Se manifiesta que el archivo publicado es la mejor versión disponible con la que cuenta el Instituto Mexicano del Seguro Social.

IMSS	INSTITUTO MEXICANO DEL SEGURO SOCIAL DIRECCIÓN DE ADMINISTRACIÓN UNIDAD DE ADQUISICIONES COORDINACIÓN DE ADQUISICIÓN DE BIENES Y CONTRATACIÓN DE SERVICIOS COORDINACIÓN TÉCNICA DE PLANEACIÓN Y CONTRATOS	Contrato Número 050GYR120N02624-014-00 Registro SAI U240597

CONTRATO **CERRADO** PARA LA **ADQUISICIÓN DEL "GRUPO 210 ROPA CONTRACTUAL ZONA A Y ZONA B, RÉGIMEN ORDINARIO, MÉDICOS RESIDENTES Y UNIDAD DEL PROGRAMA IMSS BIENESTAR PARA CUBRIR LAS NECESIDADES DEL EJERCICIO 2024 DE LOS ÓRGANOS DE OPERACIÓN ADMINISTRATIVA DESCONCENTRADA Y ÁREAS DE NIVEL CENTRAL DEL INSTITUTO MEXICANO DEL SEGURO SOCIAL" (RÉGIMEN IMSS-BIENESTAR) (PARTIDA 28)**, QUE CELEBRAN, POR UNA PARTE, EL **INSTITUTO MEXICANO DEL SEGURO SOCIAL**, EN LO SUCESIVO **"EL INSTITUTO",** REPRESENTADO POR LA **C. ELVIA ASCENCIO MILLÁN, EN SU CARÁCTER DE APODERADA LEGAL Y TITULAR DE LA COORDINACIÓN TÉCNICA DE BIENES Y SERVICIOS**, Y POR LA OTRA **INDUSTRIAS CANNON, S.A. DE C.V.**, EN LO SUCESIVO **"EL PROVEEDOR"**, REPRESENTADA POR EL **C. ERNESTO DELGADO SILVA**, EN SU CARÁCTER DE REPRESENTANTE LEGAL, A QUIENES DE MANERA CONJUNTA SE LES DENOMINARÁ **"LAS PARTES"**, AL TENOR DE LAS DECLARACIONES Y CLÁUSULAS SIGUIENTES:

D E C L A R A C I O N E S

I. Declara, **"EL INSTITUTO"**, que:

I.1 Es un organismo descentralizado de la Administración Pública Federal con personalidad jurídica y patrimonio propios, que tiene a su cargo la organización y administración del Seguro Social, como un servicio público de carácter nacional, en términos de los artículos 4 y 5 de la Ley del Seguro Social.

I.2 Conforme a lo dispuesto por el artículo 268 A de la Ley de Seguro Social, y acredita su personalidad mediante el testimonio de la Escritura Pública número 43,730 de fecha 28 de octubre de 2021, otorgada ante la fe del Licenciado José Luis Franco Varela, Titular de la Notaría Pública Número 150 de la Ciudad de México, e inscrita en el Registro Público de Organismos Descentralizados bajo el folio número 97-7-10112021-174804, de fecha 10 de noviembre de 2021; manifiesta bajo protesta de decir verdad que las facultades que le fueron conferidas no le han sido revocadas, modificadas, ni restringidas en forma alguna en cumplimiento a los artículos 24 y 25 de la Ley Federal de las Entidades Paraestatales, la **C. Elvia Ascencio Millán**, Titular de la Coordinación Técnica de Bienes y Servicios y Apoderada Legal, con R.F.C. [redacted] es una servidora pública adscrita a la misma que cuenta con facultades legales para celebrar el presente contrato, quien podrá ser sustituida en cualquier momento en su cargo o funciones, sin que por ello, sea necesario celebrar un convenio modificatorio.

I.3 De conformidad con el artículo 84, penúltimo párrafo del Reglamento de la Ley de Adquisiciones, Arrendamientos y Servicios del Sector Público, **"LAASSP"**, suscribe el presente instrumento el **C. LUIS FERNANDO TAGLIABUE RODRÍGUEZ, TITULAR DE LA COORDINACIÓN DE FINANZAS E INFRAESTRUCTURA DE LA UNIDAD DEL PROGRAMA IMSS-BIENESTAR**, con R.F.C [redacted] designado para dar seguimiento y verificar el cumplimiento de las obligaciones que deriven del objeto del

SE CANCELAN DATOS PERSONALES DE PERSONA(S) FISICAS IDENTIFICABLE(S) TALES COMO: RFC , POR CONSIDERARSE INFORMACIÓN CUYA DIFUSIÓN PUEDE AFECTAR A LA ESFERA PRIVADA DE LA MISMA, DE CONFORMIDAD CON LO ESTABLECIDO EN LOS ARTÍCULOS 113 FRACCIÓN I Y 118 DE LA LEY FEDERAL DE TRANSPARENCIA Y ACCESO A LA INFORMACIÓN PÚBLICA. D.O.F. 09-mayo-2016

"Este Instrumento Jurídico fue elaborado de conformidad con los documentos correspondientes al procedimiento de contratación que se señala".

presente contrato, quien podrá ser sustituido en cualquier momento, bastando para tales efectos un comunicado por escrito y firmado por el servidor público facultado para ello, informando a **"EL PROVEEDOR"** para los efectos del presente contrato, documento que se integra en el **Anexo 4 (cuatro)** del presente.

I.4 La adjudicación del presente contrato se realizó mediante el procedimiento de Licitación Pública Nacional Electrónica número **LA-50-GYR-050GYR120-N-26-2024**, al amparo de lo establecido en los artículos 134 de la Constitución Política de los Estados Unidos Mexicanos, 26 fracción I, 26 Bis fracción II, 26 Ter, 28 fracción I y 46 de la **"LAASSP"** y los correlativos de su Reglamento, en términos del Acta de Fallo, de fecha 05 de septiembre de 2024, emitida por la División de Bienes No Terapéuticos, documento que se integra en el **Anexo 3 (tres)** del presente contrato.

Mediante oficio número 09 53 84 61 1CFF/**08409**/2024 de fecha 06 de septiembre de 2024, la División de Bienes No Terapéuticos, solicitó a la División de Contratos la elaboración de los instrumentos jurídicos, remitiendo las documentales para su elaboración; siendo responsabilidad del Área Contratante, Área Requirente, Área Técnica y del Administrador del Contrato; los aspectos técnicos, presupuestales y demás cuestiones relacionadas con la contratación, incluido el contenido de los anexos, documento que se agrega en el **Anexo 3 (tres)** del presente contrato.

I.5. **"EL INSTITUTO"** cuenta con recursos suficientes y con autorización para ejercerlos en el cumplimiento de sus obligaciones derivadas del presente contrato, como se desprende del Dictamen de Disponibilidad Presupuestal Previo con cuenta número **21060112** con folio número **0000392747-2024**, de fecha 15 de agosto de 2024, emitido por la Titular de la División de Control y Seguimiento al Presupuesto de Operación en Ámbito Central, que se agrega al presente contrato en el **Anexo 2 (dos).**

I.6 Cuenta con el Registro Federal de Contribuyentes **N° IMS421231I45.**

I.7 Tiene establecido su domicilio en Calle Durango número 291, Colonia Roma Norte, Demarcación Territorial Cuauhtémoc, Código Postal 06700, en la Ciudad de México, mismo que señala para los fines y efectos legales del presente contrato.

II. Declara **"EL PROVEEDOR"**, que:

II.1 Es una persona **MORAL** legalmente constituida según consta en la Escritura Pública número 21,221 de fecha 15 de diciembre de 1981, pasada ante la fe del Licenciado Francisco de Icaza Dufour, Titular de la Notaría Pública número 111 del Distrito Federal, e inscrita en el Registro Público de la Propiedad y del Comercio del Estado de México, bajo la partida número 157, volumen 5° del libro primero, denominada **"FABRICAS CANNON MILLS, S.A. DE C.V."**, cuyo objeto social es, entre otros, la fabricación y el comercio, por cuenta propia o ajena de toda clase de medidas, calcetines, tobilleras, sábanas, mantelería, toallas, fundas,

vestuario en general y toda clase de tejidos de punto, calzado, cosméticos artículos para el hogar, toda clase de bienes de consumo y demás artículos relacionados con dichas ramas.

Mediante Escritura Pública número 2,663 de fecha 10 de julio de 1990, pasada ante la fe del Licenciado Luis Eduardo Zuno Chavira, Titular de la Notaría Pública número 188 del Distrito Federal; e inscrita en el Registro Público de la Propiedad y del Comercio del Estado de México, bajo el libro 1°, volumen 24, partida 423, se hizo constar el cambio de denominación de la sociedad para quedar establecida como **"INDUSTRIAS CANNON, S.A. DE C.V."**

II.2 El **C. ERNESTO DELGADO SILVA**, en su carácter de **representante legal**, cuenta con facultades suficientes para suscribir el presente contrato y obligar a su representada en los términos, lo cual acredita mediante la Escritura Pública número 48,433 de fecha 26 de marzo de 2003, pasada ante la fe del Licenciado Ardían Rogelio Iturbide Galindo, Titular de la Notaría Pública número 139 del Distrito Federal, actuando por Convenio de Asociación en el Protocolo de la Notaría Pública número 136, de la que es Titular el Licenciado José Manuel Gómez del Campo López , e inscrita en el Registro Público de la Propiedad y del Comercio del Estado de México, bajo el libro 1°, volumen 52, partida 546, mismo que bajo protesta de decir verdad manifiesta que no le han sido limitado ni revocado en forma alguna.

II.3 Reúne las condiciones técnicas, jurídicas y económicas, y cuenta con la organización y elementos necesarios para su cumplimiento.

II.4 Cuenta con su Registro Federal de Contribuyentes **ICA900710HP6**.

II.5 Bajo protesta de decir verdad, está al corriente en los pagos de sus obligaciones fiscales, en específico las previstas en el artículo 32-D del Código Fiscal Federal vigente, así como de sus obligaciones fiscales en materia de seguridad social, ante el Instituto del Fondo Nacional de la Vivienda para los Trabajadores (INFONAVIT) y el Instituto Mexicano del Seguro Social (IMSS); lo que acredita con las Opiniones de Cumplimiento de Obligaciones Fiscales y en materia de Seguridad Social en sentido positivo, emitidas por el SAT e IMSS, respectivamente, así como con la Constancia de Situación Fiscal en materia de Aportaciones Patronales y Entero de Descuentos, sin adeudo, emitida por el INFONAVIT, las cuales se encuentran vigentes.

Manifiesta bajo protesta de decir verdad, no encontrarse en los supuestos de los artículos 50 y 60 de la **"LAASSP"**.

En caso de que **"EL PROVEEDOR"** se encuentre en los supuestos señalados anteriormente, el contrato será nulo previa determinación de la autoridad competente de conformidad con lo establecido en el artículo 15 de la **"LAASSP"**.

Asimismo, manifiesta que ni él ni ninguno de los socios o accionistas desempeñan un empleo, cargo o comisión en el servicio público, ni se encuentran inhabilitados para ello, o

en su caso que, a pesar de desempeñarlo, con la formalización del presente contrato no se actualiza un conflicto de interés, en términos del artículo 49, fracción IX de la Ley General de Responsabilidades Administrativas.

Conforme a lo previsto en los artículos 57 de la **"LAASSP"** y 107 de su Reglamento, **"EL PROVEEDOR"**, en caso de auditorías, visitas o inspecciones que practique la Secretaría de la Función Pública y el Órgano Interno de Control en **"EL INSTITUTO"** y cualquier otra entidad fiscalizadora, deberá proporcionar la información relativa al presente contrato que en su momento se requiera, generada desde el procedimiento de adjudicación hasta la conclusión de la vigencia, a efecto de ser sujetos a fiscalización de los recursos de carácter federal.

II.6 Se señala para todos los efectos legales, para oír y recibir toda clase de notificaciones y documentos al teléfono: (55) 53711400, correo electrónico: [redacted] y domicilio ubicado en Calle Negra Modelo, número 38, fraccionamiento Industrial Alce Blanco, Municipio de Naucalpan de Juárez, Estado de México. C.P. 53370.

III. Declaran **"LAS PARTES"**, a través de sus representantes legales, que:

III.1 Es su voluntad celebrar el presente contrato y sujetarse a sus términos y condiciones, por lo que de común acuerdo se obligan de conformidad con las siguientes:

C L Á U S U L A S

PRIMERA. OBJETO DEL CONTRATO.

"EL PROVEEDOR" acepta y se obliga a proporcionar a **"EL INSTITUTO"** la **ADQUISICIÓN DEL "GRUPO 210 ROPA CONTRACTUAL ZONA A Y ZONA B, RÉGIMEN ORDINARIO, MÉDICOS RESIDENTES Y UNIDAD DEL PROGRAMA IMSS BIENESTAR PARA CUBRIR LAS NECESIDADES DEL EJERCICIO 2024 DE LOS ÓRGANOS DE OPERACIÓN ADMINISTRATIVA DESCONCENTRADA Y ÁREAS DE NIVEL CENTRAL DEL INSTITUTO MEXICANO DEL SEGURO SOCIAL" (RÉGIMEN IMSS-BIENESTAR) (PARTIDA 28)**, en los términos y condiciones establecidos en este contrato y sus Anexos que forman parte integrante del mismo, así como a lo establecido en la Junta de Aclaraciones, la cual se encuentra disponible para su consulta en el Portal de Compras Gubernamentales CompraNet.

Los **Anexos** que forman parte integrante del presente contrato, se enuncian a continuación:

Anexo 1 (uno)	"Características Técnicas y Cantidades Totales de los Bienes".
Anexo 2 (dos)	"Dictamen de Disponibilidad Presupuestal Previo, Anexo Técnico, Términos y Condiciones, Anexo 1. Lugar de Entrega y Pago, Anexo 4. Requerimiento Consolidado y Anexo 5. Cuadro de Distribución".

SE CANCELAN DATOS PERSONALES DE PERSONA(S) FISICAS IDENTIFICABLE(S) TALES COMO: CORREO ELECTRÓNICO, POR CONSIDERARSE INFORMACIÓN CUYA DIFUSIÓN PUEDE AFECTAR A LA ESFERA PRIVADA DE LA MISMA, DE CONFORMIDAD CON LO ESTABLECIDO EN LOS ARTÍCULOS 113 FRACCIÓN I Y 118 DE LA LEY FEDERAL DE TRANSPARENCIA Y ACCESO A LA INFORMACIÓN PÚBLICA. D.O.F. 09-mayo-2016

Anexo 3 (tres) "Propuesta Técnica y Económica de **"EL PROVEEDOR"**, Acta de Fallo, Precisiones a la Convocatoria y Oficio número 09 53 84 61 1CFF/**08409**/2024".

Anexo 4 (cuatro) "Documento de designación de Administrador del Contrato".

Anexo 5 (cinco) "Junta de Aclaraciones", la cual se encuentra disponible para su consulta en el Portal de Compras Gubernamentales CompraNet

SEGUNDA. MONTO DEL CONTRATO

"EL INSTITUTO" pagará a **"EL PROVEEDOR"** como contraprestación por el suministro de los bienes objeto de este contrato, la cantidad de **$3,220,948.98 (TRES MILLONES DOSCIENTOS VEINTE MIL NOVECIENTOS CUARENTA Y OCHO PESOS 98/100 M.N.)** más impuestos que ascienden a **$515,351.84 (QUINIENTOS QUINCE MIL TRESCIENTOS CINCUENTA Y UN PESOS 84/100 M.N.),** que hace un total de **$3,736,300.82 (TRES MILLONES SETECIENTOS TREINTA Y SEIS MIL TRESCIENTOS PESOS 82/100 M.N.)**, de conformidad con el precio unitario que se indica en el **Anexo 1 (uno)** del presente contrato.

El precio unitario es considerado fijo y en moneda nacional hasta que concluya la relación contractual que se formaliza, incluyendo todos los conceptos y costos involucrados en la **ADQUISICIÓN DEL "GRUPO 210 ROPA CONTRACTUAL ZONA A Y ZONA B, RÉGIMEN ORDINARIO, MÉDICOS RESIDENTES Y UNIDAD DEL PROGRAMA IMSS BIENESTAR PARA CUBRIR LAS NECESIDADES DEL EJERCICIO 2024 DE LOS ÓRGANOS DE OPERACIÓN ADMINISTRATIVA DESCONCENTRADA Y ÁREAS DE NIVEL CENTRAL DEL INSTITUTO MEXICANO DEL SEGURO SOCIAL" (RÉGIMEN IMSS-BIENESTAR) (PARTIDA 28)**, por lo que **"EL PROVEEDOR"** no podrá agregar ningún costo extra y el precio será inalterable durante la vigencia del presente contrato.

TERCERA. ANTICIPO.

Para el presente contrato **"EL INSTITUTO"** no otorgará anticipo a **"EL PROVEEDOR"**, lo anterior conforme a lo dispuesto en la Junta de Aclaraciones, disponible para su consulta en el Portal de Compras Gubernamentales CompraNet.

CUARTA. FORMA Y LUGAR DE PAGO.

"EL INSTITUTO" efectuará pagos progresivos a **"EL PROVEEDOR"** conforme a las entregas de los bienes, de conformidad con lo dispuesto en los artículos 51 de la **"LAASSP"** y 93 de su Reglamento así como por lo establecido en los numerales **11.** y **17.** de los Términos y

Condiciones, que se agregan al presente contrato en el **Anexo 2 (dos)**, así como lo dispuesto en la Junta de Aclaraciones, disponible para su consulta en el Portal de Compras Gubernamentales CompraNet.

El pago de los bienes será realizado por los Órganos de Operación Administrativa Desconcentrada (OOAD) y Nivel Central de **"EL INSTITUTO"**, con domicilios y horarios de atención, relacionados y detallados en el *Anexo 1 "LUGAR DE ENTREGA Y PAGO (ALMACENES DELEGACIONALES Y NIVEL CENTRAL)"*, integrado al presente contrato como **Anexo 2 (dos)** de acuerdo con el lugar donde fueron entregados los bienes.

El pago se realizará en pesos mexicanos, en los plazos normados por la Dirección de Finanzas, de acuerdo al "Procedimiento para la recepción, glosa y aprobación de documentos presentados para trámite de pago y la constitución, modificación, cancelación, operación y control de fondos fijos" a los 20 (veinte) días naturales posteriores a aquel en que **"EL PROVEEDOR"** presente en las áreas de trámite de erogaciones la representación impresa del Comprobante Fiscal Digital por Internet (CFDI), siempre y cuando se cuente con la suficiencia presupuestal, así como con la documentación comprobatoria que acredite la entrega de los bienes, y se indique en dicha documentación los bienes entregados, número de proveedor, número de contrato, número de fianza y denominación social de la afianzadora, en su caso, conforme lo señalado en los Términos y Condiciones que se agregan en el **Anexo 2 (dos)** del presente contrato, y conforme a los numerales cuarto y sexto del capítulo quinto, intitulado, de los Lineamientos para promover la agilización de pago a los proveedores contenidos en el "Acuerdo por el que se emiten diversos lineamientos en materia de adquisiciones, arrendamientos y servicios y de obras públicas y servicios relacionados con las mismas", concordante con los artículos 65 y 66 del Reglamento de la Ley Federal de Presupuesto y Responsabilidad Hacendaria.

El CFDI deberá presentarse ante la División de Trámite de Erogaciones de la Coordinación de Contabilidad y Trámite de Erogaciones en Órganos Normativos, la Oficina de Control de Trámite de Erogaciones en los Órganos de Operación Administrativa Desconcentrada (OOAD), la Oficina de Trámite de Erogaciones de la Unidad Médica de Alta Especialidad (UMAE), según corresponda, para proceder a su glosa, revisión y, en su caso, aprobación. En caso de aplicar, dicho CFDI deberá contener el nombre, cargo y firma de autorización del Administrador del Contrato, de quien suscribió la orden de compra o servicio, o de quien autorizó la contratación por montos inferiores a $2,000.00 (antes de IVA). Asimismo, en dicho CFDI se deberán indicar: número de alta en SAI o número de identificación de pedido-recepción en PREI-Millenium (cuando sea aplicable), número de proveedor, número de contrato, y la indicación de que **"EL PROVEEDOR"** cuenta con opiniones positivas y vigentes en materia de aportaciones de seguridad social ante **"EL INSTITUTO"** e INFONAVIT así como de obligaciones fiscales ante el SAT.

En caso de que el devengo por la entrega-recepción no genere número de alta en SAI o número de pedido-recepción en PREI-Millenium, en su caso, se deberá adjuntar acta de entrega-recepción.

El personal de la División de Trámite de Erogaciones de la Coordinación de Contabilidad y Trámite de Erogaciones no podrá devolver el CFDI presentado por errores que no afecten la validez fiscal del documento o por causas imputables a **"EL INSTITUTO"**.

Para los casos en que no se formalice el presente contrato, el fallo o notificación de la adjudicación será el documento con el cual procederá el pago respectivo de los bienes entregados, únicamente para el periodo comprendido entre el fallo y la fecha en que debió formalizarse el contrato.

Para efectos de lo anterior, la División de Contratos deberá informar al administrador del presente contrato o Área Consolidadora, en su caso, en un plazo no mayor a 24 (veinticuatro) horas posteriores al vencimiento del plazo para formalización del instrumento legal, de la falta de formalización del mismo, a efecto de que se realicen las gestiones que correspondan para no recibir los bienes materia del presente contrato.

"EL PROVEEDOR" deberá expedir sus CFDI en el esquema de facturación electrónica, con las especificaciones normadas en los artículos 29 y 29-A del Código Fiscal de la Federación (CFF), así como las que emita el Servicio de Administración Tributaria (SAT) a nombre de **"EL INSTITUTO"**, con Registro Federal de Contribuyentes IMS421231I45 y en caso de ser necesario como dato adicional, el domicilio en Avenida Paseo de la Reforma Núm. 476 en la Colonia Juárez, C.P. 06600, Demarcación Territorial Cuauhtémoc, Ciudad de México.

Para la validación de dichos comprobantes **"EL PROVEEDOR"** deberá cargar en Internet, a través del Portal de Servicios a Proveedores de la página de **"EL INSTITUTO"** archivo en formato XML. La validez de los mismos, será determinada durante la carga y únicamente los comprobantes validos serán procedentes para pago.

El pago se realizará mediante transferencia electrónica de fondos y en la fecha, a través del esquema electrónico interbancario que **"EL INSTITUTO"** tiene en operación, para tal efecto **"EL PROVEEDOR"** deberá proporcionar la documentación requerida por la Coordinación de Tesorería, para dar de alta en el Sistema de **"EL INSTITUTO"**, la cuenta bancaria, (no deberá ser referenciada ni concentradora), CLABE, Banco y Sucursal a menos que éste acredite en forma fehaciente la imposibilidad para ello.

El pago se depositará a **"EL PROVEEDOR"** en la fecha programada, a través del Sistema de Pagos Electrónicos Interbancarios.

El administrador del presente contrato será quien dará la autorización para que la Dirección de Finanzas proceda a su pago de acuerdo a lo normado en el anexo "Normatividad de pago de las Cuentas Contables" del "Procedimiento para la recepción, glosa y aprobación de documentos presentados para trámite de pago y la constitución, modificación, cancelación, operación y control de fondos fijos".

En ningún caso, se deberá autorizar el pago de los bienes, sí no se ha determinado, calculado y notificado a **"EL PROVEEDOR"** las penas convencionales o deducciones pactadas en el presente contrato, así como su registro y validación en el Sistema PREI Millenium.

"EL PROVEEDOR" podrá optar por cobrar a través de factoraje financiero conforme al Programa de Cadenas Productivas de Nacional Financiera, S.N.C., Institución de Banca de Desarrollo con **"EL INSTITUTO"**.

En caso de que **"EL PROVEEDOR"** reciba pagos en exceso deberá reintegrar las cantidades pagadas en exceso más los intereses correspondientes, conforme a la tasa que establezca la Ley de Ingresos de la Federación, en los casos de prórroga para el pago de créditos fiscales. Los intereses se calcularán sobre las cantidades en exceso y se computarán por días naturales desde la fecha de su entrega hasta la fecha en que se pongan efectivamente las cantidades a disposición de **"EL INSTITUTO".**

En caso de que **"EL PROVEEDOR"** presente su CFDI con errores o deficiencias, conforme a lo previsto en los artículos 89 y 90 del Reglamento de la **"LAASSP"**, **"EL INSTITUTO"** dentro de los 3 (tres) días hábiles siguientes a la recepción de la misma, indicará por escrito a **"EL PROVEEDOR"** las deficiencias o errores que deberá corregir. El periodo que transcurra a partir de la entrega del citado escrito y hasta que **"EL PROVEEDOR"** presente las correcciones no se computará dentro del plazo estipulado para el pago.

"EL PROVEEDOR", para cada uno de los pagos que efectivamente reciba, de acuerdo con esta cláusula, deberá de expedir a nombre de **"EL INSTITUTO"**, el "CFDI con complemento para la recepción de pagos", también denominado "recibo electrónico de pago", el cual elaborará dentro de los plazos establecidos por las disposiciones fiscales vigentes y lo cargará en el portal de servicios a proveedores de la página de **"EL INSTITUTO"**.

"EL PROVEEDOR" se obliga a no cancelar ante el SAT los CFDI a favor de **"EL INSTITUTO"** previamente validados en el portal de servicios a proveedores, salvo justificación y comunicación por parte del mismo al administrador del presente contrato para su autorización expresa, debiendo éste informar a las áreas de trámite de erogaciones de dicha justificación y reposición del CFDI en su caso.

El administrador del presente contrato llevará a cabo la valoración de la procedencia del pago por concepto de gastos no recuperables conforme a lo previsto en los artículos 101 y 102 del Reglamento de la **"LAASSP"**, en relación con los artículos 38, 46, 54 Bis y 55 Bis, segundo párrafo de la **"LAASSP"**, previa solicitud por escrito a **"EL PROVEEDOR"**, acompañada de los documentos siguientes:

• Copia de la identificación oficial vigente con fotografía y firma de la persona que haya realizado los trámites relacionados con el procedimiento de contratación.

• El CFDI que reúna los requisitos de los artículos 29 y 29-A del CFF, 37 al 40 del Reglamento del Código Fiscal de la Federación (RCFF) y, en su caso, la Resolución de la Miscelánea Fiscal del Ejercicio que corresponda.

• La solicitud la realizará al administrador del presente contrato para la determinación de la procedencia del pago y, en su caso, elaborar el finiquito y remitirlo para el pago respectivo a la Coordinación de Contabilidad y Trámite de Erogaciones, dependiente de la Dirección de Finanzas, o ante la Jefatura de Servicios de Finanzas o de la Unidad Médica de Alta Especialidad (UMAE) o ante los Órganos de Operación Administrativa Desconcentrada (OOAD), según corresponda.

Al notificar a **"EL PROVEEDOR"** la aplicación de una pena convencional, el administrador del presente contrato deberá solicitar a las áreas de contabilidad (en Órganos Normativos, OOAD o en UMAE) la emisión del CFDI de ingreso por dicho concepto y entregarlo a **"EL PROVEEDOR"** para que se compense contra los adeudos que tenga **"EL INSTITUTO"** para con **"EL PROVEEDOR"** o, para que en su defecto, éste proceda a pagar a **"EL INSTITUTO"** la pena convencional.

El pago de los bienes quedará condicionado proporcionalmente al pago que **"EL PROVEEDOR"** deba efectuar por conceptos de penas convencionales y/o deducciones. En ambos casos, **"EL INSTITUTO"** realizará las retenciones correspondientes sobre el CFDI que se presente para pago. En el entendido de que en el supuesto de que sea rescindido el presente contrato, no procederá el cobro de dichas penalizaciones, ni la contabilización de las mismas para hacer efectiva la garantía de cumplimiento, de conformidad con lo establecido por el artículo 95 del Reglamento de la **"LAASSP"**.

Las Unidades Responsables del Gasto (URG) deberán registrar los contratos, convenios y su DDP en el Sistema PREI Millenium para el trámite de pago correspondiente.

Los bienes cuya recepción no genere alta a través del SAI o el PREI Millenium de manera electrónica, deberán contener la firma de recepción y de autorización para el trámite de pago de acuerdo a lo establecido en el "Procedimiento para la recepción, glosa y aprobación de documentos presentados para trámite de pago y la constitución, modificación, cancelación, operación y control de fondos fijos" vigente, así como el Acta de Entrega-Recepción, según corresponda.

Para que **"EL PROVEEDOR"** pueda celebrar un contrato de cesión de derechos de cobro, mismo que deberá notificarlo por escrito a **"EL INSTITUTO"** con un mínimo de 5 (cinco) días naturales anteriores a la fecha de pago programada, el administrador del presente contrato, o en su caso, el Titular del Área Requirente, deberá entregar los documentos sustantivos de dicha cesión al área responsable de autorizar ésta, conforme al "Procedimiento para la recepción, glosa y aprobación de documentos presentados para trámite de pago y la constitución, modificación, cancelación, operación y control de fondos fijos".

"EL PROVEEDOR" que tenga cuentas líquidas y exigibles a su cargo por concepto de cuotas obrero patronales, conforme a lo previsto en el artículo 40 B de la Ley del Seguro Social, acepta que **"EL INSTITUTO"** las compense con el o los pagos que tenga que hacerle por concepto de contraprestación por la prestación del servicio objeto de este contrato.

El cómputo del plazo para realizar el pago se contabilizará a partir del día hábil siguiente de la aceptación del CFDI o factura electrónica, y ésta reúna los requisitos fiscales que establece la legislación en la materia, el desglose de los bienes entregados, los precios unitarios, se verifique su autenticidad, no existan aclaraciones al importe y vaya acompañada con la documentación soporte de la entrega de los bienes facturados.

De conformidad con el artículo 90, del Reglamento de la **"LAASSP"**, en caso de que el CFDI o factura electrónica entregado presente errores, el Administrador del presente contrato o a quien éste designe por escrito, dentro de los 3 (tres) días hábiles siguientes de su recepción, indicará a **"EL PROVEEDOR"** las deficiencias que deberá corregir; por lo que, el procedimiento de pago reiniciará en el momento en que **"EL PROVEEDOR"** presente el CFDI y/o documentos soporte corregidos y sean aceptados.

El tiempo que **"EL PROVEEDOR"** utilice para la corrección del CFDI y/o documentación soporte entregada, no se computará para efectos de pago, de acuerdo con lo establecido en el artículo 51 de la **"LAASSP"**.

El CFDI o factura electrónica deberá ser presentada de forma impresa.

El CFDI o factura electrónica se deberá presentar desglosando el impuesto cuando aplique.

"EL PROVEEDOR" manifiesta su conformidad que, hasta en tanto no se cumpla con la verificación, supervisión y aceptación de los bienes, no se tendrán como recibidos o aceptados por el Administrador del presente contrato.

Para efectos de trámite de pago, **"EL PROVEEDOR"** deberá ser titular de una cuenta bancaria, en la que se efectuará la transferencia electrónica de pago, respecto de la cual deberá proporcionar toda la información y documentación que le sea requerida por **"EL INSTITUTO"**, para efectos del pago.

"EL PROVEEDOR" deberá presentar la información y documentación **"EL INSTITUTO"** le solicite para el trámite de pago, atendiendo a las disposiciones legales e internas de **"EL INSTITUTO"**.

El pago de los bienes, quedará condicionado al pago que **"EL PROVEEDOR"** deba efectuar por concepto de penas convencionales y, en su caso, deductivas.

Para el caso que se presenten pagos en exceso, se estará a lo dispuesto por el artículo 51, párrafo tercero, de la **"LAASSP"**.

QUINTA. LUGAR, PLAZOS Y CONDICIONES DE LA ENTREGA DE LOS BIENES.

La entrega de los bienes será conforme a los plazos, condiciones y entregables establecidos por **"EL INSTITUTO"** en el Anexo Técnico, en los Términos y Condiciones y Anexos, integrados en el **Anexo 2 (dos)** de este instrumento jurídico, apegándose a las condiciones, alcances y características detalladas en la Convocatoria y Junta de Aclaraciones, disponibles para su consulta en el Portal de Compras Gubernamentales CompraNet, Precisiones a la Convocatoria y Acta de Fallo, éstas últimas se agregan en el **Anexo 3 (tres)** del presente contrato.

La entrega de los bienes se realizará en los domicilios señalados en el Anexo Técnico, en los Términos y Condiciones y Anexos, integrados en el **Anexo 2 (dos)** de este instrumento jurídico y fechas establecidas en los mismos.

En los casos que derivado de la verificación se detecten defectos o discrepancias en la entrega de los bienes o incumplimiento en las especificaciones técnicas, **"EL PROVEEDOR"** contará con el plazo establecido en el Anexo Técnico, en los Términos y Condiciones y Anexos, integrados en el **Anexo 2 (dos)** de este instrumento jurídico para la reposición o corrección, contados a partir del momento de la notificación por correo electrónico y/o escrito, sin costo adicional para **"EL INSTITUTO"**.

LUGAR DE LA ENTREGA DE LOS BIENES.- La entrega de los bienes se realizará en los Órganos de Operación Administrativa Desconcentrada (OOAD) y Almacén de Programas Especiales y Red Fría de **"EL INSTITUTO"** de conformidad con el *Anexo 1. "LUGAR DE ENTREGA Y PAGO (ALMACENES DELEGACIONALES Y NIVEL CENTRAL)",* y conforme al *Anexo 5 "Cuadro de Distribución",* integrados al presente contrato como **Anexo 2 (dos)**.

Para todos los bienes, la recepción se llevará a cabo de lunes a viernes, en un horario de 9:00 a 14:00 horas, únicamente en días hábiles.

Asimismo, se deberá considerar lo señalado en la Junta de Aclaraciones disponible para su consulta en el Portal de Compras Gubernamentales CompraNet.

PLAZO DE ENTREGA DEL BIEN.- Se realizará una **única entrega** a más tardar a los 100 (cien) días naturales a partir del día siguiente natural a la notificación del fallo, de acuerdo con las cantidades establecidas como Única Entrega en el *Anexo 4. Requerimiento Consolidado de los presentes Términos y Condiciones*, integrado al presente contrato como **Anexo 2 (dos)**.

Se podrán realizar entregas parciales de los bienes requeridos dentro del plazo establecido hasta cumplir con la totalidad de los bienes.

La entrega de los bienes podrá realizarse a partir del día siguiente natural a la notificación del Fallo, en apego al artículo 37 de la LAASSP y 84 de su Reglamento, lo anterior conforme a lo señalado en el numeral **2.3** de los Términos y Condiciones que se integran en el **Anexo 2 (dos)** del presente contrato y la Junta de Aclaraciones, disponible para su consulta en el Portal de Compras Gubernamentales CompraNet.

Para todos los bienes, la recepción se llevará a cabo de lunes a viernes, en un horario de 9:00 a 14:00 horas, únicamente en días hábiles.

Asimismo, se deberán considerar los plazos establecidos en el Anexo Técnico, Términos y Condiciones y Anexos, integrados al presente contrato como **Anexo 2 (dos)**, así como lo dispuesto en la Junta de Aclaraciones disponible para su consulta en el Portal de Compras Gubernamentales CompraNet y las Precisiones a la Convocatoria, que se integran, en el **Anexo 3 (tres)** del presente contrato.

CONDICIONES DE LA ENTREGA DE LOS BIENES.- "EL PROVEEDOR" se obliga con **"EL INSTITUTO"** a cumplir con las condiciones de la entrega de los bienes, de acuerdo al Anexo Técnico, en los Términos y Condiciones y Anexos integrados al presente contrato como **Anexo 2 (dos)**, así como a lo ofrecido en sus propuestas técnica y económica y las Precisiones a la Convocatoria, que se agregan como **Anexo 3 (tres)** al presente contrato y lo dispuesto en la Junta de Aclaraciones, disponible para su consulta en el Portal de Compras Gubernamentales CompraNet.

Asimismo, **"EL PROVEEDOR"** se obliga a cumplir con lo señalado en los numerales **2.1, 2.2, 2.3**, **9.2**, **9.3, 12, 14, 18, 19, 20** y **21** de los Términos y Condiciones integrados al presente contrato como **Anexo 2 (dos)**, así como lo dispuesto en la Junta de Aclaraciones disponible para su consulta en el Portal de Compras Gubernamentales CompraNet y las Precisiones a la Convocatoria, que se integran en el **Anexo 3 (tres)** del presente contrato.

Cabe resaltar que mientras no se cumpla con las condiciones de la entrega de los bienes establecidas, **"EL INSTITUTO"** no dará por aceptado los bienes objeto de este contrato.

SEXTA. VIGENCIA

"LAS PARTES" convienen en que la vigencia del presente contrato será a partir del siguiente día hábil de la notificación del Fallo es decir, del 06 de septiembre de 2024 y hasta el 31 de diciembre de 2024, sin perjuicio de que la entrega de los bienes deberá realizarse de conformidad con el numeral **2.** de los Términos y Condiciones, integrados al presente contrato como **Anexo 2 (dos)**.

SÉPTIMA. MODIFICACIONES DEL CONTRATO.

"Este Instrumento Jurídico fue elaborado de conformidad con los documentos correspondientes al procedimiento de contratación que se señala".

"LAS PARTES" están de acuerdo que **"EL INSTITUTO"** por razones fundadas y explícitas podrá ampliar el monto o la cantidad de los bienes, de conformidad con el artículo 52 de la "LAASSP", siempre y cuando las modificaciones no rebasen en su conjunto el 20% (veinte por ciento) de los establecidos originalmente, el precio unitario sea igual al originalmente pactado y el contrato esté vigente. La modificación se formalizará mediante la celebración de un Convenio Modificatorio.

"EL INSTITUTO", podrá ampliar la vigencia del presente instrumento, siempre y cuando, no implique incremento del monto contratado o de la cantidad de bienes, siendo necesario que se obtenga el previo consentimiento de **"EL PROVEEDOR"**.

De presentarse caso fortuito o fuerza mayor, o por causas atribuibles a **"EL INSTITUTO"**, se podrá modificar el plazo del presente instrumento jurídico, debiendo acreditar dichos supuestos con las constancias respectivas. La modificación del plazo por caso fortuito o fuerza mayor podrá ser solicitada por cualquiera de **"LAS PARTES".**

En los supuestos previstos en los dos párrafos anteriores, no procederá la aplicación de penas convencionales por atraso.

Cualquier modificación al presente contrato deberá formalizarse por escrito, y deberá suscribirse por el servidor público de **"EL INSTITUTO"** que lo haya hecho, o quien lo sustituya o esté facultado para ello, para lo cual **"EL PROVEEDOR"** realizará el ajuste respectivo de la garantía de cumplimiento, en términos del artículo 91, último párrafo del Reglamento de la LAASSP, salvo que por disposición legal se encuentre exceptuado de presentar garantía de cumplimiento.

"EL INSTITUTO" se abstendrá de hacer modificaciones que se refieran a precios, anticipos, pagos progresivos, especificaciones y, en general, cualquier cambio que implique otorgar condiciones más ventajosas a un proveedor comparadas con las establecidas originalmente.

OCTAVA. GARANTÍA DE LOS BIENES

"EL PROVEEDOR" deberá presentar una garantía de fabricación contra vicios ocultos, defectos de fabricación o cualquier daño que presenten los bienes con cobertura amplia por 12 (doce) meses a **"EL INSTITUTO"**, la cual debe ser presentada en papel preferentemente membretado, debidamente firmada por el representante legal de **"EL PROVEEDOR"**.

De conformidad con lo establecido en la Junta de Aclaraciones, disponible para su consulta en el Portal de Compras Gubernamentales, dicha carta deberá presentarse durante la entrega de los bienes, ser realizada por cada contrato y número de lote distintos que se presenten en la recepción con independencia de la carta que es presentada con su propuesta técnica.

"EL INSTITUTO", por conducto del Administrador del Contrato o la Coordinación de Control de Abasto, podrá solicitar a **"EL PROVEEDOR"** la reposición de los bienes que presenten defectos a simple vista, especificaciones distintas a las establecidas en el contrato o sus anexos, defectos

y/o vicios ocultos, debiendo notificar a **"EL PROVEEDOR"** dentro del periodo de 10 (diez) días hábiles siguientes al momento en que se haya percatado del vicio o defecto. La notificación siempre se realizará por escrito, a través de un documento expedido por **"EL INSTITUTO"**.

"EL PROVEEDOR" se obliga a responder por su cuenta, los daños y/o perjuicios que por inobservancia o negligencia de su parte llegue a causar a **"EL INSTITUTO"** y/o a terceros.

De igual manera, se comprometerá a dar atención inmediata cuando se le requiera por algún mal funcionamiento, defecto, vicios ocultos o solicitar información.

Los gastos que se generen por el canje de los bienes serán por cuenta de **"EL PROVEEDOR"**.

"EL PROVEEDOR" deberá presentar fianza expedida por afianzadora debidamente constituida en términos de la Ley de Instituciones de Seguros y de Fianzas, por un importe equivalente al 10% (diez por ciento) del monto total del contrato, sin considerar el Impuesto al Valor Agregado, a favor de **"EL INSTITUTO"** por concepto de garantía contra defectos y/o vicios ocultos de los bienes, la cual deberá presentarse en la División de Contratos, de conformidad con lo estipulado en el numeral **10.2** de los Términos y Condiciones, integrados al presente contrato como **Anexo 2 (dos)**.

Asimismo, se deberá considerar lo señalado en los numerales **9.**, **9.1**, **10** y **10.2** de los Términos y Condiciones que se integran en el **Anexo 2 (dos)** del presente contrato, así como lo dispuesto en la Junta de Aclaraciones, disponible para su consulta en el Portal de Compras Gubernamentales CompraNet.

NOVENA. GARANTÍA DE CUMPLIMIENTO DEL CONTRATO

Conforme a los artículos 48, fracción II, 49, fracción II, de la **"LAASSP";** 85, fracción III, y 103 de su Reglamento **"EL PROVEEDOR"** se obliga a constituir una garantía **divisible** y en este caso se hará efectiva en proporción al incumplimiento de la obligación principal, mediante fianza expedida por compañía afianzadora mexicana autorizada por la Comisión Nacional de Seguros y de Fianzas, a favor de **"EL INSTITUTO"**, por un importe equivalente al **10% (DIEZ POR CIENTO)** del monto total del contrato, sin incluir impuestos.

Dicha fianza deberá ser entregada a **"EL INSTITUTO"**, a más tardar dentro de los 10 días naturales siguientes a la firma del presente contrato.

"EL PROVEEDOR" queda obligado a entregar a **"EL INSTITUTO"** la póliza de fianza antes señalada, en la División de Contratos, ubicada en Calle Durango número 291, 10º piso, Colonia Roma Norte, Demarcación Territorial Cuauhtémoc, Código Postal 06700, en la Ciudad de México, apegándose al formato que para tal efecto se entregará en la referida División.

Dicha póliza de garantía de cumplimiento del contrato se liberará de forma inmediata a **"EL PROVEEDOR"** una vez que **"EL INSTITUTO"** le otorgue autorización por escrito, para que éste pueda solicitar a la afianzadora correspondiente la cancelación de la fianza, autorización que se entregará a **"EL PROVEEDOR"** siempre que demuestre haber cumplido con la totalidad de las obligaciones adquiridas por virtud del presente contrato; para lo anterior deberá presentar mediante escrito la solicitud de liberación de la fianza en la División de Contratos, misma que llevará a cabo el procedimiento para su liberación y entrega, lo anterior conforme a lo señalado en la Junta de Aclaraciones, disponible para su consulta en el Portal de Compras Gubernamentales CompraNet.

ENDOSO DE LA GARANTÍA DE CUMPLIMIENTO.- En el supuesto de que **"EL INSTITUTO"** y por así convenir a sus intereses, decidiera modificar en cualquiera de sus partes el presente contrato, **"EL PROVEEDOR"** se obliga a otorgar el endoso de la póliza de garantía originalmente entregada, en el que conste las modificaciones o cambios en la respectiva fianza, observándose los mismos términos y condiciones señalados en la presente cláusula para la entrega de la garantía de cumplimiento, debiéndola entregar **"EL PROVEEDOR"** a más tardar dentro de los 10 (diez) días naturales siguientes a la firma del convenio respectivo.

EJECUCIÓN DE LA GARANTÍA DE CUMPLIMIENTO DE ESTE CONTRATO.- "EL INSTITUTO" llevará a cabo la ejecución de la garantía de cumplimiento de contrato en los casos siguientes:

a) Se rescinda administrativamente el presente contrato.

b) Durante su vigencia se detecten deficiencias, fallas o calidad inferior de los bienes entregados, en comparación con lo ofertado.

c) Cuando en el supuesto de que se realicen modificaciones al contrato, **"EL PROVEEDOR"** no entregue en el plazo pactado el endoso o la nueva garantía, que ampare el porcentaje establecido para garantizar el cumplimiento del presente instrumento, de conformidad con la presente Cláusula.

d) Por cualquier otro incumplimiento de las obligaciones contraídas en este contrato.

En caso de que **"EL PROVEEDOR"** incumpla con la entrega de la garantía en el plazo establecido, **"EL INSTITUTO"** podrá rescindir el contrato y dará vista al Órgano Interno de Control para que proceda en el ámbito de sus facultades.

La garantía de cumplimiento no será considerada como una limitante de responsabilidad de **"EL PROVEEDOR"**, derivada de sus obligaciones y garantías estipuladas en el presente instrumento jurídico, y no impedirá que **"EL INSTITUTO"** reclame la indemnización por cualquier incumplimiento que pueda exceder el valor de la garantía de cumplimiento.

En caso de incremento al monto del presente instrumento jurídico o modificación al plazo, **"EL PROVEEDOR"** se obliga a entregar a **"EL INSTITUTO",** dentro de los 10 (diez) días naturales

siguientes a la formalización del mismo, de conformidad con el último párrafo del artículo 91, del Reglamento de la **"LAASSP"**, los documentos modificatorios o endosos correspondientes, debiendo contener en el documento la estipulación de que se otorga de manera conjunta, solidaria e inseparable de la garantía otorgada inicialmente.

Una vez cumplidas las obligaciones a satisfacción, el servidor público facultado por **"EL INSTITUTO"** procederá inmediatamente a extender la constancia de cumplimiento de las obligaciones contractuales y dará inicio a los trámites para la cancelación de la garantía cumplimiento del contrato, lo que comunicará a **"EL PROVEEDOR".**

DÉCIMA. OBLIGACIONES DE "EL PROVEEDOR".

"EL PROVEEDOR", se obliga a:

- **a)** Entregar los bienes en las fechas o plazos y lugares establecidos conforme a lo pactado en el presente contrato y anexos respectivos.
- **b)** Cumplir con las especificaciones técnicas y de calidad y demás condiciones establecidas en el presente contrato y sus respectivos anexos.
- **c)** Realizar los trámites de importación y cubrir los impuestos y derechos que se generen, cuando se trate de bienes de procedencia extranjera
- **d)** Asumir la responsabilidad de cualquier daño que llegue a ocasionar a **"EL INSTITUTO"** o a terceros con motivo de la ejecución y cumplimiento del presente contrato.
- **e)** Proporcionar la información que le sea requerida por la Secretaría de la Función Pública y el Órgano Interno de Control, de conformidad con el artículo 107 del Reglamento de la **"LAASSP"**.
- **f)** Así, como a lo señalado en el Anexo Técnico, Términos y Condiciones y Anexos que se integran en el **Anexo 2 (dos)** del presente contrato

DÉCIMA PRIMERA. OBLIGACIONES DE "EL INSTITUTO"

"EL INSTITUTO", se obliga a:

- **a)** Otorgar las facilidades necesarias, a efecto de que **"EL PROVEEDOR"** lleve a cabo en los términos convenidos, el suministro de bienes objeto del contrato.

- **b)** Realizar el pago correspondiente en tiempo y forma.

- **c)** Extender a **"EL PROVEEDOR",** por conducto del servidor público facultado, la constancia de cumplimiento de obligaciones contractuales inmediatamente que se cumplan éstas a satisfacción expresa de dicho servidor público para que se dé trámite a la cancelación de la garantía de cumplimiento del presente contrato.

d) Así como a lo señalado en el Anexo Técnico, Términos y Condiciones y Anexos que se integran en el **Anexo 2 (dos)** del presente contrato.

DÉCIMA SEGUNDA. ADMINISTRACIÓN, VERIFICACIÓN, SUPERVISIÓN Y ACEPTACIÓN DE LOS BIENES

"EL INSTITUTO" designa como Administrador del presente contrato al **C. LUIS FERNANDO TAGLIABUE RODRÍGUEZ,** con **R.F.C.** [redacted] **TITULAR DE LA COORDINACIÓN DE FINANZAS E INFRAESTRUCTURA DE LA UNIDAD DEL PROGRAMA IMSS-BIENESTAR,** quien dará seguimiento y verificará el cumplimiento de los derechos y obligaciones establecidos en este instrumento, quien podrá ser sustituido en cualquier momento en su cargo o funciones sin que por ello sea necesario elaborar un convenio modificatorio.

En el caso de que se lleve a cabo un relevo institucional temporal o permanente con dicho servidor público de **"EL INSTITUTO"** tendrá carácter de ADMINISTRADOR DEL PRESENTE CONTRATO, la persona que sustituya al servidor público en el cargo, para lo cual no será necesario celebrar un convenio modificatorio.

Los bienes se tendrán por recibidos previa revisión del administrador del presente contrato, la cual consistirá en la verificación del cumplimiento de las especificaciones establecidas y en su caso en los anexos respectivos, así como las contenidas en la propuesta técnica.

"EL INSTITUTO", a través del administrador del contrato, rechazará los bienes que no cumplan las especificaciones establecidas en este contrato y en sus Anexos, obligándose **"EL PROVEEDOR"** en este supuesto, a entregarlos nuevamente bajo su responsabilidad y sin costo adicional para **"EL INSTITUTO",** sin perjuicio de la aplicación de las penas convencionales o deducciones al cobro correspondientes.

"EL INSTITUTO", a través del administrador del contrato, podrá aceptar los bienes que incumplan de manera parcial o deficiente las especificaciones establecidas en este contrato y en los anexos respectivos, sin perjuicio de la aplicación de las deducciones al pago que procedan, y reposición de los bienes, cuando la naturaleza propia de éstos lo permita.

DÉCIMA TERCERA. DEDUCCIONES

"EL INSTITUTO" aplicará deducciones al pago por el incumplimiento parcial o deficiente, en que incurra **"EL PROVEEDOR"** conforme a lo estipulado en las cláusulas del presente contrato y sus anexos respectivos, las cuales se calcularán por la Causa, Porcentaje y Cálculo señalados en los numerales **8** y **8.2** de los Términos y Condiciones, integrados al presente contrato como **Anexo 2 (dos)**. Las cantidades a deducir se aplicarán en el CFDI o factura electrónica que **"EL PROVEEDOR"** presente para su cobro, en el pago que se encuentre en trámite o bien en el siguiente pago.

SE CANCELAN DATOS PERSONALES DE PERSONA(S) FISICAS IDENTIFICABLE(S) TALES COMO: CORREO ELECTRONICO, POR CONSIDERARSE INFORMACIÓN CUYA DIFUSIÓN PUEDE AFECTAR A LA ESFERA PRIVADA DE LA MISMA, DE CONFORMIDAD CON LO ESTABLECIDO EN LOS ARTÍCULOS 113 FRACCIÓN I Y 118 DE LA LEY FEDERAL DE TRANSPARENCIA Y ACCESO A LA INFORMACIÓN PÚBLICA. D.O.F. 09-mayo-2016

De no existir pagos pendientes, se requerirá a **"EL PROVEEDOR"** que realice el pago de la deductiva, en términos de la legislación aplicable.

Las deducciones económicas se aplicarán sobre la cantidad indicada sin incluir impuestos.

"EL INSTITUTO", a través del administrador del presente contrato será responsable del cálculo, aplicación y seguimiento de las deducciones. El monto máximo de aplicación de las deducciones no podrán ser mayor al que resulte de aplicar el porcentaje de la garantía de cumplimiento del presente contrato.

En caso de que se exceda se podrá proceder a la rescisión del presente contrato.

DÉCIMA CUARTA. PENAS CONVENCIONALES

En caso que **"EL PROVEEDOR"** incurra en atraso en el cumplimiento conforme a lo pactado para la entrega de los bienes objeto del presente contrato, conforme a lo establecido en el **Anexo 2 (dos)** parte integral del presente contrato, **"EL INSTITUTO"** por conducto del administrador del contrato aplicará la pena convencional equivalente al **2.5% (dos punto cinco por ciento)** de los bienes entregados con atraso por cada día natural de atraso, hasta por 4 (cuatro) días naturales, y se calcularán conforme a lo señalado en los numerales **8** y **8.1** de los Términos y Condiciones integrados en el **Anexo 2 (dos)** del presente contrato, de conformidad con este instrumento legal y sus respectivos anexos.

El administrador del presente contrato será el responsable de determinar, calcular y aplicar las penas convencionales, vigilando los correspondientes registros o captura y validación en el sistema PREI Millenium, así como de notificarlas a **"EL PROVEEDOR"** personalmente, mediante oficio o por medios de comunicación electrónica.

"EL INSTITUTO" descontará las cantidades que resulten de aplicar la pena convencional, sobre los pagos que deba cubrir a **"EL PROVEEDOR"**. Por lo tanto, **"EL PROVEEDOR"** autoriza a descontar las cantidades que resulten de aplicar las sanciones señaladas en párrafos anteriores, sobre los pagos que éste deba cubrirle a **"EL INSTITUTO"** durante el período en que incurra y/o se mantenga en atraso con motivo de la entrega de los bienes.

Para autorizar el pago de los bienes, previamente **"EL PROVEEDOR"** tiene que haber cubierto las penas convencionales aplicadas conforme a lo dispuesto en el presente contrato. El administrador del presente contrato será el responsable de verificar que se cumpla esta obligación, dentro de los 5 (cinco) días hábiles siguientes a la conclusión del atraso.

El importe de la pena convencional, no podrá exceder el equivalente al monto total de la garantía de cumplimiento del contrato, y en el caso de no haberse requerido esta garantía, no deberá exceder del 20% (veinte por ciento) del monto total del contrato.

Cuando **"EL PROVEEDOR"** quede exceptuado de la presentación de la garantía de cumplimiento, en los supuestos previsto en la **"LAASSP"**, el monto máximo de las penas convencionales por atraso que se puede aplicar, será del 20% (veinte por ciento) del monto de los bienes entregados fuera de la fecha convenida, de conformidad con lo establecido en el tercer párrafo del artículo 96 del Reglamento de la **"LAASSP"**.

DÉCIMA QUINTA. LICENCIAS, AUTORIZACIONES Y PERMISOS

En caso de aplicar, los bienes, que de acuerdo al objeto del presente contrato se adquieran o contraten, deberán cumplir con las Normas Oficiales Mexicanas y con las Normas Mexicanas, según proceda, y a falta de éstas, con las Normas Internacionales, de conformidad con lo dispuesto en la Ley de Infraestructura de la Calidad; en su caso, con las normas de referencia o especificaciones técnicas y cumplir con las características y especificaciones requeridas en el Anexo Técnico, Términos y Condiciones y Anexos, que se agregan al presente contrato en el **Anexo 2 (dos)**, asimismo, se deberá considerar lo señalado en la Junta de Aclaraciones disponible para su consulta en el Portal de Compras Gubernamentales CompraNet.

DÉCIMA SEXTA. PÓLIZA DE RESPONSABILIDAD CIVIL

Para la adquisición de los bienes, materia del presente contrato, no se requiere que **"EL PROVEEDOR"** contrate una póliza de seguro por responsabilidad civil, no obstante lo anterior **"EL PROVEEDOR"** será responsable de cualquier daño o afectación a **"EL INSTITUTO"** o sus derechohabientes, que por causas imputables a él cause el uso de los bienes objeto del presente contrato.

DÉCIMA SÉPTIMA. TRANSPORTE

"EL PROVEEDOR" se obliga bajo su costa y riesgo, a transportar los bienes e insumos necesarios para la adquisición de los bienes, desde su lugar de origen, hasta las instalaciones señaladas en el Anexo Técnico, en los Términos y Condiciones y Anexos, que se agregan en el **Anexo 2 (dos)** del presente contrato, en caso de aplicar.

DÉCIMA OCTAVA. IMPUESTOS Y DERECHOS

Los impuestos, derechos y gastos que procedan con motivo de la adquisición de los bienes, objeto del presente contrato, serán pagados por **"EL PROVEEDOR"**, mismos que no serán repercutidos a **"EL INSTITUTO"**.

"EL INSTITUTO" sólo cubrirá, cuando aplique, lo correspondiente al Impuesto al Valor Agregado (IVA), en los términos de la normatividad aplicable y de conformidad con las disposiciones fiscales vigentes.

DÉCIMA NOVENA. PROHIBICIÓN DE CESIÓN DE DERECHOS Y OBLIGACIONES

"EL PROVEEDOR" no podrá ceder total o parcialmente los derechos y obligaciones derivados del presente contrato, a favor de cualquier otra persona física o moral, con excepción de los derechos de cobro, en cuyo caso se deberá contar con la conformidad previa y por escrito de **"EL INSTITUTO"**.

VIGÉSIMA. DERECHOS DE AUTOR, PATENTES Y/O MARCAS

"EL PROVEEDOR" se obliga para con **"EL INSTITUTO"**, a responder por los daños y/o perjuicios que pudiera causar a **"EL INSTITUTO"** y/o a terceros, si con motivo de la entrega de los bienes se violan derechos de autor, de patentes y/o marcas u otro derecho reservado a nivel Nacional o Internacional.

Por lo anterior, **"EL PROVEEDOR"** manifiesta en este acto bajo protesta de decir verdad, no encontrarse en ninguno de los supuestos de infracción a la Ley Federal del Derecho de Autor, ni a la Ley Federal de Protección a la Propiedad Industrial.

En caso de que sobreviniera alguna reclamación en contra de **"EL INSTITUTO"** por cualquiera de las causas antes mencionadas, la única obligación de éste será la de dar aviso en el domicilio previsto en este instrumento jurídico a **"EL PROVEEDOR"**, para que éste lleve a cabo las acciones necesarias que garanticen la liberación de **"EL INSTITUTO"** de cualquier controversia o responsabilidad de carácter civil, mercantil, penal o administrativa que, en su caso, se ocasione.

Lo anterior de conformidad a lo establecido en el artículo 45, fracción XX de la **"LAASSP"**.

Asimismo, en caso de aplicar, **"EL PROVEEDOR"** deberá observar lo establecido en el Anexo aplicable a los Derechos de autor, patentes y/o marcas del presente Contrato.

VIGÉSIMA PRIMERA. CONFIDENCIALIDAD Y PROTECCIÓN DE DATOS PERSONALES.

"LAS PARTES" acuerdan que la información que se intercambie de conformidad con las disposiciones del presente instrumento, se tratarán de manera confidencial, siendo de uso exclusivo para la consecución del objeto del presente contrato y no podrá difundirse a terceros de conformidad con lo establecido en la Ley General y Federal, respectivamente, de Transparencia y Acceso a la Información Pública, Ley General de Protección de Datos Personales en posesión de Sujetos Obligados y demás legislación aplicable.

Para el tratamiento de los datos personales que **"LAS PARTES"** recaben con motivo de la celebración del presente contrato, deberá de realizarse con base en lo previsto en los Avisos de Privacidad respectivos.

Por tal motivo, **"EL PROVEEDOR"** asume cualquier responsabilidad que se derive del incumplimiento de su parte, o de sus empleados, a las obligaciones de confidencialidad descritas en el presente contrato.

Asimismo, en caso de aplicar, **"EL PROVEEDOR"** deberá observar lo establecido en el Anexo aplicable a la Confidencialidad de la información del presente Contrato.

VIGÉSIMA SEGUNDA. TERMINACIÓN ANTICIPADA DEL CONTRATO

"EL INSTITUTO" cuando concurran razones de interés general, o bien, cuando por causas justificadas se extinga la necesidad de suministrar los bienes originalmente contratados y se demuestre que de continuar con el cumplimiento de las obligaciones pactadas, se ocasionaría algún daño o perjuicio a la **"EL INSTITUTO"**, o se determine la nulidad total o parcial de los actos que dieron origen al presente contrato, con motivo de la resolución de una inconformidad o intervención de oficio, emitida por la Secretaría de la Función Pública, podrá dar por terminado anticipadamente el presente contrato sin responsabilidad alguna para **"EL INSTITUTO"**, ello con independencia de lo establecido en la cláusula que antecede.

Cuando **"EL INSTITUTO"** determine dar por terminado anticipadamente el contrato, lo notificará al **"EL PROVEEDOR"** hasta con 30 (treinta) días naturales anteriores al hecho, debiendo sustentarlo en un dictamen fundado y motivado, en el que se precisarán las razones o causas que dieron origen a la misma y pagará a **"EL PROVEEDOR"** la parte proporcional de los bienes suministrados, así como los gastos no recuperables en que haya incurrido, previa solicitud por escrito, siempre que estos sean razonables, estén debidamente comprobados y se relacionen directamente con el presente contrato, limitándose según corresponda a los conceptos establecidos en la fracción I, del artículo 102 del Reglamento de la **"LAASSP"**.

VIGÉSIMA TERCERA. RESCISIÓN

"EL INSTITUTO" podrá iniciar en cualquier momento el procedimiento de rescisión, cuando **"EL PROVEEDOR"** incurra en alguna de las siguientes causales:

a) Contravenir los términos pactados para el suministro de los bienes establecidos en el presente contrato.
b) Transferir en todo o en parte las obligaciones que deriven del presente contrato a un tercero ajeno a la relación contractual.
c) Ceder los derechos de cobro derivados del contrato, sin contar con la conformidad previa y por escrito de **"EL INSTITUTO"**.
d) Suspender total o parcialmente y sin causa justificada el suministro objeto del presente contrato
e) Omitir suministrar los bienes en tiempo y forma conforme a lo establecido en el presente contrato y sus respectivos anexos.

f) No proporcionar a los Órganos de Fiscalización, la información que le sea requerida con motivo de las auditorías, visitas e inspecciones que realicen.
g) Ser declarado en concurso mercantil, o por cualquier otra causa distinta o análoga que afecte su patrimonio.
h) En caso de que compruebe la falsedad de alguna manifestación, información o documentación proporcionada para efecto del presente contrato;
i) No entregar dentro de los 10 (diez) días naturales siguientes a la fecha de firma del presente contrato, la garantía de cumplimiento del mismo.
j) En caso de que la suma de las penas convencionales o las deducciones al pago, igualan el monto total de la garantía de cumplimiento del contrato y/o alcanzan el 20% (veinte por ciento) del monto total de este contrato cuando no se haya requerido la garantía de cumplimiento.
k) Divulgar, transferir o utilizar la información que conozca en el desarrollo del cumplimiento del objeto del presente contrato, sin contar con la autorización de **"EL INSTITUTO"** en los términos de lo dispuesto en la cláusula VIGÉSIMA PRIMERA DE CONFIDENCIALIDAD Y PROTECCIÓN DE DATOS PERSONALES del presente instrumento jurídico;
l) Impedir el desempeño normal de labores de **"EL INSTITUTO";**
m) Incumplir cualquier obligación distinta de las anteriores y derivadas del presente contrato.

Para el caso de optar por la rescisión del contrato, **"EL INSTITUTO"** comunicará por escrito a **"EL PROVEEDOR"** el incumplimiento en que haya incurrido, para que en un término de 5 (cinco) días hábiles contados a partir de la notificación, exponga lo que a su derecho convenga y aporte en su caso las pruebas que estime pertinentes.

Transcurrido dicho término **"EL INSTITUTO"**, en un plazo de 15 (quince) días hábiles siguientes, tomando en consideración los argumentos y pruebas que hubiere hecho valer **"EL PROVEEDOR"**, determinará de manera fundada y motivada dar o no por rescindido el contrato, y comunicará a **"EL PROVEEDOR"** dicha determinación dentro del citado plazo.

Cuando se rescinda el contrato, se formulará el finiquito correspondiente, a efecto de hacer constar los pagos que deba efectuar **"EL INSTITUTO"** por concepto del contrato hasta el momento de rescisión, o los que resulten a cargo de **"EL PROVEEDOR".**

Iniciado un procedimiento de conciliación **"EL INSTITUTO"** podrá suspender el trámite del procedimiento de rescisión.

Si previamente a la determinación de dar por rescindido el contrato se entregaran los bienes, el procedimiento iniciado quedará sin efecto, previa aceptación y verificación de **"EL INSTITUTO"** de que continúa vigente la necesidad de los bienes aplicando, en su caso, las penas convencionales correspondientes.

"EL INSTITUTO" podrá determinar no dar por rescindido el contrato, cuando durante el procedimiento advierta que la rescisión del mismo pudiera ocasionar algún daño o afectación a

las funciones que tiene encomendadas. En este supuesto, **"EL INSTITUTO"** elaborará un dictamen en el cual justifique que los impactos económicos o de operación que se ocasionarían con la rescisión del contrato resultarían más inconvenientes.

De no rescindirse el contrato, **"EL INSTITUTO"** establecerá con **"EL PROVEEDOR"** otro plazo que le permita subsanar el incumplimiento que hubiere motivado el inicio del procedimiento, aplicando las sanciones correspondientes. El convenio modificatorio que al efecto se celebre deberá atender a las condiciones previstas por los dos últimos párrafos del artículo 52 de la **"LAASSP"**.

No obstante, de que se hubiere firmado el convenio modificatorio a que se refiere el párrafo anterior, si se presenta de nueva cuenta el incumplimiento, **"EL INSTITUTO"** quedará expresamente facultada para optar por exigir el cumplimiento del contrato, o rescindirlo, aplicando las sanciones que procedan.

Si se llevara a cabo la rescisión del contrato, y en el caso de que a **"EL PROVEEDOR"** se le hubieran entregado pagos progresivos, éste deberá de reintegrarlos más los intereses correspondientes, conforme a lo indicado en el artículo 51, párrafo cuarto, de la **"LAASSP"**.

Los intereses se calcularán sobre el monto de los pagos progresivos efectuados y se computarán por días naturales desde la fecha de su entrega hasta la fecha en que se pongan efectivamente las cantidades a disposición de **"EL INSTITUTO"**.

VIGÉSIMA CUARTA. RELACIÓN Y EXCLUSIÓN LABORAL

"EL PROVEEDOR" reconoce y acepta ser el único patrón de todos y cada uno de los trabajadores que intervienen en la adquisición y suministro de los bienes, por lo que, deslinda de toda responsabilidad a **"EL INSTITUTO"** respecto de cualquier reclamo que en su caso puedan efectuar sus trabajadores, sea de índole laboral, fiscal o de seguridad social y en ningún caso se le podrá considerar patrón sustituto, patrón solidario, beneficiario o intermediario.

"EL PROVEEDOR" asume en forma total y exclusiva las obligaciones propias de patrón respecto de cualquier relación laboral, que el mismo contraiga con el personal que labore bajo sus órdenes o intervenga o contrate para la atención de los asuntos encomendados por **"EL INSTITUTO"**, así como en la ejecución del objeto del presente contrato.

Para cualquier caso no previsto, **"EL PROVEEDOR"** exime expresamente a **"EL INSTITUTO"** de cualquier responsabilidad laboral, civil o penal o de cualquier otra especie que en su caso pudiera llegar a generarse, relacionado con el presente contrato.

Para el caso que, con posterioridad a la conclusión del presente contrato, **"EL INSTITUTO"** reciba una demanda laboral por parte de los trabajadores de **"EL PROVEEDOR"**, en la que se

demande la solidaridad y/o sustitución patronal a **"EL INSTITUTO"**, **"EL PROVEEDOR"** queda obligado a dar cumplimiento a lo establecido en la presente cláusula.

VIGÉSIMA QUINTA. DISCREPANCIAS

"LAS PARTES" convienen que, en caso de discrepancia entre la convocatoria a la licitación pública, la invitación a cuando menos tres personas, o la solicitud de cotización, según corresponda del procedimiento de contratación del cual deriva el presente instrumento jurídico, y el modelo de contrato, prevalecerá lo establecido en la convocatoria, invitación o solicitud respectiva, de conformidad con el artículo 81, fracción IV, del Reglamento de la **"LAASSP"**.

VIGÉSIMA SEXTA. CONCILIACIÓN.

"LAS PARTES" acuerdan que para el caso de que se presenten desavenencias derivadas de la ejecución y cumplimiento del presente contrato podrán someterse al procedimiento de conciliación establecido en los artículos 77, 78 y 79 de la **"LAASSP"**, y 126 al 136 de su Reglamento.

VIGÉSIMA SÉPTIMA. DOMICILIOS

"LAS PARTES" señalan como sus domicilios legales para todos los efectos a que haya lugar y que se relacionan en el presente contrato, los que se indican en el apartado de Declaraciones, por lo que cualquier notificación judicial o extrajudicial, emplazamiento, requerimiento o diligencia que en dichos domicilios se practique, será enteramente válida, al tenor de lo dispuesto en el Título Tercero del Código Civil Federal.

VIGÉSIMA OCTAVA. LEGISLACIÓN APLICABLE

"LAS PARTES" se obligan a sujetarse estrictamente para el suministro de bienes objeto del presente contrato a todas y cada una de las cláusulas que lo integran, sus Anexos que forman parte integral del mismo, a la **"LAASSP"**, su Reglamento; al Código Civil Federal; a la Ley Federal de Procedimiento Administrativo; al Código Federal de Procedimientos Civiles; a la Ley Federal de Presupuesto y Responsabilidad Hacendaria y su Reglamento.

VIGÉSIMA NOVENA. JURISDICCIÓN

"LAS PARTES" convienen que, para la interpretación y cumplimiento de este contrato, así como para lo no previsto en el mismo, se someterán a la jurisdicción y competencia de los Tribunales Federales con sede en la Ciudad de México, renunciando expresamente al fuero que pudiera corresponderles en razón de su domicilio actual o futuro.

FIRMANTES O SUSCRIPCIÓN.

Por lo anterior expuesto, **"EL INSTITUTO"** y **"EL PROVEEDOR"**, manifiestan estar conformes y enterados de las consecuencias, valor y alcance legal de todas y cada una de las estipulaciones que el presente instrumento jurídico contiene, por lo que lo ratifican y firman en todas sus partes, por duplicado, en la Ciudad de México, el **20 de septiembre de 2024**, quedando un ejemplar en poder de **"EL PROVEEDOR"** y el restante en poder de **"EL INSTITUTO"**.

POR "EL INSTITUTO"
INSTITUTO MEXICANO DEL SEGURO SOCIAL

C. ELVIA ASCENCIO MILLÁN
Titular de la Coordinación Técnica de Bienes y Servicios y Apoderada Legal
R.F.C. [redacted]

POR "EL PROVEEDOR"
INDUSTRIAS CANNON, S.A. DE C.V.
R.F.C.: ICA900710HP6

C. ERNESTO DELGADO SILVA
Representante Legal

ADMINISTRADOR DEL CONTRATO

C. LUIS FERNANDO TAGLIABUE RODRÍGUEZ
Coordinador de Finanzas e Infraestructura de la Unidad del Programa IMSS-Bienestar
R.F.C. [redacted]

RRSR/HRJ/LMLR/XPMM

SE CANCELAN DATOS PERSONALES DE PERSONA(S) FISICAS IDENTIFICABLE(S) TALES COMO: RFC , POR CONSIDERARSE INFORMACIÓN CUYA DIFUSIÓN PUEDE AFECTAR A LA ESFERA PRIVADA DE LA MISMA, DE CONFORMIDAD CON LO ESTABLECIDO EN LOS ARTÍCULOS 113 FRACCIÓN I Y 118 DE LA LEY FEDERAL DE TRANSPARENCIA Y ACCESO A LA INFORMACIÓN PÚBLICA. D.O.F. 09-mayo-2016

SIN TEXTO

	INSTITUTO MEXICANO DEL SEGURO SOCIAL DIRECCIÓN DE ADMINISTRACIÓN UNIDAD DE ADQUISICIONES COORDINACIÓN DE ADQUISICIÓN DE BIENES Y CONTRATACIÓN DE SERVICIOS COORDINACIÓN TÉCNICA DE PLANEACIÓN Y CONTRATOS	Contrato Número 050GYR120N02624-014-00 Registro SAI U240597

ANEXO 1 (UNO)

"CARACTERÍSTICAS TÉCNICAS Y CANTIDADES TOTALES DE LOS BIENES"

DIVISIÓN DE CONTRATOS
NIVEL CENTRAL

ANEXOS
DIVISION DE CONTRATOS

SIN TEXTO

Clasif. Presp:
099001150000

INSTITUTO MEXICANO DEL SEGURO SOCIAL
IMSS-SAI SUBSISTEMA DE ADQUISICIONES
COORDINACION DE ADQUISICION DE BIENES Y CONTRATACION DE SERVICIOS
CONTRATO CERRADO
No. CONTRATO: U240597
No. REQUISICION: 0990210020324BIE1
ANEXO 1

PROVEEDOR : INDUSTRIAS CANNON, S.A. DE C.V.
R.F.C. : ICA -900710-HP6
No. PROVEEDOR: 00031663

CLAVE DEL ARTICULO	DESCRIPCION	DEMANDA MINIMA	DEMANDA MAXIMA	PRECIO UNITARIO	IMPORTE	(%) DESCUENTO	($) DESCUENTO	PRECIO NETO	IMPORTE MINIMO NETO	IMPORTE MAXIMO NETO
210 065 0056 00 02	PANTIMEDIA DE COMPRESION GRADUADA. TALLA : CHICA. COLOR: BLANCO. CEDULA 29. : CHICA. COLOR: BLANCO. CEDULA 29. Marca: CANNON MILLS Procedencia: MEXICO RFC Fabricante: ICA -900710-HP6	4,013	4,013	$128.34	$515,028.42	0%	$0.00	$128.34	$515,028.42	$515,028.42
210 065 0064 00 02	PANTIMEDIA DE COMPRESION GRADUADA. TALLA : MEDIANA. COLOR: BLANCO. CEDULA 29. : MEDIANA. COLOR: BLANCO. CEDULA 29. Marca: CANNON MILLS Procedencia: MEXICO RFC Fabricante: ICA -900710-HP6	10,731	10,731	$128.34	$1,377,216.54	0%	$0.00	$128.34	$1,377,216.54	$1,377,216.54
210 065 0072 00 02	PANTIMEDIA DE COMPRESION GRADUADA. TALLA : GRANDE. COLOR: BLANCO. CEDULA 29. : GRANDE. COLOR: BLANCO. CEDULA 29. Marca: CANNON MILLS Procedencia: MEXICO RFC Fabricante: ICA -900710-HP6	8,093	8,093	$128.34	$1,038,655.62	0%	$0.00	$128.34	$1,038,655.62	$1,038,655.62
210 065 0080 00 02	PANTIMEDIA DE COMPRESION GRADUADA. TALLA : EXTRAGRANDE. COLOR: BLANCO. CEDULA 29. : EXTRAGRANDE. COLOR: BLANCO. CEDULA 29. Marca: CANNON MILLS Procedencia: MEXICO RFC Fabricante: ICA -900710-HP6	1,684	1,684	$128.34	$216,124.56	0%	$0.00	$128.34	$216,124.56	$216,124.56
210 065 0098 00 02	PANTIMEDIA DE COMPRESION GRADUADA. TALLA : ESPECIAL. COLOR: BLANCO. CEDULA 29. : ESPECIAL. COLOR: BLANCO. CEDULA 29. Marca: CANNON MILLS Procedencia: MEXICO RFC Fabricante: ICA -900710-HP6	576	576	$128.34	$73,923.84	0%	$0.00	$128.34	$73,923.84	$73,923.84

IMPORTE DEL CONTRATO:	$3,220,948.98	$3,220,948.98
FIANZA REQUERIDA:		$322,094.89

IMPORTES CON LETRA:
MÍNIMO : TRES MILLONES DOSCIENTOS VEINTE MIL NOVECIENTOS CUARENTA Y OCHO PESOS 98/100 M.N.

ANEXOS
DIVISIÓN DE CONTRATOS

PROVEEDOR : INDUSTRIAS CANNON, S.A. DE C.V.
R.F.C. : ICA -900710-HP6
No. PROVEEDOR: 00031663

CLAVE DEL ARTICULO	DESCRIPCION	DEMANDA MINIMA	DEMANDA MAXIMA	PRECIO UNITARIO	IMPORTE	(%) DESCUENTO	($) DESCUENTO	PRECIO NETO	IMPORTE MINIMO NETO	IMPORTE MAXIMO NETO

MÁXIMO : TRES MILLONES DOSCIENTOS VEINTE MIL NOVECIENTOS CUARENTA Y OCHO PESOS 98/100 M.N.

IMSS	INSTITUTO MEXICANO DEL SEGURO SOCIAL DIRECCIÓN DE ADMINISTRACIÓN UNIDAD DE ADQUISICIONES COORDINACIÓN DE ADQUISICIÓN DE BIENES Y CONTRATACIÓN DE SERVICIOS COORDINACIÓN TÉCNICA DE PLANEACIÓN Y CONTRATOS	Contrato Número 050GYR120N02624-014-00 Registro SAI U240597

ANEXO 2 (DOS)

"DICTAMEN DE DISPONIBILIDAD PRESUPUESTAL PREVIO, ANEXO TÉCNICO, TÉRMINOS Y CONDICIONES, ANEXO 1. LUGAR DE ENTREGA Y PAGO, ANEXO 4. REQUERIMIENTO CONSOLIDADO Y ANEXO 5. CUADRO DE DISTRIBUCIÓN"

ANEXOS
DIVISION DE CONTRATOS

SIN TEXTO

INSTITUTO MEXICANO DEL SEGURO SOCIAL

DIRECCIÓN DE FINANZAS
UNIDAD DE OPERACIÓN FINANCIERA
COORDINACIÓN DE PRESUPUESTO E INFORMACIÓN PROGRAMÁTICA
DICTAMEN DE DISPONIBILIDAD PRESUPUESTAL PREVIO

FOLIO: 0000392747-2024

[ ] Dictamen de Inversión

[X] Dictamen de Gasto

Dependencia Solicitante:	09	Distrito Federal Nivel Central
	099001	Oficinas Centrales
	070000	UnindaddelProgramaIMSSBienesta
Concepto:	OFICIO NO. 3226 RECIBIDO EL 13/08/2024 ROPA CONTRACTUAL	
Fecha Elaboración:	15/08/2024	

Total Comprometido (en pesos): $ 68,408,499.00
Cuenta: 21060112 ROPA CONTRACTUAL Unidad de Información: 098001 Centro de Costos: 150900
Partida Presupuestaria SHCP: 15401 Prestaciones establecidas por condiciones generales de traba

COMPROMETIDO MENSUAL (en miles de pesos)

ENE	FEB	MAR	ABR	MAY	JUN	JUL	AGO	SEP	OCT	NOV	DIC
0.0	0.0	0.0	0.0	0.0	0.0	0.0	0.0	0.0	68,408.5	0.0	0.0

DISPONIBLE (en miles de pesos)

0.0	0.0	0.0	0.0	0.0	0.0	0.0	0.0	0.0	0.0	0.0	0.0

El presente documento de existencia de respaldo presupuestario se emite en términos de lo señalado en el numeral 7.5.9.4 de la Norma Presupuestaria del Instituto Mexicano del Seguro Social (IMSS), y de lo establecido en el artículo 8°, 144 y 148 del Reglamento Interior del IMSS, es responsabilidad del área solicitante el destino y aplicación de los recursos. También se informa que este documento únicamente tendrá validez para el ejercicio fiscal en curso, y que con base en la revisión que se efectuó en el Sistema Financiero PREI-Millenium, en el Módulo de Control de Compromisos, en la combinación unidad de información y centro de costos, los montos señalados quedan comprometidos para dar inicio a las gestiones de adquisición de bienes y servicios con base al marco normativo vigente.

ATENTAMENTE

Leira Natalia Lopez Linares
Titular Div de Ctrl y Seguimiento al Pto de Oper en Ámbito Central

DIA	MES	AÑO

DICTAMINADO DEFINITIVO

DICTAMEN DEFINITIVO

CONTRATO No. _____

IMPORTE DEFINITIVO (EN PESOS): $ _____ .00

COORDINACIÓN TÉCNICA DE GESTIÓN PRESUPUESTARIA DIVISIÓN DE CONTROL Y SEGUIMIENTO AL PRESUPUESTO DE OPERACIÓN EN EL ÁMBITO CENTRAL
AUTORIZACIÓN PRESUPUESTAL

Clave: 6170-009-001

ANEXOS
DIVISION DE CONTRATOS

SIN TEXTO

ANEXO TÉCNICO PARA LA ADQUISICIÓN DE LOS BIENES CORRESPONDIENTES AL GRUPO 210 ROPA CONTRACTUAL ZONA A Y ZONA B, RÉGIMEN ORDINARIO, MÉDICOS RESUDENTES Y UNIDAD DEL PROGRAMA IMSS BIENESTAR PARA CUBRIR LAS NECESIDADES DEL EJERCICIO 2024 DE LOS ÓRGANOS DE OPERACIÓN ADMINISTRATIVA DESCONCENTRADA Y ÁREAS DE NIVEL CENTRAL DEL INSTITUTO MEXICANO DEL SEGURO SOCIAL

A efecto de observar a las disposiciones contenidas en el numeral 4.24.3 de las Políticas, Bases y Lineamientos en materia de Adquisiciones en el Instituto Mexicano del Seguro Social se transcribe el numeral en cuestión y se incluyen los aspectos que dan cumplimiento a cada inciso:

> *"4.24.3 El Anexo Técnico en medio impreso y electrónico (archivo editable) del bien o servicio por contratar, deberá contener como mínimo lo siguiente:*
>
> *a) Descripción amplia y detallada de los bienes o servicios solicitados, características especificaciones técnicas, unidad de medida, y en su caso equipos, consumibles y accesorios asociados a la contratación de los bienes requeridos, cantidades por partida, indicando en todos los casos las correspondientes claves SAI, PREI Millenium (en el caso de bienes terapéuticos se debe indicar las claves del CBI de Insumos para la Salud o la del Compendio Nacional de Insumos para la Salud ; en caso de bienes de consumo, la clave del CGA; y para Servicios Médicos integrales, la clave del CSMI) En todo caso, los bienes y servicios materia del requerimiento, deben incluir la clave CUCOP que le corresponda..."*

En atención al inciso que precede, se presenta como documento anexo el Anexo 4. Requerimiento Consolidado de los Términos y Condiciones para Ropa Contractual, el cual contiene todos los aspectos referidos.

> *"...b) En caso de que se requieran pruebas, deberá indicar el método de evaluación y el resultado mínimo que debe obtenerse al ejecutar las pruebas, si se requiere verificar el cumplimiento de las especificaciones solicitadas de acuerdo con la LIC, cuando ésta resulte aplicable, dicha comprobación será elaborada por el Área Técnica.*
> *Únicamente se podrá solicitar la presentación de muestras cuando se cuente con el personal técnico capacitado y certificado para realizar las pruebas, mismas que deberán realizarse conforme la LIC a las Normas: Oficial Mexicana, Estándar (antes Mexicana), Internacional, de Referencia, o Especificación Técnica.*
> *En el caso de insumos para la salud, las piezas requeridas para prueba de la CCILE deberán entregarse dentro del plazo que ésta establezca y serán con cargo al proveedor, lo cual estará previsto en la convocatoria del procedimiento de contratación."*

ANEXOS
DIVISION DE CONTRATOS

Por cuanto al inciso b), en los numerales 1 "MECANISMO DE EVALUACIÓN TÉCNICA", 1.1 "DOCUMENTOS QUE ACOMPAÑAN LA PROPUESTA Y CON LOS QUE SE EVALUARÁN LAS PROPUESTAS", 1.2 "MÉTODO DE EVALUACIÓN TÉCNICA DE LAS PROPOSICIONES", 1.3 "MOTIVOS DE INCUMPLIMIENTO" y 1.4 "ENTREGA DE MUESTRAS, INFORMES DE RESULTADOS, CERTIFICADO DE PRODUCTO NUEVO Y/O CERTIFICADO DE CUMPLIMIENTO A LA NORMA", se indican los mecanismos de evaluación de las propuestas, y en las especificaciones técnicas contenidas en el Anexo 9 "Especificaciones técnicas ETIMSS" y Anexo 10 "Especificaciones técnicas de Telas" se precisan las pruebas a realizarse, el resultado mínimo a obtenerse y el método respectivo.

Para acreditar la realización de pruebas se requiere informe de resultados o certificado según corresponda, mismos que deberán contener los resultados puntualizados en la especificación técnica respectiva, como se precisa en los numerales indicados en el párrafo previo.

> "*...c) En aquellos casos en que el Área Requirente modifique la especificación técnica de algún bien que no se encuentre regulado por el Compendio Nacional de Insumos para la Salud expedido por el Consejo de Salubridad General, el Cuadro Básico y Catálogo de Instrumental y Equipo Médico emitidos por la Comisión Interinstitucional del Cuadro Básico y Catálogo de Insumos del Sector Salud y el CBI respecto de las especificaciones estipuladas para ese mismo bien en el ejercicio anterior, deberá acompañar a su requisición, un dictamen mediante el cual el Área Técnica acredite que con ello no se limita la libre participación, concurrencia y competencia económica.*"

NO APLICA ESTE INCISO.

> *"d) En aquellos casos en que el Área Requirente, modifique las especificaciones técnicas de un bien respecto de las estipuladas en el ejercicio anterior, deberá presentar un dictamen en el que justifique que los requisitos contenidos en las especificaciones técnicas del bien, no limitan de ninguna forma la libre participación, concurrencia y competencia económica; dichos cambios deberán ser validados durante la etapa de la investigación de mercado con objeto de que los cambios efectuados no limiten la libre participación, concurrencia y competencia económica, y de ser el caso, los cambios deberán desprenderse de ésta."*

Para cumplir con el inciso d), se presenta el siguiente:

DICTAMEN

De las cédulas que fueron modificadas y actualizadas para ser anexadas al requerimiento de compra 2024; lo anterior de acuerdo a lo establecido en las Políticas Bases y Lineamientos en Materia de Adquisiciones Arrendamientos y Servicios del Instituto Mexicano del Seguro Social, en el numeral 4.24.3 incisos c) y d) y en estricto cumplimiento a las obligaciones contractuales contenidas en la cláusula 69 del Contrato Colectivo de Trabajo, a fin de dar debida observancia a las disposiciones contenidas en su Reglamento de Ropa de Trabajo y Uniformes, específicamente en los artículos 3, 4, 6, 7 y 19 incisos g) y h); en ejercicio de la facultad que nos confiere este reglamento como Representantes ante la Comisión antes mencionada.

Las características de las prendas y calzado que se incluyen en las cédulas modificadas cumplen en su contenido con todos y cada uno de los requisitos y elementos establecidos en la normatividad aplicable y serán del público conocimiento de los posibles interesados en participar en el próximo proceso de contratación, cabe puntualizar que de ninguna manera dichos requisitos o requerimientos limitan la libre participación, concurrencia y competencia económica, porque las descripciones a las que se hacen referencia en las especificaciones técnicas son genéricas y sus características se encuentran estandarizadas en el mercado, con materia prima disponible para su elaboración.

Las modificaciones se realizaron a efecto de impactar en la funcionalidad, confort e identidad para cada categoría a la que se le asigna, brindando beneficios potenciales a corto y a largo plazo por el mejoramiento del diseño y la calidad de los productos, teniendo como fundamento de dichas mejoras la petición que realizó la base trabajadora a la que se dirige la entrega de estas cédulas que forman parte del uniforme que requiere, de acuerdo con las actividades que señala su profesiograma, para su bien desempeño, buena presentación, seguridad, entre otros.

Se concluye que las prendas y calzado descritos en las Especificaciones Técnicas IMSS, que se señalan a continuación pueden ser elaborados y ofertados por cualquier posible participante:

Cédula	DESCRIPCIÓN
01	BATA PARA CABALLERO
02	BATA PARA DAMA
03	BATA PARA CABALLERO
04	BATA PARA DAMA
05	FILIPINA Y PANTALÓN PARA DAMA.
06	FILIPINA, PANTALÓN Y COFIA PARA DAMA
07	BATA PARA CABALLERO
08	BATA PARA DAMA.
09	SUÉTER FEMENINO
10	SUÉTER MASCULINO
11	OVEROL PARA CABALLERO.
12	FILIPINA Y PANTALÓN FEMENINO
13	FILIPINA Y PANTALÓN PARA CABALLERO.
14	TRAJE SASTRE PARA CABALLERO.
15	FILIPINA, PANTALÓN, GORRO Y MANDIL PARA CABALLERO

16	CORBATA.
17	TRAJE SASTRE PARA DAMA
18	BLUSA PARA DAMA
19	CHAMARRA PARA CABALLERO.
20	CAMISA PARA CABALLERO.
21	CAMISA Y PANTALÓN PARA CABALLERO
22	FILIPINA, PANTALÓN Y GORRO PARA CABALLERO
23	FILIPINA, PANTALÓN Y GORRO PARA DAMA
25	CALCETAS
27	CHAMARRA Y PANTALÓN DEPORTIVOS UNISEX
28	MAKINOFF PARA CABALLERO
30	GORRA DEPORTIVA
33	CALZADO DE PROTECCIÓN
34	SACO PARA DAMA
35	FILIPINA PARA DAMA
36	TRAJE DE BAÑO PARA CABALLERO
37	SACO PARA CABALLERO
38	CHAMARRA UNISEX
40	BATA PINTOR, PANTALÓN Y GORRO PARA DAMA
41	MANDIL IMPERMEABLE
43	FILIPINA PARA CABALLERO
44	FILIPINA PARA DAMA
45	FILIPINA, PANTALÓN Y COFIA PARA DAMA
46	CALZADO CONTRACTUAL MASCULINO
48	PANTALÓN PARA MÉDICO RESIDENTE "MASCULINO"
49	PANTALÓN PARA MÉDICO RESIDENTE "FEMENINO"
50	PLAYERA TIPO POLO
51	CALZADO CONTRACTUAL, FEMENINO
52	CALZADO DIELÉCTRICO
53	FILIPINA PARA CABALLERO
54	PANTALÓN PARA CABALLERO
55	FAJA
56	FILIPINA PARA CABALLERO
57	PANTALÓN PARA CABALLERO
58	PANTALÓN PARA DAMA
61	FILIPINA Y PANTALÓN PARA DAMA
62	FILIPINA Y PANTALÓN PARA CABALLERO
65	UNIFORME FEMENINO
66	UNIFORME MASCULINO
67	UNIFORME PARA DAMA
68	UNIFORME PARA CABALLERO
69	BATA DE ARTE Y PANTALÓN PARA DAMA
70	BATA DE ARTE Y PANTALÓN PARA CABALLERO
71	FILIPINA Y PANTALÓN FEMENINO
72	FILIPINA Y PANTALÓN MASCULINO

TELAS
GABARDINA 75% ALGODÓN, 25% POLIESTER (ELASTERELL-P) TIPO 1
GABARDINA 75% ALGODÓN, 25% POLIESTER (ELASTERELL-P) TIPO 2
GABARDINA 100% ALGODÓN, TIPO 3
GABARDINA 100% ALGODÓN, TIPO 4

GABARDINA 65% ALGODÓN, 35% POLIESTER
100% POLIESTER TELA PARA BIES DE VIVOS
70% POLIESTER 30% VISCOSA
GUÍA DE DEFECOS ROPA CONTRACTUAL
LOGOSÍMBOLO
50% POLIESTER 50% ALGODÓN PARA ROPA DEPORTIVA TELA PARA FORRO

> *"...e) Normas: Oficial Mexicana, Estándar (antes Mexicana), Internacional, de Referencia o Especificación Técnica, que resulte aplicable a los bienes o servicios requeridos, conforme a la LIC con base en lo señalado en el numeral 4.28.4 de las presentes POBALINES y, en su caso, el Registro Sanitario correspondiente."*

Se cumple con el inciso e) mediante el contenido de las especificaciones técnicas contenidas en el Anexo 9 "Especificaciones técnicas ETIMSS" y Anexo 10 "Especificaciones técnicas de Telas" que contienen cada norma oficial mexicana, estándar o norma aplicable, de acuerdo con la Ley de Infraestructura de Calidad, adicionalmente y como parte de este Anexo Técnico, se integra un cuadro que identifica las Normas Oficiales Mexicanas, estándares o normas aplicables a cada cédula, denominado Anexo 8 "Cuadro de normas y estándares aplicables por cédula".

> *"...f) El Anexo Técnico no deberá contener información relativa a la suficiencia presupuestaria, precios de contratación o al tipo de procedimiento de contratación."*

El presente anexo técnico cumple con el inciso f) mediante la ausencia de información relativa a la suficiencia presupuestaria, precios de contratación o tipo de procedimiento.

1. MECANISMO DE EVALUACIÓN TÉCNICA

Las claves solicitadas en el presente requerimiento se encuentran en el Catálogo General de Artículos del Instituto, en función de ello, se considera viable que la evaluación técnica de las propuestas se realice a través del sistema binario, conforme a lo dispuesto en los artículos 36 y 36 Bis de la Ley de Adquisiciones, Arrendamientos y Servicios del Sector Público, en relación con el diverso 51 de su Reglamento, toda vez que los bienes a adquirir se encuentran estandarizados y el factor preponderante que considera para la adjudicación del contrato es el precio más bajo.

No se requiere vincular las condiciones que deberán cumplir los proveedores con las características y especificaciones de los bienes a adquirir.

1.1 DOCUMENTOS QUE ACOMPAÑAN LA PROPUESTA Y CON LOS QUE SE EVALUARÁN LAS PROPUESTAS.

El participante deberá presentar su propuesta técnica acompañada con la siguiente documentación:

a) Documento que contenga al menos la información indicada en el Anexo 7 "PROPUESTA TÉCNICA" que se adjunta en el presente ANEXO TÉCNICO,

ANEXOS

DIVISIÓN DE CONTRA...

indicando las partidas, cédulas y claves en las que se encuentra interesado en participar, con su respectiva descripción (contenida en el Anexo 4. Requerimiento Consolidado de los Términos y Condiciones), presentación y cantidades solicitadas por el Instituto.

b) Escrito en papel preferentemente membretado, firmado por el representante legal del participante, indicando que los informes de resultados están emitidos por laboratorio(s) de Ensayo(s) acreditado(s) por la Entidad Mexicana de Acreditación, A.C. en lo sucesivo (E.M.A) y que los resultados no han sido alterados, se podrá hacer uso del **Anexo 1** "INFORME DE RESULTADOS" incluido en el presente **ANEXO TÉCNICO.**

c) Escrito en papel preferentemente membretado, firmado por el representante legal del participante, indicando que los certificados están emitidos por organismo (s) de certificación acreditado (s) por la EMA y que los resultados no han sido alterados, se podrá hacer uso del Anexo 2 "CERTIFICADO DE PRODUCTO NUEVO Y/O CERTIFICADO DE CUMPLIMIENTO DE LA NORMA", INCLUÍDO EN EL PRESENTE ANEXO TÉCNICO

d) El **Anexo 6** "RELACIÓN DE ENTREGA DE MUESTRAS, INFORMES DE RESULTADOS, CERTIFICADO DE PRODUCTO NUEVO Y/O CERTIFICADO DE CUMPLIMIENTO A LA NORMA", en el presente **ANEXO TÉCNICO**, deberá anexarse a la propuesta técnica, debidamente sellado y firmado por la Comisión Nacional Mixta de Ropa de Trabajo y Uniformes, con el fin de acreditar que la entrega de la muestra e informes se llevó a cabo en el plazo señalado de acuerdo al **numeral 1.4** "ENTREGA DE MUESTRAS, INFORMES DE RESULTADOS, CERTIFICADO DE PRODUCTO NUEVO Y/O CERTIFICADO DE CUMPLIMIENTO A LA NORMA", en el presente **ANEXO TÉCNICO.**

e) Escrito preferentemente membretado, el cual deberá ser firmado por el representante legal del participante donde indique que se cuenta con una garantía de fabricación con cobertura amplia por 12 meses a partir de la recepción de los bienes, contra vicios ocultos, defectos de fabricación o cualquier daño que presenten, de conformidad con el **numeral 10.2** "GARANTÍAS CONTRA DEFECTOS O VICIOS OCULTOS DE LOS BIENES" de los Términos y Condiciones.

f) Informe de resultados, que presenta cada cédula, se deberá remitir a través del **Anexo 3** "RELACIÓN DE INFORMES DE RESULTADOS, CERTIFICADO DE PRODUCTO NUEVO Y/O CERTIFICADO DE CUMPLIMIENTO A LA NORMA CONTENIDOS EN LA PROPUESTA TÉCNICA", incluido en el presente **ANEXO TÉCNICO.**

Con el fin de dar cumplimiento a este último inciso, se deberá observar lo siguiente:

PARA TODAS LAS PARTIDAS:

En el **Anexo 5** "PRESENTACIÓN DE INFORMES DE RESULTADOS, CERTIFICADOS DE PRODUCTO O CERTIFICADOS DE CUMPLIMIENTO DE LA NORMA", se indica el documento a presentar para cada partida, ya sea Informe de resultados o bien si no es aplicable.

Los ensayos que se deben realizar para cada una de las telas se encuentran precisados en cada una de las especificaciones de telas y logosímbolo contenidas en el Anexo 10 "Especificaciones técnicas de Telas" e incluye los resultados mínimos a obtenerse, precisando además las normas, estándares mexicanos, y procedimientos internos a cumplirse de acuerdo con la Ley de Infraestructura de la Calidad.

Cuando un mismo informe de resultados de tela y logo-símbolo se presente para participar en diversas partidas, en el Anexo 3 "RELACIÓN DE INFORMES DE RESULTADOS, CERTIFICADO DE PRODUCTO NUEVO Y/O CERTIFICADO DE CUMPLIMIENTO A LA NORMA CONTENIDOS EN LA PROPUESTA TÉCNICA", deberá precisar el número de la cédula en la que participa, color u orden de trabajo del informe, además el informe de resultados deberá señalar cuáles son aquellas cédulas para las que se presenta, pues de lo contrario se considerará como NO presentado para la cédula omitida.

Los informes de resultados de las telas deberán estar acordes al tipo de tela y color de cada una de las partidas de ropa en las que participe.

Los informes de resultados del logosímbolo deberán estar acordes al tipo de tela y color de cada una de las partidas de ropa en las que participe. Cuando en la especificación técnica de la cedula se solicite más de un color de tela; se deberá presentar un informe de logosímbolo bordado con hilo verde para tela de color claro y otro con hilo blanco para tela de color oscura.

Los informes de resultados deberán entregarse en formato digital, completo y a color en su propuesta técnica, a través del Sistema Electrónico de Información Pública Gubernamental (Plataforma Integral CompraNet), además de entregarse físicamente y en original acompañado de una copia simple, conforme a lo solicitado en el numeral 1.4 "ENTREGA DE MUESTRAS, INFORMES DE RESULTADOS, CERTIFICADO DE PRODUCTO NUEVO Y/O CERTIFICADO DE CUMPLIMIENTO A LA NORMA".

Para efectos del presente procedimiento, la vigencia de los informes de resultados, certificados de producto nuevo certificados de cumplimiento a la norma no podrá ser mayor a seis meses anteriores a la fecha establecida para el acto de presentación y apertura de proposiciones del procedimiento de contratación que nos ocupa.

ANEXOS
DIVISION DE CONTRATOS

PARA LAS TELAS:

Los ensayos que se deben realizar para cada una de las telas se encuentran precisados en cada una de las especificaciones contenidas en el Anexo 10 "Especificaciones técnicas de Telas", e incluye los resultados mínimos a obtenerse, precisando además las normas, estándares mexicanos, y procedimientos internos a cumplirse de acuerdo con la Ley de Infraestructura de la Calidad.

En el **Anexo 5** "PRESENTACIÓN DE INFORMES DE RESULTADOS, CERTIFICADOS DE PRODUCTO O CERTIFICADOS DE CUMPLIMIENTO DE LA NORMA", se indica para qué cédulas se solicitará el informe de resultados.

El informe de resultados **deberá entregarse en formato digital**, completo y a color en su propuesta técnica, **a través del Sistema Electrónico de Información Pública Gubernamental (Plataforma Integral CompraNet), además de entregarse físicamente** y en original acompañado de una copia simple, conforme a lo solicitado en el numeral 1.4 "ENTREGA DE MUESTRAS, INFORMES DE RESULTADOS, CERTIFICADO DE PRODUCTO NUEVO Y/O CERTIFICADO DE CUMPLIMIENTO A LA NORMA".

La vigencia de los informes de resultados no podrá ser mayor a seis meses anteriores a la fecha establecida para el acto de presentación y apertura de proposiciones del procedimiento de contratación que nos ocupa.

Para los Informes de resultados de las telas, en caso de que el laboratorio acreditado ante la EMA que emite el informe no tenga acreditada ante la misma algún ensayo o procedimiento, éste podrá sub contratar el ensayo con un laboratorio que sí cuente con la acreditación respectiva ante la referida entidad, debiendo para ello expresar el resultado en el informe, con la leyenda, "Ensayo Subcontratado" es decir que exprese de alguna manera que el ensayo ha sido subcontratado e indicar claramente que el resultado que se expresa fue el obtenido del Ensayo Subcontratado al realizar esta con el mismo espécimen, anexando el original del ensayo expedido por el laboratorio que fue sub contratado, además de entregarlo físicamente en original acompañado de una copia simple, conforme lo solicitado en el punto 1.4 ""ENTREGA DE MUESTRAS, INFORMES DE RESULTADOS, CERTIFICADO DE PRODUCTO NUEVO Y/O CERTIFICADO DE CUMPLIMIENTO A LA NORMA", para asegurar que se trata del mismo espécimen. Por lo tanto, se admitirán informes de resultados para una misma partida emitidos por laboratorios distintos, únicamente cuando uno de ellos hubiese subcontratado los ensayos con cualquier otro laboratorio acreditado en el ensayo subcontratado.

PARA EL LOGOSÍMBOLO:

Se presentará un informe de logosímbolo blanco y uno para el logosímbolo verde de acuerdo a lo solicitado en cada especificación técnica ETIMSS según aplique:

- Logosimbolo bordado con hilo verde, en tela de color claro

- Logosímbolo bordado con hilo blanco, en la tela de color oscuro

Cuando en la especificación técnica de las cedulas se solicite más de un color y el tipo de tela es el mismo para las cedulas a participar:

- Se debe presentar solo un informe de logosímbolo bordado con hilo verde para la tela de color claro.
- Se debe presentar solo un informe de logosímbolo bordado con hilo blanco para la tela de color oscuro.
- El color para la muestra o espécimen a evaluar por el laboratorio, será a elección del participante de acuerdo a los colores solicitados, en la(s) cedula(s) para la(s) que participe.

Cada informe de resultados del logosímbolo que se presente, deberá precisar en su descripción el tipo de tela y color en el cual está bordado el espécimen, así como las cedulas para las que se presenta y este deberá corresponder al tipo de tela y color solicitado para la cedula en la que participe.

Además de lo anterior, deberá cumplir con la Especificación Técnica ETIMSS del logosímbolo.

PARA LA CONFECCIÓN DE LAS PRENDAS:

Las prendas se deberán ajustar a lo previsto en las especificaciones técnicas de cada una de las cedulas contenidas en el Anexo 9 "Especificaciones técnicas ETIMSS", situación que se verificará en la evaluación física de las muestras.

Para el presente procedimiento, NO se solicitan informes de resultados de las prendas terminadas.

PARA EL CALZADO:

Deberá presentar los informes de resultados, los certificados de productos nuevos y/o certificados de cumplimiento de la norma, expedidos por los Organismos de Certificación acreditados por la EMA, **en formato digital, completo y a color en su propuesta técnica, a través del Sistema Electrónico de Información Pública Gubernamental (Plataforma Integral CompraNet), además de entregarse físicamente** y en original acompañado de una copia simple, conforme lo solicitado en el punto 4.4 "ENTREGA DE MUESTRAS, INFORMES DE RESULTADOS, CERTIFICADOS DE PRODUCTOS NUEVOS Y/O CERTIFICADOS DE CUMPLIMIENTO A LA NORMA".

Para la cédula No. 33 actualización noviembre 2023, deberá presentar:

- Certificado de producto nuevo, que señale que se da cumplimiento a la Especificación Técnica del IMSS.

- Certificado de producto, que señale que se da cumplimiento a la NOM-113-STPS-2009 TIPO II, respecto del tipo de calzado, las pruebas de impacto y compresión de la puntera de protección.

ANEXOS
DIVISION DE CONTRATOS

El proceso de fabricación deberá ser, conforme a lo establecido en la especificación técnica del IMSS.

Cédulas 46 y 51 actualización de noviembre 2023, deberá presentar:

- Certificado de producto nuevo, que señale que se da cumplimiento a la Especificación Técnica del IMSS.

- Certificado de producto, que señale que se da cumplimiento a la NOM-113-STPS-2009 TIPO I.

El proceso de fabricación deberá ser con el sistema de fabricación de inyección directa al corte con suela de P.U. (POLIURETANO), conforme a lo establecido en la especificación técnica del IMSS.

Cédula 52, actualización de noviembre 2023, deberá presentar:

- Certificado de producto, que señale que se da cumplimiento a la NOM-113-STPS-2009 Tipo III y Tipo II e Informe de resultados.

El proceso de fabricación deberá ser conforme a lo establecido en la especificación técnica del IMSS.

Cédulas 63 y 64 actualización de octubre de 2019, deberá presentar:

- Certificado de producto nuevo, que señale que se da cumplimiento a la Especificación Técnica del IMSS.
- Certificado de producto, que señale que se da cumplimiento a la NOM-113-STPS-2009 TIPO I.

El proceso de fabricación deberá ser conforme a lo establecido en la especificación técnica del IMSS.

El proceso de fabricación deberá ser con el sistema de fabricación de inyección directa al corte doble densidad.

1.2 MÉTODO DE EVALUACIÓN TÉCNICA DE LAS PROPOSICIONES:

La evaluación técnica de la propuesta técnica se realizará por la Representante Sindical ante la Comisión Nacional Mixta de Ropa de Trabajo y Uniformes y el Representante Institucional ante la Comisión Nacional Mixta de Ropa de Trabajo y Uniformes, corroborando que los documentos presentados por cada participante cumplan con cada uno de los requisitos solicitados en el numeral 1.1. "DOCUMENTOS QUE ACOMPAÑAN LA PROPUESTA Y CON LOS QUE SE EVALUARÁN LAS PROPUESTAS" y las especificaciones contenidas en el Anexo 9 "Especificaciones técnicas ETIMSS" y Anexo 10 "Especificaciones técnicas de Telas" del presente requerimiento.

La evaluación técnica consta de dos partes, en la primera se llevará a cabo la revisión documental, con base al **numeral 1.1** "DOCUMENTOS QUE ACOMPAÑAN LA PROPUESTA Y CON LOS QUE SE EVALUARÁN LAS PROPUESTAS", la cual se realizará corroborando que los documentos presentados por los participantes cumplan con cada uno de los requisitos solicitados en la Convocatoria, Términos y Condiciones, Anexo Técnico y las especificaciones contenidas en el Anexo 9 "Especificaciones técnicas ETIMSS" y Anexo 10 "Especificaciones técnicas de Telas"; y en la segunda parte, se llevará a cabo la evaluación física de las muestras, cuyas características técnicas serán cotejadas de conformidad con la especificación técnica de la cédula en la que participe, contenidas en Anexo 9 "Especificaciones técnicas ETIMSS" y Anexo 10 "Especificaciones técnicas de Telas".

En caso de que el participante no de cumplimiento con lo establecido en el numeral 1.1. "Documentos que acompañan la propuesta y con los que se evaluarán las propuestas" y las especificaciones contenidas en el Anexo 9 "Especificaciones técnicas ETIMSS" y Anexo 10 "Especificaciones técnicas de Telas", la Comisión Nacional Mixta de Ropa de Trabajo y Uniformes no llevará a cabo la evaluación física de la muestra.

Para el caso de las partidas que conforme al **Anexo 5** "PRESENTACIÓN DE INFORMES DE RESULTADOS, CERTIFICADOS DE PRODUCTO O CERTIFICADOS DE CUMPLIMIENTO DE LA NORMA", no se requiere la presentación de Informe de resultados, es decir, que únicamente presentan muestras, se evaluarán mediante la revisión a dichas muestras conforme el **numeral 1.2.2 "MÉTODO DE EVALUACIÓN TÉCNICA RESPECTO A LA MUESTRA".**

El participante presentará muestra de producto conforme al Anexo 4 "RELACIÓN DE MUESTRAS SOLICITADAS PARA LA EVALUACIÓN TÉCNICA DE PRENDAS", e informe de resultados (según sea el caso), conforme al Anexo 5, "PRESENTACIÓN DE INFORMES DE RESULTADOS, CERTIFICADOS DE PRODUCTO O CERTIFICADOS DE CUMPLIMIENTO DE LA NORMA", cuyas características serán evaluadas en atención a lo siguiente:

1.2.1 "MÉTODO DE EVALUACIÓN TÉCNICA RESPECTO A LOS INFORMES DE RESULTADOS, CERTIFICADOS DE PRODUCTO NUEVO Y/O CERTIFICADOS DE CUMPLIMIENTO A LA NORMA".

El informe de resultados, certificado de producto nuevo y certificado de cumplimiento a la norma, que se presente deberá:

- Cumplir con todas y cada una de las características indicadas en las especificaciones contenidas en el Anexo 9 "Especificaciones técnicas ETIMSS" y Anexo 10 "Especificaciones técnicas de Telas", incluyendo, enunciativa y no limitativamente: color, forma, calidad, cantidad, propiedades, características, composición, código pantone, resistencia (a la tracción, al rasgado, al enganchamiento), masa, tipo de tejido, dimensiones, tipo de ligamento, estabilidad dimensional, resistencia a la formación de frisas (borlitas o pilling), densidad del tejido, solideces del color (a la luz, al sudor, (ácido, alcalino), al frote, al lavado doméstico e industrial), elasticidad, estiramiento, compresión

ANEXOS
DIVISION DE CONTRATOS

graduada, logosímbolo, sus características y dimensiones, según corresponda. Es decir, deberá cumplir con lo antes descrito para cada una de las tallas y colores de las cedulas que oferte, además deberá cumplir íntegramente con lo requerido en cada especificación técnica en torno a la presentación, envase y terminado de la prenda.

- Reportar como titular del informe al concursante (sin limitación alguna en cuanto a la concurrencia y participación de los interesados).

- Cumplir con todos los requerimientos, indicaciones y señalamientos de las especificaciones contenidas en el Anexo 9 "Especificaciones técnicas ETIMSS" y Anexo 10 "Especificaciones técnicas de Telas".

- Cumplir con todos los requerimientos, indicaciones y señalamientos precisados en la convocatoria al procedimiento y documentos anexos.

- Encontrarse vigente, según la vigencia precisada en el **numeral 1.1.** "DOCUMENTOS QUE ACOMPAÑAN LA PROPUESTA Y CON LOS QUE SE EVALUARÁN LAS PROPUESTAS" en el presente **ANEXO TÉCNICO**.

- Se verificará que los informes de resultados que se presenten hayan sido emitidos por laboratorios de ensayos que cuenten con acreditación ante la E.M.A. e indiquen el número de acreditación. Se verificará que el laboratorio tenga acreditado cada uno de los ensayos solicitados; dicha verificación se llevará a cabo mediante la revisión del Listado de Laboratorios de Ensayo Acreditados, a través de la página electrónica de la Entidad Mexicana de Acreditación, A.C. (EMA), www.ema.org.mx.

- Para los Informes de resultados de las telas, en caso de que el laboratorio acreditado ante la EMA que emite el informe no tenga acreditada ante la misma algún ensayo o procedimiento, éste podrá subcontratar el ensayo con un laboratorio que sí cuente con la acreditación respectiva ante la referida entidad, debiendo para ello expresar el resultado en el informe, con la leyenda, "Ensayo Subcontratado" es decir que exprese de alguna manera que el ensayo ha sido subcontratado e indicar claramente que el resultado que se expresa fue el obtenido en el Ensayo subcontratado al realizar este con el mismo espécimen, anexando en formato digital, completo y a color en su propuesta técnica, a través del Sistema Electrónico de Información Pública Gubernamental (Plataforma Integral CompraNet), el original del ensayo expedido por el laboratorio que fue subcontratado, además de entregarlo físicamente en original acompañado de una copia simple, conforme lo solicitado en el punto 1.4 "ENTREGA DE MUESTRAS, INFORMES DE RESULTADOS, CERTIFICADO DE PRODUCTO NUEVO Y/O CERTIFICADO DE CUMPLIMIENTO A LA NORMA", para asegurar que se trata del mismo espécimen. Por lo tanto, se admitirán informes de resultados para una misma partida emitidos por laboratorios distintos, únicamente cuando uno de ellos hubiese subcontratado los ensayos con cualquier otro laboratorio acreditado en el ensayo subcontratado.

1.2.2 METODO DE EVALUACIÓN TÉCNICA RESPECTO A LA MUESTRA.

La muestra será evaluada conforme a lo siguiente:

- Se verificará el cumplimiento de todas y cada una de las características, requerimientos, indicaciones y señalamientos de las especificaciones contenidas en el Anexo 9 "Especificaciones técnicas ETIMSS" y Anexo 10 "Especificaciones técnicas de Telas", de la muestra presentada que corresponda, incluyendo enunciativa y no limitativamente, color, calidad, cantidad, características, presentación, terminado de la prenda (prenda terminada), envase, etiquetado, características de habilitación, además de lo señalado en todos y cada uno de los numerales, capítulos, apartados y viñetas aplicables de las especificaciones contenidas en el Anexo 9 "Especificaciones técnicas ETIMSS" y Anexo 10 "Especificaciones técnicas de Telas".

- Se verificará el cumplimiento de todos los requerimientos, indicaciones y señalamientos precisados en la convocatoria del procedimiento y documentos anexos.

- Se verificará que la muestra sea presentada en el color y las tallas precisadas en el **Anexo 4** "RELACIÓN DE MUESTRAS SOLICITADAS PARA LA EVALUACIÓN TÉCNICA DE PRENDAS".

1.3 MOTIVOS DE INCUMPLIMIENTO

a) Incumplirá la propuesta que presente informes de resultados, certificados de producto nuevo o certificados de cumplimiento a la norma, con información contradictoria.

b) Incumplirá la propuesta que presente informes de resultados, certificados de producto nuevo o certificados de cumplimiento a la norma, con información incompleta.

c) Incumplirá la propuesta que presente informes de resultados, certificados de producto nuevo o certificados de cumplimiento a la norma que no cubran las medidas de seguridad documental propias de laboratorio que lo emite, por ejemplo, ausencia de testigo o espécimen, ausencia de entresellado, ausencia de sellado, ausencia de firma, entre otros.

d) Incumplirá la propuesta que presente dos o más informes de resultados, certificados de producto nuevo o certificados de cumplimiento a la norma que se refieran a una misma cédula, salvo en los casos indicados en la última viñeta 1.2.1 MÉTODO DE EVALUACIÓN TÉCNICA RESPECTO A LOS INFORMES DE RESULTADOS, CERTIFICADOS DE PRODUCTO NUEVO Y/O CERTIFICADOS DE CUMPLIMIENTO A LA NORMA.

ANEXOS
DIVISION DE CONTRATOS

e) Incumplirá la propuesta que presente informe de resultados con testigo o especímenes cuyas características no coincidan con la información, datos o resultados del informe.

f) Incumplirá la propuesta cuando los Informes de resultados de las telas y logosímbolo, no sean acorde al tipo de tela y color de cada una de las partidas en las que participe.

g) Incumplirá la propuesta cuando se omita la entrega de cualquiera de los siguientes: Informes de resultados, certificados de producto nuevo o certificados de cumplimiento a la norma en formato digital, completo y a color en su propuesta técnica, a través del Sistema Electrónico de Información Pública Gubernamental (Plataforma Integral CompraNet) y en físico en original acompañado de una copia simple, entrega de muestras, cualquier carta o anexo requerido.

h) Incumplirá la propuesta cuyo Informe de resultado digital a color sea distinto, contradictorio o con información diferente de su correspondiente documento físico en original.

i) Incumplirá la propuesta que no presente el documento que incluya al menos la información contenida en el **Anexo 7** "PROPUESTA TÉCNICA", mismo que podrá tomar como referencia.

j) Incumplirá la propuesta cuyo documento de "Propuesta Técnica" describa bienes con características distintas a las requeridas en las especificaciones contenidas en el Anexo 9 "Especificaciones técnicas ETIMSS".

k) Incumplirá la propuesta que contenga cualquier documento o muestra que incumpla con las características solicitadas aplicables en las especificaciones contenidas en el Anexo 9 "Especificaciones técnicas ETIMSS" y Anexo 10 "Especificaciones técnicas de Telas".

l) Incumplirá la propuesta que no cumpla con cualquiera de los requisitos solicitados en la convocatoria y documentos anexos.

m) Incumplirá la propuesta cuando el laboratorio u organismo de certificación que emita el informe de resultados, certificado de producto nuevo o certificado de cumplimiento a la norma no cuente con la acreditación ante la E.M.A.

n) Incumplirá la propuesta en caso de que el laboratorio que emite el informe no tenga acreditada ante la EMA cualquier ensayo o procedimiento requerido, salvo cuando se trate de procedimientos internos así expresamente solicitados en las especificaciones contenidas en el Anexo 9 "Especificaciones técnicas ETIMSS" y Anexo 10 "Especificaciones técnicas de Telas".

o) Incumplirá la propuesta en caso de que el laboratorio que emite los Informes de resultados de las telas, omita incluir en el resultado la leyenda "Ensayo subcontratado" es decir que no exprese de alguna manera que el ensayo ha sido subcontratado y no indique claramente que el resultado que se expresa fue el obtenido en el ensayo subcontratado al realizar esta con el mismo espécimen, además de no entregar físicamente en original el reporte del ensayo expedido por el laboratorio que fue subcontratado acompañado de una copia simple conforme lo solicitado en el punto 1.4 "ENTREGA DE MUESTRAS, INFORMES DE RESULTADOS, CERTIFICADO DE PRODUCTO NUEVO Y/O CERTIFICADO DE CUMPLIMIENTO A LA NORMA".

p) Incumplirá la propuesta que no cumpla con cualquiera de los supuestos, requerimientos y señalamientos contenidos en los puntos 1.2 "MÉTODO DE EVALUACIÓN TÉCNICA DE LAS PROPOSICIONES" y 1.2.1 "MÉTODO DE EVALUACIÓN TÉCNICA RESPECTO A LOS INFORMES DE RESULTADOS, CERTIFICADOS DE PRODUCTO NUEVO Y/O CERTIFICADOS DE CUMPLIMIENTO A LA NORMA".

1.4 ENTREGA DE MUESTRAS, INFORMES DE RESULTADOS, CERTIFICADO DE PRODUCTO NUEVO Y/O CERTIFICADO DE CUMPLIMIENTO A LA NORMA.

Los informes de resultados físicos, **certificado de producto nuevo y/o certificado de cumplimiento a la norma** en original deberán ser acompañados de una copia simple y estar foliados (en caso de haber sido foliados en su emisión, ese folio bastará, pues dichos documentos no deben ser alterados), así mismo deberán ser entregados conjuntamente con las muestras de los productos, a partir del segundo día hábil de concluida la junta de aclaraciones y hasta un día hábil antes de la fecha del Acto de presentación y apertura de proposiciones, de lunes a viernes dentro del horario de 10:00 a 14:00 horas en las oficinas de la Representación Institucional de la Comisión Nacional Mixta de Ropa de Trabajo y Uniformes; sito en Manuel Villalongín No. 117, piso 4; Col Cuauhtémoc, Alcaldía Cuauhtémoc, Ciudad de México, C.P. 06500, los participantes deberán presentar lo siguiente:

Por cada una de las partidas en las que desee participar, el participante deberá presentar la(s) muestra(s), (prenda, conjunto, par) según corresponda, de conformidad con el **Anexo 4** "RELACIÓN DE MUESTRAS SOLICITADAS PARA LA EVALUACIÓN TÉCNICA DE PRENDAS". Una vez recibidas las muestras, informes de laboratorio, **certificado de producto nuevo y/o certificado de cumplimiento a la norma** según corresponda, el participante recibirá el **Anexo 6** "RELACIÓN DE ENTREGA DE MUESTRAS, INFORMES DE RESULTADOS, CERTIFICADO DE PRODUCTO NUEVO Y/O CERTIFICADO DE CUMPLIMIENTO A LA NORMA", debidamente sellado y firmado por la Comisión Nacional Mixta de Ropa de Trabajo y Uniformes, el cual deberá ser incluido en la propuesta técnica presentada por el participante de conformidad con el inciso c del **numeral 1.1.** "DOCUMENTOS QUE ACOMPAÑAN LA PROPUESTA Y CON LOS QUE SE EVALUARÁN LAS PROPUESTAS".

Asimismo, se hace de conocimiento a los posibles participantes que la Comisión Nacional Mixta de Ropa de Trabajo y Uniformes en la presentación de muestras dará

ANEXOS
DIVISION DE CONTRATOS

cumplimiento a lo señalado en el "Acuerdo por el que se expide el protocolo de actuación en materia de contrataciones públicas, otorgamiento y prórroga de licencias, permisos, autorizaciones y concesiones", publicado en el Diario Oficial de la Federación el 20 de agosto de 2015, modificado mediante acuerdos publicados en el mismo medio, el 19 de febrero de 2017 y 28 de febrero de 2017, mediante el cual se establecen una serie de reglas que deben cumplir los servidores públicos del IMSS que participan en las contrataciones públicas, en cuanto al contacto que tienen con los particulares, así como en la celebración de reuniones con los mismos en actos públicos y procesos deliberativos, por lo que se levantará minuta de la presentación de muestras, en donde, además de asentar el evento, se hará constar el cumplimiento íntegro de lo prescrito por el protocolo en mención, en lo conducente.

En el Anexo 4 "RELACIÓN DE MUESTRAS SOLICITADAS PARA LA EVALUACIÓN TÉCNICA DE PRENDAS" se proporciona la relación de muestras solicitadas para realizar la evaluación técnica de cada partida.

El **Anexo 6** "RELACIÓN DE ENTREGA DE MUESTRAS, INFORMES DE RESULTADOS, CERTIFICADO DE PRODUCTO NUEVO Y/O CERTIFICADO DE CUMPLIMIENTO A LA NORMA" en el presente **ANEXO TÉCNICO**, deberá anexarse a la propuesta técnica, debidamente sellado y firmado.

NOTA GENERAL: En aquellas cédulas en que existan diferencias derivadas de la regionalización del país (zona A y zona B) se deberá presentar informe de resultados por cada zona en la que se oferte, de conformidad con lo establecido en la cláusula 69 del Contrato Colectivo de Trabajo y artículo 7 del Reglamento de Ropa de Trabajo y Uniformes. Lo anterior de acuerdo al Anexo 4. Requerimiento Consolidado de los Términos y Condiciones.

Atentamente

POR EL IMSS
Lic. Gerardo Carmona Pineda
Representante Institucional
(Régimen Ordinario y Médicos Residentes)

POR EL SNTSS
Mtra. Verónica Moreno Arteaga
Representante Sindical
(Régimen Ordinario)

ANEXO 1

INFORME DE RESULTADOS

Ciudad de México, a ___ de _____ del _____

PRESENTE.

Me refiero al procedimiento de _____ No. _____ en la que mi representada, la empresa _____ está participando.

Sobre el particular, declaro que los informes de resultados están emitidos por laboratorio(s) de Ensayo(s) acreditado(s) por la Entidad Mexicana de Acreditación, A.C. (E.M.A) y que los resultados no han sido alterados.

ATENTAMENTE

_____

Nombre y firma del Representante Legal de la Empresa.

ANEXOS
DIVISION DE CONTRATOS

ANEXO 2

CERTIFICADO DE PRODUCTO NUEVO Y/O CERTIFICADO DE CUMPLIMIENTO DE LA NORMA

Ciudad de México, a ___ de _____ del _____

PRESENTE.

Me refiero al procedimiento de _____ No. _____ en la que mi representada, la empresa _____ está participando.

Sobre el particular, declaro que el Certificado de Producto nuevo y/o certificado de cumplimiento de la norma está emitido por Organismos de Certificación acreditados por la Entidad Mexicana de Acreditación, A.C. (E.M.A) y que los resultados no han sido alterados.

ATENTAMENTE

_____

Nombre y firma del Representante Legal de la Empresa.

ANEXO 3

RELACIÓN DE INFORMES DE RESULTADOS, CERTIFICADO DE PRODUCTO NUEVO Y/O CERTIFICADO DE CUMPLIMIENTO A LA NORMA CONTENIDOS EN LA PROPUESTA TÉCNICA

INFORMES DE RESULTADOS

CÉDULA	COLOR	INFORME DE RESULTADOS DE TELA	INFORME DE RESULTADOS DE LOGOSIMBOLO

INSTRUCTIVO DE LLENADO

CÉDULA	COLOR	INFORME DE RESULTADOS DE TELA	INFORME DE RESULTADOS DE LOGOSIMBOLO
(1)	(2)	(3)	(4)

1.- Anotar el número de cédulas en la que participa.
2.- Anotar el color de la PRENDA para la partida ofertada.
3.-Anotar el número del informe de resultado su orden de trabajo del informe de la TELA con la que está participando.
4.- Anotar el número del informe de resultados u orden de trabajo del informe del logosímbolo (cuando proceda). En aquellos casos que la prenda no lleve logosímbolo, deberá indicar NO APLICA.

Nota 1.- Para el llenado del presente formato, se deberán relacionar todos y cada uno de los informes de resultados presentados en la propuesta técnica, utilizando UN renglón por cada partida ofertada.

Nota 2.- El presente formato deberá ser integrado en su propuesta técnica.

ANEXOS
DIVISION DE CONTRATOS

ANEXO 4

RELACIÓN DE MUESTRAS SOLICITADAS PARA LA EVALUACIÓN TÉCNICA DE PRENDAS	
RELACIÓN DE MUESTRAS NECESARIAS PARA REALIZAR LA EVALUACIÓN QUE TIENEN ESPECIFICACIONES CON CÉDULA DEL CUADRO BÁSICO DE PRODUCTOS TEXTILES Y CALZADO	
Notas: 1.- Las muestras de ropa deben ser de la misma talla: **Mediana** 2.- La muestra de Cedula 29 de ser Tallas: Chica, Mediana, Grande, Extra Grande y Especial. 3.- Para las cédulas 48 y 49: Talla 36	
CÉDULA	**DESCRIPCIÓN**
01	BATA PARA CABALLERO
02	BATA PARA DAMA
03	BATA PARA CABALLERO
04	BATA PARA DAMA
05	FILIPINA Y PANTALON PARA DAMA.
06	FILIPINA, PANTALÓN Y COFIA PARA DAMA
07	BATA PARA CABALLERO
08	BATA PARA DAMA.
09	SUÉTER FEMENINO
10	SUÉTER MASCULINO
11	OVEROL PARA CABALLERO.
12	FILIPINA Y PANTALÓN FEMENINO
13	FILIPINA Y PANTALÓN PARA CABALLERO.
14	TRAJE SASTRE PARA CABALLERO.
15	FILIPINA, PANTALÓN, GORRO Y MANDIL PARA CABALLERO
16	CORBATA.
17	TRAJE SASTRE PARA DAMA
18	BLUSA PARA DAMA
19	CHAMARRA PARA CABALLERO.
20	CAMISA PARA CABALLERO.
21	CAMISA Y PANTALÓN PARA CABALLERO
22	FILIPINA, PANTALON Y GORRO PARA CABALLERO
23	FILIPINA, PANTALON Y GORRO PARA DAMA
24	SANDALIAS
25	CALCETAS
27	CHAMARRA Y PANTALÓN DEPORTIVOS UNISEX
28	MAKINOFF PARA CABALLERO
29	PANTIMEDIA DE COMPRESIÓN GRADUADA
30	GORRA DEPORTIVA
31	CAMISETA DEPORTIVA
32	TENNIS
34	SACO PARA DAMA
35	FILIPINA PARA DAMA
36	TRAJE DE BAÑO PARA CABALLERO

37	SACO PARA CABALLERO
38	CHAMARRA UNISEX
40	BATA PINTOR, PANTALON Y GORRO PARA DAMA
41	MANDIL IMPERMEABLE
42	CALZADO IMPERMEABLE
43	FILIPINA PARA CABALLERO
44	FILIPINA PARA DAMA
45	FILIPINA, PANTALÓN Y COFIA PARA DAMA
47	CALZADO PARA MÉDICO RESIDENTE FEMENINO
48	PANTALÓN PARA MÉDICO RESIDENTE "MASCULINO"
49	PANTALÓN PARA MÉDICO RESIDENTE "FEMENINO"
50	PLAYERA TIPO POLO
52	CALZADO DIELÉCTRICO
53	FILIPINA PARA CABALLERO
54	PANTALÓN PARA CABALLERO
55	FAJA
56	FILIPINA PARA CABALLERO
57	PANTALÓN PARA CABALLERO
58	PANTALÓN PARA DAMA
61	FILIPINA Y PANTALÓN PARA DAMA
62	FILIPINA Y PANTALÓN PARA CABALLERO
65	UNIFORME FEMENINO
66	UNIFORME MASCULINO
67	UNIFORME PARA DAMA
68	UNIFORME PARA CABALLERO
69	BATA DE ARTE Y PANTALÓN PARA DAMA
70	BATA DE ARTE Y PANTALÓN PARA CABALLERO
71	FILIPINA Y PANTALÓN FEMENINO
72	FILIPINA Y PANTALÓN MASCULINO

NOTA: Es necesario presentar una muestra para evaluación técnica por cada una de las prendas.

En el caso de las prendas requeridas en diversos colores, únicamente será necesario presentar **una muestra** en cualquiera de los colores de la cédula, elección que será definida por el propio participante.

Exclusivamente para las cedulas 9 y 10 las muestras se deberán presentar en color verde oscuro.

Debiendo cumplir en todos los casos las Especificación Técnica ETIMSS.

Las elecciones de color a cargo del propio participante únicamente le darán posibilidad de determinar el color de la muestra para evaluación técnica, que habrá de presentar de entre los colores requeridos por la convocante, pero dicha muestra deberá cumplir con todas y cada una de las características establecidas en las especificaciones contenidas en el Anexo 9 "Especificaciones técnicas ETIMSS" y Anexo 10 "Especificaciones técnicas de Telas", incluso el color elegido deberá cumplir con el código pantone establecido por el área respectiva.

ANEXOS
DIVISION DE CONTRATOS

ANEXO 5

"PRESENTACIÓN DE INFORMES DE RESULTADOS, CERTIFICADOS DE PRODUCTO O CERTIFICADOS DE CUMPLIMIENTO DE LA NORMA"

Cédula	DESCRIPCIÓN	Informe de resultados zona "A"	Informe de resultados zona "B"
01	BATA PARA CABALLERO	X	X
02	BATA PARA DAMA	X	X
03	BATA PARA CABALLERO	X	X
04	BATA PARA DAMA	X	X
05	FILIPINA Y PANTALÓN PARA DAMA.	X	X
06	FILIPINA, PANTALÓN Y COFIA PARA DAMA	X	X
07	BATA PARA CABALLERO	X	X
08	BATA PARA DAMA.	X	X
09	SUÉTER FEMENINO	Un informe para ambas zonas	
10	SUÉTER MASCULINO	Un informe para ambas zonas	
11	OVEROL PARA CABALLERO.	X	X
12	FILIPINA Y PANTALÓN FEMENINO	X	X
13	FILIPINA Y PANTALÓN PARA CABALLERO.	X	X
14	TRAJE SASTRE PARA CABALLERO.	Un informe para ambas zonas	
15	FILIPINA, PANTALÓN, GORRO Y MANDIL PARA CABALLERO	Un informe para ambas zonas	
16	CORBATA.	NO APLICA	NO APLICA
17	TRAJE SASTRE PARA DAMA	NO APLICA	NO APLICA
18	BLUSA PARA DAMA	NO APLICA	NO APLICA
19	CHAMARRA PARA CABALLERO.	Un informe para ambas zonas	
20	CAMISA PARA CABALLERO.	Un informe para ambas zonas	
21	CAMISA Y PANTALÓN PARA CABALLERO	X	X
22	FILIPINA, PANTALÓN Y GORRO PARA CABALLERO	Un informe para ambas zonas	
23	FILIPINA, PANTALÓN Y GORRO PARA DAMA	Un informe para ambas zonas	
25	CALCETAS	NO APLICA	NO APLICA
27	CHAMARRA Y PANTALÓN DEPORTIVOS UNISEX	X	NO APLICA
28	MAKINOFF PARA CABALLERO	Un informe para ambas zonas	
29	PANTIMEDIA DE COMPRESIÓN GRADUADA	Un informe para ambas zonas	
30	GORRA DEPORTIVA	NO APLICA	NO APLICA
31	CAMISETA DEPORTIVA	NO APLICA	NO APLICA
34	SACO PARA DAMA	NO APLICA	NO APLICA
35	FILIPINA PARA DAMA	Un informe para ambas zonas	
36	TRAJE DE BAÑO PARA CABALLERO	NO APLICA	NO APLICA
37	SACO PARA CABALLERO	NO APLICA	NO APLICA
38	CHAMARRA UNISEX	X	NO APLICA
40	BATA PINTOR, PANTALÓN Y GORRO PARA DAMA	X	X
41	MANDIL IMPERMEABLE	NO APLICA	NO APLICA
43	FILIPINA PARA CABALLERO	X	X
44	FILIPINA PARA DAMA	X	X
45	FILIPINA, PANTALÓN Y COFIA PARA DAMA	X	X
48	PANTALÓN PARA MÉDICO RESIDENTE "MASCULINO"	Un informe para ambas zonas	
49	PANTALÓN PARA MÉDICO RESIDENTE "FEMENINO"	Un informe para ambas zonas	
50	PLAYERA TIPO POLO	X	NO APLICA
53	FILIPINA PARA CABALLERO	Un informe para ambas zonas	

54	PANTALÓN PARA CABALLERO	Un informe para ambas zonas	
55	FAJA	Un informe para ambas zonas	
56	FILIPINA PARA CABALLERO	Un informe para ambas zonas	
57	PANTALÓN PARA CABALLERO	Un informe para ambas zonas	
58	PANTALÓN PARA DAMA	Un informe para ambas zonas	
61	FILIPINA Y PANTALÓN PARA DAMA	NO APLICA	NO APLICA
62	FILIPINA Y PANTALÓN PARA CABALLERO	NO APLICA	NO APLICA
65	UNIFORME FEMENINO	X	X
66	UNIFORME MASCULINO	X	X
67	UNIFORME PARA DAMA	X	X
68	UNIFORME PARA CABALLERO	X	X
69	BATA DE ARTE Y PANTALÓN PARA DAMA	NO APLICA	NO APLICA
70	BATA DE ARTE Y PANTALÓN PARA CABALLERO	NO APLICA	NO APLICA
71	FILIPINA Y PANTALÓN FEMENINO	X	X
72	FILIPINA Y PANTALÓN MASCULINO	X	X

PARA CALZADO:

Cédula	DESCRIPCIÓN	Informe de resultados Zona "A"	Informe de resultados Zona "B"	Certificado de Producto Nuevo y/o certificado de cumplimiento a la norma Zona "A"	Certificado de Producto Nuevo y/o certificado de cumplimiento a la norma Zona "B"
24	SANDALIAS.	NO APLICA		NO APLICA	
32	TENNIS	NO APLICA		NO APLICA	
33	CALZADO DE PROTECCIÓN	NO APLICA		Un certificado para ambas zonas	
42	CALZADO IMPERMEABLE	NO APLICA		NO APLICA	
46	CALZADO CONTRACTUAL MASCULINO	NO APLICA		Un certificado para ambas zonas	
47	CALZADO PARA MEDICO RESIDENTE FEMENINO	Un informe para ambas zonas		NO APLICA	
51	CALZADO CONTRACTUAL, FEMENINO	NO APLICA		Un certificado para ambas zonas	
52	CALZADO DIELÉCTRICO *	Un informe para ambas zonas		Un certificado para ambas zonas	
63	CALZADO MASCULINO	NO APLICA		Un certificado para ambas zonas	
64	CALZADO FEMENINO	NO APLICA		Un certificado para ambas zonas	

***NOTA: Para el calzado de la cédula 52 CALZADO DIELECTRICO, se deberá presentar informe y certificado de cumplimiento de la norma NOM-113-STPS-2009 TIPO II Y TIPO III.**

ANEXOS
DIVISION DE CONTRATOS

GOBIERNO DE MÉXICO | COMISION NACIONAL MIXTA DE ROPA DE TRABAJO Y UNIFORMES

Ciudad de México a XX de XXXX de 2023

XX:XX horas

ANEXO 6

RELACIÓN DE ENTREGA DE MUESTRAS, INFORMES DE RESULTADOS, CERTIFICADO DE PRODUCTO NUEVO Y/O CERTIFICADO DE CUMPLIMIENTO A LA NORMA

No. de procedimiento de contratación

Nombre: Determinación o Razón Social del participante:

"Texto de minuta"

PARTIDA	CEDULA	PRENDA, CONJUNTO O PRODUCTO	COLOR Y TALLA	MUESTRA (CANTIDAD)	INFORMES DE RESULTADOS	OBSERVACIONES CNMRTU *

*** Uso exclusivo para comentarios de la Comisión Nacional Mixta de Ropa de Trabajo y Uniformes.**

REPRESENTANTE INSTITUCIONAL ANTE LA COMISIÓN NACIONAL MIXTA DE ROPA DE TRABAJO Y UNIFORMES	REPRESENTANTE SINDICAL ANTE LA COMISIÓN NACIONAL MIXTA DE ROPA DE TRABAJO Y UNIFORMES	NOMBRE Y FIRMA REPRESENTANTE DEL ÓRGANO INTERNO DE CONTROL EN EL INSTITUTO MEXICANO DEL SEGURO SOCIAL	NOMBRE Y FIRMA DE ACEPTACIÓN Y CONFORMIDAD DEL LICITANTE

Pag. 1 de 1

Este formato es generado por la comision nacional mixta de ropa de trabajo y uniformes en las fechas establecidas para la presentación de las muestras y deberán ser integrados a la propuesta técnica

ANEXO 7

PROPUESTA TÉCNICA

NOMBRE DEL PARTICIPANTE: _____ FECHA: _____

DOMICILIO Y RFC DEL PARTICIPANTE: _____ NÚMERO DE PROCEDIMIENTO: _____

CORREO ELECTRONICO: _____ DISTRIBUIDOR: ( ) FABRICANTE: ( )

PARTIDA	CEDULA	GPO	GEN	ESP	DIF	VAR	DESCRIPCIÓN	TALLA	UNIDAD	CANTIDAD	TIPO	TOTAL POR PARTIDA	MARCA	FABRICANTE	RFC DEL FABRICANTE

Manifiesto que los productos ofertados se ajustan exacta y cabalmente a la descripción solicitada en el presente procedimiento de contratación, así mismo como a lo establecido en la Convocatoria, Especificaciones Técnicas ETIMSS y Términos y Condiciones, Requerimiento y Cuadro de Distribución del presente procedimiento.

Atentamente

_____

(Nombre y firma del apoderado o representante legal del participante)

ANEXOS
DIVISION DE CONTRATOS

ANEXO 8

"Cuadro de normas y estándares aplicables por cédula"

Cédula	Descripción	Documentos normativos solicitados para la tela de confección de la prenda	Prenda para la cual es aplicable la normatividad	Documentos normativos que debe cumplir el etiquetado de la prenda
1	BATA PARA CABALLERO	NMX-A-1833/1-INNTEX-2014 Industria Textil- Análisis químico cuantitativo - Parte 1 Principios generales de ensayo	BATA	NMX-A-3758-INNTEX-2014 Textiles-Código de generación de etiquetas de cuidado con el uso de símbolos. NOM- 004-SE-2021 Información comercial — Etiquetado de productos textiles, prendas de vestir, sus accesorios y ropa de casa.
		NMX-A-1833/11-INNTEX-2014 Industria textil – Análisis químico cuantitativo - Parte 11 Mezclas de fibras de celulosa y poliéster (Método usado ácido sulfúrico)	BATA	
		NMX-A-3801-INNTEX-2012 Industria textil - Determinación de la masa del tejido por unidad de longitud y área.	BATA	
		NMX-A-5077-INNTEX-2015 Industria Textil - Determinación del cambio dimensional en el lavado y secado	BATA	
		NMX-A-6330-INNTEX-2015 Industria Textil - Procedimiento de lavado y de secado doméstico para los ensayos de textiles	BATA	
		NMX-A-12945-3-INNTEX-2020 Industria textil-Determinación de la propensión de la superficie de la tela al frisado, vellosidad o enmarañamiento-Parte 3: Método de frisado aleatorio	BATA	
		NMX-A-7211/2-INNTEX-2015 Industria textil — Tejidos de calada – Método de ensayo – Parte 2 Determinación de hilos por unidad de longitud.	BATA	
		NMX-A-109-INNTEX-2012 Industria textil - Tejido de calada - Determinación de la resistencia al rasgado por el método del péndulo de descenso libre - Método de prueba.	BATA	
		NMX-A-059/2-INNTEX-2019 Industria textil - Propiedades de los tejidos frente a la tracción – Parte 2 - Determinación de la Fuerza máxima por el Método de agarre - Método GRAB.	BATA	
		NMX-A-105-B02-INNTEX-2019 Industria textil-Ensayo para solidez del color-Parte B02-Solidez del color a la luz artificial: Ensayo de la lámpara de decoloración de arco de xenón	BATA	
		NMX-A-105-E04-INNTEX-2019 Industria textil - Ensayo de solidez del color - Parte E04: Solidez del color al sudor.	BATA	
		NMX-A-073-INNTEX-2005 Industria Textil Solidez al color - Determinación de la Solidez del color al Frote – Método de prueba.	BATA	
		NMX-A-105-C06-INNTEX-2015 Industria Textil — Método de ensayo de Solidez del color — Parte C06 - Solidez del color al lavado doméstico y comercial.	BATA	
		NMX-A-275/5-INNTEX-2000 Industria Textil - Construcción y métodos de	BATA	

		análisis de tejidos de calada – Parte 5 - Determinación de la densidad lineal de hilos extraídos de la tela - Tejidos de calada - método de prueba.		
		NMX-A-18695-INNTEX-2019 Industria textil-Determinación de la resistencia a la penetración de agua por impacto-método de prueba	BATA	
2	BATA PARA DAMA	NMX-A-1833/1-INNTEX-2014 Industria Textil- Análisis químico cuantitativo - Parte 1 Principios generales de ensayo	BATA	NMX-A-3758-INNTEX-2014 Textiles-Código de generación de etiquetas de cuidado con el uso de símbolos. NOM-004-SE-2021 Información comercial — Etiquetado de productos textiles, prendas de vestir, sus accesorios y ropa de casa.
		NMX-A-1833/11-INNTEX-2014 Industria textil – Análisis químico cuantitativo - Parte 11 Mezclas de fibras de celulosa y poliéster (Método usado ácido sulfúrico)	BATA	
		NMX-A-084-INNTEX-2015 Industria textil — Fibras textiles — Análisis Cuantitativo — Cualitativo para una fibra 100% - Método de ensayo.	VIVOS	
		NMX-A-3801-INNTEX-2012 Industria textil - Determinación de la masa del tejido por unidad de longitud y área.	BATA Y VIVOS	
		NMX-A-5077-INNTEX-2015 Industria Textil - Determinación del cambio dimensional en el lavado y secado	BATA Y VIVOS	
		NMX-A-6330-INNTEX-2015 Industria Textil - Procedimiento de lavado y de secado doméstico para los ensayos de textiles	BATA Y VIVOS	
		NMX-A-12945-3-INNTEX-2020 Industria textil-Determinación de la propensión de la superficie de la tela al frisado, vellosidad o enmarañamiento-Parte 3: Método de frisado aleatorio	BATA Y VIVOS	
		NMX-A-7211/2-INNTEX-2015 Industria textil — Tejidos de calada – Método de ensayo – Parte 2 Determinación de hilos por unidad de longitud.	BATA Y VIVOS	
		NMX-A-109-INNTEX-2012 Industria textil - Tejido de calada - Determinación de la resistencia al rasgado por el método del péndulo de descenso libre - Método de prueba.	BATA Y VIVOS	
		NMX-A-059/2-INNTEX-2019 Industria textil - Propiedades de los tejidos frente a la tracción – Parte 2 - Determinación de la Fuerza máxima por el Método de agarre - Método GRAB.	BATA Y VIVOS	
		NMX-A-105-B02-INNTEX-2019 Industria textil-Ensayo para solidez del color-Parte B02-Solidez del color a la luz artificial: Ensayo de la lámpara de decoloración de arco de xenón	BATA Y VIVOS	
		NMX-A-105-E04-INNTEX-2019 Industria textil - Ensayo de solidez del color - Parte E04: Solidez del color al sudor.	BATA Y VIVOS	
		NMX-A-073-INNTEX-2005 Industria Textil Solidez al color - Determinación de la Solidez del color al Frote – Método de prueba.	BATA Y VIVOS	
		NMX-A-105-C06-INNTEX-2015 Industria Textil — Método de ensayo de Solidez del color — Parte C06 - Solidez del	BATA Y VIVOS	

ANEXOS

DIVISION DE CONTRATOS

		color al lavado doméstico y comercial.		
		NMX-A-275/5-INNTEX-2000 Industria Textil - Construcción y métodos de análisis de tejidos de calada – Parte 5 - Determinación de la densidad lineal de hilos extraídos de la tela - Tejidos de calada - método de prueba.	BATA Y VIVOS	
		NMX-A-18695-INNTEX-2019 Industria textil-Determinación de la resistencia a la penetración de agua por impacto-método de prueba	BATA	
3	BATA PARA CABALLERO	NMX-A-1833/1-INNTEX-2014 Industria Textil- Análisis químico cuantitativo - Parte 1 Principios generales de ensayo	BATA	NMX-A-3758-INNTEX-2014 Textiles-Código de generación de etiquetas de cuidado con el uso de símbolos. NOM-004-SE-2021 Información comercial — Etiquetado de productos textiles, prendas de vestir, sus accesorios y ropa de casa.
		NMX-A-1833/11-INNTEX-2014 Industria textil – Análisis químico cuantitativo - Parte 11 Mezclas de fibras de celulosa y poliéster (Método usado ácido sulfúrico)	BATA	
		NMX-A-3801-INNTEX-2012 Industria textil - Determinación de la masa del tejido por unidad de longitud y área.	BATA	
		NMX-A-5077-INNTEX-2015 Industria Textil - Determinación del cambio dimensional en el lavado y secado	BATA	
		NMX-A-6330-INNTEX-2015 Industria Textil - Procedimiento de lavado y de secado doméstico para los ensayos de textiles	BATA	
		NMX-A-12945-3-INNTEX-2020 Industria textil-Determinación de la propensión de la superficie de la tela al frisado, vellosidad o enmarañamiento-Parte 3: Método de frisado aleatorio	BATA	
		NMX-A-7211/2-INNTEX-2015 Industria textil — Tejidos de calada – Método de ensayo – Parte 2 Determinación de hilos por unidad de longitud.	BATA	
		NMX-A-109-INNTEX-2012 Industria textil - Tejido de calada - Determinación de la resistencia al rasgado por el método del péndulo de descenso libre - Método de prueba.	BATA	
		NMX-A-059/2-INNTEX-2019 Industria textil - Propiedades de los tejidos frente a la tracción – Parte 2 - Determinación de la Fuerza máxima por el Método de agarre - Método GRAB.	BATA	
		NMX-A-105-B02-INNTEX-2019 Industria textil-Ensayo para solidez del color-Parte B02-Solidez del color a la luz artificial: Ensayo de la lámpara de decoloración de arco de xenón	BATA	
		NMX-A-105-E04-INNTEX-2019 Industria textil - Ensayo de solidez del color - Parte E04: Solidez del color al sudor.	BATA	
		NMX-A-073-INNTEX-2005 Industria Textil Solidez al color - Determinación de la Solidez del color al Frote – Método de prueba.	BATA	

		NMX-A-105-C06-INNTEX-2015 Industria Textil — Método de ensayo de Solidez del color — Parte C06 - Solidez del color al lavado doméstico y comercial.	BATA	
		NMX-A-275/5-INNTEX-2000 Industria Textil - Construcción y métodos de análisis de tejidos de calada – Parte 5 - Determinación de la densidad lineal de hilos extraídos de la tela - Tejidos de calada - método de prueba.	BATA	
		NMX-A-18695-INNTEX-2019 Industria textil-Determinación de la resistencia a la penetración de agua por impacto-método de prueba	BATA	
4	BATA PARA DAMA	NMX-A-1833/1-INNTEX-2014 Industria Textil- Análisis químico cuantitativo - Parte 1 Principios generales de ensayo	BATA	NMX-A-3758-INNTEX-2014 Textiles-Código de generación de etiquetas de cuidado con el uso de símbolos. NOM-004-SE-2021 Información comercial — Etiquetado de productos textiles, prendas de vestir, sus accesorios y ropa de casa.
		NMX-A-1833/11-INNTEX-2014 Industria textil – Análisis químico cuantitativo - Parte 11 Mezclas de fibras de celulosa y poliéster (Método usado ácido sulfúrico)	BATA	
		NMX-A-084-INNTEX-2015 Industria textil — Fibras textiles — Análisis Cuantitativo — Cualitativo para una fibra 100% - Método de ensayo.	VIVOS	
		NMX-A-3801-INNTEX-2012 Industria textil - Determinación de la masa del tejido por unidad de longitud y área.	BATA Y VIVOS	
		NMX-A-5077-INNTEX-2015 Industria Textil - Determinación del cambio dimensional en el lavado y secado	BATA Y VIVOS	
		NMX-A-6330-INNTEX-2015 Industria Textil - Procedimiento de lavado y de secado doméstico para los ensayos de textiles	BATA Y VIVOS	
		NMX-A-12945-3-INNTEX-2020 Industria textil-Determinación de la propensión de la superficie de la tela al frisado, vellosidad o enmarañamiento-Parte 3: Método de frisado aleatorio	BATA Y VIVOS	
		NMX-A-7211/2-INNTEX-2015 Industria textil — Tejidos de calada – Método de ensayo – Parte 2 Determinación de hilos por unidad de longitud.	BATA Y VIVOS	
		NMX-A-109-INNTEX-2012 Industria textil - Tejido de calada - Determinación de la resistencia al rasgado por el método del péndulo de descenso libre - Método de prueba.	BATA Y VIVOS	
		NMX-A-059/2-INNTEX-2019 Industria textil - Propiedades de los tejidos frente a la tracción – Parte 2 - Determinación de la Fuerza máxima por el Método de agarre - Método GRAB.	BATA Y VIVOS	
		NMX-A-105-B02-INNTEX-2019 Industria textil-Ensayo para solidez del color-Parte B02-Solidez del color a la luz artificial: Ensayo de la lámpara de decoloración de arco de xenón	BATA Y VIVOS	
		NMX-A-105-E04-INNTEX-2019 Industria textil - Ensayo de solidez del color - Parte E04: Solidez del color al sudor.	BATA Y VIVOS	

ANEXOS
DIVISION DE CONTRATOS

		NMX-A-073-INNTEX-2005 Industria Textil Solidez al color - Determinación de la Solidez del color al Frote – Método de prueba.	BATA Y VIVOS	
		NMX-A-105-C06-INNTEX-2015 Industria Textil — Método de ensayo de Solidez del color — Parte C06 - Solidez del color al lavado doméstico y comercial.	BATA Y VIVOS	
		NMX-A-275/5-INNTEX-2000 Industria Textil - Construcción y métodos de análisis de tejidos de calada – Parte 5 - Determinación de la densidad lineal de hilos extraídos de la tela - Tejidos de calada - método de prueba.	BATA Y VIVOS	
		NMX-A-18695-INNTEX-2019 Industria textil-Determinación de la resistencia a la penetración de agua por impacto-método de prueba	BATA	
5	FILIPINA Y PANTALON PARA DAMA	NMX-A-1833/1-INNTEX-2014 Industria Textil- Análisis químico cuantitativo - Parte 1 Principios generales de ensayo	FILIPINA Y PANTALÓN	NMX-A-3758-INNTEX-2014 Textiles-Código de generación de etiquetas de cuidado con el uso de símbolos. NOM-004-SE-2021 Información comercial — Etiquetado de productos textiles, prendas de vestir, sus accesorios y ropa de casa.
		NMX-A-1833/11-INNTEX-2014 Industria textil – Análisis químico cuantitativo - Parte 11 Mezclas de fibras de celulosa y poliéster (Método usado ácido sulfúrico)	FILIPINA Y PANTALÓN	
		NMX-A-084-INNTEX-2015 Industria textil — Fibras textiles — Análisis Cuantitativo — Cualitativo para una fibra 100% - Método de ensayo.	GORRO Y VIVOS	
		NMX-A-3801-INNTEX-2012 Industria textil - Determinación de la masa del tejido por unidad de longitud y área.	FILIPINA, PANTALÓN, GORRO Y VIVOS	
		NMX-A-5077-INNTEX-2015 Industria Textil - Determinación del cambio dimensional en el lavado y secado	FILIPINA, PANTALÓN, GORRO Y VIVOS	
		NMX-A-6330-INNTEX-2015 Industria Textil - Procedimiento de lavado y de secado doméstico para los ensayos de textiles	FILIPINA, PANTALÓN, GORRO Y VIVOS	
		NMX-A-12945-3-INNTEX-2020 Industria textil-Determinación de la propensión de la superficie de la tela al frisado, vellosidad o enmarañamiento-Parte 3: Método de frisado aleatorio	FILIPINA, PANTALÓN, GORRO Y VIVOS	
		NMX-A-7211/2-INNTEX-2015 Industria textil — Tejidos de calada – Método de ensayo – Parte 2 Determinación de hilos por unidad de longitud.	FILIPINA, PANTALÓN Y VIVOS	
		NMX-A-109-INNTEX-2012 Industria textil - Tejido de calada - Determinación de la resistencia al rasgado por el método del péndulo de descenso libre - Método de prueba.	FILIPINA, PANTALÓN Y VIVOS	
		NMX-A-059/2-INNTEX-2019 Industria textil - Propiedades de los tejidos frente a la tracción – Parte 2 - Determinación de la Fuerza máxima por el Método de agarre - Método GRAB.	FILIPINA, PANTALÓN Y VIVOS	
		NMX-A-105-B02-INNTEX-2019 Industria textil-Ensayo para solidez del color-Parte B02-Solidez del color a la luz artificial: Ensayo de la lámpara de decoloración de arco de xenón	FILIPINA, PANTALÓN Y VIVOS	

		NMX-A-105-E04-INNTEX-2019 Industria textil - Ensayo de solidez del color - Parte E04: Solidez del color al sudor.	FILIPINA, PANTALÓN Y VIVOS	
		NMX-A-073-INNTEX-2005 Industria Textil Solidez al color - Determinación de la Solidez del color al Frote – Método de prueba.	FILIPINA, PANTALÓN Y VIVOS	
		NMX-A-105-C06-INNTEX-2015 Industria Textil — Método de ensayo de Solidez del color — Parte C06 - Solidez del color al lavado doméstico y comercial.	FILIPINA, PANTALÓN Y VIVOS	
		NMX-A-275/5-INNTEX-2000 Industria Textil - Construcción y métodos de análisis de tejidos de calada – Parte 5 - Determinación de la densidad lineal de hilos extraídos de la tela - Tejidos de calada - método de prueba.	FILIPINA, PANTALÓN Y VIVOS	
		NMX-A-18695-INNTEX-2019 Industria textil-Determinación de la resistencia a la penetración de agua por impacto-método de prueba	FILIPINA Y PANTALÓN	
6	FILIPINA Y PANTALON Y COFIA PARA DAMA	NMX-A-1833/1-INNTEX-2014 Industria Textil- Análisis químico cuantitativo - Parte 1 Principios generales de ensayo	FILIPINA, PANTALÓN Y COFIA	NMX-A-3758-INNTEX-2014 Textiles-Código de generación de etiquetas de cuidado con el uso de símbolos. NOM-004-SE-2021 Información comercial — Etiquetado de productos textiles, prendas de vestir, sus accesorios y ropa de casa.
		NMX-A-1833/11-INNTEX-2014 Industria textil – Análisis químico cuantitativo - Parte 11 Mezclas de fibras de celulosa y poliéster (Método usado ácido sulfúrico)	FILIPINA, PANTALÓN, ENTRETELA Y COFIA	
		NMX-A-084-INNTEX-2015 Industria textil — Fibras textiles — Análisis Cuantitativo — Cualitativo para una fibra 100% - Método de ensayo.	VIVOS	
		NMX-A-3801-INNTEX-2012 Industria textil - Determinación de la masa del tejido por unidad de longitud y área.	FILIPINA, PANTALÓN, ENTRETELA, COFIA Y VIVOS	
		NMX-A-5077-INNTEX-2015 Industria Textil - Determinación del cambio dimensional en el lavado y secado	FILIPINA, PANTALÓN, ENTRETELA Y VIVOS	
		NMX-A-6330-INNTEX-2015 Industria Textil - Procedimiento de lavado y de secado doméstico para los ensayos de textiles	FILIPINA, PANTALÓN, ENTRETELA Y VIVOS	
		NMX-A-12945-3-INNTEX-2020 Industria textil-Determinación de la propensión de la superficie de la tela al frisado, vellosidad o enmarañamiento-Parte 3: Método de frisado aleatorio	FILIPINA, PANTALÓN, ENTRETELA Y VIVOS	
		NMX-A-7211/2-INNTEX-2015 Industria textil — Tejidos de calada – Método de ensayo – Parte 2 Determinación de hilos por unidad de longitud.	FILIPINA, PANTALÓN, ENTRETELA Y VIVOS	
		NMX-A-109-INNTEX-2012 Industria textil - Tejido de calada - Determinación de la resistencia al rasgado por el método del péndulo de descenso libre - Método de prueba.	FILIPINA, PANTALÓN, ENTRETELA Y VIVOS	
		NMX-A-059/2-INNTEX-2019 Industria textil - Propiedades de los tejidos frente a la tracción – Parte 2 - Determinación de la Fuerza máxima por el Método de agarre - Método GRAB.	FILIPINA, PANTALÓN, ENTRETELA Y VIVOS	

ANEXOS
DIVISION DE CONTRATOS

		NMX-A-105-B02-INNTEX-2019 Industria textil-Ensayo para solidez del color-Parte B02-Solidez del color a la luz artificial: Ensayo de la lámpara de decoloración de arco de xenón	FILIPINA, PANTALÓN Y VIVOS	
		NMX-A-105-E04-INNTEX-2019 Industria textil - Ensayo de solidez del color - Parte E04: Solidez del color al sudor.	FILIPINA, PANTALÓN Y VIVOS	
		NMX-A-073-INNTEX-2005 Industria Textil Solidez al color - Determinación de la Solidez del color al Frote – Método de prueba.	FILIPINA, PANTALÓN Y VIVOS	
		NMX-A-105-C06-INNTEX-2015 Industria Textil — Método de ensayo de Solidez del color — Parte C06 - Solidez del color al lavado doméstico y comercial.	FILIPINA, PANTALÓN Y VIVOS	
		NMX-A-275/5-INNTEX-2000 Industria Textil - Construcción y métodos de análisis de tejidos de calada – Parte 5 - Determinación de la densidad lineal de hilos extraídos de la tela - Tejidos de calada - método de prueba.	FILIPINA, PANTALÓN, ENTRETELA Y VIVOS	
		NMX-A-18695-INNTEX-2019 Industria textil-Determinación de la resistencia a la penetración de agua por impacto-método de prueba	FILIPINA Y PANTALÓN	
7	BATA PARA CABALLERO	NMX-A-1833/1-INNTEX-2014 Industria Textil- Análisis químico cuantitativo - Parte 1 Principios generales de ensayo	BATA	NMX-A-3758-INNTEX-2014 Textiles-Código de generación de etiquetas de cuidado con el uso de símbolos. NOM-004-SE-2021 Información comercial — Etiquetado de productos textiles, prendas de vestir, sus accesorios y ropa de casa.
		NMX-A-1833/11-INNTEX-2014 Industria textil – Análisis químico cuantitativo - Parte 11 Mezclas de fibras de celulosa y poliéster (Método usado ácido sulfúrico)	BATA	
		NMX-A-3801-INNTEX-2012 Industria textil - Determinación de la masa del tejido por unidad de longitud y área.	BATA	
		NMX-A-5077-INNTEX-2015 Industria Textil - Determinación del cambio dimensional en el lavado y secado	BATA	
		NMX-A-6330-INNTEX-2015 Industria Textil - Procedimiento de lavado y de secado doméstico para los ensayos de textiles	BATA	
		NMX-A-12945-3-INNTEX-2020 Industria textil-Determinación de la propensión de la superficie de la tela al frisado, vellosidad o enmarañamiento-Parte 3: Método de frisado aleatorio	BATA	
		NMX-A-7211/2-INNTEX-2015 Industria textil — Tejidos de calada – Método de ensayo – Parte 2 Determinación de hilos por unidad de longitud.	BATA	
		NMX-A-109-INNTEX-2012 Industria textil - Tejido de calada - Determinación de la resistencia al rasgado por el método del péndulo de descenso libre - Método de prueba.	BATA	
		NMX-A-059/2-INNTEX-2019 Industria textil - Propiedades de los tejidos frente a la tracción – Parte 2 - Determinación de la Fuerza máxima por el Método de agarre - Método GRAB.	BATA	

		NMX-A-105-B02-INNTEX-2019 Industria textil-Ensayo para solidez del color-Parte B02-Solidez del color a la luz artificial: Ensayo de la lámpara de decoloración de arco de xenón	BATA	
		NMX-A-105-E04-INNTEX-2019 Industria textil - Ensayo de solidez del color - Parte E04: Solidez del color al sudor.	BATA	
		NMX-A-073-INNTEX-2005 Industria Textil Solidez al color - Determinación de la Solidez del color al Frote – Método de prueba.	BATA	
		NMX-A-105-C06-INNTEX-2015 Industria Textil — Método de ensayo de Solidez del color — Parte C06 - Solidez del color al lavado doméstico y comercial.	BATA	
		NMX-A-275/5-INNTEX-2000 Industria Textil - Construcción y métodos de análisis de tejidos de calada – Parte 5 - Determinación de la densidad lineal de hilos extraídos de la tela - Tejidos de calada - método de prueba.	BATA	
		NMX-A-18695-INNTEX-2019 Industria textil-Determinación de la resistencia a la penetración de agua por impacto-método de prueba	BATA	
8	BATA PARA DAMA	NMX-A-1833/1-INNTEX-2014 Industria Textil- Análisis químico cuantitativo - Parte 1 Principios generales de ensayo	BATA	NMX-A-3758-INNTEX-2014 Textiles-Código de generación de etiquetas de cuidado con el uso de símbolos. NOM-004-SE-2021 Información comercial — Etiquetado de productos textiles, prendas de vestir, sus accesorios y ropa de casa.
		NMX-A-1833/11-INNTEX-2014 Industria textil – Análisis químico cuantitativo - Parte 11 Mezclas de fibras de celulosa y poliéster (Método usado ácido sulfúrico)	BATA	
		NMX-A-3801-INNTEX-2012 Industria textil - Determinación de la masa del tejido por unidad de longitud y área.	BATA	
		NMX-A-5077-INNTEX-2015 Industria Textil - Determinación del cambio dimensional en el lavado y secado	BATA	
		NMX-A-6330-INNTEX-2015 Industria Textil - Procedimiento de lavado y de secado doméstico para los ensayos de textiles	BATA	
		NMX-A-12945-3-INNTEX-2020 Industria textil-Determinación de la propensión de la superficie de la tela al frisado, vellosidad o enmarañamiento-Parte 3: Método de frisado aleatorio	BATA	
		NMX-A-7211/2-INNTEX-2015 Industria textil — Tejidos de calada – Método de ensayo – Parte 2 Determinación de hilos por unidad de longitud.	BATA	
		NMX-A-109-INNTEX-2012 Industria textil - Tejido de calada - Determinación de la resistencia al rasgado por el método del péndulo de descenso libre - Método de prueba.	BATA	
		NMX-A-059/2-INNTEX-2019 Industria textil - Propiedades de los tejidos frente a la tracción – Parte 2 - Determinación de la Fuerza máxima por el Método de agarre - Método GRAB.	BATA	

ANEXOS

DIVISION DE CONTRATOS

		NMX-A-105-B02-INNTEX-2019 Industria textil-Ensayo para solidez del color-Parte B02-Solidez del color a la luz artificial: Ensayo de la lámpara de decoloración de arco de xenón	BATA	
		NMX-A-105-E04-INNTEX-2019 Industria textil - Ensayo de solidez del color - Parte E04: Solidez del color al sudor.	BATA	
		NMX-A-073-INNTEX-2005 Industria Textil Solidez al color - Determinación de la Solidez del color al Frote – Método de prueba.	BATA	
		NMX-A-105-C06-INNTEX-2015 Industria Textil — Método de ensayo de Solidez del color — Parte C06 - Solidez del color al lavado doméstico y comercial.	BATA	
		NMX-A-275/5-INNTEX-2000 Industria Textil - Construcción y métodos de análisis de tejidos de calada – Parte 5 - Determinación de la densidad lineal de hilos extraídos de la tela - Tejidos de calada - método de prueba.	BATA	
		NMX-A-18695-INNTEX-2019 Industria textil-Determinación de la resistencia a la penetración de agua por impacto-método de prueba	BATA	
9	SUÉTER FEMENINO	NMX-A-084-INNTEX-2015 Industria textil — Fibras textiles — Análisis Cuantitativo — Cualitativo para una fibra 100% - Método de ensayo.	SUETER	NMX-A-3758-INNTEX-2014 Textiles-Código de generación de etiquetas de cuidado con el uso de símbolos. NOM-004-SE-2021 Información comercial — Etiquetado de productos textiles, prendas de vestir, sus accesorios y ropa de casa.
		NMX-A-3801-INNTEX-2012 Industria textil - Determinación de la masa del tejido por unidad de longitud y área.	SUETER	
		NMX-A-134 -INNTEX-2013 Industria textil — Tejido de punto — Método de prueba y tolerancias. (densidad lineal)	SUETER	
		NMX-A-12945-3-INNTEX-2020 Industria textil-Determinación de la propensión de la superficie de la tela al frisado, vellosidad o enmarañamiento-Parte 3: Método de frisado aleatorio	SUETER	
		NMX-A-6330-INNTEX-2015 Industria Textil - Procedimiento de lavado y de secado doméstico para los ensayos de textiles	SUETER	
		NMX - A — 13938/2 — INNTEX-2012 Industria textil — Propiedades de las telas al revestimiento. — Parte 2 — Método neumático para determinar la resistencia al revestimiento y distensión al revestimiento.	SUETER	
		NMX-A-5077-INNTEX-2015 Industria Textil - Determinación del cambio dimensional en el lavado y secado	SUETER	
		NMX-A-105-C06-INNTEX-2015 Industria Textil — Método de ensayo de Solidez del color — Parte C06 - Solidez del color al lavado doméstico y comercial.	SUETER	
		NMX-A-105-E04-INNTEX-2019 Industria textil - Ensayo de solidez del color - Parte E04: Solidez del color al sudor.	SUETER	

		NMX-A-105-B02-INNTEX-2019 Industria textil-Ensayo para solidez del color-Parte B02-Solidez del color a la luz artificial: Ensayo de la lámpara de decoloración de arco de xenón	SUETER	
10	SUÉTER MASCULINO	NMX-A-084-INNTEX-2015 Industria textil — Fibras textiles — Análisis Cuantitativo — Cualitativo para una fibra 100% - Método de ensayo.	SUETER	NMX-A-3758-INNTEX-2014 Textiles-Código de generación de etiquetas de cuidado con el uso de símbolos. NOM-004-SE- 2021 Información comercial — Etiquetado de productos textiles, prendas de vestir, sus accesorios y ropa de casa.
		NMX-A-3801-INNTEX-2012 Industria textil - Determinación de la masa del tejido por unidad de longitud y área.	SUETER	
		NMX-A-134 -INNTEX-2013 Industria textil — Tejido de punto — Método de prueba y tolerancias. (densidad lineal)	SUETER	
		NMX-A-12945-3-INNTEX-2020 Industria textil-Determinación de la propensión de la superficie de la tela al frisado, vellosidad o enmarañamiento-Parte 3: Método de frisado aleatorio	SUETER	
		NMX-A-6330-INNTEX-2015 Industria Textil - Procedimiento de lavado y de secado doméstico para los ensayos de textiles	SUETER	
		NMX - A — 13938/2 — INNTEX-2012 Industria textil — Propiedades de las telas al revestimiento. — Parte 2 — Método neumático para determinar la resistencia al revestimiento y distensión al revestimiento.	SUETER	
		NMX-A-5077-INNTEX-2015 Industria Textil - Determinación del cambio dimensional en el lavado y secado	SUETER	
		NMX-A-105-C06-INNTEX-2015 Industria Textil — Método de ensayo de Solidez del color — Parte C06 - Solidez del color al lavado doméstico y comercial.	SUETER	
		NMX-A-105-E04-INNTEX-2019 Industria textil - Ensayo de solidez del color - Parte E04: Solidez del color al sudor.	SUETER	
		NMX-A-105-B02-INNTEX-2019 Industria textil-Ensayo para solidez del color-Parte B02-Solidez del color a la luz artificial: Ensayo de la lámpara de decoloración de arco de xenón	SUETER	
11	OVEROL PARA CABALLERO	NMX-A-084-INNTEX-2015 Industria textil —Fibras textiles — Análisis Cuantitativo — Cualitativo para una fibra 100% - Método de ensayo	OVEROL	NMX-A-3758-INNTEX-2014 Textiles-Código de generación de etiquetas de cuidado con el uso de símbolos. NOM-004-SE-2021 Información comercial — Etiquetado de productos textiles, prendas de vestir, sus accesorios y ropa de casa.
		NMX-A-3801-INNTEX-2012 Industria textil - Determinación de la masa del tejido por unidad de longitud y área.	OVEROL	
		NMX-A-5077-INNTEX-2015 Industria Textil - Determinación del cambio dimensional en el lavado y secado	OVEROL	
		NMX-A-6330-INNTEX-2015 Industria Textil - Procedimiento de lavado y de secado doméstico para los ensayos de textiles	OVEROL	
		NMX-A-12945-3-INNTEX-2020 Industria textil-Determinación de la propensión de la superficie de la tela al frisado, vellosidad o enmarañamiento-Parte	OVEROL	

ANEXOS
DIVISION DE CONTRATOS

		3: Método de frisado aleatorio		
		NMX-A-7211/2-INNTEX-2015 Industria textil — Tejidos de calada – Método de ensayo – Parte 2 Determinación de hilos por unidad de longitud.	OVEROL	
		NMX-A-109-INNTEX-2012 Industria textil - Tejido de calada - Determinación de la resistencia al rasgado por el método del péndulo de descenso libre - Método de prueba.	OVEROL	
		NMX-A-059/2-INNTEX-2019 Industria textil - Propiedades de los tejidos frente a la tracción – Parte 2 - Determinación de la Fuerza máxima por el Método de agarre - Método GRAB.	OVEROL	
		NMX-A-105-B02-INNTEX-2019 Industria textil-Ensayo para solidez del color-Parte B02-Solidez del color a la luz artificial: Ensayo de la lámpara de decoloración de arco de xenón	OVEROL	
		NMX-A-105-E04-INNTEX-2019 Industria textil - Ensayo de solidez del color - Parte E04: Solidez del color al sudor.	OVEROL	
		NMX-A-073-INNTEX-2005 Industria Textil Solidez al color - Determinación de la Solidez del color al Frote – Método de prueba.	OVEROL	
		NMX-A-105-C06-INNTEX-2015 Industria Textil — Método de ensayo de Solidez del color — Parte C06 - Solidez del color al lavado doméstico y comercial.	OVEROL	
12	FILIPINA Y PANTALÓN FEMENINO	NMX-A-1833/1-INNTEX-2014 Industria Textil- Análisis químico cuantitativo - Parte 1 Principios generales de ensayo	FILIPINA Y PANTALÓN	NMX-A-3758-INNTEX-2014 Textiles-Código de generación de etiquetas de cuidado con el uso de símbolos. NOM-004-SE-2021 Información comercial — Etiquetado de productos textiles, prendas de vestir, sus accesorios y ropa de casa.
		NMX-A-1833/11-INNTEX-2014 Industria textil – Análisis químico cuantitativo - Parte 11 Mezclas de fibras de celulosa y poliéster (Método usado ácido sulfúrico)	FILIPINA Y PANTALÓN	
		NMX-A-084-INNTEX-2015 Industria textil — Fibras textiles — Análisis Cuantitativo — Cualitativo para una fibra 100% - Método de ensayo.	VIVOS	
		NMX-A-3801-INNTEX-2012 Industria textil - Determinación de la masa del tejido por unidad de longitud y área.	FILIPINA, PANTALÓN Y VIVOS	
		NMX-A-5077-INNTEX-2015 Industria Textil - Determinación del cambio dimensional en el lavado y secado	FILIPINA, PANTALÓN Y VIVOS	
		NMX-A-6330-INNTEX-2015 Industria Textil - Procedimiento de lavado y de secado doméstico para los ensayos de textiles	FILIPINA, PANTALÓN Y VIVOS	
		NMX-A-12945-3-INNTEX-2020 Industria textil-Determinación de la propensión de la superficie de la tela al frisado, vellosidad o enmarañamiento-Parte 3: Método de frisado aleatorio	FILIPINA, PANTALÓN Y VIVOS	
		NMX-A-7211/2-INNTEX-2015 Industria textil — Tejidos de calada – Método de ensayo – Parte 2 Determinación de hilos por unidad de longitud.	FILIPINA, PANTALÓN Y VIVOS	

		NMX-A-109-INNTEX-2012 Industria textil - Tejido de calada - Determinación de la resistencia al rasgado por el método del péndulo de descenso libre - Método de prueba.	FILIPINA, PANTALÓN Y VIVOS	
		NMX-A-059/2-INNTEX-2019 Industria textil - Propiedades de los tejidos frente a la tracción – Parte 2 - Determinación de la Fuerza máxima por el Método de agarre - Método GRAB.	FILIPINA, PANTALÓN Y VIVOS	
		NMX-A-105-B02-INNTEX-2019 Industria textil-Ensayo para solidez del color-Parte B02-Solidez del color a la luz artificial: Ensayo de la lámpara de decoloración de arco de xenón	FILIPINA, PANTALÓN Y VIVOS	
		NMX-A-105-E04-INNTEX-2019 Industria textil - Ensayo de solidez del color - Parte E04: Solidez del color al sudor.	FILIPINA, PANTALÓN Y VIVOS	
		NMX-A-073-INNTEX-2005 Industria Textil Solidez al color - Determinación de la Solidez del color al Frote – Método de prueba.	FILIPINA, PANTALÓN Y VIVOS	
		NMX-A-105-C06-INNTEX-2015 Industria Textil — Método de ensayo de Solidez del color — Parte C06 - Solidez del color al lavado doméstico y comercial.	FILIPINA, PANTALÓN Y VIVOS	
		NMX-A-275/5-INNTEX-2000 Industria Textil - Construcción y métodos de análisis de tejidos de calada – Parte 5 - Determinación de la densidad lineal de hilos extraídos de la tela - Tejidos de calada - método de prueba.	FILIPINA, PANTALÓN Y VIVOS	
		NMX-A-18695-INNTEX-2019 Industria textil-Determinación de la resistencia a la penetración de agua por impacto-método de prueba	FILIPINA Y PANTALÓN	
13	FILIPINA Y PANTALÓN PARA CABALLERO.	NMX-A-1833/1-INNTEX-2014 Industria Textil- Análisis químico cuantitativo - Parte 1 Principios generales de ensayo	FILIPINA Y PANTALÓN	NMX-A-3758-INNTEX-2014 Textiles-Código de generación de etiquetas de cuidado con el uso de símbolos. NOM-00- SE-2021 Información comercial — Etiquetado de productos textiles, prendas de vestir, sus accesorios y ropa de casa.
		NMX-A-1833/11-INNTEX-2014 Industria textil – Análisis químico cuantitativo - Parte 11 Mezclas de fibras de celulosa y poliéster (Método usado ácido sulfúrico)	FILIPINA Y PANTALÓN	
		NMX-A-3801-INNTEX-2012 Industria textil - Determinación de la masa del tejido por unidad de longitud y área.	FILIPINA Y PANTALÓN	
		NMX-A-5077-INNTEX-2015 Industria Textil - Determinación del cambio dimensional en el lavado y secado	FILIPINA Y PANTALÓN	
		NMX-A-6330-INNTEX-2015 Industria Textil - Procedimiento de lavado y de secado doméstico para los ensayos de textiles	FILIPINA Y PANTALÓN	
		NMX-A-12945-3-INNTEX-2020 Industria textil-Determinación de la propensión de la superficie de la tela al frisado, vellosidad o enmarañamiento-Parte 3: Método de frisado aleatorio	FILIPINA Y PANTALÓN	
		NMX-A-7211/2-INNTEX-2015 Industria textil — Tejidos de calada – Método de ensayo – Parte 2 Determinación de hilos por unidad de longitud.	FILIPINA Y PANTALÓN	

ANEXOS
DIVISION DE CONTRATOS

		NMX-A-109-INNTEX-2012 Industria textil - Tejido de calada - Determinación de la resistencia al rasgado por el método del péndulo de descenso libre - Método de prueba.	FILIPINA Y PANTALÓN	
		NMX-A-059/2-INNTEX-2019 Industria textil - Propiedades de los tejidos frente a la tracción – Parte 2 - Determinación de la Fuerza máxima por el Método de agarre - Método GRAB.	FILIPINA Y PANTALÓN	
		NMX-A-105-B02-INNTEX-2019 Industria textil-Ensayo para solidez del color-Parte B02-Solidez del color a la luz artificial: Ensayo de la lámpara de decoloración de arco de xenón	FILIPINA Y PANTALÓN	
		NMX-A-105-E04-INNTEX-2019 Industria textil - Ensayo de solidez del color - Parte E04: Solidez del color al sudor.	FILIPINA Y PANTALÓN	
		NMX-A-073-INNTEX-2005 Industria Textil Solidez al color - Determinación de la Solidez del color al Frote – Método de prueba.	FILIPINA Y PANTALÓN	
		NMX-A-105-C06-INNTEX-2015 Industria Textil — Método de ensayo de Solidez del color — Parte C06 - Solidez del color al lavado doméstico y comercial.	FILIPINA Y PANTALÓN	
		NMX-A-275/5-INNTEX-2000 Industria Textil - Construcción y métodos de análisis de tejidos de calada – Parte 5 - Determinación de la densidad lineal de hilos extraídos de la tela - Tejidos de calada - método de prueba.	FILIPINA Y PANTALÓN	
		NMX-A-18695-INNTEX-2019 Industria textil-Determinación de la resistencia a la penetración de agua por impacto-método de prueba	FILIPINA Y PANTALÓN	
14	TRAJE SASTRE PARA CABALLERO.	NMX-A-1833/1-INNTEX-2014 Industria Textil- Análisis químico cuantitativo - Parte 1 Principios generales de ensayo	TRAJE SASTRE	NMX-A-3758-INNTEX-2014 Textiles-Código de generación de etiquetas de cuidado con el uso de símbolos. NOM-004-SE-2021 Información comercial — Etiquetado de productos textiles, prendas de vestir, sus accesorios y ropa de casa.
		NMX-A-1833/11-INNTEX-2014 Industria textil – Análisis químico cuantitativo - Parte 11 Mezclas de fibras de celulosa y poliéster (Método usado ácido sulfúrico)	TRAJE SASTRE	
		NMX-A-084-INNTEX-2015 Industria textil — Fibras textiles — Análisis Cuantitativo — Cualitativo para una fibra 100% - Método de ensayo.	FORRO	
		NMX-A-3801-INNTEX-2012 Industria textil - Determinación de la masa del tejido por unidad de longitud y área.	TRAJE SASTRE Y FORRO	
		NMX-A-7211/2-INNTEX-2015 Industria textil — Tejidos de calada – Método de ensayo – Parte 2 Determinación de hilos por unidad de longitud.	TRAJE SASTRE	
		NMX-A-109-INNTEX-2012 Industria textil - Tejido de calada - Determinación de la resistencia al rasgado por el método del péndulo de descenso libre - Método de prueba.	TRAJE SASTRE Y FORRO	
		NMX-A-059/2-INNTEX-2019 Industria textil - Propiedades de los tejidos frente a la tracción – Parte 2 - Determinación de la Fuerza máxima por el Método de agarre - Método GRAB.	TRAJE SASTRE	

		NMX-A-105-E04-INNTEX-2019 Industria textil - Ensayo de solidez del color - Parte E04: Solidez del color al sudor	TRAJE SASTRE Y FORRO	
		NMX-A-073-INNTEX-2005 Industria Textil Solidez al color - Determinación de la Solidez del color al Frote – Método de prueba.	TRAJE SASTRE	
		NMX - A - 125 - INNTEX – 2005 Industria Textil - Determinación de la Solidez del color de los materiales textiles sometidos al lavado en seco.	TRAJE SASTRE	
		NMX – A - 272/2- INNTEX - 2009 Industria Textil - Tejido Calada - Determinación de la resistencia al deslizamiento del hilo de costura - Parte 2 Método de carga fija - Método de prueba.	TRAJE SASTRE Y FORRO	
15	FILIPINA, PANTALÓN, GORRO Y MANDIL PARA CABALLERO	NMX-A-084-INNTEX-2015 Industria textil — Fibras textiles — Análisis Cuantitativo — Cualitativo para una fibra 100% - Método de ensayo.	FILIPINA, PANTALÓN, GORRO Y MANDIL	NMX-A-3758-INNTEX-2014 Textiles- Código de generación de etiquetas de cuidado con el uso de símbolos. NOM-004-SE-2021 Información comercial — Etiquetado de productos textiles, prendas de vestir, sus accesorios y ropa de casa.
		NMX-A-3801-INNTEX-2012 Industria textil - Determinación de la masa del tejido por unidad de longitud y área.	FILIPINA, PANTALÓN, GORRO Y MANDIL	
		NMX-A-5077-INNTEX-2015 Industria Textil - Determinación del cambio dimensional en el lavado y secado	FILIPINA, PANTALÓN, GORRO Y MANDIL	
		NMX-A-6330-INNTEX-2015 Industria Textil - Procedimiento de lavado y de secado doméstico para los ensayos de textiles	FILIPINA, PANTALÓN, GORRO Y MANDIL	
		NMX-A-12945-3-INNTEX-2020 Industria textil-Determinación de la propensión de la superficie de la tela al frisado, vellosidad o enmarañamiento-Parte 3: Método de frisado aleatorio	FILIPINA, PANTALÓN, GORRO Y MANDIL	
		NMX-A-109-INNTEX-2012 Industria textil - Tejido de calada - Determinación de la resistencia al rasgado por el método del péndulo de descenso libre - Método de prueba.	FILIPINA Y PANTALÓN	
		NMX-A-059/2-INNTEX-2019 Industria textil - Propiedades de los tejidos frente a la tracción – Parte 2 - Determinación de la Fuerza máxima por el Método de agarre - Método GRAB.	FILIPINA Y PANTALÓN	
16	CORBATA			NMX-A-3758-INNTEX-2014 Textiles- Código de generación de etiquetas de cuidado con el uso de símbolos. NOM-004-SE-2021 Información comercial — Etiquetado de productos textiles, prendas de vestir, sus accesorios y ropa de casa.
17	TRAJE SASTRE PARA DAMA	NMX-A-1833/1-INNTEX-2014 Industria Textil- Análisis químico cuantitativo - Parte 1 Principios generales de ensayo	TRAJE SASTRE	NMX-A-3758-INNTEX-2014 Textiles- Código de generación de etiquetas de cuidado con el uso de símbolos. NOM-004-SE-2021 Información comercial — Etiquetado de productos textiles, prendas de vestir, sus
		NMX-A-1833/11-INNTEX-2014 Industria textil – Análisis químico cuantitativo - Parte 11 Mezclas de fibras de celulosa y poliéster (Método usado ácido sulfúrico)	TRAJE SASTRE	

ANEXOS
DIVISION DE CONTRATOS

		NMX-A-084-INNTEX-2015 Industria textil — Fibras textiles — Análisis Cuantitativo — Cualitativo para una fibra 100% - Método de ensayo.	FORRO	accesorios y ropa de casa.
		NMX-A-3801-INNTEX-2012 Industria textil - Determinación de la masa del tejido por unidad de longitud y área.	TRAJE SASTRE Y FORRO	
		NMX-A-7211/2-INNTEX-2015 Industria textil — Tejidos de calada – Método de ensayo – Parte 2 Determinación de hilos por unidad de longitud.	TRAJE SASTRE	
		NMX-A-109-INNTEX-2012 Industria textil - Tejido de calada - Determinación de la resistencia al rasgado por el método del péndulo de descenso libre - Método de prueba.	TRAJE SASTRE Y FORRO	
		NMX-A-059/2-INNTEX-2019 Industria textil - Propiedades de los tejidos frente a la tracción – Parte 2 - Determinación de la Fuerza máxima por el Método de agarre - Método GRAB.	TRAJE SASTRE	
		NMX-A-105-E04-INNTEX-2019 Industria textil - Ensayo de solidez del color - Parte E04: Solidez del color al sudor.	TRAJE SASTRE Y FORRO	
		NMX-A-073-INNTEX-2005 Industria Textil Solidez al color - Determinación de la Solidez del color al Frote – Método de prueba.	TRAJE SASTRE	
		NMX - A - 125 - INNTEX – 2005 Industria Textil - Determinación de la Solidez del color de los materiales textiles sometidos al lavado en seco.	TRAJE SASTRE	
		NMX – A - 272/2- INNTEX - 2009 Industria Textil - Tejido Calada - Determinación de la resistencia al deslizamiento del hilo de costura - Parte 2 Método de carga fija - Método de prueba.	TRAJE SASTRE Y FORRO	
18	BLUSA PARA DAMA	NMX-A-1833/1-INNTEX-2014 Industria Textil- Análisis químico cuantitativo - Parte 1 Principios generales de ensayo	BLUSA	NMX-A-3758-INNTEX-2014 Textiles-Código de generación de etiquetas de cuidado con el uso de símbolos. NOM-004-SE-2021 Información comercial — Etiquetado de productos textiles, prendas de vestir, sus accesorios y ropa de casa.
		NMX-A-1833/11-INNTEX-2014 Industria textil – Análisis químico cuantitativo - Parte 11 Mezclas de fibras de celulosa y poliéster (Método usado ácido sulfúrico)	BLUSA	
		NMX-A-3801-INNTEX-2012 Industria textil - Determinación de la masa del tejido por unidad de longitud y área.	BLUSA	
		NMX-A-5077-INNTEX-2015 Industria Textil - Determinación del cambio dimensional en el lavado y secado	BLUSA	
		NMX-A-6330-INNTEX-2015 Industria Textil - Procedimiento de lavado y de secado doméstico para los ensayos de textiles	BLUSA	
19	CHAMARRA PARA CABALLERO	NMX-A-1833/1-INNTEX-2014 Industria Textil- Análisis químico cuantitativo - Parte 1 Principios generales de ensayo	CHAMARRA	NMX-A-3758-INNTEX-2014 Textiles-Código de generación de etiquetas de cuidado con el uso de símbolos. NOM - 004 - SE — 2021 Información comercial — Etiquetado de productos textiles, prendas de vestir, sus
		NMX-A-1833/4-INNTEX-2014 Industria textil – Análisis químico cuantitativo – Parte 4 Mezclas de fibras proteicas y otras fibras (Método con hipoclorito)	CHAMARRA	

		NMX-A-084-INNTEX-2015 Industria textil — Fibras textiles — Análisis Cuantitativo — Cualitativo para una fibra 100% - Método de ensayo.	FORRO	accesorios y ropa de casa.
		NMX-A-3801-INNTEX-2012 Industria textil - Determinación de la masa del tejido por unidad de longitud y área.	CHAMARRA Y FORRO	
		NMX-A-12945-3-INNTEX-2020 Industria textil-Determinación de la propensión de la superficie de la tela al frisado, vellosidad o enmarañamiento-Parte 3: Método de frisado aleatorio	CHAMARRA	
		NMX – A – 105-D01-INNTEX-2020 Industria Textil-Ensayo de solidez del color- Parte D01: solidez del color al lavado en seco utilizando solvente percloroetileno.	CHAMARRA	
		NMX-A-109-INNTEX-2012 Industria textil - Tejido de calada - Determinación de la resistencia al rasgado por el método del péndulo de descenso libre - Método de prueba.	FORRO	
		NMX-A-105-E04-INNTEX-2019 Industria textil - Ensayo de solidez del color - Parte E04: Solidez del color al sudor.	CHAMARRA Y FORRO	
		NMX – A - 272/2- INNTEX - 2009 Industria Textil - Tejido Calada - Determinación de la resistencia al deslizamiento del hilo de costura - Parte 2 Método de carga fija - Método de prueba.	FORRO	
20	CAMISA PARA CABALLERO	NMX-A-1833/1-INNTEX-2014 Industria Textil- Análisis químico cuantitativo - Parte 1 Principios generales de ensayo	CAMISA	NMX-A-3758-INNTEX-2014 Textiles-Código de generación de etiquetas de cuidado con el uso de símbolos. NOM-004-SE-2021 Información comercial — Etiquetado de productos textiles, prendas de vestir, sus accesorios y ropa de casa.
		NMX-A-1833/11-INNTEX-2014 Industria textil – Análisis químico cuantitativo - Parte 11 Mezclas de fibras de celulosa y poliéster (Método usado ácido sulfúrico)	CAMISA	
		NMX-A-3801-INNTEX-2012 Industria textil - Determinación de la masa del tejido por unidad de longitud y área.	CAMISA	
		NMX-A-5077-INNTEX-2015 Industria Textil - Determinación del cambio dimensional en el lavado y secado	CAMISA	
		NMX-A-6330-INNTEX-2015 Industria Textil - Procedimiento de lavado y de secado doméstico para los ensayos de textiles	CAMISA	
		NMX-A-12945-3-INNTEX-2020 Industria textil-Determinación de la propensión de la superficie de la tela al frisado, vellosidad o enmarañamiento-Parte 3: Método de frisado aleatorio	CAMISA	
		NMX-A-059/2-INNTEX-2019 Industria textil - Propiedades de los tejidos frente a la tracción – Parte 2 - Determinación de la Fuerza máxima por el Método de agarre - Método GRAB.	CAMISA	
		NMX-A-105-E04-INNTEX-2019 Industria textil - Ensayo de solidez del color - Parte E04: Solidez del color al sudor.	CAMISA	
		NMX-A-105-C06-INNTEX-2015 Industria Textil — Método de ensayo de Solidez del color — Parte C06 - Solidez del	CAMISA	

ANEXOS
DIVISION DE CONTRATOS

		color al lavado doméstico y comercial.		
21	CAMISA Y PANTALÓN PARA CABALLERO	NMX-A-084-INNTEX-2015 Industria textil —Fibras textiles — Análisis Cuantitativo — Cualitativo para una fibra 100% - Método de ensayo	CAMISA Y PANTALÓN	NMX-A-3758-INNTEX-2014 Textiles-Código de generación de etiquetas de cuidado con el uso de símbolos. NOM-004-SE-2021 Información comercial — Etiquetado de productos textiles, prendas de vestir, sus accesorios y ropa de casa.
		NMX-A-3801-INNTEX-2012 Industria textil - Determinación de la masa del tejido por unidad de longitud y área.	CAMISA Y PANTALÓN	
		NMX-A-5077-INNTEX-2015 Industria Textil - Determinación del cambio dimensional en el lavado y secado	CAMISA Y PANTALÓN	
		NMX-A-6330-INNTEX-2015 Industria Textil - Procedimiento de lavado y de secado doméstico para los ensayos de textiles	CAMISA Y PANTALÓN	
		NMX-A-12945-3-INNTEX-2020 Industria textil-Determinación de la propensión de la superficie de la tela al frisado, vellosidad o enmarañamiento-Parte 3: Método de frisado aleatorio	CAMISA Y PANTALÓN	
		NMX-A-7211/2-INNTEX-2015 Industria textil — Tejidos de calada – Método de ensayo – Parte 2 Determinación de hilos por unidad de longitud.	CAMISA Y PANTALÓN	
		NMX-A-109-INNTEX-2012 Industria textil - Tejido de calada - Determinación de la resistencia al rasgado por el método del péndulo de descenso libre - Método de prueba.	CAMISA Y PANTALÓN	
		NMX-A-059/2-INNTEX-2019 Industria textil - Propiedades de los tejidos frente a la tracción – Parte 2 - Determinación de la Fuerza máxima por el Método de agarre - Método GRAB.	CAMISA Y PANTALÓN	
		NMX-A-105-E04-INNTEX-2019 Industria textil - Ensayo de solidez del color - Parte E04: Solidez del color al sudor.	CAMISA Y PANTALÓN	
		NMX-A-073-INNTEX-2005 Industria Textil Solidez al color - Determinación de la Solidez del color al Frote – Método de prueba.	CAMISA Y PANTALÓN	
		NMX-A-105-C06-INNTEX-2015 Industria Textil — Método de ensayo de Solidez del color — Parte C06 - Solidez del color al lavado doméstico y comercial.	CAMISA Y PANTALÓN	
22	FILIPINA, PANTALON Y GORRO PARA CABALLERO	NMX-A-1833/1-INNTEX-2014 Industria Textil- Análisis químico cuantitativo - Parte 1 Principios generales de ensayo	FILIPINA Y PANTALÓN	NMX-A-3758-INNTEX-2014 Textiles-Código de generación de etiquetas de cuidado con el uso de símbolos. NOM-004-SE-2021 Información comercial — Etiquetado de productos textiles, prendas de vestir, sus accesorios y ropa de casa.
		NMX-A-1833/11-INNTEX-2014 Industria textil – Análisis químico cuantitativo - Parte 11 Mezclas de fibras de celulosa y poliéster (Método usado ácido sulfúrico)	FILIPINA Y PANTALÓN	
		NMX-A-084-INNTEX-2015 Industria textil — Fibras textiles — Análisis Cuantitativo — Cualitativo para una fibra 100% - Método de ensayo.	GORRO	
		NMX-A-3801-INNTEX-2012 Industria textil - Determinación de la masa del tejido por unidad de longitud y área.	FILIPINA, PANTALÓN Y GORRO	

		NMX-A-5077-INNTEX-2015 Industria Textil - Determinación del cambio dimensional en el lavado y secado	FILIPINA, PANTALÓN Y GORRO	
		NMX-A-6330-INNTEX-2015 Industria Textil - Procedimiento de lavado y de secado doméstico para los ensayos de textiles	FILIPINA, PANTALÓN Y GORRO	
		NMX-A-12945-3-INNTEX-2020 Industria textil-Determinación de la propensión de la superficie de la tela al frisado, vellosidad o enmarañamiento-Parte 3: Método de frisado aleatorio	FILIPINA, PANTALÓN Y GORRO	
		NMX-A-7211/2-INNTEX-2015 Industria textil — Tejidos de calada – Método de ensayo – Parte 2 Determinación de hilos por unidad de longitud.	FILIPINA Y PANTALÓN	
		NMX-A-109-INNTEX-2012 Industria textil - Tejido de calada - Determinación de la resistencia al rasgado por el método del péndulo de descenso libre - Método de prueba.	FILIPINA Y PANTALÓN	
		NMX-A-059/2-INNTEX-2019 Industria textil - Propiedades de los tejidos frente a la tracción – Parte 2 - Determinación de la Fuerza máxima por el Método de agarre - Método GRAB.	FILIPINA Y PANTALÓN	
		NMX-A-105-B02-INNTEX-2019 Industria textil-Ensayo para solidez del color-Parte B02-Solidez del color a la luz artificial: Ensayo de la lámpara de decoloración de arco de xenón	FILIPINA Y PANTALÓN	
		NMX-A-105-E04-INNTEX-2019 Industria textil - Ensayo de solidez del color - Parte E04: Solidez del color al sudor.	FILIPINA Y PANTALÓN	
		NMX-A-073-INNTEX-2005 Industria Textil Solidez al color - Determinación de la Solidez del color al Frote – Método de prueba.	FILIPINA Y PANTALÓN	
		NMX-A-105-C06-INNTEX-2015 Industria Textil — Método de ensayo de Solidez del color — Parte C06 - Solidez del color al lavado doméstico y comercial.	FILIPINA Y PANTALÓN	
		NMX-A-275/5-INNTEX-2000 Industria Textil - Construcción y métodos de análisis de tejidos de calada – Parte 5 - Determinación de la densidad lineal de hilos extraídos de la tela - Tejidos de calada - método de prueba.	FILIPINA Y PANTALÓN	
		NMX-A-18695-INNTEX-2019 Industria textil-Determinación de la resistencia a la penetración de agua por impacto-método de prueba	FILIPINA Y PANTALÓN	
23	FILIPINA, PANTALON Y GORRO PARA DAMA	NMX-A-1833/1-INNTEX-2014 Industria Textil- Análisis químico cuantitativo - Parte 1 Principios generales de ensayo	FILIPINA Y PANTALÓN	NMX-A-3758-INNTEX-2014 Textiles-Código de generación de etiquetas de cuidado con el uso de símbolos. NOM-004-SE-2021 Información comercial — Etiquetado de productos textiles, prendas de vestir, sus accesorios y ropa de casa.
		NMX-A-1833/11-INNTEX-2014 Industria textil – Análisis químico cuantitativo - Parte 11 Mezclas de fibras de celulosa y poliéster (Método usado ácido sulfúrico)	FILIPINA Y PANTALÓN	
		NMX-A-084-INNTEX-2015 Industria textil — Fibras textiles — Análisis Cuantitativo — Cualitativo para una fibra 100% - Método de ensayo.	GORRO Y VIVOS	

ANEXOS

DIVISION DE CONTRATOS

		NMX-A-3801-INNTEX-2012 Industria textil - Determinación de la rnasa del tejido por unidad de longitud y área.	FILIPINA, PANTALÓN, GORRO Y VIVOS	
		NMX-A-5077-INNTEX-2015 Industria Textil - Determinación del cambio dimensional en el lavado y secado	FILIPINA, PANTALÓN, GORRO Y VIVOS	
		NMX-A-6330-INNTEX-2015 Industria Textil - Procedimiento de lavado y de secado doméstico para los ensayos de textiles	FILIPINA, PANTALÓN, GORRO Y VIVOS	
		NMX-A-12945-3-INNTEX-2020 Industria textil-Determinación de la propensión de la superficie de la tela al frisado, vellosidad o enmarañamiento-Parte 3: Método de frisado aleatorio	FILIPINA, PANTALÓN, GORRO Y VIVOS	
		NMX-A-7211/2-INNTEX-2015 Industria textil — Tejidos de calada – Método de ensayo – Parte 2 Determinación de hilos por unidad de longitud.	FILIPINA, PANTALÓN Y VIVOS	
		NMX-A-109-INNTEX-2012 Industria textil - Tejido de calada - Determinación de la resistencia al rasgado por el método del péndulo de descenso libre - Método de prueba	FILIPINA, PANTALÓN Y VIVOS	
		NMX-A-059/2-INNTEX-2019 Industria textil - Propiedades de los tejidos frente a la tracción – Parte 2 - Determinación de la Fuerza máxima por el Método de agarre - Método GRAB.	FILIPINA, PANTALÓN Y VIVOS	
		NMX-A-105-B02-INNTEX-2019 Industria textil-Ensayo para solidez del color-Parte B02-Solidez del color a la luz artificial: Ensayo de la lámpara de decoloración de arco de xenón	FILIPINA, PANTALÓN Y VIVOS	
		NMX-A-105-E04-INNTEX-2019 Industria textil - Ensayo de solidez del color - Parte E04: Solidez del color al sudor.	FILIPINA, PANTALÓN Y VIVOS	
		NMX-A-073-INNTEX-2005 Industria Textil Solidez al color - Determinación de la Solidez del color al Frote – Método de prueba.	FILIPINA, PANTALÓN Y VIVOS	
		NMX-A-105-C06-INNTEX-2015 Industria Textil — Método de ensayo de Solidez del color — Parte C06 - Solidez del color al lavado doméstico y comercial.	FILIPINA, PANTALÓN Y VIVOS	
		NMX-A-275/5-INNTEX-2000 Industria Textil - Construcción y métodos de análisis de tejidos de calada – Parte 5 - Determinación de la densidad lineal de hilos extraídos de la tela - Tejidos de calada - método de prueba.	FILIPINA, PANTALÓN Y VIVOS	
		NMX-A-18695-INNTEX-2019 Industria textil-Determinación de la resistencia a la penetración de agua por impacto-método de prueba	FILIPINA Y PANTALÓN	
24	SANDALIAS		SANDALIAS	NOM-050-SCFI-2004 Información comercial - Disposiciones generales para productos - Etiquetado general de productos

25	CALCETAS		CALCETAS	NMX-A-3758-INNTEX-2014 Textiles-Código de generación de etiquetas de cuidado con el uso de símbolos. NOM-004-SE-2021 Información comercial — Etiquetado de productos textiles, prendas de vestir, sus accesorios y ropa de casa.
27	CHAMARRA Y PANTALÓN DEPORTIVOS UNISEX	NMX-A-084-INNTEX-2015 Industria textil — Fibras textiles — Análisis Cuantitativo — Cualitativo para una fibra 100% - Método de ensayo.	CHAMARRA Y PANTALÓN	NMX-A-3758-INNTEX-2014 Textiles-Código de generación de etiquetas de cuidado con el uso de símbolos. NOM-004-SE-2021 Información comercial — Etiquetado de productos textiles, prendas de vestir, sus accesorios y ropa de casa.
		NMX-A-1833/1-INNTEX-2014 Industria Textil- Análisis químico cuantitativo - Parte 1 Principios generales de ensayo	FORRO	
		NMX-A-1833/11-INNTEX-2014 Industria textil – Análisis químico cuantitativo - Parte 11 Mezclas de fibras de celulosa y poliéster (Método usado ácido sulfúrico)	FORRO	
		NMX-A-3801-INNTEX-2012 Industria textil - Determinación de la masa del tejido por unidad de longitud y área.	CHAMARRA, PANTALÓN Y FORRO	
		NMX-A-5077-INNTEX-2015 Industria Textil - Determinación del cambio dimensional en el lavado y secado	CHAMARRA Y PANTALÓN	
		NMX-A-6330-INNTEX-2015 Industria Textil - Procedimiento de lavado y de secado doméstico para los ensayos de textiles	CHAMARRA Y PANTALÓN	
		NMX-A-105-C06-INNTEX-2015 Industria Textil — Método de ensayo de Solidez del color — Parte C06 - Solidez del color al lavado doméstico y comercial.	CHAMARRA Y PANTALÓN	
28	MAKINOFF PARA CABALLERO	NMX-A-1833/1-INNTEX-2014 Industria Textil- Análisis químico cuantitativo - Parte 1 Principios generales de ensayo	MAKINOFF	NMX-A-3758-INNTEX-2014 Textiles-Código de generación de etiquetas de cuidado con el uso de símbolos. NOM-004-SE-2021 Información comercial — Etiquetado de productos textiles, prendas de vestir, sus accesorios y ropa de casa.
		NMX-A-1833/4-INNTEX-2014 Industria textil – Análisis químico cuantitativo – Parte 4 Mezclas de fibras proteicas y otras fibras (Método con hipoclorito)	MAKINOFF	
		NMX-A-084-INNTEX-2015 Industria textil — Fibras textiles — Análisis Cuantitativo — Cualitativo para una fibra 100% - Método de ensayo.	FORRO	
		NMX-A-3801-INNTEX-2012 Industria textil - Determinación de la masa del tejido por unidad de longitud y área.	MAKINOFF Y FORRO	
		NMX-A-12945-3-INNTEX-2020 Industria textil-Determinación de la propensión de la superficie de la tela al frisado, vellosidad o enmarañamiento-Parte 3: Método de frisado aleatorio	MAKINOFF	
		NMX – A – 105-D01-INNTEX-2020 Industria Textil-Ensayo de solidez del color- Parte D01: solidez del color al lavado en seco utilizando solvente percloroetileno.	MAKINOFF	
		NMX-A-109-INNTEX-2012 Industria textil - Tejido de calada - Determinación de la resistencia al rasgado por el método del péndulo de descenso libre - Método de prueba.	FORRO	

ANEXOS
DIVISIÓN DE CONTRATOS

		NMX-A-105-E04-INNTEX-2019 Industria textil - Ensayo de solidez del color - Parte E04: Solidez del color al sudor.	MAKINOFF Y FORRO	
		NMX – A - 272/2- INNTEX - 2009 Industria Textil - Tejido Calada - Determinación de la resistencia al deslizamiento del hilo de costura - Parte 2 Método de carga fija - Método de prueba.	FORRO	
29	PANTIMEDIA DE COMPRESIÓN GRADUADA	NMX-A-1833/1-INNTEX-2014 Industria Textil- Análisis químico cuantitativo - Parte 1 Principios generales de ensayo	PANTIMEDIA	NMX-A-3758-INNTEX-2014 Textiles-Código de generación de etiquetas de cuidado con el uso de símbolos. NOM-004-SE-2021 Información comercial — Etiquetado de productos textiles, prendas de vestir, sus accesorios y ropa de casa.
		NMX-A-1833/7-INNTEX-2014 Industria textil - Análisis químico cuantitativo - Parte 7: Mezclas de poliamida y otras fibras (Método usando ácido fórmico)	PANTIMEDIA	
		NMX-A-1833/12-INNTEX-2014 Industria Textil– Análisis químico cuantitativo – Parte 12 – Mezclas de acrílico, con ciertas modacrílicas, clorofibras, elastanos y otras fibras (método usando dimetilformamida)	PANTIMEDIA	
		AATCC81 Determinación de pH	PANTIMEDIA	
30	GORRA DEPORTIVA		GORRA	NMX-A-3758-INNTEX-2014 Textiles-Código de generación de etiquetas de cuidado con el uso de símbolos. NOM-004-SE-2021 Información comercial — Etiquetado de productos textiles, prendas de vestir, sus accesorios y ropa de casa.
31	CAMISETA DEPORTIVA		CAMISETA	NMX-A-3758-INNTEX-2014 Textiles-Código de generación de etiquetas de cuidado con el uso de símbolos. NOM-004-SE-2021 Información comercial — Etiquetado de productos textiles, prendas de vestir, sus accesorios y ropa de casa.
32	TENIS		TENIS	NOM-050-SCFI-2004 Información comercial - Disposiciones generales para productos - Etiquetado general de productos
33	CALZADO DE PROTECCIÓN	DIN-4843 Safety, protective and occupational footwear - Slip resistance, metatarsal protection, protective insert and thermal behavior – Safety requirements, testing. Parte 1, Parte 2, Punto 4.3	CALZADO DE PROTECCIÓN	NOM-050-SCFI-2004 Información comercial - Disposiciones generales para productos - Etiquetado general de productos
		ISO 3377 Leather - Determination of tearing load	CALZADO DE PROTECCIÓN	
		ISO 3377-2 Determinación de la resistencia al desgarre de cuero/carnaza	CALZADO DE PROTECCIÓN	
		ISO 11644 Leather - Test for adhesion of finish	CALZADO DE PROTECCIÓN	
		DIN-53516 Testing of rubber and elastomers -	CALZADO DE	

		Determination of abrasion resistance.	PROTECCIÓN	
		DIN-53543 Testing of semi-rigid polyurethane (PUR) integral cellular materials - Materials for soles and parts of shoes.	CALZADO DE PROTECCIÓN	
		ISO 4045 Leather - Determination of Ph	CALZADO DE PROTECCIÓN	
		ISO 11640 Lether - Tests of colour fastness - Color fastness to cycles of to-and-fro rubbing	CALZADO DE PROTECCIÓN	
		ISO 2589 Lether - Physical testing - Measurement of thickness	CALZADO DE PROTECCIÓN	
		IULTC-IUP-20 Measurement of the flexing endurance of light leathers and their surface finishes - International Union of Leather Trades Chemists Association (IULTC).	CALZADO DE PROTECCIÓN	
		NOM-113-STPS-2009 Seguridad-Equipo de protección personal-Calzado de protección - Clasificación, especificaciones y métodos de prueba.	CALZADO DE PROTECCIÓN	
		NOM-A-207 Nomenclatura para términos empleados en la industria del calzado	CALZADO DE PROTECCIÓN	
		NMX-S-051-1989 Zapato de seguridad	CALZADO DE PROTECCIÓN	
		NMX-A-084-INNTEX-2015 Industria textil- fibras textiles- análisis cualitativo – cuantitativo para una fibra 100% - método de ensayo.	CALZADO DE PROTECCIÓN	
		NMX-A-5077-INNTEX-2015 Industria textil-determinación del cambio dimensional en el lavado y el secado.	CALZADO DE PROTECCIÓN	
		NMX-A-134-INNTEX-2013 Industria textil – determinación de la densidad del tejido de punto y tolerancias	CALZADO DE PROTECCIÓN	
		NOM-050-SCFI - 2004 Información comercial – Disposiciones Generales para productos.	CALZADO DE PROTECCIÓN	
		NMX-A-3801-INNTEX-2012 Industria textil- determinación de la masa del tejido por unidad de longitud y área	CALZADO DE PROTECCIÓN	
34	SACO PARA DAMA	NMX-A-1833/1-INNTEX-2014 Industria Textil- Análisis químico cuantitativo - Parte 1 Principios generales de ensayo	SACO	NMX-A-3758-INNTEX-2014 Textiles-Código de generación de etiquetas de cuidado con el uso de símbolos. NOM-004-SE-2021 Información comercial — Etiquetado de productos textiles, prendas de vestir, sus accesorios y ropa de casa.
		NMX-A-1833/11-INNTEX-2014 Industria textil – Análisis químico cuantitativo - Parte 11 Mezclas de fibras de celulosa y poliéster (Método usado ácido sulfúrico)	SACO	
		NMX-A-3801-INNTEX-2012 Industria textil - Determinación de la masa del tejido por unidad de longitud y área.	SACO	
		NMX-A-5077-INNTEX-2015 Industria Textil - Determinación del cambio dimensional en el lavado y secado	SACO	

ANEXOS
DIVISION DE CONTRATOS

		NMX-A-6330-INNTEX-2015 Industria Textil - Procedimiento de lavado y de secado doméstico para los ensayos de textiles	SACO	
		NMX-A-12945-3-INNTEX-2020 Industria textil-Determinación de la propensión de la superficie de la tela al frisado, vellosidad o enmarañamiento-Parte 3: Método de frisado aleatorio	SACO	
		NMX-A-7211/2-INNTEX-2015 Industria textil — Tejidos de calada – Método de ensayo – Parte 2 Determinación de hilos por unidad de longitud.	SACO	
		NMX-A-109-INNTEX-2012 Industria textil - Tejido de calada - Determinación de la resistencia al rasgado por el método del péndulo de descenso libre - Método de prueba.	SACO	
		NMX-A-059/2-INNTEX-2019 Industria textil - Propiedades de los tejidos frente a la tracción – Parte 2 - Determinación de la Fuerza máxima por el Método de agarre - Método GRAB.	SACO	
		NMX-A-105-B02-INNTEX-2019 Industria textil-Ensayo para solidez del color-Parte B02-Solidez del color a la luz artificial: Ensayo de la lámpara de decoloración de arco de xenón	SACO	
		NMX-A-105-E04-INNTEX-2019 Industria textil - Ensayo de solidez del color - Parte E04: Solidez del color al sudor.	SACO	
		NMX-A-073-INNTEX-2005 Industria Textil Solidez al color - Determinación de la Solidez del color al Frote – Método de prueba.	SACO	
		NMX-A-105-C06-INNTEX-2015 Industria Textil — Método de ensayo de Solidez del color — Parte C06 - Solidez del color al lavado doméstico y comercial.	SACO	
		NMX-A-275/5-INNTEX-2000 Industria Textil - Construcción y métodos de análisis de tejidos de calada – Parte 5 - Determinación de la densidad lineal de hilos extraídos de la tela - Tejidos de calada - método de prueba.	SACO	
		NMX-A-18695-INNTEX-2019 Industria textil-Determinación de la resistencia a la penetración de agua por impacto-método de prueba	SACO	
35	FILIPINA PARA DAMA	NMX-A-1833/1-INNTEX-2014 Industria Textil- Análisis químico cuantitativo - Parte 1 Principios generales de ensayo	FILIPINA	NMX-A-3758-INNTEX-2014 Textiles-Código de generación de etiquetas de cuidado con el uso de símbolos. NOM - 004 - SE - 2021 Información comercial — Etiquetado de productos textiles, prendas de vestir, sus accesorios y ropa de casa.
		NMX-A-1833/11-INNTEX-2014 Industria textil – Análisis químico cuantitativo - Parte 11 Mezclas de fibras de celulosa y poliéster (Método usado ácido sulfúrico)	FILIPINA	
		NMX-A-3801-INNTEX-2012 Industria textil - Determinación de la masa del tejido por unidad de longitud y área.	FILIPINA	
		NMX-A-5077-INNTEX-2015 Industria Textil - Determinación del cambio dimensional en el lavado y secado	FILIPINA	

		NMX-A-6330-INNTEX-2015 Industria Textil - Procedimiento de lavado y de secado doméstico para los ensayos de textiles	FILIPINA	
		NMX-A-12945-3-INNTEX-2020 Industria textil-Determinación de la propensión de la superficie de la tela al frisado, vellosidad o enmarañamiento-Parte 3: Método de frisado aleatorio	FILIPINA	
		NMX-A-7211/2-INNTEX-2015 Industria textil — Tejidos de calada – Método de ensayo – Parte 2 Determinación de hilos por unidad de longitud.	FILIPINA	
		NMX-A-109-INNTEX-2012 Industria textil - Tejido de calada - Determinación de la resistencia al rasgado por el método del péndulo de descenso libre - Método de prueba.	FILIPINA	
		NMX-A-059/2-INNTEX-2019 Industria textil - Propiedades de los tejidos frente a la tracción – Parte 2 - Determinación de la Fuerza máxima por el Método de agarre - Método GRAB.	FILIPINA	
		NMX-A-105-B02-INNTEX-2019 Industria textil-Ensayo para solidez del color-Parte B02-Solidez del color a la luz artificial: Ensayo de la lámpara de decoloración de arco de xenón	FILIPINA	
		NMX-A-105-E04-INNTEX-2019 Industria textil - Ensayo de solidez del color - Parte E04: Solidez del color al sudor.	FILIPINA	
		NMX-A-073-INNTEX-2005 Industria Textil Solidez al color - Determinación de la Solidez del color al Frote – Método de prueba.	FILIPINA	
		NMX-A-105-C06-INNTEX-2015 Industria Textil — Método de ensayo de Solidez del color — Parte C06 - Solidez del color al lavado doméstico y comercial.	FILIPINA	
36	TRAJE DE BAÑO PARA CABALLERO	NMX-A-084-INNTEX-2015 Industria textil — Fibras textiles — Análisis Cuantitativo — Cualitativo para una fibra 100% - Método de ensayo.	TRAJE DE BAÑO	NMX-A-3758-INNTEX-2014 Textiles-Código de generación de etiquetas de cuidado con el uso de símbolos. NOM - 004 - SE - 2021 Información comercial — Etiquetado de productos textiles, prendas de ves tir, sus accesorios y ropa de casa.
		NMX-A-3801-INNTEX-2012 Industria textil - Determinación de la masa del tejido por unidad de longitud y área.	TRAJE DE BAÑO	
		NMX-A-5077-INNTEX-2015 Industria Textil - Determinación del cambio dimensional en el lavado y secado	TRAJE DE BAÑO	
		NMX-A-6330-INNTEX-2015 Industria Textil - Procedimiento de lavado y de secado doméstico para los ensayos de textiles	TRAJE DE BAÑO	
		NMX-A-105-C06-INNTEX-2015 Industria Textil — Método de ensayo de Solidez del color — Parte C06 - Solidez del color al lavado doméstico y comercial.	TRAJE DE BAÑO	
37	SACO PARA CABALLERO	NMX-A-1833/1-INNTEX-2014 Industria Textil- Análisis químico cuantitativo - Parte 1 Principios generales de ensayo	SACO	NMX-A-3758-INNTEX-2014 Textiles-Código de generación de etiquetas de cuidado con el uso de símbolos. NOM - 004 - SE - 2021 Información comercial — Etiquetado de productos textiles, prendas de vestir, sus
		NMX-A-1833/11-INNTEX-2014 Industria textil – Análisis químico cuantitativo - Parte 11 Mezclas de fibras de celulosa y	SACO	

DIVISION DE CONTRATOS

		poliéster (Método usado ácido sulfúrico)		accesorios y ropa de casa.
		NMX-A-3801-INNTEX-2012 Industria textil - Determinación de la masa del tejido por unidad de longitud y área.	SACO	
		NMX-A-5077-INNTEX-2015 Industria Textil - Determinación del cambio dimensional en el lavado y secado	SACO	
		NMX-A-6330-INNTEX-2015 Industria Textil - Procedimiento de lavado y de secado doméstico para los ensayos de textiles	SACO	
		NMX-A-12945-3-INNTEX-2020 Industria textil-Determinación de la propensión de la superficie de la tela al frisado, vellosidad o enmarañamiento-Parte 3: Método de frisado aleatorio	SACO	
		NMX-A-7211/2-INNTEX-2015 Industria textil — Tejidos de calada – Método de ensayo – Parte 2 Determinación de hilos por unidad de longitud.	SACO	
		NMX-A-109-INNTEX-2012 Industria textil - Tejido de calada - Determinación de la resistencia al rasgado por el método del péndulo de descenso libre - Método de prueba.	SACO	
		NMX-A-059/2-INNTEX-2019 Industria textil - Propiedades de los tejidos frente a la tracción – Parte 2 - Determinación de la Fuerza máxima por el Método de agarre - Método GRAB.	SACO	
		NMX-A-105-B02-INNTEX-2019 Industria textil-Ensayo para solidez del color-Parte B02-Solidez del color a la luz artificial: Ensayo de la lámpara de decoloración de arco de xenón	SACO	
		NMX-A-105-E04-INNTEX-2019 Industria textil - Ensayo de solidez del color - Parte E04: Solidez del color al sudor.	SACO	
		NMX-A-073-INNTEX-2005 Industria Textil Solidez al color - Determinación de la Solidez del color al Frote – Método de prueba.	SACO	
		NMX-A-105-C06-INNTEX-2015 Industria Textil — Método de ensayo de Solidez del color — Parte C06 - Solidez del color al lavado doméstico y comercial.	SACO	
		NMX-A-275/5-INNTEX-2000 Industria Textil - Construcción y métodos de análisis de tejidos de calada – Parte 5 - Determinación de la densidad lineal de hilos extraídos de la tela - Tejidos de calada - método de prueba.	SACO	
		NMX-A-18695-INNTEX-2019 Industria textil-Determinación de la resistencia a la penetración de agua por impacto-método de prueba	SACO	
38	CHAMARRA UNISEX	NMX-A-084-INNTEX-2015 Industria textil — Fibras textiles — Análisis Cuantitativo — Cualitativo para una fibra 100% - Método de ensayo.	FORRO	NMX-A-3758-INNTEX-2014 Textiles-Código de generación de etiquetas de cuidado con el uso de símbolos.

		NMX-A-3801-INNTEX-2012 Industria textil - Determinación de la masa del tejido por unidad de longitud y área.	FORRO	NOM - 004 - SE - 2021 Información comercial — Etiquetado de productos textiles, prendas de vestir, sus accesorios y ropa de casa.
		NMX-A-109-INNTEX-2012 Industria textil - Tejido de calada - Determinación de la resistencia al rasgado por el método del péndulo de descenso libre - Método de prueba.	FORRO	
		NMX-A-105-E04-INNTEX-2019 Industria textil - Ensayo de solidez del color - Parte E04: Solidez del color al sudor.	FORRO	
		NMX – A - 272/2- INNTEX - 2009 Industria Textil - Tejido Calada - Determinación de la resistencia al deslizamiento del hilo de costura - Parte 2 Método de carga fija - Método de prueba.	FORRO	
40	BATA PINTOR, PANTALON Y GORRO PARA DAMA	NMX-A-1833/1-INNTEX-2014 Industria Textil- Análisis químico cuantitativo - Parte 1 Principios generales de ensayo	BATA PINTOR Y PANTALÓN	NMX-A-3758-INNTEX-2014 Textiles- Código de generación de etiquetas de cuidado con el uso de símbolos. NOM - 004 - SE - 2021 Información comercial — Etiquetado de productos textiles, prendas de vestir, sus accesorios y ropa de casa.
		NMX-A-1833/11-INNTEX-2014 Industria textil – Análisis químico cuantitativo - Parte 11 Mezclas de fibras de celulosa y poliéster (Método usado ácido sulfúrico)	BATA PINTOR Y PANTALÓN	
		NMX-A-084-INNTEX-2015 Industria textil — Fibras textiles — Análisis Cuantitativo — Cualitativo para una fibra 100% - Método de ensayo.	GORRO	
		NMX-A-3801-INNTEX-2012 Industria textil - Determinación de la masa del tejido por unidad de longitud y área.	BATA PINTOR, PANTALÓN Y GORRO	
		NMX-A-5077-INNTEX-2015 Industria Textil - Determinación del cambio dimensional en el lavado y secado	BATA PINTOR, PANTALÓN Y GORRO	
		NMX-A-6330-INNTEX-2015 Industria Textil - Procedimiento de lavado y de secado doméstico para los ensayos de textiles	BATA PINTOR, PANTALÓN Y GORRO	
		NMX-A-12945-3-INNTEX-2020 Industria textil-Determinación de la propensión de la superficie de la tela al frisado, vellosidad o enmarañamiento-Parte 3: Método de frisado aleatorio	BATA PINTOR, PANTALÓN Y GORRO	
		NMX-A-7211/2-INNTEX-2015 Industria textil — Tejidos de calada – Método de ensayo – Parte 2 Determinación de hilos por unidad de longitud.	BATA PINTOR Y PANTALÓN	
		NMX-A-109-INNTEX-2012 Industria textil - Tejido de calada - Determinación de la resistencia al rasgado por el método del péndulo de descenso libre - Método de prueba.	BATA PINTOR Y PANTALÓN	
		NMX-A-059/2-INNTEX-2019 Industria textil - Propiedades de los tejidos frente a la tracción – Parte 2 - Determinación de la Fuerza máxima por el Método de agarre - Método GRAB.	BATA PINTOR Y PANTALÓN	
		NMX-A-105-B02-INNTEX-2019 Industria textil-Ensayo para solidez del color-Parte B02-Solidez del color a la luz artificial: Ensayo de la lámpara de decoloración de arco de xenón	BATA PINTOR Y PANTALÓN	

ANEXOS

DIVISIÓN DE CONTRATOS

		NMX-A-105-E04-INNTEX-2019 Industria textil - Ensayo de solidez del color - Parte E04: Solidez del color al sudor.	BATA PINTOR Y PANTALÓN	
		NMX-A-073-INNTEX-2005 Industria Textil Solidez al color - Determinación de la Solidez del color al Frote – Método de prueba.	BATA PINTOR Y PANTALÓN	
		NMX-A-105-C06-INNTEX-2015 Industria Textil — Método de ensayo de Solidez del color — Parte C06 - Solidez del color al lavado doméstico y comercial.	BATA PINTOR Y PANTALÓN	
		NMX-A-275/5-INNTEX-2000 Industria Textil - Construcción y métodos de análisis de tejidos de calada – Parte 5 - Determinación de la densidad lineal de hilos extraídos de la tela - Tejidos de calada - método de prueba.	BATA PINTOR Y PANTALÓN	
		NMX-A-18695-INNTEX-2019 Industria textil-Determinación de la resistencia a la penetración de agua por impacto-método de prueba	BATA PINTOR Y PANTALÓN	
41	MANDIL IMPERMEABLE		MANDIL IMPERMEABLE	NMX-A-3758-INNTEX-2014 Textiles-Código de generación de etiquetas de cuidado con el uso de símbolos. NOM - 004 - SE - 2021 Información comercial — Etiquetado de productos textiles, prendas de vestir, sus accesorios y ropa de casa.
43	FILIPINA PARA CABALLERO	NMX-A-1833/1-INNTEX-2014 Industria Textil- Análisis químico cuantitativo - Parte 1 Principios generales de ensayo	FILIPINA	NMX-A-3758-INNTEX-2014 Textiles-Código de generación de etiquetas de cuidado con el uso de símbolos. NOM - 004 - SE - 2021 Información comercial — Etiquetado de productos textiles, prendas de vestir, sus accesorios y ropa de casa.
		NMX-A-1833/11-INNTEX-2014 Industria textil – Análisis químico cuantitativo - Parte 11 Mezclas de fibras de celulosa y poliéster (Método usado ácido sulfúrico)	FILIPINA	
		NMX-A-3801-INNTEX-2012 Industria textil - Determinación de la masa del tejido por unidad de longitud y área.	FILIPINA	
		NMX-A-5077-INNTEX-2015 Industria Textil - Determinación del cambio dimensional en el lavado y secado	FILIPINA	
		NMX-A-6330-INNTEX-2015 Industria Textil - Procedimiento de lavado y de secado doméstico para los ensayos de textiles	FILIPINA	
		NMX-A-12945-3-INNTEX-2020 Industria textil-Determinación de la propensión de la superficie de la tela al frisado, vellosidad o enmarañamiento-Parte 3: Método de frisado aleatorio	FILIPINA	
		NMX-A-7211/2-INNTEX-2015 Industria textil — Tejidos de calada – Método de ensayo – Parte 2 Determinación de hilos por unidad de longitud.	FILIPINA	
		NMX-A-109-INNTEX-2012 Industria textil - Tejido de calada - Determinación de la resistencia al rasgado por el método del péndulo de descenso libre - Método de prueba.	FILIPINA	
		NMX-A-059/2-INNTEX-2019 Industria textil - Propiedades de los tejidos frente a la tracción – Parte 2 -	FILIPINA	

		Determinación de la Fuerza máxima por el Método de agarre - Método GRAB.		
		NMX-A-105-B02-INNTEX-2019 Industria textil-Ensayo para solidez del color-Parte B02-Solidez del color a la luz artificial: Ensayo de la lámpara de decoloración de arco de xenón	FILIPINA	
		NMX-A-105-E04-INNTEX-2019 Industria textil - Ensayo de solidez del color - Parte E04: Solidez del color al sudor.	FILIPINA	
		NMX-A-073-INNTEX-2005 Industria Textil Solidez al color - Determinación de la Solidez del color al Frote – Método de prueba.	FILIPINA	
		NMX-A-105-C06-INNTEX-2015 Industria Textil — Método de ensayo de Solidez del color — Parte C06 - Solidez del color al lavado doméstico y comercial.	FILIPINA	
		NMX-A-275/5-INNTEX-2000 Industria Textil - Construcción y métodos de análisis de tejidos de calada – Parte 5 - Determinación de la densidad lineal de hilos extraídos de la tela - Tejidos de calada - método de prueba.	FILIPINA	
		NMX-A-18695-INNTEX-2019 Industria textil-Determinación de la resistencia a la penetración de agua por impacto-método de prueba	FILIPINA	
44	FILIPINA PARA DAMA	NMX-A-1833/1-INNTEX-2014 Industria Textil- Análisis químico cuantitativo - Parte 1 Principios generales de ensayo	FILIPINA	NMX-A-3758-INNTEX-2014 Textiles- Código de generación de etiquetas de cuidado con el uso de símbolos. NOM - 004 - SE - 2021 Información comercial — Etiquetado de productos textiles, prendas de vestir, sus accesorios y ropa de casa.
		NMX-A-1833/11-INNTEX-2014 Industria textil – Análisis químico cuantitativo - Parte 11 Mezclas de fibras de celulosa y poliéster (Método usado ácido sulfúrico)	FILIPINA	
		NMX-A-3801-INNTEX-2012 Industria textil - Determinación de la masa del tejido por unidad de longitud y área.	FILIPINA	
		NMX-A-5077-INNTEX-2015 Industria Textil - Determinación del cambio dimensional en el lavado y secado	FILIPINA	
		NMX-A-6330-INNTEX-2015 Industria Textil - Procedimiento de lavado y de secado doméstico para los ensayos de textiles	FILIPINA	
		NMX-A-12945-3-INNTEX-2020 Industria textil-Determinación de la propensión de la superficie de la tela al frisado, vellosidad o enmarañamiento-Parte 3: Método de frisado aleatorio	FILIPINA	
		NMX-A-7211/2-INNTEX-2015 Industria textil — Tejidos de calada – Método de ensayo – Parte 2 Determinación de hilos por unidad de longitud.	FILIPINA	
		NMX-A-109-INNTEX-2012 Industria textil - Tejido de calada - Determinación de la resistencia al rasgado por el método del péndulo de descenso libre - Método de prueba.	FILIPINA	
		NMX-A-059/2-INNTEX-2019 Industria textil - Propiedades de los tejidos frente a la tracción – Parte 2 - Determinación de la Fuerza máxima por el	FILIPINA	

ANEXO 3
DIVISION DE CONTRATOS

		Método de agarre - Método GRAB.		
		NMX-A-105-B02-INNTEX-2019 Industria textil-Ensayo para solidez del color-Parte B02-Solidez del color a la luz artificial: Ensayo de la lámpara de decoloración de arco de xenón	FILIPINA	
		NMX-A-105-E04-INNTEX-2019 Industria textil - Ensayo de solidez del color - Parte E04: Solidez del color al sudor.	FILIPINA	
		NMX-A-073-INNTEX-2005 Industria Textil Solidez al color - Determinación de la Solidez del color al Frote – Método de prueba.	FILIPINA	
		NMX-A-105-C06-INNTEX-2015 Industria Textil — Método de ensayo de Solidez del color — Parte C06 - Solidez del color al lavado doméstico y comercial.	FILIPINA	
		NMX-A-275/5-INNTEX-2000 Industria Textil - Construcción y métodos de análisis de tejidos de calada – Parte 5 - Determinación de la densidad lineal de hilos extraídos de la tela - Tejidos de calada - método de prueba.	FILIPINA	
		NMX-A-18695-INNTEX-2019 Industria textil-Determinación de la resistencia a la penetración de agua por impacto-método de prueba	FILIPINA	
45	FILIPINA, PANTALÓN Y COFIA PARA DAMA	NMX-A-1833/1-INNTEX-2014 Industria Textil- Análisis químico cuantitativo - Parte 1 Principios generales de ensayo	FILIPINA, PANTALÓN Y COFIA	NMX-A-3758-INNTEX-2014 Textiles-Código de generación de etiquetas de cuidado con el uso de símbolos. NOM - 004 - SE - 2021 Información comercial — Etiquetado de productos textiles, prendas de vestir, sus accesorios y ropa de casa.
		NMX-A-1833/11-INNTEX-2014 Industria textil – Análisis químico cuantitativo - Parte 11 Mezclas de fibras de celulosa y poliéster (Método usado ácido sulfúrico)	FILIPINA, PANTALÓN Y COFIA	
		NMX-A-084-INNTEX-2015 Industria textil — Fibras textiles — Análisis Cuantitativo — Cualitativo para una fibra 100% - Método de ensayo.	VIVOS	
		NMX-A-3801-INNTEX-2012 Industria textil - Determinación de la masa del tejido por unidad de longitud y área.	FILIPINA, PANTALÓN, COFIA Y VIVOS	
		NMX-A-5077-INNTEX-2015 Industria Textil - Determinación del cambio dimensional en el lavado y secado	FILIPINA, PANTALÓN Y VIVOS	
		NMX-A-6330-INNTEX-2015 Industria Textil - Procedimiento de lavado y de secado doméstico para los ensayos de textiles	FILIPINA, PANTALÓN Y VIVOS	
		NMX-A-12945-3-INNTEX-2020 Industria textil-Determinación de la propensión de la superficie de la tela al frisado, vellosidad o enmarañamiento-Parte 3: Método de frisado aleatorio	FILIPINA, PANTALÓN Y VIVOS	
		NMX-A-7211/2-INNTEX-2015 Industria textil — Tejidos de calada – Método de ensayo – Parte 2 Determinación de hilos por unidad de longitud.	FILIPINA, PANTALÓN Y VIVOS	
		NMX-A-109-INNTEX-2012 Industria textil - Tejido de calada - Determinación de la resistencia al rasgado por el método del péndulo de descenso libre	FILIPINA, PANTALÓN Y VIVOS	

		- Método de prueba.		
		NMX-A-059/2-INNTEX-2019 Industria textil - Propiedades de los tejidos frente a la tracción – Parte 2 - Determinación de la Fuerza máxima por el Método de agarre - Método GRAB.	FILIPINA, PANTALÓN Y VIVOS	
		NMX-A-105-B02-INNTEX-2019 Industria textil-Ensayo para solidez del color-Parte B02-Solidez del color a la luz artificial: Ensayo de la lámpara de decoloración de arco de xenón	FILIPINA, PANTALÓN Y VIVOS	
		NMX-A-105-E04-INNTEX-2019 Industria textil - Ensayo de solidez del color - Parte E04: Solidez del color al sudor.	FILIPINA, PANTALÓN Y VIVOS	
		NMX-A-073-INNTEX-2005 Industria Textil Solidez al color - Determinación de la Solidez del color al Frote – Método de prueba.	FILIPINA, PANTALÓN Y VIVOS	
		NMX-A-105-C06-INNTEX-2015 Industria Textil — Método de ensayo de Solidez del color — Parte C06 - Solidez del color al lavado doméstico y comercial.	FILIPINA, PANTALÓN Y VIVOS	
		NMX-A-275/5-INNTEX-2000 Industria Textil - Construcción y métodos de análisis de tejidos de calada – Parte 5 - Determinación de la densidad lineal de hilos extraídos de la tela - Tejidos de calada - método de prueba.	FILIPINA, PANTALÓN Y VIVOS	
		NMX-A-18695-INNTEX-2019 Industria textil-Determinación de la resistencia a la penetración de agua por impacto-método de prueba	FILIPINA Y PANTALÓN	
46	CALZADO CONTRACTUAL PARA CABALLERO	DIN-4843 Safety, protective and occupational footwear - Slip resistance, metatarsal protection, protective insert and thermal behavior – Safety requirements, testing.	CALZADO	NOM-050-SCFI-2004 Información comercial - Disposiciones generales para productos - Etiquetado general de productos
		ISO 11644 Leather - Test for adhesion of finish	CALZADO	
		ISO 3377 Leather - Determination of tearing load	CALZADO	
		DIN-53516 Testing of rubber and elastomers - Determination of abrasion resistance	CALZADO	
		DIN-53543 Testing of semi-rigid polyurethane (PUR) integral cellular materials - Materials for soles and parts of shoes	CALZADO	
		ISO 4045 Leather - Determination of Ph	CALZADO	
		ISO 11640 Lether - Tests of colour fastness - Color fastness to cycles of to-and-fro rubbing	CALZADO	
		ISO 2589 Lether - Physical testing - Measurement of thickness	CALZADO	
		UNE-53-526 Determinación de la densidad y peso especifico del caucho vulcanizado; determinación del volumen por inmersión y por picnómetro	CALZADO	

ANEXOS
DIVISION DE CONTRATOS

		IULTC-IUP-20 Measurement of the flexing endurance of light leathers and their surface finishes - International Union of Leather Trades Chemists Association (IULTC)	CALZADO	
		NMX-Z-012/1-1987-SCFI Muestreo para la inspección por atributos - Parte 1 – Información general y aplicaciones	CALZADO	
		NMX-Z-012/2-1987-SCFI Muestreo para la inspección por atributos - Parte 2 -Método de muestreo, -Tablas y gráficas	CALZADO	
		NMX-Z-012/3-1987-SCFI Muestreo para la inspección por atributos - Parte 3 - Regla de cálculo para determinación de planes de muestreo	CALZADO	
		NMX-A-084-INNTEX-2015 Industria textil — Fibras textiles — Análisis Cuantitativo — Cualitativo para una fibra 100% - Método de ensayo.	CALZADO	
		NMX-A-3801-INNTEX-2012 Industria textil - Determinación de la masa del tejido por unidad de longitud y área.	CALZADO	
		NMX - A — 13938/2 — INNTEX-2012 Industria textil — Propiedades de las telas al revestimiento. — Parte 2 — Método neumático para determinar la resistencia al revestimiento y distensión al revestimiento.	CALZADO	
		NMX-A-134 -INNTEX-2013 Industria textil — Tejido de punto — Método de prueba y tolerancias. (densidad lineal)	CALZADO	
		NMX-A-5077-INNTEX-2015 Industria Textil - Determinación del cambio dimensional en el lavado y secado	CALZADO	
		NOM-A-207-1948 Nomenclatura para términos empleados en la Industria del calzado	CALZADO	
		NMX-S-051-1989 Zapato de seguridad	CALZADO	
		NMX-A-1833-1-INNTEX-2014 Industria Textil Análisis Químico Cuantitativo Parte 1: Principios Generales de Ensayo	CALZADO	
		NMX-A-5077-INNTEX-2015, industria textil-determinación del cambio dimensional en el lavado y el secado.	CALZADO	
		NMX-A-9073/1-INNTEX-2018 Industria textil-no tejidos-parte 1-determinación de la masa por unidad de área-método de prueba.	CALZADO	
		NMX-A-301/5.2-INNTEX-1999 Industria textil-no tejidos-parte 5-2-determinacion de la resistencia al reventamiento y distension de reventamiento-metodo de prueba.	CALZADO	
		NMX-A-9073/3-INNTEX-2012 Industria textil-no tejidos-parte 1-determinación de la masa por unidad de área-método de prueba.	CALZADO	
		NMX-A-9073/4-INNTEX-2013 Industria textil-no tejidos-parte 4-determinacion de la resistencia al rasgado-método de prueba.	CALZADO	

47	CALZADO PARA MEDICO RESIDENTE, FEMENINO	DIN-4843 Safety, protective and occupational footwear - Slip resistance, metatarsal protection, protective insert and thermal behavior – Safety requirements, testing.	CALZADO	NOM-050-SCFI-2004 Información comercial - Disposiciones generales para productos - Etiquetado general de productos
		DIN-53516 Testing of rubber and elastomers - Determination of abrasion resistance	CALZADO	
		ISO 2589 Lether - Physical testing - Measurement of thickness	CALZADO	
		ISO 4045 Leather - Determination of Ph	CALZADO	
		ISO 11644 Leather - Test for adhesion of finish	CALZADO	
		UNE-53-526 Determinación de la densidad y peso especifico del caucho vulcanizado; determinación del volumen por inmersión y por picnómetro	CALZADO	
		IULTCS-IUP-20 Measurement of the flexing endurance of light leathers and their surface finishes - International Union of Leather Trades Chemists Association (IULTC)	CALZADO	
		NMX-A-213-1982 Determinación de la densidad aparente	CALZADO	
		NMX-A-214-1982 Curtiduría - Pruebas físicas del cuero-Medición del espesor	CALZADO	
		NMX-S-051-1989 Zapatos de seguridad	CALZADO	
		NMX-A-229-1982 Curtiduría - Pruebas químicas del cuero-Determinación del pH y delta pH de un extracto acuoso de cuero	CALZADO	
		NMX-A-230-1982 Curtiduría - Pruebas químicas del cuero-Determinación del Contenido de cromo	CALZADO	
		NMX-A-235-1983 Industria de la Curtiduría y el Calzado-Pruebas físicas del cuero-Determinación de la resistencia al desgarre	CALZADO	
		NMX-Z-012/1-1987-SCFI Muestreo para la inspección por atributos - Parte 1 – Información general y aplicaciones	CALZADO	
		NMX-Z-012/2-1987-SCFI Muestreo para la inspección por atributos - Parte 2 - Método de muestreo, -Tablas y gráficas	CALZADO	
		NMX-Z-012/3-1987-SCFI Muestreo para la inspección por atributos - Parte 3 - Regla de cálculo para determinación de planes de muestreo	CALZADO	
		NOM-008-SCFI-2002 Sistema General de Unidades de Medida	CALZADO	
		NOM-020-SCFI-1997 Información Comercial-Etiquetado de cueros y pieles curtidas naturales y materiales sintéticos o artificiales con esa apariencia, calzado, marroquería así como los	CALZADO	

ANEXOS
DIVISIÓN DE CONTRATOS

		productos elaborados con dichos materiales.		
		NOM-A-207-1948 Nomenclatura para términos empleados en la Industria del calzado	CALZADO	
48	PANTALON PARA MÉDICO RESIDENTE	NMX-A-1833/1-INNTEX-2014 Industria Textil- Análisis químico cuantitativo - Parte 1 Principios generales de ensayo	PANTALÓN	NMX-A-3758-INNTEX-2014 Textiles-Código de generación de etiquetas de cuidado con el uso de símbolos. NOM - 004 - SE - 2021 Información comercial — Etiquetado de productos textiles, prendas de vestir, sus accesorios y ropa de casa.
		NMX-A-1833/11-INNTEX-2014 Industria textil – Análisis químico cuantitativo - Parte 11 Mezclas de fibras de celulosa y poliéster (Método usado ácido sulfúrico)	PANTALÓN	
		NMX-A-3801-INNTEX-2012 Industria textil - Determinación de la masa del tejido por unidad de longitud y área.	PANTALÓN	
		NMX-A-5077-INNTEX-2015 Industria Textil - Determinación del cambio dimensional en el lavado y secado	PANTALÓN	
		NMX-A-6330-INNTEX-2015 Industria Textil - Procedimiento de lavado y de secado doméstico para los ensayos de textiles	PANTALÓN	
		NMX-A-12945-3-INNTEX-2020 Industria textil-Determinación de la propensión de la superficie de la tela al frisado, vellosidad o enmarañamiento-Parte 3: Método de frisado aleatorio	PANTALÓN	
		NMX-A-7211/2-INNTEX-2015 Industria textil — Tejidos de calada – Método de ensayo – Parte 2 Determinación de hilos por unidad de longitud.	PANTALÓN	
		NMX-A-109-INNTEX-2012 Industria textil - Tejido de calada - Determinación de la resistencia al rasgado por el método del péndulo de descenso libre - Método de prueba.	PANTALÓN	
		NMX-A-059/2-INNTEX-2019 Industria textil - Propiedades de los tejidos frente a la tracción – Parte 2 - Determinación de la Fuerza máxima por el Método de agarre - Método GRAB.	PANTALÓN	
		NMX-A-105-B02-INNTEX-2019 Industria textil-Ensayo para solidez del color-Parte B02-Solidez del color a la luz artificial: Ensayo de la lámpara de decoloración de arco de xenón	PANTALÓN	
		NMX-A-105-E04-INNTEX-2019 Industria textil - Ensayo de solidez del color - Parte E04: Solidez del color al sudor.	PANTALÓN	
		NMX-A-073-INNTEX-2005 Industria Textil Solidez al color - Determinación de la Solidez del color al Frote – Método de prueba.	PANTALÓN	
		NMX-A-105-C06-INNTEX-2015 Industria Textil — Método de ensayo de Solidez del color — Parte C06 - Solidez del color al lavado doméstico y comercial.	PANTALÓN	
		NMX-A-275/5-INNTEX-2000 Industria Textil - Construcción y métodos de análisis de tejidos de calada – Parte 5 - Determinación de la densidad lineal de hilos extraídos de la tela - Tejidos de calada - método de prueba.	PANTALÓN	

		NMX-A-18695-INNTEX-2019 Industria textil-Determinación de la resistencia a la penetración de agua por impacto-método de prueba	PANTALÓN	
49	PANTALON PARA MÉDICA RESIDENTE	NMX-A-1833/1-INNTEX-2014 Industria Textil- Análisis químico cuantitativo - Parte 1 Principios generales de ensayo	PANTALÓN	NMX-A-3758-INNTEX-2014 Textiles-Código de generación de etiquetas de cuidado con el uso de símbolos. NOM - 004 - SE - 2021 Información comercial — Etiquetado de productos textiles, prendas de vestir, sus accesorios y ropa de casa.
		NMX-A-1833/11-INNTEX-2014 Industria textil – Análisis químico cuantitativo - Parte 11 Mezclas de fibras de celulosa y poliéster (Método usado ácido sulfúrico)	PANTALÓN	
		NMX-A-3801-INNTEX-2012 Industria textil - Determinación de la masa del tejido por unidad de longitud y área.	PANTALÓN	
		NMX-A-5077-INNTEX-2015 Industria Textil - Determinación del cambio dimensional en el lavado y secado	PANTALÓN	
		NMX-A-6330-INNTEX-2015 Industria Textil - Procedimiento de lavado y de secado doméstico para los ensayos de textiles	PANTALÓN	
		NMX-A-12945-3-INNTEX-2020 Industria textil-Determinación de la propensión de la superficie de la tela al frisado, vellosidad o enmarañamiento-Parte 3: Método de frisado aleatorio	PANTALÓN	
		NMX-A-7211/2-INNTEX-2015 Industria textil — Tejidos de calada – Método de ensayo – Parte 2 Determinación de hilos por unidad de longitud.	PANTALÓN	
		NMX-A-109-INNTEX-2012 Industria textil - Tejido de calada - Determinación de la resistencia al rasgado por el método del péndulo de descenso libre - Método de prueba.	PANTALÓN	
		NMX-A-059/2-INNTEX-2019 Industria textil - Propiedades de los tejidos frente a la tracción – Parte 2 - Determinación de la Fuerza máxima por el Método de agarre - Método GRAB.	PANTALÓN	
		NMX-A-105-B02-INNTEX-2019 Industria textil-Ensayo para solidez del color-Parte B02-Solidez del color a la luz artificial: Ensayo de la lámpara de decoloración de arco de xenón	PANTALÓN	
		NMX-A-105-E04-INNTEX-2019 Industria textil - Ensayo de solidez del color - Parte E04: Solidez del color al sudor.	PANTALÓN	
		NMX-A-073-INNTEX-2005 Industria Textil Solidez al color - Determinación de la Solidez del color al Frote – Método de prueba.	PANTALÓN	
		NMX-A-105-C06-INNTEX-2015 Industria Textil — Método de ensayo de Solidez del color — Parte C06 - Solidez del color al lavado doméstico y comercial.	PANTALÓN	
		NMX-A-275/5-INNTEX-2000 Industria Textil - Construcción y métodos de análisis de tejidos de calada – Parte 5 - Determinación de la densidad lineal de hilos extraídos de la tela - Tejidos de calada - método de prueba.	PANTALÓN	

ANEXOS
DIVISIÓN DE CONTRATOS

		NMX-A-18695-INNTEX-2019 Industria textil-Determinación de la resistencia a la penetración de agua por impacto-método de prueba	PANTALÓN	
50	PLAYERA TIPO POLO	NMX-A-1833/1-INNTEX-2014 Industria Textil- Análisis químico cuantitativo - Parte 1 Principios generales de ensayo	PLAYERA	NMX-A-3758-INNTEX-2014 Textiles-Código de generación de etiquetas de cuidado con el uso de símbolos. NOM - 004 - SE - 2021 Información comercial — Etiquetado de productos textiles, prendas de vestir, sus accesorios y ropa de casa.
		NMX-A-1833/11-INNTEX-2014 Industria textil – Análisis químico cuantitativo - Parte 11 Mezclas de fibras de celulosa y poliéster (Método usado ácido sulfúrico)	PLAYERA	
		NMX-A-5077-INNTEX-2015 Industria Textil - Determinación del cambio dimensional en el lavado y secado	PLAYERA	
		NMX-A-6330-INNTEX-2015 Industria Textil - Procedimiento de lavado y de secado doméstico para los ensayos de textiles	PLAYERA	
		NMX-A-134 -INNTEX-2013 Industria textil — Tejido de punto — Método de prueba y tolerancias. (densidad lineal)	PLAYERA	
		NMX-A-073-INNTEX-2005 Industria Textil Solidez al color - Determinación de la Solidez del color al Frote – Método de prueba.	PLAYERA	
		NMX-A-105-C06-INNTEX-2015 Industria Textil — Método de ensayo de Solidez del color — Parte C06 - Solidez del color al lavado doméstico y comercial.	PLAYERA	
51	CALZADO CONTRACTUAL PARA DAMA	DIN-4843 Safety, protective and occupational footwear - Slip resistance, metatarsal protection, protective insert and thermal behavior – Safety requirements, testing.	CALZADO	NOM-050-SCFI-2004 Información comercial - Disposiciones generales para productos - Etiquetado general de productos
		ISO 11644 Leather - Test for adhesion of finish	CALZADO	
		ISO 3377 Leather - Determination of tearing load	CALZADO	
		DIN-53516 Testing of rubber and elastomers - Determination of abrasion resistance	CALZADO	
		DIN-53543 Testing of semi-rigid polyurethane (PUR) integral cellular materials - Materials for soles and parts of shoes	CALZADO	
		ISO 4045 Leather - Determination of Ph	CALZADO	
		ISO 11640 Lether - Tests of colour fastness - Color fastness to cycles of to-and-fro rubbing	CALZADO	
		ISO 2589 Lether - Physical testing - Measurement of thickness	CALZADO	
		IULTC-IUP-20 Measurement of the flexing endurance of light leathers and their surface finishes - International Union of Leather Trades Chemists Association (IULTC)	CALZADO	
		NMX-Z-012/1-1987-SCFI Muestreo para la inspección por atributos - Parte 1 – Información general y aplicaciones	CALZADO	

		NMX-Z-012/2-1987-SCFI Muestreo para la inspección por atributos - Parte 2 - Método de muestreo, -Tablas y gráficas	CALZADO	
		NMX-Z-012/3-1987-SCFI Muestreo para la inspección por atributos - Parte 3 - Regla de cálculo para determinación de planes de muestreo	CALZADO	
		NOM-A-207 Nomenclatura para términos empleados en la industria del calzado	CALZADO	
		NMX-A-084-INNTEX-2015 Industria textil — Fibras textiles — Análisis Cuantitativo — Cualitativo para una fibra 100% - Método de ensayo.	CALZADO	
		NMX-A-3801-INNTEX-2012 Industria textil - Determinación de la masa del tejido por unidad de longitud y área.	CALZADO	
		NMX - A — 13938/2 — INNTEX-2012 Industria textil — Propiedades de las telas al revestimiento. — Parte 2 — Método neumático para determinar la resistencia al revestimiento y distensión al revestimiento.	CALZADO	
		NMX-A-134 -INNTEX-2013 Industria textil — Tejido de punto — Método de prueba y tolerancias. (densidad lineal)	CALZADO	
		NMX-A-5077-INNTEX-2015 Industria Textil - Determinación del cambio dimensional en el lavado y secado	CALZADO	
		NMX-A-13938/2-INNTEX-2012 Industria textil – propiedades de las telas al reventamiento parte 2 – método neumático para determinar la resistencia al reventamiento y distensión al reventamiento.	CALZADO	
		NMX-A-9073/1-INNTEX-2018 Industria textil-no tejidos-parte 1-determinación de la masa por unidad de área-método de prueba	CALZADO	
		NMX-A-301/5.2-INNTEX-1999 Industria textil-no tejidos-parte 5-2-determinacion de la resistencia al reventamiento y distension de reventamiento - método de prueba	CALZADO	
		NMX-A-9073/3-INNTEX-2012 Industria textil-no tejidos-parte 1-determinación de la masa por unidad de área-método de prueba	CALZADO	
		NMX-A-9073/4-INNTEX-2013 Industria textil-no tejidos-parte 4-determinacion de la resistencia al rasgado-método de prueba	CALZADO	
		NMX-A-239-SCFI-1982 Industria Textil - Agujetas para calzado – Especificaciones	CALZADO	
52	CALZADO DIELÉCTRICO	NOM-113-STPS-2009 Seguridad-Equipo de protección personal-Calzado de protección - Clasificación, especificaciones y métodos de prueba.	CALZADO	NOM-050-SCFI-2004 Información comercial - Disposiciones generales para productos - Etiquetado

ANEXOS
DIVISION DE CONTRATOS

		NMX-A-084-INNTEX-2015 Industria textil —Fibras textiles — Análisis Cuantitativo — Cualitativo para una fibra 100% - Método de ensayo	CALZADO	general de productos
		NMX-A-3801-INNTEX-2012 Industria textil - Determinación de la masa del tejido por unidad de longitud y área.	CALZADO	
		NMX - A — 13938/2 — INNTEX-2012 Industria textil — Propiedades de las telas al revestimiento. — Parte 2 — Método neumático para determinar la resistencia al revestimiento y distensión al revestimiento.	CALZADO	
		NMX-A-134 -INNTEX-2013 Industria textil — Tejido de punto — Método de prueba y tolerancias. (densidad lineal)	CALZADO	
		NMX-A-5077-INNTEX-2015 Industria Textil - Determinación del cambio dimensional en el lavado y secado	CALZADO	
		NMX-A-229-1982 Curtiduría - Pruebas químicas del cuero-Determinación del pH y delta pH de un extracto acuoso de cuero	CALZADO	
		NMX-A-222-1982 Curtiduría. Pruebas físicas del cuero. Determinación de la absorción estática de agua.	CALZADO	
		NMX-S-051-1989 Calzado de protección clasificación, especificaciones y métodos de prueba	CALZADO	
		NMX-A-230-1982 Curtiduría - Pruebas químicas del cuero-Determinación del Contenido de cromo	CALZADO	
		DIN-53516 Testing of rubber and elastomers - Determination of abrasion resistance	CALZADO	
		ISO 20344 Prueba de resistencia a la abrasión	CALZADO	
		DIN-53543 Testing of semi-rigid polyurethane (PUR) integral cellular materials - Materials for soles and parts of shoes	CALZADO	
		NMX-Z-012/1-1987-SCFI Muestreo para la inspección por atributos - Parte 1 – Información general y aplicaciones	CALZADO	
		NMX-Z-012/2-1987-SCFI Muestreo para la inspección por atributos - Parte 2 - Método de muestreo, -Tablas y gráficas	CALZADO	
		NMX-Z-012/3-1987-SCFI Muestreo para la inspección por atributos - Parte 3 - Regla de cálculo para determinación de planes de muestreo	CALZADO	
53	FILIPINA PARA CABALLERO	NMX-A-084-INNTEX-2015 Industria textil —Fibras textiles — Análisis Cuantitativo — Cualitativo para una fibra 100% - Método de ensayo	FILIPINA	NMX-A-3758-INNTEX-2014 Textiles-Código de generación de etiquetas de cuidado con el uso de símbolos.
		NMX-A-3801-INNTEX-2012 Industria textil - Determinación de la masa del tejido por unidad de longitud y área.	FILIPINA	NOM - 004 - SE — 2021 Información comercial — Etiquetado de productos textiles, prendas de vestir, sus

		NMX-A-5077-INNTEX-2015 Industria Textil - Determinación del cambio dimensional en el lavado y secado	FILIPINA	accesorios y ropa de casa.
		NMX-A-6330-INNTEX-2015 Industria Textil - Procedimiento de lavado y de secado doméstico para los ensayos de textiles	FILIPINA	
		NMX-A-12945-3-INNTEX-2020 Industria textil-Determinación de la propensión de la superficie de la tela al frisado, vellosidad o enmarañamiento-Parte 3: Método de frisado aleatorio	FILIPINA	
		NMX-A-7211/2-INNTEX-2015 Industria textil — Tejidos de calada – Método de ensayo – Parte 2 Determinación de hilos por unidad de longitud.	FILIPINA	
		NMX-A-109-INNTEX-2012 Industria textil - Tejido de calada - Determinación de la resistencia al rasgado por el método del péndulo de descenso libre - Método de prueba.	FILIPINA	
		NMX-A-059/2-INNTEX-2019 Industria textil - Propiedades de los tejidos frente a la tracción – Parte 2 - Determinación de la Fuerza máxima por el Método de agarre - Método GRAB.	FILIPINA	
		NMX-A-105-E04-INNTEX-2019 Industria textil - Ensayo de solidez del color - Parte E04: Solidez del color al sudor.	FILIPINA	
		NMX-A-073-INNTEX-2005 Industria Textil Solidez al color - Determinación de la Solidez del color al Frote – Método de prueba.	FILIPINA	
		NMX-A-105-C06-INNTEX-2015 Industria Textil — Método de ensayo de Solidez del color — Parte C06 - Solidez del color al lavado doméstico y comercial.	FILIPINA	
54	PANTALÓN PARA CABALLERO	NMX-A-3801-INNTEX-2012 Industria textil - Determinación de la masa del tejido por unidad de longitud y área.	PANTALÓN	NMX-A-3758-INNTEX-2014 Textiles-Código de generación de etiquetas de cuidado con el uso de símbolos. NOM-004-SE-2021 Información comercial — Etiquetado de productos textiles, prendas de vestir, sus accesorios y ropa de casa.
		NMX-A-5077-INNTEX-2015 Industria Textil - Determinación del cambio dimensional en el lavado y secado	PANTALÓN	
		NMX-A-6330-INNTEX-2015 Industria Textil - Procedimiento de lavado y de secado doméstico para los ensayos de textiles	PANTALÓN	
		NMX-A-12945-3-INNTEX-2020 Industria textil-Determinación de la propensión de la superficie de la tela al frisado, vellosidad o enmarañamiento-Parte 3: Método de frisado aleatorio	PANTALÓN	
		NMX-A-7211/2-INNTEX-2015 Industria textil — Tejidos de calada – Método de ensayo – Parte 2 Determinación de hilos por unidad de longitud.	PANTALÓN	
		NMX-A-109-INNTEX-2012 Industria textil - Tejido de calada - Determinación de la resistencia al rasgado por el método del péndulo de descenso libre - Método de prueba.	PANTALÓN	

ANEXOS

DIVISION DE CONTRATOS

		NMX-A-059/2-INNTEX-2019 Industria textil - Propiedades de los tejidos frente a la tracción – Parte 2 - Determinación de la Fuerza máxima por el Método de agarre - Método GRAB.	PANTALÓN	
		NMX-A-105-B02-INNTEX-2019 Industria textil-Ensayo para solidez del color-Parte B02-Solidez del color a la luz artificial: Ensayo de la lámpara de decoloración de arco de xenón	PANTALÓN	
		NMX-A-105-E04-INNTEX-2019 Industria textil - Ensayo de solidez del color - Parte E04: Solidez del color al sudor.	PANTALÓN	
		NMX-A-073-INNTEX-2005 Industria Textil Solidez al color - Determinación de la Solidez del color al Frote – Método de prueba.	PANTALÓN	
		NMX-A-105-C06-INNTEX-2015 Industria Textil — Método de ensayo de Solidez del color — Parte C06 - Solidez del color al lavado doméstico y comercial.	PANTALÓN	
		NMX-A-084-INNTEX-2015 Industria textil —Fibras textiles — Análisis Cuantitativo — Cualitativo para una fibra 100% - Método de ensayo	PANTALÓN	
55	FAJA	NMX-A-084-INNTEX-2015 Industria textil —Fibras textiles — Análisis Cuantitativo — Cualitativo para una fibra 100% - Método de ensayo	FAJA	NMX-A-3758-INNTEX-2014 Textiles-Código de generación de etiquetas de cuidado con el uso de símbolos. NOM-004-SE-2021 Información comercial — Etiquetado de productos textiles, prendas de vestir, sus accesorios y ropa de casa.
		NMX-A-3801-INNTEX-2012 Industria textil - Determinación de la masa del tejido por unidad de longitud y área.	FAJA	
		NMX-A-7211/2-INNTEX-2015 Industria textil — Tejidos de calada – Método de ensayo – Parte 2 Determinación de hilos por unidad de longitud.	FAJA	
		NMX-A-059/2-INNTEX-2019 Industria textil - Propiedades de los tejidos frente a la tracción – Parte 2 - Determinación de la Fuerza máxima por el Método de agarre - Método GRAB.	FAJA	
		NMX-A-105-B02-INNTEX-2019 Industria textil-Ensayo para solidez del color-Parte B02-Solidez del color a la luz artificial: Ensayo de la lámpara de decoloración de arco de xenón	FAJA	
		NMX-A-105-E04-INNTEX-2019 Industria textil - Ensayo de solidez del color - Parte E04: Solidez del color al sudor.	FAJA	
		NMX-A-073-INNTEX-2005 Industria Textil Solidez al color - Determinación de la Solidez del color al Frote – Método de prueba.	FAJA	
56	FILIPINA PARA CABALLERO	NMX-A-1833/1-INNTEX-2014 Industria Textil- Análisis químico cuantitativo - Parte 1 Principios generales de ensayo	FILIPINA	NMX-A-3758-INNTEX-2014 Textiles-Código de generación de etiquetas de cuidado con el uso de símbolos. NOM - 004 - SE — 2021 Información comercial — Etiquetado de productos textiles, prendas de vestir, sus
		NMX-A-1833/11-INNTEX-2014 Industria textil – Análisis químico cuantitativo - Parte 11 Mezclas de fibras de celulosa y poliéster (Método usado ácido sulfúrico)	FILIPINA	

		NMX-A-3801-INNTEX-2012 Industria textil - Determinación de la masa del tejido por unidad de longitud y área.	FILIPINA	accesorios y ropa de casa.
		NMX-A-5077-INNTEX-2015 Industria Textil - Determinación del cambio dimensional en el lavado y secado	FILIPINA	
		NMX-A-6330-INNTEX-2015 Industria Textil - Procedimiento de lavado y de secado doméstico para los ensayos de textiles	FILIPINA	
		NMX-A-12945-3-INNTEX-2020 Industria textil-Determinación de la propensión de la superficie de la tela al frisado, vellosidad o enmarañamiento-Parte 3: Método de frisado aleatorio	FILIPINA	
		NMX-A-7211/2-INNTEX-2015 Industria textil — Tejidos de calada – Método de ensayo – Parte 2 Determinación de hilos por unidad de longitud.	FILIPINA	
		NMX-A-109-INNTEX-2012 Industria textil - Tejido de calada - Determinación de la resistencia al rasgado por el método del péndulo de descenso libre - Método de prueba.	FILIPINA	
		NMX-A-059/2-INNTEX-2019 Industria textil - Propiedades de los tejidos frente a la tracción – Parte 2 - Determinación de la Fuerza máxima por el Método de agarre - Método GRAB.	FILIPINA	
		NMX-A-105-B02-INNTEX-2019 Industria textil-Ensayo para solidez del color-Parte B02-Solidez del color a la luz artificial: Ensayo de la lámpara de decoloración de arco de xenón	FILIPINA	
		NMX-A-105-E04-INNTEX-2019 Industria textil - Ensayo de solidez del color - Parte E04: Solidez del color al sudor.	FILIPINA	
		NMX-A-073-INNTEX-2005 Industria Textil Solidez al color - Determinación de la Solidez del color al Frote – Método de prueba.	FILIPINA	
		NMX-A-105-C06-INNTEX-2015 Industria Textil — Método de ensayo de Solidez del color — Parte C06 - Solidez del color al lavado doméstico y comercial.	FILIPINA	
57	PANTALON PARA CABALLERO	NMX-A-1833/1-INNTEX-2014 Industria Textil- Análisis químico cuantitativo - Parte 1 Principios generales de ensayo	PANTALÓN	NMX-A-3758-INNTEX-2014 Textiles-Código de generación de etiquetas de cuidado con el uso de símbolos. NOM - 004 - SE — 2021 Información comercial — Etiquetado de productos textiles, prendas de vestir, sus accesorios y ropa de casa.
		NMX-A-1833/11-INNTEX-2014 Industria textil – Análisis químico cuantitativo - Parte 11 Mezclas de fibras de celulosa y poliéster (Método usado ácido sulfúrico)	PANTALÓN	
		NMX-A-3801-INNTEX-2012 Industria textil - Determinación de la masa del tejido por unidad de longitud y área.	PANTALÓN	
		NMX-A-5077-INNTEX-2015 Industria Textil - Determinación del cambio dimensional en el lavado y secado	PANTALÓN	
		NMX-A-6330-INNTEX-2015 Industria Textil - Procedimiento de lavado y de secado doméstico para los ensayos de textiles	PANTALÓN	

ANEXOS
DIVISION DE CONTRATOS

		NMX-A-12945-3-INNTEX-2020 Industria textil-Determinación de la propensión de la superficie de la tela al frisado, vellosidad o enmarañamiento-Parte 3: Método de frisado aleatorio	PANTALÓN	
		NMX-A-7211/2-INNTEX-2015 Industria textil — Tejidos de calada – Método de ensayo – Parte 2 Determinación de hilos por unidad de longitud.	PANTALÓN	
		NMX-A-109-INNTEX-2012 Industria textil - Tejido de calada - Determinación de la resistencia al rasgado por el método del péndulo de descenso libre - Método de prueba.	PANTALÓN	
		NMX-A-059/2-INNTEX-2019 Industria textil - Propiedades de los tejidos frente a la tracción – Parte 2 - Determinación de la Fuerza máxima por el Método de agarre - Método GRAB.	PANTALÓN	
		NMX-A-105-B02-INNTEX-2019 Industria textil-Ensayo para solidez del color-Parte B02-Solidez del color a la luz artificial: Ensayo de la lámpara de decoloración de arco de xenón	PANTALÓN	
		NMX-A-105-E04-INNTEX-2019 Industria textil - Ensayo de solidez del color - Parte E04: Solidez del color al sudor.	PANTALÓN	
		NMX-A-073-INNTEX-2005 Industria Textil Solidez al color - Determinación de la Solidez del color al Frote – Método de prueba.	PANTALÓN	
		NMX-A-105-C06-INNTEX-2015 Industria Textil — Método de ensayo de Solidez del color — Parte C06 - Solidez del color al lavado doméstico y comercial.	PANTALÓN	
58	PANTALON PARA DAMA	NMX-A-1833/1-INNTEX-2014 Industria Textil- Análisis químico cuantitativo - Parte 1 Principios generales de ensayo	PANTALÓN	NMX-A-3758-INNTEX-2014 Textiles-Código de generación de etiquetas de cuidado con el uso de símbolos. NOM - 004 - SE — 2021 Información comercial — Etiquetado de productos textiles, prendas de vestir, sus accesorios y ropa de casa.
		NMX-A-1833/11-INNTEX-2014 Industria textil – Análisis químico cuantitativo - Parte 11 Mezclas de fibras de celulosa y poliéster (Método usado ácido sulfúrico)	PANTALÓN	
		NMX-A-3801-INNTEX-2012 Industria textil - Determinación de la masa del tejido por unidad de longitud y área.	PANTALÓN	
		NMX-A-5077-INNTEX-2015 Industria Textil - Determinación del cambio dimensional en el lavado y secado	PANTALÓN	
		NMX-A-6330-INNTEX-2015 Industria Textil - Procedimiento de lavado y de secado doméstico para los ensayos de textiles	PANTALÓN	
		NMX-A-12945-3-INNTEX-2020 Industria textil-Determinación de la propensión de la superficie de la tela al frisado, vellosidad o enmarañamiento-Parte 3: Método de frisado aleatorio	PANTALÓN	
		NMX-A-7211/2-INNTEX-2015 Industria textil — Tejidos de calada – Método de ensayo – Parte 2 Determinación de hilos por unidad de longitud.	PANTALÓN	

		NMX-A-109-INNTEX-2012 Industria textil - Tejido de calada - Determinación de la resistencia al rasgado por el método del péndulo de descenso libre - Método de prueba.	PANTALÓN	
		NMX-A-059/2-INNTEX-2019 Industria textil - Propiedades de los tejidos frente a la tracción – Parte 2 - Determinación de la Fuerza máxima por el Método de agarre - Método GRAB.	PANTALÓN	
		NMX-A-105-B02-INNTEX-2019 Industria textil-Ensayo para solidez del color-Parte B02-Solidez del color a la luz artificial: Ensayo de la lámpara de decoloración de arco de xenón	PANTALÓN	
		NMX-A-105-E04-INNTEX-2019 Industria textil - Ensayo de solidez del color - Parte E04: Solidez del color al sudor.	PANTALÓN	
		NMX-A-073-INNTEX-2005 Industria Textil Solidez al color - Determinación de la Solidez del color al Frote – Método de prueba.	PANTALÓN	
		NMX-A-105-C06-INNTEX-2015 Industria Textil — Método de ensayo de Solidez del color — Parte C06 - Solidez del color al lavado doméstico y comercial.	PANTALÓN	
61	FILIPINA Y PANTALÓN PARA DAMA	NMX-A-1833/1-INNTEX-2014 Industria Textil- Análisis químico cuantitativo - Parte 1 Principios generales de ensayo	FILIPINA Y PANTALÓN	NMX-A-3758-INNTEX-2014 Textiles- Código de generación de etiquetas de cuidado con el uso de símbolos. NOM-004-SE-2021 Información comercial — Etiquetado de productos textiles, prendas de vestir, sus accesorios y ropa de casa.
		NMX-A-1833/11-INNTEX-2014 Industria textil – Análisis químico cuantitativo - Parte 11 Mezclas de fibras de celulosa y poliéster (Método usado ácido sulfúrico)	FILIPINA Y PANTALÓN	
		NMX-A-3801-INNTEX-2012 Industria textil - Determinación de la masa del tejido por unidad de longitud y área.	FILIPINA Y PANTALÓN	
		NMX-A-5077-INNTEX-2015 Industria Textil - Determinación del cambio dimensional en el lavado y secado	FILIPINA Y PANTALÓN	
		NMX-A-6330-INNTEX-2015 Industria Textil - Procedimiento de lavado y de secado doméstico para los ensayos de textiles	FILIPINA Y PANTALÓN	
		NMX-A-12945-3-INNTEX-2020 Industria textil-Determinación de la propensión de la superficie de la tela al frisado, vellosidad o enmarañamiento-Parte 3: Método de frisado aleatorio	FILIPINA Y PANTALÓN	
		NMX-A-7211/2-INNTEX-2015 Industria textil — Tejidos de calada – Método de ensayo – Parte 2 Determinación de hilos por unidad de longitud.	FILIPINA Y PANTALÓN	
		NMX-A-109-INNTEX-2012 Industria textil - Tejido de calada - Determinación de la resistencia al rasgado por el método del péndulo de descenso libre - Método de prueba.	FILIPINA Y PANTALÓN	
		NMX-A-059/2-INNTEX-2019 Industria textil - Propiedades de los tejidos frente a la tracción – Parte 2 - Determinación de la Fuerza máxima por el Método de agarre - Método GRAB.	FILIPINA Y PANTALÓN	

ANEXOS
DIVISION DE CONTRATOS

		NMX-A-105-B02-INNTEX-2019 Industria textil-Ensayo para solidez del color-Parte B02-Solidez del color a la luz artificial: Ensayo de la lámpara de decoloración de arco de xenón	FILIPINA Y PANTALÓN	
		NMX-A-105-E04-INNTEX-2019 Industria textil - Ensayo de solidez del color - Parte E04: Solidez del color al sudor	FILIPINA Y PANTALÓN	
		NMX-A-073-INNTEX-2005 Industria Textil Solidez al color - Determinación de la Solidez del color al Frote – Método de prueba.	FILIPINA Y PANTALÓN	
		NMX-A-105-C06-INNTEX-2015 Industria Textil — Método de ensayo de Solidez del color — Parte C06 - Solidez del color al lavado doméstico y comercial.	FILIPINA Y PANTALÓN	
62	FILIPINA Y PANTALÓN PARA CABALLERO	NMX-A-1833/1-INNTEX-2014 Industria Textil- Análisis químico cuantitativo - Parte 1 Principios generales de ensayo	FILIPINA Y PANTALÓN	NMX-A-3758-INNTEX-2014 Textiles-Código de generación de etiquetas de cuidado con el uso de símbolos. NOM - 004 - SE — 2021 Información comercial — Etiquetado de productos textiles, prendas de vestir, sus accesorios y ropa de casa.
		NMX-A-1833/11-INNTEX-2014 Industria textil – Análisis químico cuantitativo - Parte 11 Mezclas de fibras de celulosa y poliéster (Método usado ácido sulfúrico)	FILIPINA Y PANTALÓN	
		NMX-A-3801-INNTEX-2012 Industria textil - Determinación de la masa del tejido por unidad de longitud y área.	FILIPINA Y PANTALÓN	
		NMX-A-5077-INNTEX-2015 Industria Textil - Determinación del cambio dimensional en el lavado y secado	FILIPINA Y PANTALÓN	
		NMX-A-6330-INNTEX-2015 Industria Textil - Procedimiento de lavado y de secado doméstico para los ensayos de textiles	FILIPINA Y PANTALÓN	
		NMX-A-12945-3-INNTEX-2020 Industria textil-Determinación de la propensión de la superficie de la tela al frisado, vellosidad o enmarañamiento-Parte 3: Método de frisado aleatorio	FILIPINA Y PANTALÓN	
		NMX-A-7211/2-INNTEX-2015 Industria textil — Tejidos de calada – Método de ensayo – Parte 2 Determinación de hilos por unidad de longitud.	FILIPINA Y PANTALÓN	
		NMX-A-109-INNTEX-2012 Industria textil - Tejido de calada - Determinación de la resistencia al rasgado por el método del péndulo de descenso libre - Método de prueba.	FILIPINA Y PANTALÓN	
		NMX-A-059/2-INNTEX-2019 Industria textil - Propiedades de los tejidos frente a la tracción – Parte 2 - Determinación de la Fuerza máxima por el Método de agarre - Método GRAB.	FILIPINA Y PANTALÓN	
		NMX-A-105-B02-INNTEX-2019 Industria textil-Ensayo para solidez del color-Parte B02-Solidez del color a la luz artificial: Ensayo de la lámpara de decoloración de arco de xenón	FILIPINA Y PANTALÓN	
		NMX-A-105-E04-INNTEX-2019 Industria textil - Ensayo de solidez del color - Parte E04: Solidez del color al sudor.	FILIPINA Y PANTALÓN	

DIRECCIÓN DE CONTRATOS

		NMX-A-073-INNTEX-2005 Industria Textil Solidez al color - Determinación de la Solidez del color al Frote – Método de prueba.	FILIPINA Y PANTALÓN	
		NMX-A-105-C06-INNTEX-2015 Industria Textil — Método de ensayo de Solidez del color — Parte C06 - Solidez del color al lavado doméstico y comercial.	FILIPINA Y PANTALÓN	
63	CALZADO MASCULINO	IULTCS-IUP-20 Measurement of the flexing endurance of light leathers and their surface finishes - International Union of Leather Trades Chemists Association (IULTC)	CALZADO	NOM-050-SCFI-2004 Información comercial - Disposiciones generales para productos - Etiquetado general de productos
		ISO 3377 Leather - Determination of tearing load	CALZADO	
		ISO 11640 Lether - Tests of colour fastness - Color fastness to cycles of to-and-fro rubbing	CALZADO	
		ISO 11644 Leather - Test for adhesion of finish	CALZADO	
		ISO 4045 Leather - Determination of Ph	CALZADO	
		ISO 2589 Lether - Physical testing - Measurement of thickness	CALZADO	
		DIN-53516 Testing of rubber and elastomers - Determination of abrasion resistance	CALZADO	
		DIN-53543 Testing of semi-rigid polyurethane (PUR) integral cellular materials - Materials for soles and parts of shoes	CALZADO	
		UNE-53-526 Determinación de la densidad y peso específico del caucho vulcanizado; determinación del volumen por inmersión y por picnómetro	CALZADO	
		NMX-A-084-INNTEX-2015 Industria textil —Fibras textiles — Análisis Cuantitativo — Cualitativo para una fibra 100% - Método de ensayo	CALZADO	
		NMX-S-051-1989 Calzado de protección clasificación, especificaciones y métodos de prueba	CALZADO	
		UNE-EN ISO 868 Plásticos y ebonita. Determinación de la dureza de indentación por medio de un durómetro (dureza Shore)	CALZADO	
		ASTM D 471 Standard Test Method for Rubber Property—Effect of Liquids	CALZADO	
		NMX-A-3801-INNTEX-2012 Industria textil - Determinación de la masa del tejido por unidad de longitud y área.	CALZADO	
		NMX - A — 13938/2 — INNTEX-2012 Industria textil — Propiedades de las telas al revestimiento. — Parte 2 — Método neumático para determinar la resistencia al revestimiento y distensión al revestimiento.	CALZADO	

ANEXOS
DIVISION DE CONTRATOS

		NMX-A-134 -INNTEX-2013 Industria textil — Tejido de punto — Método de prueba y tolerancias. (densidad lineal)	CALZADO	
		NMX-A-5077-INNTEX-2015 Industria Textil - Determinación del cambio dimensional en el lavado y secado	CALZADO	
		DIN-4843 Safety, protective and occupational footwear - Slip resistance, metatarsal protection, protective insert and thermal behavior – Safety requirements, testing.	CALZADO	
		NMX-A-239-SCFI-1982 Industria Textil - Agujetas para calzado – Especificaciones	CALZADO	
		NMX-Z-012/1-1987-SCFI Muestreo para la inspección por atributos - Parte 1 – Información general y aplicaciones	CALZADO	
		NMX-Z-012/2-1987-SCFI Muestreo para la inspección por atributos - Parte 2 - Método de muestreo, -Tablas y gráficas	CALZADO	
		NMX-Z-012/3-1987-SCFI Muestreo para la inspección por atributos - Parte 3 - Regla de cálculo para determinación de planes de muestreo	CALZADO	
		NOM-A-207-1948 Nomenclatura para términos empleados en la Industria del calzado	CALZADO	
		NOM-113-STPS-2009 Seguridad-Equipo de protección personal-Calzado de protección - Clasificación, especificaciones y métodos de prueba.	CALZADO	
64	CALZADO FEMENINO	IULTCS-IUP-20 Measurement of the flexing endurance of light leathers and their surface finishes - International Union of Leather Trades Chemists Association (IULTC)	CALZADO	NOM-050-SCFI-2004 Información comercial - Disposiciones generales para productos - Etiquetado general de productos
		ISO 3377 Leather - Determination of tearing load	CALZADO	
		ISO 11640 Lether - Tests of colour fastness - Color fastness to cycles of to-and-fro rubbing	CALZADO	
		ISO 11644 Leather - Test for adhesion of finish	CALZADO	
		ISO 4045 Leather - Determination of Ph	CALZADO	
		ISO 2589 Lether - Physical testing - Measurement of thickness	CALZADO	
		DIN-53516 Testing of rubber and elastomers - Determination of abrasion resistance	CALZADO	
		DIN-53543 Testing of semi-rigid polyurethane (PUR) integral cellular materials - Materials for soles and parts of shoes	CALZADO	
		UNE-53-526 Determinación de la densidad y peso específico del caucho vulcanizado; determinación del volumen por inmersión y por picnómetro	CALZADO	

		NMX-A-084-INNTEX-2015 Industria textil —Fibras textiles — Análisis Cuantitativo — Cualitativo para una fibra 100% - Método de ensayo	CALZADO	
		NMX-S-051-1989 Calzado de protección clasificación, especificaciones y métodos de prueba	CALZADO	
		NOM-113-STPS-2009 Seguridad-Equipo de protección personal-Calzado de protección - Clasificación, especificaciones y métodos de prueba.	CALZADO	
		ASTM D 471 Standard Test Method for Rubber Property—Effect of Liquids	CALZADO	
		NMX-A-3801-INNTEX-2012 Industria textil - Determinación de la masa del tejido por unidad de longitud y área.	CALZADO	
		NMX - A — 13938/2 — INNTEX-2012 Industria textil — Propiedades de las telas al revestimiento. — Parte 2 — Método neumático para determinar la resistencia al revestimiento y distensión al revestimiento.	CALZADO	
		NMX-A-134 -INNTEX-2013 Industria textil — Tejido de punto — Método de prueba y tolerancias. (densidad lineal)	CALZADO	
		NMX-A-5077-INNTEX-2015 Industria Textil - Determinación del cambio dimensional en el lavado y secado	CALZADO	
		NMX-A-059/2-INNTEX-2019 Industria textil - Propiedades de los tejidos frente a la tracción – Parte 2 - Determinación de la Fuerza máxima por el Método de agarre - Método GRAB.	CALZADO	
		NMX-A-109-INNTEX-2012 Industria textil - Tejido de calada - Determinación de la resistencia al rasgado por el método del péndulo de descenso libre - Método de prueba.	CALZADO	
		NMX-A-7211/2-INNTEX-2015 Industria textil — Tejidos de calada – Método de ensayo – Parte 2 Determinación de hilos por unidad de longitud.		
		NMX-A-275/5-INNTEX-2000 Industria Textil - Construcción y métodos de análisis de tejidos de calada – Parte 5 - Determinación de la densidad lineal de hilos extraídos de la tela - Tejidos de calada - método de prueba.		
		DIN-4843 Safety, protective and occupational footwear - Slip resistance, metatarsal protection, protective insert and thermal behavior – Safety requirements, testing.	CALZADO	
		NMX-A-239-SCFI-1982 Industria Textil - Agujetas para calzado – Especificaciones	CALZADO	
		NMX-Z-012/1-1987-SCFI Muestreo para la inspección por atributos - Parte 1 – Información general y aplicaciones	CALZADO	
		NMX-Z-012/2-1987-SCFI Muestreo para la inspección por atributos - Parte 2 - Método de	CALZADO	

ANEXOS
DIVISION DE CONTRATOS

		muestreo, -Tablas y gráficas		
		NMX-Z-012/3-1987-SCFI Muestreo para la inspección por atributos - Parte 3 - Regla de cálculo para determinación de planes de muestreo	CALZADO	
		NOM-A-207-1948 Nomenclatura para términos empleados en la industria del calzado	CALZADO	
65	UNIFORME FEMENINO	NMX-A-1833/1-INNTEX-2014 Industria Textil- Análisis químico cuantitativo - Parte 1 Principios generales de ensayo	FILIPINA, PANTALÓN Y GORRO	NMX-A-3758-INNTEX-2014 Textiles-Código de generación de etiquetas de cuidado con el uso de símbolos. NOM-004-SE-2021 Información comercial — Etiquetado de productos textiles, prendas de vestir, sus accesorios y ropa de casa.
		NMX-A-1833/11-INNTEX-2014 Industria textil – Análisis químico cuantitativo - Parte 11 Mezclas de fibras de celulosa y poliéster (Método usado ácido sulfúrico)	FILIPINA, PANTALÓN Y GORRO	
		NMX-A-3801-INNTEX-2012 Industria textil - Determinación de la masa del tejido por unidad de longitud y área.	FILIPINA, PANTALÓN Y GORRO	
		NMX-A-5077-INNTEX-2015 Industria Textil - Determinación del cambio dimensional en el lavado y secado	FILIPINA, PANTALÓN Y GORRO	
		NMX-A-6330-INNTEX-2015 Industria Textil - Procedimiento de lavado y de secado doméstico para los ensayos de textiles	FILIPINA, PANTALÓN Y GORRO	
		NMX-A-12945-3-INNTEX-2020 Industria textil-Determinación de la propensión de la superficie de la tela al frisado, vellosidad o enmarañamiento-Parte 3: Método de frisado aleatorio	FILIPINA, PANTALÓN Y GORRO	
		NMX-A-7211/2-INNTEX-2015 Industria textil — Tejidos de calada – Método de ensayo – Parte 2 Determinación de hilos por unidad de longitud.	FILIPINA, PANTALÓN Y GORRO	
		NMX-A-109-INNTEX-2012 Industria textil - Tejido de calada - Determinación de la resistencia al rasgado por el método del péndulo de descenso libre - Método de prueba.	FILIPINA, PANTALÓN Y GORRO	
		NMX-A-059/2-INNTEX-2019 Industria textil - Propiedades de los tejidos frente a la tracción – Parte 2 - Determinación de la Fuerza máxima por el Método de agarre - Método GRAB.	FILIPINA, PANTALÓN Y GORRO	
		NMX-A-105-B02-INNTEX-2019 Industria textil-Ensayo para solidez del color-Parte B02-Solidez del color a la luz artificial: Ensayo de la lámpara de decoloración de arco de xenón	FILIPINA, PANTALÓN Y GORRO	
		NMX-A-105-E04-INNTEX-2019 Industria textil - Ensayo de solidez del color - Parte E04: Solidez del color al sudor.	FILIPINA, PANTALÓN Y GORRO	
		NMX-A-073-INNTEX-2005 Industria Textil Solidez al color - Determinación de la Solidez del color al Frote – Método de prueba.	FILIPINA, PANTALÓN Y GORRO	
		NMX-A-105-C06-INNTEX-2015 Industria Textil — Método de ensayo de Solidez del color — Parte C06 - Solidez del color al lavado doméstico y comercial.	FILIPINA, PANTALÓN Y GORRO	

		NMX-A-275/5-INNTEX-2000 Industria Textil - Construcción y métodos de análisis de tejidos de calada – Parte 5 - Determinación de la densidad lineal de hilos extraídos de la tela - Tejidos de calada - método de prueba.	FILIPINA, PANTALÓN Y GORRO	
		NMX-A-18695-INNTEX-2019 Industria textil-Determinación de la resistencia a la penetración de agua por impacto-método de prueba	FILIPINA, PANTALÓN Y GORRO	
66	UNIFORME MASCULINO	NMX-A-1833/1-INNTEX-2014 Industria Textil- Análisis químico cuantitativo - Parte 1 Principios generales de ensayo	FILIPINA, PANTALÓN Y GORRO	NMX-A-3758-INNTEX-2014 Textiles-Código de generación de etiquetas de cuidado con el uso de símbolos. NOM - 004 - SE — 2021 Información comercial — Etiquetado de productos textiles, prendas de vestir, sus accesorios y ropa de casa.
		NMX-A-1833/11-INNTEX-2014 Industria textil – Análisis químico cuantitativo - Parte 11 Mezclas de fibras de celulosa y poliéster (Método usado ácido sulfúrico)	FILIPINA, PANTALÓN Y GORRO	
		NMX-A-3801-INNTEX-2012 Industria textil - Determinación de la masa del tejido por unidad de longitud y área.	FILIPINA, PANTALÓN Y GORRO	
		NMX-A-5077-INNTEX-2015 Industria Textil - Determinación del cambio dimensional en el lavado y secado	FILIPINA, PANTALÓN Y GORRO	
		NMX-A-6330-INNTEX-2015 Industria Textil - Procedimiento de lavado y de secado doméstico para los ensayos de textiles	FILIPINA, PANTALÓN Y GORRO	
		NMX-A-12945-3-INNTEX-2020 Industria textil-Determinación de la propensión de la superficie de la tela al frisado, vellosidad o enmarañamiento-Parte 3: Método de frisado aleatorio	FILIPINA, PANTALÓN Y GORRO	
		NMX-A-7211/2-INNTEX-2015 Industria textil — Tejidos de calada – Método de ensayo – Parte 2 Determinación de hilos por unidad de longitud.	FILIPINA, PANTALÓN Y GORRO	
		NMX-A-109-INNTEX-2012 Industria textil - Tejido de calada - Determinación de la resistencia al rasgado por el método del péndulo de descenso libre - Método de prueba.	FILIPINA, PANTALÓN Y GORRO	
		NMX-A-059/2-INNTEX-2019 Industria textil - Propiedades de los tejidos frente a la tracción – Parte 2 - Determinación de la Fuerza máxima por el Método de agarre - Método GRAB.	FILIPINA, PANTALÓN Y GORRO	
		NMX-A-105-B02-INNTEX-2019 Industria textil-Ensayo para solidez del color-Parte B02-Solidez del color a la luz artificial: Ensayo de la lámpara de decoloración de arco de xenón	FILIPINA, PANTALÓN Y GORRO	
		NMX-A-105-E04-INNTEX-2019 Industria textil - Ensayo de solidez del color - Parte E04: Solidez del color al sudor.	FILIPINA, PANTALÓN Y GORRO	
		NMX-A-073-INNTEX-2005 Industria Textil Solidez al color - Determinación de la Solidez del color al Frote – Método de prueba.	FILIPINA, PANTALÓN Y GORRO	
		NMX-A-105-C06-INNTEX-2015 Industria Textil — Método de ensayo de Solidez del color — Parte C06 - Solidez del color al lavado doméstico y comercial.	FILIPINA, PANTALÓN Y GORRO	

ANEXOS
DIVISIÓN DE CONTRATOS

		NMX-A-275/5-INNTEX-2000 Industria Textil - Construcción y métodos de análisis de tejidos de calada – Parte 5 - Determinación de la densidad lineal de hilos extraídos de la tela - Tejidos de calada - método de prueba.	FILIPINA, PANTALÓN Y GORRO	
		NMX-A-18695-INNTEX-2019 Industria textil-Determinación de la resistencia a la penetración de agua por impacto-método de prueba	FILIPINA, PANTALÓN Y GORRO	
67	UNIFORME PARA DAMA	NMX-A-1833/1-INNTEX-2014 Industria Textil- Análisis químico cuantitativo - Parte 1 Principios generales de ensayo	FILIPINA, PANTALÓN Y GORRO	NMX-A-3758-INNTEX-2014 Textiles-Código de generación de etiquetas de cuidado con el uso de símbolos. NOM- 004-SE- 2021 Información comercial — Etiquetado de productos textiles, prendas de vestir, sus accesorios y ropa de casa.
		NMX-A-1833/11-INNTEX-2014 Industria textil – Análisis químico cuantitativo - Parte 11 Mezclas de fibras de celulosa y poliéster (Método usado ácido sulfúrico)	FILIPINA, PANTALÓN Y GORRO	
		NMX-A-3801-INNTEX-2012 Industria textil - Determinación de la masa del tejido por unidad de longitud y área.	FILIPINA, PANTALÓN Y GORRO	
		NMX-A-5077-INNTEX-2015 Industria Textil - Determinación del cambio dimensional en el lavado y secado	FILIPINA, PANTALÓN Y GORRO	
		NMX-A-6330-INNTEX-2015 Industria Textil - Procedimiento de lavado y de secado doméstico para los ensayos de textiles	FILIPINA, PANTALÓN Y GORRO	
		NMX-A-12945-3-INNTEX-2020 Industria textil-Determinación de la propensión de la superficie de la tela al frisado, vellosidad o enmarañamiento-Parte 3: Método de frisado aleatorio	FILIPINA, PANTALÓN Y GORRO	
		NMX-A-7211/2-INNTEX-2015 Industria textil — Tejidos de calada – Método de ensayo – Parte 2 Determinación de hilos por unidad de longitud.	FILIPINA, PANTALÓN Y GORRO	
		NMX-A-109-INNTEX-2012 Industria textil - Tejido de calada - Determinación de la resistencia al rasgado por el método del péndulo de descenso libre - Método de prueba.	FILIPINA, PANTALÓN Y GORRO	
		NMX-A-059/2-INNTEX-2019 Industria textil - Propiedades de los tejidos frente a la tracción – Parte 2 - Determinación de la Fuerza máxima por el Método de agarre - Método GRAB.	FILIPINA, PANTALÓN Y GORRO	
		NMX-A-105-B02-INNTEX-2019 Industria textil-Ensayo para solidez del color-Parte B02-Solidez del color a la luz artificial: Ensayo de la lámpara de decoloración de arco de xenón	FILIPINA, PANTALÓN Y GORRO	
		NMX-A-105-E04-INNTEX-2019 Industria textil - Ensayo de solidez del color - Parte E04: Solidez del color al sudor.	FILIPINA, PANTALÓN Y GORRO	
		NMX-A-073-INNTEX-2005 Industria Textil Solidez al color - Determinación de la Solidez del color al Frote – Método de prueba.	FILIPINA, PANTALÓN Y GORRO	
		NMX-A-105-C06-INNTEX-2015 Industria Textil — Método de ensayo de Solidez del color — Parte C06 - Solidez del color al lavado doméstico y comercial.	FILIPINA, PANTALÓN Y GORRO	

		NMX-A-275/5-INNTEX-2000 Industria Textil - Construcción y métodos de análisis de tejidos de calada -- Parte 5 - Determinación de la densidad lineal de hilos extraídos de la tela - Tejidos de calada - método de prueba.	FILIPINA, PANTALÓN Y GORRO	
		NMX-A-18695-INNTEX-2019 Industria textil-Determinación de la resistencia a la penetración de agua por impacto-método de prueba	FILIPINA, PANTALÓN Y GORRO	
68	UNIFORME PARA CABALLERO	NMX-A-1833/1-INNTEX-2014 Industria Textil- Análisis químico cuantitativo - Parte 1 Principios generales de ensayo	FILIPINA, PANTALÓN Y GORRO	NMX-A-3758-INNTEX-2014 Textiles-Código de generación de etiquetas de cuidado con el uso de símbolos. NOM - 004 - SE — 2021 Información comercial — Etiquetado de productos textiles, prendas de vestir, sus accesorios y ropa de casa.
		NMX-A-1833/11-INNTEX-2014 Industria textil – Análisis químico cuantitativo - Parte 11 Mezclas de fibras de celulosa y poliéster (Método usado ácido sulfúrico)	FILIPINA, PANTALÓN Y GORRO	
		NMX-A-3801-INNTEX-2012 Industria textil - Determinación de la masa del tejido por unidad de longitud y área.	FILIPINA, PANTALÓN Y GORRO	
		NMX-A-5077-INNTEX-2015 Industria Textil - Determinación del cambio dimensional en el lavado y secado	FILIPINA, PANTALÓN Y GORRO	
		NMX-A-6330-INNTEX-2015 Industria Textil - Procedimiento de lavado y de secado doméstico para los ensayos de textiles	FILIPINA, PANTALÓN Y GORRO	
		NMX-A-12945-3-INNTEX-2020 Industria textil-Determinación de la propensión de la superficie de la tela al frisado, vellosidad o enmarañamiento-Parte 3: Método de frisado aleatorio	FILIPINA, PANTALÓN Y GORRO	
		NMX-A-7211/2-INNTEX-2015 Industria textil — Tejidos de calada – Método de ensayo – Parte 2 Determinación de hilos por unidad de longitud.	FILIPINA, PANTALÓN Y GORRO	
		NMX-A-109-INNTEX-2012 Industria textil - Tejido de calada - Determinación de la resistencia al rasgado por el método del péndulo de descenso libre - Método de prueba.	FILIPINA, PANTALÓN Y GORRO	
		NMX-A-059/2-INNTEX-2019 Industria textil - Propiedades de los tejidos frente a la tracción – Parte 2 - Determinación de la Fuerza máxima por el Método de agarre - Método GRAB.	FILIPINA, PANTALÓN Y GORRO	
		NMX-A-105-B02-INNTEX-2019 Industria textil-Ensayo para solidez del color-Parte B02-Solidez del color a la luz artificial: Ensayo de la lámpara de decoloración de arco de xenón	FILIPINA, PANTALÓN Y GORRO	
		NMX-A-105-E04-INNTEX-2019 Industria textil - Ensayo de solidez del color - Parte E04: Solidez del color al sudor.	FILIPINA, PANTALÓN Y GORRO	
		NMX-A-073-INNTEX-2005 Industria Textil Solidez al color - Determinación de la Solidez del color al Frote – Método de prueba.	FILIPINA, PANTALÓN Y GORRO	
		NMX-A-105-C06-INNTEX-2015 Industria Textil — Método de ensayo de Solidez del color — Parte C06 - Solidez del color al lavado doméstico y comercial.	FILIPINA, PANTALÓN Y GORRO	

ANEXOS
DIVISION DE CONTRATOS

		NMX-A-275/5-INNTEX-2000 Industria Textil - Construcción y métodos de análisis de tejidos de calada – Parte 5 - Determinación de la densidad lineal de hilos extraídos de la tela - Tejidos de calada - método de prueba.	FILIPINA, PANTALÓN Y GORRO	
		NMX-A-18695-INNTEX-2019 Industria textil-Determinación de la resistencia a la penetración de agua por impacto-método de prueba	FILIPINA, PANTALÓN Y GORRO	
69	BATA DE ARTE Y PANTALÓN PARA DAMA	NMX-A-1833/1-INNTEX-2014 Industria Textil- Análisis químico cuantitativo - Parte 1 Principios generales de ensayo	BATA Y PANTALÓN	NMX-A-3758-INNTEX-2014 Textiles-Código de generación de etiquetas de cuidado con el uso de símbolos. NOM-004-SE-2021 Información comercial — Etiquetado de productos textiles, prendas de vestir, sus accesorios y ropa de casa.
		NMX-A-1833/11-INNTEX-2014 Industria textil – Análisis químico cuantitativo - Parte 11 Mezclas de fibras de celulosa y poliéster (Método usado ácido sulfúrico)	BATA Y PANTALÓN	
		NMX-A-084-INNTEX-2015 Industria textil — Fibras textiles — Análisis Cuantitativo — Cualitativo para una fibra 100% - Método de ensayo.	BOLSAS	
		NMX-A-3801-INNTEX-2012 Industria textil - Determinación de la masa del tejido por unidad de longitud y área.	BATA Y PANTALÓN	
		NMX-A-5077-INNTEX-2015 Industria Textil - Determinación del cambio dimensional en el lavado y secado	BATA Y PANTALÓN	
		NMX-A-6330-INNTEX-2015 Industria Textil - Procedimiento de lavado y de secado doméstico para los ensayos de textiles	BATA Y PANTALÓN	
		NMX-A-12945-3-INNTEX-2020 Industria textil-Determinación de la propensión de la superficie de la tela al frisado, vellosidad o enmarañamiento-Parte 3: Método de frisado aleatorio	BATA Y PANTALÓN	
		NMX-A-7211/2-INNTEX-2015 Industria textil — Tejidos de calada – Método de ensayo – Parte 2 Determinación de hilos por unidad de longitud.	BATA Y PANTALÓN	
		NMX-A-109-INNTEX-2012 Industria textil - Tejido de calada - Determinación de la resistencia al rasgado por el método del péndulo de descenso libre - Método de prueba.	BATA Y PANTALÓN	
		NMX-A-059/2-INNTEX-2019 Industria textil - Propiedades de los tejidos frente a la tracción – Parte 2 - Determinación de la Fuerza máxima por el Método de agarre - Método GRAB.	BATA Y PANTALÓN	
		NMX-A-105-B02-INNTEX-2019 Industria textil-Ensayo para solidez del color-Parte B02-Solidez del color a la luz artificial: Ensayo de la lámpara de decoloración de arco de xenón	BATA Y PANTALÓN	
		NMX-A-105-E04-INNTEX-2019 Industria textil - Ensayo de solidez del color - Parte E04: Solidez del color al sudor.	BATA Y PANTALÓN	
		NMX-A-073-INNTEX-2005 Industria Textil Solidez al color - Determinación de la Solidez del color al Frote – Método de prueba.	BATA Y PANTALÓN	

		NMX-A-105-C06-INNTEX-2015 Industria Textil — Método de ensayo de Solidez del color — Parte C06 - Solidez del color al lavado doméstico y comercial.	BATA Y PANTALÓN	
		NMX-A-275/5-INNTEX-2000 Industria Textil - Construcción y métodos de análisis de tejidos de calada – Parte 5 - Determinación de la densidad lineal de hilos extraídos de la tela - Tejidos de calada - método de prueba.	BATA Y PANTALÓN	
		NMX-A-18695-INNTEX-2019 Industria textil-Determinación de la resistencia a la penetración de agua por impacto-método de prueba	BATA Y PANTALÓN	
70	BATA DE ARTE Y PANTALÓN PARA CABALLERO	NMX-A-1833/1-INNTEX-2014 Industria Textil- Análisis químico cuantitativo - Parte 1 Principios generales de ensayo	BATA Y PANTALÓN	NMX-A-3758-INNTEX-2014 Textiles-Código de generación de etiquetas de cuidado con el uso de símbolos. NOM- 004-SE-2021 Información comercial — Etiquetado de productos textiles, prendas de vestir, sus accesorios y ropa de casa.
		NMX-A-1833/11-INNTEX-2014 Industria textil – Análisis químico cuantitativo - Parte 11 Mezclas de fibras de celulosa y poliéster (Método usado ácido sulfúrico)	BATA Y PANTALÓN	
		NMX-A-084-INNTEX-2015 Industria textil — Fibras textiles — Análisis Cuantitativo — Cualitativo para una fibra 100% - Método de ensayo.	BOLSAS	
		NMX-A-3801-INNTEX-2012 Industria textil - Determinación de la masa del tejido por unidad de longitud y área.	BATA Y PANTALÓN	
		NMX-A-5077-INNTEX-2015 Industria Textil - Determinación del cambio dimensional en el lavado y secado	BATA Y PANTALÓN	
		NMX-A-6330-INNTEX-2015 Industria Textil - Procedimiento de lavado y de secado doméstico para los ensayos de textiles	BATA Y PANTALÓN	
		NMX-A-12945-3-INNTEX-2020 Industria textil-Determinación de la propensión de la superficie de la tela al frisado, vellosidad o enmarañamiento-Parte 3: Método de frisado aleatorio	BATA Y PANTALÓN	
		NMX-A-7211/2-INNTEX-2015 Industria textil — Tejidos de calada – Método de ensayo – Parte 2 Determinación de hilos por unidad de longitud.	BATA Y PANTALÓN	
		NMX-A-109-INNTEX-2012 Industria textil - Tejido de calada - Determinación de la resistencia al rasgado por el método del péndulo de descenso libre - Método de prueba.	BATA Y PANTALÓN	
		NMX-A-059/2-INNTEX-2019 Industria textil - Propiedades de los tejidos frente a la tracción – Parte 2 - Determinación de la Fuerza máxima por el Método de agarre - Método GRAB.	BATA Y PANTALÓN	
		NMX-A-105-B02-INNTEX-2019 Industria textil-Ensayo para solidez del color-Parte B02-Solidez del color a la luz artificial: Ensayo de la lámpara de decoloración de arco de xenón	BATA Y PANTALÓN	
		NMX-A-105-E04-INNTEX-2019 Industria textil - Ensayo de solidez del color - Parte E04: Solidez del color al sudor.	BATA Y PANTALÓN	

ANEXOS
DIVISION DE CONTRATOS

		NMX-A-073-INNTEX-2005 Industria Textil Solidez al color - Determinación de la Solidez del color al Frote – Método de prueba	BATA Y PANTALÓN	
		NMX-A-105-C06-INNTEX-2015 Industria Textil — Método de ensayo de Solidez del color — Parte C06 - Solidez del color al lavado doméstico y comercial.	BATA Y PANTALÓN	
		NMX-A-275/5-INNTEX-2000 Industria Textil - Construcción y métodos de análisis de tejidos de calada – Parte 5 - Determinación de la densidad lineal de hilos extraídos de la tela - Tejidos de calada - método de prueba.	BATA Y PANTALÓN	
		NMX-A-18695-INNTEX-2019 Industria textil-Determinación de la resistencia a la penetración de agua por impacto-método de prueba	BATA Y PANTALÓN	
71	FILIPINA Y PANTALÓN FEMENINO	NMX-A-1833/1-INNTEX-2014 Industria Textil- Análisis químico cuantitativo - Parte 1 Principios generales de ensayo	FILIPINA Y PANTALÓN	NMX-A-3758-INNTEX-2014 Textiles-Código de generación de etiquetas de cuidado con el uso de símbolos. NOM-004-SE-2021 Información comercial — Etiquetado de productos textiles, prendas de vestir, sus accesorios y ropa de casa.
		NMX-A-1833/11-INNTEX-2014 Industria textil – Análisis químico cuantitativo - Parte 11 Mezclas de fibras de celulosa y poliéster (Método usado ácido sulfúrico)	FILIPINA Y PANTALÓN	
		NMX-A-084-INNTEX-2015 Industria textil — Fibras textiles — Análisis Cuantitativo — Cualitativo para una fibra 100% - Método de ensayo.	VIVOS	
		NMX-A-3801-INNTEX-2012 Industria textil - Determinación de la masa del tejido por unidad de longitud y área.	FILIPINA PANTALÓN Y VIVOS	
		NMX-A-5077-INNTEX-2015 Industria Textil - Determinación del cambio dimensional en el lavado y secado	FILIPINA PANTALÓN Y VIVOS	
		NMX-A-6330-INNTEX-2015 Industria Textil - Procedimiento de lavado y de secado doméstico para los ensayos de textiles	FILIPINA PANTALÓN Y VIVOS	
		NMX-A-12945-3-INNTEX-2020 Industria textil-Determinación de la propensión de la superficie de la tela al frisado, vellosidad o enmarañamiento-Parte 3: Método de frisado aleatorio	FILIPINA PANTALÓN Y VIVOS	
		NMX-A-7211/2-INNTEX-2015 Industria textil — Tejidos de calada – Método de ensayo – Parte 2 Determinación de hilos por unidad de longitud.	FILIPINA PANTALÓN Y VIVOS	
		NMX-A-109-INNTEX-2012 Industria textil - Tejido de calada - Determinación de la resistencia al rasgado por el método del péndulo de descenso libre - Método de prueba.	FILIPINA PANTALÓN Y VIVOS	
		NMX-A-059/2-INNTEX-2019 Industria textil - Propiedades de los tejidos frente a la tracción – Parte 2 - Determinación de la Fuerza máxima por el Método de agarre - Método GRAB.	FILIPINA PANTALÓN Y VIVOS	
		NMX-A-105-B02-INNTEX-2019 Industria textil-Ensayo para solidez del color-Parte B02-Solidez del color a la luz artificial: Ensayo de la lámpara de decoloración de arco de xenón	FILIPINA PANTALÓN Y VIVOS	

		NMX-A-105-E04-INNTEX-2019 Industria textil - Ensayo de solidez del color - Parte E04: Solidez del color al sudor.	FILIPINA PANTALÓN Y VIVOS	
		NMX-A-073-INNTEX-2005 Industria Textil Solidez al color - Determinación de la Solidez del color al Frote – Método de prueba.	FILIPINA PANTALÓN Y VIVOS	
		NMX-A-105-C06-INNTEX-2015 Industria Textil — Método de ensayo de Solidez del color — Parte C06 - Solidez del color al lavado doméstico y comercial.	FILIPINA PANTALÓN Y VIVOS	
		NMX-A-275/5-INNTEX-2000 Industria Textil - Construcción y métodos de análisis de tejidos de calada – Parte 5 - Determinación de la densidad lineal de hilos extraídos de la tela - Tejidos de calada - método de prueba.	FILIPINA PANTALÓN Y VIVOS	
		NMX-A-18695-INNTEX-2019 Industria textil-Determinación de la resistencia a la penetración de agua por impacto-método de prueba	FILIPINA Y PANTALÓN	
72	FILIPINA Y PANTALÓN MASCULINO	NMX-A-1833/1-INNTEX-2014 Industria Textil- Análisis químico cuantitativo - Parte 1 Principios generales de ensayo	FILIPINA Y PANTALÓN	NMX-A-3758-INNTEX-2014 Textiles-Código de generación de etiquetas de cuidado con el uso de símbolos. NOM- 004-SE-2021 Información comercial — Etiquetado de productos textiles, prendas de vestir, sus accesorios y ropa de casa.
		NMX-A-1833/11-INNTEX-2014 Industria textil – Análisis químico cuantitativo - Parte 11 Mezclas de fibras de celulosa y poliéster (Método usado ácido sulfúrico)	FILIPINA Y PANTALÓN	
		NMX-A-3801-INNTEX-2012 Industria textil - Determinación de la masa del tejido por unidad de longitud y área.	FILIPINA Y PANTALÓN	
		NMX-A-5077-INNTEX-2015 Industria Textil - Determinación del cambio dimensional en el lavado y secado.	FILIPINA Y PANTALÓN	
		NMX-A-6330-INNTEX-2015 Industria Textil - Procedimiento de lavado y de secado doméstico para los ensayos de textiles	FILIPINA Y PANTALÓN	
		NMX-A-12945-3-INNTEX-2020 Industria textil-Determinación de la propensión de la superficie de la tela al frisado, vellosidad o enmarañamiento-Parte 3: Método de frisado aleatorio	FILIPINA Y PANTALÓN	
		NMX-A-7211/2-INNTEX-2015 Industria textil — Tejidos de calada – Método de ensayo – Parte 2 Determinación de hilos por unidad de longitud.	FILIPINA Y PANTALÓN	
		NMX-A-109-INNTEX-2012 Industria textil - Tejido de calada - Determinación de la resistencia al rasgado por el método del péndulo de descenso libre - Método de prueba.	FILIPINA Y PANTALÓN	
		NMX-A-059/2-INNTEX-2019 Industria textil - Propiedades de los tejidos frente a la tracción – Parte 2 - Determinación de la Fuerza máxima por el Método de agarre - Método GRAB.	FILIPINA Y PANTALÓN	
		NMX-A-105-B02-INNTEX-2019 Industria textil-Ensayo para solidez del color-Parte B02-Solidez del color a la luz artificial: Ensayo de la lámpara de	FILIPINA Y PANTALÓN	

ANEXOS
DIVISIÓN DE CONTRATOS

		decoloración de arco de xenón	
		NMX-A-105-E04-INNTEX-2019 Industria textil - Ensayo de solidez del color - Parte E04: Solidez del color al sudor.	FILIPINA Y PANTALÓN
		NMX-A-073-INNTEX-2005 Industria Textil Solidez al color - Determinación de la Solidez del color al Frote – Método de prueba.	FILIPINA Y PANTALÓN
		NMX-A-105-C06-INNTEX-2015 Industria Textil — Método de ensayo de Solidez del color — Parte C06 - Solidez del color al lavado doméstico y comercial.	FILIPINA Y PANTALÓN
		NMX-A-275/5-INNTEX-2000 Industria Textil - Construcción y métodos de análisis de tejidos de calada.– Parte 5 - Determinación de la densidad lineal de hilos extraídos de la tela - Tejidos de calada - método de prueba.	FILIPINA Y PANTALÓN
		NMX-A-18695-INNTEX-2019 Industria textil-Determinación de la resistencia a la penetración de agua por impacto-método de prueba	FILIPINA Y PANTALÓN

GOBIERNO DE MÉXICO | IMSS

ANEXO 1

INFORME DE RESULTADOS

Ciudad de México, a ___ de _____ del _____

PRESENTE.

Me refiero al procedimiento de _____ No. _____ en la que mi representada, la empresa _____ está participando.

Sobre el particular, declaro que los informes de resultados están emitidos por laboratorio(s) de Ensayo(s) acreditado(s) por la Entidad Mexicana de Acreditación, A.C. (E.M.A) y que los resultados no han sido alterados.

ATENTAMENTE

_____

Nombre y firma del Representante Legal de la Empresa.

ANEXOS
DIVISION DE CONTRATOS

GOBIERNO DE MÉXICO | IMSS

ANEXO 2

CERTIFICADO DE PRODUCTO NUEVO Y/O CERTIFICADO DE CUMPLIMIENTO DE LA NORMA

Ciudad de México, a ___ de _____ del _____

PRESENTE.

Me refiero al procedimiento de _____ No. _____ en la que mi representada, la empresa _____ está participando.

Sobre el particular, declaro que el Certificado de Producto nuevo y/o certificado de cumplimiento de la norma está emitido por Organismos de Certificación acreditados por la Entidad Mexicana de Acreditación, A.C. (E.M.A) y que los resultados no han sido alterados.

ATENTAMENTE

_____

Nombre y firma del Representante Legal de la Empresa.

GOBIERNO DE MÉXICO | IMSS

ANEXO 3

RELACIÓN DE INFORMES DE RESULTADOS, CERTIFICADO DE PRODUCTO NUEVO Y/O CERTIFICADO DE CUMPLIMIENTO A LA NORMA CONTENIDOS EN LA PROPUESTA TÉCNICA

INFORMES DE RESULTADOS

CÉDULA			
	COLOR	INFORME DE RESULTADOS DE TELA	INFORME DE RESULTADOS DE LOGOSIMBOLO

INSTRUCTIVO DE LLENADO

CÉDULA			
	COLOR	INFORME DE RESULTADOS DE TELA	INFORME DE RESULTADOS DE LOGOSIMBOLO
(1)	(2)	(3)	(4)

1.- Anotar el número de cédulas en la que participa.
2.- Anotar el color de la PRENDA para la partida ofertada.
3.-Anotar el número del informe de resultado su orden de trabajo del informe de la TELA con la que está participando.
4.- Anotar el número del informe de resultados u orden de trabajo del informe del logosímbolo (cuando proceda). En aquellos casos que la prenda no lleve logosímbolo, deberá indicar NO APLICA.

Nota 1.- Para el llenado del presente formato, se deberán relacionar todos y cada uno de los informes de resultados presentados en la propuesta técnica, utilizando UN renglón por cada partida ofertada.

Nota 2.- El presente formato deberá ser integrado en su propuesta técnica.

ANEXOS
DIVISION DE CONTRATOS

GOBIERNO DE MÉXICO | IMSS

ANEXO 4

RELACIÓN DE MUESTRAS SOLICITADAS PARA LA EVALUACIÓN TÉCNICA DE PRENDAS	
RELACIÓN DE MUESTRAS NECESARIAS PARA REALIZAR LA EVALUACIÓN QUE TIENEN ESPECIFICACIONES CON CÉDULA DEL CUADRO BÁSICO DE PRODUCTOS TEXTILES Y CALZADO	
Notas: 1.- Las muestras de ropa deben ser de la misma talla: **Mediana** 2.- La muestra de Cedula 29 de ser Tallas: Chica, Mediana, Grande, Extra Grande y Especial. 3.- Para las cédulas 48 y 49: Talla 36	
CÉDULA	**DESCRIPCIÓN**
01	BATA PARA CABALLERO
02	BATA PARA DAMA
03	BATA PARA CABALLERO
04	BATA PARA DAMA
05	FILIPINA Y PANTALON PARA DAMA.
06	FILIPINA, PANTALÓN Y COFIA PARA DAMA
07	BATA PARA CABALLERO
08	BATA PARA DAMA.
09	SUÉTER FEMENINO
10	SUÉTER MASCULINO
11	OVEROL PARA CABALLERO.
12	FILIPINA Y PANTALÓN FEMENINO
13	FILIPINA Y PANTALÓN PARA CABALLERO.
14	TRAJE SASTRE PARA CABALLERO.
15	FILIPINA, PANTALÓN, GORRO Y MANDIL PARA CABALLERO
16	CORBATA.
17	TRAJE SASTRE PARA DAMA
18	BLUSA PARA DAMA
19	CHAMARRA PARA CABALLERO.
20	CAMISA PARA CABALLERO.
21	CAMISA Y PANTALÓN PARA CABALLERO
22	FILIPINA, PANTALON Y GORRO PARA CABALLERO
23	FILIPINA, PANTALON Y GORRO PARA DAMA
24	SANDALIAS
25	CALCETAS
27	CHAMARRA Y PANTALÓN DEPORTIVOS UNISEX
28	MAKINOFF PARA CABALLERO
29	PANTIMEDIA DE COMPRESIÓN GRADUADA
30	GORRA DEPORTIVA
31	CAMISETA DEPORTIVA
32	TENNIS
34	SACO PARA DAMA
35	FILIPINA PARA DAMA
36	TRAJE DE BAÑO PARA CABALLERO

37	SACO PARA CABALLERO
38	CHAMARRA UNISEX
40	BATA PINTOR, PANTALON Y GORRO PARA DAMA
41	MANDIL IMPERMEABLE
42	CALZADO IMPERMEABLE
43	FILIPINA PARA CABALLERO
44	FILIPINA PARA DAMA
45	FILIPINA, PANTALÓN Y COFIA PARA DAMA
47	CALZADO PARA MÉDICO RESIDENTE FEMENINO
48	PANTALÓN PARA MÉDICO RESIDENTE "MASCULINO"
49	PANTALÓN PARA MÉDICO RESIDENTE "FEMENINO"
50	PLAYERA TIPO POLO
52	CALZADO DIELÉCTRICO
53	FILIPINA PARA CABALLERO
54	PANTALÓN PARA CABALLERO
55	FAJA
56	FILIPINA PARA CABALLERO
57	PANTALÓN PARA CABALLERO
58	PANTALÓN PARA DAMA
61	FILIPINA Y PANTALÓN PARA DAMA
62	FILIPINA Y PANTALÓN PARA CABALLERO
65	UNIFORME FEMENINO
66	UNIFORME MASCULINO
67	UNIFORME PARA DAMA
68	UNIFORME PARA CABALLERO
69	BATA DE ARTE Y PANTALÓN PARA DAMA
70	BATA DE ARTE Y PANTALÓN PARA CABALLERO
71	FILIPINA Y PANTALÓN FEMENINO
72	FILIPINA Y PANTALÓN MASCULINO

NOTA: Es necesario presentar una muestra para evaluación técnica por cada una de las prendas.

En el caso de las prendas requeridas en diversos colores, únicamente será necesario presentar **una muestra** en cualquiera de los colores de la cédula, elección que será definida por el propio participante.

Exclusivamente para las cedulas 9 y 10 las muestras se deberán presentar en color verde oscuro.

Debiendo cumplir en todos los casos las Especificación Técnica ETIMSS.

Las elecciones de color a cargo del propio participante únicamente le darán posibilidad de determinar el color de la muestra para evaluación técnica, que habrá de presentar de entre los colores requeridos por la convocante, pero dicha muestra deberá cumplir con todas y cada una de las características establecidas en las especificaciones contenidas en el Anexo 9 "Especificaciones técnicas ETIMSS" y Anexo 10 "Especificaciones técnicas de Telas", incluso el color elegido deberá cumplir con el código pantone establecido por el área respectiva.

ANEXOS
DIVISION DE CONTRATOS

GOBIERNO DE MÉXICO | IMSS

ANEXO 5

"PRESENTACIÓN DE INFORMES DE RESULTADOS, CERTIFICADOS DE PRODUCTO O CERTIFICADOS DE CUMPLIMIENTO DE LA NORMA"

Cédula	DESCRIPCIÓN	Informe de resultados zona "A"	Informe de resultados zona "B"
01	BATA PARA CABALLERO	X	X
02	BATA PARA DAMA	X	X
03	BATA PARA CABALLERO	X	X
04	BATA PARA DAMA	X	X
05	FILIPINA Y PANTALÓN PARA DAMA.	X	X
06	FILIPINA, PANTALÓN Y COFIA PARA DAMA	X	X
07	BATA PARA CABALLERO	X	X
08	BATA PARA DAMA.	X	X
09	SUÉTER FEMENINO	Un informe para ambas zonas	
10	SUÉTER MASCULINO	Un informe para ambas zonas	
11	OVEROL PARA CABALLERO.	X	X
12	FILIPINA Y PANTALÓN FEMENINO	X	X
13	FILIPINA Y PANTALÓN PARA CABALLERO.	X	X
14	TRAJE SASTRE PARA CABALLERO.	Un informe para ambas zonas	
15	FILIPINA, PANTALÓN, GORRO Y MANDIL PARA CABALLERO	Un informe para ambas zonas	
16	CORBATA.	NO APLICA	NO APLICA
17	TRAJE SASTRE PARA DAMA	NO APLICA	NO APLICA
18	BLUSA PARA DAMA	NO APLICA	NO APLICA
19	CHAMARRA PARA CABALLERO.	Un informe para ambas zonas	
20	CAMISA PARA CABALLERO.	Un informe para ambas zonas	
21	CAMISA Y PANTALÓN PARA CABALLERO	X	X
22	FILIPINA, PANTALÓN Y GORRO PARA CABALLERO	Un informe para ambas zonas	
23	FILIPINA, PANTALÓN Y GORRO PARA DAMA	Un informe para ambas zonas	
25	CALCETAS	NO APLICA	NO APLICA
27	CHAMARRA Y PANTALÓN DEPORTIVOS UNISEX	X	NO APLICA
28	MAKINOFF PARA CABALLERO	Un informe para ambas zonas	
29	PANTIMEDIA DE COMPRESIÓN GRADUADA	Un informe para ambas zonas	
30	GORRA DEPORTIVA	NO APLICA	NO APLICA
31	CAMISETA DEPORTIVA	NO APLICA	NO APLICA
34	SACO PARA DAMA	NO APLICA	NO APLICA
35	FILIPINA PARA DAMA	Un informe para ambas zonas	
36	TRAJE DE BAÑO PARA CABALLERO	NO APLICA	NO APLICA
37	SACO PARA CABALLERO	NO APLICA	NO APLICA
38	CHAMARRA UNISEX	X	NO APLICA
40	BATA PINTOR, PANTALÓN Y GORRO PARA DAMA	X	X
41	MANDIL IMPERMEABLE	NO APLICA	NO APLICA
43	FILIPINA PARA CABALLERO	X	X
44	FILIPINA PARA DAMA	X	X
45	FILIPINA, PANTALÓN Y COFIA PARA DAMA	X	X
48	PANTALÓN PARA MÉDICO RESIDENTE "MASCULINO"	Un informe para ambas zonas	
49	PANTALÓN PARA MÉDICO RESIDENTE "FEMENINO"	Un informe para ambas zonas	
50	PLAYERA TIPO POLO	X	NO APLICA
53	FILIPINA PARA CABALLERO	Un informe para ambas zonas	

54	PANTALÓN PARA CABALLERO	Un informe para ambas zonas	
55	FAJA	Un informe para ambas zonas	
56	FILIPINA PARA CABALLERO	Un informe para ambas zonas	
57	PANTALÓN PARA CABALLERO	Un informe para ambas zonas	
58	PANTALÓN PARA DAMA	Un informe para ambas zonas	
61	FILIPINA Y PANTALÓN PARA DAMA	NO APLICA	NO APLICA
62	FILIPINA Y PANTALÓN PARA CABALLERO	NO APLICA	NO APLICA
65	UNIFORME FEMENINO	X	X
66	UNIFORME MASCULINO	X	X
67	UNIFORME PARA DAMA	X	X
68	UNIFORME PARA CABALLERO	X	X
69	BATA DE ARTE Y PANTALÓN PARA DAMA	NO APLICA	NO APLICA
70	BATA DE ARTE Y PANTALÓN PARA CABALLERO	NO APLICA	NO APLICA
71	FILIPINA Y PANTALÓN FEMENINO	X	X
72	FILIPINA Y PANTALÓN MASCULINO	X	X

PARA CALZADO:

Cédula	DESCRIPCIÓN	Informe de resultados Zona "A"	Informe de resultados Zona "B"	Certificado de Producto Nuevo y/o certificado de cumplimiento a la norma Zona "A"	Certificado de Producto Nuevo y/o certificado de cumplimiento a la norma Zona "B"
24	SANDALIAS.	NO APLICA		NO APLICA	
32	TENNIS	NO APLICA		NO APLICA	
33	CALZADO DE PROTECCIÓN	NO APLICA		Un certificado para ambas zonas	
42	CALZADO IMPERMEABLE	NO APLICA		NO APLICA	
46	CALZADO CONTRACTUAL MASCULINO	NO APLICA		Un certificado para ambas zonas	
47	CALZADO PARA MEDICO RESIDENTE FEMENINO	Un informe para ambas zonas		NO APLICA	
51	CALZADO CONTRACTUAL, FEMENINO	NO APLICA		Un certificado para ambas zonas	
52	CALZADO DIELÉCTRICO *	Un informe para ambas zonas		Un certificado para ambas zonas	
63	CALZADO MASCULINO	NO APLICA		Un certificado para ambas zonas	
64	CALZADO FEMENINO	NO APLICA		Un certificado para ambas zonas	

***NOTA: Para el calzado de la cédula 52 CALZADO DIELECTRICO, se deberá presentar informe y certificado de cumplimiento de la norma NOM-113-STPS-2009 TIPO II Y TIPO III.**

Ciudad de México a XX de XXXX de 2023

XX:XX horas

ANEXO 6

RELACIÓN DE ENTREGA DE MUESTRAS, INFORMES DE RESULTADOS, CERTIFICADO DE PRODUCTO NUEVO Y/O CERTIFICADO DE CUMPLIMIENTO A LA NORMA

No. de procedimiento de contratación

Nombre: Determinación o Razón Social del participante:

"Texto de minuta"

PARTIDA	CEDULA	PRENDA, CONJUNTO O PRODUCTO	COLOR Y TALLA	MUESTRA (CANTIDAD)	INFORMES DE RESULTADOS	OBSERVACIONES CNMRTU *

*** Uso exclusivo para comentarios de la Comisión Nacional Mixta de Ropa de Trabajo y Uniformes.**

REPRESENTANTE INSTITUCIONAL ANTE LA COMISIÓN NACIONAL MIXTA DE ROPA DE TRABAJO Y UNIFORMES	REPRESENTANTE SINDICAL ANTE LA COMISIÓN NACIONAL MIXTA DE ROPA DE TRABAJO Y UNIFORMES	NOMBRE Y FIRMA REPRESENTANTE DEL ÓRGANO INTERNO DE CONTROL EN EL INSTITUTO MEXICANO DEL SEGURO SOCIAL	NOMBRE Y FIRMA DE ACEPTACIÓN Y CONFORMIDAD DEL LICITANTE

Este formato es generado por la comision nacional mixta de ropa de trabajo y uniformes en las fechas establecidas para la presentación de las muestras y deberán ser integrados a la propuesta técnica

GOBIERNO DE MÉXICO | IMSS

ANEXO 7

PROPUESTA TÉCNICA

NOMBRE DEL PARTICIPANTE: _____ FECHA: _____

DOMICILIO Y RFC DEL PARTICIPANTE: _____ NÚMERO DE PROCEDIMIENTO: _____

CORREO ELECTRONICO: _____ DISTRIBUIDOR: ( ) FABRICANTE: ( )

PARTIDA	CEDULA	GPO	GEN	ESP	DIF	VAR	DESCRIPCIÓN	TALLA	UNIDAD	CANTIDAD	TIPO	TOTAL POR PARTIDA	MARCA	FABRICANTE	RFC DEL FABRICANTE

Manifiesto que los productos ofertados se ajustan exacta y cabalmente a la descripción solicitada en el presente procedimiento de contratación, así mismo como a lo establecido en la Convocatoria, Especificaciones Técnicas ETIMSS y Términos y Condiciones, Requerimiento y Cuadro de Distribución del presente procedimiento.

Atentamente

_____

(Nombre y firma del apoderado o representante legal del participante)

ANEXOS
DIVISION DE CONTRATOS

GOBIERNO DE MÉXICO | IMSS

ANEXO 8

"Cuadro de normas y estándares aplicables por cédula"

Cédula	Descripción	Documentos normativos solicitados para la tela de confección de la prenda	Prenda para la cual es aplicable la normatividad	Documentos normativos que debe cumplir el etiquetado de la prenda
1	BATA PARA CABALLERO	NMX-A-1833/1-INNTEX-2014 Industria Textil- Análisis químico cuantitativo - Parte 1 Principios generales de ensayo	BATA	NMX-A-3758-INNTEX-2014 Textiles-Código de generación de etiquetas de cuidado con el uso de símbolos. NOM- 004-SE-2021 Información comercial — Etiquetado de productos textiles, prendas de vestir, sus accesorios y ropa de casa.
		NMX-A-1833/11-INNTEX-2014 Industria textil – Análisis químico cuantitativo - Parte 11 Mezclas de fibras de celulosa y poliéster (Método usado ácido sulfúrico)	BATA	
		NMX-A-3801-INNTEX-2012 Industria textil - Determinación de la masa del tejido por unidad de longitud y área.	BATA	
		NMX-A-5077-INNTEX-2015 Industria Textil - Determinación del cambio dimensional en el lavado y secado	BATA	
		NMX-A-6330-INNTEX-2015 Industria Textil - Procedimiento de lavado y de secado doméstico para los ensayos de textiles	BATA	
		NMX-A-12945-3-INNTEX-2020 Industria textil-Determinación de la propensión de la superficie de la tela al frisado, vellosidad o enmarañamiento-Parte 3: Método de frisado aleatorio	BATA	
		NMX-A-7211/2-INNTEX-2015 Industria textil — Tejidos de calada – Método de ensayo – Parte 2 Determinación de hilos por unidad de longitud.	BATA	
		NMX-A-109-INNTEX-2012 Industria textil - Tejido de calada - Determinación de la resistencia al rasgado por el método del péndulo de descenso libre - Método de prueba.	BATA	
		NMX-A-059/2-INNTEX-2019 Industria textil - Propiedades de los tejidos frente a la tracción – Parte 2 - Determinación de la Fuerza máxima por el Método de agarre - Método GRAB.	BATA	
		NMX-A-105-B02-INNTEX-2019 Industria textil-Ensayo para solidez del color-Parte B02-Solidez del color a la luz artificial: Ensayo de la lámpara de decoloración de arco de xenón	BATA	
		NMX-A-105-E04-INNTEX-2019 Industria textil - Ensayo de solidez del color - Parte E04: Solidez del color al sudor.	BATA	
		NMX-A-073-INNTEX-2005 Industria Textil Solidez al color - Determinación de la Solidez del color al Frote – Método de prueba.	BATA	
		NMX-A-105-C06-INNTEX-2015 Industria Textil — Método de ensayo de Solidez del color — Parte C06 - Solidez del color al lavado doméstico y comercial.	BATA	
		NMX-A-275/5-INNTEX-2000 Industria Textil - Construcción y métodos de	BATA	

		análisis de tejidos de calada – Parte 5 - Determinación de la densidad lineal de hilos extraídos de la tela - Tejidos de calada - método de prueba.		
		NMX-A-18695-INNTEX-2019 Industria textil-Determinación de la resistencia a la penetración de agua por impacto-método de prueba	BATA	
2	BATA PARA DAMA	NMX-A-1833/1-INNTEX-2014 Industria Textil- Análisis químico cuantitativo - Parte 1 Principios generales de ensayo	BATA	NMX-A-3758-INNTEX-2014 Textiles-Código de generación de etiquetas de cuidado con el uso de símbolos. NOM-004-SE-2021 Información comercial — Etiquetado de productos textiles, prendas de vestir, sus accesorios y ropa de casa.
		NMX-A-1833/11-INNTEX-2014 Industria textil – Análisis químico cuantitativo - Parte 11 Mezclas de fibras de celulosa y poliéster (Método usado ácido sulfúrico)	BATA	
		NMX-A-084-INNTEX-2015 Industria textil — Fibras textiles — Análisis Cuantitativo — Cualitativo para una fibra 100% - Método de ensayo.	VIVOS	
		NMX-A-3801-INNTEX-2012 Industria textil - Determinación de la masa del tejido por unidad de longitud y área.	BATA Y VIVOS	
		NMX-A-5077-INNTEX-2015 Industria Textil - Determinación del cambio dimensional en el lavado y secado	BATA Y VIVOS	
		NMX-A-6330-INNTEX-2015 Industria Textil - Procedimiento de lavado y de secado doméstico para los ensayos de textiles	BATA Y VIVOS	
		NMX-A-12945-3-INNTEX-2020 Industria textil-Determinación de la propensión de la superficie de la tela al frisado, vellosidad o enmarañamiento-Parte 3: Método de frisado aleatorio	BATA Y VIVOS	
		NMX-A-7211/2-INNTEX-2015 Industria textil — Tejidos de calada – Método de ensayo – Parte 2 Determinación de hilos por unidad de longitud.	BATA Y VIVOS	
		NMX-A-109-INNTEX-2012 Industria textil - Tejido de calada - Determinación de la resistencia al rasgado por el método del péndulo de descenso libre - Método de prueba.	BATA Y VIVOS	
		NMX-A-059/2-INNTEX-2019 Industria textil - Propiedades de los tejidos frente a la tracción – Parte 2 - Determinación de la Fuerza máxima por el Método de agarre - Método GRAB.	BATA Y VIVOS	
		NMX-A-105-B02-INNTEX-2019 Industria textil-Ensayo para solidez del color-Parte B02-Solidez del color a la luz artificial: Ensayo de la lámpara de decoloración de arco de xenón	BATA Y VIVOS	
		NMX-A-105-E04-INNTEX-2019 Industria textil - Ensayo de solidez del color - Parte E04: Solidez del color al sudor.	BATA Y VIVOS	
		NMX-A-073-INNTEX-2005 Industria Textil Solidez al color - Determinación de la Solidez del color al Frote – Método de prueba.	BATA Y VIVOS	
		NMX-A-105-C06-INNTEX-2015 Industria Textil — Método de ensayo de Solidez del color — Parte C06 - Solidez del	BATA Y VIVOS	

ANEXOS
DIVISION DE CONTRATOS

		color al lavado doméstico y comercial.		
		NMX-A-275/5-INNTEX-2000 Industria Textil - Construcción y métodos de análisis de tejidos de calada – Parte 5 - Determinación de la densidad lineal de hilos extraídos de la tela - Tejidos de calada - método de prueba.	BATA Y VIVOS	
		NMX-A-18695-INNTEX-2019 Industria textil-Determinación de la resistencia a la penetración de agua por impacto-método de prueba	BATA	
3	BATA PARA CABALLERO	NMX-A-1833/1-INNTEX-2014 Industria Textil- Análisis químico cuantitativo - Parte 1 Principios generales de ensayo	BATA	NMX-A-3758-INNTEX-2014 Textiles-Código de generación de etiquetas de cuidado con el uso de símbolos. NOM-004-SE-2021 Información comercial — Etiquetado de productos textiles, prendas de vestir, sus accesorios y ropa de casa.
		NMX-A-1833/11-INNTEX-2014 Industria textil – Análisis químico cuantitativo - Parte 11 Mezclas de fibras de celulosa y poliéster (Método usado ácido sulfúrico)	BATA	
		NMX-A-3801-INNTEX-2012 Industria textil - Determinación de la masa del tejido por unidad de longitud y área.	BATA	
		NMX-A-5077-INNTEX-2015 Industria Textil - Determinación del cambio dimensional en el lavado y secado	BATA	
		NMX-A-6330-INNTEX-2015 Industria Textil - Procedimiento de lavado y de secado doméstico para los ensayos de textiles	BATA	
		NMX-A-12945-3-INNTEX-2020 Industria textil-Determinación de la propensión de la superficie de la tela al frisado, vellosidad o enmarañamiento-Parte 3: Método de frisado aleatorio	BATA	
		NMX-A-7211/2-INNTEX-2015 Industria textil — Tejidos de calada – Método de ensayo – Parte 2 Determinación de hilos por unidad de longitud.	BATA	
		NMX-A-109-INNTEX-2012 Industria textil - Tejido de calada - Determinación de la resistencia al rasgado por el método del péndulo de descenso libre - Método de prueba.	BATA	
		NMX-A-059/2-INNTEX-2019 Industria textil - Propiedades de los tejidos frente a la tracción – Parte 2 - Determinación de la Fuerza máxima por el Método de agarre - Método GRAB.	BATA	
		NMX-A-105-B02-INNTEX-2019 Industria textil-Ensayo para solidez del color-Parte B02-Solidez del color a la luz artificial: Ensayo de la lámpara de decoloración de arco de xenón	BATA	
		NMX-A-105-E04-INNTEX-2019 Industria textil - Ensayo de solidez del color - Parte E04: Solidez del color al sudor.	BATA	
		NMX-A-073-INNTEX-2005 Industria Textil Solidez al color - Determinación de la Solidez del color al Frote – Método de prueba.	BATA	

		NMX-A-105-C06-INNTEX-2015 Industria Textil — Método de ensayo de Solidez del color — Parte C06 - Solidez del color al lavado doméstico y comercial.	BATA	
		NMX-A-275/5-INNTEX-2000 Industria Textil - Construcción y métodos de análisis de tejidos de calada – Parte 5 - Determinación de la densidad lineal de hilos extraídos de la tela - Tejidos de calada - método de prueba.	BATA	
		NMX-A-18695-INNTEX-2019 Industria textil-Determinación de la resistencia a la penetración de agua por impacto-método de prueba	BATA	
4	BATA PARA DAMA	NMX-A-1833/1-INNTEX-2014 Industria Textil- Análisis químico cuantitativo - Parte 1 Principios generales de ensayo	BATA	NMX-A-3758-INNTEX-2014 Textiles-Código de generación de etiquetas de cuidado con el uso de símbolos. NOM-004-SE-2021 Información comercial — Etiquetado de productos textiles, prendas de vestir, sus accesorios y ropa de casa.
		NMX-A-1833/11-INNTEX-2014 Industria textil – Análisis químico cuantitativo - Parte 11 Mezclas de fibras de celulosa y poliéster (Método usado ácido sulfúrico)	BATA	
		NMX-A-084-INNTEX-2015 Industria textil — Fibras textiles — Análisis Cuantitativo — Cualitativo para una fibra 100% - Método de ensayo.	VIVOS	
		NMX-A-3801-INNTEX-2012 Industria textil - Determinación de la masa del tejido por unidad de longitud y área.	BATA Y VIVOS	
		NMX-A-5077-INNTEX-2015 Industria Textil - Determinación del cambio dimensional en el lavado y secado	BATA Y VIVOS	
		NMX-A-6330-INNTEX-2015 Industria Textil - Procedimiento de lavado y de secado doméstico para los ensayos de textiles	BATA Y VIVOS	
		NMX-A-12945-3-INNTEX-2020 Industria textil-Determinación de la propensión de la superficie de la tela al frisado, vellosidad o enmarañamiento-Parte 3: Método de frisado aleatorio	BATA Y VIVOS	
		NMX-A-7211/2-INNTEX-2015 Industria textil — Tejidos de calada – Método de ensayo – Parte 2 Determinación de hilos por unidad de longitud.	BATA Y VIVOS	
		NMX-A-109-INNTEX-2012 Industria textil - Tejido de calada - Determinación de la resistencia al rasgado por el método del péndulo de descenso libre - Método de prueba.	BATA Y VIVOS	
		NMX-A-059/2-INNTEX-2019 Industria textil - Propiedades de los tejidos frente a la tracción – Parte 2 - Determinación de la Fuerza máxima por el Método de agarre - Método GRAB.	BATA Y VIVOS	
		NMX-A-105-B02-INNTEX-2019 Industria textil-Ensayo para solidez del color-Parte B02-Solidez del color a la luz artificial: Ensayo de la lámpara de decoloración de arco de xenón	BATA Y VIVOS	
		NMX-A-105-E04-INNTEX-2019 Industria textil - Ensayo de solidez del color - Parte E04: Solidez del color al sudor.	BATA Y VIVOS	

ANEXOS
DIVISION DE CONTRATOS

		NMX-A-073-INNTEX-2005 Industria Textil Solidez al color - Determinación de la Solidez del color al Frote – Método de prueba.	BATA Y VIVOS	
		NMX-A-105-C06-INNTEX-2015 Industria Textil — Método de ensayo de Solidez del color — Parte C06 - Solidez del color al lavado doméstico y comercial.	BATA Y VIVOS	
		NMX-A-275/5-INNTEX-2000 Industria Textil - Construcción y métodos de análisis de tejidos de calada – Parte 5 - Determinación de la densidad lineal de hilos extraídos de la tela - Tejidos de calada - método de prueba.	BATA Y VIVOS	
		NMX-A-18695-INNTEX-2019 Industria textil-Determinación de la resistencia a la penetración de agua por impacto-método de prueba	BATA	
5	FILIPINA Y PANTALON PARA DAMA	NMX-A-1833/1-INNTEX-2014 Industria Textil- Análisis químico cuantitativo - Parte 1 Principios generales de ensayo	FILIPINA Y PANTALÓN	NMX-A-3758-INNTEX-2014 Textiles-Código de generación de etiquetas de cuidado con el uso de símbolos. NOM-004-SE-2021 Información comercial — Etiquetado de productos textiles, prendas de vestir, sus accesorios y ropa de casa.
		NMX-A-1833/11-INNTEX-2014 Industria textil – Análisis químico cuantitativo - Parte 11 Mezclas de fibras de celulosa y poliéster (Método usado ácido sulfúrico)	FILIPINA Y PANTALÓN	
		NMX-A-084-INNTEX-2015 Industria textil — Fibras textiles — Análisis Cuantitativo — Cualitativo para una fibra 100% - Método de ensayo.	GORRO Y VIVOS	
		NMX-A-3801-INNTEX-2012 Industria textil - Determinación de la masa del tejido por unidad de longitud y área.	FILIPINA, PANTALÓN, GORRO Y VIVOS	
		NMX-A-5077-INNTEX-2015 Industria Textil - Determinación del cambio dimensional en el lavado y secado	FILIPINA, PANTALÓN, GORRO Y VIVOS	
		NMX-A-6330-INNTEX-2015 Industria Textil - Procedimiento de lavado y de secado doméstico para los ensayos de textiles	FILIPINA, PANTALÓN, GORRO Y VIVOS	
		NMX-A-12945-3-INNTEX-2020 Industria textil-Determinación de la propensión de la superficie de la tela al frisado, vellosidad o enmarañamiento-Parte 3: Método de frisado aleatorio	FILIPINA, PANTALÓN, GORRO Y VIVOS	
		NMX-A-7211/2-INNTEX-2015 Industria textil — Tejidos de calada – Método de ensayo – Parte 2 Determinación de hilos por unidad de longitud.	FILIPINA, PANTALÓN Y VIVOS	
		NMX-A-109-INNTEX-2012 Industria textil - Tejido de calada - Determinación de la resistencia al rasgado por el método del péndulo de descenso libre - Método de prueba.	FILIPINA, PANTALÓN Y VIVOS	
		NMX-A-059/2-INNTEX-2019 Industria textil - Propiedades de los tejidos frente a la tracción – Parte 2 - Determinación de la Fuerza máxima por el Método de agarre - Método GRAB.	FILIPINA, PANTALÓN Y VIVOS	
		NMX-A-105-B02-INNTEX-2019 Industria textil-Ensayo para solidez del color-Parte B02-Solidez del color a la luz artificial: Ensayo de la lámpara de decoloración de arco de xenón	FILIPINA, PANTALÓN Y VIVOS	

		NMX-A-105-E04-INNTEX-2019 Industria textil - Ensayo de solidez del color - Parte E04: Solidez del color al sudor.	FILIPINA, PANTALÓN Y VIVOS	
		NMX-A-073-INNTEX-2005 Industria Textil Solidez al color - Determinación de la Solidez del color al Frote – Método de prueba.	FILIPINA, PANTALÓN Y VIVOS	
		NMX-A-105-C06-INNTEX-2015 Industria Textil — Método de ensayo de Solidez del color — Parte C06 - Solidez del color al lavado doméstico y comercial.	FILIPINA, PANTALÓN Y VIVOS	
		NMX-A-275/5-INNTEX-2000 Industria Textil - Construcción y métodos de análisis de tejidos de calada – Parte 5 - Determinación de la densidad lineal de hilos extraídos de la tela - Tejidos de calada - método de prueba.	FILIPINA, PANTALÓN Y VIVOS	
		NMX-A-18695-INNTEX-2019 Industria textil-Determinación de la resistencia a la penetración de agua por impacto-método de prueba	FILIPINA Y PANTALÓN	
6	FILIPINA Y PANTALON Y COFIA PARA DAMA	NMX-A-1833/1-INNTEX-2014 Industria Textil- Análisis químico cuantitativo - Parte 1 Principios generales de ensayo	FILIPINA, PANTALÓN Y COFIA	NMX-A-3758-INNTEX-2014 Textiles-Código de generación de etiquetas de cuidado con el uso de símbolos. NOM-004-SE-2021 Información comercial — Etiquetado de productos textiles, prendas de vestir, sus accesorios y ropa de casa.
		NMX-A-1833/11-INNTEX-2014 Industria textil – Análisis químico cuantitativo - Parte 11 Mezclas de fibras de celulosa y poliéster (Método usado ácido sulfúrico)	FILIPINA, PANTALÓN, ENTRETELA Y COFIA	
		NMX-A-084-INNTEX-2015 Industria textil — Fibras textiles — Análisis Cuantitativo — Cualitativo para una fibra 100% - Método de ensayo.	VIVOS	
		NMX-A-3801-INNTEX-2012 Industria textil - Determinación de la masa del tejido por unidad de longitud y área.	FILIPINA, PANTALÓN, ENTRETELA, COFIA Y VIVOS	
		NMX-A-5077-INNTEX-2015 Industria Textil - Determinación del cambio dimensional en el lavado y secado	FILIPINA, PANTALÓN, ENTRETELA Y VIVOS	
		NMX-A-6330-INNTEX-2015 Industria Textil - Procedimiento de lavado y de secado doméstico para los ensayos de textiles	FILIPINA, PANTALÓN, ENTRETELA Y VIVOS	
		NMX-A-12945-3-INNTEX-2020 Industria textil-Determinación de la propensión de la superficie de la tela al frisado, vellosidad o enmarañamiento-Parte 3: Método de frisado aleatorio	FILIPINA, PANTALÓN, ENTRETELA Y VIVOS	
		NMX-A-7211/2-INNTEX-2015 Industria textil — Tejidos de calada – Método de ensayo – Parte 2 Determinación de hilos por unidad de longitud.	FILIPINA, PANTALÓN, ENTRETELA Y VIVOS	
		NMX-A-109-INNTEX-2012 Industria textil - Tejido de calada - Determinación de la resistencia al rasgado por el método del péndulo de descenso libre - Método de prueba.	FILIPINA, PANTALÓN, ENTRETELA Y VIVOS	
		NMX-A-059/2-INNTEX-2019 Industria textil - Propiedades de los tejidos frente a la tracción – Parte 2 - Determinación de la Fuerza máxima por el Método de agarre - Método GRAB.	FILIPINA, PANTALÓN, ENTRETELA Y VIVOS	

ANEXOS
DIVISION DE CONTRATOS

		NMX-A-105-B02-INNTEX-2019 Industria textil-Ensayo para solidez del color-Parte B02-Solidez del color a la luz artificial: Ensayo de la lámpara de decoloración de arco de xenón	FILIPINA, PANTALÓN Y VIVOS	
		NMX-A-105-E04-INNTEX-2019 Industria textil - Ensayo de solidez del color - Parte E04: Solidez del color al sudor.	FILIPINA, PANTALÓN Y VIVOS	
		NMX-A-073-INNTEX-2005 Industria Textil Solidez al color - Determinación de la Solidez del color al Frote – Método de prueba.	FILIPINA, PANTALÓN Y VIVOS	
		NMX-A-105-C06-INNTEX-2015 Industria Textil — Método de ensayo de Solidez del color — Parte C06 - Solidez del color al lavado doméstico y comercial.	FILIPINA, PANTALÓN Y VIVOS	
		NMX-A-275/5-INNTEX-2000 Industria Textil - Construcción y métodos de análisis de tejidos de calada – Parte 5 - Determinación de la densidad lineal de hilos extraídos de la tela - Tejidos de calada - método de prueba.	FILIPINA, PANTALÓN, ENTRETELA Y VIVOS	
		NMX-A-18695-INNTEX-2019 Industria textil-Determinación de la resistencia a la penetración de agua por impacto-método de prueba	FILIPINA Y PANTALÓN	
7	BATA PARA CABALLERO	NMX-A-1833/1-INNTEX-2014 Industria Textil- Análisis químico cuantitativo - Parte 1 Principios generales de ensayo	BATA	NMX-A-3758-INNTEX-2014 Textiles-Código de generación de etiquetas de cuidado con el uso de símbolos. NOM-004-SE-2021 Información comercial — Etiquetado de productos textiles, prendas de vestir, sus accesorios y ropa de casa.
		NMX-A-1833/11-INNTEX-2014 Industria textil – Análisis químico cuantitativo - Parte 11 Mezclas de fibras de celulosa y poliéster (Método usado ácido sulfúrico)	BATA	
		NMX-A-3801-INNTEX-2012 Industria textil - Determinación de la masa del tejido por unidad de longitud y área.	BATA	
		NMX-A-5077-INNTEX-2015 Industria Textil - Determinación del cambio dimensional en el lavado y secado	BATA	
		NMX-A-6330-INNTEX-2015 Industria Textil - Procedimiento de lavado y de secado doméstico para los ensayos de textiles	BATA	
		NMX-A-12945-3-INNTEX-2020 Industria textil-Determinación de la propensión de la superficie de la tela al frisado, vellosidad o enmarañamiento-Parte 3: Método de frisado aleatorio	BATA	
		NMX-A-7211/2-INNTEX-2015 Industria textil — Tejidos de calada – Método de ensayo – Parte 2 Determinación de hilos por unidad de longitud.	BATA	
		NMX-A-109-INNTEX-2012 Industria textil - Tejido de calada - Determinación de la resistencia al rasgado por el método del péndulo de descenso libre - Método de prueba.	BATA	
		NMX-A-059/2-INNTEX-2019 Industria textil - Propiedades de los tejidos frente a la tracción – Parte 2 - Determinación de la Fuerza máxima por el Método de agarre - Método GRAB.	BATA	

		NMX-A-105-B02-INNTEX-2019 Industria textil-Ensayo para solidez del color-Parte B02-Solidez del color a la luz artificial: Ensayo de la lámpara de decoloración de arco de xenón	BATA	
		NMX-A-105-E04-INNTEX-2019 Industria textil - Ensayo de solidez del color - Parte E04: Solidez del color al sudor.	BATA	
		NMX-A-073-INNTEX-2005 Industria Textil Solidez al color - Determinación de la Solidez del color al Frote – Método de prueba.	BATA	
		NMX-A-105-C06-INNTEX-2015 Industria Textil — Método de ensayo de Solidez del color — Parte C06 - Solidez del color al lavado doméstico y comercial.	BATA	
		NMX-A-275/5-INNTEX-2000 Industria Textil - Construcción y métodos de análisis de tejidos de calada – Parte 5 - Determinación de la densidad lineal de hilos extraídos de la tela - Tejidos de calada - método de prueba.	BATA	
		NMX-A-18695-INNTEX-2019 Industria textil-Determinación de la resistencia a la penetración de agua por impacto-método de prueba	BATA	
8	BATA PARA DAMA	NMX-A-1833/1-INNTEX-2014 Industria Textil- Análisis químico cuantitativo - Parte 1 Principios generales de ensayo	BATA	NMX-A-3758-INNTEX-2014 Textiles-Código de generación de etiquetas de cuidado con el uso de símbolos. NOM-004-SE-2021 Información comercial — Etiquetado de productos textiles, prendas de vestir, sus accesorios y ropa de casa.
		NMX-A-1833/11-INNTEX-2014 Industria textil – Análisis químico cuantitativo - Parte 11 Mezclas de fibras de celulosa y poliéster (Método usado ácido sulfúrico)	BATA	
		NMX-A-3801-INNTEX-2012 Industria textil - Determinación de la masa del tejido por unidad de longitud y área.	BATA	
		NMX-A-5077-INNTEX-2015 Industria Textil - Determinación del cambio dimensional en el lavado y secado	BATA	
		NMX-A-6330-INNTEX-2015 Industria Textil - Procedimiento de lavado y de secado doméstico para los ensayos de textiles	BATA	
		NMX-A-12945-3-INNTEX-2020 Industria textil-Determinación de la propensión de la superficie de la tela al frisado, vellosidad o enmarañamiento-Parte 3: Método de frisado aleatorio	BATA	
		NMX-A-7211/2-INNTEX-2015 Industria textil — Tejidos de calada – Método de ensayo – Parte 2 Determinación de hilos por unidad de longitud.	BATA	
		NMX-A-109-INNTEX-2012 Industria textil - Tejido de calada - Determinación de la resistencia al rasgado por el método del péndulo de descenso libre - Método de prueba.	BATA	
		NMX-A-059/2-INNTEX-2019 Industria textil - Propiedades de los tejidos frente a la tracción – Parte 2 - Determinación de la Fuerza máxima por el Método de agarre - Método GRAB.	BATA	

ANEXOS
DIVISION DE CONTRATOS

		NMX-A-105-B02-INNTEX-2019 Industria textil-Ensayo para solidez del color-Parte B02-Solidez del color a la luz artificial: Ensayo de la lámpara de decoloración de arco de xenón	BATA	
		NMX-A-105-E04-INNTEX-2019 Industria textil - Ensayo de solidez del color - Parte E04: Solidez del color al sudor.	BATA	
		NMX-A-073-INNTEX-2005 Industria Textil Solidez al color - Determinación de la Solidez del color al Frote – Método de prueba.	BATA	
		NMX-A-105-C06-INNTEX-2015 Industria Textil — Método de ensayo de Solidez del color — Parte C06 - Solidez del color al lavado doméstico y comercial.	BATA	
		NMX-A-275/5-INNTEX-2000 Industria Textil - Construcción y métodos de análisis de tejidos de calada – Parte 5 - Determinación de la densidad lineal de hilos extraídos de la tela - Tejidos de calada - método de prueba.	BATA	
		NMX-A-18695-INNTEX-2019 Industria textil-Determinación de la resistencia a la penetración de agua por impacto-método de prueba	BATA	
9	SUÉTER FEMENINO	NMX-A-084-INNTEX-2015 Industria textil — Fibras textiles — Análisis Cuantitativo — Cualitativo para una fibra 100% - Método de ensayo.	SUETER	NMX-A-3758-INNTEX-2014 Textiles-Código de generación de etiquetas de cuidado con el uso de símbolos. NOM-004-SE-2021 Información comercial — Etiquetado de productos textiles, prendas de vestir, sus accesorios y ropa de casa.
		NMX-A-3801-INNTEX-2012 Industria textil - Determinación de la masa del tejido por unidad de longitud y área.	SUETER	
		NMX-A-134 -INNTEX-2013 Industria textil — Tejido de punto — Método de prueba y tolerancias. (densidad lineal)	SUETER	
		NMX-A-12945-3-INNTEX-2020 Industria textil-Determinación de la propensión de la superficie de la tela al frisado, vellosidad o enmarañamiento-Parte 3: Método de frisado aleatorio	SUETER	
		NMX-A-6330-INNTEX-2015 Industria Textil - Procedimiento de lavado y de secado doméstico para los ensayos de textiles	SUETER	
		NMX - A — 13938/2 — INNTEX-2012 Industria textil — Propiedades de las telas al revestimiento. — Parte 2 — Método neumático para determinar la resistencia al revestimiento y distensión al revestimiento.	SUETER	
		NMX-A-5077-INNTEX-2015 Industria Textil - Determinación del cambio dimensional en el lavado y secado	SUETER	
		NMX-A-105-C06-INNTEX-2015 Industria Textil — Método de ensayo de Solidez del color — Parte C06 - Solidez del color al lavado doméstico y comercial.	SUETER	
		NMX-A-105-E04-INNTEX-2019 Industria textil - Ensayo de solidez del color - Parte E04: Solidez del color al sudor.	SUETER	

		NMX-A-105-B02-INNTEX-2019 Industria textil-Ensayo para solidez del color-Parte B02-Solidez del color a la luz artificial: Ensayo de la lámpara de decoloración de arco de xenón	SUETER	
10	SUÉTER MASCULINO	NMX-A-084-INNTEX-2015 Industria textil — Fibras textiles — Análisis Cuantitativo — Cualitativo para una fibra 100% - Método de ensayo.	SUETER	NMX-A-3758-INNTEX-2014 Textiles-Código de generación de etiquetas de cuidado con el uso de símbolos. NOM-004-SE- 2021 Información comercial — Etiquetado de productos textiles, prendas de vestir, sus accesorios y ropa de casa.
		NMX-A-3801-INNTEX-2012 Industria textil - Determinación de la masa del tejido por unidad de longitud y área.	SUETER	
		NMX-A-134 -INNTEX-2013 Industria textil — Tejido de punto — Método de prueba y tolerancias. (densidad lineal)	SUETER	
		NMX-A-12945-3-INNTEX-2020 Industria textil-Determinación de la propensión de la superficie de la tela al frisado, vellosidad o enmarañamiento-Parte 3: Método de frisado aleatorio	SUETER	
		NMX-A-6330-INNTEX-2015 Industria Textil - Procedimiento de lavado y de secado doméstico para los ensayos de textiles	SUETER	
		NMX - A — 13938/2 — INNTEX-2012 Industria textil — Propiedades de las telas al revestimiento. — Parte 2 — Método neumático para determinar la resistencia al revestimiento y distensión al revestimiento.	SUETER	
		NMX-A-5077-INNTEX-2015 Industria Textil - Determinación del cambio dimensional en el lavado y secado	SUETER	
		NMX-A-105-C06-INNTEX-2015 Industria Textil — Método de ensayo de Solidez del color — Parte C06 - Solidez del color al lavado doméstico y comercial.	SUETER	
		NMX-A-105-E04-INNTEX-2019 Industria textil - Ensayo de solidez del color - Parte E04: Solidez del color al sudor.	SUETER	
		NMX-A-105-B02-INNTEX-2019 Industria textil-Ensayo para solidez del color-Parte B02-Solidez del color a la luz artificial: Ensayo de la lámpara de decoloración de arco de xenón	SUETER	
11	OVEROL PARA CABALLERO	NMX-A-084-INNTEX-2015 Industria textil —Fibras textiles — Análisis Cuantitativo — Cualitativo para una fibra 100% - Método de ensayo	OVEROL	NMX-A-3758-INNTEX-2014 Textiles-Código de generación de etiquetas de cuidado con el uso de símbolos. NOM-004-SE-2021 Información comercial — Etiquetado de productos textiles, prendas de vestir, sus accesorios y ropa de casa.
		NMX-A-3801-INNTEX-2012 Industria textil - Determinación de la masa del tejido por unidad de longitud y área.	OVEROL	
		NMX-A-5077-INNTEX-2015 Industria Textil - Determinación del cambio dimensional en el lavado y secado	OVEROL	
		NMX-A-6330-INNTEX-2015 Industria Textil - Procedimiento de lavado y de secado doméstico para los ensayos de textiles	OVEROL	
		NMX-A-12945-3-INNTEX-2020 Industria textil-Determinación de la propensión de la superficie de la tela al frisado, vellosidad o enmarañamiento-Parte	OVEROL	

ANEXOS
DIVISION DE CONTRATOS

		3: Método de frisado aleatorio		
		NMX-A-7211/2-INNTEX-2015 Industria textil — Tejidos de calada – Método de ensayo – Parte 2 Determinación de hilos por unidad de longitud.	OVEROL	
		NMX-A-109-INNTEX-2012 Industria textil - Tejido de calada - Determinación de la resistencia al rasgado por el método del péndulo de descenso libre - Método de prueba.	OVEROL	
		NMX-A-059/2-INNTEX-2019 Industria textil - Propiedades de los tejidos frente a la tracción – Parte 2 - Determinación de la Fuerza máxima por el Método de agarre - Método GRAB.	OVEROL	
		NMX-A-105-B02-INNTEX-2019 Industria textil-Ensayo para solidez del color-Parte B02-Solidez del color a la luz artificial: Ensayo de la lámpara de decoloración de arco de xenón	OVEROL	
		NMX-A-105-E04-INNTEX-2019 Industria textil - Ensayo de solidez del color - Parte E04: Solidez del color al sudor.	OVEROL	
		NMX-A-073-INNTEX-2005 Industria Textil Solidez al color - Determinación de la Solidez del color al Frote – Método de prueba.	OVEROL	
		NMX-A-105-C06-INNTEX-2015 Industria Textil — Método de ensayo de Solidez del color — Parte C06 - Solidez del color al lavado doméstico y comercial.	OVEROL	
12	FILIPINA Y PANTALÓN FEMENINO	NMX-A-1833/1-INNTEX-2014 Industria Textil- Análisis químico cuantitativo - Parte 1 Principios generales de ensayo	FILIPINA Y PANTALÓN	NMX-A-3758-INNTEX-2014 Textiles-Código de generación de etiquetas de cuidado con el uso de símbolos. NOM-004-SE-2021 Información comercial — Etiquetado de productos textiles, prendas de vestir, sus accesorios y ropa de casa.
		NMX-A-1833/11-INNTEX-2014 Industria textil – Análisis químico cuantitativo - Parte 11 Mezclas de fibras de celulosa y poliéster (Método usado ácido sulfúrico)	FILIPINA Y PANTALÓN	
		NMX-A-084-INNTEX-2015 Industria textil — Fibras textiles — Análisis Cuantitativo — Cualitativo para una fibra 100% - Método de ensayo.	VIVOS	
		NMX-A-3801-INNTEX-2012 Industria textil - Determinación de la masa del tejido por unidad de longitud y área.	FILIPINA, PANTALÓN Y VIVOS	
		NMX-A-5077-INNTEX-2015 Industria Textil - Determinación del cambio dimensional en el lavado y secado	FILIPINA, PANTALÓN Y VIVOS	
		NMX-A-6330-INNTEX-2015 Industria Textil - Procedimiento de lavado y de secado doméstico para los ensayos de textiles	FILIPINA, PANTALÓN Y VIVOS	
		NMX-A-12945-3-INNTEX-2020 Industria textil-Determinación de la propensión de la superficie de la tela al frisado, vellosidad o enmarañamiento-Parte 3: Método de frisado aleatorio	FILIPINA, PANTALÓN Y VIVOS	
		NMX-A-7211/2-INNTEX-2015 Industria textil — Tejidos de calada – Método de ensayo – Parte 2 Determinación de hilos por unidad de longitud.	FILIPINA, PANTALÓN Y VIVOS	

		NMX-A-109-INNTEX-2012 Industria textil - Tejido de calada - Determinación de la resistencia al rasgado por el método del péndulo de descenso libre - Método de prueba.	FILIPINA, PANTALÓN Y VIVOS	
		NMX-A-059/2-INNTEX-2019 Industria textil - Propiedades de los tejidos frente a la tracción – Parte 2 - Determinación de la Fuerza máxima por el Método de agarre - Método GRAB.	FILIPINA, PANTALÓN Y VIVOS	
		NMX-A-105-B02-INNTEX-2019 Industria textil-Ensayo para solidez del color-Parte B02-Solidez del color a la luz artificial: Ensayo de la lámpara de decoloración de arco de xenón	FILIPINA, PANTALÓN Y VIVOS	
		NMX-A-105-E04-INNTEX-2019 Industria textil - Ensayo de solidez del color - Parte E04: Solidez del color al sudor.	FILIPINA, PANTALÓN Y VIVOS	
		NMX-A-073-INNTEX-2005 Industria Textil Solidez al color - Determinación de la Solidez del color al Frote – Método de prueba.	FILIPINA, PANTALÓN Y VIVOS	
		NMX-A-105-C06-INNTEX-2015 Industria Textil — Método de ensayo de Solidez del color — Parte C06 - Solidez del color al lavado doméstico y comercial.	FILIPINA, PANTALÓN Y VIVOS	
		NMX-A-275/5-INNTEX-2000 Industria Textil - Construcción y métodos de análisis de tejidos de calada – Parte 5 - Determinación de la densidad lineal de hilos extraídos de la tela - Tejidos de calada - método de prueba.	FILIPINA, PANTALÓN Y VIVOS	
		NMX-A-18695-INNTEX-2019 Industria textil-Determinación de la resistencia a la penetración de agua por impacto-método de prueba	FILIPINA Y PANTALÓN	
13	FILIPINA Y PANTALÓN PARA CABALLERO.	NMX-A-1833/1-INNTEX-2014 Industria Textil- Análisis químico cuantitativo - Parte 1 Principios generales de ensayo	FILIPINA Y PANTALÓN	NMX-A-3758-INNTEX-2014 Textiles-Código de generación de etiquetas de cuidado con el uso de símbolos. NOM-00- SE-2021 Información comercial — Etiquetado de productos textiles, prendas de vestir, sus accesorios y ropa de casa.
		NMX-A-1833/11-INNTEX-2014 Industria textil – Análisis químico cuantitativo - Parte 11 Mezclas de fibras de celulosa y poliéster (Método usado ácido sulfúrico)	FILIPINA Y PANTALÓN	
		NMX-A-3801-INNTEX-2012 Industria textil - Determinación de la masa del tejido por unidad de longitud y área.	FILIPINA Y PANTALÓN	
		NMX-A-5077-INNTEX-2015 Industria Textil - Determinación del cambio dimensional en el lavado y secado	FILIPINA Y PANTALÓN	
		NMX-A-6330-INNTEX-2015 Industria Textil - Procedimiento de lavado y de secado doméstico para los ensayos de textiles	FILIPINA Y PANTALÓN	
		NMX-A-12945-3-INNTEX-2020 Industria textil-Determinación de la propensión de la superficie de la tela al frisado, vellosidad o enmarañamiento-Parte 3: Método de frisado aleatorio	FILIPINA Y PANTALÓN	
		NMX-A-7211/2-INNTEX-2015 Industria textil — Tejidos de calada – Método de ensayo – Parte 2 Determinación de hilos por unidad de longitud.	FILIPINA Y PANTALÓN	

ANEXOS
DIVISION DE CONTRATOS

		NMX-A-109-INNTEX-2012 Industria textil - Tejido de calada - Determinación de la resistencia al rasgado por el método del péndulo de descenso libre - Método de prueba.	FILIPINA Y PANTALÓN	
		NMX-A-059/2-INNTEX-2019 Industria textil - Propiedades de los tejidos frente a la tracción – Parte 2 - Determinación de la Fuerza máxima por el Método de agarre - Método GRAB.	FILIPINA Y PANTALÓN	
		NMX-A-105-B02-INNTEX-2019 Industria textil-Ensayo para solidez del color-Parte B02-Solidez del color a la luz artificial: Ensayo de la lámpara de decoloración de arco de xenón	FILIPINA Y PANTALÓN	
		NMX-A-105-E04-INNTEX-2019 Industria textil - Ensayo de solidez del color - Parte E04: Solidez del color al sudor.	FILIPINA Y PANTALÓN	
		NMX-A-073-INNTEX-2005 Industria Textil Solidez al color - Determinación de la Solidez del color al Frote – Método de prueba.	FILIPINA Y PANTALÓN	
		NMX-A-105-C06-INNTEX-2015 Industria Textil — Método de ensayo de Solidez del color — Parte C06 - Solidez del color al lavado doméstico y comercial.	FILIPINA Y PANTALÓN	
		NMX-A-275/5-INNTEX-2000 Industria Textil - Construcción y métodos de análisis de tejidos de calada – Parte 5 - Determinación de la densidad lineal de hilos extraídos de la tela - Tejidos de calada - método de prueba.	FILIPINA Y PANTALÓN	
		NMX-A-18695-INNTEX-2019 Industria textil-Determinación de la resistencia a la penetración de agua por impacto-método de prueba	FILIPINA Y PANTALÓN	
14	TRAJE SASTRE PARA CABALLERO.	NMX-A-1833/1-INNTEX-2014 Industria Textil- Análisis químico cuantitativo - Parte 1 Principios generales de ensayo	TRAJE SASTRE	NMX-A-3758-INNTEX-2014 Textiles-Código de generación de etiquetas de cuidado con el uso de símbolos. NOM-004-SE-2021 Información comercial — Etiquetado de productos textiles, prendas de vestir, sus accesorios y ropa de casa.
		NMX-A-1833/11-INNTEX-2014 Industria textil – Análisis químico cuantitativo - Parte 11 Mezclas de fibras de celulosa y poliéster (Método usado ácido sulfúrico)	TRAJE SASTRE	
		NMX-A-084-INNTEX-2015 Industria textil — Fibras textiles — Análisis Cuantitativo — Cualitativo para una fibra 100% - Método de ensayo.	FORRO	
		NMX-A-3801-INNTEX-2012 Industria textil - Determinación de la masa del tejido por unidad de longitud y área.	TRAJE SASTRE Y FORRO	
		NMX-A-7211/2-INNTEX-2015 Industria textil — Tejidos de calada – Método de ensayo – Parte 2 Determinación de hilos por unidad de longitud.	TRAJE SASTRE	
		NMX-A-109-INNTEX-2012 Industria textil - Tejido de calada - Determinación de la resistencia al rasgado por el método del péndulo de descenso libre - Método de prueba.	TRAJE SASTRE Y FORRO	
		NMX-A-059/2-INNTEX-2019 Industria textil - Propiedades de los tejidos frente a la tracción – Parte 2 - Determinación de la Fuerza máxima por el Método de agarre - Método GRAB.	TRAJE SASTRE	

		NMX-A-105-E04-INNTEX-2019 Industria textil - Ensayo de solidez del color - Parte E04: Solidez del color al sudor.	TRAJE SASTRE Y FORRO	
		NMX-A-073-INNTEX-2005 Industria Textil Solidez al color - Determinación de la Solidez del color al Frote – Método de prueba.	TRAJE SASTRE	
		NMX - A - 125 - INNTEX – 2005 Industria Textil - Determinación de la Solidez del color de los materiales textiles sometidos al lavado en seco.	TRAJE SASTRE	
		NMX – A - 272/2- INNTEX - 2009 Industria Textil - Tejido Calada - Determinación de la resistencia al deslizamiento del hilo de costura - Parte 2 Método de carga fija - Método de prueba.	TRAJE SASTRE Y FORRO	
15	FILIPINA, PANTALÓN, GORRO Y MANDIL PARA CABALLERO	NMX-A-084-INNTEX-2015 Industria textil — Fibras textiles — Análisis Cuantitativo — Cualitativo para una fibra 100% - Método de ensayo.	FILIPINA, PANTALÓN, GORRO Y MANDIL	NMX-A-3758-INNTEX-2014 Textiles-Código de generación de etiquetas de cuidado con el uso de símbolos. NOM-004-SE-2021 Información comercial — Etiquetado de productos textiles, prendas de vestir, sus accesorios y ropa de casa.
		NMX-A-3801-INNTEX-2012 Industria textil - Determinación de la masa del tejido por unidad de longitud y área.	FILIPINA, PANTALÓN, GORRO Y MANDIL	
		NMX-A-5077-INNTEX-2015 Industria Textil - Determinación del cambio dimensional en el lavado y secado	FILIPINA, PANTALÓN, GORRO Y MANDIL	
		NMX-A-6330-INNTEX-2015 Industria Textil - Procedimiento de lavado y de secado doméstico para los ensayos de textiles	FILIPINA, PANTALÓN, GORRO Y MANDIL	
		NMX-A-12945-3-INNTEX-2020 Industria textil-Determinación de la propensión de la superficie de la tela al frisado, vellosidad o enmarañamiento-Parte 3: Método de frisado aleatorio	FILIPINA, PANTALÓN, GORRO Y MANDIL	
		NMX-A-109-INNTEX-2012 Industria textil - Tejido de calada - Determinación de la resistencia al rasgado por el método del péndulo de descenso libre - Método de prueba.	FILIPINA Y PANTALÓN	
		NMX-A-059/2-INNTEX-2019 Industria textil - Propiedades de los tejidos frente a la tracción – Parte 2 - Determinación de la Fuerza máxima por el Método de agarre - Método GRAB.	FILIPINA Y PANTALÓN	
16	CORBATA			NMX-A-3758-INNTEX-2014 Textiles-Código de generación de etiquetas de cuidado con el uso de símbolos. NOM-004-SE-2021 Información comercial — Etiquetado de productos textiles, prendas de vestir, sus accesorios y ropa de casa.
17	TRAJE SASTRE PARA DAMA	NMX-A-1833/1-INNTEX-2014 Industria Textil- Análisis químico cuantitativo - Parte 1 Principios generales de ensayo	TRAJE SASTRE	NMX-A-3758-INNTEX-2014 Textiles-Código de generación de etiquetas de cuidado con el uso de símbolos. NOM-004-SE-2021 Información comercial — Etiquetado de productos textiles, prendas de vestir, sus
		NMX-A-1833/11-INNTEX-2014 Industria textil – Análisis químico cuantitativo - Parte 11 Mezclas de fibras de celulosa y poliéster (Método usado ácido sulfúrico)	TRAJE SASTRE	

ANEXOS
DIVISION DE CONTRATOS

		NMX-A-084-INNTEX-2015 Industria textil — Fibras textiles — Análisis Cuantitativo — Cualitativo para una fibra 100% - Método de ensayo.	FORRO	accesorios y ropa de casa.
		NMX-A-3801-INNTEX-2012 Industria textil - Determinación de la masa del tejido por unidad de longitud y área.	TRAJE SASTRE Y FORRO	
		NMX-A-7211/2-INNTEX-2015 Industria textil — Tejidos de calada – Método de ensayo – Parte 2 Determinación de hilos por unidad de longitud.	TRAJE SASTRE	
		NMX-A-109-INNTEX-2012 Industria textil - Tejido de calada - Determinación de la resistencia al rasgado por el método del péndulo de descenso libre - Método de prueba.	TRAJE SASTRE Y FORRO	
		NMX-A-059/2-INNTEX-2019 Industria textil - Propiedades de los tejidos frente a la tracción – Parte 2 - Determinación de la Fuerza máxima por el Método de agarre - Método GRAB.	TRAJE SASTRE	
		NMX-A-105-E04-INNTEX-2019 Industria textil - Ensayo de solidez del color - Parte E04: Solidez del color al sudor.	TRAJE SASTRE Y FORRO	
		NMX-A-073-INNTEX-2005 Industria Textil Solidez al color - Determinación de la Solidez del color al Frote – Método de prueba.	TRAJE SASTRE	
		NMX - A - 125 - INNTEX – 2005 Industria Textil - Determinación de la Solidez del color de los materiales textiles sometidos al lavado en seco.	TRAJE SASTRE	
		NMX – A - 272/2- INNTEX - 2009 Industria Textil - Tejido Calada - Determinación de la resistencia al deslizamiento del hilo de costura - Parte 2 Método de carga fija - Método de prueba.	TRAJE SASTRE Y FORRO	
18	BLUSA PARA DAMA	NMX-A-1833/1-INNTEX-2014 Industria Textil- Análisis químico cuantitativo - Parte 1 Principios generales de ensayo	BLUSA	NMX-A-3758-INNTEX-2014 Textiles-Código de generación de etiquetas de cuidado con el uso de símbolos. NOM-004-SE-2021 Información comercial — Etiquetado de productos textiles, prendas de vestir, sus accesorios y ropa de casa.
		NMX-A-1833/11-INNTEX-2014 Industria textil – Análisis químico cuantitativo - Parte 11 Mezclas de fibras de celulosa y poliéster (Método usado ácido sulfúrico)	BLUSA	
		NMX-A-3801-INNTEX-2012 Industria textil - Determinación de la masa del tejido por unidad de longitud y área.	BLUSA	
		NMX-A-5077-INNTEX-2015 Industria Textil - Determinación del cambio dimensional en el lavado y secado	BLUSA	
		NMX-A-6330-INNTEX-2015 Industria Textil - Procedimiento de lavado y de secado doméstico para los ensayos de textiles	BLUSA	
19	CHAMARRA PARA CABALLERO	NMX-A-1833/1-INNTEX-2014 Industria Textil- Análisis químico cuantitativo - Parte 1 Principios generales de ensayo	CHAMARRA	NMX-A-3758-INNTEX-2014 Textiles-Código de generación de etiquetas de cuidado con el uso de símbolos. NOM - 004 - SE — 2021 Información comercial — Etiquetado de productos textiles, prendas de vestir, sus
		NMX-A-1833/4-INNTEX-2014 Industria textil – Análisis químico cuantitativo – Parte 4 Mezclas de fibras proteicas y otras fibras (Método con hipoclorito)	CHAMARRA	

		NMX-A-084-INNTEX-2015 Industria textil — Fibras textiles — Análisis Cuantitativo — Cualitativo para una fibra 100% - Método de ensayo.	FORRO	accesorios y ropa de casa.
		NMX-A-3801-INNTEX-2012 Industria textil - Determinación de la masa del tejido por unidad de longitud y área.	CHAMARRA Y FORRO	
		NMX-A-12945-3-INNTEX-2020 Industria textil-Determinación de la propensión de la superficie de la tela al frisado, vellosidad o enmarañamiento-Parte 3: Método de frisado aleatorio	CHAMARRA	
		NMX – A – 105-D01-INNTEX-2020 Industria Textil-Ensayo de solidez del color- Parte D01: solidez del color al lavado en seco utilizando solvente percloroetileno.	CHAMARRA	
		NMX-A-109-INNTEX-2012 Industria textil - Tejido de calada - Determinación de la resistencia al rasgado por el método del péndulo de descenso libre - Método de prueba.	FORRO	
		NMX-A-105-E04-INNTEX-2019 Industria textil - Ensayo de solidez del color - Parte E04: Solidez del color al sudor.	CHAMARRA Y FORRO	
		NMX – A - 272/2- INNTEX - 2009 Industria Textil - Tejido Calada - Determinación de la resistencia al deslizamiento del hilo de costura - Parte 2 Método de carga fija - Método de prueba.	FORRO	
20	CAMISA PARA CABALLERO	NMX-A-1833/1-INNTEX-2014 Industria Textil- Análisis químico cuantitativo - Parte 1 Principios generales de ensayo	CAMISA	NMX-A-3758-INNTEX-2014 Textiles-Código de generación de etiquetas de cuidado con el uso de símbolos. NOM-004-SE-2021 Información comercial — Etiquetado de productos textiles, prendas de vestir, sus accesorios y ropa de casa.
		NMX-A-1833/11-INNTEX-2014 Industria textil – Análisis químico cuantitativo - Parte 11 Mezclas de fibras de celulosa y poliéster (Método usado ácido sulfúrico)	CAMISA	
		NMX-A-3801-INNTEX-2012 Industria textil - Determinación de la masa del tejido por unidad de longitud y área.	CAMISA	
		NMX-A-5077-INNTEX-2015 Industria Textil - Determinación del cambio dimensional en el lavado y secado	CAMISA	
		NMX-A-6330-INNTEX-2015 Industria Textil - Procedimiento de lavado y de secado doméstico para los ensayos de textiles	CAMISA	
		NMX-A-12945-3-INNTEX-2020 Industria textil-Determinación de la propensión de la superficie de la tela al frisado, vellosidad o enmarañamiento-Parte 3: Método de frisado aleatorio	CAMISA	
		NMX-A-059/2-INNTEX-2019 Industria textil - Propiedades de los tejidos frente a la tracción – Parte 2 - Determinación de la Fuerza máxima por el Método de agarre - Método GRAB.	CAMISA	
		NMX-A-105-E04-INNTEX-2019 Industria textil - Ensayo de solidez del color - Parte E04: Solidez del color al sudor.	CAMISA	
		NMX-A-105-C06-INNTEX-2015 Industria Textil — Método de ensayo de Solidez del color — Parte C06 - Solidez del	CAMISA	

ANEXOS
DIVISION DE CONTRATOS

		color al lavado doméstico y comercial.		
21	CAMISA Y PANTALÓN PARA CABALLERO	NMX-A-084-INNTEX-2015 Industria textil —Fibras textiles — Análisis Cuantitativo — Cualitativo para una fibra 100% - Método de ensayo	CAMISA Y PANTALÓN	NMX-A-3758-INNTEX-2014 Textiles-Código de generación de etiquetas de cuidado con el uso de símbolos. NOM-004-SE-2021 Información comercial — Etiquetado de productos textiles, prendas de vestir, sus accesorios y ropa de casa.
		NMX-A-3801-INNTEX-2012 Industria textil - Determinación de la masa del tejido por unidad de longitud y área.	CAMISA Y PANTALÓN	
		NMX-A-5077-INNTEX-2015 Industria Textil - Determinación del cambio dimensional en el lavado y secado	CAMISA Y PANTALÓN	
		NMX-A-6330-INNTEX-2015 Industria Textil - Procedimiento de lavado y de secado doméstico para los ensayos de textiles	CAMISA Y PANTALÓN	
		NMX-A-12945-3-INNTEX-2020 Industria textil-Determinación de la propensión de la superficie de la tela al frisado, vellosidad o enmarañamiento-Parte 3: Método de frisado aleatorio	CAMISA Y PANTALÓN	
		NMX-A-7211/2-INNTEX-2015 Industria textil — Tejidos de calada – Método de ensayo – Parte 2 Determinación de hilos por unidad de longitud.	CAMISA Y PANTALÓN	
		NMX-A-109-INNTEX-2012 Industria textil - Tejido de calada - Determinación de la resistencia al rasgado por el método del péndulo de descenso libre - Método de prueba.	CAMISA Y PANTALÓN	
		NMX-A-059/2-INNTEX-2019 Industria textil - Propiedades de los tejidos frente a la tracción – Parte 2 - Determinación de la Fuerza máxima por el Método de agarre - Método GRAB.	CAMISA Y PANTALÓN	
		NMX-A-105-E04-INNTEX-2019 Industria textil - Ensayo de solidez del color - Parte E04: Solidez del color al sudor.	CAMISA Y PANTALÓN	
		NMX-A-073-INNTEX-2005 Industria Textil Solidez al color - Determinación de la Solidez del color al Frote – Método de prueba.	CAMISA Y PANTALÓN	
		NMX-A-105-C06-INNTEX-2015 Industria Textil — Método de ensayo de Solidez del color — Parte C06 - Solidez del color al lavado doméstico y comercial.	CAMISA Y PANTALÓN	
22	FILIPINA, PANTALON Y GORRO PARA CABALLERO	NMX-A-1833/1-INNTEX-2014 Industria Textil- Análisis químico cuantitativo - Parte 1 Principios generales de ensayo	FILIPINA Y PANTALÓN	NMX-A-3758-INNTEX-2014 Textiles-Código de generación de etiquetas de cuidado con el uso de símbolos. NOM-004-SE-2021 Información comercial — Etiquetado de productos textiles, prendas de vestir, sus accesorios y ropa de casa.
		NMX-A-1833/11-INNTEX-2014 Industria textil – Análisis químico cuantitativo - Parte 11 Mezclas de fibras de celulosa y poliéster (Método usado ácido sulfúrico)	FILIPINA Y PANTALÓN	
		NMX-A-084-INNTEX-2015 Industria textil — Fibras textiles — Análisis Cuantitativo — Cualitativo para una fibra 100% - Método de ensayo.	GORRO	
		NMX-A-3801-INNTEX-2012 Industria textil - Determinación de la masa del tejido por unidad de longitud y área.	FILIPINA, PANTALÓN Y GORRO	

		NMX-A-5077-INNTEX-2015 Industria Textil - Determinación del cambio dimensional en el lavado y secado	FILIPINA, PANTALÓN Y GORRO	
		NMX-A-6330-INNTEX-2015 Industria Textil - Procedimiento de lavado y de secado doméstico para los ensayos de textiles	FILIPINA, PANTALÓN Y GORRO	
		NMX-A-12945-3-INNTEX-2020 Industria textil-Determinación de la propensión de la superficie de la tela al frisado, vellosidad o enmarañamiento-Parte 3: Método de frisado aleatorio	FILIPINA, PANTALÓN Y GORRO	
		NMX-A-7211/2-INNTEX-2015 Industria textil — Tejidos de calada – Método de ensayo – Parte 2 Determinación de hilos por unidad de longitud.	FILIPINA Y PANTALÓN	
		NMX-A-109-INNTEX-2012 Industria textil - Tejido de calada - Determinación de la resistencia al rasgado por el método del péndulo de descenso libre - Método de prueba.	FILIPINA Y PANTALÓN	
		NMX-A-059/2-INNTEX-2019 Industria textil - Propiedades de los tejidos frente a la tracción – Parte 2 - Determinación de la Fuerza máxima por el Método de agarre - Método GRAB.	FILIPINA Y PANTALÓN	
		NMX-A-105-B02-INNTEX-2019 Industria textil-Ensayo para solidez del color-Parte B02-Solidez del color a la luz artificial: Ensayo de la lámpara de decoloración de arco de xenón	FILIPINA Y PANTALÓN	
		NMX-A-105-E04-INNTEX-2019 Industria textil - Ensayo de solidez del color - Parte E04: Solidez del color al sudor.	FILIPINA Y PANTALÓN	
		NMX-A-073-INNTEX-2005 Industria Textil Solidez al color - Determinación de la Solidez del color al Frote – Método de prueba.	FILIPINA Y PANTALÓN	
		NMX-A-105-C06-INNTEX-2015 Industria Textil — Método de ensayo de Solidez del color — Parte C06 - Solidez del color al lavado doméstico y comercial.	FILIPINA Y PANTALÓN	
		NMX-A-275/5-INNTEX-2000 Industria Textil - Construcción y métodos de análisis de tejidos de calada – Parte 5 - Determinación de la densidad lineal de hilos extraídos de la tela - Tejidos de calada - método de prueba.	FILIPINA Y PANTALÓN	
		NMX-A-18695-INNTEX-2019 Industria textil-Determinación de la resistencia a la penetración de agua por impacto-método de prueba	FILIPINA Y PANTALÓN	
23	FILIPINA, PANTALON Y GORRO PARA DAMA	NMX-A-1833/1-INNTEX-2014 Industria Textil- Análisis químico cuantitativo - Parte 1 Principios generales de ensayo	FILIPINA Y PANTALÓN	NMX-A-3758-INNTEX-2014 Textiles-Código de generación de etiquetas de cuidado con el uso de símbolos. NOM-004-SE-2021 Información comercial — Etiquetado de productos textiles, prendas de vestir, sus accesorios y ropa de casa.
		NMX-A-1833/11-INNTEX-2014 Industria textil – Análisis químico cuantitativo - Parte 11 Mezclas de fibras de celulosa y poliéster (Método usado ácido sulfúrico)	FILIPINA Y PANTALÓN	
		NMX-A-084-INNTEX-2015 Industria textil — Fibras textiles — Análisis Cuantitativo — Cualitativo para una fibra 100% - Método de ensayo.	GORRO Y VIVOS	

ANEXOS

DIVISION DE CONTRATOS

		NMX-A-3801-INNTEX-2012 Industria textil - Determinación de la masa del tejido por unidad de longitud y área.	FILIPINA, PANTALÓN, GORRO Y VIVOS	
		NMX-A-5077-INNTEX-2015 Industria Textil - Determinación del cambio dimensional en el lavado y secado	FILIPINA, PANTALÓN, GORRO Y VIVOS	
		NMX-A-6330-INNTEX-2015 Industria Textil - Procedimiento de lavado y de secado doméstico para los ensayos de textiles	FILIPINA, PANTALÓN, GORRO Y VIVOS	
		NMX-A-12945-3-INNTEX-2020 Industria textil-Determinación de la propensión de la superficie de la tela al frisado, vellosidad o enmarañamiento-Parte 3: Método de frisado aleatorio	FILIPINA, PANTALÓN, GORRO Y VIVOS	
		NMX-A-7211/2-INNTEX-2015 Industria textil — Tejidos de calada – Método de ensayo – Parte 2 Determinación de hilos por unidad de longitud.	FILIPINA, PANTALÓN Y VIVOS	
		NMX-A-109-INNTEX-2012 Industria textil - Tejido de calada - Determinación de la resistencia al rasgado por el método del péndulo de descenso libre - Método de prueba.	FILIPINA, PANTALÓN Y VIVOS	
		NMX-A-059/2-INNTEX-2019 Industria textil - Propiedades de los tejidos frente a la tracción – Parte 2 - Determinación de la Fuerza máxima por el Método de agarre - Método GRAB.	FILIPINA, PANTALÓN Y VIVOS	
		NMX-A-105-B02-INNTEX-2019 Industria textil-Ensayo para solidez del color-Parte B02-Solidez del color a la luz artificial: Ensayo de la lámpara de decoloración de arco de xenón	FILIPINA, PANTALÓN Y VIVOS	
		NMX-A-105-E04-INNTEX-2019 Industria textil - Ensayo de solidez del color - Parte E04: Solidez del color al sudor.	FILIPINA, PANTALÓN Y VIVOS	
		NMX-A-073-INNTEX-2005 Industria Textil Solidez al color - Determinación de la Solidez del color al Frote – Método de prueba.	FILIPINA, PANTALÓN Y VIVOS	
		NMX-A-105-C06-INNTEX-2015 Industria Textil — Método de ensayo de Solidez del color — Parte C06 - Solidez del color al lavado doméstico y comercial.	FILIPINA, PANTALÓN Y VIVOS	
		NMX-A-275/5-INNTEX-2000 Industria Textil - Construcción y métodos de análisis de tejidos de calada – Parte 5 - Determinación de la densidad lineal de hilos extraídos de la tela - Tejidos de calada - método de prueba.	FILIPINA, PANTALÓN Y VIVOS	
		NMX-A-18695-INNTEX-2019 Industria textil-Determinación de la resistencia a la penetración de agua por impacto-método de prueba	FILIPINA Y PANTALÓN	
24	SANDALIAS		SANDALIAS	NOM-050-SCFI-2004 Información comercial - Disposiciones generales para productos - Etiquetado general de productos

25	CALCETAS		CALCETAS	NMX-A-3758-INNTEX-2014 Textiles-Código de generación de etiquetas de cuidado con el uso de símbolos. NOM-004-SE-2021 Información comercial — Etiquetado de productos textiles, prendas de vestir, sus accesorios y ropa de casa.
27	CHAMARRA Y PANTALÓN DEPORTIVOS UNISEX	NMX-A-084-INNTEX-2015 Industria textil — Fibras textiles — Análisis Cuantitativo — Cualitativo para una fibra 100% - Método de ensayo.	CHAMARRA Y PANTALÓN	NMX-A-3758-INNTEX-2014 Textiles-Código de generación de etiquetas de cuidado con el uso de símbolos. NOM-004-SE-2021 Información comercial — Etiquetado de productos textiles, prendas de vestir, sus accesorios y ropa de casa.
		NMX-A-1833/1-INNTEX-2014 Industria Textil- Análisis químico cuantitativo - Parte 1 Principios generales de ensayo	FORRO	
		NMX-A-1833/11-INNTEX-2014 Industria textil – Análisis químico cuantitativo - Parte 11 Mezclas de fibras de celulosa y poliéster (Método usado ácido sulfúrico)	FORRO	
		NMX-A-3801-INNTEX-2012 Industria textil - Determinación de la masa del tejido por unidad de longitud y área.	CHAMARRA, PANTALÓN Y FORRO	
		NMX-A-5077-INNTEX-2015 Industria Textil - Determinación del cambio dimensional en el lavado y secado	CHAMARRA Y PANTALÓN	
		NMX-A-6330-INNTEX-2015 Industria Textil - Procedimiento de lavado y de secado doméstico para los ensayos de textiles	CHAMARRA Y PANTALÓN	
		NMX-A-105-C06-INNTEX-2015 Industria Textil — Método de ensayo de Solidez del color — Parte C06 - Solidez del color al lavado doméstico y comercial.	CHAMARRA Y PANTALÓN	
28	MAKINOFF PARA CABALLERO	NMX-A-1833/1-INNTEX-2014 Industria Textil- Análisis químico cuantitativo - Parte 1 Principios generales de ensayo	MAKINOFF	NMX-A-3758-INNTEX-2014 Textiles-Código de generación de etiquetas de cuidado con el uso de símbolos. NOM-004-SE-2021 Información comercial — Etiquetado de productos textiles, prendas de vestir, sus accesorios y ropa de casa.
		NMX-A-1833/4-INNTEX-2014 Industria textil – Análisis químico cuantitativo – Parte 4 Mezclas de fibras proteicas y otras fibras (Método con hipoclorito)	MAKINOFF	
		NMX-A-084-INNTEX-2015 Industria textil — Fibras textiles — Análisis Cuantitativo — Cualitativo para una fibra 100% - Método de ensayo.	FORRO	
		NMX-A-3801-INNTEX-2012 Industria textil - Determinación de la masa del tejido por unidad de longitud y área.	MAKINOFF Y FORRO	
		NMX-A-12945-3-INNTEX-2020 Industria textil-Determinación de la propensión de la superficie de la tela al frisado, vellosidad o enmarañamiento-Parte 3: Método de frisado aleatorio	MAKINOFF	
		NMX – A – 105-D01-INNTEX-2020 Industria Textil-Ensayo de solidez del color- Parte D01: solidez del color al lavado en seco utilizando solvente percloroetileno.	MAKINOFF	
		NMX-A-109-INNTEX-2012 Industria textil - Tejido de calada - Determinación de la resistencia al rasgado por el método del péndulo de descenso libre - Método de prueba.	FORRO	

ANEXOS
DIVISION DE CONTRATOS

		NMX-A-105-E04-INNTEX-2019 Industria textil - Ensayo de solidez del color - Parte E04: Solidez del color al sudor.	MAKINOFF Y FORRO	
		NMX – A - 272/2- INNTEX - 2009 Industria Textil - Tejido Calada - Determinación de la resistencia al deslizamiento del hilo de costura - Parte 2 Método de carga fija - Método de prueba.	FORRO	
29	PANTIMEDIA DE COMPRESIÓN GRADUADA	NMX-A-1833/1-INNTEX-2014 Industria Textil- Análisis químico cuantitativo - Parte 1 Principios generales de ensayo	PANTIMEDIA	NMX-A-3758-INNTEX-2014 Textiles-Código de generación de etiquetas de cuidado con el uso de símbolos. NOM-004-SE-2021 Información comercial — Etiquetado de productos textiles, prendas de vestir, sus accesorios y ropa de casa.
		NMX-A-1833/7-INNTEX-2014 Industria textil - Análisis químico cuantitativo - Parte 7: Mezclas de poliamida y otras fibras (Método usando ácido fórmico)	PANTIMEDIA	
		NMX-A-1833/12-INNTEX-2014 Industria Textil– Análisis químico cuantitativo – Parte 12 – Mezclas de acrílico, con ciertas modacrílicas, clorofibras, elastanos y otras fibras (método usando dimetilformamida)	PANTIMEDIA	
		AATCC81 Determinación de pH	PANTIMEDIA	
30	GORRA DEPORTIVA		GORRA	NMX-A-3758-INNTEX-2014 Textiles-Código de generación de etiquetas de cuidado con el uso de símbolos. NOM-004-SE-2021 Información comercial — Etiquetado de productos textiles, prendas de vestir, sus accesorios y ropa de casa.
31	CAMISETA DEPORTIVA		CAMISETA	NMX-A-3758-INNTEX-2014 Textiles-Código de generación de etiquetas de cuidado con el uso de símbolos. NOM-004-SE-2021 Información comercial — Etiquetado de productos textiles, prendas de vestir, sus accesorios y ropa de casa.
32	TENIS		TENIS	NOM-050-SCFI-2004 Información comercial - Disposiciones generales para productos - Etiquetado general de productos
33	CALZADO DE PROTECCIÓN	DIN-4843 Safety, protective and occupational footwear - Slip resistance, metatarsal protection, protective insert and thermal behavior – Safety requirements, testing. Parte 1, Parte 2, Punto 4.3	CALZADO DE PROTECCIÓN	NOM-050-SCFI-2004 Información comercial - Disposiciones generales para productos - Etiquetado general de productos
		ISO 3377 Leather - Determination of tearing load	CALZADO DE PROTECCIÓN	
		ISO 3377-2 Determinación de la resistencia al desgarre de cuero/carnaza	CALZADO DE PROTECCIÓN	
		ISO 11644 Leather - Test for adhesion of finish	CALZADO DE PROTECCIÓN	
		DIN-53516 Testing of rubber and elastomers -	CALZADO DE	

		Determination of abrasion resistance.	PROTECCIÓN	
		DIN-53543 Testing of semi-rigid polyurethane (PUR) integral cellular materials - Materials for soles and parts of shoes.	CALZADO DE PROTECCIÓN	
		ISO 4045 Leather - Determination of Ph	CALZADO DE PROTECCIÓN	
		ISO 11640 Lether - Tests of colour fastness - Color fastness to cycles of to-and-fro rubbing	CALZADO DE PROTECCIÓN	
		ISO 2589 Lether - Physical testing - Measurement of thickness	CALZADO DE PROTECCIÓN	
		IULTC-IUP-20 Measurement of the flexing endurance of light leathers and their surface finishes - International Union of Leather Trades Chemists Association (IULTC).	CALZADO DE PROTECCIÓN	
		NOM-113-STPS-2009 Seguridad-Equipo de protección personal-Calzado de protección - Clasificación, especificaciones y métodos de prueba.	CALZADO DE PROTECCIÓN	
		NOM-A-207 Nomenclatura para términos empleados en la industria del calzado	CALZADO DE PROTECCIÓN	
		NMX-S-051-1989 Zapato de seguridad	CALZADO DE PROTECCIÓN	
		NMX-A-084-INNTEX-2015 Industria textil- fibras textiles- análisis cualitativo – cuantitativo para una fibra 100% - método de ensayo.	CALZADO DE PROTECCIÓN	
		NMX-A-5077-INNTEX-2015 Industria textil-determinación del cambio dimensional en el lavado y el secado.	CALZADO DE PROTECCIÓN	
		NMX-A-134-INNTEX-2013 Industria textil – determinación de la densidad del tejido de punto y tolerancias	CALZADO DE PROTECCIÓN	
		NOM-050-SCFI - 2004 Información comercial – Disposiciones Generales para productos.	CALZADO DE PROTECCIÓN	
		NMX-A-3801-INNTEX-2012 Industria textil- determinación de la masa del tejido por unidad de longitud y área	CALZADO DE PROTECCIÓN	
34	SACO PARA DAMA	NMX-A-1833/1-INNTEX-2014 Industria Textil- Análisis químico cuantitativo - Parte 1 Principios generales de ensayo	SACO	NMX-A-3758-INNTEX-2014 Textiles-Código de generación de etiquetas de cuidado con el uso de símbolos. NOM-004-SE-2021 Información comercial — Etiquetado de productos textiles, prendas de vestir, sus accesorios y ropa de casa.
		NMX-A-1833/11-INNTEX-2014 Industria textil – Análisis químico cuantitativo - Parte 11 Mezclas de fibras de celulosa y poliéster (Método usado ácido sulfúrico)	SACO	
		NMX-A-3801-INNTEX-2012 Industria textil - Determinación de la masa del tejido por unidad de longitud y área.	SACO	
		NMX-A-5077-INNTEX-2015 Industria Textil - Determinación del cambio dimensional en el lavado y secado	SACO	

ANEXOS
DIVISION DE CONTRATOS

		NMX-A-6330-INNTEX-2015 Industria Textil - Procedimiento de lavado y de secado doméstico para los ensayos de textiles	SACO	
		NMX-A-12945-3-INNTEX-2020 Industria textil-Determinación de la propensión de la superficie de la tela al frisado, vellosidad o enmarañamiento-Parte 3: Método de frisado aleatorio	SACO	
		NMX-A-7211/2-INNTEX-2015 Industria textil — Tejidos de calada – Método de ensayo – Parte 2 Determinación de hilos por unidad de longitud.	SACO	
		NMX-A-109-INNTEX-2012 Industria textil - Tejido de calada - Determinación de la resistencia al rasgado por el método del péndulo de descenso libre - Método de prueba.	SACO	
		NMX-A-059/2-INNTEX-2019 Industria textil - Propiedades de los tejidos frente a la tracción – Parte 2 - Determinación de la Fuerza máxima por el Método de agarre - Método GRAB.	SACO	
		NMX-A-105-B02-INNTEX-2019 Industria textil-Ensayo para solidez del color-Parte B02-Solidez del color a la luz artificial: Ensayo de la lámpara de decoloración de arco de xenón	SACO	
		NMX-A-105-E04-INNTEX-2019 Industria textil - Ensayo de solidez del color - Parte E04: Solidez del color al sudor.	SACO	
		NMX-A-073-INNTEX-2005 Industria Textil Solidez al color - Determinación de la Solidez del color al Frote – Método de prueba.	SACO	
		NMX-A-105-C06-INNTEX-2015 Industria Textil — Método de ensayo de Solidez del color — Parte C06 - Solidez del color al lavado doméstico y comercial.	SACO	
		NMX-A-275/5-INNTEX-2000 Industria Textil - Construcción y métodos de análisis de tejidos de calada – Parte 5 - Determinación de la densidad lineal de hilos extraídos de la tela - Tejidos de calada - método de prueba.	SACO	
		NMX-A-18695-INNTEX-2019 Industria textil-Determinación de la resistencia a la penetración de agua por impacto-método de prueba	SACO	
35	FILIPINA PARA DAMA	NMX-A-1833/1-INNTEX-2014 Industria Textil- Análisis químico cuantitativo - Parte 1 Principios generales de ensayo	FILIPINA	NMX-A-3758-INNTEX-2014 Textiles-Código de generación de etiquetas de cuidado con el uso de símbolos. NOM - 004 - SE - 2021 Información comercial — Etiquetado de productos textiles, prendas de vestir, sus accesorios y ropa de casa.
		NMX-A-1833/11-INNTEX-2014 Industria textil – Análisis químico cuantitativo - Parte 11 Mezclas de fibras de celulosa y poliéster (Método usado ácido sulfúrico)	FILIPINA	
		NMX-A-3801-INNTEX-2012 Industria textil - Determinación de la masa del tejido por unidad de longitud y área.	FILIPINA	
		NMX-A-5077-INNTEX-2015 Industria Textil - Determinación del cambio dimensional en el lavado y secado	FILIPINA	

		NMX-A-6330-INNTEX-2015 Industria Textil - Procedimiento de lavado y de secado doméstico para los ensayos de textiles	FILIPINA	
		NMX-A-12945-3-INNTEX-2020 Industria textil-Determinación de la propensión de la superficie de la tela al frisado, vellosidad o enmarañamiento-Parte 3: Método de frisado aleatorio	FILIPINA	
		NMX-A-7211/2-INNTEX-2015 Industria textil — Tejidos de calada – Método de ensayo – Parte 2 Determinación de hilos por unidad de longitud.	FILIPINA	
		NMX-A-109-INNTEX-2012 Industria textil - Tejido de calada - Determinación de la resistencia al rasgado por el método del péndulo de descenso libre - Método de prueba.	FILIPINA	
		NMX-A-059/2-INNTEX-2019 Industria textil - Propiedades de los tejidos frente a la tracción – Parte 2 - Determinación de la Fuerza máxima por el Método de agarre - Método GRAB.	FILIPINA	
		NMX-A-105-B02-INNTEX-2019 Industria textil-Ensayo para solidez del color-Parte B02-Solidez del color a la luz artificial: Ensayo de la lámpara de decoloración de arco de xenón	FILIPINA	
		NMX-A-105-E04-INNTEX-2019 Industria textil - Ensayo de solidez del color - Parte E04: Solidez del color al sudor.	FILIPINA	
		NMX-A-073-INNTEX-2005 Industria Textil Solidez al color - Determinación de la Solidez del color al Frote – Método de prueba.	FILIPINA	
		NMX-A-105-C06-INNTEX-2015 Industria Textil — Método de ensayo de Solidez del color — Parte C06 - Solidez del color al lavado doméstico y comercial.	FILIPINA	
36	TRAJE DE BAÑO PARA CABALLERO	NMX-A-084-INNTEX-2015 Industria textil — Fibras textiles — Análisis Cuantitativo — Cualitativo para una fibra 100% - Método de ensayo.	TRAJE DE BAÑO	NMX-A-3758-INNTEX-2014 Textiles-Código de generación de etiquetas de cuidado con el uso de símbolos. NOM - 004 - SE - 2021 Información comercial — Etiquetado de productos textiles, prendas de ves tir, sus accesorios y ropa de casa.
		NMX-A-3801-INNTEX-2012 Industria textil - Determinación de la masa del tejido por unidad de longitud y área.	TRAJE DE BAÑO	
		NMX-A-5077-INNTEX-2015 Industria Textil - Determinación del cambio dimensional en el lavado y secado	TRAJE DE BAÑO	
		NMX-A-6330-INNTEX-2015 Industria Textil - Procedimiento de lavado y de secado doméstico para los ensayos de textiles	TRAJE DE BAÑO	
		NMX-A-105-C06-INNTEX-2015 Industria Textil — Método de ensayo de Solidez del color — Parte C06 - Solidez del color al lavado doméstico y comercial.	TRAJE DE BAÑO	
37	SACO PARA CABALLERO	NMX-A-1833/1-INNTEX-2014 Industria Textil- Análisis químico cuantitativo - Parte 1 Principios generales de ensayo	SACO	NMX-A-3758-INNTEX-2014 Textiles-Código de generación de etiquetas de cuidado con el uso de símbolos. NOM - 004 - SE - 2021 Información comercial — Etiquetado de productos textiles, prendas de vestir, sus
		NMX-A-1833/11-INNTEX-2014 Industria textil – Análisis químico cuantitativo - Parte 11 Mezclas de fibras de celulosa y	SACO	

ANEXOS
DIVISIÓN DE CONTRATOS

		poliéster (Método usado ácido sulfúrico)		accesorios y ropa de casa.
		NMX-A-3801-INNTEX-2012 Industria textil - Determinación de la masa del tejido por unidad de longitud y área.	SACO	
		NMX-A-5077-INNTEX-2015 Industria Textil - Determinación del cambio dimensional en el lavado y secado	SACO	
		NMX-A-6330-INNTEX-2015 Industria Textil - Procedimiento de lavado y de secado doméstico para los ensayos de textiles	SACO	
		NMX-A-12945-3-INNTEX-2020 Industria textil-Determinación de la propensión de la superficie de la tela al frisado, vellosidad o enmarañamiento-Parte 3: Método de frisado aleatorio	SACO	
		NMX-A-7211/2-INNTEX-2015 Industria textil — Tejidos de calada – Método de ensayo – Parte 2 Determinación de hilos por unidad de longitud.	SACO	
		NMX-A-109-INNTEX-2012 Industria textil - Tejido de calada - Determinación de la resistencia al rasgado por el método del péndulo de descenso libre - Método de prueba.	SACO	
		NMX-A-059/2-INNTEX-2019 Industria textil - Propiedades de los tejidos frente a la tracción – Parte 2 - Determinación de la Fuerza máxima por el Método de agarre - Método GRAB.	SACO	
		NMX-A-105-B02-INNTEX-2019 Industria textil-Ensayo para solidez del color-Parte B02-Solidez del color a la luz artificial: Ensayo de la lámpara de decoloración de arco de xenón	SACO	
		NMX-A-105-E04-INNTEX-2019 Industria textil - Ensayo de solidez del color - Parte E04: Solidez del color al sudor.	SACO	
		NMX-A-073-INNTEX-2005 Industria Textil Solidez al color - Determinación de la Solidez del color al Frote – Método de prueba.	SACO	
		NMX-A-105-C06-INNTEX-2015 Industria Textil — Método de ensayo de Solidez del color — Parte C06 - Solidez del color al lavado doméstico y comercial.	SACO	
		NMX-A-275/5-INNTEX-2000 Industria Textil - Construcción y métodos de análisis de tejidos de calada – Parte 5 - Determinación de la densidad lineal de hilos extraídos de la tela - Tejidos de calada - método de prueba.	SACO	
		NMX-A-18695-INNTEX-2019 Industria textil-Determinación de la resistencia a la penetración de agua por impacto-método de prueba	SACO	
38	CHAMARRA UNISEX	NMX-A-084-INNTEX-2015 Industria textil — Fibras textiles — Análisis Cuantitativo — Cualitativo para una fibra 100% - Método de ensayo.	FORRO	NMX-A-3758-INNTEX-2014 Textiles-Código de generación de etiquetas de cuidado con el uso de símbolos.

		NMX-A-3801-INNTEX-2012 Industria textil - Determinación de la masa del tejido por unidad de longitud y área.	FORRO	NOM - 004 - SE - 2021 Información comercial — Etiquetado de productos textiles, prendas de vestir, sus accesorios y ropa de casa.
		NMX-A-109-INNTEX-2012 Industria textil - Tejido de calada - Determinación de la resistencia al rasgado por el método del péndulo de descenso libre - Método de prueba.	FORRO	
		NMX-A-105-E04-INNTEX-2019 Industria textil - Ensayo de solidez del color - Parte E04: Solidez del color al sudor.	FORRO	
		NMX – A - 272/2- INNTEX - 2009 Industria Textil - Tejido Calada - Determinación de la resistencia al deslizamiento del hilo de costura - Parte 2 Método de carga fija - Método de prueba.	FORRO	
40	BATA PINTOR, PANTALON Y GORRO PARA DAMA	NMX-A-1833/1-INNTEX-2014 Industria Textil- Análisis químico cuantitativo - Parte 1 Principios generales de ensayo	BATA PINTOR Y PANTALÓN	NMX-A-3758-INNTEX-2014 Textiles-Código de generación de etiquetas de cuidado con el uso de símbolos. NOM - 004 - SE - 2021 Información comercial — Etiquetado de productos textiles, prendas de vestir, sus accesorios y ropa de casa.
		NMX-A-1833/11-INNTEX-2014 Industria textil – Análisis químico cuantitativo - Parte 11 Mezclas de fibras de celulosa y poliéster (Método usado ácido sulfúrico)	BATA PINTOR Y PANTALÓN	
		NMX-A-084-INNTEX-2015 Industria textil — Fibras textiles — Análisis Cuantitativo — Cualitativo para una fibra 100% - Método de ensayo.	GORRO	
		NMX-A-3801-INNTEX-2012 Industria textil - Determinación de la masa del tejido por unidad de longitud y área.	BATA PINTOR, PANTALÓN Y GORRO	
		NMX-A-5077-INNTEX-2015 Industria Textil - Determinación del cambio dimensional en el lavado y secado	BATA PINTOR, PANTALÓN Y GORRO	
		NMX-A-6330-INNTEX-2015 Industria Textil - Procedimiento de lavado y de secado doméstico para los ensayos de textiles	BATA PINTOR, PANTALÓN Y GORRO	
		NMX-A-12945-3-INNTEX-2020 Industria textil-Determinación de la propensión de la superficie de la tela al frisado, vellosidad o enmarañamiento-Parte 3: Método de frisado aleatorio	BATA PINTOR, PANTALÓN Y GORRO	
		NMX-A-7211/2-INNTEX-2015 Industria textil — Tejidos de calada – Método de ensayo – Parte 2 Determinación de hilos por unidad de longitud.	BATA PINTOR Y PANTALÓN	
		NMX-A-109-INNTEX-2012 Industria textil - Tejido de calada - Determinación de la resistencia al rasgado por el método del péndulo de descenso libre - Método de prueba.	BATA PINTOR Y PANTALÓN	
		NMX-A-059/2-INNTEX-2019 Industria textil - Propiedades de los tejidos frente a la tracción – Parte 2 - Determinación de la Fuerza máxima por el Método de agarre - Método GRAB.	BATA PINTOR Y PANTALÓN	
		NMX-A-105-B02-INNTEX-2019 Industria textil-Ensayo para solidez del color-Parte B02-Solidez del color a la luz artificial: Ensayo de la lámpara de decoloración de arco de xenón	BATA PINTOR Y PANTALÓN	

GOBIERNO DE MÉXICO | IMSS

		NMX-A-105-E04-INNTEX-2019 Industria textil - Ensayo de solidez del color - Parte E04: Solidez del color al sudor.	BATA PINTOR Y PANTALÓN	
		NMX-A-073-INNTEX-2005 Industria Textil Solidez al color - Determinación de la Solidez del color al Frote – Método de prueba.	BATA PINTOR Y PANTALÓN	
		NMX-A-105-C06-INNTEX-2015 Industria Textil — Método de ensayo de Solidez del color — Parte C06 - Solidez del color al lavado doméstico y comercial.	BATA PINTOR Y PANTALÓN	
		NMX-A-275/5-INNTEX-2000 Industria Textil - Construcción y métodos de análisis de tejidos de calada – Parte 5 - Determinación de la densidad lineal de hilos extraídos de la tela - Tejidos de calada - método de prueba.	BATA PINTOR Y PANTALÓN	
		NMX-A-18695-INNTEX-2019 Industria textil-Determinación de la resistencia a la penetración de agua por impacto-método de prueba	BATA PINTOR Y PANTALÓN	
41	MANDIL IMPERMEABLE		MANDIL IMPERMEABLE	NMX-A-3758-INNTEX-2014 Textiles-Código de generación de etiquetas de cuidado con el uso de símbolos. NOM - 004 - SE - 2021 Información comercial — Etiquetado de productos textiles, prendas de vestir, sus accesorios y ropa de casa.
43	FILIPINA PARA CABALLERO	NMX-A-1833/1-INNTEX-2014 Industria Textil- Análisis químico cuantitativo - Parte 1 Principios generales de ensayo	FILIPINA	NMX-A-3758-INNTEX-2014 Textiles-Código de generación de etiquetas de cuidado con el uso de símbolos. NOM - 004 - SE - 2021 Información comercial — Etiquetado de productos textiles, prendas de vestir, sus accesorios y ropa de casa.
		NMX-A-1833/11-INNTEX-2014 Industria textil – Análisis químico cuantitativo - Parte 11 Mezclas de fibras de celulosa y poliéster (Método usado ácido sulfúrico)	FILIPINA	
		NMX-A-3801-INNTEX-2012 Industria textil - Determinación de la masa del tejido por unidad de longitud y área.	FILIPINA	
		NMX-A-5077-INNTEX-2015 Industria Textil - Determinación del cambio dimensional en el lavado y secado	FILIPINA	
		NMX-A-6330-INNTEX-2015 Industria Textil - Procedimiento de lavado y de secado doméstico para los ensayos de textiles	FILIPINA	
		NMX-A-12945-3-INNTEX-2020 Industria textil-Determinación de la propensión de la superficie de la tela al frisado, vellosidad o enmarañamiento-Parte 3: Método de frisado aleatorio	FILIPINA	
		NMX-A-7211/2-INNTEX-2015 Industria textil — Tejidos de calada – Método de ensayo – Parte 2 Determinación de hilos por unidad de longitud.	FILIPINA	
		NMX-A-109-INNTEX-2012 Industria textil - Tejido de calada - Determinación de la resistencia al rasgado por el método del péndulo de descenso libre - Método de prueba.	FILIPINA	
		NMX-A-059/2-INNTEX-2019 Industria textil - Propiedades de los tejidos frente a la tracción – Parte 2 -	FILIPINA	

		Determinación de la Fuerza máxima por el Método de agarre - Método GRAB.		
		NMX-A-105-B02-INNTEX-2019 Industria textil-Ensayo para solidez del color-Parte B02-Solidez del color a la luz artificial: Ensayo de la lámpara de decoloración de arco de xenón	FILIPINA	
		NMX-A-105-E04-INNTEX-2019 Industria textil - Ensayo de solidez del color - Parte E04: Solidez del color al sudor.	FILIPINA	
		NMX-A-073-INNTEX-2005 Industria Textil Solidez al color - Determinación de la Solidez del color al Frote – Método de prueba.	FILIPINA	
		NMX-A-105-C06-INNTEX-2015 Industria Textil — Método de ensayo de Solidez del color — Parte C06 - Solidez del color al lavado doméstico y comercial.	FILIPINA	
		NMX-A-275/5-INNTEX-2000 Industria Textil - Construcción y métodos de análisis de tejidos de calada – Parte 5 - Determinación de la densidad lineal de hilos extraídos de la tela - Tejidos de calada - método de prueba.	FILIPINA	
		NMX-A-18695-INNTEX-2019 Industria textil-Determinación de la resistencia a la penetración de agua por impacto-método de prueba	FILIPINA	
44	FILIPINA PARA DAMA	NMX-A-1833/1-INNTEX-2014 Industria Textil- Análisis químico cuantitativo - Parte 1 Principios generales de ensayo	FILIPINA	NMX-A-3758-INNTEX-2014 Textiles-Código de generación de etiquetas de cuidado con el uso de símbolos. NOM - 004 - SE - 2021 Información comercial — Etiquetado de productos textiles, prendas de vestir, sus accesorios y ropa de casa.
		NMX-A-1833/11-INNTEX-2014 Industria textil – Análisis químico cuantitativo - Parte 11 Mezclas de fibras de celulosa y poliéster (Método usado ácido sulfúrico)	FILIPINA	
		NMX-A-3801-INNTEX-2012 Industria textil - Determinación de la masa del tejido por unidad de longitud y área.	FILIPINA	
		NMX-A-5077-INNTEX-2015 Industria Textil - Determinación del cambio dimensional en el lavado y secado	FILIPINA	
		NMX-A-6330-INNTEX-2015 Industria Textil - Procedimiento de lavado y de secado doméstico para los ensayos de textiles	FILIPINA	
		NMX-A-12945-3-INNTEX-2020 Industria textil-Determinación de la propensión de la superficie de la tela al frisado, vellosidad o enmarañamiento-Parte 3: Método de frisado aleatorio	FILIPINA	
		NMX-A-7211/2-INNTEX-2015 Industria textil — Tejidos de calada – Método de ensayo – Parte 2 Determinación de hilos por unidad de longitud.	FILIPINA	
		NMX-A-109-INNTEX-2012 Industria textil - Tejido de calada - Determinación de la resistencia al rasgado por el método del péndulo de descenso libre - Método de prueba.	FILIPINA	
		NMX-A-059/2-INNTEX-2019 Industria textil - Propiedades de los tejidos frente a la tracción – Parte 2 - Determinación de la Fuerza máxima por el	FILIPINA	

ANEXOS
DIVISION DE CONTRATOS

		Método de agarre - Método GRAB.		
		NMX-A-105-B02-INNTEX-2019 Industria textil-Ensayo para solidez del color-Parte B02-Solidez del color a la luz artificial: Ensayo de la lámpara de decoloración de arco de xenón.	FILIPINA	
		NMX-A-105-E04-INNTEX-2019 Industria textil - Ensayo de solidez del color - Parte E04: Solidez del color al sudor.	FILIPINA	
		NMX-A-073-INNTEX-2005 Industria Textil Solidez al color - Determinación de la Solidez del color al Frote – Método de prueba.	FILIPINA	
		NMX-A-105-C06-INNTEX-2015 Industria Textil — Método de ensayo de Solidez del color — Parte C06 - Solidez del color al lavado doméstico y comercial.	FILIPINA	
		NMX-A-275/5-INNTEX-2000 Industria Textil - Construcción y métodos de análisis de tejidos de calada – Parte 5 - Determinación de la densidad lineal de hilos extraídos de la tela - Tejidos de calada - método de prueba.	FILIPINA	
		NMX-A-18695-INNTEX-2019 Industria textil-Determinación de la resistencia a la penetración de agua por impacto-método de prueba	FILIPINA	
45	FILIPINA, PANTALÓN Y COFIA PARA DAMA	NMX-A-1833/1-INNTEX-2014 Industria Textil- Análisis químico cuantitativo - Parte 1 Principios generales de ensayo	FILIPINA, PANTALÓN Y COFIA	NMX-A-3758-INNTEX-2014 Textiles-Código de generación de etiquetas de cuidado con el uso de símbolos. NOM - 004 - SE - 2021 Información comercial — Etiquetado de productos textiles, prendas de vestir, sus accesorios y ropa de casa.
		NMX-A-1833/11-INNTEX-2014 Industria textil – Análisis químico cuantitativo - Parte 11 Mezclas de fibras de celulosa y poliéster (Método usado ácido sulfúrico)	FILIPINA, PANTALÓN Y COFIA	
		NMX-A-084-INNTEX-2015 Industria textil — Fibras textiles — Análisis Cuantitativo — Cualitativo para una fibra 100% - Método de ensayo.	VIVOS	
		NMX-A-3801-INNTEX-2012 Industria textil - Determinación de la masa del tejido por unidad de longitud y área.	FILIPINA, PANTALÓN, COFIA Y VIVOS	
		NMX-A-5077-INNTEX-2015 Industria Textil - Determinación del cambio dimensional en el lavado y secado	FILIPINA, PANTALÓN Y VIVOS	
		NMX-A-6330-INNTEX-2015 Industria Textil - Procedimiento de lavado y de secado doméstico para los ensayos de textiles	FILIPINA, PANTALÓN Y VIVOS	
		NMX-A-12945-3-INNTEX-2020 Industria textil-Determinación de la propensión de la superficie de la tela al frisado, vellosidad o enmarañamiento-Parte 3: Método de frisado aleatorio	FILIPINA, PANTALÓN Y VIVOS	
		NMX-A-7211/2-INNTEX-2015 Industria textil — Tejidos de calada – Método de ensayo – Parte 2 Determinación de hilos por unidad de longitud.	FILIPINA, PANTALÓN Y VIVOS	
		NMX-A-109-INNTEX-2012 Industria textil - Tejido de calada - Determinación de la resistencia al rasgado por el método del péndulo de descenso libre	FILIPINA, PANTALÓN Y VIVOS	

		- Método de prueba.		
		NMX-A-059/2-INNTEX-2019 Industria textil - Propiedades de los tejidos frente a la tracción – Parte 2 - Determinación de la Fuerza máxima por el Método de agarre - Método GRAB.	FILIPINA, PANTALÓN Y VIVOS	
		NMX-A-105-B02-INNTEX-2019 Industria textil-Ensayo para solidez del color-Parte B02-Solidez del color a la luz artificial: Ensayo de la lámpara de decoloración de arco de xenón	FILIPINA, PANTALÓN Y VIVOS	
		NMX-A-105-E04-INNTEX-2019 Industria textil - Ensayo de solidez del color - Parte E04: Solidez del color al sudor.	FILIPINA, PANTALÓN Y VIVOS	
		NMX-A-073-INNTEX-2005 Industria Textil Solidez al color - Determinación de la Solidez del color al Frote – Método de prueba.	FILIPINA, PANTALÓN Y VIVOS	
		NMX-A-105-C06-INNTEX-2015 Industria Textil — Método de ensayo de Solidez del color — Parte C06 - Solidez del color al lavado doméstico y comercial.	FILIPINA, PANTALÓN Y VIVOS	
		NMX-A-275/5-INNTEX-2000 Industria Textil - Construcción y métodos de análisis de tejidos de calada – Parte 5 - Determinación de la densidad lineal de hilos extraídos de la tela - Tejidos de calada - método de prueba.	FILIPINA, PANTALÓN Y VIVOS	
		NMX-A-18695-INNTEX-2019 Industria textil-Determinación de la resistencia a la penetración de agua por impacto-método de prueba	FILIPINA Y PANTALÓN	
46	CALZADO CONTRACTUAL PARA CABALLERO	DIN-4843 Safety, protective and occupational footwear - Slip resistance, metatarsal protection, protective insert and thermal behavior – Safety requirements, testing.	CALZADO	NOM-050-SCFI-2004 Información comercial - Disposiciones generales para productos - Etiquetado general de productos
		ISO 11644 Leather - Test for adhesion of finish	CALZADO	
		ISO 3377 Leather - Determination of tearing load	CALZADO	
		DIN-53516 Testing of rubber and elastomers - Determination of abrasion resistance	CALZADO	
		DIN-53543 Testing of semi-rigid polyurethane (PUR) integral cellular materials - Materials for soles and parts of shoes	CALZADO	
		ISO 4045 Leather - Determination of Ph	CALZADO	
		ISO 11640 Lether - Tests of colour fastness - Color fastness to cycles of to-and-fro rubbing	CALZADO	
		ISO 2589 Lether - Physical testing - Measurement of thickness	CALZADO	
		UNE-53-526 Determinación de la densidad y peso específico del caucho vulcanizado; determinación del volumen por inmersión y por picnómetro	CALZADO	

ANEXOS
DIVISION DE CONTRATOS

		IULTC-IUP-20 Measurement of the flexing endurance of light leathers and their surface finishes - International Union of Leather Trades Chemists Association (IULTC)	CALZADO	
		NMX-Z-012/1-1987-SCFI Muestreo para la inspección por atributos - Parte 1 – Información general y aplicaciones	CALZADO	
		NMX-Z-012/2-1987-SCFI Muestreo para la inspección por atributos - Parte 2 -Método de muestreo, -Tablas y gráficas	CALZADO	
		NMX-Z-012/3-1987-SCFI Muestreo para la inspección por atributos - Parte 3 - Regla de cálculo para determinación de planes de muestreo	CALZADO	
		NMX-A-084-INNTEX-2015 Industria textil — Fibras textiles — Análisis Cuantitativo — Cualitativo para una fibra 100% - Método de ensayo.	CALZADO	
		NMX-A-3801-INNTEX-2012 Industria textil - Determinación de la masa del tejido por unidad de longitud y área.	CALZADO	
		NMX - A — 13938/2 — INNTEX-2012 Industria textil — Propiedades de las telas al revestimiento. — Parte 2 — Método neumático para determinar la resistencia al revestimiento y distensión al revestimiento.	CALZADO	
		NMX-A-134 -INNTEX-2013 Industria textil — Tejido de punto — Método de prueba y tolerancias. (densidad lineal)	CALZADO	
		NMX-A-5077-INNTEX-2015 Industria Textil - Determinación del cambio dimensional en el lavado y secado	CALZADO	
		NOM-A-207-1948 Nomenclatura para términos empleados en la Industria del calzado	CALZADO	
		NMX-S-051-1989 Zapato de seguridad	CALZADO	
		NMX-A-1833-1-INNTEX-2014 Industria Textil Análisis Químico Cuantitativo Parte 1: Principios Generales de Ensayo	CALZADO	
		NMX-A-5077-INNTEX-2015, industria textil-determinación del cambio dimensional en el lavado y el secado.	CALZADO	
		NMX-A-9073/1-INNTEX-2018 Industria textil-no tejidos-parte 1-determinación de la masa por unidad de área-método de prueba.	CALZADO	
		NMX-A-301/5.2-INNTEX-1999 Industria textil-no tejidos-parte 5-2-determinacion de la resistencia al reventamiento y distension de reventamiento-metodo de prueba.	CALZADO	
		NMX-A-9073/3-INNTEX-2012 Industria textil-no tejidos-parte 1-determinación de la masa por unidad de área-método de prueba.	CALZADO	
		NMX-A-9073/4-INNTEX-2013 Industria textil-no tejidos-parte 4-determinacion de la resistencia al rasgado-método de prueba.	CALZADO	

47	CALZADO PARA MEDICO RESIDENTE, FEMENINO	DIN-4843 Safety, protective and occupational footwear - Slip resistance, metatarsal protection, protective insert and thermal behavior – Safety requirements, testing.	CALZADO	NOM-050-SCFI-2004 Información comercial - Disposiciones generales para productos - Etiquetado general de productos
		DIN-53516 Testing of rubber and elastomers - Determination of abrasion resistance	CALZADO	
		ISO 2589 Lether - Physical testing - Measurement of thickness	CALZADO	
		ISO 4045 Leather - Determination of Ph	CALZADO	
		ISO 11644 Leather - Test for adhesion of finish	CALZADO	
		UNE-53-526 Determinación de la densidad y peso específico del caucho vulcanizado; determinación del volumen por inmersión y por picnómetro	CALZADO	
		IULTCS-IUP-20 Measurement of the flexing endurance of light leathers and their surface finishes - International Union of Leather Trades Chemists Association (IULTC)	CALZADO	
		NMX-A-213-1982 Determinación de la densidad aparente	CALZADO	
		NMX-A-214-1982 Curtiduría - Pruebas físicas del cuero-Medición del espesor	CALZADO	
		NMX-S-051-1989 Zapatos de seguridad	CALZADO	
		NMX-A-229-1982 Curtiduría - Pruebas químicas del cuero-Determinación del pH y delta pH de un extracto acuoso de cuero	CALZADO	
		NMX-A-230-1982 Curtiduría - Pruebas químicas del cuero-Determinación del Contenido de cromo	CALZADO	
		NMX-A-235-1983 Industria de la Curtiduría y el Calzado-Pruebas físicas del cuero-Determinación de la resistencia al desgarre	CALZADO	
		NMX-Z-012/1-1987-SCFI Muestreo para la inspección por atributos - Parte 1 – Información general y aplicaciones	CALZADO	
		NMX-Z-012/2-1987-SCFI Muestreo para la inspección por atributos - Parte 2 - Método de muestreo, -Tablas y gráficas	CALZADO	
		NMX-Z-012/3-1987-SCFI Muestreo para la inspección por atributos - Parte 3 - Regla de cálculo para determinación de planes de muestreo	CALZADO	
		NOM-008-SCFI-2002 Sistema General de Unidades de Medida	CALZADO	
		NOM-020-SCFI-1997 Información Comercial-Etiquetado de cueros y pieles curtidas naturales y materiales sintéticos o artificiales con esa apariencia, calzado, marroquería así como los	CALZADO	

ANEXOS
DIVISION DE CONTRATOS

		productos elaborados con dichos materiales.		
		NOM-A-207-1948 Nomenclatura para términos empleados en la Industria del calzado	CALZADO	
48	PANTALON PARA MÉDICO RESIDENTE	NMX-A-1833/1-INNTEX-2014 Industria Textil- Análisis químico cuantitativo - Parte 1 Principios generales de ensayo	PANTALÓN	NMX-A-3758-INNTEX-2014 Textiles-Código de generación de etiquetas de cuidado con el uso de símbolos. NOM - 004 - SE - 2021 Información comercial — Etiquetado de productos textiles, prendas de vestir, sus accesorios y ropa de casa.
		NMX-A-1833/11-INNTEX-2014 Industria textil – Análisis químico cuantitativo - Parte 11 Mezclas de fibras de celulosa y poliéster (Método usado ácido sulfúrico)	PANTALÓN	
		NMX-A-3801-INNTEX-2012 Industria textil - Determinación de la masa del tejido por unidad de longitud y área.	PANTALÓN	
		NMX-A-5077-INNTEX-2015 Industria Textil - Determinación del cambio dimensional en el lavado y secado	PANTALÓN	
		NMX-A-6330-INNTEX-2015 Industria Textil - Procedimiento de lavado y de secado doméstico para los ensayos de textiles	PANTALÓN	
		NMX-A-12945-3-INNTEX-2020 Industria textil-Determinación de la propensión de la superficie de la tela al frisado, vellosidad o enmarañamiento-Parte 3: Método de frisado aleatorio	PANTALÓN	
		NMX-A-7211/2-INNTEX-2015 Industria textil — Tejidos de calada – Método de ensayo – Parte 2 Determinación de hilos por unidad de longitud.	PANTALÓN	
		NMX-A-109-INNTEX-2012 Industria textil - Tejido de calada - Determinación de la resistencia al rasgado por el método del péndulo de descenso libre - Método de prueba.	PANTALÓN	
		NMX-A-059/2-INNTEX-2019 Industria textil - Propiedades de los tejidos frente a la tracción – Parte 2 - Determinación de la Fuerza máxima por el Método de agarre - Método GRAB.	PANTALÓN	
		NMX-A-105-B02-INNTEX-2019 Industria textil-Ensayo para solidez del color-Parte B02-Solidez del color a la luz artificial: Ensayo de la lámpara de decoloración de arco de xenón	PANTALÓN	
		NMX-A-105-E04-INNTEX-2019 Industria textil - Ensayo de solidez del color - Parte E04: Solidez del color al sudor.	PANTALÓN	
		NMX-A-073-INNTEX-2005 Industria Textil Solidez al color - Determinación de la Solidez del color al Frote – Método de prueba.	PANTALÓN	
		NMX-A-105-C06-INNTEX-2015 Industria Textil — Método de ensayo de Solidez del color — Parte C06 - Solidez del color al lavado doméstico y comercial.	PANTALÓN	
		NMX-A-275/5-INNTEX-2000 Industria Textil - Construcción y métodos de análisis de tejidos de calada – Parte 5 - Determinación de la densidad lineal de hilos extraídos de la tela - Tejidos de calada - método de prueba.	PANTALÓN	

		NMX-A-18695-INNTEX-2019 Industria textil-Determinación de la resistencia a la penetración de agua por impacto-método de prueba	PANTALÓN	
49	PANTALON PARA MÉDICA RESIDENTE	NMX-A-1833/1-INNTEX-2014 Industria Textil- Análisis químico cuantitativo - Parte 1 Principios generales de ensayo	PANTALÓN	NMX-A-3758-INNTEX-2014 Textiles-Código de generación de etiquetas de cuidado con el uso de símbolos. NOM - 004 - SE - 2021 Información comercial — Etiquetado de productos textiles, prendas de vestir, sus accesorios y ropa de casa.
		NMX-A-1833/11-INNTEX-2014 Industria textil – Análisis químico cuantitativo - Parte 11 Mezclas de fibras de celulosa y poliéster (Método usado ácido sulfúrico)	PANTALÓN	
		NMX-A-3801-INNTEX-2012 Industria textil - Determinación de la masa del tejido por unidad de longitud y área.	PANTALÓN	
		NMX-A-5077-INNTEX-2015 Industria Textil - Determinación del cambio dimensional en el lavado y secado	PANTALÓN	
		NMX-A-6330-INNTEX-2015 Industria Textil - Procedimiento de lavado y de secado doméstico para los ensayos de textiles	PANTALÓN	
		NMX-A-12945-3-INNTEX-2020 Industria textil-Determinación de la propensión de la superficie de la tela al frisado, vellosidad o enmarañamiento-Parte 3: Método de frisado aleatorio	PANTALÓN	
		NMX-A-7211/2-INNTEX-2015 Industria textil — Tejidos de calada – Método de ensayo – Parte 2 Determinación de hilos por unidad de longitud.	PANTALÓN	
		NMX-A-109-INNTEX-2012 Industria textil - Tejido de calada - Determinación de la resistencia al rasgado por el método del péndulo de descenso libre - Método de prueba.	PANTALÓN	
		NMX-A-059/2-INNTEX-2019 Industria textil - Propiedades de los tejidos frente a la tracción – Parte 2 - Determinación de la Fuerza máxima por el Método de agarre - Método GRAB.	PANTALÓN	
		NMX-A-105-B02-INNTEX-2019 Industria textil-Ensayo para solidez del color-Parte B02-Solidez del color a la luz artificial: Ensayo de la lámpara de decoloración de arco de xenón	PANTALÓN	
		NMX-A-105-E04-INNTEX-2019 Industria textil - Ensayo de solidez del color - Parte E04: Solidez del color al sudor.	PANTALÓN	
		NMX-A-073-INNTEX-2005 Industria Textil Solidez al color - Determinación de la Solidez del color al Frote – Método de prueba.	PANTALÓN	
		NMX-A-105-C06-INNTEX-2015 Industria Textil — Método de ensayo de Solidez del color — Parte C06 - Solidez del color al lavado doméstico y comercial.	PANTALÓN	
		NMX-A-275/5-INNTEX-2000 Industria Textil - Construcción y métodos de análisis de tejidos de calada – Parte 5 - Determinación de la densidad lineal de hilos extraídos de la tela - Tejidos de calada - método de prueba.	PANTALÓN	

ANEXOS
DIVISION DE CONTRATOS

		NMX-A-18695-INNTEX-2019 Industria textil-Determinación de la resistencia a la penetración de agua por impacto-método de prueba	PANTALÓN	
50	PLAYERA TIPO POLO	NMX-A-1833/1-INNTEX-2014 Industria Textil- Análisis químico cuantitativo - Parte 1 Principios generales de ensayo	PLAYERA	NMX-A-3758-INNTEX-2014 Textiles-Código de generación de etiquetas de cuidado con el uso de símbolos. NOM - 004 - SE - 2021 Información comercial — Etiquetado de productos textiles, prendas de vestir, sus accesorios y ropa de casa.
		NMX-A-1833/11-INNTEX-2014 Industria textil – Análisis químico cuantitativo - Parte 11 Mezclas de fibras de celulosa y poliéster (Método usado ácido sulfúrico)	PLAYERA	
		NMX-A-5077-INNTEX-2015 Industria Textil - Determinación del cambio dimensional en el lavado y secado	PLAYERA	
		NMX-A-6330-INNTEX-2015 Industria Textil - Procedimiento de lavado y de secado doméstico para los ensayos de textiles	PLAYERA	
		NMX-A-134 -INNTEX-2013 Industria textil — Tejido de punto — Método de prueba y tolerancias. (densidad lineal)	PLAYERA	
		NMX-A-073-INNTEX-2005 Industria Textil Solidez al color - Determinación de la Solidez del color al Frote – Método de prueba.	PLAYERA	
		NMX-A-105-C06-INNTEX-2015 Industria Textil — Método de ensayo de Solidez del color — Parte C06 - Solidez del color al lavado doméstico y comercial.	PLAYERA	
51	CALZADO CONTRACTUAL PARA DAMA	DIN-4843 Safety, protective and occupational footwear - Slip resistance, metatarsal protection, protective insert and thermal behavior – Safety requirements, testing.	CALZADO	NOM-050-SCFI-2004 Información comercial - Disposiciones generales para productos - Etiquetado general de productos
		ISO 11644 Leather - Test for adhesion of finish	CALZADO	
		ISO 3377 Leather - Determination of tearing load	CALZADO	
		DIN-53516 Testing of rubber and elastomers - Determination of abrasion resistance	CALZADO	
		DIN-53543 Testing of semi-rigid polyurethane (PUR) integral cellular materials - Materials for soles and parts of shoes	CALZADO	
		ISO 4045 Leather - Determination of Ph	CALZADO	
		ISO 11640 Lether - Tests of colour fastness - Color fastness to cycles of to-and-fro rubbing	CALZADO	
		ISO 2589 Lether - Physical testing - Measurement of thickness	CALZADO	
		IULTC-IUP-20 Measurement of the flexing endurance of light leathers and their surface finishes - International Union of Leather Trades Chemists Association (IULTC)	CALZADO	
		NMX-Z-012/1-1987-SCFI Muestreo para la inspección por atributos - Parte 1 – Información general y aplicaciones	CALZADO	

		NMX-Z-012/2-1987-SCFI Muestreo para la inspección por atributos - Parte 2 - Método de muestreo, -Tablas y gráficas	CALZADO	
		NMX-Z-012/3-1987-SCFI Muestreo para la inspección por atributos - Parte 3 - Regla de cálculo para determinación de planes de muestreo	CALZADO	
		NOM-A-207 Nomenclatura para términos empleados en la industria del calzado	CALZADO	
		NMX-A-084-INNTEX-2015 Industria textil — Fibras textiles — Análisis Cuantitativo — Cualitativo para una fibra 100% - Método de ensayo.	CALZADO	
		NMX-A-3801-INNTEX-2012 Industria textil - Determinación de la masa del tejido por unidad de longitud y área.	CALZADO	
		NMX - A — 13938/2 — INNTEX-2012 Industria textil — Propiedades de las telas al revestimiento. — Parte 2 — Método neumático para determinar la resistencia al revestimiento y distensión al revestimiento.	CALZADO	
		NMX-A-134 -INNTEX-2013 Industria textil — Tejido de punto — Método de prueba y tolerancias. (densidad lineal)	CALZADO	
		NMX-A-5077-INNTEX-2015 Industria Textil - Determinación del cambio dimensional en el lavado y secado	CALZADO	
		NMX-A-13938/2-INNTEX-2012 Industria textil – propiedades de las telas al reventamiento parte 2 – método neumático para determinar la resistencia al reventamiento y distensión al reventamiento.	CALZADO	
		NMX-A-9073/1-INNTEX-2018 Industria textil-no tejidos-parte 1-determinación de la masa por unidad de área-método de prueba	CALZADO	
		NMX-A-301/5.2-INNTEX-1999 Industria textil-no tejidos-parte 5-2-determinacion de la resistencia al reventamiento y distension de reventamiento - método de prueba	CALZADO	
		NMX-A-9073/3-INNTEX-2012 Industria textil-no tejidos-parte 1-determinación de la masa por unidad de área-método de prueba	CALZADO	
		NMX-A-9073/4-INNTEX-2013 Industria textil-no tejidos-parte 4-determinacion de la resistencia al rasgado-método de prueba	CALZADO	
		NMX-A-239-SCFI-1982 Industria Textil - Agujetas para calzado – Especificaciones	CALZADO	
52	CALZADO DIELÉCTRICO	NOM-113-STPS-2009 Seguridad-Equipo de protección personal-Calzado de protección - Clasificación, especificaciones y métodos de prueba.	CALZADO	NOM-050-SCFI-2004 Información comercial - Disposiciones generales para productos - Etiquetado

		NMX-A-084-INNTEX-2015 Industria textil —Fibras textiles — Análisis Cuantitativo — Cualitativo para una fibra 100% - Método de ensayo	CALZADO	general de productos
		NMX-A-3801-INNTEX-2012 Industria textil - Determinación de la masa del tejido por unidad de longitud y área.	CALZADO	
		NMX - A — 13938/2 — INNTEX-2012 Industria textil — Propiedades de las telas al revestimiento. — Parte 2 — Método neumático para determinar la resistencia al revestimiento y distensión al revestimiento.	CALZADO	
		NMX-A-134 -INNTEX-2013 Industria textil — Tejido de punto — Método de prueba y tolerancias. (densidad lineal)	CALZADO	
		NMX-A-5077-INNTEX-2015 Industria Textil - Determinación del cambio dimensional en el lavado y secado	CALZADO	
		NMX-A-229-1982 Curtiduría - Pruebas químicas del cuero-Determinación del pH y delta pH de un extracto acuoso de cuero	CALZADO	
		NMX-A-222-1982 Curtiduría. Pruebas físicas del cuero. Determinación de la absorción estática de agua.	CALZADO	
		NMX-S-051-1989 Calzado de protección clasificación, especificaciones y métodos de prueba	CALZADO	
		NMX-A-230-1982 Curtiduría - Pruebas químicas del cuero-Determinación del Contenido de cromo	CALZADO	
		DIN-53516 Testing of rubber and elastomers - Determination of abrasion resistance	CALZADO	
		ISO 20344 Prueba de resistencia a la abrasión	CALZADO	
		DIN-53543 Testing of semi-rigid polyurethane (PUR) integral cellular materials - Materials for soles and parts of shoes	CALZADO	
		NMX-Z-012/1-1987-SCFI Muestreo para la inspección por atributos - Parte 1 – Información general y aplicaciones	CALZADO	
		NMX-Z-012/2-1987-SCFI Muestreo para la inspección por atributos - Parte 2 - Método de muestreo, -Tablas y gráficas	CALZADO	
		NMX-Z-012/3-1987-SCFI Muestreo para la inspección por atributos - Parte 3 - Regla de cálculo para determinación de planes de muestreo	CALZADO	
53	FILIPINA PARA CABALLERO	NMX-A-084-INNTEX-2015 Industria textil —Fibras textiles — Análisis Cuantitativo — Cualitativo para una fibra 100% - Método de ensayo	FILIPINA	NMX-A-3758-INNTEX-2014 Textiles-Código de generación de etiquetas de cuidado con el uso de símbolos. NOM - 004 - SE — 2021 Información comercial — Etiquetado de productos textiles, prendas de vestir, sus
		NMX-A-3801-INNTEX-2012 Industria textil - Determinación de la masa del tejido por unidad de longitud y área.	FILIPINA	

		NMX-A-5077-INNTEX-2015 Industria Textil - Determinación del cambio dimensional en el lavado y secado	FILIPINA	accesorios y ropa de casa.
		NMX-A-6330-INNTEX-2015 Industria Textil - Procedimiento de lavado y de secado doméstico para los ensayos de textiles	FILIPINA	
		NMX-A-12945-3-INNTEX-2020 Industria textil-Determinación de la propensión de la superficie de la tela al frisado, vellosidad o enmarañamiento-Parte 3: Método de frisado aleatorio	FILIPINA	
		NMX-A-7211/2-INNTEX-2015 Industria textil — Tejidos de calada – Método de ensayo – Parte 2 Determinación de hilos por unidad de longitud.	FILIPINA	
		NMX-A-109-INNTEX-2012 Industria textil - Tejido de calada - Determinación de la resistencia al rasgado por el método del péndulo de descenso libre - Método de prueba.	FILIPINA	
		NMX-A-059/2-INNTEX-2019 Industria textil - Propiedades de los tejidos frente a la tracción – Parte 2 - Determinación de la Fuerza máxima por el Método de agarre - Método GRAB.	FILIPINA	
		NMX-A-105-E04-INNTEX-2019 Industria textil - Ensayo de solidez del color - Parte E04: Solidez del color al sudor.	FILIPINA	
		NMX-A-073-INNTEX-2005 Industria Textil Solidez al color - Determinación de la Solidez del color al Frote – Método de prueba.	FILIPINA	
		NMX-A-105-C06-INNTEX-2015 Industria Textil — Método de ensayo de Solidez del color — Parte C06 - Solidez del color al lavado doméstico y comercial.	FILIPINA	
54	PANTALÓN PARA CABALLERO	NMX-A-3801-INNTEX-2012 Industria textil - Determinación de la masa del tejido por unidad de longitud y área.	PANTALÓN	NMX-A-3758-INNTEX-2014 Textiles-Código de generación de etiquetas de cuidado con el uso de símbolos. NOM-004-SE-2021 Información comercial — Etiquetado de productos textiles, prendas de vestir, sus accesorios y ropa de casa.
		NMX-A-5077-INNTEX-2015 Industria Textil - Determinación del cambio dimensional en el lavado y secado	PANTALÓN	
		NMX-A-6330-INNTEX-2015 Industria Textil - Procedimiento de lavado y de secado doméstico para los ensayos de textiles	PANTALÓN	
		NMX-A-12945-3-INNTEX-2020 Industria textil-Determinación de la propensión de la superficie de la tela al frisado, vellosidad o enmarañamiento-Parte 3: Método de frisado aleatorio	PANTALÓN	
		NMX-A-7211/2-INNTEX-2015 Industria textil — Tejidos de calada – Método de ensayo – Parte 2 Determinación de hilos por unidad de longitud.	PANTALÓN	
		NMX-A-109-INNTEX-2012 Industria textil - Tejido de calada - Determinación de la resistencia al rasgado por el método del péndulo de descenso libre - Método de prueba.	PANTALÓN	

ANEXOS
DIVISION DE CONTRATOS

		NMX-A-059/2-INNTEX-2019 Industria textil - Propiedades de los tejidos frente a la tracción – Parte 2 - Determinación de la Fuerza máxima por el Método de agarre - Método GRAB.	PANTALÓN	
		NMX-A-105-B02-INNTEX-2019 Industria textil-Ensayo para solidez del color-Parte B02-Solidez del color a la luz artificial: Ensayo de la lámpara de decoloración de arco de xenón	PANTALÓN	
		NMX-A-105-E04-INNTEX-2019 Industria textil - Ensayo de solidez del color - Parte E04: Solidez del color al sudor.	PANTALÓN	
		NMX-A-073-INNTEX-2005 Industria Textil Solidez al color - Determinación de la Solidez del color al Frote – Método de prueba.	PANTALÓN	
		NMX-A-105-C06-INNTEX-2015 Industria Textil — Método de ensayo de Solidez del color — Parte C06 - Solidez del color al lavado doméstico y comercial.	PANTALÓN	
		NMX-A-084-INNTEX-2015 Industria textil —Fibras textiles — Análisis Cuantitativo — Cualitativo para una fibra 100% - Método de ensayo	PANTALÓN	
55	FAJA	NMX-A-084-INNTEX-2015 Industria textil —Fibras textiles — Análisis Cuantitativo — Cualitativo para una fibra 100% - Método de ensayo	FAJA	NMX-A-3758-INNTEX-2014 Textiles-Código de generación de etiquetas de cuidado con el uso de símbolos. NOM-004-SE-2021 Información comercial — Etiquetado de productos textiles, prendas de vestir, sus accesorios y ropa de casa.
		NMX-A-3801-INNTEX-2012 Industria textil - Determinación de la masa del tejido por unidad de longitud y área.	FAJA	
		NMX-A-7211/2-INNTEX-2015 Industria textil — Tejidos de calada – Método de ensayo – Parte 2 Determinación de hilos por unidad de longitud.	FAJA	
		NMX-A-059/2-INNTEX-2019 Industria textil - Propiedades de los tejidos frente a la tracción – Parte 2 - Determinación de la Fuerza máxima por el Método de agarre - Método GRAB.	FAJA	
		NMX-A-105-B02-INNTEX-2019 Industria textil-Ensayo para solidez del color-Parte B02-Solidez del color a la luz artificial: Ensayo de la lámpara de decoloración de arco de xenón	FAJA	
		NMX-A-105-E04-INNTEX-2019 Industria textil - Ensayo de solidez del color - Parte E04: Solidez del color al sudor.	FAJA	
		NMX-A-073-INNTEX-2005 Industria Textil Solidez al color - Determinación de la Solidez del color al Frote – Método de prueba.	FAJA	
56	FILIPINA PARA CABALLERO	NMX-A-1833/1-INNTEX-2014 Industria Textil- Análisis químico cuantitativo - Parte 1 Principios generales de ensayo	FILIPINA	NMX-A-3758-INNTEX-2014 Textiles-Código de generación de etiquetas de cuidado con el uso de símbolos. NOM - 004 - SE — 2021 Información comercial — Etiquetado de productos textiles, prendas de vestir, sus
		NMX-A-1833/11-INNTEX-2014 Industria textil – Análisis químico cuantitativo - Parte 11 Mezclas de fibras de celulosa y poliéster (Método usado ácido sulfúrico)	FILIPINA	

		NMX-A-3801-INNTEX-2012 Industria textil - Determinación de la masa del tejido por unidad de longitud y área.	FILIPINA	accesorios y ropa de casa.
		NMX-A-5077-INNTEX-2015 Industria Textil - Determinación del cambio dimensional en el lavado y secado	FILIPINA	
		NMX-A-6330-INNTEX-2015 Industria Textil - Procedimiento de lavado y de secado doméstico para los ensayos de textiles	FILIPINA	
		NMX-A-12945-3-INNTEX-2020 Industria textil-Determinación de la propensión de la superficie de la tela al frisado, vellosidad o enmarañamiento-Parte 3: Método de frisado aleatorio	FILIPINA	
		NMX-A-7211/2-INNTEX-2015 Industria textil — Tejidos de calada – Método de ensayo – Parte 2 Determinación de hilos por unidad de longitud.	FILIPINA	
		NMX-A-109-INNTEX-2012 Industria textil - Tejido de calada - Determinación de la resistencia al rasgado por el método del péndulo de descenso libre - Método de prueba.	FILIPINA	
		NMX-A-059/2-INNTEX-2019 Industria textil - Propiedades de los tejidos frente a la tracción – Parte 2 - Determinación de la Fuerza máxima por el Método de agarre - Método GRAB.	FILIPINA	
		NMX-A-105-B02-INNTEX-2019 Industria textil-Ensayo para solidez del color-Parte B02-Solidez del color a la luz artificial: Ensayo de la lámpara de decoloración de arco de xenón	FILIPINA	
		NMX-A-105-E04-INNTEX-2019 Industria textil - Ensayo de solidez del color - Parte E04: Solidez del color al sudor.	FILIPINA	
		NMX-A-073-INNTEX-2005 Industria Textil Solidez al color - Determinación de la Solidez del color al Frote – Método de prueba.	FILIPINA	
		NMX-A-105-C06-INNTEX-2015 Industria Textil — Método de ensayo de Solidez del color — Parte C06 - Solidez del color al lavado doméstico y comercial.	FILIPINA	
57	PANTALON PARA CABALLERO	NMX-A-1833/1-INNTEX-2014 Industria Textil- Análisis químico cuantitativo - Parte 1 Principios generales de ensayo	PANTALÓN	NMX-A-3758-INNTEX-2014 Textiles-Código de generación de etiquetas de cuidado con el uso de símbolos. NOM - 004 - SE — 2021 Información comercial — Etiquetado de productos textiles, prendas de vestir, sus accesorios y ropa de casa.
		NMX-A-1833/11-INNTEX-2014 Industria textil – Análisis químico cuantitativo - Parte 11 Mezclas de fibras de celulosa y poliéster (Método usado ácido sulfúrico)	PANTALÓN	
		NMX-A-3801-INNTEX-2012 Industria textil - Determinación de la masa del tejido por unidad de longitud y área.	PANTALÓN	
		NMX-A-5077-INNTEX-2015 Industria Textil - Determinación del cambio dimensional en el lavado y secado	PANTALÓN	
		NMX-A-6330-INNTEX-2015 Industria Textil - Procedimiento de lavado y de secado doméstico para los ensayos de textiles	PANTALÓN	

ANEXOS
DIVISION DE CONTRATOS

		NMX-A-12945-3-INNTEX-2020 Industria textil-Determinación de la propensión de la superficie de la tela al frisado, vellosidad o enmarañamiento-Parte 3: Método de frisado aleatorio	PANTALÓN	
		NMX-A-7211/2-INNTEX-2015 Industria textil — Tejidos de calada – Método de ensayo – Parte 2 Determinación de hilos por unidad de longitud.	PANTALÓN	
		NMX-A-109-INNTEX-2012 Industria textil - Tejido de calada - Determinación de la resistencia al rasgado por el método del péndulo de descenso libre - Método de prueba.	PANTALÓN	
		NMX-A-059/2-INNTEX-2019 Industria textil - Propiedades de los tejidos frente a la tracción – Parte 2 - Determinación de la Fuerza máxima por el Método de agarre - Método GRAB.	PANTALÓN	
		NMX-A-105-B02-INNTEX-2019 Industria textil-Ensayo para solidez del color-Parte B02-Solidez del color a la luz artificial: Ensayo de la lámpara de decoloración de arco de xenón	PANTALÓN	
		NMX-A-105-E04-INNTEX-2019 Industria textil - Ensayo de solidez del color - Parte E04: Solidez del color al sudor.	PANTALÓN	
		NMX-A-073-INNTEX-2005 Industria Textil Solidez al color - Determinación de la Solidez del color al Frote – Método de prueba.	PANTALÓN	
		NMX-A-105-C06-INNTEX-2015 Industria Textil — Método de ensayo de Solidez del color — Parte C06 - Solidez del color al lavado doméstico y comercial.	PANTALÓN	
58	PANTALON PARA DAMA	NMX-A-1833/1-INNTEX-2014 Industria Textil- Análisis químico cuantitativo - Parte 1 Principios generales de ensayo	PANTALÓN	NMX-A-3758-INNTEX-2014 Textiles-Código de generación de etiquetas de cuidado con el uso de símbolos. NOM - 004 - SE — 2021 Información comercial — Etiquetado de productos textiles, prendas de vestir, sus accesorios y ropa de casa.
		NMX-A-1833/11-INNTEX-2014 Industria textil – Análisis químico cuantitativo - Parte 11 Mezclas de fibras de celulosa y poliéster (Método usado ácido sulfúrico)	PANTALÓN	
		NMX-A-3801-INNTEX-2012 Industria textil - Determinación de la masa del tejido por unidad de longitud y área.	PANTALÓN	
		NMX-A-5077-INNTEX-2015 Industria Textil - Determinación del cambio dimensional en el lavado y secado	PANTALÓN	
		NMX-A-6330-INNTEX-2015 Industria Textil - Procedimiento de lavado y de secado doméstico para los ensayos de textiles	PANTALÓN	
		NMX-A-12945-3-INNTEX-2020 Industria textil-Determinación de la propensión de la superficie de la tela al frisado, vellosidad o enmarañamiento-Parte 3: Método de frisado aleatorio	PANTALÓN	
		NMX-A-7211/2-INNTEX-2015 Industria textil — Tejidos de calada – Método de ensayo – Parte 2 Determinación de hilos por unidad de longitud.	PANTALÓN	

		NMX-A-109-INNTEX-2012 Industria textil - Tejido de calada - Determinación de la resistencia al rasgado por el método del péndulo de descenso libre - Método de prueba.	PANTALÓN	
		NMX-A-059/2-INNTEX-2019 Industria textil - Propiedades de los tejidos frente a la tracción – Parte 2 - Determinación de la Fuerza máxima por el Método de agarre - Método GRAB.	PANTALÓN	
		NMX-A-105-B02-INNTEX-2019 Industria textil-Ensayo para solidez del color-Parte B02-Solidez del color a la luz artificial: Ensayo de la lámpara de decoloración de arco de xenón	PANTALÓN	
		NMX-A-105-E04-INNTEX-2019 Industria textil - Ensayo de solidez del color - Parte E04: Solidez del color al sudor.	PANTALÓN	
		NMX-A-073-INNTEX-2005 Industria Textil Solidez al color - Determinación de la Solidez del color al Frote – Método de prueba.	PANTALÓN	
		NMX-A-105-C06-INNTEX-2015 Industria Textil — Método de ensayo de Solidez del color — Parte C06 - Solidez del color al lavado doméstico y comercial.	PANTALÓN	
61	FILIPINA Y PANTALÓN PARA DAMA	NMX-A-1833/1-INNTEX-2014 Industria Textil- Análisis químico cuantitativo - Parte 1 Principios generales de ensayo	FILIPINA Y PANTALÓN	NMX-A-3758-INNTEX-2014 Textiles-Código de generación de etiquetas de cuidado con el uso de símbolos. NOM-004-SE-2021 Información comercial — Etiquetado de productos textiles, prendas de vestir, sus accesorios y ropa de casa.
		NMX-A-1833/11-INNTEX-2014 Industria textil – Análisis químico cuantitativo - Parte 11 Mezclas de fibras de celulosa y poliéster (Método usado ácido sulfúrico)	FILIPINA Y PANTALÓN	
		NMX-A-3801-INNTEX-2012 Industria textil - Determinación de la masa del tejido por unidad de longitud y área.	FILIPINA Y PANTALÓN	
		NMX-A-5077-INNTEX-2015 Industria Textil - Determinación del cambio dimensional en el lavado y secado	FILIPINA Y PANTALÓN	
		NMX-A-6330-INNTEX-2015 Industria Textil - Procedimiento de lavado y de secado doméstico para los ensayos de textiles	FILIPINA Y PANTALÓN	
		NMX-A-12945-3-INNTEX-2020 Industria textil-Determinación de la propensión de la superficie de la tela al frisado, vellosidad o enmarañamiento-Parte 3: Método de frisado aleatorio	FILIPINA Y PANTALÓN	
		NMX-A-7211/2-INNTEX-2015 Industria textil — Tejidos de calada – Método de ensayo – Parte 2 Determinación de hilos por unidad de longitud.	FILIPINA Y PANTALÓN	
		NMX-A-109-INNTEX-2012 Industria textil - Tejido de calada - Determinación de la resistencia al rasgado por el método del péndulo de descenso libre - Método de prueba.	FILIPINA Y PANTALÓN	
		NMX-A-059/2-INNTEX-2019 Industria textil - Propiedades de los tejidos frente a la tracción – Parte 2 - Determinación de la Fuerza máxima por el Método de agarre - Método GRAB.	FILIPINA Y PANTALÓN	

ANEXOS
DIVISION DE CONTRATOS

		NMX-A-105-B02-INNTEX-2019 Industria textil-Ensayo para solidez del color-Parte B02-Solidez del color a la luz artificial: Ensayo de la lámpara de decoloración de arco de xenón	FILIPINA Y PANTALÓN	
		NMX-A-105-E04-INNTEX-2019 Industria textil - Ensayo de solidez del color - Parte E04: Solidez del color al sudor.	FILIPINA Y PANTALÓN	
		NMX-A-073-INNTEX-2005 Industria Textil Solidez al color - Determinación de la Solidez del color al Frote – Método de prueba.	FILIPINA Y PANTALÓN	
		NMX-A-105-C06-INNTEX-2015 Industria Textil — Método de ensayo de Solidez del color — Parte C06 - Solidez del color al lavado doméstico y comercial.	FILIPINA Y PANTALÓN	
62	FILIPINA Y PANTALÓN PARA CABALLERO	NMX-A-1833/1-INNTEX-2014 Industria Textil- Análisis químico cuantitativo - Parte 1 Principios generales de ensayo	FILIPINA Y PANTALÓN	NMX-A-3758-INNTEX-2014 Textiles-Código de generación de etiquetas de cuidado con el uso de símbolos. NOM - 004 - SE — 2021 Información comercial — Etiquetado de productos textiles, prendas de vestir, sus accesorios y ropa de casa.
		NMX-A-1833/11-INNTEX-2014 Industria textil – Análisis químico cuantitativo - Parte 11 Mezclas de fibras de celulosa y poliéster (Método usado ácido sulfúrico)	FILIPINA Y PANTALÓN	
		NMX-A-3801-INNTEX-2012 Industria textil - Determinación de la masa del tejido por unidad de longitud y área.	FILIPINA Y PANTALÓN	
		NMX-A-5077-INNTEX-2015 Industria Textil - Determinación del cambio dimensional en el lavado y secado	FILIPINA Y PANTALÓN	
		NMX-A-6330-INNTEX-2015 Industria Textil - Procedimiento de lavado y de secado doméstico para los ensayos de textiles	FILIPINA Y PANTALÓN	
		NMX-A-12945-3-INNTEX-2020 Industria textil-Determinación de la propensión de la superficie de la tela al frisado, vellosidad o enmarañamiento-Parte 3: Método de frisado aleatorio	FILIPINA Y PANTALÓN	
		NMX-A-7211/2-INNTEX-2015 Industria textil — Tejidos de calada – Método de ensayo – Parte 2 Determinación de hilos por unidad de longitud.	FILIPINA Y PANTALÓN	
		NMX-A-109-INNTEX-2012 Industria textil - Tejido de calada - Determinación de la resistencia al rasgado por el método del péndulo de descenso libre - Método de prueba.	FILIPINA Y PANTALÓN	
		NMX-A-059/2-INNTEX-2019 Industria textil - Propiedades de los tejidos frente a la tracción – Parte 2 - Determinación de la Fuerza máxima por el Método de agarre - Método GRAB.	FILIPINA Y PANTALÓN	
		NMX-A-105-B02-INNTEX-2019 Industria textil-Ensayo para solidez del color-Parte B02-Solidez del color a la luz artificial: Ensayo de la lámpara de decoloración de arco de xenón	FILIPINA Y PANTALÓN	
		NMX-A-105-E04-INNTEX-2019 Industria textil - Ensayo de solidez del color - Parte E04: Solidez del color al sudor.	FILIPINA Y PANTALÓN	

		NMX-A-073-INNTEX-2005 Industria Textil Solidez al color - Determinación de la Solidez del color al Frote – Método de prueba.	FILIPINA Y PANTALÓN	
		NMX-A-105-C06-INNTEX-2015 Industria Textil — Método de ensayo de Solidez del color — Parte C06 - Solidez del color al lavado doméstico y comercial.	FILIPINA Y PANTALÓN	
63	CALZADO MASCULINO	IULTCS-IUP-20 Measurement of the flexing endurance of light leathers and their surface finishes - International Union of Leather Trades Chemists Association (IULTC)	CALZADO	NOM-050-SCFI-2004 Información comercial - Disposiciones generales para productos - Etiquetado general de productos
		ISO 3377 Leather - Determination of tearing load	CALZADO	
		ISO 11640 Lether - Tests of colour fastness - Color fastness to cycles of to-and-fro rubbing	CALZADO	
		ISO 11644 Leather - Test for adhesion of finish	CALZADO	
		ISO 4045 Leather - Determination of Ph	CALZADO	
		ISO 2589 Lether - Physical testing - Measurement of thickness	CALZADO	
		DIN-53516 Testing of rubber and elastomers - Determination of abrasion resistance	CALZADO	
		DIN-53543 Testing of semi-rigid polyurethane (PUR) integral cellular materials - Materials for soles and parts of shoes	CALZADO	
		UNE-53-526 Determinación de la densidad y peso específico del caucho vulcanizado; determinación del volumen por inmersión y por picnómetro	CALZADO	
		NMX-A-084-INNTEX-2015 Industria textil —Fibras textiles — Análisis Cuantitativo — Cualitativo para una fibra 100% - Método de ensayo	CALZADO	
		NMX-S-051-1989 Calzado de protección clasificación, especificaciones y métodos de prueba	CALZADO	
		UNE-EN ISO 868 Plásticos y ebonita. Determinación de la dureza de indentación por medio de un durómetro (dureza Shore)	CALZADO	
		ASTM D 471 Standard Test Method for Rubber Property—Effect of Liquids	CALZADO	
		NMX-A-3801-INNTEX-2012 Industria textil - Determinación de la masa del tejido por unidad de longitud y área.	CALZADO	
		NMX - A — 13938/2 — INNTEX-2012 Industria textil — Propiedades de las telas al revestimiento. — Parte 2 — Método neumático para determinar la resistencia al revestimiento y distensión al revestimiento.	CALZADO	

ANEXOS
DIVISION DE CONTRATOS

		NMX-A-134 -INNTEX-2013 Industria textil — Tejido de punto — Método de prueba y tolerancias. (densidad lineal)	CALZADO	
		NMX-A-5077-INNTEX-2015 Industria Textil - Determinación del cambio dimensional en el lavado y secado	CALZADO	
		DIN-4843 Safety, protective and occupational footwear - Slip resistance, metatarsal protection, protective insert and thermal behavior – Safety requirements, testing.	CALZADO	
		NMX-A-239-SCFI-1982 Industria Textil - Agujetas para calzado – Especificaciones	CALZADO	
		NMX-Z-012/1-1987-SCFI Muestreo para la inspección por atributos - Parte 1 – Información general y aplicaciones	CALZADO	
		NMX-Z-012/2-1987-SCFI Muestreo para la inspección por atributos - Parte 2 - Método de muestreo, -Tablas y gráficas	CALZADO	
		NMX-Z-012/3-1987-SCFI Muestreo para la inspección por atributos - Parte 3 - Regla de cálculo para determinación de planes de muestreo	CALZADO	
		NOM-A-207-1948 Nomenclatura para términos empleados en la Industria del calzado	CALZADO	
		NOM-113-STPS-2009 Seguridad-Equipo de protección personal-Calzado de protección - Clasificación, especificaciones y métodos de prueba.	CALZADO	
64	CALZADO FEMENINO	IULTCS-IUP-20 Measurement of the flexing endurance of light leathers and their surface finishes - International Union of Leather Trades Chemists Association (IULTC)	CALZADO	NOM-050-SCFI-2004 Información comercial - Disposiciones generales para productos - Etiquetado general de productos
		ISO 3377 Leather - Determination of tearing load	CALZADO	
		ISO 11640 Lether - Tests of colour fastness - Color fastness to cycles of to-and-fro rubbing	CALZADO	
		ISO 11644 Leather - Test for adhesion of finish	CALZADO	
		ISO 4045 Leather - Determination of Ph	CALZADO	
		ISO 2589 Lether - Physical testing - Measurement of thickness	CALZADO	
		DIN-53516 Testing of rubber and elastomers - Determination of abrasion resistance	CALZADO	
		DIN-53543 Testing of semi-rigid polyurethane (PUR) integral cellular materials - Materials for soles and parts of shoes	CALZADO	
		UNE-53-526 Determinación de la densidad y peso específico del caucho vulcanizado; determinación del volumen por inmersión y por picnómetro	CALZADO	

		NMX-A-084-INNTEX-2015 Industria textil —Fibras textiles — Análisis Cuantitativo — Cualitativo para una fibra 100% - Método de ensayo	CALZADO	
		NMX-S-051-1989 Calzado de protección clasificación, especificaciones y métodos de prueba	CALZADO	
		NOM-113-STPS-2009 Seguridad-Equipo de protección personal-Calzado de protección - Clasificación, especificaciones y métodos de prueba.	CALZADO	
		ASTM D 471 Standard Test Method for Rubber Property—Effect of Liquids	CALZADO	
		NMX-A-3801-INNTEX-2012 Industria textil - Determinación de la masa del tejido por unidad de longitud y área.	CALZADO	
		NMX - A — 13938/2 — INNTEX-2012 Industria textil — Propiedades de las telas al revestimiento. — Parte 2 — Método neumático para determinar la resistencia al revestimiento y distensión al revestimiento.	CALZADO	
		NMX-A-134 -INNTEX-2013 Industria textil — Tejido de punto — Método de prueba y tolerancias. (densidad lineal)	CALZADO	
		NMX-A-5077-INNTEX-2015 Industria Textil - Determinación del cambio dimensional en el lavado y secado	CALZADO	
		NMX-A-059/2-INNTEX-2019 Industria textil - Propiedades de los tejidos frente a la tracción – Parte 2 - Determinación de la Fuerza máxima por el Método de agarre - Método GRAB.	CALZADO	
		NMX-A-109-INNTEX-2012 Industria textil - Tejido de calada - Determinación de la resistencia al rasgado por el método del péndulo de descenso libre - Método de prueba.	CALZADO	
		NMX-A-7211/2-INNTEX-2015 Industria textil — Tejidos de calada – Método de ensayo – Parte 2 Determinación de hilos por unidad de longitud.		
		NMX-A-275/5-INNTEX-2000 Industria Textil - Construcción y métodos de análisis de tejidos de calada – Parte 5 - Determinación de la densidad lineal de hilos extraídos de la tela - Tejidos de calada - método de prueba.		
		DIN-4843 Safety, protective and occupational footwear - Slip resistance, metatarsal protection, protective insert and thermal behavior – Safety requirements, testing.	CALZADO	
		NMX-A-239-SCFI-1982 Industria Textil - Agujetas para calzado – Especificaciones	CALZADO	
		NMX-Z-012/1-1987-SCFI Muestreo para la inspección por atributos - Parte 1 – Información general y aplicaciones	CALZADO	
		NMX-Z-012/2-1987-SCFI Muestreo para la inspección por atributos - Parte 2 - Método de	CALZADO	

ANEXOS
DIVISION DE CONTRATOS

		muestreo, -Tablas y gráficas		
		NMX-Z-012/3-1987-SCFI Muestreo para la inspección por atributos - Parte 3 - Regla de cálculo para determinación de planes de muestreo	CALZADO	
		NOM-A-207-1948 Nomenclatura para términos empleados en la Industria del calzado	CALZADO	
65	UNIFORME FEMENINO	NMX-A-1833/1-INNTEX-2014 Industria Textil- Análisis químico cuantitativo - Parte 1 Principios generales de ensayo	FILIPINA, PANTALÓN Y GORRO	NMX-A-3758-INNTEX-2014 Textiles-Código de generación de etiquetas de cuidado con el uso de símbolos. NOM-004-SE-2021 Información comercial — Etiquetado de productos textiles, prendas de vestir, sus accesorios y ropa de casa.
		NMX-A-1833/11-INNTEX-2014 Industria textil – Análisis químico cuantitativo - Parte 11 Mezclas de fibras de celulosa y poliéster (Método usado ácido sulfúrico)	FILIPINA, PANTALÓN Y GORRO	
		NMX-A-3801-INNTEX-2012 Industria textil - Determinación de la masa del tejido por unidad de longitud y área.	FILIPINA, PANTALÓN Y GORRO	
		NMX-A-5077-INNTEX-2015 Industria Textil - Determinación del cambio dimensional en el lavado y secado	FILIPINA, PANTALÓN Y GORRO	
		NMX-A-6330-INNTEX-2015 Industria Textil - Procedimiento de lavado y de secado doméstico para los ensayos de textiles	FILIPINA, PANTALÓN Y GORRO	
		NMX-A-12945-3-INNTEX-2020 Industria textil-Determinación de la propensión de la superficie de la tela al frisado, vellosidad o enmarañamiento-Parte 3: Método de frisado aleatorio	FILIPINA, PANTALÓN Y GORRO	
		NMX-A-7211/2-INNTEX-2015 Industria textil — Tejidos de calada – Método de ensayo – Parte 2 Determinación de hilos por unidad de longitud.	FILIPINA, PANTALÓN Y GORRO	
		NMX-A-109-INNTEX-2012 Industria textil - Tejido de calada - Determinación de la resistencia al rasgado por el método del péndulo de descenso libre - Método de prueba.	FILIPINA, PANTALÓN Y GORRO	
		NMX-A-059/2-INNTEX-2019 Industria textil - Propiedades de los tejidos frente a la tracción – Parte 2 - Determinación de la Fuerza máxima por el Método de agarre - Método GRAB.	FILIPINA, PANTALÓN Y GORRO	
		NMX-A-105-B02-INNTEX-2019 Industria textil-Ensayo para solidez del color-Parte B02-Solidez del color a la luz artificial: Ensayo de la lámpara de decoloración de arco de xenón	FILIPINA, PANTALÓN Y GORRO	
		NMX-A-105-E04-INNTEX-2019 Industria textil - Ensayo de solidez del color - Parte E04: Solidez del color al sudor.	FILIPINA, PANTALÓN Y GORRO	
		NMX-A-073-INNTEX-2005 Industria Textil Solidez al color - Determinación de la Solidez del color al Frote – Método de prueba.	FILIPINA, PANTALÓN Y GORRO	
		NMX-A-105-C06-INNTEX-2015 Industria Textil — Método de ensayo de Solidez del color — Parte C06 - Solidez del color al lavado doméstico y comercial.	FILIPINA, PANTALÓN Y GORRO	

		NMX-A-275/5-INNTEX-2000 Industria Textil - Construcción y métodos de análisis de tejidos de calada – Parte 5 - Determinación de la densidad lineal de hilos extraídos de la tela - Tejidos de calada - método de prueba.	FILIPINA, PANTALÓN Y GORRO	
		NMX-A-18695-INNTEX-2019 Industria textil-Determinación de la resistencia a la penetración de agua por impacto-método de prueba	FILIPINA, PANTALÓN Y GORRO	
66	UNIFORME MASCULINO	NMX-A-1833/1-INNTEX-2014 Industria Textil- Análisis químico cuantitativo - Parte 1 Principios generales de ensayo	FILIPINA, PANTALÓN Y GORRO	NMX-A-3758-INNTEX-2014 Textiles-Código de generación de etiquetas de cuidado con el uso de símbolos. NOM - 004 - SE — 2021 Información comercial — Etiquetado de productos textiles, prendas de vestir, sus accesorios y ropa de casa.
		NMX-A-1833/11-INNTEX-2014 Industria textil – Análisis químico cuantitativo - Parte 11 Mezclas de fibras de celulosa y poliéster (Método usado ácido sulfúrico)	FILIPINA, PANTALÓN Y GORRO	
		NMX-A-3801-INNTEX-2012 Industria textil - Determinación de la masa del tejido por unidad de longitud y área.	FILIPINA, PANTALÓN Y GORRO	
		NMX-A-5077-INNTEX-2015 Industria Textil - Determinación del cambio dimensional en el lavado y secado	FILIPINA, PANTALÓN Y GORRO	
		NMX-A-6330-INNTEX-2015 Industria Textil - Procedimiento de lavado y de secado doméstico para los ensayos de textiles	FILIPINA, PANTALÓN Y GORRO	
		NMX-A-12945-3-INNTEX-2020 Industria textil-Determinación de la propensión de la superficie de la tela al frisado, vellosidad o enmarañamiento-Parte 3: Método de frisado aleatorio	FILIPINA, PANTALÓN Y GORRO	
		NMX-A-7211/2-INNTEX-2015 Industria textil — Tejidos de calada – Método de ensayo – Parte 2 Determinación de hilos por unidad de longitud.	FILIPINA, PANTALÓN Y GORRO	
		NMX-A-109-INNTEX-2012 Industria textil - Tejido de calada - Determinación de la resistencia al rasgado por el método del péndulo de descenso libre - Método de prueba.	FILIPINA, PANTALÓN Y GORRO	
		NMX-A-059/2-INNTEX-2019 Industria textil - Propiedades de los tejidos frente a la tracción – Parte 2 - Determinación de la Fuerza máxima por el Método de agarre - Método GRAB.	FILIPINA, PANTALÓN Y GORRO	
		NMX-A-105-B02-INNTEX-2019 Industria textil-Ensayo para solidez del color-Parte B02-Solidez del color a la luz artificial: Ensayo de la lámpara de decoloración de arco de xenón	FILIPINA, PANTALÓN Y GORRO	
		NMX-A-105-E04-INNTEX-2019 Industria textil - Ensayo de solidez del color - Parte E04: Solidez del color al sudor.	FILIPINA, PANTALÓN Y GORRO	
		NMX-A-073-INNTEX-2005 Industria Textil Solidez al color - Determinación de la Solidez del color al Frote – Método de prueba.	FILIPINA, PANTALÓN Y GORRO	
		NMX-A-105-C06-INNTEX-2015 Industria Textil — Método de ensayo de Solidez del color — Parte C06 - Solidez del color al lavado doméstico y comercial.	FILIPINA, PANTALÓN Y GORRO	

ANEXOS
DIVISION DE CONTRATOS

		NMX-A-275/5-INNTEX-2000 Industria Textil - Construcción y métodos de análisis de tejidos de calada – Parte 5 - Determinación de la densidad lineal de hilos extraídos de la tela - Tejidos de calada - método de prueba.	FILIPINA, PANTALÓN Y GORRO	
		NMX-A-18695-INNTEX-2019 Industria textil-Determinación de la resistencia a la penetración de agua por impacto-método de prueba	FILIPINA, PANTALÓN Y GORRO	
67	UNIFORME PARA DAMA	NMX-A-1833/1-INNTEX-2014 Industria Textil- Análisis químico cuantitativo - Parte 1 Principios generales de ensayo	FILIPINA, PANTALÓN Y GORRO	NMX-A-3758-INNTEX-2014 Textiles-Código de generación de etiquetas de cuidado con el uso de símbolos. NOM- 004-SE- 2021 Información comercial — Etiquetado de productos textiles, prendas de vestir, sus accesorios y ropa de casa.
		NMX-A-1833/11-INNTEX-2014 Industria textil – Análisis químico cuantitativo - Parte 11 Mezclas de fibras de celulosa y poliéster (Método usado ácido sulfúrico)	FILIPINA, PANTALÓN Y GORRO	
		NMX-A-3801-INNTEX-2012 Industria textil - Determinación de la masa del tejido por unidad de longitud y área.	FILIPINA, PANTALÓN Y GORRO	
		NMX-A-5077-INNTEX-2015 Industria Textil - Determinación del cambio dimensional en el lavado y secado	FILIPINA, PANTALÓN Y GORRO	
		NMX-A-6330-INNTEX-2015 Industria Textil - Procedimiento de lavado y de secado doméstico para los ensayos de textiles	FILIPINA, PANTALÓN Y GORRO	
		NMX-A-12945-3-INNTEX-2020 Industria textil-Determinación de la propensión de la superficie de la tela al frisado, vellosidad o enmarañamiento-Parte 3: Método de frisado aleatorio	FILIPINA, PANTALÓN Y GORRO	
		NMX-A-7211/2-INNTEX-2015 Industria textil — Tejidos de calada – Método de ensayo – Parte 2 Determinación de hilos por unidad de longitud.	FILIPINA, PANTALÓN Y GORRO	
		NMX-A-109-INNTEX-2012 Industria textil - Tejido de calada - Determinación de la resistencia al rasgado por el método del péndulo de descenso libre - Método de prueba.	FILIPINA, PANTALÓN Y GORRO	
		NMX-A-059/2-INNTEX-2019 Industria textil - Propiedades de los tejidos frente a la tracción – Parte 2 - Determinación de la Fuerza máxima por el Método de agarre - Método GRAB.	FILIPINA, PANTALÓN Y GORRO	
		NMX-A-105-B02-INNTEX-2019 Industria textil-Ensayo para solidez del color-Parte B02-Solidez del color a la luz artificial: Ensayo de la lámpara de decoloración de arco de xenón	FILIPINA, PANTALÓN Y GORRO	
		NMX-A-105-E04-INNTEX-2019 Industria textil - Ensayo de solidez del color - Parte E04: Solidez del color al sudor.	FILIPINA, PANTALÓN Y GORRO	
		NMX-A-073-INNTEX-2005 Industria Textil Solidez al color - Determinación de la Solidez del color al Frote – Método de prueba.	FILIPINA, PANTALÓN Y GORRO	
		NMX-A-105-C06-INNTEX-2015 Industria Textil — Método de ensayo de Solidez del color — Parte C06 - Solidez del color al lavado doméstico y comercial.	FILIPINA, PANTALÓN Y GORRO	

		NMX-A-275/5-INNTEX-2000 Industria Textil - Construcción y métodos de análisis de tejidos de calada – Parte 5 - Determinación de la densidad lineal de hilos extraídos de la tela - Tejidos de calada - método de prueba.	FILIPINA, PANTALÓN Y GORRO	
		NMX-A-18695-INNTEX-2019 Industria textil-Determinación de la resistencia a la penetración de agua por impacto-método de prueba	FILIPINA, PANTALÓN Y GORRO	
68	UNIFORME PARA CABALLERO	NMX-A-1833/1-INNTEX-2014 Industria Textil- Análisis químico cuantitativo - Parte 1 Principios generales de ensayo	FILIPINA, PANTALÓN Y GORRO	NMX-A-3758-INNTEX-2014 Textiles-Código de generación de etiquetas de cuidado con el uso de símbolos. NOM - 004 - SE — 2021 Información comercial — Etiquetado de productos textiles, prendas de vestir, sus accesorios y ropa de casa.
		NMX-A-1833/11-INNTEX-2014 Industria textil – Análisis químico cuantitativo - Parte 11 Mezclas de fibras de celulosa y poliéster (Método usado ácido sulfúrico)	FILIPINA, PANTALÓN Y GORRO	
		NMX-A-3801-INNTEX-2012 Industria textil - Determinación de la masa del tejido por unidad de longitud y área.	FILIPINA, PANTALÓN Y GORRO	
		NMX-A-5077-INNTEX-2015 Industria Textil - Determinación del cambio dimensional en el lavado y secado	FILIPINA, PANTALÓN Y GORRO	
		NMX-A-6330-INNTEX-2015 Industria Textil - Procedimiento de lavado y de secado doméstico para los ensayos de textiles	FILIPINA, PANTALÓN Y GORRO	
		NMX-A-12945-3-INNTEX-2020 Industria textil-Determinación de la propensión de la superficie de la tela al frisado, vellosidad o enmarañamiento-Parte 3: Método de frisado aleatorio	FILIPINA, PANTALÓN Y GORRO	
		NMX-A-7211/2-INNTEX-2015 Industria textil — Tejidos de calada – Método de ensayo – Parte 2 Determinación de hilos por unidad de longitud.	FILIPINA, PANTALÓN Y GORRO	
		NMX-A-109-INNTEX-2012 Industria textil - Tejido de calada - Determinación de la resistencia al rasgado por el método del péndulo de descenso libre - Método de prueba.	FILIPINA, PANTALÓN Y GORRO	
		NMX-A-059/2-INNTEX-2019 Industria textil - Propiedades de los tejidos frente a la tracción – Parte 2 - Determinación de la Fuerza máxima por el Método de agarre - Método GRAB.	FILIPINA, PANTALÓN Y GORRO	
		NMX-A-105-B02-INNTEX-2019 Industria textil-Ensayo para solidez del color-Parte B02-Solidez del color a la luz artificial: Ensayo de la lámpara de decoloración de arco de xenón	FILIPINA, PANTALÓN Y GORRO	
		NMX-A-105-E04-INNTEX-2019 Industria textil - Ensayo de solidez del color - Parte E04: Solidez del color al sudor.	FILIPINA, PANTALÓN Y GORRO	
		NMX-A-073-INNTEX-2005 Industria Textil Solidez al color - Determinación de la Solidez del color al Frote – Método de prueba.	FILIPINA, PANTALÓN Y GORRO	
		NMX-A-105-C06-INNTEX-2015 Industria Textil — Método de ensayo de Solidez del color — Parte C06 - Solidez del color al lavado doméstico y comercial.	FILIPINA, PANTALÓN Y GORRO	

ANEXOS
DIVISION DE CONTRATOS

		NMX-A-275/5-INNTEX-2000 Industria Textil - Construcción y métodos de análisis de tejidos de calada – Parte 5 - Determinación de la densidad lineal de hilos extraídos de la tela - Tejidos de calada - método de prueba.	FILIPINA, PANTALÓN Y GORRO	
		NMX-A-18695-INNTEX-2019 Industria textil-Determinación de la resistencia a la penetración de agua por impacto-método de prueba	FILIPINA, PANTALÓN Y GORRO	
69	BATA DE ARTE Y PANTALÓN PARA DAMA	NMX-A-1833/1-INNTEX-2014 Industria Textil- Análisis químico cuantitativo - Parte 1 Principios generales de ensayo	BATA Y PANTALÓN	NMX-A-3758-INNTEX-2014 Textiles-Código de generación de etiquetas de cuidado con el uso de símbolos. NOM-004-SE-2021 Información comercial — Etiquetado de productos textiles, prendas de vestir, sus accesorios y ropa de casa.
		NMX-A-1833/11-INNTEX-2014 Industria textil – Análisis químico cuantitativo - Parte 11 Mezclas de fibras de celulosa y poliéster (Método usado ácido sulfúrico)	BATA Y PANTALÓN	
		NMX-A-084-INNTEX-2015 Industria textil — Fibras textiles — Análisis Cuantitativo — Cualitativo para una fibra 100% - Método de ensayo.	BOLSAS	
		NMX-A-3801-INNTEX-2012 Industria textil - Determinación de la masa del tejido por unidad de longitud y área.	BATA Y PANTALÓN	
		NMX-A-5077-INNTEX-2015 Industria Textil - Determinación del cambio dimensional en el lavado y secado	BATA Y PANTALÓN	
		NMX-A-6330-INNTEX-2015 Industria Textil - Procedimiento de lavado y de secado doméstico para los ensayos de textiles	BATA Y PANTALÓN	
		NMX-A-12945-3-INNTEX-2020 Industria textil-Determinación de la propensión de la superficie de la tela al frisado, vellosidad o enmarañamiento-Parte 3: Método de frisado aleatorio	BATA Y PANTALÓN	
		NMX-A-7211/2-INNTEX-2015 Industria textil — Tejidos de calada – Método de ensayo – Parte 2 Determinación de hilos por unidad de longitud.	BATA Y PANTALÓN	
		NMX-A-109-INNTEX-2012 Industria textil - Tejido de calada - Determinación de la resistencia al rasgado por el método del péndulo de descenso libre - Método de prueba.	BATA Y PANTALÓN	
		NMX-A-059/2-INNTEX-2019 Industria textil - Propiedades de los tejidos frente a la tracción – Parte 2 - Determinación de la Fuerza máxima por el Método de agarre - Método GRAB.	BATA Y PANTALÓN	
		NMX-A-105-B02-INNTEX-2019 Industria textil-Ensayo para solidez del color-Parte B02-Solidez del color a la luz artificial: Ensayo de la lámpara de decoloración de arco de xenón	BATA Y PANTALÓN	
		NMX-A-105-E04-INNTEX-2019 Industria textil - Ensayo de solidez del color - Parte E04: Solidez del color al sudor.	BATA Y PANTALÓN	
		NMX-A-073-INNTEX-2005 Industria Textil Solidez al color - Determinación de la Solidez del color al Frote – Método de prueba.	BATA Y PANTALÓN	

		NMX-A-105-C06-INNTEX-2015 Industria Textil — Método de ensayo de Solidez del color — Parte C06 - Solidez del color al lavado doméstico y comercial.	BATA Y PANTALÓN	
		NMX-A-275/5-INNTEX-2000 Industria Textil - Construcción y métodos de análisis de tejidos de calada – Parte 5 - Determinación de la densidad lineal de hilos extraídos de la tela - Tejidos de calada - método de prueba.	BATA Y PANTALÓN	
		NMX-A-18695-INNTEX-2019 Industria textil-Determinación de la resistencia a la penetración de agua por impacto-método de prueba	BATA Y PANTALÓN	
70	BATA DE ARTE Y PANTALÓN PARA CABALLERO	NMX-A-1833/1-INNTEX-2014 Industria Textil- Análisis químico cuantitativo - Parte 1 Principios generales de ensayo	BATA Y PANTALÓN	NMX-A-3758-INNTEX-2014 Textiles-Código de generación de etiquetas de cuidado con el uso de símbolos. NOM- 004-SE-2021 Información comercial — Etiquetado de productos textiles, prendas de vestir, sus accesorios y ropa de casa.
		NMX-A-1833/11-INNTEX-2014 Industria textil – Análisis químico cuantitativo - Parte 11 Mezclas de fibras de celulosa y poliéster (Método usado ácido sulfúrico)	BATA Y PANTALÓN	
		NMX-A-084-INNTEX-2015 Industria textil — Fibras textiles — Análisis Cuantitativo — Cualitativo para una fibra 100% - Método de ensayo.	BOLSAS	
		NMX-A-3801-INNTEX-2012 Industria textil - Determinación de la masa del tejido por unidad de longitud y área.	BATA Y PANTALÓN	
		NMX-A-5077-INNTEX-2015 Industria Textil - Determinación del cambio dimensional en el lavado y secado	BATA Y PANTALÓN	
		NMX-A-6330-INNTEX-2015 Industria Textil - Procedimiento de lavado y de secado doméstico para los ensayos de textiles	BATA Y PANTALÓN	
		NMX-A-12945-3-INNTEX-2020 Industria textil-Determinación de la propensión de la superficie de la tela al frisado, vellosidad o enmarañamiento-Parte 3: Método de frisado aleatorio	BATA Y PANTALÓN	
		NMX-A-7211/2-INNTEX-2015 Industria textil — Tejidos de calada – Método de ensayo – Parte 2 Determinación de hilos por unidad de longitud.	BATA Y PANTALÓN	
		NMX-A-109-INNTEX-2012 Industria textil - Tejido de calada - Determinación de la resistencia al rasgado por el método del péndulo de descenso libre - Método de prueba.	BATA Y PANTALÓN	
		NMX-A-059/2-INNTEX-2019 Industria textil - Propiedades de los tejidos frente a la tracción – Parte 2 - Determinación de la Fuerza máxima por el Método de agarre - Método GRAB.	BATA Y PANTALÓN	
		NMX-A-105-B02-INNTEX-2019 Industria textil-Ensayo para solidez del color-Parte B02-Solidez del color a la luz artificial: Ensayo de la lámpara de decoloración de arco de xenón	BATA Y PANTALÓN	
		NMX-A-105-E04-INNTEX-2019 Industria textil - Ensayo de solidez del color - Parte E04: Solidez del color al sudor.	BATA Y PANTALÓN	

ANEXOS
DIVISION DE CONTRATOS

		NMX-A-073-INNTEX-2005 Industria Textil Solidez al color - Determinación de la Solidez del color al Frote – Método de prueba.	BATA Y PANTALÓN	
		NMX-A-105-C06-INNTEX-2015 Industria Textil — Método de ensayo de Solidez del color — Parte C06 - Solidez del color al lavado doméstico y comercial.	BATA Y PANTALÓN	
		NMX-A-275/5-INNTEX-2000 Industria Textil - Construcción y métodos de análisis de tejidos de calada – Parte 5 - Determinación de la densidad lineal de hilos extraídos de la tela - Tejidos de calada - método de prueba.	BATA Y PANTALÓN	
		NMX-A-18695-INNTEX-2019 Industria textil-Determinación de la resistencia a la penetración de agua por impacto-método de prueba	BATA Y PANTALÓN	
71	FILIPINA Y PANTALÓN FEMENINO	NMX-A-1833/1-INNTEX-2014 Industria Textil- Análisis químico cuantitativo - Parte 1 Principios generales de ensayo	FILIPINA Y PANTALÓN	NMX-A-3758-INNTEX-2014 Textiles-Código de generación de etiquetas de cuidado con el uso de símbolos. NOM-004-SE-2021 Información comercial — Etiquetado de productos textiles, prendas de vestir, sus accesorios y ropa de casa.
		NMX-A-1833/11-INNTEX-2014 Industria textil – Análisis químico cuantitativo - Parte 11 Mezclas de fibras de celulosa y poliéster (Método usado ácido sulfúrico)	FILIPINA Y PANTALÓN	
		NMX-A-084-INNTEX-2015 Industria textil — Fibras textiles — Análisis Cuantitativo — Cualitativo para una fibra 100% - Método de ensayo.	VIVOS	
		NMX-A-3801-INNTEX-2012 Industria textil - Determinación de la masa del tejido por unidad de longitud y área.	FILIPINA PANTALÓN Y VIVOS	
		NMX-A-5077-INNTEX-2015 Industria Textil - Determinación del cambio dimensional en el lavado y secado	FILIPINA PANTALÓN Y VIVOS	
		NMX-A-6330-INNTEX-2015 Industria Textil - Procedimiento de lavado y de secado doméstico para los ensayos de textiles	FILIPINA PANTALÓN Y VIVOS	
		NMX-A-12945-3-INNTEX-2020 Industria textil-Determinación de la propensión de la superficie de la tela al frisado, vellosidad o enmarañamiento-Parte 3: Método de frisado aleatorio	FILIPINA PANTALÓN Y VIVOS	
		NMX-A-7211/2-INNTEX-2015 Industria textil — Tejidos de calada – Método de ensayo – Parte 2 Determinación de hilos por unidad de longitud.	FILIPINA PANTALÓN Y VIVOS	
		NMX-A-109-INNTEX-2012 Industria textil - Tejido de calada - Determinación de la resistencia al rasgado por el método del péndulo de descenso libre - Método de prueba.	FILIPINA PANTALÓN Y VIVOS	
		NMX-A-059/2-INNTEX-2019 Industria textil - Propiedades de los tejidos frente a la tracción – Parte 2 - Determinación de la Fuerza máxima por el Método de agarre - Método GRAB.	FILIPINA PANTALÓN Y VIVOS	
		NMX-A-105-B02-INNTEX-2019 Industria textil-Ensayo para solidez del color-Parte B02-Solidez del color a la luz artificial: Ensayo de la lámpara de decoloración de arco de xenón	FILIPINA PANTALÓN Y VIVOS	

		NMX-A-105-E04-INNTEX-2019 Industria textil - Ensayo de solidez del color - Parte E04: Solidez del color al sudor.	FILIPINA PANTALÓN Y VIVOS	
		NMX-A-073-INNTEX-2005 Industria Textil Solidez al color - Determinación de la Solidez del color al Frote – Método de prueba.	FILIPINA PANTALÓN Y VIVOS	
		NMX-A-105-C06-INNTEX-2015 Industria Textil — Método de ensayo de Solidez del color — Parte C06 - Solidez del color al lavado doméstico y comercial.	FILIPINA PANTALÓN Y VIVOS	
		NMX-A-275/5-INNTEX-2000 Industria Textil - Construcción y métodos de análisis de tejidos de calada – Parte 5 - Determinación de la densidad lineal de hilos extraídos de la tela - Tejidos de calada - método de prueba.	FILIPINA PANTALÓN Y VIVOS	
		NMX-A-18695-INNTEX-2019 Industria textil-Determinación de la resistencia a la penetración de agua por impacto-método de prueba	FILIPINA Y PANTALÓN	
72	FILIPINA Y PANTALÓN MASCULINO	NMX-A-1833/1-INNTEX-2014 Industria Textil- Análisis químico cuantitativo - Parte 1 Principios generales de ensayo	FILIPINA Y PANTALÓN	NMX-A-3758-INNTEX-2014 Textiles-Código de generación de etiquetas de cuidado con el uso de símbolos. NOM- 004-SE-2021 Información comercial — Etiquetado de productos textiles, prendas de vestir, sus accesorios y ropa de casa.
		NMX-A-1833/11-INNTEX-2014 Industria textil – Análisis químico cuantitativo - Parte 11 Mezclas de fibras de celulosa y poliéster (Método usado ácido sulfúrico)	FILIPINA Y PANTALÓN	
		NMX-A-3801-INNTEX-2012 Industria textil - Determinación de la masa del tejido por unidad de longitud y área.	FILIPINA Y PANTALÓN	
		NMX-A-5077-INNTEX-2015 Industria Textil - Determinación del cambio dimensional en el lavado y secado	FILIPINA Y PANTALÓN	
		NMX-A-6330-INNTEX-2015 Industria Textil - Procedimiento de lavado y de secado doméstico para los ensayos de textiles	FILIPINA Y PANTALÓN	
		NMX-A-12945-3-INNTEX-2020 Industria textil-Determinación de la propensión de la superficie de la tela al frisado, vellosidad o enmarañamiento-Parte 3: Método de frisado aleatorio	FILIPINA Y PANTALÓN	
		NMX-A-7211/2-INNTEX-2015 Industria textil — Tejidos de calada – Método de ensayo – Parte 2 Determinación de hilos por unidad de longitud.	FILIPINA Y PANTALÓN	
		NMX-A-109-INNTEX-2012 Industria textil - Tejido de calada - Determinación de la resistencia al rasgado por el método del péndulo de descenso libre - Método de prueba.	FILIPINA Y PANTALÓN	
		NMX-A-059/2-INNTEX-2019 Industria textil - Propiedades de los tejidos frente a la tracción – Parte 2 - Determinación de la Fuerza máxima por el Método de agarre - Método GRAB.	FILIPINA Y PANTALÓN	
		NMX-A-105-B02-INNTEX-2019 Industria textil-Ensayo para solidez del color-Parte B02-Solidez del color a la luz artificial: Ensayo de la lámpara de	FILIPINA Y PANTALÓN	

ANEXOS
DIVISION DE CONTRATOS

		decoloración de arco de xenón		
		NMX-A-105-E04-INNTEX-2019 Industria textil - Ensayo de solidez del color - Parte E04: Solidez del color al sudor.	FILIPINA Y PANTALÓN	
		NMX-A-073-INNTEX-2005 Industria Textil Solidez al color - Determinación de la Solidez del color al Frote – Método de prueba.	FILIPINA Y PANTALÓN	
		NMX-A-105-C06-INNTEX-2015 Industria Textil — Método de ensayo de Solidez del color — Parte C06 - Solidez del color al lavado doméstico y comercial.	FILIPINA Y PANTALÓN	
		NMX-A-275/5-INNTEX-2000 Industria Textil - Construcción y métodos de análisis de tejidos de calada – Parte 5 - Determinación de la densidad lineal de hilos extraídos de la tela - Tejidos de calada - método de prueba.	FILIPINA Y PANTALÓN	
		NMX-A-18695-INNTEX-2019 Industria textil-Determinación de la resistencia a la penetración de agua por impacto-método de prueba	FILIPINA Y PANTALÓN	

ESPECIFICACIÓN TÉCNICA IMSS

TELAS UTILIZADAS EN ROPA CONTRACTUAL
50% POLIESTER 50% ALGODÓN PARA ROPA DEPORTIVA
TELA PARA FORRO
ESPECIFICACIONES Y ENSAYOS

CUADRO BÁSICO DE PRODUCTOS TEXTILES Y CALZADO
210 ROPA CONTRACTUAL

ESTE DOCUMENTO SUSTITUYE A CUALQUIER OTRO DOCUMENTO NORMATIVO DE CALIDAD DE ESTA TELA, CON FECHA ANTERIOR A NOVIEMBRE 2023

ANEXOS
DIVISION DE CONTRATOS

ÍNDICE

1. INTRODUCCIÓN 3
2. OBJETIVO Y CAMPO DE APLICACIÓN 3
3. DEFINICIONES 3
4. SÍMBOLOS Y ABREVIATURAS 5
5. CLASIFICACIÓN Y DESIGNACIÓN DEL PRODUCTO 5
6. ESPECIFICACIONES 6
7. FICHA TÉCNICA 7
8. APÉNDICE NORMATIVO 8
9. REFERENCIAS NORMATIVAS Y BIBLIOGRAFÍA 8

1. INTRODUCCIÓN

Con la finalidad de dar cumplimiento con el Contrato Colectivo de Trabajo en lo relativo a la adquisición de ropa de trabajo para los trabajadores con derecho del Instituto Mexicano de Seguro Social se establecen las siguientes especificaciones técnicas que cubren estos requerimientos de conformidad con la Ley de infraestructura de la calidad.

2. OBJETIVO Y CAMPO DE APLICACIÓN

Establecer las especificaciones mínimas de calidad y ensayos que debe cumplir la tela para forro 50%, Poliéster 50% - algodón para ropa deportiva utilizada para la confección.

Nota: Esta especificación técnica es aplicable también al proceso de adquisición, inclusión, inspección de recepción, muestreo y suministro del producto, incluye únicamente los productos contenidos en el Cuadro Básico de Productos Textiles y Calzado.

3. DEFINICIONES

Para los propósitos de ésta especificación técnica, se establecen las siguientes definiciones.

Agujero: En tejido, una imperfección donde uno o varios hilos están lo suficiente dañados para configurar una apertura. Sinónimo: rotura.

Arruga permanente: Desarreglo permanente en la superficie l en el tejido, que se caracteriza por una irregularidad provocada por muchas irregularidades pequeñas.

Barrado: Apariencia visual repetitiva de barras y franjas, usualmente paralelas a la trama de los tejidos de calada y de las pasadas en el tejido de punto. Algunas veces, el término barrado se utiliza como sinónimo de barras de urdimbre en tejidos de calada y de tejidos punto de urdimbre o malla envolvente. El barrado se puede deber a las diferencias físicas, ópticas o de teñido de los hilos, diferencias geométricas en la estructura del tejido o a una combinación de estas.

Cocas: Hilos enredados.

Colas: Extremos sobrantes de hilo.

Contaminación micótica: Contaminación producida por hongos.

Espécimen: Una porción especifica de un material o una muestra de laboratorio, sobre la cual se realiza una prueba o la cual es seleccionada para este propósito (sinónimo: espécimen de prueba).

Falta de trama: Zona del tejido donde falta el hilo de trama en todo el ancho.

Hilo flotante: Lugar en el tejido en el cual uno o varios hilos o pasadas quedan flotantes, debido a no haberse entrecruzado como debían.

Hilo interrumpido: Ausencia de un tramo de hilo de urdimbre.

Hilo tenso: Marca en el tejido a que uno o más hilos en la urdimbre, poseen más tensión que el resto.

Hilos flojo: Marca en el tejido producida por hilos prominentes sobre la superficie del tejido, debido a que poseen menos tensión que el resto. Un hilo tejido con tensión insuficiente.

Irregularidades de hilos: Hilos que presentan variaciones en su sección transversal, como partes gruesas, delgadas o motas (aglomeraciones anormales de fibras en puntos visibles).

Lágrimas: Defecto del tejido caracterizado por pequeñas desviaciones elípticas de una o más pasadas de trama.

Manchas de colorante: Pequeñas manchas provocadas por grumos de colorante que han caído sobre la tela.

Manchas de apresto: Manchas producidas por un exceso de apresto.

Marcas de peine: Rayas longitudinales producidas por un espaciado irregular de los hilos de urdimbre.

Marcas de templazo: En tejido de calada, pequeños agujeros o distorsiones cercanas a los orillos.

Materias extrañas: Material extraño tejido dentro de la tela (astillas de madera, etc.).

Motas: Aglomeraciones anormales de fibras en puntos visibles, generalmente como puntos de tonalidad distinta al fondo.

Ondulación: Defecto de un tejido que le impide permanecer liso sobre una superficie plana.

Quiebre: Defecto de un tejido que se manifiesta por una línea o marca generalmente provocado por un pliegue en una superficie afilada.

Rayas: Rayas en el tejido, más claras o más obscuras que el fondo, causadas por pliegues o arrugas que provocan la absorción no uniforme del colorante.

Trama desviada o caída: Tejido en el cual el hilo de trama no está en ángulo recto con la urdimbre.

Trama doblada: Efecto producido por un hilo de trama doble.

Trama rota: En el tejido de calada, discontinuidad en la dirección de la trama, provocado por la rotura o corte de un hilo de trama.

Trama sucia: Zona del tejido en el cual el hilo de trama está sucio.

Urdimbre: En tejido plano, los hilos que van a lo largo del telar.

4. SÍMBOLOS Y ABREVIATURAS

Para los propósitos de esta especificación técnica, se establecen los siguientes símbolos y abreviaturas.

g/m2	Gramos sobre metro cuadrado
%	Por ciento
±	Mas, menos
ema	Entidad Mexicana de Acreditación
INNTEX	Instituto Nacional de Normalización Textil, A.C.
NMX	Estándar Mexicano
NOM	Norma Oficial Mexicana
N	Newton

5. CLASIFICACIÓN Y DESIGNACIÓN DEL PRODUCTO

La tela se utiliza para la confección de prendas, de acuerdo a como se señala en las especificaciones técnicas de los productos terminados. El color, código pantone y su tolerancia, será de acuerdo a dichas especificaciones y a la presente Especificación.

NOMBRE DEL UNIFORME Y DE LA CEDULA DEL CUADRO BÁSICO DE PRODUCTOS TEXTILES Y CALZADO	NUMERO DE CEDULA DEL CUADRO BÁSICO	PRENDA EN LAS QUE SE UTILIZA LA TELA
CHAMARRA Y PANTALÓN DEPORTIVO UNISEX	27	Chamarra y pantalón

ANEXOS
DIVISION DE CONTRATOS

6. ESPECIFICACIONES

Tabla de especificaciones (Valorado por la Comisión Nacional Mixta de Ropa De Trabajo y Uniformes)

DETERMINACIÓN	ESPECIFICACIÓN	ENSAYOS
Acabado de la tela:	La tela terminada debe presentarse (según aplique): • Pre-encogida y Blanqueada • Pre encogida y teñida Para la perfecta confección de la prenda, la tela debe ser SUAVE AL TACTO (**NO RÍGIDA, NI ACARTONADA**) no debe presentar los siguientes defectos. • Agujeros • Arrugas permanentes • Barrado • Cocas • Colas • Contaminación micótica • Deshilachamiento • Destrozos o machucones • Diferentes tonos • Esfumado transversal • Falta de trama • Hilo flotante • Hilo interrumpido • Hilo tenso • Hilos flojos • Irregularidades de hilos • Lágrimas • Manchas (cualquier tipo de mancha) y/o exceso de apresto • Manchas , cualquier tipo (Bolígrafo, grafito, etc) • Marcas de peine • Marcas de plancha • Marcas de templazo • Marcas, cualquier tipo (bolígrafo, grafito, etc.) • Materias extrañas • Motas • Olor desagradable o irritante • Ondulaciones o quiebre • Perforaciones de agujas en el área útil de confección	INSPECCIÓN VISUAL Guía de defectos Ropa Contractual (Uso exclusivo para la CNMRTU)

	• Rayas • Tela sucia, manchada y/o mojada • Trama doblada • Trama rota, desviada o caída • Trama sucia, manchada y/o mojada Otros defectos mencionados en la Guía de Defectos Ropa Contractual.	
CEDULA	**COLOR PANTONE**	**TOLERANCIA**
27	Blanco	--

Un tono nominal y sus tolerancias, son los valores en que se permite que el tono del color de una tela varíe entre lotes de la misma tela.

No se permiten variaciones de tono para:

- Un mismo lote de tela
- Un mismo lote de uniforme con prendas de la misma telas
- Prendas de la misma tela en un uniforme

7. FICHA TÉCNICA

Procedimiento de evaluación de la conformidad en base a los Estándares Mexicanos acreditados y elaborados por el Laboratorio acreditado ante la e.m.a.

Tela: 50% Poliéster - 50% algodón para ropa deportiva, tela para forro, (El Laboratorio ejecutará los ensayos basándose en los Estándares Mexicanos establecidos en la siguiente tabla, Estándares Mexicanos vigentes acreditados que apliquen o procedimiento interno).

DETERMINACIÓN	ESPECIFICACIÓN O REQUISITO COLOR: Blanco	ENSAYOS O ESTÁNDARES MEXICANOS
Contenido de fibra (%) • Poliéster • Algodón	 45 a 55% 45 a 55%	**NMX – A 1833/1 – INNTEX-2014** Industria Textil- Análisis químico cuantitativo – Parte 1 Principios generales de ensayo **NMX – A – 1833/11 – INNTEX – 2014** Industria textil – Análisis químico cuantitativo – Parte 11 Mezclas de fibras de celulosa y poliéster (Método usado

ANEXOS
DIVISION DE CONTRATOS

		ácido sulfúrico)
Masa, g/m2:	125 mínimo	NMX – A – 3801 – INNTEX – 2012 Industria textil – Determinación de la masa del tejido por unidad de longitud y área.

(El laboratorio ejecutara los ensayos basándose en los estándares mexicanos establecidos en la siguiente tabla, estándares mexicanos vigentes acreditados que apliquen o procedimiento interno).

CEDULA	COLOR PANTONE	TOLERANCIA	ENSAYOS
27	Blanco	---	Inspección visual (procedimiento interno)

Nota: El informe de Laboratorio deberá identificar la muestra por color, por tela, tipo de tela, cedula o cedulas que ampara, ejemplo:

- Tela : 50% Poliéster - 50% algodón para ropa deportiva, tela para forro
- Color: blanco
- Cedula (s): 27

Deberá entregar informe de laboratorio por color.

La muestra de prenda terminada que se deberá entregar en la CNMRTU para su evaluación será por cedula, en talla mediana (M) y el color podrá ser cualquiera mencionado en la tabla de color de la Especificación Técnica.

8. APÉNDICE NORMATIVO

Ley de infraestructura de la calidad.

9. REFERENCIAS NORMATIVAS Y BIBLIOGRAFÍA

Para la correcta aplicación de la presente especificación Técnica, se deben consultar los siguientes documentos o los que los sustituyan:

- Ley de infraestructura de la calidad.

IMSS - Cuadro Básico de Productos Textiles y Calzado.

IMSS - Guía de Defectos de Ropa Contractual.

Especificación Técnica IMSS, Cedula 27 Chamarra y pantalón deportivo unisex

NMX – A 1833/1 – INNTEX-2014 Industria Textil- Análisis químico cuantitativo – Parte 1 Principios generales de ensayo

NMX – A – 1833/11 – INNTEX – 2014 Industria textil – Análisis químico cuantitativo – Parte 11 Mezclas de fibras de celulosa y poliéster (Método usado

NMX – A – 3801 – INNTEX – 2012 Industria textil – Determinación de la masa del tejido por unidad de longitud y área.

ANEXOS
DIVISION DE CONTRATOS

SIN TEXTO

ESPECIFICACIÓN TÉCNICA IMSS

TELAS UTILIZADAS EN ROPA CONTRACTUAL
65% POLIESTER, 35% ALGODÓN
ESPECIFICACIONES Y ENSAYOS

CUADRO BÁSICO DE PRODUCTOS TEXTILES Y CALZADO
210 ROPA CONTRACTUAL

ESTE DOCUMENTO SUSTITUYE A CUALQUIER OTRO DOCUMENTO NORMATIVO DE CALIDAD DE ESTA TELA, CON FECHA ANTERIOR A NOVIEMBRE 2022

ANEXOS
DIVISION DE CONTRATOS

ÍNDICE

1. INTRODUCCIÓN 3
2. OBJETIVO Y CAMPO DE APLICACIÓN 3
3. DEFINICIONES 3
4. SÍMBOLOS Y ABREVIATURAS 5
5. CLASIFICACIÓN Y DESIGNACIÓN DEL PRODUCTO 5
6. ESPECIFICACIONES 6
7. FICHA TÉCNICA 7
8. APÉNDICE NORMATIVO 11
9. REFERENCIAS NORMATIVAS Y BIBLIOGRAFÍA 11

1. INTRODUCCIÓN

Con la finalidad de dar cumplimiento con el Contrato Colectivo de Trabajo en lo relativo a la adquisición de ropa de trabajo para los trabajadores con derecho del Instituto Mexicano de Seguro Social se establecen las siguientes especificaciones técnicas que cubren estos requerimientos de conformidad con la Ley de infraestructura de la calidad.

2. OBJETIVO Y CAMPO DE APLICACIÓN

Establecer las especificaciones mínimas de calidad y ensayos que debe cumplir la tela 65% poliéster, 35% algodón, utilizadas para la confección.

Nota: Esta especificación técnica es aplicable también al proceso de adquisición, inclusión, inspección de recepción, muestreo y suministro del producto, incluye únicamente los productos contenidos en el Cuadro Básico de Productos Textiles y Calzado.

3. DEFINICIONES

Para los propósitos de ésta especificación técnica, se establecen las siguientes definiciones.

Agujero: En tejido, una imperfección donde uno o varios hilos están lo suficiente dañados para configurar una apertura. Sinónimo: rotura.

Arruga permanente: Desarreglo permanente en la superficie en el tejido, que se caracteriza por una irregularidad provocada por muchas irregularidades pequeñas.

Barrado: Apariencia visual repetitiva de barras y franjas, usualmente paralelas a la trama de los tejidos de calada y de las pasadas en el tejido de punto. Algunas veces, el término barrado se utiliza como sinónimo de barras de urdimbre en tejidos de calada y de tejidos punto de urdimbre o malla envolvente. El barrado se puede deber a las diferencias físicas, ópticas o de teñido de los hilos, diferencias geométricas en la estructura del tejido o a una combinación de estas.

Cocas: Hilos enredados.

Colas: Extremos sobrantes de hilo.

Contaminación micótica: Contaminación producida por hongos.

Espécimen: Una porción especifica de un material o una muestra de laboratorio, sobre la cual se realiza una prueba o la cual es seleccionada para este propósito (sinónimo: espécimen de prueba).

Falta de trama: Zona del tejido donde falta el hilo de trama en todo el ancho.

Hilo flotante: Lugar en el tejido en el cual uno o varios hilos o pasadas quedan flotantes, debido a no haberse entrecruzado como debían.

ANEXOS
DIVISION DE CONTRATOS

Hilo interrumpido: Ausencia de un tramo de hilo de urdimbre.

Hilo tenso: Marca en el tejido a que uno o más hilos en la urdimbre, poseen más tensión que el resto.

Hilos flojo: Marca en el tejido producida por hilos prominentes sobre la superficie del tejido, debido a que poseen menos tensión que el resto. Un hilo tejido con tensión insuficiente.

Irregularidades de hilos: Hilos que presentan variaciones en su sección transversal, como partes gruesas, delgadas o motas (aglomeraciones anormales de fibras en puntos visibles).

Lágrimas: Defecto del tejido caracterizado por pequeñas desviaciones elípticas de una o más pasadas de trama.

Manchas de colorante: Pequeñas manchas provocadas por grumos de colorante que han caído sobre la tela.

Manchas de apresto: Manchas producidas por un exceso de apresto.

Marcas de peine: Rayas longitudinales producidas por un espaciado irregular de los hilos de urdimbre.

Marcas de templazo: En tejido de calada, pequeños agujeros o distorsiones cercanas a los orillos.

Materias extrañas: Material extraño tejido dentro de la tela (astillas de madera, etc.).

Motas: Aglomeraciones anormales de fibras en puntos visibles, generalmente como puntos de tonalidad distinta al fondo.

Ondulación: Defecto de un tejido que le impide permanecer liso sobre una superficie plana.

Quiebre: Defecto de un tejido que se manifiesta por una línea o marca generalmente provocado por un pliegue en una superficie afilada.

Rayas: Rayas en el tejido, más claras o más obscuras que el fondo, causadas por pliegues o arrugas que provocan la absorción no uniforme del colorante.

Trama desviada o caída: Tejido en el cual el hilo de trama no está en ángulo recto con la urdimbre.

Trama doblada: Efecto producido por un hilo de trama doble.

Trama rota: En el tejido de calada, discontinuidad en la dirección de la trama, provocado por la rotura o corte de un hilo de trama.

Trama sucia: Zona del tejido en el cual el hilo de trama está sucio.

Urdimbre: En tejido plano, los hilos que van a lo largo del telar.

4. SÍMBOLOS Y ABREVIATURAS

Para los propósitos de esta especificación técnica, se establecen los siguientes símbolos y abreviaturas.

g/m2	Gramos sobre metro cuadrado
%	Por ciento
±	Mas, menos
ema	Entidad Mexicana de Acreditación
INNTEX	Instituto Nacional de Normalización Textil, A.C.
NMX	Estándar Mexicano
NOM	Norma Oficial Mexicana
N	Newton
TCX o TPG	Código de la numeración Pantone de colores de las telas, TCX = edición en tela, TPG = edición en papel ecológico.

5. CLASIFICACIÓN Y DESIGNACIÓN DEL PRODUCTO

La tela se utiliza para la confección de prendas, de acuerdo a como se señala en las especificaciones técnicas de los productos terminados. El color, código pantone y su tolerancia, será de acuerdo a dichas especificaciones y a la presente Especificación.

NOMBRE DEL UNIFORME Y DE LA CEDULA DEL CUADRO BÁSICO DE PRODUCTOS TEXTILES Y CALZADO	NUMERO DE CEDULA DEL CUADRO BÁSICO	PRENDA EN LAS QUE SE UTILIZA LA TELA
FILIPINA PARA DAMA	35	Filipina
FILIPINA PARA CABALLERO	56	Filipina
PANTALÓN PARA CABALLERO	57	Pantalón
PANTALÓN PARA DAMA	58	Pantalón
FILIPINA Y PANTALÓN PARA DAMA	61	Filipina y pantalón

FILIPINA Y PANTALÓN PARA CABALLERO	62	Filipina y pantalón

6. ESPECIFICACIONES

Tabla de especificaciones (Valorado por la Comisión Nacional Mixta de Ropa De Trabajo y Uniformes).

DETERMINACIÓN	ESPECIFICACIÓN	ENSAYOS
Acabado de la tela:	La tela terminada debe presentarse (según aplique): • Pre-encogida y Blanqueada • Pre encogida y teñida Para la perfecta confección de la prenda, la tela debe ser SUAVE AL TACTO (**NO RÍGIDA, NI ACARTONADA**) no debe presentar los siguientes defectos. • Agujeros • Arrugas permanentes • Barrado • Cocas • Colas • Contaminación micótica • Destrozos o machucones • Deshilachamiento • Diferentes tonos • Esfumado transversal • Falta de trama • Hilos flojos • Hilo flotante • Hilo interrumpido • Hilo tenso • Irregularidades de hilos • Lágrimas • Manchas (cualquier tipo de mancha) y/o exceso de apresto • Marcas, cualquier tipo (bolígrafo, grafito, etc.) • Marcas de peine • Marcas de plancha • Marcas de templazo • Materias extrañas • Manchas , cualquier tipo (Bolígrafo, grafito, etc) • Motas	INSPECCIÓN VISUAL Guía de defectos Ropa Contractual (Uso exclusivo para la CNMRTU)

	• Ondulaciones o quiebres • Rayas • Tela sucia, manchada y/o mojada • Trama doblada • Trama rota, desviada o caída • Trama sucia, manchada y/o mojada • Olor desagradable o irritante • Ondulaciones o quiebre • Perforaciones de agujas en el área útil de confección Otros defectos mencionados en la Guía de Defectos Ropa Contractual.	
CEDULA	**COLOR PANTONE TCX o TPG**	**TOLERANCIA**
35	Azul 19-3864 Azul marino 19-4028	19-3953 19-3831
56	Azul 19-3864 Azul marino 19-4028	19-3953 19-3831
57	Azul 19-3864 Azul Marino 19- 4028	19-3953 19-3831
58	Azul 19-3864	19-3953
61	Vino 19-1629 Beige 15-1308	----------
62	Vino 19-1629 Beige 15-1308	----------

Un tono nominal y sus tolerancias, son los valores en que se permite que el tono del color de una tela varíe entre lotes de la misma tela.

No se permiten variaciones de tono para:

- Un mismo lote de tela
- Un mismo lote de uniforme con prendas de la misma telas
- Prendas de la misma tela en un uniforme

7. FICHA TÉCNICA

Procedimiento de evaluación de la conformidad en base a los Estándares Mexicanos acreditados y elaborados por el Laboratorio acreditado ante la e.m.a.

Tela: **65% Poliéster, 35% Algodón** (El Laboratorio ejecutará los ensayos basándose en los Estándares Mexicanos establecidos en la siguiente tabla, Estándares Mexicanos vigentes acreditados que apliquen o procedimiento interno).

DETERMINACIÓN	ESPECIFICACIÓN O REQUISITO COLOR: Azul, Azul Marino, vino Beige	ENSAYOS o ESTÁNDARES MEXICANOS
Contenido de fibra (%) • Poliéster • Algodón	65% ± 5 % 35% ± 5 %	**NMX – A 1833/1 – INNTEX-2014** Industria Textil- Análisis químico cuantitativo – Parte 1 Principios generales de ensayo **NMX – A – 1833/11 – INNTEX – 2014** Industria textil – Análisis químico cuantitativo – Parte 11 Mezclas de fibras de celulosa y poliéster (Método usado ácido sulfúrico)
Masa, g/m2:	200 ± 5%	**NMX – A – 3801 – INNTEX – 2012** Industria textil – Determinación de la masa del tejido por unidad de longitud y área.
Tipo de tejido:	Plano (Calada)	**Inspección visual con cuenta hilos**
Tipo de ligamento:	Tafetán	**Inspección visual con cuenta hilos**
Estabilidad dimensional, %: • Urdimbre • Trama Con procedimiento de lavado 2B y secado "C" , 3 ciclos -de lavado	De -2.0% a +2.0% De -1.0% a +1.0%	**NMX-A-5077-INNTEX-2015** Industria Textil - Determinación del cambio dimensional en el lavado y secado. **NMX-A-6330-INNTEX-2015** Industria Textil - Procedimiento de lavado y secado doméstico para los ensayos de textiles"
Determinación de la propensión de la superficie de la tela al frisado, vellosidad o enmarañamiento, grado:		**NMX-A-12945/3-INNTEX-2020** Industria textil - Determinación de la propensión de la superficie de la tela al frisado, vellosidad o enmarañamiento Parte 3: Método de frisado aleatorio **NMX-A-6330-INNTEX-2015** Industria Textil - Procedimiento de lavado y secado doméstico para los ensayos de textiles

ESTE DOCUMENTO SUSTITUYE A CUALQUIER OTRO DOCUMENTO NORMATIVO DE CALIDAD DE ESTA TELA, CON FECHA ANTERIOR A NOVIEMBRE 2022

• Primer ciclo Frisado: Vellosidad: Enmarañamiento: • Segundo ciclo Frisado: Vellosidad: Enmarañamiento: Con procedimiento de lavado 6B y secado F, 1 ciclo de lavado	4-5 mínimo 4-5 mínimo 4-5 mínimo 4 mínimo 4 mínimo 4 mínimo	
Densidad del tejido, hilos/cm: • Urdimbre • Trama	25 ± 2 hilos/cm 20 ± 2 pasadas/cm	**NMX-A-7211/2-INNTEX-2015** Industria textil - Tejidos de calada - Método de ensayo - Parte 2 - Determinación de hilos por unidad de longitud.
Resistencia al rasgado (N): • Urdimbre • Trama	35 mínimo 30 mínimo	**NMX-A-109-INNTEX-2012** Industria textil - Tejido de calada - Determinación de la resistencia al rasgado por el método del péndulo de descenso libre - Método de prueba"
Resistencia a la tracción (método grab), (N) • Urdimbre • Trama:	700 N mínimo 500 N mínimo	**NMX-A-059/2-INNTEX-2019** Industria textil - Propiedades de los tejidos frente a la tracción - Parte 2 - Determinación de la Fuerza máxima por el Método de agarre - Método GRAB.
Solidez del color a la luz 20 horas de exposición	4 mínimo	**NMX-A-105-B02-INNTEX-2019** Industria textil – Ensayo para solidez del color – Parte B02- Solidez del color a la luz artificial: ensayo de la lámpara de decoloración de arco de xenón
Solidez del color al sudor ácido, grado: • Cambio de color • Manchado (transferencia de color)	4-5 mínimo 2 mínimo	**NMX-A- 105-E04-INNTEX-2019** Industria textil - Ensayo de solidez del color - Parte E04: Solidez del color al sudor.
Solidez del color al sudor alcalino, grado: • Cambio de color • Manchado (transferencia de color)	4-5 mínimo 2 mínimo	**NMX-A-105-E04-INNTEX-2019** "Industria textil - Ensayo de solidez del color - Parte E04: Solidez del color al sudor.
Solidez de color al frote, grado:	3-4 mínimo Seco	**NMX-A-073-INNTEX-2005** Industria textil - Solidez del color - Determinación de la Solidez de color al Frote - Método de prueba

ESTE DOCUMENTO SUSTITUYE A CUALQUIER OTRO DOCUMENTO NORMATIVO DE CALIDAD DE ESTA TELA, CON FECHA ANTERIOR A NOVIEMBRE 2022

ANEXOS
DIVISION DE CONTRATOS

• Urdimbre • Trama	2 Mínimo Húmedo	
Solidez de color al lavado doméstico e industrial, con procedimiento de lavado C1M, grado: • Cambio de color • Manchado (transferencia de color)	4-5 mínimo 2 mínimo	**NMX-A-105-C06-INNTEX-2015** Industria Textil - Método de ensayo de Solidez del color - Parte C06 - Solidez del color al lavado doméstico y comercial.

(El laboratorio ejecutara los ensayos basándose en los estándares mexicanos establecidos en la siguiente tabla, estándares mexicanos vigentes acreditados que apliquen o procedimiento interno).

CEDULA	COLOR PANTONE TCX o TPG	TOLERANCIA	ENSAYOS
35	Azul 19-3864 Azul marino 19-4028	19-3953 19-3831	Inspección visual (procedimiento interno)
56	Azul 19-3864 Azul marino 19-4028	19-3953 19-3831	Inspección visual (procedimiento interno)
57	Azul 19-3864 Azul marino 19-4028	19-3953 19-3831	Inspección visual (procedimiento interno)
58	Azul 19-3864	19-3953	Inspección visual (procedimiento interno)
61	Vino 19-1629 Beige 15-1308	----------	Inspección visual (procedimiento interno)
62	Vino 19-1629 Beige 15-1308	----------	Inspección visual (procedimiento interno)

Nota: El informe de Laboratorio deberá identificar la muestra por color, por tela, tipo de tela, cedula o cedulas que ampara, ejemplo:

- Tela: 65% poliéster, 35% algodón
- Color: azul
- Cedula (as): 56

Deberá entregar informe de laboratorio por color.

La muestra de prenda terminada que se deberá entregar en la CNMRTU para su evaluación será por cedula, en talla mediana (M) y el color podrá ser cualquiera mencionado en la tabla de color de la Especificación Técnica.

8. APÉNDICE NORMATIVO

Ley de infraestructura de la calidad.

9. REFERENCIAS NORMATIVAS Y BIBLIOGRAFÍA

Para la correcta aplicación de la presente especificación Técnica, se deben consultar los siguientes documentos o los que los sustituyan:

Ley de infraestructura de la calidad.

IMSS - Cuadro Básico de Productos Textiles y Calzado.

IMSS - Guía de Defectos de Ropa Contractual.

Especificación Técnica IMSS, Cedula 35 Filipina para dama.

Especificación Técnica IMSS, Cedula 56 Filipina para caballero.

Especificación Técnica IMSS, Cedula 57 Pantalón para caballero.

Especificación Técnica IMSS, Cedula 58 Pantalón para dama.

Especificación Técnica IMSS, Cedula 61 Filipina y pantalón para dama.

Especificación Técnica IMSS, Cedula 62 Filipina y pantalón para caballero.

NMX – A 1833/1 – INNTEX-2014 Industria Textil- Análisis químico cuantitativo – Parte 1 Principios generales de ensayo.

NMX – A – 1833/11 – INNTEX – 2014 Industria textil – Análisis químico cuantitativo – Parte 11 Mezclas de fibras de celulosa y poliéster (Método usado ácido sulfúrico).

NMX – A – 3801 – INNTEX – 2012 Industria textil – Determinación de la masa del tejido por unidad de longitud y área.

NMX - A - 5077 - INNTEX - 2015 Industria Textil - Determinación del cambio dimensional en el lavado y secado.

NMX - A- 6330 INNTEX - 2015 Industria Textil - Procedimiento de lavado y de secado doméstico para los ensayos de textiles.

NMX-A-12945/3-INNTEX-2020 Industria Textil -Determinación de la propensión de la superficie de la tela al frisado, vellosidad o enmarañamiento – parte 3: método de frisado aleatorio.

NMX - A - 7211/2 - INNTEX - 2015 Industria textil - Tejidos de calada - Método de ensayo - Parte 2 - Determinación de hilos por unidad de longitud.

NMX - A - 109 - INNTEX - 2012 Industrial textil - Tejido de calada - Determinación de la resistencia al rasgado por el método de péndulo de descenso libre - Método de prueba.

NMX - A- 059/2 - INNTEX - 2019 Industria textil - Propiedades de los tejidos frente a la tracción - Parte 2 - Determinación de la Fuerza máxima por el Método de agarre - Método GRAB.

NMX - A- 105 - B02 - INNTEX - 2010 Industrial Textil - Solidez del color - Solidez del color a la luz - Parte B02 - Solidez del color a la Luz artificial prueba de la lámpara de decoloración de arco de Xenón - Método de prueba.

NMX- A- 105 - E 04 - INNTEX - 2019 Industria textil - Ensayo de solidez del color - Parte E04; Solidez del color al sudor.

NMX - A- 073 - INNTEX- 2005 Industrial Textil Solidez al color - Determinación de la Solidez del color al Frote - Método de prueba.

NMX - A- 105 - C06 - INNTEX - 2015 Industria Textil - Método de ensayo de Solidez del color - Parte C06 - Solidez del color al lavado doméstico y comercial.

ESPECIFICACIÓN TÉCNICA IMSS

TELAS UTILIZADAS EN ROPA CONTRACTUAL
70% POLIÉSTER, 30% VISCOSA
ESPECIFICACIONES Y ENSAYOS

CUADRO BÁSICO DE PRODUCTOS TEXTILES Y CALZADO
210 ROPA CONTRACTUAL

ESTE DOCUMENTO SUSTITUYE A CUALQUIER OTRO DOCUMENTO NORMATIVO DE CALIDAD DE ESTA TELA, CON FECHA ANTERIOR A NOVIEMBRE 2023

ANEXOS
DIVISION DE CONTRATOS

ÍNDICE

1. INTRODUCCIÓN 3
2. OBJETIVO Y CAMPO DE APLICACIÓN 3
3. DEFINICIONES 3
4. SÍMBOLOS Y ABREVIATURAS 5
5. CLASIFICACIÓN Y DESIGNACIÓN DEL PRODUCTO 5
6. ESPECIFICACIONES 6
7. FICHA TÉCNICA 7
8. APÉNDICE NORMATIVO 10
9. REFERENCIAS NORMATIVAS Y BIBLIOGRAFÍA 10

1. INTRODUCCIÓN

Con la finalidad de dar cumplimiento con el Contrato Colectivo de Trabajo en lo relativo a la adquisición de ropa de trabajo para los trabajadores con derecho del Instituto Mexicano de Seguro Social se establecen las siguientes especificaciones técnicas que cubren estos requerimientos de conformidad con la Ley de infraestructura de la calidad.

2. OBJETIVO Y CAMPO DE APLICACIÓN

Establecer las especificaciones mínimas de calidad y ensayos que debe cumplir la tela 70% poliéster, 30% Viscosa, utilizadas para la confección.

Nota: Esta especificación técnica es aplicable también al proceso de adquisición, inclusión, inspección de recepción, muestreo y suministro del producto, incluye únicamente los productos contenidos en el Cuadro Básico de Productos Textiles y Calzado.

3. DEFINICIONES

Para los propósitos de ésta especificación técnica, se establecen las siguientes definiciones.

Agujero: En tejido, una imperfección donde uno o varios hilos están lo suficiente dañados para configurar una apertura. Sinónimo: rotura.

Arruga permanente: Desarreglo permanente en la superficie en el tejido, que se caracteriza por una irregularidad provocada por muchas irregularidades pequeñas.

Barrado: Apariencia visual repetitiva de barras y franjas, usualmente paralelas a la trama de los tejidos de calada y de las pasadas en el tejido de punto. Algunas veces, el término barrado se utiliza como sinónimo de barras de urdimbre en tejidos de calada y de tejidos punto de urdimbre o malla envolvente. El barrado se puede deber a las diferencias físicas, ópticas o de teñido de los hilos, diferencias geométricas en la estructura del tejido o a una combinación de estas.

Cocas: Hilos enredados.

Colas: Extremos sobrantes de hilo.

Contaminación micótica: Contaminación producida por hongos.

Espécimen: Una porción especifica de un material o una muestra de laboratorio, sobre la cual se realiza una prueba o la cual es seleccionada para este propósito (sinónimo: espécimen de prueba).

Falta de trama: Zona del tejido donde falta el hilo de trama en todo el ancho.

Hilo flotante: Lugar en el tejido en el cual uno o varios hilos o pasadas quedan flotantes, debido a no haberse entrecruzado como debían.

Hilo interrumpido: Ausencia de un tramo de hilo de urdimbre.

Hilo tenso: Marca en el tejido a que uno o más hilos en la urdimbre, poseen más tensión que el resto.

Hilos flojo: Marca en el tejido producida por hilos prominentes sobre la superficie del tejido, debido a que poseen menos tensión que el resto. Un hilo tejido con tensión insuficiente.

Irregularidades de hilos: Hilos que presentan variaciones en su sección transversal, como partes gruesas, delgadas o motas (aglomeraciones anormales de fibras en puntos visibles).

Lágrimas: Defecto del tejido caracterizado por pequeñas desviaciones elípticas de una o más pasadas de trama.

Manchas de colorante: Pequeñas manchas provocadas por grumos de colorante que han caído sobre la tela.

Manchas de apresto: Manchas producidas por un exceso de apresto.

Marcas de peine: Rayas longitudinales producidas por un espaciado irregular de los hilos de urdimbre.

Marcas de templazo: En tejido de calada, pequeños agujeros o distorsiones cercanas a los orillos.

Materias extrañas: Material extraño tejido dentro de la tela (astillas de madera, etc.).

Motas: Aglomeraciones anormales de fibras en puntos visibles, generalmente como puntos de tonalidad distinta al fondo.

Ondulación: Defecto de un tejido que le impide permanecer liso sobre una superficie plana.

Quiebre: Defecto de un tejido que se manifiesta por una línea o marca generalmente provocado por un pliegue en una superficie afilada.

Rayas: Rayas en el tejido, más claras o más obscuras que el fondo, causadas por pliegues o arrugas que provocan la absorción no uniforme del colorante.

Trama desviada o caída: Tejido en el cual el hilo de trama no está en ángulo recto con la urdimbre.

Trama doblada: Efecto producido por un hilo de trama doble.

Trama rota: En el tejido de calada, discontinuidad en la dirección de la trama, provocado por la rotura o corte de un hilo de trama.

Trama sucia: Zona del tejido en el cual el hilo de trama está sucio.

Urdimbre: En tejido plano, los hilos que van a lo largo del telar.

4. SÍMBOLOS Y ABREVIATURAS

Para los propósitos de esta especificación técnica, se establecen los siguientes símbolos y abreviaturas.

g/m2	Gramos sobre metro cuadrado
%	Por ciento
±	Mas, menos
ema	Entidad Mexicana de Acreditación
INNTEX	Instituto Nacional de Normalización Textil, A.C.
NMX	Estándar Mexicano
NOM	Norma Oficial Mexicana
N	Newton
TCX o TPG	Código de la numeración Pantone de colores de las telas, TCX = edición en tela, TPG = edición en papel ecológico.
cm	Centímetro

5. CLASIFICACIÓN Y DESIGNACIÓN DEL PRODUCTO

La tela se utiliza para la confección de prendas, de acuerdo a como se señala en las especificaciones técnicas de los productos terminados. El color, código pantone y su tolerancia, será de acuerdo a dichas especificaciones y a la presente Especificación.

NOMBRE DEL UNIFORME Y DE LA CEDULA DEL CUADRO BÁSICO DE PRODUCTOS TEXTILES Y CALZADO	NUMERO DE CEDULA DEL CUADRO BÁSICO	PRENDA EN LAS QUE SE UTILIZA LA TELA
TRAJE SASTRE PARA CABALLERO	14	Saco y pantalón
TRAJE SASTRE PARA DAMA	17	Saco, pantalón y falda

ANEXOS
DIVISION DE CONTRATOS

6. ESPECIFICACIONES

Tabla de especificaciones (Valorado por la Comisión Nacional Mixta de Ropa De Trabajo y Uniformes).

DETERMINACIÓN	ESPECIFICACIÓN	ENSAYOS
Acabado de la tela:	La tela terminada debe presentarse (según aplique): • Pre-encogida y Blanqueada • Pre encogida y teñida Para la perfecta confección de la prenda, la tela debe ser SUAVE AL TACTO (**NO RÍGIDA, NI ACARTONADA**) no debe presentar los siguientes defectos. • Agujeros • Arrugas permanentes • Barrado • Cocas • Colas • Contaminación micótica • Destrozos o machucones • Deshilachamiento • Diferentes tonos • Esfumado transversal • Falta de trama • Hilos flojos • Hilo flotante • Hilo interrumpido • Hilo tenso • Irregularidades de hilos • Lágrimas • Manchas (cualquier tipo de mancha) y/o exceso de apresto • Marcas, cualquier tipo (bolígrafo, grafito, etc.) • Marcas de peine • Marcas de plancha • Marcas de templazo • Materias extrañas • Manchas , cualquier tipo (Boligrafo, grafito, etc) • Motas • Ondulaciones o quiebres • Rayas • Tela sucia, manchada y/o mojada • Trama doblada • Trama rota, desviada o caída	INSPECCIÓN VISUAL Guía de defectos Ropa Contractual (Uso exclusivo para la CNMRTU)

	• Trama sucia, manchada y/o mojada • Olor desagradable o irritante • Ondulaciones o quiebre • Perforaciones de agujas en el área útil de confección Otros defectos mencionados en la Guía de Defectos Ropa Contractual.	
CEDULA	**COLOR PANTONE TCX o TPG**	**TOLERANCIA**
14	**Azul Marino 19 – 4028**	----------
17	**Azul Marino 19 – 4028** **Gris perla**	----------

Un tono nominal y sus tolerancias, son los valores en que se permite que el tono del color de una tela varíe entre lotes de la misma tela.

No se permiten variaciones de tono para:

- Un mismo lote de tela
- Un mismo lote de uniforme con prendas de la misma telas
- Prendas de la misma tela en un uniforme

7. FICHA TÉCNICA

Procedimiento de evaluación de la conformidad en base a los Estándares Mexicanos acreditados y elaborados por el Laboratorio acreditado ante la e.m.a.

Tela: 70% poliéster, 30% Viscosa (El Laboratorio ejecutará los ensayos basándose en los Estándares Mexicanos establecidos en la siguiente tabla, Estándares Mexicanos vigentes acreditados que apliquen o procedimiento interno).

DETERMINACIÓN	ESPECIFICACIÓN O REQUISITO		ENSAYOS O ESTÁNDARES MEXICANOS
	COLOR: Gris perla	**COLOR: Azul marino,**	
Contenido de fibra (%)			**NMX – A 1833/1 – INNTEX-2014** Industria

ANEXOS
DIVISION DE CONTRATOS

• Poliéster • Viscosa	68% a 72% 28% a 32%	68% a 72% 28% a 32%	Textil- Análisis químico cuantitativo – Parte 1 Principios generales de ensayo **NMX – A – 1833/11 – INNTEX – 2014** Industria textil – Análisis químico cuantitativo – Parte 11 Mezclas de fibras de celulosa y poliéster (Método usado ácido sulfúrico)
Masa, g/m2:	180 ± 5%	180 ± 5%	**NMX – A – 3801 – INNTEX – 2012** Industria textil – Determinación de la masa del tejido por unidad de longitud y área.
Tipo de tejido:	Plano (Calada)	Plano (Calada)	**Inspección visual con cuenta hilos**
Tipo de ligamento:	Tafetán 1/1	Tafetán 1/1	**Inspección visual con cuenta hilos**
Estabilidad dimensional en seco %: • Urdimbre • Trama	 De -3.0 a + 3.0 De -3.0 a + 3.0	 De -3.0 a + 3.0 De -3.0 a + 3.0	**Lavado de tintorería**
Densidad del tejido, hilos/cm: • Urdimbre • Trama	 22 ± 2 hilos/cm 20 ± 2 pasadas/cm	 22 ± 2 hilos/cm 20 ± 2 pasadas/cm	**NMX – A – 7211/2 – INNTEX – 2015** Industria textil – Tejidos de calada – Método de ensayo – Parte 2 – Determinación de hilos por unidad de longitud.
Resistencia al rasgado (N): • Urdimbre • Trama	 64 N mínimo 60 N mínimo	 64 N mínimo 60 N mínimo	**NMX – A – 109 – INNTEX – 2012** Industria textil – Tejido de calada – Determinación de la resistencia al rasgado por el método del péndulo de descenso libre – Método de prueba.
Resistencia a la tracción Método grab, (N): • Urdimbre • Trama	 650 N mínimo 550 N mínimo	 650 N mínimo 550 N mínimo	**NMX – A – 059/2 – INNTEX – 2019** Industria textil – Propiedades de los tejidos frente a la tracción - Parte 2 – Determinación de la Fuerza máxima por el Método de agarre – Método GRAB.
Solidez del color al sudor ácido, grado: • Cambio de color • Manchado (transferencia de	 No aplica	 4 mínimo 4 mínimo	**NMX – A – 105 – E 04 – INNTEX – 2019** Industria textil - Ensayo de solidez del color – Parte E04: Solidez del color al sudor.

color)			
Solidez del color al sudor alcalino, grado: • Cambio de color • Manchado (transferencia de color)	No aplica	4 mínimo 4 mínimo	**NMX – A – 105 – E 04 – INNTEX – 2019** Industria textil - Ensayo de solidez del color – Parte E04: Solidez del color al sudor.
Solidez de color al frote, grado: Manchado seco • Urdimbre y trama Manchado húmedo • Urdimbre y trama	No aplica	3 -4 mínimo 3-4 mínimo	**NMX – A - 073 – INNTEX – 2005** Industria Textil Solidez al color –Determinación de la Solidez del color al Frote– Método de prueba.
Solidez de color al lavado en seco grado • Cambio de color • Cambio color en el solvente	No aplica	3, 4 mínimo 3, 4 mínimo	**NMX – A - 125 – INNTEX – 2005** Industria Textil –Determinación de la Solidez del color de los materiales textiles sometidos al lavado en seco.
Deslizamiento a la costura en mm • Urdimbre • Trama	2 máximo 2 máximo	2 máximo 2 máximo	**NMX – A - 272/2 – INNTEX – 2009** Industria Textil – Tejido Calada –Determinación de la resistencia al deslizamiento del hilo de costura – Parte 2 Método de carga fija – Método de prueba.

(El laboratorio ejecutara los ensayos basándose en los estándares mexicanos establecidos en la siguiente tabla, estándares mexicanos vigentes acreditados que apliquen o procedimiento interno).

CEDULA	COLOR PANTONE TCX o TPG	TOLERANCIA	ENSAYOS
14	**Azul Marino 19 – 4028**	----------	Inspección visual (procedimiento interno)
17	**Azul Marino 19 – 4028** **Gris perla**	----------	Inspección visual (procedimiento interno)

Nota: El informe de Laboratorio deberá identificar la muestra por color, por tela, tipo de tela, cedula o cedulas que ampara, ejemplo:

- Tela 70% poliéster, 30% Viscosa
- Color: azul marino
- Cedula (as): 14,17

Deberá entregar informe de laboratorio por color.

La muestra de prenda terminada que se deberá entregar en la CNMRTU para su evaluación será por cedula, en talla mediana (M) y el color podrá ser cualquiera mencionado en la tabla de color de la Especificación Técnica.

8. APÉNDICE NORMATIVO

Ley de infraestructura de la calidad.

9. REFERENCIAS NORMATIVAS Y BIBLIOGRAFÍA

Para la correcta aplicación de la presente especificación Técnica, se deben consultar los siguientes documentos o los que los sustituyan:

Ley de infraestructura de la calidad.

IMSS - Cuadro Básico de Productos Textiles y Calzado.

IMSS - Guía de Defectos de Ropa Contractual.

Especificación Técnica IMSS, Cedula 14 Traje sastre para caballero.

Especificación Técnica IMSS, Cedula 17 Traje sastre para dama.

NMX – A 1833/1 – INNTEX-2014 Industria Textil- Análisis químico cuantitativo – Parte 1 Principios generales de ensayo.

NMX – A – 1833/11 – INNTEX – 2014 Industria textil – Análisis químico cuantitativo – Parte 11 Mezclas de fibras de celulosa y poliéster (Método usado ácido sulfúrico).

NMX – A – 3801 – INNTEX – 2012 Industria textil – Determinación de la masa del tejido por unidad de longitud y área.

NMX – A – 7211/2 – INNTEX – 2015 Industria textil – Tejidos de calada – Método de ensayo – Parte 2 – Determinación de hilos por unidad de longitud.

NMX – A – 109 – INNTEX – 2012 Industria textil – Tejido de calada – Determinación de la resistencia al rasgado por el método del péndulo de descenso libre – Método de prueba.

NMX – A – 059/2 – INNTEX – 2019 Industria textil – Propiedades de los tejidos frente a la tracción - Parte 2 – Determinación de la Fuerza máxima por el Método de agarre – Método GRAB.

NMX – A – 105 – E 04 – INNTEX – 2019 Industria textil - Ensayo de solidez del color – Parte E04: Solidez del color al sudor.

NMX – A - 073 – INNTEX – 2005 Industria Textil Solidez al color –Determinación de la Solidez del color al Frote– Método de prueba.

NMX – A - 125 – INNTEX – 2005 Industria Textil –Determinación de la Solidez del color de los materiales textiles sometidos al lavado en seco.

NMX – A - 272/2 – INNTEX – 2009 Industria Textil – Tejido Calada –Determinación de la resistencia al deslizamiento del hilo de costura – Parte 2 Método de carga fija – Método de prueba.

ANEXOS
DIVISION DE CONTRATOS

SIN TEXTO

ESPECIFICACIÓN TÉCNICA IMSS

TELAS UTILIZADAS EN ROPA CONTRACTUAL
100% ACRÍLICO
ESPECIFICACIONES **Y ENSAYOS**

CUADRO BÁSICO DE PRODUCTOS TEXTILES Y CALZADO
210 ROPA CONTRACTUAL

ESTE DOCUMENTO SUSTITUYE A CUALQUIER OTRO DOCUMENTO NORMATIVO DE CALIDAD DE ESTA TELA, CON FECHA ANTERIOR A DICIEMBRE 2020

ANEXOS
DIVISION DE CONTRATOS

ÍNDICE

1. INTRODUCCIÓN 3
2. OBJETIVO Y CAMPO DE APLICACIÓN 3
3. DEFINICIONES 3
4. SÍMBOLOS Y ABREVIATURAS 5
5. CLASIFICACIÓN Y DESIGNACIÓN DEL PRODUCTO 5
6. ESPECIFICACIONES 6
7. FICHA TÉCNICA 8
8. APÉNDICE NORMATIVO 11
9. REFERENCIAS NORMATIVAS Y BIBLIOGRAFÍA 11

1. INTRODUCCIÓN

Con la finalidad de dar cumplimiento con el Contrato Colectivo de Trabajo en lo relativo a la adquisición de ropa de trabajo para los trabajadores con derecho del Instituto Mexicano de Seguro Social se establecen las siguientes especificaciones técnicas que cubren estos requerimientos de conformidad con la Ley de infraestructura de la calidad.

2. OBJETIVO Y CAMPO DE APLICACIÓN

Establecer las especificaciones mínimas de calidad y ensayos que debe cumplir la tela 100% acrílico, que se comercializa en territorio nacional.

Nota: Esta especificación técnica es aplicable también al proceso de adquisición, en la etapa de evaluación técnica, muestreo y suministro del producto, incluye únicamente los productos contenidos en el Cuadro Básico de Productos Textiles y Calzado.

3. DEFINICIONES

Para los propósitos de esta especificación técnica, se establecen las siguientes definiciones.

Agujero: En tejido, una imperfección donde uno o varios hilos están lo suficientemente dañados para configurar una apertura Sinónimo: rotura.

Arruga permanente: Desarreglo permanente en la superficie del tejido, que se caracteriza por una irregularidad provocada por muchas irregularidades pequeñas.

Barrado: Apariencia visual repetitiva de barras y franjas, usualmente paralelas a la trama de los tejidos de calada y de las pasadas en el tejido de punto. Algunas veces, el término barrado se utiliza como sinónimo de barras de urdimbre en tejidos de calada y de tejidos de punto de urdimbre o malla envolvente. El barrado se puede deber a las diferencias físicas, ópticas o de teñido de los hilos, diferencias geométricas en la estructura del tejido o a una combinación de éstas.

Cocas: Hilos enredados.

Colas: Extremos sobrantes de hilo.

Columna: Hilera vertical de mallas, formadas sucesivamente sobre una misma aguja, y en diferentes pasadas.

Contaminación micótica: Contaminación producida por hongos.

Espécimen: Una porción especifica de un material o una muestra de laboratorio, sobre la cual se realiza una prueba o la cual es seleccionada para este propósito (sinónimo: espécimen de prueba).

Falta de trama: Zona del tejido donde falta el hilo de trama en todo el ancho.

Hilo flojo: Marca en el tejido producida por hilos prominentes sobre la superficie del tejido debido a que pose menos tensión que el resto. Un hilo tejido con tensión insuficiente.

Hilo flotante: Lugar en el tejido en el cual uno o varios hilos o pasadas que dan flotantes, debido a no haber se entrecruzado como debian.

Hilo interrumpido: Ausencia de un tramo de hilo de urdimbre.

Hilo tenso: Marca en el hilo debido a que uno o más hilos en la urdimbre, poseen más tensión que el resto.

Irregularidades de hilos: Hilos que presentan variaciones en su sección transversal, como partes gruesas, delgadas o motas (aglomeraciones anormales de fibras en puntos visibles).

Lagrimas: Defectos del tejido caracterizado por pequeñas desviaciones elípticas de una o más pasadas de trama.

Lote: Cantidad de tela y prendas que integra una orden de confección o compra.

Malla: Es la unidad estable más pequeña de todo el tejido de punto.

Manchas de apresto: Manchas producidas por un exceso de apresto.

Manchas de colorante: Pequeñas manchas provocadas por grumos de colorante que han caído sobre la tela.

Materias extrañas: Material extraño tejido dentro de la tela (astillas de madera, etc.).

Motas: Aglomeraciones anormales de fibras en puntos visibles, generalmente como puntos de tonalidad distinta al fondo.

Olores desagradables o irritantes: Sensación en el sentido del olfato de desagrado, disgusto o que produce irritación.

Ondulación: Defecto de un tejido que le impide permanece liso sobre una superficie plana.

Perforaciones de agujas en el área útil de confección: Orificio provocado por una aguja en una área donde no se requiere.

Quiebre: Defecto de un tejido que se manifiesta por una línea o marca generalmente provocado por un pliegue en una superficie afilada.

Rayas: Rayas en el tejido, más claras o más obscuras que el fondo, causadas por pliegues o arrugas que provocan la absorción no uniforme del colorante.

Tolerancias: Variación permitida a una magnitud dada.

4. SÍMBOLOS Y ABREVIATURAS

Para los propósitos de esta especificación técnica, se establecen los siguientes símbolos y abreviaturas.

°C	Grados Celsius
cm	Centímetro
g	Gramos
g/m2	Gramo sobre metro cuadrado
kg/cm	Kilogramo sobre centímetro
N	Newton
ema	Entidad Mexicana de Acreditación
INNTEX	Instituto Nacional de Normalización Textil, A.C.
NMX	Estándar Mexicano
NOM	Norma Oficial Mexicana
mm	Milímetro
TCX o TPG	Código de la numeración Pantone de colores de las telas, TCX = edición en tela, TPG = edición en papel ecológico.
%	Por ciento
KPa	Kilo pascal
±	Mas, menos

5. CLASIFICACIÓN Y DESIGNACIÓN DEL PRODUCTO

La tela se utiliza para la confección de prendas, de acuerdo a como se señala en las especificaciones técnicas de los productos terminados. El color, código pantone será de acuerdo a dichas especificaciones y a la presente especificación.

NOMBRE DEL UNIFORME Y DE LA CEDULA DEL CUADRO BÁSICO DE PRODUCTOS TEXTILES Y CALZADO	NUMERO DE CEDULA DEL CUADRO BÁSICO	PRENDA EN LA QUE SE UTILIZA LA TELA
SUÉTER FEMENINO	9	Suéter
SUÉTER MASCULINO	10	Suéter

6. ESPECIFICACIONES

Tabla de especificaciones (Valorado por la Comisión Nacional Mixta de Ropa De Trabajo y Uniformes).

Determinación	Especificación	ENSAYOS
Acabado de la tela:	-La tela terminada debe presentarse (según aplique): • Pre-encogida y teñida • Pre-encogida y blanqueada Para la perfecta confección de la prenda, la tela debe ser SUAVE AL TACTO (**NO RÍGIDA, NI ACARTONADA**) no debe presentar los siguientes defectos. • Agujeros • Arrugas permanentes • Barrado • Cocas • Colas • Contaminación micótica • Destrozos o machucones • Diferentes tonos • Falta de trama • Hilos flojos • Hilo flotante • Hilo interrumpido • Hilo tenso • Irregularidades de hilos • Lágrimas • Manchas (cualquier tipo de mancha) y/o exceso de apresto • Marcas, cualquier tipo (bolígrafo, grafito, etc.) • Marcas de plancha • Materias extrañas • Motas • Ondulaciones o quiebres • Rayas • Trama sucia • Tela sucia, manchada y/o mojada • Olor desagradable o irritante • Perforaciones de agujas en el área útil de	INSPECCIÓN VISUAL Guía de Defectos de Ropa Contractual (uso exclusivo de la CNMRTU)

	confección • Otros defectos mencionados en la Guía de Defectos de Ropa Contractual	
CEDULA	**COLOR PANTONE TCX o TPG**	**Tolerancia**
Cédula 9	• Azul marino 19 – 3922	19 – 4020 o 19 – 3831
	• Verde agua 13 – 5414	13 - 5714 o 13 – 5412
	• Rosa 13 - 1906	14 – 1911 o 13 – 2010
	• Amarillo paja 12 – 0825	12 – 0727 o 12 - 0711
	• Verde oscuro 19 – 5420	18 – 5322 o 18 – 5338
Cédula 10	• Azul marino 19 – 3922	19 – 40 20 o 19 – 3831
	• Verde agua 13 – 5414	13 – 5714 o 13 – 5412
	• Verde oscuro 19 – 5420	18 – 5322 o 18 – 5338
	• Blanco	---

Un tono nominal y sus tolerancias, son los valores en que se permite que el tono del color de una tela varíe entre lotes de la misma tela.

No se permiten variaciones de tono para:

- Un mismo lote de tela
- Un mismo lote de uniforme con prendas de la misma telas
- Prendas de la misma tela en un uniforme

7. FICHA TÉCNICA

Procedimiento de evaluación de la conformidad en base a los Estándares Mexicanos acreditados y elaborados por el Laboratorio acreditado ante la e.m.a.

Tela: 100% Acrílico (El Laboratorio ejecutará los ensayos basándose en los Estándares Mexicanos establecidos en la siguiente tabla, Estándares Mexicanos vigentes acreditados que apliquen o procedimiento interno).

DETERMINACIÓN	ESPECIFICACIÓN O REQUISITO	ENSAYOS o ESTÁNDARES MEXICANOS
	Color: • Azul marino • Verde agua • Rosa • Amarillo • Verde oscuro • Blanco	
Contenido de fibra:	**100% Acrílico**	**NMX – A – 084 – INNTEX – 2015** Industria textil – fibras textiles – Análisis cuantitativo – cualitativo para una fibra 100% - Método de ensayo.
Tipo de tejido:	**Punto**	**Inspección visual con cuenta hilos**
Peso, g/m2:	**420 g/m2 ± 5%**	**NMX-A-3801-INNTEX-2012** Industria textil – Determinación de la masa del tejido por unidad de longitud y área.
Densidad de tejido: • **Columnas/ cm** (numero de columnas por unidad de longitud) • **Mallas / cm** (numero de mallas por unidad de longitud)	**5 ± 1 Columnas/ cm** **8 ± 1 Mallas / cm**	**NMX-A- 134 -INNTEX-2013** Industria textil – Tejido de punto – Método de prueba y tolerancias. (densidad lineal)
Determinación de la propensión de la superficie de la tela al frisado, vellosidad o enmarañamiento, grado: • **Primer ciclo** **Frisado:** **Vellosidad:** **Enmarañamiento:**	**5 mínimo** **5 mínimo** **5 mínimo**	**NMX – A – 12945-3-INNTEX-2020** Industria textil-Determinación de la propensión de la superficie de la tela al frisado, vellosidad o enmarañamiento-Parte 3: Método de frisado aleatorio. **NMX – A – 6330 – INNTEX 2015**

• Segundo ciclo Frisado: Vellosidad: Enmarañamiento: Con procedimiento de lavado: 8BA	4-5 mínimo 4-5 mínimo 4-5 mínimo		Industria textil - Procedimientos de lavado y de secado domestico para los ensayos de textiles
Resistencia al: • Reventamiento • Distensión	287.9 KPa ± 3% 42.0 mm ± 3%		NMX – A – 13938/2 – INNTEX – 2012 Industria textil – Propiedades de las telas al revestimiento. – Parte 2 – Método neumático para determinar la resistencia al revestimiento y distensión al revestimiento.
Estabilidad Dimensional, %: • Longitudinal • Transversal Con procedimiento de lavado: 8BA	– 5.0% a + 5.0% – 2.5% a + 2.5%		NMX – A – 5077– INNTEX – 2015 Industria textil – Determinación del cambio dimensional en el lavado y secado. NMX – A – 6330 – INNTEX 2015 Industria textil - Procedimientos de lavado y de secado domestico para los ensayos de textiles
Solidez del color al lavado:	• Verde agua • Rosa • Amarillo • Blanco No aplica	• Verde oscuro • Azul marino 4 - 5	NMX – A – 105 – C06 – INNTEX – 2015 Industria textil – Método de ensayo de solidez del color – Parte C06 – Solidez del color al lavado doméstico y comercial
Solidez del color al sudor:	• Verde agua • Rosa • Amarillo • Blanco No aplica	• Verde oscuro • Azul marino 4 - 5	NMX – A – 105 – E 04 – INNTEX – 2019 Industria textil - Ensayo de solidez del color – Parte E04: Solidez del color al sudor.
Solidez del color a la luz 20 horas de exposición :	• Verde agua • Rosa • Amarillo • Blanco No aplica	• Verde oscuro • Azul marino 4 - 5	NMX – A - 105 – B02 - INNTEX – 2019 Industria textil-Ensayo para solidez del color-Parte B02- Solidez del color a la luz artificial: Ensayo de la lámpara de decoloración de arco de xenón

(El laboratorio ejecutara los ensayos basándose en los estándares mexicanos establecidos en la siguiente tabla, estándares mexicanos vigentes acreditados que apliquen o procedimiento interno).

CEDULA	COLOR PANTONE TCX o TPG	Tolerancia	Ensayos
9	• Azul marino 19 – 3922	19 – 4020 o 19 – 3831	Inspección visual (procedimiento interno)
	• Verde agua 13 – 5414	13 - 5714 o 13 – 5412	Inspección visual (procedimiento interno)
	• Rosa 13 - 1906	14 – 1911 o 13 – 2010	Inspección visual (procedimiento interno)
	• Amarillo paja 12 – 0825	12 – 0727 o 12 - 0711	Inspección visual (procedimiento interno)
	• Verde oscuro 19 – 5420	18 – 5322 o 18 – 5338	Inspección visual (procedimiento interno)
10	• Azul marino 19 – 3922	19 – 4020 o 19 – 3831	Inspección visual (procedimiento interno)
	• Verde agua 13 – 5414	13 – 5714 o 13 – 5412	Inspección visual (procedimiento interno)
	• Verde oscuro 19 – 5420	18 – 5322 o 18 – 5338	Inspección visual (procedimiento interno)
	• Blanco	----------	Inspección visual (procedimiento interno)

Nota: El informe de Laboratorio deberá identificar la muestra por color, por tela, tipo de tela, cedula o cedulas que ampara, ejemplo:

- **Tela: 100% acrílico**
- **Color: Blanco**
- **Cedula (as): 10**

Deberá entregar informe de laboratorio por color

La muestra de prenda terminada que se deberá entregar en la CNMRTU para su evaluación será por cedula, en talla mediana (M) y el color podrá ser cualquiera mencionado en la tabla de color de la Especificación Técnica.

8. APÉNDICE NORMATIVO

Ley de infraestructura de la calidad.

9. REFERENCIAS NORMATIVAS Y BIBLIOGRAFÍA

Para la correcta aplicación de la presente especificación Técnica, se deben consultar los siguientes documentos o los que los sustituyan:

Ley de infraestructura de la calidad.

IMSS - Cuadro Básico de Productos Textiles y Calzado.

Especificación Técnica IMSS, Cedula 9 Suéter Femenino

Especificación Técnica IMSS, Cedula 10 Suéter Masculino

IMSS – Especificación Técnica IMSS – Logosímbolo.

IMSS - Guía de Defectos de Ropa Contractual.

NMX-A-3758-INNTEX-2014 Textiles-Código de generación de etiquetas de cuidado con el uso de símbolos.

NMX – A – 084 – INNTEX – 2015 Industria textil – fibras textiles – Análisis cuantitativo – cualitativo para una fibra 100% - Método de ensayo.

NMX-A-3801-INNTEX-2012 Industria textil – Determinación de la masa del tejido por unidad de longitud y área.

NMX-A- 134 -INNTEX-2013 Industria textil – Tejido de punto – Método de prueba y tolerancias. (densidad lineal).

NMX – A – 12945-3-INNTEX-2020 Industria textil-Determinación de la propensión de la superficie de la tela al frisado, vellosidad o enmarañamiento-Parte 3: Método de frisado aleatorio.

NMX – A – 13938/2 – INNTEX – 2012 Industria textil – Propiedades de las telas al revestimiento. – Parte 2 – Método neumático para determinar la resistencia al revestimiento y distensión al revestimiento.

NMX – A – 5077– INNTEX – 2015 Industria textil – Determinación del cambio dimensional en el lavado y secado.

NMX – A – 6330 – INNTEX 2015 Industria textil - Procedimientos de lavado y de secado domestico para los ensayos de textiles.

NMX – A – 105 – C06 – INNTEX – 2015 Industria textil – Método de ensayo de solidez del color – Parte C06 – Solidez del color al lavado doméstico y comercial

NMX – A – 105 – E 04 – INNTEX – 2019 Industria textil - Ensayo de solidez del color – Parte E04: Solidez del color al sudor.

NMX – A - 105 – B02 - INNTEX – 2019 Industria textil-Ensayo para solidez del color-Parte B02-Solidez del color a la luz artificial: Ensayo de la lámpara de decoloración de arco de xenón.

ESPECIFICACIÓN TÉCNICA IMSS

TELAS UTILIZADAS EN ROPA CONTRACTUAL
100% POLIESTER, TELA PARA BIES DE VIVOS
ESPECIFICACIONES Y ENSAYOS

CUADRO BÁSICO DE PRODUCTOS TEXTILES Y CALZADO
210 ROPA CONTRACTUAL

ESTE DOCUMENTO SUSTITUYE A CUALQUIER OTRO DOCUMENTO NORMATIVO DE CALIDAD DE ESTA TELA, CON FECHA ANTERIOR A NOVIEMBRE 2023

ANEXOS

ÍNDICE

1. INTRODUCCIÓN 3
2. OBJETIVO Y CAMPO DE APLICACIÓN 3
3. DEFINICIONES 3
4. SÍMBOLOS Y ABREVIATURAS 5
5. CLASIFICACIÓN Y DESIGNACIÓN DEL PRODUCTO 5
6. ESPECIFICACIONES 6
7. FICHA TÉCNICA 8
8. APÉNDICE NORMATIVO 11
9. REFERENCIAS NORMATIVAS Y BIBLIOGRAFÍA 11

1. INTRODUCCIÓN

Con la finalidad de dar cumplimiento con el Contrato Colectivo de Trabajo en lo relativo a la adquisición de ropa de trabajo para los trabajadores con derecho del Instituto Mexicano de Seguro Social se establecen las siguientes especificaciones técnicas que cubren estos requerimientos de conformidad con la Ley de infraestructura de la calidad.

2. OBJETIVO Y CAMPO DE APLICACIÓN

Establecer las especificaciones mínimas de calidad y ensayos que debe cumplir la tela 100% poliéster, tela para bies, utilizadas para la confección.

Nota: Esta especificación técnica es aplicable también al proceso de adquisición, inclusión, inspección de recepción, muestreo y suministro del producto, incluye únicamente los productos contenidos en el Cuadro Básico de Productos Textiles y Calzado.

3. DEFINICIONES

Para los propósitos de ésta especificación técnica, se establecen las siguientes definiciones.

Agujero: En tejido, una imperfección donde uno o varios hilos están lo suficiente dañados para configurar una apertura. Sinónimo: rotura.

Arruga permanente: Desarreglo permanente en la superficie en el tejido, que se caracteriza por una irregularidad provocada por muchas irregularidades pequeñas.

Barrado: Apariencia visual repetitiva de barras y franjas, usualmente paralelas a la trama de los tejidos de calada y de las pasadas en el tejido de punto. Algunas veces, el término barrado se utiliza como sinónimo de barras de urdimbre en tejidos de calada y de tejidos punto de urdimbre o malla envolvente. El barrado se puede deber a las diferencias físicas, ópticas o de teñido de los hilos, diferencias geométricas en la estructura del tejido o a una combinación de estas.

Cocas: Hilos enredados.

Colas: Extremos sobrantes de hilo.

Contaminación micótica: Contaminación producida por hongos.

Espécimen: Una porción especifica de un material o una muestra de laboratorio, sobre la cual se realiza una prueba o la cual es seleccionada para este propósito (sinónimo: espécimen de prueba).

Falta de trama: Zona del tejido donde falta el hilo de trama en todo el ancho.

Hilo flotante: Lugar en el tejido en el cual uno o varios hilos o pasadas quedan flotantes, debido a no haberse entrecruzado como debían.

Hilo interrumpido: Ausencia de un tramo de hilo de urdimbre.

Hilo tenso: Marca en el tejido a que uno o más hilos en la urdimbre, poseen más tensión que el resto.

Hilos flojo: Marca en el tejido producida por hilos prominentes sobre la superficie del tejido, debido a que poseen menos tensión que el resto. Un hilo tejido con tensión insuficiente.

Irregularidades de hilos: Hilos que presentan variaciones en su sección transversal, como partes gruesas, delgadas o motas (aglomeraciones anormales de fibras en puntos visibles).

Lágrimas: Defecto del tejido caracterizado por pequeñas desviaciones elípticas de una o más pasadas de trama.

Manchas de colorante: Pequeñas manchas provocadas por grumos de colorante que han caído sobre la tela.

Manchas de presto: Manchas producidas por un exceso de apresto.

Marcas de peine: Rayas longitudinales producidas por un espaciado irregular de los hilos de urdimbre.

Marcas de templazo: En tejido de calada, pequeños agujeros o distorsiones cercanas a los orillos.

Materias extrañas: Material extraño tejido dentro de la tela (astillas de madera, etc.).

Motas: Aglomeraciones anormales de fibras en puntos visibles, generalmente como puntos de tonalidad distinta al fondo.

Ondulación: Defecto de un tejido que le impide permanecer liso sobre una superficie plana.

Quiebre: Defecto de un tejido que se manifiesta por una línea o marca generalmente provocado por un pliegue en una superficie afilada.

Rayas: Rayas en el tejido, más claras o más obscuras que el fondo, causadas por pliegues o arrugas que provocan la absorción no uniforme del colorante.

Trama desviada o caída: Tejido en el cual el hilo de trama no está en ángulo recto con la urdimbre.

Trama doblada: Efecto producido por un hilo de trama doble.

Trama rota: En el tejido de calada, discontinuidad en la dirección de la trama, provocado por la rotura o corte de un hilo de trama.

Trama sucia: Zona del tejido en el cual el hilo de trama está sucio.

Urdimbre: En tejido plano, los hilos que van a lo largo del telar.

4. SÍMBOLOS Y ABREVIATURAS

Para los propósitos de esta especificación técnica, se establecen los siguientes símbolos y abreviaturas.

g/m2	Gramos sobre metro cuadrado
%	Por ciento
±	Mas, menos
Ema	Entidad Mexicana de Acreditación
INNTEX	Instituto Nacional de Normalización Textil, A.C.
NMX	Estándar Mexicano
NOM	Norma Oficial Mexicana
N	Newton
TCX o TPG	Código de la numeración Pantone de colores de las telas, TCX = edición en tela, TPG = edición en papel ecológico.

5. CLASIFICACIÓN Y DESIGNACIÓN DEL PRODUCTO

La tela se utiliza para la confección de prendas, de acuerdo a como se señala en las especificaciones técnicas de los productos terminados. El color, código pantone y su tolerancia, será de acuerdo a dichas especificaciones y a la presente Especificación.

NOMBRE DEL UNIFORME Y DE LA CEDULA DEL CUADRO BÁSICO DE PRODUCTOS TEXTILES Y CALZADO	NUMERO DE CEDULA DEL CUADRO BÁSICO	PRENDA EN LAS QUE SE UTILIZA LA TELA
BATA PARA DAMA	2	BATA
BATA PARA DAMA	4	BATA
FILIPINA Y PANTALÓN PARA DAMA	5	FILIPINA Y PANTALÓN
FILIPINA, PANTALÓN Y COFIA PARA DAMA	6	FILIPINA Y PANTALÓN

ESTE DOCUMENTO SUSTITUYE A CUALQUIER OTRO DOCUMENTO NORMATIVO DE CALIDAD DE ESTA TELA, CON FECHA ANTERIOR A NOVIEMBRE 2023

FILIPINA Y PANTALÓN, FEMENINO	12	FILIPINA Y PANTALÓN
FILIPINA, PANTALÓN Y GORRO PARA DAMA	23	FILIPINA Y PANTALÓN
FILIPINA, PANTALÓN Y COFIA PARA DAMA	45	FILIPINA Y PANTALÓN
FILIPINA Y PANTALÓN FEMENINO	71	FILIPINA Y PANTALÓN

6. ESPECIFICACIONES

Tabla de especificaciones (Valorado por la Comisión Nacional Mixta de Ropa De Trabajo y Uniformes).

DETERMINACIÓN	ESPECIFICACIÓN	ENSAYOS
Acabado de la tela:	La tela terminada debe presentarse (según aplique): • Pre-encogida y Blanqueada • Pre encogida y teñida Para la perfecta confección de la prenda, la tela debe ser SUAVE AL TACTO (**NO RÍGIDA, NI ACARTONADA**) no debe presentar los siguientes defectos. • Agujeros • Arrugas permanentes • Barrado • Cocas • Colas • Contaminación micótica • Destrozos o machucones • Deshilachamiento • Diferentes tonos • Esfumado transversal • Falta de trama • Hilos flojos • Hilo flotante • Hilo interrumpido • Hilo tenso • Irregularidades de hilos • Lágrimas • Manchas (cualquier tipo de mancha) y/o exceso de apresto • Marcas, cualquier tipo (bolígrafo, grafito, etc.)	Inspección VISUAL Guía de defectos Ropa Contractual (Uso exclusivo para la CNMRTU)

	• Marcas de peine • Marcas de plancha • Marcas de templazo • Materias extrañas • Manchas , cualquier tipo (Boligrafo, grafito, etc) • Motas • Ondulaciones o quiebres • Rayas • Tela sucia, manchada y/o mojada • Trama doblada • Trama rota, desviada o caída • Trama sucia, manchada y/o mojada • Tela sucia, manchada y/o mojada • Olor desagradable o irritante • Ondulaciones o quiebre • Perforaciones de agujas en el área útil de confección Otros defectos mencionados en la Guía de Defectos Ropa Contractual.	
CEDULA	**COLOR PANTONE TCX o TPG**	**TOLERANCIA**
2	**Blanco** **Verde 19 - 5420**	----------
4	**Verde 19 - 5420**	----------
5	**Verde 19 - 5420**	----------
6	**Verde 19 - 5420**	----------
12	**Verde 19 - 5420** **Blanco**	----------
23	**Verde 19 - 5420** **Blanco**	----------
45	**Blanco** **Verde 19 - 5420**	----------
71	**Verde 19 - 5420**	----------
Un tono nominal y sus tolerancias, son los valores en que se permite que el tono del color de una tela varíe entre lotes de la misma tela.		

No se permiten variaciones de tono para:

- Un mismo lote de tela
- Un mismo lote de uniforme con prendas de la misma telas
- Prendas de la misma tela en un uniforme

7. FICHA TÉCNICA

Procedimiento de evaluación de la conformidad en base a los Estándares Mexicanos acreditados y laborados por el Laboratorio acreditado ante la e.m.a.

Tela: 100% Poliéster, tela para Bies, (El Laboratorio ejecutará los ensayos basándose en los Estándares Mexicanos establecidos en la siguiente tabla, Estándares Mexicanos vigentes acreditados que apliquen o procedimiento interno).

DETERMINACIÓN	ESPECIFICACIÓN O REQUISITO		ENSAYOS o ESTÁNDARES MEXICANOS
	COLOR: BLANCO	COLOR: VERDE	
Contenido de fibra (%) • Poliéster	100 %	100 %	**NMX-A-084-INNTEX-2015** Industria textil – Fibras textiles – Análisis cualitativo- cuantitativo para una fibra- 100% - Método de ensayo.
Masa, g/m2:	190± 2.5%	190 ± 2.5%	**NMX-A-3801-INNTEX-2012** Industria textil - Determinación de la masa del tejido por unidad de longitud y área.
Tipo de tejido:	Plano (Calada)	Plano (Calada)	**Inspección visual con cuenta hilos**
Tipo de ligamento:	Sarga	Sarga	**Inspección visual con cuenta hilos**
Estabilidad dimensional, %: • Urdimbre • Trama Con procedimiento de lavado 2B y secado "C" , 3 ciclos - de lavado	De -2.0 a +2.0 De -2.0 a +2.0	De -2.0 a +2.0 De -2.0 a +2.0	**NMX-A-5077-INNTEX-2015** Industria Textil - Determinación del cambio dimensional en el lavado y secado. **NMX-A-6330-INNTEX-2015** Industria Textil - Procedimiento de lavado y secado doméstico para los ensayos de textiles"
Determinación de la propensión de la superficie de la tela al frisado, vellosidad o enmarañamiento, grado: • Primer ciclo Frisado:	4-5 mínimo	4-5 mínimo	**NMX – A – 12945-3-INNTEX-2020** Industria textil-Determinación de la propensión de la superficie de la tela al frisado, vellosidad o enmarañamiento-Parte 3: Método de frisado aleatorio **NMX – A - 6330 – INNTEX – 2015** Industria

Vellosidad: 4-5 mínimo Enmarañamiento: 4-5 mínimo • Segundo ciclo Frisado: 4 mínimo Vellosidad: 4-5 mínimo Enmarañamiento: 4-5 mínimo Con procedimiento de lavado 6B y secado F, 1 ciclo de lavado	4-5 mínimo 4-5 mínimo 4 mínimo 4-5 mínimo 4-5 mínimo	4-5 mínimo 4-5 mínimo 4 mínimo 4-5 mínimo 4-5 mínimo	Textil –Procedimiento de lavado y de secado doméstico para los ensayos de textiles
Densidad del tejido, hilos/cm: • Urdimbre • Trama	47± 2 hilos/cm 25± 2 pasadas/cm	47± 2 hilos/cm 25± 2 pasadas/cm	**NMX-A-7211/2-INNTEX-2015** Industria textil - Tejidos de calada - Método de ensayo - Parte 2 - Determinación de hilos por unidad de longitud.
Resistencia al rasgado (N): • Urdimbre • Trama	45 mínimo 30 mínimo	45 mínimo 30 mínimo	**NMX-A-109-INNTEX-2012** Industria textil - Tejido de calada - Determinación de la resistencia al rasgado por el método del péndulo de descenso libre - Método de prueba"
Resistencia a la tracción Método grab, (N): • Urdimbre • Trama	950 N mínimo 580 N mínimo	950 N mínimo 580 N mínimo	**NMX-A-059/2-INNTEX-2019** Industria textil - Propiedades de los tejidos frente a la tracción - Parte 2 - Determinación de la Fuerza máxima por el Método de agarre - Método GRAB.
Solidez de color a la Luz: 20 h de exposición	No aplica	3 mínimo	**NMX – A - 105 – B02 - INNTEX – 2019** Industria textil-Ensayo para solidez del color-Parte B02-Solidez del color a la luz artificial: Ensayo de la lámpara de decoloración de arco de xenón
Solidez del color al sudor ácido, grado: • Cambio de color • Manchado (transferencia de color)	No aplica	4 mínimo 3 mínimo	**NMX – A – 105 – E 04 – INNTEX – 2019** Industria textil - Ensayo de solidez del color – Parte E04: Solidez del color al sudor.
Solidez del color al sudor alcalino, grado: • Cambio de color • Manchado (transferencia de color)	No aplica	4 mínimo 3 mínimo	**NMX – A – 105 – E 04 – INNTEX – 2019** Industria textil - Ensayo de solidez del color – Parte E04: Solidez del color al sudor.
Solidez de color al frote,			**NMX – A - 073 – INNTEX – 2005** Industria Textil

grado: • Urdimbre • Trama	No aplica	3 mínimo Seco 2 mínimo Húmedo	Solidez al color –Determinación de la Solidez del color al Frote– Método de prueba.
Solidez de color al lavado doméstico e industrial, con procedimiento de lavado C1M, grado: • Cambio de color • Manchado (transferencia de color)	No aplica	4 mínimo 3 mínimo	**NMX-A-105-C06-INNTEX-2015** Industria Textil - Método de ensayo de Solidez del color - Parte C06 - Solidez del color al lavado doméstico y comercial.
Determinación de la densidad lineal (tex) • Urdimbre • Trama	21± 2 tex a un cabo 40± 2 tex a un cabo	21± 2 tex a un cabo 40± 2 tex a un cabo	**NMX-A-275/5-INNTEX-2000** Industria Textil – Construcción y métodos de análisis de tejidos de calada – Parte 5 – Determinación de la densidad lineal de hilos extraídos de la tela – Tejidos de calda - método de prueba.

(El laboratorio ejecutara los ensayos basándose en los estándares mexicanos establecidos en la siguiente tabla, estándares mexicanos vigentes acreditados que apliquen o procedimiento interno).

CEDULA	COLOR PANTONE TCX o TPG	TOLERANCIA	ENSAYOS
2	**Blanco** **Verde 19 - 5420**	----------	Inspección visual (procedimiento interno)
4	**Verde 19 - 5420**	---------	Inspección visual (procedimiento interno)
5	**Verde 19 - 5420**	———	Inspección visual (procedimiento interno)
6	**Verde 19 - 5420**	----------	Inspección visual (procedimiento

			interno)
12	Blanco Verde 19 - 5420	----------	Inspección visual (procedimiento interno)
23	Blanco Verde 19 - 5420	----------	Inspección visual (procedimiento interno)
45	Blanco Verde 19 - 5420	----------	Inspección visual (procedimiento interno)
71	Verde 19 - 5420	----------	Inspección visual (procedimiento interno)

Nota: El informe de Laboratorio deberá identificar la muestra por color, por tela, tipo de tela, cedula o cedulas que ampara, ejemplo:

- **Tela: 100% poliéster, tela para Bies**
- **Color: Verde**
- **Cedula (as): 2, 4, 5, 6, 12, 23, 45, 71.**

Deberá entregar informe de laboratorio por color.

La muestra de prenda terminada que se deberá entregar en la CNMRTU para su evaluación será por cedula, en talla mediana (M) y el color podrá ser cualquiera mencionado en la tabla de color de la Especificación Técnica.

8. APÉNDICE NORMATIVO

Ley de infraestructura de la calidad.

9. REFERENCIAS NORMATIVAS Y BIBLIOGRAFÍA

Para la correcta aplicación de la presente especificación Técnica, se deben consultar los siguientes documentos o los que los sustituyan:

Ley de infraestructura de la calidad.

IMSS - Cuadro Básico de Productos Textiles y Calzado.

IMSS - Guía de Defectos de Ropa Contractual.

Especificación Técnica IMSS, Cedula 2 Bata para dama

Especificación Técnica IMSS, Cedula 4 Bata para dama

Especificación Técnica IMSS, Cedula 5 Filipina y pantalón para dama.

Especificación Técnica IMSS, Cedula 6 Filipina, pantalón y cofia para dama.

Especificación Técnica IMSS, Cedula 12 Filipina y pantalón, femenino.

Especificación Técnica IMSS, Cedula 23 Filipina, Pantalón Y Gorro Para Dama.

Especificación Técnica IMSS, Cedula 45 Filipina, pantalón y cofia para dama.

Especificación Técnica IMSS, Cédula 71 Filipina y pantalón femenino

NMX-A-084-INNTEX-2015 - Industria textil – Fibras textiles – Análisis cualitativo- cuantitativo para una fibra- 100% - Método de ensayo.

NMX – A – 3801 – INNTEX – 2012 Industria textil – Determinación de la masa del tejido por unidad de longitud y área.

NMX – A - 5077 – INNTEX – 2015 Industria Textil –Determinación del cambio dimensional en el lavado y secado.

NMX – A - 6330 – INNTEX – 2015 Industria Textil –Procedimiento de lavado y de secado doméstico para los ensayos de textiles.

NMX – A – 12945-3-INNTEX-2020 Industria textil-Determinación de la propensión de la superficie de la tela al frisado, vellosidad o enmarañamiento-Parte 3: Método de frisado aleatorio.

NMX – A – 7211/2 – INNTEX – 2015 Industria textil – Tejidos de calada – Método de ensayo – Parte 2 – Determinación de hilos por unidad de longitud.

NMX – A – 109 – INNTEX – 2012 Industria textil – Tejido de calada – Determinación de la resistencia al rasgado por el método del péndulo de descenso libre – Método de prueba.

NMX – A – 059/2 – INNTEX – 2019 Industria textil – Propiedades de los tejidos frente a la tracción - Parte 2 – Determinación de la Fuerza máxima por el Método de agarre – Método GRAB.

NMX – A - 105 – B02 - INNTEX – 2019 Industria textil-Ensayo para solidez del color-Parte B02-Solidez del color a la luz artificial: Ensayo de la lámpara de decoloración de arco de xenón

NMX – A – 105 – E 04 – INNTEX – 2019 Industria textil - Ensayo de solidez del color – Parte E04: Solidez del color al sudor.

NMX – A - 073 – INNTEX – 2005 Industria Textil Solidez al color –Determinación de la Solidez del color al Frote– Método de prueba.

NMX – A - 105 – C06 - INNTEX – 2015 Industria Textil – Método de ensayo de Solidez del color – Parte C06 - Solidez del color al lavado domestico y comercial.

NMX-A-275/5-INNTEX-2000 - Industria Textil – Construcción y métodos de análisis de tejidos de calada – Parte 5 – Determinación de la densidad lineal de hilos extraídos de la tela – Tejidos de calda - método de prueba.

IMSS

SIN TEXTO

ESPECIFICACIÓN TÉCNICA IMSS

TELAS UTILIZADAS EN ROPA CONTRACTUAL
100% POLIESTER PARA ROPA DEPORTIVA
ESPECIFICACIONES Y ENSAYOS

CUADRO BÁSICO DE PRODUCTOS TEXTILES Y CALZADO
210 ROPA CONTRACTUAL

ESTE DOCUMENTO SUSTITUYE A CUALQUIER OTRO DOCUMENTO NORMATIVO DE CALIDAD DE ESTA TELA, CON FECHA ANTERIOR A DICIEMBRE 2020

ANEXOS
DIVISION DE CONTRATOS

ÍNDICE

1. INTRODUCCIÓN 3
2. OBJETIVO Y CAMPO DE APLICACIÓN 3
3. DEFINICIONES 3
4. SÍMBOLOS Y ABREVIATURAS 5
5. CLASIFICACIÓN Y DESIGNACIÓN DEL PRODUCTO 5
6. ESPECIFICACIONES 6
7. FICHA TÉCNICA 7
8. APÉNDICE NORMATIVO 9
9. REFERENCIAS NORMATIVAS Y BIBLIOGRAFÍA 9

1. INTRODUCCIÓN

Con la finalidad de dar cumplimiento con el Contrato Colectivo de Trabajo en lo relativo a la adquisición de ropa de trabajo para los trabajadores con derecho del Instituto Mexicano de Seguro Social se establecen las siguientes especificaciones técnicas que cubren estos requerimientos de conformidad con la Ley de infraestructura de la calidad.

2. OBJETIVO Y CAMPO DE APLICACIÓN

Establecer las especificaciones mínimas de calidad y ensayos que debe cumplir la tela 100% poliéster para ropa deportiva, utilizadas para la confección.

Nota: Esta especificación técnica es aplicable también al proceso de adquisición, inclusión, inspección de recepción, muestreo y suministro del producto, incluye únicamente los productos contenidos en el Cuadro Básico de Productos Textiles y Calzado.

3. DEFINICIONES

Para los propósitos de ésta especificación técnica, se establecen las siguientes definiciones.

Agujero: En tejido, una imperfección donde uno o varios hilos están lo suficiente dañados para configurar una apertura. Sinónimo: rotura.

Arruga permanente: Desarreglo permanente en la superficie en el tejido, que se caracteriza por una irregularidad provocada por muchas irregularidades pequeñas.

Barrado: Apariencia visual repetitiva de barras y franjas, usualmente paralelas a la trama de los tejidos de calada y de las pasadas en el tejido de punto. Algunas veces, el término barrado se utiliza como sinónimo de barras de urdimbre en tejidos de calada y de tejidos punto de urdimbre o malla envolvente. El barrado se puede deber a las diferencias físicas, ópticas o de teñido de los hilos, diferencias geométricas en la estructura del tejido o a una combinación de estas.

Cocas: Hilos enredados.

Colas: Extremos sobrantes de hilo.

Contaminación micótica: Contaminación producida por hongos.

Espécimen: Una porción especifica de un material o una muestra de laboratorio, sobre la cual se realiza una prueba o la cual es seleccionada para este propósito (sinónimo: espécimen de prueba).

Falta de trama: Zona del tejido donde falta el hilo de trama en todo el ancho.

Hilo flotante: Lugar en el tejido en el cual uno o varios hilos o pasadas quedan flotantes, debido a no haberse entrecruzado como debían.

Hilo interrumpido: Ausencia de un tramo de hilo de urdimbre.

Hilo tenso: Marca en el tejido a que uno o más hilos en la urdimbre, poseen más tensión que el resto.

Hilos flojo: Marca en el tejido producida por hilos prominentes sobre la superficie del tejido, debido a que poseen menos tensión que el resto. Un hilo tejido con tensión insuficiente.

Irregularidades de hilos: Hilos que presentan variaciones en su sección transversal, como partes gruesas, delgadas o motas (aglomeraciones anormales de fibras en puntos visibles).

Lágrimas: Defecto del tejido caracterizado por pequeñas desviaciones elípticas de una o más pasadas de trama.

Manchas de colorante: Pequeñas manchas provocadas por grumos de colorante que han caído sobre la tela.

Manchas de apresto: Manchas producidas por un exceso de apresto.

Marcas de peine: Rayas longitudinales producidas por un espaciado irregular de los hilos de urdimbre.

Marcas de templazo: En tejido de calada, pequeños agujeros o distorsiones cercanas a los orillos.

Materias extrañas: Material extraño tejido dentro de la tela (astillas de madera, etc.).

Motas: Aglomeraciones anormales de fibras en puntos visibles, generalmente como puntos de tonalidad distinta al fondo.

Ondulación: Defecto de un tejido que le impide permanecer liso sobre una superficie plana.

Quiebre: Defecto de un tejido que se manifiesta por una línea o marca generalmente provocado por un pliegue en una superficie afilada.

Rayas: Rayas en el tejido, más claras o más obscuras que el fondo, causadas por pliegues o arrugas que provocan la absorción no uniforme del colorante.

Trama desviada o caída: Tejido en el cual el hilo de trama no está en ángulo recto con la urdimbre.

Trama doblada: Efecto producido por un hilo de trama doble.

Trama rota: En el tejido de calada, discontinuidad en la dirección de la trama, provocado por la rotura o corte de un hilo de trama.

Trama sucia: Zona del tejido en el cual el hilo de trama está sucio.

Urdimbre: En tejido plano, los hilos que van a lo largo del telar.

4. SÍMBOLOS Y ABREVIATURAS

Para los propósitos de esta especificación técnica, se establecen los siguientes símbolos y abreviaturas.

g/m2	Gramos sobre metro cuadrado
%	Por ciento
±	Mas, menos
ema	Entidad Mexicana de Acreditación
INNTEX	Instituto Nacional de Normalización Textil, A.C.
NMX	Estándar Mexicano
NOM	Norma Oficial Mexicana
N	Newton
TCX o TPG	Código de la numeración Pantone de colores de las telas, TCX = edición en tela, TPG = edición en papel ecológico.

5. CLASIFICACIÓN Y DESIGNACIÓN DEL PRODUCTO

La tela se utiliza para la confección de prendas, de acuerdo a como se señala en las especificaciones técnicas de los productos terminados. El color, código pantone y su tolerancia, será de acuerdo a dichas especificaciones y a la presente Especificación.

NOMBRE DEL UNIFORME Y DE LA CEDULA DEL CUADRO BÁSICO DE PRODUCTOS TEXTILES Y CALZADO	NUMERO DE CEDULA DEL CUADRO BÁSICO	PRENDA EN LAS QUE SE UTILIZA LA TELA
CHAMARRA Y PANTALÓN DEPORTIVO UNISEX	27	Chamarra y pantalón
TRAJE DE BAÑO PARA CABALLERO	36	Traje de baño

6. ESPECIFICACIONES

Tabla de especificaciones (Valorado por la Comisión Nacional Mixta de Ropa De Trabajo y Uniformes).

DETERMINACIÓN	ESPECIFICACIÓN	ENSAYOS
Acabado de la tela:	La tela terminada debe presentarse (según aplique): • Pre-encogida y Blanqueada • Pre encogida y teñida Para la perfecta confección de la prenda, la tela debe ser SUAVE AL TACTO (**NO RÍGIDA, NI ACARTONADA**) no debe presentar los siguientes defectos. • Agujeros • Arrugas permanentes • Barrado • Cocas • Colas • Contaminación micótica • Destrozos o machucones • Deshilachamiento • Diferentes tonos • Esfumado transversal • Falta de trama • Hilos flojos • Hilo flotante • Hilo interrumpido • Hilo tenso • Irregularidades de hilos • Lágrimas • Manchas (cualquier tipo de mancha) y/o exceso de apresto • Marcas, cualquier tipo (bolígrafo, grafito, etc.) • Marcas de peine • Marcas de plancha • Marcas de templazo • Materias extrañas • Manchas , cualquier tipo (Boligrafo, grafito, etc) • Motas • Ondulaciones o quiebres • Rayas • Tela sucia, manchada y/o mojada • Trama doblada • Trama rota, desviada o caída	INSPECCIÓN VISUAL Guía de defectos Ropa Contractual (Uso exclusivo para la CNMRTU)

	• Trama sucia, manchada y/o mojada • Olor desagradable o irritante • Ondulaciones o quiebre • Perforaciones de agujas en el área útil de confección Otros defectos mencionados en la Guía de Defectos Ropa Contractual.	
CEDULA	**COLOR PANTONE TCX o TPG**	**TOLERANCIA**
27	**Verde 18-5718**	
	Blanco	----------
36	**Rojo**	----------

Un tono nominal y sus tolerancias, son los valores en que se permite que el tono del color de una tela varíe entre lotes de la misma tela.

No se permiten variaciones de tono para:

- Un mismo lote de tela
- Un mismo lote de uniforme con prendas de la misma telas
- Prendas de la misma tela en un uniforme

7. FICHA TÉCNICA

Procedimiento de evaluación de la conformidad en base a los Estándares Mexicanos acreditados y elaborados por el Laboratorio acreditado ante la e.m.a.

Tela: 100% Poliéster para ropa deportiva, (El Laboratorio ejecutará los ensayos basándose en los Estándares Mexicanos establecidos en la siguiente tabla, Estándares Mexicanos vigentes acreditados que apliquen o procedimiento interno).

DETERMINACIÓN	ESPECIFICACIÓN O REQUISITO		ENSAYOS O ESTÁNDARES MEXICANOS
	COLOR: Blanco,	**COLOR: Verde y rojo**	
Contenido de fibra (%) • Poliéster	100%	100%	**NMX – A - 084 – INNTEX - 2015** – Industria textil – Fibras textiles – Análisis Cuantitativo – Cualitativo para una fibra 100% - Método de ensayo.

Masa, g/m2:	130 a 150	130 a 150	**NMX – A – 3801 – INNTEX – 2012** Industria textil – Determinación de la masa del tejido por unidad de longitud y área.
Tipo de tejido:	Plano (Calada)	Plano (Calada)	**Inspección visual con cuenta hilos**
Tipo de ligamento:	Tafetán	Tafetán	**Inspección visual con cuenta hilos**
Estabilidad dimensional, %: • Urdimbre • Trama Con procedimiento de lavado 2B y secado "C", 3 ciclos de lavado	De -2.0 a +2.0 De -2.0 a +2.0	De -2.0 a +2.0 De -2.0 a +2.0	**NMX – A - 5077 – INNTEX – 2015** Industria Textil –Determinación del cambio dimensional en el lavado y secado **NMX – A - 6330 – INNTEX – 2015** Industria Textil –Procedimiento de lavado y de secado doméstico para los ensayos de textiles
Solidez de color de color al lavado domestico e industrial, con procedimiento de lavado C1M, grado: • Cambio de color • Manchado (Transferencia de color)	No aplica	4 mínimo 1 - 2 mínimo	**NMX – A - 105 – C06 - INNTEX – 2015** Industria Textil – Método de ensayo de Solidez del color — Parte C06 - Solidez del color al lavado domestico y comercial.

(El laboratorio ejecutara los ensayos basándose en los estándares mexicanos establecidos en la siguiente tabla, estándares mexicanos vigentes acreditados que apliquen o procedimiento interno).

CEDULA	COLOR PANTONE TCX o TPG	TOLERANCIA	ENSAYOS
27	**Verde 18-5718 Blanco**	----------	Inspección visual (procedimiento interno)
36	**Rojo**	----------	Inspección visual (procedimiento interno)

Nota: El informe de Laboratorio deberá identificar la muestra por color, por tela, tipo de tela, cedula o cedulas que ampara, ejemplo:

- **Tela: 100% Poliéster para ropa deportiva**
- **Color: rojo**

- **Cedula (s): 36**

Deberá entregar informe de laboratorio por color.

La muestra de prenda terminada que se deberá entregar en la CNMRTU para su evaluación será por cedula, en talla mediana (M) y el color podrá ser cualquiera mencionado en la tabla de color de la Especificación Técnica.

8. APÉNDICE NORMATIVO

Ley de infraestructura de la calidad.

9. REFERENCIAS NORMATIVAS Y BIBLIOGRAFÍA

Para la correcta aplicación de la presente especificación Técnica, se deben consultar los siguientes documentos o los que los sustituyan:

Ley de infraestructura de la calidad.

IMSS - Cuadro Básico de Productos Textiles y Calzado.

IMSS - Guía de Defectos de Ropa Contractual.

Especificación Técnica IMSS, Cedula 27 Chamarra y pantalón deportivo unisex.

Especificación Técnica IMSS, Cedula 36 Traje de baño para caballero.

NMX – A - 084 – INNTEX - 2015 – Industria textil – Fibras textiles – Análisis Cuantitativo – Cualitativo para una fibra 100% - Método de ensayo.

NMX – A – 3801 – INNTEX – 2012 Industria textil – Determinación de la masa del tejido por unidad de longitud y área.

NMX – A - 5077 – INNTEX – 2015 Industria Textil –Determinación del cambio dimensional en el lavado y secado.

NMX – A - 6330 – INNTEX – 2015 Industria Textil –Procedimiento de lavado y de secado doméstico para los ensayos de textiles.

NMX – A - 105 – C06 - INNTEX – 2015 Industria Textil – Método de ensayo de Solidez del color -- Parte C06 - Solidez del color al lavado domestico y comercial.

SIN TEXTO

ESPECIFICACIÓN TÉCNICA IMSS

TELAS UTILIZADAS EN ROPA CONTRACTUAL
GABARDINA 75% ALGODÓN, 25% POLIÉSTER (ELASTERELL-P) TIPO 1
ESPECIFICACIONES Y ENSAYOS

CUADRO BÁSICO DE PRODUCTOS TEXTILES Y CALZADO
210 ROPA CONTRACTUAL

ESTE DOCUMENTO SUSTITUYE A CUALQUIER OTRO DOCUMENTO NORMATIVO DE CALIDAD DE ESTA TELA, CON FECHA ANTERIOR A NOVIEMBRE 2023

ANEXOS
DIVISION DE CONTRATOS

ÍNDICE

1. INTRODUCCIÓN 3
2. OBJETIVO Y CAMPO DE APLICACIÓN 3
3. DEFINICIONES 3
4. SÍMBOLOS Y ABREVIATURAS 5
5. CLASIFICACIÓN Y DESIGNACIÓN DEL PRODUCTO 5
6. ESPECIFICACIONES 7
7. FICHA TÉCNICA 10
8. APÉNDICE NORMATIVO 16
9. REFERENCIAS NORMATIVAS Y BIBLIOGRAFÍA 16

1. INTRODUCCIÓN

Con la finalidad de dar cumplimiento con el Contrato Colectivo de Trabajo en lo relativo a la adquisición de ropa de trabajo para los trabajadores con derecho del Instituto Mexicano de Seguro Social se establecen las siguientes especificaciones técnicas que cubren estos requerimientos de conformidad con la Ley de infraestructura de la calidad.

2. OBJETIVO Y CAMPO DE APLICACIÓN

Establecer las especificaciones mínimas de calidad y ensayos que debe cumplir la tela **GABARDINA 75% ALGODÓN, 25% POLIÉSTER (ELASTERELL-P) tipo 1**, utilizadas para la confección.

Nota: Esta especificación técnica es aplicable también al proceso de adquisición, inclusión, inspección de recepción, muestreo y suministro del producto, incluye únicamente los productos contenidos en el Cuadro Básico de Productos Textiles y Calzado.

3. DEFINICIONES

Para los propósitos de ésta especificación técnica, se establecen las siguientes definiciones.

Agujero: En tejido, una imperfección donde uno o varios hilos están lo suficiente dañados para configurar una apertura. Sinónimo: rotura.

Arruga permanente: Desarreglo permanente en la superficie en el tejido, que se caracteriza por una irregularidad provocada por muchas irregularidades pequeñas.

Barrado: Apariencia visual repetitiva de barras y franjas, usualmente paralelas a la trama de los tejidos de calada y de las pasadas en el tejido de punto. Algunas veces, el término barrado se utiliza como sinónimo de barras de urdimbre en tejidos de calada y de tejidos punto de urdimbre o malla envolvente. El barrado se puede deber a las diferencias físicas, ópticas o de teñido de los hilos, diferencias geométricas en la estructura del tejido o a una combinación de estas.

Cocas: Hilos enredados.

Colas: Extremos sobrantes de hilo.

Contaminación micótica: Contaminación producida por hongos.

Espécimen: Una porción especifica de un material o una muestra de laboratorio, sobre la cual se realiza una prueba o la cual es seleccionada para este propósito (sinónimo: espécimen de prueba).

Falta de trama: Zona del tejido donde falta el hilo de trama en todo el ancho.

Hilo flotante: Lugar en el tejido en el cual uno o varios hilos o pasadas quedan flotantes, debido a no haberse entrecruzado como debían.

Hilo interrumpido: Ausencia de un tramo de hilo de urdimbre.

Hilo tenso: Marca en el tejido a que uno o más hilos en la urdimbre, poseen más tensión que el resto.

Hilos flojo: Marca en el tejido producida por hilos prominentes sobre la superficie del tejido, debido a que poseen menos tensión que el resto. Un hilo tejido con tensión insuficiente.

Irregularidades de hilos: Hilos que presentan variaciones en su sección transversal, como partes gruesas, delgadas o motas (aglomeraciones anormales de fibras en puntos visibles).

Lágrimas: Defecto del tejido caracterizado por pequeñas desviaciones elípticas de una o más pasadas de trama.

Manchas de colorante: Pequeñas manchas provocadas por grumos de colorante que han caído sobre la tela.

Manchas de presto: Manchas producidas por un exceso de apresto.

Marcas de peine: Rayas longitudinales producidas por un espaciado irregular de los hilos de urdimbre.

Marcas de templazo: En tejido de calada, pequeños agujeros o distorsiones cercanas a los orillos.

Materias extrañas: Material extraño tejido dentro de la tela (astillas de madera, etc.).

Motas: Aglomeraciones anormales de fibras en puntos visibles, generalmente como puntos de tonalidad distinta al fondo.

Ondulación: Defecto de un tejido que le impide permanecer liso sobre una superficie plana.

Quiebre: Defecto de un tejido que se manifiesta por una línea o marca generalmente provocado por un pliegue en una superficie afilada.

Rayas: Rayas en el tejido, más claras o más obscuras que el fondo, causadas por pliegues o arrugas que provocan la absorción no uniforme del colorante.

Trama desviada o caída: Tejido en el cual el hilo de trama no está en ángulo recto con la urdimbre.

Trama doblada: Efecto producido por un hilo de trama doble.

Trama rota: En el tejido de calada, discontinuidad en la dirección de la trama, provocado por la rotura o corte de un hilo de trama.

Trama sucia: Zona del tejido en el cual el hilo de trama está sucio.

Urdimbre: En tejido plano, los hilos que van a lo largo del telar.

4. SÍMBOLOS Y ABREVIATURAS

Para los propósitos de esta especificación técnica, se establecen los siguientes símbolos y abreviaturas.

g/m2	Gramos sobre metro cuadrado
%	Por ciento
±	Mas, menos
ema	Entidad Mexicana de Acreditación
INNTEX	Instituto Nacional de Normalización Textil, A.C.
NMX	Estándar Mexicano
NOM	Norma Oficial Mexicana
N	Newton
TCX o TPG	Código de la numeración Pantone de colores de las telas, TCX = edición en tela, TPG = edición en papel ecológico.

5. CLASIFICACIÓN Y DESIGNACIÓN DEL PRODUCTO

La tela se utiliza para la confección de prendas, de acuerdo a como se señala en las especificaciones técnicas de los productos terminados. El color, código pantone y su tolerancia, será de acuerdo a dichas especificaciones y a la presente Especificación.

NOMBRE DEL UNIFORME Y DE LA CEDULA DEL CUADRO BÁSICO DE PRODUCTOS TEXTILES Y CALZADO	NUMERO DE CEDULA DEL CUADRO BÁSICO	PRENDA EN LAS QUE SE UTILIZA LA TELA
BATA PARA CABALLERO	1	BATA
BATA PARA DAMA	2	BATA
BATA PARA CABALLERO	3	BATA

ANEXOS
DIVISION DE CONTRATOS

BATA PARA DAMA	4	BATA
FILIPINA, PANTALÓN Y COFIA PARA DAMA	6	FILIPINA Y PANTALÓN
BATA PARA CABALLERO	7	BATA
BATA PARA DAMA	8	BATA
FILIPINA Y PANTALÓN, FEMENINO	12	FILIPINA Y PANTALÓN
FILIPINA Y PANTALÓN PARA CABALLERO	13	FILIPINA Y PANTALÓN
BATA PINTOR Y PANTALÓN PARA DAMA	40	BATA PINTOR Y PANTALÓN
FILIPINA PARA CABALLERO	43	FILIPINA
FILIPINA PARA DAMA	44	FILIPINA
FILIPINA, PANTALÓN Y COFIA PARA DAMA	45	FILIPINA Y PANTALÓN
UNIFORME FEMENINO	65	FILIPINA, PANTALÓN Y GORRO
UNIFORME MASCULINO	66	FILIPINA, PANTALÓN Y GORRO
UNIFORME PARA DAMA.	67	FILIPINA, PANTALÓN Y GORRO
UNIFORME PARA CABALLERO	68	FILIPINA, PANTALÓN Y GORRO
BATA DE ARTE Y PANTALÓN PARA DAMA	69	BATA Y PANTALÓN
BATA DE ARTE Y PANTALÓN PARA CABALLERO	70	BATA Y PANTALÓN
FILIPINA Y PANTALÓN FEMENINO	71	FILIPINA Y PANTALÓN
FILIPINA Y PANTALÓN MASCULINO	72	FILIPINA Y PANTALÓN

6. ESPECIFICACIONES

Tabla de especificaciones (Valorado por la Comisión Nacional Mixta de Ropa De Trabajo y Uniformes).

DETERMINACIÓN	ESPECIFICACIÓN	ENSAYOS
Acabado de la tela:	La tela terminada debe presentarse (según aplique): • Pre-encogida y Blanqueada • Pre encogida y teñida Para la perfecta confección de la prenda, la tela debe ser SUAVE AL TACTO (**NO RÍGIDA, NI ACARTONADA**) no debe presentar los siguientes defectos. • Agujeros • Arrugas permanentes • Barrado • Cocas • Colas • Contaminación micótica • Destrozos o machucones • Deshilachamiento • Diferentes tonos • Esfumado transversal • Falta de trama • Hilos flojos • Hilo flotante • Hilo interrumpido • Hilo tenso • Irregularidades de hilos • Lágrimas • Manchas (cualquier tipo de mancha) y/o exceso de apresto • Marcas, cualquier tipo (bolígrafo, grafito, etc.) • Marcas de peine • Marcas de plancha • Marcas de templazo • Materias extrañas • Manchas , cualquier tipo (Boligrafo, grafito, etc) • Motas • Ondulaciones o quiebres • Rayas • Tela sucia, manchada y/o mojada • Trama doblada	Inspección VISUAL Guía de defectos Ropa Contractual (Uso exclusivo para la CNMRTU)

	• Trama rota, desviada o caída • Trama sucia, manchada y/o mojada • Tela sucia, manchada y/o mojada • Olor desagradable o irritante • Ondulaciones o quiebre • Perforaciones de agujas en el área útil de confección Otros defectos mencionados en la Guía de Defectos Ropa Contractual.	
CEDULA	**COLOR PANTONE TCX o TPG**	**TOLERANCIA**
1	Arena 16 – 09 28 Verde agua 13 – 5414 Blanco Azul Marino 19 – 4028	----------
2	Arena 16 – 09 28 Verde agua 13 – 5414 Blanco Azul Marino 19 – 4028	----------
3	Arena 16 – 09 28 Blanco	----------
4	Arena 16 – 09 28 Blanco	----------
6	Blanco	----------
7	Blanco	----------
8	Blanco	----------
12	Azul Marino 19 – 4028 Blanco Verde agua 13 – 5414 Rosa 13-2010	----------
13	Azul Marino 19 – 4028 Blanco Verde agua 13 – 5414 Verde oscuro 19-5420	----------
40	Amarillo Paja 12 – 0721 Blanco Café oscuro 19-1116 Azul Marino 19 – 4028 Verde 16 - 5820	----------

43	Verde 18 – 0617	Verde 17 – 0618 ó Verde 18 - 0820
	Arena 16 – 0928	----------
44	Verde 18 – 0617	Verde 17 – 0618 ó Verde 18 - 0820
	Arena 16 – 09 28	----------
45	Blanco Verde oscuro 19-5420	----------
65	Verde Olivo 17 – 0535	Verde Olivo 16 - 0526
66	Verde Olivo 18 - 0527	Verde Olivo 18 - 0435
67	Verde Esmeralda 17 – 5641	Verde Esmeralda 17 - 5638
68	Verde Esmeralda 18 - 5841	Verde Esmeralda 18 - 6033
69	Amarillo 12-0721 Azul 17-4735 Verde 15-6340 Azul Marino 19-4028	----------
70	Amarillo 12-0721 Azul 17-4735 Verde 15-6340 Azul Marino 19-4028	----------
71	Blanco	----------

72	Blanco	----------

Un tono nominal y sus tolerancias, son los valores en que se permite que el tono del color de una tela varíe entre lotes de la misma tela.

No se permiten variaciones de tono para:

- Un mismo lote de tela
- Un mismo lote de uniforme con prendas de la misma telas
- Prendas de la misma tela en un uniforme

7. FICHA TÉCNICA

Procedimiento de evaluación de la conformidad en base a los Estándares Mexicanos acreditados y elaborados por el Laboratorio acreditado ante la e.m.a.

Tela: **GABARDINA 75% ALGODÓN, 25% POLIÉSTER (ELASTERELL-P) tipo 1,** (El Laboratorio ejecutará los ensayos basándose en los Estándares Mexicanos establecidos en la siguiente tabla, Estándares Mexicanos vigentes acreditados que apliquen o procedimiento interno).

DETERMINACIÓN	ESPECIFICACIÓN O REQUISITO		ENSAYOS o ESTÁNDARES MEXICANOS
	COLOR: Arena, amarillo, amarillo paja, verde agua, blanco, verde esmeralda, verde, azul y rosa	**COLOR: Azul marino, café oscuro, verde oscuro, verde olivo y verde**	
Contenido de fibra (%) • Algodón • **POLIÉSTER (ELASTERELL-P)**	70 a 80 % 20 a 30%	70 a 80 % 20 a 30%	**NMX – A 1833/1 – INNTEX-2014** Industria Textil- Análisis químico cuantitativo – Parte 1 Principios generales de ensayo **NMX – A – 1833/11 – INNTEX – 2014** Industria textil – Análisis químico cuantitativo – Parte 11 Mezclas de fibras de celulosa y poliéster (Método usado ácido sulfúrico)
Masa, g/m2:	250 ± 2.5%	250 ± 2.5%	**NMX – A – 3801 – INNTEX – 2012** Industria textil – Determinación de la masa

			del tejido por unidad de longitud y área.
Tipo de tejido:	Plano (Calada)	Plano (Calada)	**Inspección visual con cuenta hilos**
Tipo de ligamento:	Sarga	Sarga	**Inspección visual con cuenta hilos**
Estabilidad dimensional, %: • Urdimbre • Trama Con procedimiento de lavado 2B y secado "C", 3 ciclos de lavado	 De -2.0 a +2.0 De -2.0 a +2.0	 De -2.0 a +2.0 De -2.0 a +2.0	**NMX – A - 5077 – INNTEX – 2015** Industria Textil –Determinación del cambio dimensional en el lavado y secado **NMX – A - 6330 – INNTEX – 2015** Industria Textil –Procedimiento de lavado y de secado doméstico para los ensayos de textiles
Determinación de la propensión de la superficie de la tela al frisado, vellosidad o enmarañamiento, grado: • Primer ciclo Frisado: Vellosidad: Enmarañamiento: • Segundo ciclo Frisado: Vellosidad: Enmarañamiento: Con procedimiento de lavado 6B y secado F, 1 ciclo de lavado	 4 mínimo 4-5 mínimo 4-5 mínimo 3-4 mínimo 4 mínimo 4 mínimo	 4 mínimo 4-5 mínimo 4-5 mínimo 3-4 mínimo 4 mínimo 4 mínimo	**NMX – A – 12945-3-INNTEX-2020** Industria textil-Determinación de la propensión de la superficie de la tela al frisado, vellosidad o enmarañamiento-Parte 3: Método de frisado aleatorio **NMX – A - 6330 – INNTEX – 2015** Industria Textil –Procedimiento de lavado y de secado doméstico para los ensayos de textiles
Densidad del tejido, hilos/cm: • Urdimbre • Trama	 46± 2 hilos/cm 21± 2 pasadas/cm	 46± 2 hilos/cm 21± 2 pasadas/cm	**NMX – A – 7211/2 – INNTEX – 2015** Industria textil – Tejidos de calada – Método de ensayo – Parte 2 – Determinación de hilos por unidad de longitud.
Resistencia al rasgado (N): • Urdimbre • Trama	18 mínimo 50 mínimo	18 mínimo 50 mínimo	**NMX – A – 109 – INNTEX – 2012** Industria textil – Tejido de calada – Determinación de la resistencia al rasgado por el método del péndulo de descenso libre – Método de prueba.

Resistencia a la tracción Método grab, (N): • Urdimbre • Trama	450 N mínimo 960 N mínimo	450 N mínimo 960 N mínimo	**NMX – A – 059/2 – INNTEX – 2019** Industria textil – Propiedades de los tejidos frente a la tracción - Parte 2 – Determinación de la Fuerza máxima por el Método de agarre – Método GRAB.
Solidez de color a la Luz: 20 h de exposición	4 mínimo	3 mínimo	**NMX – A - 105 – B02 - INNTEX – 2019** Industria textil-Ensayo para solidez del color-Parte B02-Solidez del color a la luz artificial: Ensayo de la lámpara de decoloración de arco de xenón
Solidez del color al sudor ácido, grado: • Cambio de color • Manchado (transferencia de color)	4-5 mínimo 4 mínimo	3 mínimo 3 mínimo	**NMX-A- 105-E04-INNTEX-2019** Industria textil - Ensayo de solidez del color - Parte E04: Solidez del color al sudor.
Solidez del color al sudor alcalino, grado: • Cambio de color • Manchado (transferencia de color)	4-5 mínimo 4 mínimo	3 mínimo 3 mínimo	**NMX – A – 105 – E 04 – INNTEX – 2019** Industria textil - Ensayo de solidez del color – Parte E04: Solidez del color al sudor.
Solidez de color al frote, grado: • Urdimbre • Trama	4-5 mínimo Seco 4 Mínimo Húmedo	3 mínimo Seco 2 Mínimo Húmedo	**NMX – A - 073 – INNTEX – 2005** Industria Textil Solidez al color –Determinación de la Solidez del color al Frote– Método de prueba.
Solidez de color al lavado domestico e industrial, con procedimiento de lavado C1M, grado: • Cambio de color	4-5 mínimo 4 mínimo	3 mínimo 3 mínimo	**NMX – A - 105 – C06 - INNTEX – 2015** Industria Textil – Método de ensayo de Solidez del color — Parte C06 - Solidez del color al lavado domestico y comercial.
Determinación de la densidad			**NMX-A-275/5-INNTEX-2000** Industria Textil – Construcción y métodos de análisis

lineal (tex) • Urdimbre • Trama	30± 2 tex a un cabo 35± 2 tex a un cabo	30± 2 tex a un cabo 35± 2 tex a un cabo	de tejidos de calada – Parte 5 – Determinación de la densidad lineal de hilos extraídos de la tela – Tejidos de calda - método de prueba.
Determinación de la resistencia a la penetración de agua	0,0 g	0,0 g	**NMX-A-18695-INNTEX-2019** Industria textil-Determinación de la resistencia a la penetración de agua por impacto-método de prueba.

(El laboratorio ejecutara los ensayos basándose en los estándares mexicanos establecidos en la siguiente tabla, estándares mexicanos vigentes acreditados que apliquen o procedimiento interno).

CEDULA	COLOR PANTONE TCX o TPG	TOLERANCIA	ENSAYOS
1	Arena 16 – 09 28 Verde agua 13 – 5414 Blanco Azul Marino 19 – 4028	----------	Inspección visual (procedimiento interno)
2	Arena 16 – 09 28 Verde agua 13 – 5414 Blanco Azul Marino 19 – 4028	----------	Inspección visual (procedimiento interno)
3	Arena 16 – 09 28 Blanco	----------	Inspección visual (procedimiento interno)
4	Arena 16 – 09 28 Blanco	----------	Inspección visual (procedimiento interno)
6	Blanco	----------	Inspección visual (procedimiento interno)
7	Blanco	----------	Inspección visual

			(procedimiento interno)
8	Blanco	----------	Inspección visual (procedimiento interno)
12	Azul Marino 19 – 4028 Blanco Verde agua 13 – 5414 Rosa 13-2010	----------	Inspección visual (procedimiento interno)
13	Azul Marino 19 – 4028 Blanco Verde agua 13 – 5414 Verde oscuro 19-5420	----------	Inspección visual (procedimiento interno)
40	Amarillo Paja 12 – 0721 Blanco Café oscuro 19-1116 Azul Marino 19 – 4028 Verde 16 - 5820	----------	Inspección visual (procedimiento interno)
43	Verde 18 – 0617	Verde 17 – 0618 ó Verde 18 - 0820	Inspección visual (procedimiento interno)
	Arena 16 – 09 28	----------	Inspección visual (procedimiento interno)
44	Verde 18 – 0617	Verde 17 – 0618 ó Verde 18 - 0820	Inspección visual (procedimiento interno)
	Arena 16 – 09 28	----------	Inspección visual (procedimiento interno)
45	Blanco Verde oscuro 19-5420	----------	Inspección visual (procedimiento interno)
65	Verde Olivo 17 – 0535	Verde Olivo 16 - 0526	Inspección visual

			(procedimiento interno)
66	Verde Olivo 18 - 0527	Verde Olivo 18 - 0435	Inspección visual (procedimiento interno)
67	Verde Esmeralda 17 – 5641	Verde Esmeralda 17 - 5638	Inspección visual (procedimiento interno)
68	Verde Esmeralda 18 - 5841	Verde Esmeralda 18 - 6033	Inspección visual (procedimiento interno)
69	Amarillo 12-0721 Azul 17-4735 Verde 15-6340 Azul Marino 19-4028	----------	Inspección visual (procedimiento interno)
70	Amarillo 12-0721 Azul 17-4735 Verde 15-6340 Azul Marino 19-4028	----------	Inspección visual (procedimiento interno)
71	Blanco	----------	Inspección visual (procedimiento interno)
72	**Blanco**	----------	Inspección visual (procedimiento

			interno)

Nota: El informe de Laboratorio deberá identificar la muestra por color, por tela, tipo de tela, cedula o cedulas que ampara, ejemplo:

- **Tela : GABARDINA 75% ALGODÓN, 25% POLIÉSTER (ELASTERELL-P) tipo 1,**
- **Color: Blanco**
- **Cedula (as): 6, 12, 40, 45, 71 y 72**

Deberá entregar informe de laboratorio por color.

La muestra de prenda terminada que se deberá entregar en la CNMRTU para su evaluación será por cedula, en talla mediana (M) y el color podrá ser cualquiera mencionado en la tabla de color de la Especificación Técnica.

8. APÉNDICE NORMATIVO

Ley de infraestructura de la calidad.

9. REFERENCIAS NORMATIVAS Y BIBLIOGRAFÍA

Para la correcta aplicación de la presente especificación Técnica, se deben consultar los siguientes documentos o los que los sustituyan:

Ley de infraestructura de la calidad.

IMSS - Cuadro Básico de Productos Textiles y Calzado.

IMSS - Guía de Defectos de Ropa Contractual.

Especificación Técnica IMSS, Cedula 1 Bata para caballero

Especificación Técnica IMSS, Cedula 2 Bata para dama

Especificación Técnica IMSS, Cedula 3 Bata para caballero

Especificación Técnica IMSS, Cedula 4 Bata para dama

Especificación Técnica IMSS, Cedula 6 Filipina, pantalón y cofia para dama.

Especificación Técnica IMSS, Cedula 7 Bata para caballero

Especificación Técnica IMSS, Cedula 8 Bata para dama

Especificación Técnica IMSS, Cedula 12 Filipina y pantalón, femenino.

Especificación Técnica IMSS, Cedula 13 Filipina y pantalón para caballero .

Especificación Técnica IMSS, Cedula 40 Bata pintor y pantalón, para dama.

Especificación Técnica IMSS, Cedula 43 Filipina para caballero

Especificación Técnica IMSS, Cedula 44 Filipina para dama

Especificación Técnica IMSS, Cedula 45 Filipina, pantalón y cofia para dama.

Especificación Técnica IMSS, Cédula 65 Uniforme femenino.

Especificación Técnica IMSS, Cédula 66 Uniforme masculino.

Especificación Técnica IMSS, Cédula 67 Uniforme para dama.

Especificación Técnica IMSS, Cédula 68 Uniforme para caballero.

Especificación Técnica IMSS, Cédula 69 Bata de arte y pantalón para dama

Especificación Técnica IMSS, Cédula 70 Bata de arte y pantalón para caballero

Especificación Técnica IMSS, Cédula 71 Filipina y pantalón femenino

Especificación Técnica IMSS, Cédula 72 Filipina y pantalón masculino

NMX – A 1833/1 – INNTEX-2014 Industria Textil- Análisis químico cuantitativo – Parte 1 Principios generales de ensayo.

NMX – A – 1833/11 – INNTEX – 2014 Industria textil – Análisis químico cuantitativo – Parte 11 Mezclas de fibras de celulosa y poliéster (Método usado ácido sulfúrico).

NMX – A – 3801 – INNTEX – 2012 Industria textil – Determinación de la masa del tejido por unidad de longitud y área.

NMX – A - 5077 – INNTEX – 2015 Industria Textil –Determinación del cambio dimensional en el lavado y secado.

NMX – A - 6330 – INNTEX – 2015 Industria Textil –Procedimiento de lavado y de secado doméstico para los ensayos de textiles.

NMX – A – 12945-3-INNTEX-2020 Industria textil-Determinación de la propensión de la superficie de la tela al frisado, vellosidad o enmarañamiento-Parte 3: Método de frisado aleatorio.

NMX – A – 7211/2 – INNTEX – 2015 Industria textil – Tejidos de calada – Método de ensayo – Parte 2 – Determinación de hilos por unidad de longitud.

NMX – A – 109 – INNTEX – 2012 Industria textil – Tejido de calada – Determinación de la resistencia al rasgado por el método del péndulo de descenso libre – Método de prueba.

NMX – A – 059/2 – INNTEX – 2019 Industria textil – Propiedades de los tejidos frente a la tracción - Parte 2 – Determinación de la Fuerza máxima por el Método de agarre – Método GRAB.

NMX – A - 105 – B02 - INNTEX – 2019 Industria textil-Ensayo para solidez del color-Parte B02-Solidez del color a la luz artificial: Ensayo de la lámpara de decoloración de arco de xenón

NMX – A – 105 – E 04 – INNTEX – 2019 Industria textil - Ensayo de solidez del color – Parte E04: Solidez del color al sudor.

NMX – A - 073 – INNTEX – 2005 Industria Textil Solidez al color –Determinación de la Solidez del color al Frote– Método de prueba.

NMX – A - 105 – C06 - INNTEX – 2015 Industria Textil – Método de ensayo de Solidez del color — Parte C06 - Solidez del color al lavado domestico y comercial.

NMX-A-275/5-INNTEX-2000 Industria Textil – Construcción y métodos de análisis de tejidos de calada – Parte 5 – Determinación de la densidad lineal de hilos extraídos de la tela – Tejidos de calda - método de prueba.

NMX-A-18695-INNTEX-2019 Industria textil-Determinación de la resistencia a la penetración de agua por impacto-método de prueba.

ESPECIFICACIÓN TÉCNICA IMSS

TELAS UTILIZADAS EN ROPA CONTRACTUAL
GABARDINA 75% ALGODÓN, 25% POLIÉSTER (ELASTERELL-P) TIPO 2
ESPECIFICACIONES Y ENSAYOS

CUADRO BÁSICO DE PRODUCTOS TEXTILES Y CALZADO
210 ROPA CONTRACTUAL

ESTE DOCUMENTO SUSTITUYE A CUALQUIER OTRO DOCUMENTO NORMATIVO DE CALIDAD DE ESTA TELA, CON FECHA ANTERIOR A NOVIEMBRE 2023

ANEXOS
DIVISION DE CONTRATOS

ÍNDICE

1. INTRODUCCIÓN 3
2. OBJETIVO Y CAMPO DE APLICACIÓN 3
3. DEFINICIONES 3
4. SÍMBOLOS Y ABREVIATURAS 5
5. CLASIFICACIÓN Y DESIGNACIÓN DEL PRODUCTO 5
6. ESPECIFICACIONES 7
7. FICHA TÉCNICA 11
8. APÉNDICE NORMATIVO 17
9. REFERENCIAS NORMATIVAS Y BIBLIOGRAFÍA 17

1. INTRODUCCIÓN

Con la finalidad de dar cumplimiento con el Contrato Colectivo de Trabajo en lo relativo a la adquisición de ropa de trabajo para los trabajadores con derecho del Instituto Mexicano de Seguro Social se establecen las siguientes especificaciones técnicas que cubren estos requerimientos de conformidad con la Ley de infraestructura de la calidad.

2. OBJETIVO Y CAMPO DE APLICACIÓN

Establecer las especificaciones mínimas de calidad y ensayos que debe cumplir la tela **GABARDINA 75% ALGODÓN, 25% POLIÉSTER (ELASTERELL-P) Tipo 2**, utilizadas para la confección.

Nota: Esta especificación técnica es aplicable también al proceso de adquisición, inclusión, inspección de recepción, muestreo y suministro del producto, incluye únicamente los productos contenidos en el Cuadro Básico de Productos Textiles y Calzado.

3. DEFINICIONES

Para los propósitos de ésta especificación técnica, se establecen las siguientes definiciones.

Agujero: En tejido, una imperfección donde uno o varios hilos están lo suficiente dañados para configurar una apertura. Sinónimo: rotura.

Arruga permanente: Desarreglo permanente en la superficie en el tejido, que se caracteriza por una irregularidad provocada por muchas irregularidades pequeñas.

Barrado: Apariencia visual repetitiva de barras y franjas, usualmente paralelas a la trama de los tejidos de calada y de las pasadas en el tejido de punto. Algunas veces, el término barrado se utiliza como sinónimo de barras de urdimbre en tejidos de calada y de tejidos punto de urdimbre o malla envolvente. El barrado se puede deber a las diferencias físicas, ópticas o de teñido de los hilos, diferencias geométricas en la estructura del tejido o a una combinación de estas.

Cocas: Hilos enredados.

Colas: Extremos sobrantes de hilo.

Contaminación micótica: Contaminación producida por hongos.

Espécimen: Una porción especifica de un material o una muestra de laboratorio, sobre la cual se realiza una prueba o la cual es seleccionada para este propósito (sinónimo: espécimen de prueba).

Falta de trama: Zona del tejido donde falta el hilo de trama en todo el ancho.

Hilo flotante: Lugar en el tejido en el cual uno o varios hilos o pasadas quedan flotantes, debido a no haberse entrecruzado como debían.

Hilo interrumpido: Ausencia de un tramo de hilo de urdimbre.

Hilo tenso: Marca en el tejido a que uno o más hilos en la urdimbre, poseen más tensión que el resto.

Hilos flojo: Marca en el tejido producida por hilos prominentes sobre la superficie del tejido, debido a que poseen menos tensión que el resto. Un hilo tejido con tensión insuficiente.

Irregularidades de hilos: Hilos que presentan variaciones en su sección transversal, como partes gruesas, delgadas o motas (aglomeraciones anormales de fibras en puntos visibles).

Lágrimas: Defecto del tejido caracterizado por pequeñas desviaciones elípticas de una o más pasadas de trama.

Manchas de colorante: Pequeñas manchas provocadas por grumos de colorante que han caído sobre la tela.

Manchas de presto: Manchas producidas por un exceso de apresto.

Marcas de peine: Rayas longitudinales producidas por un espaciado irregular de los hilos de urdimbre.

Marcas de templazo: En tejido de calada, pequeños agujeros o distorsiones cercanas a los orillos.

Materias extrañas: Material extraño tejido dentro de la tela (astillas de madera, etc.).

Motas: Aglomeraciones anormales de fibras en puntos visibles, generalmente como puntos de tonalidad distinta al fondo.

Ondulación: Defecto de un tejido que le impide permanecer liso sobre una superficie plana.

Quiebre: Defecto de un tejido que se manifiesta por una línea o marca generalmente provocado por un pliegue en una superficie afilada.

Rayas: Rayas en el tejido, más claras o más obscuras que el fondo, causadas por pliegues o arrugas que provocan la absorción no uniforme del colorante.

Trama desviada o caída: Tejido en el cual el hilo de trama no está en ángulo recto con la urdimbre.

Trama doblada: Efecto producido por un hilo de trama doble.

Trama rota: En el tejido de calada, discontinuidad en la dirección de la trama, provocado por la rotura o corte de un hilo de trama.

Trama sucia: Zona del tejido en el cual el hilo de trama está sucio.

Urdimbre: En tejido plano, los hilos que van a lo largo del telar.

4. SÍMBOLOS Y ABREVIATURAS

Para los propósitos de esta especificación técnica, se establecen los siguientes símbolos y abreviaturas.

g/m2	Gramos sobre metro cuadrado
%	Por ciento
±	Mas, menos
ema	Entidad Mexicana de Acreditación
INNTEX	Instituto Nacional de Normalización Textil, A.C.
NMX	Estándar Mexicano
NOM	Norma Oficial Mexicana
N	Newton
TCX o TPG	Código de la numeración Pantone de colores de las telas, TCX = edición en tela, TPG = edición en papel ecológico.

5. CLASIFICACIÓN Y DESIGNACIÓN DEL PRODUCTO

La tela se utiliza para la confección de prendas, de acuerdo a como se señala en las especificaciones técnicas de los productos terminados. El color, código pantone y su tolerancia, será de acuerdo a dichas especificaciones y a la presente Especificación.

NOMBRE DEL UNIFORME Y DE LA CEDULA DEL CUADRO BÁSICO DE PRODUCTOS TEXTILES Y CALZADO	NUMERO DE CEDULA DEL CUADRO BÁSICO	PRENDA EN LAS QUE SE UTILIZA LA TELA
BATA PARA CABALLERO	1	BATA
BATA PARA DAMA	2	BATA
BATA PARA CABALLERO	3	BATA
BATA PARA DAMA	4	BATA

ESTE DOCUMENTO SUSTITUYE A CUALQUIER OTRO DOCUMENTO NORMATIVO DE CALIDAD DE ESTA TELA, CON FECHA ANTERIOR A NOVIEMBRE 2023.

ANEXOS

DIVISION DE CONTRATOS

FILIPINA Y PANTALÓN PARA DAMA	5	FILIPINA Y PANTALÓN
FILIPINA, PANTALÓN Y COFIA PARA DAMA	6	FILIPINA Y PANTALÓN
BATA PARA CABALLERO	7	BATA
BATA PARA DAMA	8	BATA
FILIPINA Y PANTALÓN, FEMENINO	12	FILIPINA Y PANTALÓN
FILIPINA Y PANTALÓN PARA CABALLERO	13	FILIPINA Y PANTALÓN
FILIPINA, PANTALÓN Y GORRO PARA CABALLERO	22	FILIPINA Y PANTALÓN
FILIPINA, PANTALÓN Y GORRO PARA DAMA	23	FILIPINA Y PANTALÓN
SACO PARA DAMA	34	SACO
SACO PARA CABALLERO	37	SACO
BATA PINTOR Y PANTALÓN PARA DAMA	40	BATA PINTOR Y PANTALÓN
FILIPINA PARA CABALLERO	43	FILIPINA
FILIPINA PARA DAMA	44	FILIPINA
FILIPINA, PANTALÓN Y COFIA PARA DAMA	45	FILIPINA Y PANTALÓN
PANTALÓN PARA MÉDICO RESIDENTE	48	PANTALÓN
PANTALÓN PARA MEDICA RESIDENTE	49	PANTALÓN
UNIFORME FEMENINO	65	FILIPINA, PANTALÓN Y GORRO
UNIFORME MASCULINO	66	FILIPINA, PANTALÓN Y GORRO
UNIFORME PARA DAMA	67	FILIPINA, PANTALÓN Y GORRO
UNIFORME PARA CABALLERO	68	FILIPINA, PANTALÓN Y

ESTE DOCUMENTO SUSTITUYE A CUALQUIER OTRO DOCUMENTO NORMATIVO DE CALIDAD DE ESTA TELA, CON FECHA ANTERIOR A NOVIEMBRE 2023

		GORRO
BATA DE ARTE Y PANTALÓN PARA DAMA	69	BATA Y PANTALÓN
BATA DE ARTE Y PANTALÓN PARA CABALLERO	70	BATA Y PANTALÓN
FILIPINA Y PANTALÓN FEMENINO	71	FILIPINA Y PANTALÓN
FILIPINA Y PANTALÓN MASCULINO	72	FILIPINA Y PANTALÓN

6. ESPECIFICACIONES

Tabla de especificaciones (Valorado por la Comisión Nacional Mixta de Ropa De Trabajo y Uniformes).

DETERMINACIÓN	ESPECIFICACIÓN	ENSAYOS
Acabado de la tela:	La tela terminada debe presentarse (según aplique): • Pre-encogida y Blanqueada • Pre encogida y teñida Para la perfecta confección de la prenda, la tela debe ser SUAVE AL TACTO (**NO RÍGIDA, NI ACARTONADA**) no debe presentar los siguientes defectos. • Agujeros • Arrugas permanentes • Barrado • Cocas • Colas • Contaminación micótica • Deshilachamiento • Destrozos o machucones • Diferentes tonos • Esfumado transversal • Falta de trama • Hilo flotante • Hilo interrumpido • Hilo tenso • Hilos flojos • Irregularidades de hilos • Lágrimas • Manchas (cualquier tipo de mancha) y/o exceso	INSPECCIÓN VISUAL Guía de defectos Ropa Contractual (Uso exclusivo para la CNMRTU)

	de apresto • Manchas , cualquier tipo (Bolígrafo, grafito, etc) • Marcas de peine • Marcas de plancha • Marcas de templazo • Marcas, cualquier tipo (bolígrafo, grafito, etc.) • Materias extrañas • Motas • Olor desagradable o irritante • Ondulaciones o quiebre • Perforaciones de agujas en el área útil de confección • Rayas • Tela sucia, manchada y/o mojada • Trama doblada • Trama rota, desviada o caída • Trama sucia, manchada y/o mojada Otros defectos mencionados en la Guía de Defectos Ropa Contractual.	
CEDULA	**COLOR PANTONE TCX o TPG**	**TOLERANCIA**
1	Arena 16 – 09 28 Verde agua 13 – 5414 Blanco Azul Marino 19 – 4028	----------
2	Arena 16 – 09 28 Verde agua 13 – 5414 Blanco Azul Marino 19 – 4028	----------
3	Arena 16 – 09 28 Blanco	----------
4	Arena 16 – 09 28 Blanco	----------
5	Blanco Amarillo 12-0721 Verde agua 13 – 5414 Azul eléctrico 19 – 4050 Rosa 13-2010	----------
6	Blanco	----------

7	Blanco	----------
8	Blanco	----------
12	Azul Marino 19 – 4028 Blanco Verde agua 13 – 5414 Rosa 13-2010	----------
13	Azul Marino 19 – 4028 Blanco Verde agua 13 – 5414 Verde oscuro 19-5420	----------
22	Azul eléctrico 19 – 4050 Blanco	----------
23	Azul eléctrico 19 – 4050 Blanco	----------
34	Blanco	----------
37	Blanco	----------
40	Amarillo Paja 12 – 0721 Blanco Café oscuro 19-1116 Azul Marino 19 – 4028 Verde 16 - 5820	----------
43	Verde 18 – 0617	Verde 17 – 0618 ó Verde 18 - 0820
	Arena 16 – 09 28	----------
44	Verde 18 – 0617	Verde 17 – 0618 ó Verde 18 - 0820
	Arena 16 – 0928	----------

45	Blanco Verde oscuro 19-5420	----------
48	Blanco	----------
49	Blanco	----------
65	Verde Olivo 17 – 0535	Verde Olivo 16 - 0526
66	Verde Olivo 18 - 0527	Verde Olivo 18 - 0435
67	Verde Esmeralda 17 – 5641	Verde Esmeralda 17 - 5638
68	Verde Esmeralda 18 - 5841	Verde Esmeralda 18 - 6033
69	Amarillo 12-0721 Azul 17-4735 Verde 15-6340 Azul Marino 19-4028	----------
70	Amarillo 12-0721 Azul 17-4735 Verde 15-6340 Azul Marino 19-4028	----------
71	Blanco	----------
72	Blanco	----------

Un tono nominal y sus tolerancias, son los valores en que se permite que el tono del color de una tela varíe entre lotes de la misma tela.

No se permiten variaciones de tono para:

- Un mismo lote de tela
- Un mismo lote de uniforme con prendas de la misma telas
- Prendas de la misma tela en un uniforme

7. FICHA TÉCNICA

Procedimiento de evaluación de la conformidad en base a los Estándares Mexicanos acreditados y elaborados por el Laboratorio acreditado ante la e.m.a.

Tela: **GABARDINA 75% ALGODÓN, 25% POLIÉSTER (ELASTERELL-P) tipo 2,** (El Laboratorio ejecutará los ensayos basándose en los Estándares Mexicanos establecidos en la siguiente tabla, Estándares Mexicanos vigentes acreditados que apliquen o procedimiento interno).

DETERMINACIÓN	ESPECIFICACIÓN O REQUISITO		ENSAYOS o ESTÁNDARES MEXICANOS
	COLOR: Arena, amarillo, amarillo paja, verde agua, blanco , verde esmeralda, verde, azul y rosa	**COLOR: Azul marino, café oscuro, Azul eléctrico, verde oscuro, verde olivo y verde**	
Contenido de fibra (%) • Algodón • Poliéster (Elasterell-p)	70 a 80 % 20 a 30%	70 a 80 % 20 a 30%	**NMX – A 1833/1 – INNTEX-2014** Industria Textil- Análisis químico cuantitativo – Parte 1 Principios generales de ensayo **NMX – A – 1833/11 – INNTEX – 2014** Industria textil – Análisis químico cuantitativo – Parte 11 Mezclas de fibras de celulosa y poliéster (Método usado ácido sulfúrico)
Masa, g/m2:	237 ± 2.5%	237 ± 2.5%	**NMX – A – 3801 – INNTEX – 2012** Industria textil – Determinación de la masa del tejido por unidad de longitud y área.
Tipo de tejido:	Plano (Calada)	Plano (Calada)	**Inspección visual con cuenta hilos**
Tipo de ligamento:	Sarga	Sarga	**Inspección visual con cuenta hilos**
Estabilidad dimensional, %: • Urdimbre • Trama Con procedimiento de lavado 2B y secado "C", 3 ciclos de lavado	De -2.0 a +2.0 De -2.0 a +2.0	De -2.0 a +2.0 De -2.0 a +2.0	**NMX – A - 5077 – INNTEX – 2015** Industria Textil –Determinación del cambio dimensional en el lavado y secado **NMX – A - 6330 – INNTEX – 2015** Industria Textil –Procedimiento de lavado y de secado doméstico para los ensayos de textiles

ESTE DOCUMENTO SUSTITUYE A CUALQUIER OTRO DOCUMENTO NORMATIVO DE CALIDAD DE ESTA TELA, CON FECHA ANTERIOR A NOVIEMBRE 2023

Determinación de la propensión de la superficie de la tela al frisado, vellosidad o enmarañamiento, grado: • Primer ciclo Frisado: Vellosidad: Enmarañamiento: • Segundo ciclo Frisado: Vellosidad: Enmarañamiento: Con procedimiento de lavado 6B y secado F, 1 ciclo de lavado	 4 mínimo 4-5 mínimo 4-5 mínimo 3-4 mínimo 4 mínimo 4 mínimo	 4 mínimo 4-5 mínimo 4-5 mínimo 3-4 mínimo 4 mínimo 4 mínimo	**NMX – A – 12945-3-INNTEX-2020** Industria textil-Determinación de la propensión de la superficie de la tela al frisado, vellosidad o enmarañamiento-Parte 3: Método de frisado aleatorio **NMX – A - 6330 – INNTEX – 2015** Industria Textil –Procedimiento de lavado y de secado doméstico para los ensayos de textiles
Densidad del tejido, hilos/cm: • Urdimbre • Trama	45± 2 hilos/cm 18± 2 pasadas/cm	45± 2 hilos/cm 18± 2 pasadas/cm	**NMX – A – 7211/2 – INNTEX – 2015** Industria textil – Tejidos de calada – Método de ensayo – Parte 2 – Determinación de hilos por unidad de longitud.
Resistencia al rasgado (N): • Urdimbre • Trama	16 mínimo 40 mínimo	16 mínimo 40 mínimo	**NMX – A – 109 – INNTEX – 2012** Industria textil – Tejido de calada – Determinación de la resistencia al rasgado por el método del péndulo de descenso libre – Método de prueba.
Resistencia a la tracción Método grab, (N): • Urdimbre • Trama	400 N mínimo 880 N mínimo	400 N mínimo 880 N mínimo	**NMX – A – 059/2 – INNTEX – 2019** Industria textil – Propiedades de los tejidos frente a la tracción - Parte 2 – Determinación de la Fuerza máxima por el Método de agarre – Método GRAB.
Solidez de color a la Luz: 20 h de exposición	4 mínimo	3 mínimo	**NMX – A - 105 – B02 - INNTEX – 2019** Industria textil-Ensayo para solidez del color-Parte B02-Solidez del color a la luz artificial: Ensayo de la lámpara de decoloración

			de arco de xenón
Solidez del color al sudor ácido, grado: • Cambio de color • Manchado (transferencia de color)	4-5 mínimo 4 mínimo	3 mínimo 3 mínimo	**NMX-A- 105-E04-INNTEX-2019** Industria textil - Ensayo de solidez del color - Parte E04: Solidez del color al sudor.
Solidez del color al sudor alcalino, grado: • Cambio de color • Manchado (transferencia de color)	4-5 mínimo 4 mínimo	3 mínimo 3 mínimo	**NMX – A – 105 – E 04 – INNTEX – 2019** Industria textil - Ensayo de solidez del color – Parte E04: Solidez del color al sudor.
Solidez de color al frote, grado: • Urdimbre • Trama	4-5 mínimo Seco 4 Mínimo Húmedo	3 mínimo Seco 2 Mínimo Húmedo	**NMX – A - 073 – INNTEX – 2005** Industria Textil Solidez al color –Determinación de la Solidez del color al Frote– Método de prueba.
Solidez de color al lavado domestico e industrial, con procedimiento de lavado C1M, grado: • Cambio de color	4-5 mínimo 4 mínimo	3 mínimo 3 mínimo	**NMX – A - 105 – C06 - INNTEX – 2015** Industria Textil – Método de ensayo de Solidez del color — Parte C06 - Solidez del color al lavado domestico y comercial.
Determinación de la densidad lineal (tex) • Urdimbre • Trama	30± 2 tex a un cabo 35± 2 tex a un cabo	30± 2 tex a un cabo 35± 2 tex a un cabo	**NMX-A-275/5-INNTEX-2000** Industria Textil – Construcción y métodos de análisis de tejidos de calada – Parte 5 – Determinación de la densidad lineal de hilos extraídos de la tela – Tejidos de calda - método de prueba.
Determinación de la resistencia a la penetración de agua	0,0 g	0,0 g	**NMX-A-18695-INNTEX-2019** Industria textil-Determinación de la resistencia a la penetración de agua por impacto-método de

			prueba.

(El laboratorio ejecutara los ensayos basándose en los estándares mexicanos establecidos en la siguiente tabla, estándares mexicanos vigentes acreditados que apliquen o procedimiento interno).

CEDULA	COLOR PANTONE TCX o TPG	TOLERANCIA	ENSAYOS
1	Arena 16 – 09 28 Verde agua 13 – 5414 Blanco Azul Marino 19 – 4028	----------	Inspección visual (procedimiento interno)
2	Arena 16 – 09 28 Verde agua 13 – 5414 Blanco Azul Marino 19 – 4028	----------	Inspección visual (procedimiento interno)
3	Arena 16 – 09 28 Blanco	----------	Inspección visual (procedimiento interno)
4	Arena 16 – 09 28 Blanco	---------	Inspección visual (procedimiento interno)
5	Blanco Amarillo 12-0721 Verde agua 13 – 5414 Azul eléctrico 19 – 4050 Rosa 13-2010	---------	Inspección visual (procedimiento interno)
6	Blanco	---------	Inspección visual (procedimiento interno)
7	Blanco	---------	Inspección visual (procedimiento interno)
8	Blanco	---------	Inspección visual (procedimiento interno)

12	Azul Marino 19 – 4028 Blanco Verde agua 13 – 5414 Rosa 13-2010	----------	Inspección visual (procedimiento interno)
13	Azul Marino 19 – 4028 Blanco Verde agua 13 – 5414 Verde oscuro 19-5420	----------	Inspección visual (procedimiento interno)
22	Azul eléctrico 19 – 4050 Blanco	----------	Inspección visual (procedimiento interno)
23	Azul eléctrico 19 – 4050 Blanco	----------	Inspección visual (procedimiento interno)
34	Blanco	----------	Inspección visual (procedimiento interno)
37	Blanco	----------	Inspección visual (procedimiento interno)
40	Amarillo Paja 12 – 0721 Blanco Café oscuro 19-1116 Azul Marino 19 – 4028 Verde 16 - 5820	----------	Inspección visual (procedimiento interno)
43	Verde 18 – 0617	Verde 17 – 0618 ó Verde 18 - 0820	Inspección visual (procedimiento interno)
	Arena 16 – 09 28	----------	Inspección visual (procedimiento interno)
44	Verde 18 – 0617	Verde 17 – 0618 ó Verde 18 - 0820	Inspección visual (procedimiento interno)

	Arena 16 – 09 28	----------	Inspección visual (procedimiento interno)
45	Blanco Verde oscuro 19-5420	----------	Inspección visual (procedimiento interno)
48	Blanco	----------	Inspección visual (procedimiento interno)
49	Blanco	----------	Inspección visual (procedimiento interno)
65	Verde Olivo 17 – 0535	Verde Olivo 16 - 0526	Inspección visual (procedimiento interno)
66	Verde Olivo 18 - 0527	Verde Olivo 18 - 0435	Inspección visual (procedimiento interno)
67	Verde Esmeralda 17 – 5641	Verde Esmeralda 17 - 5638	Inspección visual (procedimiento interno)
68	Verde Esmeralda 18 - 5841	Verde Esmeralda 18 - 6033	Inspección visual (procedimiento interno)
69	**Amarillo 12-0721 Azul 17-4735 Verde 15-6340 Azul Marino 19-4028**	----------	Inspección visual (procedimiento interno)
70	**Amarillo 12-0721**	----------	Inspección visual (procedimiento

	Azul 17-4735 Verde 15-6340 Azul Marino 19-4028		interno)
71	Blanco	----------	Inspección visual (procedimiento interno)
72	Blanco	----------	Inspección visual (procedimiento interno)

Nota: El informe de Laboratorio deberá identificar la muestra por color, por tela, tipo de tela, cedula o cedulas que ampara, ejemplo:

- **Tela : GABARDINA 75% ALGODÓN, 25% POLIÉSTER (ELASTERELL-P) tipo 2,**
- **Color: Blanco**
- **Cedula (as): 6, 12, 40, 45, 71 y 72**

Deberá entregar informe de laboratorio por color.

La muestra de prenda terminada que se deberá entregar en la CNMRTU para su evaluación será por cedula, en talla mediana (M) y el color podrá ser cualquiera mencionado en la tabla de color de la Especificación Técnica.

8. APÉNDICE NORMATIVO

Ley de infraestructura de la calidad.

9. REFERENCIAS NORMATIVAS Y BIBLIOGRAFÍA

Para la correcta aplicación de la presente especificación Técnica, se deben consultar los siguientes documentos o los que los sustituyan:

Ley de infraestructura de la calidad.

IMSS - Cuadro Básico de Productos Textiles y Calzado.

IMSS - Guía de Defectos de Ropa Contractual.

Especificación Técnica IMSS, Cedula 1 Bata para caballero

Especificación Técnica IMSS, Cedula 2 Bata para dama

Especificación Técnica IMSS, Cedula 3 Bata para caballero

Especificación Técnica IMSS, Cedula 4 Bata para dama

Especificación Técnica IMSS, Cedula 5 Filipina y pantalón para dama.

Especificación Técnica IMSS, Cedula 6 Filipina, pantalón y cofia para dama.

Especificación Técnica IMSS, Cedula 7 Bata para caballero

Especificación Técnica IMSS, Cedula 8 Bata para dama

Especificación Técnica IMSS, Cedula 12 Filipina y pantalón, femenino.

Especificación Técnica IMSS, Cedula 13 Filipina y pantalón para caballero.

Especificación Técnica IMSS, Cedula 22 Filipina, pantalón y gorro para caballero.

Especificación Técnica IMSS, Cedula 23 Filipina, pantalón y gorro para dama.

Especificación Técnica IMSS, Cedula 34 Saco para dama.

Especificación Técnica IMSS, Cedula 37 Saco para caballero.

Especificación Técnica IMSS, Cedula 40 Bata pintor y pantalón para dama.

Especificación Técnica IMSS, Cedula 43 Filipina para caballero

Especificación Técnica IMSS, Cedula 44 Filipina para dama

Especificación Técnica IMSS, Cedula 45 Filipina, pantalón y cofia para dama.

Especificación Técnica IMSS, Cedula 48 Pantalón para médico residente

Especificación Técnica IMSS, Cedula 49 Pantalón para médica residente.

Especificación Técnica IMSS, Cédula 65 Uniforme femenino.

ESTE DOCUMENTO SUSTITUYE A CUALQUIER OTRO DOCUMENTO NORMATIVO DE CALIDAD DE ESTA TELA, CON FECHA ANTERIOR A NOVIEMBRE 2023

Especificación Técnica IMSS, Cédula 66 Uniforme masculino.

Especificación Técnica IMSS, Cédula 67 Uniforme para dama.

Especificación Técnica IMSS, Cédula 68 Uniforme para caballero.

Especificación Técnica IMSS, Cédula 69 Bata de arte y pantalón para dama

Especificación Técnica IMSS, Cédula 70 Bata de arte y pantalón para caballero

Especificación Técnica IMSS, Cédula 71 Filipina y pantalón femenino

Especificación Técnica IMSS, Cédula 72 Filipina y pantalón masculino

NMX – A 1833/1 – INNTEX-2014 Industria Textil- Análisis químico cuantitativo – Parte 1 Principios generales de ensayo.

NMX – A – 1833/11 – INNTEX – 2014 Industria textil – Análisis químico cuantitativo – Parte 11 Mezclas de fibras de celulosa y poliéster (Método usado ácido sulfúrico).

NMX – A – 3801 – INNTEX – 2012 Industria textil – Determinación de la masa del tejido por unidad de longitud y área.

NMX – A - 5077 – INNTEX – 2015 Industria Textil –Determinación del cambio dimensional en el lavado y secado.

NMX – A - 6330 – INNTEX – 2015 Industria Textil –Procedimiento de lavado y de secado doméstico para los ensayos de textiles.

NMX – A – 12945-3-INNTEX-2020 Industria textil-Determinación de la propensión de la superficie de la tela al frisado, vellosidad o enmarañamiento-Parte 3: Método de frisado aleatorio.

NMX – A – 7211/2 – INNTEX – 2015 Industria textil – Tejidos de calada – Método de ensayo – Parte 2 – Determinación de hilos por unidad de longitud.

NMX – A – 109 – INNTEX – 2012 Industria textil – Tejido de calada – Determinación de la resistencia al rasgado por el método del péndulo de descenso libre – Método de prueba.

NMX – A – 059/2 – INNTEX – 2019 Industria textil – Propiedades de los tejidos frente a la tracción - Parte 2 – Determinación de la Fuerza máxima por el Método de agarre – Método GRAB.

ESTE DOCUMENTO SUSTITUYE A CUALQUIER OTRO DOCUMENTO NORMATIVO DE CALIDAD DE ESTA TELA, CON FECHA ANTERIOR A NOVIEMBRE 2023

NMX – A - 105 – B02 - INNTEX – 2019 Industria textil-Ensayo para solidez del color-Parte B02-Solidez del color a la luz artificial: Ensayo de la lámpara de decoloración de arco de xenón

NMX – A – 105 – E 04 – INNTEX – 2019 Industria textil - Ensayo de solidez del color – Parte E04: Solidez del color al sudor.

NMX – A - 073 – INNTEX – 2005 Industria Textil Solidez al color –Determinación de la Solidez del color al Frote– Método de prueba.

NMX – A - 105 – C06 - INNTEX – 2015 Industria Textil – Método de ensayo de Solidez del color — Parte C06 - Solidez del color al lavado domestico y comercial.

NMX-A-275/5-INNTEX-2000 Industria Textil – Construcción y métodos de análisis de tejidos de calada – Parte 5 – Determinación de la densidad lineal de hilos extraídos de la tela – Tejidos de calda - método de prueba.

NMX-A-18695-INNTEX-2019 Industria textil-Determinación de la resistencia a la penetración de agua por impacto-método de prueba.

ESPECIFICACIÓN TÉCNICA IMSS

TELAS UTILIZADAS EN ROPA CONTRACTUAL
GABARDINA 100% ALGODÓN TIPO 1
ESPECIFICACIONES Y ENSAYOS

CUADRO BÁSICO DE PRODUCTOS TEXTILES Y CALZADO
210 ROPA CONTRACTUAL

ESTE DOCUMENTO SUSTITUYE A CUALQUIER OTRO DOCUMENTO NORMATIVO DE CALIDAD DE ESTA TELA, CON FECHA ANTERIOR A DICIEMBRE 2020

ÍNDICE

1. INTRODUCCIÓN 3
2. OBJETIVO Y CAMPO DE APLICACIÓN 3
3. DEFINICIONES 3
4. SÍMBOLOS Y ABREVIATURAS 5
5. CLASIFICACIÓN Y DESIGNACIÓN DEL PRODUCTO 5
6. ESPECIFICACIONES 5
7. FICHA TÉCNICA 7
8. APÉNDICE NORMATIVO 9
9. REFERENCIAS NORMATIVAS Y BIBLIOGRAFÍA 9

1. INTRODUCCIÓN

Con la finalidad de dar cumplimiento con el Contrato Colectivo de Trabajo en lo relativo a la adquisición de ropa de trabajo para los trabajadores con derecho del Instituto Mexicano de Seguro Social se establecen las siguientes especificaciones técnicas que cubren estos requerimientos de conformidad con la Ley de infraestructura de la calidad.

2. OBJETIVO Y CAMPO DE APLICACIÓN

Establecer las especificaciones mínimas de calidad y ensayos que debe cumplir la tela Gabardina 100% algodón Tipo 1, utilizadas para la confección.

Nota: Esta especificación técnica es aplicable también al proceso de adquisición, inclusión, inspección de recepción, muestreo y suministro del producto, incluye únicamente los productos contenidos en el Cuadro Básico de Productos Textiles y Calzado.

3. DEFINICIONES

Para los propósitos de ésta especificación técnica, se establecen las siguientes definiciones.

Agujero: En tejido, una imperfección donde uno o varios hilos están lo suficiente dañados para configurar una apertura. Sinónimo: rotura.

Arruga permanente: Desarreglo permanente en la superficie en el tejido, que se caracteriza por una irregularidad provocada por muchas irregularidades pequeñas.

Barrado: Apariencia visual repetitiva de barras y franjas, usualmente paralelas a la trama de los tejidos de calada y de las pasadas en el tejido de punto. Algunas veces, el término barrado se utiliza como sinónimo de barras de urdimbre en tejidos de calada y de tejidos punto de urdimbre o malla envolvente. El barrado se puede deber a las diferencias físicas, ópticas o de teñido de los hilos, diferencias geométricas en la estructura del tejido o a una combinación de estas.

Cocas: Hilos enredados.

Colas: Extremos sobrantes de hilo.

Contaminación micótica: Contaminación producida por hongos.

Espécimen: Una porción especifica de un material o una muestra de laboratorio, sobre la cual se realiza una prueba o la cual es seleccionada para este propósito (sinónimo: espécimen de prueba).

Falta de trama: Zona del tejido donde falta el hilo de trama en todo el ancho.

Hilo flotante: Lugar en el tejido en el cual uno o varios hilos o pasadas quedan flotantes, debido a no haberse entrecruzado como debían.

Hilo interrumpido: Ausencia de un tramo de hilo de urdimbre.

Hilo tenso: Marca en el tejido a que uno o más hilos en la urdimbre, poseen más tensión que el resto.

Hilos flojo: Marca en el tejido producida por hilos prominentes sobre la superficie del tejido, debido a que poseen menos tensión que el resto. Un hilo tejido con tensión insuficiente.

Irregularidades de hilos: Hilos que presentan variaciones en su sección transversal, como partes gruesas, delgadas o motas (aglomeraciones anormales de fibras en puntos visibles).

Lágrimas: Defecto del tejido caracterizado por pequeñas desviaciones elípticas de una o más pasadas de trama.

Manchas de colorante: Pequeñas manchas provocadas por grumos de colorante que han caído sobre la tela.

Manchas de apresto: Manchas producidas por un exceso de apresto.

Marcas de peine: Rayas longitudinales producidas por un espaciado irregular de los hilos de urdimbre.

Marcas de templazo: En tejido de calada, pequeños agujeros o distorsiones cercanas a los orillos.

Materias extrañas: Material extraño tejido dentro de la tela (astillas de madera, etc.).

Motas: Aglomeraciones anormales de fibras en puntos visibles, generalmente como puntos de tonalidad distinta al fondo.

Ondulación: Defecto de un tejido que le impide permanecer liso sobre una superficie plana.

Quiebre: Defecto de un tejido que se manifiesta por una línea o marca generalmente provocado por un pliegue en una superficie afilada.

Rayas: Rayas en el tejido, más claras o más obscuras que el fondo, causadas por pliegues o arrugas que provocan la absorción no uniforme del colorante.

Trama desviada o caída: Tejido en el cual el hilo de trama no está en ángulo recto con la urdimbre.

Trama doblada: Efecto producido por un hilo de trama doble.

Trama rota: En el tejido de calada, discontinuidad en la dirección de la trama, provocado por la rotura o corte de un hilo de trama.

Trama sucia: Zona del tejido en el cual el hilo de trama está sucio.

Urdimbre: En tejido plano, los hilos que van a lo largo del telar.

4. SÍMBOLOS Y ABREVIATURAS

Para los propósitos de esta especificación técnica, se establecen los siguientes símbolos y abreviaturas.

g/m2	Gramos sobre metro cuadrado
%	Por ciento
±	Mas, menos
ema	Entidad Mexicana de Acreditación
INNTEX	Instituto Nacional de Normalización Textil, A.C.
NMX	Estándar Mexicano
NOM	Norma Oficial Mexicana
N	Newton
cm	Centímetro

5. CLASIFICACIÓN Y DESIGNACIÓN DEL PRODUCTO

La tela se utiliza para la confección de prendas, de acuerdo a como se señala en las especificaciones técnicas de los productos terminados. El color, código pantone y su tolerancia, será de acuerdo a dichas especificaciones y a la presente Especificación.

NOMBRE DEL UNIFORME Y DE LA CEDULA DEL CUADRO BÁSICO DE PRODUCTOS TEXTILES Y CALZADO	NUMERO DE CEDULA DEL CUADRO BÁSICO	PRENDA EN LAS QUE SE UTILIZA LA TELA
FILIPINA, PANTALÓN , GORRO Y MANDIL PARA CABALLERO	15	Filipina y pantalón

6. ESPECIFICACIONES

Tabla de especificaciones (Valorado por la Comisión Nacional Mixta de Ropa De Trabajo y Uniformes).

DETERMINACIÓN	ESPECIFICACIÓN	ENSAYOS
Acabado de la tela:	La tela terminada debe presentarse (según aplique): • Pre-encogida y Blanqueada • Pre encogida y teñida Para la perfecta confección de la prenda, la tela debe ser SUAVE AL TACTO (**NO RÍGIDA, NI ACARTONADA**) no debe presentar los siguientes defectos. • Agujeros • Arrugas permanentes • Barrado • Cocas • Colas • Contaminación micótica • Deshilachamiento • Destrozos o machucones • Diferentes tonos • Esfumado transversal • Falta de trama • Hilo flotante • Hilo interrumpido • Hilo tenso • Hilos flojos • Irregularidades de hilos • Lágrimas • Manchas (cualquier tipo de mancha) y/o exceso de apresto • Manchas , cualquier tipo (Bolígrafo, grafito, etc) • Marcas de peine • Marcas de plancha • Marcas de templazo • Marcas, cualquier tipo (bolígrafo, grafito, etc.) • Materias extrañas • Motas • Olor desagradable o irritante • Ondulaciones o quiebre • Perforaciones de agujas en el área útil de confección • Rayas • Tela sucia, manchada y/o mojada • Trama doblada	INSPECCIÓN VISUAL Guía de defectos Ropa Contractual (Uso exclusivo para la CNMRTU)

	• Trama rota, desviada o caída • Trama sucia, manchada y/o mojada Otros defectos mencionados en la Guía de Defectos Ropa Contractual.	
CEDULA	COLOR PANTONE	TOLERANCIA
15	Blanco	---------

In tono nominal y sus tolerancias, son los valores en que se permite que el tono del color de una tela varíe entre lotes de la misma tela.

No se permiten variaciones de tono para:

- Un mismo lote de tela
- Un mismo lote de uniforme con prendas de la misma telas
- Prendas de la misma tela en un uniforme

7. FICHA TÉCNICA

Procedimiento de evaluación de la conformidad en base a los Estándares Mexicanos acreditados y elaborados por el Laboratorio acreditado ante la e.m.a.

Tela: Gabardina 100% Algodón Tipo 1 (El Laboratorio ejecutará los ensayos basándose en los Estándares Mexicanos establecidos en la siguiente tabla, Estándares Mexicanos vigentes acreditados que apliquen o procedimiento interno).

DETERMINACIÓN	ESPECIFICACIÓN O REQUISITO COLOR: Blanco	ENSAYOS O ESTÁNDARES MEXICANOS
Contenido de fibra (%) • Algodón	100%	**NMX – A - 084 – INNTEX - 2015** – Industria textil – Fibras textiles – Análisis Cuantitativo – Cualitativo para una fibra 100% - Método de ensayo.
		NMX – A – 3801 – INNTEX – 2012 Industria textil –

Masa, g/m2:	260 ± 2.5%	Determinación de la masa del tejido por unidad de longitud y área.
Tipo de tejido:	Plano (Calada)	**Inspección visual con cuenta hilos**
Tipo de ligamento:	Sarga	**Inspección visual con cuenta hilos**
Estabilidad dimensional, %: • Urdimbre • Trama Con procedimiento de lavado 2B y secado "C", 3 ciclos de lavado	De -3.0 a +3.0 De -3.0 a +3.0	**NMX – A - 5077 – INNTEX – 2015** Industria Textil – Determinación del cambio dimensional en el lavado y secado **NMX – A - 6330 – INNTEX – 2015** Industria Textil – Procedimiento de lavado y de secado doméstico para los ensayos de textiles
Determinación de la propensión de la superficie de la tela al frisado, vellosidad o enmarañamiento, grado: • Primer ciclo Frisado: Vellosidad: Enmarañamiento: • Segundo ciclo Frisado: Vellosidad: Enmarañamiento: Con procedimiento de lavado: 6B y secado F,1 ciclo de lavado	 4 mínimo 4 mínimo 4 mínimo 2 mínimo 2 mínimo 2 mínimo	**NMX – A – 12945-3-INNTEX-2020** Industria textil- Determinación de la propensión de la superficie de la tela al frisado, vellosidad o enmarañamiento-Parte 3: Método de frisado aleatorio **NMX – A - 6330 – INNTEX – 2015** Industria Textil – Procedimiento de lavado y de secado doméstico para los ensayos de textiles
Resistencia al rasgado (N): • Urdimbre • Trama	25 mínimo 45 mínimo	**NMX – A – 109 – INNTEX – 2012** Industria textil – Tejido de calada – Determinación de la resistencia al rasgado por el método del péndulo de descenso libre – Método de prueba.
Resistencia a la tracción Método grab, (N): • Urdimbre • Trama	550N mínimo 380N mínimo	**NMX – A – 059/2 – INNTEX – 2019** Industria textil – Propiedades de los tejidos frente a la tracción - Parte 2 – Determinación de la Fuerza máxima por el Método de agarre – Método GRAB.

(El laboratorio ejecutara los ensayos basándose en los estándares mexicanos establecidos en la siguiente tabla, estándares mexicanos vigentes acreditados que apliquen o procedimiento interno).

ESTE DOCUMENTO SUSTITUYE A CUALQUIER OTRO DOCUMENTO NORMATIVO DE CALIDAD DE ESTA TELA, CON FECHA ANTERIOR A DICIEMBRE 2020

CEDULA	COLOR PANTONE	TOLERANCIA	ENSAYOS
15	Blanco	----------	Inspección visual (procedimiento interno)

Nota: El informe de Laboratorio deberá identificar la muestra por color, por tela, tipo de tela, cedula o cedulas que ampara, ejemplo:

- **Tela Gabardina 100% algodón Tipo 1**
- **Color: Blanco**
- **Cedula (s): 15**

Deberá entregar informe de laboratorio por color

La muestra de prenda terminada que se deberá entregar en la CNMRTU para su evaluación será por cedula, en talla mediana (M) y el color podrá ser cualquiera mencionado en la tabla de color de la Especificación Técnica.

8. APÉNDICE NORMATIVO

Ley de infraestructura de la calidad.

9. REFERENCIAS NORMATIVAS Y BIBLIOGRAFÍA

Para la correcta aplicación de la presente especificación Técnica, se deben consultar los siguientes documentos o los que los sustituyan:

Ley de infraestructura de la calidad.

IMSS - Cuadro Básico de Productos Textiles y Calzado.

IMSS - Guía de Defectos de Ropa Contractual.

Especificación Técnica IMSS, Cedula 15 Filipina, Pantalón , Gorro Y Mandil para Caballero

NMX-A-084-INNTEX-2015 Industria textil-Fibras textiles-Análisis cualitativo-Cuantitativo para una fibra 100%-Método de ensayo

NMX – A – 3801 – INNTEX – 2012 Industria textil – Determinación de la masa del tejido por unidad de longitud y área.

NMX – A - 5077 – INNTEX – 2015 Industria Textil –Determinación del cambio dimensional en el lavado y secado.

NMX – A - 6330 – INNTEX – 2015 Industria Textil –Procedimiento de lavado y de secado doméstico para los ensayos de textiles.

NMX – A – 12945-3-INNTEX-2020 Industria textil-Determinación de la propensión de la superficie de la tela al frisado, vellosidad o enmarañamiento-Parte 3: Método de frisado aleatorio.

NMX – A – 109 – INNTEX – 2012 Industria textil – Tejido de calada – Determinación de la resistencia al rasgado por el método del péndulo de descenso libre – Método de prueba.

NMX – A – 059/2 – INNTEX – 2019 Industria textil – Propiedades de los tejidos frente a la tracción - Parte 2 – Determinación de la Fuerza máxima por el Método de agarre – Método GRAB.

ESPECIFICACIÓN TÉCNICA IMSS

TELAS UTILIZADAS EN ROPA CONTRACTUAL
GABARDINA 100% ALGODÓN TIPO 2
ESPECIFICACIONES Y ENSAYOS

CUADRO BÁSICO DE PRODUCTOS TEXTILES Y CALZADO
210 ROPA CONTRACTUAL

ESTE DOCUMENTO SUSTITUYE A CUALQUIER OTRO DOCUMENTO NORMATIVO DE CALIDAD DE ESTA TELA, CON FECHA ANTERIOR A DICIEMBRE 2020

ÍNDICE

1. INTRODUCCIÓN 3
2. OBJETIVO Y CAMPO DE APLICACIÓN 3
3. DEFINICIONES 3
4. SÍMBOLOS Y ABREVIATURAS 5
5. CLASIFICACIÓN Y DESIGNACIÓN DEL PRODUCTO 5
6. ESPECIFICACIONES 6
7. FICHA TÉCNICA 7
8. APÉNDICE NORMATIVO 9
9. REFERENCIAS NORMATIVAS Y BIBLIOGRAFÍA 10

1. INTRODUCCIÓN

Con la finalidad de dar cumplimiento con el Contrato Colectivo de Trabajo en lo relativo a la adquisición de ropa de trabajo para los trabajadores con derecho del Instituto Mexicano de Seguro Social se establecen las siguientes especificaciones técnicas que cubren estos requerimientos de conformidad con la Ley de infraestructura de la calidad.

2. OBJETIVO Y CAMPO DE APLICACIÓN

Establecer las especificaciones mínimas de calidad y ensayos que debe cumplir la tela Gabardina 100% algodón Tipo 2, utilizadas para la confección.

Nota: Esta especificación técnica es aplicable también al proceso de adquisición, inclusión, inspección de recepción, muestreo y suministro del producto, incluye únicamente los productos contenidos en el Cuadro Básico de Productos Textiles y Calzado.

3. DEFINICIONES

Para los propósitos de ésta especificación técnica, se establecen las siguientes definiciones.

Agujero: En tejido, una imperfección donde uno o varios hilos están lo suficiente dañados para configurar una apertura. Sinónimo: rotura.

Arruga permanente: Desarreglo permanente en la superficie en el tejido, que se caracteriza por una irregularidad provocada por muchas irregularidades pequeñas.

Barrado: Apariencia visual repetitiva de barras y franjas, usualmente paralelas a la trama de los tejidos de calada y de las pasadas en el tejido de punto. Algunas veces, el término barrado se utiliza como sinónimo de barras de urdimbre en tejidos de calada y de tejidos punto de urdimbre o malla envolvente. El barrado se puede deber a las diferencias físicas, ópticas o de teñido de los hilos, diferencias geométricas en la estructura del tejido o a una combinación de estas.

Cocas: Hilos enredados.

Colas: Extremos sobrantes de hilo.

Contaminación micótica: Contaminación producida por hongos.

Espécimen: Una porción especifica de un material o una muestra de laboratorio, sobre la cual se realiza una prueba o la cual es seleccionada para este propósito (sinónimo: espécimen de prueba).

Falta de trama: Zona del tejido donde falta el hilo de trama en todo el ancho.

Hilo flotante: Lugar en el tejido en el cual uno o varios hilos o pasadas quedan flotantes, debido a no haberse entrecruzado como debían.

Hilo interrumpido: Ausencia de un tramo de hilo de urdimbre.

Hilo tenso: Marca en el tejido a que uno o más hilos en la urdimbre, poseen más tensión que el resto.

Hilos flojo: Marca en el tejido producida por hilos prominentes sobre la superficie del tejido, debido a que poseen menos tensión que el resto. Un hilo tejido con tensión insuficiente.

Irregularidades de hilos: Hilos que presentan variaciones en su sección transversal, como partes gruesas, delgadas o motas (aglomeraciones anormales de fibras en puntos visibles).

Lágrimas: Defecto del tejido caracterizado por pequeñas desviaciones elípticas de una o más pasadas de trama.

Manchas de colorante: Pequeñas manchas provocadas por grumos de colorante que han caído sobre la tela.

Manchas de apresto: Manchas producidas por un exceso de apresto.

Marcas de peine: Rayas longitudinales producidas por un espaciado irregular de los hilos de urdimbre.

Marcas de templazo: En tejido de calada, pequeños agujeros o distorsiones cercanas a los orillos.

Materias extrañas: Material extraño tejido dentro de la tela (astillas de madera, etc.).

Motas: Aglomeraciones anormales de fibras en puntos visibles, generalmente como puntos de tonalidad distinta al fondo.

Ondulación: Defecto de un tejido que le impide permanecer liso sobre una superficie plana.

Quiebre: Defecto de un tejido que se manifiesta por una línea o marca generalmente provocado por un pliegue en una superficie afilada.

Rayas: Rayas en el tejido, más claras o más obscuras que el fondo, causadas por pliegues o arrugas que provocan la absorción no uniforme del colorante.

Trama desviada o caída: Tejido en el cual el hilo de trama no está en ángulo recto con la urdimbre.

Trama doblada: Efecto producido por un hilo de trama doble.

Trama rota: En el tejido de calada, discontinuidad en la dirección de la trama, provocado por la rotura o corte de un hilo de trama.

Trama sucia: Zona del tejido en el cual el hilo de trama está sucio.

Urdimbre: En tejido plano, los hilos que van a lo largo del telar.

4. SÍMBOLOS Y ABREVIATURAS

Para los propósitos de esta especificación técnica, se establecen los siguientes símbolos y abreviaturas.

g/m2	Gramos sobre metro cuadrado
%	Por ciento
±	Mas, menos
ema	Entidad Mexicana de Acreditación
INNTEX	Instituto Nacional de Normalización Textil, A.C.
NMX	Estándar Mexicano
NOM	Norma Oficial Mexicana
N	Newton
TCX o TPG	Código de la numeración Pantone de colores de las telas, TCX = edición en tela, TPG = edición en papel ecológico.
cm	Centímetro

5. CLASIFICACIÓN Y DESIGNACIÓN DEL PRODUCTO

La tela se utiliza para la confección de prendas, de acuerdo a como se señala en las especificaciones técnicas de los productos terminados. El color, código pantone y su tolerancia, será de acuerdo a dichas especificaciones y a la presente Especificación.

NOMBRE DEL UNIFORME Y DE LA CEDULA DEL CUADRO BÁSICO DE PRODUCTOS TEXTILES Y CALZADO	NUMERO DE CEDULA DEL CUADRO BÁSICO	PRENDA EN LAS QUE SE UTILIZA LA TELA
FILIPINA Y PANTALÓN PARA DAMA	5	Gorro y mandil
FILIPINA, PANTALÓN , GORRO Y MANDIL PARA CABALLERO	15	Gorro y mandil
FILIPINA Y PANTALÓN PARA CABALLERO	22	Gorro
FILIPINA Y PANTALÓN PARA DAMA	23	Gorro
BATA PINTOR, PARA DAMA	40	Gorro

ESTE DOCUMENTO SUSTITUYE A CUALQUIER OTRO DOCUMENTO NORMATIVO DE CALIDAD DE ESTA TELA, CON FECHA ANTERIOR A DICIEMBRE 2020

6. ESPECIFICACIONES

Tabla de especificaciones (Valorado por la Comisión Nacional Mixta de Ropa De Trabajo y Uniformes).

DETERMINACIÓN	ESPECIFICACIÓN	ENSAYOS
Acabado de la tela:	La tela terminada debe presentarse (según aplique): • Pre-encogida y Blanqueada • Pre encogida y teñida Para la perfecta confección de la prenda, la tela debe ser SUAVE AL TACTO (**NO RÍGIDA, NI ACARTONADA**) no debe presentar los siguientes defectos. • Agujeros • Arrugas permanentes • Barrado • Cocas • Colas • Contaminación micótica • Deshilachamiento • Destrozos o machucones • Diferentes tonos • Esfumado transversal • Falta de trama • Hilo flotante • Hilo interrumpido • Hilo tenso • Hilos flojos • Irregularidades de hilos • Lágrimas • Manchas (cualquier tipo de mancha) y/o exceso de apresto • Manchas , cualquier tipo (Bolígrafo, grafito, etc) • Marcas de peine • Marcas de plancha • Marcas de templazo • Marcas, cualquier tipo (bolígrafo, grafito, etc.) • Materias extrañas • Motas • Olor desagradable o irritante • Ondulaciones o quiebre	INSPECCIÓN VISUAL Guía de defectos Ropa Contractual (Uso exclusivo para la CNMRTU)

	• Perforaciones de agujas en el área útil de confección • Rayas • Tela sucia, manchada y/o mojada • Trama doblada • Trama rota, desviada o caída • Trama sucia, manchada y/o mojada Otros defectos mencionados en la Guía de Defectos Ropa Contractual.	
CEDULA	**COLOR PANTONE TCX o TPG**	**TOLERANCIA**
5	**Rosa 13-2010**	----------
15	**Blanco**	----------
22	**Blanco**	----------
23	**Blanco**	----------
40	**Blanco**	----------

Un tono nominal y sus tolerancias, son los valores en que se permite que el tono del color de una tela varíe entre lotes de la misma tela.

No se permiten variaciones de tono para:

- Un mismo lote de tela
- Un mismo lote de uniforme con prendas de la misma telas
- Prendas de la misma tela en un uniforme

7. FICHA TÉCNICA

Procedimiento de evaluación de la conformidad en base a los Estándares Mexicanos acreditados y elaborados por el Laboratorio acreditado ante la e.m.a.

Tela: Gabardina 100% Algodón Tipo 2 (El Laboratorio ejecutará los ensayos basándose en los Estándares Mexicanos establecidos en la siguiente tabla, Estándares Mexicanos vigentes acreditados que apliquen o procedimiento interno).

DETERMINACIÓN	ESPECIFICACIÓN O REQUISITO	ENSAYOS O ESTÁNDARES MEXICANOS
	COLOR: **Blanco , rosa**	
Contenido de fibra (%) • Algodón	100%	**NMX – A - 084 – INNTEX - 2015** – Industria textil – Fibras textiles – Análisis Cuantitativo – Cualitativo para una fibra 100% - Método de ensayo.
Masa, g/m2:	170 ± 2.5%	**NMX – A – 3801 – INNTEX – 2012** Industria textil – Determinación de la masa del tejido por unidad de longitud y área.
Tipo de tejido:	Plano (Calada)	**Inspección visual con cuenta hilos**
Tipo de ligamento:	Sarga	**Inspección visual con cuenta hilos**
Estabilidad dimensional, %: • Urdimbre • Trama Con procedimiento de lavado 2B y secado "C", 3 ciclos de lavado	De -3.0 a +3.0 De -3.0 a +3.0	**NMX – A - 5077 – INNTEX – 2015** Industria Textil – Determinación del cambio dimensional en el lavado y secado **NMX – A - 6330 – INNTEX – 2015** Industria Textil – Procedimiento de lavado y de secado doméstico para los ensayos de textiles
Determinación de la propensión de la superficie de la tela al frisado, vellosidad o enmarañamiento, grado: • Primer ciclo Frisado: Vellosidad: Enmarañamiento: • Segundo ciclo Frisado: Vellosidad: Enmarañamiento: Con procedimiento de lavado: 6B y secado F,1 ciclo de lavado	3 mínimo 3 mínimo 3 mínimo 2 mínimo 2 mínimo 2 mínimo	**NMX – A – 12945-3-INNTEX-2020** Industria textil-Determinación de la propensión de la superficie de la tela al frisado, vellosidad o enmarañamiento-Parte 3: Método de frisado aleatorio **NMX – A - 6330 – INNTEX – 2015** Industria Textil – Procedimiento de lavado y de secado doméstico para los ensayos de textiles

ESTE DOCUMENTO SUSTITUYE A CUALQUIER OTRO DOCUMENTO NORMATIVO DE CALIDAD DE ESTA TELA, CON FECHA ANTERIOR A DICIEMBRE 2020

(El laboratorio ejecutara los ensayos basándose en los estándares mexicanos establecidos en la siguiente tabla, estándares mexicanos vigentes acreditados que apliquen o procedimiento interno).

CEDULA	COLOR PANTONE TCX o TPG	TOLERANCIA	ENSAYOS
5	Rosa 13-2010	----------	Inspección visual (procedimiento interno)
15	Blanco	----------	Inspección visual (procedimiento interno)
22	Blanco	----------	Inspección visual (procedimiento interno)
23	Blanco	----------	Inspección visual (procedimiento interno)
40	Blanco	----------	Inspección visual (procedimiento interno)

Nota: El informe de Laboratorio deberá identificar la muestra por color, por tela, tipo de tela, cedula o cedulas que ampara, ejemplo:

- **Tela Gabardina 100% algodón Tipo 2**
- **Color: Blanco**
- **Cedula (s): 15, 22, 23, 40**

Deberá entregar informe de laboratorio por color

La muestra de prenda terminada que se deberá entregar en la CNMRTU para su evaluación será por cedula, en talla mediana (M) y el color podrá ser cualquiera mencionado en la tabla de color de la Especificación Técnica.

8. APÉNDICE NORMATIVO

Ley de infraestructura de la calidad.

9. REFERENCIAS NORMATIVAS Y BIBLIOGRAFÍA

Para la correcta aplicación de la presente especificación Técnica, se deben consultar los siguientes documentos o los que los sustituyan:

Ley de infraestructura de la calidad.

IMSS - Cuadro Básico de Productos Textiles y Calzado.

IMSS - Guía de Defectos de Ropa Contractual.

Especificación Técnica IMSS, Cedula 5 Filipina y pantalón para dama.

Especificación Técnica IMSS, Cedula 15 Filipina, Pantalón , Gorro y Mandil para Caballero

Especificación Técnica IMSS, Cedula 22 Filipina y pantalón para caballero.

Especificación Técnica IMSS, Cedula 23 Filipina y pantalón para dama.

Especificación Técnica IMSS, Cedula 40 Bata pintor, para dama.

NMX-A-084-INNTEX-2015 Industria textil-Fibras textiles-Análisis cualitativo-Cuantitativo para una fibra 100%-Método de ensayo.

NMX – A – 3801 – INNTEX – 2012 Industria textil – Determinación de la masa del tejido por unidad de longitud y área.

NMX – A - 5077 – INNTEX – 2015 Industria Textil –Determinación del cambio dimensional en el lavado y secado.

NMX – A - 6330 – INNTEX – 2015 Industria Textil –Procedimiento de lavado y de secado doméstico para los ensayos de textiles.

NMX – A – 12945-3-INNTEX-2020 Industria textil-Determinación de la propensión de la superficie de la tela al frisado, vellosidad o enmarañamiento-Parte 3: Método de frisado aleatorio.

ESPECIFICACIÓN TÉCNICA IMSS

TELAS UTILIZADAS EN ROPA CONTRACTUAL
GABARDINA 100% ALGODÓN TIPO 3
ESPECIFICACIONES Y ENSAYOS

CUADRO BÁSICO DE PRODUCTOS TEXTILES Y CALZADO
210 ROPA CONTRACTUAL

ESTE DOCUMENTO SUSTITUYE A CUALQUIER OTRO DOCUMENTO NORMATIVO DE CALIDAD DE ESTA TELA, CON FECHA ANTERIOR A NOVIEMBRE 2022

ÍNDICE

1. INTRODUCCIÓN 3
2. OBJETIVO Y CAMPO DE APLICACIÓN 3
3. DEFINICIONES 3
4. SÍMBOLOS Y ABREVIATURAS 5
5. CLASIFICACIÓN Y DESIGNACIÓN DEL PRODUCTO 5
6. ESPECIFICACIONES 6
7. FICHA TÉCNICA 7
8. APÉNDICE NORMATIVO 10
9. REFERENCIAS NORMATIVAS Y BIBLIOGRAFÍA 11

1. INTRODUCCIÓN

Con la finalidad de dar cumplimiento con el Contrato Colectivo de Trabajo en lo relativo a la adquisición de ropa de trabajo para los trabajadores con derecho del Instituto Mexicano de Seguro Social se establecen las siguientes especificaciones técnicas que cubren estos requerimientos de conformidad con la Ley de infraestructura de la calidad.

2. OBJETIVO Y CAMPO DE APLICACIÓN

Establecer las especificaciones mínimas de calidad y ensayos que debe cumplir la tela Gabardina 100% algodón Tipo 3, utilizadas para la confección.

Nota: Esta especificación técnica es aplicable también al proceso de adquisición, inclusión, inspección de recepción, muestreo y suministro del producto, incluye únicamente los productos contenidos en el Cuadro Básico de Productos Textiles y Calzado.

3. DEFINICIONES

Para los propósitos de ésta especificación técnica, se establecen las siguientes definiciones.

Agujero: En tejido, una imperfección donde uno o varios hilos están lo suficiente dañados para configurar una apertura. Sinónimo: rotura.

Arruga permanente: Desarreglo permanente en la superficie en el tejido, que se caracteriza por una irregularidad provocada por muchas irregularidades pequeñas.

Barrado: Apariencia visual repetitiva de barras y franjas, usualmente paralelas a la trama de los tejidos de calada y de las pasadas en el tejido de punto. Algunas veces, el término barrado se utiliza como sinónimo de barras de urdimbre en tejidos de calada y de tejidos punto de urdimbre o malla envolvente. El barrado se puede deber a las diferencias físicas, ópticas o de teñido de los hilos, diferencias geométricas en la estructura del tejido o a una combinación de estas.

Cocas: Hilos enredados.

Colas: Extremos sobrantes de hilo.

Contaminación micótica: Contaminación producida por hongos.

Espécimen: Una porción especifica de un material o una muestra de laboratorio, sobre la cual se realiza una prueba o la cual es seleccionada para este propósito (sinónimo: espécimen de prueba).

Falta de trama: Zona del tejido donde falta el hilo de trama en todo el ancho.

Hilo flotante: Lugar en el tejido en el cual uno o varios hilos o pasadas quedan flotantes, debido a no haberse entrecruzado como debían.

Hilo interrumpido: Ausencia de un tramo de hilo de urdimbre.

Hilo tenso: Marca en el tejido a que uno o más hilos en la urdimbre, poseen más tensión que el resto.

Hilos flojo: Marca en el tejido producida por hilos prominentes sobre la superficie del tejido, debido a que poseen menos tensión que el resto. Un hilo tejido con tensión insuficiente.

Irregularidades de hilos: Hilos que presentan variaciones en su sección transversal, como partes gruesas, delgadas o motas (aglomeraciones anormales de fibras en puntos visibles).

Lágrimas: Defecto del tejido caracterizado por pequeñas desviaciones elípticas de una o más pasadas de trama.

Manchas de colorante: Pequeñas manchas provocadas por grumos de colorante que han caído sobre la tela.

Manchas de apresto: Manchas producidas por un exceso de apresto.

Marcas de peine: Rayas longitudinales producidas por un espaciado irregular de los hilos de urdimbre.

Marcas de templazo: En tejido de calada, pequeños agujeros o distorsiones cercanas a los orillos.

Materias extrañas: Material extraño tejido dentro de la tela (astillas de madera, etc.).

Motas: Aglomeraciones anormales de fibras en puntos visibles, generalmente como puntos de tonalidad distinta al fondo.

Ondulación: Defecto de un tejido que le impide permanecer liso sobre una superficie plana.

Quiebre: Defecto de un tejido que se manifiesta por una línea o marca generalmente provocado por un pliegue en una superficie afilada.

Rayas: Rayas en el tejido, más claras o más obscuras que el fondo, causadas por pliegues o arrugas que provocan la absorción no uniforme del colorante.

Trama desviada o caída: Tejido en el cual el hilo de trama no está en ángulo recto con la urdimbre.

Trama doblada: Efecto producido por un hilo de trama doble.

Trama rota: En el tejido de calada, discontinuidad en la dirección de la trama, provocado por la rotura o corte de un hilo de trama.

Trama sucia: Zona del tejido en el cual el hilo de trama está sucio.

Urdimbre: En tejido plano, los hilos que van a lo largo del telar.

4. SÍMBOLOS Y ABREVIATURAS

Para los propósitos de esta especificación técnica, se establecen los siguientes símbolos y abreviaturas.

g/m2	Gramos sobre metro cuadrado
%	Por ciento
±	Mas, menos
ema	Entidad Mexicana de Acreditación
INNTEX	Instituto Nacional de Normalización Textil, A.C.
NMX	Estándar Mexicano
NOM	Norma Oficial Mexicana
N	Newton
TCX o TPG	Código de la numeración Pantone de colores de las telas, TCX = edición en tela, TPG = edición en papel ecológico.
cm	Centímetros

5. CLASIFICACIÓN Y DESIGNACIÓN DEL PRODUCTO

La tela se utiliza para la confección de prendas, de acuerdo a como se señala en las especificaciones técnicas de los productos terminados. El color, código pantone y su tolerancia, será de acuerdo a dichas especificaciones y a la presente Especificación.

NOMBRE DEL UNIFORME Y DE LA CEDULA DEL CUADRO BÁSICO DE PRODUCTOS TEXTILES Y CALZADO	NUMERO DE CEDULA DEL CUADRO BÁSICO	PRENDA EN LAS QUE SE UTILIZA LA TELA
FILIPINA PARA CABALLERO	53	Filipina
OVEROL PARA CABALLERO	11	Overol
CAMISA Y PANTALÓN PARA CABALLERO	21	Camisa y pantalón

ESTE DOCUMENTO SUSTITUYE A CUALQUIER OTRO DOCUMENTO NORMATIVO DE CALIDAD DE ESTA TELA, CON FECHA ANTERIOR A NOVIEMBRE 2022

6. ESPECIFICACIONES

Tabla de especificaciones (Valorado por la Comisión Nacional Mixta de Ropa De Trabajo y Uniformes).

DETERMINACIÓN	ESPECIFICACIÓN	ENSAYOS
Acabado de la tela:	La tela terminada debe presentarse (según aplique): • Pre-encogida y Blanqueada • Pre encogida y teñida Para la perfecta confección de la prenda, la tela debe ser SUAVE AL TACTO (**NO RÍGIDA, NI ACARTONADA**) no debe presentar los siguientes defectos. • Agujeros • Arrugas permanentes • Barrado • Cocas • Colas • Contaminación micótica • Deshilachamiento • Destrozos o machucones • Diferentes tonos • Esfumado transversal • Falta de trama • Hilo flotante • Hilo interrumpido • Hilo tenso • Hilos flojos • Irregularidades de hilos • Lágrimas • Manchas (cualquier tipo de mancha) y/o exceso de apresto • Manchas , cualquier tipo (Boligrafo, grafito, etc) • Marcas de peine • Marcas de plancha • Marcas de templazo • Marcas, cualquier tipo (bolígrafo, grafito, etc.) • Materias extrañas • Motas • Olor desagradable o irritante • Ondulaciones o quiebre • Perforaciones de agujas en el área útil de confección	INSPECCIÓN VISUAL Guía de defectos Ropa Contractual (Uso exclusivo para la CNMRTU)

	• Rayas • Tela sucia, manchada y/o mojada • Trama doblada • Trama rota, desviada o caída • Trama sucia, manchada y/o mojada Otros defectos mencionados en la Guía de Defectos Ropa Contractual.	
CEDULA	**COLOR PANTONE TCX o TPG**	**TOLERANCIA**
53	Gris perla 15-6304	----------
11	Azul eléctrico 19-4050 Verde limón 14-0264 Azul claro 14-4112	----------
21	Azul eléctrico 19-04050 Arena 16-0928	----------

Un tono nominal y sus tolerancias, son los valores en que se permite que el tono del color de una tela varíe entre lotes de la misma tela.

No se permiten variaciones de tono para:

- Un mismo lote de tela
- Un mismo lote de uniforme con prendas de la misma telas
- Prendas de la misma tela en un uniforme

7. FICHA TÉCNICA

Procedimiento de evaluación de la conformidad en base a los Estándares Mexicanos acreditados y elaborados por el Laboratorio acreditado ante la e.m.a.

Tela: Gabardina 100% Algodón Tipo 3 (El Laboratorio ejecutará los ensayos basándose en los Estándares Mexicanos establecidos en la siguiente tabla, Estándares Mexicanos vigentes acreditados que apliquen o procedimiento interno).

DETERMINACIÓN	**ESPECIFICACIÓN O REQUISITO**		**ENSAYOS o ESTÁNDARES MEXICANOS**
	COLOR:		
	Gris perla, verde limón, azul claro y arena	**Azul eléctrico**	

Contenido de fibra (%) • Algodón	100%	100%	**NMX – A - 084 – INNTEX - 2015 –** Industria textil – Fibras textiles – Análisis Cuantitativo – Cualitativo para una fibra 100% - Método de ensayo.
Masa, g/m2:	285 ± 2.5%	285 ± 2.5%	**NMX – A – 3801 – INNTEX – 2012** Industria textil – Determinación de la masa del tejido por unidad de longitud y área.
Tipo de tejido:	Plano (Calada)	Plano (Calada)	**Inspección visual con cuenta hilos**
Tipo de ligamento:	Sarga	Sarga	**Inspección visual con cuenta hilos**
Estabilidad dimensional, %: • Urdimbre • Trama Con procedimiento de lavado 2B y secado "C", 3 ciclos de lavado	De -2.0 a +2.0 De -3.0 a +3.0	De -2.0 a +2.0 De -3.0 a +3.0	**NMX – A - 5077 – INNTEX – 2015** Industria Textil –Determinación del cambio dimensional en el lavado y secado **NMX – A - 6330 – INNTEX – 2015** Industria Textil –Procedimiento de lavado y de secado doméstico para los ensayos de textiles
Determinación de la propensión de la superficie de la tela al frisado, vellosidad o enmarañamiento, grado: • Primer ciclo Frisado: Vellosidad: Enmarañamiento: • Segundo ciclo Frisado: Vellosidad: Enmarañamiento: Con procedimiento de lavado: 6B y secado F,1 ciclo de lavado	 4 mínimo 4 mínimo 4 mínimo 4 mínimo 4 mínimo 4 mínimo	 4 mínimo 4 mínimo 4 mínimo 4 mínimo 4 mínimo 4 mínimo	**NMX – A – 12945-3-INNTEX-2020** Industria textil-Determinación de la propensión de la superficie de la tela al frisado, vellosidad o enmarañamiento-Parte 3: Método de frisado aleatorio **NMX – A - 6330 – INNTEX – 2015** Industria Textil –Procedimiento de lavado y de secado doméstico para los ensayos de textiles
Densidad del tejido, hilos/cm: • Urdimbre	48 ± 2	48 ± 2	**NMX – A – 7211/2 – INNTEX – 2015** Industria textil – Tejidos de calada – Método de ensayo – Parte 2 –

• Trama	hilos/cm 17 ± 2 pasadas/cm	hilos/cm 17 ± 2 pasadas/cm	Determinación de hilos por unidad de longitud.
Resistencia al rasgado (N): • Urdimbre • Trama	20 mínimo 35 mínimo	20 mínimo 35 mínimo	**NMX – A – 109 – INNTEX – 2012** Industria textil – Tejido de calada – Determinación de la resistencia al rasgado por el método del péndulo de descenso libre – Método de prueba.
Resistencia a la tracción Método grab, (N): • Urdimbre • Trama	600 N mínimo 480 N mínimo	600 N mínimo 480 N mínimo	**NMX – A – 059/2 – INNTEX – 2019** Industria textil – Propiedades de los tejidos frente a la tracción - Parte 2 – Determinación de la Fuerza máxima por el Método de agarre – Método GRAB.
Solidez del color al sudor ácido, grado: • Cambio de color • Manchado (transferencia de color)	4 mínimo 4 mínimo	4 mínimo 4 mínimo	**NMX – A – 105 – E 04 – INNTEX – 2019** Industria textil - Ensayo de solidez del color – Parte E04: Solidez del color al sudor.
Solidez del color al sudor alcalino, grado: • Cambio de color • Manchado (transferencia de color)	4 mínimo 4 mínimo	4 mínimo 4 mínimo	**NMX – A – 105 – E 04 – INNTEX – 2019** Industria textil - Ensayo de solidez del color – Parte E04: Solidez del color al sudor.
Solidez de color al frote, grado: • Urdimbre • Trama	4 mínimo Seco 4 mínimo Húmedo	4 mínimo Seco 4 mínimo Húmedo	**NMX – A - 073 – INNTEX – 2005** Industria Textil Solidez al color – Determinación de la Solidez del color al Frote– Método de prueba.
Solidez de color al lavado domestico e industrial, con procedimiento de lavado C1M, grado: • Cambio de color	3-4 mínimo	3-4 mínimo	**NMX – A - 105 – C06 - INNTEX – 2015** Industria Textil – Método de ensayo de Solidez del color — Parte C06 - Solidez del color al lavado domestico y comercial.

• Manchado (transferencia de color)	3 mínimo	3 mínimo	

(El laboratorio ejecutara los ensayos basándose en los estándares mexicanos establecidos en la siguiente tabla, estándares mexicanos vigentes acreditados que apliquen o procedimiento interno).

CEDULA	COLOR PANTONE TCX o TPG	TOLERANCIA	ENSAYOS
53	Gris perla 15-6304	----------	Inspección visual (procedimiento interno)
11	Azul eléctrico 19-4050 Verde limón 14-0264 Azul claro 14-4112	----------	Inspección visual (procedimiento interno)
21	Azul eléctrico 19-04050 Arena 16-0928	----------	Inspección visual (procedimiento interno)

Nota: El informe de Laboratorio deberá identificar la muestra por color, por tela, tipo de tela, cedula o cedulas que ampara, ejemplo:

- **Tela Gabardina 100% algodón Tipo 3**
- **Color: Gris perla**
- **Cedula (s): 53**

Deberá entregar informe de laboratorio por color.

La muestra de prenda terminada que se deberá entregar en la CNMRTU para su evaluación será por cedula, en talla mediana (M) y el color podrá ser cualquiera mencionado en la tabla de color de la Especificación Técnica.

8. APÉNDICE NORMATIVO

Ley de infraestructura de la calidad.

9. REFERENCIAS NORMATIVAS Y BIBLIOGRAFÍA

Para la correcta aplicación de la presente especificación Técnica, se deben consultar los siguientes documentos o los que los sustituyan:

Ley de infraestructura de la calidad.

IMSS - Cuadro Básico de Productos Textiles y Calzado.

IMSS - Guía de Defectos de Ropa Contractual.

Especificación Técnica IMSS, Cedula 11 Overol para caballero

Especificación Técnica IMSS, Cedula 21 Camisa y pantalón para caballero

Especificación Técnica IMSS, Cedula 53 Filipina para caballero.

NMX-A-084-INNTEX-2015 Industria textil-Fibras textiles-Análisis cualitativo-Cuantitativo para una fibra 100%-Método de ensayo

NMX – A – 3801 – INNTEX – 2012 Industria textil – Determinación de la masa del tejidò por unidad de longitud y área.

NMX – A - 5077 – INNTEX – 2015 Industria Textil –Determinación del cambio dimensional en el lavado y secado.

NMX – A - 6330 – INNTEX – 2015 Industria Textil –Procedimiento de lavado y de secado doméstico para los ensayos de textiles.

NMX – A – 12945-3-INNTEX-2020 Industria textil-Determinación de la propensión de la superficie de la tela al frisado, vellosidad o enmarañamiento-Parte 3: Método de frisado aleatorio.

NMX – A – 7211/2 – INNTEX – 2015 Industria textil – Tejidos de calada – Método de ensayo – Parte 2 – Determinación de hilos por unidad de longitud.

NMX – A – 109 – INNTEX – 2012 Industria textil – Tejido de calada – Determinación de la resistencia al rasgado por el método del péndulo de descenso libre – Método de prueba.

NMX – A – 059/2 – INNTEX – 2019 Industria textil – Propiedades de los tejidos frente a la tracción - Parte 2 – Determinación de la Fuerza máxima por el Método de agarre – Método GRAB.

NMX – A – 105 – E 04 – INNTEX – 2019 Industria textil - Ensayo de solidez del color – Parte E04: Solidez del color al sudor.

NMX – A - 073 – INNTEX – 2005 Industria Textil Solidez al color –Determinación de la Solidez del color al Frote– Método de prueba.

NMX – A - 105 – C06 - INNTEX – 2015 Industria Textil – Método de ensayo de Solidez del color –– Parte C06 - Solidez del color al lavado domestico y comercial.

ESPECIFICACIÓN TÉCNICA IMSS

TELAS UTILIZADAS EN ROPA CONTRACTUAL
GABARDINA 100% ALGODÓN TIPO 4
ESPECIFICACIONES Y ENSAYOS

CUADRO BÁSICO DE PRODUCTOS TEXTILES Y CALZADO
210 ROPA CONTRACTUAL

ESTE DOCUMENTO SUSTITUYE A CUALQUIER OTRO DOCUMENTO NORMATIVO DE CALIDAD DE ESTA TELA, CON FECHA ANTERIOR A NOVIEMBRE 2022

ÍNDICE

1. INTRODUCCIÓN 3
2. OBJETIVO Y CAMPO DE APLICACIÓN 3
3. DEFINICIONES 3
4. SÍMBOLOS Y ABREVIATURAS 5
5. CLASIFICACIÓN Y DESIGNACIÓN DEL PRODUCTO 5
6. ESPECIFICACIONES 6
7. FICHA TÉCNICA 7
8. APÉNDICE NORMATIVO 11
9. REFERENCIAS NORMATIVAS Y BIBLIOGRAFÍA 11

1. INTRODUCCIÓN

Con la finalidad de dar cumplimiento con el Contrato Colectivo de Trabajo en lo relativo a la adquisición de ropa de trabajo para los trabajadores con derecho del Instituto Mexicano de Seguro Social se establecen las siguientes especificaciones técnicas que cubren estos requerimientos de conformidad con la Ley de infraestructura de la calidad.

2. OBJETIVO Y CAMPO DE APLICACIÓN

Establecer las especificaciones mínimas de calidad y ensayos que debe cumplir la tela Gabardina 100% algodón Tipo 4, utilizadas para la confección.

Nota: Esta especificación técnica es aplicable también al proceso de adquisición, inclusión, inspección de recepción, muestreo y suministro del producto, incluye únicamente los productos contenidos en el Cuadro Básico de Productos Textiles y Calzado.

3. DEFINICIONES

Para los propósitos de ésta especificación técnica, se establecen las siguientes definiciones.

Agujero: En tejido, una imperfección donde uno o varios hilos están lo suficiente dañados para configurar una apertura. Sinónimo: rotura.

Arruga permanente: Desarreglo permanente en la superficie en el tejido, que se caracteriza por una irregularidad provocada por muchas irregularidades pequeñas.

Barrado: Apariencia visual repetitiva de barras y franjas, usualmente paralelas a la trama de los tejidos de calada y de las pasadas en el tejido de punto. Algunas veces, el término barrado se utiliza como sinónimo de barras de urdimbre en tejidos de calada y de tejidos punto de urdimbre o malla envolvente. El barrado se puede deber a las diferencias físicas, ópticas o de teñido de los hilos, diferencias geométricas en la estructura del tejido o a una combinación de estas.

Cocas: Hilos enredados.

Colas: Extremos sobrantes de hilo.

Contaminación micótica: Contaminación producida por hongos.

Espécimen: Una porción especifica de un material o una muestra de laboratorio, sobre la cual se realiza una prueba o la cual es seleccionada para este propósito (sinónimo: espécimen de prueba).

Falta de trama: Zona del tejido donde falta el hilo de trama en todo el ancho.

Hilo flotante: Lugar en el tejido en el cual uno o varios hilos o pasadas quedan flotantes, debido a no haberse entrecruzado como debían.

Hilo interrumpido: Ausencia de un tramo de hilo de urdimbre.

Hilo tenso: Marca en el tejido a que uno o más hilos en la urdimbre, poseen más tensión que el resto.

Hilos flojo: Marca en el tejido producida por hilos prominentes sobre la superficie del tejido, debido a que poseen menos tensión que el resto. Un hilo tejido con tensión insuficiente.

Irregularidades de hilos: Hilos que presentan variaciones en su sección transversal, como partes gruesas, delgadas o motas (aglomeraciones anormales de fibras en puntos visibles).

Lágrimas: Defecto del tejido caracterizado por pequeñas desviaciones elípticas de una o más pasadas de trama.

Manchas de colorante: Pequeñas manchas provocadas por grumos de colorante que han caído sobre la tela.

Manchas de apresto: Manchas producidas por un exceso de apresto.

Marcas de peine: Rayas longitudinales producidas por un espaciado irregular de los hilos de urdimbre.

Marcas de templazo: En tejido de calada, pequeños agujeros o distorsiones cercanas a los orillos.

Materias extrañas: Material extraño tejido dentro de la tela (astillas de madera, etc.).

Motas: Aglomeraciones anormales de fibras en puntos visibles, generalmente como puntos de tonalidad distinta al fondo.

Ondulación: Defecto de un tejido que le impide permanecer liso sobre una superficie plana.

Quiebre: Defecto de un tejido que se manifiesta por una línea o marca generalmente provocado por un pliegue en una superficie afilada.

Rayas: Rayas en el tejido, más claras o más obscuras que el fondo, causadas por pliegues o arrugas que provocan la absorción no uniforme del colorante.

Trama desviada o caída: Tejido en el cual el hilo de trama no está en ángulo recto con la urdimbre.

Trama doblada: Efecto producido por un hilo de trama doble.

Trama rota: En el tejido de calada, discontinuidad en la dirección de la trama, provocado por la rotura o corte de un hilo de trama.

Trama sucia: Zona del tejido en el cual el hilo de trama está sucio.

Urdimbre: En tejido plano, los hilos que van a lo largo del telar.

4. SÍMBOLOS Y ABREVIATURAS

Para los propósitos de esta especificación técnica, se establecen los siguientes símbolos y abreviaturas.

g/m2	Gramos sobre metro cuadrado
%	Por ciento
±	Mas, menos
ema	Entidad Mexicana de Acreditación
INNTEX	Instituto Nacional de Normalización Textil, A.C.
NMX	Estándar Mexicano
NOM	Norma Oficial Mexicana
N	Newton
TCX o TPG	Código de la numeración Pantone de colores de las telas, TCX = edición en tela, TPG = edición en papel ecológico.
cm	Centímetro

5. CLASIFICACIÓN Y DESIGNACIÓN DEL PRODUCTO

La tela se utiliza para la confección de prendas, de acuerdo a como se señala en las especificaciones técnicas de los productos terminados. El color, código pantone y su tolerancia, será de acuerdo a dichas especificaciones y a la presente Especificación.

NOMBRE DEL UNIFORME Y DE LA CEDULA DEL CUADRO BÁSICO DE PRODUCTOS TEXTILES Y CALZADO	NUMERO DE CEDULA DEL CUADRO BÁSICO	PRENDA EN LAS QUE SE UTILIZA LA TELA
PANTALÓN PARA CABALLERO	54	Pantalón
OVEROL PARA CABALLERO	11	Overol
CAMISA Y PANTALÓN PARA CABALLERO	21	Camisa y pantalón

ESTE DOCUMENTO SUSTITUYE A CUALQUIER OTRO DOCUMENTO NORMATIVO DE CALIDAD DE ESTA TELA, CON FECHA ANTERIOR A NOVIEMBRE 2022

6. ESPECIFICACIONES

Tabla de especificaciones (Valorado por la Comisión Nacional Mixta de Ropa De Trabajo y Uniformes).

DETERMINACIÓN	ESPECIFICACIÓN	ENSAYOS
Acabado de la tela:	La tela terminada debe presentarse (según aplique): • Pre-encogida y Blanqueada • Pre encogida y teñida Para la perfecta confección de la prenda, la tela debe ser SUAVE AL TACTO (**NO RÍGIDA, NI ACARTONADA**) no debe presentar los siguientes defectos. • Agujeros • Arrugas permanentes • Barrado • Cocas • Colas • Contaminación micótica • Deshilachamiento • Destrozos o machucones • Diferentes tonos • Esfumado transversal • Falta de trama • Hilo flotante • Hilo interrumpido • Hilo tenso • Hilos flojos • Irregularidades de hilos • Lágrimas • Manchas (cualquier tipo de mancha) y/o exceso de apresto • Manchas , cualquier tipo (Boligrafo, grafito, etc) • Marcas de peine • Marcas de plancha • Marcas de templazo • Marcas, cualquier tipo (bolígrafo, grafito, etc.) • Materias extrañas • Motas • Olor desagradable o irritante • Ondulaciones o quiebre • Perforaciones de agujas en el área útil de confección	INSPECCIÓN VISUAL Guía de defectos Ropa Contractual (Uso exclusivo para la CNMRTU)

	• Rayas • Tela sucia, manchada y/o mojada • Trama doblada • Trama rota, desviada o caída • Trama sucia, manchada y/o mojada Otros defectos mencionados en la Guía de Defectos Ropa Contractual.	
CEDULA	**COLOR PANTONE** TCX o TPG	**TOLERANCIA**
54	Gris Oxford 18-0201 Verde 16-0213 Beige 18-1018	----------
11	Azul eléctrico 19-4050 Amarillo 13 – 0858 Azul claro 14-4112	----------
21	Azul eléctrico 19-4050 Arena 16-0928	----------

Un tono nominal y sus tolerancias, son los valores en que se permite que el tono del color de una tela varíe entre lotes de la misma tela.

No se permiten variaciones de tono para:

- Un mismo lote de tela
- Un mismo lote de uniforme con prendas de la misma telas
- Prendas de la misma tela en un uniforme

7. FICHA TÉCNICA

Procedimiento de evaluación de la conformidad en base a los Estándares Mexicanos acreditados y elaborados por el Laboratorio acreditado ante la e.m.a.

Tela: Gabardina 100% Algodón Tipo 4 (El Laboratorio ejecutará los ensayos basándose en los Estándares Mexicanos establecidos en la siguiente tabla, Estándares Mexicanos vigentes acreditados que apliquen o procedimiento interno).

DETERMINACIÓN	**ESPECIFICACIÓN O REQUISITO**		**ENSAYOS o ESTÁNDARES MEXICANOS**
	COLOR:		
	Amarillo, azul claro y arena	Gris Oxford Verde Beige	

Contenido de fibra (%) • Algodón	100%	100%	**NMX – A - 084 – INNTEX - 2015 –** Industria textil – Fibras textiles – Análisis Cuantitativo – Cualitativo para una fibra 100% - Método de ensayo.
Masa, g/m2:	270 ± 2.5%	270 ± 2.5%	**NMX – A – 3801 – INNTEX – 2012** Industria textil – Determinación de la masa del tejido por unidad de longitud y área.
Tipo de tejido:	Plano (Calada)	Plano (Calada)	**Inspección visual con cuenta hilos**
Tipo de ligamento:	Sarga	Sarga	**Inspección visual con cuenta hilos**
Estabilidad dimensional, %: • Urdimbre • Trama Con procedimiento de lavado 2B y secado "C", 3 ciclos de lavado	De -1.0 a +1.0 De -2.5 a +2.5	De -1.0 a +1.0 De -2.5 a +2.5	**NMX – A - 5077 – INNTEX – 2015** Industria Textil –Determinación del cambio dimensional en el lavado y secado **NMX – A - 6330 – INNTEX – 2015** Industria Textil –Procedimiento de lavado y de secado doméstico para los ensayos de textiles
Determinación de la propensión de la superficie de la tela al frisado, vellosidad o enmarañamiento, grado: • Primer ciclo Frisado: Vellosidad: Enmarañamiento: • Segundo ciclo Frisado: Vellosidad: Enmarañamiento: Con procedimiento de lavado: 6B y secado F, 1 ciclo de lavado	 4 mínimo 4 mínimo 4 mínimo 4 mínimo 4 mínimo 4 mínimo	 4 mínimo 4 mínimo 4 mínimo 4 mínimo 4 mínimo 4 mínimo	**NMX – A – 12945-3-INNTEX-2020** Industria textil-Determinación de la propensión de la superficie de la tela al frisado, vellosidad o enmarañamiento-Parte 3: Método de frisado aleatorio **NMX – A - 6330 – INNTEX – 2015** Industria Textil –Procedimiento de lavado y de secado doméstico para los ensayos de textiles

Densidad del tejido, hilos/cm: • Urdimbre • Trama	48 ± 2 hilos/cm 17 ± 2 pasadas/cm	48 ± 2 hilos/cm 17 ± 2 pasadas/cm	**NMX – A – 7211/2 – INNTEX – 2015** Industria textil – Tejidos de calada – Método de ensayo – Parte 2 – Determinación de hilos por unidad de longitud.
Resistencia al rasgado (N): • Urdimbre • Trama	20 mínimo 35 mínimo	20 mínimo 35 mínimo	**NMX – A – 109 – INNTEX – 2012** Industria textil – Tejido de calada – Determinación de la resistencia al rasgado por el método del péndulo de descenso libre – Método de prueba.
Resistencia a la tracción Método grab, (N): • Urdimbre • Trama	550 N mínimo 400 N mínimo	550 N mínimo 400 N mínimo	**NMX – A – 059/2 – INNTEX – 2019** Industria textil – Propiedades de los tejidos frente a la tracción - Parte 2 – Determinación de la Fuerza máxima por el Método de agarre – Método GRAB.
Solidez de color a la Luz:	4 mínimo	4 mínimo	**NMX – A - 105 – B02 - INNTEX – 2019** Industria textil-Ensayo para solidez del color-Parte B02-Solidez del color a la luz artificial: Ensayo de la lámpara de decoloración de arco de xenón
Solidez del color al sudor ácido, grado: • Cambio de color • Manchado (transferencia de color)	3-4 mínimo 3 mínimo	3-4 mínimo 3 mínimo	**NMX – A – 105 – E 04 – INNTEX – 2019** Industria textil - Ensayo de solidez del color – Parte E04: Solidez del color al sudor.
Solidez del color al sudor alcalino, grado: • Cambio de color • Manchado (transferencia de color)	4 mínimo 4 mínimo	4 mínimo 4 mínimo	**NMX – A – 105 – E 04 – INNTEX – 2019** Industria textil - Ensayo de solidez del color – Parte E04: Solidez del color al sudor.
Solidez de color al frote,			**NMX – A - 073 – INNTEX – 2005**

ESTE DOCUMENTO SUSTITUYE A CUALQUIER OTRO DOCUMENTO NORMATIVO DE CALIDAD DE ESTA TELA, CON FECHA ANTERIOR A NOVIEMBRE 2022

grado: • Urdimbre • .Trama	4 mínimo Seco 4 mínimo Húmedo	4 mínimo Seco 4 mínimo Húmedo	Industria Textil Solidez al color – Determinación de la Solidez del color al Frote– Método de prueba.
Solidez de color al lavado domestico e industrial, con procedimiento de lavado C1M, grado: • Cambio de color • Manchado (transferencia de color)	3-4 mínimo 3 mínimo	3-4 mínimo 3 mínimo	**NMX – A - 105 – C06 - INNTEX – 2015** Industria Textil – Método de ensayo de Solidez del color – Parte C06 - Solidez del color al lavado domestico y comercial.

(El laboratorio ejecutara los ensayos basándose en los estándares mexicanos establecidos en la siguiente tabla, estándares mexicanos vigentes acreditados que apliquen o procedimiento interno).

CEDULA	COLOR PANTONE TCX o TPG	TOLERANCIA	ENSAYOS
54	Gris Oxford 18-0201 Verde 16-0213 Beige 18-1018	----------	Inspección visual (procedimiento interno)
11	Azul eléctrico 19-4050 Amarillo 13 – 0858 Azul claro 14-4112	---------	Inspección visual (procedimiento interno)
21	Azul eléctrico 19-4050 Arena 16-0928	---------	Inspección visual (procedimiento interno)

Nota: El informe de Laboratorio deberá identificar la muestra por color, por tela, tipo de tela, cedula o cedulas que ampara, ejemplo:

- **Tela Gabardina 100% algodón Tipo 4**
- **Color: Gris Oxford**

- **Cedula (s): 54**

Deberá entregar informe de laboratorio por color.

La muestra de prenda terminada que se deberá entregar en la CNMRTU para su evaluación será por cedula, en talla mediana (M) y el color podrá ser cualquiera mencionado en la tabla de color de la Especificación Técnica.

8. APÉNDICE NORMATIVO

Ley de infraestructura de la calidad.

9. REFERENCIAS NORMATIVAS Y BIBLIOGRAFÍA

Para la correcta aplicación de la presente especificación Técnica, se deben consultar los siguientes documentos o los que los sustituyan:

Ley de infraestructura de la calidad.

IMSS - Cuadro Básico de Productos Textiles y Calzado.

IMSS - Guía de Defectos de Ropa Contractual.

Especificación Técnica IMSS, Cedula 11 Overol para caballero

Especificación Técnica IMSS, Cedula 21 Camisa y pantalón para caballero

Especificación Técnica IMSS, Cedula 54 Pantalón para caballero.

NMX-A-084-INNTEX-2015 Industria textil-Fibras textiles-Análisis cualitativo-Cuantitativo para una fibra 100%-Método de ensayo

NMX – A – 3801 – INNTEX – 2012 Industria textil – Determinación de la masa del tejido por unidad de longitud y área.

NMX – A - 5077 – INNTEX – 2015 Industria Textil –Determinación del cambio dimensional en el lavado y secado.

NMX – A - 6330 – INNTEX – 2015 Industria Textil –Procedimiento de lavado y de secado doméstico para los ensayos de textiles.

NMX – A – 12945-3-INNTEX-2020 Industria textil-Determinación de la propensión de la superficie de la tela al frisado, vellosidad o enmarañamiento-Parte 3: Método de frisado aleatorio.

NMX – A – 7211/2 – INNTEX – 2015 Industria textil – Tejidos de calada – Método de ensayo – Parte 2 – Determinación de hilos por unidad de longitud.

NMX – A – 109 – INNTEX – 2012 Industria textil – Tejido de calada – Determinación de la resistencia al rasgado por el método del péndulo de descenso libre – Método de prueba.

NMX – A – 059/2 – INNTEX – 2019 Industria textil – Propiedades de los tejidos frente a la tracción - Parte 2 – Determinación de la Fuerza máxima por el Método de agarre – Método GRAB.

NMX – A - 105 – B02 - INNTEX – 2019 Industria textil-Ensayo para solidez del color-Parte B02-Solidez del color a la luz artificial: Ensayo de la lámpara de decoloración de arco de xenón.

NMX – A – 105 – E 04 – INNTEX – 2019 Industria textil - Ensayo de solidez del color – Parte E04: Solidez del color al sudor.

NMX – A - 073 – INNTEX – 2005 Industria Textil Solidez al color –Determinación de la Solidez del color al Frote– Método de prueba.

NMX – A - 105 – C06 - INNTEX – 2015 Industria Textil – Método de ensayo de Solidez del color –– Parte C06 - Solidez del color al lavado domestico y comercial.

ESPECIFICACIÓN TÉCNICA IMSS

CUADRO BÁSICO DE PRODUCTOS TEXTILES Y CALZADO
210 ROPA CONTRACTUAL

GUÍA DE DEFECTOS ROPA CONTRACTUAL

ESTE DOCUMENTO SUSTITUYE A CUALQUIER OTRO DOCUMENTO NORMATIVO DE CALIDAD, CON FECHA ANTERIOR A NOVIEMBRE 2023

ÍNDICE

1. INTRODUCCIÓN 3
2. OBJETIVO Y CAMPO DE APLICACIÓN 3
3. DEFINICIONES 3
4. CLASIFICACION DE DEFECTOS Y ESPECIFICACION DE COLOR EN LA MATERIA PRIMA (Tela) (valorado por la Comisión Nacional Mixta de Ropa de Trabajo y Uniformes). 5
5. APÉNDICE NORMATIVO 12
6. REFERENCIAS NORMATIVAS Y BIBLIOGRAFÍA 12

1. INTRODUCCIÓN

Con la finalidad de dar cumplimiento con el Contrato Colectivo de Trabajo en lo relativo a la adquisición de ropa de trabajo para los trabajadores con derecho del Instituto Mexicano de Seguro Social se establecen las siguientes especificaciones técnicas que cubren estos requerimientos de conformidad con la Ley de infraestructura de la calidad.

2. OBJETIVO Y CAMPO DE APLICACIÓN

Este documento establece la clasificación de defectos y características a evaluar por la CNMRTU a la prenda terminada y materia prima con la que se confeccione.

Nota: Esta guía de defectos de ropa contractual es aplicable también al proceso de adquisición, inclusión, inspección de recepción, muestreo y suministro del producto, incluye únicamente los productos contenidos en el Cuadro Básico de Productos Textiles y Calzado, Ropa Contractual.

3. DEFINICIONES

Para los propósitos de ésta especificación técnica, se establecen las siguientes definiciones.

Agujero: En tejido, una imperfección donde uno o varios hilos están lo suficiente dañados para configurar una apertura. Sinónimo: rotura.

Arruga permanente: Desarreglo permanente en la superficial en el tejido, que se caracteriza por una irregularidad provocada por muchas irregularidades pequeñas.

Barrado: Apariencia visual repetitiva de barras y franjas, usualmente paralelas a la trama de los tejidos de calada y de las pasadas en el tejido de punto. Algunas veces, el término barrado se utiliza como sinónimo de barras de urdimbre en tejidos de calada y de tejidos punto de urdimbre o malla envolvente. El barrado se puede deber a las diferencias físicas, ópticas o de teñido de los hilos, diferencias geométricas en la estructura del tejido o a una combinación de estas.

Cocas: Hilos enredados.

Colas: Extremos sobrantes de hilo.

Columna: Hilera vertical de mallas, formadas sucesivamente sobre una misma aguja y en diferentes pasadas.

Contaminación micótica: Contaminación producida por hongos.

Costuras deficientes: Todas aquellas que demeriten la calidad de la prenda (embebidas, encimadas, rotas, saltadas, flojas, etc.).

Costuras embebidas: Cuando se cosen dos piezas y una es ligeramente más larga que la otra, por lo tanto la costura no queda plana después del proceso.

Costuras encimadas: Donde ocurre un empalme en la hilera de puntadas.

Destrozo o machucon: En tejidos de calada, un desarreglo debido al entrampamiento del transporte de la trama en la calada.

Esfumado Transversal: Variaciones de color de los orillos hacia el centro del tejido.

Espécimen: Una porción especifica de un material o una muestra de laboratorio, sobre la cual serializa una prueba o la cual es seleccionada para este propósito (sinónimo: espécimen de prueba).

Falta de trama: Zona del tejido donde falta el hilo de trama en todo el ancho.

Habilitaciones: Son todos aquellos accesorios complementarios para la confección y terminado de la prenda, por ejemplo: Botones, cierres, broches, etc.

Hilo flotante: Lugar en el tejido en el cual uno o varios hilos o pasadas quedan flotantes, debido a no haberse entrecruzado como debían.

Hilo interrumpido: Ausencia de un tramo de hilo de urdimbre.

Hilo tenso: Marca en el tejido a que uno o más hilos en la urdimbre, poseen más tensión que el resto.

Hilos flojo: Marca en el tejido producida por hilos prominentes sobre la superficie del tejido, debido a que poseen menos tensión que el resto. Un hilo tejido con tensión insuficiente.

Irregularidades de hilos: Hilos que presentan variaciones en su sección transversal, como partes gruesas, delgadas o motas (aglomeraciones anormales de fibras en puntos visibles).

Lágrimas: Defecto del tejido caracterizado por pequeñas desviaciones elípticas de una o más pasadas de trama.

Malla: es la unidad estable más pequeña de todo el tejido de punto. Está constituida por cabeza, lado y pie.

Manchas de colorante: Pequeñas manchas provocadas por grumos de colorante que han caído sobre la tela.

Manchas de apresto: Manchas producidas por un exceso de apresto.

Marcas de peine: Rayas longitudinales producidas por un espaciado irregular de los hilos de urdimbre.

Marcas de plancha: Área de la prenda que sufre quemadura al plancharla.

Marcas de templazo: En tejido de calada, pequeños agujeros o distorsiones cercanas a los orillos.

Materias extrañas: Material extraño tejido dentro de la tela (astillas de madera, etc.).

Motas: Aglomeraciones anormales de fibras en puntos visibles, generalmente como puntos de tonalidad distinta al fondo.

Olores desagradables o irritantes: Aquellos que generan molestias en el entorno, son potencialmente dañinos y pueden causar alergias o aumentar la inflamación de las vías respiratorias.

Ondulación: Defecto de un tejido que le impide permanecer liso sobre una superficie plana.

Orleado: Tipo de costura que se realiza sobre el borde de una o dos piezas de tela para definirlo, encapsularlo o bien para unir las dos piezas.

Perforaciones de agujas en el área útil de confección: Aquellos agujeros provocados por una aguja que atraviesan la superficie de la tela sin considerar los orillo.

Quiebre: Defecto de un tejido que se manifiesta por una línea o marca generalmente provocado por un pliegue en una superficie afilada.

Rayas: Rayas en el tejido, más claras o más obscuras que el fondo, causadas por pliegues o arrugas que provocan la absorción no uniforme del colorante.

Trama desviada o caída: Tejido en el cual el hilo de trama no está en ángulo recto con la urdimbre.

Trama doblada: Efecto producido por un hilo de trama doble.

Trama rota: En el tejido de calada, discontinuidad en la dirección de la trama, provocado por la rotura o corte de un hilo de trama.

Trama sucia: Zona del tejido en el cual el hilo de trama está sucio.

Urdimbre: En tejido plano son aquellos hilos que van a lo largo del telar.

4. CLASIFICACION DE DEFECTOS Y ESPECIFICACION DE COLOR EN LA MATERIA PRIMA (Tela) (valorado por la Comisión Nacional Mixta de Ropa de Trabajo y Uniformes).

ACABADO DE LA TELA	DEFECTOS	ENSAYOS
La tela terminada	• Agujeros	**Inspección Visual**

debe presentarse (según aplique): • Pre-encogida y Blanqueada • Pre encogida y teñida Para la perfecta confección de la prenda, la tela debe ser SUAVE AL TACTO (**NO RÍGIDA, NI ACARTONADA**) no debe presentar los siguientes defectos.	• Arrugas permanentes • Barrado • Cocas • Colas • Contaminación micótica • Falta de trama • Hilos flojos • Hilo flotante • Hilo interrumpido • Hilo tenso • Irregularidades de hilos • Lágrimas • Manchas (cualquier tipo de mancha) y/o exceso de apresto • Marcas, cualquier tipo (bolígrafo, grafito, etc.) • Marcas de peine • Marcas de plancha • Marcas de templazo • Materias extrañas • Manchas , cualquier tipo (Bolígrafo, grafito, grasa, aceite, agua, tinta, etc) • Motas • Ondulaciones o quiebres • Rayas • Tela sucia, manchada y/o mojada • Trama doblada • Trama rota, desviada o caída • Trama sucia, manchada y/o mojada • Olor desagradable o irritante • Ondulaciones o quiebre	Guía de defectos Ropa Contractual (Uso exclusivo para la CNMRTU)

CEDULA	COLOR PANTONE SOLICITADO TCX o TPG	TOLERANCIA
Cedula 1	**Arena 16 – 09 28** **Verde agua 13 – 5414** **Blanco** **Azul Marino 19 – 4028**	----------
Cedula 2	**Arena 16 – 09 28** **Verde agua 13 – 5414** **Blanco** **Azul Marino 19 – 4028**	----------
Cedula 3	**Arena 16 – 09 28** **Blanco**	----------

Cedula 4	Arena 16 – 09 28 Blanco	----------
Cedula 5	Blanco Amarillo 12-0721 Verde agua 13 – 5414 Azul eléctrico 19 – 4050 Rosa 13-2010	----------
Cedula 6	Blanco	----------
Cedula 7	Blanco	----------
Cedula 8	Blanco	----------
Cédula 9	Azul marino 19 – 3922	19 – 3831 ó 19 – 4020
	Verde agua 13 – 5414	13 – 5412 ó 13 - 5714
	Rosa 13 - 1906	13 – 2010 ó 14 - 1911
	Amarillo paja 12 –0825	12 - 0711 ó 12 – 0727
	Verde oscuro 19 – 5420	18 – 5338 ó 18 – 5322
Cedula 10	Azul marino 19 – 3922	19 – 3831 ó 19 – 40 20
	Verde agua 13 – 5414	13 – 5412 ó 13 – 5714
	Verde oscuro 19 – 5420	18 – 5338 ó 18 – 5322
	Blanco	----------
Cedula 11	Azul eléctrico 19 – 4050 Verde Limón 14 – 0264 Azul claro 14 – 4112	----------

	Amarillo 13 – 0858	
Cedula 12	Azul Marino 19 – 4028 Blanco Verde agua 13 – 5414 Rosa 13-2010	----------
Cedula 13	Azul Marino 19 – 4028 Blanco Verde agua 13 – 5414 Verde oscuro 19-5420	----------
Cedula 14	Azul Marino 19 – 4028	----------
Cedula 15	Blanco	----------
Cedula 17	Azul Marino 19 – 4028 Gris perla	----------
Cedula 18	Rosa Claro	----------
Cedula 19	Verde olivo	----------
Cedula 20	Beige Claro 16 – 1320	----------
	Verde 19 – 0511	----------
Cedula 21	Azul eléctrico 19 – 4050 Arena 16 – 09 28	----------
Cedula 22	Blanco Azul Eléctrico 19- 4050	----------
Cedula 23	Blanco Azul Eléctrico 19- 4050	----------
Cedula 24	Verde	Blanco o combinadas
Cedula 25	Blanco con vivos verdes	Blanco sin vivos
Cedula 27	Verde 18-5718	18-5616 Ó 19-5511
	Blanco	
Cedula 28	Café oscuro	----------
Cedula 29	Blanco con acabado semi opaco	----------
Cedula 30	Verde bandera	Blanco Blanco con verde
Cedula 31	Blanco	----------
Cedula34	Blanco	----------

Cedula 35	Azul 19-3864 Azul marino 19-4028	----------
Cedula 36	Rojo	----------
Cedula 37	Blanco	----------
Cedula 38	Blanco Negro	----------
Cedula 40	Amarillo Paja 12 – 0721 Blanco Café oscuro 19-1116 Azul Marino 19 – 4028 Verde 16 - 5820	----------
Cedula 41	Amarillo	Blanco
Cedula 43	Verde 18 – 0617	Verde 17 – 0618 ó Verde 18 - 0820
	Arena 16 – 09 28	----------
Cedula 44	Verde 18 – 0617	Verde 17 – 0618 ó Verde 18 - 0820
	Arena 16 – 09 28	----------
Cedula 45	Blanco Verde oscuro 19-5420	----------
Cedula 48	Blanco	----------
Cedula 49	Blanco	----------
Cedula 50	Beige 14-1210	Beige 13-1008 Beige 14- 1209
	Verde 19-5408	Verde 19-5413 Verde 18-5315
Cedula 53	Gris perla 15-6304	----------
Cedula 54	Gris Oxford 18-0201 Verde 16-0213 Beige 18-1018	----------
Cedula 55	Negro	----------
Cedula 56	Azul 19-3864 Azul marino 19-4028	----------

Cedula 57	**Azul 19-3864** **Azul Marino 19- 4028**	----------
Cedula 58	**Azul 19-3864**	----------
Cedula 61	**Vino 19-1629** **Beige 15-1308**	----------
Cedula 62	**Vino 19-1629** **Beige 15-1308**	----------
Cedula 65	**Verde Olivo** **17 – 0535**	**Verde Olivo** **16 - 0526**
Cedula 66	**Verde Olivo** **18 - 0527**	**Verde Olivo** **18 - 0435**
Cedula 67	**Verde Esmeralda** **17 – 5641**	**Verde Esmeralda** **17 - 5638**
Cedula 68	**Verde Esmeralda** **18 - 5841**	**Verde Esmeralda** **18 - 6033**
Cedula 69	Amarillo 12-0721 Azul 17-4735 Verde 15-6340 Azul Marino 19-4028	----------
Cedula 70	Amarillo 12-0721 Azul 17-4735 Verde 15-6340 Azul Marino 19-4028	----------
Cedula 71	Blanco	----------
Cedula 72	Blanco	----------

Un tono nominal y sus tolerancias, son los valores en que se permite que el tono del color de una tela varíe entre lotes de la misma tela.
No se permite variaciones de tono para

- Un mismo lote de tela
- Un mismo lote de uniformes con prendas de la misma tela

Prendas de la misma tela en un uniforme

PRENDA TERMINADA	DEFECTOS	ENSAYOS
Para la perfecta confección de la prenda no debe presentar los siguientes defectos	• Falta de una pieza en la unidad del producto cuando contenga más de una.	Inspección visual Guía de defectos ropa contractual (uso exclusivo para la CNMRTU)
	• Incumplimiento en la talla especificada	
	• Roturas o desgarres	
	• Artículo que presente piezas cortadas en sentido contrario a la urdimbre de la tela	
	• Costuras deficientes que ocasionen la separación o desprendimiento de ensambles o encuartes (costuras rotas, saltadas, flojas, sin rematar, etc.)	
	• Costura embebidas	
	• Costuras encimadas	
	• Costuras rotas, saltadas, flojas, embebidas, encimadas	
	• Destrozos o machucones	
	• Deshilachamiento	
	• Diferentes tonos (las prendas deben ser de la misma tela y lote)	
	• Esfumado transversal	
	• Mal planchada y marcas de plancha	
	• Pliegues o deformaciones por costuras defectuosas	
	• Artículos que presenten piezas ensambladas por el revés de la tela parcial o totalmente	
	• Falta de bolsas (cuando se especifique que debe llevarlo)	
	• Falta de orleado, incompleto o defectuoso cuando especifique que debe llevarlo (costura overlock)	
	• Hilo diferente color a la tela o a lo especificado	
	• Ausencia, mala colocación, mal terminado de habilitaciones: botones, ojales cierres, broches resorte ,cinturones, presillas, o cintas de amarre que impidan el uso de la prenda (cuando se especifique que debe llevarlo)	
	• Costura deficiente	
	• Costuras sin rematar	

	• Falta de dobladillo, parcial o total (cuando se especifique que debe llevarlo)	
	• Pinzas mal colocadas o mal terminadas	
	• Ausencia, bordados o estampados deficiente del símbolo y siglas del IMSS (cuando se especifique que debe llevarlo)	
	• Presillas de distintas dimensiones (cuando se especifique que debe llevarlo)	
	• Falta de etiqueta del articulo	
	• Falta de cualquier dato que debe contener la etiqueta	
	• Falta de otros requisitos de etiquetado, exigidos por los organismos oficiales y por el IMSS.	
	• Etiqueta del articulo con datos ilegibles	
	• Botón roto o mal cosido, cierre defectuoso o mal cosido	
	• Deshebrado Incompleto (hebras sueltas)	
	• Falta de envase de protección del articulo e identificación de empaque	
	• Falta de gancho del articulo (cuando se especifique que debe llevarlo)	
	• Artículos mal doblados o presentados diferente a lo solicitado	
	• Articulo sucio	
	• Diferentes tonos (las prendas deben ser de la misma tela o lote)	
	• Perforaciones de agujas en el área útil de confección	
	• Prenda sucia	
	• Habilitaciones rotas, o defectuosas	

5. APÉNDICE NORMATIVO

Ley de infraestructura de la calidad.

6. REFERENCIAS NORMATIVAS Y BIBLIOGRAFÍA

Para la correcta aplicación de la presente especificación Técnica, se deben consultar los siguientes documentos o los que los sustituyan:

Ley de infraestructura de la calidad.

IMSS - Cuadro Básico de Productos Textiles y Calzado

Especificación Técnica IMSS, Cedula 1 Bata para caballero

Especificación Técnica IMSS, Cedula 2 Bata para dama

Especificación Técnica IMSS, Cedula 3 Bata para caballero

Especificación Técnica IMSS, Cedula 4 Bata para dama

Especificación Técnica IMSS, Cédula 5 Filipina y pantalón para dama.

Especificación Técnica IMSS, Cédula 6 Filipina, pantalón y cofia para dama.

Especificación Técnica IMSS, Cedula 7 Bata para caballero

Especificación Técnica IMSS, Cedula 8 Bata para dama.

Especificación Técnica IMSS, Cédula 9 Suéter femenino.

Especificación Técnica IMSS, Cédula 10 Suéter masculino.

Especificación Técnica IMSS, Cedula 11 Overol para caballero.

Especificación Técnica IMSS, Cédula12 Filipina y pantalón femenino

Especificación Técnica IMSS, Cedula 13 Filipina y pantalón para caballero.

Especificación Técnica IMSS, Cédula 14 Traje sastre para caballero.

Especificación Técnica IMSS, Cédula 15 Filipina, pantalón, gorro y mandil, para caballero.

Especificación Técnica IMSS, Cédula 16 Corbata.

Especificación Técnica IMSS, Cédula 17 Traje sastre para dama.

Especificación Técnica IMSS, Cédula 18 Blusa para dama.

Especificación Técnica IMSS, Cédula 19 Chamarra para caballero.

Especificación Técnica IMSS, Cédula 20 Camisa para caballero.

Especificación Técnica IMSS, Cedula 21 Camisa y pantalón para caballero

Especificación Técnica IMSS, Cédula 22 Filipina, pantalón y gorro para caballero.

Especificación Técnica IMSS, Cédula 23 Filipina, pantalón y gorro para dama

Especificación Técnica IMSS, Cédula 24 Sandalias.

Especificación Técnica IMSS, Cédula 25 Calcetas.

Especificación Técnica IMSS, Cédula 27 Chamarra y pantalón deportivos, unisex.

Especificación Técnica IMSS, Cédula 28 Makinoff para caballero.

Especificación Técnica IMSS, Cédula 29 Pantimedia de compresión graduada.

Especificación Técnica IMSS, Cédula 30 Gorra deportiva.

Especificación Técnica IMSS, Cédula 31 Camiseta deportiva.

Especificación Técnica IMSS, Cédula 34 Saco para dama.

Especificación Técnica IMSS, Cédula 35 Filipina para dama.

Especificación Técnica IMSS, Cédula 36 Traje de baño para caballero.

Especificación Técnica IMSS, Cédula 37 Saco para caballero.

Especificación Técnica IMSS, Cédula 38 Chamarra unisex.

Especificación Técnica IMSS, Cédula 40 Bata pintor y pantalón para dama.

Especificación Técnica IMSS, Cédula 41 Mandil impermeable.

Especificación Técnica IMSS, Cedula 43 Filipina para caballero

Especificación Técnica IMSS, Cedula 44 Filipina para dama

Especificación Técnica IMSS, Cédula 45 Filipina, pantalón y cofia para dama.

Especificación Técnica IMSS, Cédula 48 Pantalón para médico residente "masculino".

Especificación Técnica IMSS, Cédula 49 Pantalón para médica residente "femenino".

Especificación Técnica IMSS, Cédula 50 Playera tipo polo.

Especificación Técnica IMSS, Cédula 53 Filipina para caballero.

Especificación Técnica IMSS, Cédula 54 Pantalón para caballero.

Especificación Técnica IMSS, Cédula 55 Faja.

Especificación Técnica IMSS, Cédula 56 Filipina para caballero.

Especificación Técnica IMSS, Cédula 57 Pantalón para caballero.

Especificación Técnica IMSS, Cédula 58 Pantalón para dama.

Especificación Técnica IMSS, Cédula 61 Filipina y pantalón para dama.

Especificación Técnica IMSS, Cédula 62 Filipina y pantalón para caballero.

Especificación Técnica IMSS, Cédula 65 Uniforme femenino.

Especificación Técnica IMSS, Cédula 66 Uniforme masculino.

Especificación Técnica IMSS, Cédula 67 Uniforme para dama.

Especificación Técnica IMSS, Cédula 68 Uniforme para caballero.

Especificación Técnica IMSS, Cédula 69 Bata de arte y pantalón para dama.

Especificación Técnica IMSS, Cédula 70 Bata de arte y pantalón para caballero.

Especificación Técnica IMSS, Cédula 71 Filipina y pantalón femenino.

Especificación Técnica IMSS, Cédula 72 Filipina y pantalón masculino.

Especificación Técnica IMSS Paño de Lana, 80% Lana, 20% Fibra Sintética

Especificación Técnica IMSS Tela 65% Poliéster, 35% Algodón

Especificación Técnica IMSS Tela 70% Poliéster, 30% Viscosa

Especificación Técnica IMSS Tela: 100% Acrílico

Especificación Técnica IMSS Tela 100% Poliéster Para Ropa Deportiva

Especificación Técnica IMSS Tela 100% Poliéster Para Faja

Especificación Técnica IMSS Tela 100% Poliéster Para Forro

Especificación Técnica IMSS Tela Gabardina 100% Algodón Tipo 1

Especificación Técnica IMSS Tela Gabardina 100% Algodón Tipo 2

Especificación Técnica IMSS Tela Gabardina 100% Algodón Tipo 3

Especificación Técnica IMSS Tela Gabardina 100% Algodón Tipo 4

Especificación Técnica IMSS Tela Para Cofia Gabardina 50% Poliéster, 50% Algodón

Especificación Técnica IMSS Tela Pique 70% Poliéster, 30% Algodón

Especificación Técnica IMSS Tela Popelina 70% Poliéster, 30% Algodón Tela Para Blusa

Especificación Técnica IMSS Tela Popelina Camisera 80% Poliéster, 20% Algodón

Especificación Técnica IMSS Logosímbolo

Especificación Técnica IMSS 100% Poliéster, Tela Para Bies De Vivos

Especificación Técnica IMSS, Gabardina 75% Algodón, 25% Poliéster (Elasterell-P) Tipo 1

Especificación Técnica IMSS, Gabardina 75% Algodón, 25% Poliéster (Elasterell-P) Tipo 2

Especificación Técnica IMSS Tela 50% Poliéster - 50% algodón para ropa deportiva, tela para forro

ESPECIFICACIÓN TÉCNICA IMSS

LOGOSÍMBOLO IMSS
BORDADO Y ESTAMPADO
ESPECIFICACIONES Y ENSAYOS

CUADRO BÁSICO DE PRODUCTOS TEXTILES Y CALZADO
210 ROPA CONTRACTUAL

ÍNDICE

1. INTRODUCCIÓN 3
2. OBJETIVO Y CAMPO DE APLICACIÓN 3
3. DEFINICIONES 3
4. SÍMBOLOS Y ABREVIATURAS 3
5. CLASIFICACIÓN Y DESIGNACIÓN DEL PRODUCTO 4
6. ESPECIFICACIONES 6
7. FICHA TÉCNICA 7
8. APÉNDICE NORMATIVO 8
9. REFERENCIAS NORMATIVAS Y BIBLIOGRAFÍA 8

1. INTRODUCCIÓN

Con la finalidad de dar cumplimiento con el Contrato Colectivo de Trabajo en lo relativo a la adquisición de ropa de trabajo para los trabajadores con derecho del Instituto Mexicano de Seguro Social se establecen las siguientes especificaciones técnicas que cubren estos requerimientos de conformidad con la Ley de infraestructura de la calidad.

2. OBJETIVO Y CAMPO DE APLICACIÓN

Establecer las especificaciones mínimas de calidad y ensayos que debe cumplir el Logosímbolo bordado o estampado en las diferentes Cedulas de Ropa contractual.

Nota: Esta especificación técnica es aplicable también al proceso de adquisición, en la etapa de evaluación técnica, muestreo y suministro del producto, incluye únicamente los productos contenidos en el Cuadro Básico de Productos Textiles y Calzado.

3. DEFINICIONES

Para los propósitos de ésta especificación técnica, se establecen las siguientes definiciones.

Bordado: Costura de relieve sobre tela o piel, realizada con aguja y diversas clases de hilo.
Cocas: Hilos enredados.

Estampado: Es el proceso de aplicar color y diseño a la tela, en patrones definidos. En telas correctamente impresas, el color se une con la fibra y tiene la particularidad de resistir el lavado y la fricción.

Fruncido: Superficie donde la costura no queda lisa a lo largo de la línea de las puntadas, causado por alguno de los siguientes factores: aplicación dispareja, tensión y desplazamiento de tejido o estructura apretada.

Logosímbolo: Representación gráfica de la imagen institucional.

Siglas: Abreviatura formada por letras iníciales de un sintagma, normalmente nombres de instituciones, empresas, etc.

4. SÍMBOLOS Y ABREVIATURAS

Para los propósitos de esta especificación técnica, se establecen los siguientes símbolos y abreviaturas.

%	Por ciento
±	Mas, menos
ema	Entidad Mexicana de Acreditación

INNTEX	Instituto Nacional de Normalización Textil, A.C.
NMX	Estándar Mexicano
NOM	Norma Oficial Mexicana
C o U	Código de la numeración Pantone de colores para el logosímbolo
cm	Centímetros

5. CLASIFICACIÓN Y DESIGNACIÓN DEL PRODUCTO

Logosímbolo bordado: Se utiliza en diversas prendas, de acuerdo a como señala en las especificaciones técnicas de los productos terminados (cedula).

El color, código pantone y su tolerancia, será de acuerdo a dichas especificaciones. Las cédulas que utilizan logo símbolo bordado son los siguientes:

NOMBRE DEL UNIFORME Y DE LA CEDULA DEL CUADRO BÁSICO DE PRODUCTOS TEXTILES Y CALZADO	NÚMERO DE LA CEDULA DEL CUADRO BASICO	PRENDAS EN LAS QUE SE UTILIZA EL LOGOSÍMBOLO BORDADO
Bata para caballero	1	Bata
Bata para dama	2	Bata
Bata para caballero	3	Bata
Bata para dama	4	Bata
Filipina y pantalón para dama.	5	Filipina
Filipina, pantalón y cofia para dama.	6	Filipina
Bata para caballero	7	Bata
Bata para dama.	8	Bata
Suéter femenino	9	Suéter
Suéter masculino	10	Suéter
Overol para caballero.	11	Overol
Filipina y pantalón, femenino	12	Filipina
Filipina y pantalón para caballero.	13	Filipina
Traje sastre para Caballero	14	Saco
Filipina, Pantalón, Gorro y Mandil para Caballero	15	Filipina
Traje sastre para Dama	17	Saco
Chamarra para caballero	19	Chamarra
Camisa para caballero	20	Camisa
Camisa y pantalón para caballero	21	Camisa
Filipina, pantalón y gorro para caballero.	22	Filipina
Filipina, pantalón y gorro para dama.	23	Filipina
Makinoff, para caballero	28	Makinoff
Saco para dama	34	Saco

Filipina para Dama	35	Filipina
Traje de baño para Caballero *	36	Traje de Baño
Saco para caballero	37	Saco
Chamarra Unisex	38	Chamarra
Bata pintor y pantalón para dama	40	Bata
Filipina para caballero	43	Filipina
Filipina para dama	44	Filipina
Filipina, pantalón y cofia para dama	45	Filipina
Playera tipo polo	50	Playera
Filipina para Caballero	53	Filipina
Filipina para Caballero	56	Filipina
Filipina y pantalón para Dama	61	Filipina
Filipina y pantalón para Caballero	62	Filipina
Uniforme femenino	65	Filipina
Uniforme masculino	66	Filipina
Uniforme para dama	67	Filipina
Uniforme para caballero	68	Filipina
Bata de arte y pantalón para dama	69	Bata
Bata de arte y pantalón para caballero	70	Bata
Filipina y pantalón femenino	71	Filipina
Filipina y pantalón masculino	72	Filipina

Logosímbolo estampado: Se utiliza en diversas prendas, de acuerdo a como se señala en las especificaciones técnicas de los productos terminados (cédulas). El color, código Pantone y su tolerancia, será de acuerdo a dichas especificaciones.

Las cédulas que utilizan logosímbolo estampado son las siguientes:

NOMBRE DEL UNIFORME Y DE LA CEDULA DEL CUADRO BÁSICO DE PRODUCTOS TEXTILES Y CALZADO	NÚMERO DE LA CEDULA DEL CUADRO BASICO	PRENDAS EN LAS QUE SE UTILIZA EL LOGOSÍMBOLO ESTAMPADO
Chamarra y pantalón deportivos, unisex	27	Chamarra
Camiseta deportiva	31	Camiseta
Traje de baño para Caballero *	36	Traje de Baño
Mandil impermeable	41	Mandil

- * Traje de baño para caballero, cedula 36; se podrá entregar de manera opcional cualquiera de los dos tipos de logosímbolos, es decir, el logosímbolo podrá ir bordada o estampada, de acuerdo a la elección del participante.

6. ESPECIFICACIONES

Tabla de especificaciones logosímbolo bordado

Determinación	Especificación o requisito	ENSAYOS
Características	• Logosímbolo del IMSS centrado y bordado directamente en la prenda • Con dimensiones simétricas • No fruncidos • Con un espacio proporcional entre las letras de las siglas y el logosímbolo • Las siglas deberán presentarse alineadas entre si y respecto al Logosímbolo • El Logosímbolo en todas las dimensiones y características deberá ser simétrico y deberá presentar buena apariencia	Inspección Visual
Dimensiones	• Símbolo del IMSS: De 4,0 cm de ancho +/- 0,5 cm de altura por 4,0 +/- 0,5 de ancho • Siglas del IMSS: De 1.3 cm +/- 0,3 cm de altura (ancho en proporción) • Símbolo del IMSS: De 2.0 cm +/- 0.2 cm de altura por 2,0 cm +/- 0,2 cm de ancho. Exclusivo para la Cedula 36 Traje de baño parta caballero. • Siglas del IMSS: De 0,7 cm +/- 0,2 cm de altura (ancho en proporción) exclusivo para la Cédula 36, traje de baño para caballero.	Medir con cinta métrica
Color	• BLANCO • VERDE 561 C ó 561	Inspección visual (procedimiento interno)

Tabla de especificaciones logosímbolo Estampado

DETERMINACIÓN	ESPECIFICACIÓN O REQUISITO	ENSAYOS O ESTÁNDARES MEXICANOS
Estampado	• Indeleble, nítido y uniforme. Elaborado con materiales hipo alergénicos. No Utilizar materiales a base de cloruro de polivinilo (PVC).	Inspección visual (procedimiento interno)
Características	• Logosímbolo del IMSS centrado y Estampado directamente en la prenda.	Inspección visual (procedimiento interno)

	• Con dimensiones simétricas. • Con espacio proporcional entre las letras de las siglas y entre las siglas y el logosímbolo. • Las siglas deberán presentarse alineadas entre si y respecto al logosímbolo. • El Logosímbolo en todas las dimensiones y características deberá ser simétrico y deberá presentar buena apariencia.	
Dimensiones	• Símbolo del IMSS: De 4,0 cm +/-0,5 cm de altura por 4,0 cm +/- 0.5 cm de ancho • Siglas del IMSS: De 1,3 cm +/- 0,3 cm de altura (ancho en proporción). • Letras de leyenda * SALVAVIDAS* De 4,0 cm +/- 0.5 cm de altura y ancho proporcional. Exclusivo para cedula 27 CHAMARRA Y PANTALÓN DEPORTIVO UNISEX. • Siglas del IMSS. De 1,5 cm a 2,0 cm de altura (ancho en proporción) Exclusivo para cedula 27 CHAMARRA Y PANTALÓN DEPORTIVO UNISEX • Símbolo del IMSS: De 2.0 cm +/- 0.2 cm de altura por 2,0 cm +/- 0,2 cm de ancho. Exclusivo para la Cedula 36 Traje de baño parta caballero. • Siglas del IMSS: De 0,7 cm +/- 0,2 cm de altura (ancho en proporción) exclusivo para la Cédula 36, traje de baño para caballero.	Medir con cinta métrica
Color	• BLANCO • VERDE 561 C ó 561 U	Inspección visual (procedimiento interno)

7. FICHA TÉCNICA

Procedimiento de evaluación de la conformidad en base a los Estándares Mexicanos acreditados y elaborados por el Laboratorio acreditado ante la e.m.a.

HILO: 100 % poliéster.

(El Laboratorio ejecutará los ensayos basándose en los Estándares Mexicanos establecidos en la siguiente tabla, Estándares Mexicanos vigentes acreditados que apliquen o procedimiento interno).

DETERMINACION	ESPECIFICACIÓN O REQUISITO		ENSAYOS O ESTÁNDARES MEXICANOS
	LOGOSIMBOLO BLANCO	LOGOSIMBOLO VERDE	
Contenido de fibra (%):	100 %	100 %	NMX-A-084-INNTEX-2015 - Industria textil - Fibras Textil

Hilo	Poliéster	Poliéster	Análisis - Cualitativo-Cuantitativo para una fibra 100% - Método de ensayo
Solidez del color a la luz Artificial Método 5 explosión 20 horas	N/A	**3 mínimo**	**NMX – A - 105 – B02 - INNTEX – 2019** Industria textil-Ensayo para solidez del color-Parte B02-Solidez del color a la luz artificial: Ensayo de la lámpara de decoloración de arco de xenón.
Solidez de color al frote, grado: Urdimbre Trama	N/A	**Seco 3 mínimo** **Húmedo 2 mínimo**	**NMX – A - 073 – INNTEX – 2005** Industria Textil Solidez al color –Determinación de la Solidez del color al Frote– Método de prueba.
Solidez de color al lavado Domestico e industrial, con procedimiento de lavado C1M, grado :* Cambio de color	N/A	**3 mínimo**	**NMX – A - 105 – C06 - INNTEX – 2015** Industria Textil – Método de ensayo de Solidez del color - – Parte C06 - Solidez del color al lavado domestico y comercial.
Color	**Blanco**	**Verde 561 C, 561 U**	Inspección visual (procedimiento interno)

Nota.- Esta especificación técnica no equivale a ninguna Norma Mexicana o Internacional por no existir referencia alguna al momento de su elaboración.

8. APÉNDICE NORMATIVO

Ley de infraestructura de la calidad.

9. REFERENCIAS NORMATIVAS Y BIBLIOGRAFÍA

Para la correcta aplicación de la presente especificación Técnica, se deben consultar los siguientes documentos o los que los sustituyan:

Ley de infraestructura de la calidad.

IMSS - Cuadro Básico de Productos Textiles y Calzado.

IMSS - Guía de Defectos de Ropa Contractual.

Especificación Técnica IMSS, Cedula 1 Bata para caballero

Especificación Técnica IMSS, Cedula 2 Bata para dama

Especificación Técnica IMSS, Cedula 3 Bata para caballero

Especificación Técnica IMSS, Cedula 4 Bata para dama

Especificación Técnica IMSS, Cédula 5 Filipina y pantalón para dama.

Especificación Técnica IMSS, Cédula 6 Filipina, pantalón y cofia para dama.

Especificación Técnica IMSS, Cedula 7 Bata para caballero

Especificación Técnica IMSS, Cedula 8 Bata para dama.

Especificación Técnica IMSS, Cédula 9 Suéter femenino.

Especificación Técnica IMSS, Cédula 10 Suéter masculino.

Especificación Técnica IMSS, Cedula 11 Overol para caballero.

Especificación Técnica IMSS, Cédula12 Filipina y pantalón femenino

Especificación Técnica IMSS, Cedula 13 Filipina y pantalón para caballero.

Especificación Técnica IMSS, Cédula 14 Traje sastre para caballero.

Especificación Técnica IMSS, Cédula 15 Filipina, Pantalón , Gorro y Mandil para Caballero

Especificación Técnica IMSS, Cédula 17 Traje sastre para dama.

Especificación Técnica IMSS, Cédula 19 Chamarra para caballero.

Especificación Técnica IMSS, Cédula 20 Camisa para caballero.

Especificación Técnica IMSS, Cedula 21 Camisa y pantalón para caballero

Especificación Técnica IMSS, Cédula 22 Filipina, pantalón y gorro para caballero.

Especificación Técnica IMSS, Cédula 23 Filipina, pantalón y gorro para dama

Especificación Técnica IMSS, Cédula 27 Chamarra y pantalón deportivos, unisex.

Especificación Técnica IMSS, Cédula 28 Makinoff para caballero.

Especificación Técnica IMSS, Cédula 31 Camiseta deportiva.

Especificación Técnica IMSS, Cédula 34 Saco para dama.

Especificación Técnica IMSS, Cédula 35 Filipina para dama.

Especificación Técnica IMSS, Cédula 36 Traje de baño para caballero.

Especificación Técnica IMSS, Cédula 37 Saco para caballero.

Especificación Técnica IMSS, Cédula 38 Chamarra unisex.

Especificación Técnica IMSS, Cédula 40 Bata pintor y pantalón para dama.

Especificación Técnica IMSS, Cédula 41 Mandil impermeable.

Especificación Técnica IMSS, Cedula 43 Filipina para caballero

Especificación Técnica IMSS, Cedula 44 Filipina para dama

Especificación Técnica IMSS, Cédula 45 Filipina, pantalón y cofia para dama.

Especificación Técnica IMSS, Cédula 50 Playera tipo polo.

Especificación Técnica IMSS, Cédula 53 Filipina para caballero.

Especificación Técnica IMSS, Cédula 54 Pantalón para caballero.

Especificación Técnica IMSS, Cédula 56 Filipina para caballero.

Especificación Técnica IMSS, Cédula 57 Pantalón para caballero.

Especificación Técnica IMSS, Cédula 58 Pantalón para dama.

Especificación Técnica IMSS, Cédula 61 Filipina y pantalón para dama.

Especificación Técnica IMSS, Cédula 62 Filipina y pantalón para caballero.

Especificación Técnica IMSS, Cédula 61 Filipina y pantalón para dama.

Especificación Técnica IMSS, Cédula 62 Filipina y pantalón para caballero.

Especificación Técnica IMSS, Cédula 65 Uniforme femenino.

Especificación Técnica IMSS, Cédula 66 Uniforme masculino.

Especificación Técnica IMSS, Cédula 67 Uniforme para dama.

Especificación Técnica IMSS, Cédula 68 Uniforme para caballero.

Especificación Técnica IMSS, Cédula 69 Bata de arte y pantalón para dama

Especificación Técnica IMSS, Cédula 70 Bata de arte y pantalón para caballero

Especificación Técnica IMSS, Cédula 71 Filipina y pantalón femenino

Especificación Técnica IMSS, Cédula 72 Filipina y pantalón masculino

NMX-A-084-INNTEX-2015 - Industria textil - Fibras Textil Análisis - Cualitativo-Cuantitativo para una fibra 100% - Método de ensayo

NMX – A - 105 – B02 - INNTEX – 2019 Industria textil-Ensayo para solidez del color-Parte B02-Solidez del color a la luz artificial: Ensayo de la lámpara de decoloración de arco de xenón.

NMX – A – 105 – E 04 – INNTEX – 2019 Industria textil - Ensayo de solidez del color – Parte E04: Solidez del color al sudor.

NMX – A - 073 – INNTEX – 2005 Industria Textil Solidez al color –Determinación de la Solidez del color al Frote– Método de prueba.

NMX – A - 105 – C06 - INNTEX – 2015 Industria Textil – Método de ensayo de Solidez del color — Parte C06 - Solidez del color al lavado domestico y comercial.

SIN TEXTO

ESPECIFICACIÓN TÉCNICA IMSS

TELAS UTILIZADAS EN ROPA CONTRACTUAL
PAÑO DE LANA, 80% LANA, 20% FIBRA SINTÉTICA
ESPECIFICACIONES Y ENSAYOS

CUADRO BÁSICO DE PRODUCTOS TEXTILES Y CALZADO
210 ROPA CONTRACTUAL

ESTE DOCUMENTO SUSTITUYE A CUALQUIER OTRO DOCUMENTO NORMATIVO DE CALIDAD DE ESTA TELA, CON FECHA ANTERIOR A DICIEMBRE 2020

ÍNDICE

1. INTRODUCCIÓN 3
2. OBJETIVO Y CAMPO DE APLICACIÓN 3
3. DEFINICIONES 3
4. SÍMBOLOS Y ABREVIATURAS 5
5. CLASIFICACIÓN Y DESIGNACIÓN DEL PRODUCTO 5
6. ESPECIFICACIONES 5
7. FICHA TÉCNICA 7
8. APÉNDICE NORMATIVO 9
9. REFERENCIAS NORMATIVAS Y BIBLIOGRAFÍA 10

1. INTRODUCCIÓN

Con la finalidad de dar cumplimiento con el Contrato Colectivo de Trabajo en lo relativo a la adquisición de ropa de trabajo para los trabajadores con derecho del Instituto Mexicano de Seguro Social se establecen las siguientes especificaciones técnicas que cubren estos requerimientos de conformidad con la Ley de infraestructura de la calidad.

2. OBJETIVO Y CAMPO DE APLICACIÓN

Establecer las especificaciones mínimas de de calidad y ensayos que debe cumplir la tela Paño de lana, 80% lana, 20% fibra sintética (poliéster o poliamida (nylon)), utilizadas para la confección.

Nota: Esta especificación técnica es aplicable también al proceso de adquisición, inclusión, inspección de recepción, muestreo y suministro del producto, incluye únicamente los productos contenidos en el Cuadro Básico de Productos Textiles y Calzado.

3. DEFINICIONES

Para los propósitos de ésta especificación técnica, se establecen las siguientes definiciones.

Agujero: En tejido, una imperfección donde uno o varios hilos están lo suficiente dañados para configurar una apertura. Sinónimo: rotura.

Arruga permanente: Desarreglo permanente en la superficie en el tejido, que se caracteriza por una irregularidad provocada por muchas irregularidades pequeñas.

Barrado: Apariencia visual repetitiva de barras y franjas, usualmente paralelas a la trama de los tejidos de calada y de las pasadas en el tejido de punto. Algunas veces, el término barrado se utiliza como sinónimo de barras de urdimbre en tejidos de calada y de tejidos punto de urdimbre o malla envolvente. El barrado se puede deber a las diferencias físicas, ópticas o de teñido de los hilos, diferencias geométricas en la estructura del tejido o a una combinación de estas.

Cocas: Hilos enredados.

Colas: Extremos sobrantes de hilo.

Contaminación micótica: Contaminación producida por hongos.

Espécimen: Una porción especifica de un material o una muestra de laboratorio, sobre la cual se realiza una prueba o la cual es seleccionada para este propósito (sinónimo: espécimen de prueba).

Falta de trama: Zona del tejido donde falta el hilo de trama en todo el ancho.

Hilo flotante: Lugar en el tejido en el cual uno o varios hilos o pasadas quedan flotantes, debido a no haberse entrecruzado como debían.

Hilo interrumpido: Ausencia de un tramo de hilo de urdimbre.

Hilo tenso: Marca en el tejido a que uno o más hilos en la urdimbre, poseen más tensión que el resto.

Hilos flojo: Marca en el tejido producida por hilos prominentes sobre la superficie del tejido, debido a que poseen menos tensión que el resto. Un hilo tejido con tensión insuficiente.

Irregularidades de hilos: Hilos que presentan variaciones en su sección transversal, como partes gruesas, delgadas o motas (aglomeraciones anormales de fibras en puntos visibles).

Lágrimas: Defecto del tejido caracterizado por pequeñas desviaciones elípticas de una o más pasadas de trama.

Manchas de colorante: Pequeñas manchas provocadas por grumos de colorante que han caído sobre la tela.

Manchas de apresto: Manchas producidas por un exceso de apresto.

Marcas de peine: Rayas longitudinales producidas por un espaciado irregular de los hilos de urdimbre.

Marcas de templazo: En tejido de calada, pequeños agujeros o distorsiones cercanas a los orillos.

Materias extrañas: Material extraño tejido dentro de la tela (astillas de madera, etc.).

Motas: Aglomeraciones anormales de fibras en puntos visibles, generalmente como puntos de tonalidad distinta al fondo.

Ondulación: Defecto de un tejido que le impide permanecer liso sobre una superficie plana.

Quiebre: Defecto de un tejido que se manifiesta por una línea o marca generalmente provocado por un pliegue en una superficie afilada.

Rayas: Rayas en el tejido, más claras o más obscuras que el fondo, causadas por pliegues o arrugas que provocan la absorción no uniforme del colorante.

Trama desviada o caída: Tejido en el cual el hilo de trama no está en ángulo recto con la urdimbre.

Trama doblada: Efecto producido por un hilo de trama doble.

Trama rota: En el tejido de calada, discontinuidad en la dirección de la trama, provocado por la rotura o corte de un hilo de trama.

Trama sucia: Zona del tejido en el cual el hilo de trama está sucio.

Urdimbre: En tejido plano, los hilos que van a lo largo del telar.

4. SÍMBOLOS Y ABREVIATURAS

Para los propósitos de esta especificación técnica, se establecen los siguientes símbolos y abreviaturas.

g/m2	Gramos sobre metro cuadrado
%	Por ciento
±	Mas, menos
ema	Entidad Mexicana de Acreditación
INNTEX	Instituto Nacional de Normalización Textil, A.C.
NMX	Estándar Mexicano
NOM	Norma Oficial Mexicana
N	Newton

5. CLASIFICACIÓN Y DESIGNACIÓN DEL PRODUCTO

La tela se utiliza para la confección de prendas, de acuerdo a como se señala en las especificaciones técnicas de los productos terminados. El color, código pantone y su tolerancia, será de acuerdo a dichas especificaciones y a la presente Especificación.

NOMBRE DEL UNIFORME Y DE LA CEDULA DEL CUADRO BÁSICO DE PRODUCTOS TEXTILES Y CALZADO	NUMERO DE CEDULA DEL CUADRO BÁSICO	PRENDA EN LAS QUE SE UTILIZA LA TELA
CHAMARRA PARA CABALLERO	19	Chamarra
MAKINOFF PARA CABALLERO	28	Makinoff

6. ESPECIFICACIONES

Tabla de especificaciones (Valorado por la Comisión Nacional Mixta de Ropa De Trabajo y Uniformes)

DETERMINACIÓN	ESPECIFICACIÓN	ENSAYOS
Acabado de la tela:	La tela terminada debe presentarse (según aplique): • Pre-encogida y Blanqueada • Pre encogida y teñida Para la perfecta confección de la prenda, la tela debe ser SUAVE AL TACTO (**NO RÍGIDA, NI ACARTONADA**) no debe presentar los siguientes defectos. • Agujeros • Arrugas permanentes • Barrado • Cocas • Colas • Contaminación micótica • Deshilachamiento • Destrozos o machucones • Diferentes tonos • Esfumado transversal • Falta de trama • Hilo flotante • Hilo interrumpido • Hilo tenso • Hilos flojos • Irregularidades de hilos • Lágrimas • Manchas (cualquier tipo de mancha) y/o exceso de apresto • Manchas , cualquier tipo (Boligrafo, grafito, etc) • Marcas de peine • Marcas de plancha • Marcas de templazo • Marcas, cualquier tipo (bolígrafo, grafito, etc.) • Materias extrañas • Motas • Olor desagradable o irritante • Ondulaciones o quiebre • Perforaciones de agujas en el área útil de confección • Rayas • Tela sucia, manchada y/o mojada • Trama doblada	INSPECCIÓN VISUAL Guía de defectos Ropa Contractual (Uso exclusivo para la CNMRTU)

	• Trama rota, desviada o caída • Trama sucia, manchada y/o mojada Otros defectos mencionados en la Guía de Defectos Ropa Contractual.	
CEDULA	**COLOR PANTONE**	**TOLERANCIA**
19	Verde olivo	----------
28	Café oscuro	----------

Un tono nominal y sus tolerancias, son los valores en que se permite que el tono del color de una tela varíe entre lotes de la misma tela.

No se permiten variaciones de tono para:

- Un mismo lote de tela
- Un mismo lote de uniforme con prendas de la misma telas
- Prendas de la misma tela en un uniforme

7. FICHA TÉCNICA

Procedimiento de evaluación de la conformidad en base a los Estándares Mexicanos acreditados y elaborados por el Laboratorio acreditado ante la e.m.a.

Tela: Paño de lana, 80% lana, 20% fibra sintética (poliéster o poliamida (nylon)), (El Laboratorio ejecutará los ensayos basándose en los Estándares Mexicanos establecidos en la siguiente tabla, Estándares Mexicanos vigentes acreditados que apliquen o procedimiento interno).

DETERMINACIÓN	**ESPECIFICACIÓN O REQUISITO** **COLOR: verde olivo y café oscuro**	**ENSAYOS o ESTÁNDARES MEXICANOS**
Contenido de fibra (%) • Lana	80% a 90%	**NMX – A 1833/1 – INNTEX-2014** Industria Textil- Análisis químico cuantitativo – Parte 1 Principios generales de ensayo

• Fibra sintética (poliéster o poliamida (nylon)),	10% a 20%	**NMX – A – 1833/4 – INNTEX – 2014** Industria textil – Análisis químico cuantitativo – Parte 4 Mezclas de fibras protéicas y otras fibras (Método con hipoclorito)
Masa, g/m2:	300 mínima	**NMX – A – 3801 – INNTEX – 2012** Industria textil – Determinación de la masa del tejido por unidad de longitud y área.
Tipo de tejido:	Plano (Calada)	**Inspección visual con cuenta hilos**
Tipo de ligamento:	Tafetán o Sarga	**Inspección visual con cuenta hilos**
Determinación de la propensión de la superficie de la tela al frisado, vellosidad o enmarañamiento, grado: • Primer ciclo Frisado: Vellosidad: Enmarañamiento: • Segundo ciclo Frisado: Vellosidad: Enmarañamiento: Con procedimiento de lavado en seco	 4-5 mínimo 4 mínimo 4-5 mínimo 4 mínimo 3-4 mínimo 4 mínimo	**NMX – A – 12945-3-INNTEX-2020** Industria textil-Determinación de la propensión de la superficie de la tela al frisado, vellosidad o enmarañamiento-Parte 3: Método de frisado aleatorio **NMX-A-105-D01-INNTEX-2020** Industria Textil-Ensayo de solidez del color-Parte D01: solidez del color al lavado en seco utilizando solvente percloroetileno
Solidez del color al sudor acido, grado: • Cambio de color • Manchado (transferencia de color)	 3 mínimo 3 mínimo	**NMX – A – 105 – E 04 – INNTEX – 2019** Industria textil - Ensayo de solidez del color – Parte E04: Solidez del color al sudor.
Solidez del color al sudor alcalino, grado: • Cambio de color • Manchado (transferencia de color)	 3 mínimo 3 mínimo	**NMX – A – 105 – E 04 – INNTEX – 2019** Industria textil - Ensayo de solidez del color – Parte E04: Solidez del color al sudor.
Solidez de color al lavado		**NMX-A-105-D01-INNTEX-2020** Industria Textil-

en seco grado • Cambio de color • Manchado (transferencia de color)	3,4 mínimo 3,4 mínimo	Ensayo de solidez del color-Parte D01: solidez del color al lavado en seco utilizando solvente percloroetileno

(El laboratorio ejecutara los ensayos basándose en los estándares mexicanos establecidos en la siguiente tabla, estándares mexicanos vigentes acreditados que apliquen o procedimiento interno).

CEDULA	COLOR PANTONE	TOLERANCIA	ENSAYOS
19	Verde olivo	----------	Inspección visual (procedimiento interno)
28	Café oscuro	----------	Inspección visual (procedimiento interno)

Nota: El informe de Laboratorio deberá identificar la muestra por color, por tela, tipo de tela, cedula o cedulas que ampara, ejemplo:

- Tela Paño de lana, 80% lana, 20% fibra sintética
- Color: Café oscuro
- Cedula (as): 28

Deberá entregar informe de laboratorio por color.

La muestra de prenda terminada que se deberá entregar en la CNMRTU para su evaluación será por cedula, en talla mediana (M) y el color podrá ser cualquiera mencionado en la tabla de color de la Especificación Técnica.

8. APÉNDICE NORMATIVO

Ley de infraestructura de la calidad.

9. REFERENCIAS NORMATIVAS Y BIBLIOGRAFÍA

Para la correcta aplicación de la presente especificación Técnica, se deben consultar los siguientes documentos o los que los sustituyan:

Ley de infraestructura de la calidad.

IMSS - Cuadro Básico de Productos Textiles y Calzado.

IMSS - Guía de Defectos de Ropa Contractual.

Especificación Técnica IMSS, Cedula 19 Chamarra para caballero

Especificación Técnica IMSS, Cedula 28 Makinoff para caballero

NMX – A 1833/1 – INNTEX-2014 Industria Textil- Análisis químico cuantitativo – Parte 1 Principios generales de ensayo.

NMX – A – 1833/4 – INNTEX – 2014 Industria textil – Análisis químico cuantitativo – Parte 4 Mezclas de fibras protéicas y otras fibras (Método con hipoclorito)

NMX – A – 3801 – INNTEX – 2012 Industria textil – Determinación de la masa del tejido por unidad de longitud y área.

NMX – A – 12945-3-INNTEX-2020 Industria textil-Determinación de la propensión de la superficie de la tela al frisado, vellosidad o enmarañamiento-Parte 3: Método de frisado aleatorio.

NMX-A-105-D01-INNTEX-2020 Industria Textil-Ensayo de solidez del color-Parte D01: solidez del color al lavado en seco utilizando solvente percloroetileno.

NMX – A – 105 – E 04 – INNTEX – 2019 Industria textil - Ensayo de solidez del color – Parte E04: Solidez del color al sudor.

ESPECIFICACIÓN TÉCNICA IMSS

TELAS UTILIZADAS EN ROPA CONTRACTUAL
PIQUE 70% POLIESTER, 30% ALGODÓN
ESPECIFICACIONES Y ENSAYOS

CUADRO BÁSICO DE PRODUCTOS TEXTILES Y CALZADO
210 ROPA CONTRACTUAL

ESTE DOCUMENTO SUSTITUYE A CUALQUIER OTRO DOCUMENTO NORMATIVO DE CALIDAD DE ESTA TELA, CON FECHA ANTERIOR A DICIEMBRE 2020

ÍNDICE

1. INTRODUCCIÓN 3
2. OBJETIVO Y CAMPO DE APLICACIÓN 3
3. DEFINICIONES 3
4. SÍMBOLOS Y ABREVIATURAS 4
5. CLASIFICACIÓN Y DESIGNACIÓN DEL PRODUCTO 5
6. ESPECIFICACIONES 5
7. FICHA TÉCNICA 7
8. APÉNDICE NORMATIVO 9
9. REFERENCIAS NORMATIVAS Y BIBLIOGRAFÍA 9

1. INTRODUCCIÓN

Con la finalidad de dar cumplimiento con el Contrato Colectivo de Trabajo en lo relativo a la adquisición de ropa de trabajo para los trabajadores con derecho del Instituto Mexicano de Seguro Social se establecen las siguientes especificaciones técnicas que cubren estos requerimientos de conformidad con la Ley de infraestructura de la calidad.

2. OBJETIVO Y CAMPO DE APLICACIÓN

Establecer las especificaciones mínimas de calidad y ensayos que debe cumplir la tela pique 70% poliéster, 30% algodón, utilizadas para la confección.

Nota: Esta especificación técnica es aplicable también al proceso de adquisición, inclusión, inspección de recepción, muestreo y suministro del producto, incluye únicamente los productos contenidos en el Cuadro Básico de Productos Textiles y Calzado.

3. DEFINICIONES

Para los propósitos de ésta especificación técnica, se establecen las siguientes definiciones.

Agujero: En tejido, una imperfección donde uno o varios hilos están lo suficiente dañados para configurar una apertura. Sinónimo: rotura.

Arruga permanente: Desarreglo permanente en la superficie en el tejido, que se caracteriza por una irregularidad provocada por muchas irregularidades pequeñas.

Barrado: Apariencia visual repetitiva de barras y franjas, usualmente paralelas a la trama de los tejidos de calada y de las pasadas en el tejido de punto. Algunas veces, el término barrado se utiliza como sinónimo de barras de urdimbre en tejidos de calada y de tejidos punto de urdimbre o malla envolvente. El barrado se puede deber a las diferencias físicas, ópticas o de teñido de los hilos, diferencias geométricas en la estructura del tejido o a una combinación de estas.

Cocas: Hilos enredados.

Colas: Extremos sobrantes de hilo.

Contaminación micótica: Contaminación producida por hongos.

Espécimen: Una porción especifica de un material o una muestra de laboratorio, sobre la cual se realiza una prueba o la cual es seleccionada para este propósito (sinónimo: espécimen de prueba).

Hilos flojo: Marca en el tejido producida por hilos prominentes sobre la superficie del tejido, debido a que poseen menos tensión que el resto. Un hilo tejido con tensión insuficiente.

Irregularidades de hilos: Hilos que presentan variaciones en su sección transversal, como partes gruesas, delgadas o motas (aglomeraciones anormales de fibras en puntos visibles).

Manchas de colorante: Pequeñas manchas provocadas por grumos de colorante que han caído sobre la tela.

Manchas de apresto: Manchas producidas por un exceso de apresto.

Materias extrañas: Material extraño tejido dentro de la tela (astillas de madera, etc.).

Motas: Aglomeraciones anormales de fibras en puntos visibles, generalmente como puntos de tonalidad distinta al fondo.

Ondulación: Defecto de un tejido que le impide permanecer liso sobre una superficie plana.

Quiebre: Defecto de un tejido que se manifiesta por una línea o marca generalmente provocado por un pliegue en una superficie afilada.

Rayas: Rayas en el tejido, más claras o más obscuras que el fondo, causadas por pliegues o arrugas que provocan la absorción no uniforme del colorante.

4. SÍMBOLOS Y ABREVIATURAS

Para los propósitos de esta especificación técnica, se establecen los siguientes símbolos y abreviaturas.

g/m2	Gramos sobre metro cuadrado
%	Por ciento
±	Mas, menos
ema	Entidad Mexicana de Acreditación
INNTEX	Instituto Nacional de Normalización Textil, A.C.
NMX	Estándar Mexicano
NOM	Norma Oficial Mexicana
N	Newton
TCX o TPG	Código de la numeración Pantone de colores de las telas, TCX = edición en tela, TPG = edición en papel ecológico.
cm	Centímetro

5. CLASIFICACIÓN Y DESIGNACIÓN DEL PRODUCTO

La tela se utiliza para la confección de prendas, de acuerdo a como se señala en las especificaciones técnicas de los productos terminados. El color, código pantone y su tolerancia, será de acuerdo a dichas especificaciones y a la presente Especificación.

NOMBRE DEL UNIFORME Y DE LA CEDULA DEL CUADRO BÁSICO DE PRODUCTOS TEXTILES Y CALZADO	NUMERO DE CEDULA DEL CUADRO BÁSICO	PRENDA EN LAS QUE SE UTILIZA LA TELA
PLAYERA TIPO POLO	50	Playera

6. ESPECIFICACIONES

Tabla de especificaciones (Valorado por la Comisión Nacional Mixta de Ropa De Trabajo y Uniformes).

DETERMINACIÓN	ESPECIFICACIÓN	ENSAYOS
Acabado de la tela:	La tela terminada debe presentarse (según aplique): • Pre-encogida y Blanqueada • Pre encogida y teñida Para la perfecta confección de la prenda, la tela debe ser SUAVE AL TACTO (**NO RÍGIDA, NI ACARTONADA**) no debe presentar los siguientes defectos. • Agujeros • Arrugas permanentes • Barrado • Cocas • Colas • Contaminación micótica • Deshilachamiento • Destrozos o machucones • Diferentes tonos • Esfumado transversal • Hilos flojos • Irregularidades de hilos • Manchas (cualquier tipo de mancha) y/o exceso de apresto	INSPECCIÓN VISUAL Guía de defectos Ropa Contractual (Uso exclusivo para la CNMRTU)

	• Manchas , cualquier tipo (Bolígrafo, grafito, etc) • Marcas de plancha • Marcas, cualquier tipo (bolígrafo, grafito, etc.) • Materias extrañas • Motas • Olor desagradable o irritante • Ondulaciones o quiebre • Perforaciones de agujas en el área útil de confección • Rayas • Tela sucia, manchada y/o mojada Otros defectos mencionados en la Guía de Defectos Ropa Contractual.	
CEDULA	**COLOR PANTONE TCX o TPG**	**TOLERANCIA**
50	Beige 14-1210	Beige 13-1008 Beige 14- 1209
	Verde 19-5408	Verde 19-5413 Verde 18-5315

Un tono nominal y sus tolerancias, son los valores en que se permite que el tono del color de una tela varíe entre lotes de la misma tela.

No se permiten variaciones de tono para:

- Un mismo lote de tela
- Un mismo lote de uniforme con prendas de la misma telas
- Prendas de la misma tela en un uniforme

7. FICHA TÉCNICA

Procedimiento de evaluación de la conformidad en base a los Estándares Mexicanos acreditados y elaborados por el Laboratorio acreditado ante la e.m.a.

Tela: Pique 70% poliester, 30% algodón (El Laboratorio ejecutará los ensayos basándose en los Estándares Mexicanos establecidos en la siguiente tabla, Estándares Mexicanos vigentes acreditados que apliquen o procedimiento interno).

DETERMINACIÓN	ESPECIFICACIÓN O REQUISITO		ENSAYOS o ESTÁNDARES MEXICANOS
	COLOR: Verde	COLOR: Beige	
Contenido de fibra (%) • Poliéster • Algodón	70 ± 5 % 30 ± 5%	70 ± 5 % 30 ± 5%	**NMX – A 1833/1 – INNTEX-2014** Industria Textil- Análisis químico cuantitativo – Parte 1 Principios generales de ensayo **NMX – A – 1833/11 – INNTEX – 2014** Industria textil – Análisis químico cuantitativo – Parte 11 Mezclas de fibras de celulosa y poliéster (Método usado ácido sulfúrico)
Tipo de tejido:	Punto	Punto	**Inspección visual con cuenta hilos**
Tipo de ligamento:	Pique	Pique	**Inspección visual con cuenta hilos**
Estabilidad dimensional, %: • Urdimbre • Trama Con procedimiento de lavado 2B y secado "C", 3 ciclos de lavado	De -3.5 a + 3.5 De -3.0 a + 3.0	De -3.5 a + 3.5 De -3.0 a + 3.0	**NMX – A - 5077 – INNTEX – 2015** Industria Textil –Determinación del cambio dimensional en el lavado y secado **NMX – A - 6330 – INNTEX – 2015** Industria Textil –Procedimiento de lavado y de secado doméstico para los ensayos de textiles
Densidad del tejido, hilos/cm: • Columnas • Mallas	11 ± 2 columnas / cm 16 ± 2 Mallas / cm	11 ± 2 columnas / cm 18 ± 2 Mallas / cm	**NMX – A – 134 – INNTEX – 2013** Industria textil - Tejido de punto – Método de prueba y tolerancia.
Solidez de color al frote, grado: • Columnas • Mallas	Columnas y Mallas seco 4	Urdimbre y trama seco 4	**NMX – A - 073 – INNTEX – 2005** Industria Textil Solidez al color –Determinación de la Solidez del color al Frote– Método de prueba.

ESTE DOCUMENTO SUSTITUYE A CUALQUIER OTRO DOCUMENTO NORMATIVO DE CALIDAD DE ESTA TELA, CON FECHA ANTERIOR A DICIEMBRE 2020

	Columnas y Mallas húmedo 4	Urdimbre y trama húmedo 4	
Solidez de color al lavado domestico e industrial, con procedimiento de lavado C1M, grado: • Cambio de color • Manchado (transferencia de color)	 4 mínimo 4 mínimo	 4 mínimo 4 mínimo	**NMX – A - 105 – C06 - INNTEX – 2015** Industria Textil – Método de ensayo de Solidez del color — Parte C06 - Solidez del color al lavado domestico y comercial.

(El laboratorio ejecutara los ensayos basándose en los estándares mexicanos establecidos en la siguiente tabla, estándares mexicanos vigentes acreditados que apliquen o procedimiento interno).

CEDULA	COLOR PANTONE TCX o TPG	TOLERANCIA	ENSAYOS
50	Beige 14-1210 Verde 19-5408	Beige 13-1008 Beige 14- 1209 Verde 19-5413 Verde 18-5315	Inspección visual (procedimiento interno)

Nota: El informe de Laboratorio deberá identificar la muestra por color, por tela, tipo de tela, cedula o cedulas que ampara, ejemplo:

- Tela: Pique 70% poliéster, 30% algodón
- Color: Beige
- Cedula (s): 50

Deberá entregar informe de laboratorio por color.

La muestra de prenda terminada que se deberá entregar en la CNMRTU para su evaluación será por cedula, en talla mediana (M) y el color podrá ser cualquiera mencionado en la tabla de color de la Especificación Técnica.

8. APÉNDICE NORMATIVO

Ley de infraestructura de la calidad.

9. REFERENCIAS NORMATIVAS Y BIBLIOGRAFÍA

Para la correcta aplicación de la presente especificación Técnica, se deben consultar los siguientes documentos o los que los sustituyan:

Ley de infraestructura de la calidad.

IMSS - Cuadro Básico de Productos Textiles y Calzado.

IMSS - Guía de Defectos de Ropa Contractual.

Especificación Técnica IMSS, Cedula 50 Playera tipo Polo.

NMX – A 1833/1 – INNTEX-2014 Industria Textil- Análisis químico cuantitativo – Parte 1 Principios generales de ensayo.

NMX – A – 1833/11 – INNTEX – 2014 Industria textil – Análisis químico cuantitativo – Parte 11 Mezclas de fibras de celulosa y poliéster (Método usado ácido sulfúrico).

NMX – A - 5077 – INNTEX – 2015 Industria Textil –Determinación del cambio dimensional en el lavado y secado.

NMX – A - 6330 – INNTEX – 2015 Industria Textil –Procedimiento de lavado y de secado doméstico para los ensayos de textiles.

NMX – A – 134 – INNTEX – 2013 Industria textil - Tejido de punto – Método de prueba y tolerancia.

NMX – A - 073 – INNTEX – 2005 Industria Textil Solidez al color –Determinación de la Solidez del color al Frote– Método de prueba.

NMX – A - 105 – C06 - INNTEX – 2015 Industria Textil – Método de ensayo de Solidez del color — Parte C06 - Solidez del color al lavado domestico y comercial.

SIN TEXTO

ESPECIFICACIÓN TÉCNICA IMSS

TELAS UTILIZADAS EN ROPA CONTRACTUAL
POLIÉSTER 100% PARA FAJA
ESPECIFICACIONES Y ENSAYOS

CUADRO BÁSICO DE PRODUCTOS TEXTILES Y CALZADO
210 ROPA CONTRACTUAL

ESTE DOCUMENTO SUSTITUYE A CUALQUIER OTRO DOCUMENTO NORMATIVO DE CALIDAD DE ESTA TELA, CON FECHA ANTERIOR A DICIEMBRE 2020

ÍNDICE

1. INTRODUCCIÓN 3
2. OBJETIVO Y CAMPO DE APLICACIÓN 3
3. DEFINICIONES 3
4. SÍMBOLOS Y ABREVIATURAS 5
5. CLASIFICACIÓN Y DESIGNACIÓN DEL PRODUCTO 5
6. ESPECIFICACIONES 5
7. FICHA TÉCNICA 7
8. APÉNDICE NORMATIVO 10
9. REFERENCIAS NORMATIVAS Y BIBLIOGRAFÍA 10

1. INTRODUCCIÓN

Con la finalidad de dar cumplimiento con el Contrato Colectivo de Trabajo en lo relativo a la adquisición de ropa de trabajo para los trabajadores con derecho del Instituto Mexicano de Seguro Social se establecen las siguientes especificaciones técnicas que cubren estos requerimientos de conformidad con la Ley de infraestructura de la calidad.

2. OBJETIVO Y CAMPO DE APLICACIÓN

Establecer las especificaciones mínimas de calidad y ensayos que debe cumplir la tela poliéster 100% para faja, utilizadas para la confección.

Nota: Esta especificación técnica es aplicable también al proceso de adquisición, inclusión, inspección de recepción, muestreo y suministro del producto, incluye únicamente los productos contenidos en el Cuadro Básico de Productos Textiles y Calzado.

3. DEFINICIONES

Para los propósitos de ésta especificación técnica, se establecen las siguientes definiciones.

Agujero: En tejido, una imperfección donde uno o varios hilos están lo suficiente dañados para configurar una apertura. Sinónimo: rotura.

Arruga permanente: Desarreglo permanente en la superficie en el tejido, que se caracteriza por una irregularidad provocada por muchas irregularidades pequeñas.

Barrado: Apariencia visual repetitiva de barras y franjas, usualmente paralelas a la trama de los tejidos de calada y de las pasadas en el tejido de punto. Algunas veces, el término barrado se utiliza como sinónimo de barras de urdimbre en tejidos de calada y de tejidos punto de urdimbre o malla envolvente. El barrado se puede deber a las diferencias físicas, ópticas o de teñido de los hilos, diferencias geométricas en la estructura del tejido o a una combinación de estas.

Cocas: Hilos enredados.

Colas: Extremos sobrantes de hilo.

Contaminación micótica: Contaminación producida por hongos.

Espécimen: Una porción especifica de un material o una muestra de laboratorio, sobre la cual se realiza una prueba o la cual es seleccionada para este propósito (sinónimo: espécimen de prueba).

Falta de trama: Zona del tejido donde falta el hilo de trama en todo el ancho.

Hilo flotante: Lugar en el tejido en el cual uno o varios hilos o pasadas quedan flotantes, debido a no haberse entrecruzado como debían.

Hilo interrumpido: Ausencia de un tramo de hilo de urdimbre.

Hilo tenso: Marca en el tejido a que uno o más hilos en la urdimbre, poseen más tensión que el resto.

Hilos flojo: Marca en el tejido producida por hilos prominentes sobre la superficie del tejido, debido a que poseen menos tensión que el resto. Un hilo tejido con tensión insuficiente.

Irregularidades de hilos: Hilos que presentan variaciones en su sección transversal, como partes gruesas, delgadas o motas (aglomeraciones anormales de fibras en puntos visibles).

Lágrimas: Defecto del tejido caracterizado por pequeñas desviaciones elípticas de una o más pasadas de trama.

Manchas de colorante: Pequeñas manchas provocadas por grumos de colorante que han caído sobre la tela.

Manchas de apresto: Manchas producidas por un exceso de apresto.

Marcas de peine: Rayas longitudinales producidas por un espaciado irregular de los hilos de urdimbre.

Marcas de templazo: En tejido de calada, pequeños agujeros o distorsiones cercanas a los orillos.

Materias extrañas: Material extraño tejido dentro de la tela (astillas de madera, etc.).

Motas: Aglomeraciones anormales de fibras en puntos visibles, generalmente como puntos de tonalidad distinta al fondo.

Ondulación: Defecto de un tejido que le impide permanecer liso sobre una superficie plana.

Quiebre: Defecto de un tejido que se manifiesta por una línea o marca generalmente provocado por un pliegue en una superficie afilada.

Rayas: Rayas en el tejido, más claras o más obscuras que el fondo, causadas por pliegues o arrugas que provocan la absorción no uniforme del colorante.

Trama desviada o caída: Tejido en el cual el hilo de trama no está en ángulo recto con la urdimbre.

Trama doblada: Efecto producido por un hilo de trama doble.

Trama rota: En el tejido de calada, discontinuidad en la dirección de la trama, provocado por la rotura o corte de un hilo de trama.

Trama sucia: Zona del tejido en el cual el hilo de trama está sucio.

Urdimbre: En tejido plano, los hilos que van a lo largo del telar.

4. SÍMBOLOS Y ABREVIATURAS

Para los propósitos de esta especificación técnica, se establecen los siguientes símbolos y abreviaturas.

g/m2	Gramos sobre metro cuadrado
g/m	Gramos sobre metro lineal
mm	Milímetros
cm	Centímetros
%	Por ciento
±	Mas, menos
ema	Entidad Mexicana de Acreditación
INNTEX	Instituto Nacional de Normalización Textil, A.C.
NMX	Estándar Mexicano
NOM	Norma Oficial Mexicana
N	Newton

5. CLASIFICACIÓN Y DESIGNACIÓN DEL PRODUCTO

La tela se utiliza para la confección de prendas, de acuerdo a como se señala en las especificaciones técnicas de los productos terminados. El color, código pantone y su tolerancia, será de acuerdo a dichas especificaciones y a la presente Especificación.

NOMBRE DEL UNIFORME Y DE LA CEDULA DEL CUADRO BÁSICO DE PRODUCTOS TEXTILES Y CALZADO	NUMERO DE CEDULA DEL CUADRO BÁSICO	PRENDA EN LAS QUE SE UTILIZA LA TELA
FAJA	55	Faja

6. ESPECIFICACIONES

Tabla de especificaciones (Valorado por la Comisión Nacional Mixta de Ropa De Trabajo y Uniformes)

ESTE DOCUMENTO SUSTITUYE A CUALQUIER OTRO DOCUMENTO NORMATIVO DE CALIDAD DE ESTA TELA, CON FECHA ANTERIOR A DICIEMBRE 2020

DETERMINACIÓN	ESPECIFICACIÓN	ENSAYOS
Acabado de la tela:	La tela terminada debe presentarse (según aplique): • Pre-encogida y Blanqueada • Pre encogida y teñida Para la perfecta confección de la prenda, la tela debe ser SUAVE AL TACTO (**NO RÍGIDA, NI ACARTONADA**) no debe presentar los siguientes defectos. • Agujeros • Arrugas permanentes • Barrado • Cocas • Colas • Contaminación micótica • Deshilachamiento • Destrozos o machucones • Diferentes tonos • Esfumado transversal • Falta de trama • Hilo flotante • Hilo interrumpido • Hilo tenso • Hilos flojos • Irregularidades de hilos • Lágrimas • Manchas (cualquier tipo de mancha) y/o exceso de apresto • Manchas , cualquier tipo (Bolígrafo, grafito, etc) • Marcas de peine • Marcas de plancha • Marcas de templazo • Marcas, cualquier tipo (bolígrafo, grafito, etc.) • Materias extrañas • Motas • Olor desagradable o irritante • Ondulaciones o quiebre • Perforaciones de agujas en el área útil de confección • Rayas • Tela sucia, manchada y/o mojada • Trama doblada	INSPECCIÓN VISUAL Guía de defectos Ropa Contractual (Uso exclusivo para la CNMRTU)

ESTE DOCUMENTO SUSTITUYE A CUALQUIER OTRO DOCUMENTO NORMATIVO DE CALIDAD DE ESTA TELA; CON FECHA ANTERIOR A DICIEMBRE 2020

	• Trama rota, desviada o caída • Trama sucia, manchada y/o mojada Otros defectos mencionados en la Guía de Defectos Ropa Contractual.	
CEDULA	**COLOR PANTONE**	**TOLERANCIA**
55	**Negro**	**----------**

Un tono nominal y sus tolerancias, son los valores en que se permite que el tono del color de una tela varíe entre lotes de la misma tela.

No se permiten variaciones de tono para:

- Un mismo lote de tela
- Un mismo lote de uniforme con prendas de la misma telas
- Prendas de la misma tela en un uniforme

7. FICHA TÉCNICA

Procedimiento de evaluación de la conformidad en base a los Estándares Mexicanos acreditados y elaborados por el Laboratorio acreditado ante la e.m.a.

Tela: Poliéster 100% para faja (El Laboratorio ejecutará los ensayos basándose en los Estándares Mexicanos establecidos en la siguiente tabla, Estándares Mexicanos vigentes acreditados que apliquen o procedimiento interno).

DETERMINACIÓN	**ESPECIFICACIÓN O REQUISITO** **COLOR: Negro**	**ENSAYOS O ESTÁNDARES MEXICANOS**
Contenido de fibra (%) • Poliéster	100%	**NMX – A - 084 – INNTEX - 2015** – Industria textil – Fibras textiles – Análisis Cuantitativo – Cualitativo para una fibra 100% - Método de ensayo.
Masa, g/m2:	685 ± 3%	**NMX – A – 3801 – INNTEX – 2012** Industria textil – Determinación de la masa del tejido por unidad de longitud y área.
Tipo de tejido:	Plano (Calada)	**Inspección visual con cuenta hilos**

ESTE DOCUMENTO SUSTITUYE A CUALQUIER OTRO DOCUMENTO NORMATIVO DE CALIDAD DE ESTA TELA, CON FECHA ANTERIOR A DICIEMBRE 2020

Tipo de ligamento:	Taletón	Inspección visual con cuenta hilos
Densidad del tejido, hilos/cm: • Urdimbre • Trama	28 hilos / cm ± 1 hilos 11 pasadas / cm ± 1 pasadas	**NMX – A – 7211/2 – INNTEX – 2015** Industria textil – Tejidos de calada – Método de ensayo – Parte 2 – Determinación de hilos por unidad de longitud.
Resistencia a la tracción (método grab), N: • Urdimbre • Trama	700 N mínimo 1000 N mínimo	**NMX – A – 059/2 – INNTEX – 2019** Industria textil – Propiedades de los tejidos frente a la tracción - Parte 2 – Determinación de la Fuerza máxima por el Método de agarre – Método GRAB.
Solidez del color a la luz Artificial Método 5 Exposición 20 horas	4 mínimo	**NMX – A - 105 – B02 - INNTEX – 2019** Industria textil-Ensayo para solidez del color-Parte B02-Solidez del color a la luz artificial: Ensayo de la lámpara de decoloración de arco de xenón
Solidez del color al sudor ácido, grado: • Cambio de color • Manchado (transferencia de color)	4 mínimo 4 mínimo	**NMX – A – 105 – E 04 – INNTEX – 2019** Industria textil - Ensayo de solidez del color – Parte E04: Solidez del color al sudor.
Solidez del color al sudor alcalino, grado: • Cambio de color • Manchado (transferencia de color)	4 mínimo 4 mínimo	**NMX – A – 105 – E 04 – INNTEX – 2019** Industria textil - Ensayo de solidez del color – Parte E04: Solidez del color al sudor.
Solidez de color al frote, grado: • Urdimbre • Trama	Seco 4 mínimo Húmedo 4 mínimo	**NMX – A - 073 – INNTEX – 2005** Industria Textil Solidez al color –Determinación de la Solidez del color al Frote– Método de prueba.

Valores de la cinta bies de 2.5 cm		
Contenido de fibra (%) • Poliéster	100%	**NMX – A - 084 – INNTEX - 2015 –** Industria textil – Fibras textiles – Análisis Cuantitativo – Cualitativo para una fibra 100% - Método de ensayo.
Densidad del tejido, hilos/cm: • Urdimbre • Trama	41 hilos / cm ± 2 hilos 27 pasadas / cm ± 2 pasadas	**NMX – A – 7211/2 – INNTEX – 2015** Industria textil – Tejidos de calada – Método de ensayo – Parte 2 – Determinación de hilos por unidad de longitud.
Ancho de cinta	2,5 cm ± 2 mm	Procedimiento interno
Tipo de ligamento	Tafetán (base) y Sarga (base)	Procedimiento interno
Masa por Unidad de Área	8 g/m lineal ± 1 g/m lineal	Procedimiento interno
Resistencia a la Tracción, N	900 N Mínimo	Procedimiento interno
Valores de la cinta bies de alta resistencia de 5,0 cm		
Contenido de fibra (%) * Poliéster	100%	**NMX – A - 084 – INNTEX - 2015 –** Industria textil – Fibras textiles – Análisis Cuantitativo – Cualitativo para una fibra 100% - Método de ensayo.
Densidad del tejido, hilos/cm: * Urdimbre *Trama	54 hilos / cm ± 2 hilos 48 pasadas / cm ± 2 pasadas	**NMX – A – 7211/2 – INNTEX – 2015** Industria textil – Tejidos de calada – Método de ensayo – Parte 2 – Determinación de hilos por unidad de longitud.
Ancho de cinta	5,0 cm ± 2 mm	Procedimiento interno
Tipo de ligamento	Tafetán (base) y Sarga (base)	Procedimiento interno
Masa por Unidad de Área	18,5 g/m lineal ± 2 g/m lineal	Procedimiento interno
Resistencia a la Tracción, N	1600 N Mínimo	Procedimiento interno

(El laboratorio ejecutara los ensayos basándose en los estándares mexicanos establecidos en la siguiente tabla, estándares mexicanos vigentes acreditados que apliquen o procedimiento interno).

ESTE DOCUMENTO SUSTITUYE A CUALQUIER OTRO DOCUMENTO NORMATIVO DE CALIDAD DE ESTA TELA CON FECHA ANTERIOR A DICIEMBRE 2020

CEDULA	COLOR PANTONE	TOLERANCIA	ENSAYOS
55	Negro	----------	Inspección visual (procedimiento interno)

Nota: El informe de Laboratorio deberá identificar la muestra por color, por tela, tipo de tela, cedula o cedulas que ampara, ejemplo:

- **Tela : 100% Poliéster para faja**
- **Color: Negro**
- **Cedula (s): 55**

Deberá entregar informe de laboratorio por color.

La muestra de prenda terminada que se deberá entregar en la CNMRTU para su evaluación será por cedula, en talla mediana (M) y el color podrá ser cualquiera mencionado en la tabla de color de la Especificación Técnica.

8. APÉNDICE NORMATIVO

Ley de infraestructura de la calidad.

9. REFERENCIAS NORMATIVAS Y BIBLIOGRAFÍA

Para la correcta aplicación de la presente especificación Técnica, se deben consultar los siguientes documentos o los que los sustituyan:

Ley de infraestructura de la calidad.

IMSS - Cuadro Básico de Productos Textiles y Calzado.

IMSS - Guía de Defectos de Ropa Contractual.

Especificación Técnica IMSS, Cedula 55 Faja.

NMX-A-084-INNTEX-2015 Industria textil-Fibras textiles-Análisis cualitativo-Cuantitativo para una fibra 100% - Método de ensayo.

NMX – A – 3801 – INNTEX – 2012 Industria textil – Determinación de la masa del tejido por unidad de longitud y área.

NMX – A - 5077 – INNTEX – 2015 Industria Textil –Determinación del cambio dimensional en el lavado y secado.

NMX – A – 7211/2 – INNTEX – 2015 Industria textil – Tejidos de calada – Método de ensayo – Parte 2 – Determinación de hilos por unidad de longitud.

NMX – A – 059/2 – INNTEX – 2019 Industria textil – Propiedades de los tejidos frente a la tracción - Parte 2 – Determinación de la Fuerza máxima por el Método de agarre – Método GRAB.

NMX – A - 105 – B02 - INNTEX – 2019 Industria textil-Ensayo para solidez del color-Parte B02-Solidez del color a la luz artificial: Ensayo de la lámpara de decoloración de arco de xenón.

NMX – A – 105 – E 04 – INNTEX – 2019 Industria textil - Ensayo de solidez del color – Parte E04: Solidez del color al sudor.

NMX – A - 073 – INNTEX – 2005 Industria Textil Solidez al color –Determinación de la Solidez del color al Frote– Método de prueba.

ESPECIFICACIÓN TÉCNICA IMSS

TELAS UTILIZADAS EN ROPA CONTRACTUAL
POPELINA 70% POLIESTER, 30% ALGODÓN TELA PARA BLUSA
ESPECIFICACIONES Y ENSAYOS

CUADRO BÁSICO DE PRODUCTOS TEXTILES Y CALZADO
210 ROPA CONTRACTUAL

ESTE DOCUMENTO SUSTITUYE A CUALQUIER OTRO DOCUMENTO NORMATIVO DE CALIDAD DE ESTA TELA, CON FECHA ANTERIOR A DICIEMBRE 2020

ÍNDICE

1. INTRODUCCIÓN 3
2. OBJETIVO Y CAMPO DE APLICACIÓN 3
3. DEFINICIONES 3
4. SÍMBOLOS Y ABREVIATURAS 5
5. CLASIFICACIÓN Y DESIGNACIÓN DEL PRODUCTO 5
6. ESPECIFICACIONES 5
7. FICHA TÉCNICA 7
8. APÉNDICE NORMATIVO 8
9. REFERENCIAS NORMATIVAS Y BIBLIOGRAFÍA 8

1. INTRODUCCIÓN

Con la finalidad de dar cumplimiento con el Contrato Colectivo de Trabajo en lo relativo a la adquisición de ropa de trabajo para los trabajadores con derecho del Instituto Mexicano de Seguro Social se establecen las siguientes especificaciones técnicas que cubren estos requerimientos de conformidad con la Ley de infraestructura de la calidad.

2. OBJETIVO Y CAMPO DE APLICACIÓN

Establecer las especificaciones mínimas de calidad y ensayos que debe cumplir la tela popelina 70% poliéster, 30% algodón tela para blusa, utilizadas para la confección.

Nota: Esta especificación técnica es aplicable también al proceso de adquisición, inclusión, inspección de recepción, muestreo y suministro del producto, incluye únicamente los productos contenidos en el Cuadro Básico de Productos Textiles y Calzado.

3. DEFINICIONES

Para los propósitos de ésta especificación técnica, se establecen las siguientes definiciones.

Agujero: En tejido, una imperfección donde uno o varios hilos están lo suficiente dañados para configurar una apertura. Sinónimo: rotura.

Arruga permanente: Desarreglo permanente en la superficie en el tejido, que se caracteriza por una irregularidad provocada por muchas irregularidades pequeñas.

Barrado: Apariencia visual repetitiva de barras y franjas, usualmente paralelas a la trama de los tejidos de calada y de las pasadas en el tejido de punto. Algunas veces, el término barrado se utiliza como sinónimo de barras de urdimbre en tejidos de calada y de tejidos punto de urdimbre o malla envolvente. El barrado se puede deber a las diferencias físicas, ópticas o de teñido de los hilos, diferencias geométricas en la estructura del tejido o a una combinación de estas.

Cocas: Hilos enredados.

Colas: Extremos sobrantes de hilo.

Contaminación micótica: Contaminación producida por hongos.

Espécimen: Una porción especifica de un material o una muestra de laboratorio, sobre la cual se realiza una prueba o la cual es seleccionada para este propósito (sinónimo: espécimen de prueba).

Falta de trama: Zona del tejido donde falta el hilo de trama en todo el ancho.

Hilo flotante: Lugar en el tejido en el cual uno o varios hilos o pasadas quedan flotantes, debido a no haberse entrecruzado como debían.

Hilo interrumpido: Ausencia de un tramo de hilo de urdimbre.

Hilo tenso: Marca en el tejido a que uno o más hilos en la urdimbre, poseen más tensión que el resto.

Hilos flojo: Marca en el tejido producida por hilos prominentes sobre la superficie del tejido, debido a que poseen menos tensión que el resto. Un hilo tejido con tensión insuficiente.

Irregularidades de hilos: Hilos que presentan variaciones en su sección transversal, como partes gruesas, delgadas o motas (aglomeraciones anormales de fibras en puntos visibles).

Lágrimas: Defecto del tejido caracterizado por pequeñas desviaciones elípticas de una o más pasadas de trama.

Manchas de colorante: Pequeñas manchas provocadas por grumos de colorante que han caído sobre la tela.

Manchas de apresto: Manchas producidas por un exceso de apresto.

Marcas de peine: Rayas longitudinales producidas por un espaciado irregular de los hilos de urdimbre.

Marcas de templazo: En tejido de calada, pequeños agujeros o distorsiones cercanas a los orillos.

Materias extrañas: Material extraño tejido dentro de la tela (astillas de madera, etc.).

Motas: Aglomeraciones anormales de fibras en puntos visibles, generalmente como puntos de tonalidad distinta al fondo.

Ondulación: Defecto de un tejido que le impide permanecer liso sobre una superficie plana.

Quiebre: Defecto de un tejido que se manifiesta por una línea o marca generalmente provocado por un pliegue en una superficie afilada.

Rayas: Rayas en el tejido, más claras o más obscuras que el fondo, causadas por pliegues o arrugas que provocan la absorción no uniforme del colorante.

Trama desviada o caída: Tejido en el cual el hilo de trama no está en ángulo recto con la urdimbre.

Trama doblada: Efecto producido por un hilo de trama doble.

Trama rota: En el tejido de calada, discontinuidad en la dirección de la trama, provocado por la rotura o corte de un hilo de trama.

Trama sucia: Zona del tejido en el cual el hilo de trama está sucio.

Urdimbre: En tejido plano, los hilos que van a lo largo del telar.

4. SÍMBOLOS Y ABREVIATURAS

Para los propósitos de esta especificación técnica, se establecen los siguientes símbolos y abreviaturas:

g/m2	Gramos sobre metro cuadrado
%	Por ciento
±	Mas, menos
ema	Entidad Mexicana de Acreditación
INNTEX	Instituto Nacional de Normalización Textil, A.C.
NMX	Estándar Mexicano
NOM	Norma Oficial Mexicana
N	Newton

5. CLASIFICACIÓN Y DESIGNACIÓN DEL PRODUCTO

La tela se utiliza para la confección de prendas, de acuerdo a como se señala en las especificaciones técnicas de los productos terminados. El color, código pantone y su tolerancia, será de acuerdo a dichas especificaciones y a la presente Especificación.

NOMBRE DEL UNIFORME Y DE LA CEDULA DEL CUADRO BÁSICO DE PRODUCTOS TEXTILES Y CALZADO	NUMERO DE CEDULA DEL CUADRO BÁSICO	PRENDA EN LAS QUE SE UTILIZA LA TELA
BLUSA PARA DAMA	18	Blusa

6. ESPECIFICACIONES

Tabla de especificaciones (Valorado por la Comisión Nacional Mixta de Ropa De Trabajo y Uniformes).

DETERMINACIÓN	ESPECIFICACIÓN	ENSAYOS
Acabado de la tela:	La tela terminada debe presentarse (según aplique): • Pre-encogida y Blanqueada • Pre encogida y teñida Para la perfecta confección de la prenda, la tela debe ser SUAVE AL TACTO (**NO RÍGIDA, NI ACARTONADA**) no	INSPECCIÓN VISUAL Guía de defectos Ropa Contractual (Uso exclusivo para la CNMRTU)

	debe presentar los siguientes defectos. • Agujeros • Arrugas permanentes • Barrado • Cocas • Colas • Contaminación micótica • Destrozos o machucones • Deshilachamiento • Diferentes tonos • Esfumado transversal • Falta de trama • Hilos flojos • Hilo flotante • Hilo interrumpido • Hilo tenso • Irregularidades de hilos • Lágrimas • Manchas (cualquier tipo de mancha) y/o exceso de apresto • Marcas, cualquier tipo (bolígrafo, grafito, etc.) • Marcas de peine • Marcas de plancha • Marcas de templazo • Materias extrañas • Manchas , cualquier tipo (Boligrafo, grafito, etc) • Motas • Ondulaciones o quiebres • Rayas • Tela sucia, manchada y/o mojada • Trama doblada • Trama rota, desviada o caída • Trama sucia, manchada y/o mojada • Olor desagradable o irritante • Ondulaciones o quiebre • Perforaciones de agujas en el área útil de confección Otros defectos mencionados en la Guía de Defectos Ropa Contractual.	
CEDULA	**COLOR PANTONE**	**TOLERANCIA**
18	Rosa Claro	----------

Un tono nominal y sus tolerancias, son los valores en que se permite que el tono del color de una tela varíe entre lotes de la misma tela.

No se permiten variaciones de tono para:

- Un mismo lote de tela
- Un mismo lote de uniforme con prendas de la misma telas
- Prendas de la misma tela en un uniforme

7. FICHA TÉCNICA

Procedimiento de evaluación de la conformidad en base a los Estándares Mexicanos acreditados y elaborados por el Laboratorio acreditado ante la e.m.a.

Tela: **Popelina 70% poliéster, 30% algodón Tela para blusa,** (El Laboratorio ejecutará los ensayos basándose en los Estándares Mexicanos establecidos en la siguiente tabla, Estándares Mexicanos vigentes acreditados que apliquen o procedimiento interno).

DETERMINACIÓN	ESPECIFICACIÓN O REQUISITO COLOR: Rosa claro	ENSAYOS O ESTÁNDARES MEXICANOS
Contenido de fibra (%) • Poliéster • Algodón	66 a 74% 26 a 34%	**NMX – A 1833/1 – INNTEX-2014** Industria Textil– Análisis químico cuantitativo – Parte 1 Principios generales de ensayo **NMX – A – 1833/11 – INNTEX – 2014** Industria textil – Análisis químico cuantitativo – Parte 11 Mezclas de fibras de celulosa y poliéster (Método usado ácido sulfúrico)
Masa, g/m2:	120 - 135	**NMX – A – 3801 – INNTEX – 2012** Industria textil – Determinación de la masa del tejido por unidad de longitud y área.
Tipo de tejido:	Plano (Calada)	**Inspección visual con cuenta hilos**
Tipo de ligamento:	Tafetán o Taletón	**Inspección visual con cuenta hilos**
Estabilidad dimensional, %: • Urdimbre • Trama Con procedimiento de lavado 2B y secado "C", 3 ciclos de lavado	De -3.0 a + 3.0 De -3.0 a + 3.0	**NMX – A - 5077 – INNTEX – 2015** Industria Textil – Determinación del cambio dimensional en el lavado y secado **NMX – A - 6330 – INNTEX – 2015** Industria Textil – Procedimiento de lavado y de secado doméstico para los ensayos de textiles

ESTE DOCUMENTO SUSTITUYE A CUALQUIER OTRO DOCUMENTO NORMATIVO DE CALIDAD DE ESTA TELA, CON FECHA ANTERIOR A DICIEMBRE 2020

(El laboratorio ejecutara los ensayos basándose en los estándares mexicanos establecidos en la siguiente tabla, estándares mexicanos vigentes acreditados que apliquen o procedimiento interno).

CEDULA	COLOR PANTONE	TOLERANCIA	ENSAYOS
18	Rosa Claro	----------	Inspección visual (procedimiento interno)

Nota: El informe de Laboratorio deberá identificar la muestra por color, por tela, tipo de tela, cedula o cedulas que ampara, ejemplo:

- **Tela: Popelina 70% poliéster, 30% algodón**
- **Color: Rosa Claro**
- **Cedula (s): 18**

Deberá entregar informe de laboratorio por color.

La muestra de prenda terminada que se deberá entregar en la CNMRTU para su evaluación será por cedula, en talla mediana (M) y el color podrá ser cualquiera mencionado en la tabla de color de la Especificación Técnica.

8. APÉNDICE NORMATIVO

Ley de infraestructura de la calidad..

9. REFERENCIAS NORMATIVAS Y BIBLIOGRAFÍA

Para la correcta aplicación de la presente especificación Técnica, se deben consultar los siguientes documentos o los que los sustituyan:

Ley de infraestructura de la calidad.

IMSS - Cuadro Básico de Productos Textiles y Calzado.

IMSS - Guía de Defectos de Ropa Contractual.

Especificación Técnica IMSS, Cedula 18 Blusa para dama.

NMX – A 1833/1 – INNTEX-2014 Industria Textil- Análisis químico cuantitativo – Parte 1 Principios generales de ensayo.

NMX – A – 1833/11 – INNTEX – 2014 Industria textil – Análisis químico cuantitativo – Parte 11 Mezclas de fibras de celulosa y poliéster (Método usado ácido sulfúrico).

NMX – A – 3801 – INNTEX – 2012 Industria textil – Determinación de la masa del tejido por unidad de longitud y área.

NMX – A - 5077 – INNTEX – 2015 Industria Textil –Determinación del cambio dimensional en el lavado y secado.

NMX – A - 6330 – INNTEX – 2015 Industria Textil –Procedimiento de lavado y de secado doméstico para los ensayos de textiles.

ESPECIFICACIÓN TÉCNICA IMSS

TELAS UTILIZADAS EN ROPA CONTRACTUAL
POPELINA CAMISERA 80% POLIESTER, 20% ALGODÓN
ESPECIFICACIONES Y ENSAYOS

CUADRO BÁSICO DE PRODUCTOS TEXTILES Y CALZADO
210 ROPA CONTRACTUAL

ESTE DOCUMENTO SUSTITUYE A CUALQUIER OTRO DOCUMENTO NORMATIVO DE CALIDAD DE ESTA TELA, CON FECHA ANTERIOR A DICIEMBRE 2020

ÍNDICE

1. INTRODUCCIÓN 3
2. OBJETIVO Y CAMPO DE APLICACIÓN 3
3. DEFINICIONES 3
4. SÍMBOLOS Y ABREVIATURAS 5
5. CLASIFICACIÓN Y DESIGNACIÓN DEL PRODUCTO 5
6. ESPECIFICACIONES 5
7. FICHA TÉCNICA 7
8. APÉNDICE NORMATIVO 9
9. REFERENCIAS NORMATIVAS Y BIBLIOGRAFÍA 10

1. INTRODUCCIÓN

Con la finalidad de dar cumplimiento con el Contrato Colectivo de Trabajo en lo relativo a la adquisición de ropa de trabajo para los trabajadores con derecho del Instituto Mexicano de Seguro Social se establecen las siguientes especificaciones técnicas que cubren estos requerimientos de conformidad con la Ley de infraestructura de la calidad.

2. OBJETIVO Y CAMPO DE APLICACIÓN

Establecer las especificaciones mínimas de calidad y ensayos que prueba que debe cumplir la tela Popelina camisera 80% poliéster, 20% algodón, utilizadas para la confección.

Nota: Esta especificación técnica es aplicable también al proceso de adquisición, inclusión, inspección de recepción, muestreo y suministro del producto, incluye únicamente los productos contenidos en el Cuadro Básico de Productos Textiles y Calzado.

3. DEFINICIONES

Para los propósitos de ésta especificación técnica, se establecen las siguientes definiciones.

Agujero: En tejido, una imperfección donde uno o varios hilos están lo suficiente dañados para configurar una apertura. Sinónimo: rotura.

Arruga permanente: Desarreglo permanente en la superficie en el tejido, que se caracteriza por una irregularidad provocada por muchas irregularidades pequeñas.

Barrado: Apariencia visual repetitiva de barras y franjas, usualmente paralelas a la trama de los tejidos de calada y de las pasadas en el tejido de punto. Algunas veces, el término barrado se utiliza como sinónimo de barras de urdimbre en tejidos de calada y de tejidos punto de urdimbre o malla envolvente. El barrado se puede deber a las diferencias físicas, ópticas o de teñido de los hilos, diferencias geométricas en la estructura del tejido o a una combinación de estas.

Cocas: Hilos enredados.

Colas: Extremos sobrantes de hilo.

Contaminación micótica: Contaminación producida por hongos.

Espécimen: Una porción especifica de un material o una muestra de laboratorio, sobre la cual se realiza una prueba o la cual es seleccionada para este propósito (sinónimo: espécimen de prueba).

Falta de trama: Zona del tejido donde falta el hilo de trama en todo el ancho.

Hilo flotante: Lugar en el tejido en el cual uno o varios hilos o pasadas quedan flotantes, debido a no haberse entrecruzado como debían.

Hilo interrumpido: Ausencia de un tramo de hilo de urdimbre.

Hilo tenso: Marca en el tejido a que uno o más hilos en la urdimbre, poseen más tensión que el resto.

Hilos flojo: Marca en el tejido producida por hilos prominentes sobre la superficie del tejido, debido a que poseen menos tensión que el resto. Un hilo tejido con tensión insuficiente.

Irregularidades de hilos: Hilos que presentan variaciones en su sección transversal, como partes gruesas, delgadas o motas (aglomeraciones anormales de fibras en puntos visibles).

Lágrimas: Defecto del tejido caracterizado por pequeñas desviaciones elípticas de una o más pasadas de trama.

Manchas de colorante: Pequeñas manchas provocadas por grumos de colorante que han caído sobre la tela.

Manchas de apresto: Manchas producidas por un exceso de apresto.

Marcas de peine: Rayas longitudinales producidas por un espaciado irregular de los hilos de urdimbre.

Marcas de templazo: En tejido de calada, pequeños agujeros o distorsiones cercanas a los orillos.

Materias extrañas: Material extraño tejido dentro de la tela (astillas de madera, etc.).

Motas: Aglomeraciones anormales de fibras en puntos visibles, generalmente como puntos de tonalidad distinta al fondo.

Ondulación: Defecto de un tejido que le impide permanecer liso sobre una superficie plana.

Quiebre: Defecto de un tejido que se manifiesta por una línea o marca generalmente provocado por un pliegue en una superficie afilada.

Rayas: Rayas en el tejido, más claras o más obscuras que el fondo, causadas por pliegues o arrugas que provocan la absorción no uniforme del colorante.

Trama desviada o caída: Tejido en el cual el hilo de trama no está en ángulo recto con la urdimbre.

Trama doblada: Efecto producido por un hilo de trama doble.

Trama rota: En el tejido de calada, discontinuidad en la dirección de la trama, provocado por la rotura o corte de un hilo de trama.

Trama sucia: Zona del tejido en el cual el hilo de trama está sucio.

Urdimbre: En tejido plano, los hilos que van a lo largo del telar.

4. SÍMBOLOS Y ABREVIATURAS

Para los propósitos de esta especificación técnica, se establecen los siguientes símbolos y abreviaturas.

g/m2	Gramos sobre metro cuadrado
%	Por ciento
±	Mas, menos
ema	Entidad Mexicana de Acreditación
INNTEX	Instituto Nacional de Normalización Textil, A.C.
NMX	Estándar Mexicano
NOM	Norma Oficial Mexicana
N	Newton
TCX o TPG	Código de la numeración Pantone de colores de las telas, TCX = edición en tela, TPG = edición en papel ecológico.

5. CLASIFICACIÓN Y DESIGNACIÓN DEL PRODUCTO

La tela se utiliza para la confección de prendas, de acuerdo a como se señala en las especificaciones técnicas de los productos terminados. El color, código pantone y su tolerancia, será de acuerdo a dichas especificaciones y a la presente Especificación.

NOMBRE DEL UNIFORME Y DE LA CEDULA DEL CUADRO BÁSICO DE PRODUCTOS TEXTILES Y CALZADO	NUMERO DE CEDULA DEL CUADRO BÁSICO	PRENDA EN LAS QUE SE UTILIZA LA TELA
CAMISA PARA CABALLERO	20	Camisa manga larga Camisa manga corta

6. ESPECIFICACIONES

Tabla de especificaciones (Valorado por la Comisión Nacional Mixta de Ropa De Trabajo y Uniformes).

ESTE DOCUMENTO SUSTITUYE A CUALQUIER OTRO DOCUMENTO NORMATIVO DE CALIDAD DE ESTA TELA, CON FECHA ANTERIOR A DICIEMBRE 2020

DETERMINACIÓN	ESPECIFICACIÓN	ENSAYOS
Acabado de la tela:	La tela terminada debe presentarse (según aplique): • Pre-encogida y Blanqueada • Pre encogida y teñida Para la perfecta confección de la prenda, la tela debe ser SUAVE AL TACTO (**NO RÍGIDA, NI ACARTONADA**) no debe presentar los siguientes defectos. • Agujeros • Arrugas permanentes • Barrado • Cocas • Colas • Contaminación micótica • Deshilachamiento • Destrozos o machucones • Diferentes tonos • Esfumado transversal • Falta de trama • Hilo flotante • Hilo interrumpido • Hilo tenso • Hilos flojos • Irregularidades de hilos • Lágrimas • Manchas (cualquier tipo de mancha) y/o exceso de apresto • Manchas , cualquier tipo (Boligrafo, grafito, etc) • Marcas de peine • Marcas de plancha • Marcas de templazo • Marcas, cualquier tipo (bolígrafo, grafito, etc.) • Materias extrañas • Motas • Olor desagradable o irritante • Ondulaciones o quiebre • Perforaciones de agujas en el área útil de confección • Rayas • Tela sucia, manchada y/o mojada • Trama doblada • Trama rota, desviada o caída	INSPECCIÓN VISUAL Guía de defectos Ropa Contractual (Uso exclusivo para la CNMRTU)

	• Trama sucia, manchada y/o mojada Otros defectos mencionados en la Guía de Defectos Ropa Contractual.	
CEDULA	**COLOR PANTONE TCX o TPG**	**TOLERANCIA**
20	Beige Claro 16 – 1320	---------
	Verde 19 – 0511	

Un tono nominal y sus tolerancias, son los valores en que se permite que el tono del color de una tela varíe entre lotes de la misma tela.

No se permiten variaciones de tono para:

- Un mismo lote de tela
- Un mismo lote de uniforme con prendas de la misma telas
- Prendas de la misma tela en un uniforme

7. FICHA TÉCNICA

Procedimiento de evaluación de la conformidad en base a los Estándares Mexicanos acreditados y elaborados por el Laboratorio acreditado ante la e.m.a.

Tela: Popelina camisera 80% poliéster, 20% algodón, **(El laboratorio ejecutara los ensayos basándose en los estándares mexicanos establecidos en la siguiente tabla, estándares mexicanos vigentes acreditados que apliquen o procedimiento interno).**

DETERMINACIÓN	ESPECIFICACIÓN O REQUISITO **COLOR:** Beige Claro, Verde	ENSAYOS o ESTÁNDARES MEXICANOS
Contenido de fibra (%) • Poliéster • Algodón	75 a 85% 15 a 25%	**NMX – A 1833/1 – INNTEX-2014** Industria Textil- Análisis químico cuantitativo – Parte 1 Principios generales de ensayo **NMX – A – 1833/11 – INNTEX – 2014** Industria textil – Análisis químico cuantitativo – Parte 11 Mezclas de fibras de celulosa y poliéster (Método usado ácido sulfúrico)
Masa, g/m2:	100 a 120	**NMX – A – 3801 – INNTEX – 2012** Industria textil – Determinación de la

		masa del tejido por unidad de longitud y área.
Tipo de tejido:	Plano (Calada)	**Inspección visual con cuenta hilos**
Tipo de ligamento:	Tafetán o Taletón	**Inspección visual con cuenta hilos**
Estabilidad dimensional, %: • Urdimbre • Trama Con procedimiento de lavado 2B y secado "C", 3 ciclos de lavado	De -3.0 a + 3.0 De -3.0 a + 3.0	**NMX – A - 5077 – INNTEX – 2015** Industria Textil –Determinación del cambio dimensional en el lavado y secado **NMX – A - 6330 – INNTEX – 2015** Industria Textil –Procedimiento de lavado y de secado doméstico para los ensayos de textiles
Determinación de la propensión de la superficie de la tela al frisado, vellosidad o enmarañamiento, grado: • Primer ciclo Frisado: Vellosidad: Enmarañamiento: • Segundo ciclo Frisado: Vellosidad: Enmarañamiento: Con procedimiento de lavado 6B y secado F, 1 ciclo de lavado	3-5 mínimo 3-5 mínimo 3-5 mínimo 3 mínimo 3 mínimo 3 mínimo	**NMX – A – 12945-3-INNTEX-2020** Industria textil-Determinación de la propensión de la superficie de la tela al frisado, vellosidad o enmarañamiento-Parte 3: Método de frisado aleatorio **NMX – A - 6330 – INNTEX – 2015** Industria Textil –Procedimiento de lavado y de secado doméstico para los ensayos de textiles
Resistencia a la tracción Método grab, (N): • Urdimbre • Trama	100 N mínimo 80 N mínimo	**NMX – A – 059/2 – INNTEX – 2019** Industria textil – Propiedades de los tejidos frente a la tracción - Parte 2 – Determinación de la Fuerza máxima por el Método de agarre – Método GRAB.
Solidez del color al sudor ácido, grado: • Cambio de color • Manchado (transferencia de color)	4 mínimo 4 mínimo	**NMX – A – 105 – E 04 – INNTEX – 2019** Industria textil - Ensayo de solidez del color – Parte E04: Solidez del color al sudor.
Solidez del color al sudor		**NMX – A – 105 – E 04 – INNTEX –**

alcalino, grado: • Cambio de color • Manchado (transferencia de color)	4 mínimo 4 mínimo	**2019** Industria textil - Ensayo de solidez del color – Parte E04: Solidez del color al sudor.
Solidez de color al lavado domestico e industrial, con procedimiento de lavado C1M, grado: • Cambio de color • Manchado (transferencia de color)	4 mínimo 4 mínimo	**NMX – A - 105 – C06 - INNTEX – 2015** Industria Textil – Método de ensayo de Solidez del color — Parte C06 - Solidez del color al lavado domestico y comercial.

(El laboratorio ejecutara los ensayos basándose en los estándares mexicanos establecidos en la siguiente tabla, estándares mexicanos vigentes acreditados que apliquen o procedimiento interno).

CEDULA	COLOR PANTONE TCX o TPG	TOLERANCIA	ENSAYOS
20	**Beige Claro 16 – 1320**	----------	Inspección visual (procedimiento interno)
	Verde 19 – 0511	----------	Inspección visual (procedimiento interno)

Nota: El informe de Laboratorio deberá identificar la muestra por color, por tela, tipo de tela, cedula o cedulas que ampara, ejemplo:

- Tela Popelina camisera 80% poliéster, 20% algodón
- Color: Beige Claro
- Cedula (s): 20

Deberá entregar informe de laboratorio por color.

La muestra de prenda terminada que se deberá entregar en la CNMRTU para su evaluación será por cedula, en talla mediana (M) y el color podrá ser cualquiera mencionado en la tabla de color de la Especificación Técnica.

8. APÉNDICE NORMATIVO

Ley de infraestructura de la calidad.

ESTE DOCUMENTO SUSTITUYE A CUALQUIER OTRO DOCUMENTO NORMATIVO DE CALIDAD DE ESTA TELA, CON FECHA ANTERIOR A DICIEMBRE 2020

9. REFERENCIAS NORMATIVAS Y BIBLIOGRAFÍA

Para la correcta aplicación de la presente especificación Técnica, se deben consultar los siguientes documentos o los que los sustituyan:

Ley de infraestructura de la calidad.

IMSS - Cuadro Básico de Productos Textiles y Calzado.

IMSS - Guía de Defectos de Ropa Contractual.

Especificación Técnica IMSS, Cedula 20 Camisa para caballero.

NMX – A 1833/1 – INNTEX-2014 Industria Textil- Análisis químico cuantitativo – Parte 1 Principios generales de ensayo.

NMX – A – 1833/11 – INNTEX – 2014 Industria textil – Análisis químico cuantitativo – Parte 11 Mezclas de fibras de celulosa y poliéster (Método usado ácido sulfúrico).

NMX – A – 3801 – INNTEX – 2012 Industria textil – Determinación de la masa del tejido por unidad de longitud y área.

NMX – A - 5077 – INNTEX – 2015 Industria Textil –Determinación del cambio dimensional en el lavado y secado.

NMX – A - 6330 – INNTEX – 2015 Industria Textil –Procedimiento de lavado y de secado doméstico para los ensayos de textiles.

NMX – A – 12945-3-INNTEX-2020 Industria textil-Determinación de la propensión de la superficie de la tela al frisado, vellosidad o enmarañamiento-Parte 3: Método de frisado aleatorio.

NMX – A – 059/2 – INNTEX – 2019 Industria textil – Propiedades de los tejidos frente a la tracción - Parte 2 – Determinación de la Fuerza máxima por el Método de agarre – Método GRAB.

NMX – A – 105 – E 04 – INNTEX – 2019 Industria textil - Ensayo de solidez del color – Parte E04: Solidez del color al sudor.

NMX – A - 105 – C06 - INNTEX – 2015 Industria Textil – Método de ensayo de Solidez del color – Parte C06 - Solidez del color al lavado domestico y comercial.

ESPECIFICACIÓN TÉCNICA IMSS

TELAS UTILIZADAS EN ROPA CONTRACTUAL

TELA PARA COFIA 50% POLIESTER, 50% ALGODÓN ESPECIFICACIONES Y ENSAYOS

CUADRO BÁSICO DE PRODUCTOS TEXTILES Y CALZADO
210 ROPA CONTRACTUAL

ESTE DOCUMENTO SUSTITUYE A CUALQUIER OTRO DOCUMENTO NORMATIVO DE CALIDAD DE ESTA TELA CON FECHA ANTERIOR A DICIEMBRE 2020

ÍNDICE

1. INTRODUCCIÓN 3
2. OBJETIVO Y CAMPO DE APLICACIÓN 3
3. DEFINICIONES 3
4. SÍMBOLOS Y ABREVIATURAS 5
5. CLASIFICACIÓN Y DESIGNACIÓN DEL PRODUCTO 5
6. ESPECIFICACIONES 5
7. FICHA TÉCNICA 7
8. APÉNDICE NORMATIVO 9
9. REFERENCIAS NORMATIVAS Y BIBLIOGRAFÍA 9

1. INTRODUCCIÓN

Con la finalidad de dar cumplimiento con el Contrato Colectivo de Trabajo en lo relativo a la adquisición de ropa de trabajo para los trabajadores con derecho del Instituto Mexicano de Seguro Social se establecen las siguientes especificaciones técnicas que cubren estos requerimientos de conformidad con la Ley de infraestructura de la calidad.

2. OBJETIVO Y CAMPO DE APLICACIÓN

Establecer las especificaciones mínimas de calidad y ensayos que debe cumplir la tela para cofia 50% poliéster, 50% algodón tela para cofía, utilizadas para la confección.

Nota: Esta especificación técnica es aplicable también al proceso de adquisición, inclusión, inspección de recepción, muestreo y suministro del producto, incluye únicamente los productos contenidos en el Cuadro Básico de Productos Textiles y Calzado.

3. DEFINICIONES

Para los propósitos de ésta especificación técnica, se establecen las siguientes definiciones.

Agujero: En tejido, una imperfección donde uno o varios hilos están lo suficiente dañados para configurar una apertura. Sinónimo: rotura.

Arruga permanente: Desarreglo permanente en la superficie en el tejido, que se caracteriza por una irregularidad provocada por muchas irregularidades pequeñas.

Barrado: Apariencia visual repetitiva de barras y franjas, usualmente paralelas a la trama de los tejidos de calada y de las pasadas en el tejido de punto. Algunas veces, el término barrado se utiliza como sinónimo de barras de urdimbre en tejidos de calada y de tejidos punto de urdimbre o malla envolvente. El barrado se puede deber a las diferencias físicas, ópticas o de teñido de los hilos, diferencias geométricas en la estructura del tejido o a una combinación de estas.

Cocas: Hilos enredados.

Colas: Extremos sobrantes de hilo.

Contaminación micótica: Contaminación producida por hongos.

Espécimen: Una porción especifica de un material o una muestra de laboratorio, sobre la cual se realiza una prueba o la cual es seleccionada para este propósito (sinónimo: espécimen de prueba).

Falta de trama: Zona del tejido donde falta el hilo de trama en todo el ancho.

Hilo flotante: Lugar en el tejido en el cual uno o varios hilos o pasadas quedan flotantes, debido a no haberse entrecruzado como debían.

Hilo interrumpido: Ausencia de un tramo de hilo de urdimbre.

Hilo tenso: Marca en el tejido a que uno o más hilos en la urdimbre, poseen más tensión que el resto.

Hilos flojo: Marca en el tejido producida por hilos prominentes sobre la superficie del tejido, debido a que poseen menos tensión que el resto. Un hilo tejido con tensión insuficiente.

Irregularidades de hilos: Hilos que presentan variaciones en su sección transversal, como partes gruesas, delgadas o motas (aglomeraciones anormales de fibras en puntos visibles).

Lágrimas: Defecto del tejido caracterizado por pequeñas desviaciones elípticas de una o más pasadas de trama.

Manchas de colorante: Pequeñas manchas provocadas por grumos de colorante que han caído sobre la tela.

Manchas de apresto: Manchas producidas por un exceso de apresto.

Marcas de peine: Rayas longitudinales producidas por un espaciado irregular de los hilos de urdimbre.

Marcas de templazo: En tejido de calada, pequeños agujeros o distorsiones cercanas a los orillos.

Materias extrañas: Material extraño tejido dentro de la tela (astillas de madera, etc.).

Motas: Aglomeraciones anormales de fibras en puntos visibles, generalmente como puntos de tonalidad distinta al fondo.

Ondulación: Defecto de un tejido que le impide permanecer liso sobre una superficie plana.

Quiebre: Defecto de un tejido que se manifiesta por una línea o marca generalmente provocado por un pliegue en una superficie afilada.

Rayas: Rayas en el tejido, más claras o más obscuras que el fondo, causadas por pliegues o arrugas que provocan la absorción no uniforme del colorante.

Trama desviada o caída: Tejido en el cual el hilo de trama no está en ángulo recto con la urdimbre.
Trama doblada: Efecto producido por un hilo de trama doble.

Trama rota: En el tejido de calada, discontinuidad en la dirección de la trama, provocado por la rotura o corte de un hilo de trama.

Trama sucia: Zona del tejido en el cual el hilo de trama está sucio.

Urdimbre: En tejido plano, los hilos que van a lo largo del telar.

4. SÍMBOLOS Y ABREVIATURAS

Para los propósitos de esta especificación técnica, se establecen los siguientes símbolos y abreviaturas.

g/m2	Gramos sobre metro cuadrado
%	Por ciento
±	Mas, menos
Ema	Entidad Mexicana de Acreditación
INNTEX	Instituto Nacional de Normalización Textil, A.C.
NMX	Estándar Mexicano
NOM	Norma Oficial Mexicana
N	Newton
Cm	Centímetro
°C	Grados Celsius

5. CLASIFICACIÓN Y DESIGNACIÓN DEL PRODUCTO

La tela se utiliza para la confección de prendas, de acuerdo a como se señala en las especificaciones técnicas de los productos terminados. El color, código pantone y su tolerancia, será de acuerdo a dichas especificaciones y a la presente Especificación.

NOMBRE DEL UNIFORME Y DE LA CEDULA DEL CUADRO BÁSICO DE PRODUCTOS TEXTILES Y CALZADO	NUMERO DE CEDULA DEL CUADRO BÁSICO	PRENDA EN LAS QUE SE UTILIZA LA TELA
FILIPINA, PANTALÓN Y COFIA PARA DAMA	6	Cofia
FILIPINA, PANTALÓN Y COFIA PARA DAMA	45	Cofia

6. ESPECIFICACIONES

Tabla de especificaciones (Valorado por la Comisión Nacional Mixta de Ropa De Trabajo y Uniformes).

DETERMINACIÓN	ESPECIFICACIÓN	ENSAYOS
Acabado de la tela:	La tela terminada debe presentarse (según aplique): • Pre-encogida y Blanqueada • Pre encogida y teñida	INSPECCIÓN VISUAL Guía de defectos Ropa

ESTE DOCUMENTO SUSTITUYE A CUALQUIER OTRO DOCUMENTO NORMATIVO DE CALIDAD DE ESTA TELA, CON FECHA ANTERIOR A DICIEMBRE 2020

	Para la perfecta confección de la prenda, la tela debe ser SUAVE AL TACTO (**NO RÍGIDA, NI ACARTONADA**) no debe presentar los siguientes defectos. • Agujeros • Arrugas permanentes • Barrado • Cocas • Colas • Contaminación micótica • Destrozos o machucones • Deshilachamiento • Diferentes tonos • Esfumado transversal • Falta de trama • Hilos flojos • Hilo flotante • Hilo interrumpido • Hilo tenso • Irregularidades de hilos • Lágrimas • Manchas (cualquier tipo de mancha) y/o exceso de apresto • Marcas, cualquier tipo (bolígrafo, grafito, etc.) • Marcas de peine • Marcas de plancha • Marcas de templazo • Materias extrañas • Manchas , cualquier tipo (Bolígrafo, grafito, etc) • Motas • Ondulaciones o quiebres • Rayas • Tela sucia, manchada y/o mojada • Trama doblada • Trama rota, desviada o caída • Trama sucia, manchada y/o mojada • Olor desagradable o irritante • Ondulaciones o quiebre • Perforaciones de agujas en el área útil de confección Otros defectos mencionados en la Guía de Defectos Ropa Contractual.	Contractual (Uso exclusivo para la CNMRTU)

CEDULA	COLOR PANTONE	TOLERANCIA
6	Blanco	----------
45	Blanco	----------

Un tono nominal y sus tolerancias, son los valores en que se permite que el tono del color de una tela varíe entre lotes de la misma tela.

No se permiten variaciones de tono para:

- Un mismo lote de tela
- Un mismo lote de uniforme con prendas de la misma telas
- Prendas de la misma tela en un uniforme

7. FICHA TÉCNICA

Procedimiento de evaluación de la conformidad en base a los Estándares Mexicanos acreditados y elaborados por el Laboratorio acreditado ante la e.m.a.

Tela: 50% Poliéster - 50% Algodón Tela para Cofia (El Laboratorio ejecutará los ensayos basándose en los Estándares Mexicanos establecidos en la siguiente tabla, Estándares Mexicanos vigentes acreditados que apliquen o procedimiento interno).

DETERMINACIÓN	ESPECIFICACIÓN O REQUISITO COLOR: Blanco	ENSAYOS O ESTÁNDARES MEXICANOS
Contenido de fibra (%) • Poliéster • Algodón	50 % ± 5 % 50 % ± 5 %	**NMX – A 1833/1 – INNTEX-2014** Industria Textil- Análisis químico cuantitativo – Parte 1 Principios generales de ensayo **NMX – A – 1833/11 – INNTEX – 2014** Industria textil – Análisis químico cuantitativo – Parte 11 Mezclas de fibras de celulosa y poliéster (Método usado ácido sulfúrico)
Masa, g/m2:	180 ± 5 %	**NMX – A – 3801 – INNTEX – 2012** Industria textil – Determinación de la masa del tejido por unidad de longitud y área.
Tipo de tejido:	Plano (Calada)	**Inspección visual con cuenta hilos**

Tipo de ligamento:	Tafetán o taletón	**Inspección visual con cuenta hilos**
En prenda terminada (cofia) **Resistencia al lavado y planchado**, Someter el artículo a cuando menos 5 procesos de lavado con un cepillo de cerdas suaves y planchado (plancha tibia entre 40°C y 60 °C). Después de cada proceso verificar visualmente que la cofia no presente alguno de los siguientes defectos:	- Deformaciones - Rasgaduras - Abolsamientos o Abombamientos - Separación de las dos capas de la cofia - Rugosidades en las superficies de la cofia, diferentes al acabado normal de la tela - Pérdida de la presentación tipo "almidonado permanente" - Deshilachamientos - Cambios de color o amarillamiento - Manchas - Orillas o esquinas luidas o rotas - - Otros defectos que afecten la presentación y calidad de la prenda	Inspección visual (procedimiento interno)

(El laboratorio ejecutara los ensayos basándose en los estándares mexicanos establecidos en la siguiente tabla, estándares mexicanos vigentes acreditados que apliquen o procedimiento interno).

CEDULA	COLOR PANTONE	TOLERANCIA	ENSAYOS
6	Blanco	----------	Inspección visual (procedimiento interno)
45	Blanco	----------	Inspección visual (procedimiento interno)

Nota: El informe de Laboratorio deberá identificar la muestra por color, por tela, tipo de tela, cedula o cedulas que ampara, ejemplo:

- Tela: Tela para cofia 50% poliéster, 50% algodón,
- Color: Blanca
- Cedula (s): 6, 45

Deberá entregar informe de laboratorio por color

La muestra de prenda terminada que se deberá entregar en la CNMRTU para su evaluación será por cedula, y el color podrá ser cualquiera mencionado en la tabla de color de la Especificación Técnica.

8. APÉNDICE NORMATIVO

Ley de infraestructura de la calidad.

9. REFERENCIAS NORMATIVAS Y BIBLIOGRAFÍA

Para la correcta aplicación de la presente especificación Técnica, se deben consultar los siguientes documentos o los que los sustituyan:

Ley de infraestructura de la calidad.

IMSS - Cuadro Básico de Productos Textiles y Calzado.

IMSS - Guía de Defectos de Ropa Contractual.

Especificación Técnica IMSS, Cedula 6 Filipina, pantalón y cofia para dama.

Especificación Técnica IMSS, Cedula 45 Filipina, pantalón y cofia para dama.

NMX – A 1833/1 – INNTEX-2014 Industria Textil- Análisis químico cuantitativo – Parte 1 Principios generales de ensayo.

NMX – A – 1833/11 – INNTEX – 2014 Industria textil – Análisis químico cuantitativo – Parte 11 Mezclas de fibras de celulosa y poliéster (Método usado ácido sulfúrico).

NMX – A – 3801 – INNTEX – 2012 Industria textil – Determinación de la masa del tejido por unidad de longitud y área.

ESPECIFICACIÓN TÉCNICA IMSS

TELAS UTILIZADAS EN ROPA CONTRACTUAL
TELA PARA FORRO POLIÉSTER 100%
ESPECIFICACIONES Y ENSAYOS

CUADRO BÁSICO DE PRODUCTOS TEXTILES Y CALZADO
210 ROPA CONTRACTUAL

ESTE DOCUMENTO SUSTITUYE A CUALQUIER OTRO DOCUMENTO NORMATIVO DE CALIDAD DE ESTA TELA, CON FECHA ANTERIOR A DICIEMBRE 2020

ÍNDICE

1. INTRODUCCIÓN 3
2. OBJETIVO Y CAMPO DE APLICACIÓN 3
3. DEFINICIONES 3
4. SÍMBOLOS Y ABREVIATURAS 5
5. CLASIFICACIÓN Y DESIGNACIÓN DEL PRODUCTO 5
6. ESPECIFICACIONES 6
7. FICHA TÉCNICA 7
8. APÉNDICE NORMATIVO 10
9. REFERENCIAS NORMATIVAS Y BIBLIOGRAFÍA 10

ESTE DOCUMENTO SUSTITUYE A CUALQUIER OTRO DOCUMENTO NORMATIVO DE CALIDAD DE ESTA TELA, CON FECHA ANTERIOR A DICIEMBRE 2020

1. INTRODUCCIÓN

Con la finalidad de dar cumplimiento con el Contrato Colectivo de Trabajo en lo relativo a la adquisición de ropa de trabajo para los trabajadores con derecho del Instituto Mexicano de Seguro Social se establecen las siguientes especificaciones técnicas que cubren estos requerimientos de conformidad con la Ley de infraestructura de la calidad.

2. OBJETIVO Y CAMPO DE APLICACIÓN

Establecer las especificaciones mínimas de calidad y ensayos que debe cumplir la tela para forro Poliéster 100%, utilizadas para la confección.

Nota: Esta especificación técnica es aplicable también al proceso de adquisición, inclusión, inspección de recepción, muestreo y suministro del producto, incluye únicamente los productos contenidos en el Cuadro Básico de Productos Textiles y Calzado.

3. DEFINICIONES

Para los propósitos de ésta especificación técnica, se establecen las siguientes definiciones.

Agujero: En tejido, una imperfección donde uno o varios hilos están lo suficiente dañados para configurar una apertura. Sinónimo: rotura.

Arruga permanente: Desarreglo permanente en la superficie l en el tejido, que se caracteriza por una irregularidad provocada por muchas irregularidades pequeñas.

Barrado: Apariencia visual repetitiva de barras y franjas, usualmente paralelas a la trama de los tejidos de calada y de las pasadas en el tejido de punto. Algunas veces, el término barrado se utiliza como sinónimo de barras de urdimbre en tejidos de calada y de tejidos punto de urdimbre o malla envolvente. El barrado se puede deber a las diferencias físicas, ópticas o de teñido de los hilos, diferencias geométricas en la estructura del tejido o a una combinación de estas.

Cocas: Hilos enredados.

Colas: Extremos sobrantes de hilo.

Contaminación micótica: Contaminación producida por hongos.

Espécimen: Una porción especifica de un material o una muestra de laboratorio, sobre la cual se realiza una prueba o la cual es seleccionada para este propósito (sinónimo: espécimen de prueba).

Falta de trama: Zona del tejido donde falta el hilo de trama en todo el ancho.

Hilo flotante: Lugar en el tejido en el cual uno o varios hilos o pasadas quedan flotantes, debido a no haberse entrecruzado como debían.

Hilo interrumpido: Ausencia de un tramo de hilo de urdimbre.

Hilo tenso: Marca en el tejido a que uno o más hilos en la urdimbre, poseen más tensión que el resto.

Hilos flojo: Marca en el tejido producida por hilos prominentes sobre la superficie del tejido, debido a que poseen menos tensión que el resto. Un hilo tejido con tensión insuficiente.

Irregularidades de hilos: Hilos que presentan variaciones en su sección transversal, como partes gruesas, delgadas o motas (aglomeraciones anormales de fibras en puntos visibles).

Lágrimas: Defecto del tejido caracterizado por pequeñas desviaciones elípticas de una o más pasadas de trama.

Manchas de colorante: Pequeñas manchas provocadas por grumos de colorante que han caído sobre la tela.

Manchas de apresto: Manchas producidas por un exceso de apresto.

Marcas de peine: Rayas longitudinales producidas por un espaciado irregular de los hilos de urdimbre.

Marcas de templazo: En tejido de calada, pequeños agujeros o distorsiones cercanas a los orillos.

Materias extrañas: Material extraño tejido dentro de la tela (astillas de madera, etc.).

Motas: Aglomeraciones anormales de fibras en puntos visibles, generalmente como puntos de tonalidad distinta al fondo.

Ondulación: Defecto de un tejido que le impide permanecer liso sobre una superficie plana.

Quiebre: Defecto de un tejido que se manifiesta por una línea o marca generalmente provocado por un pliegue en una superficie afilada.

Rayas: Rayas en el tejido, más claras o más obscuras que el fondo, causadas por pliegues o arrugas que provocan la absorción no uniforme del colorante.

Trama desviada o caída: Tejido en el cual el hilo de trama no está en ángulo recto con la urdimbre.

Trama doblada: Efecto producido por un hilo de trama doble.

Trama rota: En el tejido de calada, discontinuidad en la dirección de la trama, provocado por la rotura o corte de un hilo de trama.

Trama sucia: Zona del tejido en el cual el hilo de trama está sucio.

Urdimbre: En tejido plano, los hilos que van a lo largo del telar.

4. SÍMBOLOS Y ABREVIATURAS

Para los propósitos de esta especificación técnica, se establecen los siguientes símbolos y abreviaturas.

g/m2	Gramos sobre metro cuadrado
%	Por ciento
±	Mas, menos
ema	Entidad Mexicana de Acreditación
INNTEX	Instituto Nacional de Normalización Textil, A.C.
NMX	Estándar Mexicano
NOM	Norma Oficial Mexicana
N	Newton

5. CLASIFICACIÓN Y DESIGNACIÓN DEL PRODUCTO

La tela se utiliza para la confección de prendas, de acuerdo a como se señala en las especificaciones técnicas de los productos terminados. El color, código pantone y su tolerancia, será de acuerdo a dichas especificaciones y a la presente Especificación.

NOMBRE DEL UNIFORME Y DE LA CEDULA DEL CUADRO BÁSICO DE PRODUCTOS TEXTILES Y CALZADO	NUMERO DE CEDULA DEL CUADRO BÁSICO	PRENDA EN LAS QUE SE UTILIZA LA TELA
TRAJE SASTRE PARA CABALLERO	14	Saco
TRAJE SASTRE PARA DAMA	17	Saco y falda
CHAMARRA PARA CABALLERO	19	Chamarra
MAKINOFF PARA CABALLERO	28	Makinoff
CHAMARRA UNISEX	38	Chamarra

ESTE DOCUMENTO SUSTITUYE A CUALQUIER OTRO DOCUMENTO NORMATIVO DE CALIDAD DE ESTA TELA, CON FECHA ANTERIOR A DICIEMBRE 2020

6. ESPECIFICACIONES

Tabla de especificaciones (Valorado por la Comisión Nacional Mixta de Ropa De Trabajo y Uniformes)

DETERMINACIÓN	ESPECIFICACIÓN	ENSAYOS
Acabado de la tela:	La tela terminada debe presentarse (según aplique): • Pre-encogida y Blanqueada • Pre encogida y teñida Para la perfecta confección de la prenda, la tela debe ser SUAVE AL TACTO (**NO RÍGIDA, NI ACARTONADA**) no debe presentar los siguientes defectos. • Agujeros • Arrugas permanentes • Barrado • Cocas • Colas • Contaminación micótica • Deshilachamiento • Destrozos o machucones • Diferentes tonos • Esfumado transversal • Falta de trama • Hilo flotante • Hilo interrumpido • Hilo tenso • Hilos flojos • Irregularidades de hilos • Lágrimas • Manchas (cualquier tipo de mancha) y/o exceso de apresto • Manchas , cualquier tipo (Boligrafo, grafito, etc) • Marcas de peine • Marcas de plancha • Marcas de templazo • Marcas, cualquier tipo (bolígrafo, grafito, etc.) • Materias extrañas • Motas • Olor desagradable o irritante • Ondulaciones o quiebre • Perforaciones de agujas en el área útil de confección	INSPECCIÓN VISUAL Guía de defectos Ropa Contractual (Uso exclusivo para la CNMRTU)

	• Rayas • Tela sucia, manchada y/o mojada • Trama doblada • Trama rota, desviada o caída • Trama sucia, manchada y/o mojada Otros defectos mencionados en la Guía de Defectos Ropa Contractual.	
CEDULA	**COLOR PANTONE**	**TOLERANCIA**
14	Azul marino	---
17	Azul marino Gris perla	---
19	Verde olivo	---
28	Café oscuro	---
38	Blanco Negro	---

Un tono nominal y sus tolerancias, son los valores en que se permite que el tono del color de una tela varíe entre lotes de la misma tela.

No se permiten variaciones de tono para:

- Un mismo lote de tela
- Un mismo lote de uniforme con prendas de la misma telas
- Prendas de la misma tela en un uniforme

7. FICHA TÉCNICA

Procedimiento de evaluación de la conformidad en base a los Estándares Mexicanos acreditados y elaborados por el Laboratorio acreditado ante la e.m.a.

Tela: Poliéster 100% Tela para forro, (El Laboratorio ejecutará los ensayos basándose en los Estándares Mexicanos establecidos en la siguiente tabla, Estándares Mexicanos vigentes acreditados que apliquen o procedimiento interno).

DETERMINACIÓN	ESPECIFICACIÓN O REQUISITO	ENSAYOS

ESTE DOCUMENTO SUSTITUYE A CUALQUIER OTRO DOCUMENTO NORMATIVO DE CALIDAD DE ESTA TELA, CON FECHA ANTERIOR A DICIEMBRE 2020

	COLOR: AZUL MARINO, GRIS PERLA, VERDE OLIVO, CAFÉ OSCURO, BLANCO Y NEGRO	o ESTÁNDARES MEXICANOS
Contenido de fibra (%) • Poliéster	100%	**NMX – A - 084 – INNTEX - 2015** – Industria textil – Fibras textiles – Análisis Cuantitativo – Cualitativo para una fibra 100% - Método de ensayo.
Masa, g/m2:	50 a 70	**NMX – A – 3801 – INNTEX – 2012** Industria textil – Determinación de la masa del tejido por unidad de longitud y área.
Tipo de tejido:	Plano (Calada)	**Inspección visual con cuenta hilos**
Tipo de ligamento:	Tafetán	**Inspección visual con cuenta hilos**
Estabilidad dimensional en seco %: • Urdimbre • Trama	De -1.0 a +1.0 De -1.0 a +1.0	**Lavado de tintorería**
Resistencia al rasgado (N): • Urdimbre • Trama	10 mínimo 10 mínimo	**NMX – A – 109 – INNTEX – 2012** Industria textil – Tejido de calada – Determinación de la resistencia al rasgado por el método del péndulo de descenso libre – Método de prueba.
Solidez del color al sudor ácido, grado: • Cambio de color • Manchado (transferencia de color)	3 mínimo 3 mínimo	**NMX – A – 105 – E 04 – INNTEX – 2019** Industria textil - Ensayo de solidez del color – Parte E04: Solidez del color al sudor.
Solidez del color al sudor alcalino, grado: • Cambio de color • Manchado (transferencia de color)	3 mínimo 3 mínimo	**NMX – A – 105 – E 04 – INNTEX – 2019** Industria textil - Ensayo de solidez del color – Parte E04: Solidez del color al sudor.
Deslizamiento a la costura en mm		**NMX – A - 272/2 – INNTEX – 2009** Industria Textil – Tejido Calada –Determinación de la resistencia al

ESTE DOCUMENTO SUSTITUYE A CUALQUIER OTRO DOCUMENTO NORMATIVO DE CALIDAD DE ESTA TELA, CON FECHA ANTERIOR A DICIEMBRE 2020

• Urdimbre • Trama	3.5 máximo 2.5 máximo	deslizamiento del hilo de costura – Parte 2 Método de carga fija – Método de prueba.

(El laboratorio ejecutara los ensayos basándose en los estándares mexicanos establecidos en la siguiente tabla, estándares mexicanos vigentes acreditados que apliquen o procedimiento interno).

CEDULA	COLOR PANTONE	TOLERANCIA	ENSAYOS
14	Azul marino	----------	Inspección visual (procedimiento interno)
17	Azul marino Gris perla	----------	Inspección visual (procedimiento interno)
19	Verde olivo	----------	Inspección visual (procedimiento interno)
28	Café oscuro	----------	Inspección visual (procedimiento interno)
38	Blanco Negro	----------	Inspección visual (procedimiento interno)

Nota: El informe de Laboratorio deberá identificar la muestra por color, por tela, tipo de tela, cedula o cedulas que ampara, ejemplo:

- Tela Poliéster 100%
- Color: azul marino
- Cedula (s): 14,17

Deberá entregar informe de laboratorio por color.

La muestra de prenda terminada que se deberá entregar en la CNMRTU para su evaluación será por cedula, en talla mediana (M) y el color podrá ser cualquiera mencionado en la tabla de color de la Especificación Técnica.

8. APÉNDICE NORMATIVO

Ley de infraestructura de la calidad.

9. REFERENCIAS NORMATIVAS Y BIBLIOGRAFÍA

Para la correcta aplicación de la presente especificación Técnica, se deben consultar los siguientes documentos o los que los sustituyan:

Ley de infraestructura de la calidad.

IMSS - Cuadro Básico de Productos Textiles y Calzado.

IMSS - Guía de Defectos de Ropa Contractual.

Especificación Técnica IMSS, Cedula 14 Traje sastre para caballero

Especificación Técnica IMSS, Cedula 17 Traje sastre para dama

Especificación Técnica IMSS, Cedula 19 Chamarra para caballero

Especificación Técnica IMSS, Cedula 28 Makinoff para caballero

Especificación Técnica IMSS, Cedula 38 Chamarra unisex

NMX-A-084-INNTEX-2015 Industria textil-Fibras textiles-Análisis cualitativo-Cuantitativo para una fibra 100%-Método de ensayo

NMX – A – 3801 – INNTEX – 2012 Industria textil – Determinación de la masa del tejido por unidad de longitud y área.

NMX – A – 109 – INNTEX – 2012 Industria textil – Tejido de calada – Determinación de la resistencia al rasgado por el método del péndulo de descenso libre – Método de prueba.

NMX – A – 105 – E 04 – INNTEX – 2019 Industria textil - Ensayo de solidez del color – Parte E04: Solidez del color al sudor.

NMX – A - 272/2 – INNTEX – 2009 Industria Textil – Tejido Calada –Determinación de la resistencia al deslizamiento del hilo de costura – Parte 2 Método de carga fija – Método de prueba.

ESTE DOCUMENTO SUSTITUYE A CUALQUIER OTRO DOCUMENTO NORMATIVO DE CALIDAD DE ESTA TELA, CON FECHA ANTERIOR A DICIEMBRE 2020

TÉRMINOS Y CONDICIONES PARA LA ADQUISICIÓN DE LOS BIENES CORRESPONDIENTES AL GRUPO 210 ROPA CONTRACTUAL ZONA A Y ZONA B, RÉGIMEN ORDINARIO, MÉDICOS RESIDENTES Y UNIDAD DEL PROGRAMA IMSS BIENESTAR PARA CUBRIR LAS NECESIDADES DEL EJERCICIO 2024 DE LOS ÓRGANOS DE OPERACIÓN ADMINISTRATIVA DESCONCENTRADA Y ÁREAS DE NIVEL CENTRAL DEL INSTITUTO MEXICANO DEL SEGURO SOCIAL.

1. VIGENCIA DE LA CONTRATACIÓN Y EJERCICIO PRESUPUESTAL AL QUE CORRESPONDA:

(inciso a) del numeral 4.24.4 de las Políticas, Bases y Lineamientos en materia de Adquisiciones, Arrendamientos y Servicios del Instituto Mexicano del Seguro Social).

VIGENCIA:

La vigencia del contrato será a partir del siguiente día hábil de la notificación de fallo y hasta el 31 de diciembre de 2024, en términos de lo dispuesto en el Artículo 46 de la Ley de Adquisiciones, Arrendamientos y Servicios del Sector Público y 84 de su Reglamento, **sin perjuicio de que la entrega deberá realizarse de conformidad con el numeral 2 "PLAZO DE ENTREGA DEL BIEN, ARRENDAMIENTO O SERVICIO, INDICANDO EN SU CASO, EL CALENDARIO CON PROGRAMA Y CONDICIONES DE ENTREGAS QUE CORRESPONDA".**

La entrega de los bienes podrá realizarse a partir del día siguiente hábil a la notificación del fallo, en apego al artículo 37 de la Ley de Adquisiciones, Arrendamientos y Servicios del Sector Público y 84 de su Reglamento.

EJERCICIO PRESUPUESTAL:

La contratación se realizará para el ejercicio presupuestal 2024.

TIPO DE CONTRATACIÓN:

La adquisición deberá hacerse mediante contrato con cantidades determinadas con entrega en los Almacenes de los Órganos de Operación Administrativa Desconcentrada (OOAD) y Almacén de Programas Especiales y Red Fría del Instituto Mexicano del Seguro Social.

Se suscribirá un contrato por proveedor por cada Régimen (Régimen Ordinario, Médicos Residentes e IMSS Bienestar).

ANEXOS
DIVISIÓN DE CONTRATOS

2. PLAZO DE ENTREGA DEL BIEN, ARRENDAMIENTO O SERVICIO, INDICANDO EN SU CASO, EL CALENDARIO CON PROGRAMA Y CONDICIONES DE ENTREGAS QUE CORRESPONDA:

(inciso b) del numeral 4.24.4 de las Políticas, Bases y Lineamientos en materia de Adquisiciones, Arrendamientos y Servicios del Instituto Mexicano del Seguro Social).

2.1. PLAZO:

Única entrega: A más tardar a los **100** días naturales a partir del día siguiente natural a la notificación del fallo, de acuerdo con las cantidades establecidas como Única Entrega en el **Anexo 4.** Requerimiento Consolidado de los presentes Términos y Condiciones.

Se podrán realizar entregas parciales de los bienes requeridos dentro del plazo establecido hasta cumplir con la totalidad de los bienes.

La descripción utilizada en el siguiente cuadro corresponde a una descripción corta o simplificada, la cual se utiliza únicamente para pronta referencia en este documento, sin embargo, los participantes deberán utilizar en toda la documentación que suscriban la descripción del Sistema de Abasto Institucional (SAI) plasmada en el Anexo 4. ***"Requerimiento Consolidado"*** *y Anexo 5.* ***"Cuadro de Distribución"*** *de los presentes Términos y Condiciones.*

PARTIDA	CÉDULA	CLAVE CUCOP +	DESCRIPCIÓN CORTA O SIMPLIFICADA	ÚNICA ENTREGA RÉGIMEN ORDINARIO	ÚNICA ENTREGA MÉDICOS RESIDENTES	ÚNICA ENTREGA RÉGIMEN IMSS BIENESTAR	TOTAL POR PARTIDA
1	01	27101-0019	BATA PARA CABALLERO MANGA CORTA	24,723	-	1,773	26,496
2	02	27101-0019	BATA PARA DAMA MANGA CORTA	5,119	-	1,542	6,661
3	03	27101-0019	BATA PARA CABALLERO MANGA LARGA	46,160	-	288	46,448
4	04	27101-0019	BATA PARA DAMA MANGA LARGA	50,692	-	291	50,983
5	05	27101-0153	FILIPINA Y PANTALÓN PARA DAMA MANGA CORTA FILIPINA, PANTALÓN, MANDIL Y GORRO PARA DAMA.	10,971	-	606	11,577
6	06	27101-0153	FILIPINA, PANTALÓN Y COFIA PARA DAMA MANGA CORTA	184,972	-	23,957	208,929
7	07	27101-0019	BATA PARA CABALLERO BLANCA MANGA LARGA	122,790	41,100	5,148	169,038
8	08	27101-0019	BATA PARA DAMA BLANCA MANGA LARGA	135,078	44,904	4,790	184,772
9	09	27101-0163	SUETER FEMENINO.	135,728	-	12,790	148,518
10	10	27101-0163	SUETER MASCULINO.	32,533	-	1,428	33,961
11	11	27101-0174	OVEROL PARA CABALLERO	19,109	-	1,268	20,377
12	12	27101-0153	FILIPINA Y PANTALÓN FEMENINO MANGA CORTA	117,131	-	699	117,830
13	13	27101-0153	FILIPINA Y PANTALÓN PARA CABALLERO MANGA CORTA	101,212	-	3,153	104,365
14	14	27101-0146	TRAJE SASTRE PARA CABALLERO	430	-	-	430
15	15	27101-0153	FILIPINA Y PANTALÓN PARA CABALLERO FILIPINA, PANTALÓN, MANDIL Y GORRO PARA CABALLERO MANGA CORTA	38,448	-	-	38,448
16	16	27101-0165	CORBATA	3,016	-	44	3,060

PARTIDA	CÉDULA	CLAVE CUCOP +	DESCRIPCIÓN CORTA O SIMPLIFICADA	ÚNICA ENTREGA RÉGIMEN ORDINARIO	ÚNICA ENTREGA MÉDICOS RESIDENTES	ÚNICA ENTREGA RÉGIMEN IMSS BIENESTAR	TOTAL POR PARTIDA
17	17	27101-0164	TRAJE SASTRE PARA DAMA, DOS SACOS, FALDA Y PANTALON, SACO Y PANTALON, SACO Y FALDA, SACO, PANTALON Y FALDA	341	-	-	341
18	18	27101-0022	BLUSA PARA DAMA MANGA CORTA	468	-	-	468
19	19	27101-0002	CHAMARRA PARA CABALLERO	3,681	-	44	3,725
20	20	27101-0038	CAMISA PARA CABALLERO MANGA LARGA	13,796	-	88	13,884
21	21	27101-0153	CAMISA Y PANTALÓN PARA CABALLERO MANGA CORTA	13,121	-	6,349	19,470
22	22	27101-0153	FILIPINA Y PANTALÓN, FILIPINA, PANTALÓN Y GORRO PARA CABALLERO MANGA CORTA	20,562	-	-	20,562
23	23	27101-0153	FILIPINA Y PANTALÓN, FILIPINA, PANTALÓN Y GORRO PARA DAMA MANGA CORTA	1,374	-	-	1,374
24	24	27101-0136	SANDALIAS	200	-	-	200
25	25	27101-0034	CALCETAS	2,124	-	-	2,124
26	27	27101-0151	CHAMARRA Y PANTALÓN DEPORTIVO UNISEX	1,671	-	-	1,671
27	28	27101-0161	MAKINOFF PARA CABALLERO	2,852	-	-	2,852
28	29	27101-0098	PANTIMEDIA DE COMPRESIÓN GRADUADA	539,418	-	25,097	564,515
29	30	27101-0168	GORRA DEPORTIVA	104	-	-	104
30	31	27101-0160	CAMISETA DEPORTIVA	156	-	-	156
31	32	27301-0026	TENIS	860	-	-	860
32	33	27201-0003	CALZADO DE PROTECCIÓN	31,440	-	117	31,557
33	34	27101-0161	SACO PARA DAMA	168	-	-	168
34	35	27101-0080	FILIPINA PARA DAMA MANGA CORTA	35,913	-	-	35,913
35	36	27101-0151	TRAJE DE BAÑO PARA CABALLERO	564	-	-	564
36	37	27101-0161	SACO PARA CABALLERO	312	-	-	312
37	38	27101-0002	CHAMARRA UNISEX	1,126	-	-	1,126
38	40	27101-0019	BATA PINTOR Y PANTALON PARA DAMA, BATA PINTOR, PANTALON Y GORRO PARA DAMA.	19,272	-	-	19,272
39	41	22301-0108	MANDIL IMPERMEABLE	156	-	-	156
40	42	27201-0003	CALZADO IMPERMEABLE	18	-	-	18
41	43	27101-0080	FILIPINA PARA CABALLERO MANGA CORTA	13,443	-	-	13,443
42	44	27101-0080	FILIPINA PARA DAMA MANGA CORTA	7,032	-	-	7,032
43	45	27101-0153	FILIPINA Y PANTALÓN PARA DAMA, FILIPINA, PANTALÓN Y COFIA PARA DAMA MANGA CORTA	105,305	-	7,837	113,142
44	46	27101-0037	CALZADO CONTRACTUAL PARA CABALLERO	110,525	27,402	6,535	144,462
45	47	27101-0037	CALZADO PARA MEDICO RESIDENTE FEMENINO	-	29,936	-	29,936
46	48	27101-0108	PANTALÓN PARA MÉDICO RESIDENTE MASCULINO	-	41,103	-	41,103
47	49	27101-0109	PANTALÓN PARA MÉDICA RESIDENTE FEMENINO	-	44,904	-	44,904
48	50	27101-0160	PLAYERA TIPO POLO	3,369	-	-	3,369
49	51	27101-0037	CALZADO CONTRACTUAL PARA DAMA	306,579	-	20,041	326,620
50	52	27201-0003	CALZADO DIELECTRICO	6,126	-	-	6,126
51	53	27101-0080	FILIPINA PARA CABALLERO MANGA CORTA	23,502	-	-	23,502
52	54	27101-0108	PANTALÓN PARA CABALLERO	36,555	-	132	36,687
53	55	27101-0076	FAJA	37,668	-	3	37,671
54	56	27101-0080	FILIPINA PARA CABALLERO MANGA CORTA AZUL	35,391	-	-	35,391

ANEXOS
DIVISIÓN DE CONTRATOS

PARTIDA	CÉDULA	CLAVE CUCOP +	DESCRIPCIÓN CORTA O SIMPLIFICADA	ÚNICA ENTREGA RÉGIMEN ORDINARIO	ÚNICA ENTREGA MÉDICOS RESIDENTES	ÚNICA ENTREGA RÉGIMEN IMSS BIENESTAR	TOTAL POR PARTIDA
55	57	27101-0108	PANTALÓN PARA CABALLERO AZUL	35,391	-	-	35,391
56	58	27101-0109	PANTALÓN PARA DAMA AZUL	35,913	-	-	35,913
57	61	27101-0153	FILIPINA Y PANTALÓN PARA DAMA VINO Y BEIGE	816	-	-	816
58	62	27101-0153	FILIPINA Y PANTALÓN PARA CABALLERO VINO Y BEIGE	456	-	-	456
59	63	27101-0037	CALZADO MASCULINO	38,036	-	-	38,036
60	64	27101-0037	CALZADO FEMENINO	30,179	-	-	30,179
61	65	27101-0153	UNIFORME FEMENINO	15,504	-	-	15,504
62	66	27101-0153	UNIFORME MASCULINO	17,644	-	-	17,644
63	67	27101-0153	UNIFORME PARA DAMA	20,884	-	-	20,884
64	68	27101-0153	UNIFORME PARA CABALLERO	4,868	-	-	4,868
65	69	27101-0019	BATA DE ARTE Y PANTALÓN PARA DAMA MANGA LARGA	750	-	-	750
66	70	27101-0019	BATA DE ARTE Y PANTALÓN PARA CABALLERO.	324	-	-	324
67	71	27101-0080	FILIPINA Y PANTALÓN FEMENINO BLANCO	1,353	-	-	1,353
68	72	27101-0080	FILIPINA Y PANTALÓN MASCULINO BLANCO	1,833	-	-	1,833
TOTAL				**2,607,255**	**229,349**	**124,020**	**2,960,624**

2.2. LUGAR DE ENTREGA:

La entrega y pago de las cantidades previamente establecidas, se realizará en los Órganos de Operación Administrativa Desconcentrada y Almacén de Programas Especiales y Red Fría de conformidad con el **Anexo 1.** "LUGAR DE ENTREGA Y PAGO (ALMACENES DELEGACIONALES Y NIVEL CENTRAL)" y conforme al **Anexo 5.** "Cuadro de Distribución" de los presentes Términos y Condiciones.

Para todos los bienes, la recepción se llevará a cabo de lunes a viernes, en un horario de 9 a 14 horas, únicamente en días hábiles.

2.3 CONDICIONES DE ENTREGA:

El Instituto generará órdenes de reposición, en las cuales se indicará la clave, descripción del artículo, la cantidad de piezas requeridas, la fecha y lugar de entrega de conformidad con el **Anexo 1.** "LUGAR DE ENTREGA Y PAGO (ALMACENES DELEGACIONALES Y NIVEL CENTRAL)" y el **Anexo 5.** "Cuadro de Distribución" de los presentes Términos y Condiciones.

Para la entrega de los bienes, el Instituto generará una orden de reposición previa a la fecha límite de entrega, sin perjuicio de que el proveedor deba realizar la entrega en el plazo establecido en el **numeral 2.1** "PLAZO" de los presentes Términos y Condiciones.

El proveedor podrá realizar la entrega de los bienes al día siguiente natural de la notificación del fallo y antes de la emisión de las órdenes de reposición presentando una remisión de pedido, sin embargo, emitiéndose la orden de reposición se deberán entregar los bienes acompañados de la misma.

Para el Régimen Ordinario, Médicos Residentes e IMSS-Bienestar:

Las órdenes de reposición tendrán un período de vigencia hasta por **104** días naturales posteriores al fallo para la entrega de los bienes, de los cuales, los primeros 100 días naturales posteriores al fallo se considerarán como entrega oportuna y los siguientes 4 días naturales se considerarán con su respectiva aplicación de penas convencionales.

El proveedor deberá entregar los bienes amparados en cada orden de reposición, a más tardar cuando se concluya el plazo pactado como entrega oportuna, salvo que el mismo coincida con un día inhábil, en cuyo caso la fecha de entrega se recorrerá al siguiente día hábil sin dar lugar a la aplicación de penas convencionales, sin embargo, si el término del plazo no coincide con un día inhábil y el proveedor no entrega los bienes en esa fecha, los días inhábiles siguientes contarán como naturales para efectos de la aplicación de penas convencionales.

Con la entrega, se emitirá un documento de alta a los proveedores directamente en el lugar donde se realiza la entrega.

Las órdenes de reposición serán notificadas a los proveedores adjudicados vía Internet, a través de la Página Internet de Proveedores ubicada en la dirección electrónica (http://sai.imss.gob.mx). La recepción de la notificación podrá ser confirmada a través de la misma dirección electrónica, contando el proveedor con un máximo de dos días naturales a partir de la fecha de emisión para su confirmación por esa vía, las órdenes de reposición se darán por confirmadas al tercer día natural de que se emitan por el Instituto.

En caso que la Página de Internet de Proveedores no se encuentre en funcionamiento, se hará la notificación a través de las Áreas de Abastecimiento de Nivel Central y/o de cada Órgano de Operación Administrativa Desconcentrada a través de correo electrónico o llamada telefónica, utilizando los datos de contacto que el participante asignado plasme de acuerdo a lo señalado en el **numeral 21** "Datos Generales y Notificaciones Oficiales", en el entendido que de no recibir respuesta al tercer día natural a partir de la notificación se dará por confirmada su recepción. Para el caso de las llamadas telefónicas se darán por confirmadas si se logra la comunicación, para este caso, el Instituto solicitará el nombre y

cargo de la persona que atendió la llamada y llevará el respectivo registro de la fecha y hora en que fueron realizadas las llamadas.

Es responsabilidad de los proveedores el tramitar y contar con sus claves de acceso vigentes para acceder al Portal de Internet de Proveedores para consultar el estado de sus órdenes de reposición ya que los problemas de acceso al Portal no eximen a los proveedores de sus obligaciones. La obtención de las claves podrá ser gestionada en la Coordinación Técnica de Análisis y Seguimiento de Procesos, la atención será otorgada a través de la División de Análisis e Información del Abasto, ubicada en Hamburgo No. 64, Piso 3, Colonia Juárez, Alcaldía Cuauhtémoc, Ciudad de México, C.P. 06600 Teléfono 5556276900, extensión 20568, con un horario de lunes a viernes en días hábiles de 9:00 a 15:00 horas.

Las órdenes de reposición podrán ser canceladas a solicitud del Instituto Mexicano del Seguro Social bajo los siguientes supuestos:

- Duplicidad en la emisión.
- Por notificación de la rescisión administrativa del contrato.
- Terminación anticipada del contrato.
- Por incumplimiento a las especificaciones técnicas de calidad.
- Omisión a la solicitud de canje o recolección de bienes realizada por el Instituto, por diversos motivos (calidad, etc.).
- Problemas técnicos del sistema que emite la orden.
- Por falta de suscripción del contrato adjudicado.
- Por cualquier otra causa que implique algún daño o perjuicio al Instituto.

Las órdenes de reposición podrán ser canceladas a solicitud del proveedor y previo análisis por parte del Instituto, bajo los siguientes supuestos:

- Cuando se supere la cantidad adjudicada, y no se haya hecho del conocimiento del proveedor o este no haya aceptado el incremento a la contratación.

- Cuando las órdenes de reposición no coincidan con la cantidad, lugar o fecha estipulada en el contrato (específicamente para el caso de los contratos cerrados).

La cancelación de órdenes de reposición en todos los casos solo procederá cuando ésta se realice dentro de los 3 días naturales posteriores a su emisión, salvo los casos en que se conozca posterior a este periodo algún problema de calidad en los bienes que serán

recibidos o en los casos en los que el Instituto haya iniciado el procedimiento de rescisión administrativa de los contratos.

La notificación de la cancelación de órdenes de reposición se hará del conocimiento del proveedor a través de la dirección electrónica (http://sai.imss.gob.mx) y/o correo electrónico y/o llamada telefónica, de las cuales, el Instituto llevará el respectivo registro de las fechas y horarios en que fueron comunicados.

2.3.1 CONDICIONES DE ENTREGA EN ALMACEN:

Por cada uno de los lugares de entrega, el proveedor deberá entregar junto con los bienes una Remisión del Pedido u Orden de Reposición, la cual deberá presentarse en original y ocho copias legibles, foliadas y debidamente requisitadas en todos sus rubros, las cuales deberán contener el número de contrato, número de Lote o de serie en su caso, número de piezas, descripción de los bienes, precio unitario y costo total. La fecha de caducidad no es aplicable para estos bienes.

Asimismo, durante la entrega de los bienes, el proveedor adjudicado deberá presentar un escrito membretado, el cual deberá ser firmado por el representante legal del proveedor donde indique que se cuenta con una garantía de fabricación con cobertura amplia por 12 meses a partir de la recepción de los bienes, contra vicios ocultos, defectos de fabricación o cualquier daño que presenten, de conformidad con el **numeral 9.1** *"Requisitos para responder contra defectos y/o vicios ocultos de los bienes"* de los presentes Términos y Condiciones. Dicha carta deberá ser realizada por cada contrato y no. de lote distintos que se presenten en la recepción, con independencia de la carta que es presentada con su propuesta técnica.

Para cumplir con la identificación de los bienes, el proveedor deberá marcar cada uno de ellos con la siguiente información:

1. Denominación genérica del producto (Grupo 210 Ropa Contractual).
2. Denominación distintiva del producto (clave a 14 dígitos y tipo de prenda entregada).
3. Datos del fabricante.
4. Hecho en México por: (solo para bienes Nacionales)
5. Razón social.
6. Domicilio.
7. Año de procedimiento.

Los productos que por su naturaleza o por el tamaño de las unidades en que se suministren no puedan llevar etiqueta, contra etiqueta o cuando por su tamaño no puedan contener toda la información mínima obligatoria, deben contener al menos los siguientes datos:

1. Denominación genérica (Grupo 210 Ropa Contractual).
2. Denominación distintiva (clave a 14 dígitos y tipo de prenda entregada).
3. Año de procedimiento.

Tratándose de distribuidores, además deberán presentar los bienes con una etiqueta en el empaque secundario o colectivo en la que se observen su razón social, RFC y domicilio.

Lo anterior, sin perjuicio del cumplimiento que debe darse a las condiciones descritas en el presente numeral respecto a la cantidad, empaques y envases en buenas condiciones.

La transportación de los bienes, las maniobras de carga y descarga en el andén del lugar de entrega serán a cargo del proveedor, así como el aseguramiento de los bienes, hasta que estos sean recibidos de conformidad en cada uno de los lugares de entrega.

El Administrador del Contrato o la persona que éste designe deberá:

a) Verificar que la cantidad a entregar coincida con la cantidad estipulada en la remisión y/o en la orden de reposición, en su caso, se realizará la devolución o reposición de conformidad con el numeral 8.8.4, de la "Norma que Establece las Disposiciones para la Dotación, Control y Optimización de Inventarios de Ropa Contractual en el Instituto Mexicano del Seguro Social".

b) Verificar que los bienes se encuentren adecuadamente empacados, con las envolturas originales del fabricante y las condiciones de embalaje que los resguarden del polvo y la humedad, debiendo garantizar la correcta identificación y entrega de los bienes para preservar sus cualidades durante el transporte y almacenaje, sin merma de su vida útil y sin daño o perjuicio alguno.

c) Realizar una verificación visual aleatoria, con objeto de cotejar que los bienes se entreguen conforme a las claves, descripciones, cantidades y presentación del Catálogo General de Artículos del Instituto.

d) Registrar el alta del Almacén en el SAI de los bienes que cumplan con lo establecido en los incisos anteriores, otorgando a su vez, sello oficial con fecha, número

asignado por el SAI o folio manual y firma del responsable del almacén en la Remisión de Pedido, este documento comprueba la recepción de los bienes a entera satisfacción del IMSS y deberá ser generada el día de la entrega de los bienes.

Cabe resaltar que mientras no se cumpla con las condiciones de entrega establecidas en los presentes Términos y Condiciones, el Instituto no dará por recibidos y aceptados los bienes y se aplicará la sanción correspondiente.

El personal encargado de la recepción será el Administrador del Contrato o la persona que este designe, no será necesario elaborar acta de entrega-recepción, toda vez que para la recepción de los bienes media la generación de un alta, en el caso del IMSS a través del Sistema de Abasto Institucional.

3. CRITERIO DE EVALUACIÓN DE PROPOSICIONES CONFORME A LO DISPUESTO POR LOS ARTÍCULOS 51, 52 Y 53 DEL RLAASSP:

(inciso c) del numeral 4.24.4 de las Políticas, Bases y Lineamientos en materia de Adquisiciones, Arrendamientos y Servicios del Instituto Mexicano del Seguro Social).

Las claves solicitadas en el presente requerimiento se encuentran en el Catálogo General de Artículos del Instituto, en función de ello, se considera viable que la evaluación técnica de las propuestas se realice a través del sistema binario, conforme a lo dispuesto en los artículos 36 y 36 Bis de la Ley de Adquisiciones, Arrendamientos y Servicios del Sector Público, en relación con el diverso 51 de su Reglamento, toda vez que los bienes a adquirir se encuentran estandarizados y el factor preponderante que considera para la adjudicación del contrato es el precio más bajo.

No se requiere vincular las condiciones que deberán cumplir los proveedores con las características y especificaciones de los bienes a adquirir.

4. LICENCIAS, PERMISOS, REGISTROS, CERTIFICADOS O AUTORIZACIONES QUE DEBE CUMPLIR O APLICARSE AL BIEN O SERVICIO A CONTRATAR.

(inciso d) del numeral 4.24.4 de las Políticas, Bases y Lineamientos en materia de Adquisiciones, Arrendamientos y Servicios del Instituto Mexicano del Seguro Social).

Las licencias, permisos, registros, certificados o autorizaciones que deben presentar con relación a los bienes se encuentran referidas en el **numeral 1.4** ENTREGA DE MUESTRAS, INFORMES DE RESULTADOS, CERTIFICADO DE PRODUCTO NUEVO Y/O CERTIFICADO DE CUMPLIMIENTO A LA NORMA del Anexo Técnico.

5. DOCUMENTACIÓN TÉCNICA NECESARIA COMO PUEDEN SER FOLLETOS, CATÁLOGOS, FOTOGRAFÍAS, MANUALES, ENTRE OTROS, EN CASO DE QUE SE REQUIERAN PARA COMPROBAR SUS ESPECIFICACIONES.

(inciso e) del numeral 4.24.4 de las Políticas, Bases y Lineamientos en materia de Adquisiciones, Arrendamientos y Servicios del Instituto Mexicano del Seguro Social).

Conforme a lo establecido en el **numeral 1.1** "DOCUMENTOS QUE ACOMPAÑAN LA PROPUESTA Y CON LOS QUE SE EVALUARÁN LAS PROPUESTAS" del Anexo Técnico.

6. VISITAS A LAS INSTALACIONES INSTITUCIONALES, DONDE SE SUMINISTRARÁN O COLOCARÁN LOS BIENES O DONDE SE PRESTARÁN LOS SERVICIOS, EN SU CASO.

(inciso f) del numeral 4.24.4 de las Políticas, Bases y Lineamientos en materia de Adquisiciones, Arrendamientos y Servicios del Instituto Mexicano del Seguro Social).

Para el presente procedimiento no se realizarán visitas a las instalaciones del Instituto.

7. SI SE REQUIERE EFECTUAR VISITAS A LAS INSTALACIONES DE LOS LICITANTES. SE DEBERÁ PRECISAR PUNTUALMENTE, EL OBJETO Y EL RESULTADO QUE SE ESPERA OBTENER DE LA MISMA, A EFECTO DE QUE SE PLASME EN LA CONVOCATORIA.

(inciso g) del numeral 4.24.4 de las Políticas, Bases y Lineamientos en materia de Adquisiciones, Arrendamientos y Servicios del Instituto Mexicano del Seguro Social).

Para el presente procedimiento no se realizarán visitas a las instalaciones de los licitantes.

8. LAS PENAS CONVENCIONALES Y DEDUCCIONES AL PAGO DE CONFORMIDAD CON LO DISPUESTO EN EL LINEAMIENTO 5.5.8 DE LAS POBALINES:

(inciso h) del numeral 4.24.4 de las Políticas, Bases y Lineamientos en materia de Adquisiciones, Arrendamientos y Servicios del Instituto Mexicano del Seguro Social).

Con el propósito de garantizar el cabal cumplimiento a las obligaciones establecidas en los contratos que se deriven en el presente procedimiento, de conformidad a lo establecido en los artículos 45 fracción XIX, 53 Y 53 bis de la Ley de Adquisiciones, Arrendamientos y Servicios del Sector Público y 85 fracción V, 86 segundo párrafo, 95, 96, 97 y 100 de su Reglamento; se aplicarán las sanciones descritas a continuación, o, en su caso, se llevará a cabo la cancelación de partidas o el procedimiento de rescisión administrativa del contrato.

8.1 PENAS CONVENCIONALES

De conformidad con el Artículo 53 de la Ley de Adquisiciones, Arrendamientos y Servicios del Sector Público y del 95 de su Reglamento, se procederá a la aplicación de penas convencionales por atraso en la entrega de los bienes.

Las penas convencionales se aplicarán cuando, por causas imputables al proveedor, la entrega de los bienes se realice con atraso, considerando para esta determinación la fecha convenida o pactada contractualmente entre las partes, considerando lo siguiente:

- Se penalizará con el **2.5% (dos punto cinco por ciento)** de los bienes entregados con atraso por cada día natural de atraso, **hasta por cuatro días naturales.**
- Se determinará en función de los bienes no entregados en la fecha convenida.
- El periodo de penalización comienza a contar a partir del día siguiente en que se concluye el plazo o fecha convenida para la entrega de los bienes.

Las penas convencionales no excederán el importe de la garantía de cumplimiento del contrato.

La penalización por atraso en la entrega de bienes considerará lo siguiente:

- El servidor público designado como Administrador del Contrato será el responsable del cálculo, aplicación y dar seguimiento de las penas convencionales, de igual forma, podrá apoyarse en algún servidor público designado como Auxiliar del Administrador de Contrato.

- La pena convencional será calculada por el Administrador del Contrato, por cada día de atraso en la fecha convenida para la entrega de los bienes, de acuerdo con el porcentaje de penalización establecido para el correspondiente procedimiento de contratación.

- Las penas convencionales deben aplicarse bajo el principio de proporcionalidad, toda vez que si una parte de la obligación fue cumplida, la pena no puede ser aplicada a la totalidad del monto contratado.

- La penalización se calculará a partir del día siguiente en que concluye el plazo o fecha convenida para la entrega de los bienes.

- En ningún caso, se deberá autorizar el pago de los bienes, sí no se han determinado, calculado y notificado al Proveedor, las penas convencionales aplicadas en términos de lo dispuesto en el contrato, así como su registro y validación en el Sistema PREI Millenium.

8.2 DEDUCTIVAS

Con fundamento en lo dispuesto en el Artículo 53 Bis de la Ley de Adquisiciones, Arrendamientos y Servicios del Sector Público y 97 de su Reglamento, se aplicarán deductivas en el siguiente caso:

Causa	Porcentaje	Cálculo
Cuando el proveedor no de cumplimiento en el plazo señalado a la solicitud de canje o recolección de los bienes cuando estos no cumplan con requisitos de calidad, o presenten defectos y/o vicios ocultos. Dicha solicitud se realizará por escrito por parte del Administrador de Contrato y/o Auxiliar de Administrador de Contrato.	10% del valor total de los bienes pendientes de canje o recolección.	Fecha de notificación para canje o recolección + 10 días hábiles, a partir del día 11 se aplicará el 10% del valor total de los bienes pendientes de canje o recolección.
EN CASO DE INCUMPLIMIENTO PARCIAL EN LA ENTREGA DE LOS BIENES. Cuando los proveedores adjudicados realicen una o varias entregas parciales sin concluir la totalidad de la entrega de los bienes adjudicados durante el plazo máximo de entrega.	10% del monto total de los bienes no entregados.	Al día 105 se aplicará el 10% del valor total por bienes no entregados.

De conformidad con lo previsto en el artículo 53 Bis de la LAASSP, el límite de incumplimiento a partir del cual podrán cancelar total o parcialmente las partidas o conceptos no entregados, o bien rescindir el contrato en los términos del artículo 54 de la Ley en comento, será el equivalente al monto de la garantía de cumplimiento.

Los proveedores, de ser sancionados, deberán entregar la nota de crédito en el lugar donde se originó la sanción. De no dar cumplimiento a lo estipulado, el Instituto podrá realizar el cargo a las facturas pendientes de pago de cualquier contrato que esté formalizado con los proveedores.

8.3 TERMINACIÓN ANTICIPADA

El Instituto podrá dar por terminado anticipadamente el contrato, sin responsabilidad para éste y sin necesidad de que medie resolución judicial alguna, cuando concurran razones de interés general o bien, cuando por causas justificadas se extinga la necesidad de requerir los bienes objeto del contrato y se demuestre que de continuar con el cumplimiento de las obligaciones pactadas se ocasionará un daño o perjuicio al Instituto o se determine la nulidad total de los actos que dieron origen al instrumento jurídico con motivo de la resolución de una inconformidad emitida por la Secretaría de la Función Pública.

9. EN SU CASO, MECANISMOS REQUERIDOS AL PROVEEDOR PARA RESPONDER POR DEFECTOS Y/O VICIOS OCULTOS DE LOS BIENES O DE LA CALIDAD DE LOS SERVICIOS:

(inciso i) del numeral 4.24.4 de las Políticas, Bases y Lineamientos en materia de Adquisiciones, Arrendamientos y Servicios del Instituto Mexicano del Seguro Social).

9.1 REQUISITOS PARA RESPONDER CONTRA DEFECTOS Y/O VICIOS OCULTOS DE LOS BIENES.

El participante deberá presentar una garantía de fabricación contra vicios ocultos, defectos de fabricación o cualquier daño que presenten los bienes con cobertura amplia por 12 meses al Instituto, la cual debe ser presentada en papel preferentemente membretado, debidamente firmada por el representante legal del proveedor y ser anexada a su propuesta técnica de acuerdo a lo solicitado en el inciso e) del **numeral 1.1** "DOCUMENTOS QUE ACOMPAÑAN LA PROPUESTA Y CON LOS QUE SE EVALUARÁN LAS PROPUESTAS" del Anexo Técnico.

El Instituto, por conducto del Administrador del Contrato o la Coordinación de Control de Abasto, podrá solicitar al proveedor la reposición de los bienes que presenten defectos a simple vista, especificaciones distintas a las establecidas en el contrato o sus anexos, defectos y/o vicios ocultos, debiendo notificar al proveedor dentro del periodo de 10 (diez) días hábiles siguientes al momento en que se haya percatado del vicio o defecto. La notificación siempre se realizará por escrito, a través de un documento expedido por el Instituto.

El proveedor se obliga a responder por su cuenta, los daños y/o perjuicios que por inobservancia o negligencia de su parte llegue a causar al Instituto y/o a terceros.

De igual manera, se comprometerá a dar atención inmediata cuando se le requiera por algún mal funcionamiento, defecto, vicios ocultos o solicitar información.

Los gastos que se generen por el canje de los bienes serán por cuenta del proveedor.

Finalmente, el proveedor deberá presentar fianza expedida por afianzadora debidamente constituida en términos de la Ley de Instituciones de Seguros y de Fianzas, por un importe equivalente al 10% (diez por ciento) del monto total del contrato, sin considerar el Impuesto al Valor Agregado, a favor del Instituto Mexicano del Seguro Social por concepto de garantía contra defectos y/o vicios ocultos de los bienes de conformidad con lo estipulado en el **numeral 10.2** "Garantía contra defectos y/o vicios ocultos" de los presentes Términos y Condiciones.

9.2 CANJE DE BIENES

El Instituto podrá solicitar por **escrito o por correo electrónico** a los proveedores, el canje de los bienes que presenten defectos y/o vicios ocultos. La notificación se realizará a las personas y/o direcciones que los proveedores determinaron como contactos oficiales.

Los proveedores tendrán un plazo máximo de 10 (diez) días hábiles a partir la notificación, para realizar el canje de los bienes por otro lote que no presente los defectos y/o vicios ocultos identificados; en caso de incumplimiento, se aplicará la deducción correspondiente.

La solicitud del canje se realizará a través de los administradores de los contratos, auxiliares de Administradores de Contrato en los OOAD, en el Almacén de Programas Especiales y Red Fría o la persona que designen y en su caso, la Coordinación de Control del Abasto.

En los casos en que el proveedor no realice el canje de los bienes defectuosos y/o con vicios ocultos, se procederá Conforme a la Norma que establece las bases generales para el registro, afectación, disposición final y baja de bienes del Instituto Mexicano del Seguro Social. En este caso, el importe de los bienes no recolectados cuyo pago se haya efectuado, el proveedor deberá reintegrar dicho importe, a más tardar 10 días naturales posteriores a la solicitud por parte de la dependencia o entidad requirente, más los intereses correspondientes, conforme a la tasa que establezca la Ley de Ingresos de la Federación, en los casos de prórroga para el pago de créditos fiscales. Los intereses se calcularán sobre el importe pagado y se computarán por días naturales desde la fecha en que el Instituto haya realizado el pago de dichos bienes.

9.3 DEVOLUCIÓN DE BIENES

El Instituto procederá a la devolución del total de las existencias de los bienes al proveedor cuando con posterioridad a la entrega de los bienes canjeados, se detecte el mismo defecto y/o vicio oculto en ellos o éstos no hayan sido canjeados en los términos señalados en el **numeral 9.2** "Canje de Bienes" de los presentes Términos y Condiciones.

El proveedor se obliga a responder por su cuenta de los daños y/o perjuicios que por inobservancia o negligencia de su parte llegue a causar a "EL INSTITUTO" y/o terceros.

10. LAS GARANTÍAS DE ANTICIPOS Y CUMPLIMIENTO, DEBERÁN DE APEGARSE AL NUMERAL 4.30.1, PENÚLTIMO PÁRRAFO DE LAS POBALINES, ASÍ COMO LA CALIDAD DE SERVICIOS Y DE OPERACIÓN Y FUNCIONAMIENTO, QUE EN SU CASO APLIQUEN.

- Plazo para notificar al proveedor.
- La existencia de consumibles y refacciones, en su caso.
- Plazo y condiciones de canje o devolución del bien.
- Caducidad de los bienes.
- Centros de servicio (domicilios y horarios) y reporte técnico.
- Periodo de garantía.
- Tiempos máximos de reparación o atención de fallas.
- Garantía de mano de obra y/o partes.
- Mantenimientos correctivos y/o preventivos.
- En su caso, si se requiere capacitación, solicitar programa para la misma.

- Porcentaje a requerir por concepto de garantía de cumplimiento en los términos del lineamiento 5.5.5 de estas POBALINES.

EN CASO DE CONSIDERARSE COMO UN REQUISITO A PRESENTAR POR LA PROVEEDURÍA, POR LO QUE HACE A LA GARANTÍA POR DEFECTOS Y/O VICIOS OCULTOS, SE DEBERÁ SEÑALAR EL PORCENTAJE O MONTO A AFIANZAR.

DEBERÁ INCLUIRSE EL MODELO DE PÓLIZA DE FIANZA QUE CORRESPONDA AL CASO EN CONCRETO, LOS CUALES PUEDEN SER DE ANTICIPO, DE CUMPLIMIENTO Y/O DE VICIOS OCULTOS; LO ANTERIOR DE CONFORMIDAD CON LOS FORMATOS ESTABLECIDOS EN LAS "DISPOSICIONES DE CARÁCTER GENERAL POR LAS QUE SE APRUEBAN LOS MODELOS DE PÓLIZAS DE FIANZAS CONSTITUIDAS COMO GARANTÍA EN LAS CONTRATACIONES PÚBLICAS REALIZADAS AL AMPARO DE LA LEY DEADQUISICIONES, ARRENDAMIENTOS Y SERVICIOS DEL SECTOR PÚBLICO Y LA LEY DE OBRAS PÚBLICAS Y SERVICIOS RELACIONADOS CON LAS MISMAS", EMITIDAS POR LA SHCP.

(inciso j) del numeral 4.24.4 de las Políticas, Bases y Lineamientos en materia de Adquisiciones, Arrendamientos y Servicios del Instituto Mexicano del Seguro Social).

De conformidad a lo estipulado en las "DISPOSICIONES DE CARÁCTER GENERAL POR LAS QUE SE APRUEBAN LOS MODELOS DE PÓLIZAS DE FIANZAS CONSTITUIDAS COMO GARANTÍA EN LAS CONTRATACIONES PÚBLICAS REALIZADAS AL AMPARO DE LA LEY DE ADQUISICIONES, ARRENDAMIENTOS Y SERVICIOS DEL SECTOR PÚBLICO Y LA LEY DE OBRAS PÚBLICAS Y SERVICIOS RELACIONADOS CON LAS MISMAS" publicado en el Diario Oficial de la Federación en fecha 15 de abril de 2022, en aras de que con estas pólizas de fianza se garantice el cumplimiento de las obligaciones estipuladas en el presente anexo, en el Contrato que derive, así como la obligación del proveedor de responder por los defectos, vicios ocultos de los bienes entregados y/o cualquier otra responsabilidad en que incurran, en términos del artículo 53 de la Ley de Adquisiciones, Arrendamientos y Servicios del Sector Público y demás aplicables de su Reglamento, se requiere que los proveedores adjudicados presenten las pólizas de Fianzas siguientes:

- Garantía de Cumplimiento de Contrato.
- Garantía contra defectos y/o Vicios Ocultos.

10.1 GARANTÍA DE CUMPLIMIENTO DE CONTRATO.

El proveedor, para garantizar el cumplimiento de todas y cada una de las obligaciones estipuladas en el contrato adjudicado, deberá presentar fianza expedida por afianzadora debidamente constituida en términos de la Ley de Instituciones de Seguros y de Fianzas, por un importe equivalente al 10% (diez por ciento) del monto total del contrato, sin considerar el Impuesto al Valor Agregado, a favor del Instituto Mexicano del Seguro Social.

La garantía de cumplimiento a las obligaciones del contrato se liberará mediante autorización por escrito por parte del Instituto, siempre y cuando el proveedor haya cumplido a satisfacción con todas las obligaciones contractuales.

Esta garantía deberá presentarse a más tardar, dentro de los diez días naturales siguientes a la fecha de firma del contrato, en términos del artículo 48 de la LAASSP.

Por último, se precisa que las obligaciones contractuales resultan divisibles, por lo tanto, la garantía es divisible en razón de las características, cantidad y destino de los bienes, por lo que la entrega de bienes de manera parcial resultan útiles y aprovechables para el Instituto y en consecuencia, es factible recibir parcialmente los bienes objeto de la contratación; con base a lo anterior, corresponde al área contratante, determinar en los contratos lo dispuesto en el Criterio Normativo AD-02/2011 "Divisibilidad o indivisibilidad de las obligaciones contractuales y aplicación total o proporcional de la garantía de cumplimiento de los contratos sujetos a la Ley de Adquisiciones, Arrendamientos y Servicios del Sector Público" publicado por la Secretaría de la Función Pública, publicado en mayo de 2011, que establece:

> *"Los entes públicos a que se refiere el artículo 1 de la Ley de Adquisiciones, Arrendamientos y Servicios del Sector Público están obligados en todos los casos a prever de manera clara y expresa desde la convocatoria a la licitación pública o a la invitación a cuando menos tres personas, en el modelo de contrato correspondiente, así como a señalar en todos los contratos que formalicen, si las obligaciones cuyo cumplimiento se garantiza se consideran divisibles o indivisibles y, en consecuencia, a pactar en el primer supuesto que la garantía de cumplimiento del contrato se aplicará de manera proporcional al monto de las obligaciones incumplidas, y según la hipótesis, que dicha garantía se hará efectiva por el monto total de las obligaciones garantizadas".*

10.2 GARANTÍA CONTRA DEFECTOS Y/O VICIOS OCULTOS.

La vigencia de la póliza de vicios ocultos será por un periodo de 12 meses contados a partir de la entrega de los bienes.

Asimismo, esta fianza permanecerá vigente durante la substanciación de todos los recursos legales, arbitrajes o juicios que se interpongan con origen en la obligación garantizada hasta que se pronuncie resolución definitiva de autoridad o tribunal competente, que haya causado ejecutoria.

Las garantías solicitadas en el **numeral 10** "LAS GARANTÍAS DE ANTICIPOS Y CUMPLIMIENTO, DEBERÁN DE APEGARSE AL NUMERAL 4.30.1, PENÚLTIMO PÁRRAFO DE LAS POBALINES, ASÍ COMO LA CALIDAD DE SERVICIOS Y DE OPERACIÓN Y FUNCIONAMIENTO, QUE EN SU CASO APLIQUEN" de los presentes Términos y Condiciones se deben presentar en la División de Contratos, dentro de los 10 días naturales posteriores a la firma del contrato, cada una será por un importe equivalente al 10% del importe máximo del contrato, sin incluir I.V.A., a través de fianza otorgada por institución autorizada. Las obligaciones cuyo cumplimiento se garantiza se consideran divisibles.

Nota: los modelos de fianza se encuentran disponibles en las "DISPOSICIONES DE CARÁCTER GENERAL POR LAS QUE SE APRUEBAN LOS MODELOS DE PÓLIZAS DE FIANZAS CONSTITUIDAS COMO GARANTÍA EN LAS CONTRATACIONES PÚBLICAS REALIZADAS AL AMPARO DE LA LEY DE ADQUISICIONES, ARRENDAMIENTOS Y SERVICIOS DEL SECTOR PÚBLICO Y LA LEY DE OBRAS PÚBLICAS Y SERVICIOS RELACIONADOS CON LAS MISMAS" publicado en el Diario Oficial de la Federación en fecha 15 de abril de 2022, los cuales se incluyen como **Anexo 3.** Formatos de Fianzas de los presentes Términos y Condiciones.

11. PRECISAR LA FORMA DE PAGO PARA LO CUAL DEBERÁN ESPECIFICAR EL TIPO DE MONEDA Y SI SE REALIZARÁ EN UNA SOLA EXHIBICIÓN O EN PAGOS PROGRESIVOS CONFORME A LAS ENTREGAS PROGRAMADAS EN EL CONTRATO RESPECTIVO.
(inciso k) del numeral 4.24.4 de las Políticas, Bases y Lineamientos en materia de Adquisiciones, Arrendamientos y Servicios del Instituto Mexicano del Seguro Social).

El pago se realizará en pesos mexicanos, en moneda nacional, de acuerdo al *"Procedimiento para la recepción, glosa y aprobación de documentos presentados para trámite de pago y la constitución, modificación, cancelación, operación y control de fondos fijos"*, es decir de 20 días naturales posteriores a aquel en que el proveedor presente en las áreas de trámite de erogaciones la representación impresa del comprobante fiscal digital,

conforme a la suficiencia presupuestal, así como con la documentación comprobatoria que acredite la entrega de los bienes y/o servicios, y se indique en dicha documentación los bienes entregados, número de proveedor, número de contrato, número de fianza y denominación social de la afianzadora, en su caso.

Se efectuarán los pagos progresivos a los proveedores conforme a las entregas de los bienes, de conformidad con lo dispuesto en el artículo 51 de la Ley de Adquisiciones, Arrendamientos y Servicios del Sector Público y 93 de su Reglamento. El pago de los bienes será realizado por los OOAD y Nivel Central del IMSS, con domicilios y horarios de atención, relacionados y detallados en el **Anexo 1** "LUGAR DE ENTREGA Y PAGO (ALMACENES DELEGACIONALES Y NIVEL CENTRAL)." de acuerdo con el lugar donde fueron entregados los bienes.

12. ESTABLECER LOS MECANISMOS DE COMPROBACIÓN, SUPERVISIÓN Y VERIFICACIÓN DE LOS BIENES O DE LOS SERVICIOS CONTRATADOS Y EFECTIVAMENTE ENTREGADOS O PRESTADOS, ASÍ COMO DEL CUMPLIMIENTO DE LAS REQUISICIONES DE CADA ENTREGABLE.

(inciso l) del numeral 4.24.4 de las Políticas, Bases y Lineamientos en materia de Adquisiciones, Arrendamientos y Servicios del Instituto Mexicano del Seguro Social).

El proveedor debe entregar los bienes conforme a lo solicitado en las Especificaciones Técnicas ETIMSS y las especificaciones de telas correspondientes a Zona A o a Zona B de acuerdo con cada una de las zonas en que está regionalizado el país, respetando el tipo de tela y confección requeridas para cada Zona, por lo que deberá ajustarse en todo momento a cada tipo de tela de los destinos establecidos en el **Anexo 5.** "Cuadro de Distribución" de los Términos y Condiciones.

La Comisión Nacional Mixta de Ropa de Trabajo y Uniformes, a través de las Subcomisiones Mixtas de Ropa de Trabajo y Uniformes, podrá verificar durante la vigencia del contrato los requisitos de calidad de los bienes entregados, cuando a través de la recepción y/o uso de los bienes por las áreas usuarias se detecte que los bienes presentan algún defecto de fabricación o una variación en los estándares de calidad respecto a diseño, color, terminado, envase y descripción conforme al Cuadro Básico Institucional, que no permita que sean utilizados. Por lo cual, se hará uso de la garantía de fabricación contra vicios ocultos, defectos de fabricación o cualquier daño presentado en su propuesta técnica de conformidad con lo señalado en el inciso d) del **numeral 1.1** Documentos que acompañan la propuesta y con los que se evaluarán las propuestas" del Anexo Técnico.

La verificación de calidad consiste en la inspección que realizan las Subcomisiones Mixtas de Ropa de Trabajo y Uniformes, del producto que se recibe, constatando su apego a las especificaciones técnicas requeridas, a efecto de que, en caso de incumplimiento se notifique al administrador del contrato y realice las acciones conforme a la normatividad aplicable.

Los gastos que se generen por este concepto correrán a cargo del proveedor, cuando los bienes no coincidan con lo establecido por el Instituto en los presentes Términos y Condiciones, en las Especificaciones de las telas de acuerdo con cada Zona y en las Especificaciones Técnicas ETIMSS.

13. ANTICIPO:

(inciso m) del numeral 4.24.4 de las Políticas, Bases y Lineamientos en materia de Adquisiciones, Arrendamientos y Servicios del Instituto Mexicano del Seguro Social).

Para el presente procedimiento no se otorgarán anticipos.

14. AVISO DE PRIVACIDAD, ASÍ COMO LA PRECISIÓN DE LAS MEDIDAS DE SEGURIDAD PARA EL MANEJO DE LA INFORMACIÓN PARA BIENES O SERVICIOS DE TECNOLOGÍAS DE LA INFORMACIÓN Y COMUNICACIONES, ALINEADO A LA POLÍTICA GENERAL DE SEGURIDAD DE LA INFORMACIÓN EN MATERIA DE TIC, CUANDO SE CONSIDERE APLICABLE.

(inciso n) del numeral 4.24.4 de las Políticas, Bases y Lineamientos en materia de Adquisiciones, Arrendamientos y Servicios del Instituto Mexicano del Seguro Social).

Para el presente procedimiento será aplicable el Aviso de Privacidad Integral de los Procedimientos de Adquisiciones de Bienes, Arrendamientos y Contratación de Servicios, el cual podrá consultarse a través de la siguiente dirección electrónica:

http://www.imss.gob.mx/sites/all/statics/pdf/avisos-privacidad/DA/CACS/API-CACS.pdf

Para el presente procedimiento será aplicable el Aviso de Privacidad Integral para generar usuario y contraseña de Acceso a sai.proveedores, el cual podrá consultarse a través de la siguiente dirección electrónica:

http://www.imss.gob.mx/sites/all/statics/pdf/avisos-privacidad/DA/CCA/API-CCA.pdf

Para el presente procedimiento será aplicable el Aviso de Privacidad Integral de la Coordinación de Investigación de Mercados, el cual podrá consultarse a través de la siguiente dirección electrónica:

http://www.imss.gob.mx/sites/all/statics/pdf/avisos-privacidad/DA/CIM/API-CIM-ADQ.pdf

15. SEGURO DE RESPONSABILIDAD CIVIL.

(inciso o) del numeral 4.24.4 de las Políticas, Bases y Lineamientos en materia de Adquisiciones, Arrendamientos y Servicios del Instituto Mexicano del Seguro Social).

Para el presente procedimiento no se requiere solicitar a los proveedores un seguro de responsabilidad civil.

16. TRATÁNDOSE DE REUNIONES, CONFERENCIAS, SEMINARIOS, CURSOS, CAPACITACIONES, ASAMBLEAS, JUSTAS DEPORTIVAS Y, EN GENERAL, CUALQUIER TIPO DE EVENTO O ACTO EN EL QUE PERSONAS SERVIDORAS PÚBLICAS PARTICIPEN FUERA DE LAS INSTALACIONES DEL IMSS, SE DEBERÁ CONTAR CON LOS DICTÁMENES DE PROTECCIÓN CIVIL EMITIDOS POR LAS AUTORIDADES COMPETENTES EN LA MATERIA.

(inciso p) del numeral 4.24.4 de las Políticas, Bases y Lineamientos en materia de Adquisiciones, Arrendamientos y Servicios del Instituto Mexicano del Seguro Social).

Para el presente procedimiento no se requiere algún evento o acto en el que las personas servidoras públicas participen fuera de las instalaciones del IMSS.

17. CONSIDERACIONES PARA LA VERIFICACIÓN DEL PAGO.

De resultar adjudicado, el proveedor se obliga a expedir sus comprobantes fiscales digitales en el esquema de facturación electrónica, con las especificaciones normadas por el SAT a nombre del IMSS, con Registro Federal de Contribuyentes IMS421231I45, domicilio en Avenida Paseo de la Reforma Núm. 476, Colonia Juárez, C.P. 06600, Alcaldía Cuauhtémoc, Ciudad de México.

Para la validación de dichos comprobantes el proveedor deberá cargar en Internet, a través del Portal de Servicios a Proveedores de la página del IMSS el archivo en formato XML. La validez de estos será determinada durante la carga y únicamente los comprobantes validos serán procedentes para pago.

- El pago se realizará mediante transferencia electrónica de fondos, a través del esquema electrónico interbancario que el IMSS tiene en operación, para tal efecto el proveedor deberá proporcionar en su oportunidad el número de cuenta, CLABE, Banco y Sucursal a menos que éste acredite en forma fehaciente la imposibilidad para ello.

- El pago se depositará en la fecha programada, a través del esquema interbancario si la cuenta bancaria del proveedor está contratada con BANORTE, BBVA MÉXICO, HSBC, SCOTIABANK INVERLAT o a través del esquema interbancario vía Sistema de Pagos Electrónicos Interbancarios si la cuenta pertenece a un banco distinto a los antes mencionados.

Los administradores del Contrato serán quienes darán la autorización a través de la generación de las altas en los Almacenes Delegacionales y Almacén de Programas Especiales y Red Fría para que la Dirección de Finanzas proceda a su pago de acuerdo con lo normado en el anexo "Cuentas Contables" del "Procedimiento para la recepción, glosa y aprobación de documentos presentados para trámite de pago y la constitución, modificación, cancelación, operación y control de fondos fijos".

En ningún caso, se autorizará el pago de los bienes, sí no se encuentran registradas y validadas en el Sistema PREI Millenium, las penas convencionales o deducciones establecidas en el presente.

De resultar adjudicado, se deberá considerar lo siguiente:

a) Que el proveedor se obliga a no cancelar ante el Servicio de Administración Tributaria los Comprobantes Fiscales Digitales por Internet a favor del IMSS previamente validados en el Portal de Servicios a Proveedores, salvo justificación y comunicación por parte del mismo al Administrador del Contrato para su autorización expresa, debiendo éste informar a las áreas de trámite de erogaciones de dicha justificación y reposición del Comprobante Fiscal Digital por Internet, en su caso.

b) En caso de aplicar, el proveedor deberá entregar el Comprobante Fiscal Digital por Internet a favor del IMSS por el importe de la aplicación de la pena convencional por atraso o deficiencia del servicio.

De resultar adjudicados, el proveedor podrá celebrar un contrato de cesión de derechos de cobro, mismo que deberá notificarlo por escrito al IMSS con un mínimo de 5 días naturales anteriores a la fecha de pago programada, el Administrador del Contrato, o en su caso, el Titular del Área Requirente, deberá entregar los documentos sustantivos de dicha cesión al área responsable de autorizar ésta, conforme al "Procedimiento para la recepción, glosa y aprobación de documentos presentados para trámite de pago y la constitución, modificación, cancelación, operación y control de fondos fijos".

En apego a los Lineamientos para la Verificación del Cumplimiento de las Obligaciones en Materia de Seguridad Social de los Proveedores y Contratistas, deberá presentar una copia de la opinión (positiva y vigente) por cada trámite de pago, la cual puede ser consultada a través de la página electrónica http://www.imss.gob.mx/tramites/cumplimiento-obligaciones, en los términos requeridos por el Instituto.

Asimismo, en la convocatoria a la licitación se deberá indicar que el proveedor podrá optar por cobrar a través de factoraje financiero conforme al Programa de Cadenas Productivas de Nacional Financiera, S.N.C. Institución Bancaria de Desarrollo con el IMSS.

18. IMPUESTO AL VALOR AGREGADO.

De conformidad con el artículo 1 y 1A fracción III de la Ley del Impuesto al Valor Agregado, se informa que para el presente procedimiento es aplicable la tasa del 16% por concepto de impuesto del valor agregado sobre el importe total de los bienes.

19. ADMINISTRADOR DEL CONTRATO.

(numeral 4.17, 4.24.6, 5.3.15, 5.4.13 de las Políticas, Bases y Lineamientos en materia de Adquisiciones, Arrendamientos y Servicios del Instituto Mexicano del Seguro Social).

Régimen Ordinario y Médicos Residentes.

Con fundamento en el numeral 5.4.13 de las Políticas, Bases y Lineamientos en Materia de Adquisiciones, Arrendamientos y Prestación de Servicios del Instituto Mexicano del Seguro Social, el Titular de la Coordinación de Control de Abasto en su calidad de Área Consolidadora, será quien firme los contratos y/o convenios modificatorios en representación de los administradores de los mismos; esto sin perjuicio de las obligaciones conferidas a éstos en la normativa de la materia, para el cabal cumplimiento de la responsabilidad que tienen los Administradores del Contrato.

Una vez designado el Administrador del Contrato podrá auxiliarse para el debido cumplimiento de sus obligaciones, con otros servidores públicos, cuando las condiciones contractuales lo requieran, en ese caso, dichos auxiliares serán corresponsables de las actividades que se les asignen y de mantener informado al administrador del contrato con la periodicidad y forma que se les indique.

El Administrador del Contrato en OOAD y Nivel Central, es el servidor público en el que recae la responsabilidad de administrar y verificar el cumplimiento de los derechos y obligaciones establecidas en el contrato como la entrega de los bienes, supervisar el cálculo de deducciones y penas convencionales y serán los indicados en el **Anexo 2.** Relación de Administradores del Contrato, siendo:

- OOAD: Jefes de Servicios o quienes designen éstos con nivel inmediato inferior a ellos.

- Oficinas Centrales.- Titular de la División de Planeación de Bienes No Terapéuticos.

Régimen IMSS Bienestar.

Asimismo, se indica que la persona designada como **Administrador de Contrato** para los contratos formalizados para el **Régimen IMSS Bienestar** será el Mtro. Luis Fernando Tagliabue Rodríguez, Titular de la Coordinación de Finanzas e Infraestructura de la Unidad del Programa IMSS Bienestar.

20. ÁREA TÉCNICA.

(numeral 4.24.7 y 4.25 de las Políticas, Bases y Lineamientos en materia de Adquisiciones, Arrendamientos y Servicios del Instituto Mexicano del Seguro Social).

La Comisión Nacional Mixta de Ropa de Trabajo y Uniformes designa como Área Técnica a los siguientes servidores públicos por parte de la Representación Institucional y Sindical:

- Por parte de la Representación Institucional: Lic. Gerardo Carmona Pineda.
- Por parte de la Representación Sindical: Mtra. Verónica Moreno Arteaga.

La Unidad del Programa IMSS Bienestar indica que la evaluación técnica para el Régimen IMSS Bienestar será elaborada también por los Representantes Institucional y Sindical ante la Comisión Nacional Mixta de Ropa de Trabajo y Uniformes y será avalada y aceptada por dicha Unidad.

21. DATOS GENERALES Y NOTIFICACIONES OFICIALES

Con la finalidad de establecer canales de comunicación oficiales con los proveedores, los proveedores adjudicados, deberán presentar junto con la documentación para la elaboración de los contratos, algún documento que incluya los siguientes datos:

- Nombre completo del contacto oficial
- Cargo
- Domicilio
- Teléfono (oficina y celular) y fax
- Correo electrónico

Cabe señalar, que dicho contacto no tendrá que ser necesariamente el representante legal de la empresa, sin embargo, toda notificación que se le haga llegar por parte del Instituto se considerará de carácter oficial.

El proveedor se obliga a comunicar cualquier cambio en los datos del contacto oficial, mediante escrito firmado a la Coordinación de Control de Abasto y a la Coordinación de Adquisición de Bienes y Contratación de Servicios.

En caso de incumplir con la obligación de informar los cambios en el contacto oficial, el Instituto no se hace responsable por las situaciones que la omisión de esto afecte al proveedor.

Las notificaciones por parte del Instituto podrán realizarse en los siguientes términos:

- Mediante oficio entregado en el domicilio señalado en este apartado.
- Vía correo electrónico
- Llamada telefónica

El presente documento se suscribe como Área Consolidadora de los bienes para cubrir las necesidades al 31 de diciembre de 2024 de Ropa Contractual de los Órganos de Operación Administrativa Desconcentrada y Áreas de Nivel Central del Instituto Mexicano del Seguro Social para el Régimen Ordinario, Médicos Residentes e IMSS Bienestar, con fundamento en el numeral 5.3.1 inciso a) de las Políticas, Bases y Lineamientos en Materia

de Adquisiciones, Arrendamientos y Servicios del Instituto Mexicano del Seguro Social, atendiendo a las funciones sustantivas de la Coordinación Técnica de Planeación (numeral 7.1.1.2.1) y División de Planeación de Bienes No Terapéuticos (numeral 7.1.1.2.1.2) del Manual de Organización de la Dirección de Administración.



Mtra. Karina del Rocío Sarmiento Castellanos
Titular de la Coordinación Técnica de Planeación
Autoriza



C.P. Enrique Amaya Hernández
Titular de la División de Planeación de Bienes No Terapéuticos
Valida

ANEXO 1.
LUGAR DE ENTREGA Y PAGO
(ALMACENES DELEGACIONALES Y NIVEL CENTRAL)

ÓRGANOS DE OPERACIÓN ADMINISTRATIVA DESCONCENTRADA	LUGAR DE ENTREGA	LUGAR DE PAGO
AGUASCALIENTES	Almacén Delegacional Carolina Villanueva No. 314 Ciudad Industrial C.P. 20290 Aguascalientes, Ags.	Departamento de Presupuesto, Contabilidad y Erogaciones Alameda No. 704 Colonia del Trabajo C.P. 20180 Aguascalientes, Ags.
BAJA CALIFORNIA	Almacén Delegacional Blvd. Lázaro Cárdenas No. 3035 Frente Fracc. Nuevo Mexicali C. P. 21600 Mexicali, B. C. N.	Departamento de Presupuesto, Contabilidad y Erogaciones Calz. Cuauhtémoc No. 300 Col. Aviación C. P. 21230 Mexicali, B. C. N.
BAJA CALIFORNIA SUR	Almacén Delegacional Calle Cuauhtémoc y Carranza No. 2415 Col. La Rinconada C. P. 23040 La Paz, B. C. S.	Departamento de Presupuesto, Contabilidad y Erogaciones Calle Madero No. 315 entre 9y Héroes del 47 y H. Colegio Militar Col. Esterito C. P. 23020
CAMPECHE	Almacén Delegacional Calle Nueva del Seguro Social s/n Col. Centro C. P. 24000 Campeche, Camp.	Departamento de Presupuesto, Contabilidad y Erogaciones Av. Maria Lavalle Urbina esq. Av. Fundadores Zona Comercial Ah Kim Pech Col. San Francisco C. P. 24010 Campeche, Camp.

ÓRGANOS DE OPERACIÓN ADMINISTRATIVA DESCONCENTRADA	LUGAR DE ENTREGA	LUGAR DE PAGO
CHIAPAS	Almacén Delegacional Tapachula Libramiento Sur de Tapachula Km 4.0 Parque Industrial Los Mangos Tapachula, Chis.	Departamento de Presupuesto, Contabilidad y Erogaciones Carretera Costera y Anillo Periférico s/n Col. Centro C. P. 30700 Tapachula, Chis.
CHIHUAHUA	Almacén Delegacional Privada de Santa Rosa Nos. 21 y 23 Colonia Nombre de Dios C.P. 31110 Chihuahua, Chih.	Departamento de Presupuesto, Contabilidad y Erogaciones Av. Universidad No 1101 Colonia Centro C.P. 31000 Chihuahua, Chih.
COAHUILA	Almacén Delegacional Carretera Antigua Arteaga y Libramiento López Portillo C.P. 25015 Arteaga, Coah.	Departamento de Presupuesto, Contabilidad y Erogaciones Blvd. Venustiano Carranza 2809 esq. Periférico Luis Echeverría Álvarez Colonia La Salle C.P. 25280 Saltillo, Coah.
COLIMA	Almacén Delegacional Calle Zaragoza No.199 Col. La Gloria C. P. 28984 Ciudad Villa de Álvarez Colima, Col.	Departamento de Presupuesto, Contabilidad y Erogaciones Calle Zaragoza No. 62 Col. Centro C. P. 28000 Colima, Col.
DURANGO	Almacén Delegacional Carretera Durango-México Km 5 Colonia 15 de Octubre C.P. 34285 Durango, Dgo.	Departamento de Presupuesto, Contabilidad y Erogaciones Calle Juárez No 104 Sur 1er. Piso Zona Centro Durango, Dgo.

ÓRGANOS DE OPERACIÓN ADMINISTRATIVA DESCONCENTRADA	LUGAR DE ENTREGA	LUGAR DE PAGO
ESTADO DE MÉXICO ORIENTE	Almacén de la Coordinación de Abastecimiento y Equipamiento Poniente 146 No. 825 Col. Industrial Vallejo Código Postal 02300 Alcaldía Azcapotzalco, Ciudad de México	Jefatura de Servicios de Finanzas Calle 4 No. 25 primer piso Fraccionamiento Industrial Alce Blanco Municipio de Naucalpan Edo. Méx.
ESTADO DE MÉXICO PONIENTE	Coordinación de Abastecimiento y Equipamiento Vialidad Toluca Metepec Km. 4.5 Barrio del Espíritu Santo, Col. La Michoacana, Metepec, Edo. de Méx, C.P. 52140	Jefatura de Finanzas Calle Josefa Ortíz de Domínguez Esq. Miguel Hidalgo y Costilla, Col. Centro, Toluca, Méx. C.P. 50000
GUANAJUATO	Almacén Delegacional Calle España Esq. Calle Suecia Fracc. Los Paraísos C. P. 37320 León, Gto.	Departamento de Presupuesto, Contabilidad y Erogaciones Blvd. Adolfo López Mateos s/n Esq. Paseo de los Insurgentes s/n Fracc. Los Paraísos C. P. 37320 Tel. 01 477 717 5474 León, Gto.
GUERRERO	Almacén delegacional Av. Ruíz Cortínes S/N Frente a la Escuela de Sociales Col. INFONAVIT Alta Progreso Acapulco, Gro. C.P. 39610	Departamento de Presupuesto, Contabilidad y Erogaciones Cuauhtémoc No. 95 Col. Centro Acapulco, Gro. C.P. 39300

ÓRGANOS DE OPERACIÓN ADMINISTRATIVA DESCONCENTRADA	LUGAR DE ENTREGA	LUGAR DE PAGO
HIDALGO	Almacén Delegacional Carretera Las Bombas-La Paz No. 402 Fracc. Industrial La Paz C. P. 42080 Pachuca, Hgo.	Departamento de Presupuesto, Contabilidad y Erogaciones Blvd. Luis Donaldo Colosio nº 516 Col. Canutillo C. P. 42090 Pachuca, Hgo.
JALISCO	Almacén Delegacional Anillo Periférico Sur No. 8000 Col. Sta. María Tequepexpan C. P. 45600 Tlaquepaque, Jal.	Departamento de Presupuesto, Contabilidad y Erogaciones Calle Belisario Domínguez No. 1000 esq Sierra Morena Col. Independencia C. P. 44340 Guadalajara, Jal.
MICHOACAN	Almacén Delegacional Manuel Pérez Coronado esq. Jesús Sansón Flores s/n. Col. Infonavit Camelinas CP. 58290, Morelia, Michoacán	Jefatura de Finanzas Madero Poniente, Col. Centro 1200, C.P. 58000, Morelia, Michoacán
MORELOS	Coordinación de Abastecimiento y Equipamiento - Almacén Delegacional Av. Plan de Ayala Esq. Av. Central s/n Col. Cuauhnauac código Postal 62430 Cuernavaca Morelos	Departamento de Presupuesto, Contabilidad y Erogaciones Blv. Benito Juarez No. 18 Primer Piso Código Postal 62000 Col. Centro Cuernavaca Morelos
NAYARIT	Almacén Delegacional Retorno No. 72 Col. Obrera C. P. 63120 Tepic, Nay.	Departamento de Presupuesto, Contabilidad y Erogaciones Calzada del Ejercito Nacional No. 14 Col. Fray Junípero Serra C. P. 63166 Tepic, Nay.

ÓRGANOS DE OPERACIÓN ADMINISTRATIVA DESCONCENTRADA	LUGAR DE ENTREGA	LUGAR DE PAGO
NUEVO LEON	Almacén Delegacional Manuel L. Barragán No. 4850 Nte. Colonia Hidalgo C.P. 62260 Monterrey, N.L.	Departamento de Presupuesto, Contabilidad y Erogaciones Calle Gregorio Torres Quevedo No. 1950 Colonia Centro C.P. 64010 Monterrey, N.L.
OAXACA	Almacén Delegacional Paraje la Vía s/n Km 3 Carretera Oaxaca-Zaachila C. P. 68160 Xoxocotlan, Oax.	Departamento de Presupuesto, Contabilidad y Erogaciones Calzada Porfirio Díaz No. 1803 Col. Reforma C. P. 68050 Oaxaca, Oax.
PUEBLA	.Material de Curación en Almacén Delegacional Calle 5 de Febrero Oriente No. 107 Col. San Felipe Hueyotlipan C. P. 72030 Puebla, Pue.	Departamento de Presupuesto, Contabilidad y Erogaciones Calle 4 Norte No. 2005 C. P. 72000 Puebla, Pue.
QUERETARO	Almacén Delegacional en Querétaro Av. Mesquital No. 6 Col. San Pablo Querétaro, Qro Código Postal 76130 Tel. (442) 2-10-10-63, 2-10-10-64	Departamento de Presupuesto, Contabilidad y Erogaciones Av. 5 de febrero Nº 102 Col. Centro Código Postal 76000
QUINTANA ROO	Almacén Delegacional Carretera Chetumal-Mérida Km 2.5 Col. Aeropuerto C.P. 77003 Chetuumal, Quintana Roo	Depto. Presupuesto, Contabilidad y Erogaciones Av. Chapultepec No. 2 Oriente, Col. Centro C.P. 77000 Chetumal, Quintana Roo.

ÓRGANOS DE OPERACIÓN ADMINISTRATIVA DESCONCENTRADA	LUGAR DE ENTREGA	LUGAR DE PAGO
SAN LUIS POTOSÍ	Almacén Delegacional Av. De los conventos 109-111 Colonia Hogares Ferrocarrileros C.P. 78160 San Luis Potosí, S.L.P.	Departamento de Presupuesto, Contabilidad y Erogaciones Cuauhtémoc 255 Colonia Moderna C.P. 78270 San Luis Potosí, S.L.P.
SINALOA	Almacén Delegacional Blvd. Emiliano Zapata No. 3755 Pte. Col. Industrial El Palmito C. P. 80160 Tel. 01667 9920121, 9920475 y 9920476 Culiacán, Sin.	Departamento de Presupuesto, Contabilidad y Erogaciones Fco. Zarco y Jesús G. Andrade s/n Col. Miguel Alemán C. P. 80200 Culiacán, Sin.
SONORA	Almacén Delegacional Prolongación Hidalgo y Huisaguay Col. Bella Vista C.P. 85130 Cd. Obregón, Son.	Departamento de Presupuesto, Contabilidad y Erogaciones Calle 5 de Febrero No. 220 entre Nainari y Allende C. P. 85000 Cd. Obregón, Son.
TABASCO	Ciudad industrial II, calle Butano esq. Aluminio s/n, Villahermosa, Tabasco código postal 86032	Departamento de Presupuesto, Contabilidad y Erogaciones Av. Cesar A. Sandino No. 102 Col. 1º de Mayo C. P. 86190 Villahermosa, Tab.
TAMAULIPAS	Almacén Delegacional Conjunto IMSS C.P. 87028 Cd. Victoria, Tamps.	Departamento de Presupuesto, Contabilidad y Erogaciones Centro Médico Educativo y Cultural Lic. Adolfo López Mateos Colonia Pedro Sosa Código Postal 87120 Cd. Victoria, Tamps

ÓRGANOS DE OPERACIÓN ADMINISTRATIVA DESCONCENTRADA	LUGAR DE ENTREGA	LUGAR DE PAGO
TLAXCALA	Almacén Delegacional Instituto Politécnico Nacional s/n San Diego Metepec C. P. 90110 Tlaxcala, Tlx.	Departamento de Presupuesto, Contabilidad y Erogaciones Guillermo Valle No. 115 Col. Centro C. P. 90000 Tlaxcala, Tlx.
VERACRUZ NORTE	Almacén Delegacional de Bienes Terapéuticos Km 2.5 Carret. Veracruz-La Boticaria C. P. 91700 Veracruz, Ver.	Departamento de Presupuesto, Contabilidad y Erogaciones Lomas del Estadio s/n Col. Centro C. P. 91000 Xalapa, Ver.
VERACRUZ SUR	Almacén Delegacional de Bienes Av. Veracruz Esq.Norte 22 No. 56 Col. Sta. Catarina C. P. 94730 Río Blanco, Ver.	Departamento de Presupuesto, Contabilidad y Erogaciones Poniente 7N° 1350 Col. Centro C. P. 94300 Orizaba, Ver.
YUCATÁN	Almacén Delegacional Calle 44 No. 999 por 127 y 127B Col. Serapio Rendón C. P. 97285 Mérida, Yuc.	Departamento de Presupuesto, Contabilidad y Erogaciones Calle 34 No. 439 por 41 Col. Industrial C. P. 97150 Mérida, Yuc.
ZACATECAS	Almacén Delegacional Calle Juan Aldama Nte. s/n, Esquina con Vicente Guerrero Ote. Zona Centro. CP. 98500. Calera de Víctor Rosales, Zacatecas	Departamento de Presupuesto, Contabilidad y Erogaciones Restauradores No. 3 Col. Dependencias Federales C.P. 98600 Guadalupe, Zac.

ÓRGANOS DE OPERACIÓN ADMINISTRATIVA DESCONCENTRADA	LUGAR DE ENTREGA	LUGAR DE PAGO
CDMX NORTE CIUDAD DE MÉXICO	Almacén Delegacional Norte de la Ciudad de México Calz. vallejo 675 Col. Magdalena de las Salinas Código Postal 07760 Alcaldía Gustavo A. Madero Ciudad de México,	Jefatura de Planeación y Finanzas Delegación Norte de la Ciudad de México Av. Instituto Politécnico Nacional No. 5421 Col. Magdalena de las Salinas Código Postal 07760 Alcaldía Gustavo A. Madero
CDMX SUR CIUDAD DE MÉXICO	Almacén delegacional Sur de la Ciudad de México Calz. Vallejo 675, Col. Magdalena de las Salinas, Alcaldía Gustavo A. Madero C.P. 07760 Méx, Ciudad de México	Departamento Delegacional de Presupuesto, Contabilidad y Erogaciones sito en Popocatépetl No. 14, 6o. Piso Col. ExHipódromo Condesa Alcaldía Cuauhtémoc, C.P. 06100, Ciudad de México
NIVEL CENTRAL	Almacén de Programas Especiales y Red Fría Calz. Vallejo 675 Col. Magdalena de las Salinas Código Postal 07760 Alcaldía Gustavo A. Madero Ciudad de México	División de Trámite de Erogaciones Tiburcio Montiel No.15 Col. San Miguel Chapultepec Código Postal 11850 Alcaldía Miguel Hidalgo, Ciudad de México.

Los responsables de los Almacenes serán los Servidores Públicos facultados para recibir los bienes.

ANEXO 3. FORMATOS DE FIANZAS

(emitidos por la S.H.C.P. y publicados en el D.O.F. el 15 de abril de 2022)

MODELO DE LA PÓLIZA DE FIANZA PARA GARANTIZAR, ANTE LA ADMINISTRACIÓN PÚBLICA FEDERAL, EL CUMPLIMIENTO DEL CONTRATO DE: ADQUISICIONES, ARRENDAMIENTOS, SERVICIOS, OBRA PÚBLICA O SERVICIOS RELACIONADOS CON LA MISMA. (ENTIDADES)

(Afianzadora o Aseguradora)
Denominación social: _____, en lo sucesivo (la "Afianzadora" o la "Aseguradora")
Domicilio: _____.
Autorización del Gobierno Federal para operar: _____ (especificar si fue Procedimiento de Licitación Pública, Invitación a Cuando Menos Tres Personas o Adjudicación Directa, y el número de éste).
Beneficiaria:
(Nombre de la Entidad paraestatal), en lo sucesivo "la Beneficiaria".
Domicilio: _____.
El medio electrónico, por el cual se pueda enviar la fianza a "la Contratante" y a "la Beneficiaria": _____.
Fiado (s): (En caso de proposición conjunta, el nombre y datos de cada uno de ellos)
Nombre o denominación social: _____.
RFC: _____.
Domicilio: _____. (El mismo que aparezca en el contrato principal)
Datos de la póliza:
Número: _____. (Número asignado por la "Afianzadora" o la "Aseguradora")
Monto Afianzado: _____. (Con letra y número, sin incluir el Impuesto al Valor Agregado).
Moneda: _____.
Fecha de expedición: _____.
Obligación garantizada: El cumplimiento de las obligaciones estipuladas en el contrato en los términos de la Cláusula PRIMERA de la presente póliza de fianza.
Naturaleza de las Obligaciones: ____ (Divisible o Indivisible, de conformidad con lo estipulado en el contrato).
Si es **Divisible** aplicará el siguiente texto: La obligación garantizada será divisible, por lo que, en caso de presentarse algún incumplimiento, se hará efectiva solo en la proporción correspondiente al incumplimiento de la obligación principal.
Si es **Indivisible** aplicará el siguiente texto: La obligación garantizada será indivisible y en caso de presentarse algún incumplimiento se hará efectiva por el monto total de las obligaciones garantizadas.
Datos del contrato o pedido, en lo sucesivo el "Contrato":
Número asignado por "la Contratante": _____.
Objeto: _____.
Monto del Contrato: (Con número y letra, sin el Impuesto al Valor Agregado)
Moneda: _____.
Fecha de suscripción: _____.
Tipo: (Adquisiciones, Arrendamientos, Servicios, Obra Pública o servicios relacionados con la misma).
Obligación contractual para la garantía de cumplimiento: (Divisible o Indivisible, de conformidad con lo estipulado en el contrato)
Procedimiento al que se sujetará la presente póliza de fianza para hacerla efectiva: El previsto en el artículo 279 de la Ley de Instituciones de Seguros y de Fianzas.
Competencia y Jurisdicción: Para todo lo relacionado con la presente póliza, el fiado, el fiador y cualesquier otro obligado, así como "la Beneficiaria", se someterán a la jurisdicción y competencia de los tribunales federales de _____ (precisar el lugar), renunciando al fuero que pudiera corresponderle en razón de su domicilio o por cualquier otra causa.
La presente fianza se expide de conformidad con lo dispuesto por los artículos 48, fracción II y último párrafo, y artículo 49, fracción II, de la Ley de Adquisiciones, Arrendamientos y Servicios del Sector Público, y 103 de su Reglamento.
La presente fianza se expide de conformidad con lo dispuesto por los artículos 48, fracción II y 49, fracción II, de la Ley de Obras Públicas y Servicios Relacionados con las Mismas, y artículo 98 de su Reglamento.

Validación de la fianza en el portal de internet, dirección electrónica www.amig.org.mx

(Nombre del representante de la Afianzadora o Aseguradora)

CLÁUSULAS GENERALES A QUE SE SUJETARÁ LA PRESENTE PÓLIZA DE FIANZA PARA GARANTIZAR EL CUMPLIMIENTO DEL CONTRATO EN MATERIA DE ADQUISICIONES, ARRENDAMIENTOS, SERVICIO, OBRA PÚBLICA O SERVICIOS RELACIONADOS CON LA MISMA.

PRIMERA. - OBLIGACIÓN GARANTIZADA.
Esta póliza de fianza garantiza el cumplimiento de las obligaciones estipuladas en el "Contrato" a que se refiere esta póliza y en sus convenios modificatorios que se hayan realizado o a los anexos del mismo, cuando no rebasen el porcentaje de ampliación indicado en la cláusula siguiente, aún y cuando parte de las obligaciones se subcontraten.

SEGUNDA. - MONTO AFIANZADO.
(La "Afianzadora" o la "Aseguradora"), se compromete a pagar a la Beneficiaria, hasta el monto de esta póliza, que es (con número y letra sin incluir el Impuesto al Valor Agregado) que representa el ____ % (señalar el porcentaje con letra) del valor del "Contrato".
(La "Afianzadora" o la "Aseguradora") reconoce que el monto garantizado por la fianza de cumplimiento se puede modificar en el caso de que se formalice uno o varios convenios modificatorios de ampliación del monto del "Contrato" indicado en la carátula de esta póliza, siempre y cuando no se rebase el ___% de dicho monto. Previa notificación del fiado y cumplimiento de los requisitos legales, (la "Afianzadora" o la "Aseguradora") emitirá el documento modificatorio correspondiente o endoso para el solo efecto de hacer constar la referida ampliación, sin que se entienda que la obligación sea novada.
En el supuesto de que el porcentaje de aumento al "Contrato" en monto fuera superior a los indicados, (la "Afianzadora" o la "Aseguradora") se reserva el derecho de emitir los endosos subsecuentes, por la diferencia entre ambos montos, sin embargo, previa solicitud del fiado, (la "Afianzadora" o la "Aseguradora") podrá garantizar dicha diferencia y emitirá el documento modificatorio correspondiente.
(La "Afianzadora" o la "Aseguradora") acepta expresamente que, en caso de requerimiento, se compromete a pagar el monto total afianzado, siempre y cuando en el Contrato se haya estipulado que la obligación garantizada es indivisible; de estipularse que es divisible, (la "Afianzadora" o la "Aseguradora") pagará de forma proporcional el monto de la o las obligaciones incumplidas.

TERCERA. - INDEMNIZACIÓN POR MORA.
(La "Afianzadora" o la "Aseguradora"), se obliga a pagar la indemnización por mora que en su caso proceda de conformidad con el artículo 283 de la Ley de Instituciones de Seguros y de Fianzas.

CUARTA. - VIGENCIA.
La fianza permanecerá vigente hasta que se dé cumplimiento a la o las obligaciones que garantice en los términos del "Contrato" y continuará vigente en caso de que "la Contratante" otorgue prórroga o espera al cumplimiento del "Contrato", en los términos de la siguiente cláusula.
Asimismo, esta fianza permanecerá vigente durante la substanciación de todos los recursos legales, arbitrajes o juicios que se interpongan con origen en la obligación garantizada hasta que se pronuncie resolución definitiva de autoridad o tribunal competente que haya causado ejecutoria.
De esta forma la vigencia de la fianza no podrá acotarse en razón del plazo establecido para cumplir la o las obligaciones contractuales.

QUINTA. - PRÓRROGAS, ESPERAS O AMPLIACIÓN AL PLAZO DEL CONTRATO.
En caso de que se prorrogue el plazo originalmente señalado o conceder esperas o convenios de ampliación de plazo para el cumplimiento del contrato garantizado y sus anexos, el fiado dará aviso a (la "Afianzadora" o la "Aseguradora"), la cual deberá emitir los documentos modificatorios o endosos correspondientes.

(La "Afianzadora o la "Aseguradora") acepta expresamente garantizar la obligación a que esta póliza se refiere, aún en el caso de que se otorgue prórroga, espera o ampliación al fiado por parte de la "Contratante" para el cumplimiento total de las obligaciones que se garantizan, por lo que no se actualiza el supuesto de extinción de fianza previsto en el artículo 179 de la Ley de Instituciones de Seguros y de Fianzas, sin que se entienda novada la obligación.

SEXTA. - SUPUESTOS DE SUSPENSIÓN.

(Sólo incluir para el caso de póliza en materia de Adquisiciones, Arrendamientos y Servicios)

Para garantizar el cumplimiento del "Contrato", cuando concurran los supuestos de suspensión en los términos de la Ley de Adquisiciones, Arrendamientos y Servicios del Sector Público, su Reglamento y demás disposiciones aplicables, "la Contratante" deberá emitir el o las actas circunstanciadas y, en su caso, las constancias a que haya lugar. En estos supuestos, a petición del fiado, (la "Afianzadora" o la "Aseguradora") otorgará el o los endosos conducentes, conforme a lo estatuido en el artículo 166 de la Ley de Instituciones de Seguros y de Fianzas, para lo cual bastará que el fiado exhiba a (la "Afianzadora o a la Aseguradora") dichos documentos expedidos por "la Contratante".

El aplazamiento derivado de la interposición de recursos administrativos y medios de defensa legales, no modifica o altera el plazo de ejecución inicialmente pactado, por lo que subsistirán inalterados los términos y condiciones originalmente previstos, entendiendo que los endosos que emita (la "Afianzadora" o la "Aseguradora") por cualquiera de los supuestos referidos, formarán parte en su conjunto, solidaria e inseparable de la póliza inicial.

SÉPTIMA. - SUBJUDICIDAD.

(La "Afianzadora" o la "Aseguradora") realizará el pago de la cantidad reclamada, bajo los términos estipulados en esta póliza de fianza, y, en su caso, la indemnización por mora de acuerdo a lo establecido en el artículo 283 de la Ley de Instituciones de Seguros y de Fianzas, aun cuando la obligación se encuentre subjúdice, en virtud de procedimiento ante autoridad judicial, administrativa o tribunal arbitral, salvo que el fiado obtenga la suspensión de su ejecución, ante dichas instancias.

(La "Afianzadora" o la "Aseguradora") deberá comunicar a "la Beneficiaria" de la garantía, el otorgamiento de la suspensión al fiado, acompañándole las constancias respectivas que así lo acrediten, a fin de que se encuentre en la posibilidad de abstenerse del cobro de la fianza hasta en tanto se dicte sentencia firme.

OCTAVA. - COAFIANZAMIENTO O YUXTAPOSICIÓN DE GARANTÍAS.

El coafianzamiento o yuxtaposición de garantías, no implicará novación de las obligaciones asumidas por (la "Afianzadora" o la "Aseguradora") por lo que subsistirá su responsabilidad exclusivamente en la medida y condiciones en que la asumió en la presente póliza de fianza y en sus documentos modificatorios.

NOVENA. - CANCELACIÓN DE LA FIANZA.

(Sólo incluir para el caso de Adquisiciones, Arrendamientos y Servicios)

(La "Afianzadora" o la "Aseguradora") quedará liberada de su obligación fiadora siempre y cuando "la Contratante" le comunique por escrito, por conducto del servidor público facultado para ello, su conformidad para cancelar la presente garantía.

El fiado podrá solicitar la cancelación de la fianza para lo cual deberá presentar a (la "Afianzadora" o la "Aseguradora") la constancia de cumplimiento total de las obligaciones contractuales. Cuando el fiado solicite dicha cancelación derivado del pago realizado por saldos a su cargo o por el incumplimiento de obligaciones, deberá presentar el recibo de pago correspondiente.

Esta fianza se cancelará cuando habiéndose cumplido la totalidad de las obligaciones estipuladas en el "Contrato", "la Contratante" haya calificado o revisado y aceptado la garantía exhibida por el fiado para responder por los defectos, vicios ocultos de los bienes entregados y por el correcto funcionamiento de los mismos o por la calidad de los servicios prestados por el fiado, respecto del "Contrato" especificado en la carátula de la presente póliza y sus respectivos convenios modificatorios.

DÉCIMA. - PROCEDIMIENTOS.

(La "Afianzadora" o la "Aseguradora") acepta expresamente someterse al procedimiento previsto en el artículo 279 de la Ley de Instituciones de Seguros y de Fianzas para hacer efectiva la fianza.

DÉCIMA PRIMERA. -RECLAMACIÓN

"La Beneficiaria" podrá presentar la reclamación a que se refiere el artículo 279, de Ley de Instituciones de Seguros y de Fianzas en cualquier oficina, o sucursal de la Institución y ante cualquier apoderado o representante de la misma.

DÉCIMA SEGUNDA. - DISPOSICIONES APLICABLES.

Será aplicable a esta póliza, en lo no previsto por la Ley de Instituciones de Seguros y de Fianzas la legislación mercantil y a falta de disposición expresa el Código Civil Federal.

MODELO DE PÓLIZA DE FIANZA REQUERIDA PARA RESPONDER DE LOS DEFECTOS Y VICIOS OCULTOS DE LOS BIENES O LA CALIDAD DE LOS SERVICIOS, ASÍ COMO DE CUALQUIER OTRA RESPONSABILIDAD EN CONTRATOS DE ADQUISICIONES, ARRENDAMIENTOS O SERVICIOS, ANTE LA ADMINISTRACIÓN PÚBLICA FEDERAL. (ENTIDADES)

(Afianzadora o Aseguradora)
Denominación social: _____, en lo sucesivo, (la "Afianzadora" o la "Aseguradora")
Domicilio: _____.
Autorización del Gobierno Federal para operar: _ (especificar si fue Procedimiento de Licitación Pública, Invitación a Cuando Menos Tres Personas o Adjudicación Directa, y el número de éste).
Beneficiaria:
(Nombre de la Entidad paraestatal), en lo sucesivo "la Beneficiaria".
Domicilio: _____
El medio electrónico, por el cual se pueda enviar la fianza a "la Contratante" y a "la Beneficiaria": _____.
Fiado (s): (En caso de proposición conjunta, el nombre y datos de cada uno de ellos)
Nombre o denominación social: _____.
RFC: _____.
Domicilio: (El mismo que aparezca en el "Contrato")
Datos de la póliza:
Número: _____. (Número asignado por la "Afianzadora" o la "Aseguradora")
Monto Afianzado: _____. (Con número y letra, sin incluir el Impuesto al Valor Agregado)
Moneda: _____.
Fecha de expedición: _____.
Obligación garantizada: Responder por los defectos, vicios ocultos de los bienes entregados y por la calidad de los servicios prestados, así como de cualquier otra responsabilidad en que hubiere incurrido el fiado, en los términos señalados en el contrato objeto de esta garantía, conforme a la Cláusula PRIMERA de la presente póliza de fianza.
Datos del contrato o pedido, en lo sucesivo el "Contrato":
Número asignado por "la Contratante": _____
Objeto: _____.
Monto del Contrato: _____ (con número y letra, sin el Impuesto al Valor Agregado)
Moneda: _____.
Fecha de suscripción: _____.
Tipo: (Adquisiciones, Arrendamientos, Servicios)
Procedimiento al que se sujetará la presente póliza de fianza para hacerla efectiva: El previsto en el artículo 279 de la Ley de Instituciones de Seguros y de Fianzas.
Competencia y Jurisdicción: Para todo lo relacionado con la presente póliza, el fiado, el fiador y cualesquier otro obligado, así como "la Beneficiaria", se someterán a la jurisdicción y competencia de los tribunales federales de _____ (precisar el lugar), renunciando al fuero que pudiera corresponderle en razón de su domicilio o por cualquier otra causa.
La fianza se otorga de conformidad por lo dispuesto por los artículos 49, fracción II, y 53 segundo párrafo de la Ley de Adquisiciones, Arrendamientos y Servicios del Sector Público.
Validación de la fianza en el portal de internet, dirección electrónica www.amig.org.mx
(Nombre del representante de la Afianzadora o Aseguradora)

CLÁUSULAS GENERALES A LAS QUE SE SUJETARÁ LA PRESENTE PÓLIZA DE FIANZA PARA RESPONDER DE LOS DEFECTOS Y VICIOS OCULTOS DE LOS BIENES O LA CALIDAD DE LOS SERVICIOS, ASÍ COMO DE CUALQUIER OTRA RESPONSABILIDAD EN LOS CONTRATOS DE ADQUISICIONES, ARRENDAMIENTOS Y SERVICIOS.

PRIMERA.- OBLIGACIÓN GARANTIZADA.
Esta póliza de fianza garantiza la obligación del fiado de responder por los defectos, vicios ocultos de los bienes entregados y por la calidad de los servicios prestados, así como de cualquier otra responsabilidad en que hubieren incurrido, en los términos señalados en el contrato, convenios modificatorios respectivos y en

la legislación aplicable, de conformidad con el artículo 53 de la Ley de Adquisiciones, Arrendamientos y Servicios del Sector Público y demás aplicables de su Reglamento.

SEGUNDA.- MONTO AFIANZADO.

(La "Afianzadora" o "la Aseguradora"), se compromete a pagar a "la Beneficiaria", hasta el monto afianzado indicado en la carátula de esta póliza, que es _____ (con número y letra, sin incluir el Impuesto al Valor Agregado).

TERCERA.- INDEMNIZACIÓN POR MORA.

(La "Afianzadora" o la "Aseguradora"), se obliga a pagar la indemnización por mora que en su caso proceda de conformidad con el artículo 283 de la Ley de Instituciones de Seguros y de Fianzas.

CUARTA.- VIGENCIA.

La vigencia de la presente póliza será por un periodo de _____ contados a partir de la entrega de los bienes o terminación de la prestación de los servicios.

Asimismo, esta fianza permanecerá vigente durante la substanciación de todos los recursos legales, arbitrajes o juicios que se interpongan con origen en la obligación garantizada hasta que se pronuncie resolución definitiva de autoridad o tribunal competente, que haya causado ejecutoria.

La póliza continuará vigente en caso de que se otorgue prórroga o espera al fiado para realizar las correcciones, reparaciones o reposiciones, así como para el cumplimiento de las demás responsabilidades que garantiza esta póliza de fianza.

En el caso de que se hayan ejecutado correcciones, reparaciones, reposiciones o acciones para dar cumplimiento a las demás responsabilidades que garantiza esta póliza, la fianza permanecerá vigente por el mismo plazo mencionado en el primer párrafo de la presente cláusula, respecto de los bienes o servicios sujetos a dichas actividades.

QUINTA. - CORRECCIÓN, REPARACIÓN O REPOSICIÓN DE LOS BIENES O SERVICIOS.

En caso de que se presenten defectos o vicios ocultos de los bienes entregados o en la calidad de los servicios prestados, así como cualquier otra responsabilidad en que hubiera incurrido el fiado en los términos señalados en el contrato y convenios modificatorios respectivos, "la Contratante" le otorgará un plazo máximo de 30 días naturales para efectuar la corrección, reparación o reposición correspondiente o para atender cualquier otra responsabilidad, por lo que la fianza permanecerá vigente durante ese tiempo.

En aquellos casos en que "la Contratante" y el fiado convengan un plazo mayor para las correcciones, reparaciones, reposiciones o para cumplir cualquier otra responsabilidad, el fiado deberá notificar a "la Institución" dicha circunstancia y ésta deberá otorgar la modificación a la póliza de fianza por escrito, para el solo efecto de hacer constar el referido supuesto, sin que ello afecte la continuidad de la vigencia de la póliza.

En el supuesto de que el fiado no corrija, repare o reponga los bienes que funcionen incorrectamente o que los mismos continúen con defectos o vicios ocultos, o no atienda cualquier otra responsabilidad por los bienes entregados, o bien, no realice las acciones necesarias para corregir la inadecuada calidad de los servicios, que le sean reportados por "la Contratante", (la "Afianzadora" o la "Aseguradora") se obliga a pagar los gastos en que incurra "la Contratante" por dichas correcciones, reparaciones, reposiciones o por atender cualquier otra responsabilidad por la totalidad del monto afianzado.

En caso de que el monto de la corrección, reparación, reposición o atención de cualquier otra responsabilidad sea superior al afianzado, (la "Afianzadora" o la "Aseguradora"), únicamente responderá hasta por el 100% del monto garantizado.

SEXTA.- SUBJUDICIDAD.

(La "Afianzadora" o la "Aseguradora") realizará el pago de la cantidad reclamada, bajo los términos estipulados en esta póliza de fianza, y, en su caso, la indemnización por mora de acuerdo a lo establecido en el artículo 283 de la Ley de Instituciones de Seguros y de Fianzas, aun cuando la obligación se encuentre subjúdice, en virtud de procedimiento ante autoridad judicial, administrativa o tribunal arbitral, salvo que el fiado obtenga la suspensión de su ejecución, ante dichas instancias.

(La "Afianzadora" o la "Aseguradora") deberá comunicar a "la Beneficiaria" de la garantía, el otorgamiento de la suspensión al fiado, acompañándole las constancias respectivas que así lo acrediten, a fin de que se encuentre en la posibilidad de abstenerse del cobro de la fianza hasta en tanto se dicte sentencia firme.

SÉPTIMA.- COAFIANZAMIENTO O YUXTAPOSICIÓN DE GARANTÍAS.
El coafianzamiento o yuxtaposición de garantías, no implicará novación de las obligaciones asumidas por (la "Afianzadora" o la "Aseguradora"), por lo que subsistirá su responsabilidad exclusivamente en la medida y condiciones en que la asumió en la presente póliza de fianza y en sus documentos modificatorios.

OCTAVA.- CANCELACIÓN DE LA FIANZA.
(La "Afianzadora" o "la Aseguradora"), quedará liberada de su obligación fiadora, una vez transcurridos _____, contados a partir de la fecha en que conste por escrito la recepción física de los bienes o de los servicios prestados, siempre y cuando la "Contratante" no haya identificado defectos o vicios ocultos en los bienes entregados o en la calidad de los servicios prestados, así como cualquier otra responsabilidad en los términos del "Contrato" y convenios modificatorios respectivos.
En el caso de existir corrección, reparación o reposición por defectos o vicios ocultos de los bienes entregados, o acciones para corregir las deficiencias en la calidad de los servicios prestados, así como para cumplir cualquier otra responsabilidad en que hubiera incurrido el fiado en los términos señalados en el "Contrato" y convenios modificatorios respectivos, una vez transcurrido el plazo de treinta días naturales, o el pactado entre el fiado y "la Contratante" para realizar dichas actividades, el fiado deberá presentar ante (la "Afianzadora" o la "Aseguradora"), la manifestación por escrito de "la Contratante" en la que señale su conformidad para cancelar la fianza, adjuntando la constancia de cumplimiento total de las obligaciones.

NOVENA.- PROCEDIMIENTOS.
(La "Afianzadora o "la Aseguradora") acepta expresamente someterse al procedimiento previsto en el artículo 279 de la Ley de Instituciones de Seguros y de Fianzas para hacer efectiva la fianza.

DÉCIMA.- RECLAMACIÓN.
"La Beneficiaria" podrá presentar la reclamación a que se refiere el artículo 279, de Ley de Instituciones de Seguros y de Fianzas en cualquier oficina, o sucursal de la Institución y ante cualquier apoderado o representante de la misma.

DÉCIMA PRIMERA.- DISPOSICIONES APLICABLES.
Será aplicable, a esta póliza, en lo no previsto por la Ley de Instituciones de Seguros y de Fianzas la legislación mercantil y a falta de disposición expresa el Código Civil Federal.

ANEXO 4. REQUERIMIENTO CONSOLIDADO

eas Requirentes: Órganos de Operación Administrativa Desconcentrada de Aguascalientes, Baja California, Baja California Sur, Campeche, Chiapas, Chihuahua, CDMX Norte, CDMX Sur, Coahuila, Colima, Durango, Guanajuato, Guerrero, Hidalgo, Edo. México Oriente, Edo. México Poniente, Jalisco, Michoacán, Morelos, Nayarit, Nuevo León, Oaxaca, Puebla, Querétaro, Quintana Roo, San Luis Potosí, Sinaloa, Sonora, Tabasco, Tamaulipas, Tlaxcala, Veracruz Norte, Veracruz Sur, Yucatán, Zacatecas y Áreas de Nivel Central.

ARTIDA	CÉDULA	CLAVE CUCOP+	GPO	GEN	ESP	DIF	VAR	DESCRIPCIÓN- SISTEMA DE ABASTO INSTITUCIONAL (SAI)	TALLA	UNI	CANT	TIPO	ÚNICA ENTREGA RÉGIMEN ORDINARIO	RÉGIMEN ORDINARIO POR PARTIDA	ÚNICA ENTREGA MÉDICOS RESIDENTES	MÉDICOS RESIDENTES POR PARTIDA	ÚNICA ENTREGA RÉGIMEN IMSS BIENESTAR	RÉGIMEN BIENESTAR POR PARTIDA	TOTAL POR CLAVE RÉGIMEN ORDINARIO, MÉDICOS RESIDENTES E IMSS BIENESTAR	TOTAL POR PARTIDA
1	01	27101-0019	210	110	0010	00	00	BATA PARA CABALLERO. TALLA: CHICA. COLOR: BLANCO. CEDULA 1.	CH	PZA	1	PZA	84		-		36		120	
1	01	27101-0019	210	110	0044	00	00	BATA PARA CABALLERO. TALLA: MEDIANA. COLOR: BLANCO. CEDULA 1.	M	PZA	1	PZA	306		-		204		510	
1	01	27101-0019	210	110	0077	00	00	BATA PARA CABALLERO. TALLA: GRANDE. COLOR: BLANCO. CEDULA 1.	G	PZA	1	PZA	249		-		186		435	
1	01	27101-0019	210	110	0101	00	00	BATA PARA CABALLERO. TALLA: EXTRAGRANDE. COLOR: BLANCO. CEDULA 1.	X	PZA	1	PZA	63		-		33		96	
1	01	27101-0019	210	110	0119	00	00	BATA PARA CABALLERO. TALLA: CHICA. COLOR: ARENA. CEDULA 1.	CH	PZA	1	PZA	1,135		-		-		1,135	
1	01	27101-0019	210	110	0143	00	00	BATA PARA CABALLERO. TALLA: MEDIANA. COLOR: ARENA. CEDULA 1.	M	PZA	1	PZA	4,789		-		39		4,828	
1	01	27101-0019	210	110	0176	00	00	BATA PARA CABALLERO. TALLA: GRANDE. COLOR: ARENA. CEDULA 1.	G	PZA	1	PZA	4,289		-		42		4,331	
1	01	27101-0019	210	110	0200	00	00	BATA PARA CABALLERO. TALLA: EXTRAGRANDE. COLOR: ARENA. CEDULA 1.	X	PZA	1	PZA	1,077		-		9		1,086	
1	01	27101-0019	210	110	0218	00	00	BATA PARA CABALLERO. TALLA: CHICA. COLOR: VERDE AGUA. CEDULA 1.	CH	PZA	1	PZA	3		-		-		3	
1	01	27101-0019	210	110	0242	00	00	BATA PARA CABALLERO. TALLA: MEDIANA. COLOR: VERDE AGUA. CEDULA 1.	M	PZA	1	PZA	33		-		-		33	
1	01	27101-0019	210	110	0275	00	00	BATA PARA CABALLERO. TALLA: GRANDE. COLOR: VERDE AGUA. CEDULA 1.	G	PZA	1	PZA	66		-		-		66	
1	01	27101-0019	210	110	0309	00	00	BATA PARA CABALLERO. TALLA: EXTRAGRANDE. COLOR: VERDE AGUA. CEDULA 1.	X	PZA	1	PZA	6		-		-		6	
1	01	27101-0019	210	110	0317	00	00	BATA PARA CABALLERO. TALLA: CHICA. COLOR: AZUL MARINO. CEDULA 1.	CH	PZA	1	PZA	13		-		-		13	
1	01	27101-0019	210	110	0341	00	00	BATA PARA CABALLERO. TALLA: MEDIANA. COLOR: AZUL MARINO. CEDULA 1.	M	PZA	1	PZA	84		-		-		84	
1	01	27101-0019	210	110	0374	00	00	BATA PARA CABALLERO. TALLA: GRANDE. COLOR: AZUL MARINO. CEDULA 1.	G	PZA	1	PZA	102		-		-		102	

ANEXOS
DIVISIÓN DE CONTRATOS

DIVISIÓN DE CONTRATOS
SINDICOS

ANEXO 4. REQUERIMIENTO CONSOLIDADO

Areas Requirentes: Órganos de Operación Administrativa Desconcentrada de Aguascalientes, Baja California, Baja California Sur, Campeche, Chiapas, Chihuahua, CDMX Norte, CDMX Sur, Coahuila, Colima, Durango, Guanajuato, Guerrero, Hidalgo, Edo. México Oriente, Edo. México Poniente, Jalisco, Michoacán, Morelos, Nayarit, Nuevo León, Oaxaca, Puebla, Querétaro, Quintana Roo, San Luis Potosí, Sinaloa, Sonora, Tabasco, Tamaulipas, Tlaxcala, Veracruz Norte, Veracruz Sur, Yucatán, Zacatecas y Áreas de Nivel Central.

PARTIDA	CÉDULA	CLAVE CUCOP+	GPO	GEN	ESP	DIF	VAR	DESCRIPCIÓN- SISTEMA DE ABASTO INSTITUCIONAL (SAI)	TALLA	UNI	CANT	TIPO	ÚNICA ENTREGA RÉGIMEN ORDINARIO	RÉGIMEN ORDINARIO POR PARTIDA	ÚNICA ENTREGA MÉDICOS RESIDENTES	MÉDICOS RESIDENTES POR PARTIDA	ÚNICA ENTREGA RÉGIMEN IMSS BIENESTAR	RÉGIMEN BIENESTAR POR PARTIDA	TOTAL POR CLAVE RÉGIMEN ORDINARIO, MÉDICOS RESIDENTES E IMSS BIENESTAR	TOTAL POR PARTIDA
1	01	27101-0019	210	110	0408	00	00	BATA PARA CABALLERO. TALLA: EXTRAGRANDE. COLOR: AZUL MARINO. CEDULA 1.	X	PZA	1	PZA	18	24,723	-	-	-	1,773	18	26,496
1	01	27101-0019	210	110	2016	00	00	BATA PARA CABALLERO. TALLA: ESPECIAL. COLOR: BLANCO. CEDULA 1.	ES	PZA	1	PZA	9		-		15		24	
1	01	27101-0019	210	110	2024	00	00	BATA PARA CABALLERO. TALLA: ESPECIAL. COLOR: ARENA. CEDULA 1.	ES	PZA	1	PZA	381		-		3		384	
1	01	27101-0019	210	110	2032	00	00	BATA PARA CABALLERO. TALLA: ESPECIAL. COLOR: VERDE AGUA. CEDULA 1.	ES	PZA	1	PZA	3		-		-		3	
1	01	27101-0019	210	110	2040	00	00	BATA PARA CABALLERO. TALLA: ESPECIAL. COLOR: AZUL MARINO. CEDULA 1.	ES	PZA	1	PZA	3		-		-		3	
1	01	27101-0019	210	110	2339	00	00	BATA PARA CABALLERO. TALLA: PLUS. COLOR: ARENA. CEDULA 1.	PL	PZA	1	PZA	91		-		-		91	
1	01	27101-0019	210	110	2347	00	00	BATA PARA CABALLERO. TALLA: PLUS. COLOR: AZUL MARINO. CEDULA 1.	PL	PZA	1	PZA	5		-		-		5	
1	01	27101-0019	210	110	2354	00	00	BATA PARA CABALLERO. TALLA: PLUS. COLOR: BLANCO. CEDULA 1.	PL	PZA	1	PZA	-		-		9		9	
1	01	27101-0019	210	110	2479	00	00	BATA PARA CABALLERO. TALLA: CHICA. COLOR: ARENA. CEDULA 1.	CH	PZA	1	PZA	961		-		69		1,030	
1	01	27101-0019	210	110	2487	00	00	BATA PARA CABALLERO. TALLA: MEDIANA. COLOR: ARENA. CEDULA 1.	M	PZA	1	PZA	4,222		-		330		4,552	
1	01	27101-0019	210	110	2495	00	00	BATA PARA CABALLERO. TALLA: GRANDE. COLOR: ARENA. CEDULA 1.	G	PZA	1	PZA	4,104		-		255		4,359	
1	01	27101-0019	210	110	2503	00	00	BATA PARA CABALLERO. TALLA: EXTRAGRANDE. COLOR: ARENA. CEDULA 1.	X	PZA	1	PZA	1,004		-		48		1,052	
1	01	27101-0019	210	110	2511	00	00	BATA PARA CABALLERO. TALLA: ESPECIAL. COLOR: ARENA. CEDULA 1.	ES	PZA	1	PZA	494		-		27		521	
1	01	27101-0019	210	110	2529	00	00	BATA PARA CABALLERO. TALLA: PLUS. COLOR: ARENA. CEDULA 1.	PL	PZA	1	PZA	176		-		-		176	
1	01	27101-0019	210	110	2537	00	00	BATA PARA CABALLERO. TALLA: CHICA. COLOR: VERDE AGUA. CEDULA 1.	CH	PZA	1	PZA	3		-		-		3	
1	01	27101-0019	210	110	2545	00	00	BATA PARA CABALLERO. TALLA: MEDIANA. COLOR: VERDE AGUA. CEDULA 1.	M	PZA	1	PZA	57		-		-		57	
1	01	27101-0019	210	110	2552	00	00	BATA PARA CABALLERO. TALLA: GRANDE. COLOR: VERDE AGUA. CEDULA 1	G	PZA	1	PZA	51		-		-		51	

ANEXO 4. REQUERIMIENTO CONSOLIDADO

Áreas Requirentes: Órganos de Operación Administrativa Desconcentrada de Aguascalientes, Baja California, Baja California Sur, Campeche, Chiapas, Chihuahua, CDMX Norte, CDMX Sur, Coahuila, Colima, Durango, Guanajuato, Guerrero, Hidalgo, Edo. México Oriente, Edo. México Poniente, Jalisco, Michoacán, Morelos, Nayarit, Nuevo León, Oaxaca, Puebla, Querétaro, Quintana Roo, San Luis Potosí, Sinaloa, Sonora, Tabasco, Tamaulipas, Tlaxcala, Veracruz Norte, Veracruz Sur, Yucatán, Zacatecas y Áreas de Nivel Central.

PARTIDA	CÉDULA	CLAVE CUCOP+	GPO	GEN	ESP	DIF	VAR	DESCRIPCIÓN- SISTEMA DE ABASTO INSTITUCIONAL (SAI)	TALLA	UNI	CANT	TIPO	ÚNICA ENTREGA RÉGIMEN ORDINARIO	RÉGIMEN ORDINARIO POR PARTIDA	ÚNICA ENTREGA MÉDICOS RESIDENTES	MÉDICOS RESIDENTES POR PARTIDA	ÚNICA ENTREGA RÉGIMEN IMSS BIENESTAR	RÉGIMEN BIENESTAR POR PARTIDA	TOTAL POR CLAVE RÉGIMEN ORDINARIO, MÉDICOS RESIDENTES E IMSS BIENESTAR	TOTAL POR PARTIDA
1	01	27101-0019	210	110	2560	00	00	BATA PARA CABALLERO. TALLA: EXTRAGRANDE. COLOR: VERDE AGUA. CEDULA 1.	X	PZA	1	PZA	21		-		-		21	
1	01	27101-0019	210	110	2578	00	00	BATA PARA CABALLERO. TALLA: ESPECIAL. COLOR: VERDE AGUA. CEDULA 1.	ES	PZA	1	PZA	9		-		-		9	
1	01	27101-0019	210	110	2586	00	00	BATA PARA CABALLERO. TALLA: PLUS. COLOR: VERDE AGUA. CEDULA 1.	PL	PZA	1	PZA	3		-		-		3	
1	01	27101-0019	210	110	2594	00	00	BATA PARA CABALLERO. TALLA: CHICA. COLOR: BLANCO. CEDULA 1.	CH	PZA	1	PZA	78		-		48		126	
1	01	27101-0019	210	110	2602	00	00	BATA PARA CABALLERO. TALLA: MEDIANA. COLOR: BLANCO. CEDULA 1.	M	PZA	1	PZA	237		-		225		462	
1	01	27101-0019	210	110	2610	00	00	BATA PARA CABALLERO. TALLA: GRANDE. COLOR: BLANCO. CEDULA 1.	G	PZA	1	PZA	216		-		144		360	
1	01	27101-0019	210	110	2628	00	00	BATA PARA CABALLERO. TALLA: EXTRAGRANDE. COLOR: BLANCO. CEDULA 1.	X	PZA	1	PZA	51		-		36		87	
1	01	27101-0019	210	110	2636	00	00	BATA PARA CABALLERO. TALLA: ESPECIAL. COLOR: BLANCO. CEDULA 1.	ES	PZA	1	PZA	39		-		9		48	
1	01	27101-0019	210	110	2644	00	00	BATA PARA CABALLERO. TALLA: PLUS. COLOR: BLANCO. CEDULA 1.	PL	PZA	1	PZA	15		-		6		21	
1	01	27101-0019	210	110	2651	00	00	BATA PARA CABALLERO. TALLA: CHICA. COLOR: AZUL MARINO. CEDULA 1.	CH	PZA	1	PZA	15		-		-		15	
1	01	27101-0019	210	110	2669	00	00	BATA PARA CABALLERO. TALLA: MEDIANA. COLOR: AZUL MARINO. CEDULA 1.	M	PZA	1	PZA	47		-		-		47	
1	01	27101-0019	210	110	2677	00	00	BATA PARA CABALLERO. TALLA: GRANDE. COLOR: AZUL MARINO. CEDULA 1.	G	PZA	1	PZA	79		-		-		79	
1	01	27101-0019	210	110	2685	00	00	BATA PARA CABALLERO. TALLA: EXTRAGRANDE. COLOR: AZUL MARINO. CEDULA 1.	X	PZA	1	PZA	17		-		-		17	
1	01	27101-0019	210	110	2693	00	00	BATA PARA CABALLERO. TALLA: ESPECIAL. COLOR: AZUL MARINO. CEDULA 1.	ES	PZA	1	PZA	15		-		-		15	
2	02	27101-0019	210	110	0432	00	00	BATA PARA DAMA. TALLA: CHICA. COLOR: ARENA. CEDULA 2.	CH	PZA	30	PZA	420		-		6		426	

ANEXOS
DIVISIÓN DE CONTRATOS

ANEXO 4. REQUERIMIENTO CONSOLIDADO

Areas Requirentes: Órganos de Operación Administrativa Desconcentrada de Aguascalientes, Baja California, Baja California Sur, Campeche, Chiapas, Chihuahua, CDMX Norte, CDMX Sur, Coahuila, Colima, Durango, Guanajuato, Guerrero, Hidalgo, Edo. México Oriente, Edo. México Poniente, Jalisco, Michoacán, Morelos, Nayarit, Nuevo León, Oaxaca, Puebla, Querétaro, Quintana Roo, San Luis Potosí, Sinaloa, Sonora, Tabasco, Tamaulipas, Tlaxcala, Veracruz Norte, Veracruz Sur, Yucatán, Zacatecas y Áreas de Nivel Central.

PARTIDA	CÉDULA	CLAVE CUCOP+	GPO	GEN	ESP	DIF	VAR	DESCRIPCIÓN- SISTEMA DE ABASTO INSTITUCIONAL (SAI)	TALLA	UNI	CANT	TIPO	ÚNICA ENTREGA RÉGIMEN ORDINARIO	RÉGIMEN ORDINARIO POR PARTIDA	ÚNICA ENTREGA MÉDICOS RESIDENTES	MÉDICOS RESIDENTES POR PARTIDA	ÚNICA ENTREGA RÉGIMEN IMSS BIENESTAR	RÉGIMEN BIENESTAR POR PARTIDA	TOTAL POR CLAVE RÉGIMEN ORDINARIO, MÉDICOS RESIDENTES E IMSS BIENESTAR	TOTAL POR PARTIDA
2	02	27101-0019	210	110	0465	00	00	BATA PARA DAMA. TALLA: MEDIANA. COLOR: ARENA. CEDULA 2.	M	PZA	1	PZA	446		-		45		491	
2	02	27101-0019	210	110	0499	00	00	BATA PARA DAMA. TALLA: GRANDE. COLOR: ARENA. CEDULA 2.	G	PZA	1	PZA	192		-		6		198	
2	02	27101-0019	210	110	0531	00	00	BATA PARA DAMA. TALLA: CHICA. COLOR: BLANCO. CEDULA 2.	CH	PZA	1	PZA	189		-		201		390	
2	02	27101-0019	210	110	0564	00	00	BATA PARA DAMA. TALLA: MEDIANA. COLOR: BLANCO. CEDULA 2.	M	PZA	1	PZA	186		-		201		387	
2	02	27101-0019	210	110	0598	00	00	BATA PARA DAMA. TALLA: GRANDE. COLOR: BLANCO. CEDULA 2.	G	PZA	1	PZA	72		-		105		177	
2	02	27101-0019	210	110	0630	00	00	BATA PARA DAMA. TALLA: CHICA. COLOR: VERDE AGUA. CEDULA 2.	CH	PZA	1	PZA	48		-		-		48	
2	02	27101-0019	210	110	0663	00	00	BATA PARA DAMA. TALLA: MEDIANA. COLOR: VERDE AGUA. CEDULA 2.	M	PZA	1	PZA	81		-		-		81	
2	02	27101-0019	210	110	0697	00	00	BATA PARA DAMA. TALLA: GRANDE. COLOR: VERDE AGUA. CEDULA 2.	G	PZA	1	PZA	27		-		-		27	
2	02	27101-0019	210	110	0739	00	00	BATA PARA DAMA. TALLA: CHICA. COLOR: AZUL MARINO. CEDULA 2.	CH	PZA	1	PZA	261		-		-		261	
2	02	27101-0019	210	110	0762	00	00	BATA PARA DAMA. TALLA: MEDIANA. COLOR: AZUL MARINO. CEDULA 2.	M	PZA	1	PZA	435		-		-		435	
2	02	27101-0019	210	110	0796	00	00	BATA PARA DAMA. TALLA: GRANDE. COLOR: AZUL MARINO. CEDULA 2.	G	PZA	1	PZA	200		-		-		200	
2	02	27101-0019	210	110	2057	00	00	BATA PARA DAMA. TALLA: EXTRAGRANDE. COLOR: ARENA. CEDULA 2.	X	PZA	1	PZA	33		-		-		33	
2	02	27101-0019	210	110	2065	00	00	BATA PARA DAMA. TALLA: ESPECIAL. COLOR: ARENA. CEDULA 2.	ES	PZA	1	PZA	5		-		-		5	
2	02	27101-0019	210	110	2073	00	00	BATA PARA DAMA. TALLA: EXTRAGRANDE. COLOR: BLANCO. CEDULA 2.	X	PZA	1	PZA	9		-		18		27	
2	02	27101-0019	210	110	2081	00	00	BATA PARA DAMA. TALLA: ESPECIAL. COLOR: BLANCO. CEDULA 2.	ES	PZA	1	PZA	-		-		3		3	
2	02	27101-0019	210	110	2099	00	00	BATA PARA DAMA. TALLA: EXTRAGRANDE. COLOR: VERDE AGUA. CEDULA 2.	X	PZA	1	PZA	6		-		-		6	
2	02	27101-0019	210	110	2107	00	00	BATA PARA DAMA. TALLA: ESPECIAL. COLOR: VERDE AGUA. CEDULA 2.	ES	PZA	1	PZA	6		-		-		6	
2	02	27101-0019	210	110	2115	00	00	BATA PARA DAMA. TALLA: EXTRAGRANDE. COLOR: AZUL MARINO. CEDULA 2.	X	PZA	1	PZA	27		-		-		27	
2	02	27101-0019	210	110	2123	00	00	BATA PARA DAMA. TALLA: ESPECIAL. COLOR: AZUL MARINO. CEDULA 2.	ES	PZA	1	PZA	16		-		-		16	

ANEXO 4. REQUERIMIENTO CONSOLIDADO

as Requirentes: Órganos de Operación Administrativa Desconcentrada de Aguascalientes, Baja California, Baja California Sur, Campeche, Chiapas, Chihuahua, CDMX Norte, CDMX Sur, Coahuila, Colima, Durango, Guanajuato, Guerrero, Hidalgo, Edo. México Oriente, Edo. México Poniente, Jalisco, Michoacán, Morelos, Nayarit, Nuevo León, Oaxaca, Puebla, Querétaro, Quintana Roo, San Luis Potosí, Sinaloa, Sonora, Tabasco, Tamaulipas, Tlaxcala, Veracruz Norte, Veracruz Sur, Yucatán, Zacatecas y Áreas de Nivel Central.

RTIDA	CÉDULA	CLAVE CUCOP+	GPO	GEN	ESP	DIF	VAR	DESCRIPCIÓN- SISTEMA DE ABASTO INSTITUCIONAL (SAI)	TALLA	UNI	CANT	TIPO	ÚNICA ENTREGA RÉGIMEN ORDINARIO	RÉGIMEN ORDINARIO POR PARTIDA	ÚNICA ENTREGA MÉDICOS RESIDENTES	MÉDICOS RESIDENTES POR PARTIDA	ÚNICA ENTREGA RÉGIMEN IMSS BIENESTAR	RÉGIMEN BIENESTAR POR PARTIDA	TOTAL POR CLAVE RÉGIMEN ORDINARIO, MÉDICOS RESIDENTES E IMSS BIENESTAR	TOTAL POR PARTIDA
2	02	27101-0019	210	110	2370	00	00	BATA PARA DAMA, TALLA: PLUS, COLOR: ARENA, CEDULA 2.	PL	PZA	1	PZA	4	5,119	-	-	-	1,542	4	6,661
2	02	27101-0019	210	110	2388	00	00	BATA PARA DAMA, TALLA: PLUS, COLOR: AZUL MARINO, CEDULA 2.	PL	PZA	1	PZA	5		-		-		5	
2	02	27101-0019	210	110	2719	00	00	BATA PARA DAMA, TALLA: CHICA, COLOR: ARENA, CEDULA 2.	CH	PZA	1	PZA	460		-		33		493	
2	02	27101-0019	210	110	2727	00	00	BATA PARA DAMA, TALLA: MEDIANA, COLOR: ARENA, CEDULA 2.	M	PZA	1	PZA	430		-		45		475	
2	02	27101-0019	210	110	2735	00	00	BATA PARA DAMA, TALLA: GRANDE, COLOR: ARENA, CEDULA 2.	G	PZA	1	PZA	275		-		42		317	
2	02	27101-0019	210	110	2743	00	00	BATA PARA DAMA, TALLA: EXTRAGRANDE, COLOR: ARENA, CEDULA 2.	X	PZA	1	PZA	29		-		12		41	
2	02	27101-0019	210	110	2750	00	00	BATA PARA DAMA, TALLA: ESPECIAL, COLOR: ARENA, CEDULA 2.	ES	PZA	1	PZA	10		-		3		13	
2	02	27101-0019	210	110	2768	00	00	BATA PARA DAMA, TALLA: PLUS, COLOR: ARENA, CEDULA 2.	PL	PZA	1	PZA	3		-		-		3	
2	02	27101-0019	210	110	2776	00	00	BATA PARA DAMA, TALLA: CHICA, COLOR: VERDE AGUA, CEDULA 2.	CH	PZA	1	PZA	57		-		-		57	
2	02	27101-0019	210	110	2784	00	00	BATA PARA DAMA, TALLA: MEDIANA, COLOR: VERDE AGUA, CEDULA 2.	M	PZA	1	PZA	90		-		-		90	
2	02	27101-0019	210	110	2792	00	00	BATA PARA DAMA, TALLA: GRANDE, COLOR: VERDE AGUA, CEDULA 2.	G	PZA	1	PZA	54		-		-		54	
2	02	27101-0019	210	110	2800	00	00	BATA PARA DAMA, TALLA: EXTRAGRANDE, COLOR: VERDE AGUA, CEDULA 2.	X	PZA	1	PZA	3		-		-		3	
2	02	27101-0019	210	110	2818	00	00	BATA PARA DAMA, TALLA: ESPECIAL, COLOR: VERDE AGUA, CEDULA 2.	ES	PZA	1	PZA	9		-		-		9	
2	02	27101-0019	210	110	2834	00	00	BATA PARA DAMA, TALLA: CHICA, COLOR: BLANCO, CEDULA 2.	CH	PZA	1	PZA	117		-		309		426	
2	02	27101-0019	210	110	2842	00	00	BATA PARA DAMA, TALLA: MEDIANA, COLOR: BLANCO, CEDULA 2.	M	PZA	1	PZA	117		-		330		447	
2	02	27101-0019	210	110	2859	00	00	BATA PARA DAMA, TALLA: GRANDE, COLOR: BLANCO, CEDULA 2.	G	PZA	1	PZA	63		-		156		219	
2	02	27101-0019	210	110	2867	00	00	BATA PARA DAMA, TALLA: EXTRAGRANDE, COLOR: BLANCO, CEDULA 2.	X	PZA	1	PZA	24		-		21		45	
2	02	27101-0019	210	110	2875	00	00	BATA PARA DAMA, TALLA: ESPECIAL, COLOR: BLANCO, CEDULA 2.	ES	PZA	1	PZA	3		-		6		9	
2	02	27101-0019	210	110	2891	00	00	BATA PARA DAMA, TALLA: CHICA, COLOR: AZUL MARINO, CEDULA 2.	CH	PZA	1	PZA	173		-		-		173	
2	02	27101-0019	210	110	2909	00	00	BATA PARA DAMA, TALLA: MEDIANA, COLOR: AZUL MARINO, CEDULA 2.	M	PZA	1	PZA	314		-		-		314	

DIVISIÓN DE CONTRATOS
ANEXOS

ANEXO 4. REQUERIMIENTO CONSOLIDADO

Areas Requirentes: Órganos de Operación Administrativa Desconcentrada de Aguascalientes, Baja California, Baja California Sur, Campeche, Chiapas, Chihuahua, CDMX Norte, CDMX Sur, Coahuila, Colima, Durango, Guanajuato, Guerrero, Hidalgo, Edo. México Oriente, Edo. México Poniente, Jalisco, Michoacán, Morelos, Nayarit, Nuevo León, Oaxaca, Puebla, Querétaro, Quintana Roo, San Luis Potosí, Sinaloa, Sonora, Tabasco, Tamaulipas, Tlaxcala, Veracruz Norte, Veracruz Sur, Yucatán, Zacatecas y Áreas de Nivel Central.

PARTIDA	CÉDULA	CLAVE CUCOP+	GPO	GEN	ESP	DIF	VAR	DESCRIPCIÓN- SISTEMA DE ABASTO INSTITUCIONAL (SAI)	TALLA	UNI	CANT	TIPO	ÚNICA ENTREGA RÉGIMEN ORDINARIO	RÉGIMEN ORDINARIO POR PARTIDA	ÚNICA ENTREGA MÉDICOS RESIDENTES	MÉDICOS RESIDENTES POR PARTIDA	ÚNICA ENTREGA RÉGIMEN IMSS BIENESTAR	RÉGIMEN BIENESTAR POR PARTIDA	TOTAL POR CLAVE RÉGIMEN ORDINARIO, MÉDICOS RESIDENTES E IMSS BIENESTAR	TOTAL POR PARTIDA
2	02	27101-0019	210	110	2917	00	00	BATA PARA DAMA, TALLA: GRANDE COLOR: AZUL MARINO, CEDULA 2.	G	PZA	1	PZA	156		-		-		156	
2	02	27101-0019	210	110	2925	00	00	BATA PARA DAMA, TALLA: EXTRAGRANDE, COLOR: AZUL MARINO, CEDULA 2.	X	PZA	1	PZA	42		-		-		42	
2	02	27101-0019	210	110	2933	00	00	BATA PARA DAMA, TALLA: ESPECIAL COLOR: AZUL MARINO, CEDULA 2.	ES	PZA	1	PZA	18		-		-		18	
2	02	27101-0019	210	110	2941	00	00	BATA PARA DAMA, TALLA: PLUS, COLOR: AZUL MARINO, CEDULA 2.	PL	PZA	1	PZA	4		-		-		4	
3	03	27101-0019	210	110	0812	00	00	BATA PARA CABALLERO, TALLA: CHICA, COLOR: ARENA, CEDULA 3.	CH	PZA	1	PZA	2,444		-		-		2,444	
3	03	27101-0019	210	110	0846	00	00	BATA PARA CABALLERO, TALLA: MEDIANA, COLOR: ARENA, CEDULA 3.	M	PZA	1	PZA	7,690		-		-		7,690	
3	03	27101-0019	210	110	0879	00	00	BATA PARA CABALLERO, TALLA: GRANDE, COLOR: ARENA, CEDULA 3.	G	PZA	1	PZA	5,907		-		-		5,907	
3	03	27101-0019	210	110	0903	00	00	BATA PARA CABALLERO, TALLA: EXTRAGRANDE, COLOR: ARENA, CEDULA 3.	X	PZA	1	PZA	1,371		-		-		1,371	
3	03	27101-0019	210	110	0911	00	00	BATA PARA CABALLERO, TALLA: CHICA, COLOR: BLANCO, CEDULA 3.	CH	PZA	1	PZA	477		-		18		495	
3	03	27101-0019	210	110	0945	00	00	BATA PARA CABALLERO, TALLA: MEDIANA, COLOR: BLANCO, CEDULA 3.	M	PZA	1	PZA	2,328		-		30		2,358	
3	03	27101-0019	210	110	0978	00	00	BATA PARA CABALLERO, TALLA: GRANDE, COLOR: BLANCO, CEDULA 3.	G	PZA	1	PZA	2,010		-		27		2,037	
3	03	27101-0019	210	110	1000	00	00	BATA PARA CABALLERO, TALLA: EXTRAGRANDE, COLOR: BLANCO, CEDULA 3.	X	PZA	1	PZA	498		-		3		501	
3	03	27101-0019	210	110	2131	00	00	BATA PARA CABALLERO, TALLA: ESPECIAL, COLOR: ARENA, CEDULA 3.	ES	PZA	1	PZA	510		-		-		510	
3	03	27101-0019	210	110	2149	00	00	BATA PARA CABALLERO, TALLA: ESPECIAL, COLOR: BLANCO, CEDULA 3.	ES	PZA	1	PZA	144		-		3		147	
3	03	27101-0019	210	110	2412	00	00	BATA PARA CABALLERO, TALLA: PLUS, COLOR: ARENA, CEDULA 3.	PL	PZA	1	PZA	195		-		-		195	
3	03	27101-0019	210	110	2420	00	00	BATA PARA CABALLERO, TALLA: PLUS, COLOR: BLANCO, CEDULA 3.	PL	PZA	1	PZA	54		-		-		54	
3	03	27101-0019	210	110	2958	00	00	BATA PARA CABALLERO, TALLA: CHICA, COLOR: ARENA, CEDULA 3.	CH	PZA	1	PZA	2,042	46,160	-	-	-	288	2,042	46,448
3	03	27101-0019	210	110	2966	00	00	BATA PARA CABALLERO, TALLA: MEDIANA, COLOR: ARENA, CEDULA 3.	M	PZA	1	PZA	6,336		-		-		6,336	

ANEXO 4. REQUERIMIENTO CONSOLIDADO

Áreas Requirentes: Órganos de Operación Administrativa Desconcentrada de Aguascalientes, Baja California, Baja California Sur, Campeche, Chiapas, Chihuahua, CDMX Norte, CDMX Sur, Coahuila, Colima, Durango, Guanajuato, Guerrero, Hidalgo, Edo. México Oriente, Edo. México Poniente, Jalisco, Michoacán, Morelos, Nayarit, Nuevo León, Oaxaca, Puebla, Querétaro, Quintana Roo, San Luis Potosí, Sinaloa, Sonora, Tabasco, Tamaulipas, Tlaxcala, Veracruz Norte, Veracruz Sur, Yucatán, Zacatecas y Áreas de Nivel Central.

PARTIDA	CÉDULA	CLAVE CUCOP+	GPO	GEN	ESP	DIF	VAR	DESCRIPCIÓN- SISTEMA DE ABASTO INSTITUCIONAL (SAI)	TALLA	UNI	CANT	TIPO	ÚNICA ENTREGA RÉGIMEN ORDINARIO	RÉGIMEN ORDINARIO POR PARTIDA	ÚNICA ENTREGA MÉDICOS RESIDENTES	MÉDICOS RESIDENTES POR PARTIDA	ÚNICA ENTREGA RÉGIMEN IMSS BIENESTAR	RÉGIMEN BIENESTAR POR PARTIDA	TOTAL POR CLAVE RÉGIMEN ORDINARIO, MÉDICOS RESIDENTES E IMSS BIENESTAR	TOTAL POR PARTIDA
3	03	27101-0019	210	110	2974	00	00	BATA PARA CABALLERO. TALLA: GRANDE. COLOR: ARENA. CEDULA 3.	G	PZA	1	PZA	5,511		-		-		5,511	
3	03	27101-0019	210	110	2982	00	00	BATA PARA CABALLERO. TALLA: EXTRAGRANDE. COLOR: ARENA. CEDULA 3.	X	PZA	1	PZA	1,449		-		-		1,449	
3	03	27101-0019	210	110	2990	00	00	BATA PARA CABALLERO. TALLA: ESPECIAL. COLOR: ARENA. CEDULA 3.	ES	PZA	1	PZA	627		-		-		627	
3	03	27101-0019	210	110	3006	00	00	BATA PARA CABALLERO. TALLA: PLUS. COLOR: ARENA. CEDULA 3.	PL	PZA	1	PZA	246		-		-		246	
3	03	27101-0019	210	110	3014	00	00	BATA PARA CABALLERO. TALLA: CHICA. COLOR: BLANCO. CEDULA 3.	CH	PZA	1	PZA	570		-		39		609	
3	03	27101-0019	210	110	3022	00	00	BATA PARA CABALLERO. TALLA: MEDIANA. COLOR: BLANCO. CEDULA 3.	M	PZA	1	PZA	2,487		-		114		2,601	
3	03	27101-0019	210	110	3030	00	00	BATA PARA CABALLERO. TALLA: GRANDE. COLOR: BLANCO. CEDULA 3.	G	PZA	1	PZA	2,385		-		45		2,430	
3	03	27101-0019	210	110	3048	00	00	BATA PARA CABALLERO. TALLA: EXTRAGRANDE. COLOR: BLANCO. CEDULA 3.	X	PZA	1	PZA	546		-		6		552	
3	03	27101-0019	210	110	3055	00	00	BATA PARA CABALLERO. TALLA: ESPECIAL. COLOR: BLANCO. CEDULA 3.	ES	PZA	1	PZA	234		-		3		237	
3	03	27101-0019	210	110	3063	00	00	BATA PARA CABALLERO. TALLA: PLUS. COLOR: BLANCO. CEDULA 3.	PL	PZA	1	PZA	99		-		-		99	
4	04	27101-0019	210	110	1034	00	00	BATA PARA DAMA. TALLA: CHICA. COLOR: ARENA. CEDULA 4.	CH	PZA	1	PZA	9,273		-		-		9,273	
4	04	27101-0019	210	110	1067	00	00	BATA PARA DAMA. TALLA: MEDIANA. COLOR: ARENA. CEDULA 4.	M	PZA	1	PZA	8,241		-		-		8,241	
4	04	27101-0019	210	110	1091	00	00	BATA PARA DAMA. TALLA: GRANDE. COLOR: ARENA. CEDULA 4.	G	PZA	1	PZA	3,742		-		-		3,742	
4	04	27101-0019	210	110	1133	00	00	BATA PARA DAMA. TALLA: CHICA. COLOR: BLANCO. CEDULA 4.	CH	PZA	1	PZA	1,440		-		69		1,509	
4	04	27101-0019	210	110	1166	00	00	BATA PARA DAMA. TALLA: MEDIANA. COLOR: BLANCO. CEDULA 4.	M	PZA	1	PZA	1,224		-		36		1,260	
4	04	27101-0019	210	110	1190	00	00	BATA PARA DAMA. TALLA: GRANDE. COLOR: BLANCO. CEDULA 4.	G	PZA	1	PZA	423		-		6		429	
4	04	27101-0019	210	110	2156	00	00	BATA PARA DAMA. TALLA: EXTRAGRANDE. COLOR: ARENA. CEDULA 4.	X	PZA	1	PZA	577		-		-		577	
4	04	27101-0019	210	110	2164	00	00	BATA PARA DAMA. TALLA: ESPECIAL. COLOR: ARENA. CEDULA 4.	ES	PZA	1	PZA	216		-		-		216	

ANEXO 4. REQUERIMIENTO CONSOLIDADO

Áreas Requirentes: Órganos de Operación Administrativa Desconcentrada de Aguascalientes, Baja California, Baja California Sur, Campeche, Chiapas, Chihuahua, CDMX Norte, CDMX Sur, Coahuila, Colima, Durango, Guanajuato, Guerrero, Hidalgo, Edo. México Oriente, Edo. México Poniente, Jalisco, Michoacán, Morelos, Nayarit, Nuevo León, Oaxaca, Puebla, Querétaro, Quintana Roo, San Luis Potosí, Sinaloa, Sonora, Tabasco, Tamaulipas, Tlaxcala, Veracruz Norte, Veracruz Sur, Yucatán, Zacatecas y Áreas de Nivel Central.

PARTIDA	CÉDULA	CLAVE CUCOP+	GPO	GEN	ESP	DIF	VAR	DESCRIPCIÓN- SISTEMA DE ABASTO INSTITUCIONAL (SAI)	TALLA	UNI	CANT	TIPO	ÚNICA ENTREGA RÉGIMEN ORDINARIO	RÉGIMEN ORDINARIO POR PARTIDA	ÚNICA ENTREGA MÉDICOS RESIDENTES	MÉDICOS RESIDENTES POR PARTIDA	ÚNICA ENTREGA RÉGIMEN IMSS BIENESTAR	RÉGIMEN BIENESTAR POR PARTIDA	TOTAL POR CLAVE RÉGIMEN ORDINARIO, MÉDICOS RESIDENTES E IMSS BIENESTAR	TOTAL POR PARTIDA
4	04	27101-0019	210	110	2172	00	00	BATA PARA DAMA. TALLA: EXTRAGRANDE. COLOR: BLANCO. CEDULA 4.	X	PZA	1	PZA	72	50,692	-	-	6	291	78	50,983
4	04	27101-0019	210	110	2180	00	00	BATA PARA DAMA. TALLA: ESPECIAL. COLOR: BLANCO. CEDULA 4.	ES	PZA	1	PZA	21		-		3		24	
4	04	27101-0019	210	110	2438	00	00	BATA PARA DAMA. TALLA: PLUS. COLOR: ARENA. CEDULA 4.	PL	PZA	1	PZA	52		-		-		52	
4	04	27101-0019	210	110	2446	00	00	BATA PARA DAMA. TALLA: PLUS. COLOR: BLANCO. CEDULA 4.	PL	PZA	1	PZA	3		-		-		3	
4	04	27101-0019	210	110	3071	00	00	BATA PARA DAMA. TALLA: CHICA. COLOR: ARENA. CEDULA 4.	CH	PZA	1	PZA	8,080		-		-		8,080	
4	04	27101-0019	210	110	3089	00	00	BATA PARA DAMA. TALLA: MEDIANA. COLOR: ARENA. CEDULA 4.	M	PZA	1	PZA	8,450		-		-		8,450	
4	04	27101-0019	210	110	3097	00	00	BATA PARA DAMA. TALLA: GRANDE. COLOR: ARENA. CEDULA 4.	G	PZA	1	PZA	4,624		-		-		4,624	
4	04	27101-0019	210	110	3105	00	00	BATA PARA DAMA. TALLA: EXTRAGRANDE. COLOR: ARENA. CEDULA 4.	X	PZA	1	PZA	746		-		-		746	
4	04	27101-0019	210	110	3113	00	00	BATA PARA DAMA. TALLA: ESPECIAL. COLOR: ARENA. CEDULA 4.	ES	PZA	1	PZA	411		-		-		411	
4	04	27101-0019	210	110	3121	00	00	BATA PARA DAMA. TALLA: PLUS. COLOR: ARENA. CEDULA 4.	PL	PZA	1	PZA	130		-		-		130	
4	04	27101-0019	210	110	3139	00	00	BATA PARA DAMA. TALLA: CHICA. COLOR: BLANCO. CEDULA 4.	CH	PZA	1	PZA	1,140		-		108		1,248	
4	04	27101-0019	210	110	3147	00	00	BATA PARA DAMA. TALLA: MEDIANA. COLOR: BLANCO. CEDULA 4.	M	PZA	1	PZA	1,119		-		39		1,158	
4	04	27101-0019	210	110	3154	00	00	BATA PARA DAMA. TALLA: GRANDE. COLOR: BLANCO. CEDULA 4.	G	PZA	1	PZA	534		-		12		546	
4	04	27101-0019	210	110	3162	00	00	BATA PARA DAMA. TALLA: EXTRAGRANDE. COLOR: BLANCO. CEDULA 4.	X	PZA	1	PZA	99		-		12		111	
4	04	27101-0019	210	110	3170	00	00	BATA PARA DAMA. TALLA: ESPECIAL. COLOR: BLANCO. CEDULA 4.	ES	PZA	1	PZA	57		-		-		57	
4	04	27101-0019	210	110	3188	00	00	BATA PARA DAMA. TALLA: PLUS. COLOR: BLANCO. CEDULA 4.	PL	PZA	1	PZA	18		-		-		18	
5	05	27101-0153	210	125	4288	03	01	FILIPINA Y PANTALON PARA DAMA. TALLA: CHICA. COLOR: AZUL ELECTRICO. CEDULA 5.	CH	JGO	1	JGO	165		-		99		264	
5	05	27101-0153	210	125	4296	03	01	FILIPINA Y PANTALON PARA DAMA. TALLA: MEDIANA. COLOR: AZUL ELECTRICO. CEDULA 5.	M	JGO	1	JGO	315		-		225		540	

ANEXO 4. REQUERIMIENTO CONSOLIDADO

Áreas Requirentes: Órganos de Operación Administrativa Desconcentrada de Aguascalientes, Baja California, Baja California Sur, Campeche, Chiapas, Chihuahua, CDMX Norte, CDMX Sur, Coahuila, Colima, Durango, Guanajuato, Guerrero, Hidalgo, Edo. México Oriente, Edo. México Poniente, Jalisco, Michoacán, Morelos, Nayarit, Nuevo León, Oaxaca, Puebla, Querétaro, Quintana Roo, San Luis Potosí, Sinaloa, Sonora, Tabasco, Tamaulipas, Tlaxcala, Veracruz Norte, Veracruz Sur, Yucatán, Zacatecas y Áreas de Nivel Central.

PARTIDA	CÉDULA	CLAVE CUCOP+	GPO	GEN	ESP	DIF	VAR	DESCRIPCIÓN- SISTEMA DE ABASTO INSTITUCIONAL (SAI)	TALLA	UNI	CANT	TIPO	ÚNICA ENTREGA RÉGIMEN ORDINARIO	RÉGIMEN ORDINARIO POR PARTIDA	ÚNICA ENTREGA MÉDICOS RESIDENTES	MÉDICOS RESIDENTES POR PARTIDA	ÚNICA ENTREGA RÉGIMEN IMSS BIENESTAR	RÉGIMEN BIENESTAR POR PARTIDA	TOTAL POR CLAVE RÉGIMEN ORDINARIO, MÉDICOS RESIDENTES E IMSS BIENESTAR	TOTAL POR PARTIDA
5	05	27101-0153	210	125	4304	03	01	FILIPINA Y PANTALON PARA DAMA, TALLA: GRANDE, COLOR: AZUL ELECTRICO, CEDULA 5.	G	JGO	1	JGO	165		-		237		402	
5	05	27101-0153	210	125	4312	03	01	FILIPINA Y PANTALON PARA DAMA, TALLA: EXTRAGRANDE, COLOR: AZUL ELECTRICO,CEDULA 5.	X	JGO	1	JGO	57		-		33		90	
5	05	27101-0153	210	125	4320	03	01	FILIPINA Y PANTALON PARA DAMA, TALLA: ESPECIAL, COLOR: AZUL ELECTRICO, CEDULA5.	ES	JGO	1	JGO	18		-		9		27	
5	05	27101-0153	210	125	4338	04	01	FILIPINA Y PANTALON PARA DAMA, TALLA: PLUS, COLOR: AZUL ELECTRICO, CEDULA 5.	PL	JGO	1	JGO	3		-		3		6	
5	05	27101-0153	210	125	4346	04	01	FILIPINA, PANTALON, MANDIL Y GORRO PARA DAMA, TALLA: CHICA, COLOR: BLANCO Y ROSA, CEDULA 5.	CH	JGO	1	JGO	2,280		-		-		2,280	
5	05	27101-0153	210	125	4353	03	01	FILIPINA, PANTALON, MANDIL Y GORRO PARA DAMA, TALLA: MEDIANA, COLOR: BLANCO Y ROSA, CEDULA 5.	M	JGO	1	JGO	4,161		-		-		4,161	
5	05	27101-0153	210	125	4361	03	01	FILIPINA, PANTALON, MANDIL Y GORRO PARA DAMA, TALLA: GRANDE, COLOR: BLANCO Y ROSA, CEDULA 5.	G	JGO	1	JGO	2,679	10,971	-	-	-	606	2,679	11,577
5	05	27101-0153	210	125	4379	03	01	FILIPINA, PANTALON, MANDIL Y GORRO PARA DAMA, TALLA: EXTRAGRANDE, COLOR: BLANCO Y ROSA, CEDULA 5.	X	JGO	1	JGO	591		-		-		591	
5	05	27101-0153	210	125	4387	03	01	FILIPINA, PANTALON, MANDIL Y GORRO PARA DAMA, TALLA: ESPECIAL, COLOR: BLANCO Y ROSA, CEDULA 5.	ES	JGO	1	JGO	261		-		-		261	
5	05	27101-0153	210	125	4395	04	01	FILIPINA, PANTALON, MANDIL Y GORRO PARA DAMA, TALLA: PLUS, COLOR: BLANCO Y ROSA, CEDULA 5.	PL	JGO	1	JGO	60		-		-		60	
5	05	27101-0153	210	125	4403	03	01	FILIPINA Y PANTALON PARA DAMA, TALLA: CHICA, COLOR: VERDE AGUA, CEDULA 5.	CH	JGO	1	JGO	96		-		-		96	
5	05	27101-0153	210	125	4411	03	01	FILIPINA Y PANTALON PARA DAMA, TALLA: MEDIANA, COLOR: VERDE AGUA, CEDULA 5.	M	JGO	1	JGO	96		-		-		96	
5	05	27101-0153	210	125	4429	03	01	FILIPINA Y PANTALON PARA DAMA, TALLA: GRANDE, COLOR: VERDE AGUA, CEDULA 5.	G	JGO	1	JGO	21		-		-		21	

DIVISIÓN DE CONTRATOS
FIRMAS

ANEXO 4. REQUERIMIENTO CONSOLIDADO

Areas Requirentes: Órganos de Operación Administrativa Desconcentrada de Aguascalientes, Baja California, Baja California Sur, Campeche, Chiapas, Chihuahua, CDMX Norte, CDMX Sur, Coahuila, Colima, Durango, Guanajuato, Guerrero, Hidalgo, Edo. México Oriente, Edo. México Poniente, Jalisco, Michoacán, Morelos, Nayarit, Nuevo León, Oaxaca, Puebla, Querétaro, Quintana Roo, San Luis Potosí, Sinaloa, Sonora, Tabasco, Tamaulipas, Tlaxcala, Veracruz Norte, Veracruz Sur, Yucatán, Zacatecas y Áreas de Nivel Central.

PARTIDA	CÉDULA	CLAVE CUCOP+	GPO	GEN	ESP	DIF	VAR	DESCRIPCIÓN- SISTEMA DE ABASTO INSTITUCIONAL (SAI)	TALLA	UNI	CANT	TIPO	ÚNICA ENTREGA RÉGIMEN ORDINARIO	RÉGIMEN ORDINARIO POR PARTIDA	ÚNICA ENTREGA MÉDICOS RESIDENTES	MÉDICOS RESIDENTES POR PARTIDA	ÚNICA ENTREGA RÉGIMEN IMSS BIENESTAR	RÉGIMEN BIENESTAR POR PARTIDA	TOTAL POR CLAVE RÉGIMEN ORDINARIO, MÉDICOS RESIDENTES E IMSS BIENESTAR	TOTAL POR PARTIDA
5	05	27101-0153	210	125	4437	03	01	FILIPINA Y PANTALON PARA DAMA. TALLA: EXTRAGRANDE. COLOR: VERDE AGUA. CEDULA 5.	X	JGO	1	JGO	3		-		-		3	
6	06	27101-0153	210	125	4460	02	02	FILIPINA, PANTALON Y COFIA PARA DAMA. TALLA: CHICA. COLOR: BLANCO. ZONA "A".CEDULA 6.	CH	JGO	1	JGO	22,295	184,972	-	-	1,558	23,957	23,853	208,929
6	06	27101-0153	210	125	4478	02	02	FILIPINA, PANTALON Y COFIA PARA DAMA. TALLA: MEDIANA. COLOR: BLANCO. ZONA "A".CEDULA 6.	M	JGO	1	JGO	40,734		-		3,602		44,336	
6	06	27101-0153	210	125	4486	02	02	FILIPINA, PANTALON Y COFIA PARA DAMA. TALLA: GRANDE. COLOR: BLANCO. ZONA "A".CEDULA 6.	G	JGO	1	JGO	22,434		-		2,342		24,776	
6	06	27101-0153	210	125	4494	02	02	FILIPINA, PANTALON Y COFIA PARA DAMA. TALLA: EXTRAGRANDE. COLOR: BLANCO. ZONA"A", CEDULA 6.	X	JGO	1	JGO	4,395		-		478		4,873	
6	06	27101-0153	210	125	4502	02	02	FILIPINA, PANTALON Y COFIA PARA DAMA. TALLA: ESPECIAL. COLOR: BLANCO. ZONA "A".CEDULA 6.	ES	JGO	1	JGO	1,646		-		185		1,831	
6	06	27101-0153	210	125	4510	02	02	FILIPINA, PANTALON Y COFIA PARA DAMA. TALLA: PLUS. COLOR: BLANCO. ZONA "A".CEDULA 6.	PL	JGO	1	JGO	280		-		35		315	
6	06	27101-0153	210	125	5186	01	02	FILIPINA, PANTALON Y COFIA PARA DAMA. TALLA: CHICA. COLOR: BLANCO. ZONA "B".CEDULA 6.	CH	JGO	1	JGO	23,702		-		3,718		27,420	
6	06	27101-0153	210	125	5194	01	02	FILIPINA, PANTALON Y COFIA PARA DAMA. TALLA: MEDIANA. COLOR: BLANCO. ZONA "B".CEDULA 6.	M	JGO	1	JGO	36,702		-		7,171		43,873	
6	06	27101-0153	210	125	5202	01	02	FILIPINA, PANTALON Y COFIA PARA DAMA. TALLA: GRANDE. COLOR: BLANCO. ZONA "B".CEDULA 6.	G	JGO	1	JGO	24,352		-		3,853		28,205	
6	06	27101-0153	210	125	5210	01	02	FILIPINA, PANTALON Y COFIA PARA DAMA. TALLA: EXTRAGRANDE. COLOR: BLANCO. ZONA"B",CEDULA 6.	X	JGO	1	JGO	5,384		-		602		5,986	
6	06	27101-0153	210	125	5228	01	02	FILIPINA, PANTALON Y COFIA PARA DAMA. TALLA: ESPECIAL. COLOR: BLANCO. ZONA "B".CEDULA 6.	ES	JGO	1	JGO	2,484		-		348		2,832	
6	06	27101-0153	210	125	5236	01	02	FILIPINA, PANTALON Y COFIA PARA DAMA. TALLA: PLUS. COLOR: BLANCO. ZONA "B".CEDULA 6.	PL	JGO	1	JGO	564		-		65		629	
7	07	27101-0019	210	110	1612	00	00	BATA PARA CABALLERO. TALLA: CHICA. COLOR: BLANCO. CEDULA 7.	CH	PZA	1	PZA	5,820		4,380		99		10,299	

ANEXO 4. REQUERIMIENTO CONSOLIDADO

as Requirentes: Órganos de Operación Administrativa Desconcentrada de Aguascalientes, Baja California, Baja California Sur, Campeche, Chiapas, Chihuahua, CDMX Norte, CDMX Sur, Coahuila, Colima, Durango, Guanajuato, Guerrero, Hidalgo, Edo. México Oriente, Edo. México Poniente, Jalisco, Michoacán, Morelos, Nayarit, Nuevo León, Oaxaca, Puebla, Querétaro, Quintana Roo, San Luis Potosí, Sinaloa, Sonora, Tabasco, Tamaulipas, Tlaxcala, Veracruz Norte, Veracruz Sur, Yucatán, Zacatecas y Áreas de Nivel Central.

RTIDA	CÉDULA	CLAVE CUCOP+	GPO	GEN	ESP	DIF	VAR	DESCRIPCIÓN- SISTEMA DE ABASTO INSTITUCIONAL (SAI)	TALLA	UNI	CANT	TIPO	ÚNICA ENTREGA RÉGIMEN ORDINARIO	RÉGIMEN ORDINARIO POR PARTIDA	ÚNICA ENTREGA MÉDICOS RESIDENTES	MÉDICOS RESIDENTES POR PARTIDA	ÚNICA ENTREGA RÉGIMEN IMSS BIENESTAR	RÉGIMEN BIENESTAR POR PARTIDA	TOTAL POR CLAVE RÉGIMEN ORDINARIO, MÉDICOS RESIDENTES E IMSS BIENESTAR	TOTAL POR PARTIDA
7	07	27101-0019	210	110	1646	00	00	BATA PARA CABALLERO. TALLA: MEDIANA. COLOR: BLANCO. CEDULA 7.	M	PZA	1	PZA	24,150		8,865		636		33,651	
7	07	27101-0019	210	110	1679	00	00	BATA PARA CABALLERO. TALLA: GRANDE. COLOR: BLANCO. CEDULA 7.	G	PZA	1	PZA	20,487		4,950		606		26,043	
7	07	27101-0019	210	110	1703	00	00	BATA PARA CABALLERO. TALLA: EXTRAGRANDE. COLOR: BLANCO. CEDULA 7.	X	PZA	1	PZA	3,999		1,158		135		5,292	
7	07	27101-0019	210	110	2271	00	00	BATA PARA CABALLERO. TALLA: ESPECIAL. COLOR: BLANCO. CEDULA 7.	ES	PZA	1	PZA	1,359		153		63		1,575	
7	07	27101-0019	210	110	2453	00	00	BATA PARA CABALLERO. TALLA: PLUS. COLOR: BLANCO. CEDULA 7.	PL	PZA	1	PZA	459		-		9		468	
7	07	27101-0019	210	110	3196	00	00	BATA PARA CABALLERO. TALLA: CHICA. COLOR: BLANCO. CEDULA 7.	CH	PZA	1	PZA	6,438	122,790	3,951	41,100	312	5,148	10,701	169,038
7	07	27101-0019	210	110	3204	00	00	BATA PARA CABALLERO. TALLA: MEDIANA. COLOR: BLANCO. CEDULA 7.	M	PZA	1	PZA	26,694		9,723		1,533		37,950	
7	07	27101-0019	210	110	3212	00	00	BATA PARA CABALLERO. TALLA: GRANDE. COLOR: BLANCO. CEDULA 7.	G	PZA	1	PZA	25,563		6,186		1,314		33,063	
7	07	27101-0019	210	110	3220	00	00	BATA PARA CABALLERO. TALLA: EXTRAGRANDE. COLOR: BLANCO. CEDULA 7.	X	PZA	1	PZA	5,244		1,572		225		7,041	
7	07	27101-0019	210	110	3238	00	00	BATA PARA CABALLERO. TALLA: ESPECIAL. COLOR: BLANCO. CEDULA 7.	ES	PZA	1	PZA	1,869		162		192		2,223	
7	07	27101-0019	210	110	3246	00	00	BATA PARA CABALLERO. TALLA: PLUS. COLOR: BLANCO. CEDULA 7.	PL	PZA	1	PZA	708		-		24		732	
8	08	27101-0019	210	110	1737	00	00	BATA PARA DAMA. TALLA: CHICA. COLOR: BLANCO. CEDULA 8.	CH	PZA	1	PZA	35,595		13,824		561		49,980	
8	08	27101-0019	210	110	1760	00	00	BATA PARA DAMA. TALLA: MEDIANA. COLOR: BLANCO. CEDULA 8.	M	PZA	1	PZA	24,810		6,552		616		31,978	
8	08	27101-0019	210	110	1794	00	00	BATA PARA DAMA. TALLA: GRANDE. COLOR: BLANCO. CEDULA 8.	G	PZA	1	PZA	7,797		1,725		255		9,777	
8	08	27101-0019	210	110	2289	00	00	BATA PARA DAMA. TALLA: EXTRAGRANDE. COLOR: BLANCO. CEDULA 8.	X	PZA	1	PZA	1,155		342		46		1,543	
8	08	27101-0019	210	110	2297	00	00	BATA PARA DAMA. TALLA: ESPECIAL. COLOR: BLANCO. CEDULA 8.	ES	PZA	1	PZA	390		60		12		462	

ANEXOS
DIVISIÓN DE CONTRATOS

DIVISIÓN DE CONTROL
ABASTO

ANEXO 4. REQUERIMIENTO CONSOLIDADO

Areas Requirentes: Órganos de Operación Administrativa Desconcentrada de Aguascalientes, Baja California, Baja California Sur, Campeche, Chiapas, Chihuahua, CDMX Norte, CDMX Sur, Coahuila, Colima, Durango, Guanajuato, Guerrero, Hidalgo, Edo. México Oriente, Edo. México Poniente, Jalisco, Michoacán, Morelos, Nayarit, Nuevo León, Oaxaca, Puebla, Querétaro, Quintana Roo, San Luis Potosí, Sinaloa, Sonora, Tabasco, Tamaulipas, Tlaxcala, Veracruz Norte, Veracruz Sur, Yucatán, Zacatecas y Áreas de Nivel Central.

PARTIDA	CÉDULA	CLAVE CUCOP+	GPO	GEN	ESP	DIF	VAR	DESCRIPCIÓN- SISTEMA DE ABASTO INSTITUCIONAL (SAI)	TALLA	UNI	CANT	TIPO	ÚNICA ENTREGA RÉGIMEN ORDINARIO	RÉGIMEN ORDINARIO POR PARTIDA	ÚNICA ENTREGA MÉDICOS RESIDENTES	MÉDICOS RESIDENTES POR PARTIDA	ÚNICA ENTREGA RÉGIMEN IMSS BIENESTAR	RÉGIMEN BIENESTAR POR PARTIDA	TOTAL POR CLAVE RÉGIMEN ORDINARIO, MÉDICOS RESIDENTES E IMSS BIENESTAR	TOTAL POR PARTIDA
8	08	27101-0019	210	110	2461	00	00	BATA PARA DAMA. TALLA: PLUS. COLOR: BLANCO. CEDULA 8.	PL	PZA	1	PZA	72	135,078	-	44,904	-	4,790	72	184,772
8	08	27101-0019	210	110	3253	00	00	BATA PARA DAMA. TALLA: CHICA. COLOR: BLANCO. CEDULA 8.	CH	PZA	1	PZA	31,398		13,509		1,347		46,254	
8	08	27101-0019	210	110	3261	00	00	BATA PARA DAMA. TALLA: MEDIANA. COLOR: BLANCO. CEDULA 8.	M	PZA	1	PZA	23,145		6,603		1,308		31,056	
8	08	27101-0019	210	110	3279	00	00	BATA PARA DAMA. TALLA: GRANDE. COLOR: BLANCO. CEDULA 8.	G	PZA	1	PZA	8,730		1,812		504		11,046	
8	08	27101-0019	210	110	3287	00	00	BATA PARA DAMA. TALLA: EXTRAGRANDE. COLOR: BLANCO. CEDULA 8.	X	PZA	1	PZA	1,254		432		75		1,761	
8	08	27101-0019	210	110	3295	00	00	BATA PARA DAMA. TALLA: ESPECIAL. COLOR: BLANCO. CEDULA 8.	ES	PZA	1	PZA	582		45		51		678	
8	08	27101-0019	210	110	3303	00	00	BATA PARA DAMA. TALLA: PLUS. COLOR: BLANCO. CEDULA 8.	PL	PZA	1	PZA	150		-		15		165	
9	09	27101-0163	210	115	0031	00	02	SUETER FEMENINO. TALLA: CHICA. COLOR: VERDE AGUA. CEDULA 9.	CH	PZA	1	PZA	8,939		-		-		8,939	
9	09	27101-0163	210	115	0064	00	02	SUETER FEMENINO. TALLA: MEDIANA. COLOR: VERDE AGUA. CEDULA 9.	M	PZA	1	PZA	11,654		-		-		11,654	
9	09	27101-0163	210	115	0098	00	02	SUETER FEMENINO. TALLA: GRANDE. COLOR: VERDE AGUA. CEDULA 9.	G	PZA	1	PZA	6,608		-		-		6,608	
9	09	27101-0163	210	115	0122	00	02	SUETER FEMENINO. TALLA: CHICA. COLOR: VERDE OSCURO. CEDULA 9.	CH	PZA	1	PZA	24,164		-		2,882		27,046	
9	09	27101-0163	210	115	0155	00	02	SUETER FEMENINO. TALLA: MEDIANA. COLOR: VERDE OSCURO. CEDULA 9.	M	PZA	1	PZA	40,592		-		5,651		46,243	
9	09	27101-0163	210	115	0189	00	02	SUETER FEMENINO. TALLA: GRANDE. COLOR: VERDE OSCURO. CEDULA 9.	G	PZA	1	PZA	24,578		-		3,193		27,771	
9	09	27101-0163	210	115	0213	00	02	SUETER FEMENINO. TALLA: CHICA. COLOR: ROSA. CEDULA 9.	CH	PZA	1	PZA	1,251		-		19		1,270	
9	09	27101-0163	210	115	0247	00	02	SUETER FEMENINO. TALLA: MEDIANA. COLOR: ROSA. CEDULA 9.	M	PZA	1	PZA	914		-		39		953	
9	09	27101-0163	210	115	0270	00	02	SUETER FEMENINO. TALLA: GRANDE. COLOR: ROSA. CEDULA 9.	G	PZA	1	PZA	357		-		10		367	
9	09	27101-0163	210	115	0304	00	02	SUETER FEMENINO. TALLA: CHICA. COLOR: AZUL MARINO. CEDULA 9.	CH	PZA	1	PZA	1,764		-		55		1,819	
9	09	27101-0163	210	115	0338	00	02	SUETER FEMENINO. TALLA: MEDIANA. COLOR: AZUL MARINO. CEDULA 9.	M	PZA	1	PZA	2,360		-		40		2,400	
9	09	27101-0163	210	115	0361	00	02	SUETER FEMENINO. TALLA: GRANDE. COLOR: AZUL MARINO. CEDULA 9.	G	PZA	1	PZA	1,393		-		38		1,431	

ANEXO 4. REQUERIMIENTO CONSOLIDADO

Áreas Requirentes: Órganos de Operación Administrativa Desconcentrada de Aguascalientes, Baja California, Baja California Sur, Campeche, Chiapas, Chihuahua, CDMX Norte, CDMX Sur, Coahuila, Colima, Durango, Guanajuato, Guerrero, Hidalgo, Edo. México Oriente, Edo. México Poniente, Jalisco, Michoacán, Morelos, Nayarit, Nuevo León, Oaxaca, Puebla, Querétaro, Quintana Roo, San Luis Potosí, Sinaloa, Sonora, Tabasco, Tamaulipas, Tlaxcala, Veracruz Norte, Veracruz Sur, Yucatán, Zacatecas y Áreas de Nivel Central.

PARTIDA	CÉDULA	CLAVE CUCOP+	GPO	GEN	ESP	DIF	VAR	DESCRIPCIÓN- SISTEMA DE ABASTO INSTITUCIONAL (SAI)	TALLA	UNI	CANT	TIPO	ÚNICA ENTREGA RÉGIMEN ORDINARIO	RÉGIMEN ORDINARIO POR PARTIDA	ÚNICA ENTREGA MÉDICOS RESIDENTES	MÉDICOS RESIDENTES POR PARTIDA	ÚNICA ENTREGA RÉGIMEN IMSS BIENESTAR	RÉGIMEN BIENESTAR POR PARTIDA	TOTAL POR CLAVE RÉGIMEN ORDINARIO, MÉDICOS RESIDENTES E IMSS BIENESTAR	TOTAL POR PARTIDA
9	09	27101-0163	210	115	1096	00	02	SUETER FEMENINO, TALLA: EXTRAGRANDE, COLOR: VERDE AGUA, CEDULA 9.	X	PZA	1	PZA	1,481		-		-		1,481	
9	09	27101-0163	210	115	1104	00	02	SUETER FEMENINO, TALLA: ESPECIAL, COLOR: VERDE AGUA, CEDULA 9.	ES	PZA	1	PZA	648		-		-		648	
9	09	27101-0163	210	115	1112	00	02	SUETER FEMENINO, TALLA: EXTRAGRANDE, COLOR: VERDE OSCURO, CEDULA 9.	X	PZA	1	PZA	5,153		-		548		5,701	
9	09	27101-0163	210	115	1120	00	02	SUETER FEMENINO, TALLA: ESPECIAL, COLOR: VERDE OSCURO, CEDULA 9.	ES	PZA	1	PZA	2,175	135,728	-	-	259	12,790	2,434	148,518
9	09	27101-0163	210	115	1138	00	02	SUETER FEMENINO, TALLA: EXTRAGRANDE, COLOR: ROSA, CEDULA 9.	X	PZA	1	PZA	39		-		1		40	
9	09	27101-0163	210	115	1146	00	02	SUETER FEMENINO, TALLA: ESPECIAL, COLOR: ROSA, CEDULA 9.	ES	PZA	1	PZA	19		-		3		22	
9	09	27101-0163	210	115	1153	00	02	SUETER FEMENINO, TALLA: EXTRAGRANDE, COLOR: AZUL MARINO, CEDULA 9.	X	PZA	1	PZA	276		-		5		281	
9	09	27101-0163	210	115	1161	00	02	SUETER FEMENINO, TALLA: ESPECIAL, COLOR: AZUL MARINO, CEDULA 9.	ES	PZA	1	PZA	130		-		2		132	
9	09	27101-0163	210	115	1211	00	02	SUETER FEMENINO, TALLA: PLUS, COLOR: AZUL MARINO, CEDULA 9.	PL	PZA	1	PZA	36		-		-		36	
9	09	27101-0163	210	115	1237	00	02	SUETER FEMENINO, TALLA: PLUS, COLOR: ROSA, CEDULA 9.	PL	PZA	1	PZA	4		-		1		5	
9	09	27101-0163	210	115	1245	00	02	SUETER FEMENINO, TALLA: PLUS, COLOR: VERDE AGUA, CEDULA 9.	PL	PZA	1	PZA	194		-		-		194	
9	09	27101-0163	210	115	1252	00	02	SUETER FEMENINO, TALLA: PLUS, COLOR: VERDE OSCURO, CEDULA 9.	PL	PZA	1	PZA	452		-		44		496	
9	09	27101-0163	210	115	1294	00	02	SUETER FEMENINO, TALLA: CHICA, COLOR: AMARILLO, ZONA A, CEDULA 9.	CH	PZA	1	PZA	201		-		-		201	
9	09	27101-0163	210	115	1302	00	02	SUETER FEMENINO, TALLA: MEDIANA, COLOR: AMARILLO, ZONA A, CEDULA 9.	M	PZA	1	PZA	11		-		-		11	
9	09	27101-0163	210	115	1310	00	02	SUETER FEMENINO, TALLA: GRANDE, COLOR: AMARILLO, ZONA A, CEDULA 9.	G	PZA	1	PZA	19		-		-		19	
9	09	27101-0163	210	115	1328	00	02	SUETER FEMENINO, TALLA: EXTRAGRANDE, COLOR: AMARILLO, ZONA A, CEDULA 9.	X	PZA	1	PZA	122		-		-		122	

DIVISIÓN DE CONTRATOS
IMEXOS

ANEXO 4. REQUERIMIENTO CONSOLIDADO

Areas Requirentes: Órganos de Operación Administrativa Desconcentrada de Aguascalientes, Baja California, Baja California Sur, Campeche, Chiapas, Chihuahua, CDMX Norte, CDMX Sur, Coahuila, Colima, Durango, Guanajuato, Guerrero, Hidalgo, Edo. México Oriente, Edo. México Poniente, Jalisco, Michoacán, Morelos, Nayarit, Nuevo León, Oaxaca, Puebla, Querétaro, Quintana Roo, San Luis Potosí, Sinaloa, Sonora, Tabasco, Tamaulipas, Tlaxcala, Veracruz Norte, Veracruz Sur, Yucatán, Zacatecas y Áreas de Nivel Central.

PARTIDA	CÉDULA	CLAVE CUCOP+	GPO	GEN	ESP	DIF	VAR	DESCRIPCIÓN- SISTEMA DE ABASTO INSTITUCIONAL (SAI)	TALLA	UNI	CANT	TIPO	ÚNICA ENTREGA RÉGIMEN ORDINARIO	RÉGIMEN ORDINARIO POR PARTIDA	ÚNICA ENTREGA MÉDICOS RESIDENTES	MÉDICOS RESIDENTES POR PARTIDA	ÚNICA ENTREGA RÉGIMEN IMSS BIENESTAR	RÉGIMEN BIENESTAR POR PARTIDA	TOTAL POR CLAVE RÉGIMEN ORDINARIO, MÉDICOS RESIDENTES E IMSS BIENESTAR	TOTAL POR PARTIDA
9	09	27101-0163	210	115	1336	00	02	SUETER FEMENINO. TALLA: ESPECIAL. COLOR: AMARILLO. ZONA A. CEDULA 9.	ES	PZA	1	PZA	194		-		-		194	
10	10	27101-0163	210	115	0379	00	02	SUETER MASCULINO. TALLA: CHICA. COLOR: VERDE AGUA. CEDULA 10.	CH	PZA	1	PZA	24		-		-		24	
10	10	27101-0163	210	115	0403	00	02	SUETER MASCULINO. TALLA: MEDIANA. COLOR: VERDE AGUA. CEDULA 10.	M	PZA	1	PZA	35		-		-		35	
10	10	27101-0163	210	115	0437	00	02	SUETER MASCULINO. TALLA: GRANDE. COLOR: VERDE AGUA. CEDULA 10.	G	PZA	1	PZA	14		-		-		14	
10	10	27101-0163	210	115	0460	00	02	SUETER MASCULINO. TALLA: EXTRAGRANDE. COLOR: VERDE AGUA. CEDULA 10.	X	PZA	1	PZA	3		-		-		3	
10	10	27101-0163	210	115	0478	00	02	SUETER MASCULINO. TALLA: CHICA. COLOR: BLANCO. CEDULA 10.	CH	PZA	1	PZA	93		-		3		96	
10	10	27101-0163	210	115	0502	00	02	SUETER MASCULINO. TALLA: MEDIANA. COLOR: BLANCO. CEDULA 10.	M	PZA	1	PZA	326		-		11		337	
10	10	27101-0163	210	115	0536	00	02	SUETER MASCULINO. TALLA: GRANDE. COLOR: BLANCO. CEDULA 10.	G	PZA	1	PZA	213		-		10		223	
10	10	27101-0163	210	115	0569	00	02	SUETER MASCULINO. TALLA: EXTRAGRANDE. COLOR: BLANCO. CEDULA 10.	X	PZA	1	PZA	33		-		4		37	
10	10	27101-0163	210	115	0577	00	02	SUETER MASCULINO. TALLA: CHICA. COLOR: VERDE OSCURO. CEDULA 10.	CH	PZA	1	PZA	3,547		-		148		3,695	
10	10	27101-0163	210	115	0601	00	02	SUETER MASCULINO. TALLA: MEDIANA. COLOR: VERDE OSCURO. CEDULA 10.	M	PZA	1	PZA	13,648		-		743		14,391	
10	10	27101-0163	210	115	0635	00	02	SUETER MASCULINO. TALLA: GRANDE. COLOR: VERDE OSCURO. CEDULA 10.	G	PZA	1	PZA	11,011	32,533	-	-	419	1,428	11,430	33,961
10	10	27101-0163	210	115	0668	00	02	SUETER MASCULINO. TALLA: EXTRAGRANDE. COLOR: VERDE OSCURO. CEDULA 10.	X	PZA	1	PZA	2,286		-		59		2,345	
10	10	27101-0163	210	115	0957	00	02	SUETER MASCULINO. TALLA: CHICA. COLOR: AZUL MARINO. CEDULA 10.	CH	PZA	1	PZA	9		-		-		9	
10	10	27101-0163	210	115	0981	00	02	SUETER MASCULINO. TALLA: MEDIANA. COLOR: AZUL MARINO. CEDULA 10.	M	PZA	1	PZA	31		-		-		31	

ANEXO 4. REQUERIMIENTO CONSOLIDADO

eas Requirentes: Órganos de Operación Administrativa Desconcentrada de Aguascalientes, Baja California, Baja California Sur, Campeche, Chiapas, Chihuahua, CDMX Norte, CDMX Sur, Coahuila, Colima, Durango, Guanajuato, Guerrero, Hidalgo, Edo. México Oriente, Edo. México Poniente, Jalisco, Michoacán, Morelos, Nayarit, Nuevo León, Oaxaca, Puebla, Querétaro, Quintana Roo, San Luis Potosí, Sinaloa, Sonora, Tabasco, Tamaulipas, Tlaxcala, Veracruz Norte, Veracruz Sur, Yucatán, Zacatecas y Áreas de Nivel Central.

ARTIDA	CÉDULA	CLAVE CUCOP+	GPO	GEN	ESP	DIF	VAR	DESCRIPCIÓN- SISTEMA DE ABASTO INSTITUCIONAL (SAI)	TALLA	UNI	CANT	TIPO	ÚNICA ENTREGA RÉGIMEN ORDINARIO	RÉGIMEN ORDINARIO POR PARTIDA	ÚNICA ENTREGA MÉDICOS RESIDENTES	MÉDICOS RESIDENTES POR PARTIDA	ÚNICA ENTREGA RÉGIMEN IMSS BIENESTAR	RÉGIMEN BIENESTAR POR PARTIDA	TOTAL POR CLAVE RÉGIMEN ORDINARIO, MÉDICOS RESIDENTES E IMSS BIENESTAR	TOTAL POR PARTIDA
10	10	27101-0163	210	115	1013	00	02	SUETER MASCULINO, TALLA: GRANDE, COLOR: AZUL MARINO, CEDULA 10.	G	PZA	1	PZA	35		-		-		35	
10	10	27101-0163	210	115	1047	00	02	SUETER MASCULINO, TALLA: EXTRAGRANDE, COLOR: AZUL MARINO, CEDULA 10.	X	PZA	1	PZA	9		-		-		9	
10	10	27101-0163	210	115	1179	00	02	SUETER MASCULINO, TALLA: ESPECIAL, COLOR: VERDE AGUA, CEDULA 10.	ES	PZA	1	PZA	4		-		-		4	
10	10	27101-0163	210	115	1187	00	02	SUETER MASCULINO, TALLA: ESPECIAL, COLOR: BLANCO, CEDULA 10.	ES	PZA	1	PZA	9		-		-		9	
10	10	27101-0163	210	115	1195	00	02	SUETER MASCULINO, TALLA: ESPECIAL, COLOR: VERDE OSCURO, CEDULA 10.	ES	PZA	1	PZA	934		-		29		963	
10	10	27101-0163	210	115	1229	00	02	SUETER MASCULINO, TALLA: PLUS, COLOR: AZUL MARINO, CEDULA 10.	PL	PZA	1	PZA	2		-		-		2	
10	10	27101-0163	210	115	1260	00	02	SUETER MASCULINO, TALLA: PLUS, COLOR: BLANCO, CEDULA 10.	PL	PZA	1	PZA	1		-		-		1	
10	10	27101-0163	210	115	1286	00	02	SUETER MASCULINO, TALLA: PLUS, COLOR: VERDE OSCURO, CEDULA 10.	PL	PZA	1	PZA	266		-		2		268	
11	11	27101-0174	210	120	0018	00	00	OVEROL PARA CABALLERO, TALLA: CHICA, COLOR: AZUL ELECTRICO, CEDULA 11.	CH	PZA	1	PZA	294		-		10		304	
11	11	27101-0174	210	120	0042	00	00	OVEROL PARA CABALLERO, TALLA: MEDIANA, COLOR: AZUL ELECTRICO, CEDULA 11.	M	PZA	1	PZA	2,988		-		170		3,158	
11	11	27101-0174	210	120	0075	00	00	OVEROL PARA CABALLERO, TALLA: GRANDE, COLOR: AZUL ELECTRICO, CEDULA 11.	G	PZA	1	PZA	3,946		-		192		4,138	
11	11	27101-0174	210	120	0109	00	00	OVEROL PARA CABALLERO, TALLA: EXTRAGRANDE, COLOR: AZUL ELECTRICO, CEDULA 11.	X	PZA	1	PZA	1,142		-		68		1,210	
11	11	27101-0174	210	120	0224	00	00	OVEROL PARA CABALLERO, TALLA: CHICA, COLOR: VERDE LIMON, CEDULA 11.	CH	PZA	1	PZA	16		-		-		16	
11	11	27101-0174	210	120	0232	00	00	OVEROL PARA CABALLERO, TALLA: MEDIANA, COLOR: VERDE LIMON, CEDULA 11.	M	PZA	1	PZA	148		-		-		148	
11	11	27101-0174	210	120	0240	00	00	OVEROL PARA CABALLERO, TALLA: GRANDE, COLOR: VERDE LIMON, CEDULA 11.	G	PZA	1	PZA	172		-		-		172	

ANEXOS
DIVISIÓN DE CONTRATOS

DIVISIÓN DE CONTRATOS
VIVEROS

ANEXO 4. REQUERIMIENTO CONSOLIDADO

Areas Requirentes: Órganos de Operación Administrativa Desconcentrada de Aguascalientes, Baja California, Baja California Sur, Campeche, Chiapas, Chihuahua, CDMX Norte, CDMX Sur, Coahuila, Colima, Durango, Guanajuato, Guerrero, Hidalgo, Edo. México Oriente, Edo. México Poniente, Jalisco, Michoacán, Morelos, Nayarit, Nuevo León, Oaxaca, Puebla, Querétaro, Quintana Roo, San Luis Potosí, Sinaloa, Sonora, Tabasco, Tamaulipas, Tlaxcala, Veracruz Norte, Veracruz Sur, Yucatán, Zacatecas y Áreas de Nivel Central.

PARTIDA	CÉDULA	CLAVE CUCOP+	GPO	GEN	ESP	DIF	VAR	DESCRIPCIÓN- SISTEMA DE ABASTO INSTITUCIONAL (SAI)	TALLA	UNI	CANT	TIPO	ÚNICA ENTREGA RÉGIMEN ORDINARIO	RÉGIMEN ORDINARIO POR PARTIDA	ÚNICA ENTREGA MÉDICOS RESIDENTES	MÉDICOS RESIDENTES POR PARTIDA	ÚNICA ENTREGA RÉGIMEN IMSS BIENESTAR	RÉGIMEN BIENESTAR POR PARTIDA	TOTAL POR CLAVE RÉGIMEN ORDINARIO, MÉDICOS RESIDENTES E IMSS BIENESTAR	TOTAL POR PARTIDA
11	11	27101-0174	210	120	0257	00	00	OVEROL PARA CABALLERO. TALLA: EXTRAGRANDE. COLOR: VERDE LIMON. CEDULA 11.	X	PZA	1	PZA	31	19,109	-	-	-	1,268	31	20,377
11	11	27101-0174	210	120	0265	00	00	OVEROL PARA CABALLERO. TALLA: ESPECIAL. COLOR: AZUL ELECTRICO. CEDULA 11.	ES	PZA	1	PZA	386		-		26		412	
11	11	27101-0174	210	120	0273	00	00	OVEROL PARA CABALLERO. TALLA: ESPECIAL. COLOR: VERDE LIMON. CEDULA 11.	ES	PZA	1	PZA	15		-		-		15	
11	11	27101-0174	210	120	0281	00	00	OVEROL PARA CABALLERO. TALLA: PLUS. COLOR: VERDE LIMON. CEDULA 11.	PL	PZA	1	PZA	1		-		-		1	
11	11	27101-0174	210	120	0299	00	00	OVEROL PARA CABALLERO. TALLA: PLUS. COLOR: AZUL ELECTRICO. CEDULA 11.	PL	PZA	1	PZA	172		-		4		176	
11	11	27101-0174	210	120	0307	00	00	OVEROL PARA CABALLERO. TALLA: CHICA. COLOR: AZUL ELECTRICO. CEDULA 11.	CH	PZA	1	PZA	390		-		36		426	
11	11	27101-0174	210	120	0315	00	00	OVEROL PARA CABALLERO. TALLA: MEDIANA. COLOR: AZUL ELECTRICO. CEDULA 11.	M	PZA	1	PZA	2,710		-		300		3,010	
11	11	27101-0174	210	120	0323	00	00	OVEROL PARA CABALLERO. TALLA: GRANDE. COLOR: AZUL ELECTRICO. CEDULA 11.	G	PZA	1	PZA	4,386		-		340		4,726	
11	11	27101-0174	210	120	0331	00	00	OVEROL PARA CABALLERO. TALLA: EXTRAGRANDE. COLOR: AZUL ELECTRICO. CEDULA 11.	X	PZA	1	PZA	1,166		-		86		1,252	
11	11	27101-0174	210	120	0349	00	00	OVEROL PARA CABALLERO. TALLA: ESPECIAL. COLOR: AZUL ELECTRICO. CEDULA 11.	ES	PZA	1	PZA	610		-		24		634	
11	11	27101-0174	210	120	0356	00	00	OVEROL PARA CABALLERO. TALLA: PLUS. COLOR: AZUL ELECTRICO. CEDULA 11.	PL	PZA	1	PZA	228		-		12		240	
11	11	27101-0174	210	120	0364	00	00	OVEROL PARA CABALLERO. TALLA: CHICA. COLOR: AMARILLO. CEDULA 11.	CH	PZA	1	PZA	14		-		-		14	
11	11	27101-0174	210	120	0372	00	00	OVEROL PARA CABALLERO. TALLA: MEDIANA. COLOR: AMARILLO. CEDULA 11.	M	PZA	1	PZA	94		-		-		94	
11	11	27101-0174	210	120	0380	00	00	OVEROL PARA CABALLERO. TALLA: GRANDE. COLOR: AMARILLO. CEDULA 11.	G	PZA	1	PZA	131		-		-		131	

ANEXO 4. REQUERIMIENTO CONSOLIDADO

reas Requirentes: Órganos de Operación Administrativa Desconcentrada de Aguascalientes, Baja California, Baja California Sur, Campeche, Chiapas, Chihuahua, CDMX Norte, CDMX Sur, Coahuila, Colima, Durango, Guanajuato, Guerrero, Hidalgo, Edo. México Oriente, Edo. México Poniente, Jalisco, Michoacán, Morelos, Nayarit, Nuevo León, Oaxaca, Puebla, Querétaro, Quintana Roo, San Luis Potosí, Sinaloa, Sonora, Tabasco, Tamaulipas, Tlaxcala, Veracruz Norte, Veracruz Sur, Yucatán, Zacatecas y Áreas de Nivel Central.

PARTIDA	CÉDULA	CLAVE CUCOP+	GPO	GEN	ESP	DIF	VAR	DESCRIPCIÓN- SISTEMA DE ABASTO INSTITUCIONAL (SAI)	TALLA	UNI	CANT	TIPO	ÚNICA ENTREGA RÉGIMEN ORDINARIO	RÉGIMEN ORDINARIO POR PARTIDA	ÚNICA ENTREGA MÉDICOS RESIDENTES	MÉDICOS RESIDENTES POR PARTIDA	ÚNICA ENTREGA RÉGIMEN IMSS BIENESTAR	RÉGIMEN BIENESTAR POR PARTIDA	TOTAL POR CLAVE RÉGIMEN ORDINARIO, MÉDICOS RESIDENTES E IMSS BIENESTAR	TOTAL POR PARTIDA
11	11	27101-0174	210	120	0398	00	00	OVEROL PARA CABALLERO, TALLA: EXTRAGRANDE, COLOR: AMARILLO, CEDULA 11.	X	PZA	1	PZA	33		-		-		33	
11	11	27101-0174	210	120	0406	00	00	OVEROL PARA CABALLERO, TALLA: ESPECIAL, COLOR: AMARILLO, CEDULA 11.	ES	PZA	1	PZA	22		-		-		22	
11	11	27101-0174	210	120	0414	00	00	OVEROL PARA CABALLERO, TALLA: PLUS, COLOR: AMARILLO, CEDULA 11.	PL	PZA	1	PZA	4		-		-		4	
11	11	27101-0174	210	120	0430	00	00	OVEROL PARA CABALLERO, TALLA: MEDIANA, COLOR: AZUL CLARO, CEDULA 11.	M	PZA	1	PZA	4		-		-		4	
11	11	27101-0174	210	120	0448	00	00	OVEROL PARA CABALLERO, TALLA: GRANDE, COLOR: AZUL CLARO, CEDULA 11.	G	PZA	1	PZA	6		-		-		6	
12	12	27101-0153	210	125	0153	00	02	FILIPINA Y PANTALON FEMENINO, TALLA: CHICA, COLOR: VERDE AGUA Y AZUL MARINO,CEDULA 12, ZONA A.	CH	JGO	1	JGO	14,391		-		-		14,391	
12	12	27101-0153	210	125	0187	00	02	FILIPINA Y PANTALON FEMENINO, TALLA: MEDIANA, COLOR: VERDE AGUA Y AZUL MARINO,CEDULA 12, ZONA A.	M	JGO	1	JGO	17,916		-		-		17,916	
12	12	27101-0153	210	125	0211	00	02	FILIPINA Y PANTALON FEMENINO, TALLA: GRANDE, COLOR: VERDE AGUA Y AZUL MARINO,CEDULA 12, ZONA A.	G	JGO	1	JGO	8,733		-		-		8,733	
12	12	27101-0153	210	125	0229	00	02	FILIPINA Y PANTALON FEMENINO, TALLA: CHICA, COLOR: AZUL MARINO Y BLANCO, CEDULA12, ZONA A.	CH	JGO	1	JGO	2,490		-		48		2,538	
12	12	27101-0153	210	125	0252	00	02	FILIPINA Y PANTALON FEMENINO, TALLA: MEDIANA, COLOR: AZUL MARINO Y BLANCO,CEDULA 12, ZONA A.	M	JGO	1	JGO	3,351		-		60		3,411	
12	12	27101-0153	210	125	0286	00	02	FILIPINA Y PANTALON FEMENINO, TALLA: GRANDE, COLOR: AZUL MARINO Y BLANCO, CEDULA12, ZONA A.	G	JGO	1	JGO	1,843		-		41		1,884	
12	12	27101-0153	210	125	0294	00	02	FILIPINA Y PANTALON FEMENINO, TALLA: CHICA, COLOR: ROSA Y BLANCO, CEDULA 12,ZONA A.	CH	JGO	1	JGO	1,983		-		20		2,003	
12	12	27101-0153	210	125	0328	00	02	FILIPINA Y PANTALON FEMENINO, TALLA: MEDIANA, COLOR: ROSA Y BLANCO, CEDULA 12,ZONA A.	M	JGO	1	JGO	1,476		-		41		1,517	

DIVISIÓN DE CONTRATOS
ANEXOS

ANEXO 4. REQUERIMIENTO CONSOLIDADO

Areas Requirentes: Órganos de Operación Administrativa Desconcentrada de Aguascalientes, Baja California, Baja California Sur, Campeche, Chiapas, Chihuahua, CDMX Norte, CDMX Sur, Coahuila, Colima, Durango, Guanajuato, Guerrero, Hidalgo, Edo. México Oriente, Edo. México Poniente, Jalisco, Michoacán, Morelos, Nayarit, Nuevo León, Oaxaca, Puebla, Querétaro, Quintana Roo, San Luis Potosí, Sinaloa, Sonora, Tabasco, Tamaulipas, Tlaxcala, Veracruz Norte, Veracruz Sur, Yucatán, Zacatecas y Áreas de Nivel Central.

PARTIDA	CÉDULA	CLAVE CUCOP+	GPO	GEN	ESP	DIF	VAR	DESCRIPCIÓN- SISTEMA DE ABASTO INSTITUCIONAL (SAI)	TALLA	UNI	CANT	TIPO	ÚNICA ENTREGA RÉGIMEN ORDINARIO	RÉGIMEN ORDINARIO POR PARTIDA	ÚNICA ENTREGA MÉDICOS RESIDENTES	MÉDICOS RESIDENTES POR PARTIDA	ÚNICA ENTREGA RÉGIMEN IMSS BIENESTAR	RÉGIMEN BIENESTAR POR PARTIDA	TOTAL POR CLAVE RÉGIMEN ORDINARIO, MÉDICOS RESIDENTES E IMSS BIENESTAR	TOTAL POR PARTIDA
12	12	27101-0153	210	125	0351	00	02	FILIPINA Y PANTALON FEMENINO, TALLA: GRANDE, COLOR: ROSA Y BLANCO, CEDULA 12 ZONA A.	G	JGO	1	JGO	558		-		9		567	
12	12	27101-0153	210	125	3348	00	02	FILIPINA Y PANTALON FEMENINO, TALLA: EXTRAGRANDE, COLOR: VERDE AGUA Y AZULMARINO, CEDULA 12, ZONA A.	X	JGO	1	JGO	1,857		-		-		1,857	
12	12	27101-0153	210	125	3355	00	02	FILIPINA Y PANTALON FEMENINO, TALLA: ESPECIAL, COLOR: VERDE AGUA Y AZUL MARINO,CEDULA 12, ZONA A.	ES	JGO	1	JGO	657		-		-		657	
12	12	27101-0153	210	125	3363	00	02	FILIPINA Y PANTALON FEMENINO, TALLA: EXTRAGRANDE, COLOR: AZUL MARINO Y BLANCO,CEDULA 12, ZONA A.	X	JGO	1	JGO	381		-		12		393	
12	12	27101-0153	210	125	3371	00	02	FILIPINA Y PANTALON FEMENINO, TALLA: ESPECIAL, COLOR: AZUL MARINO Y BLANCO,CEDULA 12, ZONA A.	ES	JGO	1	JGO	140		-		3		143	
12	12	27101-0153	210	125	3389	00	02	FILIPINA Y PANTALON FEMENINO, TALLA: EXTRAGRANDE, COLOR: ROSA Y BLANCO, CEDULA12, ZONA A.	X	JGO	1	JGO	54		-		3		57	
12	12	27101-0153	210	125	3397	00	02	FILIPINA Y PANTALON FEMENINO, TALLA: ESPECIAL, COLOR: ROSA Y BLANCO, CEDULA 12 ZONA A.	ES	JGO	1	JGO	18		-		6		24	
12	12	27101-0153	210	125	3777	00	02	FILIPINA Y PANTALON FEMENINO, TALLA: CHICA, COLOR: BLANCO, CEDULA 12, ZONA A.	CH	JGO	1	JGO	978		-		-		978	
12	12	27101-0153	210	125	3785	00	02	FILIPINA Y PANTALON FEMENINO, TALLA: MEDIANA, COLOR: BLANCO, CEDULA 12, ZONA A.	M	JGO	1	JGO	1,071		-		-		1,071	
12	12	27101-0153	210	125	3793	00	02	FILIPINA Y PANTALON FEMENINO, TALLA: GRANDE, COLOR: BLANCO CEDULA 12, ZONA A.	G	JGO	1	JGO	441		-		-		441	
12	12	27101-0153	210	125	3801	00	02	FILIPINA Y PANTALON FEMENINO, TALLA: EXTRAGRANDE, COLOR: BLANCO, CEDULA 12, ZONAA.	X	JGO	1	JGO	63		-		-		63	
12	12	27101-0153	210	125	3819	00	02	FILIPINA Y PANTALON FEMENINO, TALLA: ESPECIAL, COLOR: BLANCO CEDULA 12, ZONA A.	ES	JGO	1	JGO	9		-		-		9	
12	12	27101-0153	210	125	4940	00	02	FILIPINA Y PANTALON FEMENINO, TALLA: PLUS, COLOR: VERDE AGUA Y AZUL MARINO,CEDULA 12, ZONA A.	PL	JGO	1	JGO	168		-		-		168	

ANEXO 4. REQUERIMIENTO CONSOLIDADO

eas Requirentes: Órganos de Operación Administrativa Desconcentrada de Aguascalientes, Baja California, Baja California Sur, Campeche, Chiapas, Chihuahua, CDMX Norte, CDMX Sur, Coahuila, Colima, Durango, Guanajuato, Guerrero, Hidalgo, Edo. México Oriente, Edo. México Poniente, Jalisco, Michoacán, Morelos, Nayarit, Nuevo León, Oaxaca, Puebla, Querétaro, Quintana Roo, San Luis Potosí, Sinaloa, Sonora, Tabasco, Tamaulipas, Tlaxcala, Veracruz Norte, Veracruz Sur, Yucatán, Zacatecas y Áreas de Nivel Central.

ARTIDA	CÉDULA	CLAVE CUCOP+	GPO	GEN	ESP	DIF	VAR	DESCRIPCIÓN- SISTEMA DE ABASTO INSTITUCIONAL (SAI)	TALLA	UNI	CANT	TIPO	ÚNICA ENTREGA RÉGIMEN ORDINARIO	RÉGIMEN ORDINARIO POR PARTIDA	ÚNICA ENTREGA MÉDICOS RESIDENTES	MÉDICOS RESIDENTES POR PARTIDA	ÚNICA ENTREGA RÉGIMEN IMSS BIENESTAR	RÉGIMEN BIENESTAR POR PARTIDA	TOTAL POR CLAVE RÉGIMEN ORDINARIO, MÉDICOS RESIDENTES E IMSS BIENESTAR	TOTAL POR PARTIDA
12	12	27101-0153	210	125	4957	00	02	FILIPINA Y PANTALON FEMENINO, TALLA: PLUS, COLOR: BLANCO, CEDULA 12, ZONA A.	PL	JGO	1	JGO	3		-		-		3	
12	12	27101-0153	210	125	4965	00	02	FILIPINA Y PANTALON FEMENINO, TALLA: PLUS, COLOR: ROSA Y BLANCO, CEDULA 12, ZONAA.	PL	JGO	1	JGO	6		-		-		6	
12	12	27101-0153	210	125	4973	00	02	FILIPINA Y PANTALON FEMENINO, TALLA: PLUS, COLOR: AZUL MARINO Y BLANCO, CEDULA12, ZONA A.	PL	JGO	1	JGO	43	117,131	-	-	-	699	43	117,830
12	12	27101-0153	210	125	5244	00	02	FILIPINA Y PANTALON FEMENINO, TALLA: CHICA, COLOR: AZUL MARINO Y BLANCO, CEDULA12, ZONA B.	CH	JGO	1	JGO	2,452		-		129		2,581	
12	12	27101-0153	210	125	5251	00	02	FILIPINA Y PANTALON FEMENINO, TALLA: MEDIANA, COLOR: AZUL MARINO Y BLANCO,CEDULA 12, ZONA B.	M	JGO	1	JGO	3,139		-		108		3,247	
12	12	27101-0153	210	125	5269	00	02	FILIPINA Y PANTALON FEMENINO, TALLA: GRANDE, COLOR: AZUL MARINO Y BLANCO, CEDULA12, ZONA B.	G	JGO	1	JGO	2,067		-		78		2,145	
12	12	27101-0153	210	125	5277	00	02	FILIPINA Y PANTALON FEMENINO, TALLA: EXTRAGRANDE, COLOR: AZUL MARINO Y BLANCO,CEDULA 12, ZONA B.	X	JGO	1	JGO	387		-		6		393	
12	12	27101-0153	210	125	5285	00	02	FILIPINA Y PANTALON FEMENINO, TALLA: ESPECIAL, COLOR: AZUL MARINO Y BLANCO,CEDULA 12, ZONA B.	ES	JGO	1	JGO	222		-		3		225	
12	12	27101-0153	210	125	5293	00	02	FILIPINA Y PANTALON FEMENINO, TALLA: PLUS, COLOR: AZUL MARINO Y BLANCO, CEDULA12, ZONA B.	PL	JGO	1	JGO	59		-		-		59	
12	12	27101-0153	210	125	5301	00	02	FILIPINA Y PANTALON FEMENINO, TALLA: CHICA, COLOR: BLANCO, CEDULA 12, ZONA B.	CH	JGO	1	JGO	702		-		-		702	
12	12	27101-0153	210	125	5319	00	02	FILIPINA Y PANTALON FEMENINO, TALLA: MEDIANA, COLOR: BLANCO, CEDULA 12, ZONA B.	M	JGO	1	JGO	606		-		-		606	
12	12	27101-0153	210	125	5327	00	02	FILIPINA Y PANTALON FEMENINO, TALLA: GRANDE, COLOR: BLANCO, CEDULA 12, ZONA B.	G	JGO	1	JGO	306		-		-		306	
2	12	27101-0153	210	125	5335	00	02	FILIPINA Y PANTALON FEMENINO, TALLA: EXTRAGRANDE, COLOR: BLANCO, CEDULA 12, ZONAB.	X	JGO	1	JGO	42		-		-		42	

ANEXOS
DIVISIÓN DE CONTRATOS

DIVISIÓN DE CONVENIOS
ANEXO 2

ANEXO 4. REQUERIMIENTO CONSOLIDADO

Areas Requirentes: Órganos de Operación Administrativa Desconcentrada de Aguascalientes, Baja California, Baja California Sur, Campeche, Chiapas, Chihuahua, CDMX Norte, CDMX Sur, Coahuila, Colima, Durango, Guanajuato, Guerrero, Hidalgo, Edo. México Oriente, Edo. México Poniente, Jalisco, Michoacán, Morelos, Nayarit, Nuevo León, Oaxaca, Puebla, Querétaro, Quintana Roo, San Luis Potosí, Sinaloa, Sonora, Tabasco, Tamaulipas, Tlaxcala, Veracruz Norte, Veracruz Sur, Yucatán, Zacatecas y Áreas de Nivel Central

PARTIDA	CÉDULA	CLAVE CUCOP+	GPO	GEN	ESP	DIF	VAR	DESCRIPCIÓN- SISTEMA DE ABASTO INSTITUCIONAL (SAI)	TALLA	UNI	CANT	TIPO	ÚNICA ENTREGA RÉGIMEN ORDINARIO	RÉGIMEN ORDINARIO POR PARTIDA	ÚNICA ENTREGA MÉDICOS RESIDENTES	MÉDICOS RESIDENTES POR PARTIDA	ÚNICA ENTREGA RÉGIMEN IMSS BIENESTAR	RÉGIMEN BIENESTAR POR PARTIDA	TOTAL POR CLAVE RÉGIMEN ORDINARIO, MÉDICOS RESIDENTES E IMSS BIENESTAR	TOTAL POR PARTIDA
12	12	27101-0153	210	125	5343	00	02	FILIPINA Y PANTALON FEMENINO, TALLA: ESPECIAL, COLOR: BLANCO, CEDULA 12, ZONA B.	ES	JGO	1	JGO	21		-		-		21	
12	12	27101-0153	210	125	5350	00	02	FILIPINA Y PANTALON FEMENINO, TALLA: PLUS, COLOR: BLANCO, CEDULA 12, ZONA B.	PL	JGO	1	JGO	9		-		-		9	
12	12	27101-0153	210	125	5368	00	02	FILIPINA Y PANTALON FEMENINO, TALLA: CHICA, COLOR: VERDE AGUA Y BLANCO, CEDULA12, ZONA B.	CH	JGO	1	JGO	12,426		-		-		12,426	
12	12	27101-0153	210	125	5376	00	02	FILIPINA Y PANTALON FEMENINO, TALLA: MEDIANA, COLOR: VERDE AGUA Y BLANCO, CEDULA12, ZONA B.	M	JGO	1	JGO	17,046		-		-		17,046	
12	12	27101-0153	210	125	5384	00	02	FILIPINA Y PANTALON FEMENINO, TALLA: GRANDE, COLOR: VERDE AGUA Y BLANCO, CEDULA12, ZONA B.	G	JGO	1	JGO	11,091		-		-		11,091	
12	12	27101-0153	210	125	5392	00	02	FILIPINA Y PANTALON FEMENINO, TALLA: EXTRAGRANDE, COLOR: VERDE AGUA Y BLANCO,CEDULA 12, ZONA B.	X	JGO	1	JGO	2,586		-		-		2,586	
12	12	27101-0153	210	125	5400	00	02	FILIPINA Y PANTALON FEMENINO, TALLA: ESPECIAL, COLOR: VERDE AGUA Y BLANCO,CEDULA 12, ZONA B.	ES	JGO	1	JGO	1,287		-		-		1,287	
12	12	27101-0153	210	125	5418	00	02	FILIPINA Y PANTALON FEMENINO, TALLA: PLUS, COLOR: VERDE AGUA Y BLANCO, CEDULA12, ZONA B.	PL	JGO	1	JGO	414		-		-		414	
12	12	27101-0153	210	125	5426	00	02	FILIPINA Y PANTALON FEMENINO, TALLA: CHICA, COLOR: ROSA Y BLANCO, CEDULA 12,ZONA B.	CH	JGO	1	JGO	1,767		-		33		1,800	
12	12	27101-0153	210	125	5434	00	02	FILIPINA Y PANTALON FEMENINO, TALLA: MEDIANA, COLOR: ROSA Y BLANCO, CEDULA 12,ZONA B.	M	JGO	1	JGO	1,266		-		72		1,338	
12	12	27101-0153	210	125	5442	00	02	FILIPINA Y PANTALON FEMENINO, TALLA: GRANDE, COLOR: ROSA Y BLANCO, CEDULA 12,ZONA B.	G	JGO	1	JGO	507		-		21		528	
12	12	27101-0153	210	125	5459	00	02	FILIPINA Y PANTALON FEMENINO, TALLA: EXTRAGRANDE, COLOR: ROSA Y BLANCO, CEDULA12, ZONA B.	X	JGO	1	JGO	54		-		-		54	
12	12	27101-0153	210	125	5467	00	02	FILIPINA Y PANTALON FEMENINO, TALLA: ESPECIAL, COLOR: ROSA Y BLANCO, CEDULA 12,ZONA B.	ES	JGO	1	JGO	39		-		3		42	
12	12	27101-0153	210	125	5475	00	02	FILIPINA Y PANTALON FEMENINO, TALLA: PLUS, COLOR: ROSA Y BLANCO, CEDULA 12, ZONAB.	PL	JGO	1	JGO	6		-		3		9	

ANEXO 4. REQUERIMIENTO CONSOLIDADO

eas Requirentes: Órganos de Operación Administrativa Desconcentrada de Aguascalientes, Baja California, Baja California Sur, Campeche, Chiapas, Chihuahua, CDMX Norte, CDMX Sur, Coahuila, Colima, Durango, Guanajuato, Guerrero, Hidalgo, Edo. México Oriente, Edo. México Poniente, Jalisco, Michoacán, Morelos, Nayarit, Nuevo León, Oaxaca, Puebla, Querétaro, Quintana Roo, San Luis Potosí, Sinaloa, Sonora, Tabasco, Tamaulipas, Tlaxcala, Veracruz Norte, Veracruz Sur, Yucatán, Zacatecas y Áreas de Nivel Central.

ARTIDA	CÉDULA	CLAVE CUCOP+	GPO	GEN	ESP	DIF	VAR	DESCRIPCIÓN- SISTEMA DE ABASTO INSTITUCIONAL (SAI)	TALLA	UNI	CANT	TIPO	ÚNICA ENTREGA RÉGIMEN ORDINARIO	RÉGIMEN ORDINARIO POR PARTIDA	ÚNICA ENTREGA MÉDICOS RESIDENTES	MÉDICOS RESIDENTES POR PARTIDA	ÚNICA ENTREGA RÉGIMEN IMSS BIENESTAR	RÉGIMEN BIENESTAR POR PARTIDA	TOTAL POR CLAVE RÉGIMEN ORDINARIO, MÉDICOS RESIDENTES E IMSS BIENESTAR	TOTAL POR PARTIDA
13	13	27101-0153	210	125	0369	00	00	FILIPINA Y PANTALON PARA CABALLERO. TALLA: CHICA. COLOR: BLANCO. CEDULA 13.	CH	PZA	1	PZA	4,794		-		120		4,914	
13	13	27101-0153	210	125	0393	00	00	FILIPINA Y PANTALON PARA CABALLERO. TALLA: MEDIANA. COLOR: BLANCO. CEDULA 13.	M	PZA	1	PZA	20,028		-		469		20,497	
13	13	27101-0153	210	125	0427	00	00	FILIPINA Y PANTALON PARA CABALLERO. TALLA: GRANDE. COLOR: BLANCO. CEDULA 13.	G	PZA	1	PZA	14,757		-		296		15,053	
13	13	27101-0153	210	125	0450	00	00	FILIPINA Y PANTALON PARA CABALLERO. TALLA: EXTRAGRANDE. COLOR: BLANCO. CEDULA13.	X	PZA	1	PZA	2,904		-		44		2,948	
13	13	27101-0153	210	125	0468	00	00	FILIPINA Y PANTALON PARA CABALLERO. TALLA: CHICA. COLOR: VERDE AGUA Y BLANCO.CEDULA 13.	CH	PZA	1	PZA	54		-		-		54	
13	13	27101-0153	210	125	0492	00	00	FILIPINA Y PANTALON PARA CABALLERO. TALLA: MEDIANA. COLOR: VERDE AGUA Y BLANCO.CEDULA 13.	M	PZA	1	PZA	75		-		-		75	
13	13	27101-0153	210	125	0526	00	00	FILIPINA Y PANTALON PARA CABALLERO. TALLA: GRANDE. COLOR: VERDE AGUA Y BLANCO.CEDULA 13.	G	PZA	1	PZA	18		-		-		18	
13	13	27101-0153	210	125	0559	00	00	FILIPINA Y PANTALON PARA CABALLERO. TALLA: EXTRAGRANDE. COLOR: VERDE AGUA YBLANCO. CEDULA 13.	X	PZA	1	PZA	9		-		-		9	
13	13	27101-0153	210	125	0567	00	00	FILIPINA Y PANTALON PARA CABALLERO. TALLA: CHICA. COLOR: AZUL MARINO Y BLANCO.CEDULA 13.	CH	PZA	1	PZA	98		-		3		101	
13	13	27101-0153	210	125	0591	00	00	FILIPINA Y PANTALON PARA CABALLERO. TALLA: MEDIANA. COLOR: AZUL MARINO Y BLANCO.CEDULA 13.	M	PZA	1	PZA	285		-		42		327	
13	13	27101-0153	210	125	0625	00	00	FILIPINA Y PANTALON PARA CABALLERO. TALLA: GRANDE. COLOR: AZUL MARINO Y BLANCO.CEDULA 13.	G	PZA	1	PZA	276		-		50		326	
13	13	27101-0153	210	125	0658	00	00	FILIPINA Y PANTALON PARA CABALLERO. TALLA: EXTRAGRANDE. COLOR: AZUL MARINO YBLANCO. CEDULA 13.	X	PZA	1	PZA	60		-		15		75	

ANEXO 4. REQUERIMIENTO CONSOLIDADO

Areas Requirentes: Órganos de Operación Administrativa Desconcentrada de Aguascalientes, Baja California, Baja California Sur, Campeche, Chiapas, Chihuahua, CDMX Norte, CDMX Sur, Coahuila, Colima, Durango, Guanajuato, Guerrero, Hidalgo, Edo. México Oriente, Edo. México Poniente, Jalisco, Michoacán, Morelos, Nayarit, Nuevo León, Oaxaca, Puebla, Querétaro, Quintana Roo, San Luis Potosí, Sinaloa, Sonora, Tabasco, Tamaulipas, Tlaxcala, Veracruz Norte, Veracruz Sur, Yucatán, Zacatecas y Áreas de Nivel Central.

PARTIDA	CÉDULA	CLAVE CUCOP+	GPO	GEN	ESP	DIF	VAR	DESCRIPCIÓN- SISTEMA DE ABASTO INSTITUCIONAL (SAI)	TALLA	UNI	CANT	TIPO	ÚNICA ENTREGA RÉGIMEN ORDINARIO	RÉGIMEN ORDINARIO POR PARTIDA	ÚNICA ENTREGA MÉDICOS RESIDENTES	MÉDICOS RESIDENTES POR PARTIDA	ÚNICA ENTREGA RÉGIMEN IMSS BIENESTAR	RÉGIMEN BIENESTAR POR PARTIDA	TOTAL POR CLAVE RÉGIMEN ORDINARIO, MÉDICOS RESIDENTES E IMSS BIENESTAR	TOTAL POR PARTIDA
13	13	27101-0153	210	125	2035	00	00	FILIPINA Y PANTALON PARA CABALLERO. TALLA: CHICA. COLOR: BLANCO Y VERDE OSCURO.CEDULA 13.	CH	PZA	1	PZA	129		-		-		129	
13	13	27101-0153	210	125	2068	00	00	FILIPINA Y PANTALON PARA CABALLERO. TALLA: MEDIANA. COLOR: BLANCO Y VERDEOSCURO. CEDULA 13.	M	PZA	1	PZA	639		-		-		639	
13	13	27101-0153	210	125	2092	00	00	FILIPINA Y PANTALON PARA CABALLERO. TALLA: GRANDE. COLOR: BLANCO Y VERDE OSCURO.CEDULA 13.	G	PZA	1	PZA	453		-		-		453	
13	13	27101-0153	210	125	2126	00	00	FILIPINA Y PANTALON PARA CABALLERO. TALLA: EXTRAGRANDE. COLOR: BLANCO Y VERDEOSCURO. CEDULA 13.	X	PZA	1	PZA	90		-		-		90	
13	13	27101-0153	210	125	3405	00	00	FILIPINA Y PANTALON PARA CABALLERO. TALLA: ESPECIAL. COLOR: BLANCO. CEDULA 13.	ES	PZA	1	PZA	1,041		-		27		1,068	
13	13	27101-0153	210	125	3413	00	00	FILIPINA Y PANTALON PARA CABALLERO. TALLA: ESPECIAL. COLOR: VERDE AGUA Y BLANCO.CEDULA 13.	ES	PZA	1	PZA	3		-		-		3	
13	13	27101-0153	210	125	3421	00	00	FILIPINA Y PANTALON PARA CABALLERO. TALLA: ESPECIAL. COLOR: AZUL MARINO Y BLANCO. CEDULA 13.	ES	PZA	1	PZA	27		-		6		33	
13	13	27101-0153	210	125	3629	00	00	FILIPINA Y PANTALON PARA CABALLERO. TALLA: ESPECIAL. COLOR: BLANCO Y VERDEOSCURO. CEDULA 13.	ES	PZA	1	PZA	51		-		-		51	
13	13	27101-0153	210	125	4536	00	00	FILIPINA Y PANTALON PARA CABALLERO. TALLA: PLUS. COLOR: AZUL MARINO Y BLANCO.CEDULA 13.	PL	PZA	1	PZA	10	101,212	-	-	3	3,153	13	104,365
13	13	27101-0153	210	125	4544	00	00	FILIPINA Y PANTALON PARA CABALLERO. TALLA: PLUS. COLOR: BLANCO. CEDULA 13.	PL	PZA	1	PZA	252		-		-		252	
13	13	27101-0153	210	125	4551	00	00	FILIPINA Y PANTALON PARA CABALLERO. TALLA: PLUS. COLOR: BLANCO Y VERDE OSCURO.CEDULA 13.	PL	PZA	1	PZA	21		-		-		21	

ANEXO 4. REQUERIMIENTO CONSOLIDADO

eas Requirentes: Órganos de Operación Administrativa Desconcentrada de Aguascalientes, Baja California, Baja California Sur, Campeche, Chiapas, Chihuahua, CDMX Norte, CDMX Sur, Coahuila, Colima, Durango, Guanajuato, Guerrero, Hidalgo, Edo. México Oriente, Edo. México Poniente, Jalisco, Michoacán, Morelos, Nayarit, Nuevo León, Oaxaca, Puebla, Querétaro, Quintana Roo, San Luis Potosí, Sinaloa, Sonora, Tabasco, Tamaulipas, Tlaxcala, Veracruz Norte, Veracruz Sur, Yucatán, Zacatecas y Áreas de Nivel Central.

ARTIDA	CÉDULA	CLAVE CUCOP+	GPO	GEN	ESP	DIF	VAR	DESCRIPCIÓN- SISTEMA DE ABASTO INSTITUCIONAL (SAI)	TALLA	UNI	CANT	TIPO	ÚNICA ENTREGA RÉGIMEN ORDINARIO	RÉGIMEN ORDINARIO POR PARTIDA	ÚNICA ENTREGA MÉDICOS RESIDENTES	MÉDICOS RESIDENTES POR PARTIDA	ÚNICA ENTREGA RÉGIMEN IMSS BIENESTAR	RÉGIMEN BIENESTAR POR PARTIDA	TOTAL POR CLAVE RÉGIMEN ORDINARIO, MÉDICOS RESIDENTES E IMSS BIENESTAR	TOTAL POR PARTIDA
13	13	27101-0153	210	125	5483	00	00	FILIPINA Y PANTALON PARA CABALLERO. TALLA: CHICA. COLOR: AZUL MARINO Y BLANCO.CEDULA 13.	CH	PZA	1	PZA	63		-		9		72	
13	13	27101-0153	210	125	5491	00	00	FILIPINA Y PANTALON PARA CABALLERO. TALLA: MEDIANA. COLOR: AZUL MARINO Y BLANCO.CEDULA 13.	M	PZA	1	PZA	298		-		153		451	
13	13	27101-0153	210	125	5509	00	00	FILIPINA Y PANTALON PARA CABALLERO. TALLA: GRANDE. COLOR: AZUL MARINO Y BLANCO.CEDULA 13.	G	PZA	1	PZA	317		-		93		410	
13	13	27101-0153	210	125	5517	00	00	FILIPINA Y PANTALON PARA CABALLERO. TALLA: EXTRAGRANDE. COLOR: AZUL MARINO YBLANCO. CEDULA 13.	X	PZA	1	PZA	64		-		6		70	
13	13	27101-0153	210	125	5525	00	00	FILIPINA Y PANTALON PARA CABALLERO. TALLA: ESPECIAL. COLOR: AZUL MARINO YBLANCO. CEDULA 13.	ES	PZA	1	PZA	30		-		6		36	
13	13	27101-0153	210	125	5533	00	00	FILIPINA Y PANTALON PARA CABALLERO. TALLA: PLUS. COLOR: AZUL MARINO Y BLANCO.CEDULA 13.	PL	PZA	1	PZA	3		-		-		3	
13	13	27101-0153	210	125	5541	00	00	FILIPINA Y PANTALON PARA CABALLERO. TALLA: CHICA. COLOR: BLANCO. CEDULA 13.	CH	PZA	1	PZA	5,997		-		201		6,198	
13	13	27101-0153	210	125	5558	00	00	FILIPINA Y PANTALON PARA CABALLERO. TALLA: MEDIANA. COLOR: BLANCO. CEDULA 13.	M	PZA	1	PZA	21,504		-		907		22,411	
13	13	27101-0153	210	125	5566	00	00	FILIPINA Y PANTALON PARA CABALLERO. TALLA: GRANDE. COLOR: BLANCO. CEDULA 13.	G	PZA	1	PZA	18,648		-		563		19,211	
13	13	27101-0153	210	125	5574	00	00	FILIPINA Y PANTALON PARA CABALLERO. TALLA: EXTRAGRANDE. COLOR: BLANCO. CEDULA13.	X	PZA	1	PZA	4,038		-		87		4,125	
13	13	27101-0153	210	125	5582	00	00	FILIPINA Y PANTALON PARA CABALLERO. TALLA: ESPECIAL. COLOR: BLANCO. CEDULA 13.	ES	PZA	1	PZA	1,752		-		47		1,799	
13	13	27101-0153	210	125	5590	00	00	FILIPINA Y PANTALON PARA CABALLERO. TALLA: PLUS. COLOR: BLANCO. CEDULA 13.	PL	PZA	1	PZA	522		-		6		528	

ANEXOS
DIVISIÓN DE CONTRATOS

ANEXO 4. REQUERIMIENTO CONSOLIDADO

Areas Requirentes: Órganos de Operación Administrativa Desconcentrada de Aguascalientes, Baja California, Baja California Sur, Campeche, Chiapas, Chihuahua, CDMX Norte, CDMX Sur, Coahuila, Colima, Durango, Guanajuato, Guerrero, Hidalgo, Edo. México Oriente, Edo. México Poniente, Jalisco, Michoacán, Morelos, Nayarit, Nuevo León, Oaxaca, Puebla, Querétaro, Quintana Roo, San Luis Potosi, Sinaloa, Sonora, Tabasco, Tamaulipas, Tlaxcala, Veracruz Norte, Veracruz Sur, Yucatán, Zacatecas y Áreas de Nivel Central.

PARTIDA	CÉDULA	CLAVE CUCOP+	GPO	GEN	ESP	DIF	VAR	DESCRIPCIÓN- SISTEMA DE ABASTO INSTITUCIONAL (SAI)	TALLA	UNI	CANT	TIPO	ÚNICA ENTREGA RÉGIMEN ORDINARIO	RÉGIMEN ORDINARIO POR PARTIDA	ÚNICA ENTREGA MÉDICOS RESIDENTES	MÉDICOS RESIDENTES POR PARTIDA	ÚNICA ENTREGA RÉGIMEN IMSS BIENESTAR	RÉGIMEN BIENESTAR POR PARTIDA	TOTAL POR CLAVE RÉGIMEN ORDINARIO, MÉDICOS RESIDENTES E IMSS BIENESTAR	TOTAL POR PARTIDA
13	13	27101-0153	210	125	5608	00	00	FILIPINA Y PANTALON PARA CABALLERO. TALLA: CHICA. COLOR: BLANCO Y VERDE OSCURO.CEDULA 13.	CH	PZA	1	PZA	207		-		-		207	
13	13	27101-0153	210	125	5616	00	00	FILIPINA Y PANTALON PARA CABALLERO. TALLA: MEDIANA. COLOR: BLANCO Y VERDEOSCURO. CEDULA 13.	M	PZA	1	PZA	759		-		-		759	
13	13	27101-0153	210	125	5624	00	00	FILIPINA Y PANTALON PARA CABALLERO. TALLA: GRANDE. COLOR: BLANCO Y VERDE OSCURO.CEDULA 13.	G	PZA	1	PZA	675		-		-		675	
13	13	27101-0153	210	125	5632	00	00	FILIPINA Y PANTALON PARA CABALLERO. TALLA: EXTRAGRANDE. COLOR: BLANCO Y VERDEOSCURO. CEDULA 13.	X	PZA	1	PZA	138		-		-		138	
13	13	27101-0153	210	125	5640	00	00	FILIPINA Y PANTALON PARA CABALLERO. TALLA: ESPECIAL. COLOR: BLANCO Y VERDEOSCURO. CEDULA 13.	ES	PZA	1	PZA	84		-		-		84	
13	13	27101-0153	210	125	5657	00	00	FILIPINA Y PANTALON PARA CABALLERO. TALLA: PLUS. COLOR: BLANCO Y VERDE OSCURO.CEDULA 13.	PL	PZA	1	PZA	39		-		-		39	
14	14	27101-0146	210	125	0665	04	01	TRAJE SASTRE PARA CABALLERO. TALLA: CHICA. COLOR: AZUL MARINO. CEDULA 14.	CH	JGO	1	JGO	47		-		-		47	
14	14	27101-0146	210	125	0690	04	01	TRAJE SASTRE PARA CABALLERO. TALLA: MEDIANA. COLOR: AZUL MARINO. CEDULA 14.	M	JGO	1	JGO	155		-		-		155	
14	14	27101-0146	210	125	0724	04	01	TRAJE SASTRE PARA CABALLERO. TALLA: GRANDE. COLOR: AZUL MARINO. CEDULA 14.	G	JGO	1	JGO	174	430	-	-	-	-	174	430
14	14	27101-0146	210	125	0757	04	01	TRAJE SASTRE PARA CABALLERO. TALLA: EXTRAGRANDE. COLOR: AZUL MARINO. CEDULA 14.	X	JGO	1	JGO	39		-		-		39	
14	14	27101-0146	210	125	3439	03	01	TRAJE SASTRE PARA CABALLERO. TALLA: ESPECIAL. COLOR: AZUL MARINO. CEDULA 14.	ES	JGO	1	JGO	15		-		-		15	
15	15	27101-0153	210	125	0765	00	00	FILIPINA, PANTALON, GORRO Y MANDIL PARA CABALLERO. TALLA: CHICA. COLOR: BLANCO.CEDULA 15.	CH	PZA	1	PZA	1,812		-		-		1,812	

ANEXO 4. REQUERIMIENTO CONSOLIDADO

Areas Requirentes: Órganos de Operación Administrativa Desconcentrada de Aguascalientes, Baja California, Baja California Sur, Campeche, Chiapas, Chihuahua, CDMX Norte, CDMX Sur, Coahuila, Colima, Durango, Guanajuato, Guerrero, Hidalgo, Edo. México Oriente, Edo. México Poniente, Jalisco, Michoacán, Morelos, Nayarit, Nuevo León, Oaxaca, Puebla, Querétaro, Quintana Roo, San Luis Potosí, Sinaloa, Sonora, Tabasco, Tamaulipas, Tlaxcala, Veracruz Norte, Veracruz Sur, Yucatán, Zacatecas y Áreas de Nivel Central.

PARTIDA	CÉDULA	CLAVE CUCOP+	GPO	GEN	ESP	DIF	VAR	DESCRIPCIÓN- SISTEMA DE ABASTO INSTITUCIONAL (SAI)	TALLA	UNI	CANT	TIPO	ÚNICA ENTREGA RÉGIMEN ORDINARIO	RÉGIMEN ORDINARIO POR PARTIDA	ÚNICA ENTREGA MÉDICOS RESIDENTES	MÉDICOS RESIDENTES POR PARTIDA	ÚNICA ENTREGA RÉGIMEN IMSS BIENESTAR	RÉGIMEN BIENESTAR POR PARTIDA	TOTAL POR CLAVE RÉGIMEN ORDINARIO, MÉDICOS RESIDENTES E IMSS BIENESTAR	TOTAL POR PARTIDA
15	15	27101-0153	210	125	0799	00	00	FILIPINA, PANTALON, GORRO Y MANDIL PARA CABALLERO. TALLA: MEDIANA. COLOR:BLANCO. CEDULA 15.	M	PZA	1	PZA	9,156		-		-		9,156	
15	15	27101-0153	210	125	0823	00	00	FILIPINA, PANTALON, GORRO Y MANDIL PARA CABALLERO. TALLA: GRANDE. COLOR: BLANCO.CEDULA 15.	G	PZA	1	PZA	8,010		-		-		8,010	
15	15	27101-0153	210	125	0856	00	00	FILIPINA, PANTALON, GORRO Y MANDIL PARA CABALLERO. TALLA: EXTRAGRANDE. COLOR:BLANCO. CEDULA 15.	X	PZA	1	PZA	1,956		-		-		1,956	
15	15	27101-0153	210	125	3447	00	00	FILIPINA, PANTALON, GORRO Y MANDIL PARA CABALLERO. TALLA: ESPECIAL. COLOR:BLANCO. CEDULA 15.	ES	PZA	1	PZA	636		-		-		636	
15	15	27101-0153	210	125	4171	00	00	FILIPINA Y PANTALON PARA CABALLERO. TALLA: CHICA. COLOR: BLANCO. CEDULA 15.	CH	PZA	1	PZA	12		-		-		12	
15	15	27101-0153	210	125	4189	00	00	FILIPINA Y PANTALON PARA CABALLERO. TALLA: MEDIANA. COLOR: BLANCO. CEDULA 15.	M	PZA	1	PZA	12		-		-		12	
15	15	27101-0153	210	125	4197	00	00	FILIPINA Y PANTALON PARA CABALLERO. TALLA: GRANDE. COLOR: BLANCO. CEDULA 15.	G	PZA	1	PZA	12		-		-		12	
15	15	27101-0153	210	125	4205	00	00	FILIPINA Y PANTALON PARA CABALLERO. TALLA: EXTRAGRANDE. COLOR: BLANCO. CEDULA15.	X	PZA	1	PZA	6	38,448	-	-	-	-	6	38,448
15	15	27101-0153	210	125	4528	00	00	FILIPINA, PANTALON, GORRO Y MANDIL PARA CABALLERO. TALLA: PLUS. COLOR: BLANCO.CEDULA 15.	PL	PZA	1	PZA	246		-		-		246	
15	15	27101-0153	210	125	5665	00	00	FILIPINA, PANTALON, GORRO Y MANDIL PARA CABALLERO. TALLA: CHICA. COLOR: BLANCO.CEDULA 15.	CH	PZA	1	PZA	1,380		-		-		1,380	
15	15	27101-0153	210	125	5673	00	00	FILIPINA, PANTALON, GORRO Y MANDIL PARA CABALLERO. TALLA: MEDIANA. COLOR:BLANCO. CEDULA 15.	M	PZA	1	PZA	6,306		-		-		6,306	
15	15	27101-0153	210	125	5681	00	00	FILIPINA, PANTALON, GORRO Y MANDIL PARA CABALLERO. TALLA: GRANDE. COLOR: BLANCO.CEDULA 15.	G	PZA	1	PZA	6,624		-		-		6,624	

DIVISIÓN DE CONTROL
MÉXICO

ANEXO 4. REQUERIMIENTO CONSOLIDADO

Areas Requirentes: Órganos de Operación Administrativa Desconcentrada de Aguascalientes, Baja California, Baja California Sur, Campeche, Chiapas, Chihuahua, CDMX Norte, CDMX Sur, Coahuila, Colima, Durango, Guanajuato, Guerrero, Hidalgo, Edo. México Oriente, Edo. México Poniente, Jalisco, Michoacán, Morelos, Nayarit, Nuevo León, Oaxaca, Puebla, Querétaro, Quintana Roo, San Luis Potosí, Sinaloa, Sonora, Tabasco, Tamaulipas, Tlaxcala, Veracruz Norte, Veracruz Sur, Yucatán, Zacatecas y Áreas de Nivel Central.

PARTIDA	CÉDULA	CLAVE CUCOP+	GPO	GEN	ESP	DIF	VAR	DESCRIPCIÓN- SISTEMA DE ABASTO INSTITUCIONAL (SAI)	TALLA	UNI	CANT	TIPO	ÚNICA ENTREGA RÉGIMEN ORDINARIO	RÉGIMEN ORDINARIO POR PARTIDA	ÚNICA ENTREGA MÉDICOS RESIDENTES	MÉDICOS RESIDENTES POR PARTIDA	ÚNICA ENTREGA RÉGIMEN IMSS BIENESTAR	RÉGIMEN BIENESTAR POR PARTIDA	TOTAL POR CLAVE RÉGIMEN ORDINARIO, MÉDICOS RESIDENTES E IMSS BIENESTAR	TOTAL POR PARTIDA
15	15	27101-0153	210	125	5699	00	00	FILIPINA, PANTALON, GORRO Y MANDIL PARA CABALLERO. TALLA: EXTRAGRANDE. COLOR:BLANCO. CEDULA 15.	X	PZA	1	PZA	1,320		-		-		1,320	
15	15	27101-0153	210	125	5707	00	00	FILIPINA, PANTALON, GORRO Y MANDIL PARA CABALLERO. TALLA: ESPECIAL. COLOR:BLANCO. CEDULA 15.	ES	PZA	1	PZA	666		-		-		666	
15	15	27101-0153	210	125	5715	00	00	FILIPINA, PANTALON, GORRO Y MANDIL PARA CABALLERO. TALLA: PLUS. COLOR: BLANCO.CEDULA 15.	PL	PZA	1	PZA	294		-		-		294	
16	16	27101-0165	210	125	6762	00	01	CORBATA. TALLA: UNICA. COLOR: BEIGE. CEDULA 16.	U	PZA	1	PZA	3,016	3,016	-	-	44	44	3,060	3,060
17	17	27101-0164	210	125	0989	04	01	TRAJE SASTRE PARA DAMA (SACO Y FALDA). TALLA: CHICA. COLOR: AZUL MARINO. CEDULA17.	CH	JGO	1	JGO	2		-		-		2	
17	17	27101-0164	210	125	1011	04	01	TRAJE SASTRE PARA DAMA (SACO Y FALDA). TALLA: MEDIANA. COLOR: AZUL MARINO.CEDULA 17.	M	JGO	1	JGO	6		-		-		6	
17	17	27101-0164	210	125	1045	04	01	TRAJE SASTRE PARA DAMA (SACO Y FALDA). TALLA: GRANDE. COLOR: AZUL MARINO.CEDULA 17.	G	JGO	1	JGO	4		-		-		4	
17	17	27101-0164	210	125	1789	04	01	TRAJE SASTRE PARA DAMA (SACO Y PANTALÓN). TALLA: CHICA. COLOR: AZUL MARINO.CEDULA 17.	CH	JGO	1	JGO	35		-		-		35	
17	17	27101-0164	210	125	1813	04	01	TRAJE SASTRE PARA DAMA (SACO Y PANTALÓN). TALLA: MEDIANA. COLOR: AZUL MARINO.CEDULA 17.	M	JGO	1	JGO	48		-		-		48	
17	17	27101-0164	210	125	1847	04	01	TRAJE SASTRE PARA DAMA (SACO Y PANTALÓN). TALLA: GRANDE. COLOR: AZUL MARINO.CEDULA 17.	G	JGO	1	JGO	26		-		-		26	
17	17	27101-0164	210	125	1870	05	01	TRAJE SASTRE PARA DAMA (DOS SACOS, FALDA Y PANTALON). TALLA: CHICA. COLOR: AZULMARINO. CEDULA 17.	CH	JGO	1	JGO	2		-		-		2	
17	17	27101-0164	210	125	1904	05	01	TRAJE SASTRE PARA DAMA (DOS SACOS, FALDA Y PANTALON). TALLA: MEDIANA. COLOR:AZUL MARINO. CEDULA 17.	M	JGO	1	JGO	6		-		-		6	
17	17	27101-0164	210	125	1938	05	01	TRAJE SASTRE PARA DAMA (DOS SACOS, FALDA Y PANTALON). TALLA: GRANDE. COLOR:AZUL MARINO. CEDULA 17.	G	JGO	1	JGO	4		-		-		4	

ANEXO 4. REQUERIMIENTO CONSOLIDADO

Áreas Requirentes: Órganos de Operación Administrativa Desconcentrada de Aguascalientes, Baja California, Baja California Sur, Campeche, Chiapas, Chihuahua, CDMX Norte, CDMX Sur, Coahuila, Colima, Durango, Guanajuato, Guerrero, Hidalgo, Edo. México Oriente, Edo. México Poniente, Jalisco, Michoacán, Morelos, Nayarit, Nuevo León, Oaxaca, Puebla, Querétaro, Quintana Roo, San Luis Potosí, Sinaloa, Sonora, Tabasco, Tamaulipas, Tlaxcala, Veracruz Norte, Veracruz Sur, Yucatán, Zacatecas y Áreas de Nivel Central.

PARTIDA	CÉDULA	CLAVE CUCOP+	GPO	GEN	ESP	DIF	VAR	DESCRIPCIÓN- SISTEMA DE ABASTO INSTITUCIONAL (SAI)	TALLA	UNI	CANT	TIPO	ÚNICA ENTREGA RÉGIMEN ORDINARIO	RÉGIMEN ORDINARIO POR PARTIDA	ÚNICA ENTREGA MÉDICOS RESIDENTES	MÉDICOS RESIDENTES POR PARTIDA	ÚNICA ENTREGA RÉGIMEN IMSS BIENESTAR	RÉGIMEN BIENESTAR POR PARTIDA	TOTAL POR CLAVE RÉGIMEN ORDINARIO, MÉDICOS RESIDENTES E IMSS BIENESTAR	TOTAL POR PARTIDA
17	17	27101-0164	210	125	2258	04	01	TRAJE SASTRE PARA DAMA (SACO, FALDA Y PANTALON). TALLA: CHICA. COLOR: GRISPERLA. CEDULA 17.	CH	JGO	1	JGO	13	341	-	-	-	-	13	341
17	17	27101-0164	210	125	2282	04	01	TRAJE SASTRE PARA DAMA (SACO, FALDA Y PANTALON). TALLA: MEDIANA. COLOR: GRISPERLA. CEDULA 17.	M	JGO	1	JGO	24		-		-		24	
17	17	27101-0164	210	125	2316	04	01	TRAJE SASTRE PARA DAMA (SACO, FALDA Y PANTALON). TALLA: GRANDE. COLOR: GRISPERLA. CEDULA 17.	G	JGO	1	JGO	26		-		-		26	
17	17	27101-0164	210	125	2340	04	01	TRAJE SASTRE PARA DAMA (SACO, FALDA Y PANTALÓN). TALLA: CHICA. COLOR: AZULMARINO. CEDULA 17.	CH	JGO	1	JGO	26		-		-		26	
17	17	27101-0164	210	125	2373	04	01	TRAJE SASTRE PARA DAMA (SACO, FALDA Y PANTALÓN). TALLA: MEDIANA. COLOR: AZULMARINO. CEDULA 17.	M	JGO	1	JGO	48		-		-		48	
17	17	27101-0164	210	125	2407	04	01	TRAJE SASTRE PARA DAMA (SACO, FALDA Y PANTALÓN). TALLA: GRANDE. COLOR: AZULMARINO. CEDULA 17.	G	JGO	1	JGO	52		-		-		52	
17	17	27101-0164	210	125	3462	03	01	TRAJE SASTRE PARA DAMA (SACO Y FALDA). TALLA: EXTRAGRANDE. COLOR: AZUL MARINO.CEDULA 17.	X	JGO	1	JGO	1		-		-		1	
17	17	27101-0164	210	125	3561	03	01	TRAJE SASTRE PARA DAMA (SACO Y PANTALÓN). TALLA: EXTRAGRANDE. COLOR: AZULMARINO. CEDULA 17.	X	JGO	1	JGO	8		-		-		8	
17	17	27101-0164	210	125	3579	03	01	TRAJE SASTRE PARA DAMA (SACO Y PANTALÓN). TALLA: ESPECIAL. COLOR: AZUL MARINO.CEDULA 17.	ES	JGO	1	JGO	3		-		-		3	
17	17	27101-0164	210	125	3587	04	01	TRAJE SASTRE PARA DAMA (DOS SACOS, FALDA Y PANTALON). TALLA: EXTRAGRANDE.COLOR: AZUL MARINO. CEDULA 17.	X	JGO	1	JGO	1		-		-		1	
17	17	27101-0164	210	125	3637	03	01	TRAJE SASTRE PARA DAMA (SACO, FALDA Y PANTALON). TALLA: EXTRAGRANDE. COLOR:GRIS PERLA. CEDULA 17.	X	JGO	1	JGO	2		-		-		2	
17	17	27101-0164	210	125	3652	03	01	TRAJE SASTRE PARA DAMA (SACO, FALDA Y PANTALOÓN). TALLA: EXTRAGRANDE. COLOR:AZUL MARINO. CEDULA 17.	X	JGO	1	JGO	4		-		-		4	

DIVISIÓN DE CONTRATOS
ANEXO 3

ANEXO 4. REQUERIMIENTO CONSOLIDADO

Areas Requirentes: Órganos de Operación Administrativa Desconcentrada de Aguascalientes, Baja California, Baja California Sur, Campeche, Chiapas, Chihuahua, CDMX Norte, CDMX Sur, Coahuila, Colima, Durango, Guanajuato, Guerrero, Hidalgo, Edo. México Oriente, Edo. México Poniente, Jalisco, Michoacán, Morelos, Nayarit, Nuevo León, Oaxaca, Puebla, Querétaro, Quintana Roo, San Luis Potosí, Sinaloa, Sonora, Tabasco, Tamaulipas, Tlaxcala, Veracruz Norte, Veracruz Sur, Yucatán, Zacatecas y Áreas de Nivel Central.

PARTIDA	CÉDULA	CLAVE CUCOP+	GPO	GEN	ESP	DIF	VAR	DESCRIPCIÓN- SISTEMA DE ABASTO INSTITUCIONAL (SAI)	TALLA	UNI	CANT	TIPO	ÚNICA ENTREGA RÉGIMEN ORDINARIO	RÉGIMEN ORDINARIO POR PARTIDA	ÚNICA ENTREGA MÉDICOS RESIDENTES	MÉDICOS RESIDENTES POR PARTIDA	ÚNICA ENTREGA RÉGIMEN IMSS BIENESTAR	RÉGIMEN BIENESTAR POR PARTIDA	TOTAL POR CLAVE RÉGIMEN ORDINARIO, MÉDICOS RESIDENTES E IMSS BIENESTAR	TOTAL POR PARTIDA
18	18	27101-0022	210	125	6945	00	01	BLUSA PARA DAMA. TALLA: CHICA. COLOR: ROSA CLARO. CEDULA 18.	CH	PZA	1	PZA	90	468	-	-	-	-	90	468
18	18	27101-0022	210	125	6952	00	01	BLUSA PARA DAMA. TALLA: MEDIANA. COLOR: ROSA CLARO. CEDULA 18.	M	PZA	1	PZA	180		-		-		180	
18	18	27101-0022	210	125	6960	00	01	BLUSA PARA DAMA. TALLA: GRANDE. COLOR: ROSA CLARO. CEDULA 18.	G	PZA	1	PZA	180		-		-		180	
18	18	27101-0022	210	125	6978	00	01	BLUSA PARA DAMA. TALLA: EXTRAGRANDE. COLOR: ROSA CLARO. CEDULA 18.	X	PZA	1	PZA	18		-		-		18	
19	19	27101-0002	210	125	1052	10	01	CHAMARRA PARA CABALLERO. TALLA: CHICA. COLOR: VERDE. CEDULA 19.	CH	JGO	1	JGO	150	3,681	-	-	2	44	152	3,725
19	19	27101-0002	210	125	1086	10	01	CHAMARRA PARA CABALLERO. TALLA: MEDIANA. COLOR: VERDE. CEDULA 19.	M	JGO	1	JGO	1,316		-		14		1,330	
19	19	27101-0002	210	125	1110	09	01	CHAMARRA PARA CABALLERO. TALLA: GRANDE. COLOR: VERDE. CEDULA 19.	G	JGO	1	JGO	1,575		-		17		1,592	
19	19	27101-0002	210	125	1144	09	01	CHAMARRA PARA CABALLERO. TALLA: EXTRAGRANDE. COLOR: VERDE. CEDULA 19.	X	JGO	1	JGO	398		-		8		406	
19	19	27101-0002	210	125	3488	07	01	CHAMARRA PARA CABALLERO. TALLA: ESPECIAL. COLOR: VERDE. CEDULA 19.	ES	JGO	1	JGO	184		-		3		187	
19	19	27101-0002	210	125	4577	01	01	CHAMARRA PARA CABALLERO. TALLA: PLUS. COLOR: VERDE. CEDULA 19.	PL	JGO	1	JGO	58		-		-		58	
20	20	27101-0038	210	125	6770	00	01	CAMISA PARA CABALLERO. TALLA: CHICA. COLOR: VERDE. CEDULA 20.	CH	PZA	1	PZA	240		-		2		242	
20	20	27101-0038	210	125	6788	00	01	CAMISA PARA CABALLERO. TALLA: MEDIANA. COLOR: VERDE. CEDULA 20.	M	PZA	1	PZA	2,148		-		14		2,162	
20	20	27101-0038	210	125	6796	00	01	CAMISA PARA CABALLERO. TALLA: GRANDE. COLOR: VERDE. CEDULA 20.	G	PZA	1	PZA	2,544		-		17		2,561	
20	20	27101-0038	210	125	6804	00	01	CAMISA PARA CABALLERO. TALLA: EXTRAGRANDE. COLOR: VERDE. CEDULA 20.	X	PZA	1	PZA	668		-		8		676	

ANEXO 4. REQUERIMIENTO CONSOLIDADO

Areas Requirentes: Órganos de Operación Administrativa Desconcentrada de Aguascalientes, Baja California, Baja California Sur, Campeche, Chiapas, Chihuahua, CDMX Norte, CDMX Sur, Coahuila, Colima, Durango, Guanajuato, Guerrero, Hidalgo, Edo. México Oriente, Edo. México Poniente, Jalisco, Michoacán, Morelos, Nayarit, Nuevo León, Oaxaca, Puebla, Querétaro, Quintana Roo, San Luis Potosí, Sinaloa, Sonora, Tabasco, Tamaulipas, Tlaxcala, Veracruz Norte, Veracruz Sur, Yucatán, Zacatecas y Áreas de Nivel Central.

PARTIDA	CÉDULA	CLAVE CUCOP+	GPO	GEN	ESP	DIF	VAR	DESCRIPCIÓN- SISTEMA DE ABASTO INSTITUCIONAL (SAI)	TALLA	UNI	CANT	TIPO	ÚNICA ENTREGA RÉGIMEN ORDINARIO	RÉGIMEN ORDINARIO POR PARTIDA	ÚNICA ENTREGA MÉDICOS RESIDENTES	MÉDICOS RESIDENTES POR PARTIDA	ÚNICA ENTREGA RÉGIMEN IMSS BIENESTAR	RÉGIMEN BIENESTAR POR PARTIDA	TOTAL POR CLAVE RÉGIMEN ORDINARIO, MÉDICOS RESIDENTES E IMSS BIENESTAR	TOTAL POR PARTIDA
20	20	27101-0038	210	125	6812	00	01	CAMISA PARA CABALLERO, TALLA: ESPECIAL, COLOR: VERDE, CEDULA 20.	ES	PZA	1	PZA	294		-		3		297	
20	20	27101-0038	210	125	6820	00	01	CAMISA PARA CABALLERO, TALLA: PLUS, COLOR: VERDE, CEDULA 20.	PL	PZA	1	PZA	106	13,796	-	-	-	88	106	13,884
20	20	27101-0038	210	125	6838	00	01	CAMISA PARA CABALLERO, TALLA: CHICA, COLOR: BEIGE, CEDULA 20.	CH	PZA	1	PZA	348		-		2		350	
20	20	27101-0038	210	125	6846	01	01	CAMISA PARA CABALLERO, TALLA: MEDIANA, COLOR: BEIGE, CEDULA 20.	M	PZA	1	PZA	2,860		-		14		2,874	
20	20	27101-0038	210	125	6853	00	01	CAMISA PARA CABALLERO, TALLA: GRANDE, COLOR: BEIGE, CEDULA 20.	G	PZA	1	PZA	3,278		-		17		3,295	
20	20	27101-0038	210	125	6861	00	01	CAMISA PARA CABALLERO, TALLA: EXTRAGRANDE, COLOR: BEIGE, CEDULA 20.	X	PZA	1	PZA	802		-		8		810	
20	20	27101-0038	210	125	6879	00	01	CAMISA PARA CABALLERO, TALLA: ESPECIAL, COLOR: BEIGE, CEDULA 20.	ES	PZA	1	PZA	374		-		3		377	
20	20	27101-0038	210	125	6887	00	01	CAMISA PARA CABALLERO, TALLA: PLUS, COLOR: BEIGE, CEDULA 20.	PL	PZA	1	PZA	134		-		-		134	
21	21	27101-0153	210	125	1250	00	00	CAMISA Y PANTALON PARA CABALLERO, TALLA: CHICA, COLOR: ARENA, CEDULA 21.	CH	PZA	1	PZA	66		-		99		165	
21	21	27101-0153	210	125	1284	00	00	CAMISA Y PANTALON PARA CABALLERO, TALLA: MEDIANA, COLOR: ARENA, CEDULA 21.	M	PZA	1	PZA	516		-		933		1,449	
21	21	27101-0153	210	125	1318	00	00	CAMISA Y PANTALON PARA CABALLERO, TALLA: GRANDE, COLOR: ARENA, CEDULA 21.	G	PZA	1	PZA	507		-		864		1,371	
21	21	27101-0153	210	125	1342	00	00	CAMISA Y PANTALON PARA CABALLERO, TALLA: EXTRAGRANDE, COLOR: ARENA, CEDULA 21.	X	PZA	1	PZA	108		-		180		288	
21	21	27101-0153	210	125	1359	00	00	CAMISA Y PANTALON PARA CABALLERO, TALLA: CHICA, COLOR: AZUL ELECTRICO, CEDULA21.	CH	PZA	1	PZA	174		-		5		179	
21	21	27101-0153	210	125	1383	00	00	CAMISA Y PANTALON PARA CABALLERO, TALLA: MEDIANA, COLOR: AZUL ELECTRICO, CEDULA21.	M	PZA	1	PZA	1,653		-		85		1,738	

ANEXO 4. REQUERIMIENTO CONSOLIDADO

Areas Requirentes: Órganos de Operación Administrativa Desconcentrada de Aguascalientes, Baja California, Baja California Sur, Campeche, Chiapas, Chihuahua, CDMX Norte, CDMX Sur, Coahuila, Colima, Durango, Guanajuato, Guerrero, Hidalgo, Edo. México Oriente, Edo. México Poniente, Jalisco, Michoacán, Morelos, Nayarit, Nuevo León, Oaxaca, Puebla, Querétaro, Quintana Roo, San Luis Potosí, Sinaloa, Sonora, Tabasco, Tamaulipas, Tlaxcala, Veracruz Norte, Veracruz Sur, Yucatán, Zacatecas y Áreas de Nivel Central.

PARTIDA	CÉDULA	CLAVE CUCOP+	GPO	GEN	ESP	DIF	VAR	DESCRIPCIÓN- SISTEMA DE ABASTO INSTITUCIONAL (SAI)	TALLA	UNI	CANT	TIPO	ÚNICA ENTREGA RÉGIMEN ORDINARIO	RÉGIMEN ORDINARIO POR PARTIDA	ÚNICA ENTREGA MÉDICOS RESIDENTES	MÉDICOS RESIDENTES POR PARTIDA	ÚNICA ENTREGA RÉGIMEN IMSS BIENESTAR	RÉGIMEN BIENESTAR POR PARTIDA	TOTAL POR CLAVE RÉGIMEN ORDINARIO, MÉDICOS RESIDENTES E IMSS BIENESTAR	TOTAL POR PARTIDA
21	21	27101-0153	210	125	1417	00	00	CAMISA Y PANTALON PARA CABALLERO. TALLA: GRANDE. COLOR: AZUL ELECTRICO. CEDULA21.	G	PZA	1	PZA	2,066		-		96		2,162	
21	21	27101-0153	210	125	1441	00	00	CAMISA Y PANTALON PARA CABALLERO. TALLA: EXTRAGRANDE. COLOR: AZUL ELECTRICO CEDULA 21.	X	PZA	1	PZA	589		-		34		623	
21	21	27101-0153	210	125	3504	00	00	CAMISA Y PANTALON PARA CABALLERO. TALLA: ESPECIAL. COLOR: ARENA. CEDULA 21.	ES	PZA	1	PZA	81		-		63		144	
21	21	27101-0153	210	125	3512	00	00	CAMISA Y PANTALON PARA CABALLERO. TALLA: ESPECIAL. COLOR: AZUL ELECTRICO. CEDULA21.	ES	PZA	1	PZA	193		-		13		206	
21	21	27101-0153	210	125	4619	00	00	CAMISA Y PANTALON PARA CABALLERO. TALLA: PLUS. COLOR: AZUL ELECTRICO. CEDULA 21.	PL	PZA	1	PZA	86		-		2		88	
21	21	27101-0153	210	125	4627	00	00	CAMISA Y PANTALON PARA CABALLERO. TALLA: PLUS COLOR: ARENA. CEDULA 21.	PL	PZA	1	PZA	21		-		6		27	
21	21	27101-0153	210	125	5962	00	00	CAMISA Y PANTALON PARA CABALLERO. TALLA: CHICA. COLOR: AZUL ELECTRICO. CEDULA21.	CH	PZA	1	PZA	195	13,121	-	-	18	6,349	213	19,470
21	21	27101-0153	210	125	5970	00	00	CAMISA Y PANTALON PARA CABALLERO. TALLA: MEDIANA. COLOR: AZUL ELECTRICO. CEDULA21.	M	PZA	1	PZA	1,355		-		150		1,505	
21	21	27101-0153	210	125	5988	00	00	CAMISA Y PANTALON PARA CABALLERO. TALLA: GRANDE. COLOR: AZUL ELECTRICO. CEDULA21.	G	PZA	1	PZA	2,193		-		170		2,363	
21	21	27101-0153	210	125	5996	00	00	CAMISA Y PANTALON PARA CABALLERO. TALLA: EXTRAGRANDE. COLOR: AZUL ELECTRICO.CEDULA 21.	X	PZA	1	PZA	583		-		43		626	
21	21	27101-0153	210	125	6002	00	00	CAMISA Y PANTALON PARA CABALLERO. TALLA: ESPECIAL. COLOR: AZUL ELECTRICO. CEDULA21.	ES	PZA	1	PZA	305		-		12		317	
21	21	27101-0153	210	125	6010	00	00	CAMISA Y PANTALON PARA CABALLERO. TALLA: PLUS. COLOR: AZUL ELECTRICO. CEDULA 21.	PL	PZA	1	PZA	114		-		6		120	
21	21	27101-0153	210	125	6028	00	00	CAMISA Y PANTALON PARA CABALLERO. TALLA: CHICA. COLOR: ARENA. CEDULA 21.	CH	PZA	1	PZA	132		-		285		417	
21	21	27101-0153	210	125	6036	00	00	CAMISA Y PANTALON PARA CABALLERO. TALLA: MEDIANA. COLOR: ARENA. CEDULA 21.	M	PZA	1	PZA	753		-		1,614		2,367	

ANEXO 4. REQUERIMIENTO CONSOLIDADO

Areas Requirentes: Órganos de Operación Administrativa Desconcentrada de Aguascalientes, Baja California, Baja California Sur, Campeche, Chiapas, Chihuahua, CDMX Norte, CDMX Sur, Coahuila, Colima, Durango, Guanajuato, Guerrero, Hidalgo, Edo. México Oriente, Edo. México Poniente, Jalisco, Michoacán, Morelos, Nayarit, Nuevo León, Oaxaca, Puebla, Querétaro, Quintana Roo, San Luis Potosí, Sinaloa, Sonora, Tabasco, Tamaulipas, Tlaxcala, Veracruz Norte, Veracruz Sur, Yucatán, Zacatecas y Áreas de Nivel Central.

PARTIDA	CÉDULA	CLAVE CUCOP+	GPO	GEN	ESP	DIF	VAR	DESCRIPCIÓN- SISTEMA DE ABASTO INSTITUCIONAL (SAI)	TALLA	UNI	CANT	TIPO	ÚNICA ENTREGA RÉGIMEN ORDINARIO	RÉGIMEN ORDINARIO POR PARTIDA	ÚNICA ENTREGA MÉDICOS RESIDENTES	MÉDICOS RESIDENTES POR PARTIDA	ÚNICA ENTREGA RÉGIMEN IMSS BIENESTAR	RÉGIMEN BIENESTAR POR PARTIDA	TOTAL POR CLAVE RÉGIMEN ORDINARIO, MÉDICOS RESIDENTES E IMSS BIENESTAR	TOTAL POR PARTIDA
21	21	27101-0153	210	125	6044	00	00	CAMISA Y PANTALON PARA CABALLERO. TALLA: GRANDE. COLOR: ARENA. CEDULA 21.	G	PZA	1	PZA	975		-		1,332		2,307	
21	21	27101-0153	210	125	6051	00	00	CAMISA Y PANTALON PARA CABALLERO. TALLA: EXTRAGRANDE. COLOR: ARENA. CEDULA 21.	X	PZA	1	PZA	285		-		246		531	
21	21	27101-0153	210	125	6069	00	00	CAMISA Y PANTALON PARA CABALLERO. TALLA: ESPECIAL. COLOR: ARENA. CEDULA 21.	ES	PZA	1	PZA	138		-		78		216	
21	21	27101-0153	210	125	6077	00	00	CAMISA Y PANTALON PARA CABALLERO. TALLA: PLUS COLOR: ARENA. CEDULA 21.	PL	PZA	1	PZA	33		-		15		48	
22	22	27101-0153	210	125	1573	07	01	FILIPINA Y PANTALON PARA CABALLERO. TALLA: MEDIANA. COLOR: BLANCO Y AZULELECTRICO. CEDULA 22.	M	JGO	1	JGO	84		-		-		84	
22	22	27101-0153	210	125	1607	07	01	FILIPINA Y PANTALON PARA CABALLERO. TALLA: GRANDE. COLOR: BLANCO Y AZULELECTRICO. CEDULA 22.	G	JGO	1	JGO	48		-		-		48	
22	22	27101-0153	210	125	1631	07	01	FILIPINA Y PANTALON PARA CABALLERO. TALLA: EXTRAGRANDE. COLOR: BLANCO Y AZULELECTRICO. CEDULA 22.	X	JGO	1	JGO	24		-		-		24	
22	22	27101-0153	210	125	3546	06	01	FILIPINA Y PANTALON PARA CABALLERO. TALLA: ESPECIAL. COLOR: BLANCO Y AZULELECTRICO. CEDULA 22.	ES	JGO	1	JGO	6		-		-		6	
22	22	27101-0153	210	125	3827	05	01	FILIPINA, PANTALON Y GORRO PARA CABALLERO. TALLA: CHICA. COLOR: BLANCO Y AZULELECTRICO. CEDULA 22.	CH	JGO	1	JGO	984		-		-		984	
22	22	27101-0153	210	125	3835	05	01	FILIPINA, PANTALON Y GORRO PARA CABALLERO. TALLA: MEDIANA. COLOR: BLANCO Y AZULELECTRICO. CEDULA 22.	M	JGO	1	JGO	5,628		-		-		5,628	
22	22	27101-0153	210	125	3843	05	01	FILIPINA, PANTALON Y GORRO PARA CABALLERO. TALLA: GRANDE. COLOR: BLANCO Y AZULELECTRICO. CEDULA 22.	G	JGO	1	JGO	6,318		-		-		6,318	

DIVISIÓN DE CONTRATOS
ANEXOS

ANEXO 4. REQUERIMIENTO CONSOLIDADO

Areas Requirentes: Órganos de Operación Administrativa Desconcentrada de Aguascalientes, Baja California, Baja California Sur, Campeche, Chiapas, Chihuahua, CDMX Norte, CDMX Sur, Coahuila, Colima, Durango, Guanajuato, Guerrero, Hidalgo, Edo. México Oriente, Edo. México Poniente, Jalisco, Michoacán, Morelos, Nayarit, Nuevo León, Oaxaca, Puebla, Querétaro, Quintana Roo, San Luis Potosí, Sinaloa, Sonora, Tabasco, Tamaulipas, Tlaxcala, Veracruz Norte, Veracruz Sur, Yucatán, Zacatecas y Áreas de Nivel Central.

PARTIDA	CÉDULA	CLAVE CUCOP*	GPO	GEN	ESP	DIF	VAR	DESCRIPCIÓN- SISTEMA DE ABASTO INSTITUCIONAL (SAI)	TALLA	UNI	CANT	TIPO	ÚNICA ENTREGA RÉGIMEN ORDINARIO	RÉGIMEN ORDINARIO POR PARTIDA	ÚNICA ENTREGA MÉDICOS RESIDENTES	MÉDICOS RESIDENTES POR PARTIDA	ÚNICA ENTREGA RÉGIMEN IMSS BIENESTAR	RÉGIMEN BIENESTAR POR PARTIDA	TOTAL POR CLAVE RÉGIMEN ORDINARIO, MÉDICOS RESIDENTES E IMSS BIENESTAR	TOTAL POR PARTIDA
22	22	27101-0153	210	125	3850	05	01	FILIPINA, PANTALON Y CORRO PARA CABALLERO. TALLA: EXTRAGRANDE. COLOR: BLANCO YAZUL ELECTRICO. CEDULA 22.	X	JGO	1	JGO	1,746	20,562	-	-	-	-	1,746	20,562
22	22	27101-0153	210	125	3868	05	01	FILIPINA, PANTALON Y CORRO PARA CABALLERO. TALLA: ESPECIAL. COLOR: BLANCO YAZUL ELECTRICO. CEDULA 22.	ES	JGO	1	JGO	702		-		-		702	
22	22	27101-0153	210	125	4122	03	01	FILIPINA Y PANTALON PARA CABALLERO. TALLA: CHICA. COLOR: AZUL ELECTRICO. CEDULA22.	CH	JGO	1	JGO	534		-		-		534	
22	22	27101-0153	210	125	4130	03	01	FILIPINA Y PANTALON PARA CABALLERO. TALLA: MEDIANA. COLOR: AZUL ELECTRICO.CEDULA 22.	M	JGO	1	JGO	1,908		-		-		1,908	
22	22	27101-0153	210	125	4148	03	01	FILIPINA Y PANTALON PARA CABALLERO. TALLA: GRANDE. COLOR: AZUL ELECTRICO.CEDULA 22.	G	JGO	1	JGO	1,752		-		-		1,752	
22	22	27101-0153	210	125	4155	03	01	FILIPINA Y PANTALON PARA CABALLERO. TALLA: EXTRAGRANDE. COLOR: AZUL ELECTRICO.CEDULA 22.	X	JGO	1	JGO	378		-		-		378	
22	22	27101-0153	210	125	4163	03	01	FILIPINA Y PANTALON PARA CABALLERO. TALLA: ESPECIAL. COLOR: AZUL ELECTRICO.CEDULA 22.	ES	JGO	1	JGO	150		-		-		150	
22	22	27101-0153	210	125	4643	03	01	FILIPINA, PANTALON Y CORRO PARA CABALLERO. TALLA: PLUS. COLOR: BLANCO Y AZULELECTRICO. CEDULA 22.	PL	JGO	1	JGO	258		-		-		258	
22	22	27101-0153	210	125	4676	03	01	FILIPINA Y PANTALON PARA CABALLERO. TALLA: PLUS. COLOR: AZUL ELECTRICO. CEDULA22.	PL	JGO	1	JGO	42		-		-		42	
23	23	27101-0153	210	125	1474	06	01	FILIPINA Y PANTALON PARA DAMA. TALLA: CHICA. COLOR: BLANCO Y AZUL ELECTRICO.CEDULA 23.	CH	JGO	1	JGO	15		-		-		15	
23	23	27101-0153	210	125	1508	06	01	FILIPINA Y PANTALON PARA DAMA. TALLA: MEDIANA. COLOR: BLANCO Y AZUL ELECTRICO.CEDULA 23.	M	JGO	1	JGO	12		-		-		12	
23	23	27101-0153	210	125	1532	06	01	FILIPINA Y PANTALON PARA DAMA. TALLA: GRANDE. COLOR: BLANCO Y AZUL ELECTRICO.CEDULA 23.	G	JGO	1	JGO	15		-		-		15	
23	23	27101-0153	210	125	3876	05	01	FILIPINA, PANTALON Y CORRO PARA DAMA. TALLA: CHICA. COLOR: BLANCO Y AZULELECTRICO. CEDULA 23.	CH	JGO	1	JGO	357		-		-		357	

ANEXO 4. REQUERIMIENTO CONSOLIDADO

reas Requirentes: Órganos de Operación Administrativa Desconcentrada de Aguascalientes, Baja California, Baja California Sur, Campeche, Chiapas, Chihuahua, CDMX Norte, CDMX Sur, Coahuila, Colima, Durango, Guanajuato, Guerrero, Hidalgo, Edo. México Oriente, Edo. México Poniente, Jalisco, Michoacán, Morelos, Nayarit, Nuevo León, Oaxaca, Puebla, Querétaro, Quintana Roo, San Luis Potosí, Sinaloa, Sonora, Tabasco, Tamaulipas, Tlaxcala, Veracruz Norte, Veracruz Sur, Yucatán, Zacatecas y Áreas de Nivel Central.

PARTIDA	CÉDULA	CLAVE CUCOP+	GPO	GEN	ESP	DIF	VAR	DESCRIPCIÓN- SISTEMA DE ABASTO INSTITUCIONAL (SAI)	TALLA	UNI	CANT	TIPO	ÚNICA ENTREGA RÉGIMEN ORDINARIO	RÉGIMEN ORDINARIO POR PARTIDA	ÚNICA ENTREGA MÉDICOS RESIDENTES	MÉDICOS RESIDENTES POR PARTIDA	ÚNICA ENTREGA RÉGIMEN IMSS BIENESTAR	RÉGIMEN BIENESTAR POR PARTIDA	TOTAL POR CLAVE RÉGIMEN ORDINARIO, MÉDICOS RESIDENTES E IMSS BIENESTAR	TOTAL POR PARTIDA
23	23	27101-0153	210	125	3884	05	01	FILIPINA, PANTALON Y GORRO PARA DAMA. TALLA: MEDIANA. COLOR: BLANCO Y AZULELECTRICO. CEDULA 23.	M	JGO	1	JGO	570	1,374	-	-	-	-	570	1,374
23	23	27101-0153	210	125	3892	05	01	FILIPINA, PANTALON Y GORRO PARA DAMA. TALLA: GRANDE. COLOR: BLANCO Y AZULELECTRICO. CEDULA 23.	G	JGO	1	JGO	306		-		-		306	
23	23	27101-0153	210	125	3900	05	01	FILIPINA, PANTALON Y GORRO PARA DAMA. TALLA: EXTRAGRANDE. COLOR: BLANCO Y AZULELECTRICO. CEDULA 23.	X	JGO	1	JGO	63		-		-		63	
23	23	27101-0153	210	125	3918	05	01	FILIPINA, PANTALON Y GORRO PARA DAMA. TALLA: ESPECIAL. COLOR: BLANCO Y AZULELECTRICO. CEDULA 23.	ES	JGO	1	JGO	33		-		-		33	
23	23	27101-0153	210	125	4668	03	01	FILIPINA, PANTALON Y GORRO PARA DAMA. TALLA: PLUS. COLOR: BLANCO Y AZULELECTRICO. CEDULA 23.	PL	JGO	1	JGO	3		-		-		3	
24	24	27101-0136	210	005	3079	03	01	SANDALIAS. TALLA: 24.0. COLOR: (OPCIONAL) BLANCO O VERDE OSCURO. CEDULA 24.	24	PAR	1	PAR	4	200	-	-	-	-	4	200
24	24	27101-0136	210	005	3087	03	01	SANDALIAS. TALLA: 25.0. COLOR: (OPCIONAL) BLANCO O VERDE OSCURO. CEDULA 24.	25	PAR	1	PAR	22		-		-		22	
24	24	27101-0136	210	005	3095	04	01	SANDALIAS. TALLA: 26.0. COLOR: (OPCIONAL) BLANCO O VERDE OSCURO. CEDULA 24.	26	PAR	1	PAR	14		-		-		14	
24	24	27101-0136	210	005	3103	04	01	SANDALIAS. TALLA: 27.0. COLOR: (OPCIONAL) BLANCO O VERDE OSCURO. CEDULA 24.	27	PAR	1	PAR	50		-		-		50	
24	24	27101-0136	210	005	3111	03	01	SANDALIAS. TALLA: 28.0. COLOR: (OPCIONAL) BLANCO O VERDE OSCURO. CEDULA 24.	28	PAR	1	PAR	60		-		-		60	
24	24	27101-0136	210	005	3129	04	01	SANDALIAS. TALLA: 29.0. COLOR: (OPCIONAL) BLANCO O VERDE OSCURO. CEDULA 24.	29	PAR	1	PAR	32		-		-		32	
24	24	27101-0136	210	005	3137	04	01	SANDALIAS. TALLA: 30.0. COLOR: (OPCIONAL) BLANCO O VERDE OSCURO. CEDULA 24.	30	PAR	1	PAR	16		-		-		16	
24	24	27101-0136	210	005	3913	04	01	SANDALIAS. TALLA: 31.0. COLOR: (OPCIONAL) BLANCO O VERDE OSCURO. CEDULA 24.	31	PAR	1	PAR	2		-		-		2	

ANEXOS
DIVISIÓN DE CONTRATOS

ANEXO 4. REQUERIMIENTO CONSOLIDADO

Areas Requirentes: Órganos de Operación Administrativa Desconcentrada de Aguascalientes, Baja California, Baja California Sur, Campeche, Chiapas, Chihuahua, CDMX Norte, CDMX Sur, Coahuila, Colima, Durango, Guanajuato, Guerrero, Hidalgo, Edo. México Oriente, Edo. México Poniente, Jalisco, Michoacán, Morelos, Nayarit, Nuevo León, Oaxaca, Puebla, Querétaro, Quintana Roo, San Luis Potosí, Sinaloa, Sonora, Tabasco, Tamaulipas, Tlaxcala, Veracruz Norte, Veracruz Sur, Yucatán, Zacatecas y Áreas de Nivel Central.

PARTIDA	CÉDULA	CLAVE CUCOP+	GPO	GEN	ESP	DIF	VAR	DESCRIPCIÓN- SISTEMA DE ABASTO INSTITUCIONAL (SAI)	TALLA	UNI	CANT	TIPO	ÚNICA ENTREGA RÉGIMEN ORDINARIO	RÉGIMEN ORDINARIO POR PARTIDA	ÚNICA ENTREGA MÉDICOS RESIDENTES	MÉDICOS RESIDENTES POR PARTIDA	ÚNICA ENTREGA RÉGIMEN IMSS BIENESTAR	RÉGIMEN BIENESTAR POR PARTIDA	TOTAL POR CLAVE RÉGIMEN ORDINARIO, MÉDICOS RESIDENTES E IMSS BIENESTAR	TOTAL POR PARTIDA
25	25	27101-0034	210	800	0106	03	01	CALCETAS. TALLA: UNICA; COLOR: (OPCIONAL) BLANCO O BLANCO CON VIVO VERDE.CEDULA 25.	U	PAR	1	PAR	2,124	2,124	-	-	-	-	2,124	2,124
26	27	27101-0151	210	125	1664	00	00	CHAMARRA Y PANTALON DEPORTIVOS UNISEX. TALLA: CHICA, COLOR: VERDE Y BLANCO.CEDULA 27.	CH	JGO	1	JGO	189		-		-		189	
26	27	27101-0151	210	125	1698	00	00	CHAMARRA Y PANTALON DEPORTIVOS. UNISEX. TALLA: MEDIANA, COLOR: VERDE Y BLANCO.CEDULA 27.	M	JGO	1	JGO	474		-		-		474	
26	27	27101-0151	210	125	1722	00	00	CHAMARRA Y PANTALON DEPORTIVOS. UNISEX. TALLA: GRANDE. COLOR: VERDE Y BLANCO.CEDULA 27.	G	JGO	1	JGO	480		-		-		480	
26	27	27101-0151	210	125	1755	00	00	CHAMARRA Y PANTALON DEPORTIVOS. UNISEX. TALLA: EXTRAGRANDE. COLOR: VERDE YBLANCO, CEDULA 27.	X	JGO	1	JGO	135		-		-		135	
26	27	27101-0151	210	125	3553	00	00	CHAMARRA Y PANTALON DEPORTIVOS. UNISEX. TALLA: ESPECIAL. COLOR: VERDE Y BLANCO.CEDULA 27.	ES	JGO	1	JGO	54		-		-		54	
26	27	27101-0151	210	125	3926	00	00	CHAMARRA Y PANTALON DEPORTIVOS UNISEX CON LEYENDA "SALVAVIDAS". TALLA: CHICA.COLOR: VERDE Y BLANCO. CEDULA 27.	CH	JGO	1	JGO	24	1,671	-	-	-	-	24	1,671
26	27	27101-0151	210	125	3934	00	00	CHAMARRA Y PANTALON DEPORTIVOS UNISEX CON LEYENDA "SALVAVIDAS". TALLA: MEDIANA.COLOR: VERDE Y BLANCO. CEDULA 27.	M	JGO	1	JGO	153		-		-		153	
26	27	27101-0151	210	125	3942	00	00	CHAMARRA Y PANTALON DEPORTIVOS UNISEX CON LEYENDA "SALVAVIDAS". TALLA: GRANDE.COLOR: VERDE Y BLANCO. CEDULA 27.	G	JGO	1	JGO	84		-		-		84	
26	27	27101-0151	210	125	3959	00	00	CHAMARRA Y PANTALON DEPORTIVOS UNISEX CON LEYENDA "SALVAVIDAS". TALLA:EXTRAGRANDE. COLOR: VERDE Y BLANCO. CEDULA 27.	X	JGO	1	JGO	36		-		-		36	

ANEXO 4. REQUERIMIENTO CONSOLIDADO

Áreas Requirentes: Órganos de Operación Administrativa Desconcentrada de Aguascalientes, Baja California, Baja California Sur, Campeche, Chiapas, Chihuahua, CDMX Norte, CDMX Sur, Coahuila, Colima, Durango, Guanajuato, Guerrero, Hidalgo, Edo. México Oriente, Edo. México Poniente, Jalisco, Michoacán, Morelos, Nayarit, Nuevo León, Oaxaca, Puebla, Querétaro, Quintana Roo, San Luis Potosí, Sinaloa, Sonora, Tabasco, Tamaulipas, Tlaxcala, Veracruz Norte, Veracruz Sur, Yucatán, Zacatecas y Áreas de Nivel Central.

PARTIDA	CÉDULA	CLAVE CUCOP+	GPO	GEN	ESP	DIF	VAR	DESCRIPCIÓN- SISTEMA DE ABASTO INSTITUCIONAL (SAI)	TALLA	UNI	CANT	TIPO	ÚNICA ENTREGA RÉGIMEN ORDINARIO	RÉGIMEN ORDINARIO POR PARTIDA	ÚNICA ENTREGA MÉDICOS RESIDENTES	MÉDICOS RESIDENTES POR PARTIDA	ÚNICA ENTREGA RÉGIMEN IMSS BIENESTAR	RÉGIMEN BIENESTAR POR PARTIDA	TOTAL POR CLAVE RÉGIMEN ORDINARIO, MÉDICOS RESIDENTES E IMSS BIENESTAR	TOTAL POR PARTIDA
26	27	27101-0151	210	125	3967	00	00	CHAMARRA Y PANTALON DEPORTIVOS UNISEX CON LEYENDA "SALVAVIDAS". TALLA: ESPECIAL.COLOR: VERDE Y BLANCO. CEDULA 27.	ES	JGO	1	JGO	18		-		-		18	
26	27	27101-0151	210	125	4684	00	00	CHAMARRA Y PANTALON DEPORTIVOS UNISEX. TALLA: PLUS. COLOR: VERDE Y BLANCO.CEDULA 27.	PL	JGO	1	JGO	24		-		-		24	
27	28	27101-0161	210	099	3977	06	01	MAKINOFF PARA CABALLERO. TALLA: CHICA. COLOR: CAFE. CEDULA 28.	CH	PZA	1	PZA	116	2,852	-	-	-	-	116	2,852
27	28	27101-0161	210	099	3993	06	01	MAKINOFF PARA CABALLERO. TALLA: EXTRAGRANDE. COLOR: CAFE. CEDULA 28.	X	PZA	1	PZA	325		-		-		325	
27	28	27101-0161	210	099	4025	06	01	MAKINOFF PARA CABALLERO. TALLA: MEDIANA. COLOR: CAFE. CEDULA 28.	M	PZA	1	PZA	1,035		-		-		1,035	
27	28	27101-0161	210	099	4058	06	01	MAKINOFF PARA CABALLERO. TALLA: GRANDE. COLOR: CAFE. CEDULA 28.	G	PZA	1	PZA	1,231		-		-		1,231	
27	28	27101-0161	210	099	4090	04	01	MAKINOFF PARA CABALLERO. TALLA: ESPECIAL. COLOR: CAFE. CEDULA 28.	ES	PZA	1	PZA	145		-		-		145	
28	29	27101-0098	210	065	0056	00	02	PANTIMEDIA DE COMPRESION GRADUADA. TALLA: CHICA. COLOR: BLANCO. CEDULA 29.	CH	PZA	1	PZA	69,172	539,418	-	-	4,013	25,097	73,185	564,515
28	29	27101-0098	210	065	0064	00	02	PANTIMEDIA DE COMPRESION GRADUADA. TALLA: MEDIANA. COLOR: BLANCO. CEDULA 29.	M	PZA	1	PZA	197,468		-		10,731		208,199	
28	29	27101-0098	210	065	0072	00	02	PANTIMEDIA DE COMPRESION GRADUADA. TALLA: GRANDE. COLOR: BLANCO. CEDULA 29.	G	PZA	1	PZA	195,970		-		8,093		204,063	
28	29	27101-0098	210	065	0080	00	02	PANTIMEDIA DE COMPRESION GRADUADA. TALLA: EXTRAGRANDE. COLOR: BLANCO. CEDULA 29.	X	PZA	1	PZA	55,366		-		1,684		57,050	
28	29	27101-0098	210	065	0098	00	02	PANTIMEDIA DE COMPRESION GRADUADA. TALLA: ESPECIAL. COLOR: BLANCO. CEDULA 29.	ES	PZA	1	PZA	21,442		-		576		22,018	
29	30	27101-0168	210	800	0098	03	01	GORRA DEPORTIVA. TALLA: UNICA. COLOR: OPCIONAL (VERDE BANDERA, BLANCO O COMBINACIÓN DE VERDE Y BLANCO). CEDULA 30.	U	PZA	1	PZA	104	104	-	-	-	-	104	104
30	31	27101-0160	210	800	0015	03	01	CAMISETA DEPORTIVA. TALLA: CHICA. COLOR: BLANCO. CEDULA 31.	CH	PZA	1	PZA	6		-		-		6	

ANEXO 4. REQUERIMIENTO CONSOLIDADO

Areas Requirentes: Órganos de Operación Administrativa Desconcentrada de Aguascalientes, Baja California, Baja California Sur, Campeche, Chiapas, Chihuahua, CDMX Norte, CDMX Sur, Coahuila, Colima, Durango, Guanajuato, Guerrero, Hidalgo, Edo. México Oriente, Edo. México Poniente, Jalisco, Michoacán, Morelos, Nayarit, Nuevo León, Oaxaca, Puebla, Querétaro, Quintana Roo, San Luis Potosi, Sinaloa, Sonora, Tabasco, Tamaulipas, Tlaxcala, Veracruz Norte, Veracruz Sur, Yucatán, Zacatecas y Áreas de Nivel Central.

PARTIDA	CÉDULA	CLAVE CUCOP+	GPO	GEN	ESP	DIF	VAR	DESCRIPCIÓN- SISTEMA DE ABASTO INSTITUCIONAL (SAI)	TALLA	UNI	CANT	TIPO	ÚNICA ENTREGA RÉGIMEN ORDINARIO	RÉGIMEN ORDINARIO POR PARTIDA	ÚNICA ENTREGA MÉDICOS RESIDENTES	MÉDICOS RESIDENTES POR PARTIDA	ÚNICA ENTREGA RÉGIMEN IMSS BIENESTAR	RÉGIMEN BIENESTAR POR PARTIDA	TOTAL POR CLAVE RÉGIMEN ORDINARIO, MÉDICOS RESIDENTES E IMSS BIENESTAR	TOTAL POR PARTIDA
30	31	27101-0160	210	800	0023	03	01	CAMISETA DEPORTIVA, TALLA: MEDIANA. COLOR: BLANCO. CEDULA 31.	M	PZA	1	PZA	96	156	-	-	-	-	96	156
30	31	27101-0160	210	800	0031	03	01	CAMISETA DEPORTIVA. TALLA: GRANDE. COLOR: BLANCO. CEDULA 31.	G	PZA	1	PZA	30		-		-		30	
30	31	27101-0160	210	800	0049	03	01	CAMISETA DEPORTIVA. TALLA: EXTRAGRANDE. COLOR: BLANCO. CEDULA 31.	X	PZA	1	PZA	24		-		-		24	
31	32	27301-0026	210	005	3152	00	00	TENIS. TALLA: 22.0. COLOR: BLANCO. CEDULA 32.	22	PAR	1	PAR	4	860	-	-	-	-	4	860
31	32	27301-0026	210	005	3160	00	00	TENIS. TALLA: 23.0. COLOR: BLANCO. CEDULA 32.	23	PAR	1	PAR	24		-		-		24	
31	32	27301-0026	210	005	3178	00	00	TENIS. TALLA: 24.0. COLOR: BLANCO. CEDULA 32.	24	PAR	1	PAR	48		-		-		48	
31	32	27301-0026	210	005	3186	00	00	TENIS. TALLA: 25.0. COLOR: BLANCO. CEDULA 32.	25	PAR	1	PAR	94		-		-		94	
31	32	27301-0026	210	005	3194	00	00	TENIS. TALLA: 26.0. COLOR: BLANCO. CEDULA 32.	26	PAR	1	PAR	120		-		-		120	
31	32	27301-0026	210	005	3202	00	00	TENIS. TALLA: 27.0. COLOR: BLANCO. CEDULA 32.	27	PAR	1	PAR	184		-		-		184	
31	32	27301-0026	210	005	3210	00	00	TENIS. TALLA: 28.0. COLOR: BLANCO. CEDULA 32.	28	PAR	1	PAR	202		-		-		202	
31	32	27301-0026	210	005	3228	00	00	TENIS. TALLA: 29.0. COLOR: BLANCO. CEDULA 32.	29	PAR	1	PAR	118		-		-		118	
31	32	27301-0026	210	005	3236	00	00	TENIS. TALLA: 30.0. COLOR: BLANCO. CEDULA 32.	30	PAR	1	PAR	48		-		-		48	
31	32	27301-0026	210	005	3871	00	00	TENIS. TALLA: 31.0. COLOR: BLANCO. CEDULA 32.	31	PAR	1	PAR	12		-		-		12	
31	32	27301-0026	210	005	3889	00	00	TENIS. TALLA: 32.0. COLOR: BLANCO. CEDULA 32.	32	PAR	1	PAR	6		-		-		6	
32	33	27201-0003	210	005	3244	00	02	CALZADO DE PROTECCION. TALLA 24.0. COLOR: CAFE. CEDULA 33.	24	PAR	1	PAR	181	1,860	-	-	1	-	182	1,860
32	33	27201-0003	210	005	3251	00	02	CALZADO DE PROTECCION. TALLA 24.5 COLOR: CAFE. CEDULA 33.	24.5	PAR	1	PAR	94		-		1		95	
32	33	27201-0003	210	005	3269	00	02	CALZADO DE PROTECCION. TALLA 25.0. COLOR: CAFE. CEDULA 33.	25	PAR	1	PAR	758		-		6		764	
32	33	27201-0003	210	005	3277	00	02	CALZADO DE PROTECCION. TALLA 25.5. COLOR:CAFE. CEDULA 33.	25.5	PAR	1	PAR	430		-		3		433	
32	33	27201-0003	210	005	3285	00	02	CALZADO DE PROTECCION. TALLA 26.0. COLOR: CAFE. CEDULA 33.	26	PAR	1	PAR	3,417		-		25		3,442	
32	33	27201-0003	210	005	3293	00	02	CALZADO DE PROTECCION. TALLA 26.5. COLOR: CAFE. CEDULA 33.	26.5	PAR	1	PAR	1,860		-		3		1,863	

ANEXO 4. REQUERIMIENTO CONSOLIDADO

Áreas Requirentes: Órganos de Operación Administrativa Desconcentrada de Aguascalientes, Baja California, Baja California Sur, Campeche, Chiapas, Chihuahua, CDMX Norte, CDMX Sur, Coahuila, Colima, Durango, Guanajuato, Guerrero, Hidalgo, Edo. México Oriente, Edo. México Poniente, Jalisco, Michoacán, Morelos, Nayarit, Nuevo León, Oaxaca, Puebla, Querétaro, Quintana Roo, San Luis Potosí, Sinaloa, Sonora, Tabasco, Tamaulipas, Tlaxcala, Veracruz Norte, Veracruz Sur, Yucatán, Zacatecas y Áreas de Nivel Central.

PARTIDA	CÉDULA	CLAVE CUCOP+	GPO	GEN	ESP	DIF	VAR	DESCRIPCIÓN- SISTEMA DE ABASTO INSTITUCIONAL (SAI)	TALLA	UNI	CANT	TIPO	ÚNICA ENTREGA RÉGIMEN ORDINARIO	RÉGIMEN ORDINARIO POR PARTIDA	ÚNICA ENTREGA MÉDICOS RESIDENTES	MÉDICOS RESIDENTES POR PARTIDA	ÚNICA ENTREGA RÉGIMEN IMSS BIENESTAR	RÉGIMEN BIENESTAR POR PARTIDA	TOTAL POR CLAVE RÉGIMEN ORDINARIO, MÉDICOS RESIDENTES E IMSS BIENESTAR	TOTAL POR PARTIDA
32	33	27201-0003	210	005	3301	00	02	CALZADO DE PROTECCION, TALLA 27.0, COLOR:CAFE, CEDULA 33.	27	PAR	1	PAR	7,283		-		22		7,305	
32	33	27201-0003	210	005	3319	00	02	CALZADO DE PROTECCION, TALLA 27.5, COLOR: CAFE, CEDULA 33.	27.5	PAR	1	PAR	3,689		-		11		3,700	
32	33	27201-0003	210	005	3327	00	02	CALZADO DE PROTECCION, TALLA 28.0, COLOR: CAFE, CEDULA 33.	28	PAR	1	PAR	6,155		-		26		6,181	
32	33	27201-0003	210	005	3335	00	02	CALZADO DE PROTECCION, TALLA 28.5, COLOR: CAFE, CEDULA 33.	28.5	PAR	1	PAR	2,296		-		6		2,302	
32	33	27201-0003	210	005	3343	00	02	CALZADO DE PROTECCION, TALLA 29.0, COLOR: CAFE, CEDULA 33.	29	PAR	1	PAR	3,117		-		8		3,125	
32	33	27201-0003	210	005	3350	00	02	CALZADO DE PROTECCION, TALLA 29.5, COLOR: CAFE, CEDULA 33.	29.5	PAR	1	PAR	653		-		3		656	
32	33	27201-0003	210	005	3368	00	02	CALZADO DE PROTECCION, TALLA 30.0, COLOR:CAFE, CEDULA 33.	30	PAR	1	PAR	1,053	31,440	-	-	1	117	1,054	31,557
32	33	27201-0003	210	005	3624	00	02	CALZADO DE PROTECCION, TALLA 20.0, COLOR: CAFE, CEDULA 33.	20	PAR	1	PAR	1		-		-		1	
32	33	27201-0003	210	005	3640	00	02	CALZADO DE PROTECCION, TALLA 21.0, COLOR: CAFE, CEDULA 33.	21	PAR	1	PAR	1		-		-		1	
32	33	27201-0003	210	005	3665	00	02	CALZADO DE PROTECCION, TALLA 22.0, COLOR: CAFE, CEDULA 33.	22	PAR	1	PAR	17		-		-		17	
32	33	27201-0003	210	005	3673	00	02	CALZADO DE PROTECCION, TALLA 22.5, COLOR: CAFE, CEDULA 33.	22.5	PAR	1	PAR	8		-		-		8	
32	33	27201-0003	210	005	3681	00	02	CALZADO DE PROTECCION, TALLA 23.0, COLOR: CAFE, CEDULA 33.	23	PAR	1	PAR	80		-		1		81	
32	33	27201-0003	210	005	3699	00	02	CALZADO DE PROTECCION, TALLA 23.5, COLOR:CAFE, CEDULA 33.	23.5	PAR	1	PAR	31		-		-		31	
32	33	27201-0003	210	005	3897	00	02	CALZADO DE PROTECCION, TALLA 31.0, COLOR: CAFE, CEDULA 33.	31	PAR	1	PAR	174		-		-		174	
32	33	27201-0003	210	005	3905	00	02	CALZADO DE PROTECCION, TALLA 32.0, COLOR: CAFE, CEDULA 33.	32	PAR	1	PAR	54		-		-		54	
32	33	27201-0003	210	005	3939	00	02	CALZADO DE PROTECCION, TALLA 30.5, COLOR: CAFE, CEDULA 33.	30.5	PAR	1	PAR	59		-		-		59	
32	33	27201-0003	210	005	3947	00	02	CALZADO DE PROTECCION, TALLA 31.5, COLOR: CAFE, CEDULA 33.	31.5	PAR	1	PAR	14		-		-		14	
32	33	27201-0003	210	005	6478	00	02	CALZADO DE PROTECCION, TALLA 32.5, COLOR: CAFE, CEDULA 33.	32.5	PAR	1	PAR	1		-		-		1	
32	33	27201-0003	210	005	6486	00	02	CALZADO DE PROTECCION, TALLA 33.0, COLOR:CAFE, CEDULA 33.	33	PAR	1	PAR	14		-		-		14	
33	34	27101-0161	210	125	2886	05	01	SACO PARA DAMA, TALLA: CHICA, COLOR: BLANCO, CEDULA 34.	CH	PZA	1	PZA	75		-		-		75	
33	34	27101-0161	210	125	2894	05	01	SACO PARA DAMA, TALLA: MEDIANA, COLOR: BLANCO, CEDULA 34.	M	PZA	1	PZA	60	168	-	-	-	-	60	168

ANEXOS
DIVISIÓN DE CONTRATOS

ANEXO 4. REQUERIMIENTO CONSOLIDADO

Areas Requirentes: Órganos de Operación Administrativa Desconcentrada de Aguascalientes, Baja California, Baja California Sur, Campeche, Chiapas, Chihuahua, CDMX Norte, CDMX Sur, Coahuila, Colima, Durango, Guanajuato, Guerrero, Hidalgo, Edo. México Oriente, Edo. México Poniente, Jalisco, Michoacán, Morelos, Nayarit, Nuevo León, Oaxaca, Puebla, Querétaro, Quintana Roo, San Luis Potosí, Sinaloa, Sonora, Tabasco, Tamaulipas, Tlaxcala, Veracruz Norte, Veracruz Sur, Yucatán, Zacatecas y Áreas de Nivel Central.

PARTIDA	CÉDULA	CLAVE CUCOP+	GPO	GEN	ESP	DIF	VAR	DESCRIPCIÓN- SISTEMA DE ABASTO INSTITUCIONAL (SAI)	TALLA	UNI	CANT	TIPO	ÚNICA ENTREGA RÉGIMEN ORDINARIO	RÉGIMEN ORDINARIO POR PARTIDA	ÚNICA ENTREGA MÉDICOS RESIDENTES	MÉDICOS RESIDENTES POR PARTIDA	ÚNICA ENTREGA RÉGIMEN IMSS BIENESTAR	RÉGIMEN BIENESTAR POR PARTIDA	TOTAL POR CLAVE RÉGIMEN ORDINARIO, MÉDICOS RESIDENTES E IMSS BIENESTAR	TOTAL POR PARTIDA
33	34	27101-0161	210	125	2902	05	01	SACO PARA DAMA. TALLA: GRANDE. COLOR: BLANCO. CEDULA 34.	G	PZA	1	PZA	33		-		-		33	
34	35	27101-0080	210	004	0258	00	01	FILIPINA PARA DAMA. TALLA: CHICA. COLOR AZUL. CEDULA 35.	CH	PZA	1	PZA	6,168		-		-		6,168	
34	35	27101-0080	210	004	0274	00	01	FILIPINA PARA DAMA. TALLA: ESPECIAL. COLOR AZUL. CEDULA 35.	ES	PZA	1	PZA	1,184		-		-		1,184	
34	35	27101-0080	210	004	0290	00	01	FILIPINA PARA DAMA. TALLA: EXTRAGRANDE. COLOR AZUL. CEDULA 35.	X	PZA	1	PZA	2,834	35,913	-	-	-	-	2,834	35,913
34	35	27101-0080	210	004	0316	00	01	FILIPINA PARA DAMA. TALLA: GRANDE. COLOR AZUL. CEDULA 35.	G	PZA	1	PZA	11,196		-		-		11,196	
34	35	27101-0080	210	004	0332	00	01	FILIPINA PARA DAMA. TALLA: MEDIANA. COLOR AZUL. CEDULA 35.	M	PZA	1	PZA	14,176		-		-		14,176	
34	35	27101-0080	210	004	0357	00	01	FILIPINA PARA DAMA. TALLA: PLUS. COLOR AZUL. CEDULA 35.	PL	PZA	1	PZA	355		-		-		355	
35	36	27101-0151	210	800	0056	03	01	TRAJE DE BAÑO PARA CABALLERO. TALLA: CHICA. COLOR: ROJO. CEDULA 36.	CH	PZA	1	PZA	36		-		-		36	
35	36	27101-0151	210	800	0064	03	01	TRAJE DE BAÑO PARA CABALLERO. TALLA: MEDIANA. COLOR: ROJO. CEDULA 36.	M	PZA	1	PZA	252		-		-		252	
35	36	27101-0151	210	800	0072	03	01	TRAJE DE BAÑO PARA CABALLERO. TALLA: GRANDE. COLOR: ROJO. CEDULA 36.	G	PZA	1	PZA	168	564	-	-	-	-	168	564
35	36	27101-0151	210	800	0080	03	01	TRAJE DE BAÑO PARA CABALLERO. TALLA: EXTRAGRANDE. COLOR: ROJO. CEDULA 36.	X	PZA	1	PZA	72		-		-		72	
35	36	27101-0151	210	800	0221	04	01	TRAJE DE BAÑO PARA CABALLERO. TALLA: ESPECIAL. COLOR: ROJO. CEDULA 36.	ES	PZA	1	PZA	36		-		-		36	
36	37	27101-0161	210	125	2928	05	01	SACO PARA CABALLERO. TALLA: CHICA. COLOR: BLANCO. CEDULA 37.	CH	PZA	1	PZA	36		-		-		36	
36	37	27101-0161	210	125	2936	05	01	SACO PARA CABALLERO. TALLA: MEDIANA. COLOR: BLANCO. CEDULA 37.	M	PZA	1	PZA	105		-		-		105	
36	37	27101-0161	210	125	2944	05	01	SACO PARA CABALLERO. TALLA: GRANDE. COLOR: BLANCO. CEDULA 37.	G	PZA	1	PZA	144	312	-	-	-	-	144	312
36	37	27101-0161	210	125	2951	05	01	SACO PARA CABALLERO. TALLA: EXTRAGRANDE. COLOR: BLANCO. CEDULA 37.	X	PZA	1	PZA	21		-		-		21	

ANEXO 4. REQUERIMIENTO CONSOLIDADO

Áreas Requirentes: Órganos de Operación Administrativa Desconcentrada de Aguascalientes, Baja California, Baja California Sur, Campeche, Chiapas, Chihuahua, CDMX Norte, CDMX Sur, Coahuila, Colima, Durango, Guanajuato, Guerrero, Hidalgo, Edo. México Oriente, Edo. México Poniente, Jalisco, Michoacán, Morelos, Nayarit, Nuevo León, Oaxaca, Puebla, Querétaro, Quintana Roo, San Luis Potosí, Sinaloa, Sonora, Tabasco, Tamaulipas, Tlaxcala, Veracruz Norte, Veracruz Sur, Yucatán, Zacatecas y Áreas de Nivel Central.

PARTIDA	CÉDULA	CLAVE CUCOP+	GPO	GEN	ESP	DIF	VAR	DESCRIPCIÓN- SISTEMA DE ABASTO INSTITUCIONAL (SAI)	TALLA	UNI	CANT	TIPO	ÚNICA ENTREGA RÉGIMEN ORDINARIO	RÉGIMEN ORDINARIO POR PARTIDA	ÚNICA ENTREGA MÉDICOS RESIDENTES	MÉDICOS RESIDENTES POR PARTIDA	ÚNICA ENTREGA RÉGIMEN IMSS BIENESTAR	RÉGIMEN BIENESTAR POR PARTIDA	TOTAL POR CLAVE RÉGIMEN ORDINARIO, MÉDICOS RESIDENTES E IMSS BIENESTAR	TOTAL POR PARTIDA
36	37	27101-0161	210	125	3710	05	01	SACO PARA CABALLERO. TALLA: ESPECIAL. COLOR: BLANCO. CEDULA 37.	ES	PZA	1	PZA	6		-		-		6	
37	38	27101-0002	210	125	2969	03	01	CHAMARRA UNISEX. TALLA: CHICA. COLOR: BLANCO. CEDULA 38.	CH	PZA	1	PZA	90	1,126	-	-	-	-	90	1,126
37	38	27101-0002	210	125	2977	03	01	CHAMARRA UNISEX. TALLA: MEDIANA. COLOR: BLANCO. CEDULA 38.	M	PZA	1	PZA	193		-		-		193	
37	38	27101-0002	210	125	2985	03	01	CHAMARRA UNISEX. TALLA: GRANDE. COLOR: BLANCO. CEDULA 38.	G	PZA	1	PZA	146		-		-		146	
37	38	27101-0002	210	125	2993	03	01	CHAMARRA UNISEX. TALLA: EXTRAGRANDE. COLOR: BLANCO. CEDULA 38.	X	PZA	1	PZA	22		-		-		22	
37	38	27101-0002	210	125	3728	03	01	CHAMARRA UNISEX. TALLA: ESPECIAL. COLOR: BLANCO. CEDULA 38.	ES	PZA	1	PZA	13		-		-		13	
37	38	27101-0002	210	125	4023	04	01	CHAMARRA UNISEX. TALLA: CHICA. COLOR: NEGRO. CEDULA 38.	CH	PZA	1	PZA	65		-		-		65	
37	38	27101-0002	210	125	4031	04	01	CHAMARRA UNISEX. TALLA: MEDIANA. COLOR: NEGRO. CEDULA 38.	M	PZA	1	PZA	272		-		-		272	
37	38	27101-0002	210	125	4049	04	01	CHAMARRA UNISEX. TALLA: GRANDE. COLOR: NEGRO. CEDULA 38.	G	PZA	1	PZA	256		-		-		256	
37	38	27101-0002	210	125	4056	04	01	CHAMARRA UNISEX. TALLA: EXTRAGRANDE. COLOR: NEGRO. CEDULA 38.	X	PZA	1	PZA	46		-		-		46	
37	38	27101-0002	210	125	4064	04	01	CHAMARRA UNISEX. TALLA: ESPECIAL. COLOR: NEGRO. CEDULA 38.	ES	PZA	1	PZA	23		-		-		23	
38	40	27101-0019	210	125	4700	00	00	BATA PINTOR, PANTALON Y GORRO PARA DAMA. TALLA: CHICA. COLOR: AMARILLO PAJA YBLANCO. ZONA A. CEDULA 40.	CH	JGO	1	JGO	330		-		-		330	
38	40	27101-0019	210	125	4718	00	00	BATA PINTOR, PANTALON Y GORRO PARA DAMA. TALLA: MEDIANA. COLOR: AMARILLO PAJA YBLANCO. ZONA A. CEDULA 40.	M	JGO	1	JGO	336		-		-		336	
38	40	27101-0019	210	125	4726	00	00	BATA PINTOR, PANTALON Y GORRO PARA DAMA. TALLA: GRANDE. COLOR: AMARILLO PAJA YBLANCO. ZONA A. CEDULA 40.	G	JGO	1	JGO	195		-		-		195	

ANEXOS
DIVISIÓN DE CONTRATOS

ANEXO 4. REQUERIMIENTO CONSOLIDADO

Areas Requirentes: Órganos de Operación Administrativa Desconcentrada de Aguascalientes, Baja California, Baja California Sur, Campeche, Chiapas, Chihuahua, CDMX Norte, CDMX Sur, Coahuila, Colima, Durango, Guanajuato, Guerrero, Hidalgo, Edo. México Oriente, Edo. México Poniente, Jalisco, Michoacán, Morelos, Nayarit, Nuevo León, Oaxaca, Puebla, Querétaro, Quintana Roo, San Luis Potosí, Sinaloa, Sonora, Tabasco, Tamaulipas, Tlaxcala, Veracruz Norte, Veracruz Sur, Yucatán, Zacatecas y Áreas de Nivel Central.

PARTIDA	CÉDULA	CLAVE CUCOP+	GPO	GEN	ESP	DIF	VAR	DESCRIPCIÓN- SISTEMA DE ABASTO INSTITUCIONAL (SAI)	TALLA	UNI	CANT	TIPO	ÚNICA ENTREGA RÉGIMEN ORDINARIO	RÉGIMEN ORDINARIO POR PARTIDA	ÚNICA ENTREGA MÉDICOS RESIDENTES	MÉDICOS RESIDENTES POR PARTIDA	ÚNICA ENTREGA RÉGIMEN IMSS BIENESTAR	RÉGIMEN BIENESTAR POR PARTIDA	TOTAL POR CLAVE RÉGIMEN ORDINARIO, MÉDICOS RESIDENTES E IMSS BIENESTAR	TOTAL POR PARTIDA
38	40	27101-0019	210	125	4734	00	00	BATA PINTOR, PANTALON Y GORRO PARA DAMA. TALLA: EXTRAGRANDE. COLOR: AMARILLOPAJA Y BLANCO. ZONA A CEDULA 40.	X	JGO	1	JGO	27		-		-		27	
38	40	27101-0019	210	125	4742	00	00	BATA PINTOR, PANTALON Y GORRO PARA DAMA. TALLA: ESPECIAL. COLOR: AMARILLO PAJA YBLANCO. ZONA A. CEDULA 40.	ES	JGO	1	JGO	15		-		-		15	
38	40	27101-0019	210	125	4767	02	02	BATA PINTOR, PANTALON Y GORRO PARA DAMA. TALLA: CHICA. COLOR: AMARILLO PAJA YCAFE OSCURO. ZONA "A". CEDULA 40.	CH	JGO	1	JGO	273		-		-		273	
38	40	27101-0019	210	125	4775	02	02	BATA PINTOR, PANTALON Y GORRO PARA DAMA. TALLA: MEDIANA. COLOR: AMARILLO PAJA YCAFE OSCURO. ZONA "A". CEDULA 40.	M	JGO	1	JGO	246		-		-		246	
38	40	27101-0019	210	125	4783	02	02	BATA PINTOR, PANTALON Y GORRO PARA DAMA. TALLA: GRANDE. COLOR: AMARILLO PAJA YCAFE OSCURO. ZONA "A". CEDULA 40.	G	JGO	1	JGO	171		-		-		171	
38	40	27101-0019	210	125	4791	02	02	BATA PINTOR, PANTALON Y GORRO PARA DAMA. TALLA: EXTRAGRANDE. COLOR: AMARILLOPAJA Y CAFE OSCURO. ZONA "A". CEDULA 40.	X	JGO	1	JGO	30		-		-		30	
38	40	27101-0019	210	125	4809	02	02	BATA PINTOR, PANTALON Y GORRO PARA DAMA. TALLA: ESPECIAL. COLOR: AMARILLO PAJAY CAFE OSCURO. ZONA "A". CEDULA 40.	ES	JGO	1	JGO	18		-		-		18	
38	40	27101-0019	210	125	4825	02	02	BATA PINTOR, PANTALON Y GORRO PARA DAMA. TALLA: CHICA. COLOR: AMARILLO PAJA YAZUL MARINO. ZONA "A". CEDULA 40.	CH	JGO	1	JGO	5,187		-		-		5,187	
38	40	27101-0019	210	125	4833	02	02	BATA PINTOR, PANTALON Y GORRO PARA DAMA. TALLA: MEDIANA. COLOR: AMARILLO PAJA YAZUL MARINO. ZONA "A". CEDULA 40.	M	JGO	1	JGO	3,873		-		-		3,873	
38	40	27101-0019	210	125	4841	02	02	BATA PINTOR, PANTALON Y GORRO PARA DAMA. TALLA: GRANDE. COLOR: AMARILLO PAJA YAZUL MARINO. ZONA "A". CEDULA 40.	G	JGO	1	JGO	1,896		-		-		1,896	

ANEXO 4. REQUERIMIENTO CONSOLIDADO

Areas Requirentes: Órganos de Operación Administrativa Desconcentrada de Aguascalientes, Baja California, Baja California Sur, Campeche, Chiapas, Chihuahua, CDMX Norte, CDMX Sur, Coahuila, Colima, Durango, Guanajuato, Guerrero, Hidalgo, Edo. México Oriente, Edo. México Poniente, Jalisco, Michoacán, Morelos, Nayarit, Nuevo León, Oaxaca, Puebla, Querétaro, Quintana Roo, San Luis Potosí, Sinaloa, Sonora, Tabasco, Tamaulipas, Tlaxcala, Veracruz Norte, Veracruz Sur, Yucatán, Zacatecas y Áreas de Nivel Central.

PARTIDA	CÉDULA	CLAVE CUCOP+	GPO	GEN	ESP	DIF	VAR	DESCRIPCIÓN- SISTEMA DE ABASTO INSTITUCIONAL (SAI)	TALLA	UNI	CANT	TIPO	ÚNICA ENTREGA RÉGIMEN ORDINARIO	RÉGIMEN ORDINARIO POR PARTIDA	ÚNICA ENTREGA MÉDICOS RESIDENTES	MÉDICOS RESIDENTES POR PARTIDA	ÚNICA ENTREGA RÉGIMEN IMSS BIENESTAR	RÉGIMEN BIENESTAR POR PARTIDA	TOTAL POR CLAVE RÉGIMEN ORDINARIO, MÉDICOS RESIDENTES E IMSS BIENESTAR	TOTAL POR PARTIDA
38	40	27101-0019	210	125	4858	02	02	BATA PINTOR, PANTALON Y GORRO PARA DAMA. TALLA: EXTRAGRANDE. COLOR: AMARILLOPAJA Y AZUL MARINO. ZONA "A". CEDULA 40.	X	JGO	1	JGO	417	19,272	-	-	-	-	417	19,272
38	40	27101-0019	210	125	4866	02	02	BATA PINTOR, PANTALON Y GORRO PARA DAMA. TALLA: ESPECIAL. COLOR: AMARILLO PAJAY AZUL MARINO. ZONA "A". CEDULA 40.	ES	JGO	1	JGO	186		-		-		186	
38	40	27101-0019	210	125	4874	02	02	BATA PINTOR, PANTALON Y GORRO PARA DAMA. TALLA: PLUS. COLOR: AMARILLO PAJA YAZUL MARINO. ZONA "A". CEDULA 40.	PL	JGO	1	JGO	36		-		-		36	
38	40	27101-0019	210	125	6382	00	00	BATA PINTOR, PANTALON Y GORRO PARA DAMA. TALLA: CHICA. COLOR: AMARILLO PAJA YBLANCO. ZONA B. CEDULA 40.	CH	JGO	1	JGO	144		-		-		144	
38	40	27101-0019	210	125	6390	00	00	BATA PINTOR, PANTALON Y GORRO PARA DAMA. TALLA: MEDIANA. COLOR: AMARILLO PAJA YBLANCO. ZONA B. CEDULA 40.	M	JGO	1	JGO	207		-		-		207	
38	40	27101-0019	210	125	6408	00	00	BATA PINTOR, PANTALON Y GORRO PARA DAMA. TALLA: GRANDE. COLOR: AMARILLO PAJA YBLANCO. ZONA B. CEDULA 40.	G	JGO	1	JGO	123		-		-		123	
38	40	27101-0019	210	125	6416	00	00	BATA PINTOR, PANTALON Y GORRO PARA DAMA. TALLA: EXTRAGRANDE. COLOR: AMARILLOPAJA Y BLANCO. ZONA B. CEDULA 40.	X	JGO	1	JGO	12		-		-		12	
38	40	27101-0019	210	125	6424	00	00	BATA PINTOR, PANTALON Y GORRO PARA DAMA. TALLA: ESPECIAL. COLOR: AMARILLO PAJA YBLANCO. ZONA B. CEDULA 40.	ES	JGO	1	JGO	3		-		-		3	
38	40	27101-0019	210	125	6432	00	00	BATA PINTOR, PANTALON Y GORRO PARA DAMA. TALLA: PLUS. COLOR: AMARILLO PAJA YBLANCO. ZONA B. CEDULA 40.	PL	JGO	1	JGO	3		-		-		3	
38	40	27101-0019	210	125	6440	01	02	BATA PINTOR, PANTALON Y GORRO PARA DAMA. TALLA: CHICA. COLOR: AMARILLO PAJA YCAFE OSCURO. ZONA "B". CEDULA 40.	CH	JGO	1	JGO	87		-		-		87	

ANEXO 3
DIVISIÓN DE CONTRATOS

ANEXO 4. REQUERIMIENTO CONSOLIDADO

Areas Requirentes: Órganos de Operación Administrativa Desconcentrada de Aguascalientes, Baja California, Baja California Sur, Campeche, Chiapas, Chihuahua, CDMX Norte, CDMX Sur, Coahuila, Colima, Durango, Guanajuato, Guerrero, Hidalgo, Edo. México Oriente, Edo. México Poniente, Jalisco, Michoacán, Morelos, Nayarit, Nuevo León, Oaxaca, Puebla, Querétaro, Quintana Roo, San Luis Potosí, Sinaloa, Sonora, Tabasco, Tamaulipas, Tlaxcala, Veracruz Norte, Veracruz Sur, Yucatán, Zacatecas y Áreas de Nivel Central.

PARTIDA	CÉDULA	CLAVE CUCOP+	GPO	GEN	ESP	DIF	VAR	DESCRIPCIÓN- SISTEMA DE ABASTO INSTITUCIONAL (SAI)	TALLA	UNI	CANT	TIPO	ÚNICA ENTREGA RÉGIMEN ORDINARIO	RÉGIMEN ORDINARIO POR PARTIDA	ÚNICA ENTREGA MÉDICOS RESIDENTES	MÉDICOS RESIDENTES POR PARTIDA	ÚNICA ENTREGA RÉGIMEN IMSS BIENESTAR	RÉGIMEN BIENESTAR POR PARTIDA	TOTAL POR CLAVE RÉGIMEN ORDINARIO, MÉDICOS RESIDENTES E IMSS BIENESTAR	TOTAL POR PARTIDA
38	40	27101-0019	210	125	6457	01	02	BATA PINTOR, PANTALON Y GORRO PARA DAMA. TALLA: MEDIANA. COLOR: AMARILLO PAJA YCAFE OSCURO. ZONA "B". CEDULA 40.	M	JGO	1	JGO	144		-		-		144	
38	40	27101-0019	210	125	6465	01	02	BATA PINTOR, PANTALON Y GORRO PARA DAMA. TALLA: GRANDE. COLOR: AMARILLO PAJA YCAFE OSCURO. ZONA "B". CEDULA 40.	G	JGO	1	JGO	87		-		-		87	
38	40	27101-0019	210	125	6473	01	02	BATA PINTOR, PANTALON Y GORRO PARA DAMA. TALLA: EXTRAGRANDE. COLOR: AMARILLOPAJA Y CAFE OSCURO. ZONA "B". CEDULA 40.	X	JGO	1	JGO	27		-		-		27	
38	40	27101-0019	210	125	6481	01	02	BATA PINTOR, PANTALON Y GORRO PARA DAMA. TALLA: ESPECIAL. COLOR: AMARILLO PAJAY CAFE OSCURO. ZONA "B". CEDULA 40.	ES	JGO	1	JGO	18		-		-		18	
38	40	27101-0019	210	125	6499	01	02	BATA PINTOR, PANTALON Y GORRO PARA DAMA. TALLA: PLUS. COLOR: AMARILLO PAJA YCAFE OSCURO. ZONA "B". CEDULA 40.	PL	JGO	1	JGO	3		-		-		3	
38	40	27101-0019	210	125	6507	01	02	BATA PINTOR, PANTALON Y GORRO PARA DAMA. TALLA: CHICA. COLOR: AMARILLO PAJA YAZUL MARINO. ZONA "B". CEDULA 40.	CH	JGO	1	JGO	1,746		-		-		1,746	
38	40	27101-0019	210	125	6515	01	02	BATA PINTOR, PANTALON Y GORRO PARA DAMA. TALLA: MEDIANA. COLOR: AMARILLO PAJA YAZUL MARINO. ZONA "B". CEDULA 40.	M	JGO	1	JGO	1,905		-		-		1,905	
38	40	27101-0019	210	125	6523	01	02	BATA PINTOR, PANTALON Y GORRO PARA DAMA. TALLA: GRANDE. COLOR: AMARILLO PAJA YAZUL MARINO. ZONA "B". CEDULA 40.	G	JGO	1	JGO	1,092		-		-		1,092	
38	40	27101-0019	210	125	6531	01	02	BATA PINTOR, PANTALON Y GORRO PARA DAMA. TALLA: EXTRAGRANDE. COLOR: AMARILLOPAJA Y AZUL MARINO. ZONA "B". CEDULA 40.	X	JGO	1	JGO	276		-		-		276	
38	40	27101-0019	210	125	6549	01	02	BATA PINTOR, PANTALON Y GORRO PARA DAMA. TALLA: ESPECIAL. COLOR: AMARILLO PAJAY AZUL MARINO. ZONA "B". CEDULA 40.	ES	JGO	1	JGO	129		-		-		129	

ANEXO 4. REQUERIMIENTO CONSOLIDADO

Áreas Requirentes: Órganos de Operación Administrativa Desconcentrada de Aguascalientes, Baja California, Baja California Sur, Campeche, Chiapas, Chihuahua, CDMX Norte, CDMX Sur, Coahuila, Colima, Durango, Guanajuato, Guerrero, Hidalgo, Edo. México Oriente, Edo. México Poniente, Jalisco, Michoacán, Morelos, Nayarit, Nuevo León, Oaxaca, Puebla, Querétaro, Quintana Roo, San Luis Potosí, Sinaloa, Sonora, Tabasco, Tamaulipas, Tlaxcala, Veracruz Norte, Veracruz Sur, Yucatán, Zacatecas y Áreas de Nivel Central.

PARTIDA	CÉDULA	CLAVE CUCOP+	GPO	GEN	ESP	DIF	VAR	DESCRIPCIÓN- SISTEMA DE ABASTO INSTITUCIONAL (SAI)	TALLA	UNI	CANT	TIPO	ÚNICA ENTREGA RÉGIMEN ORDINARIO	RÉGIMEN ORDINARIO POR PARTIDA	ÚNICA ENTREGA MÉDICOS RESIDENTES	MÉDICOS RESIDENTES POR PARTIDA	ÚNICA ENTREGA RÉGIMEN IMSS BIENESTAR	RÉGIMEN BIENESTAR POR PARTIDA	TOTAL POR CLAVE RÉGIMEN ORDINARIO, MÉDICOS RESIDENTES E IMSS BIENESTAR	TOTAL POR PARTIDA
38	40	27101-0019	210	125	6556	01	02	BATA PINTOR, PANTALON Y GORRO PARA DAMA. TALLA: PLUS. COLOR: AMARILLO PAJA, YAZUL MARINO. ZONA "B". CEDULA 40.	PL	JGO	1	JGO	30		-		-		30	
39	41	22301-0108	210	007	0016	01	01	MANDIL, IMPERMEABLE. TALLA: UNICA. COLOR: (OPCIONAL) AMARILLO O BLANCO. CEDULA 41.	U	PZA	1	PZA	156	156	-	-	-	-	156	156
40	42	27201-0003	210	005	7138	00	00	CALZADO IMPERMEABLE. TALLA 24.5. COLOR: NEGRO. CEDULA 42.	24.5	PAR	1	PAR	6	18	-	-	-	-	6	18
40	42	27201-0003	210	005	7167	00	00	CALZADO IMPERMEABLE. TALLA 27.0. COLOR: NEGRO. CEDULA 42.	27	PAR	1	PAR	9		-		-		9	
40	42	27201-0003	210	005	7195	00	00	CALZADO IMPERMEABLE. TALLA 27.5. COLOR: NEGRO. CEDULA 42.	27.5	PAR	1	PAR	3		-		-		3	
41	43	27101-0080	210	025	0329	00	00	FILIPINA PARA CABALLERO. TALLA: CHICA. COLOR: VERDE. CEDULA 43.	CH	PZA	1	PZA	585		-		-		585	
41	43	27101-0080	210	025	0337	00	00	FILIPINA PARA CABALLERO. TALLA: MEDIANA. COLOR: VERDE. CEDULA 43.	M	PZA	1	PZA	2,235		-		-		2,235	
41	43	27101-0080	210	025	0345	00	00	FILIPINA PARA CABALLERO. TALLA: GRANDE. COLOR: VERDE. CEDULA 43.	G	PZA	1	PZA	2,079		-		-		2,079	
41	43	27101-0080	210	025	0352	00	00	FILIPINA PARA CABALLERO. TALLA: EXTRAGRANDE. COLOR: VERDE. CEDULA 43.	X	PZA	1	PZA	630		-		-		630	
41	43	27101-0080	210	025	0360	00	00	FILIPINA PARA CABALLERO. TALLA: ESPECIAL. COLOR: VERDE. CEDULA 43.	ES	PZA	1	PZA	246		-		-		246	
41	43	27101-0080	210	025	0428	00	00	FILIPINA PARA CABALLERO. TALLA: PLUS. COLOR: VERDE. CEDULA 43.	PL	PZA	1	PZA	126		-		-		126	
41	43	27101-0080	210	025	0444	00	00	FILIPINA PARA CABALLERO. TALLA: CHICA. COLOR: VERDE. CEDULA 43.	CH	PZA	1	PZA	567		-		-		567	
41	43	27101-0080	210	025	0451	00	00	FILIPINA PARA CABALLERO. TALLA: MEDIANA. COLOR: VERDE. CEDULA 43.	M	PZA	1	PZA	2,235		-		-		2,235	
41	43	27101-0080	210	025	0469	00	00	FILIPINA PARA CABALLERO. TALLA: GRANDE. COLOR: VERDE. CEDULA 43.	G	PZA	1	PZA	2,451		-		-		2,451	
41	43	27101-0080	210	025	0477	00	00	FILIPINA PARA CABALLERO. TALLA: EXTRAGRANDE. COLOR: VERDE. CEDULA 43.	X	PZA	1	PZA	624		-		-		624	
41	43	27101-0080	210	025	0485	00	00	FILIPINA PARA CABALLERO. TALLA: ESPECIAL. COLOR: VERDE. CEDULA 43.	ES	PZA	1	PZA	288		-		-		288	

ANEXO 3
DIVISIÓN DE CONTRATOS

ANEXO 4. REQUERIMIENTO CONSOLIDADO

Areas Requirentes: Órganos de Operación Administrativa Desconcentrada de Aguascalientes, Baja California, Baja California Sur, Campeche, Chiapas, Chihuahua, CDMX Norte, CDMX Sur, Coahuila, Colima, Durango, Guanajuato, Guerrero, Hidalgo, Edo. México Oriente, Edo. México Poniente, Jalisco, Michoacán, Morelos, Nayarit, Nuevo León, Oaxaca, Puebla, Querétaro, Quintana Roo, San Luis Potosí, Sinaloa, Sonora, Tabasco, Tamaulipas, Tlaxcala, Veracruz Norte, Veracruz Sur, Yucatán, Zacatecas y Áreas de Nivel Central.

PARTIDA	CÉDULA	CLAVE CUCOP+	GPO	GEN	ESP	DIF	VAR	DESCRIPCIÓN- SISTEMA DE ABASTO INSTITUCIONAL (SAI)	TALLA	UNI	CANT	TIPO	ÚNICA ENTREGA RÉGIMEN ORDINARIO	RÉGIMEN ORDINARIO POR PARTIDA	ÚNICA ENTREGA MÉDICOS RESIDENTES	MÉDICOS RESIDENTES POR PARTIDA	ÚNICA ENTREGA RÉGIMEN IMSS BIENESTAR	RÉGIMEN BIENESTAR POR PARTIDA	TOTAL POR CLAVE RÉGIMEN ORDINARIO, MÉDICOS RESIDENTES E IMSS BIENESTAR	TOTAL POR PARTIDA
41	43	27101-0080	210	025	0493	00	00	FILIPINA PARA CABALLERO, TALLA: PLUS, COLOR: VERDE, CEDULA 43.	PL	PZA	1	PZA	129	13,443	-	-	-	-	129	13,443
41	43	27101-0080	210	025	0626	00	00	FILIPINA PARA CABALLERO, TALLA: PLUS, COLOR: ARENA, CEDULA 43.	PL	PZA	1	PZA	6		-		-		6	
41	43	27101-0080	210	025	0634	00	00	FILIPINA PARA CABALLERO, TALLA: ESPECIAL, COLOR: ARENA, CEDULA 43.	ES	PZA	1	PZA	36		-		-		36	
41	43	27101-0080	210	025	0642	00	00	FILIPINA PARA CABALLERO, TALLA: EXTRAGRANDE, COLOR: ARENA, CEDULA 43.	X	PZA	1	PZA	63		-		-		63	
41	43	27101-0080	210	025	0659	00	00	FILIPINA PARA CABALLERO, TALLA: GRANDE, COLOR: ARENA, CEDULA 43.	G	PZA	1	PZA	222		-		-		222	
41	43	27101-0080	210	025	0667	00	00	FILIPINA PARA CABALLERO, TALLA: MEDIANA, COLOR: ARENA, CEDULA 43.	M	PZA	1	PZA	213		-		-		213	
41	43	27101-0080	210	025	0675	00	00	FILIPINA PARA CABALLERO, TALLA: CHICA, COLOR: ARENA, CEDULA 43.	CH	PZA	1	PZA	60		-		-		60	
41	43	27101-0080	210	025	0683	00	00	FILIPINA PARA CABALLERO, TALLA: CHICA, COLOR: ARENA, CEDULA 43.	CH	PZA	1	PZA	72		-		-		72	
41	43	27101-0080	210	025	0691	00	00	FILIPINA PARA CABALLERO, TALLA: MEDIANA, COLOR: ARENA, CEDULA 43.	M	PZA	1	PZA	291		-		-		291	
41	43	27101-0080	210	025	0709	00	00	FILIPINA PARA CABALLERO, TALLA: GRANDE, COLOR: ARENA, CEDULA 43.	G	PZA	1	PZA	192		-		-		192	
41	43	27101-0080	210	025	0717	00	00	FILIPINA PARA CABALLERO, TALLA: EXTRAGRANDE, COLOR: ARENA, CEDULA 43.	X	PZA	1	PZA	51		-		-		51	
41	43	27101-0080	210	025	0725	00	00	FILIPINA PARA CABALLERO, TALLA: ESPECIAL, COLOR: ARENA, CEDULA 43.	ES	PZA	1	PZA	27		-		-		27	
41	43	27101-0080	210	025	0733	00	00	FILIPINA PARA CABALLERO, TALLA: PLUS, COLOR: ARENA, CEDULA 43.	PL	PZA	1	PZA	15		-		-		15	
42	44	27101-0080	210	025	0378	00	00	FILIPINA PARA DAMA, TALLA: CHICA, COLOR: VERDE, CEDULA 44.	CH	PZA	1	PZA	1,230		-		-		1,230	
42	44	27101-0080	210	025	0386	00	00	FILIPINA PARA DAMA, TALLA: MEDIANA, COLOR: VERDE, CEDULA 44.	M	PZA	1	PZA	1,287		-		-		1,287	
42	44	27101-0080	210	025	0394	00	00	FILIPINA PARA DAMA, TALLA: GRANDE, COLOR: VERDE, CEDULA 44.	G	PZA	1	PZA	585		-		-		585	

ANEXO 4. REQUERIMIENTO CONSOLIDADO

Áreas Requirentes: Órganos de Operación Administrativa Desconcentrada de Aguascalientes, Baja California, Baja California Sur, Campeche, Chiapas, Chihuahua, CDMX Norte, CDMX Sur, Coahuila, Colima, Durango, Guanajuato, Guerrero, Hidalgo, Edo. México Oriente, Edo. México Poniente, Jalisco, Michoacán, Morelos, Nayarit, Nuevo León, Oaxaca, Puebla, Querétaro, Quintana Roo, San Luis Potosí, Sinaloa, Sonora, Tabasco, Tamaulipas, Tlaxcala, Veracruz Norte, Veracruz Sur, Yucatán, Zacatecas y Áreas de Nivel Central.

PARTIDA	CÉDULA	CLAVE CUCOP+	GPO	GEN	ESP	DIF	VAR	DESCRIPCIÓN- SISTEMA DE ABASTO INSTITUCIONAL (SAI)	TALLA	UNI	CANT	TIPO	ÚNICA ENTREGA RÉGIMEN ORDINARIO	RÉGIMEN ORDINARIO POR PARTIDA	ÚNICA ENTREGA MÉDICOS RESIDENTES	MÉDICOS RESIDENTES POR PARTIDA	ÚNICA ENTREGA RÉGIMEN IMSS BIENESTAR	RÉGIMEN BIENESTAR POR PARTIDA	TOTAL POR CLAVE RÉGIMEN ORDINARIO, MÉDICOS RESIDENTES E IMSS BIENESTAR	TOTAL POR PARTIDA
42	44	27101-0080	210	025	0402	00	00	FILIPINA PARA DAMA, TALLA: EXTRAGRANDE, COLOR: VERDE, CEDULA 44.	X	PZA	1	PZA	117		-		-		117	
42	44	27101-0080	210	025	0410	00	00	FILIPINA PARA DAMA, TALLA: ESPECIAL, COLOR: VERDE, CEDULA 44.	ES	PZA	1	PZA	63		-		-		63	
42	44	27101-0080	210	025	0436	00	00	FILIPINA PARA DAMA, TALLA: PLUS, COLOR: VERDE, CEDULA 44.	PL	PZA	1	PZA	15		-		-		15	
42	44	27101-0080	210	025	0501	00	00	FILIPINA PARA DAMA, TALLA: CHICA, COLOR: VERDE, CEDULA 44.	CH	PZA	1	PZA	1,137		-		-		1,137	
42	44	27101-0080	210	025	0519	00	00	FILIPINA PARA DAMA, TALLA: MEDIANA, COLOR: VERDE, CEDULA 44.	M	PZA	1	PZA	1,251		-		-		1,251	
42	44	27101-0080	210	025	0527	00	00	FILIPINA PARA DAMA, TALLA: GRANDE, COLOR: VERDE, CEDULA 44.	G	PZA	1	PZA	708		-		-		708	
42	44	27101-0080	210	025	0535	00	00	FILIPINA PARA DAMA, TALLA: EXTRAGRANDE, COLOR: VERDE, CEDULA 44.	X	PZA	1	PZA	135		-		-		135	
42	44	27101-0080	210	025	0543	00	00	FILIPINA PARA DAMA, TALLA: ESPECIAL, COLOR: VERDE, CEDULA 44.	ES	PZA	1	PZA	66		-		-		66	
42	44	27101-0080	210	025	0550	00	00	FILIPINA PARA DAMA, TALLA: PLUS, COLOR: VERDE, CEDULA 44.	PL	PZA	1	PZA	21	7,032	-	-	-	-	21	7,032
42	44	27101-0080	210	025	0568	00	00	FILIPINA PARA DAMA, TALLA: PLUS, COLOR: ARENA, CEDULA 44.	PL	PZA	1	PZA	3		-		-		3	
42	44	27101-0080	210	025	0576	00	00	FILIPINA PARA DAMA, TALLA: ESPECIAL, COLOR: ARENA, CEDULA 44.	ES	PZA	1	PZA	3		-		-		3	
42	44	27101-0080	210	025	0584	00	00	FILIPINA PARA DAMA, TALLA: EXTRAGRANDE, COLOR: ARENA, CEDULA 44.	X	PZA	1	PZA	18		-		-		18	
42	44	27101-0080	210	025	0592	00	00	FILIPINA PARA DAMA, TALLA: GRANDE, COLOR: ARENA, CEDULA 44.	G	PZA	1	PZA	45		-		-		45	
42	44	27101-0080	210	025	0600	00	00	FILIPINA PARA DAMA, TALLA: MEDIANA, COLOR: ARENA, CEDULA 44.	M	PZA	1	PZA	84		-		-		84	
42	44	27101-0080	210	025	0618	00	00	FILIPINA PARA DAMA, TALLA: CHICA, COLOR: ARENA, CEDULA 44.	CH	PZA	1	PZA	54		-		-		54	
42	44	27101-0080	210	025	0741	00	00	FILIPINA PARA DAMA, TALLA: CHICA, COLOR: ARENA, CEDULA 44.	CH	PZA	1	PZA	81		-		-		81	

ANEXO 4. REQUERIMIENTO CONSOLIDADO

Areas Requirentes: Órganos de Operación Administrativa Desconcentrada de Aguascalientes, Baja California, Baja California Sur, Campeche, Chiapas, Chihuahua, CDMX Norte, CDMX Sur, Coahuila, Colima, Durango, Guanajuato, Guerrero, Hidalgo, Edo. México Oriente, Edo. México Poniente, Jalisco, Michoacán, Morelos, Nayarit, Nuevo León, Oaxaca, Puebla, Querétaro, Quintana Roo, San Luis Potosí, Sinaloa, Sonora, Tabasco, Tamaulipas, Tlaxcala, Veracruz Norte, Veracruz Sur, Yucatán, Zacatecas y Áreas de Nivel Central.

PARTIDA	CÉDULA	CLAVE CUCOP+	GPO	GEN	ESP	DIF	VAR	DESCRIPCIÓN- SISTEMA DE ABASTO INSTITUCIONAL (SAI)	TALLA	UNI	CANT	TIPO	ÚNICA ENTREGA RÉGIMEN ORDINARIO	RÉGIMEN ORDINARIO POR PARTIDA	ÚNICA ENTREGA MÉDICOS RESIDENTES	MÉDICOS RESIDENTES POR PARTIDA	ÚNICA ENTREGA RÉGIMEN IMSS BIENESTAR	RÉGIMEN BIENESTAR POR PARTIDA	TOTAL POR CLAVE RÉGIMEN ORDINARIO, MÉDICOS RESIDENTES E IMSS BIENESTAR	TOTAL POR PARTIDA
42	44	27101-0080	210	025	0758	00	00	FILIPINA PARA DAMA, TALLA: MEDIANA, COLOR: ARENA, CEDULA 44.	M	PZA	1	PZA	69		-		-		69	
42	44	27101-0080	210	025	0766	00	00	FILIPINA PARA DAMA, TALLA: GRANDE, COLOR: ARENA, CEDULA 44.	G	PZA	1	PZA	39		-		-		39	
42	44	27101-0080	210	025	0774	00	00	FILIPINA PARA DAMA, TALLA: EXTRAGRANDE, COLOR: ARENA, CEDULA 44.	X	PZA	1	PZA	15		-		-		15	
42	44	27101-0080	210	025	0782	00	00	FILIPINA PARA DAMA, TALLA: ESPECIAL, COLOR: ARENA, CEDULA 44.	ES	PZA	1	PZA	6		-		-		6	
43	45	27101-0153	210	125	0013	00	02	FILIPINA, PANTALON Y COFIA PARA DAMA, TALLA: CHICA, COLOR: BLANCO, CEDULA 45,ZONA "A".	CH	JGO	1	JGO	11,251		-		550		11,801	
43	45	27101-0153	210	125	0047	00	02	FILIPINA, PANTALON Y COFIA PARA DAMA, TALLA: MEDIANA, COLOR: BLANCO, CEDULA 45,ZONA "A".	M	JGO	1	JGO	20,523		-		1,114		21,637	
43	45	27101-0153	210	125	0070	00	02	FILIPINA, PANTALON Y COFIA PARA DAMA, TALLA: GRANDE, COLOR: BLANCO, CEDULA 45,ZONA "A".	G	JGO	1	JGO	11,283		-		678		11,961	
43	45	27101-0153	210	125	1961	00	02	FILIPINA Y PANTALON PARA DAMA, TALLA: CHICA, COLOR: BLANCO Y VERDE OSCURO,CEDULA 45, ZONA "A".	CH	JGO	1	JGO	1,365		-		-		1,365	
43	45	27101-0153	210	125	1995	00	02	FILIPINA Y PANTALON PARA DAMA, TALLA: MEDIANA, COLOR: BLANCO Y VERDE OSCURO,CEDULA 45, ZONA "A".	M	JGO	1	JGO	2,475		-		-		2,475	
43	45	27101-0153	210	125	2027	00	02	FILIPINA Y PANTALON PARA DAMA, TALLA: GRANDE, COLOR: BLANCO Y VERDE OSCURO,CEDULA 45, ZONA "A".	G	JGO	1	JGO	1,530		-		-		1,530	
43	45	27101-0153	210	125	3306	00	02	FILIPINA, PANTALON Y COFIA PARA DAMA, TALLA: EXTRAGRANDE, COLOR: BLANCO, CEDULA45, ZONA "A".	X	JGO	1	JGO	2,217		-		136		2,353	
43	45	27101-0153	210	125	3314	00	02	FILIPINA, PANTALON Y COFIA PARA DAMA, TALLA: ESPECIAL, COLOR: BLANCO, CEDULA45, ZONA "A".	ES	JGO	1	JGO	826		-		58		884	

ANEXO 4. REQUERIMIENTO CONSOLIDADO

Areas Requirentes: Órganos de Operación Administrativa Desconcentrada de Aguascalientes, Baja California, Baja California Sur, Campeche, Chiapas, Chihuahua, CDMX Norte, CDMX Sur, Coahuila, Colima, Durango, Guanajuato, Guerrero, Hidalgo, Edo. México Oriente, Edo. México Poniente, Jalisco, Michoacán, Morelos, Nayarit, Nuevo León, Oaxaca, Puebla, Querétaro, Quintana Roo, San Luis Potosí, Sinaloa, Sonora, Tabasco, Tamaulipas, Tlaxcala, Veracruz Norte, Veracruz Sur, Yucatán, Zacatecas y Áreas de Nivel Central.

PARTIDA	CÉDULA	CLAVE CUCOP+	GPO	GEN	ESP	DIF	VAR	DESCRIPCIÓN: SISTEMA DE ABASTO INSTITUCIONAL (SAI)	TALLA	UNI	CANT	TIPO	ÚNICA ENTREGA RÉGIMEN ORDINARIO	RÉGIMEN ORDINARIO POR PARTIDA	ÚNICA ENTREGA MÉDICOS RESIDENTES	MÉDICOS RESIDENTES POR PARTIDA	ÚNICA ENTREGA RÉGIMEN IMSS BIENESTAR	RÉGIMEN BIENESTAR POR PARTIDA	TOTAL POR CLAVE RÉGIMEN ORDINARIO, MÉDICOS RESIDENTES E IMSS BIENESTAR	TOTAL POR PARTIDA
43	45	27101-0153	210	125	3603	00	02	FILIPINA Y PANTALON PARA DAMA, TALLA: EXTRAGRANDE, COLOR: BLANCO Y VERDEOSCURO, CEDULA 45, ZONA "A".	X	JGO	1	JGO	276	105,305	-	-	-	7,837	276	113,142
43	45	27101-0153	210	125	3611	00	02	FILIPINA Y PANTALON PARA DAMA, TALLA: ESPECIAL, COLOR: BLANCO Y VERDE OSCURO,CEDULA 45, ZONA "A".	ES	JGO	1	JGO	126		-		-		126	
43	45	27101-0153	210	125	4981	00	02	FILIPINA, PANTALON Y COFIA PARA DAMA, TALLA: PLUS, COLOR: BLANCO, CEDULA 45,ZONA "A".	PL	JGO	1	JGO	140		-		7		147	
43	45	27101-0153	210	125	4999	00	02	FILIPINA Y PANTALON PARA DAMA, TALLA: PLUS, COLOR: BLANCO Y VERDE OSCURO,CEDULA 45, ZONA "A".	PL	JGO	1	JGO	30		-		-		30	
43	45	27101-0153	210	125	6622	00	02	FILIPINA, PANTALON Y COFIA PARA DAMA, TALLA: CHICA, COLOR: BLANCO, CEDULA 45,ZONA "B".	CH	JGO	1	JGO	11,890		-		1,379		13,269	
43	45	27101-0153	210	125	6630	00	02	FILIPINA, PANTALON Y COFIA PARA DAMA, TALLA: MEDIANA, COLOR: BLANCO, CEDULA 45,ZONA "B".	M	JGO	1	JGO	18,426		-		2,330		20,756	
43	45	27101-0153	210	125	6648	00	02	FILIPINA, PANTALON Y COFIA PARA DAMA, TALLA: GRANDE, COLOR: BLANCO, CEDULA 45,ZONA "B".	G	JGO	1	JGO	12,224		-		1,268		13,492	
43	45	27101-0153	210	125	6655	00	02	FILIPINA, PANTALON Y COFIA PARA DAMA, TALLA: EXTRAGRANDE, COLOR: BLANCO, CEDULA45, ZONA "B".	X	JGO	1	JGO	2,695		-		211		2,906	
43	45	27101-0153	210	125	6663	00	02	FILIPINA, PANTALON Y COFIA PARA DAMA, TALLA: ESPECIAL, COLOR: BLANCO, CEDULA45, ZONA "B".	ES	JGO	1	JGO	1,245		-		90		1,335	
43	45	27101-0153	210	125	6671	00	02	FILIPINA, PANTALON Y COFIA PARA DAMA, TALLA: PLUS, COLOR: BLANCO, CEDULA 45,ZONA "B".	PL	JGO	1	JGO	282		-		16		298	
43	45	27101-0153	210	125	6689	00	02	FILIPINA Y PANTALON PARA DAMA, TALLA: CHICA, COLOR: BLANCO Y VERDE OSCURO,CEDULA 45, ZONA "B".	CH	JGO	1	JGO	1,524		-		-		1,524	
43	45	27101-0153	210	125	6697	00	02	FILIPINA Y PANTALON PARA DAMA, TALLA: MEDIANA, COLOR: BLANCO Y VERDE OSCURO,CEDULA 45, ZONA "B".	M	JGO	1	JGO	2,529		-		-		2,529	

DIVISIÓN DE CONTRATOS

GOBIERNO DE MÉXICO | IMSS

DIRECCIÓN DE ADMINISTRACIÓN
Unidad de Administración
Coordinación de Control de Abasto
Coordinación Técnica de Planeación

ANEXO 4. REQUERIMIENTO CONSOLIDADO

Areas Requirentes: Organos de Operación Administrativa Desconcentrada de Aguascalientes, Baja California, Baja California Sur, Campeche, Chiapas, Chihuahua, CDMX Norte, CDMX Sur, Coahuila, Colima, Durango, Guanajuato, Guerrero, Hidalgo, Edo. México Oriente, Edo. México Poniente, Jalisco, Michoacán, Morelos, Nayarit, Nuevo León, Oaxaca, Puebla, Querétaro, Quintana Roo, San Luis Potosí, Sinaloa, Sonora, Tabasco, Tamaulipas, Tlaxcala, Veracruz Norte, Veracruz Sur, Yucatán, Zacatecas y Áreas de Nivel Central.

PARTIDA	CÉDULA	CLAVE CUCOP+	GPO	GEN	ESP	DIF	VAR	DESCRIPCIÓN- SISTEMA DE ABASTO INSTITUCIONAL (SAI)	TALLA	UNI	CANT	TIPO	ÚNICA ENTREGA RÉGIMEN ORDINARIO	RÉGIMEN ORDINARIO POR PARTIDA	ÚNICA ENTREGA MÉDICOS RESIDENTES	MÉDICOS RESIDENTES POR PARTIDA	ÚNICA ENTREGA RÉGIMEN IMSS BIENESTAR	RÉGIMEN BIENESTAR POR PARTIDA	TOTAL POR CLAVE RÉGIMEN ORDINARIO, MÉDICOS RESIDENTES E IMSS BIENESTAR	TOTAL POR PARTIDA
43	45	27101-0153	210	125	6705	00	02	FILIPINA Y PANTALON PARA DAMA. TALLA: GRANDE. COLOR: BLANCO Y VERDE OSCURO.CEDULA 45. ZONA "B".	G	JGO	1	JGO	1,731		-		-		1,731	
43	45	27101-0153	210	125	6714	00	02	FILIPINA Y PANTALON PARA DAMA. TALLA: EXTRAGRANDE. COLOR: BLANCO Y VERDEOSCURO. CEDULA 45. ZONA "B".	X	JGO	1	JGO	474		-		-		474	
43	45	27101-0153	210	125	6721	00	02	FILIPINA Y PANTALON PARA DAMA. TALLA: ESPECIAL. COLOR: BLANCO Y VERDE OSCURO.CEDULA 45. ZONA "B".	ES	JGO	1	JGO	192		-		-		192	
43	45	27101-0153	210	125	6739	00	02	FILIPINA Y PANTALON PARA DAMA. TALLA: PLUS. COLOR: BLANCO Y VERDE OSCURO.CEDULA 45. ZONA "B".	PL	JGO	1	JGO	51		-		-		51	
44	46	27101-0037	210	005	3954	03	02	CALZADO CONTRACTUAL PARA CABALLERO. TALLA: 20.0. COLOR: BLANCO.CEDULA 46.	20	PAR	1	PAR	18		-		-		18	
44	46	27101-0037	210	005	3962	03	02	CALZADO CONTRACTUAL PARA CABALLERO. TALLA: 20.5. COLOR: BLANCO.CEDULA 46.	20.5	PAR	1	PAR	6		-		-		6	
44	46	27101-0037	210	005	3970	03	02	CALZADO CONTRACTUAL PARA CABALLERO. TALLA: 21.0. COLOR: BLANCO.CEDULA 46.	21	PAR	1	PAR	8		-		-		8	
44	46	27101-0037	210	005	3988	03	02	CALZADO CONTRACTUAL PARA CABALLERO. TALLA: 21.5. COLOR: BLANCO.CEDULA 46.	21.5	PAR	1	PAR	2		-		2		4	
44	46	27101-0037	210	005	3996	03	02	CALZADO CONTRACTUAL PARA CABALLERO. TALLA: 22.0. COLOR: BLANCO.CEDULA 46.	22	PAR	1	PAR	28		2		2		32	
44	46	27101-0037	210	005	4002	03	02	CALZADO CONTRACTUAL PARA CABALLERO. TALLA: 22.5. COLOR: BLANCO.CEDULA 46.	22.5	PAR	1	PAR	16		6		-		22	
44	46	27101-0037	210	005	4010	03	02	CALZADO CONTRACTUAL PARA CABALLERO. TALLA: 23.0. COLOR: BLANCO.CEDULA 46.	23	PAR	1	PAR	157		8		25		190	
44	46	27101-0037	210	005	4028	03	02	CALZADO CONTRACTUAL PARA CABALLERO. TALLA: 23.5. COLOR: BLANCO.CEDULA 46.	23.5	PAR	1	PAR	78		6		4		88	
44	46	27101-0037	210	005	4036	03	02	CALZADO CONTRACTUAL PARA CABALLERO. TALLA: 24.0. COLOR: BLANCO.CEDULA 46.	24	PAR	1	PAR	492		22		26		540	

ANEXO 4. REQUERIMIENTO CONSOLIDADO

Áreas Requirentes: Órganos de Operación Administrativa Desconcentrada de Aguascalientes, Baja California, Baja California Sur, Campeche, Chiapas, Chihuahua, CDMX Norte, CDMX Sur, Coahuila, Colima, Durango, Guanajuato, Guerrero, Hidalgo, Edo. México Oriente, Edo. México Poniente, Jalisco, Michoacán, Morelos, Nayarit, Nuevo León, Oaxaca, Puebla, Querétaro, Quintana Roo, San Luis Potosí, Sinaloa, Sonora, Tabasco, Tamaulipas, Tlaxcala, Veracruz Norte, Veracruz Sur, Yucatán, Zacatecas y Áreas de Nivel Central.

PARTIDA	CÉDULA	CLAVE CUCOP+	GPO	GEN	ESP	DIF	VAR	DESCRIPCIÓN- SISTEMA DE ABASTO INSTITUCIONAL (SAI)	TALLA	UNI	CANT	TIPO	ÚNICA ENTREGA RÉGIMEN ORDINARIO	RÉGIMEN ORDINARIO POR PARTIDA	ÚNICA ENTREGA MÉDICOS RESIDENTES	MÉDICOS RESIDENTES POR PARTIDA	ÚNICA ENTREGA RÉGIMEN IMSS BIENESTAR	RÉGIMEN BIENESTAR POR PARTIDA	TOTAL POR CLAVE RÉGIMEN ORDINARIO, MÉDICOS RESIDENTES E IMSS BIENESTAR	TOTAL POR PARTIDA
44	46	27101-0037	210	005	4044	03	02	CALZADO CONTRACTUAL PARA CABALLERO. TALLA: 24.5. COLOR: BLANCO. CEDULA 46.	24.5	PAR	1	PAR	332		56		31		419	
44	46	27101-0037	210	005	4051	03	02	CALZADO CONTRACTUAL PARA CABALLERO. TALLA: 25.0. COLOR: BLANCO. CEDULA 46.	25	PAR	1	PAR	2,079		528		182		2,789	
44	46	27101-0037	210	005	4069	03	02	CALZADO CONTRACTUAL PARA CABALLERO. TALLA: 25.5. COLOR: BLANCO. CEDULA 46.	25.5	PAR	1	PAR	1,299		610		91		2,000	
44	46	27101-0037	210	005	4077	03	02	CALZADO CONTRACTUAL PARA CABALLERO. TALLA: 26.0. COLOR: BLANCO. CEDULA 46.	26	PAR	1	PAR	7,698		2,072		549		10,319	
44	46	27101-0037	210	005	4085	03	02	CALZADO CONTRACTUAL PARA CABALLERO. TALLA: 26.5. COLOR: BLANCO. CEDULA 46.	26.5	PAR	1	PAR	4,806		2,476		224		7,506	
44	46	27101-0037	210	005	4093	03	02	CALZADO CONTRACTUAL PARA CABALLERO. TALLA: 27.0. COLOR: BLANCO. CEDULA 46.	27	PAR	1	PAR	16,366		5,268		595		22,229	
44	46	27101-0037	210	005	4101	03	02	CALZADO CONTRACTUAL PARA CABALLERO. TALLA: 27.5. COLOR: BLANCO. CEDULA 46.	27.5	PAR	1	PAR	9,026		4,840		262		14,128	
44	46	27101-0037	210	005	4119	03	02	CALZADO CONTRACTUAL PARA CABALLERO. TALLA: 28.0. COLOR: BLANCO. CEDULA 46.	28	PAR	1	PAR	13,997		4,538		378		18,913	
44	46	27101-0037	210	005	4127	03	02	CALZADO CONTRACTUAL PARA CABALLERO. TALLA: 28.5. COLOR: BLANCO. CEDULA 46.	28.5	PAR	1	PAR	5,281		2,568		98		7,947	
44	46	27101-0037	210	005	4135	03	02	CALZADO CONTRACTUAL PARA CABALLERO. TALLA: 29.0. COLOR: BLANCO. CEDULA 46.	29	PAR	1	PAR	7,240		2,316		121		9,677	
44	46	27101-0037	210	005	4143	03	02	CALZADO CONTRACTUAL PARA CABALLERO. TALLA: 29.5. COLOR: BLANCO. CEDULA 46.	29.5	PAR	1	PAR	1,629		742		15		2,386	
44	46	27101-0037	210	005	4150	03	02	CALZADO CONTRACTUAL PARA CABALLERO. TALLA: 30.0. COLOR: BLANCO. CEDULA 46.	30	PAR	1	PAR	2,451		928		21		3,400	
44	46	27101-0037	210	005	4168	03	02	CALZADO CONTRACTUAL PARA CABALLERO. TALLA: 30.5. COLOR: BLANCO. CEDULA 46.	30.5	PAR	1	PAR	136		78		-		214	
44	46	27101-0037	210	005	4176	03	02	CALZADO CONTRACTUAL PARA CABALLERO. TALLA: 31.0. COLOR: BLANCO. CEDULA 46.	31	PAR	1	PAR	426		242		2		670	

ANEXOS
DIVISIÓN DE CONTRATOS

ANEXO 4. REQUERIMIENTO CONSOLIDADO

Areas Requirentes: Órganos de Operación Administrativa Desconcentrada de Aguascalientes, Baja California, Baja California Sur, Campeche, Chiapas, Chihuahua, CDMX Norte, CDMX Sur, Coahuila, Colima, Durango, Guanajuato, Guerrero, Hidalgo, Edo. México Oriente, Edo. México Poniente, Jalisco, Michoacán, Morelos, Nayarit, Nuevo León, Oaxaca, Puebla, Querétaro, Quintana Roo, San Luis Potosí, Sinaloa, Sonora, Tabasco, Tamaulipas, Tlaxcala, Veracruz Norte, Veracruz Sur, Yucatán, Zacatecas y Áreas de Nivel Central.

PARTIDA	CÉDULA	CLAVE CUCOP+	GPO	GEN	ESP	DIF	VAR	DESCRIPCIÓN- SISTEMA DE ABASTO INSTITUCIONAL (SAI)	TALLA	UNI	CANT	TIPO	ÚNICA ENTREGA RÉGIMEN ORDINARIO	RÉGIMEN ORDINARIO POR PARTIDA	ÚNICA ENTREGA MÉDICOS RESIDENTES	MÉDICOS RESIDENTES POR PARTIDA	ÚNICA ENTREGA RÉGIMEN IMSS BIENESTAR	RÉGIMEN BIENESTAR POR PARTIDA	TOTAL POR CLAVE RÉGIMEN ORDINARIO, MÉDICOS RESIDENTES E IMSS BIENESTAR	TOTAL POR PARTIDA
44	46	27101-0037	210	005	4184	03	02	CALZADO CONTRACTUAL PARA CABALLERO. TALLA: 31.5. COLOR: BLANCO. CEDULA 46.	31.5	PAR	1	PAR	26		24		-		50	
44	46	27101-0037	210	005	4192	03	02	CALZADO CONTRACTUAL PARA CABALLERO. TALLA: 32.0. COLOR: BLANCO. CEDULA 46.	32	PAR	1	PAR	126		72		-		198	
44	46	27101-0037	210	005	6494	02	02	CALZADO CONTRACTUAL PARA CABALLERO. TALLA: 20.0. COLOR: CAFE. CEDULA 46.	20	PAR	1	PAR	2		-		-		2	
44	46	27101-0037	210	005	6551	02	02	CALZADO CONTRACTUAL PARA CABALLERO. TALLA: 23.0. COLOR: CAFE. CEDULA 46.	23	PAR	1	PAR	2		-		-		2	
44	46	27101-0037	210	005	6577	02	02	CALZADO CONTRACTUAL PARA CABALLERO. TALLA: 24.0. COLOR: CAFE. CEDULA 46.	24	PAR	1	PAR	9		-		-		9	
44	46	27101-0037	210	005	6585	02	02	CALZADO CONTRACTUAL PARA CABALLERO. TALLA: 24.5. COLOR: CAFE. CEDULA 46.	24.5	PAR	1	PAR	7		-		-		7	
44	46	27101-0037	210	005	6593	02	02	CALZADO CONTRACTUAL PARA CABALLERO. TALLA: 25.0. COLOR: CAFE. CEDULA 46.	25	PAR	1	PAR	121		-		-		121	
44	46	27101-0037	210	005	6601	02	02	CALZADO CONTRACTUAL PARA CABALLERO. TALLA: 25.5. COLOR: CAFE. CEDULA 46.	25.5	PAR	1	PAR	67		-		1		68	
44	46	27101-0037	210	005	6619	02	02	CALZADO CONTRACTUAL PARA CABALLERO. TALLA: 26.0. COLOR: CAFE. CEDULA 46.	26	PAR	1	PAR	555		-		4		559	
44	46	27101-0037	210	005	6627	02	02	CALZADO CONTRACTUAL PARA CABALLERO. TALLA: 26.5. COLOR: CAFE. CEDULA 46.	26.5	PAR	1	PAR	278		-		4		282	
44	46	27101-0037	210	005	6635	02	02	CALZADO CONTRACTUAL PARA CABALLERO. TALLA: 27.0. COLOR: CAFE. CEDULA 46.	27	PAR	1	PAR	1,186		-		14		1,200	
44	46	27101-0037	210	005	6643	02	02	CALZADO CONTRACTUAL PARA CABALLERO. TALLA: 27.5. COLOR: CAFE. CEDULA 46.	27.5	PAR	1	PAR	554		-		5		559	
44	46	27101-0037	210	005	6650	02	02	CALZADO CONTRACTUAL PARA CABALLERO. TALLA: 28.0. COLOR: CAFE. CEDULA 46.	28	PAR	1	PAR	1,037		-		6		1,043	
44	46	27101-0037	210	005	6668	02	02	CALZADO CONTRACTUAL PARA CABALLERO. TALLA: 28.5. COLOR: CAFE. CEDULA 46.	28.5	PAR	1	PAR	365		-		3		368	
														110,525		27,402		6,535		144,462

ANEXO 4. REQUERIMIENTO CONSOLIDADO

Áreas Requirentes: Órganos de Operación Administrativa Desconcentrada de Aguascalientes, Baja California, Baja California Sur, Campeche, Chiapas, Chihuahua, CDMX Norte, CDMX Sur, Coahuila, Colima, Durango, Guanajuato, Guerrero, Hidalgo, Edo. México Oriente, Edo. México Poniente, Jalisco, Michoacán, Morelos, Nayarit, Nuevo León, Oaxaca, Puebla, Querétaro, Quintana Roo, San Luis Potosí, Sinaloa, Sonora, Tabasco, Tamaulipas, Tlaxcala, Veracruz Norte, Veracruz Sur, Yucatán, Zacatecas y Áreas de Nivel Central.

PARTIDA	CÉDULA	CLAVE CUCOP+	GPO	GEN	ESP	DIF	VAR	DESCRIPCIÓN- SISTEMA DE ABASTO INSTITUCIONAL (SAI)	TALLA	UNI	CANT	TIPO	ÚNICA ENTREGA RÉGIMEN ORDINARIO	RÉGIMEN ORDINARIO POR PARTIDA	ÚNICA ENTREGA MÉDICOS RESIDENTES	MÉDICOS RESIDENTES POR PARTIDA	ÚNICA ENTREGA RÉGIMEN IMSS BIENESTAR	RÉGIMEN BIENESTAR POR PARTIDA	TOTAL POR CLAVE RÉGIMEN ORDINARIO, MÉDICOS RESIDENTES E IMSS BIENESTAR	TOTAL POR PARTIDA
44	46	27101-0037	210	005	6676	02	02	CALZADO CONTRACTUAL PARA CABALLERO, TALLA: 29.0, COLOR: CAFE, CEDULA 46.	29	PAR	1	PAR	567		-		4		571	
44	46	27101-0037	210	005	6684	02	02	CALZADO CONTRACTUAL PARA CABALLERO, TALLA: 29.5, COLOR: CAFE, CEDULA 46.	29.5	PAR	1	PAR	101		-		-		101	
44	46	27101-0037	210	005	6692	02	02	CALZADO CONTRACTUAL PARA CABALLERO, TALLA: 30.0, COLOR: CAFE, CEDULA 46.	30	PAR	1	PAR	197		-		2		199	
44	46	27101-0037	210	005	6700	02	02	CALZADO CONTRACTUAL PARA CABALLERO, TALLA: 30.5, COLOR: CAFE, CEDULA 46.	30.5	PAR	1	PAR	14		-		1		15	
44	46	27101-0037	210	005	6718	02	02	CALZADO CONTRACTUAL PARA CABALLERO, TALLA: 31.0, COLOR: CAFE, CEDULA 46.	31	PAR	1	PAR	19		-		1		20	
44	46	27101-0037	210	005	6726	02	02	CALZADO CONTRACTUAL PARA CABALLERO, TALLA: 31.5, COLOR: CAFE, CEDULA 46.	31.5	PAR	1	PAR	2		-		-		2	
44	46	27101-0037	210	005	6734	02	02	CALZADO CONTRACTUAL PARA CABALLERO, TALLA: 32.0, COLOR: CAFE, CEDULA 46.	32	PAR	1	PAR	9		-		-		9	
44	46	27101-0037	210	005	6759	02	02	CALZADO CONTRACTUAL PARA CABALLERO, TALLA: 33.0, COLOR: CAFE, CEDULA 46.	33	PAR	1	PAR	5		-		-		5	
44	46	27101-0037	210	005	8060	00	02	CALZADO CONTRACTUAL PARA CABALLERO, TALLA: 20.0, COLOR: NEGRO, CEDULA 46.	20	PAR	1	PAR	50		-		-		50	
44	46	27101-0037	210	005	8078	00	02	CALZADO CONTRACTUAL PARA CABALLERO, TALLA: 20.5, COLOR: NEGRO, CEDULA 46.	20.5	PAR	1	PAR	4		-		-		4	
44	46	27101-0037	210	005	8086	00	02	CALZADO CONTRACTUAL PARA CABALLERO, TALLA: 21.0, COLOR: NEGRO, CEDULA 46.	21	PAR	1	PAR	6		-		-		6	
44	46	27101-0037	210	005	8094	00	02	CALZADO CONTRACTUAL PARA CABALLERO, TALLA: 21.5, COLOR: NEGRO, CEDULA 46.	21.5	PAR	1	PAR	2		-		-		2	
44	46	27101-0037	210	005	8102	00	02	CALZADO CONTRACTUAL PARA CABALLERO, TALLA: 22.0, COLOR: NEGRO, CEDULA 46.	22	PAR	1	PAR	16		-		2		18	
44	46	27101-0037	210	005	8110	00	02	CALZADO CONTRACTUAL PARA CABALLERO, TALLA: 22.5, COLOR: NEGRO, CEDULA 46.	22.5	PAR	1	PAR	18		-		-		18	

ANEXO 4. REQUERIMIENTO CONSOLIDADO

Areas Requirentes: Órganos de Operación Administrativa Desconcentrada de Aguascalientes, Baja California, Baja California Sur, Campeche, Chiapas, Chihuahua, CDMX Norte, CDMX Sur, Coahuila, Colima, Durango, Guanajuato, Guerrero, Hidalgo, Edo. México Oriente, Edo. México Poniente, Jalisco, Michoacán, Morelos, Nayarit, Nuevo León, Oaxaca, Puebla, Querétaro, Quintana Roo, San Luis Potosí, Sinaloa, Sonora, Tabasco, Tamaulipas, Tlaxcala, Veracruz Norte, Veracruz Sur, Yucatán, Zacatecas y Áreas de Nivel Central.

PARTIDA	CÉDULA	CLAVE CUCOP+	GPO	GEN	ESP	DIF	VAR	DESCRIPCIÓN- SISTEMA DE ABASTO INSTITUCIONAL (SAI)	TALLA	UNI	CANT	TIPO	ÚNICA ENTREGA RÉGIMEN ORDINARIO	RÉGIMEN ORDINARIO POR PARTIDA	ÚNICA ENTREGA MÉDICOS RESIDENTES	MÉDICOS RESIDENTES POR PARTIDA	ÚNICA ENTREGA RÉGIMEN IMSS BIENESTAR	RÉGIMEN BIENESTAR POR PARTIDA	TOTAL POR CLAVE RÉGIMEN ORDINARIO, MÉDICOS RESIDENTES E IMSS BIENESTAR	TOTAL POR PARTIDA
44	46	27101-0037	210	005	8128	00	02	CALZADO CONTRACTUAL PARA CABALLERO. TALLA: 23.0. COLOR: NEGRO. CEDULA 46.	23	PAR	1	PAR	46		-		-		46	
44	46	27101-0037	210	005	8136	00	02	CALZADO CONTRACTUAL PARA CABALLERO. TALLA: 23.5. COLOR: NEGRO. CEDULA 46.	23.5	PAR	1	PAR	29		-		-		29	
44	46	27101-0037	210	005	8144	00	02	CALZADO CONTRACTUAL PARA CABALLERO. TALLA: 24.0. COLOR: NEGRO. CEDULA 46.	24	PAR	1	PAR	168		-		6		174	
44	46	27101-0037	210	005	8151	00	02	CALZADO CONTRACTUAL PARA CABALLERO. TALLA: 24.5. COLOR: NEGRO. CEDULA 46.	24.5	PAR	1	PAR	118		-		6		124	
44	46	27101-0037	210	005	8169	00	02	CALZADO CONTRACTUAL PARA CABALLERO. TALLA: 25.0. COLOR: NEGRO. CEDULA 46.	25	PAR	1	PAR	862		-		138		1,000	
44	46	27101-0037	210	005	8177	00	02	CALZADO CONTRACTUAL PARA CABALLERO. TALLA: 25.5. COLOR: NEGRO. CEDULA 46.	25.5	PAR	1	PAR	573		-		56		629	
44	46	27101-0037	210	005	8185	00	02	CALZADO CONTRACTUAL PARA CABALLERO. TALLA: 26.0. COLOR: NEGRO. CEDULA 46.	26	PAR	1	PAR	3,631		-		564		4,195	
44	46	27101-0037	210	005	8193	00	02	CALZADO CONTRACTUAL PARA CABALLERO. TALLA: 26.5. COLOR: NEGRO. CEDULA 46.	26.5	PAR	1	PAR	1,894		-		238		2,132	
44	46	27101-0037	210	005	8201	00	02	CALZADO CONTRACTUAL PARA CABALLERO. TALLA: 27.0. COLOR: NEGRO. CEDULA 46.	27	PAR	1	PAR	7,515		-		1,040		8,555	
44	46	27101-0037	210	005	8219	00	02	CALZADO CONTRACTUAL PARA CABALLERO. TALLA: 27.5. COLOR: NEGRO. CEDULA 46.	27.5	PAR	1	PAR	3,540		-		404		3,944	
44	46	27101-0037	210	005	8227	00	02	CALZADO CONTRACTUAL PARA CABALLERO. TALLA: 28.0. COLOR: NEGRO. CEDULA 46.	28	PAR	1	PAR	6,155		-		750		6,905	
44	46	27101-0037	210	005	8235	00	02	CALZADO CONTRACTUAL PARA CABALLERO. TALLA: 28.5. COLOR: NEGRO. CEDULA 46.	28.5	PAR	1	PAR	2,283		-		246		2,529	
44	46	27101-0037	210	005	8243	00	02	CALZADO CONTRACTUAL PARA CABALLERO. TALLA: 29.0. COLOR: NEGRO. CEDULA 46.	29	PAR	1	PAR	2,947		-		278		3,225	
44	46	27101-0037	210	005	8250	00	02	CALZADO CONTRACTUAL PARA CABALLERO. TALLA: 29.5. COLOR: NEGRO. CEDULA 46.	29.5	PAR	1	PAR	658		-		44		702	

ANEXO 4. REQUERIMIENTO CONSOLIDADO

Areas Requirentes: Órganos de Operación Administrativa Desconcentrada de Aguascalientes, Baja California, Baja California Sur, Campeche, Chiapas, Chihuahua, CDMX Norte, CDMX Sur, Coahuila, Colima, Durango, Guanajuato, Guerrero, Hidalgo, Edo. México Oriente, Edo. México Poniente, Jalisco, Michoacán, Morelos, Nayarit, Nuevo León, Oaxaca, Puebla, Querétaro, Quintana Roo, San Luis Potosí, Sinaloa, Sonora, Tabasco, Tamaulipas, Tlaxcala, Veracruz Norte, Veracruz Sur, Yucatán, Zacatecas y Áreas de Nivel Central.

PARTIDA	CÉDULA	CLAVE CUCOP+	GPO	GEN	ESP	DIF	VAR	DESCRIPCIÓN- SISTEMA DE ABASTO INSTITUCIONAL (SAI)	TALLA	UNI	CANT	TIPO	ÚNICA ENTREGA RÉGIMEN ORDINARIO	RÉGIMEN ORDINARIO POR PARTIDA	ÚNICA ENTREGA MÉDICOS RESIDENTES	MÉDICOS RESIDENTES POR PARTIDA	ÚNICA ENTREGA RÉGIMEN IMSS BIENESTAR	RÉGIMEN BIENESTAR POR PARTIDA	TOTAL POR CLAVE RÉGIMEN ORDINARIO, MÉDICOS RESIDENTES E IMSS BIENESTAR	TOTAL POR PARTIDA
44	46	27101-0037	210	005	8268	00	02	CALZADO CONTRACTUAL PARA CABALLERO. TALLA: 30.0. COLOR: NEGRO. CEDULA 46.	30	PAR	1	PAR	901		-		76		977	
44	46	27101-0037	210	005	8276	00	02	CALZADO CONTRACTUAL PARA CABALLERO. TALLA: 30.5. COLOR: NEGRO. CEDULA 46.	30.5	PAR	1	PAR	64		-		4		68	
44	46	27101-0037	210	005	8284	00	02	CALZADO CONTRACTUAL PARA CABALLERO. TALLA: 31.0. COLOR: NEGRO. CEDULA 46.	31	PAR	1	PAR	175		-		8		183	
44	46	27101-0037	210	005	8292	00	02	CALZADO CONTRACTUAL PARA CABALLERO. TALLA: 31.5. COLOR: NEGRO. CEDULA 46.	31.5	PAR	1	PAR	12		-		-		12	
44	46	27101-0037	210	005	8300	00	02	CALZADO CONTRACTUAL PARA CABALLERO. TALLA: 32.0. COLOR: NEGRO. CEDULA 46.	32	PAR	1	PAR	38		-		2		40	
45	47	27101-0037	210	005	4200	01	01	CALZADO PARA MEDICO RESIDENTE, FEMENINO, CEDULA: 47. TALLA: 20.0. COLOR:BLANCO. TIPO: CHOCLO CON BANDA Y TRABA PARA SUJECION A BASE DE CINTAAUTOADHERIBLE; CORTE: CUERO DE GANADO VACUNO CURTIDO AL CROMO, FLORENTERA, LISO Y MATE, COLOR BLANCO; FORRO: COMPLETO DEL MISMO COLORDEL CORTE; CUERO DE GANADO VACUNO, FLOR ENTERA; SUELA: DEPOLIURETANO, CON HUELLA ANTIDERRAPANTE, DEL MISMO TONO DEL CORTE;PLANTA: DE MATERIAL RECUPERADO, CELULOSA O TEXTIL SINTETICO NO TEJIDO;PLANTILLA: PREFORMADA DE ETIL VINIL ACETATO, LATEX O POLIURETANO, CONCUBIERTA DE CUERO DE GANADO VACUNO, EN COLOR BLANCO, DEBE IRPEGADA; SISTEMA DE CONSTRUCCION: SUELA PEGADA O INYECTADA DIRECTA ALCORTE: LOGOSIMBOLO: DEL IMSS IMPRESO EN LA LENGUETA O EN ALGUNO DELOS LATERALES DEL FORRO	20	PAR	1	PAR	-		4		-		4	

ANEXOS
DIVISIÓN DE CONTRATOS

ANEXO 4. REQUERIMIENTO CONSOLIDADO

Areas Requirentes: Órganos de Operación Administrativa Desconcentrada de Aguascalientes, Baja California, Baja California Sur, Campeche, Chiapas, Chihuahua, CDMX Norte, CDMX Sur, Coahuila, Colima, Durango, Guanajuato, Guerrero, Hidalgo, Edo. México Oriente, Edo. México Poniente, Jalisco, Michoacán, Morelos, Nayarit, Nuevo León, Oaxaca, Puebla, Querétaro, Quintana Roo, San Luis Potosí, Sinaloa, Sonora, Tabasco, Tamaulipas, Tlaxcala, Veracruz Norte, Veracruz Sur, Yucatán, Zacatecas y Áreas de Nivel Central.

PARTIDA	CÉDULA	CLAVE CUCOP+	GPO	GEN	ESP	DIF	VAR	DESCRIPCIÓN- SISTEMA DE ABASTO INSTITUCIONAL (SAI)	TALLA	UNI	CANT	TIPO	ÚNICA ENTREGA RÉGIMEN ORDINARIO	RÉGIMEN ORDINARIO POR PARTIDA	ÚNICA ENTREGA MÉDICOS RESIDENTES	MÉDICOS RESIDENTES POR PARTIDA	ÚNICA ENTREGA RÉGIMEN IMSS BIENESTAR	RÉGIMEN BIENESTAR POR PARTIDA	TOTAL POR CLAVE RÉGIMEN ORDINARIO, MÉDICOS RESIDENTES E IMSS BIENESTAR	TOTAL POR PARTIDA
45	47	27101-0037	210	005	4234	01	01	CALZADO PARA MEDICO RESIDENTE, FEMENINO, CEDULA: 47, TALLA: 21.5, COLOR:BLANCO, TIPO: CHOCLO CON BANDA Y TRABA PARA SUJECION A BASE DE CINTA AUTOADHERIBLE; CORTE: CUERO DE GANADO VACUNO CURTIDO AL CROMO, FLOR ENTERA, LISO YMATE, COLOR BLANCO; FORRO: COMPLETO DEL MISMO COLOR DEL CORTE, CUERO DE GANADOVACUNO, FLOR ENTERA; SUELA: DE POLIURETANO, CON HUELLA ANTIDERRAPANTE, DELMISMO TONO DEL CORTE; PLANTA: DE MATERIAL RECUPERADO, CELULOSA O TEXTILSINTETICO NO TEJIDO; PLANTILLA: PREFORMADA DE ETIL VINIL ACETATO, LATEX OPOLIURETANO, CON CUBIERTA DE CUERO DE GANADO VACUNO, EN COLOR BLANCO, DEBE IRPEGADA; SISTEMA DE CONSTRUCCION: SUELA PEGADA O INYECTADA DIRECTA AL CORTE;LOGOSIMBOLO: DEL IMSS IMPRESO, EN LA LENGÜETA O EN	21.5	PAR	1	PAR	-		4		-		4	4

ANEXO 4. REQUERIMIENTO CONSOLIDADO

Areas Requirentes: Órganos de Operación Administrativa Desconcentrada de Aguascalientes, Baja California, Baja California Sur, Campeche, Chiapas, Chihuahua, CDMX Norte, CDMX Sur, Coahuila, Colima, Durango, Guanajuato, Guerrero, Hidalgo, Edo. México Oriente, Edo. México Poniente, Jalisco, Michoacán, Morelos, Nayarit, Nuevo León, Oaxaca, Puebla, Querétaro, Quintana Roo, San Luis Potosí, Sinaloa, Sonora, Tabasco, Tamaulipas, Tlaxcala, Veracruz Norte, Veracruz Sur, Yucatán, Zacatecas y Áreas de Nivel Central.

PARTIDA	CÉDULA	CLAVE CUCOP+	GPO	GEN	ESP	DIF	VAR	DESCRIPCIÓN- SISTEMA DE ABASTO INSTITUCIONAL (SAI)	TALLA	UNI	CANT	TIPO	ÚNICA ENTREGA RÉGIMEN ORDINARIO	RÉGIMEN ORDINARIO POR PARTIDA	ÚNICA ENTREGA MÉDICOS RESIDENTES	MÉDICOS RESIDENTES POR PARTIDA	ÚNICA ENTREGA REGIMEN IMSS BIENESTAR	RÉGIMEN BIENESTAR POR PARTIDA	TOTAL POR CLAVE RÉGIMEN ORDINARIO, MÉDICOS RESIDENTES E IMSS BIENESTAR	TOTAL POR PARTIDA
45	47	27101-0037	210	005	4242	01	01	CALZADO PARA MEDICO RESIDENTE, FEMENINO, CEDULA: 47, TALLA: 22.0, COLOR:BLANCO,TIPO: CHOCLO CON BANDA Y TRABA PARA SUJECION A BASE DE CINTA AUTO ADHERIBLE;CORTE: CUERO DE GANADO VACUNO CURTIDO AL CROMO, FLOR ENTERA, LISO Y MATE,COLORBLANCO; FORRO: COMPLETO DEL MISMO COLOR DEL CORTE, CUERO DE GANADO VACUNO,FLORENTERA; SUELA: DE POLIURETANO, CON HUELLA ANTIDERRAPANTE, DEL MISMO TONO DELCORTE; PLANTA: DE MATERIAL RECUPERADO, CELULOSA O TEXTIL SINTETICO NO TEJIDO;PLANTILLA: PREFORMADA DE ETIL VINIL ACETATO, LATEX O POLIURETANO, CON CUBIERTADE CUERO DE GANADO VACUNO, EN COLOR BLANCO. DEBE IR PEGADA; SISTEMA DECONSTRUCCION: SUELA PEGADA O INYECTADA DIRECTA AL CORTE; LOGOSIMBOLO: DEL IMSSIMPRESO EN LA LENGÜETA O EN ALGUNO DE LOS LATERALES DEL	22	PAR	1	PAR	-		304	-	-		304	304

ANEXOS
DIVISIÓN DE CONTRATOS

ANEXO 4. REQUERIMIENTO CONSOLIDADO

Areas Requirentes: Órganos de Operación Administrativa Desconcentrada de Aguascalientes, Baja California, Baja California Sur, Campeche, Chiapas, Chihuahua, CDMX Norte, CDMX Sur, Coahuila, Colima, Durango, Guanajuato, Guerrero, Hidalgo, Edo. México Oriente, Edo. México Poniente, Jalisco, Michoacán, Morelos, Nayarit, Nuevo León, Oaxaca, Puebla, Querétaro, Quintana Roo, San Luis Potosí, Sinaloa, Sonora, Tabasco, Tamaulipas, Tlaxcala, Veracruz Norte, Veracruz Sur, Yucatán, Zacatecas y Áreas de Nivel Central.

PARTIDA	CÉDULA	CLAVE CUCOP+	GPO	GEN	ESP	DIF	VAR	DESCRIPCIÓN- SISTEMA DE ABASTO INSTITUCIONAL (SAI)	TALLA	UNI	CANT	TIPO	ÚNICA ENTREGA RÉGIMEN ORDINARIO	RÉGIMEN ORDINARIO POR PARTIDA	ÚNICA ENTREGA MÉDICOS RESIDENTES	MÉDICOS RESIDENTES POR PARTIDA	ÚNICA ENTREGA RÉGIMEN IMSS BIENESTAR	RÉGIMEN BIENESTAR POR PARTIDA	TOTAL POR CLAVE RÉGIMEN ORDINARIO, MÉDICOS RESIDENTES E IMSS BIENESTAR	TOTAL POR PARTIDA
45	47	27101-0037	210	005	4259	01	01	CALZADO PARA MEDICO RESIDENTE, FEMENINO, CEDULA: 47, TALLA: 22.5, COLOR:BLANCO,TIPO: CHOCLO CON BANDA Y TRABA PARA SUJECION A BASE DE CINTA AUTO ADHERIBLE,CORTE: CUERO DE GANADO VACUNO CURTIDO AL CROMO, FLOR ENTERA, LISO Y MATE,COLORBLANCO; FORRO: COMPLETO DEL MISMO COLOR DEL CORTE, CUERO DE GANADO VACUNO,FLORENTERA; SUELA: DE POLIURETANO, CON HUELLA ANTIDERRAPANTE, DEL MISMO TONO DELCORTE; PLANTA: DE MATERIAL RECUPERADO, CELULOSA O TEXTIL SINTETICO NO TEJIDO,PLANTILLA: PREFORMADA DE ETIL VINIL ACETATO, LATEX O POLIURETANO, CON CUBIERTADE CUERO DE GANADO VACUNO, EN COLOR BLANCO, DEBE IR PEGADA; SISTEMA DECONSTRUCCION: SUELA PEGADA O INYECTADA DIRECTA AL CORTE; LOGOSIMBOLO: DEL IMSSIMPRESO EN LA LENGÜETA O EN ALGUNO DE LOS LATERALES DEL	22.5	PAR	1	PAR	-		546		-		546	

ANEXO 4. REQUERIMIENTO CONSOLIDADO

Areas Requirentes: Órganos de Operación Administrativa Desconcentrada de Aguascalientes, Baja California, Baja California Sur, Campeche, Chiapas, Chihuahua, CDMX Norte, CDMX Sur, Coahuila, Colima, Durango, Guanajuato, Guerrero, Hidalgo, Edo. México Oriente, Edo. México Poniente, Jalisco, Michoacán, Morelos, Nayarit, Nuevo León, Oaxaca, Puebla, Querétaro, Quintana Roo, San Luis Potosí, Sinaloa, Sonora, Tabasco, Tamaulipas, Tlaxcala, Veracruz Norte, Veracruz Sur, Yucatán, Zacatecas y Áreas de Nivel Central.

PARTIDA	CÉDULA	CLAVE CUCOP+	GPO	GEN	ESP	DIF	VAR	DESCRIPCIÓN- SISTEMA DE ABASTO INSTITUCIONAL (SAI)	TALLA	UNI	CANT	TIPO	ÚNICA ENTREGA RÉGIMEN ORDINARIO	RÉGIMEN ORDINARIO POR PARTIDA	ÚNICA ENTREGA MÉDICOS RESIDENTES	MÉDICOS RESIDENTES POR PARTIDA	ÚNICA ENTREGA RÉGIMEN IMSS BIENESTAR	RÉGIMEN BIENESTAR POR PARTIDA	TOTAL POR CLAVE RÉGIMEN ORDINARIO, MÉDICOS RESIDENTES E IMSS BIENESTAR	TOTAL POR PARTIDA
45	47	27101-0037	210	005	4267	01	01	CALZADO PARA MEDICO RESIDENTE, FEMENINO, CEDULA: 47, TALLA: 23.0, COLOR:BLANCO,TIPO: CHOCLO CON BANDA Y TRABA PARA SUJECION A BASE DE CINTA AUTO ADHERIBLE;CORTE: CUERO DE GANADO VACUNO CURTIDO AL CROMO, FLOR ENTERA, LISO Y MATE,COLORBLANCO; FORRO: COMPLETO DEL MISMO COLOR DEL CORTE, CUERO DE GANADO VACUNO,FLORENTERA; SUELA: DE POLIURETANO, CON HUELLA ANTIDERRAPANTE, DEL MISMO TONO DELCORTE; PLANTA: DE MATERIAL RECUPERADO, CELULOSA O TEXTIL SINTETICO NO TEJIDO;PLANTILLA: PREFORMADA DE ETIL VINIL ACETATO, LATEX O POLIURETANO, CON CUBIERTADE CUERO DE GANADO VACUNO, EN COLOR BLANCO, DEBE IR PEGADA; SISTEMA DECONSTRUCCION: SUELA PEGADA O INYECTADA DIRECTA AL CORTE; LOGOSIMBOLO: DEL IMSSIMPRESO EN LA LENGÜETA O EN ALGUNO DE LOS LATERALES DEL	23	PAR	1	PAR	-		2,664		-		2,664	

ANEXOS
DIVISIÓN DE CONTRATOS

ANEXO 4. REQUERIMIENTO CONSOLIDADO

Areas Requirentes: Organos de Operación Administrativa Desconcentrada de Aguascalientes, Baja California, Baja California Sur, Campeche, Chiapas, Chihuahua, CDMX Norte, CDMX Sur, Coahuila, Colima, Durango, Guanajuato, Guerrero, Hidalgo, Edo. México Oriente, Edo. México Poniente, Jalisco, Michoacán, Morelos, Nayarit, Nuevo León, Oaxaca, Puebla, Querétaro, Quintana Roo, San Luis Potosí, Sinaloa, Sonora, Tabasco, Tamaulipas, Tlaxcala, Veracruz Norte, Veracruz Sur, Yucatán, Zacatecas y Áreas de Nivel Central.

PARTIDA	CÉDULA	CLAVE CUCOP+	GPO	GEN	ESP	DIF	VAR	DESCRIPCIÓN- SISTEMA DE ABASTO INSTITUCIONAL (SAI)	TALLA	UNI	CANT	TIPO	ÚNICA ENTREGA RÉGIMEN ORDINARIO	RÉGIMEN ORDINARIO POR PARTIDA	ÚNICA ENTREGA MÉDICOS RESIDENTES	MÉDICOS RESIDENTES POR PARTIDA	ÚNICA ENTREGA RÉGIMEN IMSS BIENESTAR	RÉGIMEN BIENESTAR POR PARTIDA	TOTAL POR CLAVE RÉGIMEN ORDINARIO, MÉDICOS RESIDENTES E IMSS BIENESTAR	TOTAL POR PARTIDA
45	47	27101-0037	210	005	4275	01	01	CALZADO PARA MEDICO RESIDENTE, FEMENINO, CEDULA: 47, TALLA: 23.5, COLOR:BLANCO.TIPO: CHOCLO CON BANDA Y TRABA PARA SUJECION A BASE DE CINTA AUTO ADHERIBLE;CORTE: CUERO DE GANADO VACUNO CURTIDO AL CROMO, FLOR ENTERA, LISO Y MATE,COLORBLANCO; FORRO: COMPLETO DEL MISMO COLOR DEL CORTE, CUERO DE GANADO VACUNO,FLORENTERA; SUELA: DE POLIURETANO, CON HUELLA ANTIDERRAPANTE, DEL MISMO TONO DELCORTE; PLANTA: DE MATERIAL RECUPERADO, CELULOSA O TEXTIL SINTETICO NO TEJIDO;PLANTILLA: PREFORMADA DE ETIL VINIL ACETATO, LATEX O POLIURETANO, CON CUBIERTADE CUERO DE GANADO VACUNO, EN COLOR BLANCO, DEBE IR PEGADA; SISTEMA DECONSTRUCCION: SUELA PEGADA O INYECTADA DIRECTA AL CORTE; LOGOSIMBOLO: DEL IMSSIMPRESO EN LA LENGUETA O EN ALGUNO DE LOS LATERALES DEL	23.5	PAR	1	PAR	-		2,600		-		2,600	

ANEXO 4. REQUERIMIENTO CONSOLIDADO

Areas Requirentes: Órganos de Operación Administrativa Desconcentrada de Aguascalientes, Baja California, Baja California Sur, Campeche, Chiapas, Chihuahua, CDMX Norte, CDMX Sur, Coahuila, Colima, Durango, Guanajuato, Guerrero, Hidalgo, Edo. México Oriente, Edo. México Poniente, Jalisco, Michoacán, Morelos, Nayarit, Nuevo León, Oaxaca, Puebla, Querétaro, Quintana Roo, San Luis Potosí, Sinaloa, Sonora, Tabasco, Tamaulipas, Tlaxcala, Veracruz Norte, Veracruz Sur, Yucatán, Zacatecas y Áreas de Nivel Central.

PARTIDA	CÉDULA	CLAVE CUCOP+	GPO	GEN	ESP	DIF	VAR	DESCRIPCIÓN- SISTEMA DE ABASTO INSTITUCIONAL (SAI)	TALLA	UNI	CANT	TIPO	ÚNICA ENTREGA RÉGIMEN ORDINARIO	RÉGIMEN ORDINARIO POR PARTIDA	ÚNICA ENTREGA MÉDICOS RESIDENTES	MÉDICOS RESIDENTES POR PARTIDA	ÚNICA ENTREGA RÉGIMEN IMSS BIENESTAR	RÉGIMEN BIENESTAR POR PARTIDA	TOTAL POR CLAVE RÉGIMEN ORDINARIO, MÉDICOS RESIDENTES E IMSS BIENESTAR	TOTAL POR PARTIDA
45	47	27101-0037	210	005	4283	01	01	CALZADO PARA MEDICO RESIDENTE, FEMENINO, CEDULA: 47, TALLA: 24.0, COLOR:BLANCO,TIPO: CHOCLO CON BANDA Y TRABA PARA SUJECION A BASE DE CINTA AUTO ADHERIBLE;CORTE: CUERO DE GANADO VACUNO CURTIDO AL CROMO, FLOR ENTERA, LISO Y MATE,COLORBLANCO; FORRO: COMPLETO DEL MISMO COLOR DEL CORTE, CUERO DE GANADO VACUNO,FLORENTERA; SUELA: DE POLIURETANO, CON HUELLA ANTIDERRAPANTE, DEL MISMO TONO DELCORTE; PLANTA: DE MATERIAL RECUPERADO, CELULOSA O TEXTIL SINTETICO NO TEJIDO;PLANTILLA: PREFORMADA DE ETIL VINIL ACETATO, LATEX O POLIURETANO, CON CUBIERTADE CUERO DE GANADO VACUNO, EN COLOR BLANCO, DEBE IR PEGADA; SISTEMA DECONSTRUCCION: SUELA PEGADA O INYECTADA DIRECTA AL CORTE; LOGOSIMBOLO: DEL IMSSIMPRESO EN LA LENGÜETA O EN ALGUNO DE LOS LATERALES DEL	24	PAR	1	PAR	-		6,608		-		6,608	

DIVISIÓN DE CONTRATOS

ANEXO 4. REQUERIMIENTO CONSOLIDADO

Areas Requirentes: Órganos de Operación Administrativa Desconcentrada de Aguascalientes, Baja California, Baja California Sur, Campeche, Chiapas, Chihuahua, CDMX Norte, CDMX Sur, Coahuila, Colima, Durango, Guanajuato, Guerrero, Hidalgo, Edo. México Oriente, Edo. México Poniente, Jalisco, Michoacán, Morelos, Nayarit, Nuevo León, Oaxaca, Puebla, Querétaro, Quintana Roo, San Luis Potosí, Sinaloa, Sonora, Tabasco, Tamaulipas, Tlaxcala, Veracruz Norte, Veracruz Sur, Yucatán, Zacatecas y Áreas de Nivel Central

PARTIDA	CÉDULA	CLAVE CUCOP+	GPO	GEN	ESP	DIF	VAR	DESCRIPCIÓN- SISTEMA DE ABASTO INSTITUCIONAL (SAI)	TALLA	UNI	CANT	TIPO	ÚNICA ENTREGA RÉGIMEN ORDINARIO	RÉGIMEN ORDINARIO POR PARTIDA	ÚNICA ENTREGA MÉDICOS RESIDENTES	MÉDICOS RESIDENTES POR PARTIDA	ÚNICA ENTREGA RÉGIMEN IMSS BIENESTAR	RÉGIMEN BIENESTAR POR PARTIDA	TOTAL POR CLAVE RÉGIMEN ORDINARIO, MÉDICOS RESIDENTES E IMSS BIENESTAR	TOTAL POR PARTIDA
45	47	27101-0037	210	005	4291	01	01	CALZADO PARA MEDICO RESIDENTE, FEMENINO, CEDULA: 47, TALLA: 24.5, COLOR:BLANCO,TIPO: CHOCLO CON BANDA Y TRABA PARA SUJECION A BASE DE CINTA AUTO ADHERIBLE;CORTE: CUERO DE GANADO VACUNO CURTIDO AL CROMO; FLOR ENTERA, LISO Y MATE,COLORBLANCO; FORRO: COMPLETO DEL MISMO COLOR DEL CORTE, CUERO DE GANADO VACUNO,FLORENTERA; SUELA: DE POLIURETANO, CON HUELLA ANTIDERRAPANTE, DEL MISMO TONO DELCORTE; PLANTA: DE MATERIAL RECUPERADO, CELULOSA O TEXTIL SINTETICO NO TEJIDO;PLANTILLA: PREFORMADA DE ETIL VINIL ACETATO, LATEX O POLIURETANO, CON CUBIERTADE CUERO DE GANADO VACUNO, EN COLOR BLANCO, DEBE IR PEGADA; SISTEMA DECONSTRUCCION: SUELA PEGADA O INYECTADA DIRECTA AL CORTE; LOGOSIMBOLO: DEL IMSSIMPRESO EN LA LENGÜETA O EN ALGUNO DE LOS LATERALES DEL	24.5	PAR	1	PAR	-		4,102		-		4,102	

ANEXO 4. REQUERIMIENTO CONSOLIDADO

Areas Requirentes: Órganos de Operación Administrativa Desconcentrada de Aguascalientes, Baja California, Baja California Sur, Campeche, Chiapas, Chihuahua, CDMX Norte, CDMX Sur, Coahuila, Colima, Durango, Guanajuato, Guerrero, Hidalgo, Edo. México Oriente, Edo. México Poniente, Jalisco, Michoacán, Morelos, Nayarit, Nuevo León, Oaxaca, Puebla, Querétaro, Quintana Roo, San Luis Potosí, Sinaloa, Sonora, Tabasco, Tamaulipas, Tlaxcala, Veracruz Norte, Veracruz Sur, Yucatán, Zacatecas y Áreas de Nivel Central.

PARTIDA	CÉDULA	CLAVE CUCOP+	GPO	GEN	ESP	DIF	VAR	DESCRIPCIÓN- SISTEMA DE ABASTO INSTITUCIONAL (SAI)	TALLA	UNI	CANT	TIPO	ÚNICA ENTREGA RÉGIMEN ORDINARIO	RÉGIMEN ORDINARIO POR PARTIDA	ÚNICA ENTREGA MÉDICOS RESIDENTES	MÉDICOS RESIDENTES POR PARTIDA	ÚNICA ENTREGA RÉGIMEN IMSS BIENESTAR	RÉGIMEN BIENESTAR POR PARTIDA	TOTAL POR CLAVE RÉGIMEN ORDINARIO, MÉDICOS RESIDENTES E IMSS BIENESTAR	TOTAL POR PARTIDA
45	47	27101-0037	210	005	4309	01	01	CALZADO PARA MEDICO RESIDENTE, FEMENINO, CÉDULA: 47, TALLA: 25.0, COLOR:BLANCO,TIPO: CHOCLO CON BANDA Y TRABA PARA SUJECION A BASE DE CINTA AUTO ADHERIBLE,CORTE: CUERO DE GANADO VACUNO CURTIDO AL CROMO, FLOR ENTERA, LISO Y MATE,COLORBLANCO; FORRO: COMPLETO DEL MISMO COLOR DEL CORTE, CUERO DE GANADO VACUNO,FLORENTERA; SUELA: DE POLIURETANO, CON HUELLA ANTIDERRAPANTE, DEL MISMO TONO DELCORTE; PLANTA: DE MATERIAL RECUPERADO, CELULOSA O TEXTIL SINTETICO NO TEJIDO;PLANTILLA: PREFORMADA DE ETIL VINIL ACETATO, LATEX O POLIURETANO, CON CUBIERTADE CUERO DE GANADO VACUNO, EN COLOR BLANCO, DEBE IR PEGADA; SISTEMA DECONSTRUCCION: SUELA PEGADA O INYECTADA DIRECTA AL CORTE; LOGOSIMBOLO: DEL IMSSIMPRESO EN LA LENGÜETA O EN ALGUNO DE LOS LATERALES DEL	25	PAR	1	PAR	-		6,462		-		6,462	

ANEXOS
DIVISIÓN DE CONTRATOS

ANEXO 4. REQUERIMIENTO CONSOLIDADO

Areas Requirentes: Órganos de Operación Administrativa Desconcentrada de Aguascalientes, Baja California, Baja California Sur, Campeche, Chiapas, Chihuahua, CDMX Norte, CDMX Sur, Coahuila, Colima, Durango, Guanajuato, Guerrero, Hidalgo, Edo. México Oriente, Edo. México Poniente, Jalisco, Michoacán, Morelos, Nayarit, Nuevo León, Oaxaca, Puebla, Querétaro, Quintana Roo, San Luis Potosí, Sinaloa, Sonora, Tabasco, Tamaulipas, Tlaxcala, Veracruz Norte, Veracruz Sur, Yucatán, Zacatecas y Áreas de Nivel Central.

PARTIDA	CÉDULA	CLAVE CUCOP+	GPO	GEN	ESP	DIF	VAR	DESCRIPCIÓN- SISTEMA DE ABASTO INSTITUCIONAL (SAI)	TALLA	UNI	CANT	TIPO	ÚNICA ENTREGA RÉGIMEN ORDINARIO	RÉGIMEN ORDINARIO POR PARTIDA	ÚNICA ENTREGA MÉDICOS RESIDENTES	MÉDICOS RESIDENTES POR PARTIDA	ÚNICA ENTREGA RÉGIMEN IMSS BIENESTAR	RÉGIMEN BIENESTAR POR PARTIDA	TOTAL POR CLAVE RÉGIMEN ORDINARIO, MÉDICOS RESIDENTES E IMSS BIENESTAR	TOTAL POR PARTIDA
45	47	27101-0037	210	005	4317	01	01	CALZADO PARA MEDICO RESIDENTE, FEMENINO, CEDULA: 47. TALLA: 25.5. COLOR:BLANCO.TIPO: CHOCLO CON BANDA Y TRABA PARA SUJECION A BASE DE CINTA AUTO ADHERIBLE;CORTE: CUERO DE GANADO VACUNO CURTIDO AL CROMO, FLOR ENTERA, LISO Y MATE,COLORBLANCO; FORRO: COMPLETO DEL MISMO COLOR DEL CORTE, CUERO DE GANADO VACUNO,FLORENTERA; SUELA: DE POLIURETANO, CON HUELLA ANTIDERRAPANTE, DEL MISMO TONO DELCORTE: PLANTA: DE MATERIAL RECUPERADO; CELULOSA O TEXTIL SINTETICO NO TEJIDO;PLANTILLA: PREFORMADA DE ETIL VINIL ACETATO, LATEX O POLIURETANO, CON CUBIERTADE CUERO DE GANADO VACUNO, EN COLOR BLANCO, DEBE IR PEGADA; SISTEMA DECONSTRUCCION: SUELA PEGADA O INYECTADA DIRECTA AL CORTE; LOGOSIMBOLO: DEL IMSSIMPRESO EN LA LENGÜETA O EN ALGUNO DE LOS LATERALES DEL	25.5	PAR	1	PAR	-	-	2,468	29,936	-	-	2,468	29,936

ANEXO 4. REQUERIMIENTO CONSOLIDADO

Areas Requirentes: Órganos de Operación Administrativa Desconcentrada de Aguascalientes, Baja California, Baja California Sur, Campeche, Chiapas, Chihuahua, CDMX Norte, CDMX Sur, Coahuila, Colima, Durango, Guanajuato, Guerrero, Hidalgo, Edo. México Oriente, Edo. México Poniente, Jalisco, Michoacán, Morelos, Nayarit, Nuevo León, Oaxaca, Puebla, Querétaro, Quintana Roo, San Luis Potosí, Sinaloa, Sonora, Tabasco, Tamaulipas, Tlaxcala, Veracruz Norte, Veracruz Sur, Yucatán, Zacatecas y Áreas de Nivel Central.

PARTIDA	CÉDULA	CLAVE CUCOP+	GPO	GEN	ESP	DIF	VAR	DESCRIPCIÓN- SISTEMA DE ABASTO INSTITUCIONAL (SAI)	TALLA	UNI	CANT	TIPO	ÚNICA ENTREGA RÉGIMEN ORDINARIO	RÉGIMEN ORDINARIO POR PARTIDA	ÚNICA ENTREGA MÉDICOS RESIDENTES	MÉDICOS RESIDENTES POR PARTIDA	ÚNICA ENTREGA RÉGIMEN IMSS BIENESTAR	RÉGIMEN BIENESTAR POR PARTIDA	TOTAL POR CLAVE RÉGIMEN ORDINARIO, MÉDICOS RESIDENTES E IMSS BIENESTAR	TOTAL POR PARTIDA
45	47	27101-0037	210	005	4325	01	01	CALZADO PARA MEDICO RESIDENTE, FEMENINO, CEDULA: 47, TALLA: 26.0, COLOR:BLANCO,TIPO: CHOCLO CON BANDA Y TRABA PARA SUJECION A BASE DE CINTA AUTO ADHERIBLE;CORTE: CUERO DE GANADO VACUNO CURTIDO AL CROMO, FLOR ENTERA, LISO Y MATE,COLORBLANCO; FORRO: COMPLETO DEL MISMO COLOR DEL CORTE, CUERO DE GANADO VACUNO,FLORENTERA; SUELA: DE POLIURETANO, CON HUELLA ANTIDERRAPANTE, DEL MISMO TONO DELCORTE; PLANTA: DE MATERIAL RECUPERADO, CELULOSA O TEXTIL SINTETICO NO TEJIDO,PLANTILLA: PREFORMADA DE ETIL VINIL ACETATO, LATEX O POLIURETANO, CON CUBIERTADE CUERO DE GANADO VACUNO, EN COLOR BLANCO, DEBE IR PEGADA; SISTEMA DECONSTRUCCION: SUELA PEGADA O INYECTADA DIRECTA AL CORTE; LOGOSIMBOLO: DEL IMSSIMPRESO EN LA LENGÜETA O EN ALGUNO DE LOS LATERALES DEL	26	PAR	1	PAR	-		2,804		-		2,804	

ANEXOS
DIVISIÓN DE CONTRATOS

ANEXO 4. REQUERIMIENTO CONSOLIDADO

Areas Requirentes: Organos de Operación Administrativa Desconcentrada de Aguascalientes, Baja California, Baja California Sur, Campeche, Chiapas, Chihuahua, CDMX Norte, CDMX Sur, Coahuila, Colima, Durango, Guanajuato, Guerrero, Hidalgo, Edo. México Oriente, Edo. México Poniente, Jalisco, Michoacán, Morelos, Nayarit, Nuevo León, Oaxaca, Puebla, Querétaro, Quintana Roo, San Luis Potosí, Sinaloa, Sonora, Tabasco, Tamaulipas, Tlaxcala, Veracruz Norte, Veracruz Sur, Yucatán, Zacatecas y Áreas de Nivel Central.

PARTIDA	CÉDULA	CLAVE CUCOP+	GPO	GEN	ESP	DIF	VAR	DESCRIPCIÓN- SISTEMA DE ABASTO INSTITUCIONAL (SAI)	TALLA	UNI	CANT	TIPO	ÚNICA ENTREGA RÉGIMEN ORDINARIO	RÉGIMEN ORDINARIO POR PARTIDA	ÚNICA ENTREGA MÉDICOS RESIDENTES	MÉDICOS RESIDENTES POR PARTIDA	ÚNICA ENTREGA RÉGIMEN IMSS BIENESTAR	RÉGIMEN BIENESTAR POR PARTIDA	TOTAL POR CLAVE RÉGIMEN ORDINARIO, MÉDICOS RESIDENTES E IMSS BIENESTAR	TOTAL POR PARTIDA
45	47	27101-0037	210	005	4333	01	01	CALZADO PARA MEDICO RESIDENTE, FEMENINO, CEDULA: 47, TALLA: 26.5, COLOR:BLANCO;TIPO: CHOCLO CON BANDA Y TRABA PARA SUJECION A BASE DE CINTA AUTO ADHERIBLE;CORTE: CUERO DE GANADO VACUNO CURTIDO AL CROMO, FLOR ENTERA, LISO Y MATE,COLORBLANCO; FORRO: COMPLETO DEL MISMO COLOR DEL CORTE, CUERO DE GANADO VACUNO,FLORENTERA; SUELA: DE POLIURETANO, CON HUELLA ANTIDERRAPANTE, DEL MISMO TONO DELCORTE; PLANTA: DE MATERIAL RECUPERADO, CELULOSA O TEXTIL SINTETICO NO TEJIDO;PLANTILLA: PREFORMADA DE ETIL VINIL ACETATO, LATEX O POLIURETANO, CON CUBIERTADE CUERO DE GANADO VACUNO, EN COLOR BLANCO, DEBE IR PEGADA; SISTEMA DECONSTRUCCION: SUELA PEGADA O INYECTADA DIRECTA AL CORTE; LOGOSIMBOLO: DEL IMSSIMPRESO EN LA LENGÜETA O EN ALGUNO DE LOS LATERALES DEL	26.5	PAR	1	PAR	-		530		-		530	

ANEXO 4. REQUERIMIENTO CONSOLIDADO

Areas Requirentes: Órganos de Operación Administrativa Desconcentrada de Aguascalientes, Baja California, Baja California Sur, Campeche, Chiapas, Chihuahua, CDMX Norte, CDMX Sur, Coahuila, Colima, Durango, Guanajuato, Guerrero, Hidalgo, Edo. México Oriente, Edo. México Poniente, Jalisco, Michoacán, Morelos, Nayarit, Nuevo León, Oaxaca, Puebla, Querétaro, Quintana Roo, San Luis Potosí, Sinaloa, Sonora, Tabasco, Tamaulipas, Tlaxcala, Veracruz Norte, Veracruz Sur, Yucatán, Zacatecas y Áreas de Nivel Central.

PARTIDA	CÉDULA	CLAVE CUCOP+	GPO	GEN	ESP	DIF	VAR	DESCRIPCIÓN- SISTEMA DE ABASTO INSTITUCIONAL (SAI)	TALLA	UNI	CANT	TIPO	ÚNICA ENTREGA RÉGIMEN ORDINARIO	RÉGIMEN ORDINARIO POR PARTIDA	ÚNICA ENTREGA MÉDICOS RESIDENTES	MÉDICOS RESIDENTES POR PARTIDA	ÚNICA ENTREGA RÉGIMEN IMSS BIENESTAR	RÉGIMEN BIENESTAR POR PARTIDA	TOTAL POR CLAVE RÉGIMEN ORDINARIO, MÉDICOS RESIDENTES E IMSS BIENESTAR	TOTAL POR PARTIDA
45	47	27101-0037	210	005	4341	01	01	CALZADO PARA MEDICO RESIDENTE, FEMENINO, CEDULA: 47, TALLA: 27.0, COLOR:BLANCO,TIPO: CHOCLO CON BANDA Y TRABA PARA SUJECION A BASE DE CINTA AUTO ADHERIBLE;CORTE: CUERO DE GANADO VACUNO. CURTIDO AL CROMO, FLOR ENTERA, LISO Y MATE,COLORBLANCO; FORRO: COMPLETO DEL MISMO COLOR DEL CORTE. CUERO DE GANADO VACUNO,FLORENTERA; SUELA: DE POLIURETANO, CON HUELLA ANTIDERRAPANTE, DEL MISMO TONO DELCORTE; PLANTA: DE MATERIAL RECUPERADO, CELULOSA O TEXTIL SINTETICO NO TEJIDO;PLANTILLA: PREFORMADA DE ETIL VINIL ACETATO, LATEX O POLIURETANO, CON CUBIERTADE CUERO DE GANADO VACUNO, EN COLOR BLANCO, DEBE IR PEGADA; SISTEMA DECONSTRUCCION: SUELA PEGADA O INYECTADA DIRECTA AL CORTE; LOGOSIMBOLO: DEL IMSSIMPRESO EN LA LENGÜETA O EN ALGUNO DE LOS LATERALES DEL	27	PAR	1	PAR	-		722		-		722	

ANEXOS
DIVISIÓN DE CONTRATOS

ANEXO 4. REQUERIMIENTO CONSOLIDADO

Areas Requirentes: Órganos de Operación Administrativa Desconcentrada de Aguascalientes, Baja California, Baja California Sur, Campeche, Chiapas, Chihuahua, CDMX Norte, CDMX Sur, Coahuila, Colima, Durango, Guanajuato, Guerrero, Hidalgo, Edo. México Oriente, Edo. México Poniente, Jalisco, Michoacán, Morelos, Nayarit, Nuevo León, Oaxaca, Puebla, Querétaro, Quintana Roo, San Luis Potosí, Sinaloa, Sonora, Tabasco, Tamaulipas, Tlaxcala, Veracruz Norte, Veracruz Sur, Yucatán, Zacatecas y Áreas de Nivel Central.

PARTIDA	CÉDULA	CLAVE CUCOP+	GPO	GEN	ESP	DIF	VAR	DESCRIPCIÓN- SISTEMA DE ABASTO INSTITUCIONAL (SAI)	TALLA	UNI	CANT	TIPO	ÚNICA ENTREGA RÉGIMEN ORDINARIO	RÉGIMEN ORDINARIO POR PARTIDA	ÚNICA ENTREGA MÉDICOS RESIDENTES	MÉDICOS RESIDENTES POR PARTIDA	ÚNICA ENTREGA RÉGIMEN IMSS BIENESTAR	RÉGIMEN BIENESTAR POR PARTIDA	TOTAL POR CLAVE RÉGIMEN ORDINARIO, MÉDICOS RESIDENTES E IMSS BIENESTAR	TOTAL POR PARTIDA
45	47	27101-0037	210	005	4358	01	01	CALZADO PARA MÉDICO RESIDENTE, FEMENINO, CEDULA: 47, TALLA: 27.5, COLOR:BLANCO.TIPO: CHOCLO CON BANDA Y TRABA PARA SUJECION A BASE DE CINTA AUTO ADHERIBLE;CORTE: CUERO DE GANADO VACUNO CURTIDO AL CROMO, FLOR ENTERA, LISO Y MATE;COLORBLANCO; FORRO: COMPLETO DEL MISMO COLOR DEL CORTE, CUERO DE GANADO VACUNO;FLORENTERA; SUELA: DE POLIURETANO, CON HUELLA ANTIDERRAPANTE, DEL MISMO TONO DELCORTE; PLANTA: DE MATERIAL RECUPERADO, CELULOSA O TEXTIL SINTETICO NO TEJIDO;PLANTILLA: PREFORMADA DE ETIL VINIL ACETATO, LATEX O POLIURETANO, CON CUBIERTADE CUERO DE GANADO VACUNO, EN COLOR BLANCO, DEBE IR PEGADA; SISTEMA DECONSTRUCCION: SUELA PEGADA O INYECTADA DIRECTA AL CORTE; LOGOSIMBOLO: DEL IMSSIMPRESO EN LA LENGÜETA O EN ALGUNO DE LOS LATERALES DEL	27.5	PAR	1	PAR	-		68		-		68	

ANEXO 4. REQUERIMIENTO CONSOLIDADO

Areas Requirentes: Órganos de Operación Administrativa Desconcentrada de Aguascalientes, Baja California, Baja California Sur, Campeche, Chiapas, Chihuahua, CDMX Norte, CDMX Sur, Coahuila, Colima, Durango, Guanajuato, Guerrero, Hidalgo, Edo. México Oriente, Edo. México Poniente, Jalisco, Michoacán, Morelos, Nayarit, Nuevo León, Oaxaca, Puebla, Querétaro, Quintana Roo, San Luis Potosí, Sinaloa, Sonora, Tabasco, Tamaulipas, Tlaxcala, Veracruz Norte, Veracruz Sur, Yucatán, Zacatecas y Áreas de Nivel Central.

PARTIDA	CÉDULA	CLAVE CUCOP+	GPO	GEN	ESP	DIF	VAR	DESCRIPCIÓN- SISTEMA DE ABASTO INSTITUCIONAL (SAI)	TALLA	UNI	CANT	TIPO	ÚNICA ENTREGA RÉGIMEN ORDINARIO	RÉGIMEN ORDINARIO POR PARTIDA	ÚNICA ENTREGA MÉDICOS RESIDENTES	MÉDICOS RESIDENTES POR PARTIDA	ÚNICA ENTREGA RÉGIMEN IMSS BIENESTAR	RÉGIMEN BIENESTAR POR PARTIDA	TOTAL POR CLAVE RÉGIMEN ORDINARIO, MÉDICOS RESIDENTES E IMSS BIENESTAR	TOTAL POR PARTIDA
45	47	27101-0037	210	005	4366	01	01	CALZADO PARA MEDICO RESIDENTE, FEMENINO, CEDULA: 47, TALLA: 28.0, COLOR:BLANCO,TIPO: CHOCLO CON BANDA Y TRABA PARA SUJECION A BASE DE CINTA AUTO ADHERIBLE,CORTE: CUERO DE GANADO VACUNO CURTIDO AL CROMO, FLOR ENTERA, LISO Y MATE,COLOR:BLANCO, FORRO: COMPLETO DEL MISMO COLOR DEL CORTE, CUERO DE GANADO VACUNO,FLORENTERA; SUELA: DE POLIURETANO, CON HUELLA ANTIDERRAPANTE, DEL MISMO TONO DELCORTE; PLANTA: DE MATERIAL RECUPERADO, CELULOSA O TEXTIL SINTETICO NO TEJIDO;PLANTILLA: PREFORMADA DE ETIL VINIL ACETATO, LATEX O POLIURETANO, CON CUBIERTADE CUERO DE GANADO VACUNO, EN COLOR BLANCO, DEBE IR PEGADA; SISTEMA DECONSTRUCCION: SUELA PEGADA O INYECTADA DIRECTA AL CORTE; LOGOSIMBOLO: DEL IMSSIMPRESO EN LA LENGÜETA O EN ALGUNO DE LOS LATERALES DEL	28	PAR	1	PAR	-		26		-		26	

ANEXOS
DIVISIÓN DE CONTRATOS

ANEXO 4. REQUERIMIENTO CONSOLIDADO

Areas Requirentes: Órganos de Operación Administrativa Desconcentrada de Aguascalientes, Baja California, Baja California Sur, Campeche, Chiapas, Chihuahua, CDMX Norte, CDMX Sur, Coahuila, Colima, Durango, Guanajuato, Guerrero, Hidalgo, Edo. México Oriente, Edo. México Poniente, Jalisco, Michoacán, Morelos, Nayarit, Nuevo León, Oaxaca, Puebla, Querétaro, Quintana Roo, San Luis Potosí, Sinaloa, Sonora, Tabasco, Tamaulipas, Tlaxcala, Veracruz Norte, Veracruz Sur, Yucatán, Zacatecas y Áreas de Nivel Central.

PARTIDA	CÉDULA	CLAVE CUCOP+	GPO	GEN	ESP	DIF	VAR	DESCRIPCIÓN- SISTEMA DE ABASTO INSTITUCIONAL (SAI)	TALLA	UNI	CANT	TIPO	ÚNICA ENTREGA RÉGIMEN ORDINARIO	RÉGIMEN ORDINARIO POR PARTIDA	ÚNICA ENTREGA MÉDICOS RESIDENTES	MÉDICOS RESIDENTES POR PARTIDA	ÚNICA ENTREGA RÉGIMEN IMSS BIENESTAR	RÉGIMEN BIENESTAR POR PARTIDA	TOTAL POR CLAVE RÉGIMEN ORDINARIO, MÉDICOS RESIDENTES E IMSS BIENESTAR	TOTAL POR PARTIDA
45	47	27101-0037	210	005	4374	01	01	CALZADO PARA MEDICO RESIDENTE, FEMENINO, CEDULA: 47, TALLA: 28.5, COLOR:BLANCO,TIPO: CHOCLO CON BANDA Y TRABA PARA SUJECION A BASE DE CINTA AUTO ADHERIBLE;CORTE: CUERO DE GANADO VACUNO CURTIDO AL CROMO, FLOR ENTERA, LISO Y MATE,COLORBLANCO; FORRO: COMPLETO DEL MISMO COLOR DEL CORTE, CUERO DE GANADO VACUNO,FLORENTERA; SUELA: DE POLIURETANO, CON HUELLA ANTIDERRAPANTE, DEL MISMO TONO DELCORTE; PLANTA: DE MATERIAL RECUPERADO; CELULOSA O TEXTIL SINTETICO NO TEJIDO;PLANTILLA: PREFORMADA DE ETIL VINIL ACETATO, LATEX O POLIURETANO, CON CUBIERTADE CUERO DE GANADO VACUNO, EN COLOR BLANCO, DEBE IR PEGADA; SISTEMA DECONSTRUCCION: SUELA PEGADA O INYECTADA DIRECTA AL CORTE; LOGOSIMBOLO: DEL IMSSIMPRESO EN LA LENGÜETA O EN ALGUNO DE LOS LATERALES DEL	28.5	PAR	1	PAR	-		2	-			2	

ANEXO 4. REQUERIMIENTO CONSOLIDADO

Areas Requirentes: Órganos de Operación Administrativa Desconcentrada de Aguascalientes, Baja California, Baja California Sur, Campeche, Chiapas, Chihuahua, CDMX Norte, CDMX Sur, Coahuila, Colima, Durango, Guanajuato, Guerrero, Hidalgo, Edo. México Oriente, Edo. México Poniente, Jalisco, Michoacán, Morelos, Nayarit, Nuevo León, Oaxaca, Puebla, Querétaro, Quintana Roo, San Luis Potosí, Sinaloa, Sonora, Tabasco, Tamaulipas, Tlaxcala, Veracruz Norte, Veracruz Sur, Yucatán, Zacatecas y Áreas de Nivel Central.

PARTIDA	CÉDULA	CLAVE CUCOP+	GPO	GEN	ESP	DIF	VAR	DESCRIPCIÓN- SISTEMA DE ABASTO INSTITUCIONAL (SAI)	TALLA	UNI	CANT	TIPO	ÚNICA ENTREGA RÉGIMEN ORDINARIO	RÉGIMEN ORDINARIO POR PARTIDA	ÚNICA ENTREGA MÉDICOS RESIDENTES	MÉDICOS RESIDENTES POR PARTIDA	ÚNICA ENTREGA RÉGIMEN IMSS BIENESTAR	RÉGIMEN BIENESTAR POR PARTIDA	TOTAL POR CLAVE RÉGIMEN ORDINARIO, MÉDICOS RESIDENTES E IMSS BIENESTAR	TOTAL POR PARTIDA
45	47	27101-0037	210	005	4382	01	01	CALZADO PARA MÉDICO RESIDENTE, FEMENINO, CEDULA: 47, TALLA: 29.0, COLOR:BLANCO,TIPO: CHOCLO CON BANDA Y TRABA PARA SUJECION A BASE DE CINTA AUTO ADHERIBLE;CORTE: CUERO DE GANADO VACUNO CURTIDO AL CROMO, FLOR ENTERA, LISO Y MATE,COLORBLANCO; FORRO: COMPLETO DEL MISMO COLOR DEL CORTE, CUERO DE GANADO VACUNO,FLORENTERA; SUELA: DE POLIURETANO, CON HUELLA ANTIDERRAPANTE, DEL MISMO TONO DELCORTE; PLANTA: DE MATERIAL RECUPERADO, CELULOSA O TEXTIL SINTETICO NO TEJIDO;PLANTILLA: PREFORMADA DE ETIL VINIL ACETATO, LATEX O POLIURETANO, CON CUBIERTADE CUERO DE GANADO VACUNO, EN COLOR BLANCO, DEBE IR PEGADA; SISTEMA DECONSTRUCCION: SUELA PEGADA O INYECTADA DIRECTA AL CORTE; LOGOSIMBOLO: DEL IMSSIMPRESO EN LA LENGÜETA O EN ALGUNO DE LOS LATERALES DEL	29	PAR	1	PAR	-		12		-		12	

ANEXO 4
DIVISIÓN DE CONTRATOS

ANEXO 4. REQUERIMIENTO CONSOLIDADO

Areas Requirentes: Órganos de Operación Administrativa Desconcentrada de Aguascalientes, Baja California, Baja California Sur, Campeche, Chiapas, Chihuahua, CDMX Norte, CDMX Sur, Coahuila, Colima, Durango, Guanajuato, Guerrero, Hidalgo, Edo. México Oriente, Edo. México Poniente, Jalisco, Michoacán, Morelos, Nayarit, Nuevo León, Oaxaca, Puebla, Querétaro, Quintana Roo, San Luis Potosí, Sinaloa, Sonora, Tabasco, Tamaulipas, Tlaxcala, Veracruz Norte, Veracruz Sur, Yucatán, Zacatecas y Áreas de Nivel Central.

PARTIDA	CÉDULA	CLAVE CUCOP+	GPO	GEN	ESP	DIF	VAR	DESCRIPCIÓN- SISTEMA DE ABASTO INSTITUCIONAL (SAI)	TALLA	UNI	CANT	TIPO	ÚNICA ENTREGA RÉGIMEN ORDINARIO	RÉGIMEN ORDINARIO POR PARTIDA	ÚNICA ENTREGA MÉDICOS RESIDENTES	MÉDICOS RESIDENTES POR PARTIDA	ÚNICA ENTREGA RÉGIMEN IMSS BIENESTAR	RÉGIMEN BIENESTAR POR PARTIDA	TOTAL POR CLAVE RÉGIMEN ORDINARIO, MÉDICOS RESIDENTES E IMSS BIENESTAR	TOTAL POR PARTIDA
45	47	27101-0037	210	005	4390	01	01	CALZADO PARA MEDICO RESIDENTE, FEMENINO, CEDULA: 47, TALLA: 29.5, COLOR:BLANCO,TIPO: CHOCLO CON BANDA Y TRABA PARA SUJECION A BASE DE CINTA AUTO ADHERIBLE;CORTE: CUERO DE GANADO VACUNO, CURTIDO AL CROMO, FLOR ENTERA, LISO Y MATE,COLORBLANCO; FORRO: COMPLETO DEL MISMO COLOR DEL CORTE, CUERO DE GANADO VACUNO,FLORENTERA; SUELA: DE POLIURETANO, CON HUELLA ANTIDERRAPANTE, DEL MISMO TONO DELCORTE; PLANTA: DE MATERIAL RECUPERADO, CELULOSA O TEXTIL SINTETICO NO TEJIDO;PLANTILLA: PREFORMADA DE ETIL VINIL ACETATO, LATEX O POLIURETANO, CON CUBIERTADE CUERO DE GANADO VACUNO, EN COLOR BLANCO, DEBE IR PEGADA; SISTEMA DECONSTRUCCION: SUELA PEGADA O INYECTADA DIRECTA AL CORTE; LOGOSIMBOLO: DEL IMSSIMPRESO EN LA LENGÜETA O EN ALGUNO DE LOS LATERALES DEL	29.5	PAR	1	PAR	-		8		-		8	8

ANEXO 4. REQUERIMIENTO CONSOLIDADO

Areas Requirentes: Órganos de Operación Administrativa Desconcentrada de Aguascalientes, Baja California, Baja California Sur, Campeche, Chiapas, Chihuahua, CDMX Norte, CDMX Sur, Coahuila, Colima, Durango, Guanajuato, Guerrero, Hidalgo, Edo. México Oriente, Edo. México Poniente, Jalisco, Michoacán, Morelos, Nayarit, Nuevo León, Oaxaca, Puebla, Querétaro, Quintana Roo, San Luis Potosí, Sinaloa, Sonora, Tabasco, Tamaulipas, Tlaxcala, Veracruz Norte, Veracruz Sur, Yucatán, Zacatecas y Áreas de Nivel Central.

PARTIDA	CÉDULA	CLAVE CUCOP+	GPO	GEN	ESP	DIF	VAR	DESCRIPCIÓN- SISTEMA DE ABASTO INSTITUCIONAL (SAI)	TALLA	UNI	CANT	TIPO	ÚNICA ENTREGA RÉGIMEN ORDINARIO	RÉGIMEN ORDINARIO POR PARTIDA	ÚNICA ENTREGA MÉDICOS RESIDENTES	MÉDICOS RESIDENTES POR PARTIDA	ÚNICA ENTREGA RÉGIMEN IMSS BIENESTAR	RÉGIMEN BIENESTAR POR PARTIDA	TOTAL POR CLAVE RÉGIMEN ORDINARIO, MÉDICOS RESIDENTES E IMSS BIENESTAR	TOTAL POR PARTIDA
45	47	27101-0037	210	005	4408	01	01	CALZADO PARA MEDICO RESIDENTE, FEMENINO; CEDULA: 47. TALLA: 30.0. COLOR:BLANCO.TIPO: CHOCLO CON BANDA Y TRABA PARA SUJECION A BASE DE CINTA AUTO ADHERIBLE;CORTE: CUERO DE GANADO VACUNO CURTIDO AL CROMO; FLOR ENTERA; LISO Y MATE,COLORBLANCO; FORRO: COMPLETO DEL MISMO COLOR DEL CORTE. CUERO DE GANADO VACUNO,FLORENTERA; SUELA: DE POLIURETANO, CON HUELLA ANTIDERRAPANTE, DEL MISMO TONO DELCORTE; PLANTA: DE MATERIAL RECUPERADO, CELULOSA O TEXTIL SÍNTETICO NO TEJIDO;PLANTILLA: PREFORMADA DE ETIL VINIL ACETATO, LATEX O POLIURETANO, CON CUBIERTADE CUERO DE GANADO VACUNO, EN COLOR BLANCO, DEBE IR PEGADA; SISTEMA DECONSTRUCCION: SUELA PEGADA O INYECTADA DIRECTA AL CORTE; LOGOSIMBOLO: DEL IMSSIMPRESO EN LA LENGÜETA O EN ALGUNO DE LOS LATERALES DEL	30	PAR	1	PAR	-		2		-		2	
46	48	27101-0108	210	800	0239	00	01	PANTALON PARA MEDICO RESIDENTE, COLOR BLANCO. TALLA 26, VOL. I, CEDULA 48.	28	PZA	1	PZA	-		1,620		-		1,620	
46	48	27101-0108	210	800	0247	00	01	PANTALON PARA MEDICO RESIDENTE, COLOR BLANCO. TALLA 30, VOL. I, CEDULA 48.	30	PZA	1	PZA	-		6,642		-		6,642	
46	48	27101-0108	210	800	0254	00	01	PANTALON PARA MEDICO RESIDENTE, COLOR BLANCO. TALLA 32, VOL. I, CEDULA 48.	32	PZA	1	PZA	-		12,690		-		12,690	
46	48	27101-0108	210	800	0262	00	01	PANTALON PARA MEDICO RESIDENTE, COLOR BLANCO. TALLA 34, VOL. I, CEDULA 48.	34	PZA	1	PZA	-		10,020		-		10,020	
46	48	27101-0108	210	800	0270	00	01	PANTALON PARA MEDICO RESIDENTE, COLOR BLANCO. TALLA 36, VOL. I, CEDULA 48.	36	PZA	1	PZA	-		5,238		-		5,238	

DIVISIÓN DE CONTRATOS

ANEXO 4. REQUERIMIENTO CONSOLIDADO

Areas Requirentes: Órganos de Operación Administrativa Desconcentrada de Aguascalientes, Baja California, Baja California Sur, Campeche, Chiapas, Chihuahua, CDMX Norte, CDMX Sur, Coahuila, Colima, Durango, Guanajuato, Guerrero, Hidalgo, Edo. México Oriente, Edo. México Poniente, Jalisco, Michoacán, Morelos, Nayarit, Nuevo León, Oaxaca, Puebla, Querétaro, Quintana Roo, San Luis Potosí, Sinaloa, Sonora, Tabasco, Tamaulipas, Tlaxcala, Veracruz Norte, Veracruz Sur, Yucatán, Zacatecas y Áreas de Nivel Central.

PARTIDA	CÉDULA	CLAVE CUCOP+	GPO	GEN	ESP	DIF	VAR	DESCRIPCIÓN- SISTEMA DE ABASTO INSTITUCIONAL (SAI)	TALLA	UNI	CANT	TIPO	ÚNICA ENTREGA RÉGIMEN ORDINARIO	RÉGIMEN ORDINARIO POR PARTIDA	ÚNICA ENTREGA MÉDICOS RESIDENTES	MÉDICOS RESIDENTES POR PARTIDA	ÚNICA ENTREGA RÉGIMEN IMSS BIENESTAR	RÉGIMEN BIENESTAR POR PARTIDA	TOTAL POR CLAVE RÉGIMEN ORDINARIO, MÉDICOS RESIDENTES E IMSS BIENESTAR	TOTAL POR PARTIDA
46	48	27101-0108	210	800	0288	00	01	PANTALON PARA MEDICO RESIDENTE, COLOR BLANCO. TALLA 38, VOL. I, CEDULA 48.	38	PZA	1	PZA	-	-	2,823	41,103	-	-	2,823	41,103
46	48	27101-0108	210	800	0296	00	01	PANTALON PARA MEDICO RESIDENTE, COLOR BLANCO. TALLA 40, VOL. I, CEDULA 48.	40	PZA	1	PZA	-		1,068		-	-	1,068	
46	48	27101-0108	210	800	0304	00	01	PANTALON PARA MEDICO RESIDENTE, COLOR BLANCO. TALLA 42, VOL. I, CEDULA 48.	42	PZA	1	PZA	-		528		-		528	
46	48	27101-0108	210	800	0312	00	01	PANTALON PARA MEDICO RESIDENTE, COLOR BLANCO. TALLA 44, VOL. I, CEDULA 48.	44	PZA	1	PZA	-		279		-		279	
46	48	27101-0108	210	800	0320	00	01	PANTALON PARA MEDICO RESIDENTE, COLOR BLANCO. TALLA 46, VOL. I, CEDULA 48.	46	PZA	1	PZA	-		87		-		87	
46	48	27101-0108	210	800	0338	00	01	PANTALON PARA MEDICO RESIDENTE, COLOR BLANCO. TALLA 48, VOL. I, CEDULA 48.	48	PZA	1	PZA	-		57		-		57	
46	48	27101-0109	210	800	0346	00	01	PANTALON PARA MEDICO RESIDENTE, COLOR BLANCO. TALLA 50, VOL. I, CEDULA 48.	50	PZA	1	PZA	-		24		-		24	
46	48	27101-0108	210	800	0353	00	01	PANTALON PARA MEDICO RESIDENTE, COLOR BLANCO. TALLA 52, VOL. I, CEDULA 48.	52	PZA	1	PZA	-		27		-		27	
47	49	27101-0109	210	800	0361	00	01	PANTALON PARA MEDICA RESIDENTE, COLOR BLANCO. TALLA 28, VOL. I, CEDULA 49.	28	PZA	1	PZA	-		14,724		-		14,724	
47	49	27101-0109	210	800	0379	00	01	PANTALON PARA MEDICA RESIDENTE, COLOR BLANCO. TALLA 30, VOL. I, CEDULA 49.	30	PZA	1	PZA	-		8,277		-		8,277	
47	49	27101-0109	210	800	0387	00	01	PANTALON PARA MEDICA RESIDENTE, COLOR BLANCO. TALLA 32, VOL. I, CEDULA 49.	32	PZA	1	PZA	-		7,713		-		7,713	
47	49	27101-0109	210	800	0395	00	01	PANTALON PARA MEDICA RESIDENTE, COLOR BLANCO. TALLA 34, VOL. I, CEDULA 49.	34	PZA	1	PZA	-		6,450		-		6,450	
47	49	27101-0109	210	800	0403	00	01	PANTALON PARA MEDICA RESIDENTE, COLOR BLANCO. TALLA 36, VOL. I, CEDULA 49.	36	PZA	1	PZA	-		4,380		-		4,380	

ANEXO 4. REQUERIMIENTO CONSOLIDADO

Areas Requirentes: Órganos de Operación Administrativa Desconcentrada de Aguascalientes, Baja California, Baja California Sur, Campeche, Chiapas, Chihuahua, CDMX Norte, CDMX Sur, Coahuila, Colima, Durango, Guanajuato, Guerrero, Hidalgo, Edo. México Oriente, Edo. México Poniente, Jalisco, Michoacán, Morelos, Nayarit, Nuevo León, Oaxaca, Puebla, Querétaro, Quintana Roo, San Luis Potosí, Sinaloa, Sonora, Tabasco, Tamaulipas, Tlaxcala, Veracruz Norte, Veracruz Sur, Yucatán, Zacatecas y Áreas de Nivel Central.

PARTIDA	CÉDULA	CLAVE CUCOP+	GPO	GEN	ESP	DIF	VAR	DESCRIPCIÓN- SISTEMA DE ABASTO INSTITUCIONAL (SAI)	TALLA	UNI.	CANT	TIPO	ÚNICA ENTREGA RÉGIMEN ORDINARIO	RÉGIMEN ORDINARIO POR PARTIDA	ÚNICA ENTREGA MÉDICOS RESIDENTES	MÉDICOS RESIDENTES POR PARTIDA	ÚNICA ENTREGA RÉGIMEN IMSS BIENESTAR	RÉGIMEN BIENESTAR POR PARTIDA	TOTAL POR CLAVE RÉGIMEN ORDINARIO, MÉDICOS RESIDENTES E IMSS BIENESTAR	TOTAL POR PARTIDA
47	49	27101-0109	210	800	0411	00	01	PANTALON PARA MEDICA RESIDENTE, COLOR BLANCO. TALLA 38, VOL. 1, CEDULA 49.	38	PZA	1	PZA	-	-	2,103	44,904	-	-	2,103	44,904
47	49	27101-0109	210	800	0429	00	01	PANTALON PARA MEDICA RESIDENTE, COLOR BLANCO. TALLA 40, VOL. 1, CEDULA 49.	40	PZA	1	PZA	-		699		-		699	
47	49	27101-0109	210	800	0437	00	01	PANTALON PARA MEDICA RESIDENTE, COLOR BLANCO. TALLA 42, VOL. 1, CEDULA 49.	42	PZA	1	PZA	-		288		-		288	
47	49	27101-0109	210	800	0445	00	01	PANTALON PARA MEDICA RESIDENTE, COLOR BLANCO. TALLA 44, VOL. 1, CEDULA 49.	44	PZA	1	PZA	-		174		-		174	
47	49	27101-0109	210	800	0452	00	01	PANTALON PARA MEDICA RESIDENTE, COLOR BLANCO. TALLA 46, VOL. 1, CEDULA 49.	46	PZA	1	PZA	-		39		-		39	
47	49	27101-0109	210	800	0460	00	01	PANTALON PARA MEDICA RESIDENTE, COLOR BLANCO. TALLA 48, VOL. 1, CEDULA 49.	48	PZA	1	PZA	-		42		-		42	
47	49	27101-0109	210	800	0478	00	01	PANTALON PARA MEDICA RESIDENTE, COLOR BLANCO. TALLA 50, VOL. 1, CEDULA 49.	50	PZA	1	PZA	-		15		-		15	
48	50	27101-0160	210	140	0014	01	01	PLAYERA TIPO POLO. TALLA: CHICA. COLOR: VERDE. CEDULA 50.	CH	PZA	1	PZA	195	3,369	-	-	-	-	195	3,369
48	50	27101-0160	210	140	0022	01	01	PLAYERA TIPO POLO. TALLA: MEDIANA. COLOR: VERDE. CEDULA 50.	M	PZA	1	PZA	816		-		-		816	
48	50	27101-0160	210	140	0030	01	01	PLAYERA TIPO POLO. TALLA: GRANDE. COLOR: VERDE. CEDULA 50.	G	PZA	1	PZA	765		-		-		765	
48	50	27101-0160	210	140	0048	01	01	PLAYERA TIPO POLO. TALLA: EXTRAGRANDE. COLOR: VERDE. CEDULA 50.	X	PZA	1	PZA	138		-		-		138	
48	50	27101-0160	210	140	0055	01	01	PLAYERA TIPO POLO. TALLA: ESPECIAL. COLOR: VERDE. CEDULA 50.	ES	PZA	1	PZA	69		-		-		69	
48	50	27101-0160	210	140	0063	01	01	PLAYERA TIPO POLO. TALLA: PLUS. COLOR: VERDE. CEDULA 50.	PL	PZA	1	PZA	21		-		-		21	
48	50	27101-0160	210	140	0071	01	01	PLAYERA TIPO POLO. TALLA: CHICA. COLOR: BEIGE. CEDULA 50.	CH	PZA	1	PZA	60		-		-		60	

ANEXO 4. REQUERIMIENTO CONSOLIDADO

Areas Requirentes: Órganos de Operación Administrativa Desconcentrada de Aguascalientes, Baja California, Baja California Sur, Campeche, Chiapas, Chihuahua, CDMX Norte, CDMX Sur, Coahuila, Colima, Durango, Guanajuato, Guerrero, Hidalgo, Edo. México Oriente, Edo. México Poniente, Jalisco, Michoacán, Morelos, Nayarit, Nuevo León, Oaxaca, Puebla, Querétaro, Quintana Roo, San Luis Potosí, Sinaloa, Sonora, Tabasco, Tamaulipas, Tlaxcala, Veracruz Norte, Veracruz Sur, Yucatán, Zacatecas y Áreas de Nivel Central.

PARTIDA	CÉDULA	CLAVE CUCOP+	GPO	GEN	ESP	DIF	VAR	DESCRIPCIÓN- SISTEMA DE ABASTO INSTITUCIONAL (SAI)	TALLA	UNI	CANT	TIPO	ÚNICA ENTREGA RÉGIMEN ORDINARIO	RÉGIMEN ORDINARIO POR PARTIDA	ÚNICA ENTREGA MÉDICOS RESIDENTES	MÉDICOS RESIDENTES POR PARTIDA	ÚNICA ENTREGA RÉGIMEN IMSS BIENESTAR	RÉGIMEN BIENESTAR POR PARTIDA	TOTAL POR CLAVE RÉGIMEN ORDINARIO, MÉDICOS RESIDENTES E IMSS BIENESTAR	TOTAL POR PARTIDA
48	50	27101-0160	210	140	0089	01	01	PLAYERA TIPO POLO. TALLA: MEDIANA. COLOR: BEIGE. CEDULA 50.	M	PZA	1	PZA	484		-		-		484	
48	50	27101-0160	210	140	0097	01	01	PLAYERA TIPO POLO. TALLA: GRANDE. COLOR: BEIGE. CEDULA 50.	G	PZA	1	PZA	609		-		-		609	
48	50	27101-0160	210	140	0105	01	01	PLAYERA TIPO POLO. TALLA: EXTRAGRANDE. COLOR: BEIGE. CEDULA 50.	X	PZA	1	PZA	128		-		-		128	
48	50	27101-0160	210	140	0113	01	01	PLAYERA TIPO POLO. TALLA: ESPECIAL. COLOR: BEIGE. CEDULA 50.	ES	PZA	1	PZA	74		-		-		74	
48	50	27101-0160	210	140	0121	01	01	PLAYERA TIPO POLO. TALLA: PLUS. COLOR: BEIGE. CEDULA 50.	PL	PZA	1	PZA	10		-		-		10	
49	51	27101-0037	210	005	5959	05	02	CALZADO CONTRACTUAL PARA DAMA. TALLA: 20.0. COLOR: BLANCO. CEDULA 51.	20	PAR	1	PAR	40		-		2		42	
49	51	27101-0037	210	005	5967	05	02	CALZADO CONTRACTUAL PARA DAMA. TALLA: 20.5. COLOR: BLANCO. CEDULA 51.	20.5	PAR	1	PAR	12		-		-		12	
49	51	27101-0037	210	005	5975	05	02	CALZADO CONTRACTUAL PARA DAMA. TALLA: 21.0. COLOR: BLANCO. CEDULA 51.	21	PAR	1	PAR	84		-		-		84	
49	51	27101-0037	210	005	5983	05	02	CALZADO CONTRACTUAL PARA DAMA. TALLA: 21.5. COLOR: BLANCO. CEDULA 51.	21.5	PAR	1	PAR	90		-		2		92	
49	51	27101-0037	210	005	5991	05	02	CALZADO CONTRACTUAL PARA DAMA. TALLA: 22.0. COLOR: BLANCO. CEDULA 51.	22	PAR	1	PAR	2,953		-		440		3,393	
49	51	27101-0037	210	005	6007	05	02	CALZADO CONTRACTUAL PARA DAMA. TALLA: 22.5. COLOR: BLANCO. CEDULA 51.	22.5	PAR	1	PAR	2,576		-		322		2,898	
49	51	27101-0037	210	005	6015	05	02	CALZADO CONTRACTUAL PARA DAMA. TALLA: 23.0. COLOR: BLANCO. CEDULA 51.	23	PAR	1	PAR	21,635		-		3,055		24,690	
49	51	27101-0037	210	005	6023	05	02	CALZADO CONTRACTUAL PARA DAMA. TALLA: 23.5. COLOR: BLANCO. CEDULA 51.	23.5	PAR	1	PAR	13,677		-		1,466		15,143	
49	51	27101-0037	210	005	6031	05	02	CALZADO CONTRACTUAL PARA DAMA. TALLA: 24.0. COLOR: BLANCO. CEDULA 51.	24	PAR	1	PAR	53,425		-		5,769		59,194	
49	51	27101-0037	210	005	6049	05	02	CALZADO CONTRACTUAL PARA DAMA. TALLA: 24.5. COLOR: BLANCO. CEDULA 51.	24.5	PAR	1	PAR	23,832		-		1,645		25,477	

ANEXO 4. REQUERIMIENTO CONSOLIDADO

Areas Requirentes: Órganos de Operación Administrativa Desconcentrada de Aguascalientes, Baja California, Baja California Sur, Campeche, Chiapas, Chihuahua, CDMX Norte, CDMX Sur, Coahuila, Colima, Durango, Guanajuato, Guerrero, Hidalgo, Edo. México Oriente, Edo. México Poniente, Jalisco, Michoacán, Morelos, Nayarit, Nuevo León, Oaxaca, Puebla, Querétaro, Quintana Roo, San Luis Potosí, Sinaloa, Sonora, Tabasco, Tamaulipas, Tlaxcala, Veracruz Norte, Veracruz Sur, Yucatán, Zacatecas y Áreas de Nivel Central.

PARTIDA	CÉDULA	CLAVE CUCOP+	GPO	GEN	ESP	DIF	VAR	DESCRIPCIÓN- SISTEMA DE ABASTO INSTITUCIONAL (SAI)	TALLA	UNI	CANT	TIPO	ÚNICA ENTREGA RÉGIMEN ORDINARIO	RÉGIMEN ORDINARIO POR PARTIDA	ÚNICA ENTREGA MÉDICOS RESIDENTES	MÉDICOS RESIDENTES POR PARTIDA	ÚNICA ENTREGA RÉGIMEN IMSS BIENESTAR	RÉGIMEN BIENESTAR POR PARTIDA	TOTAL POR CLAVE RÉGIMEN ORDINARIO, MÉDICOS RESIDENTES E IMSS BIENESTAR	TOTAL POR PARTIDA
49	51	27101-0037	210	005	6056	05	02	CALZADO CONTRACTUAL PARA DAMA, TALLA: 25.0, COLOR: BLANCO, CEDULA 51.	25	PAR	1	PAR	53,462		-		4,134		57,596	
49	51	27101-0037	210	005	6064	05	02	CALZADO CONTRACTUAL PARA DAMA, TALLA: 25.5, COLOR: BLANCO, CEDULA 51.	25.5	PAR	1	PAR	13,204		-		749		13,953	
49	51	27101-0037	210	005	6072	05	02	CALZADO CONTRACTUAL PARA DAMA, TALLA: 26.0, COLOR: BLANCO, CEDULA 51.	26	PAR	1	PAR	24,871		-		1,598		26,469	
49	51	27101-0037	210	005	6080	05	02	CALZADO CONTRACTUAL PARA DAMA, TALLA: 26.5, COLOR: BLANCO, CEDULA 51.	26.5	PAR	1	PAR	3,170		-		125		3,295	
49	51	27101-0037	210	005	6098	06	02	CALZADO CONTRACTUAL PARA DAMA, TALLA: 27.0, COLOR: BLANCO, CEDULA 51.	27	PAR	1	PAR	5,172		-		291		5,463	
49	51	27101-0037	210	005	6106	05	02	CALZADO CONTRACTUAL PARA DAMA, TALLA: 27.5, COLOR: BLANCO, CEDULA 51.	27.5	PAR	1	PAR	414		-		16		430	
49	51	27101-0037	210	005	6114	05	02	CALZADO CONTRACTUAL PARA DAMA, TALLA: 28.0, COLOR: BLANCO, CEDULA 51.	28	PAR	1	PAR	484		-		32		516	
49	51	27101-0037	210	005	6122	05	02	CALZADO CONTRACTUAL PARA DAMA, TALLA: 28.5, COLOR: BLANCO, CEDULA 51.	28.5	PAR	1	PAR	102		-		2		104	
49	51	27101-0037	210	005	6130	05	02	CALZADO CONTRACTUAL PARA DAMA, TALLA: 29.0, COLOR: BLANCO, CEDULA 51.	29	PAR	1	PAR	104		-		11		115	
49	51	27101-0037	210	005	6148	05	02	CALZADO CONTRACTUAL PARA DAMA, TALLA: 29.5, COLOR: BLANCO, CEDULA 51.	29.5	PAR	1	PAR	28		-		2		30	
49	51	27101-0037	210	005	6155	05	02	CALZADO CONTRACTUAL PARA DAMA, TALLA: 30.0, COLOR: BLANCO, CEDULA 51.	30	PAR	1	PAR	54		-		-		54	
49	51	27101-0037	210	005	6163	05	02	CALZADO CONTRACTUAL PARA DAMA, TALLA: 30.5, COLOR: BLANCO, CEDULA 51.	30.5	PAR	1	PAR	2		-		-		2	
49	51	27101-0037	210	005	6171	05	02	CALZADO CONTRACTUAL PARA DAMA, TALLA: 31.0, COLOR: BLANCO, CEDULA 51.	31	PAR	1	PAR	10		-		-		10	
49	51	27101-0037	210	005	6189	05	02	CALZADO CONTRACTUAL PARA DAMA, TALLA: 31.5, COLOR: BLANCO, CEDULA 51.	31.5	PAR	1	PAR	2		-		-		2	

DIVISIÓN DE CONTRATOS

ANEXO 4. REQUERIMIENTO CONSOLIDADO

Areas Requirentes: Órganos de Operación Administrativa Desconcentrada de Aguascalientes, Baja California, Baja California Sur, Campeche, Chiapas, Chihuahua, CDMX Norte, CDMX Sur, Coahuila, Colima, Durango, Guanajuato, Guerrero, Hidalgo, Edo. México Oriente, Edo. México Poniente, Jalisco, Michoacán, Morelos, Nayarit, Nuevo León, Oaxaca, Puebla, Querétaro, Quintana Roo, San Luis Potosí, Sinaloa, Sonora, Tabasco, Tamaulipas, Tlaxcala, Veracruz Norte, Veracruz Sur, Yucatán, Zacatecas y Áreas de Nivel Central.

PARTIDA	CÉDULA	CLAVE CUCOP+	GPO	GEN	ESP	DIF	VAR	DESCRIPCIÓN- SISTEMA DE ABASTO INSTITUCIONAL (SAI)	TALLA	UNI	CANT	TIPO	ÚNICA ENTREGA RÉGIMEN ORDINARIO	RÉGIMEN ORDINARIO POR PARTIDA	ÚNICA ENTREGA MÉDICOS RESIDENTES	MÉDICOS RESIDENTES POR PARTIDA	ÚNICA ENTREGA RÉGIMEN IMSS BIENESTAR	RÉGIMEN BIENESTAR POR PARTIDA	TOTAL POR CLAVE RÉGIMEN ORDINARIO, MÉDICOS RESIDENTES E IMSS BIENESTAR	TOTAL POR PARTIDA
49	51	27101-0037	210	005	6197	05	02	CALZADO CONTRACTUAL PARA DAMA. TALLA: 32.0. COLOR: BLANCO. CEDULA 51.	32	PAR	1	PAR	2	306,579	-	-	-	20,041	2	326,620
49	51	27101-0037	210	005	6205	05	02	CALZADO CONTRACTUAL PARA DAMA. TALLA: 20.0. COLOR: NEGRO. CEDULA 51.	20	PAR	1	PAR	20		-		-		20	
49	51	27101-0037	210	005	6213	05	02	CALZADO CONTRACTUAL PARA DAMA. TALLA: 20.5. COLOR: NEGRO. CEDULA 51.	20.5	PAR	1	PAR	4		-		-		4	
49	51	27101-0037	210	005	6221	05	02	CALZADO CONTRACTUAL PARA DAMA. TALLA: 21.0. COLOR: NEGRO. CEDULA 51.	21	PAR	1	PAR	27		-		-		27	
49	51	27101-0037	210	005	6239	05	02	CALZADO CONTRACTUAL PARA DAMA. TALLA: 21.5. COLOR: NEGRO. CEDULA 51.	21.5	PAR	1	PAR	38		-		-		38	
49	51	27101-0037	210	005	6247	05	02	CALZADO CONTRACTUAL PARA DAMA. TALLA: 22.0. COLOR: NEGRO. CEDULA 51.	22	PAR	1	PAR	1,153		-		-		1,153	
49	51	27101-0037	210	005	6254	05	02	CALZADO CONTRACTUAL PARA DAMA. TALLA: 22.5. COLOR: NEGRO. CEDULA 51.	22.5	PAR	1	PAR	936		-		2		938	
49	51	27101-0037	210	005	6262	05	02	CALZADO CONTRACTUAL PARA DAMA. TALLA: 23.0. COLOR: NEGRO. CEDULA 51.	23	PAR	1	PAR	8,415		-		30		8,445	
49	51	27101-0037	210	005	6270	05	02	CALZADO CONTRACTUAL PARA DAMA. TALLA: 23.5. COLOR: NEGRO. CEDULA 51.	23.5	PAR	1	PAR	4,955		-		14		4,969	
49	51	27101-0037	210	005	6288	05	02	CALZADO CONTRACTUAL PARA DAMA. TALLA: 24.0. COLOR: NEGRO. CEDULA 51.	24	PAR	1	PAR	20,804		-		112		20,916	
49	51	27101-0037	210	005	6296	05	02	CALZADO CONTRACTUAL PARA DAMA. TALLA: 24.5. COLOR: NEGRO. CEDULA 51.	24.5	PAR	1	PAR	8,916		-		46		8,962	
49	51	27101-0037	210	005	6304	05	02	CALZADO CONTRACTUAL PARA DAMA. TALLA: 25.0. COLOR: NEGRO. CEDULA 51.	25	PAR	1	PAR	21,417		-		78		21,495	
49	51	27101-0037	210	005	6312	05	02	CALZADO CONTRACTUAL PARA DAMA. TALLA: 25.5. COLOR: NEGRO. CEDULA 51.	25.5	PAR	1	PAR	5,590		-		12		5,602	

ANEXO 4. REQUERIMIENTO CONSOLIDADO

Areas Requirentes: Órganos de Operación Administrativa Desconcentrada de Aguascalientes, Baja California, Baja California Sur, Campeche, Chiapas, Chihuahua, CDMX Norte, CDMX Sur, Coahuila, Colima, Durango, Guanajuato, Guerrero, Hidalgo, Edo. México Oriente, Edo. México Poniente, Jalisco, Michoacán, Morelos, Nayarit, Nuevo León, Oaxaca, Puebla, Querétaro, Quintana Roo, San Luis Potosí, Sinaloa, Sonora, Tabasco, Tamaulipas, Tlaxcala, Veracruz Norte, Veracruz Sur, Yucatán, Zacatecas y Áreas de Nivel Central.

PARTIDA	CÉDULA	CLAVE CUCOP+	GPO	GEN	ESP	DIF	VAR	DESCRIPCIÓN- SISTEMA DE ABASTO INSTITUCIONAL (SAI)	TALLA	UNI	CANT	TIPO	ÚNICA ENTREGA RÉGIMEN ORDINARIO	RÉGIMEN ORDINARIO POR PARTIDA	ÚNICA ENTREGA MÉDICOS RESIDENTES	MÉDICOS RESIDENTES POR PARTIDA	ÚNICA ENTREGA RÉGIMEN IMSS BIENESTAR	RÉGIMEN BIENESTAR POR PARTIDA	TOTAL POR CLAVE RÉGIMEN ORDINARIO, MÉDICOS RESIDENTES E IMSS BIENESTAR	TOTAL POR PARTIDA
49	51	27101-0037	210	005	6320	05	02	CALZADO CONTRACTUAL PARA DAMA. TALLA: 26.0. COLOR: NEGRO. CEDULA 51.	26	PAR	1	PAR	10,723		-		60		10,783	
49	51	27101-0037	210	005	6338	05	02	CALZADO CONTRACTUAL PARA DAMA. TALLA: 26.5. COLOR: NEGRO. CEDULA 51.	26.5	PAR	1	PAR	1,376		-		8		1,384	
49	51	27101-0037	210	005	6346	05	02	CALZADO CONTRACTUAL PARA DAMA. TALLA: 27.0. COLOR: NEGRO. CEDULA 51.	27	PAR	1	PAR	2,240		-		4		2,244	
49	51	27101-0037	210	005	6353	05	02	CALZADO CONTRACTUAL PARA DAMA. TALLA: 27.5. COLOR: NEGRO. CEDULA 51.	27.5	PAR	1	PAR	193		-		-		193	
49	51	27101-0037	210	005	6361	05	02	CALZADO CONTRACTUAL PARA DAMA. TALLA: 28.0. COLOR: NEGRO. CEDULA 51.	28	PAR	1	PAR	208		-		8		216	
49	51	27101-0037	210	005	6379	05	02	CALZADO CONTRACTUAL PARA DAMA. TALLA: 28.5. COLOR: NEGRO. CEDULA 51.	28.5	PAR	1	PAR	53		-		2		55	
49	51	27101-0037	210	005	6387	05	02	CALZADO CONTRACTUAL PARA DAMA. TALLA: 29.0. COLOR: NEGRO. CEDULA 51.	29	PAR	1	PAR	54		-		4		58	
49	51	27101-0037	210	005	6395	05	02	CALZADO CONTRACTUAL PARA DAMA. TALLA: 29.5. COLOR: NEGRO. CEDULA 51.	29.5	PAR	1	PAR	16		-		-		16	
49	51	27101-0037	210	005	6403	05	02	CALZADO CONTRACTUAL PARA DAMA. TALLA: 30.0. COLOR: NEGRO. CEDULA 51.	30	PAR	1	PAR	10		-		-		10	
49	51	27101-0037	210	005	6411	05	02	CALZADO CONTRACTUAL PARA DAMA. TALLA: 30.5. COLOR: NEGRO. CEDULA 51.	30.5	PAR	1	PAR	10		-		-		10	
49	51	27101-0037	210	005	6429	05	02	CALZADO CONTRACTUAL PARA DAMA. TALLA: 31.0. COLOR: NEGRO. CEDULA 51.	31	PAR	1	PAR	10		-		-		10	
49	51	27101-0037	210	005	6437	05	02	CALZADO CONTRACTUAL PARA DAMA. TALLA: 31.5. COLOR: NEGRO. CEDULA 51.	31.5	PAR	1	PAR	4		-		-		4	
49	51	27101-0037	210	005	6445	05	02	CALZADO CONTRACTUAL PARA DAMA. TALLA: 32.0. COLOR: NEGRO. CEDULA 51.	32	PAR	1	PAR	2		-		-		2	
50	52	27201-0003	210	005	7799	00	00	CALZADO DIELECTRICO. TALLA 33.0. COLOR: NEGRO. CEDULA 52.	33	PAR	1	PAR	3		-		-		3	
50	52	27201-0003	210	005	7815	00	00	CALZADO DIELECTRICO. TALLA 32.0. COLOR: NEGRO. CEDULA 52.	32	PAR	1	PAR	24		-		-		24	

ANEXO 4. REQUERIMIENTO CONSOLIDADO

Areas Requirentes. Órganos de Operación Administrativa Desconcentrada de Aguascalientes, Baja California, Baja California Sur, Campeche, Chiapas, Chihuahua, CDMX Norte, CDMX Sur, Coahuila, Colima, Durango, Guanajuato, Guerrero, Hidalgo, Edo. México Oriente, Edo. México Poniente, Jalisco, Michoacán, Morelos, Nayarit, Nuevo León, Oaxaca, Puebla, Querétaro, Quintana Roo, San Luis Potosí, Sinaloa, Sonora, Tabasco, Tamaulipas, Tlaxcala, Veracruz Norte, Veracruz Sur, Yucatán, Zacatecas y Áreas de Nivel Central.

PARTIDA	CÉDULA	CLAVE CUCOP+	GPO	GEN	ESP	DIF	VAR	DESCRIPCIÓN- SISTEMA DE ABASTO INSTITUCIONAL (SAI)	TALLA	UNI	CANT	TIPO	ÚNICA ENTREGA RÉGIMEN ORDINARIO	RÉGIMEN ORDINARIO POR PARTIDA	ÚNICA ENTREGA MÉDICOS RESIDENTES	MÉDICOS RESIDENTES POR PARTIDA	ÚNICA ENTREGA RÉGIMEN IMSS BIENESTAR	RÉGIMEN BIENESTAR POR PARTIDA	TOTAL POR CLAVE RÉGIMEN ORDINARIO, MÉDICOS RESIDENTES E IMSS BIENESTAR	TOTAL POR PARTIDA
50	52	27201-0003	210	005	7823	00	00	CALZADO DIELECTRICO. TALLA 31.5. COLOR: NEGRO. CEDULA 52.	31.5	PAR	1	PAR	6		-		-		6	
50	52	27201-0003	210	005	7831	00	00	CALZADO DIELECTRICO. TALLA 31.0. COLOR: NEGRO. CEDULA 52.	31	PAR	1	PAR	45		-		-		45	
50	52	27201-0003	210	005	7849	00	00	CALZADO DIELECTRICO. TALLA 30.5. COLOR: NEGRO. CEDULA 52.	30.5	PAR	1	PAR	18		-		-		18	
50	52	27201-0003	210	005	7856	00	00	CALZADO DIELECTRICO. TALLA 30.0. COLOR: NEGRO. CEDULA 52.	30	PAR	1	PAR	207		-		-		207	
50	52	27201-0003	210	005	7864	00	00	CALZADO DIELECTRICO. TALLA 29.5. COLOR: NEGRO. CEDULA 52.	29.5	PAR	1	PAR	135		-		-		135	
50	52	27201-0003	210	005	7872	00	00	CALZADO DIELECTRICO. TALLA 29.0. COLOR: NEGRO. CEDULA 52.	29	PAR	1	PAR	648		-		-		648	
50	52	27201-0003	210	005	7880	00	00	CALZADO DIELECTRICO. TALLA 28.5. COLOR: NEGRO. CEDULA 52.	28.5	PAR	1	PAR	477		-		-		477	
50	52	27201-0003	210	005	7898	00	00	CALZADO DIELECTRICO. TALLA 28.0. COLOR: NEGRO. CEDULA 52.	28	PAR	1	PAR	1,125		-		-		1,125	
50	52	27201-0003	210	005	7906	00	00	CALZADO DIELECTRICO. TALLA 27.5. COLOR: NEGRO. CEDULA 52.	27.5	PAR	1	PAR	576		-		-		576	
50	52	27201-0003	210	005	7914	00	00	CALZADO DIELECTRICO. TALLA 27.0. COLOR: NEGRO. CEDULA 52.	27	PAR	1	PAR	1,137		-		-		1,137	
50	52	27201-0003	210	005	7922	00	00	CALZADO DIELECTRICO. TALLA 26.5. COLOR: NEGRO. CEDULA 52.	26.5	PAR	1	PAR	300	6,126	-	-	-	-	300	6,126
50	52	27201-0003	210	005	7930	00	00	CALZADO DIELECTRICO. TALLA 26.0. COLOR: NEGRO. CEDULA 52.	26	PAR	1	PAR	534		-		-		534	
50	52	27201-0003	210	005	7948	00	00	CALZADO DIELECTRICO. TALLA 25.5. COLOR: NEGRO. CEDULA 52.	25.5	PAR	1	PAR	96		-		-		96	
50	52	27201-0003	210	005	7955	00	00	CALZADO DIELECTRICO. TALLA 25.0. COLOR: NEGRO. CEDULA 52.	25	PAR	1	PAR	294		-		-		294	
50	52	27201-0003	210	005	7963	00	00	CALZADO DIELECTRICO. TALLA 24.5. COLOR: NEGRO. CEDULA 52.	24.5	PAR	1	PAR	123		-		-		123	
50	52	27201-0003	210	005	7971	00	00	CALZADO DIELECTRICO. TALLA 24.0. COLOR: NEGRO. CEDULA 52.	24	PAR	1	PAR	219		-		-		219	
50	52	27201-0003	210	005	7989	00	00	CALZADO DIELECTRICO. TALLA 23.5. COLOR: NEGRO. CEDULA 52.	23.5	PAR	1	PAR	42		-		-		42	
50	52	27201-0003	210	005	7997	00	00	CALZADO DIELECTRICO. TALLA 23.0. COLOR: NEGRO. CEDULA 52.	23	PAR	1	PAR	78		-		-		78	
50	52	27201-0003	210	005	8003	00	00	CALZADO DIELECTRICO. TALLA 22.5. COLOR: NEGRO. CEDULA 52.	22.5	PAR	1	PAR	9		-		-		9	
50	52	27201-0003	210	005	8011	00	00	CALZADO DIELECTRICO. TALLA 22.0. COLOR: NEGRO. CEDULA 52.	22	PAR	1	PAR	21		-		-		21	
50	52	27201-0003	210	005	8037	00	00	CALZADO DIELECTRICO. TALLA 21.0. COLOR: NEGRO. CEDULA 52.	21	PAR	1	PAR	3		-		-		3	

ANEXO 4. REQUERIMIENTO CONSOLIDADO

Areas Requirentes: Órganos de Operación Administrativa Desconcentrada de Aguascalientes, Baja California, Baja California Sur, Campeche, Chiapas, Chihuahua, CDMX Norte, CDMX Sur, Coahuila, Colima, Durango, Guanajuato, Guerrero, Hidalgo, Edo. México Oriente, Edo. México Poniente, Jalisco, Michoacán, Morelos, Nayarit, Nuevo León, Oaxaca, Puebla, Querétaro, Quintana Roo, San Luis Potosí, Sinaloa, Sonora, Tabasco, Tamaulipas, Tlaxcala, Veracruz Norte, Veracruz Sur, Yucatán, Zacatecas y Áreas de Nivel Central.

PARTIDA	CÉDULA	CLAVE CUCOP+	GPO	GEN	ESP	DIF	VAR	DESCRIPCIÓN- SISTEMA DE ABASTO INSTITUCIONAL (SAI)	TALLA	UNI	CANT	TIPO	ÚNICA ENTREGA RÉGIMEN ORDINARIO	RÉGIMEN ORDINARIO POR PARTIDA	ÚNICA ENTREGA MÉDICOS RESIDENTES	MÉDICOS RESIDENTES POR PARTIDA	ÚNICA ENTREGA RÉGIMEN IMSS BIENESTAR	RÉGIMEN BIENESTAR POR PARTIDA	TOTAL POR CLAVE RÉGIMEN ORDINARIO, MÉDICOS RESIDENTES E IMSS BIENESTAR	TOTAL POR PARTIDA
50	52	27201-0003	210	005	8045	00	00	CALZADO DIELECTRICO. TALLA: 20.5. COLOR: NEGRO. CEDULA 52.	20.5	PAR	1	PAR	3		-		-		3	
50	52	27201-0003	210	005	8052	00	00	CALZADO DIELECTRICO. TALLA: 20.0. COLOR: NEGRO. CEDULA 52.	20	PAR	1	PAR	3		-		-		3	
51	53	27101-0080	210	004	0019	00	01	FILIPINA PARA CABALLERO. TALLA: CHICA. COLOR: GRIS. ZONA "A". CEDULA 53.	CH	PZA	1	PZA	1,131		-		-		1,131	
51	53	27101-0080	210	004	0027	00	01	FILIPINA PARA CABALLERO. TALLA: CHICA. COLOR: GRIS. ZONA "B". CEDULA 53.	CH	PZA	1	PZA	1,119		-		-		1,119	
51	53	27101-0080	210	004	0035	00	01	FILIPINA PARA CABALLERO. TALLA: ESPECIAL. COLOR: GRIS. ZONA "A". CEDULA 53.	ES	PZA	1	PZA	306		-		-		306	
51	53	27101-0080	210	004	0043	00	01	FILIPINA PARA CABALLERO. TALLA: ESPECIAL. COLOR: GRIS. ZONA "B". CEDULA 53.	ES	PZA	1	PZA	432		-		-		432	
51	53	27101-0080	210	004	0050	00	01	FILIPINA PARA CABALLERO. TALLA: EXTRA-GRANDE. COLOR: GRIS. ZONA "A". CEDULA 53.	X	PZA	1	PZA	1,011		-		-		1,011	
51	53	27101-0080	210	004	0068	00	01	FILIPINA PARA CABALLERO. TALLA: EXTRA-GRANDE. COLOR: GRIS. ZONA "B". CEDULA 53.	X	PZA	1	PZA	1,035		-		-		1,035	
51	53	27101-0080	210	004	0076	00	01	FILIPINA PARA CABALLERO. TALLA: GRANDE. COLOR: GRIS. ZONA "A". CEDULA 53.	G	PZA	1	PZA	4,281	23,502	-	-	-	-	4,281	23,502
51	53	27101-0080	210	004	0084	00	01	FILIPINA PARA CABALLERO. TALLA: GRANDE. COLOR: GRIS. ZONA "B". CEDULA 53.	G	PZA	1	PZA	4,272		-		-		4,272	
51	53	27101-0080	210	004	0092	00	01	FILIPINA PARA CABALLERO. TALLA: MEDIANA. COLOR: GRIS. ZONA "A". CEDULA 53.	M	PZA	1	PZA	5,361		-		-		5,361	
51	53	27101-0080	210	004	0100	00	01	FILIPINA PARA CABALLERO. TALLA: MEDIANA. COLOR: GRIS. ZONA "B". CEDULA 53.	M	PZA	1	PZA	4,266		-		-		4,266	
51	53	27101-0080	210	004	0118	00	01	FILIPINA PARA CABALLERO. TALLA: PLUS. COLOR: GRIS. ZONA "A". CEDULA 53.	PL	PZA	1	PZA	96		-		-		96	
51	53	27101-0080	210	004	0126	00	01	FILIPINA PARA CABALLERO. TALLA: PLUS. COLOR: GRIS. ZONA "B". CEDULA 53.	PL	PZA	1	PZA	192		-		-		192	
52	54	27101-0108	210	009	0014	01	01	PANTALÓN PARA CABALLERO. TALLA: CHICA. COLOR: GRIS OXFORD. CEDULA 54.	CH	PZA	1	PZA	2,250		-		-		2,250	

ANEXOS
DIVISIÓN DE CONTRATOS

ANEXO 4. REQUERIMIENTO CONSOLIDADO

Areas Requirentes: Órganos de Operación Administrativa Desconcentrada de Aguascalientes, Baja California, Baja California Sur, Campeche, Chiapas, Chihuahua, CDMX Norte, CDMX Sur, Coahuila, Colima, Durango, Guanajuato, Guerrero, Hidalgo, Edo. México Oriente, Edo. México Poniente, Jalisco, Michoacán, Morelos, Nayarit, Nuevo León, Oaxaca, Puebla, Querétaro, Quintana Roo, San Luis Potosí, Sinaloa, Sonora, Tabasco, Tamaulipas, Tlaxcala, Veracruz Norte, Veracruz Sur, Yucatán, Zacatecas y Áreas de Nivel Central.

PARTIDA	CÉDULA	CLAVE CUCOP+	GPO	GEN	ESP	DIF	VAR	DESCRIPCIÓN- SISTEMA DE ABASTO INSTITUCIONAL (SAI)	TALLA	UNI	CANT	TIPO	ÚNICA ENTREGA RÉGIMEN ORDINARIO	RÉGIMEN ORDINARIO POR PARTIDA	ÚNICA ENTREGA MÉDICOS RESIDENTES	MÉDICOS RESIDENTES POR PARTIDA	ÚNICA ENTREGA RÉGIMEN IMSS BIENESTAR	RÉGIMEN BIENESTAR POR PARTIDA	TOTAL POR CLAVE RÉGIMEN ORDINARIO, MÉDICOS RESIDENTES E IMSS BIENESTAR	TOTAL POR PARTIDA
52	54	27101-0108	210	009	0030	01	01	PANTALON PARA CABALLERO. TALLA: MEDIANA. COLOR: GRIS OXFORD. CEDULA 54.	M	PZA	1	PZA	9,627	36,555	-	-	-	132	9,627	36,687
52	54	27101-0108	210	009	0055	01	01	PPANTALON PARA CABALLERO. TALLA: GRANDE. COLOR: GRIS OXFORD. CEDULA 54.	G	PZA	1	PZA	8,553		-		-		8,553	
52	54	27101-0108	210	009	0071	01	01	PANTALON PARA CABALLERO. TALLA: EXTRAGRANDE. COLOR: GRIS OXFORD. CEDULA 54.	X	PZA	1	PZA	2,046		-		-		2,046	
52	54	27101-0108	210	009	0097	01	01	PANTALON PARA CABALLERO. TALLA: ESPECIAL. COLOR: GRIS OXFORD. CEDULA 54.	ES	PZA	1	PZA	738		-		-		738	
52	54	27101-0108	210	009	0113	01	01	PPANTALON PARA CABALLERO. TALLA: PLUS. COLOR: GRIS OXFORD. CEDULA 54.	PL	PZA	1	PZA	288		-		-		288	
52	54	27101-0108	210	009	0139	01	01	PANTALON PARA CABALLERO. TALLA: CHICA. COLOR VERDE. CEDULA 54.	CH	PZA	1	PZA	195		-		-		195	
52	54	27101-0108	210	009	0147	01	01	PANTALON PARA CABALLERO. TALLA: MEDIANA. COLOR: VERDE CEDULA 54.	M	PZA	1	PZA	816		-		-		816	
52	54	27101-0108	210	009	0154	01	01	PANTALON PARA CABALLERO. TALLA: GRANDE. COLOR: VERDE. CEDULA 54.	G	PZA	1	PZA	765		-		-		765	
52	54	27101-0108	210	009	0162	01	01	PANTALON PARA CABALLERO. TALLA: EXTRAGRANDE. COLOR: VERDE. CEDULA 54.	X	PZA	1	PZA	138		-		-		138	
52	54	27101-0108	210	009	0170	01	01	PANTALON PARA CABALLERO. TALLA: ESPECIAL. COLOR: VERDE. CEDULA 54.	ES	PZA	1	PZA	69		-		-		69	
52	54	27101-0108	210	009	0188	01	01	PANTALON PARA CABALLERO. TALLA: PLUS. COLOR: VERDE. CEDULA 54.	PL	PZA	1	PZA	21		-		-		21	
52	54	27101-0108	210	009	0196	01	01	PANTALON PARA CABALLERO. TALLA: CHICA. COLOR: BEIGE. CEDULA 54.	CH	PZA	1	PZA	471		-		6		477	
52	54	27101-0108	210	009	0204	01	01	PANTALON PARA CABALLERO. TALLA: MEDIANA. COLOR BEIGE. CEDULA 54.	M	PZA	1	PZA	4,044		-		42		4,086	
52	54	27101-0108	210	009	0212	01	01	PANTALON PARA CABALLERO. TALLA: GRANDE. COLOR BEIGE. CEDULA 54.	G	PZA	1	PZA	4,782		-		51		4,833	
52	54	27101-0108	210	009	0220	01	01	PANTALON PARA CABALLERO. TALLA: EXTRAGRANDE. COLOR: BEIGE. CEDULA 54.	X	PZA	1	PZA	1,197		-		24		1,221	
52	54	27101-0108	210	009	0238	01	01	PANTALON PARA CABALLERO. TALLA: ESPECIAL. COLOR: BEIGE. CEDULA 54.	ES	PZA	1	PZA	555		-		9		564	

ANEXO 4. REQUERIMIENTO CONSOLIDADO

Áreas Requirentes: Órganos de Operación Administrativa Desconcentrada de Aguascalientes, Baja California, Baja California Sur, Campeche, Chiapas, Chihuahua, CDMX Norte, CDMX Sur, Coahuila, Colima, Durango, Guanajuato, Guerrero, Hidalgo, Edo. México Oriente, Edo. México Poniente, Jalisco, Michoacán, Morelos, Nayarit, Nuevo León, Oaxaca, Puebla, Querétaro, Quintana Roo, San Luis Potosí, Sinaloa, Sonora, Tabasco, Tamaulipas, Tlaxcala, Veracruz Norte, Veracruz Sur, Yucatán, Zacatecas y Áreas de Nivel Central.

PARTIDA	CÉDULA	CLAVE CUCOP+	GPO	GEN	ESP	DIF	VAR	DESCRIPCIÓN- SISTEMA DE ABASTO INSTITUCIONAL (SAI)	TALLA	UNI	CANT	TIPO	ÚNICA ENTREGA RÉGIMEN ORDINARIO	RÉGIMEN ORDINARIO POR PARTIDA	ÚNICA ENTREGA MÉDICOS RESIDENTES	MÉDICOS RESIDENTES POR PARTIDA	ÚNICA ENTREGA RÉGIMEN IMSS BIENESTAR	RÉGIMEN BIENESTAR POR PARTIDA	TOTAL POR CLAVE RÉGIMEN ORDINARIO, MÉDICOS RESIDENTES E IMSS BIENESTAR	TOTAL POR PARTIDA
53	55	27101-0076	210	003	0010	01	01	FAJA. TALLA: CHICA. COLOR: NEGRO. CEDULA 55.	CH	PZA	1	PZA	6,694	37,668	-	-	-	3	6,694	37,671
53	55	27101-0076	210	003	0028	01	01	FAJA. TALLA: ESPECIAL. COLOR: NEGRO. CEDULA 55.	ES	PZA	1	PZA	1,507		-		-		1,507	
53	55	27101-0076	210	003	0036	01	01	FAJA. TALLA: EXTRAGRANDE. COLOR: NEGRO. CEDULA 55.	X	PZA	1	PZA	3,162		-		-		3,162	
53	55	27101-0076	210	003	0044	01	01	FAJA. TALLA: GRANDE. COLOR: NEGRO. CEDULA 55.	G	PZA	1	PZA	11,911		-		2		11,913	
53	55	27101-0076	210	003	0051	01	01	FAJA. TALLA: MEDIANA. COLOR: NEGRO. CEDULA 55.	M	PZA	1	PZA	14,103		-		1		14,104	
53	55	27101-0076	210	003	0069	01	01	FAJA. TALLA: PLUS. COLOR: NEGRO. CEDULA 55.	PL	PZA	1	PZA	291		-		-		291	
54	56	27101-0080	210	004	0134	00	01	FILIPINA PARA CABALLERO. TALLA: CHICA. COLOR AZUL. CEDULA 56.	CH	PZA	1	PZA	1,996	35,391	-	-	-	-	1,996	35,391
54	56	27101-0080	210	004	0159	00	01	FILIPINA PARA CABALLERO. TALLA: ESPECIAL. COLOR AZUL. CEDULA 56.	ES	PZA	1	PZA	1,460		-		-		1,460	
54	56	27101-0080	210	004	0175	00	01	FILIPINA PARA CABALLERO. TALLA: EXTRAGRANDE. COLOR AZUL. CEDULA 56.	X	PZA	1	PZA	4,122		-		-		4,122	
54	56	27101-0080	210	004	0191	00	01	FILIPINA PARA CABALLERO. TALLA: GRANDE. COLOR AZUL. CEDULA 56.	G	PZA	1	PZA	14,966		-		-		14,966	
54	56	27101-0080	210	004	0217	00	01	FILIPINA PARA CABALLERO. TALLA: MEDIANA. COLOR AZUL. CEDULA 56.	M	PZA	1	PZA	12,293		-		-		12,293	
54	56	27101-0080	210	004	0233	00	01	FILIPINA PARA CABALLERO. TALLA: PLUS. COLOR AZUL. CEDULA 56.	PL	PZA	1	PZA	554		-		-		554	
55	57	27101-0108	210	009	0253	00	01	PANTALON PARA CABALLERO. TALLA: CHICA. COLOR AZUL. CEDULA 57.	CH	PZA	1	PZA	1,996	35,391	-	-	-	-	1,996	35,391
55	57	27101-0108	210	009	0261	00	01	PANTALON PARA CABALLERO. TALLA: ESPECIAL. COLOR AZUL. CEDULA 57.	ES	PZA	1	PZA	1,460		-		-		1,460	
55	57	27101-0108	210	009	0279	00	01	PANTALON PARA CABALLERO. TALLA: EXTRAGRANDE. COLOR AZUL. CEDULA 57.	X	PZA	1	PZA	4,122		-		-		4,122	
55	57	27101-0108	210	009	0287	00	01	PANTALON PARA CABALLERO. TALLA: GRANDE. COLOR AZUL. CEDULA 57.	G	PZA	1	PZA	14,966		-		-		14,966	
55	57	27101-0108	210	009	0295	00	01	PANTALON PARA CABALLERO. TALLA: MEDIANA. COLOR AZUL. CEDULA 57.	M	PZA	1	PZA	12,293		-		-		12,293	
55	57	27101-0108	210	009	0303	00	01	PANTALON PARA CABALLERO. TALLA: PLUS. COLOR AZUL. CEDULA 57.	PL	PZA	1	PZA	554		-		-		554	
56	58	27101-0109	210	009	0311	00	01	PANTALON PARA DAMA. TALLA: CHICA. COLOR AZUL. CEDULA 58.	CH	PZA	1	PZA	6,168		-		-		6,168	
56	58	27101-0109	210	009	0329	00	01	PANTALON PARA DAMA. TALLA: ESPECIAL. COLOR AZUL. CEDULA 58.	ES	PZA	1	PZA	1,184		-		-		1,184	

ANEXOS

DIVISIÓN DE CONTRATOS

ANEXO 4. REQUERIMIENTO CONSOLIDADO

Areas Requirentes: Órganos de Operación Administrativa Desconcentrada de Aguascalientes, Baja California, Baja California Sur, Campeche, Chiapas, Chihuahua, CDMX Norte, CDMX Sur, Coahuila, Colima, Durango, Guanajuato, Guerrero, Hidalgo, Edo. México Oriente, Edo. México Poniente, Jalisco, Michoacán, Morelos, Nayarit, Nuevo León, Oaxaca, Puebla, Querétaro, Quintana Roo, San Luis Potosí, Sinaloa, Sonora, Tabasco, Tamaulipas, Tlaxcala, Veracruz Norte, Veracruz Sur, Yucatán, Zacatecas y Áreas de Nivel Central

PARTIDA	CÉDULA	CLAVE CUCOP+	GPO	GEN	ESP	DIF	VAR	DESCRIPCIÓN- SISTEMA DE ABASTO INSTITUCIONAL (SAI)	TALLA	UNI	CANT	TIPO	ÚNICA ENTREGA RÉGIMEN ORDINARIO	RÉGIMEN ORDINARIO POR PARTIDA	ÚNICA ENTREGA MÉDICOS RESIDENTES	MÉDICOS RESIDENTES POR PARTIDA	ÚNICA ENTREGA RÉGIMEN IMSS BIENESTAR	RÉGIMEN BIENESTAR POR PARTIDA	TOTAL POR CLAVE RÉGIMEN ORDINARIO, MÉDICOS RESIDENTES E IMSS BIENESTAR	TOTAL POR PARTIDA
56	58	27101-0109	210	009	0337	00	01	PANTALON PARA DAMA. TALLA: EXTRAGRANDE. COLOR AZUL. CEDULA 58.	X	PZA	1	PZA	2,834	35,913	-	-	-	-	2,834	35,913
56	58	27101-0109	210	009	0345	00	01	PANTALON PARA DAMA. TALLA: GRANDE. COLOR AZUL. CEDULA 58.	G	PZA	1	PZA	11,196		-		-		11,196	
56	58	27101-0109	210	009	0352	00	01	PANTALON PARA DAMA. TALLA: MEDIANA. COLOR AZUL. CEDULA 58.	M	PZA	1	PZA	14,176		-		-		14,176	
56	58	27101-0109	210	009	0360	00	01	PANTALON PARA DAMA. TALLA: PLUS. COLOR AZUL. CEDULA 58.	PL	PZA	1	PZA	355		-		-		355	
57	61	27101-0153	210	125	7059	00	01	FILIPINA Y PANTALON PARA DAMA. TALLA: CHICA. COLOR VINO Y BEIGE. CEDULA 61.	CH	JGO	1	JGO	126	816	-	-	-	-	126	816
57	61	27101-0153	210	125	7067	00	01	FILIPINA Y PANTALON PARA DAMA. TALLA: MEDINA. COLOR VINO Y BEIGE. CEDULA 61.	M	JGO	1	JGO	357		-		-		357	
57	61	27101-0153	210	125	7075	00	01	FICIPINA Y PANTALON PARA DAMA. TALLA: GRANDE. COLOR VINO Y BEIGE. CEDULA 61.	G	JGO	1	JGO	237		-		-		237	
57	61	27101-0153	210	125	7083	00	01	FILIPINA Y PANTALON PARA DAMA. TALLA: EXTRAGRANDE. COLOR VINO Y BEIGE. CEDULA61.	X	JGO	1	JGO	57		-		-		57	
57	61	27101-0153	210	125	7091	00	01	FILIPINA Y PANTALON PARA DAMA. TALLA: ESPECIAL. COLOR VINO Y BEIGE. CEDULA 61.	ES	JGO	1	JGO	21		-		-		21	
57	61	27101-0153	210	125	7109	00	01	FILIPINA Y PANTALON PARA DAMA. TALLA: PLUS. COLOR VINO Y BEIGE. CEDULA 61.	PL	JGO	1	JGO	18		-		-		18	
58	62	27101-0153	210	125	7117	00	01	FILIPINA Y PANTALON PARA CABALLERO. TALLA: CHICA. COLOR VINO Y BEIGE. CEDULA62.	CH	JGO	1	JGO	24	456	-	-	-	-	24	456
58	62	27101-0153	210	125	7125	00	01	FILIPINA Y PANTALON PARA CABALLERO. TALLA: MEDIANA. COLOR VINO Y BEIGE. CEDULA62.	M	JGO	1	JGO	168		-		-		168	
58	62	27101-0153	210	125	7133	00	01	FILIPINA Y PANTALON PARA CABALLERO. TALLA: GRANDE. COLOR VINO Y BEIGE. CEDULA62.	G	JGO	1	JGO	201		-		-		201	
58	62	27101-0153	210	125	7141	00	01	FILIPINA Y PANTALON PARA CABALLERO. TALLA: EXTRAGRANDE. COLOR VINO Y BEIGE.CEDULA 62.	X	JGO	1	JGO	39		-		-		39	
58	62	27101-0153	210	125	7158	00	01	FILIPINA Y PANTALON PARA CABALLERO. TALLA: ESPECIAL. COLOR VINO Y BEIGE. CEDULA62.	ES	JGO	1	JGO	18		-		-		18	

ANEXO 4. REQUERIMIENTO CONSOLIDADO

Areas Requirentes: Órganos de Operación Administrativa Desconcentrada de Aguascalientes, Baja California, Baja California Sur, Campeche, Chiapas, Chihuahua, CDMX Norte, CDMX Sur, Coahuila, Colima, Durango, Guanajuato, Guerrero, Hidalgo, Edo. México Oriente, Edo. México Poniente, Jalisco, Michoacán, Morelos, Nayarit, Nuevo León, Oaxaca, Puebla, Querétaro, Quintana Roo, San Luis Potosí, Sinaloa, Sonora, Tabasco, Tamaulipas, Tlaxcala, Veracruz Norte, Veracruz Sur, Yucatán, Zacatecas y Áreas de Nivel Central.

PARTIDA	CÉDULA	CLAVE CUCOP+	GPO	GEN	ESP	DIF	VAR	DESCRIPCIÓN- SISTEMA DE ABASTO INSTITUCIONAL (SAI)	TALLA	UNI	CANT	TIPO	ÚNICA ENTREGA RÉGIMEN ORDINARIO	RÉGIMEN ORDINARIO POR PARTIDA	ÚNICA ENTREGA MÉDICOS RESIDENTES	MÉDICOS RESIDENTES POR PARTIDA	ÚNICA ENTREGA RÉGIMEN IMSS BIENESTAR	RÉGIMEN BIENESTAR POR PARTIDA	TOTAL POR CLAVE RÉGIMEN ORDINARIO, MÉDICOS RESIDENTES E IMSS BIENESTAR	TOTAL POR PARTIDA
58	62	27101-0153	210	125	7166	00	01	FILIPINA Y PANTALON PARA CABALLERO, TALLA: PLUS, COLOR VINO Y BEIGE, CEDULA 62.	PL	JGO	1	JGO	6		-		-		6	
59	63	27101-0037	210	005	8318	00	01	CALZADO MASCULINO, TALLA: 20.0, COLOR: BLANCO, CEDULA 63.	20	PAR	1	PAR	2		-		-		2	
59	63	27101-0037	210	005	8326	00	01	CALZADO MASCULINO, TALLA: 20.5, COLOR: BLANCO, CEDULA 63.	20.5	PAR	1	PAR	4		-		-		4	
59	63	27101-0037	210	005	8334	00	01	CALZADO MASCULINO, TALLA: 21.0, COLOR: BLANCO, CEDULA 63.	21	PAR	1	PAR	2		-		-		2	
59	63	27101-0037	210	005	8359	00	01	CALZADO MASCULINO, TALLA: 22.0, COLOR: BLANCO, CEDULA 63.	22	PAR	1	PAR	2		-		-		2	
59	63	27101-0037	210	005	8375	00	01	CALZADO MASCULINO, TALLA: 23.0, COLOR: BLANCO, CEDULA 63.	23	PAR	1	PAR	14		-		-		14	
59	63	27101-0037	210	005	8383	00	01	CALZADO MASCULINO, TALLA: 23.5, COLOR: BLANCO, CEDULA 63.	23.5	PAR	1	PAR	6		-		-		6	
59	63	27101-0037	210	005	8391	00	01	CALZADO MASCULINO, TALLA: 24.0, COLOR: BLANCO, CEDULA 63.	24	PAR	1	PAR	38		-		-		38	
59	63	27101-0037	210	005	8409	00	01	CALZADO MASCULINO, TALLA: 24.5, COLOR: BLANCO, CEDULA 63.	24.5	PAR	1	PAR	20		-		-		20	
59	63	27101-0037	210	005	8417	00	01	CALZADO MASCULINO, TALLA: 25.0, COLOR: BLANCO, CEDULA 63.	25	PAR	1	PAR	264		-		-		264	
59	63	27101-0037	210	005	8425	00	01	CALZADO MASCULINO, TALLA: 25.5, COLOR: BLANCO, CEDULA 63.	25.5	PAR	1	PAR	180		-		-		180	
59	63	27101-0037	210	005	8433	00	01	CALZADO MASCULINO, TALLA: 26.0, COLOR: BLANCO, CEDULA 63.	26	PAR	1	PAR	1,278		-		-		1,278	
59	63	27101-0037	210	005	8441	00	01	CALZADO MASCULINO, TALLA: 26.5, COLOR: BLANCO, CEDULA 63.	26.5	PAR	1	PAR	712		-		-		712	
59	63	27101-0037	210	005	8458	00	01	CALZADO MASCULINO, TALLA: 27.0, COLOR: BLANCO, CEDULA 63.	27	PAR	1	PAR	2,868		-		-		2,868	
59	63	27101-0037	210	005	8466	00	01	CALZADO MASCULINO, TALLA: 27.5, COLOR: BLANCO, CEDULA 63.	27.5	PAR	1	PAR	1,216		-		-		1,216	
59	63	27101-0037	210	005	8474	00	01	CALZADO MASCULINO, TALLA: 28.0, COLOR: BLANCO, CEDULA 63.	28	PAR	1	PAR	2,480		-		-		2,480	
59	63	27101-0037	210	005	8482	00	01	CALZADO MASCULINO, TALLA: 28.5, COLOR: BLANCO, CEDULA 63.	28.5	PAR	1	PAR	826		-		-		826	
59	63	27101-0037	210	005	8490	00	01	CALZADO MASCULINO, TALLA: 29.0, COLOR: BLANCO, CEDULA 63.	29	PAR	1	PAR	1,432		-		-		1,432	
59	63	27101-0037	210	005	8508	00	01	CALZADO MASCULINO, TALLA: 29.5, COLOR: BLANCO, CEDULA 63.	29.5	PAR	1	PAR	250		-		-		250	
59	63	27101-0037	210	005	8516	00	01	CALZADO MASCULINO, TALLA: 30.0, COLOR: BLANCO, CEDULA 63.	30	PAR	1	PAR	522		-		-		522	
59	63	27101-0037	210	005	8524	00	01	CALZADO MASCULINO, TALLA: 30.5, COLOR: BLANCO, CEDULA 63.	30.5	PAR	1	PAR	20		-		-		20	

ANEXOS
DIVISIÓN DE CONTRATOS

ANEXO 4. REQUERIMIENTO CONSOLIDADO

Areas Requirentes: Órganos de Operación Administrativa Desconcentrada de Aguascalientes, Baja California, Baja California Sur, Campeche, Chiapas, Chihuahua, CDMX Norte, CDMX Sur, Coahuila, Colima, Durango, Guanajuato, Guerrero, Hidalgo, Edo. México Oriente, Edo. México Poniente, Jalisco, Michoacán, Morelos, Nayarit, Nuevo León, Oaxaca, Puebla, Querétaro, Quintana Roo, San Luis Potosí, Sinaloa, Sonora, Tabasco, Tamaulipas, Tlaxcala, Veracruz Norte, Veracruz Sur, Yucatán, Zacatecas y Áreas de Nivel Central.

PARTIDA	CÉDULA	CLAVE CUCOP+	GPO	GEN	ESP	DIF	VAR	DESCRIPCIÓN- SISTEMA DE ABASTO INSTITUCIONAL (SAI)	TALLA	UNI	CANT	TIPO	ÚNICA ENTREGA RÉGIMEN ORDINARIO	RÉGIMEN ORDINARIO POR PARTIDA	ÚNICA ENTREGA MÉDICOS RESIDENTES	MÉDICOS RESIDENTES POR PARTIDA	ÚNICA ENTREGA RÉGIMEN IMSS BIENESTAR	RÉGIMEN BIENESTAR POR PARTIDA	TOTAL POR CLAVE RÉGIMEN ORDINARIO, MÉDICOS RESIDENTES E IMSS BIENESTAR	TOTAL POR PARTIDA
59	63	27101-0037	210	005	8532	00	01	CALZADO MASCULINO. TALLA: 31.0. COLOR: BLANCO. CEDULA 63.	31	PAR	1	PAR	84	38,036	-	-	-	-	84	38,036
59	63	27101-0037	210	005	8540	00	01	CALZADO MASCULINO. TALLA: 31.5. COLOR: BLANCO. CEDULA 63.	31.5	PAR	1	PAR	4		-		-		4	
59	63	27101-0037	210	005	8557	00	01	CALZADO MASCULINO. TALLA: 32.0. COLOR: BLANCO. CEDULA 63.	32	PAR	1	PAR	28		-		-		28	
59	63	27101-0037	210	005	8565	00	01	CALZADO MASCULINO. TALLA: 20.0. COLOR: NEGRO. CEDULA 63.	20	PAR	1	PAR	48		-		-		48	
59	63	27101-0037	210	005	8573	00	01	CALZADO MASCULINO. TALLA: 20.5. COLOR: NEGRO. CEDULA 63.	20.5	PAR	1	PAR	1		-		-		1	
59	63	27101-0037	210	005	8581	00	01	CALZADO MASCULINO. TALLA: 21.0. COLOR: NEGRO. CEDULA 63.	21	PAR	1	PAR	6		-		-		6	
59	63	27101-0037	210	005	8599	00	01	CALZADO MASCULINO. TALLA: 21.5. COLOR: NEGRO. CEDULA 63.	21.5	PAR	1	PAR	2		-		-		2	
59	63	27101-0037	210	005	8607	00	01	CALZADO MASCULINO. TALLA: 22.0. COLOR: NEGRO. CEDULA 63.	22	PAR	1	PAR	8		-		-		8	
59	63	27101-0037	210	005	8615	00	01	CALZADO MASCULINO. TALLA: 22.5. COLOR: NEGRO. CEDULA 63.	22.5	PAR	1	PAR	13		-		-		13	
59	63	27101-0037	210	005	8623	00	01	CALZADO MASCULINO. TALLA: 23.0. COLOR: NEGRO. CEDULA 63.	23	PAR	1	PAR	28		-		-		28	
59	63	27101-0037	210	005	8631	00	01	CALZADO MASCULINO. TALLA: 23.5. COLOR: NEGRO. CEDULA 63.	23.5	PAR	1	PAR	17		-		-		17	
59	63	27101-0037	210	005	8649	00	01	CALZADO MASCULINO. TALLA: 24.0. COLOR: NEGRO. CEDULA 63.	24	PAR	1	PAR	114		-		-		114	
59	63	27101-0037	210	005	8656	00	01	CALZADO MASCULINO. TALLA: 24.5. COLOR: NEGRO. CEDULA 63.	24.5	PAR	1	PAR	78		-		-		78	
59	63	27101-0037	210	005	8664	00	01	CALZADO MASCULINO. TALLA: 25.0. COLOR: NEGRO. CEDULA 63.	25	PAR	1	PAR	676		-		-		676	
59	63	27101-0037	210	005	8672	00	01	CALZADO MASCULINO. TALLA: 25.5. COLOR: NEGRO. CEDULA 63.	25.5	PAR	1	PAR	467		-		-		467	
59	63	27101-0037	210	005	8680	00	01	CALZADO MASCULINO. TALLA: 26.0. COLOR: NEGRO. CEDULA 63.	26	PAR	1	PAR	2,975		-		-		2,975	
59	63	27101-0037	210	005	8698	00	01	CALZADO MASCULINO. TALLA: 26.5. COLOR: NEGRO. CEDULA 63.	26.5	PAR	1	PAR	1,516		-		-		1,516	
59	63	27101-0037	210	005	8706	00	01	CALZADO MASCULINO. TALLA: 27.0. COLOR: NEGRO. CEDULA 63.	27	PAR	1	PAR	6,166		-		-		6,166	
59	63	27101-0037	210	005	8714	00	01	CALZADO MASCULINO. TALLA: 27.5. COLOR: NEGRO. CEDULA 63.	27.5	PAR	1	PAR	2,797		-		-		2,797	
59	63	27101-0037	210	005	8722	00	01	CALZADO MASCULINO. TALLA: 28.0. COLOR: NEGRO. CEDULA 63.	28	PAR	1	PAR	5,132		-		-		5,132	
59	63	27101-0037	210	005	8730	00	01	CALZADO MASCULINO. TALLA: 28.5. COLOR: NEGRO. CEDULA 63.	28.5	PAR	1	PAR	1,835		-		-		1,835	

ANEXO 4. REQUERIMIENTO CONSOLIDADO

Areas Requirentes: Órganos de Operación Administrativa Desconcentrada de Aguascalientes, Baja California, Baja California Sur, Campeche, Chiapas, Chihuahua, CDMX Norte, CDMX Sur, Coahuila, Colima, Durango, Guanajuato, Guerrero, Hidalgo, Edo. México Oriente, Edo. México Poniente, Jalisco, Michoacán, Morelos, Nayarit, Nuevo León, Oaxaca, Puebla, Querétaro, Quintana Roo, San Luis Potosí, Sinaloa, Sonora, Tabasco, Tamaulipas, Tlaxcala, Veracruz Norte, Veracruz Sur, Yucatán, Zacatecas y Áreas de Nivel Central.

PARTIDA	CÉDULA	CLAVE CUCOP+	GPO	GEN	ESP	DIF	VAR	DESCRIPCIÓN- SISTEMA DE ABASTO INSTITUCIONAL (SAI)	TALLA	UNI	CANT	TIPO	ÚNICA ENTREGA RÉGIMEN ORDINARIO	RÉGIMEN ORDINARIO POR PARTIDA	ÚNICA ENTREGA MÉDICOS RESIDENTES	MÉDICOS RESIDENTES POR PARTIDA	ÚNICA ENTREGA RÉGIMEN IMSS BIENESTAR	RÉGIMEN BIENESTAR POR PARTIDA	TOTAL POR CLAVE RÉGIMEN ORDINARIO, MÉDICOS RESIDENTES E IMSS BIENESTAR	TOTAL POR PARTIDA
59	63	27101-0037	210	005	8748	00	01	CALZADO MASCULINO. TALLA: 29.0. COLOR: NEGRO. CEDULA 63.	29	PAR	1	PAR	2,408		-		-		2,408	
59	63	27101-0037	210	005	8755	00	01	CALZADO MASCULINO. TALLA: 29.5. COLOR: NEGRO. CEDULA 63.	29.5	PAR	1	PAR	521		-		-		521	
59	63	27101-0037	210	005	8763	00	01	CALZADO MASCULINO. TALLA: 30.0. COLOR: NEGRO. CEDULA 63.	30	PAR	1	PAR	738		-		-		738	
59	63	27101-0037	210	005	8771	00	01	CALZADO MASCULINO. TALLA: 30.5. COLOR: NEGRO. CEDULA 63.	30.5	PAR	1	PAR	54		-		-		54	
59	63	27101-0037	210	005	8789	00	01	CALZADO MASCULINO. TALLA: 31.0. COLOR: NEGRO. CEDULA 63.	31	PAR	1	PAR	144		-		-		144	
59	63	27101-0037	210	005	8797	00	01	CALZADO MASCULINO. TALLA: 31.5. COLOR: NEGRO. CEDULA 63.	31.5	PAR	1	PAR	11		-		-		11	
59	63	27101-0037	210	005	8805	00	01	CALZADO MASCULINO. TALLA: 32.0. COLOR: NEGRO. CEDULA 63.	32	PAR	1	PAR	29		-		-		29	
60	64	27101-0037	210	005	8813	00	01	CALZADO FEMENINO. TALLA: 20.0. COLOR: BLANCO. CEDULA 64.	20	PAR	1	PAR	2		-		-		2	
60	64	27101-0037	210	005	8839	00	01	CALZADO FEMENINO. TALLA: 21.0. COLOR: BLANCO. CEDULA 64.	21	PAR	1	PAR	2		-		-		2	
60	64	27101-0037	210	005	8854	00	01	CALZADO FEMENINO. TALLA: 22.0. COLOR: BLANCO. CEDULA 64.	22	PAR	1	PAR	72		-		-		72	
60	64	27101-0037	210	005	8862	00	01	CALZADO FEMENINO. TALLA: 22.5. COLOR: BLANCO. CEDULA 64.	22.5	PAR	1	PAR	66		-		-		66	
60	64	27101-0037	210	005	8870	00	01	CALZADO FEMENINO. TALLA: 23.0. COLOR: BLANCO. CEDULA 64.	23	PAR	1	PAR	572		-		-		572	
60	64	27101-0037	210	005	8888	00	01	CALZADO FEMENINO. TALLA: 23.5. COLOR: BLANCO. CEDULA 64.	23.5	PAR	1	PAR	338		-		-		338	
60	64	27101-0037	210	005	8896	00	01	CALZADO FEMENINO. TALLA: 24.0. COLOR: BLANCO. CEDULA 64.	24	PAR	1	PAR	1,404		-		-		1,404	
60	64	27101-0037	210	005	8904	00	01	CALZADO FEMENINO. TALLA: 24.5. COLOR: BLANCO. CEDULA 64.	24.5	PAR	1	PAR	616		-		-		616	
60	64	27101-0037	210	005	8912	00	01	CALZADO FEMENINO. TALLA: 25.0. COLOR: BLANCO. CEDULA 64.	25	PAR	1	PAR	1,596		-		-		1,596	
60	64	27101-0037	210	005	8920	00	01	CALZADO FEMENINO. TALLA: 25.5. COLOR: BLANCO. CEDULA 64.	25.5	PAR	1	PAR	430		-		-		430	
60	64	27101-0037	210	005	8938	00	01	CALZADO FEMENINO. TALLA: 26.0. COLOR: BLANCO. CEDULA 64.	26	PAR	1	PAR	892		-		-		892	
60	64	27101-0037	210	005	8946	00	01	CALZADO FEMENINO. TALLA: 26.5. COLOR: BLANCO. CEDULA 64.	26.5	PAR	1	PAR	96		-		-		96	
60	64	27101-0037	210	005	8953	00	01	CALZADO FEMENINO. TALLA: 27.0. COLOR: BLANCO. CEDULA 64.	27	PAR	1	PAR	230		-		-		230	
60	64	27101-0037	210	005	8961	00	01	CALZADO FEMENINO. TALLA: 27.5. COLOR: BLANCO. CEDULA 64.	27.5	PAR	1	PAR	28		-		-		28	

ÁREAS
DIVISIÓN DE CONTRATOS

ANEXO 4. REQUERIMIENTO CONSOLIDADO

Areas Requirentes: Órganos de Operación Administrativa Desconcentrada de Aguascalientes, Baja California, Baja California Sur, Campeche, Chiapas, Chihuahua, CDMX Norte, CDMX Sur, Coahuila, Colima, Durango, Guanajuato, Guerrero, Hidalgo, Edo. México Oriente, Edo. México Poniente, Jalisco, Michoacán, Morelos, Nayarit, Nuevo León, Oaxaca, Puebla, Querétaro, Quintana Roo, San Luis Potosí, Sinaloa, Sonora, Tabasco, Tamaulipas, Tlaxcala, Veracruz Norte, Veracruz Sur, Yucatán, Zacatecas y Áreas de Nivel Central.

PARTIDA	CÉDULA	CLAVE CUCOP+	GPO	GEN	ESP	DIF	VAR	DESCRIPCIÓN- SISTEMA DE ABASTO INSTITUCIONAL (SAI)	TALLA	UNI	CANT	TIPO	ÚNICA ENTREGA RÉGIMEN ORDINARIO	RÉGIMEN ORDINARIO POR PARTIDA	ÚNICA ENTREGA MÉDICOS RESIDENTES	MÉDICOS RESIDENTES POR PARTIDA	ÚNICA ENTREGA RÉGIMEN IMSS BIENESTAR	RÉGIMEN BIENESTAR POR PARTIDA	TOTAL POR CLAVE RÉGIMEN ORDINARIO, MÉDICOS RESIDENTES E IMSS BIENESTAR	TOTAL POR PARTIDA
60	64	27101-0037	210	005	8979	00	01	CALZADO FEMENINO. TALLA: 28.0. COLOR: BLANCO. CEDULA 64.	28	PAR	1	PAR	48		-		-		48	
60	64	27101-0037	210	005	8987	00	01	CALZADO FEMENINO. TALLA: 28.5. COLOR: BLANCO. CEDULA 64.	28.5	PAR	1	PAR	6		-		-		6	
60	64	27101-0037	210	005	8995	00	01	CALZADO FEMENINO. TALLA: 29.0. COLOR: BLANCO. CEDULA 64.	29	PAR	1	PAR	8		-		-		8	
60	64	27101-0037	210	005	9001	00	01	CALZADO FEMENINO. TALLA: 29.5. COLOR: BLANCO. CEDULA 64.	29.5	PAR	1	PAR	4		-		-		4	
60	64	27101-0037	210	005	9019	00	01	CALZADO FEMENINO. TALLA: 30.0. COLOR: BLANCO. CEDULA 64.	30	PAR	1	PAR	6		-		-		6	
60	64	27101-0037	210	005	9035	00	01	CALZADO FEMENINO. TALLA: 31.0. COLOR: BLANCO. CEDULA 64.	31	PAR	1	PAR	2		-		-		2	
60	64	27101-0037	210	005	9068	00	01	CALZADO FEMENINO. TALLA: 20.0. COLOR: NEGRO. CEDULA 64.	20	PAR	1	PAR	6		-		-		6	
60	64	27101-0037	210	005	9084	00	01	CALZADO FEMENINO. TALLA: 21.0. COLOR: NEGRO. CEDULA 64.	21	PAR	1	PAR	6		-		-		6	
60	64	27101-0037	210	005	9092	00	01	CALZADO FEMENINO. TALLA: 21.5. COLOR: NEGRO. CEDULA 64.	21.5	PAR	1	PAR	6		-		-		6	
60	64	27101-0037	210	005	9100	00	01	CALZADO FEMENINO. TALLA: 22.0. COLOR: NEGRO. CEDULA 64.	22	PAR	1	PAR	309		-		-		309	
60	64	27101-0037	210	005	9118	00	01	CALZADO FEMENINO. TALLA: 22.5. COLOR: NEGRO. CEDULA 64.	22.5	PAR	1	PAR	239		-		-		239	
60	64	27101-0037	210	005	9126	00	01	CALZADO FEMENINO. TALLA: 23.0. COLOR: NEGRO. CEDULA 64.	23	PAR	1	PAR	2,351		-		-		2,351	
60	64	27101-0037	210	005	9134	00	01	CALZADO FEMENINO. TALLA: 23.5. COLOR: NEGRO. CEDULA 64.	23.5	PAR	1	PAR	1,173		-		-		1,173	
60	64	27101-0037	210	005	9142	00	01	CALZADO FEMENINO. TALLA: 24.0. COLOR: NEGRO. CEDULA 64.	24	PAR	1	PAR	5,744		-		-		5,744	
60	64	27101-0037	210	005	9159	00	01	CALZADO FEMENINO. TALLA: 24.5. COLOR: NEGRO. CEDULA 64.	24.5	PAR	1	PAR	2,211		-		-		2,211	
60	64	27101-0037	210	005	9167	00	01	CALZADO FEMENINO. TALLA: 25.0. COLOR: NEGRO. CEDULA 64.	25	PAR	1	PAR	6,035		-		-		6,035	
60	64	27101-0037	210	005	9175	00	01	CALZADO FEMENINO. TALLA: 25.5. COLOR: NEGRO. CEDULA 64.	25.5	PAR	1	PAR	1,417		-		-		1,417	
60	64	27101-0037	210	005	9183	00	01	CALZADO FEMENINO. TALLA: 26.0. COLOR: NEGRO. CEDULA 64.	26	PAR	1	PAR	2,953		-		-		2,953	
60	64	27101-0037	210	005	9191	00	01	CALZADO FEMENINO. TALLA: 26.5. COLOR: NEGRO. CEDULA 64.	26.5	PAR	1	PAR	388		-		-		388	
60	64	27101-0037	210	005	9209	00	01	CALZADO FEMENINO. TALLA: 27.0. COLOR: NEGRO. CEDULA 64.	27	PAR	1	PAR	673		-		-		673	
60	64	27101-0037	210	005	9217	00	01	CALZADO FEMENINO. TALLA: 27.5. COLOR: NEGRO. CEDULA 64.	27.5	PAR	1	PAR	93		-		-		93	

30,179 - - 30,179

ANEXO 4. REQUERIMIENTO CONSOLIDADO

Areas Requirentes: Órganos de Operación Administrativa Desconcentrada de Aguascalientes, Baja California, Baja California Sur, Campeche, Chiapas, Chihuahua, CDMX Norte, CDMX Sur, Coahuila, Colima, Durango, Guanajuato, Guerrero, Hidalgo, Edo. México Oriente, Edo. México Poniente, Jalisco, Michoacán, Morelos, Nayarit, Nuevo León, Oaxaca, Puebla, Querétaro, Quintana Roo, San Luis Potosí, Sinaloa, Sonora, Tabasco, Tamaulipas, Tlaxcala, Veracruz Norte, Veracruz Sur, Yucatán, Zacatecas y Áreas de Nivel Central.

PARTIDA	CÉDULA	CLAVE CUCOP+	GPO	GEN	ESP	DIF	VAR	DESCRIPCIÓN- SISTEMA DE ABASTO INSTITUCIONAL (SAI)	TALLA	UNI	CANT	TIPO	ÚNICA ENTREGA RÉGIMEN ORDINARIO	RÉGIMEN ORDINARIO POR PARTIDA	ÚNICA ENTREGA MÉDICOS RESIDENTES	MÉDICOS RESIDENTES POR PARTIDA	ÚNICA ENTREGA RÉGIMEN IMSS BIENESTAR	RÉGIMEN BIENESTAR POR PARTIDA	TOTAL POR CLAVE RÉGIMEN ORDINARIO, MÉDICOS RESIDENTES E IMSS BIENESTAR	TOTAL POR PARTIDA
60	64	27101-0037	210	005	9225	00	01	CALZADO FEMENINO, TALLA: 28.0, COLOR: NEGRO, CEDULA 64.	28	PAR	1	PAR	80		-		-		80	
60	64	27101-0037	210	005	9233	00	01	CALZADO FEMENINO, TALLA: 28.5, COLOR: NEGRO, CEDULA 64.	28.5	PAR	1	PAR	23		-		-		23	
60	64	27101-0037	210	005	9241	00	01	CALZADO FEMENINO, TALLA: 29.0, COLOR: NEGRO, CEDULA 64.	29	PAR	1	PAR	26		-		-		26	
60	64	27101-0037	210	005	9258	00	01	CALZADO FEMENINO, TALLA: 29.5, COLOR: NEGRO, CEDULA 64.	29.5	PAR	1	PAR	8		-		-		8	
60	64	27101-0037	210	005	9266	00	01	CALZADO FEMENINO, TALLA: 30.0, COLOR: NEGRO, CEDULA 64.	30	PAR	1	PAR	4		-		-		4	
60	64	27101-0037	210	005	9274	00	01	CALZADO FEMENINO, TALLA: 30.5, COLOR: NEGRO, CEDULA 64.	30.5	PAR	1	PAR	4		-		-		4	
60	64	27101-0037	210	005	9282	00	01	CALZADO FEMENINO, TALLA: 31.0, COLOR: NEGRO, CEDULA 64.	31	PAR	1	PAR	6		-		-		6	
60	64	27101-0037	210	005	9290	00	01	CALZADO FEMENINO, TALLA: 31.5, COLOR: NEGRO, CEDULA 64.	31.5	PAR	1	PAR	4		-		-		4	
60	64	27101-0037	210	005	9308	00	01	CALZADO FEMENINO, TALLA: 32.0, COLOR: NEGRO, CEDULA 64.	32	PAR	1	PAR	2		-		-		2	
61	65	27101-0153	210	125	8016	00	01	UNIFORME FEMENINO (FILIPINA Y PANTALON), TALLA: CHICA, COLOR: VERDE OLIVO,CEDULA 65.	CH	PZA	1	PZA	700		-		-		700	
61	65	27101-0153	210	125	8024	00	01	UNIFORME FEMENINO (FILIPINA Y PANTALON), TALLA: MEDIANA, COLOR: VERDE OLIVO,CEDULA 65.	M	PZA	1	PZA	624		-		-		624	
61	65	27101-0153	210	125	8032	00	01	UNIFORME FEMENINO (FILIPINA Y PANTALON), TALLA: GRANDE, COLOR: VERDE OLIVO,CEDULA 65.	G	PZA	1	PZA	232		-		-		232	
61	65	27101-0153	210	125	8040	00	01	UNIFORME FEMENINO (FILIPINA Y PANTALON), TALLA: EXTRAGRANDE, COLOR: VERDE OLIVO,CEDULA 65.	X	PZA	1	PZA	20		-		-		20	
61	65	27101-0153	210	125	8057	00	01	UNIFORME FEMENINO (FILIPINA Y PANTALON), TALLA: ESPECIAL, COLOR: VERDE OLIVO,CEDULA 65.	ES	PZA	1	PZA	8		-		-		8	
61	65	27101-0153	210	125	8065	00	01	UNIFORME FEMENINO (FILIPINA Y PANTALON), TALLA: PLUS, COLOR: VERDE OLIVO, CEDULA65.	PL	PZA	1	PZA	4		-		-		4	
61	65	27101-0153	210	125	8081	00	01	UNIFORME FEMENINO (FILIPINA, PANTALON Y GORRO), TALLA: CHICA, COLOR: VERDEOLIVO, CEDULA 65.	CH	PZA	1	PZA	7,224	15,504	-	-	-	-	7,224	15,504
61	65	27101-0153	210	125	8099	00	01	UNIFORME FEMENINO (FILIPINA, PANTALON Y GORRO), TALLA: MEDIANA, COLOR: VERDEOLIVO, CEDULA 65.	M	PZA	1	PZA	5,028		-		-		5,028	

DIVISIÓN DE CONTRATOS

ANEXO 4. REQUERIMIENTO CONSOLIDADO

Areas Requirentes: Órganos de Operación Administrativa Desconcentrada de Aguascalientes, Baja California, Baja California Sur, Campeche, Chiapas, Chihuahua, CDMX Norte, CDMX Sur, Coahuila, Colima, Durango, Guanajuato, Guerrero, Hidalgo, Edo. México Oriente, Edo. México Poniente, Jalisco, Michoacán, Morelos, Nayarit, Nuevo León, Oaxaca, Puebla, Querétaro, Quintana Roo, San Luis Potosí, Sinaloa, Sonora, Tabasco, Tamaulipas, Tlaxcala, Veracruz Norte, Veracruz Sur, Yucatán, Zacatecas y Áreas de Nivel Central.

PARTIDA	CÉDULA	CLAVE CUCOP+	GPO	GEN	ESP	DIF	VAR	DESCRIPCIÓN- SISTEMA DE ABASTO INSTITUCIONAL (SAI)	TALLA	UNI	CANT	TIPO	ÚNICA ENTREGA RÉGIMEN ORDINARIO	RÉGIMEN ORDINARIO POR PARTIDA	ÚNICA ENTREGA MÉDICOS RESIDENTES	MÉDICOS RESIDENTES POR PARTIDA	ÚNICA ENTREGA RÉGIMEN IMSS-BIENESTAR	RÉGIMEN BIENESTAR POR PARTIDA	TOTAL POR CLAVE RÉGIMEN ORDINARIO, MÉDICOS RESIDENTES E IMSS BIENESTAR	TOTAL POR PARTIDA
61	65	27101-0153	210	125	8107	00	01	UNIFORME FEMENINO (FILIPINA, PANTALON Y GORRO), TALLA: GRANDE, COLOR: VERDEOLIVO, CEDULA 65.	G	PZA	1	PZA	1,460		-		-		1,460	
61	65	27101-0153	210	125	8115	00	01	UNIFORME FEMENINO (FILIPINA, PANTALON Y GORRO), TALLA: EXTRAGRANDE, COLOR: VERDE OLIVO, CEDULA 65.	X	PZA	1	PZA	124		-		-		124	
61	65	27101-0153	210	125	8123	00	01	UNIFORME FEMENINO (FILIPINA, PANTALON Y GORRO), TALLA: ESPECIAL, COLOR: VERDEOLIVO, CEDULA 65.	ES	PZA	1	PZA	68		-		-		68	
61	65	27101-0153	210	125	8131	00	01	UNIFORME FEMENINO (FILIPINA, PANTALON Y GORRO), TALLA: PLUS, COLOR: VERDEOLIVO, CEDULA 65.	PL	PZA	1	PZA	12		-		-		12	
62	66	27101-0153	210	125	8156	00	01	UNIFORME MASCULINO (FILIPINA Y PANTALON), TALLA: CHICA, COLOR: VERDE OLIVO,CEDULA 66.	CH	PZA	1	PZA	192		-		-		192	
62	66	27101-0153	210	125	8164	00	01	UNIFORME MASCULINO (FILIPINA Y PANTALON), TALLA: MEDIANA, COLOR: VERDE OLIVO,CEDULA 66.	M	PZA	1	PZA	1,152		-		-		1,152	
62	66	27101-0153	210	125	8172	00	01	UNIFORME MASCULINO (FILIPINA Y PANTALON), TALLA: GRANDE, COLOR: VERDE OLIVO,CEDULA 66.	G	PZA	1	PZA	1,112		-		-		1,112	
62	66	27101-0153	210	125	8180	00	01	UNIFORME MASCULINO (FILIPINA Y PANTALON), TALLA: EXTRAGRANDE, COLOR: VERDEOLIVO, CEDULA 66.	X	PZA	1	PZA	184		-		-		184	
62	66	27101-0153	210	125	8198	00	01	UNIFORME MASCULINO (FILIPINA Y PANTALON), TALLA: ESPECIAL, COLOR: VERDE OLIVO,CEDULA 66.	ES	PZA	1	PZA	64		-		-		64	
62	66	27101-0153	210	125	8206	00	01	UNIFORME MASCULINO (FILIPINA Y PANTALON), TALLA: PLUS, COLOR: VERDE OLIVO,CEDULA 66.	PL	PZA	1	PZA	8		-		-		8	
62	66	27101-0153	210	125	8222	00	01	UNIFORME MASCULINO (FILIPINA, PANTALON Y GORRO), TALLA: CHICA, COLOR: VERDEOLIVO, CEDULA 66.	CH	PZA	1	PZA	1,500	17,644	-	-	-	-	1,500	17,644
62	66	27101-0153	210	125	8230	00	01	UNIFORME MASCULINO (FILIPINA, PANTALON Y GORRO), TALLA: MEDIANA, COLOR: VERDEOLIVO, CEDULA 66	M	PZA	1	PZA	6,340		-		-		6,340	

ANEXO 4. REQUERIMIENTO CONSOLIDADO

Areas Requirentes: Órganos de Operación Administrativa Desconcentrada de Aguascalientes, Baja California, Baja California Sur, Campeche, Chiapas, Chihuahua, CDMX Norte, CDMX Sur, Coahuila, Colima, Durango, Guanajuato, Guerrero, Hidalgo, Edo. México Oriente, Edo. México Poniente, Jalisco, Michoacán, Morelos, Nayarit, Nuevo León, Oaxaca, Puebla, Querétaro, Quintana Roo, San Luis Potosí, Sinaloa, Sonora, Tabasco, Tamaulipas, Tlaxcala, Veracruz Norte, Veracruz Sur, Yucatán, Zacatecas y Áreas de Nivel Central.

PARTIDA	CÉDULA	CLAVE CUCOP+	GPO	GEN	ESP	DIF	VAR	DESCRIPCIÓN- SISTEMA DE ABASTO INSTITUCIONAL (SAI)	TALLA	UNI	CANT	TIPO	ÚNICA ENTREGA RÉGIMEN ORDINARIO	RÉGIMEN ORDINARIO POR PARTIDA	ÚNICA ENTREGA MÉDICOS RESIDENTES	MÉDICOS RESIDENTES POR PARTIDA	ÚNICA ENTREGA RÉGIMEN IMSS BIENESTAR	RÉGIMEN BIENESTAR POR PARTIDA	TOTAL POR CLAVE RÉGIMEN ORDINARIO, MÉDICOS RESIDENTES E IMSS BIENESTAR	TOTAL POR PARTIDA
62	66	27101-0153	210	125	8248	00	01	UNIFORME MASCULINO (FILIPINA, PANTALON Y GORRO). TALLA: GRANDE. COLOR: VERDEOLIVO. CEDULA 66..	G	PZA	1	PZA	5,696		-		-		5,696	
62	66	27101-0153	210	125	8255	00	01	UNIFORME MASCULINO (FILIPINA, PANTALÓN Y GORRO). TALLA: EXTRAGRANDE. COLOR:VERDE OLIVO. CEDULA 66.	X	PZA	1	PZA	988		-		-		988	
62	66	27101-0153	210	125	8263	00	01	UNIFORME MASCULINO (FILIPINA, PANTALÓN Y GORRO). TALLA: ESPECIAL. COLOR: VERDEOLIVO. CEDULA 66.	ES	PZA	1	PZA	328		-		-		328	
62	66	27101-0153	210	125	8271	00	01	UNIFORME MASCULINO (FILIPINA, PANTALON Y GORRO). TALLA: PLUS. COLOR: VERDEOLIVO. CEDULA 66.	PL	PZA	1	PZA	80		-		-		80	
63	67	27101-0153	210	125	8297	00	01	UNIFORME PARA DAMA (FILIPINA Y PANTALON). TALLA: CHICA. COLOR: VERDE ESMERALDA.CEDULA 67.	CH	PZA	1	PZA	2,860		-		-		2,860	
63	67	27101-0153	210	125	8305	00	01	UNIFORME PARA DAMA (FILIPINA Y PANTALON). TALLA: MEDIANA. COLOR: VERDEESMERALDA. CEDULA 67.	M	PZA	1	PZA	4,684		-		-		4,684	
63	67	27101-0153	210	125	8313	00	01	UNIFORME PARA DAMA (FILIPINA Y PANTALON). TALLA: GRANDE. COLOR: VERDEESMERALDA. CEDULA 67.	G	PZA	1	PZA	2,484		-		-		2,484	
63	67	27101-0153	210	125	8321	00	01	UNIFORME PARA DAMA (FILIPINA Y PANTALON). TALLA: EXTRAGRANDE. COLOR: VERDEESMERALDA. CEDULA 67.	X	PZA	1	PZA	424		-		-		424	
63	67	27101-0153	210	125	8339	00	01	UNIFORME PARA DAMA (FILIPINA Y PANTALON). TALLA: ESPECIAL. COLOR: VERDEESMERALDA. CEDULA 67.	ES	PZA	1	PZA	180		-		-		180	
63	67	27101-0153	210	125	8347	00	01	UNIFORME PARA DAMA (FILIPINA Y PANTALON). TALLA: PLUS. COLOR: VERDE ESMERALDA.CEDULA 67.	PL	PZA	1	PZA	20		-		-		20	
63	67	27101-0153	210	125	8362	00	01	UNIFORME PARA DAMA (FILIPINA, PANTALON Y GORRO). TALLA: CHICA. COLOR: VERDEESMERALDA. CEDULA 67.	CH	PZA	1	PZA	2,796	20,884	-	-	-	-	2,796	20,884

ANEXOS
DIVISIÓN DE CONTRATOS

ANEXO 4. REQUERIMIENTO CONSOLIDADO

Areas Requirentes: Órganos de Operación Administrativa Desconcentrada de Aguascalientes, Baja California, Baja California Sur, Campeche, Chiapas, Chihuahua, CDMX Norte, CDMX Sur, Coahuila, Colima, Durango, Guanajuato, Guerrero, Hidalgo, Edo. México Oriente, Edo. México Poniente, Jalisco, Michoacán, Morelos, Nayarit, Nuevo León, Oaxaca, Puebla, Querétaro, Quintana Roo, San Luis Potosí, Sinaloa, Sonora, Tabasco, Tamaulipas, Tlaxcala, Veracruz Norte, Veracruz Sur, Yucatán, Zacatecas y Áreas de Nivel Central.

PARTIDA	CÉDULA	CLAVE CUCOP+	GPO	GEN	ESP	DIF	VAR	DESCRIPCIÓN- SISTEMA DE ABASTO INSTITUCIONAL (SAI)	TALLA	UNI	CANT	TIPO	ÚNICA ENTREGA RÉGIMEN ORDINARIO	RÉGIMEN ORDINARIO POR PARTIDA	ÚNICA ENTREGA MÉDICOS RESIDENTES	MÉDICOS RESIDENTES POR PARTIDA	ÚNICA ENTREGA RÉGIMEN IMSS BIENESTAR	RÉGIMEN BIENESTAR POR PARTIDA	TOTAL POR CLAVE RÉGIMEN ORDINARIO, MÉDICOS RESIDENTES E IMSS BIENESTAR	TOTAL POR PARTIDA
63	67	27101-0153	210	125	8370	00	01	UNIFORME PARA DAMA (FILIPINA, PANTALON Y GORRO). TALLA: MEDIANA. COLOR: VERDEESMERALDA. CEDULA 67.	M	PZA	1	PZA	4,548		-		-		4,548	
63	67	27101-0153	210	125	8388	00	01	UNIFORME PARA DAMA (FILIPINA, PANTALON Y GORRO). TALLA: GRANDE. COLOR: VERDEESMERALDA. CEDULA 67.	G	PZA	1	PZA	2,380		-		-		2,380	
63	67	27101-0153	210	125	8396	00	01	UNIFORME PARA DAMA (FILIPINA, PANTALON Y GORRO). TALLA: EXTRAGRANDE. COLOR:VERDE ESMERALDA. CEDULA 67.	X	PZA	1	PZA	316		-		-		316	
63	67	27101-0153	210	125	8404	00	01	UNIFORME PARA DAMA (FILIPINA, PANTALON Y GORRO). TALLA: ESPECIAL. COLOR: VERDEESMERALDA. CEDULA 67.	ES	PZA	1	PZA	156		-		-		156	
63	67	27101-0153	210	125	8412	00	01	UNIFORME PARA DAMA (FILIPINA, PANTALON Y GORRO). TALLA: PLUS. COLOR: VERDEESMERALDA. CEDULA 67.	PL	PZA	1	PZA	36		-		-		36	
64	68	27101-0153	210	125	8438	00	01	UNIFORME PARA CABALLERO (FILIPINA Y PANTALON). TALLA: CHICA. COLOR: VERDEESMERALDA. CEDULA 68.	CH	PZA	1	PZA	392		-		-		392	
64	68	27101-0153	210	125	8446	00	01	UNIFORME PARA CABALLERO (FILIPINA Y PANTALON). TALLA: MEDIANA. COLOR: VERDEESMERALDA. CEDULA 68.	M	PZA	1	PZA	1,480		-		-		1,480	
64	68	27101-0153	210	125	8453	00	01	UNIFORME PARA CABALLERO (FILIPINA Y PANTALON). TALLA: GRANDE. COLOR: VERDEESMERALDA. CEDULA 68.	G	PZA	1	PZA	972		-		-		972	
64	68	27101-0153	210	125	8461	00	01	UNIFORME PARA CABALLERO (FILIPINA Y PANTALON). TALLA: EXTRAGRANDE. COLOR: VERDEESMERALDA. CEDULA 68.	X	PZA	1	PZA	156		-		-		156	
64	68	27101-0153	210	125	8479	00	01	UNIFORME PARA CABALLERO (FILIPINA Y PANTALON). TALLA: ESPECIAL. COLOR: VERDEESMERALDA. CEDULA 68.	ES	PZA	1	PZA	60		-		-		60	

ANEXO 4. REQUERIMIENTO CONSOLIDADO

Areas Requirentes: Órganos de Operación Administrativa Desconcentrada de Aguascalientes, Baja California, Baja California Sur, Campeche, Chiapas, Chihuahua, CDMX Norte, CDMX Sur, Coahuila, Colima, Durango, Guanajuato, Guerrero, Hidalgo, Edo. México Oriente, Edo. México Poniente, Jalisco, Michoacán, Morelos, Nayarit, Nuevo León, Oaxaca, Puebla, Querétaro, Quintana Roo, San Luis Potosí, Sinaloa, Sonora, Tabasco, Tamaulipas, Tlaxcala, Veracruz Norte, Veracruz Sur, Yucatán, Zacatecas y Áreas de Nivel Central.

PARTIDA	CÉDULA	CLAVE CUCOP+	GPO	GEN	ESP	DIF	VAR	DESCRIPCIÓN- SISTEMA DE ABASTO INSTITUCIONAL (SAI)	TALLA	UNI	CANT	TIPO	ÚNICA ENTREGA RÉGIMEN ORDINARIO	RÉGIMEN ORDINARIO POR PARTIDA	ÚNICA ENTREGA MÉDICOS RESIDENTES	MÉDICOS RESIDENTES POR PARTIDA	ÚNICA ENTREGA RÉGIMEN IMSS BIENESTAR	RÉGIMEN BIENESTAR POR PARTIDA	TOTAL POR CLAVE RÉGIMEN ORDINARIO, MÉDICOS RESIDENTES E IMSS BIENESTAR	TOTAL POR PARTIDA
64	68	27101-0153	210	125	8487	00	01	UNIFORME PARA CABALLERO (FILIPINA Y PANTALON). TALLA: PLUS. COLOR: VERDEESMERALDA. CEDULA 68.	PL	PZA	1	PZA	4	4,868	-	-	-	-	4	4,868
64	68	27101-0153	210	125	8503	00	01	UNIFORME PARA CABALLERO (FILIPINA, PANTALON Y GORRO). TALLA: CHICA. COLOR: VERDEESMERALDA. CEDULA 68.	CH	PZA	1	PZA	188		-		-		188	
64	68	27101-0153	210	125	8511	00	01	UNIFORME PARA CABALLERO (FILIPINA, PANTALON Y GORRO). TALLA: MEDIANA. COLOR:VERDE ESMERALDA. CEDULA 68.	M	PZA	1	PZA	812		-		-		812	
64	68	27101-0153	210	125	8529	00	01	UNIFORME PARA CABALLERO (FILIPINA, PANTALON Y GORRO). TALLA: GRANDE. COLOR:VERDE ESMERALDA. CEDULA 68.	G	PZA	1	PZA	640		-		-		640	
64	68	27101-0153	210	125	8537	00	01	UNIFORME PARA CABALLERO (FILIPINA, PANTALON Y GORRO). TALLA: EXTRAGRANDE. COLOR:VERDE ESMERALDA. CEDULA 68.	X	PZA	1	PZA	96		-		-		96	
64	68	27101-0153	210	125	8545	00	01	UNIFORME PARA CABALLERO (FILIPINA, PANTALON Y GORRO). TALLA: ESPECIAL. COLOR:VERDE ESMERALDA. CEDULA 68.	ES	PZA	1	PZA	56		-		-		56	
64	68	27101-0153	210	125	8552	00	01	UNIFORME PARA CABALLERO (FILIPINA, PANTALON Y GORRO). TALLA: PLUS. COLOR: VERDEESMERALDA. CEDULA 68.	PL	PZA	1	PZA	12		-		-		12	
65	69	27101-0019	210	125	8554	00	00	BATA DE ARTE Y PANTALON PARA DAMA. TALLA: CHICA. COLOR: VERDE Y AZUL MARINO.CEDULA 69 ZONA A.	CH	PZA	1	PZA	150		-		-		150	
65	69	27101-0019	210	125	8555	00	00	BATA DE ARTE Y PANTALON PARA DAMA. TALLA: MEDIANA COLOR: VERDE Y AZUL MARINO.CEDULA 69 ZONA A.	M	PZA	1	PZA	288		-		-		288	
65	69	27101-0019	210	125	8556	00	00	BATA DE ARTE Y PANTALON PARA DAMA. TALLA: GRANDE. COLOR: VERDE Y AZUL MARINO.CEDULA 69 ZONA A.	G	PZA	1	PZA	225		-		-		225	

ANEXOS
DIVISIÓN DE CONTRATOS

ANEXO 4. REQUERIMIENTO CONSOLIDADO

Areas Requirentes: Órganos de Operación Administrativa Desconcentrada de Aguascalientes, Baja California, Baja California Sur, Campeche, Chiapas, Chihuahua, CDMX Norte, CDMX Sur, Coahuila, Colima, Durango, Guanajuato, Guerrero, Hidalgo, Edo. México Oriente, Edo. México Poniente, Jalisco, Michoacán, Morelos, Nayarit, Nuevo León, Oaxaca, Puebla, Querétaro, Quintana Roo, San Luis Potosí, Sinaloa, Sonora, Tabasco, Tamaulipas, Tlaxcala, Veracruz Norte, Veracruz Sur, Yucatán, Zacatecas y Áreas de Nivel Central.

PARTIDA	CÉDULA	CLAVE CUCOP+	GPO	GEN	ESP	DIF	VAR	DESCRIPCIÓN- SISTEMA DE ABASTO INSTITUCIONAL (SAI)	TALLA	UNI	CANT	TIPO	ÚNICA ENTREGA RÉGIMEN ORDINARIO	RÉGIMEN ORDINARIO POR PARTIDA	ÚNICA ENTREGA MÉDICOS RESIDENTES	MÉDICOS RESIDENTES POR PARTIDA	ÚNICA ENTREGA RÉGIMEN IMSS BIENESTAR	RÉGIMEN BIENESTAR POR PARTIDA	TOTAL POR CLAVE RÉGIMEN ORDINARIO, MÉDICOS RESIDENTES E IMSS BIENESTAR	TOTAL POR PARTIDA
65	69	27101-0019	210	125	8557	00	00	BATA DE ARTE Y PANTALON PARA DAMA. TALLA: EXTRAGRANDE. COLOR: VERDE Y AZULMARINO. CEDULA 69 ZONA A.	X	PZA	1	PZA	54	750	-	-	-	-	54	750
65	69	27101-0019	210	125	8558	00	00	BATA DE ARTE Y PANTALON PARA DAMA. TALLA: ESPECIAL COLOR: VERDE Y AZUL MARINO.CEDULA 69 ZONA A.	ES	PZA	1	PZA	3		-		-		3	
65	69	27101-0019	210	125	8568	00	00	BATA DE ARTE Y PANTALON PARA DAMA. TALLA: CHICA. COLOR: AMARILLO Y AZUL MARINO.CEDULA 69 ZONA A.	CH	PZA	1	PZA	3		-		-		3	
65	69	27101-0019	210	125	8569	00	00	BATA DE ARTE Y PANTALON PARA DAMA. TALLA: MEDIANA. COLOR: AMARILLO Y AZULMARINO. CEDULA 69 ZONA A.	M	PZA	1	PZA	15		-		-		15	
65	69	27101-0019	210	125	8570	00	00	BATA DE ARTE Y PANTALON PARA DAMA. TALLA: GRANDE. COLOR: AMARILLO Y AZUL MARINO.CEDULA 69 ZONA A.	G	PZA	1	PZA	3		-		-		3	
65	69	27101-0019	210	125	8590	00	00	BATA DE ARTE Y PANTALON PARA DAMA. TALLA: MEDIANA. COLOR: AMARILLO Y AZULMARINO. CEDULA 69 ZONA B.	M	PZA	1	PZA	9		-		-		9	
66	70	27101-0019	210	125	8596	00	00	BATA DE ARTE Y PANTALON PARA CABALLERO. TALLA: CHICA. COLOR: VERDE Y AZULMARINO. CEDULA 70 ZONA A.	CH	PZA	1	PZA	21		-		-		21	
66	70	27101-0019	210	125	8597	00	00	BATA DE ARTE Y PANTALON PARA CABALLERO. TALLA: MEDIANA. COLOR: VERDE Y AZULMARINO. CEDULA 70 ZONA A.	M	PZA	1	PZA	66		-		-		66	
66	70	27101-0019	210	125	8598	00	00	BATA DE ARTE Y PANTALON PARA CABALLERO. TALLA: GRANDE. COLOR: VERDE Y AZULMARINO. CEDULA 70 ZONA A.	G	PZA	1	PZA	33		-		-		33	
66	70	27101-0019	210	125	8599	00	00	BATA DE ARTE Y PANTALON PARA CABALLERO. TALLA: EXTRAGRANDE. COLOR: VERDE Y AZULMARINO. CEDULA 70 ZONA A.	X	PZA	1	PZA	3		-		-		3	

ANEXO 4. REQUERIMIENTO CONSOLIDADO

Areas Requirentes: Órganos de Operación Administrativa Desconcentrada de Aguascalientes, Baja California, Baja California Sur, Campeche, Chiapas, Chihuahua, CDMX Norte, CDMX Sur, Coahuila, Colima, Durango, Guanajuato, Guerrero, Hidalgo, Edo. México Oriente, Edo. México Poniente, Jalisco, Michoacán, Morelos, Nayarit, Nuevo León, Oaxaca, Puebla, Querétaro, Quintana Roo, San Luis Potosí, Sinaloa, Sonora, Tabasco, Tamaulipas, Tlaxcala, Veracruz Norte, Veracruz Sur, Yucatán, Zacatecas y Áreas de Nivel Central.

PARTIDA	CÉDULA	CLAVE CUCOP+	GPO	GEN	ESP	DIF	VAR	DESCRIPCIÓN- SISTEMA DE ABASTO INSTITUCIONAL (SAI)	TALLA	UNI	CANT	TIPO	ÚNICA ENTREGA RÉGIMEN ORDINARIO	RÉGIMEN ORDINARIO POR PARTIDA	ÚNICA ENTREGA MÉDICOS RESIDENTES	MÉDICOS RESIDENTES POR PARTIDA	ÚNICA ENTREGA RÉGIMEN IMSS BIENESTAR	RÉGIMEN BIENESTAR POR PARTIDA	TOTAL POR CLAVE RÉGIMEN ORDINARIO, MÉDICOS RESIDENTES E IMSS BIENESTAR	TOTAL POR PARTIDA
66	70	27101-0019	210	125	8604	00	00	BATA DE ARTE Y PANTALON PARA CABALLERO. TALLA: MEDIANA. COLOR: AZUL Y AZULMARINO. CEDULA 70 ZONA A.	M	PZA	1	PZA	3	324	-	-	-	-	3	324
66	70	27101-0019	210	125	8605	00	00	BATA DE ARTE Y PANTALON PARA CABALLERO. TALLA: GRANDE. COLOR: AZUL Y AZULMARINO. CEDULA 70 ZONA A.	G	PZA	1	PZA	3		-		-		3	
66	70	27101-0019	210	125	8610	00	00	BATA DE ARTE Y PANTALON PARA CABALLERO. TALLA: CHICA. COLOR: AMARILLO Y AZULMARINO. CEDULA 70 ZONA A.	CH	PZA	1	PZA	30		-		-		30	
66	70	27101-0019	210	125	8611	00	00	BATA DE ARTE Y PANTALON PARA CABALLERO. TALLA: MEDIANA. COLOR: AMARILLO Y AZULMARINO. CEDULA 70 ZONA A.	M	PZA	1	PZA	99		-		-		99	
66	70	27101-0019	210	125	8612	00	00	BATA DE ARTE Y PANTALON PARA CABALLERO. TALLA: GRANDE. COLOR: AMARILLO Y AZULMARINO. CEDULA 70 ZONA A.	G	PZA	1	PZA	57		-		-		57	
66	70	27101-0019	210	125	8613	00	00	BATA DE ARTE Y PANTALON PARA CABALLERO. TALLA: EXTRAGRANDE. COLOR: AMARILLO YAZUL MARINO. CEDULA 70 ZONA A.	X	PZA	1	PZA	9		-		-		9	
67	71	27101-0080	210	125	8638	00	00	FILIPINA Y PANTALON FEMENINO. TALLA: CHICA. COLOR: BLANCO. CEDULA 71, ZONA A.	CH	PZA	1	PZA	273	1,353	-	-	-	-	273	1,353
67	71	27101-0080	210	125	8639	00	00	FILIPINA Y PANTALON FEMENINO. TALLA: MEDIANA. COLOR: BLANCO. CEDULA 71, ZONA A.	M	PZA	1	PZA	543		-		-		543	
67	71	27101-0080	210	125	8640	00	00	FILIPINA Y PANTALON FEMENINO. TALLA: GRANDE. COLOR: BLANCO. CEDULA 71, ZONA A.	G	PZA	1	PZA	411		-		-		411	
67	71	27101-0080	210	125	8641	00	00	FILIPINA Y PANTALON FEMENINO. TALLA: EXTRAGRANDE. COLOR: BLANCO. CEDULA 71, ZONAA.	X	PZA	1	PZA	93		-		-		93	
67	71	27101-0080	210	125	8642	00	00	FILIPINA Y PANTALON FEMENINO. TALLA: ESPECIAL. COLOR: BLANCO. CEDULA 71, ZONA A.	ES	PZA	1	PZA	33		-		-		33	

ANEXOS
DIVISIÓN DE CONTRATOS

ANEXO 4. REQUERIMIENTO CONSOLIDADO

Areas Requirentes: Órganos de Operación Administrativa Desconcentrada de Aguascalientes, Baja California, Baja California Sur, Campeche, Chiapas, Chihuahua, CDMX Norte, CDMX Sur, Coahuila, Colima, Durango, Guanajuato, Guerrero, Hidalgo, Edo. México Oriente, Edo. México Poniente, Jalisco, Michoacán, Morelos, Nayarit, Nuevo León, Oaxaca, Puebla, Querétaro, Quintana Roo, San Luis Potosí, Sinaloa, Sonora, Tabasco, Tamaulipas, Tlaxcala, Veracruz Norte, Veracruz Sur, Yucatán, Zacatecas y Áreas de Nivel Central.

PARTIDA	CÉDULA	CLAVE CUCOP+	GPO	GEN	ESP	DIF	VAR	DESCRIPCIÓN- SISTEMA DE ABASTO INSTITUCIONAL (SAI)	TALLA	UNI	CANT	TIPO	ÚNICA ENTREGA RÉGIMEN ORDINARIO	RÉGIMEN ORDINARIO POR PARTIDA	ÚNICA ENTREGA MÉDICOS RESIDENTES	MÉDICOS RESIDENTES POR PARTIDA	ÚNICA ENTREGA RÉGIMEN IMSS BIENESTAR	RÉGIMEN BIENESTAR POR PARTIDA	TOTAL POR CLAVE RÉGIMEN ORDINARIO, MÉDICOS RESIDENTES E IMSS BIENESTAR	TOTAL POR PARTIDA
68	72	27101-0080	210	125	8652	00	00	FILIPINA Y PANTALON MASCULINO. TALLA: CHICA; COLOR: BLANCO. CEDULA 72, ZONA A.	CH	PZA	1	PZA	384	1,833	-	-	-	-	384	1,833
68	72	27101-0080	210	125	8653	00	00	FILIPINA Y PANTALON MASCULINO. TALLA: MEDIANA. COLOR: BLANCO. CEDULA 72, ZONA A.	M	PZA	1	PZA	717		-		-		717	
68	72	27101-0080	210	125	8654	00	00	FILIPINA Y PANTALON MASCULINO. TALLA: GRANDE. COLOR: BLANCO. CEDULA 72, ZONA A.	G	PZA	1	PZA	558		-		-		558	
68	72	27101-0080	210	125	8655	00	00	FILIPINA Y PANTALON MASCULINO. TALLA: EXTRAGRANDE. COLOR: BLANCO. CEDULA 72 ZONA A.	X	PZA	1	PZA	129		-		-		129	
68	72	27101-0080	210	125	8656	00	00	FILIPINA Y PANTALON MASCULINO. TALLA: ESPECIAL. COLOR: BLANCO. CEDULA 72, ZONAA.	ES	PZA	1	PZA	39		-		-		39	

ANEXO 4. REQUERIMIENTO CONSOLIDADO

Areas Requirentes: Órganos de Operación Administrativa Desconcentrada de Aguascalientes, Baja California, Baja California Sur, Campeche, Chiapas, Chihuahua, CDMX Norte, CDMX Sur, Coahuila, Colima, Durango, Guanajuato, Guerrero, Hidalgo, Edo. México Oriente, Edo. México Poniente, Jalisco, Michoacán, Morelos, Nayarit, Nuevo León, Oaxaca, Puebla, Querétaro, Quintana Roo, San Luis Potosí, Sinaloa, Sonora, Tabasco, Tamaulipas, Tlaxcala, Veracruz Norte, Veracruz Sur, Yucatán, Zacatecas y Áreas de Nivel Central.

PARTIDA	CÉDULA	CLAVE CUCOP+	GPO	GEN	ESP	DIF	VAR	DESCRIPCIÓN- SISTEMA DE ABASTO INSTITUCIONAL (SAI)	TALLA	UNI	CANT	TIPO	ÚNICA ENTREGA RÉGIMEN ORDINARIO	RÉGIMEN ORDINARIO POR PARTIDA	ÚNICA ENTREGA MÉDICOS RESIDENTES	MÉDICOS RESIDENTES POR PARTIDA	ÚNICA ENTREGA RÉGIMEN IMSS BIENESTAR	RÉGIMEN BIENESTAR POR PARTIDA	TOTAL POR CLAVE RÉGIMEN ORDINARIO, MÉDICOS RESIDENTES E IMSS BIENESTAR	TOTAL POR PARTIDA
68	72	27101-0080	210	125	8657	00	00	FILIPINA Y PANTALON MASCULINO, TALLA: PLUS, COLOR: BLANCO, CEDULA 72, ZONA A.	PL	PZA	1	PZA	6		-		-		6	
TOTAL GENERAL													2,607,255	2,607,255	229,349	229,349	124,020	124,020	2,960,624	2,960,624

NOTA: El proveedor debe entregar los bienes conforme a lo solicitado en las Especificaciones Técnicas ETIMSS y las especificaciones de telas correspondientes a Zona A o a Zona B de acuerdo con cada una de las zonas en que está regionalizado el país, respetando el tipo de tela y confección requeridos para cada Zona.

El presente documento se suscribe como Área Consolidadora de los bienes requeridos por los Órganos de Operación Administrativa Desconcentrada y Áreas de Nivel Central del Instituto Mexicano del Seguro Social para el Régimen Ordinario, Médicos Residentes e IMSS Bienestar con el fin de cubrir las necesidades al 31 de diciembre de 2024, con fundamento en el numeral 5.3.1 inciso a) de las Políticas, Bases y Lineamientos en Materia de Adquisiciones, Arrendamientos y Servicios del Instituto Mexicano del Seguro Social, atendiendo a las funciones sustantivas de la Coordinación Técnica de Planeación (numeral 7.1.1.2.1) y División de Planeación de Bienes No Terapéuticos (numeral 7.1.1.2.1.2) del Manual de Organización de la Dirección de Administración.

Mtra. Karina del Rocío Sarmiento Castellanos
Titular de la Coordinación Técnica de Planeación
Autoriza

C.P. Enrique Amaya Hernández
Titular de la División de Planeación de Bienes No Terapéuticos
Valida

ANEXO

DIVISIÓN DE CONTRATOS

SIN TEXTO

ANEXO 5. CUADRO DE DISTRIBUCIÓN

Areas Requirentes: Órganos de Operación Administrativa Desconcentrada de Aguascalientes, Baja California, Baja California Sur, Campeche, Chiapas, Chihuahua, CDMX Norte, CDMX Sur, Coahuila, Colima, Durango, Guanajuato, Guerrero, Hidalgo, Edo. México Oriente, Edo. México Poniente, Jalisco, Michoacán, Morelos, Nayarit, Nuevo León, Oaxaca, Puebla, Querétaro, Quintana Roo, San Luis Potosí, Sinaloa, Sonora, Tabasco, Tamaulipas, Tlaxcala, Veracruz Norte, Veracruz Sur, Yucatán, Zacatecas y Áreas de Nivel Central,

ZONA	OOAD	PARTIDA	CÉDULA	CLAVE CUCOP +	GPO	GEN	ESP	DIF	VAR	DESCRIPCIÓN- SISTEMA DE ABASTO INSTITUCIONAL (SAI)	TALLA	UNIDAD	CANT.	TIPO	ÚNICA ENTREGA RÉGIMEN ORDINARIO	ÚNICA ENTREGA MÉDICOS RESIDENTES	ÚNICA ENTREGA RÉGIMEN IMSS BIENESTAR	TOTAL POR CLAVE Y DESTINO RÉGIMEN ORDINARIO, MÉDICOS RESIDENTES E IMSS BIENESTAR
ZONA A	AGUASCALIENTES	1	01	27101-0019	210	110	0044	00	00	BATA PARA CABALLERO. TALLA: MEDIANA. COLOR: BLANCO. CEDULA 1.	M	PZA	1	PZA	6	-	-	6
ZONA A	AGUASCALIENTES	1	01	27101-0019	210	110	0077	00	00	BATA PARA CABALLERO. TALLA: GRANDE. COLOR: BLANCO. CEDULA 1.	G	PZA	1	PZA	3	-	-	3
ZONA A	AGUASCALIENTES	1	01	27101-0019	210	110	0119	00	00	BATA PARA CABALLERO. TALLA: CHICA. COLOR: ARENA. CEDULA 1.	CH	PZA	1	PZA	22	-	-	22
ZONA A	AGUASCALIENTES	1	01	27101-0019	210	110	0143	00	00	BATA PARA CABALLERO. TALLA: MEDIANA. COLOR: ARENA. CEDULA 1.	M	PZA	1	PZA	120	-	-	120
ZONA A	AGUASCALIENTES	1	01	27101-0019	210	110	0176	00	00	BATA PARA CABALLERO. TALLA: GRANDE. COLOR: ARENA. CEDULA 1.	G	PZA	1	PZA	133	-	-	133
ZONA A	AGUASCALIENTES	1	01	27101-0019	210	110	0200	00	00	BATA PARA CABALLERO. TALLA: EXTRAGRANDE. COLOR: ARENA. CEDULA 1.	X	PZA	1	PZA	55	-	-	55
ZONA A	AGUASCALIENTES	1	01	27101-0019	210	110	2024	00	00	BATA PARA CABALLERO. TALLA: ESPECIAL. COLOR: ARENA. CEDULA 1.	ES	PZA	1	PZA	16	-	-	16
ZONA A	AGUASCALIENTES	1	01	27101-0019	210	110	2339	00	00	BATA PARA CABALLERO. TALLA: PLUS. COLOR: ARENA. CEDULA 1.	PL	PZA	1	PZA	4	-	-	4
ZONA A	CDMX NORTE	1	01	27101-0019	210	110	0010	00	00	BATA PARA CABALLERO. TALLA: CHICA. COLOR: BLANCO. CEDULA 1.	CH	PZA	1	PZA	6	-	-	6
ZONA A	CDMX NORTE	1	01	27101-0019	210	110	0044	00	00	BATA PARA CABALLERO. TALLA: MEDIANA. COLOR: BLANCO. CEDULA 1.	M	PZA	1	PZA	39	-	-	39
ZONA A	CDMX NORTE	1	01	27101-0019	210	110	0077	00	00	BATA PARA CABALLERO. TALLA: GRANDE. COLOR: BLANCO. CEDULA 1.	G	PZA	1	PZA	33	-	-	33
ZONA A	CDMX NORTE	1	01	27101-0019	210	110	0101	00	00	BATA PARA CABALLERO. TALLA: EXTRAGRANDE. COLOR: BLANCO. CEDULA 1.	X	PZA	1	PZA	15	-	-	15
ZONA A	CDMX NORTE	1	01	27101-0019	210	110	0119	00	00	BATA PARA CABALLERO. TALLA: CHICA. COLOR: ARENA. CEDULA 1.	CH	PZA	1	PZA	202	-	-	202
ZONA A	CDMX NORTE	1	01	27101-0019	210	110	0143	00	00	BATA PARA CABALLERO. TALLA: MEDIANA. COLOR: ARENA. CEDULA 1.	M	PZA	1	PZA	855	-	-	855
ZONA A	CDMX NORTE	1	01	27101-0019	210	110	0176	00	00	BATA PARA CABALLERO. TALLA: GRANDE. COLOR: ARENA. CEDULA 1.	G	PZA	1	PZA	783	-	-	783
ZONA A	CDMX NORTE	1	01	27101-0019	210	110	0200	00	00	BATA PARA CABALLERO. TALLA: EXTRAGRANDE. COLOR: ARENA. CEDULA 1.	X	PZA	1	PZA	199	-	-	199
ZONA A	CDMX NORTE	1	01	27101-0019	210	110	0242	00	00	BATA PARA CABALLERO. TALLA: MEDIANA. COLOR: VERDE AGUA. CEDULA 1.	M	PZA	1	PZA	9	-	-	9
ZONA A	CDMX NORTE	1	01	27101-0019	210	110	0275	00	00	BATA PARA CABALLERO. TALLA: GRANDE. COLOR: VERDE AGUA. CEDULA 1.	G	PZA	1	PZA	6	-	-	6
ZONA A	CDMX NORTE	1	01	27101-0019	210	110	0317	00	00	BATA PARA CABALLERO. TALLA: CHICA. COLOR: AZUL MARINO. CEDULA 1.	CH	PZA	1	PZA	8	-	-	8
ZONA A	CDMX NORTE	1	01	27101-0019	210	110	0341	00	00	BATA PARA CABALLERO. TALLA: MEDIANA. COLOR: AZUL MARINO. CEDULA 1.	M	PZA	1	PZA	15	-	-	15

ANEXOS
DIVISIÓN DE CONTRATOS

ANEXO 5. CUADRO DE DISTRIBUCIÓN

Áreas Requirentes: Órganos de Operación Administrativa Desconcentrada de Aguascalientes, Baja California, Baja California Sur, Campeche, Chiapas, Chihuahua, CDMX Norte, CDMX Sur, Coahuila, Colima, Durango, Guanajuato, Guerrero, Hidalgo, Edo. México Oriente, Edo. México Poniente, Jalisco, Michoacán, Morelos, Nayarit, Nuevo León, Oaxaca, Puebla, Querétaro, Quintana Roo, San Luis Potosí, Sinaloa, Sonora, Tabasco, Tamaulipas, Tlaxcala, Veracruz Norte, Veracruz Sur, Yucatán, Zacatecas y Áreas de Nivel Central.

ZONA	OOAD	PARTIDA	CÉDULA	CLAVE CUCOP +	GPO	GEN	ESP	DIF	VAR	DESCRIPCIÓN- SISTEMA DE ABASTO INSTITUCIONAL (SAI)	TALLA	UNIDAD	CANT.	TIPO	ÚNICA ENTREGA RÉGIMEN ORDINARIO	ÚNICA ENTREGA MÉDICOS RESIDENTES	ÚNICA ENTREGA RÉGIMEN IMSS BIENESTAR	TOTAL POR CLAVE Y DESTINO RÉGIMEN ORDINARIO, MÉDICOS RESIDENTES E IMSS BIENESTAR
ZONA A	CDMX NORTE	1	01	27101-0019	210	110	0374	00	00	BATA PARA CABALLERO. TALLA: GRANDE COLOR: AZUL MARINO. CEDULA 1.	G	PZA	1	PZA	33	-	-	33
ZONA A	CDMX NORTE	1	01	27101-0019	210	110	0408	00	00	BATA PARA CABALLERO. TALLA: EXTRAGRANDE COLOR: AZUL MARINO. CEDULA 1.	X	PZA	1	PZA	6	-	-	6
ZONA A	CDMX NORTE	1	01	27101-0019	210	110	2024	00	00	BATA PARA CABALLERO. TALLA: ESPECIAL COLOR: ARENA. CEDULA 1.	ES	PZA	1	PZA	61	-	-	61
ZONA A	CDMX NORTE	1	01	27101-0019	210	110	2339	00	00	BATA PARA CABALLERO TALLA: PLUS COLOR ARENA. CEDULA 1.	PL	PZA	1	PZA	15	-	-	15
ZONA A	CDMX SUR	1	01	27101-0019	210	110	0019	00	00	BATA PARA CABALLERO TALLA CHICA COLOR BLANCO. CEDULA 1.	CH	PZA	1	PZA	27	-	-	27
ZONA A	CDMX SUR	1	01	27101-0019	210	110	0044	00	00	BATA PARA CABALLERO. TALLA: MEDIANA COLOR: BLANCO. CEDULA 1.	M	PZA	1	PZA	75	-	-	75
ZONA A	CDMX SUR	1	01	27101-0019	210	110	0077	00	00	BATA PARA CABALLERO. TALLA: GRANDE COLOR: BLANCO. CEDULA 1.	G	PZA	1	PZA	54	-	-	54
ZONA A	CDMX SUR	1	01	27101-0019	210	110	0101	00	00	BATA PARA CABALLERO TALLA: EXTRAGRANDE COLOR: BLANCO. CEDULA 1.	X	PZA	1	PZA	12	-	-	12
ZONA A	CDMX SUR	1	01	27101-0019	210	110	0119	00	00	BATA PARA CABALLERO TALLA CHICA COLOR ARENA. CEDULA 1.	CH	PZA	1	PZA	168	-	-	168
ZONA A	CDMX SUR	1	01	27101-0019	210	110	0143	00	00	BATA PARA CABALLERO TALLA MEDIANA COLOR ARENA. CEDULA 1.	M	PZA	1	PZA	964	-	-	964
ZONA A	CDMX SUR	1	01	27101-0019	210	110	0176	00	00	BATA PARA CABALLERO TALLA GRANDE COLOR: ARENA. CEDULA 1.	G	PZA	1	PZA	797	-	-	797
ZONA A	CDMX SUR	1	01	27101-0019	210	110	0200	00	00	BATA PARA CABALLERO. TALLA: EXTRAGRANDE COLOR: ARENA. CEDULA 1.	X	PZA	1	PZA	229	-	-	229
ZONA A	CDMX SUR	1	01	27101-0019	210	110	0218	00	00	BATA PARA CABALLERO TALLA CHICA COLOR VERDE AGUA. CEDULA 1.	CH	PZA	1	PZA	3	-	-	3
ZONA A	CDMX SUR	1	01	27101-0019	210	110	0242	00	00	BATA PARA CABALLERO. TALLA MEDIANA COLOR. VERDE AGUA. CEDULA 1.	M	PZA	1	PZA	9	-	-	9
ZONA A	CDMX SUR	1	01	27101-0019	210	110	0275	00	00	BATA PARA CABALLERO TALLA: GRANDE COLOR: VERDE AGUA. CEDULA 1.	G	PZA	1	PZA	15	-	-	15
ZONA A	CDMX SUR	1	01	27101-0019	210	110	0309	00	00	BATA PARA CABALLERO. TALLA: EXTRAGRANDE. COLOR: VERDE AGUA. CEDULA 1.	X	PZA	1	PZA	3	-	-	3
ZONA A	CDMX SUR	1	01	27101-0019	210	110	0317	00	00	BATA PARA CABALLERO. TALLA: CHICA COLOR: AZUL MARINO. CEDULA 1.	CH	PZA	1	PZA	5	-	-	5
ZONA A	CDMX SUR	1	01	27101-0019	210	110	0341	00	00	BATA PARA CABALLERO. TALLA MEDIANA COLOR: AZUL MARINO. CEDULA 1.	M	PZA	1	PZA	30	-	-	30
ZONA A	CDMX SUR	1	01	27101-0019	210	110	0374	00	00	BATA PARA CABALLERO TALLA: GRANDE. COLOR: AZUL MARINO. CEDULA 1.	G	PZA	1	PZA	14	-	-	14
ZONA A	CDMX SUR	1	01	27101-0019	210	110	0408	00	00	BATA PARA CABALLERO. TALLA: EXTRAGRANDE. COLOR: AZUL MARINO. CEDULA 1.	X	PZA	1	PZA	6	-	-	6

ANEXO 5. CUADRO DE DISTRIBUCIÓN

Areas Requirentes: Órganos de Operación Administrativa Desconcentrada de Aguascalientes, Baja California, Baja California Sur, Campeche, Chiapas, Chihuahua, CDMX Norte, CDMX Sur, Coahuila, Colima, Durango, Guanajuato, Guerrero, Hidalgo, Edo. México Oriente, Edo. México Poniente, Jalisco, Michoacán, Morelos, Nayarit, Nuevo León, Oaxaca, Puebla, Querétaro, Quintana Roo, San Luis Potosí, Sinaloa, Sonora, Tabasco, Tamaulipas, Tlaxcala, Veracruz Norte, Veracruz Sur, Yucatán, Zacatecas y Áreas de Nivel Central.

ZONA	OOAD	PARTIDA	CÉDULA	CLAVE CUCOP +	GPO	GEN	ESP	DIF	VAR	DESCRIPCIÓN- SISTEMA DE ABASTO INSTITUCIONAL (SAI)	TALLA	UNIDAD	CANT.	TIPO	ÚNICA ENTREGA RÉGIMEN ORDINARIO	ÚNICA ENTREGA MÉDICOS RESIDENTES	ÚNICA ENTREGA RÉGIMEN IMSS BIENESTAR	TOTAL POR CLAVE Y DESTINO RÉGIMEN ORDINARIO, MÉDICOS RESIDENTES E IMSS BIENESTAR
ZONA A	CDMX SUR	1	01	27101-0019	210	110	2016	00	00	BATA PARA CABALLERO. TALLA: ESPECIAL. COLOR: BLANCO. CEDULA 1.	ES	PZA	1	PZA	3	-	-	3
ZONA A	CDMX SUR	1	01	27101-0019	210	110	2024	00	00	BATA PARA CABALLERO. TALLA: ESPECIAL. COLOR: ARENA. CEDULA 1.	ES	PZA	1	PZA	58	-	-	58
ZONA A	CDMX SUR	1	01	27101-0019	210	110	2040	00	00	BATA PARA CABALLERO. TALLA: ESPECIAL. COLOR: AZUL MARINO. CEDULA 1.	ES	PZA	1	PZA	3	-	-	3
ZONA A	CDMX SUR	1	01	27101-0019	210	110	2339	00	00	BATA PARA CABALLERO. TALLA: PLUS. COLOR: ARENA. CEDULA 1.	PL	PZA	1	PZA	7	-	-	7
ZONA A	CDMX SUR	1	01	27101-0019	210	110	2347	00	00	BATA PARA CABALLERO. TALLA: PLUS. COLOR: AZUL MARINO. CEDULA 1.	PL	PZA	1	PZA	3	-	-	3
ZONA A	CHIHUAHUA	1	01	27101-0019	210	110	0010	00	00	BATA PARA CABALLERO. TALLA: CHICA. COLOR: BLANCO. CEDULA 1.	CH	PZA	1	PZA	6	-	3	9
ZONA A	CHIHUAHUA	1	01	27101-0019	210	110	0044	00	00	BATA PARA CABALLERO. TALLA: MEDIANA. COLOR: BLANCO. CEDULA 1.	M	PZA	1	PZA	15	-	9	24
ZONA A	CHIHUAHUA	1	01	27101-0019	210	110	0077	00	00	BATA PARA CABALLERO. TALLA: GRANDE. COLOR: BLANCO. CEDULA 1.	G	PZA	1	PZA	24	-	27	51
ZONA A	CHIHUAHUA	1	01	27101-0019	210	110	0101	00	00	BATA PARA CABALLERO. TALLA: EXTRAGRANDE. COLOR: BLANCO. CEDULA 1.	X	PZA	1	PZA	3	-	6	9
ZONA A	CHIHUAHUA	1	01	27101-0019	210	110	0119	00	00	BATA PARA CABALLERO. TALLA: CHICA. COLOR: ARENA. CEDULA 1.	CH	PZA	1	PZA	81	-	-	81
ZONA A	CHIHUAHUA	1	01	27101-0019	210	110	0143	00	00	BATA PARA CABALLERO. TALLA: MEDIANA. COLOR: ARENA. CEDULA 1.	M	PZA	1	PZA	231	-	-	231
ZONA A	CHIHUAHUA	1	01	27101-0019	210	110	0176	00	00	BATA PARA CABALLERO. TALLA: GRANDE. COLOR: ARENA. CEDULA 1.	G	PZA	1	PZA	297	-	6	303
ZONA A	CHIHUAHUA	1	01	27101-0019	210	110	0200	00	00	BATA PARA CABALLERO. TALLA: EXTRAGRANDE. COLOR: ARENA. CEDULA 1.	X	PZA	1	PZA	78	-	-	78
ZONA A	CHIHUAHUA	1	01	27101-0019	210	110	0275	00	00	BATA PARA CABALLERO. TALLA: GRANDE. COLOR: VERDE AGUA. CEDULA 1.	G	PZA	1	PZA	3	-	-	3
ZONA A	CHIHUAHUA	1	01	27101-0019	210	110	0341	00	00	BATA PARA CABALLERO. TALLA: MEDIANA. COLOR: AZUL MARINO. CEDULA 1.	M	PZA	1	PZA	3	-	-	3
ZONA A	CHIHUAHUA	1	01	27101-0019	210	110	0374	00	00	BATA PARA CABALLERO. TALLA: GRANDE. COLOR: AZUL MARINO. CEDULA 1.	G	PZA	1	PZA	14	-	-	14
ZONA A	CHIHUAHUA	1	01	27101-0019	210	110	0408	00	00	BATA PARA CABALLERO. TALLA: EXTRAGRANDE. COLOR: AZUL MARINO. CEDULA 1.	X	PZA	1	PZA	3	-	-	3
ZONA A	CHIHUAHUA	1	01	27101-0019	210	110	2024	00	00	BATA PARA CABALLERO. TALLA: ESPECIAL. COLOR: ARENA. CEDULA 1.	ES	PZA	1	PZA	40	-	-	40
ZONA A	CHIHUAHUA	1	01	27101-0019	210	110	2339	00	00	BATA PARA CABALLERO. TALLA: PLUS. COLOR: ARENA. CEDULA 1.	PL	PZA	1	PZA	3	-	-	3
ZONA A	DURANGO	1	01	27101-0019	210	110	0010	00	00	BATA PARA CABALLERO. TALLA: CHICA. COLOR: BLANCO. CEDULA 1.	CH	PZA	1	PZA	3	-	-	3
ZONA A	DURANGO	1	01	27101-0019	210	110	0044	00	00	BATA PARA CABALLERO. TALLA: MEDIANA. COLOR: BLANCO. CEDULA 1.	M	PZA	1	PZA	6	-	12	18

ANEXOS
FALTA ONE OTRAS

ANEXO 5. CUADRO DE DISTRIBUCIÓN

Areas Requirentes: Órganos de Operación Administrativa Desconcentrada de Aguascalientes, Baja California, Baja California Sur, Campeche, Chiapas, Chihuahua, CDMX Norte, CDMX Sur, Coahuila, Colima, Durango, Guanajuato, Guerrero, Hidalgo, Edo. México Oriente, Edo. México Poniente, Jalisco, Michoacán, Morelos, Nayarit, Nuevo León, Oaxaca, Puebla, Querétaro, Quintana Roo, San Luís Potosí, Sinaloa, Sonora, Tabasco, Tamaulipas, Tlaxcala, Veracruz Norte, Veracruz Sur, Yucatán, Zacatecas y Áreas de Nivel Central.

ZONA	OOAD	PARTIDA	CÉDULA	CLAVE CUCOP +	GPO	GEN	ESP	DIF	VAR	DESCRIPCIÓN- SISTEMA DE ABASTO INSTITUCIONAL (SAI)	TALLA	UNIDAD	CANT.	TIPO	ÚNICA ENTREGA RÉGIMEN ORDINARIO	ÚNICA ENTREGA MÉDICOS RESIDENTES	ÚNICA ENTREGA RÉGIMEN IMSS BIENESTAR	TOTAL POR CLAVE Y DESTINO RÉGIMEN ORDINARIO, MÉDICOS RESIDENTES E IMSS BIENESTAR
ZONA A	DURANGO	1	01	27101-0019	210	110	0077	00	00	BATA PARA CABALLERO. TALLA: GRANDE. COLOR: BLANCO. CEDULA 1.	G	PZA	1	PZA	21	-	27	48
ZONA A	DURANGO	1	01	27101-0019	210	110	0101	00	00	BATA PARA CABALLERO. TALLA: EXTRAGRANDE. COLOR: BLANCO. CEDULA 1.	X	PZA	1	PZA	6	-	6	12
ZONA A	DURANGO	1	01	27101-0019	210	110	0119	00	00	BATA PARA CABALLERO. TALLA: CHICA. COLOR: ARENA. CEDULA 1.	CH	PZA	1	PZA	19	-	-	19
ZONA A	DURANGO	1	01	27101-0019	210	110	0143	00	00	BATA PARA CABALLERO. TALLA: MEDIANA. COLOR: ARENA. CEDULA 1.	M	PZA	1	PZA	161	-	12	173
ZONA A	DURANGO	1	01	27101-0019	210	110	0176	00	00	BATA PARA CABALLERO. TALLA: GRANDE. COLOR: ARENA. CEDULA 1.	G	PZA	1	PZA	211	-	3	214
ZONA A	DURANGO	1	01	27101-0019	210	110	0200	00	00	BATA PARA CABALLERO. TALLA: EXTRAGRANDE. COLOR: ARENA. CEDULA 1.	X	PZA	1	PZA	37	-	-	37
ZONA A	DURANGO	1	01	27101-0019	210	110	2024	00	00	BATA PARA CABALLERO. TALLA: ESPECIAL. COLOR: ARENA. CEDULA 1.	ES	PZA	1	PZA	12	-	-	12
ZONA A	EDO DE MEX ORIENTE	1	01	27101-0019	210	110	0010	00	00	BATA PARA CABALLERO. TALLA: CHICA. COLOR. BLANCO. CEDULA 1.	CH	PZA	1	PZA	6	-	-	6
ZONA A	EDO DE MEX ORIENTE	1	01	27101-0019	210	110	0044	00	00	BATA PARA CABALLERO. TALLA: MEDIANA. COLOR: BLANCO. CEDULA 1.	M	PZA	1	PZA	33	-	-	33
ZONA A	EDO DE MEX ORIENTE	1	01	27101-0019	210	110	0077	00	00	BATA PARA CABALLERO. TALLA: GRANDE. COLOR: BLANCO. CEDULA 1.	G	PZA	1	PZA	15	-	-	15
ZONA A	EDO DE MEX ORIENTE	1	01	27101-0019	210	110	0119	00	00	BATA PARA CABALLERO. TALLA: CHICA. COLOR: ARENA. CEDULA 1.	CH	PZA	1	PZA	137	-	-	137
ZONA A	EDO DE MEX ORIENTE	1	01	27101-0019	210	110	0143	00	00	BATA PARA CABALLERO. TALLA: MEDIANA. COLOR: ARENA. CEDULA 1.	M	PZA	1	PZA	483	-	-	483
ZONA A	EDO DE MEX ORIENTE	1	01	27101-0019	210	110	0176	00	00	BATA PARA CABALLERO. TALLA: GRANDE. COLOR: ARENA. CEDULA 1.	G	PZA	1	PZA	422	-	-	422
ZONA A	EDO DE MEX ORIENTE	1	01	27101-0019	210	110	0200	00	00	BATA PARA CABALLERO. TALLA: EXTRAGRANDE. COLOR: ARENA. CEDULA 1.	X	PZA	1	PZA	94	-	-	94
ZONA A	EDO DE MEX ORIENTE	1	01	27101-0019	210	110	0242	00	00	BATA PARA CABALLERO. TALLA: MEDIANA. COLOR: VERDE AGUA. CEDULA 1.	M	PZA	1	PZA	3	-	-	3
ZONA A	EDO DE MEX ORIENTE	1	01	27101-0019	210	110	0275	00	00	BATA PARA CABALLERO. TALLA: GRANDE. COLOR: VERDE AGUA. CEDULA 1.	G	PZA	1	PZA	12	-	-	12
ZONA A	EDO DE MEX ORIENTE	1	01	27101-0019	210	110	0341	00	00	BATA PARA CABALLERO. TALLA: MEDIANA. COLOR: AZUL MARINO. CEDULA 1.	M	PZA	1	PZA	8	-	-	8
ZONA A	EDO DE MEX ORIENTE	1	01	27101-0019	210	110	0374	00	00	BATA PARA CABALLERO. TALLA: GRANDE. COLOR: AZUL MARINO. CEDULA 1.	G	PZA	1	PZA	3	-	-	3
ZONA A	EDO DE MEX ORIENTE	1	01	27101-0019	210	110	2024	00	00	BATA PARA CABALLERO. TALLA: ESPECIAL. COLOR: ARENA. CEDULA 1.	ES	PZA	1	PZA	40	-	-	40
ZONA A	EDO DE MEX ORIENTE	1	01	27101-0019	210	110	2339	00	00	BATA PARA CABALLERO. TALLA: PLUS. COLOR: ARENA. CEDULA 1.	PL	PZA	1	PZA	7	-	-	7
ZONA A	EDO DE MEX ORIENTE	1	01	27101-0019	210	110	2347	00	00	BATA PARA CABALLERO. TALLA: PLUS. COLOR: AZUL MARINO. CEDULA 1.	PL	PZA	1	PZA	2	-	-	2

ANEXO 5. CUADRO DE DISTRIBUCIÓN

Areas Requirentes: Órganos de Operación Administrativa Desconcentrada de Aguascalientes, Baja California, Baja California Sur, Campeche, Chiapas, Chihuahua, CDMX Norte, CDMX Sur, Coahuila, Colima, Durango, Guanajuato, Guerrero, Hidalgo, Edo. México Oriente, Edo. México Poniente, Jalisco, Michoacán, Morelos, Nayarit, Nuevo León, Oaxaca, Puebla, Querétaro, Quintana Roo, San Luis Potosí, Sinaloa, Sonora, Tabasco, Tamaulipas, Tlaxcala, Veracruz Norte, Veracruz Sur, Yucatán, Zacatecas y Áreas de Nivel Central.

ZONA	OOAD	PARTIDA	CÉDULA	CLAVE CUCOP +	GPO	GEN	ESP	DIF	VAR	DESCRIPCIÓN- SISTEMA DE ABASTO INSTITUCIONAL (SAI)	TALLA	UNIDAD	CANT.	TIPO	ÚNICA ENTREGA RÉGIMEN ORDINARIO	ÚNICA ENTREGA MÉDICOS RESIDENTES	ÚNICA ENTREGA RÉGIMEN IMSS BIENESTAR	TOTAL POR CLAVE Y DESTINO RÉGIMEN ORDINARIO, MÉDICOS RESIDENTES E IMSS BIENESTAR
ZONA A	EDO DE MEX PONIENTE	1	01	27101-0019	210	110	0010	00	00	BATA PARA CABALLERO. TALLA: CHICA. COLOR: BLANCO. CEDULA 1.	CH	PZA	1	PZA	9	-	-	9
ZONA A	EDO DE MEX PONIENTE	1	01	27101-0019	210	110	0044	00	00	BATA PARA CABALLERO. TALLA: MEDIANA. COLOR: BLANCO. CEDULA 1.	M	PZA	1	PZA	30	-	9	39
ZONA A	EDO DE MEX PONIENTE	1	01	27101-0019	210	110	0077	00	00	BATA PARA CABALLERO. TALLA: GRANDE. COLOR: BLANCO. CEDULA 1.	G	PZA	1	PZA	15	-	15	30
ZONA A	EDO DE MEX PONIENTE	1	01	27101-0019	210	110	0101	00	00	BATA PARA CABALLERO. TALLA: EXTRAGRANDE. COLOR: BLANCO. CEDULA 1.	X	PZA	1	PZA	6	-	-	6
ZONA A	EDO DE MEX PONIENTE	1	01	27101-0019	210	110	0119	00	00	BATA PARA CABALLERO. TALLA: CHICA. COLOR: ARENA. CEDULA 1.	CH	PZA	1	PZA	84	-	-	84
ZONA A	EDO DE MEX PONIENTE	1	01	27101-0019	210	110	0143	00	00	BATA PARA CABALLERO. TALLA: MEDIANA. COLOR: ARENA. CEDULA 1.	M	PZA	1	PZA	330	-	-	330
ZONA A	EDO DE MEX PONIENTE	1	01	27101-0019	210	110	0176	00	00	BATA PARA CABALLERO. TALLA: GRANDE. COLOR: ARENA. CEDULA 1.	G	PZA	1	PZA	263	-	3	266
ZONA A	EDO DE MEX PONIENTE	1	01	27101-0019	210	110	0200	00	00	BATA PARA CABALLERO. TALLA: EXTRAGRANDE. COLOR: ARENA. CEDULA 1.	X	PZA	1	PZA	79	-	3	82
ZONA A	EDO DE MEX PONIENTE	1	01	27101-0019	210	110	0341	00	00	BATA PARA CABALLERO. TALLA: MEDIANA. COLOR: AZUL MARINO. CEDULA 1.	M	PZA	1	PZA	20	-	-	20
ZONA A	EDO DE MEX PONIENTE	1	01	27101-0019	210	110	0374	00	00	BATA PARA CABALLERO. TALLA: GRANDE. COLOR: AZUL MARINO. CEDULA 1.	G	PZA	1	PZA	20	-	-	20
ZONA A	EDO DE MEX PONIENTE	1	01	27101-0019	210	110	2016	00	00	BATA PARA CABALLERO. TALLA: ESPECIAL. COLOR: BLANCO. CEDULA 1.	ES	PZA	1	PZA	3	-	-	3
ZONA A	EDO DE MEX PONIENTE	1	01	27101-0019	210	110	2024	00	00	BATA PARA CABALLERO. TALLA: ESPECIAL. COLOR: ARENA. CEDULA 1.	ES	PZA	1	PZA	23	-	-	23
ZONA A	EDO DE MEX PONIENTE	1	01	27101-0019	210	110	2339	00	00	BATA PARA CABALLERO. TALLA: PLUS. COLOR: ARENA. CEDULA 1.	PL	PZA	1	PZA	6	-	-	6
ZONA A	GUANAJUATO	1	01	27101-0019	210	110	0010	00	00	BATA PARA CABALLERO. TALLA: CHICA. COLOR: BLANCO. CEDULA 1.	CH	PZA	1	PZA	9	-	-	9
ZONA A	GUANAJUATO	1	01	27101-0019	210	110	0044	00	00	BATA PARA CABALLERO. TALLA: MEDIANA. COLOR: BLANCO. CEDULA 1.	M	PZA	1	PZA	24	-	-	24
ZONA A	GUANAJUATO	1	01	27101-0019	210	110	0077	00	00	BATA PARA CABALLERO. TALLA: GRANDE. COLOR: BLANCO. CEDULA 1.	G	PZA	1	PZA	27	-	-	27
ZONA A	GUANAJUATO	1	01	27101-0019	210	110	0101	00	00	BATA PARA CABALLERO. TALLA: EXTRAGRANDE. COLOR: BLANCO. CEDULA 1.	X	PZA	1	PZA	3	-	-	3
ZONA A	GUANAJUATO	1	01	27101-0019	210	110	0119	00	00	BATA PARA CABALLERO. TALLA: CHICA. COLOR: ARENA. CEDULA 1.	CH	PZA	1	PZA	80	-	-	80
ZONA A	GUANAJUATO	1	01	27101-0019	210	110	0143	00	00	BATA PARA CABALLERO. TALLA: MEDIANA. COLOR: ARENA. CEDULA 1.	M	PZA	1	PZA	290	-	-	290
ZONA A	GUANAJUATO	1	01	27101-0019	210	110	0176	00	00	BATA PARA CABALLERO. TALLA: GRANDE. COLOR: ARENA. CEDULA 1.	G	PZA	1	PZA	279	-	-	279
ZONA A	GUANAJUATO	1	01	27101-0019	210	110	0200	00	00	BATA PARA CABALLERO. TALLA: EXTRAGRANDE. COLOR: ARENA. CEDULA 1.	X	PZA	1	PZA	33	-	-	33

ANEXOS
CONVENIO DE CONTRATOS

ANEXO 5. CUADRO DE DISTRIBUCIÓN

Areas Requirentes: Órganos de Operación Administrativa Desconcentrada de Aguascalientes, Baja California, Baja California Sur, Campeche, Chiapas, Chihuahua, CDMX Norte, CDMX Sur, Coahuila, Colima, Durango, Guanajuato, Guerrero, Hidalgo, Edo. México Oriente, Edo. México Poniente, Jalisco, Michoacán, Morelos, Nayarit, Nuevo León, Oaxaca, Puebla, Querétaro, Quintana Roo, San Luis Potosí, Sinaloa, Sonora, Tabasco, Tamaulipas, Tlaxcala, Veracruz Norte, Veracruz Sur, Yucatán, Zacatecas y Áreas de Nivel Central

ZONA	OOAD	PARTIDA	CÉDULA	CLAVE CUCOP +	GPO	GEN	ESP	DIF	VAR	DESCRIPCIÓN- SISTEMA DE ABASTO INSTITUCIONAL (SAI)	TALLA	UNIDAD	CANT.	TIPO	ÚNICA ENTREGA RÉGIMEN ORDINARIO	ÚNICA ENTREGA MÉDICOS RESIDENTES	ÚNICA ENTREGA RÉGIMEN IMSS BIENESTAR	TOTAL POR CLAVE Y DESTINO RÉGIMEN ORDINARIO, MÉDICOS RESIDENTES E IMSS BIENESTAR
ZONA A	GUANAJUATO	1	01	27101-0019	210	110	0242	00	00	BATA PARA CABALLERO, TALLA: MEDIANA, COLOR: VERDE AGUA, CEDULA 1.	M	PZA	1	PZA	3	-	-	3
ZONA A	GUANAJUATO	1	01	27101-0019	210	110	0275	00	00	BATA PARA CABALLERO, TALLA: GRANDE, COLOR: VERDE AGUA, CEDULA 1.	G	PZA	1	PZA	3	-	-	3
ZONA A	GUANAJUATO	1	01	27101-0019	210	110	2024	00	00	BATA PARA CABALLERO, TALLA: ESPECIAL, COLOR: ARENA, CEDULA 1.	ES	PZA	1	PZA	34	-	-	34
ZONA A	GUANAJUATO	1	01	27101-0019	210	110	2339	00	00	BATA PARA CABALLERO, TALLA: PLUS, COLOR: ARENA, CEDULA 1.	PL	PZA	1	PZA	10	-	-	10
ZONA A	HIDALGO	1	01	27101-0019	210	110	0010	00	00	BATA PARA CABALLERO, TALLA: CHICA, COLOR: BLANCO, CEDULA 1.	CH	PZA	1	PZA	-	-	6	6
ZONA A	HIDALGO	1	01	27101-0019	210	110	0044	00	00	BATA PARA CABALLERO, TALLA: MEDIANA, COLOR: BLANCO, CEDULA 1.	M	PZA	1	PZA	3	-	36	39
ZONA A	HIDALGO	1	01	27101-0019	210	110	0077	00	00	BATA PARA CABALLERO, TALLA: GRANDE, COLOR: BLANCO, CEDULA 1.	G	PZA	1	PZA	-	-	33	33
ZONA A	HIDALGO	1	01	27101-0019	210	110	0101	00	00	BATA PARA CABALLERO, TALLA: EXTRAGRANDE, COLOR: BLANCO, CEDULA 1.	X	PZA	1	PZA	6	-	6	12
ZONA A	HIDALGO	1	01	27101-0019	210	110	0119	00	00	BATA PARA CABALLERO, TALLA: CHICA, COLOR: ARENA, CEDULA 1.	CH	PZA	1	PZA	50	-	-	50
ZONA A	HIDALGO	1	01	27101-0019	210	110	0143	00	00	BATA PARA CABALLERO, TALLA: MEDIANA, COLOR: ARENA, CEDULA 1.	M	PZA	1	PZA	175	-	3	178
ZONA A	HIDALGO	1	01	27101-0019	210	110	0176	00	00	BATA PARA CABALLERO, TALLA: GRANDE, COLOR: ARENA, CEDULA 1.	G	PZA	1	PZA	118	-	9	127
ZONA A	HIDALGO	1	01	27101-0019	210	110	0200	00	00	BATA PARA CABALLERO, TALLA: EXTRAGRANDE, COLOR: ARENA, CEDULA 1.	X	PZA	1	PZA	25	-	-	25
ZONA A	HIDALGO	1	01	27101-0019	210	110	0275	00	00	BATA PARA CABALLERO, TALLA: GRANDE, COLOR: VERDE AGUA, CEDULA 1.	G	PZA	1	PZA	12	-	-	12
ZONA A	HIDALGO	1	01	27101-0019	210	110	0276	00	00	BATA PARA CABALLERO, TALLA: GRANDE, COLOR: AZUL MARINO, CEDULA 1.	G	PZA	1	PZA	3	-	-	3
ZONA A	HIDALGO	1	01	27101-0019	210	110	2024	00	00	BATA PARA CABALLERO, TALLA: ESPECIAL, COLOR: ARENA, CEDULA 1.	ES	PZA	1	PZA	3	-	-	3
ZONA A	HIDALGO	1	01	27101-0019	210	110	2339	00	00	BATA PARA CABALLERO, TALLA: PLUS, COLOR: ARENA, CEDULA 1.	PL	PZA	1	PZA	3	-	-	3
ZONA A	MORELOS	1	01	27101-0019	210	110	0044	00	00	BATA PARA CABALLERO, TALLA: MEDIANA, COLOR: BLANCO, CEDULA 1.	M	PZA	1	PZA	12	-	-	12
ZONA A	MORELOS	1	01	27101-0019	210	110	0077	00	00	BATA PARA CABALLERO, TALLA: GRANDE, COLOR: BLANCO, CEDULA 1.	G	PZA	1	PZA	6	-	-	6
ZONA A	MORELOS	1	01	27101-0019	210	110	0101	00	00	BATA PARA CABALLERO, TALLA: EXTRAGRANDE, COLOR: BLANCO, CEDULA 1.	X	PZA	1	PZA	3	-	-	3
ZONA A	MORELOS	1	01	27101-0019	210	110	0119	00	00	BATA PARA CABALLERO, TALLA: CHICA, COLOR: ARENA, CEDULA 1.	CH	PZA	1	PZA	48	-	-	48
ZONA A	MORELOS	1	01	27101-0019	210	110	0143	00	00	BATA PARA CABALLERO, TALLA: MEDIANA, COLOR: ARENA, CEDULA 1.	M	PZA	1	PZA	191	-	-	191

ANEXO 5. CUADRO DE DISTRIBUCIÓN

Areas Requirentes: Órganos de Operación Administrativa Desconcentrada de Aguascalientes, Baja California, Baja California Sur, Campeche, Chiapas, Chihuahua, CDMX Norte, CDMX Sur, Coahuila, Colima, Durango, Guanajuato, Guerrero, Hidalgo, Edo. México Oriente, Edo. México Poniente, Jalisco, Michoacán, Morelos, Nayarit, Nuevo León, Oaxaca, Puebla, Querétaro, Quintana Roo, San Luis Potosí, Sinaloa, Sonora, Tabasco, Tamaulipas, Tlaxcala, Veracruz Norte, Veracruz Sur, Yucatán, Zacatecas y Áreas de Nivel Central.

ZONA	OOAD	PARTIDA	CÉDULA	CLAVE CUCOP+	GPO	GEN	ESP	DIF	VAR	DESCRIPCIÓN- SISTEMA DE ABASTO INSTITUCIONAL (SAI)	TALLA	UNIDAD	CANT.	TIPO	ÚNICA ENTREGA RÉGIMEN ORDINARIO	ÚNICA ENTREGA MÉDICOS RESIDENTES	ÚNICA ENTREGA RÉGIMEN IMSS BIENESTAR	TOTAL POR CLAVE Y DESTINO RÉGIMEN ORDINARIO, MÉDICOS RESIDENTES E IMSS BIENESTAR
ZONA A	MORELOS	1	01	27101-0019	210	110	0176	00	00	BATA PARA CABALLERO. TALLA: GRANDE. COLOR: ARENA. CEDULA 1.	G	PZA	1	PZA	134	-	-	134
ZONA A	MORELOS	1	01	27101-0019	210	110	0200	00	00	BATA PARA CABALLERO. TALLA: EXTRAGRANDE. COLOR: ARENA. CEDULA 1.	X	PZA	1	PZA	39	-	-	39
ZONA A	MORELOS	1	01	27101-0019	210	110	0242	00	00	BATA PARA CABALLERO. TALLA: MEDIANA. COLOR: VERDE AGUA. CEDULA 1.	M	PZA	1	PZA	3	-	-	3
ZONA A	MORELOS	1	01	27101-0019	210	110	0374	00	00	BATA PARA CABALLERO. TALLA: GRANDE. COLOR: AZUL MARINO. CEDULA 1.	G	PZA	1	PZA	6	-	-	6
ZONA A	MORELOS	1	01	27101-0019	210	110	2024	00	00	BATA PARA CABALLERO. TALLA: ESPECIAL. COLOR: ARENA. CEDULA 1.	ES	PZA	1	PZA	9	-	-	9
ZONA A	MORELOS	1	01	27101-0019	210	110	2339	00	00	BATA PARA CABALLERO. TALLA: PLUS. COLOR: ARENA. CEDULA 1.	PL	PZA	1	PZA	6	-	-	6
ZONA A	OFICINAS CENTRALES	1	01	27101-0019	210	110	0119	00	00	BATA PARA CABALLERO. TALLA: CHICA. COLOR: ARENA. CEDULA 1.	CH	PZA	1	PZA	18	-	-	18
ZONA A	OFICINAS CENTRALES	1	01	27101-0019	210	110	0143	00	00	BATA PARA CABALLERO. TALLA: MEDIANA. COLOR: ARENA. CEDULA 1.	M	PZA	1	PZA	63	-	-	63
ZONA A	OFICINAS CENTRALES	1	01	27101-0019	210	110	0176	00	00	BATA PARA CABALLERO. TALLA: GRANDE. COLOR: ARENA. CEDULA 1.	G	PZA	1	PZA	34	-	-	34
ZONA A	OFICINAS CENTRALES	1	01	27101-0019	210	110	0200	00	00	BATA PARA CABALLERO. TALLA: EXTRAGRANDE. COLOR: ARENA. CEDULA 1.	X	PZA	1	PZA	27	-	-	27
ZONA A	OFICINAS CENTRALES	1	01	27101-0019	210	110	2024	00	00	BATA PARA CABALLERO. TALLA: ESPECIAL. COLOR: ARENA. CEDULA 1.	ES	PZA	1	PZA	6	-	-	6
ZONA A	PUEBLA	1	01	27101-0019	210	110	0010	00	00	BATA PARA CABALLERO. TALLA: CHICA. COLOR: BLANCO. CEDULA 1.	CH	PZA	1	PZA	9	-	18	27
ZONA A	PUEBLA	1	01	27101-0019	210	110	0044	00	00	BATA PARA CABALLERO. TALLA: MEDIANA. COLOR: BLANCO. CEDULA 1.	M	PZA	1	PZA	36	-	51	87
ZONA A	PUEBLA	1	01	27101-0019	210	110	0077	00	00	BATA PARA CABALLERO. TALLA: GRANDE. COLOR: BLANCO. CEDULA 1.	G	PZA	1	PZA	30	-	33	63
ZONA A	PUEBLA	1	01	27101-0019	210	110	0101	00	00	BATA PARA CABALLERO. TALLA: EXTRAGRANDE. COLOR: BLANCO. CEDULA 1.	X	PZA	1	PZA	3	-	3	6
ZONA A	PUEBLA	1	01	27101-0019	210	110	0119	00	00	BATA PARA CABALLERO. TALLA: CHICA. COLOR: ARENA. CEDULA 1.	CH	PZA	1	PZA	122	-	-	122
ZONA A	PUEBLA	1	01	27101-0019	210	110	0143	00	00	BATA PARA CABALLERO. TALLA: MEDIANA. COLOR: ARENA. CEDULA 1.	M	PZA	1	PZA	346	-	15	361
ZONA A	PUEBLA	1	01	27101-0019	210	110	0176	00	00	BATA PARA CABALLERO. TALLA: GRANDE. COLOR: ARENA. CEDULA 1.	G	PZA	1	PZA	265	-	15	280
ZONA A	PUEBLA	1	01	27101-0019	210	110	0200	00	00	BATA PARA CABALLERO. TALLA: EXTRAGRANDE. COLOR: ARENA. CEDULA 1.	X	PZA	1	PZA	44	-	-	44
ZONA A	PUEBLA	1	01	27101-0019	210	110	0242	00	00	BATA PARA CABALLERO. TALLA: MEDIANA. COLOR: VERDE AGUA. CEDULA 1.	M	PZA	1	PZA	3	-	-	3
ZONA A	PUEBLA	1	01	27101-0019	210	110	0341	00	00	BATA PARA CABALLERO. TALLA: MEDIANA. COLOR: AZUL MARINO. CEDULA 1.	M	PZA	1	PZA	6	-	-	6

ANEXOS CONTIENE 3 FOJAS

ANEXO 5. CUADRO DE DISTRIBUCIÓN

Áreas Requirentes: Órganos de Operación Administrativa Desconcentrada de Aguascalientes, Baja California, Baja California Sur, Campeche, Chiapas, Chihuahua, CDMX Norte, CDMX Sur, Coahuila, Colima, Durango, Guanajuato, Guerrero, Hidalgo, Edo. México Oriente, Edo. México Poniente, Jalisco, Michoacán, Morelos, Nayarit, Nuevo León, Oaxaca, Puebla, Querétaro, Quintana Roo, San Luis Potosí, Sinaloa, Sonora, Tabasco, Tamaulipas, Tlaxcala, Veracruz Norte, Veracruz Sur, Yucatán, Zacatecas y Áreas de Nivel Central

ZONA	OOAD	PARTIDA	CÉDULA	CLAVE CUCOP +	GPO	GEN	ESP	DIF	VAR	DESCRIPCIÓN- SISTEMA DE ABASTO INSTITUCIONAL (SAI)	TALLA	UNIDAD	CANT.	TIPO	ÚNICA ENTREGA RÉGIMEN ORDINARIO	ÚNICA ENTREGA MÉDICOS RESIDENTES	ÚNICA ENTREGA RÉGIMEN IMSS BIENESTAR	TOTAL POR CLAVE Y DESTINO RÉGIMEN ORDINARIO, MÉDICOS RESIDENTES E IMSS BIENESTAR
ZONA A	PUEBLA	1	01	27101-0019	210	110	2016	00	00	BATA PARA CABALLERO. TALLA: ESPECIAL. COLOR: BLANCO. CEDULA 1.	ES	PZA	1	PZA	3	-	6	9
ZONA A	PUEBLA	1	01	27101-0019	210	110	2024	00	00	BATA PARA CABALLERO. TALLA: ESPECIAL. COLOR: ARENA CEDULA 1.	ES	PZA	1	PZA	27	-	-	27
ZONA A	PUEBLA	1	01	27101-0019	210	110	2032	00	00	BATA PARA CABALLERO. TALLA: ESPECIAL. COLOR: VERDE AGUA. CEDULA 1	ES	PZA	1	PZA	3	-	-	3
ZONA A	PUEBLA	1	01	27101-0019	210	110	2339	00	00	BATA PARA CABALLERO. TALLA: PLUS. COLOR: ARENA. CEDULA 1	PL	PZA	1	PZA	6	-	-	6
ZONA A	PUEBLA	1	01	27101-0019	210	110	2354	00	00	BATA PARA CABALLERO. TALLA: PLUS. COLOR: BLANCO. CEDULA 1.	PL	PZA	1	PZA	-	-	6	6
ZONA A	QUERETARO	1	01	27101-0019	210	110	0044	00	00	BATA PARA CABALLERO. TALLA: MEDIANA. COLOR: BLANCO. CEDULA 1.	M	PZA	1	PZA	9	-	-	9
ZONA A	QUERETARO	1	01	27101-0019	210	110	0077	00	00	BATA PARA CABALLERO. TALLA: GRANDE. COLOR: BLANCO. CEDULA 1.	G	PZA	1	PZA	9	-	-	9
ZONA A	QUERETARO	1	01	27101-0019	210	110	0119	00	00	BATA PARA CABALLERO. TALLA: CHICA. COLOR: ARENA. CEDULA 1.	CH	PZA	1	PZA	18	-	-	18
ZONA A	QUERETARO	1	01	27101-0019	210	110	0143	00	00	BATA PARA CABALLERO. TALLA: MEDIANA. COLOR: ARENA. CEDULA 1.	M	PZA	1	PZA	184	-	-	184
ZONA A	QUERETARO	1	01	27101-0019	210	110	0176	00	00	BATA PARA CABALLERO. TALLA: GRANDE. COLOR: ARENA. CEDULA 1.	G	PZA	1	PZA	135	-	-	135
ZONA A	QUERETARO	1	01	27101-0019	210	110	0200	00	00	BATA PARA CABALLERO. TALLA: EXTRAGRANDE. COLOR: ARENA. CEDULA 1.	X	PZA	1	PZA	23	-	-	23
ZONA A	QUERETARO	1	01	27101-0019	210	110	0275	00	00	BATA PARA CABALLERO. TALLA: GRANDE. COLOR: VERDE AGUA. CEDULA 1.	G	PZA	1	PZA	6	-	-	6
ZONA A	QUERETARO	1	01	27101-0019	210	110	0374	00	00	BATA PARA CABALLERO. TALLA: GRANDE. COLOR: AZUL MARINO. CEDULA 1.	G	PZA	1	PZA	6	-	-	6
ZONA A	QUERETARO	1	0	27101-0019	210	110	0408	00	00	BATA PARA CABALLERO. TALLA: EXTRAGRANDE. COLOR: AZUL MARINO. CEDULA 1.	X	PZA	1	PZA	3	-	-	3
ZONA A	QUERETARO	1	01	27101-0019	210	110	2024	00	00	BATA PARA CABALLERO. TALLA: ESPECIAL. COLOR: ARENA. CEDULA 1.	ES	PZA	1	PZA	12	-	-	12
ZONA A	QUERETARO	1	01	27101-0019	210	110	2339	00	00	BATA PARA CABALLERO. TALLA: PLUS. COLOR: ARENA. CEDULA 1.	PL	PZA	1	PZA	6	-	-	6
ZONA A	SAN LUIS POTOSI	1	01	27101-0019	210	110	0010	00	00	BATA PARA CABALLERO. TALLA: CHICA. COLOR: BLANCO. CEDULA 1.	CH	PZA	1	PZA	9	-	6	15
ZONA A	SAN LUIS POTOSI	1	01	27101-0019	210	110	0044	00	00	BATA PARA CABALLERO. TALLA: MEDIANA. COLOR: BLANCO. CEDULA 1.	M	PZA	1	PZA	12	-	54	66
ZONA A	SAN LUIS POTOSI	1	01	27101-0019	210	110	0077	00	00	BATA PARA CABALLERO. TALLA: GRANDE. COLOR: BLANCO. CEDULA 1.	G	PZA	1	PZA	3	-	39	42
ZONA A	SAN LUIS POTOSI	1	01	27101-0019	210	110	0101	00	00	BATA PARA CABALLERO. TALLA: EXTRAGRANDE. COLOR: BLANCO. CEDULA 1	X	PZA	1	PZA	3	-	6	9
ZONA A	SAN LUIS POTOSI	1	01	27101-0019	210	110	0119	00	00	BATA PARA CABALLERO. TALLA: CHICA. COLOR: ARENA. CEDULA 1.	CH	PZA	1	PZA	38	-	-	38

ANEXO 5. CUADRO DE DISTRIBUCIÓN

Areas Requirentes: Órganos de Operación Administrativa Desconcentrada de Aguascalientes, Baja California, Baja California Sur, Campeche, Chiapas, Chihuahua, CDMX Norte, CDMX Sur, Coahuila, Colima, Durango, Guanajuato, Guerrero, Hidalgo, Edo. México Oriente, Edo. México Poniente, Jalisco, Michoacán, Morelos, Nayarit, Nuevo León, Oaxaca, Puebla, Querétaro, Quintana Roo, San Luis Potosí, Sinaloa, Sonora, Tabasco, Tamaulipas, Tlaxcala, Veracruz Norte, Veracruz Sur, Yucatán, Zacatecas y Áreas de Nivel Central.

ZONA	OOAD	PARTIDA	CÉDULA	CLAVE CUCOP +	GPO	GEN	ESP	DIF	VAR	DESCRIPCIÓN- SISTEMA DE ABASTO INSTITUCIONAL (SAI)	TALLA	UNIDAD	CANT.	TIPO	ÚNICA ENTREGA RÉGIMEN ORDINARIO	ÚNICA ENTREGA MÉDICOS RESIDENTES	ÚNICA ENTREGA RÉGIMEN IMSS BIENESTAR	TOTAL POR CLAVE Y DESTINO RÉGIMEN ORDINARIO, MÉDICOS RESIDENTES E IMSS BIENESTAR
ZONA A	SAN LUIS POTOSI	1	01	27101-0019	210	110	0143	00	00	BATA PARA CABALLERO. TALLA: MEDIANA. COLOR: ARENA. CEDULA 1.	M	PZA	1	PZA	168	-	6	174
ZONA A	SAN LUIS POTOSI	1	01	27101-0019	210	110	0176	00	00	BATA PARA CABALLERO. TALLA: GRANDE. COLOR: ARENA. CEDULA 1.	G	PZA	1	PZA	185	-	-	185
ZONA A	SAN LUIS POTOSI	1	01	27101-0019	210	110	0200	00	00	BATA PARA CABALLERO. TALLA: EXTRAGRANDE. COLOR: ARENA. CEDULA 1.	X	PZA	1	PZA	64	-	3	67
ZONA A	SAN LUIS POTOSI	1	01	27101-0019	210	110	0275	00	00	BATA PARA CABALLERO. TALLA: GRANDE. COLOR: VERDE AGUA. CEDULA 1.	G	PZA	1	PZA	3	-	-	3
ZONA A	SAN LUIS POTOSI	1	01	27101-0019	210	110	2016	00	00	BATA PARA CABALLERO. TALLA: ESPECIAL. COLOR: BLANCO. CEDULA 1.	ES	PZA	1	PZA	-	-	6	6
ZONA A	SAN LUIS POTOSI	1	01	27101-0019	210	110	2024	00	00	BATA PARA CABALLERO. TALLA: ESPECIAL. COLOR: ARENA. CEDULA 1.	ES	PZA	1	PZA	10	-	-	10
ZONA A	SAN LUIS POTOSI	1	01	27101-0019	210	110	2339	00	00	BATA PARA CABALLERO. TALLA: PLUS. COLOR: ARENA. CEDULA 1.	PL	PZA	1	PZA	3	-	-	3
ZONA A	TLAXCALA	1	01	27101-0019	210	110	0044	00	00	BATA PARA CABALLERO. TALLA: MEDIANA. COLOR: BLANCO. CEDULA 1.	M	PZA	1	PZA	6	-	-	6
ZONA A	TLAXCALA	1	01	27101-0019	210	110	0077	00	00	BATA PARA CABALLERO. TALLA: GRANDE. COLOR: BLANCO. CEDULA 1.	G	PZA	1	PZA	3	-	-	3
ZONA A	TLAXCALA	1	01	27101-0019	210	110	0101	00	00	BATA PARA CABALLERO. TALLA: EXTRAGRANDE. COLOR: BLANCO. CEDULA 1.	X	PZA	1	PZA	3	-	-	3
ZONA A	TLAXCALA	1	01	27101-0019	210	110	0119	00	00	BATA PARA CABALLERO. TALLA: CHICA. COLOR: ARENA. CEDULA 1.	CH	PZA	1	PZA	15	-	-	15
ZONA A	TLAXCALA	1	01	27101-0019	210	110	0143	00	00	BATA PARA CABALLERO. TALLA: MEDIANA. COLOR: ARENA. CEDULA 1.	M	PZA	1	PZA	120	-	-	120
ZONA A	TLAXCALA	1	01	27101-0019	210	110	0176	00	00	BATA PARA CABALLERO. TALLA: GRANDE. COLOR: ARENA. CEDULA 1.	G	PZA	1	PZA	68	-	-	68
ZONA A	TLAXCALA	1	01	27101-0019	210	110	0200	00	00	BATA PARA CABALLERO. TALLA: EXTRAGRANDE. COLOR: ARENA. CEDULA 1.	X	PZA	1	PZA	18	-	-	18
ZONA A	TLAXCALA	1	01	27101-0019	210	110	0275	00	00	BATA PARA CABALLERO. TALLA: GRANDE. COLOR: VERDE AGUA. CEDULA 1.	G	PZA	1	PZA	3	-	-	3
ZONA A	TLAXCALA	1	01	27101-0019	210	110	0341	00	00	BATA PARA CABALLERO. TALLA: MEDIANA. COLOR: AZUL MARINO. CEDULA 1.	M	PZA	1	PZA	2	-	-	2
ZONA A	TLAXCALA	1	01	27101-0019	210	110	0374	00	00	BATA PARA CABALLERO. TALLA: GRANDE. COLOR: AZUL MARINO. CEDULA 1.	G	PZA	1	PZA	3	-	-	3
ZONA A	TLAXCALA	1	01	27101-0019	210	110	2024	00	00	BATA PARA CABALLERO. TALLA: ESPECIAL. COLOR: ARENA. CEDULA 1.	ES	PZA	1	PZA	6	-	-	6
ZONA A	TLAXCALA	1	01	27101-0019	210	110	2339	00	00	BATA PARA CABALLERO. TALLA: PLUS. COLOR: ARENA. CEDULA 1.	PL	PZA	1	PZA	3	-	-	3
ZONA A	ZACATECAS	1	01	27101-0019	210	110	0010	00	00	BATA PARA CABALLERO. TALLA: CHICA. COLOR: BLANCO. CEDULA 1.	CH	PZA	1	PZA	-	-	3	3
ZONA A	ZACATECAS	1	01	27101-0019	210	110	0044	00	00	BATA PARA CABALLERO. TALLA: MEDIANA. COLOR: BLANCO. CEDULA 1.	M	PZA	1	PZA	-	-	33	33

DIRECCIÓN DE CONTRATOS
ANEXOS

ANEXO 5. CUADRO DE DISTRIBUCIÓN

Areas Requirentes. Órganos de Operación Administrativa Desconcentrada de Aguascalientes, Baja California, Baja California Sur, Campeche, Chiapas, Chihuahua, CDMX Norte, CDMX Sur, Coahuila, Colima, Durango, Guanajuato, Guerrero, Hidalgo, Edo. México Oriente, Edo México Poniente, Jalisco, Michoacán, Morelos, Nayarit, Nuevo León, Oaxaca, Puebla, Querétaro, Quintana Roo, San Luis Potosí, Sinaloa, Sonora, Tabasco, Tamaulipas, Tlaxcala, Veracruz Norte, Veracruz Sur, Yucatán, Zacatecas y Áreas de Nivel Central.

ZONA	OOAD	PARTIDA	CÉDULA	CLAVE CUCOP +	GPO	GEN	ESP	DIF	VAR	DESCRIPCIÓN- SISTEMA DE ABASTO INSTITUCIONAL (SAI)	TALLA	UNIDAD	CANT.	TIPO	ÚNICA ENTREGA RÉGIMEN ORDINARIO	ÚNICA ENTREGA MÉDICOS RESIDENTES	ÚNICA ENTREGA RÉGIMEN IMSS BIENESTAR	TOTAL POR CLAVE Y DESTINO RÉGIMEN ORDINARIO, MÉDICOS RESIDENTES E IMSS BIENESTAR
ZONA A	ZACATECAS	1	01	27101-0019	210	110	0077	00	00	BATA PARA CABALLERO. TALLA: GRANDE. COLOR: BLANCO CEDULA 1.	G	PZA	1	PZA	6	-	12	18
ZONA A	ZACATECAS	1	01	27101-0019	210	110	0101	00	00	BATA PARA CABALLERO TALLA: EXTRAGRANDE COLOR BLANCO CEDULA 1	X	PZA	1	PZA	-	-	6	6
ZONA A	ZACATECAS	1	01	27101-0019	210	110	0119	00	00	BATA PARA CABALLERO. TALLA: CHICA. COLOR: ARENA. CEDULA 1.	CH	PZA	1	PZA	33	-	-	33
ZONA A	ZACATECAS	1	01	27101-0019	210	110	0143	00	00	BATA PARA CABALLERO. TALLA MEDIANA COLOR: ARENA. CEDULA 1.	M	PZA	1	PZA	108	-	3	111
ZONA A	ZACATECAS	1	01	27101-0019	210	110	0176	00	00	BATA PARA CABALLERO. TALLA: GRANDE. COLOR: ARENA. CEDULA 1.	G	PZA	1	PZA	165	-	6	171
ZONA A	ZACATECAS	1	01	27101-0019	210	110	0200	00	00	BATA PARA CABALLERO TALLA EXTRAGRANDE COLOR: ARENA. CEDULA 1.	X	PZA	1	PZA	33	-	3	36
ZONA A	ZACATECAS	1	01	27101-0019	210	110	0242	00	00	BATA PARA CABALLERO. TALLA MEDIANA COLOR VERDE AGUA. CEDULA 1.	M	PZA	1	PZA	3	-	-	3
ZONA A	ZACATECAS	1	01	27101-0019	210	110	0275	00	00	BATA PARA CABALLERO. TALLA: GRANDE COLOR VERDE AGUA. CEDULA 1.	G	PZA	1	PZA	3	-	-	3
ZONA A	ZACATECAS	1	01	27101-0019	210	110	0309	00	00	BATA PARA CABALLERO. TALLA: EXTRAGRANDE COLOR VERDE AGUA. CEDULA 1.	X	PZA	1	PZA	3	-	-	3
ZONA A	ZACATECAS	1	01	27101-0019	210	110	2016	00	00	BATA PARA CABALLERO. TALLA ESPECIAL COLOR: BLANCO. CEDULA 1	ES	PZA	1	PZA	-	-	3	3
ZONA A	ZACATECAS	1	01	27101-0019	210	110	2024	00	00	BATA PARA CABALLERO. TALLA ESPECIAL COLOR: ARENA. CEDULA 1	ES	PZA	1	PZA	24	-	3	27
ZONA A	ZACATECAS	1	01	27101-0019	210	110	2332	00	00	BATA PARA CABALLERO TALLA PLUS COLOR ARENA CEDULA 1	PL	PZA	1	PZA	12	-	-	12
ZONA A	ZACATECAS	1	01	27101-0019	210	110	2354	00	00	BATA PARA CABALLERO TALLA PLUS COLOR BLANCO CEDULA 1	PL	PZA	1	PZA	-	-	3	3
ZONA B	BAJA CALIFORNIA	1	01	27101-0019	210	110	2479	00	00	BATA PARA CABALLERO TALLA CHICA COLOR: ARENA CEDULA 1	CH	PZA	1	PZA	71	-	6	77
ZONA B	BAJA CALIFORNIA	1	01	27101-0019	210	110	2487	00	00	BATA PARA CABALLERO. TALLA MEDIANA COLOR: ARENA. CEDULA 1.	M	PZA	1	PZA	291	-	3	294
ZONA B	BAJA CALIFORNIA	1	01	27101-0019	210	110	2495	00	00	BATA PARA CABALLERO. TALLA: GRANDE COLOR: ARENA. CEDULA 1.	G	PZA	1	PZA	267	-	3	270
ZONA B	BAJA CALIFORNIA	1	01	27101-0019	210	110	2503	00	00	BATA PARA CABALLERO. TALLA: EXTRAGRANDE COLOR: ARENA. CEDULA 1.	X	PZA	1	PZA	109	-	-	109
ZONA B	BAJA CALIFORNIA	1	01	27101-0019	210	110	2511	00	00	BATA PARA CABALLERO. TALLA ESPECIAL COLOR: ARENA. CEDULA 1.	ES	PZA	1	PZA	63	-	-	63
ZONA B	BAJA CALIFORNIA	1	01	27101-0019	210	110	2529	00	00	BATA PARA CABALLERO TALLA: PLUS COLOR: ARENA CEDULA 1	PL	PZA	1	PZA	13	-	-	13
ZONA B	BAJA CALIFORNIA	1	01	27101-0019	210	110	2545	00	00	BATA PARA CABALLERO TALLA. MEDIANA COLOR: VERDE AGUA. CEDULA 1.	M	PZA	1	PZA	3	-	-	3
ZONA B	BAJA CALIFORNIA	1	01	27101-0019	210	110	2594	00	00	BATA PARA CABALLERO TALLA: CHICA. COLOR: BLANCO. CEDULA 1	CH	PZA	1	PZA	9	-	-	9

ANEXO 5. CUADRO DE DISTRIBUCIÓN

Areas Requirentes: Órganos de Operación Administrativa Desconcentrada de Aguascalientes, Baja California, Baja California Sur, Campeche, Chiapas, Chihuahua, CDMX Norte, CDMX Sur, Coahuila, Colima, Durango, Guanajuato, Guerrero, Hidalgo, Edo. México Oriente, Edo. Mèxico Poniente, Jalisco, Michoacán, Morelos, Nayarit, Nuevo León, Oaxaca, Puebla, Querétaro, Quintana Roo, San Luis Potosí, Sinaloa, Sonora, Tabasco, Tamaulipas, Tlaxcala, Veracruz Norte, Veracruz Sur, Yucatán, Zacatecas y Áreas de Nivel Central.

ZONA	OOAD	PARTIDA	CÉDULA	CLAVE CUCOP +	GPO	GEN	ESP	DIF	VAR	DESCRIPCIÓN- SISTEMA DE ABASTO INSTITUCIONAL (SAI)	TALLA	UNIDAD	CANT.	TIPO	ÚNICA ENTREGA RÉGIMEN ORDINARIO	ÚNICA ENTREGA MÉDICOS RESIDENTES	ÚNICA ENTREGA RÉGIMEN IMSS BIENESTAR	TOTAL POR CLAVE Y DESTINO RÉGIMEN ORDINARIO, MÉDICOS RESIDENTES E IMSS BIENESTAR
ZONA B	BAJA CALIFORNIA	1	01	27101-0019	210	110	2602	00	00	BATA PARA CABALLERO. TALLA: MEDIANA. COLOR: BLANCO. CEDULA 1.	M	PZA	1	PZA	24	-	3	27
ZONA B	BAJA CALIFORNIA	1	01	27101-0019	210	110	2610	00	00	BATA PARA CABALLERO. TALLA: GRANDE. COLOR: BLANCO. CEDULA 1.	G	PZA	1	PZA	30	-	3	33
ZONA B	BAJA CALIFORNIA	1	01	27101-0019	210	110	2628	00	00	BATA PARA CABALLERO. TALLA: EXTRAGRANDE. COLOR: BLANCO. CEDULA 1.	X	PZA	1	PZA	-	-	3	3
ZONA B	BAJA CALIFORNIA	1	01	27101-0019	210	110	2636	00	00	BATA PARA CABALLERO. TALLA: ESPECIAL. COLOR: BLANCO. CEDULA 1.	ES	PZA	1	PZA	3	-	-	3
ZONA B	BAJA CALIFORNIA	1	01	27101-0019	210	110	2669	00	00	BATA PARA CABALLERO. TALLA: MEDIANA. COLOR: AZUL MARÍNO. CEDULA 1.	M	PZA	1	PZA	3	-	-	3
ZONA B	BAJA CALIFORNIA	1	01	27101-0019	210	110	2693	00	00	BATA PARA CABALLERO. TALLA: ESPECIAL. COLOR: AZUL MARINO. CEDULA 1.	ES	PZA	1	PZA	3	-	-	3
ZONA B	BAJA CALIFORNIA SUR	1	01	27101-0019	210	110	2479	00	00	BATA PARA CABALLERO. TALLA: CHICA. COLOR: ARENA. CEDULA 1.	CH	PZA	1	PZA	21	-	-	21
ZONA B	BAJA CALIFORNIA SUR	1	01	27101-0019	210	110	2487	00	00	BATA PARA CABALLERO. TALLA: MEDIANA. COLOR: ARENA. CEDULA 1.	M	PZA	1	PZA	153	-	-	153
ZONA B	BAJA CALIFORNIA SUR	1	01	27101-0019	210	110	2495	00	00	BATA PARA CABALLERO. TALLA: GRANDE. COLOR: ARENA. CEDULA 1.	G	PZA	1	PZA	133	-	-	133
ZONA B	BAJA CALIFORNIA SUR	1	01	27101-0019	210	110	2503	00	00	BATA PARA CABALLERO. TALLA: EXTRAGRANDE. COLOR: ARENA. CEDULA 1.	X	PZA	1	PZA	51	-	-	51
ZONA B	BAJA CALIFORNIA SUR	1	01	27101-0019	210	110	2511	00	00	BATA PARA CABALLERO. TALLA: ESPECIAL. COLOR: ARENA. CEDULA 1.	ES	PZA	1	PZA	22	-	-	22
ZONA B	BAJA CALIFORNIA SUR	1	01	27101-0019	210	110	2529	00	00	BATA PARA CABALLERO. TALLA: PLUS. COLOR: ARENA. CEDULA 1.	PL	PZA	1	PZA	13	-	-	13
ZONA B	BAJA CALIFORNIA SUR	1	01	27101-0019	210	110	2578	00	00	BATA PARA CABALLERO. TALLA: ESPECIAL. COLOR: VERDE AGUA. CEDULA 1.	ES	PZA	1	PZA	3	-	-	3
ZONA B	BAJA CALIFORNIA SUR	1	01	27101-0019	210	110	2602	00	00	BATA PARA CABALLERO. TALLA: MEDIANA. COLOR: BLANCO. CEDULA 1.	M	PZA	1	PZA	6	-	-	6
ZONA B	BAJA CALIFORNIA SUR	1	01	27101-0019	210	110	2610	00	00	BATA PARA CABALLERO. TALLA: GRANDE. COLOR: BLANCO. CEDULA 1.	G	PZA	1	PZA	6	-	-	6
ZONA B	BAJA CALIFORNIA SUR	1	01	27101-0019	210	110	2636	00	00	BATA PARA CABALLERO. TALLA: ESPECIAL. COLOR: BLANCO. CEDULA 1.	ES	PZA	1	PZA	3	-	-	3
ZONA B	CAMPECHE	1	01	27101-0019	210	110	2479	00	00	BATA PARA CABALLERO. TALLA: CHICA. COLOR: ARENA. CEDULA 1.	CH	PZA	1	PZA	9	-	-	9
ZONA B	CAMPECHE	1	01	27101-0019	210	110	2487	00	00	BATA PARA CABALLERO. TALLA: MEDIANA. COLOR: ARENA. CEDULA 1.	M	PZA	1	PZA	71	-	6	77
ZONA B	CAMPECHE	1	01	27101-0019	210	110	2495	00	00	BATA PARA CABALLERO. TALLA: GRANDE. COLOR: ARENA. CEDULA 1.	G	PZA	1	PZA	119	-	9	128
ZONA B	CAMPECHE	1	01	27101-0019	210	110	2503	00	00	BATA PARA CABALLERO. TALLA: EXTRAGRANDE. COLOR: ARENA. CEDULA 1.	X	PZA	1	PZA	20	-	3	23
ZONA B	CAMPECHE	1	01	27101-0019	210	110	2511	00	00	BATA PARA CABALLERO. TALLA: ESPECIAL. COLOR: ARENA. CEDULA 1.	ES	PZA	1	PZA	7	-	-	7

DIRECCIÓN DE CONTRATOS ANEXOS

ANEXO 5. CUADRO DE DISTRIBUCIÓN

Áreas Requirentes: Órganos de Operación Administrativa Desconcentrada de Aguascalientes, Baja California, Baja California Sur, Campeche, Chiapas, Chihuahua, CDMX Norte, CDMX Sur, Coahuila, Colima, Durango, Guanajuato, Guerrero, Hidalgo, Edo. México Oriente, Edo. México Poniente, Jalisco, Michoacán, Morelos, Nayarit, Nuevo León, Oaxaca, Puebla, Querétaro, Quintana Roo, San Luis Potosí, Sinaloa, Sonora, Tabasco, Tamaulipas, Tlaxcala, Veracruz Norte, Veracruz Sur, Yucatán, Zacatecas y Áreas de Nivel Central

ZONA	OOAD	PARTIDA	CÉDULA	CLAVE CUCOP +	GPO	GEN	ESP	DIF	VAR	DESCRIPCIÓN- SISTEMA DE ABASTO INSTITUCIONAL (SAI)	TALLA	UNIDAD	CANT.	TIPO	ÚNICA ENTREGA RÉGIMEN ORDINARIO	ÚNICA ENTREGA MÉDICOS RESIDENTES	ÚNICA ENTREGA RÉGIMEN IMSS BIENESTAR	TOTAL POR CLAVE Y DESTINO RÉGIMEN ORDINARIO, MÉDICOS RESIDENTES E IMSS BIENESTAR
ZONA B	CAMPECHE	1	01	27101-0019	210	110	2560	00	00	BATA PARA CABALLERO, TALLA: EXTRAGRANDE, COLOR: VERDE AGUA, CEDULA 1.	X	PZA	1	PZA	3	-	-	3
ZONA B	CAMPECHE	1	01	27101-0019	210	110	2602	00	00	BATA PARA CABALLERO, TALLA: MEDIANA, COLOR: BLANCO, CEDULA 1.	M	PZA	1	PZA	-	-	6	6
ZONA B	CAMPECHE	1	01	27101-0019	210	110	2610	00	00	BATA PARA CABALLERO, TALLA: GRANDE, COLOR: BLANCO, CEDULA 1.	G	PZA	1	PZA	-	-	6	6
ZONA B	CAMPECHE	1	01	27101-0019	210	110	2628	00	00	BATA PARA CABALLERO, TALLA: EXTRAGRANDE, COLOR: BLANCO, CEDULA 1.	X	PZA	1	PZA	-	-	3	3
ZONA B	CAMPECHE	1	01	27101-0019	210	110	2636	00	00	BATA PARA CABALLERO, TALLA: ESPECIAL, COLOR: BLANCO, CEDULA 1.	ES	PZA	1	PZA	-	-	3	3
ZONA B	CHIAPAS	1	01	27101-0019	210	110	2479	00	00	BATA PARA CABALLERO, TALLA: CHICA, COLOR: ARENA, CEDULA 1.	CH	PZA	1	PZA	15	-	15	30
ZONA B	CHIAPAS	1	01	27101-0019	210	110	2487	00	00	BATA PARA CABALLERO, TALLA: MEDIANA, COLOR: ARENA, CEDULA 1.	M	PZA	1	PZA	147	-	84	231
ZONA B	CHIAPAS	1	01	27101-0019	210	110	2495	00	00	BATA PARA CABALLERO, TALLA: GRANDE, COLOR: ARENA, CEDULA 1.	G	PZA	1	PZA	67	-	42	109
ZONA B	CHIAPAS	1	01	27101-0019	210	110	2503	00	00	BATA PARA CABALLERO, TALLA: EXTRAGRANDE, COLOR: ARENA, CEDULA 1.	X	PZA	1	PZA	18	-	9	27
ZONA B	CHIAPAS	1	01	27101-0019	210	110	2511	00	00	BATA PARA CABALLERO, TALLA: ESPECIAL, COLOR: ARENA, CEDULA 1.	ES	PZA	1	PZA	3	-	6	9
ZONA B	CHIAPAS	1	01	27101-0019	210	110	2529	00	00	BATA PARA CABALLERO, TALLA: PLUS, COLOR: ARENA, CEDULA 1.	PL	PZA	1	PZA	3	-	-	3
ZONA B	CHIAPAS	1	01	27101-0019	210	110	2594	00	00	BATA PARA CABALLERO, TALLA: CHICA, COLOR: BLANCO, CEDULA 1.	CH	PZA	1	PZA	3	-	12	15
ZONA B	CHIAPAS	1	01	27101-0019	210	110	2602	00	00	BATA PARA CABALLERO, TALLA: MEDIANA, COLOR: BLANCO, CEDULA 1.	M	PZA	1	PZA	3	-	111	114
ZONA B	CHIAPAS	1	01	27101-0019	210	110	2610	00	00	BATA PARA CABALLERO, TALLA: GRANDE, COLOR: BLANCO, CEDULA 1.	G	PZA	1	PZA	6	-	60	66
ZONA B	CHIAPAS	1	01	27101-0019	210	110	2628	00	00	BATA PARA CABALLERO, TALLA: EXTRAGRANDE, COLOR: BLANCO, CEDULA 1.	X	PZA	1	PZA	-	-	9	9
ZONA B	CHIAPAS	1	01	27101-0019	210	110	2636	00	00	BATA PARA CABALLERO, TALLA: ESPECIAL, COLOR: BLANCO, CEDULA 1.	ES	PZA	1	PZA	6	-	-	6
ZONA B	CHIAPAS	1	01	27101-0019	210	110	2644	00	00	BATA PARA CABALLERO, TALLA: PLUS, COLOR: BLANCO, CEDULA 1.	PL	PZA	1	PZA	-	-	3	3
ZONA B	CHIAPAS	1	01	27101-0019	210	110	2669	00	00	BATA PARA CABALLERO, TALLA: MEDIANA, COLOR: AZUL MARINO, CEDULA 1.	M	PZA	1	PZA	3	-	-	3
ZONA B	CHIAPAS	1	01	27101-0019	210	110	2677	00	00	BATA PARA CABALLERO, TALLA: GRANDE, COLOR: AZUL MARINO, CEDULA 1.	G	PZA	1	PZA	3	-	-	3
ZONA B	COAHUILA	1	01	27101-0019	210	110	2479	00	00	BATA PARA CABALLERO, TALLA: CHICA, COLOR: ARENA, CEDULA 1.	CH	PZA	1	PZA	36	-	3	39
ZONA B	COAHUILA	1	01	27101-0019	210	110	2487	00	00	BATA PARA CABALLERO, TALLA: MEDIANA, COLOR: ARENA, CEDULA 1.	M	PZA	1	PZA	237	-	12	249

ANEXO 5. CUADRO DE DISTRIBUCIÓN

Areas Requirentes: Órganos de Operación Administrativa Desconcentrada de Aguascalientes, Baja California, Baja California Sur, Campeche, Chiapas, Chihuahua, CDMX Norte, CDMX Sur, Coahuila, Colima, Durango, Guanajuato, Guerrero, Hidalgo, Edo. México Oriente, Edo. México Poniente, Jalisco, Michoacán, Morelos, Nayarit, Nuevo León, Oaxaca, Puebla, Querétaro, Quintana Roo, San Luis Potosí, Sinaloa, Sonora, Tabasco, Tamaulipas, Tlaxcala, Veracruz Norte, Veracruz Sur, Yucatán, Zacatecas y Áreas de Nivel Central.

ZONA	OOAD	PARTIDA	CÉDULA	CLAVE CUCOP +	GPO	GEN	ESP	DIF	VAR	DESCRIPCIÓN- SISTEMA DE ABASTO INSTITUCIONAL (SAI)	TALLA	UNIDAD	CANT.	TIPO	ÚNICA ENTREGA RÉGIMEN ORDINARIO	ÚNICA ENTREGA MÉDICOS RESIDENTES	ÚNICA ENTREGA RÉGIMEN IMSS BIENESTAR	TOTAL POR CLAVE Y DESTINO RÉGIMEN ORDINARIO, MÉDICOS RESIDENTES E IMSS BIENESTAR
ZONA B	COAHUILA	1	01	27101-0019	210	110	2495	00	00	BATA PARA CABALLERO. TALLA: GRANDE. COLOR: ARENA. CEDULA 1.	G	PZA	1	PZA	228	-	21	249
ZONA B	COAHUILA	1	01	27101-0019	210	110	2503	00	00	BATA PARA CABALLERO. TALLA: EXTRAGRANDE. COLOR: ARENA. CEDULA 1.	X	PZA	1	PZA	49	-	6	55
ZONA B	COAHUILA	1	01	27101-0019	210	110	2511	00	00	BATA PARA CABALLERO. TALLA: ESPECIAL. COLOR: ARENA. CEDULA 1.	ES	PZA	1	PZA	35	-	6	41
ZONA B	COAHUILA	1	01	27101-0019	210	110	2529	00	00	BATA PARA CABALLERO. TALLA: PLUS. COLOR: ARENA. CEDULA 1.	PL	PZA	1	PZA	15	-	-	15
ZONA B	COAHUILA	1	01	27101-0019	210	110	2552	00	00	BATA PARA CABALLERO. TALLA: GRANDE. COLOR: VERDE AGUA. CEDULA 1.	G	PZA	1	PZA	3	-	-	3
ZONA B	COAHUILA	1	01	27101-0019	210	110	2578	00	00	BATA PARA CABALLERO. TALLA: ESPECIAL. COLOR: VERDE AGUA. CEDULA 1.	ES	PZA	1	PZA	3	-	-	3
ZONA B	COAHUILA	1	01	27101-0019	210	110	2586	00	00	BATA PARA CABALLERO. TALLA: PLUS. COLOR: VERDE AGUA. CEDULA 1.	PL	PZA	1	PZA	3	-	-	3
ZONA B	COAHUILA	1	01	27101-0019	210	110	2594	00	00	BATA PARA CABALLERO. TALLA: CHICA. COLOR: BLANCO. CEDULA 1.	CH	PZA	1	PZA	3	-	3	6
ZONA B	COAHUILA	1	01	27101-0019	210	110	2602	00	00	BATA PARA CABALLERO. TALLA: MEDIANA. COLOR: BLANCO. CEDULA 1.	M	PZA	1	PZA	12	-	6	18
ZONA B	COAHUILA	1	01	27101-0019	210	110	2610	00	00	BATA PARA CABALLERO. TALLA: GRANDE. COLOR: BLANCO. CEDULA 1.	G	PZA	1	PZA	12	-	6	18
ZONA B	COAHUILA	1	01	27101-0019	210	110	2628	00	00	BATA PARA CABALLERO. TALLA: EXTRAGRANDE. COLOR: BLANCO. CEDULA 1.	X	PZA	1	PZA	3	-	-	3
ZONA B	COAHUILA	1	01	27101-0019	210	110	2636	00	00	BATA PARA CABALLERO. TALLA: ESPECIAL. COLOR: BLANCO. CEDULA 1.	ES	PZA	1	PZA	3	-	-	3
ZONA B	COAHUILA	1	01	27101-0019	210	110	2644	00	00	BATA PARA CABALLERO. TALLA: PLUS. COLOR: BLANCO. CEDULA 1.	PL	PZA	1	PZA	9	-	-	9
ZONA B	COAHUILA	1	01	27101-0019	210	110	2669	00	00	BATA PARA CABALLERO. TALLA: MEDIANA. COLOR: AZUL MARINO. CEDULA 1.	M	PZA	1	PZA	5	-	-	5
ZONA B	COAHUILA	1	01	27101-0019	210	110	2677	00	00	BATA PARA CABALLERO. TALLA: GRANDE. COLOR: AZUL MARINO. CEDULA 1.	G	PZA	1	PZA	8	-	-	8
ZONA B	COAHUILA	1	01	27101-0019	210	110	2685	00	00	BATA PARA CABALLERO. TALLA: EXTRAGRANDE. COLOR: AZUL MARINO. CEDULA 1.	X	PZA	1	PZA	3	-	-	3
ZONA B	COLIMA	1	01	27101-0019	210	110	2479	00	00	BATA PARA CABALLERO. TALLA: CHICA. COLOR: ARENA. CEDULA 1.	CH	PZA	1	PZA	22	-	-	22
ZONA B	COLIMA	1	01	27101-0019	210	110	2487	00	00	BATA PARA CABALLERO. TALLA: MEDIANA. COLOR: ARENA. CEDULA 1.	M	PZA	1	PZA	69	-	-	69
ZONA B	COLIMA	1	01	27101-0019	210	110	2495	00	00	BATA PARA CABALLERO. TALLA: GRANDE. COLOR: ARENA. CEDULA 1.	G	PZA	1	PZA	108	-	-	108
ZONA B	COLIMA	1	01	27101-0019	210	110	2503	00	00	BATA PARA CABALLERO. TALLA: EXTRAGRANDE. COLOR: ARENA. CEDULA 1.	X	PZA	1	PZA	20	-	-	20
ZONA B	COLIMA	1	01	27101-0019	210	110	2511	00	00	BATA PARA CABALLERO. TALLA: ESPECIAL. COLOR: ARENA. CEDULA 1.	ES	PZA	1	PZA	4	-	-	4

ANEXOS
DCON

ANEXO 5. CUADRO DE DISTRIBUCIÓN

Áreas Requirentes: Órganos de Operación Administrativa Desconcentrada de Aguascalientes, Baja California, Baja California Sur, Campeche, Chiapas, Chihuahua, CDMX Norte, CDMX Sur, Coahuila, Colima, Durango, Guanajuato, Guerrero, Hidalgo, Edo. México Oriente, Edo. México Poniente, Jalisco, Michoacán, Morelos, Nayarit, Nuevo León, Oaxaca, Puebla, Querétaro, Quintana Roo, San Luis Potosí, Sinaloa, Sonora, Tabasco, Tamaulipas, Tlaxcala, Veracruz Norte, Veracruz Sur, Yucatán, Zacatecas y Áreas de Nivel Central.

ZONA	OOAD	PARTIDA	CÉDULA	CLAVE CUCOP +	GPO	GEN	ESP	DIF	VAR	DESCRIPCIÓN- SISTEMA DE ABASTO INSTITUCIONAL (SAI)	TALLA	UNIDAD	CANT.	TIPO	ÚNICA ENTREGA RÉGIMEN ORDINARIO	ÚNICA ENTREGA MÉDICOS RESIDENTES	ÚNICA ENTREGA RÉGIMEN IMSS BIENESTAR	TOTAL POR CLAVE Y DESTINO RÉGIMEN ORDINARIO, MÉDICOS RESIDENTES E IMSS BIENESTAR
ZONA B	COLIMA	1	01	27101-0019	210	110	2545	00	00	BATA PARA CABALLERO. TALLA: MEDIANA. COLOR: VERDE AGUA. CEDULA 1.	M	PZA	1	PZA	6	-	-	6
ZONA B	COLIMA	1	01	27101-0019	210	110	2594	00	00	BATA PARA CABALLERO. TALLA: CHICA. COLOR: BLANCO. CEDULA 1.	CH	PZA	1	PZA	3	-	-	3
ZONA B	COLIMA	1	01	27101-0019	210	110	2602	00	00	BATA PARA CABALLERO. TALLA: MEDIANA. COLOR: BLANCO. CEDULA 1.	M	PZA	1	PZA	9	-	-	9
ZONA B	COLIMA	1	01	27101-0019	210	110	2669	00	00	BATA PARA CABALLERO. TALLA: MEDIANA. COLOR: AZUL MARINO. CEDULA 1.	M	PZA	1	PZA	2	-	-	2
ZONA B	COLIMA	1	01	27101-0019	210	110	2677	00	00	BATA PARA CABALLERO. TALLA: GRANDE. COLOR: AZUL MARINO. CEDULA 1.	G	PZA	1	PZA	6	-	-	6
ZONA B	COLIMA	1	01	27101-0019	210	110	2693	00	00	BATA PARA CABALLERO. TALLA: ESPECIAL. COLOR: AZUL MARINO. CEDULA 1.	ES	PZA	1	PZA	3	-	-	3
ZONA B	GUERRERO	1	01	27101-0019	210	110	2479	00	00	BATA PARA CABALLERO. TALLA: CHICA. COLOR: ARENA. CEDULA 1.	CH	PZA	1	PZA	20	-	3	23
ZONA B	GUERRERO	1	01	27101-0019	210	110	2487	00	00	BATA PARA CABALLERO. TALLA: MEDIANA. COLOR: ARENA. CEDULA 1.	M	PZA	1	PZA	122	-	12	134
ZONA B	GUERRERO	1	01	27101-0019	210	110	2495	00	00	BATA PARA CABALLERO. TALLA: GRANDE. COLOR: ARENA. CEDULA 1.	G	PZA	1	PZA	111	-	3	114
ZONA B	GUERRERO	1	01	27101-0019	210	110	2503	00	00	BATA PARA CABALLERO. TALLA: EXTRAGRANDE. COLOR: ARENA. CEDULA 1.	X	PZA	1	PZA	11	-	6	17
ZONA B	GUERRERO	1	01	27101-0019	210	110	2529	00	00	BATA PARA CABALLERO. TALLA: PLUS. COLOR: ARENA. CEDULA 1.	PL	PZA	1	PZA	3	-	-	3
ZONA B	GUERRERO	1	01	27101-0019	210	110	2545	00	00	BATA PARA CABALLERO. TALLA: MEDIANA. COLOR: VERDE AGUA. CEDULA 1.	M	PZA	1	PZA	3	-	-	3
ZONA B	GUERRERO	1	01	27101-0019	210	110	2610	00	00	BATA PARA CABALLERO. TALLA: GRANDE. COLOR: BLANCO. CEDULA 1.	G	PZA	1	PZA	3	-	3	6
ZONA B	GUERRERO	1	01	27101-0019	210	110	2628	00	00	BATA PARA CABALLERO. TALLA: EXTRAGRANDE. COLOR: BLANCO. CEDULA 1.	X	PZA	1	PZA	3	-	-	3
ZONA B	GUERRERO	1	01	27101-0019	210	110	2677	00	00	BATA PARA CABALLERO. TALLA: GRANDE. COLOR: AZUL MARINO. CEDULA 1.	G	PZA	1	PZA	6	-	-	6
ZONA B	JALISCO	1	01	27101-0019	210	110	2479	00	00	BATA PARA CABALLERO. TALLA: CHICA. COLOR: ARENA. CEDULA 1.	CH	PZA	1	PZA	160	-	-	160
ZONA B	JALISCO	1	01	27101-0019	210	110	2487	00	00	BATA PARA CABALLERO. TALLA: MEDIANA. COLOR: ARENA. CEDULA 1.	M	PZA	1	PZA	710	-	-	710
ZONA B	JALISCO	1	01	27101-0019	210	110	2495	00	00	BATA PARA CABALLERO. TALLA: GRANDE. COLOR: ARENA. CEDULA 1.	G	PZA	1	PZA	638	-	-	638
ZONA B	JALISCO	1	01	27101-0019	210	110	2503	00	00	BATA PARA CABALLERO. TALLA: EXTRAGRANDE. COLOR: ARENA. CEDULA 1.	X	PZA	1	PZA	114	-	-	114
ZONA B	JALISCO	1	01	27101-0019	210	110	2511	00	00	BATA PARA CABALLERO. TALLA: ESPECIAL. COLOR: ARENA. CEDULA 1.	ES	PZA	1	PZA	53	-	-	53
ZONA B	JALISCO	1	01	27101-0019	210	110	2529	00	00	BATA PARA CABALLERO. TALLA: PLUS. COLOR: ARENA. CEDULA 1.	PL	PZA	1	PZA	25	-	-	25

ANEXO 5. CUADRO DE DISTRIBUCIÓN

Areas Requirentes: Órganos de Operación Administrativa Desconcentrada de Aguascalientes, Baja California, Baja California Sur, Campeche, Chiapas, Chihuahua, CDMX Norte, CDMX Sur, Coahuila, Colima, Durango, Guanajuato, Guerrero, Hidalgo, Edo. México Oriente, Edo. México Poniente, Jalisco, Michoacán, Morelos, Nayarit, Nuevo León, Oaxaca, Puebla, Querétaro, Quintana Roo, San Luis Potosí, Sinaloa, Sonora, Tabasco, Tamaulipas, Tlaxcala, Veracruz Norte, Veracruz Sur, Yucatán, Zacatecas y Áreas de Nivel Central.

ZONA	OOAD	PARTIDA	CÉDULA	CLAVE CUCOP +	GPO	GEN	ESP	DIF	VAR	DESCRIPCIÓN- SISTEMA DE ABASTO INSTITUCIONAL (SAI)	TALLA	UNIDAD	CANT.	TIPO	ÚNICA ENTREGA RÉGIMEN ORDINARIO	ÚNICA ENTREGA MÉDICOS RESIDENTES	ÚNICA ENTREGA RÉGIMEN IMSS BIENESTAR	TOTAL POR CLAVE Y DESTINO RÉGIMEN ORDINARIO, MÉDICOS RESIDENTES E IMSS BIENESTAR
ZONA B	JALISCO	1	01	27101-0019	210	110	2560	00	00	BATA PARA CABALLERO. TALLA: EXTRAGRANDE. COLOR: VERDE AGUA. CEDULA 1.	X	PZA	1	PZA	3	-	-	3
ZONA B	JALISCO	1	01	27101-0019	210	110	2578	00	00	BATA PARA CABALLERO. TALLA: ESPECIAL. COLOR: VERDE AGUA. CEDULA 1.	ES	PZA	1	PZA	3	-	-	3
ZONA B	JALISCO	1	01	27101-0019	210	110	2594	00	00	BATA PARA CABALLERO. TALLA: CHICA. COLOR: BLANCO. CEDULA 1.	CH	PZA	1	PZA	6	-	-	6
ZONA B	JALISCO	1	01	27101-0019	210	110	2602	00	00	BATA PARA CABALLERO. TALLA: MEDIANA. COLOR: BLANCO. CEDULA 1.	M	PZA	1	PZA	21	-	-	21
ZONA B	JALISCO	1	01	27101-0019	210	110	2610	00	00	BATA PARA CABALLERO. TALLA: GRANDE. COLOR: BLANCO. CEDULA 1.	G	PZA	1	PZA	33	-	-	33
ZONA B	JALISCO	1	01	27101-0019	210	110	2628	00	00	BATA PARA CABALLERO. TALLA: EXTRAGRANDE. COLOR: BLANCO. CEDULA 1.	X	PZA	1	PZA	6	-	-	6
ZONA B	JALISCO	1	01	27101-0019	210	110	2669	00	00	BATA PARA CABALLERO. TALLA: MEDIANA. COLOR: AZUL MARINO. CEDULA 1.	M	PZA	1	PZA	3	-	-	3
ZONA B	JALISCO	1	01	27101-0019	210	110	2677	00	00	BATA PARA CABALLERO. TALLA: GRANDE. COLOR: AZUL MARINO. CEDULA 1.	G	PZA	1	PZA	11	-	-	11
ZONA B	MICHOACAN	1	01	27101-0019	210	110	2479	00	00	BATA PARA CABALLERO. TALLA: CHICA. COLOR: ARENA. CEDULA 1.	CH	PZA	1	PZA	62	-	6	68
ZONA B	MICHOACAN	1	01	27101-0019	210	110	2487	00	00	BATA PARA CABALLERO. TALLA: MEDIANA. COLOR: ARENA. CEDULA 1.	M	PZA	1	PZA	207	-	42	249
ZONA B	MICHOACAN	1	01	27101-0019	210	110	2495	00	00	BATA PARA CABALLERO. TALLA: GRANDE. COLOR: ARENA. CEDULA 1.	G	PZA	1	PZA	164	-	36	200
ZONA B	MICHOACAN	1	01	27101-0019	210	110	2503	00	00	BATA PARA CABALLERO. TALLA: EXTRAGRANDE. COLOR: ARENA. CEDULA 1.	X	PZA	1	PZA	29	-	12	41
ZONA B	MICHOACAN	1	01	27101-0019	210	110	2511	00	00	BATA PARA CABALLERO. TALLA: ESPECIAL. COLOR: ARENA. CEDULA 1.	ES	PZA	1	PZA	29	-	6	35
ZONA B	MICHOACAN	1	01	27101-0019	210	110	2529	00	00	BATA PARA CABALLERO. TALLA: PLUS. COLOR: ARENA. CEDULA 1.	PL	PZA	1	PZA	17	-	-	17
ZONA B	MICHOACAN	1	01	27101-0019	210	110	2537	00	00	BATA PARA CABALLERO. TALLA: CHICA. COLOR: VERDE AGUA. CEDULA 1.	CH	PZA	1	PZA	3	-	-	3
ZONA B	MICHOACAN	1	01	27101-0019	210	110	2545	00	00	BATA PARA CABALLERO. TALLA: MEDIANA. COLOR: VERDE AGUA. CEDULA 1.	M	PZA	1	PZA	6	-	-	6
ZONA B	MICHOACAN	1	01	27101-0019	210	110	2552	00	00	BATA PARA CABALLERO. TALLA: GRANDE. COLOR: VERDE AGUA. CEDULA 1.	G	PZA	1	PZA	6	-	-	6
ZONA B	MICHOACAN	1	01	27101-0019	210	110	2560	00	00	BATA PARA CABALLERO. TALLA: EXTRAGRANDE. COLOR: VERDE AGUA. CEDULA 1.	X	PZA	1	PZA	9	-	-	9
ZONA B	MICHOACAN	1	01	27101-0019	210	110	2594	00	00	BATA PARA CABALLERO. TALLA: CHICA. COLOR: BLANCO. CEDULA 1.	CH	PZA	1	PZA	-	-	9	9
ZONA B	MICHOACAN	1	01	27101-0019	210	110	2602	00	00	BATA PARA CABALLERO. TALLA: MEDIANA. COLOR: BLANCO. CEDULA 1.	M	PZA	1	PZA	9	-	18	27

ANEXOS SUJETOS A CONFIDENCIALIDAD

ANEXO 5. CUADRO DE DISTRIBUCIÓN

Areas Requirentes: Órganos de Operación Administrativa Desconcentrada de Aguascalientes, Baja California, Baja California Sur, Campeche, Chiapas, Chihuahua, CDMX Norte, CDMX Sur, Coahuila, Colima, Durango, Guanajuato, Guerrero, Hidalgo, Edo México Oriente, Edo. México Poniente, Jalisco, Michoacán, Morelos, Nayarit, Nuevo León, Oaxaca, Puebla, Querétaro, Quintana Roo, San Luis Potosí, Sinaloa, Sonora, Tabasco, Tamaulipas, Tlaxcala, Veracruz Norte, Veracruz Sur, Yucatán, Zacatecas y Áreas de Nivel Central.

ZONA	OOAD	PARTIDA	CÉDULA	CLAVE CUCOP +	GPO	GEN	ESP	DIF	VAR	DESCRIPCIÓN- SISTEMA DE ABASTO INSTITUCIONAL (SAI)	TALLA	UNIDAD	CANT.	TIPO	ÚNICA ENTREGA RÉGIMEN ORDINARIO	ÚNICA ENTREGA MÉDICOS RESIDENTES	ÚNICA ENTREGA RÉGIMEN IMSS BIENESTAR	TOTAL POR CLAVE Y DESTINO RÉGIMEN ORDINARIO, MÉDICOS RESIDENTES E IMSS BIENESTAR
ZONA B	MICHOACAN	1	01	27101-0019	210	110	2610	00	00	BATA PARA CABALLERO. TALLA: GRANDE COLOR: BLANCO. CEDULA 1.	G	PZA	1	PZA	9	-	18	27
ZONA B	MICHOACAN	1	01	27101-0019	210	110	2628	00	00	BATA PARA CABALLERO. TALLA: EXTRAGRANDE. COLOR: BLANCO CEDULA 1	X	PZA	1	PZA	-	-	9	9
ZONA B	MICHOACAN	1	01	27101-0019	210	110	2651	00	00	BATA PARA CABALLERO TALLA: CHICA. COLOR: AZUL MARINO. CEDULA 1	CH	PZA	1	PZA	3	-	-	3
ZONA B	MICHOACAN	1	01	27101-0019	210	110	2677	00	00	BATA PARA CABALLERO. TALLA: GRANDE COLOR: AZUL MARINO. CEDULA 1	G	PZA	1	PZA	3	-	-	3
ZONA B	NAYARIT	1	01	27101-0019	210	110	2479	00	00	BATA PARA CABALLERO. TALLA: CHICA. COLOR: ARENA. CEDULA 1	CH	PZA	1	PZA	40	-	9	49
ZONA B	NAYARIT	1	01	27101-0019	210	110	2487	00	00	BATA PARA CABALLERO. TALLA: MEDIANA. COLOR: ARENA. CEDULA 1	M	PZA	1	PZA	189	-	9	198
ZONA B	NAYARIT	1	01	27101-0019	210	110	2495	00	00	BATA PARA CABALLERO. TALLA: GRANDE COLOR: ARENA. CEDULA 1	G	PZA	1	PZA	182	-	3	185
ZONA B	NAYARIT	1	01	27101-0019	210	110	2503	00	00	BATA PARA CABALLERO. TALLA: EXTRAGRANDE. COLOR: ARENA. CEDULA 1.	X	PZA	1	PZA	25	-	-	25
ZONA B	NAYARIT	1	01	27101-0019	210	110	2511	00	00	BATA PARA CABALLERO. TALLA: ESPECIAL. COLOR: ARENA. CEDULA 1	ES	PZA	1	PZA	18	-	-	18
ZONA B	NAYARIT	1	01	27101-0019	210	110	2529	00	00	BATA PARA CABALLERO. TALLA: PLUS. COLOR: ARENA. CEDULA 1	PL	PZA	1	PZA	6	-	-	6
ZONA B	NAYARIT	1	01	27101-0019	210	110	2545	00	00	BATA PARA CABALLERO. TALLA: MEDIANA. COLOR: VERDE AGUA. CEDULA 1.	M	PZA	1	PZA	3	-	-	3
ZONA B	NAYARIT	1	01	27101-0019	210	110	2602	00	00	BATA PARA CABALLERO. TALLA: MEDIANA. COLOR: BLANCO. CEDULA 1.	M	PZA	1	PZA	3	-	-	3
ZONA B	NAYARIT	1	01	27101-0019	210	110	2610	00	00	BATA PARA CABALLERO. TALLA: GRANDE. COLOR: BLANCO. CEDULA 1.	G	PZA	1	PZA	6	-	-	6
ZONA B	NAYARIT	1	01	27101-0019	210	110	2628	00	00	BATA PARA CABALLERO. TALLA: EXTRAGRANDE. COLOR: BLANCO. CEDULA 1	X	PZA	1	PZA	-	-	6	6
ZONA B	NAYARIT	1	01	27101-0019	210	110	2636	00	00	BATA PARA CABALLERO. TALLA: ESPECIAL. COLOR: BLANCO. CEDULA 1	ES	PZA	1	PZA	3	-	-	3
ZONA B	NAYARIT	1	01	27101-0019	210	110	2677	00	00	BATA PARA CABALLERO. TALLA: GRANDE. COLOR: AZUL MARINO. CEDULA 1	G	PZA	1	PZA	3	-	-	3
ZONA B	NUEVO LEON	1	01	27101-0019	210	110	2479	00	00	BATA PARA CABALLERO. TALLA: CHICA. COLOR: ARENA. CEDULA 1	CH	PZA	1	PZA	161	-	-	161
ZONA B	NUEVO LEON	1	01	27101-0019	210	110	2487	00	00	BATA PARA CABALLERO. TALLA: MEDIANA. COLOR: ARENA. CEDULA 1	M	PZA	1	PZA	537	-	-	537
ZONA B	NUEVO LEON	1	01	27101-0019	210	110	2495	00	00	BATA PARA CABALLERO. TALLA: GRANDE. COLOR: ARENA. CEDULA 1.	G	PZA	1	PZA	415	-	-	415
ZONA B	NUEVO LEON	1	01	27101-0019	210	110	2503	00	00	BATA PARA CABALLERO. TALLA: EXTRAGRANDE. COLOR: ARENA. CEDULA 1.	X	PZA	1	PZA	110	-	-	110
ZONA B	NUEVO LEON	1	01	27101-0019	210	110	2511	00	00	BATA PARA CABALLERO. TALLA: ESPECIAL. COLOR: ARENA. CEDULA 1	ES	PZA	1	PZA	54	-	-	54

ANEXO 5. CUADRO DE DISTRIBUCIÓN

Areas Requirentes: Órganos de Operación Administrativa Desconcentrada de Aguascalientes, Baja California, Baja California Sur, Campeche, Chiapas, Chihuahua, CDMX Norte, CDMX Sur, Coahuila, Colima, Durango, Guanajuato, Guerrero, Hidalgo, Edo. México Oriente, Edo. México Poniente, Jalisco, Michoacán, Morelos, Nayarit, Nuevo León, Oaxaca, Puebla, Querétaro, Quintana Roo, San Luis Potosí, Sinaloa, Sonora, Tabasco, Tamaulipas, Tlaxcala, Veracruz Norte, Veracruz Sur, Yucatán, Zacatecas y Áreas de Nivel Central.

ZONA	OOAD	PARTIDA	CÉDULA	CLAVE CUCOP +	GPO	GEN	ESP	DIF	VAR	DESCRIPCIÓN- SISTEMA DE ABASTO INSTITUCIONAL (SAI)	TALLA	UNIDAD	CANT.	TIPO	ÚNICA ENTREGA RÉGIMEN ORDINARIO	ÚNICA ENTREGA MÉDICOS RESIDENTES	ÚNICA ENTREGA RÉGIMEN IMSS BIENESTAR	TOTAL POR CLAVE Y DESTINO RÉGIMEN ORDINARIO, MÉDICOS RESIDENTES E IMSS BIENESTAR
ZONA B	NUEVO LEON	1	01	27101-0019	210	110	2529	00	00	BATA PARA CABALLERO. TALLA: PLUS. COLOR: ARENA. CEDULA 1.	PL	PZA	1	PZA	4	-	-	4
ZONA B	NUEVO LEON	1	01	27101-0019	210	110	2545	00	00	BATA PARA CABALLERO. TALLA: MEDIANA. COLOR: VERDE AGUA. CEDULA 1.	M	PZA	1	PZA	6	-	-	6
ZONA B	NUEVO LEON	1	01	27101-0019	210	110	2552	00	00	BATA PARA CABALLERO. TALLA: GRANDE. COLOR: VERDE AGUA. CEDULA 1.	G	PZA	1	PZA	12	-	-	12
ZONA B	NUEVO LEON	1	01	27101-0019	210	110	2594	00	00	BATA PARA CABALLERO. TALLA: CHICA. COLOR: BLANCO. CEDULA 1.	CH	PZA	1	PZA	27	-	-	27
ZONA B	NUEVO LEON	1	01	27101-0019	210	110	2602	00	00	BATA PARA CABALLERO. TALLA: MEDIANA. COLOR: BLANCO. CEDULA 1.	M	PZA	1	PZA	45	-	-	45
ZONA B	NUEVO LEON	1	01	27101-0019	210	110	2610	00	00	BATA PARA CABALLERO. TALLA: GRANDE. COLOR: BLANCO. CEDULA 1.	G	PZA	1	PZA	45	-	-	45
ZONA B	NUEVO LEON	1	01	27101-0019	210	110	2628	00	00	BATA PARA CABALLERO. TALLA: EXTRAGRANDE. COLOR: BLANCO. CEDULA 1.	X	PZA	1	PZA	21	-	-	21
ZONA B	NUEVO LEON	1	01	27101-0019	210	110	2636	00	00	BATA PARA CABALLERO. TALLA: ESPECIAL. COLOR: BLANCO. CEDULA 1.	ES	PZA	1	PZA	3	-	-	3
ZONA B	NUEVO LEON	1	01	27101-0019	210	110	2644	00	00	BATA PARA CABALLERO. TALLA: PLUS. COLOR: BLANCO. CEDULA 1.	PL	PZA	1	PZA	6	-	-	6
ZONA B	NUEVO LEON	1	01	27101-0019	210	110	2651	00	00	BATA PARA CABALLERO. TALLA: CHICA. COLOR: AZUL MARINO. CEDULA 1.	CH	PZA	1	PZA	9	-	-	9
ZONA B	NUEVO LEON	1	01	27101-0019	210	110	2669	00	00	BATA PARA CABALLERO. TALLA: MEDIANA. COLOR: AZUL MARINO. CEDULA 1.	M	PZA	1	PZA	9	-	-	9
ZONA B	NUEVO LEON	1	01	27101-0019	210	110	2677	00	00	BATA PARA CABALLERO. TALLA: GRANDE. COLOR: AZUL MARINO. CEDULA 1.	G	PZA	1	PZA	6	-	-	6
ZONA B	NUEVO LEON	1	01	27101-0019	210	110	2685	00	00	BATA PARA CABALLERO. TALLA: EXTRAGRANDE. COLOR: AZUL MARINO. CEDULA 1.	X	PZA	1	PZA	3	-	-	3
ZONA B	OAXACA	1	01	27101-0019	210	110	2479	00	00	BATA PARA CABALLERO. TALLA: CHICA. COLOR: ARENA. CEDULA 1.	CH	PZA	1	PZA	24	-	6	30
ZONA B	OAXACA	1	01	27101-0019	210	110	2487	00	00	BATA PARA CABALLERO. TALLA: MEDIANA. COLOR: ARENA. CEDULA 1.	M	PZA	1	PZA	157	-	87	244
ZONA B	OAXACA	1	01	27101-0019	210	110	2495	00	00	BATA PARA CABALLERO. TALLA: GRANDE. COLOR: ARENA. CEDULA 1.	G	PZA	1	PZA	68	-	42	110
ZONA B	OAXACA	1	01	27101-0019	210	110	2503	00	00	BATA PARA CABALLERO. TALLA: EXTRAGRANDE. COLOR: ARENA. CEDULA 1.	X	PZA	1	PZA	21	-	3	24
ZONA B	OAXACA	1	01	27101-0019	210	110	2511	00	00	BATA PARA CABALLERO. TALLA: ESPECIAL. COLOR: ARENA. CEDULA 1.	ES	PZA	1	PZA	4	-	3	7
ZONA B	OAXACA	1	01	27101-0019	210	110	2545	00	00	BATA PARA CABALLERO. TALLA: MEDIANA. COLOR: VERDE AGUA. CEDULA 1.	M	PZA	1	PZA	9	-	-	9
ZONA B	OAXACA	1	01	27101-0019	210	110	2552	00	00	BATA PARA CABALLERO. TALLA: GRANDE. COLOR: VERDE AGUA. CEDULA 1.	G	PZA	1	PZA	6	-	-	6
ZONA B	OAXACA	1	01	27101-0019	210	110	2594	00	00	BATA PARA CABALLERO. TALLA: CHICA. COLOR: BLANCO. CEDULA 1.	CH	PZA	1	PZA	-	-	12	12

ANEXOS
DIVISIÓN DE CONTRATOS

ANEXO 5. CUADRO DE DISTRIBUCIÓN

Areas Requirentes: Órganos de Operación Administrativa Desconcentrada de Aguascalientes, Baja California, Baja California Sur, Campeche, Chiapas, Chihuahua, CDMX Norte, CDMX Sur, Coahuila, Colima, Durango, Guanajuato, Guerrero, Hidalgo, Edo. México Oriente, Edo. México Poniente, Jalisco, Michoacán, Morelos, Nayarit, Nuevo León, Oaxaca, Puebla, Querétaro, Quintana Roo, San Luis Potosí, Sinaloa, Sonora, Tabasco, Tamaulipas, Tlaxcala, Veracruz Norte, Veracruz Sur, Yucatán, Zacatecas y Áreas de Nivel Central.

ZONA	OOAD	PARTIDA	CÉDULA	CLAVE CUCOP +	GPO	GEN	ESP	DIF	VAR	DESCRIPCIÓN- SISTEMA DE ABASTO INSTITUCIONAL (SAI)	TALLA	UNIDAD	CANT.	TIPO	ÚNICA ENTREGA RÉGIMEN ORDINARIO	ÚNICA ENTREGA MÉDICOS RESIDENTES	ÚNICA ENTREGA RÉGIMEN IMSS BIENESTAR	TOTAL POR CLAVE Y DESTINO RÉGIMEN ORDINARIO, MÉDICOS RESIDENTES E IMSS BIENESTAR
ZONA B	OAXACA	1	01	27101-0019	210	110	2602	00	00	BATA PARA CABALLERO. TALLA: MEDIANA. COLOR: BLANCO. CEDULA 1.	M	PZA	1	PZA	-	-	36	36
ZONA B	OAXACA	1	01	27101-0019	210	110	2610	00	00	BATA PARA CABALLERO. TALLA: GRANDE COLOR: BLANCO. CEDULA 1.	G	PZA	1	PZA	3	-	24	27
ZONA B	OAXACA	1	01	27101-0019	210	110	2628	00	00	BATA PARA CABALLERO. TALLA: EXTRAGRANDE COLOR: BLANCO. CEDULA 1.	X	PZA	1	PZA	-	-	3	3
ZONA B	OAXACA	1	01	27101-0019	210	110	2636	00	00	BATA PARA CABALLERO. TALLA: ESPECIAL COLOR: BLANCO. CEDULA 1.	ES	PZA	1	PZA	-	-	3	3
ZONA B	OAXACA	1	01	27101-0019	210	110	2644	00	00	BATA PARA CABALLERO. TALLA: PLUS COLOR BLANCO CEDULA 1	PL	PZA	1	PZA	-	-	3	3
ZONA B	QUINTANA ROO	1	01	27101-0019	210	110	2479	00	00	BATA PARA CABALLERO. TALLA: CHICA. COLOR ARENA. CEDULA 1.	CH	PZA	1	PZA	17	-	-	17
ZONA B	QUINTANA ROO	1	01	27101-0019	210	110	2487	00	00	BATA PARA CABALLERO. TALLA: MEDIANA. COLOR: ARENA. CEDULA 1.	M	PZA	1	PZA	99	-	-	99
ZONA B	QUINTANA ROO	1	01	27101-0019	210	110	2495	00	00	BATA PARA CABALLERO. TALLA: GRANDE. COLOR: ARENA. CEDULA 1.	G	PZA	1	PZA	117	-	-	117
ZONA B	QUINTANA ROO	1	01	27101-0019	210	110	2503	00	00	BATA PARA CABALLERO. TALLA: EXTRAGRANDE. COLOR: ARENA. CEDULA 1.	X	PZA	1	PZA	21	-	-	21
ZONA B	QUINTANA ROO	1	01	27101-0019	210	110	2511	00	00	BATA PARA CABALLERO. TALLA: ESPECIAL. COLOR: ARENA. CEDULA 1.	ES	PZA	1	PZA	9	-	-	9
ZONA B	QUINTANA ROO	1	01	27101-0019	210	110	2529	00	00	BATA PARA CABALLERO. TALLA: PLUS. COLOR ARENA. CEDULA 1.	PL	PZA	1	PZA	3	-	-	3
ZONA B	QUINTANA ROO	1	01	27101-0019	210	110	2602	00	00	BATA PARA CABALLERO. TALLA: MEDIANA. COLOR: BLANCO. CEDULA 1.	M	PZA	1	PZA	3	-	-	3
ZONA B	QUINTANA ROO	1	01	27101-0019	210	110	2610	00	00	BATA PARA CABALLERO. TALLA: GRANDE. COLOR: BLANCO. CEDULA 1.	G	PZA	1	PZA	6	-	-	6
ZONA B	QUINTANA ROO	1	01	27101-0019	210	110	2677	00	00	BATA PARA CABALLERO. TALLA: GRANDE. COLOR: AZUL MARINO. CEDULA 1.	G	PZA	1	PZA	3	-	-	3
ZONA B	SINALOA	1	01	27101-0019	210	110	2479	00	00	BATA PARA CABALLERO. TALLA: CHICA. COLOR: ARENA. CEDULA 1.	CH	PZA	1	PZA	48	-	6	54
ZONA B	SINALOA	1	01	27101-0019	210	110	2487	00	00	BATA PARA CABALLERO. TALLA: MEDIANA. COLOR: ARENA. CEDULA 1.	M	PZA	1	PZA	158	-	9	167
ZONA B	SINALOA	1	01	27101-0019	210	110	2495	00	00	BATA PARA CABALLERO. TALLA: GRANDE. COLOR: ARENA. CEDULA 1.	G	PZA	1	PZA	219	-	15	234
ZONA B	SINALOA	1	01	27101-0019	210	110	2503	00	00	BATA PARA CABALLERO. TALLA: EXTRAGRANDE. COLOR: ARENA. CEDULA 1.	X	PZA	1	PZA	66	-	-	66
ZONA B	SINALOA	1	01	27101-0019	210	110	2511	00	00	BATA PARA CABALLERO. TALLA: ESPECIAL. COLOR: ARENA. CEDULA 1.	ES	PZA	1	PZA	31	-	-	31
ZONA B	SINALOA	1	01	27101-0019	210	110	2529	00	00	BATA PARA CABALLERO. TALLA: PLUS. COLOR ARENA. CEDULA 1.	PL	PZA	1	PZA	9	-	-	9
ZONA B	SINALOA	1	01	27101-0019	210	110	2552	00	00	BATA PARA CABALLERO. TALLA: GRANDE. COLOR: VERDE AGUA. CEDULA 1.	G	PZA	1	PZA	3	-	-	3

ANEXO 5. CUADRO DE DISTRIBUCIÓN

Areas Requirentes: Órganos de Operación Administrativa Desconcentrada de Aguascalientes, Baja California, Baja California Sur, Campeche, Chiapas, Chihuahua, CDMX Norte, CDMX Sur, Coahuila, Colima, Durango, Guanajuato, Guerrero, Hidalgo, Edo. México Oriente, Edo. México Poniente, Jalisco, Michoacán, Morelos, Nayarit, Nuevo León, Oaxaca, Puebla, Querétaro, Quintana Roo, San Luis Potosí, Sinaloa, Sonora, Tabasco, Tamaulipas, Tlaxcala, Veracruz Norte, Veracruz Sur, Yucatán, Zacatecas y Áreas de Nivel Central.

ZONA	OOAD	PARTIDA	CÉDULA	CLAVE CUCOP +	GPO	GEN	ESP	DIF	VAR	DESCRIPCIÓN- SISTEMA DE ABASTO INSTITUCIONAL (SAI)	TALLA	UNIDAD	CANT.	TIPO	ÚNICA ENTREGA RÉGIMEN ORDINARIO	ÚNICA ENTREGA MÉDICOS RESIDENTES	ÚNICA ENTREGA RÉGIMEN IMSS BIENESTAR	TOTAL POR CLAVE Y DESTINO RÉGIMEN ORDINARIO, MÉDICOS RESIDENTES E IMSS BIENESTAR
ZONA B	SINALOA	1	01	27101-0019	210	110	2594	00	00	BATA PARA CABALLERO. TALLA: CHICA. COLOR: BLANCO. CEDULA 1.	CH	PZA	1	PZA	3	-	-	3
ZONA B	SINALOA	1	01	27101-0019	210	110	2602	00	00	BATA PARA CABALLERO. TALLA: MEDIANA. COLOR: BLANCO. CEDULA 1.	M	PZA	1	PZA	9	-	6	15
ZONA B	SINALOA	1	01	27101-0019	210	110	2610	00	00	BATA PARA CABALLERO. TALLA: GRANDE. COLOR: BLANCO. CEDULA 1.	G	PZA	1	PZA	6	-	12	18
ZONA B	SINALOA	1	01	27101-0019	210	110	2628	00	00	BATA PARA CABALLERO. TALLA: EXTRAGRANDE. COLOR: BLANCO. CEDULA 1.	X	PZA	1	PZA	3	-	-	3
ZONA B	SINALOA	1	01	27101-0019	210	110	2669	00	00	BATA PARA CABALLERO. TALLA: MEDIANA. COLOR: AZUL MARINO. CEDULA 1.	M	PZA	1	PZA	12	-	-	12
ZONA B	SINALOA	1	01	27101-0019	210	110	2677	00	00	BATA PARA CABALLERO. TALLA: GRANDE. COLOR: AZUL MARINO. CEDULA 1.	G	PZA	1	PZA	9	-	-	9
ZONA B	SINALOA	1	01	27101-0019	210	110	2685	00	00	BATA PARA CABALLERO. TALLA: EXTRAGRANDE. COLOR: AZUL MARINO. CEDULA 1.	X	PZA	1	PZA	3	-	-	3
ZONA B	SINALOA	1	01	27101-0019	210	110	2693	00	00	BATA PARA CABALLERO. TALLA: ESPECIAL. COLOR: AZUL MARINO. CEDULA 1.	ES	PZA	1	PZA	6	-	-	6
ZONA B	SONORA	1	01	27101-0019	210	110	2479	00	00	BATA PARA CABALLERO. TALLA: CHICA. COLOR: ARENA. CEDULA 1.	CH	PZA	1	PZA	46	-	-	46
ZONA B	SONORA	1	01	27101-0019	210	110	2487	00	00	BATA PARA CABALLERO. TALLA: MEDIANA. COLOR: ARENA. CEDULA 1.	M	PZA	1	PZA	171	-	-	171
ZONA B	SONORA	1	01	27101-0019	210	110	2495	00	00	BATA PARA CABALLERO. TALLA: GRANDE. COLOR: ARENA. CEDULA 1.	G	PZA	1	PZA	304	-	-	304
ZONA B	SONORA	1	01	27101-0019	210	110	2503	00	00	BATA PARA CABALLERO. TALLA: EXTRAGRANDE. COLOR: ARENA. CEDULA 1.	X	PZA	1	PZA	95	-	-	95
ZONA B	SONORA	1	01	27101-0019	210	110	2511	00	00	BATA PARA CABALLERO. TALLA: ESPECIAL. COLOR: ARENA. CEDULA 1.	ES	PZA	1	PZA	62	-	-	62
ZONA B	SONORA	1	01	27101-0019	210	110	2529	00	00	BATA PARA CABALLERO. TALLA: PLUS. COLOR: ARENA. CEDULA 1.	PL	PZA	1	PZA	45	-	-	45
ZONA B	SONORA	1	01	27101-0019	210	110	2552	00	00	BATA PARA CABALLERO. TALLA: GRANDE. COLOR: VERDE AGUA. CEDULA 1.	G	PZA	1	PZA	6	-	-	6
ZONA B	SONORA	1	01	27101-0019	210	110	2594	00	00	BATA PARA CABALLERO. TALLA: CHICA. COLOR: BLANCO. CEDULA 1.	CH	PZA	1	PZA	3	-	-	3
ZONA B	SONORA	1	01	27101-0019	210	110	2602	00	00	BATA PARA CABALLERO. TALLA: MEDIANA. COLOR: BLANCO. CEDULA 1.	M	PZA	1	PZA	18	-	-	18
ZONA B	SONORA	1	01	27101-0019	210	110	2610	00	00	BATA PARA CABALLERO. TALLA: GRANDE. COLOR: BLANCO. CEDULA 1.	G	PZA	1	PZA	12	-	-	12
ZONA B	SONORA	1	01	27101-0019	210	110	2628	00	00	BATA PARA CABALLERO. TALLA: EXTRAGRANDE. COLOR: BLANCO. CEDULA 1.	X	PZA	1	PZA	3	-	-	3
ZONA B	SONORA	1	01	27101-0019	210	110	2636	00	00	BATA PARA CABALLERO. TALLA: ESPECIAL. COLOR: BLANCO. CEDULA 1.	ES	PZA	1	PZA	6	-	-	6
ZONA B	SONORA	1	01	27101-0019	210	110	2677	00	00	BATA PARA CABALLERO. TALLA: GRANDE. COLOR: AZUL MARINO. CEDULA 1.	G	PZA	1	PZA	13	-	-	13

ANEXOS
DIVISIÓN DE CONTRATOS

ANEXO 5. CUADRO DE DISTRIBUCIÓN

Áreas Requirentes: Órganos de Operación Administrativa Desconcentrada de Aguascalientes, Baja California, Baja California Sur, Campeche, Chiapas, Chihuahua, CDMX Norte, CDMX Sur, Coahuila, Colima, Durango, Guanajuato, Guerrero, Hidalgo, Edo. México Oriente, Edo. México Poniente, Jalisco, Michoacán, Morelos, Nayarit, Nuevo León, Oaxaca, Puebla, Querétaro, Quintana Roo, San Luis Potosí, Sinaloa, Sonora, Tabasco, Tamaulipas, Tlaxcala, Veracruz Norte, Veracruz Sur, Yucatán, Zacatecas y Áreas de Nivel Central.

ZONA	OOAD	PARTIDA	CÉDULA	CLAVE CUCOP +	GPO	GEN	ESP	DIF	VAR	DESCRIPCIÓN- SISTEMA DE ABASTO INSTITUCIONAL (SAI)	TALLA	UNIDAD	CANT.	TIPO	ÚNICA ENTREGA RÉGIMEN ORDINARIO	ÚNICA ENTREGA MÉDICOS RESIDENTES	ÚNICA ENTREGA RÉGIMEN IMSS BIENESTAR	TOTAL POR CLAVE Y DESTINO RÉGIMEN ORDINARIO, MÉDICOS RESIDENTES E IMSS BIENESTAR
ZONA B	SONORA	1	01	27101-0019	210	110	2685	00	00	BATA PARA CABALLERO. TALLA EXTRAGRANDE COLOR. AZUL MARINO. CEDULA 1.	X	PZA	1	PZA	3	-	-	3
ZONA B	SONORA	1	01	27101-0019	210	110	2693	00	00	BATA PAPA CABALLERO. TALLA: ESPECIAL COLOR: AZUL MARINO. CEDULA 1.	ES	PZA	1	PZA	3	-	-	3
ZONA B	TABASCO	1	01	27101-0019	210	110	2479	00	00	BATA PARA CABALLERO. TALLA: CHICA. COLOR: ARENA. CEDULA 1	CH	PZA	1	PZA	17	-	-	17
ZONA B	TABASCO	1	01	27101-0019	210	110	2487	00	00	BATA PARA CABALLERO. TALLA: MEDIANA COLOR: ARENA CEDULA 1	M	PZA	1	PZA	102	-	-	102
ZONA B	TABASCO	1	01	27101-0019	210	110	2495	00	00	BATA PARA CABALLERO. TALLA: GRANDE COLOR: ARENA CEDULA 1	G	PZA	1	PZA	113	-	-	113
ZONA B	TABASCO	1	01	27101-0019	210	110	2503	00	00	BATA PARA CABALLERO. TALLA: EXTRAGRANDE COLOR: ARENA CEDULA 1	X	PZA	1	PZA	61	-	-	61
ZONA B	TABASCO	1	01	27101-0019	210	110	2511	00	00	BATA PARA CABALLERO. TALLA: ESPECIAL COLOR: ARENA CEDULA 1	ES	PZA	1	PZA	18	-	-	18
ZONA B	TABASCO	1	01	27101-0019	210	110	2529	00	00	BATA PARA CABALLERO. TALLA: PLUS COLOR: ARENA CEDULA 1	PL	PZA	1	PZA	3	-	-	3
ZONA B	TABASCO	1	01	27101-0019	210	110	2545	00	00	BATA PARA CABALLERO. TALLA: MEDIANA COLOR: VERDE AGUA CEDULA 1.	M	PZA	1	PZA	3	-	-	3
ZONA B	TABASCO	1	01	27101-0019	210	110	2552	00	00	BATA PARA CABALLERO. TALLA: GRANDE COLOR: VERDE AGUA CEDULA 1	G	PZA	1	PZA	3	-	-	3
ZONA B	TABASCO	1	01	27101-0019	210	110	2594	00	00	BATA PARA CABALLERO TALLA: CHICA COLOR: BLANCO CEDULA 1	CH	PZA	1	PZA	6	-	-	6
ZONA B	TABASCO	1	01	27101-0019	210	110	2602	00	00	BATA PARA CABALLERO. TALLA: MEDIANA COLOR: BLANCO CEDULA 1	M	PZA	1	PZA	6	-	-	6
ZONA B	TABASCO	1	01	27101-0019	210	110	2610	00	00	BATA PARA CABALLERO. TALLA: GRANDE COLOR: BLANCO CEDULA 1	G	PZA	1	PZA	6	-	-	6
ZONA B	TABASCO	1	01	27101-0019	210	110	2628	00	00	BATA PARA CABALLERO. TALLA: EXTRAGRANDE COLOR: BLANCO CEDULA 1	X	PZA	1	PZA	3	-	-	3
ZONA B	TAMAULIPAS	1	01	27101-0019	210	110	2479	00	00	BATA PARA CABALLERO. TALLA: CHICA COLOR: ARENA CEDULA 1	CH	PZA	1	PZA	23	-	6	29
ZONA B	TAMAULIPAS	1	01	27101-0019	210	110	2487	00	00	BATA PARA CABALLERO. TALLA: MEDIANA COLOR: ARENA CEDULA 1	M	PZA	1	PZA	129	-	18	147
ZONA B	TAMAULIPAS	1	01	27101-0019	210	110	2495	00	00	BATA PARA CABALLERO. TALLA: GRANDE COLOR: ARENA CEDULA 1	G	PZA	1	PZA	145	-	15	160
ZONA B	TAMAULIPAS	1	01	27101-0019	210	110	2503	00	00	BATA PARA CABALLERO TALLA EXTRAGRANDE COLOR: ARENA CEDULA 1	X	PZA	1	PZA	22	-	-	22
ZONA B	TAMAULIPAS	1	01	27101-0019	210	110	2511	00	00	BATA PARA CABALLERO. TALLA: ESPECIAL COLOR: ARENA CEDULA 1	ES	PZA	1	PZA	21	-	-	21
ZONA B	TAMAULIPAS	1	01	27101-0019	210	110	2529	00	00	BATA PARA CABALLERO. TALLA: PLUS COLOR: ARENA CEDULA 1.	PL	PZA	1	PZA	6	-	-	6
ZONA B	TAMAULIPAS	1	01	27101-0019	210	110	2594	00	00	BATA PARA CABALLERO. TALLA: CHICA COLOR: BLANCO. CEDULA 1.	CH	PZA	1	PZA	3	-	3	6

ANEXO 5. CUADRO DE DISTRIBUCIÓN

Areas Requirentes: Órganos de Operación Administrativa Desconcentrada de Aguascalientes, Baja California, Baja California Sur, Campeche, Chiapas, Chihuahua, CDMX Norte, CDMX Sur, Coahuila, Colima, Durango, Guanajuato, Guerrero, Hidalgo, Edo. México Oriente, Edo. México Poniente, Jalisco, Michoacán, Morelos, Nayarit, Nuevo León, Oaxaca, Puebla, Querétaro, Quintana Roo, San Luis Potosí, Sinaloa, Sonora, Tabasco, Tamaulipas, Tlaxcala, Veracruz Norte, Veracruz Sur, Yucatán, Zacatecas y Áreas de Nivel Central.

ZONA	OOAD	PARTIDA	CÉDULA	CLAVE CUCOP +	GPO	GEN	ESP	DIF	VAR	DESCRIPCIÓN- SISTEMA DE ABASTO INSTITUCIONAL (SAI)	TALLA	UNIDAD	CANT.	TIPO	ÚNICA ENTREGA RÉGIMEN ORDINARIO	ÚNICA ENTREGA MÉDICOS RESIDENTES	ÚNICA ENTREGA RÉGIMEN IMSS BIENESTAR	TOTAL POR CLAVE Y DESTINO RÉGIMEN ORDINARIO, MÉDICOS RESIDENTES E IMSS BIENESTAR
ZONA B	TAMAULIPAS	1	01	27101-0019	210	110	2602	00	00	BATA PARA CABALLERO. TALLA: MEDIANA. COLOR: BLANCO. CEDULA 1.	M	PZA	1	PZA	12	-	-	12
ZONA B	TAMAULIPAS	1	01	27101-0019	210	110	2610	00	00	BATA PARA CABALLERO. TALLA: GRANDE. COLOR: BLANCO. CEDULA 1.	G	PZA	1	PZA	15	-	6	21
ZONA B	TAMAULIPAS	1	01	27101-0019	210	110	2628	00	00	BATA PARA CABALLERO. TALLA: EXTRAGRANDE. COLOR: BLANCO. CEDULA 1.	X	PZA	1	PZA	3	-	-	3
ZONA B	TAMAULIPAS	1	01	27101-0019	210	110	2636	00	00	BATA PARA CABALLERO. TALLA: ESPECIAL. COLOR: BLANCO. CEDULA 1.	ES	PZA	1	PZA	3	-	-	3
ZONA B	VERACRUZ NORTE	1	01	27101-0019	210	110	2479	00	00	BATA PARA CABALLERO. TALLA: CHICA. COLOR: ARENA. CEDULA 1.	CH	PZA	1	PZA	49	-	3	52
ZONA B	VERACRUZ NORTE	1	01	27101-0019	210	110	2487	00	00	BATA PARA CABALLERO. TALLA: MEDIANA. COLOR: ARENA. CEDULA 1.	M	PZA	1	PZA	250	-	12	262
ZONA B	VERACRUZ NORTE	1	01	27101-0019	210	110	2495	00	00	BATA PARA CABALLERO. TALLA: GRANDE. COLOR: ARENA. CEDULA 1.	G	PZA	1	PZA	279	-	15	294
ZONA B	VERACRUZ NORTE	1	01	27101-0019	210	110	2503	00	00	BATA PARA CABALLERO. TALLA: EXTRAGRANDE. COLOR: ARENA. CEDULA 1.	X	PZA	1	PZA	59	-	-	59
ZONA B	VERACRUZ NORTE	1	01	27101-0019	210	110	2511	00	00	BATA PARA CABALLERO. TALLA: ESPECIAL. COLOR: ARENA. CEDULA 1.	ES	PZA	1	PZA	21	-	-	21
ZONA B	VERACRUZ NORTE	1	01	27101-0019	210	110	2529	00	00	BATA PARA CABALLERO. TALLA: PLUS. COLOR: ARENA. CEDULA 1.	PL	PZA	1	PZA	1	-	-	1
ZONA B	VERACRUZ NORTE	1	01	27101-0019	210	110	2545	00	00	BATA PARA CABALLERO. TALLA: MEDIANA. COLOR: VERDE AGUA. CEDULA 1.	M	PZA	1	PZA	9	-	-	9
ZONA B	VERACRUZ NORTE	1	01	27101-0019	210	110	2552	00	00	BATA PARA CABALLERO. TALLA: GRANDE. COLOR: VERDE AGUA. CEDULA 1.	G	PZA	1	PZA	3	-	-	3
ZONA B	VERACRUZ NORTE	1	01	27101-0019	210	110	2594	00	00	BATA PARA CABALLERO. TALLA: CHICA. COLOR: BLANCO. CEDULA 1.	CH	PZA	1	PZA	-	-	6	6
ZONA B	VERACRUZ NORTE	1	01	27101-0019	210	110	2602	00	00	BATA PARA CABALLERO. TALLA: MEDIANA. COLOR: BLANCO. CEDULA 1.	M	PZA	1	PZA	9	-	21	30
ZONA B	VERACRUZ NORTE	1	01	27101-0019	210	110	2610	00	00	BATA PARA CABALLERO. TALLA: GRANDE. COLOR: BLANCO. CEDULA 1.	G	PZA	1	PZA	6	-	-	6
ZONA B	VERACRUZ NORTE	1	01	27101-0019	210	110	2628	00	00	BATA PARA CABALLERO. TALLA: EXTRAGRANDE. COLOR: BLANCO. CEDULA 1.	X	PZA	1	PZA	3	-	-	3
ZONA B	VERACRUZ NORTE	1	01	27101-0019	210	110	2636	00	00	BATA PARA CABALLERO. TALLA: ESPECIAL. COLOR: BLANCO. CEDULA 1.	ES	PZA	1	PZA	6	-	3	9
ZONA B	VERACRUZ NORTE	1	01	27101-0019	210	110	2651	00	00	BATA PARA CABALLERO. TALLA: CHICA. COLOR: AZUL MARINO. CEDULA 1.	CH	PZA	1	PZA	3	-	-	3
ZONA B	VERACRUZ NORTE	1	01	27101-0019	210	110	2669	00	00	BATA PARA CABALLERO. TALLA: MEDIANA. COLOR: AZUL MARINO. CEDULA 1.	M	PZA	1	PZA	2	-	-	2
ZONA B	VERACRUZ NORTE	1	01	27101-0019	210	110	2677	00	00	BATA PARA CABALLERO. TALLA: GRANDE. COLOR: AZUL MARINO. CEDULA 1.	G	PZA	1	PZA	5	-	-	5
ZONA B	VERACRUZ SUR	1	01	27101-0019	210	110	2479	00	00	BATA PARA CABALLERO. TALLA: CHICA. COLOR: ARENA. CEDULA 1.	CH	PZA	1	PZA	40	-	6	46

SAN LUIS POTOSÍ
VIGENTE 2026

ANEXO 5. CUADRO DE DISTRIBUCIÓN

Áreas Requirentes: Órganos de Operación Administrativa Desconcentrada de Aguascalientes, Baja California, Baja California Sur, Campeche, Chiapas, Chihuahua, CDMX Norte, CDMX Sur, Coahuila, Colima, Durango, Guanajuato, Guerrero, Hidalgo, Edo. México Oriente, Edo. México Poniente, Jalisco, Michoacán, Morelos, Nayarit, Nuevo León, Oaxaca, Puebla, Querétaro, Quintana Roo, San Luis Potosí, Sinaloa, Sonora, Tabasco, Tamaulipas, Tlaxcala, Veracruz Norte, Veracruz Sur, Yucatán, Zacatecas y Áreas de Nivel Central.

ZONA	OOAD	PARTIDA	CÉDULA	CLAVE CUCOP +	GPO	GEN	ESP	DIF	VAR	DESCRIPCIÓN- SISTEMA DE ABASTO INSTITUCIONAL (SAI)	TALLA	UNIDAD	CANT.	TIPO	ÚNICA ENTREGA RÉGIMEN ORDINARIO	ÚNICA ENTREGA MÉDICOS RESIDENTES	ÚNICA ENTREGA RÉGIMEN IMSS BIENESTAR	TOTAL POR CLAVE Y DESTINO RÉGIMEN ORDINARIO, MÉDICOS RESIDENTES E IMSS BIENESTAR
ZONA B	VERACRUZ SUR	1	01	27101-0019	210	110	2487	00	00	BATA PARA CABALLERO. TALLA: MEDIANA. COLOR: ARENA. CEDULA 1	M	PZA	1	PZA	183	-	18	201
ZONA B	VERACRUZ SUR	1	01	27101-0019	210	110	2495	00	00	BATA PARA CABALLERO. TALLA: GRANDE. COLOR: ARENA. CEDULA 1.	G	PZA	1	PZA	211	-	18	229
ZONA B	VERACRUZ SUR	1	01	27101-0019	210	110	2503	00	00	BATA PARA CABALLERO. TALLA: EXTRAGRANDE. COLOR: ARENA. CEDULA 1.	X	PZA	1	PZA	51	-	3	54
ZONA B	VERACRUZ SUR	1	01	27101-0019	210	110	2511	00	00	BATA PARA CABALLERO. TALLA: ESPECIAL. COLOR: ARENA. CEDULA 1	ES	PZA	1	PZA	24	-	-	24
ZONA B	VERACRUZ SUR	1	01	27101-0019	210	110	2529	00	00	BATA PARA CABALLERO. TALLA: PLUS. COLOR: ARENA. CEDULA 1	PL	PZA	1	PZA	7	-	-	7
ZONA B	VERACRUZ SUR	1	01	27101-0019	210	110	2545	00	00	BATA PARA CABALLERO. TALLA: MEDIANA. COLOR: VERDE AGUA. CEDULA 1.	M	PZA	1	PZA	6	-	-	6
ZONA B	VERACRUZ SUR	1	01	27101-0019	210	110	2552	00	00	BATA PARA CABALLERO. TALLA: GRANDE. COLOR: VERDE AGUA. CEDULA 1.	G	PZA	1	PZA	9	-	-	9
ZONA B	VERACRUZ SUR	1	01	27101-0019	210	110	2560	00	00	BATA PARA CABALLERO. TALLA: EXTRAGRANDE. COLOR: VERDE AGUA. CEDULA 1.	X	PZA	1	PZA	3	-	-	3
ZONA B	VERACRUZ SUR	1	01	27101-0019	210	110	2602	00	00	BATA PARA CABALLERO. TALLA: MEDIANA. COLOR: BLANCO. CEDULA 1	M	PZA	1	PZA	12	-	12	24
ZONA B	VERACRUZ SUR	1	01	27101-0019	210	110	2610	00	00	BATA PARA CABALLERO. TALLA: GRANDE. COLOR: BLANCO. CEDULA 1	G	PZA	1	PZA	9	-	-	9
ZONA B	VERACRUZ SUR	1	01	27101-0019	210	110	2628	00	00	BATA PARA CABALLERO. TALLA: EXTRAGRANDE. COLOR: BLANCO. CEDULA 1	X	PZA	1	PZA	3	-	3	6
ZONA B	VERACRUZ SUR	1	01	27101-0019	210	110	2636	00	00	BATA PARA CABALLERO. TALLA: ESPECIAL. COLOR: BLANCO. CEDULA 1	ES	PZA	1	PZA	3	-	-	3
ZONA B	VERACRUZ SUR	1	01	27101-0019	210	110	2669	00	00	BATA PARA CABALLERO. TALLA: MEDIANA. COLOR: AZUL MARINO. CEDULA 1	M	PZA	1	PZA	3	-	-	3
ZONA B	VERACRUZ SUR	1	01	27101-0019	210	110	2677	00	00	BATA PARA CABALLERO. TALLA: GRANDE. COLOR: AZUL MARINO. CEDULA 1	G	PZA	1	PZA	3	-	-	3
ZONA B	YUCATAN	1	01	27101-0019	210	110	2479	00	00	BATA PARA CABALLERO. TALLA: CHICA. COLOR: ARENA. CEDULA 1.	CH	PZA	1	PZA	80	-	-	80
ZONA B	YUCATAN	1	01	27101-0019	210	110	2487	00	00	BATA PARA CABALLERO. TALLA: MEDIANA. COLOR: ARENA. CEDULA 1.	M	PZA	1	PZA	240	-	18	258
ZONA B	YUCATAN	1	01	27101-0019	210	110	2495	00	00	BATA PARA CABALLERO. TALLA: GRANDE. COLOR: ARENA. CEDULA 1.	G	PZA	1	PZA	216	-	33	249
ZONA B	YUCATAN	1	01	27101-0019	210	110	2503	00	00	BATA PARA CABALLERO. TALLA: EXTRAGRANDE. COLOR: ARENA. CEDULA 1.	X	PZA	1	PZA	52	-	6	58
ZONA B	YUCATAN	1	01	27101-0019	210	110	2511	00	00	BATA PARA CABALLERO. TALLA: ESPECIAL. COLOR: ARENA. CEDULA 1	ES	PZA	1	PZA	16	-	6	22
ZONA B	YUCATAN	1	01	27101-0019	210	110	2529	00	00	BATA PARA CABALLERO. TALLA: PLUS. COLOR: ARENA. CEDULA 1	PL	PZA	1	PZA	3	-	-	3
ZONA B	YUCATAN	1	01	27101-0019	210	110	2545	00	00	BATA PARA CABALLERO. TALLA: MEDIANA. COLOR: VERDE AGUA. CEDULA 1.	M	PZA	1	PZA	3	-	-	3

ANEXO 5. CUADRO DE DISTRIBUCIÓN

Areas Requirentes: Órganos de Operación Administrativa Desconcentrada de Aguascalientes, Baja California, Baja California Sur, Campeche, Chiapas, Chihuahua, CDMX Norte, CDMX Sur, Coahuila, Colima, Durango, Guanajuato, Guerrero, Hidalgo, Edo. México Oriente, Edo. México Poniente, Jalisco, Michoacán, Morelos, Nayarit, Nuevo León, Oaxaca, Puebla, Querétaro, Quintana Roo, San Luis Potosí, Sinaloa, Sonora, Tabasco, Tamaulipas, Tlaxcala, Veracruz Norte, Veracruz Sur, Yucatán, Zacatecas y Áreas de Nivel Central.

ZONA	OOAD	PARTIDA	CÉDULA	CLAVE CUCOP +	GPO	GEN	ESP	DIF	VAR	DESCRIPCIÓN- SISTEMA DE ABASTO INSTITUCIONAL (SAI)	TALLA	UNIDAD	CANT.	TIPO	ÚNICA ENTREGA RÉGIMEN ORDINARIO	ÚNICA ENTREGA MÉDICOS RESIDENTES	ÚNICA ENTREGA RÉGIMEN IMSS BIENESTAR	TOTAL POR CLAVE Y DESTINO RÉGIMEN ORDINARIO, MÉDICOS RESIDENTES E IMSS BIENESTAR
ZONA B	YUCATAN	1	01	27101-0019	210	110	2560	00	00	BATA PARA CABALLERO. TALLA: EXTRAGRANDE. COLOR: VERDE AGUA. CEDULA 1.	X	PZA	1	PZA	3	-	-	3
ZONA B	YUCATAN	1	01	27101-0019	210	110	2594	00	00	BATA PARA CABALLERO. TALLA: CHICA. COLOR: BLANCO. CEDULA 1.	CH	PZA	1	PZA	12	-	3	15
ZONA B	YUCATAN	1	01	27101-0019	210	110	2602	00	00	BATA PARA CABALLERO. TALLA: MEDIANA. COLOR: BLANCO. CEDULA 1.	M	PZA	1	PZA	36	-	6	42
ZONA B	YUCATAN	1	01	27101-0019	210	110	2610	00	00	BATA PARA CABALLERO. TALLA: GRANDE. COLOR: BLANCO. CEDULA 1.	G	PZA	1	PZA	3	-	6	9
ZONA B	YUCATAN	1	01	27101-0019	210	110	2669	00	00	BATA PARA CABALLERO. TALLA: MEDIANA. COLOR: AZUL MARINO. CEDULA 1.	M	PZA	1	PZA	5	-	-	5
ZONA B	YUCATAN	1	01	27101-0019	210	110	2685	00	00	BATA PARA CABALLERO. TALLA: EXTRAGRANDE. COLOR: AZUL MARINO. CEDULA 1.	X	PZA	1	PZA	5	-	-	5
ZONA A	AGUASCALIENTES	2	02	27101-0019	210	110	0432	00	00	BATA PARA DAMA. TALLA: CHICA. COLOR: ARENA. CEDULA 2.	CH	PZA	1	PZA	5	-	-	5
ZONA A	AGUASCALIENTES	2	02	27101-0019	210	110	0465	00	00	BATA PARA DAMA. TALLA: MEDIANA. COLOR: ARENA. CEDULA 2.	M	PZA	1	PZA	4	-	-	4
ZONA A	AGUASCALIENTES	2	02	27101-0019	210	110	0499	00	00	BATA PARA DAMA. TALLA: GRANDE. COLOR: ARENA. CEDULA 2.	G	PZA	1	PZA	3	-	-	3
ZONA A	AGUASCALIENTES	2	02	27101-0019	210	110	0564	00	00	BATA PARA DAMA. TALLA: MEDIANA. COLOR: BLANCO. CEDULA 2.	M	PZA	1	PZA	6	-	-	6
ZONA A	AGUASCALIENTES	2	02	27101-0019	210	110	0598	00	00	BATA PARA DAMA. TALLA: GRANDE. COLOR: BLANCO. CEDULA 2.	G	PZA	1	PZA	3	-	-	3
ZONA A	AGUASCALIENTES	2	02	27101-0019	210	110	0739	00	00	BATA PARA DAMA. TALLA: CHICA. COLOR: AZUL MARINO. CEDULA 2.	CH	PZA	1	PZA	9	-	-	9
ZONA A	AGUASCALIENTES	2	02	27101-0019	210	110	0762	00	00	BATA PARA DAMA. TALLA: MEDIANA. COLOR: AZUL MARINO. CEDULA 2.	M	PZA	1	PZA	6	-	-	6
ZONA A	AGUASCALIENTES	2	02	27101-0019	210	110	0796	00	00	BATA PARA DAMA. TALLA: GRANDE. COLOR: AZUL MARINO. CEDULA 2.	G	PZA	1	PZA	8	-	-	8
ZONA A	AGUASCALIENTES	2	02	27101-0019	210	110	2057	00	00	BATA PARA DAMA. TALLA: EXTRAGRANDE. COLOR: ARENA. CEDULA 2.	X	PZA	1	PZA	1	-	-	1
ZONA A	AGUASCALIENTES	2	02	27101-0019	210	110	2073	00	00	BATA PARA DAMA. TALLA: EXTRAGRANDE. COLOR: BLANCO. CEDULA 2.	X	PZA	1	PZA	3	-	-	3
ZONA A	AGUASCALIENTES	2	02	27101-0019	210	110	2115	00	00	BATA PARA DAMA. TALLA: EXTRAGRANDE. COLOR: AZUL MARINO. CEDULA 2.	X	PZA	1	PZA	2	-	-	2
ZONA A	CDMX NORTE	2	02	27101-0019	210	110	0432	00	00	BATA PARA DAMA. TALLA: CHICA. COLOR: ARENA. CEDULA 2.	CH	PZA	1	PZA	69	-	-	69
ZONA A	CDMX NORTE	2	02	27101-0019	210	110	0465	00	00	BATA PARA DAMA. TALLA: MEDIANA. COLOR: ARENA. CEDULA 2.	M	PZA	1	PZA	48	-	-	48
ZONA A	CDMX NORTE	2	02	27101-0019	210	110	0499	00	00	BATA PARA DAMA. TALLA: GRANDE. COLOR: ARENA. CEDULA 2.	G	PZA	1	PZA	30	-	-	30

DISTRIBUCIÓN CONFORME A ANEXOS

ANEXO 5. CUADRO DE DISTRIBUCIÓN

Áreas Requirentes: Órganos de Operación Administrativa Desconcentrada de Aguascalientes, Baja California, Baja California Sur, Campeche, Chiapas, Chihuahua, CDMX Norte, CDMX Sur, Coahuila, Colima, Durango, Guanajuato, Guerrero, Hidalgo, Edo. México Oriente, Edo. México Poniente, Jalisco, Michoacán, Morelos, Nayarit, Nuevo León, Oaxaca, Puebla, Querétaro, Quintana Roo, San Luis Potosí, Sinaloa, Sonora, Tabasco, Tamaulipas, Tlaxcala, Veracruz Norte, Veracruz Sur, Yucatán, Zacatecas y Áreas de Nivel Central

ZONA	OOAD	PARTIDA	CÉDULA	CLAVE CUCOP +	GPO	GEN	ESP	DIF	VAR	DESCRIPCIÓN- SISTEMA DE ABASTO INSTITUCIONAL (SAI)	TALLA	UNIDAD	CANT.	TIPO	ÚNICA ENTREGA RÉGIMEN ORDINARIO	ÚNICA ENTREGA MÉDICOS RESIDENTES	ÚNICA ENTREGA RÉGIMEN IMSS BIENESTAR	TOTAL POR CLAVE Y DESTINO RÉGIMEN ORDINARIO, MÉDICOS RESIDENTES E IMSS BIENESTAR
ZONA A	CDMX NORTE	2	02	27101-0019	210	110	0531	00	00	BATA PARA DAMA, TALLA: CHICA, COLOR: BLANCO, CEDULA 2	CH	PZA	1	PZA	42	-	-	42
ZONA A	CDMX NORTE	2	02	27101-0019	210	110	0564	00	00	BATA PARA DAMA, TALLA: MEDIANA, COLOR: BLANCO, CEDULA 2	M	PZA	1	PZA	48	-	-	48
ZONA A	CDMX NORTE	2	02	27101-0019	210	110	0598	00	00	BATA PARA DAMA, TALLA: GRANDE, COLOR: BLANCO, CEDULA 2	G	PZA	1	PZA	27	-	-	27
ZONA A	CDMX NORTE	2	02	27101-0019	210	110	0663	00	00	BATA PARA DAMA, TALLA: MEDIANA COLOR VERDE AGUA, CEDULA 2	M	PZA	1	PZA	3	-	-	3
ZONA A	CDMX NORTE	2	02	27101-0019	210	110	0739	00	00	BATA PARA DAMA, TALLA: CHICA, COLOR: AZUL MARINO, CEDULA 2	CH	PZA	1	PZA	87	-	-	87
ZONA A	CDMX NORTE	2	02	27101-0019	210	110	0762	00	00	BATA PARA DAMA, TALLA: MEDIANA, COLOR: AZUL MARINO, CEDULA 2	M	PZA	1	PZA	131	-	-	131
ZONA A	CDMX NORTE	2	02	27101-0019	210	110	0796	00	00	BATA PARA DAMA, TALLA: GRANDE, COLOR: AZUL MARINO, CEDULA 2	G	PZA	1	PZA	54	-	-	54
ZONA A	CDMX NORTE	2	02	27101-0019	210	110	2057	00	00	BATA PARA DAMA, TALLA: EXTRAGRANDE, COLOR: ARENA, CEDULA 2	X	PZA	1	PZA	4	-	-	4
ZONA A	CDMX NORTE	2	02	27101-0019	210	110	2115	00	00	BATA PARA DAMA, TALLA: EXTRAGRANDE, COLOR: AZUL MARINO, CEDULA 2	X	PZA	1	PZA	5	-	-	5
ZONA A	CDMX NORTE	2	02	27101-0019	210	110	2123	00	00	BATA PARA DAMA, TALLA: ESPECIAL, COLOR: AZUL MARINO, CEDULA 2	ES	PZA	1	PZA	6	-	-	6
ZONA A	CDMX SUR	2	02	27101-0019	210	110	0432	00	00	BATA PARA DAMA, TALLA: CHICA, COLOR: ARENA, CEDULA 2	CH	PZA	1	PZA	63	-	-	63
ZONA A	CDMX SUR	2	02	27101-0019	210	110	0465	00	00	BATA PARA DAMA, TALLA: MEDIANA, COLOR: ARENA, CEDULA 2	M	PZA	1	PZA	73	-	-	73
ZONA A	CDMX SUR	2	02	27101-0019	210	110	0499	00	00	BATA PARA DAMA, TALLA: GRANDE, COLOR: ARENA, CEDULA 2	G	PZA	1	PZA	36	-	-	36
ZONA A	CDMX SUR	2	02	27101-0019	210	110	0531	00	00	BATA PARA DAMA, TALLA: CHICA, COLOR: BLANCO, CEDULA 2	CH	PZA	1	PZA	75	-	-	75
ZONA A	CDMX SUR	2	02	27101-0019	210	110	0564	00	00	BATA PARA DAMA, TALLA: MEDIANA, COLOR: BLANCO, CEDULA 2	M	PZA	1	PZA	42	-	-	42
ZONA A	CDMX SUR	2	02	27101-0019	210	110	0598	00	00	BATA PARA DAMA, TALLA: GRANDE, COLOR: BLANCO, CEDULA 2	G	PZA	1	PZA	12	-	-	12
ZONA A	CDMX SUR	2	02	27101-0019	210	110	0630	00	00	BATA PARA DAMA, TALLA: CHICA, COLOR: VERDE AGUA, CEDULA 2.	CH	PZA	1	PZA	15	-	-	15
ZONA A	CDMX SUR	2	02	27101-0019	210	110	0663	00	00	BATA PARA DAMA, TALLA: MEDIANA COLOR VERDE AGUA, CEDULA 2.	M	PZA	1	PZA	18	-	-	18
ZONA A	CDMX SUR	2	02	27101-0019	210	110	0697	00	00	BATA PARA DAMA, TALLA: GRANDE COLOR: VERDE AGUA, CEDULA 2	G	PZA	1	PZA	21	-	-	21
ZONA A	CDMX SUR	2	02	27101-0019	210	110	0739	00	00	BATA PARA DAMA, TALLA: CHICA, COLOR: AZUL MARINO, CEDULA 2.	CH	PZA	1	PZA	62	-	-	62
ZONA A	CDMX SUR	2	02	27101-0019	210	110	0762	00	00	BATA PARA DAMA, TALLA: MEDIANA COLOR AZUL MARINO, CEDULA 2	M	PZA	1	PZA	83	-	-	83

ANEXO 5. CUADRO DE DISTRIBUCIÓN

Areas Requirentes: Órganos de Operación Administrativa Desconcentrada de Aguascalientes, Baja California, Baja California Sur, Campeche, Chiapas, Chihuahua, CDMX Norte, CDMX Sur, Coahuila, Colima, Durango, Guanajuato, Guerrero, Hidalgo, Edo. México Oriente, Edo. México Poniente, Jalisco, Michoacán, Morelos, Nayarit, Nuevo León, Oaxaca, Puebla, Querétaro, Quintana Roo, San Luis Potosí, Sinaloa, Sonora, Tabasco, Tamaulipas, Tlaxcala, Veracruz Norte, Veracruz Sur, Yucatán, Zacatecas y Áreas de Nivel Central.

ZONA	OOAD	PARTIDA	CÉDULA	CLAVE CUCOP +	GPO	GEN	ESP	DIF	VAR	DESCRIPCIÓN- SISTEMA DE ABASTO INSTITUCIONAL (SAI)	TALLA	UNIDAD	CANT.	TIPO	ÚNICA ENTREGA RÉGIMEN ORDINARIO	ÚNICA ENTREGA MÉDICOS RESIDENTES	ÚNICA ENTREGA RÉGIMEN IMSS BIENESTAR	TOTAL POR CLAVE Y DESTINO RÉGIMEN ORDINARIO, MÉDICOS RESIDENTES E IMSS BIENESTAR
ZONA A	CDMX SUR	2	02	27101-0019	210	110	0796	00	00	BATA PARA DAMA. TALLA: GRANDE. COLOR: AZUL MARINO. CEDULA 2.	G	PZA	1	PZA	35	-	-	35
ZONA A	CDMX SUR	2	02	27101-0019	210	110	2057	00	00	BATA PARA DAMA. TALLA: EXTRAGRANDE. COLOR: ARENA. CEDULA 2.	X	PZA	1	PZA	9	-	-	9
ZONA A	CDMX SUR	2	02	27101-0019	210	110	2065	00	00	BATA PARA DAMA. TALLA: ESPECIAL. COLOR: ARENA. CEDULA 2.	ES	PZA	1	PZA	3	-	-	3
ZONA A	CDMX SUR	2	02	27101-0019	210	110	2115	00	00	BATA PARA DAMA. TALLA: EXTRAGRANDE. COLOR: AZUL MARINO. CEDULA 2.	X	PZA	1	PZA	13	-	-	13
ZONA A	CDMX SUR	2	02	27101-0019	210	110	2123	00	00	BATA PARA DAMA. TALLA: ESPECIAL. COLOR: AZUL MARINO. CEDULA 2.	ES	PZA	1	PZA	3	-	-	3
ZONA A	CDMX SUR	2	02	27101-0019	210	110	2388	00	00	BATA PARA DAMA. TALLA: PLUS. COLOR: AZUL MARINO. CEDULA 2.	PL	PZA	1	PZA	3	-	-	3
ZONA A	CHIHUAHUA	2	02	27101-0019	210	110	0432	00	00	BATA PARA DAMA. TALLA: CHICA. COLOR: ARENA. CEDULA 2.	CH	PZA	1	PZA	38	-	3	41
ZONA A	CHIHUAHUA	2	02	27101-0019	210	110	0465	00	00	BATA PARA DAMA. TALLA: MEDIANA. COLOR: ARENA. CEDULA 2.	M	PZA	1	PZA	51	-	3	54
ZONA A	CHIHUAHUA	2	02	27101-0019	210	110	0499	00	00	BATA PARA DAMA. TALLA: GRANDE. COLOR: ARENA. CEDULA 2.	G	PZA	1	PZA	23	-	-	23
ZONA A	CHIHUAHUA	2	02	27101-0019	210	110	0531	00	00	BATA PARA DAMA. TALLA: CHICA. COLOR: BLANCO. CEDULA 2.	CH	PZA	1	PZA	-	-	15	15
ZONA A	CHIHUAHUA	2	02	27101-0019	210	110	0564	00	00	BATA PARA DAMA. TALLA: MEDIANA. COLOR: BLANCO. CEDULA 2.	M	PZA	1	PZA	3	-	12	15
ZONA A	CHIHUAHUA	2	02	27101-0019	210	110	0598	00	00	BATA PARA DAMA. TALLA: GRANDE. COLOR: BLANCO. CEDULA 2.	G	PZA	1	PZA	3	-	24	27
ZONA A	CHIHUAHUA	2	02	27101-0019	210	110	0630	00	00	BATA PARA DAMA. TALLA: CHICA. COLOR: VERDE AGUA. CEDULA 2.	CH	PZA	1	PZA	6	-	-	6
ZONA A	CHIHUAHUA	2	02	27101-0019	210	110	0663	00	00	BATA PARA DAMA. TALLA: MEDIANA. COLOR: VERDE AGUA. CEDULA 2.	M	PZA	1	PZA	12	-	-	12
ZONA A	CHIHUAHUA	2	02	27101-0019	210	110	0739	00	00	BATA PARA DAMA. TALLA: CHICA. COLOR: AZUL MARINO. CEDULA 2.	CH	PZA	1	PZA	9	-	-	9
ZONA A	CHIHUAHUA	2	02	27101-0019	210	110	0762	00	00	BATA PARA DAMA. TALLA: MEDIANA. COLOR: AZUL MARINO. CEDULA 2.	M	PZA	1	PZA	7	-	-	7
ZONA A	CHIHUAHUA	2	02	27101-0019	210	110	0796	00	00	BATA PARA DAMA. TALLA: GRANDE. COLOR: AZUL MARINO. CEDULA 2.	G	PZA	1	PZA	16	-	-	16
ZONA A	CHIHUAHUA	2	02	27101-0019	210	110	2073	00	00	BATA PARA DAMA. TALLA: EXTRAGRANDE. COLOR: BLANCO. CEDULA 2.	X	PZA	1	PZA	-	-	3	3
ZONA A	CHIHUAHUA	2	02	27101-0019	210	110	2115	00	00	BATA PARA DAMA. TALLA: EXTRAGRANDE. COLOR: AZUL MARINO. CEDULA 2.	X	PZA	1	PZA	2	-	-	2
ZONA A	CHIHUAHUA	2	02	27101-0019	210	110	2123	00	00	BATA PARA DAMA. TALLA: ESPECIAL. COLOR: AZUL MARINO. CEDULA 2.	ES	PZA	1	PZA	2	-	-	2
ZONA A	CHIHUAHUA	2	02	27101-0019	210	110	2388	00	00	BATA PARA DAMA. TALLA: PLUS. COLOR: AZUL MARINO. CEDULA 2.	PL	PZA	1	PZA	2	-	-	2

ANEXO 5 DIVISIÓN DE CONTRATOS

ANEXO 5. CUADRO DE DISTRIBUCIÓN

Áreas Requirentes: Órganos de Operación Administrativa Desconcentrada de Aguascalientes, Baja California, Baja California Sur, Campeche, Chiapas, Chihuahua, CDMX Norte, CDMX Sur, Coahuila, Colima, Durango, Guanajuato, Guerrero, Hidalgo, Edo. Mexico Oriente, Edo. México Poniente, Jalisco, Michoacán, Morelos, Nayarit, Nuevo León, Oaxaca, Puebla, Querétaro, Quintana Roo, San Luís Potosí, Sinaloa, Sonora, Tabasco, Tamaulipas, Tlaxcala, Veracruz Norte, Veracruz Sur, Yucatán, Zacatecas y Áreas de Nivel Central

ZONA	OOAD	PARTIDA	CÉDULA	CLAVE CUCOP +	GPO	GEN	ESP	DIF	VAR	DESCRIPCIÓN- SISTEMA DE ABASTO INSTITUCIONAL (SAI)	TALLA	UNIDAD	CANT.	TIPO	ÚNICA ENTREGA RÉGIMEN ORDINARIO	ÚNICA ENTREGA MÉDICOS RESIDENTES	ÚNICA ENTREGA RÉGIMEN IMSS BIENESTAR	TOTAL POR CLAVE Y DESTINO RÉGIMEN ORDINARIO, MÉDICOS RESIDENTES E IMSS BIENESTAR
ZONA A	DURANGO	2	02	27101-0019	210	110	0432	00	00	BATA PARA DAMA, TALLA: CHICA, COLOR: ARENA, CEDULA 2.	CH	PZA	1	PZA	6	-	-	6
ZONA A	DURANGO	2	02	27101-0019	210	110	0465	00	00	BATA PARA DAMA, TALLA: MEDIANA, COLOR: ARENA, CEDULA 2.	M	PZA	1	PZA	9	-	6	15
ZONA A	DURANGO	2	02	27101-0019	210	110	0499	00	00	BATA PARA DAMA, TALLA: GRANDE, COLOR: ARENA, CEDULA 2.	G	PZA	1	PZA	2	-	-	2
ZONA A	DURANGO	2	02	27101-0019	210	110	0531	00	00	BATA PARA DAMA, TALLA: CHICA, COLOR: BLANCO, CEDULA 2.	CH	PZA	1	PZA	6	-	9	15
ZONA A	DURANGO	2	02	27101-0019	210	110	0564	00	00	BATA PARA DAMA, TALLA: MEDIANA, COLOR: BLANCO, CEDULA 2.	M	PZA	1	PZA	6	-	15	21
ZONA A	DURANGO	2	02	27101-0019	210	110	0598	00	00	BATA PARA DAMA, TALLA: GRANDE, COLOR: BLANCO, CEDULA 2.	G	PZA	1	PZA	6	-	6	12
ZONA A	DURANGO	2	02	27101-0019	210	110	0630	00	00	BATA PARA DAMA, TALLA: CHICA, COLOR: VERDE AGUA, CEDULA 2.	CH	PZA	1	PZA	3	-	-	3
ZONA A	DURANGO	2	02	27101-0019	210	110	0663	00	00	BATA PARA DAMA, TALLA: MEDIANA, COLOR: VERDE AGUA, CEDULA 2.	M	PZA	1	PZA	3	-	-	3
ZONA A	DURANGO	2	02	27101-0019	210	110	0697	00	00	BATA PARA DAMA, TALLA: GRANDE, COLOR: VERDE AGUA, CEDULA 2.	G	PZA	1	PZA	3	-	-	3
ZONA A	DURANGO	2	02	27101-0019	210	110	0739	00	00	BATA PARA DAMA, TALLA: CHICA, COLOR: AZUL MARINO, CEDULA 2.	CH	PZA	1	PZA	6	-	-	6
ZONA A	DURANGO	2	02	27101-0019	210	110	0762	00	00	BATA PARA DAMA, TALLA: MEDIANA, COLOR: AZUL MARINO, CEDULA 2.	M	PZA	1	PZA	4	-	-	4
ZONA A	DURANGO	2	02	27101-0019	210	110	0796	00	00	BATA PARA DAMA, TALLA: GRANDE, COLOR: AZUL MARINO, CEDULA 2.	G	PZA	1	PZA	5	-	-	5
ZONA A	DURANGO	2	02	27101-0019	210	110	0815	00	00	BATA PARA DAMA, TALLA: EXTRAGRANDE, COLOR: BLANCO, CEDULA 2.	X	PZA	1	PZA	6	-	-	6
ZONA A	EDO DE MEX ORIENTE	2	02	27101-0019	210	110	0432	00	00	BATA PARA DAMA, TALLA: CHICA, COLOR: ARENA, CEDULA 2.	CH	PZA	1	PZA	31	-	-	31
ZONA A	EDO DE MEX ORIENTE	2	02	27101-0019	210	110	0465	00	00	BATA PARA DAMA, TALLA: MEDIANA, COLOR: ARENA, CEDULA 2.	M	PZA	1	PZA	38	-	-	38
ZONA A	EDO DE MEX ORIENTE	2	02	27101-0019	210	110	0499	00	00	BATA PARA DAMA, TALLA: GRANDE, COLOR: ARENA, CEDULA 2.	G	PZA	1	PZA	15	-	-	15
ZONA A	EDO DE MEX ORIENTE	2	02	27101-0019	210	110	0531	00	00	BATA PARA DAMA, TALLA: CHICA, COLOR: BLANCO, CEDULA 2.	CH	PZA	1	PZA	21	-	-	21
ZONA A	EDO DE MEX ORIENTE	2	02	27101-0019	210	110	0564	00	00	BATA PARA DAMA, TALLA: MEDIANA, COLOR: BLANCO, CEDULA 2.	M	PZA	1	PZA	6	-	-	6
ZONA A	EDO DE MEX ORIENTE	2	02	27101-0019	210	110	0598	00	00	BATA PARA DAMA, TALLA: GRANDE, COLOR: BLANCO, CEDULA 2.	G	PZA	1	PZA	3	-	-	3
ZONA A	EDO DE MEX ORIENTE	2	02	27101-0019	210	110	0630	00	00	BATA PARA DAMA, TALLA: CHICA, COLOR: VERDE AGUA, CEDULA 2.	CH	PZA	1	PZA	9	-	-	9
ZONA A	EDO DE MEX ORIENTE	2	02	27101-0019	210	110	0663	00	00	BATA PARA DAMA, TALLA: MEDIANA, COLOR: VERDE AGUA, CEDULA 2.	M	PZA	1	PZA	6	-	-	6

ANEXO 5. CUADRO DE DISTRIBUCIÓN

Areas Requirentes: Órganos de Operación Administrativa Desconcentrada de Aguascalientes, Baja California, Baja California Sur, Campeche, Chiapas, Chihuahua, CDMX Norte, CDMX Sur, Coahuila, Colima, Durango, Guanajuato, Guerrero, Hidalgo, Edo. México Oriente, Edo. México Poniente, Jalisco, Michoacán, Morelos, Nayarit, Nuevo León, Oaxaca, Puebla, Querétaro, Quintana Roo, San Luis Potosí, Sinaloa, Sonora, Tabasco, Tamaulipas, Tlaxcala, Veracruz Norte, Veracruz Sur, Yucatán, Zacatecas y Áreas de Nivel Central.

ZONA	OOAD	PARTIDA	CÉDULA	CLAVE CUCOP +	GPO	GEN	ESP	DIF	VAR	DESCRIPCIÓN- SISTEMA DE ABASTO INSTITUCIONAL (SAI)	TALLA	UNIDAD	CANT.	TIPO	ÚNICA ENTREGA RÉGIMEN ORDINARIO	ÚNICA ENTREGA MÉDICOS RESIDENTES	ÚNICA ENTREGA RÉGIMEN IMSS BIENESTAR	TOTAL POR CLAVE Y DESTINO RÉGIMEN ORDINARIO, MÉDICOS RESIDENTES E IMSS BIENESTAR
ZONA A	EDO DE MEX ORIENTE	2	02	27101-0019	210	110	0739	00	00	BATA PARA DAMA. TALLA: CHICA. COLOR: AZUL MARINO. CEDULA 2.	CH	PZA	1	PZA	29	-	-	29
ZONA A	EDO DE MEX ORIENTE	2	02	27101-0019	210	110	0762	00	00	BATA PARA DAMA. TALLA: MEDIANA. COLOR: AZUL MARINO. CEDULA 2.	M	PZA	1	PZA	64	-	-	64
ZONA A	EDO DE MEX ORIENTE	2	02	27101-0019	210	110	0796	00	00	BATA PARA DAMA. TALLA: GRANDE. COLOR: AZUL MARINO. CEDULA 2.	G	PZA	1	PZA	25	-	-	25
ZONA A	EDO DE MEX ORIENTE	2	02	27101-0019	210	110	2057	00	00	BATA PARA DAMA. TALLA: EXTRAGRANDE. COLOR: ARENA. CEDULA 2.	X	PZA	1	PZA	2	-	-	2
ZONA A	EDO DE MEX ORIENTE	2	02	27101-0019	210	110	2115	00	00	BATA PARA DAMA. TALLA: EXTRAGRANDE. COLOR: AZUL MARINO. CEDULA 2.	X	PZA	1	PZA	2	-	-	2
ZONA A	EDO DE MEX ORIENTE	2	02	27101-0019	210	110	2370	00	00	BATA PARA DAMA. TALLA: PLUS. COLOR: ARENA. CEDULA 2.	PL	PZA	1	PZA	3	-	-	3
ZONA A	EDO DE MEX PONIENTE	2	02	27101-0019	210	110	0432	00	00	BATA PARA DAMA. TALLA: CHICA. COLOR: ARENA. CEDULA 2.	CH	PZA	1	PZA	15	-	-	15
ZONA A	EDO DE MEX PONIENTE	2	02	27101-0019	210	110	0465	00	00	BATA PARA DAMA. TALLA: MEDIANA. COLOR: ARENA. CEDULA 2.	M	PZA	1	PZA	27	-	6	33
ZONA A	EDO DE MEX PONIENTE	2	02	27101-0019	210	110	0499	00	00	BATA PARA DAMA. TALLA: GRANDE. COLOR: ARENA. CEDULA 2.	G	PZA	1	PZA	14	-	-	14
ZONA A	EDO DE MEX PONIENTE	2	02	27101-0019	210	110	0531	00	00	BATA PARA DAMA. TALLA: CHICA. COLOR: BLANCO. CEDULA 2.	CH	PZA	1	PZA	15	-	33	48
ZONA A	EDO DE MEX PONIENTE	2	02	27101-0019	210	110	0564	00	00	BATA PARA DAMA. TALLA: MEDIANA. COLOR: BLANCO. CEDULA 2.	M	PZA	1	PZA	9	-	15	24
ZONA A	EDO DE MEX PONIENTE	2	02	27101-0019	210	110	0598	00	00	BATA PARA DAMA. TALLA: GRANDE. COLOR: BLANCO. CEDULA 2.	G	PZA	1	PZA	6	-	-	6
ZONA A	EDO DE MEX PONIENTE	2	02	27101-0019	210	110	0663	00	00	BATA PARA DAMA. TALLA: MEDIANA. COLOR: VERDE AGUA. CEDULA 2.	M	PZA	1	PZA	3	-	-	3
ZONA A	EDO DE MEX PONIENTE	2	02	27101-0019	210	110	0739	00	00	BATA PARA DAMA. TALLA: CHICA. COLOR: AZUL MARINO. CEDULA 2.	CH	PZA	1	PZA	17	-	-	17
ZONA A	EDO DE MEX PONIENTE	2	02	27101-0019	210	110	0762	00	00	BATA PARA DAMA. TALLA: MEDIANA. COLOR: AZUL MARINO. CEDULA 2.	M	PZA	1	PZA	57	-	-	57
ZONA A	EDO DE MEX PONIENTE	2	02	27101-0019	210	110	0796	00	00	BATA PARA DAMA. TALLA: GRANDE. COLOR: AZUL MARINO. CEDULA 2.	G	PZA	1	PZA	16	-	-	16
ZONA A	EDO DE MEX PONIENTE	2	02	27101-0019	210	110	2073	00	00	BATA PARA DAMA. TALLA: EXTRAGRANDE. COLOR: BLANCO. CEDULA 2.	X	PZA	1	PZA	-	-	3	3
ZONA A	EDO DE MEX PONIENTE	2	02	27101-0019	210	110	2123	00	00	BATA PARA DAMA. TALLA: ESPECIAL. COLOR: AZUL MARINO. CEDULA 2.	ES	PZA	1	PZA	5	-	-	5
ZONA A	GUANAJUATO	2	02	27101-0019	210	110	0432	00	00	BATA PARA DAMA. TALLA: CHICA. COLOR: ARENA. CEDULA 2.	CH	PZA	1	PZA	47	-	-	47
ZONA A	GUANAJUATO	2	02	27101-0019	210	110	0465	00	00	BATA PARA DAMA. TALLA: MEDIANA. COLOR: ARENA. CEDULA 2.	M	PZA	1	PZA	38	-	-	38
ZONA A	GUANAJUATO	2	02	27101-0019	210	110	0499	00	00	BATA PARA DAMA. TALLA: GRANDE. COLOR: ARENA. CEDULA 2.	G	PZA	1	PZA	26	-	-	26

ANEXOS
ADJUDICACIONES

ANEXO 5. CUADRO DE DISTRIBUCIÓN

Areas Requirentes: Órganos de Operación Administrativa Desconcentrada de Aguascalientes, Baja California, Baja California Sur, Campeche, Chiapas, Chihuahua, CDMX Norte, CDMX Sur, Coahuila, Colima, Durango, Guanajuato, Guerrero, Hidalgo, Edo. México Oriente, Edo. México Poniente, Jalisco, Michoacán, Morelos, Nayarit, Nuevo León, Oaxaca, Puebla, Querétaro, Quintana Roo, San Luis Potosí, Sinaloa, Sonora, Tabasco, Tamaulipas, Tlaxcala, Veracruz Norte, Veracruz Sur, Yucatán, Zacatecas y Áreas de Nivel Central.

ZONA	OOAD	PARTIDA	CÉDULA	CLAVE CUCOP +	GPO	GEN	ESP	DIF	VAR	DESCRIPCIÓN- SISTEMA DE ABASTO INSTITUCIONAL (SAI)	TALLA	UNIDAD	CANT.	TIPO	ÚNICA ENTREGA RÉGIMEN ORDINARIO	ÚNICA ENTREGA MÉDICOS RESIDENTES	ÚNICA ENTREGA RÉGIMEN IMSS BIENESTAR	TOTAL POR CLAVE Y DESTINO RÉGIMEN ORDINARIO, MÉDICOS RESIDENTES E IMSS BIENESTAR
ZONA A	GUANAJUATO	2	02	27101-0019	210	110	0531	00	00	BATA PARA DAMA, TALLA: CHICA, COLOR: BLANCO, CEDULA 2.	CH	PZA	1	PZA	6	-	-	6
ZONA A	GUANAJUATO	2	02	27101-0019	210	110	0564	00	00	BATA PARA DAMA, TALLA: MEDIANA, COLOR: BLANCO, CEDULA 2	M	PZA	1	PZA	24	-	-	24
ZONA A	GUANAJUATO	2	02	27101-0019	210	110	0598	00	00	BATA PARA DAMA, TALLA: GRANDE, COLOR: BLANCO, CEDULA 2.	G	PZA	1	PZA	3	-	-	3
ZONA A	GUANAJUATO	2	02	27101-0019	210	110	0630	00	00	BATA PARA DAMA, TALLA: CHICA, COLOR: VERDE AGUA, CEDULA 2.	CH	PZA	1	PZA	6	-	-	6
ZONA A	GUANAJUATO	2	02	27101-0019	210	110	0663	00	00	BATA PARA DAMA, TALLA: MEDIANA, COLOR: VERDE AGUA, CEDULA 2.	M	PZA	1	PZA	6	-	-	6
ZONA A	GUANAJUATO	2	02	27101-0019	210	110	0697	00	00	BATA PARA DAMA, TALLA: GRANDE, COLOR: VERDE AGUA, CEDULA 2.	G	PZA	1	PZA	3	-	-	3
ZONA A	GUANAJUATO	2	02	27101-0019	210	110	0739	00	00	BATA PARA DAMA, TALLA: CHICA, COLOR: AZUL MARINO, CEDULA 2.	CH	PZA	1	PZA	6	-	-	6
ZONA A	GUANAJUATO	2	02	27101-0019	210	110	0762	00	00	BATA PARA DAMA, TALLA: MEDIANA, COLOR: AZUL MARINO, CEDULA 2.	M	PZA	1	PZA	21	-	-	21
ZONA A	GUANAJUATO	2	02	27101-0019	210	110	0796	00	00	BATA PARA DAMA, TALLA: GRANDE, COLOR: AZUL MARINO, CEDULA 2.	G	PZA	1	PZA	14	-	-	14
ZONA A	GUANAJUATO	2	02	27101-0019	210	110	2057	00	00	BATA PARA DAMA, TALLA: EXTRAGRANDE, COLOR: ARENA, CEDULA 2.	X	PZA	1	PZA	1	-	-	1
ZONA A	GUANAJUATO	2	02	27101-0019	210	110	2107	00	00	BATA PARA DAMA, TALLA: ESPECIAL, COLOR: VERDE AGUA, CEDULA 2.	ES	PZA	1	PZA	3	-	-	3
ZONA A	HIDALGO	2	02	27101-0019	210	110	0432	00	00	BATA PARA DAMA, TALLA: CHICA, COLOR: ARENA, CEDULA 2.	CH	PZA	1	PZA	4	-	-	4
ZONA A	HIDALGO	2	02	27101-0019	210	110	0465	00	00	BATA PARA DAMA, TALLA: MEDIANA, COLOR: ARENA, CEDULA 2.	M	PZA	1	PZA	33	-	12	45
ZONA A	HIDALGO	2	02	27101-0019	210	110	0499	00	00	BATA PARA DAMA, TALLA: GRANDE, COLOR: ARENA, CEDULA 2.	G	PZA	1	PZA	6	-	-	6
ZONA A	HIDALGO	2	02	27101-0019	210	110	0531	00	00	BATA PARA DAMA, TALLA: CHICA, COLOR: BLANCO, CEDULA 2.	CH	PZA	1	PZA	6	-	27	33
ZONA A	HIDALGO	2	02	27101-0019	210	110	0564	00	00	BATA PARA DAMA, TALLA: MEDIANA, COLOR: BLANCO, CEDULA 2.	M	PZA	1	PZA	-	-	21	21
ZONA A	HIDALGO	2	02	27101-0019	210	110	0598	00	00	BATA PARA DAMA, TALLA: GRANDE, COLOR: BLANCO, CEDULA 2.	G	PZA	1	PZA	-	-	6	6
ZONA A	HIDALGO	2	02	27101-0019	210	110	0630	00	00	BATA PARA DAMA, TALLA: CHICA, COLOR: VERDE AGUA, CEDULA 2.	CH	PZA	1	PZA	6	-	-	6
ZONA A	HIDALGO	2	02	27101-0019	210	110	0663	00	00	BATA PARA DAMA, TALLA: MEDIANA, COLOR: VERDE AGUA, CEDULA 2.	M	PZA	1	PZA	12	-	-	12
ZONA A	HIDALGO	2	02	27101-0019	210	110	0739	00	00	BATA PARA DAMA, TALLA: CHICA, COLOR: AZUL MARINO, CEDULA 2.	CH	PZA	1	PZA	5	-	-	5
ZONA A	HIDALGO	2	02	27101-0019	210	110	0762	00	00	BATA PARA DAMA, TALLA: MEDIANA, COLOR: AZUL MARINO, CEDULA 2.	M	PZA	1	PZA	2	-	-	2

ANEXO 5. CUADRO DE DISTRIBUCIÓN

Areas Requirentes: Órganos de Operación Administrativa Desconcentrada de Aguascalientes, Baja California, Baja California Sur, Campeche, Chiapas, Chihuahua, CDMX Norte, CDMX Sur, Coahuila, Colima, Durango, Guanajuato, Guerrero, Hidalgo, Edo. México Oriente, Edo. México Poniente, Jalisco, Michoacán, Morelos, Nayarit, Nuevo León, Oaxaca, Puebla, Querétaro, Quintana Roo, San Luis Potosí, Sinaloa, Sonora, Tabasco, Tamaulipas, Tlaxcala, Veracruz Norte, Veracruz Sur, Yucatán, Zacatecas y Áreas de Nivel Central.

ZONA	OOAD	PARTIDA	CÉDULA	CLAVE CUCOP +	GPO	GEN	ESP	DIF	VAR	DESCRIPCIÓN- SISTEMA DE ABASTO INSTITUCIONAL (SAI)	TALLA	UNIDAD	CANT.	TIPO	ÚNICA ENTREGA RÉGIMEN ORDINARIO	ÚNICA ENTREGA MÉDICOS RESIDENTES	ÚNICA ENTREGA RÉGIMEN IMSS BIENESTAR	TOTAL POR CLAVE Y DESTINO RÉGIMEN ORDINARIO, MÉDICOS RESIDENTES E IMSS BIENESTAR
ZONA A	HIDALGO	2	02	27101-0019	210	110	0796	00	00	BATA PARA DAMA. TALLA: GRANDE. COLOR: AZUL MARINO. CEDULA 2.	G	PZA	1	PZA	2	-	-	2
ZONA A	MORELOS	2	02	27101-0019	210	110	0432	00	00	BATA PARA DAMA. TALLA: CHICA. COLOR: ARENA. CEDULA 2.	CH	PZA	1	PZA	15	-	-	15
ZONA A	MORELOS	2	02	27101-0019	210	110	0465	00	00	BATA PARA DAMA. TALLA: MEDIANA. COLOR: ARENA. CEDULA 2.	M	PZA	1	PZA	27	-	-	27
ZONA A	MORELOS	2	02	27101-0019	210	110	0499	00	00	BATA PARA DAMA. TALLA: GRANDE. COLOR: ARENA. CEDULA 2.	G	PZA	1	PZA	6	-	-	6
ZONA A	MORELOS	2	02	27101-0019	210	110	0531	00	00	BATA PARA DAMA. TALLA: CHICA. COLOR: BLANCO. CEDULA 2.	CH	PZA	1	PZA	3	-	-	3
ZONA A	MORELOS	2	02	27101-0019	210	110	0564	00	00	BATA PARA DAMA. TALLA: MEDIANA. COLOR: BLANCO. CEDULA 2.	M	PZA	1	PZA	9	-	-	9
ZONA A	MORELOS	2	02	27101-0019	210	110	0598	00	00	BATA PARA DAMA. TALLA: GRANDE. COLOR: BLANCO. CEDULA 2.	G	PZA	1	PZA	3	-	-	3
ZONA A	MORELOS	2	02	27101-0019	210	110	0762	00	00	BATA PARA DAMA. TALLA: MEDIANA. COLOR: AZUL MARINO. CEDULA 2.	M	PZA	1	PZA	9	-	-	9
ZONA A	MORELOS	2	02	27101-0019	210	110	2057	00	00	BATA PARA DAMA. TALLA: EXTRAGRANDE. COLOR: ARENA. CEDULA 2.	X	PZA	1	PZA	1	-	-	1
ZONA A	MORELOS	2	02	27101-0019	210	110	2107	00	00	BATA PARA DAMA. TALLA: ESPECIAL. COLOR: VERDE AGUA. CEDULA 2.	ES	PZA	1	PZA	3	-	-	3
ZONA A	OFICINAS CENTRALES	2	02	27101-0019	210	110	2065	00	00	BATA PARA DAMA. TALLA: ESPECIAL. COLOR: ARENA. CEDULA 2.	ES	PZA	1	PZA	1	-	-	1
ZONA A	PUEBLA	2	02	27101-0019	210	110	0432	00	00	BATA PARA DAMA. TALLA: CHICA. COLOR: ARENA. CEDULA 2.	CH	PZA	1	PZA	56	-	3	59
ZONA A	PUEBLA	2	02	27101-0019	210	110	0465	00	00	BATA PARA DAMA. TALLA: MEDIANA. COLOR: ARENA. CEDULA 2.	M	PZA	1	PZA	24	-	15	39
ZONA A	PUEBLA	2	02	27101-0019	210	110	0499	00	00	BATA PARA DAMA. TALLA: GRANDE. COLOR: ARENA. CEDULA 2.	G	PZA	1	PZA	5	-	6	11
ZONA A	PUEBLA	2	02	27101-0019	210	110	0531	00	00	BATA PARA DAMA. TALLA: CHICA. COLOR: BLANCO. CEDULA 2.	CH	PZA	1	PZA	9	-	48	57
ZONA A	PUEBLA	2	02	27101-0019	210	110	0564	00	00	BATA PARA DAMA. TALLA: MEDIANA. COLOR: BLANCO. CEDULA 2.	M	PZA	1	PZA	18	-	45	63
ZONA A	PUEBLA	2	02	27101-0019	210	110	0598	00	00	BATA PARA DAMA. TALLA: GRANDE. COLOR: BLANCO. CEDULA 2.	G	PZA	1	PZA	3	-	21	24
ZONA A	PUEBLA	2	02	27101-0019	210	110	0630	00	00	BATA PARA DAMA. TALLA: CHICA. COLOR: VERDE AGUA. CEDULA 2.	CH	PZA	1	PZA	3	-	-	3
ZONA A	PUEBLA	2	02	27101-0019	210	110	0663	00	00	BATA PARA DAMA. TALLA: MEDIANA. COLOR: VERDE AGUA. CEDULA 2.	M	PZA	1	PZA	9	-	-	9
ZONA A	PUEBLA	2	02	27101-0019	210	110	0739	00	00	BATA PARA DAMA. TALLA: CHICA. COLOR: AZUL MARINO. CEDULA 2.	CH	PZA	1	PZA	10	-	-	10
ZONA A	PUEBLA	2	02	27101-0019	210	110	0762	00	00	BATA PARA DAMA. TALLA: MEDIANA. COLOR: AZUL MARINO. CEDULA 2.	M	PZA	1	PZA	16	-	-	16

ANEXOS
DIVISION DE CONTRATOS

ANEXO 5. CUADRO DE DISTRIBUCIÓN

Areas Requirentes: Órganos de Operación Administrativa Desconcentrada de Aguascalientes, Baja California, Baja California Sur, Campeche, Chiapas, Chihuahua, CDMX Norte, CDMX Sur, Coahuila, Colima, Durango, Guanajuato, Guerrero, Hidalgo, Edo. México Oriente, Edo. México Poniente, Jalisco, Michoacán, Morelos, Nayarit, Nuevo León, Oaxaca, Puebla, Querétaro, Quintana Roo, San Luis Potosí, Sinaloa, Sonora, Tabasco, Tamaulipas, Tlaxcala, Veracruz Norte, Veracruz Sur, Yucatán, Zacatecas y Áreas de Nivel Central

ZONA	OOAD	PARTIDA	CÉDULA	CLAVE CUCOP +	GPO	GEN	ESP	DIF	VAR	DESCRIPCIÓN- SISTEMA DE ABASTO INSTITUCIONAL (SAI)	TALLA	UNIDAD	CANT.	TIPO	ÚNICA ENTREGA RÉGIMEN ORDINARIO	ÚNICA ENTREGA MÉDICOS RESIDENTES	ÚNICA ENTREGA RÉGIMEN IMSS BIENESTAR	TOTAL POR CLAVE Y DESTINO RÉGIMEN ORDINARIO, MÉDICOS RESIDENTES E IMSS BIENESTAR
ZONA A	PUEBLA	2	02	27101-0019	210	110	0796	00	00	BATA PARA DAMA, TALLA: GRANDE, COLOR: AZUL MARINO, CEDULA 2.	G	PZA	1	PZA	5	-	-	5
ZONA A	PUEBLA	2	02	27101-0019	210	110	2057	00	00	BATA PARA DAMA, TALLA: EXTRAGRANDE COLOR: ARENA, CEDULA 2.	X	PZA	1	PZA	9	-	-	9
ZONA A	PUEBLA	2	02	27101-0019	210	110	2073	00	00	BATA PARA DAMA, TALLA: EXTRAGRANDE COLOR: BLANCO, CEDULA 2.	X	PZA	1	PZA	-	-	3	3
ZONA A	PUEBLA	2	02	27101-0019	210	110	2099	00	00	BATA PARA DAMA, TALLA: EXTRAGRANDE COLOR: VERDE AGUA, CEDULA 2	X	PZA	1	PZA	3	-	-	3
ZONA A	PUEBLA	2	02	27101-0019	210	110	2370	00	00	BATA PARA DAMA, TALLA: PLUS, COLOR: ARENA, CEDULA 2.	PL	PZA	1	PZA	1	-	-	1
ZONA A	QUERETARO	2	02	27101-0019	210	110	0432	00	00	BATA PARA DAMA, TALLA: CHICA, COLOR: ARENA, CEDULA 2.	CH	PZA	1	PZA	24	-	-	24
ZONA A	QUERETARO	2	02	27101-0019	210	110	0465	00	00	BATA PARA DAMA, TALLA: MEDIANA, COLOR: ARENA, CEDULA 2.	M	PZA	1	PZA	30	-	-	30
ZONA A	QUERETARO	2	02	27101-0019	210	110	0499	00	00	BATA PARA DAMA, TALLA: GRANDE, COLOR: ARENA, CEDULA 2.	G	PZA	1	PZA	11	-	-	11
ZONA A	QUERETARO	2	02	27101-0019	210	110	0531	00	00	BATA PARA DAMA, TALLA: CHICA, COLOR: BLANCO, CEDULA 2.	CH	PZA	1	PZA	3	-	-	3
ZONA A	QUERETARO	2	02	27101-0019	210	110	0564	00	00	BATA PARA DAMA, TALLA: MEDIANA, COLOR: BLANCO, CEDULA 2.	M	PZA	1	PZA	9	-	-	9
ZONA A	QUERETARO	2	02	27101-0019	210	110	0739	00	00	BATA PARA DAMA, TALLA: CHICA, COLOR: AZUL MARINO, CEDULA 2.	CH	PZA	1	PZA	2	-	-	2
ZONA A	QUERETARO	2	02	27101-0019	210	110	0762	00	00	BATA PARA DAMA, TALLA: MEDIANA, COLOR: AZUL MARINO, CEDULA 2.	M	PZA	1	PZA	12	-	-	12
ZONA A	QUERETARO	2	02	27101-0019	210	110	0796	00	00	BATA PARA DAMA, TALLA: GRANDE, COLOR: AZUL MARINO, CEDULA 2.	G	PZA	1	PZA	6	-	-	6
ZONA A	SAN LUIS POTOSI	2	02	27101-0019	210	110	0432	00	00	BATA PARA DAMA, TALLA: CHICA, COLOR: ARENA, CEDULA 2.	CH	PZA	1	PZA	18	-	-	18
ZONA A	SAN LUIS POTOSI	2	02	27101-0019	210	110	0465	00	00	BATA PARA DAMA, TALLA: MEDIANA, COLOR: ARENA, CEDULA 2.	M	PZA	1	PZA	14	-	3	17
ZONA A	SAN LUIS POTOSI	2	02	27101-0019	210	110	0499	00	00	BATA PARA DAMA, TALLA: GRANDE, COLOR: ARENA, CEDULA 2.	G	PZA	1	PZA	8	-	-	8
ZONA A	SAN LUIS POTOSI	2	02	27101-0019	210	110	0531	00	00	BATA PARA DAMA, TALLA: CHICA, COLOR: BLANCO, CEDULA 2.	CH	PZA	1	PZA	3	-	39	42
ZONA A	SAN LUIS POTOSI	2	02	27101-0019	210	110	0564	00	00	BATA PARA DAMA, TALLA: MEDIANA, COLOR: BLANCO, CEDULA 2.	M	PZA	1	PZA	3	-	45	48
ZONA A	SAN LUIS POTOSI	2	02	27101-0019	210	110	0598	00	00	BATA PARA DAMA, TALLA: GRANDE, COLOR: BLANCO, CEDULA 2.	G	PZA	1	PZA	3	-	42	45
ZONA A	SAN LUIS POTOSI	2	02	27101-0019	210	110	0739	00	00	BATA PARA DAMA, TALLA: CHICA, COLOR: AZUL MARINO, CEDULA 2.	CH	PZA	1	PZA	14	-	-	14
ZONA A	SAN LUIS POTOSI	2	02	27101-0019	210	110	0762	00	00	BATA PARA DAMA, TALLA: MEDIANA, COLOR: AZUL MARINO, CEDULA 2.	M	PZA	1	PZA	15	-	-	15

ANEXO 5. CUADRO DE DISTRIBUCIÓN

Areas Requirentes: Órganos de Operación Administrativa Desconcentrada de Aguascalientes, Baja California, Baja California Sur, Campeche, Chiapas, Chihuahua, CDMX Norte, CDMX Sur, Coahuila, Colima, Durango, Guanajuato, Guerrero, Hidalgo, Edo. México Oriente, Edo. México Poniente, Jalisco, Michoacán, Morelos, Nayarit, Nuevo León, Oaxaca, Puebla, Querétaro, Quintana Roo, San Luis Potosí, Sinaloa, Sonora, Tabasco, Tamaulipas, Tlaxcala, Veracruz Norte, Veracruz Sur, Yucatán, Zacatecas y Áreas de Nivel Central.

ZONA	OOAD	PARTIDA	CÉDULA	CLAVE CUCOP +	GPO	GEN	ESP	DIF	VAR	DESCRIPCIÓN- SISTEMA DE ABASTO INSTITUCIONAL (SAI)	TALLA	UNIDAD	CANT.	TIPO	ÚNICA ENTREGA RÉGIMEN ORDINARIO	ÚNICA ENTREGA MÉDICOS RESIDENTES	ÚNICA ENTREGA RÉGIMEN IMSS BIENESTAR	TOTAL POR CLAVE Y DESTINO RÉGIMEN ORDINARIO, MÉDICOS RESIDENTES E IMSS BIENESTAR
ZONA A	SAN LUIS POTOSI	2	02	27101-0019	210	110	0796	00	00	BATA PARA DAMA. TALLA: GRANDE. COLOR: AZUL MARINO. CEDULA 2.	G	PZA	1	PZA	14	-	-	14
ZONA A	SAN LUIS POTOSI	2	02	27101-0019	210	110	2057	00	00	BATA PARA DAMA. TALLA: EXTRAGRANDE. COLOR: ARENA. CEDULA 2.	X	PZA	1	PZA	6	-	-	6
ZONA A	SAN LUIS POTOSI	2	02	27101-0019	210	110	2073	00	00	BATA PARA DAMA. TALLA: EXTRAGRANDE. COLOR: BLANCO. CEDULA 2.	X	PZA	1	PZA	-	-	9	9
ZONA A	SAN LUIS POTOSI	2	02	27101-0019	210	110	2115	00	00	BATA PARA DAMA. TALLA: EXTRAGRANDE. COLOR: AZUL MARINO. CEDULA 2.	X	PZA	1	PZA	3	-	-	3
ZONA A	TLAXCALA	2	02	27101-0019	210	110	0432	00	00	BATA PARA DAMA. TALLA: CHICA. COLOR: ARENA. CEDULA 2.	CH	PZA	1	PZA	22	-	-	22
ZONA A	TLAXCALA	2	02	27101-0019	210	110	0465	00	00	BATA PARA DAMA. TALLA: MEDIANA. COLOR: ARENA. CEDULA 2.	M	PZA	1	PZA	18	-	-	18
ZONA A	TLAXCALA	2	02	27101-0019	210	110	0499	00	00	BATA PARA DAMA. TALLA: GRANDE. COLOR: ARENA. CEDULA 2.	G	PZA	1	PZA	3	-	-	3
ZONA A	TLAXCALA	2	02	27101-0019	210	110	0762	00	00	BATA PARA DAMA. TALLA: MEDIANA. COLOR: AZUL MARINO. CEDULA 2.	M	PZA	1	PZA	4	-	-	4
ZONA A	ZACATECAS	2	02	27101-0019	210	110	0432	00	00	BATA PARA DAMA. TALLA: CHICA. COLOR: ARENA. CEDULA 2.	CH	PZA	1	PZA	7	-	-	7
ZONA A	ZACATECAS	2	02	27101-0019	210	110	0465	00	00	BATA PARA DAMA. TALLA: MEDIANA. COLOR: ARENA. CEDULA 2.	M	PZA	1	PZA	12	-	-	12
ZONA A	ZACATECAS	2	02	27101-0019	210	110	0499	00	00	BATA PARA DAMA. TALLA: GRANDE. COLOR: ARENA. CEDULA 2.	G	PZA	1	PZA	4	-	-	4
ZONA A	ZACATECAS	2	02	27101-0019	210	110	0531	00	00	BATA PARA DAMA. TALLA: CHICA. COLOR: BLANCO. CEDULA 2.	CH	PZA	1	PZA	-	-	30	30
ZONA A	ZACATECAS	2	02	27101-0019	210	110	0564	00	00	BATA PARA DAMA. TALLA: MEDIANA. COLOR: BLANCO. CEDULA 2.	M	PZA	1	PZA	3	-	48	51
ZONA A	ZACATECAS	2	02	27101-0019	210	110	0598	00	00	BATA PARA DAMA. TALLA: GRANDE. COLOR: BLANCO. CEDULA 2.	G	PZA	1	PZA	-	-	6	6
ZONA A	ZACATECAS	2	02	27101-0019	210	110	0663	00	00	BATA PARA DAMA. TALLA: MEDIANA. COLOR: VERDE AGUA. CEDULA 2.	M	PZA	1	PZA	9	-	-	9
ZONA A	ZACATECAS	2	02	27101-0019	210	110	0739	00	00	BATA PARA DAMA. TALLA: CHICA. COLOR: AZUL MARINO. CEDULA 2.	CH	PZA	1	PZA	5	-	-	5
ZONA A	ZACATECAS	2	02	27101-0019	210	110	0762	00	00	BATA PARA DAMA. TALLA: MEDIANA. COLOR: AZUL MARINO. CEDULA 2.	M	PZA	1	PZA	4	-	-	4
ZONA A	ZACATECAS	2	02	27101-0019	210	110	2065	00	00	BATA PARA DAMA. TALLA: ESPECIAL. COLOR: ARENA. CEDULA 2.	ES	PZA	1	PZA	1	-	-	1
ZONA A	ZACATECAS	2	02	27101-0019	210	110	2081	00	00	BATA PARA DAMA. TALLA: ESPECIAL. COLOR: BLANCO. CEDULA 2.	ES	PZA	1	PZA	-	-	3	3
ZONA A	ZACATECAS	2	02	27101-0019	210	110	2099	00	00	BATA PARA DAMA. TALLA: EXTRAGRANDE. COLOR: VERDE AGUA. CEDULA 2.	X	PZA	1	PZA	3	-	-	3
ZONA B	BAJA CALIFORNIA	2	02	27101-0019	210	110	2719	00	00	BATA PARA DAMA. TALLA: CHICA. COLOR: ARENA. CEDULA 2.	CH	PZA	1	PZA	44	-	3	47

DIVISIÓN DE CONTRATOS ANEXOS

ANEXO 5. CUADRO DE DISTRIBUCIÓN

Áreas Requirentes: Órganos de Operación Administrativa Desconcentrada de Aguascalientes, Baja California, Baja California Sur, Campeche, Chiapas, Chihuahua, CDMX Norte, CDMX Sur, Coahuila, Colima, Durango, Guanajuato, Guerrero, Hidalgo, Edo México Oriente, Edo. México Poniente, Jalisco, Michoacán, Morelos, Nayarit, Nuevo León, Oaxaca, Puebla, Querétaro, Quintana Roo, San Luis Potosí, Sinaloa, Sonora, Tabasco, Tamaulipas, Tlaxcala, Veracruz Norte, Veracruz Sur, Yucatán, Zacatecas y Área de Nivel Central.

ZONA	OOAD	PARTIDA	CÉDULA	CLAVE CUCOP +	GPO	GEN	ESP	DIF	VAR	DESCRIPCIÓN- SISTEMA DE ABASTO INSTITUCIONAL (SAI)	TALLA	UNIDAD	CANT.	TIPO	ÚNICA ENTREGA RÉGIMEN ORDINARIO	ÚNICA ENTREGA MÉDICOS RESIDENTES	ÚNICA ENTREGA RÉGIMEN IMSS BIENESTAR	TOTAL POR CLAVE Y DESTINO RÉGIMEN ORDINARIO, MÉDICOS RESIDENTES E IMSS BIENESTAR
ZONA B	BAJA CALIFORNIA	2	02	27101-0019	210	110	2727	00	00	BATA PARA DAMA, TALLA: MEDIANA, COLOR: ARENA, CEDULA 2.	M	PZA	1	PZA	11	-	3	14
ZONA B	BAJA CALIFORNIA	2	02	27101-0019	210	110	2735	00	00	BATA PARA DAMA, TALLA: GRANDE, COLOR: ARENA, CEDULA 2.	G	PZA	1	PZA	37	-	-	37
ZONA B	BAJA CALIFORNIA	2	02	27101-0019	210	110	2750	00	00	BATA PARA DAMA, TALLA: ESPECIAL, COLOR: ARENA, CEDULA 2	ES	PZA	1	PZA	5	-	-	5
ZONA B	BAJA CALIFORNIA	2	02	27101-0019	210	110	2784	00	00	BATA PARA DAMA, TALLA: MEDIANA, COLOR: VERDE AGUA, CEDULA 2.	M	PZA	1	PZA	3	-	-	3
ZONA B	BAJA CALIFORNIA	2	02	27101-0019	210	110	2834	00	00	BATA PARA DAMA, TALLA: CHICA, COLOR: BLANCO, CEDULA 2	CH	PZA	1	PZA	6	-	-	6
ZONA B	BAJA CALIFORNIA	2	02	27101-0019	210	110	2842	00	00	BATA PARA DAMA, TALLA: MEDIANA, COLOR: BLANCO, CEDULA 2	M	PZA	1	PZA	18	-	12	30
ZONA B	BAJA CALIFORNIA	2	02	27101-0019	210	110	2859	00	00	BATA PARA DAMA, TALLA: GRANDE, COLOR: BLANCO, CEDULA 2	G	PZA	1	PZA	9	-	3	12
ZONA B	BAJA CALIFORNIA	2	02	27101-0019	210	110	2867	00	00	BATA PARA DAMA, TALLA: EXTRAGRANDE, COLOR: BLANCO, CEDULA 2	X	PZA	1	PZA	-	-	3	3
ZONA B	BAJA CALIFORNIA	2	02	27101-0019	210	110	2891	00	00	BATA PARA DAMA, TALLA: CHICA, COLOR: AZUL MARINO, CEDULA 2	CH	PZA	1	PZA	4	-	-	4
ZONA B	BAJA CALIFORNIA	2	02	27101-0019	210	110	2909	00	00	BATA PARA DAMA, TALLA: MEDIANA, COLOR: AZUL MARINO, CEDULA 2	M	PZA	1	PZA	23	-	-	23
ZONA B	BAJA CALIFORNIA	2	02	27101-0019	210	110	2917	00	00	BATA PARA DAMA, TALLA: GRANDE, COLOR: AZUL MARINO, CEDULA 2	G	PZA	1	PZA	12	-	-	12
ZONA B	BAJA CALIFORNIA	2	02	27101-0019	210	110	2925	00	00	BATA PARA DAMA, TALLA: EXTRAGRANDE, COLOR: AZUL MARINO, CEDULA 2	X	PZA	1	PZA	8	-	-	8
ZONA B	BAJA CALIFORNIA	2	02	27101-0019	210	110	2933	00	00	BATA PARA DAMA, TALLA: ESPECIAL, COLOR: AZUL MARINO, CEDULA 2	ES	PZA	1	PZA	2	-	-	2
ZONA B	BAJA CALIFORNIA SUR	2	02	27101-0019	210	110	2727	00	00	BATA PARA DAMA, TALLA: MEDIANA, COLOR: ARENA, CEDULA 2.	M	PZA	1	PZA	9	-	-	9
ZONA B	BAJA CALIFORNIA SUR	2	02	27101-0019	210	110	2735	00	00	BATA PARA DAMA, TALLA: GRANDE, COLOR: ARENA, CEDULA 2.	G	PZA	1	PZA	27	-	-	27
ZONA B	BAJA CALIFORNIA SUR	2	02	27101-0019	210	110	2917	00	00	BATA PARA DAMA, TALLA: GRANDE, COLOR: AZUL MARINO, CEDULA 2.	G	PZA	1	PZA	2	-	-	2
ZONA B	BAJA CALIFORNIA SUR	2	02	27101-0019	210	110	2925	00	00	BATA PARA DAMA, TALLA: EXTRAGRANDE, COLOR: AZUL MARINO, CEDULA 2.	X	PZA	1	PZA	2	-	-	2
ZONA B	CAMPECHE	2	02	27101-0019	210	110	2719	00	00	BATA PARA DAMA, TALLA: CHICA, COLOR: ARENA, CEDULA 2.	CH	PZA	1	PZA	3	-	-	3
ZONA B	CAMPECHE	2	02	27101-0019	210	110	2727	00	00	BATA PARA DAMA, TALLA: MEDIANA, COLOR: ARENA, CEDULA 2.	M	PZA	1	PZA	14	-	-	14
ZONA B	CAMPECHE	2	02	27101-0019	210	110	2735	00	00	BATA PARA DAMA, TALLA: GRANDE, COLOR: ARENA, CEDULA 2.	G	PZA	1	PZA	10	-	3	13
ZONA B	CAMPECHE	2	02	27101-0019	210	110	2743	00	00	BATA PARA DAMA, TALLA: EXTRAGRANDE, COLOR: ARENA, CEDULA 2.	X	PZA	1	PZA	1	-	-	1

ANEXO 5. CUADRO DE DISTRIBUCIÓN

Areas Requirentes: Órganos de Operación Administrativa Desconcentrada de Aguascalientes, Baja California, Baja California Sur, Campeche, Chiapas, Chihuahua, CDMX Norte, CDMX Sur, Coahuila, Colima, Durango, Guanajuato, Guerrero, Hidalgo, Edo. México Oriente, Edo. México Poniente, Jalisco, Michoacán, Morelos, Nayarit, Nuevo León, Oaxaca, Puebla, Querétaro, Quintana Roo, San Luis Potosí, Sinaloa, Sonora, Tabasco, Tamaulipas, Tlaxcala, Veracruz Norte, Veracruz Sur, Yucatán, Zacatecas y Áreas de Nivel Central.

ZONA	OOAD	PARTIDA	CÉDULA	CLAVE CUCOP +	GPO	GEN	ESP	DIF	VAR	DESCRIPCIÓN- SISTEMA DE ABASTO INSTITUCIONAL (SAI)	TALLA	UNIDAD	CANT.	TIPO	ÚNICA ENTREGA RÉGIMEN ORDINARIO	ÚNICA ENTREGA MÉDICOS RESIDENTES	ÚNICA ENTREGA RÉGIMEN IMSS BIENESTAR	TOTAL POR CLAVE Y DESTINO RÉGIMEN ORDINARIO, MÉDICOS RESIDENTES E IMSS BIENESTAR
ZONA B	CAMPECHE	2	02	27101-0019	210	110	2776	00	00	BATA PARA DAMA. TALLA: CHICA. COLOR: VERDE AGUA. CEDULA 2.	CH	PZA	1	PZA	3	-	-	3
ZONA B	CAMPECHE	2	02	27101-0019	210	110	2834	00	00	BATA PARA DAMA. TALLA: CHICA. COLOR: BLANCO. CEDULA 2.	CH	PZA	1	PZA	-	-	27	27
ZONA B	CAMPECHE	2	02	27101-0019	210	110	2842	00	00	BATA PARA DAMA. TALLA: MEDIANA. COLOR: BLANCO. CEDULA 2.	M	PZA	1	PZA	-	-	15	15
ZONA B	CAMPECHE	2	02	27101-0019	210	110	2859	00	00	BATA PARA DAMA. TALLA: GRANDE. COLOR: BLANCO. CEDULA 2.	G	PZA	1	PZA	-	-	6	6
ZONA B	CAMPECHE	2	02	27101-0019	210	110	2875	00	00	BATA PARA DAMA. TALLA: ESPECIAL. COLOR: BLANCO. CEDULA 2.	ES	PZA	1	PZA	-	-	3	3
ZONA B	CAMPECHE	2	02	27101-0019	210	110	2891	00	00	BATA PARA DAMA. TALLA: CHICA. COLOR: AZUL MARINO. CEDULA 2.	CH	PZA	1	PZA	2	-	-	2
ZONA B	CAMPECHE	2	02	27101-0019	210	110	2909	00	00	BATA PARA DAMA. TALLA: MEDIANA. COLOR: AZUL MARINO. CEDULA 2.	M	PZA	1	PZA	14	-	-	14
ZONA B	CAMPECHE	2	02	27101-0019	210	110	2917	00	00	BATA PARA DAMA. TALLA: GRANDE. COLOR: AZUL MARINO. CEDULA 2.	G	PZA	1	PZA	2	-	-	2
ZONA B	CHIAPAS	2	02	27101-0019	210	110	2719	00	00	BATA PARA DAMA. TALLA: CHICA. COLOR: ARENA. CEDULA 2.	CH	PZA	1	PZA	-	-	9	9
ZONA B	CHIAPAS	2	02	27101-0019	210	110	2727	00	00	BATA PARA DAMA. TALLA: MEDIANA. COLOR: ARENA. CEDULA 2.	M	PZA	1	PZA	16	-	12	28
ZONA B	CHIAPAS	2	02	27101-0019	210	110	2735	00	00	BATA PARA DAMA. TALLA: GRANDE. COLOR: ARENA. CEDULA 2.	G	PZA	1	PZA	3	-	6	9
ZONA B	CHIAPAS	2	02	27101-0019	210	110	2776	00	00	BATA PARA DAMA. TALLA: CHICA. COLOR: VERDE AGUA. CEDULA 2.	CH	PZA	1	PZA	3	-	-	3
ZONA B	CHIAPAS	2	02	27101-0019	210	110	2784	00	00	BATA PARA DAMA. TALLA: MEDIANA. COLOR: VERDE AGUA. CEDULA 2.	M	PZA	1	PZA	15	-	-	15
ZONA B	CHIAPAS	2	02	27101-0019	210	110	2834	00	00	BATA PARA DAMA. TALLA: CHICA. COLOR: BLANCO. CEDULA 2.	CH	PZA	1	PZA	-	-	72	72
ZONA B	CHIAPAS	2	02	27101-0019	210	110	2842	00	00	BATA PARA DAMA. TALLA: MEDIANA. COLOR: BLANCO. CEDULA 2.	M	PZA	1	PZA	-	-	51	51
ZONA B	CHIAPAS	2	02	27101-0019	210	110	2859	00	00	BATA PARA DAMA. TALLA: GRANDE. COLOR: BLANCO. CEDULA 2.	G	PZA	1	PZA	-	-	30	30
ZONA B	CHIAPAS	2	02	27101-0019	210	110	2891	00	00	BATA PARA DAMA. TALLA: CHICA. COLOR: AZUL MARINO. CEDULA 2.	CH	PZA	1	PZA	9	-	-	9
ZONA B	CHIAPAS	2	02	27101-0019	210	110	2909	00	00	BATA PARA DAMA. TALLA: MEDIANA. COLOR: AZUL MARINO. CEDULA 2.	M	PZA	1	PZA	4	-	-	4
ZONA B	CHIAPAS	2	02	27101-0019	210	110	2917	00	00	BATA PARA DAMA. TALLA: GRANDE. COLOR: AZUL MARINO. CEDULA 2.	G	PZA	1	PZA	4	-	-	4
ZONA B	COAHUILA	2	02	27101-0019	210	110	2719	00	00	BATA PARA DAMA. TALLA: CHICA. COLOR: ARENA. CEDULA 2.	CH	PZA	1	PZA	30	-	-	30
ZONA B	COAHUILA	2	02	27101-0019	210	110	2727	00	00	BATA PARA DAMA. TALLA: MEDIANA. COLOR: ARENA. CEDULA 2.	M	PZA	1	PZA	30	-	-	30

ANEXOS
DIRECCIÓN DE CONTRATOS

ANEXO 5. CUADRO DE DISTRIBUCIÓN

Areas Requirentes: Órganos de Operación Administrativa Desconcentrada de Aguascalientes, Baja California, Baja California Sur, Campeche, Chiapas, Chihuahua, CDMX Norte, CDMX Sur, Coahuila, Colima, Durango, Guanajuato, Guerrero, Hidalgo, Edo. México Oriente, Edo. México Poniente, Jalisco, Michoacán, Morelos, Nayarit, Nuevo León, Oaxaca, Puebla, Querétaro, Quintana Roo, San Luis Potosí, Sinaloa, Sonora, Tabasco, Tamaulipas, Tlaxcala, Veracruz Norte, Veracruz Sur, Yucatán, Zacatecas y Áreas de Nivel Central.

ZONA	OOAD	PARTIDA	CÉDULA	CLAVE CUCOP +	GPO	GEN	ESP	DIF	VAR	DESCRIPCIÓN- SISTEMA DE ABASTO INSTITUCIONAL (SAI)	TALLA	UNIDAD	CANT.	TIPO	ÚNICA ENTREGA RÉGIMEN ORDINARIO	ÚNICA ENTREGA MÉDICOS RESIDENTES	ÚNICA ENTREGA RÉGIMEN IMSS BIENESTAR	TOTAL POR CLAVE Y DESTINO RÉGIMEN ORDINARIO, MÉDICOS RESIDENTES E IMSS BIENESTAR
ZONA B	COAHUILA	2	02	27101-0019	210	110	2735	00	00	BATA PARA DAMA, TALLA: GRANDE, COLOR: ARENA, CEDULA 2.	G	PZA	1	PZA	9	-	3	12
ZONA B	COAHUILA	2	02	27101-0019	210	110	2750	00	00	BATA PARA DAMA, TALLA: ESPECIAL, COLOR: ARENA, CEDULA 2.	ES	PZA	1	PZA	-	-	3	3
ZONA B	COAHUILA	2	02	27101-0019	210	110	2776	00	00	BATA PARA DAMA, TALLA: CHICA, COLOR: VERDE AGUA, CEDULA 2.	CH	PZA	1	PZA	3	-	-	3
ZONA B	COAHUILA	2	02	27101-0019	210	110	2792	00	00	BATA PARA DAMA, TALLA: GRANDE, COLOR: VERDE AGUA, CEDULA 2.	G	PZA	1	PZA	9	-	-	9
ZONA B	COAHUILA	2	02	27101-0019	210	110	2834	00	00	BATA PARA DAMA, TALLA: CHICA, COLOR: BLANCO, CEDULA 2.	CH	PZA	1	PZA	18	-	3	21
ZONA B	COAHUILA	2	02	27101-0019	210	110	2842	00	00	BATA PARA DAMA, TALLA: MEDIANA, COLOR: BLANCO, CEDULA 2.	M	PZA	1	PZA	12	-	30	42
ZONA B	COAHUILA	2	02	27101-0019	210	110	2859	00	00	BATA PARA DAMA, TALLA: GRANDE, COLOR: BLANCO, CEDULA 2.	G	PZA	1	PZA	6	-	30	36
ZONA B	COAHUILA	2	02	27101-0019	210	110	2867	00	00	BATA PARA DAMA, TALLA: EXTRAGRANDE, COLOR: BLANCO, CEDULA 2.	X	PZA	1	PZA	6	-	6	12
ZONA B	COAHUILA	2	02	27101-0019	210	110	2891	00	00	BATA PARA DAMA, TALLA: CHICA, COLOR: AZUL MARINO, CEDULA 2.	CH	PZA	1	PZA	7	-	-	7
ZONA B	COAHUILA	2	02	27101-0019	210	110	2909	00	00	BATA PARA DAMA, TALLA: MEDIANA, COLOR: AZUL MARINO, CEDULA 2.	M	PZA	1	PZA	18	-	-	18
ZONA B	COAHUILA	2	02	27101-0019	210	110	2917	00	00	BATA PARA DAMA, TALLA: GRANDE, COLOR: AZUL MARINO, CEDULA 2.	G	PZA	1	PZA	18	-	-	18
ZONA B	COAHUILA	2	02	27101-0019	210	110	2925	00	00	BATA PARA DAMA, TALLA: EXTRAGRANDE, COLOR: AZUL MARINO, CEDULA 2.	X	PZA	1	PZA	2	-	-	2
ZONA B	COLIMA	2	02	27101-0019	210	110	2719	00	00	BATA PARA DAMA, TALLA: CHICA, COLOR: ARENA, CEDULA 2.	CH	PZA	1	PZA	21	-	-	21
ZONA B	COLIMA	2	02	27101-0019	210	110	2727	00	00	BATA PARA DAMA, TALLA: MEDIANA, COLOR: ARENA, CEDULA 2.	M	PZA	1	PZA	9	-	-	9
ZONA B	COLIMA	2	02	27101-0019	210	110	2735	00	00	BATA PARA DAMA, TALLA: GRANDE, COLOR: ARENA, CEDULA 2.	G	PZA	1	PZA	5	-	-	5
ZONA B	COLIMA	2	02	27101-0019	210	110	2784	00	00	BATA PARA DAMA, TALLA: MEDIANA, COLOR: VERDE AGUA, CEDULA 2.	M	PZA	1	PZA	6	-	-	6
ZONA B	COLIMA	2	02	27101-0019	210	110	2792	00	00	BATA PARA DAMA, TALLA: GRANDE, COLOR: VERDE AGUA, CEDULA 2.	G	PZA	1	PZA	3	-	-	3
ZONA B	COLIMA	2	02	27101-0019	210	110	2859	00	00	BATA PARA DAMA, TALLA: GRANDE, COLOR: BLANCO, CEDULA 2.	G	PZA	1	PZA	3	-	-	3
ZONA B	COLIMA	2	02	27101-0019	210	110	2891	00	00	BATA PARA DAMA, TALLA: CHICA, COLOR: AZUL MARINO, CEDULA 2.	CH	PZA	1	PZA	11	-	-	11
ZONA B	COLIMA	2	02	27101-0019	210	110	2909	00	00	BATA PARA DAMA, TALLA: MEDIANA, COLOR: AZUL MARINO, CEDULA 2.	M	PZA	1	PZA	14	-	-	14
ZONA B	COLIMA	2	02	27101-0019	210	110	2925	00	00	BATA PARA DAMA, TALLA: EXTRAGRANDE, COLOR: AZUL MARINO, CEDULA 2.	X	PZA	1	PZA	3	-	-	3

ANEXO 5. CUADRO DE DISTRIBUCIÓN

Areas Requirentes: Órganos de Operación Administrativa Desconcentrada de Aguascalientes, Baja California, Baja California Sur, Campeche, Chiapas, Chihuahua, CDMX Norte, CDMX Sur, Coahuila, Colima, Durango, Guanajuato, Guerrero, Hidalgo, Edo. México Oriente, Edo. México Poniente, Jalisco, Michoacán, Morelos, Nayarit, Nuevo León, Oaxaca, Puebla, Querétaro, Quintana Roo, San Luis Potosí, Sinaloa, Sonora, Tabasco, Tamaulipas, Tlaxcala, Veracruz Norte, Veracruz Sur, Yucatán, Zacatecas y Áreas de Nivel Central.

ZONA	OOAD	PARTIDA	CÉDULA	CLAVE CUCOP +	GPO	GEN	ESP	DIF	VAR	DESCRIPCIÓN- SISTEMA DE ABASTO INSTITUCIONAL (SAI)	TALLA	UNIDAD	CANT.	TIPO	ÚNICA ENTREGA RÉGIMEN ORDINARIO	ÚNICA ENTREGA MÉDICOS RESIDENTES	ÚNICA ENTREGA RÉGIMEN IMSS BIENESTAR	TOTAL POR CLAVE Y DESTINO RÉGIMEN ORDINARIO, MÉDICOS RESIDENTES E IMSS BIENESTAR
ZONA B	GUERRERO	2	02	27101-0019	210	110	2719	00	00	BATA PARA DAMA. TALLA: CHICA. COLOR: ARENA. CEDULA 2.	CH	PZA	1	PZA	15	-	3	18
ZONA B	GUERRERO	2	02	27101-0019	210	110	2727	00	00	BATA PARA DAMA. TALLA: MEDIANA. COLOR: ARENA. CEDULA 2.	M	PZA	1	PZA	13	-	-	13
ZONA B	GUERRERO	2	02	27101-0019	210	110	2735	00	00	BATA PARA DAMA. TALLA: GRANDE. COLOR: ARENA. CEDULA 2.	G	PZA	1	PZA	8	-	3	11
ZONA B	GUERRERO	2	02	27101-0019	210	110	2776	00	00	BATA PARA DAMA. TALLA: CHICA. COLOR: VERDE AGUA. CEDULA 2.	CH	PZA	1	PZA	3	-	-	3
ZONA B	GUERRERO	2	02	27101-0019	210	110	2784	00	00	BATA PARA DAMA. TALLA: MEDIANA. COLOR: VERDE AGUA. CEDULA 2.	M	PZA	1	PZA	6	-	-	6
ZONA B	GUERRERO	2	02	27101-0019	210	110	2792	00	00	BATA PARA DAMA. TALLA: GRANDE. COLOR: VERDE AGUA. CEDULA 2.	G	PZA	1	PZA	6	-	-	6
ZONA B	GUERRERO	2	02	27101-0019	210	110	2834	00	00	BATA PARA DAMA. TALLA: CHICA. COLOR: BLANCO. CEDULA 2.	CH	PZA	1	PZA	-	-	12	12
ZONA B	GUERRERO	2	02	27101-0019	210	110	2891	00	00	BATA PARA DAMA. TALLA: CHICA. COLOR: AZUL MARINO. CEDULA 2.	CH	PZA	1	PZA	4	-	-	4
ZONA B	GUERRERO	2	02	27101-0019	210	110	2909	00	00	BATA PARA DAMA. TALLA: MEDIANA. COLOR: AZUL MARINO. CEDULA 2.	M	PZA	1	PZA	2	-	-	2
ZONA B	JALISCO	2	02	27101-0019	210	110	2719	00	00	BATA PARA DAMA. TALLA: CHICA. COLOR: ARENA. CEDULA 2.	CH	PZA	1	PZA	96	-	-	96
ZONA B	JALISCO	2	02	27101-0019	210	110	2727	00	00	BATA PARA DAMA. TALLA: MEDIANA. COLOR: ARENA. CEDULA 2.	M	PZA	1	PZA	79	-	-	79
ZONA B	JALISCO	2	02	27101-0019	210	110	2735	00	00	BATA PARA DAMA. TALLA: GRANDE. COLOR: ARENA. CEDULA 2.	G	PZA	1	PZA	49	-	-	49
ZONA B	JALISCO	2	02	27101-0019	210	110	2743	00	00	BATA PARA DAMA. TALLA: EXTRAGRANDE. COLOR: ARENA. CEDULA 2.	X	PZA	1	PZA	4	-	-	4
ZONA B	JALISCO	2	02	27101-0019	210	110	2776	00	00	BATA PARA DAMA. TALLA: CHICA. COLOR: VERDE AGUA. CEDULA 2.	CH	PZA	1	PZA	12	-	-	12
ZONA B	JALISCO	2	02	27101-0019	210	110	2784	00	00	BATA PARA DAMA. TALLA: MEDIANA. COLOR: VERDE AGUA. CEDULA 2.	M	PZA	1	PZA	18	-	-	18
ZONA B	JALISCO	2	02	27101-0019	210	110	2792	00	00	BATA PARA DAMA. TALLA: GRANDE. COLOR: VERDE AGUA. CEDULA 2.	G	PZA	1	PZA	6	-	-	6
ZONA B	JALISCO	2	02	27101-0019	210	110	2834	00	00	BATA PARA DAMA. TALLA: CHICA. COLOR: BLANCO. CEDULA 2.	CH	PZA	1	PZA	21	-	-	21
ZONA B	JALISCO	2	02	27101-0019	210	110	2842	00	00	BATA PARA DAMA. TALLA: MEDIANA. COLOR: BLANCO. CEDULA 2.	M	PZA	1	PZA	42	-	-	42
ZONA B	JALISCO	2	02	27101-0019	210	110	2867	00	00	BATA PARA DAMA. TALLA: EXTRAGRANDE. COLOR: BLANCO. CEDULA 2.	X	PZA	1	PZA	6	-	-	6
ZONA B	JALISCO	2	02	27101-0019	210	110	2891	00	00	BATA PARA DAMA. TALLA: CHICA. COLOR: AZUL MARINO. CEDULA 2.	CH	PZA	1	PZA	38	-	-	38
ZONA B	JALISCO	2	02	27101-0019	210	110	2909	00	00	BATA PARA DAMA. TALLA: MEDIANA. COLOR: AZUL MARINO. CEDULA 2.	M	PZA	1	PZA	30	-	-	30

DIVISIÓN DE CONTRATOS ANEXOS

ANEXO 5. CUADRO DE DISTRIBUCIÓN

Áreas Requirentes: Órganos de Operación Administrativa Desconcentrada de Aguascalientes, Baja California, Baja California Sur, Campeche, Chiapas, Chihuahua, CDMX Norte, CDMX Sur, Coahuila, Colima, Durango, Guanajuato, Guerrero, Hidalgo, Edo México Oriente, Edo. México Poniente, Jalisco, Michoacán, Morelos, Nayarit, Nuevo León, Oaxaca, Puebla, Querétaro, Quintana Roo, San Luis Potosí, Sinaloa, Sonora, Tabasco, Tamaulipas, Tlaxcala, Veracruz Norte, Veracruz Sur, Yucatán, Zacatecas y Áreas de Nivel Central.

ZONA	OOAD	PARTIDA	CÉDULA	CLAVE CUCOP +	GPO	GEN	ESP	DIF	VAR	DESCRIPCIÓN- SISTEMA DE ABASTO INSTITUCIONAL (SAI)	TALLA	UNIDAD	CANT.	TIPO	ÚNICA ENTREGA RÉGIMEN ORDINARIO	ÚNICA ENTREGA MÉDICOS RESIDENTES	ÚNICA ENTREGA RÉGIMEN IMSS BIENESTAR	TOTAL POR CLAVE Y DESTINO RÉGIMEN ORDINARIO, MÉDICOS RESIDENTES E IMSS BIENESTAR
ZONA B	JALISCO	2	02	27101-0019	210	110	2917	00	00	BATA PARA DAMA TALLA: GRANDE. COLOR: AZUL MARINO. CEDULA 2.	G	PZA	1	PZA	12	-	-	12
ZONA B	JALISCO	2	02	27101-0019	210	110	2925	00	00	BATA PARA DAMA. TALLA: EXTRAGRANDE COLOR: AZUL MARINO. CEDULA 2.	X	PZA	1	PZA	4	-	-	4
ZONA B	MICHOACAN	2	02	27101-0019	210	110	2719	00	00	BATA PARA DAMA TALLA: CHICA. COLOR: ARENA. CEDULA 2	CH	PZA	1	PZA	24	-	-	24
ZONA B	MICHOACAN	2	02	27101-0019	210	110	2727	00	00	BATA PARA DAMA TALLA: MEDIANA. COLOR: ARENA. CEDULA 2.	M	PZA	1	PZA	17	-	3	20
ZONA B	MICHOACAN	2	02	27101-0019	210	110	2735	00	00	BATA PARA DAMA TALLA: GRANDE. COLOR: ARENA. CEDULA 2.	G	PZA	1	PZA	3	-	9	12
ZONA B	MICHOACAN	2	02	27101-0019	210	110	2750	00	00	BATA PARA DAMA TALLA: ESPECIAL. COLOR: ARENA. CEDULA 2.	ES	PZA	1	PZA	3	-	-	3
ZONA B	MICHOACAN	2	02	27101-0019	210	110	2792	00	00	BATA PARA DAMA TALLA: GRANDE. COLOR: VERDE AGUA. CEDULA 2.	G	PZA	1	PZA	3	-	-	3
ZONA B	MICHOACAN	2	02	27101-0019	210	110	2800	00	00	BATA PARA DAMA. TALLA: EXTRAGRANDE. COLOR: VERDE AGUA. CEDULA 2.	X	PZA	1	PZA	3	-	-	3
ZONA B	MICHOACAN	2	02	27101-0019	210	110	2834	00	00	BATA PARA DAMA. TALLA: CHICA. COLOR: BLANCO. CEDULA 2.	CH	PZA	1	PZA	3	-	42	45
ZONA B	MICHOACAN	2	02	27101-0019	210	110	2842	00	00	BATA PARA DAMA. TALLA: MEDIANA. COLOR: BLANCO. CEDULA 2.	M	PZA	1	PZA	-	-	39	39
ZONA B	MICHOACAN	2	02	27101-0019	210	110	2859	00	00	BATA PARA DAMA. TALLA: GRANDE. COLOR: BLANCO. CEDULA 2.	G	PZA	1	PZA	-	-	21	21
ZONA B	MICHOACAN	2	02	27101-0019	210	110	2891	00	00	BATA PARA DAMA TALLA: CHICA. COLOR: AZUL MARINO. CEDULA 2.	CH	PZA	1	PZA	12	-	-	12
ZONA B	MICHOACAN	2	02	27101-0019	210	110	2909	00	00	BATA PARA DAMA TALLA: MEDIANA. COLOR: AZUL MARINO. CEDULA 2.	M	PZA	1	PZA	14	-	-	14
ZONA B	MICHOACAN	2	02	27101-0019	210	110	2917	00	00	BATA PARA DAMA TALLA: GRANDE. COLOR: AZUL MARINO. CEDULA 2.	G	PZA	1	PZA	14	-	-	14
ZONA B	MICHOACAN	2	02	27101-0019	210	110	2933	00	00	BATA PARA DAMA TALLA: ESPECIAL. COLOR: AZUL MARINO. CEDULA 2.	ES	PZA	1	PZA	3	-	-	3
ZONA B	NAYARIT	2	02	27101-0019	210	110	2719	00	00	BATA PARA DAMA TALLA: CHICA. COLOR: ARENA. CEDULA 2.	CH	PZA	1	PZA	8	-	-	8
ZONA B	NAYARIT	2	02	27101-0019	210	110	2727	00	00	BATA PARA DAMA TALLA: MEDIANA. COLOR: ARENA. CEDULA 2.	M	PZA	1	PZA	15	-	-	15
ZONA B	NAYARIT	2	02	27101-0019	210	110	2735	00	00	BATA PARA DAMA TALLA: GRANDE. COLOR: ARENA. CEDULA 2.	G	PZA	1	PZA	3	-	3	6
ZONA B	NAYARIT	2	02	27101-0019	210	110	2743	00	00	BATA PARA DAMA TALLA: EXTRAGRANDE COLOR: ARENA. CEDULA 2.	X	PZA	1	PZA	1	-	-	1
ZONA B	NAYARIT	2	02	27101-0019	210	110	2834	00	00	BATA PARA DAMA TALLA: CHICA. COLOR: BLANCO. CEDULA 2.	CH	PZA	1	PZA	3	-	3	6
ZONA B	NAYARIT	2	02	27101-0019	210	110	2842	00	00	BATA PARA DAMA TALLA: MEDIANA. COLOR: BLANCO. CEDULA 2.	M	PZA	1	PZA	-	-	9	9

ANEXO 5. CUADRO DE DISTRIBUCIÓN

Areas Requirentes: Órganos de Operación Administrativa Desconcentrada de Aguascalientes, Baja California, Baja California Sur, Campeche, Chiapas, Chihuahua, CDMX Norte, CDMX Sur, Coahuila, Colima, Durango, Guanajuato, Guerrero, Hidalgo, Edo. México Oriente, Edo. México Poniente, Jalisco, Michoacán, Morelos, Nayarit, Nuevo León, Oaxaca, Puebla, Querétaro, Quintana Roo, San Luis Potosí, Sinaloa, Sonora, Tabasco, Tamaulipas, Tlaxcala, Veracruz Norte, Veracruz Sur, Yucatán, Zacatecas y Áreas de Nivel Central.

ZONA	OOAD	PARTIDA	CÉDULA	CLAVE CUCOP +	GPO	GEN	ESP	DIF	VAR	DESCRIPCIÓN- SISTEMA DE ABASTO INSTITUCIONAL (SAI)	TALLA	UNIDAD	CANT.	TIPO	ÚNICA ENTREGA RÉGIMEN ORDINARIO	ÚNICA ENTREGA MÉDICOS RESIDENTES	ÚNICA ENTREGA RÉGIMEN IMSS BIENESTAR	TOTAL POR CLAVE Y DESTINO RÉGIMEN ORDINARIO, MÉDICOS RESIDENTES E IMSS BIENESTAR
ZONA B	NAYARIT	2	02	27101-0019	210	110	2859	00	00	BATA PARA DAMA. TALLA: GRANDE. COLOR: BLANCO. CEDULA 2.	G	PZA	1	PZA	-	-	6	6
ZONA B	NAYARIT	2	02	27101-0019	210	110	2891	00	00	BATA PARA DAMA. TALLA: CHICA. COLOR: AZUL MARINO. CEDULA 2.	CH	PZA	1	PZA	4	-	-	4
ZONA B	NAYARIT	2	02	27101-0019	210	110	2909	00	00	BATA PARA DAMA. TALLA: MEDIANA. COLOR: AZUL MARINO. CEDULA 2.	M	PZA	1	PZA	4	-	-	4
ZONA B	NAYARIT	2	02	27101-0019	210	110	2925	00	00	BATA PARA DAMA. TALLA: EXTRAGRANDE. COLOR: AZUL MARINO. CEDULA 2.	X	PZA	1	PZA	2	-	-	2
ZONA B	NUEVO LEON	2	02	27101-0019	210	110	2719	00	00	BATA PARA DAMA. TALLA: CHICA. COLOR: ARENA. CEDULA 2.	CH	PZA	1	PZA	24	-	-	24
ZONA B	NUEVO LEON	2	02	27101-0019	210	110	2727	00	00	BATA PARA DAMA. TALLA: MEDIANA. COLOR: ARENA. CEDULA 2.	M	PZA	1	PZA	22	-	-	22
ZONA B	NUEVO LEON	2	02	27101-0019	210	110	2735	00	00	BATA PARA DAMA. TALLA: GRANDE. COLOR: ARENA. CEDULA 2.	G	PZA	1	PZA	12	-	-	12
ZONA B	NUEVO LEON	2	02	27101-0019	210	110	2743	00	00	BATA PARA DAMA. TALLA: EXTRAGRANDE. COLOR: ARENA. CEDULA 2.	X	PZA	1	PZA	5	-	-	5
ZONA B	NUEVO LEON	2	02	27101-0019	210	110	2776	00	00	BATA PARA DAMA. TALLA: CHICA. COLOR: VERDE AGUA. CEDULA 2.	CH	PZA	1	PZA	6	-	-	6
ZONA B	NUEVO LEON	2	02	27101-0019	210	110	2792	00	00	BATA PARA DAMA. TALLA: GRANDE. COLOR: VERDE AGUA. CEDULA 2.	G	PZA	1	PZA	6	-	-	6
ZONA B	NUEVO LEON	2	02	27101-0019	210	110	2834	00	00	BATA PARA DAMA. TALLA: CHICA. COLOR: BLANCO. CEDULA 2.	CH	PZA	1	PZA	9	-	-	9
ZONA B	NUEVO LEON	2	02	27101-0019	210	110	2842	00	00	BATA PARA DAMA. TALLA: MEDIANA. COLOR: BLANCO. CEDULA 2.	M	PZA	1	PZA	12	-	-	12
ZONA B	NUEVO LEON	2	02	27101-0019	210	110	2859	00	00	BATA PARA DAMA. TALLA: GRANDE. COLOR: BLANCO. CEDULA 2.	G	PZA	1	PZA	24	-	-	24
ZONA B	NUEVO LEON	2	02	27101-0019	210	110	2867	00	00	BATA PARA DAMA. TALLA: EXTRAGRANDE. COLOR: BLANCO. CEDULA 2.	X	PZA	1	PZA	6	-	-	6
ZONA B	NUEVO LEON	2	02	27101-0019	210	110	2891	00	00	BATA PARA DAMA. TALLA: CHICA. COLOR: AZUL MARINO. CEDULA 2.	CH	PZA	1	PZA	17	-	-	17
ZONA B	NUEVO LEON	2	02	27101-0019	210	110	2909	00	00	BATA PARA DAMA. TALLA: MEDIANA. COLOR: AZUL MARINO. CEDULA 2.	M	PZA	1	PZA	52	-	-	52
ZONA B	NUEVO LEON	2	02	27101-0019	210	110	2917	00	00	BATA PARA DAMA. TALLA: GRANDE. COLOR: AZUL MARINO. CEDULA 2.	G	PZA	1	PZA	21	-	-	21
ZONA B	OAXACA	2	02	27101-0019	210	110	2719	00	00	BATA PARA DAMA. TALLA: CHICA. COLOR: ARENA. CEDULA 2.	CH	PZA	1	PZA	22	-	12	34
ZONA B	OAXACA	2	02	27101-0019	210	110	2727	00	00	BATA PARA DAMA. TALLA: MEDIANA. COLOR: ARENA. CEDULA 2.	M	PZA	1	PZA	26	-	12	38
ZONA B	OAXACA	2	02	27101-0019	210	110	2735	00	00	BATA PARA DAMA. TALLA: GRANDE. COLOR: ARENA. CEDULA 2.	G	PZA	1	PZA	8	-	9	17
ZONA B	OAXACA	2	02	27101-0019	210	110	2743	00	00	BATA PARA DAMA. TALLA: EXTRAGRANDE. COLOR: ARENA. CEDULA 2.	X	PZA	1	PZA	-	-	9	9

DIVISIÓN DE CONTRATOS ANEXOS

ANEXO 5. CUADRO DE DISTRIBUCIÓN

Areas Requirentes: Órganos de Operación Administrativa Desconcentrada de Aguascalientes, Baja California, Baja California Sur, Campeche, Chiapas, Chihuahua, CDMX Norte, CDMX Sur, Coahuila, Colima, Durango, Guanajuato, Guerrero, Hidalgo, Edo. México Oriente, Edo. México Poniente, Jalisco, Michoacán, Morelos, Nayarit, Nuevo León, Oaxaca, Puebla, Querétaro, Quintana Roo, San Luis Potosí, Sinaloa, Sonora, Tabasco, Tamaulipas, Tlaxcala, Veracruz Norte, Veracruz Sur, Yucatán, Zacatecas y Áreas de Nivel Central.

ZONA	OOAD	PARTIDA	CÉDULA	CLAVE CUCOP +	GPO	GEN	ESP	DIF	VAR	DESCRIPCIÓN- SISTEMA DE ABASTO INSTITUCIONAL (SAI)	TALLA	UNIDAD	CANT.	TIPO	ÚNICA ENTREGA RÉGIMEN ORDINARIO	ÚNICA ENTREGA MÉDICOS RESIDENTES	ÚNICA ENTREGA RÉGIMEN IMSS BIENESTAR	TOTAL POR CLAVE Y DESTINO RÉGIMEN ORDINARIO, MÉDICOS RESIDENTES E IMSS BIENESTAR
ZONA B	OAXACA	2	02	27101-0019	210	110	2776	00	00	BATA PARA DAMA, TALLA: CHICA, COLOR: VERDE AGUA, CEDULA 2.	CH	PZA	1	PZA	6	-	-	6
ZONA B	OAXACA	2	02	27101-0019	210	110	2784	00	00	BATA PARA DAMA, TALLA: MEDIANA, COLOR: VERDE AGUA, CEDULA 2.	M	PZA	1	PZA	18	-	-	18
ZONA B	OAXACA	2	02	27101-0019	210	110	2834	00	00	BATA PARA DAMA, TALLA: CHICA, COLOR: BLANCO, CEDULA 2.	CH	PZA	1	PZA	3	-	90	93
ZONA B	OAXACA	2	02	27101-0019	210	110	2842	00	00	BATA PARA DAMA, TALLA: MEDIANA, COLOR: BLANCO, CEDULA 2.	M	PZA	1	PZA	3	-	75	78
ZONA B	OAXACA	2	02	27101-0019	210	110	2859	00	00	BATA PARA DAMA, TALLA: GRANDE, COLOR: BLANCO, CEDULA 2.	G	PZA	1	PZA	6	-	15	21
ZONA B	OAXACA	2	02	27101-0019	210	110	2891	00	00	BATA PARA DAMA, TALLA: CHICA, COLOR: AZUL MARINO, CEDULA 2.	CH	PZA	1	PZA	2	-	-	2
ZONA B	OAXACA	2	02	27101-0019	210	110	2909	00	00	BATA PARA DAMA, TALLA: MEDIANA, COLOR: AZUL MARINO, CEDULA 2.	M	PZA	1	PZA	10	-	-	10
ZONA B	OAXACA	2	02	27101-0019	210	110	2917	00	00	BATA PARA DAMA, TALLA: GRANDE, COLOR: AZUL MARINO, CEDULA 2.	G	PZA	1	PZA	4	-	-	4
ZONA B	QUINTANA ROO	2	02	27101-0019	210	110	2719	00	00	BATA PARA DAMA, TALLA: CHICA, COLOR: ARENA, CEDULA 2.	CH	PZA	1	PZA	18	-	-	18
ZONA B	QUINTANA ROO	2	02	27101-0019	210	110	2727	00	00	BATA PARA DAMA, TALLA: MEDIANA, COLOR: ARENA, CEDULA 2.	M	PZA	1	PZA	5	-	-	5
ZONA B	QUINTANA ROO	2	02	27101-0019	210	110	2735	00	00	BATA PARA DAMA, TALLA: GRANDE, COLOR: ARENA, CEDULA 2.	G	PZA	1	PZA	2	-	-	2
ZONA B	QUINTANA ROO	2	02	27101-0019	210	110	2743	00	00	BATA PARA DAMA, TALLA: EXTRAGRANDE, COLOR: ARENA, CEDULA 2.	X	PZA	1	PZA	1	-	-	1
ZONA B	QUINTANA ROO	2	02	27101-0019	210	110	2792	00	00	BATA PARA DAMA, TALLA: GRANDE, COLOR: VERDE AGUA, CEDULA 2.	G	PZA	1	PZA	3	-	-	3
ZONA B	QUINTANA ROO	2	02	27101-0019	210	110	2891	00	00	BATA PARA DAMA, TALLA: CHICA, COLOR: AZUL MARINO, CEDULA 2.	CH	PZA	1	PZA	4	-	-	4
ZONA B	QUINTANA ROO	2	02	27101-0019	210	110	2909	00	00	BATA PARA DAMA, TALLA: MEDIANA, COLOR: AZUL MARINO, CEDULA 2.	M	PZA	1	PZA	11	-	-	11
ZONA B	QUINTANA ROO	2	02	27101-0019	210	110	2917	00	00	BATA PARA DAMA, TALLA: GRANDE, COLOR: AZUL MARINO, CEDULA 2.	G	PZA	1	PZA	6	-	-	6
ZONA B	QUINTANA ROO	2	02	27101-0019	210	110	2925	00	00	BATA PARA DAMA, TALLA: EXTRAGRANDE, COLOR: AZUL MARINO, CEDULA 2.	X	PZA	1	PZA	2	-	-	2
ZONA B	SINALOA	2	02	27101-0019	210	110	2719	00	00	BATA PARA DAMA, TALLA: CHICA, COLOR: ARENA, CEDULA 2.	CH	PZA	1	PZA	11	-	-	11
ZONA B	SINALOA	2	02	27101-0019	210	110	2727	00	00	BATA PARA DAMA, TALLA: MEDIANA, COLOR: ARENA, CEDULA 2.	M	PZA	1	PZA	21	-	-	21
ZONA B	SINALOA	2	02	27101-0019	210	110	2735	00	00	BATA PARA DAMA, TALLA: GRANDE, COLOR: ARENA, CEDULA 2.	G	PZA	1	PZA	12	-	-	12
ZONA B	SINALOA	2	02	27101-0019	210	110	2776	00	00	BATA PARA DAMA, TALLA: CHICA, COLOR: VERDE AGUA, CEDULA 2.	CH	PZA	1	PZA	3	-	-	3

ANEXO 5. CUADRO DE DISTRIBUCIÓN

Areas Requirentes: Órganos de Operación Administrativa Desconcentrada de Aguascalientes, Baja California, Baja California Sur, Campeche, Chiapas, Chihuahua, CDMX Norte, CDMX Sur, Coahuila, Colima, Durango, Guanajuato, Guerrero, Hidalgo, Edo. México Oriente, Edo. México Poniente, Jalisco, Michoacán, Morelos, Nayarit, Nuevo León, Oaxaca, Puebla, Querétaro, Quintana Roo, San Luis Potosí, Sinaloa, Sonora, Tabasco, Tamaulipas, Tlaxcala, Veracruz Norte, Veracruz Sur, Yucatán, Zacatecas y Áreas de Nivel Central.

ZONA	OOAD	PARTIDA	CÉDULA	CLAVE CUCOP +	GPO	GEN	ESP	DIF	VAR	DESCRIPCIÓN- SISTEMA DE ABASTO INSTITUCIONAL (SAI)	TALLA	UNIDAD	CANT.	TIPO	ÚNICA ENTREGA RÉGIMEN ORDINARIO	ÚNICA ENTREGA MÉDICOS RESIDENTES	ÚNICA ENTREGA RÉGIMEN IMSS BIENESTAR	TOTAL POR CLAVE Y DESTINO RÉGIMEN ORDINARIO, MÉDICOS RESIDENTES E IMSS BIENESTAR
ZONA B	SINALOA	2	02	27101-0019	210	110	2784	00	00	BATA PARA DAMA. TALLA: MEDIANA. COLOR: VERDE AGUA. CEDULA 2.	M	PZA	1	PZA	6	-	-	6
ZONA B	SINALOA	2	02	27101-0019	210	110	2792	00	00	BATA PARA DAMA. TALLA: GRANDE. COLOR: VERDE AGUA. CEDULA 2.	G	PZA	1	PZA	3	-	-	3
ZONA B	SINALOA	2	02	27101-0019	210	110	2818	00	00	BATA PARA DAMA. TALLA: ESPECIAL. COLOR: VERDE AGUA. CEDULA 2.	ES	PZA	1	PZA	3	-	-	3
ZONA B	SINALOA	2	02	27101-0019	210	110	2834	00	00	BATA PARA DAMA. TALLA: CHICA. COLOR: BLANCO. CEDULA 2.	CH	PZA	1	PZA	9	-	6	15
ZONA B	SINALOA	2	02	27101-0019	210	110	2842	00	00	BATA PARA DAMA. TALLA: MEDIANA. COLOR: BLANCO. CEDULA 2.	M	PZA	1	PZA	9	-	6	15
ZONA B	SINALOA	2	02	27101-0019	210	110	2859	00	00	BATA PARA DAMA. TALLA: GRANDE. COLOR: BLANCO. CEDULA 2.	G	PZA	1	PZA	-	-	3	3
ZONA B	SINALOA	2	02	27101-0019	210	110	2891	00	00	BATA PARA DAMA. TALLA: CHICA. COLOR: AZUL MARINO. CEDULA 2.	CH	PZA	1	PZA	14	-	-	14
ZONA B	SINALOA	2	02	27101-0019	210	110	2909	00	00	BATA PARA DAMA. TALLA: MEDIANA. COLOR: AZUL MARINO. CEDULA 2.	M	PZA	1	PZA	42	-	-	42
ZONA B	SINALOA	2	02	27101-0019	210	110	2917	00	00	BATA PARA DAMA. TALLA: GRANDE. COLOR: AZUL MARINO. CEDULA 2.	G	PZA	1	PZA	26	-	-	26
ZONA B	SINALOA	2	02	27101-0019	210	110	2925	00	00	BATA PARA DAMA. TALLA: EXTRAGRANDE. COLOR: AZUL MARINO. CEDULA 2.	X	PZA	1	PZA	6	-	-	6
ZONA B	SINALOA	2	02	27101-0019	210	110	2933	00	00	BATA PARA DAMA. TALLA: ESPECIAL. COLOR: AZUL MARINO. CEDULA 2.	ES	PZA	1	PZA	3	-	-	3
ZONA B	SONORA	2	02	27101-0019	210	110	2719	00	00	BATA PARA DAMA. TALLA: CHICA. COLOR: ARENA. CEDULA 2.	CH	PZA	1	PZA	41	-	-	41
ZONA B	SONORA	2	02	27101-0019	210	110	2727	00	00	BATA PARA DAMA. TALLA: MEDIANA. COLOR: ARENA. CEDULA 2.	M	PZA	1	PZA	17	-	-	17
ZONA B	SONORA	2	02	27101-0019	210	110	2735	00	00	BATA PARA DAMA. TALLA: GRANDE. COLOR: ARENA. CEDULA 2.	G	PZA	1	PZA	24	-	-	24
ZONA B	SONORA	2	02	27101-0019	210	110	2743	00	00	BATA PARA DAMA. TALLA: EXTRAGRANDE. COLOR: ARENA. CEDULA 2.	X	PZA	1	PZA	6	-	-	6
ZONA B	SONORA	2	02	27101-0019	210	110	2750	00	00	BATA PARA DAMA. TALLA: ESPECIAL. COLOR: ARENA. CEDULA 2.	ES	PZA	1	PZA	1	-	-	1
ZONA B	SONORA	2	02	27101-0019	210	110	2768	00	00	BATA PARA DAMA. TALLA: PLUS. COLOR: ARENA. CEDULA 2.	PL	PZA	1	PZA	3	-	-	3
ZONA B	SONORA	2	02	27101-0019	210	110	2776	00	00	BATA PARA DAMA. TALLA: CHICA. COLOR: VERDE AGUA. CEDULA 2.	CH	PZA	1	PZA	6	-	-	6
ZONA B	SONORA	2	02	27101-0019	210	110	2792	00	00	BATA PARA DAMA. TALLA: GRANDE. COLOR: VERDE AGUA. CEDULA 2.	G	PZA	1	PZA	6	-	-	6
ZONA B	SONORA	2	02	27101-0019	210	110	2818	00	00	BATA PARA DAMA. TALLA: ESPECIAL. COLOR: VERDE AGUA. CEDULA 2.	ES	PZA	1	PZA	6	-	-	6
ZONA B	SONORA	2	02	27101-0019	210	110	2834	00	00	BATA PARA DAMA. TALLA: CHICA. COLOR: BLANCO. CEDULA 2.	CH	PZA	1	PZA	15	-	-	15

DIVISIÓN DE CONTRATOS
ANEXOS

ANEXO 5. CUADRO DE DISTRIBUCIÓN

Áreas Requirentes: Órganos de Operación Administrativa Desconcentrada de Aguascalientes, Baja California, Baja California Sur, Campeche, Chiapas, Chihuahua, CDMX Norte, CDMX Sur, Coahuila, Colima, Durango, Guanajuato, Guerrero, Hidalgo, Edo. México Oriente, Edo. México Poniente, Jalisco, Michoacán, Morelos, Nayarit, Nuevo León, Oaxaca, Puebla, Querétaro, Quintana Roo, San Luis Potosí, Sinaloa, Sonora, Tabasco, Tamaulipas, Tlaxcala, Veracruz Norte, Veracruz Sur, Yucatán, Zacatecas y Áreas de Nivel Central.

ZONA	OOAD	PARTIDA	CÉDULA	CLAVE CUCOP +	GPO	GEN	ESP	DIF	VAR	DESCRIPCIÓN- SISTEMA DE ABASTO INSTITUCIONAL (SAI)	TALLA	UNIDAD	CANT.	TIPO	ÚNICA ENTREGA RÉGIMEN ORDINARIO	ÚNICA ENTREGA MÉDICOS RESIDENTES	ÚNICA ENTREGA RÉGIMEN IMSS BIENESTAR	TOTAL POR CLAVE Y DESTINO RÉGIMEN ORDINARIO, MÉDICOS RESIDENTES E IMSS BIENESTAR
ZONA B	SONORA	2	02	27101-0019	210	110	2842	00	00	BATA PARA DAMA, TALLA: MEDIANA, COLOR: BLANCO, CEDULA 2.	M	PZA	1	PZA	9	-	-	9
ZONA B	SONORA	2	02	27101-0019	210	110	2859	00	00	BATA PARA DAMA, TALLA: GRANDE, COLOR: BLANCO, CEDULA 2.	G	PZA	1	PZA	3	-	-	3
ZONA B	SONORA	2	02	27101-0019	210	110	2867	00	00	BATA PARA DAMA, TALLA: EXTRAGRANDE, COLOR: BLANCO, CEDULA 2.	X	PZA	1	PZA	6	-	-	6
ZONA B	SONORA	2	02	27101-0019	210	110	2891	00	00	BATA PARA DAMA, TALLA: CHICA, COLOR: AZUL MARINO, CEDULA 2.	CH	PZA	1	PZA	11	-	-	11
ZONA B	SONORA	2	02	27101-0019	210	110	2909	00	00	BATA PARA DAMA, TALLA: MEDIANA, COLOR: AZUL MARINO, CEDULA 2.	M	PZA	1	PZA	34	-	-	34
ZONA B	SONORA	2	02	27101-0019	210	110	2917	00	00	BATA PARA DAMA, TALLA: GRANDE, COLOR: AZUL MARINO, CEDULA 2.	G	PZA	1	PZA	5	-	-	5
ZONA B	SONORA	2	02	27101-0019	210	110	2925	00	00	BATA PARA DAMA, TALLA: EXTRAGRANDE, COLOR: AZUL MARINO, CEDULA 2.	X	PZA	1	PZA	8	-	-	8
ZONA B	SONORA	2	02	27101-0019	210	110	2933	00	00	BATA PARA DAMA, TALLA: ESPECIAL, COLOR: AZUL MARINO, CEDULA 2.	ES	PZA	1	PZA	4	-	-	4
ZONA B	TABASCO	2	02	27101-0019	210	110	2719	00	00	BATA PARA DAMA, TALLA: CHICA, COLOR: ARENA, CEDULA 2.	CH	PZA	1	PZA	18	-	-	18
ZONA B	TABASCO	2	02	27101-0019	210	110	2735	00	00	BATA PARA DAMA, TALLA: GRANDE, COLOR: ARENA, CEDULA 2.	G	PZA	1	PZA	4	-	-	4
ZONA B	TABASCO	2	02	27101-0019	210	110	2792	00	00	BATA PARA DAMA, TALLA: GRANDE, COLOR: VERDE AGUA, CEDULA 2.	G	PZA	1	PZA	3	-	-	3
ZONA B	TABASCO	2	02	27101-0019	210	110	2891	00	00	BATA PARA DAMA, TALLA: CHICA, COLOR: AZUL MARINO, CEDULA 2.	CH	PZA	1	PZA	7	-	-	7
ZONA B	TABASCO	2	02	27101-0019	210	110	2909	00	00	BATA PARA DAMA, TALLA: MEDIANA, COLOR: AZUL MARINO, CEDULA 2.	M	PZA	1	PZA	5	-	-	5
ZONA B	TAMAULIPAS	2	02	27101-0019	210	110	2719	00	00	BATA PARA DAMA, TALLA: CHICA, COLOR: ARENA, CEDULA 2.	CH	PZA	1	PZA	30	-	3	33
ZONA B	TAMAULIPAS	2	02	27101-0019	210	110	2727	00	00	BATA PARA DAMA, TALLA: MEDIANA, COLOR: ARENA, CEDULA 2.	M	PZA	1	PZA	28	-	-	28
ZONA B	TAMAULIPAS	2	02	27101-0019	210	110	2735	00	00	BATA PARA DAMA, TALLA: GRANDE, COLOR: ARENA, CEDULA 2.	G	PZA	1	PZA	17	-	-	17
ZONA B	TAMAULIPAS	2	02	27101-0019	210	110	2743	00	00	BATA PARA DAMA, TALLA: EXTRAGRANDE, COLOR: ARENA, CEDULA 2.	X	PZA	1	PZA	5	-	-	5
ZONA B	TAMAULIPAS	2	02	27101-0019	210	110	2834	00	00	BATA PARA DAMA, TALLA: CHICA, COLOR: BLANCO, CEDULA 2.	CH	PZA	1	PZA	6	-	3	9
ZONA B	TAMAULIPAS	2	02	27101-0019	210	110	2842	00	00	BATA PARA DAMA, TALLA: MEDIANA, COLOR: BLANCO, CEDULA 2.	M	PZA	1	PZA	-	-	15	15
ZONA B	TAMAULIPAS	2	02	27101-0019	210	110	2859	00	00	BATA PARA DAMA, TALLA: GRANDE, COLOR: BLANCO, CEDULA 2.	G	PZA	1	PZA	-	-	15	15
ZONA B	TAMAULIPAS	2	02	27101-0019	210	110	2867	00	00	BATA PARA DAMA, TALLA: EXTRAGRANDE, COLOR: BLANCO, CEDULA 2.	X	PZA	1	PZA	-	-	3	3

ANEXO 5. CUADRO DE DISTRIBUCIÓN

Areas Requirentes: Órganos de Operación Administrativa Desconcentrada de Aguascalientes, Baja California, Baja California Sur, Campeche, Chiapas, Chihuahua, CDMX Norte, CDMX Sur, Coahuila, Colima, Durango, Guanajuato, Guerrero, Hidalgo, Edo. México Oriente, Edo. México Poniente, Jalisco, Michoacán, Morelos, Nayarit, Nuevo León, Oaxaca, Puebla, Querétaro, Quintana Roo, San Luis Potosí, Sinaloa, Sonora, Tabasco, Tamaulipas, Tlaxcala, Veracruz Norte, Veracruz Sur, Yucatán, Zacatecas y Áreas de Nivel Central.

ZONA	OOAD	PARTIDA	CÉDULA	CLAVE CUCOP +	GPO	GEN	ESP	DIF	VAR	DESCRIPCIÓN- SISTEMA DE ABASTO INSTITUCIONAL (SAI)	TALLA	UNIDAD	CANT.	TIPO	ÚNICA ENTREGA RÉGIMEN ORDINARIO	ÚNICA ENTREGA MÉDICOS RESIDENTES	ÚNICA ENTREGA RÉGIMEN IMSS BIENESTAR	TOTAL POR CLAVE Y DESTINO RÉGIMEN ORDINARIO, MÉDICOS RESIDENTES E IMSS BIENESTAR
ZONA B	TAMAULIPAS	2	02	27101-0019	210	110	2891	00	00	BATA PARA DAMA. TALLA: CHICA. COLOR: AZUL MARINO. CEDULA 2.	CH	PZA	1	PZA	6	-	-	6
ZONA B	TAMAULIPAS	2	02	27101-0019	210	110	2909	00	00	BATA PARA DAMA. TALLA: MEDIANA. COLOR: AZUL MARINO. CEDULA 2.	M	PZA	1	PZA	17	-	-	17
ZONA B	TAMAULIPAS	2	02	27101-0019	210	110	2917	00	00	BATA PARA DAMA. TALLA: GRANDE. COLOR: AZUL MARINO. CEDULA 2.	G	PZA	1	PZA	10	-	-	10
ZONA B	TAMAULIPAS	2	02	27101-0019	210	110	2933	00	00	BATA PARA DAMA. TALLA: ESPECIAL. COLOR: AZUL MARINO. CEDULA 2.	ES	PZA	1	PZA	2	-	-	2
ZONA B	TAMAULIPAS	2	02	27101-0019	210	110	2941	00	00	BATA PARA DAMA. TALLA: PLUS. COLOR: AZUL MARINO. CEDULA 2.	PL	PZA	1	PZA	4	-	-	4
ZONA B	VERACRUZ NORTE	2	02	27101-0019	210	110	2719	00	00	BATA PARA DAMA. TALLA: CHICA. COLOR: ARENA. CEDULA 2.	CH	PZA	1	PZA	30	-	-	30
ZONA B	VERACRUZ NORTE	2	02	27101-0019	210	110	2727	00	00	BATA PARA DAMA. TALLA: MEDIANA. COLOR: ARENA. CEDULA 2.	M	PZA	1	PZA	43	-	6	49
ZONA B	VERACRUZ NORTE	2	02	27101-0019	210	110	2735	00	00	BATA PARA DAMA. TALLA: GRANDE. COLOR: ARENA. CEDULA 2.	G	PZA	1	PZA	25	-	3	28
ZONA B	VERACRUZ NORTE	2	02	27101-0019	210	110	2743	00	00	BATA PARA DAMA. TALLA: EXTRAGRANDE. COLOR: ARENA. CEDULA 2.	X	PZA	1	PZA	-	-	3	3
ZONA B	VERACRUZ NORTE	2	02	27101-0019	210	110	2750	00	00	BATA PARA DAMA. TALLA: ESPECIAL. COLOR: ARENA. CEDULA 2.	ES	PZA	1	PZA	1	-	-	1
ZONA B	VERACRUZ NORTE	2	02	27101-0019	210	110	2776	00	00	BATA PARA DAMA. TALLA: CHICA. COLOR: VERDE AGUA. CEDULA 2.	CH	PZA	1	PZA	9	-	-	9
ZONA B	VERACRUZ NORTE	2	02	27101-0019	210	110	2792	00	00	BATA PARA DAMA. TALLA: GRANDE. COLOR: VERDE AGUA. CEDULA 2.	G	PZA	1	PZA	3	-	-	3
ZONA B	VERACRUZ NORTE	2	02	27101-0019	210	110	2834	00	00	BATA PARA DAMA. TALLA: CHICA. COLOR: BLANCO. CEDULA 2.	CH	PZA	1	PZA	9	-	33	42
ZONA B	VERACRUZ NORTE	2	02	27101-0019	210	110	2842	00	00	BATA PARA DAMA. TALLA: MEDIANA. COLOR: BLANCO. CEDULA 2.	M	PZA	1	PZA	6	-	33	39
ZONA B	VERACRUZ NORTE	2	02	27101-0019	210	110	2859	00	00	BATA PARA DAMA. TALLA: GRANDE. COLOR: BLANCO. CEDULA 2.	G	PZA	1	PZA	6	-	3	9
ZONA B	VERACRUZ NORTE	2	02	27101-0019	210	110	2875	00	00	BATA PARA DAMA. TALLA: ESPECIAL. COLOR: BLANCO. CEDULA 2.	ES	PZA	1	PZA	3	-	-	3
ZONA B	VERACRUZ NORTE	2	02	27101-0019	210	110	2891	00	00	BATA PARA DAMA. TALLA: CHICA. COLOR: AZUL MARINO. CEDULA 2.	CH	PZA	1	PZA	2	-	-	2
ZONA B	VERACRUZ NORTE	2	02	27101-0019	210	110	2909	00	00	BATA PARA DAMA. TALLA: MEDIANA. COLOR: AZUL MARINO. CEDULA 2.	M	PZA	1	PZA	8	-	-	8
ZONA B	VERACRUZ NORTE	2	02	27101-0019	210	110	2917	00	00	BATA PARA DAMA. TALLA: GRANDE. COLOR: AZUL MARINO. CEDULA 2.	G	PZA	1	PZA	12	-	-	12
ZONA B	VERACRUZ NORTE	2	02	27101-0019	210	110	2925	00	00	BATA PARA DAMA. TALLA: EXTRAGRANDE. COLOR: AZUL MARINO. CEDULA 2.	X	PZA	1	PZA	2	-	-	2
ZONA B	VERACRUZ NORTE	2	02	27101-0019	210	110	2933	00	00	BATA PARA DAMA. TALLA: ESPECIAL. COLOR: AZUL MARINO. CEDULA 2.	ES	PZA	1	PZA	4	-	-	4

DIRECCIÓN DE CONTRATOS ANEXOS

ANEXO 5. CUADRO DE DISTRIBUCIÓN

Areas Requirentes: Órganos de Operación Administrativa Desconcentrada de Aguascalientes, Baja California, Baja California Sur, Campeche, Chiapas, Chihuahua, CDMX Norte, CDMX Sur, Coahuila, Colima, Durango, Guanajuato, Guerrero, Hidalgo, Edo. México Oriente, Edo. México Poniente, Jalisco, Michoacán, Morelos, Nayarit, Nuevo León, Oaxaca, Puebla, Querétaro, Quintana Roo, San Luis Potosí, Sinaloa, Sonora, Tabasco, Tamaulipas, Tlaxcala, Veracruz Norte, Veracruz Sur, Yucatán, Zacatecas y Áreas de Nivel Central.

ZONA	OOAD	PARTIDA	CÉDULA	CLAVE CUCOP +	GPO	GEN	ESP	DIF	VAR	DESCRIPCIÓN- SISTEMA DE ABASTO INSTITUCIONAL (SAI)	TALLA	UNIDAD	CANT.	TIPO	ÚNICA ENTREGA RÉGIMEN ORDINARIO	ÚNICA ENTREGA MÉDICOS RESIDENTES	ÚNICA ENTREGA RÉGIMEN IMSS BIENESTAR	TOTAL POR CLAVE Y DESTINO RÉGIMEN ORDINARIO, MÉDICOS RESIDENTES E IMSS BIENESTAR
ZONA B	VERACRUZ SUR	2	02	27101-0019	210	110	2719	00	00	BATA PARA DAMA, TALLA: CHICA, COLOR: ARENA, CEDULA 2.	CH	PZA	1	PZA	10	-	3	13
ZONA B	VERACRUZ SUR	2	02	27101-0019	210	110	2727	00	00	BATA PARA DAMA, TALLA: MEDIANA, COLOR: ARENA, CEDULA 2.	M	PZA	1	PZA	30	-	3	33
ZONA B	VERACRUZ SUR	2	02	27101-0019	210	110	2735	00	00	BATA PARA DAMA, TALLA: GRANDE, COLOR: ARENA, CEDULA 2.	G	PZA	1	PZA	7	-	3	10
ZONA B	VERACRUZ SUR	2	02	27101-0019	210	110	2743	00	00	BATA PARA DAMA, TALLA: EXTRAGRANDE, COLOR: ARENA, CEDULA 2.	X	PZA	1	PZA	1	-	-	1
ZONA B	VERACRUZ SUR	2	02	27101-0019	210	110	2784	00	00	BATA PARA DAMA, TALLA: MEDIANA, COLOR: VERDE AGUA, CEDULA 2.	M	PZA	1	PZA	12	-	-	12
ZONA B	VERACRUZ SUR	2	02	27101-0019	210	110	2792	00	00	BATA PARA DAMA, TALLA: GRANDE, COLOR: VERDE AGUA, CEDULA 2.	G	PZA	1	PZA	3	-	-	3
ZONA B	VERACRUZ SUR	2	02	27101-0019	210	110	2834	00	00	BATA PARA DAMA, TALLA: CHICA, COLOR: BLANCO, CEDULA 2.	CH	PZA	1	PZA	3	-	12	15
ZONA B	VERACRUZ SUR	2	02	27101-0019	210	110	2842	00	00	BATA PARA DAMA, TALLA: MEDIANA, COLOR: BLANCO, CEDULA 2.	M	PZA	1	PZA	-	-	21	21
ZONA B	VERACRUZ SUR	2	02	27101-0019	210	110	2859	00	00	BATA PARA DAMA, TALLA: GRANDE, COLOR: BLANCO, CEDULA 2.	G	PZA	1	PZA	-	-	12	12
ZONA B	VERACRUZ SUR	2	02	27101-0019	210	110	2867	00	00	BATA PARA DAMA, TALLA: EXTRAGRANDE, COLOR: BLANCO, CEDULA 2.	X	PZA	1	PZA	-	-	6	6
ZONA B	VERACRUZ SUR	2	02	27101-0019	210	110	2909	00	00	BATA PARA DAMA, TALLA: MEDIANA, COLOR: AZUL MARINO, CEDULA 2.	M	PZA	1	PZA	4	-	-	4
ZONA B	VERACRUZ SUR	2	02	27101-0019	210	110	2917	00	00	BATA PARA DAMA, TALLA: GRANDE, COLOR: AZUL MARINO, CEDULA 2.	G	PZA	1	PZA	4	-	-	4
ZONA B	YUCATAN	2	02	27101-0019	210	110	2719	00	00	BATA PARA DAMA, TALLA: CHICA, COLOR: ARENA, CEDULA 2.	CH	PZA	1	PZA	15	-	-	15
ZONA B	YUCATAN	2	02	27101-0019	210	110	2727	00	00	BATA PARA DAMA, TALLA: MEDIANA, COLOR: ARENA, CEDULA 2.	M	PZA	1	PZA	25	-	6	31
ZONA B	YUCATAN	2	02	27101-0019	210	110	2735	00	00	BATA PARA DAMA, TALLA: GRANDE, COLOR: ARENA, CEDULA 2.	G	PZA	1	PZA	10	-	-	10
ZONA B	YUCATAN	2	02	27101-0019	210	110	2743	00	00	BATA PARA DAMA, TALLA: EXTRAGRANDE, COLOR: ARENA, CEDULA 2.	X	PZA	1	PZA	5	-	-	5
ZONA B	YUCATAN	2	02	27101-0019	210	110	2776	00	00	BATA PARA DAMA, TALLA: CHICA, COLOR: VERDE AGUA, CEDULA 2.	CH	PZA	1	PZA	3	-	-	3
ZONA B	YUCATAN	2	02	27101-0019	210	110	2784	00	00	BATA PARA DAMA, TALLA: MEDIANA, COLOR: VERDE AGUA, CEDULA 2.	M	PZA	1	PZA	6	-	-	6
ZONA B	YUCATAN	2	02	27101-0019	210	110	2834	00	00	BATA PARA DAMA, TALLA: CHICA, COLOR: BLANCO, CEDULA 2.	CH	PZA	1	PZA	12	-	6	18
ZONA B	YUCATAN	2	02	27101-0019	210	110	2842	00	00	BATA PARA DAMA, TALLA: MEDIANA, COLOR: BLANCO, CEDULA 2.	M	PZA	1	PZA	6	-	24	30
ZONA B	YUCATAN	2	02	27101-0019	210	110	2859	00	00	BATA PARA DAMA, TALLA: GRANDE, COLOR: BLANCO, CEDULA 2.	G	PZA	1	PZA	6	-	12	18

ANEXO 5. CUADRO DE DISTRIBUCIÓN

Areas Requirentes: Órganos de Operación Administrativa Desconcentrada de Aguascalientes, Baja California, Baja California Sur, Campeche, Chiapas, Chihuahua, CDMX Norte, CDMX Sur, Coahuila, Colima, Durango, Guanajuato, Guerrero, Hidalgo, Edo. México Oriente, Edo. México Poniente, Jalisco, Michoacán, Morelos, Nayarit, Nuevo León, Oaxaca, Puebla, Querétaro, Quintana Roo, San Luis Potosí, Sinaloa, Sonora, Tabasco, Tamaulipas, Tlaxcala, Veracruz Norte, Veracruz Sur, Yucatán, Zacatecas y Áreas de Nivel Central.

ZONA	OOAD	PARTIDA	CÉDULA	CLAVE CUCOP +	GPO	GEN	ESP	DIF	VAR	DESCRIPCIÓN- SISTEMA DE ABASTO INSTITUCIONAL (SAI)	TALLA	UNIDAD	CANT.	TIPO	ÚNICA ENTREGA RÉGIMEN ORDINARIO	ÚNICA ENTREGA MÉDICOS RESIDENTES	ÚNICA ENTREGA RÉGIMEN IMSS BIENESTAR	TOTAL POR CLAVE Y DESTINO RÉGIMEN ORDINARIO, MÉDICOS RESIDENTES E IMSS BIENESTAR
ZONA B	YUCATAN	2	02	27101-0019	210	110	2867	00	00	BATA PARA DAMA. TALLA: EXTRAGRANDE. COLOR: BLANCO. CEDULA 2.	X	PZA	1	PZA	-	-	3	3
ZONA B	YUCATAN	2	02	27101-0019	210	110	2875	00	00	BATA PARA DAMA. TALLA: ESPECIAL. COLOR: BLANCO. CEDULA 2.	ES	PZA	1	PZA	-	-	3	3
ZONA B	YUCATAN	2	02	27101-0019	210	110	2891	00	00	BATA PARA DAMA. TALLA: CHICA. COLOR: AZUL MARINO. CEDULA 2.	CH	PZA	1	PZA	19	-	-	19
ZONA B	YUCATAN	2	02	27101-0019	210	110	2909	00	00	BATA PARA DAMA. TALLA: MEDIANA. COLOR: AZUL MARINO. CEDULA 2.	M	PZA	1	PZA	8	-	-	8
ZONA B	YUCATAN	2	02	27101-0019	210	110	2917	00	00	BATA PARA DAMA. TALLA: GRANDE. COLOR: AZUL MARINO. CEDULA 2.	G	PZA	1	PZA	4	-	-	4
ZONA B	YUCATAN	2	02	27101-0019	210	110	2925	00	00	BATA PARA DAMA. TALLA: EXTRAGRANDE. COLOR: AZUL MARINO. CEDULA 2.	X	PZA	1	PZA	3	-	-	3
ZONA A	AGUASCALIENTES	3	03	27101-0019	210	110	0812	00	00	BATA PARA CABALLERO. TALLA: CHICA. COLOR: ARENA. CEDULA 3.	CH	PZA	1	PZA	57	-	-	57
ZONA A	AGUASCALIENTES	3	03	27101-0019	210	110	0846	00	00	BATA PARA CABALLERO. TALLA: MEDIANA. COLOR: ARENA. CEDULA 3.	M	PZA	1	PZA	168	-	-	168
ZONA A	AGUASCALIENTES	3	03	27101-0019	210	110	0879	00	00	BATA PARA CABALLERO. TALLA: GRANDE. COLOR: ARENA. CEDULA 3.	G	PZA	1	PZA	240	-	-	240
ZONA A	AGUASCALIENTES	3	03	27101-0019	210	110	0903	00	00	BATA PARA CABALLERO. TALLA: EXTRAGRANDE. COLOR: ARENA. CEDULA 3.	X	PZA	1	PZA	48	-	-	48
ZONA A	AGUASCALIENTES	3	03	27101-0019	210	110	0911	00	00	BATA PARA CABALLERO. TALLA: CHICA. COLOR: BLANCO. CEDULA 3.	CH	PZA	1	PZA	9	-	-	9
ZONA A	AGUASCALIENTES	3	03	27101-0019	210	110	0945	00	00	BATA PARA CABALLERO. TALLA: MEDIANA. COLOR: BLANCO. CEDULA 3.	M	PZA	1	PZA	96	-	-	96
ZONA A	AGUASCALIENTES	3	03	27101-0019	210	110	0978	00	00	BATA PARA CABALLERO. TALLA: GRANDE. COLOR: BLANCO. CEDULA 3.	G	PZA	1	PZA	84	-	-	84
ZONA A	AGUASCALIENTES	3	03	27101-0019	210	110	1000	00	00	BATA PARA CABALLERO. TALLA: EXTRAGRANDE. COLOR: BLANCO. CEDULA 3.	X	PZA	1	PZA	18	-	-	18
ZONA A	AGUASCALIENTES	3	03	27101-0019	210	110	2131	00	00	BATA PARA CABALLERO. TALLA: ESPECIAL. COLOR. ARENA. CEDULA 3.	ES	PZA	1	PZA	15	-	-	15
ZONA A	AGUASCALIENTES	3	03	27101-0019	210	110	2149	00	00	BATA PARA CABALLERO. TALLA: ESPECIAL. COLOR: BLANCO. CEDULA 3.	ES	PZA	1	PZA	15	-	-	15
ZONA A	AGUASCALIENTES	3	03	27101-0019	210	110	2412	00	00	BATA PARA CABALLERO. TALLA: PLUS. COLOR: ARENA. CEDULA 3.	PL	PZA	1	PZA	12	-	-	12
ZONA A	AGUASCALIENTES	3	03	27101-0019	210	110	2420	00	00	BATA PARA CABALLERO. TALLA: PLUS. COLOR: BLANCO. CEDULA 3.	PL	PZA	1	PZA	3	-	-	3
ZONA A	CDMX NORTE	3	03	27101-0019	210	110	0812	00	00	BATA PARA CABALLERO. TALLA. CHICA. COLOR: ARENA. CEDULA 3.	CH	PZA	1	PZA	386	-	-	386
ZONA A	CDMX NORTE	3	03	27101-0019	210	110	0846	00	00	BATA PARA CABALLERO. TALLA: MEDIANA. COLOR: ARENA. CEDULA 3.	M	PZA	1	PZA	1,281	-	-	1,281
ZONA A	CDMX NORTE	3	03	27101-0019	210	110	0879	00	00	BATA PARA CABALLERO. TALLA: GRANDE. COLOR: ARENA. CEDULA 3.	G	PZA	1	PZA	972	-	-	972

ANEXO 03 DIVISIÓN DE CONTRATOS

ANEXO 5. CUADRO DE DISTRIBUCIÓN

Áreas Requirentes: Organos de Operación Administrativa Desconcentrada de Aguascalientes, Baja California, Baja California Sur, Campeche, Chiapas, Chihuahua, CDMX Norte, CDMX Sur, Coahuila, Colima, Durango, Guanajuato, Guerrero, Hidalgo, Edo. México Oriente, Edo. México Poniente, Jalisco, Michoacán, Morelos, Nayarit, Nuevo León, Oaxaca, Puebla, Querétaro, Quintana Roo, San Luis Potosí, Sinaloa, Sonora, Tabasco, Tamaulipas, Tlaxcala, Veracruz Norte, Veracruz Sur, Yucatán, Zacatecas y Áreas de Nivel Central

ZONA	OOAD	PARTIDA	CÉDULA	CLAVE CUCOP +	GPO	GEN	ESP	DIF	VAR	DESCRIPCIÓN- SISTEMA DE ABASTO INSTITUCIONAL (SAI)	TALLA	UNIDAD	CANT.	TIPO	ÚNICA ENTREGA RÉGIMEN ORDINARIO	ÚNICA ENTREGA MÉDICOS RESIDENTES	ÚNICA ENTREGA RÉGIMEN IMSS BIENESTAR	TOTAL POR CLAVE Y DESTINO RÉGIMEN ORDINARIO, MÉDICOS RESIDENTES E IMSS BIENESTAR
ZONA A	CDMX NORTE	3	03	27101-0019	210	110	0903	00	00	BATA PARA CABALLERO. TALLA: EXTRAGRANDE. COLOR: ARENA. CEDULA 3.	X	PZA	1	PZA	255	-	-	255
ZONA A	CDMX NORTE	3	03	27101-0019	210	110	0911	00	00	BATA PARA CABALLERO. TALLA: CHICA COLOR: BLANCO. CEDULA 3.	CH	PZA	1	PZA	78	-	-	78
ZONA A	CDMX NORTE	3	03	27101-0019	210	110	0945	00	00	BATA PARA CABALLERO. TALLA: MEDIANA COLOR: BLANCO. CEDULA 3.	M	PZA	1	PZA	330	-	-	330
ZONA A	CDMX NORTE	3	03	27101-0019	210	110	0978	00	00	BATA PARA CABALLERO. TALLA: GRANDE COLOR: BLANCO CEDULA 3.	G	PZA	1	PZA	324	-	-	324
ZONA A	CDMX NORTE	3	03	27101-0019	210	110	1000	00	00	BATA PARA CABALLERO. TALLA: EXTRAGRANDE COLOR: BLANCO CEDULA 3.	X	PZA	1	PZA	111	-	-	111
ZONA A	CDMX NORTE	3	03	27101-0019	210	110	2131	00	00	BATA PARA CABALLERO. TALLA: ESPECIAL COLOR: ARENA. CEDULA 3.	ES	PZA	1	PZA	114	-	-	114
ZONA A	CDMX NORTE	3	03	27101-0019	210	110	2149	00	00	BATA PARA CABALLERO. TALLA: ESPECIAL COLOR: BLANCO. CEDULA 3.	ES	PZA	1	PZA	27	-	-	27
ZONA A	CDMX NORTE	3	03	27101-0019	210	110	2412	00	00	BATA PARA CABALLERO. TALLA: PLUS COLOR: ARENA. CEDULA 3.	PL	PZA	1	PZA	15	-	-	15
ZONA A	CDMX NORTE	3	03	27101-0019	210	110	2420	00	00	BATA PARA CABALLERO. TALLA: PLUS COLOR: BLANCO. CEDULA 3.	PL	PZA	1	PZA	9	-	-	9
ZONA A	CDMX SUR	3	03	27101-0019	210	110	0812	00	00	BATA PARA CABALLERO. TALLA: CHICA COLOR: ARENA. CEDULA 3.	CH	PZA	1	PZA	540	-	-	540
ZONA A	CDMX SUR	3	03	27101-0019	210	110	0846	00	00	BATA PARA CABALLERO. TALLA: MEDIANA COLOR: ARENA. CEDULA 3.	M	PZA	1	PZA	1,746	-	-	1,746
ZONA A	CDMX SUR	3	03	27101-0019	210	110	0879	00	00	BATA PARA CABALLERO. TALLA: GRANDE COLOR: ARENA. CEDULA 3.	G	PZA	1	PZA	1,260	-	-	1,260
ZONA A	CDMX SUR	3	03	27101-0019	210	110	0903	00	00	BATA PARA CABALLERO. TALLA: EXTRAGRANDE COLOR: ARENA. CEDULA 3.	X	PZA	1	PZA	297	-	-	297
ZONA A	CDMX SUR	3	03	27101-0019	210	110	0911	00	00	BATA PARA CABALLERO. TALLA: CHICA COLOR: BLANCO. CEDULA 3.	CH	PZA	1	PZA	105	-	-	105
ZONA A	CDMX SUR	3	03	27101-0019	210	110	0945	00	00	BATA PARA CABALLERO. TALLA: MEDIANA COLOR: BLANCO. CEDULA 3.	M	PZA	1	PZA	480	-	-	480
ZONA A	CDMX SUR	3	03	27101-0019	210	110	0978	00	00	BATA PARA CABALLERO. TALLA: GRANDE COLOR: BLANCO. CEDULA 3.	G	PZA	1	PZA	363	-	-	363
ZONA A	CDMX SUR	3	03	27101-0019	210	110	1000	00	00	BATA PARA CABALLERO. TALLA: EXTRAGRANDE COLOR: BLANCO. CEDULA 3.	X	PZA	1	PZA	93	-	-	93
ZONA A	CDMX SUR	3	03	27101-0019	210	110	2131	00	00	BATA PARA CABALLERO. TALLA: ESPECIAL COLOR: ARENA. CEDULA 3.	ES	PZA	1	PZA	126	-	-	126
ZONA A	CDMX SUR	3	03	27101-0019	210	110	2149	00	00	BATA PARA CABALLERO. TALLA: ESPECIAL COLOR: BLANCO. CEDULA 3.	ES	PZA	1	PZA	21	-	-	21
ZONA A	CDMX SUR	3	03	27101-0019	210	110	2412	00	00	BATA PARA CABALLERO. TALLA: PLUS COLOR: ARENA. CEDULA 3.	PL	PZA	1	PZA	27	-	-	27
ZONA A	CDMX SUR	3	03	27101-0019	210	110	2420	00	00	BATA PARA CABALLERO. TALLA: PLUS COLOR: BLANCO. CEDULA 3.	PL	PZA	1	PZA	3	-	-	3

ANEXO 5. CUADRO DE DISTRIBUCIÓN

Areas Requirentes: Órganos de Operación Administrativa Desconcentrada de Aguascalientes, Baja California, Baja California Sur, Campeche, Chiapas, Chihuahua, CDMX Norte, CDMX Sur, Coahuila, Colima, Durango, Guanajuato, Guerrero, Hidalgo, Edo. México Oriente, Edo. México Poniente, Jalisco, Michoacán, Morelos, Nayarit, Nuevo León, Oaxaca, Puebla, Querétaro, Quintana Roo, San Luis Potosí, Sinaloa, Sonora, Tabasco, Tamaulipas, Tlaxcala, Veracruz Norte, Veracruz Sur, Yucatán, Zacatecas y Áreas de Nivel Central.

ZONA	OOAD	PARTIDA	CÉDULA	CLAVE CUCOP +	GPO	GEN	ESP	DIF	VAR	DESCRIPCIÓN- SISTEMA DE ABASTO INSTITUCIONAL (SAI)	TALLA	UNIDAD	CANT.	TIPO	ÚNICA ENTREGA RÉGIMEN ORDINARIO	ÚNICA ENTREGA MÉDICOS RESIDENTES	ÚNICA ENTREGA RÉGIMEN IMSS BIENESTAR	TOTAL POR CLAVE Y DESTINO RÉGIMEN ORDINARIO, MÉDICOS RESIDENTES E IMSS BIENESTAR
ZONA A	CHIHUAHUA	3	03	27101-0019	210	110	0812	00	00	BATA PARA CABALLERO. TALLA: CHICA. COLOR: ARENA. CEDULA 3.	CH	PZA	1	PZA	105	-	-	105
ZONA A	CHIHUAHUA	3	03	27101-0019	210	110	0846	00	00	BATA PARA CABALLERO. TALLA: MEDIANA. COLOR: ARENA. CEDULA 3.	M	PZA	1	PZA	376	-	-	376
ZONA A	CHIHUAHUA	3	03	27101-0019	210	110	0879	00	00	BATA PARA CABALLERO. TALLA: GRANDE. COLOR: ARENA. CEDULA 3.	G	PZA	1	PZA	352	-	-	352
ZONA A	CHIHUAHUA	3	03	27101-0019	210	110	0903	00	00	BATA PARA CABALLERO. TALLA: EXTRAGRANDE. COLOR: ARENA. CEDULA 3.	X	PZA	1	PZA	105	-	-	105
ZONA A	CHIHUAHUA	3	03	27101-0019	210	110	0911	00	00	BATA PARA CABALLERO. TALLA: CHICA. COLOR: BLANCO. CEDULA 3.	CH	PZA	1	PZA	27	-	-	27
ZONA A	CHIHUAHUA	3	03	27101-0019	210	110	0945	00	00	BATA PARA CABALLERO. TALLA: MEDIANA. COLOR: BLANCO. CEDULA 3.	M	PZA	1	PZA	90	-	3	93
ZONA A	CHIHUAHUA	3	03	27101-0019	210	110	0978	00	00	BATA PARA CABALLERO. TALLA: GRANDE. COLOR: BLANCO. CEDULA 3.	G	PZA	1	PZA	192	-	3	195
ZONA A	CHIHUAHUA	3	03	27101-0019	210	110	1000	00	00	BATA PARA CABALLERO. TALLA: EXTRAGRANDE. COLOR: BLANCO. CEDULA 3.	X	PZA	1	PZA	42	-	3	45
ZONA A	CHIHUAHUA	3	03	27101-0019	210	110	2131	00	00	BATA PARA CABALLERO. TALLA: ESPECIAL. COLOR: ARENA. CEDULA 3.	ES	PZA	1	PZA	42	-	-	42
ZONA A	CHIHUAHUA	3	03	27101-0019	210	110	2149	00	00	BATA PARA CABALLERO. TALLA: ESPECIAL. COLOR: BLANCO. CEDULA 3.	ES	PZA	1	PZA	15	-	-	15
ZONA A	CHIHUAHUA	3	03	27101-0019	210	110	2412	00	00	BATA PARA CABALLERO. TALLA: PLUS. COLOR: ARENA. CEDULA 3.	PL	PZA	1	PZA	24	-	-	24
ZONA A	CHIHUAHUA	3	03	27101-0019	210	110	2420	00	00	BATA PARA CABALLERO. TALLA: PLUS. COLOR: BLANCO. CEDULA 3.	PL	PZA	1	PZA	15	-	-	15
ZONA A	DURANGO	3	03	27101-0019	210	110	0812	00	00	BATA PARA CABALLERO. TALLA: CHICA. COLOR: ARENA. CEDULA 3.	CH	PZA	1	PZA	51	-	-	51
ZONA A	DURANGO	3	03	27101-0019	210	110	0846	00	00	BATA PARA CABALLERO. TALLA: MEDIANA. COLOR: ARENA. CEDULA 3.	M	PZA	1	PZA	180	-	-	180
ZONA A	DURANGO	3	03	27101-0019	210	110	0879	00	00	BATA PARA CABALLERO. TALLA: GRANDE. COLOR: ARENA. CEDULA 3.	G	PZA	1	PZA	189	-	-	189
ZONA A	DURANGO	3	03	27101-0019	210	110	0903	00	00	BATA PARA CABALLERO. TALLA: EXTRAGRANDE. COLOR: ARENA. CEDULA 3.	X	PZA	1	PZA	51	-	-	51
ZONA A	DURANGO	3	03	27101-0019	210	110	0911	00	00	BATA PARA CABALLERO. TALLA: CHICA. COLOR: BLANCO. CEDULA 3.	CH	PZA	1	PZA	15	-	3	18
ZONA A	DURANGO	3	03	27101-0019	210	110	0945	00	00	BATA PARA CABALLERO. TALLA: MEDIANA. COLOR: BLANCO. CEDULA 3.	M	PZA	1	PZA	51	-	-	51
ZONA A	DURANGO	3	03	27101-0019	210	110	0978	00	00	BATA PARA CABALLERO. TALLA: GRANDE. COLOR: BLANCO. CEDULA 3.	G	PZA	1	PZA	69	-	3	72
ZONA A	DURANGO	3	03	27101-0019	210	110	1000	00	00	BATA PARA CABALLERO. TALLA: EXTRAGRANDE. COLOR: BLANCO. CEDULA 3.	X	PZA	1	PZA	15	-	-	15
ZONA A	DURANGO	3	03	27101-0019	210	110	2131	00	00	BATA PARA CABALLERO. TALLA: ESPECIAL. COLOR: ARENA. CEDULA 3.	ES	PZA	1	PZA	36	-	-	36

DIVISIÓN DE CONTRATOS ANEXOS

ANEXO 5. CUADRO DE DISTRIBUCIÓN

Áreas Requirentes: Órganos de Operación Administrativa Desconcentrada de Aguascalientes, Baja California, Baja California Sur, Campeche, Chiapas, Chihuahua, CDMX Norte, CDMX Sur, Coahuila, Colima, Durango, Guanajuato, Guerrero, Hidalgo, Edo México Oriente, Edo. México Poniente, Jalisco, Michoacán, Morelos, Nayarit, Nuevo Leon, Oaxaca, Puebla, Querétaro, Quintana Roo, San Luis Potosí, Sinaloa, Sonora, Tabasco, Tamaulipas, Tlaxcala, Veracruz Norte, Veracruz Sur, Yucatán, Zacatecas y Áreas de Nivel Central

ZONA	OOAD	PARTIDA	CÉDULA	CLAVE CUCOP +	GPO	GEN	ESP	DIF	VAR	DESCRIPCIÓN- SISTEMA DE ABASTO INSTITUCIONAL (SAI)	TALLA	UNIDAD	CANT.	TIPO	ÚNICA ENTREGA RÉGIMEN ORDINARIO	ÚNICA ENTREGA MÉDICOS RESIDENTES	ÚNICA ENTREGA RÉGIMEN IMSS BIENESTAR	TOTAL POR CLAVE Y DESTINO RÉGIMEN ORDINARIO, MÉDICOS RESIDENTES E IMSS BIENESTAR
ZONA A	DURANGO	3	03	27101-0019	210	110	2149	00	00	BATA PARA CABALLERO, TALLA: ESPECIAL, COLOR: BLANCO, CEDULA 3.	ES	PZA	1	PZA	6	-	-	6
ZONA A	DURANGO	3	03	27101-0019	210	110	2420	00	00	BATA PARA CABALLERO TALLA: PLUS COLOR BLANCO, CEDULA 3.	PL	PZA	1	PZA	3	-	-	3
ZONA A	EDO DE MEX ORIENTE	3	03	27101-0019	210	110	0812	00	00	BATA PARA CABALLERO, TALLA: CHICA COLOR ARENA, CEDULA 3.	CH	PZA	1	PZA	465	-	-	465
ZONA A	EDO DE MEX ORIENTE	3	03	27101-0019	210	110	0846	00	00	BATA PARA CABALLERO TALLA MEDIANA COLOR ARENA, CEDULA 3.	M	PZA	1	PZA	1,188	-	-	1,188
ZONA A	EDO DE MEX ORIENTE	3	03	27101-0019	210	110	0879	00	00	BATA PARA CABALLERO, TALLA: GRANDE COLOR: ARENA, CEDULA 3.	G	PZA	1	PZA	873	-	-	873
ZONA A	EDO DE MEX ORIENTE	3	03	27101-0019	210	110	0903	00	00	BATA PARA CABALLERO, TALLA EXTRAGRANDE COLOR: ARENA, CEDULA 3.	X	PZA	1	PZA	216	-	-	216
ZONA A	EDO DE MEX ORIENTE	3	03	27101-0019	210	110	0911	00	00	BATA PARA CABALLERO TALLA CHICA COLOR BLANCO CEDULA 3.	CH	PZA	1	PZA	30	-	-	30
ZONA A	EDO DE MEX ORIENTE	3	03	27101-0019	210	110	0945	00	00	BATA PARA CABALLERO TALLA: MEDIANA, COLOR: BLANCO, CEDULA 3.	M	PZA	1	PZA	282	-	-	282
ZONA A	EDO DE MEX ORIENTE	3	03	27101-0019	210	110	0978	00	00	BATA PARA CABALLERO TALLA GRANDE COLOR BLANCO CEDULA 3.	G	PZA	1	PZA	210	-	-	210
ZONA A	EDO DE MEX ORIENTE	3	03	27101-0019	210	110	1000	00	00	BATA PARA CABALLERO TALLA EXTRAGRANDE COLOR: BLANCO, CEDULA 3.	X	PZA	1	PZA	36	-	-	36
ZONA A	EDO DE MEX ORIENTE	3	03	27101-0019	210	110	2131	00	00	BATA PARA CABALLERO TALLA ESPECIAL COLOR: ARENA, CEDULA 3.	ES	PZA	1	PZA	66	-	-	66
ZONA A	EDO DE MEX ORIENTE	3	03	27101-0019	210	110	2149	00	00	BATA PARA CABALLERO TALLA ESPECIAL COLOR: BLANCO, CEDULA 3.	ES	PZA	1	PZA	18	-	-	18
ZONA A	EDO DE MEX ORIENTE	3	03	27101-0019	210	110	2412	00	00	BATA PARA CABALLERO TALLA PLUS COLOR: ARENA, CEDULA 3.	PL	PZA	1	PZA	36	-	-	36
ZONA A	EDO DE MEX ORIENTE	3	03	27101-0019	210	110	2420	00	00	BATA PARA CABALLERO TALLA PLUS COLOR: BLANCO, CEDULA 3.	PL	PZA	1	PZA	3	-	-	3
ZONA A	EDO DE MEX PONIENTE	3	03	27101-0019	210	110	0812	00	00	BATA PARA CABALLERO TALLA CHICA COLOR: ARENA, CEDULA 3.	CH	PZA	1	PZA	180	-	-	180
ZONA A	EDO DE MEX PONIENTE	3	03	27101-0019	210	110	0846	00	00	BATA PARA CABALLERO TALLA MEDIANA COLOR: ARENA, CEDULA 3.	M	PZA	1	PZA	651	-	-	651
ZONA A	EDO DE MEX PONIENTE	3	03	27101-0019	210	110	0879	00	00	BATA PARA CABALLERO TALLA GRANDE COLOR: ARENA, CEDULA 3.	G	PZA	1	PZA	504	-	-	504
ZONA A	EDO DE MEX PONIENTE	3	03	27101-0019	210	110	0903	00	00	BATA PARA CABALLERO, TALLA: EXTRAGRANDE, COLOR: ARENA, CEDULA 3.	X	PZA	1	PZA	75	-	-	75
ZONA A	EDO DE MEX PONIENTE	3	03	27101-0019	210	110	0911	00	00	BATA PARA CABALLERO TALLA: CHICA COLOR: BLANCO, CEDULA 3.	CH	PZA	1	PZA	36	-	-	36
ZONA A	EDO DE MEX PONIENTE	3	03	27101-0019	210	110	0945	00	00	BATA PARA CABALLERO, TALLA: MEDIANA, COLOR: BLANCO, CEDULA 3.	M	PZA	1	PZA	186	-	-	186
ZONA A	EDO DE MEX PONIENTE	3	03	27101-0019	210	110	0978	00	00	BATA PARA CABALLERO, TALLA GRANDE, COLOR: BLANCO, CEDULA 3.	G	PZA	1	PZA	168	-	6	174

ANEXO 5. CUADRO DE DISTRIBUCIÓN

Areas Requirentes: Órganos de Operación Administrativa Desconcentrada de Aguascalientes, Baja California, Baja California Sur, Campeche, Chiapas, Chihuahua, CDMX Norte, CDMX Sur, Coahuila, Colima, Durango, Guanajuato, Guerrero, Hidalgo, Edo. México Oriente, Edo. México Poniente, Jalisco, Michoacán, Morelos, Nayarit, Nuevo León, Oaxaca, Puebla, Querétaro, Quintana Roo, San Luis Potosí, Sinaloa, Sonora, Tabasco, Tamaulipas, Tlaxcala, Veracruz Norte, Veracruz Sur, Yucatán, Zacatecas y Áreas de Nivel Central.

ZONA	OOAD	PARTIDA	CÉDULA	CLAVE CUCOP +	GPO	GEN	ESP	DIF	VAR	DESCRIPCIÓN- SISTEMA DE ABASTO INSTITUCIONAL (SAI)	TALLA	UNIDAD	CANT.	TIPO	ÚNICA ENTREGA RÉGIMEN ORDINARIO	ÚNICA ENTREGA MÉDICOS RESIDENTES	ÚNICA ENTREGA RÉGIMEN IMSS BIENESTAR	TOTAL POR CLAVE Y DESTINO RÉGIMEN ORDINARIO, MÉDICOS RESIDENTES E IMSS BIENESTAR
ZONA A	EDO DE MEX PONIENTE	3	03	27101-0019	210	110	1000	00	00	BATA PARA CABALLERO. TALLA: EXTRAGRANDE. COLOR: BLANCO. CEDULA 3.	X	PZA	1	PZA	33	-	-	33
ZONA A	EDO DE MEX PONIENTE	3	03	27101-0019	210	110	2131	00	00	BATA PARA CABALLERO. TALLA: ESPECIAL. COLOR: ARENA. CEDULA 3.	ES	PZA	1	PZA	39	-	-	39
ZONA A	EDO DE MEX PONIENTE	3	03	27101-0019	210	110	2149	00	00	BATA PARA CABALLERO. TALLA: ESPECIAL. COLOR: BLANCO. CEDULA 3.	ES	PZA	1	PZA	3	-	-	3
ZONA A	EDO DE MEX PONIENTE	3	03	27101-0019	210	110	2412	00	00	BATA PARA CABALLERO. TALLA: PLUS. COLOR: ARENA. CEDULA 3.	PL	PZA	1	PZA	18	-	-	18
ZONA A	EDO DE MEX PONIENTE	3	03	27101-0019	210	110	2420	00	00	BATA PARA CABALLERO. TALLA: PLUS. COLOR: BLANCO. CEDULA 3.	PL	PZA	1	PZA	6	-	-	6
ZONA A	GUANAJUATO	3	03	27101-0019	210	110	0812	00	00	BATA PARA CABALLERO. TALLA: CHICA. COLOR: ARENA. CEDULA 3.	CH	PZA	1	PZA	171	-	-	171
ZONA A	GUANAJUATO	3	03	27101-0019	210	110	0846	00	00	BATA PARA CABALLERO. TALLA: MEDIANA. COLOR: ARENA. CEDULA 3.	M	PZA	1	PZA	495	-	-	495
ZONA A	GUANAJUATO	3	03	27101-0019	210	110	0879	00	00	BATA PARA CABALLERO. TALLA: GRANDE. COLOR: ARENA. CEDULA 3.	G	PZA	1	PZA	373	-	-	373
ZONA A	GUANAJUATO	3	03	27101-0019	210	110	0903	00	00	BATA PARA CABALLERO. TALLA: EXTRAGRANDE. COLOR: ARENA. CEDULA 3.	X	PZA	1	PZA	69	-	-	69
ZONA A	GUANAJUATO	3	03	27101-0019	210	110	0911	00	00	BATA PARA CABALLERO. TALLA: CHICA. COLOR: BLANCO. CEDULA 3.	CH	PZA	1	PZA	45	-	-	45
ZONA A	GUANAJUATO	3	03	27101-0019	210	110	0945	00	00	BATA PARA CABALLERO. TALLA: MEDIANA. COLOR: BLANCO. CEDULA 3.	M	PZA	1	PZA	231	-	-	231
ZONA A	GUANAJUATO	3	03	27101-0019	210	110	0978	00	00	BATA PARA CABALLERO. TALLA: GRANDE. COLOR: BLANCO. CEDULA 3.	G	PZA	1	PZA	159	-	-	159
ZONA A	GUANAJUATO	3	03	27101-0019	210	110	1000	00	00	BATA PARA CABALLERO. TALLA: EXTRAGRANDE. COLOR: BLANCO. CEDULA 3.	X	PZA	1	PZA	36	-	-	36
ZONA A	GUANAJUATO	3	03	27101-0019	210	110	2131	00	00	BATA PARA CABALLERO. TALLA: ESPECIAL. COLOR: ARENA. CEDULA 3.	ES	PZA	1	PZA	30	-	-	30
ZONA A	GUANAJUATO	3	03	27101-0019	210	110	2149	00	00	BATA PARA CABALLERO. TALLA: ESPECIAL. COLOR: BLANCO. CEDULA 3.	ES	PZA	1	PZA	9	-	-	9
ZONA A	GUANAJUATO	3	03	27101-0019	210	110	2412	00	00	BATA PARA CABALLERO. TALLA: PLUS. COLOR: ARENA. CEDULA 3.	PL	PZA	1	PZA	12	-	-	12
ZONA A	GUANAJUATO	3	03	27101-0019	210	110	2420	00	00	BATA PARA CABALLERO. TALLA: PLUS. COLOR: BLANCO. CEDULA 3.	PL	PZA	1	PZA	3	-	-	3
ZONA A	GUANAJUATO	3	03	27101-0019	210	110	0812	00	00	BATA PARA CABALLERO. TALLA: CHICA. COLOR: ARENA. CEDULA 3.	CH	PZA	1	PZA	57	-	-	57
ZONA A	HIDALGO	3	03	27101-0019	210	110	0846	00	00	BATA PARA CABALLERO. TALLA: MEDIANA. COLOR: ARENA. CEDULA 3.	M	PZA	1	PZA	153	-	-	153
ZONA A	HIDALGO	3	03	27101-0019	210	110	0879	00	00	BATA PARA CABALLERO. TALLA: GRANDE. COLOR: ARENA. CEDULA 3.	G	PZA	1	PZA	135	-	-	135
ZONA A	HIDALGO	3	03	27101-0019	210	110	0903	00	00	BATA PARA CABALLERO. TALLA: EXTRAGRANDE. COLOR: ARENA. CEDULA 3.	X	PZA	1	PZA	42	-	-	42

ANEXO 6
DIVISIÓN DE CONTRATOS

ANEXO 5. CUADRO DE DISTRIBUCIÓN

Áreas Requirentes: Órganos de Operación Administrativa Desconcentrada de Aguascalientes, Baja California, Baja California Sur, Campeche, Chiapas, Chihuahua, CDMX Norte, CDMX Sur, Coahuila, Colima, Durango, Guanajuato, Guerrero, Hidalgo, Edo. México Oriente, Edo. México Poniente, Jalisco, Michoacán, Morelos, Nayarit, Nuevo León, Oaxaca, Puebla, Querétaro, Quintana Roo, San Luis Potosí, Sinaloa, Sonora, Tabasco, Tamaulipas, Tlaxcala, Veracruz Norte, Veracruz Sur, Yucatán, Zacatecas y Áreas de Nivel Central.

ZONA	OOAD	PARTIDA	CÉDULA	CLAVE CUCOP +	GPO	GEN	ESP	DIF	VAR	DESCRIPCIÓN- SISTEMA DE ABASTO INSTITUCIONAL (SAI)	TALLA	UNIDAD	CANT.	TIPO	ÚNICA ENTREGA RÉGIMEN ORDINARIO	ÚNICA ENTREGA MÉDICOS RESIDENTES	ÚNICA ENTREGA RÉGIMEN IMSS BIENESTAR	TOTAL POR CLAVE Y DESTINO RÉGIMEN ORDINARIO, MÉDICOS RESIDENTES E IMSS BIENESTAR
ZONA A	HIDALGO	3	03	27101-0019	210	110	0911	00	00	BATA PARA CABALLERO. TALLA: CHICA. COLOR: BLANCO. CEDULA 3.	CH	PZA	1	PZA	42	-	-	42
ZONA A	HIDALGO	3	03	27101-0019	210	110	0945	00	00	BATA PARA CABALLERO. TALLA: MEDIANA. COLOR: BLANCO. CEDULA 3.	M	PZA	1	PZA	96	-	6	102
ZONA A	HIDALGO	3	03	27101-0019	210	110	0978	00	00	BATA PARA CABALLERO. TALLA: GRANDE. COLOR: BLANCO. CEDULA 3.	G	PZA	1	PZA	54	-	3	57
ZONA A	HIDALGO	3	03	27101-0019	210	110	1000	00	00	BATA PARA CABALLERO. TALLA: EXTRAGRANDE. COLOR: BLANCO. CEDULA 3.	X	PZA	1	PZA	18	-	-	18
ZONA A	HIDALGO	3	03	27101-0019	210	110	2131	00	00	BATA PARA CABALLERO. TALLA: ESPECIAL. COLOR: ARENA. CEDULA 3.	ES	PZA	1	PZA	12	-	-	12
ZONA A	HIDALGO	3	03	27101-0019	210	110	2149	00	00	BATA PARA CABALLERO. TALLA: ESPECIAL. COLOR: BLANCO. CEDULA 3.	ES	PZA	1	PZA	6	-	-	6
ZONA A	MORELOS	3	03	27101-0019	210	110	0812	00	00	BATA PARA CABALLERO. TALLA: CHICA. COLOR: ARENA. CEDULA 3.	CH	PZA	1	PZA	51	-	-	51
ZONA A	MORELOS	3	03	27101-0019	210	110	0846	00	00	BATA PARA CABALLERO. TALLA: MEDIANA. COLOR: ARENA. CEDULA 3.	M	PZA	1	PZA	228	-	-	228
ZONA A	MORELOS	3	03	27101-0019	210	110	0879	00	00	BATA PARA CABALLERO. TALLA: GRANDE. COLOR: ARENA. CEDULA 3.	G	PZA	1	PZA	157	-	-	157
ZONA A	MORELOS	3	03	27101-0019	210	110	0903	00	00	BATA PARA CABALLERO. TALLA: EXTRAGRANDE. COLOR: ARENA. CEDULA 3.	X	PZA	1	PZA	27	-	-	27
ZONA A	MORELOS	3	03	27101-0019	210	110	0911	00	00	BATA PARA CABALLERO. TALLA: CHICA. COLOR: BLANCO. CEDULA 3.	CH	PZA	1	PZA	18	-	-	18
ZONA A	MORELOS	3	03	27101-0019	210	110	0945	00	00	BATA PARA CABALLERO. TALLA: MEDIANA. COLOR: BLANCO. CEDULA 3.	M	PZA	1	PZA	69	-	-	69
ZONA A	MORELOS	3	03	27101-0019	210	110	0978	00	00	BATA PARA CABALLERO. TALLA: GRANDE. COLOR: BLANCO. CEDULA 3.	G	PZA	1	PZA	60	-	-	60
ZONA A	MORELOS	3	03	27101-0019	210	110	1000	00	00	BATA PARA CABALLERO. TALLA: EXTRAGRANDE. COLOR: BLANCO. CEDULA 3.	X	PZA	1	PZA	6	-	-	6
ZONA A	MORELOS	3	03	27101-0019	210	110	2149	00	00	BATA PARA CABALLERO. TALLA: ESPECIAL. COLOR: BLANCO. CEDULA 3.	ES	PZA	1	PZA	3	-	-	3
ZONA A	MORELOS	3	03	27101-0019	210	110	2420	00	00	BATA PARA CABALLERO. TALLA: PLUS. COLOR: BLANCO. CEDULA 3.	PL	PZA	1	PZA	3	-	-	3
ZONA A	OFICINAS CENTRALES	3	03	27101-0019	210	110	0846	00	00	BATA PARA CABALLERO. TALLA: MEDIANA. COLOR: ARENA. CEDULA 3.	M	PZA	1	PZA	9	-	-	9
ZONA A	OFICINAS CENTRALES	3	03	27101-0019	210	110	0879	00	00	BATA PARA CABALLERO. TALLA: GRANDE. COLOR: ARENA. CEDULA 3.	G	PZA	1	PZA	6	-	-	6
ZONA A	OFICINAS CENTRALES	3	03	27101-0019	210	110	0903	00	00	BATA PARA CABALLERO. TALLA: EXTRAGRANDE. COLOR: ARENA. CEDULA 3.	X	PZA	1	PZA	3	-	-	3
ZONA A	OFICINAS CENTRALES	3	03	27101-0019	210	110	0911	00	00	BATA PARA CABALLERO. TALLA: CHICA. COLOR: BLANCO. CEDULA 3.	CH	PZA	1	PZA	6	-	-	6
ZONA A	OFICINAS CENTRALES	3	03	27101-0019	210	110	0978	00	00	BATA PARA CABALLERO. TALLA: GRANDE. COLOR: BLANCO. CEDULA 3.	G	PZA	1	PZA	6	-	-	6

ANEXO 5. CUADRO DE DISTRIBUCIÓN

Areas Requirentes: Órganos de Operación Administrativa Desconcentrada de Aguascalientes, Baja California, Baja California Sur, Campeche, Chiapas, Chihuahua, CDMX Norte, CDMX Sur, Coahuila, Colima, Durango, Guanajuato, Guerrero, Hidalgo, Edo. México Oriente, Edo. México Poniente, Jalisco, Michoacán, Morelos, Nayarit, Nuevo León, Oaxaca, Puebla, Querétaro, Quintana Roo, San Luis Potosí, Sinaloa, Sonora, Tabasco, Tamaulipas, Tlaxcala, Veracruz Norte, Veracruz Sur, Yucatán, Zacatecas y Áreas de Nivel Central.

ZONA	OOAD	PARTIDA	CÉDULA	CLAVE CUCOP +	GPO	GEN	ESP	DIF	VAR	DESCRIPCIÓN- SISTEMA DE ABASTO INSTITUCIONAL (SAI)	TALLA	UNIDAD	CANT.	TIPO	ÚNICA ENTREGA RÉGIMEN ORDINARIO	ÚNICA ENTREGA MÉDICOS RESIDENTES	ÚNICA ENTREGA RÉGIMEN IMSS BIENESTAR	TOTAL POR CLAVE Y DESTINO RÉGIMEN ORDINARIO, MÉDICOS RESIDENTES E IMSS BIENESTAR
ZONA A	OFICINAS CENTRALES	3	03	27101-0019	210	110	1000	00	00	BATA PARA CABALLERO. TALLA: EXTRAGRANDE. COLOR: BLANCO. CEDULA 3.	X	PZA	1	PZA	3	-	-	3
ZONA A	OFICINAS CENTRALES	3	03	27101-0019	210	110	2149	00	00	BATA PARA CABALLERO. TALLA: ESPECIAL. COLOR: BLANCO. CEDULA 3.	ES	PZA	1	PZA	3	-	-	3
ZONA A	OFICINAS CENTRALES	3	03	27101-0019	210	110	2412	00	00	BATA PARA CABALLERO. TALLA: PLUS. COLOR: ARENA. CEDULA 3.	PL	PZA	1	PZA	3	-	-	3
ZONA A	PUEBLA	3	03	27101-0019	210	110	0812	00	00	BATA PARA CABALLERO. TALLA: CHICA. COLOR: ARENA. CEDULA 3.	CH	PZA	1	PZA	186	-	-	186
ZONA A	PUEBLA	3	03	27101-0019	210	110	0846	00	00	BATA PARA CABALLERO. TALLA: MEDIANA. COLOR: ARENA. CEDULA 3.	M	PZA	1	PZA	483	-	-	483
ZONA A	PUEBLA	3	03	27101-0019	210	110	0879	00	00	BATA PARA CABALLERO. TALLA: GRANDE. COLOR: ARENA. CEDULA 3.	G	PZA	1	PZA	321	-	-	321
ZONA A	PUEBLA	3	03	27101-0019	210	110	0903	00	00	BATA PARA CABALLERO. TALLA: EXTRAGRANDE. COLOR: ARENA. CEDULA 3.	X	PZA	1	PZA	42	-	-	42
ZONA A	PUEBLA	3	03	27101-0019	210	110	0911	00	00	BATA PARA CABALLERO. TALLA: CHICA. COLOR: BLANCO. CEDULA 3.	CH	PZA	1	PZA	30	-	6	36
ZONA A	PUEBLA	3	03	27101-0019	210	110	0945	00	00	BATA PARA CABALLERO. TALLA: MEDIANA. COLOR: BLANCO. CEDULA 3.	M	PZA	1	PZA	144	-	6	150
ZONA A	PUEBLA	3	03	27101-0019	210	110	0978	00	00	BATA PARA CABALLERO. TALLA: GRANDE. COLOR: BLANCO. CEDULA 3.	G	PZA	1	PZA	114	-	6	120
ZONA A	PUEBLA	3	03	27101-0019	210	110	1000	00	00	BATA PARA CABALLERO. TALLA: EXTRAGRANDE. COLOR: BLANCO. CEDULA 3.	X	PZA	1	PZA	27	-	-	27
ZONA A	PUEBLA	3	03	27101-0019	210	110	2131	00	00	BATA PARA CABALLERO. TALLA: ESPECIAL. COLOR: ARENA. CEDULA 3.	ES	PZA	1	PZA	6	-	-	6
ZONA A	PUEBLA	3	03	27101-0019	210	110	2149	00	00	BATA PARA CABALLERO. TALLA: ESPECIAL. COLOR: BLANCO. CEDULA 3.	ES	PZA	1	PZA	3	-	3	6
ZONA A	PUEBLA	3	03	27101-0019	210	110	2412	00	00	BATA PARA CABALLERO. TALLA: PLUS. COLOR: ARENA. CEDULA 3.	PL	PZA	1	PZA	15	-	-	15
ZONA A	QUERETARO	3	03	27101-0019	210	110	0812	00	00	BATA PARA CABALLERO. TALLA: CHICA. COLOR: ARENA. CEDULA 3.	CH	PZA	1	PZA	78	-	-	78
ZONA A	QUERETARO	3	03	27101-0019	210	110	0846	00	00	BATA PARA CABALLERO. TALLA: MEDIANA. COLOR: ARENA. CEDULA 3.	M	PZA	1	PZA	303	-	-	303
ZONA A	QUERETARO	3	03	27101-0019	210	110	0879	00	00	BATA PARA CABALLERO. TALLA: GRANDE. COLOR: ARENA. CEDULA 3.	G	PZA	1	PZA	186	-	-	186
ZONA A	QUERETARO	3	03	27101-0019	210	110	0903	00	00	BATA PARA CABALLERO. TALLA: EXTRAGRANDE. COLOR: ARENA. CEDULA 3.	X	PZA	1	PZA	39	-	-	39
ZONA A	QUERETARO	3	03	27101-0019	210	110	0911	00	00	BATA PARA CABALLERO. TALLA: CHICA. COLOR: BLANCO. CEDULA 3.	CH	PZA	1	PZA	6	-	-	6
ZONA A	QUERETARO	3	03	27101-0019	210	110	0945	00	00	BATA PARA CABALLERO. TALLA: MEDIANA. COLOR: BLANCO. CEDULA 3.	M	PZA	1	PZA	111	-	-	111
ZONA A	QUERETARO	3	03	27101-0019	210	110	0978	00	00	BATA PARA CABALLERO. TALLA: GRANDE. COLOR: BLANCO. CEDULA 3.	G	PZA	1	PZA	93	-	-	93

ANEXOS DEL CONTRATO

ANEXO 5. CUADRO DE DISTRIBUCIÓN

Areas Requirentes: Órganos de Operación Administrativa Desconcentrada de Aguascalientes, Baja California, Baja California Sur, Campeche, Chiapas, Chihuahua, CDMX Norte, CDMX Sur, Coahuila, Colima, Durango, Guanajuato, Guerrero, Hidalgo, Edo. México Oriente, Edo. México Poniente, Jalisco, Michoacán, Morelos, Nayarit, Nuevo León, Oaxaca, Puebla, Querétaro, Quintana Roo, San Luis Potosí, Sinaloa, Sonora, Tabasco, Tamaulipas, Tlaxcala, Veracruz Norte, Veracruz Sur, Yucatán, Zacatecas y Áreas de Nivel Central.

ZONA	OOAD	PARTIDA	CÉDULA	CLAVE CUCOP +	GPO	GEN	ESP	DIF	VAR	DESCRIPCIÓN- SISTEMA DE ABASTO INSTITUCIONAL (SAI)	TALLA	UNIDAD	CANT.	TIPO	ÚNICA ENTREGA RÉGIMEN ORDINARIO	ÚNICA ENTREGA MÉDICOS RESIDENTES	ÚNICA ENTREGA RÉGIMEN IMSS BIENESTAR	TOTAL POR CLAVE Y DESTINO RÉGIMEN ORDINARIO, MÉDICOS RESIDENTES E IMSS BIENESTAR
ZONA A	QUERETARO	3	03	27101-0019	210	110	1000	00	00	BATA PARA CABALLERO. TALLA: EXTRAGRANDE. COLOR: BLANCO. CEDULA 3	X	PZA	1	PZA	12	-	-	12
ZONA A	QUERETARO	3	03	27101-0019	210	110	2131	00	00	BATA PARA CABALLERO. TALLA: ESPECIAL. COLOR: ARENA. CEDULA 3.	ES	PZA	1	PZA	12	-	-	12
ZONA A	QUERETARO	3	03	27101-0019	210	110	2149	00	00	BATA PARA CABALLERO. TALLA: ESPECIAL. COLOR: BLANCO. CEDULA 3.	ES	PZA	1	PZA	3	-	-	3
ZONA A	QUERETARO	3	03	27101-0019	210	110	2412	00	00	BATA PARA CABALLERO. TALLA: PLUS. COLOR: ARENA. CEDULA 3.	PL	PZA	1	PZA	21	-	-	21
ZONA A	QUERETARO	3	03	27101-0019	210	110	2420	00	00	BATA PARA CABALLERO. TALLA: PLUS. COLOR: BLANCO. CEDULA 3.	PL	PZA	1	PZA	6	-	-	6
ZONA A	SAN LUIS POTOSI	3	03	27101-0019	210	110	0812	00	00	BATA PARA CABALLERO. TALLA: CHICA. COLOR: ARENA. CEDULA 3.	CH	PZA	1	PZA	69	-	-	69
ZONA A	SAN LUIS POTOSI	3	03	27101-0019	210	110	0846	00	00	BATA PARA CABALLERO. TALLA: MEDIANA. COLOR: ARENA. CEDULA 3.	M	PZA	1	PZA	231	-	-	231
ZONA A	SAN LUIS POTOSI	3	03	27101-0019	210	110	0879	00	00	BATA PARA CABALLERO. TALLA: GRANDE. COLOR: ARENA. CEDULA 3.	G	PZA	1	PZA	177	-	-	177
ZONA A	SAN LUIS POTOSI	3	03	27101-0019	210	110	0903	00	00	BATA PARA CABALLERO. TALLA: EXTRAGRANDE. COLOR: ARENA. CEDULA 3.	X	PZA	1	PZA	69	-	-	69
ZONA A	SAN LUIS POTOSI	3	03	27101-0019	210	110	0911	00	00	BATA PARA CABALLERO. TALLA: CHICA. COLOR: BLANCO. CEDULA 3.	CH	PZA	1	PZA	18	-	9	27
ZONA A	SAN LUIS POTOSI	3	03	27101-0019	210	110	0945	00	00	BATA PARA CABALLERO. TALLA: MEDIANA. COLOR: BLANCO. CEDULA 3.	M	PZA	1	PZA	81	-	6	87
ZONA A	SAN LUIS POTOSI	3	03	27101-0019	210	110	0978	00	00	BATA PARA CABALLERO. TALLA: GRANDE. COLOR: BLANCO. CEDULA 3.	G	PZA	1	PZA	57	-	3	60
ZONA A	SAN LUIS POTOSI	3	03	27101-0019	210	110	1000	00	00	BATA PARA CABALLERO. TALLA: EXTRAGRANDE. COLOR: BLANCO. CEDULA 3.	X	PZA	1	PZA	30	-	-	30
ZONA A	SAN LUIS POTOSI	3	03	27101-0019	210	110	2131	00	00	BATA PARA CABALLERO. TALLA: ESPECIAL. COLOR: ARENA. CEDULA 3.	ES	PZA	1	PZA	9	-	-	9
ZONA A	SAN LUIS POTOSI	3	03	27101-0019	210	110	2412	00	00	BATA PARA CABALLERO. TALLA: PLUS. COLOR: ARENA. CEDULA 3.	PL	PZA	1	PZA	9	-	-	9
ZONA A	TLAXCALA	3	03	27101-0019	210	110	0812	00	00	BATA PARA CABALLERO. TALLA: CHICA. COLOR: ARENA. CEDULA 3.	CH	PZA	1	PZA	24	-	-	24
ZONA A	TLAXCALA	3	03	27101-0019	210	110	0846	00	00	BATA PARA CABALLERO. TALLA: MEDIANA. COLOR: ARENA. CEDULA 3.	M	PZA	1	PZA	93	-	-	93
ZONA A	TLAXCALA	3	03	27101-0019	210	110	0879	00	00	BATA PARA CABALLERO. TALLA: GRANDE. COLOR: ARENA. CEDULA 3.	G	PZA	1	PZA	63	-	-	63
ZONA A	TLAXCALA	3	03	27101-0019	210	110	0903	00	00	BATA PARA CABALLERO. TALLA: EXTRAGRANDE. COLOR: ARENA. CEDULA 3.	X	PZA	1	PZA	21	-	-	21
ZONA A	TLAXCALA	3	03	27101-0019	210	110	0911	00	00	BATA PARA CABALLERO. TALLA: CHICA. COLOR: BLANCO. CEDULA 3.	CH	PZA	1	PZA	6	-	-	6
ZONA A	TLAXCALA	3	03	27101-0019	210	110	0945	00	00	BATA PARA CABALLERO. TALLA: MEDIANA. COLOR: BLANCO. CEDULA 3.	M	PZA	1	PZA	36	-	-	36

ANEXO 5. CUADRO DE DISTRIBUCIÓN

Areas Requirentes: Órganos de Operación Administrativa Desconcentrada de Aguascalientes, Baja California, Baja California Sur, Campeche, Chiapas, Chihuahua, CDMX Norte, CDMX Sur, Coahuila, Colima, Durango, Guanajuato, Guerrero, Hidalgo, Edo. México Oriente, Edo. México Poniente, Jalisco, Michoacán, Morelos, Nayarit, Nuevo León, Oaxaca, Puebla, Querétaro, Quintana Roo, San Luis Potosí, Sinaloa, Sonora, Tabasco, Tamaulipas, Tlaxcala, Veracruz Norte, Veracruz Sur, Yucatán, Zacatecas y Áreas de Nivel Central.

ZONA	OOAD	PARTIDA	CÉDULA	CLAVE CUCOP +	GPO	GEN	ESP	DIF	VAR	DESCRIPCIÓN- SISTEMA DE ABASTO INSTITUCIONAL (SAI)	TALLA	UNIDAD	CANT.	TIPO	ÚNICA ENTREGA RÉGIMEN ORDINARIO	ÚNICA ENTREGA MÉDICOS RESIDENTES	ÚNICA ENTREGA RÉGIMEN IMSS BIENESTAR	TOTAL POR CLAVE Y DESTINO RÉGIMEN ORDINARIO, MÉDICOS RESIDENTES E IMSS BIENESTAR
ZONA A	TLAXCALA	3	03	27101-0019	210	110	0978	00	00	BATA PARA CABALLERO. TALLA: GRANDE. COLOR: BLANCO. CEDULA 3.	G	PZA	1	PZA	15	-	-	15
ZONA A	TLAXCALA	3	03	27101-0019	210	110	1000	00	00	BATA PARA CABALLERO. TALLA: EXTRAGRANDE. COLOR: BLANCO. CEDULA 3.	X	PZA	1	PZA	6	-	-	6
ZONA A	TLAXCALA	3	03	27101-0019	210	110	2149	00	00	BATA PARA CABALLERO. TALLA: ESPECIAL. COLOR: BLANCO. CEDULA 3.	ES	PZA	1	PZA	3	-	-	3
ZONA A	ZACATECAS	3	03	27101-0019	210	110	0812	00	00	BATA PARA CABALLERO. TALLA: CHICA. COLOR: ARENA. CEDULA 3.	CH	PZA	1	PZA	24	-	-	24
ZONA A	ZACATECAS	3	03	27101-0019	210	110	0846	00	00	BATA PARA CABALLERO. TALLA: MEDIANA. COLOR: ARENA. CEDULA 3.	M	PZA	1	PZA	105	-	-	105
ZONA A	ZACATECAS	3	03	27101-0019	210	110	0879	00	00	BATA PARA CABALLERO. TALLA: GRANDE. COLOR: ARENA. CEDULA 3.	G	PZA	1	PZA	99	-	-	99
ZONA A	ZACATECAS	3	03	27101-0019	210	110	0903	00	00	BATA PARA CABALLERO. TALLA: EXTRAGRANDE. COLOR: ARENA. CEDULA 3.	X	PZA	1	PZA	12	-	-	12
ZONA A	ZACATECAS	3	03	27101-0019	210	110	0911	00	00	BATA PARA CABALLERO. TALLA: CHICA. COLOR: BLANCO. CEDULA 3.	CH	PZA	1	PZA	6	-	-	6
ZONA A	ZACATECAS	3	03	27101-0019	210	110	0945	00	00	BATA PARA CABALLERO. TALLA: MEDIANA. COLOR: BLANCO. CEDULA 3.	M	PZA	1	PZA	45	-	9	54
ZONA A	ZACATECAS	3	03	27101-0019	210	110	0978	00	00	BATA PARA CABALLERO. TALLA: GRANDE. COLOR: BLANCO. CEDULA 3.	G	PZA	1	PZA	42	-	3	45
ZONA A	ZACATECAS	3	03	27101-0019	210	110	1000	00	00	BATA PARA CABALLERO. TALLA: EXTRAGRANDE. COLOR: BLANCO. CEDULA 3.	X	PZA	1	PZA	12	-	-	12
ZONA A	ZACATECAS	3	03	27101-0019	210	110	2131	00	00	BATA PARA CABALLERO. TALLA: ESPECIAL. COLOR: ARENA. CEDULA 3.	ES	PZA	1	PZA	3	-	-	3
ZONA A	ZACATECAS	3	03	27101-0019	210	110	2149	00	00	BATA PARA CABALLERO. TALLA: ESPECIAL. COLOR: BLANCO. CEDULA 3.	ES	PZA	1	PZA	9	-	-	9
ZONA A	ZACATECAS	3	03	27101-0019	210	110	2412	00	00	BATA PARA CABALLERO. TALLA: PLUS. COLOR: ARENA. CEDULA 3.	PL	PZA	1	PZA	3	-	-	3
ZONA B	BAJA CALIFORNIA	3	03	27101-0019	210	110	2958	00	00	BATA PARA CABALLERO. TALLA: CHICA. COLOR: ARENA. CEDULA 3.	CH	PZA	1	PZA	96	-	-	96
ZONA B	BAJA CALIFORNIA	3	03	27101-0019	210	110	2966	00	00	BATA PARA CABALLERO. TALLA: MEDIANA. COLOR: ARENA. CEDULA 3.	M	PZA	1	PZA	388	-	-	388
ZONA B	BAJA CALIFORNIA	3	03	27101-0019	210	110	2974	00	00	BATA PARA CABALLERO. TALLA: GRANDE. COLOR: ARENA. CEDULA 3.	G	PZA	1	PZA	370	-	-	370
ZONA B	BAJA CALIFORNIA	3	03	27101-0019	210	110	2982	00	00	BATA PARA CABALLERO. TALLA: EXTRAGRANDE. COLOR: ARENA. CEDULA 3.	X	PZA	1	PZA	93	-	-	93
ZONA B	BAJA CALIFORNIA	3	03	27101-0019	210	110	2990	00	00	BATA PARA CABALLERO. TALLA: ESPECIAL. COLOR: ARENA. CEDULA 3.	ES	PZA	1	PZA	84	-	-	84
ZONA B	BAJA CALIFORNIA	3	03	27101-0019	210	110	3006	00	00	BATA PARA CABALLERO. TALLA: PLUS. COLOR: ARENA. CEDULA 3.	PL	PZA	1	PZA	18	-	-	18
ZONA B	BAJA CALIFORNIA	3	03	27101-0019	210	110	3014	00	00	BATA PARA CABALLERO. TALLA: CHICA. COLOR: BLANCO. CEDULA 3.	CH	PZA	1	PZA	6	-	-	6

DICTAMEN DE EXENCIÓN

ANEXO 5. CUADRO DE DISTRIBUCIÓN

Áreas Requirentes: Órganos de Operación Administrativa Desconcentrada de Aguascalientes, Baja California, Baja California Sur, Campeche, Chiapas, Chihuahua, CDMX Norte, CDMX Sur, Coahuila, Colima, Durango, Guanajuato, Guerrero, Hidalgo, Edo. México Oriente, Edo. México Poniente, Jalisco, Michoacán, Morelos, Nayarit, Nuevo León, Oaxaca, Puebla, Querétaro, Quintana Roo, San Luis Potosí, Sinaloa, Sonora, Tabasco, Tamaulipas, Tlaxcala, Veracruz Norte, Veracruz Sur, Yucatán, Zacatecas y Áreas de Nivel Central.

ZONA	OOAD	PARTIDA	CÉDULA	CLAVE CUCOP +	GPO	GEN	ESP	DIF	VAR	DESCRIPCIÓN- SISTEMA DE ABASTO INSTITUCIONAL (SAI)	TALLA	UNIDAD	CANT.	TIPO	ÚNICA ENTREGA RÉGIMEN ORDINARIO	ÚNICA ENTREGA MÉDICOS RESIDENTES	ÚNICA ENTREGA RÉGIMEN IMSS BIENESTAR	TOTAL POR CLAVE Y DESTINO RÉGIMEN ORDINARIO, MÉDICOS RESIDENTES E IMSS BIENESTAR
ZONA B	BAJA CALIFORNIA	3	03	27101-0019	210	110	3022	00	00	BATA PARA CABALLERO. TALLA: MEDIANA. COLOR: BLANCO. CEDULA 3.	M	PZA	1	PZA	132	-	3	135
ZONA B	BAJA CALIFORNIA	3	03	27101-0019	210	110	3030	00	00	BATA PARA CABALLERO. TALLA: GRANDE. COLOR: BLANCO. CEDULA 3.	G	PZA	1	PZA	195	-	-	195
ZONA B	BAJA CALIFORNIA	3	03	27101-0019	210	110	3048	00	00	BATA PARA CABALLERO. TALLA EXTRAGRANDE. COLOR: BLANCO. CEDULA 3.	X	PZA	1	PZA	15	-	3	18
ZONA B	BAJA CALIFORNIA	3	03	27101-0019	210	110	3055	00	00	BATA PARA CABALLERO. TALLA ESPECIAL. COLOR: BLANCO. CEDULA 3.	ES	PZA	1	PZA	18	-	-	18
ZONA B	BAJA CALIFORNIA	3	03	27101-0019	210	110	3063	00	00	BATA PARA CABALLERO. TALLA PLUS. COLOR: BLANCO. CEDULA 3.	PL	PZA	1	PZA	12	-	-	12
ZONA B	BAJA CALIFORNIA SUR	3	03	27101-0019	210	110	2958	00	00	BATA PARA CABALLERO. TALLA: CHICA. COLOR: ARENA. CEDULA 3.	CH	PZA	1	PZA	33	-	-	33
ZONA B	BAJA CALIFORNIA SUR	3	03	27101-0019	210	110	2966	00	00	BATA PARA CABALLERO. TALLA: MEDIANA. COLOR: ARENA. CEDULA 3.	M	PZA	1	PZA	132	-	-	132
ZONA B	BAJA CALIFORNIA SUR	3	03	27101-0019	210	110	2974	00	00	BATA PARA CABALLERO. TALLA: GRANDE. COLOR: ARENA. CEDULA 3.	G	PZA	1	PZA	117	-	-	117
ZONA B	BAJA CALIFORNIA SUR	3	03	27101-0019	210	110	2982	00	00	BATA PARA CABALLERO. TALLA EXTRAGRANDE. COLOR: ARENA. CEDULA 3.	X	PZA	1	PZA	39	-	-	39
ZONA B	BAJA CALIFORNIA SUR	3	03	27101-0019	210	110	2990	00	00	BATA PARA CABALLERO. TALLA ESPECIAL. COLOR: ARENA. CEDULA 3.	ES	PZA	1	PZA	12	-	-	12
ZONA B	BAJA CALIFORNIA SUR	3	03	27101-0019	210	110	3006	00	00	BATA PARA CABALLERO. TALLA: PLUS. COLOR: ARENA. CEDULA 3.	PL	PZA	1	PZA	6	-	-	6
ZONA B	BAJA CALIFORNIA SUR	3	03	27101-0019	210	110	3014	00	00	BATA PARA CABALLERO. TALLA: CHICA. COLOR: BLANCO. CEDULA 3.	CH	PZA	1	PZA	18	-	-	18
ZONA B	BAJA CALIFORNIA SUR	3	03	27101-0019	210	110	3022	00	00	BATA PARA CABALLERO. TALLA: MEDIANA. COLOR: BLANCO. CEDULA 3.	M	PZA	1	PZA	60	-	-	60
ZONA B	BAJA CALIFORNIA SUR	3	03	27101-0019	210	110	3030	00	00	BATA PARA CABALLERO. TALLA: GRANDE. COLOR: BLANCO. CEDULA 3.	G	PZA	1	PZA	69	-	-	69
ZONA B	BAJA CALIFORNIA SUR	3	03	27101-0019	210	110	3048	00	00	BATA PARA CABALLERO. TALLA EXTRAGRANDE. COLOR: BLANCO. CEDULA 3.	X	PZA	1	PZA	3	-	-	3
ZONA B	BAJA CALIFORNIA SUR	3	03	27101-0019	210	110	3055	00	00	BATA PARA CABALLERO. TALLA ESPECIAL. COLOR: BLANCO. CEDULA 3.	ES	PZA	1	PZA	18	-	-	18
ZONA B	BAJA CALIFORNIA SUR	3	03	27101-0019	210	110	3063	00	00	BATA PARA CABALLERO. TALLA: PLUS. COLOR: BLANCO. CEDULA 3.	PL	PZA	1	PZA	6	-	-	6
ZONA B	CAMPECHE	3	03	27101-0019	210	110	2958	00	00	BATA PARA CABALLERO. TALLA: CHICA. COLOR: ARENA. CEDULA 3.	CH	PZA	1	PZA	21	-	-	21
ZONA B	CAMPECHE	3	03	27101-0019	210	110	2966	00	00	BATA PARA CABALLERO. TALLA: MEDIANA. COLOR: ARENA. CEDULA 3.	M	PZA	1	PZA	84	-	-	84
ZONA B	CAMPECHE	3	03	27101-0019	210	110	2974	00	00	BATA PARA CABALLERO. TALLA: GRANDE. COLOR: ARENA. CEDULA 3.	G	PZA	1	PZA	102	-	-	102
ZONA B	CAMPECHE	3	03	27101-0019	210	110	2982	00	00	BATA PARA CABALLERO. TALLA EXTRAGRANDE. COLOR: ARENA. CEDULA 3.	X	PZA	1	PZA	54	-	-	54

ANEXO 5. CUADRO DE DISTRIBUCIÓN

Areas Requirentes: Órganos de Operación Administrativa Desconcentrada de Aguascalientes, Baja California, Baja California Sur, Campeche, Chiapas, Chihuahua, CDMX Norte, CDMX Sur, Coahuila, Colima, Durango, Guanajuato, Guerrero, Hidalgo, Edo. México Oriente, Edo. México Poniente, Jalisco, Michoacán, Morelos, Nayarit, Nuevo León, Oaxaca, Puebla, Querétaro, Quintana Roo, San Luis Potosí, Sinaloa, Sonora, Tabasco, Tamaulipas, Tlaxcala, Veracruz Norte, Veracruz Sur, Yucatán, Zacatecas y Áreas de Nivel Central.

ZONA	OOAD	PARTIDA	CÉDULA	CLAVE CUCOP +	GPO	GEN	ESP	DIF	VAR	DESCRIPCIÓN- SISTEMA DE ABASTO INSTITUCIONAL (SAI)	TALLA	UNIDAD	CANT.	TIPO	ÚNICA ENTREGA RÉGIMEN ORDINARIO	ÚNICA ENTREGA MÉDICOS RESIDENTES	ÚNICA ENTREGA RÉGIMEN IMSS BIENESTAR	TOTAL POR CLAVE Y DESTINO RÉGIMEN ORDINARIO, MÉDICOS RESIDENTES E IMSS BIENESTAR
ZONA B	CAMPECHE	3	03	27101-0019	210	110	2990	00	00	BATA PARA CABALLERO. TALLA: ESPECIAL. COLOR: ARENA. CEDULA 3.	ES	PZA	1	PZA	9	-	-	9
ZONA B	CAMPECHE	3	03	27101-0019	210	110	3014	00	00	BATA PARA CABALLERO. TALLA: CHICA. COLOR: BLANCO. CEDULA 3.	CH	PZA	1	PZA	6	-	-	6
ZONA B	CAMPECHE	3	03	27101-0019	210	110	3022	00	00	BATA PARA CABALLERO. TALLA: MEDIANA. COLOR: BLANCO. CEDULA 3.	M	PZA	1	PZA	36	-	9	45
ZONA B	CAMPECHE	3	03	27101-0019	210	110	3030	00	00	BATA PARA CABALLERO. TALLA: GRANDE. COLOR: BLANCO. CEDULA 3.	G	PZA	1	PZA	18	-	3	21
ZONA B	CAMPECHE	3	03	27101-0019	210	110	3048	00	00	BATA PARA CABALLERO. TALLA: EXTRAGRANDE. COLOR: BLANCO. CEDULA 3.	X	PZA	1	PZA	9	-	-	9
ZONA B	CAMPECHE	3	03	27101-0019	210	110	3063	00	00	BATA PARA CABALLERO. TALLA: PLUS. COLOR: BLANCO. CEDULA 3.	PL	PZA	1	PZA	6	-	-	6
ZONA B	CHIAPAS	3	03	27101-0019	210	110	2958	00	00	BATA PARA CABALLERO. TALLA: CHICA. COLOR: ARENA. CEDULA 3.	CH	PZA	1	PZA	45	-	-	45
ZONA B	CHIAPAS	3	03	27101-0019	210	110	2966	00	00	BATA PARA CABALLERO. TALLA: MEDIANA. COLOR: ARENA. CEDULA 3.	M	PZA	1	PZA	153	-	-	153
ZONA B	CHIAPAS	3	03	27101-0019	210	110	2974	00	00	BATA PARA CABALLERO. TALLA: GRANDE. COLOR: ARENA. CEDULA 3.	G	PZA	1	PZA	135	-	-	135
ZONA B	CHIAPAS	3	03	27101-0019	210	110	2982	00	00	BATA PARA CABALLERO. TALLA: EXTRAGRANDE. COLOR: ARENA. CEDULA 3.	X	PZA	1	PZA	30	-	-	30
ZONA B	CHIAPAS	3	03	27101-0019	210	110	2990	00	00	BATA PARA CABALLERO. TALLA: ESPECIAL. COLOR: ARENA. CEDULA 3.	ES	PZA	1	PZA	3	-	-	3
ZONA B	CHIAPAS	3	03	27101-0019	210	110	3014	00	00	BATA PARA CABALLERO. TALLA: CHICA. COLOR: BLANCO. CEDULA 3.	CH	PZA	1	PZA	21	-	12	33
ZONA B	CHIAPAS	3	03	27101-0019	210	110	3022	00	00	BATA PARA CABALLERO. TALLA: MEDIANA. COLOR: BLANCO. CEDULA 3.	M	PZA	1	PZA	72	-	30	102
ZONA B	CHIAPAS	3	03	27101-0019	210	110	3030	00	00	BATA PARA CABALLERO. TALLA: GRANDE. COLOR: BLANCO. CEDULA 3.	G	PZA	1	PZA	60	-	9	69
ZONA B	CHIAPAS	3	03	27101-0019	210	110	3048	00	00	BATA PARA CABALLERO. TALLA: EXTRAGRANDE. COLOR: BLANCO. CEDULA 3.	X	PZA	1	PZA	3	-	-	3
ZONA B	CHIAPAS	3	03	27101-0019	210	110	3055	00	00	BATA PARA CABALLERO. TALLA: ESPECIAL. COLOR: BLANCO. CEDULA 3.	ES	PZA	1	PZA	12	-	3	15
ZONA B	COAHUILA	3	03	27101-0019	210	110	2958	00	00	BATA PARA CABALLERO. TALLA: CHICA. COLOR: ARENA. CEDULA 3.	CH	PZA	1	PZA	129	-	-	129
ZONA B	COAHUILA	3	03	27101-0019	210	110	2966	00	00	BATA PARA CABALLERO. TALLA: MEDIANA. COLOR: ARENA. CEDULA 3.	M	PZA	1	PZA	399	-	-	399
ZONA B	COAHUILA	3	03	27101-0019	210	110	2974	00	00	BATA PARA CABALLERO. TALLA: GRANDE. COLOR: ARENA. CEDULA 3.	G	PZA	1	PZA	386	-	-	386
ZONA B	COAHUILA	3	03	27101-0019	210	110	2982	00	00	BATA PARA CABALLERO. TALLA: EXTRAGRANDE. COLOR: ARENA. CEDULA 3.	X	PZA	1	PZA	105	-	-	105
ZONA B	COAHUILA	3	03	27101-0019	210	110	2990	00	00	BATA PARA CABALLERO. TALLA: ESPECIAL. COLOR: ARENA. CEDULA 3.	ES	PZA	1	PZA	69	-	-	69

DIVISIÓN DE CONTRATOS AL 050

ANEXO 5. CUADRO DE DISTRIBUCIÓN

Areas Requirentes: Órganos de Operación Administrativa Desconcentrada de Aguascalientes, Baja California, Baja California Sur, Campeche, Chiapas, Chihuahua, CDMX Norte, CDMX Sur, Coahuila, Colima, Durango, Guanajuato, Guerrero, Hidalgo, Edo. México Oriente, Edo. México Poniente, Jalisco, Michoacan, Morelos, Nayarit, Nuevo León, Oaxaca, Puebla, Querétaro, Quintana Roo, San Luis Potosi, Sinaloa, Sonora, Tabasco, Tamaulipas, Tlaxcala, Veracruz Norte, Veracruz Sur, Yucatán, Zacatecas y Áreas de Nivel Central

ZONA	OOAD	PARTIDA	CÉDULA	CLAVE CUCOP +	GPO	GEN	ESP	DIF	VAR	DESCRIPCIÓN- SISTEMA DE ABASTO INSTITUCIONAL (SAI)	TALLA	UNIDAD	CANT.	TIPO	ÚNICA ENTREGA RÉGIMEN ORDINARIO	ÚNICA ENTREGA MÉDICOS RESIDENTES	ÚNICA ENTREGA RÉGIMEN IMSS BIENESTAR	TOTAL POR CLAVE Y DESTINO RÉGIMEN ORDINARIO, MÉDICOS RESIDENTES E IMSS BIENESTAR
ZONA B	COAHUILA	3	03	27101-0019	210	110	3006	00	00	BATA PARA CABALLERO. TALLA: PLUS. COLOR ARENA. CEDULA 3.	PL	PZA	1	PZA	18	-	-	18
ZONA B	COAHUILA	3	03	27101-0019	210	110	3014	00	00	BATA PARA CABALLERO TALLA CHICA. COLOR BLANCO. CEDULA 3	CH	PZA	1	PZA	21	-	-	21
ZONA B	COAHUILA	3	03	27101-0019	210	110	3022	00	00	BATA PARA CABALLERO. TALLA: MEDIANA. COLOR: BLANCO. CEDULA 3.	M	PZA	1	PZA	201	-	-	201
ZONA B	COAHUILA	3	03	27101-0019	210	110	3030	00	00	BATA PARA CABALLERO TALLA: GRANDE COLOR BLANCO. CEDULA 3	G	PZA	1	PZA	210	-	-	210
ZONA B	COAHUILA	3	03	27101-0019	210	110	3048	00	00	BATA PARA CABALLERO. TALLA: EXTRAGRANDE COLOR: BLANCO. CEDULA 3	X	PZA	1	PZA	45	-	3	48
ZONA B	COAHUILA	3	03	27101-0019	210	110	3055	00	00	BATA PARA CABALLERO TALLA: ESPECIAL COLOR BLANCO. CEDULA 3	ES	PZA	1	PZA	21	-	-	21
ZONA B	COAHUILA	3	03	27101-0019	210	110	3063	00	00	BATA PARA CABALLERO TALLA: PLUS COLOR BLANCO. CEDULA 3	PL	PZA	1	PZA	18	-	-	18
ZONA B	COLIMA	3	03	27101-0019	210	110	2958	00	00	BATA PARA CABALLERO. TALLA. CHICA. COLOR. ARENA. CEDULA 3	CH	PZA	1	PZA	34	-	-	34
ZONA B	COLIMA	3	03	27101-0019	210	110	2966	00	00	BATA PARA CABALLERO. TALLA: MEDIANA. COLOR ARENA. CEDULA 3	M	PZA	1	PZA	78	-	-	78
ZONA B	COLIMA	3	03	27101-0019	210	110	2974	00	00	BATA PARA CABALLERO. TALLA: GRANDE COLOR ARENA CEDULA 3	G	PZA	1	PZA	90	-	-	90
ZONA B	COLIMA	3	03	27101-0019	210	110	2982	00	00	BATA PARA CABALLERO TALLA EXTRAGRANDE COLOR ARENA CEDULA 3	X	PZA	1	PZA	21	-	-	21
ZONA B	COLIMA	3	03	27101-0019	210	110	2990	00	00	BATA PARA CABALLERO TALLA ESPECIAL COLOR ARENA CEDULA 3	ES	PZA	1	PZA	6	-	-	6
ZONA B	COLIMA	3	03	27101-0019	210	110	3006	00	00	BATA PARA CABALLERO TALLA PLUS COLOR ARENA. CEDULA 3	PL	PZA	1	PZA	3	-	-	3
ZONA B	COLIMA	3	03	27101-0019	210	110	3014	00	00	BATA PARA CABALLERO TALLA CHICA COLOR BLANCO CEDULA 3	CH	PZA	1	PZA	9	-	-	9
ZONA B	COLIMA	3	03	27101-0019	210	110	3022	00	00	BATA PARA CABALLERO. TALLA MEDIANA COLOR BLANCO CEDULA 3.	M	PZA	1	PZA	66	-	-	66
ZONA B	COLIMA	3	03	27101-0019	210	110	3030	00	00	BATA PARA CABALLERO. TALLA: GRANDE COLOR: BLANCO. CEDULA 3.	G	PZA	1	PZA	60	-	-	60
ZONA B	COLIMA	3	03	27101-0019	210	110	3048	00	00	BATA PARA CABALLERO. TALLA. EXTRAGRANDE COLOR: BLANCO. CEDULA 3.	X	PZA	1	PZA	9	-	-	9
ZONA B	COLIMA	3	03	27101-0019	210	110	3055	00	00	BATA PARA CABALLERO. TALLA. ESPECIAL. COLOR: BLANCO. CEDULA 3.	ES	PZA	1	PZA	3	-	-	3
ZONA B	GUERRERO	3	03	27101-0019	210	110	2958	00	00	BATA PARA CABALLERO. TALLA. CHICA. COLOR. ARENA. CEDULA 3.	CH	PZA	1	PZA	78	-	-	78
ZONA B	GUERRERO	3	03	27101-0019	210	110	2966	00	00	BATA PARA CABALLERO. TALLA: MEDIANA. COLOR: ARENA. CEDULA 3.	M	PZA	1	PZA	207	-	-	207
ZONA B	GUERRERO	3	03	27101-0019	210	110	2974	00	00	BATA PARA CABALLERO TALLA: GRANDE. COLOR: ARENA. CEDULA 3.	G	PZA	1	PZA	102	-	-	102

ANEXO 5. CUADRO DE DISTRIBUCIÓN

Areas Requirentes: Órganos de Operación Administrativa Desconcentrada de Aguascalientes, Baja California, Baja California Sur, Campeche, Chiapas, Chihuahua, CDMX Norte, CDMX Sur, Coahuila, Colima, Durango, Guanajuato, Guerrero, Hidalgo, Edo. México Oriente, Edo. México Poniente, Jalisco, Michoacán, Morelos, Nayarit, Nuevo León, Oaxaca, Puebla, Querétaro, Quintana Roo, San Luis Potosí, Sinaloa, Sonora, Tabasco, Tamaulipas, Tlaxcala, Veracruz Norte, Veracruz Sur, Yucatán, Zacatecas y Áreas de Nivel Central.

ZONA	OOAD	PARTIDA	CÉDULA	CLAVE CUCOP +	GPO	GEN	ESP	DIF	VAR	DESCRIPCIÓN- SISTEMA DE ABASTO INSTITUCIONAL (SAI)	TALLA	UNIDAD	CANT.	TIPO	ÚNICA ENTREGA RÉGIMEN ORDINARIO	ÚNICA ENTREGA MÉDICOS RESIDENTES	ÚNICA ENTREGA RÉGIMEN IMSS BIENESTAR	TOTAL POR CLAVE Y DESTINO RÉGIMEN ORDINARIO, MÉDICOS RESIDENTES E IMSS BIENESTAR
ZONA B	GUERRERO	3	03	27101-0019	210	110	2982	00	00	BATA PARA CABALLERO. TALLA: EXTRAGRANDE. COLOR: ARENA. CEDULA 3.	X	PZA	1	PZA	39	-	-	39
ZONA B	GUERRERO	3	03	27101-0019	210	110	3006	00	00	BATA PARA CABALLERO. TALLA: PLUS. COLOR: ARENA. CEDULA 3.	PL	PZA	1	PZA	9	-	-	9
ZONA B	GUERRERO	3	03	27101-0019	210	110	3014	00	00	BATA PARA CABALLERO. TALLA: CHICA. COLOR: BLANCO. CEDULA 3.	CH	PZA	1	PZA	30	-	6	36
ZONA B	GUERRERO	3	03	27101-0019	210	110	3022	00	00	BATA PARA CABALLERO. TALLA: MEDIANA. COLOR: BLANCO. CEDULA 3.	M	PZA	1	PZA	108	-	6	114
ZONA B	GUERRERO	3	03	27101-0019	210	110	3030	00	00	BATA PARA CABALLERO. TALLA: GRANDE. COLOR: BLANCO. CEDULA 3.	G	PZA	1	PZA	42	-	-	42
ZONA B	GUERRERO	3	03	27101-0019	210	110	3048	00	00	BATA PARA CABALLERO. TALLA: EXTRAGRANDE. COLOR: BLANCO. CEDULA 3.	X	PZA	1	PZA	3	-	-	3
ZONA B	JALISCO	3	03	27101-0019	210	110	2958	00	00	BATA PARA CABALLERO. TALLA: CHICA. COLOR: ARENA. CEDULA 3.	CH	PZA	1	PZA	417	-	-	417
ZONA B	JALISCO	3	03	27101-0019	210	110	2966	00	00	BATA PARA CABALLERO. TALLA: MEDIANA. COLOR: ARENA. CEDULA 3.	M	PZA	1	PZA	1,169	-	-	1,169
ZONA B	JALISCO	3	03	27101-0019	210	110	2974	00	00	BATA PARA CABALLERO. TALLA: GRANDE. COLOR: ARENA. CEDULA 3.	G	PZA	1	PZA	844	-	-	844
ZONA B	JALISCO	3	03	27101-0019	210	110	2982	00	00	BATA PARA CABALLERO. TALLA: EXTRAGRANDE. COLOR: ARENA. CEDULA 3.	X	PZA	1	PZA	198	-	-	198
ZONA B	JALISCO	3	03	27101-0019	210	110	2990	00	00	BATA PARA CABALLERO. TALLA: ESPECIAL. COLOR: ARENA. CEDULA 3.	ES	PZA	1	PZA	90	-	-	90
ZONA B	JALISCO	3	03	27101-0019	210	110	3006	00	00	BATA PARA CABALLERO. TALLA: PLUS. COLOR: ARENA. CEDULA 3.	PL	PZA	1	PZA	51	-	-	51
ZONA B	JALISCO	3	03	27101-0019	210	110	3014	00	00	BATA PARA CABALLERO. TALLA: CHICA. COLOR: BLANCO. CEDULA 3.	CH	PZA	1	PZA	129	-	-	129
ZONA B	JALISCO	3	03	27101-0019	210	110	3022	00	00	BATA PARA CABALLERO. TALLA: MEDIANA. COLOR: BLANCO. CEDULA 3.	M	PZA	1	PZA	366	-	-	366
ZONA B	JALISCO	3	03	27101-0019	210	110	3030	00	00	BATA PARA CABALLERO. TALLA: GRANDE. COLOR: BLANCO. CEDULA 3.	G	PZA	1	PZA	393	-	-	393
ZONA B	JALISCO	3	03	27101-0019	210	110	3048	00	00	BATA PARA CABALLERO. TALLA: EXTRAGRANDE. COLOR: BLANCO. CEDULA 3.	X	PZA	1	PZA	69	-	-	69
ZONA B	JALISCO	3	03	27101-0019	210	110	3055	00	00	BATA PARA CABALLERO. TALLA: ESPECIAL. COLOR: BLANCO. CEDULA 3.	ES	PZA	1	PZA	27	-	-	27
ZONA B	JALISCO	3	03	27101-0019	210	110	3063	00	00	BATA PARA CABALLERO. TALLA: PLUS. COLOR: BLANCO. CEDULA 3.	PL	PZA	1	PZA	9	-	-	9
ZONA B	MICHOACAN	3	03	27101-0019	210	110	2958	00	00	BATA PARA CABALLERO. TALLA: CHICA. COLOR: ARENA. CEDULA 3.	CH	PZA	1	PZA	99	-	-	99
ZONA B	MICHOACAN	3	03	27101-0019	210	110	2966	00	00	BATA PARA CABALLERO. TALLA: MEDIANA. COLOR: ARENA. CEDULA 3.	M	PZA	1	PZA	324	-	-	324
ZONA B	MICHOACAN	3	03	27101-0019	210	110	2974	00	00	BATA PARA CABALLERO. TALLA: GRANDE. COLOR: ARENA. CEDULA 3.	G	PZA	1	PZA	231	-	-	231

ANEXO 5
DIVISIÓN DE CONTRATOS

ANEXO 5. CUADRO DE DISTRIBUCIÓN

Áreas Requirentes: Órganos de Operación Administrativa Desconcentrada de Aguascalientes, Baja California, Baja California Sur, Campeche, Chiapas, Chihuahua, CDMX Norte, CDMX Sur, Coahuila, Colima, Durango, Guanajuato, Guerrero, Hidalgo, Edo. México Oriente, Edo. México Poniente, Jalisco, Michoacán, Morelos, Nayarit, Nuevo León, Oaxaca, Puebla, Querétaro, Quintana Roo, San Luis Potosí, Sinaloa, Sonora, Tabasco, Tamaulipas, Tlaxcala, Veracruz Norte, Veracruz Sur, Yucatán, Zacatecas y Áreas de Nivel Central

ZONA	OOAD	PARTIDA	CÉDULA	CLAVE CUCOP +	GPO	GEN	ESP	DIF	VAR	DESCRIPCIÓN- SISTEMA DE ABASTO INSTITUCIONAL (SAI)	TALLA	UNIDAD	CANT.	TIPO	ÚNICA ENTREGA RÉGIMEN ORDINARIO	ÚNICA ENTREGA MÉDICOS RESIDENTES	ÚNICA ENTREGA RÉGIMEN IMSS BIENESTAR	TOTAL POR CLAVE Y DESTINO RÉGIMEN ORDINARIO, MÉDICOS RESIDENTES E IMSS BIENESTAR
ZONA B	MICHOACAN	3	03	27101-0019	210	110	2982	00	00	BATA PARA CABALLERO. TALLA: EXTRAGRANDE. COLOR: ARENA. CEDULA 3.	X	PZA	1	PZA	54	-	-	54
ZONA B	MICHOACAN	3	03	27101-0019	210	110	2990	00	00	BATA PARA CABALLERO. TALLA: ESPECIAL. COLOR: ARENA. CEDULA 3.	ES	PZA	1	PZA	51	-	-	51
ZONA B	MICHOACAN	3	03	27101-0019	210	110	3006	00	00	BATA PARA CABALLERO. TALLA: PLUS. COLOR: ARENA. CEDULA 3.	PL	PZA	1	PZA	12	-	-	12
ZONA B	MICHOACAN	3	03	27101-0019	210	110	3014	00	00	BATA PARA CABALLERO. TALLA: CHICA. COLOR: BLANCO. CEDULA 3.	CH	PZA	1	PZA	42	-	6	48
ZONA B	MICHOACAN	3	03	27101-0019	210	110	3022	00	00	BATA PARA CABALLERO. TALLA: MEDIANA. COLOR: BLANCO. CEDULA 3.	M	PZA	1	PZA	132	-	12	144
ZONA B	MICHOACAN	3	03	27101-0019	210	110	3030	00	00	BATA PARA CABALLERO. TALLA: GRANDE. COLOR: BLANCO. CEDULA 3.	G	PZA	1	PZA	108	-	9	117
ZONA B	MICHOACAN	3	03	27101-0019	210	110	3048	00	00	BATA PARA CABALLERO. TALLA: EXTRAGRANDE. COLOR: BLANCO. CEDULA 3.	X	PZA	1	PZA	24	-	-	24
ZONA B	MICHOACAN	3	03	27101-0019	210	110	3055	00	00	BATA PARA CABALLERO. TALLA: ESPECIAL. COLOR: BLANCO. CEDULA 3.	ES	PZA	1	PZA	15	-	-	15
ZONA B	MICHOACAN	3	03	27101-0019	210	110	3063	00	00	BATA PARA CABALLERO. TALLA: PLUS. COLOR: BLANCO. CEDULA 3.	PL	PZA	1	PZA	3	-	-	3
ZONA B	NAYARIT	3	03	27101-0019	210	110	2958	00	00	BATA PARA CABALLERO. TALLA: CHICA. COLOR: ARENA. CEDULA 3.	CH	PZA	1	PZA	81	-	-	81
ZONA B	NAYARIT	3	03	27101-0019	210	110	2966	00	00	BATA PARA CABALLERO. TALLA: MEDIANA. COLOR: ARENA. CEDULA 3.	M	PZA	1	PZA	189	-	-	189
ZONA B	NAYARIT	3	03	27101-0019	210	110	2974	00	00	BATA PARA CABALLERO. TALLA: GRANDE. COLOR: ARENA. CEDULA 3.	G	PZA	1	PZA	135	-	-	135
ZONA B	NAYARIT	3	03	27101-0019	210	110	2982	00	00	BATA PARA CABALLERO. TALLA: EXTRAGRANDE. COLOR: ARENA. CEDULA 3.	X	PZA	1	PZA	27	-	-	27
ZONA B	NAYARIT	3	03	27101-0019	210	110	2990	00	00	BATA PARA CABALLERO. TALLA: ESPECIAL. COLOR: ARENA. CEDULA 3.	ES	PZA	1	PZA	15	-	-	15
ZONA B	NAYARIT	3	03	27101-0019	210	110	3006	00	00	BATA PARA CABALLERO. TALLA: PLUS. COLOR: ARENA. CEDULA 3.	PL	PZA	1	PZA	6	-	-	6
ZONA B	NAYARIT	3	03	27101-0019	210	110	3014	00	00	BATA PARA CABALLERO. TALLA: CHICA. COLOR: BLANCO. CEDULA 3.	CH	PZA	1	PZA	9	-	-	9
ZONA B	NAYARIT	3	03	27101-0019	210	110	3022	00	00	BATA PARA CABALLERO. TALLA: MEDIANA. COLOR: BLANCO. CEDULA 3.	M	PZA	1	PZA	69	-	3	72
ZONA B	NAYARIT	3	03	27101-0019	210	110	3030	00	00	BATA PARA CABALLERO. TALLA: GRANDE. COLOR: BLANCO. CEDULA 3.	G	PZA	1	PZA	60	-	3	63
ZONA B	NAYARIT	3	03	27101-0019	210	110	3048	00	00	BATA PARA CABALLERO. TALLA: EXTRAGRANDE. COLOR: BLANCO. CEDULA 3.	X	PZA	1	PZA	24	-	-	24
ZONA B	NAYARIT	3	03	27101-0019	210	110	3063	00	00	BATA PARA CABALLERO. TALLA: PLUS. COLOR: BLANCO. CEDULA 3.	PL	PZA	1	PZA	3	-	-	3
ZONA B	NUEVO LEON	3	03	27101-0019	210	110	2958	00	00	BATA PARA CABALLERO. TALLA: CHICA. COLOR: ARENA. CEDULA 3.	CH	PZA	1	PZA	355	-	-	355

ANEXO 5. CUADRO DE DISTRIBUCIÓN

Areas Requirentes: Órganos de Operación Administrativa Desconcentrada de Aguascalientes, Baja California, Baja California Sur, Campeche, Chiapas, Chihuahua, CDMX Norte, CDMX Sur, Coahuila, Colima, Durango, Guanajuato, Guerrero, Hidalgo, Edo. México Oriente, Edo. México Poniente, Jalisco, Michoacán, Morelos, Nayarit, Nuevo León, Oaxaca, Puebla, Querétaro, Quintana Roo, San Luis Potosí, Sinaloa, Sonora, Tabasco, Tamaulipas, Tlaxcala, Veracruz Norte, Veracruz Sur, Yucatán, Zacatecas y Áreas de Nivel Central.

ZONA	OOAD	PARTIDA	CÉDULA	CLAVE CUCOP +	GPO	GEN	ESP	DIF	VAR	DESCRIPCIÓN- SISTEMA DE ABASTO INSTITUCIONAL (SAI)	TALLA	UNIDAD	CANT.	TIPO	ÚNICA ENTREGA RÉGIMEN ORDINARIO	ÚNICA ENTREGA MÉDICOS RESIDENTES	ÚNICA ENTREGA RÉGIMEN IMSS BIENESTAR	TOTAL POR CLAVE Y DESTINO RÉGIMEN ORDINARIO, MÉDICOS RESIDENTES E IMSS BIENESTAR
ZONA B	NUEVO LEON	3	03	27101-0019	210	110	2966	00	00	BATA PARA CABALLERO. TALLA: MEDIANA. COLOR: ARENA. CEDULA 3.	M	PZA	1	PZA	804	-	-	804
ZONA B	NUEVO LEON	3	03	27101-0019	210	110	2974	00	00	BATA PARA CABALLERO. TALLA: GRANDE. COLOR: ARENA. CEDULA 3.	G	PZA	1	PZA	745	-	-	745
ZONA B	NUEVO LEON	3	03	27101-0019	210	110	2982	00	00	BATA PARA CABALLERO. TALLA: EXTRAGRANDE. COLOR: ARENA. CEDULA 3.	X	PZA	1	PZA	219	-	-	219
ZONA B	NUEVO LEON	3	03	27101-0019	210	110	2990	00	00	BATA PARA CABALLERO. TALLA: ESPECIAL. COLOR: ARENA. CEDULA 3.	ES	PZA	1	PZA	54	-	-	54
ZONA B	NUEVO LEON	3	03	27101-0019	210	110	3006	00	00	BATA PARA CABALLERO. TALLA: PLUS. COLOR: ARENA. CEDULA 3.	PL	PZA	1	PZA	30	-	-	30
ZONA B	NUEVO LEON	3	03	27101-0019	210	110	3014	00	00	BATA PARA CABALLERO. TALLA: CHICA. COLOR: BLANCO. CEDULA 3.	CH	PZA	1	PZA	111	-	-	111
ZONA B	NUEVO LEON	3	03	27101-0019	210	110	3022	00	00	BATA PARA CABALLERO. TALLA: MEDIANA. COLOR: BLANCO. CEDULA 3.	M	PZA	1	PZA	339	-	-	339
ZONA B	NUEVO LEON	3	03	27101-0019	210	110	3030	00	00	BATA PARA CABALLERO. TALLA: GRANDE. COLOR: BLANCO. CEDULA 3.	G	PZA	1	PZA	249	-	-	249
ZONA B	NUEVO LEON	3	03	27101-0019	210	110	3048	00	00	BATA PARA CABALLERO. TALLA: EXTRAGRANDE. COLOR: BLANCO. CEDULA 3.	X	PZA	1	PZA	84	-	-	84
ZONA B	NUEVO LEON	3	03	27101-0019	210	110	3055	00	00	BATA PARA CABALLERO. TALLA: ESPECIAL. COLOR: BLANCO. CEDULA 3.	ES	PZA	1	PZA	18	-	-	18
ZONA B	NUEVO LEON	3	03	27101-0019	210	110	3063	00	00	BATA PARA CABALLERO. TALLA: PLUS. COLOR: BLANCO. CEDULA 3.	PL	PZA	1	PZA	6	-	-	6
ZONA B	OAXACA	3	03	27101-0019	210	110	2958	00	00	BATA PARA CABALLERO. TALLA: CHICA. COLOR: ARENA. CEDULA 3.	CH	PZA	1	PZA	30	-	-	30
ZONA B	OAXACA	3	03	27101-0019	210	110	2966	00	00	BATA PARA CABALLERO. TALLA: MEDIANA. COLOR: ARENA. CEDULA 3.	M	PZA	1	PZA	159	-	-	159
ZONA B	OAXACA	3	03	27101-0019	210	110	2974	00	00	BATA PARA CABALLERO. TALLA: GRANDE. COLOR: ARENA. CEDULA 3.	G	PZA	1	PZA	66	-	-	66
ZONA B	OAXACA	3	03	27101-0019	210	110	2982	00	00	BATA PARA CABALLERO. TALLA: EXTRAGRANDE. COLOR: ARENA. CEDULA 3.	X	PZA	1	PZA	30	-	-	30
ZONA B	OAXACA	3	03	27101-0019	210	110	2990	00	00	BATA PARA CABALLERO. TALLA: ESPECIAL. COLOR: ARENA. CEDULA 3.	ES	PZA	1	PZA	6	-	-	6
ZONA B	OAXACA	3	03	27101-0019	210	110	3014	00	00	BATA PARA CABALLERO. TALLA: CHICA. COLOR: BLANCO. CEDULA 3.	CH	PZA	1	PZA	15	-	6	21
ZONA B	OAXACA	3	03	27101-0019	210	110	3022	00	00	BATA PARA CABALLERO. TALLA: MEDIANA. COLOR: BLANCO. CEDULA 3.	M	PZA	1	PZA	57	-	15	72
ZONA B	OAXACA	3	03	27101-0019	210	110	3030	00	00	BATA PARA CABALLERO. TALLA: GRANDE. COLOR: BLANCO. CEDULA 3.	G	PZA	1	PZA	42	-	3	45
ZONA B	OAXACA	3	03	27101-0019	210	110	3055	00	00	BATA PARA CABALLERO. TALLA: ESPECIAL. COLOR: BLANCO. CEDULA 3.	ES	PZA	1	PZA	6	-	-	6
ZONA B	QUINTANA ROO	3	03	27101-0019	210	110	2958	00	00	BATA PARA CABALLERO. TALLA: CHICA. COLOR: ARENA. CEDULA 3.	CH	PZA	1	PZA	33	-	-	33

DIVISIÓN DE CONTRATOS ANEXOS

ANEXO 5. CUADRO DE DISTRIBUCIÓN

Areas Requirentes: Órganos de Operación Administrativa Desconcentrada de Aguascalientes, Baja California, Baja California Sur, Campeche, Chiapas, Chihuahua, CDMX Norte, CDMX Sur, Coahuila, Colima, Durango, Guanajuato, Guerrero, Hidalgo, Edo. México Oriente, Edo. México Poniente, Jalisco, Michoacán, Morelos, Nayarit, Nuevo León, Oaxaca, Puebla, Querétaro, Quintana Roo, San Luis Potosí, Sinaloa, Sonora, Tabasco, Tamaulipas, Tlaxcala, Veracruz Norte, Veracruz Sur, Yucatán, Zacatecas y Áreas de Nivel Central.

ZONA	OOAD	PARTIDA	CÉDULA	CLAVE CUCOP +	GPO	GEN	ESP	DIF	VAR	DESCRIPCIÓN- SISTEMA DE ABASTO INSTITUCIONAL (SAI)	TALLA	UNIDAD	CANT.	TIPO	ÚNICA ENTREGA RÉGIMEN ORDINARIO	ÚNICA ENTREGA MÉDICOS RESIDENTES	ÚNICA ENTREGA RÉGIMEN IMSS BIENESTAR	TOTAL POR CLAVE Y DESTINO RÉGIMEN ORDINARIO, MÉDICOS RESIDENTES E IMSS BIENESTAR
ZONA B	QUINTANA ROO	3	03	27101-0019	210	110	2966	00	00	BATA PARA CABALLERO. TALLA: MEDIANA. COLOR: ARENA. CEDULA 3.	M	PZA	1	PZA	180	-	-	180
ZONA B	QUINTANA ROO	3	03	27101-0019	210	110	2974	00	00	BATA PARA CABALLERO. TALLA: GRANDE. COLOR: ARENA. CEDULA 3.	G	PZA	1	PZA	94	-	-	94
ZONA B	QUINTANA ROO	3	03	27101-0019	210	110	2982	00	00	BATA PARA CABALLERO. TALLA: EXTRAGRANDE. COLOR: ARENA. CEDULA 3.	X	PZA	1	PZA	27	-	-	27
ZONA B	QUINTANA ROO	3	03	27101-0019	210	110	2990	00	00	BATA PARA CABALLERO. TALLA: ESPECIAL. COLOR: ARENA. CEDULA 3.	ES	PZA	1	PZA	15	-	-	15
ZONA B	QUINTANA ROO	3	03	27101-0019	210	110	3006	00	00	BATA PARA CABALLERO. TALLA: PLUS. COLOR: ARENA. CEDULA 3.	PL	PZA	1	PZA	3	-	-	3
ZONA B	QUINTANA ROO	3	03	27101-0019	210	110	3014	00	00	BATA PARA CABALLERO. TALLA: CHICA. COLOR: BLANCO. CEDULA 3.	CH	PZA	1	PZA	9	-	-	9
ZONA B	QUINTANA ROO	3	03	27101-0019	210	110	3022	00	00	BATA PARA CABALLERO. TALLA: MEDIANA. COLOR: BLANCO. CEDULA 3.	M	PZA	1	PZA	72	-	-	72
ZONA B	QUINTANA ROO	3	03	27101-0019	210	110	3030	00	00	BATA PARA CABALLERO. TALLA: GRANDE. COLOR: BLANCO. CEDULA 3.	G	PZA	1	PZA	54	-	-	54
ZONA B	QUINTANA ROO	3	03	27101-0019	210	110	3048	00	00	BATA PARA CABALLERO. TALLA: EXTRAGRANDE. COLOR: BLANCO. CEDULA 3.	X	PZA	1	PZA	18	-	-	18
ZONA B	QUINTANA ROO	3	03	27101-0019	210	110	3055	00	00	BATA PARA CABALLERO. TALLA: ESPECIAL. COLOR: BLANCO. CEDULA 3.	ES	PZA	1	PZA	6	-	-	6
ZONA B	QUINTANA ROO	3	03	27101-0019	210	110	3063	00	00	BATA PARA CABALLERO. TALLA: PLUS. COLOR: BLANCO. CEDULA 3.	PL	PZA	1	PZA	3	-	-	3
ZONA B	SINALOA	3	03	27101-0019	210	110	2958	00	00	BATA PARA CABALLERO. TALLA: CHICA. COLOR: ARENA. CEDULA 3.	CH	PZA	1	PZA	90	-	-	90
ZONA B	SINALOA	3	03	27101-0019	210	110	2966	00	00	BATA PARA CABALLERO. TALLA: MEDIANA. COLOR: ARENA. CEDULA 3.	M	PZA	1	PZA	309	-	-	309
ZONA B	SINALOA	3	03	27101-0019	210	110	2974	00	00	BATA PARA CABALLERO. TALLA: GRANDE. COLOR: ARENA. CEDULA 3.	G	PZA	1	PZA	309	-	-	309
ZONA B	SINALOA	3	03	27101-0019	210	110	2982	00	00	BATA PARA CABALLERO. TALLA: EXTRAGRANDE. COLOR: ARENA. CEDULA 3.	X	PZA	1	PZA	60	-	-	60
ZONA B	SINALOA	3	03	27101-0019	210	110	2990	00	00	BATA PARA CABALLERO. TALLA: ESPECIAL. COLOR: ARENA. CEDULA 3.	ES	PZA	1	PZA	36	-	-	36
ZONA B	SINALOA	3	03	27101-0019	210	110	3006	00	00	BATA PARA CABALLERO. TALLA: PLUS. COLOR: ARENA. CEDULA 3.	PL	PZA	1	PZA	12	-	-	12
ZONA B	SINALOA	3	03	27101-0019	210	110	3014	00	00	BATA PARA CABALLERO. TALLA: CHICA. COLOR: BLANCO. CEDULA 3.	CH	PZA	1	PZA	21	-	-	21
ZONA B	SINALOA	3	03	27101-0019	210	110	3022	00	00	BATA PARA CABALLERO. TALLA: MEDIANA. COLOR: BLANCO. CEDULA 3.	M	PZA	1	PZA	129	-	6	135
ZONA B	SINALOA	3	03	27101-0019	210	110	3030	00	00	BATA PARA CABALLERO. TALLA: GRANDE. COLOR: BLANCO. CEDULA 3.	G	PZA	1	PZA	108	-	3	111
ZONA B	SINALOA	3	03	27101-0019	210	110	3048	00	00	BATA PARA CABALLERO. TALLA: EXTRAGRANDE. COLOR: BLANCO. CEDULA 3.	X	PZA	1	PZA	45	-	-	45

ANEXO 5. CUADRO DE DISTRIBUCIÓN

Areas Requirentes: Órganos de Operación Administrativa Desconcentrada de Aguascalientes, Baja California, Baja California Sur, Campeche, Chiapas, Chihuahua, CDMX Norte, CDMX Sur, Coahuila, Colima, Durango, Guanajuato, Guerrero, Hidalgo, Edo. México Oriente, Edo. México Poniente, Jalisco, Michoacán, Morelos, Nayarit, Nuevo León, Oaxaca, Puebla, Querétaro, Quintana Roo, San Luis Potosí, Sinaloa, Sonora, Tabasco, Tamaulipas, Tlaxcala, Veracruz Norte, Veracruz Sur, Yucatán, Zacatecas y Áreas de Nivel Central.

ZONA	OOAD	PARTIDA	CÉDULA	CLAVE CUCOP +	GPO	GEN	ESP	DIF	VAR	DESCRIPCIÓN- SISTEMA DE ABASTO INSTITUCIONAL (SAI)	TALLA	UNIDAD	CANT.	TIPO	ÚNICA ENTREGA RÉGIMEN ORDINARIO	ÚNICA ENTREGA MÉDICOS RESIDENTES	ÚNICA ENTREGA RÉGIMEN IMSS BIENESTAR	TOTAL POR CLAVE Y DESTINO RÉGIMEN ORDINARIO, MÉDICOS RESIDENTES E IMSS BIENESTAR
ZONA B	SINALOA	3	03	27101-0019	210	110	3055	00	00	BATA PARA CABALLERO. TALLA: ESPECIAL. COLOR: BLANCO. CEDULA 3.	ES	PZA	1	PZA	21	-	-	21
ZONA B	SINALOA	3	03	27101-0019	210	110	3063	00	00	BATA PARA CABALLERO. TALLA: PLUS. COLOR: BLANCO. CEDULA 3.	PL	PZA	1	PZA	6	-	-	6
ZONA B	SONORA	3	03	27101-0019	210	110	2958	00	00	BATA PARA CABALLERO. TALLA: CHICA. COLOR: ARENA. CEDULA 3.	CH	PZA	1	PZA	78	-	-	78
ZONA B	SONORA	3	03	27101-0019	210	110	2966	00	00	BATA PARA CABALLERO. TALLA: MEDIANA. COLOR: ARENA. CEDULA 3.	M	PZA	1	PZA	294	-	-	294
ZONA B	SONORA	3	03	27101-0019	210	110	2974	00	00	BATA PARA CABALLERO. TALLA: GRANDE. COLOR: ARENA. CEDULA 3.	G	PZA	1	PZA	348	-	-	348
ZONA B	SONORA	3	03	27101-0019	210	110	2982	00	00	BATA PARA CABALLERO. TALLA: EXTRAGRANDE. COLOR: ARENA. CEDULA 3.	X	PZA	1	PZA	90	-	-	90
ZONA B	SONORA	3	03	27101-0019	210	110	2990	00	00	BATA PARA CABALLERO. TALLA: ESPECIAL. COLOR: ARENA. CEDULA 3.	ES	PZA	1	PZA	33	-	-	33
ZONA B	SONORA	3	03	27101-0019	210	110	3006	00	00	BATA PARA CABALLERO. TALLA: PLUS. COLOR: ARENA. CEDULA 3.	PL	PZA	1	PZA	30	-	-	30
ZONA B	SONORA	3	03	27101-0019	210	110	3014	00	00	BATA PARA CABALLERO. TALLA: CHICA. COLOR: BLANCO. CEDULA 3.	CH	PZA	1	PZA	24	-	-	24
ZONA B	SONORA	3	03	27101-0019	210	110	3022	00	00	BATA PARA CABALLERO. TALLA: MEDIANA. COLOR: BLANCO. CEDULA 3.	M	PZA	1	PZA	156	-	-	156
ZONA B	SONORA	3	03	27101-0019	210	110	3030	00	00	BATA PARA CABALLERO. TALLA: GRANDE. COLOR: BLANCO. CEDULA 3.	G	PZA	1	PZA	201	-	-	201
ZONA B	SONORA	3	03	27101-0019	210	110	3048	00	00	BATA PARA CABALLERO. TALLA: EXTRAGRANDE. COLOR: BLANCO. CEDULA 3.	X	PZA	1	PZA	87	-	-	87
ZONA B	SONORA	3	03	27101-0019	210	110	3055	00	00	BATA PARA CABALLERO. TALLA: ESPECIAL. COLOR: BLANCO. CEDULA 3.	ES	PZA	1	PZA	18	-	-	18
ZONA B	SONORA	3	03	27101-0019	210	110	3063	00	00	BATA PARA CABALLERO. TALLA: PLUS. COLOR: BLANCO. CEDULA 3.	PL	PZA	1	PZA	18	-	-	18
ZONA B	TABASCO	3	03	27101-0019	210	110	2958	00	00	BATA PARA CABALLERO. TALLA: CHICA. COLOR: ARENA. CEDULA 3.	CH	PZA	1	PZA	33	-	-	33
ZONA B	TABASCO	3	03	27101-0019	210	110	2966	00	00	BATA PARA CABALLERO. TALLA: MEDIANA. COLOR: ARENA. CEDULA 3.	M	PZA	1	PZA	93	-	-	93
ZONA B	TABASCO	3	03	27101-0019	210	110	2974	00	00	BATA PARA CABALLERO. TALLA: GRANDE. COLOR: ARENA. CEDULA 3.	G	PZA	1	PZA	144	-	-	144
ZONA B	TABASCO	3	03	27101-0019	210	110	2982	00	00	BATA PARA CABALLERO. TALLA: EXTRAGRANDE. COLOR: ARENA. CEDULA 3.	X	PZA	1	PZA	24	-	-	24
ZONA B	TABASCO	3	03	27101-0019	210	110	2990	00	00	BATA PARA CABALLERO. TALLA: ESPECIAL. COLOR: ARENA. CEDULA 3.	ES	PZA	1	PZA	9	-	-	9
ZONA B	TABASCO	3	03	27101-0019	210	110	3006	00	00	BATA PARA CABALLERO. TALLA: PLUS. COLOR: ARENA. CEDULA 3.	PL	PZA	1	PZA	6	-	-	6
ZONA B	TABASCO	3	03	27101-0019	210	110	3014	00	00	BATA PARA CABALLERO. TALLA: CHICA. COLOR: BLANCO. CEDULA 3.	CH	PZA	1	PZA	12	-	-	12

DIVISIÓN DE CONTRATOS ANEXOS

ANEXO 5. CUADRO DE DISTRIBUCIÓN

Áreas Requirentes: Órganos de Operación Administrativa Desconcentrada de Aguascalientes, Baja California, Baja California Sur, Campeche, Chiapas, Chihuahua, CDMX Norte, CDMX Sur, Coahuila, Colima, Durango, Guanajuato, Guerrero, Hidalgo, Edo. México Oriente, Edo. México Poniente, Jalisco, Michoacán, Morelos, Nayarit, Nuevo León, Oaxaca, Puebla, Querétaro, Quintana Roo, San Luis Potosí, Sinaloa, Sonora, Tabasco, Tamaulipas, Tlaxcala, Veracruz Norte, Veracruz Sur, Yucatán, Zacatecas y Áreas de Nivel Central.

ZONA	OOAD	PARTIDA	CÉDULA	CLAVE CUCOP +	GPO	GEN	ESP	DIF	VAR	DESCRIPCIÓN- SISTEMA DE ABASTO INSTITUCIONAL (SAI)	TALLA	UNIDAD	CANT.	TIPO	ÚNICA ENTREGA RÉGIMEN ORDINARIO	ÚNICA ENTREGA MÉDICOS RESIDENTES	ÚNICA ENTREGA RÉGIMEN IMSS BIENESTAR	TOTAL POR CLAVE Y DESTINO RÉGIMEN ORDINARIO, MÉDICOS RESIDENTES E IMSS BIENESTAR
ZONA B	TABASCO	3	03	27101-0019	210	110	3022	00	00	BATA PARA CABALLERO TALLA: MEDIANA COLOR: BLANCO. CEDULA 3.	M	PZA	1	PZA	42	-	-	42
ZONA B	TABASCO	3	03	27101-0019	210	110	3030	00	00	BATA PARA CABALLERO TALLA: GRANDE COLOR: BLANCO. CEDULA 3.	G	PZA	1	PZA	51	-	-	51
ZONA B	TABASCO	3	03	27101-0019	210	110	3048	00	00	BATA PARA CABALLERO TALLA: EXTRAGRANDE COLOR: BLANCO. CEDULA 3.	X	PZA	1	PZA	21	-	-	21
ZONA B	TABASCO	3	03	27101-0019	210	110	3055	00	00	BATA PARA CABALLERO TALLA: ESPECIAL COLOR: BLANCO CEDULA 3.	ES	PZA	1	PZA	9	-	-	9
ZONA B	TABASCO	3	03	27101-0019	210	110	3063	00	00	BATA PARA CABALLERO TALLA PLUS COLOR BLANCO CEDULA 3	PL	PZA	1	PZA	3	-	-	3
ZONA B	TAMAULIPAS	3	03	27101-0019	210	110	2958	00	00	BATA PARA CABALLERO TALLA CHICA COLOR: ARENA CEDULA 3	CH	PZA	1	PZA	135	-	-	135
ZONA B	TAMAULIPAS	3	03	27101-0019	210	110	2966	00	00	BATA PARA CABALLERO TALLA: MEDIANA COLOR ARENA CEDULA 3.	M	PZA	1	PZA	396	-	-	396
ZONA B	TAMAULIPAS	3	03	27101-0019	210	110	2974	00	00	BATA PARA CABALLERO TALLA: GRANDE COLOR: ARENA CEDULA 3.	G	PZA	1	PZA	402	-	-	402
ZONA B	TAMAULIPAS	3	03	27101-0019	210	110	2982	00	00	BATA PARA CABALLERO TALLA: EXTRAGRANDE COLOR: ARENA CEDULA 3	X	PZA	1	PZA	99	-	-	99
ZONA B	TAMAULIPAS	3	03	27101-0019	210	110	2990	00	00	BATA PARA CABALLERO TALLA ESPECIAL COLOR: ARENA CEDULA 3.	ES	PZA	1	PZA	63	-	-	63
ZONA B	TAMAULIPAS	3	03	27101-0019	210	110	3006	00	00	BATA PARA CABALLERO TALLA PLUS COLOR ARENA CEDULA 3	PL	PZA	1	PZA	21	-	-	21
ZONA B	TAMAULIPAS	3	03	27101-0019	210	110	3014	00	00	BATA PARA CABALLERO TALLA CHICA COLOR BLANCO CEDULA 3	CH	PZA	1	PZA	18	-	-	18
ZONA B	TAMAULIPAS	3	03	27101-0019	210	110	3022	00	00	BATA PARA CABALLERO TALLA MEDIANA COLOR: BLANCO CEDULA 3	M	PZA	1	PZA	171	-	3	174
ZONA B	TAMAULIPAS	3	03	27101-0019	210	110	3030	00	00	BATA PARA CABALLERO TALLA GRANDE COLOR BLANCO CEDULA 3	G	PZA	1	PZA	144	-	3	147
ZONA B	TAMAULIPAS	3	03	27101-0019	210	110	3048	00	00	BATA PARA CABALLERO TALLA EXTRAGRANDE COLOR: BLANCO CEDULA 3	X	PZA	1	PZA	15	-	-	15
ZONA B	TAMAULIPAS	3	03	27101-0019	210	110	3055	00	00	BATA PARA CABALLERO TALLA ESPECIAL COLOR: BLANCO CEDULA 3	ES	PZA	1	PZA	12	-	-	12
ZONA B	TAMAULIPAS	3	03	27101-0019	210	110	3063	00	00	BATA PARA CABALLERO TALLA PLUS COLOR: BLANCO CEDULA 3.	PL	PZA	1	PZA	6	-	-	6
ZONA B	VERACRUZ NORTE	3	03	27101-0019	210	110	2958	00	00	BATA PARA CABALLERO TALLA: CHICA COLOR ARENA CEDULA 3.	CH	PZA	1	PZA	75	-	-	75
ZONA B	VERACRUZ NORTE	3	03	27101-0019	210	110	2966	00	00	BATA PARA CABALLERO TALLA: MEDIANA COLOR ARENA CEDULA 3.	M	PZA	1	PZA	408	-	-	408
ZONA B	VERACRUZ NORTE	3	03	27101-0019	210	110	2974	00	00	BATA PARA CABALLERO TALLA: GRANDE COLOR: ARENA CEDULA 3	G	PZA	1	PZA	354	-	-	354
ZONA B	VERACRUZ NORTE	3	03	27101-0019	210	110	2982	00	00	BATA PARA CABALLERO TALLA: EXTRAGRANDE COLOR: ARENA CEDULA 3	X	PZA	1	PZA	105	-	-	105

ANEXO 5. CUADRO DE DISTRIBUCIÓN

Areas Requirentes: Órganos de Operación Administrativa Desconcentrada de Aguascalientes, Baja California, Baja California Sur, Campeche, Chiapas, Chihuahua, CDMX Norte, CDMX Sur, Coahuila, Colima, Durango, Guanajuato, Guerrero, Hidalgo, Edo. México Oriente, Edo. México Poniente, Jalisco, Michoacán, Morelos, Nayarit, Nuevo León, Oaxaca, Puebla, Querétaro, Quintana Roo, San Luis Potosí, Sinaloa, Sonora, Tabasco, Tamaulipas, Tlaxcala, Veracruz Norte, Veracruz Sur, Yucatán, Zacatecas y Áreas de Nivel Central.

ZONA	OOAD	PARTIDA	CÉDULA	CLAVE CUCOP +	GPO	GEN	ESP	DIF	VAR	DESCRIPCIÓN- SISTEMA DE ABASTO INSTITUCIONAL (SAI)	TALLA	UNIDAD	CANT.	TIPO	ÚNICA ENTREGA RÉGIMEN ORDINARIO	ÚNICA ENTREGA MÉDICOS RESIDENTES	ÚNICA ENTREGA RÉGIMEN IMSS BIENESTAR	TOTAL POR CLAVE Y DESTINO RÉGIMEN ORDINARIO, MÉDICOS RESIDENTES E IMSS BIENESTAR
ZONA B	VERACRUZ NORTE	3	03	27101-0019	210	110	2990	00	00	BATA PARA CABALLERO. TALLA: ESPECIAL. COLOR: ARENA. CEDULA 3.	ES	PZA	1	PZA	21	-	-	21
ZONA B	VERACRUZ NORTE	3	03	27101-0019	210	110	3006	00	00	BATA PARA CABALLERO. TALLA: PLUS. COLOR: ARENA. CEDULA 3.	PL	PZA	1	PZA	6	-	-	6
ZONA B	VERACRUZ NORTE	3	03	27101-0019	210	110	3014	00	00	BATA PARA CABALLERO. TALLA: CHICA. COLOR: BLANCO. CEDULA 3.	CH	PZA	1	PZA	12	-	-	12
ZONA B	VERACRUZ NORTE	3	03	27101-0019	210	110	3022	00	00	BATA PARA CABALLERO. TALLA: MEDIANA. COLOR: BLANCO. CEDULA 3.	M	PZA	1	PZA	111	-	12	123
ZONA B	VERACRUZ NORTE	3	03	27101-0019	210	110	3030	00	00	BATA PARA CABALLERO. TALLA: GRANDE. COLOR: BLANCO. CEDULA 3.	G	PZA	1	PZA	156	-	6	162
ZONA B	VERACRUZ NORTE	3	03	27101-0019	210	110	3048	00	00	BATA PARA CABALLERO. TALLA: EXTRAGRANDE. COLOR: BLANCO. CEDULA 3.	X	PZA	1	PZA	24	-	-	24
ZONA B	VERACRUZ NORTE	3	03	27101-0019	210	110	3055	00	00	BATA PARA CABALLERO. TALLA: ESPECIAL. COLOR: BLANCO. CEDULA 3.	ES	PZA	1	PZA	18	-	-	18
ZONA B	VERACRUZ SUR	3	03	27101-0019	210	110	2958	00	00	BATA PARA CABALLERO. TALLA: CHICA. COLOR: ARENA. CEDULA 3.	CH	PZA	1	PZA	75	-	-	75
ZONA B	VERACRUZ SUR	3	03	27101-0019	210	110	2966	00	00	BATA PARA CABALLERO. TALLA: MEDIANA. COLOR: ARENA. CEDULA 3.	M	PZA	1	PZA	282	-	-	282
ZONA B	VERACRUZ SUR	3	03	27101-0019	210	110	2974	00	00	BATA PARA CABALLERO. TALLA: GRANDE. COLOR: ARENA. CEDULA 3.	G	PZA	1	PZA	249	-	-	249
ZONA B	VERACRUZ SUR	3	03	27101-0019	210	110	2982	00	00	BATA PARA CABALLERO. TALLA: EXTRAGRANDE. COLOR: ARENA. CEDULA 3.	X	PZA	1	PZA	66	-	-	66
ZONA B	VERACRUZ SUR	3	03	27101-0019	210	110	2990	00	00	BATA PARA CABALLERO. TALLA: ESPECIAL. COLOR: ARENA. CEDULA 3.	ES	PZA	1	PZA	27	-	-	27
ZONA B	VERACRUZ SUR	3	03	27101-0019	210	110	3006	00	00	BATA PARA CABALLERO. TALLA: PLUS. COLOR: ARENA. CEDULA 3.	PL	PZA	1	PZA	6	-	-	6
ZONA B	VERACRUZ SUR	3	03	27101-0019	210	110	3014	00	00	BATA PARA CABALLERO. TALLA: CHICA. COLOR: BLANCO. CEDULA 3.	CH	PZA	1	PZA	21	-	9	30
ZONA B	VERACRUZ SUR	3	03	27101-0019	210	110	3022	00	00	BATA PARA CABALLERO. TALLA: MEDIANA. COLOR: BLANCO. CEDULA 3.	M	PZA	1	PZA	75	-	9	84
ZONA B	VERACRUZ SUR	3	03	27101-0019	210	110	3030	00	00	BATA PARA CABALLERO. TALLA: GRANDE. COLOR: BLANCO. CEDULA 3.	G	PZA	1	PZA	75	-	3	78
ZONA B	VERACRUZ SUR	3	03	27101-0019	210	110	3048	00	00	BATA PARA CABALLERO. TALLA: EXTRAGRANDE. COLOR: BLANCO. CEDULA 3.	X	PZA	1	PZA	33	-	-	33
ZONA B	VERACRUZ SUR	3	03	27101-0019	210	110	3055	00	00	BATA PARA CABALLERO. TALLA: ESPECIAL. COLOR: BLANCO. CEDULA 3.	ES	PZA	1	PZA	9	-	-	9
ZONA B	YUCATAN	3	03	27101-0019	210	110	2958	00	00	BATA PARA CABALLERO. TALLA: CHICA. COLOR: ARENA. CEDULA 3.	CH	PZA	1	PZA	105	-	-	105
ZONA B	YUCATAN	3	03	27101-0019	210	110	2966	00	00	BATA PARA CABALLERO. TALLA: MEDIANA. COLOR: ARENA. CEDULA 3.	M	PZA	1	PZA	288	-	-	288
ZONA B	YUCATAN	3	03	27101-0019	210	110	2974	00	00	BATA PARA CABALLERO. TALLA: GRANDE COLOR: ARENA. CEDULA 3.	G	PZA	1	PZA	288	-	-	288

ANEXO DE CONTRATOS
DIVISIÓN DE CONTRATOS

ANEXO 5. CUADRO DE DISTRIBUCIÓN

Areas Requirentes: Órganos de Operación Administrativa Desconcentrada de Aguascalientes, Baja California, Baja California Sur, Campeche, Chiapas, Chihuahua, CDMX Norte, CDMX Sur, Coahuila, Colima, Durango, Guanajuato, Guerrero, Hidalgo, Edo. México Oriente, Edo. México Poniente, Jalisco, Michoacán, Morelos, Nayarit, Nuevo León, Oaxaca, Puebla, Querétaro, Quintana Roo, San Luis Potosí, Sinaloa, Sonora, Tabasco, Tamaulipas, Tlaxcala, Veracruz Norte, Veracruz Sur, Yucatán, Zacatecas y Áreas de Nivel Central.

ZONA	OOAD	PARTIDA	CÉDULA	CLAVE CUCOP +	GPO	GEN	ESP	DIF	VAR	DESCRIPCIÓN- SISTEMA DE ABASTO INSTITUCIONAL (SAI)	TALLA	UNIDAD	CANT.	TIPO	ÚNICA ENTREGA RÉGIMEN ORDINARIO	ÚNICA ENTREGA MÉDICOS RESIDENTES	ÚNICA ENTREGA RÉGIMEN IMSS BIENESTAR	TOTAL POR CLAVE Y DESTINO RÉGIMEN ORDINARIO, MÉDICOS RESIDENTES E IMSS BIENESTAR
ZONA B	YUCATAN	3	03	27101-0019	210	110	2982	00	00	BATA PARA CABALLERO. TALLA: EXTRAGRANDE. COLOR: ARENA. CEDULA 3.	X	PZA	1	PZA	69	-	-	69
ZONA B	YUCATAN	3	03	27101-0019	210	110	2990	00	00	BATA PARA CABALLERO. TALLA: ESPECIAL. COLOR: ARENA. CEDULA 3.	ES	PZA	1	PZA	24	-	-	24
ZONA B	YUCATAN	3	03	27101-0019	210	110	3006	00	00	BATA PARA CABALLERO. TALLA: PLUS. COLOR: ARENA. CEDULA 3.	PL	PZA	1	PZA	9	-	-	9
ZONA B	YUCATAN	3	03	27101-0019	210	110	3014	00	00	BATA PARA CABALLERO. TALLA: CHICA. COLOR: BLANCO. CEDULA 3.	CH	PZA	1	PZA	36	-	-	36
ZONA B	YUCATAN	3	03	27101-0019	210	110	3022	00	00	BATA PARA CABALLERO. TALLA: MEDIANA. COLOR: BLANCO. CEDULA 3.	M	PZA	1	PZA	93	-	6	99
ZONA B	YUCATAN	3	03	27101-0019	210	110	3030	00	00	BATA PARA CABALLERO. TALLA: GRANDE. COLOR: BLANCO. CEDULA 3.	G	PZA	1	PZA	90	-	3	93
ZONA B	YUCATAN	3	03	27101-0019	210	110	3048	00	00	BATA PARA CABALLERO. TALLA: EXTRAGRANDE. COLOR: BLANCO. CEDULA 3.	X	PZA	1	PZA	15	-	-	15
ZONA B	YUCATAN	3	03	27101-0019	210	110	3055	00	00	BATA PARA CABALLERO. TALLA: ESPECIAL. COLOR: BLANCO. CEDULA 3.	ES	PZA	1	PZA	3	-	-	3
ZONA A	AGUASCALIENTES	4	04	27101-0019	210	110	1034	00	00	BATA PARA DAMA. TALLA: CHICA. COLOR: ARENA. CEDULA 4.	CH	PZA	1	PZA	288	-	-	288
ZONA A	AGUASCALIENTES	4	04	27101-0019	210	110	1067	00	00	BATA PARA DAMA. TALLA: MEDIANA. COLOR: ARENA. CEDULA 4.	M	PZA	1	PZA	271	-	-	271
ZONA A	AGUASCALIENTES	4	04	27101-0019	210	110	1091	00	00	BATA PARA DAMA. TALLA: GRANDE. COLOR: ARENA. CEDULA 4.	G	PZA	1	PZA	107	-	-	107
ZONA A	AGUASCALIENTES	4	04	27101-0019	210	110	1133	00	00	BATA PARA DAMA. TALLA: CHICA. COLOR: BLANCO. CEDULA 4.	CH	PZA	1	PZA	51	-	-	51
ZONA A	AGUASCALIENTES	4	04	27101-0019	210	110	1166	00	00	BATA PARA DAMA. TALLA: MEDIANA. COLOR: BLANCO. CEDULA 4.	M	PZA	1	PZA	51	-	-	51
ZONA A	AGUASCALIENTES	4	04	27101-0019	210	110	1190	00	00	BATA PARA DAMA. TALLA: GRANDE. COLOR: BLANCO. CEDULA 4.	G	PZA	1	PZA	9	-	-	9
ZONA A	AGUASCALIENTES	4	04	27101-0019	210	110	2156	00	00	BATA PARA DAMA. TALLA: EXTRAGRANDE. COLOR: ARENA. CEDULA 4.	X	PZA	1	PZA	31	-	-	31
ZONA A	AGUASCALIENTES	4	04	27101-0019	210	110	2164	00	00	BATA PARA DAMA. TALLA: ESPECIAL. COLOR: ARENA. CEDULA 4.	ES	PZA	1	PZA	6	-	-	6
ZONA A	AGUASCALIENTES	4	04	27101-0019	210	110	2180	00	00	BATA PARA DAMA. TALLA: ESPECIAL. COLOR: BLANCO. CEDULA 4.	ES	PZA	1	PZA	3	-	-	3
ZONA A	AGUASCALIENTES	4	04	27101-0019	210	110	2438	00	00	BATA PARA DAMA. TALLA: PLUS. COLOR: ARENA. CEDULA 4.	PL	PZA	1	PZA	4	-	-	4
ZONA A	CDMX NORTE	4	04	27101-0019	210	110	1034	00	00	BATA PARA DAMA. TALLA: CHICA. COLOR: ARENA. CEDULA 4.	CH	PZA	1	PZA	1,394	-	-	1,394
ZONA A	CDMX NORTE	4	04	27101-0019	210	110	1067	00	00	BATA PARA DAMA. TALLA: MEDIANA. COLOR: ARENA. CEDULA 4.	M	PZA	1	PZA	1,327	-	-	1,327
ZONA A	CDMX NORTE	4	04	27101-0019	210	110	1091	00	00	BATA PARA DAMA. TALLA: GRANDE. COLOR: ARENA. CEDULA 4.	G	PZA	1	PZA	591	-	-	591

ANEXO 5. CUADRO DE DISTRIBUCIÓN

Areas Requirentes: Órganos de Operación Administrativa Desconcentrada de Aguascalientes, Baja California, Baja California Sur, Campeche, Chiapas, Chihuahua, CDMX Norte, CDMX Sur, Coahuila, Colima, Durango, Guanajuato, Guerrero, Hidalgo, Edo. México Oriente, Edo. México Poniente, Jalisco, Michoacán, Morelos, Nayarit, Nuevo León, Oaxaca, Puebla, Querétaro, Quintana Roo, San Luis Potosí, Sinaloa, Sonora, Tabasco, Tamaulipas, Tlaxcala, Veracruz Norte, Veracruz Sur, Yucatán, Zacatecas y Áreas de Nivel Central.

ZONA	OOAD	PARTIDA	CÉDULA	CLAVE CUCOP +	GPO	GEN	ESP	DIF	VAR	DESCRIPCIÓN- SISTEMA DE ABASTO INSTITUCIONAL (SAI)	TALLA	UNIDAD	CANT.	TIPO	ÚNICA ENTREGA RÉGIMEN ORDINARIO	ÚNICA ENTREGA MÉDICOS RESIDENTES	ÚNICA ENTREGA RÉGIMEN IMSS BIENESTAR	TOTAL POR CLAVE Y DESTINO RÉGIMEN ORDINARIO, MÉDICOS RESIDENTES E IMSS BIENESTAR
ZONA A	CDMX NORTE	4	04	27101-0019	210	110	1133	00	00	BATA PARA DAMA. TALLA: CHICA. COLOR: BLANCO. CEDULA 4.	CH	PZA	1	PZA	288	-	-	288
ZONA A	CDMX NORTE	4	04	27101-0019	210	110	1166	00	00	BATA PARA DAMA. TALLA: MEDIANA. COLOR: BLANCO. CEDULA 4.	M	PZA	1	PZA	213	-	-	213
ZONA A	CDMX NORTE	4	04	27101-0019	210	110	1190	00	00	BATA PARA DAMA. TALLA: GRANDE. COLOR: BLANCO. CEDULA 4.	G	PZA	1	PZA	96	-	-	96
ZONA A	CDMX NORTE	4	04	27101-0019	210	110	2156	00	00	BATA PARA DAMA. TALLA: EXTRAGRANDE. COLOR: ARENA. CEDULA 4.	X	PZA	1	PZA	105	-	-	105
ZONA A	CDMX NORTE	4	04	27101-0019	210	110	2164	00	00	BATA PARA DAMA. TALLA: ESPECIAL. COLOR: ARENA. CEDULA 4.	ES	PZA	1	PZA	27	-	-	27
ZONA A	CDMX NORTE	4	04	27101-0019	210	110	2172	00	00	BATA PARA DAMA. TALLA: EXTRAGRANDE. COLOR: BLANCO. CEDULA 4.	X	PZA	1	PZA	12	-	-	12
ZONA A	CDMX NORTE	4	04	27101-0019	210	110	2180	00	00	BATA PARA DAMA. TALLA: ESPECIAL. COLOR: BLANCO. CEDULA 4.	ES	PZA	1	PZA	6	-	-	6
ZONA A	CDMX NORTE	4	04	27101-0019	210	110	2438	00	00	BATA PARA DAMA. TALLA: PLUS. COLOR: ARENA. CEDULA 4.	PL	PZA	1	PZA	3	-	-	3
ZONA A	CDMX SUR	4	04	27101-0019	210	110	1034	00	00	BATA PARA DAMA. TALLA: CHICA. COLOR: ARENA. CEDULA 4.	CH	PZA	1	PZA	1,855	-	-	1,855
ZONA A	CDMX SUR	4	04	27101-0019	210	110	1067	00	00	BATA PARA DAMA. TALLA: MEDIANA. COLOR: ARENA. CEDULA 4.	M	PZA	1	PZA	1,608	-	-	1,608
ZONA A	CDMX SUR	4	04	27101-0019	210	110	1091	00	00	BATA PARA DAMA. TALLA: GRANDE. COLOR: ARENA. CEDULA 4.	G	PZA	1	PZA	695	-	-	695
ZONA A	CDMX SUR	4	04	27101-0019	210	110	1133	00	00	BATA PARA DAMA. TALLA: CHICA. COLOR: BLANCO. CEDULA 4.	CH	PZA	1	PZA	384	-	-	384
ZONA A	CDMX SUR	4	04	27101-0019	210	110	1166	00	00	BATA PARA DAMA. TALLA: MEDIANA. COLOR: BLANCO. CEDULA 4.	M	PZA	1	PZA	312	-	-	312
ZONA A	CDMX SUR	4	04	27101-0019	210	110	1190	00	00	BATA PARA DAMA. TALLA: GRANDE. COLOR: BLANCO. CEDULA 4.	G	PZA	1	PZA	78	-	-	78
ZONA A	CDMX SUR	4	04	27101-0019	210	110	2156	00	00	BATA PARA DAMA. TALLA: EXTRAGRANDE. COLOR: ARENA. CEDULA 4.	X	PZA	1	PZA	101	-	-	101
ZONA A	CDMX SUR	4	04	27101-0019	210	110	2164	00	00	BATA PARA DAMA. TALLA: ESPECIAL. COLOR: ARENA. CEDULA 4.	ES	PZA	1	PZA	25	-	-	25
ZONA A	CDMX SUR	4	04	27101-0019	210	110	2172	00	00	BATA PARA DAMA. TALLA: EXTRAGRANDE. COLOR: BLANCO. CEDULA 4.	X	PZA	1	PZA	33	-	-	33
ZONA A	CDMX SUR	4	04	27101-0019	210	110	2180	00	00	BATA PARA DAMA. TALLA: ESPECIAL. COLOR: BLANCO. CEDULA 4.	ES	PZA	1	PZA	9	-	-	9
ZONA A	CDMX SUR	4	04	27101-0019	210	110	2438	00	00	BATA PARA DAMA. TALLA: PLUS. COLOR: ARENA. CEDULA 4.	PL	PZA	1	PZA	3	-	-	3
ZONA A	CHIHUAHUA	4	04	27101-0019	210	110	1034	00	00	BATA PARA DAMA. TALLA: CHICA. COLOR: ARENA. CEDULA 4.	CH	PZA	1	PZA	856	-	-	856
ZONA A	CHIHUAHUA	4	04	27101-0019	210	110	1067	00	00	BATA PARA DAMA. TALLA: MEDIANA. COLOR: ARENA. CEDULA 4.	M	PZA	1	PZA	783	-	-	783

DIRECCIÓN DE CONTRATOS

ANEXO 5. CUADRO DE DISTRIBUCIÓN

Areas Requirentes: Órganos de Operación Administrativa Desconcentrada de Aguascalientes, Baja California, Baja California Sur, Campeche, Chiapas, Chihuahua, CDMX Norte, CDMX Sur, Coahuila, Colima, Durango, Guanajuato, Guerrero, Hidalgo, Edo. México Oriente, Edo. México Poniente, Jalisco, Michoacán, Morelos, Nayarit, Nuevo León, Oaxaca, Puebla, Querétaro, Quintana Roo, San Luis Potosí, Sinaloa, Sonora, Tabasco, Tamaulipas, Tlaxcala, Veracruz Norte, Veracruz Sur, Yucatán, Zacatecas y Áreas de Nivel Central.

ZONA	OOAD	PARTIDA	CÉDULA	CLAVE CUCOP +	GPO	GEN	ESP	DIF	VAR	DESCRIPCIÓN- SISTEMA DE ABASTO INSTITUCIONAL (SAI)	TALLA	UNIDAD	CANT.	TIPO	ÚNICA ENTREGA RÉGIMEN ORDINARIO	ÚNICA ENTREGA MÉDICOS RESIDENTES	ÚNICA ENTREGA RÉGIMEN IMSS BIENESTAR	TOTAL POR CLAVE Y DESTINO RÉGIMEN ORDINARIO, MÉDICOS RESIDENTES E IMSS BIENESTAR
ZONA A	CHIHUAHUA	4	04	27101-0019	210	110	1091	00	00	BATA PARA DAMA, TALLA: GRANDE, COLOR: ARENA, CEDULA 4.	G	PZA	1	PZA	457	-	-	457
ZONA A	CHIHUAHUA	4	04	27101-0019	210	110	1133	00	00	BATA PARA DAMA, TALLA: CHICA, COLOR: BLANCO, CEDULA 4.	CH	PZA	1	PZA	60	-	-	60
ZONA A	CHIHUAHUA	4	04	27101-0019	210	110	1166	00	00	BATA PARA DAMA, TALLA: MEDIANA, COLOR: BLANCO, CEDULA 4.	M	PZA	1	PZA	78	-	9	87
ZONA A	CHIHUAHUA	4	04	27101-0019	210	110	1190	00	00	BATA PARA DAMA, TALLA: GRANDE, COLOR: BLANCO, CEDULA 4.	G	PZA	1	PZA	33	-	-	33
ZONA A	CHIHUAHUA	4	04	27101-0019	210	110	2156	00	00	BATA PARA DAMA, TALLA: EXTRAGRANDE, COLOR: ARENA, CEDULA 4.	X	PZA	1	PZA	79	-	-	79
ZONA A	CHIHUAHUA	4	04	27101-0019	210	110	2164	00	00	BATA PARA DAMA, TALLA: ESPECIAL, COLOR: ARENA, CEDULA 4.	ES	PZA	1	PZA	56	-	-	56
ZONA A	CHIHUAHUA	4	04	27101-0019	210	110	2172	00	00	BATA PARA DAMA, TALLA: EXTRAGRANDE, COLOR: BLANCO, CEDULA 4.	X	PZA	1	PZA	6	-	-	6
ZONA A	CHIHUAHUA	4	04	27101-0019	210	110	2438	00	00	BATA PARA DAMA, TALLA: PLUS, COLOR: ARENA, CEDULA 4.	PL	PZA	1	PZA	15	-	-	15
ZONA A	DURANGO	4	04	27101-0019	210	110	1034	00	00	BATA PARA DAMA, TALLA: CHICA, COLOR: ARENA, CEDULA 4.	CH	PZA	1	PZA	191	-	-	191
ZONA A	DURANGO	4	04	27101-0019	210	110	1067	00	00	BATA PARA DAMA, TALLA: MEDIANA, COLOR: ARENA, CEDULA 4.	M	PZA	1	PZA	216	-	-	216
ZONA A	DURANGO	4	04	27101-0019	210	110	1091	00	00	BATA PARA DAMA, TALLA: GRANDE, COLOR: ARENA, CEDULA 4.	G	PZA	1	PZA	132	-	-	132
ZONA A	DURANGO	4	04	27101-0019	210	110	1133	00	00	BATA PARA DAMA, TALLA: CHICA, COLOR: BLANCO, CEDULA 4.	CH	PZA	1	PZA	24	-	6	30
ZONA A	DURANGO	4	04	27101-0019	210	110	1166	00	00	BATA PARA DAMA, TALLA: MEDIANA, COLOR: BLANCO, CEDULA 4.	M	PZA	1	PZA	30	-	3	33
ZONA A	DURANGO	4	04	27101-0019	210	110	1190	00	00	BATA PARA DAMA, TALLA: GRANDE, COLOR: BLANCO, CEDULA 4.	G	PZA	1	PZA	18	-	-	18
ZONA A	DURANGO	4	04	27101-0019	210	110	2156	00	00	BATA PARA DAMA, TALLA: EXTRAGRANDE, COLOR: ARENA, CEDULA 4.	X	PZA	1	PZA	30	-	-	30
ZONA A	DURANGO	4	04	27101-0019	210	110	2164	00	00	BATA PARA DAMA, TALLA: ESPECIAL, COLOR: ARENA, CEDULA 4.	ES	PZA	1	PZA	12	-	-	12
ZONA A	EDO DE MEX ORIENTE	4	04	27101-0019	210	110	1034	00	00	BATA PARA DAMA, TALLA: CHICA, COLOR: ARENA, CEDULA 4.	CH	PZA	1	PZA	1,391	-	-	1,391
ZONA A	EDO DE MEX ORIENTE	4	04	27101-0019	210	110	1067	00	00	BATA PARA DAMA, TALLA: MEDIANA, COLOR: ARENA, CEDULA 4.	M	PZA	1	PZA	1,074	-	-	1,074
ZONA A	EDO DE MEX ORIENTE	4	04	27101-0019	210	110	1091	00	00	BATA PARA DAMA, TALLA: GRANDE, COLOR: ARENA, CEDULA 4.	G	PZA	1	PZA	455	-	-	455
ZONA A	EDO DE MEX ORIENTE	4	04	27101-0019	210	110	1133	00	00	BATA PARA DAMA, TALLA: CHICA, COLOR: BLANCO, CEDULA 4.	CH	PZA	1	PZA	186	-	-	186
ZONA A	EDO DE MEX ORIENTE	4	04	27101-0019	210	110	1166	00	00	BATA PARA DAMA, TALLA: MEDIANA, COLOR: BLANCO, CEDULA 4.	M	PZA	1	PZA	99	-	-	99

ANEXO 5. CUADRO DE DISTRIBUCIÓN

Areas Requirentes: Órganos de Operación Administrativa Desconcentrada de Aguascalientes, Baja California, Baja California Sur, Campeche, Chiapas, Chihuahua, CDMX Norte, CDMX Sur, Coahuila, Colima, Durango, Guanajuato, Guerrero, Hidalgo, Edo. México Oriente, Edo. México Poniente, Jalisco, Michoacán, Morelos, Nayarit, Nuevo León, Oaxaca, Puebla, Querétaro, Quintana Roo, San Luis Potosí, Sinaloa, Sonora, Tabasco, Tamaulipas, Tlaxcala, Veracruz Norte, Veracruz Sur, Yucatán, Zacatecas y Áreas de Nivel Central.

ZONA	OOAD	PARTIDA	CÉDULA	CLAVE CUCOP +	GPO	GEN	ESP	DIF	VAR	DESCRIPCIÓN- SISTEMA DE ABASTO INSTITUCIONAL (SAI)	TALLA	UNIDAD	CANT.	TIPO	ÚNICA ENTREGA RÉGIMEN ORDINARIO	ÚNICA ENTREGA MÉDICOS RESIDENTES	ÚNICA ENTREGA RÉGIMEN IMSS BIENESTAR	TOTAL POR CLAVE Y DESTINO RÉGIMEN ORDINARIO, MÉDICOS RESIDENTES E IMSS BIENESTAR
ZONA A	EDO DE MEX ORIENTE	4	04	27101-0019	210	110	1190	00	00	BATA PARA DAMA. TALLA: GRANDE. COLOR: BLANCO. CEDULA 4.	G	PZA	1	PZA	51	-	-	51
ZONA A	EDO DE MEX ORIENTE	4	04	27101-0019	210	110	2156	00	00	BATA PARA DAMA. TALLA: EXTRAGRANDE. COLOR: ARENA. CEDULA 4.	X	PZA	1	PZA	61	-	-	61
ZONA A	EDO DE MEX ORIENTE	4	04	27101-0019	210	110	2164	00	00	BATA PARA DAMA. TALLA: ESPECIAL. COLOR: ARENA. CEDULA 4.	ES	PZA	1	PZA	30	-	-	30
ZONA A	EDO DE MEX ORIENTE	4	04	27101-0019	210	110	2172	00	00	BATA PARA DAMA. TALLA: EXTRAGRANDE. COLOR: BLANCO. CEDULA 4.	X	PZA	1	PZA	6	-	-	6
ZONA A	EDO DE MEX ORIENTE	4	04	27101-0019	210	110	2438	00	00	BATA PARA DAMA. TALLA: PLUS. COLOR: ARENA. CEDULA 4.	PL	PZA	1	PZA	9	-	-	9
ZONA A	EDO DE MEX PONIENTE	4	04	27101-0019	210	110	1034	00	00	BATA PARA DAMA. TALLA: CHICA. COLOR: ARENA. CEDULA 4.	CH	PZA	1	PZA	605	-	-	605
ZONA A	EDO DE MEX PONIENTE	4	04	27101-0019	210	110	1067	00	00	BATA PARA DAMA. TALLA: MEDIANA. COLOR: ARENA. CEDULA 4.	M	PZA	1	PZA	525	-	-	525
ZONA A	EDO DE MEX PONIENTE	4	04	27101-0019	210	110	1091	00	00	BATA PARA DAMA. TALLA: GRANDE. COLOR: ARENA. CEDULA 4.	G	PZA	1	PZA	182	-	-	182
ZONA A	EDO DE MEX PONIENTE	4	04	27101-0019	210	110	1133	00	00	BATA PARA DAMA. TALLA: CHICA. COLOR: BLANCO. CEDULA 4.	CH	PZA	1	PZA	96	-	15	111
ZONA A	EDO DE MEX PONIENTE	4	04	27101-0019	210	110	1166	00	00	BATA PARA DAMA. TALLA: MEDIANA. COLOR: BLANCO. CEDULA 4.	M	PZA	1	PZA	93	-	-	93
ZONA A	EDO DE MEX PONIENTE	4	04	27101-0019	210	110	1190	00	00	BATA PARA DAMA. TALLA: GRANDE. COLOR: BLANCO. CEDULA 4.	G	PZA	1	PZA	21	-	-	21
ZONA A	EDO DE MEX PONIENTE	4	04	27101-0019	210	110	2156	00	00	BATA PARA DAMA. TALLA: EXTRAGRANDE. COLOR: ARENA. CEDULA 4.	X	PZA	1	PZA	24	-	-	24
ZONA A	EDO DE MEX PONIENTE	4	04	27101-0019	210	110	2164	00	00	BATA PARA DAMA. TALLA: ESPECIAL. COLOR: ARENA. CEDULA 4.	ES	PZA	1	PZA	21	-	-	21
ZONA A	EDO DE MEX PONIENTE	4	04	27101-0019	210	110	2172	00	00	BATA PARA DAMA. TALLA: EXTRAGRANDE. COLOR: BLANCO. CEDULA 4.	X	PZA	1	PZA	-	-	3	3
ZONA A	EDO DE MEX PONIENTE	4	04	27101-0019	210	110	2438	00	00	BATA PARA DAMA. TALLA: PLUS. COLOR: ARENA. CEDULA 4.	PL	PZA	1	PZA	3	-	-	3
ZONA A	GUANAJUATO	4	04	27101-0019	210	110	1034	00	00	BATA PARA DAMA. TALLA: CHICA. COLOR: ARENA. CEDULA 4.	CH	PZA	1	PZA	623	-	-	623
ZONA A	GUANAJUATO	4	04	27101-0019	210	110	1067	00	00	BATA PARA DAMA. TALLA: MEDIANA. COLOR: ARENA. CEDULA 4.	M	PZA	1	PZA	529	-	-	529
ZONA A	GUANAJUATO	4	04	27101-0019	210	110	1091	00	00	BATA PARA DAMA. TALLA: GRANDE. COLOR: ARENA. CEDULA 4.	G	PZA	1	PZA	262	-	-	262
ZONA A	GUANAJUATO	4	04	27101-0019	210	110	1133	00	00	BATA PARA DAMA. TALLA: CHICA. COLOR: BLANCO. CEDULA 4.	CH	PZA	1	PZA	72	-	-	72
ZONA A	GUANAJUATO	4	04	27101-0019	210	110	1166	00	00	BATA PARA DAMA. TALLA: MEDIANA. COLOR: BLANCO. CEDULA 4.	M	PZA	1	PZA	93	-	-	93
ZONA A	GUANAJUATO	4	04	27101-0019	210	110	1190	00	00	BATA PARA DAMA. TALLA: GRANDE. COLOR: BLANCO. CEDULA 4.	G	PZA	1	PZA	15	-	-	15

DIVISIÓN DE CONTRATOS ANEXOS

ANEXO 5. CUADRO DE DISTRIBUCIÓN

Areas Requirentes: Órganos de Operación Administrativa Desconcentrada de Aguascalientes, Baja California, Baja California Sur, Campeche, Chiapas, Chihuahua, CDMX Norte, CDMX Sur, Coahuila, Colima, Durango, Guanajuato, Guerrero, Hidalgo, Edo. México Oriente, Edo. México Poniente, Jalisco, Michoacán, Morelos, Nayarit, Nuevo León, Oaxaca, Puebla, Querétaro, Quintana Roo, San Luis Potosí, Sinaloa, Sonora, Tabasco, Tamaulipas, Tlaxcala, Veracruz Norte, Veracruz Sur, Yucatán, Zacatecas y Áreas de Nivel Central.

ZONA	OOAD	PARTIDA	CÉDULA	CLAVE CUCOP +	GPO	GEN	ESP	DIF	VAR	DESCRIPCIÓN+SISTEMA DE ABASTO INSTITUCIONAL (SAI)	TALLA	UNIDAD	CANT.	TIPO	ÚNICA ENTREGA RÉGIMEN ORDINARIO	ÚNICA ENTREGA MÉDICOS RESIDENTES	ÚNICA ENTREGA RÉGIMEN IMSS BIENESTAR	TOTAL POR CLAVE Y DESTINO RÉGIMEN ORDINARIO, MÉDICOS RESIDENTES E IMSS BIENESTAR
ZONA A	GUANAJUATO	4	04	27101-0019	210	110	2156	00	00	BATA PARA DAMA, TALLA: EXTRAGRANDE COLOR: ARENA, CEDULA 4.	X	PZA	1	PZA	39	-	-	39
ZONA A	GUANAJUATO	4	04	27101-0019	210	110	2164	00	00	BATA PARA DAMA, TALLA: ESPECIAL, COLOR: ARENA, CEDULA 4	ES	PZA	1	PZA	12	-	-	12
ZONA A	GUANAJUATO	4	04	27101-0019	210	110	2172	00	00	BATA PARA DAMA, TALLA: EXTRAGRANDE COLOR: BLANCO, CEDULA 4	X	PZA	1	PZA	6	-	-	6
ZONA A	HIDALGO	4	04	27101-0019	210	110	1034	00	00	BATA PARA DAMA, TALLA: CHICA, COLOR: ARENA, CEDULA 4	CH	PZA	1	PZA	332	-	-	332
ZONA A	HIDALGO	4	04	27101-0019	210	110	1067	00	00	BATA PARA DAMA, TALLA: MEDIANA, COLOR: ARENA, CEDULA 4	M	PZA	1	PZA	271	-	-	271
ZONA A	HIDALGO	4	04	27101-0019	210	110	1091	00	00	BATA PARA DAMA, TALLA: GRANDE, COLOR: ARENA, CEDULA 4	G	PZA	1	PZA	85	-	-	85
ZONA A	HIDALGO	4	04	27101-0019	210	110	1133	00	00	BATA PARA DAMA, TALLA: CHICA, COLOR: BLANCO, CEDULA 4	CH	PZA	1	PZA	39	-	9	48
ZONA A	HIDALGO	4	04	27101-0019	210	110	1166	00	00	BATA PARA DAMA, TALLA: MEDIANA, COLOR: BLANCO, CEDULA 4.	M	PZA	1	PZA	27	-	6	33
ZONA A	HIDALGO	4	04	27101-0019	210	110	1190	00	00	BATA PARA DAMA, TALLA: GRANDE, COLOR: BLANCO, CEDULA 4.	G	PZA	1	PZA	9	-	-	9
ZONA A	HIDALGO	4	04	27101-0019	210	110	2156	00	00	BATA PARA DAMA, TALLA: EXTRAGRANDE, COLOR: ARENA, CEDULA 4.	X	PZA	1	PZA	9	-	-	9
ZONA A	HIDALGO	4	04	27101-0019	210	110	2164	00	00	BATA PARA DAMA, TALLA: ESPECIAL, COLOR: ARENA, CEDULA 4.	ES	PZA	1	PZA	3	-	-	3
ZONA A	HIDALGO	4	04	27101-0019	210	110	7438	00	00	BATA PARA DAMA, TALLA: PLUS, COLOR: ARENA, CEDULA 4.	PL	PZA	1	PZA	3	-	-	3
ZONA A	MORELOS	4	04	27101-0019	210	110	1034	00	00	BATA PARA DAMA, TALLA: CHICA, COLOR: ARENA, CEDULA 4	CH	PZA	1	PZA	225	-	-	225
ZONA A	MORELOS	4	04	27101-0019	210	110	1067	00	00	BATA PARA DAMA, TALLA: MEDIANA, COLOR: ARENA, CEDULA 4.	M	PZA	1	PZA	244	-	-	244
ZONA A	MORELOS	4	04	27101-0019	210	110	1091	00	00	BATA PARA DAMA, TALLA: GRANDE, COLOR: ARENA, CEDULA 4.	G	PZA	1	PZA	121	-	-	121
ZONA A	MORELOS	4	04	27101-0019	210	110	1133	00	00	BATA PARA DAMA, TALLA: CHICA, COLOR: BLANCO, CEDULA 4.	CH	PZA	1	PZA	15	-	-	15
ZONA A	MORELOS	4	04	27101-0019	210	110	1166	00	00	BATA PARA DAMA, TALLA: MEDIANA, COLOR: BLANCO, CEDULA 4.	M	PZA	1	PZA	27	-	-	27
ZONA A	MORELOS	4	04	27101-0019	210	110	1190	00	00	BATA PARA DAMA, TALLA: GRANDE, COLOR: BLANCO, CEDULA 4.	G	PZA	1	PZA	9	-	-	9
ZONA A	MORELOS	4	04	27101-0019	210	110	2156	00	00	BATA PARA DAMA, TALLA: EXTRAGRANDE, COLOR: ARENA, CEDULA 4.	X	PZA	1	PZA	15	-	-	15
ZONA A	MORELOS	4	04	27101-0019	210	110	2164	00	00	BATA PARA DAMA, TALLA: ESPECIAL, COLOR: ARENA, CEDULA 4.	ES	PZA	1	PZA	6	-	-	6
ZONA A	MORELOS	4	04	27101-0019	210	110	2172	00	00	BATA PARA DAMA, TALLA: EXTRAGRANDE, COLOR: BLANCO, CEDULA 4	X	PZA	1	PZA	3	-	-	3

ANEXO 5. CUADRO DE DISTRIBUCIÓN

Areas Requirentes: Órganos de Operación Administrativa Desconcentrada de Aguascalientes, Baja California, Baja California Sur, Campeche, Chiapas, Chihuahua, CDMX Norte, CDMX Sur, Coahuila, Colima, Durango, Guanajuato, Guerrero, Hidalgo, Edo. México Oriente, Edo. México Poniente, Jalisco, Michoacán, Morelos, Nayarit, Nuevo León, Oaxaca, Puebla, Querétaro, Quintana Roo, San Luis Potosí, Sinaloa, Sonora, Tabasco, Tamaulipas, Tlaxcala, Veracruz Norte, Veracruz Sur, Yucatán, Zacatecas y Áreas de Nivel Central.

ZONA	OOAD	PARTIDA	CÉDULA	CLAVE CUCOP +	GPO	GEN	ESP	DIF	VAR	DESCRIPCIÓN- SISTEMA DE ABASTO INSTITUCIONAL (SAI)	TALLA	UNIDAD	CANT.	TIPO	ÚNICA ENTREGA RÉGIMEN ORDINARIO	ÚNICA ENTREGA MÉDICOS RESIDENTES	ÚNICA ENTREGA RÉGIMEN IMSS BIENESTAR	TOTAL POR CLAVE Y DESTINO RÉGIMEN ORDINARIO, MÉDICOS RESIDENTES E IMSS BIENESTAR
ZONA A	OFICINAS CENTRALES	4	04	27101-0019	210	110	1034	00	00	BATA PARA DAMA. TALLA: CHICA. COLOR: ARENA. CEDULA 4.	CH	PZA	1	PZA	15	-	-	15
ZONA A	OFICINAS CENTRALES	4	04	27101-0019	210	110	1067	00	00	BATA PARA DAMA. TALLA: MEDIANA. COLOR: ARENA. CEDULA 4.	M	PZA	1	PZA	18	-	-	18
ZONA A	OFICINAS CENTRALES	4	04	27101-0019	210	110	1091	00	00	BATA PARA DAMA. TALLA: GRANDE. COLOR: ARENA. CEDULA 4.	G	PZA	1	PZA	15	-	-	15
ZONA A	OFICINAS CENTRALES	4	04	27101-0019	210	110	1133	00	00	BATA PARA DAMA. TALLA: CHICA. COLOR: BLANCO. CEDULA 4.	CH	PZA	1	PZA	9	-	-	9
ZONA A	OFICINAS CENTRALES	4	04	27101-0019	210	110	1166	00	00	BATA PARA DAMA. TALLA: MEDIANA. COLOR: BLANCO. CEDULA 4.	M	PZA	1	PZA	6	-	-	6
ZONA A	OFICINAS CENTRALES	4	04	27101-0019	210	110	2156	00	00	BATA PARA DAMA. TALLA: EXTRAGRANDE. COLOR: ARENA. CEDULA 4.	X	PZA	1	PZA	1	-	-	1
ZONA A	PUEBLA	4	04	27101-0019	210	110	1034	00	00	BATA PARA DAMA. TALLA: CHICA. COLOR: ARENA. CEDULA 4.	CH	PZA	1	PZA	541	-	-	541
ZONA A	PUEBLA	4	04	27101-0019	210	110	1067	00	00	BATA PARA DAMA. TALLA: MEDIANA. COLOR: ARENA. CEDULA 4.	M	PZA	1	PZA	439	-	-	439
ZONA A	PUEBLA	4	04	27101-0019	210	110	1091	00	00	BATA PARA DAMA. TALLA: GRANDE. COLOR: ARENA. CEDULA 4.	G	PZA	1	PZA	159	-	-	159
ZONA A	PUEBLA	4	04	27101-0019	210	110	1133	00	00	BATA PARA DAMA. TALLA: CHICA. COLOR: BLANCO. CEDULA 4.	CH	PZA	1	PZA	93	-	21	114
ZONA A	PUEBLA	4	04	27101-0019	210	110	1166	00	00	BATA PARA DAMA. TALLA: MEDIANA. COLOR: BLANCO. CEDULA 4.	M	PZA	1	PZA	75	-	3	78
ZONA A	PUEBLA	4	04	27101-0019	210	110	1190	00	00	BATA PARA DAMA. TALLA: GRANDE. COLOR: BLANCO. CEDULA 4.	G	PZA	1	PZA	36	-	-	36
ZONA A	PUEBLA	4	04	27101-0019	210	110	2156	00	00	BATA PARA DAMA. TALLA: EXTRAGRANDE. COLOR: ARENA. CEDULA 4.	X	PZA	1	PZA	9	-	-	9
ZONA A	PUEBLA	4	04	27101-0019	210	110	2164	00	00	BATA PARA DAMA. TALLA: ESPECIAL. COLOR: ARENA. CEDULA 4.	ES	PZA	1	PZA	3	-	-	3
ZONA A	PUEBLA	4	04	27101-0019	210	110	2172	00	00	BATA PARA DAMA. TALLA: EXTRAGRANDE. COLOR: BLANCO. CEDULA 4.	X	PZA	1	PZA	3	-	-	3
ZONA A	PUEBLA	4	04	27101-0019	210	110	2438	00	00	BATA PARA DAMA. TALLA: PLUS. COLOR: ARENA. CEDULA 4.	PL	PZA	1	PZA	3	-	-	3
ZONA A	QUERETARO	4	04	27101-0019	210	110	1034	00	00	BATA PARA DAMA. TALLA: CHICA. COLOR: ARENA. CEDULA 4.	CH	PZA	1	PZA	279	-	-	279
ZONA A	QUERETARO	4	04	27101-0019	210	110	1067	00	00	BATA PARA DAMA. TALLA: MEDIANA. COLOR: ARENA. CEDULA 4.	M	PZA	1	PZA	385	-	-	385
ZONA A	QUERETARO	4	04	27101-0019	210	110	1091	00	00	BATA PARA DAMA. TALLA: GRANDE. COLOR: ARENA. CEDULA 4.	G	PZA	1	PZA	216	-	-	216
ZONA A	QUERETARO	4	04	27101-0019	210	110	1133	00	00	BATA PARA DAMA. TALLA: CHICA. COLOR: BLANCO. CEDULA 4.	CH	PZA	1	PZA	42	-	-	42
ZONA A	QUERETARO	4	04	27101-0019	210	110	1166	00	00	BATA PARA DAMA. TALLA: MEDIANA. COLOR: BLANCO. CEDULA 4.	M	PZA	1	PZA	54	-	-	54

ANEXOS
DIVISIÓN DE CONTRATOS

ANEXO 5. CUADRO DE DISTRIBUCIÓN

Areas Requirentes: Órganos de Operación Administrativa Desconcentrada de Aguascalientes, Baja California, Baja California Sur, Campeche, Chiapas, Chihuahua, CDMX Norte, CDMX Sur, Coahuila, Colima, Durango, Guanajuato, Guerrero, Hidalgo, Edo. México Oriente, Edo. México Poniente, Jalisco, Michoacán, Morelos, Nayarit, Nuevo León, Oaxaca, Puebla, Querétaro, Quintana Roo, San Luis Potosí, Sinaloa, Sonora, Tabasco, Tamaulipas, Tlaxcala, Veracruz Norte, Veracruz Sur, Yucatán, Zacatecas y Áreas de Nivel Central

ZONA	OOAD	PARTIDA	CÉDULA	CLAVE CUCOP +	GPO	GEN	ESP	DIF	VAR	DESCRIPCIÓN- SISTEMA DE ABASTO INSTITUCIONAL (SAI)	TALLA	UNIDAD	CANT.	TIPO	ÚNICA ENTREGA RÉGIMEN ORDINARIO	ÚNICA ENTREGA MÉDICOS RESIDENTES	ÚNICA ENTREGA RÉGIMEN IMSS BIENESTAR	TOTAL POR CLAVE Y DESTINO RÉGIMEN ORDINARIO, MÉDICOS RESIDENTES E IMSS BIENESTAR
ZONA A	QUERETARO	4	04	27101-0019	210	110	1190	00	00	BATA PARA DAMA TALLA: GRANDE, COLOR: BLANCO, CEDULA 4	G	PZA	1	PZA	33	-	-	33
ZONA A	QUERETARO	4	04	27101-0019	210	110	2156	00	00	BATA PARA DAMA, TALLA: EXTRAGRANDE, COLOR: ARENA, CEDULA 4	X	PZA	1	PZA	25	-	-	25
ZONA A	QUERETARO	4	04	27101-0019	210	110	2164	00	00	BATA PARA DAMA, TALLA: ESPECIAL, COLOR: ARENA, CEDULA 4	ES	PZA	1	PZA	6	-	-	6
ZONA A	QUERETARO	4	04	27101-0019	210	110	2180	00	00	BATA PARA DAMA, TALLA: ESPECIAL, COLOR: BLANCO, CEDULA 4	ES	PZA	1	PZA	3	-	-	3
ZONA A	QUERETARO	4	04	27101-0019	210	110	2432	00	00	BATA PARA DAMA, TALLA: PLUS, COLOR: ARENA, CEDULA 4	PL	PZA	1	PZA	6	-	-	6
ZONA A	SAN LUIS POTOSI	4	04	27101-0019	210	110	1034	00	00	BATA PARA DAMA, TALLA: CHICA, COLOR: ARENA, CEDULA 4	CH	PZA	1	PZA	408	-	-	408
ZONA A	SAN LUIS POTOSI	4	04	27101-0019	210	110	1067	00	00	BATA PARA DAMA, TALLA: MEDIANA, COLOR: ARENA, CEDULA 4	M	PZA	1	PZA	266	-	-	266
ZONA A	SAN LUIS POTOSI	4	04	27101-0019	210	110	1091	00	00	BATA PARA DAMA, TALLA: GRANDE, COLOR: ARENA, CEDULA 4	G	PZA	1	PZA	139	-	-	139
ZONA A	SAN LUIS POTOSI	4	04	27101-0019	210	110	1133	00	00	BATA PARA DAMA, TALLA: CHICA, COLOR: BLANCO, CEDULA 4	CH	PZA	1	PZA	48	-	12	60
ZONA A	SAN LUIS POTOSI	4	04	27101-0019	210	110	1166	00	00	BATA PARA DAMA, TALLA: MEDIANA, COLOR: BLANCO, CEDULA 4	M	PZA	1	PZA	39	-	12	51
ZONA A	SAN LUIS POTOSI	4	04	27101-0019	210	110	1190	00	00	BATA PARA DAMA, TALLA: GRANDE, COLOR: BLANCO, CEDULA 4	G	PZA	1	PZA	9	-	6	15
ZONA A	SAN LUIS POTOSI	4	04	27101-0019	210	110	2156	00	00	BATA PARA DAMA, TALLA: EXTRAGRANDE, COLOR: ARENA, CEDULA 4	X	PZA	1	PZA	30	-	-	30
ZONA A	SAN LUIS POTOSI	4	04	27101-0019	210	110	2172	00	00	BATA PARA DAMA, TALLA: EXTRAGRANDE, COLOR: BLANCO, CEDULA 4,	X	PZA	1	PZA	-	-	3	3
ZONA A	SAN LUIS POTOSI	4	04	27101-0019	210	110	2440	00	00	BATA PARA DAMA, TALLA: PLUS, COLOR: BLANCO, CEDULA 4	PL	PZA	1	PZA	3	-	-	3
ZONA A	TLAXCALA	4	04	27101-0019	210	110	1034	00	00	BATA PARA DAMA, TALLA: CHICA, COLOR: ARENA, CEDULA 4,	CH	PZA	1	PZA	120	-	-	120
ZONA A	TLAXCALA	4	04	27101-0019	210	110	1067	00	00	BATA PARA DAMA, TALLA: MEDIANA, COLOR: ARENA, CEDULA 4,	M	PZA	1	PZA	154	-	-	154
ZONA A	TLAXCALA	4	04	27101-0019	210	110	1091	00	00	BATA PARA DAMA, TALLA: GRANDE, COLOR: ARENA, CEDULA 4,	G	PZA	1	PZA	45	-	-	45
ZONA A	TLAXCALA	4	04	27101-0019	210	110	1133	00	00	BATA PARA DAMA, TALLA: CHICA, COLOR: BLANCO, CEDULA 4,	CH	PZA	1	PZA	21	-	-	21
ZONA A	TLAXCALA	4	04	27101-0019	210	110	1166	00	00	BATA PARA DAMA, TALLA: MEDIANA, COLOR: BLANCO, CEDULA 4	M	PZA	1	PZA	21	-	-	21
ZONA A	TLAXCALA	4	04	27101-0019	210	110	1190	00	00	BATA PARA DAMA, TALLA: GRANDE, COLOR: BLANCO, CEDULA 4	G	PZA	1	PZA	6	-	-	6
ZONA A	TLAXCALA	4	04	27101-0019	210	110	2156	00	00	BATA PARA DAMA, TALLA: EXTRAGRANDE, COLOR: ARENA, CEDULA 4,	X	PZA	1	PZA	9	-	-	9

ANEXO 5. CUADRO DE DISTRIBUCIÓN

Areas Requirentes: Órganos de Operación Administrativa Desconcentrada de Aguascalientes, Baja California, Baja California Sur, Campeche, Chiapas, Chihuahua, CDMX Norte, CDMX Sur, Coahuila, Colima, Durango, Guanajuato, Guerrero, Hidalgo, Edo. México Oriente, Edo. México Poniente, Jalisco, Michoacán, Morelos, Nayarit, Nuevo León, Oaxaca, Puebla, Querétaro, Quintana Roo, San Luis Potosí, Sinaloa, Sonora, Tabasco, Tamaulipas, Tlaxcala, Veracruz Norte, Veracruz Sur, Yucatán, Zacatecas y Áreas de Nivel Central.

ZONA	OOAD	PARTIDA	CÉDULA	CLAVE CUCOP +	GPO	GEN	ESP	DIF	VAR	DESCRIPCIÓN- SISTEMA DE ABASTO INSTITUCIONAL (SAI)	TALLA	UNIDAD	CANT.	TIPO	ÚNICA ENTREGA RÉGIMEN ORDINARIO	ÚNICA ENTREGA MÉDICOS RESIDENTES	ÚNICA ENTREGA RÉGIMEN IMSS BIENESTAR	TOTAL POR CLAVE Y DESTINO RÉGIMEN ORDINARIO, MÉDICOS RESIDENTES E IMSS BIENESTAR
ZONA A	TLAXCALA	4	04	27101-0019	210	110	2164	00	00	BATA PARA DAMA. TALLA: ESPECIAL. COLOR: ARENA. CEDULA 4.	ES	PZA	1	PZA	3	-	-	3
ZONA A	ZACATECAS	4	04	27101-0019	210	110	1034	00	00	BATA PARA DAMA. TALLA: CHICA. COLOR: ARENA. CEDULA 4.	CH	PZA	1	PZA	150	-	-	150
ZONA A	ZACATECAS	4	04	27101-0019	210	110	1067	00	00	BATA PARA DAMA. TALLA: MEDIANA. COLOR: ARENA. CEDULA 4.	M	PZA	1	PZA	131	-	-	131
ZONA A	ZACATECAS	4	04	27101-0019	210	110	1091	00	00	BATA PARA DAMA. TALLA: GRANDE. COLOR: ARENA. CEDULA 4.	G	PZA	1	PZA	81	-	-	81
ZONA A	ZACATECAS	4	04	27101-0019	210	110	1133	00	00	BATA PARA DAMA. TALLA: CHICA. COLOR: BLANCO. CEDULA 4.	CH	PZA	1	PZA	12	-	6	18
ZONA A	ZACATECAS	4	04	27101-0019	210	110	1166	00	00	BATA PARA DAMA. TALLA: MEDIANA. COLOR: BLANCO. CEDULA 4.	M	PZA	1	PZA	6	-	3	9
ZONA A	ZACATECAS	4	04	27101-0019	210	110	2156	00	00	BATA PARA DAMA. TALLA: EXTRAGRANDE. COLOR: ARENA. CEDULA 4.	X	PZA	1	PZA	9	-	-	9
ZONA A	ZACATECAS	4	04	27101-0019	210	110	2164	00	00	BATA PARA DAMA. TALLA: ESPECIAL. COLOR: ARENA. CEDULA 4.	ES	PZA	1	PZA	6	-	-	6
ZONA A	ZACATECAS	4	04	27101-0019	210	110	2172	00	00	BATA PARA DAMA. TALLA: EXTRAGRANDE. COLOR: BLANCO. CEDULA 4.	X	PZA	1	PZA	3	-	-	3
ZONA A	ZACATECAS	4	04	27101-0019	210	110	2180	00	00	BATA PARA DAMA. TALLA: ESPECIAL. COLOR: BLANCO. CEDULA 4.	ES	PZA	1	PZA	-	-	3	3
ZONA A	ZACATECAS	4	04	27101-0019	210	110	2438	00	00	BATA PARA DAMA. TALLA: PLUS. COLOR: ARENA. CEDULA 4.	PL	PZA	1	PZA	3	-	-	3
ZONA B	BAJA CALIFORNIA	4	04	27101-0019	210	110	3071	00	00	BATA PARA DAMA. TALLA: CHICA. COLOR: ARENA. CEDULA 4.	CH	PZA	1	PZA	568	-	-	568
ZONA B	BAJA CALIFORNIA	4	04	27101-0019	210	110	3089	00	00	BATA PARA DAMA. TALLA: MEDIANA. COLOR: ARENA. CEDULA 4.	M	PZA	1	PZA	535	-	-	535
ZONA B	BAJA CALIFORNIA	4	04	27101-0019	210	110	3097	00	00	BATA PARA DAMA. TALLA: GRANDE. COLOR: ARENA. CEDULA 4.	G	PZA	1	PZA	314	-	-	314
ZONA B	BAJA CALIFORNIA	4	04	27101-0019	210	110	3105	00	00	BATA PARA DAMA. TALLA: EXTRAGRANDE. COLOR: ARENA. CEDULA 4.	X	PZA	1	PZA	62	-	-	62
ZONA B	BAJA CALIFORNIA	4	04	27101-0019	210	110	3113	00	00	BATA PARA DAMA. TALLA: ESPECIAL. COLOR: ARENA. CEDULA 4.	ES	PZA	1	PZA	42	-	-	42
ZONA B	BAJA CALIFORNIA	4	04	27101-0019	210	110	3121	00	00	BATA PARA DAMA. TALLA: PLUS. COLOR: ARENA. CEDULA 4.	PL	PZA	1	PZA	21	-	-	21
ZONA B	BAJA CALIFORNIA	4	04	27101-0019	210	110	3139	00	00	BATA PARA DAMA. TALLA: CHICA. COLOR: BLANCO. CEDULA 4.	CH	PZA	1	PZA	81	-	-	81
ZONA B	BAJA CALIFORNIA	4	04	27101-0019	210	110	3147	00	00	BATA PARA DAMA. TALLA: MEDIANA. COLOR: BLANCO. CEDULA 4.	M	PZA	1	PZA	78	-	-	78
ZONA B	BAJA CALIFORNIA	4	04	27101-0019	210	110	3154	00	00	BATA PARA DAMA. TALLA: GRANDE. COLOR: BLANCO. CEDULA 4.	G	PZA	1	PZA	12	-	-	12
ZONA B	BAJA CALIFORNIA	4	04	27101-0019	210	110	3162	00	00	BATA PARA DAMA. TALLA: EXTRAGRANDE. COLOR: BLANCO. CEDULA 4.	X	PZA	1	PZA	6	-	-	6

DIRECCIÓN DE CONTROL DE ABASTO
ANEXOS
SOLICITADOS

ANEXO 5. CUADRO DE DISTRIBUCIÓN

Areas Requirentes: Organos de Operación Administrativa Desconcentrada de Aguascalientes, Baja California, Baja California Sur, Campeche, Chiapas, Chihuahua, CDMX Norte, CDMX Sur, Coahuila, Colima, Durango, Guanajuato, Guerrero, Hidalgo, Edo. México Oriente, Edo. México Poniente, Jalisco, Michoacán, Morelos, Nayarit, Nuevo León, Oaxaca, Puebla, Querétaro, Quintana Roo, San Luis Potosí, Sinaloa, Sonora, Tabasco, Tamaulipas, Tlaxcala, Veracruz Norte, Veracruz Sur, Yucatán, Zacatecas y Áreas de Nivel Central

ZONA	OOAD	PARTIDA	CÉDULA	CLAVE CUCOP +	GPO	GEN	ESP	DIF	VAR	DESCRIPCIÓN- SISTEMA DE ABASTO INSTITUCIONAL (SAI)	TALLA	UNIDAD	CANT.	TIPO	ÚNICA ENTREGA RÉGIMEN ORDINARIO	ÚNICA ENTREGA MÉDICOS RESIDENTES	ÚNICA ENTREGA RÉGIMEN IMSS BIENESTAR	TOTAL POR CLAVE Y DESTINO RÉGIMEN ORDINARIO, MÉDICOS RESIDENTES E IMSS BIENESTAR
ZONA B	BAJA CALIFORNIA	4	04	27101-0019	210	110	3170	00	00	BATA PARA DAMA, TALLA: ESPECIAL, COLOR: BLANCO, CEDULA 4.	ES	PZA	1	PZA	9	-	-	9
ZONA B	BAJA CALIFORNIA SUR	4	04	27101-0019	210	110	3071	00	00	BATA PARA DAMA, TALLA: CHICA, COLOR: ARENA, CEDULA 4	CH	PZA	1	PZA	177	-	-	177
ZONA B	BAJA CALIFORNIA SUR	4	04	27101-0019	210	110	3089	00	00	BATA PARA DAMA, TALLA: MEDIANA, COLOR: ARENA, CEDULA 4	M	PZA	1	PZA	204	-	-	204
ZONA B	BAJA CALIFORNIA SUR	4	04	27101-0019	210	110	3097	00	00	BATA PARA DAMA, TALLA: GRANDE, COLOR: ARENA, CEDULA 4.	G	PZA	1	PZA	130	-	-	130
ZONA B	BAJA CALIFORNIA SUR	4	04	27101-0019	210	110	3105	00	00	BATA PARA DAMA, TALLA: EXTRAGRANDE, COLOR: ARENA, CEDULA 4.	X	PZA	1	PZA	16	-	-	16
ZONA B	BAJA CALIFORNIA SUR	4	04	27101-0019	210	110	3113	00	00	BATA PARA DAMA, TALLA: ESPECIAL, COLOR: ARENA, CEDULA 4.	ES	PZA	1	PZA	6	-	-	6
ZONA B	BAJA CALIFORNIA SUR	4	04	27101-0019	210	110	3121	00	00	BATA PARA DAMA, TALLA: PLUS, COLOR: ARENA, CEDULA 4.	PL	PZA	1	PZA	7	-	-	7
ZONA B	BAJA CALIFORNIA SUR	4	04	27101-0019	210	110	3139	00	00	BATA PARA DAMA, TALLA: CHICA, COLOR: BLANCO, CEDULA 4.	CH	PZA	1	PZA	27	-	-	27
ZONA B	BAJA CALIFORNIA SUR	4	04	27101-0019	210	110	3147	00	00	BATA PARA DAMA, TALLA: MEDIANA, COLOR: BLANCO, CEDULA 4.	M	PZA	1	PZA	36	-	-	36
ZONA B	BAJA CALIFORNIA SUR	4	04	27101-0019	210	110	3154	00	00	BATA PARA DAMA, TALLA: GRANDE, COLOR: BLANCO, CEDULA 4.	G	PZA	1	PZA	15	-	-	15
ZONA B	BAJA CALIFORNIA SUR	4	04	27101-0019	210	110	3162	00	00	BATA PARA DAMA, TALLA: EXTRAGRANDE, COLOR: BLANCO, CEDULA 4.	X	PZA	1	PZA	3	-	-	3
ZONA B	CAMPECHE	4	04	27101-0019	210	110	3071	00	00	BATA PARA DAMA, TALLA: CHICA, COLOR: ARENA, CEDULA 4.	CH	PZA	1	PZA	54	-	-	54
ZONA B	CAMPECHE	4	04	27101-0019	210	110	3089	00	00	BATA PARA DAMA, TALLA: MEDIANA, COLOR: ARENA, CEDULA 4.	M	PZA	1	PZA	144	-	-	144
ZONA B	CAMPECHE	4	04	27101-0019	210	110	3097	00	00	BATA PARA DAMA, TALLA: GRANDE, COLOR: ARENA, CEDULA 4.	G	PZA	1	PZA	81	-	-	81
ZONA B	CAMPECHE	4	04	27101-0019	210	110	3105	00	00	BATA PARA DAMA, TALLA: EXTRAGRANDE, COLOR: ARENA, CEDULA 4.	X	PZA	1	PZA	21	-	-	21
ZONA B	CAMPECHE	4	04	27101-0019	210	110	3113	00	00	BATA PARA DAMA, TALLA: ESPECIAL, COLOR: ARENA, CEDULA 4.	ES	PZA	1	PZA	3	-	-	3
ZONA B	CAMPECHE	4	04	27101-0019	210	110	3139	00	00	BATA PARA DAMA, TALLA: CHICA, COLOR: BLANCO, CEDULA 4.	CH	PZA	1	PZA	6	-	-	6
ZONA B	CAMPECHE	4	04	27101-0019	210	110	3147	00	00	BATA PARA DAMA, TALLA: MEDIANA, COLOR: BLANCO, CEDULA 4.	M	PZA	1	PZA	12	-	6	18
ZONA B	CAMPECHE	4	04	27101-0019	210	110	3154	00	00	BATA PARA DAMA, TALLA: GRANDE, COLOR: BLANCO, CEDULA 4.	G	PZA	1	PZA	12	-	3	15
ZONA B	CHIAPAS	4	04	27101-0019	210	110	3071	00	00	BATA PARA DAMA, TALLA: CHICA, COLOR: ARENA, CEDULA 4.	CH	PZA	1	PZA	172	-	-	172
ZONA B	CHIAPAS	4	04	27101-0019	210	110	3089	00	00	BATA PARA DAMA, TALLA: MEDIANA, COLOR: ARENA, CEDULA 4.	M	PZA	1	PZA	189	-	-	189

ANEXO 5. CUADRO DE DISTRIBUCIÓN

Areas Requirentes: Órganos de Operación Administrativa Desconcentrada de Aguascalientes, Baja California, Baja California Sur, Campeche, Chiapas, Chihuahua, CDMX Norte, CDMX Sur, Coahuila, Colima, Durango, Guanajuato, Guerrero, Hidalgo, Edo. México Oriente, Edo. México Poniente, Jalisco, Michoacán, Morelos, Nayarit, Nuevo León, Oaxaca, Puebla, Querétaro, Quintana Roo, San Luis Potosí, Sinaloa, Sonora, Tabasco, Tamaulipas, Tlaxcala, Veracruz Norte, Veracruz Sur, Yucatán, Zacatecas y Áreas de Nivel Central.

ZONA	OOAD	PARTIDA	CÉDULA	CLAVE CUCOP +	GPO	GEN	ESP	DIF	VAR	DESCRIPCIÓN- SISTEMA DE ABASTO INSTITUCIONAL (SAI)	TALLA	UNIDAD	CANT.	TIPO	ÚNICA ENTREGA RÉGIMEN ORDINARIO	ÚNICA ENTREGA MÉDICOS RESIDENTES	ÚNICA ENTREGA RÉGIMEN IMSS BIENESTAR	TOTAL POR CLAVE Y DESTINO RÉGIMEN ORDINARIO, MÉDICOS RESIDENTES E IMSS BIENESTAR
ZONA B	CHIAPAS	4	04	27101-0019	210	110	3097	00	00	BATA PARA DAMA. TALLA: GRANDE. COLOR: ARENA. CEDULA 4.	G	PZA	1	PZA	89	-	-	89
ZONA B	CHIAPAS	4	04	27101-0019	210	110	3105	00	00	BATA PARA DAMA. TALLA: EXTRAGRANDE. COLOR: ARENA. CEDULA 4.	X	PZA	1	PZA	6	-	-	6
ZONA B	CHIAPAS	4	04	27101-0019	210	110	3113	00	00	BATA PARA DAMA. TALLA: ESPECIAL. COLOR: ARENA. CEDULA 4.	ES	PZA	1	PZA	6	-	-	6
ZONA B	CHIAPAS	4	04	27101-0019	210	110	3139	00	00	BATA PARA DAMA. TALLA: CHICA. COLOR: BLANCO. CEDULA 4.	CH	PZA	1	PZA	18	-	24	42
ZONA B	CHIAPAS	4	04	27101-0019	210	110	3147	00	00	BATA PARA DAMA. TALLA: MEDIANA. COLOR: BLANCO. CEDULA 4.	M	PZA	1	PZA	27	-	9	36
ZONA B	CHIAPAS	4	04	27101-0019	210	110	3154	00	00	BATA PARA DAMA. TALLA: GRANDE. COLOR: BLANCO. CEDULA 4.	G	PZA	1	PZA	21	-	3	24
ZONA B	COAHUILA	4	04	27101-0019	210	110	3071	00	00	BATA PARA DAMA. TALLA: CHICA. COLOR: ARENA. CEDULA 4.	CH	PZA	1	PZA	684	-	-	684
ZONA B	COAHUILA	4	04	27101-0019	210	110	3089	00	00	BATA PARA DAMA. TALLA: MEDIANA. COLOR: ARENA. CEDULA 4.	M	PZA	1	PZA	589	-	-	589
ZONA B	COAHUILA	4	04	27101-0019	210	110	3097	00	00	BATA PARA DAMA. TALLA: GRANDE. COLOR: ARENA. CEDULA 4.	G	PZA	1	PZA	416	-	-	416
ZONA B	COAHUILA	4	04	27101-0019	210	110	3105	00	00	BATA PARA DAMA. TALLA: EXTRAGRANDE. COLOR: ARENA. CEDULA 4.	X	PZA	1	PZA	69	-	-	69
ZONA B	COAHUILA	4	04	27101-0019	210	110	3113	00	00	BATA PARA DAMA. TALLA: ESPECIAL. COLOR: ARENA. CEDULA 4.	ES	PZA	1	PZA	27	-	-	27
ZONA B	COAHUILA	4	04	27101-0019	210	110	3121	00	00	BATA PARA DAMA. TALLA: PLUS. COLOR: ARENA. CEDULA 4.	PL	PZA	1	PZA	3	-	-	3
ZONA B	COAHUILA	4	04	27101-0019	210	110	3139	00	00	BATA PARA DAMA. TALLA: CHICA. COLOR: BLANCO. CEDULA 4.	CH	PZA	1	PZA	78	-	9	87
ZONA B	COAHUILA	4	04	27101-0019	210	110	3147	00	00	BATA PARA DAMA. TALLA: MEDIANA. COLOR: BLANCO. CEDULA 4.	M	PZA	1	PZA	84	-	-	84
ZONA B	COAHUILA	4	04	27101-0019	210	110	3154	00	00	BATA PARA DAMA. TALLA: GRANDE. COLOR: BLANCO. CEDULA 4.	G	PZA	1	PZA	39	-	-	39
ZONA B	COAHUILA	4	04	27101-0019	210	110	3162	00	00	BATA PARA DAMA. TALLA: EXTRAGRANDE. COLOR: BLANCO. CEDULA 4.	X	PZA	1	PZA	6	-	-	6
ZONA B	COAHUILA	4	04	27101-0019	210	110	3170	00	00	BATA PARA DAMA. TALLA: ESPECIAL. COLOR: BLANCO. CEDULA 4.	ES	PZA	1	PZA	6	-	-	6
ZONA B	COAHUILA	4	04	27101-0019	210	110	3188	00	00	BATA PARA DAMA. TALLA: PLUS. COLOR: BLANCO. CEDULA 4.	PL	PZA	1	PZA	3	-	-	3
ZONA B	COLIMA	4	04	27101-0019	210	110	3071	00	00	BATA PARA DAMA. TALLA: CHICA. COLOR: ARENA. CEDULA 4.	CH	PZA	1	PZA	160	-	-	160
ZONA B	COLIMA	4	04	27101-0019	210	110	3089	00	00	BATA PARA DAMA. TALLA: MEDIANA. COLOR: ARENA. CEDULA 4.	M	PZA	1	PZA	144	-	-	144
ZONA B	COLIMA	4	04	27101-0019	210	110	3097	00	00	BATA PARA DAMA. TALLA: GRANDE. COLOR: ARENA. CEDULA 4.	G	PZA	1	PZA	58	-	-	58

DIVISIÓN DE CONTRATOS

ANEXO 5. CUADRO DE DISTRIBUCIÓN

Areas Requirentes: Órganos de Operación Administrativa Desconcentrada de Aguascalientes, Baja California, Baja California Sur, Campeche, Chiapas, Chihuahua, CDMX Norte, CDMX Sur, Coahuila, Colima, Durango, Guanajuato, Guerrero, Hidalgo, Edo. México Oriente, Edo. México Poniente, Jalisco, Michoacán, Morelos, Nayarit, Nuevo León, Oaxaca, Puebla, Querétaro, Quintana Roo, San Luis Potosí, Sinaloa, Sonora, Tabasco, Tamaulipas, Tlaxcala, Veracruz Norte, Veracruz Sur, Yucatán, Zacatecas y Áreas de Nivel Central.

ZONA	OOAD	PARTIDA	CÉDULA	CLAVE CUCOP +	GPO	GEN	ESP	DIF	VAR	DESCRIPCIÓN- SISTEMA DE ABASTO INSTITUCIONAL (SAI)	TALLA	UNIDAD	CANT.	TIPO	ÚNICA ENTREGA RÉGIMEN ORDINARIO	ÚNICA ENTREGA MÉDICOS RESIDENTES	ÚNICA ENTREGA RÉGIMEN IMSS BIENESTAR	TOTAL POR CLAVE Y DESTINO RÉGIMEN ORDINARIO, MÉDICOS RESIDENTES E IMSS BIENESTAR
ZONA B	COLIMA	4	04	27101-0019	210	110	3105	00	00	BATA PARA DAMA, TALLA: EXTRAGRANDE COLOR ARENA, CEDULA 4.	X	PZA	1	PZA	3	-	-	3
ZONA B	COLIMA	4	04	27101-0019	210	110	3113	00	00	BATA PARA DAMA, TALLA: ESPECIAL COLOR ARENA, CEDULA 4	ES	PZA	1	PZA	6	-	-	6
ZONA B	COLIMA	4	04	27101-0019	210	110	3139	00	00	BATA PARA DAMA, TALLA: CHICA, COLOR BLANCO, CEDULA 4	CH	PZA	1	PZA	27	-	-	27
ZONA B	COLIMA	4	04	27101-0019	210	110	3147	00	00	BATA PARA DAMA, TALLA: MEDIANA, COLOR BLANCO, CEDULA 4.	M	PZA	1	PZA	24	-	-	24
ZONA B	COLIMA	4	04	27101-0019	210	110	3154	00	00	BATA PARA DAMA, TALLA: GRANDE, COLOR BLANCO, CEDULA 4.	G	PZA	1	PZA	9	-	-	9
ZONA B	GUERRERO	4	04	27101-0019	210	110	3071	00	00	BATA PARA DAMA, TALLA: CHICA, COLOR ARENA, CEDULA 4.	CH	PZA	1	PZA	287	-	-	287
ZONA B	GUERRERO	4	04	27101-0019	210	110	3089	00	00	BATA PARA DAMA, TALLA: MEDIANA, COLOR ARENA, CEDULA 4.	M	PZA	1	PZA	211	-	-	211
ZONA B	GUERRERO	4	04	27101-0019	210	110	3097	00	00	BATA PARA DAMA, TALLA: GRANDE, COLOR ARENA, CEDULA 4.	G	PZA	1	PZA	103	-	-	103
ZONA B	GUERRERO	4	04	27101-0019	210	110	3105	00	00	BATA PARA DAMA, TALLA: EXTRAGRANDE, COLOR ARENA, CEDULA 4.	X	PZA	1	PZA	12	-	-	12
ZONA B	GUERRERO	4	04	27101-0019	210	110	3113	00	00	BATA PARA DAMA, TALLA: ESPECIAL, COLOR ARENA, CEDULA 4.	ES	PZA	1	PZA	3	-	-	3
ZONA B	GUERRERO	4	04	27101-0019	210	110	3121	00	00	BATA PARA DAMA, TALLA: PLUS, COLOR ARENA, CEDULA 4.	PL	PZA	1	PZA	6	-	-	6
ZONA B	GUERRERO	4	04	27101-0019	210	110	3139	00	00	BATA PARA DAMA, TALLA: CHICA, COLOR BLANCO, CEDULA 4.	CH	PZA	1	PZA	33	-	-	33
ZONA B	GUERRERO	4	04	27101-0019	210	110	3147	00	00	BATA PARA DAMA, TALLA: MEDIANA, COLOR BLANCO, CEDULA 4.	M	PZA	1	PZA	18	-	-	18
ZONA B	GUERRERO	4	04	27101-0019	210	110	3154	00	00	BATA PARA DAMA, TALLA: GRANDE, COLOR BLANCO, CEDULA 4.	G	PZA	1	PZA	15	-	-	15
ZONA B	GUERRERO	4	04	27101-0019	210	110	3170	00	00	BATA PARA DAMA, TALLA: ESPECIAL, COLOR BLANCO, CEDULA 4.	ES	PZA	1	PZA	3	-	-	3
ZONA B	JALISCO	4	04	27101-0019	210	110	3071	00	00	BATA PARA DAMA, TALLA: CHICA, COLOR ARENA, CEDULA 4.	CH	PZA	1	PZA	1,398	-	-	1,398
ZONA B	JALISCO	4	04	27101-0019	210	110	3089	00	00	BATA PARA DAMA, TALLA: MEDIANA, COLOR ARENA, CEDULA 4.	M	PZA	1	PZA	1,690	-	-	1,690
ZONA B	JALISCO	4	04	27101-0019	210	110	3097	00	00	BATA PARA DAMA, TALLA: GRANDE, COLOR ARENA, CEDULA 4.	G	PZA	1	PZA	725	-	-	725
ZONA B	JALISCO	4	04	27101-0019	210	110	3105	00	00	BATA PARA DAMA, TALLA: EXTRAGRANDE, COLOR ARENA, CEDULA 4.	X	PZA	1	PZA	109	-	-	109
ZONA B	JALISCO	4	04	27101-0019	210	110	3113	00	00	BATA PARA DAMA, TALLA: ESPECIAL, COLOR ARENA, CEDULA 4.	ES	PZA	1	PZA	36	-	-	36
ZONA B	JALISCO	4	04	27101-0019	210	110	3121	00	00	BATA PARA DAMA, TALLA: PLUS, COLOR ARENA, CEDULA 4.	PL	PZA	1	PZA	7	-	-	7

ANEXO 5. CUADRO DE DISTRIBUCIÓN

Areas Requirentes: Órganos de Operación Administrativa Desconcentrada de Aguascalientes, Baja California, Baja California Sur, Campeche, Chiapas, Chihuahua, CDMX Norte, CDMX Sur, Coahuila, Colima, Durango, Guanajuato, Guerrero, Hidalgo, Edo. México Oriente, Edo. México Poniente, Jalisco, Michoacán, Morelos, Nayarit, Nuevo León, Oaxaca, Puebla, Querétaro, Quintana Roo, San Luis Potosí, Sinaloa, Sonora, Tabasco, Tamaulipas, Tlaxcala, Veracruz Norte, Veracruz Sur, Yucatán, Zacatecas y Áreas de Nivel Central.

ZONA	OOAD	PARTIDA	CÉDULA	CLAVE CUCOP +	GPO	GEN	ESP	DIF	VAR	DESCRIPCIÓN- SISTEMA DE ABASTO INSTITUCIONAL (SAI)	TALLA	UNIDAD	CANT.	TIPO	ÚNICA ENTREGA RÉGIMEN ORDINARIO	ÚNICA ENTREGA MÉDICOS RESIDENTES	ÚNICA ENTREGA RÉGIMEN IMSS BIENESTAR	TOTAL POR CLAVE Y DESTINO RÉGIMEN ORDINARIO, MÉDICOS RESIDENTES E IMSS BIENESTAR
ZONA B	JALISCO	4	04	27101-0019	210	110	3139	00	00	BATA PARA DAMA. TALLA: CHICA. COLOR: BLANCO. CEDULA 4.	CH	PZA	1	PZA	219	-	-	219
ZONA B	JALISCO	4	04	27101-0019	210	110	3147	00	00	BATA PARA DAMA. TALLA: MEDIANA. COLOR: BLANCO. CEDULA 4.	M	PZA	1	PZA	210	-	-	210
ZONA B	JALISCO	4	04	27101-0019	210	110	3154	00	00	BATA PARA DAMA. TALLA: GRANDE. COLOR: BLANCO. CEDULA 4.	G	PZA	1	PZA	84	-	-	84
ZONA B	JALISCO	4	04	27101-0019	210	110	3162	00	00	BATA PARA DAMA. TALLA: EXTRAGRANDE. COLOR: BLANCO. CEDULA 4.	X	PZA	1	PZA	21	-	-	21
ZONA B	JALISCO	4	04	27101-0019	210	110	3170	00	00	BATA PARA DAMA. TALLA: ESPECIAL. COLOR: BLANCO. CEDULA 4.	ES	PZA	1	PZA	6	-	-	6
ZONA B	MICHOACAN	4	04	27101-0019	210	110	3071	00	00	BATA PARA DAMA. TALLA: CHICA. COLOR: ARENA. CEDULA 4.	CH	PZA	1	PZA	319	-	-	319
ZONA B	MICHOACAN	4	04	27101-0019	210	110	3089	00	00	BATA PARA DAMA. TALLA: MEDIANA. COLOR: ARENA. CEDULA 4.	M	PZA	1	PZA	372	-	-	372
ZONA B	MICHOACAN	4	04	27101-0019	210	110	3097	00	00	BATA PARA DAMA. TALLA: GRANDE. COLOR: ARENA. CEDULA 4.	G	PZA	1	PZA	149	-	-	149
ZONA B	MICHOACAN	4	04	27101-0019	210	110	3105	00	00	BATA PARA DAMA. TALLA: EXTRAGRANDE. COLOR: ARENA. CEDULA 4.	X	PZA	1	PZA	22	-	-	22
ZONA B	MICHOACAN	4	04	27101-0019	210	110	3113	00	00	BATA PARA DAMA. TALLA: ESPECIAL. COLOR: ARENA. CEDULA 4.	ES	PZA	1	PZA	9	-	-	9
ZONA B	MICHOACAN	4	04	27101-0019	210	110	3139	00	00	BATA PARA DAMA. TALLA: CHICA. COLOR: BLANCO. CEDULA 4.	CH	PZA	1	PZA	66	-	15	81
ZONA B	MICHOACAN	4	04	27101-0019	210	110	3147	00	00	BATA PARA DAMA. TALLA: MEDIANA. COLOR: BLANCO. CEDULA 4.	M	PZA	1	PZA	33	-	3	36
ZONA B	MICHOACAN	4	04	27101-0019	210	110	3154	00	00	BATA PARA DAMA. TALLA: GRANDE. COLOR: BLANCO. CEDULA 4.	G	PZA	1	PZA	3	-	-	3
ZONA B	MICHOACAN	4	04	27101-0019	210	110	3162	00	00	BATA PARA DAMA. TALLA: EXTRAGRANDE. COLOR: BLANCO. CEDULA 4.	X	PZA	1	PZA	-	-	3	3
ZONA B	MICHOACAN	4	04	27101-0019	210	110	3170	00	00	BATA PARA DAMA. TALLA: ESPECIAL. COLOR: BLANCO. CEDULA 4.	ES	PZA	1	PZA	3	-	-	3
ZONA B	NAYARIT	4	04	27101-0019	210	110	3071	00	00	BATA PARA DAMA. TALLA: CHICA. COLOR: ARENA. CEDULA 4.	CH	PZA	1	PZA	285	-	-	285
ZONA B	NAYARIT	4	04	27101-0019	210	110	3089	00	00	BATA PARA DAMA. TALLA: MEDIANA. COLOR: ARENA. CEDULA 4.	M	PZA	1	PZA	234	-	-	234
ZONA B	NAYARIT	4	04	27101-0019	210	110	3097	00	00	BATA PARA DAMA. TALLA: GRANDE. COLOR: ARENA. CEDULA 4.	G	PZA	1	PZA	105	-	-	105
ZONA B	NAYARIT	4	04	27101-0019	210	110	3105	00	00	BATA PARA DAMA. TALLA: EXTRAGRANDE. COLOR: ARENA. CEDULA 4.	X	PZA	1	PZA	18	-	-	18
ZONA B	NAYARIT	4	04	27101-0019	210	110	3113	00	00	BATA PARA DAMA. TALLA: ESPECIAL. COLOR: ARENA. CEDULA 4.	ES	PZA	1	PZA	6	-	-	6
ZONA B	NAYARIT	4	04	27101-0019	210	110	3121	00	00	BATA PARA DAMA. TALLA: PLUS. COLOR: ARENA. CEDULA 4.	PL	PZA	1	PZA	3	-	-	3

DIVISIÓN DE CONTRATOS

ANEXO 5. CUADRO DE DISTRIBUCIÓN

Areas Requirentes: Órganos de Operación Administrativa Desconcentrada de Aguascalientes, Baja California, Baja California Sur, Campeche, Chiapas, Chihuahua, CDMX Norte, CDMX Sur, Coahuila, Colima, Durango, Guanajuato, Guerrero, Hidalgo, Edo. México Oriente, Edo. México Poniente, Jalisco, Michoacán, Morelos, Nayarit, Nuevo León, Oaxaca, Puebla, Querétaro, Quintana Roo, San Luis Potosí, Sinaloa, Sonora, Tabasco, Tamaulipas, Tlaxcala, Veracruz Norte, Veracruz Sur, Yucatán, Zacatecas y Áreas de Nivel Central.

ZONA	OOAD	PARTIDA	CÉDULA	CLAVE CUCOP +	GPO	GEN	ESP	DIF	VAR	DESCRIPCIÓN- SISTEMA DE ABASTO INSTITUCIONAL (SAI)	TALLA	UNIDAD	CANT.	TIPO	ÚNICA ENTREGA RÉGIMEN ORDINARIO	ÚNICA ENTREGA MÉDICOS RESIDENTES	ÚNICA ENTREGA RÉGIMEN IMSS BIENESTAR	TOTAL POR CLAVE Y DESTINO RÉGIMEN ORDINARIO, MÉDICOS RESIDENTES E IMSS BIENESTAR
ZONA B	NAYARIT	4	04	27101-0019	210	110	3139	00	00	BATA PARA DAMA, TALLA: CHICA, COLOR BLANCO, CEDULA 4.	CH	PZA	1	PZA	33	-	3	36
ZONA B	NAYARIT	4	04	27101-0019	210	110	3147	00	00	BATA PARA DAMA, TALLA: MEDIANA, COLOR BLANCO, CEDULA 4.	M	PZA	1	PZA	36	-	-	36
ZONA B	NAYARIT	4	04	27101-0019	210	110	3154	00	00	BATA PARA DAMA, TALLA: GRANDE, COLOR BLANCO, CEDULA 4.	G	PZA	1	PZA	6	-	-	6
ZONA B	NAYARIT	4	04	27101-0019	210	110	3162	00	00	BATA PARA DAMA, TALLA: EXTRAGRANDE, COLOR: BLANCO, CEDULA 4.	X	PZA	1	PZA	6	-	3	9
ZONA B	NUEVO LEON	4	04	27101-0019	210	110	3071	00	00	BATA PARA DAMA, TALLA: CHICA, COLOR: ARENA, CEDULA 4.	CH	PZA	1	PZA	752	-	-	752
ZONA B	NUEVO LEON	4	04	27101-0019	210	110	3089	00	00	BATA PARA DAMA, TALLA: MEDIANA, COLOR: ARENA, CEDULA 4.	M	PZA	1	PZA	971	-	-	971
ZONA B	NUEVO LEON	4	04	27101-0019	210	110	3097	00	00	BATA PARA DAMA, TALLA: GRANDE, COLOR: ARENA, CEDULA 4.	G	PZA	1	PZA	628	-	-	628
ZONA B	NUEVO LEON	4	04	27101-0019	210	110	3105	00	00	BATA PARA DAMA, TALLA: EXTRAGRANDE, COLOR: ARENA, CEDULA 4.	X	PZA	1	PZA	74	-	-	74
ZONA B	NUEVO LEON	4	04	27101-0019	210	110	3113	00	00	BATA PARA DAMA, TALLA: ESPECIAL, COLOR: ARENA, CEDULA 4.	ES	PZA	1	PZA	39	-	-	39
ZONA B	NUEVO LEON	4	04	27101-0019	210	110	3121	00	00	BATA PARA DAMA, TALLA: PLUS, COLOR: ARENA, CEDULA 4.	PL	PZA	1	PZA	25	-	-	25
ZONA B	NUEVO LEON	4	04	27101-0019	210	110	3139	00	00	BATA PARA DAMA, TALLA: CHICA, COLOR: BLANCO, CEDULA 4.	CH	PZA	1	PZA	114	-	-	114
ZONA B	NUEVO LEON	4	04	27101-0019	210	110	3147	00	00	BATA PARA DAMA, TALLA: MEDIANA, COLOR: BLANCO, CEDULA 4.	M	PZA	1	PZA	135	-	-	135
ZONA B	NUEVO LEON	4	04	27101-0019	210	110	3154	00	00	BATA PARA DAMA, TALLA: GRANDE, COLOR: BLANCO, CEDULA 4.	G	PZA	1	PZA	96	-	-	96
ZONA B	NUEVO LEON	4	04	27101-0019	210	110	3162	00	00	BATA PARA DAMA, TALLA: EXTRAGRANDE, COLOR: BLANCO, CEDULA 4.	X	PZA	1	PZA	18	-	-	18
ZONA B	NUEVO LEON	4	04	27101-0019	210	110	3170	00	00	BATA PARA DAMA, TALLA: ESPECIAL, COLOR: BLANCO, CEDULA 4.	ES	PZA	1	PZA	9	-	-	9
ZONA B	NUEVO LEON	4	04	27101-0019	210	110	3188	00	00	BATA PARA DAMA, TALLA: PLUS, COLOR: BLANCO, CEDULA 4.	PL	PZA	1	PZA	6	-	-	6
ZONA B	OAXACA	4	04	27101-0019	210	110	3071	00	00	BATA PARA DAMA, TALLA: CHICA, COLOR: ARENA, CEDULA 4.	CH	PZA	1	PZA	292	-	-	292
ZONA B	OAXACA	4	04	27101-0019	210	110	3089	00	00	BATA PARA DAMA, TALLA: MEDIANA, COLOR: ARENA, CEDULA 4.	M	PZA	1	PZA	192	-	-	192
ZONA B	OAXACA	4	04	27101-0019	210	110	3097	00	00	BATA PARA DAMA, TALLA: GRANDE, COLOR: ARENA, CEDULA 4.	G	PZA	1	PZA	60	-	-	60
ZONA B	OAXACA	4	04	27101-0019	210	110	3105	00	00	BATA PARA DAMA, TALLA: EXTRAGRANDE, COLOR: ARENA, CEDULA 4.	X	PZA	1	PZA	3	-	-	3
ZONA B	OAXACA	4	04	27101-0019	210	110	3113	00	00	BATA PARA DAMA, TALLA: ESPECIAL, COLOR: ARENA, CEDULA 4.	ES	PZA	1	PZA	6	-	-	6

ANEXO 5. CUADRO DE DISTRIBUCIÓN

Areas Requirentes: Órganos de Operación Administrativa Desconcentrada de Aguascalientes, Baja California, Baja California Sur, Campeche, Chiapas, Chihuahua, CDMX Norte, CDMX Sur, Coahuila, Colima, Durango, Guanajuato, Guerrero, Hidalgo, Edo. México Oriente, Edo. México Poniente, Jalisco, Michoacán, Morelos, Nayarit, Nuevo León, Oaxaca, Puebla, Querétaro, Quintana Roo, San Luis Potosí, Sinaloa, Sonora, Tabasco, Tamaulipas, Tlaxcala, Veracruz Norte, Veracruz Sur, Yucatán, Zacatecas y Áreas de Nivel Central.

ZONA	OOAD	PARTIDA	CÉDULA	CLAVE CUCOP +	GPO	GEN	ESP	DIF	VAR	DESCRIPCIÓN- SISTEMA DE ABASTO INSTITUCIONAL (SAI)	TALLA	UNIDAD	CANT.	TIPO	ÚNICA ENTREGA RÉGIMEN ORDINARIO	ÚNICA ENTREGA MÉDICOS RESIDENTES	ÚNICA ENTREGA RÉGIMEN IMSS BIENESTAR	TOTAL POR CLAVE Y DESTINO RÉGIMEN ORDINARIO, MÉDICOS RESIDENTES E IMSS BIENESTAR
ZONA B	OAXACA	4	04	27101-0019	210	110	3139	00	00	BATA PARA DAMA. TALLA: CHICA. COLOR: BLANCO. CEDULA 4.	CH	PZA	1	PZA	21	-	39	60
ZONA B	OAXACA	4	04	27101-0019	210	110	3147	00	00	BATA PARA DAMA. TALLA: MEDIANA. COLOR: BLANCO. CEDULA 4.	M	PZA	1	PZA	24	-	9	33
ZONA B	OAXACA	4	04	27101-0019	210	110	3154	00	00	BATA PARA DAMA. TALLA: GRANDE. COLOR: BLANCO. CEDULA 4.	G	PZA	1	PZA	6	-	-	6
ZONA B	QUINTANA ROO	4	04	27101-0019	210	110	3071	00	00	BATA PARA DAMA. TALLA: CHICA. COLOR: ARENA. CEDULA 4.	CH	PZA	1	PZA	268	-	-	268
ZONA B	QUINTANA ROO	4	04	27101-0019	210	110	3089	00	00	BATA PARA DAMA. TALLA: MEDIANA. COLOR: ARENA. CEDULA 4.	M	PZA	1	PZA	228	-	-	228
ZONA B	QUINTANA ROO	4	04	27101-0019	210	110	3097	00	00	BATA PARA DAMA. TALLA: GRANDE. COLOR: ARENA. CEDULA 4.	G	PZA	1	PZA	137	-	-	137
ZONA B	QUINTANA ROO	4	04	27101-0019	210	110	3105	00	00	BATA PARA DAMA. TALLA: EXTRAGRANDE. COLOR: ARENA. CEDULA 4.	X	PZA	1	PZA	15	-	-	15
ZONA B	QUINTANA ROO	4	04	27101-0019	210	110	3113	00	00	BATA PARA DAMA. TALLA: ESPECIAL. COLOR: ARENA. CEDULA 4.	ES	PZA	1	PZA	15	-	-	15
ZONA B	QUINTANA ROO	4	04	27101-0019	210	110	3121	00	00	BATA PARA DAMA. TALLA: PLUS. COLOR: ARENA. CEDULA 4.	PL	PZA	1	PZA	3	-	-	3
ZONA B	QUINTANA ROO	4	04	27101-0019	210	110	3139	00	00	BATA PARA DAMA. TALLA: CHICA. COLOR: BLANCO. CEDULA 4.	CH	PZA	1	PZA	36	-	-	36
ZONA B	QUINTANA ROO	4	04	27101-0019	210	110	3147	00	00	BATA PARA DAMA. TALLA: MEDIANA. COLOR: BLANCO. CEDULA 4.	M	PZA	1	PZA	18	-	-	18
ZONA B	QUINTANA ROO	4	04	27101-0019	210	110	3154	00	00	BATA PARA DAMA. TALLA: GRANDE. COLOR: BLANCO. CEDULA 4.	G	PZA	1	PZA	12	-	-	12
ZONA B	SINALOA	4	04	27101-0019	210	110	3071	00	00	BATA PARA DAMA. TALLA: CHICA. COLOR: ARENA. CEDULA 4.	CH	PZA	1	PZA	495	-	-	495
ZONA B	SINALOA	4	04	27101-0019	210	110	3089	00	00	BATA PARA DAMA. TALLA: MEDIANA. COLOR: ARENA. CEDULA 4.	M	PZA	1	PZA	376	-	-	376
ZONA B	SINALOA	4	04	27101-0019	210	110	3097	00	00	BATA PARA DAMA. TALLA: GRANDE. COLOR: ARENA. CEDULA 4.	G	PZA	1	PZA	222	-	-	222
ZONA B	SINALOA	4	04	27101-0019	210	110	3105	00	00	BATA PARA DAMA. TALLA: EXTRAGRANDE. COLOR: ARENA. CEDULA 4.	X	PZA	1	PZA	25	-	-	25
ZONA B	SINALOA	4	04	27101-0019	210	110	3113	00	00	BATA PARA DAMA. TALLA: ESPECIAL. COLOR: ARENA. CEDULA 4.	ES	PZA	1	PZA	12	-	-	12
ZONA B	SINALOA	4	04	27101-0019	210	110	3121	00	00	BATA PARA DAMA. TALLA: PLUS. COLOR: ARENA. CEDULA 4.	PL	PZA	1	PZA	21	-	-	21
ZONA B	SINALOA	4	04	27101-0019	210	110	3139	00	00	BATA PARA DAMA. TALLA: CHICA. COLOR: BLANCO. CEDULA 4.	CH	PZA	1	PZA	36	-	3	39
ZONA B	SINALOA	4	04	27101-0019	210	110	3147	00	00	BATA PARA DAMA. TALLA: MEDIANA. COLOR: BLANCO. CEDULA 4.	M	PZA	1	PZA	45	-	-	45
ZONA B	SINALOA	4	04	27101-0019	210	110	3154	00	00	BATA PARA DAMA. TALLA: GRANDE. COLOR: BLANCO. CEDULA 4.	G	PZA	1	PZA	30	-	-	30

DIVISIÓN DE CONTRATOS ANEXOS

ANEXO 5. CUADRO DE DISTRIBUCIÓN

Áreas Requirentes: Órganos de Operación Administrativa Desconcentrada de Aguascallentes, Baja California, Baja California Sur, Campeche, Chiapas, Chihuahua, CDMX Norte, CDMX Sur, Coahuila, Colima, Durango, Guanajuato, Guerrero, Hidalgo, Edo. México Oriente, Edo. México Poniente, Jalisco, Michoacán, Morelos, Nayarit, Nuevo León, Oaxaca, Puebla, Querétaro, Quintana Roo, San Luis Potosí, Sinaloa, Sonora, Tabasco, Tamaulipas, Tlaxcala, Veracruz Norte, Veracruz Sur, Yucatán, Zacatecas y Áreas de Nivel Central.

ZONA	OOAD	PARTIDA	CÉDULA	CLAVE CUCOP +	GPO	GEN	ESP	DIF	VAR	DESCRIPCIÓN- SISTEMA DE ABASTO INSTITUCIONAL (SAI)	TALLA	UNIDAD	CANT.	TIPO	ÚNICA ENTREGA RÉGIMEN ORDINARIO	ÚNICA ENTREGA MÉDICOS RESIDENTES	ÚNICA ENTREGA RÉGIMEN IMSS BIENESTAR	TOTAL POR CLAVE Y DESTINO RÉGIMEN ORDINARIO, MÉDICOS RESIDENTES E IMSS BIENESTAR
ZONA B	SINALOA	4	04	27101-0019	210	110	3162	00	00	BATA PARA DAMA, TALLA: EXTRAGRANDE COLOR: BLANCO, CEDULA 4.	X	PZA	1	PZA	9	-	-	9
ZONA B	SONORA	4	04	27101-0019	210	110	3071	00	00	BATA PARA DAMA, TALLA: CHICA COLOR: ARENA, CEDULA 4.	CH	PZA	1	PZA	449	-	-	449
ZONA B	SONORA	4	04	27101-0019	210	110	3089	00	00	BATA PARA DAMA, TALLA: MEDIANA COLOR: ARENA, CEDULA 4.	M	PZA	1	PZA	650	-	-	650
ZONA B	SONORA	4	04	27101-0019	210	110	3097	00	00	BATA PARA DAMA, TALLA: GRANDE COLOR: ARENA, CEDULA 4.	G	PZA	1	PZA	381	-	-	381
ZONA B	SONORA	4	04	27101-0019	210	110	3105	00	00	BATA PARA DAMA, TALLA: EXTRAGRANDE COLOR: ARENA, CEDULA 4.	X	PZA	1	PZA	85	-	-	85
ZONA B	SONORA	4	04	27101-0019	210	110	3113	00	00	BATA PARA DAMA, TALLA: ESPECIAL COLOR: ARENA, CEDULA 4.	ES	PZA	1	PZA	81	-	-	81
ZONA B	SONORA	4	04	27101-0019	210	110	3121	00	00	BATA PARA DAMA, TALLA: PLUS COLOR: ARENA, CEDULA 4.	PL	PZA	1	PZA	25	-	-	25
ZONA B	SONORA	4	04	27101-0019	210	110	3139	00	00	BATA PARA DAMA, TALLA: CHICA COLOR: BLANCO, CEDULA 4.	CH	PZA	1	PZA	102	-	-	102
ZONA B	SONORA	4	04	27101-0019	210	110	3147	00	00	BATA PARA DAMA, TALLA: MEDIANA COLOR: BLANCO, CEDULA 4.	M	PZA	1	PZA	60	-	-	60
ZONA B	SONORA	4	04	27101-0019	210	110	3154	00	00	BATA PARA DAMA, TALLA: GRANDE COLOR: BLANCO, CEDULA 4.	G	PZA	1	PZA	45	-	-	45
ZONA B	SONORA	4	04	27101-0019	210	110	3162	00	00	BATA PARA DAMA, TALLA: EXTRAGRANDE COLOR: BLANCO, CEDULA 4.	X	PZA	1	PZA	6	-	-	6
ZONA B	SONORA	4	04	27101-0019	210	110	3170	00	00	BATA PARA DAMA, TALLA: ESPECIAL COLOR: BLANCO, CEDULA 4.	ES	PZA	1	PZA	9	-	-	9
ZONA B	SONORA	4	04	27101-0019	210	110	3188	00	00	BATA PARA DAMA, TALLA: PLUS, COLOR: BLANCO, CEDULA 4.	PL	PZA	1	PZA	3	-	-	3
ZONA B	TABASCO	4	04	27101-0019	210	110	3071	00	00	BATA PARA DAMA, TALLA: CHICA COLOR: ARENA, CEDULA 4.	CH	PZA	1	PZA	141	-	-	141
ZONA B	TABASCO	4	04	27101-0019	210	110	3089	00	00	BATA PARA DAMA, TALLA: MEDIANA COLOR: ARENA, CEDULA 4.	M	PZA	1	PZA	169	-	-	169
ZONA B	TABASCO	4	04	27101-0019	210	110	3097	00	00	BATA PARA DAMA, TALLA: GRANDE COLOR: ARENA, CEDULA 4.	G	PZA	1	PZA	93	-	-	93
ZONA B	TABASCO	4	04	27101-0019	210	110	3105	00	00	BATA PARA DAMA, TALLA: EXTRAGRANDE COLOR: ARENA, CEDULA 4.	X	PZA	1	PZA	27	-	-	27
ZONA B	TABASCO	4	04	27101-0019	210	110	3113	00	00	BATA PARA DAMA, TALLA: ESPECIAL, COLOR: ARENA, CEDULA 4.	ES	PZA	1	PZA	3	-	-	3
ZONA B	TABASCO	4	04	27101-0019	210	110	3121	00	00	BATA PARA DAMA, TALLA: PLUS COLOR: ARENA, CEDULA 4.	PL	PZA	1	PZA	3	-	-	3
ZONA B	TABASCO	4	04	27101-0019	210	110	3139	00	00	BATA PARA DAMA, TALLA: CHICA COLOR: BLANCO, CEDULA 4.	CH	PZA	1	PZA	18	-	-	18
ZONA B	TABASCO	4	04	27101-0019	210	110	3147	00	00	BATA PARA DAMA, TALLA: MEDIANA COLOR: BLANCO, CEDULA 4.	M	PZA	1	PZA	30	-	-	30

ANEXO 5. CUADRO DE DISTRIBUCIÓN

Areas Requirentes: Órganos de Operación Administrativa Desconcentrada de Aguascalientes, Baja California, Baja California Sur, Campeche, Chiapas, Chihuahua, CDMX Norte, CDMX Sur, Coahuila, Colima, Durango, Guanajuato, Guerrero, Hidalgo, Edo. México Oriente, Edo. México Poniente, Jalisco, Michoacán, Morelos, Nayarit, Nuevo León, Oaxaca, Puebla, Querétaro, Quintana Roo, San Luis Potosí, Sinaloa, Sonora, Tabasco, Tamaulipas, Tlaxcala, Veracruz Norte, Veracruz Sur, Yucatán, Zacatecas y Áreas de Nivel Central.

ZONA	OOAD	PARTIDA	CÉDULA	CLAVE CUCOP +	GPO	GEN	ESP	DIF	VAR	DESCRIPCIÓN- SISTEMA DE ABASTO INSTITUCIONAL (SAI)	TALLA	UNIDAD	CANT.	TIPO	ÚNICA ENTREGA RÉGIMEN ORDINARIO	ÚNICA ENTREGA MÉDICOS RESIDENTES	ÚNICA ENTREGA RÉGIMEN IMSS BIENESTAR	TOTAL POR CLAVE Y DESTINO RÉGIMEN ORDINARIO, MÉDICOS RESIDENTES E IMSS BIENESTAR
ZONA B	TABASCO	4	04	27101-0019	210	110	3154	00	00	BATA PARA DAMA. TALLA: GRANDE. COLOR: BLANCO. CEDULA 4.	G	PZA	1	PZA	12	-	-	12
ZONA B	TABASCO	4	04	27101-0019	210	110	3170	00	00	BATA PARA DAMA. TALLA: ESPECIAL. COLOR: BLANCO. CEDULA 4.	ES	PZA	1	PZA	3	-	-	3
ZONA B	TAMAULIPAS	4	04	27101-0019	210	110	3071	00	00	BATA PARA DAMA. TALLA: CHICA. COLOR: ARENA. CEDULA 4.	CH	PZA	1	PZA	428	-	-	428
ZONA B	TAMAULIPAS	4	04	27101-0019	210	110	3089	00	00	BATA PARA DAMA. TALLA: MEDIANA. COLOR: ARENA. CEDULA 4.	M	PZA	1	PZA	462	-	-	462
ZONA B	TAMAULIPAS	4	04	27101-0019	210	110	3097	00	00	BATA PARA DAMA. TALLA: GRANDE. COLOR: ARENA. CEDULA 4.	G	PZA	1	PZA	302	-	-	302
ZONA B	TAMAULIPAS	4	04	27101-0019	210	110	3105	00	00	BATA PARA DAMA. TALLA: EXTRAGRANDE. COLOR: ARENA. CEDULA 4.	X	PZA	1	PZA	55	-	-	55
ZONA B	TAMAULIPAS	4	04	27101-0019	210	110	3113	00	00	BATA PARA DAMA. TALLA: ESPECIAL. COLOR: ARENA. CEDULA 4.	ES	PZA	1	PZA	51	-	-	51
ZONA B	TAMAULIPAS	4	04	27101-0019	210	110	3139	00	00	BATA PARA DAMA. TALLA: CHICA. COLOR: BLANCO. CEDULA 4.	CH	PZA	1	PZA	30	-	6	36
ZONA B	TAMAULIPAS	4	04	27101-0019	210	110	3147	00	00	BATA PARA DAMA. TALLA: MEDIANA. COLOR: BLANCO. CEDULA 4.	M	PZA	1	PZA	51	-	3	54
ZONA B	TAMAULIPAS	4	04	27101-0019	210	110	3154	00	00	BATA PARA DAMA. TALLA: GRANDE. COLOR: BLANCO. CEDULA 4.	G	PZA	1	PZA	36	-	3	39
ZONA B	TAMAULIPAS	4	04	27101-0019	210	110	3162	00	00	BATA PARA DAMA. TALLA: EXTRAGRANDE. COLOR: BLANCO. CEDULA 4.	X	PZA	1	PZA	6	-	-	6
ZONA B	TAMAULIPAS	4	04	27101-0019	210	110	3170	00	00	BATA PARA DAMA. TALLA: ESPECIAL. COLOR: BLANCO. CEDULA 4.	ES	PZA	1	PZA	3	-	-	3
ZONA B	TAMAULIPAS	4	04	27101-0019	210	110	3188	00	00	BATA PARA DAMA. TALLA: PLUS. COLOR: BLANCO. CEDULA 4.	PL	PZA	1	PZA	6	-	-	6
ZONA B	VERACRUZ NORTE	4	04	27101-0019	210	110	3071	00	00	BATA PARA DAMA. TALLA: CHICA. COLOR: ARENA. CEDULA 4.	CH	PZA	1	PZA	475	-	-	475
ZONA B	VERACRUZ NORTE	4	04	27101-0019	210	110	3089	00	00	BATA PARA DAMA. TALLA: MEDIANA. COLOR: ARENA. CEDULA 4.	M	PZA	1	PZA	431	-	-	431
ZONA B	VERACRUZ NORTE	4	04	27101-0019	210	110	3097	00	00	BATA PARA DAMA. TALLA: GRANDE. COLOR: ARENA. CEDULA 4.	G	PZA	1	PZA	252	-	-	252
ZONA B	VERACRUZ NORTE	4	04	27101-0019	210	110	3105	00	00	BATA PARA DAMA. TALLA: EXTRAGRANDE. COLOR: ARENA. CEDULA 4.	X	PZA	1	PZA	57	-	-	57
ZONA B	VERACRUZ NORTE	4	04	27101-0019	210	110	3113	00	00	BATA PARA DAMA. TALLA: ESPECIAL. COLOR: ARENA. CEDULA 4.	ES	PZA	1	PZA	15	-	-	15
ZONA B	VERACRUZ NORTE	4	04	27101-0019	210	110	3139	00	00	BATA PARA DAMA. TALLA: CHICA. COLOR: BLANCO. CEDULA 4.	CH	PZA	1	PZA	87	-	3	90
ZONA B	VERACRUZ NORTE	4	04	27101-0019	210	110	3147	00	00	BATA PARA DAMA. TALLA: MEDIANA. COLOR: BLANCO. CEDULA 4.	M	PZA	1	PZA	93	-	6	99
ZONA B	VERACRUZ NORTE	4	04	27101-0019	210	110	3154	00	00	BATA PARA DAMA. TALLA: GRANDE. COLOR: BLANCO. CEDULA 4.	G	PZA	1	PZA	54	-	-	54

DIVISIÓN DE APOYOS CONTRATOS

ANEXO 5. CUADRO DE DISTRIBUCIÓN

Areas Requirentes: Órganos de Operación Administrativa Desconcentrada de Aguascalientes, Baja California, Baja California Sur, Campeche, Chiapas, Chihuahua, CDMX Norte, CDMX Sur, Coahuila, Colima, Durango, Guanajuato, Guerrero, Hidalgo, Edo México Oriente, Edo. México Poniente, Jalisco, Michoacán, Morelos, Nayarit, Nuevo León, Oaxaca, Puebla, Querétaro, Quintana Roo, San Luis Potosí, Sinaloa, Sonora, Tabasco, Tamaulipas, Tlaxcala, Veracruz Norte, Veracruz Sur, Yucatán, Zacatecas y Áreas de Nivel Central.

ZONA	OOAD	PARTIDA	CÉDULA	CLAVE CUCOP +	GPO	GEN	ESP	DIF	VAR	DESCRIPCIÓN- SISTEMA DE ABASTO INSTITUCIONAL (SAI)	TALLA	UNIDAD	CANT.	TIPO	ÚNICA ENTREGA RÉGIMEN ORDINARIO	ÚNICA ENTREGA MÉDICOS RESIDENTES	ÚNICA ENTREGA RÉGIMEN IMSS BIENESTAR	TOTAL POR CLAVE Y DESTINO RÉGIMEN ORDINARIO, MÉDICOS RESIDENTES E IMSS BIENESTAR
ZONA B	VERACRUZ NORTE	4	04	27101-0019	210	110	3162	00	00	BATA PARA DAMA, TALLA: EXTRAGRANDE, COLOR: BLANCO, CEDULA 4.	X	PZA	1	PZA	3	-	3	6
ZONA B	VERACRUZ SUR	4	04	27101-0019	210	110	3071	00	00	BATA PARA DAMA, TALLA: CHICA, COLOR ARENA, CEDULA 4.	CH	PZA	1	PZA	364	-	-	364
ZONA B	VERACRUZ SUR	4	04	27101-0019	210	110	3089	00	00	BATA PARA DAMA, TALLA: MEDIANA, COLOR ARENA, CEDULA 4.	M	PZA	1	PZA	342	-	-	342
ZONA B	VERACRUZ SUR	4	04	27101-0019	210	110	3097	00	00	BATA PARA DAMA, TALLA: GRANDE, COLOR ARENA, CEDULA 4.	G	PZA	1	PZA	204	-	-	204
ZONA B	VERACRUZ SUR	4	04	27101-0019	210	110	3105	00	00	BATA PARA DAMA, TALLA: EXTRAGRANDE, COLOR ARENA, CEDULA 4.	X	PZA	1	PZA	39	-	-	39
ZONA B	VERACRUZ SUR	4	04	27101-0019	210	110	3113	00	00	BATA PARA DAMA, TALLA: ESPECIAL, COLOR ARENA, CEDULA 4.	ES	PZA	1	PZA	30	-	-	30
ZONA B	VERACRUZ SUR	4	04	27101-0019	210	110	3121	00	00	BATA PARA DAMA, TALLA: PLUS, COLOR ARENA, CEDULA 4.	PL	PZA	1	PZA	3	-	-	3
ZONA B	VERACRUZ SUR	4	04	27101-0019	210	110	3139	00	00	BATA PARA DAMA, TALLA: CHICA, COLOR BLANCO, CEDULA 4.	CH	PZA	1	PZA	51	-	3	54
ZONA B	VERACRUZ SUR	4	04	27101-0019	210	110	3147	00	00	BATA PARA DAMA, TALLA: MEDIANA, COLOR BLANCO, CEDULA 4.	M	PZA	1	PZA	45	-	-	45
ZONA B	VERACRUZ SUR	4	04	27101-0019	210	110	3154	00	00	BATA PARA DAMA, TALLA: GRANDE, COLOR BLANCO, CEDULA 4.	G	PZA	1	PZA	9	-	-	9
ZONA B	VERACRUZ SUR	4	04	27101-0019	210	110	3162	00	00	BATA PARA DAMA, TALLA: EXTRAGRANDE, COLOR: BLANCO, CEDULA 4.	X	PZA	1	PZA	9	-	-	9
ZONA B	VERACRUZ SUR	4	04	27101-0019	210	110	3170	00	00	BATA PARA DAMA, TALLA: ESPECIAL, COLOR BLANCO, CEDULA 4.	ES	PZA	1	PZA	3	-	-	3
ZONA B	YUCATAN	4	04	27101-0019	210	110	3071	00	00	BATA PARA DAMA, TALLA: CHICA, COLOR ARENA, CEDULA 4.	CH	PZA	1	PZA	312	-	-	312
ZONA B	YUCATAN	4	04	27101-0019	210	110	3089	00	00	BATA PARA DAMA, TALLA: MEDIANA, COLOR ARENA, CEDULA 4.	M	PZA	1	PZA	317	-	-	317
ZONA B	YUCATAN	4	04	27101-0019	210	110	3097	00	00	BATA PARA DAMA, TALLA: GRANDE, COLOR ARENA, CEDULA 4.	G	PZA	1	PZA	175	-	-	175
ZONA B	YUCATAN	4	04	27101-0019	210	110	3105	00	00	BATA PARA DAMA, TALLA: EXTRAGRANDE, COLOR ARENA, CEDULA 4.	X	PZA	1	PZA	28	-	-	28
ZONA B	YUCATAN	4	04	27101-0019	210	110	3113	00	00	BATA PARA DAMA, TALLA: ESPECIAL, COLOR ARENA, CEDULA 4.	ES	PZA	1	PZA	15	-	-	15
ZONA B	YUCATAN	4	04	27101-0019	210	110	3121	00	00	BATA PARA DAMA, TALLA: PLUS, COLOR ARENA, CEDULA 4.	PL	PZA	1	PZA	3	-	-	3
ZONA B	YUCATAN	4	04	27101-0019	210	110	3139	00	00	BATA PARA DAMA, TALLA: CHICA, COLOR BLANCO, CEDULA 4.	CH	PZA	1	PZA	57	-	3	60
ZONA B	YUCATAN	4	04	27101-0019	210	110	3147	00	00	BATA PARA DAMA, TALLA: MEDIANA, COLOR: BLANCO, CEDULA 4.	M	PZA	1	PZA	60	-	3	63
ZONA B	YUCATAN	4	04	27101-0019	210	110	3154	00	00	BATA PARA DAMA, TALLA: GRANDE, COLOR BLANCO, CEDULA 4.	G	PZA	1	PZA	18	-	3	21

ANEXO 5. CUADRO DE DISTRIBUCIÓN

Areas Requirentes: Órganos de Operación Administrativa Desconcentrada de Aguascalientes, Baja California, Baja California Sur, Campeche, Chiapas, Chihuahua, CDMX Norte, CDMX Sur, Coahuila, Colima, Durango, Guanajuato, Guerrero, Hidalgo, Edo. México Oriente, Edo. México Poniente, Jalisco, Michoacán, Morelos, Nayarit, Nuevo León, Oaxaca, Puebla, Querétaro, Quintana Roo, San Luis Potosí, Sinaloa, Sonora, Tabasco, Tamaulipas, Tlaxcala, Veracruz Norte, Veracruz Sur, Yucatán, Zacatecas y Áreas de Nivel Central.

ZONA	OOAD	PARTIDA	CÉDULA	CLAVE CUCOP +	GPO	GEN	ESP	DIF	VAR	DESCRIPCIÓN- SISTEMA DE ABASTO INSTITUCIONAL (SAI)	TALLA	UNIDAD	CANT.	TIPO	ÚNICA ENTREGA RÉGIMEN ORDINARIO	ÚNICA ENTREGA MÉDICOS RESIDENTES	ÚNICA ENTREGA RÉGIMEN IMSS BIENESTAR	TOTAL POR CLAVE Y DESTINO RÉGIMEN ORDINARIO, MÉDICOS RESIDENTES E IMSS BIENESTAR
ZONA B	YUCATAN	4	04	27101-0019	210	110	3162	00	00	BATA PARA DAMA. TALLA: EXTRAGRANDE. COLOR: BLANCO. CEDULA 4.	X	PZA	1	PZA	6	-	3	9
ZONA B	YUCATAN	4	04	27101-0019	210	110	3170	00	00	BATA PARA DAMA. TALLA: ESPECIAL. COLOR: BLANCO. CEDULA 4.	ES	PZA	1	PZA	3	-	-	3
ZONA A	AGUASCALIENTES	5	05	27101-0153	210	125	4304	03	01	FILIPINA Y PANTALON PARA DAMA. TALLA: GRANDE. COLOR: AZUL ELECTRICO. CEDULA 5.	G	JGO	1	JGO	3	-	-	3
ZONA A	AGUASCALIENTES	5	05	27101-0153	210	125	4346	04	01	FILIPINA, PANTALON, MANDIL Y GORRO PARA DAMA. TALLA: CHICA. COLOR: BLANCO YROSA. CEDULA 5.	CH	JGO	1	JGO	42	-	-	42
ZONA A	AGUASCALIENTES	5	05	27101-0153	210	125	4353	03	01	FILIPINA, PANTALON, MANDIL Y GORRO PARA DAMA. TALLA: MEDIANA. COLOR: BLANCO YROSA. CEDULA 5.	M	JGO	1	JGO	72	-	-	72
ZONA A	AGUASCALIENTES	5	05	27101-0153	210	125	4361	03	01	FILIPINA, PANTALON, MANDIL Y GORRO PARA DAMA. TALLA: GRANDE. COLOR: BLANCO YROSA. CEDULA 5.	G	JGO	1	JGO	51	-	-	51
ZONA A	AGUASCALIENTES	5	05	27101-0153	210	125	4379	03	01	FILIPINA, PANTALON, MANDIL Y GORRO PARA DAMA. TALLA: EXTRAGRANDE. COLOR: BLANCOY ROSA. CEDULA 5.	X	JGO	1	JGO	33	-	-	33
ZONA A	AGUASCALIENTES	5	05	27101-0153	210	125	4387	03	01	FILIPINA, PANTALON, MANDIL Y GORRO PARA DAMA. TALLA: ESPECIAL. COLOR: BLANCO YROSA. CEDULA 5.	ES	JGO	1	JGO	9	-	-	9
ZONA A	CDMX NORTE	5	05	27101-0153	210	125	4288	03	01	FILIPINA Y PANTALON PARA DAMA. TALLA: CHICA. COLOR: AZUL ELECTRICO. CEDULA 5.	CH	JGO	1	JGO	33	-	-	33
ZONA A	CDMX NORTE	5	05	27101-0153	210	125	4296	03	01	FILIPINA Y PANTALON PARA DAMA. TALLA: MEDIANA. COLOR: AZUL ELECTRICO. CEDULA 5.	M	JGO	1	JGO	60	-	-	60
ZONA A	CDMX NORTE	5	05	27101-0153	210	125	4304	03	01	FILIPINA Y PANTALON PARA DAMA. TALLA: GRANDE. COLOR: AZUL ELECTRICO. CEDULA 5.	G	JGO	1	JGO	12	-	-	12
ZONA A	CDMX NORTE	5	05	27101-0153	210	125	4312	03	01	FILIPINA Y PANTALON PARA DAMA. TALLA: EXTRAGRANDE. COLOR: AZUL ELECTRICO.CEDULA 5.	X	JGO	1	JGO	3	-	-	3
ZONA A	CDMX NORTE	5	05	27101-0153	210	125	4346	04	01	FILIPINA, PANTALON, MANDIL Y GORRO PARA DAMA. TALLA: CHICA. COLOR: BLANCO YROSA. CEDULA 5.	CH	JGO	1	JGO	276	-	-	276
ZONA A	CDMX NORTE	5	05	27101-0153	210	125	4353	03	01	FILIPINA, PANTALON, MANDIL Y GORRO PARA DAMA. TALLA: MEDIANA. COLOR: BLANCO YROSA. CEDULA 5.	M	JGO	1	JGO	381	-	-	381
ZONA A	CDMX NORTE	5	05	27101-0153	210	125	4361	03	01	FILIPINA, PANTALON, MANDIL Y GORRO PARA DAMA. TALLA: GRANDE. COLOR: BLANCO YROSA. CEDULA 5.	G	JGO	1	JGO	192	-	-	192

ANEXOS

ANEXO 5. CUADRO DE DISTRIBUCIÓN

Áreas Requirentes. Órganos de Operación Administrativa Desconcentrada de Aguascalientes, Baja California, Baja California Sur, Campeche, Chiapas, Chihuahua, CDMX Norte, CDMX Sur, Coahuila, Colima, Durango, Guanajuato, Guerrero, Hidalgo, Edo. México Oriente, Edo. México Poniente, Jalisco, Michoacán, Morelos, Nayarit, Nuevo León, Oaxaca, Puebla, Querétaro, Quintana Roo, San Luis Potosí, Sinaloa, Sonora, Tabasco, Tamaulipas, Tlaxcala, Veracruz Norte, Veracruz Sur, Yucatán, Zacatecas y Áreas de Nivel Central

ZONA	OOAD	PARTIDA	CÉDULA	CLAVE CUCOP +	GPO	GEN	ESP	DIF	VAR	DESCRIPCIÓN- SISTEMA DE ABASTO INSTITUCIONAL (SAI)	TALLA	UNIDAD	CANT.	TIPO	ÚNICA ENTREGA RÉGIMEN ORDINARIO	ÚNICA ENTREGA MÉDICOS RESIDENTES	ÚNICA ENTREGA RÉGIMEN IMSS BIENESTAR	TOTAL POR CLAVE Y DESTINO RÉGIMEN ORDINARIO, MÉDICOS RESIDENTES E IMSS BIENESTAR
ZONA A	CDMX NORTE	5	05	27101-0153	210	125	4379	03	01	FILIPINA, PANTALON, MANDIL Y GORRO PARA DAMA. TALLA: EXTRAGRANDE. COLOR: BLANCOY ROSA. CEDULA 5	X	JGO	1	JGO	48	-	-	48
ZONA A	CDMX NORTE	5	05	27101-0153	210	125	4387	03	01	FILIPINA, PANTALON, MANDIL Y GORRO PARA DAMA TALLA: ESPECIAL. COLOR: BLANCO YROSA CEDULA 5	ES	JGO	1	JGO	21	-	-	21
ZONA A	CDMX NORTE	5	05	27101-0153	210	125	4395	04	01	FILIPINA, PANTALON, MANDIL Y GORRO PARA DAMA TALLA: PLUS COLOR: BLANCO YROSA CEDULA 5	PL	JGO	1	JGO	6	-	-	6
ZONA A	CDMX SUR	5	05	27101-0153	210	125	4288	03	01	FILIPINA Y PANTALON PARA DAMA TALLA CHICA COLOR AZUL ELECTRICO CEDULA 5	CH	JGO	1	JGO	39	-	-	39
ZONA A	CDMX SUR	5	05	27101-0153	210	125	4296	03	01	FILIPINA Y PANTALON PARA DAMA TALLA MEDIANA COLOR AZUL ELECTRICO CEDULA 5	M	JGO	1	JGO	39	-	-	39
ZONA A	CDMX SUR	5	05	27101-0153	210	125	4304	03	01	FILIPINA Y PANTALON PARA DAMA TALLA GRANDE COLOR AZUL ELECTRICO CEDULA 5	G	JGO	1	JGO	24	-	-	24
ZONA A	CDMX SUR	5	05	27101-0153	210	125	4312	03	01	FILIPINA Y PANTALON PARA DAMA TALLA EXTRAGRANDE COLOR AZUL ELECTRICO.CEDULA 5	X	JGO	1	JGO	15	-	-	15
ZONA A	CDMX SUR	5	05	27101-0153	210	125	4346	04	01	FILIPINA, PANTALON, MANDIL Y GORRO PARA DAMA TALLA: CHICA COLOR: BLANCO YROSA CEDULA 5	CH	JGO	1	JGO	228	-	-	228
ZONA A	CDMX SUR	5	05	27101-0153	210	125	4353	03	01	FILIPINA, PANTALON, MANDIL Y GORRO PARA DAMA TALLA: MEDIANA COLOR: BLANCO YROSA CEDULA 5	M	JGO	1	JGO	438	-	-	438
ZONA A	CDMX SUR	5	05	27101-0153	210	125	4361	03	01	FILIPINA, PANTALON, MANDIL Y GORRO PARA DAMA TALLA: GRANDE COLOR: BLANCO YROSA CEDULA 5	G	JGO	1	JGO	258	-	-	258
ZONA A	CDMX SUR	5	05	27101-0153	210	125	4379	03	01	FILIPINA, PANTALON, MANDIL Y GORRO PARA DAMA TALLA: EXTRAGRANDE COLOR: BLANCOY ROSA. CEDULA 5	X	JGO	1	JGO	60	-	-	60
ZONA A	CDMX SUR	5	05	27101-0153	210	125	4387	03	01	FILIPINA, PANTALON, MANDIL Y GORRO PARA DAMA TALLA: ESPECIAL. COLOR: BLANCO YROSA CEDULA 5.	ES	JGO	1	JGO	21	-	-	21
ZONA A	CDMX SUR	5	05	27101-0153	210	125	4395	04	01	FILIPINA, PANTALON, MANDIL Y GORRO PARA DAMA TALLA: PLUS COLOR: BLANCO YROSA. CEDULA 5	PL	JGO	1	JGO	3	-	-	3
ZONA A	CHIHUAHUA	5	05	27101-0153	210	125	4296	03	01	FILIPINA Y PANTALON PARA DAMA TALLA MEDIANA COLOR: AZUL ELECTRICO. CEDULA 5	M	JGO	1	JGO	6	-	-	6

ANEXO 5. CUADRO DE DISTRIBUCIÓN

Areas Requirentes: Órganos de Operación Administrativa Desconcentrada de Aguascalientes, Baja California, Baja California Sur, Campeche, Chiapas, Chihuahua, CDMX Norte, CDMX Sur, Coahuila, Colima, Durango, Guanajuato, Guerrero, Hidalgo, Edo. México Oriente, Edo. México Poniente, Jalisco, Michoacán, Morelos, Nayarit, Nuevo León, Oaxaca, Puebla, Querétaro, Quintana Roo, San Luis Potosí, Sinaloa, Sonora, Tabasco, Tamaulipas, Tlaxcala, Veracruz Norte, Veracruz Sur, Yucatán, Zacatecas y Áreas de Nivel Central.

ZONA	OOAD	PARTIDA	CÉDULA	CLAVE CUCOP +	GPO	GEN	ESP	DIF	VAR	DESCRIPCIÓN- SISTEMA DE ABASTO INSTITUCIONAL (SAI)	TALLA	UNIDAD	CANT.	TIPO	ÚNICA ENTREGA RÉGIMEN ORDINARIO	ÚNICA ENTREGA MÉDICOS RESIDENTES	ÚNICA ENTREGA RÉGIMEN IMSS BIENESTAR	TOTAL POR CLAVE Y DESTINO RÉGIMEN ORDINARIO, MÉDICOS RESIDENTES E IMSS BIENESTAR
ZONA A	CHIHUAHUA	5	05	27101-0153	210	125	4304	03	01	FILIPINA Y PANTALON PARA DAMA. TALLA: GRANDE COLOR: AZUL ELECTRICO. CEDULA 5.	G	JGO	1	JGO	3	-	6	9
ZONA A	CHIHUAHUA	5	05	27101-0153	210	125	4320	03	01	FILIPINA Y PANTALON PARA DAMA. TALLA: ESPECIAL. COLOR: AZUL ELECTRICO. CEDULAS.	ES	JGO	1	JGO	3	-	-	3
ZONA A	CHIHUAHUA	5	05	27101-0153	210	125	4346	04	01	FILIPINA, PANTALON, MANDIL Y GORRO PARA DAMA. TALLA: CHICA. COLOR: BLANCO YROSA. CEDULA 5.	CH	JGO	1	JGO	66	-	-	66
ZONA A	CHIHUAHUA	5	05	27101-0153	210	125	4353	03	01	FILIPINA, PANTALON, MANDIL Y GORRO PARA DAMA. TALLA: MEDIANA. COLOR: BLANCO YROSA. CEDULA 5.	M	JGO	1	JGO	111	-	-	111
ZONA A	CHIHUAHUA	5	05	27101-0153	210	125	4361	03	01	FILIPINA, PANTALON, MANDIL Y GORRO PARA DAMA. TALLA: GRANDE. COLOR: BLANCO YROSA. CEDULA 5.	G	JGO	1	JGO	87	-	-	87
ZONA A	CHIHUAHUA	5	05	27101-0153	210	125	4379	03	01	FILIPINA, PANTALON, MANDIL Y GORRO PARA DAMA. TALLA: EXTRAGRANDE. COLOR: BLANCOY ROSA. CEDULA 5.	X	JGO	1	JGO	30	-	-	30
ZONA A	CHIHUAHUA	5	05	27101-0153	210	125	4387	03	01	FILIPINA, PANTALON, MANDIL Y GORRO PARA DAMA. TALLA: ESPECIAL COLOR: BLANCO YROSA. CEDULA 5.	ES	JGO	1	JGO	27	-	-	27
ZONA A	CHIHUAHUA	5	05	27101-0153	210	125	4395	04	01	FILIPINA, PANTALON, MANDIL Y GORRO PARA DAMA. TALLA: PLUS. COLOR: BLANCO YROSA. CEDULA 5.	PL	JGO	1	JGO	6	-	-	6
ZONA A	DURANGO	5	05	27101-0153	210	125	4288	03	01	FILIPINA Y PANTALON PARA DAMA. TALLA: CHICA. COLOR: AZUL ELECTRICO. CEDULA 5.	CH	JGO	1	JGO	3	-	-	3
ZONA A	DURANGO	5	05	27101-0153	210	125	4304	03	01	FILIPINA Y PANTALON PARA DAMA. TALLA: GRANDE. COLOR: AZUL ELECTRICO. CEDULA 5.	G	JGO	1	JGO	3	-	15	18
ZONA A	DURANGO	5	05	27101-0153	210	125	4312	03	01	FILIPINA Y PANTALON PARA DAMA. TALLA: EXTRAGRANDE. COLOR: AZUL ELECTRICO.CEDULA 5.	X	JGO	1	JGO	3	-	-	3
ZONA A	DURANGO	5	05	27101-0153	210	125	4346	04	01	FILIPINA, PANTALON, MANDIL Y GORRO PARA DAMA. TALLA: CHICA. COLOR: BLANCO YROSA. CEDULA 5.	CH	JGO	1	JGO	12	-	-	12
ZONA A	DURANGO	5	05	27101-0153	210	125	4353	03	01	FILIPINA, PANTALON, MANDIL Y GORRO PARA DAMA. TALLA: MEDIANA. COLOR: BLANCO YROSA. CEDULA 5.	M	JGO	1	JGO	42	-	-	42
ZONA A	DURANGO	5	05	27101-0153	210	125	4361	03	01	FILIPINA, PANTALON, MANDIL Y GORRO PARA DAMA. TALLA: GRANDE. COLOR: BLANCO YROSA. CEDULA 5.	G	JGO	1	JGO	60	-	-	60

DIVISIÓN DE CONTRATOS ANEXOS

ANEXO 5. CUADRO DE DISTRIBUCIÓN

Areas Requirentes: Órganos de Operación Administrativa Desconcentrada de Aguascalientes, Baja California, Baja California Sur, Campeche, Chiapas, Chihuahua, CDMX Norte, CDMX Sur, Coahuila, Colima, Durango, Guanajuato, Guerrero, Hidalgo, Edo. México Oriente, Edo. México Poniente, Jalisco, Michoacán, Morelos, Nayarit, Nuevo León, Oaxaca, Puebla, Querétaro, Quintana Roo, San Luis Potosí, Sinaloa, Sonora, Tabasco, Tamaulipas, Tlaxcala, Veracruz Norte, Veracruz Sur, Yucatán, Zacatecas y Áreas de Nivel Central.

ZONA	OOAD	PARTIDA	CÉDULA	CLAVE CUCOP +	GPO	GEN	ESP	DIF	VAR	DESCRIPCIÓN- SISTEMA DE ABASTO INSTITUCIONAL (SAI)	TALLA	UNIDAD	CANT.	TIPO	ÚNICA ENTREGA RÉGIMEN ORDINARIO	ÚNICA ENTREGA MÉDICOS RESIDENTES	ÚNICA ENTREGA RÉGIMEN IMSS BIENESTAR	TOTAL POR CLAVE Y DESTINO RÉGIMEN ORDINARIO, MÉDICOS RESIDENTES E IMSS BIENESTAR
ZONA A	DURANGO	5	05	27101-0153	210	125	4379	03	01	FILIPINA, PANTALON, MANDIL Y GORRO PARA DAMA. TALLA: EXTRAGRANDE. COLOR: BLANCOY ROSA. CEDULA 5.	X	JGO	1	JGO	9	-	-	9
ZONA A	DURANGO	5	05	27101-0153	210	125	4387	03	01	FILIPINA, PANTALON, MANDIL Y GORRO PARA DAMA. TALLA: ESPECIAL. COLOR: BLANCO YROSA. CEDULA 5.	ES	JGO	1	JGO	12	-	-	12
ZONA A	EDO DE MEX ORIENTE	5	05	27101-0153	210	125	4288	03	01	FILIPINA Y PANTALON PARA DAMA. TALLA: CHICA. COLOR: AZUL ELECTRICO. CEDULA 5.	CH	JGO	1	JGO	3	-	-	3
ZONA A	EDO DE MEX ORIENTE	5	05	27101-0153	210	125	4296	03	01	FILIPINA Y PANTALON PARA DAMA. TALLA: MEDIANA. COLOR: AZUL ELECTRICO. CEDULA 5.	M	JGO	1	JGO	36	-	-	36
ZONA A	EDO DE MEX ORIENTE	5	05	27101-0153	210	125	4304	03	01	FILIPINA Y PANTALON PARA DAMA. TALLA: GRANDE. COLOR: AZUL ELECTRICO. CEDULA 5.	G	JGO	1	JGO	9	-	-	9
ZONA A	EDO DE MEX ORIENTE	5	05	27101-0153	210	125	4346	04	01	FILIPINA, PANTALON, MANDIL Y GORRO PARA DAMA. TALLA: CHICA. COLOR: BLANCO YROSA. CEDULA 5.	CH	JGO	1	JGO	102	-	-	102
ZONA A	EDO DE MEX ORIENTE	5	05	27101-0153	210	125	4353	03	01	FILIPINA, PANTALON, MANDIL Y GORRO PARA DAMA. TALLA: MEDIANA. COLOR: BLANCO YROSA. CEDULA 5.	M	JGO	1	JGO	240	-	-	240
ZONA A	EDO DE MEX ORIENTE	5	05	27101-0153	210	125	4361	03	01	FILIPINA, PANTALON, MANDIL Y GORRO PARA DAMA. TALLA: GRANDE. COLOR: BLANCO YROSA. CEDULA 5.	G	JGO	1	JGO	111	-	-	111
ZONA A	EDO DE MEX ORIENTE	5	05	27101-0153	210	125	4379	03	01	FILIPINA, PANTALON, MANDIL Y GORRO PARA DAMA. TALLA: EXTRAGRANDE. COLOR: BLANCOY ROSA. CEDULA 5.	X	JGO	1	JGO	12	-	-	12
ZONA A	EDO DE MEX ORIENTE	5	05	27101-0153	210	125	4387	03	01	FILIPINA, PANTALON, MANDIL Y GORRO PARA DAMA. TALLA: ESPECIAL. COLOR: BLANCO YROSA. CEDULA 5.	ES	JGO	1	JGO	6	-	-	6
ZONA A	EDO DE MEX ORIENTE	5	05	27101-0153	210	125	4395	04	01	FILIPINA, PANTALON, MANDIL Y GORRO PARA DAMA. TALLA: PLUS. COLOR: BLANCO YROSA. CEDULA 5.	PL	JGO	1	JGO	3	-	-	3
ZONA A	EDO DE MEX PONIENTE	5	05	27101-0153	210	125	4288	03	01	FILIPINA Y PANTALON PARA DAMA. TALLA: CHICA. COLOR: AZUL ELECTRICO. CEDULA 5.	CH	JGO	1	JGO	12	-	-	12
ZONA A	EDO DE MEX PONIENTE	5	05	27101-0153	210	125	4296	03	01	FILIPINA Y PANTALON PARA DAMA. TALLA: MEDIANA. COLOR: AZUL ELECTRICO. CEDULA 5.	M	JGO	1	JGO	21	-	-	21
ZONA A	EDO DE MEX PONIENTE	5	05	27101-0153	210	125	4304	03	01	FILIPINA Y PANTALON PARA DAMA. TALLA: GRANDE. COLOR: AZUL ELECTRICO. CEDULA 5.	G	JGO	1	JGO	9	-	-	9
ZONA A	EDO DE MEX PONIENTE	5	05	27101-0153	210	125	4312	03	01	FILIPINA Y PANTALON PARA DAMA. TALLA: EXTRAGRANDE. COLOR: AZUL ELECTRICO.CEDULA 5.	X	JGO	1	JGO	3	-	-	3

ANEXO 5. CUADRO DE DISTRIBUCIÓN

Áreas Requirentes: Órganos de Operación Administrativa Desconcentrada de Aguascalientes, Baja California, Baja California Sur, Campeche, Chiapas, Chihuahua, CDMX Norte, CDMX Sur, Coahuila, Colima, Durango, Guanajuato, Guerrero, Hidalgo, Edo. México Oriente, Edo. México Poniente, Jalisco, Michoacán, Morelos, Nayarit, Nuevo León, Oaxaca, Puebla, Querétaro, Quintana Roo, San Luis Potosí, Sinaloa, Sonora, Tabasco, Tamaulipas, Tlaxcala, Veracruz Norte, Veracruz Sur, Yucatán, Zacatecas y Áreas de Nivel Central.

ZONA	OOAD	PARTIDA	CÉDULA	CLAVE CUCOP +	GPO	GEN	ESP	DIF	VAR	DESCRIPCIÓN- SISTEMA DE ABASTO INSTITUCIONAL (SAI)	TALLA	UNIDAD	CANT.	TIPO	ÚNICA ENTREGA RÉGIMEN ORDINARIO	ÚNICA ENTREGA MÉDICOS RESIDENTES	ÚNICA ENTREGA RÉGIMEN IMSS BIENESTAR	TOTAL POR CLAVE Y DESTINO RÉGIMEN ORDINARIO, MÉDICOS RESIDENTES E IMSS BIENESTAR
ZONA A	EDO DE MEX PONIENTE	5	05	27101-0153	210	125	4320	03	01	FILIPINA Y PANTALON PARA DAMA. TALLA: ESPECIAL. COLOR: AZUL ELECTRICO. CEDULA5.	ES	JGO	1	JGO	3	-	-	3
ZONA A	EDO DE MEX PONIENTE	5	05	27101-0153	210	125	4346	04	01	FILIPINA, PANTALON, MANDIL Y GORRO PARA DAMA. TALLA: CHICA. COLOR: BLANCO YROSA. CEDULA 5.	CH	JGO	1	JGO	108	-	-	108
ZONA A	EDO DE MEX PONIENTE	5	05	27101-0153	210	125	4353	03	01	FILIPINA, PANTALON, MANDIL Y GORRO PARA DAMA. TALLA: MEDIANA. COLOR: BLANCO YROSA. CEDULA 5.	M	JGO	1	JGO	162	-	-	162
ZONA A	EDO DE MEX PONIENTE	5	05	27101-0153	210	125	4361	03	01	FILIPINA, PANTALON, MANDIL Y GORRO PARA DAMA. TALLA: GRANDE. COLOR: BLANCO YROSA. CEDULA 5.	G	JGO	1	JGO	69	-	-	69
ZONA A	EDO DE MEX PONIENTE	5	05	27101-0153	210	125	4379	03	01	FILIPINA, PANTALON, MANDIL Y GORRO PARA DAMA. TALLA: EXTRAGRANDE. COLOR: BLANCOY ROSA. CEDULA 5.	X	JGO	1	JGO	9	-	-	9
ZONA A	EDO DE MEX PONIENTE	5	05	27101-0153	210	125	4387	03	01	FILIPINA, PANTALON, MANDIL Y GORRO PARA DAMA. TALLA: ESPECIAL. COLOR: BLANCO YROSA. CEDULA 5.	ES	JGO	1	JGO	9	-	-	9
ZONA A	EDO DE MEX PONIENTE	5	05	27101-0153	210	125	4395	04	01	FILIPINA, PANTALON, MANDIL Y GORRO PARA DAMA. TALLA: PLUS. COLOR: BLANCO YROSA. CEDULA 5.	PL	JGO	1	JGO	9	-	-	9
ZONA A	GUANAJUATO	5	05	27101-0153	210	125	4304	03	01	FILIPINA Y PANTALON PARA DAMA. TALLA: GRANDE. COLOR: AZUL ELECTRICO. CEDULA 5.	G	JGO	1	JGO	3	-	-	3
ZONA A	GUANAJUATO	5	05	27101-0153	210	125	4346	04	01	FILIPINA, PANTALON, MANDIL Y GORRO PARA DAMA. TALLA: CHICA. COLOR: BLANCO YROSA. CEDULA 5.	CH	JGO	1	JGO	81	-	-	81
ZONA A	GUANAJUATO	5	05	27101-0153	210	125	4353	03	01	FILIPINA, PANTALON, MANDIL Y GORRO PARA DAMA. TALLA: MEDIANA. COLOR: BLANCO YROSA. CEDULA 5.	M	JGO	1	JGO	168	-	-	168
ZONA A	GUANAJUATO	5	05	27101-0153	210	125	4361	03	01	FILIPINA, PANTALON, MANDIL Y GORRO PARA DAMA. TALLA: GRANDE. COLOR: BLANCO YROSA. CEDULA 5.	G	JGO	1	JGO	66	-	-	66
ZONA A	GUANAJUATO	5	05	27101-0153	210	125	4379	03	01	FILIPINA, PANTALON, MANDIL Y GORRO PARA DAMA. TALLA: EXTRAGRANDE. COLOR: BLANCOY ROSA. CEDULA 5.	X	JGO	1	JGO	18	-	-	18
ZONA A	GUANAJUATO	5	05	27101-0153	210	125	4387	03	01	FILIPINA, PANTALON, MANDIL Y GORRO PARA DAMA. TALLA: ESPECIAL. COLOR: BLANCO YROSA. CEDULA 5.	ES	JGO	1	JGO	3	-	-	3
ZONA A	HIDALGO	5	05	27101-0153	210	125	4288	03	01	FILIPINA Y PANTALON PARA DAMA. TALLA: CHICA. COLOR: AZUL ELECTRICO. CEDULA 5.	CH	JGO	1	JGO	-	-	6	6

DIRECCIÓN DE ANEXOS
DIRECCIÓN DE CONTRATOS

ANEXO 5. CUADRO DE DISTRIBUCIÓN

Areas Requirentes: Órganos de Operación Administrativa Desconcentrada de Aguascalientes, Baja California, Baja California Sur, Campeche, Chiapas, Chihuahua, CDMX Norte, CDMX Sur, Coahuila, Colima, Durango, Guanajuato, Guerrero, Hidalgo, Edo. México Oriente, Edo. México Poniente, Jalisco, Michoacán, Morelos, Nayarit, Nuevo León, Oaxaca, Puebla, Querétaro, Quintana Roo, San Luis Potosí, Sinaloa, Sonora, Tabasco, Tamaulipas, Tlaxcala, Veracruz Norte, Veracruz Sur, Yucatán, Zacatecas y Áreas de Nivel Central.

ZONA	OOAD	PARTIDA	CÉDULA	CLAVE CUCOP +	GPO	GEN	ESP	DIF	VAR	DESCRIPCIÓN- SISTEMA DE ABASTO INSTITUCIONAL (SAI)	TALLA	UNIDAD	CANT.	TIPO	ÚNICA ENTREGA RÉGIMEN ORDINARIO	ÚNICA ENTREGA MÉDICOS RESIDENTES	ÚNICA ENTREGA RÉGIMEN IMSS BIENESTAR	TOTAL POR CLAVE Y DESTINO RÉGIMEN ORDINARIO, MÉDICOS RESIDENTES E IMSS BIENESTAR
ZONA A	HIDALGO	5	05	27101-0153	210	125	4296	03	01	FILIPINA Y PANTALON PARA DAMA. TALLA: MEDIANA. COLOR AZUL ELECTRICO. CEDULA 5.	M	JGO	1	JGO	3	-	9	12
ZONA A	HIDALGO	5	05	27101-0153	210	125	4304	03	01	FILIPINA Y PANTALON PARA DAMA. TALLA: GRANDE. COLOR: AZUL ELECTRICO. CEDULA 5.	G	JGO	1	JGO	3	-	-	3
ZONA A	HIDALGO	5	05	27101-0153	210	125	4346	04	01	FILIPINA, PANTALON, MANDIL Y GORRO PARA DAMA. TALLA: CHICA. COLOR: BLANCO YROSA. CEDULA 5.	CH	JGO	1	JGO	30	-	-	30
ZONA A	HIDALGO	5	05	27101-0153	210	125	4353	03	01	FILIPINA, PANTALON, MANDIL Y GORRO PARA DAMA. TALLA: MEDIANA. COLOR: BLANCO YROSA. CEDULA 5.	M	JGO	1	JGO	69	-	-	69
ZONA A	HIDALGO	5	05	27101-0153	210	125	4361	03	01	FILIPINA, PANTALON, MANDIL Y GORRO PARA DAMA. TALLA: GRANDE. COLOR: BLANCO YROSA. CEDULA 5.	G	JGO	1	JGO	18	-	-	18
ZONA A	HIDALGO	5	05	27101-0153	210	125	4379	03	01	FILIPINA, PANTALON, MANDIL Y GORRO PARA DAMA. TALLA: EXTRAGRANDE COLOR: BLANCOY ROSA. CEDULA 5.	X	JGO	1	JGO	6	-	-	6
ZONA A	MORELOS	5	05	27101-0153	210	125	4288	03	01	FILIPINA Y PANTALON PARA DAMA. TALLA CHICA. COLOR: AZUL ELECTRICO. CEDULA 5	CH	JGO	1	JGO	3	-	-	3
ZONA A	MORELOS	5	05	27101-0153	210	125	4296	03	01	FILIPINA Y PANTALON PARA DAMA. TALLA MEDIANA. COLOR: AZUL ELECTRICO. CEDULA 5	M	JGO	1	JGO	9	-	-	9
ZONA A	MORELOS	5	05	27101-0153	210	125	4304	03	01	FILIPINA Y PANTALON PARA DAMA. TALLA: GRANDE. COLOR: AZUL ELECTRICO. CEDULA 5.	G	JGO	1	JGO	12	-	-	12
ZONA A	MORELOS	5	05	27101-0153	210	125	4312	03	01	FILIPINA Y PANTALON PARA DAMA. TALLA: EXTRAGRANDE. COLOR AZUL ELECTRICO.CEDULA 5	X	JGO	1	JGO	3	-	-	3
ZONA A	MORELOS	5	05	27101-0153	210	125	4346	04	01	FILIPINA, PANTALON, MANDIL Y GORRO PARA DAMA. TALLA CHICA. COLOR: BLANCO YROSA. CEDULA 5.	CH	JGO	1	JGO	48	-	-	48
ZONA A	MORELOS	5	05	27101-0153	210	125	4353	03	01	FILIPINA, PANTALON, MANDIL Y GORRO PARA DAMA. TALLA MEDIANA. COLOR: BLANCO YROSA. CEDULA 5.	M	JGO	1	JGO	105	-	-	105
ZONA A	MORELOS	5	05	27101-0153	210	125	4361	03	01	FILIPINA, PANTALON, MANDIL Y GORRO PARA DAMA. TALLA: GRANDE. COLOR: BLANCO YROSA. CEDULA 5.	G	JGO	1	JGO	63	-	-	63
ZONA A	MORELOS	5	05	27101-0153	210	125	4379	03	01	FILIPINA, PANTALON, MANDIL Y GORRO PARA DAMA. TALLA: EXTRAGRANDE COLOR: BLANCOY ROSA. CEDULA 5.	X	JGO	1	JGO	9	-	-	9
ZONA A	MORELOS	5	05	27101-0153	210	125	4403	03	01	FILIPINA Y PANTALON PARA DAMA. TALLA: CHICA. COLOR: VERDE AGUA. CEDULA 5.	CH	JGO	1	JGO	60	-	-	60

ANEXO 5. CUADRO DE DISTRIBUCIÓN

Areas Requirentes: Órganos de Operación Administrativa Desconcentrada de Aguascalientes, Baja California, Baja California Sur, Campeche, Chiapas, Chihuahua, CDMX Norte, CDMX Sur, Coahuila, Colima, Durango, Guanajuato, Guerrero, Hidalgo, Edo. México Oriente, Edo. México Poniente, Jalisco, Michoacán, Morelos, Nayarit, Nuevo León, Oaxaca, Puebla, Querétaro, Quintana Roo, San Luis Potosí, Sinaloa, Sonora, Tabasco, Tamaulipas, Tlaxcala, Veracruz Norte, Veracruz Sur, Yucatán, Zacatecas y Áreas de Nivel Central.

ZONA	OOAD	PARTIDA	CÉDULA	CLAVE CUCOP +	GPO	GEN	ESP	DIF	VAR	DESCRIPCIÓN- SISTEMA DE ABASTO INSTITUCIONAL (SAI)	TALLA	UNIDAD	CANT.	TIPO	ÚNICA ENTREGA RÉGIMEN ORDINARIO	ÚNICA ENTREGA MÉDICOS RESIDENTES	ÚNICA ENTREGA RÉGIMEN IMSS BIENESTAR	TOTAL POR CLAVE Y DESTINO RÉGIMEN ORDINARIO, MÉDICOS RESIDENTES E IMSS BIENESTAR
ZONA A	MORELOS	5	05	27101-0153	210	125	4411	03	01	FILIPINA Y PANTALON PARA DAMA. TALLA: MEDIANA. COLOR: VERDE AGUA. CEDULA 5.	M	JGO	1	JGO	78	-	-	78
ZONA A	MORELOS	5	05	27101-0153	210	125	4429	03	01	FILIPINA Y PANTALON PARA DAMA. TALLA: GRANDE. COLOR: VERDE AGUA. CEDULA 5.	G	JGO	1	JGO	12	-	-	12
ZONA A	MORELOS	5	05	27101-0153	210	125	4437	03	01	FILIPINA Y PANTALON PARA DAMA. TALLA: EXTRAGRANDE. COLOR: VERDE AGUA. CEDULA 5.	X	JGO	1	JGO	3	-	-	3
ZONA A	OFICINAS CENTRALES	5	05	27101-0153	210	125	4288	03	01	FILIPINA Y PANTALON PARA DAMA. TALLA: CHICA. COLOR: AZUL ELECTRICO. CEDULA 5.	CH	JGO	1	JGO	-	-	3	3
ZONA A	OFICINAS CENTRALES	5	05	27101-0153	210	125	4296	03	01	FILIPINA Y PANTALON PARA DAMA. TALLA: MEDIANA. COLOR: AZUL ELECTRICO. CEDULA 5.	M	JGO	1	JGO	3	-	9	12
ZONA A	OFICINAS CENTRALES	5	05	27101-0153	210	125	4304	03	01	FILIPINA Y PANTALON PARA DAMA. TALLA: GRANDE. COLOR: AZUL ELECTRICO. CEDULA 5.	G	JGO	1	JGO	12	-	30	42
ZONA A	OFICINAS CENTRALES	5	05	27101-0153	210	125	4312	03	01	FILIPINA Y PANTALON PARA DAMA. TALLA: EXTRAGRANDE. COLOR: AZUL ELECTRICO.CEDULA 5.	X	JGO	1	JGO	3	-	6	9
ZONA A	PUEBLA	5	05	27101-0153	210	125	4288	03	01	FILIPINA Y PANTALON PARA DAMA. TALLA: CHICA. COLOR: AZUL ELECTRICO. CEDULA 5.	CH	JGO	1	JGO	3	-	15	18
ZONA A	PUEBLA	5	05	27101-0153	210	125	4296	03	01	FILIPINA Y PANTALON PARA DAMA. TALLA: MEDIANA. COLOR: AZUL ELECTRICO. CEDULA 5.	M	JGO	1	JGO	6	-	30	36
ZONA A	PUEBLA	5	05	27101-0153	210	125	4304	03	01	FILIPINA Y PANTALON PARA DAMA. TALLA: GRANDE. COLOR: AZUL ELECTRICO. CEDULA 5.	G	JGO	1	JGO	3	-	21	24
ZONA A	PUEBLA	5	05	27101-0153	210	125	4312	03	01	FILIPINA Y PANTALON PARA DAMA. TALLA: EXTRAGRANDE. COLOR: AZUL ELECTRICO.CEDULA 5.	X	JGO	1	JGO	-	-	6	6
ZONA A	PUEBLA	5	05	27101-0153	210	125	4338	04	01	FILIPINA Y PANTALON PARA DAMA. TALLA: PLUS. COLOR: AZUL ELECTRICO. CEDULA 5.	PL	JGO	1	JGO	3	-	-	3
ZONA A	PUEBLA	5	05	27101-0153	210	125	4346	04	01	FILIPINA, PANTALON, MANDIL Y GORRO PARA DAMA. TALLA: CHICA. COLOR: BLANCO YROSA. CEDULA 5.	CH	JGO	1	JGO	90	-	-	90
ZONA A	PUEBLA	5	05	27101-0153	210	125	4353	03	01	FILIPINA, PANTALON, MANDIL Y GORRO PARA DAMA. TALLA: MEDIANA. COLOR: BLANCO YROSA. CEDULA 5.	M	JGO	1	JGO	186	-	-	186
ZONA A	PUEBLA	5	05	27101-0153	210	125	4361	03	01	FILIPINA, PANTALON, MANDIL Y GORRO PARA DAMA. TALLA: GRANDE. COLOR: BLANCO YROSA. CEDULA 5.	G	JGO	1	JGO	81	-	-	81
ZONA A	PUEBLA	5	05	27101-0153	210	125	4379	03	01	FILIPINA, PANTALON, MANDIL Y GORRO PARA DAMA. TALLA: EXTRAGRANDE. COLOR: BLANCOY ROSA. CEDULA 5.	X	JGO	1	JGO	30	-	-	30

DIVISIÓN DE CONTRATOS ANEXOS

ANEXO 5. CUADRO DE DISTRIBUCIÓN

Areas Requirentes: Órganos de Operación Administrativa Desconcentrada de Aguascalientes, Baja California, Baja California Sur, Campeche, Chiapas, Chihuahua, CDMX Norte, CDMX Sur, Coahuila, Colima, Durango, Guanajuato, Guerrero, Hidalgo, Edo. México Oriente, Edo. México Poniente, Jalisco, Michoacán, Morelos, Nayarit, Nuevo León, Oaxaca, Puebla, Querétaro, Quintana Roo, San Luis Potosí, Sinaloa, Sonora, Tabasco, Tamaulipas, Tlaxcala, Veracruz Norte, Veracruz Sur, Yucatán, Zacatecas y Áreas de Nivel Central.

ZONA	OOAD	PARTIDA	CÉDULA	CLAVE CUCOP +	GPO	GEN	ESP	DIF	VAR	DESCRIPCIÓN- SISTEMA DE ABASTO INSTITUCIONAL (SAI)	TALLA	UNIDAD	CANT.	TIPO	ÚNICA ENTREGA RÉGIMEN ORDINARIO	ÚNICA ENTREGA MÉDICOS RESIDENTES	ÚNICA ENTREGA RÉGIMEN IMSS BIENESTAR	TOTAL POR CLAVE Y DESTINO RÉGIMEN ORDINARIO, MÉDICOS RESIDENTES E IMSS BIENESTAR
ZONA A	PUEBLA	5	05	27101-0153	210	125	4387	03	01	FILIPINA, PANTALON, MANDIL Y GORRO PARA DAMA. TALLA: ESPECIAL. COLOR: BLANCO YROSA. CEDULA 5.	ES	JGO	1	JGO	6	-	-	6
ZONA A	PUEBLA	5	05	27101-0153	210	125	4403	03	01	FILIPINA Y PANTALON PARA DAMA. TALLA: CHICA. COLOR: VERDE AGUA. CEDULA 5.	CH	JGO	1	JGO	18	-	-	18
ZONA A	PUEBLA	5	05	27101-0153	210	125	4411	03	01	FILIPINA Y PANTALON PARA DAMA. TALLA: MEDIANA. COLOR: VERDE AGUA. CEDULA 5.	M	JGO	1	JGO	6	-	-	6
ZONA A	PUEBLA	5	05	27101-0153	210	125	4429	03	01	FILIPINA Y PANTALON PARA DAMA. TALLA: GRANDE. COLOR: VERDE AGUA. CEDULA 5.	G	JGO	1	JGO	6	-	-	6
ZONA A	QUERETARO	5	05	27101-0153	210	125	4304	03	01	FILIPINA Y PANTALON PARA DAMA. TALLA: GRANDE. COLOR: AZUL ELECTRICO. CEDULA 5.	G	JGO	1	JGO	3	-	-	3
ZONA A	QUERETARO	5	05	27101-0153	210	125	4346	04	01	FILIPINA, PANTALON, MANDIL Y GORRO PARA DAMA. TALLA: CHICA. COLOR: BLANCO YROSA. CEDULA 5.	CH	JGO	1	JGO	30	-	-	30
ZONA A	QUERETARO	5	05	27101-0153	210	125	4353	03	01	FILIPINA, PANTALON, MANDIL Y GORRO PARA DAMA. TALLA: MEDIANA. COLOR: BLANCO YROSA. CEDULA 5.	M	JGO	1	JGO	99	-	-	99
ZONA A	QUERETARO	5	05	27101-0153	210	125	4361	03	01	FILIPINA, PANTALON, MANDIL Y GORRO PARA DAMA. TALLA: GRANDE. COLOR: BLANCO YROSA. CEDULA 5.	G	JGO	1	JGO	30	-	-	30
ZONA A	QUERETARO	5	05	27101-0153	210	125	4379	03	01	FILIPINA, PANTALON, MANDIL Y GORRO PARA DAMA. TALLA: EXTRAGRANDE. COLOR: BLANCOY ROSA. CEDULA 5.	X	JGO	1	JGO	6	-	-	6
ZONA A	QUERETARO	5	05	27101-0153	210	125	4387	03	01	FILIPINA, PANTALON, MANDIL Y GORRO PARA DAMA. TALLA: ESPECIAL. COLOR: BLANCO YROSA. CEDULA 5.	ES	JGO	1	JGO	9	-	-	9
ZONA A	SAN LUIS POTOSI	5	05	27101-0153	210	125	4288	03	01	FILIPINA Y PANTALON PARA DAMA. TALLA: CHICA. COLOR: AZUL ELECTRICO. CEDULA 5.	CH	JGO	1	JGO	3	-	6	9
ZONA A	SAN LUIS POTOSI	5	05	27101-0153	210	125	4296	03	01	FILIPINA Y PANTALON PARA DAMA. TALLA: MEDIANA. COLOR: AZUL ELECTRICO. CEDULA 5.	M	JGO	1	JGO	-	-	9	9
ZONA A	SAN LUIS POTOSI	5	05	27101-0153	210	125	4304	03	01	FILIPINA Y PANTALON PARA DAMA. TALLA: GRANDE. COLOR: AZUL ELECTRICO. CEDULA 5.	G	JGO	1	JGO	-	-	3	3
ZONA A	SAN LUIS POTOSI	5	05	27101-0153	210	125	4346	04	01	FILIPINA, PANTALON, MANDIL Y GORRO PARA DAMA. TALLA: CHICA. COLOR: BLANCO YROSA. CEDULA 5.	CH	JGO	1	JGO	48	-	-	48
ZONA A	SAN LUIS POTOSI	5	05	27101-0153	210	125	4353	03	01	FILIPINA, PANTALON, MANDIL Y GORRO PARA DAMA. TALLA: MEDIANA. COLOR: BLANCO YROSA. CEDULA 5.	M	JGO	1	JGO	84	-	-	84

ANEXO 5. CUADRO DE DISTRIBUCIÓN

Areas Requirentes: Órganos de Operación Administrativa Desconcentrada de Aguascalientes, Baja California, Baja California Sur, Campeche, Chiapas, Chihuahua, CDMX Norte, CDMX Sur, Coahuila, Colima, Durango, Guanajuato, Guerrero, Hidalgo, Edo. México Oriente, Edo. México Poniente, Jalisco, Michoacán, Morelos, Nayarit, Nuevo León, Oaxaca, Puebla, Querétaro, Quintana Roo, San Luis Potosí, Sinaloa, Sonora, Tabasco, Tamaulipas, Tlaxcala, Veracruz Norte, Veracruz Sur, Yucatán, Zacatecas y Áreas de Nivel Central.

ZONA	OOAD	PARTIDA	CÉDULA	CLAVE CUCOP +	GPO	GEN	ESP	DIF	VAR	DESCRIPCIÓN- SISTEMA DE ABASTO INSTITUCIONAL (SAI)	TALLA	UNIDAD	CANT.	TIPO	ÚNICA ENTREGA RÉGIMEN ORDINARIO	ÚNICA ENTREGA MÉDICOS RESIDENTES	ÚNICA ENTREGA RÉGIMEN IMSS BIENESTAR	TOTAL POR CLAVE Y DESTINO RÉGIMEN ORDINARIO, MÉDICOS RESIDENTES E IMSS BIENESTAR
ZONA A	SAN LUIS POTOSI	5	05	27101-0153	210	125	4361	03	01	FILIPINA, PANTALON, MANDIL Y GORRO PARA DAMA. TALLA: GRANDE. COLOR: BLANCO YROSA. CEDULA 5.	G	JGO	1	JGO	51	-	-	51
ZONA A	SAN LUIS POTOSI	5	05	27101-0153	210	125	4379	03	01	FILIPINA, PANTALON, MANDIL Y GORRO PARA DAMA. TALLA: EXTRAGRANDE. COLOR: BLANCOY ROSA. CEDULA 5.	X	JGO	1	JGO	6	-	-	6
ZONA A	TLAXCALA	5	05	27101-0153	210	125	4304	03	01	FILIPINA Y PANTALON PARA DAMA. TALLA: GRANDE. COLOR: AZUL ELECTRICO. CEDULA 5.	G	JGO	1	JGO	3	-	-	3
ZONA A	TLAXCALA	5	05	27101-0153	210	125	4346	04	01	FILIPINA, PANTALON, MANDIL Y GORRO PARA DAMA. TALLA: CHICA. COLOR: BLANCO YROSA. CEDULA 5.	CH	JGO	1	JGO	45	-	-	45
ZONA A	TLAXCALA	5	05	27101-0153	210	125	4353	03	01	FILIPINA, PANTALON, MANDIL Y GORRO PARA DAMA. TALLA: MEDIANA. COLOR: BLANCO YROSA. CEDULA 5.	M	JGO	1	JGO	60	-	-	60
ZONA A	TLAXCALA	5	05	27101-0153	210	125	4361	03	01	FILIPINA, PANTALON, MANDIL Y GORRO PARA DAMA. TALLA: GRANDE. COLOR: BLANCO YROSA. CEDULA 5.	G	JGO	1	JGO	27	-	-	27
ZONA A	TLAXCALA	5	05	27101-0153	210	125	4379	03	01	FILIPINA, PANTALON, MANDIL Y GORRO PARA DAMA. TALLA: EXTRAGRANDE. COLOR: BLANCOY ROSA. CEDULA 5.	X	JGO	1	JGO	3	-	-	3
ZONA A	TLAXCALA	5	05	27101-0153	210	125	4403	03	01	FILIPINA Y PANTALON PARA DAMA. TALLA: CHICA. COLOR: VERDE AGUA. CEDULA 5.	CH	JGO	1	JGO	18	-	-	18
ZONA A	TLAXCALA	5	05	27101-0153	210	125	4411	03	01	FILIPINA Y PANTALON PARA DAMA. TALLA: MEDIANA. COLOR: VERDE AGUA. CEDULA 5.	M	JGO	1	JGO	12	-	-	12
ZONA A	TLAXCALA	5	05	27101-0153	210	125	4429	03	01	FILIPINA Y PANTALON PARA DAMA. TALLA: GRANDE. COLOR: VERDE AGUA. CEDULA 5.	G	JGO	1	JGO	3	-	-	3
ZONA A	ZACATECAS	5	05	27101-0153	210	125	4288	03	01	FILIPINA Y PANTALON PARA DAMA. TALLA: CHICA. COLOR: AZUL ELECTRICO. CEDULA 5.	CH	JGO	1	JGO	-	-	24	24
ZONA A	ZACATECAS	5	05	27101-0153	210	125	4296	03	01	FILIPINA Y PANTALON PARA DAMA. TALLA: MEDIANA. COLOR: AZUL ELECTRICO. CEDULA 5.	M	JGO	1	JGO	-	-	42	42
ZONA A	ZACATECAS	5	05	27101-0153	210	125	4304	03	01	FILIPINA Y PANTALON PARA DAMA. TALLA: GRANDE. COLOR: AZUL ELECTRICO. CEDULA 5.	G	JGO	1	JGO	-	-	36	36
ZONA A	ZACATECAS	5	05	27101-0153	210	125	4320	03	01	FILIPINA Y PANTALON PARA DAMA. TALLA: ESPECIAL. COLOR: AZUL ELECTRICO. CEDULA5.	ES	JGO	1	JGO	-	-	3	3
ZONA A	ZACATECAS	5	05	27101-0153	210	125	4346	04	01	FILIPINA, PANTALON, MANDIL Y GORRO PARA DAMA. TALLA: CHICA. COLOR: BLANCO YROSA. CEDULA 5.	CH	JGO	1	JGO	21	-	-	21

DIVISIÓN DE ANEXOS CONTRATOS

ANEXO 5. CUADRO DE DISTRIBUCIÓN

Areas Requirentes: Órganos de Operación Administrativa Desconcentrada de Aguascalientes, Baja California, Baja California Sur, Campeche, Chiapas, Chihuahua, CDMX Norte, CDMX Sur, Coahuila, Colima, Durango, Guanajuato, Guerrero, Hidalgo, Edo. México Oriente, Edo México Poniente, Jalisco, Michoacán, Morelos, Nayarit, Nuevo León, Oaxaca, Puebla, Querétaro, Quintana Roo, San Luis Potosí, Sinaloa, Sonora, Tabasco, Tamaulipas, Tlaxcala, Veracruz Norte, Veracruz Sur, Yucatán, Zacatecas y Áreas de Nivel Central.

ZONA	OOAD	PARTIDA	CÉDULA	CLAVE CUCOP +	GPO	GEN	ESP	DIF	VAR	DESCRIPCIÓN- SISTEMA DE ABASTO INSTITUCIONAL (SAI)	TALLA	UNIDAD	CANT.	TIPO	ÚNICA ENTREGA RÉGIMEN ORDINARIO	ÚNICA ENTREGA MÉDICOS RESIDENTES	ÚNICA ENTREGA RÉGIMEN IMSS BIENESTAR	TOTAL POR CLAVE Y DESTINO RÉGIMEN ORDINARIO, MÉDICOS RESIDENTES E IMSS BIENESTAR
ZONA A	ZACATECAS	5	05	27101-0153	210	125	4353	03	01	FILIPINA, PANTALON, MANDIL Y GORRO PARA DAMA. TALLA MEDIANA. COLOR: BLANCO YROSA. CEDULA 5.	M	JGO	1	JGO	30	-	-	30
ZONA A	ZACATECAS	5	05	27101-0153	210	125	4361	03	01	FILIPINA, PANTALON, MANDIL Y GORRO PARA DAMA. TALLA: GRANDE. COLOR: BLANCO YROSA. CEDULA 5.	G	JGO	1	JGO	27	-	-	27
ZONA A	ZACATECAS	5	05	27101-0153	210	125	4379	03	01	FILIPINA, PANTALON, MANDIL Y GORRO PARA DAMA. TALLA: EXTRAGRANDE. COLOR: BLANCOY ROSA. CEDULA 5.	X	JGO	1	JGO	6	-	-	6
ZONA A	ZACATECAS	5	05	27101-0153	210	125	4387	03	01	FILIPINA, PANTALON, MANDIL Y GORRO PARA DAMA. TALLA: ESPECIAL. COLOR: BLANCO YROSA. CEDULA 5.	ES	JGO	1	JGO	9	-	-	9
ZONA B	BAJA CALIFORNIA	5	05	27101-0153	210	125	4288	03	01	FILIPINA Y PANTALON PARA DAMA. TALLA CHICA. COLOR: AZUL ELECTRICO. CEDULA 5.	CH	JGO	1	JGO	9	-	-	9
ZONA B	BAJA CALIFORNIA	5	05	27101-0153	210	125	4296	03	01	FILIPINA Y PANTALON PARA DAMA. TALLA: MEDIANA. COLOR: AZUL ELECTRICO. CEDULA 5.	M	JGO	1	JGO	21	-	-	21
ZONA B	BAJA CALIFORNIA	5	05	27101-0153	210	125	4304	03	01	FILIPINA Y PANTALON PARA DAMA. TALLA: GRANDE. COLOR. AZUL ELECTRICO. CEDULA 5.	G	JGO	1	JGO	-	-	6	6
ZONA B	BAJA CALIFORNIA	5	05	27101-0153	210	125	4312	03	01	FILIPINA Y PANTALON PARA DAMA. TALLA: EXTRAGRANDE. COLOR. AZUL ELECTRICO.CEDULA 5.	X	JGO	1	JGO	-	-	3	3
ZONA B	BAJA CALIFORNIA	5	05	27101-0153	210	125	4320	03	01	FILIPINA Y PANTALON PARA DAMA. TALLA: ESPECIAL. COLOR. AZUL ELECTRICO. CEDULA5	ES	JGO	1	JGO	3	-	-	3
ZONA B	BAJA CALIFORNIA	5	05	27101-0153	210	125	4346	03	01	FILIPINA, PANTALON, MANDIL Y GORRO PARA DAMA. TALLA. CHICA. COLOR. BLANCO YROSA. CEDULA 5.	CH	JGO	1	JGO	72	-	-	72
ZONA B	BAJA CALIFORNIA	5	05	27101-0153	210	125	4353	03	01	FILIPINA, PANTALON, MANDIL Y GORRO PARA DAMA. TALLA: MEDIANA. COLOR: BLANCO YROSA. CEDULA 5.	M	JGO	1	JGO	132	-	-	132
ZONA B	BAJA CALIFORNIA	5	05	27101-0153	210	125	4361	03	01	FILIPINA, PANTALON, MANDIL Y GORRO PARA DAMA. TALLA: GRANDE. COLOR: BLANCO YROSA. CEDULA 5.	G	JGO	1	JGO	84	-	-	84
ZONA B	BAJA CALIFORNIA	5	05	27101-0153	210	125	4379	03	01	FILIPINA, PANTALON, MANDIL Y GORRO PARA DAMA. TALLA: EXTRAGRANDE. COLOR: BLANCOY ROSA. CEDULA 5.	X	JGO	1	JGO	21	-	-	21
ZONA B	BAJA CALIFORNIA	5	05	27101-0153	210	125	4387	03	01	FILIPINA, PANTALON, MANDIL Y GORRO PARA DAMA. TALLA: ESPECIAL. COLOR. BLANCO YROSA. CEDULA 5.	ES	JGO	1	JGO	18	-	-	18

ANEXO 5. CUADRO DE DISTRIBUCIÓN

Areas Requirentes: Órganos de Operación Administrativa Desconcentrada de Aguascalientes, Baja California, Baja California Sur, Campeche, Chiapas, Chihuahua, CDMX Norte, CDMX Sur, Coahuila, Colima, Durango, Guanajuato, Guerrero, Hidalgo, Edo. México Oriente, Edo. México Poniente, Jalisco, Michoacán, Morelos, Nayarit, Nuevo León, Oaxaca, Puebla, Querétaro, Quintana Roo, San Luis Potosí, Sinaloa, Sonora, Tabasco, Tamaulipas, Tlaxcala, Veracruz Norte, Veracruz Sur, Yucatán, Zacatecas y Áreas de Nivel Central.

ZONA	OOAD	PARTIDA	CÉDULA	CLAVE CUCOP +	GPO	GEN	ESP	DIF	VAR	DESCRIPCIÓN- SISTEMA DE ABASTO INSTITUCIONAL (SAI)	TALLA	UNIDAD	CANT.	TIPO	ÚNICA ENTREGA RÉGIMEN ORDINARIO	ÚNICA ENTREGA MÉDICOS RESIDENTES	ÚNICA ENTREGA RÉGIMEN IMSS BIENESTAR	TOTAL POR CLAVE Y DESTINO RÉGIMEN ORDINARIO, MÉDICOS RESIDENTES E IMSS BIENESTAR
ZONA B	BAJA CALIFORNIA SUR	5	05	27101-0153	210	125	4346	04	01	FILIPINA, PANTALON, MANDIL Y GORRO PARA DAMA. TALLA: CHICA. COLOR: BLANCO YROSA. CEDULA 5.	CH	JGO	1	JGO	21	-	-	21
ZONA B	BAJA CALIFORNIA SUR	5	05	27101-0153	210	125	4353	03	01	FILIPINA, PANTALON, MANDIL Y GORRO PARA DAMA. TALLA: MEDIANA. COLOR: BLANCO YROSA. CEDULA 5.	M	JGO	1	JGO	36	-	-	36
ZONA B	BAJA CALIFORNIA SUR	5	05	27101-0153	210	125	4361	03	01	FILIPINA, PANTALON, MANDIL Y GORRO PARA DAMA. TALLA: GRANDE. COLOR: BLANCO YROSA. CEDULA 5.	G	JGO	1	JGO	51	-	-	51
ZONA B	BAJA CALIFORNIA SUR	5	05	27101-0153	210	125	4379	03	01	FILIPINA, PANTALON, MANDIL Y GORRO PARA DAMA. TALLA: EXTRAGRANDE. COLOR: BLANCOY ROSA. CEDULA 5.	X	JGO	1	JGO	18	-	-	18
ZONA B	BAJA CALIFORNIA SUR	5	05	27101-0153	210	125	4387	03	01	FILIPINA, PANTALON, MANDIL Y GORRO PARA DAMA. TALLA: ESPECIAL. COLOR: BLANCO YROSA. CEDULA 5.	ES	JGO	1	JGO	6	-	-	6
ZONA B	CAMPECHE	5	05	27101-0153	210	125	4288	03	01	FILIPINA Y PANTALON PARA DAMA. TALLA: CHICA. COLOR: AZUL ELECTRICO. CEDULA 5.	CH	JGO	1	JGO	-	-	3	3
ZONA B	CAMPECHE	5	05	27101-0153	210	125	4296	03	01	FILIPINA Y PANTALON PARA DAMA. TALLA: MEDIANA. COLOR: AZUL ELECTRICO. CEDULA 5.	M	JGO	1	JGO	-	-	3	3
ZONA B	CAMPECHE	5	05	27101-0153	210	125	4304	03	01	FILIPINA Y PANTALON PARA DAMA. TALLA: GRANDE. COLOR: AZUL ELECTRICO. CEDULA 5.	G	JGO	1	JGO	-	-	9	9
ZONA B	CAMPECHE	5	05	27101-0153	210	125	4346	04	01	FILIPINA, PANTALON, MANDIL Y GORRO PARA DAMA. TALLA: CHICA. COLOR: BLANCO YROSA. CEDULA 5.	CH	JGO	1	JGO	12	-	-	12
ZONA B	CAMPECHE	5	05	27101-0153	210	125	4353	03	01	FILIPINA, PANTALON, MANDIL Y GORRO PARA DAMA. TALLA: MEDIANA. COLOR: BLANCO YROSA. CEDULA 5.	M	JGO	1	JGO	21	-	-	21
ZONA B	CAMPECHE	5	05	27101-0153	210	125	4361	03	01	FILIPINA, PANTALON, MANDIL Y GORRO PARA DAMA. TALLA: GRANDE. COLOR: BLANCO YROSA. CEDULA 5.	G	JGO	1	JGO	39	-	-	39
ZONA B	CAMPECHE	5	05	27101-0153	210	125	4379	03	01	FILIPINA, PANTALON, MANDIL Y GORRO PARA DAMA. TALLA: EXTRAGRANDE. COLOR: BLANCOY ROSA. CEDULA 5.	X	JGO	1	JGO	3	-	-	3
ZONA B	CAMPECHE	5	05	27101-0153	210	125	4387	03	01	FILIPINA, PANTALON, MANDIL Y GORRO PARA DAMA. TALLA: ESPECIAL. COLOR: BLANCO YROSA. CEDULA 5.	ES	JGO	1	JGO	3	-	-	3
ZONA B	CAMPECHE	5	05	27101-0153	210	125	4395	04	01	FILIPINA, PANTALON, MANDIL Y GORRO PARA DAMA. TALLA: PLUS. COLOR: BLANCO YROSA. CEDULA 5.	PL	JGO	1	JGO	3	-	-	3
ZONA B	CHIAPAS	5	05	27101-0153	210	125	4288	03	01	FILIPINA Y PANTALON PARA DAMA. TALLA: CHICA. COLOR: AZUL ELECTRICO. CEDULA 5.	CH	JGO	1	JGO	3	-	21	24

DIVISIÓN DE CONTRATOS ANEXO

ANEXO 5. CUADRO DE DISTRIBUCIÓN

Áreas Requirentes: Órganos de Operación Administrativa Desconcentrada de Aguascalientes, Baja California, Baja California Sur, Campeche, Chiapas, Chihuahua, CDMX Norte, CDMX Sur, Coahuila, Colima, Durango, Guanajuato, Guerrero, Hidalgo, Edo. México Oriente, Edo. México Poniente, Jalisco, Michoacán, Morelos, Nayarit, Nuevo León, Oaxaca, Puebla, Querétaro, Quintana Roo, San Luis Potosí, Sinaloa, Sonora, Tabasco, Tamaulipas, Tlaxcala, Veracruz Norte, Veracruz Sur, Yucatán, Zacatecas y Áreas de Nivel Central.

ZONA	OOAD	PARTIDA	CÉDULA	CLAVE CUCOP +	GPO	GEN	ESP	DIF	VAR	DESCRIPCIÓN- SISTEMA DE ABASTO INSTITUCIONAL (SAI)	TALLA	UNIDAD	CANT.	TIPO	ÚNICA ENTREGA RÉGIMEN ORDINARIO	ÚNICA ENTREGA MÉDICOS RESIDENTES	ÚNICA ENTREGA RÉGIMEN IMSS BIENESTAR	TOTAL POR CLAVE Y DESTINO RÉGIMEN ORDINARIO, MÉDICOS RESIDENTES E IMSS BIENESTAR
ZONA B	CHIAPAS	5	05	27101-0153	210	125	4296	03	01	FILIPINA Y PANTALON PARA DAMA. TALLA MEDIANA. COLOR. AZUL ELECTRICO. CEDULA 5.	M	JGO	1	JGO	9	-	39	48
ZONA B	CHIAPAS	5	05	27101-0153	210	125	4304	03	01	FILIPINA Y PANTALON PARA DAMA. TALLA: GRANDE. COLOR: AZUL ELECTRICO. CEDULA 5.	G	JGO	1	JGO	3	-	33	36
ZONA B	CHIAPAS	5	05	27101-0153	210	125	4346	04	01	FILIPINA, PANTALON, MANDIL Y GORRO PARA DAMA. TALLA: CHICA. COLOR: BLANCO Y ROSA. CEDULA 5.	CH	JGO	1	JGO	27	-	-	27
ZONA B	CHIAPAS	5	05	27101-0153	210	125	4353	03	01	FILIPINA, PANTALON, MANDIL Y GORRO PARA DAMA. TALLA: MEDIANA. COLOR: BLANCO Y ROSA. CEDULA 5.	M	JGO	1	JGO	60	-	-	60
ZONA B	CHIAPAS	5	05	27101-0153	210	125	4361	03	01	FILIPINA, PANTALON, MANDIL Y GORRO PARA DAMA. TALLA: GRANDE COLOR: BLANCO Y ROSA. CEDULA 5.	G	JGO	1	JGO	36	-	-	36
ZONA B	CHIAPAS	5	05	27101-0153	210	125	4379	03	01	FILIPINA, PANTALON, MANDIL Y GORRO PARA DAMA. TALLA: EXTRAGRANDE. COLOR: BLANCO Y ROSA. CEDULA 5.	X	JGO	1	JGO	12	-	-	12
ZONA B	COAHUILA	5	05	27101-0153	210	125	4296	03	01	FILIPINA Y PANTALON PARA DAMA. TALLA: MEDIANA. COLOR: AZUL ELECTRICO. CEDULA 5.	M	JGO	1	JGO	-	-	9	9
ZONA B	COAHUILA	5	05	27101-0153	210	125	4304	03	01	FILIPINA Y PANTALON PARA DAMA. TALLA: GRANDE. COLOR: AZUL ELECTRICO. CEDULA 5.	G	JGO	1	JGO	-	-	24	24
ZONA B	COAHUILA	5	05	27101-0153	210	125	4312	03	01	FILIPINA Y PANTALON PARA DAMA. TALLA: EXTRAGRANDE. COLOR. AZUL ELECTRICO.CEDULA 5.	X	JGO	1	JGO	-	-	6	6
ZONA B	COAHUILA	5	05	27101-0153	210	125	4320	03	01	FILIPINA Y PANTALON PARA DAMA. TALLA ESPECIAL. COLOR. AZUL ELECTRICO. CEDULA5.	ES	JGO	1	JGO	-	-	3	3
ZONA B	COAHUILA	5	05	27101-0153	210	125	4346	04	01	FILIPINA, PANTALON, MANDIL Y GORRO PARA DAMA. TALLA: CHICA. COLOR: BLANCO Y ROSA. CEDULA 5.	CH	JGO	1	JGO	60	-	-	60
ZONA B	COAHUILA	5	05	27101-0153	210	125	4353	03	01	FILIPINA, PANTALON, MANDIL Y GORRO PARA DAMA. TALLA: MEDIANA. COLOR: BLANCO Y ROSA. CEDULA 5.	M	JGO	1	JGO	144	-	-	144
ZONA B	COAHUILA	5	05	27101-0153	210	125	4361	03	01	FILIPINA, PANTALON, MANDIL Y GORRO PARA DAMA. TALLA: GRANDE COLOR: BLANCO Y ROSA. CEDULA 5.	G	JGO	1	JGO	105	-	-	105
ZONA B	COAHUILA	5	05	27101-0153	210	125	4379	03	01	FILIPINA, PANTALON, MANDIL Y GORRO PARA DAMA. TALLA: EXTRAGRANDE. COLOR: BLANCO Y ROSA. CEDULA 5.	X	JGO	1	JGO	18	-	-	18

ANEXO 5. CUADRO DE DISTRIBUCIÓN

Areas Requirentes: Órganos de Operación Administrativa Desconcentrada de Aguascalientes, Baja California, Baja California Sur, Campeche, Chiapas, Chihuahua, CDMX Norte, CDMX Sur, Coahuila, Colima, Durango, Guanajuato, Guerrero, Hidalgo, Edo. México Oriente, Edo. México Poniente, Jalisco, Michoacán, Morelos, Nayarit, Nuevo León, Oaxaca, Puebla, Querétaro, Quintana Roo, San Luis Potosí, Sinaloa, Sonora, Tabasco, Tamaulipas, Tlaxcala, Veracruz Norte, Veracruz Sur, Yucatán, Zacatecas y Áreas de Nivel Central.

ZONA	OOAD	PARTIDA	CÉDULA	CLAVE CUCOP +	GPO	GEN	ESP	DIF	VAR	DESCRIPCIÓN- SISTEMA DE ABASTO INSTITUCIONAL (SAI)	TALLA	UNIDAD	CANT.	TIPO	ÚNICA ENTREGA RÉGIMEN ORDINARIO	ÚNICA ENTREGA MÉDICOS RESIDENTES	ÚNICA ENTREGA RÉGIMEN IMSS BIENESTAR	TOTAL POR CLAVE Y DESTINO RÉGIMEN ORDINARIO, MÉDICOS RESIDENTES E IMSS BIENESTAR
ZONA B	COAHUILA	5	05	27101-0153	210	125	4387	03	01	FILIPINA, PANTALON, MANDIL Y GORRO PARA DAMA. TALLA: ESPECIAL. COLOR: BLANCO YROSA. CEDULA 5.	ES	JGO	1	JGO	15	-	-	15
ZONA B	COAHUILA	5	05	27101-0153	210	125	4395	04	01	FILIPINA, PANTALON, MANDIL Y GORRO PARA DAMA. TALLA: PLUS. COLOR: BLANCO YROSA. CEDULA 5.	PL	JGO	1	JGO	6	-	-	6
ZONA B	COLIMA	5	05	27101-0153	210	125	4288	03	01	FILIPINA Y PANTALON PARA DAMA. TALLA: CHICA. COLOR: AZUL ELECTRICO. CEDULA 5.	CH	JGO	1	JGO	3	-	-	3
ZONA B	COLIMA	5	05	27101-0153	210	125	4346	04	01	FILIPINA, PANTALON, MANDIL Y GORRO PARA DAMA. TALLA: CHICA. COLOR: BLANCO YROSA. CEDULA 5.	CH	JGO	1	JGO	27	-	-	27
ZONA B	COLIMA	5	05	27101-0153	210	125	4353	03	01	FILIPINA, PANTALON, MANDIL Y GORRO PARA DAMA. TALLA: MEDIANA. COLOR: BLANCO YROSA. CEDULA 5.	M	JGO	1	JGO	39	-	-	39
ZONA B	COLIMA	5	05	27101-0153	210	125	4361	03	01	FILIPINA, PANTALON, MANDIL Y GORRO PARA DAMA. TALLA: GRANDE. COLOR: BLANCO YROSA. CEDULA 5.	G	JGO	1	JGO	33	-	-	33
ZONA B	COLIMA	5	05	27101-0153	210	125	4379	03	01	FILIPINA, PANTALON, MANDIL Y GORRO PARA DAMA. TALLA: EXTRAGRANDE. COLOR: BLANCOY ROSA. CEDULA 5.	X	JGO	1	JGO	12	-	-	12
ZONA B	GUERRERO	5	05	27101-0153	210	125	4296	03	01	FILIPINA Y PANTALON PARA DAMA. TALLA: MEDIANA. COLOR: AZUL ELECTRICO. CEDULA 5.	M	JGO	1	JGO	3	-	-	3
ZONA B	GUERRERO	5	05	27101-0153	210	125	4304	03	01	FILIPINA Y PANTALON PARA DAMA. TALLA: GRANDE. COLOR: AZUL ELECTRICO. CEDULA 5.	G	JGO	1	JGO	3	-	3	6
ZONA B	GUERRERO	5	05	27101-0153	210	125	4312	03	01	FILIPINA Y PANTALON PARA DAMA. TALLA: EXTRAGRANDE. COLOR: AZUL ELECTRICO.CEDULA 5.	X	JGO	1	JGO	3	-	-	3
ZONA B	GUERRERO	5	05	27101-0153	210	125	4346	04	01	FILIPINA, PANTALON, MANDIL Y GORRO PARA DAMA. TALLA: CHICA. COLOR: BLANCO YROSA. CEDULA 5.	CH	JGO	1	JGO	36	-	-	36
ZONA B	GUERRERO	5	05	27101-0153	210	125	4353	03	01	FILIPINA, PANTALON, MANDIL Y GORRO PARA DAMA. TALLA: MEDIANA. COLOR: BLANCO YROSA. CEDULA 5.	M	JGO	1	JGO	60	-	-	60
ZONA B	GUERRERO	5	05	27101-0153	210	125	4361	03	01	FILIPINA, PANTALON, MANDIL Y GORRO PARA DAMA. TALLA: GRANDE. COLOR: BLANCO YROSA. CEDULA 5.	G	JGO	1	JGO	24	-	-	24
ZONA B	GUERRERO	5	05	27101-0153	210	125	4379	03	01	FILIPINA, PANTALON, MANDIL Y GORRO PARA DAMA. TALLA: EXTRAGRANDE. COLOR: BLANCOY ROSA. CEDULA 5.	X	JGO	1	JGO	6	-	-	6

DIVISIÓN DE CONTRATOS ANEXOS

ANEXO 5. CUADRO DE DISTRIBUCIÓN

Áreas Requirentes: Órganos de Operación Administrativa Desconcentrada de Aguascalientes, Baja California, Baja California Sur, Campeche, Chiapas, Chihuahua, CDMX Norte, CDMX Sur, Coahuila, Colima, Durango, Guanajuato, Guerrero, Hidalgo, Edo. México Oriente, Edo. México Poniente, Jalisco, Michoacán, Morelos, Nayarit, Nuevo León, Oaxaca, Puebla, Querétaro, Quintana Roo, San Luis Potosí, Sinaloa, Sonora, Tabasco, Tamaulipas, Tlaxcala, Veracruz Norte, Veracruz Sur, Yucatán, Zacatecas y Áreas de Nivel Central.

ZONA	OOAD	PARTIDA	CÉDULA	CLAVE CUCOP +	GPO	GEN	ESP	DIF	VAR	DESCRIPCIÓN- SISTEMA DE ABASTO INSTITUCIONAL (SAI)	TALLA	UNIDAD	CANT.	TIPO	ÚNICA ENTREGA RÉGIMEN ORDINARIO	ÚNICA ENTREGA MÉDICOS RESIDENTES	ÚNICA ENTREGA RÉGIMEN IMSS BIENESTAR	TOTAL POR CLAVE Y DESTINO RÉGIMEN ORDINARIO, MÉDICOS RESIDENTES E IMSS BIENESTAR
ZONA B	GUERRERO	5	05	27101-0153	210	125	4387	03	01	FILIPINA, PANTALON, MANDIL Y GORRO PARA DAMA. TALLA ESPECIAL. COLOR BLANCO YROSA. CEDULA 5.	ES	JGO	1	JGO	3	-	-	3
ZONA B	JALISCO	5	05	27101-0153	210	125	4288	03	01	FILIPINA Y PANTALON PARA DAMA. TALLA: CHICA. COLOR: AZUL ELECTRICO. CEDULA 5.	CH	JGO	1	JGO	3	-	-	3
ZONA B	JALISCO	5	05	27101-0153	210	125	4296	03	01	FILIPINA Y PANTALON PARA DAMA. TALLA: MEDIANA. COLOR: AZUL ELECTRICO. CEDULA 5.	M	JGO	1	JGO	12	-	-	12
ZONA B	JALISCO	5	05	27101-0153	210	125	4304	03	01	FILIPINA Y PANTALON PARA DAMA. TALLA: GRANDE. COLOR: AZUL ELECTRICO. CEDULA 5.	G	JGO	1	JGO	6	-	-	6
ZONA B	JALISCO	5	05	27101-0153	210	125	4312	03	01	FILIPINA Y PANTALON PARA DAMA. TALLA: EXTRAGRANDE. COLOR: AZUL ELECTRICO.CEDULA 5.	X	JGO	1	JGO	3	-	-	3
ZONA B	JALISCO	5	05	27101-0153	210	125	4346	04	01	FILIPINA, PANTALON, MANDIL Y GORRO PARA DAMA. TALLA: CHICA. COLOR: BLANCO YROSA. CEDULA 5.	CH	JGO	1	JGO	168	-	-	168
ZONA B	JALISCO	5	05	27101-0153	210	125	4353	03	01	FILIPINA, PANTALON, MANDIL Y GORRO PARA DAMA. TALLA: MEDIANA. COLOR BLANCO YROSA. CEDULA 5.	M	JGO	1	JGO	258	-	-	258
ZONA B	JALISCO	5	05	27101-0153	210	125	4361	03	01	FILIPINA, PANTALON, MANDIL Y GORRO PARA DAMA. TALLA: GRANDE. COLOR BLANCO YROSA. CEDULA 5.	G	JGO	1	JGO	210	-	-	210
ZONA B	JALISCO	5	05	27101-0153	210	125	4379	03	01	FILIPINA, PANTALON, MANDIL Y GORRO PARA DAMA. TALLA: EXTRAGRANDE COLOR: BLANCOY ROSA. CEDULA 5.	X	JGO	1	JGO	24	-	-	24
ZONA B	JALISCO	5	05	27101-0153	210	125	4387	03	01	FILIPINA, PANTALON, MANDIL Y GORRO PARA DAMA. TALLA: ESPECIAL. COLOR: BLANCO YROSA. CEDULA 5.	ES	JGO	1	JGO	9	-	-	9
ZONA B	MICHOACAN	5	05	27101-0153	210	125	4288	03	01	FILIPINA Y PANTALON PARA DAMA. TALLA: CHICA. COLOR: AZUL ELECTRICO. CEDULA 5.	CH	JGO	1	JGO	3	-	3	6
ZONA B	MICHOACAN	5	05	27101-0153	210	125	4296	03	01	FILIPINA Y PANTALON PARA DAMA. TALLA: MEDIANA. COLOR AZUL ELECTRICO. CEDULA 5.	M	JGO	1	JGO	-	-	3	3
ZONA B	MICHOACAN	5	05	27101-0153	210	125	4304	03	01	FILIPINA Y PANTALON PARA DAMA. TALLA: GRANDE. COLOR: AZUL ELECTRICO. CEDULA 5.	G	JGO	1	JGO	9	-	12	21
ZONA B	MICHOACAN	5	05	27101-0153	210	125	4320	03	01	FILIPINA Y PANTALON PARA DAMA. TALLA: ESPECIAL. COLOR: AZUL ELECTRICO. CEDULA5.	ES	JGO	1	JGO	3	-	-	3
ZONA B	MICHOACAN	5	05	27101-0153	210	125	4346	04	01	FILIPINA, PANTALON, MANDIL Y GORRO PARA DAMA. TALLA: CHICA. COLOR: BLANCO YROSA. CEDULA 5.	CH	JGO	1	JGO	60	-	-	60

ANEXO 5. CUADRO DE DISTRIBUCIÓN

Áreas Requirentes: Órganos de Operación Administrativa Desconcentrada de Aguascalientes, Baja California, Baja California Sur, Campeche, Chiapas, Chihuahua, CDMX Norte, CDMX Sur, Coahuila, Colima, Durango, Guanajuato, Guerrero, Hidalgo, Edo. México Oriente, Edo. México Poniente, Jalisco, Michoacán, Morelos, Nayarit, Nuevo León, Oaxaca, Puebla, Querétaro, Quintana Roo, San Luis Potosí, Sinaloa, Sonora, Tabasco, Tamaulipas, Tlaxcala, Veracruz Norte, Veracruz Sur, Yucatán, Zacatecas y Áreas de Nivel Central.

ZONA	OOAD	PARTIDA	CÉDULA	CLAVE CUCOP +	GPO	GEN	ESP	DIF	VAR	DESCRIPCIÓN- SISTEMA DE ABASTO INSTITUCIONAL (SAI)	TALLA	UNIDAD	CANT.	TIPO	ÚNICA ENTREGA RÉGIMEN ORDINARIO	ÚNICA ENTREGA MÉDICOS RESIDENTES	ÚNICA ENTREGA RÉGIMEN IMSS BIENESTAR	TOTAL POR CLAVE Y DESTINO RÉGIMEN ORDINARIO, MÉDICOS RESIDENTES E IMSS BIENESTAR
ZONA B	MICHOACAN	5	05	27101-0153	210	125	4353	03	01	FILIPINA, PANTALON, MANDIL Y GORRO PARA DAMA. TALLA: MEDIANA. COLOR: BLANCO YROSA. CEDULA 5.	M	JGO	1	JGO	93	-	-	93
ZONA B	MICHOACAN	5	05	27101-0153	210	125	4361	03	01	FILIPINA, PANTALON, MANDIL Y GORRO PARA DAMA. TALLA: GRANDE. COLOR: BLANCO YROSA. CEDULA 5.	G	JGO	1	JGO	57	-	-	57
ZONA B	MICHOACAN	5	05	27101-0153	210	125	4379	03	01	FILIPINA, PANTALON, MANDIL Y GORRO PARA DAMA. TALLA: EXTRAGRANDE. COLOR: BLANCOY ROSA. CEDULA 5.	X	JGO	1	JGO	21	-	-	21
ZONA B	MICHOACAN.	5	05	27101-0153	210	125	4387	03	01	FILIPINA, PANTALON, MANDIL Y GORRO PARA DAMA. TALLA: ESPECIAL. COLOR: BLANCO YROSA. CEDULA 5.	ES	JGO	1	JGO	3	-	-	3
ZONA B	MICHOACAN	5	05	27101-0153	210	125	4395	04	01	FILIPINA, PANTALON, MANDIL Y GORRO PARA DAMA. TALLA: PLUS. COLOR. BLANCO YROSA. CEDULA 5.	PL	JGO	1	JGO	3	-	-	3
ZONA B	NAYARIT	5	05	27101-0153	210	125	4296	03	01	FILIPINA Y PANTALON PARA DAMA. TALLA: MEDIANA. COLOR: AZUL ELECTRICO. CEDULA 5.	M	JGO	1	JGO	-	-	9	9
ZONA B	NAYARIT	5	05	27101-0153	210	125	4346	04	01	FILIPINA, PANTALON, MANDIL Y GORRO PARA DAMA: TALLA: CHICA. COLOR: BLANCO YROSA. CEDULA 5.	CH	JGO	1	JGO	42	-	-	42
ZONA B	NAYARIT	5	05	27101-0153	210	125	4353	03	01	FILIPINA, PANTALON, MANDIL Y GORRO PARA DAMA. TALLA: MEDIANA. COLOR: BLANCO YROSA. CEDULA 5.	M	JGO	1	JGO	54	-	-	54
ZONA B	NAYARIT	5	05	27101-0153	210	125	4361	03	01	FILIPINA, PANTALON, MANDIL Y GORRO PARA DAMA. TALLA: GRANDE. COLOR: BLANCO YROSA. CEDULA 5.	G	JGO	1	JGO	69	-	-	69
ZONA B	NUEVO LEON	5	05	27101-0153	210	125	4288	03	01	FILIPINA Y PANTALON PARA DAMA. TALLA: CHICA. COLOR: AZUL ELECTRICO. CEDULA 5.	CH	JGO	1	JGO	6	-	-	6
ZONA B	NUEVO LEON	5	05	27101-0153	210	125	4296	03	01	FILIPINA Y PANTALON PARA DAMA. TALLA: MEDIANA. COLOR: AZUL ELECTRICO. CEDULA 5.	M	JGO	1	JGO	12	-	-	12
ZONA B	NUEVO LEON	5	05	27101-0153	210	125	4304	03	01	FILIPINA Y PANTALON PARA DAMA. TALLA: GRANDE. COLOR: AZUL ELECTRICO. CEDULA 5.	G	JGO	1	JGO	18	-	-	18
ZONA B	NUEVO LEON	5	05	27101-0153	210	125	4312	03	01	FILIPINA Y PANTALON PARA DAMA. TALLA: EXTRAGRANDE. COLOR: AZUL ELECTRICO.CEDULA 5.	X	JGO	1	JGO	6	-	-	6
ZONA B	NUEVO LEON	5	05	27101-0153	210	125	4346	04	01	FILIPINA, PANTALON, MANDIL Y GORRO PARA DAMA. TALLA: CHICA. COLOR: BLANCO YROSA. CEDULA 5.	CH	JGO	1	JGO	93	-	-	93

DIRECCIÓN DE ADMINISTRACIÓN
ANEXOS
SOLICITUD DE COTIZACIÓN

ANEXO 5. CUADRO DE DISTRIBUCIÓN

Áreas Requirentes: Órganos de Operación Administrativa Desconcentrada de Aguascalientes, Baja California, Baja California Sur, Campeche, Chiapas, Chihuahua, CDMX Norte, CDMX Sur, Coahuila, Colima, Durango, Guanajuato, Guerrero, Hidalgo, Edo. México Oriente, Edo. México Poniente, Jalisco, Michoacán, Morelos, Nayarit, Nuevo León, Oaxaca, Puebla, Querétaro, Quintana Roo, San Luis Potosí, Sinaloa, Sonora, Tabasco, Tamaulipas, Tlaxcala, Veracruz Norte, Veracruz Sur, Yucatán, Zacatecas y Áreas de Nivel Central.

ZONA	OOAD	PARTIDA	CÉDULA	CLAVE CUCOP +	GPO	GEN	ESP	DIF	VAR	DESCRIPCIÓN- SISTEMA DE ABASTO INSTITUCIONAL (SAI)	TALLA	UNIDAD	CANT.	TIPO	ÚNICA ENTREGA RÉGIMEN ORDINARIO	ÚNICA ENTREGA MÉDICOS RESIDENTES	ÚNICA ENTREGA RÉGIMEN IMSS BIENESTAR	TOTAL POR CLAVE Y DESTINO RÉGIMEN ORDINARIO, MÉDICOS RESIDENTES E IMSS BIENESTAR
ZONA B	NUEVO LEON	5	05	27101-0153	210	125	4353	03	01	FILIPINA, PANTALON, MANDIL Y GORRO PARA DAMA. TALLA: MEDIANA. COLOR: BLANCO YROSA. CEDULA 5.	M	JGO	1	JGO	150	-	-	150
ZONA B	NUEVO LEON	5	05	27101-0153	210	125	4361	03	01	FILIPINA, PANTALON, MANDIL Y GORRO PARA DAMA. TALLA: GRANDE. COLOR: BLANCO YROSA. CEDULA 5.	G	JGO	1	JGO	141	-	-	141
ZONA B	NUEVO LEON	5	05	27101-0153	210	125	4379	03	01	FILIPINA, PANTALON, MANDIL Y GORRO PARA DAMA. TALLA: EXTRAGRANDE. COLOR: BLANCOY ROSA. CEDULA 5.	X	JGO	1	JGO	36	-	-	36
ZONA B	NUEVO LEON	5	05	27101-0153	210	125	4387	03	01	FILIPINA, PANTALON, MANDIL Y GORRO PARA DAMA. TALLA: ESPECIAL. COLOR: BLANCO YROSA. CEDULA 5.	ES	JGO	1	JGO	9	-	-	9
ZONA B	NUEVO LEON	5	05	27101-0153	210	125	4395	04	01	FILIPINA, PANTALON, MANDIL Y GORRO PARA DAMA. TALLA: PLUS. COLOR: BLANCO YROSA. CEDULA 5.	PL	JGO	1	JGO	6	-	-	6
ZONA B	OAXACA	5	05	27101-0153	210	125	4288	03	01	FILIPINA Y PANTALON PARA DAMA. TALLA: CHICA. COLOR: AZUL ELECTRICO. CEDULA 5.	CH	JGO	1	JGO	-	-	6	6
ZONA B	OAXACA	5	05	27101-0153	210	125	4296	03	01	FILIPINA Y PANTALON PARA DAMA. TALLA: MEDIANA. COLOR: AZUL ELECTRICO. CEDULA 5.	M	JGO	1	JGO	3	-	15	18
ZONA B	OAXACA	5	05	27101-0153	210	125	4304	03	01	FILIPINA Y PANTALON PARA DAMA. TALLA: GRANDE. COLOR: AZUL ELECTRICO. CEDULA 5	G	JGO	1	JGO	3	-	6	9
ZONA B	OAXACA	5	05	27101-0153	210	125	4346	04	01	FILIPINA, PANTALON, MANDIL Y GORRO PARA DAMA. TALLA: CHICA. COLOR: BLANCO YROSA. CEDULA 5.	CH	JGO	1	JGO	48	-	-	48
ZONA B	OAXACA	5	05	27101-0153	210	125	4353	03	01	FILIPINA, PANTALON, MANDIL Y GORRO PARA DAMA. TALLA: MEDIANA. COLOR: BLANCO YROSA. CEDULA 5.	M	JGO	1	JGO	72	-	-	72
ZONA B	OAXACA	5	05	27101-0153	210	125	4361	03	01	FILIPINA, PANTALON, MANDIL Y GORRO PARA DAMA. TALLA: GRANDE. COLOR: BLANCO YROSA. CEDULA 5.	G	JGO	1	JGO	39	-	-	39
ZONA B	QUINTANA ROO	5	05	27101-0153	210	125	4288	03	01	FILIPINA Y PANTALON PARA DAMA. TALLA: CHICA. COLOR: AZUL ELECTRICO. CEDULA 5.	CH	JGO	1	JGO	9	-	-	9
ZONA B	QUINTANA ROO	5	05	27101-0153	210	125	4296	03	01	FILIPINA Y PANTALON PARA DAMA. TALLA: MEDIANA. COLOR: AZUL ELECTRICO. CEDULA 5	M	JGO	1	JGO	15	-	-	15
ZONA B	QUINTANA ROO	5	05	27101-0153	210	125	4304	03	01	FILIPINA Y PANTALON PARA DAMA. TALLA: GRANDE. COLOR: AZUL ELECTRICO. CEDULA 5.	G	JGO	1	JGO	6	-	-	6
ZONA B	QUINTANA ROO	5	05	27101-0153	210	125	4346	04	01	FILIPINA, PANTALON, MANDIL Y GORRO PARA DAMA. TALLA: CHICA. COLOR: BLANCO YROSA. CEDULA 5.	CH	JGO	1	JGO	21	-	-	21

ANEXO 5. CUADRO DE DISTRIBUCIÓN

Areas Requirentes: Órganos de Operación Administrativa Desconcentrada de Aguascalientes, Baja California, Baja California Sur, Campeche, Chiapas, Chihuahua, CDMX Norte, CDMX Sur, Coahuila, Colima, Durango, Guanajuato, Guerrero, Hidalgo, Edo. México Oriente, Edo. México Poniente, Jalisco, Michoacán, Morelos, Nayarit, Nuevo León, Oaxaca, Puebla, Querétaro, Quintana Roo, San Luis Potosí, Sinaloa, Sonora, Tabasco, Tamaulipas, Tlaxcala, Veracruz Norte, Veracruz Sur, Yucatán, Zacatecas y Áreas de Nivel Central.

ZONA	OOAD	PARTIDA	CÉDULA	CLAVE CUCOP +	GPO	GEN	ESP	DIF	VAR	DESCRIPCIÓN- SISTEMA DE ABASTO INSTITUCIONAL (SAI)	TALLA	UNIDAD	CANT.	TIPO	ÚNICA ENTREGA RÉGIMEN ORDINARIO	ÚNICA ENTREGA MÉDICOS RESIDENTES	ÚNICA ENTREGA RÉGIMEN IMSS BIENESTAR	TOTAL POR CLAVE Y DESTINO RÉGIMEN ORDINARIO, MÉDICOS RESIDENTES E IMSS BIENESTAR
ZONA B	QUINTANA ROO	5	05	27101-0153	210	125	4353	03	01	FILIPINA, PANTALON, MANDIL Y GORRO PARA DAMA. TALLA: MEDIANA. COLOR: BLANCO YROSA. CEDULA 5.	M	JGO	1	JGO	63	-	-	63
ZONA B	QUINTANA ROO	5	05	27101-0153	210	125	4361	03	01	FILIPINA, PANTALON, MANDIL Y GORRO PARA DAMA. TALLA: GRANDE. COLOR: BLANCO YROSA. CEDULA 5.	G	JGO	1	JGO	45	-	-	45
ZONA B	QUINTANA ROO	5	05	27101-0153	210	125	4379	03	01	FILIPINA, PANTALON, MANDIL Y GORRO PARA DAMA. TALLA: EXTRAGRANDE. COLOR: BLANCOY ROSA. CEDULA 5.	X	JGO	1	JGO	9	-	-	9
ZONA B	QUINTANA ROO	5	05	27101-0153	210	125	4387	03	01	FILIPINA, PANTALON, MANDIL Y GORRO PARA DAMA. TALLA: ESPECIAL. COLOR: BLANCO YROSA. CEDULA 5.	ES	JGO	1	JGO	6	-	-	6
ZONA B	SINALOA	5	05	27101-0153	210	125	4288	03	01	FILIPINA Y PANTALON PARA DAMA. TALLA: CHICA. COLOR: AZUL ELECTRICO. CEDULA 5	CH	JGO	1	JGO	3	-	-	3
ZONA B	SINALOA	5	05	27101-0153	210	125	4296	03	01	FILIPINA Y PANTALON PARA DAMA. TALLA: MEDIANA. COLOR: AZUL ELECTRICO. CEDULA 5.	M	JGO	1	JGO	-	-	3	3
ZONA B	SINALOA	5	05	27101-0153	210	125	4304	03	01	FILIPINA Y PANTALON PARA DAMA. TALLA: GRANDE. COLOR: AZUL ELECTRICO. CEDULA 5.	G	JGO	1	JGO	-	-	3	3
ZONA B	SINALOA	5	05	27101-0153	210	125	4312	03	01	FILIPINA Y PANTALON PARA DAMA. TALLA: EXTRAGRANDE. COLOR: AZUL ELECTRICO.CEDULA 5.	X	JGO	1	JGO	3	-	-	3
ZONA B	SINALOA	5	05	27101-0153	210	125	4346	04	01	FILIPINA, PANTALON, MANDIL Y GORRO PARA DAMA. TALLA: CHICA. COLOR: BLANCO YROSA. CEDULA 5.	CH	JGO	1	JGO	54	-	-	54
ZONA B	SINALOA	5	05	27101-0153	210	125	4353	03	01	FILIPINA, PANTALON, MANDIL Y GORRO PARA DAMA. TALLA: MEDIANA. COLOR: BLANCO YROSA. CEDULA 5.	M	JGO	1	JGO	108	-	-	108
ZONA B	SINALOA	5	05	27101-0153	210	125	4361	03	01	FILIPINA, PANTALON, MANDIL Y GORRO PARA DAMA. TALLA: GRANDE. COLOR: BLANCO YROSA. CEDULA 5.	G	JGO	1	JGO	60	-	-	60
ZONA B	SINALOA	5	05	27101-0153	210	125	4379	03	01	FILIPINA, PANTALON, MANDIL Y GORRO PARA DAMA. TALLA: EXTRAGRANDE. COLOR: BLANCOY ROSA. CEDULA 5.	X	JGO	1	JGO	21	-	-	21
ZONA B	SINALOA	5	05	27101-0153	210	125	4387	03	01	FILIPINA, PANTALON, MANDIL Y GORRO PARA DAMA. TALLA: ESPECIAL. COLOR: BLANCO YROSA. CEDULA 5.	ES	JGO	1	JGO	9	-	-	9
ZONA B	SONORA	5	05	27101-0153	210	125	4288	03	01	FILIPINA Y PANTALON PARA DAMA. TALLA: CHICA. COLOR: AZUL ELECTRICO. CEDULA 5.	CH	JGO	1	JGO	3	-	-	3
ZONA B	SONORA	5	05	27101-0153	210	125	4296	03	01	FILIPINA Y PANTALON PARA DAMA. TALLA: MEDIANA. COLOR: AZUL ELECTRICO. CEDULA 5.	M	JGO	1	JGO	9	-	-	9

DIVISIÓN DE CONTRATOS AIRBOS

ANEXO 5. CUADRO DE DISTRIBUCIÓN

Áreas Requirentes: Órganos de Operación Administrativa Desconcentrada de Aguascalientes, Baja California, Baja California Sur, Campeche, Chiapas, Chihuahua, CDMX Norte, CDMX Sur, Coahuila, Colima, Durango, Guanajuato, Guerrero, Hidalgo, Edo. México Oriente, Edo. México Poniente, Jalisco, Michoacán, Morelos, Nayarit, Nuevo León, Oaxaca, Puebla, Querétaro, Quintana Roo, San Luis Potosí, Sinaloa, Sonora, Tabasco, Tamaulipas, Tlaxcala, Veracruz Norte, Veracruz Sur, Yucatán, Zacatecas y Áreas de Nivel Central.

ZONA	OOAD	PARTIDA	CÉDULA	CLAVE CUCOP +	GPO	GEN	ESP	DIF	VAR	DESCRIPCIÓN- SISTEMA DE ABASTO INSTITUCIONAL (SAI)	TALLA	UNIDAD	CANT.	TIPO	ÚNICA ENTREGA RÉGIMEN ORDINARIO	ÚNICA ENTREGA MÉDICOS RESIDENTES	ÚNICA ENTREGA RÉGIMEN IMSS BIENESTAR	TOTAL POR CLAVE Y DESTINO RÉGIMEN ORDINARIO, MÉDICOS RESIDENTES E IMSS BIENESTAR
ZONA B	SONORA	5	05	27101-0153	210	125	4346	04	01	FILIPINA, PANTALON, MANDIL Y GORRO PARA DAMA, TALLA: CHICA, COLOR: BLANCO YROSA, CEDULA 5.	CH	JGO	1	JGO	63	-	-	63
ZONA B	SONORA	5	05	27101-0153	210	125	4353	03	01	FILIPINA, PANTALON, MANDIL Y GORRO PARA DAMA, TALLA: MEDIANA, COLOR: BLANCO YROSA, CEDULA 5.	M	JGO	1	JGO	201	-	-	201
ZONA B	SONORA	5	05	27101-0153	210	125	4361	03	01	FILIPINA, PANTALON, MANDIL Y GORRO PARA DAMA, TALLA GRANDE COLOR: BLANCO YROSA, CEDULA 5.	G	JGO	1	JGO	201	-	-	201
ZONA B	SONORA	5	05	27101-0153	210	125	4379	03	01	FILIPINA, PANTALON, MANDIL Y GORRO PARA DAMA, TALLA EXTRAGRANDE COLOR: BLANCOY ROSA, CEDULA 5.	X	JGO	1	JGO	51	-	-	51
ZONA B	SONORA	5	05	27101-0153	210	125	4387	03	01	FILIPINA, PANTALON, MANDIL Y GORRO PARA DAMA, TALLA ESPECIAL, COLOR: BLANCO YROSA, CEDULA 5.	ES	JGO	1	JGO	30	-	-	30
ZONA B	SONORA	5	05	27101-0153	210	125	4395	04	01	FILIPINA, PANTALON, MANDIL Y GORRO PARA DAMA, TALLA: PLUS, COLOR: BLANCO YROSA, CEDULA 5.	PL	JGO	1	JGO	3	-	-	3
ZONA B	TABASCO	5	05	27101-0153	210	125	4296	03	01	FILIPINA Y PANTALON PARA DAMA, TALLA: MEDIANA, COLOR: AZUL ELECTRICO, CEDULA 5.	M	JGO	1	JGO	3	-	-	3
ZONA B	TABASCO	5	05	27101-0153	210	125	4346	04	01	FILIPINA, PANTALON, MANDIL Y GORRO PARA DAMA, TALLA: CHICA, COLOR: BLANCO YROSA, CEDULA 5.	CH	JGO	1	JGO	9	-	-	9
ZONA B	TABASCO	5	05	27101-0153	210	125	4353	03	01	FILIPINA, PANTALON, MANDIL Y GORRO PARA DAMA, TALLA: MEDIANA, COLOR: BLANCO YROSA, CEDULA 5.	M	JGO	1	JGO	48	-	-	48
ZONA B	TABASCO	5	05	27101-0153	210	125	4361	03	01	FILIPINA, PANTALON, MANDIL Y GORRO PARA DAMA, TALLA GRANDE COLOR: BLANCO YROSA, CEDULA 5.	G	JGO	1	JGO	21	-	-	21
ZONA B	TABASCO	5	05	27101-0153	210	125	4379	03	01	FILIPINA, PANTALON, MANDIL Y GORRO PARA DAMA, TALLA EXTRAGRANDE COLOR: BLANCOY ROSA, CEDULA 5.	X	JGO	1	JGO	3	-	-	3
ZONA B	TABASCO	5	05	27101-0153	210	125	4395	04	01	FILIPINA, PANTALON, MANDIL Y GORRO PARA DAMA, TALLA: PLUS, COLOR: BLANCO YROSA, CEDULA 5.	PL	JGO	1	JGO	3	-	-	3
ZONA B	TAMAULIPAS	5	05	27101-0153	210	125	4289	03	01	FILIPINA Y PANTALON PARA DAMA, TALLA: CHICA, COLOR: AZUL ELECTRICO, CEDULA 5.	CH	JGO	1	JGO	9	-	-	9
ZONA B	TAMAULIPAS	5	05	27101-0153	210	125	4296	03	01	FILIPINA Y PANTALON PARA DAMA, TALLA: MEDIANA, COLOR: AZUL ELECTRICO, CEDULA 5.	M	JGO	1	JGO	21	-	6	27

ANEXO 5. CUADRO DE DISTRIBUCIÓN

Areas Requirentes: Órganos de Operación Administrativa Desconcentrada de Aguascalientes, Baja California, Baja California Sur, Campeche, Chiapas, Chihuahua, CDMX Norte, CDMX Sur, Coahuila, Colima, Durango, Guanajuato, Guerrero, Hidalgo, Edo. México Oriente, Edo. México Poniente, Jalisco, Michoacán, Morelos, Nayarit, Nuevo León, Oaxaca, Puebla, Querétaro, Quintana Roo, San Luis Potosí, Sinaloa, Sonora, Tabasco, Tamaulipas, Tlaxcala, Veracruz Norte, Veracruz Sur, Yucatán, Zacatecas y Áreas de Nivel Central.

ZONA	OOAD	PARTIDA	CÉDULA	CLAVE CUCOP +	GPO	GEN	ESP	DIF	VAR	DESCRIPCIÓN- SISTEMA DE ABASTO INSTITUCIONAL (SAI)	TALLA	UNIDAD	CANT.	TIPO	ÚNICA ENTREGA RÉGIMEN ORDINARIO	ÚNICA ENTREGA MÉDICOS RESIDENTES	ÚNICA ENTREGA RÉGIMEN IMSS BIENESTAR	TOTAL POR CLAVE Y DESTINO RÉGIMEN ORDINARIO, MÉDICOS RESIDENTES E IMSS BIENESTAR
ZONA B	TAMAULIPAS	5	05	27101-0153	210	125	4304	03	01	FILIPINA Y PANTALON PARA DAMA. TALLA: GRANDE. COLOR: AZUL ELECTRICO. CEDULA 5.	G	JGO	1	JGO	9	-	-	9
ZONA B	TAMAULIPAS	5	05	27101-0153	210	125	4346	04	01	FILIPINA, PANTALON, MANDIL Y GORRO PARA DAMA. TALLA: CHICA. COLOR: BLANCO YROSA. CEDULA 5.	CH	JGO	1	JGO	45	-	-	45
ZONA B	TAMAULIPAS	5	05	27101-0153	210	125	4353	03	01	FILIPINA, PANTALON, MANDIL Y GORRO PARA DAMA. TALLA: MEDIANA. COLOR: BLANCO YROSA. CEDULA 5.	M	JGO	1	JGO	69	-	-	69
ZONA B	TAMAULIPAS	5	05	27101-0153	210	125	4361	03	01	FILIPINA, PANTALON, MANDIL Y GORRO PARA DAMA. TALLA: GRANDE. COLOR: BLANCO YROSA. CEDULA 5.	G	JGO	1	JGO	63	-	-	63
ZONA B	TAMAULIPAS	5	05	27101-0153	210	125	4379	03	01	FILIPINA, PANTALON, MANDIL Y GORRO PARA DAMA. TALLA: EXTRAGRANDE. COLOR: BLANCOY ROSA. CEDULA 5.	X	JGO	1	JGO	12	-	-	12
ZONA B	VERACRUZ NORTE	5	05	27101-0153	210	125	4288	03	01	FILIPINA Y PANTALON PARA DAMA. TALLA: CHICA. COLOR: AZUL ELECTRICO. CEDULA 5.	CH	JGO	1	JGO	-	-	9	9
ZONA B	VERACRUZ NORTE	5	05	27101-0153	210	125	4296	03	01	FILIPINA Y PANTALON PARA DAMA. TALLA: MEDIANA. COLOR: AZUL ELECTRICO. CEDULA 5.	M	JGO	1	JGO	9	-	24	33
ZONA B	VERACRUZ NORTE	5	05	27101-0153	210	125	4304	03	01	FILIPINA Y PANTALON PARA DAMA. TALLA: GRANDE. COLOR: AZUL ELECTRICO. CEDULA 5.	G	JGO	1	JGO	-	-	12	12
ZONA B	VERACRUZ NORTE	5	05	27101-0153	210	125	4312	03	01	FILIPINA Y PANTALON PARA DAMA. TALLA: EXTRAGRANDE. COLOR: AZUL ELECTRICO.CEDULA 5.	X	JGO	1	JGO	-	-	3	3
ZONA B	VERACRUZ NORTE	5	05	27101-0153	210	125	4320	03	01	FILIPINA Y PANTALON PARA DAMA. TALLA: ESPECIAL. COLOR: AZUL ELECTRICO. CEDULA5.	ES	JGO	1	JGO	3	-	3	6
ZONA B	VERACRUZ NORTE	5	05	27101-0153	210	125	4346	04	01	FILIPINA, PANTALON, MANDIL Y GORRO PARA DAMA. TALLA: CHICA. COLOR: BLANCO YROSA. CEDULA 5.	CH	JGO	1	JGO	90	-	-	90
ZONA B	VERACRUZ NORTE	5	05	27101-0153	210	125	4353	03	01	FILIPINA, PANTALON, MANDIL Y GORRO PARA DAMA. TALLA: MEDIANA. COLOR: BLANCO YROSA. CEDULA 5.	M	JGO	1	JGO	129	-	-	129
ZONA B	VERACRUZ NORTE	5	05	27101-0153	210	125	4361	03	01	FILIPINA, PANTALON, MANDIL Y GORRO PARA DAMA. TALLA: GRANDE. COLOR: BLANCO YROSA. CEDULA 5.	G	JGO	1	JGO	96	-	-	96
ZONA B	VERACRUZ NORTE	5	05	27101-0153	210	125	4379	03	01	FILIPINA, PANTALON, MANDIL Y GORRO PARA DAMA. TALLA: EXTRAGRANDE. COLOR: BLANCOY ROSA. CEDULA 5.	X	JGO	1	JGO	18	-	-	18

ANEXO
DIVISIÓN DE CONTRATOS

ANEXO 5. CUADRO DE DISTRIBUCIÓN

Areas Requirentes: Órganos de Operación Administrativa Desconcentrada de Aguascalientes, Baja California, Baja California Sur, Campeche, Chiapas, Chihuahua, CDMX Norte, CDMX Sur, Coahuila, Colima, Durango, Guanajuato, Guerrero, Hidalgo, Edo. México Oriente, Edo. México Poniente, Jalisco, Michoacán, Morelos, Nayarit, Nuevo León, Oaxaca, Puebla, Querétaro, Quintana Roo, San Luis Potosí, Sinaloa, Sonora, Tabasco, Tamaulipas, Tlaxcala, Veracruz Norte, Veracruz Sur, Yucatán, Zacatecas y Áreas de Nivel Central.

ZONA	OOAD	PARTIDA	CÉDULA	CLAVE CUCOP +	GPO	GEN	ESP	DIF	VAR	DESCRIPCIÓN- SISTEMA DE ABASTO INSTITUCIONAL (SAI)	TALLA	UNIDAD	CANT.	TIPO	ÚNICA ENTREGA RÉGIMEN ORDINARIO	ÚNICA ENTREGA MÉDICOS RESIDENTES	ÚNICA ENTREGA RÉGIMEN IMSS BIENESTAR	TOTAL POR CLAVE Y DESTINO RÉGIMEN ORDINARIO, MÉDICOS RESIDENTES E IMSS BIENESTAR
ZONA B	VERACRUZ NORTE	5	05	27101-0153	210	125	4387	03	01	FILIPINA, PANTALON, MANDIL Y GORRO PARA DAMA TALLA ESPECIAL COLOR BLANCO YROSA CEDULA 5	ES	JGO	1	JGO	6	-	-	6
ZONA B	VERACRUZ SUR	5	05	27101-0153	210	125	4288	03	01	FILIPINA Y PANTALON PARA DAMA TALLA CHICA COLOR: AZUL ELECTRICO CEDULA 5.	CH	JGO	1	JGO	-	-	3	3
ZONA B	VERACRUZ SUR	5	05	27101-0153	210	125	4296	03	01	FILIPINA Y PANTALON PARA DAMA TALLA MEDIANA COLOR AZUL ELECTRICO. CEDULA 5	M	JGO	1	JGO	-	-	6	6
ZONA B	VERACRUZ SUR	5	05	27101-0153	210	125	4304	03	01	FILIPINA Y PANTALON PARA DAMA TALLA GRANDE. COLOR: AZUL ELECTRICO CEDULA 5.	G	JGO	1	JGO	-	-	12	12
ZONA B	VERACRUZ SUR	5	05	27101-0153	210	125	4320	03	01	FILIPINA Y PANTALON PARA DAMA TALLA ESPECIAL COLOR AZUL ELECTRICO CEDULA5	ES	JGO	1	JGO	3	-	-	3
ZONA B	VERACRUZ SUR	5	05	27101-0153	210	125	4338	04	01	FILIPINA Y PANTALON PARA DAMA TALLA PLUS COLOR: AZUL ELECTRICO. CEDULA 5	PL	JGO	1	JGO	-	-	3	3
ZONA B	VERACRUZ SUR	5	05	27101-0153	210	125	4346	04	01	FILIPINA, PANTALON, MANDIL Y GORRO PARA DAMA TALLA CHICA COLOR BLANCO YROSA CEDULA 5	CH	JGO	1	JGO	39	-	-	39
ZONA B	VERACRUZ SUR	5	05	27101-0153	210	125	4353	03	01	FILIPINA, PANTALON, MANDIL Y GORRO PARA DAMA TALLA MEDIANA COLOR BLANCO YROSA CEDULA 5.	M	JGO	1	JGO	99	-	-	99
ZONA B	VERACRUZ SUR	5	05	27101-0153	210	125	4361	03	01	FILIPINA, PANTALON, MANDIL Y GORRO PARA DAMA TALLA GRANDE COLOR BLANCO YROSA CEDULA 5	G	JGO	1	JGO	57	-	-	57
ZONA B	VERACRUZ SUR	5	05	27101-0153	210	125	4379	03	01	FILIPINA, PANTALON, MANDIL Y GORRO PARA DAMA TALLA: EXTRAGRANDE COLOR BLANCOY ROSA CEDULA 5.	X	JGO	1	JGO	9	-	-	9
ZONA B	VERACRUZ SUR	5	05	27101-0153	210	125	4387	03	01	FILIPINA, PANTALON, MANDIL Y GORRO PARA DAMA TALLA ESPECIAL COLOR BLANCO YROSA CEDULA 5.	ES	JGO	1	JGO	9	-	-	9
ZONA B	VERACRUZ SUR	5	05	27101-0153	210	125	4395	04	01	FILIPINA, PANTALON, MANDIL Y GORRO PARA DAMA TALLA PLUS COLOR: BLANCO YROSA CEDULA 5.	PL	JGO	1	JGO	3	-	-	3
ZONA B	YUCATAN	5	05	27101-0153	210	125	4288	03	01	FILIPINA Y PANTALON PARA DAMA TALLA: CHICA COLOR: AZUL ELECTRICO. CEDULA 5.	CH	JGO	1	JGO	15	-	-	15
ZONA B	YUCATAN	5	05	27101-0153	210	125	4296	03	01	FILIPINA Y PANTALON PARA DAMA TALLA MEDIANA COLOR: AZUL ELECTRICO CEDULA 5.	M	JGO	1	JGO	15	-	9	24
ZONA B	YUCATAN	5	05	27101-0153	210	125	4304	03	01	FILIPINA Y PANTALON PARA DAMA TALLA GRANDE COLOR: AZUL ELECTRICO CEDULA 5.	G	JGO	1	JGO	6	-	6	12

ANEXO 5. CUADRO DE DISTRIBUCIÓN

Areas Requirentes: Órganos de Operación Administrativa Desconcentrada de Aguascalientes, Baja California, Baja California Sur, Campeche, Chiapas, Chihuahua, CDMX Norte, CDMX Sur, Coahuila, Colima, Durango, Guanajuato, Guerrero, Hidalgo, Edo. México Oriente, Edo. México Poniente, Jalisco, Michoacán, Morelos, Nayarit, Nuevo León, Oaxaca, Puebla, Querétaro, Quintana Roo, San Luis Potosí, Sinaloa, Sonora, Tabasco, Tamaulipas, Tlaxcala, Veracruz Norte, Veracruz Sur, Yucatán, Zacatecas y Áreas de Nivel Central.

ZONA	OOAD	PARTIDA	CÉDULA	CLAVE CUCOP +	GPO	GEN	ESP	DIF	VAR	DESCRIPCIÓN- SISTEMA DE ABASTO INSTITUCIONAL (SAI)	TALLA	UNIDAD	CANT.	TIPO	ÚNICA ENTREGA RÉGIMEN ORDINARIO	ÚNICA ENTREGA MÉDICOS RESIDENTES	ÚNICA ENTREGA RÉGIMEN IMSS BIENESTAR	TOTAL POR CLAVE Y DESTINO RÉGIMEN ORDINARIO, MÉDICOS RESIDENTES E IMSS BIENESTAR
ZONA B	YUCATAN	5	05	27101-0153	210	125	4312	03	01	FILIPINA Y PANTALON PARA DAMA. TALLA: EXTRAGRANDE. COLOR: AZUL ELECTRICO.CEDULA 5.	X	JGO	1	JGO	12	-	9	21
ZONA B	YUCATAN	5	05	27101-0153	210	125	4346	04	01	FILIPINA, PANTALON, MANDIL Y GORRO PARA DAMA. TALLA: CHICA. COLOR: BLANCO YROSA. CEDULA 5.	CH	JGO	1	JGO	66	-	-	66
ZONA B	YUCATAN	5	05	27101-0153	210	125	4353	03	01	FILIPINA, PANTALON, MANDIL Y GORRO PARA DAMA. TALLA: MEDIANA. COLOR: BLANCO YROSA. CEDULA 5.	M	JGO	1	JGO	78	-	-	78
ZONA B	YUCATAN	5	05	27101-0153	210	125	4361	03	01	FILIPINA, PANTALON, MANDIL Y GORRO PARA DAMA. TALLA: GRANDE. COLOR: BLANCO YROSA. CEDULA 5.	G	JGO	1	JGO	57	-	-	57
ZONA B	YUCATAN	5	05	27101-0153	210	125	4379	03	01	FILIPINA, PANTALON, MANDIL Y GORRO PARA DAMA. TALLA: EXTRAGRANDE. COLOR: BLANCOY ROSA. CEDULA 5.	X	JGO	1	JGO	12	-	-	12
ZONA B	YUCATAN	5	05	27101-0153	210	125	4387	03	01	FILIPINA, PANTALON, MANDIL Y GORRO PARA DAMA. TALLA: ESPECIAL. COLOR: BLANCO YROSA. CEDULA 5.	ES	JGO	1	JGO	3	-	-	3
ZONA B	YUCATAN	5	05	27101-0153.	210	125	4395	04	01	FILIPINA, PANTALON, MANDIL Y GORRO PARA DAMA. TALLA: PLUS. COLOR: BLANCO YROSA. CEDULA 5.	PL	JGO	1	JGO	6	-	-	6
ZONA A	AGUASCALIENTES	6	06	27101-0153	210	125	4460	02	02	FILIPINA, PANTALON Y COFIA PARA DAMA. TALLA: CHICA. COLOR: BLANCO. ZONA "A".CEDULA 6.	CH	JGO	1	JGO	850	-	-	850
ZONA A	AGUASCALIENTES	6	06	27101-0153	210	125	4478	02	02	FILIPINA, PANTALON Y COFIA PARA DAMA. TALLA: MEDIANA. COLOR: BLANCO. ZONA "A".CEDULA 6.	M	JGO	1	JGO	1,254	-	-	1,254
ZONA A	AGUASCALIENTES	6	06	27101-0153	210	125	4486	02	02	FILIPINA, PANTALON Y COFIA PARA DAMA. TALLA: GRANDE. COLOR: BLANCO. ZONA "A".CEDULA 6.	G	JGO	1	JGO	814	-	-	814
ZONA A	AGUASCALIENTES	6	06	27101-0153	210	125	4494	02	02	FILIPINA, PANTALON Y COFIA PARA DAMA. TALLA: EXTRAGRANDE. COLOR: BLANCO. ZONA"A". CEDULA 6.	X	JGO	1	JGO	280	-	-	280
ZONA A	AGUASCALIENTES	6	06	27101-0153	210	125	4502	02	02	FILIPINA, PANTALON Y COFIA PARA DAMA. TALLA: ESPECIAL. COLOR: BLANCO. ZONA "A".CEDULA 6.	ES	JGO	1	JGO	50	-	-	50
ZONA A	AGUASCALIENTES	6	06	27101-0153	210	125	4510	02	02	FILIPINA, PANTALON Y COFIA PARA DAMA. TALLA: PLUS. COLOR: BLANCO. ZONA "A".CEDULA 6.	PL	JGO	1	JGO	16	-	-	16
ZONA A	CDMX NORTE	6	06	27101-0153	210	125	4460	02	02	FILIPINA, PANTALON Y COFIA PARA DAMA. TALLA: CHICA. COLOR: BLANCO. ZONA "A".CEDULA 6.	CH	JGO	1	JGO	3,742	-	-	3,742

DIGITAL
ANEXOS
CONTRATO

ANEXO 5. CUADRO DE DISTRIBUCIÓN

Áreas Requirentes. Órganos de Operación Administrativa Desconcentrada de Aguascalientes, Baja California, Baja California Sur, Campeche, Chiapas, Chihuahua, CDMX Norte, CDMX Sur, Coahuila, Colima, Durango, Guanajuato, Guerrero, Hidalgo, Edo. México Oriente, Edo. México Poniente, Jalisco, Michoacán, Morelos, Nayarit, Nuevo León, Oaxaca, Puebla, Querétaro, Quintana Roo, San Luis Potosí, Sinaloa, Sonora, Tabasco, Tamaulipas, Tlaxcala, Veracruz Norte, Veracruz Sur, Yucatán, Zacatecas y Áreas de Nivel Central.

ZONA	OOAD	PARTIDA	CÉDULA	CLAVE CUCOP +	GPO	GEN	ESP	DIF	VAR	DESCRIPCIÓN- SISTEMA DE ABASTO INSTITUCIONAL (SAI)	TALLA	UNIDAD	CANT.	TIPO	ÚNICA ENTREGA RÉGIMEN ORDINARIO	ÚNICA ENTREGA MÉDICOS RESIDENTES	ÚNICA ENTREGA RÉGIMEN IMSS BIENESTAR	TOTAL POR CLAVE Y DESTINO RÉGIMEN ORDINARIO, MÉDICOS RESIDENTES E IMSS BIENESTAR
ZONA A	CDMX NORTE	6	06	27101-0153	210	125	4478	02	02	FILIPINA, PANTALON Y COFIA PARA DAMA, TALLA: MEDIANA, COLOR: BLANCO, ZONA "A",CEDULA 6	M	JGO	1	JGO	6,780	-	-	6,780
ZONA A	CDMX NORTE	6	06	27101-0153	210	125	4486	02	02	FILIPINA, PANTALON Y COFIA PARA DAMA, TALLA: GRANDE, COLOR: BLANCO, ZONA "A",CEDULA 6	G	JGO	1	JGO	3,820	-	-	3,820
ZONA A	CDMX NORTE	6	06	27101-0153	210	125	4494	02	02	FILIPINA, PANTALON Y COFIA PARA DAMA, TALLA: EXTRAGRANDE, COLOR: BLANCO, ZONA"A", CEDULA 6	X	JGO	1	JGO	698	-	-	698
ZONA A	CDMX NORTE	6	06	27101-0153	210	125	4502	02	02	FILIPINA, PANTALON Y COFIA PARA DAMA, TALLA: ESPECIAL, COLOR: BLANCO, ZONA "A",CEDULA 6.	ES	JGO	1	JGO	236	-	-	236
ZONA A	CDMX NORTE	6	06	27101-0153	210	125	4510	02	02	FILIPINA, PANTALON Y COFIA PARA DAMA, TALLA: PLUS, COLOR: BLANCO, ZONA "A",CEDULA 6.	PL	JGO	1	JGO	50	-	-	50
ZONA A	CDMX SUR	6	06	27101-0153	210	125	4460	02	02	FILIPINA, PANTALON Y COFIA PARA DAMA, TALLA: CHICA, COLOR: BLANCO, ZONA "A",CEDULA 6.	CH	JGO	1	JGO	4,512	-	-	4,512
ZONA A	CDMX SUR	6	06	27101-0153	210	125	4478	02	02	FILIPINA, PANTALON Y COFIA PARA DAMA, TALLA: MEDIANA, COLOR: BLANCO, ZONA "A",CEDULA 6.	M	JGO	1	JGO	7,872	-	-	7,872
ZONA A	CDMX SUR	6	06	27101-0153	210	125	4486	02	02	FILIPINA, PANTALON Y COFIA PARA DAMA, TALLA: GRANDE, COLOR: BLANCO, ZONA "A",CEDULA 6.	G	JGO	1	JGO	4,384	-	-	4,384
ZONA A	CDMX SUR	6	06	27101-0153	210	125	4494	02	02	FILIPINA, PANTALON Y COFIA PARA DAMA, TALLA: EXTRAGRANDE, COLOR: BLANCO, ZONA"A", CEDULA 6.	X	JGO	1	JGO	846	-	-	846
ZONA A	CDMX SUR	6	06	27101-0153	210	125	4502	02	02	FILIPINA, PANTALON Y COFIA PARA DAMA, TALLA: ESPECIAL, COLOR: BLANCO, ZONA "A",CEDULA 6.	ES	JGO	1	JGO	246	-	-	246
ZONA A	CDMX SUR	6	06	27101-0153	210	125	4510	02	02	FILIPINA, PANTALON Y COFIA PARA DAMA, TALLA: PLUS, COLOR: BLANCO, ZONA "A",CEDULA 6.	PL	JGO	1	JGO	54	-	-	54
ZONA A	CHIHUAHUA	6	06	27101-0153	210	125	4460	02	02	FILIPINA, PANTALON Y COFIA PARA DAMA, TALLA: CHICA, COLOR: BLANCO, ZONA "A",CEDULA 6.	CH	JGO	1	JGO	1,286	-	102	1,388
ZONA A	CHIHUAHUA	6	06	27101-0153	210	125	4478	02	02	FILIPINA, PANTALON Y COFIA PARA DAMA, TALLA: MEDIANA, COLOR: BLANCO, ZONA "A",CEDULA 6.	M	JGO	1	JGO	2,288	-	327	2,615
ZONA A	CHIHUAHUA	6	06	27101-0153	210	125	4486	02	02	FILIPINA, PANTALON Y COFIA PARA DAMA, TALLA: GRANDE, COLOR: BLANCO, ZONA "A",CEDULA 6.	G	JGO	1	JGO	1,536	-	378	1,914

ANEXO 5. CUADRO DE DISTRIBUCIÓN

Areas Requirentes: Órganos de Operación Administrativa Desconcentrada de Aguascalientes, Baja California, Baja California Sur, Campeche, Chiapas, Chihuahua, CDMX Norte, CDMX Sur, Coahuila, Colima, Durango, Guanajuato, Guerrero, Hidalgo, Edo. México Oriente, Edo. México Poniente, Jalisco, Michoacán, Morelos, Nayarit, Nuevo León, Oaxaca, Puebla, Querétaro, Quintana Roo, San Luis Potosí, Sinaloa, Sonora, Tabasco, Tamaulipas, Tlaxcala, Veracruz Norte, Veracruz Sur, Yucatán, Zacatecas y Áreas de Nivel Central.

ZONA	OOAD	PARTIDA	CÉDULA	CLAVE CUCOP +	GPO	GEN	ESP	DIF	VAR	DESCRIPCIÓN- SISTEMA DE ABASTO INSTITUCIONAL (SAI)	TALLA	UNIDAD	CANT.	TIPO	ÚNICA ENTREGA RÉGIMEN ORDINARIO	ÚNICA ENTREGA MÉDICOS RESIDENTES	ÚNICA ENTREGA RÉGIMEN IMSS BIENESTAR	TOTAL POR CLAVE Y DESTINO RÉGIMEN ORDINARIO, MÉDICOS RESIDENTES E IMSS BIENESTAR
ZONA A	CHIHUAHUA	6	06	27101-0153	210	125	4494	02	02	FILIPINA, PANTALON Y COFIA PARA DAMA. TALLA: EXTRAGRANDE. COLOR: BLANCO. ZONA"A". CEDULA 6.	X	JGO	1	JGO	372	-	86	458
ZONA A	CHIHUAHUA	6	06	27101-0153	210	125	4502	02	02	FILIPINA, PANTALON Y COFIA PARA DAMA. TALLA: ESPECIAL. COLOR: BLANCO. ZONA "A",CEDULA 6.	ES	JGO	1	JGO	196	-	23	219
ZONA A	CHIHUAHUA	6	06	27101-0153	210	125	4510	02	02	FILIPINA, PANTALON Y COFIA PARA DAMA. TALLA: PLUS. COLOR: BLANCO. ZONA "A",CEDULA 6.	PL	JGO	1	JGO	36	-	13	49
ZONA A	DURANGO	6	06	27101-0153	210	125	4460	02	02	FILIPINA, PANTALON Y COFIA PARA DAMA. TALLA: CHICA. COLOR: BLANCO. ZONA "A",CEDULA 6.	CH	JGO	1	JGO	581	-	79	660
ZONA A	DURANGO	6	06	27101-0153	210	125	4478	02	02	FILIPINA, PANTALON Y COFIA PARA DAMA. TALLA: MEDIANA. COLOR: BLANCO. ZONA "A",CEDULA 6.	M	JGO	1	JGO	1,279	-	329	1,608
ZONA A	DURANGO	6	06	27101-0153	210	125	4486	02	02	FILIPINA, PANTALON Y COFIA PARA DAMA. TALLA: GRANDE. COLOR: BLANCO. ZONA "A",CEDULA 6.	G	JGO	1	JGO	793	-	295	1,088
ZONA A	DURANGO	6	06	27101-0153	210	125	4494	02	02	FILIPINA, PANTALON Y COFIA PARA DAMA. TALLA: EXTRAGRANDE. COLOR: BLANCO. ZONA"A". CEDULA 6.	X	JGO	1	JGO	199	-	87	286
ZONA A	DURANGO	6	06	27101-0153	210	125	4502	02	02	FILIPINA, PANTALON Y COFIA PARA DAMA. TALLA: ESPECIAL. COLOR: BLANCO. ZONA "A",CEDULA 6.	ES	JGO	1	JGO	59	-	21	80
ZONA A	DURANGO	6	06	27101-0153	210	125	4510	02	02	FILIPINA, PANTALON Y COFIA PARA DAMA. TALLA: PLUS. COLOR: BLANCO. ZONA "A",CEDULA 6.	PL	JGO	1	JGO	-	-	3	3
ZONA A	EDO DE MEX ORIENTE	6	06	27101-0153	210	125	4460	02	02	FILIPINA, PANTALON Y COFIA PARA DAMA. TALLA: CHICA. COLOR: BLANCO. ZONA "A",CEDULA 6.	CH	JGO	1	JGO	2,548	-	-	2,548
ZONA A	EDO DE MEX ORIENTE	6	06	27101-0153	210	125	4478	02	02	FILIPINA, PANTALON Y COFIA PARA DAMA. TALLA: MEDIANA. COLOR: BLANCO. ZONA "A",CEDULA 6.	M	JGO	1	JGO	4,320	-	-	4,320
ZONA A	EDO DE MEX ORIENTE	6	06	27101-0153	210	125	4486	02	02	FILIPINA, PANTALON Y COFIA PARA DAMA. TALLA: GRANDE. COLOR: BLANCO. ZONA "A",CEDULA 6.	G	JGO	1	JGO	2,676	-	-	2,676
ZONA A	EDO DE MEX ORIENTE	6	06	27101-0153	210	125	4494	02	02	FILIPINA, PANTALON Y COFIA PARA DAMA. TALLA: EXTRAGRANDE. COLOR: BLANCO. ZONA"A". CEDULA 6.	X	JGO	1	JGO	526	-	-	526
ZONA A	EDO DE MEX ORIENTE	6	06	27101-0153	210	125	4502	02	02	FILIPINA, PANTALON Y COFIA PARA DAMA. TALLA: ESPECIAL. COLOR: BLANCO. ZONA "A",CEDULA 6.	ES	JGO	1	JGO	168	-	-	168

ANEXOS PARA CONOCIMIENTO DE LOS LICITANTES

ANEXO 5. CUADRO DE DISTRIBUCIÓN

Areas Requirentes: Órganos de Operación Administrativa Desconcentrada de Aguascalientes, Baja California, Baja California Sur, Campeche, Chiapas, Chihuahua, CDMX Norte, CDMX Sur, Coahuila, Colima, Durango, Guanajuato, Guerrero, Hidalgo, Edo. México Oriente, Edo. México Poniente, Jalisco, Michoacán, Morelos, Nayarit, Nuevo León, Oaxaca, Puebla, Querétaro, Quintana Roo, San Luis Potosí, Sinaloa, Sonora Tabasco, Tamaulipas, Tlaxcala, Veracruz Norte, Veracruz Sur, Yucatán, Zacatecas y Áreas de Nivel Central.

ZONA	OOAD	PARTIDA	CÉDULA	CLAVE CUCOP +	GPO	GEN	ESP	DIF	VAR	DESCRIPCIÓN- SISTEMA DE ABASTO INSTITUCIONAL (SAI)	TALLA	UNIDAD	CANT.	TIPO	ÚNICA ENTREGA RÉGIMEN ORDINARIO	ÚNICA ENTREGA MÉDICOS RESIDENTES	ÚNICA ENTREGA RÉGIMEN IMSS BIENESTAR	TOTAL POR CLAVE Y DESTINO RÉGIMEN ORDINARIO, MÉDICOS RESIDENTES E IMSS BIENESTAR
ZONA A	EDO DE MEX ORIENTE	6	06	27101-0153	210	125	4510	02	02	FILIPINA, PANTALON Y COFIA PARA DAMA, TALLA: PLUS COLOR: BLANCO ZONA "A",CEDULA 6.	PL	JGO	1	JGO	22	-	-	22
ZONA A	EDO DE MEX PONIENTE	6	06	27101-0153	210	125	4460	02	02	FILIPINA, PANTALON Y COFIA PARA DAMA, TALLA: CHICA COLOR: BLANCO ZONA "A",CEDULA 6.	CH	JGO	1	JGO	1,576	-	95	1,671
ZONA A	EDO DE MEX PONIENTE	6	06	27101-0153	210	125	4478	02	02	FILIPINA, PANTALON Y COFIA PARA DAMA, TALLA: MEDIANA COLOR: BLANCO ZONA "A",CEDULA 6.	M	JGO	1	JGO	3,138	-	173	3,311
ZONA A	EDO DE MEX PONIENTE	6	06	27101-0153	210	125	4486	02	02	FILIPINA, PANTALON Y COFIA PARA DAMA, TALLA: GRANDE COLOR: BLANCO. ZONA "A",CEDULA 6.	G	JGO	1	JGO	1,612	-	79	1,691
ZONA A	EDO DE MEX PONIENTE	6	06	27101-0153	210	125	4494	02	02	FILIPINA, PANTALON Y COFIA PARA DAMA, TALLA: EXTRAGRANDE COLOR: BLANCO ZONA"A", CEDULA 6.	X	JGO	1	JGO	204	-	15	219
ZONA A	EDO DE MEX PONIENTE	6	06	27101-0153	210	125	4502	02	02	FILIPINA, PANTALON Y COFIA PARA DAMA, TALLA: ESPECIAL COLOR: BLANCO ZONA "A",CEDULA 6.	ES	JGO	1	JGO	116	-	2	118
ZONA A	EDO DE MEX PONIENTE	6	06	27101-0153	210	125	4510	02	02	FILIPINA, PANTALON Y COFIA PARA DAMA, TALLA: PLUS COLOR: BLANCO ZONA "A",CEDULA 6.	PL	JGO	1	JGO	14	-	-	14
ZONA A	GUANAJUATO	6	06	27101-0153	210	125	4460	02	02	FILIPINA, PANTALON Y COFIA PARA DAMA, TALLA: CHICA COLOR: BLANCO ZONA "A",CEDULA 6.	CH	JGO	1	JGO	1,710	-	-	1,710
ZONA A	GUANAJUATO	6	06	27101-0153	210	125	4478	02	02	FILIPINA, PANTALON Y COFIA PARA DAMA, TALLA: MEDIANA COLOR: BLANCO. ZONA "A",CEDULA 6.	M	JGO	1	JGO	3,236	-	-	3,236
ZONA A	GUANAJUATO	6	06	27101-0153	210	125	4486	02	02	FILIPINA, PANTALON Y COFIA PARA DAMA, TALLA: GRANDE COLOR: BLANCO. ZONA "A",CEDULA 6.	G	JGO	1	JGO	1,672	-	-	1,672
ZONA A	GUANAJUATO	6	06	27101-0153	210	125	4494	02	02	FILIPINA, PANTALON Y COFIA PARA DAMA TALLA: EXTRAGRANDE. COLOR: BLANCO. ZONA"A", CEDULA 6.	X	JGO	1	JGO	374	-	-	374
ZONA A	GUANAJUATO	6	06	27101-0153	210	125	4502	02	02	FILIPINA, PANTALON Y COFIA PARA DAMA TALLA: ESPECIAL COLOR: BLANCO. ZONA "A",CEDULA 6.	ES	JGO	1	JGO	196	-	-	196
ZONA A	GUANAJUATO	6	06	27101-0153	210	125	4510	02	02	FILIPINA, PANTALON Y COFIA PARA DAMA, TALLA: PLUS COLOR: BLANCO ZONA "A",CEDULA 6.	PL	JGO	1	JGO	32	-	-	32
ZONA A	HIDALGO	6	06	27101-0153	210	125	4460	02	02	FILIPINA, PANTALON Y COFIA PARA DAMA, TALLA: CHICA. COLOR: BLANCO. ZONA "A",CEDULA 6.	CH	JGO	1	JGO	788	-	396	1,184

ANEXO 5. CUADRO DE DISTRIBUCIÓN

Areas Requirentes: Órganos de Operación Administrativa Desconcentrada de Aguascalientes, Baja California, Baja California Sur, Campeche, Chiapas, Chihuahua, CDMX Norte, CDMX Sur, Coahuila, Colima, Durango, Guanajuato, Guerrero, Hidalgo, Edo. México Oriente, Edo. México Poniente, Jalisco, Michoacán, Morelos, Nayarit, Nuevo León, Oaxaca, Puebla, Querétaro, Quintana Roo, San Luis Potosí, Sinaloa, Sonora, Tabasco, Tamaulipas, Tlaxcala, Veracruz Norte, Veracruz Sur, Yucatán, Zacatecas y Áreas de Nivel Central.

ZONA	OOAD	PARTIDA	CÉDULA	CLAVE CUCOP +	GPO	GEN	ESP	DIF	VAR	DESCRIPCIÓN- SISTEMA DE ABASTO INSTITUCIONAL (SAI)	TALLA	UNIDAD	CANT.	TIPO	ÚNICA ENTREGA RÉGIMEN ORDINARIO	ÚNICA ENTREGA MÉDICOS RESIDENTES	ÚNICA ENTREGA RÉGIMEN IMSS BIENESTAR	TOTAL POR CLAVE Y DESTINO RÉGIMEN ORDINARIO, MÉDICOS RESIDENTES E IMSS BIENESTAR
ZONA A	HIDALGO	6	06	27101-0153	210	125	4478	02	02	FILIPINA, PANTALON Y COFIA PARA DAMA. TALLA: MEDIANA. COLOR: BLANCO. ZONA "A".CEDULA 6.	M	JGO	1	JGO	1,118	-	670	1,788
ZONA A	HIDALGO	6	06	27101-0153	210	125	4486	02	02	FILIPINA, PANTALON Y COFIA PARA DAMA. TALLA: GRANDE. COLOR: BLANCO. ZONA "A".CEDULA 6.	G	JGO	1	JGO	518	-	275	793
ZONA A	HIDALGO	6	06	27101-0153	210	125	4494	02	02	FILIPINA, PANTALON Y COFIA PARA DAMA. TALLA: EXTRAGRANDE. COLOR: BLANCO. ZONA"A". CEDULA 6.	X	JGO	1	JGO	108	-	28	136
ZONA A	HIDALGO	6	06	27101-0153	210	125	4502	02	02	FILIPINA, PANTALON Y COFIA PARA DAMA. TALLA: ESPECIAL. COLOR: BLANCO. ZONA "A".CEDULA 6.	ES	JGO	1	JGO	30	-	26	56
ZONA A	HIDALGO	6	06	27101-0153	210	125	4510	02	02	FILIPINA, PANTALON Y COFIA PARA DAMA. TALLA: PLUS. COLOR: BLANCO. ZONA "A".CEDULA 6.	PL	JGO	1	JGO	2	-	3	5
ZONA A	MORELOS	6	06	27101-0153	210	125	4460	02	02	FILIPINA, PANTALON Y COFIA PARA DAMA. TALLA: CHICA. COLOR: BLANCO. ZONA "A".CEDULA 6.	CH	JGO	1	JGO	702	-	-	702
ZONA A	MORELOS	6	06	27101-0153	210	125	4478	02	02	FILIPINA, PANTALON Y COFIA PARA DAMA. TALLA: MEDIANA. COLOR: BLANCO. ZONA "A".CEDULA 6.	M	JGO	1	JGO	1,313	-	-	1,313
ZONA A	MORELOS	6	06	27101-0153	210	125	4486	02	02	FILIPINA, PANTALON Y COFIA PARA DAMA. TALLA: GRANDE. COLOR: BLANCO. ZONA "A".CEDULA 6.	G	JGO	1	JGO	725	-	-	725
ZONA A	MORELOS	6	06	27101-0153	210	125	4494	02	02	FILIPINA, PANTALON Y COFIA PARA DAMA. TALLA: EXTRAGRANDE. COLOR: BLANCO. ZONA"A". CEDULA 6.	X	JGO	1	JGO	156	-	-	156
ZONA A	MORELOS	6	06	27101-0153	210	125	4502	02	02	FILIPINA, PANTALON Y COFIA PARA DAMA. TALLA: ESPECIAL. COLOR: BLANCO. ZONA "A".CEDULA 6.	ES	JGO	1	JGO	33	-	-	33
ZONA A	MORELOS	6	06	27101-0153	210	125	4510	02	02	FILIPINA, PANTALON Y COFIA PARA DAMA. TALLA: PLUS. COLOR: BLANCO. ZONA "A".CEDULA 6.	PL	JGO	1	JGO	8	-	-	8
ZONA A	OFICINAS CENTRALES	6	06	27101-0153	210	125	4460	02	02	FILIPINA, PANTALON Y COFIA PARA DAMA. TALLA: CHICA. COLOR: BLANCO. ZONA "A".CEDULA 6.	CH	JGO	1	JGO	18	-	2	20
ZONA A	OFICINAS CENTRALES	6	06	27101-0153	210	125	4478	02	02	FILIPINA, PANTALON Y COFIA PARA DAMA. TALLA: MEDIANA. COLOR: BLANCO. ZONA "A".CEDULA 6.	M	JGO	1	JGO	28	-	6	34
ZONA A	OFICINAS CENTRALES	6	06	27101-0153	210	125	4486	02	02	FILIPINA, PANTALON Y COFIA PARA DAMA. TALLA: GRANDE. COLOR: BLANCO. ZONA "A".CEDULA 6.	G	JGO	1	JGO	10	-	2	12

DIVISIÓN DE CONTROL DE ANEXOS

ANEXO 5. CUADRO DE DISTRIBUCIÓN

Áreas Requirentes: Órganos de Operación Administrativa Desconcentrada de Aguascalientes, Baja California, Baja California Sur, Campeche, Chiapas, Chihuahua, CDMX Norte, CDMX Sur, Coahuila, Colima, Durango, Guanajuato, Guerrero, Hidalgo, Edo México Oriente, Edo. México Poniente, Jalisco, Michoacán, Morelos, Nayarit, Nuevo León, Oaxaca, Puebla, Querétaro, Quintana Roo, San Luis Potosí, Sinaloa, Sonora, Tabasco, Tamaulipas, Tlaxcala, Veracruz Norte, Veracruz Sur, Yucatán, Zacatecas y Áreas de Nivel Central.

ZONA	OOAD	PARTIDA	CÉDULA	CLAVE CUCOP +	GPO	GEN	ESP	DIF	VAR	DESCRIPCIÓN- SISTEMA DE ABASTO INSTITUCIONAL (SAI)	TALLA	UNIDAD	CANT.	TIPO	ÚNICA ENTREGA RÉGIMEN ORDINARIO	ÚNICA ENTREGA MÉDICOS RESIDENTES	ÚNICA ENTREGA RÉGIMEN IMSS BIENESTAR	TOTAL POR CLAVE Y DESTINO RÉGIMEN ORDINARIO, MÉDICOS RESIDENTES E IMSS BIENESTAR
ZONA A	PUEBLA	6	06	27101-0153	210	125	4460	02	02	FILIPINA, PANTALON Y COFIA PARA DAMA. TALLA: CHICA COLOR: BLANCO. ZONA "A".CEDULA 6	CH	JGO	1	JGO	1,422	-	354	1,776
ZONA A	PUEBLA	6	06	27101-0153	210	125	4478	02	02	FILIPINA, PANTALON Y COFIA PARA DAMA. TALLA: MEDIANA COLOR: BLANCO ZONA "A".CEDULA 6	M	JGO	1	JGO	2,777	-	913	3,690
ZONA A	PUEBLA	6	06	27101-0153	210	125	4486	02	02	FILIPINA, PANTALON Y COFIA PARA DAMA. TALLA: GRANDE COLOR: BLANCO. ZONA "A".CEDULA 6	G	JGO	1	JGO	1,327	-	469	1,796
ZONA A	PUEBLA	6	06	27101-0153	210	125	4494	02	02	FILIPINA, PANTALON Y COFIA PARA DAMA. TALLA: EXTRAGRANDE. COLOR: BLANCO. ZONA"A". CEDULA 6.	X	JGO	1	JGO	174	-	55	229
ZONA A	PUEBLA	6	06	27101-0153	210	125	4502	02	02	FILIPINA, PANTALON Y COFIA PARA DAMA. TALLA: ESPECIAL COLOR: BLANCO. ZONA "A".CEDULA 6.	ES	JGO	1	JGO	64	-	31	95
ZONA A	PUEBLA	6	06	27101-0153	210	125	4510	02	02	FILIPINA, PANTALON Y COFIA PARA DAMA. TALLA: PLUS COLOR: BLANCO ZONA "A".CEDULA 6.	PL	JGO	1	JGO	8	-	2	10
ZONA A	QUERETARO	6	06	27101-0153	210	125	4460	02	02	FILIPINA, PANTALON Y COFIA PARA DAMA. TALLA: CHICA COLOR: BLANCO ZONA "A".CEDULA 6.	CH	JGO	1	JGO	1,068	-	-	1,068
ZONA A	QUERETARO	6	06	27101-0153	210	125	4478	02	02	FILIPINA, PANTALON Y COFIA PARA DAMA. TALLA: MEDIANA COLOR: BLANCO ZONA "A".CEDULA 6.	M	JGO	1	JGO	2,296	-	-	2,296
ZONA A	QUERETARO	6	06	27101-0153	210	125	4486	02	02	FILIPINA, PANTALON Y COFIA PARA DAMA. TALLA: GRANDE COLOR: BLANCO ZONA "A".CEDULA 6.	G	JGO	1	JGO	882	-	-	882
ZONA A	QUERETARO	6	06	27101-0153	210	125	4494	02	02	FILIPINA, PANTALON Y COFIA PARA DAMA. TALLA: EXTRAGRANDE. COLOR: BLANCO. ZONA"A". CEDULA 6.	X	JGO	1	JGO	124	-	-	124
ZONA A	QUERETARO	6	06	27101-0153	210	125	4502	02	02	FILIPINA, PANTALON Y COFIA PARA DAMA. TALLA: ESPECIAL COLOR: BLANCO. ZONA "A".CEDULA 6.	ES	JGO	1	JGO	144	-	-	144
ZONA A	QUERETARO	6	06	27101-0153	210	125	4510	02	02	FILIPINA, PANTALON Y COFIA PARA DAMA. TALLA: PLUS COLOR: BLANCO. ZONA "A".CEDULA 6.	PL	JGO	1	JGO	20	-	-	20
ZONA A	SAN LUIS POTOSI	6	06	27101-0153	210	125	4460	02	02	FILIPINA, PANTALON Y COFIA PARA DAMA. TALLA: CHICA COLOR: BLANCO. ZONA "A".CEDULA 6	CH	JGO	1	JGO	764	-	320	1,084
ZONA A	SAN LUIS POTOSI	6	06	27101-0153	210	125	4478	02	02	FILIPINA, PANTALON Y COFIA PARA DAMA. TALLA: MEDIANA COLOR: BLANCO. ZONA "A".CEDULA 6.	M	JGO	1	JGO	1,472	-	631	2,103

ANEXO 5. CUADRO DE DISTRIBUCIÓN

Areas Requirentes: Órganos de Operación Administrativa Desconcentrada de Aguascalientes, Baja California, Baja California Sur, Campeche, Chiapas, Chihuahua, CDMX Norte, CDMX Sur, Coahuila, Colima, Durango, Guanajuato, Guerrero, Hidalgo, Edo. México Oriente, Edo. México Poniente, Jalisco, Michoacán, Morelos, Nayarit, Nuevo León, Oaxaca, Puebla, Querétaro, Quintana Roo, San Luis Potosí, Sinaloa, Sonora, Tabasco, Tamaulipas, Tlaxcala, Veracruz Norte, Veracruz Sur, Yucatán, Zacatecas y Áreas de Nivel Central.

ZONA	OOAD	PARTIDA	CÉDULA	CLAVE CUCOP +	GPO	GEN	ESP	DIF	VAR	DESCRIPCIÓN- SISTEMA DE ABASTO INSTITUCIONAL (SAI)	TALLA	UNIDAD	CANT.	TIPO	ÚNICA ENTREGA RÉGIMEN ORDINARIO	ÚNICA ENTREGA MÉDICOS RESIDENTES	ÚNICA ENTREGA RÉGIMEN IMSS BIENESTAR	TOTAL POR CLAVE Y DESTINO RÉGIMEN ORDINARIO, MÉDICOS RESIDENTES E IMSS BIENESTAR
ZONA A	SAN LUIS POTOSI	6	06	27101-0153	210	125	4486	02	02	FILIPINA, PANTALON Y COFIA PARA DAMA. TALLA: GRANDE. COLOR: BLANCO. ZONA "A",CEDULA 6.	G	JGO	1	JGO	974	-	442	1,416
ZONA A	SAN LUIS POTOSI	6	06	27101-0153	210	125	4494	02	02	FILIPINA, PANTALON Y COFIA PARA DAMA. TALLA: EXTRAGRANDE. COLOR: BLANCO. ZONA"A", CEDULA 6.	X	JGO	1	JGO	252	-	149	401
ZONA A	SAN LUIS POTOSI	6	06	27101-0153	210	125	4502	02	02	FILIPINA, PANTALON Y COFIA PARA DAMA. TALLA: ESPECIAL. COLOR: BLANCO. ZONA "A",CEDULA 6.	ES	JGO	1	JGO	56	-	36	92
ZONA A	SAN LUIS POTOSI	6	06	27101-0153	210	125	4510	02	02	FILIPINA, PANTALON Y COFIA PARA DAMA. TALLA: PLUS. COLOR: BLANCO. ZONA "A",CEDULA 6.	PL	JGO	1	JGO	14	-	8	22
ZONA A	TLAXCALA	6	06	27101-0153	210	125	4460	02	02	FILIPINA, PANTALON Y COFIA PARA DAMA. TALLA: CHICA. COLOR: BLANCO. ZONA "A",CEDULA 6.	CH	JGO	1	JGO	470	-	-	470
ZONA A	TLAXCALA	6	06	27101-0153	210	125	4478	02	02	FILIPINA, PANTALON Y COFIA PARA DAMA. TALLA: MEDIANA. COLOR: BLANCO. ZONA "A",CEDULA 6.	M	JGO	1	JGO	789	-	-	789
ZONA A	TLAXCALA	6	06	27101-0153	210	125	4486	02	02	FILIPINA, PANTALON Y COFIA PARA DAMA. TALLA: GRANDE. COLOR: BLANCO. ZONA "A",CEDULA 6.	G	JGO	1	JGO	311	-	-	311
ZONA A	TLAXCALA	6	06	27101-0153	210	125	4494	02	02	FILIPINA, PANTALON Y COFIA PARA DAMA. TALLA: EXTRAGRANDE. COLOR: BLANCO. ZONA"A", CEDULA 6.	X	JGO	1	JGO	40	-	-	40
ZONA A	TLAXCALA	6	06	27101-0153	210	125	4502	02	02	FILIPINA, PANTALON Y COFIA PARA DAMA. TALLA: ESPECIAL. COLOR: BLANCO. ZONA "A",CEDULA 6.	ES	JGO	1	JGO	16	-	-	16
ZONA A	TLAXCALA	6	06	27101-0153	210	125	4510	02	02	FILIPINA, PANTALON Y COFIA PARA DAMA. TALLA: PLUS. COLOR: BLANCO. ZONA "A",CEDULA 6.	PL	JGO	1	JGO	2	-	-	2
ZONA A	ZACATECAS	6	06	27101-0153	210	125	4460	02	02	FILIPINA, PANTALON Y COFIA PARA DAMA. TALLA: CHICA. COLOR: BLANCO. ZONA "A",CEDULA 6.	CH	JGO	1	JGO	258	-	210	468
ZONA A	ZACATECAS	6	06	27101-0153	210	125	4478	02	02	FILIPINA, PANTALON Y COFIA PARA DAMA. TALLA: MEDIANA. COLOR: BLANCO. ZONA "A",CEDULA 6.	M	JGO	1	JGO	774	-	553	1,327
ZONA A	ZACATECAS	6	06	27101-0153	210	125	4486	02	02	FILIPINA, PANTALON Y COFIA PARA DAMA. TALLA: GRANDE. COLOR: BLANCO. ZONA "A",CEDULA 6.	G	JGO	1	JGO	380	-	402	782
ZONA A	ZACATECAS	6	06	27101-0153	210	125	4494	02	02	FILIPINA, PANTALON Y COFIA PARA DAMA. TALLA: EXTRAGRANDE. COLOR: BLANCO. ZONA"A", CEDULA 6.	X	JGO	1	JGO	42	-	58	100

CONTRATOS

ANEXO 5. CUADRO DE DISTRIBUCIÓN

Areas Requirentes: Organos de Operación Administrativa Desconcentrada de Aguascalientes, Baja California, Baja California Sur, Campeche, Chiapas, Chihuahua, CDMX Norte, CDMX Sur, Coahuila, Colima, Durango, Guanajuato, Guerrero, Hidalgo, Edo. México Oriente, Edo. México Poniente, Jalisco, Michoacán, Morelos, Nayarit, Nuevo León, Oaxaca, Puebla, Querétaro, Quintana Roo, San Luis Potosí, Sinaloa, Sonora, Tabasco, Tamaulipas, Tlaxcala, Veracruz Norte, Veracruz Sur, Yucatán, Zacatecas y Áreas de Nivel Central

ZONA	OOAD	PARTIDA	CÉDULA	CLAVE CUCOP +	GPO	GEN	ESP	DIF	VAR	DESCRIPCIÓN- SISTEMA DE ABASTO INSTITUCIONAL (SAI)	TALLA	UNIDAD	CANT.	TIPO	ÚNICA ENTREGA RÉGIMEN ORDINARIO	ÚNICA ENTREGA MÉDICOS RESIDENTES	ÚNICA ENTREGA RÉGIMEN IMSS BIENESTAR	TOTAL POR CLAVE Y DESTINO RÉGIMEN ORDINARIO, MÉDICOS RESIDENTES E IMSS BIENESTAR
ZONA A	ZACATECAS	6	06	27101-0153	210	125	4502	02	02	FILIPINA, PANTALON Y COFIA PARA DAMA. TALLA: ESPECIAL COLOR: BLANCO. ZONA "A",CEDULA 6.	ES	JGO	1	JGO	36	-	46	82
ZONA A	ZACATECAS	6	06	27101-0153	210	125	4510	02	02	FILIPINA, PANTALON Y COFIA PARA DAMA. TALLA: PLUS COLOR: BLANCO. ZONA "A",CEDULA 6.	PL	JGO	1	JGO	2	-	6	8
ZONA B	BAJA CALIFORNIA	6	06	27101-0153	210	125	5186	01	02	FILIPINA, PANTALON Y COFIA PARA DAMA. TALLA: CHICA COLOR: BLANCO ZONA "B",CEDULA 6.	CH	JGO	1	JGO	1,316	-	49	1,365
ZONA B	BAJA CALIFORNIA	6	06	27101-0153	210	125	5194	01	02	FILIPINA, PANTALON Y COFIA PARA DAMA. TALLA: MEDIANA. COLOR: BLANCO. ZONA "B",CEDULA 6.	M	JGO	1	JGO	2,210	-	50	2,260
ZONA B	BAJA CALIFORNIA	6	06	27101-0153	210	125	5202	01	02	FILIPINA, PANTALON Y COFIA PARA DAMA. TALLA: GRANDE. COLOR: BLANCO. ZONA "B",CEDULA 6.	G	JGO	1	JGO	1,492	-	60	1,552
ZONA B	BAJA CALIFORNIA	6	06	27101-0153	210	125	5210	01	02	FILIPINA, PANTALON Y COFIA PARA DAMA. TALLA: EXTRAGRANDE. COLOR: BLANCO ZONA"B",CEDULA 6.	X	JGO	1	JGO	284	-	10	294
ZONA B	BAJA CALIFORNIA	6	06	27101-0153	210	125	5228	01	02	FILIPINA, PANTALON Y COFIA PARA DAMA. TALLA: ESPECIAL COLOR: BLANCO. ZONA "B",CEDULA 6.	ES	JGO	1	JGO	250	-	-	250
ZONA B	BAJA CALIFORNIA	6	06	27101-0153	210	125	5236	01	02	FILIPINA, PANTALON Y COFIA PARA DAMA. TALLA: PLUS COLOR: BLANCO. ZONA "B",CEDULA 6.	PL	JGO	1	JGO	60	-	3	63
ZONA B	BAJA CALIFORNIA SUR	6	06	27101-0153	210	125	5186	01	02	FILIPINA, PANTALON Y COFIA PARA DAMA. TALLA: CHICA COLOR: BLANCO. ZONA "B",CEDULA 6.	CH	JGO	1	JGO	524	-	-	524
ZONA B	BAJA CALIFORNIA SUR	6	06	27101-0153	210	125	5194	01	02	FILIPINA, PANTALON Y COFIA PARA DAMA. TALLA: MEDIANA COLOR: BLANCO ZONA "B",CEDULA 6.	M	JGO	1	JGO	848	-	-	848
ZONA B	BAJA CALIFORNIA SUR	6	06	27101-0153	210	125	5202	01	02	FILIPINA, PANTALON Y COFIA PARA DAMA. TALLA: GRANDE. COLOR: BLANCO. ZONA "B",CEDULA 6.	G	JGO	1	JGO	540	-	-	540
ZONA B	BAJA CALIFORNIA SUR	6	06	27101-0153	210	125	5210	01	02	FILIPINA, PANTALON Y COFIA PARA DAMA. TALLA: EXTRAGRANDE. COLOR: BLANCO ZONA"B",CEDULA 6.	X	JGO	1	JGO	148	-	-	148
ZONA B	BAJA CALIFORNIA SUR	6	06	27101-0153	210	125	5228	01	02	FILIPINA, PANTALON Y COFIA PARA DAMA. TALLA: ESPECIAL. COLOR: BLANCO. ZONA "B",CEDULA 6.	ES	JGO	1	JGO	68	-	-	68
ZONA B	BAJA CALIFORNIA SUR	6	06	27101-0153	210	125	5236	01	02	FILIPINA, PANTALON Y COFIA PARA DAMA. TALLA: PLUS. COLOR: BLANCO. ZONA "B",CEDULA 6.	PL	JGO	1	JGO	42	-	-	42

ANEXO 5. CUADRO DE DISTRIBUCIÓN

Areas Requirentes: Órganos de Operación Administrativa Desconcentrada de Aguascalientes, Baja California, Baja California Sur, Campeche, Chiapas, Chihuahua, CDMX Norte, CDMX Sur, Coahuila, Colima, Durango, Guanajuato, Guerrero, Hidalgo, Edo. México Oriente, Edo. México Poniente, Jalisco, Michoacán, Morelos, Nayarit, Nuevo León, Oaxaca, Puebla, Querétaro, Quintana Roo, San Luis Potosí, Sinaloa, Sonora, Tabasco, Tamaulipas, Tlaxcala, Veracruz Norte, Veracruz Sur, Yucatán, Zacatecas y Áreas de Nivel Central.

ZONA	OOAD.	PARTIDA	CÉDULA	CLAVE CUCOP +	GPO	GEN	ESP	DIF	VAR	DESCRIPCIÓN- SISTEMA DE ABASTO INSTITUCIONAL (SAI)	TALLA	UNIDAD	CANT.	TIPO	ÚNICA ENTREGA RÉGIMEN ORDINARIO	ÚNICA ENTREGA MÉDICOS RESIDENTES	ÚNICA ENTREGA RÉGIMEN IMSS BIENESTAR	TOTAL POR CLAVE Y DESTINO RÉGIMEN ORDINARIO, MÉDICOS RESIDENTES E IMSS BIENESTAR
ZONA B	CAMPECHE	6	06	27101-0153	210	125	5186	01	02	FILIPINA, PANTALON Y COFIA PARA DAMA. TALLA: CHICA. COLOR: BLANCO. ZONA "B".CEDULA 6.	CH	JGO	1	JGO	264	-	104	368
ZONA B	CAMPECHE	6	06	27101-0153	210	125	5194	01	02	FILIPINA, PANTALON Y COFIA PARA DAMA. TALLA: MEDIANA. COLOR: BLANCO. ZONA "B".CEDULA 6.	M	JGO	1	JGO	528	-	183	711
ZONA B	CAMPECHE	6	06	27101-0153	210	125	5202	01	02	FILIPINA, PANTALON Y COFIA PARA DAMA. TALLA: GRANDE COLOR: BLANCO. ZONA "B".CEDULA 6.	G	JGO	1	JGO	414	-	128	542
ZONA B	CAMPECHE	6	06	27101-0153	210	125	5210	01	02	FILIPINA, PANTALON Y COFIA PARA DAMA. TALLA: EXTRAGRANDE. COLOR: BLANCO. ZONA"B".CEDULA 6.	X	JGO	1	JGO	82	-	8	90
ZONA B	CAMPECHE	6	06	27101-0153	210	125	5228	01	02	FILIPINA, PANTALON Y COFIA PARA DAMA. TALLA: ESPECIAL. COLOR: BLANCO. ZONA "B".CEDULA 6.	ES	JGO	1	JGO	44	-	7	51
ZONA B	CAMPECHE	6	06	27101-0153	210	125	5236	01	02	FILIPINA, PANTALON Y COFIA PARA DAMA. TALLA: PLUS. COLOR: BLANCO. ZONA "B".CEDULA 6.	PL	JGO	1	JGO	4	-	2	6
ZONA B	CHIAPAS	6	06	27101-0153	210	125	5186	01	02	FILIPINA, PANTALON Y COFIA PARA DAMA. TALLA: CHICA. COLOR: BLANCO. ZONA "B".CEDULA 6.	CH	JGO	1	JGO	504	-	765	1,269
ZONA B	CHIAPAS	6	06	27101-0153	210	125	5194	01	02	FILIPINA, PANTALON Y COFIA PARA DAMA. TALLA: MEDIANA. COLOR: BLANCO. ZONA "B".CEDULA 6.	M	JGO	1	JGO	930	-	1,508	2,438
ZONA B	CHIAPAS	6	06	27101-0153	210	125	5202	01	02	FILIPINA, PANTALON Y COFIA PARA DAMA. TALLA: GRANDE. COLOR: BLANCO. ZONA "B".CEDULA 6.	G	JGO	1	JGO	590	-	735	1,325
ZONA B	CHIAPAS	6	06	27101-0153	210	125	5210	01	02	FILIPINA, PANTALON Y COFIA PARA DAMA. TALLA: EXTRAGRANDE. COLOR: BLANCO. ZONA"B".CEDULA 6.	X	JGO	1	JGO	136	-	88	224
ZONA B	CHIAPAS	6	06	27101-0153	210	125	5228	01	02	FILIPINA, PANTALON Y COFIA PARA DAMA. TALLA: ESPECIAL. COLOR: BLANCO. ZONA "B".CEDULA 6.	ES	JGO	1	JGO	30	-	60	90
ZONA B	CHIAPAS	6	06	27101-0153	210	125	5236	01	02	FILIPINA, PANTALON Y COFIA PARA DAMA. TALLA: PLUS. COLOR: BLANCO. ZONA "B".CEDULA 6.	PL	JGO	1	JGO	2	-	17	19
ZONA B	COAHUILA	6	06	27101-0153	210	125	5186	01	02	FILIPINA, PANTALON Y COFIA PARA DAMA. TALLA: CHICA. COLOR: BLANCO. ZONA "B".CEDULA 6.	CH	JGO	1	JGO	1,254	-	84	1,338
ZONA B	COAHUILA	6	06	27101-0153	210	125	5194	01	02	FILIPINA, PANTALON Y COFIA PARA DAMA. TALLA: MEDIANA. COLOR: BLANCO. ZONA "B".CEDULA 6.	M	JGO	1	JGO	2,418	-	259	2,677

ANEXOS
DIRECCIÓN DE CONTRATOS

ANEXO 5. CUADRO DE DISTRIBUCIÓN

Áreas Requirentes: Órganos de Operación Administrativa Desconcentrada de Aguascalientes, Baja California, Baja California Sur, Campeche, Chiapas, Chihuahua, CDMX Norte, CDMX Sur, Coahuila, Colima, Durango, Guanajuato, Guerrero, Hidalgo, Edo. México Oriente, Edo. México Poniente, Jalisco, Michoacán, Morelos, Nayarit, Nuevo León, Oaxaca, Puebla, Querétaro, Quintana Roo, San Luis Potosí, Sinaloa, Sonora, Tabasco, Tamaulipas, Tlaxcala, Veracruz Norte, Veracruz Sur, Yucatán, Zacatecas y Áreas de Nivel Central.

ZONA	OOAD	PARTIDA	CÉDULA	CLAVE CUCOP +	GPO	GEN	ESP	DIF	VAR	DESCRIPCIÓN- SISTEMA DE ABASTO INSTITUCIONAL (SAI)	TALLA	UNIDAD	CANT.	TIPO	ÚNICA ENTREGA RÉGIMEN ORDINARIO	ÚNICA ENTREGA MÉDICOS RESIDENTES	ÚNICA ENTREGA RÉGIMEN IMSS BIENESTAR	TOTAL POR CLAVE Y DESTINO RÉGIMEN ORDINARIO, MÉDICOS RESIDENTES E IMSS BIENESTAR
ZONA B	COAHUILA	6	06	27101-0153	210	125	5202	01	02	FILIPINA, PANTALON Y COFIA PARA DAMA, TALLA: GRANDE COLOR: BLANCO ZONA "B" CEDULA 6.	G	JGO	1	JGO	1,906	-	238	2,144
ZONA B	COAHUILA	6	06	27101-0153	210	125	5210	01	02	FILIPINA, PANTALON Y COFIA PARA DAMA, TALLA: EXTRAGRANDE COLOR: BLANCO ZONA "B" CEDULA 6.	X	JGO	1	JGO	460	-	55	515
ZONA B	COAHUILA	6	06	27101-0153	210	125	5228	01	02	FILIPINA, PANTALON Y COFIA PARA DAMA, TALLA: ESPECIAL COLOR: BLANCO. ZONA "B" CEDULA 6.	ES	JGO	1	JGO	272	-	58	330
ZONA B	COAHUILA	6	06	27101-0153	210	125	5236	01	02	FILIPINA, PANTALON Y COFIA PARA DAMA, TALLA: PLUS. COLOR: BLANCO. ZONA "B" CEDULA 6.	PL	JGO	1	JGO	66	-	-	66
ZONA B	COLIMA	6	06	27101-0153	210	125	5186	01	02	FILIPINA, PANTALON Y COFIA PARA DAMA, TALLA: CHICA. COLOR: BLANCO. ZONA "B" CEDULA 6.	CH	JGO	1	JGO	518	-	-	518
ZONA B	COLIMA	6	06	27101-0153	210	125	5194	01	02	FILIPINA, PANTALON Y COFIA PARA DAMA, TALLA: MEDIANA COLOR: BLANCO ZONA "B" CEDULA 6.	M	JGO	1	JGO	782	-	-	782
ZONA B	COLIMA	6	06	27101-0153	210	125	5202	01	02	FILIPINA, PANTALON Y COFIA PARA DAMA, TALLA: GRANDE. COLOR: BLANCO ZONA "B" CEDULA 6.	G	JGO	1	JGO	458	-	-	458
ZONA B	COLIMA	6	06	27101-0153	210	125	5210	01	02	FILIPINA, PANTALON Y COFIA PARA DAMA, TALLA: EXTRAGRANDE. COLOR: BLANCO ZONA "B" CEDULA 6.	X	JGO	1	JGO	110	-	-	110
ZONA B	COLIMA	6	06	27101-0153	210	125	5228	01	02	FILIPINA, PANTALON Y COFIA PARA DAMA, TALLA: ESPECIAL. COLOR: BLANCO ZONA "B" CEDULA 6.	ES	JGO	1	JGO	22	-	-	22
ZONA B	COLIMA	6	06	27101-0153	210	125	5236	01	02	FILIPINA, PANTALON Y COFIA PARA DAMA, TALLA: PLUS. COLOR: BLANCO. ZONA "B" CEDULA 6.	PL	JGO	1	JGO	14	-	-	14
ZONA B	GUERRERO	6	06	27101-0153	210	125	5186	01	02	FILIPINA, PANTALON Y COFIA PARA DAMA, TALLA: CHICA COLOR: BLANCO ZONA "B" CEDULA 6.	CH	JGO	1	JGO	778	-	84	862
ZONA B	GUERRERO	6	06	27101-0153	210	125	5194	01	02	FILIPINA, PANTALON Y COFIA PARA DAMA, TALLA: MEDIANA COLOR: BLANCO. ZONA "B" CEDULA 6.	M	JGO	1	JGO	1,100	-	88	1,188
ZONA B	GUERRERO	6	06	27101-0153	210	125	5202	01	02	FILIPINA, PANTALON Y COFIA PARA DAMA, TALLA: GRANDE. COLOR: BLANCO. ZONA "B" CEDULA 6.	G	JGO	1	JGO	576	-	32	608
ZONA B	GUERRERO	6	06	27101-0153	210	125	5210	01	02	FILIPINA, PANTALON Y COFIA PARA DAMA, TALLA: EXTRAGRANDE COLOR: BLANCO ZONA "B" CEDULA 6.	X	JGO	1	JGO	104	-	4	108

ANEXO 5. CUADRO DE DISTRIBUCIÓN

Areas Requirentes: Órganos de Operación Administrativa Desconcentrada de Aguascalientes, Baja California, Baja California Sur, Campeche, Chiapas, Chihuahua, CDMX Norte, CDMX Sur, Coahuila, Colima, Durango, Guanajuato, Guerrero, Hidalgo, Edo. México Oriente, Edo. México Poniente, Jalisco, Michoacán, Morelos, Nayarit, Nuevo León, Oaxaca, Puebla, Querétaro, Quintana Roo, San Luis Potosí, Sinaloa, Sonora, Tabasco, Tamaulipas, Tlaxcala, Veracruz Norte, Veracruz Sur, Yucatán, Zacatecas y Áreas de Nivel Central.

ZONA	OOAD	PARTIDA	CÉDULA	CLAVE CUCOP +	GPO	GEN	ESP	DIF	VAR	DESCRIPCIÓN- SISTEMA DE ABASTO INSTITUCIONAL (SAI)	TALLA	UNIDAD	CANT.	TIPO	ÚNICA ENTREGA RÉGIMEN ORDINARIO	ÚNICA ENTREGA MÉDICOS RESIDENTES	ÚNICA ENTREGA RÉGIMEN IMSS BIENESTAR	TOTAL POR CLAVE Y DESTINO RÉGIMEN ORDINARIO, MÉDICOS RESIDENTES E IMSS BIENESTAR
ZONA B	GUERRERO	6	06	27101-0153	210	125	5228	01	02	FILIPINA, PANTALON Y COFIA PARA DAMA. TALLA: ESPECIAL. COLOR: BLANCO. ZONA "B",CEDULA 6.	ES	JGO	1	JGO	32	-	-	32
ZONA B	GUERRERO	6	06	27101-0153	210	125	5236	01	02	FILIPINA, PANTALON Y COFIA PARA DAMA. TALLA: PLUS. COLOR: BLANCO. ZONA "B",CEDULA 6.	PL	JGO	1	JGO	10	-	-	10
ZONA B	JALISCO	6	06	27101-0153	210	125	5186	01	02	FILIPINA, PANTALON Y COFIA PARA DAMA. TALLA: CHICA. COLOR: BLANCO. ZONA "B",CEDULA 6.	CH	JGO	1	JGO	4,802	-	-	4,802
ZONA B	JALISCO	6	06	27101-0153	210	125	5194	01	02	FILIPINA, PANTALON Y COFIA PARA DAMA. TALLA: MEDIANA. COLOR: BLANCO. ZONA "B",CEDULA 6.	M	JGO	1	JGO	6,472	-	-	6,472
ZONA B	JALISCO	6	06	27101-0153	210	125	5202	01	02	FILIPINA, PANTALON Y COFIA PARA DAMA. TALLA: GRANDE. COLOR: BLANCO. ZONA "B",CEDULA 6.	G	JGO	1	JGO	3,818	-	-	3,818
ZONA B	JALISCO	6	06	27101-0153	210	125	5210	01	02	FILIPINA, PANTALON Y COFIA PARA DAMA. TALLA: EXTRAGRANDE. COLOR: BLANCO. ZONA"B",CEDULA 6.	X	JGO	1	JGO	822	-	-	822
ZONA B	JALISCO	6	06	27101-0153	210	125	5228	01	02	FILIPINA, PANTALON Y COFIA PARA DAMA. TALLA: ESPECIAL. COLOR: BLANCO. ZONA "B",CEDULA 6.	ES	JGO	1	JGO	296	-	-	296
ZONA B	JALISCO	6	06	27101-0153	210	125	5236	01	02	FILIPINA, PANTALON Y COFIA PARA DAMA. TALLA: PLUS. COLOR: BLANCO. ZONA "B",CEDULA 6.	PL	JGO	1	JGO	36	-	-	36
ZONA B	MICHOACAN	6	06	27101-0153	210	125	5186	01	02	FILIPINA, PANTALON Y COFIA PARA DAMA. TALLA: CHICA. COLOR: BLANCO. ZONA "B",CEDULA 6.	CH	JGO	1	JGO	1,522	-	393	1,915
ZONA B	MICHOACAN	6	06	27101-0153	210	125	5194	01	02	FILIPINA, PANTALON Y COFIA PARA DAMA. TALLA: MEDIANA. COLOR: BLANCO. ZONA "B",CEDULA 6.	M	JGO	1	JGO	2,186	-	1,018	3,204
ZONA B	MICHOACAN	6	06	27101-0153	210	125	5202	01	02	FILIPINA, PANTALON Y COFIA PARA DAMA. TALLA: GRANDE. COLOR: BLANCO. ZONA "B",CEDULA 6.	G	JGO	1	JGO	1,126	-	666	1,792
ZONA B	MICHOACAN	6	06	27101-0153	210	125	5210	01	02	FILIPINA, PANTALON Y COFIA PARA DAMA. TALLA: EXTRAGRANDE. COLOR: BLANCO. ZONA"B",CEDULA 6.	X	JGO	1	JGO	248	-	85	333
ZONA B	MICHOACAN	6	06	27101-0153	210	125	5228	01	02	FILIPINA, PANTALON Y COFIA PARA DAMA. TALLA: ESPECIAL. COLOR: BLANCO. ZONA "B",CEDULA 6.	ES	JGO	1	JGO	112	-	81	193
ZONA B	MICHOACAN	6	06	27101-0153	210	125	5236	01	02	FILIPINA, PANTALON Y COFIA PARA DAMA. TALLA: PLUS. COLOR: BLANCO. ZONA "B",CEDULA 6.	PL	JGO	1	JGO	16	-	22	38

DIVISIÓN DE CONTRATOS ANEXOS

ANEXO 5. CUADRO DE DISTRIBUCIÓN

Areas Requirentes: Órganos de Operación Administrativa Desconcentrada de Aguascalientes, Baja California, Baja California Sur, Campeche, Chiapas, Chihuahua, CDMX Norte, CDMX Sur, Coahuila, Colima, Durango, Guanajuato, Guerrero, Hidalgo, Edo. México Oriente, Edo. México Poniente, Jalisco, Michoacán, Morelos, Nayarit, Nuevo León, Oaxaca, Puebla, Querétaro, Quintana Roo, San Luis Potosí, Sinaloa, Sonora, Tabasco, Tamaulipas, Tlaxcala, Veracruz Norte, Veracruz Sur, Yucatán, Zacatecas y Áreas de Nivel Central.

ZONA	OOAD	PARTIDA	CÉDULA	CLAVE CUCOP +	GPO	GEN	ESP	DIF	VAR	DESCRIPCIÓN- SISTEMA DE ABASTO INSTITUCIONAL (SAI)	TALLA	UNIDAD	CANT.	TIPO	ÚNICA ENTREGA RÉGIMEN ORDINARIO	ÚNICA ENTREGA MÉDICOS RESIDENTES	ÚNICA ENTREGA RÉGIMEN IMSS BIENESTAR	TOTAL POR CLAVE Y DESTINO RÉGIMEN ORDINARIO, MÉDICOS RESIDENTES E IMSS BIENESTAR
ZONA B	NAYARIT	6	06	27101-0153	210	125	5186	01	02	FILIPINA, PANTALON Y COFIA PARA DAMA, TALLA: CHICA COLOR: BLANCO ZONA "B",CEDULA 6	CH	JGO	1	JGO	692	-	102	794
ZONA B	NAYARIT	6	06	27101-0153	210	125	5194	01	02	FILIPINA, PANTALON Y COFIA PARA DAMA, TALLA: MEDIANA COLOR: BLANCO ZONA "B",CEDULA 6	M	JGO	1	JGO	970	-	281	1,251
ZONA B	NAYARIT	6	06	27101-0153	210	125	5202	01	02	FILIPINA, PANTALON Y COFIA PARA DAMA, TALLA: GRANDE COLOR: BLANCO ZONA "B",CEDULA 6	G	JGO	1	JGO	570	-	127	697
ZONA B	NAYARIT	6	06	27101-0153	210	125	5210	01	02	FILIPINA, PANTALON Y COFIA PARA DAMA, TALLA: EXTRAGRANDE COLOR: BLANCO ZONA "B",CEDULA 6	X	JGO	1	JGO	150	-	40	190
ZONA B	NAYARIT	6	06	27101-0153	210	125	5228	01	02	FILIPINA, PANTALON Y COFIA PARA DAMA, TALLA: ESPECIAL COLOR: BLANCO ZONA "B",CEDULA 6	ES	JGO	1	JGO	34	-	3	37
ZONA B	NAYARIT	6	06	27101-0153	210	125	5236	01	02	FILIPINA, PANTALON Y COFIA PARA DAMA, TALLA: PLUS. COLOR: BLANCO ZONA "B",CEDULA 6	PL	JGO	1	JGO	10	-	-	10
ZONA B	, NUEVO LEON	6	06	27101-0153	210	125	5186	01	02	FILIPINA, PANTALON Y COFIA PARA DAMA, TALLA: CHICA COLOR: BLANCO ZONA "B",CEDULA 6	CH	JGO	1	JGO	3,136	-	-	3,136
ZONA B	NUEVO LEON	6	06	27101-0153	210	125	5194	01	02	FILIPINA, PANTALON Y COFIA PARA DAMA, TALLA: MEDIANA COLOR: BLANCO ZONA "B",CEDULA 6	M	JGO	1	JGO	4,400	-	-	4,400
ZONA B	NUEVO LEON	6	06	27101-0153	210	125	5202	01	02	FILIPINA, PANTALON Y COFIA PARA DAMA, TALLA: GRANDE COLOR: BLANCO. ZONA "B",CEDULA 6	G	JGO	1	JGO	3,350	-	-	3,350
ZONA B	NUEVO LEON	6	06	27101-0153	210	125	5210	01	02	FILIPINA, PANTALON Y COFIA PARA DAMA, TALLA: EXTRAGRANDE COLOR: BLANCO ZONA "B",CEDULA 6	X	JGO	1	JGO	714	-	-	714
ZONA B	NUEVO LEON	6	06	27101-0153	210	125	5228	01	02	FILIPINA, PANTALON Y COFIA PARA DAMA, TALLA: ESPECIAL COLOR: BLANCO ZONA "B",CEDULA 6	ES	JGO	1	JGO	250	-	-	250
ZONA B	NUEVO LEON	6	06	27101-0153	210	125	5236	01	02	FILIPINA, PANTALON Y COFIA PARA DAMA, TALLA: PLUS. COLOR: BLANCO. ZONA "B",CEDULA 6	PL	JGO	1	JGO	82	-	-	82
ZONA B	OAXACA	6	06	27101-0153	210	125	5186	01	02	FILIPINA, PANTALON Y COFIA PARA DAMA, TALLA: CHICA COLOR: BLANCO ZONA "B",CEDULA 6	CH	JGO	1	JGO	842	-	1,174	2,016
ZONA B	OAXACA	6	06	27101-0153	210	125	5194	01	02	FILIPINA, PANTALON Y COFIA PARA DAMA, TALLA: MEDIANA COLOR: BLANCO. ZONA "B",CEDULA 6	M	JGO	1	JGO	998	-	1,657	2,655

ANEXO 5. CUADRO DE DISTRIBUCIÓN

Areas Requirentes: Órganos de Operación Administrativa Desconcentrada de Aguascalientes, Baja California, Baja California Sur, Campeche, Chiapas, Chihuahua, CDMX Norte, CDMX Sur, Coahuila, Colima, Durango, Guanajuato, Guerrero, Hidalgo, Edo. México Oriente, Edo. México Poniente, Jalisco, Michoacán, Morelos, Nayarit, Nuevo León, Oaxaca, Puebla, Querétaro, Quintana Roo, San Luis Potosí, Sinaloa, Sonora, Tabasco, Tamaulipas, Tlaxcala, Veracruz Norte, Veracruz Sur, Yucatán, Zacatecas y Áreas de Nivel Central.

ZONA	OOAD	PARTIDA	CÉDULA	CLAVE CUCOP +	GPO	GEN	ESP	DIF	VAR	DESCRIPCIÓN- SISTEMA DE ABASTO INSTITUCIONAL (SAI)	TALLA	UNIDAD	CANT.	TIPO	ÚNICA ENTREGA RÉGIMEN ORDINARIO	ÚNICA ENTREGA MÉDICOS RESIDENTES	ÚNICA ENTREGA RÉGIMEN IMSS BIENESTAR	TOTAL POR CLAVE Y DESTINO RÉGIMEN ORDINARIO, MÉDICOS RESIDENTES E IMSS BIENESTAR
ZONA B	OAXACA	6	06	27101-0153	210	125	5202	01	02	FILIPINA, PANTALON Y COFIA PARA DAMA. TALLA: GRANDE. COLOR: BLANCO. ZONA "B",CEDULA 6.	G	JGO	1	JGO	372	-	640	1,012
ZONA B	OAXACA	6	06	27101-0153	210	125	5210	01	02	FILIPINA, PANTALON Y COFIA PARA DAMA. TALLA: EXTRAGRANDE. COLOR: BLANCO. ZONA"B",CEDULA 6.	X	JGO	1	JGO	38	-	50	88
ZONA B	OAXACA	6	06	27101-0153	210	125	5228	01	02	FILIPINA, PANTALON Y COFIA PARA DAMA. TALLA: ESPECIAL. COLOR: BLANCO. ZONA "B",CEDULA 6.	ES	JGO	1	JGO	28	-	32	60
ZONA B	OAXACA	6	06	27101-0153	210	125	5236	01	02	FILIPINA, PANTALON Y COFIA PARA DAMA. TALLA: PLUS. COLOR: BLANCO. ZONA "B",CEDULA 6.	PL	JGO	1	JGO	-	-	6	6
ZONA B	QUINTANA ROO	6	06	27101-0153	210	125	5186	01	02	FILIPINA, PANTALON Y COFIA PARA DAMA. TALLA: CHICA. COLOR: BLANCO. ZONA "B",CEDULA 6.	CH	JGO	1	JGO	540	-	-	540
ZONA B	QUINTANA ROO	6	06	27101-0153	210	125	5194	01	02	FILIPINA, PANTALON Y COFIA PARA DAMA. TALLA: MEDIANA. COLOR: BLANCO. ZONA "B",CEDULA 6.	M	JGO	1	JGO	824	-	-	824
ZONA B	QUINTANA ROO	6	06	27101-0153	210	125	5202	01	02	FILIPINA, PANTALON Y COFIA PARA DAMA. TALLA: GRANDE. COLOR: BLANCO. ZONA "B",CEDULA 6.	G	JGO	1	JGO	506	-	-	506
ZONA B	QUINTANA ROO	6	06	27101-0153	210	125	5210	01	02	FILIPINA, PANTALON Y COFIA PARA DAMA. TALLA: EXTRAGRANDE. COLOR: BLANCO. ZONA"B",CEDULA 6.	X	JGO	1	JGO	106	-	-	106
ZONA B	QUINTANA ROO	6	06	27101-0153	210	125	5228	01	02	FILIPINA, PANTALON Y COFIA PARA DAMA. TALLA: ESPECIAL. COLOR: BLANCO. ZONA "B",CEDULA 6.	ES	JGO	1	JGO	54	-	-	54
ZONA B	QUINTANA ROO	6	06	27101-0153	210	125	5236	01	02	FILIPINA, PANTALON Y COFIA PARA DAMA. TALLA: PLUS. COLOR: BLANCO. ZONA "B",CEDULA 6.	PL	JGO	1	JGO	4	-	-	4
ZONA B	SINALOA	6	06	27101-0153	210	125	5186	01	02	FILIPINA, PANTALON Y COFIA PARA DAMA. TALLA: CHICA. COLOR: BLANCO. ZONA "B",CEDULA 6.	CH	JGO	1	JGO	1,092	-	80	1,172
ZONA B	SINALOA	6	06	27101-0153	210	125	5194	01	02	FILIPINA, PANTALON Y COFIA PARA DAMA. TALLA: MEDIANA. COLOR: BLANCO. ZONA "B",CEDULA 6.	M	JGO	1	JGO	1,976	-	225	2,201
ZONA B	SINALOA	6	06	27101-0153	210	125	5202	01	02	FILIPINA, PANTALON Y COFIA PARA DAMA. TALLA: GRANDE. COLOR: BLANCO. ZONA "B",CEDULA 6.	G	JGO	1	JGO	1,334	-	168	1,502
ZONA B	SINALOA	6	06	27101-0153	210	125	5210	01	02	FILIPINA, PANTALON Y COFIA PARA DAMA. TALLA: EXTRAGRANDE. COLOR: BLANCO. ZONA"B",CEDULA 6.	X	JGO	1	JGO	306	-	39	345

ANEXOS
PARA CONSULTA
VERSIÓN PÚBLICA
CONTRATOS

ANEXO 5. CUADRO DE DISTRIBUCIÓN

Areas Requirentes: Órganos de Operación Administrativa Desconcentrada de Aguascalientes, Baja California, Baja California Sur, Campeche, Chiapas, Chihuahua, CDMX Norte, CDMX Sur, Coahuila, Colima, Durango, Guanajuato, Guerrero, Hidalgo, Edo. México Oriente, Edo. México Poniente, Jalisco, Michoacán, Morelos, Nayarit, Nuevo León, Oaxaca, Puebla, Querétaro, Quintana Roo, San Luis Potosí, Sinaloa, Sonora, Tabasco, Tamaulipas, Tlaxcala, Veracruz Norte, Veracruz Sur, Yucatán, Zacatecas y Áreas de Nivel Central.

ZONA	OOAD	PARTIDA	CÉDULA	CLAVE CUCOP +	GPO	GEN	ESP	DIF	VAR	DESCRIPCIÓN- SISTEMA DE ABASTO INSTITUCIONAL (SAI)	TALLA	UNIDAD	CANT.	TIPO	ÚNICA ENTREGA RÉGIMEN ORDINARIO	ÚNICA ENTREGA MÉDICOS RESIDENTES	ÚNICA ENTREGA RÉGIMEN IMSS BIENESTAR	TOTAL POR CLAVE Y DESTINO RÉGIMEN ORDINARIO, MÉDICOS RESIDENTES E IMSS BIENESTAR
ZONA B	SINALOA	6	06	27101-0153	210	125	5228	01	02	FILIPINA, PANTALON Y COFIA PARA DAMA, TALLA: ESPECIAL, COLOR: BLANCO, ZONA "B",CEDULA 6.	ES	JGO	1	JGO	150	-	13	163
ZONA B	SINALOA	6	06	27101-0153	210	125	5236	01	02	FILIPINA, PANTALON Y COFIA PARA DAMA, TALLA: PLUS, COLOR: BLANCO, ZONA "B",CEDULA 6.	PL	JGO	1	JGO	58	-	5	63
ZONA B	SONORA	6	06	27101-0153	210	125	5186	01	02	FILIPINA, PANTALON Y COFIA PARA DAMA, TALLA: CHICA, COLOR: BLANCO, ZONA "B",CEDULA 6.	CH	JGO	1	JGO	1,298	-	-	1,298
ZONA B	SONORA	6	06	27101-0153	210	125	5194	01	02	FILIPINA, PANTALON Y COFIA PARA DAMA, TALLA: MEDIANA, COLOR: BLANCO, ZONA "B",CEDULA 6.	M	JGO	1	JGO	2,336	-	-	2,336
ZONA B	SONORA	6	06	27101-0153	210	125	5202	01	02	FILIPINA, PANTALON Y COFIA PARA DAMA, TALLA: GRANDE, COLOR: BLANCO, ZONA "B",CEDULA 6.	G	JGO	1	JGO	2,156	-	-	2,156
ZONA B	SONORA	6	06	27101-0153	210	125	5210	01	02	FILIPINA, PANTALON Y COFIA PARA DAMA, TALLA: EXTRAGRANDE, COLOR: BLANCO, ZONA"B",CEDULA 6.	X	JGO	1	JGO	578	-	-	578
ZONA B	SONORA	6	06	27101-0153	210	125	5228	01	02	FILIPINA, PANTALON Y COFIA PARA DAMA, TALLA: ESPECIAL, COLOR: BLANCO, ZONA "B",CEDULA 6.	ES	JGO	1	JGO	390	-	-	390
ZONA B	SONORA	6	06	27101-0153	210	125	5236	01	02	FILIPINA, PANTALON Y COFIA PARA DAMA, TALLA: PLUS, COLOR: BLANCO, ZONA "B",CEDULA 6.	PL	JGO	1	JGO	56	-	-	56
ZONA B	TABASCO	6	06	27101-0153	210	125	5186	01	02	FILIPINA, PANTALON Y COFIA PARA DAMA, TALLA: CHICA, COLOR: BLANCO, ZONA "B",CEDULA 6.	CH	JGO	1	JGO	346	-	-	346
ZONA B	TABASCO	6	06	27101-0153	210	125	5194	01	02	FILIPINA, PANTALON Y COFIA PARA DAMA, TALLA: MEDIANA, COLOR: BLANCO, ZONA "B",CEDULA 6.	M	JGO	1	JGO	710	-	-	710
ZONA B	TABASCO	6	06	27101-0153	210	125	5202	01	02	FILIPINA, PANTALON Y COFIA PARA DAMA, TALLA: GRANDE, COLOR: BLANCO, ZONA "B",CEDULA 6.	G	JGO	1	JGO	582	-	-	582
ZONA B	TABASCO	6	06	27101-0153	210	125	5210	01	02	FILIPINA, PANTALON Y COFIA PARA DAMA, TALLA: EXTRAGRANDE, COLOR: BLANCO, ZONA"B",CEDULA 6.	X	JGO	1	JGO	104	-	-	104
ZONA B	TABASCO	6	06	27101-0153	210	125	5228	01	02	FILIPINA, PANTALON Y COFIA PARA DAMA, TALLA: ESPECIAL, COLOR: BLANCO, ZONA "B",CEDULA 6.	ES	JGO	1	JGO	24	-	-	24
ZONA B	TABASCO	6	06	27101-0153	210	125	5236	01	02	FILIPINA, PANTALON Y COFIA PARA DAMA, TALLA: PLUS, COLOR: BLANCO, ZONA "B",CEDULA 6.	PL	JGO	1	JGO	4	-	-	4

ANEXO 5. CUADRO DE DISTRIBUCIÓN

Areas Requirentes: Órganos de Operación Administrativa Desconcentrada de Aguascalientes, Baja California, Baja California Sur, Campeche, Chiapas, Chihuahua, CDMX Norte, CDMX Sur, Coahuila, Colima, Durango, Guanajuato, Guerrero, Hidalgo, Edo. México Oriente, Edo. México Poniente, Jalisco, Michoacán, Morelos, Nayarit, Nuevo León, Oaxaca, Puebla, Querétaro, Quintana Roo, San Luís Potosí, Sinaloa, Sonora, Tabasco, Tamaulipas, Tlaxcala, Veracruz Norte, Veracruz Sur, Yucatán, Zacatecas y Áreas de Nivel Central.

ZONA	OOAD	PARTIDA	CÉDULA	CLAVE CUCOP +	GPO	GEN	ESP	DIF	VAR	DESCRIPCIÓN- SISTEMA DE ABASTO INSTITUCIONAL (SAI)	TALLA	UNIDAD	CANT.	TIPO	ÚNICA ENTREGA RÉGIMEN ORDINARIO	ÚNICA ENTREGA MÉDICOS RESIDENTES	ÚNICA ENTREGA RÉGIMEN IMSS BIENESTAR	TOTAL POR CLAVE Y DESTINO RÉGIMEN ORDINARIO, MÉDICOS RESIDENTES E IMSS BIENESTAR
ZONA B	TAMAULIPAS	6	06	27101-0153	210	125	5186	01	02	FILIPINA, PANTALON Y COFIA PARA DAMA. TALLA: CHICA. COLOR: BLANCO. ZONA "B".CEDULA 6.	CH	JGO	1	JGO	1,060	-	75	1,135
ZONA B	TAMAULIPAS	6	06	27101-0153	210	125	5194	01	02	FILIPINA, PANTALON Y COFIA PARA DAMA. TALLA: MEDIANA. COLOR: BLANCO. ZONA "B".CEDULA 6.	M	JGO	1	JGO	2,004	-	212	2,216
ZONA B	TAMAULIPAS	6	06	27101-0153	210	125	5202	01	02	FILIPINA, PANTALON Y COFIA PARA DAMA. TALLA: GRANDE. COLOR: BLANCO. ZONA "B".CEDULA 6.	G	JGO	1	JGO	1,428	-	109	1,537
ZONA B	TAMAULIPAS	6	06	27101-0153	210	125	5210	01	02	FILIPINA, PANTALON Y COFIA PARA DAMA. TALLA: EXTRAGRANDE. COLOR: BLANCO. ZONA"B".CEDULA 6.	X	JGO	1	JGO	280	-	34	314
ZONA B	TAMAULIPAS	6	06	27101-0153	210	125	5228	01	02	FILIPINA, PANTALON Y COFIA PARA DAMA. TALLA: ESPECIAL. COLOR: BLANCO. ZONA "B".CEDULA 6.	ES	JGO	1	JGO	200	-	35	235
ZONA B	TAMAULIPAS	6	06	27101-0153	210	125	5236	01	02	FILIPINA, PANTALON Y COFIA PARA DAMA. TALLA: PLUS. COLOR: BLANCO. ZONA "B".CEDULA 6.	PL	JGO	1	JGO	76	-	2	78
ZONA B	VERACRUZ NORTE	6	06	27101-0153	210	125	5186	01	02	FILIPINA, PANTALON Y COFIA PARA DAMA. TALLA: CHICA. COLOR: BLANCO. ZONA "B".CEDULA 6.	CH	JGO	1	JGO	1,294	-	380	1,674
ZONA B	VERACRUZ NORTE	6	06	27101-0153	210	125	5194	01	02	FILIPINA, PANTALON Y COFIA PARA DAMA. TALLA: MEDIANA. COLOR: BLANCO. ZONA "B".CEDULA 6.	M	JGO	1	JGO	2,156	-	773	2,929
ZONA B	VERACRUZ NORTE	6	06	27101-0153	210	125	5202	01	02	FILIPINA, PANTALON Y COFIA PARA DAMA. TALLA: GRANDE. COLOR: BLANCO. ZONA "B".CEDULA 6.	G	JGO	1	JGO	1,306	-	426	1,732
ZONA B	VERACRUZ NORTE	6	06	27101-0153	210	125	5210	01	02	FILIPINA, PANTALON Y COFIA PARA DAMA. TALLA: EXTRAGRANDE. COLOR: BLANCO. ZONA"B".CEDULA 6.	X	JGO	1	JGO	304	-	89	393
ZONA B	VERACRUZ NORTE	6	06	27101-0153	210	125	5228	01	02	FILIPINA, PANTALON Y COFIA PARA DAMA. TALLA: ESPECIAL. COLOR: BLANCO. ZONA "B".CEDULA 6.	ES	JGO	1	JGO	108	-	36	144
ZONA B	VERACRUZ NORTE	6	06	27101-0153	210	125	5236	01	02	FILIPINA, PANTALON Y COFIA PARA DAMA. TALLA: PLUS. COLOR: BLANCO. ZONA "B".CEDULA 6.	PL	JGO	1	JGO	8	-	-	8
ZONA B	VERACRUZ SUR	6	06	27101-0153	210	125	5186	01	02	FILIPINA, PANTALON Y COFIA PARA DAMA. TALLA: CHICA. COLOR: BLANCO. ZONA "B".CEDULA 6.	CH	JGO	1	JGO	828	-	215	1,043
ZONA B	VERACRUZ SUR	6	06	27101-0153	210	125	5194	01	02	FILIPINA, PANTALON Y COFIA PARA DAMA. TALLA: MEDIANA. COLOR: BLANCO. ZONA "B".CEDULA 6.	M	JGO	1	JGO	1,490	-	603	2,093

ALEXYS
COMISIÓN DE CONTRATOS

ANEXO 5. CUADRO DE DISTRIBUCIÓN

Áreas Requirentes: Órganos de Operación Administrativa Desconcentrada de Aguascalientes, Baja California, Baja California Sur, Campeche, Chiapas, Chihuahua, CDMX Norte, CDMX Sur, Coahuila, Colima, Durango, Guanajuato, Guerrero, Hidalgo, Edo. México Oriente, Edo. México Poniente, Jalisco, Michoacán, Morelos, Nayarit, Nuevo León, Oaxaca, Puebla, Querétaro, Quintana Roo, San Luis Potosí, Sinaloa, Sonora, Tabasco, Tamaulipas, Tlaxcala, Veracruz Norte, Veracruz Sur, Yucatán, Zacatecas y Áreas de Nivel Central.

ZONA	OOAD	PARTIDA	CÉDULA	CLAVE CUCOP +	GPO	GEN	ESP	DIF	VAR	DESCRIPCIÓN- SISTEMA DE ABASTO INSTITUCIONAL (SAI)	TALLA	UNIDAD	CANT.	TIPO	ÚNICA ENTREGA RÉGIMEN ORDINARIO	ÚNICA ENTREGA MÉDICOS RESIDENTES	ÚNICA ENTREGA RÉGIMEN IMSS BIENESTAR	TOTAL POR CLAVE Y DESTINO RÉGIMEN ORDINARIO, MÉDICOS RESIDENTES E IMSS BIENESTAR
ZONA B	VERACRUZ SUR	6	06	27101-0153	210	125	5202	01	02	FILIPINA, PANTALON Y COFIA PARA DAMA, TALLA: GRANDE, COLOR: BLANCO, ZONA "B",CEDULA 6.	G	JGO	1	JGO	940	-	382	1,322
ZONA B	VERACRUZ SUR	6	06	27101-0153	210	125	5210	01	02	FILIPINA, PANTALON Y COFIA PARA DAMA, TALLA: EXTRAGRANDE, COLOR: BLANCO, ZONA"B",CEDULA 6.	X	JGO	1	JGO	206	-	72	278
ZONA B	VERACRUZ SUR	6	06	27101-0153	210	125	5228	01	02	FILIPINA, PANTALON Y COFIA PARA DAMA, TALLA: ESPECIAL, COLOR: BLANCO, ZONA "B",CEDULA 6.	ES	JGO	1	JGO	58	-	13	71
ZONA B	VERACRUZ SUR	6	06	27101-0153	210	125	5236	01	02	FILIPINA, PANTALON Y COFIA PARA DAMA, TALLA: PLUS, COLOR: BLANCO, ZONA "B",CEDULA 6.	PL	JGO	1	JGO	6	-	6	12
ZONA B	YUCATAN	6	06	27101-0153	210	125	5186	01	02	FILIPINA, PANTALON Y COFIA PARA DAMA, TALLA: CHICA, COLOR: BLANCO, ZONA "B",CEDULA 6.	CH	JGO	1	JGO	1,092	-	213	1,305
ZONA B	YUCATAN	6	06	27101-0153	210	125	5194	01	02	FILIPINA, PANTALON Y COFIA PARA DAMA, TALLA: MEDIANA, COLOR: BLANCO, ZONA "B",CEDULA 6.	M	JGO	1	JGO	1,364	-	314	1,678
ZONA B	YUCATAN	6	06	27101-0153	210	125	5202	01	02	FILIPINA, PANTALON Y COFIA PARA DAMA, TALLA: GRANDE, COLOR: BLANCO, ZONA "B",CEDULA 6.	G	JGO	1	JGO	888	-	142	1,030
ZONA B	YUCATAN	6	06	27101-0153	210	125	5210	01	02	FILIPINA, PANTALON Y COFIA PARA DAMA, TALLA: EXTRAGRANDE, COLOR: BLANCO, ZONA"B",CEDULA 6.	X	JGO	1	JGO	204	-	28	232
ZONA B	YUCATAN	6	06	27101-0153	210	125	5228	01	02	FILIPINA, PANTALON Y COFIA PARA DAMA, TALLA: ESPECIAL, COLOR: BLANCO, ZONA "B",CEDULA 6.	ES	JGO	1	JGO	62	-	10	72
ZONA B	YUCATAN	6	06	27101-0153	210	125	5236	01	02	FILIPINA, PANTALON Y COFIA PARA DAMA, TALLA: PLUS, COLOR: BLANCO, ZONA "B",CEDULA 6.	PL	JGO	1	JGO	10	-	2	12
ZONA A	AGUASCALIENTES	7	07	27101-0019	210	110	1612	00	00	BATA PARA CABALLERO, TALLA: CHICA, COLOR: BLANCO, CEDULA 7.	CH	PZA	1	PZA	240	93	-	333
ZONA A	AGUASCALIENTES	7	07	27101-0019	210	110	1646	00	00	BATA PARA CABALLERO, TALLA: MEDIANA, COLOR: BLANCO, CEDULA 7.	M	PZA	1	PZA	951	369	-	1,320
ZONA A	AGUASCALIENTES	7	07	27101-0019	210	110	1679	00	00	BATA PARA CABALLERO, TALLA: GRANDE, COLOR: BLANCO, CEDULA 7.	G	PZA	1	PZA	939	159	-	1,098
ZONA A	AGUASCALIENTES	7	07	27101-0019	210	110	1703	00	00	BATA PARA CABALLERO, TALLA: EXTRAGRANDE, COLOR: BLANCO, CEDULA 7.	X	PZA	1	PZA	174	54	-	228
ZONA A	AGUASCALIENTES	7	07	27101-0019	210	110	2271	00	00	BATA PARA CABALLERO, TALLA: ESPECIAL, COLOR: BLANCO, CEDULA 7.	ES	PZA	1	PZA	54	-	-	54
ZONA A	AGUASCALIENTES	7	07	27101-0019	210	110	2453	00	00	BATA PARA CABALLERO, TALLA: PLUS, COLOR: BLANCO, CEDULA 7.	PL	PZA	1	PZA	27	-	-	27

ANEXO 5. CUADRO DE DISTRIBUCIÓN

Areas Requirentes: Órganos de Operación Administrativa Desconcentrada de Aguascalientes, Baja California, Baja California Sur, Campeche, Chiapas, Chihuahua, CDMX Norte, CDMX Sur, Coahuila, Colima, Durango, Guanajuato, Guerrero, Hidalgo, Edo. México Oriente, Edo. México Poniente, Jalisco, Michoacán, Morelos, Nayarit, Nuevo León, Oaxaca, Puebla, Querétaro, Quintana Roo, San Luis Potosí, Sinaloa, Sonora, Tabasco, Tamaulipas, Tlaxcala, Veracruz Norte, Veracruz Sur, Yucatán, Zacatecas y Áreas de Nivel Central.

ZONA	OOAD	PARTIDA	CÉDULA	CLAVE CUCOP +	GPO	GEN	ESP	DIF	VAR	DESCRIPCIÓN- SISTEMA DE ABASTO INSTITUCIONAL (SAI)	TALLA	UNIDAD	CANT.	TIPO	ÚNICA ENTREGA RÉGIMEN ORDINARIO	ÚNICA ENTREGA MÉDICOS RESIDENTES	ÚNICA ENTREGA RÉGIMEN IMSS BIENESTAR	TOTAL POR CLAVE Y DESTINO RÉGIMEN ORDINARIO, MÉDICOS RESIDENTES E IMSS BIENESTAR
ZONA A	CDMX NORTE	7	07	27101-0019	210	110	1612	00	00	BATA PARA CABALLERO. TALLA: CHICA. COLOR: BLANCO. CEDULA 7.	CH	PZA	1	PZA	921	903	-	1,824
ZONA A	CDMX NORTE	7	07	27101-0019	210	110	1646	00	00	BATA PARA CABALLERO. TALLA: MEDIANA. COLOR: BLANCO. CEDULA 7.	M	PZA	1	PZA	3,279	1,623	-	4,902
ZONA A	CDMX NORTE	7	07	27101-0019	210	110	1679	00	00	BATA PARA CABALLERO. TALLA: GRANDE. COLOR: BLANCO. CEDULA 7.	G	PZA	1	PZA	2,889	795	-	3,684
ZONA A	CDMX NORTE	7	07	27101-0019	210	110	1703	00	00	BATA PARA CABALLERO. TALLA: EXTRAGRANDE. COLOR: BLANCO. CEDULA 7.	X	PZA	1	PZA	528	141	-	669
ZONA A	CDMX NORTE	7	07	27101-0019	210	110	2271	00	00	BATA PARA CABALLERO. TALLA: ESPECIAL. COLOR: BLANCO. CEDULA 7.	ES	PZA	1	PZA	222	36	-	258
ZONA A	CDMX NORTE	7	07	27101-0019	210	110	2453	00	00	BATA PARA CABALLERO. TALLA: PLUS. COLOR: BLANCO. CEDULA 7.	PL	PZA	1	PZA	33	-	-	33
ZONA A	CDMX SUR	7	07	27101-0019	210	110	1612	00	00	BATA PARA CABALLERO. TALLA: CHICA. COLOR: BLANCO. CEDULA 7.	CH	PZA	1	PZA	1,272	1,047	-	2,319
ZONA A	CDMX SUR	7	07	27101-0019	210	110	1646	00	00	BATA PARA CABALLERO. TALLA: MEDIANA. COLOR: BLANCO. CEDULA 7.	M	PZA	1	PZA	4,416	1,779	-	6,195
ZONA A	CDMX SUR	7	07	27101-0019	210	110	1679	00	00	BATA PARA CABALLERO. TALLA: GRANDE. COLOR: BLANCO. CEDULA 7.	G	PZA	1	PZA	3,375	840	-	4,215
ZONA A	CDMX SUR	7	07	27101-0019	210	110	1703	00	00	BATA PARA CABALLERO. TALLA: EXTRAGRANDE. COLOR: BLANCO. CEDULA 7.	X	PZA	1	PZA	582	150	-	732
ZONA A	CDMX SUR	7	07	27101-0019	210	110	2271	00	00	BATA PARA CABALLERO. TALLA: ESPECIAL. COLOR: BLANCO. CEDULA 7.	ES	PZA	1	PZA	186	30	-	216
ZONA A	CDMX SUR	7	07	27101-0019	210	110	2453	00	00	BATA PARA CABALLERO. TALLA: PLUS. COLOR: BLANCO. CEDULA 7.	PL	PZA	1	PZA	63	-	-	63
ZONA A	CHIHUAHUA	7	07	27101-0019	210	110	1612	00	00	BATA PARA CABALLERO. TALLA: CHICA. COLOR: BLANCO. CEDULA 7.	CH	PZA	1	PZA	297	243	6	546
ZONA A	CHIHUAHUA	7	07	27101-0019	210	110	1646	00	00	BATA PARA CABALLERO. TALLA: MEDIANA. COLOR: BLANCO. CEDULA 7.	M	PZA	1	PZA	1,638	708	81	2,427
ZONA A	CHIHUAHUA	7	07	27101-0019	210	110	1679	00	00	BATA PARA CABALLERO. TALLA: GRANDE. COLOR: BLANCO. CEDULA 7.	G	PZA	1	PZA	1,593	447	66	2,106
ZONA A	CHIHUAHUA	7	07	27101-0019	210	110	1703	00	00	BATA PARA CABALLERO. TALLA: EXTRAGRANDE. COLOR: BLANCO. CEDULA 7.	X	PZA	1	PZA	375	171	21	567
ZONA A	CHIHUAHUA	7	07	27101-0019	210	110	2271	00	00	BATA PARA CABALLERO. TALLA: ESPECIAL. COLOR: BLANCO. CEDULA 7.	ES	PZA	1	PZA	141	15	-	156
ZONA A	CHIHUAHUA	7	07	27101-0019	210	110	2453	00	00	BATA PARA CABALLERO. TALLA: PLUS. COLOR: BLANCO. CEDULA 7.	PL	PZA	1	PZA	60	-	-	60
ZONA A	DURANGO	7	07	27101-0019	210	110	1612	00	00	BATA PARA CABALLERO. TALLA: CHICA. COLOR: BLANCO. CEDULA 7.	CH	PZA	1	PZA	111	81	3	195
ZONA A	DURANGO	7	07	27101-0019	210	110	1646	00	00	BATA PARA CABALLERO. TALLA: MEDIANA. COLOR: BLANCO. CEDULA 7.	M	PZA	1	PZA	735	204	81	1,020
ZONA A	DURANGO	7	07	27101-0019	210	110	1679	00	00	BATA PARA CABALLERO. TALLA: GRANDE. COLOR: BLANCO. CEDULA 7.	G	PZA	1	PZA	966	210	66	1,242

DIVISIÓN DE CONTRATOS ABIERTOS

ANEXO 5. CUADRO DE DISTRIBUCIÓN

Áreas Requirentes: Órganos de Operación Administrativa Desconcentrada de Aguascalientes, Baja California, Baja California Sur, Campeche, Chiapas, Chihuahua, CDMX Norte, CDMX Sur, Coahuila, Colima, Durango, Guanajuato, Guerrero, Hidalgo, Edo. México Oriente, Edo. México Poniente, Jalisco, Michoacán, Morelos, Nayarit, Nuevo León, Oaxaca, Puebla, Querétaro, Quintana Roo, San Luis Potosí, Sinaloa, Sonora, Tabasco, Tamaulipas, Tlaxcala, Veracruz Norte, Veracruz Sur, Yucatán, Zacatecas y Áreas de Nivel Central.

ZONA	OOAD	PARTIDA	CÉDULA	CLAVE CUCOP +	GPO	GEN	ESP	DIF	VAR	DESCRIPCIÓN- SISTEMA DE ABASTO INSTITUCIONAL (SAI)	TALLA	UNIDAD	CANT.	TIPO	ÚNICA ENTREGA RÉGIMEN ORDINARIO	ÚNICA ENTREGA MÉDICOS RESIDENTES	ÚNICA ENTREGA RÉGIMEN IMSS BIENESTAR	TOTAL POR CLAVE Y DESTINO RÉGIMEN ORDINARIO, MÉDICOS RESIDENTES E IMSS BIENESTAR
ZONA A	DURANGO	7	07	27101-0019	210	110	1703	00	00	BATA PARA CABALLERO. TALLA: EXTRAGRANDE. COLOR: BLANCO. CEDULA 7.	X	PZA	1	PZA	240	48	27	315
ZONA A	DURANGO	7	07	27101-0019	210	110	2271	00	00	BATA PARA CABALLERO. TALLA: ESPECIAL. COLOR: BLANCO. CEDULA 7.	ES	PZA	1	PZA	60	6	9	75
ZONA A	DURANGO	7	07	27101-0019	210	110	2453	00	00	BATA PARA CABALLERO. TALLA: PLUS. COLOR: BLANCO. CEDULA 7.	PL	PZA	1	PZA	9	-	-	9
ZONA A	EDO DE MEX ORIENTE	7	07	27101-0019	210	110	1612	00	00	BATA PARA CABALLERO. TALLA: CHICA. COLOR: BLANCO. CEDULA 7.	CH	PZA	1	PZA	666	168	-	834
ZONA A	EDO DE MEX ORIENTE	7	07	27101-0019	210	110	1646	00	00	BATA PARA CABALLERO. TALLA: MEDIANA. COLOR: BLANCO. CEDULA 7.	M	PZA	1	PZA	2,727	393	-	3,120
ZONA A	EDO DE MEX ORIENTE	7	07	27101-0019	210	110	1679	00	00	BATA PARA CABALLERO. TALLA: GRANDE. COLOR: BLANCO. CEDULA 7.	G	PZA	1	PZA	2,205	273	-	2,478
ZONA A	EDO DE MEX ORIENTE	7	07	27101-0019	210	110	1703	00	00	BATA PARA CABALLERO. TALLA: EXTRAGRANDE. COLOR: BLANCO. CEDULA 7.	X	PZA	1	PZA	492	75	-	567
ZONA A	EDO DE MEX ORIENTE	7	07	27101-0019	210	110	2271	00	00	BATA PARA CABALLERO. TALLA: ESPECIAL. COLOR: BLANCO. CEDULA 7.	ES	PZA	1	PZA	156	-	-	156
ZONA A	EDO DE MEX ORIENTE	7	07	27101-0019	210	110	2453	00	00	BATA PARA CABALLERO. TALLA: PLUS. COLOR: BLANCO. CEDULA 7.	PL	PZA	1	PZA	51	-	-	51
ZONA A	EDO DE MEX PONIENTE	7	07	27101-0019	210	110	1612	00	00	BATA PARA CABALLERO. TALLA: CHICA. COLOR: BLANCO. CEDULA 7.	CH	PZA	1	PZA	366	252	12	630
ZONA A	EDO DE MEX PONIENTE	7	07	27101-0019	210	110	1646	00	00	BATA PARA CABALLERO. TALLA: MEDIANA. COLOR: BLANCO. CEDULA 7.	M	PZA	1	PZA	1,704	801	60	2,565
ZONA A	EDO DE MEX PONIENTE	7	07	27101-0019	210	110	1679	00	00	BATA PARA CABALLERO. TALLA: GRANDE. COLOR: BLANCO. CEDULA 7.	G	PZA	1	PZA	1,500	405	18	1,923
ZONA A	EDO DE MEX PONIENTE	7	07	27101-0019	210	110	1703	00	00	BATA PARA CABALLERO. TALLA: EXTRAGRANDE. COLOR: BLANCO. CEDULA 7.	X	PZA	1	PZA	294	42	3	339
ZONA A	EDO DE MEX PONIENTE	7	07	27101-0019	210	110	2271	00	00	BATA PARA CABALLERO. TALLA: ESPECIAL. COLOR: BLANCO. CEDULA 7.	ES	PZA	1	PZA	108	-	9	117
ZONA A	EDO DE MEX PONIENTE	7	07	27101-0019	210	110	2453	00	00	BATA PARA CABALLERO. TALLA: PLUS. COLOR: BLANCO. CEDULA 7.	PL	PZA	1	PZA	78	-	-	78
ZONA A	GUANAJUATO	7	07	27101-0019	210	110	1612	00	00	BATA PARA CABALLERO. TALLA: CHICA. COLOR: BLANCO. CEDULA 7.	CH	PZA	1	PZA	594	447	-	1,041
ZONA A	GUANAJUATO	7	07	27101-0019	210	110	1646	00	00	BATA PARA CABALLERO. TALLA: MEDIANA. COLOR: BLANCO. CEDULA 7.	M	PZA	1	PZA	2,157	717	-	2,874
ZONA A	GUANAJUATO	7	07	27101-0019	210	110	1679	00	00	BATA PARA CABALLERO. TALLA: GRANDE. COLOR: BLANCO. CEDULA 7.	G	PZA	1	PZA	1,788	459	-	2,247
ZONA A	GUANAJUATO	7	07	27101-0019	210	110	1703	00	00	BATA PARA CABALLERO. TALLA: EXTRAGRANDE. COLOR: BLANCO. CEDULA 7.	X	PZA	1	PZA	285	102	-	387
ZONA A	GUANAJUATO	7	07	27101-0019	210	110	2271	00	00	BATA PARA CABALLERO. TALLA: ESPECIAL. COLOR: BLANCO. CEDULA 7.	ES	PZA	1	PZA	171	30	-	201
ZONA A	GUANAJUATO	7	07	27101-0019	210	110	2453	00	00	BATA PARA CABALLERO. TALLA: PLUS. COLOR: BLANCO. CEDULA 7.	PL	PZA	1	PZA	57	-	-	57

ANEXO 5. CUADRO DE DISTRIBUCIÓN

Areas Requirentes: Órganos de Operación Administrativa Desconcentrada de Aguascalientes, Baja California, Baja California Sur, Campeche, Chiapas, Chihuahua, CDMX Norte, CDMX Sur, Coahuila, Colima, Durango, Guanajuato, Guerrero, Hidalgo, Edo. México Oriente, Edo. México Poniente, Jalisco, Michoacán, Morelos, Nayarit, Nuevo León, Oaxaca, Puebla, Querétaro, Quintana Roo, San Luis Potosí, Sinaloa, Sonora, Tabasco, Tamaulipas, Tlaxcala, Veracruz Norte, Veracruz Sur, Yucatán, Zacatecas y Áreas de Nivel Central.

ZONA	OOAD	PARTIDA	CÉDULA	CLAVE CUCOP +	GPO	GEN	ESP	DIF	VAR	DESCRIPCIÓN- SISTEMA DE ABASTO INSTITUCIONAL (SAI)	TALLA	UNIDAD	CANT.	TIPO	ÚNICA ENTREGA RÉGIMEN ORDINARIO	ÚNICA ENTREGA MÉDICOS RESIDENTES	ÚNICA ENTREGA RÉGIMEN IMSS BIENESTAR	TOTAL POR CLAVE Y DESTINO RÉGIMEN ORDINARIO, MÉDICOS RESIDENTES E IMSS BIENESTAR
ZONA A	HIDALGO	7	07	27101-0019	210	110	1612	00	00	BATA PARA CABALLERO. TALLA: CHICA. COLOR: BLANCO. CEDULA 7.	CH	PZA	1	PZA	252	45	12	309
ZONA A	HIDALGO	7	07	27101-0019	210	110	1646	00	00	BATA PARA CABALLERO. TALLA: MEDIANA. COLOR: BLANCO. CEDULA 7.	M	PZA	1	PZA	825	105	90	1,020
ZONA A	HIDALGO	7	07	27101-0019	210	110	1679	00	00	BATA PARA CABALLERO. TALLA: GRANDE. COLOR: BLANCO. CEDULA 7.	G	PZA	1	PZA	582	123	81	786
ZONA A	HIDALGO	7	07	27101-0019	210	110	1703	00	00	BATA PARA CABALLERO. TALLA: EXTRAGRANDE. COLOR: BLANCO. CEDULA 7.	X	PZA	1	PZA	105	42	24	171
ZONA A	HIDALGO	7	07	27101-0019	210	110	2271	00	00	BATA PARA CABALLERO. TALLA: ESPECIAL. COLOR: BLANCO. CEDULA 7.	ES	PZA	1	PZA	27	-	3	30
ZONA A	HIDALGO	7	07	27101-0019	210	110	2453	00	00	BATA PARA CABALLERO. TALLA: PLUS. COLOR: BLANCO. CEDULA 7.	PL	PZA	1	PZA	12	-	3	15
ZONA A	MORELOS	7	07	27101-0019	210	110	1612	00	00	BATA PARA CABALLERO. TALLA: CHICA. COLOR: BLANCO. CEDULA 7.	CH	PZA	1	PZA	183	78	-	261
ZONA A	MORELOS	7	07	27101-0019	210	110	1646	00	00	BATA PARA CABALLERO. TALLA: MEDIANA. COLOR: BLANCO. CEDULA 7.	M	PZA	1	PZA	906	126	-	1,032
ZONA A	MORELOS	7	07	27101-0019	210	110	1679	00	00	BATA PARA CABALLERO. TALLA: GRANDE. COLOR: BLANCO. CEDULA 7.	G	PZA	1	PZA	741	63	-	804
ZONA A	MORELOS	7	07	27101-0019	210	110	1703	00	00	BATA PARA CABALLERO. TALLA: EXTRAGRANDE. COLOR: BLANCO. CEDULA 7.	X	PZA	1	PZA	213	24	-	237
ZONA A	MORELOS	7	07	27101-0019	210	110	2271	00	00	BATA PARA CABALLERO. TALLA: ESPECIAL. COLOR: BLANCO. CEDULA 7.	ES	PZA	1	PZA	21	12	-	33
ZONA A	MORELOS	7	07	27101-0019	210	110	2453	00	00	BATA PARA CABALLERO. TALLA: PLUS. COLOR: BLANCO. CEDULA 7.	PL	PZA	1	PZA	3	-	-	3
ZONA A	OFICINAS CENTRALES	7	07	27101-0019	210	110	1612	00	00	BATA PARA CABALLERO. TALLA: CHICA. COLOR: BLANCO. CEDULA 7.	CH	PZA	1	PZA	27	-	-	27
ZONA A	OFICINAS CENTRALES	7	07	27101-0019	210	110	1646	00	00	BATA PARA CABALLERO. TALLA: MEDIANA. COLOR: BLANCO. CEDULA 7.	M	PZA	1	PZA	57	-	-	57
ZONA A	OFICINAS CENTRALES	7	07	27101-0019	210	110	1679	00	00	BATA PARA CABALLERO. TALLA: GRANDE. COLOR: BLANCO. CEDULA 7.	G	PZA	1	PZA	78	-	-	78
ZONA A	OFICINAS CENTRALES	7	07	27101-0019	210	110	1703	00	00	BATA PARA CABALLERO. TALLA: EXTRAGRANDE. COLOR: BLANCO. CEDULA 7.	X	PZA	1	PZA	15	-	-	15
ZONA A	OFICINAS CENTRALES	7	07	27101-0019	210	110	2271	00	00	BATA PARA CABALLERO. TALLA: ESPECIAL. COLOR: BLANCO. CEDULA 7.	ES	PZA	1	PZA	12	-	-	12
ZONA A	PUEBLA	7	07	27101-0019	210	110	1612	00	00	BATA PARA CABALLERO. TALLA: CHICA. COLOR: BLANCO. CEDULA 7.	CH	PZA	1	PZA	354	555	27	936
ZONA A	PUEBLA	7	07	27101-0019	210	110	1646	00	00	BATA PARA CABALLERO. TALLA: MEDIANA. COLOR: BLANCO. CEDULA 7.	M	PZA	1	PZA	1,629	1,032	150	2,811
ZONA A	PUEBLA	7	07	27101-0019	210	110	1679	00	00	BATA PARA CABALLERO. TALLA: GRANDE. COLOR: BLANCO. CEDULA 7.	G	PZA	1	PZA	1,278	657	198	2,133
ZONA A	PUEBLA	7	07	27101-0019	210	110	1703	00	00	BATA PARA CABALLERO. TALLA: EXTRAGRANDE. COLOR: BLANCO. CEDULA 7.	X	PZA	1	PZA	156	147	15	318

SUJETO A CONFIRMACIÓN DE EXISTENCIAS

ANEXO 5. CUADRO DE DISTRIBUCIÓN

Áreas Requirentes: Órganos de Operación Administrativa Desconcentrada de Aguascalientes, Baja California, Baja California Sur, Campeche, Chiapas, Chihuahua, CDMX Norte, CDMX Sur, Coahuila, Colima, Durango, Guanajuato, Guerrero, Hidalgo, Edo. México Oriente, Edo. México Poniente, Jalisco, Michoacán, Morelos, Nayarit, Nuevo León, Oaxaca, Puebla, Querétaro, Quintana Roo, San Luis Potosí, Sinaloa, Sonora, Tabasco, Tamaulipas, Tlaxcala, Veracruz Norte, Veracruz Sur, Yucatán, Zacatecas y Áreas de Nivel Central.

ZONA	OOAD	PARTIDA	CÉDULA	CLAVE CUCOP +	GPO	GEN	ESP	DIF	VAR	DESCRIPCIÓN- SISTEMA DE ABASTO INSTITUCIONAL (SAI)	TALLA	UNIDAD	CANT.	TIPO	ÚNICA ENTREGA RÉGIMEN ORDINARIO	ÚNICA ENTREGA MÉDICOS RESIDENTES	ÚNICA ENTREGA RÉGIMEN IMSS BIENESTAR	TOTAL POR CLAVE Y DESTINO RÉGIMEN ORDINARIO, MÉDICOS RESIDENTES E IMSS BIENESTAR
ZONA A	PUEBLA	7	07	27101-0019	210	110	2271	00	00	BATA PARA CABALLERO TALLA ESPECIAL COLOR BLANCO, CEDULA 7.	ES	PZA	1	PZA	66	6	15	87
ZONA A	PUEBLA	7	07	27101-0019	210	110	2453	00	00	BATA PARA CABALLERO TALLA PLUS COLOR BLANCO, CEDULA 7	PL	PZA	1	PZA	9	-	3	12
ZONA A	QUERETARO	7	07	27101-0019	210	110	1612	00	00	BATA PARA CABALLERO TALLA CHICA COLOR BLANCO, CEDULA 7	CH	PZA	1	PZA	165	219	-	384
ZONA A	QUERETARO	7	07	27101-0019	210	110	1646	00	00	BATA PARA CABALLERO TALLA MEDIANA COLOR BLANCO, CEDULA 7	M	PZA	1	PZA	1,299	507	-	1,806
ZONA A	QUERETARO	7	07	27101-0019	210	110	1679	00	00	BATA PARA CABALLERO TALLA GRANDE COLOR BLANCO, CEDULA 7	G	PZA	1	PZA	732	213	-	945
ZONA A	QUERETARO	7	07	27101-0019	210	110	1703	00	00	BATA PARA CABALLERO TALLA EXTRAGRANDE COLOR BLANCO CEDULA 7	X	PZA	1	PZA	114	72	-	186
ZONA A	QUERETARO	7	07	27101-0019	210	110	2271	00	00	BATA PARA CABALLERO TALLA ESPECIAL COLOR BLANCO, CEDULA 7	ES	PZA	1	PZA	27	12	-	39
ZONA A	QUERETARO	7	07	27101-0019	210	110	2453	00	00	BATA PARA CABALLERO TALLA PLUS COLOR BLANCO, CEDULA 7	PL	PZA	1	PZA	27	-	-	27
ZONA A	SAN LUIS POTOSI	7	07	27101-0019	210	110	1612	00	00	BATA PARA CABALLERO TALLA CHICA COLOR BLANCO, CEDULA 7	CH	PZA	1	PZA	210	144	30	384
ZONA A	SAN LUIS POTOSI	7	07	27101-0019	210	110	1646	00	00	BATA PARA CABALLERO TALLA MEDIANA COLOR BLANCO, CEDULA 7	M	PZA	1	PZA	939	309	90	1,338
ZONA A	SAN LUIS POTOSI	7	07	27101-0019	210	110	1679	00	00	BATA PARA CABALLERO TALLA GRANDE COLOR BLANCO CEDULA 7	G	PZA	1	PZA	837	123	93	1,053
ZONA A	SAN LUIS POTOSI	7	07	27101-0019	210	110	1703	00	00	BATA PARA CABALLERO TALLA EXTRAGRANDE COLOR BLANCO, CEDULA 7.	X	PZA	1	PZA	240	39	36	315
ZONA A	SAN LUIS POTOSI	7	07	27101-0019	210	110	2271	00	00	BATA PARA CABALLERO TALLA ESPECIAL COLOR BLANCO, CEDULA 7	ES	PZA	1	PZA	57	-	6	63
ZONA A	SAN LUIS POTOSI	7	07	27101-0019	210	110	2453	00	00	BATA PARA CABALLERO TALLA PLUS COLOR BLANCO, CEDULA 7.	PL	PZA	1	PZA	12	-	-	12
ZONA A	TLAXCALA	7	07	27101-0019	210	110	1612	00	00	BATA PARA CABALLERO TALLA CHICA COLOR BLANCO, CEDULA 7.	CH	PZA	1	PZA	84	57	-	141
ZONA A	TLAXCALA	7	07	27101-0019	210	110	1646	00	00	BATA PARA CABALLERO TALLA MEDIANA COLOR BLANCO, CEDULA 7.	M	PZA	1	PZA	414	93	-	507
ZONA A	TLAXCALA	7	07	27101-0019	210	110	1679	00	00	BATA PARA CABALLERO TALLA GRANDE COLOR BLANCO CEDULA 7	G	PZA	1	PZA	402	60	-	462
ZONA A	TLAXCALA	7	07	27101-0019	210	110	1703	00	00	BATA PARA CABALLERO TALLA EXTRAGRANDE COLOR BLANCO CEDULA 7.	X	PZA	1	PZA	84	12	-	96
ZONA A	TLAXCALA	7	07	27101-0019	210	110	2271	00	00	BATA PARA CABALLERO TALLA ESPECIAL COLOR BLANCO CEDULA 7.	ES	PZA	1	PZA	33	-	-	33
ZONA A	TLAXCALA	7	07	27101-0019	210	110	2453	00	00	BATA PARA CABALLERO TALLA PLUS COLOR BLANCO CEDULA 7.	PL	PZA	1	PZA	9	-	-	9
ZONA A	ZACATECAS	7	07	27101-0019	210	110	1612	00	00	BATA PARA CABALLERO TALLA CHICA COLOR BLANCO, CEDULA 7.	CH	PZA	1	PZA	78	48	9	135

ANEXO 5. CUADRO DE DISTRIBUCIÓN

Areas Requirentes: Órganos de Operación Administrativa Desconcentrada de Aguascalientes, Baja California, Baja California Sur, Campeche, Chiapas, Chihuahua, CDMX Norte, CDMX Sur, Coahuila, Colima, Durango, Guanajuato, Guerrero, Hidalgo, Edo. México Oriente, Edo. México Poniente, Jalisco, Michoacán, Morelos, Nayarit, Nuevo León, Oaxaca, Puebla, Querétaro, Quintana Roo, San Luis Potosí, Sinaloa, Sonora, Tabasco, Tamaulipas, Tlaxcala, Veracruz Norte, Veracruz Sur, Yucatán, Zacatecas y Áreas de Nivel Central.

ZONA	OOAD	PARTIDA	CÉDULA	CLAVE CUCOP +	GPO	GEN	ESP	DIF	VAR	DESCRIPCIÓN- SISTEMA DE ABASTO INSTITUCIONAL (SAI)	TALLA	UNIDAD	CANT.	TIPO	ÚNICA ENTREGA RÉGIMEN ORDINARIO	ÚNICA ENTREGA MÉDICOS RESIDENTES	ÚNICA ENTREGA RÉGIMEN IMSS BIENESTAR	TOTAL POR CLAVE Y DESTINO RÉGIMEN ORDINARIO, MÉDICOS RESIDENTES E IMSS BIENESTAR
ZONA A	ZACATECAS	7	07	27101-0019	210	110	1646	00	00	BATA PARA CABALLERO. TALLA: MEDIANA. COLOR: BLANCO. CEDULA 7.	M	PZA	1	PZA	474	99	84	657
ZONA A	ZACATECAS	7	07	27101-0019	210	110	1679	00	00	BATA PARA CABALLERO. TALLA: GRANDE. COLOR: BLANCO. CEDULA 7.	G	PZA	1	PZA	582	123	84	789
ZONA A	ZACATECAS	7	07	27101-0019	210	110	1703	00	00	BATA PARA CABALLERO. TALLA: EXTRAGRANDE. COLOR: BLANCO. CEDULA 7.	X	PZA	1	PZA	102	39	9	150
ZONA A	ZACATECAS	7	07	27101-0019	210	110	2271	00	00	BATA PARA CABALLERO. TALLA: ESPECIAL. COLOR: BLANCO. CEDULA 7.	ES	PZA	1	PZA	18	6	21	45
ZONA A	ZACATECAS	7	07	27101-0019	210	110	2453	00	00	BATA PARA CABALLERO. TALLA: PLUS. COLOR: BLANCO. CEDULA 7.	PL	PZA	1	PZA	9	-	3	12
ZONA B	BAJA CALIFORNIA	7	07	27101-0019	210	110	3196	00	00	BATA PARA CABALLERO. TALLA: CHICA. COLOR: BLANCO. CEDULA 7.	CH	PZA	1	PZA	342	87	6	435
ZONA B	BAJA CALIFORNIA	7	07	27101-0019	210	110	3204	00	00	BATA PARA CABALLERO. TALLA: MEDIANA. COLOR: BLANCO. CEDULA 7.	M	PZA	1	PZA	1,680	318	12	2,010
ZONA B	BAJA CALIFORNIA	7	07	27101-0019	210	110	3212	00	00	BATA PARA CABALLERO. TALLA: GRANDE. COLOR: BLANCO. CEDULA 7.	G	PZA	1	PZA	1,671	189	12	1,872
ZONA B	BAJA CALIFORNIA	7	07	27101-0019	210	110	3220	00	00	BATA PARA CABALLERO. TALLA: EXTRAGRANDE. COLOR: BLANCO. CEDULA 7.	X	PZA	1	PZA	324	108	-	432
ZONA B	BAJA CALIFORNIA	7	07	27101-0019	210	110	3238	00	00	BATA PARA CABALLERO. TALLA: ESPECIAL. COLOR: BLANCO. CEDULA 7.	ES	PZA	1	PZA	240	15	-	255
ZONA B	BAJA CALIFORNIA	7	07	27101-0019	210	110	3246	00	00	BATA PARA CABALLERO. TALLA: PLUS. COLOR: BLANCO. CEDULA 7.	PL	PZA	1	PZA	60	-	-	60
ZONA B	BAJA CALIFORNIA SUR	7	07	27101-0019	210	110	3196	00	00	BATA PARA CABALLERO. TALLA: CHICA. COLOR: BLANCO. CEDULA 7.	CH	PZA	1	PZA	90	18	-	108
ZONA B	BAJA CALIFORNIA SUR	7	07	27101-0019	210	110	3204	00	00	BATA PARA CABALLERO. TALLA: MEDIANA. COLOR: BLANCO. CEDULA 7.	M	PZA	1	PZA	699	66	-	765
ZONA B	BAJA CALIFORNIA SUR	7	07	27101-0019	210	110	3212	00	00	BATA PARA CABALLERO. TALLA: GRANDE. COLOR: BLANCO. CEDULA 7.	G	PZA	1	PZA	624	42	-	666
ZONA B	BAJA CALIFORNIA SUR	7	07	27101-0019	210	110	3220	00	00	BATA PARA CABALLERO. TALLA: EXTRAGRANDE. COLOR: BLANCO. CEDULA 7.	X	PZA	1	PZA	147	21	-	168
ZONA B	BAJA CALIFORNIA SUR	7	07	27101-0019	210	110	3238	00	00	BATA PARA CABALLERO. TALLA: ESPECIAL. COLOR: BLANCO. CEDULA 7.	ES	PZA	1	PZA	96	-	-	96
ZONA B	BAJA CALIFORNIA SUR	7	07	27101-0019	210	110	3246	00	00	BATA PARA CABALLERO. TALLA: PLUS. COLOR: BLANCO. CEDULA 7.	PL	PZA	1	PZA	33	-	-	33
ZONA B	CAMPECHE	7	07	27101-0019	210	110	3196	00	00	BATA PARA CABALLERO. TALLA: CHICA. COLOR: BLANCO. CEDULA 7.	CH	PZA	1	PZA	66	57	9	132
ZONA B	CAMPECHE	7	07	27101-0019	210	110	3204	00	00	BATA PARA CABALLERO. TALLA: MEDIANA. COLOR: BLANCO. CEDULA 7.	M	PZA	1	PZA	417	90	42	549
ZONA B	CAMPECHE	7	07	27101-0019	210	110	3212	00	00	BATA PARA CABALLERO. TALLA: GRANDE. COLOR: BLANCO. CEDULA 7.	G	PZA	1	PZA	369	75	42	486
ZONA B	CAMPECHE	7	07	27101-0019	210	110	3220	00	00	BATA PARA CABALLERO. TALLA: EXTRAGRANDE. COLOR: BLANCO. CEDULA 7.	X	PZA	1	PZA	129	30	6	165

DIRECCIÓN DE ANEXOS
DE CONTRATOS

ANEXO 5. CUADRO DE DISTRIBUCIÓN

s Requirentes: Organos de Operación Administrativa Desconcentrada de Aguascalientes, Baja California, Baja California Sur, Campeche, Chiapas, Chihuahua, CDMX Norte, CDMX Sur, Coahuila, Colima, Durango, Guanajuato, Guerrero, Hidalgo, Edo. co Oriente, Edo. México Poniente, Jalisco, Michoacán, Morelos, Nayarit, Nuevo León, Oaxaca, Puebla, Querétaro, Quintana Roo, San Luís Potosí, Sinaloa, Sonora, Tabasco, Tamaulipas, Tlaxcala, Veracruz Norte, Veracruz Sur, Yucatán, Zacatecas y Áreas de Nivel Central

A	OOAD	PARTIDA	CÉDULA	CLAVE CUCOP +	GPO	GEN	ESP	DIF	VAR	DESCRIPCIÓN- SISTEMA DE ABASTO INSTITUCIONAL (SAI)	TALLA	UNIDAD	CANT.	TIPO	ÚNICA ENTREGA RÉGIMEN ORDINARIO	ÚNICA ENTREGA MÉDICOS RESIDENTES	ÚNICA ENTREGA RÉGIMEN IMSS BIENESTAR	TOTAL POR CLAVE Y DESTINO RÉGIMEN ORDINARIO, MÉDICOS RESIDENTES E IMSS BIENESTAR
	CAMPECHE	7	07	27101-0019	210	110	3238	00	00	BATA PARA CABALLERO. TALLA: ESPECIAL COLOR: BLANCO. CEDULA 7.	ES	PZA	1	PZA	27	-	12	39
	CAMPECHE	7	07	27101-0019	210	110	3246	00	00	BATA PARA CABALLERO. TALLA: PLUS COLOR BLANCO. CEDULA 7.	PL	PZA	1	PZA	21	-	3	24
	CHIAPAS	7	07	27101-0019	210	110	3196	00	00	BATA PARA CABALLERO. TALLA: CHICA COLOR BLANCO. CEDULA 7.	CH	PZA	1	PZA	156	105	69	330
	CHIAPAS	7	07	27101-0019	210	110	3204	00	00	BATA PARA CABALLERO. TALLA: MEDIANA COLOR: BLANCO. CEDULA 7.	M	PZA	1	PZA	843	249	456	1,548
	CHIAPAS	7	07	27101-0019	210	110	3212	00	00	BATA PARA CABALLERO. TALLA: GRANDE COLOR: BLANCO. CEDULA 7.	G	PZA	1	PZA	564	210	339	1,113
	CHIAPAS	7	07	27101-0019	210	110	3220	00	00	BATA PARA CABALLERO. TALLA: EXTRAGRANDE COLOR: BLANCO. CEDULA 7.	X	PZA	1	PZA	54	39	36	129
	CHIAPAS	7	07	27101-0019	210	110	3238	00	00	BATA PARA CABALLERO. TALLA: ESPECIAL COLOR: BLANCO. CEDULA 7.	ES	PZA	1	PZA	24	3	57	84
	CHIAPAS	7	07	27101-0019	210	110	3246	00	00	BATA PARA CABALLERO. TALLA: PLUS COLOR: BLANCO. CEDULA 7.	PL	PZA	1	PZA	9	-	9	18
	COAHUILA	7	07	27101-0019	210	110	3196	00	00	BATA PARA CABALLERO. TALLA: CHICA COLOR: BLANCO. CEDULA 7.	CH	PZA	1	PZA	363	363	18	744
	COAHUILA	7	07	27101-0019	210	110	3204	00	00	BATA PARA CABALLERO. TALLA: MEDIANA COLOR: BLANCO. CEDULA 7.	M	PZA	1	PZA	1,659	885	42	2,586
	COAHUILA	7	07	27101-0019	210	110	3212	00	00	BATA PARA CABALLERO. TALLA: GRANDE COLOR: BLANCO. CEDULA 7.	G	PZA	1	PZA	1,845	498	36	2,379
	COAHUILA	7	07	27101-0019	210	110	3220	00	00	BATA PARA CABALLERO. TALLA: EXTRAGRANDE COLOR: BLANCO. CEDULA 7.	X	PZA	1	PZA	432	78	3	513
	COAHUILA	7	07	27101-0019	210	110	3238	00	00	BATA PARA CABALLERO. TALLA: ESPECIAL COLOR: BLANCO. CEDULA 7.	ES	PZA	1	PZA	150	27	12	189
	COAHUILA	7	07	27101-0019	210	110	3246	00	00	BATA PARA CABALLERO. TALLA: PLUS COLOR: BLANCO. CEDULA 7.	PL	PZA	1	PZA	60	-	-	60
	COLIMA	7	07	27101-0019	210	110	3196	00	00	BATA PARA CABALLERO. TALLA: CHICA COLOR: BLANCO. CEDULA 7.	CH	PZA	1	PZA	144	75	-	219
	COLIMA	7	07	27101-0019	210	110	3204	00	00	BATA PARA CABALLERO. TALLA: MEDIANA COLOR: BLANCO. CEDULA 7.	M	PZA	1	PZA	492	183	-	675
	COLIMA	7	07	27101-0019	210	110	3212	00	00	BATA PARA CABALLERO. TALLA: GRANDE COLOR: BLANCO. CEDULA 7.	G	PZA	1	PZA	435	129	-	564
	COLIMA	7	07	27101-0019	210	110	3220	00	00	BATA PARA CABALLERO. TALLA: EXTRAGRANDE COLOR: BLANCO. CEDULA 7.	X	PZA	1	PZA	90	27	-	117
	COLIMA	7	07	27101-0019	210	110	3238	00	00	BATA PARA CABALLERO. TALLA: ESPECIAL COLOR: BLANCO. CEDULA 7.	ES	PZA	1	PZA	30	9	-	39
	COLIMA	7	07	27101-0019	210	110	3246	00	00	BATA PARA CABALLERO. TALLA: PLUS COLOR: BLANCO. CEDULA 7.	PL	PZA	1	PZA	6	-	-	6
	GUERRERO	7	07	27101-0019	210	110	3196	00	00	BATA PARA CABALLERO. TALLA: CHICA COLOR: BLANCO. CEDULA 7.	CH	PZA	1	PZA	219	42	18	279

ANEXO 5. CUADRO DE DISTRIBUCIÓN

Areas Requirentes: Órganos de Operación Administrativa Desconcentrada de Aguascalientes, Baja California, Baja California Sur, Campeche, Chiapas, Chihuahua, CDMX Norte, CDMX Sur, Coahuila, Colima, Durango, Guanajuato, Guerrero, Hidalgo, Edo. México Oriente, Edo. México Poniente, Jalisco, Michoacán, Morelos, Nayarit, Nuevo León, Oaxaca, Puebla, Querétaro, Quintana Roo, San Luis Potosí, Sinaloa, Sonora, Tabasco, Tamaulipas, Tlaxcala, Veracruz Norte, Veracruz Sur, Yucatán, Zacatecas y Áreas de Nivel Central.

ZONA	OOAD	PARTIDA	CÉDULA	CLAVE CUCOP +	GPO	GEN	ESP	DIF	VAR	DESCRIPCIÓN- SISTEMA DE ABASTO INSTITUCIONAL (SAI)	TALLA	UNIDAD	CANT.	TIPO	ÚNICA ENTREGA RÉGIMEN ORDINARIO	ÚNICA ENTREGA MÉDICOS RESIDENTES	ÚNICA ENTREGA RÉGIMEN IMSS BIENESTAR	TOTAL POR CLAVE Y DESTINO RÉGIMEN ORDINARIO, MÉDICOS RESIDENTES E IMSS BIENESTAR
ZONA B	GUERRERO	7	07	27101-0019	210	110	3204	00	00	BATA PARA CABALLERO. TALLA: MEDIANA. COLOR: BLANCO. CEDULA 7.	M	PZA	1	PZA	789	198	39	1,026
ZONA B	GUERRERO	7	07	27101-0019	210	110	3212	00	00	BATA PARA CABALLERO. TALLA: GRANDE. COLOR: BLANCO. CEDULA 7.	G	PZA	1	PZA	600	117	42	759
ZONA B	GUERRERO	7	07	27101-0019	210	110	3220	00	00	BATA PARA CABALLERO. TALLA: EXTRAGRANDE. COLOR: BLANCO. CEDULA 7.	X	PZA	1	PZA	114	24	6	144
ZONA B	GUERRERO	7	07	27101-0019	210	110	3238	00	00	BATA PARA CABALLERO. TALLA: ESPECIAL. COLOR: BLANCO. CEDULA 7.	ES	PZA	1	PZA	24	6	-	30
ZONA B	GUERRERO	7	07	27101-0019	210	110	3246	00	00	BATA PARA CABALLERO. TALLA: PLUS. COLOR: BLANCO. CEDULA 7.	PL	PZA	1	PZA	18	-	-	18
ZONA B	JALISCO	7	07	27101-0019	210	110	3196	00	00	BATA PARA CABALLERO. TALLA: CHICA. COLOR: BLANCO. CEDULA 7.	CH	PZA	1	PZA	1,056	915	-	1,971
ZONA B	JALISCO	7	07	27101-0019	210	110	3204	00	00	BATA PARA CABALLERO. TALLA: MEDIANA. COLOR: BLANCO. CEDULA 7.	M	PZA	1	PZA	4,143	1,983	-	6,126
ZONA B	JALISCO	7	07	27101-0019	210	110	3212	00	00	BATA PARA CABALLERO. TALLA: GRANDE. COLOR: BLANCO. CEDULA 7.	G	PZA	1	PZA	4,242	1,209	-	5,451
ZONA B	JALISCO	7	07	27101-0019	210	110	3220	00	00	BATA PARA CABALLERO. TALLA: EXTRAGRANDE. COLOR: BLANCO. CEDULA 7.	X	PZA	1	PZA	858	243	-	1,101
ZONA B	JALISCO	7	07	27101-0019	210	110	3238	00	00	BATA PARA CABALLERO. TALLA: ESPECIAL. COLOR: BLANCO. CEDULA 7.	ES	PZA	1	PZA	177	24	-	201
ZONA B	JALISCO	7	07	27101-0019	210	110	3246	00	00	BATA PARA CABALLERO. TALLA: PLUS. COLOR: BLANCO. CEDULA 7.	PL	PZA	1	PZA	57	-	-	57
ZONA B	MICHOACAN	7	07	27101-0019	210	110	3196	00	00	BATA PARA CABALLERO. TALLA: CHICA. COLOR: BLANCO. CEDULA 7.	CH	PZA	1	PZA	420	102	21	543
ZONA B	MICHOACAN	7	07	27101-0019	210	110	3204	00	00	BATA PARA CABALLERO. TALLA: MEDIANA. COLOR: BLANCO. CEDULA 7.	M	PZA	1	PZA	1,692	213	135	2,040
ZONA B	MICHOACAN	7	07	27101-0019	210	110	3212	00	00	BATA PARA CABALLERO. TALLA: GRANDE. COLOR: BLANCO. CEDULA 7.	G	PZA	1	PZA	1,212	150	114	1,476
ZONA B	MICHOACAN	7	07	27101-0019	210	110	3220	00	00	BATA PARA CABALLERO. TALLA: EXTRAGRANDE. COLOR: BLANCO. CEDULA 7.	X	PZA	1	PZA	207	72	27	306
ZONA B	MICHOACAN	7	07	27101-0019	210	110	3238	00	00	BATA PARA CABALLERO. TALLA: ESPECIAL. COLOR: BLANCO. CEDULA 7.	ES	PZA	1	PZA	90	6	30	126
ZONA B	MICHOACAN	7	07	27101-0019	210	110	3246	00	00	BATA PARA CABALLERO. TALLA: PLUS. COLOR: BLANCO. CEDULA 7.	PL	PZA	1	PZA	39	-	-	39
ZONA B	NAYARIT	7	07	27101-0019	210	110	3196	00	00	BATA PARA CABALLERO. TALLA: CHICA. COLOR: BLANCO. CEDULA 7.	CH	PZA	1	PZA	231	60	9	300
ZONA B	NAYARIT	7	07	27101-0019	210	110	3204	00	00	BATA PARA CABALLERO. TALLA: MEDIANA. COLOR: BLANCO. CEDULA 7.	M	PZA	1	PZA	792	234	27	1,053
ZONA B	NAYARIT	7	07	27101-0019	210	110	3212	00	00	BATA PARA CABALLERO. TALLA: GRANDE. COLOR: BLANCO. CEDULA 7.	G	PZA	1	PZA	645	129	30	804
ZONA B	NAYARIT	7	07	27101-0019	210	110	3220	00	00	BATA PARA CABALLERO. TALLA: EXTRAGRANDE. COLOR: BLANCO. CEDULA 7.	X	PZA	1	PZA	102	36	9	147

UNIDOS SOMOS MÁS
DIRECCIÓN DE CONTRATOS

ANEXO 5. CUADRO DE DISTRIBUCIÓN

Areas Requirentes: Órganos de Operación Administrativa Desconcentrada de Aguascalientes, Baja California, Baja California Sur, Campeche, Chiapas, Chihuahua, CDMX Norte, CDMX Sur, Coahuila, Colima, Durango, Guanajuato, Guerrero, Hidalgo, Edo. México Oriente, Edo. México Poniente, Jalisco, Michoacán, Morelos, Nayarit, Nuevo León, Oaxaca, Puebla, Querétaro, Quintana Roo, San Luis Potosí, Sinaloa, Sonora, Tabasco, Tamaulipas, Tlaxcala, Veracruz Norte, Veracruz Sur, Yucatán, Zacatecas y Áreas de Nivel Central.

ZONA	OOAD	PARTIDA	CÉDULA	CLAVE CUCOP +	GPO	GEN	ESP	DIF	VAR	DESCRIPCIÓN- SISTEMA DE ABASTO INSTITUCIONAL (SAI)	TALLA	UNIDAD	CANT.	TIPO	ÚNICA ENTREGA RÉGIMEN ORDINARIO	ÚNICA ENTREGA MÉDICOS RESIDENTES	ÚNICA ENTREGA RÉGIMEN IMSS BIENESTAR	TOTAL POR CLAVE Y DESTINO RÉGIMEN ORDINARIO, MÉDICOS RESIDENTES E IMSS BIENESTAR
ZONA B	NAYARIT	7	07	27101-0019	210	110	3238	00	00	BATA PARA CABALLERO. TALLA: ESPECIAL. COLOR: BLANCO. CEDULA 7.	ES	PZA	1	PZA	33	-	-	33
ZONA B	NAYARIT	7	07	27101-0019	210	110	3246	00	00	BATA PARA CABALLERO. TALLA: PLUS. COLOR: BLANCO. CEDULA 7.	PL	PZA	1	PZA	12	-	-	12
ZONA B	NUEVO LEON	7	07	27101-0019	210	110	3196	00	00	BATA PARA CABALLERO. TALLA: CHICA. COLOR: BLANCO. CEDULA 7.	CH	PZA	1	PZA	912	729	-	1,641
ZONA B	NUEVO LEON	7	07	27101-0019	210	110	3204	00	00	BATA PARA CABALLERO. TALLA: MEDIANA. COLOR: BLANCO. CEDULA 7.	M	PZA	1	PZA	3,207	1,611	-	4,818
ZONA B	NUEVO LEON	7	07	27101-0019	210	110	3212	00	00	BATA PARA CABALLERO. TALLA: GRANDE. COLOR: BLANCO. CEDULA 7.	G	PZA	1	PZA	3,306	903	-	4,209
ZONA B	NUEVO LEON	7	07	27101-0019	210	110	3220	00	00	BATA PARA CABALLERO. TALLA: EXTRAGRANDE. COLOR: BLANCO. CEDULA 7.	X	PZA	1	PZA	660	291	-	951
ZONA B	NUEVO LEON	7	07	27101-0019	210	110	3238	00	00	BATA PARA CABALLERO. TALLA: ESPECIAL. COLOR: BLANCO. CEDULA 7.	ES	PZA	1	PZA	150	9	-	159
ZONA B	NUEVO LEON	7	07	27101-0019	210	110	3246	00	00	BATA PARA CABALLERO. TALLA: PLUS. COLOR: BLANCO. CEDULA 7.	PL	PZA	1	PZA	105	-	-	105
ZONA B	OAXACA	7	07	27101-0019	210	110	3196	00	00	BATA PARA CABALLERO. TALLA: CHICA. COLOR: BLANCO. CEDULA 7.	CH	PZA	1	PZA	222	51	93	366
ZONA B	OAXACA	7	07	27101-0019	210	110	3204	00	00	BATA PARA CABALLERO. TALLA: MEDIANA. COLOR: BLANCO. CEDULA 7.	M	PZA	1	PZA	801	174	387	1,362
ZONA B	OAXACA	7	07	27101-0019	210	110	3212	00	00	BATA PARA CABALLERO. TALLA: GRANDE. COLOR: BLANCO. CEDULA 7.	G	PZA	1	PZA	516	99	279	894
ZONA B	OAXACA	7	07	27101-0019	210	110	3220	00	00	BATA PARA CABALLERO. TALLA: EXTRAGRANDE. COLOR: BLANCO. CEDULA 7.	X	PZA	1	PZA	66	12	30	108
ZONA B	OAXACA	7	07	27101-0019	210	110	3238	00	00	BATA PARA CABALLERO. TALLA: ESPECIAL. COLOR: BLANCO. CEDULA 7.	ES	PZA	1	PZA	21	6	30	57
ZONA B	OAXACA	7	07	27101-0019	210	110	3246	00	00	BATA PARA CABALLERO. TALLA: PLUS. COLOR: BLANCO. CEDULA 7.	PL	PZA	1	PZA	6	-	-	6
ZONA B	QUINTANA ROO	7	07	27101-0019	210	110	3196	00	00	BATA PARA CABALLERO. TALLA: CHICA. COLOR: BLANCO. CEDULA 7.	CH	PZA	1	PZA	219	27	-	246
ZONA B	QUINTANA ROO	7	07	27101-0019	210	110	3204	00	00	BATA PARA CABALLERO. TALLA: MEDIANA. COLOR: BLANCO. CEDULA 7.	M	PZA	1	PZA	777	174	-	951
ZONA B	QUINTANA ROO	7	07	27101-0019	210	110	3212	00	00	BATA PARA CABALLERO. TALLA: GRANDE. COLOR: BLANCO. CEDULA 7.	G	PZA	1	PZA	528	96	-	624
ZONA B	QUINTANA ROO	7	07	27101-0019	210	110	3220	00	00	BATA PARA CABALLERO. TALLA: EXTRAGRANDE. COLOR: BLANCO. CEDULA 7.	X	PZA	1	PZA	126	36	-	162
ZONA B	QUINTANA ROO	7	07	27101-0019	210	110	3238	00	00	BATA PARA CABALLERO. TALLA: ESPECIAL. COLOR: BLANCO. CEDULA 7.	ES	PZA	1	PZA	54	3	-	57
ZONA B	QUINTANA ROO	7	07	27101-0019	210	110	3246	00	00	BATA PARA CABALLERO. TALLA: PLUS. COLOR: BLANCO. CEDULA 7.	PL	PZA	1	PZA	18	-	-	18
ZONA B	SINALOA	7	07	27101-0019	210	110	3196	00	00	BATA PARA CABALLERO. TALLA: CHICA. COLOR: BLANCO. CEDULA 7.	CH	PZA	1	PZA	273	144	6	423

ANEXO 5. CUADRO DE DISTRIBUCIÓN

Areas Requirentes: Órganos de Operación Administrativa Desconcentrada de Aguascalientes, Baja California, Baja California Sur, Campeche, Chiapas, Chihuahua, CDMX Norte, CDMX Sur, Coahuila, Colima, Durango, Guanajuato, Guerrero, Hidalgo, Edo. México Oriente, Edo. México Poniente, Jalisco, Michoacán, Morelos, Nayarit, Nuevo León, Oaxaca, Puebla, Querétaro, Quintana Roo, San Luis Potosí, Sinaloa, Sonora, Tabasco, Tamaulipas, Tlaxcala, Veracruz Norte, Veracruz Sur, Yucatán, Zacatecas y Áreas de Nivel Central.

ZONA	OOAD	PARTIDA	CÉDULA	CLAVE CUCOP +	GPO	GEN	ESP	DIF	VAR	DESCRIPCIÓN- SISTEMA DE ABASTO INSTITUCIONAL (SAI)	TALLA	UNIDAD	CANT.	TIPO	ÚNICA ENTREGA RÉGIMEN ORDINARIO	ÚNICA ENTREGA MÉDICOS RESIDENTES	ÚNICA ENTREGA RÉGIMEN IMSS BIENESTAR	TOTAL POR CLAVE Y DESTINO RÉGIMEN ORDINARIO, MÉDICOS RESIDENTES E IMSS BIENESTAR
ZONA B	SINALOA	7	07	27101-0019	210	110	3204	00	00	BATA PARA CABALLERO. TALLA: MEDIANA. COLOR: BLANCO. CEDULA 7.	M	PZA	1	PZA	1,398	456	54	1,908
ZONA B	SINALOA	7	07	27101-0019	210	110	3212	00	00	BATA PARA CABALLERO. TALLA: GRANDE. COLOR: BLANCO. CEDULA 7.	G	PZA	1	PZA	1,509	294	57	1,860
ZONA B	SINALOA	7	07	27101-0019	210	110	3220	00	00	BATA PARA CABALLERO. TALLA: EXTRAGRANDE. COLOR: BLANCO. CEDULA 7.	X	PZA	1	PZA	306	63	15	384
ZONA B	SINALOA	7	07	27101-0019	210	110	3238	00	00	BATA PARA CABALLERO. TALLA: ESPECIAL. COLOR: BLANCO. CEDULA 7.	ES	PZA	1	PZA	141	-	6	147
ZONA B	SINALOA	7	07	27101-0019	210	110	3246	00	00	BATA PARA CABALLERO. TALLA: PLUS. COLOR: BLANCO. CEDULA 7.	PL	PZA	1	PZA	57	-	-	57
ZONA B	SONORA	7	07	27101-0019	210	110	3196	00	00	BATA PARA CABALLERO. TALLA: CHICA. COLOR: BLANCO. CEDULA 7.	CH	PZA	1	PZA	309	357	-	666
ZONA B	SONORA	7	07	27101-0019	210	110	3204	00	00	BATA PARA CABALLERO. TALLA: MEDIANA. COLOR: BLANCO. CEDULA 7.	M	PZA	1	PZA	1,602	750	-	2,352
ZONA B	SONORA	7	07	27101-0019	210	110	3212	00	00	BATA PARA CABALLERO. TALLA: GRANDE. COLOR: BLANCO. CEDULA 7.	G	PZA	1	PZA	2,022	636	-	2,658
ZONA B	SONORA	7	07	27101-0019	210	110	3220	00	00	BATA PARA CABALLERO. TALLA: EXTRAGRANDE. COLOR: BLANCO. CEDULA 7.	X	PZA	1	PZA	411	141	-	552
ZONA B	SONORA	7	07	27101-0019	210	110	3238	00	00	BATA PARA CABALLERO. TALLA: ESPECIAL. COLOR: BLANCO. CEDULA 7.	ES	PZA	1	PZA	204	18	-	222
ZONA B	SONORA	7	07	27101-0019	210	110	3246	00	00	BATA PARA CABALLERO. TALLA: PLUS. COLOR: BLANCO. CEDULA 7.	PL	PZA	1	PZA	81	-	-	81
ZONA B	TABASCO	7	07	27101-0019	210	110	3196	00	00	BATA PARA CABALLERO. TALLA: CHICA. COLOR: BLANCO. CEDULA 7.	CH	PZA	1	PZA	96	57	-	153
ZONA B	TABASCO	7	07	27101-0019	210	110	3204	00	00	BATA PARA CABALLERO. TALLA: MEDIANA. COLOR: BLANCO. CEDULA 7.	M	PZA	1	PZA	531	216	-	747
ZONA B	TABASCO	7	07	27101-0019	210	110	3212	00	00	BATA PARA CABALLERO. TALLA: GRANDE. COLOR: BLANCO. CEDULA 7.	G	PZA	1	PZA	648	135	-	783
ZONA B	TABASCO	7	07	27101-0019	210	110	3220	00	00	BATA PARA CABALLERO. TALLA: EXTRAGRANDE. COLOR: BLANCO. CEDULA 7.	X	PZA	1	PZA	132	39	-	171
ZONA B	TABASCO	7	07	27101-0019	210	110	3238	00	00	BATA PARA CABALLERO. TALLA: ESPECIAL. COLOR: BLANCO. CEDULA 7.	ES	PZA	1	PZA	18	6	-	24
ZONA B	TABASCO	7	07	27101-0019	210	110	3246	00	00	BATA PARA CABALLERO. TALLA: PLUS. COLOR: BLANCO. CEDULA 7.	PL	PZA	1	PZA	3	-	-	3
ZONA B	TAMAULIPAS	7	07	27101-0019	210	110	3196	00	00	BATA PARA CABALLERO. TALLA: CHICA. COLOR: BLANCO. CEDULA 7.	CH	PZA	1	PZA	279	96	3	378
ZONA B	TAMAULIPAS	7	07	27101-0019	210	110	3204	00	00	BATA PARA CABALLERO. TALLA: MEDIANA. COLOR: BLANCO. CEDULA 7.	M	PZA	1	PZA	1,164	381	39	1,584
ZONA B	TAMAULIPAS	7	07	27101-0019	210	110	3212	00	00	BATA PARA CABALLERO. TALLA: GRANDE. COLOR: BLANCO. CEDULA 7.	G	PZA	1	PZA	1,287	195	30	1,512
ZONA B	TAMAULIPAS	7	07	27101-0019	210	110	3220	00	00	BATA PARA CABALLERO. TALLA: EXTRAGRANDE. COLOR: BLANCO. CEDULA 7.	X	PZA	1	PZA	261	72	18	351

ANEXOS
DIVISIÓN DE CONTRATOS

ANEXO 5. CUADRO DE DISTRIBUCIÓN

Áreas Requirentes: Órganos de Operación Administrativa Desconcentrada de Aguascalientes, Baja California, Baja California Sur, Campeche, Chiapas, Chihuahua, CDMX Norte, CDMX Sur, Coahuila, Colima, Durango, Guanajuato, Guerrero, Hidalgo, Edo. México Oriente, Edo. México Poniente, Jalisco, Michoacán, Morelos, Nayarit, Nuevo León, Oaxaca, Puebla, Querétaro, Quintana Roo, San Luis Potosí, Sinaloa, Sonora, Tabasco, Tamaulipas, Tlaxcala, Veracruz Norte, Veracruz Sur, Yucatán, Zacatecas y Áreas de Nivel Central.

ZONA	OOAD	PARTIDA	CÉDULA	CLAVE CUCOP +	GPO	GEN	ESP	DIF	VAR	DESCRIPCIÓN- SISTEMA DE ABASTO INSTITUCIONAL (SAI)	TALLA	UNIDAD	CANT.	TIPO	ÚNICA ENTREGA RÉGIMEN ORDINARIO	ÚNICA ENTREGA MÉDICOS RESIDENTES	ÚNICA ENTREGA RÉGIMEN IMSS BIENESTAR	TOTAL POR CLAVE Y DESTINO RÉGIMEN ORDINARIO, MÉDICOS RESIDENTES E IMSS BIENESTAR
ZONA B	TAMAULIPAS	7	07	27101-0019	210	110	3238	00	00	BATA PARA CABALLERO. TALLA: ESPECIAL. COLOR: BLANCO. CEDULA 7.	ES	PZA	1	PZA	147	6	9	162
ZONA B	TAMAULIPAS	7	07	27101-0019	210	110	3246	00	00	BATA PARA CABALLERO. TALLA: PLUS. COLOR: BLANCO. CEDULA 7.	PL	PZA	1	PZA	69	-	-	69
ZONA B	VERACRUZ NORTE	7	07	27101-0019	210	110	3196	00	00	BATA PARA CABALLERO. TALLA: CHICA. COLOR: BLANCO. CEDULA 7.	CH	PZA	1	PZA	408	222	30	660
ZONA B	VERACRUZ NORTE	7	07	27101-0019	210	110	3204	00	00	BATA PARA CABALLERO. TALLA: MEDIANA. COLOR: BLANCO. CEDULA 7.	M	PZA	1	PZA	1,581	516	135	2,232
ZONA B	VERACRUZ NORTE	7	07	27101-0019	210	110	3212	00	00	BATA PARA CABALLERO. TALLA: GRANDE. COLOR: BLANCO. CEDULA 7.	G	PZA	1	PZA	1,443	423	114	1,980
ZONA B	VERACRUZ NORTE	7	07	27101-0019	210	110	3220	00	00	BATA PARA CABALLERO. TALLA: EXTRAGRANDE. COLOR: BLANCO. CEDULA 7.	X	PZA	1	PZA	318	78	30	426
ZONA B	VERACRUZ NORTE	7	07	27101-0019	210	110	3238	00	00	BATA PARA CABALLERO. TALLA: ESPECIAL. COLOR: BLANCO. CEDULA 7.	ES	PZA	1	PZA	111	3	15	129
ZONA B	VERACRUZ NORTE	7	07	27101-0019	210	110	3246	00	00	BATA PARA CABALLERO. TALLA: PLUS. COLOR: BLANCO. CEDULA 7.	PL	PZA	1	PZA	18	-	3	21
ZONA B	VERACRUZ SUR	7	07	27101-0019	210	110	3196	00	00	BATA PARA CABALLERO. TALLA: CHICA. COLOR: BLANCO. CEDULA 7.	CH	PZA	1	PZA	219	117	15	351
ZONA B	VERACRUZ SUR	7	07	27101-0019	210	110	3204	00	00	BATA PARA CABALLERO. TALLA: MEDIANA. COLOR: BLANCO. CEDULA 7.	M	PZA	1	PZA	927	432	75	1,434
ZONA B	VERACRUZ SUR	7	07	27101-0019	210	110	3212	00	00	BATA PARA CABALLERO. TALLA: GRANDE. COLOR: BLANCO. CEDULA 7.	G	PZA	1	PZA	1,059	324	132	1,515
ZONA B	VERACRUZ SUR	7	07	27101-0019	210	110	3220	00	00	BATA PARA CABALLERO. TALLA: EXTRAGRANDE. COLOR: BLANCO. CEDULA 7.	X	PZA	1	PZA	234	72	30	336
ZONA B	VERACRUZ SUR	7	07	27101-0019	210	110	3238	00	00	BATA PARA CABALLERO. TALLA: ESPECIAL. COLOR: BLANCO. CEDULA 7.	ES	PZA	1	PZA	87	18	12	117
ZONA B	VERACRUZ SUR	7	07	27101-0019	210	110	3246	00	00	BATA PARA CABALLERO. TALLA: PLUS. COLOR: BLANCO. CEDULA 7.	PL	PZA	1	PZA	15	-	-	15
ZONA B	YUCATAN	7	07	27101-0019	210	110	3196	00	00	BATA PARA CABALLERO. TALLA: CHICA. COLOR: BLANCO. CEDULA 7.	CH	PZA	1	PZA	414	327	15	756
ZONA B	YUCATAN	7	07	27101-0019	210	110	3204	00	00	BATA PARA CABALLERO. TALLA: MEDIANA. COLOR: BLANCO. CEDULA 7.	M	PZA	1	PZA	1,500	594	90	2,184
ZONA B	YUCATAN	7	07	27101-0019	210	110	3212	00	00	BATA PARA CABALLERO. TALLA: GRANDE. COLOR: BLANCO. CEDULA 7.	G	PZA	1	PZA	1,038	333	87	1,458
ZONA B	YUCATAN	7	07	27101-0019	210	110	3220	00	00	BATA PARA CABALLERO. TALLA: EXTRAGRANDE. COLOR: BLANCO. CEDULA 7.	X	PZA	1	PZA	273	90	15	378
ZONA B	YUCATAN	7	07	27101-0019	210	110	3238	00	00	BATA PARA CABALLERO. TALLA: ESPECIAL. COLOR: BLANCO. CEDULA 7.	ES	PZA	1	PZA	45	3	9	57
ZONA B	YUCATAN	7	07	27101-0019	210	110	3246	00	00	BATA PARA CABALLERO. TALLA: PLUS. COLOR: BLANCO. CEDULA 7.	PL	PZA	1	PZA	21	-	9	30
ZONA A	AGUASCALIENTES	8	08	27101-0019	210	110	1737	00	00	BATA PARA DAMA. TALLA: CHICA. COLOR: BLANCO. CEDULA 8.	CH	PZA	1	PZA	1,095	510	-	1,605

ANEXO 5. CUADRO DE DISTRIBUCIÓN

Areas Requirentes: Órganos de Operación Administrativa Desconcentrada de Aguascalientes, Baja California, Baja California Sur, Campeche, Chiapas, Chihuahua, CDMX Norte, CDMX Sur, Coahuila, Colima, Durango, Guanajuato, Guerrero, Hidalgo, Edo. México Oriente, Edo. México Poniente, Jalisco, Michoacán, Morelos, Nayarit, Nuevo León, Oaxaca, Puebla, Querétaro, Quintana Roo, San Luis Potosí, Sinaloa, Sonora, Tabasco, Tamaulipas, Tlaxcala, Veracruz Norte, Veracruz Sur, Yucatán, Zacatecas y Áreas de Nivel Central.

ZONA	OOAD	PARTIDA	CÉDULA	CLAVE CUCOP +	GPO	GEN	ESP	DIF	VAR	DESCRIPCIÓN- SISTEMA DE ABASTO INSTITUCIONAL (SAI)	TALLA	UNIDAD	CANT.	TIPO	ÚNICA ENTREGA RÉGIMEN ORDINARIO	ÚNICA ENTREGA MÉDICOS RESIDENTES	ÚNICA ENTREGA RÉGIMEN IMSS BIENESTAR	TOTAL POR CLAVE Y DESTINO RÉGIMEN ORDINARIO, MÉDICOS RESIDENTES E IMSS BIENESTAR
ZONA A	AGUASCALIENTES	8	08	27101-0019	210	110	1760	00	00	BATA PARA DAMA. TALLA: MEDIANA. COLOR: BLANCO. CEDULA 8.	M	PZA	1	PZA	771	162	-	933
ZONA A	AGUASCALIENTES	8	08	27101-0019	210	110	1794	00	00	BATA PARA DAMA. TALLA: GRANDE. COLOR: BLANCO. CEDULA 8.	G	PZA	1	PZA	309	108	-	417
ZONA A	AGUASCALIENTES	8	08	27101-0019	210	110	2289	00	00	BATA PARA DAMA. TALLA: EXTRAGRANDE. COLOR: BLANCO. CEDULA 8.	X	PZA	1	PZA	84	15	-	99
ZONA A	AGUASCALIENTES	8	08	27101-0019	210	110	2297	00	00	BATA PARA DAMA. TALLA: ESPECIAL. COLOR: BLANCO. CEDULA 8.	ES	PZA	1	PZA	12	3	-	15
ZONA A	AGUASCALIENTES	8	08	27101-0019	210	110	2461	00	00	BATA PARA DAMA. TALLA: PLUS. COLOR: BLANCO. CEDULA 8.	PL	PZA	1	PZA	3	-	-	3
ZONA A	CDMX NORTE	8	08	27101-0019	210	110	1737	00	00	BATA PARA DAMA. TALLA: CHICA. COLOR: BLANCO. CEDULA 8.	CH	PZA	1	PZA	5,967	2,706	-	8,673
ZONA A	CDMX NORTE	8	08	27101-0019	210	110	1760	00	00	BATA PARA DAMA. TALLA: MEDIANA. COLOR: BLANCO. CEDULA 8.	M	PZA	1	PZA	3,750	1,158	-	4,908
ZONA A	CDMX NORTE	8	08	27101-0019	210	110	1794	00	00	BATA PARA DAMA. TALLA: GRANDE. COLOR: BLANCO. CEDULA 8.	G	PZA	1	PZA	1,293	288	-	1,581
ZONA A	CDMX NORTE	8	08	27101-0019	210	110	2289	00	00	BATA PARA DAMA. TALLA: EXTRAGRANDE. COLOR: BLANCO. CEDULA 8.	X	PZA	1	PZA	162	75	-	237
ZONA A	CDMX NORTE	8	08	27101-0019	210	110	2297	00	00	BATA PARA DAMA. TALLA: ESPECIAL. COLOR: BLANCO. CEDULA 8.	ES	PZA	1	PZA	84	-	-	84
ZONA A	CDMX NORTE	8	08	27101-0019	210	110	2461	00	00	BATA PARA DAMA. TALLA: PLUS. COLOR: BLANCO. CEDULA 8.	PL	PZA	1	PZA	6	-	-	6
ZONA A	CDMX SUR	8	08	27101-0019	210	110	1737	00	00	BATA PARA DAMA. TALLA: CHICA. COLOR: BLANCO. CEDULA 8.	CH	PZA	1	PZA	7,503	3,063	-	10,566
ZONA A	CDMX SUR	8	08	27101-0019	210	110	1760	00	00	BATA PARA DAMA. TALLA: MEDIANA. COLOR: BLANCO. CEDULA 8.	M	PZA	1	PZA	4,989	1,191	-	6,180
ZONA A	CDMX SUR	8	08	27101-0019	210	110	1794	00	00	BATA PARA DAMA. TALLA: GRANDE. COLOR: BLANCO. CEDULA 8.	G	PZA	1	PZA	1,440	240	-	1,680
ZONA A	CDMX SUR	8	08	27101-0019	210	110	2289	00	00	BATA PARA DAMA. TALLA: EXTRAGRANDE. COLOR: BLANCO. CEDULA 8.	X	PZA	1	PZA	237	60	-	297
ZONA A	CDMX SUR	8	08	27101-0019	210	110	2297	00	00	BATA PARA DAMA. TALLA: ESPECIAL. COLOR: BLANCO. CEDULA 8.	ES	PZA	1	PZA	63	36	-	99
ZONA A	CDMX SUR	8	08	27101-0019	210	110	2461	00	00	BATA PARA DAMA. TALLA: PLUS. COLOR: BLANCO. CEDULA 8.	PL	PZA	1	PZA	18	-	-	18
ZONA A	CHIHUAHUA	8	08	27101-0019	210	110	1737	00	00	BATA PARA DAMA. TALLA: CHICA. COLOR: BLANCO. CEDULA 8.	CH	PZA	1	PZA	1,920	795	24	2,739
ZONA A	CHIHUAHUA	8	08	27101-0019	210	110	1760	00	00	BATA PARA DAMA. TALLA: MEDIANA. COLOR: BLANCO. CEDULA 8.	M	PZA	1	PZA	1,389	474	51	1,914
ZONA A	CHIHUAHUA	8	08	27101-0019	210	110	1794	00	00	BATA PARA DAMA. TALLA: GRANDE. COLOR: BLANCO. CEDULA 8.	G	PZA	1	PZA	498	156	21	675
ZONA A	CHIHUAHUA	8	08	27101-0019	210	110	2289	00	00	BATA PARA DAMA. TALLA: EXTRAGRANDE. COLOR: BLANCO. CEDULA 8.	X	PZA	1	PZA	87	30	3	120

ANEXO 5. CUADRO DE DISTRIBUCIÓN

Áreas Requirentes: Órganos de Operación Administrativa Desconcentrada de Aguascalientes, Baja California, Baja California Sur, Campeche, Chiapas, Chihuahua, CDMX Norte, CDMX Sur, Coahuila, Colima, Durango, Guanajuato, Guerrero, Hidalgo, Edo México Oriente, Edo México Poniente, Jalisco, Michoacán, Morelos, Nayarit, Nuevo León, Oaxaca, Puebla, Querétaro, Quintana Roo, San Luis Potosí, Sinaloa, Sonora, Tabasco, Tamaulipas, Tlaxcala, Veracruz Norte, Veracruz Sur, Yucatán, Zacatecas y Áreas de Nivel Central.

ZONA	OOAD	PARTIDA	CÉDULA	CLAVE CUCOP +	GPO	GEN	ESP	DIF	VAR	DESCRIPCIÓN- SISTEMA DE ABASTO INSTITUCIONAL (SAI)	TALLA	UNIDAD	CANT.	TIPO	ÚNICA ENTREGA RÉGIMEN ORDINARIO	ÚNICA ENTREGA MÉDICOS RESIDENTES	ÚNICA ENTREGA RÉGIMEN IMSS BIENESTAR	TOTAL POR CLAVE Y DESTINO RÉGIMEN ORDINARIO, MÉDICOS RESIDENTES E IMSS BIENESTAR
ZONA A	CHIHUAHUA	8	08	27101-0019	210	110	2297	00	00	BATA PARA DAMA, TALLA: ESPECIAL, COLOR: BLANCO, CEDULA 8.	ES	PZA	1	PZA	39	6	-	45
ZONA A	CHIHUAHUA	8	08	27101-0019	210	110	2461	00	00	BATA PARA DAMA, TALLA: PLUS, COLOR: BLANCO, CEDULA 8.	PL	PZA	1	PZA	9	-	-	9
ZONA A	DURANGO	8	08	27101-0019	210	110	1737	00	00	BATA PARA DAMA, TALLA: CHICA, COLOR: BLANCO, CEDULA 8.	CH	PZA	1	PZA	798	354	36	1,188
ZONA A	DURANGO	8	08	27101-0019	210	110	1760	00	00	BATA PARA DAMA, TALLA: MEDIANA, COLOR: BLANCO, CEDULA 8.	M	PZA	1	PZA	933	126	60	1,119
ZONA A	DURANGO	8	08	27101-0019	210	110	1794	00	00	BATA PARA DAMA, TALLA: GRANDE, COLOR: BLANCO, CEDULA 8.	G	PZA	1	PZA	369	57	27	453
ZONA A	DURANGO	8	08	27101-0019	210	110	2289	00	00	BATA PARA DAMA, TALLA: EXTRAGRANDE, COLOR: BLANCO, CEDULA 8.	X	PZA	1	PZA	81	12	9	102
ZONA A	DURANGO	8	08	27101-0019	210	110	2297	00	00	BATA PARA DAMA, TALLA: ESPECIAL, COLOR: BLANCO, CEDULA 8.	ES	PZA	1	PZA	15	-	-	15
ZONA A	EDO DE MEX ORIENTE	8	08	27101-0019	210	110	1737	00	00	BATA PARA DAMA, TALLA: CHICA, COLOR: BLANCO, CEDULA 8.	CH	PZA	1	PZA	4,971	762	-	5,733
ZONA A	EDO DE MEX ORIENTE	8	08	27101-0019	210	110	1760	00	00	BATA PARA DAMA, TALLA: MEDIANA, COLOR: BLANCO, CEDULA 8.	M	PZA	1	PZA	3,246	546	-	3,792
ZONA A	EDO DE MEX ORIENTE	8	08	27101-0019	210	110	1794	00	00	BATA PARA DAMA, TALLA: GRANDE, COLOR: BLANCO, CEDULA 8.	G	PZA	1	PZA	1,008	213	-	1,221
ZONA A	EDO DE MEX ORIENTE	8	08	27101-0019	210	110	2289	00	00	BATA PARA DAMA, TALLA: EXTRAGRANDE, COLOR: BLANCO, CEDULA 8.	X	PZA	1	PZA	144	27	-	171
ZONA A	EDO DE MEX ORIENTE	8	08	27101-0019	210	110	2297	00	00	BATA PARA DAMA, TALLA: ESPECIAL, COLOR: BLANCO, CEDULA 8.	ES	PZA	1	PZA	33	3	-	36
ZONA A	EDO DE MEX ORIENTE	8	08	27101-0019	210	110	2461	00	00	BATA PARA DAMA, TALLA: PLUS, COLOR: BLANCO, CEDULA 8.	PL	PZA	1	PZA	9	-	-	9
ZONA A	EDO DE MEX PONIENTE	8	08	27101-0019	210	110	1737	00	00	BATA PARA DAMA, TALLA: CHICA, COLOR: BLANCO, CEDULA 8.	CH	PZA	1	PZA	2,421	801	69	3,291
ZONA A	EDO DE MEX PONIENTE	8	08	27101-0019	210	110	1760	00	00	BATA PARA DAMA, TALLA: MEDIANA, COLOR: BLANCO, CEDULA 8.	M	PZA	1	PZA	1,893	504	42	2,439
ZONA A	EDO DE MEX PONIENTE	8	08	27101-0019	210	110	1794	00	00	BATA PARA DAMA, TALLA: GRANDE, COLOR: BLANCO, CEDULA 8.	G	PZA	1	PZA	558	126	12	696
ZONA A	EDO DE MEX PONIENTE	8	08	27101-0019	210	110	2289	00	00	BATA PARA DAMA, TALLA: EXTRAGRANDE, COLOR: BLANCO, CEDULA 8.	X	PZA	1	PZA	63	21	-	84
ZONA A	EDO DE MEX PONIENTE	8	08	27101-0019	210	110	2297	00	00	BATA PARA DAMA, TALLA: ESPECIAL, COLOR: BLANCO, CEDULA 8.	ES	PZA	1	PZA	27	-	3	30
ZONA A	EDO DE MEX PONIENTE	8	08	27101-0019	210	110	2461	00	00	BATA PARA DAMA, TALLA: PLUS, COLOR: BLANCO, CEDULA 8.	PL	PZA	1	PZA	9	-	-	9
ZONA A	GUANAJUATO	8	08	27101-0019	210	110	1737	00	00	BATA PARA DAMA, TALLA: CHICA, COLOR: BLANCO, CEDULA 8.	CH	PZA	1	PZA	2,523	1,266	-	3,789
ZONA A	GUANAJUATO	8	08	27101-0019	210	110	1760	00	00	BATA PARA DAMA, TALLA: MEDIANA, COLOR: BLANCO, CEDULA 8.	M	PZA	1	PZA	1,599	540	-	2,139

ANEXO 5. CUADRO DE DISTRIBUCIÓN

Areas Requirentes: Órganos de Operación Administrativa Desconcentrada de Aguascalientes, Baja California, Baja California Sur, Campeche, Chiapas, Chihuahua, CDMX Norte, CDMX Sur, Coahuila, Colima, Durango, Guanajuato, Guerrero, Hidalgo, Edo. México Oriente, Edo. México Poniente, Jalisco, Michoacán, Morelos, Nayarit, Nuevo León, Oaxaca, Puebla, Querétaro, Quintana Roo, San Luis Potosí, Sinaloa, Sonora, Tabasco, Tamaulipas, Tlaxcala, Veracruz Norte, Veracruz Sur, Yucatán, Zacatecas y Áreas de Nivel Central.

ZONA	OOAD	PARTIDA	CÉDULA	CLAVE CUCOP +	GPO	GEN	ESP	DIF	VAR	DESCRIPCIÓN- SISTEMA DE ABASTO INSTITUCIONAL (SAI)	TALLA	UNIDAD	CANT.	TIPO	ÚNICA ENTREGA RÉGIMEN ORDINARIO	ÚNICA ENTREGA MÉDICOS RESIDENTES	ÚNICA ENTREGA RÉGIMEN IMSS BIENESTAR	TOTAL POR CLAVE Y DESTINO RÉGIMEN ORDINARIO, MÉDICOS RESIDENTES E IMSS BIENESTAR
ZONA A	GUANAJUATO	8	08	27101-0019	210	110	1794	00	00	BATA PARA DAMA. TALLA: GRANDE. COLOR: BLANCO. CEDULA 8.	G	PZA	1	PZA	486	102	-	588
ZONA A	GUANAJUATO	8	08	27101-0019	210	110	2289	00	00	BATA PARA DAMA. TALLA: EXTRAGRANDE. COLOR: BLANCO. CEDULA 8.	X	PZA	1	PZA	36	30	-	66
ZONA A	GUANAJUATO	8	08	27101-0019	210	110	2297	00	00	BATA PARA DAMA. TALLA: ESPECIAL. COLOR: BLANCO. CEDULA 8.	ES	PZA	1	PZA	36	6	-	42
ZONA A	GUANAJUATO	8	08	27101-0019	210	110	2461	00	00	BATA PARA DAMA. TALLA: PLUS. COLOR: BLANCO. CEDULA 8.	PL	PZA	1	PZA	3	-	-	3
ZONA A	HIDALGO	8	08	27101-0019	210	110	1737	00	00	BATA PARA DAMA. TALLA: CHICA. COLOR: BLANCO. CEDULA 8.	CH	PZA	1	PZA	1,224	288	84	1,596
ZONA A	HIDALGO	8	08	27101-0019	210	110	1760	00	00	BATA PARA DAMA. TALLA: MEDIANA. COLOR: BLANCO. CEDULA 8.	M	PZA	1	PZA	780	153	96	1,029
ZONA A	HIDALGO	8	08	27101-0019	210	110	1794	00	00	BATA PARA DAMA. TALLA: GRANDE. COLOR: BLANCO. CEDULA 8.	G	PZA	1	PZA	162	36	33	231
ZONA A	HIDALGO	8	08	27101-0019	210	110	2289	00	00	BATA PARA DAMA. TALLA: EXTRAGRANDE. COLOR: BLANCO. CEDULA 8.	X	PZA	1	PZA	24	6	-	30
ZONA A	HIDALGO	8	08	27101-0019	210	110	2297	00	00	BATA PARA DAMA. TALLA: ESPECIAL. COLOR: BLANCO. CEDULA 8.	ES	PZA	1	PZA	15	-	-	15
ZONA A	MORELOS	8	08	27101-0019	210	110	1737	00	00	BATA PARA DAMA. TALLA: CHICA. COLOR: BLANCO. CEDULA 8.	CH	PZA	1	PZA	1,134	234	-	1,368
ZONA A	MORELOS	8	08	27101-0019	210	110	1760	00	00	BATA PARA DAMA. TALLA: MEDIANA. COLOR: BLANCO. CEDULA 8.	M	PZA	1	PZA	792	153	-	945
ZONA A	MORELOS	8	08	27101-0019	210	110	1794	00	00	BATA PARA DAMA. TALLA: GRANDE. COLOR: BLANCO. CEDULA 8.	G	PZA	1	PZA	216	60	-	276
ZONA A	MORELOS	8	08	27101-0019	210	110	2289	00	00	BATA PARA DAMA. TALLA: EXTRAGRANDE. COLOR: BLANCO. CEDULA 8.	X	PZA	1	PZA	45	15	-	60
ZONA A	MORELOS	8	08	27101-0019	210	110	2297	00	00	BATA PARA DAMA. TALLA: ESPECIAL. COLOR: BLANCO. CEDULA 8.	ES	PZA	1	PZA	3	-	-	3
ZONA A	MORELOS	8	08	27101-0019	210	110	2461	00	00	BATA PARA DAMA. TALLA: PLUS. COLOR: BLANCO. CEDULA 8.	PL	PZA	1	PZA	3	-	-	3
ZONA A	OFICINAS CENTRALES	8	08	27101-0019	210	110	1737	00	00	BATA PARA DAMA. TALLA: CHICA. COLOR: BLANCO. CEDULA 8.	CH	PZA	1	PZA	66	-	6	72
ZONA A	OFICINAS CENTRALES	8	08	27101-0019	210	110	1760	00	00	BATA PARA DAMA. TALLA: MEDIANA. COLOR: BLANCO. CEDULA 8.	M	PZA	1	PZA	69	-	16	85
ZONA A	OFICINAS CENTRALES	8	08	27101-0019	210	110	1794	00	00	BATA PARA DAMA. TALLA: GRANDE COLOR: BLANCO. CEDULA 8.	G	PZA	1	PZA	6	-	18	24
ZONA A	OFICINAS CENTRALES	8	08	27101-0019	210	110	2289	00	00	BATA PARA DAMA. TALLA: EXTRAGRANDE. COLOR: BLANCO. CEDULA 8.	X	PZA	1	PZA	9	-	4	13
ZONA A	PUEBLA	8	08	27101-0019	210	110	1737	00	00	BATA PARA DAMA. TALLA: CHICA. COLOR: BLANCO. CEDULA 8.	CH	PZA	1	PZA	2,403	1,536	162	4,101
ZONA A	PUEBLA	8	08	27101-0019	210	110	1760	00	00	BATA PARA DAMA. TALLA: MEDIANA. COLOR: BLANCO. CEDULA 8.	M	PZA	1	PZA	1,596	720	153	2,469

DIVISIÓN DE CONTRATOS ANEXOS

ANEXO 5. CUADRO DE DISTRIBUCIÓN

Áreas Requirentes: Órganos de Operación Administrativa Desconcentrada de Aguascalientes, Baja California, Baja California Sur, Campeche, Chiapas, Chihuahua, CDMX Norte, CDMX Sur, Coahuila, Colima, Durango, Guanajuato, Guerrero, Hidalgo, Edo. México Oriente, Edo. México Poniente, Jalisco, Michoacán, Morelos, Nayarit, Nuevo León, Oaxaca, Puebla, Querétaro, Quintana Roo, San Luis Potosí, Sinaloa, Sonora, Tabasco, Tamaulipas, Tlaxcala, Veracruz Norte, Veracruz Sur, Yucatán, Zacatecas y Áreas de Nivel Central

ZONA	OOAD	PARTIDA	CÉDULA	CLAVE CUCOP +	GPO	GEN	ESP	DIF	VAR	DESCRIPCIÓN- SISTEMA DE ABASTO INSTITUCIONAL (SAI)	TALLA	UNIDAD	CANT.	TIPO	ÚNICA ENTREGA RÉGIMEN ORDINARIO	ÚNICA ENTREGA MÉDICOS RESIDENTES	ÚNICA ENTREGA RÉGIMEN IMSS BIENESTAR	TOTAL POR CLAVE Y DESTINO RÉGIMEN ORDINARIO, MÉDICOS RESIDENTES E IMSS BIENESTAR
ZONA A	PUEBLA	8	08	27101-0019	210	110	1794	00	00	BATA PARA DAMA, TALLA: GRANDE, COLOR: BLANCO, CEDULA 8.	G	PZA	1	PZA	468	111	66	645
ZONA A	PUEBLA	8	08	27101-0019	210	110	2289	00	00	BATA PARA DAMA, TALLA: EXTRAGRANDE, COLOR: BLANCO, CEDULA 8.	X	PZA	1	PZA	45	30	24	99
ZONA A	PUEBLA	8	08	27101-0019	210	110	2297	00	00	BATA PARA DAMA, TALLA: ESPECIAL, COLOR, BLANCO, CEDULA 8.	ES	PZA	1	PZA	15	3	3	21
ZONA A	QUERETARO	8	08	27101-0019	210	110	1737	00	00	BATA PARA DAMA, TALLA: CHICA, COLOR: BLANCO, CEDULA 8.	CH	PZA	1	PZA	1,362	741	-	2,103
ZONA A	QUERETARO	8	08	27101-0019	210	110	1760	00	00	BATA PARA DAMA, TALLA: MEDIANA, COLOR: BLANCO, CEDULA 8.	M	PZA	1	PZA	1,314	402	-	1,716
ZONA A	QUERETARO	8	08	27101-0019	210	110	1794	00	00	BATA PARA DAMA, TALLA: GRANDE, COLOR: BLANCO, CEDULA 8.	G	PZA	1	PZA	282	111	-	393
ZONA A	QUERETARO	8	08	27101-0019	210	110	2289	00	00	BATA PARA DAMA, TALLA: EXTRAGRANDE, COLOR: BLANCO, CEDULA 8.	X	PZA	1	PZA	57	6	-	63
ZONA A	QUERETARO	8	08	27101-0019	210	110	2297	00	00	BATA PARA DAMA, TALLA: ESPECIAL, COLOR: BLANCO, CEDULA 8.	ES	PZA	1	PZA	24	3	-	27
ZONA A	QUERETARO	8	08	27101-0019	210	110	2461	00	00	BATA PARA DAMA, TALLA: PLUS, COLOR: BLANCO, CEDULA 8.	PL	PZA	1	PZA	12	-	-	12
ZONA A	SAN LUIS POTOSI	8	08	27101-0019	210	110	1737	00	00	BATA PARA DAMA, TALLA: CHICA, COLOR: BLANCO, CEDULA 8.	CH	PZA	1	PZA	1,113	381	114	1,608
ZONA A	SAN LUIS POTOSI	8	08	27101-0019	210	110	1760	00	00	BATA PARA DAMA, TALLA: MEDIANA, COLOR: BLANCO, CEDULA 8.	M	PZA	1	PZA	714	204	102	1,020
ZONA A	SAN LUIS POTOSI	8	08	27101-0019	210	110	1794	00	00	BATA PARA DAMA, TALLA: GRANDE, COLOR: BLANCO, CEDULA 8.	G	PZA	1	PZA	393	45	39	477
ZONA A	SAN LUIS POTOSI	8	08	27101-0019	210	110	2289	00	00	BATA PARA DAMA, TALLA: EXTRAGRANDE, COLOR: BLANCO, CEDULA 8.	X	PZA	1	PZA	63	6	6	75
ZONA A	SAN LUIS POTOSI	8	08	27101-0019	210	110	2297	00	00	BATA PARA DAMA, TALLA: ESPECIAL, COLOR: BLANCO, CEDULA 8.	ES	PZA	1	PZA	15	-	3	18
ZONA A	TLAXCALA	8	08	27101-0019	210	110	1737	00	00	BATA PARA DAMA, TALLA: CHICA, COLOR: BLANCO, CEDULA 8.	CH	PZA	1	PZA	651	177	-	828
ZONA A	TLAXCALA	8	08	27101-0019	210	110	1760	00	00	BATA PARA DAMA, TALLA: MEDIANA, COLOR: BLANCO, CEDULA 8.	M	PZA	1	PZA	453	78	-	531
ZONA A	TLAXCALA	8	08	27101-0019	210	110	1794	00	00	BATA PARA DAMA, TALLA: GRANDE, COLOR: BLANCO, CEDULA 8.	G	PZA	1	PZA	90	42	-	132
ZONA A	TLAXCALA	8	08	27101-0019	210	110	2289	00	00	BATA PARA DAMA, TALLA: EXTRAGRANDE, COLOR: BLANCO, CEDULA 8.	X	PZA	1	PZA	9	3	-	12
ZONA A	TLAXCALA	8	08	27101-0019	210	110	2297	00	00	BATA PARA DAMA, TALLA: ESPECIAL, COLOR: BLANCO, CEDULA 8.	ES	PZA	1	PZA	3	-	-	3
ZONA A	ZACATECAS	8	08	27101-0019	210	110	1737	00	00	BATA PARA DAMA, TALLA: CHICA, COLOR: BLANCO, CEDULA 8.	CH	PZA	1	PZA	444	210	66	720
ZONA A	ZACATECAS	8	08	27101-0019	210	110	1760	00	00	BATA PARA DAMA, TALLA: MEDIANA, COLOR: BLANCO, CEDULA 8.	M	PZA	1	PZA	522	141	96	759

ANEXO 5. CUADRO DE DISTRIBUCIÓN

Areas Requirentes: Órganos de Operación Administrativa Desconcentrada de Aguascalientes, Baja California, Baja California Sur, Campeche, Chiapas, Chihuahua, CDMX Norte, CDMX Sur, Coahuila, Colima, Durango, Guanajuato, Guerrero, Hidalgo, Edo. México Oriente, Edo. México Poniente, Jalisco, Michoacán, Morelos, Nayarit, Nuevo León, Oaxaca, Puebla, Querétaro, Quintana Roo, San Luís Potosí, Sinaloa, Sonora, Tabasco, Tamaulipas, Tlaxcala, Veracruz Norte, Veracruz Sur, Yucatán, Zacatecas y Áreas de Nivel Central.

ZONA	OOAD	PARTIDA	CÉDULA	CLAVE CUCOP +	GPO	GEN	ESP	DIF	VAR	DESCRIPCIÓN- SISTEMA DE ABASTO INSTITUCIONAL (SAI)	TALLA	UNIDAD	CANT.	TIPO	ÚNICA ENTREGA RÉGIMEN ORDINARIO	ÚNICA ENTREGA MÉDICOS RESIDENTES	ÚNICA ENTREGA RÉGIMEN IMSS BIENESTAR	TOTAL POR CLAVE Y DESTINO RÉGIMEN ORDINARIO, MÉDICOS RESIDENTES E IMSS BIENESTAR
ZONA A	ZACATECAS	8	08	27101-0019	210	110	1794	00	00	BATA PARA DAMA. TALLA: GRANDE. COLOR: BLANCO. CEDULA 8.	G	PZA	1	PZA	219	30	39	288
ZONA A	ZACATECAS	8	08	27101-0019	210	110	2269	00	00	BATA PARA DAMA. TALLA: EXTRAGRANDE. COLOR: BLANCO. CEDULA 8.	X	PZA	1	PZA	9	6	-	15
ZONA A	ZACATECAS	8	08	27101-0019	210	110	2297	00	00	BATA PARA DAMA. TALLA: ESPECIAL. COLOR: BLANCO. CEDULA 8.	ES	PZA	1	PZA	6	-	3	9
ZONA B	BAJA CALIFORNIA	8	08	27101-0019	210	110	3253	00	00	BATA PARA DAMA. TALLA: CHICA. COLOR: BLANCO. CEDULA 8.	CH	PZA	1	PZA	2,055	615	30	2,700
ZONA B	BAJA CALIFORNIA	8	08	27101-0019	210	110	3261	00	00	BATA PARA DAMA. TALLA: MEDIANA. COLOR: BLANCO. CEDULA 8.	M	PZA	1	PZA	1,386	327	9	1,722
ZONA B	BAJA CALIFORNIA	8	08	27101-0019	210	110	3279	00	00	BATA PARA DAMA. TALLA: GRANDE. COLOR: BLANCO. CEDULA 8.	G	PZA	1	PZA	609	90	3	702
ZONA B	BAJA CALIFORNIA	8	08	27101-0019	210	110	3287	00	00	BATA PARA DAMA. TALLA: EXTRAGRANDE. COLOR: BLANCO. CEDULA 8.	X	PZA	1	PZA	102	18	-	120
ZONA B	BAJA CALIFORNIA	8	08	27101-0019	210	110	3295	00	00	BATA PARA DAMA. TALLA: ESPECIAL. COLOR: BLANCO. CEDULA 8.	ES	PZA	1	PZA	81	-	3	84
ZONA B	BAJA CALIFORNIA	8	08	27101-0019	210	110	3303	00	00	BATA PARA DAMA. TALLA: PLUS. COLOR: BLANCO. CEDULA 8.	PL	PZA	1	PZA	15	-	-	15
ZONA B	BAJA CALIFORNIA SUR	8	08	27101-0019	210	110	3253	00	00	BATA PARA DAMA. TALLA: CHICA. COLOR: BLANCO. CEDULA 8.	CH	PZA	1	PZA	762	75	-	837
ZONA B	BAJA CALIFORNIA SUR	8	08	27101-0019	210	110	3261	00	00	BATA PARA DAMA. TALLA: MEDIANA. COLOR: BLANCO. CEDULA 8.	M	PZA	1	PZA	432	48	-	480
ZONA B	BAJA CALIFORNIA SUR	8	08	27101-0019	210	110	3279	00	00	BATA PARA DAMA. TALLA: GRANDE. COLOR: BLANCO. CEDULA 8.	G	PZA	1	PZA	189	6	-	195
ZONA B	BAJA CALIFORNIA SUR	8	08	27101-0019	210	110	3287	00	00	BATA PARA DAMA. TALLA: EXTRAGRANDE. COLOR: BLANCO. CEDULA 8.	X	PZA	1	PZA	36	9	-	45
ZONA B	BAJA CALIFORNIA SUR	8	08	27101-0019	210	110	3295	00	00	BATA PARA DAMA. TALLA: ESPECIAL. COLOR: BLANCO. CEDULA 8.	ES	PZA	1	PZA	6	3	-	9
ZONA B	BAJA CALIFORNIA SUR	8	08	27101-0019	210	110	3303	00	00	BATA PARA DAMA. TALLA: PLUS. COLOR: BLANCO. CEDULA 8.	PL	PZA	1	PZA	6	-	-	6
ZONA B	CAMPECHE	8	08	27101-0019	210	110	3253	00	00	BATA PARA DAMA. TALLA: CHICA. COLOR: BLANCO. CEDULA 8.	CH	PZA	1	PZA	336	195	39	570
ZONA B	CAMPECHE	8	08	27101-0019	210	110	3261	00	00	BATA PARA DAMA. TALLA: MEDIANA. COLOR: BLANCO. CEDULA 8.	M	PZA	1	PZA	336	84	39	459
ZONA B	CAMPECHE	8	08	27101-0019	210	110	3279	00	00	BATA PARA DAMA. TALLA: GRANDE. COLOR: BLANCO. CEDULA 8.	G	PZA	1	PZA	150	33	12	195
ZONA B	CAMPECHE	8	08	27101-0019	210	110	3287	00	00	BATA PARA DAMA. TALLA: EXTRAGRANDE. COLOR: BLANCO. CEDULA 8.	X	PZA	1	PZA	21	3	-	24
ZONA B	CAMPECHE	8	08	27101-0019	210	110	3295	00	00	BATA PARA DAMA. TALLA: ESPECIAL. COLOR: BLANCO. CEDULA 8.	ES	PZA	1	PZA	-	6	-	6
ZONA B	CAMPECHE	8	08	27101-0019	210	110	3303	00	00	BATA PARA DAMA. TALLA: PLUS. COLOR: BLANCO. CEDULA 8.	PL	PZA	1	PZA	3	-	-	3

VIGENTE CONFORME A LOS ANEXOS

ANEXO 5. CUADRO DE DISTRIBUCIÓN

Areas Requirentes: Órganos de Operación Administrativa Desconcentrada de Aguascalientes, Baja California, Baja California Sur, Campeche, Chiapas, Chihuahua, CDMX Norte, CDMX Sur, Coahuila, Colima, Durango, Guanajuato, Guerrero, Hidalgo, Edo. México Oriente, Edo. México Poniente, Jalisco, Michoacán, Morelos, Nayarit, Nuevo León, Oaxaca, Puebla, Querétaro, Quintana Roo, San Luis Potosí, Sinaloa, Sonora, Tabasco, Tamaulipas, Tlaxcala, Veracruz Norte, Veracruz Sur, Yucatán, Zacatecas y Áreas de Nivel Central

ZONA	OOAD	PARTIDA	CÉDULA	CLAVE CUCOP +	GPO	GEN	ESP	DIF	VAR	DESCRIPCIÓN- SISTEMA DE ABASTO INSTITUCIONAL (SAI)	TALLA	UNIDAD	CANT.	TIPO	ÚNICA ENTREGA RÉGIMEN ORDINARIO	ÚNICA ENTREGA MÉDICOS RESIDENTES	ÚNICA ENTREGA RÉGIMEN IMSS BIENESTAR	TOTAL POR CLAVE Y DESTINO RÉGIMEN ORDINARIO, MÉDICOS RESIDENTES E IMSS BIENESTAR
ZONA B	CHIAPAS	8	08	27101-0019	210	110	3253	00	00	BATA PARA DAMA TALLA CHICA COLOR BLANCO CEDULA 8	CH	PZA	1	PZA	738	384	279	1,401
ZONA B	CHIAPAS	8	08	27101-0019	210	110	3261	00	00	BATA PARA DAMA TALLA MEDIANA COLOR BLANCO CEDULA 8	M	PZA	1	PZA	438	219	363	1,020
ZONA B	CHIAPAS	8	08	27101-0019	210	110	3279	00	00	BATA PARA DAMA TALLA GRANDE COLOR BLANCO CEDULA 8	G	PZA	1	PZA	138	48	129	315
ZONA B	CHIAPAS	8	08	27101-0019	210	110	3287	00	00	BATA PARA DAMA TALLA EXTRAGRANDE COLOR BLANCO CEDULA 8	X	PZA	1	PZA	3	-	18	21
ZONA B	CHIAPAS	8	08	27101-0019	210	110	3295	00	00	BATA PARA DAMA TALLA ESPECIAL COLOR BLANCO CEDULA 8	ES	PZA	1	PZA	6	-	15	21
ZONA B	CHIAPAS	8	08	27101-0019	210	110	3303	00	00	BATA PARA DAMA TALLA PLUS COLOR BLANCO CEDULA 8	PL	PZA	1	PZA	6	-	3	9
ZONA B	COAHUILA	8	08	27101-0019	210	110	3253	00	00	BATA PARA DAMA TALLA CHICA COLOR BLANCO CEDULA 8	CH	PZA	1	PZA	1,998	939	54	2,991
ZONA B	COAHUILA	8	08	27101-0019	210	110	3261	00	00	BATA PARA DAMA TALLA MEDIANA COLOR BLANCO CEDULA 8	M	PZA	1	PZA	1,464	438	48	1,950
ZONA B	COAHUILA	8	08	27101-0019	210	110	3279	00	00	BATA PARA DAMA TALLA GRANDE COLOR BLANCO CEDULA 8	G	PZA	1	PZA	687	135	27	849
ZONA B	COAHUILA	8	08	27101-0019	210	110	3287	00	00	BATA PARA DAMA TALLA EXTRAGRANDE COLOR BLANCO CEDULA 8	X	PZA	1	PZA	156	9	6	171
ZONA B	COAHUILA	8	08	27101-0019	210	110	3295	00	00	BATA PARA DAMA TALLA ESPECIAL COLOR BLANCO CEDULA 8	ES	PZA	1	PZA	24	-	6	30
ZONA B	COAHUILA	8	08	27101-0019	210	110	3303	00	00	BATA PARA DAMA TALLA PLUS COLOR BLANCO CEDULA 8	PL	PZA	1	PZA	18	-	-	18
ZONA B	COLIMA	8	08	27101-0019	210	110	3253	00	00	BATA PARA DAMA TALLA CHICA COLOR BLANCO CEDULA 8	CH	PZA	1	PZA	654	237	-	891
ZONA B	COLIMA	8	08	27101-0019	210	110	3261	00	00	BATA PARA DAMA TALLA MEDIANA COLOR BLANCO CEDULA 8	M	PZA	1	PZA	348	96	-	444
ZONA B	COLIMA	8	08	27101-0019	210	110	3279	00	00	BATA PARA DAMA TALLA GRANDE COLOR BLANCO CEDULA 8	G	PZA	1	PZA	129	27	-	156
ZONA B	COLIMA	8	08	27101-0019	210	110	3287	00	00	BATA PARA DAMA TALLA EXTRAGRANDE COLOR BLANCO CEDULA 8	X	PZA	1	PZA	18	3	-	21
ZONA B	COLIMA	8	08	27101-0019	210	110	3295	00	00	BATA PARA DAMA TALLA ESPECIAL COLOR BLANCO CEDULA 8	ES	PZA	1	PZA	3	-	-	3
ZONA B	GUERRERO	8	08	27101-0019	210	110	3253	00	00	BATA PARA DAMA TALLA CHICA COLOR BLANCO CEDULA 8	CH	PZA	1	PZA	861	336	30	1,227
ZONA B	GUERRERO	8	08	27101-0019	210	110	3261	00	00	BATA PARA DAMA TALLA MEDIANA COLOR BLANCO CEDULA 8	M	PZA	1	PZA	639	159	15	813
ZONA B	GUERRERO	8	08	27101-0019	210	110	3279	00	00	BATA PARA DAMA TALLA GRANDE COLOR BLANCO CEDULA 8	G	PZA	1	PZA	204	54	9	267
ZONA B	GUERRERO	8	08	27101-0019	210	110	3287	00	00	BATA PARA DAMA TALLA EXTRAGRANDE COLOR BLANCO CEDULA 8	X	PZA	1	PZA	-	6	3	9

ANEXO 5. CUADRO DE DISTRIBUCIÓN

Áreas Requirentes: Órganos de Operación Administrativa Desconcentrada de Aguascalientes, Baja California, Baja California Sur, Campeche, Chiapas, Chihuahua, CDMX Norte, CDMX Sur, Coahuila, Colima, Durango, Guanajuato, Guerrero, Hidalgo, Edo. México Oriente, Edo. México Poniente, Jalisco, Michoacán, Morelos, Nayarit, Nuevo León, Oaxaca, Puebla, Querétaro, Quintana Roo, San Luis Potosí, Sinaloa, Sonora, Tabasco, Tamaulipas, Tlaxcala, Veracruz Norte, Veracruz Sur, Yucatán, Zacatecas y Áreas de Nivel Central.

ZONA	OOAD	PARTIDA	CÉDULA	CLAVE CUCOP +	GPO	GEN	ESP	DIF	VAR	DESCRIPCIÓN- SISTEMA DE ABASTO INSTITUCIONAL (SAI)	TALLA	UNIDAD	CANT.	TIPO	ÚNICA ENTREGA RÉGIMEN ORDINARIO	ÚNICA ENTREGA MÉDICOS RESIDENTES	ÚNICA ENTREGA RÉGIMEN IMSS BIENESTAR	TOTAL POR CLAVE Y DESTINO RÉGIMEN ORDINARIO, MÉDICOS RESIDENTES E IMSS BIENESTAR
ZONA B	GUERRERO	8	08	27101-0019	210	110	3295	00	00	BATA PARA DAMA. TALLA: ESPECIAL. COLOR: BLANCO. CEDULA 8.	ES	PZA	1	PZA	24	9	-	33
ZONA B	JALISCO	8	08	27101-0019	210	110	3253	00	00	BATA PARA DAMA. TALLA: CHICA. COLOR: BLANCO. CEDULA 8.	CH	PZA	1	PZA	5,595	2,853	-	8,448
ZONA B	JALISCO	8	08	27101-0019	210	110	3261	00	00	BATA PARA DAMA. TALLA: MEDIANA. COLOR: BLANCO. CEDULA 8.	M	PZA	1	PZA	4,473	1,389	-	5,862
ZONA B	JALISCO	8	08	27101-0019	210	110	3279	00	00	BATA PARA DAMA. TALLA: GRANDE. COLOR: BLANCO. CEDULA 8.	G	PZA	1	PZA	1,668	351	-	2,019
ZONA B	JALISCO	8	08	27101-0019	210	110	3287	00	00	BATA PARA DAMA. TALLA: EXTRAGRANDE. COLOR: BLANCO. CEDULA 8.	X	PZA	1	PZA	207	60	-	267
ZONA B	JALISCO	8	08	27101-0019	210	110	3295	00	00	BATA PARA DAMA. TALLA: ESPECIAL. COLOR: BLANCO. CEDULA 8.	ES	PZA	1	PZA	108	12	-	120
ZONA B	JALISCO	8	08	27101-0019	210	110	3303	00	00	BATA PARA DAMA. TALLA: PLUS. COLOR: BLANCO. CEDULA 8.	PL	PZA	1	PZA	15	-	-	15
ZONA B	MICHOACAN	8	08	27101-0019	210	110	3253	00	00	BATA PARA DAMA. TALLA: CHICA. COLOR: BLANCO. CEDULA 8.	CH	PZA	1	PZA	1,782	342	165	2,289
ZONA B	MICHOACAN	8	08	27101-0019	210	110	3261	00	00	BATA PARA DAMA. TALLA: MEDIANA. COLOR: BLANCO. CEDULA 8.	M	PZA	1	PZA	1,209	162	138	1,509
ZONA B	MICHOACAN	8	08	27101-0019	210	110	3279	00	00	BATA PARA DAMA. TALLA: GRANDE. COLOR: BLANCO. CEDULA 8.	G	PZA	1	PZA	258	27	66	351
ZONA B	MICHOACAN	8	08	27101-0019	210	110	3287	00	00	BATA PARA DAMA. TALLA: EXTRAGRANDE. COLOR: BLANCO. CEDULA 8.	X	PZA	1	PZA	36	15	3	54
ZONA B	MICHOACAN	8	08	27101-0019	210	110	3295	00	00	BATA PARA DAMA. TALLA: ESPECIAL. COLOR: BLANCO. CEDULA 8.	ES	PZA	1	PZA	24	-	3	27
ZONA B	MICHOACAN	8	08	27101-0019	210	110	3303	00	00	BATA PARA DAMA. TALLA: PLUS. COLOR: BLANCO. CEDULA 8.	PL	PZA	1	PZA	6	-	-	6
ZONA B	NAYARIT	8	08	27101-0019	210	110	3253	00	00	BATA PARA DAMA. TALLA: CHICA. COLOR: BLANCO. CEDULA 8.	CH	PZA	1	PZA	1,200	273	36	1,509
ZONA B	NAYARIT	8	08	27101-0019	210	110	3261	00	00	BATA PARA DAMA. TALLA: MEDIANA. COLOR: BLANCO. CEDULA 8.	M	PZA	1	PZA	570	174	9	753
ZONA B	NAYARIT	8	08	27101-0019	210	110	3279	00	00	BATA PARA DAMA. TALLA: GRANDE. COLOR: BLANCO. CEDULA 8.	G	PZA	1	PZA	177	24	9	210
ZONA B	NAYARIT	8	08	27101-0019	210	110	3287	00	00	BATA PARA DAMA. TALLA: EXTRAGRANDE. COLOR: BLANCO. CEDULA 8.	X	PZA	1	PZA	21	-	3	24
ZONA B	NAYARIT	8	08	27101-0019	210	110	3295	00	00	BATA PARA DAMA. TALLA: ESPECIAL. COLOR: BLANCO. CEDULA 8.	ES	PZA	1	PZA	6	-	-	6
ZONA B	NUEVO LEON	8	08	27101-0019	210	110	3253	00	00	BATA PARA DAMA. TALLA: CHICA. COLOR: BLANCO. CEDULA 8.	CH	PZA	1	PZA	3,849	2,112	-	5,961
ZONA B	NUEVO LEON	8	08	27101-0019	210	110	3261	00	00	BATA PARA DAMA. TALLA: MEDIANA. COLOR: BLANCO. CEDULA 8.	M	PZA	1	PZA	3,258	858	-	4,116
ZONA B	NUEVO LEON	8	08	27101-0019	210	110	3279	00	00	BATA PARA DAMA. TALLA: GRANDE. COLOR: BLANCO. CEDULA 8.	G	PZA	1	PZA	1,305	282	-	1,587

DIVISIÓN DE CONTRATOS

ANEXO 5. CUADRO DE DISTRIBUCIÓN

Áreas Requirentes: Órganos de Operación Administrativa Desconcentrada de Aguascalientes, Baja California, Baja California Sur, Campeche, Chiapas, Chihuahua, CDMX Norte, CDMX Sur, Coahuila, Colima, Durango, Guanajuato, Guerrero, Hidalgo, Edo Mexico Oriente, Edo México Poniente, Jalisco, Michoacán, Morelos, Nayarit, Nuevo León, Oaxaca, Puebla, Querétaro, Quintana Roo, San Luis Potosí, Sinaloa, Sonora, Tabasco, Tamaulipas, Tlaxcala, Veracruz Norte, Veracruz Sur, Yucatán, Zacatecas y Áreas de Nivel Central.

ZONA	OOAD	PARTIDA	CÉDULA	CLAVE CUCOP +	GPO	GEN	ESP	DIF	VAR	DESCRIPCIÓN- SISTEMA DE ABASTO INSTITUCIONAL (SAI)	TALLA	UNIDAD	CANT.	TIPO	ÚNICA ENTREGA RÉGIMEN ORDINARIO	ÚNICA ENTREGA MÉDICOS RESIDENTES	ÚNICA ENTREGA RÉGIMEN IMSS BIENESTAR	TOTAL POR CLAVE Y DESTINO RÉGIMEN ORDINARIO, MÉDICOS RESIDENTES E IMSS BIENESTAR
ZONA B	NUEVO LEON	8	08	27101-0019	210	110	3287	00	00	BATA PARA DAMA TALLA EXTRAGRANDE COLOR BLANCO CEDULA 8	X	PZA	1	PZA	150	84	-	234
ZONA B	NUEVO LEON	8	08	27101-0019	210	110	3295	00	00	BATA PARA DAMA TALLA: ESPECIAL COLOR BLANCO CEDULA 8	ES	PZA	1	PZA	60	-	-	60
ZONA B	NUEVO LEON	8	08	27101-0019	210	110	3303	00	00	BATA PARA DAMA TALLA PLUS COLOR: BLANCO CEDULA 8	PL	PZA	1	PZA	21	-	-	21
ZONA B	OAXACA	8	08	27101-0019	210	110	3253	00	00	BATA PARA DAMA TALLA CHICA COLOR: BLANCO CEDULA 8	CH	PZA	1	PZA	1,029	258	375	1,662
ZONA B	OAXACA	8	08	27101-0019	210	110	3261	00	00	BATA PARA DAMA TALLA MEDIANA COLOR: BLANCO CEDULA 8	M	PZA	1	PZA	606	132	330	1,068
ZONA B	OAXACA	8	08	27101-0019	210	110	3279	00	00	BATA PARA DAMA TALLA: GRANDE COLOR: BLANCO CEDULA 8	G	PZA	1	PZA	153	42	78	273
ZONA B	OAXACA	8	08	27101-0019	210	110	3287	00	00	BATA PARA DAMA TALLA: EXTRAGRANDE COLOR BLANCO CEDULA 8	X	PZA	1	PZA	6	6	6	18
ZONA B	OAXACA	8	08	27101-0019	210	110	3295	00	00	BATA PARA DAMA TALLA: ESPECIAL COLOR BLANCO CEDULA 8	ES	PZA	1	PZA	9	-	12	21
ZONA B	QUINTANA ROO	8	08	27101-0019	210	110	3253	00	00	BATA PARA DAMA TALLA: CHICA COLOR BLANCO CEDULA 8	CH	PZA	1	PZA	768	294	-	1,062
ZONA B	QUINTANA ROO	8	08	27101-0019	210	110	3261	00	00	BATA PARA DAMA TALLA MEDIANA COLOR: BLANCO CEDULA 8	M	PZA	1	PZA	516	129	-	645
ZONA B	QUINTANA ROO	8	08	27101-0019	210	110	3279	00	00	BATA PARA DAMA TALLA: GRANDE COLOR BLANCO CEDULA 8	G	PZA	1	PZA	132	42	-	174
ZONA B	QUINTANA ROO	8	08	27101-0019	210	110	3287	00	00	BATA PARA DAMA TALLA EXTRAGRANDE COLOR BLANCO CEDULA 8	X	PZA	1	PZA	30	-	-	30
ZONA B	QUINTANA ROO	8	08	27101-0019	210	110	3295	00	00	BATA PARA DAMA TALLA: ESPECIAL COLOR BLANCO CEDULA 8	ES	PZA	1	PZA	24	-	-	24
ZONA B	SINALOA	8	08	27101-0019	210	110	3253	00	00	BATA PARA DAMA TALLA: CHICA COLOR BLANCO CEDULA 8	CH	PZA	1	PZA	1,557	741	42	2,340
ZONA B	SINALOA	8	08	27101-0019	210	110	3261	00	00	BATA PARA DAMA TALLA MEDIANA COLOR BLANCO CEDULA 8	M	PZA	1	PZA	1,320	348	30	1,698
ZONA B	SINALOA	8	08	27101-0019	210	110	3279	00	00	BATA PARA DAMA TALLA GRANDE COLOR: BLANCO CEDULA 8	G	PZA	1	PZA	504	129	6	639
ZONA B	SINALOA	8	08	27101-0019	210	110	3287	00	00	BATA PARA DAMA TALLA: EXTRAGRANDE COLOR BLANCO CEDULA 8	X	PZA	1	PZA	54	42	3	99
ZONA B	SINALOA	8	08	27101-0019	210	110	3295	00	00	BATA PARA DAMA TALLA: ESPECIAL COLOR: BLANCO CEDULA 8	ES	PZA	1	PZA	21	-	3	24
ZONA B	SINALOA	8	08	27101-0019	210	110	3303	00	00	BATA PARA DAMA TALLA: PLUS COLOR BLANCO CEDULA 8	PL	PZA	1	PZA	3	-	3	6
ZONA B	SONORA	8	08	27101-0019	210	110	3253	00	00	BATA PARA DAMA TALLA: CHICA COLOR: BLANCO CEDULA 8	CH	PZA	1	PZA	1,689	1,134	-	2,823
ZONA B	SONORA	8	08	27101-0019	210	110	3261	00	00	BATA PARA DAMA TALLA: MEDIANA COLOR: BLANCO CEDULA 8	M	PZA	1	PZA	1,167	489	-	1,656

ANEXO 5. CUADRO DE DISTRIBUCIÓN

Áreas Requirentes: Órganos de Operación Administrativa Desconcentrada de Aguascalientes, Baja California, Baja California Sur, Campeche, Chiapas, Chihuahua, CDMX Norte, CDMX Sur, Coahuila, Colima, Durango, Guanajuato, Guerrero, Hidalgo, Edo. México Oriente, Edo. México Poniente, Jalisco, Michoacán, Morelos, Nayarit, Nuevo León, Oaxaca, Puebla, Querétaro, Quintana Roo, San Luis Potosí, Sinaloa, Sonora, Tabasco, Tamaulipas, Tlaxcala, Veracruz Norte, Veracruz Sur, Yucatán, Zacatecas y Áreas de Nivel Central.

ZONA	OOAD	PARTIDA	CÉDULA	CLAVE CUCOP +	GPO	GEN	ESP	DIF	VAR	DESCRIPCIÓN- SISTEMA DE ABASTO INSTITUCIONAL (SAI)	TALLA	UNIDAD	CANT.	TIPO	ÚNICA ENTREGA RÉGIMEN ORDINARIO	ÚNICA ENTREGA MÉDICOS RESIDENTES	ÚNICA ENTREGA RÉGIMEN IMSS BIENESTAR	TOTAL POR CLAVE Y DESTINO RÉGIMEN ORDINARIO, MÉDICOS RESIDENTES E IMSS BIENESTAR
ZONA B	SONORA	8	08	27101-0019	210	110	3279	00	00	BATA PARA DAMA. TALLA: GRANDE. COLOR: BLANCO. CEDULA 8.	G	PZA	1	PZA	582	159	-	741
ZONA B	SONORA	8	08	27101-0019	210	110	3287	00	00	BATA PARA DAMA. TALLA: EXTRAGRANDE. COLOR: BLANCO. CEDULA 8.	X	PZA	1	PZA	87	33	-	120
ZONA B	SONORA	8	08	27101-0019	210	110	3295	00	00	BATA PARA DAMA. TALLA: ESPECIAL. COLOR: BLANCO. CEDULA 8.	ES	PZA	1	PZA	42	-	-	42
ZONA B	SONORA	8	08	27101-0019	210	110	3303	00	00	BATA PARA DAMA. TALLA: PLUS. COLOR: BLANCO. CEDULA 8.	PL	PZA	1	PZA	27	-	-	27
ZONA B	TABASCO	8	08	27101-0019	210	110	3253	00	00	BATA PARA DAMA. TALLA: CHICA. COLOR: BLANCO. CEDULA 8.	CH	PZA	1	PZA	534	240	-	774
ZONA B	TABASCO	8	08	27101-0019	210	110	3261	00	00	BATA PARA DAMA. TALLA: MEDIANA. COLOR: BLANCO. CEDULA 8.	M	PZA	1	PZA	510	207	-	717
ZONA B	TABASCO	8	08	27101-0019	210	110	3279	00	00	BATA PARA DAMA. TALLA: GRANDE. COLOR: BLANCO. CEDULA 8.	G	PZA	1	PZA	207	39	-	246
ZONA B	TABASCO	8	08	27101-0019	210	110	3287	00	00	BATA PARA DAMA. TALLA: EXTRAGRANDE. COLOR: BLANCO. CEDULA 8.	X	PZA	1	PZA	24	18	-	42
ZONA B	TABASCO	8	08	27101-0019	210	110	3295	00	00	BATA PARA DAMA. TALLA: ESPECIAL. COLOR: BLANCO. CEDULA 8.	ES	PZA	1	PZA	15	6	-	21
ZONA B	TABASCO	8	08	27101-0019	210	110	3303	00	00	BATA PARA DAMA. TALLA: PLUS. COLOR: BLANCO. CEDULA 8.	PL	PZA	1	PZA	3	-	-	3
ZONA B	TAMAULIPAS	8	08	27101-0019	210	110	3253	00	00	BATA PARA DAMA. TALLA: CHICA. COLOR: BLANCO. CEDULA 8.	CH	PZA	1	PZA	1,383	405	42	1,830
ZONA B	TAMAULIPAS	8	08	27101-0019	210	110	3261	00	00	BATA PARA DAMA. TALLA: MEDIANA. COLOR: BLANCO. CEDULA 8.	M	PZA	1	PZA	1,254	279	51	1,584
ZONA B	TAMAULIPAS	8	08	27101-0019	210	110	3279	00	00	BATA PARA DAMA. TALLA: GRANDE. COLOR: BLANCO. CEDULA 8.	G	PZA	1	PZA	579	78	18	675
ZONA B	TAMAULIPAS	8	08	27101-0019	210	110	3287	00	00	BATA PARA DAMA. TALLA: EXTRAGRANDE. COLOR: BLANCO. CEDULA 8.	X	PZA	1	PZA	99	24	6	129
ZONA B	TAMAULIPAS	8	08	27101-0019	210	110	3295	00	00	BATA PARA DAMA. TALLA: ESPECIAL. COLOR: BLANCO. CEDULA 8.	ES	PZA	1	PZA	54	-	3	57
ZONA B	TAMAULIPAS	8	08	27101-0019	210	110	3303	00	00	BATA PARA DAMA. TALLA: PLUS. COLOR: BLANCO. CEDULA 8.	PL	PZA	1	PZA	12	-	6	18
ZONA B	VERACRUZ NORTE	8	08	27101-0019	210	110	3253	00	00	BATA PARA DAMA. TALLA: CHICA. COLOR BLANCO. CEDULA 8.	CH	PZA	1	PZA	1,860	870	123	2,853
ZONA B	VERACRUZ NORTE	8	08	27101-0019	210	110	3261	00	00	BATA PARA DAMA. TALLA: MEDIANA. COLOR: BLANCO. CEDULA 8.	M	PZA	1	PZA	1,485	339	111	1,935
ZONA B	VERACRUZ NORTE	8	08	27101-0019	210	110	3279	00	00	BATA PARA DAMA. TALLA: GRANDE. COLOR: BLANCO. CEDULA 8.	G	PZA	1	PZA	444	81	66	591
ZONA B	VERACRUZ NORTE	8	08	27101-0019	210	110	3287	00	00	BATA PARA DAMA. TALLA: EXTRAGRANDE. COLOR: BLANCO. CEDULA 8.	X	PZA	1	PZA	114	51	12	177
ZONA B	VERACRUZ NORTE	8	08	27101-0019	210	110	3295	00	00	BATA PARA DAMA. TALLA: ESPECIAL. COLOR: BLANCO. CEDULA 8.	ES	PZA	1	PZA	36	-	3	39

ANEXOS
DIRECCIÓN DE CONTRATOS

ANEXO 5. CUADRO DE DISTRIBUCIÓN

Áreas Requirentes: Órganos de Operación Administrativa Desconcentrada de Aguascalientes, Baja California, Baja California Sur, Campeche, Chiapas, Chihuahua, CDMX Norte, CDMX Sur, Coahuila, Colima, Durango, Guanajuato, Guerrero, Hidalgo, Edo. México Oriente, Edo. México Poniente, Jalisco, Michoacán, Morelos, Nayarit, Nuevo León, Oaxaca, Puebla, Querétaro, Quintana Roo, San Luis Potosí, Sinaloa, Sonora, Tabasco, Tamaulipas, Tlaxcala, Veracruz Norte, Veracruz Sur, Yucatán, Zacatecas y Áreas de Nivel Central.

ZONA	OOAD	PARTIDA	CÉDULA	CLAVE CUCOP +	GPO	GEN	ESP	DIF	VAR	DESCRIPCIÓN- SISTEMA DE ABASTO INSTITUCIONAL (SAI)	TALLA	UNIDAD	CANT.	TIPO	ÚNICA ENTREGA RÉGIMEN ORDINARIO	ÚNICA ENTREGA MÉDICOS RESIDENTES	ÚNICA ENTREGA RÉGIMEN IMSS BIENESTAR	TOTAL POR CLAVE Y DESTINO RÉGIMEN ORDINARIO, MÉDICOS RESIDENTES E IMSS BIENESTAR
ZONA B	VERACRUZ NORTE	8	09	27101-0019	210	110	3303	00	00	BATA PARA DAMA TALLA: PLUS. COLOR: BLANCO. CEDULA 8.	PL	PZA	1	PZA	6	-	-	6
ZONA B	VERACRUZ SUR	8	08	27101-0019	210	110	3253	00	00	BATA PARA DAMA TALLA: CHICA. COLOR: BLANCO. CEDULA 8.	CH	PZA	1	PZA	1,287	336	78	1,701
ZONA B	VERACRUZ SUR	8	08	27101-0019	210	110	3261	00	00	BATA PARA DAMA TALLA: MEDIANA. COLOR: BLANCO. CEDULA 8.	M	PZA	1	PZA	918	324	117	1,359
ZONA B	VERACRUZ SUR	8	08	27101-0019	210	110	3279	00	00	BATA PARA DAMA. TALLA: GRANDE. COLOR: BLANCO. CEDULA 8.	G	PZA	1	PZA	333	87	57	477
ZONA B	VERACRUZ SUR	8	08	27101-0019	210	110	3287	00	00	BATA PARA DAMA. TALLA: EXTRAGRANDE. COLOR: BLANCO. CEDULA 8.	X	PZA	1	PZA	51	21	12	84
ZONA B	VERACRUZ SUR	8	08	27101-0019	210	110	3295	00	00	BATA PARA DAMA. TALLA: ESPECIAL. COLOR: BLANCO. CEDULA 8.	ES	PZA	1	PZA	18	3	3	24
ZONA B	VERACRUZ SUR	8	08	27101-0019	210	110	3303	00	00	BATA PARA DAMA. TALLA: PLUS. COLOR: BLANCO. CEDULA 8.	PL	PZA	1	PZA	3	-	3	6
ZONA B	YUCATAN	8	08	27101-0019	210	110	3253	00	00	BATA PARA DAMA. TALLA: CHICA. COLOR: BLANCO. CEDULA 8.	CH	PZA	1	PZA	1,461	870	54	2,385
ZONA B	YUCATAN	8	08	27101-0019	210	110	3261	00	00	BATA PARA DAMA. TALLA: MEDIANA. COLOR: BLANCO. CEDULA 8.	M	PZA	1	PZA	816	402	48	1,266
ZONA B	YUCATAN	8	08	27101-0019	210	110	3279	00	00	BATA PARA DAMA. TALLA: GRANDE. COLOR: BLANCO. CEDULA 8.	G	PZA	1	PZA	282	78	24	384
ZONA B	YUCATAN	8	08	27101-0019	210	110	3287	00	00	BATA PARA DAMA. TALLA: EXTRAGRANDE. COLOR: BLANCO. CEDULA 8.	X	PZA	1	PZA	39	30	3	72
ZONA B	YUCATAN	8	08	27101-0019	210	110	3295	00	00	BATA PARA DAMA. TALLA: ESPECIAL. COLOR: BLANCO. CEDULA 8.	ES	PZA	1	PZA	21	6	-	27
ZONA B	YUCATAN	8	08	27101-0019	210	110	3303	00	00	BATA PARA DAMA. TALLA: PLUS. COLOR: BLANCO. CEDULA 8.	PL	PZA	1	PZA	6	-	-	6
ZONA A	AGUASCALIENTES	9	09	27101-0163	210	115	0071	00	02	SUETER FEMENINO. TALLA: CHICA. COLOR: VERDE AGUA. CEDULA 9.	CH	PZA	1	PZA	158	-	-	158
ZONA A	AGUASCALIENTES	9	09	27101-0163	210	115	0064	00	02	SUETER FEMENINO. TALLA: MEDIANA. COLOR: VERDE AGUA. CEDULA 9.	M	PZA	1	PZA	208	-	-	208
ZONA A	AGUASCALIENTES	9	09	27101-0163	210	115	0098	00	02	SUETER FEMENINO. TALLA: GRANDE. COLOR: VERDE AGUA. CEDULA 9.	G	PZA	1	PZA	99	-	-	99
ZONA A	AGUASCALIENTES	9	09	27101-0163	210	115	0122	00	02	SUETER FEMENINO. TALLA: CHICA. COLOR: VERDE OSCURO. CEDULA 9.	CH	PZA	1	PZA	445	-	-	445
ZONA A	AGUASCALIENTES	9	09	27101-0163	210	115	0155	00	02	SUETER FEMENINO. TALLA: MEDIANA. COLOR: VERDE OSCURO. CEDULA 9.	M	PZA	1	PZA	656	-	-	656
ZONA A	AGUASCALIENTES	9	09	27101-0163	210	115	0189	00	02	SUETER FEMENINO. TALLA: GRANDE. COLOR: VERDE OSCURO. CEDULA 9.	G	PZA	1	PZA	417	-	-	417
ZONA A	AGUASCALIENTES	9	09	27101-0163	210	115	0213	00	02	SUETER FEMENINO. TALLA: CHICA. COLOR: ROSA. CEDULA 9.	CH	PZA	1	PZA	30	-	-	30
ZONA A	AGUASCALIENTES	9	09	27101-0163	210	115	0247	00	02	SUETER FEMENINO. TALLA: MEDIANA. COLOR: ROSA. CEDULA 9.	M	PZA	1	PZA	14	-	-	14

ANEXO 5. CUADRO DE DISTRIBUCIÓN

Áreas Requirentes: Órganos de Operación Administrativa Desconcentrada de Aguascalientes, Baja California, Baja California Sur, Campeche, Chiapas, Chihuahua, CDMX Norte, CDMX Sur, Coahuila, Colima, Durango, Guanajuato, Guerrero, Hidalgo, Edo. México Oriente, Edo. México Poniente, Jalisco, Michoacán, Morelos, Nayarit, Nuevo León, Oaxaca, Puebla, Querétaro, Quintana Roo, San Luis Potosí, Sinaloa, Sonora, Tabasco, Tamaulipas, Tlaxcala, Veracruz Norte, Veracruz Sur, Yucatán, Zacatecas y Áreas de Nivel Central.

ZONA	OOAD	PARTIDA	CÉDULA	CLAVE CUCOP +	GPO	GEN	ESP	DIF	VAR	DESCRIPCIÓN- SISTEMA DE ABASTO INSTITUCIONAL (SAI)	TALLA	UNIDAD	CANT.	TIPO	ÚNICA ENTREGA RÉGIMEN ORDINARIO	ÚNICA ENTREGA MÉDICOS RESIDENTES	ÚNICA ENTREGA RÉGIMEN IMSS BIENESTAR	TOTAL POR CLAVE Y DESTINO RÉGIMEN ORDINARIO, MÉDICOS RESIDENTES E IMSS BIENESTAR
ZONA A	AGUASCALIENTES	9	09	27101-0163	210	115	0270	00	02	SUETER FEMENINO. TALLA: GRANDE. COLOR: ROSA. CEDULA 9.	G	PZA	1	PZA	5	-	-	5
ZONA A	AGUASCALIENTES	9	09	27101-0163	210	115	0304	00	02	SUETER FEMENINO. TALLA: CHICA. COLOR: AZUL MARINO. CEDULA 9.	CH	PZA	1	PZA	31	-	-	31
ZONA A	AGUASCALIENTES	9	09	27101-0163	210	115	0338	00	02	SUETER FEMENINO. TALLA: MEDIANA. COLOR: AZUL MARINO. CEDULA 9.	M	PZA	1	PZA	34	-	-	34
ZONA A	AGUASCALIENTES	9	09	27101-0163	210	115	0361	00	02	SUETER FEMENINO. TALLA: GRANDE. COLOR: AZUL MARINO. CEDULA 9.	G	PZA	1	PZA	30	-	-	30
ZONA A	AGUASCALIENTES	9	09	27101-0163	210	115	1096	00	02	SUETER FEMENINO. TALLA: EXTRAGRANDE. COLOR: VERDE AGUA. CEDULA 9.	X	PZA	1	PZA	28	-	-	28
ZONA A	AGUASCALIENTES	9	09	27101-0163	210	115	1104	00	02	SUETER FEMENINO. TALLA: ESPECIAL. COLOR: VERDE AGUA. CEDULA 9.	ES	PZA	1	PZA	13	-	-	13
ZONA A	AGUASCALIENTES	9	09	27101-0163	210	115	1112	00	02	SUETER FEMENINO. TALLA: EXTRAGRANDE. COLOR. VERDE OSCURO. CEDULA 9.	X	PZA	1	PZA	143	-	-	143
ZONA A	AGUASCALIENTES	9	09	27101-0163	210	115	1120	00	02	SUETER FEMENINO. TALLA: ESPECIAL. COLOR: VERDE OSCURO. CEDULA 9.	ES	PZA	1	PZA	27	-	-	27
ZONA A	AGUASCALIENTES	9	09	27101-0163	210	115	1138	00	02	SUETER FEMENINO. TALLA: EXTRAGRANDE. COLOR: ROSA. CEDULA 9.	X	PZA	1	PZA	1	-	-	1
ZONA A	AGUASCALIENTES	9	09	27101-0163	210	115	1153	00	02	SUETER FEMENINO. TALLA: EXTRAGRANDE. COLOR: AZUL MARINO. CEDULA 9.	X	PZA	1	PZA	8	-	-	8
ZONA A	AGUASCALIENTES	9	09	27101-0163	210	115	1161	00	02	SUETER FEMENINO. TALLA: ESPECIAL. COLOR: AZUL MARINO. CEDULA 9.	ES	PZA	1	PZA	1	-	-	1
ZONA A	AGUASCALIENTES	9	09	27101-0163	210	115	1237	00	02	SUETER FEMENINO. TALLA: PLUS. COLOR: ROSA. CEDULA 9.	PL	PZA	1	PZA	1	-	-	1
ZONA A	AGUASCALIENTES	9	09	27101-0163	210	115	1245	00	02	SUETER FEMENINO. TALLA: PLUS. COLOR: VERDE AGUA. CEDULA 9.	PL	PZA	1	PZA	7	-	-	7
ZONA A	AGUASCALIENTES	9	09	27101-0163	210	115	1252	00	02	SUETER FEMENINO. TALLA: PLUS. COLOR: VERDE OSCURO. CEDULA 9.	PL	PZA	1	PZA	9	-	-	9
ZONA A	AGUASCALIENTES	9	09	27101-0163	210	115	1294	00	02	SUETER FEMENINO. TALLA: CHICA. COLOR: AMARILLO. ZONA A. CEDULA 9.	CH	PZA	1	PZA	1	-	-	1
ZONA A	AGUASCALIENTES	9	09	27101-0163	210	115	1310	00	02	SUETER FEMENINO. TALLA: GRANDE. COLOR: AMARILLO. ZONA A. CEDULA 9.	G	PZA	1	PZA	3	-	-	3
ZONA A	AGUASCALIENTES	9	09	27101-0163	210	115	1336	00	02	SUETER FEMENINO. TALLA: ESPECIAL. COLOR: AMARILLO. ZONA A. CEDULA 9.	ES	PZA	1	PZA	7	-	-	7
ZONA A	CDMX NORTE	9	09	27101-0163	210	115	0031	00	02	SUETER FEMENINO. TALLA: CHICA. COLOR: VERDE AGUA. CEDULA 9.	CH	PZA	1	PZA	733	-	-	733
ZONA A	CDMX NORTE	9	09	27101-0163	210	115	0064	00	02	SUETER FEMENINO. TALLA: MEDIANA. COLOR: VERDE AGUA. CEDULA 9.	M	PZA	1	PZA	859	-	-	859
ZONA A	CDMX NORTE	9	09	27101-0163	210	115	0098	00	02	SUETER FEMENINO. TALLA: GRANDE. COLOR: VERDE AGUA. CEDULA 9.	G	PZA	1	PZA	457	-	-	457
ZONA A	CDMX NORTE	9	09	27101-0163	210	115	0122	00	02	SUETER FEMENINO. TALLA: CHICA. COLOR: VERDE OSCURO. CEDULA 9.	CH	PZA	1	PZA	1,956	-	-	1,956

DIRECCIÓN DE CONTRATOS ANEXO 05

ANEXO 5. CUADRO DE DISTRIBUCIÓN

Areas Requirentes: Órganos de Operación Administrativa Desconcentrada de Aguascalientes, Baja California, Baja California Sur, Campeche, Chiapas, Chihuahua, CDMX Norte, CDMX Sur, Coahuila, Colima, Durango, Guanajuato, Guerrero, Hidalgo, Edo. México Oriente, Edo. México Poniente, Jalisco, Michoacán, Morelos, Nayarit, Nuevo León, Oaxaca, Puebla, Querétaro, Quintana Roo, San Luis Potosí, Sinaloa, Sonora, Tabasco, Tamaulipas, Tlaxcala, Veracruz Norte, Veracruz Sur, Yucatán, Zacatecas y Areas de Nivel Central

ZONA	OOAD	PARTIDA	CÉDULA	CLAVE CUCOP +	GPO	GEN	ESP	DIF	VAR	DESCRIPCIÓN- SISTEMA DE ABASTO INSTITUCIONAL (SAI)	TALLA	UNIDAD	CANT.	TIPO	ÚNICA ENTREGA RÉGIMEN ORDINARIO	ÚNICA ENTREGA MÉDICOS RESIDENTES	ÚNICA ENTREGA RÉGIMEN IMSS BIENESTAR	TOTAL POR CLAVE Y DESTINO RÉGIMEN ORDINARIO, MÉDICOS RESIDENTES E IMSS BIENESTAR
ZONA A	CDMX NORTE	9	09	27101-0163	210	115	0155	00	02	SUETER FEMENINO. TALLA: MEDIANA. COLOR: VERDE OSCURO. CEDULA 9.	M	PZA	1	PZA	3,510	-	-	3,510
ZONA A	CDMX NORTE	9	09	27101-0163	210	115	0189	00	02	SUETER FEMENINO. TALLA: GRANDE. COLOR: VERDE OSCURO. CEDULA 9.	G	PZA	1	PZA	1,993	-	-	1,993
ZONA A	CDMX NORTE	9	09	27101-0163	210	115	0213	00	02	SUETER FEMENINO. TALLA: CHICA. COLOR: ROSA. CEDULA 9.	CH	PZA	1	PZA	116	-	-	116
ZONA A	CDMX NORTE	9	09	27101-0163	210	115	0247	00	02	SUETER FEMENINO. TALLA: MEDIANA. COLOR: ROSA. CEDULA 9.	M	PZA	1	PZA	97	-	-	97
ZONA A	CDMX NORTE	9	09	27101-0163	210	115	0270	00	02	SUETER FEMENINO. TALLA: GRANDE. COLOR: ROSA. CEDULA 9.	G	PZA	1	PZA	33	-	-	33
ZONA A	CDMX NORTE	9	09	27101-0163	210	115	0304	00	02	SUETER FEMENINO. TALLA: CHICA. COLOR: AZUL MARINO. CEDULA 9.	CH	PZA	1	PZA	165	-	-	165
ZONA A	CDMX NORTE	9	09	27101-0163	210	115	0338	00	02	SUETER FEMENINO. TALLA: MEDIANA. COLOR: AZUL MARINO. CEDULA 9.	M	PZA	1	PZA	246	-	-	246
ZONA A	CDMX NORTE	9	09	27101-0163	210	115	0361	00	02	SUETER FEMENINO. TALLA: GRANDE. COLOR: AZUL MARINO. CEDULA 9.	G	PZA	1	PZA	112	-	-	112
ZONA A	CDMX NORTE	9	09	27101-0163	210	115	1096	00	02	SUETER FEMENINO. TALLA: EXTRAGRANDE. COLOR: VERDE AGUA. CEDULA 9.	X	PZA	1	PZA	84	-	-	84
ZONA A	CDMX NORTE	9	09	27101-0163	210	115	1104	00	02	SUETER FEMENINO. TALLA: ESPECIAL. COLOR: VERDE AGUA. CEDULA 9.	ES	PZA	1	PZA	41	-	-	41
ZONA A	CDMX NORTE	9	09	27101-0163	210	115	1112	00	02	SUETER FEMENINO. TALLA: EXTRAGRANDE. COLOR: VERDE OSCURO. CEDULA 9.	X	PZA	1	PZA	362	-	-	362
ZONA A	CDMX NORTE	9	09	27101-0163	210	115	1120	00	02	SUETER FEMENINO. TALLA: ESPECIAL. COLOR: VERDE OSCURO. CEDULA 9.	ES	PZA	1	PZA	124	-	-	124
ZONA A	CDMX NORTE	9	09	27101-0163	210	115	1138	00	02	SUETER FEMENINO. TALLA: EXTRAGRANDE. COLOR: ROSA. CEDULA 9.	X	PZA	1	PZA	2	-	-	2
ZONA A	CDMX NORTE	9	09	27101-0163	210	115	1146	00	02	SUETER FEMENINO. TALLA: ESPECIAL. COLOR: ROSA. CEDULA 9.	ES	PZA	1	PZA	1	-	-	1
ZONA A	CDMX NORTE	9	09	27101-0163	210	115	1153	00	02	SUETER FEMENINO. TALLA: EXTRAGRANDE. COLOR: AZUL MARINO. CEDULA 9.	X	PZA	1	PZA	17	-	-	17
ZONA A	CDMX NORTE	9	09	27101-0163	210	115	1161	00	02	SUETER FEMENINO. TALLA: ESPECIAL. COLOR: AZUL MARINO. CEDULA 9.	ES	PZA	1	PZA	10	-	-	10
ZONA A	CDMX NORTE	9	09	27101-0163	210	115	1211	00	02	SUETER FEMENINO. TALLA: PLUS. COLOR: AZUL MARINO. CEDULA 9.	PL	PZA	1	PZA	4	-	-	4
ZONA A	CDMX NORTE	9	09	27101-0163	210	115	1245	00	02	SUETER FEMENINO. TALLA: PLUS. COLOR: VERDE AGUA. CEDULA 9.	PL	PZA	1	PZA	3	-	-	3
ZONA A	CDMX NORTE	9	09	27101-0163	210	115	1252	00	02	SUETER FEMENINO. TALLA: PLUS. COLOR: VERDE OSCURO. CEDULA 9.	PL	PZA	1	PZA	26	-	-	26
ZONA A	CDMX NORTE	9	09	27101-0163	210	115	1294	00	02	SUETER FEMENINO. TALLA: CHICA. COLOR: AMARILLO. ZONA A. CEDULA 9.	CH	PZA	1	PZA	69	-	-	69
ZONA A	CDMX NORTE	9	09	27101-0163	210	115	1302	00	02	SUETER FEMENINO. TALLA: MEDIANA. COLOR: AMARILLO. ZONA A. CEDULA 9.	M	PZA	1	PZA	6	-	-	6

ANEXO 5. CUADRO DE DISTRIBUCIÓN

Areas Requirentes: Órganos de Operación Administrativa Desconcentrada de Aguascalientes, Baja California, Baja California Sur, Campeche, Chiapas, Chihuahua, CDMX Norte, CDMX Sur, Coahuila, Colima, Durango, Guanajuato, Guerrero, Hidalgo, Edo. México Oriente, Edo. México Poniente, Jalisco, Michoacán, Morelos, Nayarit, Nuevo León, Oaxaca, Puebla, Querétaro, Quintana Roo, San Luis Potosí, Sinaloa, Sonora, Tabasco, Tamaulipas, Tlaxcala, Veracruz Norte, Veracruz Sur, Yucatán, Zacatecas y Áreas de Nivel Central.

ZONA	OOAD	PARTIDA	CÉDULA	CLAVE CUCOP +	GPO	GEN	ESP	DIF	VAR	DESCRIPCIÓN- SISTEMA DE ABASTO INSTITUCIONAL (SAI)	TALLA	UNIDAD	CANT.	TIPO	ÚNICA ENTREGA RÉGIMEN ORDINARIO	ÚNICA ENTREGA MÉDICOS RESIDENTES	ÚNICA ENTREGA RÉGIMEN IMSS BIENESTAR	TOTAL POR CLAVE Y DESTINO RÉGIMEN ORDINARIO, MÉDICOS RESIDENTES E IMSS BIENESTAR
ZONA A	CDMX NORTE	9	09	27101-0163	210	115	1310	00	02	SUETER FEMENINO. TALLA: GRANDE. COLOR: AMARILLO. ZONA A. CEDULA 9.	G	PZA	1	PZA	4	-	-	4
ZONA A	CDMX NORTE	9	09	27101-0163	210	115	1328	00	02	SUETER FEMENINO. TALLA: EXTRAGRANDE. COLOR: AMARILLO. ZONA A. CEDULA 9.	X	PZA	1	PZA	45	-	-	45
ZONA A	CDMX NORTE	9	09	27101-0163	210	115	1336	00	02	SUETER FEMENINO. TALLA: ESPECIAL. COLOR: AMARILLO. ZONA A. CEDULA 9.	ES	PZA	1	PZA	55	-	-	55
ZONA A	CDMX SUR	9	09	27101-0163	210	115	0031	00	02	SUETER FEMENINO. TALLA: CHICA. COLOR: VERDE AGUA. CEDULA 9.	CH	PZA	1	PZA	877	-	-	877
ZONA A	CDMX SUR	9	09	27101-0163	210	115	0064	00	02	SUETER FEMENINO. TALLA: MEDIANA. COLOR: VERDE AGUA. CEDULA 9.	M	PZA	1	PZA	1,120	-	-	1,120
ZONA A	CDMX SUR	9	09	27101-0163	210	115	0098	00	02	SUETER FEMENINO. TALLA: GRANDE. COLOR: VERDE AGUA. CEDULA 9.	G	PZA	1	PZA	527	-	-	527
ZONA A	CDMX SUR	9	09	27101-0163	210	115	0122	00	02	SUETER FEMENINO. TALLA: CHICA. COLOR: VERDE OSCURO. CEDULA 9.	CH	PZA	1	PZA	2,361	-	-	2,361
ZONA A	CDMX SUR	9	09	27101-0163	210	115	0155	00	02	SUETER FEMENINO. TALLA: MEDIANA. COLOR: VERDE OSCURO. CEDULA 9.	M	PZA	1	PZA	4,106	-	-	4,106
ZONA A	CDMX SUR	9	09	27101-0163	210	115	0189	00	02	SUETER FEMENINO. TALLA: GRANDE. COLOR: VERDE OSCURO. CEDULA 9.	G	PZA	1	PZA	2,281	-	-	2,281
ZONA A	CDMX SUR	9	09	27101-0163	210	115	0213	00	02	SUETER FEMENINO. TALLA: CHICA. COLOR: ROSA. CEDULA 9.	CH	PZA	1	PZA	111	-	-	111
ZONA A	CDMX SUR	9	09	27101-0163	210	115	0247	00	02	SUETER FEMENINO. TALLA: MEDIANA. COLOR: ROSA. CEDULA 9.	M	PZA	1	PZA	111	-	-	111
ZONA A	CDMX SUR	9	09	27101-0163	210	115	0270	00	02	SUETER FEMENINO. TALLA: GRANDE. COLOR: ROSA. CEDULA 9.	G	PZA	1	PZA	47	-	-	47
ZONA A	CDMX SUR	9	09	27101-0163	210	115	0304	00	02	SUETER FEMENINO. TALLA: CHICA. COLOR: AZUL MARINO. CEDULA 9.	CH	PZA	1	PZA	171	-	-	171
ZONA A	CDMX SUR	9	09	27101-0163	210	115	0338	00	02	SUETER FEMENINO. TALLA: MEDIANA. COLOR: AZUL MARINO. CEDULA 9.	M	PZA	1	PZA	222	-	-	222
ZONA A	CDMX SUR	9	09	27101-0163	210	115	0361	00	02	SUETER FEMENINO. TALLA: GRANDE. COLOR: AZUL MARINO. CEDULA 9.	G	PZA	1	PZA	132	-	-	132
ZONA A	CDMX SUR	9	09	27101-0163	210	115	1096	00	02	SUETER FEMENINO. TALLA: EXTRAGRANDE. COLOR: VERDE AGUA. CEDULA 9.	X	PZA	1	PZA	99	-	-	99
ZONA A	CDMX SUR	9	09	27101-0163	210	115	1104	00	02	SUETER FEMENINO. TALLA: ESPECIAL. COLOR: VERDE AGUA. CEDULA 9.	ES	PZA	1	PZA	25	-	-	25
ZONA A	CDMX SUR	9	09	27101-0163	210	115	1112	00	02	SUETER FEMENINO. TALLA: EXTRAGRANDE. COLOR: VERDE OSCURO. CEDULA 9.	X	PZA	1	PZA	438	-	-	438
ZONA A	CDMX SUR	9	09	27101-0163	210	115	1120	00	02	SUETER FEMENINO. TALLA: ESPECIAL. COLOR: VERDE OSCURO. CEDULA 9.	ES	PZA	1	PZA	129	-	-	129
ZONA A	CDMX SUR	9	09	27101-0163	210	115	1138	00	02	SUETER FEMENINO. TALLA: EXTRAGRANDE. COLOR: ROSA. CEDULA 9.	X	PZA	1	PZA	7	-	-	7
ZONA A	CDMX SUR	9	09	27101-0163	210	115	1153	00	02	SUETER FEMENINO. TALLA: EXTRAGRANDE. COLOR: AZUL MARINO. CEDULA 9.	X	PZA	1	PZA	34	-	-	34

DOCUMENTO DE CONTINUACIÓN

ANEXO 5. CUADRO DE DISTRIBUCIÓN

Areas Requirentes: Órganos de Operación Administrativa Desconcentrada de Aguascalientes, Baja California, Baja California Sur, Campeche, Chiapas, Chihuahua, CDMX Norte, CDMX Sur, Coahuila, Colima, Durango, Guanajuato, Guerrero, Hidalgo, Edo. México Oriente, Edo. México Poniente, Jalisco, Michoacán, Morelos, Nayarit, Nuevo Leon, Oaxaca, Puebla, Querétaro, Quintana Roo, San Luis Potosí, Sinaloa, Sonora, Tabasco, Tamaulipas, Tlaxcala, Veracruz Norte, Veracruz Sur, Yucatán, Zacatecas y Áreas de Nivel Central.

ZONA	OOAD	PARTIDA	CÉDULA	CLAVE CUCOP +	GPO	GEN	ESP	DIF	VAR	DESCRIPCIÓN- SISTEMA DE ABASTO INSTITUCIONAL (SAI)	TALLA	UNIDAD	CANT.	TIPO	ÚNICA ENTREGA RÉGIMEN ORDINARIO	ÚNICA ENTREGA MÉDICOS RESIDENTES	ÚNICA ENTREGA RÉGIMEN IMSS BIENESTAR	TOTAL POR CLAVE Y DESTINO RÉGIMEN ORDINARIO, MÉDICOS RESIDENTES E IMSS BIENESTAR
ZONA A	CDMX SUR	9	09	27101-0163	210	115	1161	00	02	SUETER FEMENINO TALLA ESPECIAL COLOR: AZUL MARINO, CEDULA 9	ES	PZA	1	PZA	10	-	-	10
ZONA A	CDMX SUR	9	09	27101-0163	210	115	1211	00	02	SUETER FEMENINO, TALLA: PLUS COLOR: AZUL MARINO, CEDULA 9	PL	PZA	1	PZA	3	-	-	3
ZONA A	CDMX SUR	9	09	27101-0163	210	115	1245	00	02	SUETER FEMENINO, TALLA: PLUS, COLOR VERDE AGUA, CEDULA 9.	PL	PZA	1	PZA	5	-	-	5
ZONA A	CDMX SUR	9	09	27101-0163	210	115	1252	00	02	SUETER FEMENINO, TALLA: PLUS COLOR VERDE OSCURO, CEDULA 9.	PL	PZA	1	PZA	28	-	-	28
ZONA A	CDMX SUR	9	09	27101-0163	210	115	1294	00	02	SUETER FEMENINO TALLA: CHICA, COLOR AMARILLO, ZONA A, CEDULA 9	CH	PZA	1	PZA	63	-	-	63
ZONA A	CDMX SUR	9	09	27101-0163	210	115	1302	00	02	SUETER FEMENINO, TALLA MEDIANA, COLOR AMARILLO, ZONA A, CEDULA 9.	M	PZA	1	PZA	1	-	-	1
ZONA A	CDMX SUR	9	09	27101-0163	210	115	1310	00	02	SUETER FEMENINO TALLA GRANDE COLOR AMARILLO ZONA A, CEDULA 9	G	PZA	1	PZA	5	-	-	5
ZONA A	CDMX SUR	9	09	27101-0163	210	115	1328	00	02	SUETER FEMENINO TALLA: EXTRAGRANDE, COLOR: AMARILLO, ZONA A, CEDULA 9	X	PZA	1	PZA	32	-	-	32
ZONA A	CDMX SUR	9	09	27101-0163	210	115	1336	00	02	SUETER FEMENINO, TALLA: ESPECIAL COLOR AMARILLO, ZONA A, CEDULA 9.	ES	PZA	1	PZA	54	-	-	54
ZONA A	CHIHUAHUA	9	09	27101-0163	210	115	0031	00	02	SUETER FEMENINO, TALLA: CHICA COLOR VERDE AGUA, CEDULA 9.	CH	PZA	1	PZA	367	-	-	367
ZONA A	CHIHUAHUA	9	09	27101-0163	210	115	0064	00	02	SUETER FEMENINO, TALLA: MEDIANA, COLOR VERDE AGUA, CEDULA 9.	M	PZA	1	PZA	403	-	-	403
ZONA A	CHIHUAHUA	9	09	27101-0163	210	115	0098	00	02	SUETER FEMENINO, TALLA: GRANDE COLOR VERDE AGUA, CEDULA 9.	G	PZA	1	PZA	221	-	-	221
ZONA A	CHIHUAHUA	9	09	27101-0163	210	115	0122	00	02	SUETER FEMENINO, TALLA: CHICA, COLOR VERDE OSCURO, CEDULA 9.	CH	PZA	1	PZA	681	-	50	731
ZONA A	CHIHUAHUA	9	09	27101-0163	210	115	0155	00	02	SUETER FEMENINO TALLA: MEDIANA COLOR VERDE OSCURO, CEDULA 9.	M	PZA	1	PZA	1,220	-	145	1,365
ZONA A	CHIHUAHUA	9	09	27101-0163	210	115	0189	00	02	SUETER FEMENINO, TALLA: GRANDE COLOR VERDE OSCURO, CEDULA 9.	G	PZA	1	PZA	820	-	160	980
ZONA A	CHIHUAHUA	9	09	27101-0163	210	115	0213	00	02	SUETER FEMENINO, TALLA: CHICA COLOR ROSA, CEDULA 9.	CH	PZA	1	PZA	42	-	-	42
ZONA A	CHIHUAHUA	9	09	27101-0163	210	115	0247	00	02	SUETER FEMENINO, TALLA: MEDIANA, COLOR: ROSA, CEDULA 9.	M	PZA	1	PZA	34	-	-	34
ZONA A	CHIHUAHUA	9	09	27101-0163	210	115	0270	00	02	SUETER FEMENINO, TALLA: GRANDE COLOR ROSA, CEDULA 9.	G	PZA	1	PZA	17	-	-	17
ZONA A	CHIHUAHUA	9	09	27101-0163	210	115	0304	00	02	SUETER FEMENINO, TALLA: CHICA COLOR: AZUL MARINO, CEDULA 9.	CH	PZA	1	PZA	48	-	3	51
ZONA A	CHIHUAHUA	9	09	27101-0163	210	115	0338	00	02	SUETER FEMENINO, TALLA MEDIANA COLOR, AZUL MARINO, CEDULA 9.	M	PZA	1	PZA	75	-	-	75
ZONA A	CHIHUAHUA	9	09	27101-0163	210	115	0361	00	02	SUETER FEMENINO TALLA: GRANDE, COLOR AZUL MARINO, CEDULA 9.	G	PZA	1	PZA	62	-	2	64

ANEXO 5. CUADRO DE DISTRIBUCIÓN

Áreas Requirentes: Órganos de Operación Administrativa Desconcentrada de Aguascalientes, Baja California, Baja California Sur, Campeche, Chiapas, Chihuahua, CDMX Norte, CDMX Sur, Coahuila, Colima, Durango, Guanajuato, Guerrero, Hidalgo, Edo. México Oriente, Edo. México Poniente, Jalisco, Michoacán, Morelos, Nayarit, Nuevo León, Oaxaca, Puebla, Querétaro, Quintana Roo, San Luis Potosí, Sinaloa, Sonora, Tabasco, Tamaulipas, Tlaxcala, Veracruz Norte, Veracruz Sur, Yucatán, Zacatecas y Áreas de Nivel Central.

ZONA	OOAD	PARTIDA	CÉDULA	CLAVE CUCOP +	GPO	GEN	ESP	DIF	VAR	DESCRIPCIÓN- SISTEMA DE ABASTO INSTITUCIONAL (SAI)	TALLA	UNIDAD	CANT.	TIPO	ÚNICA ENTREGA RÉGIMEN ORDINARIO	ÚNICA ENTREGA MÉDICOS RESIDENTES	ÚNICA ENTREGA RÉGIMEN IMSS BIENESTAR	TOTAL POR CLAVE Y DESTINO RÉGIMEN ORDINARIO, MÉDICOS RESIDENTES E IMSS BIENESTAR
ZONA A	CHIHUAHUA	9	09	27101-0163	210	115	1096	00	02	SUETER FEMENINO. TALLA: EXTRAGRANDE. COLOR: VERDE AGUA. CEDULA 9.	X	PZA	1	PZA	64	-	-	64
ZONA A	CHIHUAHUA	9	09	27101-0163	210	115	1104	00	02	SUETER FEMENINO. TALLA: ESPECIAL. COLOR: VERDE AGUA. CEDULA 9.	ES	PZA	1	PZA	25	-	-	25
ZONA A	CHIHUAHUA	9	09	27101-0163	210	115	1112	00	02	SUETER FEMENINO. TALLA: EXTRAGRANDE. COLOR: VERDE OSCURO. CEDULA 9.	X	PZA	1	PZA	195	-	34	229
ZONA A	CHIHUAHUA	9	09	27101-0163	210	115	1120	00	02	SUETER FEMENINO. TALLA: ESPECIAL. COLOR: VERDE OSCURO. CEDULA 9.	ES	PZA	1	PZA	105	-	11	116
ZONA A	CHIHUAHUA	9	09	27101-0163	210	115	1138	00	02	SUETER FEMENINO. TALLA: EXTRAGRANDE. COLOR: ROSA. CEDULA 9.	X	PZA	1	PZA	2	-	-	2
ZONA A	CHIHUAHUA	9	09	27101-0163	210	115	1146	00	02	SUETER FEMENINO. TALLA: ESPECIAL. COLOR: ROSA. CEDULA 9.	ES	PZA	1	PZA	1	-	1	2
ZONA A	CHIHUAHUA	9	09	27101-0163	210	115	1153	00	02	SUETER FEMENINO. TALLA: EXTRAGRANDE. COLOR: AZUL MARINO. CEDULA 9.	X	PZA	1	PZA	10	-	1	11
ZONA A	CHIHUAHUA	9	09	27101-0163	210	115	1161	00	02	SUETER FEMENINO. TALLA: ESPECIAL. COLOR: AZUL MARINO. CEDULA 9.	ES	PZA	1	PZA	5	-	-	5
ZONA A	CHIHUAHUA	9	09	27101-0163	210	115	1211	00	02	SUETER FEMENINO. TALLA: PLUS. COLOR: AZUL MARINO. CEDULA 9.	PL	PZA	1	PZA	4	-	-	4
ZONA A	CHIHUAHUA	9	09	27101-0163	210	115	1245	00	02	SUETER FEMENINO. TALLA: PLUS. COLOR: VERDE AGUA. CEDULA 9.	PL	PZA	1	PZA	10	-	-	10
ZONA A	CHIHUAHUA	9	09	27101-0163	210	115	1252	00	02	SUETER FEMENINO. TALLA: PLUS. COLOR: VERDE OSCURO. CEDULA 9.	PL	PZA	1	PZA	20	-	6	26
ZONA A	CHIHUAHUA	9	09	27101-0163	210	115	1294	00	02	SUETER FEMENINO. TALLA: CHICA. COLOR: AMARILLO. ZONA A. CEDULA 9.	CH	PZA	1	PZA	16	-	-	16
ZONA A	CHIHUAHUA	9	09	27101-0163	210	115	1302	00	02	SUETER FEMENINO. TALLA: MEDIANA. COLOR: AMARILLO. ZONA A. CEDULA 9.	M	PZA	1	PZA	1	-	-	1
ZONA A	CHIHUAHUA	9	09	27101-0163	210	115	1310	00	02	SUETER FEMENINO. TALLA: GRANDE. COLOR: AMARILLO. ZONA A. CEDULA 9.	G	PZA	1	PZA	2	-	-	2
ZONA A	CHIHUAHUA	9	09	27101-0163	210	115	1328	00	02	SUETER FEMENINO. TALLA: EXTRAGRANDE. COLOR: AMARILLO. ZONA A. CEDULA 9.	X	PZA	1	PZA	12	-	-	12
ZONA A	CHIHUAHUA	9	09	27101-0163	210	115	1336	00	02	SUETER FEMENINO. TALLA: ESPECIAL. COLOR: AMARILLO. ZONA A. CEDULA 9.	ES	PZA	1	PZA	20	-	-	20
ZONA A	DURANGO	9	09	27101-0163	210	115	0031	00	02	SUETER FEMENINO. TALLA: CHICA. COLOR: VERDE AGUA. CEDULA 9.	CH	PZA	1	PZA	101	-	-	101
ZONA A	DURANGO	9	09	27101-0163	210	115	0064	00	02	SUETER FEMENINO. TALLA: MEDIANA. COLOR: VERDE AGUA. CEDULA 9.	M	PZA	1	PZA	162	-	-	162
ZONA A	DURANGO	9	09	27101-0163	210	115	0098	00	02	SUETER FEMENINO. TALLA: GRANDE. COLOR: VERDE AGUA. CEDULA 9.	G	PZA	1	PZA	114	-	-	114
ZONA A	DURANGO	9	09	27101-0163	210	115	0122	00	02	SUETER FEMENINO. TALLA: CHICA. COLOR: VERDE OSCURO. CEDULA 9.	CH	PZA	1	PZA	298	-	32	330
ZONA A	DURANGO	9	09	27101-0163	210	115	0155	00	02	SUETER FEMENINO. TALLA: MEDIANA. COLOR: VERDE OSCURO. CEDULA 9.	M	PZA	1	PZA	668	-	134	802

DIVISIÓN DE CONTRATOS

ANEXO 5. CUADRO DE DISTRIBUCIÓN

Áreas Requirentes: Órganos de Operación Administrativa Desconcentrada de Aguascalientes, Baja California, Baja California Sur, Campeche, Chiapas, Chihuahua, CDMX Norte, CDMX Sur, Coahuila, Colima, Durango, Guanajuato, Guerrero, Hidalgo, Edo. México Oriente, Edo. México Poniente, Jalisco, Michoacán, Morelos, Nayarit, Nuevo León, Oaxaca, Puebla, Querétaro, Quintana Roo, San Luis Potosí, Sinaloa, Sonora, Tabasco, Tamaulipas, Tlaxcala, Veracruz Norte, Veracruz Sur, Yucatán, Zacatecas y Áreas de Nivel Central

ZONA	OOAD	PARTIDA	CÉDULA	CLAVE CUCOP +	GPO	GEN	ESP	DIF	VAR	DESCRIPCIÓN- SISTEMA DE ABASTO INSTITUCIONAL (SAI)	TALLA	UNIDAD	CANT.	TIPO	ÚNICA ENTREGA RÉGIMEN ORDINARIO	ÚNICA ENTREGA MÉDICOS RESIDENTES	ÚNICA ENTREGA RÉGIMEN IMSS BIENESTAR	TOTAL POR CLAVE Y DESTINO RÉGIMEN ORDINARIO, MÉDICOS RESIDENTES E IMSS BIENESTAR
ZONA A	DURANGO	9	09	27101-0163	210	115	0189	00	02	SUETER FEMENINO TALLA GRANDE, COLOR VERDE OSCURO, CEDULA 9.	G	PZA	1	PZA	408	-	113	521
ZONA A	DURANGO	9	09	27101-0163	210	115	0213	00	02	SUETER FEMENINO, TALLA CHICA COLOR ROSA, CEDULA 9	CH	PZA	1	PZA	12	-	-	12
ZONA A	DURANGO	9	09	27101-0163	210	115	0247	00	02	SUETER FEMENINO TALLA MEDIANA, COLOR: ROSA, CEDULA 9.	M	PZA	1	PZA	17	-	1	18
ZONA A	DURANGO	9	09	27101-0163	210	115	0270	00	02	SUETER FEMENINO, TALLA GRANDE COLOR: ROSA, CEDULA 9	G	PZA	1	PZA	5	-	-	5
ZONA A	DURANGO	9	09	27101-0163	210	115	0304	00	02	SUETER FEMENINO TALLA CHICA COLOR: AZUL MARINO, CEDULA 9.	CH	PZA	1	PZA	22	-	-	22
ZONA A	DURANGO	9	09	27101-0163	210	115	0338	00	02	SUETER FEMENINO TALLA MEDIANA, COLOR: AZUL MARINO, CEDULA 9.	M	PZA	1	PZA	43	-	2	45
ZONA A	DURANGO	9	09	27101-0163	210	115	0361	00	02	SUETER FEMENINO, TALLA: GRANDE, COLOR: AZUL MARINO, CEDULA 9.	G	PZA	1	PZA	33	-	-	33
ZONA A	DURANGO	9	09	27101-0163	210	115	1096	00	02	SUETER FEMENINO TALLA: EXTRAGRANDE COLOR: VERDE AGUA, CEDULA 9.	X	PZA	1	PZA	33	-	-	33
ZONA A	DURANGO	9	09	27101-0163	210	115	1104	00	02	SUETER FEMENINO TALLA ESPECIAL COLOR VERDE AGUA CEDULA 9.	ES	PZA	1	PZA	14	-	-	14
ZONA A	DURANGO	9	09	27101-0163	210	115	1112	00	02	SUETER FEMENINO TALLA EXTRAGRANDE COLOR: VERDE OSCURO, CEDULA 9.	X	PZA	1	PZA	102	-	34	136
ZONA A	DURANGO	9	09	27101-0163	210	115	1120	00	02	SUETER FEMENINO TALLA: ESPECIAL COLOR VERDE OSCURO, CEDULA 9	ES	PZA	1	PZA	33	-	7	40
ZONA A	DURANGO	9	09	27101-0163	210	115	1146	00	02	SUETER FEMENINO TALLA ESPECIAL COLOR ROSA, CEDULA 9.	ES	PZA	1	PZA	1	-	-	1
ZONA A	DURANGO	9	09	27101-0163	210	115	1153	00	02	SUETER FEMENINO, TALLA: EXTRAGRANDE, COLOR: AZUL MARINO, CEDULA 9	X	PZA	1	PZA	4	-	1	5
ZONA A	DURANGO	9	09	27101-0163	210	115	1161	00	02	SUETER FEMENINO TALLA: ESPECIAL COLOR AZUL MARINO, CEDULA 9	ES	PZA	1	PZA	4	-	-	4
ZONA A	DURANGO	9	09	27101-0163	210	115	1252	00	02	SUETER FEMENINO TALLA PLUS COLOR: VERDE OSCURO, CEDULA 9.	PL	PZA	1	PZA	1	-	1	2
ZONA A	DURANGO	9	09	27101-0163	210	115	1294	00	02	SUETER FEMENINO TALLA: CHICA, COLOR: AMARILLO, ZONA A, CEDULA 9.	CH	PZA	1	PZA	2	-	-	2
ZONA A	DURANGO	9	09	27101-0163	210	115	1310	00	02	SUETER FEMENINO, TALLA: GRANDE, COLOR: AMARILLO, ZONA A, CEDULA 9.	G	PZA	1	PZA	2	-	-	2
ZONA A	DURANGO	9	09	27101-0163	210	115	1328	00	02	SUETER FEMENINO, TALLA: EXTRAGRANDE COLOR: AMARILLO, ZONA A, CEDULA 9.	X	PZA	1	PZA	4	-	-	4
ZONA A	DURANGO	9	09	27101-0163	210	115	1336	00	02	SUETER FEMENINO, TALLA: ESPECIAL COLOR: AMARILLO, ZONA A, CEDULA 9.	ES	PZA	1	PZA	1	-	-	1
ZONA A	EDO DE MEX ORIENTE	9	09	27101-0163	210	115	0031	00	02	SUETER FEMENINO TALLA: CHICA COLOR VERDE AGUA, CEDULA 9.	CH	PZA	1	PZA	826	-	-	826
ZONA A	EDO DE MEX ORIENTE	9	09	27101-0163	210	115	0064	00	02	SUETER FEMENINO TALLA: MEDIANA, COLOR: VERDE AGUA, CEDULA 9	M	PZA	1	PZA	900	-	-	900

ANEXO 5. CUADRO DE DISTRIBUCIÓN

Áreas Requirentes: Órganos de Operación Administrativa Desconcentrada de Aguascalientes, Baja California, Baja California Sur, Campeche, Chiapas, Chihuahua, CDMX Norte, CDMX Sur, Coahuila, Colima, Durango, Guanajuato, Guerrero, Hidalgo, Edo. México Oriente, Edo. México Poniente, Jalisco, Michoacán, Morelos, Nayarit, Nuevo León, Oaxaca, Puebla, Querétaro, Quintana Roo, San Luis Potosí, Sinaloa, Sonora, Tabasco, Tamaulipas, Tlaxcala, Veracruz Norte, Veracruz Sur, Yucatán, Zacatecas y Áreas de Nivel Central.

ZONA	OOAD	PARTIDA	CÉDULA	CLAVE CUCOP +	GPO	GEN	ESP	DIF	VAR	DESCRIPCIÓN- SISTEMA DE ABASTO INSTITUCIONAL (SAI)	TALLA	UNIDAD	CANT.	TIPO	ÚNICA ENTREGA RÉGIMEN ORDINARIO	ÚNICA ENTREGA MÉDICOS RESIDENTES	ÚNICA ENTREGA RÉGIMEN IMSS BIENESTAR	TOTAL POR CLAVE Y DESTINO RÉGIMEN ORDINARIO, MÉDICOS RESIDENTES E IMSS BIENESTAR
ZONA A	EDO DE MEX ORIENTE	9	09	27101-0163	210	115	0098	00	02	SUETER FEMENINO. TALLA: GRANDE. COLOR: VERDE AGUA. CEDULA 9.	G	PZA	1	PZA	414	-	-	414
ZONA A	EDO DE MEX ORIENTE	9	09	27101-0163	210	115	0122	00	02	SUETER FEMENINO. TALLA: CHICA. COLOR: VERDE OSCURO. CEDULA 9.	CH	PZA	1	PZA	1,374	-	-	1,374
ZONA A	EDO DE MEX ORIENTE	9	09	27101-0163	210	115	0155	00	02	SUETER FEMENINO. TALLA: MEDIANA. COLOR: VERDE OSCURO. CEDULA 9.	M	PZA	1	PZA	2,317	-	-	2,317
ZONA A	EDO DE MEX ORIENTE	9	09	27101-0163	210	115	0189	00	02	SUETER FEMENINO. TALLA: GRANDE. COLOR: VERDE OSCURO. CEDULA 9.	G	PZA	1	PZA	1,421	-	-	1,421
ZONA A	EDO DE MEX ORIENTE	9	09	27101-0163	210	115	0213	00	02	SUETER FEMENINO. TALLA: CHICA. COLOR: ROSA. CEDULA 9.	CH	PZA	1	PZA	73	-	-	73
ZONA A	EDO DE MEX ORIENTE	9	09	27101-0163	210	115	0247	00	02	SUETER FEMENINO. TALLA: MEDIANA. COLOR: ROSA. CEDULA 9.	M	PZA	1	PZA	69	-	-	69
ZONA A	EDO DE MEX ORIENTE	9	09	27101-0163	210	115	0270	00	02	SUETER FEMENINO. TALLA: GRANDE. COLOR: ROSA. CEDULA 9.	G	PZA	1	PZA	23	-	-	23
ZONA A	EDO DE MEX ORIENTE	9	09	27101-0163	210	115	0304	00	02	SUETER FEMENINO. TALLA: CHICA. COLOR: AZUL MARINO. CEDULA 9.	CH	PZA	1	PZA	120	-	-	120
ZONA A	EDO DE MEX ORIENTE	9	09	27101-0163	210	115	0338	00	02	SUETER FEMENINO. TALLA: MEDIANA. COLOR: AZUL MARINO. CEDULA 9.	M	PZA	1	PZA	159	-	-	159
ZONA A	EDO DE MEX ORIENTE	9	09	27101-0163	210	115	0361	00	02	SUETER FEMENINO. TALLA: GRANDE. COLOR: AZUL MARINO. CEDULA 9.	G	PZA	1	PZA	78	-	-	78
ZONA A	EDO DE MEX ORIENTE	9	09	27101-0163	210	115	1096	00	02	SUETER FEMENINO. TALLA: EXTRAGRANDE. COLOR: VERDE AGUA. CEDULA 9.	X	PZA	1	PZA	98	-	-	98
ZONA A	EDO DE MEX ORIENTE	9	09	27101-0163	210	115	1104	00	02	SUETER FEMENINO. TALLA: ESPECIAL. COLOR: VERDE AGUA. CEDULA 9.	ES	PZA	1	PZA	31	-	-	31
ZONA A	EDO DE MEX ORIENTE	9	09	27101-0163	210	115	1112	00	02	SUETER FEMENINO. TALLA: EXTRAGRANDE. COLOR: VERDE OSCURO. CEDULA 9.	X	PZA	1	PZA	284	-	-	284
ZONA A	EDO DE MEX ORIENTE	9	09	27101-0163	210	115	1120	00	02	SUETER FEMENINO. TALLA: ESPECIAL. COLOR: VERDE OSCURO. CEDULA 9.	ES	PZA	1	PZA	89	-	-	89
ZONA A	EDO DE MEX ORIENTE	9	09	27101-0163	210	115	1138	00	02	SUETER FEMENINO. TALLA: EXTRAGRANDE. COLOR: ROSA. CEDULA 9.	X	PZA	1	PZA	2	-	-	2
ZONA A	EDO DE MEX ORIENTE	9	09	27101-0163	210	115	1153	00	02	SUETER FEMENINO. TALLA: EXTRAGRANDE. COLOR: AZUL MARINO. CEDULA 9.	X	PZA	1	PZA	19	-	-	19
ZONA A	EDO DE MEX ORIENTE	9	09	27101-0163	210	115	1161	00	02	SUETER FEMENINO. TALLA: ESPECIAL. COLOR: AZUL MARINO. CEDULA 9.	ES	PZA	1	PZA	7	-	-	7
ZONA A	EDO DE MEX ORIENTE	9	09	27101-0163	210	115	1211	00	02	SUETER FEMENINO. TALLA: PLUS. COLOR: AZUL MARINO. CEDULA 9.	PL	PZA	1	PZA	2	-	-	2
ZONA A	EDO DE MEX ORIENTE	9	09	27101-0163	210	115	1237	00	02	SUETER FEMENINO. TALLA: PLUS. COLOR: ROSA. CEDULA 9.	PL	PZA	1	PZA	1	-	-	1
ZONA A	EDO DE MEX ORIENTE	9	09	27101-0163	210	115	1245	00	02	SUETER FEMENINO. TALLA: PLUS. COLOR: VERDE AGUA. CEDULA 9.	PL	PZA	1	PZA	4	-	-	4
ZONA A	EDO DE MEX ORIENTE	9	09	27101-0163	210	115	1252	00	02	SUETER FEMENINO. TALLA: PLUS. COLOR: VERDE OSCURO. CEDULA 9.	PL	PZA	1	PZA	12	-	-	12

DIVERSOS FOLIOS AL VOLTEADOS

ANEXO 5. CUADRO DE DISTRIBUCIÓN

Áreas Requirentes: Órganos de Operación Administrativa Desconcentrada de Aguascalientes, Baja California, Baja California Sur, Campeche, Chiapas, Chihuahua, CDMX Norte, CDMX Sur, Coahuila, Colima, Durango, Guanajuato, Guerrero, Hidalgo, Edo. México Oriente, Edo. México Poniente, Jalisco, Michoacán, Morelos, Nayarit, Nuevo León, Oaxaca, Puebla, Querétaro, Quintana Roo, San Luis Potosí, Sinaloa, Sonora, Tabasco, Tamaulipas, Tlaxcala, Veracruz Norte, Veracruz Sur, Yucatán, Zacatecas y Áreas de Nivel Central.

ZONA	OOAD	PARTIDA	CÉDULA	CLAVE CUCOP +	GPO	GEN	ESP	DIF	VAR	DESCRIPCIÓN- SISTEMA DE ABASTO INSTITUCIONAL (SAI)	TALLA	UNIDAD	CANT.	TIPO	ÚNICA ENTREGA RÉGIMEN ORDINARIO	ÚNICA ENTREGA MÉDICOS RESIDENTES	ÚNICA ENTREGA RÉGIMEN IMSS BIENESTAR	TOTAL POR CLAVE Y DESTINO RÉGIMEN ORDINARIO, MÉDICOS RESIDENTES E IMSS BIENESTAR
ZONA A	EDO DE MEX ORIENTE	9	09	27101-0163	210	115	1294	00	02	SUETER FEMENINO TALLA: CHICA COLOR AMARILLO ZONA A CEDULA 9	CH	PZA	1	PZA	13	-	-	13
ZONA A	EDO DE MEX ORIENTE	9	09	27101-0163	210	115	1328	00	02	SUETER FEMENINO TALLA: EXTRAGRANDE COLOR: AMARILLO ZONA A CEDULA 9.	X	PZA	1	PZA	8	-	-	8
ZONA A	EDO DE MEX ORIENTE	9	09	27101-0163	210	115	1336	00	02	SUETER FEMENINO TALLA: ESPECIAL COLOR AMARILLO ZONA A CEDULA 9	ES	PZA	1	PZA	13	-	-	13
ZONA A	EDO DE MEX PONIENTE	9	09	27101-0163	210	115	0031	00	02	SUETER FEMENINO TALLA CHICA COLOR VERDE AGUA CEDULA 9	CH	PZA	1	PZA	375	-	-	375
ZONA A	EDO DE MEX PONIENTE	9	09	27101-0163	210	115	0064	00	02	SUETER FEMENINO TALLA MEDIANA COLOR VERDE AGUA CEDULA 9	M	PZA	1	PZA	475	-	-	475
ZONA A	EDO DE MEX PONIENTE	9	09	27101-0163	210	115	0098	00	02	SUETER FEMENINO TALLA: GRANDE COLOR: VERDE AGUA CEDULA 9.	G	PZA	1	PZA	225	-	-	225
ZONA A	EDO DE MEX PONIENTE	9	09	27101-0163	210	115	0122	00	02	SUETER FEMENINO. TALLA: CHICA COLOR VERDE OSCURO CEDULA 9.	CH	PZA	1	PZA	822	-	50	872
ZONA A	EDO DE MEX PONIENTE	9	09	27101-0163	210	115	0155	00	02	SUETER FEMENINO. TALLA: MEDIANA COLOR: VERDE OSCURO CEDULA 9.	M	PZA	1	PZA	1,637	-	96	1,733
ZONA A	EDO DE MEX PONIENTE	9	09	27101-0163	210	115	0189	00	02	SUETER FEMENINO TALLA: GRANDE COLOR: VERDE OSCURO CEDULA 9.	G	PZA	1	PZA	838	-	39	877
ZONA A	EDO DE MEX PONIENTE	9	09	27101-0163	210	115	0213	00	02	SUETER FEMENINO. TALLA: CHICA COLOR ROSA CEDULA 9.	CH	PZA	1	PZA	45	-	1	46
ZONA A	EDO DE MEX PONIENTE	9	09	27101-0163	210	115	0247	00	02	SUETER FEMENINO TALLA MEDIANA COLOR ROSA. CEDULA 9.	M	PZA	1	PZA	27	-	1	28
ZONA A	EDO DE MEX PONIENTE	9	09	27101-0163	210	115	0270	00	02	SUETER FEMENINO TALLA GRANDE COLOR ROSA CEDULA 9.	G	PZA	1	PZA	16	-	1	17
ZONA A	EDO DE MEX PONIENTE	9	09	27101-0163	210	115	0304	00	02	SUETER FEMENINO. TALLA CHICA COLOR: AZUL MARINO CEDULA 9	CH	PZA	1	PZA	70	-	4	74
ZONA A	EDO DE MEX PONIENTE	9	09	27101-0163	210	115	0339	00	02	SUETER FEMENINO. TALLA: MEDIANA COLOR AZUL MARINO CEDULA 9	M	PZA	1	PZA	109	-	1	110
ZONA A	EDO DE MEX PONIENTE	9	09	27101-0163	210	115	0361	00	02	SUETER FEMENINO. TALLA GRANDE COLOR AZUL MARINO. CEDULA 9	G	PZA	1	PZA	41	-	-	41
ZONA A	EDO DE MEX PONIENTE	9	09	27101-0163	210	115	1096	00	02	SUETER FEMENINO TALLA: EXTRAGRANDE COLOR. VERDE AGUA. CEDULA 9.	X	PZA	1	PZA	35	-	-	35
ZONA A	EDO DE MEX PONIENTE	9	09	27101-0163	210	115	1104	00	02	SUETER FEMENINO TALLA: ESPECIAL COLOR VERDE AGUA CEDULA 9.	ES	PZA	1	PZA	14	-	-	14
ZONA A	EDO DE MEX PONIENTE	9	09	27101-0163	210	115	1112	00	02	SUETER FEMENINO TALLA: EXTRAGRANDE COLOR. VERDE OSCURO. CEDULA 9.	X	PZA	1	PZA	109	-	7	116
ZONA A	EDO DE MEX PONIENTE	9	09	27101-0163	210	115	1120	00	02	SUETER FEMENINO. TALLA: ESPECIAL COLOR VERDE OSCURO. CEDULA 9.	ES	PZA	1	PZA	60	-	1	61
ZONA A	EDO DE MEX PONIENTE	9	09	27101-0163	210	115	1146	00	02	SUETER FEMENINO. TALLA: ESPECIAL COLOR. ROSA. CEDULA 9.	ES	PZA	1	PZA	1	-	-	1
ZONA A	EDO DE MEX PONIENTE	9	09	27101-0163	210	115	1153	00	02	SUETER FEMENINO. TALLA: EXTRAGRANDE COLOR. AZUL MARINO. CEDULA 9	X	PZA	1	PZA	5	-	-	5

ANEXO 5. CUADRO DE DISTRIBUCIÓN

Áreas Requirentes: Órganos de Operación Administrativa Desconcentrada de Aguascalientes, Baja California, Baja California Sur, Campeche, Chiapas, Chihuahua, CDMX Norte, CDMX Sur, Coahuila, Colima, Durango, Guanajuato, Guerrero, Hidalgo, Edo. México Oriente, Edo. México Poniente, Jalisco, Michoacán, Morelos, Nayarit, Nuevo León, Oaxaca, Puebla, Querétaro, Quintana Roo, San Luis Potosí, Sinaloa, Sonora, Tabasco, Tamaulipas, Tlaxcala, Veracruz Norte, Veracruz Sur, Yucatán, Zacatecas y Áreas de Nivel Central.

ZONA	OOAD	PARTIDA	CÉDULA	CLAVE CUCOP +	GPO	GEN	ESP	DIF	VAR	DESCRIPCIÓN- SISTEMA DE ABASTO INSTITUCIONAL (SAI)	TALLA	UNIDAD	CANT.	TIPO	ÚNICA ENTREGA RÉGIMEN ORDINARIO	ÚNICA ENTREGA MÉDICOS RESIDENTES	ÚNICA ENTREGA RÉGIMEN IMSS BIENESTAR	TOTAL POR CLAVE Y DESTINO RÉGIMEN ORDINARIO, MÉDICOS RESIDENTES E IMSS BIENESTAR
ZONA A	EDO DE MEX PONIENTE	9	09	27101-0163	210	115	1161	00	02	SUETER FEMENINO. TALLA: ESPECIAL. COLOR: AZUL MARINO. CEDULA 9.	ES	PZA	1	PZA	4	-	-	4
ZONA A	EDO DE MEX PONIENTE	9	09	27101-0163	210	115	1245	00	02	SUETER FEMENINO. TALLA: PLUS. COLOR: VERDE AGUA. CEDULA 9.	PL	PZA	1	PZA	3	-	-	3
ZONA A	EDO DE MEX PONIENTE	9	09	27101-0163	210	115	1252	00	02	SUETER FEMENINO. TALLA: PLUS. COLOR: VERDE OSCURO. CEDULA 9.	PL	PZA	1	PZA	8	-	-	8
ZONA A	EDO DE MEX PONIENTE	9	09	27101-0163	210	115	1294	00	02	SUETER FEMENINO. TALLA: CHICA. COLOR: AMARILLO. ZONA A. CEDULA 9.	CH	PZA	1	PZA	4	-	-	4
ZONA A	EDO DE MEX PONIENTE	9	09	27101-0163	210	115	1302	00	02	SUETER FEMENINO. TALLA: MEDIANA. COLOR: AMARILLO. ZONA A. CEDULA 9.	M	PZA	1	PZA	2	-	-	2
ZONA A	EDO DE MEX PONIENTE	9	09	27101-0163	210	115	1310	00	02	SUETER FEMENINO. TALLA: GRANDE. COLOR: AMARILLO. ZONA A. CEDULA 9.	G	PZA	1	PZA	2	-	-	2
ZONA A	EDO DE MEX PONIENTE	9	09	27101-0163	210	115	1328	00	02	SUETER FEMENINO. TALLA: EXTRAGRANDE. COLOR: AMARILLO. ZONA A. CEDULA 9.	X	PZA	1	PZA	3	-	-	3
ZONA A	EDO DE MEX PONIENTE	9	09	27101-0163	210	115	1336	00	02	SUETER FEMENINO. TALLA: ESPECIAL. COLOR: AMARILLO. ZONA A. CEDULA 9.	ES	PZA	1	PZA	9	-	-	9
ZONA A	GUANAJUATO	9	09	27101-0163	210	115	0031	00	02	SUETER FEMENINO. TALLA: CHICA. COLOR: VERDE AGUA. CEDULA 9.	CH	PZA	1	PZA	396	-	-	396
ZONA A	GUANAJUATO	9	09	27101-0163	210	115	0064	00	02	SUETER FEMENINO. TALLA: MEDIANA. COLOR: VERDE AGUA. CEDULA 9.	M	PZA	1	PZA	479	-	-	479
ZONA A	GUANAJUATO	9	09	27101-0163	210	115	0098	00	02	SUETER FEMENINO. TALLA: GRANDE. COLOR: VERDE AGUA. CEDULA 9.	G	PZA	1	PZA	246	-	-	246
ZONA A	GUANAJUATO	9	09	27101-0163	210	115	0122	00	02	SUETER FEMENINO. TALLA: CHICA. COLOR: VERDE OSCURO. CEDULA 9.	CH	PZA	1	PZA	903	-	-	903
ZONA A	GUANAJUATO	9	09	27101-0163	210	115	0155	00	02	SUETER FEMENINO. TALLA: MEDIANA. COLOR: VERDE OSCURO. CEDULA 9.	M	PZA	1	PZA	1,704	-	-	1,704
ZONA A	GUANAJUATO	9	09	27101-0163	210	115	0189	00	02	SUETER FEMENINO. TALLA: GRANDE. COLOR: VERDE OSCURO. CEDULA 9.	G	PZA	1	PZA	901	-	-	901
ZONA A	GUANAJUATO	9	09	27101-0163	210	115	0213	00	02	SUETER FEMENINO. TALLA: CHICA. COLOR: ROSA. CEDULA 9.	CH	PZA	1	PZA	60	-	-	60
ZONA A	GUANAJUATO	9	09	27101-0163	210	115	0247	00	02	SUETER FEMENINO. TALLA: MEDIANA. COLOR: ROSA. CEDULA 9.	M	PZA	1	PZA	20	-	-	20
ZONA A	GUANAJUATO	9	09	27101-0163	210	115	0270	00	02	SUETER FEMENINO. TALLA: GRANDE. COLOR: ROSA. CEDULA 9.	G	PZA	1	PZA	10	-	-	10
ZONA A	GUANAJUATO	9	09	27101-0163	210	115	0304	00	02	SUETER FEMENINO. TALLA: CHICA. COLOR: AZUL MARINO. CEDULA 9.	CH	PZA	1	PZA	92	-	-	92
ZONA A	GUANAJUATO	9	09	27101-0163	210	115	0338	00	02	SUETER FEMENINO. TALLA: MEDIANA. COLOR: AZUL MARINO. CEDULA 9.	M	PZA	1	PZA	100	-	-	100
ZONA A	GUANAJUATO	9	09	27101-0163	210	115	0361	00	02	SUETER FEMENINO. TALLA: GRANDE. COLOR: AZUL MARINO. CEDULA 9.	G	PZA	1	PZA	56	-	-	56
ZONA A	GUANAJUATO	9	09	27101-0163	210	115	1096	00	02	SUETER FEMENINO. TALLA: EXTRAGRANDE. COLOR: VERDE AGUA. CEDULA 9.	X	PZA	1	PZA	38	-	-	38

DIVISIÓN DE CONTRATOS

ANEXO 5. CUADRO DE DISTRIBUCIÓN

Areas Requirentes: Órganos de Operación Administrativa Desconcentrada de Aguascalientes, Baja California, Baja California Sur, Campeche, Chiapas, Chihuahua, CDMX Norte, CDMX Sur, Coahuila, Colima, Durango, Guanajuato, Guerrero, Hidalgo, Edo. Mexico Oriente, Edo. México Poniente, Jalisco, Michoacán, Morelos, Nayarit, Nuevo León, Oaxaca, Puebla, Querétaro, Quintana Roo, San Luis Potosí, Sinaloa, Sonora, Tabasco, Tamaulipas, Tlaxcala, Veracruz Norte, Veracruz Sur, Yucatán, Zacatecas y Áreas de Nivel Central.

ZONA	OOAD	PARTIDA	CÉDULA	CLAVE CUCOP +	GPO	GEN	ESP	DIF	VAR	DESCRIPCIÓN- SISTEMA DE ABASTO INSTITUCIONAL (SAI)	TALLA	UNIDAD	CANT.	TIPO	ÚNICA ENTREGA RÉGIMEN ORDINARIO	ÚNICA ENTREGA MÉDICOS RESIDENTES	ÚNICA ENTREGA RÉGIMEN IMSS BIENESTAR	TOTAL POR CLAVE Y DESTINO RÉGIMEN ORDINARIO, MÉDICOS RESIDENTES E IMSS BIENESTAR
ZONA A	GUANAJUATO	9	09	27101-0163	210	115	1104	00	02	SUETER FEMENINO TALLA: ESPECIAL COLOR: VERDE AGUA CEDULA 9.	ES	PZA	1	PZA	28	-	-	28
ZONA A	GUANAJUATO	9	09	27101-0163	210	115	1112	00	02	SUETER FEMENINO TALLA EXTRAGRANDE COLOR: VERDE OSCURO, CEDULA 9	X	PZA	1	PZA	197	-	-	197
ZONA A	GUANAJUATO	9	09	27101-0163	210	115	1120	00	02	SUETER FEMENINO TALLA: ESPECIAL COLOR: VERDE OSCURO, CEDULA 9	ES	PZA	1	PZA	102	-	-	102
ZONA A	GUANAJUATO	9	09	27101-0163	210	115	1138	00	02	SUETER FEMENINO TALLA EXTRAGRANDE, COLOR: ROSA CEDULA 9	X	PZA	1	PZA	1	-	-	1
ZONA A	GUANAJUATO	9	09	27101-0163	210	115	1153	00	02	SUETER FEMENINO, TALLA: EXTRAGRANDE COLOR: AZUL MARINO, CEDULA 9	X	PZA	1	PZA	6	-	-	6
ZONA A	GUANAJUATO	9	09	27101-0163	210	115	1161	00	02	SUETER FEMENINO TALLA: ESPECIAL COLOR: AZUL MARINO, CEDULA 9.	ES	PZA	1	PZA	1	-	-	1
ZONA A	GUANAJUATO	9	09	27101-0163	210	115	1211	00	02	SUETER FEMENINO TALLA: PLUS COLOR: AZUL MARINO, CEDULA 9	PL	PZA	1	PZA	1	-	-	1
ZONA A	GUANAJUATO	9	09	27101-0163	210	115	1245	00	02	SUETER FEMENINO TALLA: PLUS COLOR: VERDE AGUA CEDULA 9.	PL	PZA	1	PZA	7	-	-	7
ZONA A	GUANAJUATO	9	09	27101-0163	210	115	1252	00	02	SUETER FEMENINO TALLA: PLUS COLOR: VERDE OSCURO CEDULA 9.	PL	PZA	1	PZA	18	-	-	18
ZONA A	GUANAJUATO	9	09	27101-0163	210	115	1294	00	02	SUETER FEMENINO TALLA: CHICA COLOR: AMARILLO ZONA A, CEDULA 9	CH	PZA	1	PZA	12	-	-	12
ZONA A	GUANAJUATO	9	09	27101-0163	210	115	1302	00	02	SUETER FEMENINO TALLA: MEDIANA COLOR: AMARILLO ZONA A, CEDULA 9.	M	PZA	1	PZA	1	-	-	1
ZONA A	GUANAJUATO	9	09	27101-0163	210	115	1328	00	02	SUETER FEMENINO TALLA: EXTRAGRANDE COLOR: AMARILLO ZONA A, CEDULA 9.	X	PZA	1	PZA	4	-	-	4
ZONA A	GUANAJUATO	9	09	27101-0163	210	115	1336	00	02	SUETER FEMENINO TALLA: ESPECIAL COLOR AMARILLO ZONA A CEDULA 9.	ES	PZA	1	PZA	13	-	-	13
ZONA A	HIDALGO	9	09	27101-0163	210	115	0031	00	02	SUETER FEMENINO TALLA: CHICA COLOR: VERDE AGUA CEDULA 9.	CH	PZA	1	PZA	140	-	-	140
ZONA A	HIDALGO	9	09	27101-0163	210	115	0064	00	02	SUETER FEMENINO TALLA MEDIANA COLOR: VERDE AGUA CEDULA 9.	M	PZA	1	PZA	170	-	-	170
ZONA A	HIDALGO	9	09	27101-0163	210	115	0098	00	02	SUETER FEMENINO TALLA: GRANDE COLOR: VERDE AGUA CEDULA 9.	G	PZA	1	PZA	62	-	-	62
ZONA A	HIDALGO	9	09	27101-0163	210	115	0122	00	02	SUETER FEMENINO TALLA CHICA COLOR: VERDE OSCURO, CEDULA 9	CH	PZA	1	PZA	409	-	237	646
ZONA A	HIDALGO	9	09	27101-0163	210	115	0155	00	02	SUETER FEMENINO TALLA: MEDIANA COLOR: VERDE OSCURO, CEDULA 9.	M	PZA	1	PZA	579	-	380	959
ZONA A	HIDALGO	9	09	27101-0163	210	115	0189	00	02	SUETER FEMENINO TALLA: GRANDE COLOR: VERDE OSCURO CEDULA 9.	G	PZA	1	PZA	278	-	162	440
ZONA A	HIDALGO	9	09	27101-0163	210	115	0213	00	02	SUETER FEMENINO TALLA: CHICA COLOR ROSA CEDULA 9.	CH	PZA	1	PZA	24	-	1	25
ZONA A	HIDALGO	9	09	27101-0163	210	115	0247	00	02	SUETER FEMENINO TALLA MEDIANA COLOR ROSA CEDULA 9.	M	PZA	1	PZA	9	-	4	13

ANEXO 5. CUADRO DE DISTRIBUCIÓN

Areas Requirentes: Órganos de Operación Administrativa Desconcentrada de Aguascalientes, Baja California, Baja California Sur, Campeche, Chiapas, Chihuahua, CDMX Norte, CDMX Sur, Coahuila, Colima, Durango, Guanajuato, Guerrero, Hidalgo, Edo. México Oriente, Edo. México Poniente, Jalisco, Michoacán, Morelos, Nayarit, Nuevo León, Oaxaca, Puebla, Querétaro, Quintana Roo, San Luis Potosí, Sinaloa, Sonora, Tabasco, Tamaulipas, Tlaxcala, Veracruz Norte, Veracruz Sur, Yucatán, Zacatecas y Áreas de Nivel Central.

ZONA	OOAD	PARTIDA	CÉDULA	CLAVE CUCOP +	GPO	GEN	ESP	DIF	VAR	DESCRIPCIÓN- SISTEMA DE ABASTO INSTITUCIONAL (SAI)	TALLA	UNIDAD	CANT.	TIPO	ÚNICA ENTREGA RÉGIMEN ORDINARIO	ÚNICA ENTREGA MÉDICOS RESIDENTES	ÚNICA ENTREGA RÉGIMEN IMSS BIENESTAR	TOTAL POR CLAVE Y DESTINO RÉGIMEN ORDINARIO, MÉDICOS RESIDENTES E IMSS BIENESTAR
ZONA A	HIDALGO	9	09	27101-0163	210	115	0270	00	02	SUETER FEMENINO. TALLA: GRANDE. COLOR: ROSA. CEDULA 9.	G	PZA	1	PZA	5	-	-	5
ZONA A	HIDALGO	9	09	27101-0163	210	115	0304	00	02	SUETER FEMENINO. TALLA: CHICA. COLOR: AZUL MARINO. CEDULA 9.	CH	PZA	1	PZA	24	-	2	26
ZONA A	HIDALGO	9	09	27101-0163	210	115	0338	00	02	SUETER FEMENINO. TALLA: MEDIANA. COLOR: AZUL MARINO. CEDULA 9.	M	PZA	1	PZA	33	-	2	35
ZONA A	HIDALGO	9	09	27101-0163	210	115	0361	00	02	SUETER FEMENINO. TALLA: GRANDE. COLOR: AZUL MARINO. CEDULA 9.	G	PZA	1	PZA	18	-	-	18
ZONA A	HIDALGO	9	09	27101-0163	210	115	1096	00	02	SUETER FEMENINO. TALLA: EXTRAGRANDE. COLOR: VERDE AGUA. CEDULA 9.	X	PZA	1	PZA	15	-	-	15
ZONA A	HIDALGO	9	09	27101-0163	210	115	1104	00	02	SUETER FEMENINO. TALLA: ESPECIAL. COLOR: VERDE AGUA. CEDULA 9.	ES	PZA	1	PZA	7	-	-	7
ZONA A	HIDALGO	9	09	27101-0163	210	115	1112	00	02	SUETER FEMENINO. TALLA: EXTRAGRANDE. COLOR: VERDE OSCURO. CEDULA 9.	X	PZA	1	PZA	58	-	18	76
ZONA A	HIDALGO	9	09	27101-0163	210	115	1120	00	02	SUETER FEMENINO. TALLA: ESPECIAL. COLOR: VERDE OSCURO. CEDULA 9.	ES	PZA	1	PZA	16	-	16	32
ZONA A	HIDALGO	9	09	27101-0163	210	115	1138	00	02	SUETER FEMENINO. TALLA: EXTRAGRANDE. COLOR: ROSA. CEDULA 9.	X	PZA	1	PZA	1	-	1	2
ZONA A	HIDALGO	9	09	27101-0163	210	115	1153	00	02	SUETER FEMENINO. TALLA: EXTRAGRANDE. COLOR: AZUL MARINO. CEDULA 9.	X	PZA	1	PZA	6	-	-	6
ZONA A	HIDALGO	9	09	27101-0163	210	115	1245	00	02	SUETER FEMENINO. TALLA: PLUS. COLOR: VERDE AGUA. CEDULA 9.	PL	PZA	1	PZA	1	-	-	1
ZONA A	HIDALGO	9	09	27101-0163	210	115	1252	00	02	SUETER FEMENINO. TALLA: PLUS. COLOR: VERDE OSCURO. CEDULA 9.	PL	PZA	1	PZA	1	-	1	2
ZONA A	HIDALGO	9	09	27101-0163	210	115	1328	00	02	SUETER FEMENINO. TALLA: EXTRAGRANDE. COLOR: AMARILLO. ZONA A. CEDULA 9.	X	PZA	1	PZA	3	-	-	3
ZONA A	MORELOS	9	09	27101-0163	210	115	0031	00	02	SUETER FEMENINO. TALLA: CHICA. COLOR: VERDE AGUA. CEDULA 9.	CH	PZA	1	PZA	134	-	-	134
ZONA A	MORELOS	9	09	27101-0163	210	115	0064	00	02	SUETER FEMENINO. TALLA: MEDIANA. COLOR: VERDE AGUA. CEDULA 9.	M	PZA	1	PZA	167	-	-	167
ZONA A	MORELOS	9	09	27101-0163	210	115	0098	00	02	SUETER FEMENINO. TALLA: GRANDE. COLOR: VERDE AGUA. CEDULA 9.	G	PZA	1	PZA	74	-	-	74
ZONA A	MORELOS	9	09	27101-0163	210	115	0122	00	02	SUETER FEMENINO. TALLA: CHICA. COLOR: VERDE OSCURO. CEDULA 9.	CH	PZA	1	PZA	369	-	-	369
ZONA A	MORELOS	9	09	27101-0163	210	115	0155	00	02	SUETER FEMENINO. TALLA: MEDIANA. COLOR: VERDE OSCURO. CEDULA 9.	M	PZA	1	PZA	696	-	-	696
ZONA A	MORELOS	9	09	27101-0163	210	115	0189	00	02	SUETER FEMENINO. TALLA: GRANDE. COLOR: VERDE OSCURO. CEDULA 9.	G	PZA	1	PZA	388	-	-	388
ZONA A	MORELOS	9	09	27101-0163	210	115	0213	00	02	SUETER FEMENINO. TALLA: CHICA. COLOR: ROSA. CEDULA 9.	CH	PZA	1	PZA	24	-	-	24
ZONA A	MORELOS	9	09	27101-0163	210	115	0247	00	02	SUETER FEMENINO. TALLA: MEDIANA. COLOR: ROSA. CEDULA 9.	M	PZA	1	PZA	15	-	-	15

DIVISIÓN DE CONTROL DE LOS ANEXOS

ANEXO 5. CUADRO DE DISTRIBUCIÓN

Areas Requirentes: Órganos de Operación Administrativa Desconcentrada de Aguascalientes, Baja California, Baja California Sur, Campeche, Chiapas, Chihuahua, CDMX Norte, CDMX Sur, Coahuila, Colima, Durango, Guanajuato, Guerrero, Hidalgo, Edo. México Oriente, Edo. México Poniente, Jalisco, Michoacán, Morelos, Nayarit, Nuevo León, Oaxaca, Puebla, Querétaro, Quintana Roo, San Luis Potosí, Sinaloa, Sonora, Tabasco, Tamaulipas, Tlaxcala, Veracruz Norte, Veracruz Sur, Yucatán, Zacatecas y Áreas de Nivel Central.

ZONA	OOAD	PARTIDA	CÉDULA	CLAVE CUCOP +	GPO	GEN	ESP	DIF	VAR	DESCRIPCIÓN- SISTEMA DE ABASTO INSTITUCIONAL (SAI)	TALLA	UNIDAD	CANT.	TIPO	ÚNICA ENTREGA RÉGIMEN ORDINARIO	ÚNICA ENTREGA MÉDICOS RESIDENTES	ÚNICA ENTREGA RÉGIMEN IMSS BIENESTAR	TOTAL POR CLAVE Y DESTINO RÉGIMEN ORDINARIO, MÉDICOS RESIDENTES E IMSS BIENESTAR
ZONA A	MORELOS	9	09	27101-0163	210	115	0270	00	02	SUETER FEMENINO. TALLA: GRANDE. COLOR: ROSA. CEDULA 9.	G	PZA	1	PZA	3	-	-	3
ZONA A	MORELOS	9	09	27101-0163	210	115	0304	00	02	SUETER FEMENINO. TALLA: CHICA. COLOR: AZUL MARINO. CEDULA 9.	CH	PZA	1	PZA	27	-	-	27
ZONA A	MORELOS	9	09	27101-0163	210	115	0338	00	02	SUETER FEMENINO. TALLA: MEDIANA. COLOR: AZUL MARINO. CEDULA 9.	M	PZA	1	PZA	45	-	-	45
ZONA A	MORELOS	9	09	27101-0163	210	115	0361	00	02	SUETER FEMENINO. TALLA: GRANDE. COLOR: AZUL MARINO. CEDULA 9.	G	PZA	1	PZA	14	-	-	14
ZONA A	MORELOS	9	09	27101-0163	210	115	1096	00	02	SUETER FEMENINO. TALLA: EXTRAGRANDE. COLOR: VERDE AGUA. CEDULA 9.	X	PZA	1	PZA	28	-	-	28
ZONA A	MORELOS	9	09	27101-0163	210	115	1104	00	02	SUETER FEMENINO. TALLA: ESPECIAL. COLOR: VERDE AGUA. CEDULA 9.	ES	PZA	1	PZA	4	-	-	4
ZONA A	MORELOS	9	09	27101-0163	210	115	1112	00	02	SUETER FEMENINO. TALLA: EXTRAGRANDE. COLOR: VERDE OSCURO. CEDULA 9.	X	PZA	1	PZA	79	-	-	79
ZONA A	MORELOS	9	09	27101-0163	210	115	1120	00	02	SUETER FEMENINO. TALLA: ESPECIAL. COLOR: VERDE OSCURO. CEDULA 9.	ES	PZA	1	PZA	16	-	-	16
ZONA A	MORELOS	9	09	27101-0163	210	115	1138	00	02	SUETER FEMENINO. TALLA: EXTRAGRANDE. COLOR: ROSA. CEDULA 9.	X	PZA	1	PZA	1	-	-	1
ZONA A	MORELOS	9	09	27101-0163	210	115	1153	00	02	SUETER FEMENINO. TALLA: EXTRAGRANDE. COLOR: AZUL MARINO. CEDULA 9.	X	PZA	1	PZA	3	-	-	3
ZONA A	MORELOS	9	09	27101-0163	210	115	1161	00	02	SUETER FEMENINO. TALLA: ESPECIAL. COLOR: AZUL MARINO. CEDULA 9.	ES	PZA	1	PZA	1	-	-	1
ZONA A	MORELOS	9	09	27101-0163	210	115	1245	00	02	SUETER FEMENINO. TALLA: PLUS. COLOR: VERDE AGUA. CEDULA 9.	PL	PZA	1	PZA	5	-	-	5
ZONA A	MORELOS	9	09	27101-0163	210	115	1252	00	02	SUETER FEMENINO. TALLA: PLUS. COLOR: VERDE OSCURO. CEDULA 9.	PL	PZA	1	PZA	4	-	-	4
ZONA A	MORELOS	9	09	27101-0163	210	115	1294	00	02	SUETER FEMENINO. TALLA: CHICA. COLOR: AMARILLO. ZONA A. CEDULA 9.	CH	PZA	1	PZA	4	-	-	4
ZONA A	MORELOS	9	09	27101-0163	210	115	1328	00	02	SUETER FEMENINO. TALLA: EXTRAGRANDE. COLOR: AMARILLO. ZONA A. CEDULA 9.	X	PZA	1	PZA	2	-	-	2
ZONA A	MORELOS	9	09	27101-0163	210	115	1336	00	02	SUETER FEMENINO. TALLA: ESPECIAL. COLOR: AMARILLO. ZONA A. CEDULA 9.	ES	PZA	1	PZA	2	-	-	2
ZONA A	OFICINAS CENTRALES	9	09	27101-0163	210	115	0122	00	02	SUETER FEMENINO. TALLA: CHICA. COLOR: VERDE OSCURO. CEDULA 9.	CH	PZA	1	PZA	9	-	-	9
ZONA A	OFICINAS CENTRALES	9	09	27101-0163	210	115	0155	00	02	SUETER FEMENINO. TALLA: MEDIANA. COLOR: VERDE OSCURO. CEDULA 9.	M	PZA	1	PZA	14	-	6	20
ZONA A	OFICINAS CENTRALES	9	09	27101-0163	210	115	0169	00	02	SUETER FEMENINO. TALLA: GRANDE. COLOR: VERDE OSCURO. CEDULA 9.	G	PZA	1	PZA	5	-	2	7
ZONA A	OFICINAS CENTRALES	9	09	27101-0163	210	115	0213	00	02	SUETER FEMENINO. TALLA: CHICA. COLOR: ROSA. CEDULA 9.	CH	PZA	1	PZA	-	-	2	2
ZONA A	OFICINAS CENTRALES	9	09	27101-0163	210	115	0247	00	02	SUETER FEMENINO. TALLA: MEDIANA. COLOR: ROSA. CEDULA 9.	M	PZA	1	PZA	1	-	2	3

ANEXO 5. CUADRO DE DISTRIBUCIÓN

Areas Requirentes: Órganos de Operación Administrativa Desconcentrada de Aguascalientes, Baja California, Baja California Sur, Campeche, Chiapas, Chihuahua, CDMX Norte, CDMX Sur, Coahuila, Colima, Durango, Guanajuato, Guerrero, Hidalgo, Edo. México Oriente, Edo. México Poniente, Jalisco, Michoacán, Morelos, Nayarit, Nuevo León, Oaxaca, Puebla, Querétaro, Quintana Roo, San Luis Potosí, Sinaloa, Sonora, Tabasco, Tamaulipas, Tlaxcala, Veracruz Norte, Veracruz Sur, Yucatán, Zacatecas y Áreas de Nivel Central.

ZONA	OOAD	PARTIDA	CÉDULA	CLAVE CUCOP +	GPO	GEN	ESP	DIF	VAR	DESCRIPCIÓN- SISTEMA DE ABASTO INSTITUCIONAL (SAI)	TALLA	UNIDAD	CANT.	TIPO	ÚNICA ENTREGA RÉGIMEN ORDINARIO	ÚNICA ENTREGA MÉDICOS RESIDENTES	ÚNICA ENTREGA RÉGIMEN IMSS BIENESTAR	TOTAL POR CLAVE Y DESTINO RÉGIMEN ORDINARIO, MÉDICOS RESIDENTES E IMSS BIENESTAR
ZONA A	OFICINAS CENTRALES	9	09	27101-0163	210	115	0304	00	02	SUETER FEMENINO. TALLA: CHICA. COLOR: AZUL MARINO. CEDULA 9.	CH	PZA	1	PZA	1	-	-	1
ZONA A	OFICINAS CENTRALES	9	09	27101-0163	210	115	0338	00	02	SUETER FEMENINO. TALLA: MEDIANA. COLOR: AZUL MARINO. CEDULA 9.	M	PZA	1	PZA	1	-	-	1
ZONA A	OFICINAS CENTRALES	9	09	27101-0163	210	115	0361	00	02	SUETER FEMENINO. TALLA: GRANDE. COLOR: AZUL MARINO. CEDULA 9.	G	PZA	1	PZA	-	-	2	2
ZONA A	OFICINAS CENTRALES	9	09	27101-0163	210	115	1112	00	02	SUETER FEMENINO. TALLA: EXTRAGRANDE. COLOR: VERDE OSCURO. CEDULA 9.	X	PZA	1	PZA	-	-	2	2
ZONA A	PUEBLA	9	09	27101-0163	210	115	0031	00	02	SUETER FEMENINO. TALLA: CHICA. COLOR: VERDE AGUA. CEDULA 9.	CH	PZA	1	PZA	255	-	-	255
ZONA A	PUEBLA	9	09	27101-0163	210	115	0064	00	02	SUETER FEMENINO. TALLA: MEDIANA. COLOR: VERDE AGUA. CEDULA 9.	M	PZA	1	PZA	329	-	-	329
ZONA A	PUEBLA	9	09	27101-0163	210	115	0098	00	02	SUETER FEMENINO. TALLA: GRANDE. COLOR: VERDE AGUA. CEDULA 9.	G	PZA	1	PZA	152	-	-	152
ZONA A	PUEBLA	9	09	27101-0163	210	115	0122	00	02	SUETER FEMENINO. TALLA: CHICA. COLOR: VERDE OSCURO. CEDULA 9.	CH	PZA	1	PZA	756	-	168	924
ZONA A	PUEBLA	9	09	27101-0163	210	115	0155	00	02	SUETER FEMENINO. TALLA: MEDIANA. COLOR: VERDE OSCURO. CEDULA 9.	M	PZA	1	PZA	1,445	-	443	1,888
ZONA A	PUEBLA	9	09	27101-0163	210	115	0189	00	02	SUETER FEMENINO. TALLA: GRANDE. COLOR: VERDE OSCURO. CEDULA 9.	G	PZA	1	PZA	698	-	230	928
ZONA A	PUEBLA	9	09	27101-0163	210	115	0213	00	02	SUETER FEMENINO. TALLA: CHICA. COLOR: ROSA. CEDULA 9.	CH	PZA	1	PZA	45	-	1	46
ZONA A	PUEBLA	9	09	27101-0163	210	115	0247	00	02	SUETER FEMENINO. TALLA: MEDIANA. COLOR: ROSA. CEDULA 9.	M	PZA	1	PZA	22	-	2	24
ZONA A	PUEBLA	9	09	27101-0163	210	115	0270	00	02	SUETER FEMENINO. TALLA: GRANDE. COLOR: ROSA. CEDULA 9.	G	PZA	1	PZA	5	-	1	6
ZONA A	PUEBLA	9	09	27101-0163	210	115	0304	00	02	SUETER FEMENINO. TALLA: CHICA. COLOR: AZUL MARINO. CEDULA 9.	CH	PZA	1	PZA	50	-	3	53
ZONA A	PUEBLA	9	09	27101-0163	210	115	0338	00	02	SUETER FEMENINO. TALLA: MEDIANA. COLOR: AZUL MARINO. CEDULA 9.	M	PZA	1	PZA	64	-	2	66
ZONA A	PUEBLA	9	09	27101-0163	210	115	0361	00	02	SUETER FEMENINO. TALLA: GRANDE. COLOR: AZUL MARINO. CEDULA 9.	G	PZA	1	PZA	23	-	3	26
ZONA A	PUEBLA	9	09	27101-0163	210	115	1096	00	02	SUETER FEMENINO. TALLA: EXTRAGRANDE. COLOR: VERDE AGUA. CEDULA 9.	X	PZA	1	PZA	21	-	-	21
ZONA A	PUEBLA	9	09	27101-0163	210	115	1104	00	02	SUETER FEMENINO. TALLA: ESPECIAL. COLOR: VERDE AGUA. CEDULA 9.	ES	PZA	1	PZA	3	-	-	3
ZONA A	PUEBLA	9	09	27101-0163	210	115	1112	00	02	SUETER FEMENINO. TALLA: EXTRAGRANDE. COLOR: VERDE OSCURO. CEDULA 9.	X	PZA	1	PZA	89	-	28	117
ZONA A	PUEBLA	9	09	27101-0163	210	115	1120	00	02	SUETER FEMENINO. TALLA: ESPECIAL. COLOR: VERDE OSCURO. CEDULA 9.	ES	PZA	1	PZA	34	-	14	48
ZONA A	PUEBLA	9	09	27101-0163	210	115	1153	00	02	SUETER FEMENINO. TALLA: EXTRAGRANDE. COLOR: AZUL MARINO. CEDULA 9.	X	PZA	1	PZA	8	-	-	8

DIVISIÓN DE CONTRATOS

ANEXO 5. CUADRO DE DISTRIBUCIÓN

Áreas Requirentes: Órganos de Operación Administrativa Desconcentrada de Aguascalientes, Baja California, Baja California Sur, Campeche, Chiapas, Chihuahua, CDMX Norte, CDMX Sur, Coahuila, Colima, Durango, Guanajuato, Guerrero, Hidalgo, Edo. México Oriente, Edo. México Poniente, Jalisco, Michoacán, Morelos, Nayarit, Nuevo León, Oaxaca, Puebla, Querétaro, Quintana Roo, San Luis Potosí, Sinaloa, Sonora, Tabasco, Tamaulipas, Tlaxcala, Veracruz Norte, Veracruz Sur, Yucatán, Zacatecas y Áreas de Nivel Central.

ZONA	OOAD	PARTIDA	CÉDULA	CLAVE CUCOP +	GPO	GEN	ESP	DIF	VAR	DESCRIPCIÓN- SISTEMA DE ABASTO INSTITUCIONAL (SAI)	TALLA	UNIDAD	CANT.	TIPO	ÚNICA ENTREGA RÉGIMEN ORDINARIO	ÚNICA ENTREGA MÉDICOS RESIDENTES	ÚNICA ENTREGA RÉGIMEN IMSS BIENESTAR	TOTAL POR CLAVE Y DESTINO RÉGIMEN ORDINARIO, MÉDICOS RESIDENTES E IMSS BIENESTAR
ZONA A	PUEBLA	9	09	27101-0163	210	115	1161	00	02	SUETER FEMENINO TALLA ESPECIAL COLOR AZUL MARINO CEDULA 9.	ES	PZA	1	PZA	2	-	-	2
ZONA A	PUEBLA	9	09	27101-0163	210	115	1211	00	02	SUETER FEMENINO TALLA PLUS COLOR AZUL MARINO CEDULA 9.	PL	PZA	1	PZA	1	-	-	1
ZONA A	PUEBLA	9	09	27101-0163	210	115	1245	00	02	SUETER FEMENINO TALLA PLUS COLOR VERDE AGUA CEDULA 9	PL	PZA	1	PZA	2	-	-	2
ZONA A	PUEBLA	9	09	27101-0163	210	115	1252	00	02	SUETER FEMENINO TALLA PLUS COLOR VERDE OSCURO CEDULA 9	PL	PZA	1	PZA	5	-	1	6
ZONA A	PUEBLA	9	09	27101-0163	210	115	1294	00	02	SUETER FEMENINO TALLA CHICA COLOR AMARILLO ZONA A CEDULA 9	CH	PZA	1	PZA	10	-	-	10
ZONA A	PUEBLA	9	09	27101-0163	210	115	1328	00	02	SUETER FEMENINO TALLA EXTRAGRANDE COLOR AMARILLO ZONA A CEDULA 9.	X	PZA	1	PZA	3	-	-	3
ZONA A	PUEBLA	9	09	27101-0163	210	115	1336	00	02	SUETER FEMENINO TALLA ESPECIAL COLOR AMARILLO ZONA A CEDULA 9	ES	PZA	1	PZA	12	-	-	12
ZONA A	QUERETARO	9	09	27101-0163	210	115	0031	00	02	SUETER FEMENINO TALLA: CHICA COLOR VERDE AGUA CEDULA 9.	CH	PZA	1	PZA	164	-	-	164
ZONA A	QUERETARO	9	09	27101-0163	210	115	0064	00	02	SUETER FEMENINO TALLA MEDIANA COLOR VERDE AGUA CEDULA 9.	M	PZA	1	PZA	279	-	-	279
ZONA A	QUERETARO	9	09	27101-0163.	210	115	0098	00	02	SUETER FEMENINO TALLA GRANDE COLOR VERDE AGUA CEDULA 9.	G	PZA	1	PZA	139	-	-	139
ZONA A	QUERETARO	9	09	27101-0163	210	115	0122	00	02	SUETER FEMENINO TALLA: CHICA COLOR VERDE OSCURO CEDULA 9.	CH	PZA	1	PZA	561	-	-	561
ZONA A	QUERETARO	9	09	27101-0163	210	115	0155	00	02	SUETER FEMENINO TALLA MEDIANA COLOR VERDE OSCURO CEDULA 9.	M	PZA	1	PZA	1,183	-	-	1,183
ZONA A	QUERETARO	9	09	27101-0163	210	115	0189	00	02	SUETER FEMENINO TALLA GRANDE COLOR VERDE OSCURO CEDULA 9	G	PZA	1	PZA	467	-	-	467
ZONA A	QUERETARO	9	09	27101-0163	210	115	0213	00	02	SUETER FEMENINO TALLA CHICA COLOR ROSA CEDULA 9	CH	PZA	1	PZA	30	-	-	30
ZONA A	QUERETARO	9	09	27101-0163	210	115	0247	00	02	SUETER FEMENINO TALLA MEDIANA COLOR ROSA CEDULA 9	M	PZA	1	PZA	22	-	-	22
ZONA A	QUERETARO	9	09	27101-0163	210	115	0270	00	02	SUETER FEMENINO TALLA GRANDE COLOR ROSA CEDULA 9	G	PZA	1	PZA	7	-	-	7
ZONA A	QUERETARO	9	09	27101-0163	210	115	0304	00	02	SUETER FEMENINO TALLA: CHICA COLOR AZUL MARINO CEDULA 9.	CH	PZA	1	PZA	21	-	-	21
ZONA A	QUERETARO	9	09	27101-0163	210	115	0338	00	02	SUETER FEMENINO TALLA: MEDIANA COLOR AZUL MARINO CEDULA 9.	M	PZA	1	PZA	51	-	-	51
ZONA A	QUERETARO	9	09	27101-0163	210	115	0361	00	02	SUETER FEMENINO TALLA: GRANDE COLOR AZUL MARINO CEDULA 9.	G	PZA	1	PZA	27	-	-	27
ZONA A	QUERETARO	9	09	27101-0163	210	115	1096	00	02	SUETER FEMENINO TALLA EXTRAGRANDE COLOR VERDE AGUA CEDULA 9	X	PZA	1	PZA	20	-	-	20
ZONA A	QUERETARO	9	09	27101-0163	210	115	1104	00	02	SUETER FEMENINO TALLA ESPECIAL COLOR VERDE AGUA CEDULA 9.	ES	PZA	1	PZA	1	-	-	1

ANEXO 5. CUADRO DE DISTRIBUCIÓN

Áreas Requirentes: Órganos de Operación Administrativa Desconcentrada de Aguascalientes, Baja California, Baja California Sur, Campeche, Chiapas, Chihuahua, CDMX Norte, CDMX Sur, Coahuila, Colima, Durango, Guanajuato, Guerrero, Hidalgo, Edo. México Oriente, Edo. México Poniente, Jalisco, Michoacán, Morelos, Nayarit, Nuevo León, Oaxaca, Puebla, Querétaro, Quintana Roo, San Luis Potosí, Sinaloa, Sonora, Tabasco, Tamaulipas, Tlaxcala, Veracruz Norte, Veracruz Sur, Yucatán, Zacatecas y Áreas de Nivel Central.

ZONA	OOAD	PARTIDA	CÉDULA	CLAVE CUCOP +	GPO	GEN	ESP	DIF	VAR	DESCRIPCIÓN- SISTEMA DE ABASTO INSTITUCIONAL (SAI)	TALLA	UNIDAD	CANT.	TIPO	ÚNICA ENTREGA RÉGIMEN ORDINARIO	ÚNICA ENTREGA MÉDICOS RESIDENTES	ÚNICA ENTREGA RÉGIMEN IMSS BIENESTAR	TOTAL POR CLAVE Y DESTINO RÉGIMEN ORDINARIO, MÉDICOS RESIDENTES E IMSS BIENESTAR
ZONA A	QUERETARO	9	09	27101-0163	210	115	1112	00	02	SUETER FEMENINO. TALLA: EXTRAGRANDE. COLOR: VERDE OSCURO. CEDULA 9.	X	PZA	1	PZA	63	-	-	63
ZONA A	QUERETARO	9	09	27101-0163	210	115	1120	00	02	SUETER FEMENINO. TALLA: ESPECIAL. COLOR: VERDE OSCURO. CEDULA 9.	ES	PZA	1	PZA	73	-	-	73
ZONA A	QUERETARO	9	09	27101-0163	210	115	1153	00	02	SUETER FEMENINO. TALLA: EXTRAGRANDE. COLOR: AZUL MARINO. CEDULA 9.	X	PZA	1	PZA	7	-	-	7
ZONA A	QUERETARO	9	09	27101-0163	210	115	1161	00	02	SUETER FEMENINO. TALLA: ESPECIAL. COLOR: AZUL MARINO. CEDULA 9.	ES	PZA	1	PZA	3	-	-	3
ZONA A	QUERETARO	9	09	27101-0163	210	115	1211	00	02	SUETER FEMENINO. TALLA: PLUS. COLOR: AZUL MARINO. CEDULA 9.	PL	PZA	1	PZA	1	-	-	1
ZONA A	QUERETARO	9	09	27101-0163	210	115	1245	00	02	SUETER FEMENINO. TALLA: PLUS. COLOR: VERDE AGUA. CEDULA 9.	PL	PZA	1	PZA	6	-	-	6
ZONA A	QUERETARO	9	09	27101-0163	210	115	1252	00	02	SUETER FEMENINO. TALLA: PLUS. COLOR: VERDE OSCURO. CEDULA 9.	PL	PZA	1	PZA	10	-	-	10
ZONA A	QUERETARO	9	09	27101-0163	210	115	1294	00	02	SUETER FEMENINO. TALLA: CHICA. COLOR: AMARILLO. ZONA A. CEDULA 9.	CH	PZA	1	PZA	3	-	-	3
ZONA A	QUERETARO	9	09	27101-0163	210	115	1328	00	02	SUETER FEMENINO. TALLA: EXTRAGRANDE. COLOR: AMARILLO. ZONA A. CEDULA 9.	X	PZA	1	PZA	2	-	-	2
ZONA A	QUERETARO	9	09	27101-0163	210	115	1336	00	02	SUETER FEMENINO. TALLA: ESPECIAL. COLOR: AMARILLO. ZONA A. CEDULA 9.	ES	PZA	1	PZA	2	-	-	2
ZONA A	SAN LUIS POTOSI	9	09	27101-0163	210	115	0031	00	02	SUETER FEMENINO. TALLA: CHICA. COLOR: VERDE AGUA. CEDULA 9.	CH	PZA	1	PZA	133	-	-	133
ZONA A	SAN LUIS POTOSI	9	09	27101-0163	210	115	0064	00	02	SUETER FEMENINO. TALLA: MEDIANA. COLOR: VERDE AGUA. CEDULA 9.	M	PZA	1	PZA	225	-	-	225
ZONA A	SAN LUIS POTOSI	9	09	27101-0163	210	115	0098	00	02	SUETER FEMENINO. TALLA: GRANDE. COLOR: VERDE AGUA. CEDULA 9.	G	PZA	1	PZA	97	-	-	97
ZONA A	SAN LUIS POTOSI	9	09	27101-0163	210	115	0122	00	02	SUETER FEMENINO. TALLA: CHICA. COLOR: VERDE OSCURO. CEDULA 9.	CH	PZA	1	PZA	402	-	160	562
ZONA A	SAN LUIS POTOSI	9	09	27101-0163	210	115	0155	00	02	SUETER FEMENINO. TALLA: MEDIANA. COLOR: VERDE OSCURO. CEDULA 9.	M	PZA	1	PZA	784	-	308	1,092
ZONA A	SAN LUIS POTOSI	9	09	27101-0163	210	115	0189	00	02	SUETER FEMENINO. TALLA: GRANDE. COLOR: VERDE OSCURO. CEDULA 9.	G	PZA	1	PZA	516	-	221	737
ZONA A	SAN LUIS POTOSI	9	09	27101-0163	210	115	0213	00	02	SUETER FEMENINO. TALLA: CHICA. COLOR: ROSA. CEDULA 9.	CH	PZA	1	PZA	23	-	3	26
ZONA A	SAN LUIS POTOSI	9	09	27101-0163	210	115	0247	00	02	SUETER FEMENINO. TALLA: MEDIANA. COLOR: ROSA. CEDULA 9.	M	PZA	1	PZA	18	-	5	23
ZONA A	SAN LUIS POTOSI	9	09	27101-0163	210	115	0270	00	02	SUETER FEMENINO. TALLA: GRANDE. COLOR: ROSA. CEDULA 9.	G	PZA	1	PZA	3	-	-	3
ZONA A	SAN LUIS POTOSI	9	09	27101-0163	210	115	0304	00	02	SUETER FEMENINO. TALLA: CHICA. COLOR: AZUL MARINO. CEDULA 9.	CH	PZA	1	PZA	40	-	2	42
ZONA A	SAN LUIS POTOSI	9	09	27101-0163	210	115	0338	00	02	SUETER FEMENINO. TALLA: MEDIANA. COLOR: AZUL MARINO. CEDULA 9.	M	PZA	1	PZA	42	-	5	47

ANEXOS DICTAMEN CONTRATOS

ANEXO 5. CUADRO DE DISTRIBUCIÓN

Areas Requirentes: Órganos de Operación Administrativa Desconcentrada de Aguascalientes, Baja California, Baja California Sur, Campeche, Chiapas, Chihuahua, CDMX Norte, CDMX Sur, Coahuila, Colima, Durango, Guanajuato, Guerrero, Hidalgo, Edo. México Oriente, Edo. México Poniente, Jalisco, Michoacán, Morelos, Nayarit, Nuevo León, Oaxaca, Puebla, Querétaro, Quintana Roo, San Luis Potosí, Sinaloa, Sonora, Tabasco, Tamaulipas, Tlaxcala, Veracruz Norte, Veracruz Sur, Yucatán, Zacatecas y Áreas de Nivel Central

ZONA	OOAD	PARTIDA	CÉDULA	CLAVE CUCOP +	GPO	GEN	ESP	DIF	VAR	DESCRIPCIÓN- SISTEMA DE ABASTO INSTITUCIONAL (SAI)	TALLA	UNIDAD	CANT.	TIPO	ÚNICA ENTREGA RÉGIMEN ORDINARIO	ÚNICA ENTREGA MÉDICOS RESIDENTES	ÚNICA ENTREGA RÉGIMEN IMSS BIENESTAR	TOTAL POR CLAVE Y DESTINO RÉGIMEN ORDINARIO, MÉDICOS RESIDENTES E IMSS BIENESTAR
ZONA A	SAN LUIS POTOSI	9	09	27101-0163	210	115	0361	00	02	SUETER FEMENINO, TALLA: GRANDE, COLOR: AZUL MARINO, CEDULA 9.	G	PZA	1	PZA	26	-	4	30
ZONA A	SAN LUIS POTOSI	9	09	27101-0163	210	115	1096	00	02	SUETER FEMENINO, TALLA: EXTRAGRANDE, COLOR: VERDE AGUA, CEDULA 9.	X	PZA	1	PZA	36	-	-	36
ZONA A	SAN LUIS POTOSI	9	09	27101-0163	210	115	1104	00	02	SUETER FEMENINO TALLA ESPECIAL, COLOR: VERDE AGUA, CEDULA 9.	ES	PZA	1	PZA	3	-	-	3
ZONA A	SAN LUIS POTOSI	9	09	27101-0163	210	115	1112	00	02	SUETER FEMENINO, TALLA: EXTRAGRANDE, COLOR: VERDE OSCURO, CEDULA 9.	X	PZA	1	PZA	134	-	76	210
ZONA A	SAN LUIS POTOSI	9	09	27101-0163	210	115	1120	00	02	SUETER FEMENINO TALLA ESPECIAL, COLOR: VERDE OSCURO, CEDULA 9.	ES	PZA	1	PZA	30	-	18	48
ZONA A	SAN LUIS POTOSI	9	09	27101-0163	210	115	1138	00	02	SUETER FEMENINO, TALLA: EXTRAGRANDE, COLOR: ROSA, CEDULA 9.	X	PZA	1	PZA	1	-	-	1
ZONA A	SAN LUIS POTOSI	9	09	27101-0163	210	115	1153	00	02	SUETER FEMENINO, TALLA: EXTRAGRANDE, COLOR: AZUL MARINO, CEDULA 9.	X	PZA	1	PZA	6	-	1	7
ZONA A	SAN LUIS POTOSI	9	09	27101-0163	210	115	1161	00	02	SUETER FEMENINO, TALLA: ESPECIAL, COLOR: AZUL MARINO, CEDULA 9.	ES	PZA	1	PZA	1	-	-	1
ZONA A	SAN LUIS POTOSI	9	09	27101-0163	210	115	1245	00	02	SUETER FEMENINO TALLA PLUS COLOR VERDE AGUA, CEDULA 9.	PL	PZA	1	PZA	1	-	-	1
ZONA A	SAN LUIS POTOSI	9	09	27101-0163	210	115	1252	00	02	SUETER FEMENINO, TALLA PLUS, COLOR: VERDE OSCURO, CEDULA 9.	PL	PZA	1	PZA	7	-	3	10
ZONA A	SAN LUIS POTOSI	9	09	27101-0163	210	115	1294	00	02	SUETER FEMENINO, TALLA: CHICA, COLOR: AMARILLO, ZONA A, CEDULA 9.	CH	PZA	1	PZA	4	-	-	4
ZONA A	SAN LUIS POTOSI	9	09	27101-0163	210	115	1310	00	02	SUETER FEMENINO, TALLA: GRANDE, COLOR: AMARILLO, ZONA A, CEDULA 9.	G	PZA	1	PZA	1	-	-	1
ZONA A	SAN LUIS POTOSI	9	09	27101-0163	210	115	1328	00	02	SUETER FEMENINO, TALLA: EXTRAGRANDE, COLOR: AMARILLO, ZONA A, CEDULA 9.	X	PZA	1	PZA	3	-	-	3
ZONA A	SAN LUIS POTOSI	9	09	27101-0163	210	115	1336	00	02	SUETER FEMENINO, TALLA: ESPECIAL, COLOR: AMARILLO, ZONA A, CEDULA 9.	ES	PZA	1	PZA	4	-	-	4
ZONA A	TLAXCALA	9	09	27101-0163	210	115	0031	00	02	SUETER FEMENINO, TALLA: CHICA, COLOR: VERDE AGUA, CEDULA 9.	CH	PZA	1	PZA	73	-	-	73
ZONA A	TLAXCALA	9	09	27101-0163	210	115	0064	00	02	SUETER FEMENINO, TALLA: MEDIANA, COLOR: VERDE AGUA, CEDULA 9.	M	PZA	1	PZA	95	-	-	95
ZONA A	TLAXCALA	9	09	27101-0163	210	115	0098	00	02	SUETER FEMENINO, TALLA: GRANDE, COLOR: VERDE AGUA, CEDULA 9.	G	PZA	1	PZA	35	-	-	35
ZONA A	TLAXCALA	9	09	27101-0163	210	115	0122	00	02	SUETER FEMENINO, TALLA: CHICA, COLOR: VERDE OSCURO, CEDULA 9.	CH	PZA	1	PZA	247	-	-	247
ZONA A	TLAXCALA	9	09	27101-0163	210	115	0155	00	02	SUETER FEMENINO, TALLA: MEDIANA, COLOR: VERDE OSCURO, CEDULA 9.	M	PZA	1	PZA	422	-	-	422
ZONA A	TLAXCALA	9	09	27101-0163	210	115	0189	00	02	SUETER FEMENINO, TALLA: GRANDE, COLOR: VERDE OSCURO, CEDULA 9.	G	PZA	1	PZA	162	-	-	162
ZONA A	TLAXCALA	9	09	27101-0163	210	115	0213	00	02	SUETER FEMENINO, TALLA: CHICA, COLOR: ROSA, CEDULA 9.	CH	PZA	1	PZA	12	-	-	12

ANEXO 5. CUADRO DE DISTRIBUCIÓN

Áreas Requirentes: Órganos de Operación Administrativa Desconcentrada de Aguascalientes, Baja California, Baja California Sur, Campeche, Chiapas, Chihuahua, CDMX Norte, CDMX Sur, Coahuila, Colima, Durango, Guanajuato, Guerrero, Hidalgo, Edo. México Oriente, Edo. México Poniente, Jalisco, Michoacán, Morelos, Nayarit, Nuevo León, Oaxaca, Puebla, Querétaro, Quintana Roo, San Luis Potosí, Sinaloa, Sonora, Tabasco, Tamaulipas, Tlaxcala, Veracruz Norte, Veracruz Sur, Yucatán, Zacatecas y Áreas de Nivel Central.

ZONA	OOAD	PARTIDA	CÉDULA	CLAVE CUCOP +	GPO	GEN	ESP	DIF	VAR	DESCRIPCIÓN- SISTEMA DE ABASTO INSTITUCIONAL (SAI)	TALLA	UNIDAD	CANT.	TIPO	ÚNICA ENTREGA RÉGIMEN ORDINARIO	ÚNICA ENTREGA MÉDICOS RESIDENTES	ÚNICA ENTREGA RÉGIMEN IMSS BIENESTAR	TOTAL POR CLAVE Y DESTINO RÉGIMEN ORDINARIO, MÉDICOS RESIDENTES E IMSS BIENESTAR
ZONA A	TLAXCALA	9	09	27101-0163	210	115	0247	00	02	SUETER FEMENINO. TALLA: MEDIANA. COLOR: ROSA. CEDULA 9.	M	PZA	1	PZA	11	-	-	11
ZONA A	TLAXCALA	9	09	27101-0163	210	115	0270	00	02	SUETER FEMENINO. TALLA: GRANDE. COLOR: ROSA. CEDULA 9.	G	PZA	1	PZA	3	-	-	3
ZONA A	TLAXCALA	9	09	27101-0163	210	115	0304	00	02	SUETER FEMENINO. TALLA: CHICA. COLOR: AZUL MARINO. CEDULA 9.	CH	PZA	1	PZA	12	-	-	12
ZONA A	TLAXCALA	9	09	27101-0163	210	115	0338	00	02	SUETER FEMENINO. TALLA: MEDIANA. COLOR: AZUL MARINO. CEDULA 9.	M	PZA	1	PZA	13	-	-	13
ZONA A	TLAXCALA	9	09	27101-0163	210	115	0361	00	02	SUETER FEMENINO. TALLA: GRANDE. COLOR: AZUL MARINO. CEDULA 9.	G	PZA	1	PZA	8	-	-	8
ZONA A	TLAXCALA	9	09	27101-0163	210	115	1096	00	02	SUETER FEMENINO. TALLA: EXTRAGRANDE. COLOR: VERDE AGUA. CEDULA 9.	X	PZA	1	PZA	7	-	-	7
ZONA A	TLAXCALA	9	09	27101-0163	210	115	1104	00	02	SUETER FEMENINO. TALLA: ESPECIAL. COLOR: VERDE AGUA. CEDULA 9.	ES	PZA	1	PZA	2	-	-	2
ZONA A	TLAXCALA	9	09	27101-0163	210	115	1112	00	02	SUETER FEMENINO. TALLA: EXTRAGRANDE. COLOR: VERDE OSCURO. CEDULA 9.	X	PZA	1	PZA	22	-	-	22
ZONA A	TLAXCALA	9	09	27101-0163	210	115	1120	00	02	SUETER FEMENINO. TALLA: ESPECIAL. COLOR: VERDE OSCURO. CEDULA 9.	ES	PZA	1	PZA	9	-	-	9
ZONA A	TLAXCALA	9	09	27101-0163	210	115	1146	00	02	SUETER FEMENINO. TALLA: ESPECIAL. COLOR: ROSA. CEDULA 9.	ES	PZA	1	PZA	1	-	-	1
ZONA A	TLAXCALA	9	09	27101-0163	210	115	1153	00	02	SUETER FEMENINO. TALLA: EXTRAGRANDE. COLOR: AZUL MARINO. CEDULA 9.	X	PZA	1	PZA	1	-	-	1
ZONA A	TLAXCALA	9	09	27101-0163	210	115	1161	00	02	SUETER FEMENINO. TALLA: ESPECIAL. COLOR: AZUL MARINO. CEDULA 9.	ES	PZA	1	PZA	2	-	-	2
ZONA A	TLAXCALA	9	09	27101-0163	210	115	1252	00	02	SUETER FEMENINO. TALLA: PLUS. COLOR: VERDE OSCURO. CEDULA 9.	PL	PZA	1	PZA	1	-	-	1
ZONA A	TLAXCALA	9	09	27101-0163	210	115	1336	00	02	SUETER FEMENINO. TALLA: ESPECIAL. COLOR: AMARILLO. ZONA A. CEDULA 9.	ES	PZA	1	PZA	1	-	-	1
ZONA A	ZACATECAS	9	09	27101-0163	210	115	0031	00	02	SUETER FEMENINO. TALLA: CHICA. COLOR: VERDE AGUA. CEDULA 9.	CH	PZA	1	PZA	65	-	-	65
ZONA A	ZACATECAS	9	09	27101-0163	210	115	0064	00	02	SUETER FEMENINO. TALLA: MEDIANA. COLOR: VERDE AGUA. CEDULA 9.	M	PZA	1	PZA	101	-	-	101
ZONA A	ZACATECAS	9	09	27101-0163	210	115	0098	00	02	SUETER FEMENINO. TALLA: GRANDE. COLOR: VERDE AGUA. CEDULA 9.	G	PZA	1	PZA	49	-	-	49
ZONA A	ZACATECAS	9	09	27101-0163	210	115	0122	00	02	SUETER FEMENINO. TALLA: CHICA. COLOR: VERDE OSCURO. CEDULA 9.	CH	PZA	1	PZA	145	-	117	262
ZONA A	ZACATECAS	9	09	27101-0163	210	115	0155	00	02	SUETER FEMENINO. TALLA: MEDIANA. COLOR: VERDE OSCURO. CEDULA 9.	M	PZA	1	PZA	402	-	293	695
ZONA A	ZACATECAS	9	09	27101-0163	210	115	0189	00	02	SUETER FEMENINO. TALLA: GRANDE. COLOR: VERDE OSCURO. CEDULA 9.	G	PZA	1	PZA	200	-	212	412
ZONA A	ZACATECAS	9	09	27101-0163	210	115	0213	00	02	SUETER FEMENINO. TALLA: CHICA. COLOR: ROSA. CEDULA 9.	CH	PZA	1	PZA	14	-	-	14

DIVISIÓN DE CONTRATOS

ANEXO 5. CUADRO DE DISTRIBUCIÓN

Áreas Requirentes: Órganos de Operación Administrativa Desconcentrada de Aguascalientes, Baja California, Baja California Sur, Campeche, Chiapas, Chihuahua, CDMX Norte, CDMX Sur, Coahuila, Colima, Durango, Guanajuato, Guerrero, Hidalgo, Edo. México Oriente, Edo. México Poniente, Jalisco, Michoacán, Morelos, Nayarit, Nuevo León, Oaxaca, Puebla, Querétaro, Quintana Roo, San Luis Potosí, Sinaloa, Sonora, Tabasco, Tamaulipas, Tlaxcala, Veracruz Norte, Veracruz Sur, Yucatán, Zacatecas y Áreas de Nivel Central

ZONA	OOAD	PARTIDA	CÉDULA	CLAVE CUCOP +	GPO	GEN	ESP	DIF	VAR	DESCRIPCIÓN- SISTEMA DE ABASTO INSTITUCIONAL (SAI)	TALLA	UNIDAD	CANT.	TIPO	ÚNICA ENTREGA RÉGIMEN ORDINARIO	ÚNICA ENTREGA MÉDICOS RESIDENTES	ÚNICA ENTREGA RÉGIMEN IMSS BIENESTAR	TOTAL POR CLAVE Y DESTINO RÉGIMEN ORDINARIO, MÉDICOS RESIDENTES E IMSS BIENESTAR
ZONA A	ZACATECAS	9	09	27101-0163	210	115	0247	00	02	SUETER FEMENINO TALLA MEDIANA COLOR ROSA CEDULA 9.	M	PZA	1	PZA	5	-	-	5
ZONA A	ZACATECAS	9	09	27101-0163	210	115	0270	00	02	SUETER FEMENINO TALLA GRANDE COLOR: ROSA CEDULA 9.	G	PZA	1	PZA	4	-	1	5
ZONA A	ZACATECAS	9	09	27101-0163	210	115	0304	00	02	SUETER FEMENINO. TALLA CHICA COLOR AZUL MARINO. CEDULA 9.	CH	PZA	1	PZA	15	-	1	16
ZONA A	ZACATECAS	9	09	27101-0163	210	115	0338	00	02	SUETER FEMENINO TALLA MEDIANA COLOR AZUL MARINO. CEDULA 9.	M	PZA	1	PZA	14	-	5	19
ZONA A	ZACATECAS	9	09	27101-0163	210	115	0361	00	02	SUETER FEMENINO TALLA GRANDE COLOR AZUL MARINO. CEDULA 9.	G	PZA	1	PZA	16	-	3	19
ZONA A	ZACATECAS	9	09	27101-0163	210	115	1096	00	02	SUETER FEMENINO TALLA EXTRAGRANDE COLOR: VERDE AGUA. CEDULA 9.	X	PZA	1	PZA	13	-	-	13
ZONA A	ZACATECAS	9	09	27101-0163	210	115	1104	00	02	SUETER FEMENINO TALLA ESPECIAL COLOR VERDE AGUA. CEDULA 9.	ES	PZA	1	PZA	8	-	-	8
ZONA A	ZACATECAS	9	09	27101-0163	210	115	1112	00	02	SUETER FEMENINO. TALLA: EXTRAGRANDE. COLOR: VERDE OSCURO. CEDULA 9.	X	PZA	1	PZA	23	-	28	51
ZONA A	ZACATECAS	9	09	27101-0163	210	115	1120	00	02	SUETER FEMENINO. TALLA: ESPECIAL. COLOR: VERDE OSCURO. CEDULA 9.	ES	PZA	1	PZA	20	-	25	45
ZONA A	ZACATECAS	9	09	27101-0163	210	115	1146	00	02	SUETER FEMENINO. TALLA: ESPECIAL. COLOR: ROSA. CEDULA 9.	ES	PZA	1	PZA	1	-	1	2
ZONA A	ZACATECAS	9	09	27101-0163	210	115	1153	00	02	SUETER FEMENINO. TALLA: EXTRAGRANDE COLOR: AZUL MARINO. CEDULA 9.	X	PZA	1	PZA	1	-	-	1
ZONA A	ZACATECAS	9	09	27101-0163	210	115	1161	00	02	SUETER FEMENINO. TALLA: ESPECIAL. COLOR: AZUL MARINO. CEDULA 9.	ES	PZA	1	PZA	1	-	1	2
ZONA A	ZACATECAS	9	09	27101-0163	210	115	1245	00	02	SUETER FEMENINO. TALLA: PLUS. COLOR: VERDE AGUA. CEDULA 9.	PL	PZA	1	PZA	2	-	-	2
ZONA A	ZACATECAS	9	09	27101-0163	210	115	1252	00	02	SUETER FEMENINO. TALLA: PLUS. COLOR: VERDE OSCURO. CEDULA 9.	PL	PZA	1	PZA	1	-	2	3
ZONA A	ZACATECAS	9	09	27101-0163	210	115	1328	00	02	SUETER FEMENINO TALLA EXTRAGRANDE COLOR: AMARILLO. ZONA A. CEDULA 9.	X	PZA	1	PZA	1	-	-	1
ZONA A	ZACATECAS	9	09	27101-0163	210	115	1336	00	02	SUETER FEMENINO TALLA: ESPECIAL. COLOR: AMARILLO. ZONA A. CEDULA 9.	ES	PZA	1	PZA	1	-	-	1
ZONA B	BAJA CALIFORNIA	9	09	27101-0163	210	115	0031	00	02	SUETER FEMENINO. TALLA: CHICA. COLOR: VERDE AGUA. CEDULA 9.	CH	PZA	1	PZA	318	-	-	318
ZONA B	BAJA CALIFORNIA	9	09	27101-0163	210	115	0064	00	02	SUETER FEMENINO TALLA: MEDIANA. COLOR: VERDE AGUA. CEDULA 9.	M	PZA	1	PZA	357	-	-	357
ZONA B	BAJA CALIFORNIA	9	09	27101-0163	210	115	0098	00	02	SUETER FEMENINO TALLA: GRANDE. COLOR: VERDE AGUA. CEDULA 9.	G	PZA	1	PZA	233	-	-	233
ZONA B	BAJA CALIFORNIA	9	09	27101-0163	210	115	0122	00	02	SUETER FEMENINO TALLA: CHICA. COLOR: VERDE OSCURO. CEDULA 9.	CH	PZA	1	PZA	711	-	24	735
ZONA B	BAJA CALIFORNIA	9	09	27101-0163	210	115	0155	00	02	SUETER FEMENINO. TALLA: MEDIANA. COLOR: VERDE OSCURO. CEDULA 9.	M	PZA	1	PZA	1,161	-	26	1,187

ANEXO 5. CUADRO DE DISTRIBUCIÓN

Areas Requirentes: Órganos de Operación Administrativa Desconcentrada de Aguascalientes, Baja California, Baja California Sur, Campeche, Chiapas, Chihuahua, CDMX Norte, CDMX Sur, Coahuila, Colima, Durango, Guanajuato, Guerrero, Hidalgo, Edo. México Oriente, Edo. México Poniente, Jalisco, Michoacán, Morelos, Nayarit, Nuevo León, Oaxaca, Puebla, Querétaro, Quintana Roo, San Luis Potosí, Sinaloa, Sonora, Tabasco, Tamaulipas, Tlaxcala, Veracruz Norte, Veracruz Sur, Yucatán, Zacatecas y Áreas de Nivel Central.

ZONA	OOAD	PARTIDA	CÉDULA	CLAVE CUCOP +	GPO	GEN	ESP	DIF	VAR	DESCRIPCIÓN- SISTEMA DE ABASTO INSTITUCIONAL (SAI)	TALLA	UNIDAD	CANT.	TIPO	ÚNICA ENTREGA RÉGIMEN ORDINARIO	ÚNICA ENTREGA MÉDICOS RESIDENTES	ÚNICA ENTREGA RÉGIMEN IMSS BIENESTAR	TOTAL POR CLAVE Y DESTINO RÉGIMEN ORDINARIO, MÉDICOS RESIDENTES E IMSS BIENESTAR
ZONA B	BAJA CALIFORNIA	9	09	27101-0163	210	115	0189	00	02	SUETER FEMENINO. TALLA: GRANDE. COLOR: VERDE OSCURO. CEDULA 9.	G	PZA	1	PZA	787	-	27	814
ZONA B	BAJA CALIFORNIA	9	09	27101-0163	210	115	0213	00	02	SUETER FEMENINO. TALLA: CHICA. COLOR: ROSA. CEDULA 9.	CH	PZA	1	PZA	39	-	-	39
ZONA B	BAJA CALIFORNIA	9	09	27101-0163	210	115	0247	00	02	SUETER FEMENINO. TALLA: MEDIANA. COLOR: ROSA. CEDULA 9.	M	PZA	1	PZA	28	-	1	29
ZONA B	BAJA CALIFORNIA	9	09	27101-0163	210	115	0270	00	02	SUETER FEMENINO. TALLA: GRANDE. COLOR: ROSA. CEDULA 9.	G	PZA	1	PZA	11	-	-	11
ZONA B	BAJA CALIFORNIA	9	09	27101-0163	210	115	0304	00	02	SUETER FEMENINO. TALLA: CHICA. COLOR: AZUL MARINO. CEDULA 9.	CH	PZA	1	PZA	42	-	1	43
ZONA B	BAJA CALIFORNIA	9	09	27101-0163	210	115	0338	00	02	SUETER FEMENINO. TALLA: MEDIANA. COLOR: AZUL MARINO. CEDULA 9.	M	PZA	1	PZA	78	-	1	79
ZONA B	BAJA CALIFORNIA	9	09	27101-0163	210	115	0361	00	02	SUETER FEMENINO. TALLA: GRANDE. COLOR: AZUL MARINO. CEDULA 9.	G	PZA	1	PZA	66	-	1	67
ZONA B	BAJA CALIFORNIA	9	09	27101-0163	210	115	1096	00	02	SUETER FEMENINO. TALLA: EXTRAGRANDE. COLOR: VERDE AGUA. CEDULA 9.	X	PZA	1	PZA	53	-	-	53
ZONA B	BAJA CALIFORNIA	9	09	27101-0163	210	115	1104	00	02	SUETER FEMENINO. TALLA: ESPECIAL. COLOR: VERDE AGUA. CEDULA 9.	ES	PZA	1	PZA	54	-	-	54
ZONA B	BAJA CALIFORNIA	9	09	27101-0163	210	115	1112	00	02	SUETER FEMENINO. TALLA: EXTRAGRANDE. COLOR: VERDE OSCURO. CEDULA 9.	X	PZA	1	PZA	147	-	5	152
ZONA B	BAJA CALIFORNIA	9	09	27101-0163	210	115	1120	00	02	SUETER FEMENINO. TALLA: ESPECIAL. COLOR: VERDE OSCURO. CEDULA 9.	ES	PZA	1	PZA	130	-	-	130
ZONA B	BAJA CALIFORNIA	9	09	27101-0163	210	115	1146	00	02	SUETER FEMENINO. TALLA: ESPECIAL. COLOR: ROSA. CEDULA 9.	ES	PZA	1	PZA	1	-	-	1
ZONA B	BAJA CALIFORNIA	9	09	27101-0163	210	115	1153	00	02	SUETER FEMENINO. TALLA: EXTRAGRANDE. COLOR: AZUL MARINO. CEDULA 9.	X	PZA	1	PZA	11	-	-	11
ZONA B	BAJA CALIFORNIA	9	09	27101-0163	210	115	1161	00	02	SUETER FEMENINO. TALLA: ESPECIAL. COLOR: AZUL MARINO. CEDULA 9.	ES	PZA	1	PZA	11	-	-	11
ZONA B	BAJA CALIFORNIA	9	09	27101-0163	210	115	1211	00	02	SUETER FEMENINO. TALLA: PLUS. COLOR: AZUL MARINO. CEDULA 9.	PL	PZA	1	PZA	1	-	-	1
ZONA B	BAJA CALIFORNIA	9	09	27101-0163	210	115	1245	00	02	SUETER FEMENINO. TALLA: PLUS. COLOR: VERDE AGUA. CEDULA 9.	PL	PZA	1	PZA	6	-	-	6
ZONA B	BAJA CALIFORNIA	9	09	27101-0163	210	115	1252	00	02	SUETER FEMENINO. TALLA: PLUS. COLOR: VERDE OSCURO. CEDULA 9.	PL	PZA	1	PZA	33	-	1	34
ZONA B	BAJA CALIFORNIA SUR	9	09	27101-0163	210	115	0031	00	02	SUETER FEMENINO. TALLA: CHICA. COLOR: VERDE AGUA. CEDULA 9.	CH	PZA	1	PZA	80	-	-	80
ZONA B	BAJA CALIFORNIA SUR	9	09	27101-0163	210	115	0064	00	02	SUETER FEMENINO. TALLA: MEDIANA. COLOR: VERDE AGUA. CEDULA 9.	M	PZA	1	PZA	119	-	-	119
ZONA B	BAJA CALIFORNIA SUR	9	09	27101-0163	210	115	0098	00	02	SUETER FEMENINO. TALLA: GRANDE. COLOR: VERDE AGUA. CEDULA 9.	G	PZA	1	PZA	75	-	-	75
ZONA B	BAJA CALIFORNIA SUR	9	09	27101-0163	210	115	0122	00	02	SUETER FEMENINO. TALLA: CHICA. COLOR: VERDE OSCURO. CEDULA 9.	CH	PZA	1	PZA	269	-	-	269

ESTE ANEXO SE ENVIA A TITULO INFORMATIVO

ANEXO 5. CUADRO DE DISTRIBUCIÓN

Áreas Requirentes: Órganos de Operación Administrativa Desconcentrada de Aguascalientes, Baja California, Baja California Sur, Campeche, Chiapas, Chihuahua, CDMX Norte, CDMX Sur, Coahuila, Colima, Durango, Guanajuato, Guerrero, Hidalgo, Edo. México Oriente, Edo. Mexico Poniente, Jalisco, Michoacán, Morelos, Nayarit, Nuevo León, Oaxaca, Puebla, Queretaro, Quintana Roo, San Luis Potosí, Sinaloa, Sonora, Tabasco, Tamaulipas, Tlaxcala, Veracruz Norte, Veracruz Sur, Yucatán, Zacatecas y Áreas de Nivel Central.

ZONA	OOAD	PARTIDA	CÉDULA	CLAVE CUCOP +	GPO	GEN	ESP	DIF	VAR	DESCRIPCIÓN- SISTEMA DE ABASTO INSTITUCIONAL (SAI)	TALLA	UNIDAD	CANT.	TIPO	ÚNICA ENTREGA RÉGIMEN ORDINARIO	ÚNICA ENTREGA MÉDICOS RESIDENTES	ÚNICA ENTREGA RÉGIMEN IMSS BIENESTAR	TOTAL POR CLAVE Y DESTINO RÉGIMEN ORDINARIO, MÉDICOS RESIDENTES E IMSS BIENESTAR
ZONA B	BAJA CALIFORNIA SUR	9	09	27101-0163	210	115	0155	00	02	SUETER FEMENINO, TALLA: MEDIANA, COLOR: VERDE OSCURO, CEDULA 9.	M	PZA	1	PZA	440	-	-	440
ZONA B	BAJA CALIFORNIA SUR	9	09	27101-0163	210	115	0189	00	02	SUETER FEMENINO, TALLA: GRANDE, COLOR: VERDE OSCURO, CEDULA 9.	G	PZA	1	PZA	280	-	-	280
ZONA B	BAJA CALIFORNIA SUR	9	09	27101-0163	210	115	0213	00	02	SUETER FEMENINO, TALLA: CHICA, COLOR: ROSA, CEDULA 9.	CH	PZA	1	PZA	12	-	-	12
ZONA B	BAJA CALIFORNIA SUR	9	09	27101-0163	210	115	0247	00	02	SUETER FEMENINO, TALLA: MEDIANA, COLOR: ROSA, CEDULA 9.	M	PZA	1	PZA	5	-	-	5
ZONA B	BAJA CALIFORNIA SUR	9	09	27101-0163	210	115	0270	00	02	SUETER FEMENINO, TALLA: GRANDE, COLOR: ROSA, CEDULA 9.	G	PZA	1	PZA	4	-	-	4
ZONA B	BAJA CALIFORNIA SUR	9	09	27101-0163	210	115	0304	00	02	SUETER FEMENINO, TALLA: CHICA, COLOR: AZUL MARINO, CEDULA 9.	CH	PZA	1	PZA	14	-	-	14
ZONA B	BAJA CALIFORNIA SUR	9	09	27101-0163	210	115	0338	00	02	SUETER FEMENINO, TALLA: MEDIANA, COLOR: AZUL MARINO, CEDULA 9.	M	PZA	1	PZA	34	-	-	34
ZONA B	BAJA CALIFORNIA SUR	9	09	27101-0163	210	115	0361	00	02	SUETER FEMENINO, TALLA: GRANDE, COLOR: AZUL MARINO, CEDULA 9.	G	PZA	1	PZA	16	-	-	16
ZONA B	BAJA CALIFORNIA SUR	9	09	27101-0163	210	115	1096	00	02	SUETER, FEMENINO, TALLA: EXTRAGRANDE, COLOR: VERDE AGUA, CEDULA 9.	X	PZA	1	PZA	19	-	-	19
ZONA B	BAJA CALIFORNIA SUR	9	09	27101-0163	210	115	1104	00	02	SUETER FEMENINO, TALLA: ESPECIAL, COLOR: VERDE AGUA, CEDULA 9.	ES	PZA	1	PZA	6	-	-	6
ZONA B	BAJA CALIFORNIA SUR	9	09	27101-0163	210	115	1112	00	02	SUETER, FEMENINO, TALLA: EXTRAGRANDE, COLOR: VERDE OSCURO, CEDULA 9.	X	PZA	1	PZA	75	-	-	75
ZONA B	BAJA CALIFORNIA SUR	9	09	27101-0163	210	115	1120	00	02	SUETER FEMENINO, TALLA: ESPECIAL, COLOR: VERDE OSCURO, CEDULA 9.	ES	PZA	1	PZA	36	-	-	36
ZONA B	BAJA CALIFORNIA SUR	9	09	27101-0163	210	115	1153	00	02	SUETER, FEMENINO, TALLA: EXTRAGRANDE, COLOR: AZUL MARINO, CEDULA 9.	X	PZA	1	PZA	7	-	-	7
ZONA B	BAJA CALIFORNIA SUR	9	09	27101-0163	210	115	1161	00	02	SUETER FEMENINO, TALLA: ESPECIAL, COLOR: AZUL MARINO, CEDULA 9.	ES	PZA	1	PZA	2	-	-	2
ZONA B	BAJA CALIFORNIA SUR	9	09	27101-0163	210	115	1211	00	02	SUETER FEMENINO, TALLA: PLUS, COLOR: AZUL MARINO, CEDULA 9.	PL	PZA	1	PZA	1	-	-	1
ZONA B	BAJA CALIFORNIA SUR	9	09	27101-0163	210	115	1245	00	02	SUETER, FEMENINO, TALLA: PLUS, COLOR: VERDE AGUA, CEDULA 9.	PL	PZA	1	PZA	4	-	-	4
ZONA B	BAJA CALIFORNIA SUR	9	09	27101-0163	210	115	1252	00	02	SUETER, FEMENINO, TALLA: PLUS, COLOR: VERDE OSCURO, CEDULA 9.	PL	PZA	1	PZA	21	-	-	21
ZONA B	CAMPECHE	9	09	27101-0163	210	115	0031	00	02	SUETER FEMENINO, TALLA: CHICA, COLOR: VERDE AGUA, CEDULA 9.	CH	PZA	1	PZA	44	-	-	44
ZONA B	CAMPECHE	9	09	27101-0163	210	115	0064	00	02	SUETER FEMENINO, TALLA: MEDIANA, COLOR: VERDE AGUA, CEDULA 9.	M	PZA	1	PZA	71	-	-	71
ZONA B	CAMPECHE	9	09	27101-0163	210	115	0098	00	02	SUETER FEMENINO, TALLA: GRANDE, COLOR: VERDE AGUA, CEDULA 9.	G	PZA	1	PZA	67	-	-	67
ZONA B	CAMPECHE	9	09	27101-0163	210	115	0122	00	02	SUETER FEMENINO, TALLA: CHICA, COLOR: VERDE OSCURO, CEDULA 9.	CH	PZA	1	PZA	138	-	59	197

ANEXO 5. CUADRO DE DISTRIBUCIÓN

Áreas Requirentes: Órganos de Operación Administrativa Desconcentrada de Aguascalientes, Baja California, Baja California Sur, Campeche, Chiapas, Chihuahua, CDMX Norte, CDMX Sur, Coahuila, Colima, Durango, Guanajuato, Guerrero, Hidalgo, Edo. México Oriente, Edo. México Poniente, Jalisco, Michoacán, Morelos, Nayarit, Nuevo León, Oaxaca, Puebla, Querétaro, Quintana Roo, San Luis Potosí, Sinaloa, Sonora, Tabasco, Tamaulipas, Tlaxcala, Veracruz Norte, Veracruz Sur, Yucatán, Zacatecas y Áreas de Nivel Central.

ZONA	OOAD	PARTIDA	CÉDULA	CLAVE CUCOP +	GPO	GEN	ESP	DIF	VAR	DESCRIPCIÓN- SISTEMA DE ABASTO INSTITUCIONAL (SAI)	TALLA	UNIDAD	CANT.	TIPO	ÚNICA ENTREGA RÉGIMEN ORDINARIO	ÚNICA ENTREGA MÉDICOS RESIDENTES	ÚNICA ENTREGA RÉGIMEN IMSS BIENESTAR	TOTAL POR CLAVE Y DESTINO RÉGIMEN ORDINARIO, MÉDICOS RESIDENTES E IMSS BIENESTAR
ZONA B	CAMPECHE	9	09	27101-0163	210	115	0155	00	02	SUETER FEMENINO, TALLA: MEDIANA, COLOR: VERDE OSCURO, CEDULA 9.	M	PZA	1	PZA	276	-	109	385
ZONA B	CAMPECHE	9	09	27101-0163	210	115	0189	00	02	SUETER FEMENINO, TALLA: GRANDE, COLOR: VERDE OSCURO, CEDULA 9.	G	PZA	1	PZA	221	-	71	292
ZONA B	CAMPECHE	9	09	27101-0163	210	115	0213	00	02	SUETER FEMENINO, TALLA: CHICA, COLOR: ROSA, CEDULA 9.	CH	PZA	1	PZA	10	-	2	12
ZONA B	CAMPECHE	9	09	27101-0163	210	115	0247	00	02	SUETER FEMENINO, TALLA: MEDIANA, COLOR: ROSA, CEDULA 9.	M	PZA	1	PZA	3	-	-	3
ZONA B	CAMPECHE	9	09	27101-0163	210	115	0270	00	02	SUETER FEMENINO, TALLA: GRANDE, COLOR: ROSA, CEDULA 9.	G	PZA	1	PZA	2	-	2	4
ZONA B	CAMPECHE	9	09	27101-0163	210	115	0304	00	02	SUETER FEMENINO, TALLA: CHICA, COLOR: AZUL MARINO, CEDULA 9.	CH	PZA	1	PZA	10	-	-	10
ZONA B	CAMPECHE	9	09	27101-0163	210	115	0338	00	02	SUETER FEMENINO, TALLA: MEDIANA, COLOR: AZUL MARINO, CEDULA 9.	M	PZA	1	PZA	16	-	3	19
ZONA B	CAMPECHE	9	09	27101-0163	210	115	0361	00	02	SUETER FEMENINO, TALLA: GRANDE, COLOR: AZUL MARINO, CEDULA 9.	G	PZA	1	PZA	12	-	2	14
ZONA B	CAMPECHE	9	09	27101-0163	210	115	1096	00	02	SUETER FEMENINO, TALLA: EXTRAGRANDE, COLOR: VERDE AGUA, CEDULA 9.	X	PZA	1	PZA	17	-	-	17
ZONA B	CAMPECHE	9	09	27101-0163	210	115	1104	00	02	SUETER FEMENINO, TALLA: ESPECIAL, COLOR: VERDE AGUA, CEDULA 9.	ES	PZA	1	PZA	7	-	-	7
ZONA B	CAMPECHE	9	09	27101-0163	210	115	1112	00	02	SUETER FEMENINO, TALLA: EXTRAGRANDE, COLOR: VERDE OSCURO, CEDULA 9.	X	PZA	1	PZA	45	-	6	51
ZONA B	CAMPECHE	9	09	27101-0163	210	115	1120	00	02	SUETER FEMENINO, TALLA: ESPECIAL, COLOR: VERDE OSCURO, CEDULA 9.	ES	PZA	1	PZA	23	-	3	26
ZONA B	CAMPECHE	9	09	27101-0163	210	115	1138	00	02	SUETER FEMENINO, TALLA: EXTRAGRANDE, COLOR: ROSA, CEDULA 9.	X	PZA	1	PZA	1	-	-	1
ZONA B	CAMPECHE	9	09	27101-0163	210	115	1153	00	02	SUETER FEMENINO, TALLA: EXTRAGRANDE, COLOR: AZUL MARINO, CEDULA 9.	X	PZA	1	PZA	2	-	-	2
ZONA B	CAMPECHE	9	09	27101-0163	210	115	1237	00	02	SUETER FEMENINO, TALLA: PLUS, COLOR: ROSA, CEDULA 9.	PL	PZA	1	PZA	-	-	1	1
ZONA B	CAMPECHE	9	09	27101-0163	210	115	1245	00	02	SUETER FEMENINO, TALLA: PLUS, COLOR: VERDE AGUA, CEDULA 9.	PL	PZA	1	PZA	2	-	-	2
ZONA B	CAMPECHE	9	09	27101-0163	210	115	1252	00	02	SUETER FEMENINO, TALLA: PLUS, COLOR: VERDE OSCURO, CEDULA 9.	PL	PZA	1	PZA	2	-	1	3
ZONA B	CHIAPAS	9	09	27101-0163	210	115	0031	00	02	SUETER FEMENINO, TALLA: CHICA, COLOR: VERDE AGUA, CEDULA 9.	CH	PZA	1	PZA	57	-	-	57
ZONA B	CHIAPAS	9	09	27101-0163	210	115	0064	00	02	SUETER FEMENINO, TALLA: MEDIANA, COLOR: VERDE AGUA, CEDULA 9.	M	PZA	1	PZA	108	-	-	108
ZONA B	CHIAPAS	9	09	27101-0163	210	115	0098	00	02	SUETER FEMENINO, TALLA: GRANDE, COLOR: VERDE AGUA, CEDULA 9.	G	PZA	1	PZA	76	-	-	76
ZONA B	CHIAPAS	9	09	27101-0163	210	115	0122	00	02	SUETER FEMENINO, TALLA: CHICA, COLOR: VERDE OSCURO, CEDULA 9.	CH	PZA	1	PZA	271	-	466	737

ANEXO 5 DIRECCIÓN DE COMPRAS

ANEXO 5. CUADRO DE DISTRIBUCIÓN

Áreas Requirentes: Órganos de Operación Administrativa Desconcentrada de Aguascalientes, Baja California, Baja California Sur, Campeche, Chiapas, Chihuahua, CDMX Norte, CDMX Sur, Coahuila, Colima, Durango, Guanajuato, Guerrero, Hidalgo, Edo. México Oriente, Edo. México Poniente, Jalisco, Michoacán, Morelos, Nayarit, Nuevo León, Oaxaca, Puebla, Querétaro, Quintana Roo, San Luis Potosí, Sinaloa, Sonora, Tabasco, Tamaulipas, Tlaxcala, Veracruz Norte, Veracruz Sur, Yucatán, Zacatecas y Áreas de Nivel Central

ZONA	OOAD	PARTIDA	CÉDULA	CLAVE CUCOP +	GPO	GEN	ESP	DIF	VAR	DESCRIPCIÓN- SISTEMA DE ABASTO INSTITUCIONAL (SAI)	TALLA	UNIDAD	CANT.	TIPO	ÚNICA ENTREGA RÉGIMEN ORDINARIO	ÚNICA ENTREGA MÉDICOS RESIDENTES	ÚNICA ENTREGA RÉGIMEN IMSS BIENESTAR	TOTAL POR CLAVE Y DESTINO RÉGIMEN ORDINARIO, MÉDICOS RESIDENTES E IMSS BIENESTAR
ZONA B	CHIAPAS	9	09	27101-0163	210	115	0155	00	02	SUETER FEMENINO, TALLA: MEDIANA, COLOR: VERDE OSCURO, CEDULA 9.	M	PZA	1	PZA	492	-	888	1,380
ZONA B	CHIAPAS	9	09	27101-0163	210	115	0189	00	02	SUETER FEMENINO, TALLA: GRANDE, COLOR: VERDE OSCURO, CEDULA 9.	G	PZA	1	PZA	312	-	447	759
ZONA B	CHIAPAS	9	09	27101-0163	210	115	0213	00	02	SUETER FEMENINO, TALLA: CHICA, COLOR: ROSA, CEDULA 9.	CH	PZA	1	PZA	11	-	2	13
ZONA B	CHIAPAS	9	09	27101-0163	210	115	0247	00	02	SUETER FEMENINO, TALLA: MEDIANA, COLOR: ROSA, CEDULA 9.	M	PZA	1	PZA	8	-	4	12
ZONA B	CHIAPAS	9	09	27101-0163	210	115	0270	00	02	SUETER FEMENINO, TALLA: GRANDE, COLOR: ROSA, CEDULA 9.	G	PZA	1	PZA	5	-	1	6
ZONA B	CHIAPAS	9	09	27101-0163	210	115	0304	00	02	SUETER FEMENINO, TALLA: CHICA, COLOR: AZUL MARINO, CEDULA 9.	CH	PZA	1	PZA	29	-	9	38
ZONA B	CHIAPAS	9	09	27101-0163	210	115	0338	00	02	SUETER FEMENINO, TALLA: MEDIANA, COLOR: AZUL MARINO, CEDULA 9.	M	PZA	1	PZA	22	-	10	32
ZONA B	CHIAPAS	9	09	27101-0163	210	115	0361	00	02	SUETER FEMENINO, TALLA: GRANDE, COLOR: AZUL MARINO, CEDULA 9.	G	PZA	1	PZA	22	-	-	22
ZONA B	CHIAPAS	9	09	27101-0163	210	115	1096	00	02	SUETER FEMENINO, TALLA: EXTRAGRANDE, COLOR: VERDE AGUA, CEDULA 9.	X	PZA	1	PZA	16	-	-	16
ZONA B	CHIAPAS	9	09	27101-0163	210	115	1104	00	02	SUETER FEMENINO, TALLA: ESPECIAL, COLOR: VERDE AGUA, CEDULA 9.	ES	PZA	1	PZA	2	-	-	2
ZONA B	CHIAPAS	9	09	27101-0163	210	115	1112	00	02	SUETER FEMENINO, TALLA: EXTRAGRANDE, COLOR: VERDE OSCURO, CEDULA 9.	X	PZA	1	PZA	72	-	52	124
ZONA B	CHIAPAS	9	09	27101-0163	210	115	1120	00	02	SUETER FEMENINO, TALLA: ESPECIAL, COLOR: VERDE OSCURO, CEDULA 9.	ES	PZA	1	PZA	15	-	26	41
ZONA B	CHIAPAS	9	09	27101-0163	210	115	1138	00	02	SUETER FEMENINO, TALLA: EXTRAGRANDE, COLOR: ROSA, CEDULA 9.	X	PZA	1	PZA	1	-	-	1
ZONA B	CHIAPAS	9	09	27101-0163	210	115	1153	00	02	SUETER FEMENINO, TALLA: EXTRAGRANDE, COLOR: AZUL MARINO, CEDULA 9.	X	PZA	1	PZA	4	-	-	4
ZONA B	CHIAPAS	9	09	27101-0163	210	115	1161	00	02	SUETER FEMENINO, TALLA: ESPECIAL, COLOR: AZUL MARINO, CEDULA 9.	ES	PZA	1	PZA	2	-	-	2
ZONA B	CHIAPAS	9	09	27101-0163	210	115	1252	00	02	SUETER FEMENINO, TALLA: PLUS, COLOR: VERDE OSCURO, CEDULA 9.	PL	PZA	1	PZA	1	-	10	11
ZONA B	COAHUILA	9	09	27101-0163	210	115	0031	00	02	SUETER FEMENINO, TALLA: CHICA, COLOR: VERDE AGUA, CEDULA 9.	CH	PZA	1	PZA	300	-	-	300
ZONA B	COAHUILA	9	09	27101-0163	210	115	0064	00	02	SUETER FEMENINO, TALLA: MEDIANA, COLOR: VERDE AGUA, CEDULA 9.	M	PZA	1	PZA	434	-	-	434
ZONA B	COAHUILA	9	09	27101-0163	210	115	0098	00	02	SUETER FEMENINO, TALLA: GRANDE, COLOR: VERDE AGUA, CEDULA 9.	G	PZA	1	PZA	334	-	-	334
ZONA B	COAHUILA	9	09	27101-0163	210	115	0122	00	02	SUETER FEMENINO, TALLA: CHICA, COLOR: VERDE OSCURO, CEDULA 9.	CH	PZA	1	PZA	665	-	45	710
ZONA B	COAHUILA	9	09	27101-0163	210	115	0155	00	02	SUETER FEMENINO, TALLA: MEDIANA, COLOR: VERDE OSCURO, CEDULA 9.	M	PZA	1	PZA	1,276	-	141	1,417

ANEXO 5. CUADRO DE DISTRIBUCIÓN

Áreas Requirentes: Órganos de Operación Administrativa Desconcentrada de Aguascalientes, Baja California, Baja California Sur, Campeche, Chiapas, Chihuahua, CDMX Norte, CDMX Sur, Coahuila, Colima, Durango, Guanajuato, Guerrero, Hidalgo, Edo. México Oriente, Edo. México Poniente, Jalisco, Michoacán, Morelos, Nayarit, Nuevo León, Oaxaca, Puebla, Querétaro, Quintana Roo, San Luis Potosí, Sinaloa, Sonora, Tabasco, Tamaulipas, Tlaxcala, Veracruz Norte, Veracruz Sur, Yucatán, Zacatecas y Áreas de Nivel Central.

ZONA	OOAD	PARTIDA	CÉDULA	CLAVE CUCOP +	GPO	GEN	ESP	DIF	VAR	DESCRIPCIÓN- SISTEMA DE ABASTO INSTITUCIONAL (SAI)	TALLA	UNIDAD	CANT.	TIPO	ÚNICA ENTREGA RÉGIMEN ORDINARIO	ÚNICA ENTREGA MÉDICOS RESIDENTES	ÚNICA ENTREGA RÉGIMEN IMSS BIENESTAR	TOTAL POR CLAVE Y DESTINO RÉGIMEN ORDINARIO, MÉDICOS RESIDENTES E IMSS BIENESTAR
ZONA B	COAHUILA	9	09	27101-0163	210	115	0189	00	02	SUETER FEMENINO. TALLA: GRANDE. COLOR: VERDE OSCURO. CEDULA 9.	G	PZA	1	PZA	990	-	126	1,116
ZONA B	COAHUILA	9	09	27101-0163	210	115	0213	00	02	SUETER FEMENINO. TALLA: CHICA. COLOR: ROSA. CEDULA 9.	CH	PZA	1	PZA	40	-	-	40
ZONA B	COAHUILA	9	09	27101-0163	210	115	0247	00	02	SUETER FEMENINO. TALLA: MEDIANA. COLOR: ROSA. CEDULA 9.	M	PZA	1	PZA	29	-	2	31
ZONA B	COAHUILA	9	09	27101-0163	210	115	0270	00	02	SUETER FEMENINO. TALLA: GRANDE. COLOR: ROSA. CEDULA 9.	G	PZA	1	PZA	18	-	1	19
ZONA B	COAHUILA	9	09	27101-0163	210	115	0304	00	02	SUETER FEMENINO. TALLA: CHICA. COLOR: AZUL MARINO. CEDULA 9.	CH	PZA	1	PZA	48	-	-	48
ZONA B	COAHUILA	9	09	27101-0163	210	115	0338	00	02	SUETER FEMENINO. TALLA: MEDIANA. COLOR: AZUL MARINO. CEDULA 9.	M	PZA	1	PZA	73	-	2	75
ZONA B	COAHUILA	9	09	27101-0163	210	115	0361	00	02	SUETER FEMENINO. TALLA: GRANDE. COLOR: AZUL MARINO. CEDULA 9.	G	PZA	1	PZA	58	-	4	62
ZONA B	COAHUILA	9	09	27101-0163	210	115	1096	00	02	SUETER FEMENINO. TALLA: EXTRAGRANDE. COLOR: VERDE AGUA. CEDULA 9.	X	PZA	1	PZA	84	-	-	84
ZONA B	COAHUILA	9	09	27101-0163	210	115	1104	00	02	SUETER FEMENINO. TALLA: ESPECIAL. COLOR: VERDE AGUA. CEDULA 9.	ES	PZA	1	PZA	30	-	-	30
ZONA B	COAHUILA	9	09	27101-0163	210	115	1112	00	02	SUETER FEMENINO. TALLA: EXTRAGRANDE. COLOR: VERDE OSCURO. CEDULA 9.	X	PZA	1	PZA	248	-	27	275
ZONA B	COAHUILA	9	09	27101-0163	210	115	1120	00	02	SUETER FEMENINO. TALLA: ESPECIAL. COLOR: VERDE OSCURO. CEDULA 9.	ES	PZA	1	PZA	145	-	35	180
ZONA B	COAHUILA	9	09	27101-0163	210	115	1138	00	02	SUETER FEMENINO. TALLA: EXTRAGRANDE. COLOR: ROSA. CEDULA 9.	X	PZA	1	PZA	2	-	-	2
ZONA B	COAHUILA	9	09	27101-0163	210	115	1146	00	02	SUETER FEMENINO. TALLA: ESPECIAL. COLOR: ROSA. CEDULA 9.	ES	PZA	1	PZA	2	-	1	3
ZONA B	COAHUILA	9	09	27101-0163	210	115	1153	00	02	SUETER FEMENINO. TALLA: EXTRAGRANDE. COLOR: AZUL MARINO. CEDULA 9.	X	PZA	1	PZA	9	-	-	9
ZONA B	COAHUILA	9	09	27101-0163	210	115	1161	00	02	SUETER FEMENINO. TALLA: ESPECIAL. COLOR: AZUL MARINO. CEDULA 9.	ES	PZA	1	PZA	12	-	-	12
ZONA B	COAHUILA	9	09	27101-0163	210	115	1211	00	02	SUETER FEMENINO. TALLA: PLUS. COLOR: AZUL MARINO. CEDULA 9.	PL	PZA	1	PZA	3	-	-	3
ZONA B	COAHUILA	9	09	27101-0163	210	115	1245	00	02	SUETER FEMENINO. TALLA: PLUS. COLOR: VERDE AGUA. CEDULA 9.	PL	PZA	1	PZA	16	-	-	16
ZONA B	COAHUILA	9	09	27101-0163	210	115	1252	00	02	SUETER FEMENINO. TALLA: PLUS. COLOR: VERDE OSCURO. CEDULA 9.	PL	PZA	1	PZA	36	-	-	36
ZONA B	COLIMA	9	09	27101-0163	210	115	0031	00	02	SUETER FEMENINO. TALLA: CHICA. COLOR: VERDE AGUA. CEDULA 9.	CH	PZA	1	PZA	73	-	-	73
ZONA B	COLIMA	9	09	27101-0163	210	115	0064	00	02	SUETER FEMENINO. TALLA: MEDIANA. COLOR: VERDE AGUA. CEDULA 9.	M	PZA	1	PZA	87	-	-	87
ZONA B	COLIMA	9	09	27101-0163	210	115	0098	00	02	SUETER FEMENINO. TALLA: GRANDE. COLOR: VERDE AGUA. CEDULA 9.	G	PZA	1	PZA	66	-	-	66

DIVISIÓN DE CONTRATOS

ANEXO 5. CUADRO DE DISTRIBUCIÓN

Áreas Requirentes: Órganos de Operación Administrativa Desconcentrada de Aguascalientes, Baja California, Baja California Sur, Campeche, Chiapas, Chihuahua, CDMX Norte, CDMX Sur, Coahuila, Colima, Durango, Guanajuato, Guerrero, Hidalgo, Edo. México Oriente, Edo. México Poniente, Jalisco, Michoacán, Morelos, Nayarit, Nuevo León, Oaxaca, Puebla, Querétaro, Quintana Roo, San Luis Potosí, Sinaloa, Sonora, Tabasco, Tamaulipas, Tlaxcala, Veracruz Norte, Veracruz Sur, Yucatán, Zacatecas y Áreas de Nivel Central

ZONA	OOAD	PARTIDA	CÉDULA	CLAVE CUCOP +	GPO	GEN	ESP	DIF	VAR	DESCRIPCIÓN- SISTEMA DE ABASTO INSTITUCIONAL (SAI)	TALLA	UNIDAD	CANT.	TIPO	ÚNICA ENTREGA RÉGIMEN ORDINARIO	ÚNICA ENTREGA MÉDICOS RESIDENTES	ÚNICA ENTREGA RÉGIMEN IMSS BIENESTAR	TOTAL POR CLAVE Y DESTINO RÉGIMEN ORDINARIO, MÉDICOS RESIDENTES E IMSS BIENESTAR
ZONA B	COLIMA	9	09	27101-0163	210	115	0122	00	02	SUETER FEMENINO, TALLA: CHICA, COLOR: VERDE OSCURO, CEDULA 9.	CH	PZA	1	PZA	270	-	-	270
ZONA B	COLIMA	9	09	27101-0163	210	115	0155	00	02	SUETER FEMENINO, TALLA: MEDIANA, COLOR: VERDE OSCURO, CEDULA 9.	M	PZA	1	PZA	400	-	-	400
ZONA B	COLIMA	9	09	27101-0163	210	115	0189	00	02	SUETER FEMENINO, TALLA: GRANDE, COLOR: VERDE OSCURO, CEDULA 9.	G	PZA	1	PZA	234	-	-	234
ZONA B	COLIMA	9	09	27101-0163	210	115	0213	00	02	SUETER FEMENINO, TALLA: CHICA, COLOR: ROSA, CEDULA 9.	CH	PZA	1	PZA	11	-	-	11
ZONA B	COLIMA	9	09	27101-0163	210	115	0247	00	02	SUETER FEMENINO, TALLA: MEDIANA, COLOR: ROSA, CEDULA 9.	M	PZA	1	PZA	14	-	-	14
ZONA B	COLIMA	9	09	27101-0163	210	115	0270	00	02	SUETER FEMENINO, TALLA: GRANDE, COLOR: ROSA, CEDULA 9.	G	PZA	1	PZA	2	-	-	2
ZONA B	COLIMA	9	09	27101-0163	210	115	0304	00	02	SUETER FEMENINO, TALLA: CHICA, COLOR: AZUL MARINO, CEDULA 9.	CH	PZA	1	PZA	17	-	-	17
ZONA B	COLIMA	9	09	27101-0163	210	115	0338	00	02	SUETER FEMENINO, TALLA: MEDIANA, COLOR: AZUL MARINO, CEDULA 9.	M	PZA	1	PZA	21	-	-	21
ZONA B	COLIMA	9	09	27101-0163	210	115	0361	00	02	SUETER FEMENINO, TALLA: GRANDE, COLOR: AZUL MARINO, CEDULA 9.	G	PZA	1	PZA	14	-	-	14
ZONA B	COLIMA	9	09	27101-0163	210	115	1096	00	02	SUETER FEMENINO, TALLA: EXTRAGRANDE, COLOR: VERDE AGUA, CEDULA 9.	X	PZA	1	PZA	9	-	-	9
ZONA B	COLIMA	9	09	27101-0163	210	115	1104	00	02	SUETER FEMENINO, TALLA: ESPECIAL, COLOR: VERDE AGUA, CEDULA 9.	ES	PZA	1	PZA	10	-	-	10
ZONA B	COLIMA	9	09	27101-0163	210	115	1112	00	02	SUETER FEMENINO, TALLA: EXTRAGRANDE, COLOR: VERDE OSCURO, CEDULA 9.	X	PZA	1	PZA	59	-	-	59
ZONA B	COLIMA	9	09	27101-0163	210	115	1120	00	02	SUETER FEMENINO, TALLA: ESPECIAL, COLOR: VERDE OSCURO, CEDULA 9.	ES	PZA	1	PZA	11	-	-	11
ZONA B	COLIMA	9	09	27101-0163	210	115	1153	00	02	SUETER FEMENINO, TALLA: EXTRAGRANDE, COLOR: AZUL MARINO, CEDULA 9.	X	PZA	1	PZA	7	-	-	7
ZONA B	COLIMA	9	09	27101-0163	210	115	1161	00	02	SUETER FEMENINO, TALLA: ESPECIAL, COLOR: AZUL MARINO, CEDULA 9.	ES	PZA	1	PZA	1	-	-	1
ZONA B	COLIMA	9	09	27101-0163	210	115	1245	00	02	SUETER FEMENINO, TALLA: PLUS, COLOR: VERDE AGUA, CEDULA 9.	PL	PZA	1	PZA	2	-	-	2
ZONA B	COLIMA	9	09	27101-0163	210	115	1252	00	02	SUETER FEMENINO, TALLA: PLUS, COLOR: VERDE OSCURO, CEDULA 9.	PL	PZA	1	PZA	7	-	-	7
ZONA B	GUERRERO	9	09	27101-0163	210	115	0031	00	02	SUETER FEMENINO, TALLA: CHICA, COLOR: VERDE AGUA, CEDULA 9.	CH	PZA	1	PZA	122	-	-	122
ZONA B	GUERRERO	9	09	27101-0163	210	115	0064	00	02	SUETER FEMENINO, TALLA: MEDIANA, COLOR: VERDE AGUA, CEDULA 9.	M	PZA	1	PZA	177	-	-	177
ZONA B	GUERRERO	9	09	27101-0163	210	115	0098	00	02	SUETER FEMENINO, TALLA: GRANDE, COLOR: VERDE AGUA, CEDULA 9.	G	PZA	1	PZA	91	-	-	91
ZONA B	GUERRERO	9	09	27101-0163	210	115	0122	00	02	SUETER FEMENINO, TALLA: CHICA, COLOR: VERDE OSCURO, CEDULA 9.	CH	PZA	1	PZA	410	-	48	458

ANEXO 5. CUADRO DE DISTRIBUCIÓN

Areas Requirentes: Órganos de Operación Administrativa Desconcentrada de Aguascalientes, Baja California, Baja California Sur, Campeche, Chiapas, Chihuahua, CDMX Norte, CDMX Sur, Coahuila, Colima, Durango, Guanajuato, Guerrero, Hidalgo, Edo. México Oriente, Edo. México Poniente, Jalisco, Michoacán, Morelos, Nayarit, Nuevo León, Oaxaca, Puebla, Querétaro, Quintana Roo, San Luis Potosí, Sinaloa, Sonora, Tabasco, Tamaulipas, Tlaxcala, Veracruz Norte, Veracruz Sur, Yucatán, Zacatecas y Áreas de Nivel Central.

ZONA	OOAD	PARTIDA	CÉDULA	CLAVE CUCOP +	GPO	GEN	ESP	DIF	VAR	DESCRIPCIÓN- SISTEMA DE ABASTO INSTITUCIONAL (SAI)	TALLA	UNIDAD	CANT.	TIPO	ÚNICA ENTREGA RÉGIMEN ORDINARIO	ÚNICA ENTREGA MÉDICOS RESIDENTES	ÚNICA ENTREGA RÉGIMEN IMSS BIENESTAR	TOTAL POR CLAVE Y DESTINO RÉGIMEN ORDINARIO, MÉDICOS RESIDENTES E IMSS BIENESTAR
ZONA B	GUERRERO	9	09	27101-0163	210	115	0155	00	02	SUETER FEMENINO. TALLA: MEDIANA. COLOR: VERDE OSCURO. CEDULA 9.	M	PZA	1	PZA	584	-	49	633
ZONA B	GUERRERO	9	09	27101-0163	210	115	0189	00	02	SUETER FEMENINO. TALLA: GRANDE. COLOR: VERDE OSCURO. CEDULA 9.	G	PZA	1	PZA	304	-	16	320
ZONA B	GUERRERO	9	09	27101-0163	210	115	0213	00	02	SUETER FEMENINO. TALLA: CHICA. COLOR: ROSA. CEDULA 9.	CH	PZA	1	PZA	17	-	-	17
ZONA B	GUERRERO	9	09	27101-0163	210	115	0247	00	02	SUETER FEMENINO. TALLA: MEDIANA. COLOR: ROSA. CEDULA 9.	M	PZA	1	PZA	10	-	2	12
ZONA B	GUERRERO	9	09	27101-0163	210	115	0270	00	02	SUETER FEMENINO. TALLA: GRANDE. COLOR: ROSA. CEDULA 9.	G	PZA	1	PZA	4	-	-	4
ZONA B	GUERRERO	9	09	27101-0163	210	115	0304	00	02	SUETER FEMENINO. TALLA: CHICA. COLOR: AZUL MARINO. CEDULA 9.	CH	PZA	1	PZA	27	-	-	27
ZONA B	GUERRERO	9	09	27101-0163	210	115	0338	00	02	SUETER FEMENINO. TALLA: MEDIANA. COLOR: AZUL MARINO. CEDULA 9.	M	PZA	1	PZA	29	-	1	30
ZONA B	GUERRERO	9	09	27101-0163	210	115	0361	00	02	SUETER FEMENINO. TALLA: GRANDE. COLOR: AZUL MARINO. CEDULA 9.	G	PZA	1	PZA	19	-	2	21
ZONA B	GUERRERO	9	09	27101-0163	210	115	1096	00	02	SUETER FEMENINO. TALLA: EXTRAGRANDE. COLOR: VERDE AGUA. CEDULA 9.	X	PZA	1	PZA	27	-	-	27
ZONA B	GUERRERO	9	09	27101-0163	210	115	1104	00	02	SUETER FEMENINO. TALLA: ESPECIAL. COLOR: VERDE AGUA. CEDULA 9.	ES	PZA	1	PZA	4	-	-	4
ZONA B	GUERRERO	9	09	27101-0163	210	115	1112	00	02	SUETER FEMENINO. TALLA: EXTRAGRANDE. COLOR: VERDE OSCURO. CEDULA 9.	X	PZA	1	PZA	54	-	2	56
ZONA B	GUERRERO	9	09	27101-0163	210	115	1120	00	02	SUETER FEMENINO. TALLA: ESPECIAL. COLOR: VERDE OSCURO. CEDULA 9.	ES	PZA	1	PZA	16	-	-	16
ZONA B	GUERRERO	9	09	27101-0163	210	115	1153	00	02	SUETER FEMENINO. TALLA: EXTRAGRANDE. COLOR: AZUL MARINO. CEDULA 9.	X	PZA	1	PZA	6	-	-	6
ZONA B	GUERRERO	9	09	27101-0163	210	115	1245	00	02	SUETER FEMENINO. TALLA: PLUS. COLOR: VERDE AGUA. CEDULA 9.	PL	PZA	1	PZA	7	-	-	7
ZONA B	GUERRERO	9	09	27101-0163	210	115	1252	00	02	SUETER FEMENINO. TALLA: PLUS. COLOR: VERDE OSCURO. CEDULA 9.	PL	PZA	1	PZA	6	-	-	6
ZONA B	JALISCO	9	09	27101-0163	210	115	0031	00	02	SUETER FEMENINO. TALLA: CHICA. COLOR: VERDE AGUA. CEDULA 9.	CH	PZA	1	PZA	821	-	-	821
ZONA B	JALISCO	9	09	27101-0163	210	115	0064	00	02	SUETER FEMENINO. TALLA: MEDIANA. COLOR: VERDE AGUA. CEDULA 9.	M	PZA	1	PZA	1,023	-	-	1,023
ZONA B	JALISCO	9	09	27101-0163	210	115	0098	00	02	SUETER FEMENINO. TALLA: GRANDE. COLOR: VERDE AGUA. CEDULA 9.	G	PZA	1	PZA	525	-	-	525
ZONA B	JALISCO	9	09	27101-0163	210	115	0122	00	02	SUETER FEMENINO. TALLA: CHICA. COLOR: VERDE OSCURO. CEDULA 9.	CH	PZA	1	PZA	2,536	-	-	2,536
ZONA B	JALISCO	9	09	27101-0163	210	115	0155	00	02	SUETER FEMENINO. TALLA: MEDIANA. COLOR: VERDE OSCURO. CEDULA 9.	M	PZA	1	PZA	3,438	-	-	3,438
ZONA B	JALISCO	9	09	27101-0163	210	115	0189	00	02	SUETER FEMENINO. TALLA: GRANDE. COLOR: VERDE OSCURO. CEDULA 9.	G	PZA	1	PZA	1,990	-	-	1,990

DIVISIÓN DE CONTRATOS ANEXOS

ANEXO 5. CUADRO DE DISTRIBUCIÓN

Áreas Requirentes: Órganos de Operación Administrativa Desconcentrada de Aguascalientes, Baja California, Baja California Sur, Campeche, Chiapas, Chihuahua, CDMX Norte, CDMX Sur, Coahuila, Colima, Durango, Guanajuato, Guerrero, Hidalgo, Edo. México Oriente, Edo. México Poniente, Jalisco, Michoacán, Morelos, Nayarit, Nuevo León, Oaxaca, Puebla, Querétaro, Quintana Roo, San Luis Potosí, Sinaloa, Sonora, Tabasco, Tamaulipas, Tlaxcala, Veracruz Norte, Veracruz Sur, Yucatán, Zacatecas y Áreas de Nivel Central.

ZONA	OOAD	PARTIDA	CÉDULA	CLAVE CUCOP +	GPO	GEN	ESP	DIF	VAR	DESCRIPCIÓN- SISTEMA DE ABASTO INSTITUCIONAL (SAI)	TALLA	UNIDAD	CANT.	TIPO	ÚNICA ENTREGA RÉGIMEN ORDINARIO	ÚNICA ENTREGA MÉDICOS RESIDENTES	ÚNICA ENTREGA RÉGIMEN IMSS BIENESTAR	TOTAL POR CLAVE Y DESTINO RÉGIMEN ORDINARIO, MÉDICOS RESIDENTES E IMSS BIENESTAR
ZONA B	JALISCO	9	09	27101-0163	210	115	0213	00	02	SUETER FEMENINO, TALLA: CHICA, COLOR: ROSA, CEDULA 9.	CH	PZA	1	PZA	92	-	-	92
ZONA B	JALISCO	9	09	27101-0163	210	115	0247	00	02	SUETER FEMENINO, TALLA: MEDIANA, COLOR: ROSA, CEDULA 9.	M	PZA	1	PZA	71	-	-	71
ZONA B	JALISCO	9	09	27101-0163	210	115	0270	00	02	SUETER FEMENINO, TALLA: GRANDE, COLOR: ROSA, CEDULA 9.	G	PZA	1	PZA	17	-	-	17
ZONA B	JALISCO	9	09	27101-0163	210	115	0304	00	02	SUETER FEMENINO, TALLA: CHICA, COLOR: AZUL MARINO, CEDULA 9.	CH	PZA	1	PZA	168	-	-	168
ZONA B	JALISCO	9	09	27101-0163	210	115	0338	00	02	SUETER FEMENINO, TALLA: MEDIANA, COLOR: AZUL MARINO, CEDULA 9.	M	PZA	1	PZA	179	-	-	179
ZONA B	JALISCO	9	09	27101-0163	210	115	0361	00	02	SUETER FEMENINO, TALLA: GRANDE, COLOR: AZUL MARINO, CEDULA 9.	G	PZA	1	PZA	75	-	-	75
ZONA B	JALISCO	9	09	27101-0163	210	115	1096	00	02	SUETER FEMENINO, TALLA: EXTRAGRANDE, COLOR: VERDE AGUA, CEDULA 9.	X	PZA	1	PZA	130	-	-	130
ZONA B	JALISCO	9	09	27101-0163	210	115	1104	00	02	SUETER FEMENINO, TALLA: ESPECIAL, COLOR: VERDE AGUA, CEDULA 9.	ES	PZA	1	PZA	50	-	-	50
ZONA B	JALISCO	9	09	27101-0163	210	115	1112	00	02	SUETER FEMENINO, TALLA: EXTRAGRANDE, COLOR: VERDE OSCURO, CEDULA 9.	X	PZA	1	PZA	436	-	-	436
ZONA B	JALISCO	9	09	27101-0163	210	115	1120	00	02	SUETER FEMENINO, TALLA: ESPECIAL, COLOR: VERDE OSCURO, CEDULA 9.	ES	PZA	1	PZA	152	-	-	152
ZONA B	JALISCO	9	09	27101-0163	210	115	1138	00	02	SUETER FEMENINO, TALLA: EXTRAGRANDE, COLOR: ROSA, CEDULA 9.	X	PZA	1	PZA	1	-	-	1
ZONA B	JALISCO	9	09	27101-0163	210	115	1153	00	02	SUETER FEMENINO, TALLA: EXTRAGRANDE, COLOR: AZUL MARINO, CEDULA 9.	X	PZA	1	PZA	18	-	-	18
ZONA B	JALISCO	9	09	27101-0163	210	115	1161	00	02	SUETER FEMENINO, TALLA: ESPECIAL, COLOR: AZUL MARINO, CEDULA 9.	ES	PZA	1	PZA	3	-	-	3
ZONA B	JALISCO	9	09	27101-0163	210	115	1245	00	02	SUETER FEMENINO TALLA: PLUS, COLOR VERDE AGUA, CEDULA 9.	PL	PZA	1	PZA	8	-	-	8
ZONA B	JALISCO	9	09	27101-0163	210	115	1252	00	02	SUETER FEMENINO TALLA: PLUS, COLOR VERDE OSCURO, CEDULA 9.	PL	PZA	1	PZA	19	-	-	19
ZONA B	MICHOACAN	9	09	27101-0163	210	115	0031	00	02	SUETER FEMENINO, TALLA: CHICA, COLOR VERDE AGUA, CEDULA 9.	CH	PZA	1	PZA	238	-	-	238
ZONA B	MICHOACAN	9	09	27101-0163	210	115	0064	00	02	SUETER FEMENINO, TALLA: MEDIANA, COLOR: VERDE AGUA, CEDULA 9.	M	PZA	1	PZA	285	-	-	285
ZONA B	MICHOACAN	9	09	27101-0163	210	115	0098	00	02	SUETER FEMENINO, TALLA: GRANDE, COLOR: VERDE AGUA, CEDULA 9.	G	PZA	1	PZA	131	-	-	131
ZONA B	MICHOACAN	9	09	27101-0163	210	115	0122	00	02	SUETER FEMENINO, TALLA: CHICA, COLOR: VERDE OSCURO, CEDULA 9.	CH	PZA	1	PZA	778	-	220	998
ZONA B	MICHOACAN	9	09	27101-0163	210	115	0155	00	02	SUETER FEMENINO, TALLA: MEDIANA, COLOR: VERDE OSCURO, CEDULA 9.	M	PZA	1	PZA	1,127	-	527	1,654
ZONA B	MICHOACAN	9	09	27101-0163	210	115	0189	00	02	SUETER FEMENINO, TALLA: GRANDE, COLOR: VERDE OSCURO, CEDULA 9.	G	PZA	1	PZA	591	-	341	932

ANEXO 5. CUADRO DE DISTRIBUCIÓN

Áreas Requirentes: Órganos de Operación Administrativa Desconcentrada de Aguascalientes, Baja California, Baja California Sur, Campeche, Chiapas, Chihuahua, CDMX Norte, CDMX Sur, Coahuila, Colima, Durango, Guanajuato, Guerrero, Hidalgo, Edo. México Oriente, Edo. México Poniente, Jalisco, Michoacán, Morelos, Nayarit, Nuevo León, Oaxaca, Puebla, Querétaro, Quintana Roo, San Luis Potosí, Sinaloa, Sonora, Tabasco, Tamaulipas, Tlaxcala, Veracruz Norte, Veracruz Sur, Yucatán, Zacatecas y Áreas de Nivel Central.

ZONA	OOAD	PARTIDA	CÉDULA	CLAVE CUCOP +	GPO	GEN	ESP	DIF	VAR	DESCRIPCIÓN- SISTEMA DE ABASTO INSTITUCIONAL (SAI)	TALLA	UNIDAD	CANT.	TIPO	ÚNICA ENTREGA RÉGIMEN ORDINARIO	ÚNICA ENTREGA MÉDICOS RESIDENTES	ÚNICA ENTREGA RÉGIMEN IMSS BIENESTAR	TOTAL POR CLAVE Y DESTINO RÉGIMEN ORDINARIO, MÉDICOS RESIDENTES E IMSS BIENESTAR
ZONA B	MICHOACAN	9	09	27101-0163	210	115	0213	00	02	SUETER FEMENINO. TALLA: CHICA. COLOR: ROSA. CEDULA 9.	CH	PZA	1	PZA	35	-	2	37
ZONA B	MICHOACAN	9	09	27101-0163	210	115	0247	00	02	SUETER FEMENINO. TALLA: MEDIANA. COLOR: ROSA. CEDULA 9.	M	PZA	1	PZA	21	-	2	23
ZONA B	MICHOACAN	9	09	27101-0163	210	115	0270	00	02	SUETER FEMENINO. TALLA: GRANDE. COLOR: ROSA. CEDULA 9.	G	PZA	1	PZA	4	-	-	4
ZONA B	MICHOACAN	9	09	27101-0163	210	115	0304	00	02	SUETER FEMENINO. TALLA: CHICA. COLOR: AZUL MARINO. CEDULA 9.	CH	PZA	1	PZA	44	-	7	51
ZONA B	MICHOACAN	9	09	27101-0163	210	115	0338	00	02	SUETER FEMENINO. TALLA: MEDIANA. COLOR: AZUL MARINO. CEDULA 9.	M	PZA	1	PZA	66	-	2	68
ZONA B	MICHOACAN	9	09	27101-0163	210	115	0361	00	02	SUETER FEMENINO. TALLA: GRANDE. COLOR: AZUL MARINO. CEDULA 9.	G	PZA	1	PZA	25	-	5	30
ZONA B	MICHOACAN	9	09	27101-0163	210	115	1096	00	02	SUETER FEMENINO. TALLA: EXTRAGRANDE. COLOR: VERDE AGUA. CEDULA 9.	X	PZA	1	PZA	19	-	-	19
ZONA B	MICHOACAN	9	09	27101-0163	210	115	1104	00	02	SUETER FEMENINO. TALLA: ESPECIAL. COLOR: VERDE AGUA. CEDULA 9.	ES	PZA	1	PZA	26	-	-	26
ZONA B	MICHOACAN	9	09	27101-0163	210	115	1112	00	02	SUETER FEMENINO. TALLA: EXTRAGRANDE. COLOR: VERDE OSCURO. CEDULA 9.	X	PZA	1	PZA	126	-	48	174
ZONA B	MICHOACAN	9	09	27101-0163	210	115	1120	00	02	SUETER FEMENINO. TALLA: ESPECIAL. COLOR: VERDE OSCURO. CEDULA 9.	ES	PZA	1	PZA	58	-	37	95
ZONA B	MICHOACAN	9	09	27101-0163	210	115	1153	00	02	SUETER FEMENINO. TALLA: EXTRAGRANDE. COLOR: AZUL MARINO. CEDULA 9.	X	PZA	1	PZA	6	-	-	6
ZONA B	MICHOACAN	9	09	27101-0163	210	115	1161	00	02	SUETER FEMENINO. TALLA: ESPECIAL. COLOR: AZUL MARINO. CEDULA 9.	ES	PZA	1	PZA	4	-	-	4
ZONA B	MICHOACAN	9	09	27101-0163	210	115	1245	00	02	SUETER FEMENINO. TALLA: PLUS. COLOR: VERDE AGUA. CEDULA 9.	PL	PZA	1	PZA	11	-	-	11
ZONA B	MICHOACAN	9	09	27101-0163	210	115	1252	00	02	SUETER FEMENINO. TALLA: PLUS. COLOR: VERDE OSCURO. CEDULA 9.	PL	PZA	1	PZA	9	-	8	17
ZONA B	NAYARIT	9	09	27101-0163	210	115	0031	00	02	SUETER FEMENINO. TALLA: CHICA. COLOR: VERDE AGUA. CEDULA 9.	CH	PZA	1	PZA	121	-	-	121
ZONA B	NAYARIT	9	09	27101-0163	210	115	0064	00	02	SUETER FEMENINO. TALLA: MEDIANA. COLOR: VERDE AGUA. CEDULA 9.	M	PZA	1	PZA	123	-	-	123
ZONA B	NAYARIT	9	09	27101-0163	210	115	0098	00	02	SUETER FEMENINO. TALLA: GRANDE. COLOR: VERDE AGUA. CEDULA 9.	G	PZA	1	PZA	76	-	-	76
ZONA B	NAYARIT	9	09	27101-0163	210	115	0122	00	02	SUETER FEMENINO. TALLA: CHICA. COLOR: VERDE OSCURO. CEDULA 9.	CH	PZA	1	PZA	357	-	47	404
ZONA B	NAYARIT	9	09	27101-0163	210	115	0155	00	02	SUETER FEMENINO. TALLA: MEDIANA. COLOR: VERDE OSCURO. CEDULA 9.	M	PZA	1	PZA	508	-	143	651
ZONA B	NAYARIT	9	09	27101-0163	210	115	0189	00	02	SUETER FEMENINO. TALLA: GRANDE. COLOR: VERDE OSCURO. CEDULA 9.	G	PZA	1	PZA	302	-	58	360
ZONA B	NAYARIT	9	09	27101-0163	210	115	0213	00	02	SUETER FEMENINO. TALLA: CHICA. COLOR: ROSA. CEDULA 9.	CH	PZA	1	PZA	20	-	-	20

DIVISIÓN DE CONTRATOS ABIERTOS

ANEXO 5. CUADRO DE DISTRIBUCIÓN

Areas Requirentes: Órganos de Operación Administrativa Desconcentrada de Aguascalientes, Baja California, Baja California Sur, Campeche, Chiapas, Chihuanua, CDMX Norte, CDMX Sur, Coahuila, Colima, Durango, Guanajuato, Guerrero, Hidalgo, Edo México Oriente, Edo. México Poniente, Jalisco, Michoacán, Morelos, Nayarit, Nuevo León, Oaxaca, Puebla, Querétaro, Quintana Roo, San Luis Potosí, Sinaloa, Sonora, Tabasco, Tamaulipas, Tlaxcala, Veracruz Norte, Veracruz Sur, Yucatán, Zacatecas y Área de Nivel Central.

ZONA	OOAD	PARTIDA	CÉDULA	CLAVE CUCOP +	GPO	GEN	ESP	DIF	VAR	DESCRIPCIÓN- SISTEMA DE ABASTO INSTITUCIONAL (SAI)	TALLA	UNIDAD	CANT.	TIPO	ÚNICA ENTREGA RÉGIMEN ORDINARIO	ÚNICA ENTREGA MÉDICOS RESIDENTES	ÚNICA ENTREGA RÉGIMEN IMSS BIENESTAR	TOTAL POR CLAVE Y DESTINO RÉGIMEN ORDINARIO, MÉDICOS RESIDENTES E IMSS BIENESTAR
ZONA B	NAYARIT	9	09	27101-0163	210	115	0247	00	02	SUETER FEMENINO, TALLA: MEDIANA, COLOR: ROSA, CEDULA 9.	M	PZA	1	PZA	5	-	-	5
ZONA B	NAYARIT	9	09	27101-0163	210	115	0270	00	02	SUETER FEMENINO, TALLA: GRANDE, COLOR: ROSA, CEDULA 9.	G	PZA	1	PZA	3	-	-	3
ZONA B	NAYARIT	9	09	27101-0163	210	115	0304	00	02	SUETER FEMENINO, TALLA: CHICA, COLOR: AZUL MARINO, CEDULA 9.	CH	PZA	1	PZA	22	-	-	22
ZONA B	NAYARIT	9	09	27101-0163	210	115	0338	00	02	SUETER FEMENINO, TALLA: MEDIANA, COLOR: AZUL MARINO, CEDULA 9.	M	PZA	1	PZA	25	-	-	25
ZONA B	NAYARIT	9	09	27101-0163	210	115	0361	00	02	SUETER FEMENINO, TALLA: GRANDE, COLOR: AZUL MARINO, CEDULA 9.	G	PZA	1	PZA	28	-	1	29
ZONA B	NAYARIT	9	09	27101-0163	210	115	1096	00	02	SUETER FEMENINO, TALLA: EXTRAGRANDE, COLOR: VERDE AGUA, CEDULA 9.	X	PZA	1	PZA	12	-	-	12
ZONA B	NAYARIT	9	09	27101-0163	210	115	1104	00	02	SUETER FEMENINO, TALLA: ESPECIAL, COLOR: VERDE AGUA, CEDULA 9.	ES	PZA	1	PZA	2	-	-	2
ZONA B	NAYARIT	9	09	27101-0163	210	115	1112	00	02	SUETER FEMENINO, TALLA: EXTRAGRANDE, COLOR: VERDE OSCURO, CEDULA 9.	X	PZA	1	PZA	79	-	19	98
ZONA B	NAYARIT	9	09	27101-0163	210	115	1120	00	02	SUETER FEMENINO, TALLA: ESPECIAL, COLOR: VERDE OSCURO, CEDULA 9.	ES	PZA	1	PZA	20	-	1	21
ZONA B	NAYARIT	9	09	27101-0163	210	115	1138	00	02	SUETER FEMENINO, TALLA: EXTRAGRANDE, COLOR: ROSA, CEDULA 9.	X	PZA	1	PZA	1	-	-	1
ZONA B	NAYARIT	9	09	27101-0163	210	115	1153	00	02	SUETER FEMENINO, TALLA: EXTRAGRANDE, COLOR: AZUL MARINO, CEDULA 9.	X	PZA	1	PZA	3	-	-	3
ZONA B	NAYARIT	9	09	27101-0163	210	115	1161	00	02	SUETER FEMENINO, TALLA: ESPECIAL, COLOR: AZUL MARINO, CEDULA 9.	ES	PZA	1	PZA	1	-	-	1
ZONA B	NAYARIT	9	09	27101-0163	210	115	1245	00	02	SUETER FEMENINO, TALLA: PLUS, COLOR: VERDE AGUA, CEDULA 9.	PL	PZA	1	PZA	2	-	-	2
ZONA B	NUEVO LEON	9	09	27101-0163	210	115	1252	00	02	SUETER FEMENINO, TALLA: PLUS, COLOR: VERDE OSCURO, CEDULA 9.	PL	PZA	1	PZA	5	-	-	5
ZONA B	NUEVO LEON	9	09	27101-0163	210	115	0031	00	02	SUETER FEMENINO, TALLA: CHICA, COLOR: VERDE AGUA, CEDULA 9.	CH	PZA	1	PZA	508	-	-	508
ZONA B	NUEVO LEON	9	09	27101-0163	210	115	0064	00	02	SUETER FEMENINO, TALLA: MEDIANA, COLOR: VERDE AGUA, CEDULA 9.	M	PZA	1	PZA	780	-	-	780
ZONA B	NUEVO LEON	9	09	27101-0163	210	115	0098	00	02	SUETER FEMENINO, TALLA: GRANDE, COLOR: VERDE AGUA, CEDULA 9.	G	PZA	1	PZA	551	-	-	551
ZONA B	NUEVO LEON	9	09	27101-0163	210	115	0122	00	02	SUETER FEMENINO, TALLA: CHICA, COLOR: VERDE OSCURO, CEDULA 9.	CH	PZA	1	PZA	1,649	-	-	1,649
ZONA B	NUEVO LEON	9	09	27101-0163	210	115	0155	00	02	SUETER FEMENINO, TALLA: MEDIANA, COLOR: VERDE OSCURO, CEDULA 9.	M	PZA	1	PZA	2,316	-	-	2,316
ZONA B	NUEVO LEON	9	09	27101-0163	210	115	0189	00	02	SUETER FEMENINO, TALLA: GRANDE, COLOR: VERDE OSCURO, CEDULA 9.	G	PZA	1	PZA	1,786	-	-	1,786
ZONA B	NUEVO LEON	9	09	27101-0163	210	115	0213	00	02	SUETER FEMENINO, TALLA: CHICA, COLOR: ROSA, CEDULA 9.	CH	PZA	1	PZA	87	-	-	87

ANEXO 5. CUADRO DE DISTRIBUCIÓN

Áreas Requirentes: Órganos de Operación Administrativa Desconcentrada de Aguascalientes, Baja California, Baja California Sur, Campeche, Chiapas, Chihuahua, CDMX Norte, CDMX Sur, Coahuila, Colima, Durango, Guanajuato, Guerrero, Hidalgo, Edo. México Oriente, Edo. México Poniente, Jalisco, Michoacán, Morelos, Nayarit, Nuevo León, Oaxaca, Puebla, Querétaro, Quintana Roo, San Luis Potosí, Sinaloa, Sonora, Tabasco, Tamaulipas, Tlaxcala, Veracruz Norte, Veracruz Sur, Yucatán, Zacatecas y Áreas de Nivel Central.

ZONA	OOAD	PARTIDA	CÉDULA	CLAVE CUCOP +	GPO	GEN	ESP	DIF	VAR	DESCRIPCIÓN- SISTEMA DE ABASTO INSTITUCIONAL (SAI)	TALLA	UNIDAD	CANT.	TIPO	ÚNICA ENTREGA RÉGIMEN ORDINARIO	ÚNICA ENTREGA MÉDICOS RESIDENTES	ÚNICA ENTREGA RÉGIMEN IMSS BIENESTAR	TOTAL POR CLAVE Y DESTINO RÉGIMEN ORDINARIO, MÉDICOS RESIDENTES E IMSS BIENESTAR
ZONA B	NUEVO LEON	9	09	27101-0163	210	115	0247	00	02	SUETER FEMENINO. TALLA: MEDIANA. COLOR: ROSA. CEDULA 9.	M	PZA	1	PZA	62	-	-	62
ZONA B	NUEVO LEON	9	09	27101-0163	210	115	0270	00	02	SUETER FEMENINO. TALLA: GRANDE. COLOR: ROSA. CEDULA 9.	G	PZA	1	PZA	26	-	-	26
ZONA B	NUEVO LEON	9	09	27101-0163	210	115	0304	00	02	SUETER FEMENINO. TALLA: CHICA. COLOR: AZUL MARINO. CEDULA 9.	CH	PZA	1	PZA	120	-	-	120
ZONA B	NUEVO LEON	9	09	27101-0163	210	115	0338	00	02	SUETER FEMENINO. TALLA: MEDIANA. COLOR: AZUL MARINO. CEDULA 9.	M	PZA	1	PZA	144	-	-	144
ZONA B	NUEVO LEON	9	09	27101-0163	210	115	0361	00	02	SUETER FEMENINO. TALLA: GRANDE. COLOR: AZUL MARINO. CEDULA 9.	G	PZA	1	PZA	114	-	-	114
ZONA B	NUEVO LEON	9	09	27101-0163	210	115	1096	00	02	SUETER FEMENINO. TALLA: EXTRAGRANDE. COLOR: VERDE AGUA. CEDULA 9.	X	PZA	1	PZA	105	-	-	105
ZONA B	NUEVO LEON	9	09	27101-0163	210	115	1104	00	02	SUETER FEMENINO. TALLA: ESPECIAL. COLOR: VERDE AGUA. CEDULA 9.	ES	PZA	1	PZA	45	-	-	45
ZONA B	NUEVO LEON	9	09	27101-0163	210	115	1112	00	02	SUETER FEMENINO. TALLA: EXTRAGRANDE. COLOR: VERDE OSCURO. CEDULA 9.	X	PZA	1	PZA	377	-	-	377
ZONA B	NUEVO LEON	9	09	27101-0163	210	115	1120	00	02	SUETER FEMENINO. TALLA: ESPECIAL. COLOR: VERDE OSCURO. CEDULA 9.	ES	PZA	1	PZA	136	-	-	136
ZONA B	NUEVO LEON	9	09	27101-0163	210	115	1138	00	02	SUETER FEMENINO. TALLA: EXTRAGRANDE. COLOR: ROSA. CEDULA 9.	X	PZA	1	PZA	4	-	-	4
ZONA B	NUEVO LEON	9	09	27101-0163	210	115	1146	00	02	SUETER FEMENINO. TALLA: ESPECIAL. COLOR: ROSA. CEDULA 9.	ES	PZA	1	PZA	1	-	-	1
ZONA B	NUEVO LEON	9	09	27101-0163	210	115	1153	00	02	SUETER FEMENINO. TALLA: EXTRAGRANDE. COLOR: AZUL MARINO. CEDULA 9.	X	PZA	1	PZA	14	-	-	14
ZONA B	NUEVO LEON	9	09	27101-0163	210	115	1161	00	02	SUETER FEMENINO. TALLA: ESPECIAL. COLOR: AZUL MARINO. CEDULA 9.	ES	PZA	1	PZA	8	-	-	8
ZONA B	NUEVO LEON	9	09	27101-0163	210	115	1211	00	02	SUETER FEMENINO. TALLA: PLUS. COLOR: AZUL MARINO. CEDULA 9.	PL	PZA	1	PZA	3	-	-	3
ZONA B	NUEVO LEON	9	09	27101-0163	210	115	1237	00	02	SUETER FEMENINO. TALLA: PLUS. COLOR: ROSA. CEDULA 9.	PL	PZA	1	PZA	1	-	-	1
ZONA B	NUEVO LEON	9	09	27101-0163	210	115	1245	00	02	SUETER FEMENINO. TALLA: PLUS. COLOR: VERDE AGUA. CEDULA 9.	PL	PZA	1	PZA	18	-	-	18
ZONA B	NUEVO LEON	9	09	27101-0163	210	115	1252	00	02	SUETER FEMENINO. TALLA: PLUS. COLOR: VERDE OSCURO. CEDULA 9.	PL	PZA	1	PZA	43	-	-	43
ZONA B	OAXACA	9	09	27101-0163	210	115	0031	00	02	SUETER FEMENINO. TALLA: CHICA. COLOR: VERDE AGUA. CEDULA 9.	CH	PZA	1	PZA	96	-	-	96
ZONA B	OAXACA	9	09	27101-0163	210	115	0064	00	02	SUETER FEMENINO. TALLA: MEDIANA. COLOR: VERDE AGUA. CEDULA 9.	M	PZA	1	PZA	105	-	-	105
ZONA B	OAXACA	9	09	27101-0163	210	115	0098	00	02	SUETER FEMENINO. TALLA: GRANDE. COLOR: VERDE AGUA. CEDULA 9.	G	PZA	1	PZA	58	-	-	58
ZONA B	OAXACA	9	09	27101-0163	210	115	0122	00	02	SUETER FEMENINO. TALLA: CHICA. COLOR: VERDE OSCURO. CEDULA 9.	CH	PZA	1	PZA	439	-	618	1,057

DIVISIÓN DE CONTRATOS
ANEXOS

ANEXO 5. CUADRO DE DISTRIBUCIÓN

Areas Requirentes: Órganos de Operación Administrativa Desconcentrada de Aguascalientes, Baja California, Baja California Sur, Campeche, Chiapas, Chihuahua, CDMX Norte, CDMX Sur, Coahuila, Colima, Durango, Guanajuato, Guerrero, Hidalgo, Edo. México Oriente, Edo. México Poniente, Jalisco, Michoacán, Morelos, Nayarit, Nuevo León, Oaxaca, Puebla, Querétaro, Quintana Roo, San Luis Potosí, Sinaloa, Sonora, Tabasco, Tamaulipas, Tlaxcala, Veracruz Norte, Veracruz Sur, Yucatán, Zacatecas y Áreas de Nivel Central

ZONA	OOAD	PARTIDA	CÉDULA	CLAVE CUCOP +	GPO	GEN	ESP	DIF	VAR	DESCRIPCIÓN- SISTEMA DE ABASTO INSTITUCIONAL (SAI)	TALLA	UNIDAD	CANT.	TIPO	ÚNICA ENTREGA RÉGIMEN ORDINARIO	ÚNICA ENTREGA MÉDICOS RESIDENTES	ÚNICA ENTREGA RÉGIMEN IMSS BIENESTAR	TOTAL POR CLAVE Y DESTINO RÉGIMEN ORDINARIO, MÉDICOS RESIDENTES E IMSS BIENESTAR
ZONA B	OAXACA	9	09	27101-0163	210	115	0155	00	02	SUETER FEMENINO, TALLA: MEDIANA COLOR: VERDE OSCURO, CEDULA 9	M	PZA	1	PZA	526	-	828	1,354
ZONA B	OAXACA	9	09	27101-0163	210	115	0189	00	02	SUETER FEMENINO TALLA GRANDE COLOR VERDE OSCURO CEDULA 9.	G	PZA	1	PZA	199	-	312	511
ZONA B	OAXACA	9	09	27101-0163	210	115	0213	00	02	SUETER FEMENINO TALLA CHICA, COLOR ROSA CEDULA 9	CH	PZA	1	PZA	10	-	2	12
ZONA B	OAXACA	9	09	27101-0163	210	115	0247	00	02	SUETER FEMENINO TALLA MEDIANA COLOR ROSA CEDULA 9	M	PZA	1	PZA	10	-	8	18
ZONA B	OAXACA	9	09	27101-0163	210	115	0270	00	02	SUETER FEMENINO, TALLA: GRANDE COLOR: ROSA, CEDULA 9.	G	PZA	1	PZA	1	-	-	1
ZONA B	OAXACA	9	09	27101-0163	210	115	0304	00	02	SUETER FEMENINO TALLA CHICA COLOR AZUL MARINO CEDULA 9.	CH	PZA	1	PZA	24	-	10	34
ZONA B	OAXACA	9	09	27101-0163	210	115	0338	00	02	SUETER FEMENINO, TALLA: MEDIANA, COLOR: AZUL MARINO, CEDULA 9.	M	PZA	1	PZA	20	-	3	23
ZONA B	OAXACA	9	09	27101-0163	210	115	0361	00	02	SUETER FEMENINO, TALLA: GRANDE COLOR AZUL MARINO, CEDULA 9	G	PZA	1	PZA	11	-	-	11
ZONA B	OAXACA	9	09	27101-0163	210	115	1096	00	02	SUETER FEMENINO, TALLA: EXTRAGRANDE COLOR: VERDE AGUA, CEDULA 9.	X	PZA	1	PZA	5	-	-	5
ZONA B	OAXACA	9	09	27101-0163	210	115	1104	00	02	SUETER FEMENINO, TALLA: ESPECIAL COLOR: VERDE AGUA, CEDULA 9.	ES	PZA	1	PZA	8	-	-	8
ZONA B	OAXACA	9	09	27101-0163	210	115	1112	00	02	SUETER FEMENINO, TALLA: EXTRAGRANDE COLOR: VERDE OSCURO, CEDULA 9.	X	PZA	1	PZA	25	-	22	47
ZONA B	OAXACA	9	09	27101-0163	210	115	1120	00	02	SUETER FEMENINO TALLA ESPECIAL COLOR VERDE OSCURO, CEDULA 9	ES	PZA	1	PZA	14	-	14	28
ZONA B	OAXACA	9	09	27101-0163	210	115	1153	00	02	SUETER FEMENINO, TALLA: EXTRAGRANDE, COLOR: AZUL MARINO, CEDULA 9	X	PZA	1	PZA	1	-	-	1
ZONA B	OAXACA	9	09	27101-0163	210	115	1161	00	02	SUETER FEMENINO, TALLA: ESPECIAL COLOR: AZUL MARINO, CEDULA 9	ES	PZA	1	PZA	-	-	1	1
ZONA B	OAXACA	9	09	27101-0163	210	115	1252	00	02	SUETER FEMENINO, TALLA: PLUS, COLOR: VERDE OSCURO, CEDULA 9	PL	PZA	1	PZA	-	-	2	2
ZONA B	QUINTANA ROO	9	09	27101-0163	210	115	0031	00	02	SUETER FEMENINO, TALLA: CHICA, COLOR: VERDE AGUA, CEDULA 9	CH	PZA	1	PZA	86	-	-	86
ZONA B	QUINTANA ROO	9	09	27101-0163	210	115	0064	00	02	SUETER FEMENINO, TALLA: MEDIANA, COLOR: VERDE AGUA, CEDULA 9	M	PZA	1	PZA	171	-	-	171
ZONA B	QUINTANA ROO	9	09	27101-0163	210	115	0098	00	02	SUETER FEMENINO, TALLA: GRANDE, COLOR: VERDE AGUA, CEDULA 9.	G	PZA	1	PZA	86	-	-	86
ZONA B	QUINTANA ROO	9	09	27101-0163	210	115	0122	00	02	SUETER FEMENINO, TALLA: CHICA, COLOR: VERDE OSCURO, CEDULA 9	CH	PZA	1	PZA	280	-	-	280
ZONA B	QUINTANA ROO	9	09	27101-0163	210	115	0155	00	02	SUETER FEMENINO, TALLA: MEDIANA COLOR: VERDE OSCURO, CEDULA 9.	M	PZA	1	PZA	430	-	-	430
ZONA B	QUINTANA ROO	9	09	27101-0163	210	115	0189	00	02	SUETER FEMENINO, TALLA: GRANDE COLOR: VERDE OSCURO, CEDULA 9.	G	PZA	1	PZA	271	-	-	271

ANEXO 5. CUADRO DE DISTRIBUCIÓN

Áreas Requirentes: Órganos de Operación Administrativa Desconcentrada de Aguascalientes, Baja California, Baja California Sur, Campeche, Chiapas, Chihuahua, CDMX Norte, CDMX Sur, Coahuila, Colima, Durango, Guanajuato, Guerrero, Hidalgo, Edo. México Oriente, Edo. México Poniente, Jalisco, Michoacán, Morelos, Nayarit, Nuevo León, Oaxaca, Puebla, Querétaro, Quintana Roo, San Luis Potosí, Sinaloa, Sonora, Tabasco, Tamaulipas, Tlaxcala, Veracruz Norte, Veracruz Sur, Yucatán, Zacatecas y Áreas de Nivel Central.

ZONA	OOAD	PARTIDA	CÉDULA	CLAVE CUCOP +	GPO	GEN	ESP	DIF	VAR	DESCRIPCIÓN- SISTEMA DE ABASTO INSTITUCIONAL (SAI)	TALLA	UNIDAD	CANT.	TIPO	ÚNICA ENTREGA RÉGIMEN ORDINARIO	ÚNICA ENTREGA MÉDICOS RESIDENTES	ÚNICA ENTREGA RÉGIMEN IMSS BIENESTAR	TOTAL POR CLAVE Y DESTINO RÉGIMEN ORDINARIO, MÉDICOS RESIDENTES E IMSS BIENESTAR
ZONA B	QUINTANA ROO	9	09	27101-0163	210	115	0213	00	02	SUETER FEMENINO. TALLA: CHICA. COLOR: ROSA. CEDULA 9.	CH	PZA	1	PZA	10	-	-	10
ZONA B	QUINTANA ROO	9	09	27101-0163	210	115	0247	00	02	SUETER FEMENINO. TALLA: MEDIANA. COLOR: ROSA. CEDULA 9.	M	PZA	1	PZA	12	-	-	12
ZONA B	QUINTANA ROO	9	09	27101-0163	210	115	0270	00	02	SUETER FEMENINO. TALLA: GRANDE. COLOR: ROSA. CEDULA 9.	G	PZA	1	PZA	3	-	-	3
ZONA B	QUINTANA ROO	9	09	27101-0163	210	115	0304	00	02	SUETER FEMENINO. TALLA: CHICA. COLOR: AZUL MARINO. CEDULA 9.	CH	PZA	1	PZA	23	-	-	23
ZONA B	QUINTANA ROO	9	09	27101-0163	210	115	0338	00	02	SUETER FEMENINO. TALLA: MEDIANA. COLOR: AZUL MARINO. CEDULA 9.	M	PZA	1	PZA	26	-	-	26
ZONA B	QUINTANA ROO	9	09	27101-0163	210	115	0361	00	02	SUETER FEMENINO. TALLA: GRANDE. COLOR: AZUL MARINO. CEDULA 9.	G	PZA	1	PZA	21	-	-	21
ZONA B	QUINTANA ROO	9	09	27101-0163	210	115	1096	00	02	SUETER FEMENINO. TALLA: EXTRAGRANDE. COLOR: VERDE AGUA. CEDULA 9.	X	PZA	1	PZA	19	-	-	19
ZONA B	QUINTANA ROO	9	09	27101-0163	210	115	1104	00	02	SUETER FEMENINO. TALLA: ESPECIAL. COLOR: VERDE AGUA. CEDULA 9.	ES	PZA	1	PZA	8	-	-	8
ZONA B	QUINTANA ROO	9	09	27101-0163	210	115	1112	00	02	SUETER FEMENINO. TALLA: EXTRAGRANDE. COLOR: VERDE OSCURO. CEDULA 9.	X	PZA	1	PZA	62	-	-	62
ZONA B	QUINTANA ROO	9	09	27101-0163	210	115	1120	00	02	SUETER FEMENINO. TALLA: ESPECIAL. COLOR: VERDE OSCURO. CEDULA 9.	ES	PZA	1	PZA	28	-	-	28
ZONA B	QUINTANA ROO	9	09	27101-0163	210	115	1153	00	02	SUETER FEMENINO. TALLA: EXTRAGRANDE. COLOR: AZUL MARINO. CEDULA 9.	X	PZA	1	PZA	2	-	-	2
ZONA B	QUINTANA ROO	9	09	27101-0163	210	115	1161	00	02	SUETER FEMENINO. TALLA: ESPECIAL. COLOR: AZUL MARINO. CEDULA 9.	ES	PZA	1	PZA	1	-	-	1
ZONA B	QUINTANA ROO	9	09	27101-0163	210	115	1245	00	02	SUETER FEMENINO. TALLA: PLUS. COLOR: VERDE AGUA. CEDULA 9.	PL	PZA	1	PZA	3	-	-	3
ZONA B	QUINTANA ROO	9	09	27101-0163	210	115	1252	00	02	SUETER FEMENINO. TALLA: PLUS. COLOR: VERDE OSCURO. CEDULA 9.	PL	PZA	1	PZA	4	-	-	4
ZONA B	SINALOA	9	09	27101-0163	210	115	0031	00	02	SUETER FEMENINO. TALLA: CHICA. COLOR: VERDE AGUA. CEDULA 9.	CH	PZA	1	PZA	260	-	-	260
ZONA B	SINALOA	9	09	27101-0163	210	115	0064	00	02	SUETER FEMENINO. TALLA: MEDIANA. COLOR: VERDE AGUA. CEDULA 9.	M	PZA	1	PZA	327	-	-	327
ZONA B	SINALOA	9	09	27101-0163	210	115	0098	00	02	SUETER FEMENINO. TALLA: GRANDE. COLOR: VERDE AGUA. CEDULA 9.	G	PZA	1	PZA	190	-	-	190
ZONA B	SINALOA	9	09	27101-0163	210	115	0122	00	02	SUETER FEMENINO. TALLA: CHICA. COLOR: VERDE OSCURO. CEDULA 9.	CH	PZA	1	PZA	572	-	42	614
ZONA B	SINALOA	9	09	27101-0163	210	115	0155	00	02	SUETER FEMENINO. TALLA: MEDIANA. COLOR: VERDE OSCURO. CEDULA 9.	M	PZA	1	PZA	1,031	-	108	1,139
ZONA B	SINALOA	9	09	27101-0163	210	115	0189	00	02	SUETER FEMENINO. TALLA: GRANDE. COLOR: VERDE OSCURO. CEDULA 9.	G	PZA	1	PZA	697	-	86	783
ZONA B	SINALOA	9	09	27101-0163	210	115	0213	00	02	SUETER FEMENINO. TALLA: CHICA. COLOR: ROSA. CEDULA 9.	CH	PZA	1	PZA	31	-	-	31

DIVISIÓN DE CONTROL DE ABASTO ANEXOS

ANEXO 5. CUADRO DE DISTRIBUCIÓN

Areas Requirentes: Órganos de Operación Administrativa Desconcentrada de Aguascalientes, Baja California, Baja California Sur, Campeche, Chiapas, Chihuahua, CDMX Norte, CDMX Sur, Coahuila, Colima, Durango, Guanajuato, Guerrero, Hidalgo, Edo. México Oriente, Edo. México Poniente, Jalisco, Michoacán, Morelos, Nayarit, Nuevo León, Oaxaca, Puebla, Querétaro, Quintana Roo, San Luis Potosí, Sinaloa, Sonora, Tabasco, Tamaulipas, Tlaxcala, Veracruz Norte, Veracruz Sur, Yucatán, Zacatecas y Áreas de Nivel Central.

ZONA	OOAD	PARTIDA	CÉDULA	CLAVE CUCOP +	GPO	GEN	ESP	DIF	VAR	DESCRIPCIÓN- SISTEMA DE ABASTO INSTITUCIONAL (SAI)	TALLA	UNIDAD	CANT.	TIPO	ÚNICA ENTREGA RÉGIMEN ORDINARIO	ÚNICA ENTREGA MÉDICOS RESIDENTES	ÚNICA ENTREGA RÉGIMEN IMSS BIENESTAR	TOTAL POR CLAVE Y DESTINO RÉGIMEN ORDINARIO, MÉDICOS RESIDENTES E IMSS BIENESTAR
ZONA B	SINALOA	9	09	27101-0163	210	115	0247	00	02	SUETER FEMENINO TALLA: MEDIANA COLOR: ROSA CEDULA 9.	M	PZA	1	PZA	12	-	-	12
ZONA B	SINALOA	9	09	27101-0163	210	115	0270	00	02	SUETER FEMENINO TALLA: GRANDE COLOR: ROSA CEDULA 9.	G	PZA	1	PZA	5	-	-	5
ZONA B	SINALOA	9	09	27101-0163	210	115	0304	00	02	SUETER FEMENINO. TALLA: CHICA. COLOR: AZUL MARINO. CEDULA 9.	CH	PZA	1	PZA	41	-	1	42
ZONA B	SINALOA	9	09	27101-0163	210	115	0338	00	02	SUETER FEMENINO TALLA: MEDIANA COLOR: AZUL MARINO. CEDULA 9.	M	PZA	1	PZA	74	-	-	74
ZONA B	SINALOA	9	09	27101-0163	210	115	0361	00	02	SUETER FEMENINO. TALLA: GRANDE. COLOR: AZUL MARINO. CEDULA 9.	G	PZA	1	PZA	45	-	2	47
ZONA B	SINALOA	9	09	27101-0163	210	115	1096	00	02	SUETER FEMENINO. TALLA: EXTRAGRANDE. COLOR: VERDE AGUA. CEDULA 9.	X	PZA	1	PZA	32	-	-	32
ZONA B	SINALOA	9	09	27101-0163	210	115	1104	00	02	SUETER FEMENINO. TALLA: ESPECIAL. COLOR: VERDE AGUA. CEDULA 9.	ES	PZA	1	PZA	31	-	-	31
ZONA B	SINALOA	9	09	27101-0163	210	115	1112	00	02	SUETER FEMENINO. TALLA: EXTRAGRANDE. COLOR: VERDE OSCURO. CEDULA 9.	X	PZA	1	PZA	163	-	21	184
ZONA B	SINALOA	9	09	27101-0163	210	115	1120	00	02	SUETER FEMENINO. TALLA: ESPECIAL. COLOR: VERDE OSCURO. CEDULA 9.	ES	PZA	1	PZA	80	-	6	86
ZONA B	SINALOA	9	09	27101-0163	210	115	1138	00	02	SUETER FEMENINO. TALLA: EXTRAGRANDE. COLOR: ROSA. CEDULA 9.	X	PZA	1	PZA	1	-	-	1
ZONA B	SINALOA	9	09	27101-0163	210	115	1153	00	02	SUETER FEMENINO TALLA: EXTRAGRANDE. COLOR: AZUL MARINO. CEDULA 9.	X	PZA	1	PZA	10	-	1	11
ZONA B	SINALOA	9	09	27101-0163	210	115	1161	00	02	SUETER FEMENINO. TALLA: ESPECIAL. COLOR: AZUL MARINO. CEDULA 9.	ES	PZA	1	PZA	7	-	-	7
ZONA B	SINALOA	9	09	27101-0163	210	115	1211	00	02	SUETER FEMENINO TALLA: PLUS COLOR AZUL MARINO. CEDULA 9.	PL	PZA	1	PZA	3	-	-	3
ZONA B	SINALOA	9	09	27101-0163	210	115	1245	00	02	SUETER FEMENINO TALLA: PLUS COLOR: VERDE AGUA. CEDULA 9.	PL	PZA	1	PZA	8	-	-	8
ZONA B	SINALOA	9	09	27101-0163	210	115	1252	00	02	SUETER FEMENINO TALLA: PLUS COLOR: VERDE OSCURO. CEDULA 9.	PL	PZA	1	PZA	31	-	2	33
ZONA B	SONORA	9	09	27101-0163	210	115	0031	00	02	SUETER FEMENINO. TALLA: CHICA COLOR: VERDE AGUA. CEDULA 9.	CH	PZA	1	PZA	192	-	-	192
ZONA B	SONORA	9	09	27101-0163	210	115	0064	00	02	SUETER FEMENINO TALLA: MEDIANA COLOR: VERDE AGUA. CEDULA 9.	M	PZA	1	PZA	289	-	-	289
ZONA B	SONORA	9	09	27101-0163	210	115	0098	00	02	SUETER FEMENINO. TALLA: GRANDE. COLOR: VERDE AGUA. CEDULA 9.	G	PZA	1	PZA	271	-	-	271
ZONA B	SONORA	9	09	27101-0163	210	115	0122	00	02	SUETER FEMENINO. TALLA: CHICA. COLOR: VERDE OSCURO. CEDULA 9.	CH	PZA	1	PZA	675	-	-	675
ZONA B	SONORA	9	09	27101-0163	210	115	0155	00	02	SUETER FEMENINO TALLA: MEDIANA COLOR: VERDE OSCURO. CEDULA 9.	M	PZA	1	PZA	1,206	-	-	1,206
ZONA B	SONORA	9	09	27101-0163	210	115	0163	00	02	SUETER FEMENINO TALLA: GRANDE COLOR: VERDE OSCURO. CEDULA 9.	G	PZA	1	PZA	1,120	-	-	1,120

ANEXO 5. CUADRO DE DISTRIBUCIÓN

Áreas Requirentes: Órganos de Operación Administrativa Desconcentrada de Aguascalientes, Baja California, Baja California Sur, Campeche, Chiapas, Chihuahua, CDMX Norte, CDMX Sur, Coahuila, Colima, Durango, Guanajuato, Guerrero, Hidalgo, Edo. México Oriente, Edo. México Poniente, Jalisco, Michoacán, Morelos, Nayarit, Nuevo León, Oaxaca, Puebla, Querétaro, Quintana Roo, San Luis Potosí, Sinaloa, Sonora, Tabasco, Tamaulipas, Tlaxcala, Veracruz Norte, Veracruz Sur, Yucatán, Zacatecas y Áreas de Nivel Central.

ZONA	OOAD	PARTIDA	CÉDULA	CLAVE CUCOP +	GPO	GEN	ESP	DIF	VAR	DESCRIPCIÓN- SISTEMA DE ABASTO INSTITUCIONAL (SAI)	TALLA	UNIDAD	CANT.	TIPO	ÚNICA ENTREGA RÉGIMEN ORDINARIO	ÚNICA ENTREGA MÉDICOS RESIDENTES	ÚNICA ENTREGA RÉGIMEN IMSS BIENESTAR	TOTAL POR CLAVE Y DESTINO RÉGIMEN ORDINARIO, MÉDICOS RESIDENTES E IMSS BIENESTAR
ZONA B	SONORA	9	09	27101-0163	210	115	0213	00	02	SUETER FEMENINO. TALLA: CHICA. COLOR: ROSA. CEDULA 9.	CH	PZA	1	PZA	39	-	-	39
ZONA B	SONORA	9	09	27101-0163	210	115	0247	00	02	SUETER FEMENINO. TALLA: MEDIANA. COLOR: ROSA. CEDULA 9.	M	PZA	1	PZA	23	-	-	23
ZONA B	SONORA	9	09	27101-0163	210	115	0270	00	02	SUETER FEMENINO. TALLA: GRANDE. COLOR: ROSA. CEDULA 9.	G	PZA	1	PZA	19	-	-	19
ZONA B	SONORA	9	09	27101-0163	210	115	0304	00	02	SUETER FEMENINO. TALLA: CHICA. COLOR: AZUL MARINO. CEDULA 9.	CH	PZA	1	PZA	48	-	-	48
ZONA B	SONORA	9	09	27101-0163	210	115	0338	00	02	SUETER FEMENINO. TALLA: MEDIANA. COLOR: AZUL MARINO. CEDULA 9.	M	PZA	1	PZA	74	-	-	74
ZONA B	SONORA	9	09	27101-0163	210	115	0361	00	02	SUETER FEMENINO. TALLA: GRANDE. COLOR: AZUL MARINO. CEDULA 9.	G	PZA	1	PZA	57	-	-	57
ZONA B	SONORA	9	09	27101-0163	210	115	1096	00	02	SUETER FEMENINO. TALLA: EXTRAGRANDE. COLOR: VERDE AGUA. CEDULA 9.	X	PZA	1	PZA	101	-	-	101
ZONA B	SONORA	9	09	27101-0163	210	115	1104	00	02	SUETER FEMENINO. TALLA: ESPECIAL. COLOR: VERDE AGUA. CEDULA 9.	ES	PZA	1	PZA	52	-	-	52
ZONA B	SONORA	9	09	27101-0163	210	115	1112	00	02	SUETER FEMENINO. TALLA: EXTRAGRANDE. COLOR: VERDE OSCURO. CEDULA 9.	X	PZA	1	PZA	310	-	-	310
ZONA B	SONORA	9	09	27101-0163	210	115	1120	00	02	SUETER FEMENINO. TALLA: ESPECIAL. COLOR: VERDE OSCURO. CEDULA 9.	ES	PZA	1	PZA	200	-	-	200
ZONA B	SONORA	9	09	27101-0163	210	115	1138	00	02	SUETER FEMENINO. TALLA: EXTRAGRANDE. COLOR: ROSA. CEDULA 9.	X	PZA	1	PZA	6	-	-	6
ZONA B	SONORA	9	09	27101-0163	210	115	1146	00	02	SUETER FEMENINO. TALLA: ESPECIAL. COLOR: ROSA. CEDULA 9.	ES	PZA	1	PZA	2	-	-	2
ZONA B	SONORA	9	09	27101-0163	210	115	1153	00	02	SUETER FEMENINO. TALLA: EXTRAGRANDE. COLOR: AZUL MARINO. CEDULA 9.	X	PZA	1	PZA	10	-	-	10
ZONA B	SONORA	9	09	27101-0163	210	115	1161	00	02	SUETER FEMENINO. TALLA: ESPECIAL. COLOR: AZUL MARINO. CEDULA 9.	ES	PZA	1	PZA	9	-	-	9
ZONA B	SONORA	9	09	27101-0163	210	115	1211	00	02	SUETER FEMENINO. TALLA: PLUS. COLOR: AZUL MARINO. CEDULA 9.	PL	PZA	1	PZA	2	-	-	2
ZONA B	SONORA	9	09	27101-0163	210	115	1245	00	02	SUETER FEMENINO. TALLA: PLUS. COLOR: VERDE AGUA. CEDULA 9.	PL	PZA	1	PZA	19	-	-	19
ZONA B	SONORA	9	09	27101-0163	210	115	1252	00	02	SUETER FEMENINO. TALLA: PLUS. COLOR: VERDE OSCURO. CEDULA 9.	PL	PZA	1	PZA	30	-	-	30
ZONA B	SONORA	9	09	27101-0163	210	115	0031	00	02	SUETER FEMENINO. TALLA: CHICA. COLOR: VERDE AGUA. CEDULA 9.	CH	PZA	1	PZA	65	-	-	65
ZONA B	TABASCO	9	09	27101-0163	210	115	0064	00	02	SUETER FEMENINO. TALLA: MEDIANA. COLOR: VERDE AGUA. CEDULA 9.	M	PZA	1	PZA	96	-	-	96
ZONA B	TABASCO	9	09	27101-0163	210	115	0098	00	02	SUETER FEMENINO. TALLA: GRANDE. COLOR: VERDE AGUA. CEDULA 9.	G	PZA	1	PZA	83	-	-	83
ZONA B	TABASCO	9	09	27101-0163	210	115	0122	00	02	SUETER FEMENINO. TALLA: CHICA. COLOR: VERDE OSCURO. CEDULA 9.	CH	PZA	1	PZA	177	-	-	177

DIVISIÓN DE CONTROL 06 AMLOS

ANEXO 5. CUADRO DE DISTRIBUCIÓN

Areas Requirentes: Organos de Operación Administrativa Desconcentrada de Aguascalientes, Baja California, Baja California Sur, Campeche, Chiapas, Chihuahua, CDMX Norte, CDMX Sur, Coahuila, Colima, Durango, Guanajuato, Guerrero, Hidalgo, Edo. México Oriente, Edo. México Poniente, Jalisco, Michoacán, Morelos, Nayarit, Nuevo León, Oaxaca, Puebla, Querétaro, Quintana Roo, San Luis Potosí, Sinaloa, Sonora, Tabasco, Tamaulipas, Tlaxcala, Veracruz Norte, Veracruz Sur, Yucatán, Zacatecas y Áreas de Nivel Central

ZONA	OOAD	PARTIDA	CÉDULA	CLAVE CUCOP +	GPO	GEN	ESP	DIF	VAR	DESCRIPCIÓN- SISTEMA DE ABASTO INSTITUCIONAL (SAI)	TALLA	UNIDAD	CANT.	TIPO	ÚNICA ENTREGA RÉGIMEN ORDINARIO	ÚNICA ENTREGA MÉDICOS RESIDENTES	ÚNICA ENTREGA RÉGIMEN IMSS BIENESTAR	TOTAL POR CLAVE Y DESTINO RÉGIMEN ORDINARIO, MÉDICOS RESIDENTES E IMSS BIENESTAR
ZONA B	TABASCO	9	09	27101-0163	210	115	0155	00	02	SUETER FEMENINO. TALLA: MEDIANA. COLOR: VERDE OSCURO. CEDULA 9.	M	PZA	1	PZA	370	-	-	370
ZONA B	TABASCO	9	09	27101-0163	210	115	0189	00	02	SUETER FEMENINO. TALLA: GRANDE. COLOR: VERDE OSCURO. CEDULA 9.	G	PZA	1	PZA	304	-	-	304
ZONA B	TABASCO	9	09	27101-0163	210	115	0213	00	02	SUETER FEMENINO. TALLA: CHICA. COLOR: ROSA. CEDULA 9.	CH	PZA	1	PZA	8	-	-	8
ZONA B	TABASCO	9	09	27101-0163	210	115	0247	00	02	SUETER FEMENINO. TALLA: MEDIANA. COLOR: ROSA. CEDULA 9.	M	PZA	1	PZA	12	-	-	12
ZONA B	TABASCO	9	09	27101-0163	210	115	0270	00	02	SUETER FEMENINO. TALLA: GRANDE. COLOR: ROSA. CEDULA 9.	G	PZA	1	PZA	2	-	-	2
ZONA B	TABASCO	9	09	27101-0163	210	115	0304	00	02	SUETER FEMENINO. TALLA: CHICA. COLOR: AZUL MARINO. CEDULA 9.	CH	PZA	1	PZA	19	-	-	19
ZONA B	TABASCO	9	09	27101-0163	210	115	0338	00	02	SUETER FEMENINO. TALLA: MEDIANA. COLOR: AZUL MARINO. CEDULA 9.	M	PZA	1	PZA	26	-	-	26
ZONA B	TABASCO	9	09	27101-0163	210	115	0361	00	02	SUETER FEMENINO. TALLA: GRANDE COLOR: AZUL MARINO. CEDULA 9.	G	PZA	1	PZA	11	-	-	11
ZONA B	TABASCO	9	09	27101-0163	210	115	1096	00	02	SUETER FEMENINO. TALLA: EXTRAGRANDE COLOR: VERDE AGUA. CEDULA 9.	X	PZA	1	PZA	35	-	-	35
ZONA B	TABASCO	9	09	27101-0163	210	115	1104	00	02	SUETER FEMENINO. TALLA: ESPECIAL. COLOR: VERDE AGUA. CEDULA 9.	ES	PZA	1	PZA	1	-	-	1
ZONA B	TABASCO	9	09	27101-0163	210	115	1112	00	02	SUETER FEMENINO. TALLA: EXTRAGRANDE COLOR: VERDE OSCURO. CEDULA 9.	X	PZA	1	PZA	55	-	-	55
ZONA B	TABASCO	9	09	27101-0163	210	115	1120	00	02	SUETER FEMENINO. TALLA: ESPECIAL. COLOR: VERDE OSCURO. CEDULA 9.	ES	PZA	1	PZA	14	-	-	14
ZONA B	TABASCO	9	09	27101-0163	210	115	1153	00	02	SUETER FEMENINO. TALLA: EXTRAGRANDE COLOR: AZUL MARINO. CEDULA 9.	X	PZA	1	PZA	4	-	-	4
ZONA B	TABASCO	9	09	27101-0163	210	115	1245	00	02	SUETER FEMENINO. TALLA: PLUS. COLOR: VERDE AGUA. CEDULA 9.	PL	PZA	1	PZA	4	-	-	4
ZONA B	TABASCO	9	09	27101-0163	210	115	1252	00	02	SUETER FEMENINO. TALLA: PLUS. COLOR: VERDE OSCURO. CEDULA 9.	PL	PZA	1	PZA	3	-	-	3
ZONA B	TAMAULIPAS	9	09	27101-0163	210	115	0031	00	02	SUETER FEMENINO. TALLA: CHICA. COLOR: VERDE AGUA. CEDULA 9.	CH	PZA	1	PZA	191	-	-	191
ZONA B	TAMAULIPAS	9	09	27101-0163	210	115	0064	00	02	SUETER FEMENINO. TALLA: MEDIANA. COLOR: VERDE AGUA. CEDULA 9.	M	PZA	1	PZA	311	-	-	311
ZONA B	TAMAULIPAS	9	09	27101-0163	210	115	0098	00	02	SUETER FEMENINO. TALLA: GRANDE. COLOR: VERDE AGUA. CEDULA 9.	G	PZA	1	PZA	274	-	-	274
ZONA B	TAMAULIPAS	9	09	27101-0163	210	115	0122	00	02	SUETER FEMENINO. TALLA: CHICA. COLOR: VERDE OSCURO. CEDULA 9.	CH	PZA	1	PZA	553	-	42	595
ZONA B	TAMAULIPAS	9	09	27101-0163	210	115	0155	00	02	SUETER FEMENINO. TALLA: MEDIANA. COLOR: VERDE OSCURO. CEDULA 9.	M	PZA	1	PZA	1,038	-	106	1,144
ZONA B	TAMAULIPAS	9	09	27101-0163	210	115	0189	00	02	SUETER FEMENINO. TALLA: GRANDE. COLOR: VERDE OSCURO. CEDULA 9.	G	PZA	1	PZA	748	-	52	800

ANEXO 5. CUADRO DE DISTRIBUCIÓN

Áreas Requirentes: Órganos de Operación Administrativa Desconcentrada de Aguascalientes, Baja California, Baja California Sur, Campeche, Chiapas, Chihuahua, CDMX Norte, CDMX Sur, Coahuila, Colima, Durango, Guanajuato, Guerrero, Hidalgo, Edo. México Oriente, Edo. México Poniente, Jalisco, Michoacán, Morelos, Nayarit, Nuevo León, Oaxaca, Puebla, Querétaro, Quintana Roo, San Luis Potosí, Sinaloa, Sonora, Tabasco, Tamaulipas, Tlaxcala, Veracruz Norte, Veracruz Sur, Yucatán, Zacatecas y Áreas de Nivel Central.

ZONA	OOAD	PARTIDA	CÉDULA	CLAVE CUCOP +	GPO	GEN	ESP	DIF	VAR	DESCRIPCIÓN- SISTEMA DE ABASTO INSTITUCIONAL (SAI)	TALLA	UNIDAD	CANT.	TIPO	ÚNICA ENTREGA RÉGIMEN ORDINARIO	ÚNICA ENTREGA MÉDICOS RESIDENTES	ÚNICA ENTREGA RÉGIMEN IMSS BIENESTAR	TOTAL POR CLAVE Y DESTINO RÉGIMEN ORDINARIO, MÉDICOS RESIDENTES E IMSS BIENESTAR
ZONA B	TAMAULIPAS	9	09	27101-0163	210	115	0213	00	02	SUETER FEMENINO. TALLA: CHICA. COLOR: ROSA. CEDULA 9.	CH	PZA	1	PZA	29	-	-	29
ZONA B	TAMAULIPAS	9	09	27101-0163	210	115	0247	00	02	SUETER FEMENINO. TALLA: MEDIANA. COLOR: ROSA. CEDULA 9.	M	PZA	1	PZA	38	-	2	40
ZONA B	TAMAULIPAS	9	09	27101-0163	210	115	0270	00	02	SUETER FEMENINO. TALLA: GRANDE. COLOR: ROSA. CEDULA 9.	G	PZA	1	PZA	16	-	-	16
ZONA B	TAMAULIPAS	9	09	27101-0163	210	115	0304	00	02	SUETER FEMENINO. TALLA: CHICA. COLOR: AZUL MARINO. CEDULA 9.	CH	PZA	1	PZA	39	-	1	40
ZONA B	TAMAULIPAS	9	09	27101-0163	210	115	0338	00	02	SUETER FEMENINO. TALLA: MEDIANA. COLOR: AZUL MARINO. CEDULA 9.	M	PZA	1	PZA	56	-	1	57
ZONA B	TAMAULIPAS	9	09	27101-0163	210	115	0361	00	02	SUETER FEMENINO. TALLA: GRANDE. COLOR: AZUL MARINO. CEDULA 9.	G	PZA	1	PZA	37	-	2	39
ZONA B	TAMAULIPAS	9	09	27101-0163	210	115	1096	00	02	SUETER FEMENINO. TALLA: EXTRAGRANDE. COLOR: VERDE AGUA. CEDULA 9.	X	PZA	1	PZA	52	-	-	52
ZONA B	TAMAULIPAS	9	09	27101-0163	210	115	1104	00	02	SUETER FEMENINO. TALLA: ESPECIAL. COLOR: VERDE AGUA. CEDULA 9.	ES	PZA	1	PZA	50	-	-	50
ZONA B	TAMAULIPAS	9	09	27101-0163	210	115	1112	00	02	SUETER FEMENINO. TALLA: EXTRAGRANDE. COLOR: VERDE OSCURO. CEDULA 9.	X	PZA	1	PZA	142	-	17	159
ZONA B	TAMAULIPAS	9	09	27101-0163	210	115	1120	00	02	SUETER FEMENINO. TALLA: ESPECIAL. COLOR: VERDE OSCURO. CEDULA 9.	ES	PZA	1	PZA	107	-	17	124
ZONA B	TAMAULIPAS	9	09	27101-0163	210	115	1138	00	02	SUETER FEMENINO. TALLA: EXTRAGRANDE. COLOR: ROSA. CEDULA 9.	X	PZA	1	PZA	1	-	-	1
ZONA B	TAMAULIPAS	9	09	27101-0163	210	115	1146	00	02	SUETER FEMENINO. TALLA: ESPECIAL. COLOR: ROSA. CEDULA 9.	ES	PZA	1	PZA	5	-	-	5
ZONA B	TAMAULIPAS	9	09	27101-0163	210	115	1153	00	02	SUETER FEMENINO. TALLA: EXTRAGRANDE. COLOR: AZUL MARINO. CEDULA 9.	X	PZA	1	PZA	8	-	-	8
ZONA B	TAMAULIPAS	9	09	27101-0163	210	115	1161	00	02	SUETER FEMENINO. TALLA: ESPECIAL. COLOR: AZUL MARINO. CEDULA 9.	ES	PZA	1	PZA	7	-	-	7
ZONA B	TAMAULIPAS	9	09	27101-0163	210	115	1211	00	02	SUETER FEMENINO. TALLA: PLUS. COLOR: AZUL MARINO. CEDULA 9.	PL	PZA	1	PZA	5	-	-	5
ZONA B	TAMAULIPAS	9	09	27101-0163	210	115	1245	00	02	SUETER FEMENINO. TALLA: PLUS. COLOR: VERDE AGUA. CEDULA 9.	PL	PZA	1	PZA	16	-	-	16
ZONA B	TAMAULIPAS	9	09	27101-0163	210	115	1252	00	02	SUETER FEMENINO. TALLA: PLUS. COLOR: VERDE OSCURO. CEDULA 9.	PL	PZA	1	PZA	39	-	1	40
ZONA B	VERACRUZ NORTE	9	09	27101-0163	210	115	0031	00	02	SUETER FEMENINO. TALLA: CHICA. COLOR: VERDE AGUA. CEDULA 9.	CH	PZA	1	PZA	222	-	-	222
ZONA B	VERACRUZ NORTE	9	09	27101-0163	210	115	0064	00	02	SUETER FEMENINO. TALLA: MEDIANA. COLOR: VERDE AGUA. CEDULA 9.	M	PZA	1	PZA	322	-	-	322
ZONA B	VERACRUZ NORTE	9	09	27101-0163	210	115	0098	00	02	SUETER FEMENINO. TALLA: GRANDE. COLOR: VERDE AGUA. CEDULA 9.	G	PZA	1	PZA	187	-	-	187
ZONA B	VERACRUZ NORTE	9	09	27101-0163	210	115	0122	00	02	SUETER FEMENINO. TALLA: CHICA. COLOR: VERDE OSCURO. CEDULA 9.	CH	PZA	1	PZA	678	-	188	866

ANEXO 5. CUADRO DE DISTRIBUCIÓN

Áreas Requirentes: Órganos de Operación Administrativa Desconcentrada de Aguascalientes, Baja California, Baja California Sur, Campeche, Chiapas, Chihuahua, CDMX Norte, CDMX Sur, Coahuila, Colima, Durango, Guanajuato, Guerrero, Hidalgo, Edo. México Oriente, Edo. México Poniente, Jalisco, Michoacán, Morelos, Nayarit, Nuevo León, Oaxaca, Puebla, Querétaro, Quintana Roo, San Luis Potosí, Sinaloa, Sonora, Tabasco, Tamaulipas, Tlaxcala, Veracruz Norte, Veracruz Sur, Yucatán, Zacatecas y Áreas de Nivel Central.

ZONA	OOAD	PARTIDA	CÉDULA	CLAVE CUCOP +	GPO	GEN	ESP	DIF	VAR	DESCRIPCIÓN- SISTEMA DE ABASTO INSTITUCIONAL (SAI)	TALLA	UNIDAD	CANT.	TIPO	ÚNICA ENTREGA RÉGIMEN ORDINARIO	ÚNICA ENTREGA MÉDICOS RESIDENTES	ÚNICA ENTREGA RÉGIMEN IMSS BIENESTAR	TOTAL POR CLAVE Y DESTINO RÉGIMEN ORDINARIO, MÉDICOS RESIDENTES E IMSS BIENESTAR
ZONA B	VERACRUZ NORTE	9	09	27101-0163	210	115	0155	00	02	SUETER FEMENINO. TALLA: MEDIANA. COLOR: VERDE OSCURO. CEDULA 9.	M	PZA	1	PZA	1,126	-	374	1,500
ZONA B	VERACRUZ NORTE	9	09	27101-0163	210	115	0189	00	02	SUETER FEMENINO. TALLA: GRANDE. COLOR: VERDE OSCURO. CEDULA 9.	G	PZA	1	PZA	683	-	202	885
ZONA B	VERACRUZ NORTE	9	09	27101-0163	210	115	0213	00	02	SUETER FEMENINO. TALLA: CHICA. COLOR: ROSA. CEDULA 9.	CH	PZA	1	PZA	34	-	1	35
ZONA B	VERACRUZ NORTE	9	09	27101-0163	210	115	0247	00	02	SUETER FEMENINO. TALLA: MEDIANA. COLOR: ROSA. CEDULA 9.	M	PZA	1	PZA	36	-	1	37
ZONA B	VERACRUZ NORTE	9	09	27101-0163	210	115	0270	00	02	SUETER FEMENINO. TALLA: GRANDE. COLOR: ROSA. CEDULA 9.	G	PZA	1	PZA	10	-	-	10
ZONA B	VERACRUZ NORTE	9	09	27101-0163	210	115	0304	00	02	SUETER FEMENINO. TALLA: CHICA. COLOR: AZUL MARINO. CEDULA 9.	CH	PZA	1	PZA	47	-	3	50
ZONA B	VERACRUZ NORTE	9	09	27101-0163	210	115	0338	00	02	SUETER FEMENINO. TALLA: MEDIANA. COLOR: AZUL MARINO. CEDULA 9.	M	PZA	1	PZA	69	-	-	69
ZONA B	VERACRUZ NORTE	9	09	27101-0163	210	115	0361	00	02	SUETER FEMENINO. TALLA: GRANDE. COLOR: AZUL MARINO. CEDULA 9.	G	PZA	1	PZA	31	-	2	33
ZONA B	VERACRUZ NORTE	9	09	27101-0163	210	115	1096	00	02	SUETER FEMENINO. TALLA: EXTRAGRANDE. COLOR: VERDE AGUA. CEDULA 9.	X	PZA	1	PZA	47	-	-	47
ZONA B	VERACRUZ NORTE	9	09	27101-0163	210	115	1104	00	02	SUETER FEMENINO. TALLA: ESPECIAL. COLOR: VERDE AGUA. CEDULA 9.	ES	PZA	1	PZA	16	-	-	16
ZONA B	VERACRUZ NORTE	9	09	27101-0163	210	115	1112	00	02	SUETER FEMENINO. TALLA: EXTRAGRANDE. COLOR: VERDE OSCURO. CEDULA 9.	X	PZA	1	PZA	162	-	42	204
ZONA B	VERACRUZ NORTE	9	09	27101-0163	210	115	1120	00	02	SUETER FEMENINO. TALLA: ESPECIAL. COLOR: VERDE OSCURO. CEDULA 9.	ES	PZA	1	PZA	57	-	18	75
ZONA B	VERACRUZ NORTE	9	09	27101-0163	210	115	1146	00	02	SUETER FEMENINO. TALLA: ESPECIAL. COLOR: ROSA. CEDULA 9.	ES	PZA	1	PZA	1	-	-	1
ZONA B	VERACRUZ NORTE	9	09	27101-0163	210	115	1153	00	02	SUETER FEMENINO. TALLA: EXTRAGRANDE. COLOR: AZUL MARINO. CEDULA 9.	X	PZA	1	PZA	6	-	1	7
ZONA B	VERACRUZ NORTE	9	09	27101-0163	210	115	1161	00	02	SUETER FEMENINO. TALLA: ESPECIAL. COLOR: AZUL MARINO. CEDULA 9.	ES	PZA	1	PZA	3	-	-	3
ZONA B	VERACRUZ NORTE	9	09	27101-0163	210	115	1211	00	02	SUETER FEMENINO. TALLA: PLUS. COLOR: AZUL MARINO. CEDULA 9.	PL	PZA	1	PZA	2	-	-	2
ZONA B	VERACRUZ NORTE	9	09	27101-0163	210	115	1245	00	02	SUETER FEMENINO. TALLA: PLUS. COLOR: VERDE AGUA. CEDULA 9.	PL	PZA	1	PZA	2	-	-	2
ZONA B	VERACRUZ NORTE	9	09	27101-0163	210	115	1252	00	02	SUETER FEMENINO. TALLA: PLUS. COLOR: VERDE OSCURO. CEDULA 9.	PL	PZA	1	PZA	4	-	-	4
ZONA B	VERACRUZ SUR	9	09	27101-0163	210	115	0031	00	02	SUETER FEMENINO. TALLA: CHICA. COLOR: VERDE AGUA. CEDULA 9.	CH	PZA	1	PZA	146	-		146
ZONA B	VERACRUZ SUR	9	09	27101-0163	210	115	0064	00	02	SUETER FEMENINO. TALLA: MEDIANA. COLOR: VERDE AGUA. CEDULA 9.	M	PZA	1	PZA	247	-	-	247
ZONA B	VERACRUZ SUR	9	09	27101-0163	210	115	0098	00	02	SUETER FEMENINO. TALLA: GRANDE. COLOR: VERDE AGUA. CEDULA 9.	G	PZA	1	PZA	151	-	-	151

ANEXO 5. CUADRO DE DISTRIBUCIÓN

Áreas Requirentes: Órganos de Operación Administrativa Desconcentrada de Aguascalientes, Baja California, Baja California Sur, Campeche, Chiapas, Chihuahua, CDMX Norte, CDMX Sur, Coahuila, Colima, Durango, Guanajuato, Guerrero, Hidalgo, Edo. México Oriente, Edo. México Poniente, Jalisco, Michoacán, Morelos, Nayarit, Nuevo León, Oaxaca, Puebla, Querétaro, Quintana Roo, San Luis Potosí, Sinaloa, Sonora, Tabasco, Tamaulipas, Tlaxcala, Veracruz Norte, Veracruz Sur, Yucatán, Zacatecas y Áreas de Nivel Central.

ZONA	OOAD	PARTIDA	CÉDULA	CLAVE CUCOP +	GPO	GEN	ESP	DIF	VAR	DESCRIPCIÓN- SISTEMA DE ABASTO INSTITUCIONAL (SAI)	TALLA	UNIDAD	CANT.	TIPO	ÚNICA ENTREGA RÉGIMEN ORDINARIO	ÚNICA ENTREGA MÉDICOS RESIDENTES	ÚNICA ENTREGA RÉGIMEN IMSS BIENESTAR	TOTAL POR CLAVE Y DESTINO RÉGIMEN ORDINARIO, MÉDICOS RESIDENTES E IMSS BIENESTAR
ZONA B	VERACRUZ SUR	9	09	27101-0163	210	115	0122	00	02	SUETER FEMENINO. TALLA: CHICA. COLOR: VERDE OSCURO. CEDULA 9.	CH	PZA	1	PZA	426	-	136	562
ZONA B	VERACRUZ SUR	9	09	27101-0163	210	115	0155	00	02	SUETER FEMENINO. TALLA: MEDIANA. COLOR: VERDE OSCURO. CEDULA 9.	M	PZA	1	PZA	774	-	374	1,148
ZONA B	VERACRUZ SUR	9	09	27101-0163	210	115	0189	00	02	SUETER FEMENINO. TALLA: GRANDE. COLOR: VERDE OSCURO. CEDULA 9.	G	PZA	1	PZA	493	-	236	729
ZONA B	VERACRUZ SUR	9	09	27101-0163	210	115	0213	00	02	SUETER FEMENINO. TALLA: CHICA. COLOR: ROSA. CEDULA 9.	CH	PZA	1	PZA	23	-	2	25
ZONA B	VERACRUZ SUR	9	09	27101-0163	210	115	0247	00	02	SUETER FEMENINO. TALLA: MEDIANA. COLOR: ROSA. CEDULA 9.	M	PZA	1	PZA	13	-	-	13
ZONA B	VERACRUZ SUR	9	09	27101-0163	210	115	0270	00	02	SUETER FEMENINO. TALLA: GRANDE. COLOR: ROSA. CEDULA 9.	G	PZA	1	PZA	13	-	2	15
ZONA B	VERACRUZ SUR	9	09	27101-0163	210	115	0304	00	02	SUETER FEMENINO. TALLA: CHICA. COLOR: AZUL MARINO. CEDULA 9.	CH	PZA	1	PZA	33	-	5	38
ZONA B	VERACRUZ SUR	9	09	27101-0163	210	115	0338	00	02	SUETER FEMENINO. TALLA: MEDIANA. COLOR: AZUL MARINO. CEDULA 9.	M	PZA	1	PZA	38	-	-	38
ZONA B	VERACRUZ SUR	9	09	27101-0163	210	115	0361	00	02	SUETER FEMENINO. TALLA: GRANDE. COLOR: AZUL MARINO. CEDULA 9.	G	PZA	1	PZA	31	-	2	33
ZONA B	VERACRUZ SUR	9	09	27101-0163	210	115	1096	00	02	SUETER FEMENINO. TALLA: EXTRAGRANDE. COLOR: VERDE AGUA. CEDULA 9.	X	PZA	1	PZA	33	-	-	33
ZONA B	VERACRUZ SUR	9	09	27101-0163	210	115	1104	00	02	SUETER FEMENINO. TALLA: ESPECIAL. COLOR: VERDE AGUA. CEDULA 9.	ES	PZA	1	PZA	14	-	-	14
ZONA B	VERACRUZ SUR	9	09	27101-0163	210	115	1112	00	02	SUETER FEMENINO. TALLA: EXTRAGRANDE. COLOR: VERDE OSCURO. CEDULA 9.	X	PZA	1	PZA	112	-	44	156
ZONA B	VERACRUZ SUR	9	09	27101-0163	210	115	1120	00	02	SUETER FEMENINO. TALLA: ESPECIAL. COLOR: VERDE OSCURO. CEDULA 9.	ES	PZA	1	PZA	32	-	5	37
ZONA B	VERACRUZ SUR	9	09	27101-0163	210	115	1138	00	02	SUETER FEMENINO. TALLA: EXTRAGRANDE. COLOR: ROSA. CEDULA 9.	X	PZA	1	PZA	3	-	-	3
ZONA B	VERACRUZ SUR	9	09	27101-0163	210	115	1146	00	02	SUETER FEMENINO. TALLA: ESPECIAL. COLOR: ROSA. CEDULA 9.	ES	PZA	1	PZA	1	-	-	1
ZONA B	VERACRUZ SUR	9	09	27101-0163	210	115	1153	00	02	SUETER FEMENINO. TALLA: EXTRAGRANDE. COLOR: AZUL MARINO. CEDULA 9.	X	PZA	1	PZA	9	-	-	9
ZONA B	VERACRUZ SUR	9	09	27101-0163	210	115	1161	00	02	SUETER FEMENINO. TALLA: ESPECIAL. COLOR: AZUL MARINO. CEDULA 9.	ES	PZA	1	PZA	4	-	-	4
ZONA B	VERACRUZ SUR	9	09	27101-0163	210	115	1245	00	02	SUETER FEMENINO. TALLA: PLUS. COLOR: VERDE AGUA. CEDULA 9.	PL	PZA	1	PZA	5	-	-	5
ZONA B	VERACRUZ SUR	9	09	27101-0163	210	115	1252	00	02	SUETER FEMENINO. TALLA: PLUS. COLOR: VERDE OSCURO. CEDULA 9.	PL	PZA	1	PZA	3	-	4	7
ZONA B	YUCATAN	9	09	27101-0163	210	115	0031	00	02	SUETER FEMENINO. TALLA: CHICA. COLOR: VERDE AGUA. CEDULA 9.	CH	PZA	1	PZA	202	-	-	202
ZONA B	YUCATAN	9	09	27101-0163	210	115	0064	00	02	SUETER FEMENINO. TALLA: MEDIANA. COLOR: VERDE AGUA. CEDULA 9.	M	PZA	1	PZA	250	-	-	250

IMSS BIENESTAR
FOLIO 1 DE 1352

ANEXO 5. CUADRO DE DISTRIBUCIÓN

Áreas Requirentes: Órganos de Operación Administrativa Desconcentrada de Aguascalientes, Baja California, Baja California Sur, Campeche, Chiapas, Chihuahua, CDMX Norte, CDMX Sur, Coahuila, Colima, Durango, Guanajuato, Guerrero, Hidalgo, Edo. México Oriente, Edo. México Poniente, Jalisco, Michoacán, Morelos, Nayarit, Nuevo León, Oaxaca, Puebla, Querétaro, Quintana Roo, San Luis Potosí, Sinaloa, Sonora, Tabasco, Tamaulipas, Tlaxcala, Veracruz Norte, Veracruz Sur, Yucatán, Zacatecas y Áreas de Nivel Central.

ZONA	OOAD	PARTIDA	CÉDULA	CLAVE CUCOP +	GPO	GEN	ESP	DIF	VAR	DESCRIPCIÓN- SISTEMA DE ABASTO INSTITUCIONAL (SAI)	TALLA	UNIDAD	CANT.	TIPO	ÚNICA ENTREGA RÉGIMEN ORDINARIO	ÚNICA ENTREGA MÉDICOS RESIDENTES	ÚNICA ENTREGA RÉGIMEN IMSS BIENESTAR	TOTAL POR CLAVE Y DESTINO RÉGIMEN ORDINARIO, MÉDICOS RESIDENTES E IMSS BIENESTAR
ZONA B	YUCATAN	9	09	27101-0163	210	115	0098	00	02	SUETER FEMENINO, TALLA: GRANDE, COLOR: VERDE AGUA, CEDULA 9.	G	PZA	1	PZA	172	-	-	172
ZONA B	YUCATAN	9	09	27101-0163	210	115	0122	00	02	SUETER FEMENINO, TALLA: CHICA, COLOR: VERDE OSCURO, CEDULA 9.	CH	PZA	1	PZA	572	-	133	705
ZONA B	YUCATAN	9	09	27101-0163	210	115	0155	00	02	SUETER FEMENINO, TALLA: MEDIANA, COLOR: VERDE OSCURO, CEDULA 9.	M	PZA	1	PZA	730	-	173	903
ZONA B	YUCATAN	9	09	27101-0163	210	115	0189	00	02	SUETER FEMENINO, TALLA: GRANDE, COLOR: VERDE OSCURO, CEDULA 9.	G	PZA	1	PZA	473	-	80	553
ZONA B	YUCATAN	9	09	27101-0163	210	115	0213	00	02	SUETER FEMENINO, TALLA: CHICA, COLOR: ROSA, CEDULA 9.	CH	PZA	1	PZA	32	-	-	32
ZONA B	YUCATAN	9	09	27101-0163	210	115	0247	00	02	SUETER FEMENINO, TALLA: MEDIANA, COLOR: ROSA, CEDULA 9.	M	PZA	1	PZA	10	-	2	12
ZONA B	YUCATAN	9	09	27101-0163	210	115	0270	00	02	SUETER FEMENINO, TALLA: GRANDE, COLOR: ROSA, CEDULA 9.	G	PZA	1	PZA	6	-	1	7
ZONA B	YUCATAN	9	09	27101-0163	210	115	0304	00	02	SUETER FEMENINO, TALLA: CHICA, COLOR: AZUL MARINO, CEDULA 9.	CH	PZA	1	PZA	40	-	3	43
ZONA B	YUCATAN	9	09	27101-0163	210	115	0338	00	02	SUETER FEMENINO, TALLA: MEDIANA, COLOR: AZUL MARINO, CEDULA 9.	M	PZA	1	PZA	39	-	-	39
ZONA B	YUCATAN	9	09	27101-0163	210	115	0361	00	02	SUETER FEMENINO, TALLA: GRANDE, COLOR: AZUL MARINO, CEDULA 9.	G	PZA	1	PZA	24	-	1	25
ZONA B	YUCATAN	9	09	27101-0163	210	115	1096	00	02	SUETER FEMENINO, TALLA: EXTRAGRANDE, COLOR: VERDE AGUA, CEDULA 9.	X	PZA	1	PZA	47	-	-	47
ZONA B	YUCATAN	9	09	27101-0163	210	115	1104	00	02	SUETER FEMENINO, TALLA: ESPECIAL, COLOR: VERDE AGUA, CEDULA 9.	ES	PZA	1	PZA	13	-	-	13
ZONA B	YUCATAN	9	09	27101-0163	210	115	1112	00	02	SUETER FEMENINO, TALLA: EXTRAGRANDE, COLOR: VERDE OSCURO, CEDULA 9.	X	PZA	1	PZA	106	-	16	122
ZONA B	YUCATAN	9	09	27101-0163	210	115	1120	00	02	SUETER FEMENINO, TALLA: ESPECIAL, COLOR: VERDE OSCURO, CEDULA 9.	ES	PZA	1	PZA	34	-	5	39
ZONA B	YUCATAN	9	09	27101-0163	210	115	1153	00	02	SUETER FEMENINO, TALLA: EXTRAGRANDE, COLOR: AZUL MARINO, CEDULA 9.	X	PZA	1	PZA	4	-	-	4
ZONA B	YUCATAN	9	09	27101-0163	210	115	1161	00	02	SUETER FEMENINO, TALLA: ESPECIAL, COLOR: AZUL MARINO, CEDULA 9.	ES	PZA	1	PZA	3	-	-	3
ZONA B	YUCATAN	9	09	27101-0163	210	115	1237	00	02	SUETER FEMENINO, TALLA: PLUS, COLOR: ROSA, CEDULA 9.	PL	PZA	1	PZA	1	-	-	1
ZONA B	YUCATAN	9	09	27101-0163	210	115	1245	00	02	SUETER FEMENINO, TALLA: PLUS, COLOR: VERDE AGUA, CEDULA 9.	PL	PZA	1	PZA	5	-	-	5
ZONA B	YUCATAN	9	09	27101-0163	210	115	1252	00	02	SUETER FEMENINO, TALLA: PLUS, COLOR: VERDE OSCURO, CEDULA 9.	PL	PZA	1	PZA	5	-	1	6
ZONA A	AGUASCALIENTES	10	10	27101-0163	210	115	0478	00	02	SUETER MASCULINO, TALLA: CHICA, COLOR: BLANCO, CEDULA 10.	CH	PZA	1	PZA	2	-	-	2
ZONA A	AGUASCALIENTES	10	10	27101-0163	210	115	0502	00	02	SUETER MASCULINO, TALLA: MEDIANA, COLOR: BLANCO, CEDULA 10.	M	PZA	1	PZA	7	-	-	7

ANEXO 5. CUADRO DE DISTRIBUCIÓN

Áreas Requirentes: Órganos de Operación Administrativa Desconcentrada de Aguascalientes, Baja California, Baja California Sur, Campeche, Chiapas, Chihuahua, CDMX Norte, CDMX Sur, Coahuila, Colima, Durango, Guanajuato, Guerrero, Hidalgo, Edo. México Oriente, Edo. México Poniente, Jalisco, Michoacán, Morelos, Nayarit, Nuevo León, Oaxaca, Puebla, Querétaro, Quintana Roo, San Luis Potosí, Sinaloa, Sonora, Tabasco, Tamaulipas, Tlaxcala, Veracruz Norte, Veracruz Sur, Yucatán, Zacatecas y Áreas de Nivel Central.

ZONA	OOAD	PARTIDA	CÉDULA	CLAVE CUCOP +	GPO	GEN	ESP	DIF	VAR	DESCRIPCIÓN- SISTEMA DE ABASTO INSTITUCIONAL (SAI)	TALLA	UNIDAD	CANT.	TIPO	ÚNICA ENTREGA RÉGIMEN ORDINARIO	ÚNICA ENTREGA MÉDICOS RESIDENTES	ÚNICA ENTREGA RÉGIMEN IMSS BIENESTAR	TOTAL POR CLAVE Y DESTINO RÉGIMEN ORDINARIO, MÉDICOS RESIDENTES E IMSS BIENESTAR
ZONA A	AGUASCALIENTES	10	10	27101-0163	210	115	0536	00	02	SUETER MASCULINO. TALLA: GRANDE. COLOR: BLANCO. CEDULA 10.	G	PZA	1	PZA	5	-	-	5
ZONA A	AGUASCALIENTES	10	10	27101-0163	210	115	0569	00	02	SUETER MASCULINO. TALLA: EXTRAGRANDE. COLOR: BLANCO. CEDULA 10.	X	PZA	1	PZA	1	-	-	1
ZONA A	AGUASCALIENTES	10	10	27101-0163	210	115	0577	00	02	SUETER MASCULINO. TALLA: CHICA. COLOR: VERDE OSCURO. CEDULA 10.	CH	PZA	1	PZA	93	-	-	93
ZONA A	AGUASCALIENTES	10	10	27101-0163	210	115	0601	00	02	SUETER MASCULINO. TALLA: MEDIANA. COLOR: VERDE OSCURO. CEDULA 10.	M	PZA	1	PZA	298	-	-	298
ZONA A	AGUASCALIENTES	10	10	27101-0163	210	115	0635	00	02	SUETER MASCULINO. TALLA: GRANDE. COLOR: VERDE OSCURO. CEDULA 10.	G	PZA	1	PZA	266	-	-	266
ZONA A	AGUASCALIENTES	10	10	27101-0163	210	115	0668	00	02	SUETER MASCULINO. TALLA: EXTRAGRANDE. COLOR: VERDE OSCURO. CEDULA 10.	X	PZA	1	PZA	72	-	-	72
ZONA A	AGUASCALIENTES	10	10	27101-0163	210	115	1195	00	02	SUETER MASCULINO. TALLA: ESPECIAL. COLOR: VERDE OSCURO. CEDULA 10.	ES	PZA	1	PZA	20	-	-	20
ZONA A	AGUASCALIENTES	10	10	27101-0163	210	115	1286	00	02	SUETER MASCULINO. TALLA: PLUS. COLOR: VERDE OSCURO. CEDULA 10.	PL	PZA	1	PZA	10	-	-	10
ZONA A	CDMX NORTE	10	10	27101-0163	210	115	0379	00	02	SUETER MASCULINO. TALLA: CHICA. COLOR: VERDE AGUA. CEDULA 10.	CH	PZA	1	PZA	4	-	-	4
ZONA A	CDMX NORTE	10	10	27101-0163	210	115	0403	00	02	SUETER MASCULINO. TALLA: MEDIANA. COLOR: VERDE AGUA. CEDULA 10.	M	PZA	1	PZA	7	-	-	7
ZONA A	CDMX NORTE	10	10	27101-0163	210	115	0478	00	02	SUETER MASCULINO. TALLA: CHICA. COLOR: BLANCO. CEDULA 10.	CH	PZA	1	PZA	11	-	-	11
ZONA A	CDMX NORTE	10	10	27101-0163	210	115	0502	00	02	SUETER MASCULINO. TALLA: MEDIANA. COLOR: BLANCO. CEDULA 10.	M	PZA	1	PZA	22	-	-	22
ZONA A	CDMX NORTE	10	10	27101-0163	210	115	0536	00	02	SUETER MASCULINO. TALLA: GRANDE. COLOR: BLANCO. CEDULA 10.	G	PZA	1	PZA	20	-	-	20
ZONA A	CDMX NORTE	10	10	27101-0163	210	115	0577	00	02	SUETER MASCULINO. TALLA: CHICA. COLOR: VERDE OSCURO. CEDULA 10.	CH	PZA	1	PZA	286	-	-	286
ZONA A	CDMX NORTE	10	10	27101-0163	210	115	0601	00	02	SUETER MASCULINO. TALLA: MEDIANA. COLOR: VERDE OSCURO. CEDULA 10.	M	PZA	1	PZA	1,142	-	-	1,142
ZONA A	CDMX NORTE	10	10	27101-0163	210	115	0635	00	02	SUETER MASCULINO. TALLA: GRANDE. COLOR: VERDE OSCURO. CEDULA 10.	G	PZA	1	PZA	904	-	-	904
ZONA A	CDMX NORTE	10	10	27101-0163	210	115	0668	00	02	SUETER MASCULINO. TALLA: EXTRAGRANDE. COLOR: VERDE OSCURO. CEDULA 10.	X	PZA	1	PZA	165	-	-	165
ZONA A	CDMX NORTE	10	10	27101-0163	210	115	0957	00	02	SUETER MASCULINO. TALLA: CHICA. COLOR: AZUL MARINO. CEDULA 10.	CH	PZA	1	PZA	3	-	-	3
ZONA A	CDMX NORTE	10	10	27101-0163	210	115	0981	00	02	SUETER MASCULINO. TALLA: MEDIANA. COLOR: AZUL MARINO. CEDULA 10.	M	PZA	1	PZA	6	-	-	6
ZONA A	CDMX NORTE	10	10	27101-0163	210	115	1013	00	02	SUETER MASCULINO. TALLA: GRANDE. COLOR: AZUL MARINO. CEDULA 10.	G	PZA	1	PZA	12	-	-	12
ZONA A	CDMX NORTE	10	10	27101-0163	210	115	1047	00	02	SUETER MASCULINO. TALLA: EXTRAGRANDE. COLOR: AZUL MARINO. CEDULA 10.	X	PZA	1	PZA	1	-	-	1

DIVISIÓN DE CONTRATOS

ANEXO 5. CUADRO DE DISTRIBUCIÓN

Áreas Requirentes: Órganos de Operación Administrativa Desconcentrada de Aguascalientes, Baja California, Baja California Sur, Campeche, Chiapas, Chihuahua, CDMX Norte, CDMX Sur, Coahuila, Colima, Durango, Guanajuato, Guerrero, Hidalgo, Edo. México Oriente, Edo. México Poniente, Jalisco, Michoacán, Morelos, Nayarit, Nuevo León, Oaxaca, Puebla, Querétaro, Quintana Roo, San Luis Potosí, Sinaloa, Sonora, Tabasco, Tamaulipas, Tlaxcala, Veracruz Norte, Veracruz Sur, Yucatán, Zacatecas y Áreas de Nivel Central

ZONA	OOAD	PARTIDA	CÉDULA	CLAVE CUCOP +	GPO	GEN	ESP	DIF	VAR	DESCRIPCIÓN- SISTEMA DE ABASTO INSTITUCIONAL (SAI)	TALLA	UNIDAD	CANT.	TIPO	ÚNICA ENTREGA RÉGIMEN ORDINARIO	ÚNICA ENTREGA MÉDICOS RESIDENTES	ÚNICA ENTREGA RÉGIMEN IMSS BIENESTAR	TOTAL POR CLAVE Y DESTINO RÉGIMEN ORDINARIO, MÉDICOS RESIDENTES E IMSS BIENESTAR
ZONA A	CDMX NORTE	10	10	27101-0163	210	115	1187	00	02	SUETER MASCULINO, TALLA: ESPECIAL, COLOR: BLANCO, CEDULA 10	ES	PZA	1	PZA	1	-	-	1
ZONA A	CDMX NORTE	10	10	27101-0163	210	115	1195	00	02	SUETER MASCULINO, TALLA: ESPECIAL, COLOR: VERDE OSCURO, CEDULA 10	ES	PZA	1	PZA	72	-	-	72
ZONA A	CDMX NORTE	10	10	27101-0163	210	115	1286	00	02	SUETER MASCULINO, TALLA: PLUS, COLOR: VERDE OSCURO, CEDULA 10	PL	PZA	1	PZA	13	-	-	13
ZONA A	CDMX SUR	10	10	27101-0163	210	115	0379	00	02	SUETER MASCULINO, TALLA: CHICA, COLOR: VERDE AGUA, CEDULA 10	CH	PZA	1	PZA	7	-	-	7
ZONA A	CDMX SUR	10	10	27101-0163	210	115	0403	00	02	SUETER MASCULINO, TALLA: MEDIANA, COLOR: VERDE AGUA, CEDULA 10	M	PZA	1	PZA	10	-	-	10
ZONA A	CDMX SUR	10	10	27101-0163	210	115	0437	00	02	SUETER MASCULINO, TALLA: GRANDE, COLOR: VERDE AGUA, CEDULA 10.	G	PZA	1	PZA	4	-	-	4
ZONA A	CDMX SUR	10	10	27101-0163	210	115	0460	00	02	SUETER MASCULINO, TALLA: EXTRAGRANDE, COLOR: VERDE AGUA, CEDULA 10.	X	PZA	1	PZA	1	-	-	1
ZONA A	CDMX SUR	10	10	27101-0163	210	115	0478	00	02	SUETER MASCULINO, TALLA: CHICA, COLOR: BLANCO, CEDULA 10	CH	PZA	1	PZA	6	-	-	6
ZONA A	CDMX SUR	10	10	27101-0163	210	115	0502	00	02	SUETER MASCULINO, TALLA: MEDIANA, COLOR: BLANCO, CEDULA 10.	M	PZA	1	PZA	34	-	-	34
ZONA A	CDMX SUR	10	10	27101-0163	210	115	0536	00	02	SUETER MASCULINO, TALLA: GRANDE, COLOR: BLANCO, CEDULA 10	G	PZA	1	PZA	11	-	-	11
ZONA A	CDMX SUR	10	10	27101-0163	210	115	0569	00	02	SUETER MASCULINO, TALLA: EXTRAGRANDE, COLOR: BLANCO, CEDULA 10.	X	PZA	1	PZA	2	-	-	2
ZONA A	CDMX SUR	10	10	27101-0163	210	115	0577	00	02	SUETER MASCULINO, TALLA: CHICA, COLOR: VERDE OSCURO, CEDULA 10	CH	PZA	1	PZA	345	-	-	345
ZONA A	CDMX SUR	10	10	27101-0163	210	115	0601	00	02	SUETER MASCULINO, TALLA: MEDIANA, COLOR: VERDE OSCURO, CEDULA 10.	M	PZA	1	PZA	1,416	-	-	1,416
ZONA A	CDMX SUR	10	10	27101-0163	210	115	0635	00	02	SUETER MASCULINO, TALLA: GRANDE, COLOR: VERDE OSCURO, CEDULA 10.	G	PZA	1	PZA	909	-	-	909
ZONA A	CDMX SUR	10	10	27101-0163	210	115	0668	00	02	SUETER MASCULINO, TALLA: EXTRAGRANDE, COLOR: VERDE OSCURO, CEDULA 10.	X	PZA	1	PZA	191	-	-	191
ZONA A	CDMX SUR	10	10	27101-0163	210	115	0957	00	02	SUETER MASCULINO, TALLA: CHICA, COLOR: AZUL MARINO, CEDULA 10	CH	PZA	1	PZA	1	-	-	1
ZONA A	CDMX SUR	10	10	27101-0163	210	115	0981	00	02	SUETER MASCULINO, TALLA: MEDIANA, COLOR: AZUL MARINO, CEDULA 10.	M	PZA	1	PZA	11	-	-	11
ZONA A	CDMX SUR	10	10	27101-0163	210	115	1013	00	02	SUETER MASCULINO, TALLA: GRANDE, COLOR: AZUL MARINO, CEDULA 10.	G	PZA	1	PZA	4	-	-	4
ZONA A	CDMX SUR	10	10	27101-0163	210	115	1047	00	02	SUETER MASCULINO, TALLA: EXTRAGRANDE, COLOR: AZUL MARINO, CEDULA 10	X	PZA	1	PZA	2	-	-	2
ZONA A	CDMX SUR	10	10	27101-0163	210	115	1179	00	02	SUETER MASCULINO, TALLA: ESPECIAL, COLOR: VERDE AGUA, CEDULA 10.	ES	PZA	1	PZA	1	-	-	1
ZONA A	CDMX SUR	10	10	27101-0163	210	115	1195	00	02	SUETER MASCULINO, TALLA: ESPECIAL, COLOR: VERDE OSCURO, CEDULA 10	ES	PZA	1	PZA	58	-	-	58

ANEXO 5. CUADRO DE DISTRIBUCIÓN

Áreas Requirentes: Órganos de Operación Administrativa Desconcentrada de Aguascalientes, Baja California, Baja California Sur, Campeche, Chiapas, Chihuahua, CDMX Norte, CDMX Sur, Coahuila, Colima, Durango, Guanajuato, Guerrero, Hidalgo, Edo. México Oriente, Edo. México Poniente, Jalisco, Michoacán, Morelos, Nayarit, Nuevo León, Oaxaca, Puebla, Querétaro, Quintana Roo, San Luis Potosí, Sinaloa, Sonora, Tabasco, Tamaulipas, Tlaxcala, Veracruz Norte, Veracruz Sur, Yucatán, Zacatecas y Áreas de Nivel Central.

ZONA	OOAD	PARTIDA	CÉDULA	CLAVE CUCOP +	GPO	GEN	ESP	DIF	VAR	DESCRIPCIÓN- SISTEMA DE ABASTO INSTITUCIONAL (SAI)	TALLA	UNIDAD	CANT.	TIPO	ÚNICA ENTREGA RÉGIMEN ORDINARIO	ÚNICA ENTREGA MÉDICOS RESIDENTES	ÚNICA ENTREGA RÉGIMEN IMSS BIENESTAR	TOTAL POR CLAVE Y DESTINO RÉGIMEN ORDINARIO, MÉDICOS RESIDENTES E IMSS BIENESTAR
ZONA A	CDMX SUR	10	10	27101-0163	210	115	1229	00	02	SUETER MASCULINO. TALLA: PLUS. COLOR: AZUL MARINO. CEDULA 10.	PL	PZA	1	PZA	1	-	-	1
ZONA A	CDMX SUR	10	10	27101-0163	210	115	1286	00	02	SUETER MASCULINO. TALLA: PLUS. COLOR: VERDE OSCURO. CEDULA 10.	PL	PZA	1	PZA	13	-	-	13
ZONA A	CHIHUAHUA	10	10	27101-0163	210	115	0478	00	02	SUETER MASCULINO. TALLA: CHICA. COLOR: BLANCO. CEDULA 10.	CH	PZA	1	PZA	3	-	-	3
ZONA A	CHIHUAHUA	10	10	27101-0163	210	115	0502	00	02	SUETER MASCULINO. TALLA: MEDIANA. COLOR: BLANCO. CEDULA 10.	M	PZA	1	PZA	9	-	-	9
ZONA A	CHIHUAHUA	10	10	27101-0163	210	115	0536	00	02	SUETER MASCULINO. TALLA: GRANDE. COLOR: BLANCO. CEDULA 10.	G	PZA	1	PZA	10	-	-	10
ZONA A	CHIHUAHUA	10	10	27101-0163	210	115	0569	00	02	SUETER MASCULINO. TALLA: EXTRAGRANDE. COLOR: BLANCO. CEDULA 10.	X	PZA	1	PZA	2	-	-	2
ZONA A	CHIHUAHUA	10	10	27101-0163	210	115	0577	00	02	SUETER MASCULINO. TALLA: CHICA. COLOR: VERDE OSCURO. CEDULA 10.	CH	PZA	1	PZA	97	-	6	103
ZONA A	CHIHUAHUA	10	10	27101-0163	210	115	0601	00	02	SUETER MASCULINO. TALLA: MEDIANA. COLOR: VERDE OSCURO. CEDULA 10.	M	PZA	1	PZA	474	-	18	492
ZONA A	CHIHUAHUA	10	10	27101-0163	210	115	0635	00	02	SUETER MASCULINO. TALLA: GRANDE. COLOR: VERDE OSCURO. CEDULA 10.	G	PZA	1	PZA	442	-	15	457
ZONA A	CHIHUAHUA	10	10	27101-0163	210	115	0668	00	02	SUETER MASCULINO. TALLA: EXTRAGRANDE. COLOR: VERDE OSCURO. CEDULA 10.	X	PZA	1	PZA	103	-	5	108
ZONA A	CHIHUAHUA	10	10	27101-0163	210	115	1013	00	02	SUETER MASCULINO. TALLA: GRANDE. COLOR: AZUL MARINO. CEDULA 10.	G	PZA	1	PZA	2	-	-	2
ZONA A	CHIHUAHUA	10	10	27101-0163	210	115	1187	00	02	SUETER MASCULINO. TALLA: ESPECIAL. COLOR: BLANCO. CEDULA 10.	ES	PZA	1	PZA	1	-	-	1
ZONA A	CHIHUAHUA	10	10	27101-0163	210	115	1195	00	02	SUETER MASCULINO. TALLA: ESPECIAL. COLOR: VERDE OSCURO. CEDULA 10.	ES	PZA	1	PZA	35	-	1	36
ZONA A	CHIHUAHUA	10	10	27101-0163	210	115	1286	00	02	SUETER MASCULINO. TALLA: PLUS. COLOR: VERDE OSCURO. CEDULA 10.	PL	PZA	1	PZA	11	-	-	11
ZONA A	DURANGO	10	10	27101-0163	210	115	0460	00	02	SUETER MASCULINO. TALLA: EXTRAGRANDE. COLOR: VERDE AGUA. CEDULA 10.	X	PZA	1	PZA	1	-	-	1
ZONA A	DURANGO	10	10	27101-0163	210	115	0478	00	02	SUETER MASCULINO. TALLA: CHICA. COLOR: BLANCO. CEDULA 10.	CH	PZA	1	PZA	2	-	-	2
ZONA A	DURANGO	10	10	27101-0163	210	115	0502	00	02	SUETER MASCULINO. TALLA: MEDIANA. COLOR: BLANCO. CEDULA 10.	M	PZA	1	PZA	11	-	-	11
ZONA A	DURANGO	10	10	27101-0163	210	115	0536	00	02	SUETER MASCULINO. TALLA: GRANDE. COLOR: BLANCO. CEDULA 10.	G	PZA	1	PZA	4	-	-	4
ZONA A	DURANGO	10	10	27101-0163	210	115	0569	00	02	SUETER MASCULINO. TALLA: EXTRAGRANDE. COLOR: BLANCO. CEDULA 10.	X	PZA	1	PZA	2	-	-	2
ZONA A	DURANGO	10	10	27101-0163	210	115	0577	00	02	SUETER MASCULINO. TALLA: CHICA. COLOR: VERDE OSCURO. CEDULA 10.	CH	PZA	1	PZA	41	-	-	41
ZONA A	DURANGO	10	10	27101-0163	210	115	0601	00	02	SUETER MASCULINO. TALLA: MEDIANA. COLOR: VERDE OSCURO. CEDULA 10.	M	PZA	1	PZA	183	-	5	188

DIRECCIÓN JURÍDICA
30 ENE 2025
SOLICITUD

ANEXO 5. CUADRO DE DISTRIBUCIÓN

Áreas Requirentes: Órganos de Operación Administrativa Desconcentrada de Aguascalientes, Baja California, Baja California Sur, Campeche, Chiapas, Chihuahua, CDMX Norte, CDMX Sur, Coahuila, Colima, Durango, Guanajuato, Guerrero, Hidalgo, Edo. México Oriente, Edo. México Poniente, Jalisco, Michoacán, Morelos, Nayarit, Nuevo León, Oaxaca, Puebla, Querétaro, Quintana Roo, San Luis Potosí, Sinaloa, Sonora, Tabasco, Tamaulipas, Tlaxcala, Veracruz Norte, Veracruz Sur, Yucatán, Zacatecas y Áreas de Nivel Central.

ZONA	OOAD	PARTIDA	CÉDULA	CLAVE CUCOP +	GPO	GEN	ESP	DIF	VAR	DESCRIPCIÓN- SISTEMA DE ABASTO INSTITUCIONAL (SAI)	TALLA	UNIDAD	CANT.	TIPO	ÚNICA ENTREGA RÉGIMEN ORDINARIO	ÚNICA ENTREGA MÉDICOS RESIDENTES	ÚNICA ENTREGA RÉGIMEN IMSS BIENESTAR	TOTAL POR CLAVE Y DESTINO RÉGIMEN ORDINARIO, MÉDICOS RESIDENTES E IMSS BIENESTAR
ZONA A	DURANGO	10	10	27101-0163	210	115	0635	00	02	SUETER MASCULINO. TALLA: GRANDE. COLOR: VERDE OSCURO. CEDULA 10.	G	PZA	1	PZA	228	-	9	237
ZONA A	DURANGO	10	10	27101-0163	210	115	0668	00	02	SUETER MASCULINO. TALLA: EXTRAGRANDE. COLOR: VERDE OSCURO. CEDULA 10.	X	PZA	1	PZA	42	-	1	43
ZONA A	DURANGO	10	10	27101-0163	210	115	1195	00	02	SUETER MASCULINO. TALLA: ESPECIAL. COLOR: VERDE OSCURO. CEDULA 10.	ES	PZA	1	PZA	10	-	-	10
ZONA A	DURANGO	10	10	27101-0163	210	115	1286	00	02	SUETER MASCULINO. TALLA: PLUS. COLOR: VERDE OSCURO. CEDULA 10.	PL	PZA	1	PZA	2	-	-	2
ZONA A	EDO DE MEX ORIENTE	10	10	27101-0163	210	115	0403	00	02	SUETER MASCULINO. TALLA: MEDIANA. COLOR: VERDE AGUA. CEDULA 10.	M	PZA	1	PZA	3	-	-	3
ZONA A	EDO DE MEX ORIENTE	10	10	27101-0163	210	115	0478	00	02	SUETER MASCULINO. TALLA: CHICA. COLOR: BLANCO. CEDULA 10.	CH	PZA	1	PZA	4	-	-	4
ZONA A	EDO DE MEX ORIENTE	10	10	27101-0163	210	115	0502	00	02	SUETER MASCULINO. TALLA: MEDIANA. COLOR: BLANCO. CEDULA 10.	M	PZA	1	PZA	20	-	-	20
ZONA A	EDO DE MEX ORIENTE	10	10	27101-0163	210	115	0536	00	02	SUETER MASCULINO. TALLA: GRANDE. COLOR: BLANCO. CEDULA 10.	G	PZA	1	PZA	16	-	-	16
ZONA A	EDO DE MEX ORIENTE	10	10	27101-0163	210	115	0569	00	02	SUETER MASCULINO. TALLA: EXTRAGRANDE. COLOR: BLANCO. CEDULA 10.	X	PZA	1	PZA	1	-	-	1
ZONA A	EDO DE MEX ORIENTE	10	10	27101-0163	210	115	0577	00	02	SUETER MASCULINO. TALLA: CHICA. COLOR: VERDE OSCURO. CEDULA 10.	CH	PZA	1	PZA	159	-	-	159
ZONA A	EDO DE MEX ORIENTE	10	10	27101-0163	210	115	0601	00	02	SUETER MASCULINO. TALLA: MEDIANA. COLOR: VERDE OSCURO. CEDULA 10.	M	PZA	1	PZA	628	-	-	628
ZONA A	EDO DE MEX ORIENTE	10	10	27101-0163	210	115	0635	00	02	SUETER MASCULINO. TALLA: GRANDE. COLOR: VERDE OSCURO. CEDULA 10.	G	PZA	1	PZA	436	-	-	436
ZONA A	EDO DE MEX ORIENTE	10	10	27101-0163	210	115	0668	00	02	SUETER MASCULINO. TALLA: EXTRAGRANDE. COLOR: VERDE OSCURO. CEDULA 10.	X	PZA	1	PZA	92	-	-	92
ZONA A	EDO DE MEX ORIENTE	10	10	27101-0163	210	115	0981	00	02	SUETER MASCULINO. TALLA: MEDIANA. COLOR: AZUL MARINO. CEDULA 10.	M	PZA	1	PZA	3	-	-	3
ZONA A	EDO DE MEX ORIENTE	10	10	27101-0163	210	115	1013	00	02	SUETER MASCULINO. TALLA: GRANDE. COLOR: AZUL MARINO. CEDULA 10.	G	PZA	1	PZA	1	-	-	1
ZONA A	EDO DE MEX ORIENTE	10	10	27101-0163	210	115	1195	00	02	SUETER MASCULINO. TALLA: ESPECIAL. COLOR: VERDE OSCURO. CEDULA 10.	ES	PZA	1	PZA	37	-	-	37
ZONA A	EDO DE MEX ORIENTE	10	10	27101-0163	210	115	1229	00	02	SUETER MASCULINO. TALLA: PLUS. COLOR: AZUL MARINO. CEDULA 10.	PL	PZA	1	PZA	1	-	-	1
ZONA A	EDO DE MEX ORIENTE	10	10	27101-0163	210	115	1286	00	02	SUETER MASCULINO. TALLA: PLUS. COLOR: VERDE OSCURO. CEDULA 10.	PL	PZA	1	PZA	7	-	-	7
ZONA A	EDO DE MEX PONIENTE	10	10	27101-0163	210	115	0379	00	02	SUETER MASCULINO. TALLA: CHICA. COLOR: VERDE AGUA. CEDULA 10.	CH	PZA	1	PZA	1	-	-	1
ZONA A	EDO DE MEX PONIENTE	10	10	27101-0163	210	115	0403	00	02	SUETER MASCULINO. TALLA: MEDIANA. COLOR: VERDE AGUA. CEDULA 10.	M	PZA	1	PZA	2	-	-	2
ZONA A	EDO DE MEX PONIENTE	10	10	27101-0163	210	115	0502	00	02	SUETER MASCULINO. TALLA: MEDIANA. COLOR: BLANCO. CEDULA 10.	M	PZA	1	PZA	14	-	-	14

ANEXO 5. CUADRO DE DISTRIBUCIÓN

reas Requirentes: Órganos de Operación Administrativa Desconcentrada de Aguascalientes, Baja California, Baja California Sur, Campeche, Chiapas, Chihuahua, CDMX Norte, CDMX Sur, Coahuila, Colima, Durango, Guanajuato, Guerrero, Hidalgo, Edo. léxico Oriente, Edo. México Poniente, Jalisco, Michoacán, Morelos, Nayarit, Nuevo León, Oaxaca, Puebla, Querétaro, Quintana Roo, San Luis Potosí, Sinaloa, Sonora, Tabasco, Tamaulipas, Tlaxcala, Veracruz Norte, Veracruz Sur, Yucatán, Zacatecas y Áreas de Nivel Central.

ZONA	OOAD	PARTIDA	CÉDULA	CLAVE CUCOP +	GPO	GEN	ESP	DIF	VAR	DESCRIPCIÓN- SISTEMA DE ABASTO INSTITUCIONAL (SAI)	TALLA	UNIDAD	CANT.	TIPO	ÚNICA ENTREGA RÉGIMEN ORDINARIO	ÚNICA ENTREGA MÉDICOS RESIDENTES	ÚNICA ENTREGA RÉGIMEN IMSS BIENESTAR	TOTAL POR CLAVE Y DESTINO RÉGIMEN ORDINARIO, MÉDICOS RESIDENTES E IMSS BIENESTAR
ZONA A	EDO DE MEX PONIENTE	10	10	27101-0163	210	115	0536	00	02	SUETER MASCULINO. TALLA: GRANDE. COLOR: BLANCO. CEDULA 10.	G	PZA	1	PZA	9	-	1	10
ZONA A	EDO DE MEX PONIENTE	10	10	27101-0163	210	115	0569	00	02	SUETER MASCULINO. TALLA: EXTRAGRANDE. COLOR: BLANCO. CEDULA 10.	X	PZA	1	PZA	4	-	-	4
ZONA A	EDO DE MEX PONIENTE	10	10	27101-0163	210	115	0577	00	02	SUETER MASCULINO. TALLA: CHICA. COLOR: VERDE OSCURO. CEDULA 10.	CH	PZA	1	PZA	112	-	4	116
ZONA A	EDO DE MEX PONIENTE	10	10	27101-0163	210	115	0601	00	02	SUETER MASCULINO. TALLA: MEDIANA. COLOR: VERDE OSCURO. CEDULA 10.	M	PZA	1	PZA	487	-	27	514
ZONA A	EDO DE MEX PONIENTE	10	10	27101-0163	210	115	0635	00	02	SUETER MASCULINO. TALLA: GRANDE. COLOR: VERDE OSCURO. CEDULA 10.	G	PZA	1	PZA	305	-	-	305
ZONA A	EDO DE MEX PONIENTE	10	10	27101-0163	210	115	0668	00	02	SUETER MASCULINO. TALLA: EXTRAGRANDE. COLOR: VERDE OSCURO. CEDULA 10.	X	PZA	1	PZA	50	-	1	51
ZONA A	EDO DE MEX PONIENTE	10	10	27101-0163	210	115	0981	00	02	SUETER MASCULINO. TALLA: MEDIANA. COLOR: AZUL MARINO. CEDULA 10.	M	PZA	1	PZA	5	-	-	5
ZONA A	EDO DE MEX PONIENTE	10	10	27101-0163	210	115	1013	00	02	SUETER MASCULINO. TALLA: GRANDE. COLOR: AZUL MARINO. CEDULA 10.	G	PZA	1	PZA	7	-	-	7
ZONA A	EDO DE MEX PONIENTE	10	10	27101-0163	210	115	1187	00	02	SUETER MASCULINO. TALLA: ESPECIAL. COLOR: BLANCO. CEDULA 10.	ES	PZA	1	PZA	2	-	-	2
ZONA A	EDO DE MEX PONIENTE	10	10	27101-0163	210	115	1195	00	02	SUETER MASCULINO. TALLA: ESPECIAL. COLOR: VERDE OSCURO. CEDULA 10.	ES	PZA	1	PZA	17	-	-	17
ZONA A	EDO DE MEX PONIENTE	10	10	27101-0163	210	115	1260	00	02	SUETER MASCULINO. TALLA: PLUS. COLOR: BLANCO. CEDULA 10.	PL	PZA	1	PZA	1	-	-	1
ZONA A	EDO DE MEX PONIENTE	10	10	27101-0163	210	115	1286	00	02	SUETER MASCULINO. TALLA: PLUS. COLOR: VERDE OSCURO. CEDULA 10.	PL	PZA	1	PZA	6	-	-	6
ZONA A	EDO DE MEX PONIENTE	10	10	27101-0163	210	115	0403	00	02	SUETER MASCULINO. TALLA: MEDIANA. COLOR: VERDE AGUA. CEDULA 10.	M	PZA	1	PZA	1	-	-	1
ZONA A	GUANAJUATO	10	10	27101-0163	210	115	0437	00	02	SUETER MASCULINO. TALLA: GRANDE. COLOR: VERDE AGUA. CEDULA 10.	G	PZA	1	PZA	1	-	-	1
ZONA A	GUANAJUATO	10	10	27101-0163	210	115	0478	00	02	SUETER MASCULINO. TALLA: CHICA. COLOR: BLANCO. CEDULA 10.	CH	PZA	1	PZA	5	-	-	5
ZONA A	GUANAJUATO	10	10	27101-0163	210	115	0502	00	02	SUETER MASCULINO. TALLA: MEDIANA. COLOR: BLANCO. CEDULA 10.	M	PZA	1	PZA	16	-	-	16
ZONA A	GUANAJUATO	10	10	27101-0163	210	115	0536	00	02	SUETER MASCULINO. TALLA: GRANDE. COLOR: BLANCO. CEDULA 10.	G	PZA	1	PZA	6	-	-	6
ZONA A	GUANAJUATO	10	10	27101-0163	210	115	0569	00	02	SUETER MASCULINO. TALLA: EXTRAGRANDE. COLOR: BLANCO. CEDULA 10.	X	PZA	1	PZA	1	-	-	1
ZONA A	GUANAJUATO	10	10	27101-0163	210	115	0577	00	02	SUETER MASCULINO. TALLA: CHICA. COLOR: VERDE OSCURO. CEDULA 10.	CH	PZA	1	PZA	134	-	-	134
ZONA A	GUANAJUATO	10	10	27101-0163	210	115	0601	00	02	SUETER MASCULINO. TALLA: MEDIANA. COLOR: VERDE OSCURO. CEDULA 10.	M	PZA	1	PZA	495	-	-	495
ZONA A	GUANAJUATO	10	10	27101-0163	210	115	0635	00	02	SUETER MASCULINO. TALLA: GRANDE. COLOR: VERDE OSCURO. CEDULA 10.	G	PZA	1	PZA	412	-	-	412

DIVISIÓN DE CONTRATOS

ANEXO 5. CUADRO DE DISTRIBUCIÓN

Areas Requirentes: Órganos de Operación Administrativa Desconcentrada de Aguascalientes, Baja California, Baja California Sur, Campeche, Chiapas, Chihuahua, CDMX Norte, CDMX Sur, Coahuila, Colima, Durango, Guanajuato, Guerrero, Hidalgo, Edo. México Oriente, Edo. México Poniente, Jalisco, Michoacán, Morelos, Nayarit, Nuevo León, Oaxaca, Puebla, Querétaro, Quintana Roo, San Luis Potosí, Sinaloa, Sonora, Tabasco, Tamaulipas, Tlaxcala, Veracruz Norte, Veracruz Sur, Yucatán, Zacatecas y Áreas de Nivel Central.

ZONA	OOAD	PARTIDA	CÉDULA	CLAVE CUCOP +	GPO	GEN	ESP	DIF	VAR	DESCRIPCIÓN- SISTEMA DE ABASTO INSTITUCIONAL (SAI)	TALLA	UNIDAD	CANT.	TIPO	ÚNICA ENTREGA RÉGIMEN ORDINARIO	ÚNICA ENTREGA MÉDICOS RESIDENTES	ÚNICA ENTREGA RÉGIMEN IMSS BIENESTAR	TOTAL POR CLAVE Y DESTINO RÉGIMEN ORDINARIO, MÉDICOS RESIDENTES E IMSS BIENESTAR
ZONA A	GUANAJUATO	10	10	27101-0163	210	115	0668	00	02	SUETER MASCULINO. TALLA: EXTRAGRANDE COLOR: VERDE OSCURO. CEDULA 10.	X	PZA	1	PZA	60	-	-	60
ZONA A	GUANAJUATO	10	10	27101-0163	210	115	1187	00	02	SUETER MASCULINO TALLA: ESPECIAL COLOR: BLANCO. CEDULA 10	ES	PZA	1	PZA	1	-	-	1
ZONA A	GUANAJUATO	10	10	27101-0163	210	115	1195	00	02	SUETER MASCULINO TALLA: ESPECIAL COLOR: VERDE OSCURO. CEDULA 10.	ES	PZA	1	PZA	40	-	-	40
ZONA A	GUANAJUATO	10	10	27101-0163	210	115	1286	00	02	SUETER MASCULINO. TALLA: PLUS COLOR: VERDE OSCURO. CEDULA 10.	PL	PZA	1	PZA	8	-	-	8
ZONA A	HIDALGO	10	10	27101-0163	210	115	0379	00	02	SUETER MASCULINO. TALLA: CHICA. COLOR: VERDE AGUA. CEDULA 10.	CH	PZA	1	PZA	1	-	-	1
ZONA A	HIDALGO	10	10	27101-0163	210	115	0502	00	02	SUETER MASCULINO TALLA: MEDIANA COLOR: BLANCO. CEDULA 10	M	PZA	1	PZA	2	-	-	2
ZONA A	HIDALGO	10	10	27101-0163	210	115	0536	00	02	SUETER MASCULINO. TALLA: GRANDE. COLOR: BLANCO. CEDULA 10.	G	PZA	1	PZA	1	-	-	1
ZONA A	HIDALGO	10	10	27101-0163	210	115	0569	00	02	SUETER MASCULINO. TALLA: EXTRAGRANDE COLOR: BLANCO. CEDULA 10.	X	PZA	1	PZA	-	-	1	1
ZONA A	HIDALGO	10	10	27101-0163	210	115	0577	00	02	SUETER MASCULINO. TALLA: CHICA. COLOR: VERDE OSCURO. CEDULA 10.	CH	PZA	1	PZA	40	-	11	51
ZONA A	HIDALGO	10	10	27101-0163	210	115	0601	00	02	SUETER MASCULINO TALLA: MEDIANA. COLOR: VERDE OSCURO. CEDULA 10.	M	PZA	1	PZA	155	-	35	190
ZONA A	HIDALGO	10	10	27101-0163	210	115	0635	00	02	SUETER MASCULINO TALLA: GRANDE COLOR: VERDE OSCURO. CEDULA 10.	G	PZA	1	PZA	101	-	5	106
ZONA A	HIDALGO	10	10	27101-0163	210	115	0668	00	02	SUETER MASCULINO TALLA: EXTRAGRANDE COLOR: VERDE OSCURO. CEDULA 10	X	PZA	1	PZA	26	-	-	26
ZONA A	HIDALGO	10	10	27101-0163	210	115	1195	00	02	SUETER MASCULINO TALLA: ESPECIAL COLOR: VERDE OSCURO. CEDULA 10	ES	PZA	1	PZA	4	-	-	4
ZONA A	HIDALGO	10	10	27101-0163	210	115	1286	00	02	SUETER MASCULINO TALLA: PLUS COLOR: VERDE OSCURO. CEDULA 10	PL	PZA	1	PZA	1	-	-	1
ZONA A	MORELOS	10	10	27101-0163	210	115	0478	00	02	SUETER MASCULINO TALLA: CHICA COLOR: BLANCO. CEDULA 10.	CH	PZA	1	PZA	3	-	-	3
ZONA A	MORELOS	10	10	27101-0163	210	115	0502	00	02	SUETER MASCULINO TALLA: MEDIANA COLOR: BLANCO. CEDULA 10.	M	PZA	1	PZA	7	-	-	7
ZONA A	MORELOS	10	10	27101-0163	210	115	0536	00	02	SUETER MASCULINO TALLA: GRANDE COLOR: BLANCO. CEDULA 10.	G	PZA	1	PZA	2	-	-	2
ZONA A	MORELOS	10	10	27101-0163	210	115	0569	00	02	SUETER MASCULINO. TALLA: EXTRAGRANDE COLOR: BLANCO. CEDULA 10.	X	PZA	1	PZA	1	-	-	1
ZONA A	MORELOS	10	10	27101-0163	210	115	0577	00	02	SUETER MASCULINO. TALLA: CHICA COLOR: VERDE OSCURO. CEDULA 10.	CH	PZA	1	PZA	51	-	-	51
ZONA A	MORELOS	10	10	27101-0163	210	115	0601	00	02	SUETER MASCULINO TALLA: MEDIANA COLOR: VERDE OSCURO. CEDULA 10	M	PZA	1	PZA	185	-	-	185
ZONA A	MORELOS	10	10	27101-0163	210	115	0635	00	02	SUETER MASCULINO TALLA: GRANDE COLOR: VERDE OSCURO. CEDULA 10	G	PZA	1	PZA	126	-	-	126

ANEXO 5. CUADRO DE DISTRIBUCIÓN

Áreas Requirentes: Órganos de Operación Administrativa Desconcentrada de Aguascalientes, Baja California, Baja California Sur, Campeche, Chiapas, Chihuahua, CDMX Norte, CDMX Sur, Coahuila, Colima, Durango, Guanajuato, Guerrero, Hidalgo, Edo. México Oriente, Edo. México Poniente, Jalisco, Michoacán, Morelos, Nayarit, Nuevo León, Oaxaca, Puebla, Querétaro, Quintana Roo, San Luis Potosí, Sinaloa, Sonora, Tabasco, Tamaulipas, Tlaxcala, Veracruz Norte, Veracruz Sur, Yucatán, Zacatecas y Áreas de Nivel Central.

ZONA	OOAD	PARTIDA	CÉDULA	CLAVE CUCOP +	GPO	GEN	ESP	DIF	VAR	DESCRIPCIÓN- SISTEMA DE ABASTO INSTITUCIONAL (SAI)	TALLA	UNIDAD	CANT.	TIPO	ÚNICA ENTREGA RÉGIMEN ORDINARIO	ÚNICA ENTREGA MÉDICOS RESIDENTES	ÚNICA ENTREGA RÉGIMEN IMSS BIENESTAR	TOTAL POR CLAVE Y DESTINO RÉGIMEN ORDINARIO, MÉDICOS RESIDENTES E IMSS BIENESTAR
ZONA A	MORELOS	10	10	27101-0163	210	115	0668	00	02	SUETER. MASCULINO. TALLA: EXTRAGRANDE. COLOR: VERDE OSCURO. CEDULA 10.	X	PZA	1	PZA	25	-	-	25
ZONA A	MORELOS	10	10	27101-0163	210	115	1195	00	02	SUETER MASCULINO. TALLA: ESPECIAL. COLOR: VERDE OSCURO. CEDULA 10.	ES	PZA	1	PZA	8	-	-	8
ZONA A	MORELOS	10	10	27101-0163	210	115	1286	00	02	SUETER MASCULINO. TALLA: PLUS. COLOR: VERDE OSCURO. CEDULA 10.	PL	PZA	1	PZA	1	-	-	1
ZONA A	OFICINAS CENTRALES	10	10	27101-0163	210	115	0577	00	02	SUETER MASCULINO. TALLA: CHICA. COLOR: VERDE OSCURO. CEDULA 10.	CH	PZA	1	PZA	1	-	2	3
ZONA A	OFICINAS CENTRALES	10	10	27101-0163	210	115	0601	00	02	SUETER MASCULINO. TALLA: MEDIANA. COLOR: VERDE OSCURO. CEDULA 10.	M	PZA	1	PZA	7	-	-	7
ZONA A	OFICINAS CENTRALES	10	10	27101-0163	210	115	0635	00	02	SUETER MASCULINO. TALLA: GRANDE. COLOR: VERDE OSCURO. CEDULA 10.	G	PZA	1	PZA	2	-	-	2
ZONA A	OFICINAS CENTRALES	10	10	27101-0163	210	115	0668	00	02	SUETER MASCULINO. TALLA: EXTRAGRANDE. COLOR: VERDE OSCURO. CEDULA 10.	X	PZA	1	PZA	1	-	-	1
ZONA A	PUEBLA	10	10	27101-0163	210	115	0478	00	02	SUETER MASCULINO. TALLA: CHICA. COLOR: BLANCO. CEDULA 10.	CH	PZA	1	PZA	3	-	-	3
ZONA A	PUEBLA	10	10	27101-0163	210	115	0502	00	02	SUETER MASCULINO. TALLA: MEDIANA. COLOR: BLANCO. CEDULA 10.	M	PZA	1	PZA	13	-	1	14
ZONA A	PUEBLA	10	10	27101-0163	210	115	0536	00	02	SUETER MASCULINO. TALLA: GRANDE. COLOR: BLANCO. CEDULA 10.	G	PZA	1	PZA	2	-	-	2
ZONA A	PUEBLA	10	10	27101-0163	210	115	0569	00	02	SUETER MASCULINO. TALLA: EXTRAGRANDE. COLOR: BLANCO. CEDULA 10.	X	PZA	1	PZA	1	-	1	2
ZONA A	PUEBLA	10	10	27101-0163	210	115	0577	00	02	SUETER MASCULINO. TALLA: CHICA. COLOR: VERDE OSCURO. CEDULA 10.	CH	PZA	1	PZA	84	-	11	95
ZONA A	PUEBLA	10	10	27101-0163	210	115	0601	00	02	SUETER MASCULINO. TALLA: MEDIANA. COLOR: VERDE OSCURO. CEDULA 10.	M	PZA	1	PZA	388	-	31	419
ZONA A	PUEBLA	10	10	27101-0163	210	115	0635	00	02	SUETER MASCULINO. TALLA: GRANDE. COLOR: VERDE OSCURO. CEDULA 10.	G	PZA	1	PZA	230	-	20	250
ZONA A	PUEBLA	10	10	27101-0163	210	115	0668	00	02	SUETER MASCULINO. TALLA: EXTRAGRANDE. COLOR: VERDE OSCURO. CEDULA 10.	X	PZA	1	PZA	24	-	4	28
ZONA A	PUEBLA	10	10	27101-0163	210	115	1195	00	02	SUETER MASCULINO. TALLA: ESPECIAL. COLOR: VERDE OSCURO. CEDULA 10.	ES	PZA	1	PZA	8	-	2	10
ZONA A	PUEBLA	10	10	27101-0163	210	115	1286	00	02	SUETER MASCULINO. TALLA: PLUS. COLOR: VERDE OSCURO. CEDULA 10.	PL	PZA	1	PZA	2	-	-	2
ZONA A	QUERETARO	10	10	27101-0163	210	115	0379	00	02	SUETER MASCULINO. TALLA: CHICA. COLOR: VERDE AGUA. CEDULA 10.	CH	PZA	1	PZA	2	-	-	2
ZONA A	QUERETARO	10	10	27101-0163	210	115	0502	00	02	SUETER MASCULINO. TALLA: MEDIANA. COLOR: BLANCO. CEDULA 10.	M	PZA	1	PZA	10	-	-	10
ZONA A	QUERETARO	10	10	27101-0163	210	115	0536	00	02	SUETER MASCULINO. TALLA: GRANDE. COLOR: BLANCO. CEDULA 10.	G	PZA	1	PZA	4	-	-	4
ZONA A	QUERETARO	10	10	27101-0163	210	115	0577	00	02	SUETER MASCULINO. TALLA: CHICA. COLOR: VERDE OSCURO. CEDULA 10.	CH	PZA	1	PZA	41	-	-	41

AVENIDA INSURGENTES SUR 1600 DIVISIÓN DE CONTROL DE ABASTO

ANEXO 5. CUADRO DE DISTRIBUCIÓN

Áreas Requirentes: Órganos de Operación Administrativa Desconcentrada de Aguascalientes, Baja California, Baja California Sur, Campeche, Chiapas, Chihuahua, CDMX Norte, CDMX Sur, Coahuila, Colima, Durango, Guanajuato, Guerrero, Hidalgo, Edo. México Oriente, Edo. México Poniente, Jalisco, Michoacán, Morelos, Nayarit, Nuevo León, Oaxaca, Puebla, Querétaro, Quintana Roo, San Luis Potosí, Sinaloa, Sonora, Tabasco, Tamaulipas, Tlaxcala, Veracruz Norte, Veracruz Sur, Yucatán, Zacatecas y Áreas de Nivel Central

ZONA	OOAD	PARTIDA	CÉDULA	CLAVE CUCOP +	GPO	GEN	ESP	DIF	VAR	DESCRIPCIÓN- SISTEMA DE ABASTO INSTITUCIONAL (SAI)	TALLA	UNIDAD	CANT.	TIPO	ÚNICA ENTREGA RÉGIMEN ORDINARIO	ÚNICA ENTREGA MÉDICOS RESIDENTES	ÚNICA ENTREGA RÉGIMEN IMSS BIENESTAR	TOTAL POR CLAVE Y DESTINO RÉGIMEN ORDINARIO, MÉDICOS RESIDENTES E IMSS BIENESTAR
ZONA A	QUERETARO	10	10	27101-0163	210	115	0601	00	02	SUETER MASCULINO, TALLA: MEDIANA, COLOR: VERDE OSCURO, CEDULA 10.	M	PZA	1	PZA	314	-	-	314
ZONA A	QUERETARO	10	10	27101-0163	210	115	0635	00	02	SUETER MASCULINO TALLA: GRANDE COLOR: VERDE OSCURO, CEDULA 10.	G	PZA	1	PZA	198	-	-	198
ZONA A	QUERETARO	10	10	27101-0163	210	115	0668	00	02	SUETER MASCULINO TALLA: EXTRAGRANDE COLOR: VERDE OSCURO, CEDULA 10	X	PZA	1	PZA	37	-	-	37
ZONA A	QUERETARO	10	10	27101-0163	210	115	1195	00	02	SUETER MASCULINO, TALLA: ESPECIAL COLOR: VERDE OSCURO, CEDULA 10	ES	PZA	1	PZA	10	-	-	10
ZONA A	QUERETARO	10	10	27101-0163	210	115	1286	00	02	SUETER MASCULINO TALLA: PLUS COLOR: VERDE OSCURO, CEDULA 10	PL	PZA	1	PZA	7	-	-	7
ZONA A	SAN LUIS POTOSI	10	10	27101-0163	210	115	0379	00	02	SUETER MASCULINO TALLA: CHICA COLOR: VERDE AGUA, CEDULA 10	CH	PZA	1	PZA	3	-	-	3
ZONA A	SAN LUIS POTOSI	10	10	27101-0163	210	115	0403	00	02	SUETER MASCULINO TALLA: MEDIANA COLOR: VERDE AGUA, CEDULA 10.	M	PZA	1	PZA	2	-	-	2
ZONA A	SAN LUIS POTOSI	10	10	27101-0163	210	115	0437	00	02	SUETER MASCULINO TALLA: GRANDE COLOR: VERDE AGUA, CEDULA 10.	G	PZA	1	PZA	1	-	-	1
ZONA A	SAN LUIS POTOSI	10	10	27101-0163	210	115	0460	00	02	SUETER MASCULINO TALLA: EXTRAGRANDE COLOR: VERDE AGUA, CEDULA 10.	X	PZA	1	PZA	1	-	-	1
ZONA A	SAN LUIS POTOSI	10	10	27101-0163	210	115	0478	00	02	SUETER MASCULINO, TALLA: CHICA, COLOR: BLANCO, CEDULA 10	CH	PZA	1	PZA	3	-	-	3
ZONA A	SAN LUIS POTOSI	10	10	27101-0163	210	115	0502	00	02	SUETER MASCULINO TALLA: MEDIANA COLOR: BLANCO, CEDULA 10	M	PZA	1	PZA	8	-	-	8
ZONA A	SAN LUIS POTOSI	10	10	27101-0163	210	115	0536	00	02	SUETER MASCULINO TALLA: GRANDE COLOR: BLANCO, CEDULA 10	G	PZA	1	PZA	5	-	-	5
ZONA A	SAN LUIS POTOSI	10	10	27101-0163	210	115	0569	00	02	SUETER MASCULINO, TALLA: EXTRAGRANDE, COLOR: BLANCO, CEDULA 10	X	PZA	1	PZA	1	-	1	2
ZONA A	SAN LUIS POTOSI	10	10	27101-0163	210	115	0577	00	02	SUETER MASCULINO, TALLA: CHICA COLOR: VERDE OSCURO, CEDULA 10.	CH	PZA	1	PZA	52	-	8	60
ZONA A	SAN LUIS POTOSI	10	10	27101-0163	210	115	0601	00	02	SUETER MASCULINO, TALLA: MEDIANA COLOR: VERDE OSCURO, CEDULA 10.	M	PZA	1	PZA	182	-	39	221
ZONA A	SAN LUIS POTOSI	10	10	27101-0163	210	115	0635	00	02	SUETER MASCULINO TALLA: GRANDE COLOR: VERDE OSCURO, CEDULA 10.	G	PZA	1	PZA	152	-	24	176
ZONA A	SAN LUIS POTOSI	10	10	27101-0163	210	115	0668	00	02	SUETER MASCULINO TALLA: EXTRAGRANDE, COLOR: VERDE OSCURO, CEDULA 10.	X	PZA	1	PZA	37	-	8	45
ZONA A	SAN LUIS POTOSI	10	10	27101-0163	210	115	1195	00	02	SUETER MASCULINO TALLA ESPECIAL COLOR: VERDE OSCURO, CEDULA 10.	ES	PZA	1	PZA	10	-	2	12
ZONA A	SAN LUIS POTOSI	10	10	27101-0163	210	115	1286	00	02	SUETER MASCULINO, TALLA PLUS, COLOR: VERDE OSCURO, CEDULA 10.	PL	PZA	1	PZA	5	-	-	5
ZONA A	TLAXCALA	10	10	27101-0163	210	115	0302	00	02	SUETER MASCULINO TALLA: MEDIANA COLOR: BLANCO, CEDULA 10.	M	PZA	1	PZA	6	-	-	6
ZONA A	TLAXCALA	10	10	27101-0163	210	115	0336	00	02	SUETER MASCULINO TALLA: GRANDE COLOR: BLANCO, CEDULA 10.	G	PZA	1	PZA	2	-	-	2

ANEXO 5. CUADRO DE DISTRIBUCIÓN

Áreas Requirentes: Órganos de Operación Administrativa Desconcentrada de Aguascalientes, Baja California, Baja California Sur, Campeche, Chiapas, Chihuahua, CDMX Norte, CDMX Sur, Coahuila, Colima, Durango, Guanajuato, Guerrero, Hidalgo, Edo. México Oriente, Edo. México Poniente, Jalisco, Michoacán, Morelos, Nayarit, Nuevo León, Oaxaca, Puebla, Querétaro, Quintana Roo, San Luis Potosí, Sinaloa, Sonora, Tabasco, Tamaulipas, Tlaxcala, Veracruz Norte, Veracruz Sur, Yucatán, Zacatecas y Áreas de Nivel Central.

ZONA	OOAD	PARTIDA	CÉDULA	CLAVE CUCOP +	GPO	GEN	ESP	DIF	VAR	DESCRIPCIÓN- SISTEMA DE ABASTO INSTITUCIONAL (SAI)	TALLA	UNIDAD	CANT.	TIPO	ÚNICA ENTREGA RÉGIMEN ORDINARIO	ÚNICA ENTREGA MÉDICOS RESIDENTES	ÚNICA ENTREGA RÉGIMEN IMSS BIENESTAR	TOTAL POR CLAVE Y DESTINO RÉGIMEN ORDINARIO, MÉDICOS RESIDENTES E IMSS BIENESTAR
ZONA A	TLAXCALA	10	10	27101-0163	210	115	0577	00	02	SUETER MASCULINO. TALLA: CHICA. COLOR: VERDE OSCURO. CEDULA 10.	CH	PZA	1	PZA	12	-	-	12
ZONA A	TLAXCALA	10	10	27101-0163	210	115	0601	00	02	SUETER MASCULINO. TALLA: MEDIANA. COLOR: VERDE OSCURO. CEDULA 10.	M	PZA	1	PZA	67	-	-	67
ZONA A	TLAXCALA	10	10	27101-0163	210	115	0635	00	02	SUETER MASCULINO. TALLA: GRANDE. COLOR: VERDE OSCURO. CEDULA 10.	G	PZA	1	PZA	32	-	-	32
ZONA A	TLAXCALA	10	10	27101-0163	210	115	0668	00	02	SUETER MASCULINO. TALLA: EXTRAGRANDE. COLOR: VERDE OSCURO. CEDULA 10.	X	PZA	1	PZA	6	-	-	6
ZONA A	TLAXCALA	10	10	27101-0163	210	115	0981	00	02	SUETER MASCULINO. TALLA: MEDIANA. COLOR: AZUL MARINO. CEDULA 10.	M	PZA	1	PZA	1	-	-	1
ZONA A	TLAXCALA	10	10	27101-0163	210	115	1195	00	02	SUETER MASCULINO. TALLA: ESPECIAL. COLOR: VERDE OSCURO. CEDULA 10.	ES	PZA	1	PZA	3	-	-	3
ZONA A	ZACATECAS	10	10	27101-0163	210	115	0478	00	02	SUETER MASCULINO. TALLA: CHICA. COLOR: BLANCO. CEDULA 10.	CH	PZA	1	PZA	2	-	-	2
ZONA A	ZACATECAS	10	10	27101-0163	210	115	0502	00	02	SUETER MASCULINO. TALLA: MEDIANA. COLOR: BLANCO. CEDULA 10.	M	PZA	1	PZA	2	-	2	4
ZONA A	ZACATECAS	10	10	27101-0163	210	115	0536	00	02	SUETER MASCULINO. TALLA: GRANDE. COLOR: BLANCO. CEDULA 10.	G	PZA	1	PZA	3	-	1	4
ZONA A	ZACATECAS	10	10	27101-0163	210	115	0577	00	02	SUETER MASCULINO. TALLA: CHICA. COLOR: VERDE OSCURO. CEDULA 10.	CH	PZA	1	PZA	15	-	11	26
ZONA A	ZACATECAS	10	10	27101-0163	210	115	0601	00	02	SUETER MASCULINO. TALLA: MEDIANA. COLOR: VERDE OSCURO. CEDULA 10.	M	PZA	1	PZA	110	-	36	146
ZONA A	ZACATECAS	10	10	27101-0163	210	115	0635	00	02	SUETER MASCULINO. TALLA: GRANDE. COLOR: VERDE OSCURO. CEDULA 10.	G	PZA	1	PZA	96	-	41	137
ZONA A	ZACATECAS	10	10	27101-0163	210	115	0668	00	02	SUETER MASCULINO. TALLA: EXTRAGRANDE. COLOR: VERDE OSCURO. CEDULA 10.	X	PZA	1	PZA	16	-	-	16
ZONA A	ZACATECAS	10	10	27101-0163	210	115	1195	00	02	SUETER MASCULINO. TALLA: ESPECIAL. COLOR: VERDE OSCURO. CEDULA 10.	ES	PZA	1	PZA	7	-	5	12
ZONA B	BAJA CALIFORNIA	10	10	27101-0163	210	115	0403	00	02	SUETER MASCULINO. TALLA: MEDIANA. COLOR: VERDE AGUA. CEDULA 10.	M	PZA	1	PZA	1	-	-	1
ZONA B	BAJA CALIFORNIA	10	10	27101-0163	210	115	0437	00	02	SUETER MASCULINO. TALLA: GRANDE. COLOR: VERDE AGUA. CEDULA 10.	G	PZA	1	PZA	1	-	-	1
ZONA B	BAJA CALIFORNIA	10	10	27101-0163	210	115	0478	00	02	SUETER MASCULINO. TALLA: CHICA. COLOR: BLANCO. CEDULA 10.	CH	PZA	1	PZA	3	-	-	3
ZONA B	BAJA CALIFORNIA	10	10	27101-0163	210	115	0502	00	02	SUETER MASCULINO. TALLA: MEDIANA. COLOR: BLANCO. CEDULA 10.	M	PZA	1	PZA	16	-	-	16
ZONA B	BAJA CALIFORNIA	10	10	27101-0163	210	115	0536	00	02	SUETER MASCULINO. TALLA: GRANDE. COLOR: BLANCO. CEDULA 10.	G	PZA	1	PZA	8	-	-	8
ZONA B	BAJA CALIFORNIA	10	10	27101-0163	210	115	0569	00	02	SUETER MASCULINO. TALLA: EXTRAGRANDE. COLOR: BLANCO. CEDULA 10.	X	PZA	1	PZA	1	-	1	2
ZONA B	BAJA CALIFORNIA	10	10	27101-0163	210	115	0577	00	02	SUETER MASCULINO. TALLA: CHICA. COLOR: VERDE OSCURO. CEDULA 10.	CH	PZA	1	PZA	101	-	2	103

DIVISIÓN DE CONTRATOS

ANEXO 5. CUADRO DE DISTRIBUCIÓN

Areas Requirentes: Órganos de Operación Administrativa Desconcentrada de Aguascalientes, Baja California, Baja California Sur, Campeche, Chiapas, Chihuahua, CDMX Norte, CDMX Sur, Coahuila, Colima, Durango, Guanajuato, Guerrero, Hidalgo, Edo. México Oriente, Edo. México Poniente, Jalisco, Michoacán, Morelos, Nayarit, Nuevo León, Oaxaca, Puebla, Querétaro, Quintana Roo, San Luis Potosí, Sinaloa, Sonora, Tabasco, Tamaulipas, Tlaxcala, Veracruz Norte, Veracruz Sur, Yucatán, Zacatecas y Áreas de Nivel Central.

ZONA	OOAD	PARTIDA	CÉDULA	CLAVE CUCOP +	GPO	GEN	ESP	DIF	VAR	DESCRIPCIÓN- SISTEMA DE ABASTO INSTITUCIONAL (SAI)	TALLA	UNIDAD	CANT.	TIPO	ÚNICA ENTREGA RÉGIMEN ORDINARIO	ÚNICA ENTREGA MÉDICOS RESIDENTES	ÚNICA ENTREGA RÉGIMEN IMSS BIENESTAR	TOTAL POR CLAVE Y DESTINO RÉGIMEN ORDINARIO, MÉDICOS RESIDENTES E IMSS BIENESTAR
ZONA B	BAJA CALIFORNIA	10	10	27101-0163	210	115	0601	00	02	SUETER MASCULINO. TALLA: MEDIANA. COLOR VERDE OSCURO. CEDULA 10.	M	PZA	1	PZA	370	-	13	383
ZONA B	BAJA CALIFORNIA	10	10	27101-0163	210	115	0635	00	02	SUETER MASCULINO TALLA GRANDE COLOR: VERDE OSCURO. CEDULA 10	G	PZA	1	PZA	333	-	3	336
ZONA B	BAJA CALIFORNIA	10	10	27101-0163	210	115	0668	00	02	SUETER MASCULINO TALLA: EXTRAGRANDE COLOR VERDE OSCURO CEDULA 10	X	PZA	1	PZA	56	-	-	56
ZONA B	BAJA CALIFORNIA	10	10	27101-0163	210	115	1187	00	02	SUETER MASCULINO TALLA: ESPECIAL COLOR BLANCO. CEDULA 10	ES	PZA	1	PZA	2	-	-	2
ZONA B	BAJA CALIFORNIA	10	10	27101-0163	210	115	1195	00	02	SUETER MASCULINO TALLA ESPECIAL COLOR: VERDE OSCURO. CEDULA 10.	ES	PZA	1	PZA	64	-	1	65
ZONA B	BAJA CALIFORNIA	10	10	27101-0163	210	115	1286	00	02	SUETER MASCULINO TALLA PLUS COLOR VERDE OSCURO. CEDULA 10	PL	PZA	1	PZA	23	-	-	23
ZONA B	BAJA CALIFORNIA SUR	10	10	27101-0163	210	115	0403	00	02	SUETER MASCULINO. TALLA: MEDIANA. COLOR VERDE AGUA. CEDULA 10	M	PZA	1	PZA	1	-	-	1
ZONA B	BAJA CALIFORNIA SUR	10	10	27101-0163	210	115	0502	00	02	SUETER MASCULINO. TALLA: MEDIANA. COLOR: BLANCO. CEDULA 10	M	PZA	1	PZA	1	-	-	1
ZONA B	BAJA CALIFORNIA SUR	10	10	27101-0163	210	115	0536	00	02	SUETER MASCULINO. TALLA: GRANDE COLOR BLANCO. CEDULA 10	G	PZA	1	PZA	5	-	-	5
ZONA B	BAJA CALIFORNIA SUR	10	10	27101-0163	210	115	0577	00	02	SUETER MASCULINO. TALLA: CHICA. COLOR: VERDE OSCURO. CEDULA 10	CH	PZA	1	PZA	45	-	-	45
ZONA B	BAJA CALIFORNIA SUR	10	10	27101-0163	210	115	0601	00	02	SUETER MASCULINO TALLA: MEDIANA. COLOR: VERDE OSCURO. CEDULA 10.	M	PZA	1	PZA	209	-	-	209
ZONA B	BAJA CALIFORNIA SUR	10	10	27101-0163	210	115	0635	00	02	SUETER MASCULINO. TALLA: GRANDE. COLOR VERDE OSCURO. CEDULA 10.	G	PZA	1	PZA	171	-	-	171
ZONA B	BAJA CALIFORNIA SUR	10	10	27101-0163	210	115	0668	00	02	SUETER MASCULINO TALLA EXTRAGRANDE COLOR: VERDE OSCURO. CEDULA 10	X	PZA	1	PZA	39	-	-	39
ZONA B	BAJA CALIFORNIA SUR	10	10	27101-0163	210	115	1195	00	02	SUETER MASCULINO TALLA ESPECIAL COLOR: VERDE OSCURO. CEDULA 10	ES	PZA	1	PZA	18	-	-	18
ZONA B	BAJA CALIFORNIA SUR	10	10	27101-0163	210	115	1286	00	02	SUETER MASCULINO TALLA PLUS COLOR VERDE OSCURO. CEDULA 10.	PL	PZA	1	PZA	9	-	-	9
ZONA B	CAMPECHE	10	10	27101-0163	210	115	0478	00	02	SUETER MASCULINO. TALLA: CHICA. COLOR BLANCO. CEDULA 10.	CH	PZA	1	PZA	1	-	-	1
ZONA B	CAMPECHE	10	10	27101-0163	210	115	0502	00	02	SUETER MASCULINO TALLA: MEDIANA. COLOR: BLANCO. CEDULA 10.	M	PZA	1	PZA	1	-	-	1
ZONA B	CAMPECHE	10	10	27101-0163	210	115	0536	00	02	SUETER MASCULINO. TALLA: GRANDE COLOR: BLANCO. CEDULA 10	G	PZA	1	PZA	3	-	-	3
ZONA B	CAMPECHE	10	10	27101-0163	210	115	0577	00	02	SUETER MASCULINO. TALLA: CHICA. COLOR: VERDE OSCURO. CEDULA 10.	CH	PZA	1	PZA	14	-	1	15
ZONA B	CAMPECHE	10	10	27101-0163	210	115	0601	00	02	SUETER MASCULINO. TALLA: MEDIANA COLOR VERDE OSCURO. CEDULA 10	M	PZA	1	PZA	93	-	24	117
ZONA B	CAMPECHE	10	10	27101-0163	210	115	0635	00	02	SUETER MASCULINO TALLA: GRANDE COLOR: VERDE OSCURO. CEDULA 10.	G	PZA	1	PZA	90	-	11	101

ANEXO 5. CUADRO DE DISTRIBUCIÓN

Areas Requirentes: Órganos de Operación Administrativa Desconcentrada de Aguascalientes, Baja California, Baja California Sur, Campeche, Chiapas, Chihuahua, CDMX Norte, CDMX Sur, Coahuila, Colima, Durango, Guanajuato, Guerrero, Hidalgo, Edo. México Oriente, Edo. México Poniente, Jalisco, Michoacán, Morelos, Nayarit, Nuevo León, Oaxaca, Puebla, Querétaro, Quintana Roo, San Luis Potosí, Sinaloa, Sonora, Tabasco, Tamaulipas, Tlaxcala, Veracruz Norte, Veracruz Sur, Yucatán, Zacatecas y Áreas de Nivel Central.

ZONA	OOAD	PARTIDA	CÉDULA	CLAVE CUCOP +	GPO	GEN	ESP	DIF	VAR	DESCRIPCIÓN- SISTEMA DE ABASTO INSTITUCIONAL (SAI)	TALLA	UNIDAD	CANT.	TIPO	ÚNICA ENTREGA RÉGIMEN ORDINARIO	ÚNICA ENTREGA MÉDICOS RESIDENTES	ÚNICA ENTREGA RÉGIMEN IMSS BIENESTAR	TOTAL POR CLAVE Y DESTINO RÉGIMEN ORDINARIO, MÉDICOS RESIDENTES E IMSS BIENESTAR
ZONA B	CAMPECHE	10	10	27101-0163	210	115	0668	00	02	SUETER MASCULINO. TALLA: EXTRAGRANDE. COLOR: VERDE OSCURO. CEDULA 10.	X	PZA	1	PZA	24	-	1	25
ZONA B	CAMPECHE	10	10	27101-0163	210	115	1195	00	02	SUETER MASCULINO. TALLA: ESPECIAL. COLOR: VERDE OSCURO. CEDULA 10.	ES	PZA	1	PZA	6	-	2	8
ZONA B	CAMPECHE	10	10	27101-0163	210	115	1286	00	02	SUETER MASCULINO. TALLA: PLUS. COLOR: VERDE OSCURO. CEDULA 10.	PL	PZA	1	PZA	2	-	-	2
ZONA B	CHIAPAS	10	10	27101-0163	210	115	0502	00	02	SUETER MASCULINO. TALLA: MEDIANA. COLOR: BLANCO. CEDULA 10.	M	PZA	1	PZA	4	-	2	6
ZONA B	CHIAPAS	10	10	27101-0163	210	115	0536	00	02	SUETER MASCULINO. TALLA: GRANDE. COLOR: BLANCO. CEDULA 10.	G	PZA	1	PZA	1	-	2	3
ZONA B	CHIAPAS	10	10	27101-0163	210	115	0577	00	02	SUETER MASCULINO. TALLA: CHICA. COLOR: VERDE OSCURO. CEDULA 10.	CH	PZA	1	PZA	40	-	23	63
ZONA B	CHIAPAS	10	10	27101-0163	210	115	0601	00	02	SUETER MASCULINO. TALLA: MEDIANA. COLOR: VERDE OSCURO. CEDULA 10.	M	PZA	1	PZA	119	-	217	336
ZONA B	CHIAPAS	10	10	27101-0163	210	115	0635	00	02	SUETER MASCULINO. TALLA: GRANDE. COLOR: VERDE OSCURO. CEDULA 10.	G	PZA	1	PZA	82	-	85	167
ZONA B	CHIAPAS	10	10	27101-0163	210	115	0668	00	02	SUETER MASCULINO. TALLA: EXTRAGRANDE. COLOR: VERDE OSCURO. CEDULA 10.	X	PZA	1	PZA	17	-	5	22
ZONA B	CHIAPAS	10	10	27101-0163	210	115	1195	00	02	SUETER MASCULINO. TALLA: ESPECIAL. COLOR: VERDE OSCURO. CEDULA 10.	ES	PZA	1	PZA	4	-	5	9
ZONA B	COAHUILA	10	10	27101-0163	210	115	0437	00	02	SUETER MASCULINO. TALLA: GRANDE. COLOR: VERDE AGUA. CEDULA 10.	G	PZA	1	PZA	2	-	-	2
ZONA B	COAHUILA	10	10	27101-0163	210	115	0502	00	02	SUETER MASCULINO. TALLA: MEDIANA. COLOR: BLANCO. CEDULA 10.	M	PZA	1	PZA	8	-	-	8
ZONA B	COAHUILA	10	10	27101-0163	210	115	0536	00	02	SUETER MASCULINO. TALLA: GRANDE. COLOR: BLANCO. CEDULA 10.	G	PZA	1	PZA	8	-	-	8
ZONA B	COAHUILA	10	10	27101-0163	210	115	0569	00	02	SUETER MASCULINO. TALLA: EXTRAGRANDE. COLOR: BLANCO. CEDULA 10.	X	PZA	1	PZA	1	-	-	1
ZONA B	COAHUILA	10	10	27101-0163	210	115	0577	00	02	SUETER MASCULINO. TALLA: CHICA. COLOR: VERDE OSCURO. CEDULA 10.	CH	PZA	1	PZA	123	-	4	127
ZONA B	COAHUILA	10	10	27101-0163	210	115	0601	00	02	SUETER MASCULINO. TALLA: MEDIANA. COLOR: VERDE OSCURO. CEDULA 10.	M	PZA	1	PZA	613	-	16	629
ZONA B	COAHUILA	10	10	27101-0163	210	115	0635	00	02	SUETER MASCULINO. TALLA: GRANDE. COLOR: VERDE OSCURO. CEDULA 10.	G	PZA	1	PZA	644	-	22	666
ZONA B	COAHUILA	10	10	27101-0163	210	115	0668	00	02	SUETER MASCULINO. TALLA: EXTRAGRANDE. COLOR: VERDE OSCURO. CEDULA 10.	X	PZA	1	PZA	140	-	1	141
ZONA B	COAHUILA	10	10	27101-0163	210	115	0981	00	02	SUETER MASCULINO. TALLA: MEDIANA. COLOR: AZUL MARINO. CEDULA 10.	M	PZA	1	PZA	1	-	-	1
ZONA B	COAHUILA	10	10	27101-0163	210	115	1013	00	02	SUETER MASCULINO. TALLA: GRANDE. COLOR: AZUL MARINO. CEDULA 10.	G	PZA	1	PZA	1	-	-	1
ZONA B	COAHUILA	10	10	27101-0163	210	115	1047	00	02	SUETER MASCULINO. TALLA: EXTRAGRANDE. COLOR: AZUL MARINO. CEDULA 10.	X	PZA	1	PZA	1	-	-	1

DIVISIÓN DE CONTRATOS

ANEXO 5. CUADRO DE DISTRIBUCIÓN

Areas Requirentes: Órganos de Operación Administrativa Desconcentrada de Aguascalientes, Baja California, Baja California Sur, Campeche, Chiapas, Chihuahua, CDMX Norte, CDMX Sur, Coahuila, Colima, Durango, Guanajuato, Guerrero, Hidalgo, Edo. México Oriente, Edo. México Poniente, Jalisco, Michoacán, Morelos, Nayarit, Nuevo León, Oaxaca, Puebla, Querétaro, Quintana Roo, San Luis Potosí, Sinaloa, Sonora Tabasco, Tamaulipas, Tlaxcala, Veracruz Norte, Veracruz Sur, Yucatan, Zacatecas y Areas de Nivel Central.

ZONA	OOAD	PARTIDA	CÉDULA	CLAVE CUCOP +	GPO	GEN	ESP	DIF	VAR	DESCRIPCIÓN- SISTEMA DE ABASTO INSTITUCIONAL (SAI)	TALLA	UNIDAD	CANT.	TIPO	ÚNICA ENTREGA RÉGIMEN ORDINARIO	ÚNICA ENTREGA MÉDICOS RESIDENTES	ÚNICA ENTREGA RÉGIMEN IMSS BIENESTAR	TOTAL POR CLAVE Y DESTINO RÉGIMEN ORDINARIO, MÉDICOS RESIDENTES E IMSS BIENESTAR
ZONA B	COAHUILA	10	10	27101-0163	210	115	1187	00	02	SUETER MASCULINO TALLA ESPECIAL COLOR: BLANCO. CEDULA 10.	ES	PZA	1	PZA	1	-	-	1
ZONA B	COAHUILA	10	10	27101-0163	210	115	1195	00	02	SUETER MASCULINO. TALLA: ESPECIAL. COLOR: VERDE OSCURO. CEDULA 10	ES	PZA	1	PZA	87	-	-	87
ZONA B	COAHUILA	10	10	27101-0163	210	115	1286	00	02	SUETER MASCULINO. TALLA: PLUS. COLOR VERDE OSCURO. CEDULA 10.	PL	PZA	1	PZA	36	-	-	36
ZONA B	COLIMA	10	10	27101-0163	210	115	0478	00	02	SUETER MASCULINO. TALLA: CHICA. COLOR: BLANCO. CEDULA 10.	CH	PZA	1	PZA	3	-	-	3
ZONA B	COLIMA	10	10	27101-0163	210	115	0502	00	02	SUETER MASCULINO. TALLA: MEDIANA. COLOR: BLANCO. CEDULA 10.	M	PZA	1	PZA	3	-	-	3
ZONA B	COLIMA	10	10	27101-0163	210	115	0536	00	02	SUETER MASCULINO. TALLA: GRANDE. COLOR: BLANCO. CEDULA 10.	G	PZA	1	PZA	1	-	-	1
ZONA B	COLIMA	10	10	27101-0163	210	115	0569	00	02	SUETER MASCULINO. TALLA: EXTRAGRANDE. COLOR: BLANCO. CEDULA 10.	X	PZA	1	PZA	1	-	-	1
ZONA B	COLIMA	10	10	27101-0163	210	115	0577	00	02	SUETER MASCULINO. TALLA: CHICA. COLOR: VERDE OSCURO. CEDULA 10.	CH	PZA	1	PZA	50	-	-	50
ZONA B	COLIMA	10	10	27101-0163	210	115	0601	00	02	SUETER MASCULINO. TALLA: MEDIANA. COLOR: VERDE OSCURO. CEDULA 10.	M	PZA	1	PZA	149	-	-	149
ZONA B	COLIMA	10	10	27101-0163	210	115	0635	00	02	SUETER MASCULINO. TALLA: GRANDE. COLOR: VERDE OSCURO. CEDULA 10.	G	PZA	1	PZA	112	-	-	112
ZONA B	COLIMA	10	10	27101-0163	210	115	0668	00	02	SUETER MASCULINO. TALLA: EXTRAGRANDE. COLOR: VERDE OSCURO. CEDULA 10.	X	PZA	1	PZA	34	-	-	34
ZONA B	COLIMA	10	10	27101-0163	210	115	0981	00	02	SUETER MASCULINO. TALLA: MEDIANA. COLOR: AZUL MARINO. CEDULA 10.	M	PZA	1	PZA	1	-	-	1
ZONA B	COLIMA	10	10	27101-0163	210	115	1195	00	02	SUETER MASCULINO. TALLA: ESPECIAL. COLOR: VERDE OSCURO. CEDULA 10.	ES	PZA	1	PZA	8	-	-	8
ZONA B	COLIMA	10	10	27101-0163	210	115	1286	00	02	SUETER MASCULINO. TALLA: PLUS. COLOR: VERDE OSCURO. CEDULA 10.	PL	PZA	1	PZA	1	-	-	1
ZONA B	GUERRERO	10	10	27101-0163	210	115	0403	00	02	SUETER MASCULINO. TALLA: MEDIANA. COLOR: VERDE AGUA. CEDULA 10.	M	PZA	1	PZA	2	-	-	2
ZONA B	GUERRERO	10	10	27101-0163	210	115	0478	00	02	SUETER MASCULINO. TALLA: CHICA. COLOR: BLANCO. CEDULA 10.	CH	PZA	1	PZA	1	-	-	1
ZONA B	GUERRERO	10	10	27101-0163	210	115	0502	00	02	SUETER MASCULINO. TALLA: MEDIANA. COLOR: BLANCO. CEDULA 10.	M	PZA	1	PZA	3	-	-	3
ZONA B	GUERRERO	10	10	27101-0163	210	115	0536	00	02	SUETER MASCULINO. TALLA: GRANDE. COLOR: BLANCO. CEDULA 10.	G	PZA	1	PZA	4	-	-	4
ZONA B	GUERRERO	10	10	27101-0163	210	115	0569	00	02	SUETER MASCULINO. TALLA: EXTRAGRANDE. COLOR: BLANCO. CEDULA 10.	X	PZA	1	PZA	1	-	-	1
ZONA B	GUERRERO	10	10	27101-0163	210	115	0577	00	02	SUETER MASCULINO. TALLA: CHICA. COLOR: VERDE OSCURO. CEDULA 10.	CH	PZA	1	PZA	49	-	4	53
ZONA B	GUERRERO	10	10	27101-0163	210	115	0601	00	02	SUETER MASCULINO. TALLA: MEDIANA. COLOR: VERDE OSCURO. CEDULA 10.	M	PZA	1	PZA	145	-	6	151

ANEXO 5. CUADRO DE DISTRIBUCIÓN

Áreas Requirentes: Órganos de Operación Administrativa Desconcentrada de Aguascalientes, Baja California, Baja California Sur, Campeche, Chiapas, Chihuahua, CDMX Norte, CDMX Sur, Coahuila, Colima, Durango, Guanajuato, Guerrero, Hidalgo, Edo. México Oriente, Edo. México Poniente, Jalisco, Michoacán, Morelos, Nayarit, Nuevo León, Oaxaca, Puebla, Querétaro, Quintana Roo, San Luis Potosí, Sinaloa, Sonora, Tabasco, Tamaulipas, Tlaxcala, Veracruz Norte, Veracruz Sur, Yucatán, Zacatecas y Áreas de Nivel Central.

ZONA	OOAD	PARTIDA	CÉDULA	CLAVE CUCOP +	GPO	GEN	ESP	DIF	VAR	DESCRIPCIÓN- SISTEMA DE ABASTO INSTITUCIONAL (SAI)	TALLA	UNIDAD	CANT.	TIPO	ÚNICA ENTREGA RÉGIMEN ORDINARIO	ÚNICA ENTREGA MÉDICOS RESIDENTES	ÚNICA ENTREGA RÉGIMEN IMSS BIENESTAR	TOTAL POR CLAVE Y DESTINO RÉGIMEN ORDINARIO, MÉDICOS RESIDENTES E IMSS BIENESTAR
ZONA B	GUERRERO	10	10	27101-0163	210	115	0635	00	02	SUETER MASCULINO. TALLA: GRANDE. COLOR: VERDE OSCURO. CEDULA 10.	G	PZA	1	PZA	92	-	7	99
ZONA B	GUERRERO	10	10	27101-0163	210	115	0668	00	02	SUETER MASCULINO. TALLA: EXTRAGRANDE. COLOR: VERDE OSCURO. CEDULA 10.	X	PZA	1	PZA	18	-	1	19
ZONA B	GUERRERO	10	10	27101-0163	210	115	1195	00	02	SUETER MASCULINO. TALLA: ESPECIAL. COLOR: VERDE OSCURO. CEDULA 10.	ES	PZA	1	PZA	7	-	-	7
ZONA B	GUERRERO	10	10	27101-0163	210	115	1286	00	02	SUETER MASCULINO. TALLA: PLUS. COLOR: VERDE OSCURO. CEDULA 10.	PL	PZA	1	PZA	1	-	-	1
ZONA B	JALISCO	10	10	27101-0163	210	115	0403	00	02	SUETER MASCULINO. TALLA: MEDIANA. COLOR: VERDE AGUA. CEDULA 10.	M	PZA	1	PZA	2	-	-	2
ZONA B	JALISCO	10	10	27101-0163	210	115	0478	00	02	SUETER MASCULINO. TALLA: CHICA. COLOR: BLANCO. CEDULA 10.	CH	PZA	1	PZA	4	-	-	4
ZONA B	JALISCO	10	10	27101-0163	210	115	0502	00	02	SUETER MASCULINO. TALLA: MEDIANA. COLOR: BLANCO. CEDULA 10.	M	PZA	1	PZA	20	-	-	20
ZONA B	JALISCO	10	10	27101-0163	210	115	0536	00	02	SUETER MASCULINO. TALLA: GRANDE. COLOR: BLANCO. CEDULA 10.	G	PZA	1	PZA	8	-	-	8
ZONA B	JALISCO	10	10	27101-0163	210	115	0569	00	02	SUETER MASCULINO. TALLA: EXTRAGRANDE. COLOR: BLANCO. CEDULA 10.	X	PZA	1	PZA	1	-	-	1
ZONA B	JALISCO	10	10	27101-0163	210	115	0577	00	02	SUETER MASCULINO. TALLA: CHICA. COLOR: VERDE OSCURO. CEDULA 10.	CH	PZA	1	PZA	373	-	-	373
ZONA B	JALISCO	10	10	27101-0163	210	115	0601	00	02	SUETER MASCULINO. TALLA: MEDIANA. COLOR: VERDE OSCURO. CEDULA 10.	M	PZA	1	PZA	1,178	-	-	1,178
ZONA B	JALISCO	10	10	27101-0163	210	115	0635	00	02	SUETER MASCULINO. TALLA: GRANDE. COLOR: VERDE OSCURO. CEDULA 10.	G	PZA	1	PZA	963	-	-	963
ZONA B	JALISCO	10	10	27101-0163	210	115	0668	00	02	SUETER MASCULINO. TALLA: EXTRAGRANDE. COLOR: VERDE OSCURO. CEDULA 10.	X	PZA	1	PZA	201	-	-	201
ZONA B	JALISCO	10	10	27101-0163	210	115	1013	00	02	SUETER MASCULINO. TALLA: GRANDE. COLOR: AZUL MARINO. CEDULA 10.	G	PZA	1	PZA	1	-	-	1
ZONA B	JALISCO	10	10	27101-0163	210	115	1195	00	02	SUETER MASCULINO. TALLA: ESPECIAL. COLOR: VERDE OSCURO. CEDULA 10.	ES	PZA	1	PZA	59	-	-	59
ZONA B	JALISCO	10	10	27101-0163	210	115	1286	00	02	SUETER MASCULINO. TALLA: PLUS. COLOR: VERDE OSCURO. CEDULA 10.	PL	PZA	1	PZA	14	-	-	14
ZONA B	MICHOACAN	10	10	27101-0163	210	115	0478	00	02	SUETER MASCULINO. TALLA: CHICA. COLOR: BLANCO. CEDULA 10.	CH	PZA	1	PZA	3	-	1	4
ZONA B	MICHOACAN	10	10	27101-0163	210	115	0502	00	02	SUETER MASCULINO. TALLA: MEDIANA. COLOR: BLANCO. CEDULA 10.	M	PZA	1	PZA	9	-	2	11
ZONA B	MICHOACAN	10	10	27101-0163	210	115	0536	00	02	SUETER MASCULINO. TALLA: GRANDE. COLOR: BLANCO. CEDULA 10.	G	PZA	1	PZA	4	-	1	5
ZONA B	MICHOACAN	10	10	27101-0163	210	115	0569	00	02	SUETER MASCULINO. TALLA: EXTRAGRANDE. COLOR: BLANCO. CEDULA 10.	X	PZA	1	PZA	2	-	-	2
ZONA B	MICHOACAN	10	10	27101-0163	210	115	0577	00	02	SUETER MASCULINO. TALLA: CHICA. COLOR: VERDE OSCURO. CEDULA 10.	CH	PZA	1	PZA	94	-	10	104

DIVISIÓN DE CONTRATOS
AÑO 2025

ANEXO 5. CUADRO DE DISTRIBUCIÓN

Areas Requirentes: Órganos de Operación Administrativa Desconcentrada de Aguascalientes, Baja California, Baja California Sur, Campeche, Chiapas, Chihuahua, CDMX Norte, CDMX Sur, Coahuila, Colima, Durango, Guanajuato, Guerrero, Hidalgo, Edo. México Oriente, Edo. México Poniente, Jalisco, Michoacan, Morelos, Nayarit, Nuevo León, Oaxaca, Puebla, Querétaro, Quintana Roo, San Luis Potosí, Sinaloa, Sonora, Tabasco, Tamaulipas, Tlaxcala, Veracruz Norte, Veracruz Sur, Yucatán, Zacatecas y Áreas de Nivel Central.

ZONA	OOAD	PARTIDA	CÉDULA	CLAVE CUCOP +	GPO	GEN	ESP	DIF	VAR	DESCRIPCIÓN- SISTEMA DE ABASTO INSTITUCIONAL (SAI)	TALLA	UNIDAD	CANT.	TIPO	ÚNICA ENTREGA RÉGIMEN ORDINARIO	ÚNICA ENTREGA MÉDICOS RESIDENTES	ÚNICA ENTREGA RÉGIMEN IMSS BIENESTAR	TOTAL POR CLAVE Y DESTINO RÉGIMEN ORDINARIO, MÉDICOS RESIDENTES E IMSS BIENESTAR
ZONA B	MICHOACAN	10	10	27101-0163	210	115	0601	00	02	SUETER MASCULINO, TALLA: MEDIANA, COLOR: VERDE OSCURO, CEDULA 10.	M	PZA	1	PZA	343	-	40	383
ZONA B	MICHOACAN	10	10	27101-0163	210	115	0635	00	02	SUETER MASCULINO TALLA: GRANDE COLOR: VERDE OSCURO, CEDULA 10.	G	PZA	1	PZA	213	-	50	263
ZONA B	MICHOACAN	10	10	27101-0163	210	115	0668	00	02	SUETER MASCULINO, TALLA: EXTRAGRANDE COLOR: VERDE OSCURO, CEDULA 10.	X	PZA	1	PZA	37	-	10	47
ZONA B	MICHOACAN	10	10	27101-0163	210	115	0957	00	02	SUETER MASCULINO TALLA: CHICA COLOR: AZUL MARINO, CEDULA 10.	CH	PZA	1	PZA	1	-	-	1
ZONA B	MICHOACAN	10	10	27101-0163	210	115	1195	00	02	SUETER MASCULINO, TALLA: ESPECIAL COLOR: VERDE OSCURO, CEDULA 10.	ES	PZA	1	PZA	14	-	1	15
ZONA B	MICHOACAN	10	10	27101-0163	210	115	1286	00	02	SUETER MASCULINO TALLA: PLUS COLOR: VERDE OSCURO, CEDULA 10.	PL	PZA	1	PZA	4	-	1	5
ZONA B	NAYARIT	10	10	27101-0163	210	115	0478	00	02	SUETER MASCULINO, TALLA: CHICA, COLOR BLANCO, CEDULA 10.	CH	PZA	1	PZA	1	-	1	2
ZONA B	NAYARIT	10	10	27101-0163	210	115	0502	00	02	SUETER MASCULINO, TALLA: MEDIANA, COLOR BLANCO, CEDULA 10.	M	PZA	1	PZA	10	-	-	10
ZONA B	NAYARIT	10	10	27101-0163	210	115	0536	00	02	SUETER MASCULINO, TALLA: GRANDE COLOR BLANCO, CEDULA 10.	G	PZA	1	PZA	7	-	-	7
ZONA B	NAYARIT	10	10	27101-0163	210	115	0577	00	02	SUETER MASCULINO, TALLA: CHICA, COLOR VERDE OSCURO, CEDULA 10.	CH	PZA	1	PZA	53	-	1	54
ZONA B	NAYARIT	10	10	27101-0163	210	115	0601	00	02	SUETER MASCULINO, TALLA: MEDIANA, COLOR: VERDE OSCURO, CEDULA 10.	M	PZA	1	PZA	178	-	14	192
ZONA B	NAYARIT	10	10	27101-0163	210	115	0635	00	02	SUETER MASCULINO, TALLA: GRANDE COLOR: VERDE OSCURO, CEDULA 10.	G	PZA	1	PZA	146	-	16	162
ZONA B	NAYARIT	10	10	27101-0163	210	115	0668	00	02	SUETER MASCULINO, TALLA: EXTRAGRANDE COLOR: VERDE OSCURO, CEDULA 10.	X	PZA	1	PZA	41	-	2	43
ZONA B	NAYARIT	10	10	27101-0163	210	115	1195	00	02	SUETER MASCULINO TALLA: ESPECIAL, COLOR: VERDE OSCURO, CEDULA 10.	ES	PZA	1	PZA	7	-	-	7
ZONA B	NAYARIT	10	10	27101-0163	210	115	1286	00	02	SUETER MASCULINO TALLA: PLUS COLOR: VERDE OSCURO, CEDULA 10.	PL	PZA	1	PZA	4	-	-	4
ZONA B	NUEVO LEON	10	10	27101-0163	210	115	0478	00	02	SUETER MASCULINO TALLA: CHICA COLOR: BLANCO, CEDULA 10.	CH	PZA	1	PZA	6	-	-	6
ZONA B	NUEVO LEON	10	10	27101-0163	210	115	0502	00	02	SUETER MASCULINO, TALLA: MEDIANA, COLOR: BLANCO, CEDULA 10.	M	PZA	1	PZA	8	-	-	8
ZONA B	NUEVO LEON	10	10	27101-0163	210	115	0536	00	02	SUETER MASCULINO TALLA: GRANDE, COLOR: BLANCO, CEDULA 10.	G	PZA	1	PZA	3	-	-	3
ZONA B	NUEVO LEON	10	10	27101-0163	210	115	0569	00	02	SUETER MASCULINO, TALLA: EXTRAGRANDE COLOR: BLANCO, CEDULA 10.	X	PZA	1	PZA	2	-	-	2
ZONA B	NUEVO LEON	10	10	27101-0163	210	115	0577	00	02	SUETER MASCULINO TALLA: CHICA COLOR: VERDE OSCURO, CEDULA 10	CH	PZA	1	PZA	426	-	-	426
ZONA B	NUEVO LEON	10	10	27101-0163	210	115	0601	00	02	SUETER MASCULINO TALLA: MEDIANA COLOR: VERDE OSCURO, CEDULA 10	M	PZA	1	PZA	1,161	-	-	1,161

ANEXO 5. CUADRO DE DISTRIBUCIÓN

Áreas Requirentes: Órganos de Operación Administrativa Desconcentrada de Aguascalientes, Baja California, Baja California Sur, Campeche, Chiapas, Chihuahua, CDMX Norte, CDMX Sur, Coahuila, Colima, Durango, Guanajuato, Guerrero, Hidalgo, Edo. México Oriente, Edo. México Poniente, Jalisco, Michoacán, Morelos, Nayarit, Nuevo León, Oaxaca, Puebla, Querétaro, Quintana Roo, San Luis Potosí, Sinaloa, Sonora, Tabasco, Tamaulipas, Tlaxcala, Veracruz Norte, Veracruz Sur, Yucatán, Zacatecas y Áreas de Nivel Central.

ZONA	OOAD	PARTIDA	CÉDULA	CLAVE CUCOP +	GPO	GEN	ESP	DIF	VAR	DESCRIPCIÓN- SISTEMA DE ABASTO INSTITUCIONAL (SAI)	TALLA	UNIDAD	CANT.	TIPO	ÚNICA ENTREGA RÉGIMEN ORDINARIO	ÚNICA ENTREGA MÉDICOS RESIDENTES	ÚNICA ENTREGA RÉGIMEN IMSS BIENESTAR	TOTAL POR CLAVE Y DESTINO RÉGIMEN ORDINARIO, MÉDICOS RESIDENTES E IMSS BIENESTAR
ZONA B	NUEVO LEON	10	10	27101-0163	210	115	0635	00	02	SUETER MASCULINO. TALLA: GRANDE. COLOR: VERDE OSCURO. CEDULA 10.	G	PZA	1	PZA	981	-	-	981
ZONA B	NUEVO LEON	10	10	27101-0163	210	115	0668	00	02	SUETER MASCULINO. TALLA: EXTRAGRANDE. COLOR: VERDE OSCURO. CEDULA 10.	X	PZA	1	PZA	191	-	-	191
ZONA B	NUEVO LEON	10	10	27101-0163	210	115	0957	00	02	SUETER MASCULINO. TALLA: CHICA. COLOR: AZUL MARINO. CEDULA 10.	CH	PZA	1	PZA	3	-	-	3
ZONA B	NUEVO LEON	10	10	27101-0163	210	115	0981	00	02	SUETER MASCULINO. TALLA: MEDIANA. COLOR: AZUL MARINO. CEDULA 10.	M	PZA	1	PZA	1	-	-	1
ZONA B	NUEVO LEON	10	10	27101-0163	210	115	1047	00	02	SUETER MASCULINO. TALLA: EXTRAGRANDE. COLOR: AZUL MARINO. CEDULA 10.	X	PZA	1	PZA	1	-	-	1
ZONA B	NUEVO LEON	10	10	27101-0163	210	115	1179	00	02	SUETER MASCULINO. TALLA: ESPECIAL. COLOR: VERDE AGUA. CEDULA 10.	ES	PZA	1	PZA	1	-	-	1
ZONA B	NUEVO LEON	10	10	27101-0163	210	115	1195	00	02	SUETER MASCULINO. TALLA: ESPECIAL. COLOR: VERDE OSCURO. CEDULA 10.	ES	PZA	1	PZA	60	-	-	60
ZONA B	NUEVO LEON	10	10	27101-0163	210	115	1286	00	02	SUETER MASCULINO. TALLA: PLUS. COLOR: VERDE OSCURO. CEDULA 10.	PL	PZA	1	PZA	21	-	-	21
ZONA B	OAXACA	10	10	27101-0163	210	115	0478	00	02	SUETER MASCULINO. TALLA: CHICA. COLOR: BLANCO. CEDULA 10.	CH	PZA	1	PZA	2	-	1	3
ZONA B	OAXACA	10	10	27101-0163	210	115	0502	00	02	SUETER MASCULINO. TALLA: MEDIANA. COLOR: BLANCO. CEDULA 10.	M	PZA	1	PZA	5	-	2	7
ZONA B	OAXACA	10	10	27101-0163	210	115	0536	00	02	SUETER MASCULINO. TALLA: GRANDE. COLOR: BLANCO. CEDULA 10.	G	PZA	1	PZA	3	-	3	6
ZONA B	OAXACA	10	10	27101-0163	210	115	0577	00	02	SUETER MASCULINO. TALLA: CHICA. COLOR: VERDE OSCURO. CEDULA 10.	CH	PZA	1	PZA	45	-	30	75
ZONA B	OAXACA	10	10	27101-0163	210	115	0601	00	02	SUETER MASCULINO. TALLA: MEDIANA. COLOR: VERDE OSCURO. CEDULA 10.	M	PZA	1	PZA	122	-	91	213
ZONA B	OAXACA	10	10	27101-0163	210	115	0635	00	02	SUETER MASCULINO. TALLA: GRANDE. COLOR: VERDE OSCURO. CEDULA 10.	G	PZA	1	PZA	61	-	19	80
ZONA B	OAXACA	10	10	27101-0163	210	115	0668	00	02	SUETER MASCULINO. TALLA: EXTRAGRANDE. COLOR: VERDE OSCURO. CEDULA 10.	X	PZA	1	PZA	7	-	1	8
ZONA B	OAXACA	10	10	27101-0163	210	115	1195	00	02	SUETER MASCULINO. TALLA: ESPECIAL. COLOR: VERDE OSCURO. CEDULA 10.	ES	PZA	1	PZA	3	-	-	3
ZONA B	OAXACA	10	10	27101-0163	210	115	1286	00	02	SUETER MASCULINO. TALLA: PLUS. COLOR: VERDE OSCURO. CEDULA 10.	PL	PZA	1	PZA	1	-	-	1
ZONA B	QUINTANA ROO	10	10	27101-0163	210	115	0478	00	02	SUETER MASCULINO. TALLA: CHICA. COLOR: BLANCO. CEDULA 10.	CH	PZA	1	PZA	2	-	-	2
ZONA B	QUINTANA ROO	10	10	27101-0163	210	115	0502	00	02	SUETER MASCULINO. TALLA: MEDIANA. COLOR: BLANCO. CEDULA 10.	M	PZA	1	PZA	8	-	-	8
ZONA B	QUINTANA ROO	10	10	27101-0163	210	115	0536	00	02	SUETER MASCULINO. TALLA: GRANDE. COLOR: BLANCO. CEDULA 10.	G	PZA	1	PZA	6	-	-	6
ZONA B	QUINTANA ROO	10	10	27101-0163	210	115	0569	00	02	SUETER MASCULINO. TALLA: EXTRAGRANDE. COLOR: BLANCO. CEDULA 10.	X	PZA	1	PZA	1	-	-	1

ANEXO DIVISIÓN DE CONTRATOS

ANEXO 5. CUADRO DE DISTRIBUCIÓN

Áreas Requirentes: Órganos de Operación Administrativa Desconcentrada de Aguascalientes, Baja California, Baja California Sur, Campeche, Chiapas, Chihuahua, CDMX Norte, CDMX Sur, Coahuila, Colima, Durango, Guanajuato, Guerrero, Hidalgo, Edo. México Oriente, Edo. México Poniente, Jalisco, Michoacán, Morelos, Nayarit, Nuevo León, Oaxaca, Puebla, Querétaro, Quintana Roo, San Luis Potosí, Sinaloa, Sonora, Tabasco, Tamaulipas, Tlaxcala, Veracruz Norte, Veracruz Sur, Yucatán, Zacatecas y Áreas de Nivel Central

ZONA	OOAD	PARTIDA	CÉDULA	CLAVE CUCOP +	GPO	GEN	ESP	DIF	VAR	DESCRIPCIÓN- SISTEMA DE ABASTO INSTITUCIONAL (SAI)	TALLA	UNIDAD	CANT.	TIPO	ÚNICA ENTREGA RÉGIMEN ORDINARIO	ÚNICA ENTREGA MÉDICOS RESIDENTES	ÚNICA ENTREGA RÉGIMEN IMSS BIENESTAR	TOTAL POR CLAVE Y DESTINO RÉGIMEN ORDINARIO, MÉDICOS RESIDENTES E IMSS BIENESTAR
ZONA B	QUINTANA ROO	10	10	27101-0163	210	115	0577	00	02	SUETER MASCULINO, TALLA: CHICA, COLOR: VERDE OSCURO, CEDULA 10.	CH	PZA	1	PZA	50	-	-	50
ZONA B	QUINTANA ROO	10	10	27101-0163	210	115	0601	00	02	SUETER MASCULINO, TALLA: MEDIANA, COLOR: VERDE OSCURO, CEDULA 10	M	PZA	1	PZA	178	-	-	178
ZONA B	QUINTANA ROO	10	10	27101-0163	210	115	0635	00	02	SUETER MASCULINO, TALLA: GRANDE, COLOR: VERDE OSCURO, CEDULA 10.	G	PZA	1	PZA	150	-	-	150
ZONA B	QUINTANA ROO	10	10	27101-0163	210	115	0668	00	02	SUETER MASCULINO, TALLA: EXTRAGRANDE, COLOR: VERDE OSCURO, CEDULA 10.	X	PZA	1	PZA	23	-	-	23
ZONA B	QUINTANA ROO	10	10	27101-0163	210	115	1013	00	02	SUETER MASCULINO, TALLA: GRANDE, COLOR: AZUL MARINO, CEDULA 10.	G	PZA	1	PZA	1	-	-	1
ZONA B	QUINTANA ROO	10	10	27101-0163	210	115	1195	00	02	SUETER MASCULINO, TALLA: ESPECIAL, COLOR: VERDE OSCURO, CEDULA 10.	ES	PZA	1	PZA	19	-	-	19
ZONA B	QUINTANA ROO	10	10	27101-0163	210	115	1286	00	02	SUETER MASCULINO, TALLA: PLUS, COLOR: VERDE OSCURO, CEDULA 10.	PL	PZA	1	PZA	3	-	-	3
ZONA B	SINALOA	10	10	27101-0163	210	115	0379	00	02	SUETER MASCULINO, TALLA: CHICA, COLOR: VERDE AGUA, CEDULA 10.	CH	PZA	1	PZA	1	-	-	1
ZONA B	SINALOA	10	10	27101-0163	210	115	0403	00	02	SUETER MASCULINO, TALLA: MEDIANA, COLOR: VERDE AGUA, CEDULA 10	M	PZA	1	PZA	1	-	-	1
ZONA B	SINALOA	10	10	27101-0163	210	115	0478	00	02	SUETER MASCULINO, TALLA: CHICA, COLOR: BLANCO, CEDULA 10.	CH	PZA	1	PZA	3	-	-	3
ZONA B	SINALOA	10	10	27101-0163	210	115	0502	00	02	SUETER MASCULINO, TALLA: MEDIANA, COLOR: BLANCO, CEDULA 10.	M	PZA	1	PZA	9	-	1	10
ZONA B	SINALOA	10	10	27101-0163	210	115	0536	00	02	SUETER MASCULINO, TALLA: GRANDE, COLOR: BLANCO, CEDULA 10.	G	PZA	1	PZA	10	-	-	10
ZONA B	SINALOA	10	10	27101-0163	210	115	0569	00	02	SUETER MASCULINO, TALLA: EXTRAGRANDE, COLOR: BLANCO, CEDULA 10.	X	PZA	1	PZA	1	-	-	1
ZONA B	SINALOA	10	10	27101-0163	210	115	0577	00	02	SUETER MASCULINO, TALLA: CHICA, COLOR: VERDE OSCURO, CEDULA 10.	CH	PZA	1	PZA	68	-	3	71
ZONA B	SINALOA	10	10	27101-0163	210	115	0601	00	02	SUETER MASCULINO, TALLA: MEDIANA, COLOR: VERDE OSCURO, CEDULA 10.	M	PZA	1	PZA	348	-	10	358
ZONA B	SINALOA	10	10	27101-0163	210	115	0635	00	02	SUETER MASCULINO, TALLA: GRANDE, COLOR: VERDE OSCURO, CEDULA 10.	G	PZA	1	PZA	342	-	13	355
ZONA B	SINALOA	10	10	27101-0163	210	115	0668	00	02	SUETER MASCULINO, TALLA: EXTRAGRANDE, COLOR: VERDE OSCURO, CEDULA 10.	X	PZA	1	PZA	74	-	3	77
ZONA B	SINALOA	10	10	27101-0163	210	115	1013	00	02	SUETER MASCULINO, TALLA: GRANDE, COLOR: AZUL MARINO, CEDULA 10.	G	PZA	1	PZA	2	-	-	2
ZONA B	SINALOA	10	10	27101-0163	210	115	1047	00	02	SUETER MASCULINO, TALLA: EXTRAGRANDE, COLOR: AZUL MARINO, CEDULA 10.	X	PZA	1	PZA	1	-	-	1
ZONA B	SINALOA	10	10	27101-0163	210	115	1195	00	02	SUETER MASCULINO, TALLA: ESPECIAL, COLOR: VERDE OSCURO, CEDULA 10.	ES	PZA	1	PZA	40	-		40
ZONA B	SINALOA	10	10	27101-0163	210	115	1286	00	02	SUETER MASCULINO, TALLA: PLUS, COLOR: VERDE OSCURO, CEDULA 10.	PL	PZA	1	PZA	17	-	1	18

ANEXO 5. CUADRO DE DISTRIBUCIÓN

Áreas Requirentes: Órganos de Operación Administrativa Desconcentrada de Aguascalientes, Baja California, Baja California Sur, Campeche, Chiapas, Chihuahua, CDMX Norte, CDMX Sur, Coahuila, Colima, Durango, Guanajuato, Guerrero, Hidalgo, Edo. México Oriente, Edo. México Poniente, Jalisco, Michoacán, Morelos, Nayarit, Nuevo León, Oaxaca, Puebla, Querétaro, Quintana Roo, San Luis Potosí, Sinaloa, Sonora, Tabasco, Tamaulipas, Tlaxcala, Veracruz Norte, Veracruz Sur, Yucatán, Zacatecas y Áreas de Nivel Central.

ZONA	OOAD	PARTIDA	CÉDULA	CLAVE CUCOP +	GPO	GEN	ESP	DIF	VAR	DESCRIPCIÓN- SISTEMA DE ABASTO INSTITUCIONAL (SAI)	TALLA	UNIDAD	CANT.	TIPO	ÚNICA ENTREGA RÉGIMEN ORDINARIO	ÚNICA ENTREGA MÉDICOS RESIDENTES	ÚNICA ENTREGA RÉGIMEN IMSS BIENESTAR	TOTAL POR CLAVE Y DESTINO RÉGIMEN ORDINARIO, MÉDICOS RESIDENTES E IMSS BIENESTAR
ZONA B	SONORA	10	10	27101-0163	210	115	0403	00	02	SUETER MASCULINO. TALLA: MEDIANA. COLOR: VERDE AGUA. CEDULA 10.	M	PZA	1	PZA	1	-	-	1
ZONA B	SONORA	10	10	27101-0163	210	115	0437	00	02	SUETER MASCULINO. TALLA: GRANDE. COLOR: VERDE AGUA. CEDULA 10.	G	PZA	1	PZA	4	-	-	4
ZONA B	SONORA	10	10	27101-0163	210	115	0478	00	02	SUETER MASCULINO. TALLA: CHICA. COLOR: BLANCO. CEDULA 10.	CH	PZA	1	PZA	2	-	-	2
ZONA B	SONORA	10	10	27101-0163	210	115	0502	00	02	SUETER MASCULINO. TALLA: MEDIANA. COLOR: BLANCO. CEDULA 10.	M	PZA	1	PZA	12	-	-	12
ZONA B	SONORA	10	10	27101-0163	210	115	0536	00	02	SUETER MASCULINO. TALLA: GRANDE. COLOR: BLANCO. CEDULA 10.	G	PZA	1	PZA	17	-	-	17
ZONA B	SONORA	10	10	27101-0163	210	115	0569	00	02	SUETER MASCULINO. TALLA: EXTRAGRANDE. COLOR: BLANCO. CEDULA 10.	X	PZA	1	PZA	1	-	-	1
ZONA B	SONORA	10	10	27101-0163	210	115	0577	00	02	SUETER MASCULINO. TALLA: CHICA. COLOR: VERDE OSCURO. CEDULA 10.	CH	PZA	1	PZA	74	-	-	74
ZONA B	SONORA	10	10	27101-0163	210	115	0601	00	02	SUETER MASCULINO. TALLA: MEDIANA. COLOR: VERDE OSCURO. CEDULA 10.	M	PZA	1	PZA	408	-	-	408
ZONA B	SONORA	10	10	27101-0163	210	115	0635	00	02	SUETER MASCULINO. TALLA: GRANDE. COLOR: VERDE OSCURO. CEDULA 10.	G	PZA	1	PZA	526	-	-	526
ZONA B	SONORA	10	10	27101-0163	210	115	0668	00	02	SUETER MASCULINO. TALLA: EXTRAGRANDE. COLOR: VERDE OSCURO. CEDULA 10.	X	PZA	1	PZA	130	-	-	130
ZONA B	SONORA	10	10	27101-0163	210	115	1013	00	02	SUETER MASCULINO. TALLA: GRANDE. COLOR: AZUL MARINO. CEDULA 10.	G	PZA	1	PZA	2	-	-	2
ZONA B	SONORA	10	10	27101-0163	210	115	1047	00	02	SUETER MASCULINO. TALLA: EXTRAGRANDE. COLOR: AZUL MARINO. CEDULA 10.	X	PZA	1	PZA	1	-	-	1
ZONA B	SONORA	10	10	27101-0163	210	115	1179	00	02	SUETER MASCULINO. TALLA: ESPECIAL. COLOR: VERDE AGUA. CEDULA 10.	ES	PZA	1	PZA	1	-	-	1
ZONA B	SONORA	10	10	27101-0163	210	115	1195	00	02	SUETER MASCULINO. TALLA: ESPECIAL. COLOR: VERDE OSCURO. CEDULA 10.	ES	PZA	1	PZA	70	-	-	70
ZONA B	SONORA	10	10	27101-0163	210	115	1286	00	02	SUETER MASCULINO. TALLA: PLUS. COLOR: VERDE OSCURO. CEDULA 10.	PL	PZA	1	PZA	19	-	-	19
ZONA B	TABASCO	10	10	27101-0163	210	115	0478	00	02	SUETER MASCULINO. TALLA: CHICA. COLOR: BLANCO. CEDULA 10.	CH	PZA	1	PZA	1	-	-	1
ZONA B	TABASCO	10	10	27101-0163	210	115	0502	00	02	SUETER MASCULINO. TALLA: MEDIANA. COLOR: BLANCO. CEDULA 10.	M	PZA	1	PZA	2	-	-	2
ZONA B	TABASCO	10	10	27101-0163	210	115	0536	00	02	SUETER MASCULINO. TALLA: GRANDE. COLOR: BLANCO. CEDULA 10.	G	PZA	1	PZA	3	-	-	3
ZONA B	TABASCO	10	10	27101-0163	210	115	0569	00	02	SUETER MASCULINO. TALLA: EXTRAGRANDE. COLOR: BLANCO. CEDULA 10.	X	PZA	1	PZA	1	-	-	1
ZONA B	TABASCO	10	10	27101-0163	210	115	0577	00	02	SUETER MASCULINO. TALLA: CHICA. COLOR: VERDE OSCURO. CEDULA 10.	CH	PZA	1	PZA	22	-	-	22
ZONA B	TABASCO	10	10	27101-0163	210	115	0601	00	02	SUETER MASCULINO. TALLA: MEDIANA. COLOR: VERDE OSCURO. CEDULA 10.	M	PZA	1	PZA	110	-	-	110

DIRECCIÓN DE CONTRATOS

ANEXO 5. CUADRO DE DISTRIBUCIÓN

Áreas Requirentes: Órganos de Operación Administrativa Desconcentrada de Aguascalientes, Baja California, Baja California Sur, Campeche, Chiapas, Chihuahua, CDMX Norte, CDMX Sur, Coahuila, Colima, Durango, Guanajuato, Guerrero, Hidalgo, Edo. México Oriente, Edo. México Poniente, Jalisco, Michoacán, Morelos, Nayarit, Nuevo León, Oaxaca, Puebla, Querétaro, Quintana Roo, San Luis Potosí, Sinaloa, Sonora, Tabasco, Tamaulipas, Tlaxcala, Veracruz Norte, Veracruz Sur, Yucatán, Zacatecas y Áreas de Nivel Central.

ZONA	OOAD	PARTIDA	CÉDULA	CLAVE CUCOP +	GPO	GEN	ESP	DIF	VAR	DESCRIPCIÓN- SISTEMA DE ABASTO INSTITUCIONAL (SAI)	TALLA	UNIDAD	CANT.	TIPO	ÚNICA ENTREGA RÉGIMEN ORDINARIO	ÚNICA ENTREGA MÉDICOS RESIDENTES	ÚNICA ENTREGA RÉGIMEN IMSS BIENESTAR	TOTAL POR CLAVE Y DESTINO RÉGIMEN ORDINARIO, MÉDICOS RESIDENTES E IMSS BIENESTAR
ZONA B	TABASCO	10	10	27101-0163	210	115	0635	00	02	SUETER MASCULINO. TALLA GRANDE COLOR: VERDE OSCURO. CEDULA 10.	G	PZA	1	PZA	107	-	-	107
ZONA B	TABASCO	10	10	27101-0163	210	115	0668	00	02	SUETER MASCULINO. TALLA: EXTRAGRANDE COLOR: VERDE OSCURO. CEDULA 10.	X	PZA	1	PZA	25	-	-	25
ZONA B	TABASCO	10	10	27101-0163	210	115	1195	00	02	SUETER MASCULINO. TALLA: ESPECIAL COLOR: VERDE OSCURO. CEDULA 10.	ES	PZA	1	PZA	5	-	-	5
ZONA B	TAMAULIPAS	10	10	27101-0163	210	115	0379	00	02	SUETER MASCULINO. TALLA: CHICA. COLOR: VERDE AGUA. CEDULA 10.	CH	PZA	1	PZA	3	-	-	3
ZONA B	TAMAULIPAS	10	10	27101-0163	210	115	0478	00	02	SUETER MASCULINO. TALLA: CHICA. COLOR: BLANCO. CEDULA 10.	CH	PZA	1	PZA	3	-	-	3
ZONA B	TAMAULIPAS	10	10	27101-0163	210	115	0502	00	02	SUETER MASCULINO. TALLA: MEDIANA. COLOR: BLANCO. CEDULA 10.	M	PZA	1	PZA	5	-	-	5
ZONA B	TAMAULIPAS	10	10	27101-0163	210	115	0536	00	02	SUETER MASCULINO. TALLA: GRANDE. COLOR: BLANCO. CEDULA 10.	G	PZA	1	PZA	6	-	1	7
ZONA B	TAMAULIPAS	10	10	27101-0163	210	115	0569	00	02	SUETER MASCULINO. TALLA: EXTRAGRANDE. COLOR: BLANCO. CEDULA 10.	X	PZA	1	PZA	1	-	-	1
ZONA B	TAMAULIPAS	10	10	27101-0163	210	115	0577	00	02	SUETER MASCULINO. TALLA: CHICA. COLOR: VERDE OSCURO. CEDULA 10.	CH	PZA	1	PZA	74	-	2	76
ZONA B	TAMAULIPAS	10	10	27101-0163	210	115	0601	00	02	SUETER MASCULINO. TALLA: MEDIANA. COLOR: VERDE OSCURO. CEDULA 10.	M	PZA	1	PZA	308	-	13	321
ZONA B	TAMAULIPAS	10	10	27101-0163	210	115	0635	00	02	SUETER MASCULINO. TALLA: GRANDE. COLOR: VERDE OSCURO. CEDULA 10.	G	PZA	1	PZA	289	-	12	301
ZONA B	TAMAULIPAS	10	10	27101-0163	210	115	0668	00	02	SUETER MASCULINO. TALLA: EXTRAGRANDE. COLOR: VERDE OSCURO. CEDULA 10.	X	PZA	1	PZA	58	-	4	62
ZONA B	TAMAULIPAS	10	10	27101-0163	210	115	1187	00	02	SUETER MASCULINO. TALLA: ESPECIAL. COLOR: BLANCO. CEDULA 10	ES	PZA	1	PZA	1	-	-	1
ZONA B	TAMAULIPAS	10	10	27101-0163	210	115	1195	00	02	SUETER MASCULINO. TALLA: ESPECIAL. COLOR: VERDE OSCURO. CEDULA 10.	ES	PZA	1	PZA	65	-	3	68
ZONA B	TAMAULIPAS	10	10	27101-0163	210	115	1285	00	02	SUETER MASCULINO. TALLA: PLUS. COLOR: VERDE OSCURO. CEDULA 10.	PL	PZA	1	PZA	12	-	-	12
ZONA B	VERACRUZ NORTE	10	10	27101-0163	210	115	0478	00	02	SUETER MASCULINO. TALLA: CHICA. COLOR: BLANCO. CEDULA 10	CH	PZA	1	PZA	6	-	-	6
ZONA B	VERACRUZ NORTE	10	10	27101-0163	210	115	0502	00	02	SUETER MASCULINO. TALLA: MEDIANA. COLOR: BLANCO. CEDULA 10.	M	PZA	1	PZA	10	-	-	10
ZONA B	VERACRUZ NORTE	10	10	27101-0163	210	115	0536	00	02	SUETER MASCULINO. TALLA: GRANDE. COLOR: BLANCO. CEDULA 10	G	PZA	1	PZA	3	-	1	4
ZONA B	VERACRUZ NORTE	10	10	27101-0163	210	115	0569	00	02	SUETER MASCULINO. TALLA: EXTRAGRANDE. COLOR: BLANCO. CEDULA 10.	X	PZA	1	PZA	1	-	-	1
ZONA B	VERACRUZ NORTE	10	10	27101-0163	210	115	0577	00	02	SUETER MASCULINO. TALLA: CHICA. COLOR: VERDE OSCURO. CEDULA 10.	CH	PZA	1	PZA	96	-	5	101
ZONA B	VERACRUZ NORTE	10	10	27101-0163	210	115	0601	00	02	SUETER MASCULINO. TALLA: MEDIANA. COLOR: VERDE OSCURO. CEDULA 10.	M	PZA	1	PZA	414	-	29	443

ANEXO 5. CUADRO DE DISTRIBUCIÓN

Áreas Requirentes: Órganos de Operación Administrativa Desconcentrada de Aguascalientes, Baja California, Baja California Sur, Campeche, Chiapas, Chihuahua, CDMX Norte, CDMX Sur, Coahuila, Colima, Durango, Guanajuato, Guerrero, Hidalgo, Edo. México Oriente, Edo. México Poniente, Jalisco, Michoacán, Morelos, Nayarit, Nuevo León, Oaxaca, Puebla, Querétaro, Quintana Roo, San Luis Potosí, Sinaloa, Sonora, Tabasco, Tamaulipas, Tlaxcala, Veracruz Norte, Veracruz Sur, Yucatán, Zacatecas y Áreas de Nivel Central.

ZONA	OOAD	PARTIDA	CÉDULA	CLAVE CUCOP +	GPO	GEN	ESP	DIF	VAR	DESCRIPCIÓN- SISTEMA DE ABASTO INSTITUCIONAL (SAI)	TALLA	UNIDAD	CANT.	TIPO	ÚNICA ENTREGA RÉGIMEN ORDINARIO	ÚNICA ENTREGA MÉDICOS RESIDENTES	ÚNICA ENTREGA RÉGIMEN IMSS BIENESTAR	TOTAL POR CLAVE Y DESTINO RÉGIMEN ORDINARIO, MÉDICOS RESIDENTES E IMSS BIENESTAR
ZONA B	VERACRUZ NORTE	10	10	27101-0163	210	115	0635	00	02	SUETER MASCULINO. TALLA: GRANDE. COLOR: VERDE OSCURO. CEDULA 10.	G	PZA	1	PZA	337	-	21	358
ZONA B	VERACRUZ NORTE	10	10	27101-0163	210	115	0668	00	02	SUETER MASCULINO. TALLA: EXTRAGRANDE. COLOR: VERDE OSCURO. CEDULA 10.	X	PZA	1	PZA	87	-	-	87
ZONA B	VERACRUZ NORTE	10	10	27101-0163	210	115	0957	00	02	SUETER MASCULINO. TALLA: CHICA. COLOR: AZUL MARINO. CEDULA 10.	CH	PZA	1	PZA	1	-	-	1
ZONA B	VERACRUZ NORTE	10	10	27101-0163	210	115	0981	00	02	SUETER MASCULINO. TALLA: MEDIANA. COLOR: AZUL MARINO. CEDULA 10.	M	PZA	1	PZA	1	-	-	1
ZONA B	VERACRUZ NORTE	10	10	27101-0163	210	115	1013	00	02	SUETER MASCULINO. TALLA: GRANDE. COLOR: AZUL MARINO. CEDULA 10.	G	PZA	1	PZA	2	-	-	2
ZONA B	VERACRUZ NORTE	10	10	27101-0163	210	115	1195	00	02	SUETER MASCULINO. TALLA: ESPECIAL. COLOR: VERDE OSCURO. CEDULA 10.	ES	PZA	1	PZA	19	-	3	22
ZONA B	VERACRUZ NORTE	10	10	27101-0163	210	115	1286	00	02	SUETER MASCULINO. TALLA: PLUS. COLOR: VERDE OSCURO. CEDULA 10.	PL	PZA	1	PZA	4	-	-	4
ZONA B	VERACRUZ SUR	10	10	27101-0163	210	115	0379	00	02	SUETER MASCULINO. TALLA: CHICA. COLOR: VERDE AGUA. CEDULA 10.	CH	PZA	1	PZA	1	-	-	1
ZONA B	VERACRUZ SUR	10	10	27101-0163	210	115	0403	00	02	SUETER MASCULINO. TALLA: MEDIANA. COLOR: VERDE AGUA. CEDULA 10.	M	PZA	1	PZA	2	-	-	2
ZONA B	VERACRUZ SUR	10	10	27101-0163	210	115	0437	00	02	SUETER MASCULINO. TALLA: GRANDE. COLOR: VERDE AGUA. CEDULA 10.	G	PZA	1	PZA	1	-	-	1
ZONA B	VERACRUZ SUR	10	10	27101-0163	210	115	0478	00	02	SUETER MASCULINO. TALLA: CHICA. COLOR: BLANCO. CEDULA 10.	CH	PZA	1	PZA	3	-	-	3
ZONA B	VERACRUZ SUR	10	10	27101-0163	210	115	0502	00	02	SUETER MASCULINO. TALLA: MEDIANA. COLOR: BLANCO. CEDULA 10.	M	PZA	1	PZA	1	-	-	1
ZONA B	VERACRUZ SUR	10	10	27101-0163	210	115	0536	00	02	SUETER MASCULINO. TALLA: GRANDE. COLOR: BLANCO. CEDULA 10.	G	PZA	1	PZA	6	-	-	6
ZONA B	VERACRUZ SUR	10	10	27101-0163	210	115	0577	00	02	SUETER MASCULINO. TALLA: CHICA. COLOR: VERDE OSCURO. CEDULA 10.	CH	PZA	1	PZA	52	-	7	59
ZONA B	VERACRUZ SUR	10	10	27101-0163	210	115	0601	00	02	SUETER MASCULINO. TALLA: MEDIANA. COLOR: VERDE OSCURO. CEDULA 10.	M	PZA	1	PZA	236	-	42	278
ZONA B	VERACRUZ SUR	10	10	27101-0163	210	115	0635	00	02	SUETER MASCULINO. TALLA: GRANDE. COLOR: VERDE OSCURO. CEDULA 10.	G	PZA	1	PZA	223	-	29	252
ZONA B	VERACRUZ SUR	10	10	27101-0163	210	115	0668	00	02	SUETER MASCULINO. TALLA: EXTRAGRANDE. COLOR: VERDE OSCURO. CEDULA 10.	X	PZA	1	PZA	40	-	8	48
ZONA B	VERACRUZ SUR	10	10	27101-0163	210	115	1195	00	02	SUETER MASCULINO. TALLA: ESPECIAL. COLOR: VERDE OSCURO. CEDULA 10.	ES	PZA	1	PZA	21	-	-	21
ZONA B	VERACRUZ SUR	10	10	27101-0163	210	115	1286	00	02	SUETER MASCULINO. TALLA: PLUS. COLOR: VERDE OSCURO. CEDULA 10.	PL	PZA	1	PZA	2	-	-	2
ZONA B	YUCATAN	10	10	27101-0163	210	115	0379	00	02	SUETER MASCULINO. TALLA: CHICA. COLOR: VERDE AGUA. CEDULA 10.	CH	PZA	1	PZA	1	-	-	1
ZONA B	YUCATAN	10	10	27101-0163	210	115	0478	00	02	SUETER MASCULINO. TALLA: CHICA. COLOR: BLANCO. CEDULA 10.	CH	PZA	1	PZA	5	-	-	5

COPIA CONTROLADA
COMISIÓN DE ABASTO IMSS

ANEXO 5. CUADRO DE DISTRIBUCIÓN

Areas Requirentes: Órganos de Operación Administrativa Desconcentrada de Aguascalientes, Baja California, Baja California Sur, Campeche, Chiapas, Chihuahua, CDMX Norte, CDMX Sur, Coahuila, Colima, Durango, Guanajuato, Guerrero, Hidalgo, Edo. México Oriente, Edo. México Poniente, Jalisco, Michoacán, Morelos, Nayarit, Nuevo León, Oaxaca, Puebla, Querétaro, Quintana Roo, San Luis Potosí, Sinaloa, Sonora, Tabasco, Tamaulipas, Tlaxcala, Veracruz Norte, Veracruz Sur, Yucatan, Zacatecas y Áreas de Nivel Central.

ZONA	OOAD	PARTIDA	CÉDULA	CLAVE CUCOP +	GPO	GEN	ESP	DIF	VAR	DESCRIPCIÓN- SISTEMA DE ABASTO INSTITUCIONAL (SAI)	TALLA	UNIDAD	CANT.	TIPO	ÚNICA ENTREGA RÉGIMEN ORDINARIO	ÚNICA ENTREGA MÉDICOS RESIDENTES	ÚNICA ENTREGA RÉGIMEN IMSS BIENESTAR	TOTAL POR CLAVE Y DESTINO RÉGIMEN ORDINARIO, MÉDICOS RESIDENTES E IMSS BIENESTAR
ZONA B	YUCATAN	10	10	27101-0163	210	115	0502	00	02	SUETER MASCULINO, TALLA: MEDIANA, COLOR: BLANCO, CEDULA 10.	M	PZA	1	PZA	10	-	1	11
ZONA B	YUCATAN	10	10	27101-0163	210	115	0536	00	02	SUETER MASCULINO, TALLA: GRANDE, COLOR: BLANCO, CEDULA 10.	G	PZA	1	PZA	7	-	-	7
ZONA B	YUCATAN	10	10	27101-0163	210	115	0569	00	02	SUETER MASCULINO, TALLA: EXTRAGRANDE, COLOR: BLANCO, CEDULA 10.	X	PZA	1	PZA	2	-	-	2
ZONA B	YUCATAN	10	10	27101-0163	210	115	0577	00	02	SUETER MASCULINO, TALLA: CHICA, COLOR: VERDE OSCURO, CEDULA 10.	CH	PZA	1	PZA	135	-	3	138
ZONA B	YUCATAN	10	10	27101-0163	210	115	0601	00	02	SUETER MASCULINO, TALLA: MEDIANA, COLOR: VERDE OSCURO, CEDULA 10.	M	PZA	1	PZA	435	-	37	472
ZONA B	YUCATAN	10	10	27101-0163	210	115	0635	00	02	SUETER MASCULINO, TALLA: GRANDE, COLOR: VERDE OSCURO, CEDULA 10.	G	PZA	1	PZA	310	-	17	327
ZONA B	YUCATAN	10	10	27101-0163	210	115	0668	00	02	SUETER MASCULINO, TALLA: EXTRAGRANDE, COLOR: VERDE OSCURO, CEDULA 10.	X	PZA	1	PZA	97	-	4	101
ZONA B	YUCATAN	10	10	27101-0163	210	115	0981	00	02	SUETER MASCULINO, TALLA: MEDIANA, COLOR: AZUL MARINO, CEDULA 10.	M	PZA	1	PZA	1	-	-	1
ZONA B	YUCATAN	10	10	27101-0163	210	115	1047	00	02	SUETER MASCULINO, TALLA: EXTRAGRANDE, COLOR: AZUL MARINO, CEDULA 10.	X	PZA	1	PZA	2	-	-	2
ZONA B	YUCATAN	10	10	27101-0163	210	115	1179	00	02	SUETER MASCULINO, TALLA: ESPECIAL, COLOR: VERDE AGUA, CEDULA 10.	ES	PZA	1	PZA	1	-	-	1
ZONA B	YUCATAN	10	10	27101-0163	210	115	1195	00	02	SUETER MASCULINO, TALLA: ESPECIAL, COLOR: VERDE OSCURO, CEDULA 10.	ES	PZA	1	PZA	19	-	4	23
ZONA B	YUCATAN	10	10	27101-0163	210	115	1286	00	02	SUETER MASCULINO, TALLA: PLUS, COLOR: VERDE OSCURO, CEDULA 10.	PL	PZA	1	PZA	7	-	-	7
ZONA A	AGUASCALIENTES	11	11	27101-0174	210	120	0018	00	00	OVEROL PARA CABALLERO, TALLA: CHICA, COLOR: AZUL ELECTRICO, CEDULA 11.	CH	PZA	1	PZA	6	-	-	6
ZONA A	AGUASCALIENTES	11	11	27101-0174	210	120	0042	00	00	OVEROL PARA CABALLERO, TALLA: MEDIANA, COLOR: AZUL ELECTRICO, CEDULA 11.	M	PZA	1	PZA	74	-	-	74
ZONA A	AGUASCALIENTES	11	11	27101-0174	210	120	0075	00	00	OVEROL PARA CABALLERO, TALLA: GRANDE, COLOR: AZUL ELECTRICO, CEDULA 11.	G	PZA	1	PZA	140	-	-	140
ZONA A	AGUASCALIENTES	11	11	27101-0174	210	120	0109	00	00	OVEROL PARA CABALLERO, TALLA: EXTRAGRANDE, COLOR: AZUL ELECTRICO, CEDULA 11.	X	PZA	1	PZA	52	-	-	52
ZONA A	AGUASCALIENTES	11	11	27101-0174	210	120	0232	00	00	OVEROL PARA CABALLERO, TALLA: MEDIANA, COLOR: VERDE LIMON, CEDULA 11.	M	PZA	1	PZA	1	-	-	1
ZONA A	AGUASCALIENTES	11	11	27101-0174	210	120	0265	00	00	OVEROL PARA CABALLERO, TALLA: ESPECIAL, COLOR: AZUL ELECTRICO, CEDULA 11.	ES	PZA	1	PZA	14	-	-	14
ZONA A	AGUASCALIENTES	11	11	27101-0174	210	120	0239	00	00	OVEROL PARA CABALLERO, TALLA: PLUS, COLOR: AZUL ELECTRICO, CEDULA 11.	PL	PZA	1	PZA	18	-	-	18
ZONA A	CDMX NORTE	11	11	27101-0174	210	120	0018	00	00	OVEROL PARA CABALLERO, TALLA: CHICA, COLOR: AZUL ELECTRICO, CEDULA 11.	CH	PZA	1	PZA	42	-	-	42

ANEXO 5. CUADRO DE DISTRIBUCIÓN

Áreas Requirentes: Órganos de Operación Administrativa Desconcentrada de Aguascalientes, Baja California, Baja California Sur, Campeche, Chiapas, Chihuahua, CDMX Norte, CDMX Sur, Coahuila, Colima, Durango, Guanajuato, Guerrero, Hidalgo, Edo. México Oriente, Edo. México Poniente, Jalisco, Michoacán, Morelos, Nayarit, Nuevo León, Oaxaca, Puebla, Querétaro, Quintana Roo, San Luis Potosí, Sinaloa, Sonora, Tabasco, Tamaulipas, Tlaxcala, Veracruz Norte, Veracruz Sur, Yucatán, Zacatecas y Áreas de Nivel Central.

ZONA	OOAD	PARTIDA	CÉDULA	CLAVE CUCOP +	GPO	GEN	ESP	DIF	VAR	DESCRIPCIÓN- SISTEMA DE ABASTO INSTITUCIONAL (SAI)	TALLA	UNIDAD	CANT.	TIPO	ÚNICA ENTREGA RÉGIMEN ORDINARIO	ÚNICA ENTREGA MÉDICOS RESIDENTES	ÚNICA ENTREGA RÉGIMEN IMSS BIENESTAR	TOTAL POR CLAVE Y DESTINO RÉGIMEN ORDINARIO, MÉDICOS RESIDENTES E IMSS BIENESTAR
ZONA A	CDMX NORTE	11	11	27101-0174	210	120	0042	00	00	OVEROL PARA CABALLERO. TALLA: MEDIANA. COLOR: AZUL ELECTRICO. CEDULA 11.	M	PZA	1	PZA	396	-	-	396
ZONA A	CDMX NORTE	11	11	27101-0174	210	120	0075	00	00	OVEROL PARA CABALLERO. TALLA: GRANDE. COLOR: AZUL ELECTRICO. CEDULA 11.	G	PZA	1	PZA	630	-	-	630
ZONA A	CDMX NORTE	11	11	27101-0174	210	120	0109	00	00	OVEROL PARA CABALLERO. TALLA: EXTRAGRANDE. COLOR: AZUL ELECTRICO. CEDULA 11.	X	PZA	1	PZA	160	-	-	160
ZONA A	CDMX NORTE	11	11	27101-0174	210	120	0224	00	00	OVEROL PARA CABALLERO. TALLA: CHICA. COLOR: VERDE LIMON. CEDULA 11.	CH	PZA	1	PZA	4	-	-	4
ZONA A	CDMX NORTE	11	11	27101-0174	210	120	0232	00	00	OVEROL PARA CABALLERO. TALLA: MEDIANA. COLOR: VERDE LIMON. CEDULA 11.	M	PZA	1	PZA	39	-	-	39
ZONA A	CDMX NORTE	11	11	27101-0174	210	120	0240	00	00	OVEROL PARA CABALLERO. TALLA: GRANDE. COLOR: VERDE LIMON. CEDULA 11.	G	PZA	1	PZA	53	-	-	53
ZONA A	CDMX NORTE	11	11	27101-0174	210	120	0257	00	00	OVEROL PARA CABALLERO. TALLA: EXTRAGRANDE. COLOR: VERDE LIMON. CEDULA 11.	X	PZA	1	PZA	12	-	-	12
ZONA A	CDMX NORTE	11	11	27101-0174	210	120	0265	00	00	OVEROL PARA CABALLERO. TALLA: ESPECIAL. COLOR: AZUL ELECTRICO. CEDULA 11.	ES	PZA	1	PZA	78	-	-	78
ZONA A	CDMX NORTE	11	11	27101-0174	210	120	0273	00	00	OVEROL PARA CABALLERO. TALLA: ESPECIAL. COLOR: VERDE LIMON. CEDULA 11.	ES	PZA	1	PZA	8	-	-	8
ZONA A	CDMX NORTE	11	11	27101-0174	210	120	0299	00	00	OVEROL PARA CABALLERO. TALLA: PLUS. COLOR: AZUL ELECTRICO. CEDULA 11.	PL	PZA	1	PZA	20	-	-	20
ZONA A	CDMX SUR	11	11	27101-0174	210	120	0018	00	00	OVEROL PARA CABALLERO. TALLA: CHICA. COLOR: AZUL ELECTRICO. CEDULA 11.	CH	PZA	1	PZA	46	-	-	46
ZONA A	CDMX SUR	11	11	27101-0174	210	120	0042	00	00	OVEROL PARA CABALLERO. TALLA: MEDIANA. COLOR: AZUL ELECTRICO. CEDULA 11.	M	PZA	1	PZA	532	-	-	532
ZONA A	CDMX SUR	11	11	27101-0174	210	120	0075	00	00	OVEROL PARA CABALLERO. TALLA: GRANDE. COLOR: AZUL ELECTRICO. CEDULA 11.	G	PZA	1	PZA	718	-	-	718
ZONA A	CDMX SUR	11	11	27101-0174	210	120	0109	00	00	OVEROL PARA CABALLERO. TALLA: EXTRAGRANDE. COLOR: AZUL ELECTRICO. CEDULA 11.	X	PZA	1	PZA	200	-	-	200
ZONA A	CDMX SUR	11	11	27101-0174	210	120	0224	00	00	OVEROL PARA CABALLERO. TALLA: CHICA. COLOR: VERDE LIMON. CEDULA 11.	CH	PZA	1	PZA	6	-	-	6
ZONA A	CDMX SUR	11	11	27101-0174	210	120	0232	00	00	OVEROL PARA CABALLERO. TALLA: MEDIANA. COLOR: VERDE LIMON. CEDULA 11.	M	PZA	1	PZA	50	-	-	50
ZONA A	CDMX SUR	11	11	27101-0174	210	120	0240	00	00	OVEROL PARA CABALLERO. TALLA: GRANDE. COLOR: VERDE LIMON. CEDULA 11.	G	PZA	1	PZA	58	-	-	58
ZONA A	CDMX SUR	11	11	27101-0174	210	120	0257	00	00	OVEROL PARA CABALLERO. TALLA: EXTRAGRANDE. COLOR: VERDE LIMON. CEDULA 11.	X	PZA	1	PZA	10	-	-	10

DIVISIÓN DE CONTRATOS

ANEXO 5. CUADRO DE DISTRIBUCIÓN

Areas Requirentes: Órganos de Operación Administrativa Desconcentrada de Aguascalientes, Baja California, Baja California Sur, Campeche, Chiapas, Chihuahua, CDMX Norte, CDMX Sur, Coahuila, Colima, Durango, Guanajuato, Guerrero, Hidalgo, Edo. México Oriente, Edo. México Poniente, Jalisco, Michoacán, Morelos, Nayarit, Nuevo León, Oaxaca, Puebla, Querétaro, Quintana Roo, San Luis Potosí, Sinaloa, Sonora, Tabasco, Tamaulipas, Tlaxcala, Veracruz Norte, Veracruz Sur, Yucatán, Zacatecas y Areas de Nivel Central

ZONA	OOAD	PARTIDA	CÉDULA	CLAVE CUCOP +	GPO	GEN	ESP	DIF	VAR	DESCRIPCIÓN- SISTEMA DE ABASTO INSTITUCIONAL (SAI)	TALLA	UNIDAD	CANT.	TIPO	ÚNICA ENTREGA RÉGIMEN ORDINARIO	ÚNICA ENTREGA MÉDICOS RESIDENTES	ÚNICA ENTREGA RÉGIMEN IMSS BIENESTAR	TOTAL POR CLAVE Y DESTINO RÉGIMEN ORDINARIO, MÉDICOS RESIDENTES E IMSS BIENESTAR
ZONA A	CDMX SUR	11	11	27101-0174	210	120	0265	00	00	OVEROL PARA CABALLERO. TALLA: ESPECIAL COLOR: AZUL ELECTRICO CEDULA 11	ES	PZA	1	PZA	42	-	-	42
ZONA A	CDMX SUR	11	11	27101-0174	210	120	0273	00	00	OVEROL PARA CABALLERO. TALLA: ESPECIAL COLOR: VERDE LIMON CEDULA 11.	ES	PZA	1	PZA	3	-	-	3
ZONA A	CDMX SUR	11	11	27101-0174	210	120	0299	00	00	OVEROL PARA CABALLERO TALLA: PLUS COLOR: AZUL ELECTRICO CEDULA 11.	PL	PZA	1	PZA	16	-	-	16
ZONA A	CDMX SUR	11	11	27101-0174	210	120	0430	00	00	OVEROL PARA CABALLERO. TALLA: MEDIANA COLOR: AZUL CLARO CEDULA 11	M	PZA	1	PZA	4	-	-	4
ZONA A	CDMX SUR	11	11	27101-0174	210	120	0446	00	00	OVEROL PARA CABALLERO. TALLA: GRANDE COLOR: AZUL CLARO CEDULA 11.	G	PZA	1	PZA	2	-	-	2
ZONA A	CHIHUAHUA	11	11	27101-0174	210	120	0018	00	00	OVEROL PARA CABALLERO. TALLA: CHICA COLOR: AZUL ELECTRICO. CEDULA 11.	CH	PZA	1	PZA	28	-	4	32
ZONA A	CHIHUAHUA	11	11	27101-0174	210	120	0042	00	00	OVEROL PARA CABALLERO. TALLA: MEDIANA COLOR: AZUL ELECTRICO. CEDULA 11.	M	PZA	1	PZA	214	-	12	226
ZONA A	CHIHUAHUA	11	11	27101-0174	210	120	0075	00	00	OVEROL PARA CABALLERO. TALLA: GRANDE COLOR: AZUL ELECTRICO. CEDULA 11.	G	PZA	1	PZA	304	-	16	320
ZONA A	CHIHUAHUA	11	11	27101-0174	210	120	0109	00	00	OVEROL PARA CABALLERO. TALLA: EXTRAGRANDE. COLOR: AZUL ELECTRICO CEDULA 11.	X	PZA	1	PZA	96	-	14	110
ZONA A	CHIHUAHUA	11	11	27101-0174	210	120	0265	00	00	OVEROL PARA CABALLERO. TALLA: ESPECIAL COLOR: AZUL ELECTRICO. CEDULA 11	ES	PZA	1	PZA	68	-	2	70
ZONA A	CHIHUAHUA	11	11	27101-0174	210	120	0299	00	00	OVEROL PARA CABALLERO. TALLA: PLUS. COLOR: AZUL ELECTRICO. CEDULA 11	PL	PZA	1	PZA	30	-	2	32
ZONA A	DURANGO	11	11	27101-0174	210	120	0018	00	00	OVEROL PARA CABALLERO TALLA: CHICA COLOR: AZUL ELECTRICO. CEDULA 11.	CH	PZA	1	PZA	8	-	-	8
ZONA A	DURANGO	11	11	27101-0174	210	120	0042	00	00	OVEROL PARA CABALLERO TALLA: MEDIANA COLOR: AZUL ELECTRICO. CEDULA 11.	M	PZA	1	PZA	68		6	74
ZONA A	DURANGO	11	11	27101-0174	210	120	0075	00	00	OVEROL PARA CABALLERO TALLA: GRANDE COLOR: AZUL ELECTRICO CEDULA 11.	G	PZA	1	PZA	122	-	18	140
ZONA A	DURANGO	11	11	27101-0174	210	120	0109	00	00	OVEROL PARA CABALLERO. TALLA EXTRAGRANDE. COLOR AZUL ELECTRICO CEDULA 11.	X	PZA	1	PZA	60	-	4	64
ZONA A	DURANGO	11	11	27101-0174	210	120	0232	00	00	OVEROL PARA CABALLERO. TALLA: MEDIANA COLOR: VERDE LIMON CEDULA 11.	M	PZA	1	PZA	1	-	-	1
ZONA A	DURANGO	11	11	27101-0174	210	120	0265	00	00	OVEROL PARA CABALLERO. TALLA ESPECIAL COLOR: AZUL ELECTRICO. CEDULA 11	ES	PZA	1	PZA	28	-	6	34
ZONA A	DURANGO	11	11	27101-0174	210	120	0299	00	00	OVEROL PARA CABALLERO TALLA: PLUS COLOR: AZUL ELECTRICO CEDULA 11	PL	PZA	1	PZA	12	-	-	12

ANEXO 5. CUADRO DE DISTRIBUCIÓN

Áreas Requirentes: Órganos de Operación Administrativa Desconcentrada de Aguascalientes, Baja California, Baja California Sur, Campeche, Chiapas, Chihuahua, CDMX Norte, CDMX Sur, Coahuila, Colima, Durango, Guanajuato, Guerrero, Hidalgo, Edo. México Oriente, Edo. México Poniente, Jalisco, Michoacán, Morelos, Nayarit, Nuevo León, Oaxaca, Puebla, Querétaro, Quintana Roo, San Luis Potosí, Sinaloa, Sonora, Tabasco, Tamaulipas, Tlaxcala, Veracruz Norte, Veracruz Sur, Yucatán, Zacatecas y Áreas de Nivel Central.

ZONA	OOAD	PARTIDA	CÉDULA	CLAVE CUCOP +	GPO	GEN	ESP	DIF	VAR	DESCRIPCIÓN- SISTEMA DE ABASTO INSTITUCIONAL (SAI)	TALLA	UNIDAD	CANT.	TIPO	ÚNICA ENTREGA RÉGIMEN ORDINARIO	ÚNICA ENTREGA MÉDICOS RESIDENTES	ÚNICA ENTREGA RÉGIMEN IMSS BIENESTAR	TOTAL POR CLAVE Y DESTINO RÉGIMEN ORDINARIO, MÉDICOS RESIDENTES E IMSS BIENESTAR
ZONA A	EDO DE MEX ORIENTE	11	11	27101-0174	210	120	0018	00	00	OVEROL PARA CABALLERO. TALLA: CHICA. COLOR: AZUL ELECTRICO. CEDULA 11.	CH	PZA	1	PZA	16	-	-	16
ZONA A	EDO DE MEX ORIENTE	11	11	27101-0174	210	120	0042	00	00	OVEROL PARA CABALLERO. TALLA: MEDIANA. COLOR: AZUL ELECTRICO. CEDULA 11.	M	PZA	1	PZA	218	-	-	218
ZONA A	EDO DE MEX ORIENTE	11	11	27101-0174	210	120	0075	00	00	OVEROL PARA CABALLERO. TALLA: GRANDE. COLOR: AZUL ELECTRICO. CEDULA 11.	G	PZA	1	PZA	336	-	-	336
ZONA A	EDO DE MEX ORIENTE	11	11	27101-0174	210	120	0109	00	00	OVEROL PARA CABALLERO. TALLA: EXTRAGRANDE. COLOR: AZUL ELECTRICO. CEDULA 11.	X	PZA	1	PZA	110	-	-	110
ZONA A	EDO DE MEX ORIENTE	11	11	27101-0174	210	120	0224	00	00	OVEROL PARA CABALLERO. TALLA: CHICA. COLOR: VERDE LIMON. CEDULA 11.	CH	PZA	1	PZA	1	-	-	1
ZONA A	EDO DE MEX ORIENTE	11	11	27101-0174	210	120	0265	00	00	OVEROL PARA CABALLERO. TALLA: ESPECIAL. COLOR: AZUL ELECTRICO. CEDULA 11.	ES	PZA	1	PZA	28	-	-	28
ZONA A	EDO DE MEX ORIENTE	11	11	27101-0174	210	120	0299	00	00	OVEROL PARA CABALLERO. TALLA: PLUS. COLOR: AZUL ELECTRICO. CEDULA 11.	PL	PZA	1	PZA	20	-	-	20
ZONA A	EDO DE MEX ORIENTE	11	11	27101-0174	210	120	0448	00	00	OVEROL PARA CABALLERO. TALLA: GRANDE. COLOR: AZUL CLARO. CEDULA 11.	G	PZA	1	PZA	4	-	-	4
ZONA A	EDO DE MEX PONIENTE	11	11	27101-0174	210	120	0018	00	00	OVEROL PARA CABALLERO. TALLA: CHICA. COLOR: AZUL ELECTRICO. CEDULA 11.	CH	PZA	1	PZA	28	-	-	28
ZONA A	EDO DE MEX PONIENTE	11	11	27101-0174	210	120	0042	00	00	OVEROL PARA CABALLERO. TALLA: MEDIANA. COLOR: AZUL ELECTRICO. CEDULA 11.	M	PZA	1	PZA	190	-	12	202
ZONA A	EDO DE MEX PONIENTE	11	11	27101-0174	210	120	0075	00	00	OVEROL PARA CABALLERO. TALLA: GRANDE. COLOR: AZUL ELECTRICO. CEDULA 11.	G	PZA	1	PZA	282	-	12	294
ZONA A	EDO DE MEX PONIENTE	11	11	27101-0174	210	120	0109	00	00	OVEROL PARA CABALLERO. TALLA: EXTRAGRANDE. COLOR: AZUL ELECTRICO. CEDULA 11.	X	PZA	1	PZA	64	-	2	66
ZONA A	EDO DE MEX PONIENTE	11	11	27101-0174	210	120	0224	00	00	OVEROL PARA CABALLERO. TALLA: CHICA. COLOR: VERDE LIMON. CEDULA 11.	CH	PZA	1	PZA	2	-	-	2
ZONA A	EDO DE MEX PONIENTE	11	11	27101-0174	210	120	0232	00	00	OVEROL PARA CABALLERO. TALLA: MEDIANA. COLOR: VERDE LIMON. CEDULA 11.	M	PZA	1	PZA	13	-	-	13
ZONA A	EDO DE MEX PONIENTE	11	11	27101-0174	210	120	0240	00	00	OVEROL PARA CABALLERO. TALLA: GRANDE. COLOR: VERDE LIMON. CEDULA 11.	G	PZA	1	PZA	15	-	-	15
ZONA A	EDO DE MEX PONIENTE	11	11	27101-0174	210	120	0257	00	00	OVEROL PARA CABALLERO. TALLA: EXTRAGRANDE. COLOR: VERDE LIMON. CEDULA 11.	X	PZA	1	PZA	2	-	-	2
ZONA A	EDO DE MEX PONIENTE	11	11	27101-0174	210	120	0265	00	00	OVEROL PARA CABALLERO. TALLA: ESPECIAL. COLOR: AZUL ELECTRICO. CEDULA 11.	ES	PZA	1	PZA	20	-	-	20
ZONA A	EDO DE MEX PONIENTE	11	11	27101-0174	210	120	0273	00	00	OVEROL PARA CABALLERO. TALLA: ESPECIAL. COLOR: VERDE LIMON. CEDULA 11.	ES	PZA	1	PZA	1	-	-	1

DIVISIÓN DE CONTRATOS

ANEXO 5. CUADRO DE DISTRIBUCIÓN

Areas Requirentes: Órganos de Operación Administrativa Desconcentrada de Aguascalientes, Baja California, Baja California Sur, Campeche, Chiapas, Chihuahua, CDMX Norte, CDMX Sur, Coahuila, Colima, Durango, Guanajuato, Guerrero, Hidalgo, Edo. México Oriente, Edo. México Poniente, Jalisco, Michoacán, Morelos Nayarit, Nuevo León, Oaxaca, Puebla, Querétaro, Quintana Roo, San Luis Potosí, Sinaloa, Sonora, Tabasco, Tamaulipas, Tlaxcala, Veracruz Norte, Veracruz Sur, Yucatán, Zacatecas y Áreas de Nivel Central.

ZONA	OOAD	PARTIDA	CÉDULA	CLAVE CUCOP +	GPO	GEN	ESP	DIF	VAR	DESCRIPCIÓN- SISTEMA DE ABASTO INSTITUCIONAL (SAI)	TALLA	UNIDAD	CANT.	TIPO	ÚNICA ENTREGA RÉGIMEN ORDINARIO	ÚNICA ENTREGA MÉDICOS RESIDENTES	ÚNICA ENTREGA RÉGIMEN IMSS BIENESTAR	TOTAL POR CLAVE Y DESTINO RÉGIMEN ORDINARIO, MÉDICOS RESIDENTES E IMSS BIENESTAR
ZONA A	EDO DE MEX PONIENTE	11	11	27101-0174	210	120	0299	00	00	OVEROL PARA CABALLERO TALLA PLUS COLOR AZUL ELECTRICO CEDULA 11.	PL	PZA	1	PZA	4	-	-	4
ZONA A	GUANAJUATO	11	11	27101-0174	210	120	0018	00	00	OVEROL PARA CABALLERO, TALLA CHICA COLOR AZUL ELECTRICO, CEDULA 11.	CH	PZA	1	PZA	20	-	-	20
ZONA A	GUANAJUATO	11	11	27101-0174	210	120	0042	00	00	OVEROL PARA CABALLERO, TALLA: MEDIANA COLOR AZUL ELECTRICO CEDULA 11.	M	PZA	1	PZA	180	-	-	180
ZONA A	GUANAJUATO	11	11	27101-0174	210	120	0075	00	00	OVEROL PARA CABALLERO TALLA GRANDE COLOR AZUL ELECTRICO CEDULA 11.	G	PZA	1	PZA	230	-	-	230
ZONA A	GUANAJUATO	11	11	27101-0174	210	120	0109	00	00	OVEROL PARA CABALLERO TALLA EXTRAGRANDE COLOR AZUL ELECTRICO CEDULA 11.	X	PZA	1	PZA	94	-	-	94
ZONA A	GUANAJUATO	11	11	27101-0174	210	120	0232	00	00	OVEROL PARA CABALLERO, TALLA: MEDIANA COLOR: VERDE LIMON, CEDULA 11.	M	PZA	1	PZA	1	-	-	1
ZONA A	GUANAJUATO.	11	11	27101-0174	210	120	0240	00	00	OVEROL PARA CABALLERO, TALLA GRANDE, COLOR: VERDE LIMON, CEDULA 11.	G	PZA	1	PZA	1	-	-	1
ZONA A	GUANAJUATO	11	11	27101-0174	210	120	0265	00	00	OVEROL PARA CABALLERO TALLA: ESPECIAL COLOR: AZUL ELECTRICO CEDULA 11.	ES	PZA	1	PZA	28	-	-	28
ZONA A	GUANAJUATO	11	11	27101-0174	210	120	0273	00	00	OVEROL PARA CABALLERO TALLA: ESPECIAL COLOR: VERDE LIMON CEDULA 11.	ES	PZA	1	PZA	1	-	-	1
ZONA A	GUANAJUATO	11	11	27101-0174	210	120	0299	00	00	OVEROL PARA CABALLERO, TALLA PLUS COLOR: AZUL ELECTRICO CEDULA 11.	PL	PZA	1	PZA	16	-	-	16
ZONA A	HIDALGO	11	11	27101-0174	210	120	0018	00	00	OVEROL PARA CABALLERO TALLA CHICA COLOR: AZUL ELECTRICO, CEDULA 11.	CH	PZA	1	PZA	8	-	2	10
ZONA A	HIDALGO	11	11	27101-0174	210	120	0042	00	00	OVEROL PARA CABALLERO, TALLA: MEDIANA COLOR AZUL ELECTRICO, CEDULA 11.	M	PZA	1	PZA	120	-	28	148
ZONA A	HIDALGO	11	11	27101-0174	210	120	0075	00	00	OVEROL PARA CABALLERO TALLA GRANDE, COLOR: AZUL ELECTRICO, CEDULA 11.	G	PZA	1	PZA	122	-	20	142
ZONA A	HIDALGO	11	11	27101-0174	210	120	0109	00	00	OVEROL PARA CABALLERO TALLA EXTRAGRANDE COLOR: AZUL ELECTRICO CEDULA 11.	X	PZA	1	PZA	46	-	14	60
ZONA A	HIDALGO	11	11	27101-0174	210	120	0224	00	00	OVEROL PARA CABALLERO TALLA: CHICA COLOR: VERDE LIMON, CEDULA 11.	CH	PZA	1	PZA	1	-	-	1
ZONA A	HIDALGO	11	11	27101-0174	210	120	0232	00	00	OVEROL PARA CABALLERO TALLA: MEDIANA, COLOR: VERDE LIMON CEDULA 11.	M	PZA	1	PZA	17	-	-	17
ZONA A	HIDALGO	11	11	27101-0174	210	120	0240	00	00	OVEROL PARA CABALLERO TALLA: GRANDE COLOR: VERDE LIMON CEDULA 11.	G	PZA	1	PZA	14	-	-	14
ZONA A	HIDALGO	11	11	27101-0174	210	120	0257	00	00	OVEROL PARA CABALLERO, TALLA EXTRAGRANDE COLOR VERDE LIMON CEDULA 11.	X	PZA	1	PZA	3	-	-	3

ANEXO 5. CUADRO DE DISTRIBUCIÓN

Áreas Requirentes: Órganos de Operación Administrativa Desconcentrada de Aguascalientes, Baja California, Baja California Sur, Campeche, Chiapas, Chihuahua, CDMX Norte, CDMX Sur, Coahuila, Colima, Durango, Guanajuato, Guerrero, Hidalgo, Edo. México Oriente, Edo. México Poniente, Jalisco, Michoacán, Morelos, Nayarit, Nuevo León, Oaxaca, Puebla, Querétaro, Quintana Roo, San Luis Potosí, Sinaloa, Sonora, Tabasco, Tamaulipas, Tlaxcala, Veracruz Norte, Veracruz Sur, Yucatán, Zacatecas y Áreas de Nivel Central.

ZONA	OOAD	PARTIDA	CÉDULA	CLAVE CUCOP +	GPO	GEN	ESP	DIF	VAR	DESCRIPCIÓN- SISTEMA DE ABASTO INSTITUCIONAL (SAI)	TALLA	UNIDAD	CANT.	TIPO	ÚNICA ENTREGA RÉGIMEN ORDINARIO	ÚNICA ENTREGA MÉDICOS RESIDENTES	ÚNICA ENTREGA RÉGIMEN IMSS BIENESTAR	TOTAL POR CLAVE Y DESTINO RÉGIMEN ORDINARIO, MÉDICOS RESIDENTES E IMSS BIENESTAR
ZONA A	HIDALGO	11	11	27101-0174	210	120	0265	00	00	OVEROL PARA CABALLERO. TALLA: ESPECIAL. COLOR: AZUL ELECTRICO. CEDULA 11.	ES	PZA	1	PZA	8	-	2	10
ZONA A	HIDALGO	11	11	27101-0174	210	120	0273	00	00	OVEROL PARA CABALLERO. TALLA: ESPECIAL. COLOR: VERDE LIMON. CEDULA 11.	ES	PZA	1	PZA	1	-	-	1
ZONA A	HIDALGO	11	11	27101-0174	210	120	0299	00	00	OVEROL PARA CABALLERO. TALLA: PLUS. COLOR: AZUL ELECTRICO. CEDULA 11.	PL	PZA	1	PZA	12	-	-	12
ZONA A	MORELOS	11	11	27101-0174	210	120	0018	00	00	OVEROL PARA CABALLERO. TALLA: CHICA. COLOR: AZUL ELECTRICO. CEDULA 11.	CH	PZA	1	PZA	32	-	-	32
ZONA A	MORELOS	11	11	27101-0174	210	120	0042	00	00	OVEROL PARA CABALLERO. TALLA: MEDIANA. COLOR: AZUL ELECTRICO. CEDULA 11.	M	PZA	1	PZA	328	-	-	328
ZONA A	MORELOS	11	11	27101-0174	210	120	0075	00	00	OVEROL PARA CABALLERO. TALLA: GRANDE. COLOR: AZUL ELECTRICO. CEDULA 11.	G	PZA	1	PZA	306	-	-	306
ZONA A	MORELOS	11	11	27101-0174	210	120	0109	00	00	OVEROL PARA CABALLERO. TALLA: EXTRAGRANDE. COLOR: AZUL ELECTRICO. CEDULA 11.	X	PZA	1	PZA	84	-	-	84
ZONA A	MORELOS	11	11	27101-0174	210	120	0232	00	00	OVEROL PARA CABALLERO. TALLA: MEDIANA. COLOR: VERDE LIMON. CEDULA 11.	M	PZA	1	PZA	1	-	-	1
ZONA A	MORELOS	11	11	27101-0174	210	120	0240	00	00	OVEROL PARA CABALLERO. TALLA: GRANDE. COLOR: VERDE LIMON. CEDULA 11.	G	PZA	1	PZA	2	-	-	2
ZONA A	MORELOS	11	11	27101-0174	210	120	0265	00	00	OVEROL PARA CABALLERO. TALLA: ESPECIAL. COLOR: AZUL ELECTRICO. CEDULA 11.	ES	PZA	1	PZA	8	-	-	8
ZONA A	MORELOS	11	11	27101-0174	210	120	0299	00	00	OVEROL PARA CABALLERO. TALLA: PLUS. COLOR: AZUL ELECTRICO. CEDULA 11.	PL	PZA	1	PZA	6	-	-	6
ZONA A	MORELOS	11	11	27101-0174	210	120	0018	00	00	OVEROL PARA CABALLERO. TALLA: CHICA. COLOR: AZUL ELECTRICO. CEDULA 11.	CH	PZA	1	PZA	4	-	-	4
ZONA A	OFICINAS CENTRALES	11	11	27101-0174	210	120	0042	00	00	OVEROL PARA CABALLERO. TALLA: MEDIANA. COLOR: AZUL ELECTRICO. CEDULA 11.	M	PZA	1	PZA	92	-	-	92
ZONA A	OFICINAS CENTRALES	11	11	27101-0174	210	120	0075	00	00	OVEROL PARA CABALLERO. TALLA: GRANDE. COLOR: AZUL ELECTRICO. CEDULA 11.	G	PZA	1	PZA	92	-	-	92
ZONA A	OFICINAS CENTRALES	11	11	27101-0174	210	120	0109	00	00	OVEROL PARA CABALLERO. TALLA: EXTRAGRANDE. COLOR: AZUL ELECTRICO. CEDULA 11.	X	PZA	1	PZA	36	-	-	36
ZONA A	OFICINAS CENTRALES	11	11	27101-0174	210	120	0265	00	00	OVEROL PARA CABALLERO. TALLA: ESPECIAL. COLOR: AZUL ELECTRICO. CEDULA 11.	ES	PZA	1	PZA	12	-	-	12
ZONA A	OFICINAS CENTRALES	11	11	27101-0174	210	120	0299	00	00	OVEROL PARA CABALLERO. TALLA: PLUS. COLOR: AZUL ELECTRICO. CEDULA 11.	PL	PZA	1	PZA	8	-	-	8
ZONA A	OFICINAS CENTRALES	11	11	27101-0174	210	120	0018	00	00	OVEROL PARA CABALLERO. TALLA: CHICA. COLOR: AZUL ELECTRICO. CEDULA 11.	CH	PZA	1	PZA	18	-	-	18
ZONA A	PUEBLA	11	11	27101-0174	210	120	0018	00	00									

ANEXOS
DIVISIÓN DE CONTRATOS

ANEXO 5. CUADRO DE DISTRIBUCIÓN

Areas Requirentes: Órganos de Operación Administrativa Desconcentrada de Aguascalientes, Baja California, Baja California Sur, Campeche, Chiapas, Chihuahua, CDMX Norte, CDMX Sur, Coahuila, Colima, Durango, Guanajuato, Guerrero, Hidalgo, Edo. México Oriente, Edo. México Poniente, Jalisco, Michoacán, Morelos, Nayarit, Nuevo León, Oaxaca, Puebla, Querétaro, Quintana Roo, San Luis Potosí, Sinaloa, Sonora, Tabasco, Tamaulipas, Tlaxcala, Veracruz Norte, Veracruz Sur, Yucatán, Zacatecas y Areas de Nivel Central

ZONA	OOAD	PARTIDA	CÉDULA	CLAVE CUCOP +	GPO	GEN	ESP	DIF	VAR	DESCRIPCIÓN- SISTEMA DE ABASTO INSTITUCIONAL (SAI)	TALLA	UNIDAD	CANT.	TIPO	ÚNICA ENTREGA RÉGIMEN ORDINARIO	ÚNICA ENTREGA MÉDICOS RESIDENTES	ÚNICA ENTREGA RÉGIMEN IMSS BIENESTAR	TOTAL POR CLAVE Y DESTINO RÉGIMEN ORDINARIO, MÉDICOS RESIDENTES E IMSS BIENESTAR
ZONA A	PUEBLA	11	11	27101-0174	210	120	0042	00	00	OVEROL PARA CABALLERO TALLA MEDIANA COLOR: AZUL ELECTRICO CEDULA 11	M	PZA	1	PZA	210	-	46	256
ZONA A	PUEBLA	11	11	27101-0174	210	120	0075	00	00	OVEROL PARA CABALLERO. TALLA GRANDE COLOR: AZUL ELECTRICO CEDULA 11	G	PZA	1	PZA	216	-	38	254
ZONA A	PUEBLA	11	11	27101-0174	210	120	0109	00	00	OVEROL PARA CABALLERO TALLA: EXTRAGRANDE COLOR AZUL ELECTRICO CEDULA 11.	X	PZA	1	PZA	30	-	10	40
ZONA A	PUEBLA	11	11	27101-0174	210	120	0232	00	00	OVEROL PARA CABALLERO TALLA MEDIANA COLOR: VERDE LIMON. CEDULA 11	M	PZA	1	PZA	4	-	-	4
ZONA A	PUEBLA	11	11	27101-0174	210	120	0240	00	00	OVEROL PARA CABALLERO. TALLA GRANDE COLOR: VERDE LIMON. CEDULA 11.	G	PZA	1	PZA	5	-	-	5
ZONA A	PUEBLA	11	11	27101-0174	210	120	0265	00	00	OVEROL PARA CABALLERO. TALLA: ESPECIAL COLOR: AZUL ELECTRICO CEDULA 11.	ES	PZA	1	PZA	14	-	6	20
ZONA A	PUEBLA	11	11	27101-0174	210	120	0273	00	00	OVEROL PARA CABALLERO. TALLA: ESPECIAL COLOR: VERDE LIMON. CEDULA 11	ES	PZA	1	PZA	1	-	-	1
ZONA A	PUEBLA	11	11	27101-0174	210	120	0281	00	00	OVEROL PARA CABALLERO. TALLA PLUS COLOR: VERDE LIMON. CEDULA 11.	PL	PZA	1	PZA	1	-	-	1
ZONA A	PUEBLA	11	11	27101-0174	210	120	0299	00	00	OVEROL PARA CABALLERO. TALLA: PLUS COLOR: AZUL ELECTRICO. CEDULA 11	PL	PZA	1	PZA	-	-	2	2
ZONA A	QUERETARO	11	11	27101-0174	210	120	0018	00	00	OVEROL PARA CABALLERO TALLA CHICA COLOR: AZUL ELECTRICO. CEDULA 11.	CH	PZA	1	PZA	8	-	-	8
ZONA A	QUERETARO	11	11	27101-0174	210	120	0042	00	00	OVEROL PARA CABALLERO TALLA MEDIANA COLOR: AZUL ELECTRICO. CEDULA 11	M	PZA	1	PZA	122	-	-	122
ZONA A	QUERETARO	11	11	27101-0174	210	120	0075	00	00	OVEROL PARA CABALLERO TALLA: GRANDE COLOR: AZUL ELECTRICO. CEDULA 11.	G	PZA	1	PZA	136	-	-	136
ZONA A	QUERETARO	11	11	27101-0174	210	120	0109	00	00	OVEROL PARA CABALLERO TALLA EXTRAGRANDE COLOR AZUL ELECTRICO CEDULA 11.	X	PZA	1	PZA	22	-	-	22
ZONA A	QUERETARO	11	11	27101-0174	210	120	0232	00	00	OVEROL PARA CABALLERO. TALLA MEDIANA COLOR: VERDE LIMON. CEDULA 11.	M	PZA	1	PZA	10	-	-	10
ZONA A	QUERETARO	11	11	27101-0174	210	120	0240	00	00	OVEROL PARA CABALLERO. TALLA: GRANDE COLOR: VERDE LIMON. CEDULA 11.	G	PZA	1	PZA	8	-	-	8
ZONA A	QUERETARO	11	11	27101-0174	210	120	0257	00	00	OVEROL PARA CABALLERO. TALLA: EXTRAGRANDE COLOR: VERDE LIMON CEDULA 11	X	PZA	1	PZA	3	-	-	3
ZONA A	QUERETARO	11	11	27101-0174	210	120	0265	00	00	OVEROL PARA CABALLERO TALLA ESPECIAL COLOR: AZUL ELECTRICO CEDULA 11	ES	PZA	1	PZA	12	-	-	12
ZONA A	QUERETARO	11	11	27101-0174	210	120	0289	00	00	OVEROL PARA CABALLERO TALLA PLUS COLOR: AZUL ELECTRICO. CEDULA 11	PL	PZA	1	PZA	2	-	-	2

ANEXO 5. CUADRO DE DISTRIBUCIÓN

Áreas Requirentes: Órganos de Operación Administrativa Desconcentrada de Aguascalientes, Baja California, Baja California Sur, Campeche, Chiapas, Chihuahua, CDMX Norte, CDMX Sur, Coahuila, Colima, Durango, Guanajuato, Guerrero, Hidalgo, Edo. México Oriente, Edo. México Poniente, Jalisco, Michoacán, Morelos, Nayarit, Nuevo León, Oaxaca, Puebla, Querétaro, Quintana Roo, San Luis Potosí, Sinaloa, Sonora, Tabasco, Tamaulipas, Tlaxcala, Veracruz Norte, Veracruz Sur, Yucatán, Zacatecas y Áreas de Nivel Central.

ZONA	OOAD	PARTIDA	CÉDULA	CLAVE CUCOP +	GPO	GEN	ESP	DIF	VAR	DESCRIPCIÓN- SISTEMA DE ABASTO INSTITUCIONAL (SAI)	TALLA	UNIDAD	CANT.	TIPO	ÚNICA ENTREGA RÉGIMEN ORDINARIO	ÚNICA ENTREGA MÉDICOS RESIDENTES	ÚNICA ENTREGA RÉGIMEN IMSS BIENESTAR	TOTAL POR CLAVE Y DESTINO RÉGIMEN ORDINARIO, MÉDICOS RESIDENTES E IMSS BIENESTAR
ZONA A	SAN LUIS POTOSI	11	11	27101-0174	210	120	0018	00	00	OVEROL PARA CABALLERO. TALLA: CHICA. COLOR: AZUL ELECTRICO. CEDULA 11.	CH	PZA	1	PZA	6	-	2	8
ZONA A	SAN LUIS POTOSI	11	11	27101-0174	210	120	0042	00	00	OVEROL PARA CABALLERO. TALLA: MEDIANA. COLOR: AZUL ELECTRICO. CEDULA 11.	M	PZA	1	PZA	78	-	48	126
ZONA A	SAN LUIS POTOSI	11	11	27101-0174	210	120	0075	00	00	OVEROL PARA CABALLERO. TALLA: GRANDE. COLOR: AZUL ELECTRICO. CEDULA 11.	G	PZA	1	PZA	126	-	38	164
ZONA A	SAN LUIS POTOSI	11	11	27101-0174	210	120	0109	00	00	OVEROL PARA CABALLERO. TALLA: EXTRAGRANDE. COLOR: AZUL ELECTRICO. CEDULA 11.	X	PZA	1	PZA	38	-	16	54
ZONA A	SAN LUIS POTOSI	11	11	27101-0174	210	120	0224	00	00	OVEROL PARA CABALLERO. TALLA: CHICA. COLOR: VERDE LIMON. CEDULA 11.	CH	PZA	1	PZA	2	-	-	2
ZONA A	SAN LUIS POTOSI	11	11	27101-0174	210	120	0232	00	00	OVEROL PARA CABALLERO. TALLA: MEDIANA. COLOR: VERDE LIMON. CEDULA 11.	M	PZA	1	PZA	4	-	-	4
ZONA A	SAN LUIS POTOSI	11	11	27101-0174	210	120	0240	00	00	OVEROL PARA CABALLERO. TALLA: GRANDE. COLOR: VERDE LIMON. CEDULA 11.	G	PZA	1	PZA	8	-	-	8
ZONA A	SAN LUIS POTOSI	11	11	27101-0174	210	120	0257	00	00	OVEROL PARA CABALLERO. TALLA: EXTRAGRANDE. COLOR: VERDE LIMON. CEDULA 11.	X	PZA	1	PZA	1	-	-	1
ZONA A	SAN LUIS POTOSI	11	11	27101-0174	210	120	0265	00	00	OVEROL PARA CABALLERO. TALLA: ESPECIAL. COLOR: AZUL ELECTRICO. CEDULA 11.	ES	PZA	1	PZA	20	-	2	22
ZONA A	SAN LUIS POTOSI	11	11	27101-0174	210	120	0299	00	00	OVEROL PARA CABALLERO. TALLA: PLUS. COLOR: AZUL ELECTRICO. CEDULA 11.	PL	PZA	1	PZA	4	-	-	4
ZONA A	TLAXCALA	11	11	27101-0174	210	120	0018	00	00	OVEROL PARA CABALLERO. TALLA: CHICA. COLOR: AZUL ELECTRICO. CEDULA 11.	CH	PZA	1	PZA	18	-	-	18
ZONA A	TLAXCALA	11	11	27101-0174	210	120	0042	00	00	OVEROL PARA CABALLERO. TALLA: MEDIANA. COLOR: AZUL ELECTRICO. CEDULA 11.	M	PZA	1	PZA	126	-	-	126
ZONA A	TLAXCALA	11	11	27101-0174	210	120	0075	00	00	OVEROL PARA CABALLERO. TALLA: GRANDE. COLOR: AZUL ELECTRICO. CEDULA 11.	G	PZA	1	PZA	104	-	-	104
ZONA A	TLAXCALA	11	11	27101-0174	210	120	0109	00	00	OVEROL PARA CABALLERO. TALLA: EXTRAGRANDE. COLOR: AZUL ELECTRICO. CEDULA 11.	X	PZA	1	PZA	26	-	-	26
ZONA A	TLAXCALA	11	11	27101-0174	210	120	0232	00	00	OVEROL PARA CABALLERO. TALLA: MEDIANA. COLOR: VERDE LIMON. CEDULA 11.	M	PZA	1	PZA	2	-	-	2
ZONA A	TLAXCALA	11	11	27101-0174	210	120	0240	00	00	OVEROL PARA CABALLERO. TALLA: GRANDE. COLOR: VERDE LIMON. CEDULA 11.	G	PZA	1	PZA	2	-	-	2
ZONA A	TLAXCALA	11	11	27101-0174	210	120	0265	00	00	OVEROL PARA CABALLERO. TALLA: ESPECIAL. COLOR: AZUL ELECTRICO. CEDULA 11.	ES	PZA	1	PZA	2	-	-	2
ZONA A	ZACATECAS	11	11	27101-0174	210	120	0018	00	00	OVEROL PARA CABALLERO. TALLA: CHICA. COLOR: AZUL ELECTRICO. CEDULA 11.	CH	PZA	1	PZA	6	-	2	8

DIVISIÓN DE CONTRATOS ANEXOS

ANEXO 5. CUADRO DE DISTRIBUCIÓN

Áreas Requirentes: Órganos de Operación Administrativa Desconcentrada de Aguascalientes, Baja California, Baja California Sur, Campeche, Chiapas, Chihuahua, CDMX Norte, CDMX Sur, Coahuila, Colima, Durango, Guanajuato, Guerrero, Hidalgo, Edo. Mexico Oriente, Edo. México Poniente, Jalisco, Michoacán, Morelos, Nayarit, Nuevo León, Oaxaca, Puebla, Querétaro, Quintana Roo, San Luis Potosí, Sinaloa, Sonora, Tabasco, Tamaulipas, Tlaxcala, Veracruz Norte, Veracruz Sur, Yucatán, Zacatecas y Áreas de Nivel Central

ZONA	OOAD	PARTIDA	CÉDULA	CLAVE CUCOP +	GPO	GEN	ESP	DIF	VAR	DESCRIPCIÓN- SISTEMA DE ABASTO INSTITUCIONAL (SAI)	TALLA	UNIDAD	CANT.	TIPO	ÚNICA ENTREGA RÉGIMEN ORDINARIO	ÚNICA ENTREGA MÉDICOS RESIDENTES	ÚNICA ENTREGA RÉGIMEN IMSS BIENESTAR	TOTAL POR CLAVE Y DESTINO RÉGIMEN ORDINARIO, MÉDICOS RESIDENTES E IMSS BIENESTAR
ZONA A	ZACATECAS	11	11	27101-0174	210	120	0042	00	00	OVEROL PARA CABALLERO. TALLA: MEDIANA. COLOR: AZUL ELECTRICO. CEDULA 11.	M	PZA	1	PZA	40	-	18	58
ZONA A	ZACATECAS	11	11	27101-0174	210	120	0075	00	00	OVEROL PARA CABALLERO. TALLA: GRANDE. COLOR: AZUL ELECTRICO. CEDULA 11.	G	PZA	1	PZA	82	-	50	132
ZONA A	ZACATECAS	11	11	27101-0174	210	120	0109	00	00	OVEROL PARA CABALLERO. TALLA: EXTRAGRANDE. COLOR: AZUL ELECTRICO. CEDULA 11.	X	PZA	1	PZA	24	-	8	32
ZONA A	ZACATECAS	11	11	27101-0174	210	120	0233	00	00	OVEROL PARA CABALLERO. TALLA: MEDIANA. COLOR: VERDE LIMON. CEDULA 11.	M	PZA	1	PZA	5	-	-	5
ZONA A	ZACATECAS	11	11	27101-0174	210	120	0240	00	00	OVEROL PARA CABALLERO. TALLA: GRANDE. COLOR: VERDE LIMON. CEDULA 11.	G	PZA	1	PZA	6	-	-	6
ZONA A	ZACATECAS	11	11	27101-0174	210	120	0265	00	00	OVEROL PARA CABALLERO. TALLA: ESPECIAL. COLOR: AZUL ELECTRICO. CEDULA 11.	ES	PZA	1	PZA	4	-	8	12
ZONA A	ZACATECAS	11	11	27101-0174	210	120	0299	00	00	OVEROL PARA CABALLERO. TALLA: PLUS. COLOR: AZUL ELECTRICO. CEDULA 11.	PL	PZA	1	PZA	4	-	-	4
ZONA B	BAJA CALIFORNIA	11	11	27101-0174	210	120	0307	00	00	OVEROL PARA CABALLERO. TALLA: CHICA. COLOR: AZUL ELECTRICO. CEDULA 11.	CH	PZA	1	PZA	20	-	-	20
ZONA B	BAJA CALIFORNIA	11	11	27101-0174	210	120	0315	00	00	OVEROL PARA CABALLERO. TALLA: MEDIANA. COLOR: AZUL ELECTRICO. CEDULA 11.	M	PZA	1	PZA	130	-	2	132
ZONA B	BAJA CALIFORNIA	11	11	27101-0174	210	120	0323	00	00	OVEROL PARA CABALLERO. TALLA: GRANDE. COLOR: AZUL ELECTRICO. CEDULA 11.	G	PZA	1	PZA	284	-	8	292
ZONA B	BAJA CALIFORNIA	11	11	27101-0174	210	120	0331	00	00	OVEROL PARA CABALLERO. TALLA: EXTRAGRANDE. COLOR: AZUL ELECTRICO. CEDULA 11.	X	PZA	1	PZA	78	-	4	82
ZONA B	BAJA CALIFORNIA	11	11	27101-0174	210	120	0349	00	00	OVEROL PARA CABALLERO. TALLA: ESPECIAL. COLOR: AZUL ELECTRICO. CEDULA 11.	ES	PZA	1	PZA	74	-	-	74
ZONA B	BAJA CALIFORNIA	11	11	27101-0174	210	120	0356	00	00	OVEROL PARA CABALLERO. TALLA: PLUS. COLOR: AZUL ELECTRICO. CEDULA 11.	PL	PZA	1	PZA	24	-	-	24
ZONA B	BAJA CALIFORNIA SUR	11	11	27101-0174	210	120	0307	00	00	OVEROL PARA CABALLERO. TALLA: CHICA. COLOR: AZUL ELECTRICO. CEDULA 11.	CH	PZA	1	PZA	10	-	-	10
ZONA B	BAJA CALIFORNIA SUR	11	11	27101-0174	210	120	0315	00	00	OVEROL PARA CABALLERO. TALLA: MEDIANA. COLOR: AZUL ELECTRICO. CEDULA 11.	M	PZA	1	PZA	66	-	-	66
ZONA B	BAJA CALIFORNIA SUR	11	11	27101-0174	210	120	0323	00	00	OVEROL PARA CABALLERO. TALLA: GRANDE. COLOR: AZUL ELECTRICO. CEDULA 11.	G	PZA	1	PZA	110	-	-	110
ZONA B	BAJA CALIFORNIA SUR	11	11	27101-0174	210	120	0331	00	00	OVEROL PARA CABALLERO. TALLA: EXTRAGRANDE. COLOR: AZUL ELECTRICO. CEDULA 11.	X	PZA	1	PZA	20	-	-	20

ANEXO 5. CUADRO DE DISTRIBUCIÓN

Áreas Requirentes: Órganos de Operación Administrativa Desconcentrada de Aguascalientes, Baja California, Baja California Sur, Campeche, Chiapas, Chihuahua, CDMX Norte, CDMX Sur, Coahuila, Colima, Durango, Guanajuato, Guerrero, Hidalgo, Edo. México Oriente, Edo. México Poniente, Jalisco, Michoacán, Morelos, Nayarit, Nuevo León, Oaxaca, Puebla, Querétaro, Quintana Roo, San Luis Potosí, Sinaloa, Sonora, Tabasco, Tamaulipas, Tlaxcala, Veracruz Norte, Veracruz Sur, Yucatán, Zacatecas y Áreas de Nivel Central.

ZONA	OOAD	PARTIDA	CÉDULA	CLAVE CUCOP +	GPO	GEN	ESP	DIF	VAR	DESCRIPCIÓN- SISTEMA DE ABASTO INSTITUCIONAL (SAI)	TALLA	UNIDAD	CANT.	TIPO	ÚNICA ENTREGA RÉGIMEN ORDINARIO	ÚNICA ENTREGA MÉDICOS RESIDENTES	ÚNICA ENTREGA RÉGIMEN IMSS BIENESTAR	TOTAL POR CLAVE Y DESTINO RÉGIMEN ORDINARIO, MÉDICOS RESIDENTES E IMSS BIENESTAR
ZONA B	BAJA CALIFORNIA SUR	11	11	27101-0174	210	120	0349	00	00	OVEROL PARA CABALLERO. TALLA: ESPECIAL. COLOR: AZUL ELECTRICO. CEDULA 11.	ES	PZA	1	PZA	16	-	-	16
ZONA B	BAJA CALIFORNIA SUR	11	11	27101-0174	210	120	0356	00	00	OVEROL PARA CABALLERO. TALLA: PLUS. COLOR: AZUL ELECTRICO. CEDULA 11.	PL	PZA	1	PZA	10	-	-	10
ZONA B	BAJA CALIFORNIA SUR	11	11	27101-0174	210	120	0364	00	00	OVEROL PARA CABALLERO. TALLA: CHICA. COLOR: AMARILLO. CEDULA 11.	CH	PZA	1	PZA	1	-	-	1
ZONA B	BAJA CALIFORNIA SUR	11	11	27101-0174	210	120	0372	00	00	OVEROL PARA CABALLERO. TALLA: MEDIANA. COLOR: AMARILLO. CEDULA 11.	M	PZA	1	PZA	6	-	-	6
ZONA B	BAJA CALIFORNIA SUR	11	11	27101-0174	210	120	0380	00	00	OVEROL PARA CABALLERO. TALLA: GRANDE. COLOR: AMARILLO. CEDULA 11.	G	PZA	1	PZA	6	-	-	6
ZONA B	BAJA CALIFORNIA SUR	11	11	27101-0174	210	120	0406	00	00	OVEROL PARA CABALLERO. TALLA: ESPECIAL. COLOR: AMARILLO. CEDULA 11.	ES	PZA	1	PZA	1	-	-	1
ZONA B	BAJA CALIFORNIA SUR	11	11	27101-0174	210	120	0414	00	00	OVEROL PARA CABALLERO. TALLA: PLUS. COLOR: AMARILLO. CEDULA 11.	PL	PZA	1	PZA	1	-	-	1
ZONA B	CAMPECHE	11	11	27101-0174	210	120	0307	00	00	OVEROL PARA CABALLERO. TALLA: CHICA. COLOR: AZUL ELECTRICO. CEDULA 11.	CH	PZA	1	PZA	10	-	6	16
ZONA B	CAMPECHE	11	11	27101-0174	210	120	0315	00	00	OVEROL PARA CABALLERO. TALLA: MEDIANA. COLOR: AZUL ELECTRICO. CEDULA 11.	M	PZA	1	PZA	60	-	6	66
ZONA B	CAMPECHE	11	11	27101-0174	210	120	0323	00	00	OVEROL PARA CABALLERO. TALLA: GRANDE. COLOR: AZUL ELECTRICO. CEDULA 11.	G	PZA	1	PZA	80	-	16	96
ZONA B	CAMPECHE	11	11	27101-0174	210	120	0331	00	00	OVEROL PARA CABALLERO. TALLA: EXTRAGRANDE. COLOR: AZUL ELECTRICO. CEDULA 11.	X	PZA	1	PZA	24	-	10	34
ZONA B	CAMPECHE	11	11	27101-0174	210	120	0349	00	00	OVEROL PARA CABALLERO. TALLA: ESPECIAL. COLOR: AZUL ELECTRICO. CEDULA 11.	ES	PZA	1	PZA	4	-	2	6
ZONA B	CAMPECHE	11	11	27101-0174	210	120	0356	00	00	OVEROL PARA CABALLERO. TALLA: PLUS. COLOR: AZUL ELECTRICO. CEDULA 11.	PL	PZA	1	PZA	2	-	-	2
ZONA B	CAMPECHE	11	11	27101-0174	210	120	0380	00	00	OVEROL PARA CABALLERO. TALLA: GRANDE. COLOR: AMARILLO. CEDULA 11.	G	PZA	1	PZA	1	-	-	1
ZONA B	CHIAPAS	11	11	27101-0174	210	120	0307	00	00	OVEROL PARA CABALLERO. TALLA: CHICA. COLOR: AZUL ELECTRICO. CEDULA 11.	CH	PZA	1	PZA	8	-	8	16
ZONA B	CHIAPAS	11	11	27101-0174	210	120	0315	00	00	OVEROL PARA CABALLERO. TALLA: MEDIANA. COLOR: AZUL ELECTRICO. CEDULA 11.	M	PZA	1	PZA	96	-	64	160
ZONA B	CHIAPAS	11	11	27101-0174	210	120	0323	00	00	OVEROL PARA CABALLERO. TALLA: GRANDE. COLOR: AZUL ELECTRICO. CEDULA 11.	G	PZA	1	PZA	96	-	58	154
ZONA B	CHIAPAS	11	11	27101-0174	210	120	0331	00	00	OVEROL PARA CABALLERO. TALLA: EXTRAGRANDE. COLOR: AZUL ELECTRICO. CEDULA 11.	X	PZA	1	PZA	10	-	12	22

DIVISIÓN DE CONTRATOS

ANEXO 5. CUADRO DE DISTRIBUCIÓN

Areas Requirentes: Órganos de Operacion Administrativa Desconcentrada de Aguascalientes, Baja California, Baja California Sur, Campeche, Chiapas, Chihuahua, CDMX Norte, CDMX Sur, Coahuila, Colima, Durango, Guanajuato, Guerrero, Hidalgo, Edo. México Oriente, Edo. México Poniente, Jalisco, Michoacán, Morelos, Nayarit, Nuevo León, Oaxaca, Puebla, Querétaro, Quintana Roo, San Luis Potosí, Sinaloa, Sonora, Tabasco, Tamaulipas, Tlaxcala, Veracruz Norte, Veracruz Sur, Yucatán, Zacatecas y Áreas de Nivel Central.

ZONA	OOAD	PARTIDA	CÉDULA	CLAVE CUCOP +	GPO	GEN	ESP	DIF	VAR	DESCRIPCIÓN- SISTEMA DE ABASTO INSTITUCIONAL (SAI)	TALLA	UNIDAD	CANT.	TIPO	ÚNICA ENTREGA RÉGIMEN ORDINARIO	ÚNICA ENTREGA MÉDICOS RESIDENTES	ÚNICA ENTREGA RÉGIMEN IMSS BIENESTAR	TOTAL POR CLAVE Y DESTINO RÉGIMEN ORDINARIO, MÉDICOS RESIDENTES E IMSS BIENESTAR
ZONA B	CHIAPAS	11	11	27101-0174	210	120	0349	00	00	OVEROL PARA CABALLERO, TALLA: ESPECIAL COLOR: AZUL ELECTRICO, CEDULA 11	ES	PZA	1	PZA	4	-	6	10
ZONA B	CHIAPAS	11	11	27101-0174	210	120	0356	00	00	OVEROL PARA CABALLERO, TALLA: PLUS COLOR: AZUL ELECTRICO, CEDULA 11.	PL	PZA	1	PZA	4	-	-	4
ZONA B	CHIAPAS	11	11	27101-0174	210	120	0364	00	00	OVEROL PARA CABALLERO, TALLA: CHICA COLOR: AMARILLO, CEDULA 11.	CH	PZA	1	PZA	2	-	-	2
ZONA B	CHIAPAS	11	11	27101-0174	210	120	0372	00	00	OVEROL PARA CABALLERO, TALLA: MEDIANA COLOR: AMARILLO, CEDULA 11.	M	PZA	1	PZA	14	-	-	14
ZONA B	CHIAPAS	11	11	27101-0174	210	120	0380	00	00	OVEROL PARA CABALLERO, TALLA: GRANDE COLOR: AMARILLO, CEDULA 11.	G	PZA	1	PZA	16	-	-	16
ZONA B	CHIAPAS	11	11	27101-0174	210	120	0398	00	00	OVEROL PARA CABALLERO, TALLA: EXTRAGRANDE, COLOR: AMARILLO, CEDULA 11	X	PZA	1	PZA	2	-	-	2
ZONA B	CHIAPAS	11	11	27101-0174	210	120	0406	00	00	OVEROL PARA CABALLERO, TALLA: ESPECIAL COLOR: AMARILLO, CEDULA 11.	ES	PZA	1	PZA	4	-	-	4
ZONA B	COAHUILA	11	11	27101-0174	210	120	0307	00	00	OVEROL PARA CABALLERO, TALLA: CHICA COLOR: AZUL ELECTRICO, CEDULA 11	CH	PZA	1	PZA	16	-	-	16
ZONA B	COAHUILA	11	11	27101-0174	210	120	0315	00	00	OVEROL PARA CABALLERO, TALLA: MEDIANA COLOR: AZUL ELECTRICO CEDULA 11	M	PZA	1	PZA	158	-	4	162
ZONA B	COAHUILA	11	11	27101-0174	210	120	0323	00	00	OVEROL PARA CABALLERO, TALLA: GRANDE COLOR: AZUL ELECTRICO, CEDULA 11	G	PZA	1	PZA	338	-	22	360
ZONA B	COAHUILA	11	11	27101-0174	210	120	0331	00	00	OVEROL PARA CABALLERO, TALLA: EXTRAGRANDE COLOR: AZUL ELECTRICO CEDULA 11	X	PZA	1	PZA	90	-	8	98
ZONA B	COAHUILA	11	11	27101-0174	210	120	0349	00	00	OVEROL PARA CABALLERO, TALLA: ESPECIAL COLOR: AZUL ELECTRICO, CEDULA 11	ES	PZA	1	PZA	60	-	6	66
ZONA B	COAHUILA	11	11	27101-0174	210	120	0356	00	00	OVEROL PARA CABALLERO, TALLA: PLUS COLOR: AZUL ELECTRICO, CEDULA 11.	PL	PZA	1	PZA	36	-	-	36
ZONA B	COAHUILA	11	11	27101-0174	210	120	0364	00	00	OVEROL PARA CABALLERO, TALLA: CHICA COLOR: AMARILLO, CEDULA 11.	CH	PZA	1	PZA	1	-	-	1
ZONA B	COAHUILA	11	11	27101-0174	210	120	0372	00	00	OVEROL PARA CABALLERO, TALLA: MEDIANA COLOR: AMARILLO, CEDULA 11	M	PZA	1	PZA	10	-	-	10
ZONA B	COAHUILA	11	11	27101-0174	210	120	0380	00	00	OVEROL PARA CABALLERO, TALLA: GRANDE COLOR: AMARILLO, CEDULA 11	G	PZA	1	PZA	15	-	-	15
ZONA B	COAHUILA	11	11	27101-0174	210	120	0398	00	00	OVEROL PARA CABALLERO TALLA: EXTRAGRANDE COLOR: AMARILLO CEDULA 11	X	PZA	1	PZA	7	-	-	7
ZONA B	COAHUILA	11	11	27101-0174	210	120	0406	00	00	OVEROL PARA CABALLERO, TALLA: ESPECIAL COLOR: AMARILLO, CEDULA 11	ES	PZA	1	PZA	4	-	-	4

ANEXO 5. CUADRO DE DISTRIBUCIÓN

Áreas Requirentes: Órganos de Operación Administrativa Desconcentrada de Aguascalientes, Baja California, Baja California Sur, Campeche, Chiapas, Chihuahua, CDMX Norte, CDMX Sur, Coahuila, Colima, Durango, Guanajuato, Guerrero, Hidalgo, Edo. México Oriente, Edo. México Poniente, Jalisco, Michoacán, Morelos, Nayarit, Nuevo León, Oaxaca, Puebla, Querétaro, Quintana Roo, San Luis Potosí, Sinaloa, Sonora, Tabasco, Tamaulipas, Tlaxcala, Veracruz Norte, Veracruz Sur, Yucatán, Zacatecas y Áreas de Nivel Central.

ZONA	OOAD	PARTIDA	CÉDULA	CLAVE CUCOP +	GPO	GEN	ESP	DIF	VAR	DESCRIPCIÓN- SISTEMA DE ABASTO INSTITUCIONAL (SAI)	TALLA	UNIDAD	CANT.	TIPO	ÚNICA ENTREGA RÉGIMEN ORDINARIO	ÚNICA ENTREGA MÉDICOS RESIDENTES	ÚNICA ENTREGA RÉGIMEN IMSS BIENESTAR	TOTAL POR CLAVE Y DESTINO RÉGIMEN ORDINARIO, MÉDICOS RESIDENTES E IMSS BIENESTAR
ZONA B	COAHUILA	11	11	27101-0174	210	120	0414	00	00	OVEROL PARA CABALLERO. TALLA: PLUS. COLOR: AMARILLO. CEDULA 11.	PL	PZA	1	PZA	1	-	-	1
ZONA B	COLIMA	11	11	27101-0174	210	120	0307	00	00	OVEROL PARA CABALLERO. TALLA: CHICA. COLOR: AZUL ELECTRICO. CEDULA 11.	CH	PZA	1	PZA	4	-	-	4
ZONA B	COLIMA	11	11	27101-0174	210	120	0315	00	00	OVEROL PARA CABALLERO. TALLA: MEDIANA. COLOR: AZUL ELECTRICO. CEDULA 11.	M	PZA	1	PZA	74	-	-	74
ZONA B	COLIMA	11	11	27101-0174	210	120	0323	00	00	OVEROL PARA CABALLERO. TALLA: GRANDE. COLOR: AZUL ELECTRICO. CEDULA 11.	G	PZA	1	PZA	72	-	-	72
ZONA B	COLIMA	11	11	27101-0174	210	120	0331	00	00	OVEROL PARA CABALLERO. TALLA: EXTRAGRANDE. COLOR: AZUL ELECTRICO. CEDULA 11.	X	PZA	1	PZA	32	-	-	32
ZONA B	COLIMA	11	11	27101-0174	210	120	0349	00	00	OVEROL PARA CABALLERO. TALLA: ESPECIAL. COLOR: AZUL ELECTRICO. CEDULA 11.	ES	PZA	1	PZA	16	-	-	16
ZONA B	COLIMA	11	11	27101-0174	210	120	0356	00	00	OVEROL PARA CABALLERO. TALLA: PLUS. COLOR: AZUL ELECTRICO. CEDULA 11.	PL	PZA	1	PZA	2	-	-	2
ZONA B	COLIMA	11	11	27101-0174	210	120	0372	00	00	OVEROL PARA CABALLERO. TALLA: MEDIANA. COLOR: AMARILLO. CEDULA 11.	M	PZA	1	PZA	5	-	-	5
ZONA B	COLIMA	11	11	27101-0174	210	120	0380	00	00	OVEROL PARA CABALLERO. TALLA: GRANDE. COLOR: AMARILLO. CEDULA 11.	G	PZA	1	PZA	4	-	-	4
ZONA B	COLIMA	11	11	27101-0174	210	120	0398	00	00	OVEROL PARA CABALLERO. TALLA: EXTRAGRANDE. COLOR: AMARILLO. CEDULA 11.	X	PZA	1	PZA	1	-	-	1
ZONA B	COLIMA	11	11	27101-0174	210	120	0414	00	00	OVEROL PARA CABALLERO. TALLA: PLUS. COLOR: AMARILLO. CEDULA 11.	PL	PZA	1	PZA	1	-	-	1
ZONA B	GUERRERO	11	11	27101-0174	210	120	0307	00	00	OVEROL PARA CABALLERO. TALLA: CHICA. COLOR: AZUL ELECTRICO. CEDULA 11.	CH	PZA	1	PZA	24	-	2	26
ZONA B	GUERRERO	11	11	27101-0174	210	120	0315	00	00	OVEROL PARA CABALLERO. TALLA: MEDIANA. COLOR: AZUL ELECTRICO. CEDULA 11.	M	PZA	1	PZA	142	-	10	152
ZONA B	GUERRERO	11	11	27101-0174	210	120	0323	00	00	OVEROL PARA CABALLERO. TALLA: GRANDE. COLOR: AZUL ELECTRICO. CEDULA 11.	G	PZA	1	PZA	140	-	8	148
ZONA B	GUERRERO	11	11	27101-0174	210	120	0331	00	00	OVEROL PARA CABALLERO. TALLA: EXTRAGRANDE. COLOR: AZUL ELECTRICO. CEDULA 11.	X	PZA	1	PZA	38	-	-	38
ZONA B	GUERRERO	11	11	27101-0174	210	120	0349	00	00	OVEROL PARA CABALLERO. TALLA: ESPECIAL. COLOR: AZUL ELECTRICO. CEDULA 11.	ES	PZA	1	PZA	8	-	-	8
ZONA B	GUERRERO	11	11	27101-0174	210	120	0356	00	00	OVEROL PARA CABALLERO. TALLA: PLUS. COLOR: AZUL ELECTRICO. CEDULA 11.	PL	PZA	1	PZA	2	-	-	2

DIVISIÓN DE CONTRATOS

ANEXO 5. CUADRO DE DISTRIBUCIÓN

Áreas Requirentes: Órganos de Operación Administrativa Desconcentrada de Aguascalientes, Baja California, Baja California Sur, Campeche, Chiapas, Chihuahua, CDMX Norte, CDMX Sur, Coahuila, Colima, Durango, Guanajuato, Guerrero, Hidalgo, Edo. México Oriente, Edo. México Poniente, Jalisco, Michoacán, Morelos, Nayarit, Nuevo León, Oaxaca, Puebla, Querétaro, Quintana Roo, San Luis Potosí, Sinaloa, Sonora, Tabasco, Tamaulipas, Tlaxcala, Veracruz Norte, Veracruz Sur, Yucatán, Zacatecas y Áreas de Nivel Central

ZONA	OOAD	PARTIDA	CÉDULA	CLAVE CUCOP +	GPO	GEN	ESP	DIF	VAR	DESCRIPCIÓN- SISTEMA DE ABASTO INSTITUCIONAL (SAI)	TALLA	UNIDAD	CANT.	TIPO	ÚNICA ENTREGA RÉGIMEN ORDINARIO	ÚNICA ENTREGA MÉDICOS RESIDENTES	ÚNICA ENTREGA RÉGIMEN IMSS BIENESTAR	TOTAL POR CLAVE Y DESTINO RÉGIMEN ORDINARIO, MÉDICOS RESIDENTES E IMSS BIENESTAR
ZONA B	GUERRERO	11	11	27101-0174	210	120	0398	00	00	OVEROL PARA CABALLERO. TALLA EXTRAGRANDE COLOR: AMARILLO. CEDULA 11.	X	PZA	1	PZA	2	-	-	2
ZONA B	JALISCO	11	11	27101-0174	210	120	0307	00	00	OVEROL PARA CABALLERO. TALLA: CHICA. COLOR: AZUL ELECTRICO. CEDULA 11	CH	PZA	1	PZA	40	-	-	40
ZONA B	JALISCO	11	11	27101-0174	210	120	0315	00	00	OVEROL PARA CABALLERO. TALLA: MEDIANA. COLOR: AZUL ELECTRICO. CEDULA 1'	M	PZA	1	PZA	332	-	-	332
ZONA B	JALISCO	11	11	27101-0174	210	120	0323	00	00	OVEROL PARA CABALLERO. TALLA: GRANDE COLOR: AZUL ELECTRICO. CEDULA 11.	G	PZA	1	PZA	574	-	-	574
ZONA B	JALISCO	11	11	27101-0174	210	120	0331	00	00	OVEROL PARA CABALLERO. TALLA: EXTRAGRANDE COLOR AZUL ELECTRICO. CEDULA 11.	X	PZA	1	PZA	162	-	-	162
ZONA B	JALISCO	11	11	27101-0174	210	120	0349	00	00	OVEROL PARA CABALLERO. TALLA: ESPECIAL. COLOR: AZUL ELECTRICO. CEDULA 11.	ES	PZA	1	PZA	46	-	-	46
ZONA B	JALISCO	11	11	27101-0174	210	120	0356	00	00	OVEROL PARA CABALLERO. TALLA: PLUS. COLOR: AZUL ELECTRICO. CEDULA 11.	PL	PZA	1	PZA	26	-	-	26
ZONA B	JALISCO	11	11	27101-0174	210	120	0364	00	00	OVEROL PARA CABALLERO. TALLA: CHICA. COLOR: AMARILLO. CEDULA 11.	CH	PZA	1	PZA	2	-	-	2
ZONA B	JALISCO	11	11	27101-0174	210	120	0372	00	00	OVEROL PARA CABALLERO. TALLA: MEDIANA. COLOR: AMARILLO. CEDULA 11.	M	PZA	1	PZA	14	-	-	14
ZONA B	JALISCO	11	11	27101-0174	210	120	0380	00	00	OVEROL PARA CABALLERO. TALLA: GRANDE COLOR: AMARILLO. CEDULA 11.	G	PZA	1	PZA	15	-	-	15
ZONA B	JALISCO	11	11	27101-0174	210	120	0398	00	00	OVEROL PARA CABALLERO. TALLA: EXTRAGRANDE COLOR: AMARILLO. CEDULA 11.	X	PZA	1	PZA	2	-	-	2
ZONA B	JALISCO	11	11	27101-0174	210	120	0406	00	00	OVEROL PARA CABALLERO. TALLA: ESPECIAL. COLOR: AMARILLO. CEDULA 11.	ES	PZA	1	PZA	2	-	-	2
ZONA B	JALISCO	11	11	27101-0174	210	120	0414	00	00	OVEROL PARA CABALLERO. TALLA: PLUS. COLOR: AMARILLO. CEDULA 11.	PL	PZA	1	PZA	1	-	-	1
ZONA B	MICHOACAN	11	11	27101-0174	210	120	0307	00	00	OVEROL PARA CABALLERO. TALLA: CHICA. COLOR: AZUL ELECTRICO. CEDULA 11.	CH	PZA	1	PZA	22	-	4	26
ZONA B	MICHOACAN	11	11	27101-0174	210	120	0315	00	00	OVEROL PARA CABALLERO. TALLA: MEDIANA. COLOR: AZUL ELECTRICO. CEDULA 11.	M	PZA	1	PZA	188	-	30	218
ZONA B	MICHOACAN	11	11	27101-0174	210	120	0323	00	00	OVEROL PARA CABALLERO. TALLA: GRANDE COLOR: AZUL ELECTRICO. CEDULA 11.	G	PZA	1	PZA	248	-	66	314
ZONA B	MICHOACAN	11	11	27101-0174	210	120	0331	00	00	OVEROL PARA CABALLERO. TALLA: EXTRAGRANDE COLOR: AZUL ELECTRICO. CEDULA 11.	X	PZA	1	PZA	62	-	20	82

ANEXO 5. CUADRO DE DISTRIBUCIÓN

Áreas Requirentes: Órganos de Operación Administrativa Desconcentrada de Aguascalientes, Baja California, Baja California Sur, Campeche, Chiapas, Chihuahua, CDMX Norte, CDMX Sur, Coahuila, Colima, Durango, Guanajuato, Guerrero, Hidalgo, Edo. México Oriente, Edo. México Poniente, Jalisco, Michoacán, Morelos, Nayarit, Nuevo León, Oaxaca, Puebla, Querétaro, Quintana Roo, San Luis Potosí, Sinaloa, Sonora, Tabasco, Tamaulipas, Tlaxcala, Veracruz Norte, Veracruz Sur, Yucatán, Zacatecas y Áreas de Nivel Central.

ZONA	OOAD	PARTIDA	CÉDULA	CLAVE CUCOP +	GPO	GEN	ESP	DIF	VAR	DESCRIPCIÓN- SISTEMA DE ABASTO INSTITUCIONAL (SAI)	TALLA	UNIDAD	CANT.	TIPO	ÚNICA ENTREGA RÉGIMEN ORDINARIO	ÚNICA ENTREGA MÉDICOS RESIDENTES	ÚNICA ENTREGA RÉGIMEN IMSS BIENESTAR	TOTAL POR CLAVE Y DESTINO RÉGIMEN ORDINARIO, MÉDICOS RESIDENTES E IMSS BIENESTAR
ZONA B	MICHOACAN	11	11	27101-0174	210	120	0349	00	00	OVEROL PARA CABALLERO. TALLA: ESPECIAL. COLOR: AZUL ELECTRICO. CEDULA 11.	ES	PZA	1	PZA	22	-	2	24
ZONA B	MICHOACAN	11	11	27101-0174	210	120	0356	00	00	OVEROL PARA CABALLERO. TALLA: PLUS. COLOR: AZUL ELECTRICO. CEDULA 11.	PL	PZA	1	PZA	8	-	-	8
ZONA B	MICHOACAN	11	11	27101-0174	210	120	0372	00	00	OVEROL PARA CABALLERO. TALLA: MEDIANA. COLOR: AMARILLO. CEDULA 11.	M	PZA	1	PZA	1	-	-	1
ZONA B	NAYARIT	11	11	27101-0174	210	120	0307	00	00	OVEROL PARA CABALLERO. TALLA: CHICA. COLOR: AZUL ELECTRICO. CEDULA 11.	CH	PZA	1	PZA	6	-	-	6
ZONA B	NAYARIT	11	11	27101-0174	210	120	0315	00	00	OVEROL PARA CABALLERO. TALLA: MEDIANA. COLOR: AZUL ELECTRICO. CEDULA 11.	M	PZA	1	PZA	68	-	4	72
ZONA B	NAYARIT	11	11	27101-0174	210	120	0323	00	00	OVEROL PARA CABALLERO. TALLA: GRANDE. COLOR: AZUL ELECTRICO. CEDULA 11.	G	PZA	1	PZA	92	-	12	104
ZONA B	NAYARIT	11	11	27101-0174	210	120	0331	00	00	OVEROL PARA CABALLERO. TALLA: EXTRAGRANDE. COLOR: AZUL ELECTRICO. CEDULA 11.	X	PZA	1	PZA	54	-	2	56
ZONA B	NAYARIT	11	11	27101-0174	210	120	0349	00	00	OVEROL PARA CABALLERO. TALLA: ESPECIAL. COLOR: AZUL ELECTRICO. CEDULA 11.	ES	PZA	1	PZA	12	-	-	12
ZONA B	NAYARIT	11	11	27101-0174	210	120	0356	00	00	OVEROL PARA CABALLERO. TALLA: PLUS. COLOR: AZUL ELECTRICO. CEDULA 11.	PL	PZA	1	PZA	2	-	-	2
ZONA B	NAYARIT	11	11	27101-0174	210	120	0372	00	00	OVEROL PARA CABALLERO. TALLA: MEDIANA. COLOR: AMARILLO. CEDULA 11.	M	PZA	1	PZA	3	-	-	3
ZONA B	NAYARIT	11	11	27101-0174	210	120	0380	00	00	OVEROL PARA CABALLERO. TALLA: GRANDE. COLOR: AMARILLO. CEDULA 11.	G	PZA	1	PZA	5	-	-	5
ZONA B	NAYARIT	11	11	27101-0174	210	120	0398	00	00	OVEROL PARA CABALLERO. TALLA: EXTRAGRANDE. COLOR: AMARILLO. CEDULA 11.	X	PZA	1	PZA	1	-	-	1
ZONA B	NUEVO LEON	11	11	27101-0174	210	120	0307	00	00	OVEROL PARA CABALLERO. TALLA: CHICA. COLOR: AZUL ELECTRICO. CEDULA 11.	CH	PZA	1	PZA	68	-	-	68
ZONA B	NUEVO LEON	11	11	27101-0174	210	120	0315	00	00	OVEROL PARA CABALLERO. TALLA: MEDIANA. COLOR: AZUL ELECTRICO. CEDULA 11.	M	PZA	1	PZA	336	-	-	336
ZONA B	NUEVO LEON	11	11	27101-0174	210	120	0323	00	00	OVEROL PARA CABALLERO. TALLA: GRANDE. COLOR: AZUL ELECTRICO. CEDULA 11.	G	PZA	1	PZA	530	-	-	530
ZONA B	NUEVO LEON	11	11	27101-0174	210	120	0331	00	00	OVEROL PARA CABALLERO. TALLA: EXTRAGRANDE. COLOR: AZUL ELECTRICO. CEDULA 11.	X	PZA	1	PZA	124	-	-	124
ZONA B	NUEVO LEON	11	11	27101-0174	210	120	0349	00	00	OVEROL PARA CABALLERO. TALLA: ESPECIAL. COLOR: AZUL ELECTRICO. CEDULA 11.	ES	PZA	1	PZA	50	-	-	50

DIVISIÓN DE CONTRATOS

ANEXO 5. CUADRO DE DISTRIBUCIÓN

Áreas Requirentes: Órganos de Operación Administrativa Desconcentrada de Aguascalientes, Baja California, Baja California Sur, Campeche, Chiapas, Chihuahua, CDMX Norte, CDMX Sur, Coahuila, Colima, Durango, Guanajuato, Guerrero, Hidalgo, Edo México Oriente, Edo México Poniente, Jalisco, Michoacán, Morelos, Nayarit, Nuevo León, Oaxaca, Puebla, Querétaro, Quintana Roo, San Luis Potosí, Sinaloa, Sonora, Tabasco, Tamaulipas, Tlaxcala, Veracruz Norte, Veracruz Sur, Yucatán, Zacatecas y Áreas de Nivel Central.

ZONA	OOAD	PARTIDA	CÉDULA	CLAVE CUCOP +	GPO	GEN	ESP	DIF	VAR	DESCRIPCIÓN- SISTEMA DE ABASTO INSTITUCIONAL (SAI)	TALLA	UNIDAD	CANT.	TIPO	ÚNICA ENTREGA RÉGIMEN ORDINARIO	ÚNICA ENTREGA MÉDICOS RESIDENTES	ÚNICA ENTREGA RÉGIMEN IMSS BIENESTAR	TOTAL POR CLAVE Y DESTINO RÉGIMEN ORDINARIO, MÉDICOS RESIDENTES E IMSS BIENESTAR
ZONA B	NUEVO LEON	11	11	27101-0174	210	120	0356	00	00	OVEROL PARA CABALLERO. TALLA: PLUS. COLOR: AZUL ELECTRICO. CEDULA 11.	PL	PZA	1	PZA	30	-	-	30
ZONA B	NUEVO LEON	11	11	27101-0174	210	120	0364	00	00	OVEROL PARA CABALLERO. TALLA: CHICA. COLOR: AMARILLO. CEDULA 11.	CH	PZA	1	PZA	1	-	-	1
ZONA B	NUEVO LEON	11	11	27101-0174	210	120	0372	00	00	OVEROL PARA CABALLERO. TALLA: MEDIANA. COLOR: AMARILLO. CEDULA 11.	M	PZA	1	PZA	9	-	-	9
ZONA B	NUEVO LEON	11	11	27101-0174	210	120	0380	00	00	OVEROL PARA CABALLERO. TALLA: GRANDE. COLOR: AMARILLO. CEDULA 11.	G	PZA	1	PZA	8	-	-	8
ZONA B	NUEVO LEON	11	11	27101-0174	210	120	0398	00	00	OVEROL PARA CABALLERO. TALLA: EXTRAGRANDE. COLOR: AMARILLO. CEDULA 11.	X	PZA	1	PZA	3	-	-	3
ZONA B	NUEVO LEON	11	11	27101-0174	210	120	0406	00	00	OVEROL PARA CABALLERO. TALLA: ESPECIAL. COLOR: AMARILLO. CEDULA 11.	ES	PZA	1	PZA	1	-	-	1
ZONA B	OAXACA	11	11	27101-0174	210	120	0307	00	00	OVEROL PARA CABALLERO. TALLA: CHICA. COLOR: AZUL ELECTRICO. CEDULA 11.	CH	PZA	1	PZA	16	-	8	24
ZONA B	OAXACA	11	11	27101-0174	210	120	0315	00	00	OVEROL PARA CABALLERO. TALLA: MEDIANA. COLOR: AZUL ELECTRICO. CEDULA 11.	M	PZA	1	PZA	70	-	98	168
ZONA B	OAXACA	11	11	27101-0174	210	120	0323	00	00	OVEROL PARA CABALLERO. TALLA: GRANDE. COLOR: AZUL ELECTRICO. CEDULA 11.	G	PZA	1	PZA	78	-	70	148
ZONA B	OAXACA	11	11	27101-0174	210	120	0331	00	00	OVEROL PARA CABALLERO. TALLA: EXTRAGRANDE. COLOR: AZUL ELECTRICO. CEDULA 11.	X	PZA	1	PZA	10	-	6	16
ZONA B	OAXACA	11	11	27101-0174	210	120	0349	00	00	OVEROL PARA CABALLERO. TALLA: ESPECIAL. COLOR: AZUL ELECTRICO. CEDULA 11.	ES	PZA	1	PZA	6	-	-	6
ZONA B	OAXACA	11	11	27101-0174	210	120	0356	00	00	OVEROL PARA CABALLERO. TALLA: PLUS. COLOR: AZUL ELECTRICO. CEDULA 11.	PL	PZA	1	PZA	2	-	2	4
ZONA B	OAXACA	11	11	27101-0174	210	120	0372	00	00	OVEROL PARA CABALLERO. TALLA: MEDIANA. COLOR: AMARILLO. CEDULA 11.	M	PZA	1	PZA	1	-	-	1
ZONA B	QUINTANA ROO	11	11	27101-0174	210	120	0307	00	00	OVEROL PARA CABALLERO. TALLA: CHICA. COLOR: AZUL ELECTRICO. CEDULA 11.	CH	PZA	1	PZA	16	-	-	16
ZONA B	QUINTANA ROO	11	11	27101-0174	210	120	0315	00	00	OVEROL PARA CABALLERO. TALLA: MEDIANA. COLOR: AZUL ELECTRICO. CEDULA 11.	M	PZA	1	PZA	86	-	-	86
ZONA B	QUINTANA ROO	11	11	27101-0174	210	120	0323	00	00	OVEROL PARA CABALLERO. TALLA: GRANDE. COLOR: AZUL ELECTRICO. CEDULA 11.	G	PZA	1	PZA	120	-	-	120
ZONA B	QUINTANA ROO	11	11	27101-0174	210	120	0331	00	00	OVEROL PARA CABALLERO. TALLA: EXTRAGRANDE. COLOR: AZUL ELECTRICO. CEDULA 11.	X	PZA	1	PZA	28	-	-	28
ZONA B	QUINTANA ROO	11	11	27101-0174	210	120	0349	00	00	OVEROL PARA CABALLERO. TALLA: ESPECIAL. COLOR: AZUL ELECTRICO. CEDULA 11.	ES	PZA	1	PZA	16	-	-	16

ANEXO 5. CUADRO DE DISTRIBUCIÓN

Areas Requirentes: Órganos de Operación Administrativa Desconcentrada de Aguascalientes, Baja California, Baja California Sur, Campeche, Chiapas, Chihuahua, CDMX Norte, CDMX Sur, Coahuila, Colima, Durango, Guanajuato, Guerrero, Hidalgo, Edo. México Oriente, Edo. México Poniente, Jalisco, Michoacán, Morelos, Nayarit, Nuevo León, Oaxaca, Puebla, Querétaro, Quintana Roo, San Luis Potosí, Sinaloa, Sonora, Tabasco, Tamaulipas, Tlaxcala, Veracruz Norte, Veracruz Sur, Yucatán, Zacatecas y Áreas de Nivel Central.

ZONA	OOAD	PARTIDA	CÉDULA	CLAVE CUCOP +	GPO	GEN	ESP	DIF	VAR	DESCRIPCIÓN- SISTEMA DE ABASTO INSTITUCIONAL (SAI)	TALLA	UNIDAD	CANT.	TIPO	ÚNICA ENTREGA RÉGIMEN ORDINARIO	ÚNICA ENTREGA MÉDICOS RESIDENTES	ÚNICA ENTREGA RÉGIMEN IMSS BIENESTAR	TOTAL POR CLAVE Y DESTINO RÉGIMEN ORDINARIO, MÉDICOS RESIDENTES E IMSS BIENESTAR
ZONA B	SINALOA	11	11	27101-0174	210	120	0307	00	00	OVEROL PARA CABALLERO. TALLA: CHICA. COLOR: AZUL ELECTRICO. CEDULA 11.	CH	PZA	1	PZA	14	-	4	18
ZONA B	SINALOA	11	11	27101-0174	210	120	0315	00	00	OVEROL PARA CABALLERO. TALLA: MEDIANA. COLOR: AZUL ELECTRICO. CEDULA 11.	M	PZA	1	PZA	102	-	8	110
ZONA B	SINALOA	11	11	27101-0174	210	120	0323	00	00	OVEROL PARA CABALLERO. TALLA: GRANDE. COLOR: AZUL ELECTRICO. CEDULA 11.	G	PZA	1	PZA	252	-	6	258
ZONA B	SINALOA	11	11	27101-0174	210	120	0331	00	00	OVEROL PARA CABALLERO. TALLA: EXTRAGRANDE. COLOR: AZUL ELECTRICO. CEDULA 11.	X	PZA	1	PZA	40	-	4	44
ZONA B	SINALOA	11	11	27101-0174	210	120	0349	00	00	OVEROL PARA CABALLERO. TALLA: ESPECIAL. COLOR: AZUL ELECTRICO. CEDULA 11.	ES	PZA	1	PZA	50	-	2	52
ZONA B	SINALOA	11	11	27101-0174	210	120	0356	00	00	OVEROL PARA CABALLERO. TALLA: PLUS. COLOR: AZUL ELECTRICO. CEDULA 11.	PL	PZA	1	PZA	20	-	4	24
ZONA B	SINALOA	11	11	27101-0174	210	120	0364	00	00	OVEROL PARA CABALLERO. TALLA: CHICA. COLOR: AMARILLO. CEDULA 11.	CH	PZA	1	PZA	1	-	-	1
ZONA B	SINALOA	11	11	27101-0174	210	120	0372	00	00	OVEROL PARA CABALLERO. TALLA: MEDIANA. COLOR: AMARILLO. CEDULA 11.	M	PZA	1	PZA	10	-	-	10
ZONA B	SINALOA	11	11	27101-0174	210	120	0380	00	00	OVEROL PARA CABALLERO. TALLA: GRANDE. COLOR: AMARILLO. CEDULA 11.	G	PZA	1	PZA	15	-	-	15
ZONA B	SINALOA	11	11	27101-0174	210	120	0398	00	00	OVEROL PARA CABALLERO. TALLA: EXTRAGRANDE. COLOR: AMARILLO. CEDULA 11.	X	PZA	1	PZA	6	-	-	6
ZONA B	SINALOA	11	11	27101-0174	210	120	0406	00	00	OVEROL PARA CABALLERO. TALLA: ESPECIAL. COLOR: AMARILLO. CEDULA 11.	ES	PZA	1	PZA	1	-	-	1
ZONA B	SONORA	11	11	27101-0174	210	120	0307	00	00	OVEROL PARA CABALLERO. TALLA: CHICA. COLOR: AZUL ELECTRICO. CEDULA 11.	CH	PZA	1	PZA	14	-	-	14
ZONA B	SONORA	11	11	27101-0174	210	120	0315	00	00	OVEROL PARA CABALLERO. TALLA: MEDIANA. COLOR: AZUL ELECTRICO. CEDULA 11.	M	PZA	1	PZA	148	-	-	148
ZONA B	SONORA	11	11	27101-0174	210	120	0323	00	00	OVEROL PARA CABALLERO. TALLA: GRANDE. COLOR: AZUL ELECTRICO. CEDULA 11.	G	PZA	1	PZA	378	-	-	378
ZONA B	SONORA	11	11	27101-0174	210	120	0331	00	00	OVEROL PARA CABALLERO. TALLA: EXTRAGRANDE. COLOR: AZUL ELECTRICO. CEDULA 11.	X	PZA	1	PZA	128	-	-	128
ZONA B	SONORA	11	11	27101-0174	210	120	0349	00	00	OVEROL PARA CABALLERO. TALLA: ESPECIAL. COLOR: AZUL ELECTRICO. CEDULA 11.	ES	PZA	1	PZA	122	-	-	122
ZONA B	SONORA	11	11	27101-0174	210	120	0356	00	00	OVEROL PARA CABALLERO. TALLA: PLUS. COLOR: AZUL ELECTRICO. CEDULA 11.	PL	PZA	1	PZA	30	-	-	30
ZONA B	SONORA	11	11	27101-0174	210	120	0364	00	00	OVEROL PARA CABALLERO. TALLA: CHICA. COLOR: AMARILLO. CEDULA 11.	CH	PZA	1	PZA	3	-	-	3

DIVISIÓN DE CONTRATOS

ANEXO 5. CUADRO DE DISTRIBUCIÓN

Areas Requirentes: Organos de Operación Administrativa Desconcentrada de Aguascalientes, Baja California, Baja California Sur, Campeche, Chiapas, Chihuahua, CDMX Norte, CDMX Sur, Coahuila, Colima, Durango, Guanajuato, Guerrero, Hidalgo, Edo. Mexico Oriente, Edo. México Poniente, Jalisco, Michoacán, Morelos, Nayarit, Nuevo León, Oaxaca, Puebla, Querétaro, Quintana Roo, San Luis Potosí, Sinaloa, Sonora, Tabasco, Tamaulipas, Tlaxcala, Veracruz Norte, Veracruz Sur, Yucatán, Zacatecas y Áreas de Nivel Central.

ZONA	OOAD	PARTIDA	CÉDULA	CLAVE CUCOP +	GPO	GEN	ESP	DIF	VAR	DESCRIPCIÓN- SISTEMA DE ABASTO INSTITUCIONAL (SAI)	TALLA	UNIDAD	CANT.	TIPO	ÚNICA ENTREGA RÉGIMEN ORDINARIO	ÚNICA ENTREGA MÉDICOS RESIDENTES	ÚNICA ENTREGA RÉGIMEN IMSS BIENESTAR	TOTAL POR CLAVE Y DESTINO RÉGIMEN ORDINARIO, MÉDICOS RESIDENTES E IMSS BIENESTAR
ZONA B	SONORA	11	11	27101-0174	210	120	0372	00	00	OVEROL PARA CABALLERO, TALLA: MEDIANA, COLOR: AMARILLO, CEDULA 11.	M	PZA	1	PZA	9	-	-	9
ZONA B	SONORA	11	11	27101-0174	210	120	0380	00	00	OVEROL PARA CABALLERO, TALLA: GRANDE, COLOR: AMARILLO CEDULA 11.	G	PZA	1	PZA	21	-	-	21
ZONA B	SONORA	11	11	27101-0174	210	120	0398	00	00	OVEROL PARA CABALLERO TALLA: EXTRAGRANDE COLOR: AMARILLO CEDULA 11	X	PZA	1	PZA	5	-	-	5
ZONA B	SONORA	11	11	27101-0174	210	120	0406	00	00	OVEROL PARA CABALLERO, TALLA: ESPECIAL, COLOR: AMARILLO CEDULA 11	ES	PZA	1	PZA	5	-	-	5
ZONA B	TABASCO	11	11	27101-0174	210	120	0307	00	00	OVEROL PARA CABALLERO, TALLA: CHICA, COLOR: AZUL ELECTRICO CEDULA 11.	CH	PZA	1	PZA	10	-	-	10
ZONA B	TABASCO	11	11	27101-0174	210	120	0315	00	00	OVEROL PARA CABALLERO, TALLA: MEDIANA, COLOR: AZUL ELECTRICO, CEDULA 11.	M	PZA	1	PZA	64	-	-	64
ZONA B	TABASCO	11	11	27101-0174	210	120	0323	00	00	OVEROL PARA CABALLERO, TALLA: GRANDE, COLOR: AZUL ELECTRICO, CEDULA 11.	G	PZA	1	PZA	118	-	-	118
ZONA B	TABASCO	11	11	27101-0174	210	120	0331	00	00	OVEROL PARA CABALLERO TALLA: EXTRAGRANDE, COLOR: AZUL ELECTRICO, CEDULA 11.	X	PZA	1	PZA	40	-	-	40
ZONA B	TABASCO	11	11	27101-0174	210	120	0349	00	00	OVEROL PARA CABALLERO, TALLA: ESPECIAL, COLOR: AZUL ELECTRICO, CEDULA 11.	ES	PZA	1	PZA	6	-	-	6
ZONA B	TABASCO	11	11	27101-0174	210	120	0356	00	00	OVEROL PARA CABALLERO, TALLA: PLUS, COLOR: AZUL ELECTRICO CEDULA 11	PL	PZA	1	PZA	2	-	-	2
ZONA B	TABASCO	11	11	27101-0174	210	120	0364	00	00	OVEROL PARA CABALLERO, TALLA: CHICA, COLOR: AMARILLO, CEDULA 11.	CH	PZA	1	PZA	1	-	-	1
ZONA B	TAMAULIPAS	11	11	27101-0174	210	120	0307	00	00	OVEROL PARA CABALLERO TALLA: CHICA, COLOR: AZUL ELECTRICO, CEDULA 11	CH	PZA	1	PZA	32	-	-	32
ZONA B	TAMAULIPAS	11	11	27101-0174	210	120	0315	00	00	OVEROL PARA CABALLERO, TALLA: MEDIANA, COLOR: AZUL ELECTRICO, CEDULA 11.	M	PZA	1	PZA	146		8	154
ZONA B	TAMAULIPAS	11	11	27101-0174	210	120	0323	00	00	OVEROL PARA CABALLERO, TALLA: GRANDE, COLOR: AZUL ELECTRICO, CEDULA 11.	G	PZA	1	PZA	276	-	22	298
ZONA B	TAMAULIPAS	11	11	27101-0174	210	120	0331	00	00	OVEROL PARA CABALLERO TALLA: EXTRAGRANDE COLOR: AZUL ELECTRICO, CEDULA 11	X	PZA	1	PZA	68	-	6	74
ZONA B	TAMAULIPAS	11	11	27101-0174	210	120	0349	00	00	OVEROL PARA CABALLERO, TALLA: ESPECIAL, COLOR: AZUL ELECTRICO CEDULA 11	ES	PZA	1	PZA	40	-	6	46
ZONA B	TAMAULIPAS	11	11	27101-0174	210	120	0356	00	00	OVEROL PARA CABALLERO, TALLA: PLUS, COLOR: AZUL ELECTRICO, CEDULA 11	PL	PZA	1	PZA	20	-	2	22
ZONA B	TAMAULIPAS	11	11	27101-0174	210	120	0364	00	00	OVEROL PARA CABALLERO, TALLA: CHICA, COLOR: AMARILLO, CEDULA 11.	CH	PZA	1	PZA	2	-	-	2

ANEXO 5. CUADRO DE DISTRIBUCIÓN

Áreas Requirentes: Órganos de Operación Administrativa Desconcentrada de Aguascallentes, Baja California, Baja California Sur, Campeche, Chiapas, Chihuahua, CDMX Norte, CDMX Sur, Coahuila, Colima, Durango, Guanajuato, Guerrero, Hidalgo, Edo. México Oriente, Edo. México Poniente, Jalisco, Michoacán, Morelos, Nayarit, Nuevo León, Oaxaca, Puebla, Querétaro, Quintana Roo, San Luis Potosí, Sinaloa, Sonora, Tabasco, Tamaulipas, Tlaxcala, Veracruz Norte, Veracruz Sur, Yucatán, Zacatecas y Áreas de Nivel Central.

ZONA	OOAD	PARTIDA	CÉDULA	CLAVE CUCOP +	GPO	GEN	ESP	DIF	VAR	DESCRIPCIÓN- SISTEMA DE ABASTO INSTITUCIONAL (SAI)	TALLA	UNIDAD	CANT.	TIPO	ÚNICA ENTREGA RÉGIMEN ORDINARIO	ÚNICA ENTREGA MÉDICOS RESIDENTES	ÚNICA ENTREGA RÉGIMEN IMSS BIENESTAR	TOTAL POR CLAVE Y DESTINO RÉGIMEN ORDINARIO, MÉDICOS RESIDENTES E IMSS BIENESTAR
ZONA B	TAMAULIPAS	11	11	27101-0174	210	120	0372	00	00	OVEROL PARA CABALLERO. TALLA: MEDIANA. COLOR: AMARILLO. CEDULA 11.	M	PZA	1	PZA	9	-	-	9
ZONA B	TAMAULIPAS	11	11	27101-0174	210	120	0380	00	00	OVEROL PARA CABALLERO. TALLA: GRANDE. COLOR: AMARILLO. CEDULA 11.	G	PZA	1	PZA	22	-	-	22
ZONA B	TAMAULIPAS	11	11	27101-0174	210	120	0398	00	00	OVEROL PARA CABALLERO. TALLA: EXTRAGRANDE. COLOR: AMARILLO. CEDULA 11.	X	PZA	1	PZA	4	-	-	4
ZONA B	TAMAULIPAS	11	11	27101-0174	210	120	0406	00	00	OVEROL PARA CABALLERO. TALLA: ESPECIAL. COLOR: AMARILLO. CEDULA 11.	ES	PZA	1	PZA	4	-	-	4
ZONA B	VERACRUZ NORTE	11	11	27101-0174	210	120	0307	00	00	OVEROL PARA CABALLERO. TALLA: CHICA. COLOR: AZUL ELECTRICO. CEDULA 11.	CH	PZA	1	PZA	18	-	-	18
ZONA B	VERACRUZ NORTE	11	11	27101-0174	210	120	0315	00	00	OVEROL PARA CABALLERO. TALLA: MEDIANA. COLOR: AZUL ELECTRICO. CEDULA 11.	M	PZA	1	PZA	216	-	32	248
ZONA B	VERACRUZ NORTE	11	11	27101-0174	210	120	0323	00	00	OVEROL PARA CABALLERO. TALLA: GRANDE. COLOR: AZUL ELECTRICO. CEDULA 11.	G	PZA	1	PZA	234	-	16	250
ZONA B	VERACRUZ NORTE	11	11	27101-0174	210	120	0331	00	00	OVEROL PARA CABALLERO. TALLA: EXTRAGRANDE. COLOR: AZUL ELECTRICO. CEDULA 11.	X	PZA	1	PZA	60	-	-	60
ZONA B	VERACRUZ NORTE	11	11	27101-0174	210	120	0349	00	00	OVEROL PARA CABALLERO. TALLA: ESPECIAL. COLOR: AZUL ELECTRICO. CEDULA 11.	ES	PZA	1	PZA	26	-	-	26
ZONA B	VERACRUZ NORTE	11	11	27101-0174	210	120	0372	00	00	OVEROL PARA CABALLERO. TALLA: MEDIANA. COLOR: AMARILLO. CEDULA 11.	M	PZA	1	PZA	2	-	-	2
ZONA B	VERACRUZ SUR	11	11	27101-0174	210	120	0307	00	00	OVEROL PARA CABALLERO. TALLA: CHICA. COLOR: AZUL ELECTRICO. CEDULA 11.	CH	PZA	1	PZA	18	-	2	20
ZONA B	VERACRUZ SUR	11	11	27101-0174	210	120	0315	00	00	OVEROL PARA CABALLERO. TALLA: MEDIANA. COLOR: AZUL ELECTRICO. CEDULA 11.	M	PZA	1	PZA	132	-	8	140
ZONA B	VERACRUZ SUR	11	11	27101-0174	210	120	0323	00	00	OVEROL PARA CABALLERO. TALLA: GRANDE. COLOR: AZUL ELECTRICO. CEDULA 11.	G	PZA	1	PZA	236	-	20	256
ZONA B	VERACRUZ SUR	11	11	27101-0174	210	120	0331	00	00	OVEROL PARA CABALLERO. TALLA: EXTRAGRANDE. COLOR: AZUL ELECTRICO. CEDULA 11.	X	PZA	1	PZA	56	-	6	62
ZONA B	VERACRUZ SUR	11	11	27101-0174	210	120	0349	00	00	OVEROL PARA CABALLERO. TALLA: ESPECIAL. COLOR: AZUL ELECTRICO. CEDULA 11.	ES	PZA	1	PZA	28	-	-	28
ZONA B	VERACRUZ SUR	11	11	27101-0174	210	120	0356	00	00	OVEROL PARA CABALLERO. TALLA: PLUS. COLOR: AZUL ELECTRICO. CEDULA 11.	PL	PZA	1	PZA	2	-	2	4
ZONA B	YUCATAN	11	11	27101-0174	210	120	0307	00	00	OVEROL PARA CABALLERO. TALLA: CHICA. COLOR: AZUL ELECTRICO. CEDULA 11.	CH	PZA	1	PZA	24	-	2	26

DIVISIÓN DE COTEJO Y ARCHIVOS

ANEXO 5. CUADRO DE DISTRIBUCIÓN

Áreas Requirentes: Órganos de Operación Administrativa Desconcentrada de Aguascalientes, Baja California, Baja California Sur, Campeche, Chiapas, Chihuahua, CDMX Norte, CDMX Sur, Coahuila, Colima, Durango, Guanajuato, Guerrero, Hidalgo, Edo. México Oriente, Edo. Mexico Poniente, Jalisco, Michoacán, Morelos, Nayarit, Nuevo León, Oaxaca, Puebla, Querétaro, Quintana Roo, San Luis Potosí, Sinaloa, Sonora, Tabasco, Tamaulipas, Tlaxcala, Veracruz Norte, Veracruz Sur, Yucatán, Zacatecas y Áreas de Nivel Central.

ZONA	OOAD	PARTIDA	CÉDULA	CLAVE CUCOP +	GPO	GEN	ESP	DIF	VAR	DESCRIPCIÓN- SISTEMA DE ABASTO INSTITUCIONAL (SAI)	TALLA	UNIDAD	CANT.	TIPO	ÚNICA ENTREGA RÉGIMEN ORDINARIO	ÚNICA ENTREGA MÉDICOS RESIDENTES	ÚNICA ENTREGA RÉGIMEN IMSS BIENESTAR	TOTAL POR CLAVE Y DESTINO RÉGIMEN ORDINARIO, MÉDICOS RESIDENTES E IMSS BIENESTAR
ZONA B	YUCATAN	11	11	27101-0174	210	120	0315	00	00	OVEROL PARA CABALLERO TALLA MEDIANA COLOR: AZUL ELECTRICO CEDULA 11.	M	PZA	1	PZA	96	-	26	122
ZONA B	YUCATAN	11	11	27101-0174	210	120	0323	00	00	OVEROL PARA CABALLERO TALLA GRANDE. COLOR: AZUL ELECTRICO CEDULA 11.	G	PZA	1	PZA	130	-	16	146
ZONA B	YUCATAN	11	11	27101-0174	210	120	0331	00	00	OVEROL PARA CABALLERO TALLA EXTRAGRANDE COLOR AZUL ELECTRICO CEDULA 11.	X	PZA	1	PZA	42	-	8	50
ZONA B	YUCATAN	11	11	27101-0174	210	120	0340	00	00	OVEROL PARA CABALLERO. TALLA ESPECIAL COLOR: AZUL ELECTRICO. CEDULA 11.	ES	PZA	1	PZA	4	-	-	4
ZONA B	YUCATAN	11	11	27101-0174	210	120	0356	00	00	OVEROL PARA CABALLERO TALLA PLUS COLOR AZUL ELECTRICO. CEDULA 11.	PL	PZA	1	PZA	6	-	2	8
ZONA B	YUCATAN	11	11	27101-0174	210	120	0372	00	00	OVEROL PARA CABALLERO TALLA MEDIANA COLOR AMARILLO CEDULA 11.	M	PZA	1	PZA	1	-	-	1
ZONA B	YUCATAN	11	11	27101-0174	210	120	0380	00	00	OVEROL PARA CABALLERO. TALLA GRANDE COLOR: AMARILLO CEDULA 11	G	PZA	1	PZA	3	-	-	3
ZONA A	AGUASCALIENTES	12	12	27101-0153	210	125	0153	00	02	FILIPINA Y PANTALON FEMENINO TALLA CHICA COLOR: VERDE AGUA Y AZUL MARINO.CEDULA 12. ZONA A.	CH	JGO	1	JGO	474	-	-	474
ZONA A	AGUASCALIENTES	12	12	27101-0153	210	125	0187	00	02	FILIPINA Y PANTALON FEMENINO. TALLA MEDIANA. COLOR VERDE AGUA Y AZUL MARINO.CEDULA 12. ZONA A.	M	JGO	1	JGO	624	-	-	624
ZONA A	AGUASCALIENTES	12	12	27101-0153	210	125	0211	00	02	FILIPINA Y PANTALON FEMENINO TALLA GRANDE COLOR VERDE AGUA Y AZUL MARINO.CEDULA 12. ZONA A.	G	JGO	1	JGO	297	-	-	297
ZONA A	AGUASCALIENTES	12	12	27101-0153	210	125	0229	00	02	FILIPINA Y PANTALON FEMENINO TALLA CHICA COLOR: AZUL MARINO Y BLANCO CEDULA12. ZONA A.	CH	JGO	1	JGO	84	-	-	84
ZONA A	AGUASCALIENTES	12	12	27101-0153	210	125	0252	00	02	FILIPINA Y PANTALON FEMENINO TALLA MEDIANA COLOR AZUL MARINO Y BLANCO.CEDULA 12. ZONA A.	M	JGO	1	JGO	96	-	-	96
ZONA A	AGUASCALIENTES	12	12	27101-0153	210	125	0286	00	02	FILIPINA Y PANTALON FEMENINO TALLA GRANDE. COLOR: AZUL MARINO Y BLANCO. CEDULA12. ZONA A.	G	JGO	1	JGO	82	-	-	82
ZONA A	AGUASCALIENTES	12	12	27101-0153	210	125	0294	00	02	FILIPINA Y PANTALON FEMENINO TALLA CHICA COLOR ROSA Y BLANCO CEDULA 12.ZONA A.	CH	JGO	1	JGO	90	-	-	90
ZONA A	AGUASCALIENTES	12	12	27101-0153	210	125	0328	00	02	FILIPINA Y PANTALON FEMENINO TALLA MEDIANA COLOR ROSA Y BLANCO CEDULA 12.ZONA A.	M	JGO	1	JGO	42	-	-	42

ANEXO 5. CUADRO DE DISTRIBUCIÓN

reas Requirentes: Órganos de Operación Administrativa Desconcentrada de Aguascalientes, Baja California, Baja California Sur, Campeche, Chiapas, Chihuahua, CDMX Norte, CDMX Sur, Coahuila, Colima, Durango, Guanajuato, Guerrero, Hidalgo, Edo. léxico Oriente, Edo. México Poniente, Jalisco, Michoacán, Morelos, Nayarit, Nuevo León, Oaxaca, Puebla, Querétaro, Quintana Roo, San Luis Potosí, Sinaloa, Sonora, Tabasco, Tamaulipas, Tlaxcala, Veracruz Norte, Veracruz Sur, Yucatán, Zacatecas y Áreas de Nivel Central.

ZONA	OOAD	PARTIDA	CÉDULA	CLAVE CUCOP +	GPO	GEN	ESP	DIF	VAR	DESCRIPCIÓN- SISTEMA DE ABASTO INSTITUCIONAL (SAI)	TALLA	UNIDAD	CANT.	TIPO	ÚNICA ENTREGA RÉCIMEN ORDINARIO	ÚNICA ENTREGA MÉDICOS RESIDENTES	ÚNICA ENTREGA RÉGIMEN IMSS BIENESTAR	TOTAL POR CLAVE Y DESTINO RÉGIMEN ORDINARIO, MÉDICOS RESIDENTES E IMSS BIENESTAR
ZONA A	AGUASCALIENTES	12	12	27101-0153	210	125	0351	00	02	FILIPINA Y PANTALON FEMENINO. TALLA: GRANDE. COLOR: ROSA Y BLANCO. CEDULA 12.ZONA A.	G	JGO	1	JGO	15	-	-	15
ZONA A	AGUASCALIENTES	12	12	27101-0153	210	125	3348	00	02	FILIPINA Y PANTALON FEMENINO. TALLA: EXTRAGRANDE. COLOR: VERDE AGUA Y AZUL MARINO. CEDULA 12. ZONA A.	X	JGO	1	JGO	84	-	-	84
ZONA A	AGUASCALIENTES	12	12	27101-0153	210	125	3355	00	02	FILIPINA Y PANTALON FEMENINO. TALLA: ESPECIAL. COLOR: VERDE AGUA Y AZUL MARINO.CEDULA 12. ZONA A.	ES	JGO	1	JGO	39	-	-	39
ZONA A	AGUASCALIENTES	12	12	27101-0153	210	125	3363	00	02	FILIPINA Y PANTALON FEMENINO. TALLA: EXTRAGRANDE. COLOR: AZUL MARINO Y BLANCO.CEDULA 12. ZONA A.	X	JGO	1	JGO	22	-	-	22
ZONA A	AGUASCALIENTES	12	12	27101-0153	210	125	3371	00	02	FILIPINA Y PANTALON FEMENINO. TALLA: ESPECIAL. COLOR: AZUL MARINO Y BLANCO.CEDULA 12. ZONA A.	ES	JGO	1	JGO	3	-	-	3
ZONA A	AGUASCALIENTES	12	12	27101-0153	210	125	3389	00	02	FILIPINA Y PANTALON FEMENINO. TALLA: EXTRAGRANDE. COLOR: ROSA Y BLANCO. CEDULA12. ZONA A.	X	JGO	1	JGO	3	-	-	3
ZONA A	AGUASCALIENTES	12	12	27101-0153	210	125	3777	00	02	FILIPINA Y PANTALON FEMENINO. TALLA: CHICA. COLOR: BLANCO. CEDULA 12. ZONA A.	CH	JGO	1	JGO	45	-	-	45
ZONA A	AGUASCALIENTES	12	12	27101-0153	210	125	3785	00	02	FILIPINA Y PANTALON FEMENINO. TALLA: MEDIANA. COLOR: BLANCO. CEDULA 12. ZONA A.	M	JGO	1	JGO	45	-	-	45
ZONA A	AGUASCALIENTES	12	12	27101-0153	210	125	3793	00	02	FILIPINA Y PANTALON FEMENINO. TALLA: GRANDE. COLOR: BLANCO. CEDULA 12. ZONA A.	G	JGO	1	JGO	9	-	-	9
ZONA A	AGUASCALIENTES	12	12	27101-0153	210	125	3801	00	02	FILIPINA Y PANTALON FEMENINO. TALLA: EXTRAGRANDE. COLOR: BLANCO. CEDULA 12. ZONAA.	X	JGO	1	JGO	6	-	-	6
ZONA A	AGUASCALIENTES	12	12	27101-0153	210	125	4940	00	02	FILIPINA Y PANTALON FEMENINO. TALLA: PLUS. COLOR: VERDE AGUA Y AZUL MARINO.CEDULA 12. ZONA A.	PL	JGO	1	JGO	21	-	-	21
ZONA A	AGUASCALIENTES	12	12	27101-0153	210	125	4965	00	02	FILIPINA Y PANTALON FEMENINO. TALLA: PLUS. COLOR: ROSA Y BLANCO. CEDULA 12. ZONAA.	PL	JGO	1	JGO	3	-	-	3
ZONA B	CDMX NORTE	12	12	27101-0153	210	125	0153	00	02	FILIPINA Y PANTALON FEMENINO. TALLA: CHICA. COLOR: VERDE AGUA Y AZUL MARINO.CEDULA 12. ZONA A.	CH	JGO	1	JGO	2,199	-	-	2,199
ZONA B	CDMX NORTE	12	12	27101-0153	210	125	0187	00	02	FILIPINA Y PANTALON FEMENINO. TALLA: MEDIANA. COLOR: VERDE AGUA Y AZUL MARINO.CEDULA 12. ZONA A.	M	JGO	1	JGO	2,577	-	-	2,577

IMSS
DE CONTRATOS

ANEXO 5. CUADRO DE DISTRIBUCIÓN

Areas Requirentes: Órganos de Operación Administrativa Desconcentrada de Aguascalientes, Baja California, Baja California Sur, Campeche, Chiapas, Chihuahua, CDMX Norte, CDMX Sur, Coahuila, Colima, Durango, Guanajuato, Guerrero, Hidalgo, Edo. México Oriente, Edo. México Poniente, Jalisco, Michoacán, Morelos, Nayarit, Nuevo León, Oaxaca, Puebla, Querétaro, Quintana Roo, San Luis Potosí, Sinaloa, Sonora, Tabasco, Tamaulipas, Tlaxcala, Veracruz Norte, Veracruz Sur, Yucatán, Zacatecas y Áreas de Nivel Central.

ZONA	OOAD	PARTIDA	CÉDULA	CLAVE CUCOP +	GPO	GEN	ESP	DIF	VAR	DESCRIPCIÓN- SISTEMA DE ABASTO INSTITUCIONAL (SAI)	TALLA	UNIDAD	CANT.	TIPO	ÚNICA ENTREGA RÉGIMEN ORDINARIO	ÚNICA ENTREGA MÉDICOS RESIDENTES	UNICA ENTREGA RÉGIMEN IMSS BIENESTAR	TOTAL POR CLAVE Y DESTINO RÉGIMEN ORDINARIO, MÉDICOS RESIDENTES E IMSS BIENESTAR
ZONA A	CDMX NORTE	12	12	27101-0153	210	125	0211	00	02	FILIPINA Y PANTALON FEMENINO. TALLA: GRANDE. COLOR: VERDE AGUA Y AZUL MARINO.CEDULA 12. ZONA A.	G	JGO	1	JGO	1,371	-	-	1,371
ZONA A	CDMX NORTE	12	12	27101-0153	210	125	0229	00	02	FILIPINA Y PANTALON FEMENINO. TALLA: CHICA. COLOR: AZUL MARINO Y BLANCO. CEDULA12. ZONA A.	CH	JGO	1	JGO	408	-	-	408
ZONA A	CDMX NORTE	12	12	27101-0153	210	125	0252	00	02	FILIPINA Y PANTALON FEMENINO. TALLA: MEDIANA. COLOR: AZUL MARINO Y BLANCO.CEDULA 12. ZONA A.	M	JGO	1	JGO	610	-	-	610
ZONA A	CDMX NORTE	12	12	27101-0153	210	125	0286	00	02	FILIPINA Y PANTALON FEMENINO. TALLA: GRANDE. COLOR: AZUL MARINO Y BLANCO. CEDULA12. ZONA A.	G	JGO	1	JGO	282	-	-	282
ZONA A	CDMX NORTE	12	12	27101-0153	210	125	0294	00	02	FILIPINA Y PANTALON FEMENINO. TALLA: CHICA. COLOR: ROSA Y BLANCO. CEDULA 12.ZONA A.	CH	JGO	1	JGO	348	-	-	348
ZONA A	CDMX NORTE	12	12	27101-0153	210	125	0328	00	02	FILIPINA Y PANTALON FEMENINO. TALLA: MEDIANA. COLOR: ROSA Y BLANCO. CEDULA 12.ZONA A.	M	JGO	1	JGO	291	-	-	291
ZONA A	CDMX NORTE	12	12	27101-0153	210	125	0351	00	02	FILIPINA Y PANTALON FEMENINO. TALLA: GRANDE. COLOR: ROSA Y BLANCO. CEDULA 12.ZONA A.	G	JGO	1	JGO	99	-	-	99
ZONA A	CDMX NORTE	12	12	27101-0153	210	125	3348	00	02	FILIPINA Y PANTALON FEMENINO. TALLA: EXTRAGRANDE. COLOR: VERDE AGUA Y AZUL MARINO. CEDULA 12. ZONA A.	X	JGO	1	JGO	252	-	-	252
ZONA A	CDMX NORTE	12	12	27101-0153	210	125	3355	00	02	FILIPINA Y PANTALON FEMENINO. TALLA: ESPECIAL. COLOR: VERDE AGUA Y AZUL MARINO.CEDULA 12. ZONA A.	ES	JGO	1	JGO	123	-	-	123
ZONA A	CDMX NORTE	12	12	27101-0153	210	125	3363	00	02	FILIPINA Y PANTALON FEMENINO. TALLA: EXTRAGRANDE. COLOR: AZUL MARINO Y BLANCO.CEDULA 12. ZONA A.	X	JGO	1	JGO	46	-	-	46
ZONA A	CDMX NORTE	12	12	27101-0153	210	125	3371	00	02	FILIPINA Y PANTALON FEMENINO. TALLA: ESPECIAL. COLOR: AZUL MARINO Y BLANCO.CEDULA 12. ZONA A.	ES	JGO	1	JGO	24	-	-	24
ZONA A	CDMX NORTE	12	12	27101-0153	210	125	3389	00	02	FILIPINA Y PANTALON FEMENINO. TALLA: EXTRAGRANDE. COLOR: ROSA Y BLANCO. CEDULA12. ZONA A.	X	JGO	1	JGO	6	-	-	6
ZONA A	CDMX NORTE	12	12	27101-0153	210	125	3397	00	02	FILIPINA Y PANTALON FEMENINO. TALLA: ESPECIAL. COLOR: ROSA Y BLANCO. CEDULA 12.ZONA A.	ES	JGO	1	JGO	3	-	-	3
ZONA A	CDMX NORTE	12	12	27101-0153	210	125	3777	00	02	FILIPINA Y PANTALON FEMENINO. TALLA: CHICA. COLOR: BLANCO. CEDULA 12. ZONA A.	CH	JGO	1	JGO	243	-	-	243

ANEXO 5. CUADRO DE DISTRIBUCIÓN

Áreas Requirentes: Órganos de Operación Administrativa Desconcentrada de Aguascalientes, Baja California, Baja California Sur, Campeche, Chiapas, Chihuahua, CDMX Norte, CDMX Sur, Coahuila, Colima, Durango, Guanajuato, Guerrero, Hidalgo, Edo. México Oriente, Edo. México Poniente, Jalisco, Michoacán, Morelos, Nayarit, Nuevo León, Oaxaca, Puebla, Querétaro, Quintana Roo, San Luis Potosí, Sinaloa, Sonora, Tabasco, Tamaulipas, Tlaxcala, Veracruz Norte, Veracruz Sur, Yucatán, Zacatecas y Áreas de Nivel Central.

ZONA	OOAD	PARTIDA	CÉDULA	CLAVE CUCOP +	GPO	GEN	ESP	DIF	VAR	DESCRIPCIÓN- SISTEMA DE ABASTO INSTITUCIONAL (SAI)	TALLA	UNIDAD	CANT.	TIPO	ÚNICA ENTREGA RÉGIMEN ORDINARIO	ÚNICA ENTREGA MÉDICOS RESIDENTES	ÚNICA ENTREGA RÉGIMEN IMSS BIENESTAR	TOTAL POR CLAVE Y DESTINO RÉGIMEN ORDINARIO, MÉDICOS RESIDENTES E IMSS BIENESTAR
ZONA A	CDMX NORTE	12	12	27101-0153	210	125	3785	00	02	FILIPINA Y PANTALON FEMENINO. TALLA: MEDIANA. COLOR: BLANCO. CEDULA 12. ZONA A.	M	JGO	1	JGO	249	-	-	249
ZONA A	CDMX NORTE	12	12	27101-0153	210	125	3793	00	02	FILIPINA Y PANTALON FEMENINO. TALLA: GRANDE. COLOR: BLANCO. CEDULA 12. ZONA A.	G	JGO	1	JGO	114	-	-	114
ZONA A	CDMX NORTE	12	12	27101-0153	210	125	3801	00	02	FILIPINA Y PANTALON FEMENINO. TALLA: EXTRAGRANDE. COLOR: BLANCO. CEDULA 12. ZONAA.	X	JGO	1	JGO	15	-	-	15
ZONA A	CDMX NORTE	12	12	27101-0153	210	125	3819	00	02	FILIPINA Y PANTALON FEMENINO. TALLA: ESPECIAL. COLOR: BLANCO. CEDULA 12. ZONA A.	ES	JGO	1	JGO	3	-	-	3
ZONA A	CDMX NORTE	12	12	27101-0153	210	125	4940	00	02	FILIPINA Y PANTALON FEMENINO. TALLA: PLUS. COLOR: VERDE AGUA Y AZUL MARINO.CEDULA 12. ZONA A.	PL	JGO	1	JGO	9	-	-	9
ZONA A	CDMX NORTE	12	12	27101-0153	210	125	4973	00	02	FILIPINA Y PANTALON FEMENINO. TALLA: PLUS. COLOR: AZUL MARINO Y BLANCO. CEDULA12. ZONA A.	PL	JGO	1	JGO	12	-	-	12
ZONA A	CDMX SUR	12	12	27101-0153	210	125	0153	00	02	FILIPINA Y PANTALON FEMENINO. TALLA: CHICA. COLOR: VERDE AGUA Y AZUL MARINO.CEDULA 12. ZONA A.	CH	JGO	1	JGO	2,631	-	-	2,631
ZONA A	CDMX SUR	12	12	27101-0153	210	125	0187	00	02	FILIPINA Y PANTALON FEMENINO. TALLA: MEDIANA. COLOR: VERDE AGUA Y AZUL MARINO.CEDULA 12. ZONA A.	M	JGO	1	JGO	3,360	-	-	3,360
ZONA A	CDMX SUR	12	12	27101-0153	210	125	0211	00	02	FILIPINA Y PANTALON FEMENINO. TALLA: GRANDE. COLOR: VERDE AGUA Y AZUL MARINO.CEDULA 12. ZONA A.	G	JGO	1	JGO	1,581	-	-	1,581
ZONA A	CDMX SUR	12	12	27101-0153	210	125	0229	00	02	FILIPINA Y PANTALON FEMENINO. TALLA: CHICA. COLOR: AZUL MARINO Y BLANCO. CEDULA12. ZONA A.	CH	JGO	1	JGO	454	-	-	454
ZONA A	CDMX SUR	12	12	27101-0153	210	125	0252	00	02	FILIPINA Y PANTALON FEMENINO. TALLA: MEDIANA. COLOR: AZUL MARINO Y BLANCO.CEDULA 12. ZONA A.	M	JGO	1	JGO	586	-	-	586
ZONA A	CDMX SUR	12	12	27101-0153	210	125	0286	00	02	FILIPINA Y PANTALON FEMENINO. TALLA: GRANDE. COLOR: AZUL MARINO Y BLANCO. CEDULA12. ZONA A.	G	JGO	1	JGO	364	-	-	364
ZONA A	CDMX SUR	12	12	27101-0153	210	125	0294	00	02	FILIPINA Y PANTALON FEMENINO. TALLA: CHICA. COLOR: ROSA Y BLANCO. CEDULA 12.ZONA A.	CH	JGO	1	JGO	333	-	-	333
ZONA A	CDMX SUR	12	12	27101-0153	210	125	0328	00	02	FILIPINA Y PANTALON FEMENINO. TALLA: MEDIANA. COLOR: ROSA Y BLANCO. CEDULA 12.ZONA A.	M	JGO	1	JGO	333	-	-	333

MISIÓN DE CONTRATOS
MIXTOS

ANEXO 5. CUADRO DE DISTRIBUCIÓN

Areas Requirentes: Órganos de Operación Administrativa Desconcentrada de Aguascalientes, Baja California, Baja California Sur, Campeche, Chiapas, Chihuahua, CDMX Norte, CDMX Sur, Coahuila, Colima, Durango, Guanajuato, Guerrero, Hidalgo, Edo. México Oriente, Edo. México Poniente, Jalisco, Michoacán, Morelos, Nayarit, Nuevo León, Oaxaca, Puebla, Querétaro, Quintana Roo, San Luis Potosí, Sinaloa, Sonora, Tabasco, Tamaulipas, Tlaxcala, Veracruz Norte, Veracruz Sur, Yucatán, Zacatecas y Áreas de Nivel Central.

ZONA	OOAD	PARTIDA	CÉDULA	CLAVE CUCOP +	GPO	GEN	ESP	DIF	VAR	DESCRIPCIÓN- SISTEMA DE ABASTO INSTITUCIONAL (SAI)	TALLA	UNIDAD	CANT.	TIPO	ÚNICA ENTREGA RÉGIMEN ORDINARIO	ÚNICA ENTREGA MÉDICOS RESIDENTES	ÚNICA ENTREGA RÉGIMEN IMSS BIENESTAR	TOTAL POR CLAVE Y DESTINO RÉGIMEN ORDINARIO, MÉDICOS RESIDENTES E IMSS BIENESTAR
ZONA A	CDMX SUR	12	12	27101-0153	210	125	0351	00	02	FILIPINA Y PANTALON FEMENINO TALLA: GRANDE COLOR: ROSA Y BLANCO CEDULA 12 ZONA A.	G	JGO	1	JGO	141	-	-	141
ZONA A	CDMX SUR	12	12	27101-0153	210	125	3348	00	02	FILIPINA Y PANTALON FEMENINO TALLA EXTRAGRANDE COLOR VERDE AGUA Y AZULMARINO CEDULA 12 ZONA A	X	JGO	1	JGO	297	-	-	297
ZONA A	CDMX SUR	12	12	27101-0153	210	125	3356	00	02	FILIPINA Y PANTALON FEMENINO TALLA ESPECIAL COLOR VERDE AGUA Y AZUL MARINO CEDULA 12 ZONA A.	ES	JGO	1	JGO	75	-	-	75
ZONA A	CDMX SUR	12	12	27101-0153	210	125	3363	00	02	FILIPINA Y PANTALON FEMENINO TALLA EXTRAGRANDE COLOR AZUL MARINO Y BLANCO CEDULA 12 ZONA A	X	JGO	1	JGO	89	-	-	89
ZONA A	CDMX SUR	12	12	27101-0153	210	125	3371	00	02	FILIPINA Y PANTALON FEMENINO TALLA ESPECIAL COLOR: AZUL MARINO Y BLANCO CEDULA 12 ZONA A	ES	JGO	1	JGO	27	-	-	27
ZONA A	CDMX SUR	12	12	27101 0153	210	125	3389	00	02	FILIPINA Y PANTALON FEMENINO TALLA: EXTRAGRANDE COLOR: ROSA Y BLANCO CEDULA12 ZONA A.	X	JGO	1	JGO	21	-	-	21
ZONA A	CDMX SUR	12	12	27101-0153	210	125	3777	00	02	FILIPINA Y PANTALON FEMENINO. TALLA CHICA COLOR: BLANCO CEDULA 12 ZONA A.	CH	JGO	1	JGO	264	-	-	264
ZONA A	CDMX SUR	12	12	27101-0153	210	125	3785	00	02	FILIPINA Y PANTALON FEMENINO. TALLA MEDIANA COLOR: BLANCO CEDULA 12. ZONA A.	M	JGO	1	JGO	285	-	-	285
ZONA A	CDMX SUR	12	12	27101-0153	210	125	3793	00	02	FILIPINA Y PANTALON FEMENINO. TALLA: GRANDE COLOR: BLANCO CEDULA 12 ZONA A	G	JGO	1	JGO	129	-	-	129
ZONA A	CDMX SUR	12	12	27101-0153	210	125	3801	00	02	FILIPINA Y PANTALON FEMENINO. TALLA: EXTRAGRANDE COLOR: BLANCO CEDULA 12 ZONAA	X	JGO	1	JGO	21	-	-	21
ZONA A	CDMX SUR	12	12	27101-0153	210	125	4940	00	02	FILIPINA Y PANTALON FEMENINO TALLA: PLUS. COLOR: VERDE AGUA Y AZUL MARINO CEDULA 12. ZONA A	PL	JGO	1	JGO	15	-	-	15
ZONA A	CDMX SUR	12	12	27101-0153	210	125	4973	00	02	FILIPINA Y PANTALON FEMENINO. TALLA: PLUS COLOR: AZUL MARINO Y BLANCO. CEDULA12 ZONA A.	PL	JGO	1	JGO	6	-	-	6
ZONA A	CHIHUAHUA	12	12	27101-0153	210	125	0153	00	02	FILIPINA Y PANTALON FEMENINO TALLA CHICA COLOR: VERDE AGUA Y AZUL MARINO CEDULA 12. ZONA A	CH	JGO	1	JGO	1,101	-	-	1,101
ZONA A	CHIHUAHUA	12	12	27101-0153	210	125	0187	00	02	FILIPINA Y PANTALON FEMENINO TALLA: MEDIANA COLOR: VERDE AGUA Y AZUL MARINO CEDULA 12. ZONA A	M	JGO	1	JGO	1,209	-	-	1,209

ANEXO 5. CUADRO DE DISTRIBUCIÓN

Áreas Requirentes: Órganos de Operación Administrativa Desconcentrada de Aguascalientes, Baja California, Baja California Sur, Campeche, Chiapas, Chihuahua, CDMX Norte, CDMX Sur, Coahuila, Colima, Durango, Guanajuato, Guerrero, Hidalgo, Edo. México Oriente, Edo. México Poniente, Jalisco, Michoacán, Morelos, Nayarit, Nuevo León, Oaxaca, Puebla, Querétaro, Quintana Roo, San Luis Potosí, Sinaloa, Sonora, Tabasco, Tamaulipas, Tlaxcala, Veracruz Norte, Veracruz Sur, Yucatán, Zacatecas y Áreas de Nivel Central.

ZONA	OOAD	PARTIDA	CÉDULA	CLAVE CUCOP +	GPO	GEN	ESP	DIF	VAR	DESCRIPCIÓN- SISTEMA DE ABASTO INSTITUCIONAL (SAI)	TALLA	UNIDAD	CANT.	TIPO	ÚNICA ENTREGA RÉGIMEN ORDINARIO	ÚNICA ENTREGA MÉDICOS RESIDENTES	ÚNICA ENTREGA RÉGIMEN IMSS BIENESTAR	TOTAL POR CLAVE Y DESTINO RÉGIMEN ORDINARIO, MÉDICOS RESIDENTES E IMSS BIENESTAR
ZONA A	CHIHUAHUA	12	12	27101-0153	210	125	0211	00	02	FILIPINA Y PANTALON FEMENINO. TALLA: GRANDE. COLOR: VERDE AGUA Y AZUL MARINO.CEDULA 12. ZONA A.	G	JGO	1	JGO	663	-	-	663
ZONA A	CHIHUAHUA	12	12	27101-0153	210	125	0229	00	02	FILIPINA Y PANTALON FEMENINO. TALLA: CHICA. COLOR: AZUL MARINO Y BLANCO. CEDULA12. ZONA A.	CH	JGO	1	JGO	135	-	9	144
ZONA A	CHIHUAHUA	12	12	27101-0153	210	125	0252	00	02	FILIPINA Y PANTALON FEMENINO. TALLA: MEDIANA. COLOR: AZUL MARINO Y BLANCO.CEDULA 12. ZONA A.	M	JGO	1	JGO	218	-	3	221
ZONA A	CHIHUAHUA	12	12	27101-0153	210	125	0286	00	02	FILIPINA Y PANTALON FEMENINO. TALLA: GRANDE. COLOR: AZUL MARINO Y BLANCO. CEDULA12. ZONA A.	G	JGO	1	JGO	170	-	6	176
ZONA A	CHIHUAHUA	12	12	27101-0153	210	125	0294	00	02	FILIPINA Y PANTALON FEMENINO. TALLA: CHICA. COLOR: ROSA Y BLANCO. CEDULA 12.ZONA A.	CH	JGO	1	JGO	126	-	-	126
ZONA A	CHIHUAHUA	12	12	27101-0153	210	125	0328	00	02	FILIPINA Y PANTALON FEMENINO. TALLA: MEDIANA. COLOR: ROSA Y BLANCO. CEDULA 12.ZONA A.	M	JGO	1	JGO	102	-	-	102
ZONA A	CHIHUAHUA	12	12	27101-0153	210	125	0351	00	02	FILIPINA Y PANTALON FEMENINO. TALLA: GRANDE. COLOR: ROSA Y BLANCO. CEDULA 12.ZONA A.	G	JGO	1	JGO	51	-	-	51
ZONA A	CHIHUAHUA	12	12	27101-0153	210	125	3348	00	02	FILIPINA Y PANTALON FEMENINO. TALLA: EXTRAGRANDE. COLOR: VERDE AGUA Y AZULMARINO. CEDULA 12. ZONA A.	X	JGO	1	JGO	192	-	-	192
ZONA A	CHIHUAHUA	12	12	27101-0153	210	125	3355	00	02	FILIPINA Y PANTALON FEMENINO. TALLA: ESPECIAL. COLOR: VERDE AGUA Y AZUL MARINO.CEDULA 12. ZONA A.	ES	JGO	1	JGO	75	-	-	75
ZONA A	CHIHUAHUA	12	12	27101-0153	210	125	3363	00	02	FILIPINA Y PANTALON FEMENINO. TALLA: EXTRAGRANDE. COLOR: AZUL MARINO Y BLANCO.CEDULA 12. ZONA A.	X	JGO	1	JGO	28	-	3	31
ZONA A	CHIHUAHUA	12	12	27101-0153	210	125	3371	00	02	FILIPINA Y PANTALON FEMENINO. TALLA: ESPECIAL. COLOR: AZUL MARINO Y BLANCO.CEDULA 12. ZONA A.	ES	JGO	1	JGO	13	-	-	13
ZONA A	CHIHUAHUA	12	12	27101-0153	210	125	3389	00	02	FILIPINA Y PANTALON FEMENINO. TALLA: EXTRAGRANDE. COLOR: ROSA Y BLANCO. CEDULA12. ZONA A.	X	JGO	1	JGO	6	-	-	6
ZONA A	CHIHUAHUA	12	12	27101-0153	210	125	3397	00	02	FILIPINA Y PANTALON FEMENINO. TALLA: ESPECIAL. COLOR: ROSA Y BLANCO. CEDULA 12.ZONA A.	ES	JGO	1	JGO	3	-	3	6
ZONA A	CHIHUAHUA	12	12	27101-0153	210	125	3777	00	02	FILIPINA Y PANTALON FEMENINO. TALLA: CHICA. COLOR: BLANCO. CEDULA 12. ZONA A.	CH	JGO	1	JGO	36	-	-	36

ANEXOS
DIVISIÓN DE CONTRATOS

ANEXO 5. CUADRO DE DISTRIBUCIÓN

Áreas Requirentes: Órganos de Operación Administrativa Desconcentrada de Aguascalientes, Baja California, Baja California Sur, Campeche, Chiapas, Chihuahua, CDMX Norte, CDMX Sur, Coahuila, Colima, Durango, Guanajuato, Guerrero, Hidalgo, Edo. México Oriente, Edo. México Poniente, Jalisco, Michoacán, Morelos, Nayarit, Nuevo Leon, Oaxaca, Puebla, Querétaro, Quintana Roo, San Luis Potosí, Sinaloa, Sonora, Tabasco, Tamaulipas, Tlaxcala, Veracruz Norte, Veracruz Sur, Yucatán, Zacatecas y Áreas de Nivel Central.

ZONA	OOAD	PARTIDA	CÉDULA	CLAVE CUCOP +	GPO	GEN	ESP	DIF	VAR	DESCRIPCIÓN- SISTEMA DE ABASTO INSTITUCIONAL (SAI)	TALLA	UNIDAD	CANT.	TIPO	ÚNICA ENTREGA RÉGIMEN ORDINARIO	ÚNICA ENTREGA MÉDICOS RESIDENTES	ÚNICA ENTREGA RÉGIMEN IMSS BIENESTAR	TOTAL POR CLAVE Y DESTINO RÉGIMEN ORDINARIO, MÉDICOS RESIDENTES E IMSS BIENESTAR
ZONA A	CHIHUAHUA	12	12	27101-0153	210	125	3785	00	02	FILIPINA Y PANTALON FEMENINO, TALLA MEDIANA, COLOR BLANCO, CEDULA 12, ZONA A	M	JGO	1	JGO	45	-	-	45
ZONA A	CHIHUAHUA	12	12	27101-0153	210	125	3793	00	02	FILIPINA Y PANTALON FEMENINO, TALLA GRANDE, COLOR: BLANCO, CEDULA 12, ZONA A	G	JGO	1	JGO	24	-	-	24
ZONA A	CHIHUAHUA	12	12	27101-0153	210	125	3801	00	02	FILIPINA Y PANTALON FEMENINO, TALLA EXTRAGRANDE, COLOR BLANCO, CEDULA 12, ZONA A	X	JGO	1	JGO	9	-	-	9
ZONA A	CHIHUAHUA	12	12	27101-0153	210	125	4960	00	02	FILIPINA Y PANTALON FEMENINO TALLA PLUS COLOR VERDE AGUA Y AZUL MARINO,CEDULA 12, ZONA A	PL	JGO	1	JGO	30	-	-	30
ZONA A	CHIHUAHUA	12	12	27101-0153	210	125	4973	00	02	FILIPINA Y PANTALON FEMENINO, TALLA PLUS COLOR AZUL MARINO Y BLANCO, CEDULA12 ZONA A	PL	JGO	1	JGO	10	-	-	10
ZONA A	DURANGO	12	12	27101-0153	210	125	0153	00	02	FILIPINA Y PANTALON FEMENINO TALLA CHICA COLOR VERDE AGUA Y AZUL MARINO,CEDULA 12, ZONA A	CH	JGO	1	JGO	303	-	-	303
ZONA A	DURANGO	12	12	27101-0153	210	125	0187	00	02	FILIPINA Y PANTALON FEMENINO, TALLA MEDIANA, COLOR VERDE AGUA Y AZUL MARINO,CEDULA 12, ZONA A	M	JGO	1	JGO	486	-	-	486
ZONA A	DURANGO	12	12	27101-0153	210	125	0211	00	02	FILIPINA Y PANTALON FEMENINO TALLA GRANDE, COLOR VERDE AGUA Y AZUL MARINO,CEDULA 12, ZONA A	G	JGO	1	JGO	342	-	-	342
ZONA A	DURANGO	12	12	27101-0153	210	125	0229	00	02	FILIPINA Y PANTALON FEMENINO TALLA CHICA COLOR AZUL MARINO Y BLANCO, CEDULA12 ZONA A	CH	JGO	1	JGO	69	-	-	69
ZONA A	DURANGO	12	12	27101-0153	210	125	0252	00	02	FILIPINA Y PANTALON FEMENINO TALLA MEDIANA COLOR AZUL MARINO Y BLANCO,CEDULA 12, ZONA A	M	JGO	1	JGO	137	-	6	143
ZONA A	DURANGO	12	12	27101-0153	210	125	0286	00	02	FILIPINA Y PANTALON FEMENINO TALLA GRANDE COLOR AZUL MARINO Y BLANCO, CEDULA12, ZONA A	G	JGO	1	JGO	106	-	3	109
ZONA A	DURANGO	12	12	27101-0153	210	125	0294	00	02	FILIPINA Y PANTALON FEMENINO, TALLA CHICA COLOR ROSA Y BLANCO, CEDULA 12,ZONA A	CH	JGO	1	JGO	36	-	-	36
ZONA A	DURANGO	12	12	27101-0153	210	125	0328	00	02	FILIPINA Y PANTALON FEMENINO, TALLA MEDIANA COLOR ROSA Y BLANCO, CEDULA 12,ZONA A	M	JGO	1	JGO	51	-	3	54
ZONA A	DURANGO	12	12	27101-0153	210	125	0351	00	02	FILIPINA Y PANTALON FEMENINO TALLA GRANDE COLOR ROSA Y BLANCO CEDULA 12,ZONA A	G	JGO	1	JGO	15	-	-	15

ANEXO 5. CUADRO DE DISTRIBUCIÓN

Áreas Requirentes: Órganos de Operación Administrativa Desconcentrada de Aguascalientes, Baja California, Baja California Sur, Campeche, Chiapas, Chihuahua, CDMX Norte, CDMX Sur, Coahuila, Colima, Durango, Guanajuato, Guerrero, Hidalgo, Edo. México Oriente, Edo. México Poniente, Jalisco, Michoacán, Morelos, Nayarit, Nuevo León, Oaxaca, Puebla, Querétaro, Quintana Roo, San Luis Potosí, Sinaloa, Sonora, Tabasco, Tamaulipas, Tlaxcala, Veracruz Norte, Veracruz Sur, Yucatán, Zacatecas y Áreas de Nivel Central.

ZONA	OOAD	PARTIDA	CÉDULA	CLAVE CUCOP +	GPO	GEN	ESP	DIF	VAR	DESCRIPCIÓN- SISTEMA DE ABASTO INSTITUCIONAL (SAI)	TALLA	UNIDAD	CANT.	TIPO	ÚNICA ENTREGA RÉGIMEN ORDINARIO	ÚNICA ENTREGA MÉDICOS RESIDENTES	ÚNICA ENTREGA RÉGIMEN IMSS BIENESTAR	TOTAL POR CLAVE Y DESTINO RÉGIMEN ORDINARIO, MÉDICOS RESIDENTES E IMSS BIENESTAR
ZONA A	DURANGO	12	12	27101-0153	210	125	3348	00	02	FILIPINA Y PANTALON FEMENINO. TALLA: EXTRAGRANDE. COLOR: VERDE AGUA Y AZULMARINO. CEDULA 12. ZONA A.	X	JGO	1	JGO	99	-	-	99
ZONA A	DURANGO	12	12	27101-0153	210	125	3355	00	02	FILIPINA Y PANTALON FEMENINO. TALLA: ESPECIAL. COLOR: VERDE AGUA Y AZUL MARINO.CEDULA 12. ZONA A.	ES	JGO	1	JGO	42	-	-	42
ZONA A	DURANGO	12	12	27101-0153	210	125	3363	00	02	FILIPINA Y PANTALON FEMENINO. TALLA: EXTRAGRANDE. COLOR: AZUL MARINO Y BLANCO.CEDULA 12. ZONA A.	X	JGO	1	JGO	15	-	3	18
ZONA A	DURANGO	12	12	27101-0153	210	125	3371	00	02	FILIPINA Y PANTALON FEMENINO. TALLA: ESPECIAL. COLOR: AZUL MARINO Y BLANCO.CEDULA 12. ZONA A.	ES	JGO	1	JGO	12	-	-	12
ZONA A	DURANGO	12	12	27101-0153	210	125	3397	00	02	FILIPINA Y PANTALON FEMENINO. TALLA: ESPECIAL. COLOR: ROSA Y BLANCO. CEDULA 12.ZONA A.	ES	JGO	1	JGO	3	-	-	3
ZONA A	DURANGO	12	12	27101-0153	210	125	3777	00	02	FILIPINA Y PANTALON FEMENINO. TALLA: CHICA. COLOR: BLANCO. CEDULA 12. ZONA A.	CH	JGO	1	JGO	15	-	-	15
ZONA A	DURANGO	12	12	27101-0153	210	125	3785	00	02	FILIPINA Y PANTALON FEMENINO. TALLA: MEDIANA. COLOR: BLANCO. CEDULA 12. ZONA A.	M	JGO	1	JGO	27	-	-	27
ZONA A	DURANGO	12	12	27101-0153	210	125	3793	00	02	FILIPINA Y PANTALON FEMENINO. TALLA: GRANDE. COLOR: BLANCO. CEDULA 12. ZONA A.	G	JGO	1	JGO	12	-	-	12
ZONA A	EDO DE MEX ORIENTE	12	12	27101-0153	210	125	0153	00	02	FILIPINA Y PANTALON FEMENINO. TALLA: CHICA. COLOR: VERDE AGUA Y AZUL MARINO.CEDULA 12. ZONA A.	CH	JGO	1	JGO	2,478	-	-	2,478
ZONA A	EDO DE MEX ORIENTE	12	12	27101-0153	210	125	0187	00	02	FILIPINA Y PANTALON FEMENINO. TALLA: MEDIANA. COLOR: VERDE AGUA Y AZUL MARINO.CEDULA 12. ZONA A.	M	JGO	1	JGO	2,700	-	-	2,700
ZONA A	EDO DE MEX ORIENTE	12	12	27101-0153	210	125	0211	00	02	FILIPINA Y PANTALON FEMENINO. TALLA: GRANDE. COLOR: VERDE AGUA Y AZUL MARINO.CEDULA 12. ZONA A.	G	JGO	1	JGO	1,242	-	-	1,242
ZONA A	EDO DE MEX ORIENTE	12	12	27101-0153	210	125	0229	00	02	FILIPINA Y PANTALON FEMENINO. TALLA: CHICA. COLOR: AZUL MARINO Y BLANCO. CEDULA12. ZONA A.	CH	JGO	1	JGO	331	-	-	331
ZONA A	EDO DE MEX ORIENTE	12	12	27101-0153	210	125	0252	00	02	FILIPINA Y PANTALON FEMENINO. TALLA: MEDIANA. COLOR: AZUL MARINO Y BLANCO.CEDULA 12. ZONA A.	M	JGO	1	JGO	413	-	-	413
ZONA A	EDO DE MEX ORIENTE	12	12	27101-0153	210	125	0286	00	02	FILIPINA Y PANTALON FEMENINO. TALLA: GRANDE. COLOR: AZUL MARINO Y BLANCO. CEDULA12. ZONA A.	G	JGO	1	JGO	209	-	-	209

DIVISIÓN DE CONTRATOS ANEXOS

ANEXO 5. CUADRO DE DISTRIBUCIÓN

Áreas Requirentes: Órganos de Operación Administrativa Desconcentrada de Aguascalientes, Baja California, Baja California Sur, Campeche, Chiapas, Chihuahua, CDMX Norte, CDMX Sur, Coahuila, Colima, Durango, Guanajuato, Guerrero, Hidalgo, Edo. México Oriente, Edo. México Poniente, Jalisco, Michoacán, Morelos, Nayarit, Nuevo León, Oaxaca, Puebla, Querétaro, Quintana Roo, San Luis Potosí, Sinaloa, Sonora, Tabasco, Tamaulipas, Tlaxcala, Veracruz Norte, Veracruz Sur, Yucatán, Zacatecas y Áreas de Nivel Central.

ZONA	OOAD	PARTIDA	CÉDULA	CLAVE CUCOP +	GPO	GEN	ESP	DIF	VAR	DESCRIPCIÓN- SISTEMA DE ABASTO INSTITUCIONAL (SAI)	TALLA	UNIDAD	CANT.	TIPO	ÚNICA ENTREGA RÉGIMEN ORDINARIO	ÚNICA ENTREGA MÉDICOS RESIDENTES	ÚNICA ENTREGA RÉGIMEN IMSS BIENESTAR	TOTAL POR CLAVE Y DESTINO RÉGIMEN ORDINARIO, MÉDICOS RESIDENTES E IMSS BIENESTAR
ZONA A	EDO DE MEX ORIENTE	12	12	27101-0153	210	125	0294	00	02	FILIPINA Y PANTALON FEMENINO TALLA CHICA COLOR: ROSA Y BLANCO. CEDULA 12 ZONA A	CH	JGO	1	JGO	219	-	-	219
ZONA A	EDO DE MEX ORIENTE	12	12	27101-0153	210	125	0328	00	02	FILIPINA Y PANTALON FEMENINO TALLA MEDIANA COLOR ROSA Y BLANCO CEDULA 12 ZONA A	M	JGO	1	JGO	207	-	-	207
ZONA A	EDO DE MEX ORIENTE	12	12	27101-0153	210	125	0351	00	02	FILIPINA Y PANTALON FEMENINO TALLA GRANDE COLOR ROSA Y BLANCO CEDULA 12 ZONA A	G	JGO	1	JGO	69	-	-	69
ZONA A	EDO DE MEX ORIENTE	12	12	27101-0153	210	125	3348	00	02	FILIPINA Y PANTALON FEMENINO TALLA EXTRAGRANDE COLOR VERDE AGUA Y AZUL MARINO CEDULA 12 ZONA A	X	JGO	1	JGO	294	-	-	294
ZONA A	EDO DE MEX ORIENTE	12	12	27101-0153	210	125	3355	00	02	FILIPINA Y PANTALON FEMENINO TALLA ESPECIAL COLOR VERDE AGUA Y AZUL MARINO CEDULA 12 ZONA A	ES	JGO	1	JGO	93	-	-	93
ZONA A	EDO DE MEX ORIENTE	12	12	27101-0153	210	125	3363	00	02	FILIPINA Y PANTALON FEMENINO TALLA EXTRAGRANDE COLOR AZUL MARINO Y BLANCO CEDULA 12 ZONA A	X	JGO	1	JGO	55	-	-	55
ZONA A	EDO DE MEX ORIENTE	12	12	27101-0153	210	125	3371	00	02	FILIPINA Y PANTALON FEMENINO TALLA ESPECIAL COLOR AZUL MARINO Y BLANCO CEDULA 12 ZONA A	ES	JGO	1	JGO	21	-	-	21
ZONA A	EDO DE MEX ORIENTE	12	12	27101-0153	210	125	3389	00	02	FILIPINA Y PANTALON FEMENINO TALLA EXTRAGRANDE COLOR ROSA Y BLANCO CEDULA 12 ZONA A	X	JGO	1	JGO	6	-	-	6
ZONA A	EDO DE MEX ORIENTE	12	12	27101-0153	210	125	3777	00	02	FILIPINA Y PANTALON FEMENINO TALLA CHICA COLOR: BLANCO. CEDULA 12. ZONA A	CH	JGO	1	JGO	87	-	-	87
ZONA A	EDO DE MEX ORIENTE	12	12	27101-0153	210	125	3785	00	02	FILIPINA Y PANTALON FEMENINO TALLA MEDIANA COLOR BLANCO CEDULA 12. ZONA A	M	JGO	1	JGO	102	-	-	102
ZONA A	EDO DE MEX ORIENTE	12	12	27101-0153	210	125	3793	00	02	FILIPINA Y PANTALON FEMENINO TALLA GRANDE COLOR BLANCO CEDULA 12 ZONA A	G	JGO	1	JGO	27	-	-	27
ZONA A	EDO DE MEX ORIENTE	12	12	27101-0153	210	125	3801	00	02	FILIPINA Y PANTALON FEMENINO TALLA EXTRAGRANDE COLOR BLANCO CEDULA 12 ZONAA	X	JGO	1	JGO	6	-	-	6
ZONA A	EDO DE MEX ORIENTE	12	12	27101-0153	210	125	4940	00	02	FILIPINA Y PANTALON FEMENINO TALLA PLUS COLOR: VERDE AGUA Y AZUL MARINO.CEDULA 12. ZONA A	PL	JGO	1	JGO	12	-	-	12
ZONA A	EDO DE MEX ORIENTE	12	12	27101-0153	210	125	4968	00	02	FILIPINA Y PANTALON FEMENINO TALLA PLUS COLOR: ROSA Y BLANCO CEDULA 12. ZONAA	PL	JGO	1	JGO	3	-	-	3

ANEXO 5. CUADRO DE DISTRIBUCIÓN

reas Requirentes: Órganos de Operación Administrativa Desconcentrada de Aguascalientes, Baja California, Baja California Sur, Campeche, Chiapas, Chihuahua, CDMX Norte, CDMX Sur, Coahuila, Colima, Durango, Guanajuato, Guerrero, Hidalgo, Edo. éxico Oriente, Edo. México Poniente, Jalisco, Michoacán, Morelos, Nayarit, Nuevo León, Oaxaca, Puebla, Querétaro, Quintana Roo, San Luis Potosí, Sinaloa, Sonora, Tabasco, Tamaulipas, Tlaxcala, Veracruz Norte, Veracruz Sur, Yucatán, Zacatecas y Áreas de Nivel Central.

ZONA	OOAD	PARTIDA	CÉDULA	CLAVE CUCOP +	GPO	GEN	ESP	DIF	VAR	DESCRIPCIÓN- SISTEMA DE ABASTO INSTITUCIONAL (SAI)	TALLA	UNIDAD	CANT.	TIPO	ÚNICA ENTREGA RÉGIMEN ORDINARIO	ÚNICA ENTREGA MÉDICOS RESIDENTES	ÚNICA ENTREGA RÉGIMEN IMSS BIENESTAR	TOTAL POR CLAVE Y DESTINO RÉGIMEN ORDINARIO, MÉDICOS RESIDENTES E IMSS BIENESTAR
ZONA A	EDO DE MEX ORIENTE	12	12	27101-0153	210	125	4973	00	02	FILIPINA Y PANTALON FEMENINO. TALLA: PLUS. COLOR: AZUL MARINO Y BLANCO. CEDULA12. ZONA A.	PL	JGO	1	JGO	6	-	-	6
ZONA A	EDO DE MEX PONIENTE	12	12	27101-0153	210	125	0153	00	02	FILIPINA Y PANTALON FEMENINO. TALLA: CHICA. COLOR: VERDE AGUA Y AZUL MARINO.CEDULA 12. ZONA A.	CH	JGO	1	JGO	1,125	-	-	1,125
ZONA A	EDO DE MEX PONIENTE	12	12	27101-0153	210	125	0187	00	02	FILIPINA Y PANTALON FEMENINO. TALLA: MEDIANA. COLOR: VERDE AGUA Y AZUL MARINO.CEDULA 12. ZONA A.	M	JGO	1	JGO	1,425	-	-	1,425
ZONA A	EDO DE MEX PONIENTE	12	12	27101-0153	210	125	0211	00	02	FILIPINA Y PANTALON FEMENINO. TALLA: GRANDE. COLOR: VERDE AGUA Y AZUL MARINO.CEDULA 12. ZONA A.	G	JGO	1	JGO	675	-	-	675
ZONA A	EDO DE MEX PONIENTE	12	12	27101-0153	210	125	0229	00	02	FILIPINA Y PANTALON FEMENINO. TALLA: CHICA. COLOR: AZUL MARINO Y BLANCO. CEDULA12. ZONA A.	CH	JGO	1	JGO	193	-	12	205
ZONA A	EDO DE MEX PONIENTE	12	12	27101-0153	210	125	0252	00	02	FILIPINA Y PANTALON FEMENINO. TALLA: MEDIANA. COLOR: AZUL MARINO Y BLANCO.CEDULA 12. ZONA A.	M	JGO	1	JGO	273	-	3	276
ZONA A	EDO DE MEX PONIENTE	12	12	27101-0153	210	125	0286	00	02	FILIPINA Y PANTALON FEMENINO. TALLA: GRANDE. COLOR: AZUL MARINO Y BLANCO. CEDULA12. ZONA A.	G	JGO	1	JGO	107	-	-	107
ZONA A	EDO DE MEX PONIENTE	12	12	27101-0153	210	125	0294	00	02	FILIPINA Y PANTALON FEMENINO. TALLA: CHICA. COLOR: ROSA Y BLANCO. CEDULA 12.ZONA A.	CH	JGO	1	JGO	135	-	3	138
ZONA A	EDO DE MEX PONIENTE	12	12	27101-0153	210	125	0328	00	02	FILIPINA Y PANTALON FEMENINO. TALLA: MEDIANA. COLOR: ROSA Y BLANCO. CEDULA 12.ZONA A.	M	JGO	1	JGO	81	-	3	84
ZONA A	EDO DE MEX PONIENTE	12	12	27101-0153	210	125	0351	00	02	FILIPINA Y PANTALON FEMENINO. TALLA: GRANDE. COLOR: ROSA Y BLANCO. CEDULA 12.ZONA A.	G	JGO	1	JGO	48	-	3	51
ZONA A	EDO DE MEX PONIENTE	12	12	27101-0153	210	125	3348	00	02	FILIPINA Y PANTALON FEMENINO. TALLA: EXTRAGRANDE. COLOR: VERDE AGUA Y AZULMARINO. CEDULA 12. ZONA A.	X	JGO	1	JGO	105	-	-	105
ZONA A	EDO DE MEX PONIENTE	12	12	27101-0153	210	125	3355	00	02	FILIPINA Y PANTALON FEMENINO. TALLA: ESPECIAL. COLOR: VERDE AGUA Y AZUL MARINO.CEDULA 12. ZONA A.	ES	JGO	1	JGO	42	-	-	42
ZONA A	EDO DE MEX PONIENTE	12	12	27101-0153	210	125	3363	00	02	FILIPINA Y PANTALON FEMENINO. TALLA: EXTRAGRANDE. COLOR: AZUL MARINO Y BLANCO.CEDULA 12. ZONA A.	X	JGO	1	JGO	15	-	-	15
ZONA A	EDO DE MEX PONIENTE	12	12	27101-0153	210	125	3371	00	02	FILIPINA Y PANTALON FEMENINO. TALLA: ESPECIAL. COLOR: AZUL MARINO Y BLANCO.CEDULA 12. ZONA A.	ES	JGO	1	JGO	7	-	-	7

DIRECCIÓN DE ASUNTOS JURÍDICOS CONTRATOS

ANEXO 5. CUADRO DE DISTRIBUCIÓN

Areas Requirentes: Órganos de Operacion Administrativa Desconcentrada de Aguascalientes, Baja California, Baja California Sur, Campeche, Chiapas, Chihuahua, CDMX Norte, CDMX Sur, Coahuila, Colima, Durango, Guanajuato, Guerrero, Hidalgo, Edo Mexico Oriente, Edo. México Poniente, Jalisco, Michoacán, Morelos, Nayarit, Nuevo León, Oaxaca, Puebla, Querétaro, Quintana Roo, San Luis Potosí, Sinaloa, Sonora, Tabasco, Tamaulipas, Tlaxcala, Veracruz Norte, Veracruz Sur, Yucatán, Zacatecas y Áreas de Nivel Central.

ZONA	OOAD	PARTIDA	CÉDULA	CLAVE CUCOP +	GPO	GEN	ESP	DIF	VAR	DESCRIPCIÓN- SISTEMA DE ABASTO INSTITUCIONAL (SAI)	TALLA	UNIDAD	CANT.	TIPO	ÚNICA ENTREGA RÉGIMEN ORDINARIO	ÚNICA ENTREGA MÉDICOS RESIDENTES	ÚNICA ENTREGA RÉGIMEN IMSS BIENESTAR	TOTAL POR CLAVE Y DESTINO RÉGIMEN ORDINARIO, MÉDICOS RESIDENTES E IMSS BIENESTAR
ZONA A	EDO DE MEX PONIENTE	12	12	27101-0153	210	125	3397	00	02	FILIPINA Y PANTALON FEMENINO. TALLA ESPECIAL COLOR ROSA Y BLANCO CEDULA 12 ZONA A	ES	JGO	1	JGO	3	-	-	3
ZONA A	EDO DE MEX PONIENTE	12	12	27101-0153	210	125	3777	00	02	FILIPINA Y PANTALON FEMENINO TALLA CHICA COLOR BLANCO CEDULA 12 ZONA A	CH	JGO	1	JGO	75	-	-	75
ZONA A	EDO DE MEX PONIENTE	12	12	27101-0153	210	125	3785	00	02	FILIPINA Y PANTALON FEMENINO TALLA MEDIANA COLOR BLANCO CEDULA 12 ZONA A	M	JGO	1	JGO	84	-	-	84
ZONA A	EDO DE MEX PONIENTE	12	12	27101-0153	210	125	3793	00	02	FILIPINA Y PANTALON FEMENINO TALLA GRANDE COLOR BLANCO CEDULA 12 ZONA A	G	JGO	1	JGO	21	-	-	21
ZONA A	EDO DE MEX PONIENTE	12	12	27101-0153	210	125	4940	00	02	FILIPINA Y PANTALON FEMENINO TALLA PLUS COLOR VERDE AGUA Y AZUL MARINO CEDULA 12. ZONA A	PL	JGO	1	JGO	9	-	-	9
ZONA A	GUANAJUATO	12	12	27101-0153	210	125	0153	00	02	FILIPINA Y PANTALON FEMENINO TALLA CHICA. COLOR: VERDE AGUA Y AZUL MARINO.CEDULA 12. ZONA A	CH	JGO	1	JGO	1,188	-	-	1,188
ZONA A	GUANAJUATO	12	12	27101-0153	210	125	0187	00	02	FILIPINA Y PANTALON FEMENINO. TALLA MEDIANA. COLOR: VERDE AGUA Y AZUL MARINO.CEDULA 12. ZONA A.	M	JGO	1	JGO	1,437	-	-	1,437
ZONA A	GUANAJUATO	12	12	27101-0153	210	125	0211	00	02	FILIPINA Y PANTALON FEMENINO TALLA GRANDE COLOR VERDE AGUA Y AZUL MARINO CEDULA 12. ZONA A.	G	JGO	1	JGO	738	-	-	738
ZONA A	GUANAJUATO	12	12	27101-0153	210	125	0229	00	02	FILIPINA Y PANTALON FEMENINO. TALLA CHICA. COLOR. AZUL MARINO Y BLANCO CEDULA12. ZONA A.	CH	JGO	1	JGO	270	-	-	270
ZONA A	GUANAJUATO	12	12	27101-0153	210	125	0252	00	02	FILIPINA Y PANTALON FEMENINO TALLA MEDIANA COLOR: AZUL MARINO Y BLANCO.CEDULA 12. ZONA A.	M	JGO	1	JGO	285	-	-	285
ZONA A	GUANAJUATO	12	12	27101-0153	210	125	0268	00	02	FILIPINA Y PANTALON FEMENINO TALLA GRANDE. COLOR. AZUL MARINO Y BLANCO CEDULA12. ZONA A.	G	JGO	1	JGO	154	-	-	154
ZONA A	GUANAJUATO	12	12	27101-0153	210	125	0294	00	02	FILIPINA Y PANTALON FEMENINO. TALLA CHICA. COLOR. ROSA Y BLANCO CEDULA 12.ZONA A.	CH	JGO	1	JGO	180	-	-	180
ZONA A	GUANAJUATO	12	12	27101-0153	210	125	0328	00	02	FILIPINA Y PANTALON FEMENINO. TALLA MEDIANA COLOR ROSA Y BLANCO. CEDULA 12.ZONA A	M	JGO	1	JGO	60	-	-	60
ZONA A	GUANAJUATO	12	12	27101-0153	210	125	0351	00	02	FILIPINA Y PANTALON FEMENINO. TALLA GRANDE COLOR ROSA Y BLANCO CEDULA 12.ZONA A	G	JGO	1	JGO	30	-	-	30

ANEXO 5. CUADRO DE DISTRIBUCIÓN

Áreas Requirentes: Órganos de Operación Administrativa Desconcentrada de Aguascalientes, Baja California, Baja California Sur, Campeche, Chiapas, Chihuahua, CDMX Norte, CDMX Sur, Coahuila, Colima, Durango, Guanajuato, Guerrero, Hidalgo, Edo. México Oriente, Edo. México Poniente, Jalisco, Michoacán, Morelos, Nayarit, Nuevo León, Oaxaca, Puebla, Querétaro, Quintana Roo, San Luis Potosí, Sinaloa, Sonora, Tabasco, Tamaulipas, Tlaxcala, Veracruz Norte, Veracruz Sur, Yucatán, Zacatecas y Áreas de Nivel Central.

ZONA	OOAD	PARTIDA	CÉDULA	CLAVE CUCOP +	GPO	GEN	ESP	DIF	VAR	DESCRIPCIÓN- SISTEMA DE ABASTO INSTITUCIONAL (SAI)	TALLA	UNIDAD	CANT.	TIPO	ÚNICA ENTREGA RÉGIMEN ORDINARIO	ÚNICA ENTREGA MÉDICOS RESIDENTES	ÚNICA ENTREGA RÉGIMEN IMSS BIENESTAR	TOTAL POR CLAVE Y DESTINO RÉGIMEN ORDINARIO, MÉDICOS RESIDENTES E IMSS BIENESTAR
ZONA A	GUANAJUATO	12	12	27101-0153	210	125	3348	00	02	FILIPINA Y PANTALON FEMENINO. TALLA: EXTRAGRANDE. COLOR: VERDE AGUA Y AZULMARINO. CEDULA 12. ZONA A.	X	JGO	1	JGO	114	-	-	114
ZONA A	GUANAJUATO	12	12	27101-0153	210	125	3355	00	02	FILIPINA Y PANTALON FEMENINO. TALLA: ESPECIAL. COLOR: VERDE AGUA Y AZUL MARINO.CEDULA 12. ZONA A.	ES	JGO	1	JGO	84	-	-	84
ZONA A	GUANAJUATO	12	12	27101-0153	210	125	3363	00	02	FILIPINA Y PANTALON FEMENINO. TALLA: EXTRAGRANDE. COLOR: AZUL MARINO Y BLANCO.CEDULA 12. ZONA A.	X	JGO	1	JGO	18	-	-	18
ZONA A	GUANAJUATO	12	12	27101-0153	210	125	3371	00	02	FILIPINA Y PANTALON FEMENINO. TALLA: ESPECIAL. COLOR: AZUL MARINO Y BLANCO.CEDULA 12. ZONA A.	ES	JGO	1	JGO	3	-	-	3
ZONA A	GUANAJUATO	12	12	27101-0153	210	125	3389	00	02	FILIPINA Y PANTALON FEMENINO. TALLA: EXTRAGRANDE. COLOR: ROSA Y BLANCO. CEDULA12. ZONA A.	X	JGO	1	JGO	3	-	-	3
ZONA A	GUANAJUATO	12	12	27101-0153	210	125	3777	00	02	FILIPINA Y PANTALON FEMENINO. TALLA: CHICA. COLOR: BLANCO. CEDULA 12. ZONA A.	CH	JGO	1	JGO	75	-	-	75
ZONA A	GUANAJUATO	12	12	27101-0153	210	125	3785	00	02	FILIPINA Y PANTALON FEMENINO. TALLA: MEDIANA. COLOR: BLANCO. CEDULA 12. ZONA A.	M	JGO	1	JGO	42	-	-	42
ZONA A	GUANAJUATO	12	12	27101-0153	210	125	3793	00	02	FILIPINA Y PANTALON FEMENINO. TALLA: GRANDE. COLOR: BLANCO. CEDULA 12. ZONA A.	G	JGO	1	JGO	18	-	-	18
ZONA A	GUANAJUATO	12	12	27101-0153	210	125	4940	00	02	FILIPINA Y PANTALON FEMENINO. TALLA: PLUS. COLOR: VERDE AGUA Y AZUL MARINO.CEDULA 12. ZONA A.	PL	JGO	1	JGO	21	-	-	21
ZONA A	GUANAJUATO	12	12	27101-0153	210	125	4957	00	02	FILIPINA Y PANTALON FEMENINO. TALLA: PLUS. COLOR: BLANCO. CEDULA 12. ZONA A.	PL	JGO	1	JGO	3	-	-	3
ZONA A	GUANAJUATO	12	12	27101-0153	210	125	4973	00	02	FILIPINA Y PANTALON FEMENINO. TALLA: PLUS. COLOR: AZUL MARINO Y BLANCO. CEDULA12. ZONA A.	PL	JGO	1	JGO	3	-	-	3
ZONA A	HIDALGO	12	12	27101-0153	210	125	0153	00	02	FILIPINA Y PANTALON FEMENINO. TALLA: CHICA. COLOR: VERDE AGUA Y AZUL MARINO.CEDULA 12. ZONA A.	CH	JGO	1	JGO	420	-	-	420
ZONA A	HIDALGO	12	12	27101-0153	210	125	0187	00	02	FILIPINA Y PANTALON FEMENINO. TALLA: MEDIANA. COLOR: VERDE AGUA Y AZUL MARINO.CEDULA 12. ZONA A.	M	JGO	1	JGO	510	-	-	510
ZONA A	HIDALGO	12	12	27101-0153	210	125	0211	00	02	FILIPINA Y PANTALON FEMENINO. TALLA: GRANDE. COLOR: VERDE AGUA Y AZUL MARINO.CEDULA 12. ZONA A.	G	JGO	1	JGO	186	-	-	186
ZONA A	HIDALGO	12	12	27101-0153	210	125	0229	00	02	FILIPINA Y PANTALON FEMENINO. TALLA: CHICA. COLOR: AZUL MARINO Y BLANCO. CEDULA12. ZONA A.	CH	JGO	1	JGO	73	-	6	79

DIVISIÓN DE CONTRATOS AE/KGS

ANEXO 5. CUADRO DE DISTRIBUCIÓN

Áreas Requirentes: Órganos de Operación Administrativa Desconcentrada de Aguascalientes, Baja California, Baja California Sur, Campeche, Chiapas, Chihuahua, CDMX Norte, CDMX Sur, Coahuila, Colima, Durango, Guanajuato, Guerrero, Hidalgo, Edo. México Oriente, Edo. México Poniente, Jalisco, Michoacán, Morelos, Nayarit, Nuevo León, Oaxaca, Puebla, Querétaro, Quintana Roo, San Luis Potosí, Sinaloa, Sonora, Tabasco, Tamaulipas, Tlaxcala, Veracruz Norte, Veracruz Sur, Yucatán, Zacatecas y Áreas de Nivel Central.

ZONA	OOAD	PARTIDA	CÉDULA	CLAVE CUCOP +	GPO	GEN	ESP	DIF	VAR	DESCRIPCIÓN- SISTEMA DE ABASTO INSTITUCIONAL (SAI)	TALLA	UNIDAD	CANT.	TIPO	ÚNICA ENTREGA RÉGIMEN ORDINARIO	ÚNICA ENTREGA MÉDICOS RESIDENTES	UNICA ENTREGA RÉGIMEN IMSS BIENESTAR	TOTAL POR CLAVE Y DESTINO RÉGIMEN ORDINARIO, MÉDICOS RESIDENTES E IMSS BIENESTAR
ZONA A	HIDALGO	12	12	27101-0153	210	125	0252	00	02	FILIPINA Y PANTALON FEMENINO. TALLA MEDIANA COLOR. AZUL MARINO Y BLANCO.CEDULA 12. ZONA A.	M	JGO	1	JGO	100	-	12	112
ZONA A	HIDALGO	12	12	27101-0153	210	125	0286	00	02	FILIPINA Y PANTALON FEMENINO TALLA GRANDE COLOR: AZUL MARINO Y BLANCO CEDULA12 ZONA A.	G	JGO	1	JGO	52	-	-	52
ZONA A	HIDALGO	12	12	27101-0153	210	125	0294	00	02	FILIPINA Y PANTALON FEMENINO TALLA CHICA COLOR: ROSA Y BLANCO CEDULA 12 ZONA A.	CH	JGO	1	JGO	72	-	3	75
ZONA A	HIDALGO	12	12	27101-0153	210	125	0314	00	02	FILIPINA Y PANTALON FEMENINO TALLA MEDIANA COLOR ROSA Y BLANCO CEDULA 12 ZONA A.	M	JGO		JGO	27	-	12	39
ZONA A	HIDALGO	12	12	27101-0153	210	125	0351	00	02	FILIPINA Y PANTALON FEMENINO. TALLA GRANDE. COLOR. ROSA Y BLANCO. CEDULA 12.ZONA A.	G	JGO	1	JGO	15	-	-	15
ZONA A	HIDALGO	12	12	27101-0153	210	125	3348	00	02	FILIPINA Y PANTALON FEMENINO. TALLA: EXTRAGRANDE. COLOR: VERDE AGUA Y AZULMARINO. CEDULA 12. ZONA A.	X	JGO	1	JGO	45	-	-	45
ZONA A	HIDALGO	12	12	27101-0153	210	125	3355	00	02	FILIPINA Y PANTALON FEMENINO. TALLA: ESPECIAL COLOR. VERDE AGUA Y AZUL MARINO.CEDULA 12. ZONA A.	ES	JGO	1	JGO	21	-	-	21
ZONA A	HIDALGO	12	12	27101-0153	210	125	3363	00	02	FILIPINA Y PANTALON FEMENINO. TALLA: EXTRAGRANDE. COLOR. AZUL MARINO Y BLANCO.CEDULA 12. ZONA A.	X	JGO	1	JGO	18	-	3	21
ZONA A	HIDALGO	12	12	27101-0153	210	125	3389	00	02	FILIPINA Y PANTALON FEMENINO. TALLA: EXTRAGRANDE. COLOR. ROSA Y BLANCO. CEDULA12. ZONA A.	X	JGO	1	JGO	3	-	3	6
ZONA A	HIDALGO	12	12	27101-0153	210	125	3777	00	02	FILIPINA Y PANTALON FEMENINO. TALLA: CHICA. COLOR: BLANCO. CEDULA 12. ZONA A.	CH	JGO	1	JGO	9	-	-	9
ZONA A	HIDALGO	12	12	27101-0153	210	125	3785	00	02	FILIPINA Y PANTALON FEMENINO. TALLA: MEDIANA. COLOR: BLANCO. CEDULA 12. ZONA A.	M	JGO	1	JGO	9	-	-	9
ZONA A	HIDALGO	12	12	27101-0153	210	125	3793	00	02	FILIPINA Y PANTALON FEMENINO. TALLA: GRANDE. COLOR: BLANCO. CEDULA 12. ZONA A.	G	JGO	1	JGO	12	-	-	12
ZONA A	HIDALGO	12	12	27101-0153	210	125	4940	00	02	FILIPINA Y PANTALON FEMENINO. TALLA: PLUS. COLOR. VERDE AGUA Y AZUL MARINO.CEDULA 12. ZONA A.	PL	JGO	1	JGO	3	-	-	3
ZONA A	MORELOS	12	12	27101-0153	210	125	0153	00	02	FILIPINA Y PANTALON FEMENINO TALLA CHICA COLOR. VERDE AGUA Y AZUL MARINO.CEDULA 12. ZONA A.	CH	JGO	1	JGO	402	-	-	402

ANEXO 5. CUADRO DE DISTRIBUCIÓN

Áreas Requirentes: Órganos de Operación Administrativa Desconcentrada de Aguascalientes, Baja California, Baja California Sur, Campeche, Chiapas, Chihuahua, CDMX Norte, CDMX Sur, Coahuila, Colima, Durango, Guanajuato, Guerrero, Hidalgo, Edo. México Oriente, Edo. México Poniente, Jalisco, Michoacán, Morelos, Nayarit, Nuevo León, Oaxaca, Puebla, Querétaro, Quintana Roo, San Luis Potosí, Sinaloa, Sonora, Tabasco, Tamaulipas, Tlaxcala, Veracruz Norte, Veracruz Sur, Yucatán, Zacatecas y Áreas de Nivel Central.

ZONA	OOAD	PARTIDA	CÉDULA	CLAVE CUCOP +	GPO	GEN	ESP	DIF	VAR	DESCRIPCIÓN- SISTEMA DE ABASTO INSTITUCIONAL (SAI)	TALLA	UNIDAD	CANT.	TIPO	ÚNICA ENTREGA RÉGIMEN ORDINARIO	ÚNICA ENTREGA MÉDICOS RESIDENTES	ÚNICA ENTREGA RÉGIMEN IMSS BIENESTAR	TOTAL POR CLAVE Y DESTINO RÉGIMEN ORDINARIO, MÉDICOS RESIDENTES E IMSS BIENESTAR
ZONA A	MORELOS	12	12	27101-0153	210	125	0187	00	02	FILIPINA Y PANTALON FEMENINO. TALLA: MEDIANA. COLOR: VERDE AGUA Y AZUL MARINO.CEDULA 12. ZONA A.	M	JGO	1	JGO	501	-	-	501
ZONA A	MORELOS	12	12	27101-0153	210	125	0211	00	02	FILIPINA Y PANTALON FEMENINO. TALLA: GRANDE. COLOR: VERDE AGUA Y AZUL MARINO.CEDULA 12. ZONA A.	G	JGO	1	JGO	222	-	-	222
ZONA A	MORELOS	12	12	27101-0153	210	125	0229	00	02	FILIPINA Y PANTALON FEMENINO. TALLA: CHICA. COLOR: AZUL MARINO Y BLANCO. CEDULA12. ZONA A.	CH	JGO	1	JGO	81	-	-	81
ZONA A	MORELOS	12	12	27101-0153	210	125	0252	00	02	FILIPINA Y PANTALON FEMENINO. TALLA: MEDIANA. COLOR: AZUL MARINO Y BLANCO.CEDULA 12. ZONA A.	M	JGO	1	JGO	129	-	-	129
ZONA A	MORELOS	12	12	27101-0153	210	125	0286	00	02	FILIPINA Y PANTALON FEMENINO. TALLA: GRANDE. COLOR: AZUL MARINO Y BLANCO. CEDULA12. ZONA A.	G	JGO	1	JGO	42	-	-	42
ZONA A	MORELOS	12	12	27101-0153	210	125	0294	00	02	FILIPINA Y PANTALON FEMENINO. TALLA: CHICA. COLOR: ROSA Y BLANCO. CEDULA 12.ZONA A.	CH	JGO	1	JGO	72	-	-	72
ZONA A	MORELOS	12	12	27101-0153	210	125	0328	00	02	FILIPINA Y PANTALON FEMENINO. TALLA: MEDIANA. COLOR: ROSA Y BLANCO. CEDULA 12.ZONA A.	M	JGO	1	JGO	45	-	-	45
ZONA A	MORELOS	12	12	27101-0153	210	125	0351	00	02	FILIPINA Y PANTALON FEMENINO. TALLA: GRANDE. COLOR: ROSA Y BLANCO. CEDULA 12.ZONA A.	G	JGO	1	JGO	9	-	-	9
ZONA A	MORELOS	12	12	27101-0153	210	125	3348	00	02	FILIPINA Y PANTALON FEMENINO. TALLA: EXTRAGRANDE. COLOR: VERDE AGUA Y AZULMARINO. CEDULA 12. ZONA A.	X	JGO	1	JGO	84	-	-	84
ZONA A	MORELOS	12	12	27101-0153	210	125	3355	00	02	FILIPINA Y PANTALON FEMENINO. TALLA: ESPECIAL. COLOR: VERDE AGUA Y AZUL MARINO.CEDULA 12. ZONA A.	ES	JGO	1	JGO	12	-	-	12
ZONA A	MORELOS	12	12	27101-0153	210	125	3363	00	02	FILIPINA Y PANTALON FEMENINO. TALLA: EXTRAGRANDE. COLOR: AZUL MARINO Y BLANCO.CEDULA 12. ZONA A.	X	JGO	1	JGO	9	-	-	9
ZONA A	MORELOS	12	12	27101-0153	210	125	3371	00	02	FILIPINA Y PANTALON FEMENINO. TALLA: ESPECIAL COLOR: AZUL MARINO Y BLANCO.CEDULA 12. ZONA A.	ES	JGO	1	JGO	3	-	-	3
ZONA A	MORELOS	12	12	27101-0153	210	125	3389	00	02	FILIPINA Y PANTALON FEMENINO. TALLA: EXTRAGRANDE. COLOR: ROSA Y BLANCO. CEDULA12. ZONA A.	X	JGO	1	JGO	3	-	-	3
ZONA A	MORELOS	12	12	27101-0153	210	125	3777	00	02	FILIPINA Y PANTALON FEMENINO. TALLA: CHICA. COLOR: BLANCO. CEDULA 12. ZONA A.	CH	JGO	1	JGO	12	-	-	12

DIVISIÓN DE CONTRATOS

ANEXO 5. CUADRO DE DISTRIBUCIÓN

Áreas Requirentes: Órganos de Operación Administrativa Desconcentrada de Aguascalientes, Baja California, Baja California Sur, Campeche, Chiapas, Chihuahua, CDMX Norte, CDMX Sur, Coahuila, Colima, Durango, Guanajuato, Guerrero, Hidalgo, Edo. México Oriente, Edo. México Poniente, Jalisco, Michoacán, Morelos, Nayarit, Nuevo León, Oaxaca, Puebla, Querétaro, Quintana Roo, San Luis Potosí, Sinaloa, Sonora, Tabasco, Tamaulipas, Tlaxcala, Veracruz Norte, Veracruz Sur, Yucatán, Zacatecas y Áreas de Nivel Central.

ZONA	OOAD	PARTIDA	CÉDULA	CLAVE CUCOP +	GPO	GEN	ESP	DIF	VAR	DESCRIPCIÓN- SISTEMA DE ABASTO INSTITUCIONAL (SAI)	TALLA	UNIDAD	CANT.	TIPO	ÚNICA ENTREGA RÉGIMEN ORDINARIO	ÚNICA ENTREGA MÉDICOS RESIDENTES	ÚNICA ENTREGA RÉGIMEN IMSS BIENESTAR	TOTAL POR CLAVE Y DESTINO RÉGIMEN ORDINARIO, MÉDICOS RESIDENTES E IMSS BIENESTAR
ZONA A	MORELOS	12	12	27101-0153	210	125	3785	00	02	FILIPINA Y PANTALON FEMENINO TALLA MEDIANA, COLOR BLANCO CEDULA 12 ZONA A	M	JGO	1	JGO	18	-	-	18
ZONA A	MORELOS	12	12	27101-0153	210	125	3793	00	02	FILIPINA Y PANTALON FEMENINO TALLA GRANDE, COLOR BLANCO, CEDULA 12 ZONA A	G	JGO	1	JGO	9	-	-	9
ZONA A	MORELOS	12	12	27101-0153	210	125	4940	00	02	FILIPINA Y PANTALON FEMENINO TALLA PLUS COLOR VERDE AGUA Y AZUL MARINO CEDULA 12 ZONA A	PL	JGO	1	JGO	15	-	-	15
ZONA A	OFICINAS CENTRALES	12	12	27101-0153	210	125	0221	00	02	FILIPINA Y PANTALON FEMENINO TALLA CHICA COLOR AZUL MARINO Y BLANCO CEDULA12 ZONA A	CH	JGO	1	JGO	3	-	-	3
ZONA A	OFICINAS CENTRALES	12	12	27101-0153	210	125	0252	00	02	FILIPINA Y PANTALON FEMENINO, TALLA MEDIANA, COLOR AZUL MARINO Y BLANCO CEDULA 12, ZONA A.	M	JGO	1	JGO	3	-	-	3
ZONA A	OFICINAS CENTRALES	12	12	27101-0153	210	125	0286	00	02	FILIPINA Y PANTALON FEMENINO, TALLA GRANDE, COLOR, AZUL MARINO Y BLANCO, CEDULA12, ZONA A.	G	JGO	1	JGO	-	-	2	2
ZONA A	OFICINAS CENTRALES	12	12	27101-0153	210	125	0294	00	02	FILIPINA Y PANTALON FEMENINO TALLA CHICA, COLOR: ROSA Y BLANCO CEDULA 12 ZONA A.	CH	JGO	1	JGO	-	-	2	2
ZONA A	OFICINAS CENTRALES	12	12	27101-0153	210	125	0328	00	02	FILIPINA Y PANTALON FEMENINO TALLA MEDIANA, COLOR ROSA Y BLANCO CEDULA 12 ZONA A	M	JGO	1	JGO	3	-	2	5
ZONA A	PUEBLA	12	12	27101-0153	210	125	0153	00	02	FILIPINA Y PANTALON FEMENINO TALLA CHICA, COLOR: VERDE AGUA Y AZUL MARINO CEDULA 12, ZONA A	CH	JGO	1	JGO	765	-	-	765
ZONA A	PUEBLA	12	12	27101-0153	210	125	0187	00	02	FILIPINA Y PANTALON FEMENINO TALLA MEDIANA COLOR VERDE AGUA Y AZUL MARINO CEDULA 12, ZONA A.	M	JGO	1	JGO	987	-	-	987
ZONA A	PUEBLA	12	12	27101-0153	210	125	0211	00	02	FILIPINA Y PANTALON FEMENINO, TALLA GRANDE COLOR VERDE AGUA Y AZUL MARINO CEDULA 12, ZONA A.	G	JGO	1	JGO	456	-	-	456
ZONA A	PUEBLA	12	12	27101-0153	210	125	0229	00	02	FILIPINA Y PANTALON FEMENINO TALLA CHICA, COLOR AZUL MARINO Y BLANCO, CEDULA12, ZONA A.	CH	JGO	1	JGO	140	-	9	149
ZONA A	PUEBLA	12	12	27101-0153	210	125	0252	00	02	FILIPINA Y PANTALON FEMENINO, TALLA MEDIANA COLOR, AZUL MARINO Y BLANCO CEDULA 12, ZONA A.	M	JGO	1	JGO	176	-	6	182
ZONA A	PUEBLA	12	12	27101-0153	210	125	0286	00	02	FILIPINA Y PANTALON FEMENINO, TALLA GRANDE COLOR AZUL MARINO Y BLANCO CEDULA12, ZONA A.	G	JGO	1	JGO	64	-	9	73

ANEXO 5. CUADRO DE DISTRIBUCIÓN

reas Requirentes: Órganos de Operación Administrativa Desconcentrada de Aguascalientes, Baja California, Baja California Sur, Campeche, Chiapas, Chihuahua, CDMX Norte, CDMX Sur, Coahuila, Colima, Durango, Guanajuato, Guerrero, Hidalgo, Edo. éxico Oriente, Edo. México Poniente, Jalisco, Michoacán, Morelos, Nayarit, Nuevo León, Oaxaca, Puebla, Querétaro, Quintana Roo, San Luis Potosí, Sinaloa, Sonora, Tabasco, Tamaulipas, Tlaxcala, Veracruz Norte, Veracruz Sur, Yucatán, Zacatecas y Áreas de Nivel Central.

ZONA	OOAD	PARTIDA	CÉDULA	CLAVE CUCOP +	GPO	GEN	ESP	DIF	VAR	DESCRIPCIÓN- SISTEMA DE ABASTO INSTITUCIONAL (SAI)	TALLA	UNIDAD	CANT.	TIPO	ÚNICA ENTREGA RÉGIMEN ORDINARIO	ÚNICA ENTREGA MÉDICOS RESIDENTES	ÚNICA ENTREGA RÉGIMEN IMSS BIENESTAR	TOTAL POR CLAVE Y DESTINO RÉGIMEN ORDINARIO, MÉDICOS RESIDENTES E IMSS BIENESTAR
ONA A	PUEBLA	12	12	27101-0153	210	125	0294	00	02	FILIPINA Y PANTALON FEMENINO, TALLA: CHICA, COLOR: ROSA Y BLANCO. CEDULA 12,ZONA A.	CH	JGO	1	JGO	135	-	3	138
ONA A	PUEBLA	12	12	27101-0153	210	125	0328	00	02	FILIPINA Y PANTALON FEMENINO, TALLA: MEDIANA, COLOR: ROSA Y BLANCO. CEDULA 12,ZONA A.	M	JGO	1	JGO	66	-	6	72
ONA A	PUEBLA	12	12	27101-0153	210	125	0351	00	02	FILIPINA Y PANTALON FEMENINO, TALLA: GRANDE, COLOR: ROSA Y BLANCO. CEDULA 12,ZONA A.	G	JGO	1	JGO	15	-	3	18
ONA A	PUEBLA	12	12	27101-0153	210	125	3348	00	02	FILIPINA Y PANTALON FEMENINO, TALLA: EXTRAGRANDE, COLOR: VERDE AGUA Y AZUL MARINO, CEDULA 12, ZONA A.	X	JGO	1	JGO	63	-	-	63
ONA A	PUEBLA	12	12	27101-0153	210	125	3355	00	02	FILIPINA Y PANTALON FEMENINO, TALLA: ESPECIAL, COLOR: VERDE AGUA Y AZUL MARINO,CEDULA 12, ZONA A.	ES	JGO	1	JGO	9	-	-	9
ONA A	PUEBLA	12	12	27101-0153	210	125	3363	00	02	FILIPINA Y PANTALON FEMENINO, TALLA: EXTRAGRANDE, COLOR: AZUL MARINO Y BLANCO,CEDULA 12, ZONA A.	X	JGO	1	JGO	24	-	-	24
ONA A	PUEBLA	12	12	27101-0153	210	125	3371	00	02	FILIPINA Y PANTALON FEMENINO, TALLA: ESPECIAL, COLOR: AZUL MARINO Y BLANCO,CEDULA 12, ZONA A.	ES	JGO	1	JGO	6	-	-	6
ONA A	PUEBLA	12	12	27101-0153	210	125	3777	00	02	FILIPINA Y PANTALON FEMENINO, TALLA: CHICA, COLOR: BLANCO, CEDULA 12, ZONA A.	CH	JGO	1	JGO	75	-	-	75
ONA A	PUEBLA	12	12	27101-0153	210	125	3785	00	02	FILIPINA Y PANTALON FEMENINO, TALLA: MEDIANA, COLOR: BLANCO, CEDULA 12, ZONA A.	M	JGO	1	JGO	57	-	-	57
ONA A	PUEBLA	12	12	27101-0153	210	125	3793	00	02	FILIPINA Y PANTALON FEMENINO, TALLA: GRANDE, COLOR: BLANCO, CEDULA 12, ZONA A.	G	JGO	1	JGO	33	-	-	33
ONA A	PUEBLA	12	12	27101-0153	210	125	4940	00	02	FILIPINA Y PANTALON FEMENINO, TALLA: PLUS, COLOR: VERDE AGUA Y AZUL MARINO,CEDULA 12, ZONA A.	PL	JGO	1	JGO	6	-	-	6
ONA A	PUEBLA	12	12	27101-0153	210	125	4973	00	02	FILIPINA Y PANTALON FEMENINO, TALLA: PLUS, COLOR: AZUL MARINO Y BLANCO, CEDULA12, ZONA A.	PL	JGO	1	JGO	3	-	-	3
ONA A	QUERETARO	12	12	27101-0153	210	125	0153	00	02	FILIPINA Y PANTALON FEMENINO, TALLA: CHICA, COLOR: VERDE AGUA Y AZUL MARINO,CEDULA 12, ZONA A.	CH	JGO	1	JGO	492	-	-	492
ONA A	QUERETARO	12	12	27101-0153	210	125	0187	00	02	FILIPINA Y PANTALON FEMENINO, TALLA: MEDIANA, COLOR: VERDE AGUA Y AZUL MARINO,CEDULA 12, ZONA A.	M	JGO	1	JGO	837	-	-	837

ANEXOS
DIVISIÓN DE CONTRATOS

ANEXO 5. CUADRO DE DISTRIBUCIÓN

Areas Requirentes: Órganos de Operación Administrativa Desconcentrada de Aguascalientes, Baja California, Baja California Sur, Campeche, Chiapas, Chihuahua, CDMX Norte, CDMX Sur, Coahuila, Colima, Durango, Guanajuato, Guerrero, Hidalgo, Edo. México Oriente, Edo. México Poniente, Jalisco, Michoacán, Morelos, Nayarit, Nuevo León, Oaxaca, Puebla, Querétaro, Quintana Roo, San Luis Potosí, Sinaloa, Sonora, Tabasco, Tamaulipas, Tlaxcala, Veracruz Norte, Veracruz Sur, Yucatán, Zacatecas y Áreas de Nivel Central.

ZONA	OOAD	PARTIDA	CÉDULA	CLAVE CUCOP +	GPO	GEN	ESP	DIF	VAR	DESCRIPCIÓN- SISTEMA DE ABASTO INSTITUCIONAL (SAI)	TALLA	UNIDAD	CANT.	TIPO	ÚNICA ENTREGA RÉGIMEN ORDINARIO	ÚNICA ENTREGA MÉDICOS RESIDENTES	ÚNICA ENTREGA RÉGIMEN IMSS BIENESTAR	TOTAL POR CLAVE Y DESTINO RÉGIMEN ORDINARIO, MÉDICOS RESIDENTES E IMSS BIENESTAR
ZONA A	QUERETARO	12	12	27101-0153	210	125	0211	00	02	FILIPINA Y PANTALON FEMENINO. TALLA: GRANDE COLOR: VERDE AGUA Y AZUL MARINO CEDULA 12. ZONA A.	G	JGO	1	JGO	417	-	-	417
ZONA A	QUERETARO	12	12	27101-0153	210	125	0229	00	02	FILIPINA Y PANTALON FEMENINO. TALLA CHICA. COLOR: AZUL MARINO Y BLANCO CEDULA12. ZONA A	CH	JGO	1	JGO	61	-	-	61
ZONA A	QUERETARO	12	12	27101-0153	210	125	0252	00	02	FILIPINA Y PANTALON FEMENINO. TALLA MEDIANA. COLOR AZUL MARINO Y BLANCO CEDULA 12. ZONA A.	M	JGO	1	JGO	141	-	-	141
ZONA A	QUERETARO	12	12	27101-0153	210	125	0285	00	02	FILIPINA Y PANTALON FEMENINO. TALLA GRANDE COLOR AZUL MARINO Y BLANCO CEDULA12. ZONA A	G	JGO	1	JGO	75	-	-	75
ZONA A	QUERETARO	12	12	27101-0153	210	125	0294	00	02	FILIPINA Y PANTALON FEMENINO. TALLA CHICA. COLOR: ROSA Y BLANCO CEDULA 12.ZONA A.	CH	JGO	1	JGO	90	-	-	90
ZONA A	QUERETARO	12	12	27101-0153	210	125	0328	00	02	FILIPINA Y PANTALON FEMENINO. TALLA: MEDIANA. COLOR: ROSA Y BLANCO CEDULA 12.ZONA A.	M	JGO	1	JGO	66	-	-	66
ZONA A	QUERETARO	12	12	27101-0153	210	125	0351	00	02	FILIPINA Y PANTALON FEMENINO. TALLA GRANDE COLOR ROSA Y BLANCO. CEDULA 12.ZONA A.	G	JGO	1	JGO	21	-	-	21
ZONA A	QUERETARO	12	12	27101-0153	210	125	3348	00	02	FILIPINA Y PANTALON FEMENINO TALLA EXTRAGRANDE COLOR VERDE AGUA Y AZULMARINO CEDULA 12. ZONA A	X	JGO	1	JGO	60	-	-	60
ZONA A	QUERETARO	12	12	27101-0153	210	125	3355	00	02	FILIPINA Y PANTALON FEMENINO TALLA ESPECIAL COLOR: VERDE AGUA Y AZUL MARINO.CEDULA 12. ZONA A	ES	JGO	1	JGO	3	-	-	3
ZONA A	QUERETARO	12	12	27101-0153	210	125	3363	00	02	FILIPINA Y PANTALON FEMENINO TALLA EXTRAGRANDE COLOR AZUL MARINO Y BLANCO CEDULA 12. ZONA A	X	JGO	1	JGO	21	-	-	21
ZONA A	QUERETARO	12	12	27101-0153	210	125	3371	00	02	FILIPINA Y PANTALON FEMENINO TALLA ESPECIAL COLOR AZUL MARINO Y BLANCO CEDULA 12. ZONA A	ES	JGO	1	JGO	9	-	-	9
ZONA A	QUERETARO	12	12	27101-0153	210	125	3777	00	02	FILIPINA Y PANTALON FEMENINO TALLA: CHICA. COLOR: BLANCO. CEDULA 12. ZONA A	CH	JGO	1	JGO	24	-	-	24
ZONA A	QUERETARO	12	12	27101-0153	210	125	3785	00	02	FILIPINA Y PANTALON FEMENINO. TALLA MEDIANA. COLOR: BLANCO CEDULA 12. ZONA A.	M	JGO	1	JGO	51	-	-	51
ZONA A	QUERETARO	12	12	27101-0153	210	125	3793	00	02	FILIPINA Y PANTALON FEMENINO. TALLA GRANDE COLOR: BLANCO CEDULA 12. ZONA A	G	JGO	1	JGO	9	-	-	9

ANEXO 5. CUADRO DE DISTRIBUCIÓN

Áreas Requirentes: Órganos de Operación Administrativa Desconcentrada de Aguascalientes, Baja California, Baja California Sur, Campeche, Chiapas, Chihuahua, CDMX Norte, CDMX Sur, Coahuila, Colima, Durango, Guanajuato, Guerrero, Hidalgo, Edo. México Oriente, Edo. México Poniente, Jalisco, Michoacán, Morelos, Nayarit, Nuevo León, Oaxaca, Puebla, Querétaro, Quintana Roo, San Luis Potosí, Sinaloa, Sonora, Tabasco, Tamaulipas, Tlaxcala, Veracruz Norte, Veracruz Sur, Yucatán, Zacatecas y Áreas de Nivel Central.

ZONA	OOAD	PARTIDA	CÉDULA	CLAVE CUCOP +	GPO	GEN	ESP	DIF	VAR	DESCRIPCIÓN- SISTEMA DE ABASTO INSTITUCIONAL (SAI)	TALLA	UNIDAD	CANT.	TIPO	ÚNICA ENTREGA RÉGIMEN ORDINARIO	ÚNICA ENTREGA MÉDICOS RESIDENTES	ÚNICA ENTREGA RÉGIMEN IMSS BIENESTAR	TOTAL POR CLAVE Y DESTINO RÉGIMEN ORDINARIO, MÉDICOS RESIDENTES E IMSS BIENESTAR
ZONA A	QUERETARO	12	12	27101-0153	210	125	3801	00	02	FILIPINA Y PANTALON FEMENINO. TALLA: EXTRAGRANDE. COLOR: BLANCO. CEDULA 12. ZONAA.	X	JGO	1	JGO	3	-	-	3
ZONA A	QUERETARO	12	12	27101-0153	210	125	3819	00	02	FILIPINA Y PANTALON FEMENINO. TALLA: ESPECIAL. COLOR: BLANCO. CEDULA 12. ZONA A.	ES	JGO	1	JGO	3	-	-	3
ZONA A	QUERETARO	12	12	27101-0153	210	125	4940	00	02	FILIPINA Y PANTALON FEMENINO. TALLA: PLUS. COLOR: VERDE AGUA Y AZUL MARINO.CEDULA 12. ZONA A.	PL	JGO	1	JGO	18	-	-	18
ZONA A	QUERETARO	12	12	27101-0153	210	125	4973	00	02	FILIPINA Y PANTALON FEMENINO. TALLA: PLUS. COLOR: AZUL MARINO Y BLANCO. CEDULA12. ZONA A.	PL	JGO	1	JGO	3	-	-	3
ZONA A	SAN LUIS POTOSI	12	12	27101-0153	210	125	0153	00	02	FILIPINA Y PANTALON FEMENINO. TALLA: CHICA. COLOR: VERDE AGUA Y AZUL MARINO.CEDULA 12. ZONA A.	CH	JGO	1	JGO	399	-	-	399
ZONA A	SAN LUIS POTOSI	12	12	27101-0153	210	125	0187	00	02	FILIPINA Y PANTALON FEMENINO. TALLA: MEDIANA. COLOR: VERDE AGUA Y AZUL MARINO.CEDULA 12. ZONA A.	M	JGO	1	JGO	675	-	-	675
ZONA A	SAN LUIS POTOSI	12	12	27101-0153	210	125	0211	00	02	FILIPINA Y PANTALON FEMENINO. TALLA: GRANDE. COLOR: VERDE AGUA Y AZUL MARINO.CEDULA 12. ZONA A.	G	JGO	1	JGO	291	-	-	291
ZONA A	SAN LUIS POTOSI	12	12	27101-0153	210	125	0229	00	02	FILIPINA Y PANTALON FEMENINO. TALLA: CHICA. COLOR: AZUL MARINO Y BLANCO. CEDULA12. ZONA A.	CH	JGO	1	JGO	109	-	9	118
ZONA A	SAN LUIS POTOSI	12	12	27101-0153	210	125	0252	00	02	FILIPINA Y PANTALON FEMENINO. TALLA: MEDIANA. COLOR: AZUL MARINO Y BLANCO.CEDULA 12. ZONA A.	M	JGO	1	JGO	111	-	15	126
ZONA A	SAN LUIS POTOSI	12	12	27101-0153	210	125	0286	00	02	FILIPINA Y PANTALON FEMENINO. TALLA: GRANDE. COLOR: AZUL MARINO Y BLANCO. CEDULA12. ZONA A.	G	JGO	1	JGO	64	-	12	76
ZONA A	SAN LUIS POTOSI	12	12	27101-0153	210	125	0294	00	02	FILIPINA Y PANTALON FEMENINO. TALLA: CHICA. COLOR: ROSA Y BLANCO. CEDULA 12.ZONA A.	CH	JGO	1	JGO	69	-	9	78
ZONA A	SAN LUIS POTOSI	12	12	27101-0153	210	125	0328	00	02	FILIPINA Y PANTALON FEMENINO. TALLA: MEDIANA. COLOR: ROSA Y BLANCO. CEDULA 12.ZONA A.	M	JGO	1	JGO	54	-	15	69
ZONA A	SAN LUIS POTOSI	12	12	27101-0153	210	125	0351	00	02	FILIPINA Y PANTALON FEMENINO. TALLA: GRANDE. COLOR: ROSA Y BLANCO. CEDULA 12.ZONA A.	G	JGO	1	JGO	9	-	-	9
ZONA A	SAN LUIS POTOSI	12	12	27101-0153	210	125	3348	00	02	FILIPINA Y PANTALON FEMENINO. TALLA: EXTRAGRANDE. COLOR: VERDE AGUA Y AZUL MARINO. CEDULA 12. ZONA A.	X	JGO	1	JGO	108	-	-	108

DIVISIÓN DE CONTRATOS

ANEXO 5. CUADRO DE DISTRIBUCIÓN

Áreas Requirentes: Órganos de Operación Administrativa Desconcentrada de Aguascalientes, Baja California, Baja California Sur, Campeche, Chiapas, Chihuahua, CDMX Norte, CDMX Sur, Coahuila, Colima, Durango, Guanajuato, Guerrero, Hidalgo, Edo México Oriente, Edo. México Poniente, Jalisco, Michoacán, Morelos, Nayarit, Nuevo León, Oaxaca, Puebla, Querétaro, Quintana Roo, San Luis Potosí, Sinaloa, Sonora, Tabasco, Tamaulipas, Tlaxcala, Veracruz Norte, Veracruz Sur, Yucatán, Zacatecas y Áreas de Nivel Central

ZONA	OOAD	PARTIDA	CÉDULA	CLAVE CUCOP +	GPO	GEN	ESP	DIF	VAR	DESCRIPCIÓN- SISTEMA DE ABASTO INSTITUCIONAL (SAI)	TALLA	UNIDAD	CANT.	TIPO	ÚNICA ENTREGA RÉGIMEN ORDINARIO	ÚNICA ENTREGA MÉDICOS RESIDENTES	ÚNICA ENTREGA RÉGIMEN IMSS BIENESTAR	TOTAL POR CLAVE Y DESTINO RÉGIMEN ORDINARIO, MÉDICOS RESIDENTES E IMSS BIENESTAR
ZONA A	SAN LUIS POTOSI	12	12	27101-0153	210	125	3365	00	02	FILIPINA Y PANTALON FEMENINO TALLA ESPECIAL COLOR: VERDE AGUA Y AZUL MARINO CEDULA 12, ZONA A.	ES	JGO	1	JGO	9	-	-	9
ZONA A	SAN LUIS POTOSI	12	12	27101-0153	210	125	3363	00	02	FILIPINA Y PANTALON FEMENINO TALLA EXTRAGRANDE COLOR: AZUL MARINO Y BLANCO CEDULA 12, ZONA A.	X	JGO	1	JGO	15	-	3	18
ZONA A	SAN LUIS POTOSI	12	12	27101-0153	210	125	3371	00	02	FILIPINA Y PANTALON FEMENINO TALLA ESPECIAL COLOR: AZUL MARINO Y BLANCO CEDULA 12, ZONA A.	ES	JGO	1	JGO	3	-	-	3
ZONA A	SAN LUIS POTOSI	12	12	27101-0153	210	125	3389	00	02	FILIPINA Y PANTALON FEMENINO TALLA EXTRAGRANDE COLOR: ROSA Y BLANCO CEDULA12, ZONA A.	X	JGO	1	JGO	3	-	-	3
ZONA A	SAN LUIS POTOSI	12	12	27101-0153	210	125	3777	00	02	FILIPINA Y PANTALON FEMENINO TALLA CHICA COLOR BLANCO, CEDULA 12, ZONA A.	CH	JGO	1	JGO	6	-	-	6
ZONA A	SAN LUIS POTOSI	12	12	27101-0153	210	125	3785	00	02	FILIPINA Y PANTALON FEMENINO TALLA MEDIANA COLOR: BLANCO CEDULA 12 ZONA A	M	JGO	1	JGO	54	-	-	54
ZONA A	SAN LUIS POTOSI	12	12	27101-0153	210	125	3793	00	02	FILIPINA Y PANTALON FEMENINO TALLA GRANDE, COLOR: BLANCO CEDULA 12 ZONA A	G	JGO	1	JGO	18	-	-	18
ZONA A	SAN LUIS POTOSI	12	12	27101-0153	210	125	3801	00	02	FILIPINA Y PANTALON FEMENINO TALLA EXTRAGRANDE COLOR: BLANCO CEDULA 12 ZONAA	X	JGO	1	JGO	3	-	-	3
ZONA A	SAN LUIS POTOSI	12	12	27101-0153	210	125	4940	00	02	FILIPINA Y PANTALON FEMENINO TALLA PLUS, COLOR: VERDE AGUA Y AZUL MARINO CEDULA 12, ZONA A.	PL	JGO	1	JGO	3	-	-	3
ZONA A	TLAXCALA	12	12	27101-0153	210	125	0153	00	02	FILIPINA Y PANTALON FEMENINO, TALLA CHICA COLOR: VERDE AGUA Y AZUL MARINO CEDULA 12, ZONA A.	CH	JGO	1	JGO	219	-	-	219
ZONA A	TLAXCALA	12	12	27101-0153	210	125	0187	00	02	FILIPINA Y PANTALON FEMENINO, TALLA MEDIANA COLOR: VERDE AGUA Y AZUL MARINO CEDULA 12, ZONA A.	M	JGO	1	JGO	285	-	-	285
ZONA A	TLAXCALA	12	12	27101-0153	210	125	0211	00	02	FILIPINA Y PANTALON FEMENINO, TALLA GRANDE COLOR: VERDE AGUA Y AZUL MARINO CEDULA 12, ZONA A.	G	JGO	1	JGO	105	-	-	105
ZONA A	TLAXCALA	12	12	27101-0153	210	125	0229	00	02	FILIPINA Y PANTALON FEMENINO, TALLA CHICA COLOR: AZUL MARINO Y BLANCO CEDULA12, ZONA A.	CH	JGO	1	JGO	36	-	-	36
ZONA A	TLAXCALA	12	12	27101-0153	210	125	0252	00	02	FILIPINA Y PANTALON FEMENINO, TALLA MEDIANA COLOR: AZUL MARINO Y BLANCO CEDULA 12, ZONA A.	M	JGO	1	JGO	35	-	-	35

ANEXO 5. CUADRO DE DISTRIBUCIÓN

Áreas Requirentes: Órganos de Operación Administrativa Desconcentrada de Aguascalientes, Baja California, Baja California Sur, Campeche, Chiapas, Chihuahua, CDMX Norte, CDMX Sur, Coahuila, Colima, Durango, Guanajuato, Guerrero, Hidalgo, Edo. México Oriente, Edo. México Poniente, Jalisco, Michoacán, Morelos, Nayarit, Nuevo León, Oaxaca, Puebla, Querétaro, Quintana Roo, San Luis Potosí, Sinaloa, Sonora, Tabasco, Tamaulipas, Tlaxcala, Veracruz Norte, Veracruz Sur, Yucatán, Zacatecas y Áreas de Nivel Central.

ZONA	OOAD	PARTIDA	CÉDULA	CLAVE CUCOP +	GPO	GEN	ESP	DIF	VAR	DESCRIPCIÓN- SISTEMA DE ABASTO INSTITUCIONAL (SAI)	TALLA	UNIDAD	CANT.	TIPO	ÚNICA ENTREGA RÉGIMEN ORDINARIO	ÚNICA ENTREGA MÉDICOS RESIDENTES	ÚNICA ENTREGA RÉGIMEN IMSS BIENESTAR	TOTAL POR CLAVE Y DESTINO RÉGIMEN ORDINARIO, MÉDICOS RESIDENTES E IMSS BIENESTAR
ZONA A	TLAXCALA	12	12	27101-0153	210	125	0286	00	02	FILIPINA Y PANTALON FEMENINO. TALLA: GRANDE. COLOR: AZUL MARINO Y BLANCO. CEDULA12. ZONA A.	G	JGO	1	JGO	24	-	-	24
ZONA A	TLAXCALA	12	12	27101-0153	210	125	0294	00	02	FILIPINA Y PANTALON FEMENINO. TALLA: CHICA. COLOR: ROSA Y BLANCO. CEDULA 12.ZONA A.	CH	JGO	1	JGO	36	-	-	36
ZONA A	TLAXCALA	12	12	27101-0153	210	125	0328	00	02	FILIPINA Y PANTALON FEMENINO. TALLA: MEDIANA. COLOR: ROSA Y BLANCO. CEDULA 12.ZONA A.	M	JGO	1	JGO	33	-	-	33
ZONA A	TLAXCALA	12	12	27101-0153	210	125	0351	00	02	FILIPINA Y PANTALON FEMENINO. TALLA: GRANDE. COLOR: ROSA Y BLANCO. CEDULA 12.ZONA A.	G	JGO	1	JGO	9	-	-	9
ZONA A	TLAXCALA	12	12	27101-0153	210	125	3348	00	02	FILIPINA Y PANTALON FEMENINO. TALLA: EXTRAGRANDE. COLOR: VERDE AGUA Y AZULMARINO. CEDULA 12. ZONA A.	X	JGO	1	JGO	21	-	-	21
ZONA A	TLAXCALA	12	12	27101-0153	210	125	3355	00	02	FILIPINA Y PANTALON FEMENINO. TALLA: ESPECIAL. COLOR: VERDE AGUA Y AZUL MARINO.CEDULA 12. ZONA A.	ES	JGO	1	JGO	6	-	-	6
ZONA A	TLAXCALA	12	12	27101-0153	210	125	3363	00	02	FILIPINA Y PANTALON FEMENINO. TALLA: EXTRAGRANDE. COLOR: AZUL MARINO Y BLANCO.CEDULA 12. ZONA A.	X	JGO	1	JGO	3	-	-	3
ZONA A	TLAXCALA	12	12	27101-0153	210	125	3371	00	02	FILIPINA Y PANTALON FEMENINO. TALLA: ESPECIAL. COLOR: AZUL MARINO Y BLANCO.CEDULA 12. ZONA A.	ES	JGO	1	JGO	6	-	-	6
ZONA A	TLAXCALA	12	12	27101-0153	210	125	3397	00	02	FILIPINA Y PANTALON FEMENINO. TALLA: ESPECIAL. COLOR: ROSA Y BLANCO. CEDULA 12.ZONA A.	ES	JGO	1	JGO	3	-	-	3
ZONA A	TLAXCALA	12	12	27101-0153	210	125	3777	00	02	FILIPINA Y PANTALON FEMENINO. TALLA: CHICA. COLOR: BLANCO. CEDULA 12. ZONA A.	CH	JGO	1	JGO	6	-	-	6
ZONA A	TLAXCALA	12	12	27101-0153	210	125	3785	00	02	FILIPINA Y PANTALON FEMENINO. TALLA: MEDIANA. COLOR: BLANCO. CEDULA 12. ZONA A.	M	JGO	1	JGO	3	-	-	3
ZONA A	TLAXCALA	12	12	27101-0153	210	125	3793	00	02	FILIPINA Y PANTALON FEMENINO. TALLA: GRANDE. COLOR: BLANCO. CEDULA 12. ZONA A.	G	JGO	1	JGO	3	-	-	3
ZONA A	TLAXCALA	12	12	27101-0153	210	125	3819	00	02	FILIPINA Y PANTALON FEMENINO. TALLA: ESPECIAL. COLOR: BLANCO. CEDULA 12. ZONA A.	ES	JGO	1	JGO	3	-	-	3
ZONA A	ZACATECAS	12	12	27101-0153	210	125	0153	00	02	FILIPINA Y PANTALON FEMENINO. TALLA: CHICA. COLOR: VERDE AGUA Y AZUL MARINO.CEDULA 12. ZONA A.	CH	JGO	1	JGO	195	-	-	195

DIVISIÓN DE CONTRATOS

ANEXO 5. CUADRO DE DISTRIBUCIÓN

Áreas Requirentes: Órganos de Operación Administrativa Desconcentrada de Aguascalientes, Baja California, Baja California Sur, Campeche, Chiapas, Chihuahua, CDMX Norte, CDMX Sur, Coahuila, Colima, Durango, Guanajuato, Guerrero, Hidalgo, Edo México Oriente, Edo. México Poniente, Jalisco, Michoacán, Morelos, Nayarit, Nuevo León, Oaxaca, Puebla, Querétaro, Quintana Roo, San Luis Potosí, Sinaloa, Sonora, Tabasco, Tamaulipas, Tlaxcala, Veracruz Norte, Veracruz Sur, Yucatán, Zacatecas y Áreas de Nivel Central

ZONA	OOAD	PARTIDA	CÉDULA	CLAVE CUCOP +	GPO	GEN	ESP	DIF	VAR	DESCRIPCIÓN- SISTEMA DE ABASTO INSTITUCIONAL (SAI)	TALLA	UNIDAD	CANT.	TIPO	ÚNICA ENTREGA RÉGIMEN ORDINARIO	ÚNICA ENTREGA MÉDICOS RESIDENTES	ÚNICA ENTREGA RÉGIMEN IMSS BIENESTAR	TOTAL POR CLAVE Y DESTINO RÉGIMEN ORDINARIO, MÉDICOS RESIDENTES E IMSS BIENESTAR
ZONA A	ZACATECAS	12	12	27101-0153	210	125	0187	00	02	FILIPINA Y PANTALON FEMENINO TALLA MEDIANA, COLOR VERDE AGUA Y AZUL MARINO CEDULA 12, ZONA A	M	JGO	1	JGO	303	-	-	303
ZONA A	ZACATECAS	12	12	27101-0153	210	125	0211	00	02	FILIPINA Y PANTALON FEMENINO, TALLA GRANDE, COLOR: VERDE AGUA Y AZUL MARINO CEDULA 12, ZONA A	G	JGO	1	JGO	147	-	-	147
ZONA A	ZACATECAS	12	12	27101-0153	210	125	0229	00	02	FILIPINA Y PANTALON FEMENINO, TALLA CHICA, COLOR: AZUL MARINO Y BLANCO CEDULA12, ZONA A	CH	JGO	1	JGO	43	-	3	46
ZONA A	ZACATECAS	12	12	27101-0153	210	125	0252	00	02	FILIPINA Y PANTALON FEMENINO, TALLA MEDIANA, COLOR AZUL MARINO Y BLANCO CEDULA 12, ZONA A	M	JGO	1	JGO	38	-	15	53
ZONA A	ZACATECAS	12	12	27101-0153	210	125	0286	00	02	FILIPINA Y PANTALON FEMENINO, TALLA GRANDE COLOR AZUL MARINO Y BLANCO CEDULA12, ZONA A	G	JGO	1	JGO	48	-	9	57
ZONA A	ZACATECAS	12	12	27101-0153	210	125	0294	00	02	FILIPINA Y PANTALON FEMENINO, TALLA CHICA, COLOR: ROSA Y BLANCO, CEDULA 12 ZONA A	CH	JGO	1	JGO	42	-	-	42
ZONA A	ZACATECAS	12	12	27101-0153	210	125	0328	00	02	FILIPINA Y PANTALON FEMENINO, TALLA: MEDIANA, COLOR ROSA Y BLANCO, CEDULA 12 ZONA A	M	JGO	1	JGO	15	-	-	15
ZONA A	ZACATECAS	12	12	27101-0153	210	125	0351	00	02	FILIPINA Y PANTALON FEMENINO, TALLA GRANDE, COLOR ROSA Y BLANCO CEDULA 12 ZONA A	G	JGO	1	JGO	12	-	3	15
ZONA A	ZACATECAS	12	12	27101-0153	210	125	3348	00	02	FILIPINA Y PANTALON FEMENINO, TALLA EXTRAGRANDE, COLOR: VERDE AGUA Y AZULMARINO, CEDULA 12, ZONA A	X	JGO	1	JGO	39	-	-	39
ZONA A	ZACATECAS	12	12	27101-0153	210	125	3355	00	02	FILIPINA Y PANTALON FEMENINO, TALLA: ESPECIAL, COLOR VERDE AGUA Y AZUL MARINO CEDULA 12, ZONA A	ES	JGO	1	JGO	24	-	-	24
ZONA A	ZACATECAS	12	12	27101-0153	210	125	3363	00	02	FILIPINA Y PANTALON FEMENINO, TALLA EXTRAGRANDE, COLOR AZUL MARINO Y BLANCO,CEDULA 12, ZONA A	X	JGO	1	JGO	3	-	-	3
ZONA A	ZACATECAS	12	12	27101-0153	210	125	3371	00	02	FILIPINA Y PANTALON FEMENINO, TALLA ESPECIAL, COLOR AZUL MARINO Y BLANCO,CEDULA 12, ZONA A	ES	JGO	1	JGO	3	-	3	6
ZONA A	ZACATECAS	12	12	27101-0153	210	125	3397	00	02	FILIPINA Y PANTALON FEMENINO, TALLA: ESPECIAL, COLOR, ROSA Y BLANCO, CEDULA 12 ZONA A	ES	JGO	1	JGO	3	-	3	6
ZONA A	ZACATECAS	12	12	27101-0153	210	125	3777	00	02	FILIPINA Y PANTALON FEMENINO, TALLA CHICA, COLOR BLANCO, CEDULA 12, ZONA A	CH	JGO	1	JGO	6	-	-	6

ANEXO 5. CUADRO DE DISTRIBUCIÓN

Areas Requirentes: Órganos de Operación Administrativa Desconcentrada de Aguascalientes, Baja California, Baja California Sur, Campeche, Chiapas, Chihuahua, CDMX Norte, CDMX Sur, Coahuila, Colima, Durango, Guanajuato, Guerrero, Hidalgo, Edo. México Oriente, Edo. México Poniente, Jalisco, Michoacán, Morelos, Nayarit, Nuevo León, Oaxaca, Puebla, Querétaro, Quintana Roo, San Luis Potosí, Sinaloa, Sonora, Tabasco, Tamaulipas, Tlaxcala, Veracruz Norte, Veracruz Sur, Yucatán, Zacatecas y Áreas de Nivel Central.

ZONA	OOAD	PARTIDA	CÉDULA	CLAVE CUCOP +	GPO	GEN	ESP	DIF	VAR	DESCRIPCIÓN- SISTEMA DE ABASTO INSTITUCIONAL (SAI)	TALLA	UNIDAD	CANT.	TIPO	ÚNICA ENTREGA RÉGIMEN ORDINARIO	ÚNICA ENTREGA MÉDICOS RESIDENTES	ÚNICA ENTREGA RÉGIMEN IMSS BIENESTAR	TOTAL POR CLAVE Y DESTINO RÉGIMEN ORDINARIO, MÉDICOS RESIDENTES E IMSS BIENESTAR
ZONA A	ZACATECAS	12	12	27101-0153	210	125	3793	00	02	FILIPINA Y PANTALON FEMENINO. TALLA: GRANDE. COLOR: BLANCO. CEDULA 12. ZONA A.	G	JGO	1	JGO	3	-	-	3
ZONA A	ZACATECAS	12	12	27101-0153	210	125	4940	00	02	FILIPINA Y PANTALON FEMENINO. TALLA: PLUS. COLOR: VERDE AGUA Y AZUL MARINO.CEDULA 12. ZONA A.	PL	JGO	1	JGO	6	-	-	6
ZONA B	BAJA CALIFORNIA	12	12	27101-0153	210	125	5244	00	02	FILIPINA Y PANTALON FEMENINO. TALLA: CHICA. COLOR: AZUL MARINO Y BLANCO. CEDULA12. ZONA B.	CH	JGO	1	JGO	122	-	3	125
ZONA B	BAJA CALIFORNIA	12	12	27101-0153	210	125	5251	00	02	FILIPINA Y PANTALON FEMENINO. TALLA: MEDIANA. COLOR: AZUL MARINO Y BLANCO.CEDULA 12. ZONA B.	M	JGO	1	JGO	211	-	3	214
ZONA B	BAJA CALIFORNIA	12	12	27101-0153	210	125	5269	00	02	FILIPINA Y PANTALON FEMENINO. TALLA: GRANDE. COLOR: AZUL MARINO Y BLANCO. CEDULA12. ZONA B.	G	JGO	1	JGO	186	-	3	189
ZONA B	BAJA CALIFORNIA	12	12	27101-0153	210	125	5277	00	02	FILIPINA Y PANTALON FEMENINO. TALLA: EXTRAGRANDE. COLOR: AZUL MARINO Y BLANCO.CEDULA 12. ZONA B.	X	JGO	1	JGO	25	-	-	25
ZONA B	BAJA CALIFORNIA	12	12	27101-0153	210	125	5285	00	02	FILIPINA Y PANTALON FEMENINO. TALLA: ESPECIAL. COLOR: AZUL MARINO Y BLANCO.CEDULA 12. ZONA B.	ES	JGO	1	JGO	31	-	-	31
ZONA B	BAJA CALIFORNIA	12	12	27101-0153	210	125	5293	00	02	FILIPINA Y PANTALON FEMENINO. TALLA: PLUS. COLOR: AZUL MARINO Y BLANCO. CEDULA12. ZONA B.	PL	JGO	1	JGO	3	-	-	3
ZONA B	BAJA CALIFORNIA	12	12	27101-0153	210	125	5301	00	02	FILIPINA Y PANTALON FEMENINO. TALLA: CHICA. COLOR: BLANCO. CEDULA 12. ZONA B.	CH	JGO	1	JGO	30	-	-	30
ZONA B	BAJA CALIFORNIA	12	12	27101-0153	210	125	5319	00	02	FILIPINA Y PANTALON FEMENINO. TALLA: MEDIANA. COLOR: BLANCO. CEDULA 12. ZONA B.	M	JGO	1	JGO	27	-	-	27
ZONA B	BAJA CALIFORNIA	12	12	27101-0153	210	125	5327	00	02	FILIPINA Y PANTALON FEMENINO. TALLA: GRANDE. COLOR: BLANCO. CEDULA 12. ZONA B.	G	JGO	1	JGO	30	-	-	30
ZONA B	BAJA CALIFORNIA	12	12	27101-0153	210	125	5335	00	02	FILIPINA Y PANTALON FEMENINO. TALLA: EXTRAGRANDE. COLOR: BLANCO. CEDULA 12 ZONAB.	X	JGO	1	JGO	3	-	-	3
ZONA B	BAJA CALIFORNIA	12	12	27101-0153	210	125	5343	00	02	FILIPINA Y PANTALON FEMENINO. TALLA: ESPECIAL. COLOR: BLANCO. CEDULA 12. ZONA B.	ES	JGO	1	JGO	3	-	-	3
ZONA B	BAJA CALIFORNIA	12	12	27101-0153	210	125	5350	00	02	FILIPINA Y PANTALON FEMENINO. TALLA: PLUS. COLOR: BLANCO. CEDULA 12. ZONA B.	PL	JGO	1	JGO	3	-	-	3
ZONA B	BAJA CALIFORNIA	12	12	27101-0153	210	125	5368	00	02	FILIPINA Y PANTALON FEMENINO. TALLA: CHICA. COLOR: VERDE AGUA Y BLANCO. CEDULA12. ZONA B.	CH	JGO	1	JGO	954	-	-	954

ANEXOS
DIVISIÓN DE CONTRATOS

ANEXO 5. CUADRO DE DISTRIBUCIÓN

Areas Requirentes: Órganos de Operación Administrativa Desconcentrada de Aguascalientes, Baja California, Baja California Sur, Campeche, Chiapas, Chihuahua, CDMX Norte, CDMX Sur, Coahuila, Colima, Durango, Guanajuato, Guerrero, Hidalgo, Edo. México Oriente, Edo. México Poniente, Jalisco, Michoacán, Morelos, Nayarit, Nuevo León, Oaxaca, Puebla, Querétaro, Quintana Roo, San Luis Potosí, Sinaloa, Sonora, Tabasco, Tamaulipas, Tlaxcala, Veracruz Norte, Veracruz Sur, Yucatán, Zacatecas y Áreas de Nivel Central.

ZONA	OOAD	PARTIDA	CÉDULA	CLAVE CUCOP +	GPO	GEN	ESP	DIF	VAR	DESCRIPCIÓN- SISTEMA DE ABASTO INSTITUCIONAL (SAI)	TALLA	UNIDAD	CANT.	TIPO	ÚNICA ENTREGA RÉGIMEN ORDINARIO	ÚNICA ENTREGA MÉDICOS RESIDENTES	ÚNICA ENTREGA RÉGIMEN IMSS BIENESTAR	TOTAL POR CLAVE Y DESTINO RÉGIMEN ORDINARIO, MÉDICOS RESIDENTES E IMSS BIENESTAR
ZONA B	BAJA CALIFORNIA	12	12	27101-0153	210	125	5376	00	02	FILIPINA Y PANTALON FEMENINO. TALLA MEDIANA. COLOR: VERDE AGUA Y BLANCO. CEDULA12. ZONA B.	M	JGO	1	JGO	1,071	-	-	1,071
ZONA B	BAJA CALIFORNIA	12	12	27101-0153	210	125	5384	00	02	FILIPINA Y PANTALON FEMENINO. TALLA GRANDE. COLOR: VERDE AGUA Y BLANCO. CEDULA12. ZONA B.	G	JGO	1	JGO	699	-	-	699
ZONA B	BAJA CALIFORNIA	12	12	27101-0153	210	125	5392	00	02	FILIPINA Y PANTALON FEMENINO. TALLA EXTRAGRANDE. COLOR: VERDE AGUA Y BLANCO.CEDULA 12. ZONA B.	X	JGO	1	JGO	159	-	-	159
ZONA B	BAJA CALIFORNIA	12	12	27101-0153	210	125	5400	00	02	FILIPINA Y PANTALON FEMENINO. TALLA ESPECIAL. COLOR: VERDE AGUA Y BLANCO.CEDULA 12. ZONA B.	ES	JGO	1	JGO	162	-	-	162
ZONA B	BAJA CALIFORNIA	12	12	27101-0153	210	125	5418	00	02	FILIPINA Y PANTALON FEMENINO. TALLA. PLUS. COLOR. VERDE AGUA Y BLANCO. CEDULA12 ZONA B.	PL	JGO	1	JGO	18	-	-	18
ZONA B	BAJA CALIFORNIA	12	12	27101-0153	210	125	5426	00	02	FILIPINA Y PANTALON FEMENINO. TALLA CHICA COLOR. ROSA Y BLANCO CEDULA 12.ZONA B.	CH	JGO	1	JGO	117	-	-	117
ZONA B	BAJA CALIFORNIA	12	12	27101-0153	210	125	5434	00	02	FILIPINA Y PANTALON FEMENINO. TALLA: MEDIANA. COLOR: ROSA Y BLANCO. CEDULA 12 ZONA B.	M	JGO	1	JGO	84	-	3	87
ZONA B	BAJA CALIFORNIA	12	12	27101-0153	210	125	5442	00	02	FILIPINA Y PANTALON FEMENINO. TALLA GRANDE. COLOR ROSA Y BLANCO. CEDULA 12 ZONA B.	G	JGO	1	JGO	33	-	-	33
ZONA B	BAJA CALIFORNIA	12	12	27101-0153	210	125	5467	00	02	FILIPINA Y PANTALON FEMENINO. TALLA ESPECIAL. COLOR: ROSA Y BLANCO. CEDULA 12 ZONA B.	ES	JGO	1	JGO	3	-	-	3
ZONA B	BAJA CALIFORNIA SUR	12	12	27101-0153	210	125	5244	00	02	FILIPINA Y PANTALON FEMENINO. TALLA CHICA COLOR AZUL MARINO Y BLANCO. CEDULA12. ZONA B.	CH	JGO	1	JGO	45	-	-	45
ZONA B	BAJA CALIFORNIA SUR	12	12	27101-0153	210	125	5251	00	02	FILIPINA Y PANTALON FEMENINO. TALLA MEDIANA COLOR. AZUL MARINO Y BLANCO.CEDULA 12. ZONA B.	M	JGO	1	JGO	102	-	-	102
ZONA B	BAJA CALIFORNIA SUR	12	12	27101-0153	210	125	5269	00	02	FILIPINA Y PANTALON FEMENINO. TALLA GRANDE COLOR AZUL MARINO Y BLANCO. CEDULA12. ZONA B.	G	JGO	1	JGO	46	-	-	46
ZONA B	BAJA CALIFORNIA SUR	12	12	27101-0153	210	125	5277	00	02	FILIPINA Y PANTALON FEMENINO. TALLA EXTRAGRANDE. COLOR AZUL MARINO Y BLANCO.CEDULA 12. ZONA B.	X	JGO	1	JGO	19	-	-	19
ZONA B	BAJA CALIFORNIA SUR	12	12	27101-0153	210	125	5285	00	02	FILIPINA Y PANTALON FEMENINO. TALLA ESPECIAL. COLOR. AZUL MARINO Y BLANCO.CEDULA 12. ZONA B.	ES	JGO	1	JGO	6	-	-	6

ANEXO 5. CUADRO DE DISTRIBUCIÓN

Áreas Requirentes: Órganos de Operación Administrativa Desconcentrada de Aguascalientes, Baja California, Baja California Sur, Campeche, Chiapas, Chihuahua, CDMX Norte, CDMX Sur, Coahuila, Colima, Durango, Guanajuato, Guerrero, Hidalgo, Edo. México Oriente, Edo. México Poniente, Jalisco, Michoacán, Morelos, Nayarit, Nuevo León, Oaxaca, Puebla, Querétaro, Quintana Roo, San Luis Potosí, Sinaloa, Sonora, Tabasco, Tamaulipas, Tlaxcala, Veracruz Norte, Veracruz Sur, Yucatán, Zacatecas y Áreas de Nivel Central.

ZONA	OOAD	PARTIDA	CÉDULA	CLAVE CUCOP +	GPO	GEN	ESP	DIF	VAR	DESCRIPCIÓN- SISTEMA DE ABASTO INSTITUCIONAL (SAI)	TALLA	UNIDAD	CANT.	TIPO	ÚNICA ENTREGA RÉGIMEN ORDINARIO	ÚNICA ENTREGA MÉDICOS RESIDENTES	ÚNICA ENTREGA RÉGIMEN IMSS BIENESTAR	TOTAL POR CLAVE Y DESTINO RÉGIMEN ORDINARIO, MÉDICOS RESIDENTES E IMSS BIENESTAR
ZONA B	BAJA CALIFORNIA SUR	12	12	27101-0153	210	125	5293	00	02	FILIPINA Y PANTALON FEMENINO. TALLA: PLUS. COLOR: AZUL MARINO Y BLANCO. CEDULA12. ZONA B.	PL	JGO	1	JGO	3	-	-	3
ZONA B	BAJA CALIFORNIA SUR	12	12	27101-0153	210	125	5301	00	02	FILIPINA Y PANTALON FEMENINO. TALLA: CHICA. COLOR: BLANCO. CEDULA 12. ZONA B.	CH	JGO	1	JGO	9	-	-	9
ZONA B	BAJA CALIFORNIA SUR	12	12	27101-0153	210	125	5319	00	02	FILIPINA Y PANTALON FEMENINO. TALLA: MEDIANA. COLOR: BLANCO. CEDULA 12. ZONA B.	M	JGO	1	JGO	12	-	-	12
ZONA B	BAJA CALIFORNIA SUR	12	12	27101-0153	210	125	5368	00	02	FILIPINA Y PANTALON FEMENINO. TALLA: CHICA. COLOR: VERDE AGUA Y BLANCO. CEDULA12. ZONA B.	CH	JGO	1	JGO	240	-	-	240
ZONA B	BAJA CALIFORNIA SUR	12	12	27101-0153	210	125	5376	00	02	FILIPINA Y PANTALON FEMENINO. TALLA: MEDIANA. COLOR: VERDE AGUA Y BLANCO. CEDULA12. ZONA B.	M	JGO	1	JGO	357	-	-	357
ZONA B	BAJA CALIFORNIA SUR	12	12	27101-0153	210	125	5384	00	02	FILIPINA Y PANTALON FEMENINO. TALLA: GRANDE. COLOR: VERDE AGUA Y BLANCO. CEDULA12. ZONA B.	G	JGO	1	JGO	225	-	-	225
ZONA B	BAJA CALIFORNIA SUR	12	12	27101-0153	210	125	5392	00	02	FILIPINA Y PANTALON FEMENINO. TALLA: EXTRAGRANDE. COLOR: VERDE AGUA Y BLANCO.CEDULA 12. ZONA B.	X	JGO	1	JGO	57	-	-	57
ZONA B	BAJA CALIFORNIA SUR	12	12	27101-0153	210	125	5400	00	02	FILIPINA Y PANTALON FEMENINO. TALLA: ESPECIAL. COLOR: VERDE AGUA Y BLANCO.CEDULA 12. ZONA B.	ES	JGO	1	JGO	18	-	-	18
ZONA B	BAJA CALIFORNIA SUR	12	12	27101-0153	210	125	5418	00	02	FILIPINA Y PANTALON FEMENINO. TALLA: PLUS. COLOR: VERDE AGUA Y BLANCO. CEDULA12. ZONA B.	PL	JGO	1	JGO	12	-	-	12
ZONA B	BAJA CALIFORNIA SUR	12	12	27101-0153	210	125	5426	00	02	FILIPINA Y PANTALON FEMENINO. TALLA: CHICA. COLOR: ROSA Y BLANCO. CEDULA 12.ZONA B.	CH	JGO	1	JGO	36	-	-	36
ZONA B	BAJA CALIFORNIA SUR	12	12	27101-0153	210	125	5434	00	02	FILIPINA Y PANTALON FEMENINO. TALLA: MEDIANA. COLOR: ROSA Y BLANCO. CEDULA 12.ZONA B.	M	JGO	1	JGO	15	-	-	15
ZONA B	BAJA CALIFORNIA SUR	12	12	27101-0153	210	125	5442	00	02	FILIPINA Y PANTALON FEMENINO. TALLA: GRANDE. COLOR: ROSA Y BLANCO. CEDULA 12.ZONA B.	G	JGO	1	JGO	12	-	-	12
ZONA B	CAMPECHE	12	12	27101-0153	210	125	5244	00	02	FILIPINA Y PANTALON FEMENINO. TALLA: CHICA. COLOR: AZUL MARINO Y BLANCO. CEDULA12. ZONA B.	CH	JGO	1	JGO	28	-	-	28
ZONA B	CAMPECHE	12	12	27101-0153	210	125	5251	00	02	FILIPINA Y PANTALON FEMENINO. TALLA: MEDIANA. COLOR: AZUL MARINO Y BLANCO.CEDULA 12. ZONA B.	M	JGO	1	JGO	40	-	9	49

DIVISIÓN DE CONTRATOS

ANEXO 5. CUADRO DE DISTRIBUCIÓN

Areas Requirentes: Órganos de Operación Administrativa Desconcentrada de Aguascalientes, Baja California, Baja California Sur, Campeche, Chiapas, Chihuahua, CDMX Norte, CDMX Sur, Coahuila, Colima, Durango, Guanajuato, Guerrero, Hidalgo, Edo. México Oriente, Edo. México Poniente, Jalisco, Michoacán, Morelos, Nayarit, Nuevo León, Oaxaca, Puebla, Querétaro, Quintana Roo, San Luis Potosí, Sinaloa, Sonora, Tabasco, Tamaulipas, Tlaxcala, Veracruz Norte, Veracruz Sur, Yucatán, Zacatecas y Áreas de Nivel Central

ZONA	OOAD	PARTIDA	CÉDULA	CLAVE CUCOP +	GPO	GEN	ESP	DIF	VAR	DESCRIPCIÓN- SISTEMA DE ABASTO INSTITUCIONAL (SAI)	TALLA	UNIDAD	CANT.	TIPO	ÚNICA ENTREGA RÉGIMEN ORDINARIO	ÚNICA ENTREGA MÉDICOS RESIDENTES	ÚNICA ENTREGA RÉGIMEN IMSS BIENESTAR	TOTAL POR CLAVE Y DESTINO RÉGIMEN ORDINARIO, MÉDICOS RESIDENTES E IMSS BIENESTAR
ZONA B	CAMPECHE	12	12	27101-0153	210	125	5269	00	02	FILIPINA Y PANTALON FEMENINO TALLA GRANDE COLOR: AZUL MARINO Y BLANCO CEDULA12. ZONA B.	G	JGO	1	JGO	37	-	9	46
ZONA B	CAMPECHE	12	12	27101-0153	210	125	5277	00	02	FILIPINA Y PANTALON FEMENINO TALLA EXTRAGRANDE. COLOR: AZUL MARINO Y BLANCO CEDULA 12. ZONA B.	X	JGO	1	JGO	9	-	-	9
ZONA B	CAMPECHE	12	12	27101-0153	210	125	5301	00	02	FILIPINA Y PANTALON FEMENINO TALLA CHICA COLOR BLANCO CEDULA 12. ZONA B	CH	JGO	1	JGO	9	-	-	9
ZONA B	CAMPECHE	12	12	27101-0153	210	125	5319	00	02	FILIPINA Y PANTALON FEMENINO TALLA MEDIANA. COLOR: BLANCO CEDULA 12. ZONA B	M	JGO	1	JGO	6	-	-	6
ZONA B	CAMPECHE	12	12	27101-0153	210	125	5327	00	02	FILIPINA Y PANTALON FEMENINO TALLA GRANDE COLOR: BLANCO CEDULA 12. ZONA B.	G	JGO	1	JGO	6	-	-	6
ZONA B	CAMPECHE	12	12	27101-0153	210	125	5368	00	02	FILIPINA Y PANTALON FEMENINO. TALLA CHICA. COLOR: VERDE AGUA Y BLANCO CEDULA12. ZONA B.	CH	JGO	1	JGO	132	-	-	132
ZONA B	CAMPECHE	12	12	27101-0153	210	125	5376	00	02	FILIPINA Y PANTALON FEMENINO. TALLA MEDIANA. COLOR VERDE AGUA Y BLANCO CEDULA12. ZONA B.	M	JGO	1	JGO	213	-	-	213
ZONA B	CAMPECHE	12	12	27101-0153	210	125	5384	00	02	FILIPINA Y PANTALON FEMENINO TALLA GRANDE COLOR: VERDE AGUA Y BLANCO CEDULA12. ZONA B.	G	JGO	1	JGO	201	-	-	201
ZONA B	CAMPECHE	12	12	27101-0153	210	125	5392	00	02	FILIPINA Y PANTALON FEMENINO. TALLA EXTRAGRANDE COLOR VERDE AGUA Y BLANCO CEDULA 12. ZONA B.	X	JGO	1	JGO	51	-	-	51
ZONA B	CAMPECHE	12	12	27101-0153	210	125	5400	00	02	FILIPINA Y PANTALON FEMENINO TALLA ESPECIAL COLOR: VERDE AGUA Y BLANCO CEDULA 12. ZONA B.	ES	JGO	1	JGO	21	-	-	21
ZONA B	CAMPECHE	12	12	27101-0153	210	125	5418	00	02	FILIPINA Y PANTALON FEMENINO. TALLA PLUS COLOR VERDE AGUA Y BLANCO CEDULA12 ZONA B.	PL	JGO	1	JGO	6	-	-	6
ZONA B	CAMPECHE	12	12	27101-0153	210	125	5426	00	02	FILIPINA Y PANTALON FEMENINO TALLA CHICA COLOR. ROSA Y BLANCO. CEDULA 12 ZONA B.	CH	JGO	1	JGO	30	-	6	36
ZONA B	CAMPECHE	12	12	27101-0153	210	125	5434	00	02	FILIPINA Y PANTALON FEMENINO TALLA: MEDIANA COLOR. ROSA Y BLANCO. CEDULA 12 ZONA B.	M	JGO	1	JGO	9	-	-	9
ZONA B	CAMPECHE	12	12	27101-0153	210	125	5442	00	02	FILIPINA Y PANTALON FEMENINO. TALLA GRANDE COLOR ROSA Y BLANCO CEDULA 12 ZONA B.	G	JGO	1	JGO	6	-	6	12

ANEXO 5. CUADRO DE DISTRIBUCIÓN

Áreas Requirentes: Órganos de Operación Administrativa Desconcentrada de Aguascalientes, Baja California, Baja California Sur, Campeche, Chiapas, Chihuahua, CDMX Norte, CDMX Sur, Coahuila, Colima, Durango, Guanajuato, Guerrero, Hidalgo, Edo. México Oriente, Edo. México Poniente, Jalisco, Michoacán, Morelos, Nayarit, Nuevo León, Oaxaca, Puebla, Querétaro, Quintana Roo, San Luis Potosí, Sinaloa, Sonora, Tabasco, Tamaulipas, Tlaxcala, Veracruz Norte, Veracruz Sur, Yucatán, Zacatecas y Áreas de Nivel Central.

ZONA	OOAD	PARTIDA	CÉDULA	CLAVE CUCOP +	GPO	GEN	ESP	DIF	VAR	DESCRIPCIÓN- SISTEMA DE ABASTO INSTITUCIONAL (SAI)	TALLA	UNIDAD	CANT.	TIPO	ÚNICA ENTREGA RÉGIMEN ORDINARIO	ÚNICA ENTREGA MÉDICOS RESIDENTES	ÚNICA ENTREGA RÉGIMEN IMSS BIENESTAR	TOTAL POR CLAVE Y DESTINO RÉGIMEN ORDINARIO, MÉDICOS RESIDENTES E IMSS BIENESTAR
ZONA B	CAMPECHE	12	12	27101-0153	210	125	5459	00	02	FILIPINA Y PANTALON FEMENINO. TALLA: EXTRAGRANDE. COLOR: ROSA Y BLANCO. CEDULA12. ZONA B.	X	JGO	1	JGO	3	-	-	3
ZONA B	CAMPECHE	12	12	27101-0153	210	125	5475	00	02	FILIPINA Y PANTALON FEMENINO. TALLA: PLUS. COLOR: ROSA Y BLANCO. CEDULA 12. ZONAB.	PL	JGO	1	JGO	-	-	3	3
ZONA B	CHIAPAS	12	12	27101-0153	210	125	5244	00	02	FILIPINA Y PANTALON FEMENINO. TALLA: CHICA. COLOR: AZUL MARINO Y BLANCO. CEDULA12. ZONA B.	CH	JGO	1	JGO	81	-	30	111
ZONA B	CHIAPAS	12	12	27101-0153	210	125	5251	00	02	FILIPINA Y PANTALON FEMENINO. TALLA: MEDIANA. COLOR: AZUL MARINO Y BLANCO.CEDULA 12. ZONA B.	M	JGO	1	JGO	65	-	45	110
ZONA B	CHIAPAS	12	12	27101-0153	210	125	5269	00	02	FILIPINA Y PANTALON FEMENINO. TALLA: GRANDE. COLOR: AZUL MARINO Y BLANCO. CEDULA12. ZONA B.	G	JGO	1	JGO	62	-	-	62
ZONA B	CHIAPAS	12	12	27101-0153	210	125	5277	00	02	FILIPINA Y PANTALON FEMENINO. TALLA: EXTRAGRANDE. COLOR: AZUL MARINO Y BLANCO.CEDULA 12. ZONA B.	X	JGO	1	JGO	12	-	-	12
ZONA B	CHIAPAS	12	12	27101-0153	210	125	5285	00	02	FILIPINA Y PANTALON FEMENINO. TALLA: ESPECIAL. COLOR: AZUL MARINO Y BLANCO.CEDULA 12. ZONA B.	ES	JGO	1	JGO	6	-	-	6
ZONA B	CHIAPAS	12	12	27101-0153	210	125	5301	00	02	FILIPINA Y PANTALON FEMENINO. TALLA: CHICA. COLOR: BLANCO. CEDULA 12. ZONA B.	CH	JGO	1	JGO	6	-	-	6
ZONA B	CHIAPAS	12	12	27101-0153	210	125	5319	00	02	FILIPINA Y PANTALON FEMENINO. TALLA: MEDIANA. COLOR: BLANCO. CEDULA 12. ZONA B.	M	JGO	1	JGO	21	-	-	21
ZONA B	CHIAPAS	12	12	27101-0153	210	125	5327	00	02	FILIPINA Y PANTALON FEMENINO. TALLA: GRANDE. COLOR: BLANCO. CEDULA 12. ZONA B.	G	JGO	1	JGO	3	-	-	3
ZONA B	CHIAPAS	12	12	27101-0153	210	125	5335	00	02	FILIPINA Y PANTALON FEMENINO. TALLA: EXTRAGRANDE. COLOR: BLANCO. CEDULA 12. ZONAB.	X	JGO	1	JGO	3	-	-	3
ZONA B	CHIAPAS	12	12	27101-0153	210	125	5368	00	02	FILIPINA Y PANTALON FEMENINO. TALLA: CHICA. COLOR: VERDE AGUA Y BLANCO. CEDULA12. ZONA B.	CH	JGO	1	JGO	171	-	-	171
ZONA B	CHIAPAS	12	12	27101-0153	210	125	5376	00	02	FILIPINA Y PANTALON FEMENINO. TALLA: MEDIANA. COLOR: VERDE AGUA Y BLANCO. CEDULA12. ZONA B.	M	JGO	1	JGO	324	-	-	324
ZONA B	CHIAPAS	12	12	27101-0153	210	125	5384	00	02	FILIPINA Y PANTALON FEMENINO. TALLA: GRANDE. COLOR: VERDE AGUA Y BLANCO. CEDULA12. ZONA B.	G	JGO	1	JGO	228	-	-	228

DIVISION DE CONTRATOS ANEXOS

ANEXO 5. CUADRO DE DISTRIBUCIÓN

Áreas Requirentes. Órganos de Operación Administrativa Desconcentrada de Aguascalientes, Baja California, Baja California Sur, Campeche, Chiapas, Chihuahua, CDMX Norte, CDMX Sur, Coahuila, Colima, Durango, Guanajuato, Guerrero, Hidalgo, Edo. México Oriente, Edo. México Poniente, Jalisco, Michoacán, Morelos, Nayarit, Nuevo León, Oaxaca, Puebla, Querétaro, Quintana Roo, San Luis Potosí, Sinaloa, Sonora, Tabasco, Tamaulipas, Tlaxcala, Veracruz Norte, Veracruz Sur, Yucatán, Zacatecas y Áreas de Nivel Central.

ZONA	OOAD	PARTIDA	CÉDULA	CLAVE CUCOP +	GPO	GEN	ESP	DIF	VAR	DESCRIPCIÓN- SISTEMA DE ABASTO INSTITUCIONAL (SAI)	TALLA	UNIDAD	CANT.	TIPO	ÚNICA ENTREGA RÉGIMEN ORDINARIO	ÚNICA ENTREGA MÉDICOS RESIDENTES	ÚNICA ENTREGA RÉGIMEN IMSS BIENESTAR	TOTAL POR CLAVE Y DESTINO RÉGIMEN ORDINARIO, MÉDICOS RESIDENTES E IMSS BIENESTAR
ZONA B	CHIAPAS	12	12	27101-0153	210	125	5392	00	02	FILIPINA Y PANTALON FEMENINO. TALLA: EXTRAGRANDE COLOR: VERDE AGUA Y BLANCO.CEDULA 12. ZONA B	X	JGO	1	JGO	48	-	-	48
ZONA B	CHIAPAS	12	12	27101-0153	210	125	5400	00	02	FILIPINA Y PANTALON FEMENINO. TALLA: ESPECIAL. COLOR: VERDE AGUA Y BLANCO.CEDULA 12. ZONA B	ES	JGO	1	JGO	6	-	-	6
ZONA B	CHIAPAS	12	12	27101-0153	210	125	5426	00	02	FILIPINA Y PANTALON FEMENINO. TALLA: CHICA. COLOR: ROSA Y BLANCO. CEDULA 12.ZONA B.	CH	JGO	1	JGO	33	-	6	39
ZONA B	CHIAPAS	12	12	27101-0153	210	125	5434	00	02	FILIPINA Y PANTALON FEMENINO. TALLA: MEDIANA. COLOR: ROSA Y BLANCO. CEDULA 12.ZONA B.	M	JGO	1	JGO	24	-	12	36
ZONA B	CHIAPAS	12	12	27101-0153	210	125	5442	00	02	FILIPINA Y PANTALON FEMENINO. TALLA: GRANDE. COLOR: ROSA Y BLANCO. CEDULA 12.ZONA B.	G	JGO	1	JGO	15	-	3	18
ZONA B	CHIAPAS	12	12	27101-0153	210	125	5459	00	02	FILIPINA Y PANTALON FEMENINO. TALLA: EXTRAGRANDE. COLOR: ROSA Y BLANCO. CEDULA12. ZONA B.	X	JGO	1	JGO	3	-	-	3
ZONA B	COAHUILA	12	12	27101-0153	210	125	5244	00	02	FILIPINA Y PANTALON FEMENINO. TALLA: CHICA. COLOR: AZUL MARINO Y BLANCO. CEDULA12. ZONA B.	CH	JGO	1	JGO	140	-	-	140
ZONA B	COAHUILA	12	12	27101-0153	210	125	5251	00	02	FILIPINA Y PANTALON FEMENINO. TALLA: MEDIANA. COLOR: AZUL MARINO Y BLANCO.CEDULA 12. ZONA B.	M	JGO	1	JGO	204	-	6	210
ZONA B	COAHUILA	12	12	27101-0153	210	125	5269	00	02	FILIPINA Y PANTALON FEMENINO. TALLA: GRANDE. COLOR: AZUL MARINO Y BLANCO. CEDULA12. ZONA B.	G	JGO	1	JGO	159	-	12	171
ZONA B	COAHUILA	12	12	27101-0153	210	125	5277	00	02	FILIPINA Y PANTALON FEMENINO. TALLA: EXTRAGRANDE. COLOR: AZUL MARINO Y BLANCO.CEDULA 12. ZONA B.	X	JGO	1	JGO	25	-	-	25
ZONA B	COAHUILA	12	12	27101-0153	210	125	5285	00	02	FILIPINA Y PANTALON FEMENINO. TALLA: ESPECIAL. COLOR: AZUL MARINO Y BLANCO.CEDULA 12. ZONA B.	ES	JGO	1	JGO	36	-	-	36
ZONA B	COAHUILA	12	12	27101-0153	210	125	5293	00	02	FILIPINA Y PANTALON FEMENINO. TALLA: PLUS. COLOR: AZUL MARINO Y BLANCO. CEDULA12. ZONA B.	PL	JGO	1	JGO	9	-	-	9
ZONA B	COAHUILA	12	12	27101-0153	210	125	5301	00	02	FILIPINA Y PANTALON FEMENINO. TALLA: CHICA. COLOR: BLANCO. CEDULA 12. ZONA B.	CH	JGO	1	JGO	45	-	-	45
ZONA B	COAHUILA	12	12	27101-0153	210	125	5319	00	02	FILIPINA Y PANTALON FEMENINO. TALLA: MEDIANA. COLOR: BLANCO. CEDULA 12. ZONA B.	M	JGO	1	JGO	27	-	-	27

ANEXO 5. CUADRO DE DISTRIBUCIÓN

Áreas Requirentes: Órganos de Operación Administrativa Desconcentrada de Aguascalientes, Baja California, Baja California Sur, Campeche, Chiapas, Chihuahua, CDMX Norte, CDMX Sur, Coahuila, Colima, Durango, Guanajuato, Guerrero, Hidalgo, Edo. México Oriente, Edo. México Poniente, Jalisco, Michoacán, Morelos, Nayarit, Nuevo León, Oaxaca, Puebla, Querétaro, Quintana Roo, San Luis Potosí, Sinaloa, Sonora, Tabasco, Tamaulipas, Tlaxcala, Veracruz Norte, Veracruz Sur, Yucatán, Zacatecas y Áreas de Nivel Central.

ZONA	OOAD	PARTIDA	CÉDULA	CLAVE CUCOP +	GPO	GEN	ESP	DIF	VAR	DESCRIPCIÓN- SISTEMA DE ABASTO INSTITUCIONAL (SAI)	TALLA	UNIDAD	CANT.	TIPO	ÚNICA ENTREGA RÉGIMEN ORDINARIO	ÚNICA ENTREGA MÉDICOS RESIDENTES	ÚNICA ENTREGA RÉGIMEN IMSS BIENESTAR	TOTAL POR CLAVE Y DESTINO RÉGIMEN ORDINARIO, MÉDICOS RESIDENTES E IMSS BIENESTAR
ZONA B	COAHUILA	12	12	27101-0153	210	125	5327	00	02	FILIPINA Y PANTALON FEMENINO. TALLA: GRANDE. COLOR: BLANCO. CEDULA 12. ZONA B.	G	JGO	1	JGO	15	-	-	15
ZONA B	COAHUILA	12	12	27101-0153	210	125	5343	00	02	FILIPINA Y PANTALON FEMENINO. TALLA: ESPECIAL. COLOR: BLANCO. CEDULA 12. ZONA B.	ES	JGO	1	JGO	3	-	-	3
ZONA B	COAHUILA	12	12	27101-0153	210	125	5368	00	02	FILIPINA Y PANTALON FEMENINO. TALLA: CHICA. COLOR: VERDE AGUA Y BLANCO. CEDULA12. ZONA B.	CH	JGO	1	JGO	900	-	-	900
ZONA B	COAHUILA	12	12	27101-0153	210	125	5376	00	02	FILIPINA Y PANTALON FEMENINO. TALLA: MEDIANA. COLOR: VERDE AGUA Y BLANCO. CEDULA12. ZONA B.	M	JGO	1	JGO	1,302	-	-	1,302
ZONA B	COAHUILA	12	12	27101-0153	210	125	5384	00	02	FILIPINA Y PANTALON FEMENINO. TALLA: GRANDE. COLOR: VERDE AGUA Y BLANCO. CEDULA12. ZONA B.	G	JGO	1	JGO	1,002	-	-	1,002
ZONA B	COAHUILA	12	12	27101-0153	210	125	5392	00	02	FILIPINA Y PANTALON FEMENINO. TALLA: EXTRAGRANDE. COLOR: VERDE AGUA Y BLANCO.CEDULA 12. ZONA B.	X	JGO	1	JGO	252	-	-	252
ZONA B	COAHUILA	12	12	27101-0153	210	125	5400	00	02	FILIPINA Y PANTALON FEMENINO. TALLA: ESPECIAL. COLOR: VERDE AGUA Y BLANCO.CEDULA 12. ZONA B.	ES	JGO	1	JGO	90	-	-	90
ZONA B	COAHUILA	12	12	27101-0153	210	125	5418	00	02	FILIPINA Y PANTALON FEMENINO. TALLA: PLUS. COLOR: VERDE AGUA Y BLANCO. CEDULA12. ZONA B.	PL	JGO	1	JGO	48	-	-	48
ZONA B	COAHUILA	12	12	27101-0153	210	125	5426	00	02	FILIPINA Y PANTALON FEMENINO. TALLA: CHICA. COLOR: ROSA Y BLANCO. CEDULA 12.ZONA B.	CH	JGO	1	JGO	120	-	-	120
ZONA B	COAHUILA	12	12	27101-0153	210	125	5434	00	02	FILIPINA Y PANTALON FEMENINO. TALLA: MEDIANA. COLOR: ROSA Y BLANCO. CEDULA 12.ZONA B.	M	JGO	1	JGO	87	-	6	93
ZONA B	COAHUILA	12	12	27101-0153	210	125	5442	00	02	FILIPINA Y PANTALON FEMENINO. TALLA: GRANDE. COLOR: ROSA Y BLANCO. CEDULA 12.ZONA B.	G	JGO	1	JGO	54	-	3	57
ZONA B	COAHUILA	12	12	27101-0153	210	125	5459	00	02	FILIPINA Y PANTALON FEMENINO. TALLA: EXTRAGRANDE. COLOR: ROSA Y BLANCO. CEDULA12. ZONA B.	X	JGO	1	JGO	6	-	-	6
ZONA B	COAHUILA	12	12	27101-0153	210	125	5467	00	02	FILIPINA Y PANTALON FEMENINO. TALLA: ESPECIAL. COLOR: ROSA Y BLANCO. CEDULA 12.ZONA B.	ES	JGO	1	JGO	6	-	3	9
ZONA B	COLIMA	12	12	27101-0153	210	125	5244	00	02	FILIPINA Y PANTALON FEMENINO. TALLA: CHICA. COLOR: AZUL MARINO Y BLANCO. CEDULA12. ZONA B.	CH	JGO	1	JGO	43	-	-	43

DIVISION DE CONTRATOS

ANEXO 5. CUADRO DE DISTRIBUCIÓN

Áreas Requirentes: Órganos de Operación Administrativa Desconcentrada de Aguascalientes, Baja California, Baja California Sur, Campeche, Chiapas, Chihuahua, CDMX Norte, CDMX Sur, Coahuila, Colima, Durango, Guanajuato, Guerrero, Hidalgo, Edo. México Oriente, Edo. México Poniente, Jalisco, Michoacán, Morelos, Nayarit, Nuevo León, Oaxaca, Puebla, Querétaro, Quintana Roo, San Luis Potosí, Sinaloa, Sonora, Tabasco, Tamaulipas, Tlaxcala, Veracruz Norte, Veracruz Sur, Yucatán, Zacatecas y Áreas de Nivel Central.

ZONA	OOAD	PARTIDA	CÉDULA	CLAVE CUCOP +	GPO	GEN	ESP	DIF	VAR	DESCRIPCIÓN- SISTEMA DE ABASTO INSTITUCIONAL (SAI)	TALLA	UNIDAD	CANT.	TIPO	ÚNICA ENTREGA RÉGIMEN ORDINARIO	ÚNICA ENTREGA MÉDICOS RESIDENTES	ÚNICA ENTREGA RÉGIMEN IMSS BIENESTAR	TOTAL POR CLAVE Y DESTINO RÉGIMEN ORDINARIO, MÉDICOS RESIDENTES E IMSS BIENESTAR
ZONA B	COLIMA	12	12	27101-0153	210	125	5251	00	02	FILIPINA Y PANTALON FEMENINO TALLA: MEDIANA COLOR: AZUL MARINO Y BLANCO CEDULA 12, ZONA B.	M	JGO	1	JGO	52	-	-	52
ZONA B	COLIMA	12	12	27101-0153	210	125	5269	00	02	FILIPINA Y PANTALON FEMENINO, TALLA: GRANDE, COLOR: AZUL MARINO Y BLANCO CEDULA12, ZONA B.	G	JGO	1	JGO	42	-	-	42
ZONA B	COLIMA	12	12	27101-0153	210	125	5277	00	02	FILIPINA Y PANTALON FEMENINO TALLA: EXTRAGRANDE COLOR: AZUL MARINO Y BLANCO CEDULA 12, ZONA B.	X	JGO	1	JGO	18	-	-	18
ZONA B	COLIMA	12	12	27101-0153	210	125	5285	00	02	FILIPINA Y PANTALON FEMENINO TALLA: ESPECIAL COLOR: AZUL MARINO Y BLANCO CEDULA 12, ZONA B.	ES	JGO	1	JGO	3	-	-	3
ZONA B	COLIMA	12	12	27101-0153	210	125	5301	00	02	FILIPINA Y PANTALON FEMENINO TALLA: CHICA, COLOR: BLANCO, CEDULA 12, ZONA B.	CH	JGO	1	JGO	24	-	-	24
ZONA B	COLIMA	12	12	27101-0153	210	125	5319	00	02	FILIPINA Y PANTALON FEMENINO, TALLA: MEDIANA, COLOR: BLANCO, CEDULA 12, ZONA B.	M	JGO	1	JGO	21	-	-	21
ZONA B	COLIMA	12	12	27101-0153	210	125	5327	00	02	FILIPINA Y PANTALON FEMENINO TALLA: GRANDE, COLOR: BLANCO, CEDULA 12, ZONA B	G	JGO	1	JGO	12	-	-	12
ZONA B	COLIMA	12	12	27101-0153	210	125	5335	00	02	FILIPINA Y PANTALON FEMENINO TALLA: EXTRAGRANDE COLOR: BLANCO CEDULA 12 ZONAB	X	JGO	1	JGO	3	-	-	3
ZONA B	COLIMA	12	12	27101-0153	210	125	5368	00	02	FILIPINA Y PANTALON FEMENINO TALLA: CHICA, COLOR: VERDE AGUA Y BLANCO, CEDULA12, ZONA B.	CH	JGO	1	JGO	219	-	-	219
ZONA B	COLIMA	12	12	27101-0153	210	125	5376	00	02	FILIPINA Y PANTALON FEMENINO, TALLA: MEDIANA, COLOR: VERDE AGUA Y BLANCO, CEDULA12, ZONA B.	M	JGO	1	JGO	261	-	-	261
ZONA B	COLIMA	12	12	27101-0153	210	125	5384	00	02	FILIPINA Y PANTALON FEMENINO, TALLA: GRANDE, COLOR: VERDE AGUA Y BLANCO, CEDULA12, ZONA B.	G	JGO	1	JGO	198	-	-	198
ZONA B	COLIMA	12	12	27101-0153	210	125	5392	00	02	FILIPINA Y PANTALON FEMENINO, TALLA: EXTRAGRANDE, COLOR: VERDE AGUA Y BLANCO CEDULA 12, ZONA B.	X	JGO	1	JGO	27	-	-	27
ZONA B	COLIMA	12	12	27101-0153	210	125	5400	00	02	FILIPINA Y PANTALON FEMENINO, TALLA: ESPECIAL, COLOR: VERDE AGUA Y BLANCO CEDULA 12, ZONA B.	ES	JGO	1	JGO	30	-	-	30
ZONA B	COLIMA	12	12	27101-0153	210	125	5419	00	02	FILIPINA Y PANTALON FEMENINO, TALLA: PLUS, COLOR: VERDE AGUA Y BLANCO, CEDULA12, ZONA B.	PL	JGO	1	JGO	6	-	-	6

ANEXO 5. CUADRO DE DISTRIBUCIÓN

Áreas Requirentes: Órganos de Operación Administrativa Desconcentrada de Aguascalientes, Baja California, Baja California Sur, Campeche, Chiapas, Chihuahua, CDMX Norte, CDMX Sur, Coahuila, Colima, Durango, Guanajuato, Guerrero, Hidalgo, Edo. México Oriente, Edo. México Poniente, Jalisco, Michoacán, Morelos, Nayarit, Nuevo León, Oaxaca, Puebla, Querétaro, Quintana Roo, San Luis Potosí, Sinaloa, Sonora, Tabasco, Tamaulipas, Tlaxcala, Veracruz Norte, Veracruz Sur, Yucatán, Zacatecas y Áreas de Nivel Central.

ZONA	OOAD	PARTIDA	CÉDULA	CLAVE CUCOP +	GPO	GEN	ESP	DIF	VAR	DESCRIPCIÓN- SISTEMA DE ABASTO INSTITUCIONAL (SAI)	TALLA	UNIDAD	CANT.	TIPO	ÚNICA ENTREGA RÉGIMEN ORDINARIO	ÚNICA ENTREGA MÉDICOS RESIDENTES	ÚNICA ENTREGA RÉGIMEN IMSS BIENESTAR	TOTAL POR CLAVE Y DESTINO RÉGIMEN ORDINARIO, MÉDICOS RESIDENTES E IMSS BIENESTAR
ZONA B	COLIMA	12	12	27101-0153	210	125	5426	00	02	FILIPINA Y PANTALON FEMENINO. TALLA: CHICA. COLOR: ROSA Y BLANCO. CEDULA 12.ZONA B.	CH	JGO	1	JGO	33	-	-	33
ZONA B	COLIMA	12	12	27101-0153	210	125	5434	00	02	FILIPINA Y PANTALON FEMENINO. TALLA: MEDIANA. COLOR: ROSA Y BLANCO. CEDULA 12.ZONA B.	M	JGO	1	JGO	42	-	-	42
ZONA B	COLIMA	12	12	27101-0153	210	125	5442	00	02	FILIPINA Y PANTALON FEMENINO. TALLA: GRANDE. COLOR: ROSA Y BLANCO. CEDULA 12.ZONA B.	G	JGO	1	JGO	6	-	-	6
ZONA B	GUERRERO	12	12	27101-0153	210	125	5244	00	02	FILIPINA Y PANTALON FEMENINO. TALLA: CHICA. COLOR: AZUL MARINO Y BLANCO. CEDULA12. ZONA B.	CH	JGO	1	JGO	77	-	-	77
ZONA B	GUERRERO	12	12	27101-0153	210	125	5251	00	02	FILIPINA Y PANTALON FEMENINO. TALLA: MEDIANA. COLOR: AZUL MARINO Y BLANCO.CEDULA 12. ZONA B.	M	JGO	1	JGO	85	-	3	88
ZONA B	GUERRERO	12	12	27101-0153	210	125	5269	00	02	FILIPINA Y PANTALON FEMENINO. TALLA: GRANDE. COLOR: AZUL MARINO Y BLANCO. CEDULA12. ZONA B.	G	JGO	1	JGO	57	-	6	63
ZONA B	GUERRERO	12	12	27101-0153	210	125	5277	00	02	FILIPINA Y PANTALON FEMENINO. TALLA: EXTRAGRÁNDE. COLOR: AZUL MARINO Y BLANCO.CEDULA 12. ZONA B.	X	JGO	1	JGO	18	-	-	18
ZONA B	GUERRERO	12	12	27101-0153	210	125	5301	00	02	FILIPINA Y PANTALON FEMENINO. TALLA: CHICA. COLOR: BLANCO. CEDULA 12. ZONA B.	CH	JGO	1	JGO	24	-	-	24
ZONA B	GUERRERO	12	12	27101-0153	210	125	5319	00	02	FILIPINA Y PANTALON FEMENINO. TALLA: MEDIANA. COLOR: BLANCO. CEDULA 12. ZONA B.	M	JGO	1	JGO	21	-	-	21
ZONA B	GUERRERO	12	12	27101-0153	210	125	5327	00	02	FILIPINA Y PANTALON FEMENINO. TALLA: GRANDE. COLOR: BLANCO. CEDULA 12. ZONA B.	G	JGO	1	JGO	6	-	-	6
ZONA B	GUERRERO	12	12	27101-0153	210	125	5335	00	02	FILIPINA Y PANTALON FEMENINO. TALLA: EXTRAGRANDE. COLOR: BLANCO. CEDULA 12. ZONAB.	X	JGO	1	JGO	3	-	-	3
ZONA B	GUERRERO	12	12	27101-0153	210	125	5368	00	02	FILIPINA Y PANTALON FEMENINO. TALLA: CHICA. COLOR: VERDE AGUA Y BLANCO. CEDULA12. ZONA B.	CH	JGO	1	JGO	366	-	-	366
ZONA B	GUERRERO	12	12	27101-0153	210	125	5376	00	02	FILIPINA Y PANTALON FEMENINO. TALLA: MEDIANA. COLOR: VERDE AGUA Y BLANCO. CEDULA12. ZONA B.	M	JGO	1	JGO	531	-	-	531
ZONA B	GUERRERO	12	12	27101-0153	210	125	5384	00	02	FILIPINA Y PANTALON FEMENINO. TALLA: GRANDE. COLOR: VERDE AGUA Y BLANCO. CEDULA12. ZONA B.	G	JGO	1	JGO	273	-	-	273

DIVISIÓN DE CONTRATOS
ANEXOS

ANEXO 5. CUADRO DE DISTRIBUCIÓN

Areas Requirentes: Órganos de Operación Administrativa Desconcentrada de Aguascalientes, Baja California, Baja California Sur, Campeche, Chiapas, Chihuahua, CDMX Norte, CDMX Sur, Coahuila, Colima, Durango, Guanajuato, Guerrero, Hidalgo, Edo. México Oriente, Edo. México Poniente, Jalisco, Michoacán, Morelos, Nayarit, Nuevo León, Oaxaca, Puebla, Querétaro, Quintana Roo, San Luis Potosí, Sinaloa, Sonora, Tabasco, Tamaulipas, Tlaxcala, Veracruz Norte, Veracruz Sur, Yucatán, Zacatecas y Áreas de Nivel Central.

ZONA	OOAD	PARTIDA	CÉDULA	CLAVE CUCOP +	GPO	GEN	ESP	DIF	VAR	DESCRIPCIÓN- SISTEMA DE ABASTO INSTITUCIONAL (SAI)	TALLA	UNIDAD	CANT.	TIPO	ÚNICA ENTREGA RÉGIMEN ORDINARIO	ÚNICA ENTREGA MÉDICOS RESIDENTES	ÚNICA ENTREGA RÉGIMEN IMSS BIENESTAR	TOTAL POR CLAVE Y DESTINO RÉGIMEN ORDINARIO, MÉDICOS RESIDENTES E IMSS BIENESTAR
ZONA B	GUERRERO	12	12	27101-0153	210	125	5392	00	02	FILIPINA Y PANTALON FEMENINO TALLA EXTRAGRANDE COLOR VERDE AGUA Y BLANCO CEDULA 12 ZONA B.	X	JGO	1	JGO	81	-	-	81
ZONA B	GUERRERO	12	12	27101-0153	210	125	5400	00	02	FILIPINA Y PANTALON FEMENINO TALLA ESPECIAL COLOR VERDE AGUA Y BLANCO CEDULA 12 ZONA B.	ES	JGO	1	JGO	12	-	-	12
ZONA B	GUERRERO	12	12	27101-0153	210	125	5418	00	02	FILIPINA Y PANTALON FEMENINO TALLA PLUS COLOR VERDE AGUA Y BLANCO. CEDULA12 ZONA B.	PL	JGO	1	JGO	21	-	-	21
ZONA B	GUERRERO	12	12	27101-0153	210	125	5426	00	02	FILIPINA Y PANTALON FEMENINO TALLA CHICA COLOR ROSA Y BLANCO CEDULA 12 ZONA B.	CH	JGO	1	JGO	51	-	-	51
ZONA B	GUERRERO	12	12	27101-0153	210	125	5434	00	02	FILIPINA Y PANTALON FEMENINO, TALLA: MEDIANA, COLOR: ROSA Y BLANCO CEDULA 12 ZONA B.	M	JGO	1	JGO	30	-	6	36
ZONA B	GUERRERO	12	12	27101-0153	210	125	5442	00	02	FILIPINA Y PANTALON FEMENINO, TALLA: GRANDE COLOR ROSA Y BLANCO CEDULA 12 ZONA B.	G	JGO	1	JGO	12	-	-	12
ZONA B	JALISCO	12	12	27101-0153	210	125	5244	00	02	FILIPINA Y PANTALON FEMENINO, TALLA: CHICA COLOR AZUL MARINO Y BLANCO. CEDULA12 ZONA B.	CH	JGO	1	JGO	466	-	-	466
ZONA B	JALISCO	12	12	27101-0153	210	125	5251	00	02	FILIPINA Y PANTALON FEMENINO, TALLA: MEDIANA COLOR: AZUL MARINO Y BLANCO CEDULA 12 ZONA B.	M	JGO	1	JGO	507	-	-	507
ZONA B	JALISCO	12	12	27101-0153	210	125	5269	00	02	FILIPINA Y PANTALON FEMENINO TALLA: GRANDE COLOR AZUL MARINO Y BLANCO. CEDULA12. ZONA B.	G	JGO	1	JGO	216	-	-	216
ZONA B	JALISCO	12	12	27101-0153	210	125	5277	00	02	FILIPINA Y PANTALON FEMENINO TALLA: EXTRAGRANDE COLOR AZUL MARINO Y BLANCO.CEDULA 12. ZONA B.	X	JGO	1	JGO	50	-	-	50
ZONA B	JALISCO	12	12	27101-0153	210	125	5285	00	02	FILIPINA Y PANTALON FEMENINO TALLA ESPECIAL COLOR AZUL MARINO Y BLANCO.CEDULA 12. ZONA B.	ES	JGO	1	JGO	9	-	-	9
ZONA B	JALISCO	12	12	27101-0153	210	125	5301	00	02	FILIPINA Y PANTALON FEMENINO TALLA CHICA COLOR BLANCO CEDULA 12 ZONA B.	CH	JGO	1	JGO	141	-	-	141
ZONA B	JALISCO	12	12	27101-0153	210	125	5319	00	02	FILIPINA Y PANTALON FEMENINO, TALLA: MEDIANA COLOR: BLANCO CEDULA 12 ZONA B.	M	JGO	1	JGO	81	-	-	81
ZONA B	JALISCO	12	12	27101-0153	210	125	5327	00	02	FILIPINA Y PANTALON FEMENINO TALLA GRANDE COLOR BLANCO CEDULA 12 ZONA B.	G	JGO	1	JGO	24	-	-	24

ANEXO 5. CUADRO DE DISTRIBUCIÓN

reas Requirentes: Órganos de Operación Administrativa Desconcentrada de Aguascalientes, Baja California, Baja California Sur, Campeche, Chiapas, Chihuahua, CDMX Norte, CDMX Sur, Coahuila, Colima, Durango, Guanajuato, Guerrero, Hidalgo, Edo. éxico Oriente, Edo. México Poniente, Jalisco, Michoacán, Morelos, Nayarit, Nuevo León, Oaxaca, Puebla, Querétaro, Quintana Roo, San Luis Potosí, Sinaloa, Sonora, Tabasco, Tamaulipas, Tlaxcala, Veracruz Norte, Veracruz Sur, Yucatán, Zacatecas y Áreas de Nivel Central.

ZONA	OOAD	PARTIDA	CÉDULA	CLAVE CUCOP +	GPO	GEN	ESP	DIF	VAR	DESCRIPCIÓN- SISTEMA DE ABASTO INSTITUCIONAL (SAI)	TALLA	UNIDAD	CANT.	TIPO	ÚNICA ENTREGA RÉGIMEN ORDINARIO	ÚNICA ENTREGA MÉDICOS RESIDENTES	ÚNICA ENTREGA RÉGIMEN IMSS BIENESTAR	TOTAL POR CLAVE Y DESTINO RÉGIMEN ORDINARIO, MÉDICOS RESIDENTES E IMSS BIENESTAR
ZONA B	JALISCO	12	12	27101-0153	210	125	5335	00	02	FILIPINA Y PANTALON FEMENINO. TALLA: EXTRAGRANDE. COLOR: BLANCO. CEDULA 12. ZONA B.	X	JGO	1	JGO	6	-	-	6
ZONA B	JALISCO	12	12	27101-0153	210	125	5368	00	02	FILIPINA Y PANTALON FEMENINO. TALLA: CHICA. COLOR: VERDE AGUA Y BLANCO. CEDULA12. ZONA B.	CH	JGO	1	JGO	2,463	-	-	2,463
ZONA B	JALISCO	12	12	27101-0153	210	125	5376	00	02	FILIPINA Y PANTALON FEMENINO. TALLA: MEDIANA. COLOR: VERDE AGUA Y BLANCO. CEDULA12. ZONA B.	M	JGO	1	JGO	3,069	-	-	3,069
ZONA B	JALISCO	12	12	27101-0153	210	125	5384	00	02	FILIPINA Y PANTALON FEMENINO TALLA: GRANDE. COLOR: VERDE AGUA Y BLANCO. CEDULA12. ZONA B.	G	JGO	1	JGO	1,575	-	-	1,575
ZONA B	JALISCO	12	12	27101-0153	210	125	5392	00	02	FILIPINA Y PANTALON FEMENINO. TALLA: EXTRAGRANDE. COLOR: VERDE AGUA Y BLANCO.CEDULA 12. ZONA B.	X	JGO	1	JGO	390	-	-	390
ZONA B	JALISCO	12	12	27101-0153	210	125	5400	00	02	FILIPINA Y PANTALON FEMENINO. TALLA: ESPECIAL. COLOR: VERDE AGUA Y BLANCO.CEDULA 12. ZONA B.	ES	JGO	1	JGO	150	-	-	150
ZONA B	JALISCO	12	12	27101-0153	210	125	5418	00	02	FILIPINA Y PANTALON FEMENINO. TALLA: PLUS. COLOR: VERDE AGUA Y BLANCO. CEDULA12. ZONA B.	PL	JGO	1	JGO	24	-	-	24
ZONA B	JALISCO	12	12	27101-0153	210	125	5426	00	02	FILIPINA Y PANTALON FEMENINO. TALLA: CHICA. COLOR: ROSA Y BLANCO. CEDULA 12.ZONA B.	CH	JGO	1	JGO	273	-	-	273
ZONA B	JALISCO	12	12	27101-0153	210	125	5434	00	02	FILIPINA Y PANTALON FEMENINO. TALLA: MEDIANA. COLOR: ROSA Y BLANCO. CEDULA 12.ZONA B.	M	JGO	1	JGO	213	-	-	213
ZONA B	JALISCO	12	12	27101-0153	210	125	5442	00	02	FILIPINA Y PANTALON FEMENINO. TALLA: GRANDE. COLOR: ROSA Y BLANCO. CEDULA 12.ZONA B.	G	JGO	1	JGO	48	-	-	48
ZONA B	JALISCO	12	12	27101-0153	210	125	5459	00	02	FILIPINA Y PANTALON FEMENINO. TALLA: EXTRAGRANDE. COLOR: ROSA Y BLANCO. CEDULA12. ZONA B	X	JGO	1	JGO	3	-	-	3
ZONA B	MICHOACAN	12	12	27101-0153	210	125	5244	00	02	FILIPINA Y PANTALON FEMENINO. TALLA: CHICA. COLOR: AZUL MARINO Y BLANCO. CEDULA12. ZONA B.	CH	JGO	1	JGO	123	-	24	147
ZONA B	MICHOACAN	12	12	27101-0153	210	125	5251	00	02	FILIPINA Y PANTALON FEMENINO. TALLA: MEDIANA. COLOR: AZUL MARINO Y BLANCO.CEDULA 12. ZONA B.	M	JGO	1	JGO	184	-	18	202
ZONA B	MICHOACAN	12	12	27101-0153	210	125	5269	00	02	FILIPINA Y PANTALON FEMENINO. TALLA: GRANDE. COLOR: AZUL MARINO Y BLANCO CEDULA12. ZONA B.	G	JGO	1	JGO	64	-	15	79

ANEXO DIVISION DE CONTRATOS

ANEXO 5. CUADRO DE DISTRIBUCIÓN

Areas Requirentes: Órganos de Operación Administrativa Desconcentrada de Aguascalientes, Baja California, Baja California Sur, Campeche, Chiapas, Chihuahua, CDMX Norte, CDMX Sur, Coahuila, Colima, Durango, Guanajuato, Guerrero, Hidalgo, Edo. México Oriente, Edo. México Poniente, Jalisco, Michoacán, Morelos, Nayarit, Nuevo León, Oaxaca, Puebla, Querétaro, Quintana Roo, San Luis Potosí, Sinaloa, Sonora, Tabasco, Tamaulipas, Tlaxcala, Veracruz Norte, Veracruz Sur, Yucatán, Zacatecas y Áreas de Nivel Central.

ZONA	OOAD	PARTIDA	CÉDULA	CLAVE CUCOP +	GPO	GEN	ESP	DIF	VAR	DESCRIPCIÓN- SISTEMA DE ABASTO INSTITUCIONAL (SAI)	TALLA	UNIDAD	CANT.	TIPO	ÚNICA ENTREGA RÉGIMEN ORDINARIO	ÚNICA ENTREGA MÉDICOS RESIDENTES	ÚNICA ENTREGA RÉGIMEN IMSS BIENESTAR	TOTAL POR CLAVE Y DESTINO RÉGIMEN ORDINARIO, MÉDICOS RESIDENTES E IMSS BIENESTAR
ZONA B	MICHOACAN	12	12	27101-0153	210	125	5277	00	02	FILIPINA Y PANTALON FEMENINO. TALLA: EXTRAGRANDE COLOR: AZUL MARINO Y BLANCO.CEDULA 12. ZONA B.	X	JGO	1	JGO	18	-	-	18
ZONA B	MICHOACAN	12	12	27101-0153	210	125	5285	00	02	FILIPINA Y PANTALON FEMENINO. TALLA: ESPECIAL. COLOR: AZUL MARINO Y BLANCO.CEDULA 12. ZONA B	ES	JGO	1	JGO	9	-	-	9
ZONA B	MICHOACAN	12	12	27101-0153	210	125	5301	00	02	FILIPINA Y PANTALON FEMENINO. TALLA: CHICA. COLOR: BLANCO. CEDULA 12. ZONA B	CH	JGO	1	JGO	18	-	-	18
ZONA B	MICHOACAN	12	12	27101-0153	210	125	5319	00	02	FILIPINA Y PANTALON FEMENINO. TALLA: MEDIANA. COLOR: BLANCO. CEDULA 12. ZONA B.	M	JGO	1	JGO	36	-	-	36
ZONA B	MICHOACAN	12	12	27101-0153	210	125	5327	00	02	FILIPINA Y PANTALON FEMENINO. TALLA: GRANDE. COLOR: BLANCO. CEDULA 12. ZONA B	G	JGO	1	JGO	6	-	-	6
ZONA B	MICHOACAN	12	12	27101-0153	210	125	5368	00	02	FILIPINA Y PANTALON FEMENINO. TALLA: CHICA. COLOR: VERDE AGUA Y BLANCO. CEDULA12. ZONA B	CH	JGO	1	JGO	714	-	-	714
ZONA B	MICHOACAN	12	12	27101-0153	210	125	5376	00	02	FILIPINA Y PANTALON FEMENINO. TALLA: MEDIANA. COLOR: VERDE AGUA Y BLANCO. CEDULA12. ZONA B.	M	JGO	1	JGO	855	-	-	855
ZONA B	MICHOACAN	12	12	27101-0153	210	125	5384	00	02	FILIPINA Y PANTALON FEMENINO. TALLA: GRANDE. COLOR: VERDE AGUA Y BLANCO. CEDULA12. ZONA B	G	JGO	1	JGO	393	-	-	393
ZONA B	MICHOACAN	12	12	27101-0153	210	125	5392	00	02	FILIPINA Y PANTALON FEMENINO. TALLA: EXTRAGRANDE. COLOR: VERDE AGUA Y BLANCO.CEDULA 12. ZONA B.	X	JGO	1	JGO	57	-	-	57
ZONA B	MICHOACAN	12	12	27101-0153	210	125	5400	00	02	FILIPINA Y PANTALON FEMENINO. TALLA: ESPECIAL. COLOR: VERDE AGUA Y BLANCO.CEDULA 12. ZONA B	ES	JGO	1	JGO	78	-	-	78
ZONA B	MICHOACAN	12	12	27101-0153	210	125	5418	00	02	FILIPINA Y PANTALON FEMENINO. TALLA: PLUS. COLOR: VERDE AGUA Y BLANCO. CEDULA12. ZONA B.	PL	JGO	1	JGO	33	-	-	33
ZONA B	MICHOACAN	12	12	27101-0153	210	125	5426	00	02	FILIPINA Y PANTALON FEMENINO. TALLA: CHICA. COLOR: ROSA Y BLANCO. CEDULA 12.ZONA B.	CH	JGO	1	JGO	105	-	6	111
ZONA B	MICHOACAN	12	12	27101-0153	210	125	5434	00	02	FILIPINA Y PANTALON FEMENINO. TALLA: MEDIANA. COLOR: ROSA Y BLANCO. CEDULA 12.ZONA B.	M	JGO	1	JGO	63	-	6	69
ZONA B	MICHOACAN	12	12	27101-0153	210	125	5442	00	02	FILIPINA Y PANTALON FEMENINO. TALLA: GRANDE. COLOR: ROSA Y BLANCO. CEDULA 12.ZONA B.	G	JGO	1	JGO	12	-	-	12

ANEXO 5. CUADRO DE DISTRIBUCIÓN

Areas Requirentes: Órganos de Operación Administrativa Desconcentrada de Aguascalientes, Baja California, Baja California Sur, Campeche, Chiapas, Chihuahua, CDMX Norte, CDMX Sur, Coahuila, Colima, Durango, Guanajuato, Guerrero, Hidalgo, Edo. México Oriente, Edo. México Poniente, Jalisco, Michoacán, Morelos, Nayarit, Nuevo León, Oaxaca, Puebla, Querétaro, Quintana Roo, San Luis Potosí, Sinaloa, Sonora, Tabasco, Tamaulipas, Tlaxcala, Veracruz Norte, Veracruz Sur, Yucatán, Zacatecas y Áreas de Nivel Central.

ZONA	OOAD	PARTIDA	CÉDULA	CLAVE CUCOP +	GPO	GEN	ESP	DIF	VAR	DESCRIPCIÓN- SISTEMA DE ABASTO INSTITUCIONAL (SAI)	TALLA	UNIDAD	CANT.	TIPO	ÚNICA ENTREGA RÉGIMEN ORDINARIO	ÚNICA ENTREGA MÉDICOS RESIDENTES	ÚNICA ENTREGA RÉGIMEN IMSS BIENESTAR	TOTAL POR CLAVE Y DESTINO RÉGIMEN ORDINARIO, MÉDICOS RESIDENTES E IMSS BIENESTAR
ZONA B	NAYARIT	12	12	27101-0153	210	125	5244	00	02	FILIPINA Y PANTALON FEMENINO. TALLA: CHICA. COLOR: AZUL MARINO Y BLANCO. CEDULA12. ZONA B.	CH	JGO	1	JGO	62	-	-	62
ZONA B	NAYARIT	12	12	27101-0153	210	125	5251	00	02	FILIPINA Y PANTALON FEMENINO. TALLA: MEDIANA. COLOR: AZUL MARINO Y BLANCO.CEDULA 12. ZONA B.	M	JGO	1	JGO	71	-	-	71
ZONA B	NAYARIT	12	12	27101-0153	210	125	5269	00	02	FILIPINA Y PANTALON FEMENINO. TALLA: GRANDE. COLOR: AZUL MARINO Y BLANCO. CEDULA12. ZONA B.	G	JGO	1	JGO	84	-	3	87
ZONA B	NAYARIT	12	12	27101-0153	210	125	5277	00	02	FILIPINA Y PANTALON FEMENINO. TALLA: EXTRAGRANDE. COLOR: AZUL MARINO Y BLANCO.CEDULA 12. ZONA B.	X	JGO	1	JGO	7	-	-	7
ZONA B	NAYARIT	12	12	27101-0153	210	125	5285	00	02	FILIPINA Y PANTALON FEMENINO. TALLA: ESPECIAL. COLOR: AZUL MARINO Y BLANCO.CEDULA 12. ZONA B.	ES	JGO	1	JGO	3	-	-	3
ZONA B	NAYARIT	12	12	27101-0153	210	125	5301	00	02	FILIPINA Y PANTALON FEMENINO. TALLA: CHICA. COLOR: BLANCO. CEDULA 12. ZONA B.	CH	JGO	1	JGO	21	-	-	21
ZONA B	NAYARIT	12	12	27101-0153	210	125	5319	00	02	FILIPINA Y PANTALON FEMENINO. TALLA: MEDIANA. COLOR: BLANCO. CEDULA 12. ZONA B.	M	JGO	1	JGO	24	-	-	24
ZONA B	NAYARIT	12	12	27101-0153	210	125	5327	00	02	FILIPINA Y PANTALON FEMENINO. TALLA: GRANDE. COLOR: BLANCO. CEDULA 12. ZONA B.	G	JGO	1	JGO	15	-	-	15
ZONA B	NAYARIT	12	12	27101-0153	210	125	5368	00	02	FILIPINA Y PANTALON FEMENINO. TALLA: CHICA. COLOR: VERDE AGUA Y BLANCO. CEDULA12. ZONA B.	CH	JGO	1	JGO	363	-	-	363
ZONA B	NAYARIT	12	12	27101-0153	210	125	5376	00	02	FILIPINA Y PANTALON FEMENINO. TALLA: MEDIANA. COLOR: VERDE AGUA Y BLANCO. CEDULA12. ZONA B.	M	JGO	1	JGO	369	-	-	369
ZONA B	NAYARIT	12	12	27101-0153	210	125	5384	00	02	FILIPINA Y PANTALON FEMENINO. TALLA: GRANDE. COLOR: VERDE AGUA Y BLANCO. CEDULA12. ZONA B.	G	JGO	1	JGO	228	-	-	228
ZONA B	NAYARIT	12	12	27101-0153	210	125	5392	00	02	FILIPINA Y PANTALON FEMENINO. TALLA: EXTRAGRANDE. COLOR: VERDE AGUA Y BLANCO.CEDULA 12. ZONA B.	X	JGO	1	JGO	36	-	-	36
ZONA B	NAYARIT	12	12	27101-0153	210	125	5400	00	02	FILIPINA Y PANTALON FEMENINO. TALLA: ESPECIAL. COLOR: VERDE AGUA Y BLANCO.CEDULA 12. ZONA B.	ES	JGO	1	JGO	6	-	-	6
ZONA B	NAYARIT	12	12	27101-0153	210	125	5418	00	02	FILIPINA Y PANTALON FEMENINO. TALLA: PLUS. COLOR: VERDE AGUA Y BLANCO. CEDULA12. ZONA B.	PL	JGO	1	JGO	6	-	-	6

UNIDAD DE CONTRATOS

ANEXO 5. CUADRO DE DISTRIBUCIÓN

Areas Requirentes: Órganos de Operación Administrativa Desconcentrada de Aguascalientes, Baja California, Baja California Sur, Campeche, Chiapas, Chihuahua, CDMX Norte, CDMX Sur, Coahuila, Colima, Durango, Guanajuato, Guerrero, Hidalgo, Edo México Oriente, Edo. México Poniente, Jalisco, Michoacán, Morelos, Nayarit, Nuevo León, Oaxaca, Puebla, Querétaro, Quintana Roo, San Luis Potosí, Sinaloa, Sonora, Tabasco, Tamaulipas, Tlaxcala, Veracruz Norte, Veracruz Sur, Yucatán, Zacatecas y Áreas de Nivel Central

ZONA	OOAD	PARTIDA	CÉDULA	CLAVE CUCOP +	GPO	GEN	ESP	DIF	VAR	DESCRIPCIÓN- SISTEMA DE ABASTO INSTITUCIONAL (SAI)	TALLA	UNIDAD	CANT.	TIPO	ÚNICA ENTREGA RÉGIMEN ORDINARIO	ÚNICA ENTREGA MÉDICOS RESIDENTES	ÚNICA ENTREGA RÉGIMEN IMSS BIENESTAR	TOTAL POR CLAVE Y DESTINO RÉGIMEN ORDINARIO, MÉDICOS RESIDENTES E IMSS BIENESTAR
ZONA B	NAYARIT	12	12	27101-0153	210	125	5426	00	02	FILIPINA Y PANTALON FEMENINO TALLA: CHICA COLOR ROSA Y BLANCO. CEDULA 12,ZONA B.	CH	JGO	1	JGO	60	-	-	60
ZONA B	NAYARIT	12	12	27101-0153	210	125	5434	00	02	FILIPINA Y PANTALON FEMENINO TALLA: MEDIANA. COLOR: ROSA Y BLANCO. CEDULA 12,ZONA B.	M	JGO	1	JGO	15	-	-	15
ZONA B	NAYARIT	12	12	27101-0153	210	125	5442	00	02	FILIPINA Y PANTALON FEMENINO. TALLA: GRANDE. COLOR: ROSA Y BLANCO. CEDULA 12,ZONA B.	G	JGO	1	JGO	9	-	-	9
ZONA B	NAYARIT	12	12	27101-0153	210	125	5459	00	02	FILIPINA Y PANTALON FEMENINO. TALLA: EXTRAGRANDE. COLOR: ROSA Y BLANCO CEDULA12, ZONA B.	X	JGO	1	JGO	3	-	-	3
ZONA B	NUEVO LEON	12	12	27101-0153	210	125	5244	00	02	FILIPINA Y PANTALON FEMENINO. TALLA: CHICA. COLOR: AZUL MARINO Y BLANCO. CEDULA12, ZONA B.	CH	JGO	1	JGO	349	-	-	349
ZONA B	NUEVO LEON	12	12	27101-0153	210	125	5251	00	02	FILIPINA Y PANTALON FEMENINO. TALLA: MEDIANA COLOR: AZUL MARINO Y BLANCO,CEDULA 12, ZONA B.	M	JGO	1	JGO	404	-	-	404
ZONA B	NUEVO LEON	12	12	27101-0153	210	125	5269	00	02	FILIPINA Y PANTALON FEMENINO TALLA: GRANDE. COLOR: AZUL MARINO Y BLANCO. CEDULA12, ZONA B.	G	JGO	1	JGO	345	-	-	345
ZONA B	NUEVO LEON	12	12	27101-0153	210	125	5277	00	02	FILIPINA Y PANTALON FEMENINO TALLA: EXTRAGRANDE. COLOR. AZUL MARINO Y BLANCO,CEDULA 12, ZONA B.	X	JGO	1	JGO	45	-	-	45
ZONA B	NUEVO LEON	12	12	27101-0153	210	125	5285	00	02	FILIPINA Y PANTALON FEMENINO. TALLA: ESPECIAL. COLOR: AZUL MARINO Y BLANCO,CEDULA 12, ZONA B.	ES	JGO	1	JGO	27	-	-	27
ZONA B	NUEVO LEON	12	12	27101-0153	210	125	5293	00	02	FILIPINA Y PANTALON FEMENINO TALLA PLUS COLOR: AZUL MARINO Y BLANCO CEDULA12, ZONA B.	PL	JGO	1	JGO	12	-	-	12
ZONA B	NUEVO LEON	12	12	27101-0153	210	125	5301	00	02	FILIPINA Y PANTALON FEMENINO. TALLA: CHICA. COLOR: BLANCO. CEDULA 12, ZONA B.	CH	JGO	1	JGO	126	-	-	126
ZONA B	NUEVO LEON	12	12	27101-0153	210	125	5319	00	02	FILIPINA Y PANTALON FEMENINO. TALLA: MEDIANA. COLOR: BLANCO CEDULA 12, ZONA B.	M	JGO	1	JGO	144	-	-	144
ZONA B	NUEVO LEON	12	12	27101-0153	210	125	5327	00	02	FILIPINA Y PANTALON FEMENINO TALLA: GRANDE COLOR: BLANCO CEDULA 12, ZONA B	G	JGO	1	JGO	72	-	-	72
ZONA B	NUEVO LEON	12	12	27101-0153	210	125	5335	00	02	FILIPINA Y PANTALON FEMENINO. TALLA: EXTRAGRANDE COLOR: BLANCO. CEDULA 12, ZONAB	X	JGO	1	JGO	9	-	-	9

ANEXO 5. CUADRO DE DISTRIBUCIÓN

reas Requirentes: Órganos de Operación Administrativa Desconcentrada de Aguascallentes, Baja California, Baja California Sur, Campeche, Chiapas, Chihuahua, CDMX Norte, CDMX Sur, Coahuila, Colima, Durango, Guanajuato, Guerrero, Hidalgo, Edo. léxico Oriente, Edo. México Poniente, Jalisco, Michoacán, Morelos, Nayarit, Nuevo León, Oaxaca, Puebla, Querétaro, Quintana Roo, San Luis Potosí, Sinaloa, Sonora, Tabasco, Tamaulipas, Tlaxcala, Veracruz Norte, Veracruz Sur, Yucatán, Zacatecas y Áreas de Nivel Central.

ZONA	OOAD	PARTIDA	CÉDULA	CLAVE CUCOP +	GPO	GEN	ESP	DIF	VAR	DESCRIPCIÓN- SISTEMA DE ABASTO INSTITUCIONAL (SAI)	TALLA	UNIDAD	CANT.	TIPO	ÚNICA ENTREGA RÉGIMEN ORDINARIO	ÚNICA ENTREGA MÉDICOS RESIDENTES	ÚNICA ENTREGA RÉGIMEN IMSS BIENESTAR	TOTAL POR CLAVE Y DESTINO RÉGIMEN ORDINARIO, MÉDICOS RESIDENTES E IMSS BIENESTAR
ZONA B	NUEVO LEON	12	12	27101-0153	210	125	5343	00	02	FILIPINA Y PANTALON FEMENINO. TALLA: ESPECIAL. COLOR: BLANCO. CEDULA 12. ZONA B.	ES	JGO	1	JGO	6	-	-	6
ZONA B	NUEVO LEON	12	12	27101-0153	210	125	5350	00	02	FILIPINA Y PANTALON FEMENINO. TALLA: PLUS. COLOR: BLANCO. CEDULA 12. ZONA B.	PL	JGO	1	JGO	6	-	-	6
ZONA B	NUEVO LEON	12	12	27101-0153	210	125	5368	00	02	FILIPINA Y PANTALON FEMENINO. TALLA: CHICA. COLOR: VERDE AGUA Y BLANCO. CEDULA12. ZONA B.	CH	JGO	1	JGO	1,524	-	-	1,524
ZONA B	NUEVO LEON	12	12	27101-0153	210	125	5376	00	02	FILIPINA Y PANTALON FEMENINO. TALLA: MEDIANA. COLOR: VERDE AGUA Y BLANCO. CEDULA12. ZONA B.	M	JGO	1	JGO	2,340	-	-	2,340
ZONA B	NUEVO LEON	12	12	27101-0153	210	125	5384	00	02	FILIPINA Y PANTALON FEMENINO. TALLA: GRANDE. COLOR: VERDE AGUA Y BLANCO. CEDULA12. ZONA B.	G	JGO	1	JGO	1,653	-	-	1,653
ZONA B	NUEVO LEON	12	12	27101-0153	210	125	5392	00	02	FILIPINA Y PANTALON FEMENINO. TALLA: EXTRAGRANDE. COLOR: VERDE AGUA Y BLANCO.CEDULA 12. ZONA B.	X	JGO	1	JGO	315	-	-	315
ZONA B	NUEVO LEON	12	12	27101-0153	210	125	5400	00	02	FILIPINA Y PANTALON FEMENINO. TALLA: ESPECIAL. COLOR: VERDE AGUA Y BLANCO.CEDULA 12. ZONA B.	ES	JGO	1	JGO	135	-	-	135
ZONA B	NUEVO LEON	12	12	27101-0153	210	125	5418	00	02	FILIPINA Y PANTALON FEMENINO. TALLA: PLUS. COLOR: VERDE AGUA Y BLANCO. CEDULA12. ZONA B.	PL	JGO	1	JGO	54	-	-	54
ZONA B	NUEVO LEON	12	12	27101-0153	210	125	5426	00	02	FILIPINA Y PANTALON FEMENINO. TALLA: CHICA. COLOR: ROSA Y BLANCO. CEDULA 12.ZONA B.	CH	JGO	1	JGO	261	-	-	261
ZONA B	NUEVO LEON	12	12	27101-0153	210	125	5434	00	02	FILIPINA Y PANTALON FEMENINO. TALLA: MEDIANA. COLOR: ROSA Y BLANCO. CEDULA 12.ZONA B.	M	JGO	1	JGO	186	-	-	186
ZONA B	NUEVO LEON	12	12	27101-0153	210	125	5442	00	02	FILIPINA Y PANTALON FEMENINO. TALLA: GRANDE. COLOR: ROSA Y BLANCO. CEDULA 12.ZONA B.	G	JGO	1	JGO	78	-	-	78
ZONA B	NUEVO LEON	12	12	27101-0153	210	125	5459	00	02	FILIPINA Y PANTALON FEMENINO. TALLA: EXTRAGRANDE. COLOR: ROSA Y BLANCO. CEDULA12. ZONA B.	X	JGO	1	JGO	12	-	-	12
ZONA B	NUEVO LEON	12	12	27101-0153	210	125	5467	00	02	FILIPINA Y PANTALON FEMENINO. TALLA: ESPECIAL. COLOR: ROSA Y BLANCO. CEDULA 12.ZONA B.	ES	JGO	1	JGO	3	-	-	3
ZONA B	NUEVO LEON	12	12	27101-0153	210	125	5475	00	02	FILIPINA Y PANTALON FEMENINO. TALLA: PLUS. COLOR: ROSA Y BLANCO. CEDULA 12. ZONAB.	PL	JGO	1	JGO	3	-	-	3

DOCUMENTO DE CONTRATOS

ANEXO 5. CUADRO DE DISTRIBUCIÓN

Areas Requirentes: Órganos de Operación Administrativa Desconcentrada de Aguascalientes, Baja California, Baja California Sur, Campeche, Chiapas, Chihuahua, CDMX Norte, CDMX Sur, Coahuila, Colima, Durango, Guanajuato, Guerrero, Hidalgo, Edo. México Oriente, Edo. Mexico Poniente, Jalisco, Michoacán, Morelos, Nayarit, Nuevo León, Oaxaca, Puebla, Querétaro, Quintana Roo, San Luis Potosí, Sinaloa, Sonora, Tabasco, Tamaulipas, Tlaxcala, Veracruz Norte, Veracruz Sur, Yucatán, Zacatecas y Áreas de Nivel Central

ZONA	OOAD	PARTIDA	CÉDULA	CLAVE CUCOP +	GPO	GEN	ESP	DIF	VAR	DESCRIPCIÓN- SISTEMA DE ABASTO INSTITUCIONAL (SAI)	TALLA	UNIDAD	CANT.	TIPO	ÚNICA ENTREGA RÉGIMEN ORDINARIO	ÚNICA ENTREGA MÉDICOS RESIDENTES	ÚNICA ENTREGA RÉGIMEN IMSS BIENESTAR	TOTAL POR CLAVE Y DESTINO RÉGIMEN ORDINARIO, MÉDICOS RESIDENTES E IMSS BIENESTAR
ZONA B	OAXACA	12	12	27101-0153	210	125	5244	00	02	FILIPINA Y PANTALON FEMENINO. TALLA: CHICA COLOR AZUL MARINO Y BLANCO. CEDULA12. ZONA B.	CH	JGO	1	JGO	79	-	33	112
ZONA B	OAXACA	12	12	27101-0153	210	125	5251	00	02	FILIPINA Y PANTALON FEMENINO TALLA: MEDIANA COLOR AZUL MARINO Y BLANCO.CEDULA 12. ZONA B.	M	JGO	1	JGO	62	-	15	77
ZONA B	OAXACA	12	12	27101-0153	210	125	5269	00	02	FILIPINA Y PANTALON FEMENINO TALLA: GRANDE. COLOR: AZUL MARINO Y BLANCO CEDULA12. ZONA B.	G	JGO	1	JGO	29	-	3	32
ZONA B	OAXACA	12	12	27101-0153	210	125	5277	00	02	FILIPINA Y PANTALON FEMENINO. TALLA: EXTRAGRANDE. COLOR: AZUL MARINO Y BLANCO.CEDULA 12. ZONA B.	X	JGO	1	JGO	3	-	-	3
ZONA B	OAXACA	12	12	27101-0153	210	125	5285	00	02	FILIPINA Y PANTALON FEMENINO. TALLA: ESPECIAL COLOR: AZUL MARINO Y BLANCO.CEDULA 12. ZONA B.	ES	JGO	1	JGO	-	-	3	3
ZONA B	OAXACA	12	12	27101-0153	210	125	5301	00	02	FILIPINA Y PANTALON FEMENINO. TALLA: CHICA. COLOR: BLANCO. CEDULA 12. ZONA B.	CH	JGO	1	JGO	12	-	-	12
ZONA B	OAXACA	12	12	27101-0153	210	125	5319	00	02	FILIPINA Y PANTALON FEMENINO. TALLA: MEDIANA COLOR: BLANCO CEDULA 12. ZONA B.	M	JGO	1	JGO	27	-	-	27
ZONA B	OAXACA	12	12	27101-0153	210	125	5327	00	02	FILIPINA Y PANTALON FEMENINO TALLA: GRANDE COLOR: BLANCO. CEDULA 12. ZONA B.	G	JGO	1	JGO	9	-	-	9
ZONA B	OAXACA	12	12	27101-0153	210	125	5368	00	02	FILIPINA Y PANTALON FEMENINO. TALLA: CHICA. COLOR: VERDE AGUA Y BLANCO. CEDULA12. ZONA B.	CH	JGO	1	JGO	288	-	-	288
ZONA B	OAXACA	12	12	27101-0153	210	125	5376	00	02	FILIPINA Y PANTALON FEMENINO TALLA: MEDIANA. COLOR: VERDE AGUA Y BLANCO CEDULA12. ZONA B.	M	JGO	1	JGO	315	-	-	315
ZONA B	OAXACA	12	12	27101-0153	210	125	5384	00	02	FILIPINA Y PANTALON FEMENINO TALLA: GRANDE COLOR: VERDE AGUA Y BLANCO. CEDULA12. ZONA B.	G	JGO	1	JGO	174	-	-	174
ZONA B	OAXACA	12	12	27101-0153	210	125	5392	00	02	FILIPINA Y PANTALON FEMENINO. TALLA: EXTRAGRANDE. COLOR: VERDE AGUA Y BLANCO.CEDULA 12. ZONA B.	X	JGO	1	JGO	15	-	-	15
ZONA B	OAXACA	12	12	27101-0153	210	125	5400	00	02	FILIPINA Y PANTALON FEMENINO TALLA: ESPECIAL COLOR: VERDE AGUA Y BLANCO.CEDULA 12. ZONA B.	ES	JGO	1	JGO	24	-	-	24
ZONA B	OAXACA	12	12	27101-0153	210	125	5426	00	02	FILIPINA Y PANTALON FEMENINO. TALLA: CHICA COLOR: ROSA Y BLANCO CEDULA 12.ZONA B.	CH	JGO	1	JGO	30	-	6	36

ANEXO 5. CUADRO DE DISTRIBUCIÓN

Áreas Requirentes: Órganos de Operación Administrativa Desconcentrada de Aguascalientes, Baja California, Baja California Sur, Campeche, Chiapas, Chihuahua, CDMX Norte, CDMX Sur, Coahuila, Colima, Durango, Guanajuato, Guerrero, Hidalgo, Edo. México Oriente, Edo. México Poniente, Jalisco, Michoacán, Morelos, Nayarit, Nuevo León, Oaxaca, Puebla, Querétaro, Quintana Roo, San Luis Potosí, Sinaloa, Sonora, Tabasco, Tamaulipas, Tlaxcala, Veracruz Norte, Veracruz Sur, Yucatán, Zacatecas y Áreas de Nivel Central.

ZONA	OOAD	PARTIDA	CÉDULA	CLAVE CUCOP +	GPO	GEN	ESP	DIF	VAR	DESCRIPCIÓN- SISTEMA DE ABASTO INSTITUCIONAL (SAI)	TALLA	UNIDAD	CANT.	TIPO	ÚNICA ENTREGA RÉGIMEN ORDINARIO	ÚNICA ENTREGA MÉDICOS RESIDENTES	ÚNICA ENTREGA RÉGIMEN IMSS BIENESTAR	TOTAL POR CLAVE Y DESTINO RÉGIMEN ORDINARIO, MÉDICOS RESIDENTES E IMSS BIENESTAR
ZONA B	OAXACA	12	12	27101-0153	210	125	5434	00	02	FILIPINA Y PANTALON FEMENINO. TALLA: MEDIANA. COLOR: ROSA Y BLANCO. CEDULA 12.ZONA B.	M	JGO	1	JGO	30	-	24	54
ZONA B	OAXACA	12	12	27101-0153	210	125	5442	00	02	FILIPINA Y PANTALON FEMENINO. TALLA: GRANDE. COLOR: ROSA Y BLANCO. CEDULA 12.ZONA B.	G	JGO	1	JGO	3	-	-	3
ZONA B	QUINTANA ROO	12	12	27101-0153	210	125	5244	00	02	FILIPINA Y PANTALON FEMENINO. TALLA: CHICA. COLOR: AZUL MARINO Y BLANCO. CEDULA12. ZONA B.	CH	JGO	1	JGO	68	-	-	68
ZONA B	QUINTANA ROO	12	12	27101-0153	210	125	5251	00	02	FILIPINA Y PANTALON FEMENINO. TALLA: MEDIANA. COLOR: AZUL MARINO Y BLANCO.CEDULA 12. ZONA B.	M	JGO	1	JGO	82	-	-	82
ZONA B	QUINTANA ROO	12	12	27101-0153	210	125	5269	00	02	FILIPINA Y PANTALON FEMENINO. TALLA: GRANDE. COLOR: AZUL MARINO Y BLANCO. CEDULA12. ZONA B.	G	JGO	1	JGO	66	-	-	66
ZONA B	QUINTANA ROO	12	12	27101-0153	210	125	5277	00	02	FILIPINA Y PANTALON FEMENINO. TALLA: EXTRAGRANDE. COLOR: AZUL MARINO Y BLANCO.CEDULA 12. ZONA B.	X	JGO	1	JGO	4	-	-	4
ZONA B	QUINTANA ROO	12	12	27101-0153	210	125	5285	00	02	FILIPINA Y PANTALON FEMENINO. TALLA: ESPECIAL. COLOR: AZUL MARINO Y BLANCO.CEDULA 12. ZONA B.	ES	JGO	1	JGO	3	-	-	3
ZONA B	QUINTANA ROO	12	12	27101-0153	210	125	5301	00	02	FILIPINA Y PANTALON FEMENINO. TALLA: CHICA. COLOR: BLANCO. CEDULA 12. ZONA B.	CH	JGO	1	JGO	21	-	-	21
ZONA B	QUINTANA ROO	12	12	27101-0153	210	125	5319	00	02	FILIPINA Y PANTALON FEMENINO. TALLA: MEDIANA. COLOR: BLANCO. CEDULA 12. ZONA B.	M	JGO	1	JGO	15	-	-	15
ZONA B	QUINTANA ROO	12	12	27101-0153	210	125	5327	00	02	FILIPINA Y PANTALON FEMENINO. TALLA: GRANDE. COLOR: BLANCO. CEDULA 12. ZONA B.	G	JGO	1	JGO	6	-	-	6
ZONA B	QUINTANA ROO	12	12	27101-0153	210	125	5368	00	02	FILIPINA Y PANTALON FEMENINO. TALLA: CHICA. COLOR: VERDE AGUA Y BLANCO. CEDULA12. ZONA B.	CH	JGO	1	JGO	258	-	-	258
ZONA B	QUINTANA ROO	12	12	27101-0153	210	125	5376	00	02	FILIPINA Y PANTALON FEMENINO. TALLA: MEDIANA. COLOR: VERDE AGUA Y BLANCO. CEDULA12. ZONA B.	M	JGO	1	JGO	513	-	-	513
ZONA B	QUINTANA ROO	12	12	27101-0153	210	125	5384	00	02	FILIPINA Y PANTALON FEMENINO. TALLA: GRANDE. COLOR: VERDE AGUA Y BLANCO. CEDULA12. ZONA B.	G	JGO	1	JGO	258	-	-	258
ZONA B	QUINTANA ROO	12	12	27101-0153	210	125	5392	00	02	FILIPINA Y PANTALON FEMENINO. TALLA: EXTRAGRANDE. COLOR: VERDE AGUA Y BLANCO.CEDULA 12. ZONA B.	X	JGO	1	JGO	57	-	-	57

ANEXOS
DIVISIÓN DE CONTRATOS

ANEXO 5. CUADRO DE DISTRIBUCIÓN

Áreas Requirentes: Órganos de Operación Administrativa Desconcentrada de Aguascalientes, Baja California, Baja California Sur, Campeche, Chiapas, Chihuahua, CDMX Norte, CDMX Sur, Coahuila, Colima, Durango, Guanajuato, Guerrero, Hidalgo, Edo. México Oriente, Edo. México Poniente, Jalisco, Michoacán, Morelos, Nayarit, Nuevo León, Oaxaca, Puebla, Querétaro, Quintana Roo, San Luis Potosí, Sinaloa, Sonora, Tabasco, Tamaulipas, Tlaxcala, Veracruz Norte, Veracruz Sur, Yucatán, Zacatecas y Áreas de Nivel Central

ZONA	OOAD	PARTIDA	CÉDULA	CLAVE CUCOP +	GPO	GEN	ESP	DIF	VAR	DESCRIPCIÓN- SISTEMA DE ABASTO INSTITUCIONAL (SAI)	TALLA	UNIDAD	CANT.	TIPO	ÚNICA ENTREGA RÉGIMEN ORDINARIO	ÚNICA ENTREGA MÉDICOS RESIDENTES	ÚNICA ENTREGA RÉGIMEN IMSS BIENESTAR	TOTAL POR CLAVE Y DESTINO RÉGIMEN ORDINARIO, MÉDICOS RESIDENTES E IMSS BIENESTAR
ZONA B	QUINTANA ROO	12	12	27101-0153	210	125	5400	00	02	FILIPINA Y PANTALON FEMENINO. TALLA ESPECIAL COLOR: VERDE AGUA Y BLANCO.CEDULA 12. ZONA B	ES	JGO	1	JGO	24	-	-	24
ZONA B	QUINTANA ROO	12	12	27101-0153	210	125	5419	00	02	FILIPINA Y PANTALON FEMENINO TALLA PLUS COLOR: VERDE AGUA Y BLANCO. CEDULA12 ZONA B	PL	JGO	1	JGO	9	-	-	9
ZONA B	QUINTANA ROO	12	12	27101-0153	210	125	5426	00	02	FILIPINA Y PANTALON FEMENINO TALLA CHICA COLOR ROSA Y BLANCO. CEDULA 12 ZONA B	CH	JGO	1	JGO	30	-	-	30
ZONA B	QUINTANA ROO	12	12	27101-0153	210	125	5434	00	02	FILIPINA Y PANTALÓN FEMENINO TALLA MEDIANA COLOR: ROSA Y BLANCO. CEDULA 12 ZONA B	M	JGO	1	JGO	36	-	-	36
ZONA B	QUINTANA ROO	12	12	27101-0153	210	125	5442	00	02	FILIPINA Y PANTALON FEMENINO TALLA GRANDE. COLOR ROSA Y BLANCO. CEDULA 12 ZONA B.	G	JGO	1	JGO	9	-	-	9
ZONA B	SINALOA	12	12	27101-0153	210	125	5244	00	02	FILIPINA Y PANTALON FEMENINO. TALLA CHICA. COLOR: AZUL MARINO Y BLANCO CEDULA12 ZONA B.	CH	JGO	1	JGO	118	-	3	121
ZONA B	SINALOA	12	12	27101-0153	210	125	5251	00	02	FILIPINA Y PANTALON FEMENINO. TALLA MEDIANA COLOR: AZUL MARINO Y BLANCO.CEDULA 12. ZONA B	M	JGO	1	JGO	210	-	-	210
ZONA B	SINALOA	12	12	27101-0153	210	125	5269	00	02	FILIPINA Y PANTALON FEMENINO TALLA GRANDE. COLOR: AZUL MARINO Y BLANCO CEDULA12 ZONA B	G	JGO	1	JGO	112	-	6	118
ZONA B	SINALOA	12	12	27101-0153	210	125	5277	00	02	FILIPINA Y PANTALON FEMENINO. TALLA EXTRAGRANDE. COLOR AZUL MARINO Y BLANCO.CEDULA 12. ZONA B	X	JGO	1	JGO	24	-	3	27
ZONA B	SINALOA	12	12	27101-0153	210	125	5285	00	02	FILIPINA Y PANTALON FEMENINO. TALLA ESPECIAL COLOR AZUL MARINO Y BLANCO.CEDULA 12. ZONA B.	ES	JGO	1	JGO	21	-	-	21
ZONA B	SINALOA	12	12	27101-0153	210	125	5293	00	02	FILIPINA Y PANTALON FEMENINO. TALLA PLUS. COLOR: AZUL MARINO Y BLANCO. CEDULA12 ZONA B.	PL	JGO	1	JGO	9	-	-	9
ZONA B	SINALOA	12	12	27101-0153	210	125	5301	00	02	FILIPINA Y PANTALON FEMENINO TALLA CHICA COLOR: BLANCO. CEDULA 12 ZONA B	CH	JGO	1	JGO	21	-	-	21
ZONA B	SINALOA	12	12	27101-0153	210	125	5319	00	02	FILIPINA Y PANTALON FEMENINO TALLA MEDIANA COLOR: BLANCO CEDULA 12. ZONA B.	M	JGO	1	JGO	6	-	-	6
ZONA B	SINALOA	12	12	27101-0153	210	125	5327	00	02	FILIPINA Y PANTALON FEMENINO TALLA GRANDE COLOR BLANCO. CEDULA 12. ZONA B	G	JGO	1	JGO	15	-	-	15

ANEXO 5. CUADRO DE DISTRIBUCIÓN

Áreas Requirentes: Órganos de Operación Administrativa Desconcentrada de Aguascalientes, Baja California, Baja California Sur, Campeche, Chiapas, Chihuahua, CDMX Norte, CDMX Sur, Coahuila, Colima, Durango, Guanajuato, Guerrero, Hidalgo, Edo. México Oriente, Edo. México Poniente, Jalisco, Michoacán, Morelos, Nayarit, Nuevo León, Oaxaca, Puebla, Querétaro, Quintana Roo, San Luis Potosí, Sinaloa, Sonora, Tabasco, Tamaulipas, Tlaxcala, Veracruz Norte, Veracruz Sur, Yucatán, Zacatecas y Áreas de Nivel Central.

ZONA	OOAD	PARTIDA	CÉDULA	CLAVE CUCOP +	GPO	GEN	ESP	DIF	VAR	DESCRIPCIÓN- SISTEMA DE ABASTO INSTITUCIONAL (SAI)	TALLA	UNIDAD	CANT.	TIPO	ÚNICA ENTREGA RÉGIMEN ORDINARIO	ÚNICA ENTREGA MÉDICOS RESIDENTES	ÚNICA ENTREGA RÉGIMEN IMSS BIENESTAR	TOTAL POR CLAVE Y DESTINO RÉGIMEN ORDINARIO, MÉDICOS RESIDENTES E IMSS BIENESTAR
ZONA B	SINALOA	12	12	27101-0153	210	125	5335	00	02	FILIPINA Y PANTALON FEMENINO. TALLA: EXTRAGRANDE. COLOR: BLANCO. CEDULA 12. ZONAB.	X	JGO	1	JGO	3	-	-	3
ZONA B	SINALOA	12	12	27101-0153	210	125	5368	00	02	FILIPINA Y PANTALON FEMENINO. TALLA: CHICA. COLOR: VERDE AGUA Y BLANCO. CEDULA12. ZONA B.	CH	JGO	1	JGO	780	-	-	780
ZONA B	SINALOA	12	12	27101-0153	210	125	5376	00	02	FILIPINA Y PANTALON FEMENINO. TALLA: MEDIANA. COLOR: VERDE AGUA Y BLANCO. CEDULA12. ZONA B.	M	JGO	1	JGO	981	-	-	981
ZONA B	SINALOA	12	12	27101-0153	210	125	5384	00	02	FILIPINA Y PANTALON FEMENINO. TALLA: GRANDE. COLOR: VERDE AGUA Y BLANCO. CEDULA12. ZONA B.	G	JGO	1	JGO	570	-	-	570
ZONA B	SINALOA	12	12	27101-0153	210	125	5392	00	02	FILIPINA Y PANTALON FEMENINO. TALLA: EXTRAGRANDE. COLOR: VERDE AGUA Y BLANCO.CEDULA 12. ZONA B.	X	JGO	1	JGO	96	-	-	96
ZONA B	SINALOA	12	12	27101-0153	210	125	5400	00	02	FILIPINA Y PANTALON FEMENINO. TALLA: ESPECIAL. COLOR: VERDE AGUA Y BLANCO.CEDULA 12. ZONA B.	ES	JGO	1	JGO	93	-	-	93
ZONA B	SINALOA	12	12	27101-0153	210	125	5418	00	02	FILIPINA Y PANTALON FEMENINO. TALLA: PLUS. COLOR: VERDE AGUA Y BLANCO. CEDULA12. ZONA B.	PL	JGO	1	JGO	24	-	-	24
ZONA B	SINALOA	12	12	27101-0153	210	125	5426	00	02	FILIPINA Y PANTALON FEMENINO. TALLA: CHICA. COLOR: ROSA Y BLANCO. CEDULA 12.ZONA B.	CH	JGO	1	JGO	93	-	-	93
ZONA B	SINALOA	12	12	27101-0153	210	125	5434	00	02	FILIPINA Y PANTALON FEMENINO. TALLA: MEDIANA. COLOR: ROSA Y BLANCO. CEDULA 12.ZONA B.	M	JGO	1	JGO	36	-	-	36
ZONA B	SINALOA	12	12	27101-0153	210	125	5442	00	02	FILIPINA Y PANTALON FEMENINO. TALLA: GRANDE. COLOR: ROSA Y BLANCO. CEDULA 12.ZONA B.	G	JGO	1	JGO	15	-	-	15
ZONA B	SINALOA	12	12	27101-0153	210	125	5459	00	02	FILIPINA Y PANTALON FEMENINO. TALLA: EXTRAGRANDE. COLOR: ROSA Y BLANCO. CEDULA12. ZONA B.	X	JGO	1	JGO	3	-	-	3
ZONA B	SONORA	12	12	27101-0153	210	125	5244	00	02	FILIPINA Y PANTALON FEMENINO. TALLA: CHICA. COLOR: AZUL MARINO Y BLANCO. CEDULA12. ZONA B.	CH	JGO	1	JGO	133	-	-	133
ZONA B	SONORA	12	12	27101-0153	210	125	5251	00	02	FILIPINA Y PANTALON FEMENINO. TALLA: MEDIANA. COLOR: AZUL MARINO Y BLANCO.CEDULA 12. ZONA B.	M	JGO	1	JGO	191	-	-	191
ZONA B	SONORA	12	12	27101-0153	210	125	5269	00	02	FILIPINA Y PANTALON FEMENINO. TALLA: GRANDE. COLOR: AZUL MARINO Y BLANCO. CEDULA12. ZONA B.	G	JGO	1	JGO	169	-	-	169

DIVISIÓN DE CONTRATOS

ANEXO 5. CUADRO DE DISTRIBUCIÓN

Areas Requirentes: Organos de Operación Administrativa Desconcentrada de Aguascalientes, Baja California, Baja California Sur, Campeche, Chiapas, Chihuahua, CDMX Norte, CDMX Sur, Coahuila, Colima, Durango, Guanajuato, Guerrero, Hidalgo, Edo. México Oriente, Edo. México Poniente, Jalisco, Michoacán, Morelos, Nayarit, Nuevo León, Oaxaca, Puebla, Querétaro, Quintana Roo, San Luis Potosí, Sinaloa, Sonora, Tabasco, Tamaulipas, Tlaxcala, Veracruz Norte, Veracruz Sur, Yucatán, Zacatecas y Áreas de Nivel Central.

ZONA	OOAD	PARTIDA	CÉDULA	CLAVE CUCOP +	GPO	GEN	ESP	DIF	VAR	DESCRIPCIÓN- SISTEMA DE ABASTO INSTITUCIONAL (SAI)	TALLA	UNIDAD	CANT.	TIPO	ÚNICA ENTREGA RÉGIMEN ORDINARIO	ÚNICA ENTREGA MÉDICOS RESIDENTES	ÚNICA ENTREGA RÉGIMEN IMSS BIENESTAR	TOTAL POR CLAVE Y DESTINO RÉGIMEN ORDINARIO, MÉDICOS RESIDENTES E IMSS BIENESTAR
ZONA B	SONORA	12	12	27101-0153	210	125	5277	00	02	FILIPINA Y PANTALON FEMENINO. TALLA: EXTRAGRANDE. COLOR: AZUL MARINO Y BLANCO.CEDULA 12. ZONA B.	X	JGO	1	JGO	22	-	-	22
ZONA B	SONORA	12	12	27101-0153	210	125	5285	00	02	FILIPINA Y PANTALON FEMENINO. TALLA: ESPECIAL. COLOR: AZUL MARINO Y BLANCO.CEDULA 12. ZONA B.	ES	JGO	1	JGO	23	-	-	23
ZONA B	SONORA	12	12	27101-0153	210	125	5293	00	02	FILIPINA Y PANTALON FEMENINO. TALLA: PLUS. COLOR: AZUL MARINO Y BLANCO CEDULA12 ZONA B.	PL	JGO	1	JGO	6	-	-	6
ZONA B	SONORA	12	12	27101-0153	210	125	5301	00	02	FILIPINA Y PANTALON FEMENINO TALLA: CHICA. COLOR: BLANCO. CEDULA 12. ZONA B.	CH	JGO	1	JGO	51	-	-	51
ZONA B	SONORA	12	12	27101-0153	210	125	5319	00	02	FILIPINA Y PANTALON FEMENINO TALLA: MEDIANA COLOR: BLANCO. CEDULA 12. ZONA B.	M	JGO	1	JGO	48	-	-	48
ZONA B	SONORA	12	12	27101-0153	210	125	5327	00	02	FILIPINA Y PANTALON FEMENINO. TALLA: GRANDE COLOR: BLANCO. CEDULA 12 ZONA B.	G	JGO	1	JGO	33	-	-	33
ZONA B	SONORA	12	12	27101-0153	210	125	5343	00	02	FILIPINA Y PANTALON FEMENINO. TALLA: ESPECIAL. COLOR: BLANCO. CEDULA 12. ZONA B.	ES	JGO	1	JGO	3	-	-	3
ZONA B	SONORA	12	12	27101-0153	210	125	5368	00	02	FILIPINA Y PANTALON FEMENINO. TALLA: CHICA. COLOR: VERDE AGUA Y BLANCO. CEDULA12. ZONA B.	CH	JGO	1	JGO	576	-	-	576
ZONA B	SONORA	12	12	27101-0153	210	125	5376	00	02	FILIPINA Y PANTALON FEMENINO TALLA: MEDIANA. COLOR: VERDE AGUA Y BLANCO. CEDULA12. ZONA B.	M	JGO	1	JGO	867	-	-	867
ZONA B	SONORA	12	12	27101-0153	210	125	5384	00	02	FILIPINA Y PANTALON FEMENINO. TALLA: GRANDE. COLOR: VERDE AGUA Y BLANCO. CEDULA12. ZONA B.	G	JGO	1	JGO	813	-	-	813
ZONA B	SONORA	12	12	27101-0153	210	125	5392	00	02	FILIPINA Y PANTALON FEMENINO. TALLA: EXTRAGRANDE. COLOR: VERDE AGUA Y BLANCO.CEDULA 12. ZONA B.	X	JGO	1	JGO	303	-	-	303
ZONA B	SONORA	12	12	27101-0153	210	125	5400	00	02	FILIPINA Y PANTALON FEMENINO. TALLA: ESPECIAL COLOR: VERDE AGUA Y BLANCO.CEDULA 12. ZONA B.	ES	JGO	1	JGO	156	-	-	156
ZONA B	SONORA	12	12	27101-0153	210	125	5418	00	02	FILIPINA Y PANTALON FEMENINO. TALLA: PLUS. COLOR: VERDE AGUA Y BLANCO CEDULA12. ZONA B.	PL	JGO	1	JGO	57	-	-	57
ZONA B	SONORA	12	12	27101-0153	210	125	5426	00	02	FILIPINA Y PANTALON FEMENINO. TALLA: CHICA COLOR: ROSA Y BLANCO CEDULA 12 ZONA B	CH	JGO	1	JGO	117	-	-	117

ANEXO 5. CUADRO DE DISTRIBUCIÓN

reas Requirentes: Órganos de Operación Administrativa Desconcentrada de Aguascalientes, Baja California, Baja California Sur, Campeche, Chiapas, Chihuahua, CDMX Norte, CDMX Sur, Coahuila, Colima, Durango, Guanajuato, Guerrero, Hidalgo, Edo. léxico Oriente, Edo. México Poniente, Jalisco, Michoacán, Morelos, Nayarit, Nuevo León, Oaxaca, Puebla, Querétaro, Quintana Roo, San Luis Potosí, Sinaloa, Sonora, Tabasco, Tamaulipas, Tlaxcala, Veracruz Norte, Veracruz Sur, Yucatán, Zacatecas y Áreas de Nivel Central.

ZONA	OOAD	PARTIDA	CÉDULA	CLAVE CUCOP +	GPO	GEN	ESP	DIF	VAR	DESCRIPCIÓN- SISTEMA DE ABASTO INSTITUCIONAL (SAI)	TALLA	UNIDAD	CANT.	TIPO	ÚNICA ENTREGA RÉGIMEN ORDINARIO	ÚNICA ENTREGA MÉDICOS RESIDENTES	ÚNICA ENTREGA RÉGIMEN IMSS BIENESTAR	TOTAL POR CLAVE Y DESTINO RÉGIMEN ORDINARIO, MÉDICOS RESIDENTES E IMSS BIENESTAR
ZONA B	SONORA	12	12	27101-0153	210	125	5434	00	02	FILIPINA Y PANTALON FEMENINO. TALLA: MEDIANA. COLOR: ROSA Y BLANCO. CEDULA 12 ZONA B.	M	JGO	1	JGO	69	-	-	69
ZONA B	SONORA	12	12	27101-0153	210	125	5442	00	02	FILIPINA Y PANTALON FEMENINO. TALLA: GRANDE. COLOR: ROSA Y BLANCO. CEDULA 12 ZONA B.	G	JGO	1	JGO	54	-	-	54
ZONA B	SONORA	12	12	27101-0153	210	125	5459	00	02	FILIPINA Y PANTALON FEMENINO. TALLA: EXTRAGRANDE. COLOR. ROSA Y BLANCO. CEDULA12. ZONA B.	X	JGO	1	JGO	9	-	-	9
ZONA B	SONORA	12	12	27101-0153	210	125	5467	00	02	FILIPINA Y PANTALON FEMENINO. TALLA: ESPECIAL. COLOR: ROSA Y BLANCO. CEDULA 12 ZONA B.	ES	JGO	1	JGO	6	-	-	6
ZONA B	TABASCO	12	12	27101-0153	210	125	5244	00	02	FILIPINA Y PANTALON FEMENINO. TALLA: CHICA. COLOR: AZUL MARINO Y BLANCO. CEDULA12. ZONA B.	CH	JGO	1	JGO	50	-	-	50
ZONA B	TABASCO	12	12	27101-0153	210	125	5251	00	02	FILIPINA Y PANTALON FEMENINO. TALLA: MEDIANA. COLOR: AZUL MARINO Y BLANCO.CEDULA 12. ZONA B.	M	JGO	1	JGO	73	-	-	73
ZONA B	TABASCO	12	12	27101-0153	210	125	5269	00	02	FILIPINA Y PANTALON FEMENINO. TALLA: GRANDE. COLOR: AZUL MARINO Y BLANCO. CEDULA12. ZONA B.	G	JGO	1	JGO	33	-	-	33
ZONA B	TABASCO	12	12	27101-0153	210	125	5277	00	02	FILIPINA Y PANTALON FEMENINO. TALLA: EXTRAGRANDE. COLOR: AZUL MARINO Y BLANCO.CEDULA 12. ZONA B.	X	JGO	1	JGO	12	-	-	12
ZONA B	TABASCO	12	12	27101-0153	210	125	5301	00	02	FILIPINA Y PANTALON FEMENINO. TALLA: CHICA. COLOR: BLANCO. CEDULA 12. ZONA B.	CH	JGO	1	JGO	15	-	-	15
ZONA B	TABASCO	12	12	27101-0153	210	125	5319	00	02	FILIPINA Y PANTALON FEMENINO. TALLA: MEDIANA. COLOR: BLANCO. CEDULA 12. ZONA B.	M	JGO	1	JGO	3	-	-	3
ZONA B	TABASCO	12	12	27101-0153	210	125	5327	00	02	FILIPINA Y PANTALON FEMENINO. TALLA: GRANDE. COLOR: BLANCO. CEDULA 12. ZONA B.	G	JGO	1	JGO	6	-	-	6
ZONA B	TABASCO	12	12	27101-0153	210	125	5368	00	02	FILIPINA Y PANTALON FEMENINO. TALLA: CHICA. COLOR: VERDE AGUA Y BLANCO. CEDULA12. ZONA B.	CH	JGO	1	JGO	195	-	-	195
ZONA B	TABASCO	12	12	27101-0153	210	125	5376	00	02	FILIPINA Y PANTALON FEMENINO. TALLA: MEDIANA. COLOR: VERDE AGUA Y BLANCO. CEDULA12. ZONA B.	M	JGO	1	JGO	288	-	-	288
ZONA B	TABASCO	12	12	27101-0153	210	125	5384	00	02	FILIPINA Y PANTALON FEMENINO. TALLA: GRANDE. COLOR: VERDE AGUA Y BLANCO. CEDULA12. ZONA B.	G	JGO	1	JGO	249	-	-	249

DIVISION DE CONTRATOS

ANEXO 5. CUADRO DE DISTRIBUCIÓN

Areas Requirentes: Órganos de Operación Administrativa Desconcentrada de Aguascalientes, Baja California, Baja California Sur, Campeche, Chiapas, Chihuahua, CDMX Norte, CDMX Sur, Coahuila, Colima, Durango, Guanajuato, Guerrero, Hidalgo, Edo. México Oriente, Edo. México Poniente, Jalisco, Michoacán, Morelos, Nayarit, Nuevo León, Oaxaca, Puebla, Querétaro, Quintana Roo, San Luis Potosí, Sinaloa, Sonora, Tabasco, Tamaulipas, Tlaxcala, Veracruz Norte, Veracruz Sur, Yucatán, Zacatecas y Áreas de Nivel Central.

ZONA	OOAD	PARTIDA	CÉDULA	CLAVE CUCOP +	GPO	GEN	ESP	DIF	VAR	DESCRIPCIÓN- SISTEMA DE ABASTO INSTITUCIONAL (SAI)	TALLA	UNIDAD	CANT.	TIPO	ÚNICA ENTREGA RÉGIMEN ORDINARIO	ÚNICA ENTREGA MÉDICOS RESIDENTES	ÚNICA ENTREGA RÉGIMEN IMSS BIENESTAR	TOTAL POR CLAVE Y DESTINO RÉGIMEN ORDINARIO, MÉDICOS RESIDENTES E IMSS BIENESTAR
ZONA B	TABASCO	12	12	27101-0153	210	125	5392	00	02	FILIPINA Y PANTALON FEMENINO. TALLA: EXTRAGRANDE COLOR VERDE AGUA Y BLANCO.CEDULA 12. ZONA B.	X	JGO	1	JGO	105	-	-	105
ZONA B	TABASCO	12	12	27101-0153	210	125	5400	00	02	FILIPINA Y PANTALON FEMENINO. TALLA: ESPECIAL COLOR: VERDE AGUA Y BLANCO.CEDULA 12. ZONA B.	ES	JGO	1	JGO	3	-	-	3
ZONA B	TABASCO	12	12	27101-0153	210	125	5418	00	02	FILIPINA Y PANTALON FEMENINO. TALLA: PLUS. COLOR: VERDE AGUA Y BLANCO CEDULA12 ZONA B.	PL	JGO	1	JGO	12	-	-	12
ZONA B	TABASCO	12	12	27101-0153	210	125	5426	00	02	FILIPINA Y PANTALON FEMENINO. TALLA: CHICA. COLOR. ROSA Y BLANCO. CEDULA 12 ZONA B.	CH	JGO	1	JGO	24	-	-	24
ZONA B	TABASCO	12	12	27101-0153	210	125	5434	00	02	FILIPINA Y PANTALON FEMENINO. TALLA: MEDIANA. COLOR: ROSA Y BLANCO. CEDULA 12 ZONA B.	M	JGO	1	JGO	36	-	-	36
ZONA B	TABASCO	12	12	27101-0153	210	125	5442	00	02	FILIPINA Y PANTALON FEMENINO. TALLA: GRANDE. COLOR ROSA Y BLANCO. CEDULA 12 ZONA B.	G	JGO	1	JGO	6	-	-	6
ZONA B	TAMAULIPAS	12	12	27101-0153	210	125	5244	00	02	FILIPINA Y PANTALON FEMENINO TALLA: CHICA. COLOR: AZUL MARINO Y BLANCO. CEDULA12. ZONA B.	CH	JGO	1	JGO	111	-	3	114
ZONA B	TAMAULIPAS	12	12	27101-0153	210	125	5251	00	02	FILIPINA Y PANTALON FEMENINO TALLA: MEDIANA. COLOR: AZUL MARINO Y BLANCO.CEDULA 12. ZONA B.	M	JGO	1	JGO	154	-	3	157
ZONA B	TAMAULIPAS	12	12	27101-0153	210	125	5269	00	02	FILIPINA Y PANTALON FEMENINO TALLA: GRANDE COLOR: AZUL MARINO Y BLANCO. CEDULA12 ZONA B.	G	JGO	1	JGO	104	-	6	110
ZONA B	TAMAULIPAS	12	12	27101-0153	210	125	5277	00	02	FILIPINA Y PANTALON FEMENINO. TALLA: EXTRAGRANDE COLOR AZUL MARINO Y BLANCO.CEDULA 12. ZONA B.	X	JGO	1	JGO	24	-	-	24
ZONA B	TAMAULIPAS	12	12	27101-0153	210	125	5285	00	02	FILIPINA Y PANTALON FEMENINO. TALLA: ESPECIAL COLOR: AZUL MARINO Y BLANCO.CEDULA 12. ZONA B.	ES	JGO	1	JGO	19	-	-	19
ZONA B	TAMAULIPAS	12	12	27101-0153	210	125	5293	00	02	FILIPINA Y PANTALON FEMENINO. TALLA: PLUS. COLOR: AZUL MARINO Y BLANCO. CEDULA12 ZONA B.	PL	JGO	1	JGO	11	-	-	11
ZONA B	TAMAULIPAS	12	12	27101-0153	210	125	5301	00	02	FILIPINA Y PANTALON FEMENINO TALLA: CHICA COLOR BLANCO. CEDULA 12. ZONA B.	CH	JGO	1	JGO	42	-	-	42
ZONA B	TAMAULIPAS	12	12	27101-0153	210	125	5319	00	02	FILIPINA Y PANTALON FEMENINO. TALLA: MEDIANA COLOR: BLANCO CEDULA 12. ZONA B.	M	JGO	1	JGO	33	-	-	33

ANEXO 5. CUADRO DE DISTRIBUCIÓN

Áreas Requirentes: Órganos de Operación Administrativa Desconcentrada de Aguascalientes, Baja California, Baja California Sur, Campeche, Chiapas, Chihuahua, CDMX Norte, CDMX Sur, Coahuila, Colima, Durango, Guanajuato, Guerrero, Hidalgo, Edo. México Oriente, Edo. México Poniente, Jalisco, Michoacán, Morelos, Nayarit, Nuevo León, Oaxaca, Puebla, Querétaro, Quintana Roo, San Luis Potosí, Sinaloa, Sonora, Tabasco, Tamaulipas, Tlaxcala, Veracruz Norte, Veracruz Sur, Yucatán, Zacatecas y Áreas de Nivel Central.

ZONA	OOAD	PARTIDA	CÉDULA	CLAVE CUCOP +	GPO	GEN	ESP	DIF	VAR	DESCRIPCIÓN- SISTEMA DE ABASTO INSTITUCIONAL (SAI)	TALLA	UNIDAD	CANT.	TIPO	ÚNICA ENTREGA RÉGIMEN ORDINARIO	ÚNICA ENTREGA MÉDICOS RESIDENTES	ÚNICA ENTREGA RÉGIMEN IMSS BIENESTAR	TOTAL POR CLAVE Y DESTINO RÉGIMEN ORDINARIO, MÉDICOS RESIDENTES E IMSS BIENESTAR
ZONA B	TAMAULIPAS	12	12	27101-0153	210	125	5327	00	02	FILIPINA Y PANTALON FEMENINO. TALLA: GRANDE. COLOR: BLANCO. CEDULA 12. ZONA B.	G	JGO	1	JGO	24	-	-	24
ZONA B	TAMAULIPAS	12	12	27101-0153	210	125	5343	00	02	FILIPINA Y PANTALON FEMENINO. TALLA: ESPECIAL. COLOR: BLANCO. CEDULA 12. ZONA B.	ES	JGO	1	JGO	6	-	-	6
ZONA B	TAMAULIPAS	12	12	27101-0153	210	125	5368	00	02	FILIPINA Y PANTALON FEMENINO. TALLA: CHICA. COLOR: VERDE AGUA Y BLANCO. CEDULA12. ZONA B.	CH	JGO	1	JGO	573	-	-	573
ZONA B	TAMAULIPAS	12	12	27101-0153	210	125	5376	00	02	FILIPINA Y PANTALON FEMENINO. TALLA: MEDIANA. COLOR: VERDE AGUA Y BLANCO. CEDULA12. ZONA B.	M	JGO	1	JGO	933	-	-	933
ZONA B	TAMAULIPAS	12	12	27101-0153	210	125	5384	00	02	FILIPINA Y PANTALON FEMENINO. TALLA: GRANDE. COLOR: VERDE AGUA Y BLANCO. CEDULA12. ZONA B.	G	JGO	1	JGO	822	-	-	822
ZONA B	TAMAULIPAS	12	12	27101-0153	210	125	5392	00	02	FILIPINA Y PANTALON FEMENINO. TALLA: EXTRAGRANDE. COLOR: VERDE AGUA Y BLANCO.CEDULA 12. ZONA B.	X	JGO	1	JGO	156	-	-	156
ZONA B	TAMAULIPAS	12	12	27101-0153	210	125	5400	00	02	FILIPINA Y PANTALON FEMENINO. TALLA: ESPECIAL. COLOR: VERDE AGUA Y BLANCO.CEDULA 12. ZONA B.	ES	JGO	1	JGO	150	-	-	150
ZONA B	TAMAULIPAS	12	12	27101-0153	210	125	5418	00	02	FILIPINA Y PANTALON FEMENINO. TALLA: PLUS. COLOR: VERDE AGUA Y BLANCO. CEDULA12. ZONA B.	PL	JGO	1	JGO	48	-	-	48
ZONA B	TAMAULIPAS	12	12	27101-0153	210	125	5426	00	02	FILIPINA Y PANTALON FEMENINO. TALLA: CHICA. COLOR: ROSA Y BLANCO. CEDULA 12.ZONA B.	CH	JGO	1	JGO	87	-	-	87
ZONA B	TAMAULIPAS	12	12	27101-0153	210	125	5434	00	02	FILIPINA Y PANTALON FEMENINO. TALLA: MEDIANA. COLOR: ROSA Y BLANCO. CEDULA 12.ZONA B.	M	JGO	1	JGO	114	-	6	120
ZONA B	TAMAULIPAS	12	12	27101-0153	210	125	5442	00	02	FILIPINA Y PANTALON FEMENINO. TALLA: GRANDE. COLOR: ROSA Y BLANCO. CEDULA 12.ZONA B.	G	JGO	1	JGO	48	-	-	48
ZONA B	TAMAULIPAS	12	12	27101-0153	210	125	5459	00	02	FILIPINA Y PANTALON FEMENINO. TALLA: EXTRAGRANDE. COLOR: ROSA Y BLANCO. CEDULA12. ZONA B.	X	JGO	1	JGO	3	-	-	3
ZONA B	TAMAULIPAS	12	12	27101-0153	210	125	5467	00	02	FILIPINA Y PANTALON FEMENINO. TALLA: ESPECIAL. COLOR: ROSA Y BLANCO. CEDULA 12.ZONA B.	ES	JGO	1	JGO	15	-	-	15
ZONA B	VERACRUZ NORTE	12	12	27101-0153	210	125	5244	00	02	FILIPINA Y PANTALON FEMENINO. TALLA: CHICA. COLOR: AZUL MARINO Y BLANCO. CEDULA12. ZONA B.	CH	JGO	1	JGO	154	-	9	163

DIVISIÓN DE CONTRATOS

ANEXO 5. CUADRO DE DISTRIBUCIÓN

Areas Requirentes: Órganos de Operación Administrativa Desconcentrada de Aguascalientes, Baja California, Baja California Sur, Campeche, Chiapas, Chihuahua, CDMX Norte, CDMX Sur, Coahuila, Colima, Durango, Guanajuato, Guerrero, Hidalgo, Edo. Mexico Oriente, Edo. México Poniente, Jalisco, Michoacán, Morelos, Nayarit, Nuevo León, Oaxaca, Puebla, Querétaro, Quintana Roo, San Luis Potosí, Sinaloa, Sonora, Tabasco, Tamaulipas Tlaxcala, Veracruz Norte, Veracruz Sur, Yucatán, Zacatecas y Áreas de Nivel Central

ZONA	OOAD	PARTIDA	CÉDULA	CLAVE CUCOP +	GPO	GEN	ESP	DIF	VAR	DESCRIPCIÓN- SISTEMA DE ABASTO INSTITUCIONAL (SAI)	TALLA	UNIDAD	CANT.	TIPO	ÚNICA ENTREGA RÉGIMEN ORDINARIO	ÚNICA ENTREGA MÉDICOS RESIDENTES	ÚNICA ENTREGA RÉGIMEN IMSS BIENESTAR	TOTAL POR CLAVE Y DESTINO RÉGIMEN ORDINARIO, MÉDICOS RESIDENTES E IMSS BIENESTAR
ZONA B	VERACRUZ NORTE	12	12	27101-0153	210	125	5251	00	02	FILIPINA Y PANTALON FEMENINO. TALLA: MEDIANA. COLOR: AZUL MARINO Y BLANCO.CEDULA 12. ZONA B.	M	JGO	1	JGO	223	-	3	226
ZONA B	VERACRUZ NORTE	12	12	27101-0153	210	125	5269	00	02	FILIPINA Y PANTALON FEMENINO. TALLA: GRANDE COLOR: AZUL MARINO Y BLANCO. CEDULA12. ZONA B.	G	JGO	1	JGO	99	-	6	105
ZONA B	VERACRUZ NORTE	12	12	27101-0153	210	125	5277	00	02	FILIPINA Y PANTALON FEMENINO TALLA: EXTRAGRANDE COLOR: AZUL MARINO Y BLANCO CEDULA 12. ZONA B.	X	JGO	1	JGO	16	-	3	19
ZONA B	VERACRUZ NORTE	12	12	27101-0153	210	125	5285	00	02	FILIPINA Y PANTALON FEMENINO. TALLA: ESPECIAL COLOR: AZUL MARINO Y BLANCO CEDULA 12. ZONA B.	ES	JGO	1	JGO	5	-	-	5
ZONA B	VERACRUZ NORTE	12	12	27101-0153	210	125	5293	00	02	FILIPINA Y PANTALON FEMENINO. TALLA: PLUS COLOR: AZUL MARINO Y BLANCO. CEDULA12. ZONA B.	PL	JGO	1	JGO	6	-	-	6
ZONA B	VERACRUZ NORTE	12	12	27101-0153	210	125	5301	00	02	FILIPINA Y PANTALON FEMENINO. TALLA: CHICA. COLOR: BLANCO. CEDULA 12. ZONA B.	CH	JGO	1	JGO	45	-	-	45
ZONA B	VERACRUZ NORTE	12	12	27101-0153	210	125	5319	00	02	FILIPINA Y PANTALON FEMENINO. TALLA: MEDIANA. COLOR: BLANCO. CEDULA 12. ZONA B.	M	JGO	1	JGO	21	-	-	21
ZONA B	VERACRUZ NORTE	12	12	27101-0153	210	125	5327	00	02	FILIPINA Y PANTALON FEMENINO. TALLA: GRANDE COLOR: BLANCO. CEDULA 12. ZONA B.	G	JGO	1	JGO	9	-	-	9
ZONA B	VERACRUZ NORTE	12	12	27101-0153	210	125	5335	00	02	FILIPINA Y PANTALON FEMENINO. TALLA: EXTRAGRANDE COLOR: BLANCO. CEDULA 12. ZONAB.	X	JGO	1	JGO	3	-	-	3
ZONA B	VERACRUZ NORTE	12	12	27101-0153	210	125	5368	00	02	FILIPINA Y PANTALON FEMENINO. TALLA: CHICA. COLOR: VERDE AGUA Y BLANCO. CEDULA12. ZONA B.	CH	JGO	1	JGO	666	-	-	666
ZONA B	VERACRUZ NORTE	12	12	27101-0153	210	125	5376	00	02	FILIPINA Y PANTALON FEMENINO. TALLA: MEDIANA COLOR: VERDE AGUA Y BLANCO. CEDULA12. ZONA B.	M	JGO	1	JGO	966	-	-	966
ZONA B	VERACRUZ NORTE	12	12	27101-0153	210	125	5384	00	02	FILIPINA Y PANTALON FEMENINO. TALLA: GRANDE COLOR: VERDE AGUA Y BLANCO. CEDULA12. ZONA B.	G	JGO	1	JGO	561	-	-	561
ZONA B	VERACRUZ NORTE	12	12	27101-0153	210	125	5392	00	02	FILIPINA Y PANTALON FEMENINO. TALLA: EXTRAGRANDE COLOR: VERDE AGUA Y BLANCO.CEDULA 12. ZONA B.	X	JGO	1	JGO	141	-	-	141
ZONA B	VERACRUZ NORTE	12	12	27101-0153	210	125	5400	00	02	FILIPINA Y PANTALON FEMENINO. TALLA: ESPECIAL COLOR: VERDE AGUA Y BLANCO.CEDULA 12. ZONA B	ES	JGO	1	JGO	48	-	-	48

ANEXO 5. CUADRO DE DISTRIBUCIÓN

reas Requirentes: Órganos de Operación Administrativa Desconcentrada de Aguascalientes, Baja California, Baja California Sur, Campeche, Chiapas, Chihuahua, CDMX Norte, CDMX Sur, Coahuila, Colima, Durango, Guanajuato, Guerrero, Hidalgo, Edo. éxico Oriente, Edo. México Poniente, Jalisco, Michoacán, Morelos, Nayarit, Nuevo León, Oaxaca, Puebla, Querétaro, Quintana Roo, San Luis Potosí, Sinaloa, Sonora, Tabasco, Tamaulipas, Tlaxcala, Veracruz Norte, Veracruz Sur, Yucatán, Zacatecas y Áreas de Nivel Central.

ZONA	OOAD	PARTIDA	CÉDULA	CLAVE CUCOP +	GPO	GEN	ESP	DIF	VAR	DESCRIPCIÓN- SISTEMA DE ABASTO INSTITUCIONAL (SAI)	TALLA	UNIDAD	CANT.	TIPO	ÚNICA ENTREGA RÉGIMEN ORDINARIO	ÚNICA ENTREGA MÉDICOS RESIDENTES	ÚNICA ENTREGA RÉGIMEN IMSS BIENESTAR	TOTAL POR CLAVE Y DESTINO RÉGIMEN ORDINARIO, MÉDICOS RESIDENTES E IMSS BIENESTAR
ZONA B	VERACRUZ NORTE	12	12	27101-0153	210	125	5418	00	02	FILIPINA Y PANTALON FEMENINO. TALLA: PLUS. COLOR: VERDE AGUA Y BLANCO. CEDULA12. ZONA B.	PL	JGO	1	JGO	6	-	-	6
ZONA B	VERACRUZ NORTE	12	12	27101-0153	210	125	5426	00	02	FILIPINA Y PANTALON FEMENINO. TALLA: CHICA. COLOR: ROSA Y BLANCO. CEDULA 12.ZONA B.	CH	JGO	1	JGO	102	-	3	105
ZONA B	VERACRUZ NORTE	12	12	27101-0153	210	125	5434	00	02	FILIPINA Y PANTALON FEMENINO. TALLA: MEDIANA. COLOR: ROSA Y BLANCO. CEDULA 12.ZONA B.	M	JGO	1	JGO	108	-	3	111
ZONA B	VERACRUZ NORTE	12	12	27101-0153	210	125	5442	00	02	FILIPINA Y PANTALON FEMENINO. TALLA: GRANDE. COLOR: ROSA Y BLANCO. CEDULA 12.ZONA B.	G	JGO	1	JGO	30	-	-	30
ZONA B	VERACRUZ NORTE	12	12	27101-0153	210	125	5467	00	02	FILIPINA Y PANTALON FEMENINO. TALLA: ESPECIAL. COLOR: ROSA Y BLANCO. CEDULA 12.ZONA B.	ES	JGO	1	JGO	3	-	-	3
ZONA B	VERACRUZ SUR	12	12	27101-0153	210	125	5244	00	02	FILIPINA Y PANTALON FEMENINO. TALLA: CHICA. COLOR: AZUL MARINO Y BLANCO. CEDULA12. ZONA B.	CH	JGO	1	JGO	99	-	15	114
ZONA B	VERACRUZ SUR	12	12	27101-0153	210	125	5251	00	02	FILIPINA Y PANTALON FEMENINO. TALLA: MEDIANA. COLOR: AZUL MARINO Y BLANCO.CEDULA 12. ZONA B.	M	JGO	1	JGO	110	-	3	113
ZONA B	VERACRUZ SUR	12	12	27101-0153	210	125	5269	00	02	FILIPINA Y PANTALON FEMENINO. TALLA: GRANDE. COLOR: AZUL MARINO Y BLANCO. CEDULA12. ZONA B.	G	JGO	1	JGO	89	-	6	95
ZONA B	VERACRUZ SUR	12	12	27101-0153	210	125	5277	00	02	FILIPINA Y PANTALON FEMENINO. TALLA: EXTRAGRANDE. COLOR: AZUL MARINO Y BLANCO.CEDULA 12. ZONA B.	X	JGO	1	JGO	27	-	-	27
ZONA B	VERACRUZ SUR	12	12	27101-0153	210	125	5285	00	02	FILIPINA Y PANTALON FEMENINO. TALLA: ESPECIAL. COLOR: AZUL MARINO Y BLANCO.CEDULA 12. ZONA B.	ES	JGO	1	JGO	12	-	-	12
ZONA B	VERACRUZ SUR	12	12	27101-0153	210	125	5301	00	02	FILIPINA Y PANTALON FEMENINO. TALLA: CHICA. COLOR: BLANCO. CEDULA 12. ZONA B.	CH	JGO	1	JGO	24	-	-	24
ZONA B	VERACRUZ SUR	12	12	27101-0153	210	125	5319	00	02	FILIPINA Y PANTALON FEMENINO. TALLA: MEDIANA. COLOR: BLANCO. CEDULA 12. ZONA B.	M	JGO	1	JGO	15	-	-	15
ZONA B	VERACRUZ SUR	12	12	27101-0153	210	125	5327	00	02	FILIPINA Y PANTALON FEMENINO. TALLA: GRANDE. COLOR: BLANCO. CEDULA 12. ZONA B.	G	JGO	1	JGO	3	-	-	3
ZONA B	VERACRUZ SUR	12	12	27101-0153	210	125	5335	00	02	FILIPINA Y PANTALON FEMENINO. TALLA: EXTRAGRANDE. COLOR: BLANCO. CEDULA 12. ZONA B.	X	JGO	1	JGO	6	-	-	6

DIVISIÓN DE CONTRATOS
ANEXOS

ANEXO 5. CUADRO DE DISTRIBUCIÓN

Areas Requirentes: Órganos de Operación Administrativa Desconcentrada de Aguascalientes, Baja California, Baja California Sur, Campeche, Chiapas, Chihuahua, CDMX Norte, CDMX Sur, Coahuila, Colima, Durango, Guanajuato, Guerrero, Hidalgo, Edo. México Oriente, Edo. México Poniente, Jalisco, Michoacán, Morelos, Nayarit, Nuevo León, Oaxaca, Puebla, Querétaro, Quintana Roo, San Luis Potosí, Sinaloa, Sonora, Tabasco, Tamaulipas, Tlaxcala, Veracruz Norte, Veracruz Sur, Yucatán, Zacatecas y Áreas de Nivel Central

ZONA	OOAD	PARTIDA	CÉDULA	CLAVE CUCOP +	GPO	GEN	ESP	DIF	VAR	DESCRIPCIÓN- SISTEMA DE ABASTO INSTITUCIONAL (SAI)	TALLA	UNIDAD	CANT.	TIPO	ÚNICA ENTREGA RÉGIMEN ORDINARIO	ÚNICA ENTREGA MÉDICOS RESIDENTES	ÚNICA ENTREGA RÉGIMEN IMSS BIENESTAR	TOTAL POR CLAVE Y DESTINO RÉGIMEN ORDINARIO, MÉDICOS RESIDENTES E IMSS BIENESTAR
ZONA B	VERACRUZ SUR	12	12	27101-0153	210	125	5368	00	02	FILIPINA Y PANTALON FEMENINO. TALLA: CHICA. COLOR: VERDE AGUA Y BLANCO. CEDULA12. ZONA B.	CH	JGO	1	JGO	438	-	-	438
ZONA B	VERACRUZ SUR	12	12	27101-0153	210	125	5376	00	02	FILIPINA Y PANTALON FEMENINO. TALLA: MEDIANA. COLOR: VERDE AGUA Y BLANCO. CEDULA12. ZONA B.	M	JGO	1	JGO	741	-	-	741
ZONA B	VERACRUZ SUR	12	12	27101-0153	210	125	5384	00	02	FILIPINA Y PANTALON FEMENINO. TALLA: GRANDE. COLOR: VERDE AGUA Y BLANCO. CEDULA12. ZONA B.	G	JGO	1	JGO	453	-	-	453
ZONA B	VERACRUZ SUR	12	12	27101-0153	210	125	5392	00	02	FILIPINA Y PANTALON FEMENINO. TALLA: EXTRAGRANDE. COLOR: VERDE AGUA Y BLANCO.CEDULA 12. ZONA B.	X	JGO	1	JGO	99	-	-	99
ZONA B	VERACRUZ SUR	12	12	27101-0153	210	125	5400	00	02	FILIPINA Y PANTALON FEMENINO. TALLA: ESPECIAL. COLOR: VERDE AGUA Y BLANCO.CEDULA 12. ZONA B.	ES	JGO	1	JGO	42	-	-	42
ZONA B	VERACRUZ SUR	12	12	27101-0153	210	125	5418	00	02	FILIPINA Y PANTALON FEMENINO. TALLA: PLUS. COLOR: VERDE AGUA Y BLANCO CEDULA12 ZONA B	PL	JGO	1	JGO	15	-	-	15
ZONA B	VERACRUZ SUR	12	12	27101-0153	210	125	5426	00	02	FILIPINA Y PANTALON FEMENINO. TALLA: CHICA. COLOR: ROSA Y BLANCO CEDULA 12.ZONA B.	CH	JGO	1	JGO	69	-	6	75
ZONA B	VERACRUZ SUR	12	12	27101-0153	210	125	5434	00	02	FILIPINA Y PANTALON FEMENINO. TALLA: MEDIANA. COLOR: ROSA Y BLANCO. CEDULA 12.ZONA B.	M	JGO	1	JGO	39	-	-	39
ZONA B	VERACRUZ SUR	12	12	27101-0153	210	125	5442	00	02	FILIPINA Y PANTALON FEMENINO. TALLA: GRANDE. COLOR: ROSA Y BLANCO. CEDULA 12.ZONA B.	G	JGO	1	JGO	39	-	6	45
ZONA B	VERACRUZ SUR	12	12	27101-0153	210	125	5459	00	02	FILIPINA Y PANTALON FEMENINO. TALLA: EXTRAGRANDE. COLOR: ROSA Y BLANCO. CEDULA12. ZONA B.	X	JGO	1	JGO	9	-	-	9
ZONA B	VERACRUZ SUR	12	12	27101-0153	210	125	5467	00	02	FILIPINA Y PANTALON FEMENINO. TALLA: ESPECIAL. COLOR: ROSA Y BLANCO. CEDULA 12.ZONA B.	ES	JGO	1	JGO	3	-	-	3
ZONA B	YUCATAN	12	12	27101-0153	210	125	5244	00	02	FILIPINA Y PANTALON FEMENINO. TALLA: CHICA. COLOR: AZUL MARINO Y BLANCO. CEDULA12. ZONA B.	CH	JGO	1	JGO	104	-	9	113
ZONA B	YUCATAN	12	12	27101-0153	210	125	5251	00	02	FILIPINA Y PANTALON FEMENINO. TALLA: MEDIANA. COLOR: AZUL MARINO Y BLANCO.CEDULA 12. ZONA B.	M	JGO	1	JGO	109	-	-	109
ZONA B	YUCATAN	12	12	27101-0153	210	125	5269	00	02	FILIPINA Y PANTALON FEMENINO. TALLA: GRANDE. COLOR AZUL MARINO Y BLANCO. CEDULA12. ZONA B.	G	JGO	1	JGO	68	-	3	71

ANEXO 5. CUADRO DE DISTRIBUCIÓN

reas Requirentes: Órganos de Operación Administrativa Desconcentrada de Aguascalientes, Baja California, Baja California Sur, Campeche, Chiapas, Chihuahua, CDMX Norte, CDMX Sur, Coahuila, Colima, Durango, Guanajuato, Guerrero, Hidalgo, Edo. léxico Oriente, Edo. México Poniente, Jalisco, Michoacán, Morelos, Nayarit, Nuevo León, Oaxaca, Puebla, Querétaro, Quintana Roo, San Luis Potosí, Sinaloa, Sonora, Tabasco, Tamaulipas, Tlaxcala, Veracruz Norte, Veracruz Sur, Yucatán, Zacatecas y Áreas de Nivel Central.

ZONA	OOAD	PARTIDA	CÉDULA	CLAVE CUCOP +	GPO	GEN	ESP	DIF	VAR	DESCRIPCIÓN- SISTEMA DE ABASTO INSTITUCIONAL (SAI)	TALLA	UNIDAD	CANT.	TIPO	ÚNICA ENTREGA RÉGIMEN ORDINARIO	ÚNICA ENTREGA MÉDICOS RESIDENTES	ÚNICA ENTREGA RÉGIMEN IMSS BIENESTAR	TOTAL POR CLAVE Y DESTINO RÉGIMEN ORDINARIO, MÉDICOS RESIDENTES E IMSS BIENESTAR
ZONA B	YUCATAN	12	12	27101-0153	210	125	5277	00	02	FILIPINA Y PANTALON FEMENINO. TALLA: EXTRAGRANDE. COLOR: AZUL MARINO Y BLANCO.CEDULA 12. ZONA B.	X	JGO	1	JGO	9	-	-	9
ZONA B	YUCATAN	12	12	27101-0153	210	125	5285	00	02	FILIPINA Y PANTALON FEMENINO. TALLA: ESPECIAL. COLOR: AZUL MARINO Y BLANCO.CEDULA 12. ZONA B.	ES	JGO	1	JGO	9	-	-	9
ZONA B	YUCATAN	12	12	27101-0153	210	125	5301	00	02	FILIPINA Y PANTALON FEMENINO. TALLA: CHICA. COLOR: BLANCO. CEDULA 12. ZONA B.	CH	JGO	1	JGO	18	-	-	18
ZONA B	YUCATAN	12	12	27101-0153	210	125	5319	00	02	FILIPINA Y PANTALON FEMENINO. TALLA: MEDIANA. COLOR. BLANCO. CEDULA 12. ZONA B.	M	JGO	1	JGO	18	-	-	18
ZONA B	YUCATAN	12	12	27101-0153	210	125	5327	00	02	FILIPINA Y PANTALON FEMENINO. TALLA: GRANDE. COLOR: BLANCO. CEDULA 12. ZONA B.	G	JGO	1	JGO	12	-	-	12
ZONA B	YUCATAN	12	12	27101-0153	210	125	5335	00	02	FILIPINA Y PANTALON FEMENINO. TALLA: EXTRAGRANDE. COLOR: BLANCO. CEDULA 12. ZONA B.	X	JGO	1	JGO	3	-	-	3
ZONA B	YUCATAN	12	12	27101-0153	210	125	5368	00	02	FILIPINA Y PANTALON FEMENINO. TALLA: CHICA. COLOR: VERDE AGUA Y BLANCO. CEDULA12. ZONA B.	CH	JGO	1	JGO	606	-	-	606
ZONA B	YUCATAN	12	12	27101-0153	210	125	5376	00	02	FILIPINA Y PANTALON FEMENINO. TALLA: MEDIANA. COLOR: VERDE AGUA Y BLANCO. CEDULA12. ZONA B.	M	JGO	1	JGO	750	-	-	750
ZONA B	YUCATAN	12	12	27101-0153	210	125	5384	00	02	FILIPINA Y PANTALON FEMENINO. TALLA: GRANDE. COLOR: VERDE AGUA Y BLANCO. CEDULA12. ZONA B.	G	JGO	1	JGO	516	-	-	516
ZONA B	YUCATAN	12	12	27101-0153	210	125	5392	00	02	FILIPINA Y PANTALON FEMENINO. TALLA: EXTRAGRANDE. COLOR: VERDE AGUA Y BLANCO.CEDULA 12. ZONA B.	X	JGO	1	JGO	141	-	-	141
ZONA B	YUCATAN	12	12	27101-0153	210	125	5400	00	02	FILIPINA Y PANTALON FEMENINO. TALLA: ESPECIAL. COLOR: VERDE AGUA Y BLANCO.CEDULA 12. ZONA B.	ES	JGO	1	JGO	39	-	-	39
ZONA B	YUCATAN	12	12	27101-0153	210	125	5418	00	02	FILIPINA Y PANTALON FEMENINO. TALLA: PLUS. COLOR: VERDE AGUA Y BLANCO. CEDULA12. ZONA B.	PL	JGO	1	JGO	15	-	-	15
ZONA B	YUCATAN	12	12	27101-0153	210	125	5426	00	02	FILIPINA Y PANTALON FEMENINO. TALLA: CHICA. COLOR: ROSA Y BLANCO. CEDULA 12.ZONA B.	CH	JGO	1	JGO	96	-	-	96
ZONA B	YUCATAN	12	12	27101-0153	210	125	5434	00	02	FILIPINA Y PANTALON FEMENINO. TALLA: MEDIANA. COLOR: ROSA Y BLANCO. CEDULA 12.ZONA B.	M	JGO	1	JGO	30	-	6	36

ANEXOS
DIVISIÓN DE CONTRATOS

ANEXO 5. CUADRO DE DISTRIBUCIÓN

Areas Requirentes Órganos de Operación Administrativa Desconcentrada de Aguascalientes, Baja California, Baja California Sur, Campeche, Chiapas, Chihuahua, CDMX Norte, CDMX Sur, Coahuila, Colima, Durango, Guanajuato, Guerrero, Hidalgo, Edo. México Oriente, Edo. México Poniente, Jalisco, Michoacán, Morelos, Nayarit, Nuevo Leon, Oaxaca, Puebla, Querétaro, Quintana Roo, San Luis Potosí, Sinaloa, Sonora, Tabasco, Tamaulipas, Tlaxcala, Veracruz Norte, Veracruz Sur, Yucatan, Zacatecas y Áreas de Nivel Central.

ZONA	OOAD	PARTIDA	CÉDULA	CLAVE CUCOP +	GPO	GEN	ESP	DIF	VAR	DESCRIPCIÓN- SISTEMA DE ABASTO INSTITUCIONAL (SAI)	TALLA	UNIDAD	CANT.	TIPO	ÚNICA ENTREGA RÉGIMEN ORDINARIO	ÚNICA ENTREGA MÉDICOS RESIDENTES	ÚNICA ENTREGA RÉGIMEN IMSS BIENESTAR	TOTAL POR CLAVE Y DESTINO RÉGIMEN ORDINARIO, MÉDICOS RESIDENTES E IMSS BIENESTAR
ZONA B	YUCATAN	12	12	27101-0153	210	125	5442	00	02	FILIPINA Y PANTALON FEMENINO TALLA GRANDE, COLOR ROSA Y BLANCO. CEDULA 12 ZONA B	G	JGO	1	JGO	18	-	3	21
ZONA B	YUCATAN	12	12	27101-0153	210	125	5475	00	02	FILIPINA Y PANTALON FEMENINO, TALLA: PLUS COLOR ROSA Y BLANCO. CEDULA 12 ZONAB	PL	JGO	1	JGO	3	-	-	3
ZONA A	AGUASCALIENTES	13	13	27101-0153	210	125	0369	00	00	FILIPINA Y PANTALON PARA CABALLERO TALLA: CHICA, COLOR: BLANCO, CEDULA 13.	CH	PZA	1	PZA	273	-	-	273
ZONA A	AGUASCALIENTES	13	13	27101-0153	210	125	0393	00	00	FILIPINA Y PANTALON PARA CABALLERO TALLA: MEDIANA, COLOR: BLANCO CEDULA 13	M	PZA	1	PZA	900	-	-	900
ZONA A	AGUASCALIENTES	13	13	27101-0153	210	125	0427	00	00	FILIPINA Y PANTALON PARA CABALLERO TALLA: GRANDE COLOR: BLANCO CEDULA 13	G	PZA	1	PZA	786	-	-	786
ZONA A	AGUASCALIENTES	13	13	27101-0153	210	125	0450	00	00	FILIPINA Y PANTALON PARA CABALLERO TALLA: EXTRAGRANDE COLOR BLANCO CEDULA13.	X	PZA	1	PZA	222	-	-	222
ZONA A	AGUASCALIENTES	13	13	27101-0153	210	125	0567	00	00	FILIPINA Y PANTALON PARA CABALLERO, TALLA: CHICA, COLOR: AZUL MARINO Y BLANCO.CEDULA 13.	CH	PZA	1	PZA	3	-	-	3
ZONA A	AGUASCALIENTES	13	13	27101-0153	210	125	0591	00	00	FILIPINA Y PANTALON PARA CABALLERO. TALLA: MEDIANA, COLOR: AZUL MARINO Y BLANCO.CEDULA 13.	M	PZA	1	PZA	3	-	-	3
ZONA A	AGUASCALIENTES	13	13	27101-0153	210	125	0625	00	00	FILIPINA Y PANTALON PARA CABALLERO. TALLA: GRANDE, COLOR: AZUL MARINO Y BLANCO.CEDULA 13.	G	PZA	1	PZA	3	-	-	3
ZONA A	AGUASCALIENTES	13	13	27101-0153	210	125	0658	00	00	FILIPINA Y PANTALON PARA CABALLERO. TALLA: EXTRAGRANDE COLOR: AZUL MARINO YBLANCO. CEDULA 13.	X	PZA	1	PZA	6	-	-	6
ZONA A	AGUASCALIENTES	13	13	27101-0153	210	125	2035	00	00	FILIPINA Y PANTALON PARA CABALLERO TALLA: CHICA, COLOR: BLANCO Y VERDE OSCURO.CEDULA 13.	CH	PZA	1	PZA	12	-	-	12
ZONA A	AGUASCALIENTES	13	13	27101-0153	210	125	2068	00	00	FILIPINA Y PANTALON PARA CABALLERO. TALLA: MEDIANA COLOR: BLANCO Y VERDEOSCURO. CEDULA 13.	M	PZA	1	PZA	30	-	-	30
ZONA A	AGUASCALIENTES	13	13	27101-0153	210	125	2092	00	00	FILIPINA Y PANTALON PARA CABALLERO. TALLA: GRANDE COLOR: BLANCO Y VERDE OSCURO.CEDULA 13.	G	PZA	1	PZA	30	-	-	30
ZONA A	AGUASCALIENTES	13	13	27101-0153	210	125	2126	00	00	FILIPINA Y PANTALON PARA CABALLERO. TALLA: EXTRAGRANDE COLOR BLANCO Y VERDEOSCURO. CEDULA 13.	X	PZA	1	PZA	3	-	-	3

ANEXO 5. CUADRO DE DISTRIBUCIÓN

eas Requirentes: Órganos de Operación Administrativa Desconcentrada de Aguascalientes, Baja California, Baja California Sur, Campeche, Chiapas, Chihuahua, CDMX Norte, CDMX Sur, Coahuila, Colima, Durango, Guanajuato, Guerrero, Hidalgo, Edo. éxico Oriente, Edo. México Poniente, Jalisco, Michoacán, Morelos, Nayarit, Nuevo León, Oaxaca, Puebla, Querétaro, Quintana Roo, San Luis Potosí, Sinaloa, Sonora, Tabasco, Tamaulipas, Tlaxcala, Veracruz Norte, Veracruz Sur, Yucatán, Zacatecas y Áreas de Nivel Central.

ZONA	OOAD	PARTIDA	CÉDULA	CLAVE CUCOP +	GPO	GEN	ESP	DIF	VAR	DESCRIPCIÓN- SISTEMA DE ABASTO INSTITUCIONAL (SAI)	TALLA	UNIDAD	CANT.	TIPO	ÚNICA ENTREGA RÉGIMEN ORDINARIO	ÚNICA ENTREGA MÉDICOS RESIDENTES	ÚNICA ENTREGA RÉGIMEN IMSS BIENESTAR	TOTAL POR CLAVE Y DESTINO RÉGIMEN ORDINARIO, MÉDICOS RESIDENTES E IMSS BIENESTAR
ONA A	AGUASCALIENTES	13	13	27101-0153	210	125	3405	00	00	FILIPINA Y PANTALON PARA CABALLERO. TALLA: ESPECIAL. COLOR: BLANCO. CEDULA 13.	ES	PZA	1	PZA	60	-	-	60
ONA A	AGUASCALIENTES	13	13	27101-0153	210	125	4544	00	00	FILIPINA Y PANTALON PARA CABALLERO. TALLA: PLUS. COLOR: BLANCO. CEDULA 13.	PL	PZA	1	PZA	30	-	-	30
ONA A	CDMX NORTE	13	13	27101-0153	210	125	0369	00	00	FILIPINA Y PANTALON PARA CABALLERO. TALLA: CHICA. COLOR: BLANCO. CEDULA 13.	CH	PZA	1	PZA	897	-	-	897
ONA A	CDMX NORTE	13	13	27101-0153	210	125	0393	00	00	FILIPINA Y PANTALON PARA CABALLERO. TALLA: MEDIANA. COLOR: BLANCO. CEDULA 13.	M	PZA	1	PZA	3,471	-	-	3,471
ONA A	CDMX NORTE	13	13	27101-0153	210	125	0427	00	00	FILIPINA Y PANTALON PARA CABALLERO. TALLA: GRANDE. COLOR: BLANCO. CEDULA 13.	G	PZA	1	PZA	2,781	-	-	2,781
ONA A	CDMX NORTE	13	13	27101-0153	210	125	0450	00	00	FILIPINA Y PANTALON PARA CABALLERO. TALLA: EXTRAGRANDE. COLOR: BLANCO. CEDULA13.	X	PZA	1	PZA	507	-	-	507
ONA A	CDMX NORTE	13	13	27101-0153	210	125	0468	00	00	FILIPINA Y PANTALON PARA CABALLERO. TALLA: CHICA. COLOR: VERDE AGUA Y BLANCO.CEDULA 13.	CH	PZA	1	PZA	12	-	-	12
ONA A	CDMX NORTE	13	13	27101-0153	210	125	0492	00	00	FILIPINA Y PANTALON PARA CABALLERO. TALLA: MEDIANA. COLOR: VERDE AGUA Y BLANCO.CEDULA 13.	M	PZA	1	PZA	21	-	-	21
ONA A	CDMX NORTE	13	13	27101-0153	210	125	0567	00	00	FILIPINA Y PANTALON PARA CABALLERO. TALLA: CHICA. COLOR: AZUL MARINO Y BLANCO.CEDULA 13.	CH	PZA	1	PZA	19	-	-	19
ONA A	CDMX NORTE	13	13	27101-0153	210	125	0591	00	00	FILIPINA Y PANTALON PARA CABALLERO. TALLA: MEDIANA. COLOR: AZUL MARINO Y BLANCO.CEDULA 13.	M	PZA	1	PZA	54	-	-	54
ONA A	CDMX NORTE	13	13	27101-0153	210	125	0625	00	00	FILIPINA Y PANTALON PARA CABALLERO. TALLA: GRANDE. COLOR: AZUL MARINO Y BLANCO.CEDULA 13.	G	PZA	1	PZA	81	-	-	81
ONA A	CDMX NORTE	13	13	27101-0153	210	125	0658	00	00	FILIPINA Y PANTALON PARA CABALLERO. TALLA: EXTRAGRANDE. COLOR: AZUL MARINO YBLANCO. CEDULA 13.	X	PZA	1	PZA	18	-	-	18
ONA A	CDMX NORTE	13	13	27101-0153	210	125	2035	00	00	FILIPINA Y PANTALON PARA CABALLERO. TALLA: CHICA. COLOR: BLANCO Y VERDE OSCURO.CEDULA 13.	CH	PZA	1	PZA	24	-	-	24
ONA A	CDMX NORTE	13	13	27101-0153	210	125	2068	00	00	FILIPINA Y PANTALON PARA CABALLERO. TALLA: MEDIANA. COLOR: BLANCO Y VERDEOSCURO. CEDULA 13.	M	PZA	1	PZA	135	-	-	135
ONA A	CDMX NORTE	13	13	27101-0153	210	125	2092	00	00	FILIPINA Y PANTALON PARA CABALLERO. TALLA: GRANDE. COLOR: BLANCO Y VERDE OSCURO.CEDULA 13.	G	PZA	1	PZA	72	-	-	72

ANEXOS
DIVISIÓN DE CONTRATOS

ANEXO 5. CUADRO DE DISTRIBUCIÓN

Areas Requirentes: Órganos de Operación Administrativa Desconcentrada de Aguascalientes, Baja California, Baja California Sur, Campeche, Chiapas, Chihuahua, CDMX Norte, CDMX Sur, Coahuila, Colima, Durango, Guanajuato, Guerrero, Hidalgo, Edo. México Oriente, Edo. México Poniente, Jalisco, Michoacán, Morelos, Nayarit, Nuevo León, Oaxaca, Puebla, Querétaro, Quintana Roo, San Luis Potosí, Sinaloa, Sonora, Tabasco, Tamaulipas, Tlaxcala, Veracruz Norte, Veracruz Sur, Yucatán, Zacatecas y Áreas de Nivel Central.

ZONA	OOAD	PARTIDA	CÉDULA	CLAVE CUCOP +	GPO	GEN	ESP	DIF	VAR	DESCRIPCIÓN- SISTEMA DE ABASTO INSTITUCIONAL (SAI)	TALLA	UNIDAD	CANT.	TIPO	ÚNICA ENTREGA RÉGIMEN ORDINARIO	ÚNICA ENTREGA MÉDICOS RESIDENTES	ÚNICA ENTREGA RÉGIMEN IMSS BIENESTAR	TOTAL POR CLAVE Y DESTINO RÉGIMEN ORDINARIO, MÉDICOS RESIDENTES E IMSS BIENESTAR
ZONA A	CDMX NORTE	13	13	27101-0153	210	125	2126	00	00	FILIPINA Y PANTALON PARA CABALLERO. TALLA: EXTRAGRANDE. COLOR: BLANCO Y VERDEOSCURO. CEDULA 13.	X	PZA	1	PZA	12	-	-	12
ZONA A	CDMX NORTE	13	13	27101-0153	210	125	3405	00	00	FILIPINA Y PANTALON PARA CABALLERO. TALLA: ESPECIAL. COLOR: BLANCO. CEDULA 13.	ES	PZA	1	PZA	213	-	-	213
ZONA A	CDMX NORTE	13	13	27101-0153	210	125	3421	00	00	FILIPINA Y PANTALON PARA CABALLERO. TALLA: ESPECIAL. COLOR: AZUL MARINO Y BLANCO. CEDULA 13.	ES	PZA	1	PZA	6	-	-	6
ZONA A	CDMX NORTE	13	13	27101-0153	210	125	3629	00	00	FILIPINA Y PANTALON PARA CABALLERO. TALLA: ESPECIAL. COLOR: BLANCO Y VERDEOSCURO. CEDULA 13.	ES	PZA	1	PZA	15	-	-	15
ZONA A	CDMX NORTE	13	13	27101-0153	210	125	4544	00	00	FILIPINA Y PANTALON PARA CABALLERO. TALLA: PLUS. COLOR: BLANCO. CEDULA 13.	PL	PZA	1	PZA	36	-	-	36
ZONA A	CDMX NORTE	13	13	27101-0153	210	125	4551	00	00	FILIPINA Y PANTALON PARA CABALLERO. TALLA: PLUS. COLOR: BLANCO Y VERDE OSCURO.CEDULA 13.	PL	PZA	1	PZA	3	-	-	3
ZONA A	CDMX SUR	13	13	27101-0153	210	125	0369	00	00	FILIPINA Y PANTALON PARA CABALLERO. TALLA: CHICA. COLOR: BLANCO. CEDULA 13.	CH	PZA	1	PZA	1,050	-	-	1,050
ZONA A	CDMX SUR	13	13	27101-0153	210	125	0393	00	00	FILIPINA Y PANTALON PARA CABALLERO. TALLA: MEDIANA. COLOR: BLANCO. CEDULA 13.	M	PZA	1	PZA	4,356	-	-	4,356
ZONA A	CDMX SUR	13	13	27101-0153	210	125	0427	00	00	FILIPINA Y PANTALON PARA CABALLERO. TALLA: GRANDE. COLOR: BLANCO. CEDULA 13.	G	PZA	1	PZA	2,790	-	-	2,790
ZONA A	CDMX SUR	13	13	27101-0153	210	125	0450	00	00	FILIPINA Y PANTALON PARA CABALLERO. TALLA: EXTRAGRANDE. COLOR: BLANCO. CEDULA13.	X	PZA	1	PZA	579	-	-	579
ZONA A	CDMX SUR	13	13	27101-0153	210	125	0468	00	00	FILIPINA Y PANTALON PARA CABALLERO. TALLA: CHICA. COLOR: VERDE AGUA Y BLANCO.CEDULA 13.	CH	PZA	1	PZA	21	-	-	21
ZONA A	CDMX SUR	13	13	27101-0153	210	125	0492	00	00	FILIPINA Y PANTALON PARA CABALLERO. TALLA: MEDIANA. COLOR: VERDE AGUA Y BLANCO.CEDULA 13.	M	PZA	1	PZA	30	-	-	30
ZONA A	CDMX SUR	13	13	27101-0153	210	125	0526	00	00	FILIPINA Y PANTALON PARA CABALLERO. TALLA: GRANDE. COLOR: VERDE AGUA Y BLANCO.CEDULA 13.	G	PZA	1	PZA	12	-	-	12
ZONA A	CDMX SUR	13	13	27101-0153	210	125	0559	00	00	FILIPINA Y PANTALON PARA CABALLERO. TALLA: EXTRAGRANDE. COLOR: VERDE AGUA Y BLANCO. CEDULA 13.	X	PZA	1	PZA	3	-	-	3
ZONA A	CDMX SUR	13	13	27101-0153	210	125	0567	00	00	FILIPINA Y PANTALON PARA CABALLERO. TALLA: CHICA. COLOR: AZUL MARINO Y BLANCO.CEDULA 13.	CH	PZA	1	PZA	19	-	-	19

ANEXO 5. CUADRO DE DISTRIBUCIÓN

reas Requirentes: Órganos de Operación Administrativa Desconcentrada de Aguascalientes, Baja California, Baja California Sur, Campeche, Chiapas, Chihuahua, CDMX Norte, CDMX Sur, Coahuila, Colima, Durango, Guanajuato, Guerrero, Hidalgo, Edo. léxico Oriente, Edo. México Poniente, Jalisco, Michoacán, Morelos, Nayarit, Nuevo León, Oaxaca, Puebla, Querétaro, Quintana Roo, San Luis Potosí, Sinaloa, Sonora, Tabasco, Tamaulipas, Tlaxcala, Veracruz Norte, Veracruz Sur, Yucatán, Zacatecas y Áreas de Nivel Central.

ZONA	OOAD	PARTIDA	CÉDULA	CLAVE CUCOP +	GPO	GEN	ESP	DIF	VAR	DESCRIPCIÓN- SISTEMA DE ABASTO INSTITUCIONAL (SAI)	TALLA	UNIDAD	CANT.	TIPO	ÚNICA ENTREGA RÉGIMEN ORDINARIO	ÚNICA ENTREGA MÉDICOS RESIDENTES	ÚNICA ENTREGA RÉGIMEN IMSS BIENESTAR	TOTAL POR CLAVE Y DESTINO RÉGIMEN ORDINARIO, MÉDICOS RESIDENTES E IMSS BIENESTAR
ZONA A	CDMX SUR	13	13	27101-0153	210	125	0591	00	00	FILIPINA Y PANTALON PARA CABALLERO. TALLA: MEDIANA. COLOR: AZUL MARINO Y BLANCO.CEDULA 13.	M	PZA	1	PZA	57	-	-	57
ZONA A	CDMX SUR	13	13	27101-0153	210	125	0625	00	00	FILIPINA Y PANTALON PARA CABALLERO. TALLA: GRANDE. COLOR: AZUL MARINO Y BLANCO.CEDULA 13.	G	PZA	1	PZA	64	-	-	64
ZONA A	CDMX SUR	13	13	27101-0153	210	125	0658	00	00	FILIPINA Y PANTALON PARA CABALLERO. TALLA: EXTRAGRANDE. COLOR: AZUL MARINO YBLANCO. CEDULA 13.	X	PZA	1	PZA	12	-	-	12
ZONA A	CDMX SUR	13	13	27101-0153	210	125	2035	00	00	FILIPINA Y PANTALON PARA CABALLERO. TALLA: CHICA. COLOR: BLANCO Y VERDE OSCURO.CEDULA 13.	CH	PZA	1	PZA	18	-	-	18
ZONA A	CDMX SUR	13	13	27101-0153	210	125	2068	00	00	FILIPINA Y PANTALON PARA CABALLERO. TALLA: MEDIANA. COLOR: BLANCO Y VERDEOSCURO. CEDULA 13.	M	PZA	1	PZA	111	-	-	111
ZONA A	CDMX SUR	13	13	27101-0153	210	125	2092	00	00	FILIPINA Y PANTALON PARA CABALLERO. TALLA: GRANDE. COLOR: BLANCO Y VERDE OSCURO.CEDULA 13.	G	PZA	1	PZA	39	-	-	39
ZONA A	CDMX SUR	13	13	27101-0153	210	125	2126	00	00	FILIPINA Y PANTALON PARA CABALLERO. TALLA: EXTRAGRANDE. COLOR: BLANCO Y VERDEOSCURO. CEDULA 13.	X	PZA	1	PZA	12	-	-	12
ZONA A	CDMX SUR	13	13	27101-0153	210	125	3405	00	00	FILIPINA Y PANTALON PARA CABALLERO. TALLA: ESPECIAL. COLOR: BLANCO. CEDULA 13.	ES	PZA	1	PZA	171	-	-	171
ZONA A	CDMX SUR	13	13	27101-0153	210	125	3413	00	00	FILIPINA Y PANTALON PARA CABALLERO. TALLA: ESPECIAL. COLOR: VERDE AGUA Y BLANCO.CEDULA 13.	ES	PZA	1	PZA	3	-	-	3
ZONA A	CDMX SUR	13	13	27101-0153	210	125	3421	00	00	FILIPINA Y PANTALON PARA CABALLERO. TALLA: ESPECIAL. COLOR: AZUL MARINO YBLANCO. CEDULA 13.	ES	PZA	1	PZA	3	-	-	3
ZONA A	CDMX SUR	13	13	27101-0153	210	125	3629	00	00	FILIPINA Y PANTALON PARA CABALLERO. TALLA: ESPECIAL. COLOR: BLANCO Y VERDEOSCURO. CEDULA 13.	ES	PZA	1	PZA	18	-	-	18
ZONA A	CDMX SUR	13	13	27101-0153	210	125	4536	00	00	FILIPINA Y PANTALON PARA CABALLERO. TALLA: PLUS. COLOR: AZUL MARINO Y BLANCO.CEDULA 13.	PL	PZA	1	PZA	3	-	-	3
ZONA A	CDMX SUR	13	13	27101-0153	210	125	4544	00	00	FILIPINA Y PANTALON PARA CABALLERO. TALLA: PLUS. COLOR: BLANCO. CEDULA 13.	PL	PZA	1	PZA	36	-	-	36
ZONA A	CDMX SUR	13	13	27101-0153	210	125	4551	00	00	FILIPINA Y PANTALON PARA CABALLERO. TALLA: PLUS. COLOR: BLANCO Y VERDE OSCURO.CEDULA 13.	PL	PZA	1	PZA	6	-	-	6
ZONA A	CHIHUAHUA	13	13	27101-0153	210	125	0369	00	00	FILIPINA Y PANTALON PARA CABALLERO. TALLA: CHICA. COLOR: BLANCO. CEDULA 13.	CH	PZA	1	PZA	300	-	18	318

ANEXOS
DIVISION DE CONTRATOS

ANEXO 5. CUADRO DE DISTRIBUCIÓN

Areas Requirentes: Órganos de Operación Administrativa Desconcentrada de Aguascalientes, Baja California, Baja California Sur, Campeche, Chiapas, Chihuahua, CDMX Norte, CDMX Sur, Coahuila, Colima, Durango, Guanajuato, Guerrero, Hidalgo, Edo. México Oriente, Edo. México Poniente, Jalisco, Michoacán, Morelos, Nayarit, Nuevo León, Oaxaca, Puebla, Querétaro, Quintana Roo, San Luis Potosí, Sinaloa, Sonora, Tabasco, Tamaulipas, Tlaxcala, Veracruz Norte, Veracruz Sur, Yucatán, Zacatecas y Áreas de Nivel Central.

ZONA	OOAD	PARTIDA	CÉDULA	CLAVE CUCOP +	GPO	GEN	ESP	DIF	VAR	DESCRIPCIÓN- SISTEMA DE ABASTO INSTITUCIONAL (SAI)	TALLA	UNIDAD	CANT.	TIPO	ÚNICA ENTREGA RÉGIMEN ORDINARIO	ÚNICA ENTREGA MÉDICOS RESIDENTES	ÚNICA ENTREGA RÉGIMEN IMSS BIENESTAR	TOTAL POR CLAVE Y DESTINO RÉGIMEN ORDINARIO, MÉDICOS RESIDENTES E IMSS BIENESTAR
ZONA A	CHIHUAHUA	13	13	27101-0153	210	125	0393	00	00	FILIPINA Y PANTALON PARA CABALLERO TALLA: MEDIANA. COLOR: BLANCO CEDULA 13.	M	PZA	1	PZA	1,422	-	41	1,463
ZONA A	CHIHUAHUA	13	13	27101-0153	210	125	0427	00	00	FILIPINA Y PANTALON PARA CABALLERO TALLA: GRANDE COLOR: BLANCO CEDULA 13.	G	PZA	1	PZA	1,368	-	29	1,397
ZONA A	CHIHUAHUA	13	13	27101-0153	210	125	0450	00	00	FILIPINA Y PANTALON PARA CABALLERO TALLA: EXTRAGRANDE COLOR: BLANCO CEDULA13.	X	PZA	1	PZA	324	-	5	329
ZONA A	CHIHUAHUA	13	13	27101-0153	210	125	0567	00	00	FILIPINA Y PANTALON PARA CABALLERO TALLA: CHICA. COLOR: AZUL MARINO Y BLANCO.CEDULA 13.	CH	PZA	1	PZA	9	-	-	9
ZONA A	CHIHUAHUA	13	13	27101-0153	210	125	0591	00	00	FILIPINA Y PANTALON PARA CABALLERO. TALLA: MEDIANA. COLOR: AZUL MARINO Y BLANCO.CEDULA 13.	M	PZA	1	PZA	-	-	6	6
ZONA A	CHIHUAHUA	13	13	27101-0153	210	125	0625	00	00	FILIPINA Y PANTALON PARA CABALLERO. TALLA: GRANDE. COLOR: AZUL MARINO Y BLANCO.CEDULA 13.	G	PZA	1	PZA	13	-	12	25
ZONA A	CHIHUAHUA	13	13	27101-0153	210	125	2035	00	00	FILIPINA Y PANTALON PARA CABALLERO TALLA: CHICA. COLOR: BLANCO Y VERDE OSCURO.CEDULA 13.	CH	PZA	1	PZA	15	-	-	15
ZONA A	CHIHUAHUA	13	13	27101-0153	210	125	2068	00	00	FILIPINA Y PANTALON PARA CABALLERO. TALLA: MEDIANA. COLOR: BLANCO Y VERDEOSCURO. CEDULA 13.	M	PZA	1	PZA	69	-	-	69
ZONA A	CHIHUAHUA	13	13	27101-0153	210	125	2092	00	00	FILIPINA Y PANTALON PARA CABALLERO. TALLA: GRANDE. COLOR: BLANCO Y VERDE OSCURO.CEDULA 13.	G	PZA	1	PZA	54	-	-	54
ZONA A	CHIHUAHUA	13	13	27101-0153	210	125	2126	00	00	FILIPINA Y PANTALON PARA CABALLERO. TALLA: EXTRAGRANDE COLOR: BLANCO Y VERDEOSCURO. CEDULA 13.	X	PZA	1	PZA	9	-	-	9
ZONA A	CHIHUAHUA	13	13	27101-0153	210	125	3405	00	00	FILIPINA Y PANTALON PARA CABALLERO. TALLA: ESPECIAL. COLOR: BLANCO CEDULA 13.	ES	PZA	1	PZA	123	-	3	126
ZONA A	CHIHUAHUA	13	13	27101-0153	210	125	3421	00	00	FILIPINA Y PANTALON PARA CABALLERO. TALLA: ESPECIAL COLOR: AZUL MARINO YBLANCO. CEDULA 13.	ES	PZA	1	PZA	6	-	-	6
ZONA A	CHIHUAHUA	13	13	27101-0153	210	125	3529	00	00	FILIPINA Y PANTALON PARA CABALLERO TALLA: ESPECIAL COLOR: BLANCO Y VERDEOSCURO. CEDULA 13.	ES	PZA	1	PZA	3	-	-	3
ZONA A	CHIHUAHUA	13	13	27101-0153	210	125	4536	00	00	FILIPINA Y PANTALON PARA CABALLERO. TALLA: PLUS. COLOR: AZUL MARINO Y BLANCO.CEDULA 13.	PL	PZA	1	PZA	3	-	-	3

ANEXO 5. CUADRO DE DISTRIBUCIÓN

Áreas Requirentes: Órganos de Operación Administrativa Desconcentrada de Aguascalientes, Baja California, Baja California Sur, Campeche, Chiapas, Chihuahua, CDMX Norte, CDMX Sur, Coahuila, Colima, Durango, Guanajuato, Guerrero, Hidalgo, Edo. México Oriente, Edo. México Poniente, Jalisco, Michoacán, Morelos, Nayarit, Nuevo León, Oaxaca, Puebla, Querétaro, Quintana Roo, San Luis Potosí, Sinaloa, Sonora, Tabasco, Tamaulipas, Tlaxcala, Veracruz Norte, Veracruz Sur, Yucatán, Zacatecas y Áreas de Nivel Central.

ZONA	OOAD	PARTIDA	CÉDULA	CLAVE CUCOP +	GPO	GEN	ESP	DIF	VAR	DESCRIPCIÓN- SISTEMA DE ABASTO INSTITUCIONAL (SAI)	TALLA	UNIDAD	CANT.	TIPO	ÚNICA ENTREGA RÉGIMEN ORDINARIO	ÚNICA ENTREGA MÉDICOS RESIDENTES	ÚNICA ENTREGA RÉGIMEN IMSS BIENESTAR	TOTAL POR CLAVE Y DESTINO RÉGIMEN ORDINARIO, MÉDICOS RESIDENTES E IMSS BIENESTAR
ONA A	CHIHUAHUA	13	13	27101-0153	210	125	4544	00	00	FILIPINA Y PANTALON PARA CABALLERO. TALLA: PLUS. COLOR: BLANCO. CEDULA 13.	PL	PZA	1	PZA	39	-	-	39
ONA A	DURANGO	13	13	27101-0153	210	125	0369	00	00	FILIPINA Y PANTALON PARA CABALLERO. TALLA: CHICA. COLOR: BLANCO. CEDULA 13.	CH	PZA	1	PZA	126	-	-	126
ONA A	DURANGO	13	13	27101-0153	210	125	0393	00	00	FILIPINA Y PANTALON PARA CABALLERO. TALLA: MEDIANA. COLOR: BLANCO. CEDULA 13.	M	PZA	1	PZA	561	-	9	570
ONA A	DURANGO	13	13	27101-0153	210	125	0427	00	00	FILIPINA Y PANTALON PARA CABALLERO. TALLA: GRANDE. COLOR: BLANCO. CEDULA 13.	G	PZA	1	PZA	660	-	18	678
ONA A	DURANGO	13	13	27101-0153	210	125	0450	00	00	FILIPINA Y PANTALON PARA CABALLERO. TALLA: EXTRAGRANDE. COLOR: BLANCO. CEDULA13.	X	PZA	1	PZA	126	-	3	129
ONA A	DURANGO	13	13	27101-0153	210	125	0559	00	00	FILIPINA Y PANTALON PARA CABALLERO. TALLA: EXTRAGRANDE. COLOR: VERDE AGUA YBLANCO. CEDULA 13.	X	PZA	1	PZA	3	-	-	3
ONA A	DURANGO	13	13	27101-0153	210	125	0591	00	00	FILIPINA Y PANTALON PARA CABALLERO. TALLA: MEDIANA. COLOR: AZUL MARINO Y BLANCO.CEDULA 13.	M	PZA	1	PZA	9	-	9	18
ONA A	DURANGO	13	13	27101-0153	210	125	0625	00	00	FILIPINA Y PANTALON PARA CABALLERO. TALLA: GRANDE. COLOR: AZUL MARINO Y BLANCO.CEDULA 13.	G	PZA	1	PZA	-	-	9	9
ONA A	DURANGO	13	13	27101-0153	210	125	0658	00	00	FILIPINA Y PANTALON PARA CABALLERO. TALLA: EXTRAGRANDE. COLOR: AZUL MARINO YBLANCO. CEDULA 13.	X	PZA	1	PZA	3	-	-	3
ONA A	DURANGO	13	13	27101-0153	210	125	2035	00	00	FILIPINA Y. PANTALON PARA CABALLERO. TALLA: CHICA. COLOR: BLANCO Y VERDE OSCURO.CEDULA 13.	CH	PZA	1	PZA	9	-	-	9
ONA A	DURANGO	13	13	27101-0153	210	125	2068	00	00	FILIPINA Y PANTALON PARA CABALLERO. TALLA: MEDIANA COLOR: BLANCO Y VERDEOSCURO. CEDULA 13.	M	PZA	1	PZA	33	-	-	33
ONA A	DURANGO	13	13	27101-0153	210	125	2092	00	00	FILIPINA Y PANTALON PARA CABALLERO. TALLA: GRANDE. COLOR: BLANCO Y VERDE OSCURO.CEDULA 13.	G	PZA	1	PZA	42	-	-	42
ONA A	DURANGO	13	13	27101-0153	210	125	2126	00	00	FILIPINA Y PANTALON PARA CABALLERO. TALLA: EXTRAGRANDE. COLOR: BLANCO Y VERDEOSCURO. CEDULA 13.	X	PZA	1	PZA	6	-	-	6
ONA A	DURANGO	13	13	27101-0153	210	125	3405	00	00	FILIPINA Y PANTALON PARA CABALLERO. TALLA: ESPECIAL. COLOR: BLANCO. CEDULA 13.	ES	PZA	1	PZA	30	-	-	30
ONA A	DURANGO	13	13	27101-0153	210	125	4544	00	00	FILIPINA Y PANTALON PARA CABALLERO. TALLA: PLUS. COLOR: BLANCO. CEDULA 13.	PL	PZA	1	PZA	6	-	-	6

DIVISION DE CONTRATOS ANEXOS

ANEXO 5. CUADRO DE DISTRIBUCIÓN

Areas Requirentes: Órganos de Operación Administrativa Desconcentrada de Aguascalientes, Baja California, Baja California Sur, Campeche, Chiapas, Chihuahua, CDMX Norte, CDMX Sur, Coahuila, Colima, Durango, Guanajuato, Guerrero, Hidalgo, Edo. México Oriente, Edo. México Poniente, Jalisco, Michoacán, Morelos, Nayarit, Nuevo León, Oaxaca, Puebla, Querétaro, Quintana Roo, San Luis Potosí, Sinaloa, Sonora, Tabasco, Tamaulipas, Tlaxcala, Veracruz Norte, Veracruz Sur, Yucatán, Zacatecas y Áreas de Nivel Central

ZONA	OOAD	PARTIDA	CÉDULA	CLAVE CUCOP +	GPO	GEN	ESP	DIF	VAR	DESCRIPCIÓN- SISTEMA DE ABASTO INSTITUCIONAL (SAI)	TALLA	UNIDAD	CANT.	TIPO	ÚNICA ENTREGA RÉGIMEN ORDINARIO	ÚNICA ENTREGA MÉDICOS RESIDENTES	ÚNICA ENTREGA RÉGIMEN IMSS BIENESTAR	TOTAL POR CLAVE Y DESTINO RÉGIMEN ORDINARIO, MÉDICOS RESIDENTES E IMSS BIENESTAR
ZONA A	EDO DE MEX ORIENTE	13	13	27101-0153	210	125	0369	00	00	FILIPINA Y PANTALON PARA CABALLERO TALLA: CHICA COLOR: BLANCO CEDULA 13.	CH	PZA	1	PZA	480	-	-	480
ZONA A	EDO DE MEX ORIENTE	13	13	27101-0153	210	125	0393	00	00	FILIPINA Y PANTALON PARA CABALLERO TALLA: MEDIANA COLOR: BLANCO CEDULA 13.	M	PZA	1	PZA	1,908	-	-	1,908
ZONA A	EDO DE MEX ORIENTE	13	13	27101-0153	210	125	0427	00	00	FILIPINA Y PANTALON PARA CABALLERO. TALLA: GRANDE COLOR: BLANCO CEDULA 13.	G	PZA	1	PZA	1,308	-	-	1,308
ZONA A	EDO DE MEX ORIENTE	13	13	27101-0153	210	125	0450	00	00	FILIPINA Y PANTALON PARA CABALLERO TALLA: EXTRAGRANDE COLOR: BLANCO CEDULA13.	X	PZA	1	PZA	258	-	-	258
ZONA A	EDO DE MEX ORIENTE	13	13	27101-0153	210	125	0492	00	00	FILIPINA Y PANTALON PARA CABALLERO TALLA: MEDIANA COLOR: VERDE AGUA Y BLANCO,CEDULA 13.	M	PZA	1	PZA	9	-	-	9
ZONA A	EDO DE MEX ORIENTE	13	13	27101-0153	210	125	0567	00	00	FILIPINA Y PANTALON PARA CABALLERO. TALLA: CHICA. COLOR: AZUL MARINO Y BLANCO,CEDULA 13.	CH	PZA	1	PZA	15	-	-	15
ZONA A	EDO DE MEX ORIENTE	13	13	27101-0153	210	125	0591	00	00	FILIPINA Y PANTALON PARA CABALLERO TALLA: MEDIANA COLOR: AZUL MARINO Y BLANCO,CEDULA 13.	M	PZA	1	PZA	67	-	-	67
ZONA A	EDO DE MEX ORIENTE	13	13	27101-0153	210	125	0625	00	00	FILIPINA Y PANTALON PARA CABALLERO. TALLA: GRANDE. COLOR: AZUL MARINO Y BLANCO,CEDULA 13.	G	PZA	1	PZA	36	-	-	36
ZONA A	EDO DE MEX ORIENTE	13	13	27101-0153	210	125	2035	00	00	FILIPINA Y PANTALON PARA CABALLERO. TALLA: CHICA. COLOR: BLANCO Y VERDE OSCURO,CEDULA 13.	CH	PZA	1	PZA	15	-	-	15
ZONA A	EDO DE MEX ORIENTE	13	13	27101-0153	210	125	2068	00	00	FILIPINA Y PANTALON PARA CABALLERO TALLA: MEDIANA COLOR: BLANCO Y VERDEOSCURO CEDULA 13.	M	PZA	1	PZA	72	-	-	72
ZONA A	EDO DE MEX ORIENTE	13	13	27101-0153	210	125	2097	00	00	FILIPINA Y PANTALON PARA CABALLERO. TALLA: GRANDE. COLOR: BLANCO Y VERDE OSCURO CEDULA 13.	G	PZA	1	PZA	66	-	-	66
ZONA A	EDO DE MEX ORIENTE	13	13	27101-0153	210	125	2126	00	00	FILIPINA Y PANTALON PARA CABALLERO. TALLA: EXTRAGRANDE. COLOR: BLANCO Y VERDEOSCURO CEDULA 13.	X	PZA	1	PZA	24	-	-	24
ZONA A	EDO DE MEX ORIENTE	13	13	27101-0153	210	125	3405	00	00	FILIPINA Y PANTALON PARA CABALLERO. TALLA: ESPECIAL. COLOR: BLANCO CEDULA 13.	ES	PZA	1	PZA	111	-	-	111
ZONA A	EDO DE MEX ORIENTE	13	13	27101-0153	210	125	3421	00	00	FILIPINA Y PANTALON PARA CABALLERO. TALLA: ESPECIAL. COLOR: AZUL MARINO YBLANCO. CEDULA 13.	ES	PZA	1	PZA	9	-	-	9

ANEXO 5. CUADRO DE DISTRIBUCIÓN

reas Requirentes: Órganos de Operación Administrativa Desconcentrada de Aguascalientes, Baja California, Baja California Sur, Campeche, Chiapas, Chihuahua, CDMX Norte, CDMX Sur, Coahuila, Colima, Durango, Guanajuato, Guerrero, Hidalgo, Edo. éxico Oriente, Edo. México Poniente, Jalisco, Michoacán, Morelos, Nayarit, Nuevo León, Oaxaca, Puebla, Querétaro, Quintana Roo, San Luis Potosí, Sinaloa, Sonora, Tabasco, Tamaulipas, Tlaxcala, Veracruz Norte, Veracruz Sur, Yucatán, Zacatecas y Áreas de Nivel Central.

ZONA	OOAD	PARTIDA	CÉDULA	CLAVE CUCOP +	GPO	GEN	ESP	DIF	VAR	DESCRIPCIÓN- SISTEMA DE ABASTO INSTITUCIONAL (SAI)	TALLA	UNIDAD	CANT.	TIPO	ÚNICA ENTREGA RÉGIMEN ORDINARIO	ÚNICA ENTREGA MÉDICOS RESIDENTES	ÚNICA ENTREGA RÉGIMEN IMSS BIENESTAR	TOTAL POR CLAVE Y DESTINO RÉGIMEN ORDINARIO, MÉDICOS RESIDENTES E IMSS BIENESTAR
ZONA A	EDO DE MEX ORIENTE	13	13	27101-0153	210	125	3629	00	00	FILIPINA Y PANTALON PARA CABALLERO. TALLA: ESPECIAL. COLOR: BLANCO Y VERDEOSCURO. CEDULA 13.	ES	PZA	1	PZA	6	-	-	6
ZONA A	EDO DE MEX ORIENTE	13	13	27101-0153	210	125	4536	00	00	FILIPINA Y PANTALON PARA CABALLERO. TALLA: PLUS. COLOR: AZUL MARINO Y BLANCO.CEDULA 13.	PL	PZA	1	PZA	1	-	-	1
ZONA A	EDO DE MEX ORIENTE	13	13	27101-0153	210	125	4544	00	00	FILIPINA Y PANTALON PARA CABALLERO. TALLA: PLUS. COLOR: BLANCO. CEDULA 13.	PL	PZA	1	PZA	21	-	-	21
ZONA A	EDO DE MEX PONIENTE	13	13	27101-0153	210	125	0369	00	00	FILIPINA Y PANTALON PARA CABALLERO. TALLA: CHICA. COLOR: BLANCO. CEDULA 13.	CH	PZA	1	PZA	333	-	5	338
ZONA A	EDO DE MEX PONIENTE	13	13	27101-0153	210	125	0393	00	00	FILIPINA Y PANTALON PARA CABALLERO. TALLA: MEDIANA. COLOR: BLANCO. CEDULA 13.	M	PZA	1	PZA	1,476	-	50	1,526
ZONA A	EDO DE MEX PONIENTE	13	13	27101-0153	210	125	0427	00	00	FILIPINA Y PANTALON PARA CABALLERO. TALLA: GRANDE. COLOR: BLANCO. CEDULA 13.	G	PZA	1	PZA	927	-	3	930
ZONA A	EDO DE MEX PONIENTE	13	13	27101-0153	210	125	0450	00	00	FILIPINA Y PANTALON PARA CABALLERO. TALLA: EXTRAGRANDE. COLOR: BLANCO. CEDULA13.	X	PZA	1	PZA	168	-	3	171
ZONA A	EDO DE MEX PONIENTE	13	13	27101-0153	210	125	0468	00	00	FILIPINA Y PANTALON PARA CABALLERO. TALLA: CHICA. COLOR: VERDE AGUA Y BLANCO.CEDULA 13.	CH	PZA	1	PZA	3	-	-	3
ZONA A	EDO DE MEX PONIENTE	13	13	27101-0153	210	125	0492	00	00	FILIPINA Y PANTALON PARA CABALLERO. TALLA: MEDIANA. COLOR: VERDE AGUA Y BLANCO.CEDULA 13.	M	PZA	1	PZA	6	-	-	6
ZONA A	EDO DE MEX PONIENTE	13	13	27101-0153	210	125	0567	00	00	FILIPINA Y PANTALON PARA CABALLERO. TALLA: CHICA. COLOR: AZUL MARINO Y BLANCO.CEDULA 13.	CH	PZA	1	PZA	6	-	-	6
ZONA A	EDO DE MEX PONIENTE	13	13	27101-0153	210	125	0591	00	00	FILIPINA Y PANTALON PARA CABALLERO. TALLA: MEDIANA. COLOR: AZUL MARINO Y BLANCO.CEDULA 13.	M	PZA	1	PZA	31	-	-	31
ZONA A	EDO DE MEX PONIENTE	13	13	27101-0153	210	125	0625	00	00	FILIPINA Y PANTALON PARA CABALLERO. TALLA: GRANDE. COLOR: AZUL MARINO Y BLANCO.CEDULA 13.	G	PZA	1	PZA	25	-	-	25
ZONA A	EDO DE MEX PONIENTE	13	13	27101-0153	210	125	0658	00	00	FILIPINA Y PANTALON PARA CABALLERO. TALLA: EXTRAGRANDE. COLOR: AZUL MARINO YBLANCO. CEDULA 13.	X	PZA	1	PZA	6	-	-	6
ZONA A	EDO DE MEX PONIENTE	13	13	27101-0153	210	125	2035	00	00	FILIPINA Y PANTALON PARA CABALLERO. TALLA: CHICA. COLOR: BLANCO Y VERDE OSCURO.CEDULA 13.	CH	PZA	1	PZA	6	-	-	6
ZONA A	EDO DE MEX PONIENTE	13	13	27101-0153	210	125	2068	00	00	FILIPINA Y PANTALON PARA CABALLERO. TALLA: MEDIANA. COLOR: BLANCO Y VERDEOSCURO. CEDULA 13.	M	PZA	1	PZA	51	-	-	51

DIVISIÓN DE CONTRATOS
ANEXOS

ANEXO 5. CUADRO DE DISTRIBUCIÓN

Areas Requirentes: Órganos de Operación Administrativa Desconcentrada de Aguascalientes, Baja California, Baja California Sur, Campeche, Chiapas, Chihuahua, CDMX Norte, CDMX Sur, Coahuila, Colima, Durango, Guanajuato, Guerrero, Hidalgo, Edo. México Oriente, Edo. México Poniente, Jalisco, Michoacán, Morelos, Nayarit, Nuevo León, Oaxaca, Puebla, Querétaro, Quintana Roo, San Luis Potosí, Sinaloa, Sonora, Tabasco, Tamaulipas, Tlaxcala, Veracruz Norte, Veracruz Sur, Yucatán, Zacatecas y Áreas de Nivel Central

ZONA	OOAD	PARTIDA	CÉDULA	CLAVE CUCOP +	GPO	GEN	ESP	DIF	VAR	DESCRIPCIÓN- SISTEMA DE ABASTO INSTITUCIONAL (SAI)	TALLA	UNIDAD	CANT.	TIPO	ÚNICA ENTREGA RÉGIMEN ORDINARIO	ÚNICA ENTREGA MÉDICOS RESIDENTES	ÚNICA ENTREGA RÉGIMEN IMSS BIENESTAR	TOTAL POR CLAVE Y DESTINO RÉGIMEN ORDINARIO, MÉDICOS RESIDENTES E IMSS BIENESTAR
ZONA A	EDO DE MEX PONIENTE	13	13	27101-0153	210	125	2092	00	00	FILIPINA Y PANTALON PARA CABALLERO. TALLA: GRANDE COLOR: BLANCO Y VERDE OSCURO.CEDULA 13	G	PZA	1	PZA	42	-	-	42
ZONA A	EDO DE MEX PONIENTE	13	13	27101-0153	210	125	2126	00	00	FILIPINA Y PANTALON PARA CABALLERO. TALLA: EXTRAGRANDE COLOR: BLANCO Y VERDEOSCURO. CEDULA 13	X	PZA	1	PZA	6	-	-	6
ZONA A	EDO DE MEX PONIENTE	13	13	27101-0153	210	125	3405	00	00	FILIPINA Y PANTALON PARA CABALLERO. TALLA: ESPECIAL COLOR: BLANCO. CEDULA 13.	ES	PZA	1	PZA	63	-	-	63
ZONA A	EDO DE MEX PONIENTE	13	13	27101-0153	210	125	4644	00	00	FILIPINA Y PANTALON PARA CABALLERO. TALLA: PLUS. COLOR: BLANCO. CEDULA 13.	PL	PZA	1	PZA	18	-	-	18
ZONA A	EDO DE MEX PONIENTE	13	13	27101-0153	210	125	4551	00	00	FILIPINA Y PANTALON PARA CABALLERO. TALLA: PLUS COLOR: BLANCO Y VERDE OSCURO.CEDULA 13.	PL	PZA	1	PZA	3	-	-	3
ZONA A	GUANAJUATO	13	13	27101-0153	210	125	0369	00	00	FILIPINA Y PANTALON PARA CABALLERO. TALLA: CHICA. COLOR: BLANCO. CEDULA 13.	CH	PZA	1	PZA	420	-	-	420
ZONA A	GUANAJUATO	13	13	27101-0153	210	125	0393	00	00	FILIPINA Y PANTALON PARA CABALLERO. TALLA: MEDIANA. COLOR: BLANCO. CEDULA 13.	M	PZA	1	PZA	1,518	-	-	1,518
ZONA A	GUANAJUATO	13	13	27101-0153	210	125	0427	00	00	FILIPINA Y PANTALON PARA CABALLERO. TALLA: GRANDE. COLOR: BLANCO. CEDULA 13.	G	PZA	1	PZA	1,263	-	-	1,263
ZONA A	GUANAJUATO	13	13	27101-0153	210	125	0450	00	00	FILIPINA Y PANTALON PARA CABALLERO. TALLA: EXTRAGRANDE. COLOR: BLANCO CEDULA13	X	PZA	1	PZA	183	-	-	183
ZONA A	GUANAJUATO	13	13	27101-0153	210	125	0492	00	00	FILIPINA Y PANTALON PARA CABALLERO. TALLA: MEDIANA. COLOR: VERDE AGUA Y BLANCO.CEDULA 13.	M	PZA	1	PZA	3	-	-	3
ZONA A	GUANAJUATO	13	13	27101-0153	210	125	0526	00	00	FILIPINA Y PANTALON PARA CABALLERO. TALLA: GRANDE. COLOR: VERDE AGUA Y BLANCO.CEDULA 13.	G	PZA	1	PZA	3	-	-	3
ZONA A	GUANAJUATO	13	13	27101-0153	210	125	0591	00	00	FILIPINA Y PANTALON PARA CABALLERO. TALLA: MEDIANA. COLOR: AZUL MARINO Y BLANCO.CEDULA 13.	M	PZA	1	PZA	21	-	-	21
ZONA A	GUANAJUATO	13	13	27101-0153	210	125	0625	00	00	FILIPINA Y PANTALON PARA CABALLERO. TALLA: GRANDE. COLOR: AZUL MARINO Y BLANCO.CEDULA 13.	G	PZA	1	PZA	9	-	-	9
ZONA A	GUANAJUATO	13	13	27101-0153	210	125	0658	00	00	FILIPINA Y PANTALON PARA CABALLERO. TALLA: EXTRAGRANDE COLOR AZUL MARINO YBLANCO. CEDULA 13	X	PZA	1	PZA	3	-	-	3
ZONA A	GUANAJUATO	13	13	27101-0153	210	125	2035	00	00	FILIPINA Y PANTALON PARA CABALLERO. TALLA: CHICA. COLOR: BLANCO Y VERDE OSCURO.CEDULA 13.	CH	PZA	1	PZA	3	-	-	3

ANEXO 5. CUADRO DE DISTRIBUCIÓN

reas Requirentes: Órganos de Operación Administrativa Desconcentrada de Aguascalientes, Baja California, Baja California Sur, Campeche, Chiapas, Chihuahua, CDMX Norte, CDMX Sur, Coahuila, Colima, Durango, Guanajuato, Guerrero, Hidalgo, Edo. éxico Oriente, Edo. México Poniente, Jalisco, Michoacán, Morelos, Nayarit, Nuevo León, Oaxaca, Puebla, Querétaro, Quintana Roo, San Luis Potosí, Sinaloa, Sonora, Tabasco, Tamaulipas, Tlaxcala, Veracruz Norte, Veracruz Sur, Yucatán, Zacatecas y Áreas de Nivel Central.

ZONA	OOAD	PARTIDA	CÉDULA	CLAVE CUCOP +	GPO	GEN	ESP	DIF	VAR	DESCRIPCIÓN- SISTEMA DE ABASTO INSTITUCIONAL (SAI)	TALLA	UNIDAD	CANT.	TIPO	ÚNICA ENTREGA RÉGIMEN ORDINARIO	ÚNICA ENTREGA MÉDICOS RESIDENTES	ÚNICA ENTREGA RÉGIMEN IMSS BIENESTAR	TOTAL POR CLAVE Y DESTINO RÉGIMEN ORDINARIO, MÉDICOS RESIDENTES E IMSS BIENESTAR
ZONA A	GUANAJUATO	13	13	27101-0153	210	125	2068	00	00	FILIPINA Y PANTALON PARA CABALLERO. TALLA: MEDIANA. COLOR: BLANCO Y VERDEOSCURO. CEDULA 13.	M	PZA	1	PZA	30	-	-	30
ZONA A	GUANAJUATO	13	13	27101-0153	210	125	2092	00	00	FILIPINA Y PANTALON PARA CABALLERO. TALLA: GRANDE. COLOR: BLANCO Y VERDE OSCURO.CEDULA 13.	G	PZA	1	PZA	12	-	-	12
ZONA A	GUANAJUATO	13	13	27101-0153	210	125	2126	00	00	FILIPINA Y PANTALON PARA CABALLERO. TALLA: EXTRAGRANDE. COLOR: BLANCO Y VERDEOSCURO. CEDULA 13.	X	PZA	1	PZA	3	-	-	3
ZONA A	GUANAJUATO	13	13	27101-0153	210	125	3405	00	00	FILIPINA Y PANTALON PARA CABALLERO. TALLA: ESPECIAL. COLOR: BLANCO. CEDULA 13.	ES	PZA	1	PZA	120	-	-	120
ZONA A	GUANAJUATO	13	13	27101-0153	210	125	3629	00	00	FILIPINA Y PANTALON PARA CABALLERO. TALLA: ESPECIAL. COLOR: BLANCO Y VERDEOSCURO. CEDULA 13.	ES	PZA	1	PZA	3	-	-	3
ZONA A	GUANAJUATO	13	13	27101-0153	210	125	4536	00	00	FILIPINA Y PANTALON PARA CABALLERO. TALLA: PLUS. COLOR: AZUL MARINO Y BLANCO.CEDULA 13.	PL	PZA	1	PZA	3	-	-	3
ZONA A	GUANAJUATO	13	13	27101-0153	210	125	4544	00	00	FILIPINA Y PANTALON PARA CABALLERO. TALLA: PLUS. COLOR: BLANCO. CEDULA 13.	PL	PZA	1	PZA	24	-	-	24
ZONA A	HIDALGO	13	13	27101-0153	210	125	0369	00	00	FILIPINA Y PANTALON PARA CABALLERO. TALLA: CHICA. COLOR: BLANCO. CEDULA 13.	CH	PZA	1	PZA	120	-	16	136
ZONA A	HIDALGO	13	13	27101-0153	210	125	0393	00	00	FILIPINA Y PANTALON PARA CABALLERO. TALLA: MEDIANA. COLOR: BLANCO. CEDULA 13.	M	PZA	1	PZA	498	-	65	563
ZONA A	HIDALGO	13	13	27101-0153	210	125	0427	00	00	FILIPINA Y PANTALON PARA CABALLERO. TALLA: GRANDE. COLOR: BLANCO. CEDULA 13.	G	PZA	1	PZA	318	-	9	327
ZONA A	HIDALGO	13	13	27101-0153	210	125	0450	00	00	FILIPINA Y PANTALON PARA CABALLERO. TALLA: EXTRAGRANDE. COLOR: BLANCO. CEDULA13.	X	PZA	1	PZA	87	-	3	90
ZONA A	HIDALGO	13	13	27101-0153	210	125	0468	00	00	FILIPINA Y PANTALON PARA CABALLERO. TALLA: CHICA. COLOR: VERDE AGUA Y BLANCO.CEDULA 13.	CH	PZA	1	PZA	3	-	-	3
ZONA A	HIDALGO	13	13	27101-0153	210	125	0567	00	00	FILIPINA Y PANTALON PARA CABALLERO. TALLA: CHICA. COLOR: AZUL MARINO Y BLANCO.CEDULA 13.	CH	PZA	1	PZA	3	-	-	3
ZONA A	HIDALGO	13	13	27101-0153	210	125	0591	00	00	FILIPINA Y PANTALON PARA CABALLERO. TALLA: MEDIANA. COLOR: AZUL MARINO Y BLANCO.CEDULA 13.	M	PZA	1	PZA	3	-	9	12
ZONA A	HIDALGO	13	13	27101-0153	210	125	0625	00	00	FILIPINA Y PANTALON PARA CABALLERO. TALLA: GRANDE. COLOR: AZUL MARINO Y BLANCO.CEDULA 13.	G	PZA	1	PZA	9	-	-	9

ANEXOS
DIVISION DE CONTRATOS

ANEXO 5. CUADRO DE DISTRIBUCIÓN

Áreas Requirentes: Órganos de Operación Administrativa Desconcentrada de Aguascalientes, Baja California, Baja California Sur, Campeche, Chiapas, Chihuahua, CDMX Norte, CDMX Sur, Coahuila, Colima, Durango, Guanajuato, Guerrero, Hidalgo, Edo. México Oriente, Edo. México Poniente, Jalisco, Michoacán, Morelos, Nayarit, Nuevo León, Oaxaca, Puebla, Querétaro, Quintana Roo, San Luis Potosí, Sinaloa, Sonora, Tabasco, Tamaulipas, Tlaxcala, Veracruz Norte, Veracruz Sur, Yucatán, Zacatecas y Áreas de Nivel Central

ZONA	OOAD	PARTIDA	CÉDULA	CLAVE CUCOP +	GPO	GEN	ESP	DIF	VAR	DESCRIPCIÓN- SISTEMA DE ABASTO INSTITUCIONAL (SAI)	TALLA	UNIDAD	CANT.	TIPO	ÚNICA ENTREGA RÉGIMEN ORDINARIO	ÚNICA ENTREGA MÉDICOS RESIDENTES	ÚNICA ENTREGA RÉGIMEN IMSS BIENESTAR	TOTAL POR CLAVE Y DESTINO RÉGIMEN ORDINARIO, MÉDICOS RESIDENTES E IMSS BIENESTAR
ZONA A	HIDALGO	13	13	27101-0153	210	125	0659	00	00	FILIPINA Y PANTALON PARA CABALLERO, TALLA: EXTRAGRANDE, COLOR: AZUL MARINO YBLANCO, CEDULA 13	X	PZA	1	PZA	-	-	3	3
ZONA A	HIDALGO	13	13	27101-0153	210	125	2035	00	00	FILIPINA Y PANTALON PARA CABALLERO, TALLA: CHICA, COLOR: BLANCO Y VERDE OSCURO,CEDULA 13.	CH	PZA	1	PZA	3	-	-	3
ZONA A	HIDALGO	13	13	27101-0153	210	125	2092	00	00	FILIPINA Y PANTALON PARA CABALLERO, TALLA: GRANDE, COLOR: BLANCO Y VERDE OSCURO,CEDULA 13.	G	PZA	1	PZA	9	-	-	9
ZONA A	HIDALGO	13	13	27101-0153	210	125	3405	00	00	FILIPINA Y PANTALON PARA CABALLERO TALLA: ESPECIAL COLOR: BLANCO, CEDULA 13	ES	PZA	1	PZA	15	-	-	15
ZONA A	HIDALGO	13	13	27101-0153	210	125	4544	00	00	FILIPINA Y PANTALON PARA CABALLERO, TALLA: PLUS, COLOR: BLANCO, CEDULA 13.	PL	PZA	1	PZA	3	-	-	3
ZONA A	MORELOS	13	13	27101-0153	210	125	0369	00	00	FILIPINA Y PANTALON PARA CABALLERO, TALLA: CHICA, COLOR: BLANCO, CEDULA 13.	CH	PZA	1	PZA	159	-	-	159
ZONA A	MORELOS	13	13	27101-0153	210	125	0393	00	00	FILIPINA Y PANTALON PARA CABALLERO TALLA: MEDIANA, COLOR: BLANCO, CEDULA 13	M	PZA	1	PZA	588	-	-	588
ZONA A	MORELOS	13	13	27101-0153	210	125	0427	00	00	FILIPINA Y PANTALON PARA CABALLERO, TALLA: GRANDE, COLOR: BLANCO, CEDULA 13	G	PZA	1	PZA	387	-	-	387
ZONA A	MORELOS	13	13	27101-0153	210	125	0450	00	00	FILIPINA Y PANTALON PARA CABALLERO TALLA: EXTRAGRANDE, COLOR: BLANCO, CEDULA13.	X	PZA	1	PZA	81	-	-	81
ZONA A	MORELOS	13	13	27101-0153	210	125	0567	00	00	FILIPINA Y PANTALON PARA CABALLERO, TALLA: CHICA, COLOR AZUL MARINO Y BLANCO,CEDULA 13.	CH	PZA	1	PZA	6	-	-	6
ZONA A	MORELOS	13	13	27101-0153	210	125	0591	00	00	FILIPINA Y PANTALON PARA CABALLERO, TALLA: MEDIANA, COLOR: AZUL MARINO Y BLANCO,CEDULA 13.	M	PZA	1	PZA	3	-	-	3
ZONA A	MORELOS	13	13	27101-0153	210	125	0625	00	00	FILIPINA Y PANTALON PARA CABALLERO, TALLA: GRANDE COLOR: AZUL MARINO Y BLANCO,CEDULA 13.	G	PZA	1	PZA	6	-	-	6
ZONA A	MORELOS	13	13	27101-0153	210	125	0658	00	00	FILIPINA Y PANTALON PARA CABALLERO, TALLA: EXTRAGRANDE, COLOR: AZUL MARINO YBLANCO, CEDULA 13.	X	PZA	1	PZA	3	-	-	3
ZONA A	MORELOS	13	13	27101-0153	210	125	2035	00	00	FILIPINA Y PANTALON PARA CABALLERO, TALLA: CHICA COLOR: BLANCO Y VERDE OSCURO,CEDULA 13.	CH	PZA	1	PZA	3	-	-	3
ZONA A	MORELOS	13	13	27101-0153	210	125	2092	00	00	FILIPINA Y PANTALON PARA CABALLERO TALLA: GRANDE, COLOR: BLANCO Y VERDE OSCURO,CEDULA 13.	G	PZA	1	PZA	12	-	-	12

ANEXO 5. CUADRO DE DISTRIBUCIÓN

Áreas Requirentes: Órganos de Operación Administrativa Desconcentrada de Aguascalientes, Baja California, Baja California Sur, Campeche, Chiapas, Chihuahua, CDMX Norte, CDMX Sur, Coahuila, Colima, Durango, Guanajuato, Guerrero, Hidalgo, Edo. México Oriente, Edo. México Poniente, Jalisco, Michoacán, Morelos, Nayarit, Nuevo León, Oaxaca, Puebla, Querétaro, Quintana Roo, San Luis Potosí, Sinaloa, Sonora, Tabasco, Tamaulipas, Tlaxcala, Veracruz Norte, Veracruz Sur, Yucatán, Zacatecas y Áreas de Nivel Central.

ZONA	OOAD	PARTIDA	CÉDULA	CLAVE CUCOP +	GPO	GEN	ESP	DIF	VAR	DESCRIPCIÓN- SISTEMA DE ABASTO INSTITUCIONAL (SAI)	TALLA	UNIDAD	CANT.	TIPO	ÚNICA ENTREGA RÉGIMEN ORDINARIO	ÚNICA ENTREGA MÉDICOS RESIDENTES	ÚNICA ENTREGA RÉGIMEN IMSS BIENESTAR	TOTAL POR CLAVE Y DESTINO RÉGIMEN ORDINARIO, MÉDICOS RESIDENTES E IMSS BIENESTAR
ZONA A	MORELOS	13	13	27101-0153	210	125	3405	00	00	FILIPINA Y PANTALON PARA CABALLERO. TALLA: ESPECIAL. COLOR: BLANCO. CEDULA 13.	ES	PZA	1	PZA	24	-	-	24
ZONA A	MORELOS	13	13	27101-0153	210	125	4544	00	00	FILIPINA Y PANTALON PARA CABALLERO. TALLA: PLUS. COLOR: BLANCO. CEDULA 13.	PL	PZA	1	PZA	3	-	-	3
ZONA A	OFICINAS CENTRALES	13	13	27101-0153	210	125	0369	00	00	FILIPINA Y PANTALON PARA CABALLERO. TALLA: CHICA. COLOR: BLANCO. CEDULA 13.	CH	PZA	1	PZA	3	-	4	7
ZONA A	OFICINAS CENTRALES	13	13	27101-0153	210	125	0393	00	00	FILIPINA Y PANTALON PARA CABALLERO. TALLA: MEDIANA. COLOR: BLANCO. CEDULA 13.	M	PZA	1	PZA	21	-	8	29
ZONA A	OFICINAS CENTRALES	13	13	27101-0153	210	125	0427	00	00	FILIPINA Y PANTALON PARA CABALLERO. TALLA: GRANDE. COLOR: BLANCO. CEDULA 13.	G	PZA	1	PZA	6	-	2	8
ZONA A	OFICINAS CENTRALES	13	13	27101-0153	210	125	0450	00	00	FILIPINA Y PANTALON PARA CABALLERO. TALLA: EXTRAGRANDE. COLOR. BLANCO. CEDULA13.	X	PZA	1	PZA	3	-	2	5
ZONA A	OFICINAS CENTRALES	13	13	27101-0153	210	125	0625	00	00	FILIPINA Y PANTALON PARA CABALLERO. TALLA: GRANDE. COLOR: AZUL MARINO Y BLANCO.CEDULA 13.	G	PZA	1	PZA	-	-	2	2
ZONA A	PUEBLA	13	13	27101-0153	210	125	0369	00	00	FILIPINA Y PANTALON PARA CABALLERO. TALLA: CHICA. COLOR: BLANCO. CEDULA 13.	CH	PZA	1	PZA	264	-	27	291
ZONA A	PUEBLA	13	13	27101-0153	210	125	0393	00	00	FILIPINA Y PANTALON PARA CABALLERO. TALLA: MEDIANA. COLOR: BLANCO. CEDULA 13.	M	PZA	1	PZA	1,203	-	87	1,290
ZONA A	PUEBLA	13	13	27101-0153	210	125	0427	00	00	FILIPINA Y PANTALON PARA CABALLERO. TALLA: GRANDE. COLOR: BLANCO. CEDULA 13.	G	PZA	1	PZA	684	-	50	734
ZONA A	PUEBLA	13	13	27101-0153	210	125	0450	00	00	FILIPINA Y PANTALON PARA CABALLERO. TALLA: EXTRAGRANDE. COLOR: BLANCO. CEDULA13.	X	PZA	1	PZA	75	-	8	83
ZONA A	PUEBLA	13	13	27101-0153	210	125	0567	00	00	FILIPINA Y PANTALON PARA CABALLERO. TALLA: CHICA. COLOR: AZUL MARINO Y BLANCO.CEDULA 13.	CH	PZA	1	PZA	6	-	-	6
ZONA A	PUEBLA	13	13	27101-0153	210	125	0591	00	00	FILIPINA Y PANTALON PARA CABALLERO. TALLA: MEDIANA. COLOR: AZUL MARINO Y BLANCO.CEDULA 13.	M	PZA	1	PZA	6	-	6	12
ZONA A	PUEBLA	13	13	27101-0153	210	125	0625	00	00	FILIPINA Y PANTALON PARA CABALLERO. TALLA: GRANDE. COLOR: AZUL MARINO Y BLANCO.CEDULA 13.	G	PZA	1	PZA	9	-	9	18
ZONA A	PUEBLA	13	13	27101-0153	210	125	0658	00	00	FILIPINA Y PANTALON PARA CABALLERO. TALLA: EXTRAGRANDE. COLOR: AZUL MARINO Y BLANCO. CEDULA 13.	X	PZA	1	PZA	-	-	3	3

DIVISIÓN DE CONTRATOS
ANEXOS

ANEXO 5. CUADRO DE DISTRIBUCIÓN

Areas Requirentes: Órganos de Operación Administrativa Desconcentrada de Aguascalientes, Baja California, Baja California Sur, Campeche, Chiapas, Chihuahua, CDMX Norte, CDMX Sur, Coahuila, Colima, Durango, Guanajuato, Guerrero, Hidalgo, Edo. México Oriente, Edo. México Poniente, Jalisco, Michoacán, Morelos, Nayarit, Nuevo Leon, Oaxaca, Puebla, Querétaro, Quintana Roo, San Luis Potosí, Sinaloa, Sonora, Tabasco, Tamaulipas, Tlaxcala, Veracruz Norte, Veracruz Sur, Yucatán, Zacatecas y Áreas de Nivel Central.

ZONA	OOAD	PARTIDA	CÉDULA	CLAVE CUCOP +	GPO	GEN	ESP	DIF	VAR	DESCRIPCIÓN- SISTEMA DE ABASTO INSTITUCIONAL (SAI)	TALLA	UNIDAD	CANT.	TIPO	ÚNICA ENTREGA RÉGIMEN ORDINARIO	ÚNICA ENTREGA MÉDICOS RESIDENTES	ÚNICA ENTREGA RÉGIMEN IMSS BIENESTAR	TOTAL POR CLAVE Y DESTINO RÉGIMEN ORDINARIO, MÉDICOS RESIDENTES E IMSS BIENESTAR
ZONA A	PUEBLA	13	13	27101-0153	210	125	3035	00	00	FILIPINA Y PANTALON PARA CABALLERO TALLA CHICA COLOR BLANCO Y VERDE OSCURO CEDULA 13.	CH	PZA	1	PZA	6	-	-	6
ZONA A	PUEBLA	13	13	27101-0153	210	125	2068	00	00	FILIPINA Y PANTALON PARA CABALLERO TALLA: MEDIANA. COLOR: BLANCO Y VERDEOSCURO. CEDULA 13.	M	PZA	1	PZA	36	-	-	36
ZONA A	PUEBLA	13	13	27101-0153	210	125	2092	00	00	FILIPINA Y PANTALON PARA CABALLERO TALLA GRANDE. COLOR: BLANCO Y VERDE OSCURO CEDULA 13.	G	PZA	1	PZA	33	-	-	33
ZONA A	PUEBLA	13	13	27101-0153	210	125	3405	00	00	FILIPINA Y PANTALON PARA CABALLERO TALLA: ESPECIAL COLOR: BLANCO CEDULA 13	ES	PZA	1	PZA	24	-	3	27
ZONA A	PUEBLA	13	13	27101-0153	210	125	3421	00	00	FILIPINA Y PANTALON PARA CABALLERO TALLA: ESPECIAL COLOR: AZUL MARINO Y BLANCO CEDULA 13	ES	PZA	1	PZA	-	-	3	3
ZONA A	PUEBLA	13	13	27101-0153	210	125	4544	00	00	FILIPINA Y PANTALON PARA CABALLERO TALLA: PLUS COLOR BLANCO. CEDULA 13.	PL	PZA	1	PZA	6	-	-	6
ZONA A	PUEBLA	13	13	27101-0153	210	125	4551	00	00	FILIPINA Y PANTALON PARA CABALLERO. TALLA: PLUS. COLOR: BLANCO Y VERDE OSCURO.CEDULA 13.	PL	PZA	1	PZA	3	-	-	3
ZONA A	QUERETARO	13	13	27101-0153	210	125	0369	00	00	FILIPINA Y PANTALON PARA CABALLERO TALLA: CHICA COLOR: BLANCO CEDULA 13.	CH	PZA	1	PZA	120	-	-	120
ZONA A	QUERETARO	13	13	27101-0153	210	125	0393	00	00	FILIPINA Y PANTALON PARA CABALLERO. TALLA: MEDIANA COLOR BLANCO CEDULA 13	M	PZA	1	PZA	984	-	-	984
ZONA A	QUERETARO	13	13	27101-0153	210	125	0427	00	00	FILIPINA Y PANTALON PARA CABALLERO. TALLA GRANDE COLOR BLANCO CEDULA 13.	G	PZA	1	PZA	612	-	-	612
ZONA A	QUERETARO	13	13	27101-0153	210	125	0450	00	00	FILIPINA Y PANTALON PARA CABALLERO. TALLA EXTRAGRANDE COLOR: BLANCO CEDULA13.	X	PZA	1	PZA	99	-	-	99
ZONA A	QUERETARO	13	13	27101-0153	210	125	0468	00	00	FILIPINA Y PANTALON PARA CABALLERO. TALLA CHICA COLOR: VERDE AGUA Y BLANCO.CEDULA 13	CH	PZA	1	PZA	6	-	-	6
ZONA A	QUERETARO	13	13	27101-0153	210	125	0567	00	00	FILIPINA Y PANTALON PARA CABALLERO. TALLA: CHICA COLOR: AZUL MARINO Y BLANCO.CEDULA 13.	CH	PZA	1	PZA	3	-	-	3
ZONA A	QUERETARO	13	13	27101-0153	210	125	0591	00	00	FILIPINA Y PANTALON PARA CABALLERO TALLA MEDIANA COLOR: AZUL MARINO Y BLANCO CEDULA 13	M	PZA	1	PZA	3	-	-	3
ZONA A	QUERETARO	13	13	27101-0153	210	125	0625	00	00	FILIPINA Y PANTALON PARA CABALLERO. TALLA: GRANDE. COLOR: AZUL MARINO Y BLANCO CEDULA 13	G	PZA	1	PZA	9	-	-	9

ANEXO 5. CUADRO DE DISTRIBUCIÓN

Áreas Requirentes: Órganos de Operación Administrativa Desconcentrada de Aguascalientes, Baja California, Baja California Sur, Campeche, Chiapas, Chihuahua, CDMX Norte, CDMX Sur, Coahuila, Colima, Durango, Guanajuato, Guerrero, Hidalgo, Edo. México Oriente, Edo. México Poniente, Jalisco, Michoacán, Morelos, Nayarit, Nuevo León, Oaxaca, Puebla, Querétaro, Quintana Roo, San Luis Potosí, Sinaloa, Sonora, Tabasco, Tamaulipas, Tlaxcala, Veracruz Norte, Veracruz Sur, Yucatán, Zacatecas y Áreas de Nivel Central.

ZONA	OOAD	PARTIDA	CÉDULA	CLAVE CUCOP +	GPO	GEN	ESP	DIF	VAR	DESCRIPCIÓN- SISTEMA DE ABASTO INSTITUCIONAL (SAI)	TALLA	UNIDAD	CANT.	TIPO	ÚNICA ENTREGA RÉGIMEN ORDINARIO	ÚNICA ENTREGA MÉDICOS RESIDENTES	ÚNICA ENTREGA RÉGIMEN IMSS BIENESTAR	TOTAL POR CLAVE Y DESTINO RÉGIMEN ORDINARIO, MÉDICOS RESIDENTES E IMSS BIENESTAR
ZONA A	QUERETARO	13	13	27101-0153	210	125	0658	00	00	FILIPINA Y PANTALON PARA CABALLERO. TALLA: EXTRAGRANDE. COLOR: AZUL MARINO YBLANCO. CEDULA 13.	X	PZA	1	PZA	3	-	-	3
ZONA A	QUERETARO	13	13	27101-0153	210	125	2035	00	00	FILIPINA Y PANTALON PARA CABALLERO. TALLA: CHICA. COLOR: BLANCO Y VERDE OSCURO.CEDULA 13.	CH	PZA	1	PZA	3	-	-	3
ZONA A	QUERETARO	13	13	27101-0153	210	125	2068	00	00	FILIPINA Y PANTALON PARA CABALLERO. TALLA: MEDIANA. COLOR: BLANCO Y VERDEOSCURO. CEDULA 13.	M	PZA	1	PZA	27	-	-	27
ZONA A	QUERETARO	13	13	27101-0153	210	125	2092	00	00	FILIPINA Y PANTALON PARA CABALLERO. TALLA: GRANDE. COLOR: BLANCO Y VERDE OSCURO.CEDULA 13.	G	PZA	1	PZA	9	-	-	9
ZONA A	QUERETARO	13	13	27101-0153	210	125	2126	00	00	FILIPINA Y PANTALON PARA CABALLERO. TALLA: EXTRAGRANDE. COLOR: BLANCO Y VERDEOSCURO. CEDULA 13.	X	PZA	1	PZA	15	-	-	15
ZONA A	QUERETARO	13	13	27101-0153	210	125	3405	00	00	FILIPINA Y PANTALON PARA CABALLERO. TALLA: ESPECIAL. COLOR: BLANCO. CEDULA 13.	ES	PZA	1	PZA	27	-	-	27
ZONA A	QUERETARO	13	13	27101-0153	210	125	3421	00	00	FILIPINA Y PANTALON PARA CABALLERO. TALLA: ESPECIAL. COLOR: AZUL MARINO YBLANCO. CEDULA 13.	ES	PZA	1	PZA	3	-	-	3
ZONA A	QUERETARO	13	13	27101-0153	210	125	3629	00	00	FILIPINA Y PANTALON PARA CABALLERO. TALLA: ESPECIAL COLOR: BLANCO Y VERDEOSCURO. CEDULA 13.	ES	PZA	1	PZA	3	-	-	3
ZONA A	QUERETARO	13	13	27101-0153	210	125	4544	00	00	FILIPINA Y PANTALON PARA CABALLERO. TALLA: PLUS. COLOR: BLANCO. CEDULA 13.	PL	PZA	1	PZA	18	-	-	18
ZONA A	QUERETARO	13	13	27101-0153	210	125	4551	00	00	FILIPINA Y PANTALON PARA CABALLERO. TALLA: PLUS. COLOR: BLANCO Y VERDE OSCURO.CEDULA 13.	PL	PZA	1	PZA	3	-	-	3
ZONA A	SAN LUIS POTOSI	13	13	27101-0153	210	125	0369	00	00	FILIPINA Y PANTALON PARA CABALLERO. TALLA: CHICA. COLOR: BLANCO. CEDULA 13.	CH	PZA	1	PZA	162	-	17	179
ZONA A	SAN LUIS POTOSI	13	13	27101-0153	210	125	0393	00	00	FILIPINA Y PANTALON PARA CABALLERO. TALLA: MEDIANA. COLOR: BLANCO. CEDULA 13.	M	PZA	1	PZA	573	-	101	674
ZONA A	SAN LUIS POTOSI	13	13	27101-0153	210	125	0427	00	00	FILIPINA Y PANTALON PARA CABALLERO. TALLA: GRANDE. COLOR: BLANCO. CEDULA 13.	G	PZA	1	PZA	462	-	59	521
ZONA A	SAN LUIS POTOSI	13	13	27101-0153	210	125	0450	00	00	FILIPINA Y PANTALON PARA CABALLERO. TALLA: EXTRAGRANDE. COLOR: BLANCO. CEDULA 13.	X	PZA	1	PZA	123	-	20	143
ZONA A	SAN LUIS POTOSI	13	13	27101-0153	210	125	0468	00	00	FILIPINA Y PANTALON PARA CABALLERO. TALLA: CHICA. COLOR: VERDE AGUA Y BLANCO.CEDULA 13.	CH	PZA	1	PZA	9	-	-	9

ANEXOS
DIVISION DE CONTRATOS

ANEXO 5. CUADRO DE DISTRIBUCIÓN

Areas Requirentes: Órganos de Operación Administrativa Desconcentrada de Aguascalientes, Baja California, Baja California Sur, Campeche, Chiapas, Chihuahua, CDMX Norte, CDMX Sur, Coahuila, Colima, Durango, Guanajuato, Guerrero, Hidalgo, Edo México Oriente, Edo. México Poniente, Jalisco, Michoacán, Morelos, Nayarit, Nuevo León, Oaxaca, Puebla, Querétaro, Quintana Roo, San Luis Potosí, Sinaloa, Sonora, Tabasco, Tamaulipas, Tlaxcala, Veracruz Norte, Veracruz Sur, Yucatán, Zacatecas y Áreas de Nivel Central

ZONA	OOAD	PARTIDA	CÉDULA	CLAVE CUCOP +	GPO	GEN	ESP	DIF	VAR	DESCRIPCIÓN- SISTEMA DE ABASTO INSTITUCIONAL (SAI)	TALLA	UNIDAD	CANT.	TIPO	ÚNICA ENTREGA RÉGIMEN ORDINARIO	ÚNICA ENTREGA MÉDICOS RESIDENTES	ÚNICA ENTREGA RÉGIMEN IMSS BIENESTAR	TOTAL POR CLAVE Y DESTINO RÉGIMEN ORDINARIO, MÉDICOS RESIDENTES E IMSS BIENESTAR
ZONA A	SAN LUIS POTOSI	13	13	27101-0153	210	125	0492	00	00	FILIPINA Y PANTALON PARA CABALLERO TALLA: MEDIANA. COLOR VERDE AGUA Y BLANCO.CEDULA 13.	M	PZA	1	PZA	6	-	-	6
ZONA A	SAN LUIS POTOSI	13	13	27101-0153	210	125	0526	00	00	FILIPINA Y PANTALON PARA CABALLERO TALLA: GRANDE. COLOR: VERDE AGUA Y BLANCO.CEDULA 13.	G	PZA	1	PZA	3	-	-	3
ZONA A	SAN LUIS POTOSI	13	13	27101-0153	210	125	0559	00	00	FILIPINA Y PANTALON PARA CABALLERO TALLA: EXTRAGRANDE. COLOR: VERDE AGUA YBLANCO. CEDULA 13.	X	PZA	1	PZA	3	-	-	3
ZONA A	SAN LUIS POTOSI	13	13	27101-0153	210	125	0567	00	00	FILIPINA Y PANTALON PARA CABALLERO. TALLA: CHICA. COLOR: AZUL MARINO Y BLANCO CEDULA 13.	CH	PZA	1	PZA	3	-	-	3
ZONA A	SAN LUIS POTOSI	13	13	27101-0153	210	125	0591	00	00	FILIPINA Y PANTALON PARA CABALLERO. TALLA: MEDIANA. COLOR: AZUL MARINO Y BLANCO CEDULA 13.	M	PZA	1	PZA	15	-	12	27
ZONA A	SAN LUIS POTOSI	13	13	27101-0153	210	125	0625	00	00	FILIPINA Y PANTALON PARA CABALLERO TALLA: GRANDE. COLOR: AZUL MARINO Y BLANCO.CEDULA 13.	G	PZA	1	PZA	9	-	15	24
ZONA A	SAN LUIS POTOSI	13	13	27101-0153	210	125	0658	00	00	FILIPINA Y PANTALON PARA CABALLERO TALLA: EXTRAGRANDE. COLOR: AZUL MARINO YBLANCO. CEDULA 13.	X	PZA	1	PZA	3	-	6	9
ZONA A	SAN LUIS POTOSI	13	13	27101-0153	210	125	2035	00	00	FILIPINA Y PANTALON PARA CABALLERO TALLA: CHICA COLOR: BLANCO Y VERDE OSCURO.CEDULA 13.	CH	PZA	1	PZA	12	-	-	12
ZONA A	SAN LUIS POTOSI	13	13	27101-0153	210	125	2068	00	00	FILIPINA Y PANTALON PARA CABALLERO TALLA: MEDIANA. COLOR: BLANCO Y VERDEOSCURO. CEDULA 13.	M	PZA	1	PZA	30	-	-	30
ZONA A	SAN LUIS POTOSI	13	13	27101-0153	210	125	2092	00	00	FILIPINA Y PANTALON PARA CABALLERO TALLA GRANDE COLOR BLANCO Y VERDE OSCURO.CEDULA 13.	G	PZA	1	PZA	24	-	-	24
ZONA A	SAN LUIS POTOSI	13	13	27101-0153	210	125	3405	00	00	FILIPINA Y PANTALON PARA CABALLERO TALLA: ESPECIAL COLOR: BLANCO CEDULA 13.	ES	PZA	1	PZA	30	-	6	36
ZONA A	SAN LUIS POTOSI	13	13	27101-0153	210	125	3629	00	00	FILIPINA Y PANTALON PARA CABALLERO. TALLA: ESPECIAL. COLOR: BLANCO Y VERDEOSCURO. CEDULA 13.	ES	PZA	1	PZA	3	-	-	3
ZONA A	SAN LUIS POTOSI	13	13	27101-0153	210	125	4544	00	00	FILIPINA Y PANTALON PARA CABALLERO TALLA: PLUS. COLOR: BLANCO. CEDULA 13.	PL	PZA	1	PZA	12	-	-	12
ZONA A	SAN LUIS POTOSI	13	13	27101-0153	210	125	4551	00	00	FILIPINA Y PANTALON PARA CABALLERO TALLA: PLUS COLOR: BLANCO Y VERDE OSCURO.CEDULA 13.	PL	PZA	1	PZA	3	-	-	3
ZONA A	TLAXCALA	13	13	27101-0153	210	125	0369	00	00	FILIPINA Y PANTALON PARA CABALLERO TALLA: CHICA. COLOR: BLANCO. CEDULA 13.	CH	PZA	1	PZA	36	-	-	36

ANEXO 5. CUADRO DE DISTRIBUCIÓN

Áreas Requirentes: Órganos de Operación Administrativa Desconcentrada de Aguascalientes, Baja California, Baja California Sur, Campeche, Chiapas, Chihuahua, CDMX Norte, CDMX Sur, Coahuila, Colima, Durango, Guanajuato, Guerrero, Hidalgo, Edo. México Oriente, Edo. México Poniente, Jalisco, Michoacán, Morelos, Nayarit, Nuevo León, Oaxaca, Puebla, Querétaro, Quintana Roo, San Luis Potosí, Sinaloa, Sonora, Tabasco, Tamaulipas, Tlaxcala, Veracruz Norte, Veracruz Sur, Yucatán, Zacatecas y Áreas de Nivel Central.

ZONA	OOAD	PARTIDA	CÉDULA	CLAVE CUCOP +	GPO	GEN	ESP	DIF	VAR	DESCRIPCIÓN- SISTEMA DE ABASTO INSTITUCIONAL (SAI)	TALLA	UNIDAD	CANT.	TIPO	ÚNICA ENTREGA RÉGIMEN ORDINARIO	ÚNICA ENTREGA MÉDICOS RESIDENTES	ÚNICA ENTREGA RÉGIMEN IMSS BIENESTAR	TOTAL POR CLAVE Y DESTINO RÉGIMEN ORDINARIO, MÉDICOS RESIDENTES E IMSS BIENESTAR
ZONA A	TLAXCALA	13	13	27101-0153	210	125	0393	00	00	FILIPINA Y PANTALON PARA CABALLERO. TALLA: MEDIANA. COLOR: BLANCO. CEDULA 13.	M	PZA	1	PZA	216	-	-	216
ZONA A	TLAXCALA	13	13	27101-0153	210	125	0427	00	00	FILIPINA Y PANTALON PARA CABALLERO. TALLA: GRANDE. COLOR: BLANCO. CEDULA 13.	G	PZA	1	PZA	114	-	-	114
ZONA A	TLAXCALA	13	13	27101-0153	210	125	0450	00	00	FILIPINA Y PANTALON PARA CABALLERO. TALLA: EXTRAGRANDE. COLOR: BLANCO. CEDULA13.	X	PZA	1	PZA	21	-	-	21
ZONA A	TLAXCALA	13	13	27101-0153	210	125	0591	00	00	FILIPINA Y PANTALON PARA CABALLERO. TALLA: MEDIANA. COLOR: AZUL MARINO Y BLANCO.CEDULA 13.	M	PZA	1	PZA	7	-	-	7
ZONA A	TLAXCALA	13	13	27101-0153	210	125	2068	00	00	FILIPINA Y PANTALON PARA CABALLERO. TALLA: MEDIANA. COLOR: BLANCO Y VERDEOSCURO. CEDULA 13.	M	PZA	1	PZA	6	-	-	6
ZONA A	TLAXCALA	13	13	27101-0153	210	125	3405	00	00	FILIPINA Y PANTALON PARA CABALLERO. TALLA: ESPECIAL. COLOR: BLANCO. CEDULA 13.	ES	PZA	1	PZA	9	-	-	9
ZONA A	ZACATECAS	13	13	27101-0153	210	125	0369	00	00	FILIPINA Y PANTALON PARA CABALLERO. TALLA: CHICA. COLOR: BLANCO. CEDULA 13.	CH	PZA	1	PZA	51	-	33	84
ZONA A	ZACATECAS	13	13	27101-0153	210	125	0393	00	00	FILIPINA Y PANTALON PARA CABALLERO. TALLA: MEDIANA. COLOR: BLANCO. CEDULA 13.	M	PZA	1	PZA	333	-	108	441
ZONA A	ZACATECAS	13	13	27101-0153	210	125	0427	00	00	FILIPINA Y PANTALON PARA CABALLERO. TALLA: GRANDE. COLOR: BLANCO. CEDULA 13.	G	PZA	1	PZA	291	-	126	417
ZONA A	ZACATECAS	13	13	27101-0153	210	125	0450	00	00	FILIPINA Y PANTALON PARA CABALLERO. TALLA: EXTRAGRANDE. COLOR: BLANCO. CEDULA13.	X	PZA	1	PZA	48	-	-	48
ZONA A	ZACATECAS	13	13	27101-0153	210	125	0567	00	00	FILIPINA Y PANTALON PARA CABALLERO. TALLA: CHICA COLOR: AZUL MARINO Y BLANCO.CEDULA 13.	CH	PZA	1	PZA	6	-	3	9
ZONA A	ZACATECAS	13	13	27101-0153	210	125	0591	00	00	FILIPINA Y PANTALON PARA CABALLERO. TALLA: MEDIANA. COLOR: AZUL MARINO Y BLANCO.CEDULA 13.	M	PZA	1	PZA	6	-	-	6
ZONA A	ZACATECAS	13	13	27101-0153	210	125	0625	00	00	FILIPINA Y PANTALON PARA CABALLERO. TALLA: GRANDE. COLOR: AZUL MARINO Y BLANCO.CEDULA 13.	G	PZA	1	PZA	3	-	3	6
ZONA A	ZACATECAS	13	13	27101-0153	210	125	0658	00	00	FILIPINA Y PANTALON PARA CABALLERO. TALLA: EXTRAGRANDE. COLOR: AZUL MARINO Y BLANCO. CEDULA 13.	X	PZA	1	PZA	3	-	3	6

DIVISIÓN DE CONTRATOS ANEXOS

ANEXO 5. CUADRO DE DISTRIBUCIÓN

Areas Requirentes: Órganos de Operación Administrativa Desconcentrada de Aguascalientes, Baja California, Baja California Sur, Campeche, Chiapas, Chihuahua, CDMX Norte, CDMX Sur, Coahuila, Colima, Durango, Guanajuato, Guerrero, Hidalgo, Edo. México Oriente, Edo. México Poniente, Jalisco, Michoacán, Morelos, Nayarit, Nuevo León, Oaxaca, Puebla, Querétaro, Quintana Roo, San Luis Potosí, Sinaloa, Sonora, Tabasco, Tamaulipas, Tlaxcala, Veracruz Norte, Veracruz Sur, Yucatán, Zacatecas y Áreas de Nivel Central

ZONA	OOAD	PARTIDA	CÉDULA	CLAVE CUCOP +	GPO	GEN	ESP	DIF	VAR	DESCRIPCIÓN- SISTEMA DE ABASTO INSTITUCIONAL (SAI)	TALLA	UNIDAD	CANT.	TIPO	ÚNICA ENTREGA RÉGIMEN ORDINARIO	ÚNICA ENTREGA MÉDICOS RESIDENTES	ÚNICA ENTREGA RÉGIMEN IMSS BIENESTAR	TOTAL POR CLAVE Y DESTINO RÉGIMEN ORDINARIO, MÉDICOS RESIDENTES E IMSS BIENESTAR
ZONA A	ZACATECAS	13	13	27101-0153	210	125	2068	00	00	FILIPINA Y PANTALON PARA CABALLERO TALLA: MEDIANA COLOR: BLANCO Y VERDEOSCURO. CEDULA 13.	M	PZA	1	PZA	9	-	-	9
ZONA A	ZACATECAS	13	13	27101-0153	210	125	2092	00	00	FILIPINA Y PANTALON PARA CABALLERO TALLA: GRANDE. COLOR: BLANCO Y VERDE OSCURO CEDULA 13.	G	PZA	1	PZA	9	-	-	9
ZONA A	ZACATECAS	13	13	27101-0153	210	125	3405	00	00	FILIPINA Y PANTALON PARA CABALLERO TALLA ESPECIAL COLOR: BLANCO CEDULA 13.	ES	PZA	1	PZA	21	-	15	36
ZONA A	ZACATECAS	13	13	27101-0153	210	125	3421	00	00	FILIPINA Y PANTALON PARA CABALLERO. TALLA: ESPECIAL. COLOR: AZUL MARINO YBLANCO. CEDULA 13.	ES	PZA	1	PZA	-	-	3	3
ZONA A	ZACATECAS	13	13	27101-0153	210	125	4536	00	00	FILIPINA Y PANTALON PARA CABALLERO. TALLA: PLUS. COLOR: AZUL MARINO Y BLANCO.CEDULA 13.	PL	PZA	1	PZA	-	-	3	3
ZONA B	BAJA CALIFORNIA	13	13	27101-0153	210	125	5483	00	00	FILIPINA Y PANTALON PARA CABALLERO. TALLA: CHICA. COLOR: AZUL MARINO Y BLANCO.CEDULA 13.	CH	PZA	1	PZA	6	-	-	6
ZONA B	BAJA CALIFORNIA	13	13	27101-0153	210	125	5491	00	00	FILIPINA Y PANTALON PARA CABALLERO. TALLA: MEDIANA COLOR: AZUL MARINO Y BLANCO.CEDULA 13.	M	PZA	1	PZA	21	-	-	21
ZONA B	BAJA CALIFORNIA	13	13	27101-0153	210	125	5509	00	00	FILIPINA Y PANTALON PARA CABALLERO. TALLA: GRANDE. COLOR: AZUL MARINO Y BLANCO.CEDULA 13.	G	PZA	1	PZA	18	-	-	18
ZONA B	BAJA CALIFORNIA	13	13	27101-0153	210	125	5517	00	00	FILIPINA Y PANTALON PARA CABALLERO. TALLA: EXTRAGRANDE COLOR. AZUL MARINO YBLANCO. CEDULA 13.	X	PZA	1	PZA	-	-	3	3
ZONA B	BAJA CALIFORNIA	13	13	27101-0153	210	125	5525	00	00	FILIPINA Y PANTALON PARA CABALLERO TALLA: ESPECIAL. COLOR: AZUL MARINO YBLANCO. CEDULA 13.	ES	PZA	1	PZA	3	-	-	3
ZONA B	BAJA CALIFORNIA	13	13	27101-0153	210	125	5541	00	00	FILIPINA Y PANTALON PARA CABALLERO TALLA: CHICA. COLOR: BLANCO. CEDULA 13	CH	PZA	1	PZA	300	-	6	306
ZONA B	BAJA CALIFORNIA	13	13	27101-0153	210	125	5558	00	00	FILIPINA Y PANTALON PARA CABALLERO TALLA: MEDIANA. COLOR: BLANCO. CEDULA 13	M	PZA	1	PZA	1,143	-	29	1,172
ZONA B	BAJA CALIFORNIA	13	13	27101-0153	210	125	5566	00	00	FILIPINA Y PANTALON PARA CABALLERO TALLA: GRANDE COLOR: BLANCO. CEDULA 13	G	PZA	1	PZA	1,008	-	9	1,017
ZONA B	BAJA CALIFORNIA	13	13	27101-0153	210	125	5574	00	00	FILIPINA Y PANTALON PARA CABALLERO. TALLA: EXTRAGRANDE. COLOR BLANCO. CEDULA13.	X	PZA	1	PZA	174	-	3	177

ANEXO 5. CUADRO DE DISTRIBUCIÓN

Áreas Requirentes: Órganos de Operación Administrativa Desconcentrada de Aguascalientes, Baja California, Baja California Sur, Campeche, Chiapas, Chihuahua, CDMX Norte, CDMX Sur, Coahuila, Colima, Durango, Guanajuato, Guerrero, Hidalgo, Edo. México Oriente, Edo. México Poniente, Jalisco, Michoacán, Morelos, Nayarit, Nuevo León, Oaxaca, Puebla, Querétaro, Quintana Roo, San Luis Potosí, Sinaloa, Sonora, Tabasco, Tamaulipas, Tlaxcala, Veracruz Norte, Veracruz Sur, Yucatán, Zacatecas y Áreas de Nivel Central.

ZONA	OOAD	PARTIDA	CÉDULA	CLAVE CUCOP +	GPO	GEN	ESP	DIF	VAR	DESCRIPCIÓN- SISTEMA DE ABASTO INSTITUCIONAL (SAI)	TALLA	UNIDAD	CANT.	TIPO	ÚNICA ENTREGA RÉGIMEN ORDINARIO	ÚNICA ENTREGA MÉDICOS RESIDENTES	ÚNICA ENTREGA RÉGIMEN IMSS BIENESTAR	TOTAL POR CLAVE Y DESTINO RÉGIMEN ORDINARIO, MÉDICOS RESIDENTES E IMSS BIENESTAR
ZONA B	BAJA CALIFORNIA	13	13	27101-0153	210	125	5582	00	00	FILIPINA Y PANTALON PARA CABALLERO. TALLA: ESPECIAL. COLOR: BLANCO. CEDULA 13.	ES	PZA	1	PZA	192	-	3	195
ZONA B	BAJA CALIFORNIA	13	13	27101-0153	210	125	5590	00	00	FILIPINA Y PANTALON PARA CABALLERO. TALLA: PLUS. COLOR: BLANCO. CEDULA 13.	PL	PZA	1	PZA	66	-	-	66
ZONA B	BAJA CALIFORNIA	13	13	27101-0153	210	125	5608	00	00	FILIPINA Y PANTALON PARA CABALLERO. TALLA: CHICA. COLOR: BLANCO Y VERDE OSCURO.CEDULA 13.	CH	PZA	1	PZA	15	-	-	15
ZONA B	BAJA CALIFORNIA	13	13	27101-0153	210	125	5616	00	00	FILIPINA Y PANTALON PARA CABALLERO. TALLA: MEDIANA. COLOR: BLANCO Y VERDEOSCURO. CEDULA 13.	M	PZA	1	PZA	39	-	-	39
ZONA B	BAJA CALIFORNIA	13	13	27101-0153	210	125	5624	00	00	FILIPINA Y PANTALON PARA CABALLERO. TALLA: GRANDE. COLOR: BLANCO Y VERDE OSCURO.CEDULA 13.	G	PZA	1	PZA	27	-	-	27
ZONA B	BAJA CALIFORNIA	13	13	27101-0153	210	125	5632	00	00	FILIPINA Y PANTALON PARA CABALLERO. TALLA: EXTRAGRANDE. COLOR: BLANCO Y VERDEOSCURO. CEDULA 13.	X	PZA	1	PZA	3	-	-	3
ZONA B	BAJA CALIFORNIA	13	13	27101-0153	210	125	5640	00	00	FILIPINA Y PANTALON PARA CABALLERO. TALLA: ESPECIAL. COLOR: BLANCO Y VERDEOSCURO. CEDULA 13.	ES	PZA	1	PZA	9	-	-	9
ZONA B	BAJA CALIFORNIA	13	13	27101-0153	210	125	5657	00	00	FILIPINA Y PANTALON PARA CABALLERO. TALLA: PLUS. COLOR: BLANCO Y VERDE OSCURO.CEDULA 13.	PL	PZA	1	PZA	6	-	-	6
ZONA B	BAJA CALIFORNIA SUR	13	13	27101-0153	210	125	5483	00	00	FILIPINA Y PANTALON PARA CABALLERO. TALLA: CHICA. COLOR: AZUL MARINO Y BLANCO.CEDULA 13.	CH	PZA	1	PZA	3	-	-	3
ZONA B	BAJA CALIFORNIA SUR	13	13	27101-0153	210	125	5491	00	00	FILIPINA Y PANTALON PARA CABALLERO. TALLA: MEDIANA. COLOR: AZUL MARINO Y BLANCO.CEDULA 13.	M	PZA	1	PZA	3	-	-	3
ZONA B	BAJA CALIFORNIA SUR	13	13	27101-0153	210	125	5509	00	00	FILIPINA Y PANTALON PARA CABALLERO. TALLA: GRANDE. COLOR: AZUL MARINO Y BLANCO.CEDULA 13.	G	PZA	1	PZA	12	-	-	12
ZONA B	BAJA CALIFORNIA SUR	13	13	27101-0153	210	125	5541	00	00	FILIPINA Y PANTALON PARA CABALLERO. TALLA:CHICA. COLOR: BLANCO. CEDULA 13.	CH	PZA	1	PZA	132	-	-	132
ZONA B	BAJA CALIFORNIA SUR	13	13	27101-0153	210	125	5558	00	00	FILIPINA Y PANTALON PARA CABALLERO. TALLA: MEDIANA. COLOR: BLANCO. CEDULA 13.	M	PZA	1	PZA	615	-	-	615
ZONA B	BAJA CALIFORNIA SUR	13	13	27101-0153	210	125	5566	00	00	FILIPINA Y PANTALON PARA CABALLERO. TALLA: GRANDE. COLOR: BLANCO. CEDULA 13.	G	PZA	1	PZA	546	-	-	546
ZONA B	BAJA CALIFORNIA SUR	13	13	27101-0153	210	125	5574	00	00	FILIPINA Y PANTALON PARA CABALLERO. TALLA: EXTRAGRANDE. COLOR: BLANCO. CEDULA13.	X	PZA	1	PZA	117	-	-	117

ANEXOS
DIVISIÓN DE CONTRATOS

ANEXO 5. CUADRO DE DISTRIBUCIÓN

Areas Requirentes: Órganos de Operacion Administrativa Desconcentrada de Aguascalientes, Baja California, Baja California Sur, Campeche, Chiapas, Chihuahua, CDMX Norte, CDMX Sur, Coahuila, Colima, Durango, Guanajuato, Guerrero, Hidalgo, Edo. Mexico Oriente, Edo. México Poniente, Jalisco, Michoacán, Morelos, Nayarit, Nuevo León, Oaxaca, Puebla, Querétaro, Quintana Roo, San Luis Potosí, Sinaloa, Sonora, Tabasco, Tamaulipas, Tlaxcala, Veracruz Norte, Veracruz Sur, Yucatán, Zacatecas y Áreas de Nivel Central.

ZONA	OOAD	PARTIDA	CÉDULA	CLAVE CUCOP +	GPO	GEN	ESP	DIF	VAR	DESCRIPCIÓN- SISTEMA DE ABASTO INSTITUCIONAL (SAI)	TALLA	UNIDAD	CANT.	TIPO	ÚNICA ENTREGA RÉGIMEN ORDINARIO	ÚNICA ENTREGA MÉDICOS RESIDENTES	ÚNICA ENTREGA RÉGIMEN IMSS BIENESTAR	TOTAL POR CLAVE Y DESTINO RÉGIMEN ORDINARIO, MÉDICOS RESIDENTES E IMSS BIENESTAR
ZONA B	BAJA CALIFORNIA SUR	13	13	27101-0153	210	125	5582	00	00	FILIPINA Y PANTALON PARA CABALLERO. TALLA: ESPECIAL. COLOR: BLANCO. CEDULA 13	ES	PZA	1	PZA	54	-	-	54
ZONA B	BAJA CALIFORNIA SUR	13	13	27101-0153	210	125	5590	00	00	FILIPINA Y PANTALON PARA CABALLERO. TALLA: PLUS. COLOR: BLANCO. CEDULA 13.	PL	PZA	1	PZA	27	-	-	27
ZONA B	BAJA CALIFORNIA SUR	13	13	27101-0153	210	125	5608	00	00	FILIPINA Y PANTALON PARA CABALLERO. TALLA: CHICA. COLOR: BLANCO Y VERDE OSCURO.CEDULA 13.	CH	PZA	1	PZA	3	-	-	3
ZONA B	BAJA CALIFORNIA SUR	13	13	27101-0153	210	125	5616	00	00	FILIPINA Y PANTALON PARA CABALLERO. TALLA: MEDIANA. COLOR: BLANCO Y VERDEOSCURO. CEDULA 13.	M	PZA	1	PZA	15	-	-	15
ZONA B	CAMPECHE	13	13	27101-0153	210	125	5491	00	00	FILIPINA Y PANTALON PARA CABALLERO. TALLA: MEDIANA. COLOR: AZUL MARINO Y BLANCO.CEDULA 13.	M	PZA	1	PZA	3	-	6	9
ZONA B	CAMPECHE	13	13	27101-0153	210	125	5509	00	00	FILIPINA Y PANTALON PARA CABALLERO. TALLA: GRANDE. COLOR: AZUL MARINO Y BLANCO.CEDULA 13.	G	PZA	1	PZA	6	-	-	6
ZONA B	CAMPECHE	13	13	27101-0153	210	125	5525	00	00	FILIPINA Y PANTALON PARA CABALLERO. TALLA: ESPECIAL. COLOR: AZUL MARINO YBLANCO. CEDULA 13.	ES	PZA	1	PZA	-	-	3	3
ZONA B	CAMPECHE	13	13	27101-0153	210	125	5541	00	00	FILIPINA Y PANTALON PARA CABALLERO. TALLA. CHICA. COLOR: BLANCO. CEDULA 13.	CH	PZA	1	PZA	45	-	3	48
ZONA B	CAMPECHE	13	13	27101-0153	210	125	5558	00	00	FILIPINA Y PANTALON PARA CABALLERO. TALLA. MEDIANA. COLOR: BLANCO. CEDULA 13	M	PZA	1	PZA	288	-	58	346
ZONA B	CAMPECHE	13	13	27101-0153	210	125	5566	00	00	FILIPINA Y PANTALON PARA CABALLERO. TALLA. GRANDE. COLOR: BLANCO. CEDULA 13	G	PZA	1	PZA	288	-	20	308
ZONA B	CAMPECHE	13	13	27101-0153	210	125	5574	00	00	FILIPINA Y PANTALON PARA CABALLERO. TALLA: EXTRAGRANDE. COLOR: BLANCO. CEDULA13.	X	PZA	1	PZA	81	-	3	84
ZONA B	CAMPECHE	13	13	27101-0153	210	125	5582	00	00	FILIPINA Y PANTALON PARA CABALLERO. TALLA: ESPECIAL. COLOR: BLANCO. CEDULA 13	ES	PZA	1	PZA	18	-	6	24
ZONA B	CAMPECHE	13	13	27101-0153	210	125	5590	00	00	FILIPINA Y PANTALON PARA CABALLERO. TALLA: PLUS. COLOR: BLANCO. CEDULA 13.	PL	PZA	1	PZA	6	-	-	6
ZONA B	CAMPECHE	13	13	27101-0153	210	125	5608	00	00	FILIPINA Y PANTALON PARA CABALLERO. TALLA: CHICA COLOR: BLANCO Y VERDE OSCURO.CEDULA 13.	CH	PZA	1	PZA	3	-	-	3
ZONA B	CHIAPAS	13	13	27101-0153	210	125	5483	00	00	FILIPINA Y PANTALON PARA CABALLERO. TALLA. CHICA COLOR AZUL MARINO Y BLANCO.CEDULA 13	CH	PZA	1	PZA	-	-	3	3

ANEXO 5. CUADRO DE DISTRIBUCIÓN

Áreas Requirentes: Órganos de Operación Administrativa Desconcentrada de Aguascalientes, Baja California, Baja California Sur, Campeche, Chiapas, Chihuahua, CDMX Norte, CDMX Sur, Coahuila, Colima, Durango, Guanajuato, Guerrero, Hidalgo, Edo. México Oriente, Edo. México Poniente, Jalisco, Michoacán, Morelos, Nayarit, Nuevo León, Oaxaca, Puebla, Querétaro, Quintana Roo, San Luis Potosí, Sinaloa, Sonora, Tabasco, Tamaulipas, Tlaxcala, Veracruz Norte, Veracruz Sur, Yucatán, Zacatecas y Áreas de Nivel Central.

ZONA	OOAD	PARTIDA	CÉDULA	CLAVE CUCOP +	GPO	GEN	ESP	DIF	VAR	DESCRIPCIÓN- SISTEMA DE ABASTO INSTITUCIONAL (SAI)	TALLA	UNIDAD	CANT.	TIPO	ÚNICA ENTREGA RÉGIMEN ORDINARIO	ÚNICA ENTREGA MÉDICOS RESIDENTES	ÚNICA ENTREGA RÉGIMEN IMSS BIENESTAR	TOTAL POR CLAVE Y DESTINO RÉGIMEN ORDINARIO, MÉDICOS RESIDENTES E IMSS BIENESTAR
ZONA B	CHIAPAS	13	13	27101-0153	210	125	5491	00	00	FILIPINA Y PANTALON PARA CABALLERO. TALLA: MEDIANA. COLOR: AZUL MARINO Y BLANCO.CEDULA 13.	M	PZA	1	PZA	6	-	39	45
ZONA B	CHIAPAS	13	13	27101-0153	210	125	5509	00	00	FILIPINA Y PANTALON PARA CABALLERO. TALLA: GRANDE. COLOR: AZUL MARINO Y BLANCO.CEDULA 13.	G	PZA	1	PZA	6	-	18	24
ZONA B	CHIAPAS	13	13	27101-0153	210	125	5517	00	00	FILIPINA Y PANTALON PARA CABALLERO. TALLA: EXTRAGRANDE. COLOR: AZUL MARINO YBLANCO. CEDULA 13.	X	PZA	1	PZA	-	-	3	3
ZONA B	CHIAPAS	13	13	27101-0153	210	125	5541	00	00	FILIPINA Y PANTALON PARA CABALLERO. TALLA: CHICA. COLOR: BLANCO. CEDULA 13.	CH	PZA	1	PZA	108	-	39	147
ZONA B	CHIAPAS	13	13	27101-0153	210	125	5558	00	00	FILIPINA Y PANTALON PARA CABALLERO. TALLA: MEDIANA. COLOR: BLANCO. CEDULA 13.	M	PZA	1	PZA	360	-	243	603
ZONA B	CHIAPAS	13	13	27101-0153	210	125	5566	00	00	FILIPINA Y PANTALON PARA CABALLERO. TALLA: GRANDE. COLOR: BLANCO. CEDULA 13.	G	PZA	1	PZA	249	-	119	368
ZONA B	CHIAPAS	13	13	27101-0153	210	125	5574	00	00	FILIPINA Y PANTALON PARA CABALLERO. TALLA: EXTRAGRANDE. COLOR: BLANCO. CEDULA13.	X	PZA	1	PZA	54	-	9	63
ZONA B	CHIAPAS	13	13	27101-0153	210	125	5582	00	00	FILIPINA Y PANTALON PARA CABALLERO. TALLA: ESPECIAL. COLOR: BLANCO. CEDULA 13.	ES	PZA	1	PZA	12	-	8	20
ZONA B	CHIAPAS	13	13	27101-0153	210	125	5608	00	00	FILIPINA Y PANTALON PARA CABALLERO. TALLA: CHICA. COLOR: BLANCO Y VERDE OSCURO.CEDULA 13.	CH	PZA	1	PZA	12	-	-	12
ZONA B	CHIAPAS	13	13	27101-0153	210	125	5616	00	00	FILIPINA Y PANTALON PARA CABALLERO. TALLA: MEDIANA. COLOR: BLANCO Y VERDEOSCURO. CEDULA 13.	M	PZA	1	PZA	18	-	-	18
ZONA B	CHIAPAS	13	13	27101-0153	210	125	5624	00	00	FILIPINA Y PANTALON PARA CABALLERO. TALLA: GRANDE. COLOR: BLANCO Y VERDE OSCURO.CEDULA 13.	G	PZA	1	PZA	3	-	-	3
ZONA B	COAHUILA	13	13	27101-0153	210	125	5483	00	00	FILIPINA Y PANTALON PARA CABALLERO. TALLA: CHICA. COLOR: AZUL MARINO Y BLANCO.CEDULA 13.	CH	PZA	1	PZA	3	-	-	3
ZONA B	COAHUILA	13	13	27101-0153	210	125	5491	00	00	FILIPINA Y PANTALON PARA CABALLERO. TALLA: MEDIANA. COLOR: AZUL MARINO Y BLANCO.CEDULA 13.	M	PZA	1	PZA	28	-	12	40
ZONA B	COAHUILA	13	13	27101-0153	210	125	5509	00	00	FILIPINA Y PANTALON PARA CABALLERO. TALLA: GRANDE. COLOR: AZUL MARINO Y BLANCO.CEDULA 13.	G	PZA	1	PZA	22	-	3	25

DIVISIÓN DE CONTRATOS
ANEXOS

ANEXO 5. CUADRO DE DISTRIBUCIÓN

Áreas Requirentes: Órganos de Operación Administrativa Desconcentrada de Aguascalientes, Baja California, Baja California Sur, Campeche, Chiapas, Chihuahua, CDMX Norte, CDMX Sur, Coahuila, Colima, Durango, Guanajuato, Guerrero, Hidalgo, Edo. México Oriente, Edo. México Poniente, Jalisco, Michoacán, Morelos, Nayarit, Nuevo León, Oaxaca, Puebla, Querétaro, Quintana Roo, San Luis Potosí, Sinaloa, Sonora, Tabasco, Tamaulipas, Tlaxcala, Veracruz Norte, Veracruz Sur, Yucatán, Zacatecas y Áreas de Nivel Central

ZONA	OOAD	PARTIDA	CÉDULA	CLAVE CUCOP +	GPO	GEN	ESP	DIF	VAR	DESCRIPCIÓN- SISTEMA DE ABASTO INSTITUCIONAL (SAI)	TALLA	UNIDAD	CANT.	TIPO	ÚNICA ENTREGA RÉGIMEN ORDINARIO	ÚNICA ENTREGA MÉDICOS RESIDENTES	ÚNICA ENTREGA RÉGIMEN IMSS BIENESTAR	TOTAL POR CLAVE Y DESTINO RÉGIMEN ORDINARIO, MÉDICOS RESIDENTES E IMSS BIENESTAR
ZONA B	COAHUILA	13	13	27101-0153	210	125	5517	00	00	FILIPINA Y PANTALON PARA CABALLERO. TALLA: EXTRAGRANDE. COLOR: AZUL MARINO YBLANCO. CEDULA 13.	X	PZA	1	PZA	3	-	-	3
ZONA B	COAHUILA	13	13	27101-0153	210	125	5525	00	00	FILIPINA Y PANTALON PARA CABALLERO. TALLA: ESPECIAL. COLOR: AZUL MARINO YBLANCO. CEDULA 13.	ES	PZA	1	PZA	3	-	-	3
ZONA B	COAHUILA	13	13	27101-0153	210	125	5541	00	00	FILIPINA Y PANTALON PARA CABALLERO. TALLA: CHICA. COLOR: BLANCO. CEDULA 13.	CH	PZA	1	PZA	369	-	5	374
ZONA B	COAHUILA	13	13	27101-0153	210	125	5558	00	00	FILIPINA Y PANTALON PARA CABALLERO. TALLA: MEDIANA. COLOR: BLANCO. CEDULA 13	M	PZA	1	PZA	1,830	-	41	1,871
ZONA B	COAHUILA	13	13	27101-0153	210	125	5566	00	00	FILIPINA Y PANTALON PARA CABALLERO. TALLA: GRANDE. COLOR: BLANCO. CEDULA 13	G	PZA	1	PZA	1,920	-	53	1,973
ZONA B	COAHUILA	13	13	27101-0153	210	125	5574	00	00	FILIPINA Y PANTALON PARA CABALLERO. TALLA: EXTRAGRANDE. COLOR: BLANCO. CEDULA13.	X	PZA	1	PZA	408	-	3	411
ZONA B	COAHUILA	13	13	27101-0153	210	125	5582	00	00	FILIPINA Y PANTALON PARA CABALLERO. TALLA: ESPECIAL. COLOR: BLANCO. CEDULA 13.	ES	PZA	1	PZA	264	-	-	264
ZONA B	COAHUILA	13	13	27101-0153	210	125	5590	00	00	FILIPINA Y PANTALON PARA CABALLERO. TALLA: PLUS. COLOR: BLANCO. CEDULA 13.	PL	PZA	1	PZA	99	-	-	99
ZONA B	COAHUILA	13	13	27101-0153	210	125	5608	00	00	FILIPINA Y PANTALON PARA CABALLERO. TALLA: CHICA. COLOR: BLANCO Y VERDE OSCURO.CEDULA 13.	CH	PZA	1	PZA	9	-	-	9
ZONA B	COAHUILA	13	13	27101-0153	210	125	5616	00	00	FILIPINA Y PANTALON PARA CABALLERO. TALLA: MEDIANA. COLOR: BLANCO Y VERDEOSCURO. CEDULA 13.	M	PZA	1	PZA	72	-	-	72
ZONA B	COAHUILA	13	13	27101-0153	210	125	5624	00	00	FILIPINA Y PANTALON PARA CABALLERO. TALLA: GRANDE. COLOR: BLANCO Y VERDE OSCURO.CEDULA 13.	G	PZA	1	PZA	63	-	-	63
ZONA B	COAHUILA	13	13	27101-0153	210	125	5632	00	00	FILIPINA Y PANTALON PARA CABALLERO. TALLA: EXTRAGRANDE. COLOR: BLANCO Y VERDEOSCURO. CEDULA 13.	X	PZA	1	PZA	27	-	-	27
ZONA B	COAHUILA	13	13	27101-0153	210	125	5640	00	00	FILIPINA Y PANTALON PARA CABALLERO. TALLA: ESPECIAL. COLOR: BLANCO Y VERDEOSCURO. CEDULA 13.	ES	PZA	1	PZA	3	-	-	3
ZONA B	COAHUILA	13	13	27101-0153	210	125	5657	00	00	FILIPINA Y PANTALON PARA CABALLERO. TALLA: PLUS. COLOR: BLANCO Y VERDE OSCURO.CEDULA 13.	PL	PZA	1	PZA	9	-	-	9
ZONA B	COLIMA	13	13	27101-0153	210	125	5491	00	00	FILIPINA Y PANTALON PARA CABALLERO. TALLA: MEDIANA. COLOR: AZUL MARINO Y BLANCO.CEDULA 13.	M	PZA	1	PZA	10	-	-	10

ANEXO 5. CUADRO DE DISTRIBUCIÓN

Áreas Requirentes: Órganos de Operación Administrativa Desconcentrada de Aguascalientes, Baja California, Baja California Sur, Campeche, Chiapas, Chihuahua, CDMX Norte, CDMX Sur, Coahuila, Colima, Durango, Guanajuato, Guerrero, Hidalgo, Edo. México Oriente, Edo. México Poniente, Jalisco, Michoacán, Morelos, Nayarit, Nuevo León, Oaxaca, Puebla, Querétaro, Quintana Roo, San Luis Potosí, Sinaloa, Sonora, Tabasco, Tamaulipas, Tlaxcala, Veracruz Norte, Veracruz Sur, Yucatán, Zacatecas y Áreas de Nivel Central.

ZONA	OOAD	PARTIDA	CÉDULA	CLAVE CUCOP +	GPO	GEN	ESP	DIF	VAR	DESCRIPCIÓN- SISTEMA DE ABASTO INSTITUCIONAL (SAI)	TALLA	UNIDAD	CANT.	TIPO	ÚNICA ENTREGA RÉGIMEN ORDINARIO	ÚNICA ENTREGA MÉDICOS RESIDENTES	ÚNICA ENTREGA RÉGIMEN IMSS BIENESTAR	TOTAL POR CLAVE Y DESTINO RÉGIMEN ORDINARIO, MÉDICOS RESIDENTES E IMSS BIENESTAR
ZONA B	COLIMA	13	13	27101-0153	210	125	5509	00	00	FILIPINA Y PANTALON PARA CABALLERO. TALLA: GRANDE. COLOR: AZUL MARINO Y BLANCO.CEDULA 13.	G	PZA	1	PZA	3	-	-	3
ZONA B	COLIMA	13	13	27101-0153	210	125	5517	00	00	FILIPINA Y PANTALON PARA CABALLERO. TALLA: EXTRAGRANDE. COLOR: AZUL MARINO YBLANCO. CEDULA 13.	X	PZA	1	PZA	3	-	-	3
ZONA B	COLIMA	13	13	27101-0153	210	125	5525	00	00	FILIPINA Y PANTALON PARA CABALLERO. TALLA: ESPECIAL. COLOR: AZUL MARINO YBLANCO. CEDULA 13.	ES	PZA	1	PZA	3	-	-	3
ZONA B	COLIMA	13	13	27101-0153	210	125	5541	00	00	FILIPINA Y PANTALON PARA CABALLERO. TALLA: CHICA. COLOR: BLANCO. CEDULA 13.	CH	PZA	1	PZA	162	-	-	162
ZONA B	COLIMA	13	13	27101-0153	210	125	5558	00	00	FILIPINA Y PANTALON PARA CABALLERO. TALLA: MEDIANA. COLOR: BLANCO. CEDULA 13.	M	PZA	1	PZA	474	-	-	474
ZONA B	COLIMA	13	13	27101-0153	210	125	5566	00	00	FILIPINA Y PANTALON PARA CABALLERO. TALLA: GRANDE. COLOR: BLANCO. CEDULA 13.	G	PZA	1	PZA	348	-	-	348
ZONA B	COLIMA	13	13	27101-0153	210	125	5574	00	00	FILIPINA Y PANTALON PARA CABALLERO. TALLA: EXTRAGRANDE. COLOR: BLANCO. CEDULA13.	X	PZA	1	PZA	108	-	-	108
ZONA B	COLIMA	13	13	27101-0153	210	125	5582	00	00	FILIPINA Y PANTALON PARA CABALLERO. TALLA: ESPECIAL. COLOR: BLANCO. CEDULA 13.	ES	PZA	1	PZA	21	-	-	21
ZONA B	COLIMA	13	13	27101-0153	210	125	5590	00	00	FILIPINA Y PANTALON PARA CABALLERO. TALLA: PLUS. COLOR: BLANCO. CEDULA 13.	PL	PZA	1	PZA	6	-	-	6
ZONA B	COLIMA	13	13	27101-0153	210	125	5616	00	00	FILIPINA Y PANTALON PARA CABALLERO. TALLA: MEDIANA. COLOR: BLANCO Y VERDEOSCURO. CEDULA 13.	M	PZA	1	PZA	12	-	-	12
ZONA B	COLIMA	13	13	27101-0153	210	125	5624	00	00	FILIPINA Y PANTALON PARA CABALLERO. TALLA: GRANDE. COLOR: BLANCO Y VERDE OSCURO.CEDULA 13.	G	PZA	1	PZA	6	-	-	6
ZONA B	COLIMA	13	13	27101-0153	210	125	5640	00	00	FILIPINA Y PANTALON PARA CABALLERO. TALLA: ESPECIAL. COLOR: BLANCO Y VERDEOSCURO. CEDULA 13.	ES	PZA	1	PZA	3	-	-	3
ZONA B	GUERRERO	13	13	27101-0153	210	125	5483	00	00	FILIPINA Y PANTALON PARA CABALLERO. TALLA: CHICA. COLOR: AZUL MARINO Y BLANCO.CEDULA 13.	CH	PZA	1	PZA	6	-	-	6
ZONA B	GUERRERO	13	13	27101-0153	210	125	5491	00	00	FILIPINA Y PANTALON PARA CABALLERO. TALLA: MEDIANA. COLOR: AZUL MARINO Y BLANCO.CEDULA 13.	M	PZA	1	PZA	21	-	3	24
ZONA B	GUERRERO	13	13	27101-0153	210	125	5509	00	00	FILIPINA Y PANTALON PARA CABALLERO. TALLA: GRANDE. COLOR: AZUL MARINO Y BLANCO.CEDULA 13.	G	PZA	1	PZA	9	-	-	9

ANEXOS
DIVISION DE CONTRATOS

ANEXO 5. CUADRO DE DISTRIBUCIÓN

Areas Requirentes: Órganos de Operación Administrativa Desconcentrada de Aguascalientes, Baja California, Baja California Sur, Campeche, Chiapas, Chihuahua, CDMX Norte, CDMX Sur, Coahuila, Colima, Durango, Guanajuato, Guerrero, Hidalgo, Edo. Mexico Oriente, Edo. México Poniente, Jalisco, Michoacán, Morelos, Nayarit, Nuevo León, Oaxaca, Puebla, Querétaro, Quintana Roo, San Luis Potosí, Sinaloa, Sonora, Tabasco, Tamaulipas, Tlaxcala, Veracruz Norte, Veracruz Sur, Yucatán, Zacatecas y Áreas de Nivel Central.

ZONA	OOAD	PARTIDA	CÉDULA	CLAVE CUCOP +	GPO	GEN	ESP	DIF	VAR	DESCRIPCIÓN- SISTEMA DE ABASTO INSTITUCIONAL (SAI)	TALLA	UNIDAD	CANT.	TIPO	ÚNICA ENTREGA RÉGIMEN ORDINARIO	ÚNICA ENTREGA MÉDICOS RESIDENTES	ÚNICA ENTREGA RÉGIMEN IMSS BIENESTAR	TOTAL POR CLAVE Y DESTINO RÉGIMEN ORDINARIO, MÉDICOS RESIDENTES E IMSS BIENESTAR
ZONA B	GUERRERO	13	13	27101-0153	210	125	5517	00	00	FILIPINA Y PANTALON PARA CABALLERO TALLA: EXTRAGRANDE, COLOR: AZUL MARINO Y BLANCO, CEDULA 13.	X	PZA	1	PZA	3	-	-	3
ZONA B	GUERRERO	13	13	27101-0153	210	125	5541	00	00	FILIPINA Y PANTALON PARA CABALLERO TALLA: CHICA, COLOR: BLANCO, CEDULA 13.	CH	PZA	1	PZA	150	-	12	162
ZONA B	GUERRERO	13	13	27101-0153	210	125	5558	00	00	FILIPINA Y PANTALON PARA CABALLERO TALLA: MEDIANA COLOR: BLANCO, CEDULA 13	M	PZA	1	PZA	420	-	11	431
ZONA B	GUERRERO	13	13	27101-0153	210	125	5566	00	00	FILIPINA Y PANTALON PARA CABALLERO TALLA: GRANDE COLOR: BLANCO CEDULA 13	G	PZA	1	PZA	291	-	14	305
ZONA B	GUERRERO	13	13	27101-0153	210	125	5574	00	00	FILIPINA Y PANTALON PARA CABALLERO TALLA: EXTRAGRANDE, COLOR: BLANCO, CEDULA13.	X	PZA	1	PZA	48	-	3	51
ZONA B	GUERRERO	13	13	27101-0153	210	125	5582	00	00	FILIPINA Y PANTALON PARA CABALLERO TALLA: ESPECIAL COLOR: BLANCO CEDULA 13	ES	PZA	1	PZA	18	-	-	18
ZONA B	GUERRERO	13	13	27101-0153	210	125	5590	00	00	FILIPINA Y PANTALON PARA CABALLERO TALLA: PLUS, COLOR: BLANCO, CEDULA 13	PL	PZA	1	PZA	3	-	-	3
ZONA B	GUERRERO	13	13	27101-0153	210	125	5608	00	00	FILIPINA Y PANTALON PARA CABALLERO TALLA: CHICA COLOR: BLANCO Y VERDE OSCURO CEDULA 13.	CH	PZA	1	PZA	3	-	-	3
ZONA B	GUERRERO	13	13	27101-0153	210	125	5616	00	00	FILIPINA Y PANTALON PARA CABALLERO, TALLA: MEDIANA, COLOR: BLANCO Y VERDEOSCURO, CEDULA 13.	M	PZA	1	PZA	27	-	-	27
ZONA B	GUERRERO	13	13	27101-0153	210	125	5624	00	00	FILIPINA Y PANTALON PARA CABALLERO TALLA: GRANDE COLOR: BLANCO Y VERDE OSCURO CEDULA 13.	G	PZA	1	PZA	15	-	-	15
ZONA B	GUERRERO	13	13	27101-0153	210	125	5632	00	00	FILIPINA Y PANTALON PARA CABALLERO TALLA: EXTRAGRANDE, COLOR: BLANCO Y VERDEOSCURO, CEDULA 13.	X	PZA	1	PZA	12	-	-	12
ZONA B	GUERRERO	13	13	27101-0153	210	125	5640	00	00	FILIPINA Y PANTALON PARA CABALLERO, TALLA: ESPECIAL, COLOR: BLANCO Y VERDEOSCURO, CEDULA 13.	ES	PZA	1	PZA	3	-	-	3
ZONA B	JALISCO	13	13	27101-0153	210	125	5483	00	00	FILIPINA Y PANTALON PARA CABALLERO TALLA: CHICA, COLOR: AZUL MARINO Y BLANCO,CEDULA 13	CH	PZA	1	PZA	3	-	-	3
ZONA B	JALISCO	13	13	27101-0153	210	125	5491	00	00	FILIPINA Y PANTALON PARA CABALLERO TALLA: MEDIANA COLOR: AZUL MARINO Y BLANCO,CEDULA 13	M	PZA	1	PZA	9	-	-	9
ZONA B	JALISCO	13	13	27101-0153	210	125	5509	00	00	FILIPINA Y PANTALON PARA CABALLERO TALLA: GRANDE, COLOR: AZUL MARINO Y BLANCO,CEDULA 13.	G	PZA	1	PZA	25	-	-	25

ANEXO 5. CUADRO DE DISTRIBUCIÓN

Áreas Requirentes: Órganos de Operación Administrativa Desconcentrada de Aguascalientes, Baja California, Baja California Sur, Campeche, Chiapas, Chihuahua, CDMX Norte, CDMX Sur, Coahuila, Colima, Durango, Guanajuato, Guerrero, Hidalgo, Edo. México Oriente, Edo. México Poniente, Jalisco, Michoacán, Morelos, Nayarit, Nuevo León, Oaxaca, Puebla, Querétaro, Quintana Roo, San Luis Potosí, Sinaloa, Sonora, Tabasco, Tamaulipas, Tlaxcala, Veracruz Norte, Veracruz Sur, Yucatán, Zacatecas y Áreas de Nivel Central.

ZONA	OOAD	PARTIDA	CÉDULA	CLAVE CUCOP +	GPO	GEN	ESP	DIF	VAR	DESCRIPCIÓN- SISTEMA DE ABASTO INSTITUCIONAL (SAI)	TALLA	UNIDAD	CANT.	TIPO	ÚNICA ENTREGA RÉGIMEN ORDINARIO	ÚNICA ENTREGA MÉDICOS RESIDENTES	ÚNICA ENTREGA RÉGIMEN IMSS BIENESTAR	TOTAL POR CLAVE Y DESTINO RÉGIMEN ORDINARIO, MÉDICOS RESIDENTES E IMSS BIENESTAR
ZONA B	JALISCO	13	13	27101-0153	210	125	5517	00	00	FILIPINA Y PANTALON PARA CABALLERO. TALLA: EXTRAGRANDE. COLOR: AZUL MARINO YBLANCO. CEDULA 13.	X	PZA	1	PZA	3	-	-	3
ZONA B	JALISCO	13	13	27101-0153	210	125	5541	00	00	FILIPINA Y PANTALON PARA CABALLERO. TALLA: CHICA. COLOR: BLANCO. CEDULA 13.	CH	PZA	1	PZA	1,104	-	-	1,104
ZONA B	JALISCO	13	13	27101-0153	210	125	5558	00	00	FILIPINA Y PANTALON PARA CABALLERO. TALLA: MEDIANA. COLOR: BLANCO. CEDULA 13.	M	PZA	1	PZA	3,507	-	-	3,507
ZONA B	JALISCO	13	13	27101-0153	210	125	5566	00	00	FILIPINA Y PANTALON PARA CABALLERO. TALLA: GRANDE. COLOR: BLANCO. CEDULA 13.	G	PZA	1	PZA	2,871	-	-	2,871
ZONA B	JALISCO	13	13	27101-0153	210	125	5574	00	00	FILIPINA Y PANTALON PARA CABALLERO. TALLA: EXTRAGRANDE. COLOR: BLANCO. CEDULA13.	X	PZA	1	PZA	594	-	-	594
ZONA B	JALISCO	13	13	27101-0153	210	125	5582	00	00	FILIPINA Y PANTALON PARA CABALLERO. TALLA: ESPECIAL. COLOR: BLANCO. CEDULA 13.	ES	PZA	1	PZA	174	-	-	174
ZONA B	JALISCO	13	13	27101-0153	210	125	5590	00	00	FILIPINA Y PANTALON PARA CABALLERO. TALLA: PLUS. COLOR: BLANCO. CEDULA 13.	PL	PZA	1	PZA	45	-	-	45
ZONA B	JALISCO	13	13	27101-0153	210	125	5608	00	00	FILIPINA Y PANTALON PARA CABALLERO. TALLA: CHICA. COLOR: BLANCO Y VERDE OSCURO.CEDULA 13.	CH	PZA	1	PZA	48	-	-	48
ZONA B	JALISCO	13	13	27101-0153	210	125	5616	00	00	FILIPINA Y PANTALON PARA CABALLERO. TALLA: MEDIANA. COLOR: BLANCO Y VERDEOSCURO. CEDULA 13.	M	PZA	1	PZA	144	-	-	144
ZONA B	JALISCO	13	13	27101-0153	210	125	5624	00	00	FILIPINA Y PANTALON PARA CABALLERO. TALLA: GRANDE. COLOR: BLANCO Y VERDE OSCURO.CEDULA 13.	G	PZA	1	PZA	120	-	-	120
ZONA B	JALISCO	13	13	27101-0153	210	125	5632	00	00	FILIPINA Y PANTALON PARA CABALLERO. TALLA: EXTRAGRANDE. COLOR: BLANCO Y VERDEOSCURO. CEDULA 13.	X	PZA	1	PZA	24	-	-	24
ZONA B	JALISCO	13	13	27101-0153	210	125	5640	00	00	FILIPINA Y PANTALON PARA CABALLERO. TALLA: ESPECIAL. COLOR: BLANCO Y VERDEOSCURO. CEDULA 13.	ES	PZA	1	PZA	6	-	-	6
ZONA B	MICHOACAN	13	13	27101-0153	210	125	5483	00	00	FILIPINA Y PANTALON PARA CABALLERO. TALLA: CHICA. COLOR: AZUL MARINO Y BLANCO.CEDULA 13.	CH	PZA	1	PZA	3	-	3	6
ZONA B	MICHOACAN	13	13	27101-0153	210	125	5491	00	00	FILIPINA Y PANTALON PARA CABALLERO. TALLA: MEDIANA. COLOR: AZUL MARINO Y BLANCO.CEDULA 13.	M	PZA	1	PZA	12	-	9	21
ZONA B	MICHOACAN	13	13	27101-0153	210	125	5509	00	00	FILIPINA Y PANTALON PARA CABALLERO. TALLA: GRANDE. COLOR: AZUL MARINO Y BLANCO.CEDULA 13.	G	PZA	1	PZA	9	-	24	33

ANEXOS DIVISIÓN DE CONTRATOS

ANEXO 5. CUADRO DE DISTRIBUCIÓN

Áreas Requirentes: Órganos de Operación Administrativa Desconcentrada de Aguascalientes, Baja California, Baja California Sur, Campeche, Chiapas, Chihuahua, CDMX Norte, CDMX Sur, Coahuila, Colima, Durango, Guanajuato, Guerrero, Hidalgo, Edo. México Oriente, Edo. México Poniente, Jalisco, Michoacán, Morelos, Nayarit, Nuevo León, Oaxaca, Puebla, Querétaro, Quintana Roo, San Luis Potosí, Sinaloa, Sonora, Tabasco, Tamaulipas, Tlaxcala, Veracruz Norte, Veracruz Sur, Yucatán, Zacatecas y Áreas de Nivel Central.

ZONA	OOAD	PARTIDA	CÉDULA	CLAVE CUCOP +	GPO	GEN	ESP	DIF	VAR	DESCRIPCIÓN- SISTEMA DE ABASTO INSTITUCIONAL (SAI)	TALLA	UNIDAD	CANT.	TIPO	ÚNICA ENTREGA RÉGIMEN ORDINARIO	ÚNICA ENTREGA MÉDICOS RESIDENTES	ÚNICA ENTREGA RÉGIMEN IMSS BIENESTAR	TOTAL POR CLAVE Y DESTINO RÉGIMEN ORDINARIO, MÉDICOS RESIDENTES E IMSS BIENESTAR
ZONA B	MICHOACAN	13	13	27101-0153	210	125	5541	00	00	FILIPINA Y PANTALON PARA CABALLERO TALLA: CHICA, COLOR: BLANCO, CEDULA 13.	CH	PZA	1	PZA	270	-	27	297
ZONA B	MICHOACAN	13	13	27101-0153	210	125	5558	00	00	FILIPINA Y PANTALON PARA CABALLERO TALLA: MEDIANA, COLOR: BLANCO, CEDULA 13.	M	PZA	1	PZA	1,044	-	86	1,130
ZONA B	MICHOACAN	13	13	27101-0153	210	125	5566	00	00	FILIPINA Y PANTALON PARA CABALLERO TALLA: GRANDE COLOR: BLANCO CEDULA 13	G	PZA	1	PZA	636	-	98	734
ZONA B	MICHOACAN	13	13	27101-0153	210	125	5574	00	00	FILIPINA Y PANTALON PARA CABALLERO, TALLA: EXTRAGRANDE COLOR: BLANCO, CEDULA13.	X	PZA	1	PZA	117	-	20	137
ZONA B	MICHOACAN	13	13	27101-0153	210	125	5582	00	00	FILIPINA Y PANTALON PARA CABALLERO TALLA: ESPECIAL COLOR: BLANCO, CEDULA 13	ES	PZA	1	PZA	42	-	3	45
ZONA B	MICHOACAN	13	13	27101-0153	210	125	5590	00	00	FILIPINA Y PANTALON PARA CABALLERO TALLA: PLUS, COLOR: BLANCO, CEDULA 13	PL	PZA	1	PZA	12	-	3	15
ZONA B	MICHOACAN	13	13	27101-0153	210	125	5608	00	00	FILIPINA Y PANTALON PARA CABALLERO, TALLA: CHICA, COLOR: BLANCO Y VERDE OSCURO,CEDULA 13.	CH	PZA	1	PZA	21	-	-	21
ZONA B	MICHOACAN	13	13	27101-0153	210	125	5616	00	00	FILIPINA Y PANTALON PARA CABALLERO, TALLA: MEDIANA COLOR: BLANCO Y VERDEOSCURO, CEDULA 13.	M	PZA	1	PZA	36	-	-	36
ZONA B	MICHOACAN	13	13	27101-0153	210	125	5624	00	00	FILIPINA Y PANTALON PARA CABALLERO TALLA: GRANDE COLOR: BLANCO Y VERDE OSCURO,CEDULA 13.	G	PZA	1	PZA	24	-	-	24
ZONA B	NAYARIT	13	13	27101-0153	210	125	5491	00	00	FILIPINA Y PANTALON PARA CABALLERO TALLA: MEDIANA, COLOR: AZUL MARINO Y BLANCO,CEDULA 13	M	PZA	1	PZA	6	-	6	12
ZONA B	NAYARIT	13	13	27101-0153	210	125	5509	00	00	FILIPINA Y PANTALON PARA CABALLERO TALLA: GRANDE, COLOR: AZUL MARINO Y BLANCO,CEDULA 13.	G	PZA	1	PZA	9	-	-	9
ZONA B	NAYARIT	13	13	27101-0153	210	125	5525	00	00	FILIPINA Y PANTALON PARA CABALLERO TALLA: ESPECIAL, COLOR: AZUL MARINO YBLANCO, CEDULA 13.	ES	PZA	1	PZA	-	-	3	3
ZONA B	NAYARIT	13	13	27101-0153	210	125	5541	00	00	FILIPINA Y PANTALON PARA CABALLERO TALLA: CHICA, COLOR: BLANCO, CEDULA 13	CH	PZA	1	PZA	174	-	6	180
ZONA B	NAYARIT	13	13	27101-0153	210	125	5558	00	00	FILIPINA Y PANTALON PARA CABALLERO TALLA: MEDIANA, COLOR: BLANCO, CEDULA 13.	M	PZA	1	PZA	579	-	28	607
ZONA B	NAYARIT	13	13	27101-0153	210	125	5566	00	00	FILIPINA Y PANTALON PARA CABALLERO, TALLA: GRANDE, COLOR: BLANCO, CEDULA 13	G	PZA	1	PZA	456	-	20	476

ANEXO 5. CUADRO DE DISTRIBUCIÓN

Áreas Requirentes: Órganos de Operación Administrativa Desconcentrada de Aguascalientes, Baja California, Baja California Sur, Campeche, Chiapas, Chihuahua, CDMX Norte, CDMX Sur, Coahuila, Colima, Durango, Guanajuato, Guerrero, Hidalgo, Edo. México Oriente, Edo. México Poniente, Jalisco, Michoacán, Morelos, Nayarit, Nuevo León, Oaxaca, Puebla, Querétaro, Quintana Roo, San Luís Potosí, Sinaloa, Sonora, Tabasco, Tamaulipas, Tlaxcala, Veracruz Norte, Veracruz Sur, Yucatán, Zacatecas y Áreas de Nivel Central.

ZONA	OOAD	PARTIDA	CÉDULA	CLAVE CUCOP +	GPO	GEN	ESP	DIF	VAR	DESCRIPCIÓN- SISTEMA DE ABASTO INSTITUCIONAL (SAI)	TALLA	UNIDAD	CANT.	TIPO	ÚNICA ENTREGA RÉGIMEN ORDINARIO	ÚNICA ENTREGA MÉDICOS RESIDENTES	ÚNICA ENTREGA RÉGIMEN IMSS BIENESTAR	TOTAL POR CLAVE Y DESTINO RÉGIMEN ORDINARIO, MÉDICOS RESIDENTES E IMSS BIENESTAR
ZONA B	NAYARIT	13	13	27101-0153	210	125	5574	00	00	FILIPINA Y PANTALON PARA CABALLERO. TALLA: EXTRAGRANDE. COLOR: BLANCO. CEDULA13.	X	PZA	1	PZA	120	-	3	123
ZONA B	NAYARIT	13	13	27101-0153	210	125	5582	00	00	FILIPINA Y PANTALON PARA CABALLERO. TALLA: ESPECIAL. COLOR: BLANCO. CEDULA 13.	ES	PZA	1	PZA	24	-	-	24
ZONA B	NAYARIT	13	13	27101-0153	210	125	5590	00	00	FILIPINA Y PANTALON PARA CABALLERO. TALLA: PLUS. COLOR: BLANCO. CEDULA 13.	PL	PZA	1	PZA	12	-	-	12
ZONA B	NAYARIT	13	13	27101-0153	210	125	5616	00	00	FILIPINA Y PANTALON PARA CABALLERO. TALLA: MEDIANA. COLOR: BLANCO Y VERDEOSCURO. CEDULA 13.	M	PZA	1	PZA	12	-	-	12
ZONA B	NAYARIT	13	13	27101-0153	210	125	5624	00	00	FILIPINA Y PANTALON PARA CABALLERO. TALLA: GRANDE. COLOR: BLANCO Y VERDE OSCURO.CEDULA 13.	G	PZA	1	PZA	12	-	-	12
ZONA B	NAYARIT	13	13	27101-0153	210	125	5632	00	00	FILIPINA Y PANTALON PARA CABALLERO. TALLA: EXTRAGRANDE. COLOR: BLANCO Y VERDEOSCURO. CEDULA 13.	X	PZA	1	PZA	3	-	-	3
ZONA B	NUEVO LEON	13	13	27101-0153	210	125	5483	00	00	FILIPINA Y PANTALON PARA CABALLERO. TALLA: CHICA. COLOR: AZUL MARINO Y BLANCO.CEDULA 13.	CH	PZA	1	PZA	6	-	-	6
ZONA B	NUEVO LEON	13	13	27101-0153	210	125	5491	00	00	FILIPINA Y PANTALON PARA CABALLERO. TALLA: MEDIANA. COLOR: AZUL MARINO Y BLANCO.CEDULA 13.	M	PZA	1	PZA	24	-	-	24
ZONA B	NUEVO LEON	13	13	27101-0153	210	125	5509	00	00	FILIPINA Y PANTALON PARA CABALLERO. TALLA: GRANDE. COLOR: AZUL MARINO Y BLANCO.CEDULA 13.	G	PZA	1	PZA	33	-	-	33
ZONA B	NUEVO LEON	13	13	27101-0153	210	125	5525	00	00	FILIPINA Y PANTALON PARA CABALLERO. TALLA: ESPECIAL. COLOR: AZUL MARINO YBLANCO. CEDULA 13.	ES	PZA	1	PZA	3	-	-	3
ZONA B	NUEVO LEON	13	13	27101-0153	210	125	5541	00	00	FILIPINA Y PANTALON PARA CABALLERO. TALLA: CHICA. COLOR: BLANCO. CEDULA 13.	CH	PZA	1	PZA	1,296	-	-	1,296
ZONA B	NUEVO LEON	13	13	27101-0153	210	125	5558	00	00	FILIPINA Y PANTALON PARA CABALLERO. TALLA: MEDIANA. COLOR: BLANCO. CEDULA 13.	M	PZA	1	PZA	3,471	-	-	3,471
ZONA B	NUEVO LEON	13	13	27101-0153	210	125	5566	00	00	FILIPINA Y PANTALON PARA CABALLERO. TALLA: GRANDE. COLOR: BLANCO. CEDULA 13.	G	PZA	1	PZA	2,889	-	-	2,889
ZONA B	NUEVO LEON	13	13	27101-0153	210	125	5574	00	00	FILIPINA Y PANTALON PARA CABALLERO. TALLA: EXTRAGRANDE. COLOR: BLANCO. CEDULA13.	X	PZA	1	PZA	573	-	-	573
ZONA B	NUEVO LEON	13	13	27101-0153	210	125	5582	00	00	FILIPINA Y PANTALON PARA CABALLERO. TALLA: ESPECIAL. COLOR: BLANCO. CEDULA 13.	ES	PZA	1	PZA	171	-	-	171

ANEXOS DIVISIÓN DE CONTRATOS

ANEXO 5. CUADRO DE DISTRIBUCIÓN

Áreas Requirentes: Órganos de Operación Administrativa Desconcentrada de Aguascalientes, Baja California, Baja California Sur, Campeche, Chiapas, Chihuanua, CDMX Norte, CDMX Sur, Coahuila, Colima, Durango, Guanajuato, Guerrero, Hidalgo, Edo. México Oriente, Edo. México Poniente, Jalisco, Michoacán, Morelos, Nayarit, Nuevo León, Oaxaca, Puebla, Querétaro, Quintana Roo, San Luis Potosí, Sinaloa, Sonora, Tabasco, Tamaulipas, Tlaxcala, Veracruz Norte, Veracruz Sur, Yucatán, Zacatecas y Áreas de Nivel Central.

ZONA	OOAD	PARTIDA	CÉDULA	CLAVE CUCOP +	GPO	GEN	ESP	DIF	VAR	DESCRIPCIÓN- SISTEMA DE ABASTO INSTITUCIONAL (SAI)	TALLA	UNIDAD	CANT.	TIPO	ÚNICA ENTREGA RÉGIMEN ORDINARIO	ÚNICA ENTREGA MÉDICOS RESIDENTES	ÚNICA ENTREGA RÉGIMEN IMSS BIENESTAR	TOTAL POR CLAVE Y DESTINO RÉGIMEN ORDINARIO, MÉDICOS RESIDENTES E IMSS BIENESTAR
ZONA B	NUEVO LEON	13	13	27101 0153	210	125	5590	00	00	FILIPINA Y PANTALON PARA CABALLERO, TALLA PLUS, COLOR BLANCO, CEDULA 13	PL	PZA	1	PZA	72	-	-	72
ZONA B	NUEVO LEON	13	13	27101-0153	210	125	5608	00	00	FILIPINA Y PANTALON PARA CABALLERO, TALLA: CHICA, COLOR: BLANCO Y VERDE OSCURO,CEDULA 13.	CH	PZA	1	PZA	15	-	-	15
ZONA B	NUEVO LEON	13	13	27101-0153	210	125	5616	00	00	FILIPINA Y PANTALON PARA CABALLERO, TALLA: MEDIANA COLOR: BLANCO Y VERDEOSCURO, CEDULA 13.	M	PZA	1	PZA	114	-	-	114
ZONA B	NUEVO LEON	13	13	27101-0153	210	125	5624	00	00	FILIPINA Y PANTALON PARA CABALLERO, TALLA GRANDE COLOR: BLANCO Y VERDE OSCURO,CEDULA 13.	G	PZA	1	PZA	138	-	-	138
ZONA B	NUEVO LEON	13	13	27101-0153	210	125	5632	00	00	FILIPINA Y PANTALON PARA CABALLERO, TALLA: EXTRAGRANDE, COLOR: BLANCO Y VERDEOSCURO, CEDULA 13.	X	PZA	1	PZA	15	-	-	15
ZONA B	NUEVO LEON	13	13	27101-0153	210	125	5640	00	00	FILIPINA Y PANTALON PARA CABALLERO, TALLA: ESPECIAL, COLOR: BLANCO Y VERDEOSCURO, CEDULA 13.	ES	PZA	1	PZA	15	-	-	15
ZONA B	OAXACA	13	13	27101-0153	210	125	5491	00	00	FILIPINA Y PANTALON PARA CABALLERO, TALLA: MEDIANA, COLOR: AZUL MARINO Y BLANCO,CEDULA 13.	M	PZA	1	PZA	15	-	36	51
ZONA B	OAXACA	13	13	27101-0153	210	125	5509	00	00	FILIPINA Y PANTALON PARA CABALLERO, TALLA: GRANDE, COLOR: AZUL MARINO Y BLANCO,CEDULA 13.	G	PZA	1	PZA	30	-	9	39
ZONA B	OAXACA	13	13	27101-0153	210	125	5517	00	00	FILIPINA Y PANTALON PARA CABALLERO, TALLA: EXTRAGRANDE, COLOR: AZUL MARINO YBLANCO, CEDULA 13.	X	PZA	1	PZA	3	-	-	3
ZONA B	OAXACA	13	13	27101-0153	210	125	5541	00	00	FILIPINA Y PANTALON PARA CABALLERO, TALLA CHICA, COLOR: BLANCO, CEDULA 13.	CH	PZA	1	PZA	135	-	59	194
ZONA B	OAXACA	13	13	27101-0153	210	125	5558	00	00	FILIPINA Y PANTALON PARA CABALLERO, TALLA: MEDIANA, COLOR: BLANCO, CEDULA 13.	M	PZA	1	PZA	384	-	151	535
ZONA B	OAXACA	13	13	27101-0153	210	125	5566	00	00	FILIPINA Y PANTALON PARA CABALLERO, TALLA: GRANDE, COLOR: BLANCO, CEDULA 13.	G	PZA	1	PZA	189	-	50	239
ZONA B	OAXACA	13	13	27101-0153	210	125	5574	00	00	FILIPINA Y PANTALON PARA CABALLERO, TALLA: EXTRAGRANDE COLOR: BLANCO, CEDULA13.	X	PZA	1	PZA	21	-	3	24
ZONA B	OAXACA	13	13	27101-0153	210	125	5582	00	00	FILIPINA Y PANTALON PARA CABALLERO, TALLA: ESPECIAL, COLOR: BLANCO, CEDULA 13.	ES	PZA	1	PZA	6	-	-	6
ZONA B	OAXACA	13	13	27101-0153	210	125	5590	00	00	FILIPINA Y PANTALON PARA CABALLERO, TALLA: PLUS, COLOR: BLANCO, CEDULA 13.	PL	PZA	1	PZA	3	-	-	3

ANEXO 5. CUADRO DE DISTRIBUCIÓN

Areas Requirentes: Órganos de Operación Administrativa Desconcentrada de Aguascalientes, Baja California, Baja California Sur, Campeche, Chiapas, Chihuahua, CDMX Norte, CDMX Sur, Coahuila, Colima, Durango, Guanajuato, Guerrero, Hidalgo, Edo. México Oriente, Edo. México Poniente, Jalisco, Michoacán, Morelos, Nayarit, Nuevo León, Oaxaca, Puebla, Querétaro, Quintana Roo, San Luis Potosí, Sinaloa, Sonora, Tabasco, Tamaulipas, Tlaxcala, Veracruz Norte, Veracruz Sur, Yucatán, Zacatecas y Áreas de Nivel Central.

ZONA	OOAD	PARTIDA	CÉDULA	CLAVE CUCOP +	GPO	GEN	ESP	DIF	VAR	DESCRIPCIÓN- SISTEMA DE ABASTO INSTITUCIONAL (SAI)	TALLA	UNIDAD	CANT.	TIPO	ÚNICA ENTREGA RÉGIMEN ORDINARIO	ÚNICA ENTREGA MÉDICOS RESIDENTES	ÚNICA ENTREGA RÉGIMEN IMSS BIENESTAR	TOTAL POR CLAVE Y DESTINO RÉGIMEN ORDINARIO, MÉDICOS RESIDENTES E IMSS BIENESTAR
ZONA B	OAXACA	13	13	27101-0153	210	125	5608	00	00	FILIPINA Y PANTALON PARA CABALLERO. TALLA: CHICA. COLOR: BLANCO Y VERDE OSCURO.CEDULA 13.	CH	PZA	1	PZA	6	-	-	6
ZONA B	OAXACA	13	13	27101-0153	210	125	5616	00	00	FILIPINA Y PANTALON PARA CABALLERO. TALLA: MEDIANA. COLOR: BLANCO Y VERDEOSCURO. CEDULA 13.	M	PZA	1	PZA	9	-	-	9
ZONA B	OAXACA	13	13	27101-0153	210	125	5624	00	00	FILIPINA Y PANTALON PARA CABALLERO. TALLA: GRANDE. COLOR: BLANCO Y VERDE OSCURO.CEDULA 13.	G	PZA	1	PZA	3	-	-	3
ZONA B	OAXACA	13	13	27101-0153	210	125	5632	00	00	FILIPINA Y PANTALON PARA CABALLERO. TALLA: EXTRAGRANDE. COLOR: BLANCO Y VERDEOSCURO. CEDULA 13.	X	PZA	1	PZA	3	-	-	3
ZONA B	OAXACA	13	13	27101-0153	210	125	5640	00	00	FILIPINA Y PANTALON PARA CABALLERO. TALLA: ESPECIAL. COLOR: BLANCO Y VERDEOSCURO. CEDULA 13.	ES	PZA	1	PZA	3	-	-	3
ZONA B	QUINTANA ROO	13	13	27101-0153	210	125	5483	00	00	FILIPINA Y PANTALON PARA CABALLERO. TALLA: CHICA. COLOR: AZUL MARINO Y BLANCO.CEDULA 13.	CH	PZA	1	PZA	3	-	-	3
ZONA B	QUINTANA ROO	13	13	27101-0153	210	125	5491	00	00	FILIPINA Y PANTALON PARA CABALLERO. TALLA: MEDIANA. COLOR: AZUL MARINO Y BLANCO.CEDULA 13.	M	PZA	1	PZA	12	-	-	12
ZONA B	QUINTANA ROO	13	13	27101-0153	210	125	5509	00	00	FILIPINA Y PANTALON PARA CABALLERO. TALLA: GRANDE. COLOR: AZUL MARINO Y BLANCO.CEDULA 13.	G	PZA	1	PZA	12	-	-	12
ZONA B	QUINTANA ROO	13	13	27101-0153	210	125	5517	00	00	FILIPINA Y PANTALON PARA CABALLERO. TALLA: EXTRAGRANDE. COLOR: AZUL MARINO YBLANCO. CEDULA 13.	X	PZA	1	PZA	3	-	-	3
ZONA B	QUINTANA ROO	13	13	27101-0153	210	125	5541	00	00	FILIPINA Y PANTALON PARA CABALLERO. TALLA: CHICA. COLOR: BLANCO. CEDULA 13.	CH	PZA	1	PZA	147	-	-	147
ZONA B	QUINTANA ROO	13	13	27101-0153	210	125	5558	00	00	FILIPINA Y PANTALON PARA CABALLERO. TALLA: MEDIANA. COLOR: BLANCO. CEDULA 13.	M	PZA	1	PZA	558	-	-	558
ZONA B	QUINTANA ROO	13	13	27101-0153	210	125	5566	00	00	FILIPINA Y PANTALON PARA CABALLERO. TALLA: GRANDE. COLOR: BLANCO. CEDULA 13.	G	PZA	1	PZA	471	-	-	471
ZONA B	QUINTANA ROO	13	13	27101-0153	210	125	5574	00	00	FILIPINA Y PANTALON PARA CABALLERO. TALLA: EXTRAGRANDE. COLOR: BLANCO. CEDULA13.	X	PZA	1	PZA	72	-	-	72
ZONA B	QUINTANA ROO	13	13	27101-0153	210	125	5582	00	00	FILIPINA Y PANTALON PARA CABALLERO. TALLA: ESPECIAL. COLOR: BLANCO. CEDULA13.	ES	PZA	1	PZA	57	-	-	57
ZONA B	QUINTANA ROO	13	13	27101-0153	210	125	5590	00	00	FILIPINA Y PANTALON PARA CABALLERO. TALLA: PLUS. COLOR: BLANCO. CEDULA 13.	PL	PZA	1	PZA	9	-	-	9

ANEXO 3
DIVISION DE CONTRATOS

ANEXO 5. CUADRO DE DISTRIBUCIÓN

Áreas Requirentes: Órganos de Operación Administrativa Desconcentrada de Aguascalientes, Baja California, Baja California Sur, Campeche, Chiapas, Chihuahua, CDMX Norte, CDMX Sur, Coahuila, Colima, Durango, Guanajuato, Guerrero, Hidalgo, Edo. México Oriente, Edo. México Poniente, Jalisco, Michoacán, Morelos, Nayarit, Nuevo León, Oaxaca, Puebla, Querétaro, Quintana Roo, San Luis Potosí, Sinaloa, Sonora, Tabasco, Tamaulipas, Tlaxcala, Veracruz Norte, Veracruz Sur, Yucatán, Zacatecas y Áreas de Nivel Central

ZONA	OOAD	PARTIDA	CÉDULA	CLAVE CUCOP +	GPO	GEN	ESP	DIF	VAR	DESCRIPCIÓN- SISTEMA DE ABASTO INSTITUCIONAL (SAI)	TALLA	UNIDAD	CANT.	TIPO	ÚNICA ENTREGA RÉGIMEN ORDINARIO	ÚNICA ENTREGA MÉDICOS RESIDENTES	ÚNICA ENTREGA RÉGIMEN IMSS BIENESTAR	TOTAL POR CLAVE Y DESTINO RÉGIMEN ORDINARIO, MÉDICOS RESIDENTES E IMSS BIENESTAR
ZONA B	QUINTANA ROO	13	13	27101-0153	210	125	5608	00	00	FILIPINA Y PANTALON PARA CABALLERO TALLA CHICA COLOR BLANCO Y VERDE OSCURO.CEDULA 13	CH	PZA	1	PZA	15	-	-	15
ZONA B	QUINTANA ROO	13	13	27101-0153	210	125	5616	00	00	FILIPINA Y PANTALON PARA CABALLERO. TALLA: MEDIANA COLOR: BLANCO Y VERDEOSCURO. CEDULA 13.	M	PZA	1	PZA	21	-	-	21
ZONA B	QUINTANA ROO	13	13	27101-0153	210	125	5624	00	00	FILIPINA Y PANTALON PARA CABALLERO. TALLA: GRANDE. COLOR BLANCO Y VERDE OSCURO.CEDULA 13.	G	PZA	1	PZA	21	-	-	21
ZONA B	QUINTANA ROO	13	13	27101-0153	210	125	5640	00	00	FILIPINA Y PANTALON PARA CABALLERO. TALLA: ESPECIAL. COLOR: BLANCO Y VERDEOSCURO. CEDULA 13.	ES	PZA	1	PZA	3	-	-	3
ZONA B	SINALOA	13	13	27101-0153	210	125	5483	00	00	FILIPINA Y PANTALON PARA CABALLERO. TALLA: CHICA. COLOR. AZUL MARINO Y BLANCO.CEDULA 13.	CH	PZA	1	PZA	3	-	-	3
ZONA B	SINALOA	13	13	27101-0153	210	125	5491	00	00	FILIPINA Y PANTALON PARA CABALLERO. TALLA: MEDIANA COLOR: AZUL MARINO Y BLANCO.CEDULA 13.	M	PZA	1	PZA	18	-	3	21
ZONA B	SINALOA	13	13	27101-0153	210	125	5509	00	00	FILIPINA Y PANTALON PARA CABALLERO. TALLA: GRANDE COLOR: AZUL MARINO Y BLANCO.CEDULA 13.	G	PZA	1	PZA	30	-	3	33
ZONA B	SINALOA	13	13	27101-0153	210	125	5517	00	00	FILIPINA Y PANTALON PARA CABALLERO TALLA: EXTRAGRANDE COLOR AZUL MARINO YBLANCO. CEDULA 13.	X	PZA	1	PZA	3	-	-	3
ZONA B	SINALOA	13	13	27101-0153	210	125	5525	00	00	FILIPINA Y PANTALON PARA CABALLERO TALLA: ESPECIAL COLOR. AZUL MARINO YBLANCO. CEDULA 13.	ES	PZA	1	PZA	6	-	-	6
ZONA B	SINALOA	13	13	27101-0153	210	125	5541	00	00	FILIPINA Y PANTALON PARA CABALLERO TALLA: CHICA COLOR BLANCO CEDULA 13	CH	PZA	1	PZA	201	-	9	210
ZONA B	SINALOA	13	13	27101-0153	210	125	5558	00	00	FILIPINA Y PANTALON PARA CABALLERO TALLA MEDIANA COLOR. BLANCO CEDULA 13	M	PZA	1	PZA	1,044	-	27	1,071
ZONA B	SINALOA	13	13	27101-0153	210	125	5566	00	00	FILIPINA Y PANTALON PARA CABALLERO. TALLA: GRANDE COLOR. BLANCO. CEDULA 13.	G	PZA	1	PZA	1,053	-	27	1,080
ZONA B	SINALOA	13	13	27101-0153	210	125	5574	00	00	FILIPINA Y PANTALON PARA CABALLERO. TALLA: EXTRAGRANDE. COLOR. BLANCO. CEDULA13.	X	PZA	1	PZA	228	-	9	237
ZONA B	SINALOA	13	13	27101-0153	210	125	5582	00	00	FILIPINA Y PANTALON PARA CABALLERO TALLA: ESPECIAL COLOR: BLANCO CEDULA 13.	ES	PZA	1	PZA	123	-	-	123
ZONA B	SINALOA	13	13	27101-0153	210	125	5590	00	00	FILIPINA Y PANTALON PARA CABALLERO. TALLA: PLUS. COLOR: BLANCO. CEDULA 13.	PL	PZA	1	PZA	45	-	3	48

ANEXO 5. CUADRO DE DISTRIBUCIÓN

Areas Requirentes: Órganos de Operación Administrativa Desconcentrada de Aguascalientes, Baja California, Baja California Sur, Campeche, Chiapas, Chihuahua, CDMX Norte, CDMX Sur, Coahuila, Colima, Durango, Guanajuato, Guerrero, Hidalgo, Edo. México Oriente, Edo. México Poniente, Jalisco, Michoacán, Morelos, Nayarit, Nuevo León, Oaxaca, Puebla, Querétaro, Quintana Roo, San Luis Potosí, Sinaloa, Sonora, Tabasco, Tamaulipas, Tlaxcala, Veracruz Norte, Veracruz Sur, Yucatán, Zacatecas y Áreas de Nivel Central.

ZONA	OOAD	PARTIDA	CÉDULA	CLAVE CUCOP +	GPO	GEN	ESP	DIF	VAR	DESCRIPCIÓN- SISTEMA DE ABASTO INSTITUCIONAL (SAI)	TALLA	UNIDAD	CANT.	TIPO	ÚNICA ENTREGA RÉGIMEN ORDINARIO	ÚNICA ENTREGA MÉDICOS RESIDENTES	ÚNICA ENTREGA RÉGIMEN IMSS BIENESTAR	TOTAL POR CLAVE Y DESTINO RÉGIMEN ORDINARIO, MÉDICOS RESIDENTES E IMSS BIENESTAR
ZONA B	SINALOA	13	13	27101-0153	210	125	5608	00	00	FILIPINA Y PANTALON PARA CABALLERO. TALLA: CHICA. COLOR: BLANCO Y VERDE OSCURO.CEDULA 13.	CH	PZA	1	PZA	18	-	-	18
ZONA B	SINALOA	13	13	27101-0153	210	125	5616	00	00	FILIPINA Y PANTALON PARA CABALLERO. TALLA: MEDIANA. COLOR: BLANCO Y VERDEOSCURO. CEDULA 13.	M	PZA	1	PZA	48	-	-	48
ZONA B	SINALOA	13	13	27101-0153	210	125	5624	00	00	FILIPINA Y PANTALON PARA CABALLERO. TALLA: GRANDE. COLOR: BLANCO Y VERDE OSCURO.CEDULA 13.	G	PZA	1	PZA	33	-	-	33
ZONA B	SINALOA	13	13	27101-0153	210	125	5632	00	00	FILIPINA Y PANTALON PARA CABALLERO. TALLA: EXTRAGRANDE. COLOR: BLANCO Y VERDEOSCURO. CEDULA 13.	X	PZA	1	PZA	3	-	-	3
ZONA B	SINALOA	13	13	27101-0153	210	125	5640	00	00	FILIPINA Y PANTALON PARA CABALLERO. TALLA: ESPECIAL. COLOR: BLANCO Y VERDEOSCURO. CEDULA 13.	ES	PZA	1	PZA	3	-	-	3
ZONA B	SINALOA	13	13	27101-0153	210	125	5657	00	00	FILIPINA Y PANTALON PARA CABALLERO. TALLA: PLUS. COLOR: BLANCO Y VERDE OSCURO.CEDULA 13.	PL	PZA	1	PZA	6	-	-	6
ZONA B	SONORA	13	13	27101-0153	210	125	5491	00	00	FILIPINA Y PANTALON PARA CABALLERO. TALLA: MEDIANA. COLOR: AZUL MARINO Y BLANCO.CEDULA 13.	M	PZA	1	PZA	18	-	-	18
ZONA B	SONORA	13	13	27101-0153	210	125	5509	00	00	FILIPINA Y PANTALON PARA CABALLERO. TALLA: GRANDE. COLOR: AZUL MARINO Y BLANCO.CEDULA 13.	G	PZA	1	PZA	17	-	-	17
ZONA B	SONORA	13	13	27101-0153	210	125	5517	00	00	FILIPINA Y PANTALON PARA CABALLERO. TALLA: EXTRAGRANDE. COLOR: AZUL MARINO Y BLANCO. CEDULA 13.	X	PZA	1	PZA	6	-	-	6
ZONA B	SONORA	13	13	27101-0153	210	125	5525	00	00	FILIPINA Y PANTALON PARA CABALLERO. TALLA: ESPECIAL. COLOR: AZUL MAPINO Y BLANCO. CEDULA 13.	ES	PZA	1	PZA	3	-	-	3
ZONA B	SONORA	13	13	27101-0153	210	125	5541	00	00	FILIPINA Y PANTALON PARA CABALLERO. TALLA: CHICA. COLOR: BLANCO. CEDULA 13.	CH	PZA	1	PZA	222	-	-	222
ZONA B	SONORA	13	13	27101-0153	210	125	5558	00	00	FILIPINA Y PANTALON PARA CABALLERO. TALLA: MEDIANA. COLOR: BLANCO. CEDULA 13.	M	PZA	1	PZA	1,251	-	-	1,251
ZONA B	SONORA	13	13	27101-0153	210	125	5566	00	00	FILIPINA Y PANTALON PARA CABALLERO. TALLA: GRANDE. COLOR: BLANCO. CEDULA 13.	G	PZA	1	PZA	1,611	-	-	1,611
ZONA B	SONORA	13	13	27101-0153	210	125	5574	00	00	FILIPINA Y PANTALON PARA CABALLERO. TALLA: EXTRAGRANDE. COLOR: BLANCO. CEDULA13.	X	PZA	1	PZA	411	-	-	411

ANEXOS
DIVISION DE CONTRATOS

ANEXO 5. CUADRO DE DISTRIBUCIÓN

Áreas Requirentes: Órganos de Operación Administrativa Desconcentrada de Aguascalientes, Baja California, Baja California Sur, Campeche, Chiapas, Chihuahua, CDMX Norte, CDMX Sur, Coahuila, Colima, Durango, Guanajuato, Guerrero, Hidalgo, Edo México Oriente, Edo. México Poniente, Jalisco, Michoacán, Morelos, Nayarit, Nuevo León, Oaxaca, Puebla, Querétaro, Quintana Roo, San Luis Potosí, Sinaloa, Sonora, Tabasco, Tamaulipas, Tlaxcala, Veracruz Norte, Veracruz Sur, Yucatán, Zacatecas y Áreas de Nivel Central

ZONA	OOAD	PARTIDA	CÉDULA	CLAVE CUCOP +	GPO	GEN	ESP	DIF	VAR	DESCRIPCIÓN- SISTEMA DE ABASTO INSTITUCIONAL (SAI)	TALLA	UNIDAD	CANT.	TIPO	ÚNICA ENTREGA RÉGIMEN ORDINARIO	ÚNICA ENTREGA MÉDICOS RESIDENTES	ÚNICA ENTREGA RÉGIMEN IMSS BIENESTAR	TOTAL POR CLAVE Y DESTINO RÉGIMEN ORDINARIO, MÉDICOS RESIDENTES E IMSS BIENESTAR
ZONA B	SONORA	13	13	27101-0153	210	125	5582	00	00	FILIPINA Y PANTALON PARA CABALLERO TALLA ESPECIAL COLOR BLANCO CEDULA 13.	ES	PZA	1	PZA	201	-	-	201
ZONA B	SONORA	13	13	27101-0153	210	125	5590	00	00	FILIPINA Y PANTALON PARA CABALLERO TALLA: PLUS, COLOR: BLANCO, CEDULA 13.	PL	PZA	1	PZA	51	-	-	51
ZONA B	SONORA	13	13	27101-0153	210	125	5608	00	00	FILIPINA Y PANTALON PARA CABALLERO. TALLA: CHICA COLOR: BLANCO Y VERDE OSCURO CEDULA 13.	CH	PZA	1	PZA	3	-	-	3
ZONA B	SONORA	13	13	27101-0153	210	125	5616	00	00	FILIPINA Y PANTALON PARA CABALLERO TALLA: MEDIANA. COLOR: BLANCO Y VERDEOSCURO. CEDULA 13.	M	PZA	1	PZA	33	-	-	33
ZONA B	SONORA	13	13	27101-0153	210	125	5624	00	00	FILIPINA Y PANTALON PARA CABALLERO. TALLA: GRANDE. COLOR: BLANCO Y VERDE OSCURO.CEDULA 13.	G	PZA	1	PZA	51	-	-	51
ZONA B	SONORA	13	13	27101-0153	210	125	5632	00	00	FILIPINA Y PANTALON PARA CABALLERO. TALLA: EXTRAGRANDE. COLOR: BLANCO Y VERDEOSCURO. CEDULA 13.	X	PZA	1	PZA	3	-	-	3
ZONA B	SONORA	13	13	27101-0153	210	125	5640	00	00	FILIPINA Y PANTALON PARA CABALLERO TALLA: ESPECIAL COLOR: BLANCO Y VERDEOSCURO. CEDULA 13.	ES	PZA	1	PZA	12	-	-	12
ZONA B	SONORA	13	13	27101-0153	210	125	5657	00	00	FILIPINA Y PANTALON PARA CABALLERO. TALLA: PLUS COLOR BLANCO Y VERDE OSCURO CEDULA 13.	PL	PZA	1	PZA	6	-	-	6
ZONA B	TABASCO	13	13	27101-0153	210	125	5491	00	00	FILIPINA Y PANTALON PARA CABALLERO TALLA: MEDIANA. COLOR: AZUL MARINO Y BLANCO CEDULA 13.	M	PZA	1	PZA	3	-	-	3
ZONA B	TABASCO	13	13	27101-0153	210	125	5541	00	00	FILIPINA Y PANTALON PARA CABALLERO TALLA CHICA COLOR: BLANCO CEDULA 13.	CH	PZA	1	PZA	72	-	-	72
ZONA B	TABASCO	13	13	27101-0153	210	125	5558	00	00	FILIPINA Y PANTALON PARA CABALLERO. TALLA: MEDIANA COLOR: BLANCO. CEDULA 13.	M	PZA	1	PZA	345	-	-	345
ZONA B	TABASCO	13	13	27101-0153	210	125	5566	00	00	FILIPINA Y PANTALON PARA CABALLERO. TALLA: GRANDE COLOR: BLANCO CEDULA 13.	G	PZA	1	PZA	333	-	-	333
ZONA B	TABASCO	13	13	27101-0153	210	125	5574	00	00	FILIPINA Y PANTALON PARA CABALLERO. TALLA: EXTRAGRANDE. COLOR BLANCO. CEDULA13.	X	PZA	1	PZA	72	-	-	72
ZONA B	TABASCO	13	13	27101-0153	210	125	5582	00	00	FILIPINA Y PANTALON PARA CABALLERO TALLA: ESPECIAL. COLOR: BLANCO. CEDULA 13.	ES	PZA	1	PZA	12	-	-	12
ZONA B	TABASCO	13	13	27101-0153	210	125	5616	00	00	FILIPINA Y PANTALON PARA CABALLERO. TALLA: MEDIANA COLOR: BLANCO Y VERDEOSCURO. CEDULA 13.	M	PZA	1	PZA	3	-	-	3

ANEXO 5. CUADRO DE DISTRIBUCIÓN

Areas Requirentes: Órganos de Operación Administrativa Desconcentrada de Aguascalientes, Baja California, Baja California Sur, Campeche, Chiapas, Chihuahua, CDMX Norte, CDMX Sur, Coahuila, Colima, Durango, Guanajuato, Guerrero, Hidalgo, Edo. México Oriente, Edo. México Poniente, Jalisco, Michoacán, Morelos, Nayarit, Nuevo León, Oaxaca, Puebla, Querétaro, Quintana Roo, San Luis Potosí, Sinaloa, Sonora, Tabasco, Tamaulipas, Tlaxcala, Veracruz Norte, Veracruz Sur, Yucatán, Zacatecas y Áreas de Nivel Central.

ZONA	OOAD	PARTIDA	CÉDULA	CLAVE CUCOP +	GPO	GEN	ESP	DIF	VAR	DESCRIPCIÓN- SISTEMA DE ABASTO INSTITUCIONAL (SAI)	TALLA	UNIDAD	CANT.	TIPO	ÚNICA ENTREGA RÉGIMEN ORDINARIO	ÚNICA ENTREGA MÉDICOS RESIDENTES	ÚNICA ENTREGA RÉGIMEN IMSS BIENESTAR	TOTAL POR CLAVE Y DESTINO RÉGIMEN ORDINARIO, MÉDICOS RESIDENTES E IMSS BIENESTAR
ZONA B	TABASCO	13	13	27101-0153	210	125	5624	00	00	FILIPINA Y PANTALON PARA CABALLERO. TALLA: GRANDE. COLOR: BLANCO Y VERDE OSCURO.CEDULA 13.	G	PZA	1	PZA	6	-	-	6
ZONA B	TABASCO	13	13	27101-0153	210	125	5632	00	00	FILIPINA Y PANTALON PARA CABALLERO. TALLA: EXTRAGRANDE. COLOR: BLANCO Y VERDEOSCURO. CEDULA 13.	X	PZA	1	PZA	6	-	-	6
ZONA B	TABASCO	13	13	27101-0153	210	125	5640	00	00	FILIPINA Y PANTALON PARA CABALLERO. TALLA: ESPECIAL. COLOR: BLANCO Y VERDEOSCURO. CEDULA 13.	ES	PZA	1	PZA	3	-	-	3
ZONA B	TAMAULIPAS	13	13	27101-0153	210	125	5483	00	00	FILIPINA Y PANTALON PARA CABALLERO. TALLA: CHICA. COLOR: AZUL MARINO Y BLANCO.CEDULA 13.	CH	PZA	1	PZA	3	-	-	3
ZONA B	TAMAULIPAS	13	13	27101-0153	210	125	5491	00	00	FILIPINA Y PANTALON PARA CABALLERO. TALLA: MEDIANA. COLOR: AZUL MARINO Y BLANCO.CEDULA 13.	M	PZA	1	PZA	33	-	3	36
ZONA B	TAMAULIPAS	13	13	27101-0153	210	125	5509	00	00	FILIPINA Y PANTALON PARA CABALLERO. TALLA: GRANDE. COLOR: AZUL MARINO Y BLANCO.CEDULA 13.	G	PZA	1	PZA	21	-	6	27
ZONA B	TAMAULIPAS	13	13	27101-0153	210	125	5517	00	00	FILIPINA Y PANTALON PARA CABALLERO. TALLA: EXTRAGRANDE. COLOR: AZUL MARINO YBLANCO. CEDULA 13.	X	PZA	1	PZA	6	-	-	6
ZONA B	TAMAULIPAS	13	13	27101-0153	210	125	5525	00	00	FILIPINA Y PANTALON PARA CABALLERO. TALLA: ESPECIAL. COLOR: AZUL MARINO YBLANCO. CEDULA 13.	ES	PZA	1	PZA	3	-	-	3
ZONA B	TAMAULIPAS	13	13	27101-0153	210	125	5533	00	00	FILIPINA Y PANTALON PARA CABALLERO. TALLA: PLUS. COLOR: AZUL MARINO Y BLANCO.CEDULA 13.	PL	PZA	1	PZA	3	-	-	3
ZONA B	TAMAULIPAS	13	13	27101-0153	210	125	5541	00	00	FILIPINA Y PANTALON PARA CABALLERO. TALLA: CHICA. COLOR: BLANCO. CEDULA 13.	CH	PZA	1	PZA	231	-	3	234
ZONA B	TAMAULIPAS	13	13	27101-0153	210	125	5558	00	00	FILIPINA Y PANTALON PARA CABALLERO. TALLA: MEDIANA. COLOR: BLANCO. CEDULA 13.	M	PZA	1	PZA	933	-	25	958
ZONA B	TAMAULIPAS	13	13	27101-0153	210	125	5566	00	00	FILIPINA Y PANTALON PARA CABALLERO. TALLA: GRANDE. COLOR: BLANCO. CEDULA 13.	G	PZA	1	PZA	867	-	22	889
ZONA B	TAMAULIPAS	13	13	27101-0153	210	125	5574	00	00	FILIPINA Y PANTALON PARA CABALLERO. TALLA: EXTRAGRANDE. COLOR: BLANCO. CEDULA13.	X	PZA	1	PZA	177	-	5	182
ZONA B	TAMAULIPAS	13	13	27101-0153	210	125	5582	00	00	FILIPINA Y PANTALON PARA CABALLERO. TALLA: ESPECIAL. COLOR: BLANCO. CEDULA 13.	ES	PZA	1	PZA	201	-	9	210
ZONA B	TAMAULIPAS	13	13	27101-0153	210	125	5590	00	00	FILIPINA Y PANTALON PARA CABALLERO. TALLA: PLUS. COLOR: BLANCO. CEDULA 13.	PL	PZA	1	PZA	33	-	-	33

ANEXO 5
DIVISIÓN DE CONTRATOS

ANEXO 5. CUADRO DE DISTRIBUCIÓN

Areas Requirentes: Órganos de Operación Administrativa Desconcentrada de Aguascalientes, Baja California, Baja California Sur, Campeche, Chiapas, Chihuahua, CDMX Norte, CDMX Sur, Coahuila, Colima, Durango, Guanajuato, Guerrero, Hidalgo, Edo México Oriente, Edo. México Poniente, Jalisco, Michoacán, Morelos, Nayarit, Nuevo León, Oaxaca, Puebla, Querétaro, Quintana Roo, San Luis Potosí, Sinaloa, Sonora, Tabasco, Tamaulipas, Tlaxcala, Veracruz Norte, Veracruz Sur, Yucatán, Zacatecas y Áreas de Nivel Central

ZONA	OOAD	PARTIDA	CÉDULA	CLAVE CUCOP +	GPO	GEN	ESP	DIF	VAR	DESCRIPCIÓN- SISTEMA DE ABASTO INSTITUCIONAL (SAI)	TALLA	UNIDAD	CANT.	TIPO	ÚNICA ENTREGA RÉGIMEN ORDINARIO	ÚNICA ENTREGA MÉDICOS RESIDENTES	ÚNICA ENTREGA RÉGIMEN IMSS BIENESTAR	TOTAL POR CLAVE Y DESTINO RÉGIMEN ORDINARIO, MÉDICOS RESIDENTES E IMSS BIENESTAR
ZONA B	TAMAULIPAS	13	13	27101-0153	210	125	5608	00	00	FILIPINA Y PANTALON PARA CABALLERO. TALLA: CHICA. COLOR: BLANCO Y VERDE OSCURO.CEDULA 13.	CH	PZA	1	PZA	6	-	-	6
ZONA B	TAMAULIPAS	13	13	27101-0153	210	125	5616	00	00	FILIPINA Y PANTALON PARA CABALLERO. TALLA: MEDIANA. COLOR: BLANCO Y VERDEOSCURO. CEDULA 13.	M	PZA	1	PZA	30	-	-	30
ZONA B	TAMAULIPAS	13	13	27101-0153	210	125	5624	00	00	FILIPINA Y PANTALON PARA CABALLERO. TALLA: GRANDE. COLOR: BLANCO Y VERDE OSCURO CEDULA 13.	G	PZA	1	PZA	36	-	-	36
ZONA B	TAMAULIPAS	13	13	27101-0153	210	125	5632	00	00	FILIPINA Y PANTALON PARA CABALLERO. TALLA: EXTRAGRANDE. COLOR: BLANCO Y VERDEOSCURO. CEDULA 13.	X	PZA	1	PZA	9	-	-	9
ZONA B	TAMAULIPAS	13	13	27101-0153	210	125	5640	00	00	FILIPINA Y PANTALON PARA CABALLERO. TALLA: ESPECIAL. COLOR: BLANCO Y VERDEOSCURO. CEDULA 13.	ES	PZA	1	PZA	6	-	-	6
ZONA B	TAMAULIPAS	13	13	27101-0153	210	125	5657	00	00	FILIPINA Y PANTALON PARA CABALLERO. TALLA: PLUS. COLOR: BLANCO Y VERDE OSCURO.CEDULA 13.	PL	PZA	1	PZA	6	-	-	6
ZONA B	VERACRUZ NORTE	13	13	27101-0153	210	125	5483	00	00	FILIPINA Y PANTALON PARA CABALLERO. TALLA: CHICA. COLOR: AZUL MARINO Y BLANCO.CEDULA 13.	CH	PZA	1	PZA	15	-	-	15
ZONA B	VERACRUZ NORTE	13	13	27101-0153	210	125	5491	00	00	FILIPINA Y PANTALON PARA CABALLERO. TALLA: MEDIANA COLOR: AZUL MARINO Y BLANCO.CEDULA 13.	M	PZA	1	PZA	37	-	15	52
ZONA B	VERACRUZ NORTE	13	13	27101-0153	210	125	5509	00	00	FILIPINA Y PANTALON PARA CABALLERO. TALLA: GRANDE. COLOR: AZUL MARINO Y BLANCO.CEDULA 13.	G	PZA	1	PZA	37	-	15	52
ZONA B	VERACRUZ NORTE	13	13	27101-0153	210	125	5517	00	00	FILIPINA Y PANTALON PARA CABALLERO. TALLA: EXTRAGRANDE. COLOR: AZUL MARINO Y BLANCO. CEDULA 13.	X	PZA	1	PZA	15	-	-	15
ZONA B	VERACRUZ NORTE	13	13	27101-0153	210	125	5525	00	00	FILIPINA Y PANTALON PARA CABALLERO. TALLA: ESPECIAL. COLOR: AZUL MARINO Y BLANCO. CEDULA 13.	ES	PZA	1	PZA	3	-	-	3
ZONA B	VERACRUZ NORTE	13	13	27101-0153	210	125	5541	00	00	FILIPINA Y PANTALON PARA CABALLERO. TALLA: CHICA COLOR: BLANCO CEDULA 13.	CH	PZA	1	PZA	297	-	12	309
ZONA B	VERACRUZ NORTE	13	13	27101-0153	210	125	5558	00	00	FILIPINA Y PANTALON PARA CABALLERO. TALLA: MEDIANA. COLOR: BLANCO CEDULA 13.	M	PZA	1	PZA	1,260	-	68	1,328
ZONA B	VERACRUZ NORTE	13	13	27101-0153	210	125	5566	00	00	FILIPINA Y PANTALON PARA CABALLERO. TALLA: GRANDE COLOR: BLANCO CEDULA 13	G	PZA	1	PZA	1,011	-	38	1,049

ANEXO 5. CUADRO DE DISTRIBUCIÓN

Áreas Requirentes: Órganos de Operación Administrativa Desconcentrada de Aguascalientes, Baja California, Baja California Sur, Campeche, Chiapas, Chihuahua, CDMX Norte, CDMX Sur, Coahuila, Colima, Durango, Guanajuato, Guerrero, Hidalgo, Edo. México Oriente, Edo. México Poniente, Jalisco, Michoacán, Morelos, Nayarit, Nuevo León, Oaxaca, Puebla, Querétaro, Quintana Roo, San Luis Potosí, Sinaloa, Sonora, Tabasco, Tamaulipas, Tlaxcala, Veracruz Norte, Veracruz Sur, Yucatán, Zacatecas y Áreas de Nivel Central.

ZONA	OOAD	PARTIDA	CÉDULA	CLAVE CUCOP +	GPO	GEN	ESP	DIF	VAR	DESCRIPCIÓN- SISTEMA DE ABASTO INSTITUCIONAL (SAI)	TALLA	UNIDAD	CANT.	TIPO	ÚNICA ENTREGA RÉGIMEN ORDINARIO	ÚNICA ENTREGA MÉDICOS RESIDENTES	ÚNICA ENTREGA RÉGIMEN IMSS BIENESTAR	TOTAL POR CLAVE Y DESTINO RÉGIMEN ORDINARIO, MÉDICOS RESIDENTES E IMSS BIENESTAR
ZONA B	VERACRUZ NORTE	13	13	27101-0153	210	125	5574	00	00	FILIPINA Y PANTALON PARA CABALLERO. TALLA: EXTRAGRANDE. COLOR: BLANCO. CEDULA13.	X	PZA	1	PZA	267	-	-	267
ZONA B	VERACRUZ NORTE	13	13	27101-0153	210	125	5582	00	00	FILIPINA Y PANTALON PARA CABALLERO. TALLA: ESPECIAL. COLOR: BLANCO. CEDULA 13.	ES	PZA	1	PZA	54	-	6	60
ZONA B	VERACRUZ NORTE	13	13	27101-0153	210	125	5590	00	00	FILIPINA Y PANTALON PARA CABALLERO. TALLA: PLUS. COLOR: BLANCO. CEDULA 13.	PL	PZA	1	PZA	12	-	-	12
ZONA B	VERACRUZ NORTE	13	13	27101-0153	210	125	5608	00	00	FILIPINA Y PANTALON PARA CABALLERO. TALLA: CHICA. COLOR: BLANCO Y VERDE OSCURO.CEDULA 13.	CH	PZA	1	PZA	15	-	-	15
ZONA B	VERACRUZ NORTE	13	13	27101-0153	210	125	5616	00	00	FILIPINA Y PANTALON PARA CABALLERO. TALLA: MEDIANA. COLOR: BLANCO Y VERDEOSCURO. CEDULA 13.	M	PZA	1	PZA	39	-	-	39
ZONA B	VERACRUZ NORTE	13	13	27101-0153	210	125	5624	00	00	FILIPINA Y PANTALON PARA CABALLERO. TALLA: GRANDE. COLOR: BLANCO Y VERDE OSCURO.CEDULA 13.	G	PZA	1	PZA	30	-	-	30
ZONA B	VERACRUZ NORTE	13	13	27101-0153	210	125	5632	00	00	FILIPINA Y PANTALON PARA CABALLERO. TALLA: EXTRAGRANDE. COLOR: BLANCO Y VERDEOSCURO. CEDULA 13.	X	PZA	1	PZA	6	-	-	6
ZONA B	VERACRUZ NORTE	13	13	27101-0153	210	125	5640	00	00	FILIPINA Y PANTALON PARA CABALLERO. TALLA: ESPECIAL. COLOR: BLANCO Y VERDEOSCURO. CEDULA 13.	ES	PZA	1	PZA	3	-	-	3
ZONA B	VERACRUZ SUR	13	13	27101-0153	210	125	5483	00	00	FILIPINA Y PANTALON PARA CABALLERO. TALLA: CHICA. COLOR: AZUL MARINO Y BLANCO.CEDULA 13.	CH	PZA	1	PZA	6	-	3	9
ZONA B	VERACRUZ SUR	13	13	27101-0153	210	125	5491	00	00	FILIPINA Y PANTALON PARA CABALLERO. TALLA: MEDIANA. COLOR: AZUL MARINO Y BLANCO.CEDULA 13.	M	PZA	1	PZA	-	-	12	12
ZONA B	VERACRUZ SUR	13	13	27101-0153	210	125	5509	00	00	FILIPINA Y PANTALON PARA CABALLERO. TALLA: GRANDE. COLOR: AZUL MARINO Y BLANCO.CEDULA 13.	G	PZA	1	PZA	6	-	6	12
ZONA B	VERACRUZ SUR	13	13	27101-0153	210	125	5517	00	00	FILIPINA Y PANTALON PARA CABALLERO. TALLA: EXTRAGRANDE. COLOR: AZUL MARINO YBLANCO. CEDULA 13.	X	PZA	1	PZA	3	-	-	3
ZONA B	VERACRUZ SUR	13	13	27101-0153	210	125	5525	00	00	FILIPINA Y PANTALON PARA CABALLERO. TALLA: ESPECIAL. COLOR: AZUL MARINO YBLANCO. CEDULA 13.	ES	PZA	1	PZA	3	-	-	3
ZONA B	VERACRUZ SUR	13	13	27101-0153	210	125	5541	00	00	FILIPINA Y PANTALON PARA CABALLERO. TALLA: CHICA COLOR: BLANCO. CEDULA 13.	CH	PZA	1	PZA	171	-	14	185
ZONA B	VERACRUZ SUR	13	13	27101-0153	210	125	5558	00	00	FILIPINA Y PANTALON PARA CABALLERO. TALLA: MEDIANA. COLOR: BLANCO. CEDULA 13.	M	PZA	1	PZA	696	-	40	736

ANEXOS
DIVISIÓN DE CONTRATOS

ANEXO 5. CUADRO DE DISTRIBUCIÓN

Areas Requirentes: Órganos de Operación Administrativa Desconcentrada de Aguascalientes, Baja California, Baja California Sur, Campeche, Chiapas, Chihuahua, CDMX Norte, CDMX Sur, Coahuila, Colima, Durango, Guanajuato, Guerrero, Hidalgo, Edo. México Oriente, Edo. México Poniente, Jalisco, Michoacán, Morelos, Nayarit, Nuevo León, Oaxaca, Puebla, Querétaro, Quintana Roo, San Luis Potosí, Sinaloa, Sonora, Tabasco, Tamaulipas, Tlaxcala, Veracruz Norte, Veracruz Sur, Yucatán, Zacatecas y Áreas de Nivel Central.

ZONA	OOAD	PARTIDA	CÉDULA	CLAVE CUCOP +	GPO	GEN	ESP	DIF	VAR	DESCRIPCIÓN- SISTEMA DE ABASTO INSTITUCIONAL (SAI)	TALLA	UNIDAD	CANT.	TIPO	ÚNICA ENTREGA RÉGIMEN ORDINARIO	ÚNICA ENTREGA MÉDICOS RESIDENTES	ÚNICA ENTREGA RÉGIMEN IMSS BIENESTAR	TOTAL POR CLAVE Y DESTINO RÉGIMEN ORDINARIO, MÉDICOS RESIDENTES E IMSS BIENESTAR
ZONA B	VERACRUZ SUR	13	13	27101-0153	210	125	5566	00	00	FILIPINA Y PANTALON PARA CABALLERO TALLA GRANDE COLOR BLANCO CEDULA 13.	G	PZA	1	PZA	672	-	52	724
ZONA B	VERACRUZ SUR	13	13	27101-0153	210	125	5574	00	00	FILIPINA Y PANTALON PARA CABALLERO, TALLA: EXTRAGRANDE, COLOR: BLANCO CEDULA13.	X	PZA	1	PZA	114	-	14	128
ZONA B	VERACRUZ SUR	13	13	27101-0153	210	125	5582	00	00	FILIPINA Y PANTALON PARA CABALLERO TALLA ESPECIAL COLOR BLANCO, CEDULA 13.	ES	PZA	1	PZA	54	-	-	54
ZONA B	VERACRUZ SUR	13	13	27101-0153	210	125	5590	00	00	FILIPINA Y PANTALON PARA CABALLERO, TALLA PLUS, COLOR BLANCO, CEDULA 13	PL	PZA	1	PZA	3	-	-	3
ZONA B	VERACRUZ SUR	13	13	27101-0153	210	125	5608	00	00	FILIPINA Y PANTALON PARA CABALLERO, TALLA: CHICA, COLOR: BLANCO Y VERDE OSCURO,CEDULA 13.	CH	PZA	1	PZA	3	-	-	3
ZONA B	VERACRUZ SUR	13	13	27101-0153	210	125	5616	00	00	FILIPINA Y PANTALON PARA CABALLERO, TALLA: MEDIANA, COLOR: BLANCO Y VERDEOSCURO, CEDULA 13	M	PZA	1	PZA	36	-	-	36
ZONA B	VERACRUZ SUR	13	13	27101-0153	210	125	5624	00	00	FILIPINA Y PANTALON PARA CABALLERO TALLA: GRANDE, COLOR: BLANCO Y VERDE OSCURO,CEDULA 13.	G	PZA	1	PZA	45	-	-	45
ZONA B	VERACRUZ SUR	13	13	27101-0153	210	125	5632	00	00	FILIPINA Y PANTALON PARA CABALLERO, TALLA: EXTRAGRANDE, COLOR: BLANCO Y VERDEOSCURO, CEDULA 13.	X	PZA	1	PZA	9	-	-	9
ZONA B	VERACRUZ SUR	13	13	27101-0153	210	125	5640	00	00	FILIPINA Y PANTALON PARA CABALLERO, TALLA: ESPECIAL, COLOR: BLANCO Y VERDEOSCURO, CEDULA 13.	ES	PZA	1	PZA	9	-	-	9
ZONA B	VERACRUZ SUR	13	13	27101-0153	210	125	5657	00	00	FILIPINA Y PANTALON PARA CABALLERO TALLA: PLUS, COLOR: BLANCO Y VERDE OSCURO,CEDULA 13.	P.	PZA	1	PZA	3	-	-	3
ZONA B	YUCATAN	13	13	27101-0153	210	125	5483	00	00	FILIPINA Y PANTALON PARA CABALLERO, TALLA: CHICA, COLOR: AZUL MARINO Y BLANCO,CEDULA 13.	CH	PZA	1	PZA	3	-	-	3
ZONA B	YUCATAN	13	13	27101-0153	210	125	5491	00	00	FILIPINA Y PANTALON PARA CABALLERO, TALLA: MEDIANA, COLOR: AZUL MARINO Y BLANCO,CEDULA 13.	M	PZA	1	PZA	19	-	9	28
ZONA B	YUCATAN	13	13	27101-0153	210	125	5509	00	00	FILIPINA Y PANTALON PARA CABALLERO, TALLA: GRANDE, COLOR: AZUL MARINO Y BLANCO,CEDULA 13.	G	PZA	1	PZA	12	-	9	21
ZONA B	YUCATAN	13	13	27101-0153	210	125	5517	00	00	FILIPINA Y PANTALON PARA CABALLERO, TALLA: EXTRAGRANDE, COLOR: AZUL MARINO Y BLANCO, CEDULA 13.	X	PZA	1	PZA	13	-	-	13
ZONA B	YUCATAN	13	13	27101-0153	210	125	5541	00	00	FILIPINA Y PANTALON PARA CABALLERO, TALLA: CHICA, COLOR: BLANCO, CEDULA 13.	CH	PZA	1	PZA	411	-	6	417

ANEXO 5. CUADRO DE DISTRIBUCIÓN

reas Requirentes: Órganos de Operación Administrativa Desconcentrada de Aguascalientes, Baja California, Baja California Sur,. Campeche, Chiapas, Chihuahua, CDMX Norte, CDMX Sur, Coahuila, Colima, Durango, Guanajuato, Guerrero, Hidalgo, Edo. léxico Oriente, Edo. México Poniente, Jalisco, Michoacán, Morelos, Nayarit, Nuevo León, Oaxaca, Puebla, Querétaro, Quintana Roo, San Luis Potosí, Sinaloa, Sonora, Tabasco, Tamaulipas, Tlaxcala, Veracruz Norte, Veracruz Sur, Yucatán, Zacatecas y Áreas de Nivel Central.

ZONA	OOAD	PARTIDA	CÉDULA	CLAVE CUCOP +	GPO	GEN	ESP	DIF	VAR	DESCRIPCIÓN- SISTEMA DE ABASTO INSTITUCIONAL (SAI)	TALLA	UNIDAD	CANT.	TIPO	ÚNICA ENTREGA RÉGIMEN ORDINARIO	ÚNICA ENTREGA MÉDICOS RESIDENTES	ÚNICA ENTREGA RÉGIMEN IMSS BIENESTAR	TOTAL POR CLAVE Y DESTINO RÉGIMEN ORDINARIO, MÉDICOS RESIDENTES E IMSS BIENESTAR
ZONA B	YUCATAN	13	13	27101-0153	210	125	5558	00	00	FILIPINA Y PANTALON PARA CABALLERO. TALLA: MEDIANA. COLOR: BLANCO. CEDULA 13.	M	PZA	1	PZA	1,302	-	100	1,402
ZONA B	YUCATAN	13	13	27101-0153	210	125	5566	00	00	FILIPINA Y PANTALON PARA CABALLERO. TALLA: GRANDE. COLOR: BLANCO. CEDULA 13.	G	PZA	1	PZA	939	-	41	980
ZONA B	YUCATAN	13	13	27101-0153	210	125	5574	00	00	FILIPINA Y PANTALON PARA CABALLERO. TALLA: EXTRAGRANDE. COLOR: BLANCO. CEDULA13.	X	PZA	1	PZA	282	-	12	294
ZONA B	YUCATAN	13	13	27101-0153	210	125	5582	00	00	FILIPINA Y PANTALON PARA CABALLERO. TALLA: ESPECIAL. COLOR: BLANCO. CEDULA 13.	ES	PZA	1	PZA	54	-	12	66
ZONA B	YUCATAN	13	13	27101-0153	210	125	5590	00	00	FILIPINA Y PANTALON PARA CABALLERO. TALLA: PLUS. COLOR: BLANCO. CEDULA 13.	PL	PZA	1	PZA	18	-	-	18
ZONA B	YUCATAN	13	13	27101-0153	210	125	5608	00	00	FILIPINA Y PANTALON PARA CABALLERO. TALLA: CHICA. COLOR: BLANCO Y VERDE OSCURO.CEDULA 13.	CH	PZA	1	PZA	12	-	-	12
ZONA B	YUCATAN	13	13	27101-0153	210	125	5616	00	00	FILIPINA Y PANTALON PARA CABALLERO. TALLA: MEDIANA. COLOR: BLANCO Y VERDEOSCURO. CEDULA 13.	M	PZA	1	PZA	51	-	-	51
ZONA B	YUCATAN	13	13	27101-0153	210	125	5624	00	00	FILIPINA Y PANTALON PARA CABALLERO. TALLA. GRANDE. COLOR: BLANCO Y VERDE OSCURO.CEDULA 13.	G	PZA	1	PZA	42	-	-	42
ZONA B	YUCATAN	13	13	27101-0153	210	125	5632	00	00	FILIPINA Y PANTALON PARA CABALLERO. TALLA: EXTRAGRANDE. COLOR: BLANCO Y VERDEOSCURO. CEDULA 13.	X	PZA	1	PZA	15	-	-	15
ZONA B	YUCATAN	13	13	27101-0153	210	125	5640	00	00	FILIPINA Y PANTALON PARA CABALLERO. TALLA: ESPECIAL COLOR: BLANCO Y VERDEOSCURO. CEDULA 13.	ES	PZA	1	PZA	3	-	-	3
ZONA B	YUCATAN	13	13	27101-0153	210	125	5657	00	00	FILIPINA Y PANTALON PARA CABALLERO. TALLA: PLUS. COLOR: BLANCO Y VERDE OSCURO.CEDULA 13.	PL	PZA	1	PZA	3	-	-	3
ZONA A	OFICINAS CENTRALES	14	14	27101-0146	210	125	0666	04	01	TRAJE SASTRE PARA CABALLERO. TALLA: CHICA. COLOR: AZUL MARINO. CEDULA 14.	CH	JGO	1	JGO	47	-	-	47
ZONA A	OFICINAS CENTRALES	14	14	27101-0146	210	125	0690	04	01	TRAJE SASTRE PARA CABALLERO. TALLA: MEDIANA. COLOR: AZUL MARINO. CEDULA 14.	M	JGO	1	JGO	155	-	-	155
ZONA A	OFICINAS CENTRALES	14	14	27101-0146	210	125	0724	04	01	TRAJE SASTRE PARA CABALLERO. TALLA: GRANDE. COLOR: AZUL MARINO. CEDULA 14.	G	JGO	1	JGO	174	-	-	174
ZONA A	OFICINAS CENTRALES	14	14	27101-0146	210	125	0757	04	01	TRAJE SASTRE PARA CABALLERO. TALLA: EXTRAGRANDE. COLOR: AZUL MARINO. CEDULA 14.	X	JGO	1	JGO	39	-	-	39

ANEXOS
DIVISIÓN DE CONTRATOS

ANEXO 5. CUADRO DE DISTRIBUCIÓN

Areas Requirentes: Organos de Operación Administrativa Desconcentrada de Aguascalientes, Baja California, Baja California Sur, Campeche, Chiapas, Chihuahua, CDMX Norte, CDMX Sur, Coahuila, Colima, Durango, Guanajuato, Guerrero, Hidalgo, Edo. México Oriente, Edo. Mexico Poniente, Jalisco, Michoacán, Morelos, Nayarit, Nuevo León, Oaxaca, Puebla, Querétaro, Quintana Roo, San Luis Potosí, Sinaloa, Sonora, Tabasco, Tamaulipas, Tlaxcala, Veracruz Norte, Veracruz Sur, Yucatán, Zacatecas y Áreas de Nivel Central.

ZONA	OOAD	PARTIDA	CÉDULA	CLAVE CUCOP +	GPO	GEN	ESP	DIF	VAR	DESCRIPCIÓN- SISTEMA DE ABASTO INSTITUCIONAL (SAI)	TALLA	UNIDAD	CANT.	TIPO	ÚNICA ENTREGA RÉGIMEN ORDINARIO	ÚNICA ENTREGA MÉDICOS RESIDENTES	ÚNICA ENTREGA RÉGIMEN IMSS BIENESTAR	TOTAL POR CLAVE Y DESTINO RÉGIMEN ORDINARIO, MÉDICOS RESIDENTES E IMSS BIENESTAR
ZONA A	OFICINAS CENTRALES	14	14	27101-0146	210	125	3439	03	01	TRAJE SASTRE PARA CABALLERO TALLA ESPECIAL COLOR AZUL MARINO CEDULA 14	ES	JGO	1	JGO	15	-	-	15
ZONA A	AGUASCALIENTES	15	15	27101-0153	210	125	0765	00	00	FILIPINA, PANTALON, GORRO Y MANDIL PARA CABALLERO. TALLA: CHICA. COLOR: BLANCO.CEDULA 15.	CH	PZA	1	PZA	24	-	-	24
ZONA A	AGUASCALIENTES	15	15	27101-0153	210	125	0799	00	00	FILIPINA, PANTALON, GORRO Y MANDIL PARA CABALLERO. TALLA: MEDIANA. COLOR:BLANCO. CEDULA 15.	M	PZA	1	PZA	132	-	-	132
ZONA A	AGUASCALIENTES	15	15	27101-0153	210	125	0823	00	00	FILIPINA, PANTALON, GORRO Y MANDIL PARA CABALLERO. TALLA: GRANDE. COLOR: BLANCO.CEDULA 15.	G	PZA	1	PZA	108	-	-	108
ZONA A	AGUASCALIENTES	15	15	27101-0153	210	125	0856	00	00	FILIPINA, PANTALON, GORRO Y MANDIL PARA CABALLERO. TALLA EXTRAGRANDE. COLOR:BLANCO. CEDULA 15.	X	PZA	1	PZA	60	-	-	60
ZONA A	AGUASCALIENTES	15	15	27101-0153	210	125	3447	00	00	FILIPINA, PANTALON, GORRO Y MANDIL PARA CABALLERO. TALLA: ESPECIAL. COLOR:BLANCO. CEDULA 15.	ES	PZA	1	PZA	30	-	-	30
ZONA A	CDMX NORTE	15	15	27101-0153	210	125	0765	00	00	FILIPINA, PANTALON, GORRO Y MANDIL PARA CABALLERO. TALLA CHICA. COLOR: BLANCO.CEDULA 15.	CH	PZA	1	PZA	420	-	-	420
ZONA A	CDMX NORTE	15	15	27101-0153	210	125	0799	00	00	FILIPINA, PANTALON, GORRO Y MANDIL PARA CABALLERO TALLA MEDIANA. COLOR:BLANCO. CEDULA 15.	M	PZA	1	PZA	2,226	-	-	2,226
ZONA A	CDMX NORTE	15	15	27101-0153	210	125	0823	00	00	FILIPINA, PANTALON, GORRO Y MANDIL PARA CABALLERO TALLA: GRANDE. COLOR BLANCO.CEDULA 15.	G	PZA	1	PZA	1,950	-	-	1,950
ZONA A	CDMX NORTE	15	15	27101-0153	210	125	0856	00	00	FILIPINA, PANTALON, GORRO Y MANDIL PARA CABALLERO TALLA EXTRAGRANDE. COLOR:BLANCO. CEDULA 15.	X	PZA	1	PZA	516	-	-	516
ZONA A	CDMX NORTE	15	15	27101-0153	210	125	3447	00	00	FILIPINA, PANTALON, GORRO Y MANDIL PARA CABALLERO. TALLA: ESPECIAL. COLOR:BLANCO. CEDULA 15.	ES	PZA	1	PZA	168	-	-	168
ZONA A	CDMX NORTE	15	15	27101-0153	210	125	4528	00	00	FILIPINA, PANTALON, GORRO Y MANDIL PARA CABALLERO. TALLA: PLUS. COLOR: BLANCO.CEDULA 15.	PL	PZA	1	PZA	54	-	-	54
ZONA A	CDMX SUR	15	15	27101-0153	210	125	0765	00	00	FILIPINA, PANTALON, GORRO Y MANDIL PARA CABALLERO TALLA: CHICA. COLOR: BLANCO.CEDULA 15.	CH	PZA	1	PZA	480	-	-	480
ZONA A	CDMX SUR	15	15	27101-0153	210	125	0799	00	00	FILIPINA, PANTALON, GORRO Y MANDIL PARA CABALLERO. TALLA: MEDIANA. COLOR:BLANCO. CEDULA 15.	M	PZA	1	PZA	2,202	-	-	2,202

ANEXO 5. CUADRO DE DISTRIBUCIÓN

Áreas Requirentes: Órganos de Operación Administrativa Desconcentrada de Aguascalientes, Baja California, Baja California Sur, Campeche, Chiapas, Chihuahua, CDMX Norte, CDMX Sur, Coahuila, Colima, Durango, Guanajuato, Guerrero, Hidalgo, Edo. México Oriente, Edo. México Poniente, Jalisco, Michoacán, Morelos, Nayarit, Nuevo León, Oaxaca, Puebla, Querétaro, Quintana Roo, San Luis Potosí, Sinaloa, Sonora, Tabasco, Tamaulipas, Tlaxcala, Veracruz Norte, Veracruz Sur, Yucatán, Zacatecas y Áreas de Nivel Central.

ZONA	OOAD	PARTIDA	CÉDULA	CLAVE CUCOP +	GPO	GEN	ESP	DIF	VAR	DESCRIPCIÓN- SISTEMA DE ABASTO INSTITUCIONAL (SAI)	TALLA	UNIDAD	CANT.	TIPO	ÚNICA ENTREGA RÉGIMEN ORDINARIO	ÚNICA ENTREGA MÉDICOS RESIDENTES	ÚNICA ENTREGA RÉGIMEN IMSS BIENESTAR	TOTAL POR CLAVE Y DESTINO RÉGIMEN ORDINARIO, MÉDICOS RESIDENTES E IMSS BIENESTAR
ZONA A	CDMX SUR	15	15	27101-0153	210	125	0823	00	00	FILIPINA, PANTALON, GORRO Y MANDIL PARA CABALLERO. TALLA: GRANDE. COLOR: BLANCO.CEDULA 15.	G	PZA	1	PZA	1,980	-	-	1,980
ZONA A	CDMX SUR	15	15	27101-0153	210	125	0856	00	00	FILIPINA, PANTALON, GORRO Y MANDIL PARA CABALLERO. TALLA: EXTRAGRANDE. COLOR:BLANCO. CEDULA 15.	X	PZA	1	PZA	426	-	-	426
ZONA A	CDMX SUR	15	15	27101-0153	210	125	3447	00	00	FILIPINA, PANTALON, GORRO Y MANDIL PARA CABALLERO. TALLA: ESPECIAL. COLOR:BLANCO. CEDULA 15.	ES	PZA	1	PZA	114	-	-	114
ZONA A	CDMX SUR	15	15	27101-0153	210	125	4528	00	00	FILIPINA, PANTALON, GORRO Y MANDIL PARA CABALLERO. TALLA: PLUS. COLOR: BLANCO.CEDULA 15.	PL	PZA	1	PZA	36	-	-	36
ZONA A	CHIHUAHUA	15	15	27101-0153	210	125	0765	00	00	FILIPINA, PANTALON, GORRO Y MANDIL PARA CABALLERO. TALLA: CHICA. COLOR: BLANCO.CEDULA 15.	CH	PZA	1	PZA	96	-	-	96
ZONA A	CHIHUAHUA	15	15	27101-0153	210	125	0799	00	00	FILIPINA, PANTALON, GORRO Y MANDIL PARA CABALLERO. TALLA: MEDIANA. COLOR:BLANCO. CEDULA 15.	M	PZA	1	PZA	660	-	-	660
ZONA A	CHIHUAHUA	15	15	27101-0153	210	125	0823	00	00	FILIPINA, PANTALON, GORRO Y MANDIL PARA CABALLERO. TALLA: GRANDE. COLOR: BLANCO.CEDULA 15.	G	PZA	1	PZA	558	-	-	558
ZONA A	CHIHUAHUA	15	15	27101-0153	210	125	0856	00	00	FILIPINA, PANTALON, GORRO Y MANDIL PARA CABALLERO. TALLA: EXTRAGRANDE. COLOR:BLANCO. CEDULA 15.	X	PZA	1	PZA	210	-	-	210
ZONA A	CHIHUAHUA	15	15	27101-0153	210	125	3447	00	00	FILIPINA, PANTALON, GORRO Y MANDIL PARA CABALLERO. TALLA: ESPECIAL. COLOR:BLANCO. CEDULA 15.	ES	PZA	1	PZA	42	-	-	42
ZONA A	CHIHUAHUA	15	15	27101-0153	210	125	4528	00	00	FILIPINA, PANTALON, GORRO Y MANDIL PARA CABALLERO. TALLA: PLUS. COLOR: BLANCO.CEDULA 15.	PL	PZA	1	PZA	42	-	-	42
ZONA A	DURANGO	15	15	27101-0153	210	125	0765	00	00	FILIPINA, PANTALON, GORRO Y MANDIL PARA CABALLERO. TALLA: CHICA. COLOR: BLANCO.CEDULA 15.	CH	PZA	1	PZA	30	-	-	30
ZONA A	DURANGO	15	15	27101-0153	210	125	0799	00	00	FILIPINA, PANTALON, GORRO Y MANDIL PARA CABALLERO. TALLA: MEDIANA. COLOR:BLANCO. CEDULA 15.	M	PZA	1	PZA	174	-	-	174
ZONA A	DURANGO	15	15	27101-0153	210	125	0823	00	00	FILIPINA, PANTALON, GORRO Y MANDIL PARA CABALLERO. TALLA: GRANDE. COLOR: BLANCO.CEDULA 15.	G	PZA	1	PZA	156	-	-	156
ZONA A	DURANGO	15	15	27101-0153	210	125	0856	00	00	FILIPINA, PANTALON, GORRO Y MANDIL PARA CABALLERO. TALLA: EXTRAGRANDE. COLOR:BLANCO. CEDULA 15.	X	PZA	1	PZA	72	-	-	72

ANEXOS
DIVISIÓN DE CONTRATOS

ANEXO 5. CUADRO DE DISTRIBUCIÓN

Areas Requirentes: Órganos de Operación Administrativa Desconcentrada de Aguascalientes, Baja California, Baja California Sur, Campeche, Chiapas, Chihuahua, CDMX Norte, CDMX Sur, Coahuila, Colima, Durango, Guanajuato, Guerrero, Hidalgo, Edo. México Oriente, Edo. México Poniente, Jalisco, Michoacán, Morelos, Nayarit, Nuevo León, Oaxaca, Puebla, Querétaro, Quintana Roo, San Luis Potosí, Sinaloa, Sonora, Tabasco, Tamaulipas, Tlaxcala, Veracruz Norte, Veracruz Sur, Yucatán, Zacatecas y Áreas de Nivel Central

ZONA	OOAD	PARTIDA	CÉDULA	CLAVE CUCOP +	GPO	GEN	ESP	DIF	VAR	DESCRIPCIÓN- SISTEMA DE ABASTO INSTITUCIONAL (SAI)	TALLA	UNIDAD	CANT.	TIPO	ÚNICA ENTREGA RÉGIMEN ORDINARIO	ÚNICA ENTREGA MÉDICOS RESIDENTES	ÚNICA ENTREGA RÉGIMEN IMSS BIENESTAR	TOTAL POR CLAVE Y DESTINO RÉGIMEN ORDINARIO, MÉDICOS RESIDENTES E IMSS BIENESTAR
ZONA A	DURANGO	15	15	27101-0153	210	125	3447	00	00	FILIPINA, PANTALON, GORRO Y MANDIL PARA CABALLERO TALLA: ESPECIAL COLOR:BLANCO CEDULA 15	ES	PZA	1	PZA	24	-	-	24
ZONA A	DURANGO	15	15	27101-0153	210	125	4528	00	00	FILIPINA, PANTALON, GORRO Y MANDIL PARA CABALLERO. TALLA: PLUS COLOR: BLANCO CEDULA 15	PL	PZA	1	PZA	18	-	-	18
ZONA A	EDO DE MEX ORIENTE	15	15	27101-0153	210	125	0765	00	00	FILIPINA, PANTALON, GORRO Y MANDIL PARA CABALLERO TALLA: CHICA COLOR: BLANCO CEDULA 15	CH	PZA	1	PZA	204	-	-	204
ZONA A	EDO DE MEX ORIENTE	15	15	27101-0153	210	125	0799	00	00	FILIPINA, PANTALON, GORRO Y MANDIL PARA CABALLERO, TALLA: MEDIANA, COLOR:BLANCO, CEDULA 15.	M	PZA	1	PZA	978	-	-	978
ZONA A	EDO DE MEX ORIENTE	15	15	27101-0153	210	125	0823	00	00	FILIPINA, PANTALON, GORRO Y MANDIL PARA CABALLERO. TALLA: GRANDE. COLOR: BLANCO CEDULA 15.	G	PZA	1	PZA	756	-	-	756
ZONA A	EDO DE MEX ORIENTE	15	15	27101-0153	210	125	0856	00	00	FILIPINA, PANTALON, GORRO Y MANDIL PARA CABALLERO. TALLA: EXTRAGRANDE COLOR:BLANCO. CEDULA 15.	X	PZA	1	PZA	156	-	-	156
ZONA A	EDO DE MEX ORIENTE	15	15	27101-0153	210	125	3447	00	00	FILIPINA, PANTALON, GORRO Y MANDIL PARA CABALLERO, TALLA: ESPECIAL, COLOR:BLANCO, CEDULA 15	ES	PZA	1	PZA	72	-	-	72
ZONA A	EDO DE MEX ORIENTE	15	15	27101-0153	210	125	4528	00	00	FILIPINA, PANTALON, GORRO Y MANDIL PARA CABALLERO. TALLA: PLUS COLOR: BLANCO,CEDULA 15.	PL	PZA	1	PZA	30	-	-	30
ZONA A	EDO DE MEX PONIENTE	15	15	27101-0153	210	125	0765	00	00	FILIPINA, PANTALON, GORRO Y MANDIL PARA CABALLERO TALLA: CHICA, COLOR: BLANCO CEDULA 15	CH	PZA	1	PZA	162	-	-	162
ZONA A	EDO DE MEX PONIENTE	15	15	27101-0153	210	125	0799	00	00	FILIPINA, PANTALON, GORRO Y MANDIL PARA CABALLERO, TALLA: MEDIANA, COLOR:BLANCO, CEDULA 15.	M	PZA	1	PZA	624	-	-	624
ZONA A	EDO DE MEX PONIENTE	15	15	27101-0153	210	125	0823	00	00	FILIPINA, PANTALON, GORRO Y MANDIL PARA CABALLERO. TALLA: GRANDE COLOR: BLANCO CEDULA 15.	G	PZA	1	PZA	612	-	-	612
ZONA A	EDO DE MEX PONIENTE	15	15	27101-0153	210	125	0856	00	00	FILIPINA, PANTALON, GORRO Y MANDIL PARA CABALLERO TALLA: EXTRAGRANDE COLOR:BLANCO, CEDULA 15.	X	PZA	1	PZA	90	-	-	90
ZONA A	EDO DE MEX PONIENTE	15	15	27101-0153	210	125	3447	00	00	FILIPINA, PANTALON, GORRO Y MANDIL PARA CABALLERO, TALLA: ESPECIAL, COLOR:BLANCO, CEDULA 15.	ES	PZA	1	PZA	24	-	-	24
ZONA A	EDO DE MEX PONIENTE	15	15	27101-0153	210	125	4528	00	00	FILIPINA, PANTALON, GORRO Y MANDIL PARA CABALLERO. TALLA PLUS COLOR: BLANCO,CEDULA 15	PL	PZA	1	PZA	18	-	-	18

ANEXO 5. CUADRO DE DISTRIBUCIÓN

Áreas Requirentes: Órganos de Operación Administrativa Desconcentrada de Aguascalientes, Baja California, Baja California Sur, Campeche, Chiapas, Chihuahua, CDMX Norte, CDMX Sur, Coahuila, Colima, Durango, Guanajuato, Guerrero, Hidalgo, Edo. México Oriente, Edo. México Poniente, Jalisco, Michoacán, Morelos, Nayarit, Nuevo León, Oaxaca, Puebla, Querétaro, Quintana Roo, San Luis Potosí, Sinaloa, Sonora, Tabasco, Tamaulipas, Tlaxcala, Veracruz Norte, Veracruz Sur, Yucatán, Zacatecas y Áreas de Nivel Central.

ZONA	OOAD	PARTIDA	CÉDULA	CLAVE CUCOP +	GPO	GEN	ESP	DIF	VAR	DESCRIPCIÓN- SISTEMA DE ABASTO INSTITUCIONAL (SAI)	TALLA	UNIDAD	CANT.	TIPO	ÚNICA ENTREGA RÉGIMEN ORDINARIO	ÚNICA ENTREGA MÉDICOS RESIDENTES	ÚNICA ENTREGA RÉGIMEN IMSS BIENESTAR	TOTAL POR CLAVE Y DESTINO RÉGIMEN ORDINARIO, MÉDICOS RESIDENTES E IMSS BIENESTAR
ZONA A	GUANAJUATO	15	15	27101-0153	210	125	0765	00	00	FILIPINA, PANTALON, GORRO Y MANDIL PARA CABALLERO. TALLA: CHICA. COLOR: BLANCO.CEDULA 15.	CH	PZA	1	PZA	138	-	-	138
ZONA A	GUANAJUATO	15	15	27101-0153	210	125	0799	00	00	FILIPINA, PANTALON, GORRO Y MANDIL PARA CABALLERO. TALLA: MEDIANA. COLOR:BLANCO. CEDULA 15.	M	PZA	1	PZA	660	-	-	660
ZONA A	GUANAJUATO	15	15	27101-0153	210	125	0823	00	00	FILIPINA, PANTALON, GORRO Y MANDIL PARA CABALLERO. TALLA: GRANDE. COLOR: BLANCO.CEDULA 15.	G	PZA	1	PZA	726	-	-	726
ZONA A	GUANAJUATO	15	15	27101-0153	210	125	0856	00	00	FILIPINA, PANTALON, GORRO Y MANDIL PARA CABALLERO. TALLA: EXTRAGRANDE. COLOR:BLANCO. CEDULA 15.	X	PZA	1	PZA	138	-	-	138
ZONA A	GUANAJUATO	15	15	27101-0153	210	125	3447	00	00	FILIPINA, PANTALON, GORRO Y MANDIL PARA CABALLERO. TALLA: ESPECIAL. COLOR:BLANCO. CEDULA 15.	ES	PZA	1	PZA	60	-	-	60
ZONA A	GUANAJUATO	15	15	27101-0153	210	125	4528	00	00	FILIPINA, PANTALON, GORRO Y MANDIL PARA CABALLERO. TALLA: PLUS. COLOR: BLANCO.CEDULA 15.	PL	PZA	1	PZA	36	-	-	36
ZONA A	HIDALGO	15	15	27101-0153	210	125	0765	00	00	FILIPINA, PANTALON, GORRO Y MANDIL PARA CABALLERO. TALLA: CHICA COLOR: BLANCO.CEDULA 15.	CH	PZA	1	PZA	54	-	-	54
ZONA A	HIDALGO	15	15	27101-0153	210	125	0799	00	00	FILIPINA, PANTALON, GORRO Y MANDIL PARA CABALLERO. TALLA: MEDIANA. COLOR:BLANCO. CEDULA 15.	M	PZA	1	PZA	198	-	-	198
ZONA A	HIDALGO	15	15	27101-0153	210	125	0823	00	00	FILIPINA, PANTALON, GORRO Y MANDIL PARA CABALLERO. TALLA: GRANDE. COLOR: BLANCO.CEDULA 15.	G	PZA	1	PZA	138	-	-	138
ZONA A	HIDALGO	15	15	27101-0153	210	125	0856	00	00	FILIPINA, PANTALON, GORRO Y MANDIL PARA CABALLERO. TALLA: EXTRAGRANDE. COLOR:BLANCO. CEDULA 15.	X	PZA	1	PZA	36	-	-	36
ZONA A	MORELOS	15	15	27101-0153	210	125	0765	00	00	FILIPINA, PANTALON, GORRO Y MANDIL PARA CABALLERO. TALLA: CHICA. COLOR: BLANCO.CEDULA 15.	CH	PZA	1	PZA	30	-	-	30
ZONA A	MORELOS	15	15	27101-0153	210	125	0799	00	00	FILIPINA, PANTALON, GORRO Y MANDIL PARA CABALLERO. TALLA: MEDIANA. COLOR:BLANCO. CEDULA 15.	M	PZA	1	PZA	132	-	-	132
ZONA A	MORELOS	15	15	27101-0153	210	125	0823	00	00	FILIPINA, PANTALON, GORRO Y MANDIL PARA CABALLERO. TALLA: GRANDE. COLOR: BLANCO.CEDULA 15.	G	PZA	1	PZA	180	-	-	180
ZONA A	MORELOS	15	15	27101-0153	210	125	0856	00	00	FILIPINA, PANTALON, GORRO Y MANDIL PARA CABALLERO. TALLA: EXTRAGRANDE. COLOR:BLANCO. CEDULA 15.	X	PZA	1	PZA	66	-	-	66

ANEXOS
DIVISIÓN DE CONTRATOS

ANEXO 5. CUADRO DE DISTRIBUCIÓN

Areas Requirentes: Órganos de Operación Administrativa Desconcentrada de Aguascalientes, Baja California, Baja California Sur, Campeche, Chiapas, Chihuahua, CDMX Norte, CDMX Sur, Coahuila, Colima, Durango, Guanajuato, Guerrero, Hidalgo, Edo. México Oriente, Edo. México Poniente, Jalisco, Michoacán, Morelos, Nayarit, Nuevo León, Oaxaca, Puebla, Querétaro, Quintana Roo, San Luis Potosí, Sinaloa, Sonora, Tabasco, Tamaulipas, Tlaxcala, Veracruz Norte, Veracruz Sur, Yucatán, Zacatecas y Áreas de Nivel Central

ZONA	OOAD	PARTIDA	CÉDULA	CLAVE CUCOP +	GPO	GEN	ESP	DIF	VAR	DESCRIPCIÓN- SISTEMA DE ABASTO INSTITUCIONAL (SAI)	TALLA	UNIDAD	CANT.	TIPO	ÚNICA ENTREGA RÉGIMEN ORDINARIO	ÚNICA ENTREGA MÉDICOS RESIDENTES	ÚNICA ENTREGA RÉGIMEN IMSS BIENESTAR	TOTAL POR CLAVE Y DESTINO RÉGIMEN ORDINARIO, MÉDICOS RESIDENTES E IMSS BIENESTAR
ZONA A	PUEBLA	15	15	27101-0153	210	125	0765	00	00	FILIPINA, PANTALON, GORRO Y MANDIL PARA CABALLERO TALLA: CHICA COLOR BLANCO,CEDULA 15.	CH	PZA	1	PZA	60	-	-	60
ZONA A	PUEBLA	15	15	27101-0153	210	125	0799	00	00	FILIPINA, PANTALON, GORRO Y MANDIL PARA CABALLERO, TALLA: MEDIANA, COLOR:BLANCO, CEDULA 15.	M	PZA	1	PZA	372	-	-	372
ZONA A	PUEBLA	15	15	27101-0153	210	125	0823	00	00	FILIPINA, PANTALON, GORRO Y MANDIL PARA CABALLERO TALLA: GRANDE COLOR: BLANCO,CEDULA 15.	G	PZA	1	PZA	342	-	-	342
ZONA A	PUEBLA	15	15	27101-0153	210	125	0856	00	00	FILIPINA, PANTALON, GORRO Y MANDIL PARA CABALLERO. TALLA: EXTRAGRANDE, COLOR:BLANCO, CEDULA 15.	X	PZA	1	PZA	60	-	-	60
ZONA A	PUEBLA	15	15	27101-0153	210	125	3447	00	00	FILIPINA, PANTALON, GORRO Y MANDIL PARA CABALLERO. TALLA ESPECIAL COLOR:BLANCO, CEDULA 15.	ES	PZA	1	PZA	12	-	-	12
ZONA A	QUERETARO	15	15	27101-0153	210	125	0765	00	00	FILIPINA, PANTALON, GORRO Y MANDIL PARA CABALLERO. TALLA CHICA COLOR: BLANCO,CEDULA 15.	CH	PZA	1	PZA	36	-	-	36
ZONA A	QUERETARO	15	15	27101-0153	210	125	0799	00	00	FILIPINA, PANTALON, GORRO Y MANDIL PARA CABALLERO. TALLA MEDIANA COLOR:BLANCO, CEDULA 15.	M	PZA	1	PZA	342	-	-	342
ZONA A	QUERETARO	15	15	27101-0153	210	125	0823	00	00	FILIPINA, PANTALON, GORRO Y MANDIL PARA CABALLERO. TALLA: GRANDE COLOR: BLANCO,CEDULA 15.	G	PZA	1	PZA	204	-	-	204
ZONA A	QUERETARO	15	15	27101-0153	210	125	0856	00	00	FILIPINA, PANTALON, GORRO Y MANDIL PARA CABALLERO TALLA: EXTRAGRANDE COLOR:BLANCO, CEDULA 15.	X	PZA	1	PZA	48	-	-	48
ZONA A	QUERETARO	15	15	27101-0153	210	125	3447	00	00	FILIPINA, PANTALON, GORRO Y MANDIL PARA CABALLERO TALLA ESPECIAL COLOR:BLANCO CEDULA 15.	ES	PZA	1	PZA	36	-	-	36
ZONA A	SAN LUIS POTOSI	15	15	27101-0153	210	125	0765	00	00	FILIPINA, PANTALON, GORRO Y MANDIL PARA CABALLERO. TALLA CHICA COLOR: BLANCO,CEDULA 15.	CH	PZA	1	PZA	48	-	-	48
ZONA A	SAN LUIS POTOSI	15	15	27101-0153	210	125	0799	00	00	FILIPINA, PANTALON, GORRO Y MANDIL PARA CABALLERO TALLA: MEDIANA COLOR:BLANCO, CEDULA 15.	M	PZA	1	PZA	324	-	-	324
ZONA A	SAN LUIS POTOSI	15	15	27101-0153	210	125	0823	00	00	FILIPINA, PANTALON, GORRO Y MANDIL PARA CABALLERO TALLA: GRANDE COLOR BLANCO,CEDULA 15	G	PZA	1	PZA	204	-	-	204
ZONA A	SAN LUIS POTOSI	15	15	27101-0153	210	125	0856	00	00	FILIPINA, PANTALON, GORRO Y MANDIL PARA CABALLERO TALLA: EXTRAGRANDE COLOR:BLANCO, CEDULA 15	X	PZA	1	PZA	42	-	-	42

ANEXO 5. CUADRO DE DISTRIBUCIÓN

Áreas Requirentes: Órganos de Operación Administrativa Desconcentrada de Aguascalientes, Baja California, Baja California Sur, Campeche, Chiapas, Chihuahua, CDMX Norte, CDMX Sur, Coahuila, Colima, Durango, Guanajuato, Guerrero, Hidalgo, Edo. México Oriente, Edo. México Poniente, Jalisco, Michoacán, Morelos, Nayarit, Nuevo León, Oaxaca, Puebla, Querétaro, Quintana Roo, San Luis Potosí, Sinaloa, Sonora, Tabasco, Tamaulipas, Tlaxcala, Veracruz Norte, Veracruz Sur, Yucatán, Zacatecas y Áreas de Nivel Central.

ZONA	OOAD	PARTIDA	CÉDULA	CLAVE CUCOP +	GPO	GEN	ESP	DIF	VAR	DESCRIPCIÓN- SISTEMA DE ABASTO INSTITUCIONAL (SAI)	TALLA	UNIDAD	CANT.	TIPO	ÚNICA ENTREGA RÉGIMEN ORDINARIO	ÚNICA ENTREGA MÉDICOS RESIDENTES	ÚNICA ENTREGA RÉGIMEN IMSS BIENESTAR	TOTAL POR CLAVE Y DESTINO RÉGIMEN ORDINARIO, MÉDICOS RESIDENTES E IMSS BIENESTAR
ZONA A	SAN LUIS POTOSI	15	15	27101-0153	210	125	3447	00	00	FILIPINA, PANTALON, GORRO Y MANDIL PARA CABALLERO. TALLA: ESPECIAL. COLOR:BLANCO. CEDULA 15.	ES	PZA	1	PZA	30	-	-	30
ZONA A	SAN LUIS POTOSI	15	15	27101-0153	210	125	4528	00	00	FILIPINA, PANTALON, GORRO Y MANDIL PARA CABALLERO. TALLA: PLUS. COLOR: BLANCO.CEDULA 15.	PL	PZA	1	PZA	6	-	-	6
ZONA A	TLAXCALA	15	15	27101-0153	210	125	0765	00	00	FILIPINA, PANTALON, GORRO Y MANDIL PARA CABALLERO. TALLA: CHICA. COLOR: BLANCO.CEDULA 15.	CH	PZA	1	PZA	12	-	-	12
ZONA A	TLAXCALA	15	15	27101-0153	210	125	0799	00	00	FILIPINA, PANTALON, GORRO Y MANDIL PARA CABALLERO. TALLA: MEDIANA. COLOR:BLANCO. CEDULA 15.	M	PZA	1	PZA	78	-	-	78
ZONA A	TLAXCALA	15	15	27101-0153	210	125	0823	00	00	FILIPINA, PANTALON, GORRO Y MANDIL PARA CABALLERO. TALLA: GRANDE. COLOR: BLANCO.CEDULA 15.	G	PZA	1	PZA	24	-	-	24
ZONA A	TLAXCALA	15	15	27101-0153	210	125	0856	00	00	FILIPINA, PANTALON, GORRO Y MANDIL PARA CABALLERO. TALLA: EXTRAGRANDE. COLOR:BLANCO. CEDULA 15.	X	PZA	1	PZA	24	-	-	24
ZONA A	TLAXCALA	15	15	27101-0153	210	125	4528	00	00	FILIPINA, PANTALON, GORRO Y MANDIL PARA CABALLERO. TALLA: PLUS. COLOR: BLANCO.CEDULA 15.	PL	PZA	1	PZA	6	-	-	6
ZONA A	ZACATECAS	15	15	27101-0153	210	125	0765	00	00	FILIPINA, PANTALON, GORRO Y MANDIL PARA CABALLERO. TALLA: CHICA. COLOR: BLANCO.CEDULA 15.	CH	PZA	1	PZA	18	-	-	18
ZONA A	ZACATECAS	15	15	27101-0153	210	125	0799	00	00	FILIPINA, PANTALON, GORRO Y MANDIL PARA CABALLERO. TALLA: MEDIANA. COLOR:BLANCO. CEDULA 15.	M	PZA	1	PZA	54	-	-	54
ZONA A	ZACATECAS	15	15	27101-0153	210	125	0823	00	00	FILIPINA, PANTALON, GORRO Y MANDIL PARA CABALLERO. TALLA: GRANDE. COLOR: BLANCO.CEDULA 15.	G	PZA	1	PZA	72	-	-	72
ZONA A	ZACATECAS	15	15	27101-0153	210	125	0856	00	00	FILIPINA, PANTALON, GORRO Y MANDIL PARA CABALLERO. TALLA: EXTRAGRANDE. COLOR:BLANCO. CEDULA 15.	X	PZA	1	PZA	12	-	-	12
ZONA A	ZACATECAS	15	15	27101-0153	210	125	3447	00	00	FILIPINA, PANTALON, GORRO Y MANDIL PARA CABALLERO. TALLA: ESPECIAL. COLOR:BLANCO. CEDULA 15.	ES	PZA	1	PZA	24	-	-	24
ZONA B	BAJA CALIFORNIA	15	15	27101-0153	210	125	5665	00	00	FILIPINA, PANTALON, GORRO Y MANDIL PARA CABALLERO. TALLA: CHICA. COLOR: BLANCO.CEDULA 15.	CH	PZA	1	PZA	138	-	-	138
ZONA B	BAJA CALIFORNIA	15	15	27101-0153	210	125	5673	00	00	FILIPINA, PANTALON, GORRO Y MANDIL PARA CABALLERO. TALLA: MEDIANA. COLOR:BLANCO. CEDULA 15.	M	PZA	1	PZA	480	-	-	480

ANEXOS
DIVISIÓN DE CONTRATOS

ANEXO 5. CUADRO DE DISTRIBUCIÓN

Áreas Requirentes: Órganos de Operación Administrativa Desconcentrada de Aguascalientes, Baja California, Baja California Sur, Campeche, Chiapas, Chihuahua, CDMX Norte, CDMX Sur, Coahuila, Colima, Durango, Guanajuato, Guerrero, Hidalgo, Edo. México Oriente, Edo. México Poniente, Jalisco, Michoacán, Morelos, Nayarit, Nuevo León, Oaxaca, Puebla, Querétaro, Quintana Roo, San Luis Potosí, Sinaloa, Sonora, Tabasco, Tamaulipas, Tlaxcala, Veracruz Norte, Veracruz Sur, Yucatán, Zacatecas y Áreas de Nivel Central

ZONA	OOAD	PARTIDA	CÉDULA	CLAVE CUCOP +	GPO	GEN	ESP	DIF	VAR	DESCRIPCIÓN- SISTEMA DE ABASTO INSTITUCIONAL (SAI)	TALLA	UNIDAD	CANT.	TIPO	ÚNICA ENTREGA RÉGIMEN ORDINARIO	ÚNICA ENTREGA MÉDICOS RESIDENTES	ÚNICA ENTREGA RÉGIMEN IMSS BIENESTAR	TOTAL POR CLAVE Y DESTINO RÉGIMEN ORDINARIO, MÉDICOS RESIDENTES E IMSS BIENESTAR
ZONA B	BAJA CALIFORNIA	15	15	27101-0153	210	125	5681	00	00	FILIPINA, PANTALON, GORRO Y MANDIL PARA CABALLERO. TALLA GRANDE COLOR BLANCO.CEDULA 15	G	PZA	1	PZA	426	-	-	426
ZONA B	BAJA CALIFORNIA	15	15	27101-0153	210	125	5699	00	00	FILIPINA, PANTALON, GORRO Y MANDIL PARA CABALLERO TALLA: EXTRAGRANDE. COLOR BLANCO. CEDULA 15	X	PZA	1	PZA	96	-	-	96
ZONA B	BAJA CALIFORNIA	15	15	27101-0153	210	125	5707	00	00	FILIPINA, PANTALON, GORRO Y MANDIL PARA CABALLERO. TALLA: ESPECIAL COLOR:BLANCO CEDULA 15	ES	PZA	1	PZA	120	-	-	120
ZONA B	BAJA CALIFORNIA	15	15	27101-0153	210	125	5715	00	00	FILIPINA, PANTALON, GORRO Y MANDIL PARA CABALLERO TALLA: PLUS COLOR: BLANCO.CEDULA 15.	PL	PZA	1	PZA	24	-	-	24
ZONA B	BAJA CALIFORNIA SUR	15	15	27101-0153	210	125	5665	00	00	FILIPINA, PANTALON, GORRO Y MANDIL PARA CABALLERO. TALLA: CHICA. COLOR BLANCO.CEDULA 15	CH	PZA	1	PZA	12	-	-	12
ZONA B	BAJA CALIFORNIA SUR	15	15	27101-0153	210	125	5673	00	00	FILIPINA, PANTALON, GORRO Y MANDIL PARA CABALLERO. TALLA: MEDIANA. COLOR:BLANCO. CEDULA 15.	M	PZA	1	PZA	84	-	-	84
ZONA B	BAJA CALIFORNIA SUR	15	15	27101-0153	210	125	5681	00	00	FILIPINA, PANTALON, GORRO Y MANDIL PARA CABALLERO TALLA GRANDE COLOR BLANCO.CEDULA 15.	G	PZA	1	PZA	114	-	-	114
ZONA B	BAJA CALIFORNIA SUR	15	15	27101-0153	210	125	5699	00	00	FILIPINA, PANTALON, GORRO Y MANDIL PARA CABALLERO TALLA: EXTRAGRANDE COLOR BLANCO. CEDULA 15.	X	PZA	1	PZA	30	-	-	30
ZONA B	BAJA CALIFORNIA SUR	15	15	27101-0153	210	125	5707	00	00	FILIPINA, PANTALON, GORRO Y MANDIL PARA CABALLERO TALLA ESPECIAL COLOR BLANCO CEDULA 15	ES	PZA	1	PZA	18	-	-	18
ZONA B	BAJA CALIFORNIA SUR	15	15	27101-0153	210	125	5715	00	00	FILIPINA, PANTALON, GORRO Y MANDIL PARA CABALLERO TALLA PLUS COLOR: BLANCO CEDULA 15.	PL	PZA	1	PZA	24	-	-	24
ZONA B	CAMPECHE	15	15	27101-0153	210	125	5665	00	00	FILIPINA, PANTALON, GORRO Y MANDIL PARA CABALLERO. TALLA: CHICA. COLOR BLANCO.CEDULA 15	CH	PZA	1	PZA	18	-	-	18
ZONA B	CAMPECHE	15	15	27101-0153	210	125	5673	00	00	FILIPINA, PANTALON, GORRO Y MANDIL PARA CABALLERO. TALLA: MEDIANA. COLOR:BLANCO. CEDULA 15.	M	PZA	1	PZA	18	-	-	18
ZONA B	CAMPECHE	15	15	27101-0153	210	125	5681	00	00	FILIPINA, PANTALON, GORRO Y MANDIL PARA CABALLERO TALLA: GRANDE COLOR: BLANCO.CEDULA 15.	G	PZA	1	PZA	30	-	-	30
ZONA B	CAMPECHE	15	15	27101-0153	210	125	5699	00	00	FILIPINA, PANTALON, GORRO Y MANDIL PARA CABALLERO. TALLA: EXTRAGRANDE. COLOR:BLANCO. CEDULA 15.	X	PZA	1	PZA	12	-	-	12

ANEXO 5. CUADRO DE DISTRIBUCIÓN

Áreas Requirentes: Órganos de Operación Administrativa Desconcentrada de Aguascalientes, Baja California, Baja California Sur, Campeche, Chiapas, Chihuahua, CDMX Norte, CDMX Sur, Coahuila, Colima, Durango, Guanajuato, Guerrero, Hidalgo, Edo. México Oriente, Edo. México Poniente, Jalisco, Michoacán, Morelos, Nayarit, Nuevo León, Oaxaca, Puebla, Querétaro, Quintana Roo, San Luis Potosí, Sinaloa, Sonora, Tabasco, Tamaulipas, Tlaxcala, Veracruz Norte, Veracruz Sur, Yucatán, Zacatecas y Áreas de Nivel Central.

ZONA	OOAD	PARTIDA	CÉDULA	CLAVE CUCOP +	GPO	GEN	ESP	DIF	VAR	DESCRIPCIÓN- SISTEMA DE ABASTO INSTITUCIONAL (SAI)	TALLA	UNIDAD	CANT.	TIPO	ÚNICA ENTREGA RÉGIMEN ORDINARIO	ÚNICA ENTREGA MÉDICOS RESIDENTES	ÚNICA ENTREGA RÉGIMEN IMSS BIENESTAR	TOTAL POR CLAVE Y DESTINO RÉGIMEN ORDINARIO, MÉDICOS RESIDENTES E IMSS BIENESTAR
ZONA B	CHIAPAS	15	15	27101-0153	210	125	5665	00	00	FILIPINA, PANTALON, GORRO Y MANDIL PARA CABALLERO. TALLA: CHICA. COLOR: BLANCO.CEDULA 15.	CH	PZA	1	PZA	30	-	-	30
ZONA B	CHIAPAS	15	15	27101-0153	210	125	5673	00	00	FILIPINA, PANTALON, GORRO Y MANDIL PARA CABALLERO. TALLA: MEDIANA. COLOR:BLANCO. CEDULA 15.	M	PZA	1	PZA	90	-	-	90
ZONA B	CHIAPAS	15	15	27101-0153	210	125	5681	00	00	FILIPINA, PANTALON, GORRO Y MANDIL PARA CABALLERO. TALLA: GRANDE. COLOR. BLANCO.CEDULA 15.	G	PZA	1	PZA	96	-	-	96
ZONA B	CHIAPAS	15	15	27101-0153	210	125	5707	00	00	FILIPINA, PANTALON, GORRO Y MANDIL PARA CABALLERO. TALLA: ESPECIAL. COLOR:BLANCO. CEDULA 15.	ES	PZA	1	PZA	6	-	-	6
ZONA B	COAHUILA	15	15	27101-0153	210	125	4197	00	00	FILIPINA, Y PANTALON PARA CABALLERO. TALLA: GRANDE. COLOR: BLANCO. CEDULA 15.	G	PZA	1	PZA	6	-	-	6
ZONA B	COAHUILA	15	15	27101-0153	210	125	5665	00	00	FILIPINA, PANTALON, GORRO Y MANDIL PARA CABALLERO. TALLA: CHICA. COLOR: BLANCO.CEDULA 15.	CH	PZA	1	PZA	90	-	-	90
ZONA B	COAHUILA	15	15	27101-0153	210	125	5673	00	00	FILIPINA, PANTALON, GORRO Y MANDIL PARA CABALLERO. TALLA: MEDIANA. COLOR:BLANCO. CEDULA 15.	M	PZA	1	PZA	612	-	-	612
ZONA B	COAHUILA	15	15	27101-0153	210	125	5681	00	00	FILIPINA, PANTALON, GORRO Y MANDIL PARA CABALLERO. TALLA: GRANDE. COLOR. BLANCO.CEDULA 15.	G	PZA	1	PZA	618	-	-	618
ZONA B	COAHUILA	15	15	27101-0153	210	125	5699	00	00	FILIPINA, PANTALON, GORRO Y MANDIL PARA CABALLERO. TALLA: EXTRAGRANDE. COLOR:BLANCO. CEDULA 15.	X	PZA	1	PZA	114	-	-	114
ZONA B	COAHUILA	15	15	27101-0153	210	125	5707	00	00	FILIPINA, PANTALON, GORRO Y MANDIL PARA CABALLERO. TALLA: ESPECIAL. COLOR:BLANCO. CEDULA 15.	ES	PZA	1	PZA	96	-	-	96
ZONA B	COAHUILA	15	15	27101-0153	210	125	5715	00	00	FILIPINA, PANTALON, GORRO Y MANDIL PARA CABALLERO. TALLA: PLUS. COLOR: BLANCO.CEDULA 15.	PL	PZA	1	PZA	36	-	-	36
ZONA B	COLIMA	15	15	27101-0153	210	125	5665	00	00	FILIPINA, PANTALON, GORRO Y MANDIL PARA CABALLERO. TALLA: CHICA. COLOR: BLANCO.CEDULA 15.	CH	PZA	1	PZA	12	-	-	12
ZONA B	COLIMA	15	15	27101-0153	210	125	5673	00	00	FILIPINA, PANTALON, GORRO Y MANDIL PARA CABALLERO. TALLA: MEDIANA. COLOR:BLANCO. CEDULA 15.	M	PZA	1	PZA	60	-	-	60
ZONA B	COLIMA	15	15	27101-0153	210	125	5681	00	00	FILIPINA, PANTALON, GORRO Y MANDIL PARA CABALLERO. TALLA: GRANDE. COLOR: BLANCO.CEDULA 15.	G	PZA	1	PZA	72	-	-	72

ANEXOS
DIVISIÓN DE CONTRATOS

ANEXO 5. CUADRO DE DISTRIBUCIÓN

Areas Requirentes: Órganos de Operación Administrativa Desconcentrada de Aguascalientes, Baja California, Baja California Sur, Campeche, Chiapas, Chihuahua, CDMX Norte, CDMX Sur, Coahuila, Colima, Durango, Guanajuato, Guerrero, Hidalgo, Edo. México Oriente, Edo. México Poniente, Jalisco, Michoacán, Morelos, Nayarit, Nuevo León, Oaxaca, Puebla, Querétaro, Quintana Roo, San Luis Potosí, Sinaloa, Sonora, Tabasco, Tamaulipas, Tlaxcala, Veracruz Norte, Veracruz Sur, Yucatán, Zacatecas y Áreas de Nivel Central.

ZONA •	OOAD	PARTIDA	CÉDULA	CLAVE CUCOP +	GPO	GEN	ESP	DIF	VAR	DESCRIPCIÓN- SISTEMA DE ABASTO INSTITUCIONAL (SAI)	TALLA	UNIDAD	CANT.	TIPO	ÚNICA ENTREGA RÉGIMEN ORDINARIO	ÚNICA ENTREGA MÉDICOS RESIDENTES	ÚNICA ENTREGA RÉGIMEN IMSS BIENESTAR	TOTAL POR CLAVE Y DESTINO RÉGIMEN ORDINARIO, MÉDICOS RESIDENTES E IMSS BIENESTAR
ZONA B	COLIMA	15	15	27101-0153	210	125	5699	00	00	FILIPINA, PANTALON, GORRO Y MANDIL PARA CABALLERO TALLA EXTRAGRANDE COLOR:BLANCO. CEDULA 15.	X	PZA	1	PZA	18	-	-	18
ZONA B	COLIMA	15	15	27101-0153	210	125	5715	00	00	FILIPINA, PANTALON, GORRO Y MANDIL PARA CABALLERO. TALLA PLUS. COLOR: BLANCO.CEDULA 15.	PL	PZA	1	PZA	6	-	-	6
ZONA B	GUERRERO	15	15	27101-0153	210	125	5665	00	00	FILIPINA, PANTALON, GORRO Y MANDIL PARA CABALLERO. TALLA CHICA. COLOR: BLANCO.CEDULA 15.	CH	PZA	1	PZA	42	-	-	42
ZONA B	GUERRERO	15	15	27101-0153	210	125	5673	00	00	FILIPINA, PANTALON, GORRO Y MANDIL PARA CABALLERO. TALLA: MEDIANA. COLOR:BLANCO. CEDULA 15.	M	PZA	1	PZA	192	-	-	192
ZONA B	GUERRERO	15	15	27101-0153	210	125	5681	00	00	FILIPINA, PANTALON, GORRO Y MANDIL PARA CABALLERO. TALLA: GRANDE. COLOR: BLANCO.CEDULA 15.	G	PZA	1	PZA	216	-	-	216
ZONA B	GUERRERO	15	15	27101-0153	210	125	5699	00	00	FILIPINA, PANTALON, GORRO Y MANDIL PARA CABALLERO. TALLA EXTRAGRANDE COLOR:BLANCO. CEDULA 15.	X	PZA	1	PZA	24	-	-	24
ZONA B	GUERRERO	15	15	27101-0153	210	125	5707	00	00	FILIPINA, PANTALON, GORRO Y MANDIL PARA CABALLERO. TALLA: ESPECIAL. COLOR:BLANCO. CEDULA 15.	ES	PZA	1	PZA	6	-	-	6
ZONA B	JALISCO	15	15	27101-0153	210	125	4189	00	00	FILIPINA Y PANTALON PARA CABALLERO. TALLA: MEDIANA. COLOR: BLANCO. CEDULA 15.	M	PZA	1	PZA	12	-	-	12
ZONA B	JALISCO	15	15	27101-0153	210	125	4205	00	00	FILIPINA Y PANTALON PARA CABALLERO. TALLA: EXTRAGRANDE. COLOR: BLANCO. CEDULA15.	X	PZA	1	PZA	6	-	-	6
ZONA B	JALISCO	15	15	27101-0153	210	125	5665	00	00	FILIPINA, PANTALON, GORRO Y MANDIL PARA CABALLERO. TALLA: CHICA. COLOR: BLANCO.CEDULA 15.	CH	PZA	1	PZA	216	-	-	216
ZONA B	JALISCO	15	15	27101-0153	210	125	5673	00	00	FILIPINA, PANTALON, GORRO Y MANDIL PARA CABALLERO. TALLA: MEDIANA. COLOR:BLANCO. CEDULA 15.	M	PZA	1	PZA	1,062	-	-	1,062
ZONA B	JALISCO	15	15	27101-0153	210	125	5681	00	00	FILIPINA, PANTALON, GORRO Y MANDIL PARA CABALLERO. TALLA: GRANDE. COLOR: BLANCO.CEDULA 15.	G	PZA	1	PZA	1,044	-	-	1,044
ZONA B	JALISCO	15	15	27101-0153	210	125	5699	00	00	FILIPINA, PANTALON, GORRO Y MANDIL PARA CABALLERO. TALLA: EXTRAGRANDE COLOR:BLANCO. CEDULA 15.	X	PZA	1	PZA	150	-	-	150
ZONA B	JALISCO	15	15	27101-0153	210	125	5707	00	00	FILIPINA, PANTALON, GORRO Y MANDIL PARA CABALLERO. TALLA: ESPECIAL. COLOR:BLANCO. CEDULA 15.	ES	PZA	1	PZA	36	-	-	36

ANEXO 5. CUADRO DE DISTRIBUCIÓN

Areas Requirentes: Órganos de Operación Administrativa Desconcentrada de Aguascalientes, Baja California, Baja California Sur, Campeche, Chiapas, Chihuahua, CDMX Norte, CDMX Sur, Coahuila, Colima, Durango, Guanajuato, Guerrero, Hidalgo, Edo. México Oriente, Edo. México Poniente, Jalisco, Michoacán, Morelos, Nayarit, Nuevo León, Oaxaca, Puebla, Querétaro, Quintana Roo, San Luis Potosí, Sinaloa, Sonora, Tabasco, Tamaulipas, Tlaxcala, Veracruz Norte, Veracruz Sur, Yucatán, Zacatecas y Áreas de Nivel Central.

ZONA	OOAD	PARTIDA	CÉDULA	CLAVE CUCOP +	GPO	GEN	ESP	DIF	VAR	DESCRIPCIÓN- SISTEMA DE ABASTO INSTITUCIONAL (SAI)	TALLA	UNIDAD	CANT.	TIPO	ÚNICA ENTREGA RÉGIMEN ORDINARIO	ÚNICA ENTREGA MÉDICOS RESIDENTES	ÚNICA ENTREGA RÉGIMEN IMSS BIENESTAR	TOTAL POR CLAVE Y DESTINO RÉGIMEN ORDINARIO, MÉDICOS RESIDENTES E IMSS BIENESTAR
ZONA B	JALISCO	15	15	27101-0153	210	125	5715	00	00	FILIPINA, PANTALON, GORRO Y MANDIL PARA CABALLERO. TALLA: PLUS. COLOR: BLANCO.CEDULA 15.	PL	PZA	1	PZA	12	-	-	12
ZONA B	MICHOACAN	15	15	27101-0153	210	125	5665	00	00	FILIPINA, PANTALON, GORRO Y MANDIL PARA CABALLERO. TALLA: CHICA. COLOR: BLANCO.CEDULA 15.	CH	PZA	1	PZA	72	-	-	72
ZONA B	MICHOACAN	15	15	27101-0153	210	125	5673	00	00	FILIPINA, PANTALON, GORRO Y MANDIL PARA CABALLERO. TALLA: MEDIANA. COLOR:BLANCO. CEDULA 15.	M	PZA	1	PZA	378	-	-	378
ZONA B	MICHOACAN	15	15	27101-0153	210	125	5681	00	00	FILIPINA, PANTALON, GORRO Y MANDIL PARA CABALLERO. TALLA: GRANDE. COLOR: BLANCO.CEDULA 15.	G	PZA	1	PZA	300	-	-	300
ZONA B	MICHOACAN	15	15	27101-0153	210	125	5699	00	00	FILIPINA, PANTALON, GORRO Y MANDIL PARA CABALLERO. TALLA: EXTRAGRANDE. COLOR:BLANCO. CEDULA 15.	X	PZA	1	PZA	60	-	-	60
ZONA B	MICHOACAN	15	15	27101-0153	210	125	5707	00	00	FILIPINA, PANTALON, GORRO Y MANDIL PARA CABALLERO. TALLA: ESPECIAL. COLOR:BLANCO. CEDULA 15.	ES	PZA	1	PZA	6	-	-	6
ZONA B	MICHOACAN	15	15	27101-0153	210	125	5715	00	00	FILIPINA, PANTALON, GORRO Y MANDIL PARA CABALLERO. TALLA: PLUS. COLOR: BLANCO.CEDULA 15.	PL	PZA	1	PZA	12	-	-	12
ZONA B	NAYARIT	15	15	27101-0153	210	125	5665	00	00	FILIPINA, PANTALON, GORRO Y MANDIL PARA CABALLERO. TALLA: CHICA. COLOR: BLANCO.CEDULA 15.	CH	PZA	1	PZA	24	-	-	24
ZONA B	NAYARIT	15	15	27101-0153	210	125	5673	00	00	FILIPINA, PANTALON, GORRO Y MANDIL PARA CABALLERO. TALLA: MEDIANA. COLOR:BLANCO. CEDULA 15.	M	PZA	1	PZA	126	-	-	126
ZONA B	NAYARIT	15	15	27101-0153	210	125	5681	00	00	FILIPINA, PANTALON, GORRO Y MANDIL PARA CABALLERO. TALLA: GRANDE. COLOR: BLANCO.CEDULA 15.	G	PZA	1	PZA	72	-	-	72
ZONA B	NAYARIT	15	15	27101-0153	210	125	5699	00	00	FILIPINA, PANTALON, GORRO Y MANDIL PARA CABALLERO. TALLA: EXTRAGRANDE. COLOR:BLANCO. CEDULA 15.	X	PZA	1	PZA	30	-	-	30
ZONA B	NAYARIT	15	15	27101-0153	210	125	5707	00	00	FILIPINA, PANTALON, GORRO Y MANDIL PARA CABALLERO. TALLA: ESPECIAL. COLOR:BLANCO. CEDULA 15.	ES	PZA	1	PZA	12	-	-	12
ZONA B	NAYARIT	15	15	27101-0153	210	125	5715	00	00	FILIPINA, PANTALON, GORRO Y MANDIL PARA CABALLERO. TALLA: PLUS. COLOR: BLANCO.CEDULA 15.	PL	PZA	1	PZA	6	-	-	6
ZONA B	NUEVO LEON	15	15	27101-0153	210	125	5665	00	00	FILIPINA, PANTALON, GORRO Y MANDIL PARA CABALLERO. TALLA: CHICA. COLOR: BLANCO.CEDULA 15.	CH	PZA	1	PZA	240	-	-	240

ANEXOS
DIVISIÓN DE CONTRATOS

ANEXO 5. CUADRO DE DISTRIBUCIÓN

Areas Requirentes: Órganos de Operación Administrativa Desconcentrada de Aguascalientes, Baja California, Baja California Sur, Campeche, Chiapas, Chihuahua, CDMX Norte, CDMX Sur, Coahuila, Colima, Durango, Guanajuato, Guerrero, Hidalgo, Edo. México Oriente, Edo. México Poniente, Jalisco, Michoacán, Morelos, Nayarit, Nuevo León, Oaxaca, Puebla, Querétaro, Quintana Roo, San Luis Potosí, Sinaloa, Sonora, Tabasco, Tamaulipas, Tlaxcala, Veracruz Norte, Veracruz Sur, Yucatán, Zacatecas y Áreas de Nivel Central

ZONA	OOAD	PARTIDA	CÉDULA	CLAVE CUCOP +	GPO	GEN	ESP	DIF	VAR	DESCRIPCIÓN- SISTEMA DE ABASTO INSTITUCIONAL (SAI)	TALLA	UNIDAD	CANT.	TIPO	ÚNICA ENTREGA RÉGIMEN ORDINARIO	ÚNICA ENTREGA MÉDICOS RESIDENTES	ÚNICA ENTREGA RÉGIMEN IMSS BIENESTAR	TOTAL POR CLAVE Y DESTINO RÉGIMEN ORDINARIO, MÉDICOS RESIDENTES E IMSS BIENESTAR
ZONA B	NUEVO LEON	15	15	27101-0153	210	125	5673	00	00	FILIPINA, PANTALON, GORRO Y MANDIL PARA CABALLERO. TALLA: MEDIANA. COLOR:BLANCO. CEDULA 15.	M	PZA	1	PZA	1,032	-	-	1,032
ZONA B	NUEVO LEON	15	15	27101-0153	210	125	5681	00	00	FILIPINA, PANTALON, GORRO Y MANDIL PARA CABALLERO. TALLA: GRANDE. COLOR: BLANCO.CEDULA 15.	G	PZA	1	PZA	1,206	-	-	1,206
ZONA B	NUEVO LEON	15	15	27101-0153	210	125	5699	00	00	FILIPINA, PANTALON, GORRO Y MANDIL PARA CABALLERO. TALLA: EXTRAGRANDE. COLOR:BLANCO. CEDULA 15.	X	PZA	1	PZA	252	-	-	252
ZONA B	NUEVO LEON	15	15	27101-0153	210	125	5707	00	00	FILIPINA, PANTALON, GORRO Y MANDIL PARA CABALLERO. TALLA: ESPECIAL. COLOR:BLANCO. CEDULA 15.	ES	PZA	1	PZA	78	-	-	78
ZONA B	NUEVO LEON	15	15	27101-0153	210	125	5715	00	00	FILIPINA, PANTALON, GORRO Y MANDIL PARA CABALLERO. TALLA: PLUS. COLOR: BLANCO.CEDULA 15.	PL	PZA	1	PZA	66	-	-	66
ZONA B	OAXACA	15	15	27101-0153	210	125	5665	00	00	FILIPINA, PANTALON, GORRO Y MANDIL PARA CABALLERO. TALLA: CHICA. COLOR: BLANCO.CEDULA 15.	CH	PZA	1	PZA	36	-	-	36
ZONA B	OAXACA	15	15	27101-0153	210	125	5673	00	00	FILIPINA, PANTALON, GORRO Y MANDIL PARA CABALLERO. TALLA: MEDIANA. COLOR:BLANCO. CEDULA 15.	M	PZA	1	PZA	138	-	-	138
ZONA B	OAXACA	15	15	27101-0153	210	125	5681	00	00	FILIPINA, PANTALON, GORRO Y MANDIL PARA CABALLERO. TALLA: GRANDE. COLOR: BLANCO.CEDULA 15.	G	PZA	1	PZA	90	-	-	90
ZONA B	OAXACA	15	15	27101-0153	210	125	5699	00	00	FILIPINA, PANTALON, GORRO Y MANDIL PARA CABALLERO. TALLA: EXTRAGRANDE. COLOR:BLANCO. CEDULA 15.	X	PZA	1	PZA	6	-	-	6
ZONA B	QUINTANA ROO	15	15	27101-0153	210	125	5665	00	00	FILIPINA, PANTALON, GORRO Y MANDIL PARA CABALLERO. TALLA: CHICA. COLOR: BLANCO.CEDULA 15.	CH	PZA	1	PZA	24	-	-	24
ZONA B	QUINTANA ROO	15	15	27101-0153	210	125	5673	00	00	FILIPINA, PANTALON, GORRO Y MANDIL PARA CABALLERO. TALLA: MEDIANA. COLOR:BLANCO. CEDULA 15.	M	PZA	1	PZA	96	-	-	96
ZONA B	QUINTANA ROO	15	15	27101-0153	210	125	5681	00	00	FILIPINA, PANTALON, GORRO Y MANDIL PARA CABALLERO. TALLA: GRANDE. COLOR: BLANCO.CEDULA 15.	G	PZA	1	PZA	174	-	-	174
ZONA B	QUINTANA ROO	15	15	27101-0153	210	125	5699	00	00	FILIPINA, PANTALON, GORRO Y MANDIL PARA CABALLERO. TALLA: EXTRAGRANDE. COLOR:BLANCO. CEDULA 15.	X	PZA	1	PZA	36	-	-	36
ZONA B	QUINTANA ROO	15	15	27101-0153	210	125	5707	00	00	FILIPINA, PANTALON, GORRO Y MANDIL PARA CABALLERO. TALLA: ESPECIAL. COLOR:BLANCO. CEDULA 15.	ES	PZA	1	PZA	18	-	-	18

ANEXO 5. CUADRO DE DISTRIBUCIÓN

Areas Requirentes: Órganos de Operación Administrativa Desconcentrada de Aguascalientes, Baja California, Baja California Sur, Campeche, Chiapas, Chihuahua, CDMX Norte, CDMX Sur, Coahuila, Colima, Durango, Guanajuato, Guerrero, Hidalgo, Edo. México Oriente, Edo. México Poniente, Jalisco, Michoacán, Morelos, Nayarit, Nuevo León, Oaxaca, Puebla, Querétaro, Quintana Roo, San Luis Potosí, Sinaloa, Sonora, Tabasco, Tamaulipas, Tlaxcala, Veracruz Norte, Veracruz Sur, Yucatán, Zacatecas y Áreas de Nivel Central.

ZONA	OOAD	PARTIDA	CÉDULA	CLAVE CUCOP +	GPO	GEN	ESP	DIF	VAR	DESCRIPCIÓN- SISTEMA DE ABASTO INSTITUCIONAL (SAI)	TALLA	UNIDAD	CANT.	TIPO	ÚNICA ENTREGA RÉGIMEN ORDINARIO	ÚNICA ENTREGA MÉDICOS RESIDENTES	ÚNICA ENTREGA RÉGIMEN IMSS BIENESTAR	TOTAL POR CLAVE Y DESTINO RÉGIMEN ORDINARIO, MÉDICOS RESIDENTES E IMSS BIENESTAR
ZONA B	SINALOA	15	15	27101-0153	210	125	5665	00	00	FILIPINA, PANTALON, GORRO Y MANDIL PARA CABALLERO. TALLA: CHICA. COLOR: BLANCO.CEDULA 15.	CH	PZA	1	PZA	60	-	-	60
ZONA B	SINALOA	15	15	27101-0153	210	125	5673	00	00	FILIPINA, PANTALON, GORRO Y MANDIL PARA CABALLERO. TALLA: MEDIANA. COLOR:BLANCO. CEDULA 15.	M	PZA	1	PZA	282	-	-	282
ZONA B	SINALOA	15	15	27101-0153	210	125	5681	00	00	FILIPINA, PANTALON, GORRO Y MANDIL PARA CABALLERO. TALLA: GRANDE. COLOR: BLANCO.CEDULA 15.	G	PZA	1	PZA	252	-	-	252
ZONA B	SINALOA	15	15	27101-0153	210	125	5699	00	00	FILIPINA, PANTALON, GORRO Y MANDIL PARA CABALLERO. TALLA: EXTRAGRANDE. COLOR:BLANCO. CEDULA 15.	X	PZA	1	PZA	54	-	-	54
ZONA B	SINALOA	15	15	27101-0153	210	125	5707	00	00	FILIPINA, PANTALON, GORRO Y MANDIL PARA CABALLERO. TALLA: ESPECIAL. COLOR.BLANCO. CEDULA 15.	ES	PZA	1	PZA	36	-	-	36
ZONA B	SINALOA	15	15	27101-0153	210	125	5715	00	00	FILIPINA, PANTALON, GORRO Y MANDIL PARA CABALLERO. TALLA: PLUS. COLOR: BLANCO.CEDULA 15.	PL	PZA	1	PZA	12	-	-	12
ZONA B	SONORA	15	15	27101-0153	210	125	4171	00	00	FILIPINA Y PANTALON PARA CABALLERO TALLA: CHICA. COLOR: BLANCO. CEDULA 15.	CH	PZA	1	PZA	6	-	-	6
ZONA B	SONORA	15	15	27101-0153	210	125	4197	00	00	FILIPINA Y PANTALON PARA CABALLERO. TALLA: GRANDE. COLOR: BLANCO. CEDULA 15.	G	PZA	1	PZA	6	-	-	6
ONA B	SONORA	15	15	27101-0153	210	125	5665	00	00	FILIPINA, PANTALON, GORRO Y MANDIL PARA CABALLERO. TALLA: CHICA. COLOR: BLANCO.CEDULA 15.	CH	PZA	1	PZA	78	-	-	78
ONA B	SONORA	15	15	27101-0153	210	125	5673	00	00	FILIPINA, PANTALON, GORRO Y MANDIL PARA CABALLERO. TALLA: MEDIANA. COLOR:BLANCO. CEDULA 15.	M	PZA	1	PZA	420	-	-	420
ONA B	SONORA	15	15	27101-0153	210	125	5681	00	00	FILIPINA, PANTALON, GORRO Y MANDIL PARA CABALLERO. TALLA: GRANDE. COLOR: BLANCO.CEDULA 15.	G	PZA	1	PZA	570	-	-	570
ONA B	SONORA	15	15	27101-0153	210	125	5699	00	00	FILIPINA, PANTALON, GORRO Y MANDIL PARA CABALLERO. TALLA: EXTRAGRANDE. COLOR:BLANCO. CEDULA 15.	X	PZA	1	PZA	156	-	-	156
ONA B	SONORA	15	15	27101-0153	210	125	5707	00	00	FILIPINA, PANTALON, GORRO Y MANDIL PARA CABALLERO. TALLA: ESPECIAL. COLOR:BLANCO. CEDULA 15.	ES	PZA	1	PZA	66	-	-	66
ONA B	SONORA	15	15	27101-0153	210	125	5715	00	00	FILIPINA, PANTALON, GORRO Y MANDIL PARA CABALLERO. TALLA: PLUS. COLOR: BLANCO.CEDULA 15.	PL	PZA	1	PZA	18	-	-	18

ANEXOS
DIVISIÓN DE CONTRATOS

ANEXO 5. CUADRO DE DISTRIBUCIÓN

Areas Requirentes: Órganos de Operación Administrativa Desconcentrada de Aguascalientes, Baja California, Baja California Sur, Campeche, Chiapas, Chihuahua, CDMX Norte, CDMX Sur, Coahuila, Colima, Durango, Guanajuato, Guerrero, Hidalgo, Edo. México Oriente, Edo. México Poniente, Jalisco, Michoacán, Morelos, Nayarit, Nuevo León, Oaxaca, Puebla, Querétaro, Quintana Roo, San Luis Potosí, Sinaloa, Sonora, Tabasco, Tamaulipas, Tlaxcala, Veracruz Norte, Veracruz Sur, Yucatán, Zacatecas y Áreas de Nivel Central

ZONA	OOAD	PARTIDA	CÉDULA	CLAVE CUCOP +	GPO	GEN	ESP	DIF	VAR	DESCRIPCIÓN- SISTEMA DE ABASTO INSTITUCIONAL (SAI)	TALLA	UNIDAD	CANT.	TIPO	ÚNICA ENTREGA RÉGIMEN ORDINARIO	ÚNICA ENTREGA MÉDICOS RESIDENTES	ÚNICA ENTREGA RÉGIMEN IMSS BIENESTAR	TOTAL POR CLAVE Y DESTINO RÉGIMEN ORDINARIO, MÉDICOS RESIDENTES E IMSS BIENESTAR
ZONA B	TABASCO	15	15	27101-0153	210	125	5665	00	00	FILIPINA, PANTALON, GORRO Y MANDIL PARA CABALLERO. TALLA: CHICA COLOR: BLANCO CEDULA 15.	CH	PZA	1	PZA	18	-	-	18
ZONA B	TABASCO	15	15	27101-0153	210	125	5673	00	00	FILIPINA, PANTALON, GORRO Y MANDIL PARA CABALLERO. TALLA: MEDIANA. COLOR:BLANCO. CEDULA 15	M	PZA	1	PZA	90	-	-	90
ZONA B	TABASCO	15	15	27101-0153	210	125	5681	00	00	FILIPINA, PANTALON, GORRO Y MANDIL PARA CABALLERO. TALLA: GRANDE. COLOR: BLANCO.CEDULA 15.	G	PZA	1	PZA	72	-	-	72
ZONA B	TABASCO	15	15	27101-0153	210	125	5699	00	00	FILIPINA, PANTALON, GORRO Y MANDIL PARA CABALLERO. TALLA: EXTRAGRANDE COLOR:BLANCO. CEDULA 15	X	PZA	1	PZA	24	-	-	24
ZONA B	TAMAULIPAS	15	15	27101-0153	210	125	4171	00	00	FILIPINA Y PANTALON PARA CABALLERO. TALLA: CHICA COLOR: BLANCO. CEDULA 15.	CH	PZA	1	PZA	6	-	-	6
ZONA B	TAMAULIPAS	15	15	27101-0153	210	125	5665	00	00	FILIPINA, PANTALON, GORRO Y MANDIL PARA CABALLERO. TALLA: CHICA COLOR BLANCO CEDULA 15.	CH	PZA	1	PZA	72	-	-	72
ZONA B	TAMAULIPAS	15	15	27101-0153	210	125	5673	00	00	FILIPINA, PANTALON, GORRO Y MANDIL PARA CABALLERO. TALLA: MEDIANA COLOR:BLANCO CEDULA 15	M	PZA	1	PZA	390	-	-	390
ZONA B	TAMAULIPAS	15	15	27101-0153	210	125	5681	00	00	FILIPINA, PANTALON, GORRO Y MANDIL PARA CABALLERO. TALLA: GRANDE COLOR: BLANCO.CEDULA 15	G	PZA	1	PZA	534	-	-	534
ZONA B	TAMAULIPAS	15	15	27101-0153	210	125	5699	00	00	FILIPINA, PANTALON, GORRO Y MANDIL PARA CABALLERO. TALLA: EXTRAGRANDE COLOR:BLANCO. CEDULA 15	X	PZA	1	PZA	78	-	-	78
ZONA B	TAMAULIPAS	15	15	27101-0153	210	125	5707	00	00	FILIPINA, PANTALON, GORRO Y MANDIL PARA CABALLERO. TALLA: ESPECIAL COLOR:BLANCO CEDULA 15	ES	PZA	1	PZA	114	-	-	114
ZONA B	TAMAULIPAS	15	15	27101-0153	210	125	5715	00	00	FILIPINA, PANTALON, GORRO Y MANDIL PARA CABALLERO. TALLA: PLUS COLOR: BLANCO.CEDULA 15.	PL	PZA	1	PZA	24	-	-	24
ZONA B	VERACRUZ NORTE	15	15	27101-0153	210	125	5665	00	00	FILIPINA, PANTALON, GORRO Y MANDIL PARA CABALLERO. TALLA: CHICA. COLOR: BLANCO CEDULA 15.	CH	PZA	1	PZA	84	-	-	84
ZONA B	VERACRUZ NORTE	15	15	27101-0153	210	125	5673	00	00	FILIPINA, PANTALON, GORRO Y MANDIL PARA CABALLERO. TALLA: MEDIANA COLOR:BLANCO. CEDULA 15	M	PZA	1	PZA	372	-	-	372
ZONA B	VERACRUZ NORTE	15	15	27101-0153	210	125	5681	00	00	FILIPINA, PANTALON, GORRO Y MANDIL PARA CABALLERO. TALLA: GRANDE COLOR: BLANCO CEDULA 15.	G	PZA	1	PZA	372	-	-	372

ANEXO 5. CUADRO DE DISTRIBUCIÓN

reas Requirentes: Órganos de Operación Administrativa Desconcentrada de Aguascalientes, Baja California, Baja California Sur, Campeche, Chiapas, Chihuahua, CDMX Norte, CDMX Sur, Coahuila, Colima, Durango, Guanajuato, Guerrero, Hidalgo, Edo. léxico Oriente, Edo. México Poniente, Jalisco, Michoacán, Morelos, Nayarit, Nuevo León, Oaxaca, Puebla, Querétaro, Quintana Roo, San Luis Potosí, Sinaloa, Sonora, Tabasco, Tamaulipas, Tlaxcala, Veracruz Norte, Veracruz Sur, Yucatán, Zacatecas y Áreas de Nivel Central.

ZONA	OOAD	PARTIDA	CÉDULA	CLAVE CUCOP +	GPO	GEN	ESP	DIF	VAR	DESCRIPCIÓN- SISTEMA DE ABASTO INSTITUCIONAL (SAI)	TALLA	UNIDAD	CANT.	TIPO	ÚNICA ENTREGA RÉGIMEN ORDINARIO	ÚNICA ENTREGA MÉDICOS RESIDENTES	ÚNICA ENTREGA RÉGIMEN IMSS BIENESTAR	TOTAL POR CLAVE Y DESTINO RÉGIMEN ORDINARIO, MÉDICOS RESIDENTES E IMSS BIENESTAR
ZONA B	VERACRUZ NORTE	15	15	27101-0153	210	125	5699	00	00	FILIPINA, PANTALON, GORRO Y MANDIL PARA CABALLERO. TALLA: EXTRAGRANDE. COLOR:BLANCO. CEDULA 15.	X	PZA	1	PZA	60	-	-	60
ZONA B	VERACRUZ NORTE	15	15	27101-0153	210	125	5715	00	00	FILIPINA, PANTALON, GORRO Y MANDIL PARA CABALLERO. TALLA: PLUS. COLOR: BLANCO.CEDULA 15.	PL	PZA	1	PZA	12	-	-	12
ZONA B	VERACRUZ SUR	15	15	27101-0153	210	125	5665	00	00	FILIPINA, PANTALON, GORRO Y MANDIL PARA CABALLERO. TALLA: CHICA. COLOR: BLANCO.CEDULA 15.	CH	PZA	1	PZA	60	-	-	60
ZONA B	VERACRUZ SUR	15	15	27101-0153	210	125	5673	00	00	FILIPINA, PANTALON, GORRO Y MANDIL PARA CABALLERO. TALLA: MEDIANA. COLOR:BLANCO. CEDULA 15.	M	PZA	1	PZA	198	-	-	198
ZONA B	VERACRUZ SUR	15	15	27101-0153	210	125	5681	00	00	FILIPINA, PANTALON, GORRO Y MANDIL PARA CABALLERO. TALLA: GRANDE. COLOR: BLANCO.CEDULA 15.	G	PZA	1	PZA	192	-	-	192
ZONA B	VERACRUZ SUR	15	15	27101-0153	210	125	5699	00	00	FILIPINA, PANTALON, GORRO Y MANDIL PARA CABALLERO. TALLA: EXTRAGRANDE. COLOR:BLANCO. CEDULA 15.	X	PZA	1	PZA	66	-	-	66
ZONA B	VERACRUZ SUR	15	15	27101-0153	210	125	5707	00	00	FILIPINA, PANTALON, GORRO Y MANDIL PARA CABALLERO. TALLA: ESPECIAL. COLOR:BLANCO. CEDULA 15.	ES	PZA	1	PZA	48	-	-	48
ZONA B	VERACRUZ SUR	15	15	27101-0153	210	125	5715	00	00	FILIPINA, PANTALON, GORRO Y MANDIL PARA CABALLERO. TALLA: PLUS. COLOR: BLANCO.CEDULA 15.	PL	PZA	1	PZA	12	-	-	12
ZONA B	YUCATAN	15	15	27101-0153	210	125	5665	00	00	FILIPINA, PANTALON, GORRO Y MANDIL PARA CABALLERO. TALLA: CHICA. COLOR: BLANCO.CEDULA 15.	CH	PZA	1	PZA	54	-	-	54
ZONA B	YUCATAN	15	15	27101-0153	210	125	5673	00	00	FILIPINA, PANTALON, GORRO Y MANDIL PARA CABALLERO. TALLA: MEDIANA. COLOR:BLANCO. CEDULA 15.	M	PZA	1	PZA	186	-	-	186
ZONA B	YUCATAN	15	15	27101-0153	210	125	5681	00	00	FILIPINA, PANTALON, GORRO Y MANDIL PARA CABALLERO. TALLA: GRANDE. COLOR: BLANCO.CEDULA 15.	G	PZA	1	PZA	174	-	-	174
ZONA B	YUCATAN	15	15	27101-0153	210	125	5699	00	00	FILIPINA, PANTALON, GORRO Y MANDIL PARA CABALLERO. TALLA: EXTRAGRANDE. COLOR:BLANCO. CEDULA 15.	X	PZA	1	PZA	54	-	-	54
ZONA B	YUCATAN	15	15	27101-0153	210	125	5707	00	00	FILIPINA, PANTALON, GORRO Y MANDIL PARA CABALLERO. TALLA: ESPECIAL. COLOR:BLANCO. CEDULA 15.	ES	PZA	1	PZA	6	-	-	6
ZONA B	YUCATAN	15	15	27101-0153	210	125	5715	00	00	FILIPINA, PANTALON, GORRO Y MANDIL PARA CABALLERO. TALLA: PLUS. COLOR: BLANCO.CEDULA 15.	PL	PZA	1	PZA	30	-	-	30

ANEXOS
DIVISIÓN DE CONTRATOS

ANEXO 5. CUADRO DE DISTRIBUCIÓN

Áreas Requirentes: Órganos de Operación Administrativa Desconcentrada de Aguascalientes, Baja California, Baja California Sur, Campeche, Chiapas, Chihuahua, CDMX Norte, CDMX Sur, Coahuila, Colima, Durango, Guanajuato, Guerrero, Hidalgo, Edo. México Oriente, Edo. México Poniente, Jalisco, Michoacán, Morelos, Nayarit, Nuevo León, Oaxaca, Puebla, Querétaro, Quintana Roo, San Luis Potosí, Sinaloa, Sonora, Tabasco, Tamaulipas, Tlaxcala, Veracruz Norte, Veracruz Sur, Yucatán, Zacatecas y Áreas de Nivel Central.

ZONA	OOAD	PARTIDA	CÉDULA	CLAVE CUCOP +	GPO	GEN	ESP	DIF	VAR	DESCRIPCIÓN- SISTEMA DE ABASTO INSTITUCIONAL (SAI)	TALLA	UNIDAD	CANT.	TIPO	ÚNICA ENTREGA RÉGIMEN ORDINARIO	ÚNICA ENTREGA MÉDICOS RESIDENTES	ÚNICA ENTREGA RÉGIMEN IMSS BIENESTAR	TOTAL POR CLAVE Y DESTINO RÉGIMEN ORDINARIO, MÉDICOS RESIDENTES E IMSS BIENESTAR
ZONA A	CHIHUAHUA	16	16	27101-0165	210	125	6762	00	01	CORBATA TALLA: UNICA COLOR: BEIGE CEDULA 16	U	PZA	1	PZA	-	-	2	2
ZONA A	DURANGO	16	16	27101-0165	210	125	6762	00	01	CORBATA TALLA: UNICA COLOR: BEIGE CEDULA 16	U	PZA	1	PZA	-	-	3	3
ZONA A	EDO DE MEX PONIENTE	16	16	27101-0165	210	125	6762	00	01	CORBATA TALLA: UNICA COLOR: BEIGE CEDULA 16	U	PZA	1	PZA	-	-	2	2
ZONA A	HIDALGO	16	16	27101-0165	210	125	6762	00	01	CORBATA TALLA: UNICA COLOR: BEICE CEDULA 16.	U	PZA	1	PZA	-	-	2	2
ZONA A	OFICINAS CENTRALES	16	16	27101-0165	210	125	6762	00	01	CORBATA TALLA: UNICA COLOR: BEIGE. CEDULA 16	U	PZA	1	PZA	3,016	-	-	3,016
ZONA A	PUEBLA	16	16	27101-0165	210	125	6762	00	01	CORBATA TALLA: UNICA COLOR: BEIGE. CEDULA 16.	U	PZA	1	PZA	-	-	3	3
ZONA A	SAN LUIS POTOSI	16	16	27101-0165	210	125	6762	00	01	CORBATA TALLA: UNICA COLOR: BEIGE. CEDULA 16.	U	PZA	1	PZA	-	-	2	2
ZONA A	ZACATECAS	16	16	27101-0165	210	125	6762	00	01	CORBATA TALLA: UNICA COLOR: BEIGE. CEDULA 16.	U	PZA	1	PZA	-	-	3	3
ZONA B	CHIAPAS	16	16	27101-0165	210	125	6762	00	01	CORBATA TALLA: UNICA COLOR: BEIGE CEDULA 16.	U	PZA	1	PZA	-	-	5	5
ZONA B	GUERRERO	16	16	27101-0165	210	125	6762	00	01	CORBATA TALLA: UNICA COLOR: BEIGE. CEDULA 16.	U	PZA	1	PZA	-	-	1	1
ZONA B	MICHOACAN	16	16	27101-0165	210	125	6762	00	01	CORBATA TALLA: UNICA COLOR: BEIGE CEDULA 16.	U	PZA	1	PZA	-	-	4	4
ZONA B	NAYARIT	16	16	27101-0165	210	125	6762	00	01	CORBATA TALLA: UNICA COLOR: BEIGE. CEDULA 16	U	PZA	1	PZA	-	-	1	1
ZONA B	OAXACA	16	16	27101-0165	210	125	6762	00	01	CORBATA TALLA: UNICA COLOR: BEIGE CEDULA 16	U	PZA	1	PZA	-	-	6	6
ZONA B	SINALOA	16	16	27101-0165	210	125	6762	00	01	CORBATA TALLA: UNICA COLOR: BEIGE CEDULA 16	U	PZA	1	PZA	-	-	1	1
ZONA B	VERACRUZ NORTE	16	16	27101-0165	210	125	6762	00	01	CORBATA TALLA: UNICA COLOR: BEIGE. CEDULA 16.	U	PZA	1	PZA	-	-	5	5
ZONA B	VERACRUZ SUR	16	16	27101-0165	210	125	6762	00	01	CORBATA TALLA: UNICA COLOR: BEIGE. CEDULA 16.	U	PZA	1	PZA	-	-	2	2
ZONA B	YUCATAN	16	16	27101-0165	210	125	6762	00	01	CORBATA TALLA: UNICA COLOR: BEIGE CEDULA 16	U	PZA	1	PZA	-	-	2	2
ZONA A	OFICINAS CENTRALES	17	17	27101-0164	210	125	0989	04	01	TRAJE SASTRE PARA DAMA (SACO Y FALDA). TALLA: CHICA COLOR: AZUL MARINO. CEDULA17	CH	JGO	1	JGO	2	-	-	2
ZONA A	OFICINAS CENTRALES	17	17	27101-0164	210	125	1011	04	01	TRAJE SASTRE PARA DAMA (SACO Y FALDA) TALLA: MEDIANA. COLOR: AZUL MARINO.CEDULA 17.	M	JGO	1	JGO	6	-	-	6
ZONA A	OFICINAS CENTRALES	17	17	27101-0164	210	125	1045	04	01	TRAJE SASTRE PARA DAMA (SACO Y FALDA). TALLA: GRANDE. COLOR: AZUL MARINO.CEDULA 17	G	JGO	1	JGO	4	-	-	4

ANEXO 5. CUADRO DE DISTRIBUCIÓN

Áreas Requirentes: Órganos de Operación Administrativa Desconcentrada de Aguascalientes, Baja California, Baja California Sur, Campeche, Chiapas, Chihuahua, CDMX Norte, CDMX Sur, Coahuila, Colima, Durango, Guanajuato, Guerrero, Hidalgo, Edo. México Oriente, Edo. México Poniente, Jalisco, Michoacán, Morelos, Nayarit, Nuevo León, Oaxaca, Puebla, Querétaro, Quintana Roo, San Luis Potosí, Sinaloa, Sonora, Tabasco, Tamaulipas, Tlaxcala, Veracruz Norte, Veracruz Sur, Yucatán, Zacatecas y Áreas de Nivel Central.

ZONA	OOAD	PARTIDA	CÉDULA	CLAVE CUCOP +	GPO	GEN	ESP	DIF	VAR	DESCRIPCIÓN- SISTEMA DE ABASTO INSTITUCIONAL (SAI)	TALLA	UNIDAD	CANT.	TIPO	ÚNICA ENTREGA RÉGIMEN ORDINARIO	ÚNICA ENTREGA MÉDICOS RESIDENTES	ÚNICA ENTREGA RÉGIMEN IMSS BIENESTAR	TOTAL POR CLAVE Y DESTINO RÉGIMEN ORDINARIO, MÉDICOS RESIDENTES E IMSS BIENESTAR
ZONA A	OFICINAS CENTRALES	17	17	27101-0164	210	125	1789	04	01	TRAJE SASTRE PARA DAMA (SACO Y PANTALÓN). TALLA: CHICA. COLOR: AZUL MARINO.CEDULA 17.	CH	JGO	1	JGO	35	-	-	35
ZONA A	OFICINAS CENTRALES	17	17	27101-0164	210	125	1813	04	01	TRAJE SASTRE PARA DAMA (SACO Y PANTALÓN). TALLA: MEDIANA. COLOR: AZUL MARINO.CEDULA 17.	M	JGO	1	JGO	48	-	-	48
ZONA A	OFICINAS CENTRALES	17	17	27101-0164	210	125	1847	04	01	TRAJE SASTRE PARA DAMA (SACO Y PANTALÓN). TALLA: GRANDE. COLOR: AZUL MARINO.CEDULA 17.	G	JGO	1	JGO	26	-	-	26
ZONA A	OFICINAS CENTRALES	17	17	27101-0164	210	125	1870	05	01	TRAJE SASTRE PARA DAMA (DOS SACOS, FALDA Y PANTALON). TALLA: CHICA. COLOR: AZULMARINO. CEDULA 17.	CH	JGO	1	JGO	2	-	-	2
ZONA A	OFICINAS CENTRALES	17	17	27101-0164	210	125	1904	05	01	TRAJE SASTRE PARA DAMA (DOS SACOS, FALDA Y PANTALON). TALLA: MEDIANA. COLOR:AZUL MARINO. CEDULA 17.	M	JGO	1	JGO	6	-	-	6
ZONA A	OFICINAS CENTRALES	17	17	27101-0164	210	125	1938	05	01	TRAJE SASTRE PARA DAMA (DOS SACOS, FALDA Y PANTALON). TALLA: GRANDE. COLOR:AZUL MARINO. CEDULA 17.	G	JGO	1	JGO	4	-	-	4
ZONA A	OFICINAS CENTRALES	17	17	27101-0164	210	125	2258	04	01	TRAJE SASTRE PARA DAMA (SACO, FALDA Y PANTALON). TALLA: CHICA. COLOR: GRISPERLA. CEDULA 17.	CH	JGO	1	JGO	13	-	-	13
ZONA A	OFICINAS CENTRALES	17	17	27101-0164	210	125	2282	04	01	TRAJE SASTRE PARA DAMA (SACO, FALDA Y PANTALON). TALLA: MEDIANA. COLOR: GRISPERLA. CEDULA 17.	M	JGO	1	JGO	24	-	-	24
ZONA A	OFICINAS CENTRALES	17	17	27101-0164	210	125	2316	04	01	TRAJE SASTRE PARA DAMA (SACO, FALDA Y PANTALON). TALLA: GRANDE. COLOR: GRISPERLA. CEDULA 17.	G	JGO	1	JGO	26	-	-	26
ZONA A	OFICINAS CENTRALES	17	17	27101-0164	210	125	2340	04	01	TRAJE SASTRE PARA DAMA (SACO, FALDA Y PANTALÓN). TALLA: CHICA. COLOR: AZULMARINO. CEDULA 17.	CH	JGO	1	JGO	26	-	-	26
ZONA A	OFICINAS CENTRALES	17	17	27101-0164	210	125	2373	04	01	TRAJE SASTRE PARA DAMA (SACO, FALDA Y PANTALÓN). TALLA: MEDIANA. COLOR: AZULMARINO. CEDULA 17.	M	JGO	1	JGO	48	-	-	48
ZONA A	OFICINAS CENTRALES	17	17	27101-0164	210	125	2407	04	01	TRAJE SASTRE PARA DAMA (SACO, FALDA Y PANTALÓN). TALLA: GRANDE. COLOR: AZULMARINO. CEDULA 17.	G	JGO	1	JGO	52	-	-	52
ZONA A	OFICINAS CENTRALES	17	17	27101-0164	210	125	3462	03	01	TRAJE SASTRE PARA DAMA (SACO Y FALDA). TALLA: EXTRAGRANDE. COLOR: AZUL MARINO.CEDULA 17.	X	JGO	1	JGO	1	-	-	1
ZONA A	OFICINAS CENTRALES	17	17	27101-0164	210	125	3561	03	01	TRAJE SASTRE PARA DAMA (SACO Y PANTALÓN). TALLA: EXTRAGRANDE. COLOR: AZULMARINO. CEDULA 17.	X	JGO	1	JGO	8	-	-	8

ANEXOS
DIVISIÓN DE CONTRATOS

ANEXO 5. CUADRO DE DISTRIBUCIÓN

Areas Requirentes: Órganos de Operación Administrativa Desconcentrada de Aguascalientes, Baja California, Baja California Sur, Campeche, Chiapas, Chihuahua, CDMX Norte, CDMX Sur, Coahuila, Colima, Durango, Guanajuato, Guerrero, Hidalgo, Edo. México Oriente, Edo. México Poniente, Jalisco, Michoacán, Morelos, Nayarit, Nuevo León, Oaxaca, Puebla, Querétaro, Quintana Roo, San Luis Potosí, Sinaloa, Sonora, Tabasco, Tamaulipas, Tlaxcala, Veracruz Norte, Veracruz Sur, Yucatán, Zacatecas y Áreas de Nivel Central.

ZONA	OOAD	PARTIDA	CÉDULA	CLAVE CUCOP +	GPO	GEN	ESP	DIF	VAR	DESCRIPCIÓN- SISTEMA DE ABASTO INSTITUCIONAL (SAI)	TALLA	UNIDAD	CANT.	TIPO	ÚNICA ENTREGA RÉGIMEN ORDINARIO	ÚNICA ENTREGA MÉDICOS RESIDENTES	ÚNICA ENTREGA RÉGIMEN IMSS BIENESTAR	TOTAL POR CLAVE Y DESTINO RÉGIMEN ORDINARIO, MÉDICOS RESIDENTES E IMSS BIENESTAR
ZONA A	OFICINAS CENTRALES	17	17	27101-0164	210	125	3579	03	01	TRAJE SASTRE PARA DAMA (SACO Y PANTALÓN) TALLA: ESPECIAL COLOR: AZUL MARINO.CEDULA 17	ES	JGO	1	JGO	3	-	-	3
ZONA A	OFICINAS CENTRALES	17	17	27101-0164	210	125	3587	04	01	TRAJE SASTRE PARA DAMA (DOS SACOS, FALDA Y PANTALON) TALLA: EXTRAGRANDE.COLOR: AZUL MARINO. CEDULA 17	X	JGO	1	JGO	1	-	-	1
ZONA A	OFICINAS CENTRALES	17	17	27101-0164	210	125	3637	03	01	TRAJE SASTRE PARA DAMA (SACO, FALDA Y PANTALON) TALLA: EXTRAGRANDE COLOR:GRIS PERLA. CEDULA 17.	X	JGO	1	JGO	2	-	-	2
ZONA A	OFICINAS CENTRALES	17	17	27101-0164	210	125	3652	03	01	TRAJE SASTRE PARA DAMA (SACO, FALDA Y PANTALOÓN). TALLA: EXTRAGRANDE. COLOR:AZUL MARINO. CEDULA 17.	X	JGO	1	JGO	4	-	-	4
ZONA A	OFICINAS CENTRALES	18	18	27101-0022	210	125	6945	00	01	BLUSA PARA DAMA. TALLA: CHICA. COLOR: ROSA CLARO. CEDULA 18.	CH	PZA	1	PZA	90	-	-	90
ZONA A	OFICINAS CENTRALES	18	18	27101-0022	210	125	6952	00	01	BLUSA PARA DAMA. TALLA: MEDIANA. COLOR: ROSA CLARO. CEDULA 18.	M	PZA	1	PZA	180	-	-	180
ZONA A	OFICINAS CENTRALES	18	18	27101-0022	210	125	6960	00	01	BLUSA PARA DAMA. TALLA: GRANDE. COLOR: ROSA CLARO. CEDULA 18.	G	PZA	1	PZA	180	-	-	180
ZONA A	OFICINAS CENTRALES	18	18	27101-0022	210	125	6978	00	01	BLUSA PARA DAMA. TALLA: EXTRAGRANDE. COLOR: ROSA CLARO. CEDULA 18.	X	PZA	1	PZA	18	-	-	18
ZONA A	AGUASCALIENTES	19	19	27101-0002	210	125	1052	10	01	CHAMARRA PARA CABALLERO TALLA: CHICA. COLOR VERDE. CEDULA 19.	CH	JGO	1	JGO	4	-	-	4
ZONA A	AGUASCALIENTES	19	19	27101-0002	210	125	1086	10	01	CHAMARRA PARA CABALLERO TALLA: MEDIANA. COLOR: VERDE. CEDULA 19.	M	JGO	1	JGO	22	-	-	22
ZONA A	AGUASCALIENTES	19	19	27101-0002	210	125	1110	09	01	CHAMARRA PARA CABALLERO. TALLA: GRANDE. COLOR: VERDE. CEDULA 19.	G	JGO	1	JGO	18	-	-	18
ZONA A	AGUASCALIENTES	19	19	27101-0002	210	125	1144	09	01	CHAMARRA PARA CABALLERO TALLA: EXTRAGRANDE. COLOR: VERDE. CEDULA 19.	X	JGO	1	JGO	3	-	-	3
ZONA A	AGUASCALIENTES	19	19	27101-0002	210	125	3488	07	01	CHAMARRA PARA CABALLERO. TALLA: ESPECIAL. COLOR. VERDE. CEDULA 19.	ES	JGO	1	JGO	3	-	-	3
ZONA A	CDMX NORTE	19	19	27101-0002	210	125	1052	10	01	CHAMARRA PARA CABALLERO. TALLA: CHICA. COLOR: VERDE. CEDULA 19.	CH	JGO	1	JGO	4	-	-	4
ZONA A	CDMX NORTE	19	19	27101-0002	210	125	1086	10	01	CHAMARRA PARA CABALLERO. TALLA: MEDIANA. COLOR: VERDE. CEDULA 19.	M	JGO	1	JGO	40	-	-	40
ZONA A	CDMX NORTE	19	19	27101-0002	210	125	1110	09	01	CHAMARRA PARA CABALLERO. TALLA: GRANDE. COLOR: VERDE. CEDULA 19	G	JGO	1	JGO	53	-	-	53
ZONA A	CDMX NORTE	19	19	27101-0002	210	125	1144	09	01	CHAMARRA PARA CABALLERO. TALLA: EXTRAGRANDE. COLOR: VERDE. CEDULA 19	X	JGO	1	JGO	14	-	-	14
ZONA A	CDMX NORTE	19	19	27101-0002	210	125	3488	07	01	CHAMARRA PARA CABALLERO. TALLA: ESPECIAL. COLOR: VERDE. CEDULA 19.	ES	JGO	1	JGO	9	-	-	9
ZONA A	CDMX SUR	19	19	27101-0002	210	125	1052	10	01	CHAMARRA PARA CABALLERO. TALLA: CHICA. COLOR: VERDE. CEDULA 19.	CH	JGO	1	JGO	9	-	-	9

ANEXO 5. CUADRO DE DISTRIBUCIÓN

Áreas Requirentes: Órganos de Operación Administrativa Desconcentrada de Aguascalientes, Baja California, Baja California Sur, Campeche, Chiapas, Chihuahua, CDMX Norte, CDMX Sur, Coahuila, Colima, Durango, Guanajuato, Guerrero, Hidalgo, Edo. México Oriente, Edo. México Poniente, Jalisco, Michoacán, Morelos, Nayarit, Nuevo León, Oaxaca, Puebla, Querétaro, Quintana Roo, San Luis Potosí, Sinaloa, Sonora, Tabasco, Tamaulipas, Tlaxcala, Veracruz Norte, Veracruz Sur, Yucatán, Zacatecas y Áreas de Nivel Central.

ZONA	OOAD	PARTIDA	CÉDULA	CLAVE CUCOP +	GPO	GEN	ESP	DIF	VAR	DESCRIPCIÓN- SISTEMA DE ABASTO INSTITUCIONAL (SAI)	TALLA	UNIDAD	CANT.	TIPO	ÚNICA ENTREGA RÉGIMEN ORDINARIO	ÚNICA ENTREGA MÉDICOS RESIDENTES	ÚNICA ENTREGA RÉGIMEN IMSS BIENESTAR	TOTAL POR CLAVE Y DESTINO RÉGIMEN ORDINARIO, MÉDICOS RESIDENTES E IMSS BIENESTAR
ZONA A	CDMX SUR	19	19	27101-0002	210	125	1086	10	01	CHAMARRA PARA CABALLERO. TALLA: MEDIANA. COLOR: VERDE. CEDULA 19.	M	JGO	1	JGO	75	-	-	75
ZONA A	CDMX SUR	19	19	27101-0002	210	125	1110	09	01	CHAMARRA PARA CABALLERO. TALLA: GRANDE. COLOR: VERDE. CEDULA 19.	G	JGO	1	JGO	66	-	-	66
ZONA A	CDMX SUR	19	19	27101-0002	210	125	1144	09	01	CHAMARRA PARA CABALLERO. TALLA: EXTRAGRANDE. COLOR: VERDE. CEDULA 19.	X	JGO	1	JGO	13	-	-	13
ZONA A	CDMX SUR	19	19	27101-0002	210	125	3488	07	01	CHAMARRA PARA CABALLERO. TALLA: ESPECIAL. COLOR: VERDE. CEDULA 19.	ES	JGO	1	JGO	4	-	-	4
ZONA A	CHIHUAHUA	19	19	27101-0002	210	125	1052	10	01	CHAMARRA PARA CABALLERO. TALLA: CHICA. COLOR: VERDE. CEDULA 19.	CH	JGO	1	JGO	9	-	-	9
ZONA A	CHIHUAHUA	19	19	27101-0002	210	125	1086	10	01	CHAMARRA PARA CABALLERO. TALLA: MEDIANA. COLOR: VERDE. CEDULA 19.	M	JGO	1	JGO	53	-	1	54
ZONA A	CHIHUAHUA	19	19	27101-0002	210	125	1110	09	01	CHAMARRA PARA CABALLERO. TALLA: GRANDE. COLOR: VERDE. CEDULA 19.	G	JGO	1	JGO	57	-	1	58
ZONA A	CHIHUAHUA	19	19	27101-0002	210	125	1144	09	01	CHAMARRA PARA CABALLERO. TALLA: EXTRAGRANDE. COLOR: VERDE. CEDULA 19.	X	JGO	1	JGO	11	-	-	11
ZONA A	CHIHUAHUA	19	19	27101-0002	210	125	3488	07	01	CHAMARRA PARA CABALLERO. TALLA: ESPECIAL. COLOR: VERDE. CEDULA 19.	ES	JGO	1	JGO	4	-	-	4
ZONA A	CHIHUAHUA	19	19	27101-0002	210	125	4577	01	01	CHAMARRA PARA CABALLERO. TALLA: PLUS. COLOR: VERDE. CEDULA 19.	PL	JGO	1	JGO	3	-	-	3
ZONA A	DURANGO	19	19	27101-0002	210	125	1052	10	01	CHAMARRA PARA CABALLERO. TALLA: CHICA. COLOR: VERDE. CEDULA 19.	CH	JGO	1	JGO	1	-	-	1
ZONA A	DURANGO	19	19	27101-0002	210	125	1086	10	01	CHAMARRA PARA CABALLERO. TALLA: MEDIANA. COLOR: VERDE. CEDULA 19.	M	JGO	1	JGO	16	-	2	18
ZONA A	DURANGO	19	19	27101-0002	210	125	1110	09	01	CHAMARRA PARA CABALLERO. TALLA: GRANDE. COLOR: VERDE. CEDULA 19.	G	JGO	1	JGO	18	-	1	19
ZONA A	DURANGO	19	19	27101-0002	210	125	1144	09	01	CHAMARRA PARA CABALLERO. TALLA: EXTRAGRANDE. COLOR: VERDE. CEDULA 19.	X	JGO	1	JGO	6	-	-	6
ZONA A	DURANGO	19	19	27101-0002	210	125	3488	07	01	CHAMARRA PARA CABALLERO. TALLA: ESPECIAL. COLOR: VERDE. CEDULA 19.	ES	JGO	1	JGO	1	-	-	1
ZONA A	DURANGO	19	19	27101-0002	210	125	4577	01	01	CHAMARRA PARA CABALLERO. TALLA: PLUS. COLOR: VERDE. CEDULA 19.	PL	JGO	1	JGO	5	-	-	5
ZONA A	EDO DE MEX ORIENTE	19	19	27101-0002	210	125	1052	10	01	CHAMARRA PARA CABALLERO. TALLA: CHICA. COLOR: VERDE. CEDULA 19.	CH	JGO	1	JGO	5	-	-	5
ZONA A	EDO DE MEX ORIENTE	19	19	27101-0002	210	125	1086	10	01	CHAMARRA PARA CABALLERO. TALLA: MEDIANA. COLOR: VERDE. CEDULA 19.	M	JGO	1	JGO	45	-	-	45
ZONA A	EDO DE MEX ORIENTE	19	19	27101-0002	210	125	1110	09	01	CHAMARRA PARA CABALLERO. TALLA: GRANDE. COLOR: VERDE. CEDULA 19.	G	JGO	1	JGO	57	-	-	57
ZONA A	EDO DE MEX ORIENTE	19	19	27101-0002	210	125	1144	09	01	CHAMARRA PARA CABALLERO. TALLA: EXTRAGRANDE. COLOR: VERDE. CEDULA 19.	X	JGO	1	JGO	11	-	-	11
ZONA A	EDO DE MEX ORIENTE	19	19	27101-0002	210	125	3488	07	01	CHAMARRA PARA CABALLERO. TALLA: ESPECIAL. COLOR: VERDE. CEDULA 19.	ES	JGO	1	JGO	3	-	-	3

ANEXOS
DIVISIÓN DE CONTRATOS

ANEXO 5. CUADRO DE DISTRIBUCIÓN

Áreas Requirentes. Órganos de Operación Administrativa Desconcentrada de Aguascalientes, Baja California, Baja California Sur, Campeche, Chiapas, Chihuahua, CDMX Norte, CDMX Sur, Coahuila, Colima, Durango, Guanajuato, Guerrero, Hidalgo, Edo México Oriente, Edo. México Poniente, Jalisco, Michoacán, Morelos, Nayarit, Nuevo León, Oaxaca, Puebla, Querétaro, Quintana Roo, San Luis Potosí, Sinaloa, Sonora, Tabasco, Tamaulipas, Tlaxcala, Veracruz Norte, Veracruz Sur, Yucatán, Zacatecas y Áreas de Nivel Central.

ZONA	OOAD	PARTIDA	CÉDULA	CLAVE CUCOP +	GPO	GEN	ESP	DIF	VAR	DESCRIPCIÓN- SISTEMA DE ABASTO INSTITUCIONAL (SAI)	TALLA	UNIDAD	CANT.	TIPO	ÚNICA ENTREGA RÉGIMEN ORDINARIO	ÚNICA ENTREGA MÉDICOS RESIDENTES	ÚNICA ENTREGA RÉGIMEN IMSS BIENESTAR	TOTAL POR CLAVE Y DESTINO RÉGIMEN ORDINARIO, MÉDICOS RESIDENTES E IMSS BIENESTAR
ZONA A	EDO DE MEX ORIENTE	19	19	27101-0002	210	125	4577	01	01	CHAMARRA PARA CABALLERO TALLA: PLUS. COLOR: VERDE. CEDULA 19.	PL	JGO	1	JGO	2	-	-	2
ZONA A	EDO DE MEX PONIENTE	19	19	27101-0002	210	125	1052	10	01	CHAMARRA PARA CABALLERO. TALLA: CHICA COLOR: VERDE. CEDULA 19.	CH	JGO	1	JGO	5	-	-	5
ZONA A	EDO DE MEX PONIENTE	19	19	27101-0002	210	125	1086	10	01	CHAMARRA PARA CABALLERO. TALLA: MEDIANA. COLOR: VERDE. CEDULA 19.	M	JGO	1	JGO	62	-	-	62
ZONA A	EDO DE MEX PONIENTE	19	19	27101-0002	210	125	1110	09	01	CHAMARRA PARA CABALLERO. TALLA: GRANDE. COLOR: VERDE. CEDULA 19.	G	JGO	1	JGO	59	-	1	60
ZONA A	EDO DE MEX PONIENTE	19	19	27101-0002	210	125	1144	09	01	CHAMARRA PARA CABALLERO. TALLA: EXTRAGRANDE. COLOR: VERDE. CEDULA 19.	X	JGO	1	JGO	11	-	1	12
ZONA A	EDO DE MEX PONIENTE	19	19	27101-0002	210	125	3488	07	01	CHAMARRA PARA CABALLERO. TALLA: ESPECIAL. COLOR: VERDE. CEDULA 19.	ES	JGO	1	JGO	6	-	-	6
ZONA A	EDO DE MEX PONIENTE	19	19	27101-0002	210	125	4577	01	01	CHAMARRA PARA CABALLERO. TALLA: PLUS. COLOR: VERDE. CEDULA 19.	PL	JGO	1	JGO	1	-	-	1
ZONA A	GUANAJUATO	19	19	27101-0002	210	125	1052	10	01	CHAMARRA PARA CABALLERO. TALLA: CHICA. COLOR: VERDE. CEDULA 19.	CH	JGO	1	JGO	9	-	-	9
ZONA A	GUANAJUATO	19	19	27101-0002	210	125	1086	10	01	CHAMARRA PARA CABALLERO. TALLA: MEDIANA. COLOR: VERDE. CEDULA 19.	M	JGO	1	JGO	37	-	-	37
ZONA A	GUANAJUATO	19	19	27101-0002	210	125	1110	09	01	CHAMARRA PARA CABALLERO. TALLA: GRANDE. COLOR: VERDE. CEDULA 19.	G	JGO	1	JGO	54	-	-	54
ZONA A	GUANAJUATO	19	19	27101-0002	210	125	1144	09	01	CHAMARRA PARA CABALLERO. TALLA: EXTRAGRANDE. COLOR: VERDE. CEDULA 19.	X	JGO	1	JGO	12	-	-	12
ZONA A	GUANAJUATO	19	19	27101-0002	210	125	3488	07	01	CHAMARRA PARA CABALLERO. TALLA: ESPECIAL. COLOR: VERDE. CEDULA 19.	ES	JGO	1	JGO	7	-	-	7
ZONA A	HIDALGO	19	19	27101-0002	210	125	1052	10	01	CHAMARRA PARA CABALLERO. TALLA: CHICA. COLOR: VERDE. CEDULA 19.	CH	JGO	1	JGO	4	-	-	4
ZONA A	HIDALGO	19	19	27101-0002	210	125	1086	10	01	CHAMARRA PARA CABALLERO. TALLA: MEDIANA. COLOR: VERDE. CEDULA 19.	M	JGO	1	JGO	45	-	-	45
ZONA A	HIDALGO	19	19	27101-0002	210	125	1110	09	01	CHAMARRA PARA CABALLERO. TALLA: GRANDE. COLOR: VERDE. CEDULA 19.	G	JGO	1	JGO	40	-	-	40
ZONA A	HIDALGO	19	19	27101-0002	210	125	1144	09	01	CHAMARRA PARA CABALLERO. TALLA: EXTRAGRANDE. COLOR: VERDE. CEDULA 19.	X	JGO	1	JGO	9	-	1	10
ZONA A	HIDALGO	19	19	27101-0002	210	125	3488	07	01	CHAMARRA PARA CABALLERO. TALLA: ESPECIAL. COLOR: VERDE. CEDULA 19.	ES	JGO	1	JGO	3	-	1	4
ZONA A	MORELOS	19	19	27101-0002	210	125	1052	10	01	CHAMARRA PARA CABALLERO. TALLA: CHICA. COLOR: VERDE. CEDULA 19.	CH	JGO	1	JGO	3	-	-	3
ZONA A	MORELOS	19	19	27101-0002	210	125	1086	10	01	CHAMARRA PARA CABALLERO. TALLA: MEDIANA. COLOR: VERDE. CEDULA 19.	M	JGO	1	JGO	21	-	-	21
ZONA A	MORELOS	19	19	27101-0002	210	125	1110	09	01	CHAMARRA PARA CABALLERO. TALLA: GRANDE. COLOR: VERDE. CEDULA 19.	G	JGO	1	JGO	24	-	-	24
ZONA A	MORELOS	19	19	27101-0002	210	125	1144	09	01	CHAMARRA PARA CABALLERO. TALLA: EXTRAGRANDE. COLOR: VERDE. CEDULA 19.	X	JGO	1	JGO	11	-	-	11

ANEXO 5. CUADRO DE DISTRIBUCIÓN

Áreas Requirentes: Órganos de Operación Administrativa Desconcentrada de Aguascalientes, Baja California, Baja California Sur, Campeche, Chiapas, Chihuahua, CDMX Norte, CDMX Sur, Coahuila, Colima, Durango, Guanajuato, Guerrero, Hidalgo, Edo. México Oriente, Edo. México Poniente, Jalisco, Michoacán, Morelos, Nayarit, Nuevo León, Oaxaca, Puebla, Querétaro, Quintana Roo, San Luis Potosí, Sinaloa, Sonora, Tabasco, Tamaulipas, Tlaxcala, Veracruz Norte, Veracruz Sur, Yucatán, Zacatecas y Áreas de Nivel Central.

ZONA	OOAD	PARTIDA	CÉDULA	CLAVE CUCOP +	GPO	GEN	ESP	DIF	VAR	DESCRIPCIÓN- SISTEMA DE ABASTO INSTITUCIONAL (SAI)	TALLA	UNIDAD	CANT.	TIPO	ÚNICA ENTREGA RÉGIMEN ORDINARIO	ÚNICA ENTREGA MÉDICOS RESIDENTES	ÚNICA ENTREGA RÉGIMEN IMSS BIENESTAR	TOTAL POR CLAVE Y DESTINO RÉGIMEN ORDINARIO, MÉDICOS RESIDENTES E IMSS BIENESTAR
ZONA A	MORELOS	19	19	27101-0002	210	125	3488	07	01	CHAMARRA PARA CABALLERO. TALLA: ESPECIAL. COLOR: VERDE. CEDULA 19.	ES	JGO	1	JGO	1	-	-	1
ZONA A	OFICINAS CENTRALES	19	19	27101-0002	210	125	1052	10	01	CHAMARRA PARA CABALLERO. TALLA: CHICA. COLOR: VERDE. CEDULA 19.	CH	JGO	1	JGO	12	-	-	12
ZONA A	OFICINAS CENTRALES	19	19	27101-0002	210	125	1086	10	01	CHAMARRA PARA CABALLERO. TALLA: MEDIANA. COLOR: VERDE. CEDULA 19.	M	JGO	1	JGO	111	-	-	111
ZONA A	OFICINAS CENTRALES	19	19	27101-0002	210	125	1110	09	01	CHAMARRA PARA CABALLERO. TALLA: GRANDE. COLOR: VERDE. CEDULA 19.	G	JGO	1	JGO	129	-	-	129
ZONA A	OFICINAS CENTRALES	19	19	27101-0002	210	125	1144	09	01	CHAMARRA PARA CABALLERO. TALLA: EXTRAGRANDE. COLOR: VERDE. CEDULA 19.	X	JGO	1	JGO	30	-	-	30
ZONA A	OFICINAS CENTRALES	19	19	27101-0002	210	125	3488	07	01	CHAMARRA PARA CABALLERO. TALLA: ESPECIAL. COLOR: VERDE. CEDULA 19.	ES	JGO	1	JGO	10	-	-	10
ZONA A	OFICINAS CENTRALES	19	19	27101-0002	210	125	4577	01	01	CHAMARRA PARA CABALLERO. TALLA: PLUS. COLOR: VERDE. CEDULA 19.	PL	JGO	1	JGO	1	-	-	1
ZONA A	PUEBLA	19	19	27101-0002	210	125	1052	10	01	CHAMARRA PARA CABALLERO. TALLA: CHICA. COLOR: VERDE. CEDULA 19.	CH	JGO	1	JGO	3	-	-	3
ZONA A	PUEBLA	19	19	27101-0002	210	125	1086	10	01	CHAMARRA PARA CABALLERO. TALLA: MEDIANA. COLOR: VERDE. CEDULA 19.	M	JGO	1	JGO	64	-	2	66
ZONA A	PUEBLA	19	19	27101-0002	210	125	1110	09	01	CHAMARRA PARA CABALLERO. TALLA: GRANDE. COLOR: VERDE. CEDULA 19.	G	JGO	1	JGO	46	-	1	47
ZONA A	PUEBLA	19	19	27101-0002	210	125	1144	09	01	CHAMARRA PARA CABALLERO. TALLA: EXTRAGRANDE. COLOR: VERDE. CEDULA 19.	X	JGO	1	JGO	12	-	-	12
ZONA A	PUEBLA	19	19	27101-0002	210	125	3488	07	01	CHAMARRA PARA CABALLERO. TALLA: ESPECIAL. COLOR: VERDE. CEDULA 19.	ES	JGO	1	JGO	6	-	-	6
ZONA A	PUEBLA	19	19	27101-0002	210	125	4577	01	01	CHAMARRA PARA CABALLERO. TALLA: PLUS. COLOR: VERDE. CEDULA 19.	PL	JGO	1	JGO	3	-	-	3
ZONA A	QUERETARO	19	19	27101-0002	210	125	1086	10	01	CHAMARRA PARA CABALLERO. TALLA: MEDIANA. COLOR: VERDE. CEDULA 19.	M	JGO	1	JGO	22	-	-	22
ZONA A	QUERETARO	19	19	27101-0002	210	125	1110	09	01	CHAMARRA PARA CABALLERO. TALLA: GRANDE. COLOR: VERDE. CEDULA 19.	G	JGO	1	JGO	36	-	-	36
ZONA A	QUERETARO	19	19	27101-0002	210	125	1144	09	01	CHAMARRA PARA CABALLERO. TALLA: EXTRAGRANDE. COLOR: VERDE. CEDULA 19.	X	JGO	1	JGO	7	-	-	7
ZONA A	QUERETARO	19	19	27101-0002	210	125	3488	07	01	CHAMARRA PARA CABALLERO. TALLA: ESPECIAL. COLOR: VERDE. CEDULA 19.	ES	JGO	1	JGO	2	-	-	2
ZONA A	QUERETARO	19	19	27101-0002	210	125	4577	01	01	CHAMARRA PARA CABALLERO. TALLA: PLUS. COLOR: VERDE. CEDULA 19.	PL	JGO	1	JGO	2	-	-	2
ZONA A	SAN LUIS POTOSI	19	19	27101-0002	210	125	1052	10	01	CHAMARRA PARA CABALLERO. TALLA: CHICA. COLOR: VERDE. CEDULA 19.	CH	JGO	1	JGO	2	-	-	2
ZONA A	SAN LUIS POTOSI	19	19	27101-0002	210	125	1086	10	01	CHAMARRA PARA CABALLERO. TALLA: MEDIANA. COLOR: VERDE. CEDULA 19.	M	JGO	1	JGO	33	-	-	33
ZONA A	SAN LUIS POTOSI	19	19	27101-0002	210	125	1110	09	01	CHAMARRA PARA CABALLERO. TALLA: GRANDE. COLOR: VERDE. CEDULA 19.	G	JGO	1	JGO	39	-	2	41

ANEXOS
DIVISIÓN DE CONTRATOS

ANEXO 5. CUADRO DE DISTRIBUCIÓN

Areas Requirentes: Órganos de Operación Administrativa Desconcentrada de Aguascalientes, Baja California, Baja California Sur, Campeche, Chiapas, Chihuahua, CDMX Norte, CDMX Sur, Coahuila, Colima, Durango, Guanajuato, Guerrero, Hidalgo, Edo. Mexico Oriente, Edo. Mexico Poniente, Jalisco, Michoacán, Morelos, Nayarit, Nuevo León, Oaxaca, Puebla, Querétaro, Quintana Roo, San Luis Potosí, Sinaloa, Sonora, Tabasco, Tamaulipas, Tlaxcala, Veracruz Norte, Veracruz Sur, Yucatán, Zacatecas y Áreas de Nivel Central.

ZONA	OOAD	PARTIDA	CÉDULA	CLAVE CUCOP +	GPO	GEN	ESP	DIF	VAR	DESCRIPCIÓN- SISTEMA DE ABASTO INSTITUCIONAL (SAI)	TALLA	UNIDAD	CANT.	TIPO	ÚNICA ENTREGA RÉGIMEN ORDINARIO	ÚNICA ENTREGA MÉDICOS RESIDENTES	ÚNICA ENTREGA RÉGIMEN IMSS BIENESTAR	TOTAL POR CLAVE Y DESTINO RÉGIMEN ORDINARIO, MÉDICOS RESIDENTES E IMSS BIENESTAR
ZONA A	SAN LUIS POTOSI	19	19	27101-0002	210	125	1144	09	01	CHAMARRA PARA CABALLERO, TALLA: EXTRAGRANDE, COLOR: VERDE, CEDULA 19.	X	JGO	1	JGO	8	-	-	8
ZONA A	SAN LUIS POTOSI	19	19	27101-0002	210	125	3488	07	01	CHAMARRA PARA CABALLERO, TALLA: ESPECIAL, COLOR: VERDE, CEDULA 19.	ES	JGO	1	JGO	6	-	-	6
ZONA A	SAN LUIS POTOSI	19	19	27101-0002	210	125	4577	01	01	CHAMARRA PARA CABALLERO, TALLA: PLUS, COLOR: VERDE, CEDULA 19.	PL	JGO	1	JGO	1	-	-	1
ZONA A	TLAXCALA	19	19	27101-0002	210	125	1052	10	01	CHAMARRA PARA CABALLERO, TALLA: CHICA, COLOR: VERDE, CEDULA 19.	CH	JGO	1	JGO	2	-	-	2
ZONA A	TLAXCALA	19	19	27101-0002	210	125	1086	10	01	CHAMARRA PARA CABALLERO, TALLA: MEDIANA, COLOR: VERDE, CEDULA 19.	M	JGO	1	JGO	26	-	-	26
ZONA A	TLAXCALA	19	19	27101-0002	210	125	1110	09	01	CHAMARRA PARA CABALLERO, TALLA: GRANDE, COLOR: VERDE, CEDULA 19.	G	JGO	1	JGO	24	-	-	24
ZONA A	TLAXCALA	19	19	27101-0002	210	125	1144	09	01	CHAMARRA PARA CABALLERO, TALLA: EXTRAGRANDE, COLOR: VERDE, CEDULA 19.	X	JGO	1	JGO	3	-	-	3
ZONA A	TLAXCALA	19	19	27101-0002	210	125	3488	07	01	CHAMARRA PARA CABALLERO, TALLA: ESPECIAL, COLOR: VERDE, CEDULA 19.	ES	JGO	1	JGO	3	-	-	3
ZONA A	TLAXCALA	19	19	27101-0002	210	125	4577	01	01	CHAMARRA PARA CABALLERO, TALLA: PLUS, COLOR: VERDE, CEDULA 19.	PL	JGO	1	JGO	1	-	-	1
ZONA A	ZACATECAS	19	19	27101-0002	210	125	1086	10	01	CHAMARRA PARA CABALLERO, TALLA: MEDIANA, COLOR: VERDE, CEDULA 19.	M	JGO	1	JGO	9	-	-	9
ZONA A	ZACATECAS	19	19	27101-0002	210	125	1110	09	01	CHAMARRA PARA CABALLERO, TALLA: GRANDE, COLOR: VERDE, CEDULA 19.	G	JGO	1	JGO	20	-	2	22
ZONA A	ZACATECAS	19	19	27101-0002	210	125	1144	09	01	CHAMARRA PARA CABALLERO, TALLA: EXTRAGRANDE, COLOR: VERDE, CEDULA 19.	X	JGO	1	JGO	4	-	-	4
ZONA A	ZACATECAS	19	19	27101-0002	210	125	3488	07	01	CHAMARRA PARA CABALLERO, TALLA: ESPECIAL, COLOR: VERDE, CEDULA 19.	ES	JGO	1	JGO	-	-	1	1
ZONA B	BAJA CALIFORNIA	19	19	27101-0002	210	125	1052	10	01	CHAMARRA PARA CABALLERO, TALLA: CHICA, COLOR: VERDE, CEDULA 19.	CH	JGO	1	JGO	1	-	-	1
ZONA B	BAJA CALIFORNIA	19	19	27101-0002	210	125	1086	10	01	CHAMARRA PARA CABALLERO, TALLA: MEDIANA, COLOR: VERDE, CEDULA 19.	M	JGO	1	JGO	22	-	-	22
ZONA B	BAJA CALIFORNIA	19	19	27101-0002	210	125	1110	09	01	CHAMARRA PARA CABALLERO, TALLA: GRANDE, COLOR: VERDE, CEDULA 19.	G	JGO	1	JGO	51	-	-	51
ZONA B	BAJA CALIFORNIA	19	19	27101-0002	210	125	1144	09	01	CHAMARRA PARA CABALLERO, TALLA: EXTRAGRANDE, COLOR: VERDE, CEDULA 19.	X	JGO	1	JGO	12	-	-	12
ZONA B	BAJA CALIFORNIA	19	19	27101-0002	210	125	3488	07	01	CHAMARRA PARA CABALLERO, TALLA: ESPECIAL, COLOR: VERDE, CEDULA 19.	ES	JGO	1	JGO	11	-	-	11
ZONA B	BAJA CALIFORNIA	19	19	27101-0002	210	125	4577	01	01	CHAMARRA PARA CABALLERO, TALLA: PLUS, COLOR: VERDE, CEDULA 19.	PL	JGO	1	JGO	3	-	-	3
ZONA B	BAJA CALIFORNIA SUR	19	19	27101-0002	210	125	1052	10	01	CHAMARRA PARA CABALLERO, TALLA: CHICA, COLOR: VERDE, CEDULA 19.	CH	JGO	1	JGO	1	-	-	1
ZONA B	BAJA CALIFORNIA SUR	19	19	27101-0002	210	125	1086	10	01	CHAMARRA PARA CABALLERO, TALLA: MEDIANA, COLOR: VERDE, CEDULA 19.	M	JGO	1	JGO	18	-	-	18

ANEXO 5. CUADRO DE DISTRIBUCIÓN

Áreas Requirentes: Órganos de Operación Administrativa Desconcentrada de Aguascalientes, Baja California, Baja California Sur, Campeche, Chiapas, Chihuahua, CDMX Norte, CDMX Sur, Coahuila, Colima, Durango, Guanajuato, Guerrero, Hidalgo, Edo. México Oriente, Edo. México Poniente, Jalisco, Michoacán, Morelos, Nayarit, Nuevo León, Oaxaca, Puebla, Querétaro, Quintana Roo, San Luis Potosí, Sinaloa, Sonora, Tabasco, Tamaulipas, Tlaxcala, Veracruz Norte, Veracruz Sur, Yucatán, Zacatecas y Áreas de Nivel Central.

ZONA	OOAD	PARTIDA	CÉDULA	CLAVE CUCOP +	GPO	GEN	ESP	DIF	VAR	DESCRIPCIÓN- SISTEMA DE ABASTO INSTITUCIONAL (SAI)	TALLA	UNIDAD	CANT.	TIPO	ÚNICA ENTREGA RÉGIMEN ORDINARIO	ÚNICA ENTREGA MÉDICOS RESIDENTES	ÚNICA ENTREGA RÉGIMEN IMSS BIENESTAR	TOTAL POR CLAVE Y DESTINO RÉGIMEN ORDINARIO, MÉDICOS RESIDENTES E IMSS BIENESTAR
ZONA B	BAJA CALIFORNIA SUR	19	19	27101-0002	210	125	1110	09	01	CHAMARRA PARA CABALLERO. TALLA: GRANDE. COLOR: VERDE. CEDULA 19.	G	JGO	1	JGO	18	-	-	18
ZONA B	BAJA CALIFORNIA SUR	19	19	27101-0002	210	125	1144	09	01	CHAMARRA PARA CABALLERO. TALLA: EXTRAGRANDE. COLOR: VERDE. CEDULA 19.	X	JGO	1	JGO	4	-	-	4
ZONA B	BAJA CALIFORNIA SUR	19	19	27101-0002	210	125	3488	07	01	CHAMARRA PARA CABALLERO. TALLA: ESPECIAL. COLOR: VERDE. CEDULA 19.	ES	JGO	1	JGO	5	-	-	5
ZONA B	BAJA CALIFORNIA SUR	19	19	27101-0002	210	125	4577	01	01	CHAMARRA PARA CABALLERO. TALLA: PLUS. COLOR: VERDE. CEDULA 19.	PL	JGO	1	JGO	2	-	-	2
ZONA B	CAMPECHE	19	19	27101-0002	210	125	1052	10	01	CHAMARRA PARA CABALLERO. TALLA: CHICA. COLOR: VERDE. CEDULA 19.	CH	JGO	1	JGO	2	-	-	2
ZONA B	CAMPECHE	19	19	27101-0002	210	125	1086	10	01	CHAMARRA PARA CABALLERO. TALLA: MEDIANA. COLOR: VERDE. CEDULA 19.	M	JGO	1	JGO	9	-	-	9
ZONA B	CAMPECHE	19	19	27101-0002	210	125	1110	09	01	CHAMARRA PARA CABALLERO. TALLA: GRANDE. COLOR: VERDE. CEDULA 19.	G	JGO	1	JGO	19	-	-	19
ZONA B	CAMPECHE	19	19	27101-0002	210	125	1144	09	01	CHAMARRA PARA CABALLERO. TALLA: EXTRAGRANDE. COLOR: VERDE. CEDULA 19.	X	JGO	1	JGO	6	-	-	6
ZONA B	CAMPECHE	19	19	27101-0002	210	125	4577	01	01	CHAMARRA PARA CABALLERO. TALLA: PLUS. COLOR: VERDE. CEDULA 19.	PL	JGO	1	JGO	1	-	-	1
ZONA B	CHIAPAS	19	19	27101-0002	210	125	1052	10	01	CHAMARRA PARA CABALLERO. TALLA: CHICA. COLOR: VERDE. CEDULA 19.	CH	JGO	1	JGO	3	-	-	3
ZONA B	CHIAPAS	19	19	27101-0002	210	125	1086	10	01	CHAMARRA PARA CABALLERO. TALLA: MEDIANA. COLOR: VERDE. CEDULA 19.	M	JGO	1	JGO	30	-	3	33
ZONA B	CHIAPAS	19	19	27101-0002	210	125	1110	09	01	CHAMARRA PARA CABALLERO. TALLA: GRANDE. COLOR: VERDE. CEDULA 19.	G	JGO	1	JGO	31	-	1	32
ZONA B	CHIAPAS	19	19	27101-0002	210	125	1144	09	01	CHAMARRA PARA CABALLERO. TALLA: EXTRAGRANDE. COLOR: VERDE. CEDULA 19.	X	JGO	1	JGO	8	-	-	8
ZONA B	CHIAPAS	19	19	27101-0002	210	125	3488	07	01	CHAMARRA PARA CABALLERO. TALLA: ESPECIAL. COLOR: VERDE. CEDULA 19.	ES	JGO	1	JGO	5	-	1	6
ZONA B	COAHUILA	19	19	27101-0002	210	125	1052	10	01	CHAMARRA PARA CABALLERO. TALLA: CHICA. COLOR: VERDE. CEDULA 19.	CH	JGO	1	JGO	9	-	-	9
ZONA B	COAHUILA	19	19	27101-0002	210	125	1086	10	01	CHAMARRA PARA CABALLERO. TALLA: MEDIANA. COLOR: VERDE. CEDULA 19.	M	JGO	1	JGO	52	-	-	52
ZONA B	COAHUILA	19	19	27101-0002	210	125	1110	09	01	CHAMARRA PARA CABALLERO. TALLA: GRANDE. COLOR: VERDE. CEDULA 19.	G	JGO	1	JGO	85	-	-	85
ZONA B	COAHUILA	19	19	27101-0002	210	125	1144	09	01	CHAMARRA PARA CABALLERO. TALLA: EXTRAGRANDE. COLOR: VERDE. CEDULA 19.	X	JGO	1	JGO	38	-	-	38
ZONA B	COAHUILA	19	19	27101-0002	210	125	3488	07	01	CHAMARRA PARA CABALLERO. TALLA: ESPECIAL. COLOR: VERDE. CEDULA 19.	ES	JGO	1	JGO	12	-	-	12
ZONA B	COAHUILA	19	19	27101-0002	210	125	4577	01	01	CHAMARRA PARA CABALLERO. TALLA: PLUS. COLOR: VERDE. CEDULA 19.	PL	JGO	1	JGO	9	-	-	9
ZONA B	COLIMA	19	19	27101-0002	210	125	1052	10	01	CHAMARRA PARA CABALLERO. TALLA: CHICA. COLOR: VERDE. CEDULA 19.	CH	JGO	1	JGO	2	-	-	2

ANEXOS
DIVISIÓN DE CONTRATOS

ANEXO 5. CUADRO DE DISTRIBUCIÓN

Areas Requirentes: Órganos de Operación Administrativa Desconcentrada de Aguascalientes, Baja California, Baja California Sur, Campeche, Chiapas, Chihuahua, CDMX Norte, CDMX Sur, Coahuila, Colima, Durango, Guanajuato, Guerrero, Hidalgo, Edo. México Oriente, Edo. Mexico Poniente, Jalisco, Michoacán, Morelos, Nayarit, Nuevo León, Oaxaca, Puebla, Querétaro, Quintana Roo, San Luis Potosí, Sinaloa, Sonora, Tabasco, Tamaulipas, Tlaxcala, Veracruz Norte, Veracruz Sur, Yucatán, Zacatecas y Áreas de Nivel Central.

ZONA	OOAD	PARTIDA	CÉDULA	CLAVE CUCOP +	GPO	GEN	ESP	DIF	VAR	DESCRIPCIÓN- SISTEMA DE ABASTO INSTITUCIONAL (SAI)	TALLA	UNIDAD	CANT.	TIPO	ÚNICA ENTREGA RÉGIMEN ORDINARIO	ÚNICA ENTREGA MÉDICOS RESIDENTES	ÚNICA ENTREGA RÉGIMEN IMSS BIENESTAR	TOTAL POR CLAVE Y DESTINO RÉGIMEN ORDINARIO, MÉDICOS RESIDENTES E IMSS BIENESTAR
ZONA B	COLIMA	19	19	27101-0002	210	125	1086	10	01	CHAMARRA PARA CABALLERO. TALLA: MEDIANA. COLOR: VERDE. CEDULA 19	M	JGO	1	JGO	19	-	-	19
ZONA B	COLIMA	19	19	27101-0002	210	125	1110	09	01	CHAMARRA PARA CABALLERO. TALLA: GRANDE COLOR: VERDE. CEDULA 19.	G	JGO	1	JGO	17	-	-	17
ZONA B	COLIMA	19	19	27101-0002	210	125	1144	09	01	CHAMARRA PARA CABALLERO. TALLA: EXTRAGRANDE. COLOR: VERDE. CEDULA 19.	X	JGO	1	JGO	5	-	-	5
ZONA B	COLIMA	19	19	27101-0002	210	125	3488	07	01	CHAMARRA PARA CABALLERO. TALLA ESPECIAL. COLOR: VERDE. CEDULA 19.	ES	JGO	1	JGO	2	-	-	2
ZONA B	COLIMA	19	19	27101-0002	210	125	4577	01	01	CHAMARRA PARA CABALLERO TALLA PLUS COLOR: VERDE. CEDULA 19.	PL	JGO	1	JGO	1	-	-	1
ZONA B	COLIMA	19	19	27101-0002	210	125	1052	10	01	CHAMARRA PARA CABALLERO. TALLA: CHICA. COLOR: VERDE. CEDULA 19.	CH	JGO	1	JGO	3	-	-	3
ZONA B	GUERRERO	19	19	27101-0002	210	125	1086	10	01	CHAMARRA PARA CABALLERO. TALLA: MEDIANA. COLOR: VERDE. CEDULA 19.	M	JGO	1	JGO	32	-	1	33
ZONA B	GUERRERO	19	19	27101-0002	210	125	1110	09	01	CHAMARRA PARA CABALLERO. TALLA: GRANDE COLOR: VERDE. CEDULA 19.	G	JGO	1	JGO	32	-	-	32
ZONA B	GUERRERO	19	19	27101-0002	210	125	1144	09	01	CHAMARRA PARA CABALLERO. TALLA: EXTRAGRANDE. COLOR: VERDE. CEDULA 19.	X	JGO	1	JGO	12	-	-	12
ZONA B	GUERRERO	19	19	27101-0002	210	125	3488	07	01	CHAMARRA PARA CABALLERO. TALLA: ESPECIAL. COLOR: VERDE. CEDULA 19.	ES	JGO	1	JGO	2	-	-	2
ZONA B	GUERRERO	19	19	27101-0002	210	125	4577	01	01	CHAMARRA PARA CABALLERO TALLA PLUS. COLOR: VERDE. CEDULA 19.	PL	JGO	1	JGO	2	-	-	2
ZONA B	JALISCO	19	19	27101-0002	210	125	1052	10	01	CHAMARRA PARA CABALLERO. TALLA: CHICA. COLOR: VERDE. CEDULA 19.	CH	JGO	1	JGO	7	-	-	7
ZONA B	JALISCO	19	19	27101-0002	210	125	1086	10	01	CHAMARRA PARA CABALLERO. TALLA: MEDIANA. COLOR: VERDE. CEDULA 19.	M	JGO	1	JGO	77	-	-	77
ZONA B	JALISCO	19	19	27101-0002	210	125	1110	09	01	CHAMARRA PARA CABALLERO. TALLA: GRANDE. COLOR: VERDE. CEDULA 19.	G	JGO	1	JGO	93	-	-	93
ZONA B	JALISCO	19	19	27101-0002	210	125	1144	09	01	CHAMARRA PARA CABALLERO. TALLA: EXTRAGRANDE. COLOR: VERDE. CEDULA 19.	X	JGO	1	JGO	16	-	-	16
ZONA B	JALISCO	19	19	27101-0002	210	125	3488	07	01	CHAMARRA PARA CABALLERO. TALLA: ESPECIAL. COLOR: VERDE. CEDULA 19.	ES	JGO	1	JGO	18	-	-	18
ZONA B	JALISCO	19	19	27101-0002	210	125	4577	01	01	CHAMARRA PARA CABALLERO TALLA PLUS. COLOR: VERDE. CEDULA 19.	PL	JGO	1	JGO	5	-	-	5
ZONA B	MICHOACAN	19	19	27101-0002	210	125	1052	10	01	CHAMARRA PARA CABALLERO. TALLA: CHICA. COLOR: VERDE. CEDULA 19.	CH	JGO	1	JGO	1	-	2	3
ZONA B	MICHOACAN	19	19	27101-0002	210	125	1086	10	01	CHAMARRA PARA CABALLERO. TALLA: MEDIANA. COLOR: VERDE. CEDULA 19.	M	JGO	1	JGO	34	-	-	34
ZONA B	MICHOACAN	19	19	27101-0002	210	125	1110	09	01	CHAMARRA PARA CABALLERO. TALLA: GRANDE. COLOR: VERDE. CEDULA 19.	G	JGO	1	JGO	28	-	1	29
ZONA B	MICHOACAN	19	19	27101-0002	210	125	1144	09	01	CHAMARRA PARA CABALLERO. TALLA: EXTRAGRANDE. COLOR: VERDE. CEDULA 19.	X	JGO	1	JGO	5	-	1	6

ANEXO 5. CUADRO DE DISTRIBUCIÓN

Áreas Requirentes: Órganos de Operación Administrativa Desconcentrada de Aguascalientes, Baja California, Baja California Sur, Campeche, Chiapas, Chihuahua, CDMX Norte, CDMX Sur, Coahuila, Colima, Durango, Guanajuato, Guerrero, Hidalgo, Edo. México Oriente, Edo. México Poniente, Jalisco, Michoacán, Morelos, Nayarit, Nuevo León, Oaxaca, Puebla, Querétaro, Quintana Roo, San Luis Potosí, Sinaloa, Sonora, Tabasco, Tamaulipas, Tlaxcala, Veracruz Norte, Veracruz Sur, Yucatán, Zacatecas y Áreas de Nivel Central.

ZONA	OOAD	PARTIDA	CÉDULA	CLAVE CUCOP +	GPO	GEN	ESP	DIF	VAR	DESCRIPCIÓN- SISTEMA DE ABASTO INSTITUCIONAL (SAI)	TALLA	UNIDAD	CANT.	TIPO	ÚNICA ENTREGA RÉGIMEN ORDINARIO	ÚNICA ENTREGA MÉDICOS RESIDENTES	ÚNICA ENTREGA RÉGIMEN IMSS BIENESTAR	TOTAL POR CLAVE Y DESTINO RÉGIMEN ORDINARIO, MÉDICOS RESIDENTES E IMSS BIENESTAR
ZONA B	MICHOACAN	19	19	27101-0002	210	125	3488	07	01	CHAMARRA PARA CABALLERO. TALLA: ESPECIAL. COLOR: VERDE. CEDULA 19.	ES	JGO	1	JGO	2	-	-	2
ZONA B	MICHOACAN	19	19	27101-0002	210	125	4577	01	01	CHAMARRA PARA CABALLERO. TALLA: PLUS. COLOR: VERDE. CEDULA 19.	PL	JGO	1	JGO	3	-	-	3
ZONA B	NAYARIT	19	19	27101-0002	210	125	1086	10	01	CHAMARRA PARA CABALLERO. TALLA: MEDIANA. COLOR: VERDE. CEDULA 19.	M	JGO	1	JGO	16	-	-	16
ZONA B	NAYARIT	19	19	27101-0002	210	125	1110	09	01	CHAMARRA PARA CABALLERO. TALLA: GRANDE. COLOR: VERDE. CEDULA 19.	G	JGO	1	JGO	37	-	-	37
ZONA B	NAYARIT	19	19	27101-0002	210	125	1144	09	01	CHAMARRA PARA CABALLERO. TALLA: EXTRAGRANDE. COLOR: VERDE. CEDULA 19.	X	JGO	1	JGO	15	-	1	16
ZONA B	NAYARIT	19	19	27101-0002	210	125	3488	07	01	CHAMARRA PARA CABALLERO. TALLA: ESPECIAL. COLOR: VERDE. CEDULA 19.	ES	JGO	1	JGO	1	-	-	1
ZONA B	NUEVO LEON	19	19	27101-0002	210	125	1052	10	01	CHAMARRA PARA CABALLERO. TALLA: CHICA. COLOR: VERDE. CEDULA 19.	CH	JGO	1	JGO	10	-	-	10
ZONA B	NUEVO LEON	19	19	27101-0002	210	125	1086	10	01	CHAMARRA PARA CABALLERO. TALLA: MEDIANA. COLOR: VERDE. CEDULA 19.	M	JGO	1	JGO	45	-	-	45
ZONA B	NUEVO LEON	19	19	27101-0002	210	125	1110	09	01	CHAMARRA PARA CABALLERO. TALLA: GRANDE. COLOR: VERDE. CEDULA 19.	G	JGO	1	JGO	73	-	-	73
ZONA B	NUEVO LEON	19	19	27101-0002	210	125	1144	09	01	CHAMARRA PARA CABALLERO. TALLA: EXTRAGRANDE. COLOR: VERDE. CEDULA 19.	X	JGO	1	JGO	25	-	-	25
ZONA B	NUEVO LEON	19	19	27101-0002	210	125	3488	07	01	CHAMARRA PARA CABALLERO. TALLA: ESPECIAL. COLOR: VERDE. CEDULA 19.	ES	JGO	1	JGO	6	-	-	6
ZONA B	NUEVO LEON	19	19	27101-0002	210	125	4577	01	01	CHAMARRA PARA CABALLERO. TALLA: PLUS. COLOR: VERDE. CEDULA 19.	PL	JGO	1	JGO	2	-	-	2
ZONA B	OAXACA	19	19	27101-0002	210	125	1086	10	01	CHAMARRA PARA CABALLERO. TALLA: MEDIANA. COLOR: VERDE. CEDULA 19.	M	JGO	1	JGO	19	-	2	21
ZONA B	OAXACA	19	19	27101-0002	210	125	1110	09	01	CHAMARRA PARA CABALLERO. TALLA: GRANDE. COLOR: VERDE. CEDULA 19.	G	JGO	1	JGO	20	-	3	23
ZONA B	OAXACA	19	19	27101-0002	210	125	1144	09	01	CHAMARRA PARA CABALLERO. TALLA: EXTRAGRANDE. COLOR: VERDE. CEDULA 19.	X	JGO	1	JGO	2	-	1	3
ZONA B	OAXACA	19	19	27101-0002	210	125	3488	07	01	CHAMARRA PARA CABALLERO. TALLA: ESPECIAL. COLOR: VERDE. CEDULA 19.	ES	JGO	1	JGO	3	-	-	3
ZONA B	OAXACA	19	19	27101-0002	210	125	4577	01	01	CHAMARRA PARA CABALLERO. TALLA: PLUS. COLOR: VERDE. CEDULA 19.	PL	JGO	1	JGO	1	-	-	1
ZONA B	QUINTANA ROO	19	19	27101-0002	210	125	1052	10	01	CHAMARRA PARA CABALLERO. TALLA: CHICA. COLOR: VERDE. CEDULA 19.	CH	JGO	1	JGO	5	-	-	5
ZONA B	QUINTANA ROO	19	19	27101-0002	210	125	1086	10	01	CHAMARRA PARA CABALLERO. TALLA: MEDIANA. COLOR: VERDE. CEDULA 19.	M	JGO	1	JGO	21	-	-	21
ZONA B	QUINTANA ROO	19	19	27101-0002	210	125	1110	09	01	CHAMARRA PARA CABALLERO. TALLA: GRANDE. COLOR: VERDE. CEDULA 19.	G	JGO	1	JGO	19	-	-	19
ZONA B	QUINTANA ROO	19	19	27101-0002	210	125	1144	09	01	CHAMARRA PARA CABALLERO. TALLA: EXTRAGRANDE. COLOR: VERDE. CEDULA 19.	X	JGO	1	JGO	5	-	-	5

ANEXOS
DIVISIÓN DE CONTRATOS

ANEXO 5. CUADRO DE DISTRIBUCIÓN

Areas Requirentes: Órganos de Operación Administrativa Desconcentrada de Aguascalientes, Baja California, Baja California Sur, Campeche, Chiapas, Chihuahua, CDMX Norte, CDMX Sur, Coahuila, Colima, Durango, Guanajuato, Guerrero, Hidalgo, Edo. México Oriente, Edo. México Poniente, Jalisco, Michoacán, Morelos, Nayarit, Nuevo León, Oaxaca, Puebla, Querétaro, Quintana Roo, San Luis Potosí, Sinaloa, Sonora, Tabasco, Tamaulipas, Tlaxcala, Veracruz Norte, Veracruz Sur, Yucatán, Zacatecas y Áreas de Nivel Central.

ZONA	OOAD	PARTIDA	CÉDULA	CLAVE CUCOP +	GPO	GEN	ESP	DIF	VAR	DESCRIPCIÓN- SISTEMA DE ABASTO INSTITUCIONAL (SAI)	TALLA	UNIDAD	CANT.	TIPO	ÚNICA ENTREGA RÉGIMEN ORDINARIO	ÚNICA ENTREGA MÉDICOS RESIDENTES	ÚNICA ENTREGA RÉGIMEN IMSS BIENESTAR	TOTAL POR CLAVE Y DESTINO RÉGIMEN ORDINARIO, MÉDICOS RESIDENTES E IMSS BIENESTAR
ZONA B	QUINTANA ROO	19	19	27101-0002	210	125	3488	07	01	CHAMARRA PARA CABALLERO TALLA ESPECIAL COLOR: VERDE, CEDULA 19.	ES	JGO	1	JGO	2	-	-	2
ZONA B	SINALOA	19	19	27101-0002	210	125	1052	10	01	CHAMARRA PARA CABALLERO. TALLA: CHICA COLOR: VERDE, CEDULA 19.	CH	JGO	1	JGO	2	-	-	2
ZONA B	SINALOA	19	19	27101-0002	210	125	1086	10	01	CHAMARRA PARA CABALLERO. TALLA: MEDIANA, COLOR: VERDE, CEDULA 19.	M	JGO	1	JGO	36	-	1	37
ZONA B	SINALOA	19	19	27101-0002	210	125	1110	09	01	CHAMARRA PARA CABALLERO. TALLA: GRANDE COLOR: VERDE, CEDULA 19.	G	JGO	1	JGO	38	-	-	38
ZONA B	SINALOA	19	19	27101-0002	210	125	1144	09	01	CHAMARRA PARA CABALLERO TALLA: EXTRAGRANDE, COLOR: VERDE, CEDULA 19.	X	JGO	1	JGO	13	-	-	13
ZONA B	SINALOA	19	19	27101-0002	210	125	3488	07	01	CHAMARRA PARA CABALLERO TALLA: ESPECIAL, COLOR: VERDE, CEDULA 19.	ES	JGO	1	JGO	5	-	-	5
ZONA B	SONORA	19	19	27101-0002	210	125	1052	10	01	CHAMARRA PARA CABALLERO. TALLA: CHICA, COLOR: VERDE, CEDULA 19.	CH	JGO	1	JGO	5	-	-	5
ZONA B	SONORA	19	19	27101-0002	210	125	1086	10	01	CHAMARRA PARA CABALLERO. TALLA: MEDIANA, COLOR: VERDE, CEDULA 19.	M	JGO	1	JGO	42	-	-	42
ZONA B	SONORA	19	19	27101-0002	210	125	1110	09	01	CHAMARRA PARA CABALLERO. TALLA: GRANDE, COLOR: VERDE, CEDULA 19.	G	JGO	1	JGO	70	-	-	70
ZONA B	SONORA	19	19	27101-0002	210	125	1144	09	01	CHAMARRA PARA CABALLERO TALLA: EXTRAGRANDE, COLOR: VERDE, CEDULA 19.	X	JGO	1	JGO	17	-	-	17
ZONA B	SONORA	19	19	27101-0002	210	125	3488	07	01	CHAMARRA PARA CABALLERO TALLA: ESPECIAL, COLOR: VERDE, CEDULA 19.	ES	JGO	1	JGO	13	-	-	13
ZONA B	TABASCO	19	19	27101-0002	210	125	1052	10	01	CHAMARRA PARA CABALLERO. TALLA: CHICA COLOR: VERDE, CEDULA 19.	CH	JGO	1	JGO	4	-	-	4
ZONA B	TABASCO	19	19	27101-0002	210	125	1086	10	01	CHAMARRA PARA CABALLERO TALLA: MEDIANA, COLOR: VERDE, CEDULA 19.	M	JGO	1	JGO	11	-	-	11
ZONA B	TABASCO	19	19	27101-0002	210	125	1110	09	01	CHAMARRA PARA CABALLERO. TALLA: GRANDE COLOR: VERDE, CEDULA 19.	G	JGO	1	JGO	21	-	-	21
ZONA B	TABASCO	19	19	27101-0002	210	125	1144	09	01	CHAMARRA PARA CABALLERO. TALLA: EXTRAGRANDE, COLOR: VERDE, CEDULA 19.	X	JGO	1	JGO	6	-	-	6
ZONA B	TABASCO	19	19	27101-0002	210	125	3488	07	01	CHAMARRA PARA CABALLERO TALLA: ESPECIAL, COLOR: VERDE, CEDULA 19.	ES	JGO	1	JGO	2	-	-	2
ZONA B	TABASCO	19	19	27101-0002	210	125	4577	01	01	CHAMARRA PARA CABALLERO TALLA: PLUS COLOR: VERDE, CEDULA 19.	PL	JGO	1	JGO	1	-	-	1
ZONA B	TAMAULIPAS	19	19	27101-0002	210	125	1052	10	01	CHAMARRA PARA CABALLERO. TALLA: CHICA COLOR: VERDE, CEDULA 19.	CH	JGO	1	JGO	10	-	-	10
ZONA B	TAMAULIPAS	19	19	27101-0002	210	125	1086	10	01	CHAMARRA PARA CABALLERO. TALLA: MEDIANA, COLOR: VERDE, CEDULA 19.	M	JGO	1	JGO	45	-	-	45
ZONA B	TAMAULIPAS	19	19	27101-0002	210	125	1110	09	01	CHAMARRA PARA CABALLERO. TALLA: GRANDE COLOR: VERDE, CEDULA 19.	G	JGO	1	JGO	62	-	-	62
ZONA B	TAMAULIPAS	19	19	27101-0002	210	125	1144	09	01	CHAMARRA PARA CABALLERO. TALLA: EXTRAGRANDE, COLOR: VERDE, CEDULA 19.	X	JGO	1	JGO	10	-	-	10

ANEXO 5. CUADRO DE DISTRIBUCIÓN

Areas Requirentes: Órganos de Operación Administrativa Desconcentrada de Aguascalientes, Baja California, Baja California Sur, Campeche, Chiapas, Chihuahua, CDMX Norte, CDMX Sur, Coahuila, Colima, Durango, Guanajuato, Guerrero, Hidalgo, Edo. México Oriente, Edo. México Poniente, Jalisco, Michoacán, Morelos, Nayarit, Nuevo León, Oaxaca, Puebla, Querétaro, Quintana Roo, San Luis Potosí, Sinaloa, Sonora, Tabasco, Tamaulipas, Tlaxcala, Veracruz Norte, Veracruz Sur, Yucatán, Zacatecas y Áreas de Nivel Central.

ZONA	OOAD	PARTIDA	CÉDULA	CLAVE CUCOP +	GPO	GEN	ESP	DIF	VAR	DESCRIPCIÓN- SISTEMA DE ABASTO INSTITUCIONAL (SAI)	TALLA	UNIDAD	CANT.	TIPO	ÚNICA ENTREGA RÉGIMEN ORDINARIO	ÚNICA ENTREGA MÉDICOS RESIDENTES	ÚNICA ENTREGA RÉGIMEN IMSS BIENESTAR	TOTAL POR CLAVE Y DESTINO RÉGIMEN ORDINARIO, MÉDICOS RESIDENTES E IMSS BIENESTAR
ZONA B	TAMAULIPAS	19	19	27101-0002	210	125	3488	07	01	CHAMARRA PARA CABALLERO. TALLA: ESPECIAL. COLOR: VERDE. CEDULA 19.	ES	JGO	1	JGO	14	-	-	14
ZONA B	TAMAULIPAS	19	19	27101-0002	210	125	4577	01	01	CHAMARRA PARA CABALLERO. TALLA: PLUS. COLOR: VERDE. CEDULA 19.	PL	JGO	1	JGO	8	-	-	8
ZONA B	VERACRUZ NORTE	19	19	27101-0002	210	125	1052	10	01	CHAMARRA PARA CABALLERO. TALLA: CHICA. COLOR: VERDE. CEDULA 19.	CH	JGO	1	JGO	7	-	-	7
ZONA B	VERACRUZ NORTE	19	19	27101-0002	210	125	1086	10	01	CHAMARRA PARA CABALLERO. TALLA: MEDIANA. COLOR: VERDE. CEDULA 19.	M	JGO	1	JGO	41	-	1	42
ZONA B	VERACRUZ NORTE	19	19	27101-0002	210	125	1110	09	01	CHAMARRA PARA CABALLERO. TALLA: GRANDE. COLOR: VERDE. CEDULA 19.	G	JGO	1	JGO	55	-	3	58
ZONA B	VERACRUZ NORTE	19	19	27101-0002	210	125	1144	09	01	CHAMARRA PARA CABALLERO. TALLA: EXTRAGRANDE. COLOR: VERDE. CEDULA 19.	X	JGO	1	JGO	15	-	1	16
ZONA B	VERACRUZ NORTE	19	19	27101-0002	210	125	3488	07	01	CHAMARRA PARA CABALLERO. TALLA: ESPECIAL. COLOR: VERDE. CEDULA 19.	ES	JGO	1	JGO	6	-	-	6
ZONA B	VERACRUZ SUR	19	19	27101-0002	210	125	1052	10	01	CHAMARRA PARA CABALLERO. TALLA: CHICA. COLOR: VERDE. CEDULA 19.	CH	JGO	1	JGO	2	-	-	2
ZONA B	VERACRUZ SUR	19	19	27101-0002	210	125	1086	10	01	CHAMARRA PARA CABALLERO. TALLA: MEDIANA. COLOR: VERDE. CEDULA 19.	M	JGO	1	JGO	32	-	-	32
ZONA B	VERACRUZ SUR	19	19	27101-0002	210	125	1110	09	01	CHAMARRA PARA CABALLERO. TALLA: GRANDE. COLOR: VERDE. CEDULA 19.	G	JGO	1	JGO	46	-	1	47
ZONA B	VERACRUZ SUR	19	19	27101-0002	210	125	1144	09	01	CHAMARRA PARA CABALLERO. TALLA: EXTRAGRANDE. COLOR: VERDE. CEDULA 19.	X	JGO	1	JGO	16	-	1	17
ZONA B	VERACRUZ SUR	19	19	27101-0002	210	125	3488	07	01	CHAMARRA PARA CABALLERO. TALLA: ESPECIAL. COLOR: VERDE. CEDULA 19.	ES	JGO	1	JGO	5	-	-	5
ZONA B	VERACRUZ SUR	19	19	27101-0002	210	125	4577	01	01	CHAMARRA PARA CABALLERO. TALLA: PLUS. COLOR: VERDE. CEDULA 19.	PL	JGO	1	JGO	1	-	-	1
ZONA B	YUCATAN	19	19	27101-0002	210	125	1052	10	01	CHAMARRA PARA CABALLERO. TALLA: CHICA. COLOR: VERDE. CEDULA 19.	CH	JGO	1	JGO	4	-	-	4
ZONA B	YUCATAN	19	19	27101-0002	210	125	1086	10	01	CHAMARRA PARA CABALLERO. TALLA: MEDIANA. COLOR: VERDE. CEDULA 19.	M	JGO	1	JGO	34	-	1	35
ZONA B	YUCATAN	19	19	27101-0002	210	125	1110	09	01	CHAMARRA PARA CABALLERO. TALLA: GRANDE. COLOR: VERDE. CEDULA 19.	G	JGO	1	JGO	20	-	-	20
ZONA B	YUCATAN	19	19	27101-0002	210	125	1144	09	01	CHAMARRA PARA CABALLERO. TALLA: EXTRAGRANDE. COLOR: VERDE. CEDULA 19.	X	JGO	1	JGO	3	-	1	4
ZONA B	YUCATAN	19	19	27101-0002	210	125	3488	07	01	CHAMARRA PARA CABALLERO. TALLA: ESPECIAL. COLOR: VERDE. CEDULA 19.	ES	JGO	1	JGO	2	-	-	2
ZONA A	AGUASCALIENTES	20	20	27101-0038	210	125	6770	00	01	CAMISA PARA CABALLERO. TALLA: CHICA. COLOR: VERDE. CEDULA 20.	CH	PZA	1	PZA	8	-	-	8
ZONA A	AGUASCALIENTES	20	20	27101-0038	210	125	6788	00	01	CAMISA PARA CABALLERO. TALLA: MEDIANA. COLOR: VERDE. CEDULA 20.	M	PZA	1	PZA	42	-	-	42
ZONA A	AGUASCALIENTES	20	20	27101-0038	210	125	6796	00	01	CAMISA PARA CABALLERO. TALLA: GRANDE. COLOR: VERDE. CEDULA 20.	G	PZA	1	PZA	36	-	-	36

ANEXO 3
DIVISIÓN DE CONTRATOS

ANEXO 5. CUADRO DE DISTRIBUCIÓN

Areas Requirentes: Órganos de Operación Administrativa Desconcentrada de Aguascalientes, Baja California, Baja California Sur, Campeche, Chiapas, Chihuahua, CDMX Norte, CDMX Sur, Coahuila, Colima, Durango, Guanajuato, Guerrero, Hidalgo, Edo. México Oriente, Edo. México Poniente, Jalisco, Michoacán, Morelos, Nayarit, Nuevo León, Oaxaca, Puebla, Querétaro, Quintana Roo, San Luis Potosí, Sinaloa, Sonora, Tabasco, Tamaulipas, Tlaxcala, Veracruz Norte, Veracruz Sur, Yucatán, Zacatecas y Áreas de Nivel Central

ZONA	OOAD	PARTIDA	CÉDULA	CLAVE CUCOP +	GPO	GEN	ESP	DIF	VAR	DESCRIPCIÓN- SISTEMA DE ABASTO INSTITUCIONAL (SAI)	TALLA	UNIDAD	CANT.	TIPO	ÚNICA ENTREGA RÉGIMEN ORDINARIO	ÚNICA ENTREGA MÉDICOS RESIDENTES	ÚNICA ENTREGA RÉGIMEN IMSS BIENESTAR	TOTAL POR CLAVE Y DESTINO RÉGIMEN ORDINARIO, MÉDICOS RESIDENTES E IMSS BIENESTAR
ZONA A	AGUASCALIENTES	20	20	27101-0038	210	125	6804	00	01	CAMISA PARA CABALLERO TALLA EXTRAGRANDE COLOR: VERDE CEDULA 20.	X	PZA	1	PZA	6	-	-	6
ZONA A	AGUASCALIENTES	20	20	27101-0038	210	125	6812	00	01	CAMISA PARA CABALLERO TALLA ESPECIAL COLOR: VERDE CEDULA 20.	ES	PZA	1	PZA	6	-	-	6
ZONA A	AGUASCALIENTES	20	20	27101-0038	210	125	6838	00	01	CAMISA PARA CABALLERO TALLA CHICA COLOR: BEIGE CEDULA 20.	CH	PZA	1	PZA	8	-	-	8
ZONA A	AGUASCALIENTES	20	20	27101-0038	210	125	6846	01	01	CAMISA PARA CABALLERO TALLA MEDIANA COLOR: BEIGE CEDULA 20.	M	PZA	1	PZA	44	-	-	44
ZONA A	AGUASCALIENTES	20	20	27101-0038	210	125	6853	00	01	CAMISA PARA CABALLERO TALLA GRANDE COLOR: BEIGE CEDULA 20.	G	PZA	1	PZA	36	-	-	36
ZONA A	AGUASCALIENTES	20	20	27101-0038	210	125	6861	00	01	CAMISA PARA CABALLERO TALLA EXTRAGRANDE COLOR: BEIGE CEDULA 20.	X	PZA	1	PZA	6	-	-	6
ZONA A	AGUASCALIENTES	20	20	27101-0038	210	125	6879	00	01	CAMISA PARA CABALLERO TALLA ESPECIAL COLOR: BEIGE CEDULA 20.	ES	PZA	1	PZA	6	-	-	6
ZONA A	CDMX NORTE	20	20	27101-0038	210	125	6788	00	01	CAMISA PARA CABALLERO TALLA MEDIANA COLOR: VERDE CEDULA 20.	M	PZA	1	PZA	2	-	-	2
ZONA A	CDMX NORTE	20	20	27101-0038	210	125	6804	00	01	CAMISA PARA CABALLERO TALLA EXTRAGRANDE COLOR: VERDE CEDULA 20.	X	PZA	1	PZA	4	-	-	4
ZONA A	CDMX NORTE	20	20	27101-0038	210	125	6812	00	01	CAMISA PARA CABALLERO TALLA ESPECIAL COLOR: VERDE CEDULA 20.	ES	PZA	1	PZA	2	-	-	2
ZONA A	CDMX NORTE	20	20	27101-0038	210	125	6838	00	01	CAMISA PARA CABALLERO TALLA CHICA COLOR: BEIGE CEDULA 20.	CH	PZA	1	PZA	8	-	-	8
ZONA A	CDMX NORTE	20	20	27101-0038	210	125	6846	01	01	CAMISA PARA CABALLERO TALLA MEDIANA COLOR: BEIGE CEDULA 20.	M	PZA	1	PZA	80	-	-	80
ZONA A	CDMX NORTE	20	20	27101-0038	210	125	6853	00	01	CAMISA PARA CABALLERO TALLA GRANDE COLOR: BEIGE CEDULA 20.	G	PZA	1	PZA	106	-	-	106
ZONA A	CDMX NORTE	20	20	27101-0038	210	125	6861	00	01	CAMISA PARA CABALLERO TALLA EXTRAGRANDE COLOR BEIGE CEDULA 20	X	PZA	1	PZA	28	-	-	28
ZONA A	CDMX NORTE	20	20	27101-0038	210	125	6879	00	01	CAMISA PARA CABALLERO TALLA ESPECIAL COLOR: BEIGE CEDULA 20.	ES	PZA	1	PZA	18	-	-	18
ZONA A	CDMX SUR	20	20	27101-0038	210	125	6770	00	01	CAMISA PARA CABALLERO TALLA CHICA COLOR: VERDE. CEDULA 20	CH	PZA	1	PZA	6	-	-	6
ZONA A	CDMX SUR	20	20	27101-0038	210	125	6788	00	01	CAMISA PARA CABALLERO TALLA MEDIANA COLOR: VERDE. CEDULA 20	M	PZA	1	PZA	50	-	-	50
ZONA A	CDMX SUR	20	20	27101-0038	210	125	6796	00	01	CAMISA PARA CABALLERO. TALLA GRANDE. COLOR: VERDE. CEDULA 20.	G	PZA	1	PZA	16	-	-	16
ZONA A	CDMX SUR	20	20	27101-0038	210	125	6804	00	01	CAMISA PARA CABALLERO TALLA EXTRAGRANDE. COLOR: VERDE CEDULA 20	X	PZA	1	PZA	6	-	-	6
ZONA A	CDMX SUR	20	20	27101-0038	210	125	6812	00	01	CAMISA PARA CABALLERO TALLA ESPECIAL COLOR: VERDE. CEDULA 20	ES	PZA	1	PZA	2	-	-	2
ZONA A	CDMX SUR	20	20	27101-0038	210	125	6819	00	01	CAMISA PARA CABALLERO TALLA CHICA COLOR: BEIGE CEDULA 20	CH	PZA	1	PZA	18	-	-	18

ANEXO 5. CUADRO DE DISTRIBUCIÓN

Áreas Requirentes: Órganos de Operación Administrativa Desconcentrada de Aguascalientes, Baja California, Baja California Sur, Campeche, Chiapas, Chihuahua, CDMX Norte, CDMX Sur, Coahuila, Colima, Durango, Guanajuato, Guerrero, Hidalgo, Edo. México Oriente, Edo. México Poniente, Jalisco, Michoacán, Morelos, Nayarit, Nuevo León, Oaxaca, Puebla, Querétaro, Quintana Roo, San Luis Potosí, Sinaloa, Sonora, Tabasco, Tamaulipas, Tlaxcala, Veracruz Norte, Veracruz Sur, Yucatán, Zacatecas y Áreas de Nivel Central.

ZONA	OOAD	PARTIDA	CÉDULA	CLAVE CUCOP +	GPO	GEN	ESP	DIF	VAR	DESCRIPCIÓN- SISTEMA DE ABASTO INSTITUCIONAL (SAI)	TALLA	UNIDAD	CANT.	TIPO	ÚNICA ENTREGA RÉGIMEN ORDINARIO	ÚNICA ENTREGA MÉDICOS RESIDENTES	ÚNICA ENTREGA RÉGIMEN IMSS BIENESTAR	TOTAL POR CLAVE Y DESTINO RÉGIMEN ORDINARIO, MÉDICOS RESIDENTES E IMSS BIENESTAR
ZONA A	CDMX SUR	20	20	27101-0038	210	125	6846	01	01	CAMISA PARA CABALLERO. TALLA: MEDIANA. COLOR: BEIGE. CEDULA 20.	M	PZA	1	PZA	150	-	-	150
ZONA A	CDMX SUR	20	20	27101-0038	210	125	6853	00	01	CAMISA PARA CABALLERO. TALLA: GRANDE. COLOR: BEIGE. CEDULA 20.	G	PZA	1	PZA	132	-	-	132
ZONA A	CDMX SUR	20	20	27101-0038	210	125	6861	00	01	CAMISA PARA CABALLERO. TALLA: EXTRAGRANDE. COLOR: BEIGE. CEDULA 20.	X	PZA	1	PZA	26	-	-	26
ZONA A	CDMX SUR	20	20	27101-0038	210	125	6879	00	01	CAMISA PARA CABALLERO. TALLA: ESPECIAL. COLOR: BEIGE. CEDULA 20.	ES	PZA	1	PZA	8	-	-	8
ZONA A	CHIHUAHUA	20	20	27101-0038	210	125	6770	00	01	CAMISA PARA CABALLERO. TALLA: CHICA. COLOR: VERDE. CEDULA 20.	CH	PZA	1	PZA	18	-	-	18
ZONA A	CHIHUAHUA	20	20	27101-0038	210	125	6788	00	01	CAMISA PARA CABALLERO. TALLA: MEDIANA. COLOR: VERDE. CEDULA 20.	M	PZA	1	PZA	106	-	1	107
ZONA A	CHIHUAHUA	20	20	27101-0038	210	125	6796	00	01	CAMISA PARA CABALLERO. TALLA: GRANDE. COLOR: VERDE. CEDULA 20.	G	PZA	1	PZA	114	-	1	115
ZONA A	CHIHUAHUA	20	20	27101-0038	210	125	6804	00	01	CAMISA PARA CABALLERO. TALLA: EXTRAGRANDE. COLOR: VERDE. CEDULA 20.	X	PZA	1	PZA	22	-	-	22
ZONA A	CHIHUAHUA	20	20	27101-0038	210	125	6812	00	01	CAMISA PARA CABALLERO. TALLA: ESPECIAL. COLOR: VERDE. CEDULA 20.	ES	PZA	1	PZA	8	-	-	8
ZONA A	CHIHUAHUA	20	20	27101-0038	210	125	6820	00	01	CAMISA PARA CABALLERO. TALLA: PLUS. COLOR: VERDE. CEDULA 20.	PL	PZA	1	PZA	6	-	-	6
ZONA A	CHIHUAHUA	20	20	27101-0038	210	125	6838	00	01	CAMISA PARA CABALLERO. TALLA: CHICA. COLOR: BEIGE. CEDULA 20.	CH	PZA	1	PZA	18	-	-	18
ZONA A	CHIHUAHUA	20	20	27101-0038	210	125	6846	01	01	CAMISA PARA CABALLERO. TALLA: MEDIANA. COLOR: BEIGE. CEDULA 20.	M	PZA	1	PZA	106	-	1	107
ZONA A	CHIHUAHUA	20	20	27101-0038	210	125	6853	00	01	CAMISA PARA CABALLERO. TALLA: GRANDE. COLOR: BEIGE. CEDULA 20.	G	PZA	1	PZA	114	-	1	115
ZONA A	CHIHUAHUA	20	20	27101-0038	210	125	6861	00	01	CAMISA PARA CABALLERO. TALLA: EXTRAGRANDE. COLOR: BEIGE. CEDULA 20.	X	PZA	1	PZA	22	-	-	22
ZONA A	CHIHUAHUA	20	20	27101-0038	210	125	6879	00	01	CAMISA PARA CABALLERO. TALLA: ESPECIAL. COLOR: BEIGE. CEDULA 20.	ES	PZA	1	PZA	8	-	-	8
ZONA A	CHIHUAHUA	20	20	27101-0038	210	125	6887	00	01	CAMISA PARA CABALLERO. TALLA: PLUS. COLOR: BEIGE. CEDULA 20.	PL	PZA	1	PZA	6	-	-	6
ZONA A	DURANGO	20	20	27101-0038	210	125	6770	00	01	CAMISA PARA CABALLERO. TALLA: CHICA. COLOR: VERDE. CEDULA 20.	CH	PZA	1	PZA	2	-	-	2
ZONA A	DURANGO	20	20	27101-0038	210	125	6788	00	01	CAMISA PARA CABALLERO. TALLA: MEDIANA. COLOR: VERDE. CEDULA 20.	M	PZA	1	PZA	30	-	2	32
ZONA A	DURANGO	20	20	27101-0038	210	125	6796	00	01	CAMISA PARA CABALLERO. TALLA: GRANDE. COLOR: VERDE. CEDULA 20.	G	PZA	1	PZA	36	-	1	37
ZONA A	DURANGO	20	20	27101-0038	210	125	6804	00	01	CAMISA PARA CABALLERO. TALLA: EXTRAGRANDE. COLOR: VERDE. CEDULA 20.	X	PZA	1	PZA	12	-	-	12
ZONA A	DURANGO	20	20	27101-0038	210	125	6812	00	01	CAMISA PARA CABALLERO. TALLA: ESPECIAL. COLOR: VERDE. CEDULA 20.	ES	PZA	1	PZA	2	-	-	2

ANEXOS
DIVISIÓN DE CONTRATOS

ANEXO 5. CUADRO DE DISTRIBUCIÓN

Areas Requirentes: Órganos de Operación Administrativa Desconcentrada de Aguascalientes, Baja California, Baja California Sur, Campeche, Chiapas, Chihuahua, CDMX Norte, CDMX Sur, Coahuila, Colima, Durango, Guanajuato, Guerrero, Hidalgo, Edo México Oriente, Edo México Poniente, Jalisco, Michoacán, Morelos, Nayarit, Nuevo León, Oaxaca, Puebla, Querétaro, Quintana Roo, San Luis Potosí, Sinaloa, Sonora, Tabasco, Tamaulipas, Tlaxcala, Veracruz Norte, Veracruz Sur, Yucatán, Zacatecas y Áreas de Nivel Central

ZONA	OOAD	PARTIDA	CÉDULA	CLAVE CUCOP +	GPO	GEN	ESP	DIF	VAR	DESCRIPCIÓN- SISTEMA DE ABASTO INSTITUCIONAL (SAI)	TALLA	UNIDAD	CANT.	TIPO	ÚNICA ENTREGA RÉGIMEN ORDINARIO	ÚNICA ENTREGA MÉDICOS RESIDENTES	ÚNICA ENTREGA RÉGIMEN IMSS BIENESTAR	TOTAL POR CLAVE Y DESTINO RÉGIMEN ORDINARIO, MÉDICOS RESIDENTES E IMSS BIENESTAR
ZONA A	DURANGO	20	20	27101-0038	210	125	6820	00	01	CAMISA PARA CABALLERO TALLA: PLUS. COLOR: VERDE. CEDULA 20.	PL	PZA	1	PZA	10	-	-	10
ZONA A	DURANGO	20	20	27101-0038	210	125	6838	00	01	CAMISA PARA CABALLERO. TALLA: CHICA. COLOR: BEIGE. CEDULA 20.	CH	PZA	1	PZA	2	-	-	2
ZONA A	DURANGO	20	20	27101-0038	210	125	6846	01	01	CAMISA PARA CABALLERO. TALLA: MEDIANA COLOR: BEIGE. CEDULA 20.	M	PZA	1	PZA	32	-	2	34
ZONA A	DURANGO	20	20	27101-0038	210	125	6853	00	01	CAMISA PARA CABALLERO. TALLA: GRANDE. COLOR: BEIGE. CEDULA 20.	G	PZA	1	PZA	36	-	1	37
ZONA A	DURANGO	20	20	27101-0038	210	125	6861	00	01	CAMISA PARA CABALLERO. TALLA: EXTRAGRANDE. COLOR: BEIGE. CEDULA 20.	X	PZA	1	PZA	12	-	-	12
ZONA A	DURANGO	20	20	27101-0038	210	125	6879	00	01	CAMISA PARA CABALLERO. TALLA: ESPECIAL. COLOR: BEIGE. CEDULA 20.	ES	PZA	1	PZA	2	-	-	2
ZONA A	DURANGO	20	20	27101-0038	210	125	6887	00	01	CAMISA PARA CABALLERO. TALLA: PLUS. COLOR: BEIGE. CEDULA 20.	PL	PZA	1	PZA	10	-	-	10
ZONA A	EDO DE MEX ORIENTE	20	20	27101-0038	210	125	6770	00	01	CAMISA PARA CABALLERO. TALLA: CHICA. COLOR: VERDE. CEDULA 20.	CH	PZA	1	PZA	8	-	-	8
ZONA A	EDO DE MEX ORIENTE	20	20	27101-0038	210	125	6788	00	01	CAMISA PARA CABALLERO. TALLA: MEDIANA. COLOR: VERDE. CEDULA 20.	M	PZA	1	PZA	90	-	-	90
ZONA A	EDO DE MEX ORIENTE	20	20	27101-0038	210	125	6796	00	01	CAMISA PARA CABALLERO. TALLA: GRANDE. COLOR: VERDE. CEDULA 20.	G	PZA	1	PZA	114	-	-	114
ZONA A	EDO DE MEX ORIENTE	20	20	27101-0038	210	125	6804	00	01	CAMISA PARA CABALLERO. TALLA: EXTRAGRANDE. COLOR: VERDE. CEDULA 20.	X	PZA	1	PZA	22	-	-	22
ZONA A	EDO DE MEX ORIENTE	20	20	27101-0038	210	125	6812	00	01	CAMISA PARA CABALLERO. TALLA: ESPECIAL. COLOR: VERDE. CEDULA 20.	ES	PZA	1	PZA	6	-	-	6
ZONA A	EDO DE MEX ORIENTE	20	20	27101-0038	210	125	6820	00	01	CAMISA PARA CABALLERO TALLA: PLUS. COLOR: VERDE. CEDULA 20.	PL	PZA	1	PZA	4	-	-	4
ZONA A	EDO DE MEX ORIENTE	20	20	27101-0038	210	125	6838	00	01	CAMISA PARA CABALLERO TALLA: CHICA. COLOR: BEIGE. CEDULA 20.	CH	PZA	1	PZA	10	-	-	10
ZONA A	EDO DE MEX ORIENTE	20	20	27101-0038	210	125	6846	01	01	CAMISA PARA CABALLERO TALLA: MEDIANA. COLOR: BEIGE. CEDULA 20.	M	PZA	1	PZA	90	-	-	90
ZONA A	EDO DE MEX ORIENTE	20	20	27101-0038	210	125	6853	00	01	CAMISA PARA CABALLERO TALLA: GRANDE. COLOR: BEIGE. CEDULA 20.	G	PZA	1	PZA	114	-	-	114
ZONA A	EDO DE MEX ORIENTE	20	20	27101-0038	210	125	6861	00	01	CAMISA PARA CABALLERO. TALLA: EXTRAGRANDE. COLOR: BEIGE. CEDULA 20.	X	PZA	1	PZA	22	-	-	22
ZONA A	EDO DE MEX ORIENTE	20	20	27101-0038	210	125	6879	00	01	CAMISA PARA CABALLERO. TALLA: ESPECIAL. COLOR: BEIGE. CEDULA 20.	ES	PZA	1	PZA	6	-	-	6
ZONA A	EDO DE MEX ORIENTE	20	20	27101-0038	210	125	6887	00	01	CAMISA PARA CABALLERO TALLA: PLUS. COLOR: BEIGE. CEDULA 20.	PL	PZA	1	PZA	4	-	-	4
ZONA A	EDO DE MEX PONIENTE	20	20	27101-0038	210	125	6770	00	01	CAMISA PARA CABALLERO TALLA: CHICA. COLOR: VERDE. CEDULA 20.	CH	PZA	1	PZA	6	-	-	6
ZONA A	EDO DE MEX PONIENTE	20	20	27101-0038	210	125	6788	00	01	CAMISA PARA CABALLERO TALLA: MEDIANA. COLOR: VERDE. CEDULA 20.	M	PZA	1	PZA	98	-	-	98

ANEXO 5. CUADRO DE DISTRIBUCIÓN

Áreas Requirentes: Órganos de Operación Administrativa Desconcentrada de Aguascalientes, Baja California, Baja California Sur, Campeche, Chiapas, Chihuahua, CDMX Norte, CDMX Sur, Coahuila, Colima, Durango, Guanajuato, Guerrero, Hidalgo, Edo. México Oriente, Edo. México Poniente, Jalisco, Michoacán, Morelos, Nayarit, Nuevo León, Oaxaca, Puebla, Querétaro, Quintana Roo, San Luis Potosí, Sinaloa, Sonora, Tabasco, Tamaulipas, Tlaxcala, Veracruz Norte, Veracruz Sur, Yucatán, Zacatecas y Áreas de Nivel Central.

ZONA	OOAD	PARTIDA	CÉDULA	CLAVE CUCOP +	GPO	GEN	ESP	DIF	VAR	DESCRIPCIÓN- SISTEMA DE ABASTO INSTITUCIONAL (SAI)	TALLA	UNIDAD	CANT.	TIPO	ÚNICA ENTREGA RÉGIMEN ORDINARIO	ÚNICA ENTREGA MÉDICOS RESIDENTES	ÚNICA ENTREGA RÉGIMEN IMSS BIENESTAR	TOTAL POR CLAVE Y DESTINO RÉGIMEN ORDINARIO, MÉDICOS RESIDENTES E IMSS BIENESTAR
ZONA A	EDO DE MEX PONIENTE	20	20	27101-0038	210	125	6796	00	01	CAMISA PARA CABALLERO. TALLA: GRANDE. COLOR: VERDE. CEDULA 20.	G	PZA	1	PZA	88	-	1	89
ZONA A	EDO DE MEX PONIENTE	20	20	27101-0038	210	125	6804	00	01	CAMISA PARA CABALLERO. TALLA: EXTRAGRANDE. COLOR: VERDE. CEDULA 20.	X	PZA	1	PZA	18	-	1	19
ZONA A	EDO DE MEX PONIENTE	20	20	27101-0038	210	125	6812	00	01	CAMISA PARA CABALLERO. TALLA: ESPECIAL. COLOR: VERDE. CEDULA 20.	ES	PZA	1	PZA	10	-	-	10
ZONA A	EDO DE MEX PONIENTE	20	20	27101-0038	210	125	6820	00	01	CAMISA PARA CABALLERO. TALLA: PLUS. COLOR: VERDE. CEDULA 20.	PL	PZA	1	PZA	2	-	-	2
ZONA A	EDO DE MEX PONIENTE	20	20	27101-0038	210	125	6838	00	01	CAMISA PARA CABALLERO. TALLA: CHICA. COLOR: BEIGE. CEDULA 20.	CH	PZA	1	PZA	10	-	-	10
ZONA A	EDO DE MEX PONIENTE	20	20	27101-0038	210	125	6846	01	01	CAMISA PARA CABALLERO. TALLA: MEDIANA. COLOR: BEIGE. CEDULA 20.	M	PZA	1	PZA	124	-	-	124
ZONA A	EDO DE MEX PONIENTE	20	20	27101-0038	210	125	6853	00	01	CAMISA PARA CABALLERO. TALLA: GRANDE. COLOR: BEIGE. CEDULA 20.	G	PZA	1	PZA	118	-	1	119
ZONA A	EDO DE MEX PONIENTE	20	20	27101-0038	210	125	6861	00	01	CAMISA PARA CABALLERO. TALLA: EXTRAGRANDE. COLOR: BEIGE. CEDULA 20.	X	PZA	1	PZA	22	-	1	23
ZONA A	EDO DE MEX PONIENTE	20	20	27101-0038	210	125	6879	00	01	CAMISA PARA CABALLERO. TALLA: ESPECIAL. COLOR: BEIGE. CEDULA 20.	ES	PZA	1	PZA	12	-	-	12
ZONA A	EDO DE MEX PONIENTE	20	20	27101-0038	210	125	6887	00	01	CAMISA PARA CABALLERO. TALLA: PLUS. COLOR: BEIGE. CEDULA 20.	PL	PZA	1	PZA	2	-	-	2
ZONA A	GUANAJUATO	20	20	27101-0038	210	125	6770	00	01	CAMISA PARA CABALLERO. TALLA: CHICA. COLOR: VERDE. CEDULA 20.	CH	PZA	1	PZA	18	-	-	18
ZONA A	GUANAJUATO	20	20	27101-0038	210	125	6788	00	01	CAMISA PARA CABALLERO. TALLA: MEDIANA. COLOR: VERDE. CEDULA 20.	M	PZA	1	PZA	72	-	-	72
ZONA A	GUANAJUATO	20	20	27101-0038	210	125	6796	00	01	CAMISA PARA CABALLERO. TALLA: GRANDE. COLOR: VERDE. CEDULA 20.	G	PZA	1	PZA	106	-	-	106
ZONA A	GUANAJUATO	20	20	27101-0038	210	125	6804	00	01	CAMISA PARA CABALLERO. TALLA: EXTRAGRANDE. COLOR: VERDE. CEDULA 20.	X	PZA	1	PZA	24	-	-	24
ZONA A	GUANAJUATO	20	20	27101-0038	210	125	6812	00	01	CAMISA PARA CABALLERO. TALLA: ESPECIAL. COLOR: VERDE. CEDULA 20.	ES	PZA	1	PZA	12	-	-	12
ZONA A	GUANAJUATO	20	20	27101-0038	210	125	6838	00	01	CAMISA PARA CABALLERO. TALLA: CHICA. COLOR: BEIGE. CEDULA 20.	CH	PZA	1	PZA	18	-	-	18
ZONA A	GUANAJUATO	20	20	27101-0038	210	125	6846	01	01	CAMISA PARA CABALLERO. TALLA: MEDIANA. COLOR: BEIGE. CEDULA 20.	M	PZA	1	PZA	74	-	-	74
ZONA A	GUANAJUATO	20	20	27101-0038	210	125	6853	00	01	CAMISA PARA CABALLERO. TALLA: GRANDE. COLOR: BEIGE. CEDULA 20.	G	PZA	1	PZA	108	-	-	108
ZONA A	GUANAJUATO	20	20	27101-0038	210	125	6861	00	01	CAMISA PARA CABALLERO. TALLA: EXTRAGRANDE. COLOR: BEIGE. CEDULA 20.	X	PZA	1	PZA	24	-	-	24
ZONA A	GUANAJUATO	20	20	27101-0038	210	125	6879	00	01	CAMISA PARA CABALLERO. TALLA: ESPECIAL. COLOR: BEIGE. CEDULA 20.	ES	PZA	1	PZA	14	-	-	14
ZONA A	HIDALGO	20	20	27101-0038	210	125	6770	00	01	CAMISA PARA CABALLERO. TALLA: CHICA. COLOR: VERDE. CEDULA 20.	CH	PZA	1	PZA	6	-	-	6

ANEXOS
DIVISIÓN DE CONTRATOS

ANEXO 5. CUADRO DE DISTRIBUCIÓN

Areas Requirentes: Órganos de Operación Administrativa Desconcentrada de Aguascalientes, Baja California, Baja California Sur, Campeche, Chiapas, Chihuahua, CDMX Norte, CDMX Sur, Coahuila, Colima, Durango, Guanajuato, Guerrero, Hidalgo, Edo. México Oriente, Edo. México Poniente, Jalisco, Michoacán, Morelos, Nayarit, Nuevo León, Oaxaca, Puebla, Querétaro, Quintana Roo, San Luis Potosí, Sinaloa, Sonora, Tabasco, Tamaulipas, Tlaxcala, Veracruz Norte, Veracruz Sur, Yucatán, Zacatecas y Áreas de Nivel Central.

ZONA	OOAD	PARTIDA	CÉDULA	CLAVE CUCOP +	GPO	GEN	ESP	DIF	VAR	DESCRIPCIÓN- SISTEMA DE ABASTO INSTITUCIONAL (SAI)	TALLA	UNIDAD	CANT.	TIPO	ÚNICA ENTREGA RÉGIMEN ORDINARIO	ÚNICA ENTREGA MÉDICOS RESIDENTES	ÚNICA ENTREGA RÉGIMEN IMSS BIENESTAR	TOTAL POR CLAVE Y DESTINO RÉGIMEN ORDINARIO, MÉDICOS RESIDENTES E IMSS BIENESTAR
ZONA A	HIDALGO	20	20	27101-0038	210	125	6788	00	01	CAMISA PARA CABALLERO. TALLA: MEDIANA. COLOR: VERDE. CEDULA 20.	M	PZA	1	PZA	56	-	-	56
ZONA A	HIDALGO	20	20	27101-0038	210	125	6796	00	01	CAMISA PARA CABALLERO. TALLA: GRANDE. COLOR: VERDE. CEDULA 20.	G	PZA	1	PZA	52	-	-	52
ZONA A	HIDALGO	20	20	27101-0038	210	125	6804	00	01	CAMISA PARA CABALLERO. TALLA: EXTRAGRANDE. COLOR: VERDE. CEDULA 20.	X	PZA	1	PZA	12	-	1	13
ZONA A	HIDALGO	20	20	27101-0038	210	125	6812	00	01	CAMISA PARA CABALLERO. TALLA: ESPECIAL. COLOR: VERDE. CEDULA 20.	ES	PZA	1	PZA	4	-	1	5
ZONA A	HIDALGO	20	20	27101-0038	210	125	6838	00	01	CAMISA PARA CABALLERO. TALLA: CHICA. COLOR: BEIGE. CEDULA 20.	CH	PZA	1	PZA	8	-	-	8
ZONA A	HIDALGO	20	20	27101-0038	210	125	6846	01	01	CAMISA PARA CABALLERO. TALLA: MEDIANA. COLOR: BEIGE. CEDULA 20.	M	PZA	1	PZA	90	-	-	90
ZONA A	HIDALGO	20	20	27101-0038	210	125	6853	00	01	CAMISA PARA CABALLERO. TALLA: GRANDE. COLOR: BEIGE. CEDULA 20.	G	PZA	1	PZA	80	-	-	80
ZONA A	HIDALGO	20	20	27101-0038	210	125	6861	00	01	CAMISA PARA CABALLERO. TALLA: EXTRAGRANDE. COLOR: BEIGE. CEDULA 20.	X	PZA	1	PZA	18	-	1	19
ZONA A	HIDALGO	20	20	27101-0038	210	125	6879	00	01	CAMISA PARA CABALLERO. TALLA: ESPECIAL. COLOR: BEIGE. CEDULA 20.	ES	PZA	1	PZA	6	-	1	7
ZONA A	MORELOS	20	20	27101-0038	210	125	6770	00	01	CAMISA PARA CABALLERO. TALLA: CHICA. COLOR: VERDE. CEDULA 20.	CH	PZA	1	PZA	6	-	-	6
ZONA A	MORELOS	20	20	27101-0038	210	125	6788	00	01	CAMISA PARA CABALLERO. TALLA: MEDIANA. COLOR: VERDE. CEDULA 20.	M	PZA	1	PZA	40	-	-	40
ZONA A	MORELOS	20	20	27101-0038	210	125	6796	00	01	CAMISA PARA CABALLERO. TALLA: GRANDE. COLOR: VERDE. CEDULA 20.	G	PZA	1	PZA	44	-	-	44
ZONA A	MORELOS	20	20	27101-0038	210	125	6804	00	01	CAMISA PARA CABALLERO. TALLA: EXTRAGRANDE. COLOR: VERDE. CEDULA 20.	X	PZA	1	PZA	22	-	-	22
ZONA A	MORELOS	20	20	27101-0038	210	125	6812	00	01	CAMISA PARA CABALLERO. TALLA: ESPECIAL. COLOR: VERDE. CEDULA 20.	ES	PZA	1	PZA	2	-	-	2
ZONA A	MORELOS	20	20	27101-0038	210	125	6838	00	01	CAMISA PARA CABALLERO. TALLA: CHICA. COLOR: BEIGE. CEDULA 20.	CH	PZA	1	PZA	36	-	-	36
ZONA A	MORELOS	20	20	27101-0038	210	125	6846	01	01	CAMISA PARA CABALLERO. TALLA: MEDIANA. COLOR: BEIGE. CEDULA 20.	M	PZA	1	PZA	204	-	-	204
ZONA A	MORELOS	20	20	27101-0038	210	125	6853	00	01	CAMISA PARA CABALLERO. TALLA: GRANDE. COLOR: BEIGE. CEDULA 20.	G	PZA	1	PZA	138	-	-	138
ZONA A	MORELOS	20	20	27101-0038	210	125	6861	00	01	CAMISA PARA CABALLERO. TALLA: EXTRAGRANDE. COLOR: BEIGE. CEDULA 20.	X	PZA	1	PZA	28	-	-	28
ZONA A	MORELOS	20	20	27101-0038	210	125	6879	00	01	CAMISA PARA CABALLERO. TALLA: ESPECIAL. COLOR: BEIGE. CEDULA 20.	ES	PZA	1	PZA	8	-	-	8
ZONA A	MORELOS	20	20	27101-0038	210	125	6887	00	01	CAMISA PARA CABALLERO. TALLA: PLUS. COLOR: BEIGE. CEDULA 20.	PL	PZA	1	PZA	18	-	-	18
ZONA A	OFICINAS CENTRALES	20	20	27101-0038	210	125	6770	00	01	CAMISA PARA CABALLERO. TALLA: CHICA. COLOR: VERDE. CEDULA 20.	CH	PZA	1	PZA	24	-	-	24

ANEXO 5. CUADRO DE DISTRIBUCIÓN

Areas Requirentes: Órganos de Operación Administrativa Desconcentrada de Aguascalientes, Baja California, Baja California Sur, Campeche, Chiapas, Chihuahua, CDMX Norte, CDMX Sur, Coahuila, Colima, Durango, Guanajuato, Guerrero, Hidalgo, Edo. México Oriente, Edo. México Poniente, Jalisco, Michoacán, Morelos, Nayarit, Nuevo León, Oaxaca, Puebla, Querétaro, Quintana Roo, San Luis Potosí, Sinaloa, Sonora, Tabasco, Tamaulipas, Tlaxcala, Veracruz Norte, Veracruz Sur, Yucatán, Zacatecas y Áreas de Nivel Central.

ZONA	OOAD	PARTIDA	CÉDULA	CLAVE CUCOP +	GPO	GEN	ESP	DIF	VAR	DESCRIPCIÓN- SISTEMA DE ABASTO INSTITUCIONAL (SAI)	TALLA	UNIDAD	CANT.	TIPO	ÚNICA ENTREGA RÉGIMEN ORDINARIO	ÚNICA ENTREGA MÉDICOS RESIDENTES	ÚNICA ENTREGA RÉGIMEN IMSS BIENESTAR	TOTAL POR CLAVE Y DESTINO RÉGIMEN ORDINARIO, MÉDICOS RESIDENTES E IMSS BIENESTAR
ZONA A	OFICINAS CENTRALES	20	20	27101-0038	210	125	6788	00	01	CAMISA PARA CABALLERO. TALLA: MEDIANA. COLOR: VERDE. CEDULA 20.	M	PZA	1	PZA	222	-	-	222
ZONA A	OFICINAS CENTRALES	20	20	27101-0038	210	125	6796	00	01	CAMISA PARA CABALLERO. TALLA: GRANDE. COLOR: VERDE. CEDULA 20.	G	PZA	1	PZA	258	-	-	258
ZONA A	OFICINAS CENTRALES	20	20	27101-0038	210	125	6804	00	01	CAMISA PARA CABALLERO. TALLA: EXTRAGRANDE. COLOR: VERDE. CEDULA 20.	X	PZA	1	PZA	60	-	-	60
ZONA A	OFICINAS CENTRALES	20	20	27101-0038	210	125	6812	00	01	CAMISA PARA CABALLERO. TALLA: ESPECIAL. COLOR: VERDE. CEDULA 20.	ES	PZA	1	PZA	20	-	-	20
ZONA A	OFICINAS CENTRALES	20	20	27101-0038	210	125	6820	00	01	CAMISA PARA CABALLERO. TALLA: PLUS. COLOR: VERDE. CEDULA 20.	PL	PZA	1	PZA	2	-	-	2
ZONA A	OFICINAS CENTRALES	20	20	27101-0038	210	125	6838	00	01	CAMISA PARA CABALLERO. TALLA: CHICA. COLOR: BEIGE. CEDULA 20.	CH	PZA	1	PZA	24	-	-	24
ZONA A	OFICINAS CENTRALES	20	20	27101-0038	210	125	6846	01	01	CAMISA PARA CABALLERO. TALLA: MEDIANA. COLOR: BEIGE. CEDULA 20.	M	PZA	1	PZA	222	-	-	222
ZONA A	OFICINAS CENTRALES	20	20	27101-0038	210	125	6853	00	01	CAMISA PARA CABALLERO. TALLA: GRANDE. COLOR: BEIGE. CEDULA 20.	G	PZA	1	PZA	258	-	-	258
ZONA A	OFICINAS CENTRALES	20	20	27101-0038	210	125	6861	00	01	CAMISA PARA CABALLERO. TALLA: EXTRAGRANDE. COLOR: BEIGE. CEDULA 20.	X	PZA	1	PZA	60	-	-	60
ZONA A	OFICINAS CENTRALES	20	20	27101-0038	210	125	6879	00	01	CAMISA PARA CABALLERO. TALLA: ESPECIAL. COLOR: BEIGE. CEDULA 20..	ES	PZA	1	PZA	20	-	-	20
ZONA A	OFICINAS CENTRALES	20	20	27101-0038	210	125	6887	00	01	CAMISA PARA CABALLERO. TALLA: PLUS. COLOR: BEIGE. CEDULA 20.	PL	PZA	1	PZA	2	-	-	2
ZONA A	PUEBLA	20	20	27101-0038	210	125	6770	00	01	CAMISA PARA CABALLERO. TALLA: CHICA. COLOR: VERDE. CEDULA 20.	CH	PZA	1	PZA	6	-	-	6
ZONA A	PUEBLA	20	20	27101-0038	210	125	6788	00	01	CAMISA PARA CABALLERO. TALLA: MEDIANA. COLOR: VERDE. CEDULA 20.	M	PZA	1	PZA	120	-	2	122
ZONA A	PUEBLA	20	20	27101-0038	210	125	6796	00	01	CAMISA PARA CABALLERO. TALLA: GRANDE. COLOR: VERDE. CEDULA 20.	G	PZA	1	PZA	82	-	1	83
ZONA A	PUEBLA	20	20	27101-0038	210	125	6804	00	01	CAMISA PARA CABALLERO. TALLA: EXTRAGRANDE. COLOR: VERDE. CEDULA 20.	X	PZA	1	PZA	24	-	-	24
ZONA A	PUEBLA	20	20	27101-0038	210	125	6812	00	01	CAMISA PARA CABALLERO. TALLA: ESPECIAL. COLOR: VERDE. CEDULA 20.	ES	PZA	1	PZA	10	-	-	10
ZONA A	PUEBLA	20	20	27101-0038	210	125	6820	00	01	CAMISA PARA CABALLERO. TALLA: PLUS. COLOR: VERDE. CEDULA 20.	PL	PZA	1	PZA	4	-	-	4
ZONA A	PUEBLA	20	20	27101-0038	210	125	6838	00	01	CAMISA PARA CABALLERO. TALLA: CHICA. COLOR: BEIGE. CEDULA 20.	CH	PZA	1	PZA	18	-	-	18
ZONA A	PUEBLA	20	20	27101-0038	210	125	6846	01	01	CAMISA PARA CABALLERO. TALLA: MEDIANA. COLOR: BEIGE. CEDULA 20.	M	PZA	1	PZA	128	-	2	130
ZONA A	PUEBLA	20	20	27101-0038	210	125	6853	00	01	CAMISA PARA CABALLERO. TALLA: GRANDE. COLOR: BEIGE. CEDULA 20.	G	PZA	1	PZA	98	-	1	99
ZONA A	PUEBLA	20	20	27101-0038	210	125	6861	00	01	CAMISA PARA CABALLERO. TALLA: EXTRAGRANDE. COLOR: BEIGE. CEDULA 20.	X	PZA	1	PZA	24	-	-	24

ANEXOS
DIVISIÓN DE CONTRATOS

ANEXO 5. CUADRO DE DISTRIBUCIÓN

Áreas Requirentes: Órganos de Operación Administrativa Desconcentrada de Aguascalientes, Baja California, Baja California Sur, Campeche, Chiapas, Chihuahua, CDMX Norte, CDMX Sur, Coahuila, Colima, Durango, Guanajuato, Guerrero, Hidalgo, Edo. México Oriente, Edo. México Poniente, Jalisco, Michoacán, Morelos, Nayarit, Nuevo León, Oaxaca, Puebla, Querétaro, Quintana Roo, San Luis Potosí, Sinaloa, Sonora, Tabasco, Tamaulipas, Tlaxcala, Veracruz Norte, Veracruz Sur, Yucatán, Zacatecas y Áreas de Nivel Central.

ZONA	ODAD	PARTIDA	CÉDULA	CLAVE CUCOP +	GPO	GEN	ESP	DIF	VAR	DESCRIPCIÓN- SISTEMA DE ABASTO INSTITUCIONAL (SAI)	TALLA	UNIDAD	CANT.	TIPO	ÚNICA ENTREGA RÉGIMEN ORDINARIO	ÚNICA ENTREGA MÉDICOS RESIDENTES	ÚNICA ENTREGA RÉGIMEN IMSS BIENESTAR	TOTAL POR CLAVE Y DESTINO RÉGIMEN ORDINARIO, MÉDICOS RESIDENTES E IMSS BIENESTAR
ZONA A	PUEBLA	20	20	27101-0038	210	125	6879	00	01	CAMISA PARA CABALLERO. TALLA: ESPECIAL COLOR: BEIGE. CEDULA 20.	ES	PZA	1	PZA	12	-	-	12
ZONA A	PUEBLA	20	20	27101-0038	210	125	6887	00	01	CAMISA PARA CABALLERO TALLA: PLUS COLOR: BEIGE. CEDULA 20.	PL	PZA	1	PZA	6	-	-	6
ZONA A	QUERETARO	20	20	27101-0038	210	125	6788	00	01	CAMISA PARA CABALLERO TALLA: MEDIANA COLOR: VERDE. CEDULA 20.	M	PZA	1	PZA	24	-	-	24
ZONA A	QUERETARO	20	20	27101-0038	210	125	6796	00	01	CAMISA PARA CABALLERO. TALLA: GRANDE COLOR: VERDE. CEDULA 20.	G	PZA	1	PZA	56	-	-	56
ZONA A	QUERETARO	20	20	27101-0038	210	125	6804	00	01	CAMISA PARA CABALLERO TALLA: EXTRAGRANDE. COLOR: VERDE. CEDULA 20.	X	PZA	1	PZA	8	-	-	8
ZONA A	QUERETARO	20	20	27101-0038	210	125	6812	00	01	CAMISA PARA CABALLERO. TALLA: ESPECIAL COLOR: VERDE. CEDULA 20.	ES	PZA	1	PZA	4	-	-	4
ZONA A	QUERETARO	20	20	27101-0038	210	125	6820	00	01	CAMISA PARA CABALLERO. TALLA: PLUS. COLOR: VERDE. CEDULA 20.	PL	PZA	1	PZA	4	-	-	4
ZONA A	QUERETARO	20	20	27101-0038	210	125	6846	01	01	CAMISA PARA CABALLERO. TALLA: MEDIANA COLOR: BEIGE. CEDULA 20.	M	PZA	1	PZA	44	-	-	44
ZONA A	QUERETARO	20	20	27101-0038	210	125	6853	00	01	CAMISA PARA CABALLERO. TALLA: GRANDE. COLOR: BEIGE. CEDULA 20.	G	PZA	1	PZA	72	-	-	72
ZONA A	QUERETARO	20	20	27101-0038	210	125	6861	00	01	CAMISA PARA CABALLERO. TALLA: EXTRAGRANDE. COLOR: BEIGE CEDULA 20.	X	PZA	1	PZA	14	-	-	14
ZONA A	QUERETARO	20	20	27101-0038	210	125	6879	00	01	CAMISA PARA CABALLERO TALLA: ESPECIAL COLOR: BEIGE. CEDULA 20.	ES	PZA	1	PZA	4	-	-	4
ZONA A	QUERETARO	20	20	27101-0038	210	125	6887	00	01	CAMISA PARA CABALLERO TALLA: PLUS COLOR: BEIGE. CEDULA 20.	PL	PZA	1	PZA	4	-	-	4
ZONA A	SAN LUIS POTOSI	20	20	27101-0038	210	125	6788	00	01	CAMISA PARA CABALLERO TALLA: MEDIANA COLOR: VERDE. CEDULA 20.	M	PZA	1	PZA	58	-	-	58
ZONA A	SAN LUIS POTOSI	20	20	27101-0038	210	125	6796	00	01	CAMISA PARA CABALLERO TALLA: GRANDE COLOR: VERDE. CEDULA 20.	G	PZA	1	PZA	62	-	2	64
ZONA A	SAN LUIS POTOSI	20	20	27101-0038	210	125	6804	00	01	CAMISA PARA CABALLERO TALLA: EXTRAGRANDE. COLOR: VERDE. CEDULA 20.	X	PZA	1	PZA	14	-	-	14
ZONA A	SAN LUIS POTOSI	20	20	27101-0038	210	125	6812	00	01	CAMISA PARA CABALLERO. TALLA: ESPECIAL COLOR: VERDE. CEDULA 20.	ES	PZA	1	PZA	12	-	-	12
ZONA A	SAN LUIS POTOSI	20	20	27101-0038	210	125	6820	00	01	CAMISA PARA CABALLERO. TALLA: PLUS. COLOR: VERDE. CEDULA 20.	PL	PZA	1	PZA	2	-	-	2
ZONA A	SAN LUIS POTOSI	20	20	27101-0038	210	125	6838	00	01	CAMISA PARA CABALLERO. TALLA: CHICA COLOR: BEIGE. CEDULA 20.	CH	PZA	1	PZA	4	-	-	4
ZONA A	SAN LUIS POTOSI	20	20	27101-0038	210	125	6846	01	01	CAMISA PARA CABALLERO. TALLA: MEDIANA COLOR: BEIGE. CEDULA 20.	M	PZA	1	PZA	66	-	-	66
ZONA A	SAN LUIS POTOSI	20	20	27101-0038	210	125	6853	00	01	CAMISA PARA CABALLERO. TALLA: GRANDE. COLOR: BEIGE. CEDULA 20.	G	PZA	1	PZA	78	-	2	80
ZONA A	SAN LUIS POTOSI	20	20	27101-0038	210	125	6861	00	01	CAMISA PARA CABALLERO. TALLA: EXTRAGRANDE. COLOR: BEIGE. CEDULA 20.	X	PZA	1	PZA	16	-	-	16

ANEXO 5. CUADRO DE DISTRIBUCIÓN

Áreas Requirentes: Órganos de Operación Administrativa Desconcentrada de Aguascalientes, Baja California, Baja California Sur, Campeche, Chiapas, Chihuahua, CDMX Norte, CDMX Sur, Coahuila, Colima, Durango, Guanajuato, Guerrero, Hidalgo, Edo. México Oriente, Edo. México Poniente, Jalisco, Michoacán, Morelos, Nayarit, Nuevo León, Oaxaca, Puebla, Querétaro, Quintana Roo, San Luis Potosí, Sinaloa, Sonora, Tabasco, Tamaulipas, Tlaxcala, Veracruz Norte, Veracruz Sur, Yucatán, Zacatecas y Áreas de Nivel Central.

ZONA	OOAD	PARTIDA	CÉDULA	CLAVE CUCOP +	GPO	GEN	ESP	DIF	VAR	DESCRIPCIÓN- SISTEMA DE ABASTO INSTITUCIONAL (SAI)	TALLA	UNIDAD	CANT.	TIPO	ÚNICA ENTREGA RÉGIMEN ORDINARIO	ÚNICA ENTREGA MÉDICOS RESIDENTES	ÚNICA ENTREGA RÉGIMEN IMSS BIENESTAR	TOTAL POR CLAVE Y DESTINO RÉGIMEN ORDINARIO, MÉDICOS RESIDENTES E IMSS BIENESTAR
ZONA A	SAN LUIS POTOSI	20	20	27101-0038	210	125	6879	00	01	CAMISA PARA CABALLERO. TALLA: ESPECIAL. COLOR: BEIGE. CEDULA 20.	ES	PZA	1	PZA	12	-	-	12
ZONA A	SAN LUIS POTOSI	20	20	27101-0038	210	125	6887	00	01	CAMISA PARA CABALLERO. TALLA: PLUS. COLOR: BEIGE. CEDULA 20.	PL	PZA	1	PZA	2	-	-	2
ZONA A	TLAXCALA	20	20	27101-0038	210	125	6770	00	01	CAMISA PARA CABALLERO. TALLA: CHICA. COLOR: VERDE. CEDULA 20.	CH	PZA	1	PZA	4	-	-	4
ZONA A	TLAXCALA	20	20	27101-0038	210	125	6788	00	01	CAMISA PARA CABALLERO. TALLA: MEDIANA. COLOR: VERDE. CEDULA 20.	M	PZA	1	PZA	48	-	-	48
ZONA A	TLAXCALA	20	20	27101-0038	210	125	6796	00	01	CAMISA PARA CABALLERO. TALLA: GRANDE. COLOR: VERDE. CEDULA 20.	G	PZA	1	PZA	44	-	-	44
ZONA A	TLAXCALA	20	20	27101-0038	210	125	6804	00	01	CAMISA PARA CABALLERO. TALLA: EXTRAGRANDE. COLOR: VERDE. CEDULA 20.	X	PZA	1	PZA	6	-	-	6
ZONA A	TLAXCALA	20	20	27101-0038	210	125	6812	00	01	CAMISA PARA CABALLERO. TALLA: ESPECIAL. COLOR: VERDE. CEDULA 20.	ES	PZA	1	PZA	6	-	-	6
ZONA A	TLAXCALA	20	20	27101-0038	210	125	6820	00	01	CAMISA PARA CABALLERO. TALLA: PLUS. COLOR: VERDE. CEDULA 20.	PL	PZA	1	PZA	2	-	-	2
ZONA A	TLAXCALA	20	20	27101-0038	210	125	6838	00	01	CAMISA PARA CABALLERO. TALLA: CHICA. COLOR: BEIGE. CEDULA 20.	CH	PZA	1	PZA	10	-	-	10
ZONA A	TLAXCALA	20	20	27101-0038	210	125	6846	01	01	CAMISA PARA CABALLERO. TALLA: MEDIANA. COLOR: BEIGE. CEDULA 20.	M	PZA	1	PZA	118	-	-	118
ZONA A	TLAXCALA	20	20	27101-0038	210	125	6853	00	01	CAMISA PARA CABALLERO. TALLA: GRANDE. COLOR: BEIGE. CEDULA 20.	G	PZA	1	PZA	78	-	-	78
ZONA A	TLAXCALA	20	20	27101-0038	210	125	6861	00	01	CAMISA PARA CABALLERO. TALLA: EXTRAGRANDE. COLOR: BEIGE. CEDULA 20.	X	PZA	1	PZA	6	-	-	6
ZONA A	TLAXCALA	20	20	27101-0038	210	125	6879	00	01	CAMISA PARA CABALLERO. TALLA: ESPECIAL. COLOR: BEIGE. CEDULA 20.	ES	PZA	1	PZA	6	-	-	6
ZONA A	TLAXCALA	20	20	27101-0038	210	125	6887	00	01	CAMISA PARA CABALLERO. TALLA: PLUS. COLOR: BEIGE. CEDULA 20.	PL	PZA	1	PZA	2	-	-	2
ZONA A	ZACATECAS	20	20	27101-0038	210	125	6788	00	01	CAMISA PARA CABALLERO. TALLA: MEDIANA. COLOR: VERDE. CEDULA 20.	M	PZA	1	PZA	8	-	-	8
ZONA A	ZACATECAS	20	20	27101-0038	210	125	6796	00	01	CAMISA PARA CABALLERO. TALLA: GRANDE. COLOR: VERDE. CEDULA 20.	G	PZA	1	PZA	28	-	2	30
ZONA A	ZACATECAS	20	20	27101-0038	210	125	6804	00	01	CAMISA PARA CABALLERO. TALLA: EXTRAGRANDE. COLOR: VERDE. CEDULA 20.	X	PZA	1	PZA	8	-	-	8
ZONA A	ZACATECAS	20	20	27101-0038	210	125	6812	00	01	CAMISA PARA CABALLERO. TALLA: ESPECIAL. COLOR: VERDE. CEDULA 20.	ES	PZA	1	PZA	-	-	1	1
ZONA A	ZACATECAS	20	20	27101-0038	210	125	6846	01	01	CAMISA PARA CABALLERO. TALLA: MEDIANA. COLOR: BEIGE. CEDULA 20.	M	PZA	1	PZA	18	-	-	18
ZONA A	ZACATECAS	20	20	27101-0038	210	125	6853	00	01	CAMISA PARA CABALLERO. TALLA: GRANDE. COLOR: BEIGE. CEDULA 20.	G	PZA	1	PZA	40	-	2	42
ZONA A	ZACATECAS	20	20	27101-0038	210	125	6861	00	01	CAMISA PARA CABALLERO. TALLA: EXTRAGRANDE. COLOR: BEIGE. CEDULA 20.	X	PZA	1	PZA	8	-	-	8

ANEXOS
DIVISIÓN DE CONTRATOS

ANEXO 5. CUADRO DE DISTRIBUCIÓN

Áreas Requirentes: Órganos de Operación Administrativa Desconcentrada de Aguascalientes, Baja California, Baja California Sur, Campeche, Chiapas, Chihuahua, CDMX Norte, CDMX Sur, Coahuila, Colima, Durango, Guanajuato, Guerrero, Hidalgo, Edo. México Oriente, Edo. México Poniente, Jalisco, Michoacán, Morelos, Nayarit, Nuevo León, Oaxaca, Puebla, Querétaro, Quintana Roo, San Luis Potosí, Sinaloa, Sonora, Tabasco, Tamaulipas, Tlaxcala, Veracruz Norte, Veracruz Sur, Yucatán, Zacatecas y Áreas de Nivel Central.

ZONA	OOAD	PARTIDA	CÉDULA	CLAVE CUCOP +	GPO	GEN	ESP	DIF	VAR	DESCRIPCIÓN- SISTEMA DE ABASTO INSTITUCIONAL (SAI)	TALLA	UNIDAD	CANT.	TIPO	ÚNICA ENTREGA RÉGIMEN ORDINARIO	ÚNICA ENTREGA MÉDICOS RESIDENTES	ÚNICA ENTREGA RÉGIMEN IMSS BIENESTAR	TOTAL POR CLAVE Y DESTINO RÉGIMEN ORDINARIO, MÉDICOS RESIDENTES E IMSS BIENESTAR
ZONA A	ZACATECAS	20	20	27101-0038	210	125	6879	00	01	CAMISA PARA CABALLERO. TALLA: ESPECIAL COLOR: BEIGE. CEDULA 20.	ES	PZA	1	PZA	-	-	1	1
ZONA B	BAJA CALIFORNIA	20	20	27101-0038	210	125	6770	00	01	CAMISA PARA CABALLERO. TALLA: CHICA COLOR: VERDE. CEDULA 20.	CH	PZA	1	PZA	2	-	-	2
ZONA B	BAJA CALIFORNIA	20	20	27101-0038	210	125	6788	00	01	CAMISA PARA CABALLERO. TALLA: MEDIANA COLOR: VERDE. CEDULA 20.	M	PZA	1	PZA	44	-	-	44
ZONA B	BAJA CALIFORNIA	20	20	27101-0038	210	125	6796	00	01	CAMISA PARA CABALLERO. TALLA: GRANDE COLOR: VERDE. CEDULA 20.	G	PZA	1	PZA	102	-	-	102
ZONA B	BAJA CALIFORNIA	20	20	27101-0038	210	125	6804	00	01	CAMISA PARA CABALLERO. TALLA: EXTRAGRANDE. COLOR: VERDE. CEDULA 20.	X	PZA	1	PZA	24	-	-	24
ZONA B	BAJA CALIFORNIA	20	20	27101-0038	210	125	6812	00	01	CAMISA PARA CABALLERO. TALLA: ESPECIAL COLOR: VERDE. CEDULA 20.	ES	PZA	1	PZA	22	-	-	22
ZONA B	BAJA CALIFORNIA	20	20	27101-0038	210	125	6820	00	01	CAMISA PARA CABALLERO. TALLA: PLUS COLOR: VERDE. CEDULA 20.	PL	PZA	1	PZA	6	-	-	6
ZONA B	BAJA CALIFORNIA	20	20	27101-0038	210	125	6838	00	01	CAMISA PARA CABALLERO. TALLA: CHICA COLOR: BEIGE. CEDULA 20.	CH	PZA	1	PZA	2	-	-	2
ZONA B	BAJA CALIFORNIA	20	20	27101-0038	210	125	6846	01	01	CAMISA PARA CABALLERO. TALLA: MEDIANA COLOR: BEIGE. CEDULA 20.	M	PZA	1	PZA	44	-	-	44
ZONA B	BAJA CALIFORNIA	20	20	27101-0038	210	125	6853	00	01	CAMISA PARA CABALLERO. TALLA: GRANDE COLOR: BEIGE. CEDULA 20.	G	PZA	1	PZA	102	-	-	102
ZONA B	BAJA CALIFORNIA	20	20	27101-0038	210	125	6861	00	01	CAMISA PARA CABALLERO. TALLA: EXTRAGRANDE. COLOR: BEIGE. CEDULA 20.	X	PZA	1	PZA	24	-	-	24
ZONA B	BAJA CALIFORNIA	20	20	27101-0038	210	125	6879	00	01	CAMISA PARA CABALLERO. TALLA: ESPECIAL COLOR: BEIGE. CEDULA 20.	ES	PZA	1	PZA	22	-	-	22
ZONA B	BAJA CALIFORNIA	20	20	27101-0038	210	125	6887	00	01	CAMISA PARA CABALLERO. TALLA: PLUS COLOR: BEIGE. CEDULA 20.	PL	PZA	1	PZA	6	-	-	6
ZONA B	BAJA CALIFORNIA SUR	20	20	27101-0038	210	125	6788	00	01	CAMISA PARA CABALLERO. TALLA: MEDIANA COLOR: VERDE. CEDULA 20.	M	PZA	1	PZA	24	-	-	24
ZONA B	BAJA CALIFORNIA SUR	20	20	27101-0038	210	125	6796	00	01	CAMISA PARA CABALLERO. TALLA: GRANDE COLOR: VERDE. CEDULA 20.	G	PZA	1	PZA	24	-	-	24
ZONA B	BAJA CALIFORNIA SUR	20	20	27101-0038	210	125	6804	00	01	CAMISA PARA CABALLERO. TALLA: EXTRAGRANDE. COLOR: VERDE. CEDULA 20.	X	PZA	1	PZA	8	-	-	8
ZONA B	BAJA CALIFORNIA SUR	20	20	27101-0038	210	125	6812	00	01	CAMISA PARA CABALLERO. TALLA: ESPECIAL COLOR: VERDE. CEDULA 20.	ES	PZA	1	PZA	8	-	-	8
ZONA B	BAJA CALIFORNIA SUR	20	20	27101-0038	210	125	6820	00	01	CAMISA PARA CABALLERO. TALLA: PLUS COLOR: VERDE. CEDULA 20.	PL	PZA	1	PZA	2	-	-	2
ZONA B	BAJA CALIFORNIA SUR	20	20	27101-0038	210	125	6838	00	01	CAMISA PARA CABALLERO. TALLA: CHICA COLOR: BEIGE. CEDULA 20.	CH	PZA	1	PZA	2	-	-	2
ZONA B	BAJA CALIFORNIA SUR	20	20	27101-0038	210	125	6846	01	01	CAMISA PARA CABALLERO. TALLA: MEDIANA COLOR: BEIGE. CEDULA 20.	M	PZA	1	PZA	36	-	-	36
ZONA B	BAJA CALIFORNIA SUR	20	20	27101-0038	210	125	6853	00	01	CAMISA PARA CABALLERO. TALLA: GRANDE COLOR: BEIGE. CEDULA 20.	G	PZA	1	PZA	36	-	-	36

ANEXO 5. CUADRO DE DISTRIBUCIÓN

Áreas Requirentes: Órganos de Operación Administrativa Desconcentrada de Aguascalientes, Baja California, Baja California Sur, Campeche, Chiapas, Chihuahua, CDMX Norte, CDMX Sur, Coahuila, Colima, Durango, Guanajuato, Guerrero, Hidalgo, Edo. México Oriente, Edo. México Poniente, Jalisco, Michoacán, Morelos, Nayarit, Nuevo León, Oaxaca, Puebla, Querétaro, Quintana Roo, San Luis Potosí, Sinaloa, Sonora, Tabasco, Tamaulipas, Tlaxcala, Veracruz Norte, Veracruz Sur, Yucatán, Zacatecas y Áreas de Nivel Central.

ZONA	OOAD	PARTIDA	CÉDULA	CLAVE CUCOP	GPO	GEN	ESP	DIF	VAR	DESCRIPCIÓN- SISTEMA DE ABASTO INSTITUCIONAL (SAI)	TALLA	UNIDAD	CANT.	TIPO	ÚNICA ENTREGA RÉGIMEN ORDINARIO	ÚNICA ENTREGA MÉDICOS RESIDENTES	ÚNICA ENTREGA RÉGIMEN IMSS BIENESTAR	TOTAL POR CLAVE Y DESTINO RÉGIMEN ORDINARIO, MÉDICOS RESIDENTES E IMSS BIENESTAR
ZONA B	BAJA CALIFORNIA SUR	20	20	27101-0038	210	125	6861	00	01	CAMISA PARA CABALLERO. TALLA: EXTRAGRANDE. COLOR: BEIGE. CEDULA 20.	X	PZA	1	PZA	8	-	-	8
ZONA B	BAJA CALIFORNIA SUR	20	20	27101-0038	210	125	6879	00	01	CAMISA PARA CABALLERO. TALLA: ESPECIAL. COLOR: BEIGE. CEDULA 20.	ES	PZA	1	PZA	10	-	-	10
ZONA B	BAJA CALIFORNIA SUR	20	20	27101-0038	210	125	6887	00	01	CAMISA PARA CABALLERO. TALLA: PLUS. COLOR: BEIGE. CEDULA 20.	PL	PZA	1	PZA	4	-	-	4
ZONA B	CAMPECHE	20	20	27101-0038	210	125	6770	00	01	CAMISA PARA CABALLERO. TALLA: CHICA. COLOR: VERDE. CEDULA 20.	CH	PZA	1	PZA	4	-	-	4
ZONA B	CAMPECHE	20	20	27101-0038	210	125	6788	00	01	CAMISA PARA CABALLERO. TALLA: MEDIANA. COLOR: VERDE. CEDULA 20.	M	PZA	1	PZA	18	-	-	18
ZONA B	CAMPECHE	20	20	27101-0038	210	125	6796	00	01	CAMISA PARA CABALLERO. TALLA: GRANDE. COLOR: VERDE. CEDULA 20.	G	PZA	1	PZA	36	-	-	36
ZONA B	CAMPECHE	20	20	27101-0038	210	125	6804	00	01	CAMISA PARA CABALLERO. TALLA: EXTRAGRANDE. COLOR: VERDE. CEDULA 20.	X	PZA	1	PZA	12	-	-	12
ZONA B	CAMPECHE	20	20	27101-0038	210	125	6820	00	01	CAMISA PARA CABALLERO. TALLA: PLUS. COLOR: VERDE. CEDULA 20.	PL	PZA	1	PZA	2	-	-	2
ZONA B	CAMPECHE	20	20	27101-0038	210	125	6838	00	01	CAMISA PARA CABALLERO. TALLA: CHICA. COLOR: BEIGE. CEDULA 20.	CH	PZA	1	PZA	4	-	-	4
ZONA B	CAMPECHE	20	20	27101-0038	210	125	6846	01	01	CAMISA PARA CABALLERO. TALLA: MEDIANA. COLOR: BEIGE. CEDULA 20.	M	PZA	1	PZA	18	-	-	18
ZONA B	CAMPECHE	20	20	27101-0038	210	125	6853	00	01	CAMISA PARA CABALLERO. TALLA: GRANDE. COLOR: BEIGE. CEDULA 20.	G	PZA	1	PZA	38	-	-	38
ZONA B	CAMPECHE	20	20	27101-0038	210	125	6861	00	01	CAMISA PARA CABALLERO. TALLA: EXTRAGRANDE. COLOR: BEIGE. CEDULA 20.	X	PZA	1	PZA	12	-	-	12
ZONA B	CAMPECHE	20	20	27101-0038	210	125	6887	00	01	CAMISA PARA CABALLERO. TALLA: PLUS. COLOR: BEIGE. CEDULA 20.	PL	PZA	1	PZA	2	-	-	2
ZONA B	CHIAPAS	20	20	27101-0038	210	125	6770	00	01	CAMISA PARA CABALLERO. TALLA: CHICA. COLOR: VERDE. CEDULA 20.	CH	PZA	1	PZA	2	-	-	2
ZONA B	CHIAPAS	20	20	27101-0038	210	125	6788	00	01	CAMISA PARA CABALLERO. TALLA: MEDIANA. COLOR: VERDE. CEDULA 20.	M	PZA	1	PZA	32	-	3	35
ZONA B	CHIAPAS	20	20	27101-0038	210	125	6796	00	01	CAMISA PARA CABALLERO. TALLA: GRANDE. COLOR: VERDE. CEDULA 20.	G	PZA	1	PZA	30	-	1	31
ZONA B	CHIAPAS	20	20	27101-0038	210	125	6804	00	01	CAMISA PARA CABALLERO. TALLA: EXTRAGRANDE. COLOR: VERDE. CEDULA 20.	X	PZA	1	PZA	12	-	-	12
ZONA B	CHIAPAS	20	20	27101-0038	210	125	6812	00	01	CAMISA PARA CABALLERO. TALLA: ESPECIAL. COLOR: VERDE. CEDULA 20.	ES	PZA	1	PZA	2	-	1	3
ZONA B	CHIAPAS	20	20	27101-0038	210	125	6838	00	01	CAMISA PARA CABALLERO. TALLA: CHICA. COLOR: BEIGE. CEDULA 20.	CH	PZA	1	PZA	6	-	-	6
ZONA B	CHIAPAS	20	20	27101-0038	210	125	6846	01	01	CAMISA PARA CABALLERO. TALLA: MEDIANA. COLOR: BEIGE. CEDULA 20.	M	PZA	1	PZA	60	-	3	63
ZONA B	CHIAPAS	20	20	27101-0038	210	125	6853	00	01	CAMISA PARA CABALLERO. TALLA: GRANDE. COLOR: BEIGE. CEDULA 20.	G	PZA	1	PZA	62	-	1	63

ANEXOS
DIVISIÓN DE CONTRATOS

ANEXO 5. CUADRO DE DISTRIBUCIÓN

Áreas Requirentes: Órganos de Operación Administrativa Desconcentrada de Aguascalientes, Baja California, Baja California Sur, Campeche, Chiapas, Chihuahua, CDMX Norte, CDMX Sur, Coahuila, Colima, Durango, Guanajuato, Guerrero, Hidalgo, Edo. México Oriente, Edo. México Poniente, Jalisco, Michoacán, Morelos, Nayarit, Nuevo León, Oaxaca, Puebla, Querétaro, Quintana Roo, San Luis Potosí, Sinaloa, Sonora, Tabasco, Tamaulipas, Tlaxcala, Veracruz Norte, Veracruz Sur, Yucatán, Zacatecas y Áreas de Nivel Central.

ZONA	OOAD	PARTIDA	CÉDULA	CLAVE CUCOP +	GPO	GEN	ESP	DIF	VAR	DESCRIPCIÓN- SISTEMA DE ABASTO INSTITUCIONAL (SAI)	TALLA	UNIDAD	CANT.	TIPO	ÚNICA ENTREGA RÉGIMEN ORDINARIO	ÚNICA ENTREGA MÉDICOS RESIDENTES	ÚNICA ENTREGA RÉGIMEN IMSS BIENESTAR	TOTAL POR CLAVE Y DESTINO RÉGIMEN ORDINARIO, MÉDICOS RESIDENTES E IMSS BIENESTAR
ZONA B	CHIAPAS	20	20	27101-0038	210	125	6861	00	01	CAMISA PARA CABALLERO TALLA EXTRAGRANDE COLOR: BEIGE CEDULA 20.	X	PZA	1	PZA	16	-	-	16
ZONA B	CHIAPAS	20	20	27101-0038	210	125	6879	00	01	CAMISA PARA CABALLERO TALLA: ESPECIAL COLOR: BEIGE. CEDULA 20.	ES	PZA	1	PZA	10	-	1	11
ZONA B	COAHUILA	20	20	27101-0038	210	125	6770	00	01	CAMISA PARA CABALLERO. TALLA: CHICA COLOR: VERDE. CEDULA 20.	CH	PZA	1	PZA	16	-	-	16
ZONA B	COAHUILA	20	20	27101-0038	210	125	6788	00	01	CAMISA PARA CABALLERO. TALLA: MEDIANA COLOR: VERDE. CEDULA 20.	M	PZA	1	PZA	84	-	-	84
ZONA B	COAHUILA	20	20	27101-0038	210	125	6796	00	01	CAMISA PARA CABALLERO. TALLA: GRANDE COLOR: VERDE. CEDULA 20.	G	PZA	1	PZA	140	-	-	140
ZONA B	COAHUILA	20	20	27101-0038	210	125	6804	00	01	CAMISA PARA CABALLERO TALLA EXTRAGRANDE COLOR: VERDE. CEDULA 20.	X	PZA	1	PZA	62	-	-	62
ZONA B	COAHUILA	20	20	27101-0038	210	125	6812	00	01	CAMISA PARA CABALLERO TALLA: ESPECIAL COLOR: VERDE. CEDULA 20.	ES	PZA	1	PZA	16	-	-	16
ZONA B	COAHUILA	20	20	27101-0038	210	125	6820	00	01	CAMISA PARA CABALLERO. TALLA: PLUS COLOR: VERDE. CEDULA 20.	PL	PZA	1	PZA	16	-	-	16
ZONA B	COAHUILA	20	20	27101-0038	210	125	6838	00	01	CAMISA PARA CABALLERO. TALLA: CHICA COLOR: BEIGE. CEDULA 20.	CH	PZA	1	PZA	18	-	-	18
ZONA B	COAHUILA	20	20	27101-0038	210	125	6846	01	01	CAMISA PARA CABALLERO. TALLA: MEDIANA COLOR: BEIGE. CEDULA 20.	M	PZA	1	PZA	104	-	-	104
ZONA B	COAHUILA	20	20	27101-0038	210	125	6853	00	01	CAMISA PARA CABALLERO. TALLA: GRANDE COLOR: BEIGE. CEDULA 20.	G	PZA	1	PZA	170	-	-	170
ZONA B	COAHUILA	20	20	27101-0038	210	125	6861	00	01	CAMISA PARA CABALLERO. TALLA EXTRAGRANDE. COLOR: BEIGE. CEDULA 20.	X	PZA	1	PZA	76	-	-	76
ZONA B	COAHUILA	20	20	27101-0038	210	125	6879	00	01	CAMISA PARA CABALLERO. TALLA: ESPECIAL COLOR: BEIGE. CEDULA 20.	ES	PZA	1	PZA	24	-	-	24
ZONA B	COAHUILA	20	20	27101-0038	210	125	6887	00	01	CAMISA PARA CABALLERO. TALLA: PLUS COLOR: BEIGE. CEDULA 20.	PL	PZA	1	PZA	18	-	-	18
ZONA B	COLIMA	20	20	27101-0038	210	125	6770	00	01	CAMISA PARA CABALLERO. TALLA: CHICA COLOR: VERDE. CEDULA 20.	CH	PZA	1	PZA	4	-	-	4
ZONA B	COLIMA	20	20	27101-0038	210	125	6788	00	01	CAMISA PARA CABALLERO. TALLA: MEDIANA COLOR: VERDE. CEDULA 20.	M	PZA	1	PZA	28	-	-	28
ZONA B	COLIMA	20	20	27101-0038	210	125	6796	00	01	CAMISA PARA CABALLERO. TALLA: GRANDE COLOR: VERDE. CEDULA 20.	G	PZA	1	PZA	26	-	-	26
ZONA B	COLIMA	20	20	27101-0038	210	125	6804	00	01	CAMISA PARA CABALLERO TALLA EXTRAGRANDE. COLOR: VERDE. CEDULA 20.	X	PZA	1	PZA	8	-	-	8
ZONA B	COLIMA	20	20	27101-0038	210	125	6812	00	01	CAMISA PARA CABALLERO. TALLA: ESPECIAL COLOR: VERDE. CEDULA 20.	ES	PZA	1	PZA	4	-	-	4
ZONA B	COLIMA	20	20	27101-0038	210	125	6838	00	01	CAMISA PARA CABALLERO. TALLA: CHICA COLOR: BEIGE. CEDULA 20.	CH	PZA	1	PZA	4	-	-	4
ZONA B	COLIMA	20	20	27101-0038	210	125	6846	01	01	CAMISA PARA CABALLERO. TALLA: MEDIANA COLOR: BEIGE. CEDULA 20.	M	PZA	1	PZA	38	-	-	38

ANEXO 5. CUADRO DE DISTRIBUCIÓN

Áreas Requirentes: Órganos de Operación Administrativa Desconcentrada de Aguascalientes, Baja California, Baja California Sur, Campeche, Chiapas, Chihuahua, CDMX Norte, CDMX Sur, Coahuila, Colima, Durango, Guanajuato, Guerrero, Hidalgo, Edo. México Oriente, Edo. México Poniente, Jalisco, Michoacán, Morelos, Nayarit, Nuevo León, Oaxaca, Puebla, Querétaro, Quintana Roo, San Luis Potosí, Sinaloa, Sonora, Tabasco, Tamaulipas, Tlaxcala, Veracruz Norte, Veracruz Sur, Yucatán, Zacatecas y Áreas de Nivel Central.

ZONA	OOAD	PARTIDA	CÉDULA	CLAVE CUCOP +	GPO	GEN	ESP	DIF	VAR	DESCRIPCIÓN- SISTEMA DE ABASTO INSTITUCIONAL (SAI)	TALLA	UNIDAD	CANT.	TIPO	ÚNICA ENTREGA RÉGIMEN ORDINARIO	ÚNICA ENTREGA MÉDICOS RESIDENTES	ÚNICA ENTREGA RÉGIMEN IMSS BIENESTAR	TOTAL POR CLAVE Y DESTINO RÉGIMEN ORDINARIO, MÉDICOS RESIDENTES E IMSS BIENESTAR
ZONA B	COLIMA	20	20	27101-0038	210	125	6853	00	01	CAMISA PARA CABALLERO. TALLA: GRANDE. COLOR: BEIGE. CEDULA 20.	G	PZA	1	PZA	34	-	-	34
ZONA B	COLIMA	20	20	27101-0038	210	125	6861	00	01	CAMISA PARA CABALLERO. TALLA: EXTRAGRANDE. COLOR: BEIGE. CEDULA 20.	X	PZA	1	PZA	10	-	-	10
ZONA B	COLIMA	20	20	27101-0038	210	125	6879	00	01	CAMISA PARA CABALLERO. TALLA: ESPECIAL. COLOR: BEIGE. CEDULA 20..	ES	PZA	1	PZA	4	-	-	4
ZONA B	COLIMA	20	20	27101-0038	210	125	6887	00	01	CAMISA PARA CABALLERO. TALLA: PLUS. COLOR: BEIGE. CEDULA 20.	PL	PZA	1	PZA	2	-	-	2
ZONA B	GUERRERO	20	20	27101-0038	210	125	6770	00	01	CAMISA PARA CABALLERO. TALLA: CHICA. COLOR: VERDE. CEDULA 20.	CH	PZA	1	PZA	6	-	-	6
ZONA B	GUERRERO	20	20	27101-0038	210	125	6788	00	01	CAMISA PARA CABALLERO. TALLA: MEDIANA. COLOR: VERDE. CEDULA 20.	M	PZA	1	PZA	64	-	1	65
ZONA B	GUERRERO	20	20	27101-0038	210	125	6796	00	01	CAMISA PARA CABALLERO. TALLA: GRANDE. COLOR: VERDE. CEDULA 20.	G	PZA	1	PZA	64	-	-	64
ZONA B	GUERRERO	20	20	27101-0038	210	125	6804	00	01	CAMISA PARA CABALLERO. TALLA: EXTRAGRANDE. COLOR: VERDE. CEDULA 20.	X	PZA	1	PZA	20	-	-	20
ZONA B	GUERRERO	20	20	27101-0038	210	125	6812	00	01	CAMISA PARA CABALLERO. TALLA: ESPECIAL. COLOR: VERDE. CEDULA 20.	ES	PZA	1	PZA	4	-	-	4
ZONA B	GUERRERO	20	20	27101-0038	210	125	6820	00	01	CAMISA PARA CABALLERO. TALLA: PLUS. COLOR: VERDE. CEDULA 20.	PL	PZA	1	PZA	4	-	-	4
ZONA B	GUERRERO	20	20	27101-0038	210	125	6838	00	01	CAMISA PARA CABALLERO. TALLA: CHICA. COLOR: BEIGE. CEDULA 20.	CH	PZA	1	PZA	6	-	-	6
ZONA B	GUERRERO	20	20	27101-0038	210	125	6846	01	01	CAMISA PARA CABALLERO. TALLA: MEDIANA. COLOR: BEIGE. CEDULA 20.	M	PZA	1	PZA	64	-	1	65
ZONA B	GUERRERO	20	20	27101-0038	210	125	6853	00	01	CAMISA PARA CABALLERO. TALLA: GRANDE. COLOR: BEIGE. CEDULA 20.	G	PZA	1	PZA	64	-	-	64
ZONA B	GUERRERO	20	20	27101-0038	210	125	6861	00	01	CAMISA PARA CABALLERO. TALLA: EXTRAGRANDE. COLOR: BEIGE. CEDULA 20.	X	PZA	1	PZA	24	-	-	24
ZONA B	GUERRERO	20	20	27101-0038	210	125	6879	00	01	CAMISA PARA CABALLERO. TALLA: ESPECIAL. COLOR: BEIGE. CEDULA 20..	ES	PZA	1	PZA	4	-	-	4
ZONA B	GUERRERO	20	20	27101-0038	210	125	6887	00	01	CAMISA PARA CABALLERO. TALLA: PLUS. COLOR: BEIGE. CEDULA 20.	PL	PZA	1	PZA	4	-	-	4
ZONA B	JALISCO	20	20	27101-0038	210	125	6770	00	01	CAMISA PARA CABALLERO. TALLA: CHICA. COLOR: VERDE. CEDULA 20.	CH	PZA	1	PZA	10	-	-	10
ZONA B	JALISCO	20	20	27101-0038	210	125	6788	00	01	CAMISA PARA CABALLERO. TALLA: MEDIANA. COLOR: VERDE. CEDULA 20.	M	PZA	1	PZA	126	-	-	126
ZONA B	JALISCO	20	20	27101-0038	210	125	6796	00	01	CAMISA PARA CABALLERO. TALLA: GRANDE. COLOR: VERDE. CEDULA 20.	G	PZA	1	PZA	156	-	-	156
ZONA B	JALISCO	20	20	27101-0038	210	125	6804	00	01	CAMISA PARA CABALLERO. TALLA: EXTRAGRANDE. COLOR: VERDE. CEDULA 20.	X	PZA	1	PZA	28	-	-	28
ZONA B	JALISCO	20	20	27101-0038	210	125	6812	00	01	CAMISA PARA CABALLERO. TALLA: ESPECIAL. COLOR: VERDE. CEDULA 20.	ES	PZA	1	PZA	32	-	-	32

ANEXOS
DIVISIÓN DE CONTRATOS

ANEXO 5. CUADRO DE DISTRIBUCIÓN

Areas Requirentes: Órganos de Operación Administrativa Desconcentrada de Aguascalientes, Baja California, Baja California Sur, Campeche, Chiapas, Chihuahua, CDMX Norte, CDMX Sur, Coahuila, Colima, Durango, Guanajuato, Guerrero, Hidalgo, Edo. México Oriente, Edo. México Poniente, Jalisco, Michoacán, Morelos, Nayarit, Nuevo León, Oaxaca, Puebla, Querétaro, Quintana Roo, San Luis Potosí, Sinaloa, Sonora, Tabasco, Tamaulipas, Tlaxcala, Veracruz Norte, Veracruz Sur, Yucatán, Zacatecas y Áreas de Nivel Central.

ZONA	OOAD	PARTIDA	CÉDULA	CLAVE CUCOP +	GPO	GEN	ESP	DIF	VAR	DESCRIPCIÓN- SISTEMA DE ABASTO INSTITUCIONAL (SAI)	TALLA	UNIDAD	CANT.	TIPO	ÚNICA ENTREGA RÉGIMEN ORDINARIO	ÚNICA ENTREGA MÉDICOS RESIDENTES	ÚNICA ENTREGA RÉGIMEN IMSS BIENESTAR	TOTAL POR CLAVE Y DESTINO RÉGIMEN ORDINARIO, MÉDICOS RESIDENTES E IMSS BIENESTAR
ZONA B	JALISCO	20	20	27101-0038	210	125	6820	00	01	CAMISA PARA CABALLERO. TALLA: PLUS. COLOR VERDE. CEDULA 20.	PL	PZA	1	PZA	8	-	-	8
ZONA B	JALISCO	20	20	27101-0038	210	125	6836	00	01	CAMISA PARA CABALLERO. TALLA: CHICA COLOR: BEIGE CEDULA 20.	CH	PZA	1	PZA	14	-	-	14
ZONA B	JALISCO	20	20	27101-0038	210	125	6846	01	01	CAMISA PARA CABALLERO TALLA: MEDIANA COLOR: BEIGE CEDULA 20.	M	PZA	1	PZA	154	-	-	154
ZONA B	JALISCO	20	20	27101-0038	210	125	6853	00	01	CAMISA PARA CABALLERO TALLA: GRANDE COLOR: BEIGE CEDULA 20.	G	PZA	1	PZA	186	-	-	186
ZONA B	JALISCO	20	20	27101-0038	210	125	6861	00	01	CAMISA PARA CABALLERO TALLA: EXTRAGRANDE COLOR: BEIGE CEDULA 20.	X	PZA	1	PZA	32	-	-	32
ZONA B	JALISCO	20	20	27101-0038	210	125	6879	00	01	CAMISA PARA CABALLERO. TALLA: ESPECIAL COLOR: BEIGE. CEDULA 20.	ES	PZA	1	PZA	36	-	-	36
ZONA B	JALISCO	20	20	27101-0038	210	125	6887	00	01	CAMISA PARA CABALLERO. TALLA: PLUS. COLOR: BEIGE. CEDULA 20.	PL	PZA	1	PZA	10	-	-	10
ZONA B	MICHOACAN	20	20	27101-0038	210	125	6770	00	01	CAMISA PARA CABALLERO. TALLA: CHICA COLOR: VERDE. CEDULA 20.	CH	PZA	1	PZA	2	-	2	4
ZONA B	MICHOACAN	20	20	27101-0038	210	125	6788	00	01	CAMISA PARA CABALLERO. TALLA: MEDIANA COLOR: VERDE. CEDULA 20.	M	PZA	1	PZA	66	-	-	66
ZONA B	MICHOACAN	20	20	27101-0038	210	125	6796	00	01	CAMISA PARA CABALLERO TALLA: GRANDE COLOR: VERDE. CEDULA 20.	G	PZA	1	PZA	56	-	1	57
ZONA B	MICHOACAN	20	20	27101-0038	210	125	6804	00	01	CAMISA PARA CABALLERO. TALLA: EXTRAGRANDE COLOR: VERDE. CEDULA 20.	X	PZA	1	PZA	10	-	1	11
ZONA B	MICHOACAN	20	20	27101-0038	210	125	6812	00	01	CAMISA PARA CABALLERO TALLA ESPECIAL COLOR: VERDE CEDULA 20.	ES	PZA	1	PZA	4	-	-	4
ZONA B	MICHOACAN	20	20	27101-0038	210	125	6820	00	01	CAMISA PARA CABALLERO TALLA: PLUS COLOR: VERDE. CEDULA 20.	PL	PZA	1	PZA	6	-	-	6
ZONA B	MICHOACAN	20	20	27101-0038	210	125	6838	00	01	CAMISA PARA CABALLERO TALLA CHICA COLOR: BEIGE. CEDULA 20.	CH	PZA	1	PZA	2	-	2	4
ZONA B	MICHOACAN	20	20	27101-0038	210	125	6846	01	01	CAMISA PARA CABALLERO. TALLA: MEDIANA COLOR: BEIGE. CEDULA 20.	M	PZA	1	PZA	68	-	-	68
ZONA B	MICHOACAN	20	20	27101-0038	210	125	6853	00	01	CAMISA PARA CABALLERO. TALLA: GRANDE COLOR: BEIGE. CEDULA 20.	G	PZA	1	PZA	56	-	1	57
ZONA B	MICHOACAN	20	20	27101-0038	210	125	6861	00	01	CAMISA PARA CABALLERO. TALLA: EXTRAGRANDE COLOR: BEIGE. CEDULA 20.	X	PZA	1	PZA	10	-	1	11
ZONA B	MICHOACAN	20	20	27101-0038	210	125	6879	00	01	CAMISA PARA CABALLERO. TALLA ESPECIAL COLOR: BEIGE. CEDULA 20.	ES	PZA	1	PZA	4	-	-	4
ZONA B	MICHOACAN	20	20	27101-0038	210	125	6887	00	01	CAMISA PARA CABALLERO TALLA: PLUS COLOR: BEIGE CEDULA 20.	PL	PZA	1	PZA	6	-	-	6
ZONA B	NAYARIT	20	20	27101-0038	210	125	6788	00	01	CAMISA PARA CABALLERO. TALLA: MEDIANA COLOR: VERDE. CEDULA 20.	M	PZA	1	PZA	26	-	-	26
ZONA B	NAYARIT	20	20	27101-0038	210	125	6796	00	01	CAMISA PARA CABALLERO TALLA: GRANDE COLOR: VERDE. CEDULA 20.	G	PZA	1	PZA	64	-	-	64

ANEXO 5. CUADRO DE DISTRIBUCIÓN

reas Requirentes: Órganos de Operación Administrativa Desconcentrada de Aguascalientes, Baja California, Baja California Sur, Campeche, Chiapas, Chihuahua, CDMX Norte, CDMX Sur, Coahuila, Colima, Durango, Guanajuato, Guerrero, Hidalgo, Edo. éxico Oriente, Edo. México Poniente, Jalisco, Michoacán, Morelos, Nayarit, Nuevo León, Oaxaca, Puebla, Querétaro, Quintana Roo, San Luis Potosí, Sinaloa, Sonora, Tabasco, Tamaulipas, Tlaxcala, Veracruz Norte, Veracruz Sur, Yucatán, Zacatecas y Áreas de Nivel Central.

ZONA	OOAD	PARTIDA	CÉDULA	CLAVE CUCOP +	GPO	GEN	ESP	DIF	VAR	DESCRIPCIÓN- SISTEMA DE ABASTO INSTITUCIONAL (SAI)	TALLA	UNIDAD	CANT.	TIPO	ÚNICA ENTREGA RÉGIMEN ORDINARIO	ÚNICA ENTREGA MÉDICOS RESIDENTES	ÚNICA ENTREGA RÉGIMEN IMSS BIENESTAR	TOTAL POR CLAVE Y DESTINO RÉGIMEN ORDINARIO, MÉDICOS RESIDENTES E IMSS BIENESTAR
ONA B	NAYARIT	20	20	27101-0038	210	125	6804	00	01	CAMISA PARA CABALLERO. TALLA: EXTRAGRANDE. COLOR: VERDE. CEDULA 20.	X	PZA	1	PZA	28	-	1	29
ONA B	NAYARIT	20	20	27101-0038	210	125	6812	00	01	CAMISA PARA CABALLERO. TALLA: ESPECIAL. COLOR: VERDE. CEDULA 20.	ES	PZA	1	PZA	2	-	-	2
ONA B	NAYARIT	20	20	27101-0038	210	125	6846	01	01	CAMISA PARA CABALLERO. TALLA: MEDIANA. COLOR: BEIGE. CEDULA 20.	M	PZA	1	PZA	32	-	-	32
ONA B	NAYARIT	20	20	27101-0038	210	125	6853	00	01	CAMISA PARA CABALLERO. TALLA: GRANDE. COLOR: BEIGE. CEDULA 20.	G	PZA	1	PZA	74	-	-	74
ONA B	NAYARIT	20	20	27101-0038	210	125	6861	00	01	CAMISA PARA CABALLERO. TALLA: EXTRAGRANDE. COLOR: BEIGE. CEDULA 20.	X	PZA	1	PZA	30	-	1	31
ONA B	NAYARIT	20	20	27101-0038	210	125	6879	00	01	CAMISA PARA CABALLERO. TALLA: ESPECIAL. COLOR: BEIGE. CEDULA 20.	ES	PZA	1	PZA	2	-	-	2
ONA B	NUEVO LEON	20	20	27101-0038	210	125	6770	00	01	CAMISA PARA CABALLERO. TALLA: CHICA. COLOR: VERDE. CEDULA 20.	CH	PZA	1	PZA	18	-	-	18
ONA B	NUEVO LEON	20	20	27101-0038	210	125	6788	00	01	CAMISA PARA CABALLERO. TALLA: MEDIANA. COLOR: VERDE. CEDULA 20.	M	PZA	1	PZA	72	-	-	72
ONA B	NUEVO LEON	20	20	27101-0038	210	125	6796	00	01	CAMISA PARA CABALLERO. TALLA: GRANDE. COLOR: VERDE. CEDULA 20.	G	PZA	1	PZA	130	-	-	130
ONA B	NUEVO LEON	20	20	27101-0038	210	125	6804	00	01	CAMISA PARA CABALLERO. TALLA: EXTRAGRANDE. COLOR: VERDE. CEDULA 20.	X	PZA	1	PZA	44	-	-	44
ONA B	NUEVO LEON	20	20	27101-0038	210	125	6812	00	01	CAMISA PARA CABALLERO. TALLA: ESPECIAL. COLOR: VERDE. CEDULA 20.	ES	PZA	1	PZA	10	-	-	10
ONA B	NUEVO LEON	20	20	27101-0038	210	125	6820	00	01	CAMISA PARA CABALLERO. TALLA: PLUS. COLOR: VERDE. CEDULA 20.	PL	PZA	1	PZA	4	-	-	4
ONA B	NUEVO LEON	20	20	27101-0038	210	125	6838	00	01	CAMISA PARA CABALLERO. TALLA: CHICA. COLOR: BEIGE. CEDULA 20.	CH	PZA	1	PZA	20	-	-	20
ONA B	NUEVO LEON	20	20	27101-0038	210	125	6846	01	01	CAMISA PARA CABALLERO. TALLA: MEDIANA. COLOR. BEIGE. CEDULA 20.	M	PZA	1	PZA	90	-	-	90
ONA B	NUEVO LEON	20	20	27101-0038	210	125	6853	00	01	CAMISA PARA CABALLERO. TALLA: GRANDE. COLOR: BEIGE. CEDULA 20.	G	PZA	1	PZA	146	-	-	146
ONA B	NUEVO LEON	20	20	27101-0038	210	125	6861	00	01	CAMISA PARA CABALLERO. TALLA: EXTRAGRANDE. COLOR: BEIGE. CEDULA 20.	X	PZA	1	PZA	50	-	-	50
ONA B	NUEVO LEON	20	20	27101-0038	210	125	6879	00	01	CAMISA PARA CABALLERO. TALLA: ESPECIAL. COLOR: BEIGE. CEDULA 20.	ES	PZA	1	PZA	12	-	-	12
ONA B	NUEVO LEON	20	20	27101-0038	210	125	6887	00	01	CAMISA PARA CABALLERO. TALLA: PLUS. COLOR: BEIGE. CEDULA 20.	PL	PZA	1	PZA	4	-	-	4
ONA B	OAXACA	20	20	27101-0038	210	125	6788	00	01	CAMISA PARA CABALLERO. TALLA: MEDIANA. COLOR: VERDE. CEDULA 20.	M	PZA	1	PZA	36	-	2	38
ONA B	OAXACA	20	20	27101-0038	210	125	6796	00	01	CAMISA PARA CABALLERO. TALLA: GRANDE. COLOR: VERDE. CEDULA 20.	G	PZA	1	PZA	40	-	3	43
ONA B	OAXACA	20	20	27101-0038	210	125	6804	00	01	CAMISA PARA CABALLERO. TALLA: EXTRAGRANDE. COLOR: VERDE. CEDULA 20.	X	PZA	1	PZA	4	-	1	5

ANEXOS
DIVISIÓN DE CONTRATOS

ANEXO 5. CUADRO DE DISTRIBUCIÓN

Areas Requirentes: Órganos de Operación Administrativa Desconcentrada de Aguascalientes, Baja California, Baja California Sur, Campeche, Chiapas, Chihuahua, CDMX Norte, CDMX Sur, Coahuila, Colima, Durango, Guanajuato, Guerrero, Hidalgo, Edo. México Oriente, Edo. México Poniente, Jalisco, Michoacán, Morelos, Nayarit, Nuevo León, Oaxaca, Puebla, Querétaro, Quintana Roo, San Luis Potosí, Sinaloa, Sonora, Tabasco, Tamaulipas, Tlaxcala, Veracruz Norte, Veracruz Sur, Yucatán, Zacatecas y Áreas de Nivel Central

ZONA	OOAD	PARTIDA	CÉDULA	CLAVE CUCOP +	GPO	GEN	ESP	DIF	VAR	DESCRIPCIÓN- SISTEMA DE ABASTO INSTITUCIONAL (SAI)	TALLA	UNIDAD	CANT.	TIPO	ÚNICA ENTREGA RÉGIMEN ORDINARIO	ÚNICA ENTREGA MÉDICOS RESIDENTES	ÚNICA ENTREGA RÉGIMEN IMSS BIENESTAR	TOTAL POR CLAVE Y DESTINO RÉGIMEN ORDINARIO, MÉDICOS RESIDENTES E IMSS BIENESTAR
ZONA B	OAXACA	20	20	27101-0038	210	125	6812	00	01	CAMISA PARA CABALLERO TALLA: ESPECIAL COLOR: VERDE. CEDULA 20.	ES	PZA	1	PZA	6	-	-	6
ZONA B	OAXACA	20	20	27101-0038	210	125	6820	00	01	CAMISA PARA CABALLERO. TALLA: PLUS COLOR: VERDE. CEDULA 20.	PL	PZA	1	PZA	2	-	-	2
ZONA B	OAXACA	20	20	27101-0038	210	125	6846	01	01	CAMISA PARA CABALLERO TALLA MEDIANA COLOR: BEIGE. CEDULA 20.	M	PZA	1	PZA	38	-	2	40
ZONA B	OAXACA	20	20	27101-0038	210	125	6853	00	01	CAMISA PARA CABALLERO. TALLA: GRANDE COLOR. BEIGE. CEDULA 20.	G	PZA	1	PZA	40	-	3	43
ZONA B	OAXACA	20	20	27101-0038	210	125	6861	00	01	CAMISA PARA CABALLERO TALLA EXTRAGRANDE. COLOR: BEIGE. CEDULA 20.	X	PZA	1	PZA	4	-	1	5
ZONA B	OAXACA	20	20	27101-0038	210	125	6879	00	01	CAMISA PARA CABALLERO. TALLA: ESPECIAL COLOR. BEIGE. CEDULA 20.	ES	PZA	1	PZA	6	-	-	6
ZONA B	OAXACA	20	20	27101-0038	210	125	6887	00	01	CAMISA PARA CABALLERO. TALLA: PLUS COLOR: BEIGE. CEDULA 20.	PL	PZA	1	PZA	2	-	-	2
ZONA B	QUINTANA ROO	20	20	27101-0038	210	125	6770	00	01	CAMISA PARA CABALLERO TALLA: CHICA COLOR. VERDE. CEDULA 20.	CH	PZA	1	PZA	10	-	-	10
ZONA B	QUINTANA ROO	20	20	27101-0038	210	125	6788	00	01	CAMISA PARA CABALLERO TALLA MEDIANA COLOR: VERDE. CEDULA 20.	M	PZA	1	PZA	42	-	-	42
ZONA B	QUINTANA ROO	20	20	27101-0038	210	125	6796	00	01	CAMISA PARA CABALLERO TALLA: GRANDE COLOR. VERDE. CEDULA 20.	G	PZA	1	PZA	38	-	-	38
ZONA B	QUINTANA ROO	20	20	27101-0038	210	125	6804	00	01	CAMISA PARA CABALLERO. TALLA: EXTRAGRANDE. COLOR: VERDE. CEDULA 20.	X	PZA	1	PZA	10	-	-	10
ZONA B	QUINTANA ROO	20	20	27101-0038	210	125	6812	00	01	CAMISA PARA CABALLERO TALLA: ESPECIAL COLOR: VERDE. CEDULA 20.	ES	PZA	1	PZA	4	-	-	4
ZONA B	QUINTANA ROO	20	20	27101-0038	210	125	6838	00	01	CAMISA PARA CABALLERO. TALLA: CHICA COLOR. BEIGE. CEDULA 20.	CH	PZA	1	PZA	10	-	-	10
ZONA B	QUINTANA ROO	20	20	27101-0038	210	125	6846	01	01	CAMISA PARA CABALLERO. TALLA: MEDIANA COLOR. BEIGE. CEDULA 20.	M	PZA	1	PZA	42	-	-	42
ZONA B	QUINTANA ROO	20	20	27101-0038	210	125	6853	00	01	CAMISA PARA CABALLERO TALLA: GRANDE COLOR: BEIGE. CEDULA 20.	G	PZA	1	PZA	38	-	-	38
ZONA B	QUINTANA ROO	20	20	27101-0038	210	125	6861	00	01	CAMISA PARA CABALLERO TALLA EXTRAGRANDE. COLOR. BEIGE. CEDULA 20.	X	PZA	1	PZA	10	-	-	10
ZONA B	QUINTANA ROO	20	20	27101-0038	210	125	6879	00	01	CAMISA PARA CABALLERO. TALLA: ESPECIAL COLOR. BEIGE. CEDULA 20.	ES	PZA	1	PZA	4	-	-	4
ZONA B	SINALOA	20	20	27101-0038	210	125	6770	00	01	CAMISA PARA CABALLERO. TALLA: CHICA COLOR: VERDE. CEDULA 20.	CH	PZA	1	PZA	2	-	-	2
ZONA B	SINALOA	20	20	27101-0038	210	125	6788	00	01	CAMISA PARA CABALLERO. TALLA: MEDIANA COLOR. VERDE. CEDULA 20.	M	PZA	1	PZA	52	-	1	53
ZONA B	SINALOA	20	20	27101-0038	210	125	6796	00	01	CAMISA PARA CABALLERO TALLA: GRANDE COLOR. VERDE. CEDULA 20.	G	PZA	1	PZA	46	-	-	46
ZONA B	SINALOA	20	20	27101-0038	210	125	6804	00	01	CAMISA PARA CABALLERO. TALLA: EXTRAGRANDE. COLOR: VERDE. CEDULA 20.	X	PZA	1	PZA	14	-	-	14

ANEXO 5. CUADRO DE DISTRIBUCIÓN

reas Requirentes: Órganos de Operación Administrativa Desconcentrada de Aguascalientes, Baja California, Baja California Sur, Campeche, Chiapas, Chihuahua, CDMX Norte, CDMX Sur, Coahuila, Colima, Durango, Guanajuato, Guerrero, Hidalgo, Edo. éxico Oriente, Edo. México Poniente, Jalisco, Michoacán, Morelos, Nayarit, Nuevo León, Oaxaca, Puebla, Querétaro, Quintana Roo, San Luis Potosí, Sinaloa, Sonora, Tabasco, Tamaulipas, Tlaxcala, Veracruz Norte, Veracruz Sur, Yucatán, Zacatecas y Áreas de Nivel Central.

ZONA	OOAD	PARTIDA	CÉDULA	CLAVE CUCOP +	GPO	GEN	ESP	DIF	VAR	DESCRIPCIÓN- SISTEMA DE ABASTO INSTITUCIONAL (SAI)	TALLA	UNIDAD	CANT.	TIPO	ÚNICA ENTREGA RÉGIMEN ORDINARIO	ÚNICA ENTREGA MÉDICOS RESIDENTES	ÚNICA ENTREGA RÉGIMEN IMSS BIENESTAR	TOTAL POR CLAVE Y DESTINO RÉGIMEN ORDINARIO, MÉDICOS RESIDENTES E IMSS BIENESTAR
ONA B	SINALOA	20	20	27101-0038	210	125	6812	00	01	CAMISA PARA CABALLERO. TALLA: ESPECIAL. COLOR: VERDE. CEDULA 20.	ES	PZA	1	PZA	8	-	-	8
ONA B	SINALOA	20	20	27101-0038	210	125	6838	00	01	CAMISA PARA CABALLERO. TALLA: CHICA. COLOR: BEIGE. CEDULA 20.	CH	PZA	1	PZA	4	-	-	4
ONA B	SINALOA	20	20	27101-0038	210	125	6846	01	01	CAMISA PARA CABALLERO. TALLA: MEDIANA. COLOR: BEIGE. CEDULA 20.	M	PZA	1	PZA	72	-	1	73
ONA B	SINALOA	20	20	27101-0038	210	125	6853	00	01	CAMISA PARA CABALLERO. TALLA: GRANDE. COLOR: BEIGE. CEDULA 20.	G	PZA	1	PZA	76	-	-	76
ONA B	SINALOA	20	20	27101-0038	210	125	6861	00	01	CAMISA PARA CABALLERO. TALLA: EXTRAGRANDE. COLOR: BEIGE. CEDULA 20.	X	PZA	1	PZA	26	-	-	26
ONA B	SINALOA	20	20	27101-0038	210	125	6879	00	01	CAMISA PARA CABALLERO. TALLA: ESPECIAL. COLOR: BEIGE. CEDULA 20..	ES	PZA	1	PZA	10	-	-	10
ONA B	SONORA	20	20	27101-0038	210	125	6770	00	01	CAMISA PARA CABALLERO. TALLA: CHICA. COLOR: VERDE. CEDULA 20.	CH	PZA	1	PZA	4	-	-	4
ONA B	SONORA	20	20	27101-0038	210	125	6788	00	01	CAMISA PARA CABALLERO. TALLA: MEDIANA. COLOR: VERDE. CEDULA 20.	M	PZA	1	PZA	66	-	-	66
ONA B	SONORA	20	20	27101-0038	210	125	6796	00	01	CAMISA PARA CABALLERO. TALLA: GRANDE. COLOR: VERDE. CEDULA 20.	G	PZA	1	PZA	98	-	-	98
ONA B	SONORA	20	20	27101-0038	210	125	6804	00	01	CAMISA PARA CABALLERO. TALLA: EXTRAGRANDE. COLOR: VERDE. CEDULA 20.	X	PZA	1	PZA	24	-	-	24
ONA B	SONORA	20	20	27101-0038	210	125	6812	00	01	CAMISA PARA CABALLERO. TALLA: ESPECIAL. COLOR: VERDE. CEDULA 20.	ES	PZA	1	PZA	16	-	-	16
ONA B	SONORA	20	20	27101-0038	210	125	6838	00	01	CAMISA PARA CABALLERO. TALLA: CHICA. COLOR: BEIGE. CEDULA 20.	CH	PZA	1	PZA	10	-	-	10
ONA B	SONORA	20	20	27101-0038	210	125	6846	01	01	CAMISA PARA CABALLERO. TALLA: MEDIANA. COLOR: BEIGE. CEDULA 20.	M	PZA	1	PZA	84	-	-	84
ONA B	SONORA	20	20	27101-0038	210	125	6853	00	01	CAMISA PARA CABALLERO. TALLA: GRANDE. COLOR: BEIGE. CEDULA 20.	G	PZA	1	PZA	140	-	-	140
ONA B	SONORA	20	20	27101-0038	210	125	6861	00	01	CAMISA PARA CABALLERO. TALLA: EXTRAGRANDE. COLOR: BEIGE. CEDULA 20.	X	PZA	1	PZA	34	-	-	34
ONA B	SONORA	20	20	27101-0038	210	125	6879	00	01	CAMISA PARA CABALLERO. TALLA: ESPECIAL. COLOR: BEIGE. CEDULA 20..	ES	PZA	1	PZA	26	-	-	26
ONA B	TABASCO	20	20	27101-0038	210	125	6770	00	01	CAMISA PARA CABALLERO. TALLA: CHICA. COLOR: VERDE. CEDULA 20.	CH	PZA	1	PZA	6	-	-	6
ONA B	TABASCO	20	20	27101-0038	210	125	6788	00	01	CAMISA PARA CABALLERO. TALLA: MEDIANA. COLOR: VERDE. CEDULA 20.	M	PZA	1	PZA	22	-	-	22
ONA B	TABASCO	20	20	27101-0038	210	125	6796	00	01	CAMISA PARA CABALLERO. TALLA: GRANDE. COLOR: VERDE. CEDULA 20.	G	PZA	1	PZA	42	-	-	42
ONA B	TABASCO	20	20	27101-0038	210	125	6804	00	01	CAMISA PARA CABALLERO. TALLA: EXTRAGRANDE. COLOR: VERDE. CEDULA 20..	X	PZA	1	PZA	12	-	-	12
ONA B	TABASCO	20	20	27101-0038	210	125	6812	00	01	CAMISA PARA CABALLERO. TALLA: ESPECIAL. COLOR: VERDE. CEDULA 20.	ES	PZA	1	PZA	4	-	-	4

ANEXOS
DIVISIÓN DE CONTRATOS

ANEXO 5. CUADRO DE DISTRIBUCIÓN

Areas Requirentes: Órganos de Operación Administrativa Desconcentrada de Aguascalientes, Baja California, Baja California Sur, Campeche, Chiapas, Chihuahua, CDMX Norte, CDMX Sur, Coahuila, Colima, Durango, Guanajuato, Guerrero, Hidalgo, Edo. México Oriente, Edo. México Poniente, Jalisco, Michoacán, Morelos, Nayarit, Nuevo León, Oaxaca, Puebla, Querétaro, Quintana Roo, San Luis Potosí, Sinaloa, Sonora, Tabasco, Tamaulipas, Tlaxcala, Veracruz Norte, Veracruz Sur, Yucatán, Zacatecas y Áreas de Nivel Central.

ZONA	OOAD	PARTIDA	CÉDULA	CLAVE CUCOP +	GPO	GEN	ESP	DIF	VAR	DESCRIPCIÓN- SISTEMA DE ABASTO INSTITUCIONAL (SAI)	TALLA	UNIDAD	CANT.	TIPO	ÚNICA ENTREGA RÉGIMEN ORDINARIO	ÚNICA ENTREGA MÉDICOS RESIDENTES	ÚNICA ENTREGA RÉGIMEN IMSS BIENESTAR	TOTAL POR CLAVE Y DESTINO RÉGIMEN ORDINARIO, MÉDICOS RESIDENTES E IMSS BIENESTAR
ZONA B	TABASCO	20	20	27101-0038	210	125	6820	00	01	CAMISA PARA CABALLERO. TALLA: PLUS COLOR: VERDE. CEDULA 20.	PL	PZA	1	PZA	2	-	-	2
ZONA B	TABASCO	20	20	27101-0038	210	125	6838	00	01	CAMISA PARA CABALLERO. TALLA: CHICA COLOR: BEIGE. CEDULA 20.	CH	PZA	1	PZA	8	-	-	8
ZONA B	TABASCO	20	20	27101-0038	210	125	6846	01	01	CAMISA PARA CABALLERO. TALLA: MEDIANA COLOR: BEIGE. CEDULA 20.	M	PZA	1	PZA	22	-	-	22
ZONA B	TABASCO	20	20	27101-0038	210	125	6853	00	01	CAMISA PARA CABALLERO. TALLA: GRANDE COLOR: BEIGE. CEDULA 20.	G	PZA	1	PZA	42	-	-	42
ZONA B	TABASCO	20	20	27101-0038	210	125	6861	00	01	CAMISA PARA CABALLERO. TALLA: EXTRAGRANDE. COLOR: BEIGE. CEDULA 20.	X	PZA	1	PZA	12	-	-	12
ZONA B	TABASCO	20	20	27101-0038	210	125	6879	00	01	CAMISA PARA CABALLERO. TALLA: ESPECIAL. COLOR: BEIGE. CEDULA 20.	ES	PZA	1	PZA	4	-	-	4
ZONA B	TABASCO	20	20	27101-0038	210	125	6887	00	01	CAMISA PARA CABALLERO. TALLA: PLUS COLOR: BEIGE. CEDULA 20.	PL	PZA	1	PZA	2	-	-	2
ZONA B	TAMAULIPAS	20	20	27101-0038	210	125	6770	00	01	CAMISA PARA CABALLERO. TALLA: CHICA. COLOR: VERDE. CEDULA 20.	CH	PZA	1	PZA	16	-	-	16
ZONA B	TAMAULIPAS	20	20	27101-0038	210	125	6788	00	01	CAMISA PARA CABALLERO. TALLA: MEDIANA. COLOR: VERDE. CEDULA 20.	M	PZA	1	PZA	72	-	-	72
ZONA B	TAMAULIPAS	20	20	27101-0038	210	125	6796	00	01	CAMISA PARA CABALLERO. TALLA: GRANDE. COLOR: VERDE. CEDULA 20.	G	PZA	1	PZA	80	-	-	80
ZONA B	TAMAULIPAS	20	20	27101-0038	210	125	6804	00	01	CAMISA PARA CABALLERO. TALLA: EXTRAGRANDE. COLOR: VERDE. CEDULA 20.	X	PZA	1	PZA	12	-	-	12
ZONA B	TAMAULIPAS	20	20	27101-0038	210	125	6812	00	01	CAMISA PARA CABALLERO. TALLA: ESPECIAL. COLOR: VERDE. CEDULA 20.	ES	PZA	1	PZA	20	-	-	20
ZONA B	TAMAULIPAS	20	20	27101-0038	210	125	6820	00	01	CAMISA PARA CABALLERO. TALLA: PLUS COLOR: VERDE. CEDULA 20.	PL	PZA	1	PZA	16	-	-	16
ZONA B	TAMAULIPAS	20	20	27101-0038	210	125	6838	00	01	CAMISA PARA CABALLERO. TALLA: CHICA. COLOR: BEIGE. CEDULA 20.	CH	PZA	1	PZA	20	-	-	20
ZONA B	TAMAULIPAS	20	20	27101-0038	210	125	6846	01	01	CAMISA PARA CABALLERO. TALLA: MEDIANA. COLOR: BEIGE. CEDULA 20.	M	PZA	1	PZA	90	-	-	90
ZONA B	TAMAULIPAS	20	20	27101-0038	210	125	6853	00	01	CAMISA PARA CABALLERO. TALLA: GRANDE. COLOR: BEIGE. CEDULA 20.	G	PZA	1	PZA	124	-	-	124
ZONA B	TAMAULIPAS	20	20	27101-0038	210	125	6861	00	01	CAMISA PARA CABALLERO. TALLA: EXTRAGRANDE. COLOR: BEIGE. CEDULA 20.	X	PZA	1	PZA	20	-	-	20
ZONA B	TAMAULIPAS	20	20	27101-0038	210	125	6879	00	01	CAMISA PARA CABALLERO. TALLA: ESPECIAL. COLOR: BEIGE. CEDULA 20.	ES	PZA	1	PZA	28	-	-	28
ZONA B	TAMAULIPAS	20	20	27101-0038	210	125	6887	00	01	CAMISA PARA CABALLERO. TALLA: PLUS COLOR: BEIGE. CEDULA 20.	PL	PZA	1	PZA	16	-	-	16
ZONA B	VERACRUZ NORTE	20	20	27101-0038	210	125	6770	00	01	CAMISA PARA CABALLERO. TALLA: CHICA. COLOR: VERDE. CEDULA 20.	CH	PZA	1	PZA	14	-	-	14
ZONA B	VERACRUZ NORTE	20	20	27101-0038	210	125	6788	00	01	CAMISA PARA CABALLERO. TALLA: MEDIANA. COLOR: VERDE. CEDULA 20.	M	PZA	1	PZA	78	-	1	79

ANEXO 5. CUADRO DE DISTRIBUCIÓN

reas Requirentes: Órganos de Operación Administrativa Desconcentrada de Aguascalientes, Baja California, Baja California Sur, Campeche, Chiapas, Chihuahua, CDMX Norte, CDMX Sur, Coahuila, Colima, Durango, Guanajuato, Guerrero, Hidalgo, Edo. éxico Oriente, Edo. México Poniente, Jalisco, Michoacán, Morelos, Nayarit, Nuevo León, Oaxaca, Puebla, Querétaro, Quintana Roo, San Luis Potosí, Sinaloa, Sonora, Tabasco, Tamaulipas, Tlaxcala, Veracruz Norte, Veracruz Sur, Yucatán, Zacatecas y Áreas de Nivel Central.

ZONA	OOAD	PARTIDA	CÉDULA	CLAVE CUCOP +	GPO	GEN	ESP	DIF	VAR	DESCRIPCIÓN- SISTEMA DE ABASTO INSTITUCIONAL (SAI)	TALLA	UNIDAD	CANT.	TIPO	ÚNICA ENTREGA RÉGIMEN ORDINARIO	ÚNICA ENTREGA MÉDICOS RESIDENTES	ÚNICA ENTREGA RÉGIMEN IMSS BIENESTAR	TOTAL POR CLAVE Y DESTINO RÉGIMEN ORDINARIO, MÉDICOS RESIDENTES E IMSS BIENESTAR
ONA B	VERACRUZ NORTE	20	20	27101-0038	210	125	6796	00	01	CAMISA PARA CABALLERO. TALLA: GRANDE. COLOR: VERDE. CEDULA 20.	G	PZA	1	PZA	110	-	3	113
ONA B	VERACRUZ NORTE	20	20	27101-0038	210	125	6804	00	01	CAMISA PARA CABALLERO. TALLA: EXTRAGRANDE. COLOR: VERDE. CEDULA 20.	X	PZA	1	PZA	30	-	1	31
ONA B	VERACRUZ NORTE	20	20	27101-0038	210	125	6812	00	01	CAMISA PARA CABALLERO. TALLA: ESPECIAL. COLOR. VERDE. CEDULA 20.	ES	PZA	1	PZA	12	-	-	12
ONA B	VERACRUZ NORTE	20	20	27101-0038	210	125	6838	00	01	CAMISA PARA CABALLERO. TALLA: CHICA. COLOR: BEIGE. CEDULA 20.	CH	PZA	1	PZA	14	-	-	14
ONA B	VERACRUZ NORTE	20	20	27101-0038	210	125	6846	01	01	CAMISA PARA CABALLERO. TALLA: MEDIANA. COLOR: BEIGE. CEDULA 20.	M	PZA	1	PZA	82	-	1	83
ONA B	VERACRUZ NORTE	20	20	27101-0038	210	125	6853	00	01	CAMISA PARA CABALLERO. TALLA: GRANDE. COLOR: BEIGE. CEDULA 20.	G	PZA	1	PZA	110	-	3	113
ONA B	VERACRUZ NORTE	20	20	27101-0038	210	125	6861	00	01	CAMISA PARA CABALLERO. TALLA: EXTRAGRANDE. COLOR: BEIGE. CEDULA 20.	X	PZA	1	PZA	30	-	1	31
ONA B	VERACRUZ NORTE	20	20	27101-0038	210	125	6879	00	01	CAMISA PARA CABALLERO. TALLA: ESPECIAL. COLOR: BEIGE. CEDULA 20..	ES	PZA	1	PZA	12	-	-	12
ONA B	VERACRUZ SUR	20	20	27101-0038	210	125	6770	00	01	CAMISA PARA CABALLERO. TALLA: CHICA. COLOR: VERDE. CEDULA 20.	CH	PZA	1	PZA	4	-	-	4
ONA B	VERACRUZ SUR	20	20	27101-0038	210	125	6788	00	01	CAMISA PARA CABALLERO. TALLA: MEDIANA. COLOR: VERDE. CEDULA 20.	M	PZA	1	PZA	64	-	-	64
ONA B	VERACRUZ SUR	20	20	27101-0038	210	125	6796	00	01	CAMISA PARA CABALLERO. TALLA: GRANDE. COLOR: VERDE. CEDULA 20.	G	PZA	1	PZA	92	-	1	93
ONA B	VERACRUZ SUR	20	20	27101-0038	210	125	6804	00	01	CAMISA PARA CABALLERO. TALLA: EXTRAGRANDE. COLOR: VERDE. CEDULA 20.	X	PZA	1	PZA	32	-	1	33
ONA B	VERACRUZ SUR	20	20	27101-0038	210	125	6812	00	01	CAMISA PARA CABALLERO. TALLA: ESPECIAL. COLOR: VERDE. CEDULA 20.	ES	PZA	1	PZA	10	-	-	10
ONA B	VERACRUZ SUR	20	20	27101-0038	210	125	6820	00	01	CAMISA PARA CABALLERO. TALLA: PLUS. COLOR: VERDE. CEDULA 20.	PL	PZA	1	PZA	2	-	-	2
ONA B	VERACRUZ SUR	20	20	27101-0038	210	125	6838	00	01	CAMISA PARA CABALLERO. TALLA: CHICA. COLOR: BEIGE. CEDULA 20.	CH	PZA	1	PZA	4	-	-	4
ONA B	VERACRUZ SUR	20	20	27101-0038	210	125	6846	01	01	CAMISA PARA CABALLERO. TALLA: MEDIANA. COLOR: BEIGE. CEDULA 20.	M	PZA	1	PZA	64	-	-	64
ONA B	VERACRUZ SUR	20	20	27101-0038	210	125	6853	00	01	CAMISA PARA CABALLERO. TALLA: GRANDE. COLOR: BEIGE. CEDULA 20.	G	PZA	1	PZA	92	-	1	93
ONA B	VERACRUZ SUR	20	20	27101-0038	210	125	6861	00	01	CAMISA PARA CABALLERO. TALLA: EXTRAGRANDE. COLOR: BEIGE. CEDULA 20.	X	PZA	1	PZA	32	-	1	33
ONA B	VERACRUZ SUR	20	20	27101-0038	210	125	6879	00	01	CAMISA PARA CABALLERO. TALLA: ESPECIAL. COLOR: BEIGE. CEDULA 20..	ES	PZA	1	PZA	10	-	-	10
ONA B	VERACRUZ SUR	20	20	27101-0038	210	125	6887	00	01	CAMISA PARA CABALLERO. TALLA: PLUS. COLOR: BEIGE. CEDULA 20.	PL	PZA	1	PZA	2	-	-	2
ONA B	YUCATAN	20	20	27101-0038	210	125	6770	00	01	CAMISA PARA CABALLERO. TALLA: CHICA. COLOR: VERDE. CEDULA 20.	CH	PZA	1	PZA	8	-	-	8

ANEXOS
DIVISIÓN DE CONTRATOS

ANEXO 5. CUADRO DE DISTRIBUCIÓN

Areas Requirentes: Órganos de Operación Administrativa Desconcentrada de Aguascalientes, Baja California, Baja California Sur, Campeche, Chiapas, Chihuahua, CDMX Norte, CDMX Sur, Coahuila, Colima, Durango, Guanajuato, Guerrero, Hidalgo, Edo México Oriente, Edo. México Poniente, Jalisco, Michoacán, Morelos, Nayarit, Nuevo León, Oaxaca, Puebla, Querétaro, Quintana Roo, San Luis Potosí, Sinaloa, Sonora, Tabasco, Tamaulipas, Tlaxcala, Veracruz Norte, Veracruz Sur, Yucatán, Zacatecas y Áreas de Nivel Central

ZONA	OOAD	PARTIDA	CÉDULA	CLAVE CUCOP +	GPO	GEN	ESP	DIF	VAR	DESCRIPCIÓN- SISTEMA DE ABASTO INSTITUCIONAL (SAI)	TALLA	UNIDAD	CANT.	TIPO	ÚNICA ENTREGA RÉGIMEN ORDINARIO	ÚNICA ENTREGA MÉDICOS RESIDENTES	ÚNICA ENTREGA RÉGIMEN IMSS BIENESTAR	TOTAL POR CLAVE Y DESTINO RÉGIMEN ORDINARIO, MÉDICOS RESIDENTES E IMSS BIENESTAR
ZONA B	YUCATAN	20	20	27101-0038	210	125	6788	00	01	CAMISA PARA CABALLERO TALLA: MEDIANA COLOR: VERDE. CEDULA 20.	M	PZA	1	PZA	66	-	1	67
ZONA B	YUCATAN	20	20	27101-0038	210	125	6796	00	01	CAMISA PARA CABALLERO TALLA: GRANDE. COLOR: VERDE. CEDULA 20.	G	PZA	1	PZA	34	-	-	34
ZONA B	YUCATAN	20	20	27101-0038	210	125	6804	00	01	CAMISA PARA CABALLERO TALLA EXTRAGRANDE. COLOR: VERDE. CEDULA 20.	X	PZA	1	PZA	6	-	1	7
ZONA B	YUCATAN	20	20	27101-0038	210	125	6812	00	01	CAMISA PARA CABALLERO TALLA: ESPECIAL COLOR: VERDE. CEDULA 20.	ES	PZA	1	PZA	4	-	-	4
ZONA B	YUCATAN	20	20	27101-0038	210	125	6838	00	01	CAMISA PARA CABALLERO TALLA: CHICA COLOR: BEIGE. CEDULA 20.	CH	PZA	1	PZA	8	-	-	8
ZONA B	YUCATAN	20	20	27101-0038	210	125	6846	01	01	CAMISA PARA CABALLERO TALLA: MEDIANA COLOR: BEIGE. CEDULA 20.	M	PZA	1	PZA	68	-	1	69
ZONA B	YUCATAN	20	20	27101-0038	210	125	6853	00	01	CAMISA PARA CABALLERO TALLA: GRANDE COLOR: BEIGE. CEDULA 20.	G	PZA	1	PZA	42	-	-	42
ZONA B	YUCATAN	20	20	27101-0038	210	125	6861	00	01	CAMISA PARA CABALLERO TALLA: EXTRAGRANDE. COLOR: BEIGE. CEDULA 20	X	PZA	1	PZA	6	-	1	7
ZONA B	YUCATAN	20	20	27101-0038	210	125	6879	00	01	CAMISA PARA CABALLERO. TALLA: ESPECIAL COLOR: BEIGE. CEDULA 20..	ES	PZA	1	PZA	4	-	-	4
ZONA A	AGUASCALIENTES	21	21	27101-0153	210	125	1250	00	00	CAMISA Y PANTALON PARA CABALLERO TALLA: CHICA. COLOR: ARENA. CEDULA 21	CH	PZA	1	PZA	6	-	-	6
ZONA A	AGUASCALIENTES	21	21	27101-0153	210	125	1284	00	00	CAMISA Y PANTALON PARA CABALLERO TALLA: MEDIANA. COLOR: ARENA. CEDULA 21.	M	PZA	1	PZA	15	-	-	15
ZONA A	AGUASCALIENTES	21	21	27101-0153	210	125	1318	00	00	CAMISA Y PANTALON PARA CABALLERO TALLA: GRANDE. COLOR: ARENA. CEDULA 21.	G	PZA	1	PZA	15	-	-	15
ZONA A	AGUASCALIENTES	21	21	27101-0153	210	125	1342	00	00	CAMISA Y PANTALON PARA CABALLERO TALLA EXTRAGRANDE. COLOR: ARENA. CEDULA 21	X	PZA	1	PZA	3	-	-	3
ZONA A	AGUASCALIENTES	21	21	27101-0153	210	125	1359	00	00	CAMISA Y PANTALON PARA CABALLERO TALLA: CHICA. COLOR: AZUL ELECTRICO. CEDULA21	CH	PZA	1	PZA	3	-	-	3
ZONA A	AGUASCALIENTES	21	21	27101-0153	210	125	1383	00	00	CAMISA Y PANTALON PARA CABALLERO TALLA: MEDIANA. COLOR: AZUL ELECTRICO. CEDULA21	M	PZA	1	PZA	37	-	-	37
ZONA A	AGUASCALIENTES	21	21	27101-0153	210	125	1417	00	00	CAMISA Y PANTALON PARA CABALLERO TALLA GRANDE. COLOR: AZUL ELECTRICO. CEDULA21	G	PZA	1	PZA	70	-	-	70
ZONA A	AGUASCALIENTES	21	21	27101-0153	210	125	1441	00	00	CAMISA Y PANTALON PARA CABALLERO TALLA: EXTRAGRANDE COLOR AZUL ELECTRICO CEDULA 21	X	PZA	1	PZA	26	-	-	26
ZONA A	AGUASCALIENTES	21	21	27101-0153	210	125	1441	00	00	CAMISA Y PANTALON PARA CABALLERO TALLA: ESPECIAL COLOR: AZUL ELECTRICO. CEDULA21	ES	PZA	1	PZA	7	-	-	7

ANEXO 5. CUADRO DE DISTRIBUCIÓN

reas Requirentes: Órganos de Operación Administrativa Desconcentrada de Aguascalientes, Baja California, Baja California Sur, Campeche, Chiapas, Chihuahua, CDMX Norte, CDMX Sur, Coahuila, Colima, Durango, Guanajuato, Guerrero, Hidalgo, Edo. léxico Oriente, Edo. México Poniente, Jalisco, Michoacán, Morelos, Nayarit, Nuevo León, Oaxaca, Puebla, Querétaro, Quintana Roo, San Luis Potosí, Sinaloa, Sonora, Tabasco, Tamaulipas, Tlaxcala, Veracruz Norte, Veracruz Sur, Yucatán, Zacatecas y Áreas de Nivel Central.

ZONA	OOAD	PARTIDA	CÉDULA	CLAVE CUCOP +	GPO	GEN	ESP	DIF	VAR	DESCRIPCIÓN- SISTEMA DE ABASTO INSTITUCIONAL (SAI)	TALLA	UNIDAD	CANT.	TIPO	ÚNICA ENTREGA RÉGIMEN ORDINARIO	ÚNICA ENTREGA MÉDICOS RESIDENTES	ÚNICA ENTREGA RÉGIMEN IMSS BIENESTAR	TOTAL POR CLAVE Y DESTINO RÉGIMEN ORDINARIO, MÉDICOS RESIDENTES E IMSS BIENESTAR
ZONA A	AGUASCALIENTES	21	21	27101-0153	210	125	4619	00	00	CAMISA Y PANTALON PARA CABALLERO. TALLA: PLUS. COLOR: AZUL ELECTRICO. CEDULA 21.	PL	PZA	1	PZA	9	-	-	9
ZONA A	CDMX NORTE	21	21	27101-0153	210	125	1359	00	00	CAMISA Y PANTALON PARA CABALLERO. TALLA: CHICA. COLOR: AZUL ELECTRICO. CEDULA21.	CH	PZA	1	PZA	21	-	-	21
ZONA A	CDMX NORTE	21	21	27101-0153	210	125	1383	00	00	CAMISA Y PANTALON PARA CABALLERO. TALLA: MEDIANA. COLOR: AZUL ELECTRICO. CEDULA21.	M	PZA	1	PZA	198	-	-	198
ZONA A	CDMX NORTE	21	21	27101-0153	210	125	1417	00	00	CAMISA Y PANTALON PARA CABALLERO. TALLA: GRANDE. COLOR: AZUL ELECTRICO. CEDULA21.	G	PZA	1	PZA	315	-	-	315
ZONA A	CDMX NORTE	21	21	27101-0153	210	125	1441	00	00	CAMISA Y PANTALON PARA CABALLERO. TALLA: EXTRAGRANDE. COLOR: AZUL ELECTRICO.CEDULA 21.	X	PZA	1	PZA	80	-	-	80
ZONA A	CDMX NORTE	21	21	27101-0153	210	125	3512	00	00	CAMISA Y PANTALON PARA CABALLERO. TALLA: ESPECIAL. COLOR: AZUL ELECTRICO. CEDULA21.	ES	PZA	1	PZA	39	-	-	39
ZONA A	CDMX NORTE	21	21	27101-0153	210	125	4619	00	00	CAMISA Y PANTALON PARA CABALLERO. TALLA: PLUS. COLOR: AZUL ELECTRICO. CEDULA 21.	PL	PZA	1	PZA	10	-	-	10
ZONA A	CDMX SUR	21	21	27101-0153	210	125	1250	00	00	CAMISA Y PANTALON PARA CABALLERO. TALLA: CHICA. COLOR: ARENA. CEDULA 21.	CH	PZA	1	PZA	9	-	-	9
ZONA A	CDMX SUR	21	21	27101-0153	210	125	1284	00	00	CAMISA Y PANTALON PARA CABALLERO. TALLA: MEDIANA. COLOR: ARENA. CEDULA 21.	M	PZA	1	PZA	15	-	-	15
ZONA A	CDMX SUR	21	21	27101-0153	210	125	1318	00	00	CAMISA Y PANTALON PARA CABALLERO. TALLA: GRANDE. COLOR: ARENA. CEDULA 21.	G	PZA	1	PZA	12	-	-	12
ZONA A	CDMX SUR	21	21	27101-0153	210	125	1342	00	00	CAMISA Y PANTALON PARA CABALLERO. TALLA: EXTRAGRANDE. COLOR: ARENA. CEDULA 21.	X	PZA	1	PZA	6	-	-	6
ZONA A	CDMX SUR	21	21	27101-0153	210	125	1359	00	00	CAMISA Y PANTALON PARA CABALLERO. TALLA: CHICA. COLOR: AZUL ELECTRICO. CEDULA21.	CH	PZA	1	PZA	23	-	-	23
ZONA A	CDMX SUR	21	21	27101-0153	210	125	1383	00	00	CAMISA Y PANTALON PARA CABALLERO. TALLA: MEDIANA. COLOR: AZUL ELECTRICO. CEDULA21.	M	PZA	1	PZA	266	-	-	266
ZONA A	CDMX SUR	21	21	27101-0153	210	125	1417	00	00	CAMISA Y PANTALON PARA CABALLERO. TALLA: GRANDE. COLOR: AZUL ELECTRICO. CEDULA21.	G	PZA	1	PZA	359	-	-	359
ZONA A	CDMX SUR	21	21	27101-0153	210	125	1441	00	00	CAMISA Y PANTALON PARA CABALLERO. TALLA: EXTRAGRANDE. COLOR: AZUL ELECTRICO.CEDULA 21.	X	PZA	1	PZA	100	-	-	100

MEDIOS
VISIÓN DE CONTRATOS

ANEXO 5. CUADRO DE DISTRIBUCIÓN

Áreas Requirentes: Órganos de Operación Administrativa Desconcentrada de Aguascalientes, Baja California, Baja California Sur, Campeche, Chiapas, Chihuahua, CDMX Norte, CDMX Sur, Coahuila, Colima, Durango, Guanajuato, Guerrero, Hidalgo, Edo. México Oriente, Edo. México Poniente, Jalisco, Michoacán, Morelos, Nayarit, Nuevo León, Oaxaca, Puebla, Querétaro, Quintana Roo, San Luis Potosí, Sinaloa, Sonora, Tabasco, Tamaulipas, Tlaxcala, Veracruz Norte, Veracruz Sur, Yucatán, Zacatecas y Áreas de Nivel Central

ZONA	OOAD	PARTIDA	CÉDULA	CLAVE CUCOP +	GPO	GEN	ESP	DIF	VAR	DESCRIPCIÓN- SISTEMA DE ABASTO INSTITUCIONAL (SAI)	TALLA	UNIDAD	CANT.	TIPO	ÚNICA ENTREGA RÉGIMEN ORDINARIO	ÚNICA ENTREGA MÉDICOS RESIDENTES	ÚNICA ENTREGA RÉGIMEN IMSS BIENESTAR	TOTAL POR CLAVE Y DESTINO RÉGIMEN ORDINARIO, MÉDICOS RESIDENTES E IMSS BIENESTAR
ZONA A	CDMX SUR	21	21	27101-0153	210	125	3504	00	00	CAMISA Y PANTALON PARA CABALLERO. TALLA: ESPECIAL. COLOR: ARENA. CEDULA 21.	ES	PZA	1	PZA	3	-	-	3
ZONA A	CDMX SUR	21	21	27101-0153	210	125	3512	00	00	CAMISA Y PANTALON PARA CABALLERO. TALLA: ESPECIAL. COLOR: AZUL ELECTRICO. CEDULA21.	ES	PZA	1	PZA	21	-	-	21
ZONA A	CDMX SUR	21	21	27101-0153	210	125	4619	00	00	CAMISA Y PANTALON PARA CABALLERO. TALLA: PLUS. COLOR: AZUL ELECTRICO. CEDULA 21	PL	PZA	1	PZA	8	-	-	8
ZONA A	CHIHUAHUA	21	21	27101-0153	210	125	1250	00	00	CAMISA Y PANTALON PARA CABALLERO. TALLA: CHICA. COLOR: ARENA. CEDULA 21.	CH	PZA	1	PZA	15	-	9	24
ZONA A	CHIHUAHUA	21	21	27101-0153	210	125	1284	00	00	CAMISA Y PANTALON PARA CABALLERO. TALLA: MEDIANA. COLOR: ARENA. CEDULA 21.	M	PZA	1	PZA	42	-	66	108
ZONA A	CHIHUAHUA	21	21	27101-0153	210	125	1318	00	00	CAMISA Y PANTALON PARA CABALLERO. TALLA: GRANDE. COLOR: ARENA. CEDULA 21.	G	PZA	1	PZA	114	-	81	195
ZONA A	CHIHUAHUA	21	21	27101-0153	210	125	1342	00	00	CAMISA Y PANTALON PARA CABALLERO. TALLA: EXTRAGRANDE. COLOR: ARENA. CEDULA 21.	X	PZA	1	PZA	24	-	6	30
ZONA A	CHIHUAHUA	21	21	27101-0153	210	125	1359	00	00	CAMISA Y PANTALON PARA CABALLERO. TALLA: CHICA. COLOR: AZUL ELECTRICO. CEDULA21.	CH	PZA	1	PZA	14	-	2	16
ZONA A	CHIHUAHUA	21	21	27101-0153	210	125	1383	00	00	CAMISA Y PANTALON PARA CABALLERO. TALLA: MEDIANA. COLOR: AZUL ELECTRICO. CEDULA21.	M	PZA	1	PZA	107	-	6	113
ZONA A	CHIHUAHUA	21	21	27101-0153	210	125	1417	00	00	CAMISA Y PANTALON PARA CABALLERO. TALLA: GRANDE. COLOR: AZUL ELECTRICO. CEDULA21.	G	PZA	1	PZA	152	-	8	160
ZONA A	CHIHUAHUA	21	21	27101-0153	210	125	1441	00	00	CAMISA Y PANTALON PARA CABALLERO. TALLA: EXTRAGRANDE COLOR: AZUL ELECTRICO CEDULA 21.	X	PZA	1	PZA	48	-	7	55
ZONA A	CHIHUAHUA	21	21	27101-0153	210	125	3504	00	00	CAMISA Y PANTALON PARA CABALLERO. TALLA: ESPECIAL. COLOR: ARENA. CEDULA 21.	ES	PZA	1	PZA	27	-	18	45
ZONA A	CHIHUAHUA	21	21	27101-0153	210	125	3512	00	00	CAMISA Y PANTALON PARA CABALLERO. TALLA: ESPECIAL. COLOR: AZUL ELECTRICO. CEDULA21.	ES	PZA	1	PZA	34	-	1	35
ZONA A	CHIHUAHUA	21	21	27101-0153	210	125	4619	00	00	CAMISA Y PANTALON PARA CABALLERO. TALLA: PLUS. COLOR: AZUL ELECTRICO. CEDULA 21	PL	PZA	1	PZA	15	-	1	16
ZONA A	DURANGO	21	21	27101-0153	210	125	1250	00	00	CAMISA Y PANTALON PARA CABALLERO. TALLA: CHICA. COLOR: ARENA. CEDULA 21.	CH	PZA	1	PZA	3	-	6	9
ZONA A	DURANGO	21	21	27101-0153	210	125	1284	00	00	CAMISA Y PANTALON PARA CABALLERO. TALLA: MEDIANA. COLOR: ARENA. CEDULA 21.	M	PZA	1	PZA	33	-	84	117
ZONA A	DURANGO	21	21	27101-0153	210	125	1318	00	00	CAMISA Y PANTALON PARA CABALLERO. TALLA: GRANDE. COLOR: ARENA. CEDULA 21.	G	PZA	1	PZA	33	-	45	78

ANEXO 5. CUADRO DE DISTRIBUCIÓN

eas Requirentes: Órganos de Operación Administrativa Desconcentrada de Aguascalientes, Baja California, Baja California Sur, Campeche, Chiapas, Chihuahua, CDMX Norte, CDMX Sur, Coahuila, Colima, Durango, Guanajuato, Guerrero, Hidalgo, Edo. éxico Oriente, Edo. México Poniente, Jalisco, Michoacán, Morelos, Nayarit, Nuevo León, Oaxaca, Puebla, Querétaro, Quintana Roo, San Luis Potosí, Sinaloa, Sonora, Tabasco, Tamaulipas, Tlaxcala, Veracruz Norte, Veracruz Sur, Yucatán, Zacatecas y Áreas de Nivel Central.

:ONA	OOAD	PARTIDA	CÉDULA	CLAVE CUCOP +	GPO	GEN	ESP	DIF	VAR	DESCRIPCIÓN- SISTEMA DE ABASTO INSTITUCIONAL (SAI)	TALLA	UNIDAD	CANT.	TIPO	ÚNICA ENTREGA RÉGIMEN ORDINARIO	ÚNICA ENTREGA MÉDICOS RESIDENTES	ÚNICA ENTREGA RÉGIMEN IMSS BIENESTAR	TOTAL POR CLAVE Y DESTINO RÉGIMEN ORDINARIO, MÉDICOS RESIDENTES E IMSS BIENESTAR
ONA A	DURANGO	21	21	27101-0153	210	125	1342	00	00	CAMISA Y PANTALON PARA CABALLERO. TALLA: EXTRAGRANDE. COLOR: ARENA. CEDULA 21.	X	PZA	1	PZA	9	-	21	30
ONA A	DURANGO	21	21	27101-0153	210	125	1359	00	00	CAMISA Y PANTALON PARA CABALLERO. TALLA: CHICA. COLOR: AZUL ELECTRICO. CEDULA21.	CH	PZA	1	PZA	4	-	-	4
ONA A	DURANGO	21	21	27101-0153	210	125	1383	00	00	CAMISA Y PANTALON PARA CABALLERO. TALLA: MEDIANA. COLOR: AZUL ELECTRICO. CEDULA21.	M	PZA	1	PZA	34	-	3	37
ONA A	DURANGO	21	21	27101-0153	210	125	1417	00	00	CAMISA Y PANTALON PARA CABALLERO. TALLA: GRANDE. COLOR: AZUL ELECTRICO. CEDULA21.	G	PZA	1	PZA	61	-	9	70
ONA A	DURANGO	21	21	27101-0153	210	125	1441	00	00	CAMISA Y PANTALON PARA CABALLERO. TALLA: EXTRAGRANDE. COLOR: AZUL ELECTRICO.CEDULA 21.	X	PZA	1	PZA	30	-	2	32
ONA A	DURANGO	21	21	27101-0153	210	125	3512	00	00	CAMISA Y PANTALON PARA CABALLERO. TALLA: ESPECIAL. COLOR: AZUL ELECTRICO. CEDULA21.	ES	PZA	1	PZA	14	-	3	17
ONA A	DURANGO	21	21	27101-0153	210	125	4619	00	00	CAMISA Y PANTALON PARA CABALLERO. TALLA: PLUS: COLOR: AZUL ELECTRICO. CEDULA 21.	PL	PZA	1	PZA	6	-	-	6
ONA A	EDO DE MEX ORIENTE	21	21	27101-0153	210	125	1250	00	00	CAMISA Y PANTALON PARA CABALLERO. TALLA: CHICA. COLOR: ARENA. CEDULA 21.	CH	PZA	1	PZA	3	-	-	3
ONA A	EDO DE MEX ORIENTE	21	21	27101-0153	210	125	1284	00	00	CAMISA Y PANTALON PARA CABALLERO. TALLA: MEDIANA. COLOR: ARENA. CEDULA 21.	M	PZA	1	PZA	21	-	-	21
ONA A	EDO DE MEX ORIENTE	21	21	27101-0153	210	125	1318	00	00	CAMISA Y PANTALON PARA CABALLERO. TALLA: GRANDE. COLOR: ARENA. CEDULA 21.	G	PZA	1	PZA	9	-	-	9
ONA A	EDO DE MEX ORIENTE	21	21	27101-0153	210	125	1342	00	00	CAMISA Y PANTALON PARA CABALLERO. TALLA: EXTRAGRANDE. COLOR: ARENA. CEDULA 21.	X	PZA	1	PZA	3	-	-	3
ONA A	EDO DE MEX ORIENTE	21	21	27101-0153	210	125	1359	00	00	CAMISA Y PANTALON PARA CABALLERO. TALLA: CHICA. COLOR: AZUL ELECTRICO. CEDULA21.	CH	PZA	1	PZA	8	-	-	8
ONA A	EDO DE MEX ORIENTE	21	21	27101-0153	210	125	1383	00	00	CAMISA Y PANTALON PARA CABALLERO. TALLA: MEDIANA. COLOR: AZUL ELECTRICO. CEDULA21.	M	PZA	1	PZA	109	-	-	109
ONA A	EDO DE MEX ORIENTE	21	21	27101-0153	210	125	1417	00	00	CAMISA Y PANTALON PARA CABALLERO. TALLA: GRANDE. COLOR: AZUL ELECTRICO. CEDULA21.	G	PZA	1	PZA	168	-	-	168
ONA A	EDO DE MEX ORIENTE	21	21	27101-0153	210	125	1441	00	00	CAMISA Y PANTALON PARA CABALLERO. TALLA: EXTRAGRANDE. COLOR: AZUL ELECTRICO.CEDULA 21.	X	PZA	1	PZA	55	-	-	55

ANEXOS
DIVISIÓN DE CONTRATOS

ANEXO 5. CUADRO DE DISTRIBUCIÓN

Áreas Requirentes: Órganos de Operación Administrativa Desconcentrada de Aguascalientes, Baja California, Baja California Sur, Campeche, Chiapas, Chihuahua, CDMX Norte, CDMX Sur, Coahuila, Colima, Durango, Guanajuato, Guerrero, Hidalgo, Edo. Mexico Oriente, Edo. México Poniente, Jalisco, Michoacán, Morelos, Nayarit, Nuevo León, Oaxaca, Puebla, Querétaro, Quintana Roo, San Luis Potosí, Sinaloa, Sonora, Tabasco, Tamaulipas, Tlaxcala, Veracruz Norte, Veracruz Sur, Yucatán, Zacatecas y Áreas de Nivel Central

ZONA	OOAD	PARTIDA	CÉDULA	CLAVE CUCOP +	GPO	GEN	ESP	DIF	VAR	DESCRIPCIÓN- SISTEMA DE ABASTO INSTITUCIONAL (SAI)	TALLA	UNIDAD	CANT.	TIPO	ÚNICA ENTREGA RÉGIMEN ORDINARIO	ÚNICA ENTREGA MÉDICOS RESIDENTES	ÚNICA ENTREGA RÉGIMEN IMSS BIENESTAR	TOTAL POR CLAVE Y DESTINO RÉGIMEN ORDINARIO, MÉDICOS RESIDENTES E IMSS BIENESTAR
ZONA A	EDO DE MEX ORIENTE	21	21	27101-0153	210	125	3512	00	00	CAMISA Y PANTALON PARA CABALLERO. TALLA ESPECIAL. COLOR: AZUL ELECTRICO. CEDULA21	ES	PZA	1	PZA	14	-	-	14
ZONA A	EDO DE MEX ORIENTE	21	21	27101-0153	210	125	4619	00	00	CAMISA Y PANTALON PARA CABALLERO. TALLA PLUS. COLOR: AZUL ELECTRICO. CEDULA 21	PL	PZA	1	PZA	10	-	-	10
ZONA A	EDO DE MEX ORIENTE	21	21	27101-0153	210	125	4627	00	00	CAMISA Y PANTALON PARA CABALLERO. TALLA PLUS COLOR: ARENA. CEDULA 21	PL	PZA	1	PZA	3	-	-	3
ZONA A	EDO DE MEX PONIENTE	21	21	27101-0153	210	125	1250	00	00	CAMISA Y PANTALON PARA CABALLERO. TALLA CHICA. COLOR: ARENA. CEDULA 21	CH	PZA	1	PZA	3	-	12	15
ZONA A	EDO DE MEX PONIENTE	21	21	27101-0153	210	125	1284	00	00	CAMISA Y PANTALON PARA CABALLERO. TALLA MEDIANA. COLOR: ARENA. CEDULA 21	M	PZA	1	PZA	96	-	93	189
ZONA A	EDO DE MEX PONIENTE	21	21	27101-0153	210	125	1318	00	00	CAMISA Y PANTALON PARA CABALLERO. TALLA GRANDE. COLOR: ARENA. CEDULA 21	G	PZA	1	PZA	42	-	63	105
ZONA A	EDO DE MEX PONIENTE	21	21	27101-0153	210	125	1342	00	00	CAMISA Y PANTALON PARA CABALLERO. TALLA EXTRAGRANDE. COLOR: ARENA. CEDULA 21	X	PZA	1	PZA	9	-	12	21
ZONA A	EDO DE MEX PONIENTE	21	21	27101-0153	210	125	1359	00	00	CAMISA Y PANTALON PARA CABALLERO. TALLA CHICA. COLOR: AZUL ELECTRICO. CEDULA21	CH	PZA	1	PZA	14	-	-	14
ZONA A	EDO DE MEX PONIENTE	21	21	27101-0153	210	125	1383	00	00	CAMISA Y PANTALON PARA CABALLERO. TALLA MEDIANA. COLOR: AZUL ELECTRICO. CEDULA21	M	PZA	1	PZA	95	-	6	101
ZONA A	EDO DE MEX PONIENTE	21	21	27101-0153	210	125	1417	00	00	CAMISA Y PANTALON PARA CABALLERO. TALLA GRANDE. COLOR: AZUL ELECTRICO. CEDULA21	G	PZA	1	PZA	141	-	6	147
ZONA A	EDO DE MEX PONIENTE	21	21	27101-0153	210	125	1441	00	00	CAMISA Y PANTALON PARA CABALLERO. TALLA EXTRAGRANDE COLOR: AZUL ELECTRICO.CEDULA 21	X	PZA	1	PZA	32	-	1	33
ZONA A	EDO DE MEX PONIENTE	21	21	27101-0153	210	125	3504	00	00	CAMISA Y PANTALON PARA CABALLERO. TALLA ESPECIAL. COLOR: ARENA. CEDULA 21	ES	PZA	1	PZA	6	-	-	6
ZONA A	EDO DE MEX PONIENTE	21	21	27101-0153	210	125	3512	00	00	CAMISA Y PANTALON PARA CABALLERO. TALLA ESPECIAL. COLOR: AZUL ELECTRICO. CEDULA21	ES	PZA	1	PZA	10	-	-	10
ZONA A	EDO DE MEX PONIENTE	21	21	27101-0153	210	125	4619	00	00	CAMISA Y PANTALON PARA CABALLERO. TALLA PLUS. COLOR: AZUL ELECTRICO. CEDULA 21	PL	PZA	1	PZA	2	-	-	2
ZONA A	GUANAJUATO	21	21	27101-0153	210	125	1250	00	00	CAMISA Y PANTALON PARA CABALLERO. TALLA CHICA. COLOR: ARENA. CEDULA 21	CH	PZA	1	PZA	6	-	-	6
ZONA A	GUANAJUATO	21	21	27101-0153	210	125	1284	00	00	CAMISA Y PANTALON PARA CABALLERO. TALLA MEDIANA. COLOR: ARENA. CEDULA 21	M	PZA	1	PZA	63	-	-	63
ZONA A	GUANAJUATO	21	21	27101-0153	210	125	1318	00	00	CAMISA Y PANTALON PARA CABALLERO. TALLA GRANDE. COLOR: ARENA. CEDULA 21	G	PZA	1	PZA	75	-	-	75

ANEXO 5. CUADRO DE DISTRIBUCIÓN

eas Requirentes: Órganos de Operación Administrativa Desconcentrada de Aguascalientes, Baja California, Baja California Sur, Campeche, Chiapas, Chihuahua, CDMX Norte, CDMX Sur, Coahuila, Colima, Durango, Guanajuato, Guerrero, Hidalgo, Edo. éxico Oriente, Edo. México Poniente, Jalisco, Michoacán, Morelos, Nayarit, Nuevo León, Oaxaca, Puebla, Querétaro, Quintana Roo, San Luis Potosí, Sinaloa, Sonora, Tabasco, Tamaulipas, Tlaxcala, Veracruz Norte, Veracruz Sur, Yucatán, Zacatecas y Áreas de Nivel Central.

ZONA	OOAD	PARTIDA	CÉDULA	CLAVE CUCOP +	GPO	GEN	ESP	DIF	VAR	DESCRIPCIÓN- SISTEMA DE ABASTO INSTITUCIONAL (SAI)	TALLA	UNIDAD	CANT.	TIPO	ÚNICA ENTREGA RÉGIMEN ORDINARIO	ÚNICA ENTREGA MÉDICOS RESIDENTES	ÚNICA ENTREGA RÉGIMEN IMSS BIENESTAR	TOTAL POR CLAVE Y DESTINO RÉGIMEN ORDINARIO, MÉDICOS RESIDENTES E IMSS BIENESTAR
ONA A	GUANAJUATO	21	21	27101-0153	210	125	1342	00	00	CAMISA Y PANTALÓN PARA CABALLERO. TALLA: EXTRAGRANDE. COLOR ARENA. CEDULA 21.	X	PZA	1	PZA	3	-	-	3
ONA A	GUANAJUATO	21	21	27101-0153	210	125	1359	00	00	CAMISA Y PANTALON PARA CABALLERO. TALLA: CHICA. COLOR: AZUL ELECTRICO. CEDULA21.	CH	PZA	1	PZA	10	-	-	10
ONA A	GUANAJUATO	21	21	27101-0153	210	125	1383	00	00	CAMISA Y PANTALON PARA CABALLERO. TALLA: MEDIANA. COLOR: AZUL ELECTRICO. CEDULA21.	M	PZA	1	PZA	90	-	-	90
ONA A	GUANAJUATO	21	21	27101-0153	210	125	1417	00	00	CAMISA Y PANTALON PARA CABALLERO. TALLA: GRANDE. COLOR: AZUL ELECTRICO. CEDULA21.	G	PZA	1	PZA	115	-	-	115
ONA A	GUANAJUATO	21	21	27101-0153	210	125	1441	00	00	CAMISA Y PANTALON PARA CABALLERO. TALLA: EXTRAGRANDE. COLOR: AZUL ELECTRICO.CEDULA 21.	X	PZA	1	PZA	47	-	-	47
ONA A	GUANAJUATO	21	21	27101-0153	210	125	3504	00	00	CAMISA Y PANTALON PARA CABALLERO. TALLA: ESPECIAL. COLOR: ARENA. CEDULA 21.	ES	PZA	1	PZA	9	-	-	9
ONA A	GUANAJUATO	21	21	27101-0153	210	125	3512	00	00	CAMISA Y PANTALON PARA CABALLERO. TALLA: ESPECIAL. COLOR: AZUL ELECTRICO. CEDULA21.	ES	PZA	1	PZA	14	-	-	14
ONA A	GUANAJUATO	21	21	27101-0153	210	125	4619	00	00	CAMISA Y PANTALON PARA CABALLERO. TALLA: PLUS. COLOR: AZUL ELECTRICO. CEDULA 21.	PL	PZA	1	PZA	8	-	-	8
ONA A	GUANAJUATO	21	21	27101-0153	210	125	4627	00	00	CAMISA Y PANTALON PARA CABALLERO. TALLA: PLUS COLOR: ARENA. CEDULA 21.	PL	PZA	1	PZA	6	-	-	6
ONA A	HIDALGO	21	21	27101-0153	210	125	1250	00	00	CAMISA Y PANTALON PARA CABALLERO. TALLA: CHICA. COLOR: ARENA. CEDULA 21.	CH	PZA	1	PZA	-	-	15	15
ONA A	HIDALGO	21	21	27101-0153	210	125	1284	00	00	CAMISA Y PANTALON PARA CABALLERO. TALLA: MEDIANA. COLOR: ARENA. CEDULA 21.	M	PZA	1	PZA	33	-	138	171
ONA A	HIDALGO	21	21	27101-0153	210	125	1318	00	00	CAMISA Y PANTALON PARA CABALLERO. TALLA: GRANDE. COLOR: ARENA. CEDULA 21.	G	PZA	1	PZA	30	-	132	162
ONA A	HIDALGO	21	21	27101-0153	210	125	1342	00	00	CAMISA Y PANTALON PARA CABALLERO. TALLA: EXTRAGRANDE. COLOR ARENA. CEDULA 21.	X	PZA	1	PZA	-	-	39	39
ONA A	HIDALGO	21	21	27101-0153	210	125	1359	00	00	CAMISA Y PANTALON PARA CABALLERO. TALLA: CHICA. COLOR: AZUL ELECTRICO. CEDULA21.	CH	PZA	1	PZA	4	-	1	5
ONA A	HIDALGO	21	21	27101-0153	210	125	1383	00	00	CAMISA Y PANTALON PARA CABALLERO. TALLA: MEDIANA. COLOR: AZUL ELECTRICO. CEDULA21.	M	PZA	1	PZA	60	-	14	74
ONA A	HIDALGO	21	21	27101-0153	210	125	1417	00	00	CAMISA Y PANTALON PARA CABALLERO. TALLA: GRANDE. COLOR: AZUL ELECTRICO. CEDULA21.	G	PZA	1	PZA	61	-	10	71

ANEXOS
DIVISIÓN DE CONTRATOS

ANEXO 5. CUADRO DE DISTRIBUCIÓN

Áreas Requirentes: Órganos de Operación Administrativa Desconcentrada de Aguascalientes, Baja California, Baja California Sur, Campeche, Chiapas, Chihuahua, CDMX Norte, CDMX Sur, Coahuila, Colima, Durango, Guanajuato, Guerrero, Hidalgo, Edo México Oriente, Edo. México Poniente, Jalisco, Michoacán, Morelos, Nayarit, Nuevo León, Oaxaca, Puebla, Querétaro, Quintana Roo, San Luis Potosí, Sinaloa, Sonora, Tabasco, Tamaulipas, Tlaxcala, Veracruz Norte, Veracruz Sur, Yucatán, Zacatecas y Áreas de Nivel Central.

ZONA	OOAD	PARTIDA	CÉDULA	CLAVE CUCOP +	GPO	GEN	ESP	DIF	VAR	DESCRIPCIÓN- SISTEMA DE ABASTO INSTITUCIONAL (SAI)	TALLA	UNIDAD	CANT.	TIPO	ÚNICA ENTREGA RÉGIMEN ORDINARIO	ÚNICA ENTREGA MÉDICOS RESIDENTES	ÚNICA ENTREGA RÉGIMEN IMSS BIENESTAR	TOTAL POR CLAVE Y DESTINO RÉGIMEN ORDINARIO, MÉDICOS RESIDENTES E IMSS BIENESTAR
ZONA A	HIDALGO	21	21	27101-0153	210	125	1441	00	00	CAMISA Y PANTALON PARA CABALLERO, TALLA: EXTRAGRANDE, COLOR: AZUL ELECTRICO,CEDULA 21.	X	PZA	1	PZA	23	-	7	30
ZONA A	HIDALGO	21	21	27101-0153	210	125	3504	00	00	CAMISA Y PANTALON PARA CABALLERO, TALLA: ESPECIAL, COLOR: ARENA, CEDULA 21	ES	PZA	1	PZA	-	-	3	3
ZONA A	HIDALGO	21	21	27101-0153	210	125	3512	00	00	CAMISA Y PANTALON PARA CABALLERO, TALLA: ESPECIAL, COLOR: AZUL ELECTRICO, CEDULA21	ES	PZA	1	PZA	4	-	1	5
ZONA A	HIDALGO	21	21	27101-0153	210	125	4619	00	00	CAMISA Y PANTALON PARA CABALLERO, TALLA: PLUS, COLOR: AZUL ELECTRICO, CEDULA 21	PL	PZA	1	PZA	6	-	-	6
ZONA A	MORELOS	21	21	27101-0153	210	125	1359	00	00	CAMISA Y PANTALON PARA CABALLERO, TALLA: CHICA, COLOR: AZUL ELECTRICO, CEDULA21	CH	PZA	1	PZA	37	-	-	37
ZONA A	MORELOS	21	21	27101-0153	210	125	1383	00	00	CAMISA Y PANTALON PARA CABALLERO, TALLA: MEDIANA, COLOR: AZUL ELECTRICO, CEDULA21.	M	PZA	1	PZA	254	-	-	254
ZONA A	MORELOS	21	21	27101-0153	210	125	1417	00	00	CAMISA Y PANTALON PARA CABALLERO, TALLA: GRANDE, COLOR: AZUL ELECTRICO, CEDULA21.	G	PZA	1	PZA	207	-	-	207
ZONA A	MORELOS	21	21	27101-0153	210	125	1441	00	00	CAMISA Y PANTALON PARA CABALLERO, TALLA: EXTRAGRANDE, COLOR: AZUL ELECTRICO,CEDULA 21.	X	PZA	1	PZA	54	-	-	54
ZONA A	MORELOS	21	21	27101-0153	210	125	3512	00	00	CAMISA Y PANTALON PARA CABALLERO, TALLA: ESPECIAL, COLOR: AZUL ELECTRICO, CEDULA21	ES	PZA	1	PZA	4	-	-	4
ZONA A	MORELOS	21	21	27101-0153	210	125	4619	00	00	CAMISA Y PANTALON PARA CABALLERO, TALLA: PLUS, COLOR: AZUL ELECTRICO, CEDULA 21	PL	PZA	1	PZA	3	-	-	3
ZONA A	OFICINAS CENTRALES	21	21	27101-0153	210	125	1284	00	00	CAMISA Y PANTALON PARA CABALLERO, TALLA: MEDIANA, COLOR: ARENA, CEDULA 21.	M	PZA	1	PZA	3	-	-	3
ZONA A	OFICINAS CENTRALES	21	21	27101-0153	210	125	1359	00	00	CAMISA Y PANTALON PARA CABALLERO, TALLA: CHICA, COLOR: AZUL ELECTRICO, CEDULA21.	CH	PZA	1	PZA	2	-	-	2
ZONA A	OFICINAS CENTRALES	21	21	27101-0153	210	125	1383	00	00	CAMISA Y PANTALON PARA CABALLERO, TALLA: MEDIANA, COLOR: AZUL ELECTRICO, CEDULA21.	M	PZA	1	PZA	46	-	-	46
ZONA A	OFICINAS CENTRALES	21	21	27101-0153	210	125	1417	00	00	CAMISA Y PANTALON PARA CABALLERO, TALLA: GRANDE, COLOR: AZUL ELECTRICO, CEDULA21.	G	PZA	1	PZA	46	-	-	46
ZONA A	OFICINAS CENTRALES	21	21	27101-0153	210	125	1441	00	00	CAMISA Y PANTALON PARA CABALLERO, TALLA: EXTRAGRANDE, COLOR: AZUL ELECTRICO,CEDULA 21.	X	PZA	1	PZA	18	-	-	18

ANEXO 5. CUADRO DE DISTRIBUCIÓN

reas Requirentes: Órganos de Operación Administrativa Desconcentrada de Aguascalientes, Baja California, Baja California Sur, Campeche, Chiapas, Chihuahua, CDMX Norte, CDMX Sur, Coahuila, Colima, Durango, Guanajuato, Guerrero, Hidalgo, Edo. éxico Oriente, Edo. México Poniente, Jalisco, Michoacán, Morelos, Nayarit, Nuevo León, Oaxaca, Puebla, Querétaro, Quintana Roo, San Luis Potosí, Sinaloa, Sonora, Tabasco, Tamaulipas, Tlaxcala, Veracruz Norte, Veracruz Sur, Yucatán, Zacatecas y Áreas de Nivel Central.

ZONA	OOAD	PARTIDA	CÉDULA	CLAVE CUCOP +	GPO	GEN	ESP	DIF	VAR	DESCRIPCIÓN- SISTEMA DE ABASTO INSTITUCIONAL (SAI)	TALLA	UNIDAD	CANT.	TIPO	ÚNICA ENTREGA RÉGIMEN ORDINARIO	ÚNICA ENTREGA MÉDICOS RESIDENTES	ÚNICA ENTREGA RÉGIMEN IMSS BIENESTAR	TOTAL POR CLAVE Y DESTINO RÉGIMEN ORDINARIO, MÉDICOS RESIDENTES E IMSS BIENESTAR
ONA A	OFICINAS CENTRALES	21	21	27101-0153	210	125	3512	00	00	CAMISA Y PANTALON PARA CABALLERO. TALLA: ESPECIAL. COLOR: AZUL ELECTRICO. CEDULA21.	ES	PZA	1	PZA	6	-	-	6
ONA A	OFICINAS CENTRALES	21	21	27101-0153	210	125	4619	00	00	CAMISA Y PANTALON PARA CABALLERO. TALLA: PLUS. COLOR: AZUL ELECTRICO. CEDULA 21.	PL	PZA	1	PZA	4	-	-	4
ONA A	PUEBLA	21	21	27101-0153	210	125	1250	00	00	CAMISA Y PANTALON PARA CABALLERO. TALLA: CHICA. COLOR: ARENA. CEDULA 21.	CH	PZA	1	PZA	3	-	33	36
ONA A	PUEBLA	21	21	27101-0153	210	125	1284	00	00	CAMISA Y PANTALON PARA CABALLERO. TALLA: MEDIANA. COLOR: ARENA. CEDULA 21.	M	PZA	1	PZA	36	-	222	258
ONA A	PUEBLA	21	21	27101-0153	210	125	1318	00	00	CAMISA Y PANTALON PARA CABALLERO. TALLA: GRANDE. COLOR: ARENA. CEDULA 21.	G	PZA	1	PZA	30	-	228	258
ONA A	PUEBLA	21	21	27101-0153	210	125	1342	00	00	CAMISA Y PANTALON PARA CABALLERO. TALLA: EXTRAGRANDE. COLOR: ARENA. CEDULA 21.	X	PZA	1	PZA	12	-	27	39
ONA A	PUEBLA	21	21	27101-0153	210	125	1359	00	00	CAMISA Y PANTALON PARA CABALLERO. TALLA: CHICA. COLOR: AZUL ELECTRICO. CEDULA21.	CH	PZA	1	PZA	9	-	-	9
ONA A	PUEBLA	21	21	27101-0153	210	125	1383	00	00	CAMISA Y PANTALON PARA CABALLERO. TALLA: MEDIANA. COLOR: AZUL ELECTRICO. CEDULA21.	M	PZA	1	PZA	141	-	23	164
ONA A	PUEBLA	21	21	27101-0153	210	125	1417	00	00	CAMISA Y PANTALON PARA CABALLERO. TALLA: GRANDE. COLOR: AZUL ELECTRICO. CEDULA21.	G	PZA	1	PZA	123	-	19	142
ONA A	PUEBLA	21	21	27101-0153	210	125	1441	00	00	CAMISA Y PANTALON PARA CABALLERO. TALLA: EXTRAGRANDE. COLOR: AZUL ELECTRICO.CEDULA 21	X	PZA	1	PZA	15	-	5	20
ONA A	PUEBLA	21	21	27101-0153	210	125	3504	00	00	CAMISA Y PANTALON PARA CABALLERO. TALLA: ESPECIAL. COLOR: ARENA. CEDULA 21.	ES	PZA	1	PZA	6	-	12	18
ONA A	PUEBLA	21	21	27101-0153	210	125	3512	00	00	CAMISA Y PANTALON PARA CABALLERO. TALLA: ESPECIAL. COLOR: AZUL ELECTRICO. CEDULA21.	ES	PZA	1	PZA	7	-	3	10
ONA A	PUEBLA	21	21	27101-0153	210	125	4619	00	00	CAMISA Y PANTALON PARA CABALLERO. TALLA: PLUS. COLOR: AZUL ELECTRICO. CEDULA 21.	PL	PZA	1	PZA	-	-	1	1
ONA A	PUEBLA	21	21	27101-0153	210	125	4627	00	00	CAMISA Y PANTALON PARA CABALLERO. TALLA: PLUS COLOR: ARENA. CEDULA 21.	PL	PZA	1	PZA	-	-	3	3
ONA A	QUERETARO	21	21	27101-0153	210	125	1250	00	00	CAMISA Y PANTALON PARA CABALLERO. TALLA: CHICA. COLOR: ARENA. CEDULA 21.	CH	PZA	1	PZA	3	-	-	3
ONA A	QUERETARO	21	21	27101-0153	210	125	1284	00	00	CAMISA Y PANTALON PARA CABALLERO. TALLA: MEDIANA. COLOR: ARENA. CEDULA 21.	M	PZA	1	PZA	15	-	-	15
ONA A	QUERETARO	21	21	27101-0153	210	125	1318	00	00	CAMISA Y PANTALON PARA CABALLERO. TALLA: GRANDE. COLOR: ARENA. CEDULA 21.	G	PZA	1	PZA	21	-	-	21

ANEXOS
DIVISIÓN DE CONTRATOS

ANEXO 5. CUADRO DE DISTRIBUCIÓN

Areas Requirentes: Organos de Operación Administrativa Desconcentrada de Aguascalientes, Baja California, Baja California Sur, Campeche, Chiapas, Chihuahua, CDMX Norte, CDMX Sur, Coahuila, Colima, Durango, Guanajuato, Guerrero, Hidalgo, Edo. Mexico Oriente, Edo. México Poniente, Jalisco, Michoacan, Morelos, Nayarit, Nuevo León, Oaxaca, Puebla, Querétaro, Quintana Roo, San Luis Potosí, Sinaloa, Sonora, Tabasco, Tamaulipas, Tlaxcala, Veracruz Norte, Veracruz Sur, Yucatán, Zacatecas y Áreas de Nivel Central.

ZONA	OOAD	PARTIDA	CÉDULA	CLAVE CUCOP +	GPO	GEN	ESP	DIF	VAR	DESCRIPCIÓN: SISTEMA DE ABASTO INSTITUCIONAL (SAI)	TALLA	UNIDAD	CANT.	TIPO	ÚNICA ENTREGA RÉGIMEN ORDINARIO	ÚNICA ENTREGA MÉDICOS RESIDENTES	ÚNICA ENTREGA RÉGIMEN IMSS BIENESTAR	TOTAL POR CLAVE Y DESTINO RÉGIMEN ORDINARIO, MÉDICOS RESIDENTES E IMSS BIENESTAR
ZONA A	QUERETARO	21	21	27101-0153	210	125	1342	00	00	CAMISA Y PANTALON PARA CABALLERO, TALLA: EXTRAGRANDE, COLOR: ARENA, CEDULA 21	X	PZA	1	PZA	9	-	-	9
ZONA A	QUERETARO	21	21	27101-0153	210	125	1359	00	00	CAMISA Y PANTALON PARA CABALLERO, TALLA: CHICA, COLOR: AZUL ELECTRICO, CEDULA21.	CH	PZA	1	PZA	4	-	-	4
ZONA A	QUERETARO	21	21	27101-0153	210	125	1383	00	00	CAMISA Y PANTALON PARA CABALLERO, TALLA: MEDIANA, COLOR: AZUL ELECTRICO, CEDULA21	M	PZA	1	PZA	61	-	-	61
ZONA A	QUERETARO	21	21	27101-0153	210	125	1417	00	00	CAMISA Y PANTALON PARA CABALLERO, TALLA: GRANDE, COLOR: AZUL ELECTRICO, CEDULA21	G	PZA	1	PZA	68	-	-	68
ZONA A	QUERETARO	21	21	27101-0153	210	125	1441	00	00	CAMISA Y PANTALON PARA CABALLERO, TALLA: EXTRAGRANDE, COLOR: AZUL ELECTRICO,CEDULA 21.	X	PZA	1	PZA	11	-	-	11
ZONA A	QUERETARO	21	21	27101-0153	210	125	3504	00	00	CAMISA Y PANTALON PARA CABALLERO, TALLA: ESPECIAL, COLOR: ARENA, CEDULA 21.	ES	PZA	1	PZA	3	-	-	3
ZONA A	QUERETARO	21	21	27101-0153	210	125	3512	00	00	CAMISA Y PANTALON PARA CABALLERO, TALLA: ESPECIAL, COLOR: AZUL ELECTRICO, CEDULA21.	ES	PZA	1	PZA	6	-	-	6
ZONA A	QUERETARO	21	21	27101-0153	210	125	4619	00	00	CAMISA Y PANTALON PARA CABALLERO, TALLA: PLUS, COLOR: AZUL ELECTRICO, CEDULA 21	PL	PZA	1	PZA	1	-	-	1
ZONA A	SAN LUIS POTOSI	21	21	27101-0153	210	125	1250	00	00	CAMISA Y PANTALON PARA CABALLERO, TALLA: CHICA, COLOR: ARENA, CEDULA 21.	CH	PZA	1	PZA	6	-	15	21
ZONA A	SAN LUIS POTOSI	21	21	27101-0153	210	125	1284	00	00	CAMISA Y PANTALON PARA CABALLERO, TALLA: MEDIANA, COLOR: ARENA, CEDULA 21	M	PZA	1	PZA	60	-	204	264
ZONA A	SAN LUIS POTOSI	21	21	27101-0153	210	125	1318	00	00	CAMISA Y PANTALON PARA CABALLERO, TALLA: GRANDE, COLOR: ARENA, CEDULA 21	G	PZA	1	PZA	42	-	210	252
ZONA A	SAN LUIS POTOSI	21	21	27101-0153	210	125	1342	00	00	CAMISA Y PANTALON PARA CABALLERO, TALLA: EXTRAGRANDE, COLOR: ARENA, CEDULA 21	X	PZA	1	PZA	18	-	54	72
ZONA A	SAN LUIS POTOSI	21	21	27101-0153	210	125	1359	00	00	CAMISA Y PANTALON PARA CABALLERO, TALLA: CHICA, COLOR: AZUL ELECTRICO, CEDULA21.	CH	PZA	1	PZA	3	-	1	4
ZONA A	SAN LUIS POTOSI	21	21	27101-0153	210	125	1383	00	00	CAMISA Y PANTALON PARA CABALLERO, TALLA: MEDIANA, COLOR: AZUL ELECTRICO, CEDULA21.	M	PZA	1	PZA	39	-	24	63
ZONA A	SAN LUIS POTOSI	21	21	27101-0153	210	125	1417	00	00	CAMISA Y PANTALON PARA CABALLERO, TALLA: GRANDE, COLOR: AZUL ELECTRICO, CEDULA21	G	PZA	1	PZA	63	-	19	82

ANEXO 5. CUADRO DE DISTRIBUCIÓN

eas Requirentes: Órganos de Operación Administrativa Desconcentrada de Aguascalientes, Baja California, Baja California Sur, Campeche, Chiapas, Chihuahua, CDMX Norte, CDMX Sur, Coahuila, Colima, Durango, Guanajuato, Guerrero, Hidalgo, Edo. éxico Oriente, Edo. México Poniente, Jalisco, Michoacán, Morelos, Nayarit, Nuevo León, Oaxaca, Puebla, Querétaro, Quintana Roo, San Luis Potosí, Sinaloa, Sonora, Tabasco, Tamaulipas, Tlaxcala, Veracruz Norte, Veracruz Sur, Yucatán, Zacatecas y Áreas de Nivel Central.

ZONA	OOAD	PARTIDA	CÉDULA	CLAVE CUCOP +	GPO	GEN	ESP	DIF	VAR	DESCRIPCIÓN- SISTEMA DE ABASTO INSTITUCIONAL (SAI)	TALLA	UNIDAD	CANT.	TIPO	ÚNICA ENTREGA RÉGIMEN ORDINARIO	ÚNICA ENTREGA MÉDICOS RESIDENTES	ÚNICA ENTREGA RÉGIMEN IMSS BIENESTAR	TOTAL POR CLAVE Y DESTINO RÉGIMEN ORDINARIO, MÉDICOS RESIDENTES E IMSS BIENESTAR
ZONA A	SAN LUIS POTOSI	21	21	27101-0153	210	125	1441	00	00	CAMISA Y PANTALON PARA CABALLERO. TALLA: EXTRAGRANDE. COLOR: AZUL ELECTRICO.CEDULA 21.	X	PZA	1	PZA	19	-	8	27
ZONA A	SAN LUIS POTOSI	21	21	27101-0153	210	125	3504	00	00	CAMISA Y PANTALON PARA CABALLERO. TALLA: ESPECIAL. COLOR: ARENA. CEDULA 21.	ES	PZA	1	PZA	6	-	12	18
ZONA A	SAN LUIS POTOSI	21	21	27101-0153	210	125	3512	00	00	CAMISA Y PANTALON PARA CABALLERO. TALLA: ESPECIAL. COLOR: AZUL ELECTRICO. CEDULA21.	ES	PZA	1	PZA	10	-	1	11
ZONA A	SAN LUIS POTOSI	21	21	27101-0153	210	125	4619	00	00	CAMISA Y PANTALON PARA CABALLERO. TALLA: PLUS. COLOR: AZUL ELECTRICO. CEDULA 21.	PL	PZA	1	PZA	2	-	-	2
ZONA A	SAN LUIS POTOSI	21	21	27101-0153	210	125	4627	00	00	CAMISA Y PANTALON PARA CABALLERO. TALLA: PLUS COLOR: ARENA. CEDULA 21.	PL	PZA	1	PZA	6	-	3	9
ZONA A	TLAXCALA	21	21	27101-0153	210	125	1250	00	00	CAMISA Y PANTALON PARA CABALLERO. TALLA: CHICA. COLOR: ARENA. CEDULA 21.	CH	PZA	1	PZA	3	-	-	3
ZONA A	TLAXCALA	21	21	27101-0153	210	125	1284	00	00	CAMISA Y PANTALON PARA CABALLERO. TALLA: MEDIANA. COLOR: ARENA. CEDULA 21.	M	PZA	1	PZA	21	-	-	21
ZONA A	TLAXCALA	21	21	27101-0153	210	125	1318	00	00	CAMISA Y PANTALON PARA CABALLERO. TALLA: GRANDE. COLOR: ARENA. CEDULA 21.	G	PZA	1	PZA	27	-	-	27
ZONA A	TLAXCALA	21	21	27101-0153	210	125	1359	00	00	CAMISA Y PANTALON PARA CABALLERO. TALLA: CHICA. COLOR: AZUL ELECTRICO. CEDULA21.	CH	PZA	1	PZA	15	-	-	15
ZONA A	TLAXCALA	21	21	27101-0153	210	125	1383	00	00	CAMISA Y PANTALON PARA CABALLERO. TALLA: MEDIANA. COLOR: AZUL ELECTRICO. CEDULA21.	M	PZA	1	PZA	96	-	-	96
ZONA A	TLAXCALA	21	21	27101-0153	210	125	1417	00	00	CAMISA Y PANTALON PARA CABALLERO. TALLA: GRANDE. COLOR: AZUL ELECTRICO. CEDULA21.	G	PZA	1	PZA	76	-	-	76
ZONA A	TLAXCALA	21	21	27101-0153	210	125	1441	00	00	CAMISA Y PANTALON PARA CABALLERO. TALLA: EXTRAGRANDE. COLOR: AZUL ELECTRICO.CEDULA 21.	X	PZA	1	PZA	19	-	-	19
ZONA A	TLAXCALA	21	21	27101-0153	210	125	3504	00	00	CAMISA Y PANTALON PARA CABALLERO. TALLA: ESPECIAL. COLOR: ARENA. CEDULA 21.	ES	PZA	1	PZA	6	-	-	6
ZONA A	TLAXCALA	21	21	27101-0153	210	125	3512	00	00	CAMISA Y PANTALON PARA CABALLERO. TALLA: ESPECIAL. COLOR: AZUL ELECTRICO. CEDULA21.	ES	PZA	1	PZA	1	-	-	1
ZONA A	ZACATECAS	21	21	27101-0153	210	125	1250	00	00	CAMISA Y PANTALON PARA CABALLERO. TALLA: CHICA. COLOR: ARENA. CEDULA 21.	CH	PZA	1	PZA	6	-	9	15
ZONA A	ZACATECAS	21	21	27101-0153	210	125	1284	00	00	CAMISA Y PANTALON PARA CABALLERO. TALLA: MEDIANA. COLOR: ARENA. CEDULA 21.	M	PZA	1	PZA	63	-	126	189
ZONA A	ZACATECAS	21	21	27101-0153	210	125	1318	00	00	CAMISA Y PANTALON PARA CABALLERO. TALLA: GRANDE. COLOR: ARENA. CEDULA 21.	G	PZA	1	PZA	57	-	105	162

ANEXOS
DIVISIÓN DE CONTRATOS

ANEXO 5. CUADRO DE DISTRIBUCIÓN

Areas Requirentes: Órganos de Operación Administrativa Desconcentrada de Aguascalientes, Baja California, Baja California Sur, Campeche, Chiapas, Chihuahua, CDMX Norte, CDMX Sur, Coahuila, Colima, Durango, Guanajuato, Guerrero, Hidalgo, Edo Mexico Oriente, Edo. México Poniente, Jalisco, Michoacán, Morelos, Nayarit, Nuevo León, Oaxaca, Puebla, Querétaro, Quintana Roo, San Luis Potosí, Sinaloa, Sonora, Tabasco, Tamaulipas, Tlaxcala, Veracruz Norte, Veracruz Sur, Yucatán, Zacatecas y Áreas de Nivel Central.

ZONA	OOAD	PARTIDA	CÉDULA	CLAVE CUCOP +	GPO	GEN	ESP	DIF	VAR	DESCRIPCIÓN- SISTEMA DE ABASTO INSTITUCIONAL (SAI)	TALLA	UNIDAD	CANT.	TIPO	ÚNICA ENTREGA RÉGIMEN ORDINARIO	ÚNICA ENTREGA MÉDICOS RESIDENTES	ÚNICA ENTREGA RÉGIMEN IMSS BIENESTAR	TOTAL POR CLAVE Y DESTINO RÉGIMEN ORDINARIO, MÉDICOS RESIDENTES E IMSS BIENESTAR
ZONA A	ZACATECAS	21	21	27101-0153	210	125	1342	00	00	CAMISA Y PANTALON PARA CABALLERO. TALLA: EXTRAGRANDE. COLOR: ARENA. CEDULA 21	X	PZA	1	PZA	12	-	21	33
ZONA A	ZACATECAS	21	21	27101-0153	210	125	1359	00	00	CAMISA Y PANTALON PARA CABALLERO. TALLA CHICA. COLOR: AZUL ELECTRICO. CEDULA21.	CH	PZA	1	PZA	3	-	1	4
ZONA A	ZACATECAS	21	21	27101-0153	210	125	1385	00	00	CAMISA Y PANTALON PARA CABALLERO. TALLA MEDIANA. COLOR: AZUL ELECTRICO. CEDULA21.	M	PZA	1	PZA	20	-	9	29
ZONA A	ZACATECAS	21	21	27101-0153	210	125	1417	00	00	CAMISA Y PANTALON PARA CABALLERO. TALLA: GRANDE. COLOR: AZUL ELECTRICO. CEDULA21.	G	PZA	1	PZA	41	-	25	66
ZONA A	ZACATECAS	21	21	27101-0153	210	125	1441	00	00	CAMISA Y PANTALON PARA CABALLERO. TALLA: EXTRAGRANDE. COLOR. AZUL ELECTRICO.CEDULA 21.	X	PZA	1	PZA	12	-	4	16
ZONA A	ZACATECAS	21	21	27101-0153	210	125	3504	00	00	CAMISA Y PANTALON PARA CABALLERO. TALLA: ESPECIAL. COLOR: ARENA. CEDULA 21.	ES	PZA	1	PZA	15	-	18	33
ZONA A	ZACATECAS	21	21	27101-0153	210	125	3512	00	00	CAMISA Y PANTALON PARA CABALLERO. TALLA: ESPECIAL. COLOR: AZUL ELECTRICO. CEDULA21.	ES	PZA	1	PZA	2	-	4	6
ZONA A	ZACATECAS	21	21	27101-0153	210	125	4619	00	00	CAMISA Y PANTALON PARA CABALLERO. TALLA: PLUS. COLOR: AZUL ELECTRICO. CEDULA 21.	PL	PZA	1	PZA	2	-	-	2
ZONA A	ZACATECAS	21	21	27101-0153	210	125	4627	00	00	CAMISA Y PANTALON PARA CABALLERO. TALLA: PLUS COLOR: ARENA. CEDULA 21.	PL	PZA	1	PZA	6	-	-	6
ZONA B	BAJA CALIFORNIA	21	21	27101-0153	210	125	5962	00	00	CAMISA Y PANTALON PARA CABALLERO. TALLA CHICA. COLOR: AZUL ELECTRICO. CEDULA21.	CH	PZA	1	PZA	10	-	-	10
ZONA B	BAJA CALIFORNIA	21	21	27101-0153	210	125	5971	00	00	CAMISA Y PANTALON PARA CABALLERO. TALLA: MEDIANA. COLOR: AZUL ELECTRICO. CEDULA21.	M	PZA	1	PZA	65	-	1	66
ZONA B	BAJA CALIFORNIA	21	21	27101-0153	210	125	5988	00	00	CAMISA Y PANTALON PARA CABALLERO. TALLA: GRANDE. COLOR: AZUL ELECTRICO. CEDULA21.	G	PZA	1	PZA	142	-	4	146
ZONA B	BAJA CALIFORNIA	21	21	27101-0153	210	125	5996	00	00	CAMISA Y PANTALON PARA CABALLERO. TALLA: EXTRAGRANDE. COLOR. AZUL ELECTRICO.CEDULA 21.	X	PZA	1	PZA	39	-	2	41
ZONA B	BAJA CALIFORNIA	21	21	27101-0153	210	125	6002	00	00	CAMISA Y PANTALON PARA CABALLERO. TALLA: ESPECIAL. COLOR: AZUL ELECTRICO. CEDULA21.	ES	PZA	1	PZA	37	-	-	37
ZONA B	BAJA CALIFORNIA	21	21	27101-0153	210	125	6028	00	00	CAMISA Y PANTALON PARA CABALLERO. TALLA: PLUS. COLOR: AZUL ELECTRICO. CEDULA 21.	PL	PZA	1	PZA	12	-	-	12

ANEXO 5. CUADRO DE DISTRIBUCIÓN

eas Requirentes: Órganos de Operación Administrativa Desconcentrada de Aguascalientes, Baja California, Baja California Sur, Campeche, Chiapas, Chihuahua, CDMX Norte, CDMX Sur, Coahuila, Colima, Durango, Guanajuato, Guerrero, Hidalgo, Edo. éxico Oriente, Edo. México Poniente, Jalisco, Michoacán, Morelos, Nayarit, Nuevo León, Oaxaca, Puebla, Querétaro, Quintana Roo, San Luis Potosí, Sinaloa, Sonora, Tabasco, Tamaulipas, Tlaxcala, Veracruz Norte, Veracruz Sur, Yucatán, Zacatecas y Áreas de Nivel Central.

:ONA	OOAD	PARTIDA	CÉDULA	CLAVE CUCOP +	GPO	GEN	ESP	DIF	VAR	DESCRIPCIÓN- SISTEMA DE ABASTO INSTITUCIONAL (SAI)	TALLA	UNIDAD	CANT.	TIPO	ÚNICA ENTREGA RÉGIMEN ORDINARIO	ÚNICA ENTREGA MÉDICOS RESIDENTES	ÚNICA ENTREGA RÉGIMEN IMSS BIENESTAR	TOTAL POR CLAVE Y DESTINO RÉGIMEN ORDINARIO, MÉDICOS RESIDENTES E IMSS BIENESTAR
ONA B	BAJA CALIFORNIA	21	21	27101-0153	210	125	6028	00	00	CAMISA Y PANTALON PARA CABALLERO. TALLA: CHICA. COLOR: ARENA. CEDULA 21.	CH	PZA	1	PZA	-	-	6	6
ONA B	BAJA CALIFORNIA	21	21	27101-0153	210	125	6036	00	00	CAMISA Y PANTALON PARA CABALLERO. TALLA: MEDIANA. COLOR: ARENA. CEDULA 21.	M	PZA	1	PZA	21	-	18	39
ONA B	BAJA CALIFORNIA	21	21	27101-0153	210	125	6044	00	00	CAMISA Y PANTALON PARA CABALLERO. TALLA: GRANDE. COLOR: ARENA. CEDULA 21.	G	PZA	1	PZA	33	-	27	60
ONA B	BAJA CALIFORNIA	21	21	27101-0153	210	125	6051	00	00	CAMISA Y PANTALON PARA CABALLERO. TALLA: EXTRAGRANDE. COLOR: ARENA. CEDULA 21.	X	PZA	1	PZA	3	-	18	21
ONA B	BAJA CALIFORNIA	21	21	27101-0153	210	125	6069	00	00	CAMISA Y PANTALON PARA CABALLERO. TALLA: ESPECIAL. COLOR: ARENA. CEDULA 21.	ES	PZA	1	PZA	3	-	3	6
ONA B	BAJA CALIFORNIA SUR	21	21	27101-0153	210	125	5962	00	00	CAMISA Y PANTALON PARA CABALLERO. TALLA: CHICA. COLOR: AZUL ELECTRICO. CEDULA21.	CH	PZA	1	PZA	5	-	-	5
ONA B	BAJA CALIFORNIA SUR	21	21	27101-0153	210	125	5970	00	00	CAMISA Y PANTALON PARA CABALLERO. TALLA: MEDIANA. COLOR: AZUL ELECTRICO. CEDULA21.	M	PZA	1	PZA	33	-	-	33
ONA B	BAJA CALIFORNIA SUR	21	21	27101-0153	210	125	5988	00	00	CAMISA Y PANTALON PARA CABALLERO. TALLA: GRANDE. COLOR: AZUL ELECTRICO. CEDULA21.	G	PZA	1	PZA	55	-	-	55
ONA B	BAJA CALIFORNIA SUR	21	21	27101-0153	210	125	5996	00	00	CAMISA Y PANTALON PARA CABALLERO. TALLA: EXTRAGRANDE. COLOR: AZUL ELECTRICO.CEDULA 21.	X	PZA	1	PZA	10	-	-	10
ONA B	BAJA CALIFORNIA SUR	21	21	27101-0153	210	125	6002	00	00	CAMISA Y PANTALON PARA CABALLERO. TALLA: ESPECIAL. COLOR: AZUL ELECTRICO. CEDULA21.	ES	PZA	1	PZA	8	-	-	8
ONA B	BAJA CALIFORNIA SUR	21	21	27101-0153	210	125	6010	00	00	CAMISA Y PANTALON PARA CABALLERO. TALLA: PLUS. COLOR: AZUL ELECTRICO. CEDULA 21.	PL	PZA	1	PZA	5	-	-	5
ONA B	BAJA CALIFORNIA SUR	21	21	27101-0153	210	125	6028	00	00	CAMISA Y PANTALON PARA CABALLERO. TALLA: CHICA. COLOR: ARENA. CEDULA 21.	CH	PZA	1	PZA	3	-	-	3
ONA B	BAJA CALIFORNIA SUR	21	21	27101-0153	210	125	6036	00	00	CAMISA Y PANTALON PARA CABALLERO. TALLA: MEDIANA. COLOR: ARENA. CEDULA 21.	M	PZA	1	PZA	27	-	-	27
ONA B	BAJA CALIFORNIA SUR	21	21	27101-0153	210	125	6044	00	00	CAMISA Y PANTALON PARA CABALLERO. TALLA: GRANDE. COLOR: ARENA. CEDULA 21.	G	PZA	1	PZA	33	-	-	33
ONA B	BAJA CALIFORNIA SUR	21	21	27101-0153	210	125	6051	00	00	CAMISA Y PANTALON PARA CABALLERO. TALLA: EXTRAGRANDE. COLOR: ARENA. CEDULA 21.	X	PZA	1	PZA	15	-	-	15
ONA B	BAJA CALIFORNIA SUR	21	21	27101-0153	210	125	6069	00	00	CAMISA Y PANTALON PARA CABALLERO. TALLA: ESPECIAL. COLOR: ARENA. CEDULA 21.	ES	PZA	1	PZA	18	-	-	18
ONA B	BAJA CALIFORNIA SUR	21	21	27101-0153	210	125	6077	00	00	CAMISA Y PANTALON PARA CABALLERO. TALLA: PLUS COLOR: ARENA. CEDULA 21.	PL	PZA	1	PZA	3	-	-	3

ANEXOS
DIVISIÓN DE CONTRATOS

ANEXO 5. CUADRO DE DISTRIBUCIÓN

Areas Requirentes: Órganos de Operación Administrativa Desconcentrada de Aguascalientes, Baja California, Baja California Sur, Campeche, Chiapas, Chihuahua, CDMX Norte, CDMX Sur, Coahuila, Colima, Durango, Guanajuato, Guerrero, Hidalgo, Edo México Oriente, Edo. México Poniente, Jalisco, Michoacán, Morelos, Nayarit, Nuevo León, Oaxaca, Puebla, Querétaro, Quintana Roo, San Luis Potosí, Sinaloa, Sonora, Tabasco, Tamaulipas, Tlaxcala, Veracruz Norte, Veracruz Sur, Yucatán, Zacatecas y Áreas de Nivel Central.

ZONA	OOAD	PARTIDA	CÉDULA	CLAVE CUCOP +	GPO	GEN	ESP	DIF	VAR	DESCRIPCIÓN- SISTEMA DE ABASTO INSTITUCIONAL (SAI)	TALLA	UNIDAD	CANT.	TIPO	ÚNICA ENTREGA RÉGIMEN ORDINARIO	ÚNICA ENTREGA MÉDICOS RESIDENTES	ÚNICA ENTREGA RÉGIMEN IMSS BIENESTAR	TOTAL POR CLAVE Y DESTINO RÉGIMEN ORDINARIO, MÉDICOS RESIDENTES E IMSS BIENESTAR
ZONA B	CAMPECHE	21	21	27101-0153	210	125	5962	00	00	CAMISA Y PANTALON PARA CABALLERO, TALLA CHICA, COLOR: AZUL ELECTRICO, CEDULA21.	CH	PZA	1	PZA	5	-	3	8
ZONA B	CAMPECHE	21	21	27101-0153	210	125	5970	00	00	CAMISA Y PANTALON PARA CABALLERO, TALLA MEDIANA, COLOR: AZUL ELECTRICO, CEDULA21	M	PZA	1	PZA	30	-	3	33
ZONA B	CAMPECHE	21	21	27101-0153	210	125	5988	00	00	CAMISA Y PANTALON PARA CABALLERO, TALLA GRANDE, COLOR: AZUL ELECTRICO, CEDULA21	G	PZA	1	PZA	40	-	8	48
ZONA B	CAMPECHE	21	21	27101-0153	210	125	5996	00	00	CAMISA Y PANTALON PARA CABALLERO, TALLA EXTRAGRANDE, COLOR: AZUL ELECTRICO, CEDULA 21.	X	PZA	1	PZA	12	-	5	17
ZONA B	CAMPECHE	21	21	27101-0153	210	125	6002	00	00	CAMISA Y PANTALON PARA CABALLERO, TALLA ESPECIAL, COLOR: AZUL ELECTRICO, CEDULA21	ES	PZA	1	PZA	2	-	1	3
ZONA B	CAMPECHE	21	21	27101-0153	210	125	6010	00	00	CAMISA Y PANTALON PARA CABALLERO, TALLA PLUS, COLOR: AZUL ELECTRICO, CEDULA 21.	PL	PZA	1	PZA	1	-	-	1
ZONA B	CAMPECHE	21	21	27101-0153	210	125	6028	00	00	CAMISA Y PANTALON PARA CABALLERO, TALLA CHICA, COLOR: ARENA, CEDULA 21	CH	PZA	1	PZA	-	-	21	21
ZONA B	CAMPECHE	21	21	27101-0153	210	125	6036	00	00	CAMISA Y PANTALON PARA CABALLERO, TALLA MEDIANA, COLOR: ARENA, CEDULA 21.	M	PZA	1	PZA	15	-	90	105
ZONA B	CAMPECHE	21	21	27101-0153	210	125	6044	00	00	CAMISA Y PANTALON PARA CABALLERO, TALLA GRANDE, COLOR: ARENA, CEDULA 21.	G	PZA	1	PZA	27	-	69	96
ZONA B	CAMPECHE	21	21	27101-0153	210	125	6051	00	00	CAMISA Y PANTALON PARA CABALLERO, TALLA EXTRAGRANDE, COLOR: ARENA, CEDULA 21	X	PZA	1	PZA	15	-	15	30
ZONA B	CAMPECHE	21	21	27101-0153	210	125	6069	00	00	CAMISA Y PANTALON PARA CABALLERO, TALLA ESPECIAL, COLOR: ARENA, CEDULA 21	ES	PZA	1	PZA	3	-	-	3
ZONA B	CAMPECHE	21	21	27101-0153	210	125	6077	00	00	CAMISA Y PANTALON PARA CABALLERO, TALLA PLUS, COLOR: ARENA, CEDULA 21	PL	PZA	1	PZA	3	-	-	3
ZONA B	CHIAPAS	21	21	27101-0153	210	125	5962	00	00	CAMISA Y PANTALON PARA CABALLERO, TALLA CHICA, COLOR: AZUL ELECTRICO, CEDULA21	CH	PZA	1	PZA	4	-	4	8
ZONA B	CHIAPAS	21	21	27101-0153	210	125	5970	00	00	CAMISA Y PANTALON PARA CABALLERO, TALLA MEDIANA, COLOR: AZUL ELECTRICO, CEDULA21	M	PZA	1	PZA	48	-	32	80
ZONA B	CHIAPAS	21	21	27101-0153	210	125	5988	00	00	CAMISA Y PANTALON PARA CABALLERO, TALLA GRANDE, COLOR: AZUL ELECTRICO, CEDULA21	G	PZA	1	PZA	48	-	29	77
ZONA B	CHIAPAS	21	21	27101-0153	210	125	5996	00	00	CAMISA Y PANTALON PARA CABALLERO, TALLA EXTRAGRANDE, COLOR: AZUL ELECTRICO, CEDULA 21.	X	PZA	1	PZA	5	-	6	11

ANEXO 5. CUADRO DE DISTRIBUCIÓN

eas Requirentes: Órganos de Operación Administrativa Desconcentrada de Aguascalientes, Baja California, Baja California Sur, Campeche, Chiapas, Chihuahua, CDMX Norte, CDMX Sur, Coahuila, Colima, Durango, Guanajuato, Guerrero, Hidalgo, Edo. éxico Oriente, Edo. México Poniente, Jalisco, Michoacán, Morelos, Nayarit, Nuevo León, Oaxaca, Puebla, Querétaro, Quintana Roo, San Luis Potosí, Sinaloa, Sonora, Tabasco, Tamaulipas, Tlaxcala, Veracruz Norte, Veracruz Sur, Yucatán, Zacatecas y Áreas de Nivel Central.

ONA	OOAD	PARTIDA	CÉDULA	CLAVE CUCOP +	GPO	GEN	ESP	DIF	VAR	DESCRIPCIÓN- SISTEMA DE ABASTO INSTITUCIONAL (SAI)	TALLA	UNIDAD	CANT.	TIPO	ÚNICA ENTREGA RÉGIMEN ORDINARIO	ÚNICA ENTREGA MÉDICOS RESIDENTES	ÚNICA ENTREGA RÉGIMEN IMSS BIENESTAR	TOTAL POR CLAVE Y DESTINO RÉGIMEN ORDINARIO, MÉDICOS RESIDENTES E IMSS BIENESTAR
ONA B	CHIAPAS	21	21	27101-0153	210	125	6002	00	00	CAMISA Y PANTALON PARA CABALLERO. TALLA: ESPECIAL. COLOR: AZUL ELECTRICO. CEDULA21.	ES	PZA	1	PZA	2	-	3	5
ONA B	CHIAPAS	21	21	27101-0153	210	125	6010	00	00	CAMISA Y PANTALON PARA CABALLERO. TALLA: PLUS. COLOR: AZUL. ELECTRICO. CEDULA 21.	PL	PZA	1	PZA	2	-	-	2
ONA B	CHIAPAS	21	21	27101-0153	210	125	6028	00	00	CAMISA Y PANTALON PARA CABALLERO. TALLA: CHICA. COLOR: ARENA. CEDULA 21.	CH	PZA	1	PZA	-	-	66	66
ONA B	CHIAPAS	21	21	27101-0153	210	125	6036	00	00	CAMISA Y PANTALON PARA CABALLERO. TALLA: MEDIANA. COLOR: ARENA. CEDULA 21.	M	PZA	1	PZA	30	-	276	306
ONA B	CHIAPAS	21	21	27101-0153	210	125	6044	00	00	CAMISA Y PANTALON PARA CABALLERO. TALLA: GRANDE. COLOR. ARENA. CEDULA 21.	G	PZA	1	PZA	24	-	192	216
ONA B	CHIAPAS	21	21	27101-0153	210	125	6051	00	00	CAMISA Y PANTALON PARA CABALLERO. TALLA: EXTRAGRANDE. COLOR ARENA. CEDULA 21.	X	PZA	1	PZA	-	-	24	24
ONA B	CHIAPAS	21	21	27101-0153	210	125	6069	00	00	CAMISA Y PANTALON PARA CABALLERO. TALLA: ESPECIAL. COLOR: ARENA. CEDULA 21.	ES	PZA	1	PZA	-	-	24	24
ONA B	CHIAPAS	21	21	27101-0153	210	125	6077	00	00	CAMISA Y PANTALON PARA CABALLERO. TALLA: PLUS COLOR: ARENA. CEDULA 21.	PL	PZA	1	PZA	-	-	6	6
ONA B	COAHUILA	21	21	27101-0153	210	125	5962	00	00	CAMISA Y PANTALON PARA CABALLERO. TALLA: CHICA. COLOR: AZUL ELECTRICO. CEDULA21.	CH	PZA	1	PZA	8	-	-	8
ONA B	COAHUILA	21	21	27101-0153	210	125	5970	00	00	CAMISA Y PANTALON PARA CABALLERO. TALLA: MEDIANA. COLOR: AZUL ELECTRICO. CEDULA21.	M	PZA	1	PZA	79	-	2	81
ONA B	COAHUILA	21	21	27101-0153	210	125	5988	00	00	CAMISA Y PANTALON PARA CABALLERO. TALLA: GRANDE. COLOR: AZUL ELECTRICO. CEDULA21.	G	PZA	1	PZA	169	-	11	180
ONA B	COAHUILA	21	21	27101-0153	210	125	5996	00	00	CAMISA Y PANTALON PARA CABALLERO. TALLA: EXTRAGRANDE. COLOR: AZUL ELECTRICO.CEDULA 21.	X	PZA	1	PZA	45	-	4	49
ONA B	COAHUILA	21	21	27101-0153	210	125	6002	00	00	CAMISA Y PANTALON PARA CABALLERO. TALLA: ESPECIAL. COLOR: AZUL ELECTRICO. CEDULA21.	ES	PZA	1	PZA	30	-	3	33
ONA B	COAHUILA	21	21	27101-0153	210	125	6010	00	00	CAMISA Y PANTALON PARA CABALLERO. TALLA: PLUS. COLOR: AZUL ELECTRICO. CEDULA 21.	PL	PZA	1	PZA	18	-	-	18
ONA B	COAHUILA	21	21	27101-0153	210	125	6028	00	00	CAMISA Y PANTALON PARA CABALLERO. TALLA: CHICA. COLOR. ARENA. CEDULA 21.	CH	PZA	1	PZA	12	-	21	33
ONA B	COAHUILA	21	21	27101-0153	210	125	6036	00	00	CAMISA Y PANTALON PARA CABALLERO. TALLA: MEDIANA. COLOR: ARENA. CEDULA 21.	M	PZA	1	PZA	33	-	69	102
ONA B	COAHUILA	21	21	27101-0153	210	125	6044	00	00	CAMISA Y PANTALON PARA CABALLERO. TALLA: GRANDE. COLOR: ARENA. CEDULA 21.	G	PZA	1	PZA	90	-	84	174

ANEXOS
DIVISIÓN DE CONTRATOS

ANEXO 5. CUADRO DE DISTRIBUCIÓN

Areas Requirentes: Órganos de Operación Administrativa Desconcentrada de Aguascalientes, Baja California, Baja California Sur, Campeche, Chiapas, Chihuahua, CDMX Norte, CDMX Sur, Coahuila, Colima, Durango, Guanajuato, Guerrero, Hidalgo, Edo. México Oriente, Edo. México Poniente, Jalisco, Michoacán, Morelos, Nayarit, Nuevo León, Oaxaca, Puebla, Querétaro, Quintana Roo, San Luis Potosí, Sinaloa, Sonora, Tabasco, Tamaulipas, Tlaxcala, Veracruz Norte, Veracruz Sur, Yucatán, Zacatecas y Áreas de Nivel Central.

ZONA	OOAD	PARTIDA	CÉDULA	CLAVE CUCOP +	GPO	GEN	ESP	DIF	VAR	DESCRIPCIÓN- SISTEMA DE ABASTO INSTITUCIONAL (SAI)	TALLA	UNIDAD	CANT.	TIPO	ÚNICA ENTREGA RÉGIMEN ORDINARIO	ÚNICA ENTREGA MÉDICOS RESIDENTES	ÚNICA ENTREGA RÉGIMEN IMSS BIENESTAR	TOTAL POR CLAVE Y DESTINO RÉGIMEN ORDINARIO, MÉDICOS RESIDENTES E IMSS BIENESTAR
ZONA B	COAHUILA	21	21	27101-0153	210	125	6051	00	00	CAMISA Y PANTALON PARA CABALLERO. TALLA EXTRAGRANDE. COLOR: ARENA. CEDULA 21.	X	PZA	1	PZA	24	-	12	36
ZONA B	COAHUILA	21	21	27101-0153	210	125	6069	00	00	CAMISA Y PANTALON PARA CABALLERO. TALLA ESPECIAL. COLOR. ARENA. CEDULA 21	ES	PZA	1	PZA	12	-	12	24
ZONA B	COAHUILA	21	21	27101-0153	210	125	6077	00	00	CAMISA Y PANTALON PARA CABALLERO. TALLA PLUS COLOR. ARENA. CEDULA 21	PL	PZA	1	PZA	3	-	-	3
ZONA B	COLIMA	21	21	27101-0153	210	125	5962	00	00	CAMISA Y PANTALON PARA CABALLERO. TALLA CHICA. COLOR: AZUL ELECTRICO. CEDULA21	CH	PZA	1	PZA	2	-	-	2
ZONA B	COLIMA	21	21	27101-0153	210	125	5970	00	00	CAMISA Y PANTALON PARA CABALLERO. TALLA MEDIANA. COLOR: AZUL ELECTRICO. CEDULA21	M	PZA	1	PZA	37	-	-	37
ZONA B	COLIMA	21	21	27101-0153	210	125	5988	00	00	CAMISA Y PANTALON PARA CABALLERO. TALLA GRANDE. COLOR: AZUL ELECTRICO. CEDULA21	G	PZA	1	PZA	36	-	-	36
ZONA B	COLIMA	21	21	27101-0153	210	125	5996	00	00	CAMISA Y PANTALON PARA CABALLERO. TALLA: EXTRAGRANDE COLOR: AZUL ELECTRICO CEDULA 21.	X	PZA	1	PZA	16	-	-	16
ZONA B	COLIMA	21	21	27101-0153	210	125	6002	00	00	CAMISA Y PANTALON PARA CABALLERO. TALLA: ESPECIAL. COLOR: AZUL ELECTRICO. CEDULA21.	ES	PZA	1	PZA	8	-	-	8
ZONA B	COLIMA	21	21	27101-0153	210	125	6010	00	00	CAMISA Y PANTALON PARA CABALLERO. TALLA: PLUS. COLOR: AZUL ELECTRICO. CEDULA 21	PL	PZA	1	PZA	1	-	-	1
ZONA B	COLIMA	21	21	27101-0153	210	125	6028	00	00	CAMISA Y PANTALON PARA CABALLERO. TALLA: CHICA. COLOR: ARENA. CEDULA 21	CH	PZA	1	PZA	9	-	-	9
ZONA B	COLIMA	21	21	27101-0153	210	125	6044	00	00	CAMISA Y PANTALON PARA CABALLERO. TALLA: GRANDE. COLOR: ARENA. CEDULA 21	G	PZA	1	PZA	12	-	-	12
ZONA B	COLIMA	21	21	27101-0153	210	125	6051	00	00	CAMISA Y PANTALON PARA CABALLERO. TALLA: EXTRAGRANDE. COLOR: ARENA. CEDULA 21	X	PZA	1	PZA	12	-	-	12
ZONA B	COLIMA	21	21	27101-0153	210	125	6077	00	00	CAMISA Y PANTALON PARA CABALLERO. TALLA: PLUS COLOR. ARENA. CEDULA 21.	PL	PZA	1	PZA	3	-	-	3
ZONA B	GUERRERO	21	21	27101-0153	210	125	5962	00	00	CAMISA Y PANTALON PARA CABALLERO. TALLA CHICA. COLOR: AZUL ELECTRICO. CEDULA21.	CH	PZA	1	PZA	12	-	1	13
ZONA B	GUERRERO	21	21	27101-0153	210	125	5970	00	00	CAMISA Y PANTALON PARA CABALLERO. TALLA: MEDIANA. COLOR: AZUL ELECTRICO. CEDULA21	M	PZA	1	PZA	71	-	5	76
ZONA B	GUERRERO	21	21	27101-0153	210	125	5988	00	00	CAMISA Y PANTALON PARA CABALLERO. TALLA: GRANDE. COLOR: AZUL ELECTRICO. CEDULA21	G	PZA	1	PZA	70	-	4	74

ANEXO 5. CUADRO DE DISTRIBUCIÓN

reas Requirentes: Órganos de Operación Administrativa Desconcentrada de Aguascalientes, Baja California, Baja California Sur, Campeche, Chiapas, Chihuahua, CDMX Norte, CDMX Sur, Coahuila, Colima, Durango, Guanajuato, Guerrero, Hidalgo, Edo. éxico Oriente, Edo. México Poniente, Jalisco, Michoacán, Morelos, Nayarit, Nuevo León, Oaxaca, Puebla, Querétaro, Quintana Roo, San Luis Potosí, Sinaloa, Sonora, Tabasco, Tamaulipas, Tlaxcala, Veracruz Norte, Veracruz Sur, Yucatán, Zacatecas y Áreas de Nivel Central.

ZONA	OOAD	PARTIDA	CÉDULA	CLAVE CUCOP +	GPO	GEN	ESP	DIF	VAR	DESCRIPCIÓN- SISTEMA DE ABASTO INSTITUCIONAL (SAI)	TALLA	UNIDAD	CANT.	TIPO	ÚNICA ENTREGA RÉGIMEN ORDINARIO	ÚNICA ENTREGA MÉDICOS RESIDENTES	ÚNICA ENTREGA RÉGIMEN IMSS BIENESTAR	TOTAL POR CLAVE Y DESTINO RÉGIMEN ORDINARIO, MÉDICOS RESIDENTES E IMSS BIENESTAR
ONA B	GUERRERO	21	21	27101-0153	210	125	5996	00	00	CAMISA Y PANTALON PARA CABALLERO. TALLA: EXTRAGRANDE. COLOR: AZUL ELECTRICO.CEDULA 21.	X	PZA	1	PZA	19	-	-	19
ONA B	GUERRERO	21	21	27101-0153	210	125	6002	00	00	CAMISA Y PANTALON PARA CABALLERO. TALLA: ESPECIAL. COLOR: AZUL ELECTRICO. CEDULA21.	ES	PZA	1	PZA	4	-	-	4
ONA B	GUERRERO	21	21	27101-0153	210	125	6010	00	00	CAMISA Y PANTALON PARA CABALLERO. TALLA: PLUS. COLOR: AZUL ELECTRICO. CEDULA 21.	PL	PZA	1	PZA	1	-	-	1
ONA B	GUERRERO	21	21	27101-0153	210	125	6028	00	00	CAMISA Y PANTALON PARA CABALLERO. TALLA: CHICA. COLOR: ARENA. CEDULA 21.	CH	PZA	1	PZA	-	-	3	3
ONA B	GUERRERO	21	21	27101-0153	210	125	6036	00	00	CAMISA Y PANTALON PARA CABALLERO. TALLA: MEDIANA. COLOR: ARENA. CEDULA 21.	M	PZA	1	PZA	-	-	42	42
ONA B	GUERRERO	21	21	27101-0153	210	125	6044	00	00	CAMISA Y PANTALON PARA CABALLERO. TALLA: GRANDE. COLOR: ARENA. CEDULA 21.	G	PZA	1	PZA	-	-	30	30
ONA B	GUERRERO	21	21	27101-0153	210	125	6051	00	00	CAMISA Y PANTALON PARA CABALLERO. TALLA: EXTRAGRANDE. COLOR: ARENA. CEDULA 21.	X	PZA	1	PZA	3	-	6	9
ONA B	GUERRERO	21	21	27101-0153	210	125	6069	00	00	CAMISA Y PANTALON PARA CABALLERO. TALLA: ESPECIAL. COLOR: ARENA. CEDULA 21.	ES	PZA	1	PZA	-	-	3	3
ONA B	JALISCO	21	21	27101-0153	210	125	5962	00	00	CAMISA Y PANTALON PARA CABALLERO. TALLA: CHICA. COLOR: AZUL ELECTRICO. CEDULA21.	CH	PZA	1	PZA	20	-	-	20
ONA B	JALISCO	21	21	27101-0153	210	125	5970	00	00	CAMISA Y PANTALON PARA CABALLERO. TALLA: MEDIANA. COLOR: AZUL ELECTRICO. CEDULA21.	M	PZA	1	PZA	166	-	-	166
ONA B	JALISCO	21	21	27101-0153	210	125	5988	00	00	CAMISA Y PANTALON PARA CABALLERO. TALLA: GRANDE. COLOR: AZUL ELECTRICO. CEDULA21.	G	PZA	1	PZA	287	-	-	287
ONA B	JALISCO	21	21	27101-0153	210	125	5996	00	00	CAMISA Y PANTALON PARA CABALLERO. TALLA: EXTRAGRANDE. COLOR: AZUL ELECTRICO.CEDULA 21.	X	PZA	1	PZA	81	-	-	81
ONA B	JALISCO	21	21	27101-0153	210	125	6002	00	00	CAMISA Y PANTALON PARA CABALLERO. TALLA: ESPECIAL. COLOR: AZUL ELECTRICO. CEDULA21.	ES	PZA	1	PZA	23	-	-	23
ONA B	JALISCO	21	21	27101-0153	210	125	6010	00	00	CAMISA Y PANTALON PARA CABALLERO. TALLA: PLUS. COLOR: AZUL ELECTRICO. CEDULA 21.	PL	PZA	1	PZA	13	-	-	13
ONA B	JALISCO	21	21	27101-0153	210	125	6028	00	00	CAMISA Y PANTALON PARA CABALLERO. TALLA: CHICA. COLOR: ARENA. CEDULA 21.	CH	PZA	1	PZA	12	-	-	12
ONA B	JALISCO	21	21	27101-0153	210	125	6036	00	00	CAMISA Y PANTALON PARA CABALLERO. TALLA: MEDIANA. COLOR: ARENA. CEDULA 21.	M	PZA	1	PZA	102	-	-	102

DIVISIÓN DE CONTRATOS

ANEXO 5. CUADRO DE DISTRIBUCIÓN

Areas Requirentes: Órganos de Operación Administrativa Desconcentrada de Aguascalientes, Baja California, Baja California Sur, Campeche, Chiapas, Chihuahua, CDMX Norte, CDMX Sur, Coahuila, Colima, Durango, Guanajuato, Guerrero, Hidalgo, Edo. México Oriente, Edo. México Poniente, Jalisco, Michoacán, Morelos, Nayarit, Nuevo León, Oaxaca, Puebla, Querétaro, Quintana Roo, San Luis Potosí, Sinaloa, Sonora, Tabasco, Tamaulipas, Tlaxcala, Veracruz Norte, Veracruz Sur, Yucatán, Zacatecas y Áreas de Nivel Central

ZONA	OOAD	PARTIDA	CÉDULA	CLAVE CUCOP +	GPO	GEN	ESP	DIF	VAR	DESCRIPCIÓN- SISTEMA DE ABASTO INSTITUCIONAL (SAI)	TALLA	UNIDAD	CANT.	TIPO	ÚNICA ENTREGA RÉGIMEN ORDINARIO	ÚNICA ENTREGA MÉDICOS RESIDENTES	ÚNICA ENTREGA RÉGIMEN IMSS BIENESTAR	TOTAL POR CLAVE Y DESTINO RÉGIMEN ORDINARIO, MÉDICOS RESIDENTES E IMSS BIENESTAR
ZONA B	JALISCO	21	21	27101-0153	210	125	6044	00	00	CAMISA Y PANTALON PARA CABALLERO. TALLA: GRANDE. COLOR: ARENA. CEDULA 21.	G	PZA	1	PZA	117	-	-	117
ZONA B	JALISCO	21	21	27101-0153	210	125	6051	00	00	CAMISA Y PANTALON PARA CABALLERO. TALLA: EXTRAGRANDE. COLOR: ARENA. CEDULA 21.	X	PZA	1	PZA	9	-	-	9
ZONA B	JALISCO	21	21	27101-0153	210	125	6069	00	00	CAMISA Y PANTALON PARA CABALLERO. TALLA: ESPECIAL. COLOR: ARENA. CEDULA 21	ES	PZA	1	PZA	15	-	-	15
ZONA B	MICHOACAN	21	21	27101-0153	210	125	5962	00	00	CAMISA Y PANTALON PARA CABALLERO. TALLA: CHICA. COLOR: AZUL ELECTRICO. CEDULA21	CH	PZA	1	PZA	11	-	2	13
ZONA B	MICHOACAN	21	21	27101-0153	210	125	5970	00	00	CAMISA Y PANTALON PARA CABALLERO. TALLA MEDIANA. COLOR: AZUL ELECTRICO. CEDULA21	M	PZA	1	PZA	94	-	15	109
ZONA B	MICHOACAN	21	21	27101-0153	210	125	5988	00	00	CAMISA Y PANTALON PARA CABALLERO. TALLA GRANDE. COLOR: AZUL ELECTRICO. CEDULA21	G	PZA	1	PZA	124	-	33	157
ZONA B	MICHOACAN	21	21	27101-0153	210	125	5996	00	00	CAMISA Y PANTALON PARA CABALLERO. TALLA: EXTRAGRANDE. COLOR: AZUL ELECTRICO.CEDULA 21.	X	PZA	1	PZA	31	-	10	41
ZONA B	MICHOACAN	21	21	27101-0153	210	125	6002	00	00	CAMISA Y PANTALON PARA CABALLERO. TALLA: ESPECIAL. COLOR: AZUL ELECTRICO. CEDULA21.	ES	PZA	1	PZA	11	-	1	12
ZONA B	MICHOACAN	21	21	27101-0153	210	125	6010	00	00	CAMISA Y PANTALON PARA CABALLERO. TALLA: PLUS. COLOR: AZUL ELECTRICO. CEDULA 21.	PL	PZA	1	PZA	4	-	-	4
ZONA B	MICHOACAN	21	21	27101-0153	210	125	6028	00	00	CAMISA Y PANTALON PARA CABALLERO. TALLA: CHICA. COLOR: ARENA. CEDULA 21.	CH	PZA	1	PZA	3	-	15	18
ZONA B	MICHOACAN	21	21	27101-0153	210	125	6036	00	00	CAMISA Y PANTALON PARA CABALLERO. TALLA: MEDIANA. COLOR: ARENA. CEDULA 21.	M	PZA	1	PZA	33	-	261	294
ZONA B	MICHOACAN	21	21	27101-0153	210	125	6044	00	00	CAMISA Y PANTALON PARA CABALLERO. TALLA: GRANDE. COLOR: ARENA. CEDULA 21.	G	PZA	1	PZA	42	-	231	273
ZONA B	MICHOACAN	21	21	27101-0153	210	125	6051	00	00	CAMISA Y PANTALON PARA CABALLERO. TALLA EXTRAGRANDE. COLOR: ARENA. CEDULA 21.	X	PZA	1	PZA	-	-	69	69
ZONA B	MICHOACAN	21	21	27101-0153	210	125	6069	00	00	CAMISA Y PANTALON PARA CABALLERO. TALLA: ESPECIAL. COLOR: ARENA. CEDULA 21.	ES	PZA	1	PZA	3	-	-	3
ZONA B	MICHOACAN	21	21	27101-0153	210	125	6077	00	00	CAMISA Y PANTALON PARA CABALLERO. TALLA PLUS COLOR: ARENA. CEDULA 21.	PL	PZA	1	PZA	-	-	3	3
ZONA B	NAYARIT	21	21	27101-0153	210	125	5962	00	00	CAMISA Y PANTALON PARA CABALLERO. TALLA CHICA. COLOR: AZUL ELECTRICO. CEDULA21.	CH	PZA	1	PZA	3	-	-	3

ANEXO 5. CUADRO DE DISTRIBUCIÓN

reas Requirentes: Órganos de Operación Administrativa Desconcentrada de Aguascalientes, Baja California, Baja California Sur, Campeche, Chiapas, Chihuahua, CDMX Norte, CDMX Sur, Coahuila, Colima, Durango, Guanajuato, Guerrero, Hidalgo, Edo. México Oriente, Edo. México Poniente, Jalisco, Michoacán, Morelos, Nayarit, Nuevo León, Oaxaca, Puebla, Querétaro, Quintana Roo, San Luis Potosí, Sinaloa, Sonora, Tabasco, Tamaulipas, Tlaxcala, Veracruz Norte, Veracruz Sur, Yucatán, Zacatecas y Áreas de Nivel Central.

ZONA	OOAD	PARTIDA	CÉDULA	CLAVE CUCOP +	GPO	GEN	ESP	DIF	VAR	DESCRIPCIÓN- SISTEMA DE ABASTO INSTITUCIONAL (SAI)	TALLA	UNIDAD	CANT.	TIPO	ÚNICA ENTREGA RÉGIMEN ORDINARIO	ÚNICA ENTREGA MÉDICOS RESIDENTES	ÚNICA ENTREGA RÉGIMEN IMSS BIENESTAR	TOTAL POR CLAVE Y DESTINO RÉGIMEN ORDINARIO, MÉDICOS RESIDENTES E IMSS BIENESTAR
ZONA B	NAYARIT	21	21	27101-0153	210	125	5970	00	00	CAMISA Y PANTALON PARA CABALLERO. TALLA: MEDIANA. COLOR: AZUL ELECTRICO. CEDULA21.	M	PZA	1	PZA	34	-	2	36
ZONA B	NAYARIT	21	21	27101-0153	210	125	5988	00	00	CAMISA Y PANTALON PARA CABALLERO. TALLA: GRANDE. COLOR: AZUL ELECTRICO. CEDULA21.	G	PZA	1	PZA	46	-	6	52
ZONA B	NAYARIT	21	21	27101-0153	210	125	5996	00	00	CAMISA Y PANTALON PARA CABALLERO. TALLA: EXTRAGRANDE. COLOR: AZUL ELECTRICO.CEDULA 21.	X	PZA	1	PZA	27	-	1	28
ZONA B	NAYARIT	21	21	27101-0153	210	125	6002	00	00	CAMISA Y PANTALON PARA CABALLERO. TALLA: ESPECIAL. COLOR: AZUL ELECTRICO. CEDULA21.	ES	PZA	1	PZA	6	-	-	6
ZONA B	NAYARIT	21	21	27101-0153	210	125	6010	00	00	CAMISA Y PANTALON PARA CABALLERO. TALLA: PLUS. COLOR: AZUL ELECTRICO. CEDULA 21.	PL	PZA	1	PZA	1	-	-	1
ZONA B	NAYARIT	21	21	27101-0153	210	125	6028	00	00	CAMISA Y PANTALON PARA CABALLERO. TALLA: CHICA. COLOR: ARENA CEDULA 21.	CH	PZA	1	PZA	12	-	3	15
ZONA B	NAYARIT	21	21	27101-0153	210	125	6036	00	00	CAMISA Y PANTALON PARA CABALLERO. TALLA: MEDIANA. COLOR: ARENA. CEDULA 21.	M	PZA	1	PZA	33	-	42	75
ZONA B	NAYARIT	21	21	27101-0153	210	125	6044	00	00	CAMISA Y PANTALON PARA CABALLERO. TALLA: GRANDE. COLOR: ARENA. CEDULA 21.	G	PZA	1	PZA	57	-	39	96
ZONA B	NAYARIT	21	21	27101-0153	210	125	6051	00	00	CAMISA Y PANTALON PARA CABALLERO. TALLA: EXTRAGRANDE. COLOR: ARENA. CEDULA 21.	X	PZA	1	PZA	6	-	3	9
ZONA B	NAYARIT	21	21	27101-0153	210	125	6069	00	00	CAMISA Y PANTALON PARA CABALLERO. TALLA: ESPECIAL. COLOR: ARENA. CEDULA 21.	ES	PZA	1	PZA	3	-	-	3
ZONA B	NUEVO LEON	21	21	27101-0153	210	125	5902	00	00	CAMISA Y PANTALON PARA CABALLERO. TALLA: CHICA. COLOR: AZUL ELECTRICO. CEDULA21.	CH	PZA	1	PZA	34	-	-	34
ZONA B	NUEVO LEON	21	21	27101-0153	210	125	5970	00	00	CAMISA Y PANTALON PARA CABALLERO. TALLA: MEDIANA. COLOR: AZUL ELECTRICO. CEDULA21.	M	PZA	1	PZA	168	-	-	168
ZONA B	NUEVO LEON	21	21	27101-0153	210	125	5988	00	00	CAMISA Y PANTALON PARA CABALLERO. TALLA: GRANDE. COLOR: AZUL ELECTRICO. CEDULA21.	G	PZA	1	PZA	265	-	-	265
ZONA B	NUEVO LEON	21	21	27101-0153	210	125	5996	00	00	CAMISA Y PANTALON PARA CABALLERO. TALLA: EXTRAGRANDE. COLOR: AZUL ELECTRICO.CEDULA 21.	X	PZA	1	PZA	62	-	-	62
ZONA B	NUEVO LEON	21	21	27101-0153	210	125	6002	00	00	CAMISA Y PANTALON PARA CABALLERO. TALLA: ESPECIAL. COLOR: AZUL ELECTRICO. CEDULA21.	ES	PZA	1	PZA	25	-	-	25

ANEXOS
DIVISIÓN DE CONTRATOS

ANEXO 5. CUADRO DE DISTRIBUCIÓN

Áreas Requirentes: Órganos de Operación Administrativa Desconcentrada de Aguascalientes, Baja California, Baja California Sur, Campeche, Chiapas, Chihuahua, CDMX Norte, CDMX Sur, Coahuila, Colima, Durango, Guanajuato, Guerrero, Hidalgo, Edo. México Oriente, Edo. México Poniente, Jalisco, Michoacán, Morelos, Nayarit, Nuevo León, Oaxaca, Puebla, Querétaro, Quintana Roo, San Luis Potosí, Sinaloa, Sonora, Tabasco, Tamaulipas, Tlaxcala, Veracruz Norte, Veracruz Sur, Yucatán, Zacatecas y Áreas de Nivel Central.

ZONA	ODAD	PARTIDA	CÉDULA	CLAVE CUCOP +	GPO	GEN	ESP	DIF	VAR	DESCRIPCIÓN- SISTEMA DE ABASTO INSTITUCIONAL (SAI)	TALLA	UNIDAD	CANT.	TIPO	ÚNICA ENTREGA RÉGIMEN ORDINARIO	ÚNICA ENTRECA MÉDICOS RESIDENTES	ÚNICA ENTREGA RÉGIMEN IMSS BIENESTAR	TOTAL POR CLAVE Y DESTINO RÉGIMEN ORDINARIO, MÉDICOS RESIDENTES E IMSS BIENESTAR
ZONA B	NUEVO LEON	21	21	27101-0153	210	125	6010	00	00	CAMISA Y PANTALON PARA CABALLERO. TALLA PLUS. COLOR: AZUL ELECTRICO. CEDULA 21.	PL	PZA	1	PZA	15	-	-	15
ZONA B	NUEVO LEON	21	21	27101-0153	210	125	6028	00	00	CAMISA Y PANTALON PARA CABALLERO. TALLA: CHICA. COLOR: ARENA. CEDULA 21.	CH	PZA	1	PZA	15	-	-	15
ZONA B	NUEVO LEON	21	21	27101-0153	210	125	6036	00	00	CAMISA Y PANTALON PARA CABALLERO. TALLA: MEDIANA. COLOR: ARENA. CEDULA 21.	M	PZA	1	PZA	81	-	-	81
ZONA B	NUEVO LEON	21	21	27101-0153	210	125	6044	00	00	CAMISA Y PANTALON PARA CABALLERO. TALLA GRANDE. COLOR: ARENA. CEDULA 21.	G	PZA	1	PZA	96	-	-	96
ZONA B	NUEVO LEON	21	21	27101-0153	210	125	6051	00	00	CAMISA Y PANTALON PARA CABALLERO. TALLA EXTRAGRANDE. COLOR: ARENA. CEDULA 21.	X	PZA	1	PZA	24	-	-	24
ZONA B	NUEVO LEON	21	21	27101-0153	210	125	6069	00	00	CAMISA Y PANTALON PARA CABALLERO. TALLA ESPECIAL. COLOR: ARENA. CEDULA 21.	ES	PZA	1	PZA	21	-	-	21
ZONA B	NUEVO LEON	21	21	27101-0153	210	125	6077	00	00	CAMISA Y PANTALON PARA CABALLERO. TALLA PLUS COLOR: ARENA. CEDULA 21.	PL	PZA	1	PZA	6	-	-	6
ZONA B	OAXACA	21	21	27101-0153	210	125	5962	00	00	CAMISA Y PANTALON PARA CABALLERO. TALLA: CHICA. COLOR: AZUL ELECTRICO. CEDULA21.	CH	PZA	1	PZA	8	-	4	12
ZONA B	OAXACA	21	21	27101-0153	210	125	5970	00	00	CAMISA Y PANTALON PARA CABALLERO. TALLA: MEDIANA. COLOR. AZUL ELECTRICO. CEDULA21.	M	PZA	1	PZA	35	-	49	84
ZONA B	OAXACA	21	21	27101-0153	210	125	5988	00	00	CAMISA Y PANTALON PARA CABALLERO. TALLA GRANDE. COLOR: AZUL ELECTRICO. CEDULA21.	G	PZA	1	PZA	39	-	35	74
ZONA B	OAXACA	21	21	27101-0153	210	125	5996	00	00	CAMISA Y PANTALON PARA CABALLERO. TALLA EXTRAGRANDE. COLOR: AZUL ELECTRICO.CEDULA 21.	X	PZA	1	PZA	5	-	3	8
ZONA B	OAXACA	21	21	27101-0153	210	125	6002	00	00	CAMISA Y PANTALON PARA CABALLERO. TALLA ESPECIAL. COLOR: AZUL ELECTRICO. CEDULA21.	ES	PZA	1	PZA	3	-	-	3
ZONA B	OAXACA	21	21	27101-0153	210	125	6010	00	00	CAMISA Y PANTALON PARA CABALLERO. TALLA PLUS. COLOR: AZUL ELECTRICO. CEDULA 21.	PL	PZA	1	PZA	1	-	1	2
ZONA B	OAXACA	21	21	27101-0153	210	125	6028	00	00	CAMISA Y PANTALON PARA CABALLERO. TALLA: CHICA. COLOR: ARENA. CEDULA 21.	CH	PZA	1	PZA	3	-	84	87
ZONA B	OAXACA	21	21	27101-0153	210	125	6036	00	00	CAMISA Y PANTALON PARA CABALLERO. TALLA: MEDIANA. COLOR: ARENA. CEDULA 21.	M	PZA	1	PZA	27	-	462	489
ZONA B	OAXACA	21	21	27101-0153	210	125	6044	00	00	CAMISA Y PANTALON PARA CABALLERO. TALLA GRANDE. COLOR: ARENA. CEDULA 21.	G	PZA	1	PZA	18	-	327	345
ZONA B	OAXACA	21	21	27101-0153	210	125	6051	00	00	CAMISA Y PANTALON PARA CABALLERO. TALLA EXTRAGRANDE. COLOR: ARENA. CEDULA 21.	X	PZA	1	PZA	12	-	30	42

ANEXO 5. CUADRO DE DISTRIBUCIÓN

reas Requirentes: Órganos de Operación Administrativa Desconcentrada de Aguascalientes, Baja California, Baja California Sur, Campeche, Chiapas, Chihuahua, CDMX Norte, CDMX Sur, Coahuila, Colima, Durango, Guanajuato, Guerrero, Hidalgo, Edo. éxico Oriente, Edo. México Poniente, Jalisco, Michoacán, Morelos, Nayarit, Nuevo León, Oaxaca, Puebla, Querétaro, Quintana Roo, San Luis Potosí, Sinaloa, Sonora, Tabasco, Tamaulipas, Tlaxcala, Veracruz Norte, Veracruz Sur, Yucatán, Zacatecas y Áreas de Nivel Central.

ZONA	OOAD	PARTIDA	CÉDULA	CLAVE CUCOP +	GPO	GEN	ESP	DIF	VAR	DESCRIPCIÓN- SISTEMA DE ABASTO INSTITUCIONAL (SAI)	TALLA	UNIDAD	CANT.	TIPO	ÚNICA ENTREGA RÉGIMEN ORDINARIO	ÚNICA ENTREGA MÉDICOS RESIDENTES	ÚNICA ENTREGA RÉGIMEN IMSS BIENESTAR	TOTAL POR CLAVE Y DESTINO RÉGIMEN ORDINARIO, MÉDICOS RESIDENTES E IMSS BIENESTAR
ZONA B	OAXACA	21	21	27101-0153	210	125	6069	00	00	CAMISA Y PANTALON PARA CABALLERO. TALLA: ESPECIAL. COLOR. ARENA. CEDULA 21.	ES	PZA	1	PZA	-	-	21	21
ZONA B	QUINTANA ROO	21	21	27101-0153	210	125	5962	00	00	CAMISA Y PANTALON PARA CABALLERO. TALLA: CHICA. COLOR: AZUL ELECTRICO. CEDULA21.	CH	PZA	1	PZA	8	-	-	8
ZONA B	QUINTANA ROO	21	21	27101-0153	210	125	5970	00	00	CAMISA Y PANTALON PARA CABALLERO. TALLA: MEDIANA. COLOR: AZUL ELECTRICO. CEDULA21.	M	PZA	1	PZA	43	-	-	43
ZONA B	QUINTANA ROO	21	21	27101-0153	210	125	5988	00	00	CAMISA Y PANTALON PARA CABALLERO. TALLA: GRANDE. COLOR: AZUL ELECTRICO. CEDULA21.	G	PZA	1	PZA	60	-	-	60
ZONA B	QUINTANA ROO	21	21	27101-0153	210	125	5996	00	00	CAMISA Y PANTALON PARA CABALLERO. TALLA: EXTRAGRANDE. COLOR: AZUL ELECTRICO.CEDULA 21.	X	PZA	1	PZA	14	-	-	14
ZONA B	QUINTANA ROO	21	21	27101-0153	210	125	6002	00	00	CAMISA Y PANTALON PARA CABALLERO. TALLA: ESPECIAL. COLOR: AZUL ELECTRICO. CEDULA21.	ES	PZA	1	PZA	8	-	-	8
ZONA B	QUINTANA ROO	21	21	27101-0153	210	125	6028	00	00	CAMISA Y PANTALON PARA CABALLERO. TALLA: CHICA. COLOR: ARENA. CEDULA 21.	CH	PZA	1	PZA	9	-	-	9
ZONA B	QUINTANA ROO	21	21	27101-0153	210	125	6036	00	00	CAMISA Y PANTALON PARA CABALLERO. TALLA: MEDIANA. COLOR: ARENA. CEDULA 21.	M	PZA	1	PZA	30	-	-	30
ZONA B	QUINTANA ROO	21	21	27101-0153	210	125	6044	00	00	CAMISA Y PANTALON PARA CABALLERO. TALLA: GRANDE. COLOR: ARENA. CEDULA 21.	G	PZA	1	PZA	12	-	-	12
ZONA B	QUINTANA ROO	21	21	27101-0153	210	125	6051	00	00	CAMISA Y PANTALON PARA CABALLERO. TALLA: EXTRAGRANDE. COLOR: ARENA. CEDULA 21.	X	PZA	1	PZA	9	-	-	9
ZONA B	QUINTANA ROO	21	21	27101-0153	210	125	6069	00	00	CAMISA Y PANTALON PARA CABALLERO. TALLA: ESPECIAL. COLOR: ARENA. CEDULA 21.	ES	PZA	1	PZA	3	-	-	3
ZONA B	SINALOA	21	21	27101-0153	210	125	5962	00	00	CAMISA Y PANTALON PARA CABALLERO. TALLA: CHICA. COLOR: AZUL ELECTRICO. CEDULA21.	CH	PZA	1	PZA	7	-	2	9
ZONA B	SINALOA	21	21	27101-0153	210	125	5970	00	00	CAMISA Y PANTALON PARA CABALLERO. TALLA: MEDIANA. COLOR: AZUL ELECTRICO. CEDULA21.	M	PZA	1	PZA	51	-	4	55
ZONA B	SINALOA	21	21	27101-0153	210	125	5988	00	00	CAMISA Y PANTALON PARA CABALLERO. TALLA: GRANDE. COLOR: AZUL ELECTRICO. CEDULA21.	G	PZA	1	PZA	126	-	3	129
ZONA B	SINALOA	21	21	27101-0153	210	125	5996	00	00	CAMISA Y PANTALON PARA CABALLERO. TALLA: EXTRAGRANDE. COLOR: AZUL ELECTRICO.CEDULA 21.	X	PZA	1	PZA	20	-	2	22
ZONA B	SINALOA	21	21	27101-0153	210	125	6002	00	00	CAMISA Y PANTALON PARA CABALLERO. TALLA: ESPECIAL. COLOR: AZUL ELECTRICO. CEDULA21.	ES	PZA	1	PZA	25	-	1	25

ANEXOS
DIVISIÓN DE CONTRATOS

ANEXO 5. CUADRO DE DISTRIBUCIÓN

Áreas Requirentes: Órganos de Operación Administrativa Desconcentrada de Aguascalientes, Baja California, Baja California Sur, Campeche, Chiapas, Chihuahua, CDMX Norte, CDMX Sur, Coahuila, Colima, Durango, Guanajuato, Guerrero, Hidalgo, Edo. México Oriente, Edo. México Poniente, Jalisco, Michoacán, Morelos, Nayarit, Nuevo León, Oaxaca, Puebla, Querétaro, Quintana Roo, San Luis Potosí, Sinaloa, Sonora, Tabasco, Tamaulipas, Tlaxcala, Veracruz Norte, Veracruz Sur, Yucatán, Zacatecas y Áreas de Nivel Central.

ZONA	OOAD	PARTIDA	CÉDULA	CLAVE CUCOP +	GPO	GEN	ESP	DIF	VAR	DESCRIPCIÓN- SISTEMA DE ABASTO INSTITUCIONAL (SAI)	TALLA	UNIDAD	CANT.	TIPO	ÚNICA ENTREGA RÉGIMEN ORDINARIO	ÚNICA ENTREGA MÉDICOS RESIDENTES	ÚNICA ENTREGA RÉGIMEN IMSS BIENESTAR	TOTAL POR CLAVE Y DESTINO RÉGIMEN ORDINARIO, MÉDICOS RESIDENTES E IMSS BIENESTAR
ZONA B	SINALOA	21	21	27101-0153	210	125	6010	00	00	CAMISA Y PANTALON PARA CABALLERO. TALLA: PLUS. COLOR: AZUL ELECTRICO. CEDULA 21.	PL	PZA	1	PZA	10	-	2	12
ZONA B	SINALOA	21	21	27101-0153	210	125	6028	00	00	CAMISA Y PANTALON PARA CABALLERO. TALLA: CHICA. COLOR: ARENA. CEDULA 21.	CH	PZA	1	PZA	3	-	9	12
ZONA B	SINALOA	21	21	27101-0153	210	125	6036	00	00	CAMISA Y PANTALON PARA CABALLERO. TALLA: MEDIANA. COLOR: ARENA. CEDULA 21.	M	PZA	1	PZA	36	-	21	57
ZONA B	SINALOA	21	21	27101-0153	210	125	6044	00	00	CAMISA Y PANTALON PARA CABALLERO. TALLA: GRANDE. COLOR: ARENA. CEDULA 21.	G	PZA	1	PZA	39	-	42	81
ZONA B	SINALOA	21	21	27101-0153	210	125	6051	00	00	CAMISA Y PANTALON PARA CABALLERO. TALLA: EXTRAGRANDE. COLOR: ARENA. CEDULA 21.	X	PZA	1	PZA	15	-	18	33
ZONA B	SINALOA	21	21	27101-0153	210	125	6069	00	00	CAMISA Y PANTALON PARA CABALLERO. TALLA: ESPECIAL. COLOR: ARENA. CEDULA 21.	ES	PZA	1	PZA	3	-	3	6
ZONA B	SONORA	21	21	27101-0153	210	125	5962	00	00	CAMISA Y PANTALON PARA CABALLERO. TALLA: CHICA. COLOR: AZUL ELECTRICO. CEDULA21.	CH	PZA	1	PZA	7	-	-	7
ZONA B	SONORA	21	21	27101-0153	210	125	5970	00	00	CAMISA Y PANTALON PARA CABALLERO. TALLA: MEDIANA. COLOR: AZUL ELECTRICO. CEDULA21.	M	PZA	1	PZA	74	-	-	74
ZONA B	SONORA	21	21	27101-0153	210	125	5988	00	00	CAMISA Y PANTALON PARA CABALLERO. TALLA: GRANDE. COLOR: AZUL ELECTRICO. CEDULA21.	G	PZA	1	PZA	189	-	-	189
ZONA B	SONORA	21	21	27101-0153	210	125	5996	00	00	CAMISA Y PANTALON PARA CABALLERO. TALLA: EXTRAGRANDE COLOR: AZUL ELECTRICO CEDULA 21.	X	PZA	1	PZA	64	-	-	64
ZONA B	SONORA	21	21	27101-0153	210	125	6002	00	00	CAMISA Y PANTALON PARA CABALLERO. TALLA: ESPECIAL. COLOR: AZUL ELECTRICO. CEDULA21.	ES	PZA	1	PZA	61	-	-	61
ZONA B	SONORA	21	21	27101-0153	210	125	6010	00	00	CAMISA Y PANTALON PARA CABALLERO. TALLA: PLUS. COLOR: AZUL ELECTRICO. CEDULA 21.	PL	PZA	1	PZA	15	-	-	15
ZONA B	SONORA	21	21	27101-0153	210	125	6028	00	00	CAMISA Y PANTALON PARA CABALLERO. TALLA: CHICA. COLOR: ARENA. CEDULA 21.	CH	PZA	1	PZA	9	-	-	9
ZONA B	SONORA	21	21	27101-0153	210	125	6036	00	00	CAMISA Y PANTALON PARA CABALLERO. TALLA: MEDIANA. COLOR: ARENA. CEDULA 21.	M	PZA	1	PZA	81	-	-	81
ZONA B	SONORA	21	21	27101-0153	210	125	6044	00	00	CAMISA Y PANTALON PARA CABALLERO. TALLA: GRANDE. COLOR: ARENA. CEDULA 21.	G	PZA	1	PZA	108	-	-	108
ZONA B	SONORA	21	21	27101-0153	210	125	6051	00	00	CAMISA Y PANTALON PARA CABALLERO. TALLA: EXTRAGRANDE. COLOR: ARENA. CEDULA 21.	X	PZA	1	PZA	36	-	-	36
ZONA B	SONORA	21	21	27101-0153	210	125	6069	00	00	CAMISA Y PANTALON PARA CABALLERO. TALLA: ESPECIAL. COLOR: ARENA. CEDULA 21.	ES	PZA	1	PZA	30	-	-	30

ANEXO 5. CUADRO DE DISTRIBUCIÓN

Áreas Requirentes: Órganos de Operación Administrativa Desconcentrada de Aguascalientes, Baja California, Baja California Sur, Campeche, Chiapas, Chihuahua, CDMX Norte, CDMX Sur, Coahuila, Colima, Durango, Guanajuato, Guerrero, Hidalgo, Edo. México Oriente, Edo. México Poniente, Jalisco, Michoacán, Morelos, Nayarit, Nuevo León, Oaxaca, Puebla, Querétaro, Quintana Roo, San Luis Potosí, Sinaloa, Sonora, Tabasco, Tamaulipas, Tlaxcala, Veracruz Norte, Veracruz Sur, Yucatán, Zacatecas y Áreas de Nivel Central.

ZONA	OOAD	PARTIDA	CÉDULA	CLAVE CUCOP +	GPO	GEN	ESP	DIF	VAR	DESCRIPCIÓN- SISTEMA DE ABASTO INSTITUCIONAL (SAI)	TALLA	UNIDAD	CANT.	TIPO	ÚNICA ENTREGA RÉGIMEN ORDINARIO	ÚNICA ENTREGA MÉDICOS RESIDENTES	ÚNICA ENTREGA RÉGIMEN IMSS BIENESTAR	TOTAL POR CLAVE Y DESTINO RÉGIMEN ORDINARIO, MÉDICOS RESIDENTES E IMSS BIENESTAR
ZONA B	SONORA	21	21	27101-0153	210	125	6077	00	00	CAMISA Y PANTALON PARA CABALLERO. TALLA: PLUS COLOR: ARENA. CEDULA 21.	PL	PZA	1	PZA	6	-	-	6
ZONA B	TABASCO	21	21	27101-0153	210	125	5962	00	00	CAMISA Y PANTALON PARA CABALLERO. TALLA: CHICA. COLOR: AZUL ELECTRICO. CEDULA21.	CH	PZA	1	PZA	5	-	-	5
ZONA B	TABASCO	21	21	27101-0153	210	125	5970	00	00	CAMISA Y PANTALON PARA CABALLERO. TALLA: MEDIANA. COLOR: AZUL ELECTRICO. CEDULA21.	M	PZA	1	PZA	32	-	-	32
ZONA B	TABASCO	21	21	27101-0153	210	125	5988	00	00	CAMISA Y PANTALON PARA CABALLERO. TALLA: GRANDE. COLOR: AZUL ELECTRICO. CEDULA21.	G	PZA	1	PZA	59	-	-	59
ZONA B	TABASCO	21	21	27101-0153	210	125	5996	00	00	CAMISA Y PANTALON PARA CABALLERO. TALLA: EXTRAGRANDE. COLOR: AZUL ELECTRICO.CEDULA 21.	X	PZA	1	PZA	20	-	-	20
ZONA B	TABASCO	21	21	27101-0153	210	125	6002	00	00	CAMISA Y PANTALON PARA CABALLERO. TALLA: ESPECIAL. COLOR: AZUL ELECTRICO. CEDULA21.	ES	PZA	1	PZA	3	-	-	3
ZONA B	TABASCO	21	21	27101-0153	210	125	6010	00	00	CAMISA Y PANTALON PARA CABALLERO. TALLA: PLUS. COLOR: AZUL ELECTRICO. CEDULA 21.	PL	PZA	1	PZA	1	-	-	1
ZONA B	TABASCO	21	21	27101-0153	210	125	6036	00	00	CAMISA Y PANTALON PARA CABALLERO. TALLA: MEDIANA. COLOR: ARENA. CEDULA 21.	M	PZA	1	PZA	15	-	-	15
ZONA B	TABASCO	21	21	27101-0153	210	125	6044	00	00	CAMISA Y PANTALON PARA CABALLERO. TALLA: GRANDE. COLOR: ARENA. CEDULA 21.	G	PZA	1	PZA	39	-	-	39
ZONA B	TABASCO	21	21	27101-0153	210	125	6051	00	00	CAMISA Y PANTALON PARA CABALLERO. TALLA: EXTRAGRANDE. COLOR: ARENA. CEDULA 21.	X	PZA	1	PZA	24	-	-	24
ZONA B	TABASCO	21	21	27101-0153	210	125	6069	00	00	CAMISA Y PANTALON PARA CABALLERO. TALLA: ESPECIAL. COLOR: ARENA. CEDULA 21.	ES	PZA	1	PZA	6	-	-	6
ZONA B	TAMAULIPAS	21	21	27101-0153	210	125	5962	00	00	CAMISA Y PANTALON PARA CABALLERO. TALLA: CHICA. COLOR: AZUL ELECTRICO. CEDULA21.	CH	PZA	1	PZA	16	-	-	16
ZONA B	TAMAULIPAS	21	21	27101-0153	210	125	5970	00	00	CAMISA Y PANTALON PARA CABALLERO. TALLA: MEDIANA. COLOR: AZUL ELECTRICO. CEDULA21.	M	PZA	1	PZA	73	-	4	77
ZONA B	TAMAULIPAS	21	21	27101-0153	210	125	5988	00	00	CAMISA Y PANTALON PARA CABALLERO. TALLA: GRANDE. COLOR: AZUL ELECTRICO. CEDULA21.	G	PZA	1	PZA	138	-	11	149
ZONA B	TAMAULIPAS	21	21	27101-0153	210	125	5996	00	00	CAMISA Y PANTALON PARA CABALLERO. TALLA: EXTRAGRANDE. COLOR: AZUL ELECTRICO.CEDULA 21.	X	PZA	1	PZA	34	-	3	37

ANEXOS
DIVISIÓN DE CONTRATOS

ANEXO 5. CUADRO DE DISTRIBUCIÓN

Areas Requirentes: Órganos de Operación Administrativa Desconcentrada de Aguascalientes, Baja California, Baja California Sur, Campeche, Chiapas, Chihuahua, CDMX Norte, CDMX Sur, Coahuila, Colima, Durango, Guanajuato, Guerrero, Hidalgo, Edo. México Oriente, Edo. México Poniente, Jalisco, Michoacán, Morelos, Nayarit, Nuevo León, Oaxaca, Puebla, Querétaro, Quintana Roo, San Luis Potosí, Sinaloa, Sonora, Tabasco, Tamaulipas, Tlaxcala, Veracruz Norte, Veracruz Sur, Yucatán, Zacatecas y Áreas de Nivel Central.

ZONA	OOAD	PARTIDA	CÉDULA	CLAVE CUCOP +	GPO	GEN	ESP	DIF	VAR	DESCRIPCIÓN- SISTEMA DE ABASTO INSTITUCIONAL (SAI)	TALLA	UNIDAD	CANT.	TIPO	ÚNICA ENTREGA RÉGIMEN ORDINARIO	ÚNICA ENTREGA MÉDICOS RESIDENTES	ÚNICA ENTREGA RÉGIMEN IMSS BIENESTAR	TOTAL POR CLAVE Y DESTINO RÉGIMEN ORDINARIO, MÉDICOS RESIDENTES E IMSS BIENESTAR
ZONA B	TAMAULIPAS	21	21	27101-0153	210	125	6002	00	00	CAMISA Y PANTALON PARA CABALLERO. TALLA: ESPECIAL. COLOR: AZUL ELECTRICO. CEDULA21.	ES	PZA	1	PZA	20	-	3	23
ZONA B	TAMAULIPAS	21	21	27101-0153	210	125	6010	00	00	CAMISA Y PANTALON PARA CABALLERO. TALLA: PLUS. COLOR: AZUL ELECTRICO. CEDULA 21.	PL	PZA	1	PZA	10	-	1	11
ZONA B	TAMAULIPAS	21	21	27101-0153	210	125	6028	00	00	CAMISA Y PANTALON PARA CABALLERO. TALLA: CHICA. COLOR: ARENA. CEDULA 21.	CH	PZA	1	PZA	6	-	3	9
ZONA B	TAMAULIPAS	21	21	27101-0153	210	125	6036	00	00	CAMISA Y PANTALON PARA CABALLERO. TALLA: MEDIANA. COLOR: ARENA. CEDULA 21.	M	PZA	1	PZA	30	-	63	93
ZONA B	TAMAULIPAS	21	21	27101-0153	210	125	6044	00	00	CAMISA Y PANTALON PARA CABALLERO. TALLA: GRANDE. COLOR: ARENA. CEDULA 21.	G	PZA	1	PZA	30	-	72	102
ZONA B	TAMAULIPAS	21	21	27101-0153	210	125	6051	00	00	CAMISA Y PANTALON PARA CABALLERO. TALLA: EXTRAGRANDE. COLOR: ARENA. CEDULA 21.	X	PZA	1	PZA	12	-	12	24
ZONA B	TAMAULIPAS	21	21	27101-0153	210	125	6069	00	00	CAMISA Y PANTALON PARA CABALLERO. TALLA: ESPECIAL. COLOR: ARENA. CEDULA 21.	ES	PZA	1	PZA	3	-	3	6
ZONA B	VERACRUZ NORTE	21	21	27101-0153	210	125	5962	00	00	CAMISA Y PANTALON PARA CABALLERO. TALLA: CHICA. COLOR: AZUL ELECTRICO. CEDULA21.	CH	PZA	1	PZA	9	-	-	9
ZONA B	VERACRUZ NORTE	21	21	27101-0153	210	125	5970	00	00	CAMISA Y PANTALON PARA CABALLERO. TALLA: MEDIANA. COLOR. AZUL ELECTRICO. CEDULA21	M	PZA	1	PZA	108	-	16	124
ZONA B	VERACRUZ NORTE	21	21	27101-0153	210	125	5988	00	00	CAMISA Y PANTALON PARA CABALLERO. TALLA: GRANDE. COLOR. AZUL ELECTRICO. CEDULA21	G	PZA	1	PZA	117	-	8	125
ZONA B	VERACRUZ NORTE	21	21	27101-0153	210	125	5996	00	00	CAMISA Y PANTALON PARA CABALLERO. TALLA: EXTRAGRANDE. COLOR. AZUL ELECTRICO CEDULA 21.	X	PZA	1	PZA	30	-	-	30
ZONA B	VERACRUZ NORTE	21	21	27101-0153	210	125	6002	00	00	CAMISA Y PANTALON PARA CABALLERO. TALLA: ESPECIAL. COLOR. AZUL ELECTRICO. CEDULA21.	ES	PZA	1	PZA	13	-	-	13
ZONA B	VERACRUZ NORTE	21	21	27101-0153	210	125	6028	00	00	CAMISA Y PANTALON PARA CABALLERO. TALLA: CHICA. COLOR: ARENA. CEDULA 21.	CH	PZA	1	PZA	9	-	21	30
ZONA B	VERACRUZ NORTE	21	21	27101-0153	210	125	6036	00	00	CAMISA Y PANTALON PARA CABALLERO. TALLA: MEDIANA. COLOR: ARENA. CEDULA 21.	M	PZA	1	PZA	48	-	99	147
ZONA B	VERACRUZ NORTE	21	21	27101-0153	210	125	6044	00	00	CAMISA Y PANTALON PARA CABALLERO. TALLA: GRANDE. COLOR: ARENA. CEDULA 21.	G	PZA	1	PZA	72	-	78	150
ZONA B	VERACRUZ NORTE	21	21	27101-0153	210	125	6051	00	00	CAMISA Y PANTALON PARA CABALLERO. TALLA: EXTRAGRANDE. COLOR. ARENA. CEDULA 21	X	PZA	1	PZA	24	-	15	39
ZONA B	VERACRUZ NORTE	21	21	27101-0153	210	125	6069	00	00	CAMISA Y PANTALON PARA CABALLERO. TALLA: ESPECIAL. COLOR: ARENA. CEDULA 21.	ES	PZA	1	PZA	6	-	-	6

ANEXO 5. CUADRO DE DISTRIBUCIÓN

Areas Requirentes: Órganos de Operación Administrativa Desconcentrada de Aguascalientes, Baja California, Baja California Sur, Campeche, Chiapas, Chihuahua, CDMX Norte, CDMX Sur, Coahuila, Colima, Durango, Guanajuato, Guerrero, Hidalgo, Edo. México Oriente, Edo. México Poniente, Jalisco, Michoacán, Morelos, Nayarit, Nuevo León, Oaxaca, Puebla, Querétaro, Quintana Roo, San Luis Potosí, Sinaloa, Sonora, Tabasco, Tamaulipas, Tlaxcala, Veracruz Norte, Veracruz Sur, Yucatán, Zacatecas y Áreas de Nivel Central.

ZONA	OOAD	PARTIDA	CÉDULA	CLAVE CUCOP +	GPO	GEN	ESP	DIF	VAR	DESCRIPCIÓN- SISTEMA DE ABASTO INSTITUCIONAL (SAI)	TALLA	UNIDAD	CANT.	TIPO	ÚNICA ENTREGA RÉGIMEN ORDINARIO	ÚNICA ENTREGA MÉDICOS RESIDENTES	ÚNICA ENTREGA RÉGIMEN IMSS BIENESTAR	TOTAL POR CLAVE Y DESTINO RÉGIMEN ORDINARIO, MÉDICOS RESIDENTES E IMSS BIENESTAR
ZONA B	VERACRUZ NORTE	21	21	27101-0153	210	125	6077	00	00	CAMISA Y PANTALON PARA CABALLERO. TALLA: PLUS COLOR: ARENA. CEDULA 21.	PL	PZA	1	PZA	6	-	-	6
ZONA B	VERACRUZ SUR	21	21	27101-0153	210	125	5962	00	00	CAMISA Y PANTALON PARA CABALLERO. TALLA: CHICA. COLOR: AZUL ELECTRICO. CEDULA21.	CH	PZA	1	PZA	9	-	1	10
ZONA B	VERACRUZ SUR	21	21	27101-0153	210	125	5970	00	00	CAMISA Y PANTALON PARA CABALLERO. TALLA: MEDIANA. COLOR: AZUL ELECTRICO. CEDULA21.	M	PZA	1	PZA	66	-	4	70
ZONA B	VERACRUZ SUR	21	21	27101-0153	210	125	5988	00	00	CAMISA Y PANTALON PARA CABALLERO. TALLA: GRANDE. COLOR: AZUL ELECTRICO. CEDULA21.	G	PZA	1	PZA	118	-	10	128
ZONA B	VERACRUZ SUR	21	21	27101-0153	210	125	5996	00	00	CAMISA Y PANTALON PARA CABALLERO. TALLA: EXTRAGRANDE. COLOR: AZUL ELECTRICO.CEDULA 21.	X	PZA	1	PZA	28	-	3	31
ZONA B	VERACRUZ SUR	21	21	27101-0153	210	125	6002	00	00	CAMISA Y PANTALON PARA CABALLERO. TALLA: ESPECIAL. COLOR: AZUL ELECTRICO. CEDULA21.	ES	PZA	1	PZA	14	-	-	14
ZONA B	VERACRUZ SUR	21	21	27101-0153	210	125	6010	00	00	CAMISA Y PANTALON PARA CABALLERO. TALLA: PLUS. COLOR: AZUL ELECTRICO. CEDULA 21.	PL	PZA	1	PZA	1	-	1	2
ZONA B	VERACRUZ SUR	21	21	27101-0153	210	125	6028	00	00	CAMISA Y PANTALON PARA CABALLERO. TALLA: CHICA. COLOR: ARENA. CEDULA 21.	CH	PZA	1	PZA	3	-	18	21
ZONA B	VERACRUZ SUR	21	21	27101-0153	210	125	6036	00	00	CAMISA Y PANTALON PARA CABALLERO. TALLA: MEDIANA. COLOR: ARENA. CEDULA 21.	M	PZA	1	PZA	12	-	63	75
ZONA B	VERACRUZ SUR	21	21	27101-0153	210	125	6044	00	00	CAMISA Y PANTALON PARA CABALLERO. TALLA: GRANDE. COLOR: ARENA. CEDULA 21.	G	PZA	1	PZA	18	-	57	75
ZONA B	VERACRUZ SUR	21	21	27101-0153	210	125	6051	00	00	CAMISA Y PANTALON PARA CABALLERO. TALLA: EXTRAGRANDE. COLOR: ARENA. CEDULA 21.	X	PZA	1	PZA	-	-	3	3
ZONA B	VERACRUZ SUR	21	21	27101-0153	210	125	6069	00	00	CAMISA Y PANTALON PARA CABALLERO. TALLA: ESPECIAL. COLOR: ARENA. CEDULA 21.	ES	PZA	1	PZA	6	-	3	9
ZONA B	YUCATAN	21	21	27101-0153	210	125	5962	00	00	CAMISA Y PANTALON PARA CABALLERO. TALLA: CHICA. COLOR: AZUL ELECTRICO. CEDULA21.	CH	PZA	1	PZA	12	-	1	13
ZONA B	YUCATAN	21	21	27101-0153	210	125	5970	00	00	CAMISA Y PANTALON PARA CABALLERO. TALLA: MEDIANA. COLOR: AZUL ELECTRICO. CEDULA21.	M	PZA	1	PZA	48	-	13	61
ZONA B	YUCATAN	21	21	27101-0153	210	125	5988	00	00	CAMISA Y PANTALON PARA CABALLERO. TALLA: GRANDE. COLOR: AZUL ELECTRICO. CEDULA21.	G	PZA	1	PZA	65	-	8	73
ZONA B	YUCATAN	21	21	27101-0153	210	125	5996	00	00	CAMISA Y PANTALON PARA CABALLERO. TALLA: EXTRAGRANDE. COLOR: AZUL ELECTRICO.CEDULA 21.	X	PZA	1	PZA	21	-	4	25

ANEXOS
DIVISIÓN DE CONTRATOS

ANEXO 5. CUADRO DE DISTRIBUCIÓN

Áreas Requirentes: Órganos de Operación Administrativa Desconcentrada de Aguascalientes, Baja California, Baja California Sur, Campeche, Chiapas, Chihuahua, CDMX Norte, CDMX Sur, Coahuila, Colima, Durango, Guanajuato, Guerrero, Hidalgo, Edo. México Oriente, Edo. México Poniente, Jalisco, Michoacán, Morelos, Nayarit, Nuevo León, Oaxaca, Puebla, Querétaro, Quintana Roo, San Luis Potosí, Sinaloa, Sonora, Tabasco, Tamaulipas, Tlaxcala, Veracruz Norte, Veracruz Sur, Yucatán, Zacatecas y Áreas de Nivel Central

ZONA	OOAD	PARTIDA	CÉDULA	CLAVE CUCOP +	GPO	GEN	ESP	DIF	VAR	DESCRIPCIÓN- SISTEMA DE ABASTO INSTITUCIONAL (SAI)	TALLA	UNIDAD	CANT.	TIPO	ÚNICA ENTREGA RÉGIMEN ORDINARIO	ÚNICA ENTREGA MÉDICOS RESIDENTES	ÚNICA ENTREGA RÉGIMEN IMSS BIENESTAR	TOTAL POR CLAVE Y DESTINO RÉGIMEN ORDINARIO, MÉDICOS RESIDENTES E IMSS BIENESTAR
ZONA B	YUCATAN	21	21	27101-0153	210	125	6002	00	00	CAMISA Y PANTALON PARA CABALLERO. TALLA: ESPECIAL. COLOR: AZUL ELECTRICO. CEDULA21	ES	PZA	1	PZA	2	-	-	2
ZONA B	YUCATAN	21	21	27101-0153	210	125	6010	00	00	CAMISA Y PANTALON PARA CABALLERO. TALLA: PLUS. COLOR: AZUL ELECTRICO. CEDULA 21	PL	PZA	1	PZA	3	-	1	4
ZONA B	YUCATAN	21	21	27101-0153	210	125	6028	00	00	CAMISA Y PANTALON PARA CABALLERO. TALLA: CHICA. COLOR: ARENA. CEDULA 21.	CH	PZA	1	PZA	24	-	15	39
ZONA B	YUCATAN	21	21	27101-0153	210	125	6036	00	00	CAMISA Y PANTALON PARA CABALLERO. TALLA: MEDIANA. COLOR: ARENA. CEDULA 21.	M	PZA	1	PZA	99	-	108	207
ZONA B	YUCATAN	21	21	27101-0153	210	125	6044	00	00	CAMISA Y PANTALON PARA CABALLERO. TALLA: GRANDE. COLOR: ARENA. CEDULA 21.	G	PZA	1	PZA	108	-	84	192
ZONA B	YUCATAN	21	21	27101-0153	210	125	6051	00	00	CAMISA Y PANTALON PARA CABALLERO. TALLA: EXTRAGRANDE. COLOR: ARENA. CEDULA 21.	X	PZA	1	PZA	42	-	21	63
ZONA B	YUCATAN	21	21	27101-0153	210	125	6069	00	00	CAMISA Y PANTALON PARA CABALLERO. TALLA: ESPECIAL. COLOR: ARENA. CEDULA 21.	ES	PZA	1	PZA	3	-	6	9
ZONA B	YUCATAN	21	21	27101-0153	210	125	6077	00	00	CAMISA Y PANTALON PARA CABALLERO. TALLA: PLUS COLOR: ARENA. CEDULA 21.	PL	PZA	1	PZA	3	-	6	9
ZONA A	AGUASCALIENTES	22	22	27101-0153	210	125	3835	05	01	FILIPINA, PANTALON Y CORRO PARA CABALLERO. TALLA: MEDIANA. COLOR: BLANCO Y AZULELECTRICO. CEDULA 22.	M	JGO	1	JGO	84	-	-	84
ZONA A	AGUASCALIENTES	22	22	27101-0153	210	125	3843	05	01	FILIPINA, PANTALON Y CORRO PARA CABALLERO. TALLA: GRANDE. COLOR: BLANCO Y AZULELECTRICO. CEDULA 22.	G	JGO	1	JGO	126	-	-	126
ZONA A	AGUASCALIENTES	22	22	27101-0153	210	125	3850	05	01	FILIPINA, PANTALON Y CORRO PARA CABALLERO. TALLA: EXTRAGRANDE. COLOR BLANCO YAZUL ELECTRICO. CEDULA 22	X	JGO	1	JGO	54	-	-	54
ZONA A	AGUASCALIENTES	22	22	27101-0153	210	125	3868	05	01	FILIPINA, PANTALON Y CORRO PARA CABALLERO TALLA: ESPECIAL COLOR: BLANCO YAZUL ELECTRICO. CEDULA 22	ES	JGO	1	JGO	12	-	-	12
ZONA A	AGUASCALIENTES	22	22	27101-0153	210	125	4122	03	01	FILIPINA Y PANTALON PARA CABALLERO. TALLA: CHICA. COLOR: AZUL ELECTRICO. CEDULA22.	CH	JGO	1	JGO	12	-	-	12
ZONA A	AGUASCALIENTES	22	22	27101-0153	210	125	4130	03	01	FILIPINA Y PANTALON PARA CABALLERO. TALLA: MEDIANA. COLOR: AZUL ELECTRICO.CEDULA 22.	M	JGO	1	JGO	12	-	-	12
ZONA A	AGUASCALIENTES	22	22	27101-0153	210	125	4155	03	01	FILIPINA Y PANTALON PARA CABALLERO. TALLA: EXTRAGRANDE. COLOR: AZUL ELECTRICO CEDULA 22.	X	JGO	1	JGO	6	-	-	6
ZONA A	AGUASCALIENTES	22	22	27101-0153	210	125	4163	03	01	FILIPINA Y PANTALON PARA CABALLERO. TALLA: ESPECIAL. COLOR: AZUL ELECTRICO.CEDULA 22.	ES	JGO	1	JGO	6	-	-	6

ANEXO 5. CUADRO DE DISTRIBUCIÓN

Áreas Requirentes: Órganos de Operación Administrativa Desconcentrada de Aguascalientes, Baja California, Baja California Sur, Campeche, Chiapas, Chihuahua, CDMX Norte, CDMX Sur, Coahuila, Colima, Durango, Guanajuato, Guerrero, Hidalgo, Edo. México Oriente, Edo. México Poniente, Jalisco, Michoacán, Morelos, Nayarit, Nuevo León, Oaxaca, Puebla, Querétaro, Quintana Roo, San Luis Potosí, Sinaloa, Sonora, Tabasco, Tamaulipas, Tlaxcala, Veracruz Norte, Veracruz Sur, Yucatán, Zacatecas y Áreas de Nivel Central.

ZONA	OOAD	PARTIDA	CÉDULA	CLAVE CUCOP +	GPO	GEN	ESP	DIF	VAR	DESCRIPCIÓN- SISTEMA DE ABASTO INSTITUCIONAL (SAI)	TALLA	UNIDAD	CANT.	TIPO	ÚNICA ENTREGA RÉGIMEN ORDINARIO	ÚNICA ENTREGA MÉDICOS RESIDENTES	ÚNICA ENTREGA RÉGIMEN IMSS BIENESTAR	TOTAL POR CLAVE Y DESTINO RÉGIMEN ORDINARIO, MÉDICOS RESIDENTES E IMSS BIENESTAR
ZONA A	AGUASCALIENTES	22	22	27101-0153	210	125	4643	03	01	FILIPINA, PANTALON Y GORRO PARA CABALLERO. TALLA: PLUS. COLOR: BLANCO Y AZULELECTRICO. CEDULA 22.	PL	JGO	1	JGO	24	-	-	24
ZONA A	CDMX NORTE	22	22	27101-0153	210	125	1631	07	01	FILIPINA Y PANTALON PARA CABALLERO. TALLA: EXTRAGRANDE. COLOR: BLANCO Y AZULELECTRICO. CEDULA 22.	X	JGO	1	JGO	6	-	-	6
ZONA A	CDMX NORTE	22	22	27101-0153	210	125	3827	05	01	FILIPINA, PANTALON Y GORRO PARA CABALLERO. TALLA: CHICA. COLOR: BLANCO Y AZULELECTRICO. CEDULA 22.	CH	JGO	1	JGO	72	-	-	72
ZONA A	CDMX NORTE	22	22	27101-0153	210	125	3835	05	01	FILIPINA, PANTALON Y GORRO PARA CABALLERO. TALLA: MEDIANA. COLOR: BLANCO Y AZULELECTRICO. CEDULA 22.	M	JGO	1	JGO	486	-	-	486
ZONA A	CDMX NORTE	22	22	27101-0153	210	125	3843	05	01	FILIPINA, PANTALON Y GORRO PARA CABALLERO. TALLA: GRANDE. COLOR: BLANCO Y AZULELECTRICO. CEDULA 22.	G	JGO	1	JGO	534	-	-	534
ZONA A	CDMX NORTE	22	22	27101-0153	210	125	3850	05	01	FILIPINA, PANTALON Y GORRO PARA CABALLERO. TALLA: EXTRAGRANDE. COLOR: BLANCO YAZUL ELECTRICO. CEDULA 22.	X	JGO	1	JGO	60	-	-	60
ZONA A	CDMX NORTE	22	22	27101-0153	210	125	3868	05	01	FILIPINA, PANTALON Y GORRO PARA CABALLERO. TALLA: ESPECIAL. COLOR: BLANCO YAZUL ELECTRICO. CEDULA 22.	ES	JGO	1	JGO	54	-	-	54
ZONA A	CDMX NORTE	22	22	27101-0153	210	125	4122	03	01	FILIPINA Y PANTALON PARA CABALLERO. TALLA: CHICA. COLOR: AZUL ELECTRICO. CEDULA22.	CH	JGO	1	JGO	54	-	-	54
ZONA A	CDMX NORTE	22	22	27101-0153	210	125	4130	03	01	FILIPINA Y PANTALON PARA CABALLERO. TALLA: MEDIANA. COLOR. AZUL ELECTRICO.CEDULA 22.	M	JGO	1	JGO	246	-	-	246
ZONA A	CDMX NORTE	22	22	27101-0153	210	125	4148	03	01	FILIPINA Y PANTALON PARA CABALLERO. TALLA: GRANDE. COLOR: AZUL ELECTRICO.CEDULA 22.	G	JGO	1	JGO	276	-	-	276
ZONA A	CDMX NORTE	22	22	27101-0153	210	125	4155	03	01	FILIPINA Y PANTALON PARA CABALLERO. TALLA: EXTRAGRANDE. COLOR: AZUL ELECTRICO.CEDULA 22.	X	JGO	1	JGO	42	-	-	42
ZONA A	CDMX NORTE	22	22	27101-0153	210	125	4163	03	01	FILIPINA Y PANTALON PARA CABALLERO. TALLA: ESPECIAL. COLOR: AZUL ELECTRICO.CEDULA 22.	ES	JGO	1	JGO	18	-	-	18
ZONA A	CDMX NORTE	22	22	27101-0153	210	125	4643	03	01	FILIPINA, PANTALON Y GORRO PARA CABALLERO. TALLA: PLUS. COLOR: BLANCO Y AZULELECTRICO. CEDULA 22.	PL	JGO	1	JGO	6	-	-	6
ZONA A	CDMX NORTE	22	22	27101-0153	210	125	4676	03	01	FILIPINA Y PANTALON PARA CABALLERO. TALLA: PLUS. COLOR. AZUL ELECTRICO. CEDULA22.	PL	JGO	1	JGO	12	-	-	12

ANEXOS
DIVISIÓN DE CONTRATOS

ANEXO 5. CUADRO DE DISTRIBUCIÓN

Areas Requirentes: Órganos de Operación Administrativa Desconcentrada de Aguascalientes, Baja California, Baja California Sur, Campeche, Chiapas, Chihuahua, CDMX Norte, CDMX Sur, Coahuila, Colima, Durango, Guanajuato, Guerrero, Hidalgo, Edo. México Oriente, Edo. México Poniente, Jalisco, Michoacán, Morelos, Nayarit, Nuevo León, Oaxaca, Puebla, Querétaro, Quintana Roo, San Luis Potosí, Sinaloa, Sonora, Tabasco, Tamaulipas, Tlaxcala, Veracruz Norte, Veracruz Sur, Yucatán, Zacatecas y Áreas de Nivel Central.

ZONA	OOAD	PARTIDA	CÉDULA	CLAVE CUCOP +	GPO	GEN	ESP	DIF	VAR	DESCRIPCIÓN- SISTEMA DE ABASTO INSTITUCIONAL (SAI)	TALLA	UNIDAD	CANT.	TIPO	ÚNICA ENTREGA RÉGIMEN ORDINARIO	ÚNICA ENTREGA MÉDICOS RESIDENTES	ÚNICA ENTREGA RÉGIMEN IMSS BIENESTAR	TOTAL POR CLAVE Y DESTINO RÉGIMEN ORDINARIO, MÉDICOS RESIDENTES E IMSS BIENESTAR
ZONA A	CDMX SUR	22	22	27101-0153	210	125	3827	05	01	FILIPINA, PANTALON Y GORRO PARA CABALLERO, TALLA CHICA COLOR BLANCO Y AZULELECTRICO CEDULA 22	CH	JGO	1	JGO	132	-	-	132
ZONA A	CDMX SUR	22	22	27101-0153	210	125	3835	05	01	FILIPINA, PANTALON Y GORRO PARA CABALLERO, TALLA: MEDIANA, COLOR: BLANCO Y AZULELECTRICO, CEDULA 22	M	JGO	1	JGO	750	-	-	750
ZONA A	CDMX SUR	22	22	27101-0153	210	125	3843	05	01	FILIPINA, PANTALON Y GORRO PARA CABALLERO TALLA GRANDE COLOR BLANCO Y AZULELECTRICO CEDULA 22	G	JGO	1	JGO	774	-	-	774
ZONA A	CDMX SUR	22	22	27101-0153	210	125	3850	05	01	FILIPINA, PANTALON Y GORRO PARA CABALLERO TALLA EXTRAGRANDE COLOR BLANCO YAZUL ELECTRICO CEDULA 22.	X	JGO	1	JGO	252	-	-	252
ZONA A	CDMX SUR	22	22	27101-0153	210	125	3868	05	01	FILIPINA, PANTALON Y GORRO PARA CABALLERO, TALLA ESPECIAL COLOR: BLANCO YAZUL ELECTRICO CEDULA 22.	ES	JGO	1	JGO	108	-	-	108
ZONA A	CDMX SUR	22	22	27101-0153	210	125	4122	03	01	FILIPINA Y PANTALON PARA CABALLERO, TALLA: CHICA COLOR AZUL ELECTRICO CEDULA22.	CH	JGO	1	JGO	84	-	-	84
ZONA A	CDMX SUR	22	22	27101-0153	210	125	4130	03	01	FILIPINA Y PANTALON PARA CABALLERO TALLA MEDIANA COLOR AZUL ELECTRICO CEDULA 22.	M	JGO	1	JGO	360	-	-	360
ZONA A	CDMX SUR	22	22	27101-0153	210	125	4148	03	01	FILIPINA Y PANTALON PARA CABALLERO TALLA: GRANDE COLOR AZUL ELECTRICO CEDULA 22	G	JGO	1	JGO	306	-	-	306
ZONA A	CDMX SUR	22	22	27101-0153	210	125	4155	03	01	FILIPINA Y PANTALON PARA CABALLERO, TALLA EXTRAGRANDE COLOR AZUL ELECTRICO CEDULA 22.	X	JGO	1	JGO	66	-	-	66
ZONA A	CDMX SUR	22	22	27101-0153	210	125	4163	03	01	FILIPINA Y PANTALON PARA CABALLERO, TALLA ESPECIAL COLOR AZUL ELECTRICO CEDULA 22.	ES	JGO	1	JGO	12	-	-	12
ZONA A	CDMX SUR	22	22	27101-0153	210	125	4643	03	01	FILIPINA, PANTALON Y GORRO PARA CABALLERO, TALLA PLUS, COLOR BLANCO Y AZULELECTRICO CEDULA 22.	PL	JGO	1	JGO	12	-	-	12
ZONA A	CDMX SUR	22	22	27101-0153	210	125	4676	03	01	FILIPINA Y PANTALON PARA CABALLERO, TALLA PLUS, COLOR: AZUL ELECTRICO CEDULA22.	PL	JGO	1	JGO	12	-	-	12
ZONA A	CHIHUAHUA	22	22	27101-0153	210	125	3827	05	01	FILIPINA, PANTALON Y GORRO PARA CABALLERO, TALLA: CHICA COLOR: BLANCO Y AZULELECTRICO CEDULA 22	CH	JGO	1	JGO	30	-	-	30
ZONA A	CHIHUAHUA	22	22	27101-0153	210	125	3835	05	01	FILIPINA, PANTALON Y GORRO PARA CABALLERO, TALLA: MEDIANA COLOR: BLANCO Y AZULELECTRICO CEDULA 22	M	JGO	1	JGO	246	-	-	246

ANEXO 5. CUADRO DE DISTRIBUCIÓN

reas Requirentes: Órganos de Operación Administrativa Desconcentrada de Aguascalientes, Baja California, Baja California Sur, Campeche, Chiapas, Chihuahua, CDMX Norte, CDMX Sur, Coahuila, Colima, Durango, Guanajuato, Guerrero, Hidalgo, Edo. léxico Oriente, Edo. México Poniente, Jalisco, Michoacán, Morelos, Nayarit, Nuevo León, Oaxaca, Puebla, Querétaro, Quintana Roo, San Luis Potosí, Sinaloa, Sonora, Tabasco, Tamaulipas, Tlaxcala, Veracruz Norte, Veracruz Sur, Yucatán, Zacatecas y Áreas de Nivel Central.

ZONA	OOAD	PARTIDA	CÉDULA	CLAVE CUCOP +	GPO	GEN	ESP	DIF	VAR	DESCRIPCIÓN- SISTEMA DE ABASTO INSTITUCIONAL (SAI)	TALLA	UNIDAD	CANT.	TIPO	ÚNICA ENTREGA RÉGIMEN ORDINARIO	ÚNICA ENTREGA MÉDICOS RESIDENTES	ÚNICA ENTREGA RÉGIMEN IMSS BIENESTAR	TOTAL POR CLAVE Y DESTINO RÉGIMEN ORDINARIO, MÉDICOS RESIDENTES E IMSS BIENESTAR
ZONA A	CHIHUAHUA	22	22	27101-0153	210	125	3843	05	01	FILIPINA, PANTALON Y GORRO PARA CABALLERO. TALLA: GRANDE. COLOR: BLANCO Y AZULELECTRICO. CEDULA 22.	G	JGO	1	JGO	396	-	-	396
ZONA A	CHIHUAHUA	22	22	27101-0153	210	125	3850	05	01	FILIPINA, PANTALON Y GORRO PARA CABALLERO. TALLA: EXTRAGRANDE. COLOR: BLANCO YAZUL ELECTRICO. CEDULA 22.	X	JGO	1	JGO	126	-	-	126
ZONA A	CHIHUAHUA	22	22	27101-0153	210	125	3868	05	01	FILIPINA, PANTALON Y GORRO PARA CABALLERO. TALLA: ESPECIAL. COLOR: BLANCO YAZUL ELECTRICO. CEDULA 22.	ES	JGO	1	JGO	48	-	-	48
ZONA A	CHIHUAHUA	22	22	27101-0153	210	125	4122	03	01	FILIPINA Y PANTALON PARA CABALLERO. TALLA: CHICA. COLOR: AZUL ELECTRICO. CEDULA22.	CH	JGO	1	JGO	12	-	-	12
ZONA A	CHIHUAHUA	22	22	27101-0153	210	125	4130	03	01	FILIPINA Y PANTALON PARA CABALLERO. TALLA: MEDIANA. COLOR: AZUL ELECTRICO.CEDULA 22.	M	JGO	1	JGO	36	-	-	36
ZONA A	CHIHUAHUA	22	22	27101-0153	210	125	4148	03	01	FILIPINA Y PANTALON PARA CABALLERO. TALLA: GRANDE. COLOR: AZUL ELECTRICO.CEDULA 22.	G	JGO	1	JGO	54	-	-	54
ZONA A	CHIHUAHUA	22	22	27101-0153	210	125	4155	03	01	FILIPINA Y PANTALON PARA CABALLERO. TALLA: EXTRAGRANDE. COLOR: AZUL ELECTRICO.CEDULA 22.	X	JGO	1	JGO	18	-	-	18
ZONA A	CHIHUAHUA	22	22	27101-0153	210	125	4163	03	01	FILIPINA Y PANTALON PARA CABALLERO. TALLA: ESPECIAL. COLOR: AZUL ELECTRICO.CEDULA 22.	ES	JGO	1	JGO	6	-	-	6
ZONA A	CHIHUAHUA	22	22	27101-0153	210	125	4643	03	01	FILIPINA, PANTALON Y GORRO PARA CABALLERO. TALLA: PLUS. COLOR. BLANCO Y AZULELECTRICO. CEDULA 22.	PL	JGO	1	JGO	24	-	-	24
ZONA A	DURANGO	22	22	27101-0153	210	125	3827	05	01	FILIPINA, PANTALON Y GORRO PARA CABALLERO. TALLA: CHICA. COLOR: BLANCO Y AZULELECTRICO. CEDULA 22.	CH	JGO	1	JGO	12	-	-	12
ZONA A	DURANGO	22	22	27101-0153	210	125	3835	05	01	FILIPINA, PANTALON Y GORRO PARA CABALLERO. TALLA: MEDIANA. COLOR: BLANCO Y AZULELECTRICO. CEDULA 22.	M	JGO	1	JGO	66	-	-	66
ZONA A	DURANGO	22	22	27101-0153	210	125	3843	05	01	FILIPINA, PANTALON Y GORRO PARA CABALLERO. TALLA: GRANDE. COLOR: BLANCO Y AZULELECTRICO. CEDULA 22.	G	JGO	1	JGO	108	-	-	108
ZONA A	DURANGO	22	22	27101-0153	210	125	3850	05	01	FILIPINA, PANTALON Y GORRO PARA CABALLERO. TALLA: EXTRAGRANDE. COLOR: BLANCO YAZUL ELECTRICO. CEDULA 22.	X	JGO	1	JGO	12	-	-	12
ZONA A	DURANGO	22	22	27101-0153	210	125	4130	03	01	FILIPINA Y PANTALON PARA CABALLERO. TALLA: MEDIANA. COLOR: AZUL ELECTRICO.CEDULA 22.	M	JGO	1	JGO	30	-	-	30

ANEXOS
VISIÓN DE CONTRATOS

ANEXO 5. CUADRO DE DISTRIBUCIÓN

Areas Requirentes: Órganos de Operación Administrativa Desconcentrada de Aguascalientes, Baja California, Baja California Sur, Campeche, Chiapas, Chihuahua, CDMX Norte, CDMX Sur, Coahuila, Colima, Durango, Guanajuato, Guerrero, Hidalgo, Edo. México Oriente, Edo. México Poniente, Jalisco, Michoacán, Morelos, Nayarit, Nuevo León, Oaxaca, Puebla, Querétaro, Quintana Roo, San Luis Potosí, Sinaloa, Sonora, Tabasco, Tamaulipas, Tlaxcala, Veracruz Norte, Veracruz Sur, Yucatán, Zacatecas y Áreas de Nivel Central

ZONA	OOAD	PARTIDA	CÉDULA	CLAVE CUCOP +	GPO	GEN	ESP	DIF	VAR	DESCRIPCIÓN- SISTEMA DE ABASTO INSTITUCIONAL (SAI)	TALLA	UNIDAD	CANT.	TIPO	ÚNICA ENTREGA RÉGIMEN ORDINARIO	ÚNICA ENTREGA MÉDICOS RESIDENTES	ÚNICA ENTREGA RÉGIMEN IMSS BIENESTAR	TOTAL POR CLAVE Y DESTINO RÉGIMEN ORDINARIO, MÉDICOS RESIDENTES E IMSS BIENESTAR
ZONA A	DURANGO	22	22	27101-0153	210	125	4148	03	01	FILIPINA Y PANTALON PARA CABALLERO. TALLA: GRANDE COLOR: AZUL ELECTRICO.CEDULA 22.	G	JGO	1	JGO	18	-	-	18
ZONA A	DURANGO	22	22	27101-0153	210	125	4155	03	01	FILIPINA Y PANTALON PARA CABALLERO. TALLA: EXTRAGRANDE. COLOR: AZUL ELECTRICO.CEDULA 22.	X	JGO	1	JGO	12	-	-	12
ZONA A	DURANGO	22	22	27101-0153	210	125	4643	03	01	FILIPINA, PANTALON Y GORRO PARA CABALLERO. TALLA: PLUS COLOR: BLANCO Y AZULELECTRICO. CEDULA 22.	PL	JGO	1	JGO	6	-	-	6
ZONA A	EDO DE MEX ORIENTE	22	22	27101-0153	210	125	4122	03	01	FILIPINA Y PANTALON PARA CABALLERO. TALLA: CHICA COLOR: AZUL ELECTRICO CEDULA22.	CH	JGO	1	JGO	36	-	-	36
ZONA A	EDO DE MEX ORIENTE	22	22	27101-0153	210	125	4130	03	01	FILIPINA Y PANTALON PARA CABALLERO. TALLA: MEDIANA COLOR: AZUL ELECTRICO CEDULA 22.	M	JGO	1	JGO	84	-	-	84
ZONA A	EDO DE MEX ORIENTE	22	22	27101-0153	210	125	4146	03	01	FILIPINA Y PANTALON PARA CABALLERO. TALLA: GRANDE COLOR: AZUL ELECTRICO.CEDULA 22.	G	JGO	1	JGO	114	-	-	114
ZONA A	EDO DE MEX ORIENTE	22	22	27101-0153	210	125	4155	03	01	FILIPINA Y PANTALON PARA CABALLERO. TALLA: EXTRAGRANDE. COLOR: AZUL ELECTRICO.CEDULA 22.	X	JGO	1	JGO	12	-	-	12
ZONA A	EDO DE MEX ORIENTE	22	22	27101-0153	210	125	4163	03	01	FILIPINA Y PANTALON PARA CABALLERO. TALLA: ESPECIAL COLOR: AZUL ELECTRICO CEDULA 22.	ES	JGO	1	JGO	12	-	-	12
ZONA A	EDO DE MEX PONIENTE	22	22	27101-0153	210	125	3827	05	01	FILIPINA, PANTALON Y GORRO PARA CABALLERO. TALLA CHICA. COLOR: BLANCO Y AZULELECTRICO. CEDULA 22.	CH	JGO	1	JGO	48	-	-	48
ZONA A	EDO DE MEX PONIENTE	22	22	27101-0153	210	125	3835	05	01	FILIPINA, PANTALON Y GORRO PARA CABALLERO. TALLA: MEDIANA COLOR: BLANCO Y AZULELECTRICO. CEDULA 22.	M	JGO	1	JGO	168	-	-	168
ZONA A	EDO DE MEX PONIENTE	22	22	27101-0153	210	125	3843	05	01	FILIPINA PANTALON Y GORRO PARA CABALLERO. TALLA: GRANDE COLOR: BLANCO Y AZULELECTRICO. CEDULA 22.	G	JGO	1	JGO	84	-	-	84
ZONA A	EDO DE MEX PONIENTE	22	22	27101-0153	210	125	3850	05	01	FILIPINA, PANTALON Y GORRO PARA CABALLERO. TALLA: EXTRAGRANDE. COLOR: BLANCO YAZUL ELECTRICO. CEDULA 22.	X	JGO	1	JGO	36	-	-	36
ZONA A	EDO DE MEX PONIENTE	22	22	27101-0153	210	125	4122	03	01	FILIPINA Y PANTALON PARA CABALLERO TALLA: CHICA COLOR: AZUL ELECTRICO CEDULA22.	CH	JGO	1	JGO	30	-	-	30
ZONA A	EDO DE MEX PONIENTE	22	22	27101-0153	210	125	4130	03	01	FILIPINA Y PANTALON PARA CABALLERO TALLA: MEDIANA COLOR: AZUL ELECTRICO CEDULA 22.	M	JGO	1	JGO	144	-	-	144

ANEXO 5. CUADRO DE DISTRIBUCIÓN

Áreas Requirentes: Órganos de Operación Administrativa Desconcentrada de Aguascalientes, Baja California, Baja California Sur, Campeche, Chiapas, Chihuahua, CDMX Norte, CDMX Sur, Coahuila, Colima, Durango, Guanajuato, Guerrero, Hidalgo, Edo. México Oriente, Edo. México Poniente, Jalisco, Michoacán, Morelos, Nayarit, Nuevo León, Oaxaca, Puebla, Querétaro, Quintana Roo, San Luis Potosí, Sinaloa, Sonora, Tabasco, Tamaulipas, Tlaxcala, Veracruz Norte, Veracruz Sur, Yucatán, Zacatecas y Áreas de Nivel Central.

ZONA	OOAD	PARTIDA	CÉDULA	CLAVE CUCOP +	GPO	GEN	ESP	DIF	VAR	DESCRIPCIÓN- SISTEMA DE ABASTO INSTITUCIONAL (SAI)	TALLA	UNIDAD	CANT.	TIPO	ÚNICA ENTREGA RÉGIMEN ORDINARIO	ÚNICA ENTREGA MÉDICOS RESIDENTES	ÚNICA ENTREGA RÉGIMEN IMSS BIENESTAR	TOTAL POR CLAVE Y DESTINO RÉGIMEN ORDINARIO, MÉDICOS RESIDENTES E IMSS BIENESTAR
ZONA A	EDO DE MEX PONIENTE	22	22	27101-0153	210	125	4148	03	01	FILIPINA Y PANTALON PARA CABALLERO. TALLA: GRANDE. COLOR: AZUL ELECTRICO.CEDULA 22.	G	JGO	1	JGO	72	-	-	72
ZONA A	EDO DE MEX PONIENTE	22	22	27101-0153	210	125	4155	03	01	FILIPINA Y PANTALON PARA CABALLERO. TALLA: EXTRAGRANDE. COLOR: AZUL ELECTRICO.CEDULA 22.	X	JGO	1	JGO	12	-	-	12
ZONA A	EDO DE MEX PONIENTE	22	22	27101-0153	210	125	4676	03	01	FILIPINA Y PANTALON PARA CABALLERO. TALLA: PLUS. COLOR: AZUL ELECTRICO. CEDULA22.	PL	JGO	1	JGO	6	-	-	6
ZONA A	GUANAJUATO	22	22	27101-0153	210	125	3827	05	01	FILIPINA, PANTALON Y GORRO PARA CABALLERO. TALLA: CHICA. COLOR: BLANCO Y AZULELECTRICO. CEDULA 22.	CH	JGO	1	JGO	36	-	-	36
ZONA A	GUANAJUATO	22	22	27101-0153	210	125	3835	05	01	FILIPINA, PANTALON Y GORRO PARA CABALLERO. TALLA: MEDIANA. COLOR: BLANCO Y AZULELECTRICO. CEDULA 22.	M	JGO	1	JGO	258	-	-	258
ZONA A	GUANAJUATO	22	22	27101-0153	210	125	3843	05	01	FILIPINA, PANTALON Y GORRO PARA CABALLERO. TALLA: GRANDE. COLOR: BLANCO Y AZULELECTRICO. CEDULA 22.	G	JGO	1	JGO	342	-	-	342
ZONA A	GUANAJUATO	22	22	27101-0153	210	125	3850	05	01	FILIPINA, PANTALON Y GORRO PARA CABALLERO. TALLA: EXTRAGRANDE. COLOR: BLANCO YAZUL ELECTRICO. CEDULA 22.	X	JGO	1	JGO	60	-	-	60
ZONA A	GUANAJUATO	22	22	27101-0153	210	125	3868	05	01	FILIPINA, PANTALON Y GORRO PARA CABALLERO. TALLA: ESPECIAL. COLOR: BLANCO YAZUL ELECTRICO. CEDULA 22.	ES	JGO	1	JGO	30	-	-	30
ZONA A	GUANAJUATO	22	22	27101-0153	210	125	4122	03	01	FILIPINA Y PANTALON PARA CABALLERO. TALLA: CHICA. COLOR: AZUL ELECTRICO. CEDULA22.	CH	JGO	1	JGO	6	-	-	6
ZONA A	GUANAJUATO	22	22	27101-0153	210	125	4130	03	01	FILIPINA Y PANTALON PARA CABALLERO. TALLA: MEDIANA COLOR: AZUL ELECTRICO.CEDULA 22.	M	JGO	1	JGO	72	-	-	72
ZONA A	GUANAJUATO	22	22	27101-0153	210	125	4148	03	01	FILIPINA Y PANTALON PARA CABALLERO. TALLA: GRANDE. COLOR: AZUL ELECTRICO.CEDULA 22.	G	JGO	1	JGO	42	-	-	42
ZONA A	GUANAJUATO	22	22	27101-0153	210	125	4155	03	01	FILIPINA Y PANTALON PARA CABALLERO. TALLA: EXTRAGRANDE. COLOR: AZUL ELECTRICO.CEDULA 22.	X	JGO	1	JGO	6	-	-	6
ZONA A	GUANAJUATO	22	22	27101-0153	210	125	4163	03	01	FILIPINA Y PANTALON PARA CABALLERO. TALLA: ESPECIAL. COLOR: AZUL ELECTRICO.CEDULA 22.	ES	JGO	1	JGO	12	-	-	12
ZONA A	GUANAJUATO	22	22	27101-0153	210	125	4643	03	01	FILIPINA, PANTALON Y GORRO PARA CABALLERO. TALLA: PLUS. COLOR: BLANCO Y AZULELECTRICO. CEDULA 22.	PL	JGO	1	JGO	6	-	-	6

ANEXOS
DIVISIÓN DE CONTRATOS

ANEXO 5. CUADRO DE DISTRIBUCIÓN

Areas Requirentes: Órganos de Operación Administrativa Desconcentrada de Aguascalientes, Baja California, Baja California Sur, Campeche, Chiapas, Chihuahua, CDMX Norte, CDMX Sur, Coahuila, Colima, Durango, Guanajuato, Guerrero, Hidalgo, Edo. México Oriente, Edo México Poniente, Jalisco, Michoacán, Morelos, Nayarit, Nuevo León, Oaxaca, Puebla, Querétaro, Quintana Roo, San Luis Potosí, Sinaloa, Sonora, Tabasco, Tamaulipas, Tlaxcala, Veracruz Norte, Veracruz Sur, Yucatán, Zacatecas y Áreas de Nivel Central

ZONA	OOAD	PARTIDA	CÉDULA	CLAVE CUCOP +	GPO	GEN	ESP	DIF	VAR	DESCRIPCIÓN- SISTEMA DE ABASTO INSTITUCIONAL (SAI)	TALLA	UNIDAD	CANT.	TIPO	ÚNICA ENTREGA RÉGIMEN ORDINARIO	ÚNICA ENTREGA MÉDICOS RESIDENTES	ÚNICA ENTREGA RÉGIMEN IMSS BIENESTAR	TOTAL POR CLAVE Y DESTINO RÉGIMEN ORDINARIO, MÉDICOS RESIDENTES E IMSS BIENESTAR
ZONA A	HIDALGO	22	22	27101-0153	210	125	3827	05	01	FILIPINA, PANTALON Y GORRO PARA CABALLERO. TALLA CHICA. COLOR: BLANCO Y AZULELECTRICO. CEDULA 22.	CH	JGO	1	JGO	12	-	-	12
ZONA A	HIDALGO	22	22	27101-0153	210	125	3835	05	01	FILIPINA, PANTALON Y GORRO PARA CABALLERO. TALLA: MEDIANA. COLOR: BLANCO Y AZULELECTRICO. CEDULA 22.	M	JGO	1	JGO	54	-	-	54
ZONA A	HIDALGO	22	22	27101-0153	210	125	3843	05	01	FILIPINA, PANTALON Y GORRO PARA CABALLERO TALLA GRANDE COLOR BLANCO Y AZULELECTRICO. CEDULA 22.	G	JGO	1	JGO	72	-	-	72
ZONA A	HIDALGO	22	22	27101-0153	210	125	3850	05	01	FILIPINA, PANTALON Y GORRO PARA CABALLERO TALLA EXTRAGRANDE COLOR BLANCO Y AZUL ELECTRICO. CEDULA 22.	X	JGO	1	JGO	18	-	-	18
ZONA A	HIDALGO	22	22	27101-0153	210	125	4122	03	01	FILIPINA Y PANTALON PARA CABALLERO. TALLA: CHICA. COLOR: AZUL ELECTRICO. CEDULA22.	CH	JGO	1	JGO	6	-	-	6
ZONA A	HIDALGO	22	22	27101-0153	210	125	4130	03	01	FILIPINA Y PANTALON PARA CABALLERO. TALLA: MEDIANA COLOR: AZUL ELECTRICO.CEDULA 22.	M	JGO	1	JGO	18	-	-	18
ZONA A	HIDALGO	22	22	27101-0153	210	125	4148	03	01	FILIPINA Y PANTALON PARA CABALLERO. TALLA: GRANDE. COLOR: AZUL ELECTRICO.CEDULA 22.	G	JGO	1	JGO	12	-	-	12
ZONA A	HIDALGO	22	22	27101-0153	210	125	4643	03	01	FILIPINA, PANTALON Y GORRO PARA CABALLERO. TALLA PLUS. COLOR. BLANCO Y AZULELECTRICO. CEDULA 22	PL	JGO	1	JGO	6	-	-	6
ZONA A	MORELOS	22	22	27101-0153	210	125	1573	07	01	FILIPINA Y PANTALON PARA CABALLERO. TALLA: MEDIANA COLOR BLANCO Y AZULELECTRICO. CEDULA 22.	M	JGO	1	JGO	42	-	-	42
ZONA A	MORELOS	22	22	27101-0153	210	125	1607	07	01	FILIPINA Y PANTALON PARA CABALLERO. TALLA: GRANDE COLOR BLANCO Y AZULELECTRICO. CEDULA 22.	G	JGO	1	JGO	12	-	-	12
ZONA A	MORELOS	22	22	27101-0153	210	125	1631	07	01	FILIPINA Y PANTALON PARA CABALLERO. TALLA: EXTRAGRANDE. COLOR: BLANCO Y AZULELECTRICO. CEDULA 22.	X	JGO	1	JGO	12	-	-	12
ZONA A	MORELOS	22	22	27101-0153	210	125	3827	05	01	FILIPINA, PANTALON Y GORRO PARA CABALLERO. TALLA CHICA. COLOR: BLANCO Y AZULELECTRICO. CEDULA 22.	CH	JGO	1	JGO	6	-	-	6
ZONA A	MORELOS	22	22	27101-0153	210	125	3835	05	01	FILIPINA, PANTALON Y GORRO PARA CABALLERO TALLA MEDIANA COLOR BLANCO Y AZULELECTRICO. CEDULA 22.	M	JGO	1	JGO	54	-	-	54
ZONA A	MORELOS	22	22	27101-0153	210	125	3843	05	01	FILIPINA, PANTALON Y GORRO PARA CABALLERO TALLA GRANDE COLOR BLANCO Y AZULELECTRICO. CEDULA 22.	G	JGO	1	JGO	18	-	-	18

ANEXO 5. CUADRO DE DISTRIBUCIÓN

Áreas Requirentes: Órganos de Operación Administrativa Desconcentrada de Aguascalientes, Baja California, Baja California Sur, Campeche, Chiapas, Chihuahua, CDMX Norte, CDMX Sur, Coahuila, Colima, Durango, Guanajuato, Guerrero, Hidalgo, Edo. México Oriente, Edo. México Poniente, Jalisco, Michoacán, Morelos, Nayarit, Nuevo León, Oaxaca, Puebla, Querétaro, Quintana Roo, San Luis Potosí, Sinaloa, Sonora, Tabasco, Tamaulipas, Tlaxcala, Veracruz Norte, Veracruz Sur, Yucatán, Zacatecas y Áreas de Nivel Central.

ZONA	OOAD	PARTIDA	CÉDULA	CLAVE CUCOP +	GPO	GEN	ESP	DIF	VAR	DESCRIPCIÓN- SISTEMA DE ABASTO INSTITUCIONAL (SAI)	TALLA	UNIDAD	CANT.	TIPO	ÚNICA ENTREGA RÉGIMEN ORDINARIO	ÚNICA ENTREGA MÉDICOS RESIDENTES	ÚNICA ENTREGA RÉGIMEN IMSS BIENESTAR	TOTAL POR CLAVE Y DESTINO RÉGIMEN ORDINARIO, MÉDICOS RESIDENTES E IMSS BIENESTAR
ZONA A	MORELOS	22	22	27101-0153	210	125	3850	05	01	FILIPINA, PANTALON Y GORRO PARA CABALLERO. TALLA: EXTRAGRANDE. COLOR: BLANCO YAZUL ELECTRICO. CEDULA 22.	X	JGO	1	JGO	12	-	-	12
ZONA A	MORELOS	22	22	27101-0153	210	125	3868	05	01	FILIPINA, PANTALON Y GORRO PARA CABALLERO. TALLA: ESPECIAL. COLOR: BLANCO YAZUL ELECTRICO. CEDULA 22.	ES	JGO	1	JGO	6	-	-	6
ZONA A	MORELOS	22	22	27101-0153	210	125	4122	03	01	FILIPINA Y PANTALON PARA CABALLERO. TALLA: CHICA. COLOR: AZUL ELECTPICO. CEDULA22.	CH	JGO	1	JGO	18	-	-	18
ZONA A	MORELOS	22	22	27101-0153	210	125	4130	03	01	FILIPINA Y PANTALON PARA CABALLERO. TALLA: MEDIANA. COLOR: AZUL ELECTRICO.CEDULA 22.	M	JGO	1	JGO	36	-	-	36
ZONA A	MORELOS	22	22	27101-0153	210	125	4155	03	01	FILIPINA Y PANTALON PARA CABALLERO. TALLA: EXTRAGRANDE. COLOR: AZUL ELECTRICO.CEDULA 22.	X	JGO	1	JGO	12	-	-	12
ZONA A	OFICINAS CENTRALES	22	22	27101-0153	210	125	1573	07	01	FILIPINA Y PANTALON PARA CABALLERO. TALLA: MEDIANA. COLOR: BLANCO Y AZULELECTRICO. CEDULA 22.	M	JGO	1	JGO	18	-	-	18
ZONA A	OFICINAS CENTRALES	22	22	27101-0153	210	125	1607	07	01	FILIPINA Y PANTALON PARA CABALLERO. TALLA: GRANDE. COLOR: BLANCO Y AZULELECTRICO. CEDULA 22.	G	JGO	1	JGO	24	-	-	24
ZONA A	OFICINAS CENTRALES	22	22	27101-0153	210	125	3546	06	01	FILIPINA Y PANTALON PARA CABALLERO. TALLA: ESPECIAL. COLOR: BLANCO Y AZULELECTRICO. CEDULA 22.	ES	JGO	1	JGO	6	-	-	6
ZONA A	OFICINAS CENTRALES	22	22	27101-0153	210	125	4130	03	01	FILIPINA Y PANTALON PARA CABALLERO. TALLA: MEDIANA. COLOR: AZUL ELECTRICO.CEDULA 22.	M	JGO	1	JGO	6	-	-	6
ZONA A	PUEBLA	22	22	27101-0153	210	125	3827	05	01	FILIPINA, PANTALON Y GORRO PARA CABALLERO. TALLA: CHICA. COLOR: BLANCO Y AZULELECTRICO. CEDULA 22.	CH	JGO	1	JGO	60	-	-	60
ZONA A	PUEBLA	22	22	27101-0153	210	125	3835	05	01	FILIPINA, PANTALON Y GORRO PARA CABALLERO. TALLA: MEDIANA. COLOR: BLANCO Y AZULELECTRICO. CEDULA 22.	M	JGO	1	JGO	228	-	-	228
ZONA A	PUEBLA	22	22	27101-0153	210	125	3843	05	01	FILIPINA, PANTALON Y GORRO PARA CABALLERO. TALLA: GRANDE. COLOR: BLANCO Y AZULELECTRICO. CEDULA 22.	G	JGO	1	JGO	162	-	-	162
ZONA A	PUEBLA	22	22	27101-0153	210	125	3868	05	01	FILIPINA, PANTALON Y GORRO PARA CABALLERO. TALLA: ESPECIAL. COLOR: BLANCO YAZUL ELECTRICO. CEDULA 22.	ES	JGO	1	JGO	6	-	-	6
ZONA A	PUEBLA	22	22	27101-0153	210	125	4130	03	01	FILIPINA Y PANTALON PARA CABALLERO. TALLA: MEDIANA. COLOR: AZUL ELECTRICO.CEDULA 22.	M	JGO	1	JGO	36	-	-	36

ANEXOS
DIVISIÓN DE CONTRATOS

ANEXO 5. CUADRO DE DISTRIBUCIÓN

Areas Requirentes: Órganos de Operación Administrativa Desconcentrada de Aguascalientes, Baja California, Baja California Sur, Campeche, Chiapas, Chihuahua, CDMX Norte, CDMX Sur, Coahuila, Colima, Durango, Guanajuato, Guerrero, Hidalgo, Edo. México Oriente, Edo México Poniente, Jalisco, Michoacán, Morelos, Nayarit, Nuevo León, Oaxaca, Puebla, Querétaro, Quintana Roo, San Luis Potosí, Sinaloa, Sonora, Tabasco, Tamaulipas, Tlaxcala, Veracruz Norte, Veracruz Sur, Yucatán, Zacatecas y Áreas de Nivel Central

ZONA	OOAD	PARTIDA	CÉDULA	CLAVE CUCOP +	GPO	GEN	ESP	DIF	VAR	DESCRIPCIÓN- SISTEMA DE ABASTO INSTITUCIONAL (SAI)	TALLA	UNIDAD	CANT.	TIPO	ÚNICA ENTREGA RÉGIMEN ORDINARIO	ÚNICA ENTREGA MÉDICOS RESIDENTES	UNICA ENTREGA RÉGIMEN IMSS BIENESTAR	TOTAL POR CLAVE Y DESTINO RÉGIMEN ORDINARIO, MÉDICOS RESIDENTES E IMSS BIENESTAR
ZONA A	PUEBLA	22	22	27101-0153	210	125	4148	03	01	FILIPINA Y PANTALON PARA CABALLERO TALLA: GRANDE. COLOR: AZUL ELECTRICO.CEDULA 22	G	JGO	1	JGO	48	-	-	48
ZONA A	PUEBLA	22	22	27101-0153	210	125	4155	03	01	FILIPINA Y PANTALON PARA CABALLERO TALLA: EXTRAGRANDE. COLOR: AZUL ELECTRICO CEDULA 22	X	JGO	1	JGO	6	-	-	6
ZONA A	QUERETARO	22	22	27101-0153	210	125	3827	05	01	FILIPINA, PANTALON Y GORRO PARA CABALLERO. TALLA CHICA COLOR. BLANCO Y AZULELÉCTRICO. CEDULA 22.	CH	JGO	1	JGO	12	-	-	12
ZONA A	QUERETARO	22	22	27101-0153	210	125	3835	05	01	FILIPINA, PANTALON Y GORRO PARA CABALLERO. TALLA MEDIANA. COLOR. BLANCO Y AZULELECTRICO. CEDULA 22.	M	JGO	1	JGO	66	-	-	66
ZONA A	QUERETARO	22	22	27101-0153	210	125	3843	05	01	FILIPINA, PANTALON Y GORRO PARA CABALLERO. TALLA: GRANDE. COLOR. BLANCO Y AZULELECTRICO. CEDULA 22.	G	JGO	1	JGO	114	-	-	114
ZONA A	QUERETARO	22	22	27101-0153	210	125	3850	05	01	FILIPINA, PANTALON Y GORRO PARA CABALLERO. TALLA: EXTRAGRANDE. COLOR. BLANCO YAZUL ELECTRICO. CEDULA 22.	X	JGO	1	JGO	6	-	-	6
ZONA A	QUERETARO	22	22	27101-0153	210	125	3868	05	01	FILIPINA, PANTALON Y GORRO PARA CABALLERO. TALLA: ESPECIAL. COLOR. BLANCO YAZUL ELECTRICO. CEDULA 22.	ES	JGO	1	JGO	6	-	-	6
ZONA A	QUERETARO	22	22	27101-0153	210	125	4122	03	01	FILIPINA Y PANTALON PARA CABALLERO. TALLA: CHICA. COLOR: AZUL ELECTRICO CEDULA22.	CH	JGO	1	JGO	18	-	-	18
ZONA A	QUERETARO	22	22	27101-0153	210	125	4130	03	01	FILIPINA Y PANTALON PARA CABALLERO TALLA MEDIANA COLOR AZUL ELECTRICO.CEDULA 22.	M	JGO	1	JGO	48	-	-	48
ZONA A	QUERETARO	22	22	27101-0153	210	125	4148	03	01	FILIPINA Y PANTALON PARA CABALLERO TALLA: GRANDE. COLOR: AZUL ELECTRICO.CEDULA 22.	G	JGO	1	JGO	30	-	-	30
ZONA A	SAN LUIS POTOSI	22	22	27101-0153	210	125	3827	05	01	FILIPINA, PANTALON Y GORRO PARA CABALLERO. TALLA: CHICA. COLOR: BLANCO Y AZULELECTRICO. CEDULA 22.	CH	JGO	1	JGO	12	-	-	12
ZONA A	SAN LUIS POTOSI	22	22	27101-0153	210	125	3835	05	01	FILIPINA, PANTALON Y GORRO PARA CABALLERO. TALLA MEDIANA. COLOR. BLANCO Y AZULELECTRICO. CEDULA 22.	M	JGO	1	JGO	138	-	-	138
ZONA A	SAN LUIS POTOSI	22	22	27101-0153	210	125	3843	05	01	FILIPINA, PANTALON Y GORRO PARA CABALLERO. TALLA: GRANDE. COLOR: BLANCO Y AZULELECTRICO. CEDULA 22.	G	JGO	1	JGO	150	-	-	150
ZONA A	SAN LUIS POTOSI	22	22	27101-0153	210	125	3850	05	01	FILIPINA, PANTALON Y GORRO PARA CABALLERO. TALLA EXTRAGRANDE COLOR. BLANCO YAZUL ELECTRICO. CEDULA 22.	X	JGO	1	JGO	30	-	-	30

ANEXO 5. CUADRO DE DISTRIBUCIÓN

Áreas Requirentes: Órganos de Operación Administrativa Desconcentrada de Aguascalientes, Baja California, Baja California Sur, Campeche, Chiapas, Chihuahua, CDMX Norte, CDMX Sur, Coahuila, Colima, Durango, Guanajuato, Guerrero, Hidalgo, Edo. México Oriente, Edo. México Poniente, Jalisco, Michoacán, Morelos, Nayarit, Nuevo León, Oaxaca, Puebla, Querétaro, Quintana Roo, San Luis Potosí, Sinaloa, Sonora, Tabasco, Tamaulipas, Tlaxcala, Veracruz Norte, Veracruz Sur, Yucatán, Zacatecas y Áreas de Nivel Central.

ZONA	OOAD	PARTIDA	CÉDULA	CLAVE CUCOP +	GPO	GEN	ESP	DIF	VAR	DESCRIPCIÓN- SISTEMA DE ABASTO INSTITUCIONAL (SAI)	TALLA	UNIDAD	CANT.	TIPO	ÚNICA ENTREGA RÉGIMEN ORDINARIO	ÚNICA ENTREGA MÉDICOS RESIDENTES	ÚNICA ENTREGA RÉGIMEN IMSS BIENESTAR	TOTAL POR CLAVE Y DESTINO RÉGIMEN ORDINARIO, MÉDICOS RESIDENTES E IMSS BIENESTAR
ZONA A	SAN LUIS POTOSI	22	22	27101-0153	210	125	3868	05	01	FILIPINA, PANTALON Y GORRO PARA CABALLERO. TALLA: ESPECIAL. COLOR: BLANCO YAZUL ELECTRICO. CEDULA 22.	ES	JGO	1	JGO	18	-	-	18
ZONA A	SAN LUIS POTOSI	22	22	27101-0153	210	125	4130	03	01	FILIPINA Y PANTALON PARA CABALLERO. TALLA: MEDIANA. COLOR: AZUL ELECTRICO.CEDULA 22.	M	JGO	1	JGO	6	-	-	6
ZONA A	SAN LUIS POTOSI	22	22	27101-0153	210	125	4148	03	01	FILIPINA Y PANTALON PARA CABALLERO. TALLA: GRANDE. COLOR: AZUL ELECTRICO.CEDULA 22.	G	JGO	1	JGO	6	-	-	6
ZONA A	TLAXCALA	22	22	27101-0153	210	125	4122	03	01	FILIPINA Y PANTALON PARA CABALLERO. TALLA: CHICA. COLOR: AZUL ELECTRICO. CEDULA22.	CH	JGO	1	JGO	6	-	-	6
ZONA A	TLAXCALA	22	22	27101-0153	210	125	4130	03	01	FILIPINA Y PANTALON PARA CABALLERO. TALLA: MEDIANA. COLOR: AZUL ELECTRICO.CEDULA 22.	M	JGO	1	JGO	6	-	-	6
ZONA A	TLAXCALA	22	22	27101-0153	210	125	4155	03	01	FILIPINA Y PANTALON PARA CABALLERO TALLA: EXTRAGRANDE. COLOR: AZUL ELECTRICO.CEDULA 22.	X	JGO	1	JGO	6	-	-	6
ZONA A	ZACATECAS	22	22	27101-0153	210	125	3827	05	01	FILIPINA, PANTALON Y GORRO PARA CABALLERO. TALLA: CHICA. COLOR: BLANCO Y AZULELECTRICO. CEDULA 22.	CH	JGO	1	JGO	12	-	-	12
ZONA A	ZACATECAS	22	22	27101-0153	210	125	3835	05	01	FILIPINA, PANTALON Y GORRO PARA CABALLERO. TALLA: MEDIANA. COLOR: BLANCO Y AZULELECTRICO. CEDULA 22.	M	JGO	1	JGO	66	-	-	66
ZONA A	ZACATECAS	22	22	27101-0153	210	125	3843	05	01	FILIPINA, PANTALON Y GORRO PARA CABALLERO. TALLA: GRANDE. COLOR: BLANCO Y AZULELECTRICO. CEDULA 22.	G	JGO	1	JGO	90	-	-	90
ZONA A	ZACATECAS	22	22	27101-0153	210	125	3850	05	01	FILIPINA, PANTALON Y GORRO PARA CABALLERO. TALLA: EXTRAGRANDE. COLOR. BLANCO YAZUL ELECTRICO. CEDULA 22.	X	JGO	1	JGO	30	-	-	30
ZONA A	ZACATECAS	22	22	27101-0153	210	125	3868	05	01	FILIPINA, PANTALON Y GORRO PARA CABALLERO. TALLA: ESPECIAL. COLOR: BLANCO YAZUL ELECTRICO. CEDULA 22.	ES	JGO	1	JGO	6	-	-	6
ZONA A	ZACATECAS	22	22	27101-0153	210	125	4148	03	01	FILIPINA Y PANTALON PARA CABALLERO. TALLA: GRANDE. COLOR: AZUL ELECTRICO.CEDULA 22.	G	JGO	1	JGO	12	-	-	12
ZONA A	ZACATECAS	22	22	27101-0153	210	125	4155	03	01	FILIPINA Y PANTALON PARA CABALLERO. TALLA: EXTRAGRANDE. COLOR: AZUL ELECTRICO.CEDULA 22.	X	JGO	1	JGO	6	-	-	6
ZONA B	BAJA CALIFORNIA	22	22	27101-0153	210	125	3827	05	01	FILIPINA, PANTALON Y GORRO PARA CABALLERO. TALLA: CHICA. COLOR: BLANCO Y AZULELECTRICO. CEDULA 22.	CH	JGO	1	JGO	18	-	-	18

ANEXOS
DIVISIÓN DE CONTRATOS

ANEXO 5. CUADRO DE DISTRIBUCIÓN

Areas Requirentes: Órganos de Operación Administrativa Desconcentrada de Aguascalientes, Baja California, Baja California Sur, Campeche, Chiapas, Chihuahua, CDMX Norte, CDMX Sur, Coahuila, Colima, Durango, Guanajuato, Guerrero, Hidalgo, Edo. México Oriente, Edo México Poniente, Jalisco, Michoacán, Morelos, Nayarit, Nuevo León, Oaxaca, Puebla, Querétaro, Quintana Roo, San Luis Potosí, Sinaloa, Sonora, Tabasco, Tamaulipas, Tlaxcala, Veracruz Norte, Veracruz Sur, Yucatán, Zacatecas y Áreas de Nivel Central.

ZONA	OOAD	PARTIDA	CÉDULA	CLAVE CUCOP +	GPO	GEN	ESP	DIF	VAR	DESCRIPCIÓN- SISTEMA DE ABASTO INSTITUCIONAL (SAI)	TALLA	UNIDAD	CANT.	TIPO	ÚNICA ENTREGA RÉGIMEN ORDINARIO	ÚNICA ENTREGA MÉDICOS RESIDENTES	ÚNICA ENTREGA RÉGIMEN IMSS BIENESTAR	TOTAL POR CLAVE Y DESTINO RÉGIMEN ORDINARIO, MÉDICOS RESIDENTES E IMSS BIENESTAR
ZONA B	BAJA CALIFORNIA	22	22	27101-0153	210	125	3835	05	01	FILIPINA, PANTALON Y GORRO PARA CABALLERO, TALLA: MEDIANA, COLOR: BLANCO Y AZULELECTRICO, CEDULA 22.	M	JGO	1	JGO	162	-	-	162
ZONA B	BAJA CALIFORNIA	22	22	27101-0153	210	125	3843	05	01	FILIPINA, PANTALON Y GORRO PARA CABALLERO, TALLA: GRANDE, COLOR: BLANCO Y AZULELECTRICO, CEDULA 22	G	JGO	1	JGO	144	-	-	144
ZONA B	BAJA CALIFORNIA	22	22	27101-0153	210	125	3850	05	01	FILIPINA, PANTALON Y GORRO PARA CABALLERO, TALLA: EXTRAGRANDE, COLOR: BLANCO Y AZUL ELECTRICO, CEDULA 22	X	JGO	1	JGO	42	-	-	42
ZONA B	BAJA CALIFORNIA	22	22	27101-0153	210	125	3868	05	01	FILIPINA, PANTALON Y GORRO PARA CABALLERO, TALLA: ESPECIAL, COLOR: BLANCO Y AZUL ELECTRICO, CEDULA 22	ES	JGO	1	JGO	42	-	-	42
ZONA B	BAJA CALIFORNIA	22	22	27101-0153	210	125	4122	03	01	FILIPINA Y PANTALON PARA CABALLERO, TALLA: CHICA, COLOR: AZUL ELECTRICO, CEDULA22	CH	JGO	1	JGO	12	-	-	12
ZONA B	BAJA CALIFORNIA	22	22	27101-0153	210	125	4130	03	01	FILIPINA Y PANTALON PARA CABALLERO, TALLA: MEDIANA, COLOR: AZUL ELECTRICO,CEDULA 22.	M	JGO	1	JGO	84	-	-	84
ZONA B	BAJA CALIFORNIA	22	22	27101-0153	210	125	4148	03	01	FILIPINA Y PANTALON PARA CABALLERO, TALLA: GRANDE, COLOR: AZUL ELECTRICO,CEDULA 22	G	JGO	1	JGO	102	-	-	102
ZONA B	BAJA CALIFORNIA	22	22	27101-0153	210	125	4155	03	01	FILIPINA Y PANTALON PARA CABALLERO, TALLA: EXTRAGRANDE, COLOR: AZUL ELECTRICO,CEDULA 22.	X	JGO	1	JGO	18	-	-	18
ZONA B	BAJA CALIFORNIA	22	22	27101-0153	210	125	4163	03	01	FILIPINA Y PANTALON PARA CABALLERO, TALLA: ESPECIAL, COLOR: AZUL ELECTRICO,CEDULA 22.	ES	JGO	1	JGO	12	-	-	12
ZONA B	BAJA CALIFORNIA	22	22	27101-0153	210	125	4643	03	01	FILIPINA, PANTALON Y GORRO PARA CABALLERO, TALLA: PLUS COLOR: BLANCO Y AZUL ELECTRICO, CEDULA 22.	PL	JGO	1	JGO	6	-	-	6
ZONA B	BAJA CALIFORNIA	22	22	27101-0153	210	125	4676	03	01	FILIPINA Y PANTALON PARA CABALLERO, TALLA: PLUS COLOR: AZUL ELECTRICO, CEDULA22	PL	JGO	1	JGO	6	-	-	6
ZONA B	BAJA CALIFORNIA SUR	22	22	27101-0153	210	125	3835	05	01	FILIPINA, PANTALON Y GORRO PARA CABALLERO, TALLA: MEDIANA, COLOR: BLANCO Y AZULELECTRICO, CEDULA 22.	M	JGO	1	JGO	24	-	-	24
ZONA B	BAJA CALIFORNIA SUR	22	22	27101-0153	210	125	3843	05	01	FILIPINA, PANTALON Y GORRO PARA CABALLERO, TALLA: GRANDE, COLOR: BLANCO Y AZULELECTRICO, CEDULA 22	G	JGO	1	JGO	24	-	-	24
ZONA B	BAJA CALIFORNIA SUR	22	22	27101-0153	210	125	3850	05	01	FILIPINA, PANTALON Y GORRO PARA CABALLERO, TALLA: EXTRAGRANDE, COLOR: BLANCO Y AZUL ELECTRICO, CEDULA 22	X	JGO	1	JGO	24	-	-	24

ANEXO 5. CUADRO DE DISTRIBUCIÓN

Areas Requirentes: Órganos de Operación Administrativa Desconcentrada de Aguascalientes, Baja California, Baja California Sur, Campeche, Chiapas, Chihuahua, CDMX Norte, CDMX Sur, Coahuila, Colima, Durango, Guanajuato, Guerrero, Hidalgo, Edo. México Oriente, Edo. México Poniente, Jalisco, Michoacán, Morelos, Nayarit, Nuevo León, Oaxaca, Puebla, Querétaro, Quintana Roo, San Luis Potosí, Sinaloa, Sonora, Tabasco, Tamaulipas, Tlaxcala, Veracruz Norte, Veracruz Sur, Yucatán, Zacatecas y Áreas de Nivel Central.

ZONA	OOAD	PARTIDA	CÉDULA	CLAVE CUCOP +	GPO	GEN	ESP	DIF	VAR	DESCRIPCIÓN- SISTEMA DE ABASTO INSTITUCIONAL (SAI)	TALLA	UNIDAD	CANT.	TIPO	ÚNICA ENTREGA RÉGIMEN ORDINARIO	ÚNICA ENTREGA MÉDICOS RESIDENTES	ÚNICA ENTREGA RÉGIMEN IMSS BIENESTAR	TOTAL POR CLAVE Y DESTINO RÉGIMEN ORDINARIO, MÉDICOS RESIDENTES E IMSS BIENESTAR
ZONA B	BAJA CALIFORNIA SUR	22	22	27101-0153	210	125	3868	05	01	FILIPINA, PANTALON Y GORRO PARA CABALLERO. TALLA: ESPECIAL. COLOR: BLANCO YAZUL ELECTRICO. CEDULA 22.	ES	JGO	1	JGO	36	-	-	36
ZONA B	BAJA CALIFORNIA SUR	22	22	27101-0153	210	125	4130	03	01	FILIPINA Y PANTALON PARA CABALLERO. TALLA: MEDIANA. COLOR: AZUL ELECTRICO.CEDULA 22.	M	JGO	1	JGO	6	-	-	6
ZONA B	CAMPECHE	22	22	27101-0153	210	125	3827	05	01	FILIPINA, PANTALON Y GORRO PARA CABALLERO. TALLA: CHICA. COLOR: BLANCO Y AZULELECTRICO. CEDULA 22.	CH	JGO	1	JGO	12	-	-	12
ZONA B	CAMPECHE	22	22	27101-0153	210	125	3835	05	01	FILIPINA, PANTALON Y GORRO PARA CABALLERO. TALLA: MEDIANA. COLOR: BLANCO Y AZULELECTRICO. CEDULA 22.	M	JGO	1	JGO	60	-	-	60
ZONA B	CAMPECHE	22	22	27101-0153	210	125	3843	05	01	FILIPINA, PANTALON Y GORRO PARA CABALLERO. TALLA: GRANDE. COLOR: BLANCO Y AZULELECTRICO. CEDULA 22.	G	JGO	1	JGO	24	-	-	24
ZONA B	CAMPECHE	22	22	27101-0153	210	125	3850	05	01	FILIPINA, PANTALON Y GORRO PARA CABALLERO. TALLA: EXTRAGRANDE. COLOR: BLANCO YAZUL ELECTRICO. CEDULA 22.	X	JGO	1	JGO	6	-	-	6
ZONA B	CAMPECHE	22	22	27101-0153	210	125	4130	03	01	FILIPINA Y PANTALON PARA CABALLERO. TALLA: MEDIANA. COLOR: AZUL ELECTRICO.CEDULA 22.	M	JGO	1	JGO	24	-	-	24
ZONA B	CAMPECHE	22	22	27101-0153	210	125	4148	03	01	FILIPINA Y PANTALON PARA CABALLERO. TALLA: GRANDE. COLOR: AZUL ELECTRICO.CEDULA 22.	G	JGO	1	JGO	12	-	-	12
ZONA B	CAMPECHE	22	22	27101-0153	210	125	4155	03	01	FILIPINA Y PANTALON PARA CABALLERO. TALLA: EXTRAGRANDE. COLOR: AZUL ELECTRICO.CEDULA 22.	X	JGO	1	JGO	6	-	-	6
ZONA B	CAMPECHE	22	22	27101-0153	210	125	4643	03	01	FILIPINA, PANTALON Y GORRO PARA CABALLERO. TALLA: PLUS. COLOR: BLANCO Y AZULELECTRICO. CEDULA 22.	PL	JGO	1	JGO	6	-	-	6
ZONA B	CHIAPAS	22	22	27101-0153	210	125	3835	05	01	FILIPINA, PANTALON Y GORRO PARA CABALLERO. TALLA: MEDIANA. COLOR: BLANCO Y AZULELECTRICO. CEDULA 22.	M	JGO	1	JGO	78	-	-	78
ZONA B	CHIAPAS	22	22	27101-0153	210	125	3843	05	01	FILIPINA, PANTALON Y GORRO PARA CABALLERO. TALLA: GRANDE. COLOR: BLANCO Y AZULELECTRICO. CEDULA 22.	G	JGO	1	JGO	108	-	-	108
ZONA B	CHIAPAS	22	22	27101-0153	210	125	3850	05	01	FILIPINA, PANTALON Y GORRO PARA CABALLERO. TALLA: EXTRAGRANDE. COLOR: BLANCO YAZUL ELECTRICO. CEDULA 22.	X	JGO	1	JGO	30	-	-	30
ZONA B	CHIAPAS	22	22	27101-0153	210	125	3868	05	01	FILIPINA, PANTALON Y GORRO PARA CABALLERO. TALLA: ESPECIAL. COLOR: BLANCO YAZUL ELECTRICO. CEDULA 22.	ES	JGO	1	JGO	6	-	-	6

ANEXOS
DIVISIÓN DE CONTRATOS

ANEXO 5. CUADRO DE DISTRIBUCIÓN

Areas Requirentes: Órganos de Operación Administrativa Desconcentrada de Aguascalientes, Baja California, Baja California Sur, Campeche, Chiapas, Chihuahua, CDMX Norte, CDMX Sur, Coahuila, Colima, Durango, Guanajuato, Guerrero, Hidalgo, Edo. Mexico Oriente, Edo. México Poniente, Jalisco, Michoacán, Morelos, Nayarit, Nuevo León, Oaxaca, Puebla, Querétaro, Quintana Roo, San Luis Potosí, Sinaloa, Sonora, Tabasco, Tamaulipas, Tlaxcala, Veracruz Norte, Veracruz Sur, Yucatán, Zacatecas y Áreas de Nivel Central.

ZONA	OOAD	PARTIDA	CÉDULA	CLAVE CUCOP +	GPO	GEN	ESP	DIF	VAR	DESCRIPCIÓN- SISTEMA DE ABASTO INSTITUCIONAL (SAI)	TALLA	UNIDAD	CANT.	TIPO	ÚNICA ENTREGA RÉGIMEN ORDINARIO	ÚNICA ENTREGA MÉDICOS RESIDENTES	ÚNICA ENTREGA RÉGIMEN IMSS BIENESTAR	TOTAL POR CLAVE Y DESTINO RÉGIMEN ORDINARIO, MÉDICOS RESIDENTES E IMSS BIENESTAR
ZONA B	CHIAPAS	22	22	27101-0153	210	125	4122	03	01	FILIPINA Y PANTALON PARA CABALLERO, TALLA: CHICA, COLOR: AZUL ELECTRICO, CEDULA22.	CH	JGO	1	JGO	6	-	-	6
ZONA B	CHIAPAS	22	22	27101-0153	210	125	4130	03	01	FILIPINA Y PANTALON PARA CABALLERO, TALLA: MEDIANA, COLOR: AZUL ELECTRICO,CEDULA 22	M	JGO	1	JGO	36	-	-	36
ZONA B	CHIAPAS	22	22	27101-0153	210	125	4148	03	01	FILIPINA Y PANTALON PARA CABALLERO, TALLA: GRANDE, COLOR: AZUL ELECTRICO,CEDULA 22	G	JGO	1	JGO	24	-	-	24
ZONA B	COAHUILA	22	22	27101-0153	210	125	3827	05	01	FILIPINA, PANTALON Y GORRO PARA CABALLERO, TALLA: CHICA, COLOR: BLANCO Y AZUL,ELECTRICO, CEDULA 22	CH	JGO	1	JGO	42	-	-	42
ZONA B	COAHUILA	22	22	27101-0153	210	125	3835	05	01	FILIPINA, PANTALON Y GORRO PARA CABALLERO, TALLA: MEDIANA, COLOR: BLANCO Y AZUL,ELECTRICO, CEDULA 22	M	JGO	1	JGO	264	-	-	264
ZONA B	COAHUILA	22	22	27101-0153	210	125	3843	05	01	FILIPINA, PANTALON Y GORRO PARA CABALLERO, TALLA: GRANDE, COLOR: BLANCO Y AZUL,ELECTRICO, CEDULA 22	G	JGO	1	JGO	258	-	-	258
ZONA B	COAHUILA	22	22	27101-0153	210	125	3850	05	01	FILIPINA, PANTALON Y GORRO PARA CABALLERO, TALLA: EXTRAGRANDE, COLOR: BLANCO Y AZUL ELECTRICO, CEDULA 22	X	JGO	1	JGO	114	-	-	114
ZONA B	COAHUILA	22	22	27101-0153	210	125	3868	05	01	FILIPINA, PANTALON Y GORRO PARA CABALLERO, TALLA: ESPECIAL, COLOR: BLANCO Y AZUL ELECTRICO, CEDULA 22	ES	JGO	1	JGO	18	-	-	18
ZONA B	COAHUILA	22	22	27101-0153	210	125	4130	03	01	FILIPINA Y PANTALON PARA CABALLERO, TALLA: MEDIANA, COLOR: AZUL ELECTRICO,CEDULA 22	M	JGO	1	JGO	30	-	-	30
ZONA B	COAHUILA	22	22	27101-0153	210	125	4148	03	01	FILIPINA Y PANTALON PARA CABALLERO, TALLA: GRANDE, COLOR: AZUL ELECTRICO,CEDULA 22	G	JGO	1	JGO	54	-	-	54
ZONA B	COAHUILA	22	22	27101-0153	210	125	4163	03	01	FILIPINA Y PANTALON PARA CABALLERO, TALLA: ESPECIAL, COLOR: AZUL ELECTRICO,CEDULA 22	ES	JGO	1	JGO	12	-	-	12
ZONA B	COAHUILA	22	22	27101-0153	210	125	4643	03	01	FILIPINA, PANTALON Y GORRO PARA CABALLERO, TALLA: PLUS, COLOR: BLANCO Y AZUL,ELECTRICO, CEDULA 22	PL	JGO	1	JGO	42	-	-	42
ZONA B	COLIMA	22	22	27101-0153	210	125	3827	05	01	FILIPINA, PANTALON Y GORRO PARA CABALLERO, TALLA: CHICA, COLOR: BLANCO Y AZUL,ELECTRICO, CEDULA 22	CH	JGO	1	JGO	6	-	-	6
ZONA B	COLIMA	22	22	27101-0153	210	125	3835	05	01	FILIPINA, PANTALON Y GORRO PARA CABALLERO, TALLA: MEDIANA, COLOR: BLANCO Y AZUL,ELECTRICO, CEDULA 22	M	JGO	1	JGO	42	-	-	42

ANEXO 5. CUADRO DE DISTRIBUCIÓN

Áreas Requirentes: Órganos de Operación Administrativa Desconcentrada de Aguascalientes, Baja California, Baja California Sur, Campeche, Chiapas, Chihuahua, CDMX Norte, CDMX Sur, Coahuila, Colima, Durango, Guanajuato, Guerrero, Hidalgo, Edo. México Oriente, Edo. México Poniente, Jalisco, Michoacán, Morelos, Nayarit, Nuevo León, Oaxaca, Puebla, Querétaro, Quintana Roo, San Luis Potosí, Sinaloa, Sonora, Tabasco, Tamaulipas, Tlaxcala, Veracruz Norte, Veracruz Sur, Yucatán, Zacatecas y Áreas de Nivel Central.

ZONA	OOAD	PARTIDA	CÉDULA	CLAVE CUCOP +	GPO	GEN	ESP	DIF	VAR	DESCRIPCIÓN- SISTEMA DE ABASTO INSTITUCIONAL (SAI)	TALLA	UNIDAD	CANT.	TIPO	ÚNICA ENTREGA RÉGIMEN ORDINARIO	ÚNICA ENTREGA MÉDICOS RESIDENTES	ÚNICA ENTREGA RÉGIMEN IMSS BIENESTAR	TOTAL POR CLAVE Y DESTINO RÉGIMEN ORDINARIO, MÉDICOS RESIDENTES E IMSS BIENESTAR
ZONA B	COLIMA	22	22	27101-0153	210	125	3843	05	01	FILIPINA, PANTALON Y GORPO PARA CABALLERO. TALLA: GRANDE. COLOR: BLANCO Y AZULELECTRICO. CEDULA 22.	G	JGO	1	JGO	90	-	-	90
ZONA B	COLIMA	22	22	27101-0153	210	125	3850	05	01	FILIPINA, PANTALON Y GORRO PARA CABALLERO. TALLA: EXTRAGRANDE. COLOR: BLANCO YAZUL ELECTRICO. CEDULA 22.	X	JGO	1	JGO	36	-	-	36
ZONA B	COLIMA	22	22	27101-0153	210	125	4130	03	01	FILIPINA Y PANTALON PARA CABALLERO. TALLA: MEDIANA COLOR: AZUL ELECTRICO.CEDULA 22.	M	JGO	1	JGO	6	-	-	6
ZONA B	COLIMA	22	22	27101-0153	210	125	4148	03	01	FILIPINA Y PANTALON PARA CABALLERO. TALLA: GRANDE. COLOR: AZUL ELECTRICO.CEDULA 22.	G	JGO	1	JGO	6	-	-	6
ZONA B	GUERRERO	22	22	27101-0153	210	125	3827	05	01	FILIPINA, PANTALON Y GORRO PARA CABALLERO. TALLA: CHICA. COLOR: BLANCO Y AZULELECTRICO. CEDULA 22.	CH	JGO	1	JGO	24	-	-	24
ZONA B	GUERRERO	22	22	27101-0153	210	125	3835	05	01	FILIPINA, PANTALON Y GORRO PARA CABALLERO. TALLA: MEDIANA. COLOR: BLANCO Y AZULELECTRICO. CEDULA 22.	M	JGO	1	JGO	60	-	-	60
ZONA B	GUERRERO	22	22	27101-0153	210	125	3843	05	01	FILIPINA, PANTALON Y GORRO PARA CABALLERO. TALLA: GRANDE. COLOR: BLANCO Y AZULELECTRICO. CEDULA 22.	G	JGO	1	JGO	90	-	-	90
ZONA B	GUERRERO	22	22	27101-0153	210	125	3850	05	01	FILIPINA, PANTALON Y GORRO PARA CABALLERO. TALLA: EXTRAGRANDE. COLOR: BLANCO YAZUL ELECTRICO. CEDULA 22.	X	JGO	1	JGO	18	-	-	18
ZONA B	GUERRERO	22	22	27101-0153	210	125	3868	05	01	FILIPINA, PANTALON Y GORRO PARA CABALLERO. TALLA: ESPECIAL. COLOR: BLANCO YAZUL ELECTRICO. CEDULA 22.	ES	JGO	1	JGO	6	-	-	6
ZONA B	GUERRERO	22	22	27101-0153	210	125	4130	03	01	FILIPINA Y PANTALON PARA CABALLERO. TALLA: MEDIANA COLOR: AZUL ELECTRICO.CEDULA 22.	M	JGO	1	JGO	6	-	-	6
ZONA B	GUERRERO	22	22	27101-0153	210	125	4148	03	01	FILIPINA Y PANTALON PARA CABALLERO. TALLA: GRANDE. COLOR: AZUL ELECTRICO.CEDULA 22.	G	JGO	1	JGO	6	-	-	6
ZONA B	JALISCO	22	22	27101-0153	210	125	1573	07	01	FILIPINA Y PANTALON PARA CABALLERO. TALLA: MEDIANA. COLOR: BLANCO Y AZULELECTRICO. CEDULA 22.	M	JGO	1	JGO	18	-	-	18
ZONA B	JALISCO	22	22	27101-0153	210	125	1607	07	01	FILIPINA Y PANTALON PARA CABALLERO. TALLA: GRANDE. COLOR: BLANCO Y AZULELECTRICO. CEDULA 22.	G	JGO	1	JGO	6	-	-	6
ZONA B	JALISCO	22	22	27101-0153	210	125	1631	07	01	FILIPINA Y PANTALON PARA CABALLERO. TALLA: EXTRAGRANDE. COLOR: BLANCO Y AZULELECTRICO. CEDULA 22.	X	JGO	1	JGO	6	-	-	6

ANEXOS
DIVISIÓN DE CONTRATOS

ANEXO 5. CUADRO DE DISTRIBUCIÓN

Areas Requirentes: Órganos de Operación Administrativa Desconcentrada de Aguascalientes, Baja California, Baja California Sur, Campeche, Chiapas, Chihuahua, CDMX Norte, CDMX Sur, Coahuila, Colima, Durango, Guanajuato, Guerrero, Hidalgo, Edo. México Oriente, Edo. México Poniente, Jalisco, Michoacán, Morelos, Nayarit, Nuevo León, Oaxaca, Puebla, Querétaro, Quintana Roo, San Luis Potosí, Sinaloa, Sonora, Tabasco, Tamaulipas, Tlaxcala, Veracruz Norte, Veracruz Sur, Yucatán, Zacatecas y Áreas de Nivel Central.

ZONA	OOAD	PARTIDA	CÉDULA	CLAVE CUCOP +	GPO	GEN	ESP	DIF	VAR	DESCRIPCIÓN- SISTEMA DE ABASTO INSTITUCIONAL (SAI)	TALLA	UNIDAD	CANT.	TIPO	ÚNICA ENTREGA RÉGIMEN ORDINARIO	ÚNICA ENTREGA MÉDICOS RESIDENTES	ÚNICA ENTREGA RÉGIMEN IMSS BIENESTAR	TOTAL POR CLAVE Y DESTINO RÉGIMEN ORDINARIO, MÉDICOS RESIDENTES E IMSS BIENESTAR
ZONA B	JALISCO	22	22	27101-0153	210	125	3827	05	01	FILIPINA, PANTALON Y GORRO PARA CABALLERO. TALLA CHICA: COLOR BLANCO Y AZULELECTRICO. CEDULA 22.	CH	JGO	1	JGO	78	-	-	78
ZONA B	JALISCO	22	22	27101-0153	210	125	3835	05	01	FILIPINA, PANTALON Y GORRO PARA CABALLERO. TALLA: MEDIANA COLOR: BLANCO Y AZULELECTRICO. CEDULA 22.	M	JGO	1	JGO	360	-	-	360
ZONA B	JALISCO	22	22	27101-0153	210	125	3843	05	01	FILIPINA, PANTALON Y GORRO PARA CABALLERO. TALLA: GRANDE COLOR: BLANCO Y AZULELECTRICO. CEDULA 22.	G	JGO	1	JGO	348	-	-	348
ZONA B	JALISCO	22	22	27101-0153	210	125	3850	05	01	FILIPINA, PANTALON Y GORRO PARA CABALLERO. TALLA: EXTRAGRANDE COLOR: BLANCO Y AZUL ELECTRICO. CEDULA 22.	X	JGO	1	JGO	54	-	-	54
ZONA B	JALISCO	22	22	27101-0153	210	125	3868	05	01	FILIPINA, PANTALON Y GORRO PARA CABALLERO. TALLA ESPECIAL COLOR: BLANCO Y AZUL ELECTRICO. CEDULA 22.	ES	JGO	1	JGO	90	-	-	90
ZONA B	JALISCO	22	22	27101-0153	210	125	4122	03	01	FILIPINA Y PANTALON PARA CABALLERO. TALLA: CHICA COLOR: AZUL ELECTRICO CEDULA22.	CH	JGO	1	JGO	72	-	-	72
ZONA B	JALISCO	22	22	27101-0153	210	125	4130	03	01	FILIPINA Y PANTALON PARA CABALLERO TALLA: MEDIANA. COLOR: AZUL ELECTRICO.CEDULA 22	M	JGO	1	JGO	30	-	-	30
ZONA B	JALISCO	22	22	27101-0153	210	125	4148	03	01	FILIPINA Y PANTALON PARA CABALLERO. TALLA: GRANDE COLOR AZUL ELECTRICO.CEDULA 22.	G	JGO	1	JGO	102	-	-	102
ZONA B	JALISCO	22	22	27101-0153	210	125	4155	03	01	FILIPINA Y PANTALON PARA CABALLERO. TALLA: EXTRAGRANDE COLOR AZUL ELECTRICO.CEDULA 22.	X	JGO	1	JGO	30	-	-	30
ZONA B	JALISCO	22	22	27101-0153	210	125	4643	05	01	FILIPINA, PANTALON Y GORRO PARA CABALLERO. TALLA PLUS COLOR: BLANCO Y AZULELECTRICO. CEDULA 22.	PL	JGO	1	JGO	24	-	-	24
ZONA B	MICHOACAN	22	22	27101-0153	210	125	3827	05	01	FILIPINA, PANTALON Y GORRO PARA CABALLERO. TALLA: CHICA COLOR: BLANCO Y AZULELECTRICO. CEDULA 22.	CH	JGO	1	JGO	6	-	-	6
ZONA B	MICHOACAN	22	22	27101-0153	210	125	3835	05	01	FILIPINA, PANTALON Y GORRO PARA CABALLERO. TALLA: MEDIANA. COLOR: BLANCO Y AZULELECTRICO. CEDULA 22.	M	JGO	1	JGO	120	-	-	120
ZONA B	MICHOACAN	22	22	27101-0153	210	125	3843	05	01	FILIPINA, PANTALON Y GORRO PARA CABALLERO. TALLA: GRANDE. COLOR: BLANCO Y AZULELECTRICO. CEDULA 22.	G	JGO	1	JGO	186	-	-	186
ZONA B	MICHOACAN	22	22	27101-0153	210	125	3850	05	01	FILIPINA, PANTALON Y GORRO PARA CABALLERO. TALLA: EXTRAGRANDE COLOR: BLANCO Y AZUL ELECTRICO. CEDULA 22.	X	JGO	1	JGO	42	-	-	42

ANEXO 5. CUADRO DE DISTRIBUCIÓN

reas Requirentes: Órganos de Operación Administrativa Desconcentrada de Aguascalientes, Baja California, Baja California Sur, Campeche, Chiapas, Chihuahua, CDMX Norte, CDMX Sur, Coahuila, Colima, Durango, Guanajuato, Guerrero, Hidalgo, Edo. éxico Oriente, Edo. México Poniente, Jalisco, Michoacán, Morelos, Nayarit, Nuevo León, Oaxaca, Puebla, Querétaro, Quintana Roo, San Luis Potosí, Sinaloa, Sonora, Tabasco, Tamaulipas, Tlaxcala, Veracruz Norte, Veracruz Sur, Yucatán, Zacatecas y Áreas de Nivel Central.

ZONA	OOAD	PARTIDA	CÉDULA	CLAVE CUCOP +	GPO	GEN	ESP	DIF	VAR	DESCRIPCIÓN- SISTEMA DE ABASTO INSTITUCIONAL (SAI)	TALLA	UNIDAD	CANT.	TIPO	ÚNICA ENTREGA RÉGIMEN ORDINARIO	ÚNICA ENTREGA MÉDICOS RESIDENTES	ÚNICA ENTREGA RÉGIMEN IMSS BIENESTAR	TOTAL POR CLAVE Y DESTINO RÉGIMEN ORDINARIO, MÉDICOS RESIDENTES E IMSS BIENESTAR
ONA B	MICHOACAN	22	22	27101-0153	210	125	3868	05	01	FILIPINA, PANTALON Y GORRO PARA CABALLERO. TALLA: ESPECIAL. COLOR: BLANCO YAZUL ELECTRICO. CEDULA 22.	ES	JGO	1	JGO	12	-	-	12
ONA B	MICHOACAN	22	22	27101-0153	210	125	4130	03	01	FILIPINA Y PANTALON PARA CABALLERO. TALLA: MEDIANA. COLOR: AZUL ELECTRICO.CEDULA 22.	M	JGO	1	JGO	6	-	-	6
ONA B	MICHOACAN	22	22	27101-0153	210	125	4643	03	01	FILIPINA, PANTALON Y GORRO PARA CABALLERO. TALLA: PLUS. COLOR: BLANCO Y AZULELECTRICO. CEDULA 22.	PL	JGO	1	JGO	6	-	-	6
ONA B	NAYARIT	22	22	27101-0153	210	125	3827	05	01	FILIPINA, PANTALON Y GORRO PARA CABALLERO. TALLA: CHICA. COLOR: BLANCO Y AZULELECTRICO. CEDULA 22.	CH	JGO	1	JGO	30	-	-	30
ONA B	NAYARIT	22	22	27101-0153	210	125	3835	05	01	FILIPINA, PANTALON Y GORRO PARA CABALLERO. TALLA: MEDIANA. COLOR: BLANCO Y AZULELECTRICO. CEDULA 22.	M	JGO	1	JGO	102	-	-	102
ONA B	NAYARIT	22	22	27101-0153	210	125	3843	05	01	FILIPINA, PANTALON Y GORRO PARA CABALLERO. TALLA: GRANDE. COLOR: BLANCO Y AZULELECTRICO. CEDULA 22.	G	JGO	1	JGO	96	-	-	96
ONA B	NAYARIT	22	22	27101-0153	210	125	3850	05	01	FILIPINA, PANTALON Y GORRO PARA CABALLERO. TALLA: EXTRAGRANDE. COLOR: BLANCO YAZUL ELECTRICO. CEDULA 22.	X	JGO	1	JGO	42	-	-	42
ONA B	NAYARIT	22	22	27101-0153	210	125	4130	03	01	FILIPINA Y PANTALON PARA CABALLERO. TALLA: MEDIANA. COLOR: AZUL ELECTRICO.CEDULA 22.	M	JGO	1	JGO	12	-	-	12
ONA B	NUEVO LEON	22	22	27101-0153	210	125	1573	07	01	FILIPINA Y PANTALON PARA CABALLERO. TALLA: MEDIANA. COLOR: BLANCO Y AZULELECTRICO. CEDULA 22.	M	JGO	1	JGO	6	-	-	6
ONA B	NUEVO LEON	22	22	27101-0153	210	125	1607	07	01	FILIPINA Y PANTALON PARA CABALLERO. TALLA: GRANDE. COLOR: BLANCO Y AZULELECTRICO. CEDULA 22.	G	JGO	1	JGO	6	-	-	6
ONA B	NUEVO LEON	22	22	27101-0153	210	125	3827	05	01	FILIPINA, PANTALON Y GORRO PARA CABALLERO. TALLA: CHICA. COLOR: BLANCO Y AZULELECTRICO. CEDULA 22.	CH	JGO	1	JGO	54	-	-	54
ONA B	NUEVO LEON	22	22	27101-0153	210	125	3835	05	01	FILIPINA, PANTALON Y GORRO PARA CABALLERO. TALLA: MEDIANA. COLOR: BLANCO Y AZULELECTRICO. CEDULA 22.	M	JGO	1	JGO	276	-	-	276
ONA B	NUEVO LEON	22	22	27101-0153	210	125	3843	05	01	FILIPINA, PANTALON Y GORRO PARA CABALLERO. TALLA: GRANDE. COLOR: BLANCO Y AZULELECTRICO. CEDULA 22.	G	JGO	1	JGO	372	-	-	372
ONA B	NUEVO LEON	22	22	27101-0153	210	125	3850	05	01	FILIPINA, PANTALON Y GORRO PARA CABALLERO. TALLA: EXTRAGRANDE. COLOR: BLANCO YAZUL ELECTRICO. CEDULA 22.	X	JGO	1	JGO	186	-	-	186

ANEXOS
DIVISIÓN DE CONTRATOS

ANEXO 5. CUADRO DE DISTRIBUCIÓN

Áreas Requirentes: Órganos de Operación Administrativa Desconcentrada de Aguascalientes, Baja California, Baja California Sur, Campeche, Chiapas, Chihuahua, CDMX Norte, CDMX Sur, Coahuila, Colima, Durango, Guanajuato, Guerrero, Hidalgo, Edo México Oriente, Edo. México Poniente, Jalisco, Michoacán, Morelos, Nayarit, Nuevo León, Oaxaca, Puebla, Querétaro, Quintana Roo, San Luis Potosí, Sinaloa, Sonora, Tabasco, Tamaulipas, Tlaxcala, Veracruz Norte, Veracruz Sur, Yucatán, Zacatecas y Áreas de Nivel Central

ZONA	OOAD	PARTIDA	CÉDULA	CLAVE CUCOP +	GPO	GEN	ESP	DIF	VAR	DESCRIPCIÓN- SISTEMA DE ABASTO INSTITUCIONAL (SAI)	TALLA	UNIDAD	CANT.	TIPO	ÚNICA ENTREGA RÉGIMEN ORDINARIO	ÚNICA ENTREGA MÉDICOS RESIDENTES	ÚNICA ENTREGA RÉGIMEN IMSS BIENESTAR	TOTAL POR CLAVE Y DESTINO RÉGIMEN ORDINARIO, MÉDICOS RESIDENTES E IMSS BIENESTAR
ZONA B	NUEVO LEON	22	22	27101-0153	210	125	4122	03	01	FILIPINA Y PANTALON PARA CABALLERO TALLA: CHICA COLOR: AZUL ELECTRICO CEDULA22	CH	JGO	1	JGO	60	-	-	60
ZONA B	NUEVO LEON	22	22	27101-0153	210	125	4130	03	01	FILIPINA Y PANTALON PARA CABALLERO TALLA: MEDIANA COLOR: AZUL ELECTRICO CEDULA 22	M	JGO	1	JGO	240	-	-	240
ZONA B	NUEVO LEON	22	22	27101-0153	210	125	4148	03	01	FILIPINA Y PANTALON PARA CABALLERO TALLA: GRANDE COLOR: AZUL ELECTRICO CEDULA 22	G	JGO	1	JGO	222	-	-	222
ZONA B	NUEVO LEON	22	22	27101-0153	210	125	4155	03	01	FILIPINA Y PANTALON PARA CABALLERO TALLA: EXTRAGRANDE COLOR: AZUL ELECTRICO CEDULA 22	X	JGO	1	JGO	48	-	-	48
ZONA B	NUEVO LEON	22	22	27101-0153	210	125	4163	03	01	FILIPINA Y PANTALON PARA CABALLERO TALLA: ESPECIAL COLOR: AZUL ELECTRICO CEDULA 22	ES	JGO	1	JGO	18	-	-	18
ZONA B	NUEVO LEON	22	22	27101-0153	210	125	4643	03	01	FILIPINA, PANTALON Y GORRO PARA CABALLERO. TALLA: PLUS. COLOR BLANCO Y AZULELECTRICO. CEDULA 22	PL	JGO	1	JGO	30	-	-	30
ZONA B	NUEVO LEON	22	22	27101-0153	210	125	4676	03	01	FILIPINA Y PANTALON PARA CABALLERO. TALLA: PLUS. COLOR: AZUL ELECTRICO. CEDULA22.	PL	JGO	1	JGO	6	-	-	6
ZONA B	OAXACA	22	22	27101-0153	210	125	3827	05	01	FILIPINA, PANTALON Y GORRO PARA CABALLERO. TALLA: CHICA COLOR: BLANCO Y AZULELECTRICO. CEDULA 22.	CH	JGO	1	JGO	30	-	-	30
ZONA B	OAXACA	22	22	27101-0153	210	125	3835	05	01	FILIPINA, PANTALON Y GORRO PARA CABALLERO TALLA: MEDIANA COLOR BLANCO Y AZULELECTRICO. CEDULA 22	M	JGO	1	JGO	144	-	-	144
ZONA B	OAXACA	22	22	27101-0153	210	125	3843	05	01	FILIPINA, PANTALON Y GORRO PARA CABALLERO TALLA: GRANDE COLOR BLANCO Y AZUL ELECTRICO. CEDULA 22.	G	JGO	1	JGO	90	-	-	90
ZONA B	OAXACA	22	22	27101-0153	210	125	3868	05	01	FILIPINA, PANTALON Y GORRO PARA CABALLERO. TALLA: ESPECIAL COLOR BLANCO Y AZUL ELECTRICO. CEDULA 22.	ES	JGO	1	JGO	6	-	-	6
ZONA B	OAXACA	22	22	27101-0153	210	125	4130	03	01	FILIPINA Y PANTALON PARA CABALLERO. TALLA: MEDIANA COLOR: AZUL ELECTRICO.CEDULA 22.	M	JGO	1	JGO	6	-	-	6
ZONA B	OAXACA	22	22	27101-0153	210	125	4148	03	01	FILIPINA Y PANTALON PARA CABALLERO. TALLA: GRANDE COLOR: AZUL ELECTRICO.CEDULA 22.	G	JGO	1	JGO	6	-	-	6
ZONA B	OAXACA	22	22	27101-0153	210	125	4163	03	01	FILIPINA Y PANTALON PARA CABALLERO. TALLA: ESPECIAL COLOR: AZUL ELECTRICO.CEDULA 22.	ES	JGO	1	JGO	6	-	-	6

ANEXO 5. CUADRO DE DISTRIBUCIÓN

Áreas Requirentes: Órganos de Operación Administrativa Desconcentrada de Aguascalientes, Baja California, Baja California Sur, Campeche, Chiapas, Chihuahua, CDMX Norte, CDMX Sur, Coahuila, Colima, Durango, Guanajuato, Guerrero, Hidalgo, Edo. México Oriente, Edo. México Poniente, Jalisco, Michoacán, Morelos, Nayarit, Nuevo León, Oaxaca, Puebla, Querétaro, Quintana Roo, San Luis Potosí, Sinaloa, Sonora, Tabasco, Tamaulipas, Tlaxcala, Veracruz Norte, Veracruz Sur, Yucatán, Zacatecas y Áreas de Nivel Central.

ZONA	OOAD	PARTIDA	CÉDULA	CLAVE CUCOP +	GPO	GEN	ESP	DIF	VAR	DESCRIPCIÓN- SISTEMA DE ABASTO INSTITUCIONAL (SAI)	TALLA	UNIDAD	CANT.	TIPO	ÚNICA ENTREGA RÉGIMEN ORDINARIO	ÚNICA ENTREGA MÉDICOS RESIDENTES	ÚNICA ENTREGA RÉGIMEN IMSS BIENESTAR	TOTAL POR CLAVE Y DESTINO RÉGIMEN ORDINARIO, MÉDICOS RESIDENTES E IMSS BIENESTAR
ZONA B	QUINTANA ROO	22	22	27101-0153	210	125	3827	05	01	FILIPINA, PANTALON Y GORRO PARA CABALLERO. TALLA: CHICA. COLOR: BLANCO Y AZULELECTRICO. CEDULA 22.	CH	JGO	1	JGO	18	-	-	18
ZONA B	QUINTANA ROO	22	22	27101-0153	210	125	3835	05	01	FILIPINA, PANTALON Y GORRO PARA CABALLERO. TALLA: MEDIANA. COLOR: BLANCO Y AZULELECTRICO. CEDULA 22.	M	JGO	1	JGO	66	-	-	66
ZONA B	QUINTANA ROO	22	22	27101-0153	210	125	3843	05	01	FILIPINA, PANTALON Y GORRO PARA CABALLERO. TALLA: GRANDE. COLOR: BLANCO Y AZULELECTRICO. CEDULA 22.	G	JGO	1	JGO	54	-	-	54
ZONA B	QUINTANA ROO	22	22	27101-0153	210	125	3850	05	01	FILIPINA, PANTALON Y GORRO PARA CABALLERO. TALLA: EXTRAGRANDE. COLOR: BLANCO YAZUL ELECTRICO. CEDULA 22.	X	JGO	1	JGO	18	-	-	18
ZONA B	QUINTANA ROO	22	22	27101-0153	210	125	3868	05	01	FILIPINA, PANTALON Y GORRO PARA CABALLERO. TALLA: ESPECIAL. COLOR: BLANCO YAZUL ELECTRICO. CEDULA 22.	ES	JGO	1	JGO	12	-	-	12
ZONA B	QUINTANA ROO	22	22	27101-0153	210	125	4122	03	01	FILIPINA Y PANTALON PARA CABALLERO. TALLA: CHICA. COLOR: AZUL ELECTRICO. CEDULA22.	CH	JGO	1	JGO	6	-	-	6
ZONA B	QUINTANA ROO	22	22	27101-0153	210	125	4130	03	01	FILIPINA Y PANTALON PARA CABALLERO. TALLA: MEDIANA. COLOR: AZUL ELECTRICO.CEDULA 22.	M	JGO	1	JGO	78	-	-	78
ZONA B	QUINTANA ROO	22	22	27101-0153	210	125	4148	03	01	FILIPINA Y PANTALON PARA CABALLERO. TALLA: GRANDE. COLOR: AZUL ELECTRICO.CEDULA 22.	G	JGO	1	JGO	30	-	-	30
ZONA B	QUINTANA ROO	22	22	27101-0153	210	125	4155	03	01	FILIPINA Y PANTALON PARA CABALLERO. TALLA: EXTRAGRANDE. COLOR: AZUL ELECTRICO.CEDULA 22.	X	JGO	1	JGO	12	-	-	12
ZONA B	QUINTANA ROO	22	22	27101-0153	210	125	4163	03	01	FILIPINA Y PANTALON PARA CABALLERO. TALLA: ESPECIAL. COLOR: AZUL ELECTRICO.CEDULA 22.	ES	JGO	1	JGO	12	-	-	12
ZONA B	SINALOA	22	22	27101-0153	210	125	3827	05	01	FILIPINA, PANTALON Y GORRO PARA CABALLERO. TALLA: CHICA. COLOR: BLANCO Y AZULELECTRICO. CEDULA 22.	CH	JGO	1	JGO	48	-	-	48
ZONA B	SINALOA	22	22	27101-0153	210	125	3835	05	01	FILIPINA, PANTALON Y GORRO PARA CABALLERO. TALLA: MEDIANA. COLOR: BLANCO Y AZULELECTRICO. CEDULA 22.	M	JGO	1	JGO	192	-	-	192
ZONA B	SINALOA	22	22	27101-0153	210	125	3843	05	01	FILIPINA, PANTALON Y GORRO PARA CABALLERO. TALLA: GRANDE. COLOR: BLANCO Y AZULELECTRICO. CEDULA 22.	G	JGO	1	JGO	264	-	-	264
ZONA B	SINALOA	22	22	27101-0153	210	125	3850	05	01	FILIPINA, PANTALON Y GORRO PARA CABALLERO. TALLA: EXTRAGRANDE. COLOR: BLANCO YAZUL ELECTRICO. CEDULA 22.	X	JGO	1	JGO	78	-	-	78

ANEXOS
DIVISIÓN DE CONTRATOS

ANEXO 5. CUADRO DE DISTRIBUCIÓN

Areas Requirentes: Órganos de Operación Administrativa Desconcentrada de Aguascalientes, Baja California, Baja California Sur, Campeche, Chiapas, Chihuahua, CDMX Norte, CDMX Sur, Coahuila, Colima, Durango, Guanajuato, Guerrero, Hidalgo, Edo. México Oriente, Edo. México Poniente, Jalisco, Michoacán, Morelos, Nayarit, Nuevo León, Oaxaca, Puebla, Querétaro, Quintana Roo, San Luis Potosí, Sinaloa, Sonora, Tabasco, Tamaulipas, Tlaxcala, Veracruz Norte, Veracruz Sur, Yucatán, Zacatecas y Áreas de Nivel Central.

ZONA	OOAD	PARTIDA	CÉDULA	CLAVE CUCOP +	GPO	GEN	ESP	DIF	VAR	DESCRIPCIÓN- SISTEMA DE ABASTO INSTITUCIONAL (SAI)	TALLA	UNIDAD	CANT.	TIPO	ÚNICA ENTREGA RÉGIMEN ORDINARIO	ÚNICA ENTREGA MÉDICOS RESIDENTES	ÚNICA ENTREGA RÉGIMEN IMSS BIENESTAR	TOTAL POR CLAVE Y DESTINO RÉGIMEN ORDINARIO, MÉDICOS RESIDENTES E IMSS BIENESTAR
ZONA B	SINALOA	22	22	27101-0153	210	125	3868	05	01	FILIPINA, PANTALON Y GORRO PARA CABALLERO, TALLA: ESPECIAL, COLOR: BLANCO YAZUL ELECTRICO, CEDULA 22.	ES	JGO	1	JGO	60	-	-	60
ZONA B	SINALOA	22	22	27101-0153	210	125	4130	03	01	FILIPINA Y PANTALON PARA CABALLERO, TALLA: MEDIANA, COLOR: AZUL ELECTRICO,CEDULA 22	M	JGO	1	JGO	36	-	-	36
ZONA B	SINALOA	22	22	27101-0153	210	125	4149	03	01	FILIPINA Y PANTALON PARA CABALLERO, TALLA: GRANDE, COLOR: AZUL ELECTRICO,CEDULA 22	G	JGO	1	JGO	24	-	-	24
ZONA B	SINALOA	22	22	27101-0153	210	125	4643	03	01	FILIPINA, PANTALON Y GORRO PARA CABALLERO, TALLA: PLUS, COLOR: BLANCO Y AZULELECTRICO, CEDULA 22	PL	JGO	1	JGO	6	-	-	6
ZONA B	SONORA	22	22	27101-0153	210	125	3827	05	01	FILIPINA, PANTALON Y GORRO PARA CABALLERO, TALLA: CHICA, COLOR: BLANCO Y AZULELECTRICO, CEDULA 22.	CH	JGO	1	JGO	6	-	-	6
ZONA B	SONORA	22	22	27101-0153	210	125	3835	05	01	FILIPINA, PANTALON Y GORRO PARA CABALLERO, TALLA: MEDIANA, COLOR: BLANCO Y AZULELECTRICO, CEDULA 22	M	JGO	1	JGO	132	-	-	132
ZONA B	SONORA	22	22	27101-0153	210	125	3843	05	01	FILIPINA, PANTALON Y GORRO PARA CABALLERO, TALLA: GRANDE, COLOR: BLANCO Y AZULELECTRICO, CEDULA 22	G	JGO	1	JGO	276	-	-	276
ZONA B	SONORA	22	22	27101-0153	210	125	3850	05	01	FILIPINA, PANTALON Y GORRO PARA CABALLERO, TALLA: EXTRAGRANDE, COLOR: BLANCO YAZUL ELECTRICO, CEDULA 22	X	JGO	1	JGO	96	-	-	96
ZONA B	SONORA	22	22	27101-0153	210	125	3868	05	01	FILIPINA, PANTALON Y GORRO PARA CABALLERO, TALLA: ESPECIAL, COLOR: BLANCO YAZUL ELECTRICO, CEDULA 22	ES	JGO	1	JGO	48	-	-	48
ZONA B	SONORA	22	22	27101-0153	210	125	4130	03	01	FILIPINA Y PANTALON PARA CABALLERO, TALLA: MEDIANA, COLOR: AZUL ELECTRICO,CEDULA 22	M	JGO	1	JGO	18	-	-	18
ZONA B	SONORA	22	22	27101-0153	210	125	4148	03	01	FILIPINA Y PANTALON PARA CABALLERO, TALLA: GRANDE, COLOR: AZUL ELECTRICO,CEDULA 22	G	JGO	1	JGO	36	-	-	36
ZONA B	SONORA	22	22	27101-0153	210	125	4155	03	01	FILIPINA Y PANTALON PARA CABALLERO TALLA: EXTRAGRANDE COLOR AZUL ELECTRICO,CEDULA 22	X	JGO	1	JGO	12	-	-	12
ZONA B	SONORA	22	22	27101-0153	210	125	4643	03	01	FILIPINA, PANTALON Y GORRO PARA CABALLERO, TALLA: PLUS, COLOR: BLANCO Y AZULELECTRICO, CEDULA 22	PL	JGO	1	JGO	12	-	-	12
ZONA B	TABASCO	22	22	27101-0153	210	125	3827	05	01	FILIPINA, PANTALON Y GORRO PARA CABALLERO, TALLA: CHICA, COLOR: BLANCO Y AZULELECTRICO, CEDULA 22.	CH	JGO	1	JGO	6	-	-	6

ANEXO 5. CUADRO DE DISTRIBUCIÓN

eas Requirentes: Órganos de Operación Administrativa Desconcentrada de Aguascalientes, Baja California, Baja California Sur, Campeche, Chiapas, Chihuahua, CDMX Norte, CDMX Sur, Coahuila, Colima, Durango, Guanajuato, Guerrero, Hidalgo, Edo. éxico Oriente, Edo. México Poniente, Jalisco, Michoacán, Morelos, Nayarit, Nuevo León, Oaxaca, Puebla, Querétaro, Quintana Roo, San Luis Potosí, Sinaloa, Sonora, Tabasco, Tamaulipas, Tlaxcala, Veracruz Norte, Veracruz Sur, Yucatán, Zacatecas y Áreas de Nivel Central.

ZONA	OOAD	PARTIDA	CÉDULA	CLAVE CUCOP +	GPO	GEN	ESP	DIF	VAR	DESCRIPCIÓN- SISTEMA DE ABASTO INSTITUCIONAL (SAI)	TALLA	UNIDAD	CANT.	TIPO	ÚNICA ENTREGA RÉGIMEN ORDINARIO	ÚNICA ENTREGA MÉDICOS RESIDENTES	ÚNICA ENTREGA RÉGIMEN IMSS BIENESTAR	TOTAL POR CLAVE Y DESTINO RÉGIMEN ORDINARIO, MÉDICOS RESIDENTES E IMSS BIENESTAR
ZONA B	TABASCO	22	22	27101-0153	210	125	3835	05	01	FILIPINA, PANTALON Y GORRO PARA CABALLERO. TALLA: MEDIANA. COLOR: BLANCO Y AZULELECTRICO. CEDULA 22.	M	JGO	1	JGO	48	-	-	48
ZONA B	TABASCO	22	22	27101-0153	210	125	3843	05	01	FILIPINA, PANTALON Y GORRO PARA CABALLERO. TALLA: GRANDE. COLOR: BLANCO Y AZULELECTRICO. CEDULA 22.	G	JGO	1	JGO	54	-	-	54
ZONA B	TABASCO	22	22	27101-0153	210	125	3850	05	01	FILIPINA, PANTALON Y GORRO PARA CABALLERO. TALLA: EXTRAGRANDE. COLOR: BLANCO YAZUL ELECTRICO. CEDULA 22.	X	JGO	1	JGO	18	-	-	18
ZONA B	TABASCO	22	22	27101-0153	210	125	3868	05	01	FILIPINA, PANTALON Y GORRO PARA CABALLERO. TALLA: ESPECIAL. COLOR: BLANCO YAZUL ELECTRICO. CEDULA 22.	ES	JGO	1	JGO	6	-	-	6
ZONA B	TABASCO	22	22	27101-0153	210	125	4643	03	01	FILIPINA, PANTALON Y GORRO PARA CABALLERO. TALLA: PLUS. COLOR: BLANCO Y AZULELECTRICO. CEDULA 22.	PL	JGO	1	JGO	6	-	-	6
ZONA B	TAMAULIPAS	22	22	27101-0153	210	125	3827	05	01	FILIPINA, PANTALON Y GORRO PARA CABALLERO. TALLA: CHICA. COLOR: BLANCO Y AZULELECTRICO. CEDULA 22.	CH	JGO	1	JGO	78	-	-	78
ZONA B	TAMAULIPAS	22	22	27101-0153	210	125	3835	05	01	FILIPINA, PANTALON Y GORRO PARA CABALLERO. TALLA: MEDIANA. COLOR: BLANCO Y AZULELECTRICO. CEDULA 22.	M	JGO	1	JGO	258	-	-	258
ZONA B	TAMAULIPAS	22	22	27101-0153	210	125	3843	05	01	FILIPINA, PANTALON Y GORRO PARA CABALLERO. TALLA: GRANDE. COLOR: BLANCO Y AZULELECTRICO. CEDULA 22.	G	JGO	1	JGO	276	-	-	276
ZONA B	TAMAULIPAS	22	22	27101-0153	210	125	3850	05	01	FILIPINA, PANTALON Y GORRO PARA CABALLERO. TALLA: EXTRAGRANDE. COLOR: BLANCO YAZUL ELECTRICO. CEDULA 22.	X	JGO	1	JGO	66	-	-	66
ZONA B	TAMAULIPAS	22	22	27101-0153	210	125	3868	05	01	FILIPINA, PANTALON Y GORRO PARA CABALLERO. TALLA: ESPECIAL. COLOR: BLANCO YAZUL ELECTRICO. CEDULA 22.	ES	JGO	1	JGO	24	-	-	24
ZONA B	TAMAULIPAS	22	22	27101-0153	210	125	4122	03	01	FILIPINA Y PANTALON PARA CABALLERO. TALLA: CHICA. COLOR: AZUL ELECTRICO. CEDULA22.	CH	JGO	1	JGO	36	-	-	36
ZONA B	TAMAULIPAS	22	22	27101-0153	210	125	4130	03	01	FILIPINA Y PANTALON PARA CABALLERO. TALLA: MEDIANA. COLOR: AZUL ELECTRICO.CEDULA 22.	M	JGO	1	JGO	42	-	-	42
ZONA B	TAMAULIPAS	22	22	27101-0153	210	125	4148	03	01	FILIPINA Y PANTALON PARA CABALLERO. TALLA: GRANDE. COLOR: AZUL ELECTRICO.CEDULA 22.	G	JGO	1	JGO	54	-	-	54
ZONA B	TAMAULIPAS	22	22	27101-0153	210	125	4155	03	01	FILIPINA Y PANTALON PARA CABALLERO. TALLA: EXTRAGRANDE. COLOR: AZUL ELECTRICO.CEDULA 22.	X	JGO	1	JGO	18	-	-	18

ANEXOS
DIVISIÓN DE CONTRATOS

ANEXO 5. CUADRO DE DISTRIBUCIÓN

Areas Requirentes: Órganos de Operación Administrativa Desconcentrada de Aguascalientes, Baja California, Baja California Sur, Campeche, Chiapas, Chihuahua, CDMX Norte, CDMX Sur, Coahuila, Colima, Durango, Guanajuato, Guerrero, Hidalgo, Edo México Oriente, Edo. México Poniente, Jalisco, Michoacán, Morelos, Nayarit, Nuevo León, Oaxaca, Puebla, Querétaro, Quintana Roo, San Luis Potosí, Sinaloa, Sonora, Tabasco, Tamaulipas, Tlaxcala, Veracruz Norte, Veracruz Sur, Yucatán, Zacatecas y Áreas de Nivel Central.

ZONA	OOAD	PARTIDA	CÉDULA	CLAVE CUCOP +	GPO	GEN	ESP	DIF	VAR	DESCRIPCIÓN- SISTEMA DE ABASTO INSTITUCIONAL (SAI)	TALLA	UNIDAD	CANT.	TIPO	ÚNICA ENTREGA RÉGIMEN ORDINARIO	ÚNICA ENTREGA MÉDICOS RESIDENTES	ÚNICA ENTREGA RÉGIMEN IMSS BIENESTAR	TOTAL POR CLAVE Y DESTINO RÉGIMEN ORDINARIO, MÉDICOS RESIDENTES E IMSS BIENESTAR
ZONA B	TAMAULIPAS	22	22	27101-0153	210	125	4643	03	01	FILIPINA, PANTALON Y GORRO PARA CABALLERO TALLA PLUS, COLOR: BLANCO Y AZULELECTRICO, CEDULA 22	PL	JGO	1	JGO	6	-	-	6
ZONA B	VERACRUZ NORTE	22	22	27101-0153	210	125	3827	05	01	FILIPINA, PANTALON Y GORRO PARA CABALLERO TALLA: CHICA COLOR: BLANCO Y AZULELECTRICO, CEDULA 22	CH	JGO	1	JGO	48	-	-	48
ZONA B	VERACRUZ NORTE	22	22	27101-0153	210	125	3835	05	01	FILIPINA, PANTALON Y GORRO PARA CABALLERO TALLA MEDIANA COLOR BLANCO Y AZULELECTRICO, CEDULA 22	M	JGO	1	JGO	204	-	-	204
ZONA B	VERACRUZ NORTE	22	22	27101-0153	210	125	3843	05	01	FILIPINA, PANTALON Y GORRO PARA CABALLERO TALLA GRANDE COLOR BLANCO Y AZULELECTRICO, CEDULA 22	G	JGO	1	JGO	240	-	-	240
ZONA B	VERACRUZ NORTE	22	22	27101-0153	210	125	3850	05	01	FILIPINA, PANTALON Y GORRO PARA CABALLERO TALLA EXTRAGRANDE COLOR BLANCO YAZUL ELECTRICO, CEDULA 22	X	JGO	1	JGO	78	-	-	78
ZONA B	VERACRUZ NORTE	22	22	27101-0153	210	125	3868	05	01	FILIPINA, PANTALON Y GORRO PARA CABALLERO TALLA: ESPECIAL COLOR: BLANCO YAZUL ELECTRICO, CEDULA 22	ES	JGO	1	JGO	18	-	-	18
ZONA B	VERACRUZ NORTE	22	22	27101-0153	210	125	4122	03	01	FILIPINA Y PANTALON PARA CABALLERO, TALLA: CHICA COLOR: AZUL ELECTRICO CEDULA22	CH	JGO	1	JGO	12	-	-	12
ZONA B	VERACRUZ NORTE	22	22	27101-0153	210	125	4130	03	01	FILIPINA Y PANTALON PARA CABALLERO TALLA: MEDIANA COLOR: AZUL ELECTRICO,CEDULA 22	M	JGO	1	JGO	54	-	-	54
ZONA B	VERACRUZ NORTE	22	22	27101-0153	210	125	4148	03	01	FILIPINA Y PANTALON PARA CABALLERO, TALLA GRANDE COLOR AZUL ELECTRICO,CEDULA 22	G	JGO	1	JGO	24	-	-	24
ZONA B	VERACRUZ NORTE	22	22	27101-0153	210	125	4155	03	01	FILIPINA Y PANTALON PARA CABALLERO TALLA EXTRAGRANDE COLOR AZUL ELECTRICO,CEDULA 22	X	JGO	1	JGO	6	-	-	6
ZONA B	VERACRUZ NORTE	22	22	27101-0153	210	125	4163	03	01	FILIPINA Y PANTALON PARA CABALLERO, TALLA: ESPECIAL COLOR: AZUL ELECTRICO,CEDULA 22	ES	JGO	1	JGO	12	-	-	12
ZONA B	VERACRUZ NORTE	22	22	27101-0153	210	125	4643	03	01	FILIPINA, PANTALON Y GORRO PARA CABALLERO TALLA PLUS, COLOR: BLANCO Y AZULELECTRICO, CEDULA 22	PL	JGO	1	JGO	12	-	-	12
ZONA B	VERACRUZ SUR	22	22	27101-0153	210	125	3827	05	01	FILIPINA, PANTALON Y GORRO PARA CABALLERO TALLA: CHICA COLOR: BLANCO Y AZULELECTRICO, CEDULA 22	CH	JGO	1	JGO	6	-	-	6
ZONA B	VERACRUZ SUR	22	22	27101-0153	210	125	3835	05	01	FILIPINA, PANTALON Y GORRO PARA CABALLERO, TALLA: MEDIANA COLOR BLANCO Y AZULELECTRICO, CEDULA 22	M	JGO	1	JGO	198	-	-	198

ANEXO 5. CUADRO DE DISTRIBUCIÓN

Áreas Requirentes: Órganos de Operación Administrativa Desconcentrada de Aguascalientes, Baja California, Baja California Sur, Campeche, Chiapas, Chihuahua, CDMX Norte, CDMX Sur, Coahuila, Colima, Durango, Guanajuato, Guerrero, Hidalgo, Edo. México Oriente, Edo. México Poniente, Jalisco, Michoacán, Morelos, Nayarit, Nuevo León, Oaxaca, Puebla, Querétaro, Quintana Roo, San Luis Potosí, Sinaloa, Sonora, Tabasco, Tamaulipas, Tlaxcala, Veracruz Norte, Veracruz Sur, Yucatán, Zacatecas y Áreas de Nivel Central.

ZONA	OOAD	PARTIDA	CÉDULA	CLAVE CUCOP +	GPO	GEN	ESP	DIF	VAR	DESCRIPCIÓN- SISTEMA DE ABASTO INSTITUCIONAL (SAI)	TALLA	UNIDAD	CANT.	TIPO	ÚNICA ENTREGA RÉGIMEN ORDINARIO	ÚNICA ENTREGA MÉDICOS RESIDENTES	ÚNICA ENTREGA RÉGIMEN IMSS BIENESTAR	TOTAL POR CLAVE Y DESTINO RÉGIMEN ORDINARIO, MÉDICOS RESIDENTES E IMSS BIENESTAR
ZONA B	VERACRUZ SUR	22	22	27101-0153	210	125	3843	05	01	FILIPINA, PANTALON Y GORRO PARA CABALLERO. TALLA: GRANDE. COLOR: BLANCO Y AZULELECTRICO. CEDULA 22.	G	JGO	1	JGO	222	-	-	222
ZONA B	VERACRUZ SUR	22	22	27101-0153	210	125	3850	05	01	FILIPINA, PANTALON Y GORRO PARA CABALLERO. TALLA: EXTRAGRANDE. COLOR: BLANCO YAZUL ELECTRICO. CEDULA 22.	X	JGO	1	JGO	54	-	-	54
ZONA B	VERACRUZ SUR	22	22	27101-0153	210	125	3868	05	01	FILIPINA, PANTALON Y GORRO PARA CABALLERO. TALLA: ESPECIAL. COLOR: BLANCO YAZUL ELECTRICO. CEDULA 22.	ES	JGO	1	JGO	18	-	-	18
ZONA B	VERACRUZ SUR	22	22	27101-0153	210	125	4122	03	01	FILIPINA Y PANTALON PARA CABALLERO. TALLA: CHICA. COLOR: AZUL ELECTRICO. CEDULA22.	CH	JGO	1	JGO	18	-	-	18
ZONA B	VERACRUZ SUR	22	22	27101-0153	210	125	4130	03	01	FILIPINA Y PANTALON PARA CABALLERO. TALLA: MEDIANA. COLOR: AZUL ELECTRICO.CEDULA 22.	M	JGO	1	JGO	30	-	-	30
ZONA B	VERACRUZ SUR	22	22	27101-0153	210	125	4148	03	01	FILIPINA Y PANTALON PARA CABALLERO. TALLA: GRANDE. COLOR: AZUL ELECTRICO.CEDULA 22.	G	JGO	1	JGO	36	-	-	36
ZONA B	VERACRUZ SUR	22	22	27101-0153	210	125	4155	03	01	FILIPINA Y PANTALON PARA CABALLERO. TALLA: EXTRAGRANDE. COLOR: AZUL ELECTRICO.CEDULA 22.	X	JGO	1	JGO	18	-	-	18
ZONA B	VERACRUZ SUR	22	22	27101-0153	210	125	4163	03	01	FILIPINA Y PANTALON PARA CABALLERO. TALLA: ESPECIAL. COLOR: AZUL ELECTRICO.CEDULA 22.	ES	JGO	1	JGO	12	-	-	12
ZONA B	YUCATAN	22	22	27101-0153	210	125	3827	05	01	FILIPINA, PANTALON Y GORRO PARA CABALLERO. TALLA: CHICA. COLOR: BLANCO Y AZULELECTRICO. CEDULA 22.	CH	JGO	1	JGO	30	-	-	30
ZONA B	YUCATAN	22	22	27101-0153	210	125	3835	05	01	FILIPINA, PANTALON Y GORRO PARA CABALLERO. TALLA: MEDIANA. COLOR: BLANCO Y AZULELECTRICO. CEDULA 22.	M	JGO	1	JGO	174	-	-	174
ZONA B	YUCATAN	22	22	27101-0153	210	125	3843	05	01	FILIPINA, PANTALON Y GORRO PARA CABALLERO. TALLA: GRANDE. COLOR: BLANCO Y AZULELECTRICO. CEDULA 22.	G	JGO	1	JGO	132	-	-	132
ZONA B	YUCATAN	22	22	27101-0153	210	125	3850	05	01	FILIPINA, PANTALON Y GORRO PARA CABALLERO. TALLA: EXTRAGRANDE. COLOR: BLANCO YAZUL ELECTRICO. CEDULA 22.	X	JGO	1	JGO	48	-	-	48
ZONA B	YUCATAN	22	22	27101-0153	210	125	3868	05	01	FILIPINA, PANTALON Y GORRO PARA CABALLERO. TALLA: ESPECIAL. COLOR: BLANCO YAZUL ELECTRICO. CEDULA 22.	ES	JGO	1	JGO	6	-	-	6
ZONA B	YUCATAN	22	22	27101-0153	210	125	4122	03	01	FILIPINA Y PANTALON PARA CABALLERO. TALLA: CHICA. COLOR: AZUL ELECTRICO. CEDULA22.	CH	JGO	1	JGO	30	-	-	30

ANEXOS
DIVISIÓN DE CONTRATOS

ANEXO 5. CUADRO DE DISTRIBUCIÓN

Areas Requirentes: Órganos de Operación Administrativa Desconcentrada de Aguascalientes, Baja California, Baja California Sur, Campeche, Chiapas, Chihuahua, CDMX Norte, CDMX Sur, Coahuila, Colima, Durango, Guanajuato, Guerrero, Hidalgo, Edo México Oriente, Edo. México Poniente, Jalisco, Michoacán, Morelos, Nayarit, Nuevo León, Oaxaca, Puebla, Querétaro, Quintana Roo, San Luis Potosí, Sinaloa, Sonora, Tabasco, Tamaulipas, Tlaxcala, Veracruz Norte, Veracruz Sur, Yucatán, Zacatecas y Áreas de Nivel Central.

ZONA	OOAD	PARTIDA	CÉDULA	CLAVE CUCOP +	GPO	GEN	ESP	DIF	VAR	DESCRIPCIÓN- SISTEMA DE ABASTO INSTITUCIONAL (SAI)	TALLA	UNIDAD	CANT.	TIPO	ÚNICA ENTREGA RÉGIMEN ORDINARIO	ÚNICA ENTREGA MÉDICOS RESIDENTES	ÚNICA ENTREGA RÉGIMEN IMSS BIENESTAR	TOTAL POR CLAVE Y DESTINO RÉGIMEN ORDINARIO, MÉDICOS RESIDENTES E IMSS BIENESTAR
ZONA B	YUCATÁN	22	22	27101-0153	210	125	4130	03	01	FILIPINA Y PANTALON PARA CABALLERO TALLA MEDIANA COLOR AZUL ELECTRICO CEDULA 22	M	JGO	1	JGO	24	-	-	24
ZONA B	YUCATAN	22	22	27101-0153	210	125	4148	03	01	FILIPINA Y PANTALON PARA CABALLERO TALLA GRANDE COLOR AZUL ELECTRICO CEDULA 22	G	JGO	1	JGO	24	-	-	24
ZONA B	YUCATAN	22	22	27101-0153	210	125	4155	03	01	FILIPINA Y PANTALON PARA CABALLERO TALLA EXTRAGRANDE COLOR AZUL ELECTRICO CEDULA 22	X	JGO	1	JGO	6	-	-	6
ZONA B	YUCATAN	22	22	27101-0153	210	125	4847	07	01	FILIPINA, PANTALON Y GORRO PARA CABALLERO TALLA: PLUS COLOR: BLANCO Y AZULELECTRICO CEDULA 22	P	JGO	1	JGO	18	-	-	18
ZONA A	CDMX NORTE	23	23	27101-0153	210	125	3876	05	01	FILIPINA, PANTALON Y GORRO PARA DAMA TALLA: CHICA COLOR: BLANCO Y AZULELECTRICO CEDULA 23.	CH	JGO	1	JGO	66	-	-	66
ZONA A	CDMX NORTE	23	23	27101-0153	210	125	3884	05	01	FILIPINA, PANTALON Y GORRO PARA DAMA TALLA: MEDIANA COLOR: BLANCO Y AZULELECTRICO CEDULA 23.	M	JGO	1	JGO	102	-	-	102
ZONA A	CDMX NORTE	23	23	27101-0153	210	125	3892	05	01	FILIPINA, PANTALON Y GORRO PARA DAMA TALLA: GRANDE COLOR: BLANCO Y AZULELECTRICO CEDULA 23.	G	JGO	1	JGO	42	-	-	42
ZONA A	CDMX NORTE	23	23	27101-0153	210	125	3900	05	01	FILIPINA, PANTALON Y GORRO PARA DAMA TALLA: EXTRAGRANDE. COLOR: BLANCO Y AZULELECTRICO CEDULA 23	X	JGO	1	JGO	6	-	-	6
ZONA A	CDMX NORTE	23	23	27101-0153	210	125	3918	05	01	FILIPINA, PANTALON Y GORRO PARA DAMA TALLA: ESPECIAL COLOR: BLANCO Y AZULELECTRICO CEDULA 23	ES	JGO	1	JGO	6	-	-	6
ZONA A	CDMX SUR	23	23	27101-0153	210	125	3876	05	01	FILIPINA, PANTALON Y GORRO PARA DAMA TALLA: CHICA COLOR: BLANCO Y AZULELECTRICO CEDULA 23.	CH	JGO	1	JGO	129	-	-	129
ZONA A	CDMX SUR	23	23	27101-0153	210	125	3884	05	01	FILIPINA, PANTALON Y GORRO PARA DAMA TALLA: MEDIANA COLOR: BLANCO Y AZULELECTRICO CEDULA 23.	M	JGO	1	JGO	210	-	-	210
ZONA A	CDMX SUR	23	23	27101-0153	210	125	3892	05	01	FILIPINA, PANTALON Y GORRO PARA DAMA TALLA: GRANDE COLOR: BLANCO Y AZULELECTRICO CEDULA 23.	G	JGO	1	JGO	99	-	-	99
ZONA A	CDMX SUR	23	23	27101-0153	210	125	3900	05	01	FILIPINA, PANTALON Y GORRO PARA DAMA TALLA: EXTRAGRANDE COLOR: BLANCO Y AZULELECTRICO CEDULA 23.	X	JGO	1	JGO	24	-	-	24
ZONA A	CDMX SUR	23	23	27101-0153	210	125	3918	05	01	FILIPINA, PANTALON Y GORRO PARA DAMA TALLA: ESPECIAL COLOR: BLANCO Y AZULELECTRICO CEDULA 23	ES	JGO	1	JGO	3	-	-	3

ANEXO 5. CUADRO DE DISTRIBUCIÓN

Áreas Requirentes: Órganos de Operación Administrativa Desconcentrada de Aguascalientes, Baja California, Baja California Sur, Campeche, Chiapas, Chihuahua, CDMX Norte, CDMX Sur, Coahuila, Colima, Durango, Guanajuato, Guerrero, Hidalgo, Edo. México Oriente, Edo. México Poniente, Jalisco, Michoacán, Morelos, Nayarit, Nuevo León, Oaxaca, Puebla, Querétaro, Quintana Roo, San Luis Potosí, Sinaloa, Sonora, Tabasco, Tamaulipas, Tlaxcala, Veracruz Norte, Veracruz Sur, Yucatán, Zacatecas y Áreas de Nivel Central.

ZONA	OOAD	PARTIDA	CÉDULA	CLAVE CUCOP +	GPO	GEN	ESP	DIF	VAR	DESCRIPCIÓN- SISTEMA DE ABASTO INSTITUCIONAL (SAI)	TALLA	UNIDAD	CANT.	TIPO	ÚNICA ENTREGA RÉGIMEN ORDINARIO	ÚNICA ENTREGA MÉDICOS RESIDENTES	ÚNICA ENTREGA RÉGIMEN IMSS BIENESTAR	TOTAL POR CLAVE Y DESTINO RÉGIMEN ORDINARIO, MÉDICOS RESIDENTES E IMSS BIENESTAR
ONA A	CHIHUAHUA	23	23	27101-0153	210	125	3876	05	01	FILIPINA, PANTALON Y GORRO PARA DAMA. TALLA: CHICA. COLOR: BLANCO Y AZULELECTRICO. CEDULA 23.	CH	JGO	1	JGO	6	-	-	6
ONA A	CHIHUAHUA	23	23	27101-0153	210	125	3884	05	01	FILIPINA, PANTALON Y GORRO PARA DAMA. TALLA: MEDIANA. COLOR: BLANCO Y AZULELECTRICO. CEDULA 23.	M	JGO	1	JGO	3	-	-	3
ONA A	CHIHUAHUA	23	23	27101-0153	210	125	3892	05	01	FILIPINA, PANTALON Y GORRO PARA DAMA. TALLA: GRANDE. COLOR: BLANCO Y AZULELECTRICO. CEDULA 23.	G	JGO	1	JGO	3	-	-	3
ONA A	CHIHUAHUA	23	23	27101-0153	210	125	3918	05	01	FILIPINA, PANTALON Y GORRO PARA DAMA. TALLA: ESPECIAL. COLOR: BLANCO Y AZULELECTRICO. CEDULA 23.	ES	JGO	1	JGO	3	-	-	3
ONA A	DURANGO	23	23	27101-0153	210	125	3884	05	01	FILIPINA, PANTALON Y GORRO PARA DAMA. TALLA: MEDIANA. COLOR: BLANCO Y AZULELECTRICO. CEDULA 23.	M	JGO	1	JGO	3	-	-	3
ONA A	EDO DE MEX PONIENTE	23	23	27101-0153	210	125	3876	05	01	FILIPINA, PANTALON Y GORRO PARA DAMA. TALLA: CHICA. COLOR: BLANCO Y AZULELECTRICO. CEDULA 23.	CH	JGO	1	JGO	15	-	-	15
ONA A	EDO DE MEX PONIENTE	23	23	27101-0153	210	125	3884	05	01	FILIPINA, PANTALON Y GORRO PARA DAMA. TALLA: MEDIANA. COLOR: BLANCO Y AZULELECTRICO. CEDULA 23.	M	JGO	1	JGO	6	-	-	6
ONA A	EDO DE MEX PONIENTE	23	23	27101-0153	210	125	3892	05	01	FILIPINA, PANTALON Y GORRO PARA DAMA. TALLA: GRANDE. COLOR: BLANCO Y AZULELECTRICO. CEDULA 23.	G	JGO	1	JGO	3	-	-	3
ONA A	EDO DE MEX PONIENTE	23	23	27101-0153	210	125	3900	05	01	FILIPINA, PANTALON Y GORRO PARA DAMA. TALLA: EXTRAGRANDE. COLOR: BLANCO Y AZULELECTRICO. CEDULA 23.	X	JGO	1	JGO	3	-	-	3
ONA A	GUANAJUATO	23	23	27101-0153	210	125	3876	05	01	FILIPINA, PANTALON Y GORRO PARA DAMA. TALLA: CHICA. COLOR: BLANCO Y AZULELECTRICO. CEDULA 23.	CH	JGO	1	JGO	12	-	-	12
ONA A	GUANAJUATO	23	23	27101-0153	210	125	3884	05	01	FILIPINA, PANTALON Y GORRO PARA DAMA. TALLA: MEDIANA. COLOR: BLANCO Y AZULELECTRICO. CEDULA 23.	M	JGO	1	JGO	18	-	-	18
ONA A	GUANAJUATO	23	23	27101-0153	210	125	3892	05	01	FILIPINA, PANTALON Y GORRO PARA DAMA. TALLA: GRANDE. COLOR: BLANCO Y AZULELECTRICO. CEDULA 23.	G	JGO	1	JGO	15	-	-	15
ONA A	GUANAJUATO	23	23	27101-0153	210	125	4668	03	01	FILIPINA, PANTALON Y GORRO PARA DAMA. TALLA: PLUS. COLOR: BLANCO Y AZULELECTRICO. CEDULA 23.	PL	JGO	1	JGO	3	-	-	3
ONA A	HIDALGO	23	23	27101-0153	210	125	3884	05	01	FILIPINA, PANTALON Y GORRO PARA DAMA. TALLA: MEDIANA. COLOR: BLANCO Y AZULELECTRICO. CEDULA 23.	M	JGO	1	JGO	3	-	-	3

ANEXOS
DIVISIÓN DE CONTRATOS

ANEXO 5. CUADRO DE DISTRIBUCIÓN

Areas Requirentes: Órganos de Operación Administrativa Desconcentrada de Aguascalientes, Baja California, Baja California Sur, Campeche, Chiapas, Chihuahua, CDMX Norte, CDMX Sur, Coahuila, Colima, Durango, Guanajuato, Guerrero, Hidalgo, Edo México Oriente, Edo. México Poniente, Jalisco, Michoacán, Morelos, Nayarit, Nuevo León, Oaxaca, Puebla, Querétaro, Quintana Roo, San Luis Potosí, Sinaloa, Sonora, Tabasco, Tamaulipas, Tlaxcala, Veracruz Norte, Veracruz Sur, Yucatán, Zacatecas y Áreas de Nivel Central

ZONA	OOAD	PARTIDA	CÉDULA	CLAVE CUCOP +	GPO	GEN	ESP	DIF	VAR	DESCRIPCIÓN- SISTEMA DE ABASTO INSTITUCIONAL (SAI)	TALLA	UNIDAD	CANT.	TIPO	ÚNICA ENTREGA RÉGIMEN ORDINARIO	ÚNICA ENTREGA MÉDICOS RESIDENTES	ÚNICA ENTREGA RÉGIMEN IMSS BIENESTAR	TOTAL POR CLAVE Y DESTINO RÉGIMEN ORDINARIO, MÉDICOS RESIDENTES E IMSS BIENESTAR
ZONA A	MORELOS	23	23	27101-0153	210	125	1474	06	01	FILIPINA Y PANTALON PARA DAMA TALLA CHICA COLOR: BLANCO Y AZUL ELECTRICO.CEDULA 23.	CH	JGO	1	JGO	15	-	-	15
ZONA A	MORELOS	23	23	27101-0153	210	125	1508	06	01	FILIPINA Y PANTALON PARA DAMA TALLA MEDIANA. COLOR: BLANCO Y AZUL ELECTRICO.CEDULA 23.	M	JGO	1	JGO	12	-	-	12
ZONA A	MORELOS	23	23	27101-0153	210	125	1539	06	01	FILIPINA Y PANTALON PARA DAMA TALLA GRANDE COLOR: BLANCO Y AZUL ELECTRICO.CEDULA 23.	G	JGO	1	JGO	15	-	-	15
ZONA A	MORELOS	23	23	27101-0153	210	125	3884	05	01	FILIPINA, PANTALON Y GORRO PARA DAMA, TALLA: MEDIANA. COLOR: BLANCO Y AZULELECTRICO. CEDULA 23.	M	JGO	1	JGO	12	-	-	12
ZONA A	MORELOS	23	23	27101-0153	210	125	3892	05	01	FILIPINA, PANTALON Y GORRO PARA DAMA, TALLA: GRANDE. COLOR: BLANCO Y AZULELECTRICO. CEDULA 23.	G	JGO	1	JGO	3	-	-	3
ZONA A	PUEBLA	23	23	27101-0153	210	125	3876	05	01	FILIPINA, PANTALON Y GORRO PARA DAMA, TALLA: CHICA. COLOR: BLANCO Y AZULELECTRICO. CEDULA 23.	CH	JGO	1	JGO	30	-	-	30
ZONA A	PUEBLA	23	23	27101-0153	210	125	3884	05	01	FILIPINA, PANTALON Y GORRO PARA DAMA, TALLA: MEDIANA. COLOR: BLANCO Y AZULELECTRICO. CEDULA 23.	M	JGO	1	JGO	15	-	-	15
ZONA A	PUEBLA	23	23	27101-0153	210	125	3892	05	01	FILIPINA, PANTALON Y GORRO PARA DAMA, TALLA: GRANDE. COLOR: BLANCO Y AZULELECTRICO. CEDULA 23.	G	JGO	1	JGO	6	-	-	6
ZONA A	QUERETARO	23	23	27101-0153	210	125	3884	05	01	FILIPINA, PANTALON Y GORRO PARA DAMA, TALLA: MEDIANA. COLOR: BLANCO Y AZULELECTRICO. CEDULA 23.	M	JGO	1	JGO	15	-	-	15
ZONA A	QUERETARO	23	23	27101-0153	210	125	3892	05	01	FILIPINA, PANTALON Y GORRO PARA DAMA, TALLA: GRANDE. COLOR: BLANCO Y AZULELECTRICO. CEDULA 23.	G	JGO	1	JGO	12	-	-	12
ZONA A	SAN LUIS POTOSI	23	23	27101-0153	210	125	3876	05	01	FILIPINA, PANTALON Y GORRO PARA DAMA, TALLA: CHICA. COLOR: BLANCO Y AZULELECTRICO. CEDULA 23.	CH	JGO	1	JGO	6	-	-	6
ZONA A	SAN LUIS POTOSI	23	23	27101-0153	210	125	3884	05	01	FILIPINA, PANTALON Y GORRO PARA DAMA, TALLA: MEDIANA. COLOR: BLANCO Y AZULELECTRICO. CEDULA 23.	M	JGO	1	JGO	21	-	-	21
ZONA A	SAN LUIS POTOSI	23	23	27101-0153	210	125	3892	05	01	FILIPINA, PANTALON Y GORRO PARA DAMA, TALLA: GRANDE. COLOR: BLANCO Y AZULELECTRICO. CEDULA 23.	G	JGO	1	JGO	6	-	-	6
ZONA A	SAN LUIS POTOSI	23	23	27101-0153	210	125	3919	05	01	FILIPINA, PANTALON Y GORRO PARA DAMA, TALLA ESPECIAL. COLOR: BLANCO Y AZULELECTRICO. CEDULA 23.	ES	JGO	1	JGO	3	-	-	3

ANEXO 5. CUADRO DE DISTRIBUCIÓN

.reas Requirentes: Órganos de Operación Administrativa Desconcentrada de Aguascalientes, Baja California, Baja California Sur, Campeche, Chiapas, Chihuahua, CDMX Norte, CDMX Sur, Coahuila, Colima, Durango, Guanajuato, Guerrero, Hidalgo, Edo. léxico Oriente, Edo. México Poniente, Jalisco, Michoacán, Morelos, Nayarit, Nuevo León, Oaxaca, Puebla, Querétaro, Quintana Roo, San Luis Potosí, Sinaloa, Sonora, Tabasco, Tamaulipas, Tlaxcala, Veracruz Norte, Veracruz Sur, Yucatán, Zacatecas y Áreas de Nivel Central.

ZONA	OOAD	PARTIDA	CÉDULA	CLAVE CUCOP +	GPO	GEN	ESP	DIF	VAR	DESCRIPCIÓN- SISTEMA DE ABASTO INSTITUCIONAL (SAI)	TALLA	UNIDAD	CANT.	TIPO	ÚNICA ENTREGA RÉGIMEN ORDINARIO	ÚNICA ENTREGA MÉDICOS RESIDENTES	ÚNICA ENTREGA RÉGIMEN IMSS BIENESTAR	TOTAL POR CLAVE Y DESTINO RÉGIMEN ORDINARIO, MÉDICOS RESIDENTES E IMSS BIENESTAR
:ONA B	BAJA CALIFORNIA	23	23	27101-0153	210	125	3892	05	01	FILIPINA, PANTALON Y GORRO PARA DAMA. TALLA: GRANDE. COLOR: BLANCO Y AZULELECTRICO. CEDULA 23.	G	JGO	1	JGO	3	-	-	3
:ONA B	BAJA CALIFORNIA SUR	23	23	27101-0153	210	125	3884	05	01	FILIPINA, PANTALON Y GORRO PARA DAMA. TALLA: MEDIANA. COLOR: BLANCO Y AZULELECTRICO. CEDULA 23.	M	JGO	1	JGO	3	-	-	3
:ONA B	BAJA CALIFORNIA SUR	23	23	27101-0153	210	125	3892	05	01	FILIPINA, PANTALON Y GORRO PARA DAMA. TALLA: GRANDE. COLOR: BLANCO Y AZULELECTRICO. CEDULA 23.	G	JGO	1	JGO	3	-	-	3
:ONA B	BAJA CALIFORNIA SUR	23	23	27101-0153	210	125	3900	05	01	FILIPINA, PANTALON Y GORRO PARA DAMA. TALLA: EXTRAGRANDE. COLOR: BLANCO Y AZULELECTRICO. CEDULA 23.	X	JGO	1	JGO	3	-	-	3
:ONA B	CAMPECHE	23	23	27101-0153	210	125	3892	05	01	FILIPINA, PANTALON Y GORRO PARA DAMA. TALLA: GRANDE. COLOR: BLANCO Y AZULELECTRICO. CEDULA 23.	G	JGO	1	JGO	3	-	-	3
:ONA B	CAMPECHE	23	23	27101-0153	210	125	3900	05	01	FILIPINA, PANTALON Y GORRO PARA DAMA. TALLA: EXTRAGRANDE. COLOR: BLANCO Y AZULELECTRICO. CEDULA 23.	X	JGO	1	JGO	3	-	-	3
:ONA B	CHIAPAS	23	23	27101-0153	210	125	3876	05	01	FILIPINA, PANTALON Y GORRO PARA DAMA. TALLA: CHICA. COLOR: BLANCO Y AZULELECTRICO. CEDULA 23.	CH	JGO	1	JGO	9	-	-	9
:ONA B	CHIAPAS	23	23	27101-0153	210	125	3884	05	01	FILIPINA, PANTALON Y GORRO PARA DAMA. TALLA: MEDIANA. COLOR: BLANCO Y AZULELECTRICO. CEDULA 23.	M	JGO	1	JGO	12	-	-	12
:ONA B	COLIMA	23	23	27101-0153	210	125	3876	05	01	FILIPINA, PANTALON Y GORRO PARA DAMA. TALLA: CHICA. COLOR: BLANCO Y AZULELECTRICO. CEDULA 23.	CH	JGO	1	JGO	3	-	-	3
:ONA B	COLIMA	23	23	27101-0153	210	125	3884	05	01	FILIPINA, PANTALON Y GORRO PARA DAMA. TALLA: MEDIANA. COLOR: BLANCO Y AZULELECTRICO. CEDULA 23.	M	JGO	1	JGO	6	-	-	6
:ONA B	COLIMA	23	23	27101-0153	210	125	3892	05	01	FILIPINA, PANTALON Y GORRO PARA DAMA. TALLA: GRANDE. COLOR: BLANCO Y AZULELECTRICO. CEDULA 23.	G	JGO	1	JGO	3	-	-	3
:ONA B	COLIMA	23	23	27101-0153	210	125	3918	05	01	FILIPINA, PANTALON Y GORRO PARA DAMA. TALLA: ESPECIAL. COLOR: BLANCO Y AZULELECTRICO. CEDULA 23.	ES	JGO	1	JGO	3	-	-	3
:ONA B	GUERRERO	23	23	27101-0153	210	125	3876	05	01	FILIPINA, PANTALON Y GORRO PARA DAMA. TALLA: CHICA. COLOR: BLANCO Y AZULELECTRICO. CEDULA 23.	CH	JGO	1	JGO	12	-	-	12
:ONA B	GUERRERO	23	23	27101-0153	210	125	3884	05	01	FILIPINA, PANTALON Y GORRO PARA DAMA. TALLA: MEDIANA. COLOR: BLANCO Y AZULELECTRICO. CEDULA 23.	M	JGO	1	JGO	9	-	-	9

ANEXOS
DIVISIÓN DE CONTRATOS

ANEXO 5. CUADRO DE DISTRIBUCIÓN

Areas Requirentes: Órganos de Operación Administrativa Desconcentrada de Aguascalientes, Baja California, Baja California Sur, Campeche, Chiapas, Chihuahua, CDMX Norte, CDMX Sur, Coahuila, Colima, Durango, Guanajuato, Guerrero, Hidalgo, Edo. México Oriente, Edo. México Poniente, Jalisco, Michoacán, Morelos, Nayarit, Nuevo Leon, Oaxaca, Puebla, Querétaro, Quintana Roo, San Luís Potosí, Sinaloa, Sonora, Tabasco, Tamaulipas, Tlaxcala, Veracruz Norte, Veracruz Sur, Yucatán, Zacatecas y Áreas de Nivel Central.

ZONA	OOAD	PARTIDA	CÉDULA	CLAVE CUCOP +	GPO	GEN	ESP	DIF	VAR	DESCRIPCIÓN- SISTEMA DE ABASTO INSTITUCIONAL (SAI)	TALLA	UNIDAD	CANT.	TIPO	ÚNICA ENTREGA RÉGIMEN ORDINARIO	ÚNICA ENTREGA MÉDICOS RESIDENTES	ÚNICA ENTREGA RÉGIMEN IMSS BIENESTAR	TOTAL POR CLAVE Y DESTINO RÉGIMEN ORDINARIO, MÉDICOS RESIDENTES E IMSS BIENESTAR
ZONA B	GUERRERO	23	23	27101-0153	210	125	3892	05	01	FILIPINA, PANTALON Y CORRO PARA DAMA, TALLA: GRANDE, COLOR: BLANCO Y AZULELECTRICO, CEDULA 23.	G	JGO	1	JGO	6	-	-	6
ZONA B	GUERRERO	23	23	27101-0153	210	125	3900	05	01	FILIPINA, PANTALON Y CORRO PARA DAMA, TALLA: EXTRAGRANDE, COLOR: BLANCO Y AZULELECTRICO, CEDULA 23.	X	JGO	1	JGO	3	-	-	3
ZONA B	JALISCO	23	23	27101-0153	210	125	3876	05	01	FILIPINA, PANTALON Y CORRO PARA DAMA, TALLA: CHICA, COLOR: BLANCO Y AZULELECTRICO, CEDULA 23.	CH	JGO	1	JGO	30	-	-	30
ZONA B	JALISCO	23	23	27101-0153	210	125	3884	05	01	FILIPINA, PANTALON Y CORRO PARA DAMA, TALLA: MEDIANA, COLOR: BLANCO Y AZULELECTRICO, CEDULA 23.	M	JGO	1	JGO	30	-	-	30
ZONA B	JALISCO	23	23	27101-0153	210	125	3892	05	01	FILIPINA, PANTALON Y CORRO PARA DAMA, TALLA: GRANDE, COLOR: BLANCO Y AZULELECTRICO, CEDULA 23.	G	JGO	1	JGO	3	-	-	3
ZONA B	JALISCO	23	23	27101-0153	210	125	3900	05	01	FILIPINA, PANTALON Y CORRO PARA DAMA, TALLA: EXTRAGRANDE, COLOR: BLANCO Y AZULELECTRICO, CEDULA 23.	X	JGO	1	JGO	3	-	-	3
ZONA B	JALISCO	23	23	27101-0153	210	125	3918	05	01	FILIPINA, PANTALON Y CORRO PARA DAMA, TALLA: ESPECIAL, COLOR: BLANCO Y AZULELECTRICO, CEDULA 23.	ES	JGO	1	JGO	6	-	-	6
ZONA B	MICHOACAN	23	23	27101-0153	210	125	3876	05	01	FILIPINA, PANTALON Y CORRO PARA DAMA, TALLA: CHICA, COLOR: BLANCO Y AZULELECTRICO, CEDULA 23.	CH	JGO	1	JGO	3	-	-	3
ZONA B	MICHOACAN	23	23	27101-0153	210	125	3884	05	01	FILIPINA, PANTALON Y CORRO PARA DAMA, TALLA: MEDIANA, COLOR: BLANCO Y AZULELECTRICO, CEDULA 23.	M	JGO	1	JGO	18	-	-	18
ZONA B	MICHOACAN	23	23	27101-0153	210	125	3892	05	01	FILIPINA, PANTALON Y CORRO PARA DAMA, TALLA: GRANDE, COLOR: BLANCO Y AZULELECTRICO, CEDULA 23.	G	JGO	1	JGO	9	-	-	9
ZONA B	MICHOACAN	23	23	27101-0153	210	125	3900	05	01	FILIPINA, PANTALON Y CORRO PARA DAMA, TALLA: EXTRAGRANDE, COLOR: BLANCO Y AZULELECTRICO, CEDULA 23.	X	JGO	1	JGO	3	-	-	3
ZONA B	NAYARIT	23	23	27101-0153	210	125	3876	05	01	FILIPINA, PANTALON Y CORRO PARA DAMA, TALLA: CHICA, COLOR: BLANCO Y AZULELECTRICO, CEDULA 23.	CH	JGO	1	JGO	3	-	-	3
ZONA B	NAYARIT	23	23	27101-0153	210	125	3884	05	01	FILIPINA, PANTALON Y CORRO PARA DAMA, TALLA: MEDIANA, COLOR: BLANCO Y AZULELECTRICO, CEDULA 23.	M	JGO	1	JGO	6	-	-	6
ZONA B	NAYARIT	23	23	27101-0153	210	125	3892	05	01	FILIPINA, PANTALON Y CORRO PARA DAMA, TALLA: GRANDE, COLOR: BLANCO Y AZULELECTRICO, CEDULA 23.	G	JGO	1	JGO	3	-	-	3

ANEXO 5. CUADRO DE DISTRIBUCIÓN

Áreas Requirentes: Órganos de Operación Administrativa Desconcentrada de Aguascalientes, Baja California, Baja California Sur, Campeche, Chiapas, Chihuahua, CDMX Norte, CDMX Sur, Coahuila, Colima, Durango, Guanajuato, Guerrero, Hidalgo, Edo. México Oriente, Edo. México Poniente, Jalisco, Michoacán, Morelos, Nayarit, Nuevo León, Oaxaca, Puebla, Querétaro, Quintana Roo, San Luis Potosí, Sinaloa, Sonora, Tabasco, Tamaulipas, Tlaxcala, Veracruz Norte, Veracruz Sur, Yucatán, Zacatecas y Áreas de Nivel Central.

ZONA	OOAD	PARTIDA	CÉDULA	CLAVE CUCOP +	GPO	GEN	ESP	DIF	VAR	DESCRIPCIÓN- SISTEMA DE ABASTO INSTITUCIONAL (SAI)	TALLA	UNIDAD	CANT.	TIPO	ÚNICA ENTREGA RÉGIMEN ORDINARIO	ÚNICA ENTREGA MÉDICOS RESIDENTES	ÚNICA ENTREGA RÉGIMEN IMSS BIENESTAR	TOTAL POR CLAVE Y DESTINO RÉGIMEN ORDINARIO, MÉDICOS RESIDENTES E IMSS BIENESTAR
ZONA B	NUEVO LEON	23	23	27101-0153	210	125	3876	05	01	FILIPINA, PANTALON Y GORRO PARA DAMA, TALLA: CHICA, COLOR: BLANCO Y AZULELECTRICO, CEDULA 23.	CH	JGO	1	JGO	6	-	-	6
ZONA B	NUEVO LEON	23	23	27101-0153	210	125	3884	05	01	FILIPINA, PANTALON Y GORRO PARA DAMA, TALLA: MEDIANA, COLOR: BLANCO Y AZULELECTRICO, CEDULA 23.	M	JGO	1	JGO	18	-	-	18
ZONA B	NUEVO LEON	23	23	27101-0153	210	125	3892	05	01	FILIPINA, PANTALON Y GORRO PARA DAMA, TALLA: GRANDE, COLOR: BLANCO Y AZULELECTRICO, CEDULA 23.	G	JGO	1	JGO	21	-	-	21
ZONA B	NUEVO LEON	23	23	27101-0153	210	125	3900	05	01	FILIPINA, PANTALON Y GORRO PARA DAMA, TALLA: EXTRAGRANDE, COLOR: BLANCO Y AZULELECTRICO, CEDULA 23.	X	JGO	1	JGO	3	-	-	3
ZONA B	OAXACA	23	23	27101-0153	210	125	3876	05	01	FILIPINA, PANTALON Y GORRO PARA DAMA, TALLA: CHICA, COLOR: BLANCO Y AZULELECTRICO, CEDULA 23.	CH	JGO	1	JGO	3	-	-	3
ZONA B	OAXACA	23	23	27101-0153	210	125	3884	05	01	FILIPINA, PANTALON Y GORRO PARA DAMA, TALLA: MEDIANA, COLOR: BLANCO Y AZULELECTRICO, CEDULA 23.	M	JGO	1	JGO	3	-	-	3
ZONA B	QUINTANA ROO	23	23	27101-0153	210	125	3876	05	01	FILIPINA, PANTALON Y GORRO PARA DAMA, TALLA: CHICA, COLOR: BLANCO Y AZULELECTRICO, CEDULA 23.	CH	JGO	1	JGO	3	-	-	3
ZONA B	SINALOA	23	23	27101-0153	210	125	3876	05	01	FILIPINA, PANTALON Y GORRO PARA DAMA, TALLA: CHICA, COLOR: BLANCO Y AZULELECTRICO, CEDULA 23.	CH	JGO	1	JGO	3	-	-	3
ZONA B	SINALOA	23	23	27101-0153	210	125	3884	05	01	FILIPINA, PANTALON Y GORRO PARA DAMA, TALLA: MEDIANA, COLOR: BLANCO Y AZULELECTRICO, CEDULA 23.	M	JGO	1	JGO	6	-	-	6
ZONA B	SINALOA	23	23	27101-0153	210	125	3892	05	01	FILIPINA, PANTALON Y GORRO PARA DAMA, TALLA: GRANDE, COLOR: BLANCO Y AZULELECTRICO, CEDULA 23.	G	JGO	1	JGO	12	-	-	12
ZONA B	SONORA	23	23	27101-0153	210	125	3876	05	01	FILIPINA, PANTALON Y GORRO PARA DAMA, TALLA: CHICA, COLOR: BLANCO Y AZULELECTRICO, CEDULA 23.	CH	JGO	1	JGO	9	-	-	9
ZONA B	SONORA	23	23	27101-0153	210	125	3884	05	01	FILIPINA, PANTALON Y GORRO PARA DAMA, TALLA: MEDIANA, COLOR: BLANCO Y AZULELECTRICO, CEDULA 23.	M	JGO	1	JGO	12	-	-	12
ZONA B	SONORA	23	23	27101-0153	210	125	3892	05	01	FILIPINA, PANTALON Y GORRO PARA DAMA, TALLA: GRANDE, COLOR: BLANCO Y AZULELECTRICO, CEDULA 23.	G	JGO	1	JGO	42	-	-	42
ZONA B	SONORA	23	23	27101-0153	210	125	3900	05	01	FILIPINA, PANTALON Y GORRO PARA DAMA, TALLA: EXTRAGRANDE, COLOR: BLANCO Y AZULELECTRICO, CEDULA 23.	X	JGO	1	JGO	9	-	-	9

ANEXOS
DIVISIÓN DE CONTRATOS

ANEXO 5. CUADRO DE DISTRIBUCIÓN

Áreas Requirentes: Órganos de Operación Administrativa Desconcentrada de Aguascalientes, Baja California, Baja California Sur, Campeche, Chiapas, Chihuahua, CDMX Norte, CDMX Sur, Coahuila, Colima, Durango, Guanajuato, Guerrero, Hidalgo, Edo México Oriente, Edo. México Poniente, Jalisco, Michoacán, Morelos, Nayarit, Nuevo León, Oaxaca, Puebla, Querétaro, Quintana Roo, San Luis Potosí, Sinaloa, Sonora, Tabasco, Tamaulipas, Tlaxcala, Veracruz Norte, Veracruz Sur, Yucatán, Zacatecas y Áreas de Nivel Central

ZONA	OOAD	PARTIDA	CÉDULA	CLAVE CUCOP +	GPO	GEN	ESP	DIF	VAR	DESCRIPCIÓN- SISTEMA DE ABASTO INSTITUCIONAL (SAI)	TALLA	UNIDAD	CANT.	TIPO	ÚNICA ENTREGA RÉGIMEN ORDINARIO	ÚNICA ENTREGA MÉDICOS RESIDENTES	ÚNICA ENTREGA RÉGIMEN IMSS BIENESTAR	TOTAL POR CLAVE Y DESTINO RÉGIMEN ORDINARIO, MÉDICOS RESIDENTES E IMSS BIENESTAR
ZONA B	SONORA	23	23	27101-0153	210	125	3918	05	01	FILIPINA, PANTALON Y GORRO PARA DAMA TALLA: ESPECIAL, COLOR: BLANCO Y AZUL ELECTRICO, CEDULA 23.	ES	JGO	1	JGO	9	-	-	9
ZONA B	TAMAULIPAS	23	23	27101-0153	210	125	3884	05	01	FILIPINA, PANTALON Y GORRO PARA DAMA TALLA: MEDIANA, COLOR: BLANCO Y AZUL ELECTRICO, CEDULA 23.	M	JGO	1	JGO	3	-	-	3
ZONA B	TAMAULIPAS	23	23	27101-0153	210	125	3900	05	01	FILIPINA, PANTALON Y GORRO PARA DAMA TALLA: EXTRAGRANDE, COLOR: BLANCO Y AZUL ELECTRICO, CEDULA 23.	X	JGO	1	JGO	3	-	-	3
ZONA B	VERACRUZ NORTE	23	23	27101-0153	210	125	3876	05	01	FILIPINA, PANTALON Y GORRO PARA DAMA TALLA: CHICA, COLOR: BLANCO Y AZUL ELECTRICO, CEDULA 23.	CH	JGO	1	JGO	9	-	-	9
ZONA B	VERACRUZ NORTE	23	23	27101-0153	210	125	3884	05	01	FILIPINA, PANTALON Y GORRO PARA DAMA TALLA: MEDIANA, COLOR: BLANCO Y AZUL ELECTRICO, CEDULA 23.	M	JGO	1	JGO	24	-	-	24
ZONA B	VERACRUZ NORTE	23	23	27101-0153	210	125	3892	05	01	FILIPINA, PANTALON Y GORRO PARA DAMA TALLA: GRANDE, COLOR: BLANCO Y AZUL ELECTRICO, CEDULA 23.	G	JGO	1	JGO	3	-	-	3
ZONA B	VERACRUZ SUR	23	23	27101-0153	210	125	3884	05	01	FILIPINA, PANTALON Y GORRO PARA DAMA TALLA: MEDIANA, COLOR: BLANCO Y AZUL ELECTRICO, CEDULA 23.	M	JGO	1	JGO	12	-	-	12
ZONA B	VERACRUZ SUR	23	23	27101-0153	210	125	3892	05	01	FILIPINA, PANTALON Y GORRO PARA DAMA TALLA: GRANDE, COLOR: BLANCO Y AZUL ELECTRICO, CEDULA 23.	G	JGO	1	JGO	6	-	-	6
ZONA A	OFICINAS CENTRALES	24	24	27101-0136	210	005	3079	03	01	SANDALIAS, TALLA: 24.0, COLOR: (OPCIONAL) BLANCO O VERDE OSCURO, CEDULA 24.	24	PAR	1	PAR	4	-	-	4
ZONA A	OFICINAS CENTRALES	24	24	27101-0136	210	005	3087	03	01	SANDALIAS, TALLA: 25.0, COLOR: (OPCIONAL) BLANCO O VERDE OSCURO, CEDULA 24.	25	PAR	1	PAR	22	-	-	22
ZONA A	OFICINAS CENTRALES	24	24	27101-0136	210	005	3095	04	01	SANDALIAS, TALLA: 26.0, COLOR: (OPCIONAL) BLANCO O VERDE OSCURO, CEDULA 24.	26	PAR	1	PAR	14	-	-	14
ZONA A	OFICINAS CENTRALES	24	24	27101-0136	210	005	3103	04	01	SANDALIAS, TALLA: 27.0, COLOR: (OPCIONAL) BLANCO O VERDE OSCURO, CEDULA 24.	27	PAR	1	PAR	50	-	-	50
ZONA A	OFICINAS CENTRALES	24	24	27101-0136	210	005	3111	03	01	SANDALIAS, TALLA: 28.0, COLOR: (OPCIONAL) BLANCO O VERDE OSCURO, CEDULA 24.	28	PAR	1	PAR	60	-	-	60
ZONA A	OFICINAS CENTRALES	24	24	27101-0136	210	005	3129	04	01	SANDALIAS, TALLA: 29.0, COLOR: (OPCIONAL) BLANCO O VERDE OSCURO, CEDULA 24.	29	PAR	1	PAR	32	-	-	32
ZONA A	OFICINAS CENTRALES	24	24	27101-0136	210	005	3137	04	01	SANDALIAS, TALLA: 30.0, COLOR: (OPCIONAL) BLANCO O VERDE OSCURO, CEDULA 24.	30	PAR	1	PAR	16	-	-	16
ZONA A	OFICINAS CENTRALES	24	24	27101-0136	210	005	3103	04	01	SANDALIAS, TALLA: 31.0, COLOR: (OPCIONAL) BLANCO O VERDE OSCURO, CEDULA 24.	31	PAR	1	PAR	2	-	-	2
ZONA A	OFICINAS CENTRALES	25	25	27101-0034	210	003	0001	03	01	CALCETAS, TALLA: UNICA, COLOR: (OPCIONAL) BLANCO O BLANCO CON RAYO VERDE, CEDULA 25.	U	PAR	1	PAR	2,124	-	-	2,124

ANEXO 5. CUADRO DE DISTRIBUCIÓN

Áreas Requirentes: Órganos de Operación Administrativa Desconcentrada de Aguascalientes, Baja California, Baja California Sur, Campeche, Chiapas, Chihuahua, CDMX Norte, CDMX Sur, Coahuila, Colima, Durango, Guanajuato, Guerrero, Hidalgo, Edo. México Oriente, Edo. México Poniente, Jalisco, Michoacán, Morelos, Nayarit, Nuevo León, Oaxaca, Puebla, Querétaro, Quintana Roo, San Luis Potosí, Sinaloa, Sonora, Tabasco, Tamaulipas, Tlaxcala, Veracruz Norte, Veracruz Sur, Yucatán, Zacatecas y Áreas de Nivel Central.

ZONA	OOAD	PARTIDA	CÉDULA	CLAVE CUCOP +	GPO	GEN	ESP	DIF	VAR	DESCRIPCIÓN- SISTEMA DE ABASTO INSTITUCIONAL (SAI)	TALLA	UNIDAD	CANT.	TIPO	ÚNICA ENTREGA RÉGIMEN ORDINARIO	ÚNICA ENTREGA MÉDICOS RESIDENTES	ÚNICA ENTREGA RÉGIMEN IMSS BIENESTAR	TOTAL POR CLAVE Y DESTINO RÉGIMEN ORDINARIO, MÉDICOS RESIDENTES E IMSS BIENESTAR
ZONA A	OFICINAS CENTRALES	26	27	27101-0151	210	125	1664	00	00	CHAMARRA Y PANTALON DEPORTIVOS. UNISEX. TALLA: CHICA. COLOR: VERDE Y BLANCO.CEDULA 27.	CH	JGO	1	JGO	189	-	-	189
ZONA A	OFICINAS CENTRALES	26	27	27101-0151	210	125	1698	00	00	CHAMARRA Y PANTALON DEPORTIVOS. UNISEX. TALLA: MEDIANA. COLOR: VERDE Y BLANCO.CEDULA 27.	M	JGO	1	JGO	474	-	-	474
ZONA A	OFICINAS CENTRALES	26	27	27101-0151	210	125	1722	00	00	CHAMARRA Y PANTALON DEPORTIVOS. UNISEX. TALLA: GRANDE. COLOR: VERDE Y BLANCO.CEDULA 27.	G	JGO	1	JGO	480	-	-	480
ZONA A	OFICINAS CENTRALES	26	27	27101-0151	210	125	1755	00	00	CHAMARRA Y PANTALON DEPORTIVOS. UNISEX. TALLA: EXTRAGRANDE. COLOR: VERDE YBLANCO. CEDULA 27.	X	JGO	1	JGO	135	-	-	135
ZONA A	OFICINAS CENTRALES	26	27	27101-0151	210	125	3553	00	00	CHAMARRA Y PANTALON DEPORTIVOS. UNISEX. TALLA: ESPECIAL. COLOR: VERDE Y BLANCO.CEDULA 27.	ES	JGO	1	JGO	54	-	-	54
ZONA A	OFICINAS CENTRALES	26	27	27101-0151	210	125	3926	00	00	CHAMARRA Y PANTALON DEPORTIVOS UNISEX CON LEYENDA "SALVAVIDAS". TALLA: CHICA.COLOR: VERDE Y BLANCO. CEDULA 27.	CH	JGO	1	JGO	24	-	-	24
ZONA A	OFICINAS CENTRALES	26	27	27101-0151	210	125	3934	00	00	CHAMARRA Y PANTALON DEPORTIVOS UNISEX CON LEYENDA "SALVAVIDAS". TALLA: MEDIANA.COLOR: VERDE Y BLANCO. CEDULA 27.	M	JGO	1	JGO	153	-	-	153
ZONA A	OFICINAS CENTRALES	26	27	27101-0151	210	125	3942	00	00	CHAMARRA Y PANTALON DEPORTIVOS UNISEX CON LEYENDA "SALVAVIDAS". TALLA: GRANDE.COLOR: VERDE Y BLANCO. CEDULA 27.	G	JGO	1	JGO	84	-	-	84
ZONA A	OFICINAS CENTRALES	26	27	27101-0151	210	125	3959	00	00	CHAMARRA Y PANTALON DEPORTIVOS UNISEX CON LEYENDA "SALVAVIDAS". TALLA:EXTRAGRANDE. COLOR: VERDE Y BLANCO. CEDULA 27.	X	JGO	1	JGO	36	-	-	36
ZONA A	OFICINAS CENTRALES	26	27	27101-0151	210	125	3967	00	00	CHAMARRA Y PANTALON DEPORTIVOS UNISEX CON LEYENDA "SALVAVIDAS". TALLA: ESPECIAL.COLOR: VERDE Y BLANCO. CEDULA 27.	ES	JGO	1	JGO	18	-	-	18
ZONA A	OFICINAS CENTRALES	26	27	27101-0151	210	125	4684	00	00	CHAMARRA Y PANTALON DEPORTIVOS. UNISEX. TALLA: PLUS. COLOR: VERDE Y BLANCO.CEDULA 27.	PL	JGO	1	JGO	24	-	-	24
ZONA A	AGUASCALIENTES	27	28	27101-0161	210	099	3977	06	01	MAKINOFF PARA CABALLERO. TALLA: CHICA. COLOR: CAFE. CEDULA 28.	CH	PZA	1	PZA	4	-	-	4
ZONA A	AGUASCALIENTES	27	28	27101-0161	210	099	3993	06	01	MAKINOFF. PARA CABALLERO. TALLA: EXTRAGRANDE. COLOR: CAFE. CEDULA 28.	X	PZA	1	PZA	3	-	-	3

ANEXOS 3
DIVISIÓN DE CONTRATOS

ANEXO 5. CUADRO DE DISTRIBUCIÓN

Areas Requirentes: Órganos de Operación Administrativa Desconcentrada de Aguascalientes, Baja California, Baja California Sur, Campeche, Chiapas, Chihuahua, CDMX Norte, CDMX Sur, Coahuila, Colima, Durango, Guanajuato, Guerrero, Hidalgo, Edo. México Oriente, Edo. México Poniente, Jalisco, Michoacán, Morelos, Nayarit, Nuevo León, Oaxaca, Puebla, Querétaro, Quintana Roo, San Luis Potosí, Sinaloa, Sonora, Tabasco, Tamaulipas, Tlaxcala, Veracruz Norte, Veracruz Sur, Yucatán, Zacatecas y Áreas de Nivel Central.

ZONA	OOAD	PARTIDA	CÉDULA	CLAVE CUCOP +	GPO	GEN	ESP	DIF	VAR	DESCRIPCIÓN- SISTEMA DE ABASTO INSTITUCIONAL (SAI)	TALLA	UNIDAD	CANT.	TIPO	ÚNICA ENTREGA RÉGIMEN ORDINARIO	ÚNICA ENTREGA MÉDICOS RESIDENTES	ÚNICA ENTREGA RÉGIMEN IMSS BIENESTAR	TOTAL POR CLAVE Y DESTINO RÉGIMEN ORDINARIO, MÉDICOS RESIDENTES E IMSS BIENESTAR
ZONA A	AGUASCALIENTES	27	28	27101-0161	210	099	4025	06	01	MAKINOFF PARA CABALLERO. TALLA: MEDIANA. COLOR: CAFE. CEDULA 28.	M	PZA	1	PZA	21	-	-	21
ZONA A	AGUASCALIENTES	27	28	27101-0161	210	099	4058	06	01	MAKINOFF PARA CABALLERO. TALLA: GRANDE. COLOR: CAFE. CEDULA 28.	G	PZA	1	PZA	18	-	-	18
ZONA A	AGUASCALIENTES	27	28	27101-0161	210	099	4090	04	01	MAKINOFF PARA CABALLERO. TALLA: ESPECIAL. COLOR: CAFE. CEDULA 28.	ES	PZA	1	PZA	3	-	-	3
ZONA A	CDMX NORTE	27	28	27101-0161	210	099	3993	06	01	MAKINOFF PARA CABALLERO. TALLA: EXTRAGRANDE. COLOR: CAFE. CEDULA 28.	X	PZA	1	PZA	2	-	-	2
ZONA A	CDMX NORTE	27	28	27101-0161	210	099	4025	06	01	MAKINOFF PARA CABALLERO. TALLA: MEDIANA. COLOR: CAFE. CEDULA 28.	M	PZA	1	PZA	1	-	-	1
ZONA A	CDMX NORTE	27	28	27101-0161	210	099	4090	04	01	MAKINOFF PARA CABALLERO. TALLA: ESPECIAL. COLOR: CAFE. CEDULA 28.	ES	PZA	1	PZA	1	-	-	1
ZONA A	CDMX SUR	27	28	27101-0161	210	099	4025	06	01	MAKINOFF PARA CABALLERO. TALLA: MEDIANA. COLOR: CAFE. CEDULA 28.	M	PZA	1	PZA	6	-	-	6
ZONA A	CDMX SUR	27	28	27101-0161	210	099	4058	06	01	MAKINOFF PARA CABALLERO. TALLA: GRANDE. COLOR: CAFE. CEDULA 28.	G	PZA	1	PZA	3	-	-	3
ZONA A	CDMX SUR	27	28	27101-0161	210	099	4090	04	01	MAKINOFF PARA CABALLERO. TALLA: ESPECIAL. COLOR: CAFE. CEDULA 28.	ES	PZA	1	PZA	1	-	-	1
ZONA A	CHIHUAHUA	27	28	27101-0161	210	099	3977	06	01	MAKINOFF PARA CABALLERO. TALLA: CHICA. COLOR: CAFE. CEDULA 28.	CH	PZA	1	PZA	9	-	-	9
ZONA A	CHIHUAHUA	27	28	27101-0161	210	099	3993	06	01	MAKINOFF PARA CABALLERO. TALLA: EXTRAGRANDE. COLOR: CAFE. CEDULA 28.	X	PZA	1	PZA	10	-	-	10
ZONA A	CHIHUAHUA	27	28	27101-0161	210	099	4025	06	01	MAKINOFF PARA CABALLERO. TALLA: MEDIANA. COLOR: CAFE. CEDULA 28.	M	PZA	1	PZA	51	-	-	51
ZONA A	CHIHUAHUA	27	28	27101-0161	210	099	4058	06	01	MAKINOFF PARA CABALLERO. TALLA: GRANDE. COLOR: CAFE. CEDULA 28.	G	PZA	1	PZA	53	-	-	53
ZONA A	CHIHUAHUA	27	28	27101-0161	210	099	4090	04	01	MAKINOFF PARA CABALLERO. TALLA: ESPECIAL. COLOR: CAFE. CEDULA 28.	ES	PZA	1	PZA	4	-	-	4
ZONA A	DURANGO	27	28	27101-0161	210	099	3977	06	01	MAKINOFF PARA CABALLERO. TALLA: CHICA. COLOR: CAFE. CEDULA 28.	CH	PZA	1	PZA	1	-	-	1
ZONA A	DURANGO	27	28	27101-0161	210	099	3993	06	01	MAKINOFF PARA CABALLERO. TALLA: EXTRAGRANDE. COLOR: CAFE. CEDULA 28.	X	PZA	1	PZA	6	-	-	6
ZONA A	DURANGO	27	28	27101-0161	210	099	4025	06	01	MAKINOFF PARA CABALLERO. TALLA: MEDIANA. COLOR: CAFE. CEDULA 28.	M	PZA	1	PZA	15	-	-	15
ZONA A	DURANGO	27	28	27101-0161	210	099	4058	06	01	MAKINOFF PARA CABALLERO. TALLA: GRANDE. COLOR: CAFE. CEDULA 28.	G	PZA	1	PZA	18	-	-	18
ZONA A	DURANGO	27	28	27101-0161	210	099	4090	04	01	MAKINOFF PARA CABALLERO. TALLA: ESPECIAL. COLOR: CAFE. CEDULA 28.	ES	PZA	1	PZA	1	-	-	1
ZONA A	EDO DE MEX ORIENTE	27	28	27101-0161	210	099	3977	06	01	MAKINOFF PARA CABALLERO. TALLA: CHICA. COLOR: CAFE. CEDULA 28.	CH	PZA	1	PZA	4	-	-	4
ZONA A	EDO DE MEX ORIENTE	27	28	27101-0161	210	099	3993	06	01	MAKINOFF PARA CABALLERO. TALLA: EXTRAGRANDE. COLOR: CAFE. CEDULA 28.	X	PZA	1	PZA	9	-	-	9

ANEXO 5. CUADRO DE DISTRIBUCIÓN

Areas Requirentes: Órganos de Operación Administrativa Desconcentrada de Aguascalientes, Baja California, Baja California Sur, Campeche, Chiapas, Chihuahua, CDMX Norte, CDMX Sur, Coahuila, Colima, Durango, Guanajuato, Guerrero, Hidalgo, Edo. México Oriente, Edo. México Poniente, Jalisco, Michoacán, Morelos, Nayarit, Nuevo León, Oaxaca, Puebla, Querétaro, Quintana Roo, San Luis Potosí, Sinaloa, Sonora, Tabasco, Tamaulipas, Tlaxcala, Veracruz Norte, Veracruz Sur, Yucatán, Zacatecas y Áreas de Nivel Central.

ZONA	OOAD	PARTIDA	CÉDULA	CLAVE CUCOP +	GPO	GEN	ESP	DIF	VAR	DESCRIPCIÓN- SISTEMA DE ABASTO INSTITUCIONAL (SAI)	TALLA	UNIDAD	CANT.	TIPO	ÚNICA ENTREGA RÉGIMEN ORDINARIO	ÚNICA ENTREGA MÉDICOS RESIDENTES	ÚNICA ENTREGA RÉGIMEN IMSS BIENESTAR	TOTAL POR CLAVE Y DESTINO RÉGIMEN ORDINARIO, MÉDICOS RESIDENTES E IMSS BIENESTAR
ZONA A	EDO DE MEX ORIENTE	27	28	27101-0161	210	099	4025	06	01	MAKINOFF PARA CABALLERO. TALLA: MEDIANA. COLOR: CAFE. CEDULA 28.	M	PZA	1	PZA	41	-	-	41
ZONA A	EDO DE MEX ORIENTE	27	28	27101-0161	210	099	4058	06	01	MAKINOFF PARA CABALLERO. TALLA: GRANDE. COLOR: CAFE. CEDULA 28.	G	PZA	1	PZA	50	-	-	50
ZONA A	EDO DE MEX ORIENTE	27	28	27101-0161	210	099	4090	04	01	MAKINOFF PARA CABALLERO. TALLA: ESPECIAL. COLOR: CAFE. CEDULA 28.	ES	PZA	1	PZA	3	-	-	3
ZONA A	EDO DE MEX PONIENTE	27	28	27101-0161	210	099	3977	06	01	MAKINOFF PARA CABALLERO. TALLA: CHICA. COLOR: CAFE. CEDULA 28.	CH	PZA	1	PZA	3	-	-	3
ZONA A	EDO DE MEX PONIENTE	27	28	27101-0161	210	099	3993	06	01	MAKINOFF PARA CABALLERO. TALLA: EXTRAGRANDE. COLOR: CAFE. CEDULA 28.	X	PZA	1	PZA	9	-	-	9
ZONA A	EDO DE MEX PONIENTE	27	28	27101-0161	210	099	4025	06	01	MAKINOFF PARA CABALLERO. TALLA: MEDIANA. COLOR: CAFE. CEDULA 28.	M	PZA	1	PZA	49	-	-	49
ZONA A	EDO DE MEX PONIENTE	27	28	27101-0161	210	099	4058	06	01	MAKINOFF PARA CABALLERO. TALLA: GRANDE. COLOR: CAFE. CEDULA 28.	G	PZA	1	PZA	41	-	-	41
ZONA A	EDO DE MEX PONIENTE	27	28	27101-0161	210	099	4090	04	01	MAKINOFF PARA CABALLERO. TALLA: ESPECIAL. COLOR: CAFE. CEDULA 28.	ES	PZA	1	PZA	5	-	-	5
ZONA A	GUANAJUATO	27	28	27101-0161	210	099	3977	06	01	MAKINOFF PARA CABALLERO. TALLA: CHICA. COLOR: CAFE. CEDULA 28.	CH	PZA	1	PZA	9	-	-	9
ZONA A	GUANAJUATO	27	28	27101-0161	210	099	3993	06	01	MAKINOFF PARA CABALLERO. TALLA: EXTRAGRANDE. COLOR: CAFE. CEDULA 28.	X	PZA	1	PZA	12	-	-	12
ZONA A	GUANAJUATO	27	28	27101-0161	210	099	4025	06	01	MAKINOFF PARA CABALLERO. TALLA: MEDIANA. COLOR: CAFE. CEDULA 28.	M	PZA	1	PZA	36	-	-	36
ZONA A	GUANAJUATO	27	28	27101-0161	210	099	4058	06	01	MAKINOFF PARA CABALLERO. TALLA: GRANDE. COLOR: CAFE. CEDULA 28.	G	PZA	1	PZA	53	-	-	53
ZONA A	GUANAJUATO	27	28	27101-0161	210	099	4090	04	01	MAKINOFF PARA CABALLERO. TALLA: ESPECIAL. COLOR: CAFE. CEDULA 28.	ES	PZA	1	PZA	6	-	-	6
ZONA A	HIDALGO	27	28	27101-0161	210	099	3977	06	01	MAKINOFF PARA CABALLERO. TALLA: CHICA. COLOR: CAFE. CEDULA 28.	CH	PZA	1	PZA	3	-	-	3
ZONA A	HIDALGO	27	28	27101-0161	210	099	3993	06	01	MAKINOFF PARA CABALLERO. TALLA: EXTRAGRANDE. COLOR: CAFE. CEDULA 28.	X	PZA	1	PZA	5	-	-	5
ZONA A	HIDALGO	27	28	27101-0161	210	099	4025	06	01	MAKINOFF PARA CABALLERO. TALLA: MEDIANA. COLOR: CAFE. CEDULA 28.	M	PZA	1	PZA	23	-	-	23
ZONA A	HIDALGO	27	28	27101-0161	210	099	4058	06	01	MAKINOFF PARA CABALLERO. TALLA: GRANDE. COLOR: CAFE. CEDULA 28.	G	PZA	1	PZA	24	-	-	24
ZONA A	HIDALGO	27	28	27101-0161	210	099	4090	04	01	MAKINOFF PARA CABALLERO. TALLA: ESPECIAL. COLOR: CAFE. CEDULA 28.	ES	PZA	1	PZA	2	-	-	2
ZONA A	MORELOS	27	28	27101-0161	210	099	3977	06	01	MAKINOFF PARA CABALLERO. TALLA: CHICA. COLOR: CAFE. CEDULA 28.	CH	PZA	1	PZA	3	-	-	3
ZONA A	MORELOS	27	28	27101-0161	210	099	3993	06	01	MAKINOFF PARA CABALLERO. TALLA: EXTRAGRANDE. COLOR: CAFE. CEDULA 28.	X	PZA	1	PZA	11	-	-	11
ZONA A	MORELOS	27	28	27101-0161	210	099	4025	06	01	MAKINOFF PARA CABALLERO. TALLA: MEDIANA. COLOR: CAFE. CEDULA 28.	M	PZA	1	PZA	20	-	-	20

ANEXOS
DIVISIÓN DE CONTRATOS

ANEXO 5. CUADRO DE DISTRIBUCIÓN

Areas Requirentes: Órganos de Operaciòn Administrativa Desconcentrada de Aguascalientes, Baja California, Baja California Sur, Campeche, Chiapas, Chihuahua, CDMX Norte, CDMX Sur, Coahuila, Colima, Durango, Guanajuato, Guerrero, Hidalgo, Edo. México Oriente, Edo. México Poniente, Jalisco, Michoacán, Morelos, Nayarit, Nuevo León, Oaxaca, Puebla, Querétaro, Quintana Roo, San Luis Potosí, Sinaloa, Sonora, Tabasco, Tamaulipas, Tlaxcala, Veracruz Norte, Veracruz Sur, Yucatán, Zacatecas y Áreas de Nivel Central.

ZONA	OOAD	PARTIDA	CÉDULA	CLAVE CUCOP +	GPO	GEN	ESP	DIF	VAR	DESCRIPCIÓN- SISTEMA DE ABASTO INSTITUCIONAL (SAI)	TALLA	UNIDAD	CANT.	TIPO	ÚNICA ENTREGA RÉGIMEN ORDINARIO	ÚNICA ENTREGA MÉDICOS RESIDENTES	ÚNICA ENTREGA RÉGIMEN IMSS BIENESTAR	TOTAL POR CLAVE Y DESTINO RÉGIMEN ORDINARIO, MÉDICOS RESIDENTES E IMSS BIENESTAR
ZONA A	MORELOS	27	28	27101-0161	210	099	4058	06	01	MAKINOFF PARA CABALLERO. TALLA: GRANDE. COLOR: CAFE. CEDULA 28.	G	PZA	1	PZA	22	-	-	22
ZONA A	MORELOS	27	28	27101-0161	210	099	4090	04	01	MAKINOFF PARA CABALLERO. TALLA: ESPECIAL. COLOR: CAFE. CEDULA 28.	ES	PZA	1	PZA	1	-	-	1
ZONA A	OFICINAS CENTRALES	27	28	27101-0161	210	099	3977	06	01	MAKINOFF PARA CABALLERO. TALLA: CHICA. COLOR: CAFE. CEDULA 28.	CH	PZA	1	PZA	12	-	-	12
ZONA A	OFICINAS CENTRALES	27	28	27101-0161	210	099	3993	06	01	MAKINOFF PARA CABALLERO. TALLA: EXTRAGRANDE. COLOR: CAFE. CEDULA 28.	X	PZA	1	PZA	30	-	-	30
ZONA A	OFICINAS CENTRALES	27	28	27101-0161	210	099	4025	06	01	MAKINOFF PARA CABALLERO. TALLA: MEDIANA. COLOR: CAFE. CEDULA 28.	M	PZA	1	PZA	111	-	-	111
ZONA A	OFICINAS CENTRALES	27	28	27101-0161	210	099	4058	06	01	MAKINOFF PARA CABALLERO. TALLA: GRANDE. COLOR: CAFE. CEDULA 28.	G	PZA	1	PZA	129	-	-	129
ZONA A	OFICINAS CENTRALES	27	28	27101-0161	210	099	4090	04	01	MAKINOFF PARA CABALLERO. TALLA: ESPECIAL. COLOR: CAFE. CEDULA 28.	ES	PZA	1	PZA	10	-	-	10
ZONA A	PUEBLA	27	28	27101-0161	210	099	3977	06	01	MAKINOFF PARA CABALLERO. TALLA: CHICA. COLOR: CAFE. CEDULA 28.	CH	PZA	1	PZA	3	-	-	3
ZONA A	PUEBLA	27	28	27101-0161	210	099	3993	06	01	MAKINOFF PARA CABALLERO. TALLA: EXTRAGRANDE. COLOR: CAFE. CEDULA 28.	X	PZA	1	PZA	12	-	-	12
ZONA A	PUEBLA	27	28	27101-0161	210	099	4025	06	01	MAKINOFF PARA CABALLERO. TALLA: MEDIANA. COLOR: CAFE. CEDULA 28.	M	PZA	1	PZA	57	-	-	57
ZONA A	PUEBLA	27	28	27101-0161	210	099	4058	06	01	MAKINOFF PARA CABALLERO. TALLA: GRANDE. COLOR: CAFE. CEDULA 28.	G	PZA	1	PZA	38	-	-	38
ZONA A	PUEBLA	27	28	27101-0161	210	099	4090	04	01	MAKINOFF PARA CABALLERO. TALLA: ESPECIAL. COLOR: CAFE. CEDULA 28.	ES	PZA	1	PZA	5	-	-	5
ZONA A	QUERETARO	27	28	27101-0161	210	099	3993	06	01	MAKINOFF PARA CABALLERO. TALLA: EXTRAGRANDE. COLOR: CAFE. CEDULA 28.	X	PZA	1	PZA	3	-	-	3
ZONA A	QUERETARO	27	28	27101-0161	210	099	4025	06	01	MAKINOFF PARA CABALLERO. TALLA: MEDIANA. COLOR: CAFE. CEDULA 28.	M	PZA	1	PZA	12	-	-	12
ZONA A	QUERETARO	27	28	27101-0161	210	099	4058	06	01	MAKINOFF PARA CABALLERO. TALLA: GRANDE. COLOR: CAFE. CEDULA 28.	G	PZA	1	PZA	25	-	-	25
ZONA A	QUERETARO	27	28	27101-0161	210	099	4090	04	01	MAKINOFF PARA CABALLERO. TALLA: ESPECIAL. COLOR: CAFE. CEDULA 28.	ES	PZA	1	PZA	2	-	-	2
ZONA A	SAN LUIS POTOSI	27	28	27101-0161	210	099	3993	06	01	MAKINOFF PARA CABALLERO. TALLA: EXTRAGRANDE. COLOR: CAFE. CEDULA 28.	X	PZA	1	PZA	7	-	-	7
ZONA A	SAN LUIS POTOSI	27	28	27101-0161	210	099	4025	06	01	MAKINOFF PARA CABALLERO. TALLA: MEDIANA. COLOR: CAFE. CEDULA 28.	M	PZA	1	PZA	27	-	-	27
ZONA A	SAN LUIS POTOSI	27	28	27101-0161	210	099	4058	06	01	MAKINOFF PARA CABALLERO. TALLA: GRANDE. COLOR: CAFE. CEDULA 28.	G	PZA	1	PZA	29	-	-	29
ZONA A	SAN LUIS POTOSI	27	28	27101-0161	210	099	4090	04	01	MAKINOFF PARA CABALLERO. TALLA: ESPECIAL. COLOR: CAFE. CEDULA 28.	ES	PZA	1	PZA	5	-	-	5
ZONA A	TLAXCALA	27	28	27101-0161	210	099	3977	06	01	MAKINOFF PARA CABALLERO. TALLA: CHICA. COLOR: CAFE. CEDULA 28.	CH	PZA	1	PZA	2	-	-	2

ANEXO 5. CUADRO DE DISTRIBUCIÓN

reas Requirentes: Órganos de Operación Administrativa Desconcentrada de Aguascalientes, Baja California, Baja California Sur, Campeche, Chiapas, Chihuahua, CDMX Norte, CDMX Sur, Coahuila, Colima, Durango, Guanajuato, Guerrero, Hidalgo, Edo. léxico Oriente, Edo. México Poniente, Jalisco, Michoacán, Morelos, Nayarit, Nuevo León, Oaxaca, Puebla, Querétaro, Quintana Roo, San Luis Potosí, Sinaloa, Sonora, Tabasco, Tamaulipas, Tlaxcala, Veracruz Norte, Veracruz Sur, Yucatán, Zacatecas y Áreas de Nivel Central.

ZONA	OOAD	PARTIDA	CÉDULA	CLAVE CUCOP +	GPO	GEN	ESP	DIF	VAR	DESCRIPCIÓN- SISTEMA DE ABASTO INSTITUCIONAL (SAI)	TALLA	UNIDAD	CANT.	TIPO	ÚNICA ENTREGA RÉGIMEN ORDINARIO	ÚNICA ENTREGA MÉDICOS RESIDENTES	ÚNICA ENTREGA RÉGIMEN IMSS BIENESTAR	TOTAL POR CLAVE Y DESTINO RÉGIMEN ORDINARIO, MÉDICOS RESIDENTES E IMSS BIENESTAR
ONA A	TLAXCALA	27	28	27101-0161	210	099	3993	06	01	MAKINOFF PARA CABALLERO. TALLA: EXTRAGRANDE. COLOR: CAFE. CEDULA 28.	X	PZA	1	PZA	3	-	-	3
ONA A	TLAXCALA	27	28	27101-0161	210	099	4025	06	01	MAKINOFF PARA CABALLERO. TALLA: MEDIANA. COLOR: CAFE. CEDULA 28.	M	PZA	1	PZA	25	-	-	25
ONA A	TLAXCALA	27	28	27101-0161	210	099	4058	06	01	MAKINOFF PARA CABALLERO. TALLA: GRANDE. COLOR: CAFE. CEDULA 28.	G	PZA	1	PZA	22	-	-	22
ONA A	TLAXCALA	27	28	27101-0161	210	099	4090	04	01	MAKINOFF PARA CABALLERO. TALLA: ESPECIAL. COLOR: CAFE. CEDULA 28.	ES	PZA	1	PZA	3	-	-	3
ONA A	ZACATECAS	27	28	27101-0161	210	099	3993	06	01	MAKINOFF PARA CABALLERO. TALLA: EXTRAGRANDE. COLOR: CAFE. CEDULA 28.	X	PZA	1	PZA	4	-	-	4
ONA A	ZACATECAS	27	28	27101-0161	210	099	4025	06	01	MAKINOFF PARA CABALLERO. TALLA: MEDIANA. COLOR: CAFE. CEDULA 28.	M	PZA	1	PZA	4	-	-	4
ONA A	ZACATECAS	27	28	27101-0161	210	099	4058	06	01	MAKINOFF PARA CABALLERO. TALLA: GRANDE. COLOR: CAFE. CEDULA 28.	G	PZA	1	PZA	14	-	-	14
ONA B	BAJA CALIFORNIA	27	28	27101-0161	210	099	3977	06	01	MAKINOFF PARA CABALLERO. TALLA: CHICA. COLOR: CAFE. CEDULA 28.	CH	PZA	1	PZA	1	-	-	1
ONA B	BAJA CALIFORNIA	27	28	27101-0161	210	099	3993	06	01	MAKINOFF PARA CABALLERO. TALLA: EXTRAGRANDE. COLOR: CAFE. CEDULA 28.	X	PZA	1	PZA	12	-	-	12
ONA B	BAJA CALIFORNIA	27	28	27101-0161	210	099	4025	06	01	MAKINOFF PARA CABALLERO. TALLA: MEDIANA. COLOR: CAFE. CEDULA 28.	M	PZA	1	PZA	22	-	-	22
ONA B	BAJA CALIFORNIA	27	28	27101-0161	210	099	4058	06	01	MAKINOFF PARA CABALLERO. TALLA: GRANDE. COLOR: CAFE. CEDULA 28.	G	PZA	1	PZA	51	-	-	51
ONA B	BAJA CALIFORNIA	27	28	27101-0161	210	099	4090	04	01	MAKINOFF PARA CABALLERO. TALLA: ESPECIAL. COLOR: CAFE. CEDULA 28.	ES	PZA	1	PZA	11	-	-	11
ONA B	BAJA CALIFORNIA SUR	27	28	27101-0161	210	099	3993	06	01	MAKINOFF PARA CABALLERO. TALLA: EXTRAGRANDE. COLOR: CAFE. CEDULA 28.	X	PZA	1	PZA	4	-	-	4
ONA B	BAJA CALIFORNIA SUR	27	28	27101-0161	210	099	4025	06	01	MAKINOFF PARA CABALLERO. TALLA: MEDIANA. COLOR: CAFE. CEDULA 28.	M	PZA	1	PZA	12	-	-	12
ONA B	BAJA CALIFORNIA SUR	27	28	27101-0161	210	099	4058	06	01	MAKINOFF PARA CABALLERO. TALLA: GRANDE. COLOR: CAFE. CEDULA 28.	G	PZA	1	PZA	12	-	-	12
ONA B	BAJA CALIFORNIA SUR	27	28	27101-0161	210	099	4090	04	01	MAKINOFF PARA CABALLERO. TALLA: ESPECIAL. COLOR: CAFE. CEDULA 28.	ES	PZA	1	PZA	4	-	-	4
ONA B	CAMPECHE	27	28	27101-0161	210	099	3977	06	01	MAKINOFF PARA CABALLERO. TALLA: CHICA. COLOR: CAFE. CEDULA 28.	CH	PZA	1	PZA	2	-	-	2
ONA B	CAMPECHE	27	28	27101-0161	210	099	3993	06	01	MAKINOFF PARA CABALLERO. TALLA: EXTRAGRANDE. COLOR: CAFE. CEDULA 28.	X	PZA	1	PZA	6	-	-	6
ONA B	CAMPECHE	27	28	27101-0161	210	099	4025	06	01	MAKINOFF PARA CABALLERO. TALLA: MEDIANA. COLOR: CAFE. CEDULA 28.	M	PZA	1	PZA	9	-	-	9
ONA B	CAMPECHE	27	28	27101-0161	210	099	4058	06	01	MAKINOFF PARA CABALLERO. TALLA: GRANDE. COLOR: CAFE. CEDULA 28.	G	PZA	1	PZA	18	-	-	18
ONA B	CHIAPAS	27	28	27101-0161	210	099	3977	06	01	MAKINOFF PARA CABALLERO. TALLA: CHICA. COLOR: CAFE. CEDULA 28.	CH	PZA	1	PZA	1	-	-	1

ANEXOS
DIVISIÓN DE CONTRATOS

ANEXO 5. CUADRO DE DISTRIBUCIÓN

Areas Requirentes: Órganos de Operación Administrativa Desconcentrada de Aguascalientes, Baja California, Baja California Sur, Campeche, Chiapas, Chihuahua, CDMX Norte, CDMX Sur, Coahuila, Colima, Durango, Guanajuato, Guerrero, Hidalgo, Edo. México Oriente, Edo. México Poniente, Jalisco, Michoacán, Morelos, Nayarit, Nuevo León, Oaxaca, Puebla, Querétaro, Quintana Roo, San Luis Potosí, Sinaloa, Sonora, Tabasco, Tamaulipas, Tlaxcala, Veracruz Norte, Veracruz Sur, Yucatán, Zacatecas y Áreas de Nivel Central

ZONA	OOAD	PARTIDA	CÉDULA	CLAVE CUCOP +	GPO	GEN	ESP	DIF	VAR	DESCRIPCIÓN- SISTEMA DE ABASTO INSTITUCIONAL (SAI)	TALLA	UNIDAD	CANT.	TIPO	ÚNICA ENTREGA RÉGIMEN ORDINARIO	ÚNICA ENTREGA MÉDICOS RESIDENTES	ÚNICA ENTREGA RÉGIMEN IMSS BIENESTAR	TOTAL POR CLAVE Y DESTINO RÉGIMEN ORDINARIO, MÉDICOS RESIDENTES E IMSS BIENESTAR
ZONA B	CHIAPAS	27	28	27101-0161	210	099	3993	06	01	MAKINOFF PARA CABALLERO. TALLA: EXTRAGRANDE. COLOR: CAFE. CEDULA 28.	X	PZA	1	PZA	6	-	-	6
ZONA B	CHIAPAS	27	28	27101-0161	210	099	4025	06	01	MAKINOFF PARA CABALLERO. TALLA: MEDIANA. COLOR: CAFE. CEDULA 28.	M	PZA	1	PZA	16	-	-	16
ZONA B	CHIAPAS	27	28	27101-0161	210	099	4058	06	01	MAKINOFF PARA CABALLERO. TALLA: GRANDE. COLOR: CAFE. CEDULA 28.	G	PZA	1	PZA	15	-	-	15
ZONA B	CHIAPAS	27	28	27101-0161	210	099	4090	04	01	MAKINOFF PARA CABALLERO. TALLA: ESPECIAL. COLOR: CAFE. CEDULA 28.	ES	PZA	1	PZA	1	-	-	1
ZONA B	COAHUILA	27	28	27101-0161	210	099	3977	06	01	MAKINOFF PARA CABALLERO. TALLA: CHICA. COLOR: CAFE. CEDULA 28.	CH	PZA	1	PZA	8	-	-	8
ZONA B	COAHUILA	27	28	27101-0161	210	099	3993	06	01	MAKINOFF PARA CABALLERO. TALLA: EXTRAGRANDE. COLOR: CAFE. CEDULA 28.	X	PZA	1	PZA	30	-	-	30
ZONA B	COAHUILA	27	28	27101-0161	210	099	4025	06	01	MAKINOFF PARA CABALLERO. TALLA: MEDIANA. COLOR: CAFE. CEDULA 28.	M	PZA	1	PZA	41	-	-	41
ZONA B	COAHUILA	27	28	27101-0161	210	099	4058	06	01	MAKINOFF PARA CABALLERO. TALLA: GRANDE. COLOR: CAFE. CEDULA 28.	G	PZA	1	PZA	66	-	-	66
ZONA B	COAHUILA	27	28	27101-0161	210	099	4090	04	01	MAKINOFF PARA CABALLERO. TALLA: ESPECIAL. COLOR: CAFE. CEDULA 28.	ES	PZA	1	PZA	8	-	-	8
ZONA B	COLIMA	27	28	27101-0161	210	099	3977	06	01	MAKINOFF PARA CABALLERO. TALLA: CHICA. COLOR: CAFE. CEDULA 28.	CH	PZA	1	PZA	2	-	-	2
ZONA B	COLIMA	27	28	27101-0161	210	099	3993	06	01	MAKINOFF PARA CABALLERO. TALLA: EXTRAGRANDE. COLOR: CAFE. CEDULA 28.	X	PZA	1	PZA	4	-	-	4
ZONA B	COLIMA	27	28	27101-0161	210	099	4025	06	01	MAKINOFF PARA CABALLERO. TALLA: MEDIANA. COLOR: CAFE. CEDULA 28.	M	PZA	1	PZA	14	-	-	14
ZONA B	COLIMA	27	28	27101-0161	210	099	4058	06	01	MAKINOFF PARA CABALLERO. TALLA: GRANDE. COLOR: CAFE. CEDULA 28.	G	PZA	1	PZA	13	-	-	13
ZONA B	COLIMA	27	28	27101-0161	210	099	4090	04	01	MAKINOFF PARA CABALLERO. TALLA: ESPECIAL. COLOR: CAFE. CEDULA 28.	ES	PZA	1	PZA	2	-	-	2
ZONA B	GUERRERO	27	28	27101-0161	210	099	3977	06	01	MAKINOFF PARA CABALLERO. TALLA: CHICA. COLOR: CAFE. CEDULA 28.	CH	PZA	1	PZA	3	-	-	3
ZONA B	GUERRERO	27	28	27101-0161	210	099	3993	06	01	MAKINOFF PARA CABALLERO. TALLA: EXTRAGRANDE. COLOR: CAFE. CEDULA 28.	X	PZA	1	PZA	10	-	-	10
ZONA B	GUERRERO	27	28	27101-0161	210	099	4025	06	01	MAKINOFF PARA CABALLERO. TALLA: MEDIANA. COLOR: CAFE. CEDULA 28.	M	PZA	1	PZA	32	-	-	32
ZONA B	GUERRERO	27	28	27101-0161	210	099	4058	06	01	MAKINOFF PARA CABALLERO. TALLA: GRANDE. COLOR: CAFE. CEDULA 28.	G	PZA	1	PZA	32	-	-	32
ZONA B	GUERRERO	27	28	27101-0161	210	099	4090	04	01	MAKINOFF PARA CABALLERO. TALLA: ESPECIAL. COLOR: CAFE. CEDULA 28.	ES	PZA	1	PZA	2	-	-	2
ZONA B	JALISCO	27	28	27101-0161	210	099	3977	06	01	MAKINOFF PARA CABALLERO. TALLA: CHICA. COLOR: CAFE. CEDULA 28.	CH	PZA	1	PZA	5	-	-	5
ZONA B	JALISCO	27	28	27101-0161	210	099	3993	06	01	MAKINOFF PARA CABALLERO. TALLA: EXTRAGRANDE. COLOR: CAFE. CEDULA 28.	X	PZA	1	PZA	14	-	-	14

ANEXO 5. CUADRO DE DISTRIBUCIÓN

Áreas Requirentes: Órganos de Operación Administrativa Desconcentrada de Aguascalientes, Baja California, Baja California Sur, Campeche, Chiapas, Chihuahua, CDMX Norte, CDMX Sur, Coahuila, Colima, Durango, Guanajuato, Guerrero, Hidalgo, Edo. México Oriente, Edo. México Poniente, Jalisco, Michoacán, Morelos, Nayarit, Nuevo León, Oaxaca, Puebla, Querétaro, Quintana Roo, San Luis Potosí, Sinaloa, Sonora, Tabasco, Tamaulipas, Tlaxcala, Veracruz Norte, Veracruz Sur, Yucatán, Zacatecas y Áreas de Nivel Central.

ZONA	OOAD	PARTIDA	CÉDULA	CLAVE CUCOP +	GPO	GEN	ESP	DIF	VAR	DESCRIPCIÓN- SISTEMA DE ABASTO INSTITUCIONAL (SAI)	TALLA	UNIDAD	CANT.	TIPO	ÚNICA ENTREGA RÉGIMEN ORDINARIO	ÚNICA ENTREGA MÉDICOS RESIDENTES	ÚNICA ENTREGA RÉGIMEN IMSS BIENESTAR	TOTAL POR CLAVE Y DESTINO RÉGIMEN ORDINARIO, MÉDICOS RESIDENTES E IMSS BIENESTAR
ZONA B	JALISCO	27	28	27101-0161	210	099	4025	06	01	MAKINOFF PARA CABALLERO. TALLA: MEDIANA. COLOR: CAFE. CEDULA 28.	M	PZA	1	PZA	63	-	-	63
ZONA B	JALISCO	27	28	27101-0161	210	099	4058	06	01	MAKINOFF PARA CABALLERO. TALLA: GRANDE. COLOR: CAFE. CEDULA 28.	G	PZA	1	PZA	72	-	-	72
ZONA B	JALISCO	27	28	27101-0161	210	099	4090	04	01	MAKINOFF PARA CABALLERO. TALLA: ESPECIAL. COLOR: CAFE. CEDULA 28.	ES	PZA	1	PZA	16	-	-	16
ZONA B	MICHOACAN	27	28	27101-0161	210	099	3977	06	01	MAKINOFF PARA CABALLERO. TALLA: CHICA. COLOR: CAFE. CEDULA 28.	CH	PZA	1	PZA	1	-	-	1
ZONA B	MICHOACAN	27	28	27101-0161	210	099	3993	06	01	MAKINOFF PARA CABALLERO. TALLA: EXTRAGRANDE. COLOR: CAFE. CEDULA 28.	X	PZA	1	PZA	5	-	-	5
ZONA B	MICHOACAN	27	28	27101-0161	210	099	4025	06	01	MAKINOFF PARA CABALLERO. TALLA: MEDIANA. COLOR: CAFE. CEDULA 28.	M	PZA	1	PZA	33	-	-	33
ZONA B	MICHOACAN	27	28	27101-0161	210	099	4058	06	01	MAKINOFF PARA CABALLERO. TALLA: GRANDE. COLOR: CAFE. CEDULA 28.	G	PZA	1	PZA	28	-	-	28
ZONA B	MICHOACAN	27	28	27101-0161	210	099	4090	04	01	MAKINOFF PARA CABALLERO. TALLA: ESPECIAL. COLOR: CAFE. CEDULA 28.	ES	PZA	1	PZA	2	-	-	2
ZONA B	NAYARIT	27	28	27101-0161	210	099	3993	06	01	MAKINOFF PARA CABALLERO. TALLA: EXTRAGRANDE. COLOR: CAFE. CEDULA 28.	X	PZA	1	PZA	14	-	-	14
ZONA B	NAYARIT	27	28	27101-0161	210	099	4025	06	01	MAKINOFF PARA CABALLERO. TALLA: MEDIANA. COLOR: CAFE. CEDULA 28.	M	PZA	1	PZA	13	-	-	13
ZONA B	NAYARIT	27	28	27101-0161	210	099	4058	06	01	MAKINOFF PARA CABALLERO. TALLA: GRANDE. COLOR: CAFE. CEDULA 28.	G	PZA	1	PZA	32	-	-	32
ZONA B	NAYARIT	27	28	27101-0161	210	099	4090	04	01	MAKINOFF PARA CABALLERO. TALLA: ESPECIAL. COLOR: CAFE. CEDULA 28.	ES	PZA	1	PZA	1	-	-	1
ZONA B	NUEVO LEON	27	28	27101-0161	210	099	3977	06	01	MAKINOFF PARA CABALLERO. TALLA: CHICA. COLOR: CAFE. CEDULA 28.	CH	PZA	1	PZA	9	-	-	9
ZONA B	NUEVO LEON	27	28	27101-0161	210	099	3993	06	01	MAKINOFF PARA CABALLERO. TALLA: EXTRAGRANDE. COLOR: CAFE. CEDULA 28.	X	PZA	1	PZA	22	-	-	22
ZONA B	NUEVO LEON	27	28	27101-0161	210	099	4025	06	01	MAKINOFF PARA CABALLERO. TALLA: MEDIANA. COLOR: CAFE. CEDULA 28.	M	PZA	1	PZA	36	-	-	36
ZONA B	NUEVO LEON	27	28	27101-0161	210	099	4058	06	01	MAKINOFF PARA CABALLERO. TALLA: GRANDE. COLOR: CAFE. CEDULA 28.	G	PZA	1	PZA	65	-	-	65
ZONA B	NUEVO LEON	27	28	27101-0161	210	099	4090	04	01	MAKINOFF PARA CABALLERO. TALLA: ESPECIAL. COLOR: CAFE. CEDULA 28.	ES	PZA	1	PZA	5	-	-	5
OAXACA	OAXACA	27	28	27101-0161	210	099	3993	06	01	MAKINOFF PARA CABALLERO. TALLA: EXTRAGRANDE. COLOR: CAFE. CEDULA 28.	X	PZA	1	PZA	2	-	-	2
ONA B	OAXACA	27	28	27101-0161	210	099	4025	06	01	MAKINOFF PARA CABALLERO. TALLA: MEDIANA. COLOR: CAFE. CEDULA 28.	M	PZA	1	PZA	18	-	-	18
ONA B	OAXACA	27	28	27101-0161	210	099	4058	06	01	MAKINOFF PARA CABALLERO. TALLA: GRANDE. COLOR: CAFE. CEDULA 28.	G	PZA	1	PZA	20	-	-	20
ONA B	OAXACA	27	28	27101-0161	210	099	4090	04	01	MAKINOFF PARA CABALLERO. TALLA: ESPECIAL. COLOR: CAFE. CEDULA 28.	ES	PZA	1	PZA	3	-	-	3

ANEXOS
DIVISIÓN DE CONTRATOS

ANEXO 5. CUADRO DE DISTRIBUCIÓN

Areas Requirentes: Órganos de Operación Administrativa Desconcentrada de Aguascalientes, Baja California, Baja California Sur, Campeche, Chiapas, Chihuahua, CDMX Norte, CDMX Sur, Coahuila, Colima, Durango, Guanajuato, Guerrero, Hidalgo, Edo. México Oriente, Edo. México Poniente, Jalisco, Michoacán, Morelos, Nayarit, Nuevo León, Oaxaca, Puebla, Querétaro, Quintana Roo, San Luis Potosí, Sinaloa, Sonora, Tabasco, Tamaulipas, Tlaxcala, Veracruz Norte, Veracruz Sur, Yucatán, Zacatecas y Áreas de Nivel Central.

ZONA	OOAD	PARTIDA	CÉDULA	CLAVE CUCOP +	GPO	GEN	ESP	DIF	VAR	DESCRIPCIÓN- SISTEMA DE ABASTO INSTITUCIONAL (SAI)	TALLA	UNIDAD	CANT.	TIPO	ÚNICA ENTREGA RÉGIMEN ORDINARIO	ÚNICA ENTREGA MÉDICOS RESIDENTES	ÚNICA ENTREGA RÉGIMEN IMSS BIENESTAR	TOTAL POR CLAVE Y DESTINO RÉGIMEN ORDINARIO, MÉDICOS RESIDENTES E IMSS BIENESTAR
ZONA B	QUINTANA ROO	27	28	27101-0161	210	099	3977	06	01	MAKINOFF PARA CABALLERO TALLA: CHICA COLOR: CAFE. CEDULA 28.	CH	PZA	1	PZA	5	-	-	5
ZONA B	QUINTANA ROO	27	28	27101-0161	210	099	3993	06	01	MAKINOFF PARA CABALLERO. TALLA: EXTRAGRANDE. COLOR: CAFE. CEDULA 28.	X	PZA	1	PZA	5	-	-	5
ZONA B	QUINTANA ROO	27	28	27101-0161	210	099	4025	06	01	MAKINOFF PARA CABALLERO. TALLA: MEDIANA COLOR: CAFE. CEDULA 28.	M	PZA	1	PZA	21	-	-	21
ZONA B	QUINTANA ROO	27	28	27101-0161	210	099	4058	06	01	MAKINOFF PARA CABALLERO TALLA: GRANDE COLOR: CAFE. CEDULA 28.	G	PZA	1	PZA	19	-	-	19
ZONA B	QUINTANA ROO	27	28	27101-0161	210	099	4090	04	01	MAKINOFF PARA CABALLERO TALLA: ESPECIAL COLOR: CAFE. CEDULA 28.	ES	PZA	1	PZA	2	-	-	2
ZONA B	SINALOA	27	28	27101-0161	210	099	3977	06	01	MAKINOFF PARA CABALLERO. TALLA: CHICA COLOR: CAFE. CEDULA 28.	CH	PZA	1	PZA	1	-	-	1
ZONA B	SINALOA	27	28	27101-0161	210	099	3993	06	01	MAKINOFF PARA CABALLERO TALLA: EXTRAGRANDE. COLOR: CAFE. CEDULA 28.	X	PZA	1	PZA	7	-	-	7
ZONA B	SINALOA	27	28	27101-0161	210	099	4025	06	01	MAKINOFF PARA CABALLERO TALLA: MEDIANA COLOR: CAFE. CEDULA 28.	M	PZA	1	PZA	26	-	-	26
ZONA B	SINALOA	27	28	27101-0161	210	099	4058	06	01	MAKINOFF PARA CABALLERO TALLA: GRANDE COLOR: CAFE. CEDULA 28.	G	PZA	1	PZA	23	-	-	23
ZONA B	SINALOA	27	28	27101-0161	210	099	4090	04	01	MAKINOFF PARA CABALLERO. TALLA: ESPECIAL COLOR: CAFE. CEDULA 28.	ES	PZA	1	PZA	4	-	-	4
ZONA B	SONORA	27	28	27101-0161	210	099	3977	06	01	MAKINOFF PARA CABALLERO TALLA: CHICA COLOR: CAFE. CEDULA 28.	CH	PZA	1	PZA	2	-	-	2
ZONA B	SONORA	27	28	27101-0161	210	099	3993	06	01	MAKINOFF PARA CABALLERO. TALLA: EXTRAGRANDE. COLOR: CAFE. CEDULA 28.	X	PZA	1	PZA	12	-	-	12
ZONA B	SONORA	27	28	27101-0161	210	099	4025	06	01	MAKINOFF PARA CABALLERO TALLA: MEDIANA COLOR: CAFE. CEDULA 28.	M	PZA	1	PZA	33	-	-	33
ZONA B	SONORA	27	28	27101-0161	210	099	4058	06	01	MAKINOFF PARA CABALLERO TALLA: GRANDE COLOR: CAFE. CEDULA 28.	G	PZA	1	PZA	49	-	-	49
ZONA B	SONORA	27	28	27101-0161	210	099	4090	04	01	MAKINOFF PARA CABALLERO. TALLA: ESPECIAL COLOR: CAFE. CEDULA 28.	ES	PZA	1	PZA	8	-	-	8
ZONA B	TABASCO	27	28	27101-0161	210	099	3977	06	01	MAKINOFF PARA CABALLERO. TALLA: CHICA COLOR: CAFE. CEDULA 28.	CH	PZA	1	PZA	3	-	-	3
ZONA B	TABASCO	27	28	27101-0161	210	099	3993	06	01	MAKINOFF PARA CABALLERO TALLA: EXTRAGRANDE. COLOR: CAFE. CEDULA 28.	X	PZA	1	PZA	6	-	-	6
ZONA B	TABASCO	27	28	27101-0161	210	099	4025	06	01	MAKINOFF PARA CABALLERO. TALLA: MEDIANA COLOR: CAFE. CEDULA 28.	M	PZA	1	PZA	11	-	-	11
ZONA B	TABASCO	27	28	27101-0161	210	099	4058	06	01	MAKINOFF PARA CABALLERO. TALLA: GRANDE COLOR: CAFE. CEDULA 28.	G	PZA	1	PZA	21	-	-	21
ZONA B	TABASCO	27	28	27101-0161	210	099	4090	04	01	MAKINOFF PARA CABALLERO TALLA: ESPECIAL COLOR: CAFE. CEDULA 28.	ES	PZA	1	PZA	2	-	-	2
ZONA B	TAMAULIPAS	27	28	27101-0161	210	099	3977	06	01	MAKINOFF PARA CABALLERO TALLA: CHICA COLOR: CAFE. CEDULA 28.	CH	PZA	1	PZA	8	-	-	8

ANEXO 5. CUADRO DE DISTRIBUCIÓN

Áreas Requirentes: Órganos de Operación Administrativa Desconcentrada de Aguascalientes, Baja California, Baja California Sur, Campeche, Chiapas, Chihuahua, CDMX Norte, CDMX Sur, Coahuila, Colima, Durango, Guanajuato, Guerrero, Hidalgo, Edo. México Oriente, Edo. México Poniente, Jalisco, Michoacán, Morelos, Nayarit, Nuevo León, Oaxaca, Puebla, Querétaro, Quintana Roo, San Luis Potosí, Sinaloa, Sonora, Tabasco, Tamaulipas, Tlaxcala, Veracruz Norte, Veracruz Sur, Yucatán, Zacatecas y Áreas de Nivel Central.

ZONA	OOAD	PARTIDA	CÉDULA	CLAVE CUCOP +	GPO	GEN	ESP	DIF	VAR	DESCRIPCIÓN- SISTEMA DE ABASTO INSTITUCIONAL (SAI)	TALLA	UNIDAD	CANT.	TIPO	ÚNICA ENTREGA RÉGIMEN ORDINARIO	ÚNICA ENTREGA MÉDICOS RESIDENTES	ÚNICA ENTREGA RÉGIMEN IMSS BIENESTAR	TOTAL POR CLAVE Y DESTINO RÉGIMEN ORDINARIO, MÉDICOS RESIDENTES E IMSS BIENESTAR
ZONA B	TAMAULIPAS	27	28	27101-0161	210	099	3993	06	01	MAKINOFF PARA CABALLERO. TALLA: EXTRAGRANDE. COLOR: CAFE. CEDULA 28.	X	PZA	1	PZA	6	-	-	6
ZONA B	TAMAULIPAS	27	28	27101-0161	210	099	4025	06	01	MAKINOFF PARA CABALLERO. TALLA: MEDIANA. COLOR: CAFE. CEDULA 28.	M	PZA	1	PZA	36	-	-	36
ZONA B	TAMAULIPAS	27	28	27101-0161	210	099	4058	06	01	MAKINOFF PARA CABALLERO. TALLA: GRANDE. COLOR: CAFE. CEDULA 28.	G	PZA	1	PZA	40	-	-	40
ZONA B	TAMAULIPAS	27	28	27101-0161	210	099	4090	04	01	MAKINOFF PARA CABALLERO. TALLA: ESPECIAL. COLOR: CAFE. CEDULA 28.	ES	PZA	1	PZA	10	-	-	10
ZONA B	VERACRUZ NORTE	27	28	27101-0161	210	099	3977	06	01	MAKINOFF PARA CABALLERO. TALLA: CHICA. COLOR: CAFE. CEDULA 28.	CH	PZA	1	PZA	6	-	-	6
ZONA B	VERACRUZ NORTE	27	28	27101-0161	210	099	3993	06	01	MAKINOFF PARA CABALLERO. TALLA: EXTRAGRANDE. COLOR: CAFE. CEDULA 28.	X	PZA	1	PZA	15	-	-	15
ZONA B	VERACRUZ NORTE	27	28	27101-0161	210	099	4025	06	01	MAKINOFF PARA CABALLERO. TALLA: MEDIANA. COLOR: CAFE. CEDULA 28.	M	PZA	1	PZA	39	-	-	39
ZONA B	VERACRUZ NORTE	27	28	27101-0161	210	099	4058	06	01	MAKINOFF PARA CABALLERO. TALLA: GRANDE. COLOR: CAFE. CEDULA 28.	G	PZA	1	PZA	54	-	-	54
ZONA B	VERACRUZ NORTE	27	28	27101-0161	210	099	4090	04	01	MAKINOFF PARA CABALLERO. TALLA: ESPECIAL. COLOR: CAFE. CEDULA 28.	ES	PZA	1	PZA	6	-	-	6
ZONA B	VERACRUZ SUR	27	28	27101-0161	210	099	3977	06	01	MAKINOFF PARA CABALLERO. TALLA: CHICA. COLOR: CAFE. CEDULA 28.	CH	PZA	1	PZA	2	-	-	2
ZONA B	VERACRUZ SUR	27	28	27101-0161	210	099	3993	06	01	MAKINOFF PARA CABALLERO. TALLA: EXTRAGRANDE. COLOR: CAFE. CEDULA 28.	X	PZA	1	PZA	16	-	-	16
ZONA B	VERACRUZ SUR	27	28	27101-0161	210	099	4025	06	01	MAKINOFF PARA CABALLERO. TALLA: MEDIANA. COLOR: CAFE. CEDULA 28.	M	PZA	1	PZA	32	-	-	32
ZONA B	VERACRUZ SUR	27	28	27101-0161	210	099	4058	06	01	MAKINOFF PARA CABALLERO. TALLA: GRANDE. COLOR: CAFE. CEDULA 28.	G	PZA	1	PZA	46	-	-	46
ZONA B	VERACRUZ SUR	27	28	27101-0161	210	099	4090	04	01	MAKINOFF PARA CABALLERO. TALLA: ESPECIAL. COLOR: CAFE. CEDULA 28.	ES	PZA	1	PZA	5	-	-	5
ZONA B	YUCATAN	27	28	27101-0161	210	099	3977	06	01	MAKINOFF PARA CABALLERO. TALLA: CHICA. COLOR: CAFE. CEDULA 28.	CH	PZA	1	PZA	4	-	-	4
ZONA B	YUCATAN	27	28	27101-0161	210	099	3993	06	01	MAKINOFF PARA CABALLERO. TALLA: EXTRAGRANDE. COLOR: CAFE. CEDULA 28.	X	PZA	1	PZA	3	-	-	3
ZONA B	YUCATAN	27	28	27101-0161	210	099	4025	06	01	MAKINOFF PARA CABALLERO. TALLA: MEDIANA. COLOR: CAFE. CEDULA 28.	M	PZA	1	PZA	29	-	-	29
ZONA B	YUCATAN	27	28	27101-0161	210	099	4058	06	01	MAKINOFF PARA CABALLERO. TALLA: GRANDE. COLOR: CAFE. CEDULA 28.	G	PZA	1	PZA	16	-	-	16
ZONA B	YUCATAN	27	28	27101-0161	210	099	4090	04	01	MAKINOFF PARA CABALLERO. TALLA: ESPECIAL. COLOR: CAFE. CEDULA 28.	ES	PZA	1	PZA	1	-	-	1
ZONA A	AGUASCALIENTES	28	29	27101-0098	210	065	0056	00	02	PANTIMEDIA DE COMPRESION GRADUADA. TALLA: CHICA. COLOR: BLANCO. CEDULA 29.	CH	PZA	1	PZA	1,046	-	-	1,046
ZONA A	AGUASCALIENTES	28	29	27101-0098	210	065	0064	00	02	PANTIMEDIA DE COMPRESION GRADUADA. TALLA: MEDIANA. COLOR: BLANCO. CEDULA 29.	M	PZA	1	PZA	3,086	-	-	3,086

ANEXOS
DIVISIÓN DE CONTRATOS

ANEXO 5. CUADRO DE DISTRIBUCIÓN

Areas Requirentes: Órganos de Operación Administrativa Desconcentrada de Aguascalientes, Baja California, Baja California Sur, Campeche, Chiapas, Chihuahua, CDMX Norte, CDMX Sur, Coahuila, Colima, Durango, Guanajuato, Guerrero, Hidalgo, Edo. México Oriente, Edo. México Poniente, Jalisco, Michoacán, Morelos, Nayarit, Nuevo León, Oaxaca, Puebla, Querétaro, Quintana Roo, San Luis Potosí, Sinaloa, Sonora, Tabasco, Tamaulipas, Tlaxcala, Veracruz Norte, Veracruz Sur, Yucatán, Zacatecas y Áreas de Nivel Central.

ZONA	OOAD	PARTIDA	CÉDULA	CLAVE CUCOP +	GPO	GEN	ESP	DIF	VAR	DESCRIPCIÓN- SISTEMA DE ABASTO INSTITUCIONAL (SAI)	TALLA	UNIDAD	CANT.	TIPO	ÚNICA ENTREGA RÉGIMEN ORDINARIO	ÚNICA ENTREGA MÉDICOS RESIDENTES	ÚNICA ENTREGA RÉGIMEN IMSS BIENESTAR	TOTAL POR CLAVE Y DESTINO RÉGIMEN ORDINARIO, MÉDICOS RESIDENTES E IMSS BIENESTAR
ZONA A	AGUASCALIENTES	28	29	27101-0098	210	065	0072	00	02	PANTIMEDIA DE COMPRESION GRADUADA TALLA GRANDE COLOR: BLANCO. CEDULA 29	G	PZA	1	PZA	3,390	-	-	3,390
ZONA A	AGUASCALIENTES	28	29	27101-0098	210	065	0080	00	02	PANTIMEDIA DE COMPRESION GRADUADA TALLA: EXTRAGRANDE. COLOR: BLANCO. CEDULA 29.	X	PZA	1	PZA	1,172	-	-	1,172
ZONA A	AGUASCALIENTES	28	29	27101-0098	210	065	0098	00	02	PANTIMEDIA DE COMPRESION GRADUADA TALLA: ESPECIAL. COLOR: BLANCO. CEDULA 29.	ES	PZA	1	PZA	304	-	-	304
ZONA A	CDMX NORTE	28	29	27101-0098	210	065	0056	00	02	PANTIMEDIA DE COMPRESION GRADUADA TALLA: CHICA. COLOR: BLANCO. CEDULA 29.	CH	PZA	1	PZA	5,470	-	-	5,470
ZONA A	CDMX NORTE	28	29	27101-0098	210	065	0064	00	02	PANTIMEDIA DE COMPRESION GRADUADA TALLA: MEDIANA. COLOR: BLANCO. CEDULA 29.	M	PZA	1	PZA	17,700	-	-	17,700
ZONA A	CDMX NORTE	28	29	27101-0098	210	065	0072	00	02	PANTIMEDIA DE COMPRESION GRADUADA TALLA: GRANDE. COLOR: BLANCO. CEDULA 29.	G	PZA	1	PZA	16,668	-	-	16,668
ZONA A	CDMX NORTE	28	29	27101-0098	210	065	0080	00	02	PANTIMEDIA DE COMPRESION GRADUADA TALLA: EXTRAGRANDE. COLOR: BLANCO CEDULA 29.	X	PZA	1	PZA	4,036	-	-	4,036
ZONA A	CDMX NORTE	28	29	27101-0098	210	065	0098	00	02	PANTIMEDIA DE COMPRESION GRADUADA TALLA: ESPECIAL. COLOR: BLANCO. CEDULA 29	ES	PZA	1	PZA	1,274	-	-	1,274
ZONA A	CDMX SUR	28	29	27101-0098	210	065	0056	00	02	PANTIMEDIA DE COMPRESION GRADUADA TALLA: CHICA. COLOR: BLANCO. CEDULA 29.	CH	PZA	1	PZA	6,900	-	-	6,900
ZONA A	CDMX SUR	28	29	27101-0098	210	065	0064	00	02	PANTIMEDIA DE COMPRESION GRADUADA TALLA: MEDIANA. COLOR: BLANCO. CEDULA 29.	M	PZA	1	PZA	20,984	-	-	20,984
ZONA A	CDMX SUR	28	29	27101-0098	210	065	0072	00	02	PANTIMEDIA DE COMPRESION GRADUADA TALLA: GRANDE COLOR: BLANCO. CEDULA 29.	G	PZA	1	PZA	17,564	-	-	17,564
ZONA A	CDMX SUR	28	29	27101-0098	210	065	0080	00	02	PANTIMEDIA DE COMPRESION GRADUADA TALLA: EXTRAGRANDE COLOR: BLANCO. CEDULA 29.	X	PZA	1	PZA	4,156	-	-	4,156
ZONA A	CDMX SUR	28	29	27101-0098	210	065	0098	00	02	PANTIMEDIA DE COMPRESION GRADUADA TALLA: ESPECIAL. COLOR: BLANCO. CEDULA 29.	ES	PZA	1	PZA	1,280	-	-	1,280
ZONA A	CHIHUAHUA	28	29	27101-0098	210	065	0056	00	02	PANTIMEDIA DE COMPRESION GRADUADA TALLA: CHICA. COLOR: BLANCO. CEDULA 29.	CH	PZA	1	PZA	1,242	-	54	1,296
ZONA A	CHIHUAHUA	28	29	27101-0098	210	065	0064	00	02	PANTIMEDIA DE COMPRESION GRADUADA TALLA: MEDIANA. COLOR: BLANCO. CEDULA 29.	M	PZA	1	PZA	4,450	-	272	4,722

ANEXO 5. CUADRO DE DISTRIBUCIÓN

Áreas Requirentes: Órganos de Operación Administrativa Desconcentrada de Aguascalientes, Baja California, Baja California Sur, Campeche, Chiapas, Chihuahua, CDMX Norte, CDMX Sur, Coahuila, Colima, Durango, Guanajuato, Guerrero, Hidalgo, Edo. México Oriente, Edo. México Poniente, Jalisco, Michoacán, Morelos, Nayarit, Nuevo León, Oaxaca, Puebla, Querétaro, Quintana Roo, San Luis Potosí, Sinaloa, Sonora, Tabasco, Tamaulipas, Tlaxcala, Veracruz Norte, Veracruz Sur, Yucatán, Zacatecas y Áreas de Nivel Central.

ZONA	OOAD	PARTIDA	CÉDULA	CLAVE CUCOP +	GPO	GEN	ESP	DIF	VAR	DESCRIPCIÓN- SISTEMA DE ABASTO INSTITUCIONAL (SAI)	TALLA	UNIDAD	CANT.	TIPO	ÚNICA ENTREGA RÉGIMEN ORDINARIO	ÚNICA ENTREGA MÉDICOS RESIDENTES	ÚNICA ENTREGA RÉGIMEN IMSS BIENESTAR	TOTAL POR CLAVE Y DESTINO RÉGIMEN ORDINARIO, MÉDICOS RESIDENTES E IMSS BIENESTAR
ZONA A	CHIHUAHUA	28	29	27101-0098	210	065	0072	00	02	PANTIMEDIA DE COMPRESION GRADUADA. TALLA: GRANDE. COLOR: BLANCO. CEDULA 29.	G	PZA	1	PZA	7,332	-	346	7,678
ZONA A	CHIHUAHUA	28	29	27101-0098	210	065	0080	00	02	PANTIMEDIA DE COMPRESION GRADUADA. TALLA: EXTRAGRANDE. COLOR: BLANCO. CEDULA 29.	X	PZA	1	PZA	2,878	-	68	2,946
ZONA A	CHIHUAHUA	28	29	27101-0098	210	065	0098	00	02	PANTIMEDIA DE COMPRESION GRADUADA. TALLA: ESPECIAL. COLOR: BLANCO. CEDULA 29.	ES	PZA	1	PZA	1,220	-	33	1,253
ZONA A	DURANGO	28	29	27101-0098	210	065	0056	00	02	PANTIMEDIA DE COMPRESION GRADUADA. TALLA: CHICA. COLOR: BLANCO. CEDULA 29.	CH	PZA	1	PZA	856	-	19	875
ZONA A	DURANGO	28	29	27101-0098	210	065	0064	00	02	PANTIMEDIA DE COMPRESION GRADUADA. TALLA: MEDIANA. COLOR: BLANCO. CEDULA 29.	M	PZA	1	PZA	2,548	-	165	2,713
ZONA A	DURANGO	28	29	27101-0098	210	065	0072	00	02	PANTIMEDIA DE COMPRESION GRADUADA. TALLA: GRANDE. COLOR: BLANCO. CEDULA 29.	G	PZA	1	PZA	2,960	-	255	3,215
ZONA A	DURANGO	28	29	27101-0098	210	065	0080	00	02	PANTIMEDIA DE COMPRESION GRADUADA. TALLA: EXTRAGRANDE. COLOR: BLANCO. CEDULA 29.	X	PZA	1	PZA	1,188	-	108	1,296
ZONA A	DURANGO	28	29	27101-0098	210	065	0098	00	02	PANTIMEDIA DE COMPRESION GRADUADA. TALLA: ESPECIAL. COLOR: BLANCO. CEDULA 29.	ES	PZA	1	PZA	272	-	-	272
ZONA A	EDO DE MEX ORIENTE	28	29	27101-0098	210	065	0056	00	02	PANTIMEDIA DE COMPRESION GRADUADA. TALLA: CHICA. COLOR: BLANCO. CEDULA 29.	CH	PZA	1	PZA	4,310	-	-	4,310
ZONA A	EDO DE MEX ORIENTE	28	29	27101-0098	210	065	0064	00	02	PANTIMEDIA DE COMPRESION GRADUADA. TALLA: MEDIANA. COLOR: BLANCO. CEDULA 29.	M	PZA	1	PZA	12,518	-	-	12,518
ZONA A	EDO DE MEX ORIENTE	28	29	27101-0098	210	065	0072	00	02	PANTIMEDIA DE COMPRESION GRADUADA. TALLA: GRANDE. COLOR: BLANCO. CEDULA 29.	G	PZA	1	PZA	10,960	-	-	10,960
ZONA A	EDO DE MEX ORIENTE	28	29	27101-0098	210	065	0080	00	02	PANTIMEDIA DE COMPRESION GRADUADA. TALLA: EXTRAGRANDE. COLOR: BLANCO. CEDULA 29.	X	PZA	1	PZA	2,756	-	-	2,756
ZONA A	EDO DE MEX ORIENTE	28	29	27101-0098	210	065	0098	00	02	PANTIMEDIA DE COMPRESION GRADUADA. TALLA: ESPECIAL. COLOR: BLANCO. CEDULA 29.	ES	PZA	1	PZA	826	-	-	826
ZONA A	EDO DE MEX PONIENTE	28	29	27101-0098	210	065	0056	00	02	PANTIMEDIA DE COMPRESION GRADUADA. TALLA: CHICA. COLOR: BLANCO. CEDULA 29.	CH	PZA	1	PZA	2,664	-	69	2,733
ZONA A	EDO DE MEX PONIENTE	28	29	27101-0098	210	065	0064	00	02	PANTIMEDIA DE COMPRESION GRADUADA. TALLA: MEDIANA. COLOR: BLANCO. CEDULA 29.	M	PZA	1	PZA	8,274	-	283	8,557

ANEXOS
DIVISIÓN DE CONTRATOS

ANEXO 5. CUADRO DE DISTRIBUCIÓN

Areas Requirentes: Órganos de Operación Administrativa Desconcentrada de Aguascalientes, Baja California, Baja California Sur, Campeche, Chiapas, Chihuahua, CDMX Norte, CDMX Sur, Coahuila, Colima, Durango, Guanajuato, Guerrero, Hidalgo, Edo. México Oriente, Edo. México Poniente, Jalisco, Michoacán, Morelos, Nayarit, Nuevo León, Oaxaca, Puebla, Queretaro, Quintana Roo, San Luis Potosí, Sinaloa, Sonora, Tabasco, Tamaulipas, Tlaxcala, Veracruz Norte, Veracruz Sur, Yucatán, Zacatecas y Áreas de Nivel Central.

ZONA	OOAD	PARTIDA	CÉDULA	CLAVE CUCOP +	GPO	GEN	ESP	DIF	VAR	DESCRIPCIÓN- SISTEMA DE ABASTO INSTITUCIONAL (SAI)	TALLA	UNIDAD	CANT.	TIPO	ÚNICA ENTREGA RÉGIMEN ORDINARIO	ÚNICA ENTREGA MÉDICOS RESIDENTES	ÚNICA ENTREGA RÉGIMEN IMSS BIENESTAR	TOTAL POR CLAVE Y DESTINO RÉGIMEN ORDINARIO, MÉDICOS RESIDENTES E IMSS BIENESTAR
ZONA A	EDO DE MEX PONIENTE	28	29	27101-0098	210	065	0072	00	02	PANTIMEDIA DE COMPRESION GRADUADA, TALLA: GRANDE, COLOR: BLANCO, CEDULA 29.	G	PZA	1	PZA	6,464	-	270	6,734
ZONA A	EDO DE MEX PONIENTE	28	29	27101-0098	210	065	0080	00	02	PANTIMEDIA DE COMPRESION GRADUADA, TALLA: EXTRAGRANDE, COLOR: BLANCO, CEDULA 29.	X	PZA	1	PZA	1,280	-	64	1,344
ZONA A	EDO DE MEX PONIENTE	28	29	27101-0098	210	065	0098	00	02	PANTIMEDIA DE COMPRESION GRADUADA, TALLA: ESPECIAL, COLOR: BLANCO, CEDULA 29.	ES	PZA	1	PZA	554	-	12	566
ZONA A	GUANAJUATO	28	29	27101-0098	210	065	0056	00	02	PANTIMEDIA DE COMPRESION GRADUADA, TALLA: CHICA, COLOR: BLANCO, CEDULA 29.	CH	PZA	1	PZA	2,060	-	-	2,060
ZONA A	GUANAJUATO	28	29	27101-0098	210	065	0064	00	02	PANTIMEDIA DE COMPRESION GRADUADA, TALLA: MEDIANA, COLOR: BLANCO, CEDULA 29.	M	PZA	1	PZA	7,240	-	-	7,240
ZONA A	GUANAJUATO	28	29	27101-0098	210	065	0072	00	02	PANTIMEDIA DE COMPRESION GRADUADA, TALLA: GRANDE, COLOR: BLANCO, CEDULA 29.	G	PZA	1	PZA	8,384	-	-	8,384
ZONA A	GUANAJUATO	28	29	27101-0098	210	065	0080	00	02	PANTIMEDIA DE COMPRESION GRADUADA, TALLA: EXTRAGRANDE, COLOR: BLANCO, CEDULA 29.	X	PZA	1	PZA	2,348	-	-	2,348
ZONA A	GUANAJUATO	28	29	27101-0098	210	065	0098	00	02	PANTIMEDIA DE COMPRESION GRADUADA, TALLA: ESPECIAL, COLOR: BLANCO, CEDULA 29.	ES	PZA	1	PZA	940	-	-	940
ZONA A	HIDALGO	28	29	27101-0098	210	065	0056	00	02	PANTIMEDIA DE COMPRESION GRADUADA, TALLA: CHICA, COLOR: BLANCO, CEDULA 29.	CH	PZA	1	PZA	1,172	-	166	1,338
ZONA A	HIDALGO	28	29	27101-0098	210	065	0064	00	02	PANTIMEDIA DE COMPRESION GRADUADA, TALLA: MEDIANA, COLOR: BLANCO, CEDULA 29.	M	PZA	1	PZA	3,270	-	634	3,904
ZONA A	HIDALGO	28	29	27101-0098	210	065	0072	00	02	PANTIMEDIA DE COMPRESION GRADUADA, TALLA: GRANDE, COLOR: BLANCO, CEDULA 29.	G	PZA	1	PZA	2,528	-	420	2,948
ZONA A	HIDALGO	28	29	27101-0098	210	065	0080	00	02	PANTIMEDIA DE COMPRESION GRADUADA, TALLA: EXTRAGRANDE, COLOR: BLANCO, CEDULA 29.	X	PZA	1	PZA	678	-	51	729
ZONA A	HIDALGO	28	29	27101-0098	210	065	0098	00	02	PANTIMEDIA DE COMPRESION GRADUADA, TALLA: ESPECIAL, COLOR: BLANCO, CEDULA 29.	ES	PZA	1	PZA	134	-	16	150
ZONA A	MORELOS	28	29	27101-0098	210	065	0056	00	02	PANTIMEDIA DE COMPRESION GRADUADA, TALLA: CHICA, COLOR: BLANCO, CEDULA 29.	CH	PZA	1	PZA	1,124	-	-	1,124
ZONA A	MORELOS	28	29	27101-0098	210	065	0064	00	02	PANTIMEDIA DE COMPRESION GRADUADA, TALLA: MEDIANA, COLOR: BLANCO, CEDULA 29.	M	PZA	1	PZA	3,238	-	-	3,238

ANEXO 5. CUADRO DE DISTRIBUCIÓN

Áreas Requirentes: Órganos de Operación Administrativa Desconcentrada de Aguascalientes, Baja California, Baja California Sur, Campeche, Chiapas, Chihuahua, CDMX Norte, CDMX Sur, Coahuila, Colima, Durango, Guanajuato, Guerrero, Hidalgo, Edo. México Oriente, Edo. México Poniente, Jalisco, Michoacán, Morelos, Nayarit, Nuevo León, Oaxaca, Puebla, Querétaro, Quintana Roo, San Luis Potosí, Sinaloa, Sonora, Tabasco, Tamaulipas, Tlaxcala, Veracruz Norte, Veracruz Sur, Yucatán, Zacatecas y Áreas de Nivel Central.

ZONA	OOAD	PARTIDA	CÉDULA	CLAVE CUCOP +	GPO	GEN	ESP	DIF	VAR	DESCRIPCIÓN- SISTEMA DE ABASTO INSTITUCIONAL (SAI)	TALLA	UNIDAD	CANT.	TIPO	ÚNICA ENTREGA RÉGIMEN ORDINARIO	ÚNICA ENTREGA MÉDICOS RESIDENTES	ÚNICA ENTREGA RÉGIMEN IMSS BIENESTAR	TOTAL POR CLAVE Y DESTINO RÉGIMEN ORDINARIO, MÉDICOS RESIDENTES E IMSS BIENESTAR
ZONA A	MORELOS	28	29	27101-0098	210	065	0072	00	02	PANTIMEDIA DE COMPRESION GRADUADA. TALLA: GRANDE. COLOR: BLANCO. CEDULA 29.	G	PZA	1	PZA	2,542	-	-	2,542
ZONA A	MORELOS	28	29	27101-0098	210	065	0080	00	02	PANTIMEDIA DE COMPRESION GRADUADA. TALLA: EXTRAGRANDE. COLOR: BLANCO. CEDULA 29.	X	PZA	1	PZA	744	-	-	744
ZONA A	MORELOS	28	29	27101-0098	210	065	0098	00	02	PANTIMEDIA DE COMPRESION GRADUADA. TALLA: ESPECIAL. COLOR: BLANCO. CEDULA 29.	ES	PZA	1	PZA	144	-	-	144
ZONA A	OFICINAS CENTRALES	28	29	27101-0098	210	065	0056	00	02	PANTIMEDIA DE COMPRESION GRADUADA. TALLA: CHICA. COLOR: BLANCO. CEDULA 29.	CH	PZA	1	PZA	12	-	2	14
ZONA A	OFICINAS CENTRALES	28	29	27101-0098	210	065	0064	00	02	PANTIMEDIA DE COMPRESION GRADUADA. TALLA: MEDIANA. COLOR: BLANCO. CEDULA 29.	M	PZA	1	PZA	102	-	4	106
ZONA A	OFICINAS CENTRALES	28	29	27101-0098	210	065	0072	00	02	PANTIMEDIA DE COMPRESION GRADUADA. TALLA: GRANDE. COLOR: BLANCO. CEDULA 29.	G	PZA	1	PZA	48	-	10	58
ZONA A	OFICINAS CENTRALES	28	29	27101-0098	210	065	0080	00	02	PANTIMEDIA DE COMPRESION GRADUADA. TALLA: EXTRAGRANDE. COLOR: BLANCO. CEDULA 29.	X	PZA	1	PZA	-	-	10	10
ZONA A	OFICINAS CENTRALES	28	29	27101-0098	210	065	0098	00	02	PANTIMEDIA DE COMPRESION GRADUADA. TALLA: ESPECIAL. COLOR: BLANCO. CEDULA 29.	ES	PZA	1	PZA	6	-	-	6
ZONA A	PUEBLA	28	29	27101-0098	210	065	0056	00	02	PANTIMEDIA DE COMPRESION GRADUADA. TALLA: CHICA. COLOR: BLANCO. CEDULA 29.	CH	PZA	1	PZA	2,284	-	367	2,651
ZONA A	PUEBLA	28	29	27101-0098	210	065	0064	00	02	PANTIMEDIA DE COMPRESION GRADUADA. TALLA: MEDIANA. COLOR: BLANCO. CEDULA 29.	M	PZA	1	PZA	7,550	-	1,156	8,706
ZONA A	PUEBLA	28	29	27101-0098	210	065	0072	00	02	PANTIMEDIA DE COMPRESION GRADUADA. TALLA: GRANDE. COLOR: BLANCO. CEDULA 29.	G	PZA	1	PZA	5,546	-	653	6,199
ZONA A	PUEBLA	28	29	27101-0098	210	065	0080	00	02	PANTIMEDIA DE COMPRESION GRADUADA. TALLA: EXTRAGRANDE. COLOR: BLANCO. CEDULA 29.	X	PZA	1	PZA	1,012	-	97	1,109
ZONA A	PUEBLA	28	29	27101-0098	210	065	0098	00	02	PANTIMEDIA DE COMPRESION GRADUADA. TALLA: ESPECIAL. COLOR: BLANCO. CEDULA 29.	ES	PZA	1	PZA	448	-	24	472
ZONA A	QUERETARO	28	29	27101-0098	210	065	0056	00	02	PANTIMEDIA DE COMPRESION GRADUADA. TALLA: CHICA. COLOR: BLANCO. CEDULA 29.	CH	PZA	1	PZA	2,696	-	-	2,696
ZONA A	QUERETARO	28	29	27101-0098	210	065	0064	00	02	PANTIMEDIA DE COMPRESION GRADUADA. TALLA: MEDIANA. COLOR: BLANCO. CEDULA 29.	M	PZA	1	PZA	6,296	-	-	6,296

ANEXOS
DIVISIÓN DE CONTRATOS

ANEXO 5. CUADRO DE DISTRIBUCIÓN

Áreas Requirentes: Órganos de Operación Administrativa Desconcentrada de Aguascalientes, Baja California, Baja California Sur, Campeche, Chiapas, Chihuahua, CDMX Norte, CDMX Sur, Coahuila, Colima, Durango, Guanajuato, Guerrero, Hidalgo, Edo. México Oriente, Edo. México Poniente, Jalisco, Michoacán, Morelos, Nayarit, Nuevo León, Oaxaca, Puebla, Querétaro, Quintana Roo, San Luis Potosí, Sinaloa, Sonora, Tabasco, Tamaulipas, Tlaxcala, Veracruz Norte, Veracruz Sur, Yucatán, Zacatecas y Áreas de Nivel Central.

ZONA	OOAD	PARTIDA	CÉDULA	CLAVE CUCOP +	GPO	GEN	ESP	DIF	VAR	DESCRIPCIÓN- SISTEMA DE ABASTO INSTITUCIONAL (SAI)	TALLA	UNIDAD	CANT.	TIPO	ÚNICA ENTREGA RÉGIMEN ORDINARIO	ÚNICA ENTREGA MÉDICOS RESIDENTES	ÚNICA ENTREGA RÉGIMEN IMSS BIENESTAR	TOTAL POR CLAVE Y DESTINO RÉGIMEN ORDINARIO, MÉDICOS RESIDENTES E IMSS BIENESTAR
ZONA A	QUERETARO	28	29	27101-0098	210	065	0072	00	02	PANTIMEDIA DE COMPRESION GRADUADA. TALLA: GRANDE. COLOR: BLANCO. CEDULA 29.	G	PZA	1	PZA	3,430	-	-	3,430
ZONA A	QUERETARO	28	29	27101-0098	210	065	0080	00	02	PANTIMEDIA DE COMPRESION GRADUADA. TALLA: EXTRAGRANDE COLOR: BLANCO. CEDULA 29.	X	PZA	1	PZA	646	-	-	646
ZONA A	QUERETARO	28	29	27101-0098	210	065	0098	00	02	PANTIMEDIA DE COMPRESION GRADUADA. TALLA: ESPECIAL. COLOR: BLANCO. CEDULA 29.	ES	PZA	1	PZA	478	-	-	478
ZONA A	SAN LUIS POTOSI	28	29	27101-0098	210	065	0056	00	02	PANTIMEDIA DE COMPRESION GRADUADA. TALLA: CHICA. COLOR: BLANCO. CEDULA 29.	CH	PZA	1	PZA	1,248	-	262	1,510
ZONA A	SAN LUIS POTOSI	28	29	27101-0098	210	065	0064	00	02	PANTIMEDIA DE COMPRESION GRADUADA. TALLA: MEDIANA. COLOR: BLANCO. CEDULA 29.	M	PZA	1	PZA	3,792	-	734	4,526
ZONA A	SAN LUIS POTOSI	28	29	27101-0098	210	065	0072	00	02	PANTIMEDIA DE COMPRESION GRADUADA. TALLA: GRANDE. COLOR: BLANCO. CEDULA 29.	G	PZA	1	PZA	3,974	-	717	4,691
ZONA A	SAN LUIS POTOSI	28	29	27101-0098	210	065	0080	00	02	PANTIMEDIA DE COMPRESION GRADUADA. TALLA: EXTRAGRANDE COLOR: BLANCO. CEDULA 29.	X	PZA	1	PZA	1,358	-	292	1,650
ZONA A	SAN LUIS POTOSI	28	29	27101-0098	210	065	0098	00	02	PANTIMEDIA DE COMPRESION GRADUADA. TALLA: ESPECIAL. COLOR: BLANCO. CEDULA 29.	ES	PZA	1	PZA	186	-	64	250
ZONA A	TLAXCALA	28	29	27101-0098	210	065	0056	00	02	PANTIMEDIA DE COMPRESION GRADUADA. TALLA: CHICA. COLOR: BLANCO. CEDULA 29.	CH	PZA	1	PZA	726	-	-	726
ZONA A	TLAXCALA	28	29	27101-0098	210	065	0064	00	02	PANTIMEDIA DE COMPRESION GRADUADA. TALLA: MEDIANA. COLOR: BLANCO. CEDULA 29.	M	PZA	1	PZA	2,386	-	-	2,386
ZONA A	TLAXCALA	28	29	27101-0098	210	065	0072	00	02	PANTIMEDIA DE COMPRESION GRADUADA. TALLA: GRANDE. COLOR: BLANCO. CEDULA 29.	G	PZA	1	PZA	1,418	-	-	1,418
ZONA A	TLAXCALA	28	29	27101-0098	210	065	0080	00	02	PANTIMEDIA DE COMPRESION GRADUADA. TALLA: EXTRAGRANDE COLOR: BLANCO. CEDULA 29.	X	PZA	1	PZA	186	-	-	186
ZONA A	TLAXCALA	28	29	27101-0098	210	065	0098	00	02	PANTIMEDIA DE COMPRESION GRADUADA. TALLA: ESPECIAL. COLOR: BLANCO. CEDULA 29.	ES	PZA	1	PZA	98	-	-	98
ZONA A	ZACATECAS	28	29	27101-0098	210	065	0056	00	02	PANTIMEDIA DE COMPRESION GRADUADA. TALLA: CHICA. COLOR: BLANCO. CEDULA 29.	CH	PZA	1	PZA	350	-	195	545
ZONA A	ZACATECAS	28	29	27101-0098	210	065	0064	00	02	PANTIMEDIA DE COMPRESION GRADUADA. TALLA: MEDIANA. COLOR: BLANCO. CEDULA 29.	M	PZA	1	PZA	1,798	-	619	2,417

ANEXO 5. CUADRO DE DISTRIBUCIÓN

Áreas Requirentes: Órganos de Operación Administrativa Desconcentrada de Aguascalientes, Baja California, Baja California Sur, Campeche, Chiapas, Chihuahua, CDMX Norte, CDMX Sur, Coahuila, Colima, Durango, Guanajuato, Guerrero, Hidalgo, Edo. México Oriente, Edo. México Poniente, Jalisco, Michoacán, Morelos, Nayarit, Nuevo León, Oaxaca, Puebla, Querétaro, Quintana Roo, San Luis Potosí, Sinaloa, Sonora, Tabasco, Tamaulipas, Tlaxcala, Veracruz Norte, Veracruz Sur, Yucatán, Zacatecas y Áreas de Nivel Central.

ZONA	OOAD	PARTIDA	CÉDULA	CLAVE CUCOP +	GPO	GEN	ESP	DIF	VAR	DESCRIPCIÓN- SISTEMA DE ABASTO INSTITUCIONAL (SAI)	TALLA	UNIDAD	CANT.	TIPO	ÚNICA ENTREGA RÉGIMEN ORDINARIO	ÚNICA ENTREGA MÉDICOS RESIDENTES	ÚNICA ENTREGA RÉGIMEN IMSS BIENESTAR	TOTAL POR CLAVE Y DESTINO RÉGIMEN ORDINARIO, MÉDICOS RESIDENTES E IMSS BIENESTAR
ZONA A	ZACATECAS	28	29	27101-0098	210	065	0072	00	02	PANTIMEDIA DE COMPRESION GRADUADA. TALLA: GRANDE. COLOR: BLANCO. CEDULA 29.	G	PZA	1	PZA	1,842	-	653	2,495
ZONA A	ZACATECAS	28	29	27101-0098	210	065	0080	00	02	PANTIMEDIA DE COMPRESION GRADUADA. TALLA: EXTRAGRANDE. COLOR: BLANCO. CEDULA 29.	X	PZA	1	PZA	312	-	105	417
ZONA A	ZACATECAS	28	29	27101-0098	210	065	0098	00	02	PANTIMEDIA DE COMPRESION GRADUADA. TALLA: ESPECIAL. COLOR: BLANCO. CEDULA 29.	ES	PZA	1	PZA	200	-	110	310
ZONA B	BAJA CALIFORNIA	28	29	27101-0098	210	065	0056	00	02	PANTIMEDIA DE COMPRESION GRADUADA. TALLA: CHICA. COLOR: BLANCO. CEDULA 29.	CH	PZA	1	PZA	1,684	-	72	1,756
ZONA B	BAJA CALIFORNIA	28	29	27101-0098	210	065	0064	00	02	PANTIMEDIA DE COMPRESION GRADUADA. TALLA: MEDIANA. COLOR: BLANCO. CEDULA 29.	M	PZA	1	PZA	5,278	-	130	5,408
ZONA B	BAJA CALIFORNIA	28	29	27101-0098	210	065	0072	00	02	PANTIMEDIA DE COMPRESION GRADUADA. TALLA: GRANDE. COLOR: BLANCO. CEDULA 29.	G	PZA	1	PZA	6,940	-	84	7,024
ZONA B	BAJA CALIFORNIA	28	29	27101-0098	210	065	0080	00	02	PANTIMEDIA DE COMPRESION GRADUADA. TALLA: EXTRAGRANDE. COLOR: BLANCO. CEDULA 29.	X	PZA	1	PZA	1,872	-	55	1,927
ZONA B	BAJA CALIFORNIA	28	29	27101-0098	210	065	0098	00	02	PANTIMEDIA DE COMPRESION GRADUADA. TALLA: ESPECIAL. COLOR: BLANCO. CEDULA 29.	ES	PZA	1	PZA	1,360	-	-	1,360
ZONA B	BAJA CALIFORNIA SUR	28	29	27101-0098	210	065	0056	00	02	PANTIMEDIA DE COMPRESION GRADUADA. TALLA: CHICA. COLOR: BLANCO. CEDULA 29.	CH	PZA	1	PZA	548	-	-	548
ZONA B	BAJA CALIFORNIA SUR	28	29	27101-0098	210	065	0064	00	02	PANTIMEDIA DE COMPRESION GRADUADA. TALLA: MEDIANA. COLOR: BLANCO. CEDULA 29.	M	PZA	1	PZA	2,172	-	-	2,172
ZONA B	BAJA CALIFORNIA SUR	28	29	27101-0098	210	065	0072	00	02	PANTIMEDIA DE COMPRESION GRADUADA. TALLA: GRANDE. COLOR: BLANCO. CEDULA 29.	G	PZA	1	PZA	2,446	-	-	2,446
ZONA B	BAJA CALIFORNIA SUR	28	29	27101-0098	210	065	0080	00	02	PANTIMEDIA DE COMPRESION GRADUADA. TALLA: EXTRAGRANDE. COLOR: BLANCO. CEDULA 29.	X	PZA	1	PZA	822	-	-	822
ZONA B	BAJA CALIFORNIA SUR	28	29	27101-0098	210	065	0098	00	02	PANTIMEDIA DE COMPRESION GRADUADA. TALLA: ESPECIAL. COLOR: BLANCO. CEDULA 29.	ES	PZA	1	PZA	370	-	-	370
ZONA B	CAMPECHE	28	29	27101-0098	210	065	0056	00	02	PANTIMEDIA DE COMPRESION GRADUADA. TALLA: CHICA. COLOR: BLANCO. CEDULA 29.	CH	PZA	1	PZA	334	-	182	516
ZONA B	CAMPECHE	28	29	27101-0098	210	065	0064	00	02	PANTIMEDIA DE COMPRESION GRADUADA. TALLA: MEDIANA. COLOR: BLANCO. CEDULA 29.	M	PZA	1	PZA	1,444	-	316	1,760

ANEXOS
DIVISIÓN DE CONTRATOS

ANEXO 5. CUADRO DE DISTRIBUCIÓN

Areas Requirentes: Órganos de Operación Administrativa Desconcentrada de Aguascalientes, Baja California, Baja California Sur, Campeche, Chiapas, Chihuahua, CDMX Norte, CDMX Sur, Coahuila, Colima, Durango, Guanajuato, Guerrero, Hidalgo, Edo. México Oriente, Edo. México Poniente, Jalisco, Michoacán, Morelos, Nayarit, Nuevo León, Oaxaca, Puebla, Querétaro, Quintana Roo, San Luis Potosí, Sinaloa, Sonora, Tabasco, Tamaulipas, Tlaxcala, Veracruz Norte, Veracruz Sur, Yucatán, Zacatecas y Áreas de Nivel Central.

ZONA	OOAD	PARTIDA	CÉDULA	CLAVE CUCOP +	GPO	GEN	ESP	DIF	VAR	DESCRIPCIÓN- SISTEMA DE ABASTO INSTITUCIONAL (SAI)	TALLA	UNIDAD	CANT.	TIPO	ÚNICA ENTREGA RÉGIMEN ORDINARIO	ÚNICA ENTREGA MÉDICOS RESIDENTES	ÚNICA ENTREGA RÉGIMEN IMSS BIENESTAR	TOTAL POR CLAVE Y DESTINO RÉGIMEN ORDINARIO, MÉDICOS RESIDENTES E IMSS BIENESTAR
ZONA B	CAMPECHE	28	29	27101-0098	210	065	0072	00	02	PANTIMEDIA DE COMPRESION GRADUADA, TALLA: GRANDE, COLOR: BLANCO, CEDULA 29.	G	PZA	1	PZA	1,606	-	198	1,804
ZONA B	CAMPECHE	28	29	27101-0098	210	065	0080	00	02	PANTIMEDIA DE COMPRESION GRADUADA, TALLA: EXTRAGRANDE, COLOR: BLANCO, CEDULA 29.	X	PZA	1	PZA	294	-	6	300
ZONA B	CAMPECHE	28	29	27101-0098	210	065	0098	00	02	PANTIMEDIA DE COMPRESION GRADUADA, TALLA: ESPECIAL, COLOR: BLANCO, CEDULA 29.	ES	PZA	1	PZA	156	-	19	175
ZONA B	CHIAPAS	28	29	27101-0098	210	065	0056	00	02	PANTIMEDIA DE COMPRESION GRADUADA, TALLA: CHICA, COLOR: BLANCO, CEDULA 29.	CH	PZA	1	PZA	680	-	580	1,260
ZONA B	CHIAPAS	28	29	27101-0098	210	065	0064	00	02	PANTIMEDIA DE COMPRESION GRADUADA, TALLA: MEDIANA, COLOR: BLANCO, CEDULA 29.	M	PZA	1	PZA	2,322	-	1,172	3,494
ZONA B	CHIAPAS	28	29	27101-0098	210	065	0072	00	02	PANTIMEDIA DE COMPRESION GRADUADA, TALLA: GRANDE, COLOR: BLANCO, CEDULA 29.	G	PZA	1	PZA	2,634	-	558	3,192
ZONA B	CHIAPAS	28	29	27101-0098	210	065	0080	00	02	PANTIMEDIA DE COMPRESION GRADUADA, TALLA: EXTRAGRANDE, COLOR: BLANCO, CEDULA 29.	X	PZA	1	PZA	748	-	101	849
ZONA B	CHIAPAS	28	29	27101-0098	210	065	0098	00	02	PANTIMEDIA DE COMPRESION GRADUADA, TALLA: ESPECIAL, COLOR: BLANCO, CEDULA 29.	ES	PZA	1	PZA	184	-	26	210
ZONA B	COAHUILA	28	29	27101-0098	210	065	0056	00	02	PANTIMEDIA DE COMPRESION GRADUADA, TALLA: CHICA, COLOR: BLANCO, CEDULA 29.	CH	PZA	1	PZA	1,090	-	55	1,145
ZONA B	COAHUILA	28	29	27101-0098	210	065	0064	00	02	PANTIMEDIA DE COMPRESION GRADUADA, TALLA: MEDIANA, COLOR: BLANCO, CEDULA 29.	M	PZA	1	PZA	4,674	-	212	4,886
ZONA B	COAHUILA	28	29	27101-0098	210	065	0072	00	02	PANTIMEDIA DE COMPRESION GRADUADA, TALLA: GRANDE, COLOR: BLANCO, CEDULA 29.	G	PZA	1	PZA	7,686	-	436	8,122
ZONA B	COAHUILA	28	29	27101-0098	210	065	0080	00	02	PANTIMEDIA DE COMPRESION GRADUADA, TALLA: EXTRAGRANDE, COLOR: BLANCO, CEDULA 29.	X	PZA	1	PZA	3,504	-	105	3,609
ZONA B	COAHUILA	28	29	27101-0098	210	065	0098	00	02	PANTIMEDIA DE COMPRESION GRADUADA, TALLA: ESPECIAL, COLOR: BLANCO, CEDULA 29.	ES	PZA	1	PZA	2,026	-	104	2,130
ZONA B	COLIMA	28	29	27101-0098	210	065	0056	00	02	PANTIMEDIA DE COMPRESION GRADUADA, TALLA: CHICA, COLOR: BLANCO, CEDULA 29.	CH	PZA	1	PZA	772	-	-	772
ZONA B	COLIMA	28	29	27101-0098	210	065	0064	00	02	PANTIMEDIA DE COMPRESION GRADUADA, TALLA: MEDIANA, COLOR: BLANCO, CEDULA 29.	M	PZA	1	PZA	1,688	-	-	1,688

ANEXO 5. CUADRO DE DISTRIBUCIÓN

Áreas Requirentes: Órganos de Operación Administrativa Desconcentrada de Aguascalientes, Baja California, Baja California Sur, Campeche, Chiapas, Chihuahua, CDMX Norte, CDMX Sur, Coahuila, Colima, Durango, Guanajuato, Guerrero, Hidalgo, Edo. México Oriente, Edo. México Poniente, Jalisco, Michoacán, Morelos, Nayarit, Nuevo León, Oaxaca, Puebla, Querétaro, Quintana Roo, San Luis Potosí, Sinaloa, Sonora, Tabasco, Tamaulipas, Tlaxcala, Veracruz Norte, Veracruz Sur, Yucatán, Zacatecas y Áreas de Nivel Central.

ZONA	OOAD	PARTIDA	CÉDULA	CLAVE CUCOP +	GPO	GEN	ESP	DIF	VAR	DESCRIPCIÓN- SISTEMA DE ABASTO INSTITUCIONAL (SAI)	TALLA	UNIDAD	CANT.	TIPO	ÚNICA ENTREGA RÉGIMEN ORDINARIO	ÚNICA ENTREGA MÉDICOS RESIDENTES	ÚNICA ENTREGA RÉGIMEN IMSS BIENESTAR	TOTAL POR CLAVE Y DESTINO RÉGIMEN ORDINARIO, MÉDICOS RESIDENTES E IMSS BIENESTAR
ZONA B	COLIMA	28	29	27101-0098	210	065	0072	00	02	PANTIMEDIA DE COMPRESION GRADUADA. TALLA: GRANDE. COLOR: BLANCO. CEDULA 29.	G	PZA	1	PZA	1,468	-	-	1,468
ZONA B	COLIMA	28	29	27101-0098	210	065	0080	00	02	PANTIMEDIA DE COMPRESION GRADUADA. TALLA: EXTRAGRANDE. COLOR: BLANCO. CEDULA 29.	X	PZA	1	PZA	420	-	-	420
ZONA B	COLIMA	28	29	27101-0098	210	065	0098	00	02	PANTIMEDIA DE COMPRESION GRADUADA. TALLA: ESPECIAL. COLOR: BLANCO. CEDULA 29.	ES	PZA	1	PZA	174	-	-	174
ZONA B	GUERRERO	28	29	27101-0098	210	065	0056	00	02	PANTIMEDIA DE COMPRESION GRADUADA. TALLA: CHICA. COLOR: BLANCO. CEDULA 29.	CH	PZA	1	PZA	1,350	-	129	1,479
ZONA B	GUERRERO	28	29	27101-0098	210	065	0064	00	02	PANTIMEDIA DE COMPRESION GRADUADA. TALLA: MEDIANA. COLOR: BLANCO. CEDULA 29.	M	PZA	1	PZA	3,270	-	120	3,390
ZONA B	GUERRERO	28	29	27101-0098	210	065	0072	00	02	PANTIMEDIA DE COMPRESION GRADUADA. TALLA: GRANDE. COLOR: BLANCO. CEDULA 29.	G	PZA	1	PZA	2,440	-	78	2,518
ZONA B	GUERRERO	28	29	27101-0098	210	065	0080	00	02	PANTIMEDIA DE COMPRESION GRADUADA. TALLA: EXTRAGRANDE. COLOR: BLANCO. CEDULA 29.	X	PZA	1	PZA	540	-	12	552
ZONA B	GUERRERO	28	29	27101-0098	210	065	0098	00	02	PANTIMEDIA DE COMPRESION GRADUADA. TALLA: ESPECIAL. COLOR: BLANCO. CEDULA 29.	ES	PZA	1	PZA	154	-	-	154
ZONA B	JALISCO	28	29	27101-0098	210	065	0056	00	02	PANTIMEDIA DE COMPRESION GRADUADA. TALLA: CHICA. COLOR: BLANCO. CEDULA 29.	CH	PZA	1	PZA	6,564	-	-	6,564
ZONA B	JALISCO	28	29	27101-0098	210	065	0064	00	02	PANTIMEDIA DE COMPRESION GRADUADA. TALLA: MEDIANA. COLOR: BLANCO. CEDULA 29.	M	PZA	1	PZA	16,050	-	-	16,050
ZONA B	JALISCO	28	29	27101-0098	210	065	0072	00	02	PANTIMEDIA DE COMPRESION GRADUADA. TALLA: GRANDE. COLOR: BLANCO. CEDULA 29.	G	PZA	1	PZA	17,762	-	-	17,762
ZONA B	JALISCO	28	29	27101-0098	210	065	0080	00	02	PANTIMEDIA DE COMPRESION GRADUADA. TALLA: EXTRAGRANDE. COLOR: BLANCO. CEDULA 29.	X	PZA	1	PZA	4,244	-	-	4,244
ZONA B	JALISCO	28	29	27101-0098	210	065	0098	00	02	PANTIMEDIA DE COMPRESION GRADUADA. TALLA: ESPECIAL. COLOR: BLANCO. CEDULA 29.	ES	PZA	1	PZA	1,258	-	-	1,258
ZONA B	MICHOACAN	28	29	27101-0098	210	065	0056	00	02	PANTIMEDIA DE COMPRESION GRADUADA. TALLA: CHICA. COLOR: BLANCO. CEDULA 29.	CH	PZA	1	PZA	2,706	-	276	2,982
ZONA B	MICHOACAN	28	29	27101-0098	210	065	0064	00	02	PANTIMEDIA DE COMPRESION GRADUADA. TALLA: MEDIANA. COLOR: BLANCO. CEDULA 29.	M	PZA	1	PZA	6,100	-	953	7,053

ANEXOS
DIVISIÓN DE CONTRATOS

ANEXO 5. CUADRO DE DISTRIBUCIÓN

Areas Requirentes: Órganos de Operación Administrativa Desconcentrada de Aguascalientes, Baja California, Baja California Sur, Campeche, Chiapas, Chihuahua, CDMX Norte, CDMX Sur, Coahuila, Colima, Durango, Guanajuato, Guerrero, Hidalgo, Edo. México Oriente, Edo. México Poniente, Jalisco, Michoacán, Morelos, Nayarit, Nuevo León, Oaxaca, Puebla, Querétaro, Quintana Roo, San Luis Potosí, Sinaloa, Sonora, Tabasco, Tamaulipas, Tlaxcala, Veracruz Norte, Veracruz Sur, Yucatán, Zacatecas y Áreas de Nivel Central

ZONA	OOAD	PARTIDA	CÉDULA	CLAVE CUCOP +	GPO	GEN	ESP	DIF	VAR	DESCRIPCIÓN- SISTEMA DE ABASTO INSTITUCIONAL (SAI)	TALLA	UNIDAD	CANT.	TIPO	ÚNICA ENTREGA RÉGIMEN ORDINARIO	ÚNICA ENTREGA MÉDICOS RESIDENTES	ÚNICA ENTREGA RÉGIMEN IMSS BIENESTAR	TOTAL POR CLAVE Y DESTINO RÉGIMEN ORDINARIO, MÉDICOS RESIDENTES E IMSS BIENESTAR
ZONA B	MICHOACAN	28	29	27101-0098	210	065	0072	00	02	PANTIMEDIA DE COMPRESION GRADUADA TALLA GRANDE COLOR: BLANCO. CEDULA 29	G	PZA	1	PZA	4,944	-	960	5,904
ZONA B	MICHOACAN	28	29	27101-0098	210	065	0080	00	02	PANTIMEDIA DE COMPRESION GRADUADA TALLA: EXTRAGRANDE COLOR: BLANCO CEDULA 29	X	PZA	1	PZA	1,354	-	176	1,530
ZONA B	MICHOACAN	28	29	27101-0098	210	065	0098	00	02	PANTIMEDIA DE COMPRESION GRADUADA TALLA: ESPECIAL. COLOR: BLANCO. CEDULA 29	ES	PZA	1	PZA	556	-	72	628
ZONA B	NAYARIT	28	29	27101-0098	210	065	0056	00	02	PANTIMEDIA DE COMPRESION GRADUADA TALLA: CHICA. COLOR: BLANCO. CEDULA 29.	CH	PZA	1	PZA	850	-	39	889
ZONA B	NAYARIT	28	29	27101-0098	210	065	0064	00	02	PANTIMEDIA DE COMPRESION GRADUADA TALLA: MEDIANA. COLOR: BLANCO. CEDULA 29	M	PZA	1	PZA	2,226	-	190	2,416
ZONA B	NAYARIT	28	29	27101-0098	210	065	0072	00	02	PANTIMEDIA DE COMPRESION GRADUADA TALLA GRANDE. COLOR: BLANCO. CEDULA 29	G	PZA	1	PZA	1,926	-	113	2,039
ZONA B	NAYARIT	28	29	27101-0098	210	065	0080	00	02	PANTIMEDIA DE COMPRESION GRADUADA TALLA: EXTRAGRANDE COLOR: BLANCO CEDULA 29.	X	PZA	1	PZA	884	-	40	924
ZONA B	NAYARIT	28	29	27101-0098	210	065	0098	00	02	PANTIMEDIA DE COMPRESION GRADUADA TALLA: ESPECIAL. COLOR: BLANCO CEDULA 29	ES	PZA	1	PZA	148	-	-	148
ZONA B	NUEVO LEON	28	29	27101-0098	210	065	0056	00	02	PANTIMEDIA DE COMPRESION GRADUADA TALLA: CHICA. COLOR: BLANCO. CEDULA 29	CH	PZA	1	PZA	6,644	-	-	6,644
ZONA B	NUEVO LEON	28	29	27101-0098	210	065	0064	00	02	PANTIMEDIA DE COMPRESION GRADUADA TALLA: MEDIANA. COLOR: BLANCO. CEDULA 29	M	PZA	1	PZA	12,480	-	-	12,480
ZONA B	NUEVO LEON	28	29	27101-0098	210	065	0072	00	02	PANTIMEDIA DE COMPRESION GRADUADA TALLA: GRANDE. COLOR: BLANCO. CEDULA 29	G	PZA	1	PZA	12,160	-	-	12,160
ZONA B	NUEVO LEON	28	29	27101-0098	210	065	0080	00	02	PANTIMEDIA DE COMPRESION GRADUADA TALLA: EXTRAGRANDE COLOR: BLANCO CEDULA 29.	X	PZA	1	PZA	3,580	-	-	3,580
ZONA B	NUEVO LEON	28	29	27101-0098	210	065	0098	00	02	PANTIMEDIA DE COMPRESION GRADUADA TALLA: ESPECIAL. COLOR: BLANCO. CEDULA 29	ES	PZA	1	PZA	978	-	-	978
ZONA B	OAXACA	28	29	27101-0098	210	065	0056	00	02	PANTIMEDIA DE COMPRESION GRADUADA TALLA: CHICA. COLOR: BLANCO. CEDULA 29	CH	PZA	1	PZA	1,514	-	917	2,431
ZONA B	OAXACA	28	29	27101-0098	210	065	0064	00	02	PANTIMEDIA DE COMPRESION GRADUADA TALLA: MEDIANA. COLOR: BLANCO. CEDULA 29	M	PZA	1	PZA	3,064	-	1,741	4,805

ANEXO 5. CUADRO DE DISTRIBUCIÓN

reas Requirentes: Órganos de Operación Administrativa Desconcentrada de Aguascalientes, Baja California, Baja California Sur, Campeche, Chiapas, Chihuahua, CDMX Norte, CDMX Sur, Coahuila, Colima, Durango, Guanajuato, Guerrero, Hidalgo, Edo. éxico Oriente, Edo. México Poniente, Jalisco, Michoacán, Morelos, Nayarit, Nuevo León, Oaxaca, Puebla, Querétaro, Quintana Roo, San Luis Potosí, Sinaloa, Sonora, Tabasco, Tamaulipas, Tlaxcala, Veracruz Norte, Veracruz Sur, Yucatán, Zacatecas y Áreas de Nivel Central.

ZONA	OOAD	PARTIDA	CÉDULA	CLAVE CUCOP +	GPO	GEN	ESP	DIF	VAR	DESCRIPCIÓN- SISTEMA DE ABASTO INSTITUCIONAL (SAI)	TALLA	UNIDAD	CANT.	TIPO	ÚNICA ENTREGA RÉGIMEN ORDINARIO	ÚNICA ENTREGA MÉDICOS RESIDENTES	ÚNICA ENTREGA RÉGIMEN IMSS BIENESTAR	TOTAL POR CLAVE Y DESTINO RÉGIMEN ORDINARIO, MÉDICOS RESIDENTES E IMSS BIENESTAR
ONA B	OAXACA	28	29	27101-0098	210	065	0072	00	02	PANTIMEDIA DE COMPRESION GRADUADA. TALLA: GRANDE. COLOR: BLANCO. CEDULA 29.	G	PZA	1	PZA	1,698	-	905	2,603
ONA B	OAXACA	28	29	27101-0098	210	065	0080	00	02	PANTIMEDIA DE COMPRESION GRADUADA. TALLA: EXTRAGRANDE. COLOR: BLANCO. CEDULA 29.	X	PZA	1	PZA	308	-	116	424
ONA B	OAXACA	28	29	27101-0098	210	065	0098	00	02	PANTIMEDIA DE COMPRESION GRADUADA. TALLA: ESPECIAL. COLOR: BLANCO. CEDULA 29.	ES	PZA	1	PZA	64	-	25	89
ONA B	QUINTANA ROO	28	29	27101-0098	210	065	0056	00	02	PANTIMEDIA DE COMPRESION GRADUADA. TALLA: CHICA. COLOR: BLANCO. CEDULA 29.	CH	PZA	1	PZA	890	-	-	890
ONA B	QUINTANA ROO	28	29	27101-0098	210	065	0064	00	02	PANTIMEDIA DE COMPRESION GRADUADA. TALLA: MEDIANA. COLOR: BLANCO. CEDULA 29.	M	PZA	1	PZA	2,508	-	-	2,508
ONA B	QUINTANA ROO	28	29	27101-0098	210	065	0072	00	02	PANTIMEDIA DE COMPRESION GRADUADA. TALLA: GRANDE. COLOR: BLANCO. CEDULA 29.	G	PZA	1	PZA	2,082	-	-	2,082
ONA B	QUINTANA ROO	28	29	27101-0098	210	065	0080	00	02	PANTIMEDIA DE COMPRESION GRADUADA. TALLA: EXTRAGRANDE. COLOR: BLANCO. CEDULA 29.	X	PZA	1	PZA	440	-	-	440
ONA B	QUINTANA ROO	28	29	27101-0098	210	065	0098	00	02	PANTIMEDIA DE COMPRESION GRADUADA. TALLA: ESPECIAL. COLOR: BLANCO. CEDULA 29.	ES	PZA	1	PZA	224	-	-	224
ONA B	SINALOA	28	29	27101-0098	210	065	0056	00	02	PANTIMEDIA DE COMPRESION GRADUADA. TALLA: CHICA. COLOR: BLANCO. CEDULA 29.	CH	PZA	1	PZA	1,174	-	45	1,219
ONA B	SINALOA	28	29	27101-0098	210	065	0064	00	02	PANTIMEDIA DE COMPRESION GRADUADA. TALLA: MEDIANA. COLOR: BLANCO. CEDULA 29.	M	PZA	1	PZA	3,912	-	198	4,110
ONA B	SINALOA	28	29	27101-0098	210	065	0072	00	02	PANTIMEDIA DE COMPRESION GRADUADA. TALLA: GRANDE. COLOR: BLANCO. CEDULA 29.	G	PZA	1	PZA	6,630	-	154	6,784
ONA B	SINALOA	28	29	27101-0098	210	065	0080	00	02	PANTIMEDIA DE COMPRESION GRADUADA. TALLA: EXTRAGRANDE. COLOR: BLANCO. CEDULA 29.	X	PZA	1	PZA	1,938	-	13	1,951
ONA B	SINALOA	28	29	27101-0098	210	065	0098	00	02	PANTIMEDIA DE COMPRESION GRADUADA. TALLA: ESPECIAL. COLOR: BLANCO. CEDULA 29.	ES	PZA	1	PZA	1,012	-	3	1,015
ONA B	SONORA	28	29	27101-0098	210	065	0056	00	02	PANTIMEDIA DE COMPRESION GRADUADA. TALLA: CHICA. COLOR: BLANCO. CEDULA 29.	CH	PZA	1	PZA	1,394	-	-	1,394
ONA B	SONORA	28	29	27101-0098	210	065	0064	00	02	PANTIMEDIA DE COMPRESION GRADUADA. TALLA: MEDIANA. COLOR: BLANCO. CEDULA 29.	M	PZA	1	PZA	4,846	-	-	4,846

ANEXOS
DIVISIÓN DE CONTRATOS

ANEXO 5. CUADRO DE DISTRIBUCIÓN

Areas Requirentes: Órganos de Operación Administrativa Desconcentrada de Aguascalientes, Baja California, Baja California Sur, Campeche, Chiapas, Chihuahua, CDMX Norte, CDMX Sur, Coahuila, Colima, Durango, Guanajuato, Guerrero, Hidalgo, Edo. México Oriente, Edo. México Poniente, Jalisco, Michoacán, Morelos, Nayarit, Nuevo León, Oaxaca, Puebla, Querétaro, Quintana Roo, San Luis Potosí, Sinaloa, Sonora, Tabasco, Tamaulipas, Tlaxcala, Veracruz Norte, Veracruz Sur, Yucatán, Zacatecas y Áreas de Nivel Central.

ZONA	OOAD	PARTIDA	CÉDULA	CLAVE CUCOP +	GPO	GEN	ESP	DIF	VAR	DESCRIPCIÓN- SISTEMA DE ABASTO INSTITUCIONAL (SAI)	TALLA	UNIDAD	CANT.	TIPO	ÚNICA ENTREGA RÉGIMEN ORDINARIO	ÚNICA ENTREGA MÉDICOS RESIDENTES	ÚNICA ENTREGA RÉGIMEN IMSS BIENESTAR	TOTAL POR CLAVE Y DESTINO RÉGIMEN ORDINARIO, MÉDICOS RESIDENTES E IMSS BIENESTAR
ZONA B	SONORA	28	29	27101-0098	210	065	0072	00	02	PANTIMEDIA DE COMPRESION GRADUADA TALLA GRANDE COLOR: BLANCO. CEDULA 29.	G	PZA	1	PZA	7,830	-	-	7,830
ZONA B	SONORA	28	29	27101-0098	210	065	0080	00	02	PANTIMEDIA DE COMPRESION GRADUADA TALLA: EXTRAGRANDE COLOR: BLANCO CEDULA 29.	X	PZA	1	PZA	3,492	-	-	3,492
ZONA B	SONORA	28	29	27101-0098	210	065	0098	00	02	PANTIMEDIA DE COMPRESION GRADUADA TALLA: ESPECIAL COLOR: BLANCO CEDULA 29.	ES	PZA	1	PZA	1,978	-	-	1,978
ZONA B	TABASCO	28	29	27101-0098	210	065	0056	00	02	PANTIMEDIA DE COMPRESION GRADUADA TALLA: CHICA. COLOR: BLANCO. CEDULA 29.	CH	PZA	1	PZA	500	-	-	500
ZONA B	TABASCO	28	29	27101-0098	210	065	0064	00	02	PANTIMEDIA DE COMPRESION GRADUADA TALLA: MEDIANA. COLOR: BLANCO. CEDULA 29.	M	PZA	1	PZA	1,822	-	-	1,822
ZONA B	TABASCO	28	29	27101-0098	210	065	0072	00	02	PANTIMEDIA DE COMPRESION GRADUADA TALLA: GRANDE. COLOR: BLANCO CEDULA 29.	G	PZA	1	PZA	2,130	-	-	2,130
ZONA B	TABASCO	28	29	27101-0098	210	065	0080	00	02	PANTIMEDIA DE COMPRESION GRADUADA TALLA: EXTRAGRANDE COLOR: BLANCO CEDULA 29.	X	PZA	1	PZA	536	-	-	536
ZONA B	TABASCO	28	29	27101-0098	210	065	0098	00	02	PANTIMEDIA DE COMPRESION GRADUADA TALLA: ESPECIAL. COLOR: BLANCO. CEDULA 29.	ES	PZA	1	PZA	82	-	-	82
ZONA B	TAMAULIPAS	28	29	27101-0098	210	065	0056	00	02	PANTIMEDIA DE COMPRESION GRADUADA TALLA. CHICA. COLOR: BLANCO. CEDULA 29.	CH	PZA	1	PZA	1,114	-	64	1,178
ZONA B	TAMAULIPAS	28	29	27101-0098	210	065	0064	00	02	PANTIMEDIA DE COMPRESION GRADUADA TALLA: MEDIANA COLOR: BLANCO CEDULA 29.	M	PZA	1	PZA	4,726	-	223	4,949
ZONA B	TAMAULIPAS	28	29	27101-0098	210	065	0072	00	02	PANTIMEDIA DE COMPRESION GRADUADA TALLA: GRANDE. COLOR: BLANCO. CEDULA 29.	G	PZA	1	PZA	5,676	-	225	5,901
ZONA B	TAMAULIPAS	28	29	27101-0098	210	065	0080	00	02	PANTIMEDIA DE COMPRESION GRADUADA TALLA. EXTRAGRANDE COLOR. BLANCO CEDULA 29.	X	PZA	1	PZA	2,108	-	57	2,165
ZONA B	TAMAULIPAS	28	29	27101-0098	210	065	0098	00	02	PANTIMEDIA DE COMPRESION GRADUADA TALLA: ESPECIAL. COLOR BLANCO. CEDULA 29.	ES	PZA	1	PZA	1,296	-	16	1,312
ZONA B	VERACRUZ NORTE	28	29	27101-0098	210	065	0056	00	02	PANTIMEDIA DE COMPRESION GRADUADA TALLA: CHICA. COLOR: BLANCO CEDULA 29	CH	PZA	1	PZA	2,214	-	240	2,454
ZONA B	VERACRUZ NORTE	28	29	27101-0098	210	065	0064	00	02	PANTIMEDIA DE COMPRESION GRADUADA TALLA. MEDIANA. COLOR: BLANCO. CEDULA 29.	M	PZA	1	PZA	5,712	-	574	6,286

ANEXO 5. CUADRO DE DISTRIBUCIÓN

Áreas Requirentes: Órganos de Operación Administrativa Desconcentrada de Aguascalientes, Baja California, Baja California Sur, Campeche, Chiapas, Chihuahua, CDMX Norte, CDMX Sur, Coahuila, Colima, Durango, Guanajuato, Guerrero, Hidalgo, Edo. México Oriente, Edo. México Poniente, Jalisco, Michoacán, Morelos, Nayarit, Nuevo León, Oaxaca, Puebla, Querétaro, Quintana Roo, San Luis Potosí, Sinaloa, Sonora, Tabasco, Tamaulipas, Tlaxcala, Veracruz Norte, Veracruz Sur, Yucatán, Zacatecas y Áreas de Nivel Central.

ZONA	OOAD	PARTIDA	CÉDULA	CLAVE CUCOP +	GPO	GEN	ESP	DIF	VAR	DESCRIPCIÓN- SISTEMA DE ABASTO INSTITUCIONAL (SAI)	TALLA	UNIDAD	CANT.	TIPO	ÚNICA ENTREGA RÉGIMEN ORDINARIO	ÚNICA ENTREGA MÉDICOS RESIDENTES	ÚNICA ENTREGA RÉGIMEN IMSS BIENESTAR	TOTAL POR CLAVE Y DESTINO RÉGIMEN ORDINARIO, MÉDICOS RESIDENTES E IMSS BIENESTAR
ZONA B	VERACRUZ NORTE	28	29	27101-0098	210	065	0072	00	02	PANTIMEDIA DE COMPRESION GRADUADA. TALLA: GRANDE. COLOR: BLANCO. CEDULA 29.	G	PZA	1	PZA	5,262	-	392	5,654
ZONA B	VERACRUZ NORTE	28	29	27101-0098	210	065	0080	00	02	PANTIMEDIA DE COMPRESION GRADUADA. TALLA: EXTRAGRANDE. COLOR: BLANCO. CEDULA 29.	X	PZA	1	PZA	1,786	-	62	1,848
ZONA B	VERACRUZ NORTE	28	29	27101-0098	210	065	0098	00	02	PANTIMEDIA DE COMPRESION GRADUADA. TALLA: ESPECIAL. COLOR: BLANCO. CEDULA 29.	ES	PZA	1	PZA	538	-	12	550
ZONA B	VERACRUZ SUR	28	29	27101-0098	210	065	0056	00	02	PANTIMEDIA DE COMPRESION GRADUADA. TALLA: CHICA. COLOR: BLANCO. CEDULA 29.	CH	PZA	1	PZA	1,106	-	130	1,236
ZONA B	VERACRUZ SUR	28	29	27101-0098	210	065	0064	00	02	PANTIMEDIA DE COMPRESION GRADUADA. TALLA: MEDIANA. COLOR: BLANCO. CEDULA 29.	M	PZA	1	PZA	3,994	-	580	4,574
ZONA B	VERACRUZ SUR	28	29	27101-0098	210	065	0072	00	02	PANTIMEDIA DE COMPRESION GRADUADA. TALLA: GRANDE. COLOR: BLANCO. CEDULA 29.	G	PZA	1	PZA	3,994	-	317	4,311
ZONA B	VERACRUZ SUR	28	29	27101-0098	210	065	0080	00	02	PANTIMEDIA DE COMPRESION GRADUADA. TALLA: EXTRAGRANDE. COLOR: BLANCO. CEDULA 29.	X	PZA	1	PZA	996	-	80	1,076
ZONA B	VERACRUZ SUR	28	29	27101-0098	210	065	0098	00	02	PANTIMEDIA DE COMPRESION GRADUADA. TALLA: ESPECIAL. COLOR: BLANCO. CEDULA 29.	ES	PZA	1	PZA	292	-	14	306
ZONA B	YUCATAN	28	29	27101-0098	210	065	0056	00	02	PANTIMEDIA DE COMPRESION GRADUADA. TALLA: CHICA. COLOR: BLANCO. CEDULA 29.	CH	PZA	1	PZA	1,884	-	150	2,034
ZONA B	YUCATAN	28	29	27101-0098	210	065	0064	00	02	PANTIMEDIA DE COMPRESION GRADUADA. TALLA: MEDIANA. COLOR: BLANCO. CEDULA 29.	M	PZA	1	PZA	3,948	-	455	4,403
ZONA B	YUCATAN	28	29	27101-0098	210	065	0072	00	02	PANTIMEDIA DE COMPRESION GRADUADA. TALLA: GRANDE. COLOR: BLANCO. CEDULA 29.	G	PZA	1	PZA	3,606	-	349	3,955
ZONA B	YUCATAN	28	29	27101-0098	210	065	0080	00	02	PANTIMEDIA DE COMPRESION GRADUADA. TALLA: EXTRAGRANDE. COLOR: BLANCO. CEDULA 29.	X	PZA	1	PZA	750	-	66	816
ZONA B	YUCATAN	28	29	27101-0098	210	065	0098	00	02	PANTIMEDIA DE COMPRESION GRADUADA. TALLA: ESPECIAL. COLOR: BLANCO. CEDULA 29.	ES	PZA	1	PZA	228	-	26	254
ZONA A	OFICINAS CENTRALES	29	30	27101-0168	210	800	0098	03	01	GORRA DEPORTIVA. TALLA: UNICA. COLOR: OPCIONAL (VERDE BANDERA, BLANCO O COMBINACION DE VERDE Y BLANCO). CEDULA 30.	U	PZA	1	PZA	104	-	-	104
ZONA A	OFICINAS CENTRALES	30	31	27101-0160	210	800	0015	03	01	CAMISETA DEPORTIVA. TALLA: CHICA. COLOR: BLANCO. CEDULA 31.	CH	PZA	1	PZA	6	-	-	6

ANEXOS
DIVISIÓN DE CONTRATOS

ANEXO 5. CUADRO DE DISTRIBUCIÓN

Áreas Requirentes: Órganos de Operación Administrativa Desconcentrada de Aguascalientes, Baja California, Baja California Sur, Campeche, Chiapas, Chihuahua, CDMX Norte, CDMX Sur, Coahuila, Colima, Durango, Guanajuato, Guerrero, Hidalgo, Edo. México Oriente, Edo. México Poniente, Jalisco, Michoacán, Morelos, Nayarit, Nuevo León, Oaxaca, Puebla, Querétaro, Quintana Roo, San Luis Potosí, Sinaloa, Sonora, Tabasco, Tamaulipas, Tlaxcala, Veracruz Norte, Veracruz Sur, Yucatán, Zacatecas y Áreas de Nivel Central

ZONA	OOAD	PARTIDA	CÉDULA	CLAVE CUCOP +	GPO	GEN	ESP	DIF	VAR	DESCRIPCIÓN- SISTEMA DE ABASTO INSTITUCIONAL (SAI)	TALLA	UNIDAD	CANT.	TIPO	ÚNICA ENTREGA RÉGIMEN ORDINARIO	ÚNICA ENTREGA MÉDICOS RESIDENTES	ÚNICA ENTREGA RÉGIMEN IMSS BIENESTAR	TOTAL POR CLAVE Y DESTINO RÉGIMEN ORDINARIO, MÉDICOS RESIDENTES E IMSS BIENESTAR
ZONA A	OFICINAS CENTRALES	30	31	27101-0160	210	800	0023	03	01	CAMISETA DEPORTIVA. TALLA: MEDIANA COLOR: BLANCO. CEDULA 31.	M	PZA	1	PZA	96	-	-	96
ZONA A	OFICINAS CENTRALES	30	31	27101-0160	210	800	0031	03	01	CAMISETA DEPORTIVA TALLA: GRANDE COLOR BLANCO. CEDULA 31.	G	PZA	1	PZA	30	-	-	30
ZONA A	OFICINAS CENTRALES	30	31	27101-0160	210	800	0049	03	01	CAMISETA DEPORTIVA. TALLA: EXTRAGRANDE COLOR: BLANCO CEDULA 31.	X	PZA	1	PZA	24	-	-	24
ZONA A	OFICINAS CENTRALES	31	32	27301-0026	210	005	3152	00	00	TENIS. TALLA: 22.0. COLOR: BLANCO. CEDULA 32.	22	PAR	1	PAR	4	-	-	4
ZONA A	OFICINAS CENTRALES	31	32	27301-0026	210	005	3160	00	00	TENIS. TALLA: 23.0. COLOR: BLANCO. CEDULA 32.	23	PAR	1	PAR	24	-	-	24
ZONA A	OFICINAS CENTRALES	31	32	27301-0026	210	005	3178	00	00	TENIS. TALLA: 24.0. COLOR: BLANCO. CEDULA 32.	24	PAR	1	PAR	48	-	-	48
ZONA A	OFICINAS CENTRALES	31	32	27301-0026	210	005	3186	00	00	TENIS. TALLA: 25.0. COLOR: BLANCO. CEDULA 32.	25	PAR	1	PAR	94	-	-	94
ZONA A	OFICINAS CENTRALES	31	32	27301-0026	210	005	3194	00	00	TENIS. TALLA: 26.0. COLOR: BLANCO. CEDULA 32.	26	PAR	1	PAR	120	-	-	120
ZONA A	OFICINAS CENTRALES	31	32	27301-0026	210	005	3202	00	00	TENIS. TALLA: 27.0. COLOR: BLANCO. CEDULA 32.	27	PAR	1	PAR	184	-	-	184
ZONA A	OFICINAS CENTRALES	31	32	27301-0026	210	005	3210	00	00	TENIS. TALLA: 28.0. COLOR: BLANCO. CEDULA 32.	28	PAR	1	PAR	202	-	-	202
ZONA A	OFICINAS CENTRALES	31	32	27301-0026	210	005	3228	00	00	TENIS. TALLA: 29.0. COLOR: BLANCO. CEDULA 32.	29	PAR	1	PAR	118	-	-	118
ZONA A	OFICINAS CENTRALES	31	32	27301-0026	210	005	3236	00	00	TENIS. TALLA: 30.0. COLOR: BLANCO. CEDULA 32.	30	PAR	1	PAR	48	-	-	48
ZONA A	OFICINAS CENTRALES	31	32	27301-0026	210	005	3871	00	00	TENIS. TALLA: 31.0. COLOR: BLANCO. CEDULA 32.	31	PAR	1	PAR	12	-	-	12
ZONA A	OFICINAS CENTRALES	31	32	27301-0026	210	005	3889	00	00	TENIS. TALLA: 32.0. COLOR: BLANCO. CEDULA 32.	32	PAR	1	PAR	6	-	-	6
ZONA A	AGUASCALIENTES	32	33	27201-0003	210	005	3244	00	02	CALZADO DE PROTECCION. TALLA 24.0. COLOR: CAFE. CEDULA 33.	24	PAR	1	PAR	2	-	-	2
ZONA A	AGUASCALIENTES	32	33	27201-0003	210	005	3269	00	02	CALZADO DE PROTECCION. TALLA 25.0. COLOR: CAFE. CEDULA 33.	25	PAR	1	PAR	5	-	-	5
ZONA A	AGUASCALIENTES	32	33	27201-0003	210	005	3277	00	02	CALZADO DE PROTECCION. TALLA 25.5. COLOR:CAFE. CEDULA 33.	25.5	PAR	1	PAR	4	-	-	4
ZONA A	AGUASCALIENTES	32	33	27201-0003	210	005	3285	00	02	CALZADO DE PROTECCION. TALLA 26.0. COLOR: CAFE. CEDULA 33.	26	PAR	1	PAR	46	-	-	46
ZONA A	AGUASCALIENTES	32	33	27201-0003	210	005	3293	00	02	CALZADO DE PROTECCION. TALLA 26.5. COLOR: CAFE. CEDULA 33.	26.5	PAR	1	PAR	24	-	-	24
ZONA A	AGUASCALIENTES	32	33	27201-0003	210	005	3301	00	02	CALZADO DE PROTECCION. TALLA 27.0. COLOR:CAFE. CEDULA 33.	27	PAR	1	PAR	115	-	-	115
ZONA A	AGUASCALIENTES	32	33	27201-0003	210	005	3319	00	02	CALZADO DE PROTECCION. TALLA 27.5. COLOR: CAFE. CEDULA 33.	27.5	PAR	1	PAR	92	-	-	92

ANEXO 5. CUADRO DE DISTRIBUCIÓN

reas Requirentes: Órganos de Operación Administrativa Desconcentrada de Aguascalientes, Baja California, Baja California Sur, Campeche, Chiapas, Chihuahua, CDMX Norte, CDMX Sur, Coahuila, Colima, Durango, Guanajuato, Guerrero, Hidalgo, Edo. léxico Oriente, Edo. México Poniente, Jalisco, Michoacán, Morelos, Nayarit, Nuevo León, Oaxaca, Puebla, Querétaro, Quintana Roo, San Luis Potosí, Sinaloa, Sonora, Tabasco, Tamaulipas, Tlaxcala, Veracruz Norte, Veracruz Sur, Yucatán, Zacatecas y Áreas de Nivel Central.

ZONA	OOAD	PARTIDA	CÉDULA	CLAVE CUCOP +	GPO	GEN	ESP	DIF	VAR	DESCRIPCIÓN- SISTEMA DE ABASTO INSTITUCIONAL (SAI)	TALLA	UNIDAD	CANT.	TIPO	ÚNICA ENTREGA RÉGIMEN ORDINARIO	ÚNICA ENTREGA MÉDICOS RESIDENTES	ÚNICA ENTREGA RÉGIMEN IMSS BIENESTAR	TOTAL POR CLAVE Y DESTINO RÉGIMEN ORDINARIO, MÉDICOS RESIDENTES E IMSS BIENESTAR
ZONA A	AGUASCALIENTES	32	33	27201-0003	210	005	3327	00	02	CALZADO DE PROTECCION. TALLA 28.0. COLOR: CAFE. CEDULA 33.	28	PAR	1	PAR	128	-	-	128
ZONA A	AGUASCALIENTES	32	33	27201-0003	210	005	3335	00	02	CALZADO DE PROTECCION. TALLA 28.5. COLOR: CAFE. CEDULA 33.	28.5	PAR	1	PAR	54	-	-	54
ZONA A	AGUASCALIENTES	32	33	27201-0003	210	005	3343	00	02	CALZADO DE PROTECCION. TALLA 29.0. COLOR: CAFE. CEDULA 33.	29	PAR	1	PAR	51	-	-	51
ZONA A	AGUASCALIENTES	32	33	27201-0003	210	005	3350	00	02	CALZADO DE PROTECCION. TALLA 29.5. COLOR: CAFE. CEDULA 33.	29.5	PAR	1	PAR	16	-	-	16
ZONA A	AGUASCALIENTES	32	33	27201-0003	210	005	3368	00	02	CALZADO DE PROTECCION. TALLA 30.0. COLOR:CAFE. CEDULA 33.	30	PAR	1	PAR	27	-	-	27
ZONA A	AGUASCALIENTES	32	33	27201-0003	210	005	3897	00	02	CALZADO DE PROTECCION. TALLA 31.0. COLOR: CAFE. CEDULA 33.	31	PAR	1	PAR	5	-	-	5
ZONA A	AGUASCALIENTES	32	33	27201-0003	210	005	3905	00	02	CALZADO DE PROTECCION. TALLA 32.0. COLOR: CAFE. CEDULA 33.	32	PAR	1	PAR	1	-	-	1
ZONA A	CDMX NORTE	32	33	27201-0003	210	005	3244	00	02	CALZADO DE PROTECCION. TALLA 24.0. COLOR: CAFE. CEDULA 33.	24	PAR	1	PAR	21	-	-	21
ZONA A	CDMX NORTE	32	33	27201-0003	210	005	3251	00	02	CALZADO DE PROTECCION. TALLA 24.5. COLOR: CAFE. CEDULA 33.	24.5	PAR	1	PAR	11	-	-	11
ZONA A	CDMX NORTE	32	33	27201-0003	210	005	3269	00	02	CALZADO DE PROTECCION. TALLA 25.0. COLOR: CAFE. CEDULA 33.	25	PAR	1	PAR	102	-	-	102
ZONA A	CDMX NORTE	32	33	27201-0003	210	005	3277	00	02	CALZADO DE PROTECCION. TALLA 25.5. COLOR:CAFE. CEDULA 33.	25.5	PAR	1	PAR	51	-	-	51
ZONA A	CDMX NORTE	32	33	27201-0003	210	005	3285	00	02	CALZADO DE PROTECCION. TALLA 26.0. COLOR: CAFE. CEDULA 33.	26	PAR	1	PAR	422	-	-	422
ZONA A	CDMX NORTE	32	33	27201-0003	210	005	3293	00	02	CALZADO DE PROTECCION. TALLA 26.5. COLOR: CAFE. CEDULA 33.	26.5	PAR	1	PAR	187	-	-	187
ZONA A	CDMX NORTE	32	33	27201-0003	210	005	3301	00	02	CALZADO DE PROTECCION. TALLA 27.0. COLOR:CAFE. CEDULA 33.	27	PAR	1	PAR	673	-	-	673
ZONA A	CDMX NORTE	32	33	27201-0003	210	005	3319	00	02	CALZADO DE PROTECCION. TALLA 27.5. COLOR: CAFE. CEDULA 33.	27.5	PAR	1	PAR	277	-	-	277
ZONA A	CDMX NORTE	32	33	27201-0003	210	005	3327	00	02	CALZADO DE PROTECCION. TALLA 28.0. COLOR: CAFE. CEDULA 33.	28	PAR	1	PAR	472	-	-	472
ZONA A	CDMX NORTE	32	33	27201-0003	210	005	3335	00	02	CALZADO DE PROTECCION. TALLA 28.5. COLOR: CAFE. CEDULA 33.	28.5	PAR	1	PAR	128	-	-	128
ZONA A	CDMX NORTE	32	33	27201-0003	210	005	3343	00	02	CALZADO DE PROTECCION. TALLA 29.0. COLOR: CAFE. CEDULA 33.	29	PAR	1	PAR	174	-	-	174
ZONA A	CDMX NORTE	32	33	27201-0003	210	005	3350	00	02	CALZADO DE PROTECCION. TALLA 29.5. COLOR: CAFE. CEDULA 33.	29.5	PAR	1	PAR	23	-	-	23
ZONA A	CDMX NORTE	32	33	27201-0003	210	005	3368	00	02	CALZADO DE PROTECCION. TALLA 30.0. COLOR:CAFE. CEDULA 33.	30	PAR	1	PAR	46	-	-	46
ZONA A	CDMX NORTE	32	33	27201-0003	210	005	3665	00	02	CALZADO DE PROTECCION. TALLA 22.0. COLOR: CAFE. CEDULA 33.	22	PAR	1	PAR	2	-	-	2

ANEXOS
DIVISIÓN DE CONTRATOS

ANEXO 5. CUADRO DE DISTRIBUCIÓN

Areas Requirentes: Órganos de Operación Administrativa Desconcentrada de Aguascalientes, Baja California, Baja California Sur, Campeche, Chiapas, Chihuahua, CDMX Norte, CDMX Sur, Coahuila, Colima, Durango, Guanajuato, Guerrero, Hidalgo, Edo. México Oriente, Edo. México Poniente, Jalisco, Michoacán, Morelos, Nayarit, Nuevo León, Oaxaca, Puebla, Querétaro, Quintana Roo, San Luis Potosí, Sinaloa, Sonora, Tabasco, Tamaulipas, Tlaxcala, Veracruz Norte, Veracruz Sur, Yucatán, Zacatecas y Áreas de Nivel Central.

ZONA	OOAD	PARTIDA	CÉDULA	CLAVE CUCOP +	GPO	GEN	ESP	DIF	VAR	DESCRIPCIÓN- SISTEMA DE ABASTO INSTITUCIONAL (SAI)	TALLA	UNIDAD	CANT.	TIPO	ÚNICA ENTREGA RÉGIMEN ORDINARIO	ÚNICA ENTREGA MÉDICOS RESIDENTES	ÚNICA ENTREGA RÉGIMEN IMSS BIENESTAR	TOTAL POR CLAVE Y DESTINO RÉGIMEN ORDINARIO, MÉDICOS RESIDENTES E IMSS BIENESTAR
ZONA A	CDMX NORTE	32	33	27201-0003	210	005	3673	00	02	CALZADO DE PROTECCION. TALLA 22.5. COLOR: CAFE. CEDULA 33.	22.5	PAR	1	PAR	1	-	-	1
ZONA A	CDMX NORTE	32	33	27201-0003	210	005	3681	00	02	CALZADO DE PROTECCION. TALLA 23.0. COLOR: CAFE. CEDULA 33.	23	PAR	1	PAR	7	-	-	7
ZONA A	CDMX NORTE	32	33	27201-0003	210	005	3699	00	02	CALZADO DE PROTECCION TALLA 23.5 COLOR:CAFE. CEDULA 33.	23.5	PAR	1	PAR	9	-	-	9
ZONA A	CDMX NORTE	32	33	27201-0003	210	005	3897	00	02	CALZADO DE PROTECCION. TALLA 31.0. COLOR: CAFE. CEDULA 33.	31	PAR	1	PAR	11	-	-	11
ZONA A	CDMX NORTE	32	33	27201-0003	210	005	3905	00	02	CALZADO DE PROTECCION. TALLA 32.0. COLOR: CAFE. CEDULA 33.	32	PAR	1	PAR	2	-	-	2
ZONA A	CDMX NORTE	32	33	27201-0003	210	005	3939	00	02	CALZADO DE PROTECCION. TALLA 30.5. COLOR: CAFE. CEDULA 33.	30.5	PAR	1	PAR	2	-	-	2
ZONA A	CDMX NORTE	32	33	27201-0003	210	005	3947	00	02	CALZADO DE PROTECCION. TALLA 31.5. COLOR: CAFE. CEDULA 33.	31.5	PAR	1	PAR	1	-	-	1
ZONA A	CDMX SUR	32	33	27201-0003	210	005	3244	00	02	CALZADO DE PROTECCION. TALLA 24.0. COLOR: CAFE. CEDULA 33.	24	PAR	1	PAR	33	-	-	33
ZONA A	CDMX SUR	32	33	27201-0003	210	005	3251	00	02	CALZADO DE PROTECCION. TALLA 24.5. COLOR: CAFE. CEDULA 33.	24.5	PAR	1	PAR	22	-	-	22
ZONA A	CDMX SUR	32	33	27201-0003	210	005	3269	00	02	CALZADO DE PROTECCION. TALLA 25.0. COLOR: CAFE. CEDULA 33.	25	PAR	1	PAR	151	-	-	151
ZONA A	CDMX SUR	32	33	27201-0003	210	005	3277	00	02	CALZADO DE PROTECCION TALLA 25.5 COLOR:CAFE. CEDULA 33.	25.5	PAR	1	PAR	81	-	-	81
ZONA A	CDMX SUR	32	33	27201-0003	210	005	3285	00	02	CALZADO DE PROTECCION. TALLA 26.0. COLOR: CAFE. CEDULA 33.	26	PAR	1	PAR	503	-	-	503
ZONA A	CDMX SUR	32	33	27201-0003	210	005	3293	00	02	CALZADO DE PROTECCION. TALLA 26.5. COLOR: CAFE. CEDULA 33.	26.5	PAR	1	PAR	286	-	-	286
ZONA A	CDMX SUR	32	33	27201-0003	210	005	3301	00	02	CALZADO DE PROTECCION TALLA 27.0 COLOR:CAFE. CEDULA 33.	27	PAR	1	PAR	792	-	-	792
ZONA A	CDMX SUR	32	33	27201-0003	210	005	3319	00	02	CALZADO DE PROTECCION. TALLA 27.5. COLOR: CAFE. CEDULA 33.	27.5	PAR	1	PAR	350	-	-	350
ZONA A	CDMX SUR	32	33	27201-0003	210	005	3327	00	02	CALZADO DE PROTECCION. TALLA 28.0. COLOR: CAFE. CEDULA 33.	28	PAR	1	PAR	547	-	-	547
ZONA A	CDMX SUR	32	33	27201-0003	210	005	3335	00	02	CALZADO DE PROTECCION. TALLA 28.5. COLOR: CAFE. CEDULA 33.	28.5	PAR	1	PAR	151	-	-	151
ZONA A	CDMX SUR	32	33	27201-0003	210	005	3343	00	02	CALZADO DE PROTECCION. TALLA 29.0. COLOR: CAFE. CEDULA 33.	29	PAR	1	PAR	187	-	-	187
ZONA A	CDMX SUR	32	33	27201-0003	210	005	3350	00	02	CALZADO DE PROTECCION. TALLA 29.5. COLOR: CAFE. CEDULA 33.	29.5	PAR	1	PAR	22	-	-	22
ZONA A	CDMX SUR	32	33	27201-0003	210	005	3368	00	02	CALZADO DE PROTECCION. TALLA 30.0. COLOR:CAFE. CEDULA 33.	30	PAR	1	PAR	61	-	-	61
ZONA A	CDMX SUR	32	33	27201-0003	210	005	3665	00	02	CALZADO DE PROTECCION. TALLA 22.0. COLOR: CAFE. CEDULA 33.	22	PAR	1	PAR	6	-	-	6

ANEXO 5. CUADRO DE DISTRIBUCIÓN

Áreas Requirentes: Órganos de Operación Administrativa Desconcentrada de Aguascalientes, Baja California, Baja California Sur, Campeche, Chiapas, Chihuahua, CDMX Norte, CDMX Sur, Coahuila, Colima, Durango, Guanajuato, Guerrero, Hidalgo, Edo. México Oriente, Edo. México Poniente, Jalisco, Michoacán, Morelos, Nayarit, Nuevo León, Oaxaca, Puebla, Querétaro, Quintana Roo, San Luis Potosí, Sinaloa, Sonora, Tabasco, Tamaulipas, Tlaxcala, Veracruz Norte, Veracruz Sur, Yucatán, Zacatecas y Áreas de Nivel Central.

ZONA	OOAD	PARTIDA	CÉDULA	CLAVE CUCOP +	GPO	GEN	ESP	DIF	VAR	DESCRIPCIÓN- SISTEMA DE ABASTO INSTITUCIONAL (SAI)	TALLA	UNIDAD	CANT.	TIPO	ÚNICA ENTREGA RÉGIMEN ORDINARIO	ÚNICA ENTREGA MÉDICOS RESIDENTES	ÚNICA ENTREGA RÉGIMEN IMSS BIENESTAR	TOTAL POR CLAVE Y DESTINO RÉGIMEN ORDINARIO, MÉDICOS RESIDENTES E IMSS BIENESTAR
ZONA A	CDMX SUR	32	33	27201-0003	210	005	3673	00	02	CALZADO DE PROTECCION. TALLA 22.5. COLOR: CAFE. CEDULA 33.	22.5	PAR	1	PAR	4	-	-	4
ZONA A	CDMX SUR	32	33	27201-0003	210	005	3681	00	02	CALZADO DE PROTECCION. TALLA 23.0. COLOR: CAFE. CEDULA 33.	23	PAR	1	PAR	29	-	-	29
ZONA A	CDMX SUR	32	33	27201-0003	210	005	3699	00	02	CALZADO DE PROTECCION. TALLA 23.5. COLOR:CAFE. CEDULA 33.	23.5	PAR	1	PAR	10	-	-	10
ZONA A	CDMX SUR	32	33	27201-0003	210	005	3897	00	02	CALZADO DE PROTECCION. TALLA 31.0. COLOR: CAFE. CEDULA 33.	31	PAR	1	PAR	1	-	-	1
ZONA A	CDMX SUR	32	33	27201-0003	210	005	3905	00	02	CALZADO DE PROTECCION. TALLA 32.0. COLOR: CAFE. CEDULA 33.	32	PAR	1	PAR	2	-	-	2
ZONA A	CHIHUAHUA	32	33	27201-0003	210	005	3244	00	02	CALZADO DE PROTECCION. TALLA 24.0. COLOR: CAFE. CEDULA 33.	24	PAR	1	PAR	7	-	-	7
ZONA A	CHIHUAHUA	32	33	27201-0003	210	005	3251	00	02	CALZADO DE PROTECCION. TALLA 24.5. COLOR: CAFE. CEDULA 33.	24.5	PAR	1	PAR	2	-	-	2
ZONA A	CHIHUAHUA	32	33	27201-0003	210	005	3269	00	02	CALZADO DE PROTECCION. TALLA 25.0. COLOR: CAFE. CEDULA 33.	25	PAR	1	PAR	11	-	-	11
ZONA A	CHIHUAHUA	32	33	27201-0003	210	005	3277	00	02	CALZADO DE PROTECCION. TALLA 25.5. COLOR:CAFE. CEDULA 33.	25.5	PAR	1	PAR	5	-	-	5
ZONA A	CHIHUAHUA	32	33	27201-0003	210	005	3285	00	02	CALZADO DE PROTECCION. TALLA 26.0. COLOR: CAFE. CEDULA 33.	26	PAR	1	PAR	33	-	-	33
ZONA A	CHIHUAHUA	32	33	27201-0003	210	005	3293	00	02	CALZADO DE PROTECCION. TALLA 26.5. COLOR: CAFE. CEDULA 33.	26.5	PAR	1	PAR	32	-	-	32
ZONA A	CHIHUAHUA	32	33	27201-0003	210	005	3301	00	02	CALZADO DE PROTECCION. TALLA 27.0. COLOR:CAFE. CEDULA 33.	27	PAR	1	PAR	152	-	1	153
ZONA A	CHIHUAHUA	32	33	27201-0003	210	005	3319	00	02	CALZADO DE PROTECCION. TALLA 27.5. COLOR: CAFE. CEDULA 33.	27.5	PAR	1	PAR	121	-	-	121
ZONA A	CHIHUAHUA	32	33	27201-0003	210	005	3327	00	02	CALZADO DE PROTECCION. TALLA 28.0. COLOR: CAFE. CEDULA 33.	28	PAR	1	PAR	223	-	-	223
ZONA A	CHIHUAHUA	32	33	27201-0003	210	005	3335	00	02	CALZADO DE PROTECCION. TALLA 28.5. COLOR: CAFE. CEDULA 33.	28.5	PAR	1	PAR	126	-	1	127
ZONA A	CHIHUAHUA	32	33	27201-0003	210	005	3343	00	02	CALZADO DE PROTECCION. TALLA 29.0. COLOR: CAFE. CEDULA 33.	29	PAR	1	PAR	148	-	1	149
ZONA A	CHIHUAHUA	32	33	27201-0003	210	005	3350	00	02	CALZADO DE PROTECCION. TALLA 29.5. COLOR: CAFE. CEDULA 33.	29.5	PAR	1	PAR	46	-	1	47
ZONA A	CHIHUAHUA	32	33	27201-0003	210	005	3368	00	02	CALZADO DE PROTECCION. TALLA 30.0. COLOR:CAFE. CEDULA 33.	30	PAR	1	PAR	51	-	-	51
ZONA A	CHIHUAHUA	32	33	27201-0003	210	005	3681	00	02	CALZADO DE PROTECCION. TALLA 23.0. COLOR: CAFE. CEDULA 33.	23	PAR	1	PAR	1	-	-	1
ZONA A	CHIHUAHUA	32	33	27201-0003	210	005	3897	00	02	CALZADO DE PROTECCION. TALLA 31.0. COLOR: CAFE. CEDULA 33.	31	PAR	1	PAR	17	-	-	17
ZONA A	CHIHUAHUA	32	33	27201-0003	210	005	3905	00	02	CALZADO DE PROTECCION. TALLA 32.0. COLOR: CAFE. CEDULA 33.	32	PAR	1	PAR	2	-	-	2

ANEXOS
DIVISIÓN DE CONTRATOS

ANEXO 5. CUADRO DE DISTRIBUCIÓN

Áreas Requirentes: Órganos de Operación Administrativa Desconcentrada de Aguascalientes, Baja California, Baja California Sur, Campeche, Chiapas, Chihuahua, CDMX Norte, CDMX Sur, Coahuila, Colima, Durango, Guanajuato, Guerrero, Hidalgo, Edo. México Oriente, Edo. México Poniente, Jalisco, Michoacán, Morelos, Nayarit, Nuevo León, Oaxaca, Puebla, Querétaro, Quintana Roo, San Luis Potosí, Sinaloa, Sonora, Tabasco, Tamaulipas, Tlaxcala, Veracruz Norte, Veracruz Sur, Yucatán, Zacatecas y Áreas de Nivel Central.

ZONA	OOAD	PARTIDA	CÉDULA	CLAVE CUCOP +	GPO	GEN	ESP	DIF	VAR	DESCRIPCIÓN- SISTEMA DE ABASTO INSTITUCIONAL (SAI)	TALLA	UNIDAD	CANT.	TIPO	ÚNICA ENTREGA RÉGIMEN ORDINARIO	ÚNICA ENTREGA MÉDICOS RESIDENTES	ÚNICA ENTREGA RÉGIMEN IMSS BIENESTAR	TOTAL POR CLAVE Y DESTINO RÉGIMEN ORDINARIO, MÉDICOS RESIDENTES E IMSS BIENESTAR
ZONA A	CHIHUAHUA	32	33	27201-0003	210	005	3939	00	02	CALZADO DE PROTECCION. TALLA 30.5. COLOR: CAFE. CEDULA 33.	30.5	PAR	1	PAR	8	-	-	8
ZONA A	DURANGO	32	33	27201-0003	210	005	3244	00	02	CALZADO DE PROTECCION. TALLA 24.0. COLOR: CAFE. CEDULA 33.	24	PAR	1	PAR	2	-	-	2
ZONA A	DURANGO	32	33	27201-0003	210	005	3269	00	02	CALZADO DE PROTECCION. TALLA 25.0. COLOR: CAFE. CEDULA 33.	25	PAR	1	PAR	1	-	-	1
ZONA A	DURANGO	32	33	27201-0003	210	005	3277	00	02	CALZADO DE PROTECCION. TALLA 25.5. COLOR:CAFE. CEDULA 33.	25.5	PAR	1	PAR	4	-	-	4
ZONA A	DURANGO	32	33	27201-0003	210	005	3285	00	02	CALZADO DE PROTECCION. TALLA 26.0. COLOR: CAFE. CEDULA 33.	26	PAR	1	PAR	13	-	-	13
ZONA A	DURANGO	32	33	27201-0003	210	005	3293	00	02	CALZADO DE PROTECCION. TALLA 26.5. COLOR: CAFE. CEDULA 33.	26.5	PAR	1	PAR	17	-	-	17
ZONA A	DURANGO	32	33	27201-0003	210	005	3301	00	02	CALZADO DE PROTECCION. TALLA 27.0 COLOR:CAFE. CEDULA 33.	27	PAR	1	PAR	95	-	1	96
ZONA A	DURANGO	32	33	27201-0003	210	005	3319	00	02	CALZADO DE PROTECCION. TALLA 27.5 COLOR: CAFE. CEDULA 33.	27.5	PAR	1	PAR	77	-	-	77
ZONA A	DURANGO	32	33	27201-0003	210	005	3327	00	02	CALZADO DE PROTECCION. TALLA 28.0. COLOR: CAFE. CEDULA 33.	28	PAR	1	PAR	78	-	-	78
ZONA A	DURANGO	32	33	27201-0003	210	005	3335	00	02	CALZADO DE PROTECCION. TALLA 28.5. COLOR: CAFE. CEDULA 33.	28.5	PAR	1	PAR	58	-	-	58
ZONA A	DURANGO	32	33	27201-0003	210	005	3343	00	02	CALZADO DE PROTECCION. TALLA 29.0. COLOR: CAFE. CEDULA 33.	29	PAR	1	PAR	62	-	-	62
ZONA A	DURANGO	32	33	27201-0003	210	005	3350	00	02	CALZADO DE PROTECCION. TALLA 29.5. COLOR: CAFE. CEDULA 33.	29.5	PAR	1	PAR	9	-	1	10
ZONA A	DURANGO	32	33	27201-0003	210	005	3368	00	02	CALZADO DE PROTECCION. TALLA 30.0 COLOR:CAFE. CEDULA 33.	30	PAR	1	PAR	29	-	1	30
ZONA A	DURANGO	32	33	27201-0003	210	005	3699	00	02	CALZADO DE PROTECCION. TALLA 23.5 COLOR:CAFE. CEDULA 33.	23.5	PAR	1	PAR	1	-	-	1
ZONA A	DURANGO	32	33	27201-0003	210	005	3897	00	02	CALZADO DE PROTECCION. TALLA 31.0 COLOR: CAFE. CEDULA 33.	31	PAR	1	PAR	1	-	-	1
ZONA A	DURANGO	32	33	27201-0003	210	005	3947	00	02	CALZADO DE PROTECCION. TALLA 31.5 COLOR: CAFE. CEDULA 33.	31.5	PAR	1	PAR	1	-	-	1
ZONA A	DURANGO	32	33	27201-0003	210	005	6486	00	02	CALZADO DE PROTECCION. TALLA 33.0 COLOR:CAFE. CEDULA 33.	33	PAR	1	PAR	1	-	-	1
ZONA A	EDO DE MEX ORIENTE	32	33	27201-0003	210	005	3244	00	02	CALZADO DE PROTECCION. TALLA 24.0 COLOR: CAFE. CEDULA 33.	24	PAR	1	PAR	5	-	-	5
ZONA A	EDO DE MEX ORIENTE	32	33	27201-0003	210	005	3251	00	02	CALZADO DE PROTECCION. TALLA 24.5. COLOR: CAFE. CEDULA 33.	24.5	PAR	1	PAR	2	-	-	2
ZONA A	EDO DE MEX ORIENTE	32	33	27201-0003	210	005	3269	00	02	CALZADO DE PROTECCION. TALLA 25.0. COLOR: CAFE. CEDULA 33.	25	PAR	1	PAR	74	-	-	74
ZONA A	EDO DE MEX ORIENTE	32	33	27201-0003	210	005	3277	00	02	CALZADO DE PROTECCION. TALLA 25.5. COLOR:CAFE. CEDULA 33.	25.5	PAR	1	PAR	46	-	-	46

ANEXO 5. CUADRO DE DISTRIBUCIÓN

reas Requirentes: Órganos de Operación Administrativa Desconcentrada de Aguascalientes, Baja California, Baja California Sur, Campeche, Chiapas, Chihuahua, CDMX Norte, CDMX Sur, Coahuila, Colima, Durango, Guanajuato, Guerrero, Hidalgo, Edo. México Oriente, Edo. México Poniente, Jalisco, Michoacán, Morelos, Nayarit, Nuevo León, Oaxaca, Puebla, Querétaro, Quintana Roo, San Luis Potosí, Sinaloa, Sonora, Tabasco, Tamaulipas, Tlaxcala, Veracruz Norte, Veracruz Sur, Yucatán, Zacatecas y Áreas de Nivel Central.

ZONA	OOAD	PARTIDA	CÉDULA	CLAVE CUCOP +	GPO	GEN	ESP	DIF	VAR	DESCRIPCIÓN- SISTEMA DE ABASTO INSTITUCIONAL (SAI)	TALLA	UNIDAD	CANT.	TIPO	ÚNICA ENTREGA RÉGIMEN ORDINARIO	ÚNICA ENTREGA MÉDICOS RESIDENTES	ÚNICA ENTREGA RÉGIMEN IMSS BIENESTAR	TOTAL POR CLAVE Y DESTINO RÉGIMEN ORDINARIO, MÉDICOS RESIDENTES E IMSS BIENESTAR
ONA A	EDO DE MEX ORIENTE	32	33	27201-0003	210	005	3285	00	02	CALZADO DE PROTECCION. TALLA 26.0. COLOR: CAFE. CEDULA 33.	26	PAR	1	PAR	288	-	-	288
ONA A	EDO DE MEX ORIENTE	32	33	27201-0003	210	005	3293	00	02	CALZADO DE PROTECCION. TALLA 26.5. COLOR: CAFE. CEDULA 33.	26.5	PAR	1	PAR	121	-	-	121
ONA A	EDO DE MEX ORIENTE	32	33	27201-0003	210	005	3301	00	02	CALZADO DE PROTECCION. TALLA 27.0. COLOR:CAFE. CEDULA 33.	27	PAR	1	PAR	419	-	-	419
ONA A	EDO DE MEX ORIENTE	32	33	27201-0003	210	005	3319	00	02	CALZADO DE PROTECCION. TALLA 27.5. COLOR: CAFE. CEDULA 33.	27.5	PAR	1	PAR	154	-	-	154
ONA A	EDO DE MEX ORIENTE	32	33	27201-0003	210	005	3327	00	02	CALZADO DE PROTECCION. TALLA 28.0. COLOR: CAFE. CEDULA 33.	28	PAR	1	PAR	191	-	-	191
ONA A	EDO DE MEX ORIENTE	32	33	27201-0003	210	005	3335	00	02	CALZADO DE PROTECCION. TALLA 28.5. COLOR: CAFE. CEDULA 33.	28.5	PAR	1	PAR	57	-	-	57
ONA A	EDO DE MEX ORIENTE	32	33	27201-0003	210	005	3343	00	02	CALZADO DE PROTECCION. TALLA 29.0. COLOR: CAFE. CEDULA 33.	29	PAR	1	PAR	88	-	-	88
ONA A	EDO DE MEX ORIENTE	32	33	27201-0003	210	005	3350	00	02	CALZADO DE PROTECCION. TALLA 29.5. COLOR: CAFE. CEDULA 33.	29.5	PAR	1	PAR	10	-	-	10
ONA A	EDO DE MEX ORIENTE	32	33	27201-0003	210	005	3368	00	02	CALZADO DE PROTECCION. TALLA 30.0. COLOR:CAFE. CEDULA 33.	30	PAR	1	PAR	32	-	-	32
ONA A	EDO DE MEX ORIENTE	32	33	27201-0003	210	005	3665	00	02	CALZADO DE PROTECCION. TALLA 22.0. COLOR: CAFE. CEDULA 33.	22	PAR	1	PAR	2	-	-	2
ONA A	EDO DE MEX ORIENTE	32	33	27201-0003	210	005	3897	00	02	CALZADO DE PROTECCION. TALLA 31.0. COLOR: CAFE. CEDULA 33.	31	PAR	1	PAR	2	-	-	2
ONA A	EDO DE MEX ORIENTE	32	33	27201-0003	210	005	3905	00	02	CALZADO DE PROTECCION. TALLA 32.0. COLOR: CAFE. CEDULA 33.	32	PAR	1	PAR	3	-	-	3
ONA A	EDO DE MEX ORIENTE	32	33	27201-0003	210	005	3947	00	02	CALZADO DE PROTECCION. TALLA 31.5. COLOR: CAFE. CEDULA 33.	31.5	PAR	1	PAR	2	-	-	2
ONA A	EDO DE MEX PONIENTE	32	33	27201-0003	210	005	3244	00	02	CALZADO DE PROTECCION. TALLA 24.0. COLOR: CAFE. CEDULA 33.	24	PAR	1	PAR	10	-	-	10
ONA A	EDO DE MEX PONIENTE	32	33	27201-0003	210	005	3251	00	02	CALZADO DE PROTECCION. TALLA 24.5. COLOR: CAFE. CEDULA 33.	24.5	PAR	1	PAR	9	-	-	9
ONA A	EDO DE MEX PONIENTE	32	33	27201-0003	210	005	3269	00	02	CALZADO DE PROTECCION. TALLA 25.0. COLOR: CAFE. CEDULA 33.	25	PAR	1	PAR	48	-	-	48
NA A	EDO DE MEX PONIENTE	32	33	27201-0003	210	005	3277	00	02	CALZADO DE PROTECCION. TALLA 25.5. COLOR:CAFE. CEDULA 33.	25.5	PAR	1	PAR	23	-	-	23
NA A	EDO DE MEX PONIENTE	32	33	27201-0003	210	005	3285	00	02	CALZADO DE PROTECCION. TALLA 26.0. COLOR: CAFE. CEDULA 33.	26	PAR	1	PAR	154	-	-	154
NA A	EDO DE MEX PONIENTE	32	33	27201-0003	210	005	3293	00	02	CALZADO DE PROTECCION. TALLA 26.5. COLOR: CAFE. CEDULA 33.	26.5	PAR	1	PAR	75	-	-	75
NA A	EDO DE MEX PONIENTE	32	33	27201-0003	210	005	3301	00	02	CALZADO DE PROTECCION. TALLA 27.0. COLOR:CAFE. CEDULA 33.	27	PAR	1	PAR	259	-	-	259
NA A	EDO DE MEX PONIENTE	32	33	27201-0003	210	005	3319	00	02	CALZADO DE PROTECCION. TALLA 27.5. COLOR: CAFE. CEDULA 33.	27.5	PAR	1	PAR	119	-	-	119

ANEXOS
DIVISIÓN DE CONTRATOS

ANEXO 5. CUADRO DE DISTRIBUCIÓN

Áreas Requirentes: Órganos de Operación Administrativa Desconcentrada de Aguascalientes, Baja California, Baja California Sur, Campeche, Chiapas, Chihuahua, CDMX Norte, CDMX Sur, Coahuila, Colima, Durango, Guanajuato, Guerrero, Hidalgo, Edo. México Oriente, Edo. México Poniente, Jalisco, Michoacán, Morelos, Nayarit, Nuevo León, Oaxaca, Puebla, Querétaro, Quintana Roo, San Luis Potosí, Sinaloa, Sonora, Tabasco, Tamaulipas, Tlaxcala, Veracruz Norte, Veracruz Sur, Yucatán, Zacatecas y Áreas de Nivel Central.

ZONA	OOAD	PARTIDA	CÉDULA	CLAVE CUCOP +	GPO	GEN	ESP	DIF	VAR	DESCRIPCIÓN- SISTEMA DE ABASTO INSTITUCIONAL (SAI)	TALLA	UNIDAD	CANT.	TIPO	ÚNICA ENTREGA RÉGIMEN ORDINARIO	ÚNICA ENTREGA MÉDICOS RESIDENTES	ÚNICA ENTREGA RÉGIMEN IMSS BIENESTAR	TOTAL POR CLAVE Y DESTINO RÉGIMEN ORDINARIO, MÉDICOS RESIDENTES E IMSS BIENESTAR
ZONA A	EDO DE MEX PONIENTE	32	33	27201-0003	210	005	3327	00	02	CALZADO DE PROTECCION. TALLA 28.0. COLOR: CAFE. CEDULA 33.	28	PAR	1	PAR	185	-	-	185
ZONA A	EDO DE MEX PONIENTE	32	33	27201-0003	210	005	3335	00	02	CALZADO DE PROTECCION. TALLA 28.5. COLOR: CAFE. CEDULA 33.	28.5	PAR	1	PAR	40	-	1	41
ZONA A	EDO DE MEX PONIENTE	32	33	27201-0003	210	005	3343	00	02	CALZADO DE PROTECCION. TALLA 29.0. COLOR: CAFE. CEDULA 33.	29	PAR	1	PAR	66	-	-	66
ZONA A	EDO DE MEX PONIENTE	32	33	27201-0003	210	005	3350	00	02	CALZADO DE PROTECCION. TALLA 29.5. COLOR CAFE. CEDULA 33.	29.5	PAR	1	PAR	6	-	-	6
ZONA A	EDO DE MEX PONIENTE	32	33	27201-0003	210	005	3368	00	02	CALZADO DE PROTECCION. TALLA 30.0. COLOR:CAFE. CEDULA 33.	30	PAR	1	PAR	4	-	-	4
ZONA A	EDO DE MEX PONIENTE	32	33	27201-0003	210	005	3681	00	02	CALZADO DE PROTECCION. TALLA 23.0. COLOR: CAFE. CEDULA 33.	23	PAR	1	PAR	3	-	-	3
ZONA A	EDO DE MEX PONIENTE	32	33	27201-0003	210	005	3897	00	02	CALZADO DE PROTECCION. TALLA 31.0 COLOR: CAFE. CEDULA 33.	31	PAR	1	PAR	2	-	-	2
ZONA A	GUANAJUATO	32	33	27201-0003	210	005	3244	00	02	CALZADO DE PROTECCION. TALLA 24.0. COLOR CAFE. CEDULA 33.	24	PAR	1	PAR	4	-	-	4
ZONA A	GUANAJUATO	32	33	27201-0003	210	005	3251	00	02	CALZADO DE PROTECCION. TALLA 24.5 COLOR: CAFE. CEDULA 33.	24.5	PAR	1	PAR	3	-	-	3
ZONA A	GUANAJUATO	32	33	27201-0003	210	005	3269	00	02	CALZADO DE PROTECCION. TALLA 25.0. COLOR: CAFE. CEDULA 33.	25	PAR	1	PAR	22	-	-	22
ZONA A	GUANAJUATO	32	33	27201-0003	210	005	3277	00	02	CALZADO DE PROTECCION. TALLA 25.5. COLOR:CAFE. CEDULA 33.	25.5	PAR	1	PAR	21	-	-	21
ZONA A	GUANAJUATO	32	33	27201-0003	210	005	3285	00	02	CALZADO DE PROTECCION. TALLA 26.0. COLOR CAFE. CEDULA 33.	26	PAR	1	PAR	80	-	-	80
ZONA A	GUANAJUATO	32	33	27201-0003	210	005	3293	00	02	CALZADO DE PROTECCION. TALLA 26.5. COLOR: CAFE. CEDULA 33.	26.5	PAR	1	PAR	44	-	-	44
ZONA A	GUANAJUATO	32	33	27201-0003	210	005	3301	00	02	CALZADO DE PROTECCION TALLA 27.0. COLOR:CAFE. CEDULA 33.	27	PAR	1	PAR	267	-	-	267
ZONA A	GUANAJUATO	32	33	27201-0003	210	005	3319	00	02	CALZADO DE PROTECCION TALLA 27.5 COLOR: CAFE. CEDULA 33.	27.5	PAR	1	PAR	106	-	-	106
ZONA A	GUANAJUATO	32	33	27201-0003	210	005	3327	00	02	CALZADO DE PROTECCION. TALLA 28.0. COLOR: CAFE. CEDULA 33.	28	PAR	1	PAR	257	-	-	257
ZONA A	GUANAJUATO	32	33	27201-0003	210	005	3335	00	02	CALZADO DE PROTECCION. TALLA 28.5. COLOR: CAFE. CEDULA 33.	28.5	PAR	1	PAR	91	-	-	91
ZONA A	GUANAJUATO	32	33	27201-0003	210	005	3343	00	02	CALZADO DE PROTECCION. TALLA 29.0. COLOR: CAFE. CEDULA 33.	29	PAR	1	PAR	99	-	-	99
ZONA A	GUANAJUATO	32	33	27201-0003	210	005	3350	00	02	CALZADO DE PROTECCION. TALLA 29.5. COLOR CAFE. CEDULA 33.	29.5	PAR	1	PAR	15	-	-	15
ZONA A	GUANAJUATO	32	33	27201-0003	210	005	3368	00	02	CALZADO DE PROTECCION. TALLA 30.0. COLOR CAFE. CEDULA 33.	30	PAR	1	PAR	41	-	-	41
ZONA A	GUANAJUATO	32	33	27201-0003	210	005	3681	00	02	CALZADO DE PROTECCION. TALLA 23.0. COLOR CAFE. CEDULA 33.	23	PAR	1	PAR	4	-	-	4

ANEXO 5. CUADRO DE DISTRIBUCIÓN

Áreas Requirentes: Órganos de Operación Administrativa Desconcentrada de Aguascalientes, Baja California, Baja California Sur, Campeche, Chiapas, Chihuahua, CDMX Norte, CDMX Sur, Coahuila, Colima, Durango, Guanajuato, Guerrero, Hidalgo, Edo. México Oriente, Edo. México Poniente, Jalisco, Michoacán, Morelos, Nayarit, Nuevo León, Oaxaca, Puebla, Querétaro, Quintana Roo, San Luis Potosí, Sinaloa, Sonora, Tabasco, Tamaulipas, Tlaxcala, Veracruz Norte, Veracruz Sur, Yucatán, Zacatecas y Áreas de Nivel Central.

ZONA	OOAD	PARTIDA	CÉDULA	CLAVE CUCOP +	GPO	GEN	ESP	DIF	VAR	DESCRIPCIÓN- SISTEMA DE ABASTO INSTITUCIONAL (SAI)	TALLA	UNIDAD	CANT.	TIPO	ÚNICA ENTREGA RÉGIMEN ORDINARIO	ÚNICA ENTREGA MÉDICOS RESIDENTES	ÚNICA ENTREGA RÉGIMEN IMSS BIENESTAR	TOTAL POR CLAVE Y DESTINO RÉGIMEN ORDINARIO, MÉDICOS RESIDENTES E IMSS BIENESTAR
ONA A	GUANAJUATO	32	33	27201-0003	210	005	3699	00	02	CALZADO DE PROTECCION. TALLA 23.5. COLOR:CAFE. CEDULA 33.	23.5	PAR	1	PAR	3	-	-	3
ONA A	GUANAJUATO	32	33	27201-0003	210	005	3897	00	02	CALZADO DE PROTECCION. TALLA 31.0. COLOR: CAFE. CEDULA 33.	31	PAR	1	PAR	7	-	-	7
ONA A	GUANAJUATO	32	33	27201-0003	210	005	3905	00	02	CALZADO DE PROTECCION. TALLA 32.0. COLOR: CAFE. CEDULA 33.	32	PAR	1	PAR	1	-	-	1
ONA A	HIDALGO	32	33	27201-0003	210	005	3244	00	02	CALZADO DE PROTECCION. TALLA 24.0. COLOR: CAFE. CEDULA 33.	24	PAR	1	PAR	1	-	-	1
ONA A	HIDALGO	32	33	27201-0003	210	005	3269	00	02	CALZADO DE PROTECCION. TALLA 25.0. COLOR: CAFE. CEDULA 33.	25	PAR	1	PAR	18	-	-	18
ONA A	HIDALGO	32	33	27201-0003	210	005	3277	00	02	CALZADO DE PROTECCION. TALLA 25.5. COLOR:CAFE. CEDULA 33.	25.5	PAR	1	PAR	8	-	-	8
ONA A	HIDALGO	32	33	27201-0003	210	005	3285	00	02	CALZADO DE PROTECCION. TALLA 26.0. COLOR: CAFE. CEDULA 33.	26	PAR	1	PAR	113	-	-	113
ONA A	HIDALGO	32	33	27201-0003	210	005	3293	00	02	CALZADO DE PROTECCION. TALLA 26.5. COLOR: CAFE. CEDULA 33.	26.5	PAR	1	PAR	35	-	1	36
ONA A	HIDALGO	32	33	27201-0003	210	005	3301	00	02	CALZADO DE PROTECCION. TALLA 27.0. COLOR:CAFE. CEDULA 33.	27	PAR	1	PAR	125	-	3	128
ONA A	HIDALGO	32	33	27201-0003	210	005	3319	00	02	CALZADO DE PROTECCION. TALLA 27.5. COLOR: CAFE. CEDULA 33.	27.5	PAR	1	PAR	49	-	-	49
ONA A	HIDALGO	32	33	27201-0003	210	005	3327	00	02	CALZADO DE PROTECCION. TALLA 28.0. COLOR: CAFE. CEDULA 33.	28	PAR	1	PAR	87	-	1	88
ONA A	HIDALGO	32	33	27201-0003	210	005	3335	00	02	CALZADO DE PROTECCION. TALLA 28.5. COLOR: CAFE. CEDULA 33.	28.5	PAR	1	PAR	19	-	-	19
ONA A	HIDALGO	32	33	27201-0003	210	005	3343	00	02	CALZADO DE PROTECCION. TALLA 29.0. COLOR: CAFE. CEDULA 33.	29	PAR	1	PAR	34	-	-	34
ONA A	HIDALGO	32	33	27201-0003	210	005	3350	00	02	CALZADO DE PROTECCION. TALLA 29.5. COLOR: CAFE. CEDULA 33.	29.5	PAR	1	PAR	4	-	-	4
ONA A	HIDALGO	32	33	27201-0003	210	005	3368	00	02	CALZADO DE PROTECCION. TALLA 30.0 COLOR:CAFE. CEDULA 33.	30	PAR	1	PAR	15	-	-	15
ONA A	MORELOS	32	33	27201-0003	210	005	3244	00	02	CALZADO DE PROTECCION. TALLA 24.0. COLOR: CAFE. CEDULA 33.	24	PAR	1	PAR	4	-	-	4
ONA A	MORELOS	32	33	27201-0003	210	005	3251	00	02	CALZADO DE PROTECCION. TALLA 24.5. COLOR: CAFE. CEDULA 33.	24.5	PAR	1	PAR	3	-	-	3
ONA A	MORELOS	32	33	27201-0003	210	005	3269	00	02	CALZADO DE PROTECCION. TALLA 25.0. COLOR: CAFE. CEDULA 33.	25	PAR	1	PAR	14	-	-	14
ONA A	MORELOS	32	33	27201-0003	210	005	3277	00	02	CALZADO DE PROTECCION. TALLA 25.5. COLOR:CAFE. CEDULA 33.	25.5	PAR	1	PAR	13	-	-	13
ONA A	MORELOS	32	33	27201-0003	210	005	3285	00	02	CALZADO DE PROTECCION. TALLA 26.0. COLOR: CAFE. CEDULA 33.	26	PAR	1	PAR	79	-	-	79
ONA A	MORELOS	32	33	27201-0003	210	005	3293	00	02	CALZADO DE PROTECCION. TALLA 26.5. COLOR: CAFE. CEDULA 33.	26.5	PAR	1	PAR	46	-	-	46

ANEXOS
DIVISIÓN DE CONTRATOS

ANEXO 5. CUADRO DE DISTRIBUCIÓN

Areas Requirentes: Órganos de Operación Administrativa Desconcentrada de Aguascalientes, Baja California, Baja California Sur, Campeche, Chiapas, Chihuahua, CDMX Norte, CDMX Sur, Coahuila, Colima, Durango, Guanajuato, Guerrero, Hidalgo, Edo. México Oriente, Edo. México Poniente, Jalisco, Michoacán, Morelos, Nayarit, Nuevo León, Oaxaca, Puebla, Querétaro, Quintana Roo, San Luis Potosí, Sinaloa, Sonora, Tabasco, Tamaulipas, Tlaxcala, Veracruz Norte, Veracruz Sur, Yucatán, Zacatecas y Áreas de Nivel Central.

ZONA	OOAD	PARTIDA	CÉDULA	CLAVE CUCOP +	GPO	GEN	ESP	DIF	VAR	DESCRIPCIÓN- SISTEMA DE ABASTO INSTITUCIONAL (SAI)	TALLA	UNIDAD	CANT.	TIPO	ÚNICA ENTREGA RÉGIMEN ORDINARIO	ÚNICA ENTREGA MÉDICOS RESIDENTES	ÚNICA ENTREGA RÉGIMEN IMSS BIENESTAR	TOTAL POR CLAVE Y DESTINO RÉGIMEN ORDINARIO, MÉDICOS RESIDENTES E IMSS BIENESTAR
ZONA A	MORELOS	32	33	27201-0003	210	005	3301	00	02	CALZADO DE PROTECCION. TALLA 27.0 COLOR:CAFE. CEDULA 33.	27	PAR	1	PAR	194	-	-	194
ZONA A	MORELOS	32	33	27201-0003	210	005	3319	00	02	CALZADO DE PROTECCION. TALLA 27.5. COLOR: CAFE. CEDULA 33.	27.5	PAR	1	PAR	100	-	-	100
ZONA A	MORELOS	32	33	27201-0003	210	005	3327	00	02	CALZADO DE PROTECCION. TALLA 28.0. COLOR: CAFE. CEDULA 33.	28	PAR	1	PAR	127	-	-	127
ZONA A	MORELOS	32	33	27201-0003	210	005	3335	00	02	CALZADO DE PROTECCION. TALLA 28.5. COLOR: CAFE. CEDULA 33.	28.5	PAR	1	PAR	54	-	-	54
ZONA A	MORELOS	32	33	27201-0003	210	005	3343	00	02	CALZADO DE PROTECCION. TALLA 29.0. COLOR: CAFE. CEDULA 33.	29	PAR	1	PAR	81	-	-	81
ZONA A	MORELOS	32	33	27201-0003	210	005	3350	00	02	CALZADO DE PROTECCION. TALLA 29.5. COLOR: CAFE. CEDULA 33.	29.5	PAR	1	PAR	8	-	-	8
ZONA A	MORELOS	32	33	27201-0003	210	005	3368	00	02	CALZADO DE PROTECCION. TALLA 30.0. COLOR:CAFE. CEDULA 33.	30	PAR	1	PAR	22	-	-	22
ZONA A	MORELOS	32	33	27201-0003	210	005	3699	00	02	CALZADO DE PROTECCION. TALLA 23.5 COLOR:CAFE. CEDULA 33.	23.5	PAR	1	PAR	2	-	-	2
ZONA A	MORELOS	32	33	27201-0003	210	005	3897	00	02	CALZADO DE PROTECCION. TALLA 31.0. COLOR CAFE. CEDULA 33.	31	PAR	1	PAR	2	-	-	2
ZONA A	MORELOS	32	33	27201-0003	210	005	6486	00	02	CALZADO DE PROTECCION. TALLA 33.0 COLOR:CAFE. CEDULA 33.	33	PAR	1	PAR	2	-	-	2
ZONA A	OFICINAS CENTRALES	32	33	27201-0003	210	005	3244	00	02	CALZADO DE PROTECCION. TALLA 24.0. COLOR: CAFE. CEDULA 33.	24	PAR	1	PAR	1	-	-	1
ZONA A	OFICINAS CENTRALES	32	33	27201-0003	210	005	3251	00	02	CALZADO DE PROTECCION. TALLA 24.5. COLOR: CAFE. CEDULA 33.	24.5	PAR	1	PAR	1	-	-	1
ZONA A	OFICINAS CENTRALES	32	33	27201-0003	210	005	3269	00	02	CALZADO DE PROTECCION. TALLA 25.0. COLOR: CAFE. CEDULA 33.	25	PAR	1	PAR	23	-	-	23
ZONA A	OFICINAS CENTRALES	32	33	27201-0003	210	005	3277	00	02	CALZADO DE PROTECCION TALLA 25.5. COLOR:CAFE. CEDULA 33.	25.5	PAR	1	PAR	20	-	-	20
ZONA A	OFICINAS CENTRALES	32	33	27201-0003	210	005	3285	00	02	CALZADO DE PROTECCION. TALLA 26.0. COLOR: CAFE. CEDULA 33.	26	PAR	1	PAR	172	-	-	172
ZONA A	OFICINAS CENTRALES	32	33	27201-0003	210	005	3293	00	02	CALZADO DE PROTECCION. TALLA 26.5. COLOR: CAFE. CEDULA 33.	26.5	PAR	1	PAR	65	-	-	65
ZONA A	OFICINAS CENTRALES	32	33	27201-0003	210	005	3301	00	02	CALZADO DE PROTECCION. TALLA 27.0 COLOR:CAFE. CEDULA 33.	27	PAR	1	PAR	232	-	-	232
ZONA A	OFICINAS CENTRALES	32	33	27201-0003	210	005	3319	00	02	CALZADO DE PROTECCION. TALLA 27.5. COLOR CAFE. CEDULA 33.	27.5	PAR	1	PAR	94	-	-	94
ZONA A	OFICINAS CENTRALES	32	33	27201-0003	210	005	3327	00	02	CALZADO DE PROTECCION. TALLA 28.0. COLOR: CAFE. CEDULA 33.	28	PAR	1	PAR	114	-	-	114
ZONA A	OFICINAS CENTRALES	32	33	27201-0003	210	005	3335	00	02	CALZADO DE PROTECCION. TALLA 28.5. COLOR: CAFE. CEDULA 33.	28.5	PAR	1	PAR	21	-	-	21
ZONA A	OFICINAS CENTRALES	32	33	27201-0003	210	005	3343	00	02	CALZADO DE PROTECCION. TALLA 29.0. COLOR: CAFE. CEDULA 33.	29	PAR	1	PAR	50	-	-	50

ANEXO 5. CUADRO DE DISTRIBUCIÓN

Áreas Requirentes: Órganos de Operación Administrativa Desconcentrada de Aguascalientes, Baja California, Baja California Sur, Campeche, Chiapas, Chihuahua, CDMX Norte, CDMX Sur, Coahuila, Colima, Durango, Guanajuato, Guerrero, Hidalgo, Edo. México Oriente, Edo. México Poniente, Jalisco, Michoacán, Morelos, Nayarit, Nuevo León, Oaxaca, Puebla, Querétaro, Quintana Roo, San Luis Potosí, Sinaloa, Sonora, Tabasco, Tamaulipas, Tlaxcala, Veracruz Norte, Veracruz Sur, Yucatán, Zacatecas y Áreas de Nivel Central.

ZONA	OOAD	PARTIDA	CÉDULA	CLAVE CUCOP +	GPO	GEN	ESP	DIF	VAR	DESCRIPCIÓN- SISTEMA DE ABASTO INSTITUCIONAL (SAI)	TALLA	UNIDAD	CANT.	TIPO	ÚNICA ENTREGA RÉGIMEN ORDINARIO	ÚNICA ENTREGA MÉDICOS RESIDENTES	ÚNICA ENTREGA RÉGIMEN IMSS BIENESTAR	TOTAL POR CLAVE Y DESTINO RÉGIMEN ORDINARIO, MÉDICOS RESIDENTES E IMSS BIENESTAR
ZONA A	OFICINAS CENTRALES	32	33	27201-0003	210	005	3350	00	02	CALZADO DE PROTECCION. TALLA 29.5. COLOR: CAFE. CEDULA 33.	29.5	PAR	1	PAR	6	-	-	6
ZONA A	OFICINAS CENTRALES	32	33	27201-0003	210	005	3368	00	02	CALZADO DE PROTECCION. TALLA 30.0. COLOR:CAFE. CEDULA 33.	30	PAR	1	PAR	21	-	-	21
ZONA A	OFICINAS CENTRALES	32	33	27201-0003	210	005	3897	00	02	CALZADO DE PROTECCION. TALLA 31.0. COLOR: CAFE. CEDULA 33.	31	PAR	1	PAR	2	-	-	2
ZONA A	OFICINAS CENTRALES	32	33	27201-0003	210	005	3939	00	02	CALZADO DE PROTECCION. TALLA 30.5. COLOR: CAFE. CEDULA 33.	30.5	PAR	1	PAR	2	-	-	2
ZONA A	PUEBLA	32	33	27201-0003	210	005	3244	00	02	CALZADO DE PROTECCION. TALLA 24.0. COLOR: CAFE. CEDULA 33.	24	PAR	1	PAR	8	-	-	8
ZONA A	PUEBLA	32	33	27201-0003	210	005	3251	00	02	CALZADO DE PROTECCION. TALLA 24.5. COLOR: CAFE. CEDULA 33.	24.5	PAR	1	PAR	1	-	1	2
ZONA A	PUEBLA	32	33	27201-0003	210	005	3269	00	02	CALZADO DE PROTECCION. TALLA 25.0. COLOR: CAFE. CEDULA 33.	25	PAR	1	PAR	22	-	-	22
ZONA A	PUEBLA	32	33	27201-0003	210	005	3277	00	02	CALZADO DE PROTECCION. TALLA 25.5. COLOR:CAFE. CEDULA 33.	25.5	PAR	1	PAR	17	-	-	17
ZONA A	PUEBLA	32	33	27201-0003	210	005	3285	00	02	CALZADO DE PROTECCION. TALLA 26.0. COLOR: CAFE. CEDULA 33.	26	PAR	1	PAR	155	-	5	160
ZONA A	PUEBLA	32	33	27201-0003	210	005	3293	00	02	CALZADO DE PROTECCION. TALLA 26.5. COLOR: CAFE. CEDULA 33.	26.5	PAR	1	PAR	47	-	-	47
ZONA A	PUEBLA	32	33	27201-0003	210	005	3301	00	02	CALZADO DE PROTECCION. TALLA 27.0. COLOR:CAFE. CEDULA 33.	27	PAR	1	PAR	226	-	2	228
ZONA A	PUEBLA	32	33	27201-0003	210	005	3319	00	02	CALZADO DE PROTECCION. TALLA 27.5. COLOR: CAFE. CEDULA 33.	27.5	PAR	1	PAR	103	-	-	103
ZONA A	PUEBLA	32	33	27201-0003	210	005	3327	00	02	CALZADO DE PROTECCION. TALLA 28.0. COLOR: CAFE. CEDULA 33.	28	PAR	1	PAR	169	-	1	170
ZONA A	PUEBLA	32	33	27201-0003	210	005	3335	00	02	CALZADO DE PROTECCION. TALLA 28.5. COLOR: CAFE. CEDULA 33.	28.5	PAR	1	PAR	51	-	-	51
ZONA A	PUEBLA	32	33	27201-0003	210	005	3343	00	02	CALZADO DE PROTECCION. TALLA 29.0. COLOR: CAFE. CEDULA 33.	29	PAR	1	PAR	54	-	-	54
ZONA A	PUEBLA	32	33	27201-0003	210	005	3350	00	02	CALZADO DE PROTECCION. TALLA 29.5. COLOR: CAFE. CEDULA 33.	29.5	PAR	1	PAR	4	-	-	4
ZONA A	PUEBLA	32	33	27201-0003	210	005	3368	00	02	CALZADO DE PROTECCION. TALLA 30.0. COLOR:CAFE. CEDULA 33.	30	PAR	1	PAR	10	-	-	10
ZONA A	PUEBLA	32	33	27201-0003	210	005	3673	00	02	CALZADO DE PROTECCION. TALLA 22.5. COLOR: CAFE. CEDULA 33.	22.5	PAR	1	PAR	1	-	-	1
ZONA A	PUEBLA	32	33	27201-0003	210	005	3681	00	02	CALZADO DE PROTECCION. TALLA 23.0. COLOR: CAFE. CEDULA 33.	23	PAR	1	PAR	4	-	-	4
ZONA A	QUERETARO	32	33	27201-0003	210	005	3244	00	02	CALZADO DE PROTECCION. TALLA 24.0. COLOR: CAFE. CEDULA 33.	24	PAR	1	PAR	5	-	-	5
ZONA A	QUERETARO	32	33	27201-0003	210	005	3251	00	02	CALZADO DE PROTECCION. TALLA 24.5. COLOR: CAFE. CEDULA 33.	24.5	PAR	1	PAR	8	-	-	8

ANEXOS
DIVISIÓN DE CONTRATOS

ANEXO 5. CUADRO DE DISTRIBUCIÓN

Areas Requirentes: Órganos de Operación Administrativa Desconcentrada de Aguascalientes, Baja California, Baja California Sur, Campeche, Chiapas, Chihuahua, CDMX Norte, CDMX Sur, Coahuila, Colima, Durango, Guanajuato, Guerrero, Hidalgo, Edo. México Oriente, Edo. México Poniente, Jalisco, Michoacán, Morelos, Nayarit, Nuevo León, Oaxaca, Puebla, Querétaro, Quintana Roo, San Luis Potosí, Sinaloa, Sonora, Tabasco, Tamaulipas, Tlaxcala, Veracruz Norte, Veracruz Sur, Yucatán, Zacatecas y Áreas de Nivel Central.

ZONA	OOAD	PARTIDA	CÉDULA	CLAVE CUCOP +	GPO	GEN	ESP	DIF	VAR	DESCRIPCIÓN- SISTEMA DE ABASTO INSTITUCIONAL (SAI)	TALLA	UNIDAD	CANT.	TIPO	ÚNICA ENTREGA RÉGIMEN ORDINARIO	ÚNICA ENTREGA MÉDICOS RESIDENTES	ÚNICA ENTREGA RÉGIMEN IMSS BIENESTAR	TOTAL POR CLAVE Y DESTINO RÉGIMEN ORDINARIO, MÉDICOS RESIDENTES E IMSS BIENESTAR
ZONA A	QUERETARO	32	33	27201-0003	210	005	3269	00	02	CALZADO DE PROTECCION. TALLA 25.0. COLOR: CAFE. CEDULA 33.	25	PAR	1	PAR	11	-	-	11
ZONA A	QUERETARO	32	33	27201-0003	210	005	3277	00	02	CALZADO DE PROTECCION. TALLA 25.5. COLOR:CAFE. CEDULA 33.	25.5	PAR	1	PAR	11	-	-	11
ZONA A	QUERETARO	32	33	27201-0003	210	005	3285	00	02	CALZADO DE PROTECCION. TALLA 26.0. COLOR: CAFE. CEDULA 33.	26	PAR	1	PAR	52	-	-	52
ZONA A	QUERETARO	32	33	27201-0003	210	005	3293	00	02	CALZADO DE PROTECCION. TALLA 26.5. COLOR: CAFE. CEDULA 33.	26.5	PAR	1	PAR	41	-	-	41
ZONA A	QUERETARO	32	33	27201-0003	210	005	3301	00	02	CALZADO DE PROTECCION. TALLA 27.0. COLOR:CAFE. CEDULA 33.	27	PAR	1	PAR	242	-	-	242
ZONA A	QUERETARO	32	33	27201-0003	210	005	3319	00	02	CALZADO DE PROTECCION. TALLA 27.5. COLOR: CAFE. CEDULA 33.	27.5	PAR	1	PAR	51	-	-	51
ZONA A	QUERETARO	32	33	27201-0003	210	005	3327	00	02	CALZADO DE PROTECCION. TALLA 28.0. COLOR: CAFE. CEDULA 33.	28	PAR	1	PAR	96	-	-	96
ZONA A	QUERETARO	32	33	27201-0003	210	005	3335	00	02	CALZADO DE PROTECCION. TALLA 28.5. COLOR: CAFE. CEDULA 33.	28.5	PAR	1	PAR	19	-	-	19
ZONA A	QUERETARO	32	33	27201-0003	210	005	3343	00	02	CALZADO DE PROTECCION. TALLA 29.0. COLOR: CAFE. CEDULA 33.	29	PAR	1	PAR	31	-	-	31
ZONA A	QUERETARO	32	33	27201-0003	210	005	3350	00	02	CALZADO DE PROTECCION. TALLA 29.5. COLOR: CAFE. CEDULA 33.	29.5	PAR	1	PAR	8	-	-	8
ZONA A	QUERETARO	32	33	27201-0003	210	005	3368	00	02	CALZADO DE PROTECCION. TALLA 30.0. COLOR:CAFE. CEDULA 33.	30	PAR	1	PAR	2	-	-	2
ZONA A	QUERETARO	32	33	27201-0003	210	005	3699	00	02	CALZADO DE PROTECCION. TALLA 23.5. COLOR:CAFE. CEDULA 33.	23.5	PAR	1	PAR	1	-	-	1
ZONA A	SAN LUIS POTOSI	32	33	27201-0003	210	005	3244	00	02	CALZADO DE PROTECCION. TALLA 24.0. COLOR: CAFE. CEDULA 33.	24	PAR	1	PAR	2	-	-	2
ZONA A	SAN LUIS POTOSI	32	33	27201-0003	210	005	3251	00	02	CALZADO DE PROTECCION. TALLA 24.5. COLOR: CAFE. CEDULA 33.	24.5	PAR	1	PAR	2	-	-	2
ZONA A	SAN LUIS POTOSI	32	33	27201-0003	210	005	3269	00	02	CALZADO DE PROTECCION. TALLA 25.0. COLOR: CAFE. CEDULA 33.	25	PAR	1	PAR	15	-	-	15
ZONA A	SAN LUIS POTOSI	32	33	27201-0003	210	005	3277	00	02	CALZADO DE PROTECCION. TALLA 25.5. COLOR:CAFE. CEDULA 33.	25.5	PAR	1	PAR	2	-	-	2
ZONA A	SAN LUIS POTOSI	32	33	27201-0003	210	005	3285	00	02	CALZADO DE PROTECCION. TALLA 26.0. COLOR: CAFE. CEDULA 33.	26	PAR	1	PAR	47	-	1	48
ZONA A	SAN LUIS POTOSI	32	33	27201-0003	210	005	3293	00	02	CALZADO DE PROTECCION. TALLA 26.5. COLOR: CAFE. CEDULA 33.	26.5	PAR	1	PAR	36	-	-	36
ZONA A	SAN LUIS POTOSI	32	33	27201-0003	210	005	3301	00	02	CALZADO DE PROTECCION. TALLA 27.0. COLOR:CAFE. CEDULA 33.	27	PAR	1	PAR	123	-	2	125
ZONA A	SAN LUIS POTOSI	32	33	27201-0003	210	005	3319	00	02	CALZADO DE PROTECCION. TALLA 27.5. COLOR: CAFE. CEDULA 33.	27.5	PAR	1	PAR	57	-	1	58
ZONA A	SAN LUIS POTOSI	32	33	27201-0003	210	005	3327	00	02	CALZADO DE PROTECCION. TALLA 28.0. COLOR: CAFE. CEDULA 33.	28	PAR	1	PAR	104	-	-	104

ANEXO 5. CUADRO DE DISTRIBUCIÓN

Areas Requirentes: Órganos de Operación Administrativa Desconcentrada de Aguascalientes, Baja California, Baja California Sur, Campeche, Chiapas, Chihuahua, CDMX Norte, CDMX Sur, Coahuila, Colima, Durango, Guanajuato, Guerrero, Hidalgo, Edo. México Oriente, Edo. México Poniente, Jalisco, Michoacán, Morelos, Nayarit, Nuevo León, Oaxaca, Puebla, Querétaro, Quintana Roo, San Luis Potosí, Sinaloa, Sonora, Tabasco, Tamaulipas, Tlaxcala, Veracruz Norte, Veracruz Sur, Yucatán, Zacatecas y Áreas de Nivel Central.

ZONA	OOAD	PARTIDA	CÉDULA	CLAVE CUCOP +	GPO	GEN	ESP	DIF	VAR	DESCRIPCIÓN- SISTEMA DE ABASTO INSTITUCIONAL (SAI)	TALLA	UNIDAD	CANT.	TIPO	ÚNICA ENTREGA RÉGIMEN ORDINARIO	ÚNICA ENTREGA MÉDICOS RESIDENTES	ÚNICA ENTREGA RÉGIMEN IMSS BIENESTAR	TOTAL POR CLAVE Y DESTINO RÉGIMEN ORDINARIO, MÉDICOS RESIDENTES E IMSS BIENESTAR
ZONA A	SAN LUIS POTOSI	32	33	27201-0003	210	005	3335	00	02	CALZADO DE PROTECCION. TALLA 28.5. COLOR: CAFE. CEDULA 33.	28.5	PAR	1	PAR	39	-	-	39
ZONA A	SAN LUIS POTOSI	32	33	27201-0003	210	005	3343	00	02	CALZADO DE PROTECCION. TALLA 29.0. COLOR: CAFE. CEDULA 33.	29	PAR	1	PAR	51	-	-	51
ZONA A	SAN LUIS POTOSI	32	33	27201-0003	210	005	3350	00	02	CALZADO DE PROTECCION. TALLA 29.5. COLOR: CAFE. CEDULA 33.	29.5	PAR	1	PAR	5	-	1	6
ZONA A	SAN LUIS POTOSI	32	33	27201-0003	210	005	3368	00	02	CALZADO DE PROTECCION. TALLA 30.0. COLOR:CAFE. CEDULA 33.	30	PAR	1	PAR	20	-	-	20
ZONA A	SAN LUIS POTOSI	32	33	27201-0003	210	005	3665	00	02	CALZADO DE PROTECCION. TALLA 22.0. COLOR: CAFE. CEDULA 33.	22	PAR	1	PAR	2	-	-	2
ZONA A	SAN LUIS POTOSI	32	33	27201-0003	210	005	3897	00	02	CALZADO DE PROTECCION. TALLA 31.0. COLOR: CAFE. CEDULA 33.	31	PAR	1	PAR	3	-	-	3
ZONA A	TLAXCALA	32	33	27201-0003	210	005	3251	00	02	CALZADO DE PROTECCION. TALLA 24.5. COLOR: CAFE. CEDULA 33.	24.5	PAR	1	PAR	1	-	-	1
ZONA A	TLAXCALA	32	33	27201-0003	210	005	3269	00	02	CALZADO DE PROTECCION. TALLA 25.0. COLOR: CAFE. CEDULA 33.	25	PAR	1	PAR	9	-	-	9
ZONA A	TLAXCALA	32	33	27201-0003	210	005	3277	00	02	CALZADO DE PROTECCION. TALLA 25.5. COLOR:CAFE. CEDULA 33.	25.5	PAR	1	PAR	6	-	-	6
ZONA A	TLAXCALA	32	33	27201-0003	210	005	3285	00	02	CALZADO DE PROTECCION. TALLA 26.0. COLOR: CAFE. CEDULA 33.	26	PAR	1	PAR	61	-	-	61
ZONA A	TLAXCALA	32	33	27201-0003	210	005	3293	00	02	CALZADO DE PROTECCION. TALLA 26.5. COLOR: CAFE. CEDULA 33.	26.5	PAR	1	PAR	18	-	-	18
ZONA A	TLAXCALA	32	33	27201-0003	210	005	3301	00	02	CALZADO DE PROTECCION. TALLA 27.0. COLOR:CAFE. CEDULA 33.	27	PAR	1	PAR	86	-	-	86
ZONA A	TLAXCALA	32	33	27201-0003	210	005	3319	00	02	CALZADO DE PROTECCION. TALLA 27.5. COLOR: CAFE. CEDULA 33.	27.5	PAR	1	PAR	47	-	-	47
ZONA A	TLAXCALA	32	33	27201-0003	210	005	3327	00	02	CALZADO DE PROTECCION. TALLA 28.0. COLOR: CAFE. CEDULA 33.	28	PAR	1	PAR	47	-	-	47
ZONA A	TLAXCALA	32	33	27201-0003	210	005	3335	00	02	CALZADO DE PROTECCION. TALLA 28.5. COLOR: CAFE. CEDULA 33.	28.5	PAR	1	PAR	14	-	-	14
ZONA A	TLAXCALA	32	33	27201-0003	210	005	3343	00	02	CALZADO DE PROTECCION. TALLA 29.0. COLOR: CAFE. CEDULA 33.	29	PAR	1	PAR	15	-	-	15
ZONA A	TLAXCALA	32	33	27201-0003	210	005	3350	00	02	CALZADO DE PROTECCION. TALLA 29.5. COLOR: CAFE. CEDULA 33.	29.5	PAR	1	PAR	5	-	-	5
ZONA A	TLAXCALA	32	33	27201-0003	210	005	3368	00	02	CALZADO DE PROTECCION. TALLA 30.0. COLOR:CAFE. CEDULA 33.	30	PAR	1	PAR	9	-	-	9
ZONA A	ZACATECAS	32	33	27201-0003	210	005	3251	00	02	CALZADO DE PROTECCION. TALLA 24.5. COLOR: CAFE. CEDULA 33.	24.5	PAR	1	PAR	6	-	-	6
ZONA A	ZACATECAS	32	33	27201-0003	210	005	3269	00	02	CALZADO DE PROTECCION. TALLA 25.0. COLOR: CAFE. CEDULA 33.	25	PAR	1	PAR	7	-	-	7
ZONA A	ZACATECAS	32	33	27201-0003	210	005	3285	00	02	CALZADO DE PROTECCION. TALLA 26.0. COLOR: CAFE. CEDULA 33.	26	PAR	1	PAR	29	-	1	30

ANEXOS
DIVISIÓN DE CONTRATOS

ANEXO 5. CUADRO DE DISTRIBUCIÓN

Áreas Requirentes: Órganos de Operación Administrativa Desconcentrada de Aguascalientes, Baja California, Baja California Sur, Campeche, Chiapas, Chihuahua, CDMX Norte, CDMX Sur, Coahuila, Colima, Durango, Guanajuato, Guerrero, Hidalgo, Edo. México Oriente, Edo. México Poniente, Jalisco, Michoacán, Morelos, Nayarit, Nuevo León, Oaxaca, Puebla, Querétaro, Quintana Roo, San Luis Potosí, Sinaloa, Sonora, Tabasco, Tamaulipas, Tlaxcala, Veracruz Norte, Veracruz Sur, Yucatán, Zacatecas y Áreas de Nivel Central

ZONA	OOAD	PARTIDA	CÉDULA	CLAVE CUCOP +	GPO	GEN	ESP	DIF	VAR	DESCRIPCIÓN- SISTEMA DE ABASTO INSTITUCIONAL (SAI)	TALLA	UNIDAD	CANT.	TIPO	ÚNICA ENTREGA RÉGIMEN ORDINARIO	ÚNICA ENTREGA MÉDICOS RESIDENTES	ÚNICA ENTREGA RÉGIMEN IMSS BIENESTAR	TOTAL POR CLAVE Y DESTINO RÉGIMEN ORDINARIO, MÉDICOS RESIDENTES E IMSS BIENESTAR
ZONA A	ZACATECAS	32	33	27201-0003	210	005	3293	00	02	CALZADO DE PROTECCION. TALLA 26.5. COLOR: CAFE. CEDULA 33.	26.5	PAR	1	PAR	16	-	1	17
ZONA A	ZACATECAS	32	33	27201-0003	210	005	3301	00	02	CALZADO DE PROTECCION. TALLA 27.0. COLOR:CAFE. CEDULA 33.	27	PAR	1	PAR	68	-	-	68
ZONA A	ZACATECAS	32	33	27201-0003	210	005	3319	00	02	CALZADO DE PROTECCION. TALLA 27.5. COLOR: CAFE. CEDULA 33.	27.5	PAR	1	PAR	56	-	2	58
ZONA A	ZACATECAS	32	33	27201-0003	210	005	3327	00	02	CALZADO DE PROTECCION. TALLA 28.0. COLOR: CAFE. CEDULA 33.	28	PAR	1	PAR	73	-	-	73
ZONA A	ZACATECAS	32	33	27201-0003	210	005	3335	00	02	CALZADO DE PROTECCION. TALLA 28.5. COLOR: CAFE. CEDULA 33.	28.5	PAR	1	PAR	33	-	-	33
ZONA A	ZACATECAS	32	33	27201-0003	210	005	3343	00	02	CALZADO DE PROTECCION. TALLA 29.0. COLOR: CAFE. CEDULA 33.	29	PAR	1	PAR	20	-	-	20
ZONA A	ZACATECAS	32	33	27201-0003	210	005	3350	00	02	CALZADO DE PROTECCION. TALLA 29.5. COLOR: CAFE. CEDULA 33.	29.5	PAR	1	PAR	4	-	-	4
ZONA A	ZACATECAS	32	33	27201-0003	210	005	3368	00	02	CALZADO DE PROTECCION. TALLA 30.0. COLOR:CAFE. CEDULA 33.	30	PAR	1	PAR	7	-	-	7
ZONA A	ZACATECAS	32	33	27201-0003	210	005	3681	00	02	CALZADO DE PROTECCION. TALLA 23.0. COLOR: CAFE. CEDULA 33.	23	PAR	1	PAR	1	-	-	1
ZONA A	ZACATECAS	32	33	27201-0003	210	005	3897	00	02	CALZADO DE PROTECCION. TALLA 31.0. COLOR: CAFE. CEDULA 33.	31	PAR	1	PAR	3	-	-	3
ZONA B	BAJA CALIFORNIA	32	33	27201-0003	210	005	3244	00	02	CALZADO DE PROTECCION. TALLA 24.0. COLOR: CAFE. CEDULA 33.	24	PAR	1	PAR	3	-	-	3
ZONA B	BAJA CALIFORNIA	32	33	27201-0003	210	005	3251	00	02	CALZADO DE PROTECCION. TALLA 24.5. COLOR: CAFE. CEDULA 33.	24.5	PAR	1	PAR	1	-	-	1
ZONA B	BAJA CALIFORNIA	32	33	27201-0003	210	005	3269	00	02	CALZADO DE PROTECCION. TALLA 25.0. COLOR: CAFE. CEDULA 33.	25	PAR	1	PAR	18	-	-	18
ZONA B	BAJA CALIFORNIA	32	33	27201-0003	210	005	3277	00	02	CALZADO DE PROTECCION. TALLA 25.5. COLOR:CAFE. CEDULA 33.	25.5	PAR	1	PAR	3	-	-	3
ZONA B	BAJA CALIFORNIA	32	33	27201-0003	210	005	3285	00	02	CALZADO DE PROTECCION. TALLA 26.0. COLOR: CAFE. CEDULA 33.	26	PAR	1	PAR	52	-	-	52
ZONA B	BAJA CALIFORNIA	32	33	27201-0003	210	005	3293	00	02	CALZADO DE PROTECCION. TALLA 26.5. COLOR: CAFE. CEDULA 33.	26.5	PAR	1	PAR	26	-	-	26
ZONA B	BAJA CALIFORNIA	32	33	27201-0003	210	005	3301	00	02	CALZADO DE PROTECCION. TALLA 27.0. COLOR:CAFE. CEDULA 33.	27	PAR	1	PAR	120	-	-	120
ZONA B	BAJA CALIFORNIA	32	33	27201-0003	210	005	3319	00	02	CALZADO DE PROTECCION. TALLA 27.5. COLOR: CAFE. CEDULA 33.	27.5	PAR	1	PAR	99	-	-	99
ZONA B	BAJA CALIFORNIA	32	33	27201-0003	210	005	3327	00	02	CALZADO DE PROTECCION. TALLA 28.0. COLOR: CAFE. CEDULA 33.	28	PAR	1	PAR	159	-	-	159
ZONA B	BAJA CALIFORNIA	32	33	27201-0003	210	005	3335	00	02	CALZADO DE PROTECCION. TALLA 28.5. COLOR: CAFE. CEDULA 33.	28.5	PAR	1	PAR	74	-	-	74
ZONA B	BAJA CALIFORNIA	32	33	27201-0003	210	005	3343	00	02	CALZADO DE PROTECCION. TALLA 29.0. COLOR: CAFE. CEDULA 33.	29	PAR	1	PAR	137	-	-	137

ANEXO 5. CUADRO DE DISTRIBUCIÓN

s Requirentes: Órganos de Operación Administrativa Desconcentrada de Aguascalientes, Baja California, Baja California Sur, Campeche, Chiapas, Chihuahua, CDMX Norte, CDMX Sur, Coahuila, Colima, Durango, Guanajuato, Guerrero, Hidalgo, Edo. co Oriente, Edo. México Poniente, Jalisco, Michoacán, Morelos, Nayarit, Nuevo León, Oaxaca, Puebla, Querétaro, Quintana Roo, San Luis Potosí, Sinaloa, Sonora, Tabasco, Tamaulipas, Tlaxcala, Veracruz Norte, Veracruz Sur, Yucatán, Zacatecas y Áreas de Nivel Central.

NA	OOAD	PARTIDA	CÉDULA	CLAVE CUCOP +	GPO	GEN	ESP	DIF	VAR	DESCRIPCIÓN- SISTEMA DE ABASTO INSTITUCIONAL (SAI)	TALLA	UNIDAD	CANT.	TIPO	ÚNICA ENTREGA RÉGIMEN ORDINARIO	ÚNICA ENTREGA MÉDICOS RESIDENTES	ÚNICA ENTREGA RÉGIMEN IMSS BIENESTAR	TOTAL POR CLAVE Y DESTINO RÉGIMEN ORDINARIO, MÉDICOS RESIDENTES E IMSS BIENESTAR
NA B	BAJA CALIFORNIA	32	33	27201-0003	210	005	3350	00	02	CALZADO DE PROTECCION. TALLA 29.5. COLOR: CAFE. CEDULA 33.	29.5	PAR	1	PAR	50	-	-	50
NA B	BAJA CALIFORNIA	32	33	27201-0003	210	005	3368	00	02	CALZADO DE PROTECCION. TALLA 30.0. COLOR:CAFE. CEDULA 33.	30	PAR	1	PAR	86	-	-	86
NA B	BAJA CALIFORNIA	32	33	27201-0003	210	005	3681	00	02	CALZADO DE PROTECCION. TALLA 23.0. COLOR: CAFE. CEDULA 33.	23	PAR	1	PAR	3	-	-	3
NA B	BAJA CALIFORNIA	32	33	27201-0003	210	005	3897	00	02	CALZADO DE PROTECCION. TALLA 31.0. COLOR. CAFE. CEDULA 33.	31	PAR	1	PAR	20	-	-	20
NA B	BAJA CALIFORNIA	32	33	27201-0003	210	005	3905	00	02	CALZADO DE PROTECCION. TALLA 32.0. COLOR: CAFE. CEDULA 33.	32	PAR	1	PAR	13	-	-	13
NA B	BAJA CALIFORNIA	32	33	27201-0003	210	005	3939	00	02	CALZADO DE PROTECCION. TALLA 30.5. COLOR: CAFE. CEDULA 33.	30.5	PAR	1	PAR	12	-	-	12
NA B	BAJA CALIFORNIA	32	33	27201-0003	210	005	3947	00	02	CALZADO DE PROTECCION. TALLA 31.5. COLOR: CAFE. CEDULA 33.	31.5	PAR	1	PAR	4	-	-	4
NA B	BAJA CALIFORNIA	32	33	27201-0003	210	005	6486	00	02	CALZADO DE PROTECCION. TALLA 33.0. COLOR:CAFE. CEDULA 33.	33	PAR	1	PAR	5	-	-	5
NA B	BAJA CALIFORNIA SUR	32	33	27201-0003	210	005	3269	00	02	CALZADO DE PROTECCION. TALLA 25.0. COLOR: CAFE. CEDULA 33.	25	PAR	1	PAR	5	-	-	5
NA B	BAJA CALIFORNIA SUR	32	33	27201-0003	210	005	3277	00	02	CALZADO DE PROTECCION. TALLA 25.5. COLOR:CAFE. CEDULA 33.	25.5	PAR	1	PAR	3	-	-	3
NA B	BAJA CALIFORNIA SUR	32	33	27201-0003	210	005	3285	00	02	CALZADO DE PROTECCION. TALLA 26.0. COLOR: CAFE. CEDULA 33.	26	PAR	1	PAR	12	-	-	12
NA B	BAJA CALIFORNIA SUR	32	33	27201-0003	210	005	3293	00	02	CALZADO DE PROTECCION. TALLA 26.5. COLOR: CAFE. CEDULA 33.	26.5	PAR	1	PAR	17	-	-	17
NA B	BAJA CALIFORNIA SUR	32	33	27201-0003	210	005	3301	00	02	CALZADO DE PROTECCION. TALLA 27.0. COLOR:CAFE. CEDULA 33.	27	PAR	1	PAR	61	-	-	61
NA B	BAJA CALIFORNIA SUR	32	33	27201-0003	210	005	3319	00	02	CALZADO DE PROTECCION. TALLA 27.5. COLOR: CAFE. CEDULA 33.	27.5	PAR	1	PAR	69	-	-	69
NA B	BAJA CALIFORNIA SUR	32	33	27201-0003	210	005	3327	00	02	CALZADO DE PROTECCION. TALLA 28.0. COLOR: CAFE. CEDULA 33.	28	PAR	1	PAR	115	-	-	115
NA B	BAJA CALIFORNIA SUR	32	33	27201-0003	210	005	3335	00	02	CALZADO DE PROTECCION. TALLA 28.5. COLOR: CAFE. CEDULA 33.	28.5	PAR	1	PAR	55	-	-	55
NA B	BAJA CALIFORNIA SUR	32	33	27201-0003	210	005	3343	00	02	CALZADO DE PROTECCION. TALLA 29.0. COLOR: CAFE. CEDULA 33.	29	PAR	1	PAR	86	-	-	86
NA B	BAJA CALIFORNIA SUR	32	33	27201-0003	210	005	3350	00	02	CALZADO DE PROTECCION. TALLA 29.5. COLOR: CAFE. CEDULA 33.	29.5	PAR	1	PAR	29	-	-	29
NA B	BAJA CALIFORNIA SUR	32	33	27201-0003	210	005	3368	00	02	CALZADO DE PROTECCION. TALLA 30.0. COLOR:CAFE. CEDULA 33.	30	PAR	1	PAR	36	-	-	36
NA B	BAJA CALIFORNIA SUR	32	33	27201-0003	210	005	3897	00	02	CALZADO DE PROTECCION. TALLA 31.0. COLOR: CAFE. CEDULA 33.	31	PAR	1	PAR	6	-	-	6
NA B	BAJA CALIFORNIA SUR	32	33	27201-0003	210	005	3905	00	02	CALZADO DE PROTECCION. TALLA 32.0. COLOR: CAFE. CEDULA 33.	32	PAR	1	PAR	5	-	-	5

ANEXOS
DIVISIÓN DE CONTRATOS

ANEXO 5. CUADRO DE DISTRIBUCIÓN

Áreas Requirentes: Órganos de Operación Administrativa Desconcentrada de Aguascalientes, Baja California, Baja California Sur, Campeche, Chiapas, Chihuahua, CDMX Norte, CDMX Sur, Coahuila, Colima, Durango, Guanajuato, Guerrero, Hidalgo, E México Oriente, Edo. México Poniente, Jalisco, Michoacán, Morelos, Nayarit, Nuevo León, Oaxaca, Puebla, Querétaro, Quintana Roo, San Luis Potosí, Sinaloa, Sonora, Tabasco, Tamaulipas, Tlaxcala, Veracruz Norte, Veracruz Sur, Yucatán, Zacatecas y Ár de Nivel Central.

ZONA	OOAD	PARTIDA	CÉDULA	CLAVE CUCOP +	GPO	GEN	ESP	DIF	VAR	DESCRIPCIÓN- SISTEMA DE ABASTO INSTITUCIONAL (SAI)	TALLA	UNIDAD	CANT.	TIPO	ÚNICA ENTREGA RÉGIMEN ORDINARIO	ÚNICA ENTREGA MÉDICOS RESIDENTES	ÚNICA ENTREGA RÉGIMEN IMSS BIENESTAR	TOTAL POR CLAVE Y DESTINO RÉGIMEN ORDINARIO, MÉDICOS RESIDENTES E IMSS BIENESTAR
ZONA B	BAJA CALIFORNIA SUR	32	33	27201-0003	210	005	3939	00	02	CALZADO DE PROTECCION. TALLA 30.5. COLOR: CAFE. CEDULA 33.	30.5	PAR	1	PAR	4	-	-	4
ZONA B	BAJA CALIFORNIA SUR	32	33	27201-0003	210	005	3947	00	02	CALZADO DE PROTECCION. TALLA 31.5. COLOR: CAFE. CEDULA 33.	31.5	PAR	1	PAR	1	-	-	1
ZONA B	BAJA CALIFORNIA SUR	32	33	27201-0003	210	005	6486	00	02	CALZADO DE PROTECCION. TALLA 33.0 COLOR:CAFE. CEDULA 33.	33	PAR	1	PAR	2	-	-	2
ZONA B	CAMPECHE	32	33	27201-0003	210	005	3269	00	02	CALZADO DE PROTECCION. TALLA 25.0. COLOR: CAFE. CEDULA 33.	25	PAR	1	PAR	1	-	-	1
ZONA B	CAMPECHE	32	33	27201-0003	210	005	3277	00	02	CALZADO DE PROTECCION. TALLA 25.5. COLOR:CAFE. CEDULA 33.	25.5	PAR	1	PAR	1	-	-	1
ZONA B	CAMPECHE	32	33	27201-0003	210	005	3285	00	02	CALZADO DE PROTECCION. TALLA 26.0. COLOR: CAFE. CEDULA 33.	26	PAR	1	PAR	21	-	1	22
ZONA B	CAMPECHE	32	33	27201-0003	210	005	3293	00	02	CALZADO DE PROTECCION. TALLA 26.5. COLOR: CAFE. CEDULA 33.	26.5	PAR	1	PAR	24	-	-	24
ZONA B	CAMPECHE	32	33	27201-0003	210	005	3301	00	02	CALZADO DE PROTECCION. TALLA 27.0. COLOR:CAFE. CEDULA 33.	27	PAR	1	PAR	68	-	-	68
ZONA B	CAMPECHE	32	33	27201-0003	210	005	3319	00	02	CALZADO DE PROTECCION. TALLA 27.5. COLOR: CAFE. CEDULA 33.	27.5	PAR	1	PAR	12	-	-	12
ZONA B	CAMPECHE	32	33	27201-0003	210	005	3327	00	02	CALZADO DE PROTECCION. TALLA 28.0. COLOR: CAFE. CEDULA 33.	28	PAR	1	PAR	64	-	1	65
ZONA B	CAMPECHE	32	33	27201-0003	210	005	3335	00	02	CALZADO DE PROTECCION. TALLA 28.5. COLOR: CAFE. CEDULA 33.	28.5	PAR	1	PAR	10	-	-	10
ZONA B	CAMPECHE	32	33	27201-0003	210	005	3343	00	02	CALZADO DE PROTECCION. TALLA 29.0. COLOR: CAFE. CEDULA 33.	29	PAR	1	PAR	28	-	-	28
ZONA B	CAMPECHE	32	33	27201-0003	210	005	3368	00	02	CALZADO DE PROTECCION. TALLA 30.0 COLOR:CAFE. CEDULA 33.	30	PAR	1	PAR	5	-	-	5
ZONA B	CAMPECHE	32	33	27201-0003	210	005	3897	00	02	CALZADO DE PROTECCION. TALLA 31.0. COLOR: CAFE. CEDULA 33.	31	PAR	1	PAR	3	-	-	3
ZONA B	CAMPECHE	32	33	27201-0003	210	005	3905	00	02	CALZADO DE PROTECCION. TALLA 31.5. COLOR: CAFE. CEDULA 33.	32	PAR	1	PAR	1	-	-	1
ZONA B	CHIAPAS	32	33	27201-0003	210	005	3244	00	02	CALZADO DE PROTECCION. TALLA 24.0. COLOR: CAFE. CEDULA 33.	24	PAR	1	PAR	2	-	-	2
ZONA B	CHIAPAS	32	33	27201-0003	210	005	3269	00	02	CALZADO DE PROTECCION. TALLA 25.0. COLOR: CAFE. CEDULA 33.	25	PAR	1	PAR	12	-	3	15
ZONA B	CHIAPAS	32	33	27201-0003	210	005	3277	00	02	CALZADO DE PROTECCION TALLA 25.5 COLOR:CAFE. CEDULA 33.	25.5	PAR	1	PAR	6	-	-	6
ZONA B	CHIAPAS	32	33	27201-0003	210	005	3285	00	02	CALZADO DE PROTECCION. TALLA 26.0. COLOR: CAFE. CEDULA 33.	26	PAR	1	PAR	56	-	1	57
ZONA B	CHIAPAS	32	33	27201-0003	210	005	3293	00	02	CALZADO DE PROTECCION. TALLA 26.5. COLOR: CAFE. CEDULA 33.	26.5	PAR	1	PAR	19	-	-	19
ZONA B	CHIAPAS	32	33	27201-0003	210	005	3301	00	02	CALZADO DE PROTECCION. TALLA 27.0. COLOR:CAFE. CEDULA 33.	27	PAR	1	PAR	94	-	4	98

ANEXO 5. CUADRO DE DISTRIBUCIÓN

Áreas Requirentes: Órganos de Operación Administrativa Desconcentrada de Aguascalientes, Baja California, Baja California Sur, Campeche, Chiapas, Chihuahua, CDMX Norte, CDMX Sur, Coahuila, Colima, Durango, Guanajuato, Guerrero, Hidalgo, Edo. México Oriente, Edo. México Poniente, Jalisco, Michoacán, Morelos, Nayarit, Nuevo León, Oaxaca, Puebla, Querétaro, Quintana Roo, San Luis Potosí, Sinaloa, Sonora, Tabasco, Tamaulipas, Tlaxcala, Veracruz Norte, Veracruz Sur, Yucatán, Zacatecas y Áreas de Nivel Central.

ZONA	OOAD	PARTIDA	CÉDULA	CLAVE CUCOP +	GPO	GEN	ESP	DIF	VAR	DESCRIPCIÓN- SISTEMA DE ABASTO INSTITUCIONAL (SAI)	TALLA	UNIDAD	CANT.	TIPO	ÚNICA ENTREGA RÉGIMEN ORDINARIO	ÚNICA ENTREGA MÉDICOS RESIDENTES	ÚNICA ENTREGA RÉGIMEN IMSS BIENESTAR	TOTAL POR CLAVE Y DESTINO RÉGIMEN ORDINARIO, MÉDICOS RESIDENTES E IMSS BIENESTAR
ONA B	CHIAPAS	32	33	27201-0003	210	005	3319	00	02	CALZADO DE PROTECCION. TALLA 27.5. COLOR: CAFE. CEDULA 33.	27.5	PAR	1	PAR	24	-	2	26
ONA B	CHIAPAS	32	33	27201-0003	210	005	3327	00	02	CALZADO DE PROTECCION. TALLA 28.0. COLOR: CAFE. CEDULA 33.	28	PAR	1	PAR	65	-	7	72
ONA B	CHIAPAS	32	33	27201-0003	210	005	3335	00	02	CALZADO DE PROTECCION. TALLA 28.5. COLOR: CAFE. CEDULA 33.	28.5	PAR	1	PAR	14	-	1	15
ONA B	CHIAPAS	32	33	27201-0003	210	005	3343	00	02	CALZADO DE PROTECCION. TALLA 29.0. COLOR: CAFE. CEDULA 33.	29	PAR	1	PAR	52	-	1	53
ONA B	CHIAPAS	32	33	27201-0003	210	005	3350	00	02	CALZADO DE PROTECCION. TALLA 29.5. COLOR: CAFE. CEDULA 33.	29.5	PAR	1	PAR	7	-	-	7
ONA B	CHIAPAS	32	33	27201-0003	210	005	3368	00	02	CALZADO DE PROTECCION. TALLA 30.0. COLOR:CAFE. CEDULA 33.	30	PAR	1	PAR	9	-	-	9
ONA B	CHIAPAS	32	33	27201-0003	210	005	3681	00	02	CALZADO DE PROTECCION. TALLA 23.0. COLOR: CAFE. CEDULA 33.	23	PAR	1	PAR	1	-	-	1
ONA B	CHIAPAS	32	33	27201-0003	210	005	3699	00	02	CALZADO DE PROTECCION. TALLA 23.5. COLOR:CAFE. CEDULA 33.	23.5	PAR	1	PAR	1	-	-	1
ONA B	CHIAPAS	32	33	27201-0003	210	005	3897	00	02	CALZADO DE PROTECCION. TALLA 31.0. COLOR: CAFE. CEDULA 33.	31	PAR	1	PAR	1	-	-	1
ONA B	CHIAPAS	32	33	27201-0003	210	005	3939	00	02	CALZADO DE PROTECCION. TALLA 30.5. COLOR: CAFE. CEDULA 33.	30.5	PAR	1	PAR	1	-	-	1
ONA B	COAHUILA	32	33	27201-0003	210	005	3251	00	02	CALZADO DE PROTECCION. TALLA 24.5. COLOR: CAFE. CEDULA 33.	24.5	PAR	1	PAR	1	-	-	1
ONA B	COAHUILA	32	33	27201-0003	210	005	3269	00	02	CALZADO DE PROTECCION. TALLA 25.0. COLOR: CAFE. CEDULA 33.	25	PAR	1	PAR	4	-	-	4
ONA B	COAHUILA	32	33	27201-0003	210	005	3277	00	02	CALZADO DE PROTECCION. TALLA 25.5. COLOR:CAFE. CEDULA 33.	25.5	PAR	1	PAR	7	-	-	7
ONA B	COAHUILA	32	33	27201-0003	210	005	3285	00	02	CALZADO DE PROTECCION. TALLA 26.0. COLOR: CAFE. CEDULA 33.	26	PAR	1	PAR	61	-	1	62
ONA B	COAHUILA	32	33	27201-0003	210	005	3293	00	02	CALZADO DE PROTECCION. TALLA 26.5. COLOR: CAFE. CEDULA 33.	26.5	PAR	1	PAR	53	-	-	53
ONA B	COAHUILA	32	33	27201-0003	210	005	3301	00	02	CALZADO DE PROTECCION. TALLA 27.0. COLOR:CAFE. CEDULA 33.	27	PAR	1	PAR	180	-	1	181
ONA B	COAHUILA	32	33	27201-0003	210	005	3319	00	02	CALZADO DE PROTECCION. TALLA 27.5. COLOR: CAFE. CEDULA 33.	27.5	PAR	1	PAR	127	-	-	127
ONA B	COAHUILA	32	33	27201-0003	210	005	3327	00	02	CALZADO DE PROTECCION. TALLA 28.0. COLOR: CAFE. CEDULA 33.	28	PAR	1	PAR	222	-	3	225
ONA B	COAHUILA	32	33	27201-0003	210	005	3335	00	02	CALZADO DE PROTECCION. TALLA 28.5. COLOR: CAFE. CEDULA 33.	28.5	PAR	1	PAR	118	-	2	120
ONA B	COAHUILA	32	33	27201-0003	210	005	3343	00	02	CALZADO DE PROTECCION. TALLA 29.0. COLOR: CAFE. CEDULA 33.	29	PAR	1	PAR	163	-	1	164
ONA B	COAHUILA	32	33	27201-0003	210	005	3350	00	02	CALZADO DE PROTECCION. TALLA 29.5. COLOR: CAFE. CEDULA 33.	29.5	PAR	1	PAR	48	-	-	48

ANEXOS
DIVISIÓN DE CONTRATOS

ANEXO 5. CUADRO DE DISTRIBUCIÓN

Áreas Requirentes: Órganos de Operación Administrativa Desconcentrada de Aguascalientes, Baja California, Baja California Sur, Campeche, Chiapas, Chihuahua, CDMX Norte, CDMX Sur, Coahuila, Colima, Durango, Guanajuato, Guerrero, Hidalgo, Edo. México Oriente, Edo. México Poniente, Jalisco, Michoacán, Morelos, Nayarit, Nuevo León, Oaxaca, Puebla, Querétaro, Quintana Roo, San Luis Potosí, Sinaloa, Sonora, Tabasco, Tamaulipas, Tlaxcala, Veracruz Norte, Veracruz Sur, Yucatán, Zacatecas y Áreas de Nivel Central.

ZONA	OOAD	PARTIDA	CÉDULA	CLAVE CUCOP +	GPO	GEN	ESP	DIF	VAR	DESCRIPCIÓN- SISTEMA DE ABASTO INSTITUCIONAL (SAI)	TALLA	UNIDAD	CANT.	TIPO	ÚNICA ENTREGA RÉGIMEN ORDINARIO	ÚNICA ENTREGA MÉDICOS RESIDENTES	ÚNICA ENTREGA RÉGIMEN IMSS BIENESTAR	TOTAL POR CLAVE Y DESTINO RÉGIMEN ORDINARIO, MÉDICOS RESIDENTES E IMSS BIENESTAR
ZONA B	COAHUILA	32	33	27201-0003	210	005	3368	00	02	CALZADO DE PROTECCION TALLA 30.0 COLOR:CAFE. CEDULA 33.	30	PAR	1	PAR	32	-	-	32
ZONA B	COAHUILA	32	33	27201-0003	210	005	3699	00	02	CALZADO DE PROTECCION TALLA 23.5 COLOR:CAFE. CEDULA 33.	23.5	PAR	1	PAR	1	-	-	1
ZONA B	COAHUILA	32	33	27201-0003	210	005	3897	00	02	CALZADO DE PROTECCION TALLA 31.0 COLOR CAFE. CEDULA 33.	31	PAR	1	PAR	7	-	-	7
ZONA B	COAHUILA	32	33	27201-0003	210	005	3905	00	02	CALZADO DE PROTECCION TALLA 32.0 COLOR: CAFE. CEDULA 33.	32	PAR	1	PAR	6	-	-	6
ZONA B	COAHUILA	32	33	27201-0003	210	005	3939	00	02	CALZADO DE PROTECCION. TALLA 30.5 COLOR: CAFE. CEDULA 33.	30.5	PAR	1	PAR	1	-	-	1
ZONA B	COAHUILA	32	33	27201-0003	210	005	3947	00	02	CALZADO DE PROTECCION. TALLA 31.5 COLOR. CAFE. CEDULA 33.	31.5	PAR	1	PAR	3	-	-	3
ZONA B	COAHUILA	32	33	27201-0003	210	005	6486	00	02	CALZADO DE PROTECCION. TALLA 33.0 COLOR:CAFE. CEDULA 33.	33	PAR	1	PAR	1	-	-	1
ZONA B	COLIMA	32	33	27201-0003	210	005	3244	00	02	CALZADO DE PROTECCION. TALLA 24.0. COLOR: CAFE. CEDULA 33.	24	PAR	1	PAR	1	-	-	1
ZONA B	COLIMA	32	33	27201-0003	210	005	3269	00	02	CALZADO DE PROTECCION. TALLA 25.0. COLOR: CAFE. CEDULA 33.	25	PAR	1	PAR	5	-	-	5
ZONA B	COLIMA	32	33	27201-0003	210	005	3277	00	02	CALZADO DE PROTECCION. TALLA 25.5 COLOR:CAFE. CEDULA 33.	25.5	PAR	1	PAR	1	-	-	1
ZONA B	COLIMA	32	33	27201-0003	210	005	3285	00	02	CALZADO DE PROTECCION. TALLA 26.0. COLOR: CAFE. CEDULA 33.	26	PAR	1	PAR	22	-	-	22
ZONA B	COLIMA	32	33	27201-0003	210	005	3293	00	02	CALZADO DE PROTECCION. TALLA 26.5. COLOR: CAFE. CEDULA 33.	26.5	PAR	1	PAR	24	-	-	24
ZONA B	COLIMA	32	33	27201-0003	210	005	3301	00	02	CALZADO DE PROTECCION TALLA 27.0. COLOR:CAFE. CEDULA 33.	27	PAR	1	PAR	57	-	-	57
ZONA B	COLIMA	32	33	27201-0003	210	005	3319	00	02	CALZADO DE PROTECCION. TALLA 27.5 COLOR: CAFE. CEDULA 33.	27.5	PAR	1	PAR	36	-	-	36
ZONA B	COLIMA	32	33	27201-0003	210	005	3327	00	02	CALZADO DE PROTECCION TALLA 28.0 COLOR CAFE. CEDULA 33.	28	PAR	1	PAR	70	-	-	70
ZONA B	COLIMA	32	33	27201-0003	210	005	3335	00	02	CALZADO DE PROTECCION. TALLA 28.5 COLOR: CAFE. CEDULA 33.	28.5	PAR	1	PAR	35	-	-	35
ZONA B	COLIMA	32	33	27201-0003	210	005	3343	00	02	CALZADO DE PROTECCION TALLA 29.0. COLOR: CAFE. CEDULA 33.	29	PAR	1	PAR	34	-	-	34
ZONA B	COLIMA	32	33	27201-0003	210	005	3350	00	02	CALZADO DE PROTECCION. TALLA 29.5. COLOR: CAFE. CEDULA 33.	29.5	PAR	1	PAR	12	-	-	12
ZONA B	COLIMA	32	33	27201-0003	210	005	3368	00	02	CALZADO DE PROTECCION. TALLA 30.0. COLOR:CAFE. CEDULA 33.	30	PAR	1	PAR	16	-	-	16
ZONA B	COLIMA	32	33	27201-0003	210	005	3681	00	02	CALZADO DE PROTECCION TALLA 23.0 COLOR: CAFE. CEDULA 33.	23	PAR	1	PAR	1	-	-	1
ZONA B	COLIMA	32	33	27201-0003	210	005	3699	00	02	CALZADO DE PROTECCION. TALLA 23.5. COLOR:CAFE. CEDULA 33.	23.5	PAR	1	PAR	1	-	-	1

ANEXO 5. CUADRO DE DISTRIBUCIÓN

Áreas Requirentes: Órganos de Operación Administrativa Desconcentrada de Aguascalientes, Baja California, Baja California Sur, Campeche, Chiapas, Chihuahua, CDMX Norte, CDMX Sur, Coahuila, Colima, Durango, Guanajuato, Guerrero, Hidalgo, Edo. México Oriente, Edo. México Poniente, Jalisco, Michoacán, Morelos, Nayarit, Nuevo León, Oaxaca, Puebla, Querétaro, Quintana Roo, San Luis Potosí, Sinaloa, Sonora, Tabasco, Tamaulipas, Tlaxcala, Veracruz Norte, Veracruz Sur, Yucatán, Zacatecas y Áreas de Nivel Central.

ZONA	OOAD	PARTIDA	CÉDULA	CLAVE CUCOP +	GPO	GEN	ESP	DIF	VAR	DESCRIPCIÓN- SISTEMA DE ABASTO INSTITUCIONAL (SAI)	TALLA	UNIDAD	CANT.	TIPO	ÚNICA ENTREGA RÉGIMEN ORDINARIO	ÚNICA ENTREGA MÉDICOS RESIDENTES	ÚNICA ENTREGA RÉGIMEN IMSS BIENESTAR	TOTAL POR CLAVE Y DESTINO RÉGIMEN ORDINARIO, MÉDICOS RESIDENTES E IMSS BIENESTAR
ZONA B	COLIMA	32	33	27201-0003	210	005	3905	00	02	CALZADO DE PROTECCION. TALLA 32.0. COLOR: CAFE. CEDULA 33.	32	PAR	1	PAR	2	-	-	2
ZONA B	GUERRERO	32	33	27201-0003	210	005	3244	00	02	CALZADO DE PROTECCION. TALLA 24.0. COLOR: CAFE. CEDULA 33.	24	PAR	1	PAR	6	-	-	6
ZONA B	GUERRERO	32	33	27201-0003	210	005	3269	00	02	CALZADO DE PROTECCION. TALLA 25.0. COLOR: CAFE. CEDULA 33.	25	PAR	1	PAR	9	-	-	9
ZONA B	GUERRERO	32	33	27201-0003	210	005	3277	00	02	CALZADO DE PROTECCION. TALLA 25.5. COLOR:CAFE. CEDULA 33.	25.5	PAR	1	PAR	2	-	-	2
ZONA B	GUERRERO	32	33	27201-0003	210	005	3285	00	02	CALZADO DE PROTECCION. TALLA 26.0. COLOR: CAFE. CEDULA 33.	26	PAR	1	PAR	34	-	-	34
ZONA B	GUERRERO	32	33	27201-0003	210	005	3293	00	02	CALZADO DE PROTECCION. TALLA 26.5. COLOR: CAFE. CEDULA 33.	26.5	PAR	1	PAR	26	-	-	26
ZONA B	GUERRERO	32	33	27201-0003	210	005	3301	00	02	CALZADO DE PROTECCION. TALLA 27.0. COLOR:CAFE. CEDULA 33.	27	PAR	1	PAR	114	-	-	114
ZONA B	GUERRERO	32	33	27201-0003	210	005	3319	00	02	CALZADO DE PROTECCION. TALLA 27.5. COLOR: CAFE. CEDULA 33.	27.5	PAR	1	PAR	37	-	-	37
ZONA B	GUERRERO	32	33	27201-0003	210	005	3327	00	02	CALZADO DE PROTECCION. TALLA 28.0. COLOR: CAFE. CEDULA 33.	28	PAR	1	PAR	96	-	3	99
ZONA B	GUERRERO	32	33	27201-0003	210	005	3335	00	02	CALZADO DE PROTECCION. TALLA 28.5. COLOR: CAFE. CEDULA 33.	28.5	PAR	1	PAR	23	-	-	23
ZONA B	GUERRERO	32	33	27201-0003	210	005	3343	00	02	CALZADO DE PROTECCION. TALLA 29.0. COLOR: CAFE. CEDULA 33.	29	PAR	1	PAR	67	-	-	67
ZONA B	GUERRERO	32	33	27201-0003	210	005	3350	00	02	CALZADO DE PROTECCION. TALLA 29.5. COLOR: CAFE. CEDULA 33.	29.5	PAR	1	PAR	10	-	-	10
ZONA B	GUERRERO	32	33	27201-0003	210	005	3368	00	02	CALZADO DE PROTECCION. TALLA 30.0. COLOR:CAFE. CEDULA 33.	30	PAR	1	PAR	21	-	-	21
ZONA B	GUERRERO	32	33	27201-0003	210	005	3681	00	02	CALZADO DE PROTECCION. TALLA 23.0. COLOR: CAFE. CEDULA 33.	23	PAR	1	PAR	2	-	-	2
ZONA B	GUERRERO	32	33	27201-0003	210	005	3939	00	02	CALZADO DE PROTECCION. TALLA 30.5. COLOR: CAFE. CEDULA 33.	30.5	PAR	1	PAR	1	-	-	1
ZONA B	JALISCO	32	33	27201-0003	210	005	3244	00	02	CALZADO DE PROTECCION. TALLA 24.0. COLOR: CAFE. CEDULA 33.	24	PAR	1	PAR	13	-	-	13
ZONA B	JALISCO	32	33	27201-0003	210	005	3251	00	02	CALZADO DE PROTECCION. TALLA 24.5. COLOR: CAFE. CEDULA 33.	24.5	PAR	1	PAR	1	-	-	1
ZONA B	JALISCO	32	33	27201-0003	210	005	3269	00	02	CALZADO DE PROTECCION. TALLA 25.0. COLOR: CAFE. CEDULA 33.	25	PAR	1	PAR	31	-	-	31
ZONA B	JALISCO	32	33	27201-0003	210	005	3277	00	02	CALZADO DE PROTECCION. TALLA 25.5. COLOR:CAFE. CEDULA 33.	25.5	PAR	1	PAR	25	-	-	25
ZONA B	JALISCO	32	33	27201-0003	210	005	3285	00	02	CALZADO DE PROTECCION. TALLA 26.0. COLOR: CAFE. CEDULA 33.	26	PAR	1	PAR	171	-	-	171
ZONA B	JALISCO	32	33	27201-0003	210	005	3293	00	02	CALZADO DE PROTECCION. TALLA 26.5. COLOR: CAFE. CEDULA 33.	26.5	PAR	1	PAR	123	-	-	123

ANEXOS
DIVISIÓN DE CONTRATOS

ANEXO 5. CUADRO DE DISTRIBUCIÓN

Áreas Requirentes: Órganos de Operación Administrativa Desconcentrada de Aguascalientes, Baja California, Baja California Sur, Campeche, Chiapas, Chihuahua, CDMX Norte, CDMX Sur, Coahuila, Colima, Durango, Guanajuato, Guerrero, Hidalgo, Edo. México Oriente, Edo. Mexico Poniente, Jalisco, Michoacán, Morelos, Nayarit, Nuevo León, Oaxaca, Puebla, Querétaro, Quintana Roo, San Luis Potosí, Sinaloa, Sonora, Tabasco, Tamaulipas, Tlaxcala, Veracruz Norte, Veracruz Sur, Yucatán, Zacatecas y Áreas de Nivel Central.

ZONA	OOAD	PARTIDA	CÉDULA	CLAVE CUCOP +	GPO	GEN	ESP	DIF	VAR	DESCRIPCIÓN- SISTEMA DE ABASTO INSTITUCIONAL (SAI)	TALLA	UNIDAD	CANT.	TIPO	ÚNICA ENTREGA RÉGIMEN ORDINARIO	ÚNICA ENTREGA MÉDICOS RESIDENTES	ÚNICA ENTREGA RÉGIMEN IMSS BIENESTAR	TOTAL POR CLAVE Y DESTINO RÉGIMEN ORDINARIO, MÉDICOS RESIDENTES E IMSS BIENESTAR
ZONA B	JALISCO	32	33	27201-0003	210	005	3301	00	02	CALZADO DE PROTECCION TALLA 27.0 COLOR:CAFE CEDULA 33.	27	PAR	1	PAR	474	-	-	474
ZONA B	JALISCO	32	33	27201-0003	210	005	3319	00	02	CALZADO DE PROTECCION TALLA 27.5. COLOR: CAFE CEDULA 33.	27.5	PAR	1	PAR	286	-	-	286
ZONA B	JALISCO	32	33	27201-0003	210	005	3327	00	02	CALZADO DE PROTECCION, TALLA 28.0. COLOR: CAFE CEDULA 33.	28	PAR	1	PAR	453	-	-	453
ZONA B	JALISCO	32	33	27201-0003	210	005	3335	00	02	CALZADO DE PROTECCION, TALLA 28.5. COLOR CAFE CEDULA 33.	28.5	PAR	1	PAR	167	-	-	167
ZONA B	JALISCO	32	33	27201-0003	210	005	3343	00	02	CALZADO DE PROTECCION, TALLA 29.0. COLOR: CAFE CEDULA 33.	29	PAR	1	PAR	207	-	-	207
ZONA B	JALISCO	32	33	27201-0003	210	005	3350	00	02	CALZADO DE PROTECCION, TALLA 29.5. COLOR: CAFE CEDULA 33.	29.5	PAR	1	PAR	49	-	-	49
ZONA B	JALISCO	32	33	27201-0003	210	005	3368	00	02	CALZADO DE PROTECCION, TALLA 30.0. COLOR:CAFE CEDULA 33.	30	PAR	1	PAR	85	-	-	85
ZONA B	JALISCO	32	33	27201-0003	210	005	3665	00	02	CALZADO DE PROTECCION TALLA 22.0. COLOR: CAFE CEDULA 33.	22	PAR	1	PAR	3	-	-	3
ZONA B	JALISCO	32	33	27201-0003	210	005	3673	00	02	CALZADO DE PROTECCION, TALLA 22.5. COLOR CAFE CEDULA 33.	22.5	PAR	1	PAR	1	-	-	1
ZONA B	JALISCO	32	33	27201-0003	210	005	3681	00	02	CALZADO DE PROTECCION TALLA 23.0 COLOR: CAFE CEDULA 33.	23	PAR	1	PAR	7	-	-	7
ZONA B	JALISCO	32	33	27201-0003	210	005	3699	00	02	CALZADO DE PROTECCION, TALLA 23.5. COLOR:CAFE CEDULA 33.	23.5	PAR	1	PAR	2	-	-	2
ZONA B	JALISCO	32	33	27201-0003	210	005	3897	00	02	CALZADO DE PROTECCION, TALLA 31.0 COLOR CAFE CEDULA 33.	31	PAR	1	PAR	9	-	-	9
ZONA B	JALISCO	32	33	27201-0003	210	005	3905	00	02	CALZADO DE PROTECCION, TALLA 32.0. COLOR: CAFE CEDULA 33.	32	PAR	1	PAR	3	-	-	3
ZONA B	JALISCO	32	33	27201-0003	210	005	3939	00	02	CALZADO DE PROTECCION TALLA 30.5 COLOR: CAFE CEDULA 33.	30.5	PAR	1	PAR	4	-	-	4
ZONA B	MICHOACAN	32	33	27201-0003	210	005	3244	00	02	CALZADO DE PROTECCION TALLA 24.0 COLOR: CAFE CEDULA 33.	24	PAR	1	PAR	8	-	-	8
ZONA B	MICHOACAN	32	33	27201-0003	210	005	3269	00	02	CALZADO DE PROTECCION, TALLA 25.0. COLOR: CAFE CEDULA 33.	25	PAR	1	PAR	12	-	-	12
ZONA B	MICHOACAN	32	33	27201-0003	210	005	3277	00	02	CALZADO DE PROTECCION, TALLA 25.5. COLOR:CAFE CEDULA 33.	25.5	PAR	1	PAR	7	-	-	7
ZONA B	MICHOACAN	32	33	27201-0003	210	005	3285	00	02	CALZADO DE PROTECCION TALLA 26.0. COLOR: CAFE CEDULA 33.	26	PAR	1	PAR	69	-	5	74
ZONA B	MICHOACAN	32	33	27201-0003	210	005	3293	00	02	CALZADO DE PROTECCION, TALLA 26.5. COLOR: CAFE CEDULA 33.	26.5	PAR	1	PAR	53	-	-	53
ZONA B	MICHOACAN	32	33	27201-0003	210	005	3301	00	02	CALZADO DE PROTECCION, TALLA 27.0. COLOR:CAFE CEDULA 33.	27	PAR	1	PAR	203	-	-	203
ZONA B	MICHOACAN	32	33	27201-0003	210	005	3319	00	02	CALZADO DE PROTECCION TALLA 27.5. COLOR: CAFE CEDULA 33.	27.5	PAR	1	PAR	78	-	-	78

ANEXO 5. CUADRO DE DISTRIBUCIÓN

Areas Requirentes: Órganos de Operación Administrativa Desconcentrada de Aguascalientes, Baja California, Baja California Sur, Campeche, Chiapas, Chihuahua, CDMX Norte, CDMX Sur, Coahuila, Colima, Durango, Guanajuato, Guerrero, Hidalgo, Edo. México Oriente, Edo. México Poniente, Jalisco, Michoacán, Morelos, Nayarit, Nuevo León, Oaxaca, Puebla, Querétaro, Quintana Roo, San Luis Potosí, Sinaloa, Sonora, Tabasco, Tamaulipas, Tlaxcala, Veracruz Norte, Veracruz Sur, Yucatán, Zacatecas y Áreas de Nivel Central.

ZONA	OOAD	PARTIDA	CÉDULA	CLAVE CUCOP +	GPO.	GEN	ESP	DIF	VAR	DESCRIPCIÓN- SISTEMA DE ABASTO INSTITUCIONAL (SAI)	TALLA	UNIDAD	CANT.	TIPO	ÚNICA ENTREGA RÉGIMEN ORDINARIO	ÚNICA ENTREGA MÉDICOS RESIDENTES	ÚNICA ENTREGA RÉGIMEN IMSS BIENESTAR	TOTAL POR CLAVE Y DESTINO RÉGIMEN ORDINARIO, MÉDICOS RESIDENTES E IMSS BIENESTAR
ZONA B	MICHOACAN	32	33	27201-0003	210	005	3327	00	02	CALZADO DE PROTECCION. TALLA 28.0. COLOR: CAFE. CEDULA 33.	28	PAR	1	PAR	143	-	3	146
ZONA B	MICHOACAN	32	33	27201-0003	210	005	3335	00	02	CALZADO DE PROTECCION. TALLA 28.5. COLOR: CAFE. CEDULA 33.	28.5	PAR	1	PAR	61	-	-	61
ZONA B	MICHOACAN	32	33	27201-0003	210	005	3343	00	02	CALZADO DE PROTECCION. TALLA 29.0. COLOR: CAFE. CEDULA 33.	29	PAR	1	PAR	73	-	1	74
ZONA B	MICHOACAN	32	33	27201-0003	210	005	3350	00	02	CALZADO DE PROTECCION. TALLA 29.5. COLOR: CAFE. CEDULA 33.	29.5	PAR	1	PAR	11	-	-	11
ZONA B	MICHOACAN	32	33	27201-0003	210	005	3368	00	02	CALZADO DE PROTECCION. TALLA 30.0. COLOR:CAFE. CEDULA 33.	30	PAR	1	PAR	17	-	-	17
ZONA B	MICHOACAN	32	33	27201-0003	210	005	3681	00	02	CALZADO DE PROTECCION. TALLA 23.0. COLOR: CAFE. CEDULA 33.	23	PAR	1	PAR	2	-	-	2
ZONA B	MICHOACAN	32	33	27201-0003	210	005	3897	00	02	CALZADO DE PROTECCION. TALLA 31.0. COLOR: CAFE. CEDULA 33.	31	PAR	1	PAR	2	-	-	2
ZONA B	MICHOACAN	32	33	27201-0003	210	005	3905	00	02	CALZADO DE PROTECCION. TALLA 32.0. COLOR: CAFE. CEDULA 33.	32	PAR	1	PAR	1	-	-	1
ZONA B	NAYARIT	32	33	27201-0003	210	005	3269	00	02	CALZADO DE PROTECCION. TALLA 25.0. COLOR: CAFE. CEDULA 33.	25	PAR	1	PAR	8	-	-	8
ZONA B	NAYARIT	32	33	27201-0003	210	005	3277	00	02	CALZADO DE PROTECCION. TALLA 25.5. COLOR:CAFE. CEDULA 33.	25.5	PAR	1	PAR	1	-	-	1
ZONA B	NAYARIT	32	33	27201-0003	210	005	3285	00	02	CALZADO DE PROTECCION. TALLA 26.0. COLOR: CAFE. CEDULA 33.	26	PAR	1	PAR	38	-	-	38
ZONA B	NAYARIT	32	33	27201-0003	210	005	3293	00	02	CALZADO DE PROTECCION. TALLA 26.5. COLOR: CAFE. CEDULA 33.	26.5	PAR	1	PAR	15	-	-	15
ZONA B	NAYARIT	32	33	27201-0003	210	005	3301	00	02	CALZADO DE PROTECCION. TALLA 27.0. COLOR:CAFE. CEDULA 33.	27	PAR	1	PAR	104	-	-	104
ZONA B	NAYARIT	32	33	27201-0003	210	005	3319	00	02	CALZADO DE PROTECCION. TALLA 27.5. COLOR: CAFE. CEDULA 33.	27.5	PAR	1	PAR	42	-	1	43
ZONA B	NAYARIT	32	33	27201-0003	210	005	3327	00	02	CALZADO DE PROTECCION. TALLA 28.0. COLOR: CAFE. CEDULA 33.	28	PAR	1	PAR	129	-	-	129
ZONA B	NAYARIT	32	33	27201-0003	210	005	3335	00	02	CALZADO DE PROTECCION. TALLA 28.5. COLOR: CAFE. CEDULA 33.	28.5	PAR	1	PAR	36	-	-	36
ZONA B	NAYARIT	32	33	27201-0003	210	005	3343	00	02	CALZADO DE PROTECCION. TALLA 29.0. COLOR: CAFE. CEDULA 33.	29	PAR	1	PAR	66	-	-	66
ZONA B	NAYARIT	32	33	27201-0003	210	005	3350	00	02	CALZADO DE PROTECCION. TALLA 29.5. COLOR: CAFE. CEDULA 33.	29.5	PAR	1	PAR	6	-	-	6
ZONA B	NAYARIT	32	33	27201-0003	210	005	3368	00	02	CALZADO DE PROTECCION. TALLA 30.0. COLOR:CAFE. CEDULA 33.	30	PAR	1	PAR	19	-	-	19
ZONA B	NAYARIT	32	33	27201-0003	210	005	3673	00	02	CALZADO DE PROTECCION. TALLA 22.5. COLOR: CAFE. CEDULA 33.	22.5	PAR	1	PAR	1	-	-	1
ZONA B	NAYARIT	32	33	27201-0003	210	005	3681	00	02	CALZADO DE PROTECCION. TALLA 23.0. COLOR: CAFE. CEDULA 33.	23	PAR	1	PAR	1	-	-	1

ANEXOS
DIVISIÓN DE CONTRATOS

ANEXO 5. CUADRO DE DISTRIBUCIÓN

Areas Requirentes: Órganos de Operacion Administrativa Desconcentrada de Aguascalientes, Baja California, Baja California Sur, Campeche, Chiapas, Chihuahua, CDMX Norte, CDMX Sur, Coahuila, Colima, Durango, Guanajuato, Guerrero, Hidalgo, Edo México Oriente, Edo. México Poniente, Jalisco, Michoacán, Morelos, Nayarit, Nuevo León, Oaxaca, Puebla, Querétaro, Quintana Roo, San Luis Potosí, Sinaloa, Sonora, Tabasco, Tamaulipas, Tlaxcala, Veracruz Norte, Veracruz Sur, Yucatán, Zacatecas y Áreas de Nivel Central.

ZONA	OOAD	PARTIDA	CÉDULA	CLAVE CUCOP +	GPO	GEN	ESP	DIF	VAR	DESCRIPCIÓN- SISTEMA DE ABASTO INSTITUCIONAL (SAI)	TALLA	UNIDAD	CANT.	TIPO	ÚNICA ENTREGA RÉGIMEN ORDINARIO	ÚNICA ENTREGA MÉDICOS RESIDENTES	ÚNICA ENTREGA RÉGIMEN IMSS BIENESTAR	TOTAL POR CLAVE Y DESTINO RÉGIMEN ORDINARIO, MÉDICOS RESIDENTES E IMSS BIENESTAR
ZONA B	NAYARIT	32	33	27201-0003	210	005	3897	00	02	CALZADO DE PROTECCION. TALLA 31.0. COLOR CAFE. CEDULA 33	31	PAR	1	PAR	2	-	-	2
ZONA B	NAYARIT	32	33	27201-0003	210	005	3905	00	02	CALZADO DE PROTECCION. TALLA 32.0. COLOR CAFE. CEDULA 33	32	PAR	1	PAR	3	-	-	3
ZONA B	NUEVO LEON	32	33	27201-0003	210	005	3244	00	02	CALZADO DE PROTECCION. TALLA 24.0. COLOR CAFE. CEDULA 33	24	PAR	1	PAR	7	-	-	7
ZONA B	NUEVO LEON	32	33	27201-0003	210	005	3251	00	02	CALZADO DE PROTECCION. TALLA 24.5. COLOR CAFE. CEDULA 33	24.5	PAR	1	PAR	5	-	-	5
ZONA B	NUEVO LEON	32	33	27201-0003	210	005	3269	00	02	CALZADO DE PROTECCION. TALLA 25.0. COLOR CAFE. CEDULA 33	25	PAR	1	PAR	20	-	-	20
ZONA B	NUEVO LEON	32	33	27201-0003	210	005	3277	00	02	CALZADO DE PROTECCION TALLA 25.5. COLOR:CAFE. CEDULA 33.	25.5	PAR	1	PAR	19	-	-	19
ZONA B	NUEVO LEON	32	33	27201-0003	210	005	3285	00	02	CALZADO DE PROTECCION. TALLA 26.0. COLOR CAFE. CEDULA 33	26	PAR	1	PAR	109	-	-	109
ZONA B	NUEVO LEON	32	33	27201-0003	210	005	3293	00	02	CALZADO DE PROTECCION. TALLA 26.5. COLOR: CAFE. CEDULA 33.	26.5	PAR	1	PAR	124	-	-	124
ZONA B	NUEVO LEON	32	33	27201-0003	210	005	3301	00	02	CALZADO DE PROTECCION. TALLA 27.0. COLOR:CAFE. CEDULA 33	27	PAR	1	PAR	474	-	-	474
ZONA B	NUEVO LEON	32	33	27201-0003	210	005	3319	00	02	CALZADO DE PROTECCION. TALLA 27.5. COLOR: CAFE. CEDULA 33	27.5	PAR	1	PAR	361	-	-	361
ZONA B	NUEVO LEON	32	33	27201-0003	210	005	3327	00	02	CALZADO DE PROTECCION. TALLA 28.0. COLOR: CAFE. CEDULA 33.	28	PAR	1	PAR	456	-	-	456
ZONA B	NUEVO LEON	32	33	27201-0003	210	005	3335	00	02	CALZADO DE PROTECCION. TALLA 28.5. COLOR: CAFE. CEDULA 33.	28.5	PAR	1	PAR	241	-	-	241
ZONA B	NUEVO LEON	32	33	27201-0003	210	005	3343	00	02	CALZADO DE PROTECCION. TALLA 29.0. COLOR: CAFE. CEDULA 33	29	PAR	1	PAR	270	-	-	270
ZONA B	NUEVO LEON	32	33	27201-0003	210	005	3350	00	02	CALZADO DE PROTECCION. TALLA 29.5. COLOR: CAFE. CEDULA 33.	29.5	PAR	1	PAR	74	-	-	74
ZONA B	NUEVO LEON	32	33	27201-0003	210	005	3368	00	02	CALZADO DE PROTECCION. TALLA 30.0. COLOR:CAFE. CEDULA 33	30	PAR	1	PAR	66	-	-	66
ZONA B	NUEVO LEON	32	33	27201-0003	210	005	3897	00	02	CALZADO DE PROTECCION. TALLA 31.0. COLOR: CAFE. CEDULA 33	31	PAR	1	PAR	12	-	-	12
ZONA B	NUEVO LEON	32	33	27201-0003	210	005	3905	00	02	CALZADO DE PROTECCION. TALLA 32.0. COLOR: CAFE. CEDULA 33	32	PAR	1	PAR	2	-	-	2
ZONA B	NUEVO LEON	32	33	27201-0003	210	005	3939	00	02	CALZADO DE PROTECCION. TALLA 30.5. COLOR: CAFE. CEDULA 33	30.5	PAR	1	PAR	7	-	-	7
ZONA B	NUEVO LEON	32	33	27201-0003	210	005	6486	00	02	CALZADO DE PROTECCION TALLA 33.0. COLOR:CAFE. CEDULA 33	33	PAR	1	PAR	1	-	-	1
ZONA B	OAXACA	32	33	27201-0003	210	005	3244	00	02	CALZADO DE PROTECCION. TALLA 24.0. COLOR CAFE. CEDULA 33.	24	PAR	1	PAR	5	-	-	5
ZONA B	OAXACA	32	33	27201-0003	210	005	3269	00	02	CALZADO DE PROTECCION. TALLA 25.0. COLOR: CAFE. CEDULA 33.	25	PAR	1	PAR	8	-	1	9

ANEXO 5. CUADRO DE DISTRIBUCIÓN

Áreas Requirentes: Órganos de Operación Administrativa Desconcentrada de Aguascalientes, Baja California, Baja California Sur, Campeche, Chiapas, Chihuahua, CDMX Norte, CDMX Sur, Coahuila, Colima, Durango, Guanajuato, Guerrero, Hidalgo, Edo. México Oriente, Edo. México Poniente, Jalisco, Michoacán, Morelos, Nayarit, Nuevo León, Oaxaca, Puebla, Querétaro, Quintana Roo, San Luis Potosí, Sinaloa, Sonora, Tabasco, Tamaulipas, Tlaxcala, Veracruz Norte, Veracruz Sur, Yucatán, Zacatecas y Áreas de Nivel Central.

ZONA	OOAD	PARTIDA	CÉDULA	CLAVE CUCOP +	GPO	GEN	ESP	DIF	VAR	DESCRIPCIÓN- SISTEMA DE ABASTO INSTITUCIONAL (SAI)	TALLA	UNIDAD	CANT.	TIPO	ÚNICA ENTREGA RÉGIMEN ORDINARIO	ÚNICA ENTREGA MÉDICOS RESIDENTES	ÚNICA ENTREGA RÉGIMEN IMSS BIENESTAR	TOTAL POR CLAVE Y DESTINO RÉGIMEN ORDINARIO, MÉDICOS RESIDENTES E IMSS BIENESTAR
ZONA B	OAXACA	32	33	27201-0003	210	005	3277	00	02	CALZADO DE PROTECCION. TALLA 25.5. COLOR:CAFE. CEDULA 33.	25.5	PAR	1	PAR	4	-	1	5
ZONA B	OAXACA	32	33	27201-0003	210	005	3285	00	02	CALZADO DE PROTECCION. TALLA 26.0. COLOR: CAFE. CEDULA 33.	26	PAR	1	PAR	57	-	4	61
ZONA B	OAXACA	32	33	27201-0003	210	005	3293	00	02	CALZADO DE PROTECCION. TALLA 26.5. COLOR: CAFE. CEDULA 33.	26.5	PAR	1	PAR	29	-	-	29
ZONA B	OAXACA	32	33	27201-0003	210	005	3301	00	02	CALZADO DE PROTECCION. TALLA 27.0. COLOR:CAFE. CEDULA 33.	27	PAR	1	PAR	92	-	3	95
ZONA B	OAXACA	32	33	27201-0003	210	005	3319	00	02	CALZADO DE PROTECCION. TALLA 27.5. COLOR: CAFE. CEDULA 33.	27.5	PAR	1	PAR	45	-	4	49
ZONA B	OAXACA	32	33	27201-0003	210	005	3327	00	02	CALZADO DE PROTECCION. TALLA 28.0. COLOR: CAFE. CEDULA 33.	28	PAR	1	PAR	61	-	3	64
ZONA B	OAXACA	32	33	27201-0003	210	005	3335	00	02	CALZADO DE PROTECCION. TALLA 28.5. COLOR: CAFE. CEDULA 33.	28.5	PAR	1	PAR	16	-	-	16
ZONA B	OAXACA	32	33	27201-0003	210	005	3343	00	02	CALZADO DE PROTECCION. TALLA 29.0. COLOR: CAFE. CEDULA 33.	29	PAR	1	PAR	31	-	-	31
ZONA B	OAXACA	32	33	27201-0003	210	005	3350	00	02	CALZADO DE PROTECCION. TALLA 29.5. COLOR: CAFE. CEDULA 33.	29.5	PAR	1	PAR	5	-	-	5
ZONA B	OAXACA	32	33	27201-0003	210	005	3368	00	02	CALZADO DE PROTECCION. TALLA 30.0. COLOR:CAFE. CEDULA 33.	30	PAR	1	PAR	13	-	-	13
ZONA B	OAXACA	32	33	27201-0003	210	005	3681	00	02	CALZADO DE PROTECCION. TALLA 23.0. COLOR: CAFE. CEDULA 33.	23	PAR	1	PAR	3	-	-	3
ZONA B	OAXACA	32	33	27201-0003	210	005	3897	00	02	CALZADO DE PROTECCION. TALLA 31.0. COLOR: CAFE. CEDULA 33.	31	PAR	1	PAR	2	-	-	2
ZONA B	QUINTANA ROO	32	33	27201-0003	210	005	3244	00	02	CALZADO DE PROTECCION. TALLA 24.0. COLOR: CAFE. CEDULA 33.	24	PAR	1	PAR	1	-	-	1
ZONA B	QUINTANA ROO	32	33	27201-0003	210	005	3269	00	02	CALZADO DE PROTECCION. TALLA 25.0. COLOR: CAFE. CEDULA 33.	25	PAR	1	PAR	11	-	-	11
ZONA B	QUINTANA ROO	32	33	27201-0003	210	005	3277	00	02	CALZADO DE PROTECCION. TALLA 25.5. COLOR:CAFE. CEDULA 33.	25.5	PAR	1	PAR	3	-	-	3
ZONA B	QUINTANA ROO	32	33	27201-0003	210	005	3285	00	02	CALZADO DE PROTECCION. TALLA 26.0. COLOR: CAFE. CEDULA 33.	26	PAR	1	PAR	50	-	-	50
ZONA B	QUINTANA ROO	32	33	27201-0003	210	005	3293	00	02	CALZADO DE PROTECCION. TALLA 26.5. COLOR: CAFE. CEDULA 33.	26.5	PAR	1	PAR	21	-	-	21
ZONA B	QUINTANA ROO	32	33	27201-0003	210	005	3301	00	02	CALZADO DE PROTECCION. TALLA 27.0. COLOR:CAFE. CEDULA 33.	27	PAR	1	PAR	86	-	-	86
ZONA B	QUINTANA ROO	32	33	27201-0003	210	005	3319	00	02	CALZADO DE PROTECCION. TALLA 27.5. COLOR: CAFE. CEDULA 33.	27.5	PAR	1	PAR	48	-	-	48
ZONA B	QUINTANA ROO	32	33	27201-0003	210	005	3327	00	02	CALZADO DE PROTECCION. TALLA 28.0. COLOR: CAFE. CEDULA 33.	28	PAR	1	PAR	55	-	-	55
ZONA B	QUINTANA ROO	32	33	27201-0003	210	005	3335	00	02	CALZADO DE PROTECCION. TALLA 28.5. COLOR: CAFE. CEDULA 33.	28.5	PAR	1	PAR	26	-	-	26

ANEXOS
DIVISIÓN DE CONTRATOS

ANEXO 5. CUADRO DE DISTRIBUCIÓN

ıs Requirentes: Órganos de Operación Administrativa Desconcentrada de Aguascalientes, Baja California, Baja California Sur, Campeche, Chiapas, Chihuahua, CDMX Norte, CDMX Sur, Coahuila, Colima, Durango, Guanajuato, Guerrero, Hidalgo, Edo. ico Oriente, Edo. México Poniente, Jalisco, Michoacán, Morelos, Nayarit, Nuevo León, Oaxaca, Puebla, Querétaro, Quintana Roo, San Luis Potosí, Sinaloa, Sonora, Tabasco, Tamaulipas, Tlaxcala, Veracruz Norte, Veracruz Sur, Yucatán, Zacatecas y Áreas de Nivel Central.

NA	OOAD	PARTIDA	CÉDULA	CLAVE CUCOP +	GPO	GEN	ESP	DIF	VAR	DESCRIPCIÓN- SISTEMA DE ABASTO INSTITUCIONAL (SAI)	TALLA	UNIDAD	CANT.	TIPO	ÚNICA ENTREGA RÉGIMEN ORDINARIO	ÚNICA ENTREGA MÉDICOS RESIDENTES	ÚNICA ENTREGA RÉGIMEN IMSS BIENESTAR	TOTAL POR CLAVE Y DESTINO RÉGIMEN ORDINARIO, MÉDICOS RESIDENTES E IMSS BIENESTAR
IA B	YUCATAN	32	33	27201-0003	210	005	3277	00	02	CALZADO DE PROTECCION. TALLA 25.5. COLOR:CAFE. CEDULA 33.	25.5	PAR	1	PAR	7	-	1	8
IA B	YUCATAN	32	33	27201-0003	210	005	3285	00	02	CALZADO DE PROTECCION. TALLA 26.0. COLOR: CAFE. CEDULA 33.	26	PAR	1	PAR	75	-	2	77
IA B	YUCATAN	32	33	27201-0003	210	005	3293	00	02	CALZADO DE PROTECCION. TALLA 26.5. COLOR: CAFE. CEDULA 33.	26.5	PAR	1	PAR	36	-	-	36
IA B	YUCATAN	32	33	27201-0003	210	005	3301	00	02	CALZADO DE PROTECCION. TALLA 27.0. COLOR:CAFE. CEDULA 33.	27	PAR	1	PAR	151	-	-	151
IA B	YUCATAN	32	33	27201-0003	210	005	3319	00	02	CALZADO DE PROTECCION. TALLA 27.5. COLOR: CAFE. CEDULA 33.	27.5	PAR	1	PAR	78	-	-	78
IA B	YUCATAN	32	33	27201-0003	210	005	3327	00	02	CALZADO DE PROTECCION. TALLA 28.0. COLOR: CAFE. CEDULA 33.	28	PAR	1	PAR	125	-	-	125
IA B	YUCATAN	32	33	27201-0003	210	005	3335	00	02	CALZADO DE PROTECCION. TALLA 28.5. COLOR: CAFE. CEDULA 33.	28.5	PAR	1	PAR	41	-	-	41
IA B	YUCATAN	32	33	27201-0003	210	005	3343	00	02	CALZADO DE PROTECCION. TALLA 29.0. COLOR: CAFE. CEDULA 33.	29	PAR	1	PAR	45	-	2	47
IA B	YUCATAN	32	33	27201-0003	210	005	3350	00	02	CALZADO DE PROTECCION. TALLA 29.5. COLOR: CAFE. CEDULA 33.	29.5	PAR	1	PAR	12	-	-	12
IA B	YUCATAN	32	33	27201-0003	210	005	3368	00	02	CALZADO DE PROTECCION. TALLA 30.0. COLOR:CAFE. CEDULA 33.	30	PAR	1	PAR	26	-	-	26
IA B	YUCATAN	32	33	27201-0003	210	005	3681	00	02	CALZADO DE PROTECCION. TALLA 23.0. COLOR: CAFE. CEDULA 33.	23	PAR	1	PAR	3	-	-	3
IA B	YUCATAN	32	33	27201-0003	210	005	3897	00	02	CALZADO DE PROTECCION. TALLA 31.0. COLOR: CAFE. CEDULA 33.	31	PAR	1	PAR	2	-	-	2
IA B	YUCATAN	32	33	27201-0003	210	005	3939	00	02	CALZADO DE PROTECCION. TALLA 30.5. COLOR: CAFE. CEDULA 33.	30.5	PAR	1	PAR	3	-	-	3
IA A	OFICINAS CENTRALES	33	34	27101-0161	210	125	2886	05	01	SACO PARA DAMA. TALLA: CHICA. COLOR: BLANCO. CEDULA 34.	CH	PZA	1	PZA	75	-	-	75
IA A	OFICINAS CENTRALES	33	34	27101-0161	210	125	2894	05	01	SACO PARA DAMA. TALLA: MEDIANA. COLOR: BLANCO. CEDULA 34.	M	PZA	1	PZA	60	-	-	60
IA A	OFICINAS CENTRALES	33	34	27101-0161	210	125	2902	05	01	SACO PARA DAMA. TALLA: GRANDE. COLOR: BLANCO. CEDULA 34.	G	PZA	1	PZA	33	-	-	33
IA A	AGUASCALIENTES	34	35	27101-0080	210	004	0258	00	01	FILIPINA PARA DAMA. TALLA: CHICA. COLOR AZUL. CEDULA 35.	CH	PZA	1	PZA	111	-	-	111
IA A	AGUASCALIENTES	34	35	27101-0080	210	004	0274	00	01	FILIPINA PARA DAMA. TALLA: ESPECIAL. COLOR AZUL. CEDULA 35.	ES	PZA	1	PZA	42	-	-	42
IA A	AGUASCALIENTES	34	35	27101-0080	210	004	0290	00	01	FILIPINA PARA DAMA. TALLA: EXTRAGRANDE. COLOR AZUL. CEDULA 35.	X	PZA	1	PZA	57	-	-	57
IA A	AGUASCALIENTES	34	35	27101-0080	210	004	0316	00	01	FILIPINA PARA DAMA. TALLA: GRANDE. COLOR AZUL. CEDULA 35.	G	PZA	1	PZA	225	-	-	225
IA A	AGUASCALIENTES	34	35	27101-0080	210	004	0332	00	01	FILIPINA PARA DAMA. TALLA: MEDIANA. COLOR AZUL. CEDULA 35.	M	PZA	1	PZA	234	-	-	234

ANEXOS
DIVISIÓN DE CONTRATOS

ANEXO 5. CUADRO DE DISTRIBUCIÓN

Áreas Requirentes: Órganos de Operación Administrativa Desconcentrada de Aguascalientes, Baja California, Baja California Sur, Campeche, Chiapas, Chihuahua, CDMX Norte, CDMX Sur, Coahuila, Colima, Durango, Guanajuato, Guerrero, Hidalgo, Edo. México Oriente, Edo. México Poniente, Jalisco, Michoacán, Morelos, Nayarit, Nuevo León, Oaxaca, Puebla, Querétaro, Quintana Roo, San Luis Potosí, Sinaloa, Sonora, Tabasco, Tamaulipas, Tlaxcala, Veracruz Norte, Veracruz Sur, Yucatán, Zacatecas y Áreas de Nivel Central

ZONA	OOAD	PARTIDA	CÉDULA	CLAVE CUCOP +	GPO	GEN	ESP	DIF	VAR	DESCRIPCIÓN- SISTEMA DE ABASTO INSTITUCIONAL (SAI)	TALLA	UNIDAD	CANT.	TIPO	ÚNICA ENTREGA RÉGIMEN ORDINARIO	ÚNICA ENTREGA MÉDICOS RESIDENTES	ÚNICA ENTREGA RÉGIMEN IMSS BIENESTAR	TOTAL POR CLAVE Y DESTINO RÉGIMEN ORDINARIO, MÉDICOS RESIDENTES E IMSS BIENESTAR
ZONA A	CDMX NORTE	34	35	27101-0080	210	004	0258	00	01	FILIPINA PARA DAMA, TALLA: CHICA, COLOR AZUL, CEDULA 35.	CH	PZA	1	PZA	780	-	-	780
ZONA A	CDMX NORTE	34	35	27101-0080	210	004	0274	00	01	FILIPINA PARA DAMA, TALLA: ESPECIAL, COLOR AZUL, CEDULA 35.	ES	PZA	1	PZA	204	-	-	204
ZONA A	CDMX NORTE	34	35	27101-0080	210	004	0290	00	01	FILIPINA PARA DAMA, TALLA: EXTRAGRANDE, COLOR AZUL, CEDULA 35.	X	PZA	1	PZA	345	-	-	345
ZONA A	CDMX NORTE	34	35	27101-0080	210	004	0316	00	01	FILIPINA PARA DAMA, TALLA: GRANDE, COLOR AZUL, CEDULA 35.	G	PZA	1	PZA	1,164	-	-	1,164
ZONA A	CDMX NORTE	34	35	27101-0080	210	004	0332	00	01	FILIPINA PARA DAMA, TALLA: MEDIANA, COLOR AZUL, CEDULA 35.	M	PZA	1	PZA	1,692	-	-	1,692
ZONA A	CDMX NORTE	34	35	27101-0080	210	004	0357	00	01	FILIPINA PARA DAMA, TALLA: PLUS, COLOR AZUL, CEDULA 35.	PL	PZA	1	PZA	24	-	-	24
ZONA A	CDMX SUR	34	35	27101-0080	210	004	0258	00	01	FILIPINA PARA DAMA, TALLA: CHICA, COLOR AZUL, CEDULA 35.	CH	PZA	1	PZA	711	-	-	711
ZONA A	CDMX SUR	34	35	27101-0080	210	004	0274	00	01	FILIPINA PARA DAMA, TALLA: ESPECIAL, COLOR AZUL, CEDULA 35.	ES	PZA	1	PZA	84	-	-	84
ZONA A	CDMX SUR	34	35	27101-0080	210	004	0290	00	01	FILIPINA PARA DAMA, TALLA: EXTRAGRANDE, COLOR AZUL, CEDULA 35.	X	PZA	1	PZA	375	-	-	375
ZONA A	CDMX SUR	34	35	27101-0080	210	004	0316	00	01	FILIPINA PARA DAMA, TALLA: GRANDE, COLOR AZUL, CEDULA 35.	G	PZA	1	PZA	1,236	-	-	1,236
ZONA A	CDMX SUR	34	35	27101-0080	210	004	0332	00	01	FILIPINA PARA DAMA, TALLA: MEDIANA, COLOR AZUL, CEDULA 35.	M	PZA	1	PZA	1,665	-	-	1,665
ZONA A	CDMX SUR	34	35	27101-0080	210	004	0357	00	01	FILIPINA PARA DAMA, TALLA: PLUS, COLOR AZUL, CEDULA 35.	PL	PZA	1	PZA	21	-	-	21
ZONA A	CHIHUAHUA	34	35	27101-0080	210	004	0258	00	01	FILIPINA PARA DAMA, TALLA: CHICA, COLOR AZUL, CEDULA 35.	CH	PZA	1	PZA	174	-	-	174
ZONA A	CHIHUAHUA	34	35	27101-0080	210	004	0274	00	01	FILIPINA PARA DAMA, TALLA: ESPECIAL, COLOR AZUL, CEDULA 35.	ES	PZA	1	PZA	39	-	-	39
ZONA A	CHIHUAHUA	34	35	27101-0080	210	004	0290	00	01	FILIPINA PARA DAMA, TALLA: EXTRAGRANDE, COLOR AZUL, CEDULA 35.	X	PZA	1	PZA	45	-	-	45
ZONA A	CHIHUAHUA	34	35	27101-0080	210	004	0316	00	01	FILIPINA PARA DAMA, TALLA: GRANDE, COLOR AZUL, CEDULA 35.	G	PZA	1	PZA	345	-	-	345
ZONA A	CHIHUAHUA	34	35	27101-0080	210	004	0332	00	01	FILIPINA PARA DAMA, TALLA: MEDIANA, COLOR AZUL, CEDULA 35.	M	PZA	1	PZA	435	-	-	435
ZONA A	CHIHUAHUA	34	35	27101-0080	210	004	0357	00	01	FILIPINA PARA DAMA, TALLA: PLUS, COLOR AZUL, CEDULA 35.	PL	PZA	1	PZA	9	-	-	9
ZONA A	DURANGO	34	35	27101-0080	210	004	0258	00	01	FILIPINA PARA DAMA, TALLA: CHICA, COLOR AZUL, CEDULA 35.	CH	PZA	1	PZA	63	-	-	63
ZONA A	DURANGO	34	35	27101-0080	210	004	0274	00	01	FILIPINA PARA DAMA, TALLA: ESPECIAL, COLOR AZUL, CEDULA 35.	ES	PZA	1	PZA	9	-	-	9
ZONA A	DURANGO	34	35	27101-0080	210	004	0290	00	01	FILIPINA PARA DAMA, TALLA: EXTRAGRANDE, COLOR AZUL, CEDULA 35.	X	PZA	1	PZA	117	-	-	117

ANEXO 5. CUADRO DE DISTRIBUCIÓN

eas Requirentes: Órganos de Operación Administrativa Desconcentrada de Aguascalientes, Baja California, Baja California Sur, Campeche, Chiapas, Chihuahua, CDMX Norte, CDMX Sur, Coahuila, Colima, Durango, Guanajuato, Guerrero, Hidalgo, Edo. éxico Oriente, Edo. México Poniente, Jalisco, Michoacán, Morelos, Nayarit, Nuevo León, Oaxaca, Puebla, Querétaro, Quintana Roo, San Luis Potosí, Sinaloa, Sonora, Tabasco, Tamaulipas, Tlaxcala, Veracruz Norte, Veracruz Sur, Yucatán, Zacatecas y Áreas de Nivel Central.

ONA	OOAD	PARTIDA	CÉDULA	CLAVE CUCOP +	GPO	GEN	ESP	DIF	VAR	DESCRIPCIÓN- SISTEMA DE ABASTO INSTITUCIONAL (SAI)	TALLA	UNIDAD	CANT.	TIPO	ÚNICA ENTREGA RÉGIMEN ORDINARIO	ÚNICA ENTREGA MÉDICOS RESIDENTES	ÚNICA ENTREGA RÉGIMEN IMSS BIENESTAR	TOTAL POR CLAVE Y DESTINO RÉGIMEN ORDINARIO, MÉDICOS RESIDENTES E IMSS BIENESTAR
NA A	DURANGO	34	35	27101-0080	210	004	0316	00	01	FILIPINA PARA DAMA. TALLA: GRANDE. COLOR AZUL. CEDULA 35.	G	PZA	1	PZA	189	-	-	189
NA A	DURANGO	34	35	27101-0080	210	004	0332	00	01	FILIPINA PARA DAMA. TALLA: MEDIANA. COLOR AZUL. CEDULA 35.	M	PZA	1	PZA	201	-	-	201
NA A	EDO DE MEX ORIENTE	34	35	27101-0080	210	004	0258	00	01	FILIPINA PARA DAMA. TALLA: CHICA. COLOR AZUL. CEDULA 35.	CH	PZA	1	PZA	399	-	-	399
NA A	EDO DE MEX ORIENTE	34	35	27101-0080	210	004	0274	00	01	FILIPINA PARA DAMA. TALLA: ESPECIAL. COLOR AZUL. CEDULA 35.	ES	PZA	1	PZA	63	-	-	63
NA A	EDO DE MEX ORIENTE	34	35	27101-0080	210	004	0290	00	01	FILIPINA PARA DAMA. TALLA: EXTRAGRANDE. COLOR AZUL. CEDULA 35.	X	PZA	1	PZA	213	-	-	213
NA A	EDO DE MEX ORIENTE	34	35	27101-0080	210	004	0316	00	01	FILIPINA PARA DAMA. TALLA: GRANDE. COLOR AZUL. CEDULA 35.	G	PZA	1	PZA	675	-	-	675
NA A	EDO DE MEX ORIENTE	34	35	27101-0080	210	004	0332	00	01	FILIPINA PARA DAMA. TALLA: MEDIANA. COLOR AZUL. CEDULA 35.	M	PZA	1	PZA	948	-	-	948
NA A	EDO DE MEX ORIENTE	34	35	27101-0080	210	004	0357	00	01	FILIPINA PARA DAMA. TALLA: PLUS. COLOR AZUL. CEDULA 35.	PL	PZA	1	PZA	24	-	-	24
NA A	EDO DE MEX PONIENTE	34	35	27101-0080	210	004	0258	00	01	FILIPINA PARA DAMA. TALLA: CHICA. COLOR AZUL. CEDULA 35.	CH	PZA	1	PZA	204	-	-	204
NA A	EDO DE MEX PONIENTE	34	35	27101-0080	210	004	0274	00	01	FILIPINA PARA DAMA. TALLA: ESPECIAL. COLOR AZUL. CEDULA 35.	ES	PZA	1	PZA	42	-	-	42
NA A	EDO DE MEX PONIENTE	34	35	27101-0080	210	004	0290	00	01	FILIPINA PARA DAMA. TALLA: EXTRAGRANDE. COLOR AZUL. CEDULA 35.	X	PZA	1	PZA	54	-	-	54
NA A	EDO DE MEX PONIENTE	34	35	27101-0080	210	004	0316	00	01	FILIPINA PARA DAMA. TALLA: GRANDE. COLOR AZUL. CEDULA 35.	G	PZA	1	PZA	351	-	-	351
NA A	EDO DE MEX PONIENTE	34	35	27101-0080	210	004	0332	00	01	FILIPINA PARA DAMA. TALLA: MEDIANA. COLOR AZUL. CEDULA 35.	M	PZA	1	PZA	510	-	-	510
NA A	EDO DE MEX PONIENTE	34	35	27101-0080	210	004	0357	00	01	FILIPINA PARA DAMA. TALLA: PLUS. COLOR AZUL. CEDULA 35.	PL	PZA	1	PZA	12	-	-	12
IA A	GUANAJUATO	34	35	27101-0080	210	004	0258	00	01	FILIPINA PARA DAMA. TALLA: CHICA. COLOR AZUL. CEDULA 35.	CH	PZA	1	PZA	204	-	-	204
IA A	GUANAJUATO	34	35	27101-0080	210	004	0274	00	01	FILIPINA PARA DAMA. TALLA: ESPECIAL. COLOR AZUL. CEDULA 35.	ES	PZA	1	PZA	51	-	-	51
IA A	GUANAJUATO	34	35	27101-0080	210	004	0290	00	01	FILIPINA PARA DAMA. TALLA: EXTRAGRANDE. COLOR AZUL. CEDULA 35.	X	PZA	1	PZA	120	-	-	120
IA A	GUANAJUATO	34	35	27101-0080	210	004	0316	00	01	FILIPINA PARA DAMA. TALLA: GRANDE. COLOR AZUL. CEDULA 35.	G	PZA	1	PZA	345	-	-	345
IA A	GUANAJUATO	34	35	27101-0080	210	004	0332	00	01	FILIPINA PARA DAMA. TALLA: MEDIANA. COLOR AZUL. CEDULA 35.	M	PZA	1	PZA	405	-	-	405
A A	GUANAJUATO	34	35	27101-0080	210	004	0357	00	01	FILIPINA PARA DAMA. TALLA: PLUS. COLOR AZUL. CEDULA 35.	PL	PZA	1	PZA	27	-	-	27
A A	HIDALGO	34	35	27101-0080	210	004	0258	00	01	FILIPINA PARA DAMA. TALLA: CHICA. COLOR AZUL. CEDULA 35.	CH	PZA	1	PZA	75	-	-	75

ANEXOS
DIVISIÓN DE CONTRATOS

ANEXO 5. CUADRO DE DISTRIBUCIÓN

Áreas Requirentes: Órganos de Operación Administrativa Desconcentrada de Aguascalientes, Baja California, Baja California Sur, Campeche, Chiapas, Chihuahua, CDMX Norte, CDMX Sur, Coahuila, Colima, Durango, Guanajuato, Guerrero, Hidalgo, Edo. México Oriente, Edo. México Poniente, Jalisco, Michoacán, Morelos, Nayarit, Nuevo León, Oaxaca, Puebla, Querétaro, Quintana Roo, San Luis Potosí, Sinaloa, Sonora, Tabasco, Tamaulipas, Tlaxcala, Veracruz Norte, Veracruz Sur, Yucatán, Zacatecas y Áreas de Nivel Central

ZONA	OOAD	PARTIDA	CÉDULA	CLAVE CUCOP +	GPO	GEN	ESP	DIF	VAR	DESCRIPCIÓN- SISTEMA DE ABASTO INSTITUCIONAL (SAI)	TALLA	UNIDAD	CANT.	TIPO	ÚNICA ENTREGA RÉGIMEN ORDINARIO	ÚNICA ENTREGA MÉDICOS RESIDENTES	ÚNICA ENTREGA RÉGIMEN IMSS BIENESTAR	TOTAL POR CLAVE Y DESTINO RÉGIMEN ORDINARIO, MÉDICOS RESIDENTES E IMSS BIENESTAR
ZONA A	HIDALGO	34	35	27101-0080	210	004	0274	00	01	FILIPINA PARA DAMA, TALLA: ESPECIAL, COLOR AZUL, CEDULA 35	ES	PZA	1	PZA	9	-	-	9
ZONA A	HIDALGO	34	35	27101-0080	210	004	0290	00	01	FILIPINA PARA DAMA, TALLA: EXTRAGRANDE, COLOR AZUL, CEDULA 35	X	PZA	1	PZA	21	-	-	21
ZONA A	HIDALGO	34	35	27101-0080	210	004	0316	00	01	FILIPINA PARA DAMA, TALLA: GRANDE, COLOR AZUL, CEDULA 35	G	PZA	1	PZA	150	-	-	150
ZONA A	HIDALGO	34	35	27101-0080	210	004	0332	00	01	FILIPINA PARA DAMA, TALLA: MEDIANA, COLOR AZUL, CEDULA 35	M	PZA	1	PZA	180	-	-	180
ZONA A	MORELOS	34	35	27101-0080	210	004	0258	00	01	FILIPINA PARA DAMA, TALLA: CHICA, COLOR AZUL, CEDULA 35	CH	PZA	1	PZA	141	-	-	141
ZONA A	MORELOS	34	35	27101-0080	210	004	0274	00	01	FILIPINA PARA DAMA, TALLA: ESPECIAL, COLOR AZUL, CEDULA 35.	ES	PZA	1	PZA	9	-	-	9
ZONA A	MORELOS	34	35	27101-0080	210	004	0290	00	01	FILIPINA PARA DAMA, TALLA: EXTRAGRANDE, COLOR AZUL, CEDULA 35.	X	PZA	1	PZA	63	-	-	63
ZONA A	MORELOS	34	35	27101-0080	210	004	0316	00	01	FILIPINA PARA DAMA, TALLA: GRANDE, COLOR AZUL, CEDULA 35.	G	PZA	1	PZA	192	-	-	192
ZONA A	MORELOS	34	35	27101-0080	210	004	0332	00	01	FILIPINA PARA DAMA, TALLA: MEDIANA, COLOR AZUL, CEDULA 35.	M	PZA	1	PZA	312	-	-	312
ZONA A	OFICINAS CENTRALES	34	35	27101-0080	210	004	0258	00	01	FILIPINA PARA DAMA, TALLA: CHICA, COLOR AZUL, CEDULA 35.	CH	PZA	1	PZA	243	-	-	243
ZONA A	OFICINAS CENTRALES	34	35	27101-0080	210	004	0274	00	01	FILIPINA PARA DAMA, TALLA: ESPECIAL, COLOR AZUL, CEDULA 35.	ES	PZA	1	PZA	92	-	-	92
ZONA A	OFICINAS CENTRALES	34	35	27101-0080	210	004	0290	00	01	FILIPINA PARA DAMA, TALLA: EXTRAGRANDE, COLOR AZUL, CEDULA 35	X	PZA	1	PZA	68	-	-	68
ZONA A	OFICINAS CENTRALES	34	35	27101-0080	210	004	0316	00	01	FILIPINA PARA DAMA, TALLA: GRANDE, COLOR AZUL, CEDULA 35	G	PZA	1	PZA	408	-	-	408
ZONA A	OFICINAS CENTRALES	34	35	27101-0080	210	004	0332	00	01	FILIPINA PARA DAMA, TALLA: MEDIANA, COLOR AZUL, CEDULA 35	M	PZA	1	PZA	520	-	-	520
ZONA A	OFICINAS CENTRALES	34	35	27101-0080	210	004	0357	00	01	FILIPINA PARA DAMA, TALLA: PLUS, COLOR AZUL, CEDULA 35	PL	PZA	1	PZA	10	-	-	10
ZONA A	PUEBLA	34	35	27101-0080	210	004	0258	00	01	FILIPINA PARA DAMA, TALLA: CHICA, COLOR AZUL, CEDULA 35.	CH	PZA	1	PZA	168	-	-	168
ZONA A	PUEBLA	34	35	27101-0080	210	004	0274	00	01	FILIPINA PARA DAMA, TALLA: ESPECIAL, COLOR AZUL, CEDULA 35.	ES	PZA	1	PZA	21	-	-	21
ZONA A	PUEBLA	34	35	27101-0080	210	004	0290	00	01	FILIPINA PARA DAMA, TALLA: EXTRAGRANDE, COLOR AZUL, CEDULA 35.	X	PZA	1	PZA	63	-	-	63
ZONA A	PUEBLA	34	35	27101-0080	210	004	0316	00	01	FILIPINA PARA DAMA, TALLA: GRANDE, COLOR AZUL, CEDULA 35.	G	PZA	1	PZA	426	-	-	426
ZONA A	PUEBLA	34	35	27101-0080	210	004	0332	00	01	FILIPINA PARA DAMA, TALLA: MEDIANA, COLOR AZUL, CEDULA 35.	M	PZA	1	PZA	471	-	-	471
ZONA A	PUEBLA	34	35	27101-0080	210	004	0357	00	01	FILIPINA PARA DAMA, TALLA: PLUS, COLOR AZUL, CEDULA 35.	PL	PZA	1	PZA	6	-	-	6

ANEXO 5. CUADRO DE DISTRIBUCIÓN

eas Requirentes: Órganos de Operación Administrativa Desconcentrada de Aguascalientes, Baja California, Baja California Sur, Campeche, Chiapas, Chihuahua, CDMX Norte, CDMX Sur, Coahuila, Colima, Durango, Guanajuato, Guerrero, Hidalgo, Edo. éxico Oriente, Edo. México Poniente, Jalisco, Michoacán, Morelos, Nayarit, Nuevo León, Oaxaca, Puebla, Querétaro, Quintana Roo, San Luis Potosí, Sinaloa, Sonora, Tabasco, Tamaulipas, Tlaxcala, Veracruz Norte, Veracruz Sur, Yucatán, Zacatecas y Áreas de Nivel Central.

DNA	OOAD	PARTIDA	CÉDULA	CLAVE CUCOP +	GPO	GEN	ESP	DIF	VAR	DESCRIPCIÓN- SISTEMA DE ABASTO INSTITUCIONAL (SAI)	TALLA	UNIDAD	CANT.	TIPO	ÚNICA ENTREGA RÉGIMEN ORDINARIO	ÚNICA ENTREGA MÉDICOS RESIDENTES	ÚNICA ENTREGA RÉGIMEN IMSS BIENESTAR	TOTAL POR CLAVE Y DESTINO RÉGIMEN ORDINARIO, MÉDICOS RESIDENTES E IMSS BIENESTAR
INA A	QUERETARO	34	35	27101-0080	210	004	0258	00	01	FILIPINA PARA DAMA. TALLA: CHICA. COLOR AZUL. CEDULA 35.	CH	PZA	1	PZA	75	-	-	75
INA A	QUERETARO	34	35	27101-0080	210	004	0274	00	01	FILIPINA PARA DAMA. TALLA: ESPECIAL. COLOR AZUL. CEDULA 35	ES	PZA	1	PZA	6	-	-	6
INA A	QUERETARO	34	35	27101-0080	210	004	0290	00	01	FILIPINA PARA DAMA. TALLA: EXTRAGRANDE. COLOR AZUL. CEDULA 35.	X	PZA	1	PZA	30	-	-	30
INA A	QUERETARO	34	35	27101-0080	210	004	0316	00	01	FILIPINA PARA DAMA. TALLA: GRANDE. COLOR AZUL. CEDULA 35.	G	PZA	1	PZA	141	-	-	141
INA A	QUERETARO	34	35	27101-0080	210	004	0332	00	01	FILIPINA PARA DAMA. TALLA: MEDIANA. COLOR AZUL. CEDULA 35.	M	PZA	1	PZA	396	-	-	396
INA A	QUERETARO	34	35	27101-0080	210	004	0357	00	01	FILIPINA PARA DAMA. TALLA: PLUS. COLOR AZUL. CEDULA 35.	PL	PZA	1	PZA	6	-	-	6
INA A	SAN LUIS POTOSI	34	35	27101-0080	210	004	0258	00	01	FILIPINA PARA DAMA. TALLA: CHICA. COLOR AZUL. CEDULA 35.	CH	PZA	1	PZA	159	-	-	159
INA A	SAN LUIS POTOSI	34	35	27101-0080	210	004	0274	00	01	FILIPINA PARA DAMA. TALLA: ESPECIAL. COLOR AZUL. CEDULA 35.	ES	PZA	1	PZA	15	-	-	15
INA A	SAN LUIS POTOSI	34	35	27101-0080	210	004	0290	00	01	FILIPINA PARA DAMA. TALLA: EXTRAGRANDE. COLOR AZUL. CEDULA 35.	X	PZA	1	PZA	78	-	-	78
INA A	SAN LUIS POTOSI	34	35	27101-0080	210	004	0316	00	01	FILIPINA PARA DAMA. TALLA: GRANDE. COLOR AZUL. CEDULA 35.	G	PZA	1	PZA	255	-	-	255
INA A	SAN LUIS POTOSI	34	35	27101-0080	210	004	0332	00	01	FILIPINA PARA DAMA. TALLA: MEDIANA. COLOR AZUL. CEDULA 35.	M	PZA	1	PZA	327	-	-	327
INA A	SAN LUIS POTOSI	34	35	27101-0080	210	004	0357	00	01	FILIPINA PARA DAMA. TALLA: PLUS. COLOR AZUL. CEDULA 35.	PL	PZA	1	PZA	9	-	-	9
INA A	TLAXCALA	34	35	27101-0080	210	004	0258	00	01	FILIPINA PARA DAMA. TALLA: CHICA. COLOR AZUL. CEDULA 35.	CH	PZA	1	PZA	48	-	-	48
INA A	TLAXCALA	34	35	27101-0080	210	004	0290	00	01	FILIPINA PARA DAMA. TALLA: EXTRAGRANDE. COLOR AZUL. CEDULA 35.	X	PZA	1	PZA	30	-	-	30
INA A	TLAXCALA	34	35	27101-0080	210	004	0316	00	01	FILIPINA PARA DAMA. TALLA: GRANDE. COLOR AZUL. CEDULA 35.	G	PZA	1	PZA	90	-	-	90
INA A	TLAXCALA	34	35	27101-0080	210	004	0332	00	01	FILIPINA PARA DAMA. TALLA: MEDIANA. COLOR AZUL. CEDULA 35.	M	PZA	1	PZA	147	-	-	147
INA A	ZACATECAS	34	35	27101-0080	210	004	0258	00	01	FILIPINA PARA DAMA. TALLA: CHICA. COLOR AZUL. CEDULA 35.	CH	PZA	1	PZA	24	-	-	24
INA A	ZACATECAS	34	35	27101-0080	210	004	0274	00	01	FILIPINA PARA DAMA. TALLA: ESPECIAL. COLOR AZUL. CEDULA 35.	ES	PZA	1	PZA	9	-	-	9
INA A	ZACATECAS	34	35	27101-0080	210	004	0290	00	01	FILIPINA PARA DAMA. TALLA: EXTRAGRANDE. COLOR AZUL. CEDULA 35.	X	PZA	1	PZA	30	-	-	30
INA A	ZACATECAS	34	35	27101-0080	210	004	0316	00	01	FILIPINA PARA DAMA. TALLA: GRANDE. COLOR AZUL. CEDULA 35.	G	PZA	1	PZA	102	-	-	102
INA A	ZACATECAS	34	35	27101-0080	210	004	0332	00	01	FILIPINA PARA DAMA. TALLA: MEDIANA. COLOR AZUL. CEDULA 35.	M	PZA	1	PZA	93	-	-	93

ANEXOS
DIVISIÓN DE CONTRATOS

ANEXO 5. CUADRO DE DISTRIBUCIÓN

Áreas Requirentes: Órganos de Operación Administrativa Desconcentrada de Aguascalientes, Baja California, Baja California Sur, Campeche, Chiapas, Chihuahua, CDMX Norte, CDMX Sur, Coahuila, Colima, Durango, Guanajuato, Guerrero, Hidalgo, Edo. México Oriente, Edo. México Poniente, Jalisco, Michoacán, Morelos, Nayarit, Nuevo León, Oaxaca, Puebla, Querétaro, Quintana Roo, San Luis Potosí, Sinaloa, Sonora, Tabasco, Tamaulipas, Tlaxcala, Veracruz Norte, Veracruz Sur, Yucatán, Zacatecas y Áreas de Nivel Central.

ZONA	OOAD	PARTIDA	CÉDULA	CLAVE CUCOP +	GPO	GEN	ESP	DIF	VAR	DESCRIPCIÓN- SISTEMA DE ABASTO INSTITUCIONAL (SAI)	TALLA	UNIDAD	CANT.	TIPO	ÚNICA ENTREGA RÉGIMEN ORDINARIO	ÚNICA ENTREGA MÉDICOS RESIDENTES	ÚNICA ENTREGA RÉGIMEN IMSS BIENESTAR	TOTAL POR CLAVE Y DESTINO RÉGIMEN ORDINARIO, MÉDICOS RESIDENTES E IMSS BIENESTAR
ZONA A	ZACATECAS	34	35	27101-0080	210	004	0357	00	01	FILIPINA PARA DAMA. TALLA: PLUS. COLOR AZUL. CEDULA 35.	PL	PZA	1	PZA	6	-	-	6
ZONA B	BAJA CALIFORNIA	34	35	27101-0080	210	004	0258	00	01	FILIPINA PARA DAMA. TALLA: CHICA. COLOR AZUL. CEDULA 35.	CH	PZA	1	PZA	195	-	-	195
ZONA B	BAJA CALIFORNIA	34	35	27101-0080	210	004	0274	00	01	FILIPINA PARA DAMA. TALLA: ESPECIAL. COLOR AZUL. CEDULA 35.	ES	PZA	1	PZA	141	-	-	141
ZONA B	BAJA CALIFORNIA	34	35	27101-0080	210	004	0290	00	01	FILIPINA PARA DAMA. TALLA: EXTRAGRANDE. COLOR AZUL. CEDULA 35.	X	PZA	1	PZA	102	-	-	102
ZONA B	BAJA CALIFORNIA	34	35	27101-0080	210	004	0316	00	01	FILIPINA PARA DAMA. TALLA: GRANDE. COLOR AZUL. CEDULA 35.	G	PZA	1	PZA	321	-	-	321
ZONA B	BAJA CALIFORNIA	34	35	27101-0080	210	004	0332	00	01	FILIPINA PARA DAMA. TALLA: MEDIANA. COLOR AZUL. CEDULA 35.	M	PZA	1	PZA	369	-	-	369
ZONA B	BAJA CALIFORNIA	34	35	27101-0080	210	004	0357	00	01	FILIPINA PARA DAMA. TALLA: PLUS. COLOR AZUL. CEDULA 35.	PL	PZA	1	PZA	27	-	-	27
ZONA B	BAJA CALIFORNIA	34	35	27101-0080	210	004	0258	00	01	FILIPINA PARA DAMA. TALLA: CHICA. COLOR AZUL. CEDULA 35.	CH	PZA	1	PZA	51	-	-	51
ZONA B	BAJA CALIFORNIA SUR	34	35	27101-0080	210	004	0274	00	01	FILIPINA PARA DAMA. TALLA: ESPECIAL. COLOR AZUL. CEDULA 35.	ES	PZA	1	PZA	12	-	-	12
ZONA B	BAJA CALIFORNIA SUR	34	35	27101-0080	210	004	0290	00	01	FILIPINA PARA DAMA. TALLA: EXTRAGRANDE. COLOR AZUL. CEDULA 35.	X	PZA	1	PZA	9	-	-	9
ZONA B	BAJA CALIFORNIA SUR	34	35	27101-0080	210	004	0316	00	01	FILIPINA PARA DAMA. TALLA: GRANDE. COLOR AZUL. CEDULA 35.	G	PZA	1	PZA	105	-	-	105
ZONA B	BAJA CALIFORNIA SUR	34	35	27101-0080	210	004	0332	00	01	FILIPINA PARA DAMA. TALLA: MEDIANA. COLOR AZUL. CEDULA 35.	M	PZA	1	PZA	120	-	-	120
ZONA B	BAJA CALIFORNIA SUR	34	35	27101-0080	210	004	0357	00	01	FILIPINA PARA DAMA. TALLA: PLUS. COLOR AZUL. CEDULA 35.	PL	PZA	1	PZA	24	-	-	24
ZONA B	CAMPECHE	34	35	27101-0080	210	004	0258	00	01	FILIPINA PARA DAMA. TALLA: CHICA. COLOR AZUL. CEDULA 35.	CH	PZA	1	PZA	30	-	-	30
ZONA B	CAMPECHE	34	35	27101-0080	210	004	0290	00	01	FILIPINA PARA DAMA. TALLA: EXTRAGRANDE. COLOR AZUL. CEDULA 35.	X	PZA	1	PZA	24	-	-	24
ZONA B	CAMPECHE	34	35	27101-0080	210	004	0316	00	01	FILIPINA PARA DAMA. TALLA: GRANDE. COLOR AZUL. CEDULA 35.	G	PZA	1	PZA	93	-	-	93
ZONA B	CAMPECHE	34	35	27101-0080	210	004	0332	00	01	FILIPINA PARA DAMA. TALLA: MEDIANA. COLOR AZUL. CEDULA 35.	M	PZA	1	PZA	90	-	-	90
ZONA B	CAMPECHE	34	35	27101-0080	210	004	0357	00	01	FILIPINA PARA DAMA. TALLA: PLUS. COLOR AZUL. CEDULA 35.	PL	PZA	1	PZA	6	-	-	6
ZONA B	CHIAPAS	34	35	27101-0080	210	004	0258	00	01	FILIPINA PARA DAMA. TALLA: CHICA. COLOR AZUL. CEDULA 35.	CH	PZA	1	PZA	21	-	-	21
ZONA B	CHIAPAS	34	35	27101-0080	210	004	0290	00	01	FILIPINA PARA DAMA. TALLA: EXTRAGRANDE. COLOR AZUL. CEDULA 35.	X	PZA	1	PZA	9	-	-	9
ZONA B	CHIAPAS	34	35	27101-0080	210	004	0316	00	01	FILIPINA PARA DAMA. TALLA: GRANDE. COLOR AZUL. CEDULA 35.	G	PZA	1	PZA	30	-	-	30

ANEXO 5. CUADRO DE DISTRIBUCIÓN

eas Requirentes: Órganos de Operación Administrativa Desconcentrada de Aguascalientes, Baja California, Baja California Sur, Campeche, Chiapas, Chihuahua, CDMX Norte, CDMX Sur, Coahuila, Colima, Durango, Guanajuato, Guerrero, Hidalgo, Edo. éxico Oriente, Edo. México Poniente, Jalisco, Michoacán, Morelos, Nayarit, Nuevo León, Oaxaca, Puebla, Querétaro, Quintana Roo, San Luis Potosí, Sinaloa, Sonora, Tabasco, Tamaulipas, Tlaxcala, Veracruz Norte, Veracruz Sur, Yucatán, Zacatecas y Áreas de Nivel Central.

ONA	OOAD	PARTIDA	CÉDULA	CLAVE CUCOP +	GPO	GEN	ESP	DIF	VAR	DESCRIPCIÓN- SISTEMA DE ABASTO INSTITUCIONAL (SAI)	TALLA	UNIDAD	CANT.	TIPO	ÚNICA ENTREGA RÉGIMEN ORDINARIO	ÚNICA ENTREGA MÉDICOS RESIDENTES	ÚNICA ENTREGA RÉGIMEN IMSS BIENESTAR	TOTAL POR CLAVE Y DESTINO RÉGIMEN ORDINARIO, MÉDICOS RESIDENTES E IMSS BIENESTAR
NA B	CHIAPAS	34	35	27101-0080	210	004	0332	00	01	FILIPINA PARA DAMA. TALLA: MEDIANA. COLOR AZUL. CEDULA 35.	M	PZA	1	PZA	42	-	-	42
NA B	COAHUILA	34	35	27101-0080	210	004	0258	00	01	FILIPINA PARA DAMA. TALLA: CHICA. COLOR AZUL. CEDULA 35.	CH	PZA	1	PZA	120	-	-	120
NA B	COAHUILA	34	35	27101-0080	210	004	0274	00	01	FILIPINA PARA DAMA. TALLA: ESPECIAL. COLOR AZUL. CEDULA 35.	ES	PZA	1	PZA	30	-	-	30
NA B	COAHUILA	34	35	27101-0080	210	004	0290	00	01	FILIPINA PARA DAMA. TALLA: EXTRAGRANDE. COLOR AZUL. CEDULA 35.	X	PZA	1	PZA	105	-	-	105
NA B	COAHUILA	34	35	27101-0080	210	004	0316	00	01	FILIPINA PARA DAMA. TALLA: GRANDE. COLOR AZUL. CEDULA 35.	G	PZA	1	PZA	408	-	-	408
NA B	COAHUILA	34	35	27101-0080	210	004	0332	00	01	FILIPINA PARA DAMA. TALLA: MEDIANA. COLOR AZUL. CEDULA 35.	M	PZA	1	PZA	348	-	-	348
NA B	COAHUILA	34	35	27101-0080	210	004	0357	00	01	FILIPINA PARA DAMA. TALLA: PLUS. COLOR AZUL. CEDULA 35.	PL	PZA	1	PZA	21	-	-	21
NA B	COLIMA	34	35	27101-0080	210	004	0258	00	01	FILIPINA PARA DAMA. TALLA: CHICA. COLOR AZUL. CEDULA 35.	CH	PZA	1	PZA	105	-	-	105
NA B	COLIMA	34	35	27101-0080	210	004	0274	00	01	FILIPINA PARA DAMA. TALLA: ESPECIAL. COLOR AZUL. CEDULA 35.	ES	PZA	1	PZA	9	-	-	9
NA B	COLIMA	34	35	27101-0080	210	004	0290	00	01	FILIPINA PARA DAMA. TALLA: EXTRAGRANDE. COLOR AZUL. CEDULA 35.	X	PZA	1	PZA	30	-	-	30
NA B	COLIMA	34	35	27101-0080	210	004	0316	00	01	FILIPINA PARA DAMA. TALLA: GRANDE. COLOR AZUL. CEDULA 35.	G	PZA	1	PZA	168	-	-	168
NA B	COLIMA	34	35	27101-0080	210	004	0332	00	01	FILIPINA PARA DAMA. TALLA: MEDIANA. COLOR AZUL. CEDULA 35.	M	PZA	1	PZA	210	-	-	210
NA B	COLIMA	34	35	27101-0080	210	004	0357	00	01	FILIPINA PARA DAMA. TALLA: PLUS. COLOR AZUL. CEDULA 35.	PL	PZA	1	PZA	3	-	-	3
NA B	GUERRERO	34	35	27101-0080	210	004	0258	00	01	FILIPINA PARA DAMA. TALLA: CHICA. COLOR AZUL. CEDULA 35.	CH	PZA	1	PZA	81	-	-	81
NA B	GUERRERO	34	35	27101-0080	210	004	0274	00	01	FILIPINA PARA DAMA. TALLA: ESPECIAL. COLOR AZUL. CEDULA 35.	ES	PZA	1	PZA	3	-	-	3
NA B	GUERRERO	34	35	27101-0080	210	004	0290	00	01	FILIPINA PARA DAMA. TALLA: EXTRAGRANDE. COLOR AZUL. CEDULA 35.	X	PZA	1	PZA	9	-	-	9
NA B	GUERRERO	34	35	27101-0080	210	004	0316	00	01	FILIPINA PARA DAMA. TALLA: GRANDE. COLOR AZUL. CEDULA 35.	G	PZA	1	PZA	102	-	-	102
A B	GUERRERO	34	35	27101-0080	210	004	0332	00	01	FILIPINA PARA DAMA. TALLA: MEDIANA. COLOR AZUL. CEDULA 35.	M	PZA	1	PZA	183	-	-	183
A B	JALISCO	34	35	27101-0080	210	004	0258	00	01	FILIPINA PARA DAMA. TALLA: CHICA. COLOR AZUL. CEDULA 35.	CH	PZA	1	PZA	582	-	-	582
A B	JALISCO	34	35	27101-0080	210	004	0274	00	01	FILIPINA PARA DAMA. TALLA: ESPECIAL. COLOR AZUL. CEDULA 35.	ES	PZA	1	PZA	39	-	-	39
A B	JALISCO	34	35	27101-0080	210	004	0290	00	01	FILIPINA PARA DAMA. TALLA: EXTRAGRANDE. COLOR AZUL. CEDULA 35.	X	PZA	1	PZA	123	-	-	123

ANEXOS
DIVISIÓN DE CONTRATOS

ANEXO 5. CUADRO DE DISTRIBUCIÓN

Áreas Requirentes: Órganos de Operación Administrativa Desconcentrada de Aguascalientes, Baja California, Baja California Sur, Campeche, Chiapas, Chihuahua, CDMX Norte, CDMX Sur, Coahuila, Colima, Durango, Guanajuato, Guerrero, Hidalgo, Edo. México Oriente, Edo. México Poniente, Jalisco, Michoacán, Morelos, Nayarit, Nuevo León, Oaxaca, Puebla, Queretaro, Quintana Roo, San Luis Potosí, Sinaloa, Sonora, Tabasco, Tamaulipas, Tlaxcala, Veracruz Norte, Veracruz Sur, Yucatán, Zacatecas y Áreas de Nivel Central.

ZONA	OOAD	PARTIDA	CÉDULA	CLAVE CUCOP +	GPO	GEN	ESP	DIF	VAR	DESCRIPCIÓN- SISTEMA DE ABASTO INSTITUCIONAL (SAI)	TALLA	UNIDAD	CANT.	TIPO	ÚNICA ENTREGA RÉGIMEN ORDINARIO	ÚNICA ENTREGA MÉDICOS RESIDENTES	ÚNICA ENTREGA RÉGIMEN IMSS BIENESTAR	TOTAL POR CLAVE Y DESTINO RÉGIMEN ORDINARIO, MÉDICOS RESIDENTES E IMSS BIENESTAR
ZONA B	JALISCO	34	35	27101-0080	210	004	0316	00	01	FILIPINA PARA DAMA, TALLA: GRANDE, COLOR AZUL, CEDULA 35.	G	PZA	1	PZA	909	-	-	909
ZONA B	JALISCO	34	35	27101-0080	210	004	0332	00	01	FILIPINA PARA DAMA, TALLA: MEDIANA, COLOR AZUL, CEDULA 35.	M	PZA	1	PZA	1,200	-	-	1,200
ZONA B	JALISCO	34	35	27101-0080	210	004	0357	00	01	FILIPINA PARA DAMA, TALLA: PLUS, COLOR AZUL, CEDULA 35.	PL	PZA	1	PZA	30	-	-	30
ZONA B	JALISCO	34	35	27101-0080	210	004	0258	00	01	FILIPINA PARA DAMA, TALLA: CHICA, COLOR AZUL, CEDULA 35.	CH	PZA	1	PZA	171	-	-	171
ZONA B	MICHOACAN	34	35	27101-0080	210	004	0274	00	01	FILIPINA PARA DAMA, TALLA: ESPECIAL, COLOR AZUL, CEDULA 35.	ES	PZA	1	PZA	24	-	-	24
ZONA B	MICHOACAN	34	35	27101-0080	210	004	0290	00	01	FILIPINA PARA DAMA, TALLA: EXTRAGRANDE, COLOR AZUL, CEDULA 35	X	PZA	1	PZA	60	-	-	60
ZONA B	MICHOACAN	34	35	27101-0080	210	004	0316	00	01	FILIPINA PARA DAMA, TALLA: GRANDE, COLOR AZUL, CEDULA 35.	G	PZA	1	PZA	246	-	-	246
ZONA B	MICHOACAN	34	35	27101-0080	210	004	0332	00	01	FILIPINA PARA DAMA, TALLA: MEDIANA, COLOR AZUL, CEDULA 35.	M	PZA	1	PZA	402	-	-	402
ZONA B	MICHOACAN	34	35	27101-0080	210	004	0357	00	01	FILIPINA PARA DAMA, TALLA: PLUS, COLOR AZUL, CEDULA 35.	PL	PZA	1	PZA	15	-	-	15
ZONA B	MICHOACAN	34	35	27101-0080	210	004	0258	00	01	FILIPINA PARA DAMA, TALLA: CHICA, COLOR AZUL, CEDULA 35.	CH	PZA	1	PZA	57	-	-	57
ZONA B	NAYARIT	34	35	27101-0080	210	004	0274	00	01	FILIPINA PARA DAMA, TALLA: ESPECIAL, COLOR AZUL, CEDULA 35.	ES	PZA	1	PZA	6	-	-	6
ZONA B	NAYARIT	34	35	27101-0080	210	004	0290	00	01	FILIPINA PARA DAMA, TALLA: EXTRAGRANDE, COLOR AZUL, CEDULA 35	X	PZA	1	PZA	6	-	-	6
ZONA B	NAYARIT	34	35	27101-0080	210	004	0316	00	01	FILIPINA PARA DAMA, TALLA: GRANDE, COLOR AZUL, CEDULA 35.	G	PZA	1	PZA	108	-	-	108
ZONA B	NAYARIT	34	35	27101-0080	210	004	0332	00	01	FILIPINA PARA DAMA, TALLA: MEDIANA, COLOR AZUL, CEDULA 35.	M	PZA	1	PZA	126	-	-	126
ZONA B	NAYARIT	34	35	27101-0080	210	004	0357	00	01	FILIPINA PARA DAMA, TALLA: PLUS, COLOR AZUL, CEDULA 35.	PL	PZA	1	PZA	3	-	-	3
ZONA B	NAYARIT	34	35	27101-0080	210	004	0258	00	01	FILIPINA PARA DAMA, TALLA: CHICA, COLOR AZUL, CEDULA 35.	CH	PZA	1	PZA	327	-	-	327
ZONA B	NUEVO LEON	34	35	27101-0080	210	004	0274	00	01	FILIPINA PARA DAMA, TALLA: ESPECIAL, COLOR AZUL, CEDULA 35.	ES	PZA	1	PZA	6	-	-	6
ZONA B	NUEVO LEON	34	35	27101-0080	210	004	0290	00	01	FILIPINA PARA DAMA, TALLA: EXTRAGRANDE, COLOR AZUL, CEDULA 35	X	PZA	1	PZA	108	-	-	108
ZONA B	NUEVO LEON	34	35	27101-0080	210	004	0316	00	01	FILIPINA PARA DAMA, TALLA: GRANDE, COLOR AZUL, CEDULA 35.	G	PZA	1	PZA	573	-	-	573
ZONA B	NUEVO LEON	34	35	27101-0080	210	004	0332	00	01	FILIPINA PARA DAMA, TALLA: MEDIANA, COLOR AZUL, CEDULA 35.	M	PZA	1	PZA	666	-	-	666
ZONA B	NUEVO LEON	34	35	27101-0080	210	004	0258	00	01	FILIPINA PARA DAMA, TALLA: CHICA, COLOR AZUL, CEDULA 35.	CH	PZA	1	PZA	63	-	-	63
ZONA B	OAXACA	34	35	27101-0080	210	004	0258	00	01									

ANEXO 5. CUADRO DE DISTRIBUCIÓN

eas Requirentes: Órganos de Operación Administrativa Desconcentrada de Aguascalientes, Baja California, Baja California Sur, Campeche, Chiapas, Chihuahua, CDMX Norte, CDMX Sur, Coahuila, Colima, Durango, Guanajuato, Guerrero, Hidalgo, Edo. éxico Oriente, Edo. México Poniente, Jalisco, Michoacán, Morelos, Nayarit, Nuevo León, Oaxaca, Puebla, Querétaro, Quintana Roo, San Luis Potosí, Sinaloa, Sonora, Tabasco, Tamaulipas, Tlaxcala, Veracruz Norte, Veracruz Sur, Yucatán, Zacatecas y Áreas de Nivel Central.

ONA	OOAD	PARTIDA	CÉDULA	CLAVE CUCOP +	GPO	GEN	ESP	DIF	VAR	DESCRIPCIÓN- SISTEMA DE ABASTO INSTITUCIONAL (SAI)	TALLA	UNIDAD	CANT.	TIPO	ÚNICA ENTREGA RÉGIMEN ORDINARIO	ÚNICA ENTREGA MÉDICOS RESIDENTES	ÚNICA ENTREGA RÉGIMEN IMSS BIENESTAR	TOTAL POR CLAVE Y DESTINO RÉGIMEN ORDINARIO, MÉDICOS RESIDENTES E IMSS BIENESTAR
ONA B	OAXACA	34	35	27101-0080	210	004	0274	00	01	FILIPINA PARA DAMA. TALLA: ESPECIAL. COLOR AZUL. CEDULA 35.	ES	PZA	1	PZA	6	-	-	6
ONA B	OAXACA	34	35	27101-0080	210	004	0290	00	01	FILIPINA PARA DAMA. TALLA: EXTRAGRANDE. COLOR AZUL. CEDULA 35.	X	PZA	1	PZA	9	-	-	9
ONA B	OAXACA	34	35	27101-0080	210	004	0316	00	01	FILIPINA PARA DAMA. TALLA: GRANDE. COLOR AZUL. CEDULA 35.	G	PZA	1	PZA	174	-	-	174
ONA B	OAXACA	34	35	27101-0080	210	004	0332	00	01	FILIPINA PARA DAMA. TALLA: MEDIANA. COLOR AZUL. CEDULA 35.	M	PZA	1	PZA	222	-	-	222
ONA B	OAXACA	34	35	27101-0080	210	004	0357	00	01	FILIPINA PARA DAMA. TALLA: PLUS. COLOR AZUL. CEDULA 35.	PL	PZA	1	PZA	9	-	-	9
ONA B	OAXACA	34	35	27101-0080	210	004	0258	00	01	FILIPINA PARA DAMA. TALLA: CHICA. COLOR AZUL. CEDULA 35.	CH	PZA	1	PZA	36	-	-	36
ONA B	QUINTANA ROO	34	35	27101-0080	210	004	0274	00	01	FILIPINA PARA DAMA. TALLA: ESPECIAL. COLOR AZUL. CEDULA 35.	ES	PZA	1	PZA	9	-	-	9
ONA B	QUINTANA ROO	34	35	27101-0080	210	004	0290	00	01	FILIPINA PARA DAMA. TALLA: EXTRAGRANDE. COLOR AZUL. CEDULA 35.	X	PZA	1	PZA	15	-	-	15
ONA B	QUINTANA ROO	34	35	27101-0080	210	004	0316	00	01	FILIPINA PARA DAMA. TALLA: GRANDE. COLOR AZUL. CEDULA 35.	G	PZA	1	PZA	132	-	-	132
ONA B	QUINTANA ROO	34	35	27101-0080	210	004	0332	00	01	FILIPINA PARA DAMA. TALLA: MEDIANA. COLOR AZUL. CEDULA 35.	M	PZA	1	PZA	153	-	-	153
ONA B	QUINTANA ROO	34	35	27101-0080	210	004	0357	00	01	FILIPINA PARA DAMA. TALLA: PLUS. COLOR AZUL. CEDULA 35.	PL	PZA	1	PZA	6	-	-	6
ONA B	SINALOA	34	35	27101-0080	210	004	0258	00	01	FILIPINA PARA DAMA. TALLA: CHICA. COLOR AZUL. CEDULA 35.	CH	PZA	1	PZA	126	-	-	126
ONA B	SINALOA	34	35	27101-0080	210	004	0274	00	01	FILIPINA PARA DAMA. TALLA: ESPECIAL. COLOR AZUL. CEDULA 35.	ES	PZA	1	PZA	15	-	-	15
ONA B	SINALOA	34	35	27101-0080	210	004	0290	00	01	FILIPINA PARA DAMA. TALLA: EXTRAGRANDE. COLOR AZUL. CEDULA 35.	X	PZA	1	PZA	78	-	-	78
ONA B	SINALOA	34	35	27101-0080	210	004	0316	00	01	FILIPINA PARA DAMA. TALLA: GRANDE. COLOR AZUL. CEDULA 35.	G	PZA	1	PZA	195	-	-	195
ONA B	SINALOA	34	35	27101-0080	210	004	0332	00	01	FILIPINA PARA DAMA. TALLA. MEDIANA. COLOR AZUL. CEDULA 35.	M	PZA	1	PZA	213	-	-	213
ONA B	SINALOA	34	35	27101-0080	210	004	0357	00	01	FILIPINA PARA DAMA. TALLA: PLUS. COLOR AZUL. CEDULA 35.	PL	PZA	1	PZA	15	-	-	15
ONA B	SONORA	34	35	27101-0080	210	004	0258	00	01	FILIPINA PARA DAMA. TALLA: CHICA. COLOR AZUL. CEDULA 35.	CH	PZA	1	PZA	132	-	-	132
ONA B	SONORA	34	35	27101-0080	210	004	0274	00	01	FILIPINA PARA DAMA. TALLA: ESPECIAL. COLOR AZUL. CEDULA 35.	ES	PZA	1	PZA	108	-	-	108
ONA B	SONORA	34	35	27101-0080	210	004	0290	00	01	FILIPINA PARA DAMA. TALLA: EXTRAGRANDE. COLOR AZUL. CEDULA 35.	X	PZA	1	PZA	177	-	-	177
ONA B	SONORA	34	35	27101-0080	210	004	0316	00	01	FILIPINA PARA DAMA. TALLA: GRANDE. COLOR AZUL. CEDULA 35.	G	PZA	1	PZA	471	-	-	471

ANEXOS
DIVISION DE CONTRATOS

ANEXO 5. CUADRO DE DISTRIBUCIÓN

Areas Requirentes: Organos de Operación Administrativa Desconcentrada de Aguascalientes, Baja California, Baja California Sur, Campeche, Chiapas, Chihuahua, CDMX Norte, CDMX Sur, Coahuila, Colima, Durango, Guanajuato, Guerrero, Hidalgo, Edo. México Oriente, Edo. México Poniente, Jalisco, Michoacan, Morelos, Nayarit, Nuevo Leon, Oaxaca, Puebla, Querétaro, Quintana Roo, San Luis Potosí, Sinaloa, Sonora, Tabasco, Tamaulipas, Tlaxcala, Veracruz Norte, Veracruz Sur, Yucatán, Zacatecas y Áreas de Nivel Central.

ZONA	OOAD	PARTIDA	CÉDULA	CLAVE CUCOP +	GPO	GEN	ESP	DIF	VAR	DESCRIPCIÓN- SISTEMA DE ABASTO INSTITUCIONAL (SAI)	TALLA	UNIDAD	CANT.	TIPO	ÚNICA ENTREGA RÉGIMEN ORDINARIO	ÚNICA ENTREGA MÉDICOS RESIDENTES	ÚNICA ENTREGA RÉGIMEN IMSS BIENESTAR	TOTAL POR CLAVE Y DESTINO RÉGIMEN ORDINARIO, MÉDICOS RESIDENTES E IMSS BIENESTAR
ZONA B	SONORA	34	35	27101-0080	210	004	0332	00	01	FILIPINA PARA DAMA, TALLA: MEDIANA, COLOR AZUL, CEDULA 35.	M	PZA	1	PZA	267	-	-	267
ZONA B	SONORA	34	35	27101-0080	210	004	0357	00	01	FILIPINA PARA DAMA, TALLA: PLUS, COLOR AZUL, CEDULA 35.	PL	PZA	1	PZA	15	-	-	15
ZONA B	TABASCO	34	35	27101-0080	210	004	0258	00	01	FILIPINA PARA DAMA, TALLA: CHICA, COLOR AZUL, CEDULA 35.	CH	PZA	1	PZA	42	-	-	42
ZONA B	TABASCO	34	35	27101-0080	210	004	0274	00	01	FILIPINA PARA DAMA, TALLA: ESPECIAL, COLOR AZUL, CEDULA 35.	ES	PZA	1	PZA	3	-	-	3
ZONA B	TABASCO	34	35	27101-0080	210	004	0290	00	01	FILIPINA PARA DAMA, TALLA: EXTRAGRANDE, COLOR AZUL, CEDULA 35.	X	PZA	1	PZA	21	-	-	21
ZONA B	TABASCO	34	35	27101-0080	210	004	0316	00	01	FILIPINA PARA DAMA, TALLA: GRANDE, COLOR AZUL, CEDULA 35.	C	PZA	1	PZA	150	-	-	150
ZONA B	TABASCO	34	35	27101-0080	210	004	0332	00	01	FILIPINA PARA DAMA, TALLA: MEDIANA, COLOR AZUL, CEDULA 35.	M	PZA	1	PZA	150	-	-	150
ZONA B	TABASCO	34	35	27101-0080	210	004	0357	00	01	FILIPINA PARA DAMA, TALLA: PLUS, COLOR AZUL, CEDULA 35.	PL	PZA	1	PZA	3	-	-	3
ZONA B	TAMAULIPAS	34	35	27101-0080	210	004	0258	00	01	FILIPINA PARA DAMA, TALLA: CHICA, COLOR AZUL, CEDULA 35.	CH	PZA	1	PZA	45	-	-	45
ZONA B	TAMAULIPAS	34	35	27101-0080	210	004	0274	00	01	FILIPINA PARA DAMA, TALLA: ESPECIAL, COLOR AZUL, CEDULA 35.	ES	PZA	1	PZA	24	-	-	24
ZONA B	TAMAULIPAS	34	35	27101-0080	210	004	0290	00	01	FILIPINA PARA DAMA, TALLA: EXTRAGRANDE, COLOR AZUL, CEDULA 35.	X	PZA	1	PZA	27	-	-	27
ZONA B	TAMAULIPAS	34	35	27101-0080	210	004	0316	00	01	FILIPINA PARA DAMA, TALLA: GRANDE, COLOR AZUL, CEDULA 35.	C	PZA	1	PZA	129	-	-	129
ZONA B	TAMAULIPAS	34	35	27101-0080	210	004	0332	00	01	FILIPINA PARA DAMA, TALLA: MEDIANA, COLOR AZUL, CEDULA 35.	M	PZA	1	PZA	108	-	-	108
ZONA B	TAMAULIPAS	34	35	27101-0080	210	004	0357	00	01	FILIPINA PARA DAMA, TALLA: PLUS, COLOR AZUL, CEDULA 35.	PL	PZA	1	PZA	12	-	-	12
ZONA B	VERACRUZ NORTE	34	35	27101-0080	210	004	0258	00	01	FILIPINA PARA DAMA, TALLA: CHICA, COLOR AZUL, CEDULA 35.	CH	PZA	1	PZA	156	-	-	156
ZONA B	VERACRUZ NORTE	34	35	27101-0080	210	004	0274	00	01	FILIPINA PARA DAMA, TALLA: ESPECIAL, COLOR AZUL, CEDULA 35.	ES	PZA	1	PZA	27	-	-	27
ZONA B	VERACRUZ NORTE	34	35	27101-0080	210	004	0290	00	01	FILIPINA PARA DAMA, TALLA: EXTRAGRANDE, COLOR AZUL, CEDULA 35.	X	PZA	1	PZA	90	-	-	90
ZONA B	VERACRUZ NORTE	34	35	27101-0080	210	004	0316	00	01	FILIPINA PARA DAMA, TALLA: GRANDE, COLOR AZUL, CEDULA 35.	C	PZA	1	PZA	237	-	-	237
ZONA B	VERACRUZ NORTE	34	35	27101-0080	210	004	0332	00	01	FILIPINA PARA DAMA, TALLA: MEDIANA, COLOR AZUL, CEDULA 35.	M	PZA	1	PZA	309	-	-	309
ZONA B	VERACRUZ SUR	34	35	27101-0080	210	004	0258	00	01	FILIPINA PARA DAMA, TALLA: CHICA, COLOR AZUL, CEDULA 35.	CH	PZA	1	PZA	126	-	-	126
ZONA B	VERACRUZ SUR	34	35	27101-0080	210	004	0274	00	01	FILIPINA PARA DAMA, TALLA: ESPECIAL, COLOR AZUL, CEDULA 35.	ES	PZA	1	PZA	9	-	-	9

ANEXO 5. CUADRO DE DISTRIBUCIÓN

eas Requirentes. Órganos de Operación Administrativa Desconcentrada de Aguascalientes, Baja California, Baja California Sur, Campeche, Chiapas, Chihuahua, CDMX Norte, CDMX Sur, Coahuila, Colima, Durango, Guanajuato, Guerrero, Hidalgo, Edo. xico Oriente, Edo. México Poniente, Jalisco, Michoacán, Morelos, Nayarit, Nuevo León, Oaxaca, Puebla, Querétaro, Quintana Roo, San Luis Potosí, Sinaloa, Sonora, Tabasco, Tamaulipas, Tlaxcala, Veracruz Norte, Veracruz Sur, Yucatán, Zacatecas y Áreas de Nivel Central.

ONA	OOAD	PARTIDA	CÉDULA	CLAVE CUCOP +	GPO	GEN	ESP	DIF	VAR	DESCRIPCIÓN- SISTEMA DE ABASTO INSTITUCIONAL (SAI)	TALLA	UNIDAD	CANT.	TIPO	ÚNICA ENTREGA RÉGIMEN ORDINARIO	ÚNICA ENTREGA MÉDICOS RESIDENTES	ÚNICA ENTREGA RÉGIMEN IMSS BIENESTAR	TOTAL POR CLAVE Y DESTINO RÉGIMEN ORDINARIO, MÉDICOS RESIDENTES E IMSS BIENESTAR
ONA B	VERACRUZ SUR	34	35	27101-0080	210	004	0290	00	01	FILIPINA PARA DAMA. TALLA: EXTRAGRANDE. COLOR AZUL. CEDULA 35.	X	PZA	1	PZA	63	-	-	63
ONA B	VERACRUZ SUR	34	35	27101-0080	210	004	0316	00	01	FILIPINA PARA DAMA. TALLA: GRANDE. COLOR AZUL. CEDULA 35.	G	PZA	1	PZA	198	-	-	198
ONA B	VERACRUZ SUR	34	35	27101-0080	210	004	0332	00	01	FILIPINA PARA DAMA. TALLA: MEDIANA. COLOR AZUL. CEDULA 35.	M	PZA	1	PZA	234	-	-	234
ONA B	VERACRUZ SUR	34	35	27101-0080	210	004	0357	00	01	FILIPINA PARA DAMA. TALLA: PLUS. COLOR AZUL. CEDULA 35.	PL	PZA	1	PZA	6	-	-	6
ONA B	YUCATAN	34	35	27101-0080	210	004	0258	00	01	FILIPINA PARA DAMA. TALLA: CHICA. COLOR AZUL. CEDULA 35.	CH	PZA	1	PZA	123	-	-	123
ONA B	YUCATAN	34	35	27101-0080	210	004	0274	00	01	FILIPINA PARA DAMA. TALLA: ESPECIAL. COLOR AZUL. CEDULA 35.	ES	PZA	1	PZA	18	-	-	18
ONA B	YUCATAN	34	35	27101-0080	210	004	0290	00	01	FILIPINA PARA DAMA. TALLA: EXTRAGRANDE. COLOR AZUL. CEDULA 35.	X	PZA	1	PZA	60	-	-	60
ONA B	YUCATAN	34	35	27101-0080	210	004	0316	00	01	FILIPINA PARA DAMA. TALLA: GRANDE. COLOR AZUL. CEDULA 35.	G	PZA	1	PZA	153	-	-	153
ONA B	YUCATAN	34	35	27101-0080	210	004	0332	00	01	FILIPINA PARA DAMA. TALLA: MEDIANA. COLOR AZUL. CEDULA 35.	M	PZA	1	PZA	228	-	-	228
ONA B	YUCATAN	34	35	27101-0080	210	004	0357	00	01	FILIPINA PARA DAMA. TALLA: PLUS. COLOR AZUL. CEDULA 35.	PL	PZA	1	PZA	6	-	-	6
ONA A	OFICINAS CENTRALES	35	36	27101-0151	210	800	0056	03	01	TRAJE DE BAÑO PARA CABALLERO. TALLA: CHICA. COLOR: ROJO. CEDULA 36.	CH	PZA	1	PZA	36	-	-	36
ONA A	OFICINAS CENTRALES	35	36	27101-0151	210	800	0064	03	01	TRAJE DE BAÑO PARA CABALLERO. TALLA: MEDIANA. COLOR: ROJO. CEDULA 36.	M	PZA	1	PZA	252	-	-	252
ONA A	OFICINAS CENTRALES	35	36	27101-0151	210	800	0072	03	01	TRAJE DE BAÑO PARA CABALLERO. TALLA: GRANDE. COLOR: ROJO. CEDULA 36.	G	PZA	1	PZA	168	-	-	168
ONA A	OFICINAS CENTRALES	35	36	27101-0151	210	800	0080	03	01	TRAJE DE BAÑO PARA CABALLERO. TALLA: EXTRAGRANDE. COLOR: ROJO. CEDULA 36.	X	PZA	1	PZA	72	-	-	72
ONA A	OFICINAS CENTRALES	35	36	27101-0151	210	800	0221	04	01	TRAJE DE BAÑO PARA CABALLERO. TALLA: ESPECIAL. COLOR: ROJO. CEDULA 36.	ES	PZA	1	PZA	36	-	-	36
ONA A	OFICINAS CENTRALES	36	37	27101-0161	210	125	2928	05	01	SACO PARA CABALLERO. TALLA: CHICA. COLOR: BLANCO. CEDULA 37.	CH	PZA	1	PZA	36	-	-	36
ONA A	OFICINAS CENTRALES	36	37	27101-0161	210	125	2936	05	01	SACO PARA CABALLERO. TALLA: MEDIANA. COLOR: BLANCO. CEDULA 37.	M	PZA	1	PZA	105	-	-	105
ONA A	OFICINAS CENTRALES	36	37	27101-0161	210	125	2944	05	01	SACO PARA CABALLERO. TALLA: GRANDE. COLOR: BLANCO. CEDULA 37.	G	PZA	1	PZA	144	-	-	144
ONA A	OFICINAS CENTRALES	36	37	27101-0161	210	125	2951	05	01	SACO PARA CABALLERO. TALLA: EXTRAGRANDE. COLOR: BLANCO. CEDULA 37.	X	PZA	1	PZA	21	-	-	21
ONA A	OFICINAS CENTRALES	36	37	27101-0161	210	125	3710	05	01	SACO PARA CABALLERO. TALLA: ESPECIAL. COLOR: BLANCO. CEDULA 37.	ES	PZA	1	PZA	6	-	-	6
ONA A	OFICINAS CENTRALES	37	38	27101-0002	210	125	2969	03	01	CHAMARRA UNISEX. TALLA: CHICA. COLOR: BLANCO. CEDULA 38.	CH	PZA	1	PZA	90	-	-	90

ANEXOS
DIVISIÓN DE CONTRATOS

ANEXO 5. CUADRO DE DISTRIBUCIÓN

Áreas Requirentes: Órganos de Operación Administrativa Desconcentrada de Aguascalientes, Baja California, Baja California Sur, Campeche, Chiapas, Chihuahua, CDMX Norte, CDMX Sur, Coahuila, Colima, Durango, Guanajuato, Guerrero, Hidalgo, Edo. México Oriente, Edo México Poniente, Jalisco, Michoacán, Morelos, Nayarit, Nuevo León, Oaxaca, Puebla, Querétaro, Quintana Roo, San Luis Potosí, Sinaloa, Sonora, Tabasco, Tamaulipas, Tlaxcala, Veracruz Norte, Veracruz Sur, Yucatán, Zacatecas y Áreas de Nivel Central.

ZONA	OOAD	PARTIDA	CÉDULA	CLAVE CUCOP +	GPO	GEN	ESP	DIF	VAR	DESCRIPCIÓN- SISTEMA DE ABASTO INSTITUCIONAL (SAI)	TALLA	UNIDAD	CANT.	TIPO	ÚNICA ENTREGA RÉGIMEN ORDINARIO	ÚNICA ENTREGA MÉDICOS RESIDENTES	ÚNICA ENTREGA RÉGIMEN IMSS BIENESTAR	TOTAL POR CLAVE Y DESTINO RÉGIMEN ORDINARIO, MÉDICOS RESIDENTES E IMSS BIENESTAR
ZONA A	OFICINAS CENTRALES	37	38	27101-0002	210	125	2977	03	01	CHAMARRA UNISEX TALLA: MEDIANA COLOR: BLANCO. CEDULA 38	M	PZA	1	PZA	193	-	-	193
ZONA A	OFICINAS CENTRALES	37	38	27101-0002	210	125	2985	03	01	CHAMARRA UNISEX TALLA: GRANDE COLOR BLANCO. CEDULA 38	G	PZA	1	PZA	146	-	-	146
ZONA A	OFICINAS CENTRALES	37	38	27101-0002	210	125	2993	03	01	CHAMARRA UNISEX TALLA: EXTRAGRANDE. COLOR: BLANCO. CEDULA 38	X	PZA	1	PZA	22	-	-	22
ZONA A	OFICINAS CENTRALES	37	38	27101-0002	210	125	3728	03	01	CHAMARRA UNISEX TALLA: ESPECIAL COLOR BLANCO. CEDULA 38	ES	PZA	1	PZA	13	-	-	13
ZONA A	OFICINAS CENTRALES	37	38	27101-0002	210	125	4023	04	01	CHAMARRA UNISEX TALLA: CHICA COLOR NEGRO. CEDULA 38	CH	PZA	1	PZA	65	-	-	65
ZONA A	OFICINAS CENTRALES	37	38	27101-0002	210	125	4031	04	01	CHAMARRA UNISEX. TALLA: MEDIANA COLOR NEGRO. CEDULA 38.	M	PZA	1	PZA	272	-	-	272
ZONA A	OFICINAS CENTRALES	37	38	27101-0002	210	125	4049	04	01	CHAMARRA UNISEX. TALLA: GRANDE. COLOR NEGRO. CEDULA 38.	G	PZA	1	PZA	256	-	-	256
ZONA A	OFICINAS CENTRALES	37	38	27101-0002	210	125	4056	04	01	CHAMARRA UNISEX. TALLA: EXTRAGRANDE COLOR: NEGRO. CEDULA 38.	X	PZA	1	PZA	46	-	-	46
ZONA A	OFICINAS CENTRALES	37	38	27101-0002	210	125	4064	04	01	CHAMARRA UNISEX. TALLA: ESPECIAL. COLOR NEGRO. CEDULA 38.	ES	PZA	1	PZA	23	-	-	23
ZONA A	AGUASCALIENTES	38	40	27101-0019	210	125	4718	00	00	BATA PINTOR, PANTALON Y GORRO PARA DAMA. TALLA: MEDIANA. COLOR: AMARILLO PAJA Y BLANCO. ZONA A. CEDULA 40.	M	JGO	1	JGO	15	-	-	15
ZONA A	AGUASCALIENTES	38	40	27101-0019	210	125	4734	00	00	BATA PINTOR, PANTALON Y GORRO PARA DAMA. TALLA: EXTRAGRANDE COLOR: AMARILLOPAJA Y BLANCO. ZONA A. CEDULA 40.	X	JGO	1	JGO	3	-	-	3
ZONA A	AGUASCALIENTES	38	40	27101-0019	210	125	4767	02	02	BATA PINTOR, PANTALON Y GORRO PARA DAMA. TALLA: CHICA COLOR: AMARILLO PAJA Y CAFE OSCURO. ZONA "A". CEDULA 40.	CH	JGO	1	JGO	3	-	-	3
ZONA A	AGUASCALIENTES	38	40	27101-0019	210	125	4775	02	02	BATA PINTOR, PANTALON Y GORRO PARA DAMA. TALLA MEDIANA COLOR: AMARILLO PAJA Y CAFE OSCURO. ZONA "A". CEDULA 40.	M	JGO	1	JGO	6	-	-	6
ZONA A	AGUASCALIENTES	38	40	27101-0019	210	125	4791	02	02	BATA PINTOR, PANTALON Y GORRO PARA DAMA. TALLA EXTRAGRANDE. COLOR: AMARILLOPAJA Y CAFE OSCURO ZONA "A" CEDULA 40.	X	JGO	1	JGO	6	-	-	6
ZONA A	AGUASCALIENTES	38	40	27101-0019	210	125	4825	02	02	BATA PINTOR, PANTALON Y GORRO PARA DAMA. TALLA: CHICA. COLOR: AMARILLO PAJA Y AZUL MARINO. ZONA "A". CEDULA 40.	CH	JGO	1	JGO	84	-	-	84
ZONA A	AGUASCALIENTES	38	40	27101-0019	210	125	4833	02	02	BATA PINTOR, PANTALON Y GORRO PARA DAMA. TALLA. MEDIANA. COLOR: AMARILLO PAJA Y AZUL MARINO. ZONA "A". CEDULA 40.	M	JGO	1	JGO	69	-	-	69

ANEXO 5. CUADRO DE DISTRIBUCIÓN

reas Requirentes: Órganos de Operación Administrativa Desconcentrada de Aguascalientes, Baja California, Baja California Sur, Campeche, Chiapas, Chihuahua, CDMX Norte, CDMX Sur, Coahuila, Colima, Durango, Guanajuato, Guerrero, Hidalgo, Edo. léxico Oriente, Edo. México Poniente, Jalisco, Michoacán, Morelos, Nayarit, Nuevo León, Oaxaca, Puebla, Querétaro, Quintana Roo, San Luis Potosí, Sinaloa, Sonora, Tabasco, Tamaulipas, Tlaxcala, Veracruz Norte, Veracruz Sur, Yucatán, Zacatecas y Áreas de Nivel Central.

ZONA	OOAD	PARTIDA	CÉDULA	CLAVE CUCOP +	GPO	GEN	ESP	DIF	VAR	DESCRIPCIÓN- SISTEMA DE ABASTO INSTITUCIONAL (SAI)	TALLA	UNIDAD	CANT.	TIPO	ÚNICA ENTREGA RÉGIMEN ORDINARIO	ÚNICA ENTREGA MÉDICOS RESIDENTES	ÚNICA ENTREGA RÉGIMEN IMSS BIENESTAR	TOTAL POR CLAVE Y DESTINO RÉGIMEN ORDINARIO, MÉDICOS RESIDENTES E IMSS BIENESTAR
ONA A	AGUASCALIENTES	38	40	27101-0019	210	125	4841	02	02	BATA PINTOR, PANTALON Y GORRO PARA DAMA. TALLA: GRANDE. COLOR: AMARILLO PAJA YAZUL MARINO. ZONA "A". CEDULA 40.	G	JGO	1	JGO	75	-	-	75
ONA A	AGUASCALIENTES	38	40	27101-0019	210	125	4858	02	02	BATA PINTOR, PANTALON Y GORRO PARA DAMA. TALLA: EXTRAGRANDE. COLOR: AMARILLOPAJA Y AZUL MARINO. ZONA "A". CEDULA 40.	X	JGO	1	JGO	9	-	-	9
ONA A	AGUASCALIENTES	38	40	27101-0019	210	125	4866	02	02	BATA PINTOR, PANTALON Y GORRO PARA DAMA. TALLA: ESPECIAL. COLOR: AMARILLO PAJAY AZUL MARINO. ZONA "A". CEDULA 40.	ES	JGO	1	JGO	6	-	-	6
ONA A	CDMX NORTE	38	40	27101-0019	210	125	4700	00	00	BATA PINTOR, PANTALON Y GORRO PARA DAMA. TALLA: CHICA. COLOR: AMARILLO PAJA YBLANCO. ZONA A. CEDULA 40.	CH	JGO	1	JGO	108	-	-	108
ONA A	CDMX NORTE	38	40	27101-0019	210	125	4718	00	00	BATA PINTOR, PANTALON Y GORRO PARA DAMA. TALLA: MEDIANA. COLOR: AMARILLO PAJA YBLANCO. ZONA A. CEDULA 40.	M	JGO	1	JGO	96	-	-	96
ONA A	CDMX NORTE	38	40	27101-0019	210	125	4726	00	00	BATA PINTOR, PANTALON Y GORRO PARA DAMA. TALLA: GRANDE. COLOR: AMARILLO PAJA YBLANCO. ZONA A. CEDULA 40.	G	JGO	1	JGO	78	-	-	78
ONA A	CDMX NORTE	38	40	27101-0019	210	125	4734	00	00	BATA PINTOR, PANTALON Y GORRO PARA DAMA. TALLA: EXTRAGRANDE. COLOR: AMARILLOPAJA Y BLANCO. ZONA A. CEDULA 40.	X	JGO	1	JGO	3	-	-	3
ONA A	CDMX NORTE	38	40	27101-0019	210	125	4742	00	00	BATA PINTOR, PANTALON Y GORRO PARA DAMA. TALLA: ESPECIAL. COLOR: AMARILLO PAJA YBLANCO. ZONA A. CEDULA 40.	ES	JGO	1	JGO	3	-	-	3
ONA A	CDMX NORTE	38	40	27101-0019	210	125	4767	02	02	BATA PINTOR, PANTALON Y GORRO PARA DAMA. TALLA: CHICA. COLOR: AMARILLO PAJA YCAFE OSCURO. ZONA "A". CEDULA 40.	CH	JGO	1	JGO	99	-	-	99
ONA A	CDMX NORTE	38	40	27101-0019	210	125	4775	02	02	BATA PINTOR, PANTALON Y GORRO PARA DAMA. TALLA: MEDIANA. COLOR: AMARILLO PAJA YCAFE OSCURO. ZONA "A". CEDULA 40.	M	JGO	1	JGO	69	-	-	69
ONA A	CDMX NORTE	38	40	27101-0019	210	125	4783	02	02	BATA PINTOR, PANTALON Y GORRO PARA DAMA. TALLA: GRANDE. COLOR: AMARILLO PAJA YCAFE OSCURO. ZONA "A". CEDULA 40.	G	JGO	1	JGO	57	-	-	57
ONA A	CDMX NORTE	38	40	27101-0019	210	125	4791	02	02	BATA PINTOR, PANTALON Y GORRO PARA DAMA. TALLA: EXTRAGRANDE. COLOR: AMARILLOPAJA Y CAFE OSCURO. ZONA "A". CEDULA 40.	X	JGO	1	JGO	9	-	-	9
ONA A	CDMX NORTE	38	40	27101-0019	210	125	4809	02	02	BATA PINTOR, PANTALON Y GORRO PARA DAMA. TALLA: ESPECIAL. COLOR: AMARILLO PAJAY CAFE OSCURO. ZONA "A". CEDULA 40	ES	JGO	1	JGO	15	-	-	15

ANEXOS
DIVISIÓN DE CONTRATOS

ANEXO 5. CUADRO DE DISTRIBUCIÓN

Áreas Requirentes: Órganos de Operacion Administrativa Desconcentrada de Aguascalientes, Baja California, Baja California Sur, Campeche, Chiapas, Chihuahua, CDMX Norte, CDMX Sur, Coahuila, Colima, Durango, Guanajuato, Guerrero, Hidalgo, Edo. México Oriente, Edo. México Poniente, Jalisco, Michoacan, Morelos, Nayarit, Nuevo León, Oaxaca, Puebla, Querétaro, Quintana Roo, San Luis Potosí, Sinaloa, Sonora, Tabasco, Tamaulipas, Tlaxcala, Veracruz Norte, Veracruz Sur, Yucatán, Zacatecas y Áreas de Nivel Central.

ZONA	OOAD	PARTIDA	CÉDULA	CLAVE CUCOP +	GPO	GEN	ESP	DIF	VAR	DESCRIPCIÓN- SISTEMA DE ABASTO INSTITUCIONAL (SAI)	TALLA	UNIDAD	CANT.	TIPO	ÚNICA ENTREGA RÉGIMEN ORDINARIO	ÚNICA ENTREGA MÉDICOS RESIDENTES	ÚNICA ENTREGA RÉGIMEN IMSS BIENESTAR	TOTAL POR CLAVE Y DESTINO RÉGIMEN ORDINARIO, MÉDICOS RESIDENTES E IMSS BIENESTAR
ZONA A	CDMX NORTE	38	40	27101-0019	210	125	4835	02	02	BATA PINTOR, PANTALON Y GORRO PARA DAMA, TALLA: CHICA, COLOR: AMARILLO PAJA YAZUL MARINO, ZONA "A", CEDULA 40.	CH	JGO	1	JGO	1,650	-	-	1,650
ZONA A	CDMX NORTE	38	40	27101-0019	210	125	4833	02	02	BATA PINTOR, PANTALON Y GORRO PARA DAMA, TALLA: MEDIANA, COLOR: AMARILLO PAJA YAZUL MARINO, ZONA "A", CEDULA 40.	M	JGO	1	JGO	1,278	-	-	1,278
ZONA A	CDMX NORTE	38	40	27101-0019	210	125	4841	02	02	BATA PINTOR, PANTALON Y GORRO PARA DAMA, TALLA: GRANDE, COLOR: AMARILLO PAJA YAZUL MARINO, ZONA "A", CEDULA 40.	G	JGO	1	JGO	552	-	-	552
ZONA A	CDMX NORTE	38	40	27101-0019	210	125	4858	02	02	BATA PINTOR, PANTALON Y GORRO PARA DAMA, TALLA: EXTRAGRANDE COLOR: AMARILLOPAJA Y AZUL MARINO ZONA "A" CEDULA 40.	X	JGO	1	JGO	105	-	-	105
ZONA A	CDMX NORTE	38	40	27101-0019	210	125	4866	02	02	BATA PINTOR, PANTALON Y GORRO PARA DAMA, TALLA: ESPECIAL, COLOR: AMARILLO PAJAY AZUL MARINO, ZONA "A", CEDULA 40.	ES	JGO	1	JGO	66	-	-	66
ZONA A	CDMX SUR	38	40	27101-0019	210	125	4700	00	00	BATA PINTOR, PANTALON Y GORRO PARA DAMA, TALLA: CHICA, COLOR: AMARILLO PAJA YBLANCO, ZONA A, CEDULA 40.	CH	JGO	1	JGO	90	-	-	90
ZONA A	CDMX SUR	38	40	27101-0019	210	125	4718	00	00	BATA PINTOR, PANTALON Y GORRO PARA DAMA, TALLA: MEDIANA COLOR: AMARILLO PAJA YBLANCO, ZONA A, CEDULA 40.	M	JGO	1	JGO	93	-	-	93
ZONA A	CDMX SUR	38	40	27101-0019	210	125	4726	00	00	BATA PINTOR, PANTALON Y GORRO PARA DAMA, TALLA: GRANDE, COLOR: AMARILLO PAJA YBLANCO, ZONA A, CEDULA 40	G	JGO	1	JGO	54	-	-	54
ZONA A	CDMX SUR	38	40	27101-0019	210	125	4734	00	00	BATA PINTOR, PANTALON Y GORRO PARA DAMA, TALLA EXTRAGRANDE COLOR: AMARILLOPAJA Y BLANCO, ZONA A, CEDULA 40	X	JGO	1	JGO	12	-	-	12
ZONA A	CDMX SUR	38	40	27101-0019	210	125	4742	00	00	BATA PINTOR, PANTALON Y GORRO PARA DAMA, TALLA: ESPECIAL, COLOR: AMARILLO PAJA YBLANCO, ZONA A, CEDULA 40.	ES	JGO	1	JGO	3	-	-	3
ZONA A	CDMX SUR	38	40	27101-0019	210	125	4767	02	02	BATA PINTOR, PANTALON Y GORRO PARA DAMA, TALLA: CHICA, COLOR: AMARILLO PAJA YCAFE OSCURO, ZONA "A", CEDULA 40.	CH	JGO	1	JGO	99	-	-	99
ZONA A	CDMX SUR	38	40	27101-0019	210	125	4775	02	02	BATA PINTOR, PANTALON Y GORRO PARA DAMA, TALLA: MEDIANA COLOR: AMARILLO PAJA YCAFE OSCURO, ZONA "A", CEDULA 40	M	JGO	1	JGO	69	-	-	69
ZONA A	CDMX SUR	38	40	27101-0019	210	125	4783	02	02	BATA PINTOR, PANTALON Y GORRO PARA DAMA, TALLA GRANDE COLOR: AMARILLO PAJA YCAFE OSCURO, ZONA "A", CEDULA 40	G	JGO	1	JGO	42	-	-	42

ANEXO 5. CUADRO DE DISTRIBUCIÓN

eas Requirentes: Órganos de Operación Administrativa Desconcentrada de Aguascalientes, Baja California, Baja California Sur, Campeche, Chiapas, Chihuahua, CDMX Norte, CDMX Sur, Coahuila, Colima, Durango, Guanajuato, Guerrero, Hidalgo, Edo. éxico Oriente, Edo. México Poniente, Jalisco, Michoacán, Morelos, Nayarit, Nuevo León, Oaxaca, Puebla, Querètaro, Quintana Roo, San Luis Potosí, Sinaloa, Sonora, Tabasco, Tamaulipas, Tlaxcala, Veracruz Norte, Veracruz Sur, Yucatán, Zacatecas y Áreas de Nivel Central.

ONA	OOAD	PARTIDA	CÉDULA	CLAVE CUCOP +	GPO	GEN	ESP	DIF	VAR	DESCRIPCIÓN- SISTEMA DE ABASTO INSTITUCIONAL (SAI)	TALLA	UNIDAD	CANT.	TIPO	ÚNICA ENTREGA RÉGIMEN ORDINARIO	ÚNICA ENTREGA MÉDICOS RESIDENTES	ÚNICA ENTREGA RÉGIMEN IMSS BIENESTAR	TOTAL POR CLAVE Y DESTINO RÉGIMEN ORDINARIO, MÉDICOS RESIDENTES E IMSS BIENESTAR
)NA A	CDMX SUR	38	40	27101-0019	210	125	4791	02	02	BATA PINTOR, PANTALON Y GORRO PARA DAMA. TALLA: EXTRAGRANDE. COLOR: AMARILLOPAJA Y CAFE OSCURO. ZONA "A". CEDULA 40.	X	JGO	1	JGO	3	-	-	3
)NA A	CDMX SUR	38	40	27101-0019	210	125	4825	02	02	BATA PINTOR, PANTALON Y GORRO PARA DAMA. TALLA: CHICA. COLOR: AMARILLO PAJA YAZUL MARINO. ZONA "A". CEDULA 40.	CH	JGO	1	JGO	1,737	-	-	1,737
)NA A	CDMX SUR	38	40	27101-0019	210	125	4833	02	02	BATA PINTOR, PANTALON Y GORRO PARA DAMA. TALLA: MEDIANA. COLOR: AMARILLO PAJA YAZUL MARINO. ZONA "A". CEDULA 40.	M	JGO	1	JGO	1,131	-	-	1,131
)NA A	CDMX SUR	38	40	27101-0019	210	125	4841	02	02	BATA PINTOR, PANTALON Y GORRO PARA DAMA. TALLA: GRANDE. COLOR: AMARILLO PAJA YAZUL MARINO. ZONA "A". CEDULA 40.	G	JGO	1	JGO	549	-	-	549
)NA A	CDMX SUR	38	40	27101-0019	210	125	4858	02	02	BATA PINTOR, PANTALON Y GORRO PARA DAMA. TALLA: EXTRAGRANDE. COLOR: AMARILLOPAJA Y AZUL MARINO. ZONA "A". CEDULA 40.	X	JGO	1	JGO	132	-	-	132
)NA A	CDMX SUR	38	40	27101-0019	210	125	4866	02	02	BATA PINTOR, PANTALON Y GORRO PARA DAMA. TALLA: ESPECIAL. COLOR: AMARILLO PAJAY AZUL MARINO. ZONA "A". CEDULA 40.	ES	JGO	1	JGO	36	-	-	36
)NA A	CDMX SUR	38	40	27101-0019	210	125	4874	02	02	BATA PINTOR, PANTALON Y GORRO PARA DAMA. TALLA: PLUS. COLOR: AMARILLO PAJA YAZUL MARINO. ZONA "A". CEDULA 40.	PL	JGO	1	JGO	15	-	-	15
)NA A	CHIHUAHUA	38	40	27101-0019	210	125	4700	00	00	BATA PINTOR, PANTALON Y GORRO PARA DAMA. TALLA: CHICA. COLOR: AMARILLO PAJA YBLANCO. ZONA A. CEDULA 40.	CH	JGO	1	JGO	33	-	-	33
)NA A	CHIHUAHUA	38	40	27101-0019	210	125	4718	00	00	BATA PINTOR, PANTALON Y GORRO PARA DAMA. TALLA: MEDIANA. COLOR: AMARILLO PAJA YBLANCO. ZONA A. CEDULA 40.	M	JGO	1	JGO	33	-	-	33
)NA A	CHIHUAHUA	38	40	27101-0019	210	125	4726	00	00	BATA PINTOR, PANTALON Y GORRO PARA DAMA. TALLA: GRANDE. COLOR: AMARILLO PAJA YBLANCO. ZONA A. CEDULA 40.	G	JGO	1	JGO	15	-	-	15
)NA A	CHIHUAHUA	38	40	27101-0019	210	125	4742	00	00	BATA PINTOR, PANTALON Y GORRO PARA DAMA. TALLA: ESPECIAL. COLOR: AMARILLO PAJA YBLANCO. ZONA A. CEDULA 40.	ES	JGO	1	JGO	3	-	-	3
)NA A	CHIHUAHUA	38	40	27101-0019	210	125	4767	02	02	BATA PINTOR, PANTALON Y GORRO PARA DAMA. TALLA: CHICA. COLOR: AMARILLO PAJA YCAFE OSCURO. ZONA "A". CEDULA 40.	CH	JGO	1	JGO	15	-	-	15
)NA A	CHIHUAHUA	38	40	27101-0019	210	125	4775	02	02	BATA PINTOR, PANTALON Y GORRO PARA DAMA. TALLA: MEDIANA. COLOR: AMARILLO PAJA YCAFE OSCURO. ZONA "A". CEDULA 40.	M	JGO	1	JGO	27	-	-	27

ANEXOS
DIVISIÓN DE CONTRATOS

ANEXO 5. CUADRO DE DISTRIBUCIÓN

Áreas Requirentes: Órganos de Operación Administrativa Desconcentrada de Aguascalientes, Baja California, Baja California Sur, Campeche, Chiapas, Chihuahua, CDMX Norte, CDMX Sur, Coahuila, Colima, Durango, Guanajuato, Guerrero, Hidalgo, Edo. México Oriente, Edo. México Poniente, Jalisco, Michoacán, Morelos, Nayarit, Nuevo León, Oaxaca, Puebla, Querétaro, Quintana Roo, San Luis Potosí, Sinaloa, Sonora, Tabasco, Tamaulipas, Tlaxcala, Veracruz Norte, Veracruz Sur, Yucatán, Zacatecas y Áreas de Nivel Central.

ZONA	OOAD	PARTIDA	CÉDULA	CLAVE CUCOP +	GPO	GEN	ESP	DIF	VAR	DESCRIPCIÓN- SISTEMA DE ABASTO INSTITUCIONAL (SAI)	TALLA	UNIDAD	CANT.	TIPO	ÚNICA ENTREGA RÉGIMEN ORDINARIO	ÚNICA ENTREGA MÉDICOS RESIDENTES	ÚNICA ENTREGA RÉGIMEN IMSS BIENESTAR	TOTAL POR CLAVE Y DESTINO RÉGIMEN ORDINARIO, MÉDICOS RESIDENTES E IMSS BIENESTAR
ZONA A	CHIHUAHUA	38	40	27101-0019	210	125	4783	02	02	BATA PINTOR, PANTALON Y GORRO PARA DAMA, TALLA: GRANDE COLOR: AMARILLO PAJA YCAFE OSCURO, ZONA "A" CEDULA 40.	G	JGO	1	JGO	21	-	-	21
ZONA A	CHIHUAHUA	38	40	27101-0019	210	125	4791	02	02	BATA PINTOR, PANTALON Y GORRO PARA DAMA, TALLA: EXTRAGRANDE COLOR: AMARILLOPAJA Y CAFE OSCURO, ZONA "A" CEDULA 40.	X	JGO	1	JGO	6	-	-	6
ZONA A	CHIHUAHUA	38	40	27101-0019	210	125	4825	02	02	BATA PINTOR PANTALON Y GORRO PARA DAMA TALLA: CHICA, COLOR: AMARILLO PAJA YAZUL MARINO, ZONA "A" CEDULA 40.	CH	JGO	1	JGO	429	-	-	429
ZONA A	CHIHUAHUA	38	40	27101-0019	210	125	4833	02	02	BATA PINTOR, PANTALON Y GORRO PARA DAMA, TALLA: MEDIANA COLOR: AMARILLO PAJA YAZUL MARINO, ZONA "A", CEDULA 40.	M	JGO	1	JGO	318	-	-	318
ZONA A	CHIHUAHUA	38	40	27101-0019	210	125	4841	02	02	BATA PINTOR, PANTALON Y GORRO PARA DAMA, TALLA: GRANDE. COLOR: AMARILLO PAJA YAZUL MARINO, ZONA "A" CEDULA 40.	G	JGO	1	JGO	192	-	-	192
ZONA A	CHIHUAHUA	38	40	27101-0019	210	125	4858	02	02	BATA PINTOR, PANTALON Y GORRO PARA DAMA, TALLA: EXTRAGRANDE. COLOR: AMARILLOPAJA Y AZUL MARINO. ZONA "A", CEDULA 40.	X	JGO	1	JGO	45	-	-	45
ZONA A	CHIHUAHUA	38	40	27101-0019	210	125	4866	02	02	BATA PINTOR, PANTALON Y GORRO PARA DAMA, TALLA: ESPECIAL. COLOR: AMARILLO PAJAY AZUL MARINO, ZONA "A", CEDULA 40.	ES	JGO	1	JGO	18	-	-	18
ZONA A	CHIHUAHUA	38	40	27101-0019	210	125	4874	02	02	BATA PINTOR, PANTALON Y GORRO PARA DAMA, TALLA: PLUS COLOR: AMARILLO PAJA YAZUL MARINO, ZONA "A" CEDULA 40.	PL	JGO	1	JGO	6	-	-	6
ZONA A	DURANGO	38	40	27101-0019	210	125	4700	00	00	BATA PINTOR, PANTALON Y GORRO PARA DAMA TALLA: CHICA COLOR: AMARILLO PAJA YBLANCO, ZONA A, CEDULA 40.	CH	JGO	1	JGO	6	-	-	6
ZONA A	DURANGO	38	40	27101-0019	210	125	4718	00	00	BATA PINTOR, PANTALON Y GORRO PARA DAMA, TALLA: MEDIANA COLOR: AMARILLO PAJA YBLANCO, ZONA A, CEDULA 40.	M	JGO	1	JGO	3	-	-	3
ZONA A	DURANGO	38	40	27101-0019	210	125	4726	00	00	BATA PINTOR, PANTALON Y GORRO PARA DAMA, TALLA: GRANDE COLOR: AMARILLO PAJA YBLANCO, ZONA A, CEDULA 40	G	JGO	1	JGO	3	-	-	3
ZONA A	DURANGO	38	40	27101-0019	210	125	4734	00	00	BATA PINTOR, PANTALON Y GORRO PARA DAMA, TALLA: EXTRAGRANDE. COLOR: AMARILLOPAJA Y BLANCO, ZONA A, CEDULA 40.	X	JGO	1	JGO	6	-	-	6
ZONA A	DURANGO	38	40	27101-0019	210	125	4783	02	02	BATA PINTOR, PANTALON Y GORRO PARA DAMA, TALLA: GRANDE. COLOR: AMARILLO PAJA YCAFE OSCURO, ZONA "A", CEDULA 40.	G	JGO	1	JGO	9	-	-	9

ANEXO 5. CUADRO DE DISTRIBUCIÓN

Áreas Requirentes: Órganos de Operación Administrativa Desconcentrada de Aguascalientes, Baja California, Baja California Sur, Campeche, Chiapas, Chihuahua, CDMX Norte, CDMX Sur, Coahuila, Colima, Durango, Guanajuato, Guerrero, Hidalgo, Edo. México Oriente, Edo. México Poniente, Jalisco, Michoacán, Morelos, Nayarit, Nuevo León, Oaxaca, Puebla, Querétaro, Quintana Roo, San Luis Potosí, Sinaloa, Sonora, Tabasco, Tamaulipas, Tlaxcala, Veracruz Norte, Veracruz Sur, Yucatán, Zacatecas y Áreas de Nivel Central.

ZONA	OOAD	PARTIDA	CÉDULA	CLAVE CUCOP +	GPO	GEN	ESP	DIF	VAR	DESCRIPCIÓN- SISTEMA DE ABASTO INSTITUCIONAL (SAI)	TALLA	UNIDAD	CANT.	TIPO	ÚNICA ENTREGA RÉGIMEN ORDINARIO	ÚNICA ENTREGA MÉDICOS RESIDENTES	ÚNICA ENTREGA RÉGIMEN IMSS BIENESTAR	TOTAL POR CLAVE Y DESTINO RÉGIMEN ORDINARIO, MÉDICOS RESIDENTES E IMSS BIENESTAR
ONA A	DURANGO	38	40	27101-0019	210	125	4825	02	02	BATA PINTOR, PANTALON Y GORRO PARA DAMA. TALLA: CHICA. COLOR: AMARILLO PAJA YAZUL MARINO. ZONA "A". CEDULA 40.	CH	JGO	1	JGO	81	-	-	81
ONA A	DURANGO	38	40	27101-0019	210	125	4833	02	02	BATA PINTOR, PANTALON Y GORRO PARA DAMA. TALLA: MEDIANA. COLOR: AMARILLO PAJA YAZUL MARINO. ZONA "A". CEDULA 40.	M	JGO	1	JGO	96	-	-	96
ONA A	DURANGO	38	40	27101-0019	210	125	4841	02	02	BATA PINTOR, PANTALON Y GORRO PARA DAMA. TALLA: GRANDE. COLOR: AMARILLO PAJA YAZUL MARINO. ZONA "A". CEDULA 40.	G	JGO	1	JGO	57	-	-	57
ONA A	DURANGO	38	40	27101-0019	210	125	4858	02	02	BATA PINTOR, PANTALON Y GORRO PARA DAMA. TALLA: EXTRAGRANDE. COLOR: AMARILLOPAJA Y AZUL MARINO. ZONA "A". CEDULA 40.	X	JGO	1	JGO	15	-	-	15
ONA A	DURANGO	38	40	27101-0019	210	125	4866	02	02	BATA PINTOR, PANTALON Y GORRO PARA DAMA. TALLA: ESPECIAL. COLOR: AMARILLO PAJAY AZUL MARINO. ZONA "A". CEDULA 40.	ES	JGO	1	JGO	9	-	-	9
ONA A	EDO DE MEX ORIENTE	38	40	27101-0019	210	125	4700	00	00	BATA PINTOR, PANTALON Y GORRO PARA DAMA. TALLA: CHICA. COLOR: AMARILLO PAJA YBLANCO. ZONA A. CEDULA 40.	CH	JGO	1	JGO	21	-	-	21
ONA A	EDO DE MEX ORIENTE	38	40	27101-0019	210	125	4718	00	00	BATA PINTOR, PANTALON Y GORRO PARA DAMA. TALLA: MEDIANA. COLOR: AMARILLO PAJA YBLANCO. ZONA A. CEDULA 40.	M	JGO	1	JGO	21	-	-	21
ONA A	EDO DE MEX ORIENTE	38	40	27101-0019	210	125	4726	00	00	BATA PINTOR, PANTALON Y GORRO PARA DAMA. TALLA: GRANDE. COLOR: AMARILLO PAJA YBLANCO. ZONA A. CEDULA 40.	G	JGO	1	JGO	15	-	-	15
ONA A	EDO DE MEX ORIENTE	38	40	27101-0019	210	125	4767	02	02	BATA PINTOR, PANTALON Y GORRO PARA DAMA. TALLA: CHICA. COLOR: AMARILLO PAJA YCAFE OSCURO. ZONA "A". CEDULA 40.	CH	JGO	1	JGO	18	-	-	18
ONA A	EDO DE MEX ORIENTE	38	40	27101-0019	210	125	4775	02	02	BATA PINTOR, PANTALON Y GORRO PARA DAMA. TALLA: MEDIANA. COLOR: AMARILLO PAJA YCAFE OSCURO. ZONA "A". CEDULA 40.	M	JGO	1	JGO	18	-	-	18
ONA A	EDO DE MEX ORIENTE	38	40	27101-0019	210	125	4783	02	02	BATA PINTOR, PANTALON Y GORRO PARA DAMA. TALLA: GRANDE. COLOR: AMARILLO PAJA YCAFE OSCURO. ZONA "A". CEDULA 40.	G	JGO	1	JGO	9	-	-	9
ONA A	EDO DE MEX ORIENTE	38	40	27101-0019	210	125	4825	02	02	BATA PINTOR, PANTALON Y GORRO PARA DAMA. TALLA: CHICA. COLOR: AMARILLO PAJA YAZUL MARINO. ZONA "A". CEDULA 40.	CH	JGO	1	JGO	327	-	-	327
ONA A	EDO DE MEX ORIENTE	38	40	27101-0019	210	125	4833	02	02	BATA PINTOR, PANTALON Y GORRO PARA DAMA. TALLA: MEDIANA. COLOR: AMARILLO PAJA YAZUL MARINO. ZONA "A". CEDULA 40.	M	JGO	1	JGO	258	-	-	258
ONA A	EDO DE MEX ORIENTE	38	40	27101-0019	210	125	4841	02	02	BATA PINTOR, PANTALON Y GORRO PARA DAMA. TALLA: GRANDE. COLOR: AMARILLO PAJA YAZUL MARINO. ZONA "A". CEDULA 40.	G	JGO	1	JGO	126	-	-	126

ANEXOS
DIVISIÓN DE CONTRATOS

ANEXO 5. CUADRO DE DISTRIBUCIÓN

Áreas Requirentes: Órganos de Operación Administrativa Desconcentrada de Aguascalientes, Baja California, Baja California Sur, Campeche, Chiapas, Chihuahua, CDMX Norte, CDMX Sur, Coahuila, Colima, Durango, Guanajuato, Guerrero, Hidalgo, Edo. México Oriente, Edo. México Poniente, Jalisco, Michoacán, Morelos, Nayarit, Nuevo León, Oaxaca, Puebla, Queretaro, Quintana Roo, San Luis Potosí, Sinaloa, Sonora, Tabasco, Tamaulipas, Tlaxcala, Veracruz Norte, Veracruz Sur, Yucatán, Zacatecas y Áreas de Nivel Central

ZONA	OOAD	PARTIDA	CÉDULA	CLAVE CUCOP +	GPO	GEN	ESP	DIF	VAR	DESCRIPCIÓN- SISTEMA DE ABASTO INSTITUCIONAL (SAI)	TALLA	UNIDAD	CANT.	TIPO	ÚNICA ENTREGA RÉGIMEN ORDINARIO	ÚNICA ENTREGA MÉDICOS RESIDENTES	ÚNICA ENTREGA RÉGIMEN IMSS BIENESTAR	TOTAL POR CLAVE Y DESTINO RÉGIMEN ORDINARIO, MÉDICOS RESIDENTES E IMSS BIENESTAR
ZONA A	EDO DE MEX ORIENTE	38	40	27101-0019	210	125	4858	02	02	BATA, PINTOR, PANTALON Y GORRO PARA DAMA, TALLA EXTRAGRANDE COLOR AMARILLOPAJA Y AZUL MARINO, ZONA "A" CEDULA 40	X	JGO	1	JGO	27	-	-	27
ZONA A	EDO DE MEX ORIENTE	38	40	27101-0019	210	125	4866	02	02	BATA, PINTOR, PANTALON Y GORRO PARA DAMA, TALLA ESPECIAL COLOR: AMARILLO PAJAY AZUL MARINO, ZONA "A", CEDULA 40	ES	JGO	1	JGO	15	-	-	15
ZONA A	EDO DE MEX ORIENTE	38	40	27101-0019	210	125	4874	02	02	BATA, PINTOR, PANTALON Y GORRO PARA DAMA, TALLA PLUS, COLOR: AMARILLO PAJA YAZUL MARINO, ZONA "A", CEDULA 40.	PL	JGO	1	JGO	3	-	-	3
ZONA A	EDO DE MEX PONIENTE	38	40	27101-0019	210	125	4700	00	00	BATA, PINTOR, PANTALON Y GORRO PARA DAMA, TALLA: CHICA, COLOR: AMARILLO PAJA YBLANCO, ZONA A, CEDULA 40.	CH	JGO	1	JGO	9	-	-	9
ZONA A	EDO DE MEX PONIENTE	38	40	27101-0019	210	125	4718	00	00	BATA, PINTOR, PANTALON Y GORRO PARA DAMA, TALLA: MEDIANA, COLOR: AMARILLO PAJA YBLANCO, ZONA A, CEDULA 40.	M	JGO	1	JGO	12	-	-	12
ZONA A	EDO DE MEX PONIENTE	38	40	27101-0019	210	125	4726	00	00	BATA, PINTOR, PANTALON Y GORRO PARA DAMA, TALLA: GRANDE, COLOR: AMARILLO PAJA YBLANCO, ZONA A, CEDULA 40.	G	JGO	1	JGO	3	-	-	3
ZONA A	EDO DE MEX PONIENTE	38	40	27101-0019	210	125	4734	00	00	BATA, PINTOR, PANTALON Y GORRO PARA DAMA, TALLA EXTRAGRANDE, COLOR AMARILLOPAJA Y BLANCO, ZONA A, CEDULA 40.	X	JGO	1	JGO	3	-	-	3
ZONA A	EDO DE MEX PONIENTE	38	40	27101-0019	210	125	4742	00	00	BATA, PINTOR, PANTALON Y GORRO PARA DAMA, TALLA: ESPECIAL, COLOR: AMARILLO PAJA YBLANCO, ZONA A, CEDULA 40	ES	JGO	1	JGO	6	-	-	6
ZONA A	EDO DE MEX PONIENTE	38	40	27101-0019	210	125	4767	02	02	BATA, PINTOR, PANTALON Y GORRO PARA DAMA, TALLA, CHICA COLOR AMARILLO PAJA YCAFE OSCURO, ZONA "A", CEDULA 40	CH	JGO	1	JGO	3	-	-	3
ZONA A	EDO DE MEX PONIENTE	38	40	27101-0019	210	125	4775	02	02	BATA, PINTOR, PANTALON Y GORRO PARA DAMA, TALLA MEDIANA, COLOR: AMARILLO PAJA YCAFE OSCURO, ZONA "A", CEDULA 40.	M	JGO	1	JGO	15	-	-	15
ZONA A	EDO DE MEX PONIENTE	38	40	27101-0019	210	125	4783	02	02	BATA, PINTOR, PANTALON Y GORRO PARA DAMA, TALLA: GRANDE, COLOR: AMARILLO PAJA YCAFE OSCURO, ZONA "A", CEDULA 40.	G	JGO	1	JGO	6	-	-	6
ZONA A	EDO DE MEX PONIENTE	38	40	27101-0019	210	125	4791	02	02	BATA, PINTOR, PANTALON Y GORRO PARA DAMA, TALLA: EXTRAGRANDE, COLOR: AMARILLOPAJA Y CAFE OSCURO, ZONA "A" CEDULA 40.	X	JGO	1	JGO	3	-	-	3
ZONA A	EDO DE MEX PONIENTE	38	40	27101-0019	210	125	4825	02	02	BATA, PINTOR, PANTALON Y GORRO PARA DAMA, TALLA, CHICA, COLOR: AMARILLO PAJA YAZUL MARINO, ZONA "A", CEDULA 40	CH	JGO	1	JGO	96	-	-	96

ANEXO 5. CUADRO DE DISTRIBUCIÓN'

reas Requirentes: Órganos de Operación Administrativa Desconcentrada de Aguascalientes, Baja California, Baja California Sur, Campeche, Chiapas, Chihuahua, CDMX Norte, CDMX Sur, Coahuila, Colima, Durango, Guanajuato, Guerrero, Hidalgo, Edo. México Oriente, Edo. México Poniente, Jalisco, Michoacán, Morelos, Nayarit, Nuevo Leon, Oaxaca, Puebla, Querétaro, Quintana Roo, San Luis Potosí, Sinaloa, Sonora, Tabasco, Tamaulipas, Tlaxcala, Veracruz Norte, Veracruz Sur, Yucatán, Zacatecas y Áreas de Nivel Central.

ZONA	OOAD	PARTIDA	CÉDULA	CLAVE CUCOP +	GPO	GEN	ESP	DIF	VAR	DESCRIPCIÓN- SISTEMA DE ABASTO INSTITUCIONAL (SAI)	TALLA	UNIDAD	CANT.	TIPO	ÚNICA ENTREGA RÉGIMEN ORDINARIO	ÚNICA ENTREGA MÉDICOS RESIDENTES	ÚNICA ENTREGA RÉGIMEN IMSS BIENESTAR	TOTAL POR CLAVE Y DESTINO RÉGIMEN ORDINARIO, MÉDICOS RESIDENTES E IMSS BIENESTAR
ONA A	EDO DE MEX PONIENTE	38	40	27101-0019	210	125	4833	02	02	BATA PINTOR, PANTALON Y GORRO PARA DAMA. TALLA: MEDIANA. COLOR: AMARILLO PAJA YAZUL MARINO. ZONA "A". CEDULA 40.	M	JGO	1	JGO	123	-	-	123
ONA A	EDO DE MEX PONIENTE	38	40	27101-0019	210	125	4841	02	02	BATA PINTOR, PANTALON Y GORRO PARA DAMA. TALLA: GRANDE. COLOR: AMARILLO PAJA YAZUL MARINO. ZONA "A". CEDULA 40.	G	JGO	1	JGO	93	-	-	93
ONA A	EDO DE MEX PONIENTE	38	40	27101-0019	210	125	4858	02	02	BATA PINTOR, PANTALON Y GORRO PARA DAMA. TALLA: EXTRAGRANDE. COLOR: AMARILLOPAJA Y AZUL MARINO. ZONA "A". CEDULA 40.	X	JGO	1	JGO	9	-	-	9
ONA A	EDO DE MEX PONIENTE	38	40	27101-0019	210	125	4866	02	02	BATA PINTOR, PANTALON Y GORRO PARA DAMA. TALLA: ESPECIAL. COLOR: AMARILLO PAJAY AZUL MARINO. ZONA "A". CEDULA 40.	ES	JGO	1	JGO	6	-	-	6
ONA A	EDO DE MEX PONIENTE	38	40	27101-0019	210	125	4874	02	02	BATA PINTOR, PANTALON Y GORRO PARA DAMA. TALLA: PLUS. COLOR: AMARILLO PAJA YAZUL MARINO. ZONA "A". CEDULA 40.	PL	JGO	1	JGO	3	-	-	3
ONA A	GUANAJUATO	38	40	27101-0019	210	125	4700	00	00	BATA PINTOR, PANTALON Y GORRO PARA DAMA. TALLA: CHICA. COLOR: AMARILLO PAJA YBLANCO. ZONA A. CEDULA 40.	CH	JGO	1	JGO	27	-	-	27
ONA A	GUANAJUATO	38	40	27101-0019	210	125	4718	00	00	BATA PINTOR, PANTALON Y GORRO PARA DAMA. TALLA: MEDIANA. COLOR: AMARILLO PAJA YBLANCO. ZONA A. CEDULA 40.	M	JGO	1	JGO	21	-	-	21
ONA A	GUANAJUATO	38	40	27101-0019	210	125	4726	00	00	BATA PINTOR, PANTALON Y GORRO PARA DAMA. TALLA: GRANDE. COLOR: AMARILLO PAJA YBLANCO. ZONA A. CEDULA 40.	G	JGO	1	JGO	3	-	-	3
ONA A	GUANAJUATO	38	40	27101-0019	210	125	4767	02	02	BATA PINTOR, PANTALON Y GORRO PARA DAMA. TALLA: CHICA. COLOR: AMARILLO PAJA YCAFE OSCURO. ZONA "A". CEDULA 40.	CH	JGO	1	JGO	9	-	-	9
ONA A	GUANAJUATO	38	40	27101-0019	210	125	4775	02	02	BATA PINTOR, PANTALON Y GORRO PARA DAMA. TALLA: MEDIANA. COLOR: AMARILLO PAJA YCAFE OSCURO. ZONA "A". CEDULA 40.	M	JGO	1	JGO	18	-	-	18
ONA A	GUANAJUATO	38	40	27101-0019	210	125	4783	02	02	BATA PINTOR, PANTALON Y GORRO PARA DAMA. TALLA: GRANDE. COLOR: AMARILLO PAJA YCAFE OSCURO. ZONA "A". CEDULA 40.	G	JGO	1	JGO	9	-	-	9
ONA A	GUANAJUATO	38	40	27101-0019	210	125	4809	02	02	BATA PINTOR, PANTALON Y GORRO PARA DAMA. TALLA: ESPECIAL. COLOR: AMARILLO PAJAY CAFE OSCURO. ZONA "A". CEDULA 40.	ES	JGO	1	JGO	3	-	-	3
ONA A	GUANAJUATO	38	40	27101-0019	210	125	4825	02	02	BATA PINTOR, PANTALON Y GORRO PARA DAMA. TALLA: CHICA. COLOR: AMARILLO PAJA YAZUL MARINO. ZONA "A". CEDULA 40.	CH	JGO	1	JGO	234	-	-	234
ONA A	GUANAJUATO	38	40	27101-0019	210	125	4833	02	02	BATA PINTOR, PANTALON Y GORRO PARA DAMA. TALLA: MEDIANA. COLOR: AMARILLO PAJA YAZUL MARINO. ZONA "A". CEDULA 40.	M	JGO	1	JGO	207	-	-	207

ANEXOS
DIVISIÓN DE CONTRATOS

ANEXO 5. CUADRO DE DISTRIBUCIÓN

Áreas Requirentes. Órganos de Operación Administrativa Desconcentrada de Aguascalientes, Baja California, Baja California Sur, Campeche, Chiapas, Chihuahua, CDMX Norte, CDMX Sur, Coahuila, Colima, Durango, Guanajuato, Guerrero, Hidalgo, Edo. México Oriente, Edo. México Poniente, Jalisco, Michoacán, Morelos, Nayarit, Nuevo León, Oaxaca, Puebla, Querétaro, Quintana Roo, San Luis Potosí, Sinaloa, Sonora, Tabasco, Tamaulipas, Tlaxcala, Veracruz Norte, Veracruz Sur, Yucatán, Zacatecas y Áreas de Nivel Central.

ZONA	OOAD	PARTIDA	CÉDULA	CLAVE CUCOP +	GPO	GEN	ESP	DIF	VAR	DESCRIPCIÓN- SISTEMA DE ABASTO INSTITUCIONAL (SAI)	TALLA	UNIDAD	CANT.	TIPO	ÚNICA ENTREGA RÉGIMEN ORDINARIO	ÚNICA ENTREGA MÉDICOS RESIDENTES	ÚNICA ENTREGA RÉGIMEN IMSS BIENESTAR	TOTAL POR CLAVE Y DESTINO RÉGIMEN ORDINARIO, MÉDICOS RESIDENTES E IMSS BIENESTAR
ZONA A	GUANAJUATO	38	40	27101-0019	210	125	4841	02	02	BATA PINTOR, PANTALON Y GORRO PARA DAMA, TALLA GRANDE COLOR: AMARILLO PAJA YAZUL MARINO, ZONA "A", CEDULA 40.	G	JGO	1	JGO	90	-	-	90
ZONA A	GUANAJUATO	38	40	27101-0019	210	125	4858	02	02	BATA PINTOR, PANTALON Y GORRO PARA DAMA, TALLA: EXTRAGRANDE. COLOR: AMARILLOPAJA Y AZUL MARINO. ZONA "A" CEDULA 40.	X	JGO	1	JGO	15	-	-	15
ZONA A	GUANAJUATO	38	40	27101-0019	210	125	4866	02	02	BATA PINTOR, PANTALON Y GORRO PARA DAMA, TALLA: ESPECIAL. COLOR: AMARILLO PAJAY AZUL MARINO, ZONA "A", CEDULA 40.	ES	JGO	1	JGO	15	-	-	15
ZONA A	GUANAJUATO	38	40	27101-0019	210	125	4874	02	02	BATA PINTOR, PANTALON Y GORRO PARA DAMA TALLA: PLUS COLOR: AMARILLO PAJA YAZUL MARINO, ZONA "A", CEDULA 40.	PL	JGO	1	JGO	3	-	-	3
ZONA A	HIDALGO	38	40	27101-0019	210	125	4726	00	00	BATA PINTOR, PANTALON Y GORRO PARA DAMA, TALLA: GRANDE. COLOR: AMARILLO PAJA YBLANCO, ZONA A, CEDULA 40.	G	JGO	1	JGO	3	-	-	3
ZONA A	HIDALGO	38	40	27101-0019	210	125	4783	02	02	BATA PINTOR, PANTALON Y GORRO PARA DAMA, TALLA: GRANDE. COLOR AMARILLO PAJA YCAFE OSCURO, ZONA "A", CEDULA 40.	G	JGO	1	JGO	6	-	-	6
ZONA A	HIDALGO	38	40	27101-0019	210	125	4825	02	02	BATA PINTOR, PANTALON Y GORRO PARA DAMA, TALLA: CHICA. COLOR: AMARILLO PAJA YAZUL MARINO, ZONA "A", CEDULA 40.	CH	JGO	1	JGO	24	-	-	24
ZONA A	HIDALGO	38	40	27101-0019	210	125	4833	02	02	BATA PINTOR, PANTALON Y GORRO PARA DAMA, TALLA: MEDIANA. COLOR: AMARILLO PAJA YAZUL MARINO, ZONA "A", CEDULA 40.	M	JGO	1	JGO	15	-	-	15
ZONA A	HIDALGO	38	40	27101-0019	210	125	4841	02	02	BATA PINTOR, PANTALON Y GORRO PARA DAMA, TALLA: GRANDE COLOR: AMARILLO PAJA YAZUL MARINO, ZONA "A", CEDULA 40.	G	JGO	1	JGO	12	-	-	12
ZONA A	HIDALGO	38	40	27101-0019	210	125	4858	02	02	BATA PINTOR, PANTALON Y GORRO PARA DAMA, TALLA: EXTRAGRANDE. COLOR: AMARILLOPAJA Y AZUL MARINO. ZONA "A", CEDULA 40.	X	JGO	1	JGO	6	-	-	6
ZONA A	HIDALGO	38	40	27101-0019	210	125	4866	02	02	BATA PINTOR, PANTALON Y GORRO PARA DAMA, TALLA: ESPECIAL. COLOR: AMARILLO PAJAY AZUL MARINO, ZONA "A", CEDULA 40.	ES	JGO	1	JGO	3	-	-	3
ZONA A	MORELOS	38	40	27101-0019	210	125	4709	00	00	BATA PINTOR, PANTALON Y GORRO PARA DAMA, TALLA: CHICA. COLOR: AMARILLO PAJA YBLANCO, ZONA A, CEDULA 40.	CH	JGO	1	JGO	9	-	-	9
ZONA A	MORELOS	38	40	27101-0019	210	125	4718	00	00	BATA PINTOR, PANTALON Y GORRO PARA DAMA TALLA MEDIANA COLOR: AMARILLO PAJA YBLANCO, ZONA A, CEDULA 40.	M	JGO	1	JGO	3	-	-	3

ANEXO 5. CUADRO DE DISTRIBUCIÓN

Áreas Requirentes: Órganos de Operación Administrativa Desconcentrada de Aguascalientes, Baja California, Baja California Sur, Campeche, Chiapas, Chihuahua, CDMX Norte, CDMX Sur, Coahuila, Colima, Durango, Guanajuato, Guerrero, Hidalgo, Edo. México Oriente, Edo. México Poniente, Jalisco, Michoacán, Morelos, Nayarit, Nuevo León, Oaxaca, Puebla, Querétaro, Quintana Roo, San Luis Potosí, Sinaloa, Sonora, Tabasco, Tamaulipas, Tlaxcala, Veracruz Norte, Veracruz Sur, Yucatán, Zacatecas y Áreas de Nivel Central.

ZONA	OOAD	PARTIDA	CÉDULA	CLAVE CUCOP +	GPO	GEN	ESP	DIF	VAR	DESCRIPCIÓN- SISTEMA DE ABASTO INSTITUCIONAL (SAI)	TALLA	UNIDAD	CANT.	TIPO	ÚNICA ENTREGA RÉGIMEN ORDINARIO	ÚNICA ENTREGA MÉDICOS RESIDENTES	ÚNICA ENTREGA RÉGIMEN IMSS BIENESTAR	TOTAL POR CLAVE Y DESTINO RÉGIMEN ORDINARIO, MÉDICOS RESIDENTES E IMSS BIENESTAR
ZONA A	MORELOS	38	40	27101-0019	210	125	4726	00	00	BATA PINTOR, PANTALON Y GORRO PARA DAMA. TALLA: GRANDE. COLOR: AMARILLO PAJA YBLANCO. ZONA A. CEDULA 40.	G	JGO	1	JGO	3	-	-	3
ZONA A	MORELOS	38	40	27101-0019	210	125	4767	02	02	BATA PINTOR, PANTALON Y GORRO PARA DAMA. TALLA: CHICA. COLOR: AMARILLO PAJA YCAFE OSCURO. ZONA "A". CEDULA 40.	CH	JGO	1	JGO	3	-	-	3
ZONA A	MORELOS	38	40	27101-0019	210	125	4775	02	02	BATA PINTOR, PANTALON Y GORRO PARA DAMA. TALLA: MEDIANA. COLOR: AMARILLO PAJA YCAFE OSCURO. ZONA "A". CEDULA 40.	M	JGO	1	JGO	3	-	-	3
ZONA A	MORELOS	38	40	27101-0019	210	125	4783	02	02	BATA PINTOR, PANTALON Y GORRO PARA DAMA. TALLA: GRANDE. COLOR: AMARILLO PAJA YCAFE OSCURO. ZONA "A". CEDULA 40.	G	JGO	1	JGO	3	-	-	3
ZONA A	MORELOS	38	40	27101-0019	210	125	4825	02	02	BATA PINTOR, PANTALON Y GORRO PARA DAMA. TALLA: CHICA. COLOR: AMARILLO PAJA YAZUL MARINO. ZONA "A". CEDULA 40.	CH	JGO	1	JGO	132	-	-	132
ZONA A	MORELOS	38	40	27101-0019	210	125	4833	02	02	BATA PINTOR, PANTALON Y GORRO PARA DAMA. TALLA: MEDIANA. COLOR: AMARILLO PAJA YAZUL MARINO. ZONA "A". CEDULA 40.	M	JGO	1	JGO	84	-	-	84
ZONA A	MORELOS	38	40	27101-0019	210	125	4841	02	02	BATA PINTOR, PANTALON Y GORRO PARA DAMA. TALLA: GRANDE. COLOR: AMARILLO PAJA YAZUL MARINO. ZONA "A". CEDULA 40.	G	JGO	1	JGO	24	-	-	24
ZONA A	MORELOS	38	40	27101-0019	210	125	4858	02	02	BATA PINTOR, PANTALON Y GORRO PARA DAMA. TALLA: EXTRAGRANDE. COLOR: AMARILLOPAJA Y AZUL MARINO. ZONA "A". CEDULA 40.	X	JGO	1	JGO	15	-	-	15
ZONA A	PUEBLA	38	40	27101-0019	210	125	4700	00	00	BATA PINTOR, PANTALON Y GORRO PARA DAMA. TALLA: CHICA. COLOR: AMARILLO PAJA YBLANCO. ZONA A. CEDULA 40.	CH	JGO	1	JGO	15	-	-	15
ZONA A	PUEBLA	38	40	27101-0019	210	125	4718	00	00	BATA PINTOR, PANTALON Y GORRO PARA DAMA. TALLA: MEDIANA. COLOR: AMARILLO PAJA YBLANCO. ZONA A. CEDULA 40.	M	JGO	1	JGO	24	-	-	24
ZONA A	PUEBLA	38	40	27101-0019	210	125	4726	00	00	BATA PINTOR, PANTALON Y GORRO PARA DAMA. TALLA: GRANDE. COLOR: AMARILLO PAJA YBLANCO. ZONA A. CEDULA 40.	G	JGO	1	JGO	6	-	-	6
ZONA A	PUEBLA	38	40	27101-0019	210	125	4767	02	02	BATA PINTOR, PANTALON Y GORRO PARA DAMA. TALLA: CHICA. COLOR: AMARILLO PAJA YCAFE OSCURO. ZONA "A". CEDULA 40.	CH	JGO	1	JGO	15	-	-	15
ZONA A	PUEBLA	38	40	27101-0019	210	125	4775	02	02	BATA PINTOR, PANTALON Y GORRO PARA DAMA. TALLA: MEDIANA. COLOR: AMARILLO PAJA YCAFE OSCURO. ZONA "A". CEDULA 40.	M	JGO	1	JGO	12	-	-	12
ZONA A	PUEBLA	38	40	27101-0019	210	125	4783	02	02	BATA PINTOR, PANTALON Y GORRO PARA DAMA. TALLA: GRANDE. COLOR: AMARILLO PAJA YCAFE OSCURO. ZONA "A". CEDULA 40.	G	JGO	1	JGO	3	-	-	3

ANEXOS
DIVISIÓN DE CONTRATOS

ANEXO 5. CUADRO DE DISTRIBUCIÓN

Áreas Requirentes: Órganos de Operación Administrativa Desconcentrada de Aguascalientes, Baja California, Baja California Sur, Campeche, Chiapas, Chihuahua, CDMX Norte, CDMX Sur, Coahuila, Colima, Durango, Guanajuato, Guerrero, Hidalgo, Edo. México Oriente, Edo. México Poniente, Jalisco, Michoacán, Morelos, Nayarit, Nuevo León, Oaxaca, Puebla, Querétaro, Quintana Roo, San Luis Potosí, Sinaloa, Sonora, Tabasco, Tamaulipas, Tlaxcala, Veracruz Norte, Veracruz Sur, Yucatán, Zacatecas y Áreas de Nivel Central.

ZONA	OOAD	PARTIDA	CÉDULA	CLAVE CUCOP +	GPO	GEN	ESP	DIF	VAR	DESCRIPCIÓN- SISTEMA DE ABASTO INSTITUCIONAL (SAI)	TALLA	UNIDAD	CANT.	TIPO	ÚNICA ENTREGA RÉGIMEN ORDINARIO	ÚNICA ENTREGA MÉDICOS RESIDENTES	ÚNICA ENTREGA RÉGIMEN IMSS BIENESTAR	TOTAL POR CLAVE Y DESTINO RÉGIMEN ORDINARIO, MÉDICOS RESIDENTES E IMSS BIENESTAR
ZONA A	PUEBLA	38	40	27101-0019	210	125	4825	02	02	BATA PINTOR, PANTALON Y GORRO PARA DAMA, TALLA: CHICA, COLOR: AMARILLO PAJA YAZUL MARINO, ZONA "A", CEDULA 40.	CH	JGO	1	JGO	180	-	-	180
ZONA A	PUEBLA	38	40	27101-0019	210	125	4833	02	02	BATA PINTOR, PANTALON Y GORRO PARA DAMA, TALLA: MEDIANA, COLOR: AMARILLO PAJA YAZUL MARINO, ZONA "A", CEDULA 40.	M	JGO	1	JGO	129	-	-	129
ZONA A	PUEBLA	38	40	27101-0019	210	125	4841	02	02	BATA PINTOR, PANTALON Y GORRO PARA DAMA, TALLA: GRANDE COLOR: AMARILLO PAJA YAZUL MARINO, ZONA "A", CEDULA 40.	G	JGO	1	JGO	81	-	-	81
ZONA A	PUEBLA	38	40	27101-0019	210	125	4858	02	02	BATA PINTOR, PANTALON Y GORRO PARA DAMA, TALLA: EXTRAGRANDE, COLOR: AMARILLOPAJA Y AZUL MARINO, ZONA "A" CEDULA 40.	X	JGO	1	JGO	3	-	-	3
ZONA A	PUEBLA	38	40	27101-0019	210	125	4866	02	02	BATA PINTOR, PANTALON Y GORRO PARA DAMA, TALLA: ESPECIAL, COLOR: AMARILLO PAJAY AZUL MARINO, ZONA "A", CEDULA 40.	ES	JGO	1	JGO	3	-	-	3
ZONA A	PUEBLA	38	40	27101-0019	210	125	4874	02	02	BATA PINTOR, PANTALON Y GORRO PARA DAMA, TALLA: PLUS, COLOR: AMARILLO PAJA YAZUL MARINO, ZONA "A", CEDULA 40.	PL	JGO	1	JGO	3	-	-	3
ZONA A	QUERETARO	38	40	27101-0019	210	125	4700	00	00	BATA PINTOR, PANTALON Y GORRO PARA DAMA, TALLA: CHICA, COLOR: AMARILLO PAJA YBLANCO, ZONA A, CEDULA 40.	CH	JGO	1	JGO	6	-	-	6
ZONA A	QUERETARO	38	40	27101-0019	210	125	4718	00	00	BATA PINTOR, PANTALON Y GORRO PARA DAMA, TALLA: MEDIANA, COLOR: AMARILLO PAJA YBLANCO, ZONA A, CEDULA 40.	M	JGO	1	JGO	3	-	-	3
ZONA A	QUERETARO	38	40	27101-0019	210	125	4726	00	00	BATA PINTOR, PANTALON Y GORRO PARA DAMA, TALLA: GRANDE COLOR: AMARILLO PAJA YBLANCO, ZONA A, CEDULA 40.	G	JGO	1	JGO	3	-	-	3
ZONA A	QUERETARO	38	40	27101-0019	210	125	4767	02	02	BATA PINTOR, PANTALON Y GORRO PARA DAMA, TALLA: CHICA, COLOR: AMARILLO PAJA YCAFE OSCURO, ZONA "A", CEDULA 40.	CH	JGO	1	JGO	3	-	-	3
ZONA A	QUERETARO	38	40	27101-0019	210	125	4775	02	02	BATA PINTOR, PANTALON Y GORRO PARA DAMA, TALLA: MEDIANA, COLOR: AMARILLO PAJA YCAFE OSCURO, ZONA "A", CEDULA 40.	M	JGO	1	JGO	3	-	-	3
ZONA A	QUERETARO	38	40	27101-0019	210	125	4783	02	02	BATA PINTOR, PANTALON Y GORRO PARA DAMA, TALLA GRANDE, COLOR: AMARILLO PAJA YCAFE OSCURO, ZONA "A", CEDULA 40.	G	JGO	1	JGO	3	-	-	3
ZONA A	QUERETARO	38	40	27101-0019	210	125	4825	02	02	BATA PINTOR, PANTALON Y GORRO PARA DAMA, TALLA: CHICA, COLOR: AMARILLO PAJA YAZUL MARINO, ZONA "A", CEDULA 40.	CH	JGO	1	JGO	87	-	-	87
ZONA A	QUERETARO	38	40	27101-0019	210	125	4833	02	02	BATA PINTOR, PANTALON Y GORRO PARA DAMA, TALLA: MEDIANA, COLOR AMARILLO PAJA YAZUL MARINO, ZONA "A", CEDULA 40.	M	JGO	1	JGO	57	-	-	57

ANEXO 5. CUADRO DE DISTRIBUCIÓN

reas Requirentes: Órganos de Operación Administrativa Desconcentrada de Aguascalientes, Baja California, Baja California Sur, Campeche, Chiapas, Chihuahua, CDMX Norte, CDMX Sur, Coahuila, Colima, Durango, Guanajuato, Guerrero, Hidalgo, Edo. éxico Oriente, Edo. México Poniente, Jalisco, Michoacán, Morelos, Nayarit, Nuevo León, Oaxaca, Puebla, Querétaro, Quintana Roo, San Luis Potosí, Sinaloa, Sonora, Tabasco, Tamaulipas, Tlaxcala, Veracruz Norte, Veracruz Sur, Yucatán, Zacatecas y Áreas de Nivel Central.

ONA	OOAD	PARTIDA	CÉDULA	CLAVE CUCOP +	GPO	GEN	ESP	DIF	VAR	DESCRIPCIÓN- SISTEMA DE ABASTO INSTITUCIONAL (SAI)	TALLA	UNIDAD	CANT.	TIPO	ÚNICA ENTREGA RÉGIMEN ORDINARIO	ÚNICA ENTREGA MÉDICOS RESIDENTES	ÚNICA ENTREGA RÉGIMEN IMSS BIENESTAR	TOTAL POR CLAVE Y DESTINO RÉGIMEN ORDINARIO, MÉDICOS RESIDENTES E IMSS BIENESTAR
ONA A	QUERETARO	38	40	27101-0019	210	125	4841	02	02	BATA PINTOR, PANTALON Y GORRO PARA DAMA. TALLA: GRANDE. COLOR: AMARILLO PAJA YAZUL MARINO. ZONA "A". CEDULA 40.	G	JGO	1	JGO	9	-	-	9
ONA A	QUERETARO	38	40	27101-0019	210	125	4858	02	02	BATA PINTOR, PANTALON Y GORRO PARA DAMA. TALLA: EXTRAGRANDE. COLOR: AMARILLOPAJA Y AZUL MARINO. ZONA "A". CEDULA 40.	X	JGO	1	JGO	9	-	-	9
INA A	QUERETARO	38	40	27101-0019	210	125	4866	02	02	BATA- PINTOR, PANTALON Y GORRO PARA DAMA. TALLA: ESPECIAL. COLOR: AMARILLO PAJAY AZUL MARINO. ZONA "A". CEDULA 40	ES	JGO	1	JGO	9	-	-	9
INA A	SAN LUIS POTOSI	38	40	27101-0019	210	125	4700	00	00	BATA PINTOR, PANTALON Y GORRO PARA DAMA. TALLA: CHICA. COLOR: AMARILLO PAJA YBLANCO. ZONA A. CEDULA 40.	CH	JGO	1	JGO	6	-	-	6
NA A	SAN LUIS POTOSI	38	40	27101-0019	210	125	4718	00	00	BATA PINTOR, PANTALON Y GORRO PARA DAMA. TALLA: MEDIANA. COLOR: AMARILLO PAJA YBLANCO. ZONA A. CEDULA 40.	M	JGO	1	JGO	6	-	-	6
NA A	SAN LUIS POTOSI	38	40	27101-0019	210	125	4726	00	00	BATA PINTOR, PANTALON Y GORRO PARA DAMA. TALLA: GRANDE. COLOR: AMARILLO PAJA YBLANCO. ZONA A. CEDULA 40.	G	JGO	1	JGO	6	-	-	6
NA A	SAN LUIS POTOSI	38	40	27101-0019	210	125	4767	02	02	BATA PINTOR, PANTALON Y GORRO PARA DAMA. TALLA: CHICA. COLOR: AMARILLO PAJA YCAFE OSCURO. ZONA "A". CEDULA 40.	CH	JGO	1	JGO	6	-	-	6
NA A	SAN LUIS POTOSI	38	40	27101-0019	210	125	4775	02	02	BATA PINTOR, PANTALON Y GORRO PARA DAMA. TALLA: MEDIANA. COLOR: AMARILLO PAJA YCAFE OSCURO. ZONA "A". CEDULA 40.	M	JGO	1	JGO	6	-	-	6
NA A	SAN LUIS POTOSI	38	40	27101-0019	210	125	4783	02	02	BATA PINTOR, PANTALON Y GORRO PARA DAMA. TALLA: GRANDE. COLOR: AMARILLO PAJA YCAFE OSCURO. ZONA "A". CEDULA 40.	G	JGO	1	JGO	3	-	-	3
NA A	SAN LUIS POTOSI	38	40	27101-0019	210	125	4791	02	02	BATA PINTOR, PANTALON Y GORRO PARA DAMA. TALLA: EXTRAGRANDE. COLOR: AMARILLOPAJA Y CAFE OSCURO. ZONA "A". CEDULA 40.	X	JGO	1	JGO	3	-	-	3
NA A	SAN LUIS POTOSI	38	40	27101-0019	210	125	4825	02	02	BATA PINTOR, PANTALON Y GORRO PARA DAMA. TALLA: CHICA. COLOR: AMARILLO PAJA YAZUL MARINO. ZONA "A". CEDULA 40.	CH	JGO	1	JGO	126	-	-	126
NA A	SAN LUIS POTOSI	38	40	27101-0019	210	125	4833	02	02	BATA PINTOR, PANTALON Y GORRO PARA DAMA. TALLA: MEDIANA. COLOR: AMARILLO PAJA YAZUL MARINO. ZONA "A". CEDULA 40.	M	JGO	1	JGO	105	-	-	105
IA A	SAN LUIS POTOSI	38	40	27101-0019	210	125	4841	02	02	BATA PINTOR, PANTALON Y GORRO PARA DAMA. TALLA: GRANDE. COLOR: AMARILLO PAJA YAZUL MARINO. ZONA "A". CEDULA 40.	G	JGO	1	JGO	36	-	-	36

ANEXOS
DIVISIÓN DE CONTRATOS

ANEXO 5. CUADRO DE DISTRIBUCIÓN

Áreas Requirentes: Órganos de Operación Administrativa Desconcentrada de Aguascalientes, Baja California, Baja California Sur, Campeche, Chiapas, Chihuahua, CDMX Norte, CDMX Sur, Coahuila, Colima, Durango, Guanajuato, Guerrero, Hidalgo, Edo. México Oriente, Edo. México Poniente, Jalisco, Michoacán, Morelos, Nayarit, Nuevo León, Oaxaca, Puebla, Querétaro, Quintana Roo, San Luis Potosí, Sinaloa, Sonora, Tabasco, Tamaulipas, Tlaxcala, Veracruz Norte, Veracruz Sur, Yucatán, Zacatecas y Áreas de Nivel Central.

ZONA	OOAD	PARTIDA	CÉDULA	CLAVE CUCOP +	GPO	GEN	ESP	DIF	VAR	DESCRIPCIÓN- SISTEMA DE ABASTO INSTITUCIONAL (SAI)	TALLA	UNIDAD	CANT.	TIPO	ÚNICA ENTREGA RÉGIMEN ORDINARIO	ÚNICA ENTREGA MÉDICOS RESIDENTES	ÚNICA ENTREGA RÉGIMEN IMSS BIENESTAR	TOTAL POR CLAVE Y DESTINO RÉGIMEN ORDINARIO, MÉDICOS RESIDENTES E IMSS BIENESTAR
ZONA A	SAN LUIS POTOSI	38	40	27101-0019	210	125	4858	02	02	BATA PINTOR, PANTALON Y GORRO PARA DAMA, TALLA: EXTRAGRANDE COLOR AMARILLOPAJA Y AZUL MARINO ZONA "A" CEDULA 40	X	JGO	1	JGO	24	-	-	24
ZONA A	SAN LUIS POTOSI	38	40	27101-0019	210	125	4874	02	02	BATA PINTOR, PANTALON Y GORRO PARA DAMA, TALLA: PLUS COLOR: AMARILLO PAJA YAZUL MARINO ZONA "A" CEDULA 40	PL	JGO	1	JGO	3	-	-	3
ZONA A	TLAXCALA	38	40	27101-0019	210	125	4718	00	00	BATA PINTOR, PANTALON Y CORRO PARA DAMA, TALLA: MEDIANA, COLOR: AMARILLO PAJA YBLANCO, ZONA A, CEDULA 40.	M	JGO	1	JGO	3	-	-	3
ZONA A	TLAXCALA	38	40	27101-0019	210	125	4858	02	02	BATA PINTOR, PANTALON Y CORRO PARA DAMA, TALLA: EXTRAGRANDE COLOR AMARILLOPAJA Y AZUL MARINO ZONA "A" CEDULA 40	X	JGO	1	JGO	3	-	-	3
ZONA A	ZACATECAS	38	40	27101-0019	210	125	4718	00	00	BATA PINTOR, PANTALON Y GORRO PARA DAMA, TALLA: MEDIANA, COLOR: AMARILLO PAJA YBLANCO, ZONA A, CEDULA 40.	M	JGO	1	JGO	3	-	-	3
ZONA A	ZACATECAS	38	40	27101-0019	210	125	4726	00	00	BATA PINTOR, PANTALON Y GORRO PARA DAMA, TALLA: GRANDE, COLOR: AMARILLO PAJA YBLANCO, ZONA A, CEDULA 40	G	JGO	1	JGO	3	-	-	3
ZONA A	ZACATECAS	38	40	27101-0019	210	125	4833	02	02	BATA PINTOR, PANTALON Y CORRO PARA DAMA, TALLA: MEDIANA, COLOR: AMARILLO PAJA YAZUL MARINO, ZONA "A", CEDULA 40	M	JGO	1	JGO	3	-	-	3
ZONA B	BAJA CALIFORNIA	38	40	27101-0019	210	125	6382	00	00	BATA PINTOR, PANTALON Y CORRO PARA DAMA, TALLA: CHICA, COLOR: AMARILLO PAJA YBLANCO, ZONA B, CEDULA 40.	CH	JGO	1	JGO	6	-	-	6
ZONA B	BAJA CALIFORNIA	38	40	27101-0019	210	125	6390	00	00	BATA PINTOR, PANTALON Y CORRO PARA DAMA, TALLA: MEDIANA, COLOR: AMARILLO PAJA YBLANCO, ZONA B, CEDULA 40.	M	JGO	1	JGO	12	-	-	12
ZONA B	BAJA CALIFORNIA	38	40	27101-0019	210	125	6408	00	00	BATA PINTOR, PANTALON Y CORRO PARA DAMA, TALLA: GRANDE, COLOR: AMARILLO PAJA YBLANCO, ZONA B, CEDULA 40.	G	JGO	1	JGO	9	-	-	9
ZONA B	BAJA CALIFORNIA	38	40	27101-0019	210	125	6440	01	02	BATA PINTOR, PANTALON Y CORRO PARA DAMA, TALLA: CHICA, COLOR: AMARILLO PAJA YCAFE OSCURO, ZONA "B", CEDULA 40	CH	JGO	1	JGO	3	-	-	3
ZONA B	BAJA CALIFORNIA	38	40	27101-0019	210	125	6457	01	02	BATA PINTOR, PANTALON Y GORRO PARA DAMA, TALLA: MEDIANA, COLOR: AMARILLO PAJA YCAFE OSCURO, ZONA "B", CEDULA 40	M	JGO	1	JGO	15	-	-	15
ZONA B	BAJA CALIFORNIA	38	40	27101-0019	210	125	6465	01	02	BATA PINTOR, PANTALON Y CORRO PARA DAMA, TALLA: GRANDE COLOR: AMARILLO PAJA YCAFE OSCURO, ZONA "B", CEDULA 40	G	JGO	1	JGO	6	-	-	6

ANEXO 5. CUADRO DE DISTRIBUCIÓN

Áreas Requirentes: Órganos de Operación Administrativa Desconcentrada de Aguascalientes, Baja California, Baja California Sur, Campeche, Chiapas, Chihuahua, CDMX Norte, CDMX Sur, Coahuila, Colima, Durango, Guanajuato, Guerrero, Hidalgo, Edo. México Oriente, Edo. México Poniente, Jalisco, Michoacán, Morelos, Nayarit, Nuevo León, Oaxaca, Puebla, Querétaro, Quintana Roo, San Luis Potosí, Sinaloa, Sonora, Tabasco, Tamaulipas, Tlaxcala, Veracruz Norte, Veracruz Sur, Yucatán, Zacatecas y Áreas de Nivel Central.

ZONA	OOAD	PARTIDA	CÉDULA	CLAVE CUCOP +	GPO	GEN	ESP	DIF	VAR	DESCRIPCIÓN- SISTEMA DE ABASTO INSTITUCIONAL (SAI)	TALLA	UNIDAD	CANT.	TIPO	ÚNICA ENTREGA RÉGIMEN ORDINARIO	ÚNICA ENTREGA MÉDICOS RESIDENTES	ÚNICA ENTREGA RÉGIMEN IMSS – BIENESTAR	TOTAL POR CLAVE Y DESTINO RÉGIMEN ORDINARIO, MÉDICOS RESIDENTES E IMSS BIENESTAR
ONA B	BAJA CALIFORNIA	38	40	27101-0019	210	125	6473	01	02	BATA PINTOR, PANTALON Y GORRO PARA DAMA. TALLA: EXTRAGRANDE. COLOR: AMARILLOPAJA Y CAFE OSCURO. ZONA "B". CEDULA 40	X	JGO	1	JGO	6	-	-	6
ONA B	BAJA CALIFORNIA	38	40	27101-0019	210	125	6481	01	02	BATA PINTOR, PANTALON Y GORRO PARA DAMA. TALLA: ESPECIAL. COLOR: AMARILLO PAJAY CAFE OSCURO. ZONA "B". CEDULA 40.	ES	JGO	1	JGO	3	-	-	3
ONA B	BAJA CALIFORNIA	38	40	27101-0019	210	125	6507	01	02	BATA PINTOR, PANTALON Y GORRO PARA DAMA. TALLA: CHICA. COLOR: AMARILLO PAJA YAZUL MARINO. ZONA "B". CEDULA 40.	CH	JGO	1	JGO	153	-	-	153
ONA B	BAJA CALIFORNIA	38	40	27101-0019	210	125	6515	01	02	BATA PINTOR, PANTALON Y GORRO PARA DAMA. TALLA: MEDIANA. COLOR: AMARILLO PAJA YAZUL MARINO. ZONA "B". CEDULA 40.	M	JGO	1	JGO	156	-	-	156
ONA B	BAJA CALIFORNIA	38	40	27101-0019	210	125	6523	01	02	BATA PINTOR, PANTALON Y GORRO PARA DAMA. TALLA: GRANDE. COLOR: AMARILLO PAJA YAZUL MARINO. ZONA "B". CEDULA 40.	G	JGO	1	JGO	126	-	-	126
ONA B	BAJA CALIFORNIA	38	40	27101-0019	210	125	6531	01	02	BATA PINTOR, PANTALON Y GORRO PARA DAMA. TALLA: EXTRAGRANDE. COLOR: AMARILLOPAJA Y AZUL MARINO. ZONA "B". CEDULA 40.	X	JGO	1	JGO	12	-	-	12
ONA B	BAJA CALIFORNIA	38	40	27101-0019	210	125	6549	01	02	BATA PINTOR, PANTALON Y GORRO PARA DAMA. TALLA: ESPECIAL. COLOR: AMARILLO PAJAY AZUL MARINO. ZONA "B". CEDULA 40.	ES	JGO	1	JGO	36	-	-	36
ONA B	BAJA CALIFORNIA SUR	38	40	27101-0019	210	125	6382	00	00	BATA PINTOR, PANTALON Y GORRO PARA DAMA. TALLA: CHICA. COLOR: AMARILLO PAJA YBLANCO. ZONA B. CEDULA 40.	CH	JGO	1	JGO	6	-	-	6
ONA B	BAJA CALIFORNIA SUR	38	40	27101-0019	210	125	6390	00	00	BATA PINTOR, PANTALON Y GORRO PARA DAMA. TALLA: MEDIANA. COLOR: AMARILLO PAJA YBLANCO. ZONA B. CEDULA 40.	M	JGO	1	JGO	6	-	-	6
ONA B	BAJA CALIFORNIA SUR	38	40	27101-0019	210	125	6440	01	02	BATA PINTOR, PANTALON Y GORRO PARA DAMA. TALLA: CHICA. COLOR: AMARILLO PAJA YCAFE OSCURO. ZONA "B". CEDULA 40.	CH	JGO	1	JGO	9	-	-	9
ONA B	BAJA CALIFORNIA SUR	38	40	27101-0019	210	125	6507	01	02	BATA PINTOR, PANTALON Y GORRO PARA DAMA. TALLA: CHICA. COLOR: AMARILLO PAJA YAZUL MARINO. ZONA "B". CEDULA 40.	CH	JGO	1	JGO	24	-	-	24
ONA B	BAJA CALIFORNIA SUR	38	40	27101-0019	210	125	6515	01	02	BATA PINTOR, PANTALON Y GORRO PARA DAMA. TALLA: MEDIANA. COLOR: AMARILLO PAJA YAZUL MARINO. ZONA "B". CEDULA 40.	M	JGO	1	JGO	12	-	-	12
ONA B	BAJA CALIFORNIA SUR	38	40	27101-0019	210	125	6523	01	02	BATA PINTOR, PANTALON Y GORRO PARA DAMA. TALLA: GRANDE. COLOR: AMARILLO PAJA YAZUL MARINO. ZONA "B". CEDULA 40.	G	JGO	1	JGO	18	-	-	18

ANEXOS
DIVISIÓN DE CONTRATOS

ANEXO 5. CUADRO DE DISTRIBUCIÓN

Áreas Requirentes: Órganos de Operacion Administrativa Desconcentrada de Aguascalientes, Baja California, Baja California Sur, Campeche, Chiapas, Chihuahua, CDMX Norte, CDMX Sur, Coahuila, Colima, Durango, Guanajuato, Guerrero, Hidalgo, Edo. Mexico Oriente, Edo. México Poniente, Jalisco, Michoacán, Morelos, Nayarit, Nuevo León, Oaxaca, Puebla, Querétaro, Quintana Roo, San Luis Potosi, Sinaloa, Sonora, Tabasco, Tamaulipas, Tlaxcala, Veracruz Norte, Veracruz Sur, Yucatán, Zacatecas y Áreas de Nivel Central.

ZONA	OOAD	PARTIDA	CÉDULA	CLAVE CUCOP +	GPO	GEN	ESP	DIF	VAR	DESCRIPCIÓN- SISTEMA DE ABASTO INSTITUCIONAL (SAI)	TALLA	UNIDAD	CANT.	TIPO	ÚNICA ENTREGA RÉGIMEN ORDINARIO	ÚNICA ENTREGA MÉDICOS RESIDENTES	ÚNICA ENTREGA RÉGIMEN IMSS BIENESTAR	TOTAL POR CLAVE Y DESTINO RÉGIMEN ORDINARIO, MÉDICOS RESIDENTES E IMSS BIENESTAR
ZONA B	BAJA CALIFORNIA SUR	38	40	27101-0019	210	125	6531	01	02	BATA PINTOR, PANTALON Y GORRO PARA DAMA TALLA: EXTRAGRANDE COLOR: AMARILLOPAJA Y AZUL MARINO. ZONA "B" CEDULA 40.	X	JGO	1	JGO	9	-	-	9
ZONA B	BAJA CALIFORNIA SUR	38	40	27101-0019	210	125	6556	01	02	BATA PINTOR, PANTALON Y GORRO PARA DAMA TALLA: PLUS COLOR: AMARILLO PAJA YAZUL MARINO. ZONA "B" CEDULA 40	PL	JGO	1	JGO	3	-	-	3
ZONA B	CAMPECHE	38	40	27101-0019	210	125	6408	00	00	BATA PINTOR, PANTALON Y GORRO PARA DAMA TALLA: GRANDE COLOR: AMARILLO PAJA YBLANCO. ZONA B. CEDULA 40.	G	JGO	1	JGO	3	-	-	3
ZONA B	CAMPECHE	38	40	27101-0019	210	125	6507	01	02	BATA PINTOR, PANTALON Y GORRO PARA DAMA TALLA: CHICA COLOR: AMARILLO PAJA YAZUL MARINO. ZONA "B" CEDULA 40	CH	JGO	1	JGO	6	-	-	6
ZONA B	CHIAPAS	38	40	27101-0019	210	125	6390	00	00	BATA PINTOR, PANTALON Y GORRO PARA DAMA, TALLA: MEDIANA, COLOR: AMARILLO PAJA YBLANCO. ZONA B. CEDULA 40.	M	JGO	1	JGO	3	-	-	3
ZONA B	CHIAPAS	38	40	27101-0019	210	125	6408	00	00	BATA PINTOR, PANTALON Y GORRO PARA DAMA, TALLA: GRANDE, COLOR: AMARILLO PAJA YBLANCO. ZONA B. CEDULA 40.	G	JGO	1	JGO	3	-	-	3
ZONA B	CHIAPAS	38	40	27101-0019	210	125	6440	01	02	BATA PINTOR, PANTALON Y GORRO PARA DAMA TALLA: CHICA COLOR: AMARILLO PAJA YCAFE OSCURO. ZONA "B" CEDULA 40	CH	JGO	1	JGO	3	-	-	3
ZONA B	CHIAPAS	38	40	27101-0019	210	125	6457	01	02	BATA PINTOR, PANTALON Y GORRO PARA DAMA TALLA: MEDIANA COLOR: AMARILLO PAJA YCAFE OSCURO. ZONA "B". CEDULA 40	M	JGO	1	JGO	3	-	-	3
ZONA B	CHIAPAS	38	40	27101-0019	210	125	6507	01	02	BATA PINTOR, PANTALON Y GORRO PARA DAMA TALLA: CHICA COLOR: AMARILLO PAJA YAZUL MARINO. ZONA "B". CEDULA 40	CH	JGO	1	JGO	6	-	-	6
ZONA B	CHIAPAS	38	40	27101-0019	210	125	6515	01	02	BATA PINTOR, PANTALON Y GORRO PARA DAMA TALLA: MEDIANA COLOR: AMARILLO PAJA YAZUL MARINO. ZONA "B". CEDULA 40	M	JGO	1	JGO	9	-	-	9
ZONA B	CHIAPAS	38	40	27101-0019	210	125	6523	01	02	BATA PINTOR, PANTALON Y GORRO PARA DAMA TALLA: GRANDE COLOR: AMARILLO PAJA YAZUL MARINO. ZONA "B". CEDULA 40	G	JGO	1	JGO	3	-	-	3
ZONA B	CHIAPAS	38	40	27101-0019	210	125	6531	01	02	BATA PINTOR, PANTALON Y GORRO PARA DAMA TALLA: EXTRAGRANDE. COLOR: AMARILLOPAJA Y AZUL MARINO. ZONA "B" CEDULA 40	X	JGO	1	JGO	3	-	-	3
ZONA B	COAHUILA	38	40	27101-0019	210	125	6382	00	00	BATA PINTOR, PANTALON Y GORRO PARA DAMA TALLA: CHICA COLOR: AMARILLO PAJA YBLANCO. ZONA B. CEDULA 40.	CH	JGO	1	JGO	9	-	-	9

ANEXO 5. CUADRO DE DISTRIBUCIÓN

Áreas Requirentes: Órganos de Operación Administrativa Desconcentrada de Aguascalientes, Baja California, Baja California Sur, Campeche, Chiapas, Chihuahua, CDMX Norte, CDMX Sur, Coahuila, Colima, Durango, Guanajuato, Guerrero, Hidalgo, Edo. México Oriente, Edo. México Poniente, Jalisco, Michoacán, Morelos, Nayarit, Nuevo León, Oaxaca, Puebla, Querétaro, Quintana Roo, San Luis Potosí, Sinaloa, Sonora, Tabasco, Tamaulipas, Tlaxcala, Veracruz Norte, Veracruz Sur, Yucatán, Zacatecas y Áreas de Nivel Central.

ZONA	OOAD	PARTIDA	CÉDULA	CLAVE CUCOP +	GPO	GEN	ESP	DIF	VAR	DESCRIPCIÓN- SISTEMA DE ABASTO INSTITUCIONAL (SAI)	TALLA	UNIDAD	CANT.	TIPO	ÚNICA ENTREGA RÉGIMEN ORDINARIO	ÚNICA ENTREGA MÉDICOS RESIDENTES	ÚNICA ENTREGA RÉGIMEN IMSS BIENESTAR	TOTAL POR CLAVE Y DESTINO RÉGIMEN ORDINARIO, MÉDICOS RESIDENTES E IMSS BIENESTAR
ZONA B	COAHUILA	38	40	27101-0019	210	125	6390	00	00	BATA PINTOR, PANTALON Y GORRO PARA DAMA. TALLA: MEDIANA. COLOR: AMARILLO PAJA YBLANCO. ZONA B. CEDULA 40.	M	JGO	1	JGO	21	-	-	21
ZONA B	COAHUILA	38	40	27101-0019	210	125	6408	00	00	BATA PINTOR, PANTALON Y GORRO PARA DAMA. TALLA: GRANDE. COLOR: AMARILLO PAJA YBLANCO. ZONA B. CEDULA 40.	G	JGO	1	JGO	12	-	-	12
ZONA B	COAHUILA	38	40	27101-0019	210	125	6432	00	00	BATA PINTOR, PANTALON Y GORRO PARA DAMA. TALLA: PLUS. COLOR: AMARILLO PAJA YBLANCO. ZONA B. CEDULA 40.	PL	JGO	1	JGO	3	-	-	3
ZONA B	COAHUILA	38	40	27101-0019	210	125	6440	01	02	BATA PINTOR, PANTALON Y GORRO PARA DAMA. TALLA: CHICA. COLOR: AMARILLO PAJA YCAFE OSCURO. ZONA "B". CEDULA 40.	CH	JGO	1	JGO	3	-	-	3
ZONA B	COAHUILA	38	40	27101-0019	210	125	6457	01	02	BATA PINTOR, PANTALON Y GORRO PARA DAMA. TALLA: MEDIANA. COLOR: AMARILLO PAJA YCAFE OSCURO. ZONA "B". CEDULA 40.	M	JGO	1	JGO	12	-	-	12
ZONA B	COAHUILA	38	40	27101-0019	210	125	6465	01	02	BATA PINTOR, PANTALON Y GORRO PARA DAMA. TALLA: GRANDE. COLOR: AMARILLO PAJA YCAFE OSCURO. ZONA "B". CEDULA 40.	G	JGO	1	JGO	21	-	-	21
ZONA B	COAHUILA	38	40	27101-0019	210	125	6473	01	02	BATA PINTOR, PANTALON Y GORRO PARA DAMA. TALLA: EXTRAGRANDE. COLOR: AMARILLOPAJA Y CAFE OSCURO. ZONA "B". CEDULA 40.	X	JGO	1	JGO	3	-	-	3
ZONA B	COAHUILA	38	40	27101-0019	210	125	6507	01	02	BATA PINTOR, PANTALON Y GORRO PARA DAMA. TALLA: CHICA. COLOR: AMARILLO PAJA YAZUL MARINO. ZONA "B". CEDULA 40.	CH	JGO	1	JGO	168	-	-	168
ZONA B	COAHUILA	38	40	27101-0019	210	125	6515	01	02	BATA PINTOR, PANTALON Y GORRO PARA DAMA. TALLA: MEDIANA. COLOR: AMARILLO PAJA YAZUL MARINO. ZONA "B". CEDULA 40.	M	JGO	1	JGO	273	-	-	273
ZONA B	COAHUILA	38	40	27101-0019	210	125	6523	01	02	BATA PINTOR, PANTALON Y GORRO PARA DAMA. TALLA: GRANDE. COLOR: AMARILLO PAJA YAZUL MARINO. ZONA "B". CEDULA 40.	G	JGO	1	JGO	177	-	-	177
ZONA B	COAHUILA	38	40	27101-0019	210	125	6531	01	02	BATA PINTOR, PANTALON Y GORRO PARA DAMA. TALLA: EXTRAGRANDE. COLOR: AMARILLOPAJA Y AZUL MARINO. ZONA "B". CEDULA 40.	X	JGO	1	JGO	51	-	-	51
ZONA B	COAHUILA	38	40	27101-0019	210	125	6549	01	02	BATA PINTOR, PANTALON Y GORRO PARA DAMA. TALLA: ESPECIAL. COLOR: AMARILLO PAJAY AZUL MARINO. ZONA "B". CEDULA 40.	ES	JGO	1	JGO	15	-	-	15
ZONA B	COAHUILA	38	40	27101-0019	210	125	6556	01	02	BATA PINTOR, PANTALON Y GORRO PARA DAMA. TALLA: PLUS. COLOR: AMARILLO PAJA YAZUL MARINO. ZONA "B". CEDULA 40.	PL	JGO	1	JGO	3	-	-	3

ANEXOS
DIVISIÓN DE CONTRATOS

ANEXO 5. CUADRO DE DISTRIBUCIÓN

Areas Requirentes: Organos de Operacion Administrativa Desconcentrada de Aguascalientes, Baja California, Baja California Sur, Campeche, Chiapas, Chihuahua, CDMX Norte, CDMX Sur, Coahuila, Colima, Durango, Guanajuato, Guerrero, Hidalgo, Edo. México Oriente, Edo. México Poniente, Jalisco, Michoacán, Morelos, Nayarit, Nuevo León, Oaxaca, Puebla, Querétaro, Quintana Roo, San Luis Potosí, Sinaloa, Sonora, Tabasco, Tamaulipas, Tlaxcala, Veracruz Norte, Veracruz Sur, Yucatán, Zacatecas y Áreas de Nivel Central.

ZONA	OOAD	PARTIDA	CÉDULA	CLAVE CUCOP +	GPO	GEN	ESP	DIF	VAR	DESCRIPCIÓN- SISTEMA DE ABASTO INSTITUCIONAL (SAI)	TALLA	UNIDAD	CANT.	TIPO	ÚNICA ENTREGA RÉGIMEN ORDINARIO	ÚNICA ENTREGA MÉDICOS RESIDENTES	ÚNICA ENTREGA RÉGIMEN IMSS BIENESTAR	TOTAL POR CLAVE Y DESTINO RÉGIMEN ORDINARIO, MÉDICOS RESIDENTES E IMSS BIENESTAR
ZONA B	COLIMA	38	40	27101-0019	210	125	6382	00	00	BATA PINTOR, PANTALON Y GORRO PARA DAMA TALLA CHICA COLOR: AMARILLO PAJA YBLANCO ZONA B, CEDULA 40.	CH	JGO	1	JGO	6	-	-	6
ZONA B	COLIMA	38	40	27101-0019	210	125	6390	00	00	BATA PINTOR, PANTALON Y GORRO PARA DAMA TALLA: MEDIANA COLOR: AMARILLO PAJA YBLANCO, ZONA B, CEDULA 40	M	JGO	1	JGO	6	-	-	6
ZONA B	COLIMA	38	40	27101-0019	210	125	6408	00	00	BATA PINTOR, PANTALON Y GORRO PARA DAMA TALLA: GRANDE COLOR AMARILLO PAJA YBLANCO, ZONA B, CEDULA 40.	G	JGO	1	JGO	6	-	-	6
ZONA B	COLIMA	38	40	27101-0019	210	125	6440	01	02	BATA PINTOR, PANTALON Y GORRO PARA DAMA, TALLA: CHICA, COLOR: AMARILLO PAJA YCAFE OSCURO, ZONA "B", CEDULA 40.	CH	JGO	1	JGO	3	-	-	3
ZONA B	COLIMA	38	40	27101-0019	210	125	6457	01	02	BATA PINTOR, PANTALON Y GORRO PARA DAMA, TALLA: MEDIANA, COLOR: AMARILLO PAJA YCAFE OSCURO, ZONA "B", CEDULA 40.	M	JGO	1	JGO	3	-	-	3
ZONA B	COLIMA	38	40	27101-0019	210	125	6507	01	02	BATA PINTOR, PANTALON Y GORRO PARA DAMA, TALLA: CHICA, COLOR: AMARILLO PAJA YAZUL MARINO, ZONA "B", CEDULA 40	CH	JGO	1	JGO	42	-	-	42
ZONA B	COLIMA	38	40	27101-0019	210	125	6515	01	02	BATA PINTOR, PANTALON Y GORRO PARA DAMA, TALLA: MEDIANA, COLOR: AMARILLO PAJA YAZUL MARINO, ZONA "B", CEDULA 40.	M	JGO	1	JGO	24	-	-	24
ZONA B	COLIMA	38	40	27101-0019	210	125	6523	01	02	BATA PINTOR, PANTALON Y GORRO PARA DAMA, TALLA: GRANDE, COLOR AMARILLO PAJA YAZUL MARINO, ZONA "B", CEDULA 40.	G	JGO	1	JGO	9	-	-	9
ZONA B	COLIMA	38	40	27101-0019	210	125	6531	01	02	BATA PINTOR, PANTALON Y GORRO PARA DAMA, TALLA: EXTRAGRANDE, COLOR AMARILLOPAJA Y AZUL MARINO, ZONA "B", CEDULA 40	X	JGO	1	JGO	6	-	-	6
ZONA B	GUERRERO	38	40	27101-0019	210	125	6382	00	00	BATA PINTOR, PANTALON Y GORRO PARA DAMA TALLA CHICA COLOR AMARILLO PAJA YBLANCO, ZONA B, CEDULA 40.	CH	JGO	1	JGO	6	-	-	6
ZONA B	GUERRERO	38	40	27101-0019	210	125	6390	00	00	BATA PINTOR, PANTALON Y GORRO PARA DAMA, TALLA: MEDIANA COLOR: AMARILLO PAJA YBLANCO, ZONA B, CEDULA 40.	M	JGO	1	JGO	15	-	-	15
ZONA B	GUERRERO	38	40	27101-0019	210	125	6408	00	00	BATA PINTOR, PANTALON Y GORRO PARA DAMA, TALLA GRANDE COLOR AMARILLO PAJA YBLANCO, ZONA B, CEDULA 40.	G	JGO	1	JGO	3	-	-	3
ZONA B	GUERRERO	38	40	27101-0019	210	125	6440	01	02	BATA PINTOR, PANTALON Y GORRO PARA DAMA TALLA: CHICA COLOR AMARILLO PAJA YCAFE OSCURO, ZONA "B", CEDULA 40	CH	JGO	1	JGO	9	-	-	9
ZONA B	GUERRERO	38	40	27101-0019	210	125	6457	01	02	BATA PINTOR, PANTALON Y GORRO PARA DAMA TALLA: MEDIANA COLOR: AMARILLO PAJA YCAFE OSCURO, ZONA "B", CEDULA 40.	M	JGO	1	JGO	6	-	-	6

ANEXO 5. CUADRO DE DISTRIBUCIÓN

Áreas Requirentes: Órganos de Operación Administrativa Desconcentrada de Aguascalientes, Baja California, Baja California Sur, Campeche, Chiapas, Chihuahua, CDMX Norte, CDMX Sur, Coahuila, Colima, Durango, Guanajuato, Guerrero, Hidalgo, Edo. México Oriente, Edo. México Poniente, Jalisco, Michoacán, Morelos, Nayarit, Nuevo León, Oaxaca, Puebla, Querétaro, Quintana Roo, San Luis Potosí, Sinaloa, Sonora, Tabasco, Tamaulipas, Tlaxcala, Veracruz Norte, Veracruz Sur, Yucatán, Zacatecas y Áreas de Nivel Central.

ZONA	OOAD	PARTIDA	CÉDULA	CLAVE CUCOP +	GPO	GEN	ESP	DIF	VAR	DESCRIPCIÓN- SISTEMA DE ABASTO INSTITUCIONAL (SAI)	TALLA	UNIDAD	CANT.	TIPO	ÚNICA ENTREGA RÉGIMEN ORDINARIO	ÚNICA ENTREGA MÉDICOS RESIDENTES	ÚNICA ENTREGA RÉGIMEN IMSS BIENESTAR	TOTAL POR CLAVE Y DESTINO RÉGIMEN ORDINARIO, MÉDICOS RESIDENTES E IMSS BIENESTAR
ZONA B	GUERRERO	38	40	27101-0019	210	125	6473	01	02	BATA PINTOR, PANTALON Y GORRO PARA DAMA. TALLA: EXTRAGRANDE. COLOR: AMARILLOPAJA Y CAFE OSCURO. ZONA "B". CEDULA 40.	X	JGO	1	JGO	3	-	-	3
ZONA B	GUERRERO	38	40	27101-0019	210	125	6507	01	02	BATA PINTOR, PANTALON Y GORRO PARA DAMA. TALLA: CHICA. COLOR: AMARILLO PAJA YAZUL MARINO. ZONA "B". CEDULA 40.	CH	JGO	1	JGO	78	-	-	78
ZONA B	GUERRERO	38	40	27101-0019	210	125	6515	01	02	BATA PINTOR, PANTALON Y GORRO PARA DAMA. TALLA: MEDIANA. COLOR: AMARILLO PAJA YAZUL MARINO. ZONA "B". CEDULA 40.	M	JGO	1	JGO	96	-	-	96
ZONA B	GUERRERO	38	40	27101-0019	210	125	6523	01	02	BATA PINTOR, PANTALON Y GORRO PARA DAMA. TALLA: GRANDE. COLOR: AMARILLO PAJA YAZUL MARINO. ZONA "B". CEDULA 40.	G	JGO	1	JGO	30	-	-	30
ZONA B	GUERRERO	38	40	27101-0019	210	125	6531	01	02	BATA PINTOR, PANTALON Y GORRO PARA DAMA. TALLA: EXTRAGRANDE. COLOR: AMARILLOPAJA Y AZUL MARINO. ZONA "B". CEDULA 40.	X	JGO	1	JGO	9	-	-	9
ZONA B	GUERRERO	38	40	27101-0019	210	125	6549	01	02	BATA PINTOR, PANTALON Y GORRO PARA DAMA. TALLA: ESPECIAL. COLOR: AMARILLO PAJAY AZUL MARINO. ZONA "B". CEDULA 40.	ES	JGO	1	JGO	3	-	-	3
ZONA B	JALISCO	38	40	27101-0019	210	125	6382	00	00	BATA PINTOR, PANTALON Y GORRO PARA DAMA. TALLA: CHICA. COLOR: AMARILLO PAJA YBLANCO. ZONA B. CEDULA 40.	CH	JGO	1	JGO	18	-	-	18
ZONA B	JALISCO	38	40	27101-0019	210	125	6390	00	00	BATA PINTOR, PANTALON Y GORRO PARA DAMA. TALLA: MEDIANA. COLOR: AMARILLO PAJA YBLANCO. ZONA B. CEDULA 40.	M	JGO	1	JGO	30	-	-	30
ZONA B	JALISCO	38	40	27101-0019	210	125	6408	00	00	BATA PINTOR, PANTALON Y GORRO PARA DAMA. TALLA: GRANDE. COLOR: AMARILLO PAJA YBLANCO. ZONA B. CEDULA 40.	G	JGO	1	JGO	15	-	-	15
ZONA B	JALISCO	38	40	27101-0019	210	125	6416	00	00	BATA PINTOR, PANTALON Y GORRO PARA DAMA. TALLA: EXTRAGRANDE. COLOR: AMARILLOPAJA Y BLANCO. ZONA B. CEDULA 40.	X	JGO	1	JGO	3	-	-	3
ZONA B	JALISCO	38	40	27101-0019	210	125	6440	01	02	BATA PINTOR, PANTALON Y GORRO PARA DAMA. TALLA: CHICA. COLOR: AMARILLO PAJA YCAFE OSCURO. ZONA "B". CEDULA 40.	CH	JGO	1	JGO	9	-	-	9
ZONA B	JALISCO	38	40	27101-0019	210	125	6457	01	02	BATA PINTOR, PANTALON Y GORRO PARA DAMA. TALLA: MEDIANA. COLOR: AMARILLO PAJA YCAFE OSCURO. ZONA "B". CEDULA 40.	M	JGO	1	JGO	18	-	-	18
ZONA B	JALISCO	38	40	27101-0019	210	125	6465	01	02	BATA PINTOR, PANTALON Y GORRO PARA DAMA. TALLA: GRANDE. COLOR: AMARILLO PAJA YCAFE OSCURO. ZONA "B". CEDULA 40.	G	JGO	1	JGO	18	-	-	18

ANEXOS
DIVISIÓN DE CONTRATOS

ANEXO 5. CUADRO DE DISTRIBUCIÓN

Áreas Requirentes: Órganos de Operación Administrativa Desconcentrada de Aguascalientes, Baja California, Baja California Sur, Campeche, Chiapas, Chihuahua, CDMX Norte, CDMX Sur, Coahuila, Colima, Durango, Guanajuato, Guerrero, Hidalgo, Edo. México Oriente, Edo. México Poniente, Jalisco, Michoacán, Morelos, Nayarit, Nuevo León, Oaxaca, Puebla, Querétaro, Quintana Roo, San Luis Potosí, Sinaloa, Sonora, Tabasco, Tamaulipas, Tlaxcala, Veracruz Norte, Veracruz Sur, Yucatán, Zacatecas y Áreas de Nivel Central

ZONA	OOAD	PARTIDA	CÉDULA	CLAVE CUCOP +	GPO	GEN	ESP	DIF	VAR	DESCRIPCIÓN- SISTEMA DE ABASTO INSTITUCIONAL (SAI)	TALLA	UNIDAD	CANT.	TIPO	ÚNICA ENTREGA RÉGIMEN ORDINARIO	ÚNICA ENTREGA MÉDICOS RESIDENTES	ÚNICA ENTREGA RÉGIMEN IMSS BIENESTAR	TOTAL POR CLAVE Y DESTINO RÉGIMEN ORDINARIO, MÉDICOS RESIDENTES E IMSS BIENESTAR
ZONA B	JALISCO	38	40	27101-0019	210	125	6507	01	02	BATA PINTOR, PANTALON Y GORRO PARA DAMA, TALLA CHICA COLOR: AMARILLO PAJA YAZUL MARINO, ZONA "B", CEDULA 40.	CH	JGO	1	JGO	180	-	-	180
ZONA B	JALISCO	38	40	27101-0019	210	125	6515	01	02	BATA PINTOR, PANTALON Y GORRO PARA DAMA, TALLA: MEDIANA COLOR: AMARILLO PAJA YAZUL MARINO, ZONA "B", CEDULA 40.	M	JGO	1	JGO	207	-	-	207
ZONA B	JALISCO	38	40	27101-0019	210	125	6523	01	02	BATA PINTOR, PANTALON Y GORRO PARA DAMA, TALLA: GRANDE COLOR: AMARILLO PAJA YAZUL MARINO, ZONA "B", CEDULA 40.	G	JGO	1	JGO	132	-	-	132
ZONA B	JALISCO	38	40	27101-0019	210	125	6531	01	02	BATA PINTOR, PANTALON Y GORRO PARA DAMA, TALLA: EXTRAGRANDE. COLOR: AMARILLOPAJA Y AZUL MARINO. ZONA "B", CEDULA 40.	X	JGO	1	JGO	24	-	-	24
ZONA B	JALISCO	38	40	27101-0019	210	125	6556	01	02	BATA PINTOR, PANTALON Y GORRO PARA DAMA, TALLA: PLUS. COLOR: AMARILLO PAJA YAZUL MARINO, ZONA "B", CEDULA 40.	PL	JGO	1	JGO	6	-	-	6
ZONA B	MICHOACAN	38	40	27101-0019	210	125	6382	00	00	BATA PINTOR, PANTALON Y GORRO PARA DAMA, TALLA: CHICA COLOR: AMARILLO PAJA YBLANCO, ZONA B, CEDULA 40.	CH	JGO	1	JGO	6	-	-	6
ZONA B	MICHOACAN	38	40	27101-0019	210	125	6390	00	00	BATA PINTOR, PANTALON Y GORRO PARA DAMA, TALLA: MEDIANA, COLOR: AMARILLO PAJA YBLANCO, ZONA B, CEDULA 40.	M	JGO	1	JGO	24	-	-	24
ZONA B	MICHOACAN	38	40	27101-0019	210	125	6408	00	00	BATA PINTOR, PANTALON Y GORRO PARA DAMA, TALLA: GRANDE, COLOR: AMARILLO PAJA YBLANCO, ZONA B, CEDULA 40.	G	JGO	1	JGO	6	-	-	6
ZONA B	MICHOACAN	38	40	27101-0019	210	125	6440	01	02	BATA PINTOR, PANTALON Y GORRO PARA DAMA TALLA CHICA COLOR: AMARILLO PAJA YCAFE OSCURO, ZONA "B", CEDULA 40.	CH	JGO	1	JGO	12	-	-	12
ZONA B	MICHOACAN	38	40	27101-0019	210	125	6465	01	02	BATA PINTOR, PANTALON Y GORRO PARA DAMA TALLA GRANDE COLOR AMARILLO PAJA YCAFE OSCURO, ZONA "B", CEDULA 40.	G	JGO	1	JGO	6	-	-	6
ZONA B	MICHOACAN	38	40	27101-0019	210	125	6507	01	02	BATA PINTOR, PANTALON Y GORRO PARA DAMA, TALLA CHICA COLOR AMARILLO PAJA YAZUL MARINO, ZONA "B", CEDULA 40.	CH	JGO	1	JGO	129	-	-	129
ZONA B	MICHOACAN	38	40	27101-0019	210	125	6515	01	02	BATA PINTOR, PANTALON Y GORRO PARA DAMA TALLA MEDIANA, COLOR AMARILLO PAJA YAZUL MARINO, ZONA "B", CEDULA 40.	M	JGO	1	JGO	99	-	-	99
ZONA B	MICHOACAN	38	40	27101-0019	210	125	6523	01	02	BATA PINTOR, PANTALON Y GORRO PARA DAMA, TALLA: GRANDE, COLOR AMARILLO PAJA YAZUL MARINO, ZONA "B", CEDULA 40.	G	JGO	1	JGO	66	-	-	66

ANEXO 5. CUADRO DE DISTRIBUCIÓN

reas Requirentes: Órganos de Operación Administrativa Desconcentrada de Aguascalientes, Baja California, Baja California Sur, Campeche, Chiapas, Chihuahua, CDMX Norte, CDMX Sur, Coahuila, Colima, Durango, Guanajuato, Guerrero, Hidalgo, Edo. léxico Oriente, Edo. México Poniente, Jalisco, Michoacán, Morelos, Nayarit, Nuevo Leon, Oaxaca, Puebla, Querétaro, Quintana Roo, San Luis Potosi, Sinaloa, Sonora, Tabasco, Tamaulipas, Tlaxcala, Veracruz Norte, Veracruz Sur, Yucatán, Zacatecas y Áreas de Nivel Central.

ZONA	OOAD	PARTIDA	CÉDULA	CLAVE CUCOP +	GPO	GEN	ESP	DIF	VAR	DESCRIPCIÓN- SISTEMA DE ABASTO INSTITUCIONAL (SAI)	TALLA	UNIDAD	CANT.	TIPO	ÚNICA ENTREGA RÉGIMEN ORDINARIO	ÚNICA ENTREGA MÉDICOS RESIDENTES	ÚNICA ENTREGA RÉGIMEN IMSS BIENESTAR	TOTAL POR CLAVE Y DESTINO RÉGIMEN ORDINARIO, MÉDICOS RESIDENTES E IMSS BIENESTAR
ONA B	MICHOACAN	38	40	27101-0019	210	125	6531	01	02	BATA PINTOR, PANTALON Y GORRO PARA DAMA. TALLA: EXTRAGRANDE. COLOR: AMARILLOPAJA Y AZUL MARINO. ZONA "B". CEDULA 40.	X	JGO	1	JGO	18	-	-	18
ONA B	MICHOACAN	38	40	27101-0019	210	125	6549	01	02	BATA PINTOR, PANTALON Y GORRO PARA DAMA. TALLA: ESPECIAL. COLOR: AMARILLO PAJAY AZUL MARINO. ZONA "B". CEDULA 40.	ES	JGO	1	JGO	6	-	-	6
ONA B	MICHOACAN	38	40	27101-0019	210	125	6556	01	02	BATA PINTOR, PANTALON Y GORRO PARA DAMA. TALLA: PLUS. COLOR: AMARILLO PAJA YAZUL MARINO. ZONA "B". CEDULA 40.	PL	JGO	1	JGO	6	-	-	6
ONA B	NAYARIT	38	40	27101-0019	210	125	6382	00	00	BATA PINTOR, PANTALON Y GORRO PARA DAMA. TALLA: CHICA. COLOR: AMARILLO PAJA YBLANCO. ZONA B. CEDULA 40.	CH	JGO	1	JGO	3	-	-	3
ONA B	NAYARIT	38	40	27101-0019	210	125	6390	00	00	BATA PINTOR, PANTALON Y GORRO PARA DAMA. TALLA: MEDIANA. COLOR: AMARILLO PAJA YBLANCO. ZONA B. CEDULA 40.	M	JGO	1	JGO	3	-	-	3
INA B	NAYARIT	38	40	27101-0019	210	125	6408	00	00	BATA PINTOR, PANTALON Y GORRO PARA DAMA. TALLA: GRANDE. COLOR: AMARILLO PAJA YBLANCO. ZONA B. CEDULA 40.	G	JGO	1	JGO	3	-	-	3
NA B	NAYARIT	38	40	27101-0019	210	125	6440	01	02	BATA PINTOR, PANTALON Y GORRO PARA DAMA. TALLA: CHICA. COLOR: AMARILLO PAJA YCAFE OSCURO. ZONA "B". CEDULA 40.	CH	JGO	1	JGO	3	-	-	3
NA B	NAYARIT	38	40	27101-0019	210	125	6457	01	02	BATA PINTOR, PANTALON Y GORRO PARA DAMA. TALLA: MEDIANA. COLOR: AMARILLO PAJA YCAFE OSCURO. ZONA "B". CEDULA 40.	M	JGO	1	JGO	3	-	-	3
NA B	NAYARIT	38	40	27101-0019	210	125	6507	01	02	BATA PINTOR, PANTALON Y GORRO PARA DAMA. TALLA: CHICA. COLOR: AMARILLO PAJA YAZUL MARINO. ZONA "B". CEDULA 40.	CH	JGO	1	JGO	39	-	-	39
NA B	NAYARIT	38	40	27101-0019	210	125	6515	01	02	BATA PINTOR, PANTALON Y GORRO PARA DAMA. TALLA: MEDIANA. COLOR: AMARILLO PAJA YAZUL MARINO. ZONA "B". CEDULA 40.	M	JGO	1	JGO	30	-	-	30
NA B	NAYARIT	38	40	27101-0019	210	125	6523	01	02	BATA PINTOR, PANTALON Y GORRO PARA DAMA. TALLA: GRANDE. COLOR: AMARILLO PAJA YAZUL MARINO. ZONA "B". CEDULA 40.	G	JGO	1	JGO	6	-	-	6
NA B	NAYARIT	38	40	27101-0019	210	125	6531	01	02	BATA PINTOR, PANTALON Y GORRO PARA DAMA. TALLA: EXTRAGRANDE. COLOR: AMARILLOPAJA Y AZUL MARINO. ZONA "B". CEDULA 40.	X	JGO	1	JGO	6	-	-	6
NA B	NUEVO LEON	38	40	27101-0019	210	125	6302	00	00	BATA PINTOR, PANTALON Y GORRO PARA DAMA. TALLA: CHICA. COLOR: AMARILLO PAJA YBLANCO. ZONA B. CEDULA 40.	CH	JGO	1	JGO	18	-	-	18

ANEXOS
DIVISIÓN DE CONTRATOS

ANEXO 5. CUADRO DE DISTRIBUCIÓN

Áreas Requirentes: Órganos de Operación Administrativa Desconcentrada de Aguascalientes, Baja California, Baja California Sur, Campeche, Chiapas, Chihuahua, CDMX Norte, CDMX Sur, Coahuila, Colima, Durango, Guanajuato, Guerrero, Hidalgo, Edo. México Oriente, Edo. Mexico Poniente, Jalisco, Michoacán, Morelos, Nayarit, Nuevo Leon, Oaxaca, Puebla, Queretaro, Quintana Roo, San Luis Potosí, Sinaloa, Sonora, Tabasco, Tamaulipas, Tlaxcala, Veracruz Norte, Veracruz Sur, Yucatán, Zacatecas y Áreas de Nivel Central

ZONA	OOAD	PARTIDA	CÉDULA	CLAVE CUCOP +	GPO	GEN	ESP	DIF	VAR	DESCRIPCIÓN- SISTEMA DE ABASTO INSTITUCIONAL (SAI)	TALLA	UNIDAD	CANT.	TIPO	ÚNICA ENTREGA RÉGIMEN ORDINARIO	ÚNICA ENTREGA MÉDICOS RESIDENTES	ÚNICA ENTREGA RÉGIMEN IMSS BIENESTAR	TOTAL POR CLAVE Y DESTINO RÉGIMEN ORDINARIO, MÉDICOS RESIDENTES E IMSS BIENESTAR
ZONA B	NUEVO LEON	38	40	27101-0019	210	125	6390	00	00	BATA PINTOR, PANTALÓN Y GORRO PARA DAMA TALLA MEDIANA COLOR: AMARILLO PAJA YBLANCO, ZONA B CEDULA 40	M	JGO	1	JGO	21	-	-	21
ZONA B	NUEVO LEON	38	40	27101-0019	210	125	6408	00	00	BATA PINTOR, PANTALÓN Y GORRO PARA DAMA TALLA: GRANDE COLOR: AMARILLO PAJA YBLANCO, ZONA B CEDULA 40.	G	JGO	1	JGO	18	-	-	18
ZONA B	NUEVO LEON	38	40	27101-0019	210	125	6416	00	00	BATA PINTOR, PANTALÓN Y GORRO PARA DAMA TALLA EXTRAGRANDE COLOR: AMARILLOPAJA Y BLANCO ZONA B CEDULA 40	X	JGO	1	JGO	3	-	-	3
ZONA B	NUEVO LEON	38	40	27101-0019	210	125	6457	01	02	BATA PINTOR, PANTALÓN Y GORRO PARA DAMA TALLA: MEDIANA COLOR: AMARILLO PAJA YCAFE OSCURO, ZONA "B" CEDULA 40.	M	JGO	1	JGO	18	-	-	18
ZONA B	NUEVO LEON	38	40	27101-0019	210	125	6465	01	02	BATA PINTOR, PANTALÓN Y GORRO PARA DAMA TALLA: GRANDE COLOR: AMARILLO PAJA YCAFE OSCURO, ZONA "B" CEDULA 40.	G	JGO	1	JGO	15	-	-	15
ZONA B	NUEVO LEON	38	40	27101-0019	210	125	6481	01	02	BATA PINTOR, PANTALÓN Y GORRO PARA DAMA TALLA ESPECIAL COLOR: AMARILLO PAJAY CAFE OSCURO, ZONA "B", CEDULA 40.	ES	JGO	1	JGO	6	-	-	6
ZONA B	NUEVO LEON	38	40	27101-0019	210	125	6499	01	02	BATA PINTOR, PANTALÓN Y GORRO PARA DAMA TALLA: PLUS, COLOR: AMARILLO PAJA YCAFE OSCURO, ZONA "B" CEDULA 40	PL	JGO	1	JGO	3	-	-	3
ZONA B	NUEVO LEON	38	40	27101-0019	210	125	6507	01	02	BATA PINTOR, PANTALÓN Y GORRO PARA DAMA TALLA CHICA COLOR: AMARILLO PAJA YAZUL MARINO, ZONA "B", CEDULA 40.	CH	JGO	1	JGO	225	-	-	225
ZONA B	NUEVO LEON	38	40	27101-0019	210	125	6515	01	02	BATA PINTOR, PANTALÓN Y GORRO PARA DAMA TALLA: MEDIANA COLOR: AMARILLO PAJA YAZUL MARINO, ZONA "B", CEDJLA 40.	M	JGO	1	JGO	255	-	-	255
ZONA B	NUEVO LEON	38	40	27101-0019	210	125	6523	01	02	BATA PINTOR, PANTALÓN Y GORRO PARA DAMA TALLA: GRANDE COLOR: AMARILLO PAJA YAZUL MARINO, ZONA "B" CEDULA 40	G	JGO	1	JGO	162	-	-	162
ZONA B	NUEVO LEON	38	40	27101-0019	210	125	6531	01	02	BATA PINTOR PANTALÓN Y GORRO PARA DAMA, TALLA: EXTRAGRANDE, COLOR: AMARILLOPAJA Y AZUL MARINO, ZONA "B", CEDULA 40	X	JGO	1	JGO	36	-	-	36
ZONA B	NUEVO LEON	38	40	27101-0019	210	125	6549	01	02	BATA PINTOR, PANTALÓN Y GORRO PARA DAMA TALLA: ESPECIAL COLOR: AMARILLO PAJAY AZUL MARINO, ZONA "B", CEDULA 40.	ES	JGO	1	JGO	21	-	-	21
ZONA B	NUEVO LEON	38	40	27101-0019	210	125	6556	01	02	BATA PINTOR PANTALÓN Y GORRO PARA DAMA TALLA: PLUS COLOR: AMARILLO PAJA YAZUL MARINO, ZONA "B", CEDULA 40.	PL	JGO	1	JGO	3	-	-	3

ANEXO 5. CUADRO DE DISTRIBUCIÓN

eas Requirentes: Órganos de Operación Administrativa Desconcentrada de Aguascalientes, Baja California, Baja California Sur, Campeche, Chiapas, Chihuahua, CDMX Norte, CDMX Sur, Coahuila, Colima, Durango, Guanajuato, Guerrero, Hidalgo, Edo. éxico Oriente, Edo. México Poniente, Jalisco, Michoacán, Morelos, Nayarit, Nuevo León, Oaxaca, Puebla, Querétaro, Quintana Roo, San Luis Potosí, Sinaloa, Sonora, Tabasco, Tamaulipas, Tlaxcala, Veracruz Norte, Veracruz Sur, Yucatán, Zacatecas y Áreas de Nivel Central.

ONA	OOAD	PARTIDA	CÉDULA	CLAVE CUCOP +	GPO	GEN	ESP	DIF	VAR	DESCRIPCIÓN- SISTEMA DE ABASTO INSTITUCIONAL (SAI)	TALLA	UNIDAD	CANT.	TIPO	ÚNICA ENTREGA RÉGIMEN ORDINARIO	ÚNICA ENTREGA MÉDICOS RESIDENTES	ÚNICA ENTREGA RÉGIMEN IMSS BIENESTAR	TOTAL POR CLAVE Y DESTINO RÉGIMEN ORDINARIO, MÉDICOS RESIDENTES E IMSS BIENESTAR
ONA B	OAXACA	38	40	27101-0019	210	125	6382	00	00	BATA PINTOR, PANTALON Y GORRO PARA DAMA. TALLA: CHICA. COLOR: AMARILLO PAJA YBLANCO. ZONA B. CEDULA 40.	CH	JGO	1	JGO	3	-	-	3
ONA B	OAXACA	38	40	27101-0019	210	125	6408	00	00	BATA PINTOR, PANTALON Y GORRO PARA DAMA. TALLA: GRANDE. COLOR: AMARILLO PAJA YBLANCO. ZONA B. CEDULA 40.	G	JGO	1	JGO	3	-	-	3
ONA B	OAXACA	38	40	27101-0019	210	125	6416	00	00	BATA PINTOR, PANTALON Y GORRO PARA DAMA. TALLA: EXTRAGRANDE. COLOR: AMARILLOPAJA Y BLANCO. ZONA B. CEDULA 40.	X	JGO	1	JGO	3	-	-	3
ONA B	OAXACA	38	40	27101-0019	210	125	6440	01	02	BATA PINTOR, PANTALON Y GORRO PARA DAMA. TALLA: CHICA. COLOR: AMARILLO PAJA YCAFE OSCURO. ZONA "B". CEDULA 40.	CH	JGO	1	JGO	6	-	-	6
ONA B	OAXACA	38	40	27101-0019	210	125	6457	01	02	BATA PINTOR, PANTALON Y GORRO PARA DAMA. TALLA: MEDIANA. COLOR: AMARILLO PAJA YCAFE OSCURO. ZONA "B". CEDULA 40.	M	JGO	1	JGO	3	-	-	3
ONA B	OAXACA	38	40	27101-0019	210	125	6507	01	02	BATA PINTOR, PANTALON Y GORRO PARA DAMA. TALLA: CHICA. COLOR: AMARILLO PAJA YAZUL MARINO. ZONA "B". CEDULA 40.	CH	JGO	1	JGO	75	-	-	75
ONA B	OAXACA	38	40	27101-0019	210	125	6515	01	02	BATA PINTOR, PANTALON Y GORRO PARA DAMA. TALLA: MEDIANA. COLOR: AMARILLO PAJA YAZUL MARINO. ZONA "B". CEDULA 40.	M	JGO	1	JGO	51	-	-	51
ONA B	OAXACA	38	40	27101-0019	210	125	6523	01	02	BATA PINTOR, PANTALON Y GORRO PARA DAMA. TALLA: GRANDE. COLOR: AMARILLO PAJA YAZUL MARINO. ZONA "B". CEDULA 40.	G	JGO	1	JGO	24	-	-	24
ONA B	QUINTANA ROO	38	40	27101-0019	210	125	6382	00	00	BATA PINTOR, PANTALON Y GORRO PARA DAMA. TALLA: CHICA. COLOR: AMARILLO PAJA YBLANCO. ZONA B. CEDULA 40.	CH	JGO	1	JGO	3	-	-	3
ONA B	QUINTANA ROO	38	40	27101-0019	210	125	6390	00	00	BATA PINTOR, PANTALON Y GORRO PARA DAMA. TALLA: MEDIANA. COLOR: AMARILLO PAJA YBLANCO. ZONA B. CEDULA 40.	M	JGO	1	JGO	3	-	-	3
ONA B	QUINTANA ROO	38	40	27101-0019	210	125	6416	00	00	BATA PINTOR, PANTALON Y GORRO PARA DAMA. TALLA: EXTRAGRANDE. COLOR: AMARILLOPAJA Y BLANCO. ZONA B. CEDULA 40.	X	JGO	1	JGO	3	-	-	3
ONA B	QUINTANA ROO	38	40	27101-0019	210	125	6440	01	02	BATA PINTOR, PANTALON Y GORRO PARA DAMA. TALLA: CHICA. COLOR: AMARILLO PAJA YCAFE OSCURO. ZONA "B". CEDULA 40.	CH	JGO	1	JGO	3	-	-	3
ONA B	QUINTANA ROO	38	40	27101-0019	210	125	6457	01	02	BATA PINTOR, PANTALON Y GORRO PARA DAMA. TALLA: MEDIANA. COLOR: AMARILLO PAJA YCAFE OSCURO. ZONA "B". CEDULA 40.	M	JGO	1	JGO	3	-	-	3

ANEXOS
DIVISIÓN DE CONTRATOS

ANEXO 5. CUADRO DE DISTRIBUCIÓN

Areas Requirentes: Organos de Operación Administrativa Desconcentrada de Aguascalientes, Baja California, Baja California Sur, Campeche, Chiapas, Chihuahua, CDMX Norte, CDMX Sur, Coahuila, Colima, Durango, Guanajuato, Guerrero, Hidalgo, Edo. México Oriente, Edo. México Poniente, Jalisco, Michoacán, Morelos, Nayarit, Nuevo León, Oaxaca, Puebla, Querétaro, Quintana Roo, San Luis Potosí, Sinaloa, Sonora, Tabasco, Tamaulipas, Tlaxcala, Veracruz Norte, Veracruz Sur, Yucatán, Zacatecas y Áreas de Nivel Central

ZONA	OOAD	PARTIDA	CÉDULA	CLAVE CUCOP +	GPO	GEN	ESP	DIF	VAR	DESCRIPCIÓN- SISTEMA DE ABASTO INSTITUCIONAL (SAI)	TALLA	UNIDAD	CANT.	TIPO	ÚNICA ENTREGA RÉGIMEN ORDINARIO	ÚNICA ENTREGA MÉDICOS RESIDENTES	ÚNICA ENTREGA RÉGIMEN IMSS BIENESTAR	TOTAL POR CLAVE Y DESTINO RÉGIMEN ORDINARIO, MÉDICOS RESIDENTES E IMSS BIENESTAR
ZONA B	QUINTANA ROO	38	40	27101-0019	210	125	6473	01	02	BATA PINTOR, PANTALON Y GORRO PARA DAMA. TALLA: EXTRAGRANDE. COLOR AMARILLOPAJA Y CAFE OSCURO. ZONA "B" CEDULA 40.	X	JGO	1	JGO	3	-	-	3
ZONA B	QUINTANA ROO	38	40	27101-0019	210	125	6507	01	02	BATA PINTOR, PANTALON Y GORRO PARA DAMA. TALLA: CHICA. COLOR: AMARILLO PAJA YAZUL MARINO. ZONA "B". CEDULA 40.	CH	JGO	1	JGO	27	-	-	27
ZONA B	QUINTANA ROO	38	40	27101-0019	210	125	6515	01	02	BATA PINTOR, PANTALON Y GORRO PARA DAMA. TALLA: MEDIANA. COLOR: AMARILLO PAJA YAZUL MARINO. ZONA "B". CEDULA 40.	M	JGO	1	JGO	54	-	-	54
ZONA B	QUINTANA ROO	38	40	27101-0019	210	125	6523	01	02	BATA PINTOR, PANTALON Y GORRO PARA DAMA. TALLA: GRANDE. COLOR: AMARILLO PAJA YAZUL MARINO. ZONA "B". CEDULA 40.	G	JGO	1	JGO	30	-	-	30
ZONA B	QUINTANA ROO	38	40	27101-0019	210	125	6531	01	02	BATA PINTOR, PANTALON Y GORRO PARA DAMA. TALLA: EXTRAGRANDE. COLOR: AMARILLOPAJA Y AZUL MARINO. ZONA "B". CEDULA 40.	X	JGO	1	JGO	9	-	-	9
ZONA B	SINALOA	38	40	27101-0019	210	125	6382	00	00	BATA PINTOR, PANTALON Y GORRO PARA DAMA. TALLA: CHICA. COLOR: AMARILLO PAJA YBLANCO. ZONA B. CEDULA 40.	CH	JGO	1	JGO	12	-	-	12
ZONA B	SINALOA	38	40	27101-0019	210	125	6390	00	00	BATA PINTOR, PANTALON Y GORRO PARA DAMA. TALLA: MEDIANA. COLOR: AMARILLO PAJA YBLANCO. ZONA B. CEDULA 40.	M	JGO	1	JGO	3	-	-	3
ZONA B	SINALOA	38	40	27101-0019	210	125	6408	00	00	BATA PINTOR, PANTALON Y GORRO PARA DAMA. TALLA: GRANDE. COLOR: AMARILLO PAJA YBLANCO. ZONA B. CEDULA 40.	G	JGO	1	JGO	12	-	-	12
ZONA B	SINALOA	38	40	27101-0019	210	125	6440	01	02	BATA PINTOR, PANTALON Y GORRO PARA DAMA. TALLA: CHICA. COLOR: AMARILLO PAJA YCAFE OSCURO. ZONA "B". CEDULA 40.	CH	JGO	1	JGO	3	-	-	3
ZONA B	SINALOA	38	40	27101-0019	210	125	6457	01	02	BATA PINTOR, PANTALON Y GORRO PARA DAMA. TALLA: MEDIANA. COLOR: AMARILLO PAJA YCAFE OSCURO. ZONA "B". CEDULA 40.	M	JGO	1	JGO	12	-	-	12
ZONA B	SINALOA	38	40	27101-0019	210	125	6473	01	02	BATA PINTOR, PANTALON Y GORRO PARA DAMA. TALLA: EXTRAGRANDE. COLOR AMARILLOPAJA Y CAFE OSCURO. ZONA "B". CEDULA 40.	X	JGO	1	JGO	3	-	-	3
ZONA B	SINALOA	38	40	27101-0019	210	125	6507	01	02	BATA PINTOR, PANTALON Y GORRO PARA DAMA. TALLA: CHICA. COLOR: AMARILLO PAJA YAZUL MARINO. ZONA "B". CEDULA 40.	CH	JGO	1	JGO	96	-	-	96
ZONA B	SINALOA	38	40	27101-0019	210	125	6515	01	02	BATA PINTOR, PANTALON Y GORRO PARA DAMA. TALLA: MEDIANA. COLOR: AMARILLO PAJA YAZUL MARINO. ZONA "B". CEDULA 40.	M	JGO	1	JGO	75	-	-	75

ANEXO 5. CUADRO DE DISTRIBUCIÓN

eas Requirentes: Órganos de Operación Administrativa Desconcentrada de Aguascalientes, Baja California, Baja California Sur, Campeche, Chiapas, Chihuahua, CDMX Norte, CDMX Sur, Coahuila, Colima, Durango, Guanajuato, Guerrero, Hidalgo, Edo. xico Oriente, Edo. México Poniente, Jalisco, Michoacán, Morelos, Nayarit, Nuevo León, Oaxaca, Puebla, Querétaro, Quintana Roo, San Luis Potosí, Sinaloa, Sonora, Tabasco, Tamaulipas, Tlaxcala, Veracruz Norte, Veracruz Sur, Yucatán, Zacatecas y Áreas de Nivel Central.

ONA	OOAD	PARTIDA	CÉDULA	CLAVE CUCOP +	GPO	GEN	ESP	DIF	VAR	DESCRIPCIÓN- SISTEMA DE ABASTO INSTITUCIONAL (SAI)	TALLA	UNIDAD	CANT.	TIPO	ÚNICA ENTREGA RÉGIMEN ORDINARIO	ÚNICA ENTREGA MÉDICOS RESIDENTES	ÚNICA ENTREGA RÉGIMEN IMSS BIENESTAR	TOTAL POR CLAVE Y DESTINO RÉGIMEN ORDINARIO, MÉDICOS RESIDENTES E IMSS BIENESTAR
NA B	SINALOA	38	40	27101-0019	210	125	6523	01	02	BATA PINTOR, PANTALON Y GORRO PARA DAMA. TALLA: GRANDE. COLOR: AMARILLO PAJA YAZUL MARINO. ZONA "B". CEDULA 40.	G	JGO	1	JGO	30	-	-	30
NA B	SINALOA	38	40	27101-0019	210	125	6531	01	02	BATA PINTOR, PANTALON Y GORRO PARA DAMA. TALLA: EXTRAGRANDE. COLOR: AMARILLOPAJA Y AZUL MARINO. ZONA "B". CEDULA 40.	X	JGO	1	JGO	6	-	-	6
NA B	SINALOA	38	40	27101-0019	210	125	6549	01	02	BATA PINTOR, PANTALON Y GORRO PARA DAMA. TALLA: ESPECIAL. COLOR: AMARILLO PAJAY AZUL MARINO. ZONA "B". CEDULA 40.	ES	JGO	1	JGO	9	-	-	9
NA B	SINALOA	38	40	27101-0019	210	125	6556	01	02	BATA PINTOR, PANTALON Y GORRO PARA DAMA. TALLA: PLUS. COLOR: AMARILLO PAJA YAZUL MARINO. ZONA "B" CEDULA 40.	PL	JGO	1	JGO	3	-	-	3
NA B	SONORA	38	40	27101-0019	210	125	6382	00	00	BATA PINTOR, PANTALON Y GORRO PARA DAMA. TALLA: CHICA. COLOR: AMARILLO PAJA YBLANCO. ZONA B. CEDULA 40.	CH	JGO	1	JGO	18	-	-	18
NA B	SONORA	38	40	27101-0019	210	125	6390	00	00	BATA PINTOR, PANTALON Y GORRO PARA DAMA. TALLA: MEDIANA. COLOR: AMARILLO PAJA YBLANCO. ZONA B. CEDULA 40.	M	JGO	1	JGO	18	-	-	18
NA B	SONORA	38	40	27101-0019	210	125	6408	00	00	BATA PINTOR, PANTALON Y GORRO PARA DAMA. TALLA: GRANDE. COLOR: AMARILLO PAJA YBLANCO. ZONA B. CEDULA 40.	G	JGO	1	JGO	9	-	-	9
NA B	SONORA	38	40	27101-0019	210	125	6457	01	02	BATA PINTOR, PANTALON Y GORRO PARA DAMA. TALLA: MEDIANA. COLOR: AMARILLO PAJA YCAFE OSCURO. ZONA "B". CEDULA 40.	M	JGO	1	JGO	21	-	-	21
NA B	SONORA	38	40	27101-0019	210	125	6465	01	02	BATA PINTOR, PANTALON Y GORRO PARA DAMA. TALLA: GRANDE. COLOR: AMARILLO PAJA YCAFE OSCURO. ZONA "B". CEDULA 40.	G	JGO	1	JGO	9	-	-	9
NA B	SONORA	38	40	27101-0019	210	125	6473	01	02	BATA PINTOR, PANTALON Y GORRO PARA DAMA. TALLA: EXTRAGRANDE. COLOR: AMARILLOPAJA Y CAFE OSCURO. ZONA "B". CEDULA 40.	X	JGO	1	JGO	3	-	-	3
NA B	SONORA	38	40	27101-0019	210	125	6481	01	02	BATA PINTOR, PANTALON Y GORRO PARA DAMA. TALLA: ESPECIAL. COLOR: AMARILLO PAJAY CAFE OSCURO. ZONA "B". CEDULA 40.	ES	JGO	1	JGO	6	-	-	6
NA B	SONORA	38	40	27101-0019	210	125	6507	01	02	BATA PINTOR, PANTALON Y GORRO PARA DAMA. TALLA: CHICA. COLOR: AMARILLO PAJA YAZUL MARINO. ZONA "B". CEDULA 40.	CH	JGO	1	JGO	111	-	-	111
NA B	SONORA	38	40	27101-0019	210	125	6515	01	02	BATA PINTOR, PANTALON Y GORRO PARA DAMA. TALLA: MEDIANA. COLOR: AMARILLO PAJA YAZUL MARINO. ZONA "B". CEDULA 40.	M	JGO	1	JGO	201	-	-	201

ANEXOS
DIVISION DE CONTRATOS

ANEXO 5. CUADRO DE DISTRIBUCIÓN

Áreas Requirentes: Órganos de Operación Administrativa Desconcentrada de Aguascalientes, Baja California, Baja California Sur, Campeche, Chiapas, Chihuahua, CDMX Norte, CDMX Sur, Coahuila, Colima, Durango, Guanajuato, Guerrero, Hidalgo, Edo. México Oriente, Edo. México Poniente, Jalisco, Michoacán, Morelos, Nayarit, Nuevo León, Oaxaca, Puebla, Querétaro, Quintana Roo, San Luis Potosí, Sinaloa, Sonora, Tabasco, Tamaulipas, Tlaxcala, Veracruz Norte, Veracruz Sur, Yucatán, Zacatecas y Áreas de Nivel Central

ZONA	OOAD	PARTIDA	CÉDULA	CLAVE CUCOP +	GPO	GEN	ESP	DIF	VAR	DESCRIPCIÓN- SISTEMA DE ABASTO INSTITUCIONAL (SAI)	TALLA	UNIDAD	CANT.	TIPO	ÚNICA ENTREGA RÉGIMEN ORDINARIO	ÚNICA ENTREGA MÉDICOS RESIDENTES	ÚNICA ENTREGA RÉGIMEN IMSS BIENESTAR	TOTAL POR CLAVE Y DESTINO RÉGIMEN ORDINARIO, MÉDICOS RESIDENTES E IMSS BIENESTAR
ZONA B	SONORA	38	40	27101-0019	210	125	6523	01	02	BATA PINTOR, PANTALON Y GORRO PARA DAMA. TALLA: GRANDE. COLOR: AMARILLO PAJA YAZUL MARINO. ZONA "B" CEDULA 40.	G	JGO	1	JGO	69	-	-	69
ZONA B	SONORA	38	40	27101-0019	210	125	6531	01	02	BATA PINTOR, PANTALON Y GORRO PARA DAMA. TALLA: EXTRAGRANDE COLOR: AMARILLOPAJA Y AZUL MARINO ZONA "B". CEDULA 40.	X	JGO	1	JGO	27	-	-	27
ZONA B	SONORA	38	40	27101-0019	210	125	6549	01	02	BATA PINTOR, PANTALON Y GORRO PARA DAMA. TALLA: ESPECIAL COLOR: AMARILLO PAJAY AZUL MARINO ZONA "B". CEDULA 40.	ES	JGO	1	JGO	36	-	-	36
ZONA B	TABASCO	38	40	27101-0019	210	125	6390	00	00	BATA PINTOR, PANTALON Y GORRO PARA DAMA. TALLA: MEDIANA. COLOR: AMARILLO PAJA YBLANCO. ZONA B. CEDULA 40.	M	JGO	1	JGO	6	-	-	6
ZONA B	TABASCO	38	40	27101-0019	210	125	6408	00	00	BATA PINTOR, PANTALON Y GORRO PARA DAMA. TALLA: GRANDE COLOR: AMARILLO PAJA YBLANCO. ZONA B. CEDULA 40.	G	JGO	1	JGO	3	-	-	3
ZONA B	TABASCO	38	40	27101-0019	210	125	6457	01	02	BATA PINTOR, PANTALON Y GORRO PARA DAMA. TALLA: MEDIANA. COLOR: AMARILLO PAJA YCAFE OSCURO. ZONA "B". CEDULA 40.	M	JGO	1	JGO	3	-	-	3
ZONA B	TABASCO	38	40	27101-0019	210	125	6507	01	02	BATA PINTOR, PANTALON Y GORRO PARA DAMA. TALLA: CHICA. COLOR: AMARILLO PAJA YAZUL MARINO. ZONA "B". CEDULA 40.	CH	JGO	1	JGO	24	-	-	24
ZONA B	TABASCO	38	40	27101-0019	210	125	6515	01	02	BATA PINTOR, PANTALON Y GORRO PARA DAMA. TALLA: MEDIANA. COLOR: AMARILLO PAJA YAZUL MARINO. ZONA "B". CEDULA 40.	M	JGO	1	JGO	12	-	-	12
ZONA B	TABASCO	38	40	27101-0019	210	125	6523	01	02	BATA PINTOR, PANTALON Y GORRO PARA DAMA. TALLA: GRANDE. COLOR: AMARILLO PAJA YAZUL MARINO. ZONA "B". CEDULA 40.	G	JGO	1	JGO	9	-	-	9
ZONA B	TABASCO	38	40	27101-0019	210	125	6531	01	02	BATA PINTOR, PANTALON Y GORRO PARA DAMA. TALLA: EXTRAGRANDE. COLOR: AMARILLOPAJA Y AZUL MARINO. ZONA "B". CEDULA 40.	X	JGO	1	JGO	3	-	-	3
ZONA B	TAMAULIPAS	38	40	27101-0019	210	125	6382	00	00	BATA PINTOR, PANTALON Y GORRO PARA DAMA. TALLA: CHICA. COLOR: AMARILLO PAJA YBLANCO. ZONA B. CEDULA 40.	CH	JGO	1	JGO	21	-	-	21
ZONA B	TAMAULIPAS	38	40	27101-0019	210	125	6390	00	00	BATA PINTOR, PANTALON Y GORRO PARA DAMA. TALLA: MEDIANA. COLOR: AMARILLO PAJA YBLANCO. ZONA B. CEDULA 40.	M	JGO	1	JGO	12	-	-	12
ZONA B	TAMAULIPAS	38	40	27101-0019	210	125	6408	00	00	BATA PINTOR, PANTALON Y GORRO PARA DAMA. TALLA: GRANDE. COLOR: AMARILLO PAJA YBLANCO. ZONA B. CEDULA 40.	G	JGO	1	JGO	6	-	-	6

ANEXO 5. CUADRO DE DISTRIBUCIÓN

as Requirentes: Órganos de Operación Administrativa Desconcentrada de Aguascallentes, Baja California, Baja California Sur, Campeche, Chiapas, Chihuahua, CDMX Norte, CDMX Sur, Coahuila, Colima, Durango, Guanajuato, Guerrero, Hidalgo, Edo. xico Oriente, Edo. México Poniente, Jalisco, Michoacán, Morelos, Nayarit, Nuevo León, Oaxaca, Puebla, Querétaro, Quintana Roo, San Luis Potosí, Sinaloa, Sonora, Tabasco, Tamaulipas, Tlaxcala, Veracruz Norte, Veracruz Sur, Yucatán, Zacatecas y Áreas de Nivel Central.

ONA	OOAD	PARTIDA	CÉDULA	CLAVE CUCOP +	GPO	GEN	ESP	DIF	VAR	DESCRIPCIÓN- SISTEMA DE ABASTO INSTITUCIONAL (SAI)	TALLA	UNIDAD	CANT.	TIPO	ÚNICA ENTREGA RÉGIMEN ORDINARIO	ÚNICA ENTREGA MÉDICOS RESIDENTES	ÚNICA ENTREGA RÉGIMEN IMSS BIENESTAR	TOTAL POR CLAVE Y DESTINO RÉGIMEN ORDINARIO, MÉDICOS RESIDENTES E IMSS BIENESTAR
ONA B	TAMAULIPAS	38	40	27101-0019	210	125	6424	00	00	BATA PINTOR, PANTALON Y GORRO PARA DAMA. TALLA: ESPECIAL. COLOR: AMARILLO PAJA YBLANCO. ZONA B. CEDULA 40.	ES	JGO	1	JGO	3	-	-	3
ONA B	TAMAULIPAS	38	40	27101-0019	210	125	6440	01	02	BATA PINTOR, PANTALON Y GORRO PARA DAMA. TALLA: CHICA. COLOR: AMARILLO PAJA YCAFE OSCURO. ZONA "B". CEDULA 40.	CH	JGO	1	JGO	15	-	-	15
ONA B	TAMAULIPAS	38	40	27101-0019	210	125	6457	01	02	BATA PINTOR, PANTALON Y GORRO PARA DAMA. TALLA: MEDIANA. COLOR: AMARILLO PAJA YCAFE OSCURO. ZONA "B". CEDULA 40.	M	JGO	1	JGO	15	-	-	15
ONA B	TAMAULIPAS	38	40	27101-0019	210	125	6465	01	02	BATA PINTOR, PANTALON Y GORRO PARA DAMA. TALLA: GRANDE. COLOR: AMARILLO PAJA YCAFE OSCURO. ZONA "B". CEDULA 40.	G	JGO	1	JGO	3	-	-	3
ONA B	TAMAULIPAS	38	40	27101-0019	210	125	6481	01	02	BATA PINTOR, PANTALON Y GORRO PARA DAMA. TALLA: ESPECIAL. COLOR: AMARILLO PAJAY CAFE OSCURO. ZONA "B". CEDULA 40.	ES	JGO	1	JGO	3	-	-	3
ONA B	TAMAULIPAS	38	40	27101-0019	210	125	6507	01	02	BATA PINTOR, PANTALON Y GORRO PARA DAMA. TALLA: CHICA. COLOR: AMARILLO PAJA YAZUL MARINO. ZONA "B". CEDULA 40.	CH	JGO	1	JGO	210	-	-	210
ONA B	TAMAULIPAS	38	40	27101-0019	210	125	6515	01	02	BATA PINTOR, PANTALON Y GORRO PARA DAMA. TALLA: MEDIANA. COLOR: AMARILLO PAJA YAZUL MARINO. ZONA "B". CEDULA 40.	M	JGO	1	JGO	162	-	-	162
ONA B	TAMAULIPAS	38	40	27101-0019	210	125	6523	01	02	BATA PINTOR, PANTALON Y GORRO PARA DAMA. TALLA: GRANDE. COLOR: AMARILLO PAJA YAZUL MARINO. ZONA "B". CEDULA 40.	G	JGO	1	JGO	108	-	-	108
ONA B	TAMAULIPAS	38	40	27101-0019	210	125	6531	01	02	BATA PINTOR, PANTALON Y GORRO PARA DAMA. TALLA: EXTRAGRANDE. COLOR: AMARILLOPAJA Y AZUL MARINO. ZONA "B". CEDULA 40.	X	JGO	1	JGO	33	-	-	33
ONA B	TAMAULIPAS	38	40	27101-0019	210	125	6549	01	02	BATA PINTOR, PANTALON Y GORRO PARA DAMA. TALLA: ESPECIAL. COLOR: AMARILLO PAJAY AZUL MARINO. ZONA "B". CEDULA 40.	ES	JGO	1	JGO	3	-	-	3
ZONA B	TAMAULIPAS	38	40	27101-0019	210	125	6556	01	02	BATA PINTOR, PANTALON Y GORRO PARA DAMA. TALLA: PLUS. COLOR: AMARILLO PAJA YAZUL MARINO. ZONA "B". CEDULA 40.	PL	JGO	1	JGO	3	-	-	3
ZONA B	VERACRUZ NORTE	38	40	27101-0019	210	125	6382	00	00	BATA PINTOR, PANTALON Y GORRO PARA DAMA. TALLA: CHICA. COLOR: AMARILLO PAJA YBLANCO. ZONA B. CEDULA 40.	CH	JGO	1	JGO	9	-	-	9
ZONA B	VERACRUZ NORTE	38	40	27101-0019	210	125	6390	00	00	BATA PINTOR, PANTALON Y GORRO PARA DAMA. TALLA: MEDIANA. COLOR: AMARILLO PAJA YBLANCO. ZONA B. CEDULA 40.	M	JGO	1	JGO	15	-	-	15
ZONA B	VERACRUZ NORTE	38	40	27101-0019	210	125	6408	00	00	BATA PINTOR, PANTALON Y GORRO PARA DAMA. TALLA: GRANDE. COLOR: AMARILLO PAJA YBLANCO. ZONA B. CEDULA 40.	G	JGO	1	JGO	6	-	-	6

ANEXOS
DIVISIÓN DE CONTRATOS

ANEXO 5. CUADRO DE DISTRIBUCIÓN

Areas Requirentes: Órganos de Operación Administrativa Desconcentrada de Aguascalientes, Baja California, Baja California Sur, Campeche, Chiapas, Chihuahua, CDMX Norte, CDMX Sur, Coahuila, Colima, Durango, Guanajuato, Guerrero, Hidalgo, Edo. México Oriente, Edo. Mexico Poniente, Jalisco, Michoacán, Morelos, Nayarit, Nuevo Leon, Oaxaca, Puebla, Querétaro, Quintana Roo, San Luis Potosí, Sinaloa, Sonora, Tabasco, Tamaulipas, Tlaxcala, Veracruz Norte, Veracruz Sur, Yucatán, Zacatecas y Áreas de Nivel Central.

ZONA	OOAD	PARTIDA	CÉDULA	CLAVE CUCOP +	GPO	GEN	ESP	DIF	VAP	DESCRIPCIÓN- SISTEMA DE ABASTO INSTITUCIONAL (SAI)	TALLA	UNIDAD	CANT.	TIPO	ÚNICA ENTREGA RÉGIMEN ORDINARIO	ÚNICA ENTREGA MÉDICOS RESIDENTES	ÚNICA ENTREGA RÉGIMEN IMSS BIENESTAR	TOTAL POR CLAVE Y DESTINO RÉGIMEN ORDINARIO, MÉDICOS RESIDENTES E IMSS BIENESTAR
ZONA B	VERACRUZ NORTE	38	40	27101-0019	210	125	6440	01	02	BATA PINTOR, PANTALON Y GORRO PARA DAMA, TALLA: CHICA, COLOR: AMARILLO PAJA YCAFE OSCURO, ZONA "B", CEDULA 40.	CH	JGO	1	JGO	3	-	-	3
ZONA B	VERACRUZ NORTE	38	40	27101-0019	210	125	6457	01	02	BATA, PINTOR, PANTALON Y GORRO PARA DAMA, TALLA: MEDIANA, COLOR: AMARILLO PAJA YCAFE OSCURO, ZONA "B", CEDULA 40.	M	JGO	1	JGO	9	-	-	9
ZONA B	VERACRUZ NORTE	38	40	27101-0019	210	125	6465	01	02	BATA, PINTOR, PANTALON Y GORRO PARA DAMA, TALLA, GRANDE, COLOR: AMARILLO PAJA YCAFE OSCURO, ZONA "B", CEDULA 40.	G	JGO	1	JGO	6	-	-	6
ZONA B	VERACRUZ NORTE	38	40	27101-0019	210	125	6473	01	02	BATA, PINTOR, PANTALON Y GORRO PARA DAMA, TALLA: EXTRAGRANDE, COLOR: AMARILLOPAJA Y CAFE OSCURO, ZONA "B", CEDULA 40.	X	JGO	1	JGO	6	-	-	6
ZONA B	VERACRUZ NORTE	38	40	27101-0019	210	125	6507	01	02	BATA PINTOR, PANTALON Y GORRO PARA DAMA, TALLA: CHICA, COLOR: AMARILLO PAJA YAZUL MARINO, ZONA "B", CEDULA 40.	CH	JGO	1	JGO	114	-	-	114
ZONA B	VERACRUZ NORTE	38	40	27101-0019	210	125	6515	01	02	BATA PINTOR, PANTALON Y GORRO PARA DAMA, TALLA: MEDIANA, COLOR: AMARILLO PAJA YAZUL MARINO, ZONA "B", CEDULA 40.	M	JGO	1	JGO	132	-	-	132
ZONA B	VERACRUZ NORTE	38	40	27101-0019	210	125	6523	01	02	BATA PINTOR, PANTALON Y GORRO PARA DAMA, TALLA: GRANDE, COLOR: AMARILLO PAJA YAZUL MARINO, ZONA "B", CEDULA 40.	G	JGO	1	JGO	63	-	-	63
ZONA B	VERACRUZ NORTE	38	40	27101-0019	210	125	6531	01	02	BATA PINTOR, PANTALON Y GORRO PARA DAMA, TALLA: EXTRAGRANDE, COLOR: AMARILLOPAJA Y AZUL MARINO, ZONA "B", CEDULA 40.	X	JGO	1	JGO	21	-	-	21
ZONA B	VERACRUZ NORTE	38	40	27101-0019	210	125	6556	01	02	BATA PINTOR, PANTALON Y GORRO PARA DAMA, TALLA PLUS, COLOR: AMARILLO PAJA YAZUL MARINO, ZONA "B", CEDULA 40.	PL	JGO	1	JGO	3	-	-	3
ZONA B	VERACRUZ SUR	38	40	27101-0019	210	125	6515	01	02	BATA, PINTOR, PANTALON Y GORRO PARA DAMA, TALLA, MEDIANA, COLOR, AMARILLO PAJA YAZUL MARINO, ZONA "B", CEDULA 40.	M	JGO	1	JGO	9	-	-	9
ZONA B	YUCATAN	38	40	27101-0019	210	125	6390	00	00	BATA, PINTOR, PANTALON Y GORRO PARA DAMA, TALLA, MEDIANA, COLOR, AMARILLO PAJA YBLANCO, ZONA B, CEDULA 40.	M	JGO	1	JGO	9	-	-	9
ZONA B	YUCATAN	38	40	27101-0019	210	125	6408	00	00	BATA, PINTOR, PANTALON Y GORRO PARA DAMA, TALLA: GRANDE, COLOR, AMARILLO PAJA YBLANCO, ZONA B, CEDULA 40.	G	JGO	1	JGO	6	-	-	6
ZONA B	YUCATAN	38	40	27101-0019	210	125	6440	01	02	BATA PINTOR, PANTALON Y GORRO PARA DAMA, TALLA, CHICA, COLOR, AMARILLO PAJA YCAFE OSCURO, ZONA "B", CEDULA 40.	CH	JGO	1	JGO	3	-	-	3

ANEXO 5. CUADRO DE DISTRIBUCIÓN

eas Requirentes: Órganos de Operación Administrativa Desconcentrada de Aguascalientes, Baja California, Baja California Sur, Campeche, Chiapas, Chihuahua, CDMX Norte, CDMX Sur, Coahuila, Colima, Durango, Guanajuato, Guerrero, Hidalgo, Edo. xico Oriente, Edo. México Poniente, Jalisco, Michoacán, Morelos, Nayarit, Nuevo León, Oaxaca, Puebla, Querétaro, Quintana Roo, San Luis Potosí, Sinaloa, Sonora, Tabasco, Tamaulipas, Tlaxcala, Veracruz Norte, Veracruz Sur, Yucatán, Zacatecas y Áreas de Nivel Central.

ONA	OOAD	PARTIDA	CÉDULA	CLAVE CUCOP +	GPO	GEN	ESP	DIF	VAR	DESCRIPCIÓN- SISTEMA DE ABASTO INSTITUCIONAL (SAI)	TALLA	UNIDAD	CANT.	TIPO	ÚNICA ENTREGA RÉGIMEN ORDINARIO	ÚNICA ENTREGA MÉDICOS RESIDENTES	ÚNICA ENTREGA RÉGIMEN IMSS BIENESTAR	TOTAL POR CLAVE Y DESTINO RÉGIMEN ORDINARIO, MÉDICOS RESIDENTES E IMSS BIENESTAR
NA B	YUCATAN	38	40	27101-0019	210	125	6465	01	02	BATA PINTOR, PANTALON Y CORRO PARA DAMA. TALLA: GRANDE. COLOR: AMARILLO PAJA YCAFE OSCURO. ZONA "B". CEDULA 40.	G	JGO	1	JGO	3	-	-	3
NA B	YUCATAN	38	40	27101-0019	210	125	6507	01	02	BATA PINTOR, PANTALON Y CORRO PARA DAMA. TALLA: CHICA. COLOR: AMARILLO PAJA YAZUL MARINO. ZONA "B". CEDULA 40.	CH	JGO	1	JGO	39	-	-	39
NA B	YUCATAN	38	40	27101-0019	210	125	6515	01	02	BATA PINTOR, PANTALON Y CORRO PARA DAMA. TALLA: MEDIANA. COLOR: AMARILLO PAJA YAZUL MARINO. ZONA "B". CEDULA 40.	M	JGO	1	JGO	48	-	-	48
NA B	YUCATAN	38	40	27101-0019	210	125	6523	01	02	BATA PINTOR, PANTALON Y CORRO PARA DAMA. TALLA: GRANDE. COLOR: AMARILLO PAJA YAZUL MARINO. ZONA "B". CEDULA 40.	G	JGO	1	JGO	30	-	-	30
NA B	YUCATAN	38	40	27101-0019	210	125	6531	01	02	BATA PINTOR, PANTALON Y CORRO PARA DAMA. TALLA: EXTRAGRANDE. COLOR: AMARILLOPAJA Y AZUL MARINO. ZONA "B". CEDULA 40.	X	JGO	1	JGO	3	-	-	3
NA A	OFICINAS CENTRALES	39	41	22301-0108	210	007	0016	01	01	MANDIL IMPERMEABLE. TALLA: UNICA. COLOR: (OPCIONAL) AMARILLO O BLANCO. CEDULA41.	U	PZA	1	PZA	156	-	-	156
NA A	OFICINAS CENTRALES	40	42	27201-0003	210	005	7138	00	00	CALZADO IMPERMEABLE. TALLA 24.5. COLOR: NEGRO. CEDULA 42.	24.5	PAR	1	PAR	6	-	-	6
NA A	OFICINAS CENTRALES	40	42	27201-0003	210	005	7187	00	00	CALZADO IMPERMEABLE. TALLA 27.0. COLOR: NEGRO. CEDULA 42.	27	PAR	1	PAR	9	-	-	9
NA A	OFICINAS CENTRALES	40	42	27201-0003	210	005	7195	00	00	CALZADO IMPERMEABLE. TALLA 27.5. COLOR: NEGRO. CEDULA 42.	27.5	PAR	1	PAR	3	-	-	3
NA A	AGUASCALIENTES	41	43	27101-0080	210	025	0329	00	00	FILIPINA PARA CABALLERO. TALLA: CHICA. COLOR: VERDE. CEDULA 43.	CH	PZA	1	PZA	15	-	-	15
NA A	AGUASCALIENTES	41	43	27101-0080	210	025	0337	00	00	FILIPINA PARA CABALLERO. TALLA: MEDIANA. COLOR: VERDE. CEDULA 43.	M	PZA	1	PZA	93	-	-	93
NA A	AGUASCALIENTES	41	43	27101-0080	210	025	0345	00	00	FILIPINA PARA CABALLERO. TALLA: GRANDE. COLOR: VERDE. CEDULA 43.	G	PZA	1	PZA	114	-	-	114
NA A	AGUASCALIENTES	41	43	27101-0080	210	025	0352	00	00	FILIPINA PARA CABALLERO. TALLA: EXTRAGRANDE. COLOR: VERDE. CEDULA 43.	X	PZA	1	PZA	48	-	-	48
NA A	AGUASCALIENTES	41	43	27101-0080	210	025	0360	00	00	FILIPINA PARA CABALLERO. TALLA: ESPECIAL. COLOR: VERDE. CEDULA 43.	ES	PZA	1	PZA	21	-	-	21
NA A	AGUASCALIENTES	41	43	27101-0080	210	025	0428	00	00	FILIPINA PARA CABALLERO. TALLA: PLUS. COLOR: VERDE. CEDULA 43.	PL	PZA	1	PZA	3	-	-	3
NA A	CDMX NORTE	41	43	27101-0080	210	025	0329	00	00	FILIPINA PARA CABALLERO. TALLA: CHICA. COLOR: VERDE. CEDULA 43.	CH	PZA	1	PZA	90	-	-	90
NA A	CDMX NORTE	41	43	27101-0080	210	025	0337	00	00	FILIPINA PARA CABALLERO. TALLA: MEDIANA. COLOR: VERDE. CEDULA 43.	M	PZA	1	PZA	300	-	-	300
NA A	CDMX NORTE	41	43	27101-0080	210	025	0345	00	00	FILIPINA PARA CABALLERO. TALLA: GRANDE. COLOR: VERDE. CEDULA 43.	G	PZA	1	PZA	213	-	-	213

ANEXOS
DIVISIÓN DE CONTRATOS

ANEXO 5. CUADRO DE DISTRIBUCIÓN

Areas Requirentes: Órganos de Operación Administrativa Desconcentrada de Aguascalientes, Baja California, Baja California Sur, Campeche, Chiapas, Chihuahua, CDMX Norte, CDMX Sur, Coahuila, Colima, Durango, Guanajuato, Guerrero, Hidalgo, Edo. México Oriente, Edo. Mexico Poniente, Jalisco, Michoacán, Morelos, Nayarit, Nuevo León, Oaxaca, Puebla, Queretaro, Quintana Roo, San Luis Potosi, Sinaloa, Sonora, Tabasco, Tamaulipas, Tlaxcala, Veracruz Norte, Veracruz Sur, Yucatán, Zacatecas y Áreas de Nivel Central.

ZONA	OOAD	PARTIDA	CÉDULA	CLAVE CUCOP +	GPO	GEN	ESP	DIF	VAR	DESCRIPCIÓN- SISTEMA DE ABASTO INSTITUCIONAL (SAI)	TALLA	UNIDAD	CANT.	TIPO	ÚNICA ENTREGA RÉGIMEN ORDINARIO	ÚNICA ENTREGA MÉDICOS RESIDENTES	ÚNICA ENTREGA RÉGIMEN IMSS BIENESTAR	TOTAL POR CLAVE Y DESTINO RÉGIMEN ORDINARIO, MÉDICOS RESIDENTES E IMSS BIENESTAR
ZONA A	CDMX NORTE	41	43	27101-0080	210	025	0352	00	00	FILIPINA PARA CABALLERO. TALLA EXTRAGRANDE. COLOR: VERDE. CEDULA 43.	X	PZA	1	PZA	75	-	-	75
ZONA A	CDMX NORTE	41	43	27101-0080	210	025	0360	00	00	FILIPINA PARA CABALLERO. TALLA: ESPECIAL. COLOR: VERDE. CEDULA 43.	ES	PZA	1	PZA	54	-	-	54
ZONA A	CDMX NORTE	41	43	27101-0080	210	025	0428	00	00	FILIPINA PARA CABALLERO. TALLA: PLUS. COLOR: VERDE. CEDULA 43.	PL	PZA	1	PZA	9	-	-	9
ZONA A	CDMX NORTE	41	43	27101-0080	210	025	0626	00	00	FILIPINA PARA CABALLERO. TALLA: PLUS. COLOR: ARENA. CEDULA 43.	PL	PZA	1	PZA	3	-	-	3
ZONA A	CDMX NORTE	41	43	27101-0080	210	025	0634	00	00	FILIPINA PARA CABALLERO. TALLA: ESPECIAL. COLOR: ARENA. CEDULA 43.	ES	PZA	1	PZA	3	-	-	3
ZONA A	CDMX NORTE	41	43	27101-0080	210	025	0642	00	00	FILIPINA PARA CABALLERO. TALLA: EXTRAGRANDE. COLOR: ARENA. CEDULA 43.	X	PZA	1	PZA	15	-	-	15
ZONA A	CDMX NORTE	41	43	27101-0080	210	025	0659	00	00	FILIPINA PARA CABALLERO. TALLA: GRANDE. COLOR: ARENA. CEDULA 43.	G	PZA	1	PZA	27	-	-	27
ZONA A	CDMX NORTE	41	43	27101-0080	210	025	0667	00	00	FILIPINA PARA CABALLERO. TALLA: MEDIANA. COLOR: ARENA. CEDULA 43.	M	PZA	1	PZA	36	-	-	36
ZONA A	CDMX NORTE	41	43	27101-0080	210	025	0675	00	00	FILIPINA PARA CABALLERO. TALLA: CHICA. COLOR: ARENA. CEDULA 43.	CH	PZA	1	PZA	6	-	-	6
ZONA A	CDMX SUR	41	43	27101-0080	210	025	0329	00	00	FILIPINA PARA CABALLERO. TALLA: CHICA. COLOR: VERDE. CEDULA 43.	CH	PZA	1	PZA	123	-	-	123
ZONA A	CDMX SUR	41	43	27101-0080	210	025	0337	00	00	FILIPINA PARA CABALLERO. TALLA: MEDIANA. COLOR: VERDE. CEDULA 43.	M	PZA	1	PZA	366	-	-	366
ZONA A	CDMX SUR	41	43	27101-0080	210	025	0345	00	00	FILIPINA PARA CABALLERO. TALLA: GRANDE. COLOR: VERDE. CEDULA 43.	G	PZA	1	PZA	366	-	-	366
ZONA A	CDMX SUR	41	43	27101-0080	210	025	0352	00	00	FILIPINA PARA CABALLERO. TALLA: EXTRAGRANDE. COLOR: VERDE. CEDULA 43.	X	PZA	1	PZA	99	-	-	99
ZONA A	CDMX SUR	41	43	27101-0080	210	025	0360	00	00	FILIPINA PARA CABALLERO. TALLA: ESPECIAL. COLOR: VERDE. CEDULA 43.	ES	PZA	1	PZA	48	-	-	48
ZONA A	CDMX SUR	41	43	27101-0080	210	025	0428	00	00	FILIPINA PARA CABALLERO. TALLA: PLUS. COLOR: VERDE. CEDULA 43.	PL	PZA	1	PZA	21	-	-	21
ZONA A	CDMX SUR	41	43	27101-0080	210	025	0634	00	00	FILIPINA PARA CABALLERO. TALLA: ESPECIAL. COLOR: ARENA. CEDULA 43.	ES	PZA	1	PZA	9	-	-	9
ZONA A	CDMX SUR	41	43	27101-0080	210	025	0642	00	00	FILIPINA PARA CABALLERO. TALLA: EXTRAGRANDE. COLOR: ARENA. CEDULA 43.	X	PZA	1	PZA	9	-	-	9
ZONA A	CDMX SUR	41	43	27101-0080	210	025	0659	00	00	FILIPINA PARA CABALLERO. TALLA: GRANDE. COLOR: ARENA. CEDULA 43.	G	PZA	1	PZA	57	-	-	57
ZONA A	CDMX SUR	41	43	27101-0080	210	025	0667	00	00	FILIPINA PARA CABALLERO. TALLA: MEDIANA. COLOR: ARENA. CEDULA 43.	M	PZA	1	PZA	30	-	-	30
ZONA A	CDMX SUR	41	43	27101-0080	210	025	0675	00	00	FILIPINA PARA CABALLERO. TALLA: CHICA. COLOR: ARENA. CEDULA 43.	CH	PZA	1	PZA	15	-	-	15
ZONA A	CDMX SUR	41	43	27101-0080	210	025	0329	00	00	FILIPINA PARA CABALLERO. TALLA: CHICA. COLOR: VERDE. CEDULA 43.	CH	PZA	1	PZA	36	-	-	36

ANEXO 5. CUADRO DE DISTRIBUCIÓN

reas Requirentes: Órganos de Operación Administrativa Desconcentrada de Aguascalientes, Baja California, Baja California Sur, Campeche, Chiapas, Chihuahua, CDMX Norte, CDMX Sur, Coahuila, Colima, Durango, Guanajuato, Guerrero, Hidalgo, Edo. éxico Oriente, Edo. México Poniente, Jalisco, Michoacán, Morelos, Nayarit, Nuevo León, Oaxaca, Puebla, Querétaro, Quintana Roo, San Luís Potosí, Sinaloa, Sonora, Tabasco, Tamaulipas, Tlaxcala, Veracruz Norte, Veracruz Sur, Yucatán, Zacatecas y Áreas de Nivel Central.

ZONA	OOAD	PARTIDA	CÉDULA	CLAVE CUCOP +	GPO	GEN	ESP	DIF	VAR	DESCRIPCIÓN- SISTEMA DE ABASTO INSTITUCIONAL (SAI)	TALLA	UNIDAD	CANT.	TIPO	ÚNICA ENTREGA RÉGIMEN ORDINARIO	ÚNICA ENTREGA MÉDICOS RESIDENTES	ÚNICA ENTREGA RÉGIMEN IMSS BIENESTAR	TOTAL POR CLAVE Y DESTINO RÉGIMEN ORDINARIO, MÉDICOS RESIDENTES E IMSS BIENESTAR
ZONA A	CHIHUAHUA	41	43	27101-0080	210	025	0337	00	00	FILIPINA PARA CABALLERO. TALLA: MEDIANA. COLOR: VERDE. CEDULA 43.	M	PZA	1	PZA	165	-	-	165
ZONA A	CHIHUAHUA	41	43	27101-0080	210	025	0345	00	00	FILIPINA PARA CABALLERO. TALLA: GRANDE. COLOR: VERDE. CEDULA 43.	G	PZA	1	PZA	174	-	-	174
ZONA A	CHIHUAHUA	41	43	27101-0080	210	025	0352	00	00	FILIPINA PARA CABALLERO. TALLA: EXTRAGRANDE. COLOR: VERDE. CEDULA 43.	X	PZA	1	PZA	75	-	-	75
ZONA A	CHIHUAHUA	41	43	27101-0080	210	025	0360	00	00	FILIPINA PARA CABALLERO. TALLA: ESPECIAL. COLOR: VERDE. CEDULA 43.	ES	PZA	1	PZA	24	-	-	24
ZONA A	CHIHUAHUA	41	43	27101-0080	210	025	0428	00	00	FILIPINA PARA CABALLERO. TALLA: PLUS. COLOR: VERDE. CEDULA 43.	PL	PZA	1	PZA	6	-	-	6
ZONA A	CHIHUAHUA	41	43	27101-0080	210	025	0626	00	00	FILIPINA PARA CABALLERO. TALLA: PLUS. COLOR: ARENA. CEDULA 43.	PL	PZA	1	PZA	3	-	-	3
ZONA A	CHIHUAHUA	41	43	27101-0080	210	025	0634	00	00	FILIPINA PARA CABALLERO. TALLA: ESPECIAL. COLOR: ARENA. CEDULA 43.	ES	PZA	1	PZA	3	-	-	3
ZONA A	CHIHUAHUA	41	43	27101-0080	210	025	0642	00	00	FILIPINA PARA CABALLERO. TALLA: EXTRAGRANDE. COLOR: ARENA. CEDULA 43.	X	PZA	1	PZA	6	-	-	6
ZONA A	CHIHUAHUA	41	43	27101-0080	210	025	0659	00	00	FILIPINA PARA CABALLERO. TALLA: GRANDE. COLOR: ARENA. CEDULA 43.	G	PZA	1	PZA	18	-	-	18
ZONA A	CHIHUAHUA	41	43	27101-0080	210	025	0667	00	00	FILIPINA PARA CABALLERO. TALLA: MEDIANA. COLOR: ARENA. CEDULA 43.	M	PZA	1	PZA	18	-	-	18
ZONA A	CHIHUAHUA	41	43	27101-0080	210	025	0675	00	00	FILIPINA PARA CABALLERO. TALLA: CHICA. COLOR: ARENA. CEDULA 43.	CH	PZA	1	PZA	12	-	-	12
ZONA A	DURANGO	41	43	27101-0080	210	025	0329	00	00	FILIPINA PARA CABALLERO. TALLA: CHICA. COLOR: VERDE. CEDULA 43.	CH	PZA	1	PZA	24	-	-	24
ZONA A	DURANGO	41	43	27101-0080	210	025	0337	00	00	FILIPINA PARA CABALLERO. TALLA: MEDIANA. COLOR: VERDE. CEDULA 43.	M	PZA	1	PZA	63	-	-	63
ZONA A	DURANGO	41	43	27101-0080	210	025	0345	00	00	FILIPINA PARA CABALLERO. TALLA: GRANDE. COLOR: VERDE. CEDULA 43.	G	PZA	1	PZA	75	-	-	75
ZONA A	DURANGO	41	43	27101-0080	210	025	0352	00	00	FILIPINA PARA CABALLERO. TALLA: EXTRAGRANDE. COLOR: VERDE. CEDULA 43.	X	PZA	1	PZA	30	-	-	30
ZONA A	DURANGO	41	43	27101-0080	210	025	0360	00	00	FILIPINA PARA CABALLERO. TALLA: ESPECIAL. COLOR: VERDE. CEDULA 43.	ES	PZA	1	PZA	12	-	-	12
ZONA A	DURANGO	41	43	27101-0080	210	025	0428	00	00	FILIPINA PARA CABALLERO. TALLA: PLUS. COLOR: VERDE. CEDULA 43.	PL	PZA	1	PZA	3	-	-	3
ZONA A	DURANGO	41	43	27101-0080	210	025	0642	00	00	FILIPINA PARA CABALLERO. TALLA: EXTRAGRANDE. COLOR: ARENA. CEDULA 43.	X	PZA	1	PZA	3	-	-	3
ZONA A	DURANGO	41	43	27101-0080	210	025	0659	00	00	FILIPINA PARA CABALLERO. TALLA: GRANDE. COLOR: ARENA. CEDULA 43.	G	PZA	1	PZA	9	-	-	9
ZONA A	DURANGO	41	43	27101-0080	210	025	0667	00	00	FILIPINA PARA CABALLERO. TALLA: MEDIANA. COLOR: ARENA. CEDULA 43.	M	PZA	1	PZA	6	-	-	6
ZONA A	EDO DE MEX ORIENTE	41	43	27101-0080	210	025	0329	00	00	FILIPINA PARA CABALLERO. TALLA: CHICA. COLOR: VERDE. CEDULA 43.	CH	PZA	1	PZA	84	-	-	84

ANEXOS
DIVISIÓN DE CONTRATOS

ANEXO 5. CUADRO DE DISTRIBUCIÓN

Areas Requirentes: Órganos de Operación Administrativa Desconcentrada de Aguascalientes, Baja California, Baja California Sur, Campeche, Chiapas, Chihuahua, CDMX Norte, CDMX Sur, Coahuila, Colima, Durango, Guanajuato, Guerrero, Hidalgo, Edo. Mexico Oriente, Edo. México Poniente, Jalisco, Michoacán, Morelos, Nayarit, Nuevo León, Oaxaca, Puebla, Querétaro, Quintana Roo, San Luis Potosí, Sinaloa, Sonora, Tabasco, Tamaulipas, Tlaxcala, Veracruz Norte, Veracruz Sur, Yucatán, Zacatecas y Áreas de Nivel Central.

ZONA	OOAD	PARTIDA	CÉDULA	CLAVE CUCOP +	GPO	GEN	ESP	DIF	VAR	DESCRIPCIÓN- SISTEMA DE ABASTO INSTITUCIONAL (SAI)	TALLA	UNIDAD	CANT.	TIPO	ÚNICA ENTREGA RÉGIMEN ORDINARIO	ÚNICA ENTREGA MÉDICOS RESIDENTES	ÚNICA ENTREGA RÉGIMEN IMSS BIENESTAR	TOTAL POR CLAVE Y DESTINO RÉGIMEN ORDINARIO, MÉDICOS RESIDENTES E IMSS BIENESTAR
ZONA A	EDO DE MEX ORIENTE	41	43	27101-0080	210	025	0337	00	00	FILIPINA PARA CABALLERO. TALLA: MEDIANA COLOR: VERDE. CEDULA 43.	M	PZA	1	PZA	255	-	-	255
ZONA A	EDO DE MEX ORIENTE	41	43	27101-0080	210	025	0345	00	00	FILIPINA PARA CABALLERO. TALLA: GRANDE COLOR: VERDE. CEDULA 43.	G	PZA	1	PZA	267	-	-	267
ZONA A	EDO DE MEX ORIENTE	41	43	27101-0080	210	025	0352	00	00	FILIPINA PARA CABALLERO. TALLA: EXTRAGRANDE. COLOR: VERDE. CEDULA 43.	X	PZA	1	PZA	63	-	-	63
ZONA A	EDO DE MEX ORIENTE	41	43	27101-0080	210	025	0360	00	00	FILIPINA PARA CABALLERO. TALLA: ESPECIAL COLOR: VERDE. CEDULA 43.	ES	PZA	1	PZA	27	-	-	27
ZONA A	EDO DE MEX ORIENTE	41	43	27101-0080	210	025	0428	00	00	FILIPINA PARA CABALLERO. TALLA: PLUS COLOR: VERDE. CEDULA 43.	PL	PZA	1	PZA	27	-	-	27
ZONA A	EDO DE MEX ORIENTE	41	43	27101-0080	210	025	0642	00	00	FILIPINA PARA CABALLERO. TALLA: EXTRAGRANDE. COLOR: ARENA. CEDULA 43.	X	PZA	1	PZA	6	-	-	6
ZONA A	EDO DE MEX ORIENTE	41	43	27101-0080	210	025	0659	00	00	FILIPINA PARA CABALLERO. TALLA: GRANDE. COLOR: ARENA. CEDULA 43.	G	PZA	1	PZA	6	-	-	6
ZONA A	EDO DE MEX PONIENTE	41	43	27101-0080	210	025	0329	00	00	FILIPINA PARA CABALLERO. TALLA: CHICA COLOR: VERDE. CEDULA 43.	CH	PZA	1	PZA	39	-	-	39
ZONA A	EDO DE MEX PONIENTE	41	43	27101-0080	210	025	0337	00	00	FILIPINA PARA CABALLERO. TALLA: MEDIANA COLOR: VERDE. CEDULA 43.	M	PZA	1	PZA	183	-	-	183
ZONA A	EDO DE MEX PONIENTE	41	43	27101-0080	210	025	0345	00	00	FILIPINA PARA CABALLERO. TALLA: GRANDE. COLOR: VERDE. CEDULA 43.	G	PZA	1	PZA	171	-	-	171
ZONA A	EDO DE MEX PONIENTE	41	43	27101-0080	210	025	0352	00	00	FILIPINA PARA CABALLERO. TALLA: EXTRAGRANDE. COLOR: VERDE. CEDULA 43.	X	PZA	1	PZA	33	-	-	33
ZONA A	EDO DE MEX PONIENTE	41	43	27101-0080	210	025	0360	00	00	FILIPINA PARA CABALLERO. TALLA: ESPECIAL COLOR: VERDE. CEDULA 43.	ES	PZA	1	PZA	18	-	-	18
ZONA A	EDO DE MEX PONIENTE	41	43	27101-0080	210	025	0428	00	00	FILIPINA PARA CABALLERO. TALLA: PLUS. COLOR: VERDE. CEDULA 43.	PL	PZA	1	PZA	21	-	-	21
ZONA A	EDO DE MEX PONIENTE	41	43	27101-0080	210	025	0659	00	00	FILIPINA PARA CABALLERO. TALLA: GRANDE. COLOR: ARENA. CEDULA 43.	G	PZA	1	PZA	18	-	-	18
ZONA A	EDO DE MEX PONIENTE	41	43	27101-0080	210	025	0667	00	00	FILIPINA PARA CABALLERO. TALLA: MEDIANA. COLOR: ARENA. CEDULA 43.	M	PZA	1	PZA	6	-	-	6
ZONA A	EDO DE MEX PONIENTE	41	43	27101-0080	210	025	0675	00	00	FILIPINA PARA CABALLERO. TALLA: CHICA. COLOR: ARENA. CEDULA 43.	CH	PZA	1	PZA	3	-	-	3
ZONA A	GUANAJUATO	41	43	27101-0080	210	025	0329	00	00	FILIPINA PARA CABALLERO. TALLA: CHICA COLOR: VERDE. CEDULA 43.	CH	PZA	1	PZA	54	-	-	54
ZONA A	GUANAJUATO	41	43	27101-0080	210	025	0337	00	00	FILIPINA PARA CABALLERO TALLA: MEDIANA COLOR: VERDE. CEDULA 43.	M	PZA	1	PZA	204	-	-	204
ZONA A	GUANAJUATO	41	43	27101-0080	210	025	0345	00	00	FILIPINA PARA CABALLERO. TALLA: GRANDE COLOR: VERDE. CEDULA 43.	G	PZA	1	PZA	192	-	-	192
ZONA A	GUANAJUATO	41	43	27101-0080	210	025	0352	00	00	FILIPINA PARA CABALLERO TALLA: EXTRAGRANDE COLOR: VERDE CEDULA 43.	X	PZA	1	PZA	57	-	-	57
ZONA A	GUANAJUATO	41	43	27101-0080	210	025	0360	00	00	FILIPINA PARA CABALLERO. TALLA: ESPECIAL COLOR: VERDE CEDULA 43.	ES	PZA	1	PZA	12	-	-	12

ANEXO 5. CUADRO DE DISTRIBUCIÓN

ias Requirentes: Órganos de Operación Administrativa Desconcentrada de Aguascalientes, Baja California, Baja California Sur, Campeche, Chiapas, Chihuahua, CDMX Norte, CDMX Sur, Coahuila, Colima, Durango, Guanajuato, Guerrero, Hidalgo, Edo. xico Oriente, Edo. México Poniente, Jalisco, Michoacán, Morelos, Nayarit, Nuevo León, Oaxaca, Puebla, Querétaro, Quintana Roo, San Luis Potosí, Sinaloa, Sonora, Tabasco, Tamaulipas, Tlaxcala, Veracruz Norte, Veracruz Sur, Yucatán, Zacatecas y Áreas de Nivel Central.

ONA	OOAD	PARTIDA	CÉDULA	CLAVE CUCOP +	GPO	GEN	ESP	DIF	VAR	DESCRIPCIÓN- SISTEMA DE ABASTO INSTITUCIONAL (SAI)	TALLA	UNIDAD	CANT.	TIPO	ÚNICA ENTREGA RÉGIMEN ORDINARIO	ÚNICA ENTREGA MÉDICOS RESIDENTES	ÚNICA ENTREGA RÉGIMEN IMSS BIENESTAR	TOTAL POR CLAVE Y DESTINO RÉGIMEN ORDINARIO, MÉDICOS RESIDENTES E IMSS BIENESTAR
INA A	GUANAJUATO	41	43	27101-0080	210	025	0428	00	00	FILIPINA PARA CABALLERO. TALLA: PLUS. COLOR: VERDE. CEDULA 43.	PL	PZA	1	PZA	12	-	-	12
INA A	GUANAJUATO	41	43	27101-0080	210	025	0634	00	00	FILIPINA PARA CABALLERO. TALLA: ESPECIAL. COLOR: ARENA. CEDULA 43.	ES	PZA	1	PZA	9	-	-	9
INA A	GUANAJUATO	41	43	27101-0080	210	025	0642	00	00	FILIPINA PARA CABALLERO. TALLA: EXTRAGRANDE. COLOR: ARENA. CEDULA 43.	X	PZA	1	PZA	6	-	-	6
INA A	GUANAJUATO	41	43	27101-0080	210	025	0659	00	00	FILIPINA PARA CABALLERO. TALLA: GRANDE. COLOR: ARENA. CEDULA 43.	G	PZA	1	PZA	24	-	-	24
INA A	GUANAJUATO	41	43	27101-0080	210	025	0667	00	00	FILIPINA PARA CABALLERO. TALLA: MEDIANA. COLOR: ARENA. CEDULA 43.	M	PZA	1	PZA	39	-	-	39
INA A	GUANAJUATO	41	43	27101-0080	210	025	0675	00	00	FILIPINA PARA CABALLERO. TALLA: CHICA. COLOR: ARENA. CEDULA 43.	CH	PZA	1	PZA	12	-	-	12
INA A	HIDALGO	41	43	27101-0080	210	025	0329	00	00	FILIPINA PARA CABALLERO. TALLA: CHICA. COLOR: VERDE. CEDULA 43.	CH	PZA	1	PZA	15	-	-	15
INA A	HIDALGO	41	43	27101-0080	210	025	0337	00	00	FILIPINA PARA CABALLERO. TALLA: MEDIANA. COLOR: VERDE. CEDULA 43.	M	PZA	1	PZA	69	-	-	69
INA A	HIDALGO	41	43	27101-0080	210	025	0345	00	00	FILIPINA PARA CABALLERO. TALLA: GRANDE. COLOR: VERDE. CEDULA 43.	G	PZA	1	PZA	63	-	-	63
INA A	HIDALGO	41	43	27101-0080	210	025	0352	00	00	FILIPINA PARA CABALLERO. TALLA: EXTRAGRANDE. COLOR: VERDE. CEDULA 43.	X	PZA	1	PZA	12	-	-	12
INA A	HIDALGO	41	43	27101-0080	210	025	0428	00	00	FILIPINA PARA CABALLERO. TALLA: PLUS. COLOR: VERDE. CEDULA 43.	PL	PZA	1	PZA	9	-	-	9
INA A	HIDALGO	41	43	27101-0080	210	025	0634	00	00	FILIPINA PARA CABALLERO. TALLA: ESPECIAL. COLOR: ARENA. CEDULA 43.	ES	PZA	1	PZA	6	-	-	6
INA A	HIDALGO	41	43	27101-0080	210	025	0642	00	00	FILIPINA PARA CABALLERO. TALLA: EXTRAGRANDE. COLOR: ARENA. CEDULA 43.	X	PZA	1	PZA	6	-	-	6
INA A	HIDALGO	41	43	27101-0080	210	025	0659	00	00	FILIPINA PARA CABALLERO. TALLA: GRANDE. COLOR: ARENA. CEDULA 43.	G	PZA	1	PZA	9	-	-	9
INA A	HIDALGO	41	43	27101-0080	210	025	0667	00	00	FILIPINA PARA CABALLERO. TALLA: MEDIANA. COLOR: ARENA. CEDULA 43.	M	PZA	1	PZA	21	-	-	21
INA A	HIDALGO	41	43	27101-0080	210	025	0675	00	00	FILIPINA PARA CABALLERO. TALLA: CHICA. COLOR: ARENA. CEDULA 43.	CH	PZA	1	PZA	3	-	-	3
INA A	MORELOS	41	43	27101-0080	210	025	0329	00	00	FILIPINA PARA CABALLERO. TALLA: CHICA. COLOR: VERDE. CEDULA 43.	CH	PZA	1	PZA	15	-	-	15
INA A	MORELOS	41	43	27101-0080	210	025	0337	00	00	FILIPINA PARA CABALLERO. TALLA: MEDIANA. COLOR: VERDE. CEDULA 43.	M	PZA	1	PZA	54	-	-	54
INA A	MORELOS	41	43	27101-0080	210	025	0345	00	00	FILIPINA PARA CABALLERO. TALLA: GRANDE. COLOR: VERDE. CEDULA 43.	G	PZA	1	PZA	75	-	-	75
INA A	MORELOS	41	43	27101-0080	210	025	0352	00	00	FILIPINA PARA CABALLERO. TALLA: EXTRAGRANDE. COLOR: VERDE. CEDULA 43.	X	PZA	1	PZA	42	-	-	42
INA A	MORELOS	41	43	27101-0080	210	025	0634	00	00	FILIPINA PARA CABALLERO. TALLA: ESPECIAL. COLOR: ARENA. CEDULA 43.	ES	PZA	1	PZA	3	-	-	3

ANEXOS
DIVISIÓN DE CONTRATOS

ANEXO 5. CUADRO DE DISTRIBUCIÓN

Areas Requirentes: Organos de Operacion Administrativa Desconcentrada de Aguascalientes, Baja California, Baja California Sur, Campeche, Chiapas, Chihuahua, CDMX Norte, CDMX Sur, Coahuila, Colima, Durango, Guanajuato, Guerrero, Hidalgo, Edo. Mexico Oriente, Edo. Mexico Poniente, Jalisco, Michoacán, Morelos, Nayarit, Nuevo León, Oaxaca, Puebla, Querétaro, Quintana Roo, San Luis Potosi, Sinaloa, Sonora, Tabasco, Tamaulipas, Tlaxcala, Veracruz Norte, Veracruz Sur, Yucatán, Zacatecas y Áreas de Nivel Central.

ZONA	OOAD	PARTIDA	CÉDULA	CLAVE CUCOP +	GPO	GEN	ESP	DIF	VAR	DESCRIPCIÓN- SISTEMA DE ABASTO INSTITUCIONAL (SAI)	TALLA	UNIDAD	CANT.	TIPO	ÚNICA ENTREGA RÉGIMEN ORDINARIO	ÚNICA ENTREGA MÉDICOS RESIDENTES	ÚNICA ENTREGA RÉGIMEN IMSS BIENESTAR	TOTAL POR CLAVE Y DESTINO RÉGIMEN ORDINARIO, MÉDICOS RESIDENTES E IMSS BIENESTAR
ZONA A	MORELOS	41	43	27101-0080	210	025	0642	00	00	FILIPINA PARA CABALLERO TALLA EXTRAGRANDE, COLOR: ARENA, CEDULA 43.	X	PZA	1	PZA	3	-	-	3
ZONA A	MORELOS	41	43	27101-0080	210	025	0659	00	00	FILIPINA PARA CABALLERO, TALLA: GRANDE COLOR: ARENA, CEDULA 43.	G	PZA	1	PZA	6	-	-	6
ZONA A	MORELOS	41	43	27101-0080	210	025	0667	00	00	FILIPINA PARA CABALLERO, TALLA: MEDIANA COLOR: ARENA, CEDULA 43.	M	PZA	1	PZA	9	-	-	9
ZONA A	PUEBLA	41	43	27101-0080	210	025	0329	00	00	FILIPINA PARA CABALLERO TALLA: CHICA COLOR: VERDE, CEDULA 43.	CH	PZA	1	PZA	42	-	-	42
ZONA A	PUEBLA	41	43	27101-0080	210	025	0337	00	00	FILIPINA PARA CABALLERO TALLA: MEDIANA COLOR: VERDE, CEDULA 43.	M	PZA	1	PZA	249	-	-	249
ZONA A	PUEBLA	41	43	27101-0080	210	025	0345	00	00	FILIPINA PARA CABALLERO, TALLA: GRANDE COLOR: VERDE, CEDULA 43.	G	PZA	1	PZA	144	-	-	144
ZONA A	PUEBLA	41	43	27101-0080	210	025	0352	00	00	FILIPINA PARA CABALLERO, TALLA EXTRAGRANDE, COLOR: VERDE, CEDULA 43.	X	PZA	1	PZA	21	-	-	21
ZONA A	PUEBLA	41	43	27101-0080	210	025	0360	00	00	FILIPINA PARA CABALLERO, TALLA: ESPECIAL COLOR: VERDE, CEDULA 43.	ES	PZA	1	PZA	12	-	-	12
ZONA A	PUEBLA	41	43	27101-0080	210	025	0428	00	00	FILIPINA PARA CABALLERO TALLA PLUS, COLOR: VERDE, CEDULA 43	PL	PZA	1	PZA	9	-	-	9
ZONA A	PUEBLA	41	43	27101-0080	210	025	0659	00	00	FILIPINA PARA CABALLERO TALLA: GRANDE, COLOR: ARENA, CEDULA 43	G	PZA	1	PZA	9	-	-	9
ZONA A	PUEBLA	41	43	27101-0080	210	025	0667	00	00	FILIPINA PARA CABALLERO TALLA: MEDIANA COLOR: ARENA, CEDULA 43.	M	PZA	1	PZA	9	-	-	9
ZONA A	PUEBLA	41	43	27101-0080	210	025	0675	00	00	FILIPINA PARA CABALLERO TALLA: CHICA COLOR: ARENA, CEDULA 43.	CH	PZA	1	PZA	3	-	-	3
ZONA A	QUERETARO	41	43	27101-0080	210	025	0329	00	00	FILIPINA PARA CABALLERO, TALLA CHICA, COLOR: VERDE, CEDULA 43.	CH	PZA	1	PZA	15	-	-	15
ZONA A	QUERETARO	41	43	27101-0080	210	025	0337	00	00	FILIPINA PARA CABALLERO, TALLA: MEDIANA COLOR: VERDE, CEDULA 43	M	PZA	1	PZA	105	-	-	105
ZONA A	QUERETARO	41	43	27101-0080	210	025	0345	00	00	FILIPINA PARA CABALLERO TALLA GRANDE COLOR: VERDE, CEDULA 43	G	PZA	1	PZA	102	-	-	102
ZONA A	QUERETARO	41	43	27101-0080	210	025	0352	00	00	FILIPINA PARA CABALLERO TALLA EXTRAGRANDE, COLOR VERDE, CEDULA 43	X	PZA	1	PZA	36	-	-	36
ZONA A	QUERETARO	41	43	27101-0080	210	025	0360	00	00	FILIPINA PARA CABALLERO TALLA: ESPECIAL COLOR: VERDE, CEDULA 43.	ES	PZA	1	PZA	6	-	-	6
ZONA A	QUERETARO	41	43	27101-0080	210	025	0634	00	00	FILIPINA PARA CABALLERO TALLA ESPECIAL COLOR: ARENA, CEDULA 43	ES	PZA	1	PZA	3	-	-	3
ZONA A	QUERETARO	41	43	27101-0080	210	025	0642	00	00	FILIPINA PARA CABALLERO TALLA EXTRAGRANDE COLOR ARENA CEDULA 43	X	PZA	1	PZA	6	-	-	6
ZONA A	QUERETARO	41	43	27101-0080	210	025	0659	00	00	FILIPINA PARA CABALLERO TALLA: GRANDE COLOR ARENA CEDULA 43	G	PZA	1	PZA	12	-	-	12
ZONA A	QUERETARO	41	43	27101-0080	210	025	0667	00	00	FILIPINA PARA CABALLERO TALLA MEDIANA COLOR ARENA CEDULA 43	M	PZA	1	PZA	9	-	-	9

ANEXO 5. CUADRO DE DISTRIBUCIÓN

eas Requirentes: Órganos de Operación Administrativa Desconcentrada de Aguascalientes, Baja California, Baja California Sur, Campeche, Chiapas, Chihuahua, CDMX Norte, CDMX Sur, Coahuila, Colima, Durango, Guanajuato, Guerrero, Hidalgo, Edo. xico Oriente, Edo. México Poniente, Jalisco, Michoacán, Morelos, Nayarit, Nuevo León, Oaxaca, Puebla, Querétaro, Quintana Roo, San Luis Potosí, Sinaloa, Sonora, Tabasco, Tamaulipas, Tlaxcala, Veracruz Norte, Veracruz Sur, Yucatán, Zacatecas y Áreas de Nivel Central.

ONA	OOAD	PARTIDA	CÉDULA	CLAVE CUCOP +	GPO	GEN	ESP	DIF	VAR	DESCRIPCIÓN- SISTEMA DE ABASTO INSTITUCIONAL (SAI)	TALLA	UNIDAD	CANT.	TIPO	ÚNICA ENTREGA RÉGIMEN ORDINARIO	ÚNICA ENTREGA MÉDICOS RESIDENTES	ÚNICA ENTREGA RÉGIMEN IMSS BIENESTAR	TOTAL POR CLAVE Y DESTINO RÉGIMEN ORDINARIO, MÉDICOS RESIDENTES E IMSS BIENESTAR
ONA A	QUERETARO	41	43	27101-0080	210	025	0675	00	00	FILIPINA PARA CABALLERO. TALLA: CHICA. COLOR: ARENA. CEDULA 43.	CH	PZA	1	PZA	3	-	-	3
ONA A	SAN LUIS POTOSI	41	43	27101-0080	210	025	0329	00	00	FILIPINA PARA CABALLERO. TALLA: CHICA. COLOR: VERDE. CEDULA 43.	CH	PZA	1	PZA	21	-	-	21
ONA A	SAN LUIS POTOSI	41	43	27101-0080	210	025	0337	00	00	FILIPINA PARA CABALLERO. TALLA: MEDIANA. COLOR: VERDE. CEDULA 43.	M	PZA	1	PZA	60	-	-	60
ONA A	SAN LUIS POTOSI	41	43	27101-0080	210	025	0345	00	00	FILIPINA PARA CABALLERO. TALLA: GRANDE. COLOR: VERDE. CEDULA 43.	G	PZA	1	PZA	69	-	-	69
ONA A	SAN LUIS POTOSI	41	43	27101-0080	210	025	0352	00	00	FILIPINA PARA CABALLERO. TALLA: EXTRAGRANDE. COLOR: VERDE. CEDULA 43.	X	PZA	1	PZA	15	-	-	15
ONA A	SAN LUIS POTOSI	41	43	27101-0080	210	025	0360	00	00	FILIPINA PARA CABALLERO. TALLA: ESPECIAL. COLOR: VERDE. CEDULA 43.	ES	PZA	1	PZA	9	-	-	9
ONA A	SAN LUIS POTOSI	41	43	27101-0080	210	025	0428	00	00	FILIPINA PARA CABALLERO. TALLA: PLUS. COLOR: VERDE. CEDULA 43.	PL	PZA	1	PZA	3	-	-	3
ONA A	SAN LUIS POTOSI	41	43	27101-0080	210	025	0642	00	00	FILIPINA PARA CABALLERO. TALLA: EXTRAGRANDE. COLOR: ARENA. CEDULA 43.	X	PZA	1	PZA	3	-	-	3
ONA A	SAN LUIS POTOSI	41	43	27101-0080	210	025	0667	00	00	FILIPINA PARA CABALLERO. TALLA: MEDIANA. COLOR: ARENA. CEDULA 43.	M	PZA	1	PZA	3	-	-	3
ONA A	SAN LUIS POTOSI	41	43	27101-0080	210	025	0675	00	00	FILIPINA PARA CABALLERO. TALLA: CHICA. COLOR: ARENA. CEDULA 43.	CH	PZA	1	PZA	3	-	-	3
ONA A	TLAXCALA	41	43	27101-0080	210	025	0329	00	00	FILIPINA PARA CABALLERO. TALLA: CHICA. COLOR: VERDE. CEDULA 43.	CH	PZA	1	PZA	6	-	-	6
ONA A	TLAXCALA	41	43	27101-0080	210	025	0337	00	00	FILIPINA PARA CABALLERO. TALLA: MEDIANA. COLOR: VERDE. CEDULA 43.	M	PZA	1	PZA	30	-	-	30
ONA A	TLAXCALA	41	43	27101-0080	210	025	0345	00	00	FILIPINA PARA CABALLERO. TALLA: GRANDE. COLOR: VERDE. CEDULA 43.	G	PZA	1	PZA	30	-	-	30
ONA A	TLAXCALA	41	43	27101-0080	210	025	0352	00	00	FILIPINA PARA CABALLERO. TALLA: EXTRAGRANDE. COLOR: VERDE. CEDULA 43.	X	PZA	1	PZA	6	-	-	6
ONA A	TLAXCALA	41	43	27101-0080	210	025	0360	00	00	FILIPINA PARA CABALLERO. TALLA: ESPECIAL. COLOR: VERDE. CEDULA 43.	ES	PZA	1	PZA	3	-	-	3
ONA A	TLAXCALA	41	43	27101-0080	210	025	0659	00	00	FILIPINA PARA CABALLERO. TALLA: GRANDE. COLOR: ARENA. CEDULA 43.	G	PZA	1	PZA	9	-	-	9
ONA A	TLAXCALA	41	43	27101-0080	210	025	0667	00	00	FILIPINA PARA CABALLERO. TALLA: MEDIANA. COLOR: ARENA. CEDULA 43.	M	PZA	1	PZA	6	-	-	6
ONA A	ZACATECAS	41	43	27101-0080	210	025	0329	00	00	FILIPINA PARA CABALLERO. TALLA: CHICA. COLOR: VERDE. CEDULA 43.	CH	PZA	1	PZA	6	-	-	6
ONA A	ZACATECAS	41	43	27101-0080	210	025	0337	00	00	FILIPINA PARA CABALLERO. TALLA: MEDIANA. COLOR: VERDE. CEDULA 43.	M	PZA	1	PZA	39	-	-	39
ONA A	ZACATECAS	41	43	27101-0080	210	025	0345	00	00	FILIPINA PARA CABALLERO. TALLA: GRANDE. COLOR: VERDE. CEDULA 43.	G	PZA	1	PZA	24	-	-	24
ONA A	ZACATECAS	41	43	27101-0080	210	025	0352	00	00	FILIPINA PARA CABALLERO. TALLA: EXTRAGRANDE. COLOR: VERDE. CEDULA 43.	X	PZA	1	PZA	18	-	-	18

ANEXOS
DIVISIÓN DE CONTRATOS

ANEXO 5. CUADRO DE DISTRIBUCIÓN

Áreas Requirentes: Órganos de Operación Administrativa Desconcentrada de Aguascalientes, Baja California, Baja California Sur, Campeche, Chiapas, Chihuahua, CDMX Norte, CDMX Sur, Coahuila, Colima, Durango, Guanajuato, Guerrero, Hidalgo, Edo. México Oriente, Edo. Mexico Poniente, Jalisco, Michoacán, Morelos, Nayarit, Nuevo León, Oaxaca, Puebla, Querétaro, Quintana Roo, San Luis Potosí, Sinaloa, Sonora, Tabasco, Tamaulipas, Tlaxcala, Veracruz Norte, Veracruz Sur, Yucatán, Zacatecas y Áreas de Nivel Central.

ZONA	OOAD	PARTIDA	CÉDULA	CLAVE CUCOP +	CPO	GEN	ESP	DIF	VAR	DESCRIPCIÓN- SISTEMA DE ABASTO INSTITUCIONAL (SAI)	TALLA	UNIDAD	CANT.	TIPO	ÚNICA ENTREGA RÉGIMEN ORDINARIO	ÚNICA ENTREGA MÉDICOS RESIDENTES	ÚNICA ENTREGA RÉGIMEN IMSS BIENESTAR	TOTAL POR CLAVE Y DESTINO RÉGIMEN ORDINARIO, MÉDICOS RESIDENTES E IMSS BIENESTAR
ZONA A	ZACATECAS	41	43	27101-0080	210	025	0428	00	00	FILIPINA PARA CABALLERO, TALLA PLUS COLOR: VERDE, CEDULA 43.	PL	PZA	1	PZA	3	-	-	3
ZONA A	ZACATECAS	41	43	27101-0080	210	025	0659	00	00	FILIPINA PARA CABALLERO TALLA: GRANDE COLOR: ARENA, CEDULA 43.	G	PZA	1	PZA	18	-	-	18
ZONA A	ZACATECAS	41	43	27101 0080	210	025	0667	00	00	FILIPINA PARA CABALLERO, TALLA: MEDIANA COLOR: ARENA, CEDULA 43.	M	PZA	1	PZA	21	-	-	21
ZONA B	BAJA CALIFORNIA	41	43	27101-0080	210	025	0444	00	00	FILIPINA PARA CABALLERO TALLA CHICA COLOR: VERDE, CEDULA 43.	CH	PZA	1	PZA	36	-	-	36
ZONA B	BAJA CALIFORNIA	41	43	27101-0080	210	025	0451	00	00	FILIPINA PARA CABALLERO TALLA MEDIANA, COLOR: VERDE, CEDULA 43.	M	PZA	1	PZA	168	-	-	168
ZONA B	BAJA CALIFORNIA	41	43	27101-0080	210	025	0469	00	00	FILIPINA PARA CABALLERO TALLA GRANDE COLOR: VERDE, CEDULA 43.	G	PZA	1	PZA	165	-	-	165
ZONA B	BAJA CALIFORNIA	41	43	27101-0080	210	025	0477	00	00	FILIPINA PARA CABALLERO TALLA EXTRAGRANDE, COLOR: VERDE CEDULA 43.	X	PZA	1	PZA	18	-	-	18
ZONA B	BAJA CALIFORNIA	41	43	27101-0080	210	025	0485	00	00	FILIPINA PARA CABALLERO, TALLA ESPECIAL COLOR: VERDE, CEDULA 43.	ES	PZA	1	PZA	27	-	-	27
ZONA B	BAJA CALIFORNIA	41	43	27101-0080	210	025	0493	00	00	FILIPINA PARA CABALLERO, TALLA PLUS COLOR: VERDE, CEDULA 43.	PL	PZA	1	PZA	3	-	-	3
ZONA B	BAJA CALIFORNIA	41	43	27101-0080	210	025	0683	00	00	FILIPINA PARA CABALLERO, TALLA: CHICA COLOR: ARENA, CEDULA 43.	CH	PZA	1	PZA	3	-	-	3
ZONA B	BAJA CALIFORNIA	41	43	27101 0080	210	025	0691	00	00	FILIPINA PARA CABALLERO, TALLA MEDIANA COLOR: ARENA, CEDULA 43.	M	PZA	1	PZA	18	-	-	18
ZONA B	BAJA CALIFORNIA	41	43	27101 0080	210	025	0709	00	00	FILIPINA PARA CABALLERO, TALLA: GRANDE COLOR: ARENA, CEDULA 43.	G	PZA	1	PZA	15	-	-	15
ZONA B	BAJA CALIFORNIA	41	43	27101-0080	210	025	0717	00	00	FILIPINA PARA CABALLERO, TALLA EXTRAGRANDE, COLOR: ARENA, CEDULA 43.	X	PZA	1	PZA	3	-	-	3
ZONA B	BAJA CALIFORNIA	41	43	27101-0080	210	025	0725	00	00	FILIPINA PARA CABALLERO, TALLA: ESPECIAL COLOR: ARENA, CEDULA 43.	ES	PZA	1	PZA	3	-	-	3
ZONA B	BAJA CALIFORNIA	41	43	27101-0080	210	025	0733	00	00	FILIPINA PARA CABALLERO TALLA PLUS COLOR: ARENA, CEDULA 43.	PL	PZA	1	PZA	6	-	-	6
ZONA B	BAJA CALIFORNIA SUR	41	43	27101-0080	210	025	0444	00	00	FILIPINA PARA CABALLERO TALLA CHICA COLOR: VERDE, CEDULA 43.	CH	PZA	1	PZA	6	-	-	6
ZONA B	BAJA CALIFORNIA SUR	41	43	27101-0080	210	025	0451	00	00	FILIPINA PARA CABALLERO TALLA: MEDIANA, COLOR: VERDE, CEDULA 43.	M	PZA	1	PZA	45	-	-	45
ZONA B	BAJA CALIFORNIA SUR	41	43	27101-0080	210	025	0469	00	00	FILIPINA PARA CABALLERO TALLA GRANDE, COLOR: VERDE, CEDULA 43.	G	PZA	1	PZA	69	-	-	69
ZONA B	BAJA CALIFORNIA SUR	41	43	27101 0080	210	025	0477	00	00	FILIPINA PARA CABALLERO TALLA: EXTRAGRANDE COLOR: VERDE, CEDULA 43.	X	PZA	1	PZA	9	-	-	9
ZONA B	BAJA CALIFORNIA SUR	41	43	27101-0080	210	025	0485	00	00	FILIPINA PARA CABALLERO TALLA: ESPECIAL, COLOR: VERDE, CEDULA 43.	ES	PZA	1	PZA	6	-	-	6
ZONA B	BAJA CALIFORNIA SUR	41	43	27101-0080	210	025	0493	00	00	FILIPINA PARA CABALLERO TALLA PLUS COLOR: VERDE, CEDULA 43.	PL	PZA	1	PZA	6	-	-	6

ANEXO 5. CUADRO DE DISTRIBUCIÓN

as Requirentes: Órganos de Operación Administrativa Desconcentrada de Aguascalientes, Baja California, Baja California Sur, Campeche, Chiapas, Chihuahua, CDMX Norte, CDMX Sur, Coahuila, Colima, Durango, Guanajuato, Guerrero, Hidalgo, Edo. xico Oriente, Edo. México Poniente, Jalisco, Michoacán, Morelos, Nayarit, Nuevo León, Oaxaca, Puebla, Querétaro, Quintana Roo, San Luis Potosí, Sinaloa, Sonora, Tabasco, Tamaulipas, Tlaxcala, Veracruz Norte, Veracruz Sur, Yucatán, Zacatecas y Áreas de Nivel Central.

ONA	OOAD	PARTIDA	CÉDULA	CLAVE CUCOP +	GPO	GEN	ESP	DIF	VAR	DESCRIPCIÓN- SISTEMA DE ABASTO INSTITUCIONAL (SAI)	TALLA	UNIDAD	CANT.	TIPO	ÚNICA ENTREGA RÉGIMEN ORDINARIO	ÚNICA ENTREGA MÉDICOS RESIDENTES	ÚNICA ENTREGA RÉGIMEN IMSS BIENESTAR	TOTAL POR CLAVE Y DESTINO RÉGIMEN ORDINARIO, MÉDICOS RESIDENTES E IMSS BIENESTAR
ONA B	BAJA CALIFORNIA SUR	41	43	27101-0080	210	025	0683	00	00	FILIPINA PARA CABALLERO. TALLA: CHICA. COLOR: ARENA. CEDULA 43.	CH	PZA	1	PZA	6	-	-	6
ONA B	BAJA CALIFORNIA SUR	41	43	27101-0080	210	025	0691	00	00	FILIPINA PARA CABALLERO. TALLA: MEDIANA. COLOR: ARENA. CEDULA 43.	M	PZA	1	PZA	6	-	-	6
ONA B	BAJA CALIFORNIA SUR	41	43	27101-0080	210	025	0709	00	00	FILIPINA PARA CABALLERO. TALLA: GRANDE. COLOR: ARENA. CEDULA 43.	G	PZA	1	PZA	3	-	-	3
ONA B	CAMPECHE	41	43	27101-0080	210	025	0444	00	00	FILIPINA PARA CABALLERO. TALLA: CHICA. COLOR: VERDE. CEDULA 43.	CH	PZA	1	PZA	12	-	-	12
ONA B	CAMPECHE	41	43	27101-0080	210	025	0451	00	00	FILIPINA PARA CABALLERO. TALLA: MEDIANA. COLOR: VERDE. CEDULA 43.	M	PZA	1	PZA	33	-	-	33
ONA B	CAMPECHE	41	43	27101-0080	210	025	0469	00	00	FILIPINA PARA CABALLERO. TALLA: GRANDE. COLOR: VERDE. CEDULA 43.	G	PZA	1	PZA	42	-	-	42
ONA B	CAMPECHE	41	43	27101-0080	210	025	0477	00	00	FILIPINA PARA CABALLERO. TALLA: EXTRAGRANDE. COLOR: VERDE. CEDULA 43.	X	PZA	1	PZA	12	-	-	12
ONA B	CAMPECHE	41	43	27101-0080	210	025	0485	00	00	FILIPINA PARA CABALLERO. TALLA: ESPECIAL. COLOR: VERDE. CEDULA 43.	ES	PZA	1	PZA	3	-	-	3
ONA B	CAMPECHE	41	43	27101-0080	210	025	0493	00	00	FILIPINA PARA CABALLERO. TALLA: PLUS. COLOR: VERDE. CEDULA 43.	PL	PZA	1	PZA	9	-	-	9
ONA B	CAMPECHE	41	43	27101-0080	210	025	0709	00	00	FILIPINA PARA CABALLERO. TALLA: GRANDE. COLOR: ARENA. CEDULA 43.	G	PZA	1	PZA	12	-	-	12
ONA B	CAMPECHE	41	43	27101-0080	210	025	0444	00	00	FILIPINA PARA CABALLERO. TALLA: CHICA. COLOR: VERDE. CEDULA 43.	CH	PZA	1	PZA	24	-	-	24
ONA B	CHIAPAS	41	43	27101-0080	210	025	0451	00	00	FILIPINA PARA CABALLERO. TALLA: MEDIANA. COLOR: VERDE. CEDULA 43.	M	PZA	1	PZA	60	-	-	60
ONA B	CHIAPAS	41	43	27101-0080	210	025	0469	00	00	FILIPINA PARA CABALLERO. TALLA: GRANDE. COLOR: VERDE. CEDULA 43.	G	PZA	1	PZA	72	-	-	72
ONA B	CHIAPAS	41	43	27101-0080	210	025	0477	00	00	FILIPINA PARA CABALLERO. TALLA: EXTRAGRANDE. COLOR: VERDE. CEDULA 43.	X	PZA	1	PZA	9	-	-	9
ONA B	CHIAPAS	41	43	27101-0080	210	025	0493	00	00	FILIPINA PARA CABALLERO. TALLA: PLUS. COLOR: VERDE. CEDULA 43.	PL	PZA	1	PZA	3	-	-	3
ONA B	CHIAPAS	41	43	27101-0080	210	025	0683	00	00	FILIPINA PARA CABALLERO. TALLA: CHICA. COLOR: ARENA. CEDULA 43.	CH	PZA	1	PZA	12	-	-	12
ONA B	CHIAPAS	41	43	27101-0080	210	025	0691	00	00	FILIPINA PARA CABALLERO. TALLA: MEDIANA. COLOR: ARENA. CEDULA 43.	M	PZA	1	PZA	21	-	-	21
ONA B	CHIAPAS	41	43	27101-0080	210	025	0709	00	00	FILIPINA PARA CABALLERO. TALLA: GRANDE. COLOR: ARENA. CEDULA 43.	G	PZA	1	PZA	9	-	-	9
ONA B	CHIAPAS	41	43	27101-0080	210	025	0717	00	00	FILIPINA PARA CABALLERO. TALLA: EXTRAGRANDE. COLOR: ARENA. CEDULA 43.	X	PZA	1	PZA	3	-	-	3
ONA B	COAHUILA	41	43	27101-0080	210	025	0444	00	00	FILIPINA PARA CABALLERO. TALLA: CHICA. COLOR: VERDE. CEDULA 43.	CH	PZA	1	PZA	42	-	-	42
ONA B	COAHUILA	41	43	27101-0080	210	025	0451	00	00	FILIPINA PARA CABALLERO. TALLA: MEDIANA. COLOR: VERDE. CEDULA 43.	M	PZA	1	PZA	123	-	-	123

ANEXOS
DIVISIÓN DE CONTRATOS

ANEXO 5. CUADRO DE DISTRIBUCIÓN

Areas Requirentes: Órganos de Operación Administrativa Desconcentrada de Aguascalientes, Baja California, Baja California Sur, Campeche, Chiapas, Chihuahua, CDMX Norte, CDMX Sur, Coahuila, Colima, Durango, Guanajuato, Guerrero, Hidalgo, Edo. México Oriente, Edo. Mexico Poniente, Jalisco, Michoacán, Morelos, Nayarit, Nuevo León, Oaxaca, Puebla, Querétaro, Quintana Roo, San Luis Potosí, Sinaloa, Sonora, Tabasco, Tamaulipas, Tlaxcala, Veracruz Norte, Veracruz Sur, Yucatán, Zacatecas y Áreas de Nivel Central.

ZONA	OOAD	PARTIDA	CÉDULA	CLAVE CUCOP +	GPO	GEN	ESP	DIF	VAR	DESCRIPCIÓN- SISTEMA DE ABASTO INSTITUCIONAL (SAI)	TALLA	UNIDAD	CANT.	TIPO	ÚNICA ENTREGA RÉGIMEN ORDINARIO	ÚNICA ENTREGA MÉDICOS RESIDENTES	ÚNICA ENTREGA RÉGIMEN IMSS BIENESTAR	TOTAL POR CLAVE Y DESTINO RÉGIMEN ORDINARIO, MÉDICOS RESIDENTES E IMSS BIENESTAR
ZONA B	COAHUILA	41	43	27101-0080	210	025	0469	00	00	FILIPINA PARA CABALLERO, TALLA: GRANDE, COLOR: VERDE, CEDULA 43.	G	PZA	1	PZA	189	-	-	189
ZONA B	COAHUILA	41	43	27101-0080	210	025	0477	00	00	FILIPINA PARA CABALLERO, TALLA: EXTRAGRANDE, COLOR: VERDE, CEDULA 43.	X	PZA	1	PZA	39	-	-	39
ZONA B	COAHUILA	41	43	27101-0080	210	025	0485	00	00	FILIPINA PARA CABALLERO, TALLA: ESPECIAL, COLOR: VERDE, CEDULA 43.	ES	PZA	1	PZA	39	-	-	39
ZONA B	COAHUILA	41	43	27101-0080	210	025	0493	00	00	FILIPINA PARA CABALLERO, TALLA: PLUS, COLOR: VERDE, CEDULA 43.	PL	PZA	1	PZA	27	-	-	27
ZONA B	COAHUILA	41	43	27101-0080	210	025	0683	00	00	FILIPINA PARA CABALLERO, TALLA: CHICA, COLOR: ARENA, CEDULA 43.	CH	PZA	1	PZA	9	-	-	9
ZONA B	COAHUILA	41	43	27101-0080	210	025	0691	00	00	FILIPINA PARA CABALLERO, TALLA: MEDIANA, COLOR: ARENA, CEDULA 43.	M	PZA	1	PZA	33	-	-	33
ZONA B	COAHUILA	41	43	27101-0080	210	025	0709	00	00	FILIPINA PARA CABALLERO, TALLA: GRANDE, COLOR: ARENA, CEDULA 43.	G	PZA	1	PZA	6	-	-	6
ZONA B	COAHUILA	41	43	27101-0080	210	025	0717	00	00	FILIPINA PARA CABALLERO, TALLA: EXTRAGRANDE, COLOR: ARENA, CEDULA 43.	X	PZA	1	PZA	6	-	-	6
ZONA B	COLIMA	41	43	27101-0080	210	025	0444	00	00	FILIPINA PARA CABALLERO, TALLA: CHICA, COLOR: VERDE, CEDULA 43.	CH	PZA	1	PZA	6	-	-	6
ZONA B	COLIMA	41	43	27101-0080	210	025	0451	00	00	FILIPINA PARA CABALLERO, TALLA: MEDIANA, COLOR: VERDE, CEDULA 43.	M	PZA	1	PZA	18	-	-	18
ZONA B	COLIMA	41	43	27101-0080	210	025	0469	00	00	FILIPINA PARA CABALLERO, TALLA: GRANDE, COLOR: VERDE, CEDULA 43.	G	PZA	1	PZA	63	-	-	63
ZONA B	COLIMA	41	43	27101-0080	210	025	0477	00	00	FILIPINA PARA CABALLERO, TALLA: EXTRAGRANDE, COLOR: VERDE, CEDULA 43.	X	PZA	1	PZA	6	-	-	6
ZONA B	COLIMA	41	43	27101-0080	210	025	0485	00	00	FILIPINA PARA CABALLERO, TALLA: ESPECIAL, COLOR: VERDE, CEDULA 43.	ES	PZA	1	PZA	9	-	-	9
ZONA B	COLIMA	41	43	27101-0080	210	025	0683	00	00	FILIPINA PARA CABALLERO, TALLA: CHICA, COLOR: ARENA, CEDULA 43.	CH	PZA	1	PZA	3	-	-	3
ZONA B	COLIMA	41	43	27101-0080	210	025	0691	00	00	FILIPINA PARA CABALLERO, TALLA: MEDIANA, COLOR: ARENA, CEDULA 43.	M	PZA	1	PZA	3	-	-	3
ZONA B	COLIMA	41	43	27101-0080	210	025	0709	00	00	FILIPINA PARA CABALLERO, TALLA: GRANDE, COLOR: ARENA, CEDULA 43.	G	PZA	1	PZA	6	-	-	6
ZONA B	GUERRERO	41	43	27101-0080	210	025	0444	00	00	FILIPINA PARA CABALLERO, TALLA: CHICA, COLOR: VERDE, CEDULA 43.	CH	PZA	1	PZA	21	-	-	21
ZONA B	GUERRERO	41	43	27101-0080	210	025	0451	00	00	FILIPINA PARA CABALLERO, TALLA: MEDIANA, COLOR: VERDE, CEDULA 43.	M	PZA	1	PZA	78	-	-	78
ZONA B	GUERRERO	41	43	27101-0080	210	025	0469	00	00	FILIPINA PARA CABALLERO, TALLA: GRANDE, COLOR: VERDE, CEDULA 43.	G	PZA	1	PZA	51	-	-	51
ZONA B	GUERRERO	41	43	27101-0080	210	025	0477	00	00	FILIPINA PARA CABALLERO, TALLA: EXTRAGRANDE, COLOR: VERDE, CEDULA 43.	X	PZA	1	PZA	21	-	-	21
ZONA B	GUERRERO	41	43	27101-0080	210	025	0485	00	00	FILIPINA PARA CABALLERO, TALLA: ESPECIAL, COLOR: VERDE, CEDULA 43.	ES	PZA	1	PZA	6	-	-	6

ANEXO 5. CUADRO DE DISTRIBUCIÓN

as Requirentes: Órganos de Operación Administrativa Desconcentrada de Aguascalientes, Baja California, Baja California Sur, Campeche, Chiapas, Chihuahua, CDMX Norte, CDMX Sur, Coahuila, Colima, Durango, Guanajuato, Guerrero, Hidalgo, Edo. xico Oriente, Edo. México Poniente, Jalisco, Michoacán, Morelos, Nayarit, Nuevo León, Oaxaca, Puebla, Querétaro, Quintana Roo, San Luis Potosí, Sinaloa, Sonora, Tabasco, Tamaulipas, Tlaxcala, Veracruz Norte, Veracruz Sur, Yucatán, Zacatecas y Áreas de Nivel Central.

ONA	OOAD	PARTIDA	CÉDULA	CLAVE CUCOP +	GPO	GEN	ESP	DIF	VAR	DESCRIPCIÓN- SISTEMA DE ABASTO INSTITUCIONAL (SAI)	TALLA	UNIDAD	CANT.	TIPO	ÚNICA ENTREGA RÉGIMEN ORDINARIO	ÚNICA ENTREGA MÉDICOS RESIDENTES	ÚNICA ENTREGA RÉGIMEN IMSS BIENESTAR	TOTAL POR CLAVE Y DESTINO RÉGIMEN ORDINARIO, MÉDICOS RESIDENTES E IMSS BIENESTAR
ONA B	GUERRERO	41	43	27101-0080	210	025	0493	00	00	FILIPINA PARA CABALLERO. TALLA: PLUS. COLOR: VERDE. CEDULA 43.	PL	PZA	1	PZA	18	-	-	18
ONA B	GUERRERO	41	43	27101-0080	210	025	0691	00	00	FILIPINA PARA CABALLERO. TALLA: MEDIANA. COLOR: ARENA. CEDULA 43.	M	PZA	1	PZA	18	-	-	18
ONA B	GUERRERO	41	43	27101-0080	210	025	0709	00	00	FILIPINA PARA CABALLERO. TALLA: GRANDE. COLOR: ARENA. CEDULA 43.	G	PZA	1	PZA	6	-	-	6
ONA B	GUERRERO	41	43	27101-0080	210	025	0717	00	00	FILIPINA PARA CABALLERO. TALLA: EXTRAGRANDE. COLOR: ARENA. CEDULA 43.	X	PZA	1	PZA	3	-	-	3
ONA B	GUERRERO	41	43	27101-0080	210	025	0725	00	00	FILIPINA PARA CABALLERO. TALLA: ESPECIAL. COLOR: ARENA. CEDULA 43.	ES	PZA	1	PZA	3	-	-	3
ONA B	GUERRERO	41	43	27101-0080	210	025	0444	00	00	FILIPINA PARA CABALLERO. TALLA: CHICA. COLOR: VERDE. CEDULA 43.	CH	PZA	1	PZA	84	-	-	84
ONA B	JALISCO	41	43	27101-0080	210	025	0451	00	00	FILIPINA PARA CABALLERO. TALLA: MEDIANA. COLOR: VERDE. CEDULA 43.	M	PZA	1	PZA	369	-	-	369
ONA B	JALISCO	41	43	27101-0080	210	025	0469	00	00	FILIPINA PARA CABALLERO. TALLA: GRANDE. COLOR: VERDE. CEDULA 43.	G	PZA	1	PZA	393	-	-	393
ONA B	JALISCO	41	43	27101-0080	210	025	0477	00	00	FILIPINA PARA CABALLERO. TALLA: EXTRAGRANDE. COLOR: VERDE. CEDULA 43.	X	PZA	1	PZA	99	-	-	99
ONA B	JALISCO	41	43	27101-0080	210	025	0485	00	00	FILIPINA PARA CABALLERO. TALLA: ESPECIAL. COLOR: VERDE. CEDULA 43.	ES	PZA	1	PZA	21	-	-	21
ZONA B	JALISCO	41	43	27101-0080	210	025	0683	00	00	FILIPINA PARA CABALLERO. TALLA: CHICA. COLOR: ARENA. CEDULA 43.	CH	PZA	1	PZA	12	-	-	12
ZONA B	JALISCO	41	43	27101-0080	210	025	0691	00	00	FILIPINA PARA CABALLERO. TALLA: MEDIANA. COLOR: ARENA. CEDULA 43.	M	PZA	1	PZA	30	-	-	30
ZONA B	JALISCO	41	43	27101-0080	210	025	0709	00	00	FILIPINA PARA CABALLERO. TALLA: GRANDE. COLOR: ARENA. CEDULA 43.	G	PZA	1	PZA	39	-	-	39
ZONA B	JALISCO	41	43	27101-0080	210	025	0717	00	00	FILIPINA PARA CABALLERO. TALLA: EXTRAGRANDE. COLOR: ARENA. CEDULA 43.	X	PZA	1	PZA	3	-	-	3
ZONA B	JALISCO	41	43	27101-0080	210	025	0725	00	00	FILIPINA PARA CABALLERO. TALLA: ESPECIAL. COLOR: ARENA. CEDULA 43.	ES	PZA	1	PZA	3	-	-	3
ZONA B	JALISCO	41	43	27101-0080	210	025	0733	00	00	FILIPINA PARA CABALLERO. TALLA: PLUS. COLOR: ARENA. CEDULA 43.	PL	PZA	1	PZA	3	-	-	3
ZONA B	MICHOACAN	41	43	27101-0080	210	025	0444	00	00	FILIPINA PARA CABALLERO. TALLA: CHICA. COLOR: VERDE. CEDULA 43.	CH	PZA	1	PZA	45	-	-	45
ZONA B	MICHOACAN	41	43	27101-0080	210	025	0451	00	00	FILIPINA PARA CABALLERO. TALLA: MEDIANA. COLOR: VERDE. CEDULA 43.	M	PZA	1	PZA	129	-	-	129
ZONA B	MICHOACAN	41	43	27101-0080	210	025	0469	00	00	FILIPINA PARA CABALLERO. TALLA: GRANDE. COLOR: VERDE. CEDULA 43.	G	PZA	1	PZA	102	-	-	102
ZONA B	MICHOACAN	41	43	27101-0080	210	025	0477	00	00	FILIPINA PARA CABALLERO. TALLA: EXTRAGRANDE. COLOR: VERDE. CEDULA 43.	X	PZA	1	PZA	27	-	-	27
ZONA B	MICHOACAN	41	43	27101-0080	210	025	0485	00	00	FILIPINA PARA CABALLERO. TALLA: ESPECIAL. COLOR: VERDE. CEDULA 43.	ES	PZA	1	PZA	15	-	-	15

ANEXOS
DIVISIÓN DE CONTRATOS

ANEXO 5. CUADRO DE DISTRIBUCIÓN

Areas Requirentes: Organos de Operación Administrativa Desconcentrada de Aguascalientes, Baja California, Baja California Sur, Campeche, Chiapas, Chihuahua, CDMX Norte, CDMX Sur, Coahuila, Colima, Durango, Guanajuato, Guerrero, Hidalgo, Edo. México Oriente, Edo. México Poniente, Jalisco, Michoacán, Morelos, Nayarit, Nuevo León, Oaxaca, Puebla, Querétaro, Quintana Roo, San Luis Potosí, Sinaloa, Sonora, Tabasco, Tamaulipas, Tlaxcala, Veracruz Norte, Veracruz Sur, Yucatán, Zacatecas y Áreas de Nivel Central

ZONA	OOAD	PARTIDA	CÉDULA	CLAVE CUCOP +	GPO	GEN	ESP	DIF	VAR	DESCRIPCIÓN- SISTEMA DE ABASTO INSTITUCIONAL (SAI)	TALLA	UNIDAD	CANT.	TIPO	ÚNICA ENTREGA RÉGIMEN ORDINARIO	ÚNICA ENTREGA MÉDICOS RESIDENTES	ÚNICA ENTREGA RÉGIMEN IMSS BIENESTAR	TOTAL POR CLAVE Y DESTINO RÉGIMEN ORDINARIO, MÉDICOS RESIDENTES E IMSS BIENESTAR
ZONA B	MICHOACAN	41	43	27101-0080	210	025	0691	00	00	FILIPINA PARA CABALLERO. TALLA: MEDIANA. COLOR: ARENA. CEDULA 43.	M	PZA	1	PZA	6	-	-	6
ZONA B	MICHOACAN	41	43	27101-0080	210	025	0709	00	00	FILIPINA PARA CABALLERO. TALLA: GRANDE. COLOR: ARENA. CEDULA 43.	G	PZA	1	PZA	3	-	-	3
ZONA B	MICHOACAN	41	43	27101-0080	210	025	0717	00	00	FILIPINA PARA CABALLERO. TALLA: EXTRAGRANDE. COLOR: ARENA. CEDULA 43.	X	PZA	1	PZA	3	-	-	3
ZONA B	NAYARIT	41	43	27101-0080	210	025	0444	00	00	FILIPINA PARA CABALLERO. TALLA: CHICA. COLOR: VERDE. CEDULA 43.	CH	PZA	1	PZA	33	-	-	33
ZONA B	NAYARIT	41	43	27101-0080	210	025	0451	00	00	FILIPINA PARA CABALLERO. TALLA: MEDIANA. COLOR: VERDE. CEDULA 43.	M	PZA	1	PZA	72	-	-	72
ZONA B	NAYARIT	41	43	27101-0080	210	025	0469	00	00	FILIPINA PARA CABALLERO. TALLA: GRANDE. COLOR: VERDE. CEDULA 43.	G	PZA	1	PZA	93	-	-	93
ZONA B	NAYARIT	41	43	27101-0080	210	025	0477	00	00	FILIPINA PARA CABALLERO. TALLA: EXTRAGRANDE. COLOR: VERDE. CEDULA 43.	X	PZA	1	PZA	12	-	-	12
ZONA B	NAYARIT	41	43	27101-0080	210	025	0485	00	00	FILIPINA PARA CABALLERO. TALLA: ESPECIAL. COLOR: VERDE. CEDULA 43.	ES	PZA	1	PZA	9	-	-	9
ZONA B	NAYARIT	41	43	27101-0080	210	025	0493	00	00	FILIPINA PARA CABALLERO. TALLA: PLUS. COLOR: VERDE. CEDULA 43.	PL	PZA	1	PZA	6	-	-	6
ZONA B	NAYARIT	41	43	27101-0080	210	025	0691	00	00	FILIPINA PARA CABALLERO. TALLA: MEDIANA. COLOR: ARENA. CEDULA 43.	M	PZA	1	PZA	12	-	-	12
ZONA B	NUEVO LEON	41	43	27101-0080	210	025	0444	00	00	FILIPINA PARA CABALLERO. TALLA: CHICA. COLOR: VERDE. CEDULA 43.	CH	PZA	1	PZA	84	-	-	84
ZONA B	NUEVO LEON	41	43	27101-0080	210	025	0451	00	00	FILIPINA PARA CABALLERO. TALLA: MEDIANA. COLOR: VERDE. CEDULA 43.	M	PZA	1	PZA	282	-	-	282
ZONA B	NUEVO LEON	41	43	27101-0080	210	025	0469	00	00	FILIPINA PARA CABALLERO. TALLA: GRANDE. COLOR: VERDE. CEDULA 43.	G	PZA	1	PZA	294	-	-	294
ZONA B	NUEVO LEON	41	43	27101-0080	210	025	0477	00	00	FILIPINA PARA CABALLERO. TALLA: EXTRAGRANDE. COLOR: VERDE. CEDULA 43.	X	PZA	1	PZA	84	-	-	84
ZONA B	NUEVO LEON	41	43	27101-0080	210	025	0485	00	00	FILIPINA PARA CABALLERO. TALLA: ESPECIAL. COLOR: VERDE. CEDULA 43.	ES	PZA	1	PZA	39	-	-	39
ZONA B	NUEVO LEON	41	43	27101-0080	210	025	0493	00	00	FILIPINA PARA CABALLERO. TALLA: PLUS. COLOR: VERDE. CEDULA 43.	PL	PZA	1	PZA	21	-	-	21
ZONA B	NUEVO LEON	41	43	27101-0080	210	025	0683	00	00	FILIPINA PARA CABALLERO. TALLA: CHICA. COLOR: ARENA. CEDULA 43.	CH	PZA	1	PZA	6	-	-	6
ZONA B	NUEVO LEON	41	43	27101-0080	210	025	0691	00	00	FILIPINA PARA CABALLERO. TALLA: MEDIANA. COLOR: ARENA. CEDULA 43.	M	PZA	1	PZA	9	-	-	9
ZONA B	NUEVO LEON	41	43	27101-0080	210	025	0709	00	00	FILIPINA PARA CABALLERO. TALLA: GRANDE. COLOR: ARENA. CEDULA 43.	G	PZA	1	PZA	6	-	-	6
ZONA B	NUEVO LEON	41	43	27101-0080	210	025	0717	00	00	FILIPINA PARA CABALLERO. TALLA: EXTRAGRANDE. COLOR: ARENA. CEDULA 43.	X	PZA	1	PZA	6	-	-	6
ZONA B	NUEVO LEON	41	43	27101-0080	210	025	0725	00	00	FILIPINA PARA CABALLERO. TALLA: ESPECIAL. COLOR: ARENA. CEDULA 43.	ES	PZA	1	PZA	6	-	-	6

ANEXO 5. CUADRO DE DISTRIBUCIÓN

Áreas Requirentes: Órganos de Operación Administrativa Desconcentrada de Aguascalientes, Baja California, Baja California Sur, Campeche, Chiapas, Chihuahua, CDMX Norte, CDMX Sur, Coahuila, Colima, Durango, Guanajuato, Guerrero, Hidalgo, Edo México Oriente, Edo. México Poniente, Jalisco, Michoacán, Morelos, Nayarit, Nuevo León, Oaxaca, Puebla, Querétaro, Quintana Roo, San Luis Potosí, Sinaloa, Sonora, Tabasco, Tamaulipas, Tlaxcala, Veracruz Norte, Veracruz Sur, Yucatán, Zacatecas y Área de Nivel Central.

ZONA	OOAD	PARTIDA	CÉDULA	CLAVE CUCOP +	GPO	GEN	ESP	DIF	VAR	DESCRIPCIÓN- SISTEMA DE ABASTO INSTITUCIONAL (SAI)	TALLA	UNIDAD	CANT.	TIPO	ÚNICA ENTREGA RÉGIMEN ORDINARIO	ÚNICA ENTREGA MÉDICOS RESIDENTES	ÚNICA ENTREGA RÉGIMEN IMSS BIENESTAR	TOTAL POR CLAVE Y DESTINO RÉGIMEN ORDINARIO, MÉDICOS RESIDENTES E IMSS BIENESTAR
ZONA A	CHIHUAHUA	46	48	27101-0108	210	800	0262	00	01	PANTALON PARA MEDICO RESIDENTE, COLOR BLANCO. TALLA 34, VOL. I, CEDULA 48.	34	PZA	1	PZA	-	402	-	402
ZONA A	CHIHUAHUA	46	48	27101-0108	210	800	0270	00	01	PANTALON PARA MEDICO RESIDENTE, COLOR BLANCO. TALLA 36, VOL. I, CEDULA 48.	36	PZA	1	PZA	-	210	-	210
ZONA A	CHIHUAHUA	46	48	27101-0108	210	800	0288	00	01	PANTALON PARA MEDICO RESIDENTE, COLOR BLANCO. TALLA 38, VOL. I, CEDULA 48.	38	PZA	1	PZA	-	117	-	117
ZONA A	CHIHUAHUA	46	48	27101-0108	210	800	0296	00	01	PANTALON PARA MEDICO RESIDENTE, COLOR BLANCO. TALLA 40, VOL. I, CEDULA 48.	40	PZA	1	PZA	-	57	-	57
ZONA A	CHIHUAHUA	46	48	27101-0108	210	800	0304	00	01	PANTALON PARA MEDICO RESIDENTE, COLOR BLANCO. TALLA 42, VOL. I, CEDULA 48.	42	PZA	1	PZA	-	33	-	33
ZONA A	CHIHUAHUA	46	48	27101-0108	210	800	0312	00	01	PANTALON PARA MEDICO RESIDENTE, COLOR BLANCO. TALLA 44, VOL. I, CEDULA 48.	44	PZA	1	PZA	-	27	-	27
ZONA A	CHIHUAHUA	46	48	27101-0108	210	800	0320	00	01	PANTALON PARA MEDICO RESIDENTE, COLOR BLANCO. TALLA 46, VOL. I, CEDULA 48.	46	PZA	1	PZA	-	9	-	9
ZONA A	CHIHUAHUA	46	48	27101-0108	210	800	0346	00	01	PANTALON PARA MEDICO RESIDENTE, COLOR BLANCO. TALLA 50, VOL. I, CEDULA 48.	50	PZA	1	PZA	-	6	-	6
ZONA A	DURANGO	46	48	27101-0108	210	800	0239	00	01	PANTALON PARA MEDICO RESIDENTE, COLOR BLANCO. TALLA 28, VOL. I, CEDULA 48.	28	PZA	1	PZA	-	18	-	18
ZONA A	DURANGO	46	48	27101-0108	210	800	0247	00	01	PANTALON PARA MEDICO RESIDENTE, COLOR BLANCO. TALLA 30, VOL. I, CEDULA 48.	30	PZA	1	PZA	-	36	-	36
ZONA A	DURANGO	46	48	27101-0108	210	800	0254	00	01	PANTALON PARA MEDICO RESIDENTE, COLOR BLANCO. TALLA 32, VOL. I, CEDULA 48.	32	PZA	1	PZA	-	129	-	129
ZONA A	DURANGO	46	48	27101-0108	210	800	0262	00	01	PANTALON PARA MEDICO RESIDENTE, COLOR BLANCO. TALLA 34, VOL. I, CEDULA 48.	34	PZA	1	PZA	-	141	-	141
ZONA A	DURANGO	46	48	27101-0108	210	800	0270	00	01	PANTALON PARA MEDICO RESIDENTE, COLOR BLANCO. TALLA 36, VOL. I, CEDULA 48	36	PZA	1	PZA	-	93	-	93
ZONA A	DURANGO	46	48	27101-0108	210	800	0288	00	01	PANTALON PARA MEDICO RESIDENTE, COLOR BLANCO. TALLA 38, VOL. I, CEDULA 48.	38	PZA	1	PZA	-	75	-	75

ANEXO 5. CUADRO DE DISTRIBUCIÓN

Areas Requirentes: Órganos de Operación Administrativa Desconcentrada de Aguascalientes, Baja California, Baja California Sur, Campeche, Chiapas, Chihuahua, CDMX Norte, CDMX Sur, Coahuila, Colima, Durango, Guanajuato, Guerrero, Hidalgo, Edo. México Oriente, Edo. México Poniente, Jalisco, Michoacán, Morelos, Nayarit, Nuevo León, Oaxaca, Puebla, Querétaro, Quintana Roo, San Luis Potosí, Sinaloa, Sonora, Tabasco, Tamaulipas, Tlaxcala, Veracruz Norte, Veracruz Sur, Yucatán, Zacatecas y Áreas de Nivel Central.

ZONA	OOAD	PARTIDA	CÉDULA	CLAVE CUCOP +	GPO	GEN	ESP	DIF	VAR	DESCRIPCIÓN- SISTEMA DE ABASTO INSTITUCIONAL (SAI)	TALLA	UNIDAD	CANT.	TIPO	ÚNICA ENTREGA RÉGIMEN ORDINARIO	ÚNICA ENTREGA MÉDICOS RESIDENTES	ÚNICA ENTREGA RÉGIMEN IMSS BIENESTAR	TOTAL POR CLAVE Y DESTINO RÉGIMEN ORDINARIO, MÉDICOS RESIDENTES E IMSS BIENESTAR
ZONA A	CDMX NORTE	46	48	27101-0108	210	800	0353	00	01	PANTALON PARA MEDICO RESIDENTE, COLOR BLANCO, TALLA 52, VOL. I, CEDULA 48.	52	PZA	1	PZA	-	6	-	6
ONA A	CDMX SUR	46	48	27101-0108	210	800	0239	00	01	PANTALON PARA MEDICO RESIDENTE, COLOR BLANCO, TALLA 28, VOL. I, CEDULA 48.	28	PZA	1	PZA	-	201	-	201
ONA A	CDMX SUR	46	48	27101-0108	210	800	0247	00	01	PANTALON PARA MEDICO RESIDENTE, COLOR BLANCO, TALLA 30, VOL. I, CEDULA 48.	30	PZA	1	PZA	-	930	-	930
ONA A	CDMX SUR	46	48	27101-0108	210	800	0254	00	01	PANTALON PARA MEDICO RESIDENTE, COLOR BLANCO, TALLA 32, VOL. I, CEDULA 48.	32	PZA	1	PZA	-	1,260	-	1,260
ONA A	CDMX SUR	46	48	27101-0108	210	800	0262	00	01	PANTALON PARA MEDICO RESIDENTE, COLOR BLANCO, TALLA 34, VOL. I, CEDULA 48.	34	PZA	1	PZA	-	774	-	774
ONA A	CDMX SUR	46	48	27101-0108	210	800	0270	00	01	PANTALON PARA MEDICO RESIDENTE, COLOR BLANCO, TALLA 36, VOL. I, CEDULA 48.	36	PZA	1	PZA	-	435	-	435
ONA A	CDMX SUR	46	48	27101-0108	210	800	0288	00	01	PANTALON PARA MEDICO RESIDENTE, COLOR BLANCO TALLA 38, VOL. I, CEDULA 48.	38	PZA	1	PZA	-	141	-	141
ONA A	CDMX SUR	46	48	27101-0108	210	800	0296	00	01	PANTALON PARA MEDICO RESIDENTE, COLOR BLANCO TALLA 40, VOL. I, CEDULA 48.	40	PZA	1	PZA	-	63	-	63
ONA A	CDMX SUR	46	48	27101-0108	210	800	0304	00	01	PANTALON PARA MEDICO RESIDENTE, COLOR BLANCO, TALLA 42, VOL. I, CEDULA 48.	42	PZA	1	PZA	-	36	-	36
ONA A	CDMX SUR	46	48	27101-0108	210	800	0312	00	01	PANTALON PARA MEDICO RESIDENTE, COLOR BLANCO, TALLA 44, VOL. I, CEDULA 48.	44	PZA	1	PZA	-	3	-	3
ONA A	CDMX SUR	46	48	27101-0108	210	800	0338	00	01	PANTALON PARA MEDICO RESIDENTE, COLOR BLANCO, TALLA 48, VOL. I, CEDULA 48.	48	PZA	1	PZA	-	3	-	3
ONA A	CHIHUAHUA	46	48	27101-0108	210	800	0239	00	01	PANTALON PARA MEDICO RESIDENTE, COLOR BLANCO, TALLA 28, VOL. I, CEDULA 48.	28	PZA	1	PZA	-	39	-	39
ONA A	CHIHUAHUA	46	48	27101-0108	210	800	0247	00	01	PANTALON PARA MEDICO RESIDENTE, COLOR BLANCO, TALLA 30, VOL. I, CEDULA 48.	30	PZA	1	PZA	-	228	-	228
ONA A	CHIHUAHUA	46	48	27101-0108	210	800	0254	00	01	PANTALON PARA MEDICO RESIDENTE, COLOR BLANCO, TALLA 32, VOL. I, CEDULA 48.	32	PZA	1	PZA	-	459	-	459

ANEXOS
DIVISIÓN DE CONTRATOS

ANEXO 5. CUADRO DE DISTRIBUCIÓN

Areas Requirentes: Órganos de Operación Administrativa Desconcentrada de Aguascalientes, Baja California, Baja California Sur, Campeche, Chiapas, Chihuahua, CDMX Norte, CDMX Sur, Coahuila, Colima, Durango, Guanajuato, Guerrero, Hidalgo, E México Oriente, Edo. México Poniente, Jalisco, Michoacán, Morelos, Nayarit, Nuevo León, Oaxaca, Puebla, Querétaro, Quintana Roo, San Luis Potosí, Sinaloa, Sonora, Tabasco, Tamaulipas, Tlaxcala, Veracruz Norte, Veracruz Sur, Yucatán, Zacatecas y Ár de Nivel Central.

ZONA	OOAD	PARTIDA	CÉDULA	CLAVE CUCOP +	GPO	GEN	ESP	DIF	VAR	DESCRIPCIÓN- SISTEMA DE ABASTO INSTITUCIONAL (SAI)	TALLA	UNIDAD	CANT.	TIPO	ÚNICA ENTREGA RÉGIMEN ORDINARIO	ÚNICA ENTREGA MÉDICOS RESIDENTES	ÚNICA ENTREGA RÉGIMEN IMSS BIENESTAR	TOTAL POR CLAVE Y DESTINO RÉGIMEN ORDINARIO, MÉDICOS RESIDENTES, IMSS BIENESTA
ZONA A	AGUASCALIENTES	46	48	27101-0108	210	800	0288	00	01	PANTALON PARA MEDICO RESIDENTE, COLOR BLANCO, TALLA 38, VOL. I, CEDULA 48.	38	PZA	1	PZA	-	45	-	4
ZONA A	AGUASCALIENTES	46	48	27101-0108	210	800	0296	00	01	PANTALON PARA MEDICO RESIDENTE, COLOR BLANCO, TALLA 40, VOL. I, CEDULA 48.	40	PZA	1	PZA	-	15	-	1
ZONA A	AGUASCALIENTES	46	48	27101-0108	210	800	0304	00	01	PANTALON PARA MEDICO RESIDENTE, COLOR BLANCO, TALLA 42, VOL. I, CEDULA 48.	42	PZA	1	PZA	-	9	-	
ZONA A	AGUASCALIENTES	46	48	27101-0108	210	800	0312	00	01	PANTALON PARA MEDICO RESIDENTE, COLOR BLANCO, TALLA 44, VOL. I, CEDULA 48.	44	PZA	1	PZA	-	6	-	
ZONA A	CDMX NORTE	46	48	27101-0108	210	800	0239	00	01	PANTALON PARA MEDICO RESIDENTE, COLOR BLANCO, TALLA 28, VOL. I, CEDULA 48.	28	PZA	1	PZA	-	228	-	228
ZONA A	CDMX NORTE	46	48	27101-0108	210	800	0247	00	01	PANTALON PARA MEDICO RESIDENTE, COLOR BLANCO, TALLA 30, VOL. I, CEDULA 48.	30	PZA	1	PZA	-	681	-	68
ZONA A	CDMX NORTE	46	48	27101-0108	210	800	0254	00	01	PANTALON PARA MEDICO RESIDENTE, COLOR BLANCO, TALLA 32, VOL. I, CEDULA 48.	32	PZA	1	PZA	-	1,125	-	1,125
ZONA A	CDMX NORTE	46	48	27101-0108	210	800	0262	00	01	PANTALON PARA MEDICO RESIDENTE, COLOR BLANCO, TALLA 34, VOL. I, CEDULA 48.	34	PZA	1	PZA	-	786	-	786
ZONA A	CDMX NORTE	46	48	27101-0108	210	800	0270	00	01	PANTALON PARA MEDICO RESIDENTE, COLOR BLANCO, TALLA 36, VOL. I, CEDULA 48.	36	PZA	1	PZA	-	405	-	405
ZONA A	CDMX NORTE	46	48	27101-0108	210	800	0288	00	01	PANTALON PARA MEDICO RESIDENTE, COLOR BLANCO, TALLA 38, VOL. I, CEDULA 48.	38	PZA	1	PZA	-	180	-	180
ZONA A	CDMX NORTE	46	48	27101-0108	210	800	0296	00	01	PANTALON PARA MEDICO RESIDENTE, COLOR BLANCO, TALLA 40, VOL. I, CEDULA 48.	40	PZA	1	PZA	-	42	-	42
ZONA A	CDMX NORTE	46	48	27101-0108	210	800	0304	00	01	PANTALON PARA MEDICO RESIDENTE, COLOR BLANCO, TALLA 42, VOL. I, CEDULA 48.	42	PZA	1	PZA	-	21	-	21
ZONA A	CDMX NORTE	46	48	27101-0108	210	800	0312	00	01	PANTALON PARA MEDICO RESIDENTE, COLOR BLANCO, TALLA 44, VOL. I, CEDULA 48.	44	PZA	1	PZA	-	21	-	21
ZONA A	CDMX NORTE	46	48	27101-0108	210	800	0320	00	01	PANTALON PARA MEDICO RESIDENTE, COLOR BLANCO, TALLA 46, VOL. I, CEDULA 48.	46	PZA	1	PZA	-	3	-	3

ANEXO 5. CUADRO DE DISTRIBUCIÓN

reas Requirentes: Órganos de Operación Administrativa Desconcentrada de Aguascalientes, Baja California, Baja California Sur, Campeche, Chiapas, Chihuahua, CDMX Norte, CDMX Sur, Coahuila, Colima, Durango, Guanajuato, Guerrero, Hidalgo, Edo. éxico Oriente, Edo. México Poniente, Jalisco, Michoacán, Morelos, Nayarit, Nuevo León, Oaxaca, Puebla, Querétaro, Quintana Roo, San Luis Potosí, Sinaloa, Sonora, Tabasco, Tamaulipas, Tlaxcala, Veracruz Norte, Veracruz Sur, Yucatán, Zacatecas y Áreas de Nivel Central.

ZONA	OOAD	PARTIDA	CÉDULA	CLAVE CUCOP +	GPO	GEN	ESP	DIF	VAR	DESCRIPCIÓN- SISTEMA DE ABASTO INSTITUCIONAL (SAI)	TALLA	UNIDAD	CANT.	TIPO	ÚNICA ENTREGA RÉGIMEN ORDINARIO	ÚNICA ENTREGA MÉDICOS RESIDENTES	ÚNICA ENTREGA RÉGIMEN IMSS BIENESTAR	TOTAL POR CLAVE Y DESTINO RÉGIMEN ORDINARIO, MÉDICOS RESIDENTES E IMSS BIENESTAR
ONA B	YUCATAN	45	47	27101-0037	210	005	4341	01	01	CALZADO PARA MÉDICO RESIDENTE, FEMENINO, CEDULA: 47, TALLA: 27.0, COLOR:BLANCO,TIPO: CHOCLO CON BANDA Y TRABA PARA SUJECION A BASE DE CINTA AUTO ADHERIBLE;CORTE: CUERO DE GANADO VACUNO CURTIDO AL CROMO, FLOR ENTERA, LISO Y MATE,COLORBLANCO; FORRO: COMPLETO DEL MISMO COLOR DEL CORTE, CUERO DE GANADO VACUNO,FLORENTERA; SUELA: DE POLIURETANO, CON HUELLA ANTIDERRAPANTE, DEL MISMO TONO DELCORTE; PLANTA: DE MATERIAL RECUPERADO, CELULOSA O TEXTIL SINTETICO NO TEJIDO;PLANTILLA: PREFORMADA DE ET'L VINIL ACETATO, LATEX O POLIURETANO, CON CUBIERTADE CUERO DE GANADO VACUNO, EN COLOR BLANCO, DEBE IR PEGADA; SISTEMA DECONSTRUCCION: SUELA PEGADA O INYECTADA DIRECTA AL CORTE; LOGOSIMBOLO: DEL IMSSIMPRESO EN LA LENGÜETA O EN ALGUNO DE LOS LATERALES DEL FORRO DEL ZAPATO, ENCOLOR VERDE CODIGO PANTONE 561C O 561U. PAR. VOLUMEN 1. ESPECIFICACIONES YMETODOS DE PRUEBA DE ACUERDO A LA ESPECIFICACION TECNICA	27	PAR	1	PAR	-	18	-	18
ZONA A	AGUASCALIENTES	46	48	27101-0108	210	800	0239	00	01	PANTALON PARA MEDICO RESIDENTE, COLOR BLANCO, TALLA 28, VOL. I, CEDULA 48.	28	PZA	1	PZA	-	6	-	6
ZONA A	AGUASCALIENTES	46	48	27101-0108	210	800	0247	00	01	PANTALON PARA MEDICO RESIDENTE, COLOR BLANCO, TALLA 30, VOL. I, CEDULA 48.	30	PZA	1	PZA	-	96	-	96
ZONA A	AGUASCALIENTES	46	48	27101-0108	210	800	0254	00	01	PANTALON PARA MEDICO RESIDENTE, COLOR BLANCO, TALLA 32, VOL. I, CEDULA 48.	32	PZA	1	PZA	-	273	-	273
ZONA A	AGUASCALIENTES	46	48	27101-0108	210	800	0262	00	01	PANTALON PARA MEDICO RESIDENTE, COLOR BLANCO, TALLA 34, VOL. I, CEDULA 48.	34	PZA	1	PZA	-	147	-	147
ZONA A	AGUASCALIENTES	46	48	27101-0108	210	800	0270	00	01	PANTALON PARA MEDICO RESIDENTE, COLOR BLANCO, TALLA 36, VOL. I, CEDULA 48.	36	PZA	1	PZA	-	78	-	78

ANEXOS
DIVISIÓN DE CONTRATOS

ANEXO 5. CUADRO DE DISTRIBUCIÓN

Areas Requirentes: Órganos de Operación Administrativa Desconcentrada de Aguascalientes, Baja California, Baja California Sur, Campeche, Chiapas, Chihuahua, CDMX Norte, CDMX Sur, Coahuila, Colima, Durango, Guanajuato, Guerrero, Hidalgo, Ec México Oriente, Edo. México Poniente, Jalisco, Michoacán, Morelos, Nayarit, Nuevo León, Oaxaca, Puebla, Querétaro, Quintana Roo, San Luis Potosí, Sinaloa, Sonora, Tabasco, Tamaulipas, Tlaxcala, Veracruz Norte, Veracruz Sur, Yucatán, Zacatecas y Áre de Nivel Central.

ZONA	OOAD	PARTIDA	CÉDULA	CLAVE CUCOP +	GPO	GEN	ESP	DIF	VAR	DESCRIPCIÓN- SISTEMA DE ABASTO INSTITUCIONAL (SAI)	TALLA	UNIDAD	CANT.	TIPO	ÚNICA ENTREGA RÉGIMEN ORDINARIO	ÚNICA ENTREGA MÉDICOS RESIDENTES	ÚNICA ENTREGA RÉGIMEN IMSS BIENESTAR	TOTAL POR CLAVE Y DESTINO RÉGIMEN ORDINARIO, MÉDICOS RESIDENTES E IMSS BIENESTA
ZONA B	YUCATAN	45	47	27101-0037	210	005	4333	01	01	CALZADO PARA MEDICO RESIDENTE, FEMENINO, CEDULA: 47, TALLA: 26.5, COLOR:BLANCO,TIPO: CHOCLO CON BANDA Y TRABA PARA SUJECION A BASE DE CINTA AUTO ADHERIBLE;CORTE: CUERO DE GANADO VACUNO CURTIDO AL CROMO, FLOR ENTERA, LISO Y MATE,COLORBLANCO; FORRO: COMPLETO DEL MISMO COLOR DEL CORTE, CUERO DE GANADO VACUNO,FLORENTERA; SUELA: DE POLIURETANO, CON HUELLA ANTIDERRAPANTE, DEL MISMO TONO DELCORTE; PLANTA: DE MATERIAL RECUPERADO; CELULOSA O TEXTIL SINTETICO NO TEJIDO;PLANTILLA: PREFORMADA DE ETIL VINIL ACETATO, LATEX O POLIURETANO, CON CUBIERTADE CUERO DE GANADO VACUNO, EN COLOR BLANCO, DEBE IR PEGADA; SISTEMA DECONSTRUCCION: SUELA PEGADA O INYECTADA DIRECTA AL CORTE; LOGOSIMBOLO: DEL IMSSIMPRESO EN LA LENGÜETA O EN ALGUNO DE LOS LATERALES DEL FORRO DEL ZAPATO, ENCOLOR VERDE CODIGO PANTONE 561C O 561U. PAR. VOLUMEN 1. ESPECIFICACIONES YMETODOS DE PRUEBA DE ACUERDO A LA ESPECIFICACION TECNICA	26.5	PAR	1	PAR	-	10	-	10

ANEXO 5. CUADRO DE DISTRIBUCIÓN

eas Requirentes: Órganos de Operación Administrativa Desconcentrada de Aguascalientes, Baja California, Baja California Sur, Campeche, Chiapas, Chihuahua, CDMX Norte, CDMX Sur, Coahuila, Colima, Durango, Guanajuato, Guerrero, Hidalgo, Edo. éxico Oriente, Edo. México Poniente, Jalisco, Michoacán, Morelos, Nayarit, Nuevo León, Oaxaca, Puebla, Querétaro, Quintana Roo, San Luis Potosí, Sinaloa, Sonora, Tabasco, Tamaulipas, Tlaxcala, Veracruz Norte, Veracruz Sur, Yucatán, Zacatecas y Áreas de Nivel Central.

ONA	OOAD	PARTIDA	CÉDULA	CLAVE CUCOP +	GPO	GEN	ESP	DIF	VAR	DESCRIPCIÓN- SISTEMA DE ABASTO INSTITUCIONAL (SAI)	TALLA	UNIDAD	CANT.	TIPO	ÚNICA ENTREGA RÉGIMEN ORDINARIO	ÚNICA ENTREGA MÉDICOS RESIDENTES	ÚNICA ENTREGA RÉGIMEN IMSS BIENESTAR	TOTAL POR CLAVE Y DESTINO RÉGIMEN ORDINARIO, MÉDICOS RESIDENTES E IMSS BIENESTAR
ÓNA B	YUCATAN	45	47	27101-0037	210	005	4325	01	01	CALZADO PARA MEDICO RESIDENTE, FEMENINO, CEDULA: 47. TALLA: 26.0. COLOR:BLANCO.TIPO: CHOCLO CON BANDA Y TRABA PARA SUJECION A BASE DE CINTA AUTO ADHERIBLE;CORTE: CUERO DE GANADO VACUNO CURTIDO AL CROMO, FLOR ENTERA, LISO Y MATE,COLORBLANCO; FORRO: COMPLETO DEL MISMO COLOR DEL CORTE, CUERO DE GANADO VACUNO,FLORENTERA; SUELA: DE POLIURETANO, CON HUELLA ANTIDERRAPANTE DEL MISMO TONO DELCORTE; PLANTA: DE MATERIAL RECUPERADO, CELULOSA O TEXTIL SINTETICO NO TEJIDO;PLANTILLA: PREFORMADA DE ETIL VINIL ACETATO, LATEX O POLIURETANO, CON CUBIERTADE CUERO DE GANADO VACUNO, EN COLOR BLANCO, DEBE IR PEGADA; SISTEMA DECONSTRUCCION: SUELA PEGADA O INYECTADA DIRECTA AL CORTE; LOGOSÍMBOLO: DEL IMSSIMPRESO EN LA LENGÜETA O EN ALGUNO DE LOS LATERALES DEL FORRO DEL ZAPATO, ENCOLOR VERDE CODIGO PANTONE 561C O 561U. PAR. VOLUMEN 1. ESPECIFICACIONES YMETODOS DE PRUEBA DE ACUERDO A LA ESPECIFICACION TECNICA	26	PAR	1	PAP	-	88	-	88

ANEXOS
DIVISIÓN DE CONTRATOS

ANEXO 5. CUADRO DE DISTRIBUCIÓN

Areas Requirentes: Órganos de Operación Administrativa Desconcentrada de Aguascalientes, Baja California, Baja California Sur, Campeche, Chiapas, Chihuahua, CDMX Norte, CDMX Sur, Coahuila, Colima, Durango, Guanajuato, Guerrero, Hidalgo, E México Oriente, Edo. México Poniente, Jalisco, Michoacán, Morelos, Nayarit, Nuevo León, Oaxaca, Puebla, Querétaro, Quintana Roo, San Luis Potosí, Sinaloa, Sonora, Tabasco, Tamaulipas, Tlaxcala, Veracruz Norte, Veracruz Sur, Yucatán, Zacatecas y Ár de Nivel Central.

ZONA	OOAD	PARTIDA	CÉDULA	CLAVE CUCOP +	GPO	GEN	ESP	DIF	VAR	DESCRIPCIÓN- SISTEMA DE ABASTO INSTITUCIONAL (SAI)	TALLA	UNIDAD	CANT.	TIPO	ÚNICA ENTREGA RÉGIMEN ORDINARIO	ÚNICA ENTREGA MÉDICOS RESIDENTES	ÚNICA ENTREGA RÉGIMEN IMSS BIENESTAR	TOTAL POR CLAVE Y DESTINO RÉGIMEN ORDINARIO, MÉDICOS RESIDENTES I IMSS BIENESTA
ZONA B	YUCATAN	45	47	27101-0037	210	005	4317	01	01	CALZADO PARA MÉDICO RESIDENTE, FEMENINO, CÉDULA: 47. TALLA: 25.5. COLOR:BLANCO;TIPO: CHOCLO CON BANDA Y TRABA PARA SUJECION A BASE DE CINTA AUTO ADHERIBLE;CORTE: CUERO DE GANADO VACUNO CURTIDO AL CROMO, FLOR ENTERA, LISO Y MATE,COLORBLANCO; FORRO: COMPLETO DEL MISMO COLOR DEL CORTE, CUERO DE GANADO VACUNO;FLORENTERA; SUELA: DE POLIURETANO, CON HUELLA ANTIDERRAPANTE, DEL MISMO TONO DELCORTE; PLANTA: DE MATERIAL RECUPERADO, CELULOSA O TEXTIL SINTETICO NO TEJIDO;PLANTILLA: PREFORMADA DE ETIL VINIL ACETATO, LATEX O POLIURETANO, CON CUBIERTADE CUERO DE GANADO VACUNO, EN COLOR BLANCO, DEBE IR PEGADA; SISTEMA DECONSTRUCCION: SUELA PEGADA O INYECTADA DIRECTA AL CORTE; LOGOSIMBOLO: DEL IMSSIMPRESO EN LA LENGÜETA O EN ALGUNO DE LOS LATERALES DEL FORRO DEL ZAPATO, ENCOLOR VERDE CODIGO PANTONE 561C O 561U. PAR. VOLUMEN 1. ESPECIFICACIONES YMETODOS DE PRUEBA DE ACUERDO A LA ESPECIFICACION TECNICA	25.5	PAR	1	PAR	-	54	-	54

ANEXO 5. CUADRO DE DISTRIBUCIÓN

reas Requirentes: Órganos de Operación Administrativa Desconcentrada de Aguascalientes, Baja California, Baja California Sur, Campeche, Chiapas, Chihuahua, CDMX Norte, CDMX Sur, Coahuila, Colima, Durango, Guanajuato, Guerrero, Hidalgo, Edo. éxico Oriente, Edo. México Poniente, Jalisco, Michoacán, Morelos, Nayarit, Nuevo León, Oaxaca, Puebla, Querétaro, Quintana Roo, San Luis Potosí, Sinaloa, Sonora, Tabasco, Tamaulipas, Tlaxcala, Veracruz Norte, Veracruz Sur, Yucatán, Zacatecas y Áreas de Nivel Central.

ONA	OOAD	PARTIDA	CÉDULA	CLAVE CUCOP +	GPO	GEN	ESP	DIF	VAR	DESCRIPCIÓN- SISTEMA DE ABASTO INSTITUCIONAL (SAI)	TALLA	UNIDAD	CANT.	TIPO	ÚNICA ENTREGA RÉGIMEN ORDINARIO	ÚNICA ENTREGA MÉDICOS RESIDENTES	ÚNICA ENTREGA RÉGIMEN IMSS BIENESTAR	TOTAL POR CLAVE Y DESTINO RÉGIMEN ORDINARIO, MÉDICOS RESIDENTES E IMSS BIENESTAR
ONA B	YUCATAN	45	47	27101-0037	210	005	4309	01	01	CALZADO PARA MEDICO RESIDENTE, FEMENINO, CEDULA: 47, TALLA: 25.0, COLOR:BLANCO TIPO: CHOCLO CON BANDA Y TRABA PARA SUJECION A BASE DE CINTA AUTO ADHERIBLE;CORTE: CUERO DE GANADO VACUNO CURTIDO AL CROMO, FLOR ENTERA, LISO Y MATE,COLORBLANCO; FORRO: COMPLETO DEL MISMO COLOR DEL CORTE, CUERO DE GANADO VACUNO,FLORENTERA; SUELA: DE POLIURETANO, CON HUELLA ANTIDERRAPANTE, DEL MISMO TONO DELCORTE; PLANTA: DE MATERIAL RECUPERADO, CELULOSA O TEXTIL SINTETICO NO TEJIDO;PLANTILLA: PREFORMADA DE ETIL VINIL ACETATO, LATEX O POLIURETANO, CON CUBIERTADE CUERO DE GANADO VACUNO, EN COLOR BLANCO, DEBE IR PEGADA; SISTEMA DECONSTRUCCION: SUELA PEGADA O INYECTADA DIRECTA AL CORTE; LOGOSIMBOLO: DEL IMSSIMPRESO EN LA LENGÜETA O EN ALGUNO DE LOS LATERALES DEL FORRO DEL ZAPATO, ENCOLOR VERDE CODIGO PANTONE 561C O 561U; PAR; VOLUMEN 1, ESPECIFICACIONES YMETODOS DE PRUEBA DE ACUERDO A LA ESPECIFICACION TECNICA	25	PAR	1	PAR	-	222	-	222

ANEXOS
DIVISIÓN DE CONTRATOS

ANEXO 5. CUADRO DE DISTRIBUCIÓN

Areas Requirentes: Órganos de Operación Administrativa Desconcentrada de Aguascalientes, Baja California, Baja California Sur, Campeche, Chiapas, Chihuahua, CDMX Norte, CDMX Sur, Coahuila, Colima, Durango, Guanajuato, Guerrero, Hidalgo, Edo México Oriente, Edo. México Poniente, Jalisco, Michoacán, Morelos, Nayarit, Nuevo León, Oaxaca, Puebla, Querétaro, Quintana Roo, San Luis Potosí, Sinaloa, Sonora, Tabasco, Tamaulipas, Tlaxcala, Veracruz Norte, Veracruz Sur, Yucatán, Zacatecas y Áreas de Nivel Central.

ZONA	OOAD	PARTIDA	CÉDULA	CLAVE CUCOP +	GPO	GEN	ESP	DIF	VAR	DESCRIPCIÓN- SISTEMA DE ABASTO INSTITUCIONAL (SAI)	TALLA	UNIDAD	CANT.	TIPO	ÚNICA ENTREGA RÉGIMEN ORDINARIO	ÚNICA ENTREGA MÉDICOS RESIDENTES	ÚNICA ENTREGA RÉGIMEN IMSS BIENESTAR	TOTAL POR CLAVE Y DESTINO RÉGIMEN ORDINARIO, MÉDICOS RESIDENTES E IMSS BIENESTAR
ZONA 8	YUCATAN	45	47	27101-0037	210	005	4291	01	01	CALZADO PARA MEDICO RESIDENTE, FEMENINO, CEDULA: 47, TALLA: 24.5 COLOR:BLANCO,TIPO: CHOCLO CON BANDA Y TRABA PARA SUJECION A BASE DE CINTA AUTO ADHERIBLE;CORTE: CUERO DE GANADO VACUNO CURTIDO AL CROMO, FLOR ENTERA, LISO Y MATE,COLORBLANCO; FORRO: COMPLETO DEL MISMO COLOR DEL CORTE, CUERO DE GANADO VACUNO,FLORENTERA; SUELA: DE POLIURETANO, CON HUELLA ANTIDERRAPANTE, DEL MISMO TONO DELCORTE; PLANTA: DE MATERIAL RECUPERADO, CELULOSA O TEXTIL SINTETICO NO TEJIDO;PLANTILLA: PREFORMADA DE ETIL VINIL ACETATO, LATEX O POLIURETANO, CON CUBIERTADE CUERO DE GANADO VACUNO, EN COLOR BLANCO, DEBE IR PEGADA; SISTEMA DECONSTRUCCION: SUELA PEGADA O INYECTADA DIRECTA AL CORTE; LOGOSIMBOLO: DEL IMSSIMPRESO EN LA LENGUETA O EN ALGUNO DE LOS LATERALES DEL FORRO DEL ZAPATO, ENCOLOR VERDE CODIGO PANTONE 561C O 561U. PAR. VOLUMEN 1. ESPECIFICACIONES YMETODOS DE PRUEBA DE ACUERDO A LA ESPECIFICACION TECNICA	24.5	PAR	1	PAR	-	110	-	110

ANEXO 5. CUADRO DE DISTRIBUCIÓN

Áreas Requirentes: Órganos de Operación Administrativa Desconcentrada de Aguascalientes, Baja California, Baja California Sur, Campeche, Chiapas, Chihuahua, CDMX Norte, CDMX Sur, Coahuila, Colima, Durango, Guanajuato, Guerrero, Hidalgo, Edo. México Oriente, Edo. México Poniente, Jalisco, Michoacán, Morelos, Nayarit, Nuevo León, Oaxaca, Puebla, Querétaro, Quintana Roó, San Luis Potosí, Sinaloa, Sonora, Tabasco, Tamaulipas, Tlaxcala, Veracruz Norte, Veracruz Sur, Yucatán, Zacatecas y Áreas de Nivel Central.

ZONA	OOAD	PARTIDA	CÉDULA	CLAVE CUCOP +	GPO	GEN	ESP	DIF	VAR	DESCRIPCIÓN- SISTEMA DE ABASTO INSTITUCIONAL (SAI)	TALLA	UNIDAD	CANT.	TIPO	ÚNICA ENTREGA RÉGIMEN ORDINARIO	ÚNICA ENTREGA MÉDICOS RESIDENTES	ÚNICA ENTREGA RÉGIMEN IMSS BIENESTAR	TOTAL POR CLAVE Y DESTINO RÉGIMEN ORDINARIO, MÉDICOS RESIDENTES E IMSS BIENESTAR
NA.B	YUCATAN	45	47	27101-0037	210	005	4283	01	01	CALZADO PARA MEDICO RESIDENTE, FEMENINO; CEDULA: 47, TALLA: 24.0, COLOR:BLANCO.TIPO: CHOCLO CON BANDA Y TRABA PARA SUJECION A BASE DE CINTA AUTO ADHERIBLE;CORTE: CUERO DE GANADO VACUNO CURTIDO AL CROMO, FLOR ENTERA, LISO Y MATE.COLORBLANCO; FORRO: COMPLETO DEL MISMO COLOR DEL CORTE, CUERO DE GANADO VACUNO;FLORENTERA; SUELA: DE POLIURETANO, CON HUELLA ANTIDERRAPANTE, DEL MISMO TONO DELCORTE; PLANTA: DE MATERIAL RECUPERADO, CELULOSA O TEXTIL SINTETICO NO TEJIDO;PLANTILLA: PREFORMADA DE ETIL VINIL ACETATO, LATEX O POLIURETANO, CON CUBIERTADE CUERO DE GANADO VACUNO, EN COLOR BLANCO, DEBE IR PEGADA; SISTEMA DECONSTRUCCION: SUELA PEGADA O INYECTADA DIRECTA AL CORTE, LOGOSIMBOLO: DEL IMSS;IMPRESO EN LA LENGÜETA O EN ALGUNO DE LOS LATERALES DEL FORRO DEL ZAPATO, ENCOLOR VERDE CODIGO PANTONE 561C O 561U, PAR; VOLUMEN 1, ESPECIFICACIONES YMETODOS DE PRUEBA DE ACUERDO A LA ESPECIFICACION TECNICA	24	PAR	1	PAR	-	258	-	258

ANEXOS
DIVISIÓN DE CONTRATOS

ANEXO 5. CUADRO DE DISTRIBUCIÓN

Areas Requirentes: Órganos de Operación Administrativa Desconcentrada de Aguascalientes, Baja California, Baja California Sur, Campeche, Chiapas, Chihuahua, CDMX Norte, CDMX Sur, Coahuila, Colima, Durango, Guanajuato, Guerrero, Hidalgo, Ec México Oriente, Edo. México Poniente, Jalisco, Michoacán, Morelos, Nayarit, Nuevo León, Oaxaca, Puebla, Querétaro, Quintana Roo, San Luis Potosí, Sinaloa, Sonora, Tabasco, Tamaulipas, Tlaxcala, Veracruz Norte, Veracruz Sur, Yucatán, Zacatecas y Áre de Nivel Central.

ZONA	OOAD	PARTIDA	CÉDULA	CLAVE CUCOP +	GPO	GEN	ESP	DIF	VAR	DESCRIPCIÓN- SISTEMA DE ABASTO INSTITUCIONAL (SAI)	TALLA	UNIDAD	CANT.	TIPO	ÚNICA ENTREGA RÉGIMEN ORDINARIO	ÚNICA ENTREGA MÉDICOS RESIDENTES	ÚNICA ENTREGA RÉGIMEN IMSS BIENESTAR	TOTAL POR CLAVE Y DESTINO RÉGIMEN ORDINARIO, MÉDICOS RESIDENTES E IMSS BIENESTA
ZONA B	YUCATAN	45	47	2710i-0037	210	005	4275	01	01	CALZADO PARA MEDICO RESIDENTE FEMENINO, CEDULA: 47 TALLA: 23.5, COLOR:BLANCO.TIPO: CHOCLO CON BANDA Y TRABA PARA SUJECION A BASE DE CINTA AUTO ADHERIBLE;CORTE: CUERO DE GANADO VACUNO CURTIDO AL CROMO, FLOR ENTERA, LISO Y MATE,COLORBLANCO; FORRO: COMPLETO DEL MISMO COLOR DEL CORTE, CUERO DE GANADO VACUNO,FLORENTERA; SUELA: DE POLIURETANO, CON HUELLA ANTIDERRAPANTE, DEL MISMO TONO DELCORTE; PLANTA: DE MATERIAL RECUPERADO, CELULOSA O TEXTIL SINTETICO NO TEJIDO;PLANTILLA: PREFORMADA DE ETIL VINIL ACETATO, LATEX O POLIURETANO, CON CUBIERTADE CUERO DE GANADO VACUNO; EN COLOR BLANCO, DEBE IR PEGADA; SISTEMA DECONSTRUCCION: SUELA PEGADA O INYECTADA DIRECTA AL CORTE; LOGOSIMBOLO: DEL IMSSIMPRESO EN LA LENGÜETA O EN ALGUNO DE LOS LATERALES DEL FORRO DEL ZAPATO, ENCOLOR VERDE CODIGO PANTONE 561C O 561U. PAP. VOLUMEN 1. ESPECIFICACIONES YMETODOS DE PRUEBA DE ACUERDO A LA ESPECIFICACION TECNICA	23.5	PAR	1	PAR	-	82	-	82

ANEXO 5. CUADRO DE DISTRIBUCIÓN

Áreas Requirentes: Órganos de Operación Administrativa Desconcentrada de Aguascalientes, Baja California, Baja California Sur, Campeche, Chiapas, Chihuahua, CDMX Norte, CDMX Sur, Coahuila, Colima, Durango, Guanajuato, Guerrero, Hidalgo, Edo. México Oriente, Edo. México Poniente, Jalisco, Michoacán, Morelos, Nayarit, Nuevo León, Oaxaca, Puebla, Querétaro, Quintana Roo, San Luis Potosí, Sinaloa, Sonora, Tabasco, Tamaulipas, Tlaxcala, Veracruz Norte, Veracruz Sur, Yucatán, Zacatecas y Áreas de Nivel Central.

ZONA	OOAD	PARTIDA	CÉDULA	CLAVE CUCOP +	GPO	GEN	ESP	DIF	VAR	DESCRIPCIÓN- SISTEMA DE ABASTO INSTITUCIONAL (SAI)	TALLA	UNIDAD	CANT.	TIPO	ÚNICA ENTREGA RÉGIMEN ORDINARIO	ÚNICA ENTREGA MÉDICOS RESIDENTES	ÚNICA ENTREGA RÉGIMEN IMSS BIENESTAR	TOTAL POR CLAVE Y DESTINO RÉGIMEN ORDINARIO, MÉDICOS RESIDENTES E IMSS BIENESTAR
ONA B	YUCATAN	45	47	27101-0037	210	005	4267	01	01	CALZADO PARA MEDICO RESIDENTE, FEMENINO, CEDULA: 47, TALLA: 23.0, COLOR:BLANCO;TIPO: CHOCLO CON BANDA Y TRABA PARA SUJECION A BASE DE CINTA AUTO ADHERIBLE;CORTE: CUERO DE GANADO VACUNO CURTIDO AL CROMO, FLOR ENTERA, LISO Y MATE,COLORBLANCO; FORRO: COMPLETO DEL MISMO COLOR DEL CORTE, CUERO DE GANADO VACUNO,FLORENTERA; SUELA: DE POLIURETANO, CON HUELLA ANTIDERRAPANTE, DEL MISMO TONO DELCORTE; PLANTA: DE MATERIAL RECUPERADO, CELULOSA O TEXTIL SINTETICO NO TEJIDO;PLANTILLA: PREFORMADA DE ETIL VINIL ACETATO, LATEX O POLIURETANO, CON CUBIERTADE CUERO DE GANADO VACUNO, EN COLOR BLANCO, DEBE IR PEGADA; SISTEMA DECONSTRUCCION: SUELA PEGADA O INYECTADA DIRECTA AL CORTE; LOGOSIMBOLO: DEL IMSSIMPRESO EN LA LENGÜETA O EN ALGUNO DE LOS LATERALES DEL FORRO DEL ZAPATO, ENCOLOR VERDE CODIGO PANTONE 561C O 561U. PAR. VOLUMEN 1. ESPECIFICACIONES YMETODOS DE PRUEBA DE ACUERDO A LA ESPECIFICACION TECNICA	23	PAR	1	PAR	-	50	-	50

ANEXOS
DIVISIÓN DE CONTRATOS

ANEXO 5. CUADRO DE DISTRIBUCIÓN

Areas Requirentes: Órganos de Operación Administrativa Desconcentrada de Aguascalientes, Baja California, Baja California Sur, Campeche, Chiapas, Chihuahua, CDMX Norte, CDMX Sur, Coahuila, Colima, Durango, Guanajuato, Guerrero, Hidalgo, E México Oriente, Edo. México Poniente, Jalisco, Michoacán, Morelos, Nayarit, Nuevo León, Oaxaca, Puebla, Querétaro, Quintana Roo, San Luis Potosí, Sinaloa, Sonora, Tabasco, Tamaulipas, Tlaxcala, Veracruz Norte, Veracruz Sur, Yucatán, Zacatecas y Ár de Nivel Central.

ZONA	OOAD	PARTIDA	CÉDULA	CLAVE CUCOP +	GPO	GEN	ESP	DIF	VAR	DESCRIPCIÓN- SISTEMA DE ABASTO INSTITUCIONAL (SAI)	TALLA	UNIDAD	CANT.	TIPO	ÚNICA ENTREGA RÉGIMEN ORDINARIO	ÚNICA ENTREGA MÉDICOS RESIDENTES	ÚNICA ENTREGA RÉGIMEN IMSS BIENESTAR	TOTAL POR CLAVE Y DESTINO RÉGIMEN ORDINARIO MÉDICOS RESIDENTES IMSS BIENEST.
ZONA B	YUCATAN	45	47	27101-0037	210	005	4259	01	01	CALZADO PARA MEDICO RESIDENTE, FEMENINO, CEDULA: 47, TALLA: 22.5, COLOR:BLANCO;TIPO: CHOCLO CON BANDA Y TRABA PARA SUJECION A BASE DE CINTA AUTO ADHERIBLE;CORTE: CUERO DE GANADO VACUNO CURTIDO AL CROMO, FLOR ENTERA, LISO Y MATE,COLORBLANCO; FORRO: COMPLETO DEL MISMO COLOR DEL CORTE, CUERO DE GANADO VACUNO,FLORENTERA; SUELA: DE POLIURETANO, CON HUELLA ANTIDERRAPANTE, DEL MISMO TONO DELCORTE; PLANTA: DE MATERIAL RECUPERADO, CELULOSA O TEXTIL SINTETICO NO TEJIDO;PLANTILLA: PREFORMADA DE ETIL VINIL ACETATO, LATEX O POLIURETANO, CON CUBIERTADE CUERO DE GANADO VACUNO, EN COLOR BLANCO, DEBE IR PEGADA; SISTEMA DECONSTRUCCION: SUELA PEGADA O INYECTADA DIRECTA AL CORTE; LOGOSIMBOLO: DEL IMSSIMPRESO EN LA LENGÜETA O EN ALGUNO DE LOS LATERALES DEL FORRO DEL ZAPATO, ENCOLOR VERDE CODIGO PANTONE 561C O 561U. PAR. VOLUMEN 1. ESPECIFICACIONES YMETODOS DE PRUEBA DE ACUERDO A LA ESPECIFICACION TECNICA	22.5	PAR	1	PAR	-	18	-	1

ANEXO 5. CUADRO DE DISTRIBUCIÓN

Áreas Requirentes: Órganos de Operación Administrativa Desconcentrada de Aguascalientes, Baja California, Baja California Sur, Campeche, Chiapas, Chihuahua, CDMX Norte, CDMX Sur, Coahuila, Colima, Durango, Guanajuato, Guerrero, Hidalgo, Edo. México Oriente, Edo. México Poniente, Jalisco, Michoacán, Morelos, Nayarit, Nuevo León, Oaxaca, Puebla, Querétaro, Quintana Roo, San Luis Potosí, Sinaloa, Sonora, Tabasco, Tamaulipas, Tlaxcala, Veracruz Norte, Veracruz Sur, Yucatán, Zacatecas y Áreas de Nivel Central.

ZONA	OOAD	PARTIDA	CÉDULA	CLAVE CUCOP +	GPO	GEN	ESP	DIF	VAR	DESCRIPCIÓN- SISTEMA DE ABASTO INSTITUCIONAL (SAI)	TALLA	UNIDAD	CANT.	TIPO	ÚNICA ENTREGA RÉGIMEN ORDINARIO	ÚNICA ENTREGA MÉDICOS RESIDENTES	ÚNICA ENTREGA RÉGIMEN IMSS BIENESTAR	TOTAL POR CLAVE Y DESTINO RÉGIMEN ORDINARIO, MÉDICOS RESIDENTES E IMSS BIENESTAR
ZONA B	YUCATAN	45	47	27101-0037	210	005	4242	01	01	CALZADO PARA MEDICO RESIDENTE, FEMENINO, CEDULA: 47, TALLA: 22.0, COLOR:BLANCO,TIPO: CHOCLO CON BANDA Y TRABA PARA SUJECION A BASE DE CINTA AUTO ADHERIBLE;CORTE: CUERO DE GANADO VACUNO CURTIDO AL CROMO, FLOR ENTERA, LISO Y MATE,COLORBLANCO; FORRO: COMPLETO DEL MISMO COLOR DEL CORTE, CUERO DE GANADO VACUNO,FLORENTERA; SUELA: DE POLIURETANO, CON HUELLA ANTIDERRAPANTE, DEL MISMO TONO DELCORTE; PLANTA: DE MATERIAL RECUPERADO, CELULOSA O TEXTIL SINTETICO NO TEJIDO;PLANTILLA: PREFORMADA DE ETIL VINIL ACETATO, LATEX O POLIURETANO, CON CUBIERTADE CUERO DE GANADO VACUNO, EN COLOR BLANCO, DEBE IR PEGADA: SISTEMA DECONSTRUCCION: SUELA: PEGADA O INYECTADA DIRECTA AL CORTE; LOGOSIMBOLO: DEL IMSSIMPRESO EN LA LENGÜETA O EN ALGUNO DE LOS LATERALES DEL FORRO DEL ZAPATO, ENCOLOR VERDE CODIGO PANTONE 561C O 561U. PAR. VOLUMEN I. ESPECIFICACIONES YMETODOS DE PRUEBA DE ACUERDO A LA ESPECIFICACION TECNICA	22	PAR	1	PAR	-	10	-	10

ANEXOS
DIVISIÓN DE CONTRATOS

ANEXO 5. CUADRO DE DISTRIBUCIÓN

Areas Requirentes: Órganos de Operación Administrativa Desconcentrada de Aguascalientes, Baja California, Baja California Sur, Campeche, Chiapas, Chihuahua, CDMX Norte, CDMX Sur, Coahuila, Colima, Durango, Guanajuato, Guerrero, Hidalgo, Edo México Oriente, Edo. México Poniente, Jalisco, Michoacán, Morelos, Nayarit, Nuevo León, Oaxaca, Puebla, Querétaro, Quintana Roo, San Luis Potosí, Sinaloa, Sonora, Tabasco, Tamaulipas, Tlaxcala, Veracruz Norte, Veracruz Sur, Yucatán, Zacatecas y Áreas de Nivel Central.

ZONA	OOAD	PARTIDA	CÉDULA	CLAVE CUCOP +	GPO	GÉN	ESP	DIF	VAR	DESCRIPCIÓN- SISTEMA DE ABASTO INSTITUCIONAL (SAI)	TALLA	UNIDAD	CANT.	TIPO	ÚNICA ENTREGA RÉGIMEN ORDINARIO	ÚNICA ENTREGA MÉDICOS RESIDENTES	ÚNICA ENTREGA RÉGIMEN IMSS BIENESTAR	TOTAL POR CLAVE Y DESTINO RÉGIMEN ORDINARIO, MÉDICOS RESIDENTES E IMSS BIENESTAR
ZONA B	YUCATAN	45	47	27101-0037	210	005	4200	01	01	CALZADO PARA MEDICO RESIDENTE, FEMENINO, CEDULA: 47, TALLA: 20.0, COLOR:BLANCO, TIPO: CHOCLO CON BANDA Y TRABA PARA SUJECION A BASE DE CINTAAUTOADHERIBLE; CORTE: CUERO DE GANADO VACUNO CURTIDO AL CROMO, FLORENTERA, LISO Y MATE, COLOR BLANCO; FORRO: COMPLETO DEL MISMO COLORDEL CORTE, CUERO DE GANADO VACUNO, FLOR ENTERA; SUELA: DEPOLIURETANO, CON HUELLA ANTIDERRAPANTE, DEL MISMO TONO DEL CORTE;PLANTA: DE MATERIAL RECUPERADO, CELULOSA O TEXTIL SINTETICO NO TEJIDO;PLANTILLA: PREFORMADA DE ETIL VINIL ACETATO, LATEX O POLIURETANO, CONCUBIERTA DE CUERO DE GANADO VACUNO, EN COLOR BLANCO, DEBE IRPEGADA; SISTEMA DE CONSTRUCCION: SUELA PEGADA O INYECTADA DIRECTA ALCORTE; LOGOSIMBOLO: DEL IMSS IMPRESO EN LA LENGUETA O EN ALGUNO DELOS LATERALES DEL FORRO DEL ZAPATO, EN COLOR VERDE CODIGO PANTONE561C O 561U. PAR. VOLUMEN 1. ESPECIFICACIONES Y METODOS DE PRUEBA DEACUERDO A LA ESPECIFICACION TECNICA	20	PAR	1	PAR	-	4	-	4

ANEXO 5. CUADRO DE DISTRIBUCIÓN

Áreas Requirentes. Órganos de Operación Administrativa Desconcentrada de Aguascalientes, Baja California, Baja California Sur, Campeche, Chiapas, Chihuahua, CDMX Norte, CDMX Sur, Coahuila, Colima, Durango, Guanajuato, Guerrero, Hidalgo, Edo. México Oriente, Edo. México Poniente, Jalisco, Michoacán, Morelos, Nayarit, Nuevo León, Oaxaca, Puebla, Querétaro, Quintana Roo, San Luis Potosí, Sinaloa, Sonora, Tabasco, Tamaulipas, Tlaxcala, Veracruz Norte, Veracruz Sur, Yucatán, Zacatecas y Áreas de Nivel Central.

ZONA	OOAD	PARTIDA	CÉDULA	CLAVE CUCOP +	GPO	GEN	ESP	DIF	VAR	DESCRIPCIÓN- SISTEMA DE ABASTO INSTITUCIONAL (SAI)	TALLA	UNIDAD	CANT.	TIPO	ÚNICA ENTREGA RÉGIMEN ORDINARIO	ÚNICA ENTREGA MÉDICOS RESIDENTES	ÚNICA ENTREGA RÉGIMEN IMSS BIENESTAR	TOTAL POR CLAVE Y DESTINO RÉGIMEN ORDINARIO, MÉDICOS RESIDENTES E IMSS BIENESTAR
NA B	VERACRUZ SUR	45	47	2'101-0037	210	005	4341	01	01	CALZADO, PARA MEDICO RESIDENTE, FEMENINO, CEDULA: 47, TALLA: 27.0, COLOR:BLANCO TIPO: CHOCLO CON BANDA Y TRABA PARA SUJECION A BASE DE CINTA AUTO ADHERIBLE;CORTE: CUERO DE GANADO VACUNO CURTIDO AL CROMO, FLOR ENTERA LISO Y MATE,COLORBLANCO; FORRO: COMPLETO DEL MISMO COLOR DEL CORTE, CUERO DE GANADO VACUNO,FLORENTERA; SUELA: DE POLIURETANO, CON HUELLA ANTIDERRAPANTE, DEL MISMO TONO DELCORTE; PLANTA: DE MATERIAL RECUPERADO, CELULOSA O TEXTIL SINTETICO NO TEJIDO;PLANTILLA: PREFORMADA DE ETIL VINIL ACETATO, LATEX O POLIURETANO, CON CUBIERTADE CUERO DE GANADO VACUNO, EN COLOR BLANCO, DEBE IR PEGADA; SISTEMA DECONSTRUCCION: SUELA PEGADA O INYECTADA DIRECTA AL CORTE; LOGOSIMBOLO: DEL IMSSIMPRESO EN LA LENGÜETA O EN ALGUNO DE LOS LATERALES DEL FORRO DEL ZAPATO, ENCOLOR VERDE CODIGO PANTONE 561C O 561U. PAP. VOLUMEN 1. ESPECIFICACIONES YMETODOS DE PRUEBA DE ACUERDO A LA ESPECIFICACION TECNICA	27	PAR	1	PAR	-	18	-	18

ANEXOS
DIVISIÓN DE CONTRATOS

ANEXO 5. CUADRO DE DISTRIBUCIÓN

Areas Requirentes: Órganos de Operación Administrativa Desconcentrada de Aguascalientes, Baja California, Baja California Sur, Campeche, Chiapas, Chihuahua, CDMX Norte, CDMX Sur, Coahuila, Colima, Durango, Guanajuato, Guerrero, Hidalgo, Edo México Oriente, Edo. México Poniente, Jalisco, Michoacán, Morelos, Nayarit, Nuevo León, Oaxaca, Puebla, Querétaro, Quintana Roo, San Luis Potosí, Sinaloa, Sonora, Tabasco, Tamaulipas, Tlaxcala, Veracruz Norte, Veracruz Sur, Yucatán, Zacatecas y Área de Nivel Central.

ZONA	OOAD	PARTIDA	CÉDULA	CLAVE CUCOP +	GPO	GEN	ESP	DIF	VAR	DESCRIPCIÓN- SISTEMA DE ABASTO INSTITUCIONAL (SAI)	TALLA	UNIDAD	CANT.	TIPO	ÚNICA ENTREGA RÉGIMEN ORDINARIO	ÚNICA ENTREGA MÉDICOS RESIDENTES	ÚNICA ENTREGA RÉGIMEN IMSS BIENESTAR	TOTAL POR CLAVE Y DESTINO RÉGIMEN ORDINARIO, MÉDICOS RESIDENTES E IMSS BIENESTAR
ZONA B	VERACRUZ SUR	45	47	27101-0037	210	005	4333	07	01	CALZADO PARA MÉDICO RESIDENTE, FEMENINO, CEDULA: 47, TALLA: 26.5, COLOR:BLANCO;TIPO: CHOLLO CON BANDA Y TRABA PARA SUJECION A BASE DE CINTA AUTO ADHERIBLE;CORTE: CUERO DE GANADO VACUNO CURTIDO AL CROMO, FLOR ENTERA, LISO Y MATE;COLORBLANCO; FORRO: COMPLETO DEL MISMO COLOR DEL CORTE, CUERO DE GANADO VACUNO;FLORENTERA; SUELA: DE POLIURETANO, CON HUELLA ANTIDERRAPANTE, DEL MISMO TONO DELCORTE; PLANTA: DE MATERIAL RECUPERADO, CELULOSA O TEXTIL SINTETICO NO TEJIDO;PLANTILLA: PREFORMADA DE ETIL VINIL ACETATO, LATEX O POLIURETANO, CON CUBIERTADE CUERO DE GANADO VACUNO, EN COLOR BLANCO, DEBE IR PEGADA; SISTEMA DECONSTRUCCION: SUELA PEGADA O INYECTADA DIPECTA AL CORTE, LOGOSIMBOLO: DEL IMSSIMPRESO EN LA LENGÜETA O EN ALGUNO DE LOS LATERALES DEL FORRO DEL ZAPATO, ENCOLOR VERDE CODIGO PANTONE 561C O 561U. PAR. VOLUMEN 1 ESPECIFICACIONES YMETODOS DE PRUEBA DE ACUERDO A LA ESPECIFICACION TECNICA	26.5	PAR	1	PAR	-	12	-	12

ANEXO 5. CUADRO DE DISTRIBUCIÓN

Áreas Requirentes: Órganos de Operación Administrativa Desconcentrada de Aguascalientes, Baja California, Baja California Sur, Campeche, Chiapas, Chihuahua, CDMX Norte, CDMX Sur, Coahuila, Colima, Durango, Guanajuato, Guerrero, Hidalgo, Edo. México Oriente, Edo. México Poniente, Jalisco, Michoacán, Morelos, Nayarit, Nuevo León, Oaxaca, Puebla, Querétaro, Quintana Roo, San Luis Potosí, Sinaloa, Sonora, Tabasco, Tamaulipas, Tlaxcala, Veracruz Norte, Veracruz Sur, Yucatán, Zacatecas y Áreas de Nivel Central.

ZONA	OOAD	PARTIDA	CÉDULA	CLAVE CUCOP +	GPO	GEN	ESP	DIF	VAR	DESCRIPCIÓN- SISTEMA DE ABASTO INSTITUCIONAL (SAI)	TALLA	UNIDAD	CANT.	TIPO	ÚNICA ENTREGA RÉGIMEN ORDINARIO	ÚNICA ENTREGA MÉDICOS RESIDENTES	ÚNICA ENTREGA RÉGIMEN IMSS BIENESTAR	TOTAL POR CLAVE Y DESTINO RÉGIMEN ORDINARIO, MÉDICOS RESIDENTES E IMSS BIENESTAR
ONA B	VERACRUZ SUR	45	47	27101-0037	210	005	4325	01	01	CALZADO PARA MEDICO RESIDENTE, FEMENINO, CEDULA: 47. TALLA: 26.0 COLOR:BLANCO.TIPO: CHOCLO CON BANDA Y TRABA PARA SUJECION A BASE DE CINTA AUTO ADHERIBLE;CORTE: CUERO DE GANADO VACUNO CURTIDO AL CROMO, FLOR ENTERA, LISO Y MATE,COLORBLANCO; FORRO: COMPLETO DEL MISMO COLOR DEL CORTE, CUERO DE GANADO VACUNO,FLORENTERA; SUELA: DE POLIURETANO, CON HUELLA ANTIDERRAPANTE, DEL MISMO TONO DELCORTE; PLANTA: DE MATERIAL RECUPERADO, CELULOSA O TEXTIL SINTETICO NO TEJIDO;PLANTILLA: PREFORMADA DE ETIL VINIL ACETATO, LATEX O POLIURETANO, CON CUBIERTADE CUERO DE GANADO VACUNO, EN COLOR BLANCO, DEBE IR PEGADA: SISTEMA DECONSTRUCCION: SUELA PEGADA O INYECTADA: DIRECTA AL CORTE, LOGOSIMBOLO: DEL IMSSIMPRESO EN LA LENGÜETA O EN ALGUNO DE LOS LATERALES DEL FORRO DEL ZAPATO, ENCOLOR VERDE CODIGO PANTONE 561C O 561U. PAR. VOLUMEN I. ESPECIFICACIONES YMETODOS DE PRUEBA DE ACUERDO A LA ESPECIFICACION TECNICA	26	PAR	1	PAR	-	36	-	36

ANEXOS
DIVISIÓN DE CONTRATOS

ANEXO 5. CUADRO DE DISTRIBUCIÓN

Areas Requirentes: Órganos de Operación Administrativa Desconcentrada de Aguascalientes, Baja California, Baja California Sur, Campeche, Chiapas, Chihuahua, CDMX Norte, CDMX Sur, Coahuila, Colima, Durango, Guanajuato, Guerrero, Hidalgo, Edo México Oriente, Edo. México Poniente, Jalisco, Michoacán, Morelos, Nayarit, Nuevo León, Oaxaca, Puebla, Querétaro, Quintana Roo, San Luis Potosí, Sinaloa, Sonora, Tabasco, Tamaulipas, Tlaxcala, Veracruz Norte, Veracruz Sur, Yucatán, Zacatecas y Áreas de Nivel Central.

ZONA	OOAD	PARTIDA	CÉDULA	CLAVE CUCOP +	GPO	GEN	ESP	DIF	VAR	DESCRIPCIÓN- SISTEMA DE ABASTO INSTITUCIONAL (SAI)	TALLA	UNIDAD	CANT.	TIPO	ÚNICA ENTREGA RÉGIMEN ORDINARIO	ÚNICA ENTREGA MÉDICOS RESIDENTES	ÚNICA ENTREGA RÉGIMEN IMSS BIENESTAR	TOTAL POR CLAVE Y DESTINO RÉGIMEN ORDINARIO, MÉDICOS RESIDENTES E IMSS BIENESTAR
ZONA B	VERACRUZ SUR	45	47	27101-0037	210	005	4317	01	01	CALZADO PARA MEDICO RESIDENTE, FEMENINO, CEDULA: 47, TALLA: 25.5, COLOR:BLANCO,TIPO: CHOCLO CON BANDA Y TRABA PARA SUJECION A BASE DE CINTA AUTO ADHERIBLE;CORTE: CUERO DE GANADO VACUNO CURTIDO AL CROMO, FLOR ENTERA, LISO Y MATE,COLORBLANCO; FORRO: COMPLETO DEL MISMO COLOR DEL CORTE, CUERO DE GANADO VACUNO,FLORENTERA; SUELA: DE POLIURETANO, CON HUELLA ANTIDERRAPANTE, DEL MISMO TONO DELCORTE; PLANTA: DE MATERIAL RECUPERADO, CELULOSA O TEXTIL SINTETICO NO TEJIDO;PLANTILLA: PREFORMADA DE ETIL VINIL ACETATO, LATEX O POLIURETANO, CON CUBIERTADE CUERO DE GANADO VACUNO, EN COLOR BLANCO, DEBE IR PEGADA; SISTEMA DECONSTRUCCION: SUELA PEGADA O INYECTADA DIRECTA AL CORTE; LOGOSIMBOLO: DEL IMSSIMPRESO EN LA LENGÜETA O EN ALGUNO DE LOS LATERALES DEL FORRO DEL ZAPATO, ENCOLOR VERDE CODIGO PANTONE 561C O 561U. PAR. VOLUMEN 1, ESPECIFICACIONES YMETODOS DE PRUEBA DE ACUERDO A LA ESPECIFICACION TECNICA	25.5	PAR	1	PAR	-	50	-	50

ANEXO 5. CUADRO DE DISTRIBUCIÓN

reas Requirentes: Órganos de Operación Administrativa Desconcentrada de Aguascalientes, Baja California, Baja California Sur, Campeche, Chiapas, Chihuahua, CDMX Norte, CDMX Sur, Coahuila, Colima, Durango, Guanajuato, Guerrero, Hidalgo, Edo. éxico Oriente, Edo. México Poniente, Jalisco, Michoacán, Morelos, Nayarit, Nuevo León, Oaxaca, Puebla, Querétaro, Quintana Roo, San Luis Potosí, Sinaloa, Sonora, Tabasco, Tamaulipas, Tlaxcala, Veracruz Norte, Veracruz Sur, Yucatán, Zacatecas y Áreas de Nivel Central.

ONA	OOAD	PARTIDA	CÉDULA	CLAVE CUCOP +	GPO	GEN	ESP	DIF	VAR	DESCRIPCIÓN- SISTEMA DE ABASTO INSTITUCIONAL (SAI)	TALLA	UNIDAD	CANT.	TIPO	ÚNICA ENTREGA RÉGIMEN ORDINARIO	ÚNICA ENTREGA MÉDICOS RESIDENTES	ÚNICA ENTREGA RÉGIMEN IMSS BIENESTAR	TOTAL POR CLAVE Y DESTINO RÉGIMEN ORDINARIO, MÉDICOS RESIDENTES E IMSS BIENESTAR
ONA B	VERACRUZ SUR	45	47	27101-0037	210	005	4309	01	01	CALZADO PARA MEDICO RESIDENTE, FEMENINO, CEDULA: 47. TALLA: 25.0. COLOR:BLANCO.TIPO: CHOCLO CON BANDA Y TRABA PARA SUJECION A BASE DE CINTA AUTO ADHERIBLE;CORTE: CUERO DE GANADO VACUNO CURTIDO AL CROMO, FLOR ENTERA, LISO Y MATE,COLORBLANCO; FORRO: COMPLETO DEL MISMO COLOR DEL CORTE, CUERO DE GANADO VACUNO,FLORENTERA; SUELA: DE POLIURETANO, CON HUELLA ANTIDERRAPANTE, DEL MISMO TONO DELCORTE; PLANTA: DE MATERIAL RECUPERADO, CELULOSA O TEXTIL SINTETICO NO TEJIDO;PLANTILLA: PREFORMADA DE ETIL VINIL ACETATO, LATEX O POLIURETANO, CON CUBIERTADE CUERO DE GANADO VACUNO, EN COLOR BLANCO, DEBE IR PEGADA; SISTEMA DECONSTRUCCION: SUELA PEGADA O INYECTADA DIRECTA AL CORTE; LOGOSIMBOLO: DEL IMSSIMPRESO EN LA LENGÜETA O EN ALGUNO DE LOS LATERALES DEL FORRO DEL ZAPATO, ENCOLOR VERDE CODIGO PANTONE 561C O 561U. PAR. VOLUMEN 1. ESPECIFICACIONES YMETODOS DE PRUEBA DE ACUERDO A LA ESPECIFICACION TECNICA	25	PAR	1	PAR	-	142	-	142

ANEXOS
DIVISIÓN DE CONTRATOS

ANEXO 5. CUADRO DE DISTRIBUCIÓN

Áreas Requirentes: Órganos de Operación Administrativa Desconcentrada de Aguascalientes, Baja California, Baja California Sur, Campeche, Chiapas, Chihuahua, CDMX Norte, CDMX Sur, Coahuila, Colima, Durango, Guanajuato, Guerrero, Hidalgo, Edo México Oriente, Edo. México Poniente, Jalisco, Michoacán, Morelos, Nayarit, Nuevo León, Oaxaca, Puebla, Querétaro, Quintana Roo, San Luis Potosí, Sinaloa, Sonora, Tabasco, Tamaulipas, Tlaxcala, Veracruz Norte, Veracruz Sur, Yucatán, Zacatecas y Área de Nivel Central.

ZONA	OOAD	PARTIDA	CÉDULA	CLAVE CUCOP +	GPO	GEN	ESP	DIF	VAR	DESCRIPCIÓN- SISTEMA DE ABASTO INSTITUCIONAL (SAI)	TALLA	UNIDAD	CANT.	TIPO	ÚNICA ENTREGA RÉGIMEN ORDINARIO	ÚNICA ENTREGA MÉDICOS RESIDENTES	ÚNICA ENTREGA RÉGIMEN IMSS BIENESTAR	TOTAL POR CLAVE Y DESTINO RÉGIMEN ORDINARIO, MÉDICOS RESIDENTES E IMSS BIENESTAR
ZONA B	VERACRUZ SUR	45	47	27101-0037	210	005	4291	01	01	CALZADO PARA MEDICO RESIDENTE, FEMENINO, CEDULA: 47, TALLA: 24.5, COLOR:BLANCO,TIPO: CHOCLO CON BANDA Y TRABA PARA SUJECION A BASE DE CINTA AUTO ADHERIBLE,CORTE: CUERO DE GANADO VACUNO CURTIDO AL CROMO, FLOR ENTERA, LISO Y MATE,COLORBLANCO; FORRO, COMPLETO DEL MISMO COLOR DEL CORTE, CUERO DE GANADO VACUNO,FLORENTERA; SUELA: DE POLIURETANO, CON HUELLA ANTIDERRAPANTE, DEL MISMO TONO DELCORTE; PLANTA: DE MATERIAL RECUPERADO, CELULOSA O TEXTIL SINTETICO NO TEJIDO;PLANTILLA: PREFORMADA DE ETIL VINIL ACETATO, LATEX O POLIURETANO, CON CUBIERTADE CUERO DE GANADO VACUNO, EN COLOR BLANCO, DEBE IR PEGADA; SISTEMA DECONSTRUCCION: SUELA PEGADA O INYECTADA DIRECTA AL CORTE; LOGOSIMBOLO: DEL IMSSIMPRESO EN LA LENGÜETA O EN ALGUNO DE LOS LATERALES DEL FORRO DEL ZAPATO, ENCOLOR VERDE CODIGO PANTONE 561C O 561U. PAR. VOLUMEN I, ESPECIFICACIONES YMETODOS DE PRUEBA DE ACUERDO A LA ESPECIFICACION TECNICA	24.5	PAR	1	PAR	-	52	-	52

ANEXO 5. CUADRO DE DISTRIBUCIÓN

Áreas Requirentes: Órganos de Operación Administrativa Desconcentrada de Aguascalientes, Baja California, Baja California Sur, Campeche, Chiapas, Chihuahua, CDMX Norte, CDMX Sur, Coahuila, Colima, Durango, Guanajuato, Guerrero, Hidalgo, Edo. México Oriente, Edo. México Poniente, Jalisco, Michoacán, Morelos, Nayarit, Nuevo León, Oaxaca, Puebla, Querétaro, Quintana Roo, San Luis Potosí, Sinaloa, Sonora, Tabasco, Tamaulipas, Tlaxcala, Veracruz Norte, Veracruz Sur, Yucatán, Zacatecas y Áreas de Nivel Central.

ZONA	OOAD	PARTIDA	CÉDULA	CLAVE CUCOP +	GPO	GEN	ESP	DIF	VAR	DESCRIPCIÓN- SISTEMA DE ABASTO INSTITUCIONAL (SAI)	TALLA	UNIDAD	CANT.	TIPO	ÚNICA ENTREGA RÉGIMEN ORDINARIO	ÚNICA ENTREGA MÉDICOS RESIDENTES	ÚNICA ENTREGA RÉGIMEN IMSS BIENESTAR	TOTAL POR CLAVE Y DESTINO RÉGIMEN ORDINARIO, MÉDICOS RESIDENTES E IMSS BIENESTAR
ONA-B	VERACRUZ SUR	45	47	27101-0037	210	005	4283	01	01	CALZADO PARA MEDICO RESIDENTE, FEMENINO, CEDULA: 47., TALLA: 24.0, COLOR:BLANCO,TIPO: CHOCLO CON BANDA Y TRABA PARA SUJECION A BASE DE CINTA AUTO ADHERIBLE;CORTE: CUERO DE GANADO VACUNO CURTIDO AL CROMO, FLOR ENTERA, LISO Y MATE,COLORBLANCO; FORRO: COMPLETO DEL MISMO COLOR DEL CORTE CUERO DE GANADO VACUNO,FLORENTERA; SUELA: DE POLIURETANO, CON HUELLA ANTIDERRAPANTE, DEL MISMO TONO DELCORTE; PLANTA: DE MATERIAL RECUPERADO, CELULOSA O TEXTIL SINTETICO NO TEJIDO;PLANTILLA: PREFORMADA DE ETIL VINIL ACETATO, LATEX O POLIURETANO, CON CUBIERTADE CUERO DE GANADO VACUNO, EN COLOR BLANCO, DEBE IR PEGADA; SISTEMA DECONSTRUCCION: SUELA PEGADA O INYECTADA DIRECTA AL CORTE; LOGOSIMBOLO: DEL IMSSIMPRESO EN LA LENGÜETA O EN A".GUNO DE LOS LATERALES DEL FORRO DEL ZAPATO, ENCOLOR VERDE CODIGO PANTONE 561C O 561U. PAR. VOLUMEN 1. ESPECIFICACIONES YMETODOS DE PRUEBA DE ACUERDO A LA ESPECIFICACION TECNICA	24	PAR	1	PAR	-	114	-	114

ANEXOS
DIVISIÓN DE CONTRATOS

ANEXO 5. CUADRO DE DISTRIBUCIÓN

Areas Requirentes: Órganos de Operación Administrativa Desconcentrada de Aguascalientes, Baja California, Baja California Sur, Campeche, Chiapas, Chihuahua, CDMX Norte, CDMX Sur, Coahuila, Colima, Durango, Guanajuato, Guerrero, Hidalgo, E México Oriente, Edo. México Poniente, Jalisco, Michoacán, Morelos, Nayarit, Nuevo León, Oaxaca, Puebla, Querétaro, Quintana Roo, San Luis Potosí, Sinaloa, Sonora, Tabasco, Tamaulipas, Tlaxcala, Veracruz Norte, Veracruz Sur, Yucatán, Zacatecas y Ár de Nivel Central.

ZONA	OOAD	PARTIDA	CÉDULA	CLAVE CUCOP +	GPO	GEN	ESP	DIF	VAR	DESCRIPCIÓN- SISTEMA DE ABASTO INSTITUCIONAL (SAI)	TALLA	UNIDAD	CANT.	TIPO	ÚNICA ENTREGA RÉGIMEN ORDINARIO	ÚNICA ENTREGA MÉDICOS RESIDENTES	ÚNICA ENTREGA RÉGIMEN IMSS BIENESTAR	TOTAL POR CLAVE Y DESTINO RÉGIMEN ORDINARIO, MÉDICOS RESIDENTES IMSS BIENESTA
ZONA B	VERACRUZ SUR	45	47	27101-0037	210	005	4275	07	01	CALZADO PARA MEDICO RESIDENTE, FEMENINO, CEDULA: 47, TALLA: 23.5, COLOR:BLANCO;TIPO: CHOCLO CON BANDA Y TRABA PARA SUJECION A BASE DE CINTA AUTO ADHERIBLE;CORTE: CUERO DE GANADO VACUNO CURTIDO AL CROMO, FLOR ENTERA, LISO Y MATE COLORBLANCO; FORRO: COMPLETO DEL MISMO COLOR DEL CORTE, CUERO DE GANADO VACUNO,FLORENTERA; SUELA: DE POLIURETANO, CON HUELLA ANTIDERRAPANTE DEL MISMO TONO DELCORTE; PLANTA: DE MATERIAL RECUPERADO, CELULOSA O TEXTIL SINTETICO NO TEJIDO;PLANTILLA: PREFORMADA DE ETIL VINIL ACETATO, LATEX O POLIURETANO, CON CUBIERTADE CUERO DE GANADO VACUNO, EN COLOR BLANCO, DEBE IR PEGADA; SISTEMA DECONSTRUCCION: SUELA PEGADA, O INYECTADA DIRECTA AL CORTE; LOGOSIMBOLO: DEL IMSSIMPRESO EN LA LENGÜETA O EN ALGUNO DE LOS LATERALES DEL FORRO DEL ZAPATO, ENCOLOR VERDE CODIGO PANTONE 561C O 561U. PAR. VOLUMEN 1. ESPECIFICACIONES YMETODOS DE PRUEBA DE ACUERDO A LA ESPECIFICACION TECNICA	23.5	PAR	1	PAR	-	26	-	26

ANEXO 5. CUADRO DE DISTRIBUCIÓN

reas Requirentes: Órganos de Operación Administrativa Desconcentrada de Aguascalientes, Baja California, Baja California Sur, Campeche, Chiapas, Chihuahua, CDMX Norte, CDMX Sur, Coahuila, Colima, Durango, Guanajuato, Guerrero, Hidalgo, Edo. éxico Oriente, Edo. México Poniente, Jalisco, Michoacán, Morelos, Nayarit, Nuevo León, Oaxaca, Puebla, Querétaro, Quintana Roo, San Luis Potosí, Sinaloa, Sonora, Tabasco, Tamaulipas, Tlaxcala, Veracruz Norte, Veracruz Sur, Yucatán, Zacatecas y Áreas de Nivel Central.

ZONA	OOAD	PARTIDA	CÉDULA	CLAVE CUCOP +	GPO	GEN	ESP	DIF	VAR	DESCRIPCIÓN- SISTEMA DE ABASTO INSTITUCIONAL (SAI)	TALLA	UNIDAD	CANT.	TIPO	ÚNICA ENTREGA RÉGIMEN ORDINARIO	ÚNICA ENTREGA MÉDICOS RESIDENTES	ÚNICA ENTREGA RÉGIMEN IMSS BIENESTAR	TOTAL POR CLAVE Y DESTINO RÉGIMEN ORDINARIO, MÉDICOS RESIDENTES E IMSS BIENESTAR
ZONA B	VERACRUZ SUR	45	47	27101-0037	210	005	4267	01	01	CALZADO PARA MEDICO RESIDENTE, FEMENINO, CEDULA: 47, TALLA: 23.0, COLOR:BLANCO,TIPO: CHOCLO CON BANDA Y TRABA PARA SUJECION A BASE DE CINTA AUTO ADHERIBLE,CORTE: CUERO DE GANADO VACUNO CURTIDO AL CROMO, FLOR ENTERA, LISO Y MATE,COLOR:BLANCO; FORRO: COMPLETO DEL MISMO COLOR DEL CORTE, CUERO DE GANADO VACUNO,FLORENTERA; SUELA: DE POLIURETANO, CON HUELLA ANTIDERRAPANTE, DEL MISMO TONO DELCORTE; PLANTA: DE MATERIAL RECUPERADO, CELULOSA O TEXTIL SINTETICO NO TEJIDO;PLANTILLA: PREFORMADA DE ETIL VINIL ACETATO, LATEX O POLIURETANO, CON CUBIERTADE CUERO DE GANADO VACUNO, EN COLOR BLANCO, DEBE IR PEGADA; SISTEMA DECONSTRUCCION: SUELA PEGADA O INYECTADA DIRECTA AL CORTE; LOGOSIMBOLO: DEL IMSSIMPRESO EN LA LENGÜETA O EN ALGUNO DE LOS LATERALES DEL FORRO DEL ZAPATO; ENCOLOR VERDE CODIGO PANTONE 561C O 561U, PAR, VOLUMEN 1, ESPECIFICACIONES YMETODOS DE PRUEBA DE ACUERDO A LA ESPECIFICACION TECNICA	23	PAR	1	PAR	-	54	-	54

ANEXOS
DIVISIÓN DE CONTRATOS

ANEXO 5. CUADRO DE DISTRIBUCIÓN

Áreas Requirentes: Órganos de Operación Administrativa Desconcentrada de Aguascalientes, Baja California, Baja California Sur, Campeche, Chiapas, Chihuahua, CDMX Norte, CDMX Sur, Coahuila, Colima, Durango, Guanajuato, Guerrero, Hidalgo, Edo México Oriente, Edo. México Poniente, Jalisco, Michoacán, Morelos, Nayarit, Nuevo León, Oaxaca, Puebla, Querétaro, Quintana Roo, San Luis Potosí, Sinaloa, Sonora, Tabasco, Tamaulipas, Tlaxcala, Veracruz Norte, Veracruz Sur, Yucatán, Zacatecas y Área de Nivel Central.

ZONA	OOAD	PARTIDA	CÉDULA	CLAVE CUCOP +	GPO	GEN	ESP	DIF	VAR	DESCRIPCIÓN- SISTEMA DE ABASTO INSTITUCIONAL (SAI)	TALLA	UNIDAD	CANT.	TIPO	ÚNICA ENTREGA RÉGIMEN ORDINARIO	ÚNICA ENTREGA MÉDICOS RESIDENTES	ÚNICA ENTREGA RÉGIMEN IMSS BIENESTAR	TOTAL POR CLAVE Y DESTINO RÉGIMEN ORDINARIO, MÉDICOS RESIDENTES E IMSS BIENESTAR
ZONA B	VERACRUZ SUR	45	47	27101-0037	210	005	4259	01	01	CALZADO PARA MEDICO. RESIDENTE, FEMENINO, CEDULA: 47. TALLA: 22.5 COLOR:BLANCO.TIPO: CHOCLO CON BANDA Y TRABA PARA SUJECION A BASE DE CINTA AUTO ADHERIBLE;CORTE: CUERO DE GANADO VACUNO CURTIDO AL CROMO, FLOR ENTERA, LISO Y MATE,COLORBLANCO; FORRO: COMPLETO DEL MISMO COLOR DEL CORTE, CUERO DE GANADO VACUNO,FLORENTERA; SUELA: DE POLIURETANO, CON HUELLA ANTIDERRAPANTE, DEL MISMO TONO DELCORTE; PLANTA: DE MATERIAL RECUPERADO, CELULOSA O TEXTIL SINTETICO NO TEJIDO;PLANTILLA: PREFORMADA DE ETIL VINIL ACETATO, LATEX O POLIURETANO, CON CUBIERTADE CUERO DE GANADO VACUNO, EN COLOR BLANCO, DEBE IR PEGADA; SISTEMA DECONSTRUCCION: SUELA PEGADA O INYECTADA DIRECTA AL CORTE; LOGOSIMBOLO: DEL IMSSIMPRESO EN LA LENGÜETA O EN ALGUNO DE LOS LATERALES DEL FORRO DEL ZAPATO, ENCOLOR VERDE CODIGO PANTONE 561C O 561U. PAR. VOLUMEN 1. ESPECIFICACIONES YMETODOS DE PRUEBA DE ACUERDO A LA ESPECIFICACION TECNICA	22.5	PAR	1	PAR	-	4	-	4

ANEXO 5. CUADRO DE DISTRIBUCIÓN

eas Requirentes: Órganos de Operación Administrativa Desconcentrada de Aguascalientes, Baja California, Baja California Sur, Campeche, Chiapas, Chihuahua, CDMX Norte, CDMX Sur, Coahuila, Colima, Durango, Guanajuato, Guerrero, Hidalgo, Edo. éxico Oriente, Edo. México Poniente, Jalisco, Michoacán, Morelos, Nayarit, Nuevo León, Oaxaca, Puebla, Querétaro, Quintana Roo, San Luis Potosí, Sinaloa, Sonora, Tabasco, Tamaulipas, Tlaxcala, Veracruz Norte, Veracruz Sur, Yucatán, Zacatecas y Áreas de Nivel Central.

ONA	OOAD	PARTIDA	CÉDULA	CLAVE CUCOP +	GPO	GEN	ESP	DIF	VAR	DESCRIPCIÓN- SISTEMA DE ABASTO INSTITUCIONAL (SAI)	TALLA	UNIDAD	CANT.	TIPO	ÚNICA ENTREGA RÉGIMEN ORDINARIO	ÚNICA ENTREGA MÉDICOS RESIDENTES	ÚNICA ENTREGA RÉGIMEN IMSS BIENESTAR	TOTAL POR CLAVE Y DESTINO RÉGIMEN ORDINARIO, MÉDICOS RESIDENTES E IMSS BIENESTAR
ONA B	VERACRUZ SUR	45	47	27101-0037	210	005	4242	01	01	CALZADO PARA MEDICO RESIDENTE, FEMENINO, CEDULA: 47; TALLA: 22.0, COLOR:BLANCO,TIPO: CHOCLO CON BANDA Y TRABA PARA SUJECION A BASE DE CINTA AUTO ADHERIBLE;CORTE: CUERO DE GANADO VACUNO CURTIDO AL CROMO, FLOR ENTERA, LISO Y MATE,COLORBLANCO; FORRO: COMPLETO DEL MISMO COLOR DEL CORTE, CUERO DE GANADO VACUNO,FLORENTERA; SUELA: DE POLIURETANO, CON HUELLA ANTIDERRAPANTE, DEL MISMO TONO DELCORTE; PLANTA: DE MATERIAL RECUPERADO, CELULOSA O TEXTIL SINTETICO NO TEJIDO;PLANTILLA: PREFORMADA DE ETIL VINIL ACETATO, LATEX O POLIURETANO, CON CUBIERTADE CUERO DE GANADO VACUNO, EN COLOR BLANCO; DEBE IR PEGADA; SISTEMA DECONSTRUCCION: SUELA PEGADA O INYECTADA DIRECTA AL CORTE; LOGOSIMBOLO: DEL IMSSIMPRESO EN LA LENGÜETA O EN ALGUNO DE LOS LATERALES DEL FORRO DEL ZAPATO, ENCOLOR VERDE CODIGO PANTONE 561C O 561U, PAR, VOLUMEN 1. ESPECIFICACIONES YMETODOS DE PRUEBA: DE ACUERDO A LA ESPECIFICACION TECNICA	22	PAR	1	PAR	-	6	-	6

ANEXOS
DIVISIÓN DE CONTRATOS

ANEXO 5. CUADRO DE DISTRIBUCIÓN

Áreas Requirentes: Órganos de Operación Administrativa Desconcentrada de Aguascalientes, Baja California, Baja California Sur, Campeche, Chiapas, Chihuahua, CDMX Norte, CDMX Sur, Coahuila, Colima, Durango, Guanajuato, Guerrero, Hidalgo, Edo México Oriente, Edo. México Poniente, Jalisco, Michoacán, Morelos, Nayarit, Nuevo León, Oaxaca, Puebla, Querétaro, Quintana Roo, San Luís Potosí, Sinaloa, Sonora, Tabasco, Tamaulipas, Tlaxcala, Veracruz Norte, Veracruz Sur, Yucatán, Zacatecas y Áre de Nivel Central.

ZONA	OOAD	PARTIDA	CÉDULA	CLAVE CUCOP +	GPO	GEN	ESP	DIF	VAR	DESCRIPCIÓN- SISTEMA DE ABASTO INSTITUCIONAL (SAI)	TALLA	UNIDAD	CANT.	TIPO	ÚNICA ENTREGA RÉGIMEN ORDINARIO	ÚNICA ENTREGA MÉDICOS RESIDENTES	ÚNICA ENTREGA RÉGIMEN IMSS BIENESTAR	TOTAL POR CLAVE Y DESTINO RÉGIMEN ORDINARIO, MÉDICOS RESIDENTES E IMSS BIENESTA
ZONA B	VERACRUZ NORTE	45	47	27101-0037	210	005	4358	01	01	CALZADO PARA MEDICO RESIDENTE, FEMENINO, CEDULA: 47, TALLA: 27.5, COLOR:BLANCO,TIPO: CHOCLO CON BANDA Y TRABA PARA SUJECION A BASE DE CINTA AUTO ADHERIBLE;CORTE: CUERO DE GANADO VACUNO CURTIDO AL CROMO, FLOR ENTERA, LISO Y MATE,COLORBLANCO; FORRO: COMPLETO DEL MISMO COLOR DEL CORTE, CUERO DE GANADO VACUNO,FLORENTERA; SUELA: DE POLIURETANO, CON HUELLA ANTIDERRAPANTE, DEL MISMO TONO DELCORTE; PLANTA: DE MATERIAL RECUPERADO, CELULOSA O TEXTIL SINTETICO NO TEJIDO;PLANTILLA: PREFORMADA DE ETIL VINIL ACETATO, LATEX O POLIURETANO, CON CUBIERTADE CUERO DE GANADO VACUNO, EN COLOR BLANCO, DEBE IR PEGADA; SISTEMA DECONSTRUCCION: SUELA PEGADA O INYECTADA DIRECTA AL CORTE, LOGOSIMBOLO: DEL IMSS,IMPRESO EN LA LENGÜETA O EN ALGUNO DE LOS LATERALES DEL FORRO DEL ZAPATO, ENCOLOR VERDE CODIGO PANTONE 561C O 561U, PAR, VOLUMEN 1, ESPECIFICACIONES YMETODOS DE PRUEBA DE ACUERDO A LA ESPECIFICACION TECNICA	27.5	PAR	1	PAR	-	2	-	2

ANEXO 5. CUADRO DE DISTRIBUCIÓN

reas Requirentes: Órganos de Operación Administrativa Desconcentrada de Aguascalientes, Baja California, Baja California Sur, Campeche, Chiapas, Chihuahua, CDMX Norte, CDMX Sur, Coahuila, Colima, Durango, Guanajuato, Guerrero, Hidalgo, Edo. léxico Oriente, Edo. México Poniente, Jalisco, Michoacán, Morelos, Nayarit, Nuevo León, Oaxaca, Puebla, Querétaro, Quintana Roo, San Luis Potosí, Sinaloa, Sonora, Tabasco, Tamaulipas, Tlaxcala, Veracruz Norte, Veracruz Sur, Yucatán, Zacatecas y Áreas de Nivel Central.

ZONA	OOAD	PARTIDA	CÉDULA	CLAVE CUCOP +	GPO	GEN	ESP	DIF	VAR	DESCRIPCIÓN- SISTEMA DE ABASTO INSTITUCIONAL (SAI)	TALLA	UNIDAD	CANT.	TIPO	ÚNICA ENTREGA RÉGIMEN ORDINARIO	ÚNICA ENTREGA MÉDICOS RESIDENTES	ÚNICA ENTREGA RÉGIMEN IMSS BIENESTAR	TOTAL POR CLAVE Y DESTINO RÉGIMEN ORDINARIO, MÉDICOS RESIDENTES E IMSS BIENESTAR
ONA B	VERACRUZ NORTE	45	47	27101-0037	210	005	4341	01	01	CALZADO PARA MEDICO RESIDENTE, FEMENINO, CEDULA: 47. TALLA: 27.0, COLOR:BLANCO.TIPO: CHOCLO CON BANDA Y TRABA PARA SUJECION A BASE DE CINTA AUTO ADHERIBLE;CORTE: CUERO DE GANADO VACUNO CURTIDO AL CROMO, FLOR ENTERA, LISO Y MATE,COLORBLANCO; FORRO: COMPLETO DEL MISMO COLOR DEL CORTE, CUERO DE GANADO VACUNO,FLORENTERA; SUELA: DE POLIURETANO, CON HUELLA ANTIDERRAPANTE, DEL MISMO TONO DELCORTE; PLANTA: DE MATERIAL RECUPERADO, CELULOSA O TEXTIL SINTETICO (NO TEJIDO;PLANTILLA: PREFORMADA DE ETIL VINIL ACETATO, LATEX O POLIURETANO, CON CUBIERTADE CUERO DE GANADO VACUNO, EN COLOR BLANCO, DEBE IR PEGADA; SISTEMA DECONSTRUCCION: SUELA PEGADA O INYECTADA DIRECTA AL CORTE; LOGOSIMBOLO: DEL IMSSIMPRESO EN LA LENGUETA O EN ALGUNO DE LOS LATERALES DEL FORRO DEL ZAPATO, ENCOLOR VERDE CODIGO PANTONE 561C O 561U. PAR. VOLUMEN 1. ESPECIFICACIONES YMETODOS DE PRUEBA DE ACUERDO A LA ESPECIFICACION TECNICA	27	PAR	1	PAR	-	28		28

ANEXOS
DIVISIÓN DE CONTRATOS

ANEXO 5. CUADRO DE DISTRIBUCIÓN

DIRECCIÓN DE CONTROL 2025

Areas Requirentes: Órganos de Operación Administrativa Desconcentrada de Aguascalientes, Baja California, Baja California Sur, Campeche, Chiapas, Chihuahua, CDMX Norte, CDMX Sur, Coahuila, Colima, Durango, Guanajuato, Guerrero, Hidalgo, Ed México Oriente, Edo. México Poniente, Jalisco, Michoacán, Morelos, Nayarit, Nuevo León, Oaxaca, Puebla, Querétaro, Quintana Roo, San Luis Potosí, Sinaloa, Sonora, Tabasco, Tamaulipas, Tlaxcala, Veracruz Norte, Veracruz Sur, Yucatán, Zacatecas y Áre de Nivel Central.

ZONA	OOAD	PARTIDA	CÉDULA	CLAVE CUCOP +	GPO	GEN	ESP	DIF	VAR	DESCRIPCIÓN- SISTEMA DE ABASTO INSTITUCIONAL (SAI)	TALLA	UNIDAD	CANT.	TIPO	ÚNICA ENTREGA RÉGIMEN ORDINARIO	ÚNICA ENTREGA MÉDICOS RESIDENTES	ÚNICA ENTREGA RÉGIMEN IMSS BIENESTAR	TOTAL POR CLAVE Y DESTINO RÉGIMEN ORDINARIO, MÉDICOS RESIDENTES E IMSS BIENESTA
ZONA B	VERACRUZ NORTE	45	47	27101-0037	210	005	4333	01	01	CALZADO PARA MEDICO RESIDENTE, FEMENINO, CEDULA: 47. TALLA: 26.5. COLOR:BLANCO.TIPO: CHOCLO CON BANDA Y TRABA PARA SUJECION A BASE DE CINTA AUTO ADHERIBLE.CORTE: CUERO DE GANADO VACUNO CURTIDO AL CROMO, FLOR ENTERA, LISO Y MATE,COLORBLANCO; FORRO: COMPLETO DEL MISMO COLOR DEL CORTE, CUERO DE GANADO VACUNO,FLORENTERA; SUELA: DE POLIURETANO, CON HUELLA ANTIDERRAPANTE, DEL MISMO TONO DELCORTE; PLANTA: DE MATERIAL RECUPERADO, CELULOSA O TEXTIL SINTETICO NO TEJIDO;PLANTILLA: PREFORMADA DE ETIL VINIL ACETATO, LATEX O POLIURETANO, CON CUBIERTADE CUERO DE GANADO VACUNO, EN COLOR BLANCO, DEBE IR PEGADA; SISTEMA DECONSTRUCCION: SUELA PEGADA O INYECTADA DIRECTA AL CORTE; LOGOSIMBOLO: DEL IMSSIMPRESO EN LA LENGÜETA O EN ALGUNO DE LOS LATERALES DEL FORRO DEL ZAPATO, ENCOLOR VERDE CODIGO PANTONE 561C O 561U. PAR. VOLUMEN 1. ESPECIFICACIONES YMETODOS DE PRUEBA DE ACUERDO A LA ESPECIFICACION TECNICA	26.5	PAR	1	PAR	-	16	-	16

ANEXO 5. CUADRO DE DISTRIBUCIÓN

Áreas Requirentes: Órganos de Operación Administrativa Desconcentrada de Aguascalientes, Baja California, Baja California Sur, Campeche, Chiapas, Chihuahua, CDMX Norte, CDMX Sur, Coahuila, Colima, Durango, Guanajuato, Guerrero, Hidalgo, Edo. México Oriente, Edo. México Poniente, Jalisco, Michoacán, Morelos, Nayarit, Nuevo León, Oaxaca, Puebla, Querétaro, Quintana Roo, San Luis Potosí, Sinaloa, Sonora, Tabasco, Tamaulipas, Tlaxcala, Veracruz Norte, Veracruz Sur, Yucatán, Zacatecas y Áreas de Nivel Central.

ZONA	OOAD	PARTIDA	CÉDULA	CLAVE CUCOP +	GPO	GEN	ESP	DIF	VAR	DESCRIPCIÓN- SISTEMA DE ABASTO INSTITUCIONAL (SAI)	TALLA	UNIDAD	CANT.	TIPO	ÚNICA ENTREGA RÉGIMEN ORDINARIO	ÚNICA ENTREGA MÉDICOS RESIDENTES	ÚNICA ENTREGA RÉGIMEN IMSS BIENESTAR	TOTAL POR CLAVE Y DESTINO RÉGIMEN ORDINARIO, MÉDICOS RESIDENTES E IMSS BIENESTAR
ZONA B	VERACRUZ NORTE	45	47	27101-0037	210	005	4325	01	01	CALZADO PARA MEDICO RESIDENTE, FEMENINO, CEDULA: 47. TALLA: 26.0. COLOR:BLANCO.TIPO: CHOCLO CON BANDA Y TRABA PARA SUJECION A BASE DE CINTA AUTO ADHERIBLE;CORTE: CUERO DE GANADO VACUNO CURTIDO AL CROMO, FLOR ENTERA, LISO Y MATE,COLORBLANCO; FORRO: COMPLETO DEL MISMO COLOR DEL CORTE, CUERO DE GANADO VACUNO,FLORENTERA; SUELA: DE POLIURETANO, CON HUELLA ANTIDERRAPANTE, DEL MISMO TONO DELCORTE; PLANTA: DE MATERIAL RECUPERADO, CELULOSA O TEXTIL SINTETICO NO TEJIDO;PLANTILLA: PREFORMADA DE ETIL VINIL ACETATO, LATEX O POLIURETANO, CON CUBIERTADE CUERO DE GANADO VACUNO, EN COLOR BLANCO, DEBE IR PEGADA; SISTEMA DECONSTRUCCION: SUELA PEGADA O INYECTADA DIRECTA AL CORTE; LOGOSIMBOLO: DEL IMSSIMPRESO EN LA LENGÜETA O EN ALGUNO DE LOS LATERALES DEL FORRO DEL ZAPATO, ENCOLOR VERDE CODIGO PANTONE 561C O 561U. PAR. VOLUMEN 1. ESPECIFICACIONES YMETODOS DE PRUEBA DE ACUERDO A LA ESPECIFICACION TECNICA	26	PAR	1	PAR	-	66	-	66

ANEXOS
DIVISIÓN DE CONTRATOS

ANEXO 5. CUADRO DE DISTRIBUCIÓN

Areas Requirentes: Órganos de Operación Administrativa Desconcentrada de Aguascalientes, Baja California, Baja California Sur, Campeche, Chiapas, Chihuahua, CDMX Norte, CDMX Sur, Coahuila, Colima, Durango, Guanajuato, Guerrero, Hidalgo, Ec México Oriente, Edo. México Poniente, Jalisco, Michoacán, Morelos, Nayarit, Nuevo León, Oaxaca, Puebla, Querétaro, Quintana Roo, San Luis Potosí, Sinaloa, Sonora, Tabasco, Tamaulipas, Tlaxcala, Veracruz Norte, Veracruz Sur, Yucatán, Zacatecas y Áre de Nivel Central.

ZONA	OOAD	PARTIDA	CÉDULA	CLAVE CUCOP +	GPO	GEN	ESP	DIF	VAR	DESCRIPCIÓN- SISTEMA DE ABASTO INSTITUCIONAL (SAI)	TALLA	UNIDAD	CANT.	TIPO	ÚNICA ENTREGA RÉGIMEN ORDINARIO	ÚNICA ENTREGA MÉDICOS RESIDENTES	ÚNICA ENTREGA RÉGIMEN IMSS BIENESTAR	TOTAL POR CLAVE Y DESTINO RÉGIMEN ORDINARIO, MÉDICOS RESIDENTES E IMSS BIENESTA
ZONA B	VERACRUZ NORTE	46	47	27101-0037	210	005	4317	01	01	CALZADO PARA MEDICO RESIDENTE, FEMENINO, CEDULA: 47. TALLA: 25.5. COLOR:BLANCO.TIPO: CHOCLO CON BANDA Y TRABA PARA SUJECION A BASE DE CINTA AUTO ADHERIBLE;CORTE: CUERO DE GANADO VACUNO CURTIDO AL CROMO, FLOR ENTERA, LISO Y MATE,COLORBLANCO; FORRO: COMPLETO DEL MISMO COLOR DEL CORTE, CUERO DE GANADO VACUNO,FLORENTERA; SUELA: DE POLIURETANO, CON HUELLA ANTIDERRAPANTE, DEL MISMO TONO DELCORTE; PLANTA: DE MATERIAL RECUPERADO, CELULOSA O TEXTIL SINTETICO NO TEJIDO;PLANTILLA: PREFORMADA DE ETIL VINIL ACETATO, LATEX O POLIURETANO, CON CUBIERTADE CUERO DE GANADO VACUNO, EN COLOR BLANCO, DEBE IR PEGADA; SISTEMA DECONSTRUCCION: SUELA PEGADA O INYECTADA DIRECTA AL CORTE; LOGOSIMBOLO: DEL IMSSIMPRESO EN LA LENGÜETA O EN ALGUNO DE LOS LATERALES DEL FORRO DEL ZAPATO, ENCOLOR VERDE CODIGO PANTONE 561C O 561U. PAR. VOLUMEN 1. ESPECIFICACIONES YMETODOS DE PRUEBA DE ACUERDO A LA ESPECIFICACION TECNICA	25.5	PAR	1	PAR	-	94	-	9

ANEXO 5. CUADRO DE DISTRIBUCIÓN

Áreas Requirentes: Órganos de Operación Administrativa Desconcentrada de Aguascalientes, Baja California, Baja California Sur, Campeche, Chiapas, Chihuahua, CDMX Norte, CDMX Sur, Coahuila, Colima, Durango, Guanajuato, Guerrero, Hidalgo, Edo. México Oriente, Edo. México Poniente, Jalisco, Michoacán, Morelos, Nayarit, Nuevo León, Oaxaca, Puebla, Querétaro, Quintana Roo, San Luis Potosí, Sinaloa, Sonora, Tabasco, Tamaulipas, Tlaxcala, Veracruz Norte, Veracruz Sur, Yucatán, Zacatecas y Áreas de Nivel Central.

ZONA	OOAD	PARTIDA	CÉDULA	CLAVE CUCOP +	GPO	GEN	ESP	DIF	VAR	DESCRIPCIÓN- SISTEMA DE ABASTO INSTITUCIONAL (SAI)	TALLA	UNIDAD	CANT.	TIPO	ÚNICA ENTREGA RÉGIMEN ORDINARIO	ÚNICA ENTREGA MÉDICOS RESIDENTES	ÚNICA ENTREGA RÉGIMEN IMSS BIENESTAR	TOTAL POR CLAVE Y DESTINO RÉGIMEN ORDINARIO, MÉDICOS RESIDENTES E IMSS BIENESTAR
ONA B	VERACRUZ NORTE	45	47	27101-0037	210	005	4309	01	01	CALZADO PARA MEDICO RESIDENTE, FEMENINO., CEDULA: 47. TALLA: 25.0. COLOR:BLANCO.TIPO: CHOCLO CON BANDA Y TRABA PARA SUJECION A BASE DE CINTA AUTO ADHERIBLE;CORTE: CUERO DE GANADO VACUNO CURTIDO AL CROMO, FLOR ENTERA, LISO Y MATE.COLORBLANCO; FORRO: COMPLETO DEL MISMO COLOR DEL CORTE, CUERO DE GANADO VACUNO,FLORENTERA; SUELA: DE POLIURETANO, CON HUELLA ANTIDERRAPANTE, DEL MISMO TONO DELCORTE; PLANTA: DE MATERIAL RECUPERADO, CELULOSA O TEXTIL SINTETICO NO TEJIDO;PLANTILLA: PREFORMADA DE ETIL VINIL ACETATO, LATEX O POLIURETANO; CON CUBIERTADE CUERO DE GANADO VACUNO, EN COLOR BLANCO, DEBE IR PEGADA; SISTEMA DECONSTRUCCION: SUELA PEGADA O INYECTADA DIRECTA AL CORTE; LOGOSIMBOLO: DEL IMSSIMPRESO EN LA LENGÜETA O EN ALGUNO DE LOS LATERALES DEL FORRO DEL ZAPATO, ENCOLOR VERDE CODIGO PANTONE 561C O 561U. PAR. VOLUMEN 1. ESPECIFICACIONES YMETODOS DE PRUEBA DE ACUERDO A LA ESPECIFICACION TECNICA	25	PAR	1	PAR	-	178	-	178

ANEXOS
DIVISIÓN DE CONTRATOS

ANEXO 5. CUADRO DE DISTRIBUCIÓN

Áreas Requirentes: Órganos de Operación Administrativa Desconcentrada de Aguascalientes, Baja California, Baja California Sur, Campeche, Chiapas, Chihuahua, CDMX Norte, CDMX Sur, Coahuila, Colima, Durango, Guanajuato, Guerrero, Hidalgo, Edo. México Oriente, Edo. México Poniente, Jalisco, Michoacán, Morelos, Nayarit, Nuevo León, Oaxaca, Puebla, Querétaro, Quintana Roo, San Luis Potosí, Sinaloa, Sonora, Tabasco, Tamaulipas, Tlaxcala, Veracruz Norte, Veracruz Sur, Yucatán, Zacatecas y Áreas de Nivel Central.

ZONA	OOAD	PARTIDA	CÉDULA	CLAVE CUCOP +	GPO	GEN	ESP	DIF	VAR	DESCRIPCIÓN- SISTEMA DE ABASTO INSTITUCIONAL (SAI)	TALLA	UNIDAD	CANT.	TIPO	ÚNICA ENTREGA RÉGIMEN ORDINARIO	ÚNICA ENTREGA MÉDICOS RESIDENTES	ÚNICA ENTREGA RÉGIMEN IMSS BIENESTAR	TOTAL POR CLAVE Y DESTINO RÉGIMEN ORDINARIO, MÉDICOS RESIDENTES E IMSS BIENESTAR
ZONA B	VERACRUZ NORTE	45	47	27101-0037	210	005	4291	01	01	CALZADO PARA MEDICO RESIDENTE; FEMENINO, CEDULA: 47. TALLA: 24.5 COLOR:BLANCO.TIPO: CHOCLO CON BANDA Y TRABA PARA SUJECION A BASE DE CINTA AUTO ADHERIBLE;CORTE: CUERO DE GANADO VACUNO CURTIDO AL CROMO, FLOR ENTERA, LISO Y MATE.COLORBLANCO. FORRO: COMPLETO DEL MISMO COLOR DEL CORTE, CUERO DE GANADO VACUNO;FLORENTERA; SUELA: DE POLIURETANO, CON HUELLA ANTIDERRAPANTE, DEL MISMO TONO DELCORTE; PLANTA: DE MATERIAL RECUPERADO, CELULOSA O TEXTIL SINTETICO NO TEJIDO;PLANTILLA: PREFORMADA DE ETIL VINIL ACETATO, LATEX O POLIURETANO, CON CUBIERTADE CUERO DE GANADO VACUNO, EN COLOR BLANCO, DEBE IR PEGADA; SISTEMA DECONSTRUCCION: SUELA PEGADA O INYECTADA DIRECTA AL CORTE; LOGOSIMBOLO: DEL IMSSIMPRESO EN LA LENGÜETA O EN ALGUNO DE LOS LATERALES DEL FORRO DEL ZAPATO, ENCOLOR VERDE CODIGO PANTONE 561C O 561U. PAR. VOLUMEN 1. ESPECIFICACIONES YMETODOS DE PRUEBA DE ACUERDO A LA ESPECIFICACION TECNICA	24.5	PAR	1	PAR	-	124	-	124

ANEXO 5. CUADRO DE DISTRIBUCIÓN

Áreas Requirentes: Órganos de Operación Administrativa Desconcentrada de Aguascalientes, Baja California, Baja California Sur, Campeche, Chiapas, Chihuahua, CDMX Norte, CDMX Sur, Coahuila, Colima, Durango, Guanajuato, Guerrero, Hidalgo, Edo. México Oriente, Edo. México Poniente, Jalisco, Michoacán, Morelos, Nayarit, Nuevo León, Oaxaca, Puebla, Querétaro, Quintana Roo, San Luis Potosí, Sinaloa, Sonora, Tabasco, Tamaulipas, Tlaxcala, Veracruz Norte, Veracruz Sur, Yucatán, Zacatecas y Áreas de Nivel Central.

ZONA	OOAD	PARTIDA	CÉDULA	CLAVE CUCOP +	GPO	GEN	ESP	DIF	VAR	DESCRIPCIÓN- SISTEMA DE ABASTO INSTITUCIONAL (SAI)	TALLA	UNIDAD	CANT.	TIPO	ÚNICA ENTREGA RÉGIMEN ORDINARIO	ÚNICA ENTREGA MÉDICOS RESIDENTES	ÚNICA ENTREGA RÉGIMEN IMSS BIENESTAR	TOTAL POR CLAVE Y DESTINO RÉGIMEN ORDINARIO, MÉDICOS RESIDENTES E IMSS BIENESTAR
ONA B	VERACRUZ NORTE	45	47	27101-0037	210	005	4283	01	01	CALZADO PARA MEDICO RESIDENTE, FEMENINO, CEDULA: 47, TALLA: 24.0, COLOR:BLANCO,TIPO: CHOCLO CON BANDA Y TRABA PARA SUJECION A BASE DE CINTA AUTO ADHERIBLE;CORTE: CUERO DE GANADO VACUNO CURTIDO AL CROMO, FLOR ENTERA, LISO Y MATE,COLOR:BLANCO; FORRO: COMPLETO DEL MISMO COLOR DEL CORTE, CUERO DE GANADO VACUNO;FLORENTERA; SUELA: DE POLIURETANO, CON HUELLA ANTIDERRAPANTE, DEL MISMO TONO DELCORTE; PLANTA: DE MATERIAL RECUPERADO, CELULOSA O TEXTIL SINTETICO NO TEJIDO;PLANTILLA: PREFORMADA DE ETIL VINIL ACETATO, LATEX O POLIURETANO, CON CUBIERTADE CUERO DE GANADO VACUNO, EN COLOR BLANCO, DEBE IR PEGADA; SISTEMA DECONSTRUCCION: SUELA PEGADA O INYECTADA DIPECTA AL CORTE; LOGOSIMBOLO: DEL IMSSIMPRESO EN LA LENGÜETA O EN ALGUNO DE LOS LATERALES DEL FORRO DEL ZAPATO, ENCOLOR VERDE CODIGO PANTONE 561C O 561U. PAR: VOLUMEN 1. ESPECIFICACIONES YMETODOS DE PRUEBA DE ACUERDO A LA ESPECIFICACION TECNICA	24	PAR	1	PAR	-	190	-	190

ANEXOS
DIVISIÓN DE CONTRATOS

ANEXO 5. CUADRO DE DISTRIBUCIÓN

Areas Requirentes: Órganos de Operación Administrativa Desconcentrada de Aguascalientes, Baja California, Baja California Sur, Campeche, Chiapas, Chihuahua, CDMX Norte, CDMX Sur, Coahuila, Colima, Durango, Guanajuato, Guerrero, Hidalgo, Ed México Oriente, Edo. México Poniente, Jalisco, Michoacán, Morelos, Nayarit, Nuevo León, Oaxaca, Puebla, Querétaro, Quintana Roo, San Luis Potosí, Sinaloa, Sonora, Tabasco, Tamaulipas, Tlaxcala, Veracruz Norte, Veracruz Sur, Yucatán, Zacatecas y Área de Nivel Central.

ZONA	OOAD	PARTIDA	CÉDULA	CLAVE CUCOP +	GPO	GEN	ESP	DIF	VAR	DESCRIPCIÓN- SISTEMA DE ABASTO INSTITUCIONAL (SAI)	TALLA	UNIDAD	CANT.	TIPO	ÚNICA ENTREGA RÉGIMEN ORDINARIO	ÚNICA ENTREGA MÉDICOS RESIDENTES	ÚNICA ENTREGA RÉGIMEN IMSS BIENESTAR	TOTAL POR CLAVE Y DESTINO RÉGIMEN ORDINARIO, MÉDICOS RESIDENTES E IMSS BIENESTAR
ZONA B	VERACRUZ NORTE	45	47	27101-0037	210	005	4275	01	01	CALZADO PARA MEDICO RESIDENTE, FEMENINO, CEDULA: 47. TALLA: 23.5, COLOR:BLANCO.TIPO: CHOCLO CON BANDA Y TRABA PARA SUJECION A BASE DE CINTA AUTO ADHERIBLE;CORTE: CUERO DE GANADO VACUNO CURTIDO AL CROMO, FLOR ENTERA, LISO Y MATE,COLORBLANCO; FORRO: COMPLETO DEL MISMO COLOR DEL CORTE, CUERO DE GANADO VACUNO,FLORENTERA; SUELA: DE POLIURETANO, CON HUELLA ANTIDERRAPANTE, DEL MISMO TONO DELCORTE; PLANTA: DE MATERIAL RECUPERADO, CELULOSA O TEXTIL SINTETICO NO TEJIDO;PLANTILLA: PREFORMADA DE ETIL VINIL ACETATO, LATEX O POLIURETANO, CON CUBIERTADE CUERO DE GANADO VACUNO, EN COLOR BLANCO, DEBE IR PEGADA; SISTEMA DECONSTRUCCION: SUELA PEGADA O INYECTADA DIRECTA AL CORTE; LOGOSIMBOLO: DEL IMSSIMPRESO EN LA LENGÜETA O EN ALGUNO DE LOS LATERALES DEL FORRO DEL ZAPATO, ENCOLOR VERDE CODIGO PANTONE 561C O 561U. PAR. VOLUMEN 1. ESPECIFICACIONES YMETODOS DE PRUEBA DE ACUERDO A LA ESPECIFICACION TECNICA	23.5	PAR	1	PAR	-	96	-	96

ANEXO 5. CUADRO DE DISTRIBUCIÓN

Áreas Requirentes: Órganos de Operación Administrativa Desconcentrada de Aguascalientes, Baja California, Baja California Sur, Campeche, Chiapas, Chihuahua, CDMX Norte, CDMX Sur, Coahuila, Colima, Durango, Guanajuato, Guerrero, Hidalgo, Edo. México Oriente, Edo. México Poniente, Jalisco, Michoacán, Morelos, Nayarit, Nuevo León, Oaxaca, Puebla, Querétaro, Quintana Roo, San Luis Potosí, Sinaloa, Sonora, Tabasco, Tamaulipas, Tlaxcala, Veracruz Norte, Veracruz Sur, Yucatán, Zacatecas y Áreas de Nivel Central.

ZONA	OOAD	PARTIDA	CÉDULA	CLAVE CUCOP +	GPO	GEN	ESP	DIF	VAR	DESCRIPCIÓN- SISTEMA DE ABASTO INSTITUCIONAL (SAI)	TALLA	UNIDAD	CANT.	TIPO	ÚNICA ENTREGA RÉGIMEN ORDINARIO	ÚNICA ENTREGA MÉDICOS RESIDENTES	ÚNICA ENTREGA RÉGIMEN IMSS BIENESTAR	TOTAL POR CLAVE Y DESTINO RÉGIMEN ORDINARIO, MÉDICOS RESIDENTES E IMSS BIENESTAR
ZONA B	VERACRUZ NORTE	45	47	27101-0037	210	005	4267	01	01	CALZADO PARA MEDICO RESIDENTE, FEMENINO, CEDULA: 47, TALLA: 23.0, COLOR:BLANCO;TIPO: CHOCLO CON BANDA Y TRABA PARA SUJECION A BASE DE CINTA AUTO ADHERIBLE;CORTE: CUERO DE GANADO VACUNO CURTIDO AL CROMO, FLOR ENTERA, LISO Y MATE,COLOR:BLANCO; FORRO: COMPLETO DEL MISMO COLOR DEL CORTE, CUERO DE GANADO VACUNO,FLORENTERA; SUELA: DE POLIURETANO, CON HUELLA ANTIDERRAPANTE, DEL MISMO TONO DELCORTE; PLANTA: DE MATERIAL RECUPERADO, CELULOSA O TEXTIL SINTETICO NO TEJIDO;PLANTILLA: PREFORMADA DE ETIL VINIL ACETATO, LATEX O POLIURETANO, CON CUBIERTADE CUERO DE GANADO VACUNO, EN COLOR BLANCO, DEBE IR PEGADA; SISTEMA DECONSTRUCCION: SUELA PEGADA O INYECTADA DIRECTA AL CORTE; LOGOSIMBOLO: DEL IMSSIMPRESO EN LA LENGÜETA O EN ALGUNO DE LOS LATERALES DEL FORRO DEL ZAPATO, ENCOLOR VERDE CODIGO PANTONE 561C O 561U, PAR. VOLUMEN 1. ESPECIFICACIONES YMETODOS DE PRUEBA DE ACUERDO A LA ESPECIFICACION TECNICA	23	PAR	1	PAR	-	74	-	74

ANEXOS
DIVISIÓN DE CONTRATOS

ANEXO 5. CUADRO DE DISTRIBUCIÓN

Areas Requirentes: Órganos de Operación Administrativa Desconcentrada de Aguascalientes, Baja California, Baja California Sur, Campeche, Chiapas, Chihuahua, CDMX Norte. CDMX Sur, Coahuila, Colima, Durango, Guanajuato, Guerrero, Hidalgo, Ed México Oriente, Edo. México Poniente, Jalisco, Michoacán, Morelos, Nayarit, Nuevo León, Oaxaca, Puebla, Querétaro, Quintana Roo, San Luis Potosí, Sinaloa, Sonora, Tabasco, Tamaulipas, Tlaxcala, Veracruz Norte, Veracruz Sur, Yucatán, Zacatecas y Área de Nivel Central.

ZONA	OOAD	PARTIDA	CÉDULA	CLAVE CUCOP +	GPO	GEN	ESP	DIF	VAR	DESCRIPCIÓN- SISTEMA DE ABASTO INSTITUCIONAL (SAI)	TALLA	UNIDAD	CANT.	TIPO	ÚNICA ENTREGA RÉGIMEN ORDINARIO	ÚNICA ENTREGA MÉDICOS RESIDENTES	ÚNICA ENTREGA RÉGIMEN IMSS BIENESTAR	TOTAL POR CLAVE Y DESTINO RÉGIMEN ORDINARIO, MÉDICOS RESIDENTES E IMSS BIENESTAR
ZONA B	VERACRUZ NORTE	45	47	27101-0037	210	005	4259	01	01	CALZADO PARA MEDICO RESIDENTE FEMENINO, CEDULA: 47; TALLA: 22.5, COLOR:BLANCO;TIPO: CHOCLO CON BANDA Y TRABA PARA SUJECION A BASE DE CINTA AUTO ADHERIBLE;CORTE: CUERO DE GANADO VACUNO CURTIDO AL CROMO, FLOR ENTERA, LISO Y MATE,COLORBLANCO; FORRO: COMPLETO DEL MISMO COLOR DEL CORTE, CUERO DE GANADO VACUNO,FLORENTERA; SUELA: DE POLIURETANO, CON HUELLA ANTIDERRAPANTE, DEL MISMO TONO DELCORTE; PLANTA: DE MATERIAL RECUPERADO, CELULOSA O TEXTIL SINTETICO NO TEJIDO;PLANTILLA: PREFORMADA DE ETIL VINIL ACETATO, LATEX O POLIURETANO, CON CUBIERTADE CUERO DE GANADO VACUNO, EN COLOR BLANCO, DEBE IR PEGADA; SISTEMA DECONSTRUCCION: SUELA PEGADA O INYECTADA DIRECTA AL CORTE; LOGOSIMBOLO: DEL IMSSIMPRESO EN LA LENGÜETA O EN ALGUNO DE LOS LATERALES DEL FORRO DEL ZAPATO, ENCOLOR VERDE CODIGO PANTONE 561C O 561U. PAR. VOLUMEN 1. ESPECIFICACIONES YMETODOS DE PRUEBA DE ACUERDO A LA ESPECIFICACION TECNICA	22.5	PAR	1	PAR	-	10	-	10

ANEXO 5. CUADRO DE DISTRIBUCIÓN

Áreas Requirentes: Órganos de Operación Administrativa Desconcentrada de Aguascalientes, Baja California, Baja California Sur, Campeche, Chiapas, Chihuahua, CDMX Norte, CDMX Sur, Coahuila, Colima, Durango, Guanajuato, Guerrero, Hidalgo, Edo. México Oriente, Edo. México Poniente, Jalisco, Michoacán, Morelos, Nayarit, Nuevo León, Oaxaca, Puebla, Querétaro, Quintana Roo, San Luis Potosí, Sinaloa, Sonora, Tabasco, Tamaulipas, Tlaxcala, Veracruz Norte, Veracruz Sur, Yucatán, Zacatecas y Áreas de Nivel Central.

ZONA	OOAD	PARTIDA	CÉDULA	CLAVE CUCOP +	GPO	GEN	ESP	DIF	VAR	DESCRIPCIÓN- SISTEMA DE ABASTO INSTITUCIONAL (SAI)	TALLA	UNIDAD	CANT.	TIPO	ÚNICA ENTREGA RÉGIMEN ORDINARIO	ÚNICA ENTREGA MÉDICOS RESIDENTES	ÚNICA ENTREGA RÉGIMEN IMSS BIENESTAR	TOTAL POR CLAVE Y DESTINO RÉGIMEN ORDINARIO, MÉDICOS RESIDENTES E IMSS BIENESTAR
ONA B	VERACRUZ NORTE	45	47	27101-0037	210	005	4242	01	01	CALZADO PARA MÉDICO RESIDENTE, FEMENINO, CEDULA: 47, TALLA: 22.0, COLOR:BLANCO,TIPO: CHOCLO CON BANDA Y TRABA PARA SUJECION A BASE DE CINTA AUTO ADHERIBLE;CORTE: CUERO DE GANADO VACUNO CURTIDO AL CROMO, FLOR ENTERA, LISO Y MATE,COLORBLANCO; FORRO COMPLETO DEL MISMO COLOR DEL CORTE, CUERO DE GANADO: VACUNO,FLORENTERA; SUELA: DE POLIURETANO, CON HUELLA ANTIDERRAPANTE, DEL MISMO TONO DELCORTE; PLANTA: DE MATERIAL RECUPERADO, CELULOSA O TEXTIL SINTETICO NO TEJIDO;PLANTILLA: PREFORMADA DE ETIL VINIL ACETATO, LATEX O POLIURETANO, CON CUBIERTADE CUERO DE GANADO VACUNO, EN COLOR BLANCO, DEBE IR PEGADA; SISTEMA DECONSTRUCCION: SUELA PEGADA O INYECTADA DIRECTA AL CORTE; LOGOSIMBOLO: DEL IMSSIMPRESO EN: LA LENGÜETA O EN ALGUNO DE LOS LATERALES DEL FORRO DEL ZAPATO, ENCOLOR VERDE CODIGO PANTONE 561C O 561U. PAR. VOLUMEN 1. ESPECIFICACIONES YMETODOS DE PRUEBA DE ACUERDO A LA ESPECIFICACION TECNICA	22	PAR	1	PAR	-	16	-	16

ANEXOS
DIVISIÓN DE CONTRATOS

ANEXO 5. CUADRO DE DISTRIBUCIÓN

Áreas Requirentes: Órganos de Operación Administrativa Desconcentrada de Aguascalientes, Baja California, Baja California Sur, Campeche, Chiapas, Chihuahua, CDMX Norte, CDMX Sur, Coahuila, Colima, Durango, Guanajuato, Guerrero, Hidalgo, E México Oriente, Edo. México Poniente, Jalisco, Michoacán, Morelos, Nayarit, Nuevo León, Oaxaca, Puebla, Querétaro, Quintana Roo, San Luis Potosí, Sinaloa, Sonora, Tabasco, Tamaulipas, Tlaxcala, Veracruz Norte, Veracruz Sur, Yucatán, Zacatecas y Ár de Nivel Central.

ZONA	OOAD	PARTIDA	CÉDULA	CLAVE CUCOP +	GPO	GEN	ESP	DIF	VAR	DESCRIPCIÓN- SISTEMA DE ABASTO INSTITUCIONAL (SAI)	TALLA	UNIDAD	CANT.	TIPO	ÚNICA ENTREGA RÉGIMEN ORDINARIO	ÚNICA ENTREGA MÉDICOS RESIDENTES	ÚNICA ENTREGA RÉGIMEN IMSS BIENESTAR	TOTAL POR CLAVE Y DESTINO RÉGIMEN ORDINARIO, MÉDICOS RESIDENTES E IMSS BIENESTA
ZONA E	TAMAULIPAS	45	47	27101-0037	210	005	4358	01	01	CALZADO PARA MEDICO RESIDENTE, FEMENINO, CEDULA: 47. TALLA: 27.5. COLOR:BLANCO.TIPO: CHOCLO CON BANDA Y TRABA PARA SUJECION A BASE DE CINTA AUTO ADHERIBLE.CORTE: CUERO DE GANADO VACUNO CURTIDO AL CROMO, FLOR ENTERA, LISO Y MATE.COLORBLANCO; FORRO: COMPLETO DEL MISMO COLOR DEL CORTE, CUERO DE GANADO VACUNO,FLORENTERA; SUELA: DE POLIURETANO, CON HUELLA ANTIDERRAPANTE, DEL MISMO TONO DELCORTE; PLANTA: DE MATERIAL RECUPERADO, CELULOSA O TEXTIL SINTETICO NO TEJIDO;PLANTILLA: PREFORMADA DE ETIL VINIL ACETATO, LATEX O POLIURETANO, CON CUBIERTADE CUERO DE GANADO VACUNO, EN COLOR BLANCO, DEBE IR PEGADA; SISTEMA DECONSTRUCCION: SUELA PEGADA O INYECTADA DIRECTA AL CORTE; LOCOSIMBOLO: DEL IMSSIMPRESO EN LA LENGÜETA O EN ALGUNO DE LOS LATERALES DEL FORRO DEL ZAPATO, ENCOLOR VERDE CODIGO PANTONE 561C O 561U PAR. VOLUMEN 1. ESPECIFICACIONES YMETODOS DE PRUEBA DE ACUERDO A LA ESPECIFICACION TECNICA	27.5	PAR	1	PAR	-	6	-	6

ANEXO 5. CUADRO DE DISTRIBUCIÓN

Áreas Requirentes: Órganos de Operación Administrativa Desconcentrada de Aguascalientes, Baja California, Baja California Sur, Campeche, Chiapas, Chihuahua, CDMX Norte, CDMX Sur, Coahuila, Colima, Durango, Guanajuato, Guerrero, Hidalgo, Edo. México Oriente, Edo. México Poniente, Jalisco, Michoacán, Morelos, Nayarit, Nuevo León, Oaxaca, Puebla, Querétaro, Quintana Roo, San Luis Potosí, Sinaloa, Sonora, Tabasco, Tamaulipas, Tlaxcala, Veracruz Norte, Veracruz Sur, Yucatán, Zacatecas y Áreas de Nivel Central.

ZONA	GOAD	PARTIDA	CÉDULA	CLAVE CUCOP +	GPO	GEN	ESP	DIF	VAR	DESCRIPCIÓN- SISTEMA DE ABASTO INSTITUCIONAL (SAI)	TALLA	UNIDAD	CANT.	TIPO	ÚNICA ENTREGA RÉGIMEN ORDINARIO	ÚNICA ENTREGA MÉDICOS RESIDENTES	ÚNICA ENTREGA RÉGIMEN IMSS BIENESTAR	TOTAL POR CLAVE Y DESTINO RÉGIMEN ORDINARIO, MÉDICOS RESIDENTES E IMSS BIENESTAR
ZONA B	TAMAULIPAS	45	47	27101-0037	210	005	4341	01	01	CALZADO PARA MEDICO RESIDENTE, FEMENINO, CEDULA: 47, TALLA: 27.0, COLOR:BLANCO,TIPO: CHOCLO CON BANDA Y TRABA PARA SUJECION A BASE DE CINTA AUTO ADHERIBLE;CORTE: CUERO DE GANADO VACUNO CURTIDO AL CROMO, FLOR ENTERA, LISO Y MATE,COLORBLANCO; FORRO: COMPLETO DEL MISMO COLOR DEL CORTE, CUERO DE GANADO VACUNO,FLORENTERA; SUELA: DE POLIURETANO, CON HUELLA ANTIDERRAPANTE, DEL MISMO TONO DELCORTE; PLANTA: DE MATERIAL RECUPERADO, CELULOSA O TEXTIL SINTETICO NO TEJIDO;PLANTILLA: PREFORMADA DE ETIL VINIL ACETATO, LATEX O POLIURETANO, CON CUBIERTADE CUERO DE GANADO VACUNO, EN COLOR BLANCO, DEBE IR PEGADA; SISTEMA DECONSTRUCCION: SUELA PEGADA O INYECTADA DIRECTA AL CORTE; LOGOSIMBOLO: DEL IMSSIMPRESO EN LA LENGÜETA O EN ALGUNO DE LOS LATERALES DEL FORRO DEL ZAPATO; ENCOLOR VERDE CODIGO PANTONE 561C O 561U. PAR. VOLUMEN I, ESPECIFICACIONES YMETODOS DE PRUEBA DE ACUERDO A LA ESPECIFICACION TECNICA	27	PAR	1	PAR	-	24	-	24

ANEXOS
DIVISIÓN DE CONTRATOS

ANEXO 5. CUADRO DE DISTRIBUCIÓN

Áreas Requirentes: Órganos de Operación Administrativa Desconcentrada de Aguascalientes, Baja California, Baja California Sur, Campeche, Chiapas, Chihuahua, CDMX Norte, CDMX Sur, Coahuila, Colima, Durango, Guanajuato, Guerrero, Hidalgo, E México Oriente, Edo. México Poniente, Jalisco, Michoacán, Morelos, Nayarit, Nuevo León, Oaxaca, Puebla, Querétaro, Quintana Roo, San Luis Potosí, Sinaloa, Sonora, Tabasco, Tamaulipas, Tlaxcala, Veracruz Norte, Veracruz Sur, Yucatán, Zacatecas y Áre de Nivel Central.

ZONA	OOAD	PARTIDA	CÉDULA	CLAVE CUCOP +	GPO	GEN	ESP	DIF	VAR	DESCRIPCIÓN- SISTEMA DE ABASTO INSTITUCIONAL (SAI)	TALLA	UNIDAD	CANT.	TIPO	ÚNICA ENTREGA RÉGIMEN ORDINARIO	ÚNICA ENTREGA MÉDICOS RESIDENTES	ÚNICA ENTREGA RÉGIMEN IMSS BIENESTAR	TOTAL POR CLAVE Y DESTINO RÉGIMEN ORDINARIO, MÉDICOS RESIDENTES I IMSS BIENESTA
ZONA B	TAMAULIPAS	45	47	27101-0037	210	005	4333	01	01	CALZADO PARA MEDICO RESIDENTE, FEMENINO. CEDULA: 47. TALLA: 26.5 COLOR:BLANCO.TIPO: CHOCLO CON BANDA Y TRABA PARA SUJECION A BASE DE CINTA AUTO ADHERIBLE;CORTE: CUERO DE GANADO VACUNO CURTIDO AL CROMO, FLOR ENTERA, LISO Y MATE,COLORBLANCO; FORRO: COMPLETO DEL MISMO COLOR DEL CORTE, CUERO DE GANADO VACUNO,FLORENTERA; SUELA: DE POLIURETANO, CON HUELLA ANTIDERRAPANTE, DEL MISMO TONO DELCORTE; PLANTA: DE MATERIAL RECUPERADO, CELULOSA O TEXTIL SINTETICO NO TEJIDO;PLANTILLA: PREFORMADA DE ETIL VINIL ACETATO, LATEX O POLIURETANO, CON CUBIERTADE CUERO DE GANADO VACUNO, EN COLOR BLANCO, DEBE IR PEGADA; SISTEMA DECONSTRUCCION: SUELA PEGADA O INYECTADA DIRECTA AL CORTE; LOGOSIMBOLO: DEL IMSSIMPRESO EN LA LENGÜETA O EN ALGUNO DE LOS LATERALES DEL FORRO DEL ZAPATO, ENCOLOR VERDE CODIGO PANTONE 561C O 561U. PAR. VOLUMEN 1. ESPECIFICACIONES YMETODOS DE PRUEBA DE ACUERDO A LA ESPECIFICACION TECNICA	26.5	PAR	1	PAR	-	16	-	1

ANEXO 5. CUADRO DE DISTRIBUCIÓN

Áreas Requirentes: Órganos de Operación Administrativa Desconcentrada de Aguascalientes, Baja California, Baja California Sur, Campeche, Chiapas, Chihuahua, CDMX Norte, CDMX Sur, Coahuila, Colima, Durango, Guanajuato, Guerrero, Hidalgo, Edo. México Oriente, Edo. México Poniente, Jalisco, Michoacán, Morelos, Nayarit, Nuevo León, Oaxaca, Puebla, Querétaro, Quintana Roo, San Luis Potosí, Sinaloa, Sonora, Tabasco, Tamaulipas, Tlaxcala, Veracruz Norte, Veracruz Sur, Yucatán, Zacatecas y Áreas de Nivel Central.

ZONA	OOAD	PARTIDA	CÉDULA	CLAVE CUCOP +	GPO	GEN	ESP	DIF	VAR	DESCRIPCIÓN- SISTEMA DE ABASTO INSTITUCIONAL (SAI)	TALLA	UNIDAD	CANT.	TIPO	ÚNICA ENTREGA RÉGIMEN ORDINARIO	ÚNICA ENTREGA MÉDICOS RESIDENTES	ÚNICA ENTREGA RÉGIMEN IMSS BIENESTAR	TOTAL POR CLAVE Y DESTINO RÉGIMEN ORDINARIO, MÉDICOS RESIDENTES E IMSS BIENESTAR
ZONA B	TAMAULIPAS	45	47	27101-0037	210	005	4325	01	01	CALZADO PARA MEDICO RESIDENTE, FEMENINO CEDULA: 47. TALLA: 26.0 COLOR:BLANCO.TIPO: CHOCLO CON BANDA Y TRABA PARA SUJECION A BASE DE CINTA AUTO ADHERIBLE;CORTE: CUERO DE GANADO VACUNO CURTIDO AL CROMO, FLOR ENTERA, LISO Y MATE,COLORBLANCO; FORRO: COMPLETO DEL MISMO COLOR DEL CORTE, CUERO DE GANADO VACUNO,FLORENTERA; SUELA: DE POLIURETANO, CON HUELLA ANTIDERRAPANTE, DEL MISMO TONO DELCORTE; PLANTA: DE MATERIAL RECUPERADO, CELULOSA O TEXTIL SINTETICO NO TEJIDO;PLANTILLA: PREFORMADA DE ETIL VINIL ACETATO, LATEX O POLIURETANO, CON CUBIERTADE CUERO DE GANADO VACUNO, EN COLOR BLANCO; DEBE IR PEGADA; SISTEMA DECONSTRUCCION: SUELA PEGADA O INYECTADA DIRECTA AL CORTE; LOGOSIMBOLO: DEL IMSSIMPRESO EN LA LENGÜETA O EN ALGUNO DE LOS LATERALES DEL FORRO DEL ZAPATO, ENCOLOR VERDE CODIGO PANTONE 561C O 561U. PAR. VOLUMEN 1. ESPECIFICACIONES YMETODOS DE PRUEBA DE ACUERDO A LA ESPECIFICACION TECNICA	26	PAR	1	PAR	-	62	-	62

ANEXOS
DIVISIÓN DE CONTRATOS

ANEXO 5. CUADRO DE DISTRIBUCIÓN

Areas Requirentes: Órganos de Operación Administrativa Desconcentrada de Aguascalientes, Baja California, Baja California Sur, Campeche, Chiapas, Chihuahua, CDMX Norte, CDMX Sur, Coahuila, Colima, Durango, Guanajuato, Guerrero, Hidalgo, Edo México Oriente, Edo. México Poniente, Jalisco, Michoacán, Morelos, Nayarit, Nuevo León, Oaxaca, Puebla, Querétaro, Quintana Roo, San Luis Potosí, Sinaloa, Sonora, Tabasco, Tamaulipas, Tlaxcala, Veracruz Norte, Veracruz Sur, Yucatán, Zacatecas y Área de Nivel Central.

ZONA	OOAD	PARTIDA	CÉDULA	CLAVE CUCOP +	GPO	GEN	ESP	DIF	VAR	DESCRIPCIÓN- SISTEMA DE ABASTO INSTITUCIONAL (SAI)	TALLA	UNIDAD	CANT.	TIPO	ÚNICA ENTREGA RÉGIMEN ORDINARIO	ÚNICA ENTREGA MÉDICOS RESIDENTES	ÚNICA ENTREGA RÉGIMEN IMSS BIENESTAR	TOTAL POR CLAVE Y DESTINO RÉGIMEN ORDINARIO, MÉDICOS RESIDENTES E IMSS BIENESTAR
ZONA B	TAMAULIPAS	45	47	27101-0037	210	005	4317	01	01	CALZADO PARA MEDICO RESIDENTE, FEMENINO, CEDULA: 47, TALLA: 25.5, COLOR:BLANCO,TIPO: CHOCLO CON BANDA Y TRABA PARA SUJECION A BASE DE CINTA AUTO ADHERIBLE;CORTE: CUERO DE GANADO VACUNO CURTIDO AL CROMO, FLOR ENTERA, LISO Y MATE,COLORBLANCO; FORRO: COMPLETO DEL MISMO COLOR DEL CORTE, CUERO DE GANADO VACUNO,FLORENTERA; SUELA: DE POLIURETANO, CON HUELLA ANTIDERRAPANTE, DEL MISMO TONO DELCORTE: PLANTA: DE MATERIAL RECUPERADO, CELULOSA O TEXTIL SINTETICO NO TEJIDO;PLANTILLA: PREFORMADA DE ETIL VINIL ACETATO, LATEX O POLIURETANO, CON CUBIERTADE CUERO DE GANADO VACUNO, EN COLOR BLANCO. DEBE IR PEGADA; SISTEMA DECONSTRUCCION: SUELA PEGADA O INYECTADA DIRECTA AL CORTE; LOGOSIMBOLO: DEL IMSSIMPRESO EN LA LENGÜETA O EN ALGUNO DE LOS LATERALES DEL FORRO DEL ZAPATO, ENCOLOR VERDE CODIGO PANTONE 561C O 561U. PAR. VOLUMEN 1. ESPECIFICACIONES YMETODOS DE PRUEBA DE ACUERDO A LA ESPECIFICACION TECNICA	25.5	PAR	1	PAR	-	58	-	58

ANEXO 5. CUADRO DE DISTRIBUCIÓN

Áreas Requirentes: Órganos de Operación Administrativa Desconcentrada de Aguascalientes, Baja California, Baja California Sur, Campeche, Chiapas, Chihuahua, CDMX Norte, CDMX Sur, Coahuila, Colima, Durango, Guanajuato, Guerrero, Hidalgo, Edo. México Oriente, Edo. México Poniente, Jalisco, Michoacán, Morelos, Nayarit, Nuevo León, Oaxaca, Puebla, Querétaro, Quintana Roo, San Luis Potosí, Sinaloa, Sonora, Tabasco, Tamaulipas, Tlaxcala, Veracruz Norte, Veracruz Sur, Yucatán, Zacatecas y Áreas de Nivel Central.

ZONA	OOAD	PARTIDA	CÉDULA	CLAVE CUCOP +	GPO	GEN	ESP	DIF	VAR	DESCRIPCIÓN- SISTEMA DE ABASTO INSTITUCIONAL (SAI)	TALLA	UNIDAD	CANT.	TIPO	ÚNICA ENTREGA RÉGIMEN ORDINARIO	ÚNICA ENTREGA MÉDICOS RESIDENTES	ÚNICA ENTREGA RÉGIMEN IMSS BIENESTAR	TOTAL POR CLAVE Y DESTINO RÉGIMEN ORDINARIO, MÉDICOS RESIDENTES E IMSS BIENESTAR
ONA B	TAMAULIPAS	45	47	27101-0037	210	005	4309	01	01	CALZADO PARA MEDICO RESIDENTE, FEMENINO, CEDULA: 47, TALLA: 25.0, COLOR:BLANCO,TIPO: CHOCLO CON BANDA Y TRABA PARA SUJECION A BASE DE CINTA AUTO ADHERIBLE;CORTE: CUERO DE GANADO VACUNO CURTIDO AL CROMO, FLOR ENTERA, LISO Y MATE,COLORBLANCO; FORRO: COMPLETO DEL MISMO COLOR DEL CORTE, CUERO DE GANADO VACUNO,FLORENTERA; SUELA: DE POLIURETANO, CON HUELLA ANTIDERRAPANTE, DEL MISMO TONO DELCORTE; PLANTA: DE MATERIAL RECUPERADO, CELULOSA O TEXTIL SINTETICO NO TEJIDO;PLANTILLA: PREFORMADA DE ETIL VINIL ACETATO, LATEX O POLIURETANO, CON CUBIERTADE CUERO DE GANADO VACUNO, EN COLOR BLANCO, DEBE IR PEGADA; SISTEMA DECONSTRUCCION: SUELA PEGADA O INYECTADA DIPECTA AL CORTE; LOGOSIMBOLO: DEL IMSSIMPRESO EN LA LENGÜETA O EN ALGUNO DE LOS LATERALES DEL FORRO DEL ZAPATO, ENCOLOR VERDE CODIGO PANTONE 561C O 561U. PAR. VOLUMEN I: ESPECIFICACIONES YMETODOS DE PRUEBA DE ACUERDO A LA ESPECIFICACION TECNICA	25	PAR	1	PAR	-	68	-	68

ANEXOS
DIVISIÓN DE CONTRATOS

ANEXO 5. CUADRO DE DISTRIBUCIÓN

Areas Requirentes: Órganos de Operación Administrativa Desconcentrada de Aguascalientes, Baja California, Baja California Sur, Campeche, Chiapas, Chihuahua, CDMX Norte, CDMX Sur, Coahuila, Colima, Durango, Guanajuato, Guerrero, Hidalgo, Edo México Oriente, Edo. México Poniente, Jalisco, Michoacán, Morelos, Nayarit, Nuevo León, Oaxaca, Puebla, Querétaro, Quintana Roo, San Luis Potosí, Sinaloa, Sonora, Tabasco, Tamaulipas, Tlaxcala, Veracruz Norte, Veracruz Sur, Yucatán, Zacatecas y Área de Nivel Central.

ZONA	OOAD	PARTIDA	CÉDULA	CLAVE CUCOP +	GPO	GEN	ESP	DIF	VAR	DESCRIPCIÓN- SISTEMA DE ABASTO INSTITUCIONAL (SAI)	TALLA	UNIDAD	CANT.	TIPO	ÚNICA ENTREGA RÉGIMEN ORDINARIO	ÚNICA ENTREGA MÉDICOS RESIDENTES	ÚNICA ENTREGA RÉGIMEN IMSS BIENESTAR	TOTAL POR CLAVE Y DESTINO RÉGIMEN ORDINARIO, MÉDICOS RESIDENTES E IMSS BIENESTA
ZONA B	TAMAULIPAS	45	47	27101-0037	210	005	4291	01	01	CALZADO PARA MEDICO RESIDENTE FEMENINO. CEDULA: 47. TALLA: 24.5. COLOR:BLANCO.TIPO: CHOCLO CON BANDA Y TRABA PARA SUJECION A BASE DE CINTA AUTO ADHERIBLE:CORTE: CUERO DE GANADO VACUNO CURTIDO AL CROMO, FLOR ENTERA, LISO Y MATE,COLORBLANCO; FORRO: COMPLETO DEL MISMO COLOR DEL CORTE, CUERO DE GANADO VACUNO,FLORENTERA; SUELA: DE POLIURETANO, CON HUELLA ANTIDERRAPANTE, DEL MISMO TONO DELCORTE; PLANTA: DE MATERIAL RECUPERADO, CELULOSA O TEXTIL SINTETICO NO TEJIDO;PLANTILLA: PREFORMADA DE ETIL VINIL ACETATO, LATEX O POLIURETANO, CON CUBIERTADE CUERO DE GANADO VACUNO, EN COLOR BLANCO, DEBE IR PEGADA; SISTEMA DECONSTRUCCION: SUELA PEGADA O INYECTADA DIRECTA AL CORTE; LOGOSIMBOLO: DEL IMSSIMPRESO EN LA LENGÜETA O EN ALGUNO DE LOS LATERALES DEL FORRO DEL ZAPATO, ENCOLOR VERDE CODIGO PANTONE 561C O 561U. PAR. VOLUMEN 1. ESPECIFICACIONES YMETODOS DE PRUEBA DE ACUERDO A LA ESPECIFICACION TECNICA	24.5	PAR	1	PAR	-	90	-	9(

ANEXO 5. CUADRO DE DISTRIBUCIÓN

Áreas Requirentes: Órganos de Operación Administrativa Desconcentrada de Aguascalientes, Baja California, Baja California Sur, Campeche, Chiapas, Chihuahua, CDMX Norte, CDMX Sur, Coahuila, Colima, Durango, Guanajuato, Guerrero, Hidalgo, Edo. México Oriente, Edo. México Poniente, Jalisco, Michoacán, Morelos, Nayarit, Nuevo León, Oaxaca, Puebla, Querétaro, Quintana Roo, San Luis Potosí, Sinaloa, Sonora, Tabasco, Tamaulipas, Tlaxcala, Veracruz Norte, Veracruz Sur, Yucatán, Zacatecas y Áreas de Nivel Central.

ZONA	OOAD	PARTIDA	CÉDULA	CLAVE CUCOP +	GPO	GEN	ESP	DIF	VAR	DESCRIPCIÓN- SISTEMA DE ABASTO INSTITUCIONAL (SAI)	TALLA	UNIDAD	CANT.	TIPO	ÚNICA ENTREGA RÉGIMEN ORDINARIO	ÚNICA ENTREGA MÉDICOS RESIDENTES	ÚNICA ENTREGA RÉGIMEN IMSS BIENESTAR	TOTAL POR CLAVE Y DESTINO RÉGIMEN ORDINARIO, MÉDICOS RESIDENTES E IMSS BIENESTAR
ONA B	TAMAULIPAS	45	47	27101-0037	210	005	4283	01	01	CALZADO PARA MEDICO RESIDENTE, FEMENINO, CEDULA: 47. TALLA: 24.0. COLOR:BLANCO.TIPO: CHOCLO CON BANDA Y TRABA PARA SUJECION A BASE DE CINTA AUTO ADHERIBLE;CORTE: CUERO DE GANADO VACUNO CURTIDO AL CROMO, FLOR ENTERA, LISO Y MATE,COLORBLANCO; FORRO: COMPLETO DEL MISMO COLOR DEL CORTE. CUERO DE GANADO VACUNO,FLORENTERA; SUELA: DE POLIURETANO, CON HUELLA ANTIDERRAPANTE, DEL MISMO TONO DELCORTE; PLANTA: DE MATERIAL RECUPERADO; CELULOSA O TEXTIL SINTETICO NO TEJIDO;PLANTILLA: PREFORMADA DE ETIL VINIL ACETATO, LATEX O POLIURETANO, CON CUBIERTADE CUERO DE GANADO VACUNO, EN COLOR BLANCO. DEBE IR PEGADA; SISTEMA DECONSTRUCCION: SUELA PEGADA O INYECTADA DIRECTA AL CORTE; LOGOSIMBOLO: DEL IMSSIMPRESO EN LA LENGÜETA O EN ALGUNO DE LOS LATERALES DEL FORRO DEL ZAPATO, ENCOLOR VERDE CODIGO PANTONE 561C O 561U. PAR. VOLUMEN 1. ESPECIFICACIONES YMETODOS DE PRUEBA DE ACUERDO A LA ESPECIFICACION TECNICA	24	PAR	1	PAR	-	106	-	106

ANEXOS
DIVISIÓN DE CONTRATOS

ANEXO 5. CUADRO DE DISTRIBUCIÓN

Areas Requirentes: Órganos de Operación Administrativa Desconcentrada de Aguascalientes, Baja California, Baja California Sur, Campeche, Chiapas, Chihuahua, CDMX Norte, CDMX Sur, Coahuila, Colima, Durango, Guanajuato, Guerrero, Hidalgo, Ed México Oriente, Edo. México Poniente, Jalisco, Michoacán, Morelos, Nayarit, Nuevo León, Oaxaca, Puebla, Querétaro, Quintana Roo, San Luis Potosí, Sinaloa, Sonora, Tabasco, Tamaulipas, Tlaxcala, Veracruz Norte, Veracruz Sur, Yucatán, Zacatecas y Áre de Nivel Central.

ZONA	OOAD	PARTIDA	CÉDULA	CLAVE CUCOP +	GPO	GEN	ESP	DIF	VAR	DESCRIPCIÓN- SISTEMA DE ABASTO INSTITUCIONAL (SAI)	TALLA	UNIDAD	CANT.	TIPO	ÚNICA ENTREGA RÉGIMEN ORDINARIO	ÚNICA ENTREGA MÉDICOS RESIDENTES	ÚNICA ENTREGA RÉGIMEN IMSS BIENESTAR	TOTAL POR CLAVE Y DESTINO RÉGIMEN ORDINARIO, MÉDICOS RESIDENTES E IMSS BIENESTA
ZONA B	TAMAULIPAS	45	47	27101-0037	210	005	4275	01	01	CALZADO PARA MEDICO RESIDENTE, FEMENINO, CEDULA: 47. TALLA: 23.5, COLOR:BLANCO,TIPO: CHOCLO CON BANDA Y TRABA PARA SUJECION A BASE DE CINTA AUTO ADHERIBLE;CORTE: CUERO DE GANADO VACUNO CURTIDO AL CROMO, FLOR ENTERA, LISO Y MATE,COLORBLANCO; FORRO: COMPLETO DEL MISMO COLOR DEL CORTE, CUERO DE GANADO VACUNO,FLORENTERA; SUELA: DE POLIURETANO, CON HUELLA ANTIDERRAPANTE, DEL MISMO TONO DELCORTE; PLANTA: DE MATERIAL RECUPERADO, CELULOSA O TEXTIL SINTETICO NO TEJIDO;PLANTILLA: PREFORMADA DE ETIL VINIL ACETATO, LATEX O POLIURETANO, CON CUBIERTADE CUERO DE GANADO VACUNO, EN COLOR BLANCO, DEBE IR PEGADA; SISTEMA DECONSTRUCCION: SUELA PEGADA O INYECTADA DIRECTA AL CORTE; LOGOSIMBOLO: DEL IMSSIMPRESO EN LA LENGUETA O EN ALGUNO DE LOS LATERALES DEL FORRO DEL ZAPATO, ENCOLOR VERDE CODIGO PANTONE 561C O 561U. PAR. VOLUMEN 1. ESPECIFICACIONES YMETODOS DE PRUEBA DE ACUERDO A LA ESPECIFICACION TECNICA	23.5	PAR	1	PAR	-	40	-	40

ANEXO 5. CUADRO DE DISTRIBUCIÓN

reas Requirentes: Órganos de Operación Administrativa Desconcentrada de Aguascalientes, Baja California, Baja California Sur, Campeche, Chiapas, Chihuahua. CDMX Norte, CDMX Sur, Coahuila, Colima, Durango, Guanajuato, Guerrero, Hidalgo, Edo. léxico Oriente, Edo. México Poniente, Jalisco, Michoacán, Morelos, Nayarit, Nuevo León, Oaxaca, Puebla, Querétaro, Quintana Roo, San Luis Potosí, Sinaloa, Sonora. Tabasco, Tamaulipas, Tlaxcala, Veracruz Norte, Veracruz Sur, Yucatán, Zacatecas y Áreas de Nivel Central.

ZONA	OOAD	PARTIDA	CÉDULA	CLAVE CUCOP +	GPO	GEN	ESP	DIF	VAR	DESCRIPCIÓN- SISTEMA DE ABASTO INSTITUCIONAL (SAI)	TALLA	UNIDAD	CANT.	TIPO	ÚNICA ENTREGA RÉGIMEN ORDINARIO	ÚNICA ENTREGA MÉDICOS RESIDENTES	ÚNICA ENTREGA RÉGIMEN IMSS BIENESTAR	TOTAL POR CLAVE Y DESTINO RÉGIMEN ORDINARIO, MÉDICOS RESIDENTES E IMSS BIENESTAR
ONA B	TAMAULIPAS	45	47	27101-0037	210	005	4267	01	01	CALZADO PARA MEDICO RESIDENTE, FEMENINO, CEDULA: 47, TALLA: 23.0, COLOR:BLANCO TIPO: CHOCLO CON BANDA Y TRABA PARA SUJECION A BASE DE CINTA AUTO ADHERIBLE;CORTE: CUERO DE GANADO VACUNO CURTIDO AL CROMO, FLOR ENTERA, LISO Y MATE,COLORBLANCO; FORRO: COMPLETO DEL MISMO COLOR DEL CORTE, CUERO DE GANADO VACUNO,FLORENTERA; SUELA: DE POLIURETANO, CON HUELLA ANTIDERRAPANTE, DEL MISMO TONO DELCORTE; PLANTA: DE MATERIAL RECUPERADO, CELULOSA O TEXTIL SINTETICO NO TEJIDO;PLANTILLA: PREFORMADA DE ETIL VINIL ACETATO, LATEX O POLIURETANO, CON CUBIERTADE CUERO DE GANADO VACUNO, EN COLOR BLANCO, DEBE IR PEGADA; SISTEMA DECONSTRUCCION: SUELA PEGADA O INYECTADA DIRECTA AL CORTE; LOGOSIMBOLO: DEL IMSSIMPRESO EN LA LENGÜETA O EN ALGUNO DE LOS LATERALES DEL FORRO DEL ZAPATO, ENCOLOR VERDE CODIGO PANTONE 561C O 561U. PAR. VOLUMEN 1: ESPECIFICACIONES YMETODOS DE PRUEBA DE ACUERDO A LA ESPECIFICACION TECNICA	23	PAR	1	PAR	-	46	-	46

ANEXOS
DIVISIÓN DE CONTRATOS

ANEXO 5. CUADRO DE DISTRIBUCIÓN

Áreas Requirentes: Órganos de Operación Administrativa Desconcentrada de Aguascalientes, Baja California, Baja California Sur, Campeche, Chiapas, Chihuahua, CDMX Norte, CDMX Sur, Coahuila, Colima, Durango, Guanajuato, Guerrero, Hidalgo, Edo México Oriente, Edo. México Poniente, Jalisco, Michoacán, Morelos, Nayarit, Nuevo León, Oaxaca, Puebla, Querétaro, Quintana Roo, San Luis Potosí, Sinaloa, Sonora, Tabasco, Tamaulipas, Tlaxcala, Veracruz Norte, Veracruz Sur, Yucatán, Zacatecas y Áreas de Nivel Central.

ZONA	OOAD	PARTIDA	CÉDULA	CLAVE CUCOP +	GPO	GEN	ESP	DIF	VAR	DESCRIPCIÓN- SISTEMA DE ABASTO INSTITUCIONAL (SAI)	TALLA	UNIDAD	CANT.	TIPO	ÚNICA ENTREGA RÉGIMEN ORDINARIO	ÚNICA ENTREGA MÉDICOS RESIDENTES	ÚNICA ENTREGA RÉGIMEN IMSS BIENESTAR	TOTAL POR CLAVE Y DESTINO RÉGIMEN ORDINARIO, MÉDICOS RESIDENTES E IMSS BIENESTAR
ZONA B	TAMAULIPAS	45	47	27101-0037	210	005	4259	01	01	CALZADO PARA MEDICO RESIDENTE, FEMENINO, CEDULA: 47, TALLA: 22.5, COLOR:BLANCO,TIPO: CHOCLO CON BANDA Y TRABA PARA SUJECION A BASE DE CINTA AUTO ADHERIBLE;CORTE: CUERO DE GANADO VACUNO CURTIDO AL CROMO, FLOR ENTERA, LISO Y MATE,COLORBLANCO, FORRO: COMPLETO DEL MISMO COLOR DEL CORTE, CUERO DE GANADO VACUNO,FLORENTERA, SUELA: DE POLIURETANO, CON HUELLA ANTIDERRAPANTE, DEL MISMO TONO DELCORTE; PLANTA: DE MATERIAL RECUPERADO, CELULOSA O TEXTIL SINTETICO NO TEJIDO;PLANTILLA: PREFORMADA DE ETIL VINIL ACETATO, LATEX O POLIURETANO, CON CUBIERTADE CUERO DE GANADO VACUNO. EN COLOR BLANCO, DEBE IR PEGADA; SISTEMA DECONSTRUCCION: SUELA PEGADA O INYECTADA DIRECTA AL CORTE; LOGOSIMBOLO: DEL IMSSIMPRESO EN LA LENGUETA O EN ALGUNO DE LOS LATERALES DEL FORRO DEL ZAPATO, ENCOLOR VERDE CODIGO PANTONE 561C O 561U. PAR. VOLUMEN 1. ESPECIFICACIONES YMETODOS DE PRUEBA DE ACUERDO A LA ESPECIFICACION TECNICA	22.5	PAR	1	PAR	-	8	-	8

ANEXO 5. CUADRO DE DISTRIBUCIÓN

Areas Requirentes: Órganos de Operación Administrativa Desconcentrada de Aguascalientes, Baja California, Baja California Sur, Campeche, Chiapas, Chihuahua, CDMX Norte, CDMX Sur, Coahuila, Colima, Durango, Guanajuato, Guerrero, Hidalgo, Edo. México Oriente, Edo. México Poniente, Jalisco, Michoacán, Morelos, Nayarit, Nuevo León, Oaxaca, Puebla, Querétaro, Quintana Roo, San Luis Potosí, Sinaloa, Sonora, Tabasco, Tamaulipas, Tlaxcala, Veracruz Norte, Veracruz Sur, Yucatán, Zacatecas y Areas de Nivel Central.

ZONA	OOAD	PARTIDA	CÉDULA	CLAVE CUCOP +	GPO	GEN	ESP	DIF	VAR	DESCRIPCIÓN- SISTEMA DE ABASTO INSTITUCIONAL (SAI)	TALLA	UNIDAD	CANT.	TIPO	ÚNICA ENTREGA RÉGIMEN ORDINARIO	ÚNICA ENTREGA MÉDICOS RESIDENTES	ÚNICA ENTREGA RÉGIMEN IMSS BIENESTAR	TOTAL POR CLAVE Y DESTINO RÉGIMEN ORDINARIO, MÉDICOS RESIDENTES E IMSS BIENESTAR
ONA B	TABASCO	45	47	27101-0037	210	005	4341	01	01	CALZADO PARA MEDICO RESIDENTE, FEMENINO, CEDULA: 47. TALLA: 27.0. COLOR:BLANCO;TIPO: CHOCLO CON BANDA Y TRABA PARA SUJECION A BASE DE CINTA AUTO ADHERIBLE;CORTE: CUERO DE GANADO VACUNO CURTIDO AL CROMO; FLOR ENTERA, LISO Y MATE,COLORBLANCO; FORRO: COMPLETO DEL MISMO COLOR DEL CORTE, CUERO DE GANADO VACUNO,FLORENTERA; SUELA: DE POLIURETANO, CON HUELLA ANTIDERRAPANTE, DEL MISMO TONO DELCORTE, PLANTA: DE MATERIAL RECUPERADO, CELULOSA O TEXTIL SINTETICO NO TEJIDO;PLANTILLA: PREFORMADA DE ETIL VINIL ACETATO, LATEX O POLIURETANO, CON CUBIERTADE CUERO DE GANADO VACUNO, EN COLOR BLANCO, DEBE IR PEGADA; SISTEMA DECONSTRUCCION: SUELA PEGADA O INYECTADA DIRECTA AL CORTE; LOGOSIMBOLO: DEL IMSSIMPRESO EN LA LENGÜETA O EN ALGUNO DE LOS LATERALES DEL FORRO DEL ZAPATO, ENCOLOR VERDE CODIGO PANTONE 561C O 561U. PAR; VOLUMEN 1, ESPECIFICACIONES YMETODOS DE PRUEBA DE ACUERDO A LA ESPECIFICACION TECNICA	27	PAR	1	PAR	-	4	-	4

ANEXOS
DIVISIÓN DE CONTRATOS

ANEXO 5. CUADRO DE DISTRIBUCIÓN

Areas Requirentes: Órganos de Operación Administrativa Desconcentrada de Aguascalientes, Baja California, Baja California Sur, Campeche, Chiapas, Chihuahua, CDMX Norte, CDMX Sur, Coahuila, Colima, Durango, Guanajuato, Guerrero, Hidalgo, Edo. México Oriente, Edo. México Poniente, Jalisco, Michoacán, Morelos, Nayarit, Nuevo León, Oaxaca, Puebla, Querétaro, Quintana Roo, San Luis Potosí, Sinaloa, Sonora, Tabasco, Tamaulipas, Tlaxcala, Veracruz Norte, Veracruz Sur, Yucatán, Zacatecas y Áreas de Nivel Central.

ZONA	OOAD	PARTIDA	CÉDULA	CLAVE CUCOP +	GPO	GEN	ESP	DIF	VAR	DESCRIPCIÓN- SISTEMA DE ABASTO INSTITUCIONAL (SAI)	TALLA	UNIDAD	CANT.	TIPO	ÚNICA ENTREGA RÉGIMEN ORDINARIO	ÚNICA ENTREGA MÉDICOS RESIDENTES	ÚNICA ENTREGA RÉGIMEN IMSS BIENESTAR	TOTAL POR CLAVE Y DESTINO RÉGIMEN ORDINARIO, MÉDICOS RESIDENTES E IMSS BIENESTAR
ZONA B	TABASCO	45	47	27101-0037	210	005	4325	01	01	CALZADO PARA MEDICO RESIDENTE, FEMENINO; CEDULA: 47, TALLA: 26.0, COLOR:BLANCO;TIPO: CHOCLO CON BANDA Y TRABA PARA SUJECION A BASE DE CINTA AUTO ADHERIBLE;CORTE: CUERO DE GANADO VACUNO CURTIDO AL CROMO, FLOR ENTERA, LISO Y MATE;COLOR:BLANCO; FORRO: COMPLETO DEL MISMO COLOR DEL CORTE, CUERO DE GANADO VACUNO,FLORENTERA; SUELA: DE POLIURETANO, CON HUELLA ANTIDERRAPANTE, DEL MISMO TONO DELCORTE; PLANTA: DE MATERIAL RECUPERADO, CELULOSA O TEXTIL SINTETICO NO TEJIDO;PLANTILLA: PREFORMADA DE ETIL VINIL ACETATO, LATEX O POLIURETANO, CON CUBIERTADE CUERO DE GANADO VACUNO, EN COLOR BLANCO, DEBE IR PEGADA, SISTEMA DECONSTRUCCION: SUELA PEGADA O INYECTADA DIRECTA AL CORTE; LOGOSIMBOLO: DEL IMSSIMPRESO EN LA LENGUETA O EN ALGUNO DE LOS LATERALES DEL FORRO DEL ZAPATO, ENCOLOR VERDE CODIGO PANTONE 561C O 561U. PAR. VOLUMEN I. ESPECIFICACIONES YMETODOS DE PRUEBA DE ACUERDO A LA ESPECIFICACION TÉCNICA	26	PAR	1	PAR	-	18	-	18

ANEXO 5. CUADRO DE DISTRIBUCIÓN

Areas Requirentes: Órganos de Operación Administrativa Desconcentrada de Aguascalientes, Baja California, Baja California Sur, Campeche, Chiapas, Chihuahua, CDMX Norte, CDMX Sur, Coahuila, Colima, Durango, Guanajuato, Guerrero, Hidalgo, Edo. México Oriente, Edo. México Poniente, Jalisco, Michoacán, Morelos, Nayarit, Nuevo León, Oaxaca, Puebla, Querétaro, Quintana Roo, San Luis Potosí, Sinaloa, Sonora, Tabasco, Tamaulipas, Tlaxcala, Veracruz Norte, Veracruz Sur, Yucatán, Zacatecas y Áreas de Nivel Central.

ZONA	OOAD	PARTIDA	CÉDULA	CLAVE CUCOP +	GPO	GEN	ESP	DIF	VAR	DESCRIPCIÓN- SISTEMA DE ABASTO INSTITUCIONAL (SAI)	TALLA	UNIDAD	CANT.	TIPO	ÚNICA ENTREGA RÉGIMEN ORDINARIO	ÚNICA ENTREGA MÉDICOS RESIDENTES	ÚNICA ENTREGA RÉGIMEN IMSS BIENESTAR	TOTAL POR CLAVE Y DESTINO RÉGIMEN ORDINARIO, MÉDICOS RESIDENTES E IMSS BIENESTAR
ÑA B	TABASCO	45	47	27101-0037	210	005	4317	01	01	CALZADO PARA MEDICO RESIDENTE, FEMENINO, CEDULA: 47. TALLA: 25.5. COLOR:BLANCO,TIPO: CHOCLO CON BANDA Y TRABA PARA SUJECION A BASE DE CINTA AUTO ADHERIBLE;CORTE. CUERO DE GANADO VACUNO CURTIDO AL CROMO, FLOR ENTERA, LISO Y MATE,COLORBLANCO; FORRO: COMPLETO DEL MISMO COLOR DEL CORTE, CUERO DE GANADO VACUNO,FLORENTERA; SUELA: DE POLIURETANO, CON HUELLA ANTIDERRAPANTE, DEL MISMO TONO DELCORTE; PLANTA: DE MATERIAL RECUPERADO, CELULOSA O TEXTIL SINTETICO NO TEJIDO;PLANTILLA: PREFORMADA DE ETIL VINIL ACETATO, LATEX O POLIURETANO, CON CUBIERTADE CUERO DE GANADO VACUNO, EN COLOR BLANCO, DEBE IR PEGADA SISTEMA DECONSTRUCCION: SUELA PEGADA O INYECTADA DIRECTA AL CORTE; LOGOSIMBOLO: DEL IMSSIMPRESO EN LA LENGÜETA O EN ALGUNO DE LOS LATERALES DEL FORRO DEL ZAPATO; ENCOLOR VERDE CODIGO PANTONE 561C O 561U. PAR. VOLUMEN 1. ESPECIFICACIONES YMETODOS DE PRUEBA DE ACUERDO A LA ESPECIFICACION TECNICA	25.5	PAR	1	PAR	-	32	-	32

ANEXOS
DIVISIÓN DE CONTRATOS

ANEXO 5. CUADRO DE DISTRIBUCIÓN

Areas Requirentes: Órganos de Operación Administrativa Desconcentrada de Aguascalientes, Baja California, Baja California Sur, Campeche, Chiapas, Chihuahua, CDMX Norte, CDMX Sur, Coahuila, Colima, Durango, Guanajuato, Guerrero, Hidalgo, Edo México Oriente, Edo. México Poniente, Jalisco, Michoacán, Morelos, Nayarit, Nuevo León, Oaxaca, Puebla, Querétaro, Quintana Roo, San Luis Potosí, Sinaloa, Sonora, Tabasco, Tamaulipas, Tlaxcala, Veracruz Norte, Veracruz Sur, Yucatán, Zacatecas y Áreas de Nivel Central.

ZONA	OOAD	PARTIDA	CÉDULA	CLAVE CUCOP +	GPO	GEN	ESP	DIF	VAR	DESCRIPCIÓN- SISTEMA DE ABASTO INSTITUCIONAL (SAI)	TALLA	UNIDAD	CANT.	TIPO	ÚNICA ENTREGA RÉGIMEN ORDINARIO	ÚNICA ENTREGA MÉDICOS RESIDENTES	ÚNICA ENTREGA RÉGIMEN IMSS BIENESTAR	TOTAL POR CLAVE Y DESTINO RÉGIMEN ORDINARIO, MÉDICOS RESIDENTES E IMSS BIENESTAR
ZONA B	TABASCO	45	47	27101-0037	210	005	4309	01	01	CALZADO PARA MEDICO RESIDENTE, FEMENINO, CEDULA: 47 TALLA: 25.0, COLOR:BLANCO;TIPO: CHOCLO CON BANDA Y TRABA PARA SUJECION A BASE DE CINTA AUTO ADHERIBLE;CORTE: CUERO DE GANADO VACUNO CURTIDO AL CROMO, FLOR ENTERA, LISO Y MATE,COLORBLANCO; FORRO: COMPLETO DEL MISMO COLOR DEL CORTE, CUERO DE GANADO VACUNO,FLORENTERA; SUELA: DE POLIURETANO, CON HUELLA ANTIDERRAPANTE, DEL MISMO TONO DELCORTE; PLANTA: DE MATERIAL RECUPERADO, CELULOSA O TEXTIL SINTETICO NO TEJIDO;PLANTILLA: PREFORMADA DE ETIL VINIL ACETATO, LATEX O POLIURETANO, CON CUBIERTADE CUERO DE GANADO VACUNO, EN COLOR BLANCO, DEBE IR PEGADA; SISTEMA DECONSTRUCCION: SUELA PEGADA O INYECTADA DIRECTA AL CORTE; LOGOSIMBOLO: DEL IMSSIMPRESO EN LA LENGUETA O EN ALGUNO DE LOS LATERALES DEL FORRO DEL ZAPATO, ENCOLOR VERDE CODIGO PANTONE 561C O 561U. PAR VOLUMEN 1. ESPECIFICACIONES YMETODOS DE PRUEBA DE ACUERDO A LA ESPECIFICACION TECNICA	25	PAR	1	PAR	-	112	-	112

ANEXO 5. CUADRO DE DISTRIBUCIÓN

Áreas Requirentes: Órganos de Operación Administrativa Desconcentrada de Aguascalientes, Baja California, Baja California Sur, Campeche, Chiapas, Chihuahua, CDMX Norte, CDMX Sur, Coahuila, Colima, Durango, Guanajuato, Guerrero, Hidalgo, Edo. México Oriente, Edo. México Poniente, Jalisco, Michoacán, Morelos, Nayarit, Nuevo León, Oaxaca, Puebla, Querétaro, Quintana Roo, San Luis Potosí, Sinaloa, Sonora, Tabasco, Tamaulipas, Tlaxcala, Veracruz Norte, Veracruz Sur, Yucatán, Zacatecas y Áreas de Nivel Central.

ZONA	OOAD	PARTIDA	CÉDULA	CLAVE CUCOP +	GPO	GEN	ESP	DIF	VAR	DESCRIPCIÓN- SISTEMA DE ABASTO INSTITUCIONAL (SAI)	TALLA	UNIDAD	CANT.	TIPO	ÚNICA ENTREGA RÉGIMEN ORDINARIO	ÚNICA ENTREGA MÉDICOS RESIDENTES	ÚNICA ENTREGA RÉGIMEN IMSS BIENESTAR	TOTAL POR CLAVE Y DESTINO RÉGIMEN ORDINARIO, MÉDICOS RESIDENTES E IMSS BIENESTAR
ONA 8	TABASCO	45	47	27101-0037	210	005	4291	01	01	CALZADO PARA MEDICO RESIDENTE, FEMENINO, CEDULA: 47. TALLA: 24.5. COLOR:BLANCO.TIPO: CHOCLO CON BANDA Y TRABA PARA SUJECION A BASE DE CINTA AUTO ADHERIBLE;CORTE: CUERO DE GANADO VACUNO CURTIDO AL CROMO, FLOR ENTERA, LISO Y MATE,COLORBLANCO; FORRO: COMPLETO DEL MISMO COLOR DEL CORTE. CUERO DE GANADO VACUNO,FLORENTERA; SUELA: DE POLIURETANO, CON HUELLA ANTIDERRAPANTE, DEL MISMO TONO DELCORTE; PLANTA: DE MATERIAL RECUPERADO, CELULOSA O TEXTIL SINTETICO NO TEJIDO;PLANTILLA: PREFORMADA DE ETIL VINIL ACETATO, LATEX O POLIURETANO, CON CUBIERTADE CUERO DE GANADO VACUNO, EN COLOR BLANCO, DEBE IR PEGADA; SISTEMA DECONSTRUCCION: SUELA PEGADA O INYECTADA DIRECTA AL CORTE; LOGOSIMBOLO: DEL IMSSIMPRESO EN LA LENGÜETA O EN ALGUNO DE LOS LATERALES DEL FORRO DEL ZAPATO, ENCOLOR VERDE CODIGO PANTONE 561C O 561U. PAR. VOLUMEN 1. ESPECIFICACIONES YMETODOS DE PRUEBA DE ACUERDO A LA ESPECIFICACION TECNICA	24.5	PAR	1	PAR	-	44	-	44

ANEXOS
DIVISIÓN DE CONTRATOS

ANEXO 5. CUADRO DE DISTRIBUCIÓN

Áreas Requirentes: Órganos de Operación Administrativa Desconcentrada de Aguascalientes, Baja California, Baja California Sur, Campeche, Chiapas, Chihuahua, CDMX Norte, CDMX Sur, Coahuila, Colima, Durango, Guanajuato, Guerrero, Hidalgo, Edo. México Oriente, Edo. México Poniente, Jalisco, Michoacán, Morelos, Nayarit, Nuevo León, Oaxaca, Puebla, Querétaro, Quintana Roo, San Luis Potosí, Sinaloa, Sonora, Tabasco, Tamaulipas, Tlaxcala, Veracruz Norte, Veracruz Sur, Yucatán, Zacatecas y Áreas de Nivel Central.

ZONA	OOAD	PARTIDA	CÉDULA	CLAVE CUCOP +	GPO	GEN	ESP	DIF	VAR	DESCRIPCIÓN- SISTEMA DE ABASTO INSTITUCIONAL (SAI)	TALLA	UNIDAD	CANT.	TIPO	ÚNICA ENTREGA RÉGIMEN ORDINARIO	ÚNICA ENTREGA MÉDICOS RESIDENTES	ÚNICA ENTREGA RÉGIMEN IMSS BIENESTAR	TOTAL POR CLAVE Y DESTINO RÉGIMEN ORDINARIO, MÉDICOS RESIDENTES E IMSS BIENESTAR
ZONA B	TABASCO	45	47	27101-0037	210	005	4283	01	01	CALZADO PARA MÉDICO RESIDENTE, FEMENINO, CEDULA: 47, TALLA: 24.0, COLOR:BLANCO,TIPO: CHOCLO CON BANDA Y TRABA PARA SUJECION A BASE DE CINTA AUTO ADHERIBLE,CORTE: CUERO DE GANADO VACUNO CURTIDO AL CROMO, FLOR ENTERA, LISO Y MATE,COLORBLANCO; FORRO: COMPLETO DEL MISMO COLOR DEL CORTE, CUERO DE GANADO VACUNO,FLORENTERA; SUELA: DE POLIURETANO, CON HUELLA ANTIDERRAPANTE, DEL MISMO TONO DELCORTE; PLANTA: DE MATERIAL RECUPERADO, CELULOSA O TEXTIL SINTETICO NO TEJIDO;PLANTILLA: PREFORMADA DE ETIL VINIL ACETATO, LATEX O POLIURETANO, CON CUBIERTADE CUERO DE GANADO VACUNO, EN COLOR BLANCO, DEBE IR PEGADA; SISTEMA DECONSTRUCCION: SUELA PEGADA O INYECTADA DIRECTA AL CORTE; LOGOSIMBOLO: DEL IMSSIMPRESO EN LA LENGUETA O EN ALGUNO DE LOS LATERALES DEL FORRO DEL ZAPATO, ENCOLOR VERDE CODIGO PANTONE 561C O 561U. PAR. VOLUMEN 1. ESPECIFICACIONES YMETODOS DE PRUEBA DE ACUERDO A LA ESPECIFICACION TECNICA	24	PAR	1	PAR	-	64	-	64

ANEXO 5. CUADRO DE DISTRIBUCIÓN

Áreas Requirentes: Órganos de Operación Administrativa Desconcentrada de Aguascalientes, Baja California, Baja California Sur, Campeche, Chiapas, Chihuahua, CDMX Norte, CDMX Sur, Coahuila, Colima, Durango, Guanajuato, Guerrero, Hidalgo, Edo. México Oriente, Edo. México Poniente, Jalisco, Michoacán, Morelos, Nayarit, Nuevo León, Oaxaca, Puebla, Querétaro, Quintana Roo, San Luis Potosí, Sinaloa, Sonora, Tabasco, Tamaulipas, Tlaxcala, Veracruz Norte, Veracruz Sur, Yucatán, Zacatecas y Áreas de Nivel Central.

ZONA	OOAD	PARTIDA	CÉDULA	CLAVE CUCOP +	GPO	GEN	ESP	DIF	VAR	DESCRIPCIÓN- SISTEMA DE ABASTO INSTITUCIONAL (SAI)	TALLA	UNIDAD	CANT.	TIPO	ÚNICA ENTREGA RÉGIMEN ORDINARIO	ÚNICA ENTREGA MÉDICOS RESIDENTES	ÚNICA ENTREGA RÉGIMEN IMSS BIENESTAR	TOTAL POR CLAVE Y DESTINO RÉGIMEN ORDINARIO, MÉDICOS RESIDENTES E IMSS BIENESTAR
ONA B	TABASCO	45	47	27101-0037	210	005	4275	01	01	CALZADO PARA MEDICO RESIDENTE, FEMENINO, CEDULA: 47, TALLA: 23.5, COLOR:BLANCO.TIPO: CHOCLO CON BANDA Y TRABA PARA SUJECION A BASE DE CINTA AUTO ADHERIBLE;CORTE: CUERO DE GANADO VACUNO CURTIDO AL CROMO, FLOR ENTERA, LISO Y MATE;COLORBLANCO; FORRO: COMPLETO DEL MISMO COLOR DEL CORTE. CUERO DE GANADO VACUNO,FLORENTERA; SUELA: DE POLIURETANO, CON HUELLA ANTIDERRAPANTE, DEL MISMO TONO DELCORTE; PLANTA DE MATERIAL RECUPERADO, CELULOSA O TEXTIL SINTETICO NO TEJIDO;PLANTILLA: PREFORMADA DE ETIL VINIL ACETATO, LATEX O POLIURETANO, CON CUBIERTADE CUERO DE GANADO VACUNO, EN COLOR BLANCO, DEBE IR PEGADA; SISTEMA DECONSTRUCCION: SUELA PEGADA O INYECTADA DIRECTA AL CORTE; LOGOSIMBOLO: DEL IMSSIMPRESO EN LA LENGÜETA O EN ALGUNO DE LOS LATERALES DEL FORRO DEL ZAPATO, ENCOLOR VERDE CODIGO PANTONE 561C O 561U. PAR. VOLUMEN 1: ESPECIFICACIONES YMETODOS DE PRUEBA DE ACUERDO A LA ESPECIFICACION TECNICA	23.5	PAR	1	PAR	-	22	-	22

ANEXOS
DIVISIÓN DE CONTRATOS

ANEXO 5. CUADRO DE DISTRIBUCIÓN

Áreas Requirentes: Órganos de Operación Administrativa Desconcentrada de Aguascalientes, Baja California, Baja California Sur, Campeche, Chiapas, Chihuahua, CDMX Norte, CDMX Sur, Coahuila, Colima, Durango, Guanajuato, Guerrero, Hidalgo, Edo México Oriente, Edo. México Poniente, Jalisco, Michoacán, Morelos, Nayarit, Nuevo León, Oaxaca, Puebla, Querétaro, Quintana Roo, San Luis Potosí, Sinaloa, Sonora, Tabasco, Tamaulipas, Tlaxcala, Veracruz Norte, Veracruz Sur, Yucatán, Zacatecas y Áreas de Nivel Central.

ZONA	OOAD	PARTIDA	CÉDULA	CLAVE CUCOP +	GPO	GEN	ESP	DIF	VAR	DESCRIPCIÓN- SISTEMA DE ABASTO INSTITUCIONAL (SAI)	TALLA	UNIDAD	CANT.	TIPO	ÚNICA ENTREGA RÉGIMEN ORDINARIO	ÚNICA ENTREGA MÉDICOS RESIDENTES	ÚNICA ENTREGA RÉGIMEN IMSS BIENESTAR	TOTAL POR CLAVE Y DESTINO RÉGIMEN ORDINARIO, MÉDICOS RESIDENTES E IMSS BIENESTAR
ZONA B	TABASCO	45	47	27101-0037	210	005	4267	01	01	CALZADO PARA MEDICO RESIDENTE, FEMENINO, CEDULA: 47, TALLA: 23.0, COLOR:BLANCO;TIPO: CHOCLO CON BANDA Y TRABA PARA SUJECION A BASE DE CINTA AUTO ADHERIBLE;CORTE: CUERO DE GANADO VACUNO CURTIDO AL CROMO, FLOR ENTERA, LISO Y MATE;COLOR:BLANCO; FORRO: COMPLETO DEL MISMO COLOR DEL CORTE, CUERO DE GANADO VACUNO;FLORENTERA; SUELA DE POLIURETANO, CON HUELLA ANTIDERRAPANTE, DEL MISMO TONO DELCORTE; PLANTA: DE MATERIAL RECUPERADO, CELULOSA O TEXTIL SINTETICO NO TEJIDO;PLANTILLA: PREFORMADA DE ETIL VINIL ACETATO, LATEX O POLIURETANO, CON CUBIERTADE CUERO DE GANADO VACUNO, EN COLOR BLANCO, DEBE IR PEGADA; SISTEMA DECONSTRUCCION: SUELA PEGADA O INYECTADA DIRECTA AL CORTE; LOGOSIMBOLO: DEL IMSSIMPRESO EN LA LENGÜETA O EN ALGUNO DE LOS LATERALES DEL FORRO DEL ZAPATO, ENCOLOR VERDE CODIGO PANTONE 561C O 561U. PAR. VOLUMEN 1. ESPECIFICACIONES YMETODOS DE PRUEBA DE ACUERDO A LA ESPECIFICACION TECNICA	23	PAR	1	PAR	-	40	-	40

ANEXO 5. CUADRO DE DISTRIBUCIÓN

reas Requirentes: Órganos de Operación Administrativa Desconcentrada de Aguascalientes, Baja California, Baja California Sur, Campeche, Chiapas, Chihuahua, CDMX Norte, CDMX Sur, Coahuila, Colima, Durango, Guanajuato, Guerrero, Hidalgo, Edo. éxico Oriente, Edo. México Poniente, Jalisco, Michoacán, Morelos, Nayarit, Nuevo León, Oaxaca, Puebla, Querétaro, Quintana Roo, San Luis Potosí, Sinaloa, Sonora, Tabasco, Tamaulipas, Tlaxcala, Veracruz Norte, Veracruz Sur, Yucatán, Zacatecas y Áreas de Nivel Central.

ONA	OOAD	PARTIDA	CÉDULA	CLAVE CUCOP +	GPO	GEN	ESP	DIF	VAR	DESCRIPCIÓN- SISTEMA DE ABASTO INSTITUCIONAL (SAI)	TALLA	UNIDAD	CANT.	TIPO	ÚNICA ENTREGA RÉGIMEN ORDINARIO	ÚNICA ENTREGA MÉDICOS RESIDENTES	ÚNICA ENTREGA RÉGIMEN IMSS BIENESTAR	TOTAL POR CLAVE Y DESTINO RÉGIMEN ORDINARIO, MÉDICOS RESIDENTES E IMSS BIENESTAR
INA B	TABASCO	45	47	27101-0037	210	005	4242	01	01	CALZADO PARA MEDICO RESIDENTE, FEMENINO, CEDULA: 47. TALLA: 22.0. COLOR:BLANCO.TIPO: CHOCLO CON BANDA Y TRABA PARA SUJECION A BASE DE CINTA AUTO ADHERIBLE;CORTE: CUERO DE GANADO VACUNO CURTIDO AL CROMO, FLOR ENTERA, LISO Y MATE,COLORBLANCO; FORRO: COMPLETO DEL MISMO COLOR DEL CORTE, CUERO DE GANADO VACUNO,FLORENTERA; SUELA: DE POLIURETANO, CON HUELLA ANTIDERRAPANTE, DEL MISMO TONO DELCORTE; PLANTA: DE MATERIAL RECUPERADO, CELULOSA O TEXTIL SINTETICO NO TEJIDO,PLANTILLA: PREFORMADA DE ETIL VINIL ACETATO, LATEX O POLIURETANO, CON CUBIERTADE CUERO DE GANADO VACUNO, EN COLOR BLANCO, DEBE IR PEGADA; SISTEMA DECONSTRUCCION: SUELA PEGADA O INYECTADA DIRECTA AL CORTE; LOGOSIMBOLO: DEL IMSSIMPRESO EN LA LENGÜETA O EN ALGUNO DE LOS LATERALES DEL FORRO DEL ZAPATO, ENCOLOR VERDE CODIGO PANTONE 561C O 561U. PAR. VOLUMEN 1. ESPECIFICACIONES YMETODOS DE PRUEBA DE ACUERDO A LA ESPECIFICACION TECNICA	22	PAR	1	PAR	-	4	-	4

ANEXOS
DIVISIÓN DE CONTRATOS

ANEXO 5. CUADRO DE DISTRIBUCIÓN

Areas Requirentes: Órganos de Operación Administrativa Desconcentrada de Aguascalientes, Baja California, Baja California Sur, Campeche, Chiapas, Chihuahua, CDMX Norte, CDMX Sur, Coahuila, Colima, Durango, Guanajuato, Guerrero, Hidalgo, Edo. México Oriente, Edo. México Poniente, Jalisco, Michoacán, Morelos, Nayarit, Nuevo León, Oaxaca, Puebla, Querétaro, Quintana Roo, San Luis Potosí, Sinaloa, Sonora, Tabasco, Tamaulipas, Tlaxcala, Veracruz Norte, Veracruz Sur, Yucatán, Zacatecas y Áreas de Nivel Central.

ZONA	OOAD	PARTIDA	CÉDULA	CLAVE CUCOP +	GPO	GEN	ESP	DIF	VAR	DESCRIPCIÓN- SISTEMA DE ABASTO INSTITUCIONAL (SAI)	TALLA	UNIDAD	CANT.	TIPO	ÚNICA ENTREGA RÉGIMEN ORDINARIO	ÚNICA ENTREGA MÉDICOS RESIDENTES	ÚNICA ENTREGA RÉGIMEN IMSS BIENESTAR	TOTAL POR CLAVE Y DESTINO RÉGIMEN ORDINARIO, MÉDICOS RESIDENTES E IMSS BIENESTAR
ZONA B	SONORA	45	47	27101-0037	210	005	4366	01	01	CALZADO, PARA MEDICO RESIDENTE, FEMENINO, CEDULA: 47, TALLA: 28.0, COLOR:BLANCO,TIPO: CHOCLO CON BANDA Y TRABA PARA SUJECION A BASE DE CINTA AUTO ADHERIBLE,CORTE: CUERO DE GANADO VACUNO CURTIDO AL CROMO, FLOR ENTERA, LISO Y MATE,COLORBLANCO; FORRO: COMPLETO DEL MISMO COLOR DEL CORTE, CUERO DE GANADO VACUNO,FLORENTERA; SUELA: DE POLIURETANO, CON HUELLA ANTIDERRAPANTE, DEL MISMO TONO DELCORTE; PLANTA: DE MATERIAL RECUPERADO, CELULOSA O TEXTIL SINTETICO NO TEJIDO,PLANTILLA: PREFORMADA DE ETIL VINIL ACETATO, LATEX O POLIURETANO, CON CUBIERTADE CUERO DE GANADO VACUNO, EN COLOR BLANCO, DEBE IR PEGADA; SISTEMA DECONSTRUCCION: SUELA PEGADA O INYECTADA DIRECTA AL CORTE; LOGOSIMBOLO: DEL IMSSIMPRESO EN LA LENGÜETA O EN ALGUNO DE LOS LATERALES DEL FORRO DEL ZAPATO, ENCOLOR VERDE CODIGO PANTONE 561C O 561U. PAR. VOLUMEN 1. ESPECIFICACIONES YMETODOS DE PRUEBA DE ACUERDO A LA ESPECIFICACION TECNICA	28	PAR	1	PAR	-	4	-	4

ANEXO 5. CUADRO DE DISTRIBUCIÓN

Áreas Requirentes: Órganos de Operación Administrativa Desconcentrada de Aguascalientes, Baja California, Baja California Sur, Campeche, Chiapas, Chihuahua, CDMX Norte, CDMX Sur, Coahuila, Colima, Durango, Guanajuato, Guerrero, Hidalgo, Edo. México Oriente, Edo. México Poniente, Jalisco, Michoacán, Morelos, Nayarit, Nuevo León, Oaxaca, Puebla, Querétaro, Quintana Roo, San Luis Potosí, Sinaloa, Sonora, Tabasco, Tamaulipas, Tlaxcala, Veracruz Norte, Veracruz Sur, Yucatán, Zacatecas y Áreas de Nivel Central.

ZONA	OOAD	PARTIDA	CÉDULA	CLAVE CUCOP +	GPO	GEN	ESP	DIF	VAR	DESCRIPCIÓN- SISTEMA DE ABASTO INSTITUCIONAL (SAI)	TALLA	UNIDAD	CANT.	TIPO	ÚNICA ENTREGA RÉGIMEN ORDINARIO	ÚNICA ENTREGA MÉDICOS RESIDENTES	ÚNICA ENTREGA RÉGIMEN IMSS BIENESTAR	TOTAL POR CLAVE Y DESTINO RÉGIMEN ORDINARIO, MÉDICOS RESIDENTES E IMSS BIENESTAR
NA E	SONORA	45	47	27101-0037	210	005	4358	01	01	CALZADO PARA MEDICO RESIDENTE, FEMENINO, CEDULA: 47. TALLA: 27.5. COLOR:BLANCO,TIPO: CHOCLO CON BANDA Y TRABA PARA SUJECION A BASE DE CINTA AUTO ADHERIBLE;CORTE: CUERO DE GANADO VACUNO CURTIDO AL CROMO, FLOR ENTERA, LISO Y MATE,COLORBLANCO; FORRO: COMPLETO DEL MISMO COLOR DEL CORTE, CUERO DE GANADO VACUNO,FLORENTERA; SUELA: DE POLIURETANO, CON HUELLA ANTIDERRAPANTE, DEL MISMO TONO DELCORTE; PLANTA: DE MATERIAL RECUPERADO, CELULOSA O TEXTIL SINTETICO NO TEJIDO;PLANTILLA: PREFORMADA DE ETIL VINIL ACETATO, LATEX O POLIURETANO, CON CUBIERTADE CUERO DE GANADO VACUNO, EN COLOR BLANCO, DEBE IR PEGADA; SISTEMA DECONSTRUCCION: SUELA PEGADA O INYECTADA DIRECTA AL CORTE; LOGOSIMBOLO: DEL IMSSIMPRESO EN LA LENGÜETA O EN ALGUNO DE LOS LATERALES DEL FORRO DEL ZAPATO; ENCOLOR VERDE CODIGO PANTONE 561C O 561U. PAR. VOLUMEN 1. ESPECIFICACIONES YMETODOS DE PRUEBA DE ACUERDO A LA ESPECIFICACION TECNICA	27.5	PAR	1	PAR	-	8	-	8

ANEXOS
DIVISIÓN DE CONTRATOS

ANEXO 5. CUADRO DE DISTRIBUCIÓN

Areas Requirentes: Órganos de Operación Administrativa Desconcentrada de Aguascalientes, Baja California, Baja California Sur, Campeche, Chiapas, Chihuahua, CDMX Norte, CDMX Sur, Coahuila, Colima, Durango, Guanajuato, Guerrero, Hidalgo, Ed México Oriente, Edo. México Poniente, Jalisco, Michoacán, Morelos, Nayarit, Nuevo León, Oaxaca, Puebla, Querétaro, Quintana Roo, San Luis Potosí, Sinaloa, Sonora, Tabasco, Tamaulipas, Tlaxcala, Veracruz Norte, Veracruz Sur, Yucatán, Zacatecas y Área de Nivel Central.

ZONA	OOAD	PARTIDA	CÉDULA	CLAVE CUCOP +	GPO	GEN	ESP	DIF	VAR	DESCRIPCIÓN- SISTEMA DE ABASTO INSTITUCIONAL (SAI)	TALLA	UNIDAD	CANT.	TIPO	ÚNICA ENTREGA RÉGIMEN ORDINARIO	ÚNICA ENTREGA MÉDICOS RESIDENTES	ÚNICA ENTREGA RÉGIMEN IMSS BIENESTAR	TOTAL POR CLAVE Y DESTINO RÉGIMEN ORDINARIO, MÉDICOS RESIDENTES E IMSS BIENESTAI
ZONA B	SONORA	45	47	27101-0037	210	005	4341	01	01	CALZADO PARA MEDICO RESIDENTE, FEMENINO, CEDULA: 47, TALLA: 27.0, COLOR:BLANCO;TIPO: CHOCLO CON BANDA Y TRABA PARA SUJECION A BASE DE CINTA AUTO ADHERIBLE;CORTE: CUERO DE GANADO VACUNO CURTIDO AL CROMO, FLOR ENTERA, LISO Y MATE,COLORBLANCO; FORRO: COMPLETO DEL MISMO COLOR DEL CORTE, CUERO DE GANADO VACUNO,FLORENTERA; SUELA: DE POLIURETANO, CON HUELLA ANTIDERRAPANTE, DEL MISMO TONO DELCORTE; PLANTA: DE MATERIAL RECUPERADO, CELULOSA O TEXTIL SINTETICO NO TEJIDO;PLANTILLA: PREFORMADA DE ETIL VINIL ACETATO, LATEX O POLIURETANO, CON CUBIERTADE CUERO DE GANADO VACUNO, EN COLOR BLANCO, DEBE IR PEGADA; SISTEMA DECONSTRUCCION: SUELA PEGADA O INYECTADA DIRECTA AL CORTE; LOGOSIMBOLO: DEL IMSSIMPRESO EN LA LENGÜETA O EN ALGUNO DE LOS LATERALES DEL FORRO DEL ZAPATO, ENCOLOR VERDE CODIGO PANTONE 561C O 561U PAR VOLUMEN 1. ESPECIFICACIONES YMETODOS DE PRUEBA DE ACUERDO A LA ESPECIFICACION TECNICA	27	PAR	1	PAR	-	34	-	34

ANEXO 5. CUADRO DE DISTRIBUCIÓN

reas Requirentes: Órganos de Operación Administrativa Desconcentrada de Aguascalientes, Baja California, Baja California Sur, Campeche, Chiapas, Chihuahua, CDMX Norte, CDMX Sur, Coahuila, Colima, Durango, Guanajuato, Guerrero, Hidalgo, Edo. léxico Oriente, Edo. México Poniente, Jalisco, Michoacán, Morelos, Nayarit, Nuevo León, Oaxaca, Puebla, Querétaro, Quintana Roo, San Luis Potosí, Sinaloa, Sonora, Tabasco, Tamaulipas, Tlaxcala, Veracruz Norte, Veracruz Sur, Yucatán, Zacatecas y Áreas de Nivel Central.

ZONA	OOAD	PARTIDA	CÉDULA	CLAVE CUCOP +	GPO	GEN	ESP	DIF	VAR	DESCRIPCIÓN- SISTEMA DE ABASTO INSTITUCIONAL (SAI)	TALLA	UNIDAD	CANT.	TIPO	ÚNICA ENTREGA RÉGIMEN ORDINARIO	ÚNICA ENTREGA MÉDICOS RESIDENTES	ÚNICA ENTREGA RÉGIMEN IMSS BIENESTAR	TOTAL POR CLAVE Y DESTINO RÉGIMEN ORDINARIO, MÉDICOS RESIDENTES E IMSS BIENESTAR
ONA B	SONORA	45	47	27101-0037	210	005	4333	01	01	CALZADO PARA MEDICO RESIDENTE, FEMENINO, CEDULA: 47, TALLA: 26.5, COLOR:BLANCO,TIPO: CHOCLO CON BANDA Y TRABA PARA SUJECION A BASE DE CINTA AUTO ADHERIBLE;CORTE: CUERO DE GANADO VACUNO CURTIDO AL CROMO, FLOR ENTERA, LISO Y MATE,COLORBLANCO; FORRO: COMPLETO DEL MISMO COLOR DEL CORTE, CUERO DE GANADO VACUNO,FLORENTERA; SUELA: DE POLIURETANO, CON HUELLA ANTIDERRAPANTE, DEL MISMO TONO DELCORTE; PLANTA: DE MATERIAL RECUPERADO, CELULOSA O TEXTIL SINTETICO NO TEJIDO;PLANTILLA: PREFORMADA DE ETIL VINIL ACETATO, LATEX O POLIURETANO, CON CUBIERTADE CUERO DE GANADO VACUNO, EN COLOR BLANCO, DEBE IR PEGADA; SISTEMA DECONSTRUCCION: SUELA PEGADA O INYECTADA DIRECTA AL CORTE; LOGOSIMBOLO: DEL IMSSIMPRESO EN LA LENGÜETA O EN ALGUNO DE LOS LATERALES DEL FORRO DEL ZAPATO, ENCOLOR VERDE CODIGO PANTONE 561C O 561U. PAR. VOLUMEN 1, ESPECIFICACIONES YMETODOS DE PRUEBA DE ACUERDO A LA ESPECIFICACIÓN TECNICA	26.5	PAR	1	PAR	-	16	-	16

ANEXOS
DIVISIÓN DE CONTRATOS

ANEXO 5. CUADRO DE DISTRIBUCIÓN

Areas Requirentes: Órganos de Operación Administrativa Desconcentrada de Aguascalientes, Baja California, Baja California Sur, Campeche, Chiapas, Chihuahua, CDMX Norte, CDMX Sur, Coahuila, Colima, Durango, Guanajuato, Guerrero, Hidalgo, Edo. México Oriente, Edo. México Poniente, Jalisco, Michoacán, Morelos, Nayarit, Nuevo León, Oaxaca, Puebla, Querétaro, Quintana Roo, San Luis Potosí, Sinaloa, Sonora, Tabasco, Tamaulipas, Tlaxcala, Veracruz Norte, Veracruz Sur, Yucatán, Zacatecas y Áreas de Nivel Central.

ZONA	OOAD	PARTIDA	CÉDULA	CLAVE CUCOP +	GPO	GEN	ESP	DIF	VAR	DESCRIPCIÓN- SISTEMA DE ABASTO INSTITUCIONAL (SAI)	TALLA	UNIDAD	CANT.	TIPO	ÚNICA ENTREGA RÉGIMEN ORDINARIO	UNICA ENTREGA MÉDICOS RESIDENTES	ÚNICA ENTREGA RÉGIMEN IMSS BIENESTAR	TOTAL POR CLAVE Y DESTINO RÉGIMEN ORDINARIO, MÉDICOS RESIDENTES E IMSS BIENESTAR
ZONA B	SONORA	45	47	27101-0037	210	005	4325	01	01	CALZADO PARA MEDICO RESIDENTE, FEMENINO, CEDULA: 47, TALLA: 26.0, COLOR:BLANCO,TIPO: CHOCLO CON BANDA Y TRABA PARA SUJECION A BASE DE CINTA AUTO ADHERIBLE,CORTE: CUERO DE GANADO VACUNO CURTIDO AL CROMO, FLOR ENTERA, LISO Y MATE,COLORBLANCO; FORRO: COMPLETO DEL MISMO COLOR DEL CORTE, CUERO DE GANADO VACUNO,FLORENTERA; SUELA: DE POLIURETANO, CON HUELLA ANTIDERRAPANTE, DEL MISMO TONO DELCORTE; PLANTA: DE MATERIAL RECUPERADO, CELULOSA O TEXTIL SINTETICO NO TEJIDO;PLANTILLA: PREFORMADA DE ETIL VINIL ACETATO, LATEX O POLIURETANO, CON CUBIERTADE CUERO DE GANADO VACUNO, EN COLOR BLANCO, DEBE IR PEGADA; SISTEMA DECONSTRUCCION: SUELA PEGADA O INYECTADA DIRECTA AL CORTE; LOGOSIMBOLO: DEL IMSSIMPRESO EN LA LENGÜETA O EN ALGUNO DE LOS LATERALES DEL FORRO DEL ZAPATO, ENCOLOR VERDE CODICO PANTONE 561C O 561U PAR, VOLUMEN 1. ESPECIFICACIONES YMETODOS DE PRUEBA DE ACUERDO A LA ESPECIFICACION TECNICA	26	PAR	1	PAR	-	160	-	160

ANEXO 5. CUADRO DE DISTRIBUCIÓN

Áreas Requirentes: Órganos de Operación Administrativa Desconcentrada de Aguascalientes, Baja California, Baja California Sur, Campeche, Chiapas, Chihuahua, CDMX Norte, CDMX Sur, Coahuila, Colima, Durango, Guanajuato, Guerrero, Hidalgo, Edo. México Oriente, Edo. México Poniente, Jalisco, Michoacán, Morelos, Nayarit, Nuevo León, Oaxaca, Puebla, Querétaro, Quintana Roo, San Luis Potosí, Sinaloa, Sonora, Tabasco, Tamaulipas, Tlaxcala, Veracruz Norte, Veracruz Sur, Yucatán, Zacatecas y Áreas de Nivel Central.

ZONA	OOAD	PARTIDA	CÉDULA	CLAVE CUCOP +	GPO	GEN	ESP	DIF	VAR	DESCRIPCIÓN- SISTEMA DE ABASTO INSTITUCIONAL (SAI)	TALLA	UNIDAD	CANT.	TIPO	ÚNICA ENTREGA RÉGIMEN ORDINARIO	ÚNICA ENTREGA MÉDICOS RESIDENTES	ÚNICA ENTREGA RÉGIMEN IMSS BIENESTAR	TOTAL POR CLAVE Y DESTINO RÉGIMEN ORDINARIO, MÉDICOS RESIDENTES E IMSS BIENESTAR
ONA B	SONORA	45	47	27101-0037	210	005	4317	01	01	CALZADO PARA MEDICO RESIDENTE, FEMENINO, CEDULA: 47, TALLA: 25.5, COLOR:BLANCO;TIPO: CHOCLO, CON BANDA Y TRABA PARA SUJECION A BASE DE CINTA AUTO ADHERIBLE;CORTE: CUERO DE GANADO VACUNO CURTIDO AL CROMO, FLOR ENTERA, LISO Y MATE,COLORBLANCO; FORRO: COMPLETO DEL MISMO COLOR DEL CORTE, CUERO DE GANADO VACUNO,FLORENTERA; SUELA: DE POLIURETANO, CON HUELLA ANTIDERRAPANTE, DEL MISMO TONO DELCORTE; PLANTA: DE MATERIAL RECUPERADO, CELULOSA O TEXTIL SINTETICO NO TEJIDO;PLANTILLA: PREFORMADA DE ETIL VINIL ACETATO, LATEX O POLIURETANO, CON CUBIERTADE CUERO DE GANADO VACUNO, EN COLOR BLANCO, DEBE IR PEGADA; SISTEMA DECONSTRUCCION: SUELA PEGADA O INYECTADA DIRECTA AL CORTE; LOGOSIMBOLO: DEL IMSSIMPRESO EN LA LENGÜETA O EN ALGUNO DE LOS LATERALES DEL FORRO DEL ZAPATO, ENCOLOR VERDE CODIGO PANTONE 561C O 561U. PAR. VOLUMEN U ESPECIFICACIONES YMETODOS DE PRUEBA DE ACUERDO A LA ESPECIFICACION TECNICA	25.5	PAR	1	PAR	-	92	-	92

ANEXOS
DIVISIÓN DE CONTRATOS

ANEXO 5. CUADRO DE DISTRIBUCIÓN

Areas Requirentes: Órganos de Operación Administrativa Desconcentrada de Aguascalientes, Baja California, Baja California Sur, Campeche, Chiapas, Chihuahua, CDMX Norte, CDMX Sur, Coahuila, Colima, Durango, Guanajuato, Guerrero, Hidalgo, Edo México Oriente, Edo. México Poniente, Jalisco, Michoacán, Morelos, Nayarit, Nuevo León, Oaxaca, Puebla, Querétaro, Quintana Roo, San Luis Potosí, Sinaloa, Sonora, Tabasco, Tamaulipas, Tlaxcala, Veracruz Norte, Veracruz Sur, Yucatán, Zacatecas y Área de Nivel Central.

ZONA	OOAD	PARTIDA	CÉDULA	CLAVE CUCOP +	GPO.	GEN	ESP	DIF	VAR	DESCRIPCIÓN- SISTEMA DE ABASTO INSTITUCIONAL (SAI)	TALLA	UNIDAD	CANT.	TIPO	ÚNICA ENTREGA RÉGIMEN ORDINARIO	ÚNICA ENTREGA MÉDICOS RESIDENTES	ÚNICA ENTREGA RÉGIMEN IMSS BIENESTAR	TOTAL POR CLAVE Y DESTINO RÉGIMEN ORDINARIO, MÉDICOS RESIDENTES E IMSS BIENESTA
ZONA B	SONORA	45	47	27101-0037	210	005	4309	01	01	CALZADO PARA MEDICO RESIDENTE, FEMENINO, CEDULA: 47, TALLA: 25.0 COLOR:BLANCO;TIPO: CHOCLO CON BANDA Y TRABA PARA SUJECION A BASE DE CINTA AUTO ADHERIBLE;CORTE: CUERO DE GANADO VACUNO CURTIDO AL CROMO, FLOR ENTERA, LISO Y MATE;COLORBLANCO; FORRO: COMPLETO DEL MISMO COLOR DEL CORTE, CUERO DE GANADO VACUNO;FLORENTERA; SUELA: DE POLIURETANO, CON HUELLA ANTIDERRAPANTE, DEL MISMO TONO DELCORTE; PLANTA: DE MATERIAL RECUPERADO, CELULOSA O TEXTIL SINTETICO NO TEJIDO;PLANTILLA: PREFORMADA DE ETIL VINIL ACETATO, LATEX O POLIURETANO, CON CUBIERTADE CUERO DE GANADO VACUNO, EN COLOR BLANCO, DEBE IR PEGADA; SISTEMA DECONSTRUCCION: SUELA PEGADA O INYECTADA DIRECTA AL CORTE; LOCOSIMBOLO: DEL IMSSIMPRESO EN LA LENGÜETA O EN ALGUNO DE LOS LATERALES DEL FORRO DEL ZAPATO, ENCOLOR VERDE CODIGO PANTONE 561C O 561U. PAR. VOLUMEN 1. ESPECIFICACIONES YMETODOS DE PRUEBA DE ACUERDO A LA ESPECIFICACION TECNICA	25	PAR	1	PAR	-	214	-	21

ANEXO 5. CUADRO DE DISTRIBUCIÓN

Áreas Requirentes: Órganos de Operación Administrativa Desconcentrada de Aguascalientes, Baja California, Baja California Sur, Campeche, Chiapas, Chihuahua, CDMX Norte, CDMX Sur, Coahuila, Colima, Durango, Guanajuato, Guerrero, Hidalgo, Edo. México Oriente, Edo. México Poniente, Jalisco, Michoacán, Morelos, Nayarit, Nuevo León, Oaxaca, Puebla, Querétaro, Quintana Roo, San Luis Potosí, Sinaloa, Sonora, Tabasco, Tamaulipas, Tlaxcala, Veracruz Norte, Veracruz Sur, Yucatán, Zacatecas y Áreas de Nivel Central.

ZONA	OOAD	PARTIDA	CÉDULA	CLAVE CUCOP +	GPO	GEN	ESP	DIF	VAR	DESCRIPCIÓN- SISTEMA DE ABASTO INSTITUCIONAL (SAI)	TALLA	UNIDAD	CANT.	TIPO	ÚNICA ENTREGA RÉGIMEN ORDINARIO	ÚNICA ENTREGA MÉDICOS RESIDENTES	ÚNICA ENTREGA RÉGIMEN IMSS BIENESTAR	TOTAL POR CLAVE Y DESTINO RÉGIMEN ORDINARIO, MÉDICOS RESIDENTES E IMSS BIENESTAR
INA B	SONORA	45	47	27101-0037	210	005	4291	01	01	CALZADO PARA MÉDICO RESIDENTE, FEMENINO, CEDULA 47. TALLA: 24.5. COLOR:BLANCO.TIPO: CHOCLO CON BANDA Y TRABA PARA SUJECION A BASE DE CINTA AUTO ADHERIBLE;CORTE: CUERO DE GANADO VACUNO CURTIDO AL CROMO, FLOR ENTERA, LISO Y MATE,COLORBLANCO; FORRO: COMPLETO DEL MISMO COLOR DEL CORTE, CUERO DE GANADO VACUNO,FLORENTERA; SUELA: DE POLIURETANO, CON HUELLA ANTIDERRAPANTE, DEL MISMO TONO DELCORTE; PLANTA: DE MATERIAL RECUPERADO, CELULOSA O TEXTÍL SINTETICO NO TEJIDO;PLANTILLA: PREFORMADA DE ETIL VINIL ACETATO, LATÉX O POLIURETANO, CON CUBIERTADE CUERO DE GANADO VACUNO, EN COLOR BLANCO. DEBE IR PEGADA; SISTEMA DECONSTRUCCION: SUELA PEGADA O INYECTADA DIRECTA AL CORTE; LOGOSIMBOLO: DEL IMSSIMPRESO EN LA LENGÜETA O EN ALGUNO DE LOS LATERALES DEL FORRO DEL ZAPATO, ENCOLOR VERDE CODIGO PANTONE 561C O 561U. PAR. VOLUMEN 1. ESPECIFICACIONES YMETODOS DE PRUEBA DE ACUERDO A LA ESPECIFICACION TECNICA	24.5	PAR	1	PAR	-	116	-	116

ANEXOS
DIVISIÓN DE CONTRATOS

ANEXO 5. CUADRO DE DISTRIBUCIÓN

Areas Requirentes: Órganos de Operación Administrativa Desconcentrada de Aguascalientes, Baja California, Baja California Sur, Campeche, Chiapas, Chihuahua, CDMX Norte, CDMX Sur, Coahuila, Colima, Durango, Guanajuato, Guerrero, Hidalgo, Edo. México Oriente, Edo. México Poniente, Jalisco, Michoacán, Morelos, Nayarit, Nuevo León, Oaxaca, Puebla, Querétaro, Quintana Roo, San Luis Potosí, Sinaloa, Sonora, Tabasco, Tamaulipas, Tlaxcala, Veracruz Norte, Veracruz Sur, Yucatán, Zacatecas y Áreas de Nivel Central.

ZONA	OOAD	PARTIDA	CÉDULA	CLAVE CUCOP +	GPO	GEN	ESP	DIF	VAR	DESCRIPCIÓN- SISTEMA DE ABASTO INSTITUCIONAL (SAI)	TALLA	UNIDAD	CANT.	TIPO	ÚNICA ENTREGA RÉGIMEN ORDINARIO	ÚNICA ENTREGA MÉDICOS RESIDENTES	ÚNICA ENTREGA RÉGIMEN IMSS BIENESTAR	TOTAL POR CLAVE Y DESTINO RÉGIMEN ORDINARIO, MÉDICOS RESIDENTES E IMSS BIENESTAR
ZONA B	SONORA	45	47	27101-0037	210	005	4283	01	01	CALZADO PARA MEDICO RESIDENTE, FEMENINO, CEDULA 47, TALLA: 24.0, COLOR:BLANCO,TIPO: CHOCLO CON BANDA Y TRABA PARA SUJECION A BASE DE CINTA AUTO ADHERIBLE;CORTE: CUERO DE GANADO VACUNO CURTIDO AL CROMO FLOR ENTERA, LISO Y MATE,COLORBLANCO; FORRO COMPLETO DEL MISMO COLOR DEL CORTE CUERO DE GANADO VACUNO,FLORENTERA SUELA: DE POLIURETANO CON HUELLA ANTIDERRAPANTE, DEL MISMO TONO DELCORTE; PLANTA: DE MATERIAL RECUPERADO, CELULOSA O TEXTIL SINTETICO NO TEJIDO;PLANTILLA: PREFORMADA DE ETIL VINIL ACETATO, LATEX O POLIURETANO, CON CUBIERTADE CUERO DE GANADO VACUNO, EN COLOR BLANCO, DEBE IR PEGADA; SISTEMA DECONSTRUCCION: SUELA PEGADA O INYECTADA DIRECTA AL CORTE. LOGOSIMBOLO. DEL IMSSIMPRESO EN LA LENGÜETA O EN ALGUNO DE LOS LATEPALES DEL FORRO DEL ZAPATO, ENCOLOR VERDE CODIGO PANTONE 561C O 561U. PAR. VOLUMEN 1. ESPECIFICACIONES YMETODOS DE PRUEBA DE ACUERDO A LA ESPECIFICACION TECNICA	24	PAR	1	PAR	-	306	-	306

ANEXO 5. CUADRO DE DISTRIBUCIÓN

Áreas Requirentes: Órganos de Operación Administrativa Desconcentrada de Aguascalientes, Baja California, Baja California Sur, Campeche, Chiapas, Chihuahua, CDMX Norte, CDMX Sur, Coahuila, Colima, Durango, Guanajuato, Guerrero, Hidalgo, Edo. México Oriente, Edo. México Poniente, Jalisco, Michoacán, Morelos, Nayarit, Nuevo León, Oaxaca, Puebla, Querétaro, Quintana Roo, San Luis Potosí, Sinaloa, Sonora, Tabasco, Tamaulipas, Tlaxcala, Veracruz Norte, Veracruz Sur, Yucatán, Zacatecas y Áreas de Nivel Central.

ZONA	OOAD	PARTIDA	CÉDULA	CLAVE CUCOP +	GPO	GEN	ESP	DIF	VAR	DESCRIPCIÓN- SISTEMA DE ABASTO INSTITUCIONAL (SAI)	TALLA	UNIDAD	CANT.	TIPO	ÚNICA ENTREGA RÉGIMEN ORDINARIO	ÚNICA ENTREGA MÉDICOS RESIDENTES	ÚNICA ENTREGA RÉGIMEN IMSS BIENESTAR	TOTAL POR CLAVE Y DESTINO RÉGIMEN ORDINARIO, MÉDICOS RESIDENTES E IMSS BIENESTAR
ONA B	SONORA	45	47	27101-0037	210	005	4275	01	01	CALZADO PARA MEDICO RESIDENTE, FEMENINO, CEDULA: 47, TALLA: 23.5, COLOR:BLANCO.TIPO: CHOCLO CON BANDA Y TRABA PARA SUJECION A BASE DE CINTA AUTO ADHERIBLE;CORTE: CUERO DE GANADO VACUNO CURTIDO AL CROMO, FLOR ENTERA, LISO Y MATE,COLORBLANCO; FORRO: COMPLETO DEL MISMO COLOR DEL CORTE, CUERO DE GANADO VACUNO,FLORENTERA; SUELA: DE POLIURETANO, CON HUELLA ANTIDERRAPANTE, DEL MISMO TONO DELCORTE; PLANTA: DE MATERIAL RECUPERADO, CELULOSA O TEXTIL SINTETICO NO TEJIDO;PLANTILLA: PREFORMADA DE ETIL VINIL ACETATO, LATEX O POLIURETANO, CON CUBIERTADE CUERO DE GANADO VACUNO, EN COLOR BLANCO, DEBE IR PEGADA; SISTEMA DECONSTRUCCION: SUELA PEGADA O INYECTADA DIRECTA AL CORTE; LOGOSIMBOLO: DEL IMSSIMI-RESO EN LA LENGÜETA O EN ALGUNO DE LOS LATERALES DEL FORRO DEL ZAPATO, ENCOLOR VERDE CODICO PANTONE 561C O 561U. PAR. VOLUMEN 1. ESPECIFICACIONES YMETODOS DE PRUEBA DE ACUERDO A LA ESPECIFICACION TECNICA	23.5	PAR	1	PAR	-	102	-	102

ANEXOS
DIVISIÓN DE CONTRATOS

ANEXO 5. CUADRO DE DISTRIBUCIÓN

Áreas Requirentes: Órganos de Operación Administrativa Desconcentrada de Aguascalientes, Baja California, Baja California Sur, Campeche, Chiapas, Chihuahua, CDMX Norte, CDMX Sur, Coahuila, Colima, Durango, Guanajuato, Guerrero, Hidalgo, Edo. México Oriente, Edo. México Poniente, Jalisco, Michoacán, Morelos, Nayarit, Nuevo León, Oaxaca, Puebla, Querétaro, Quintana Roo, San Luis Potosí, Sinaloa, Sonora, Tabasco, Tamaulipas, Tlaxcala, Veracruz Norte, Veracruz Sur, Yucatán, Zacatecas y Áreas de Nivel Central.

ZONA	OOAD	PARTIDA	CÉDULA	CLAVE CUCOP +	GPO	GEN	ESP	DIF	VAR	DESCRIPCIÓN- SISTEMA DE ABASTO INSTITUCIONAL (SAI)	TALLA	UNIDAD	CANT.	TIPO	ÚNICA ENTREGA RÉGIMEN ORDINARIO	ÚNICA ENTREGA MÉDICOS RESIDENTES	ÚNICA ENTREGA RÉGIMEN IMSS BIENESTAR	TOTAL POR CLAVE Y DESTINO RÉGIMEN ORDINARIO, MÉDICOS RESIDENTES E IMSS BIENESTAR
ZONA B	SONORA	45	47	27101-0037	210	005	4267	01	01	CALZADO PARA MEDICO RESIDENTE, FEMENINO, CEDULA: 47 TALLA: 23.0, COLOR:BLANCO.TIPO: CHOCLO CON BANDA Y TRABA PARA SUJECION A BASE DE CINTA AUTO ADHERIBLE;CORTE: CUERO DE GANADO VACUNO CURTIDO AL CROMO, FLOR ENTERA, LISO Y MATE.COLORBLANCO; FORRO: COMPLETO DEL MISMO COLOR DEL CORTE, CUERO DE GANADO VACUNO.FLORENTERA; SUELA DE POLIURETANO, CON HUELLA ANTIDERRAPANTE, DEL MISMO TONO DELCORTE; PLANTA DE MATERIAL RECUPERADO, CELULOSA O TEXTIL SINTETICO NO TEJIDO;PLANTILLA PREFORMADA DE ETIL VINIL ACETATO, LATEX O POLIURETANO, CON CUBIERTADE CUERO DE GANADO VACUNO, EN COLOR BLANCO, DEBE IR PEGADA; SISTEMA DECONSTRUCCION: SUELA PECADA O INYECTADA DIRECTA AL CORTE; LOGOSIMBOLO: DEL IMSSIMPRESO EN LA LENGÜETA O EN ALGUNO DE LOS LATERALES DEL FORRO DEL ZAPATO, ENCOLOR VERDE CODIGO PANTONE 561C O 561U PAR VOLUMEN 1. ESPECIFICACIONES YMETODOS DE PRUEBA DE ACUERDO A LA ESPECIFICACION TECNICA	23	PAR	1	PAR	-	122	-	122

ANEXO 5. CUADRO DE DISTRIBUCIÓN

Áreas Requirentes: Órganos de Operación Administrativa Desconcentrada de Aguascalientes, Baja California, Baja California Sur, Campeche, Chiapas, Chihuahua, CDMX Norte, CDMX Sur, Coahuila, Colima, Durango, Guanajuato, Guerrero, Hidalgo, Edo. México Oriente, Edo. México Poniente, Jalisco, Michoacán, Morelos, Nayarit, Nuevo León, Oaxaca, Puebla, Querétaro, Quintana Roo, San Luis Potosí, Sinaloa, Sonora, Tabasco, Tamaulipas, Tlaxcala, Veracruz Norte, Veracruz Sur, Yucatán, Zacatecas y Áreas de Nivel Central.

ZONA	OOAD	PARTIDA	CÉDULA	CLAVE CUCOP +	GPO	GEN	ESP	DIF	VAR	DESCRIPCIÓN- SISTEMA DE ABASTO INSTITUCIONAL (SAI)	TALLA	UNIDAD	CANT.	TIPO	ÚNICA ENTREGA RÉGIMEN ORDINARIO	ÚNICA ENTREGA MÉDICOS RESIDENTES	ÚNICA ENTREGA RÉGIMEN IMSS BIENESTAR	TOTAL POR CLAVE Y DESTINO RÉGIMEN ORDINARIO, MÉDICOS RESIDENTES E IMSS BIENESTAR
ONA E	SONORA	45	47	27101-0037	210	005	4259	01	01	CALZADO PARA MEDICO RESIDENTE, FEMENINO, CEDULA: 47. TALLA: 22.5. COLOR:BLANCO.TIPO: CHOCLO CON BANDA Y TRABA PARA SUJECION A BASE DE CINTA AUTO ADHERIBLE;CORTE: CUERO DE GANADO VACUNO CURTIDO AL CROMO, FLOR ENTERA, LISO Y MATE,COLORBLANCO; FORRO: COMPLETO DEL MISMO COLOR DEL CORTE, CUERO DE GANADO VACUNO,FLORENTERA; SUELA: DE POLIURETANO, CON HUELLA ANTIDERRAPANTE, DEL MISMO TONO DELCORTE; PLANTA: DE MATERIAL RECUPERADO, CELULOSA O TEXTIL SINTETICO NO TEJIDO;PLANTILLA: PREFORMADA DE ETIL VINIL ACETATO, LATEX O POLIURETANO, CON CUBIERTADE CUERO DE GANADO VACUNO, EN COLOR BLANCO, DEBE IR PEGADA; SISTEMA DECONSTRUCCION: SUELA PEGADA O INYECTADA DIRECTA AL CORTE; LOGOSIMBOLO: DEL IMSSIMPRESO EN LA LENGÜETA O EN ALGUNO DE LOS LATERALES DEL FORRO DEL ZAPATO, ENCOLOR VERDE CODIGO PANTONE 561C O 561U. PAR. VOLUMEN 1. ESPECIFICACIONES YMETODOS DE PRUEBA DE ACUERDO A LA ESPECIFICACION TECNICA	22.5	PAR	1	PAR	-	34	-	34

ANEXOS
DIVISIÓN DE CONTRATOS

ANEXO 5. CUADRO DE DISTRIBUCIÓN

Areas Requirentes: Órganos de Operacion Administrativa Desconcentrada de Aguascalientes, Baja California, Baja California Sur, Campeche, Chiapas, Chihuahua, CDMX Norte, CDMX Sur, Coahuila, Colima, Durango, Guanajuato, Guerrero, Hidalgo, Edo. México Oriente, Edo. México Poniente, Jalisco, Michoacán, Morelos, Nayarit, Nuevo León, Oaxaca, Puebla, Querétaro, Quintana Roo, San Luis Potosí, Sinaloa, Sonora, Tabasco, Tamaulipas, Tlaxcala, Veracruz Norte, Veracruz Sur, Yucatán, Zacatecas y Áreas de Nivel Central

ZONA	OOAD	PARTIDA	CÉDULA	CLAVE CUCOP +	GPO	GEN	ESP	DIF	VAR	DESCRIPCIÓN- SISTEMA DE ABASTO INSTITUCIONAL (SAI)	TALLA	UNIDAD	CANT.	TIPO	ÚNICA ENTREGA RÉGIMEN ORDINARIO	ÚNICA ENTREGA MÉDICOS RESIDENTES	ÚNICA ENTREGA RÉGIMEN IMSS BIENESTAR	TOTAL POR CLAVE Y DESTINO RÉGIMEN ORDINARIO, MÉDICOS RESIDENTES E IMSS BIENESTAR
ZONA B	SONORA	45	47	27101-0037	210	005	4234	01	01	CALZADO PARA MEDICO RESIDENTE, FEMENINO, CEDULA: 47. TALLA: 21.5. COLOR:BLANCO. TIPO: CHOCLO CON BANDA Y TRABA PARA SUJECION A BASE DE CINTA AUTOADHERIBLE. CORTE: CUERO DE GANADO VACUNO CURTIDO AL CROMO, FLOR ENTERA, LISO YMATE COLOR BLANCO. FORRO COMPLETO DEL MISMO COLOR DEL CORTE, CUERO DE GANADOVACUNO, FLOR ENTERA, SUELA: DE POLIURETANO CON HUELLA ANTIDERRAPANTE, DELMISMO TONO DEL CORTE; PLANTA: DE MATERIAL RECUPERADO, CELULOSA O TEXTILSINTETICO NO TEJIDO, PLANTILLA: PREFORMADA DE ETIL VINIL ACETATO, LATEX OPOLIURETANO, CON CUBIERTA DE CUERO DE GANADO VACUNO, EN COLOR BLANCO, DEBE IRPEGADA; SISTEMA DE CONSTRUCCION: SUELA PEGADA O INYECTADA DIRECTA AL CORTE;LOGOSIMBOLO: DEL IMSS IMPRESO EN LA LENGÜETA O EN ALGUNO DE LOS LATERALES DELFORRO DEL ZAPATO, EN COLOR VERDE CODIGO PANTONE 561C O 561U. PAR. VOLUMEN 1ESPECIFICACIONES Y METODOS DE PRUEBA DE ACUERDO A LA ESPECIFICACION TECNICAIMSS DE CALZADO	21.5	PAR	1	PAR	-	2	-	2

ANEXO 5. CUADRO DE DISTRIBUCIÓN

Áreas Requirentes: Órganos de Operación Administrativa Desconcentrada de Aguascalientes, Baja California, Baja California Sur, Campeche, Chiapas, Chihuahua, CDMX Norte, CDMX Sur, Coahuila, Colima, Durango, Guanajuato, Guerrero, Hidalgo, Edo. México Oriente, Edo. México Poniente, Jalisco, Michoacán, Morelos, Nayarit, Nuevo León, Oaxaca, Puebla, Querétaro, Quintana Roo, San Luis Potosí, Sinaloa, Sonora, Tabasco, Tamaulipas, Tlaxcala, Veracruz Norte, Veracruz Sur, Yucatán, Zacatecas y Áreas de Nivel Central.

ZONA	OOAD	PARTIDA	CÉDULA	CLAVE CUCOP +	GPO	GEN	ESP	DIF	VAR	DESCRIPCIÓN- SISTEMA DE ABASTO INSTITUCIONAL (SAI)	TALLA	UNIDAD	CANT.	TIPO	ÚNICA ENTREGA RÉGIMEN ORDINARIO	ÚNICA ENTREGA MÉDICOS RESIDENTES	ÚNICA ENTREGA RÉGIMEN IMSS BIENESTAR	TOTAL POR CLAVE Y DESTINO RÉGIMEN ORDINARIO, MÉDICOS RESIDENTES E IMSS BIENESTAR
ZONA B	SINALOA	45	47	27101-0037	210	005	4341	01	01	CALZADO PARA MEDICO RESIDENTE, FEMENINO, CEDULA: 47, TALLA: 27.0, COLOR:BLANCO.TIPO: CHOCLO CON BANDA Y TRABA PARA SUJECION A BASE DE CINTA AUTO ADHERIBLE;CORTE: CUERO DE GANADO VACUNO CURTIDO AL CROMO, FLOR ENTERA, LISO Y MATE,COLORBLANCO; FORRO: COMPLETO DEL MISMO COLOR DEL CORTE, CUERO DE GANADO VACUNO,FLORENTERA; SUELA: DE POLIURETANO, CON HUELLA ANTIDERRAPANTE, DEL MISMO TONO DELCORTE; PLANTA: DE MATERIAL RECUPERADO, CELULOSA O TEXTIL SINTETICO NO TEJIDO;PLANTILLA: PREFORMADA DE ETIL VINIL ACETATO, LATEX O POLIURETANO, CON CUBIERTADE CUERO DE GANADO VACUNO, EN COLOR BLANCO, DEBE IR PEGADA; SISTEMA DECONSTRUCCION: SUELA PEGADA O INYECTADA DIRECTA AL CORTE; LOGOSIMBOLO: DEL IMSSIMPRESO EN LA LENGÜETA O EN ALGUNO DE LOS LATERALES DEL FORRO DEL ZAPATO, ENCOLOR VERDE CODIGO PANTONE 561C O 561U. PAR. VOLUMEN 1. ESPECIFICACIONES YMETODOS DE PRUEBA DE ACUERDO A LA ESPECIFICACION TECNICA	27	PAR	1	PAR	-	24	-	24

ANEXOS
DIVISIÓN DE CONTRATOS

ANEXO 5. CUADRO DE DISTRIBUCIÓN

Areas Requirentes: Órganos de Operacion Administrativa Desconcentrada de Aguascalientes, Baja California, Baja California Sur, Campeche, Chiapas, Chihuahua, CDMX Norte, CDMX Sur, Coahuila, Colima, Durango, Guanajuato, Guerrero, Hidalgo, Edo. México Oriente, Edo. México Poniente, Jalisco, Michoacán, Morelos, Nayarit, Nuevo León, Oaxaca, Puebla, Querétaro, Quintana Roo, San Luis Potosí, Sinaloa, Sonora, Tabasco, Tamaulipas, Tlaxcala, Veracruz Norte, Veracruz Sur, Yucatán, Zacatecas y Áreas de Nivel Central.

ZONA	OOAD	PARTIDA	CÉDULA	CLAVE CUCOP +	GPO	GEN	ESP	DIF	VAR	DESCRIPCIÓN- SISTEMA DE ABASTO INSTITUCIONAL (SAI)	TALLA	UNIDAD	CANT.	TIPO	ÚNICA ENTREGA RÉGIMEN ORDINARIO	ÚNICA ENTREGA MÉDICOS RESIDENTES	ÚNICA ENTREGA RÉGIMEN IMSS BIENESTAR	TOTAL POR CLAVE Y DESTINO RÉGIMEN ORDINARIO, MÉDICOS RESIDENTES E IMSS BIENESTAR
ZONA B	SINALOA	45	47	27101-0037	210	005	4333	01	01	CALZADO PARA MEDICO RESIDENTE, FEMENINO, CEDULA: 47, TALLA: 26.5, COLOR:BLANCO,TIPO: CHOCLO CON BANDA Y TRABA PARA SUJECION A BASE DE CINTA AUTO ADHERIBLE;CORTE: CUERO DE GANADO VACUNO CURTIDO AL CROMO, FLOR ENTERA, LISO Y MATE;COLORBLANCO; FORRO COMPLETO DEL MISMO COLOR DEL CORTE, CUERO DE GANADO VACUNO,FLORENTERA; SUELA DE POLIURETANO, CON HUELLA ANTIDERRAPANTE, DEL MISMO TONO DELCORTE, PLANTA: DE MATERIAL RECUPERADO, CELULOSA O TEXTIL SINTETICO NO TEJIDO;PLANTILLA: PREFORMADA DE ETIL VINIL ACETATO, LATEX O POLIURETANO, CON CUBIERTADE CUERO DE GANADO VACUNO, EN COLOR BLANCO, DEBE IR PEGADA; SISTEMA DECONSTRUCCION: SUELA PEGADA O INYECTADA DIRECTA AL CORTE; LOGOSIMBOLO: DEL IMSSIMPRESO EN LA LENGUETA O EN ALGUNO DE LOS LATERALES DEL FORRO DEL ZAPATO, ENCOLOR VERDE CODIGO PANTONE 561C O 561U. PAR. VOLUMEN 1. ESPECIFICACIONES YMETODOS DE PRUEBA DE ACUERDO A LA ESPECIFICACION TECNICA	26.5	PAR	1	PAR	-	8	-	8

ANEXO 5. CUADRO DE DISTRIBUCIÓN

Áreas Requirentes: Órganos de Operación Administrativa Desconcentrada de Aguascalientes, Baja California, Baja California Sur, Campeche, Chiapas, Chihuahua, CDMX Norte, CDMX Sur, Coahuila, Colima, Durango, Guanajuato, Guerrero, Hidalgo, Edo. México Oriente, Edo. México Poniente, Jalisco, Michoacán, Morelos, Nayarit, Nuevo León, Oaxaca, Puebla, Querétaro, Quintana Roo, San Luis Potosí, Sinaloa, Sonora, Tabasco, Tamaulipas, Tlaxcala, Veracruz Norte, Veracruz Sur, Yucatán, Zacatecas y Áreas de Nivel Central.

ZONA	OOAD	PARTIDA	CÉDULA	CLAVE CUCOP +	GPO	GEN	ESP	DIF	VAR	DESCRIPCIÓN- SISTEMA DE ABASTO INSTITUCIONAL (SAI)	TALLA	UNIDAD	CANT.	TIPO	ÚNICA ENTREGA RÉGIMEN ORDINARIO	ÚNICA ENTREGA MÉDICOS RESIDENTES	ÚNICA ENTREGA RÉGIMEN IMSS BIENESTAR	TOTAL POR CLAVE Y DESTINO RÉGIMEN ORDINARIO, MÉDICOS RESIDENTES E IMSS BIENESTAR
ZONA B	SINALOA	45	47	27101-0037	210	005	4325	01	01	CALZADO PARA MEDICO RESIDENTE, FEMENINO, CEDULA: 47. TALLA: 26.0. COLOR:BLANCO.TIPO: CHOCLO CON BANDA Y TRABA PARA SUJECION A BASE DE CINTA AUTO ADHERIBLE;CORTE: CUERO DE GANADO VACUNO CURTIDO AL CROMO, FLOR ENTERA, LISO Y MATE,COLORBLANCO; FORRO: COMPLETO DEL MISMO COLOR DEL CORTE, CUERO DE GANADO VACUNO,FLORENTERA; SUELA: DE POLIURETANO, CON HUELLA ANTIDERRAPANTE, DEL MISMO TONO DELCORTE; PLANTA: DE MATERIAL RECUPERADO, CELULOSA O TEXTIL SINTETICO NO TEJIDO;PLANTILLA: PREFORMADA DE ETIL VINIL ACETATO, LATEX O POLIURETANO, CON CUBIERTADE CUERO DE GANADO VACUNO, EN COLOR BLANCO, DEBE IR PEGADA; SISTEMA DECONSTRUCCION: SUELA PEGADA O INYECTADA DIRECTA AL CORTE; LOGOSIMBOLO: DEL IMSSIMPRESO EN LA LENGÜETA O EN ALGUNO DE LOS LATERALES DEL FORRO DEL ZAPATO, ENCOLOR VERDE CODIGO PANTONE 561C O 561U. PAR. VOLUMEN 1. ESPECIFICACIONES YMETODOS DE PRUEBA DE ACUERDO A LA ESPECIFICACION TECNICA	26	PAR	1	PAR	-	108	-	108

ANEXOS
DIVISIÓN DE CONTRATOS

GOBIERNO DE MÉXICO | IMSS

DIRECCIÓN DE ADMINISTRACIÓN
Unidad de Administración
Coordinación de Control de Abasto
Coordinación Técnica de Planeación

ANEXO 5. CUADRO DE DISTRIBUCIÓN

Areas Requirentes: Órganos de Operación Administrativa Desconcentrada de Aguascalientes, Baja California, Baja California Sur, Campeche, Chiapas, Chihuahua, CDMX Norte, CDMX Sur, Coahuila, Colima, Durango, Guanajuato, Guerrero, Hidalgo, Edo. México Oriente, Edo. México Poniente, Jalisco, Michoacán, Morelos, Nayarit, Nuevo León, Oaxaca, Puebla, Queretaro, Quintana Roo, San Luis Potosí, Sina'oa, Sonora, Tabasco, Tamaulipas, Tlaxcala, Veracruz Norte, Veracruz Sur, Yucatán, Zacatecas y Áreas de Nivel Central.

ZONA	OOAD	PARTIDA	CÉDULA	CLAVE CUCOP +	GPO	GEN	ESP	DIF	VAR	DESCRIPCIÓN- SISTEMA DE ABASTO INSTITUCIONAL (SAI)	TALLA	UNIDAD	CANT.	TIPO	ÚNICA ENTREGA RÉGIMEN ORDINARIO	ÚNICA ENTREGA MÉDICOS RESIDENTES	ÚNICA ENTREGA RÉGIMEN IMSS BIENESTAR	TOTAL POR CLAVE Y DESTINO RÉGIMEN ORDINARIO, MÉDICOS RESIDENTES E IMSS BIENESTAR
ZONA B	SINALOA	45	47	27101-0037	210	005	4317	01	01	CALZADO PARA MEDICO RESIDENTE FEMENINO, CEDULA: 47. TALLA: 25.5 COLOR:BLANCO.TIPO: CHOCLO CON BANDA Y TRABA PARA SUJECION A BASE DE CINTA AUTO ADHERIBLE.CORTE: CUERO DE GANADO VACUNO CURTIDO AL CROMO, FLOR ENTERA, LISO Y MATE.COLORBLANCO; FORRO COMPLETO DEL MISMO COLOR DEL CORTE, CUERO DE GANADO VACUNO,FLORENTERA; SUELA DE POLIURETANO, CON HUELLA ANTIDERRAPANTE, DEL MISMO TONO DELCORTE, PLANTA DE MATERIAL RECUPERADO, CELULOSA O TEXTIL SINTETICO NO TEJIDO;PLANTILLA: PREFORMADA DE ETIL VINIL ACETATO, LATEX O POLIURETANO, CON CUBIERTADE CUERO DE GANADO VACUNO, EN COLOR BLANCO, DEBE IR PEGADA; SISTEMA DECONSTRUCCION: SUELA PEGADA O INYECTADA DIRECTA AL CORTE LOGOSIMBOLO: DEL IMSSIMPRESO EN LA LENGÜETA O EN ALGUNO DE LOS LATERALES DEL FORRO DEL ZAPATO, ENCOLOR VERDE CODIGO PANTONE 561C O 561U. PAR. VOLUMEN 1. ESPECIFICACIONES YMETODOS DE PRUEBA DE ACUERDO A LA ESPECIFICACION TECNICA	25.5	PAR	1	PAR	-	56	-	56

ANEXO 5. CUADRO DE DISTRIBUCIÓN

Áreas Requirentes: Órganos de Operación Administrativa Desconcentrada de Aguascalientes, Baja California, Baja California Sur, Campeche, Chiapas, Chihuahua, CDMX Norte, CDMX Sur, Coahuila, Colima, Durango, Guanajuato, Guerrero, Hidalgo, Edo. México Oriente, Edo. México Poniente, Jalisco, Michoacán, Morelos, Nayarit, Nuevo León, Oaxaca, Puebla, Querétaro, Quintana Roo, San Luis Potosí, Sinaloa, Sonora, Tabasco, Tamaulipas, Tlaxcala, Veracruz Norte, Veracruz Sur, Yucatán, Zacatecas y Áreas de Nivel Central.

ZONA	OOAD	PARTIDA	CÉDULA	CLAVE CUCOP +	GPO	GEN	ESP	DIF	VAR	DESCRIPCIÓN- SISTEMA DE ABASTO INSTITUCIONAL (SAI)	TALLA	UNIDAD	CANT.	TIPO	ÚNICA ENTREGA RÉGIMEN ORDINARIO	ÚNICA ENTREGA MÉDICOS RESIDENTES	ÚNICA ENTREGA RÉGIMEN IMSS BIENESTAR	TOTAL POR CLAVE Y DESTINO RÉGIMEN ORDINARIO, MÉDICOS RESIDENTES E IMSS BIENESTAR
CNA B	SINALOA	45	47	27101-0037	210	005	4309	01	01	CALZADO PARA MEDICO RESIDENTE, FEMENINO, CEDULA: 47. TALLA: 25.0. COLOR:BLANCO.TIPO: CHOCLO CON BANDA Y TRABA PARA SUJECION A BASE DE CINTA AUTO ADHERIBLE;CORTE: CUERO DE GANADO VACUNO CURTIDO AL CROMO, FLOR ENTERA, LISO Y MATE,COLORBLANCO; FORRO: COMPLETO DEL MISMO COLOR DEL CORTE, CUERO DE GANADO VACUNO,FLORENTERA; SUELA: DE POLIURETANO, CON HUELLA ANTIDERRAPANTE, DEL MISMO TONO DELCORTE; PLANTA: DE MATERIAL RECUPERADO, CELULOSA O TEXTIL SINTETICO NO TEJIDO;PLANTILLA: PREFORMADA DE ETIL VINIL ACETATO, LATEX O POLIURETANO, CON CUBIERTADE CUERO DE GANADO VACUNO, EN COLOR BLANCO, DEBE IR PEGADA, SISTEMA DECONSTRUCCION: SUELA PEGADA O INYECTADA DIRECTA AL CORTE; LOGOSIMBOLO: DEL IMSSIMPRESO EN LA LENGÜETA O EN ALGUNO DE LOS LATERALES DEL FORRO DEL ZAPATO. ENCOLOR VERDE CODIGO PANTONE 561C O 561U. PAR. VOLUMEN 1. ESPECIFICACIONES YMETODOS DE PRUEBA: DE ACUERDO A LA ESPECIFICACION TECNICA	25	PAR	1	PAR	-	212	-	212

ANEXOS
DIVISIÓN DE CONTRATOS

ANEXO 5. CUADRO DE DISTRIBUCIÓN

Áreas Requirentes: Órganos de Operación Administrativa Desconcentrada de Aguascalientes, Baja California, Baja California Sur, Campeche, Chiapas, Chihuahua, CDMX Norte, CDMX Sur, Coahuila, Colima, Durango, Guanajuato, Guerrero, Hidalgo, Edo. México Oriente, Edo. México Poniente, Jalisco, Michoacán, Morelos, Nayarit, Nuevo León, Oaxaca, Puebla, Querétaro, Quintana Roo, San Luis Potosí, Sinaloa, Sonora, Tabasco, Tamaulipas, Tlaxcala, Veracruz Norte, Veracruz Sur, Yucatán, Zacatecas y Áreas de Nivel Central.

ZONA	OOAD	PARTIDA	CÉDULA	CLAVE CUCOP +	GPO	GEN	ESP	DIF	VAR	DESCRIPCIÓN- SISTEMA DE ABASTO INSTITUCIONAL (SAI)	TALLA	UNIDAD	CANT.	TIPO	ÚNICA ENTREGA RÉGIMEN ORDINARIO	ÚNICA ENTREGA MÉDICOS RESIDENTES	ÚNICA ENTREGA RÉGIMEN IMSS BIENESTAR	TOTAL POR CLAVE Y DESTINO RÉGIMEN ORDINARIO, MÉDICOS RESIDENTES E IMSS BIENESTAR
ZONA E	SINALOA	45	47	27101-0037	210	005	4291	01	01	CALZADO PARA MEDICO RESIDENTE, FEMENINO, CEDULA: 47 TALLA: 24.5, COLOR:BLANCO,TIPO: CHOCLO CON BANDA Y TRABA PARA SUJECION A BASE DE CINTA AUTO ADHERIBLE;CORTE: CUERO DE GANADO VACUNO CURTIDO AL CROMO, FLOR ENTERA, LISO Y MATE,COLORBLANCO; FORRO: COMPLETO DEL MISMO COLOR DEL CORTE CUERO DE GANADO VACUNO,FLORENTERA; SUELA: DE POLIURETANO, CON HUELLA ANTIDERRAPANTE, DEL MISMO TONO DELCORTE; PLANTA: DE MATERIAL RECUPERADO, CELULOSA O TEXTIL SINTETICO NO TEJIDO;PLANTILLA: PREFORMADA DE ETIL VINIL ACETATO, LATEX O POLIURETANO, CON CUBIERTADE CUERO DE GANADO VACUNO, EN COLOR BLANCO, DEBE IR PEGADA; SISTEMA DECONSTRUCCION: SUELA PEGADA O INYECTADA DIRECTA AL CORTE; LOGOSIMBOLO: DEL IMSSIMPRESO EN LA LENGÜETA O EN ALGUNO DE LOS LATERALES DEL FORRO DEL ZAPATO, ENCOLOR VERDE CODIGO PANTONE 561C O 561U PAR. VOLUMEN I. ESPECIFICACIONES YMETODOS DE PRUEBA DE ACUERDO A LA ESPECIFICACION TECNICA	24.5	PAR	1	PAR	-	100	-	100

ANEXO 5. CUADRO DE DISTRIBUCIÓN

Áreas Requirentes: Órganos de Operación Administrativa Desconcentrada de Aguascalientes, Baja California, Baja California Sur, Campeche, Chiapas, Chihuahua, CDMX Norte, CDMX Sur, Coahuila, Colima, Durango, Guanajuato, Guerrero, Hidalgo, Edo. México Oriente, Edo. México Poniente, Jalisco, Michoacán, Morelos, Nayarit, Nuevo León, Oaxaca, Puebla, Querétaro, Quintana Roo, San Luis Potosí, Sinaloa, Sonora, Tabasco, Tamaulipas, Tlaxcala, Veracruz Norte, Veracruz Sur, Yucatán, Zacatecas y Áreas de Nivel Central.

ZONA	OOAD	PARTIDA	CÉDULA	CLAVE CUCOP +	GPO	GEN	ESP	DIF	VAR	DESCRIPCIÓN- SISTEMA DE ABASTO INSTITUCIONAL (SAI)	TALLA	UNIDAD	CANT.	TIPO	ÚNICA ENTREGA RÉGIMEN ORDINARIO	ÚNICA ENTREGA MÉDICOS RESIDENTES	ÚNICA ENTREGA RÉGIMEN IMSS BIENESTAR	TOTAL POR CLAVE Y DESTINO RÉGIMEN ORDINARIO, MÉDICOS RESIDENTES E IMSS BIENESTAR
ZONA B	SINALOA	45	47	27101-0037	210	005	4283	01	01	CALZADO PARA MEDICO RESIDENTE, FEMENINO, CEDULA: 47. TALLA: 24.0. COLOR:BLANCO.TIPO: CHOCLO CON BANDA Y TRABA PARA SUJECION A BASE DE CINTA AUTO ADHERIBLE;CORTE: CUERO DE GANADO VACUNO CURTIDO AL CROMO, FLOR ENTERA LISO Y MATE,COLORBLANCO; FORRO: COMPLETO DEL MISMO COLOR DEL CORTE, CUERO DE GANADO VACUNO,FLORENTERA; SUELA: DE POLIURETANO, CON HUELLA ANTIDERRAPANTE, DEL MISMO TONO DELCORTE; PLANTA: DE MATERIAL RECUPERADO, CELULOSA O TEXTIL SINTETICO NO TEJIDO;PLANTILLA: PREFORMADA DE ETIL VINIL ACETATO, LATEX O POLIURETANO, CON CUBIERTADE CUERO DE GANADO VACUNO, EN COLOR BLANCO, DEBE IR PEGADA; SISTEMA DECONSTRUCCION: SUELA PEGADA O INYECTADA DIRECTA AL CORTE; LOGOSIMBOLO: DEL IMSSIMPRESO EN LA LENGÜETA O EN ALGUNO DE LOS LATERALES DEL FORRO DEL ZAPATO, ENCOLOR VERDE CODIGO PANTONE 561C O 561U. PAR. VOLUMEN 1. ESPECIFICACIONES YMETODOS DE PRUEBA DE ACUERDO A LA ESPECIFICACION TECNICA	24	PAR	1	PAR	-	182	-	182

ANEXOS
DIVISIÓN DE CONTRATOS

ANEXO 5. CUADRO DE DISTRIBUCIÓN

Areas Requirentes: Órganos de Operación Administrativa Desconcentrada de Aguascalientes, Baja California, Baja California Sur, Campeche, Chiapas, Chihuahua, CDMX Norte, CDMX Sur, Coahuila, Colima, Durango, Guanajuato, Guerrero, Hidalgo, Edo. México Oriente, Edo. México Poniente, Jalisco, Michoacán, Morelos, Nayarit, Nuevo León, Oaxaca, Puebla, Querétaro, Quintana Roo, San Luis Potosí, Sinaloa, Sonora, Tabasco, Tamaulipas, Tlaxcala, Veracruz Norte, Veracruz Sur, Yucatán, Zacatecas y Áreas de Nivel Central

ZONA	OOAD	PARTIDA	CÉDULA	CLAVE CUCOP +	GPO	GEN	ESP	DIF	VAR	DESCRIPCIÓN- SISTEMA DE ABASTO INSTITUCIONAL (SAI)	TALLA	UNIDAD	CANT.	TIPO	ÚNICA ENTREGA RÉGIMEN ORDINARIO	ÚNICA ENTREGA MÉDICOS RESIDENTES	ÚNICA ENTREGA RÉGIMEN IMSS BIENESTAR	TOTAL POR CLAVE Y DESTINO RÉGIMEN ORDINARIO, MÉDICOS RESIDENTES E IMSS BIENESTAR
ZONA B	SINALOA	45	47	27101-0037	210	005	4275	01	01	CALZADO PARA MEDICO RESIDENTE, FEMENINO, CEDULA: 47. TALLA: 23.5 COLOR:BLANCO.TIPO: CHOCLO CON BANDA Y TRABA PARA SUJECION A BASE DE CINTA AUTO ADHERIBLE;CORTE: CUERO DE GANADO VACUNO CURTIDO AL CROMO, FLOR ENTERA, LISO Y MATE,COLORBLANCO: FORRO, COMPLETO DEL MISMO COLOR DEL CORTE, CUERO DE GANADO VACUNO,FLORENTERA; SUELA: DE POLIURETANO, CON HUELLA ANTIDERRAPANTE, DEL MISMO TONO DELCORTE; PLANTA: DE MATERIAL RECUPERADO, CELULOSA O TEXTIL SINTETICO NO TEJIDO;PLANTILLA: PREFORMADA DE ETIL VINIL ACETATO, LATEX O POLIURETANO, CON CUBIERTADE CUERO DE GANADO VACUNO, EN COLOR BLANCO, DEBE IR PEGADA; SISTEMA DECONSTRUCCION: SUELA PEGADA O INYECTADA DIRECTA AL CORTE; LOGOSIMBOLO: DEL IMSSIMPRESO EN LA LENGUETA O EN ALGUNO DE LOS LATERALES DEL FORRO DEL ZAPATO, ENCOLOR VERDE CODIGO PANTONE 561C O 561U. PAR. VOLUMEN 1. ESPECIFICACIONES YMETODOS DE PRUEBA DE ACUERDO A LA ESPECIFICACION TECNICA	23.5	PAR	1	PAR	-	62	-	62

ANEXO 5. CUADRO DE DISTRIBUCIÓN

reas Requirentes: Órganos de Operación Administrativa Desconcentrada de Aguascalientes, Baja California, Baja California Sur, Campeche, Chiapas, Chihuahua, CDMX Norte, CDMX Sur, Coahuila, Colima, Durango, Guanajuato, Guerrero, Hidalgo, Edo. téxico Oriente, Edo. México Poniente, Jalisco, Michoacán, Morelos, Nayarit, Nuevo León, Oaxaca, Puebla, Querétaro, Quintana Roo, San Luis Potosí, Sinaloa, Sonora, Tabasco, Tamaulipas, Tlaxcala, Veracruz Norte, Veracruz Sur, Yucatán, Zacatecas y Áreas de Nivel Central.

ZONA	OOAD	PARTIDA	CÉDULA	CLAVE CUCOP +	GPO	GEN	ESP	DIF	VAR	DESCRIPCIÓN- SISTEMA DE ABASTO INSTITUCIONAL (SAI)	TALLA	UNIDAD	CANT.	TIPO	ÚNICA ENTREGA RÉGIMEN ORDINARIO	ÚNICA ENTREGA MÉDICOS RESIDENTES	ÚNICA ENTREGA RÉGIMEN IMSS BIENESTAR	TOTAL POR CLAVE Y DESTINO RÉGIMEN ORDINARIO, MÉDICOS RESIDENTES E IMSS BIENESTAR
ONA B	SINALOA	45	47	2T101-0037	210	005	4267	01	01	CALZADO PARA MEDICO RESIDENTE, FEMENINO. CEDULA: 47. TALLA: 23.0. COLOR:BLANCO.TIPO: CHOCLO CON BANDA Y TRABA PARA SUJECION A BASE DE CINTA AUTO ADHERIBLE;CORTE: CUERO DE GANADO VACUNO CURTIDO AL CROMO, FLOR ENTERA, LISO Y MATE,COLORBLANCO; FORRO: COMPLETO DEL MISMO COLOR DEL CORTE, CUERO DE GANADO VACUNO,FLORENTERA; SUELA: DE POLIURETANO, CON HUELLA ANTIDERRAPANTE, DEL MISMO TONO DELCORTE; PLANTA: DE MATERIAL RECUPERADO, CELULOSA O TEXTIL SINTETICO NO TEJIDO;PLANTILLA: PREFORMADA DE ETIL VINIL ACETATO, LATEX O POLIURETANO, CON CUBIERTADE CUERO DE GANADO VACUNO, EN COLOR BLANCO, DEBE IR PEGADA; SISTEMA DECONSTRUCCION: SUELA PEGADA O INYECTADA DIRECTA AL CORTE. LOGOSIMBOLO: DEL IMSSIMPRESO EN LA LENGUETA O EN ALGUNO DE LOS LATERALES DEL FORRO DEL ZAPATO. ENCOLOR VERDE CODIGO PANTONE 561C O 561U. PAR. VOLUMEN 1. ESPECIFICACIONES YMETODOS. DE PRUEBA DE ACUERDO A LA ESPECIFICACION TECNICA	23	PAR	1	PAR	-	72	-	72

ANEXOS
DIVISIÓN DE CONTRATOS

GOBIERNO DE MÉXICO

IMSS

DIRECCIÓN DE ADMINISTRACIÓN
Unidad de Administración
Coordinación de Control de Abasto
Coordinación Técnica de Planeación

ANEXO 5. CUADRO DE DISTRIBUCIÓN

Areas Requirentes: Órganos de Operación Administrativa Desconcentrada de Aguascalientes, Baja California, Baja California Sur, Campeche, Chiapas, Chihuahua, CDMX Norte, CDMX Sur, Coahuila, Colima, Durango, Guanajuato, Guerrero, Hidalgo, Edo. México Oriente, Edo. México Poniente, Jalisco, Michoacán Morelos, Nayarit, Nuevo León, Oaxaca, Puebla, Querétaro, Quintana Roo, San Luis Potosí, Sinaloa, Sonora, Tabasco, Tamaulipas, Tlaxcala, Veracruz Norte, Veracruz Sur, Yucatán, Zacatecas y Áreas de Nivel Central.

ZONA	OOAD	PARTIDA	CÉDULA	CLAVE CUCOP +	GPO	GEN	ESP	DIF	VAR	DESCRIPCION- SISTEMA DE ABASTO INSTITUCIONAL (SAI)	TALLA	UNIDAD	CANT.	TIPO	ÚNICA ENTREGA RÉGIMEN ORDINARIO	ÚNICA ENTREGA MÉDICOS RESIDENTES	ÚNICA ENTREGA RÉGIMEN IMSS BIENESTAR	TOTAL POR CLAVE Y DESTINO RÉGIMEN ORDINARIO, MÉDICOS RESIDENTES E IMSS BIENESTAR
ZONA B	SINALOA	45	47	27101-0037	210	005	4259	01	01	CALZADO PARA MEDICO RESIDENTE, FEMENINO, CEDULA 47. TALLA 22.5 COLOR:BLANCO TIPO: CHOCLO CON BANDA Y TRABA PARA SUJECION A BASE DE CINTA AUTO ADHERIBLE;CORTE: CUERO DE GANADO VACUNO CURTIDO AL CROMO, FLOR ENTERA, LISO Y MATE;COLORBLANCO: FORRO COMPLETO DEL MISMO COLOR DEL CORTE CUERO DE GANADO VACUNO;FLORENTERA; SUELA: DE POLIURETANO, CON HUELLA ANTIDERRAPANTE, DEL MISMO TONO DELCORTE; PLANTA: DE MATERIAL RECUPERADO, CELULOSA O TEXTIL SINTETICO NO TEJIDO;PLANTILLA: PREFORMADA DE ETIL VINIL ACETATO, LATEX O POLIURETANO, CON CUBIERTADE CUERO DE GANADO VACUNO, EN COLOR BLANCO, DEBE IR PEGADA; SISTEMA DECONSTRUCCION. SUELA PEGADA O INYECTADA DIRECTA AL CORTE; LOGOSIMBOLO: DEL IMSSIMPRESO EN LA LENGUETA O EN ALGUNO DE LOS LATERALES DEL FORRO DEL ZAPATO, ENCOLOR VERDE CODIGO PANTONE 561C O 561U. PAR. VOLUMEN 1. ESPECIFICACIONES YMETODOS DE PRUEBA DE ACUERDO A LA ESPECIFICACION TECNICA	22.5	PAR	1	PAR	-	12	-	12

ANEXO 5. CUADRO DE DISTRIBUCIÓN

reas Requirentes: Órganos de Operación Administrativa Desconcentrada de Aguascalientes, Baja California, Baja California Sur, Campeche, Chiapas, Chihuahua, CDMX Norte, CDMX Sur, Coahuila, Colima, Durango, Guanajuato, Guerrero, Hidalgo, Edo. México Oriente, Edo. México Poniente, Jalisco, Michoacán, Morelos, Nayarit, Nuevo León, Oaxaca, Puebla, Querétaro, Quintana Roo, San Luis Potosí, Sinaloa, Sonora, Tabasco, Tamaulipas, Tlaxcala, Veracruz Norte, Veracruz Sur, Yucatán, Zacatecas y Áreas de Nivel Central.

ZONA	OOAD	PARTIDA	CÉDULA	CLAVE CUCOP +	GPO	GEN	ESP	DIF	VAR	DESCRIPCIÓN- SISTEMA DE ABASTO INSTITUCIONAL (SAI)	TALLA	UNIDAD	CANT.	TIPO	ÚNICA ENTREGA RÉGIMEN ORDINARIO	ÚNICA ENTREGA MÉDICOS RESIDENTES	ÚNICA ENTREGA RÉGIMEN IMSS BIENESTAR	TOTAL POR CLAVE Y DESTINO RÉGIMEN ORDINARIO, MÉDICOS RESIDENTES E IMSS BIENESTAR
ONA B	SINALOA	45	47	2710-0037	210	005	4242	01	01	CALZADO PARA MEDICO RESIDENTE, FEMENINO, CEDULA: 47. TALLA: 22.0. COLOR:BLANCO.TIPO: CHOCLO CON BANDA Y TRABA PARA SUJECION A BASE DE CINTA AUTO ADHERIBLE;CORTE: CUERO DE GANADO VACUNO CURTIDO AL CROMO, FLOR ENTERA, LISO Y MATE,COLORBLANCO; FORRO: COMPLETO DEL MISMO COLOR DEL CORTE, CUERO DE GANADO VACUNO,FLORENTERA; SUELA: DE POLIURETANO, CON HUELLA ANTIDERRAPANTE, DEL MISMO TONO DELCORTE; PLANTA: DE MATERIAL RECUPERADO, CELULOSA O TEXTIL SINTETICO NO TEJIDO;PLANTILLA: PREFORMADA DE ETIL VINIL ACETATO, LATEX O POLIURETANO, CON CUBIERTADE CUERO DE GANADO VACUNO, EN COLOR BLANCO, DEBE IR PEGADA; SISTEMA DECONSTRUCCION: SUELA PEGADA O INYECTADA DIRECTA AL CORTE; LOGOSIMBOLO: DEL IMSSIMPRESO EN LA LENGÜETA O EN ALGUNO DE LOS LATERALES DEL FORRO DEL ZAPATO, ENCOLOR VERDE CODIGO PANTONE 561C O 561U. PAR. VOLUMEN 1. ESPECIFICACIONES YMETODOS DE PRUEBA DE ACUERDO A LA ESPECIFICACION TECNICA	22	PAR	1	PAR	-	4	-	4

ANEXOS
DIVISIÓN DE CONTRATOS

ANEXO 5. CUADRO DE DISTRIBUCIÓN

Areas Requirentes: Órganos de Operación Administrativa Desconcentrada de Aguascalientes, Baja California, Baja California Sur, Campeche, Chiapas, Chihuahua, CDMX Norte, CDMX Sur, Coahuila, Colima, Durango, Cuanajuato, Guerrero, Hidalgo, Edo. México Oriante, Edo. México Poniente, Jalisco, Michoacán, Morelos, Nayarit, Nuevo León, Oaxaca, Puebla, Queretaro, Quintana Roo, San Luis Potosi, Sinaloa, Sonora, Tabasco, Tamaulipas, Tlaxcala, Veracruz Norte, Veracruz Sur, Yucatán, Zacatecas y Áreas de Nivel Central.

ZONA	OOAD	PARTIDA	CÉDULA	CLAVE CUCOP +	GPO	GEN	ESP	DIF	VAR	DESCRIPCIÓN- SISTEMA DE ABASTO INSTITUCIONAL (SAI)	TALLA	UNIDAD	CANT.	TIPO	ÚNICA ENTREGA RÉGIMEN ORDINARIO	ÚNICA ENTREGA MÉDICOS RESIDENTES	ÚNICA ENTREGA RÉGIMEN IMSS BIENESTAR	TOTAL POR CLAVE Y DESTINO RÉGIMEN ORDINARIO, MÉDICOS RESIDENTES E IMSS BIENESTAR
ZONA B	QUINTANA ROO	45	47	27101-0037	210	005	4341	01	01	CALZADO PARA MEDICO RESIDENTE, FEMENINO, CEDULA: 47, TALLA: 27.0, COLOR:BLANCO,TIPO: CHOCLO CON BANDA Y TRABA PARA SUJECION A BASE DE CINTA AUTO ADHERIBLE,CORTE: CUERO DE GANADO VACUNO CURTIDO AL CROMO, FLOR ENTERA, USO Y MATE,COLOR:BLANCO; FORRO COMPLETO DEL MISMO COLOR DEL CORTE CUERO DE GANADO VACUNO,FLORENTERA, SUELA DE POLIURETANO, CON HUELLA ANTIDERRAPANTE, DEL MISMO TONO DELCORTE; PLANTA DE MATERIAL RECUPERADO, CELULOSA O TEXTIL SINTETICO NO TEJIDO;PLANTILLA: PREFORMADA DE EFIL VINIL ACETATO, LATEX O POLIURETANO, CON CUBIERTADE CUERO DE GANADO VACUNO, EN COLOR BLANCO, DEBE IR PEGADA; SISTEMA DECONSTRUCCION: SUELA PEGADA O INYECTADA DIRECTA AL CORTE; LOGOSIMBOLO: DEL IMSSIMPRESO EN LA LENGÜETA O EN ALGUNO DE LOS LATERALES DEL FORRO DEL ZAPATO, ENCOLOR VERDE CODIGO PANTONE 561C O 561U. PAR. VOLUMEN 1. ESPECIFICACIONES YMETODOS DE PRUEBA DE ACUERDO A LA ESPECIFICACION TECNICA	27	PAR	1	PAR	-	8	-	8

ANEXO 5. CUADRO DE DISTRIBUCIÓN

Áreas Requirentes: Órganos de Operación Administrativa Desconcentrada de Aguascalientes, Baja California, Baja California Sur, Campeche, Chiapas, Chihuahua, CDMX Norte, CDMX Sur, Coahuila, Colima, Durango, Guanajuato, Guerrero, Hidalgo, Edo. México Oriente, Edo. México Poniente, Jalisco, Michoacán, Morelos, Nayarit, Nuevo León, Oaxaca, Puebla, Querétaro, Quintana Roo, San Luis Potosí, Sinaloa, Sonora, Tabasco, Tamaulipas, Tlaxcala, Veracruz Norte, Veracruz Sur, Yucatán, Zacatecas y Áreas de Nivel Central.

ZONA	OOAD	PARTIDA	CÉDULA	CLAVE CUCOP +	GPO	GEN	ESP	DIF	VAR	DESCRIPCIÓN- SISTEMA DE ABASTO INSTITUCIONAL (SAI)	TALLA	UNIDAD	CANT.	TIPO	ÚNICA ENTREGA RÉGIMEN ORDINARIO	ÚNICA ENTREGA MÉDICOS RESIDENTES	ÚNICA ENTREGA RÉGIMEN IMSS BIENESTAR	TOTAL POR CLAVE Y DESTINO RÉGIMEN ORDINARIO, MÉDICOS RESIDENTES E IMSS BIENESTAR
ONA B	QUINTANA ROO	45	47	27101-0037	210	005	4333	01	01	CALZADO PARA MEDICO RESIDENTE, FEMENINO. CEDULA: 47. TALLA: 26.5. COLOR:BLANCO.TIPO: CHOCLO CON BANDA Y TRABA PARA SUJECION A BASE DE CINTA AUTO ADHERIBLE;CORTE: CUERO DE GANADO VACUNO CURTIDO AL CROMO, FLOR ENTERA, LISO Y MATE,COLORBLANCO; FORRO: COMPLETO DEL MISMO COLOR DEL CORTE, CUERO DE GANADO VACUNO,FLORENTERA; SUELA: DE POLIURETANO, CON HUELLA ANTIDERRAPANTE, DEL MISMO TONO DELCORTE; PLANTA: DE MATERIAL RECUPEPADO, CELULOSA O TEXTIL SINTETICO NO TEJIDO;PLANTILLA: PREFORMADA DE ETIL VINIL ACETATO, LATEX O POLIURETANO, CON CUBIERTADE CUERO DE GANADO VACUNO, EN COLOR BLANCO: DEBE IR PEGADA: SISTEMA DECONSTRUCCION: SUELA PECADA O INYECTADA DIRECTA AL CORTE: LOGOSIMBOLO: DEL IMSSIMPRESO EN LA LENGÜETA O EN ALGUNO DE LOS LATERALES DEL FORRO DEL ZAPATO, ENCOLOR VERDE CODIGO PANTONE 561C O 561U. PAR. VOLUMEN 1. ESPECIFICACIONES YMETODOS DE PRUEBA DE ACUERDO A LA ESPECIFICACION TECNICA	26.5	PAR	1	PAR	-	6	-	6

ANEXOS
DIVISIÓN DE CONTRATOS

ANEXO 5. CUADRO DE DISTRIBUCIÓN

Areas Requirentes: Órganos de Operacion Administrativa Desconcentrada de Aguascalientes, Baja California, Baja California Sur, Campeche, Chiapas, Chihuahua, CDMX Norte, CDMX Sur, Coahuila, Colima, Durango, Guanajuato, Guerrero, Hidalgo, Edo. México Oriente, Edo. México Poniente, Jalisco, Michoacán, Morelos, Nayarit, Nuevo León, Oaxaca, Puebla, Querétaro, Quintana Roo, San Luis Potosí, Sinaloa, Sonora, Tabasco, Tamaulipas, Tlaxcala, Veracruz Norte, Veracruz Sur, Yucatán, Zacatecas y Áreas de Nivel Central.

ZONA	OOAD	PARTIDA	CÉDULA	CLAVE CUCOP +	GPO	GEN	ESP	DIF	VAR	DESCRIPCIÓN- SISTEMA DE ABASTO INSTITUCIONAL (SAI)	TALLA	UNIDAD	CANT.	TIPO	ÚNICA ENTREGA RÉGIMEN ORDINARIO	ÚNICA ENTREGA MÉDICOS RESIDENTES	ÚNICA ENTREGA RÉGIMEN IMSS BIENESTAR	TOTAL POR CLAVE Y DESTINO RÉGIMEN ORDINARIO, MÉDICOS RESIDENTES E IMSS BIENESTAR
ZONA B	QUINTANA ROO	45	47	27101-0037	210	005	4325	01	01	CALZADO PARA MEDICO RESIDENTE, FEMENINO. CEDULA: 47. TALLA: 26.0. COLOR:BLANCO.TIPO: CHOCLO CON BANDA Y TRABA PARA SUJECION A BASE DE CINTA AUTO ADHERIBLE;CORTE: CUERO DE GANADO VACUNO CURTIDO AL CROMO, FLOR ENTERA, LISO Y MATE;COLOR:BLANCO. FORRO: COMPLETO DEL MISMO COLOR DEL CORTE CUERO DE GANADO VACUNO;FLOR:ENTERA. SUELA DE POLIURETANO, CON HUELLA ANTIDERRAPANTE, DEL MISMO TONO DELCORTE. PLANTA: DE MATERIAL RECUPERADO, CELULOSA O TEXTIL SINTETICO NO TEJIDO;PLANTILLA: PREFORMADA DE ETIL VINIL ACETATO, LATEX O POLIURETANO, CON CUBIERTADE CUERO DE GANADO VACUNO, EN COLOR BLANCO, DEBE IR PEGADA: SISTEMA DECONSTRUCCION: SUELA PEGADA O INYECTADA DIRECTA AL CORTE: LOGOSIMBOLO: DEL IMSSIMPRESO EN LA LENGUETA O EN ALGUNO DE LOS LATERALES DEL FORRO DEL ZAPATO, ENCOLOR VERDE CODICO PANTONE 561C O 561U. PAR. VOLUMEN 1. ESPECIFICACIONES YMETODOS DE PRUEBA DE ACUERDO A LA ESPECIFICACION TECNICA	26	PAR	1	PAR	-	26	-	26

ANEXO 5. CUADRO DE DISTRIBUCIÓN

Áreas Requirentes: Órganos de Operación Administrativa Desconcentrada de Aguascalientes, Baja California, Baja California Sur, Campeche, Chiapas, Chihuahua, CDMX Norte, CDMX Sur, Coahuila, Colima, Durango, Guanajuato, Guerrero, Hidalgo, Edo. México Oriente, Edo. México Poniente, Jalisco, Michoacán, Morelos, Nayarit, Nuevo León, Oaxaca, Puebla, Querétaro, Quintana Roo, San Luis Potosí, Sinaloa, Sonora, Tabasco, Tamaulipas, Tlaxcala, Veracruz Norte, Veracruz Sur, Yucatán, Zacatecas y Áreas de Nivel Central.

ZONA	OOAD	PARTIDA	CÉDULA	CLAVE CUCOP +	GPO	GEN	ESP	DIF	VAR	DESCRIPCIÓN- SISTEMA DE ABASTO INSTITUCIONAL (SAI)	TALLA	UNIDAD	CANT.	TIPO	ÚNICA ENTREGA RÉGIMEN ORDINARIO	ÚNICA ENTREGA MÉDICOS RESIDENTES	ÚNICA ENTREGA RÉGIMEN IMSS BIENESTAR	TOTAL POR CLAVE Y DESTINO RÉGIMEN ORDINARIO, MÉDICOS RESIDENTES E IMSS BIENESTAR
ONA B	QUINTANA ROO	45	47	27101-0037	210	005	4317	01	01	CALZADO PARA MEDICO RESIDENTE, FEMENINO, CEDULA: 47. TALLA: 25.5. COLOR:BLANCO.TIPO. CHOCLO CON BANDA Y TRABA PARA SUJECION A BASE DE CINTA AUTO ADHERIBLE;CORTE: CUERO DE GANADO VACUNO CURTIDO AL CROMO, FLOR ENTERA, LISO Y MATE,COLORBLANCO; FORRO: COMPLETO DEL MISMO COLOR DEL CORTE, CUERO DE GANADO VACUNO,FLORENTERA; SUELA: DE POLIURETANO, CON HUELLA ANTIDERRAPANTE, DEL MISMO TONO DELCORTE; PLANTA: DE MATERIAL RECUPERADO, CELULOSA O TEXTIL SINTETICO NO TEJIDO;PLANTILLA: PREFORMADA DE ETIL VINIL ACETATO, LATEX O POLIURETANO, CON CUBIERTADE CUERO DE GANADO VACUNO, EN COLOR BLANCO, DEBE IR PEGADA; SISTEMA DECONSTRUCCION: SUELA PEGADA O INYECTADA DIRECTA AL CORTE; LOGOSIMBOLO: DEL IMSSIMPRESO EN LA LENGÜETA O EN ALGUNO DE LOS LATERALES DEL FORRO DEL ZAPATO, ENCOLOR VERDE CODIGO PANTONE 561C O 561U. PAR. VOLUMEN 1. ESPECIFICACIONES YMETODOS DE PRUEBA DE ACUERDO A LA ESPECIFICACION TECNICA	25.5	PAR	1	PAR	-	24	-	24

ANEXOS
DIVISIÓN DE CONTRATOS

ANEXO 5. CUADRO DE DISTRIBUCIÓN

Áreas Requirentes. Órganos de Operación Administrativa Desconcentrada de Aguascalientes, Baja California, Baja California Sur, Campeche, Chiapas, Chihuahua, CDMX Norte, CDMX Sur, Coahuila, Colima, Durango, Guanajuato, Guerrero, Hidalgo, Edo. México Oriente, Edo. México Poniente Jalisco, Michoacán, Morelos, Nayarit, Nuevo León Oaxaca, Puebla, Querétaro, Quintana Roo, San Luis Potosí, Sinaloa, Sonora, Tabasco, Tamaulipas, Tlaxcala, Veracruz Norte, Veracruz Sur, Yucatán, Zacatecas y Áreas de Nivel Central.

ZONA	OOAD	PARTIDA	CÉDULA	CLAVE CUCOP +	GPO	GEN	ESP	DIF	VAR	DESCRIPCIÓN- SISTEMA DE ABASTO INSTITUCIONAL (SAI)	TALLA	UNIDAD	CANT.	TIPO	ÚNICA ENTREGA RÉGIMEN ORDINARIO	ÚNICA ENTREGA MÉDICOS RESIDENTES	ÚNICA ENTREGA RÉGIMEN IMSS BIENESTAR	TOTAL POR CLAVE Y DESTINO RÉGIMEN ORDINARIO, MÉDICOS RESIDENTES E IMSS BIENESTAR
ZONA B	QUINTANA ROO	45	47	27101-0037	210	005	4309	01	01	CALZADO PARA MEDICO RESIDENTE, FEMENINO, CEDULA: 47, TALLA: 25.0 COLOR:BLANCO,TIPO: CHOCLO CON BANDA Y TRABA PARA SUJECION A BASE DE CINTA AUTC ADHERIBLE;CORTE: CUERO DE GANADO VACUNO CURTIDO AL CROMO, FLOR ENTERA, LISO Y MATE,COLORBLANCO, FORRO: COMPLETO DEL MISMO COLOR DEL CORTE CUERO DE GANADO VACUNO,FLORENTERA SUELA: DE POLIURETANO, CON HUELLA ANTIDERRAPANTE, DEL MISMO TONO DELCORTE, PLANTA: DE MATERIAL RECUPERADO, CELULOSA O TEXTIL SINTETICO NO TEJIDO;PLANTILLA: PREFORMADA DE ETIL VINIL ACETATO, LATEX O POLIURETANO, CON CUBIERTADE CUERO DE GANADO VACUNO, EN COLOR BLANCO, DEBE IR PEGADA; SISTEMA DECONSTRUCCION: SUELA PEGADA O INYECTADA DIRECTA AL CORTE; LOGOSIMBOLO: DEL IMSSIMPRESO EN LA LENGÜETA O EN ALGUNO DE LOS LATERALES DEL FORRO DEL ZAPATO, ENCOLOR VERDE CODIGO PANTONE 561C O 561U, PAR. VOLUMEN 1. ESPECIFICACIONES YMETODOS DE PRUEBA DE ACUERDO A LA ESPECIFICACION TECNICA	25	PAR	1	PAR	-	72	-	72

ANEXO 5. CUADRO DE DISTRIBUCIÓN

Áreas Requirentes: Órganos de Operación Administrativa Desconcentrada de Aguascalientes, Baja California, Baja California Sur, Campeche, Chiapas, Chihuahua, CDMX Norte, CDMX Sur, Coahuila, Colima, Durango, Guanajuato, Guerrero, Hidalgo, Edo. México Oriente, Edo. México Poniente, Jalisco, Michoacán, Morelos, Nayarit, Nuevo León, Oaxaca, Puebla, Querétaro, Quintana Roo, San Luis Potosí, Sinaloa, Sonora, Tabasco, Tamaulipas, Tlaxcala, Veracruz Norte, Veracruz Sur, Yucatán, Zacatecas y Áreas de Nivel Central.

ZONA	OOAD	PARTIDA	CÉDULA	CLAVE CUCOP +	GPO	GEN	ESP	DIF	VAR	DESCRIPCIÓN- SISTEMA DE ABASTO INSTITUCIONAL (SAI)	TALLA	UNIDAD	CANT.	TIPO	ÚNICA ENTREGA RÉGIMEN ORDINARIO	ÚNICA ENTREGA MÉDICOS RESIDENTES	ÚNICA ENTREGA RÉGIMEN IMSS BIENESTAR	TOTAL POR CLAVE Y DESTINO RÉGIMEN ORDINARIO, MÉDICOS RESIDENTES E IMSS BIENESTAR
ONA B	QUINTANA ROO	45	47	27101-0037	210	005	4291	01	01	CALZADO PARA MEDICO RESIDENTE, FEMENINO, CEDULA: 47. TALLA: 24.5. COLOR:BLANCO.TIPO: CHOCLO CON BANDA Y TRABA PARA SUJECION A BASE DE CINTA AUTO ADHERIBLE;CORTE: CUERO DE GANADO VACUNO CURTIDO AL CROMO, FLOR ENTERA, LISO Y MATE,COLORBLANCO; FORRO: COMPLETO DEL MISMO COLOR DEL CORTE, CUERO DE GANADO VACUNO,FLORENTERA; SUELA: DE POLIURETANO, CON HUELLA ANTIDERRAPANTE, DEL MISMO TONO DELCORTE: PLANTA: DE MATERIAL RECUPERADO, CELULOSA O TEXTIL SINTETICO NO TEJIDO;PLANTILLA: PREFORMADA DE ETIL VINIL ACETATO, LATEX O POLIURETANO, CON CUBIERTADE CUERO DE GANADO VACUNO, EN COLOR BLANCO, DEBE IR PEGADA; SISTEMA DECONSTRUCCION: SUELA PEGADA O INYECTADA DIRECTA AL CORTE; LOGOSIMBOLO: DEL IMSSIMPRESO EN LA LENGÜETA O EN ALGUNO DE LOS LATERALES DEL FORRO DEL ZAPATO, ENCOLOR VERDE CODIGO PANTONE 561C O 561U. PAR. VOLUMEN 1. ESPECIFICACIONES YMETODOS DE PRUEBA DE ACUERDO A LA ESPECIFICACION TECNICA	24.5	PAR	1	PAR	-	34	-	34

ANEXOS
DIVISIÓN DE CONTRATOS

GOBIERNO DE MÉXICO | IMSS

DIRECCIÓN DE ADMINISTRACIÓN
Unidad de Administración
Coordinación de Control de Abasto
Coordinación Técnica de Planeación

ANEXO 5. CUADRO DE DISTRIBUCIÓN

Areas Requirentes: Órganos de Operación Administrativa Desconcentrada de Aguascalientes, Baja California, Baja California Sur, Campeche, Chiapas, Chihuahua, CDMX Norte, CDMX Sur, Coahuila, Colima, Durango, Guanajuato, Guerrero, Hidalgo, Edo. México Oriente, Edo. México Poniente, Jalisco, Michoacán, Morelos, Nayarit, Nuevo León, Oaxaca, Puebla, Querétaro, Quintana Roo, San Luis Potosí, Sinaloa, Sonora, Tabasco, Tamaulipas, Tlaxcala, Veracruz Norte, Veracruz Sur, Yucatán, Zacatecas y Áreas de Nivel Central.

ZONA	OOAD	PARTIDA	CÉDULA	CLAVE CUCOP +	GPO	GEN	ESP	DIF	VAR	DESCRIPCIÓN- SISTEMA DE ABASTO INSTITUCIONAL (SAI)	TALLA	UNIDAD	CANT.	TIPO	ÚNICA ENTREGA RÉGIMEN ORDINARIO	ÚNICA ENTREGA MÉDICOS RESIDENTES	ÚNICA ENTREGA RÉGIMEN IMSS BIENESTAR	TOTAL POR CLAVE Y DESTINO RÉGIMEN ORDINARIO, MÉDICOS RESIDENTES E IMSS BIENESTAR
ZONA B	QUINTANA ROO	45	47	27101-0037	210	005	4263	01	01	CALZADO PARA MEDICO RESIDENTE, FEMENINO, CEDULA: 47 TALLA: 24.0, COLOR:BLANCO,TIPO: CHOCLO CON BANDA Y TRABA PARA SUJECION A BASE DE CINTA AUTO ADHERIBLE.CORTE: CUERO DE GANADO VACUNO CURTIDO AL CROMO, FLOR ENTERA, LISO Y MATE,COLORBLANCO: FORRO COMPLETO DEL MISMO COLOR DEL CORTE CUERO DE GANADO VACUNO,FLORENTERA, SUELA DE POLIURETANO, CON HUELLA ANTIDERRAPANTE DEL MISMO TONO DELCORTE; PLANTA: DE MATERIAL RECUPERADO, CELULOSA O TEXTIL SINTETICO NO TEJIDO;PLANTILLA: PREFORMADA DE ETIL VINIL ACETATO, LATEX O POLIURETANO, CON CUBIERTADE CUERO DE GANADO VACUNO, EN COLOR BLANCO, DEBE IR PEGADA, SISTEMA DECONSTRUCCION: SUELA PEGADA O INYECTADA DIRECTA AL CORTE; LOGOSIMBOLO: DEL IMSSIMPRESO EN LA LENGUETA O EN ALGUNO DE LOS LATERALES DEL FORRO DEL ZAPATO, ENCOLOR VERDE CODIGO PANTONE 561C O 361U, PAR VOLUMEN 1 ESPECIFICACIONES YMETODOS DE PRUEBA DE ACUERDO A LA ESPECIFICACION TECNICA	24	PAR	1	PAR	-	70	-	70

ANEXO 5. CUADRO DE DISTRIBUCIÓN

Áreas Requirentes: Órganos de Operación Administrativa Desconcentrada de Aguascalientes, Baja California, Baja California Sur, Campeche, Chiapas, Chihuahua, CDMX Norte, CDMX Sur, Coahuila, Colima, Durango, Guanajuato, Guerrero, Hidalgo, Edo. México Oriente, Edo. México Poniente, Jalisco, Michoacán, Morelos, Nayarit, Nuevo León, Oaxaca, Puebla, Querétaro, Quintana Roo, San Luis Potosí, Sinaloa, Sonora, Tabasco, Tamaulipas, Tlaxcala, Veracruz Norte, Veracruz Sur, Yucatán, Zacatecas y Áreas de Nivel Central.

ZONA	OOAD	PARTIDA	CÉDULA	CLAVE CUCOP +	GPO	GEN	ESP	DIF	VAR	DESCRIPCIÓN- SISTEMA DE ABASTO INSTITUCIONAL (SAI)	TALLA	UNIDAD	CANT.	TIPO	ÚNICA ENTREGA RÉGIMEN ORDINARIO	ÚNICA ENTREGA MÉDICOS RESIDENTES	ÚNICA ENTREGA RÉGIMEN IMSS BIENESTAR	TOTAL POR CLAVE Y DESTINO RÉGIMEN ORDINARIO, MÉDICOS RESIDENTES E IMSS BIENESTAR
ONA B	QUINTANA ROO	45	47	27101-0037	210	005	4275	01	01	CALZADO PARA MEDICO RESIDENTE, FEMENINO, CEDULA: 47. TALLA 23.5. COLOR:BLANCO.TIPO: CHOCLO CON BANDA Y TRABA PARA SUJECION A BASE DE CINTA AUTO ADHERIBLE;CORTE: CUERO DE GANADO VACUNO CURTIDO AL CROMO, FLOR ENTERA, LISO Y MATE,COLORBLANCO; FORRO: COMPLETO DEL MISMO COLOR DEL CORTE, CUERO DE GANADO VACUNO,FLORENTERA; SUELA: DE POLIURETANO, CON HUELLA ANTIDERRAPANTE, DEL MISMO TONO DELCORTE; PLANTA: DE MATERIAL RECUPERADO, CELULOSA O TEXTIL SINTETICO NO TEJIDO;PLANTILLA: PREFORMADA DE ETIL VINIL ACETATO, LATEX O POLIURETANO, CON CUBIERTADE CUERO DE GANADO VACUNO, EN COLOR BLANCO, DEBE IR PEGADA; SISTEMA DECONSTRUCCION: SUELA PEGADA O INYECTADA DIRECTA AL CORTE; LOGOSIMBOLO: DEL IMSSIMPRESO EN LA LENGUETA O EN ALGUNO DE LOS LATERALES DEL FORRO DEL ZAPATO, ENCOLOR VERDE CODIGO PANTONE 561C O 561U. PAR. VOLUMEN 1. ESPECIFICACIONES YMETODOS DE PRUEBA DE ACUERDO A LA ESPECIFICACION TECNICA	23.5	PAR	1	PAR	-	24	-	24

ANEXOS
DIVISIÓN DE CONTRATOS

ANEXO 5. CUADRO DE DISTRIBUCIÓN

Areas Requirentes: Órganos de Operación Administrativa Desconcentrada de Aguascalientes, Baja California, Baja California Sur, Campeche, Chiapas, Chihuahua, CDMX Norte, CDMX Sur, Coahuila, Colima, Durango, Guanajuato, Guerrero, Hidalgo, Edo. México Oriente, Edo. México Poniente, Jalisco, Michoacán, Morelos, Nayarit, Nuevo León, Oaxaca, Puebla, Querétaro, Quintana Roo, San Luis Potosí, Sinaloa, Sonora, Tabasco, Tamaulipas, Tlaxcala, Veracruz Norte, Veracruz Sur, Yucatán, Zacatecas y Áreas de Nivel Central

ZONA	OOAD	PARTIDA	CÉDULA	CLAVE CUCOP +	GPO	GEN	ESP	DIF	VAR	DESCRIPCIÓN- SISTEMA DE ABASTO INSTITUCIONAL (SAI)	TALLA	UNIDAD	CANT.	TIPO	ÚNICA ENTREGA RÉGIMEN ORDINARIO	ÚNICA ENTREGA MÉDICOS RESIDENTES	ÚNICA ENTREGA RÉGIMEN IMSS BIENESTAR	TOTAL POR CLAVE Y DESTINO RÉGIMEN ORDINARIO, MÉDICOS RESIDENTES E IMSS BIENESTAR
ZONA B	QUINTANA ROO	45	47	27101-0037	210	005	4267	01	01	CALZADO PARA MEDICO RESIDENTE, FEMENINO, CEDULA: 47, TALLA: 23.0, COLOR:BLANCO,TIPO: CHOCLO CON BANDA Y TRABA PARA SUJECION A BASE DE CINTA AUTO ADHERIBLE;CORTE: CUERO DE GANADO VACUNO CURTIDO AL CROMO, FLOR ENTERA, LISO Y MATE,COLORBLANCO; FORRO: COMPLETO DEL MISMO COLOR DEL CORTE, CUERO DE GANADO VACUNO,FLORENTERA; SUELA DE POLIURETANO, CON HUELLA ANTIDERRAPANTE DEL MISMO TONO DELCORTE, PLANTA: DE MATERIAL RECUPERADO, CELULOSA O TEXTIL SINTETICO NO TEJIDO;PLANTILLA: PREFORMADA DE ETIL VINIL ACETATO, LATEX O POLIURETANO, CON CUBIERTADE CUERO DE GANADO VACUNO, EN COLOR BLANCO, DEBE IR PEGADA; SISTEMA DECONSTRUCCION: SUELA PEGADA O INYECTADA DIRECTA AL CORTE; LOGOSIMBOLO: DEL IMSSIMPRESO EN LA LENGUETA O EN ALGUNO DE LOS LATERALES DEL FORRO DEL ZAPATO, ENCOLOR VERDE CODIGO PANTONE 561C O 561U. PAR. VOLUMEN 1. ESPECIFICACIONES YMETODOS DE PRUEBA DE ACUERDO A LA ESPECIFICACION TECNICA	23	PAR	1	PAR	-	36	-	36

ANEXO 5. CUADRO DE DISTRIBUCIÓN

reas Requirentes: Órganos de Operación Administrativa Desconcentrada de Aguascalientes, Baja California, Baja California Sur, Campeche, Chiapas, Chihuahua, CDMX Norte, CDMX Sur, Coahuila, Colima, Durango, Guanajuato, Guerrero, Hidalgo, Edo. léxico Oriente, Edo. México Poniente, Jalisco, Michoacán, Morelos, Nayarit, Nuevo León, Oaxaca, Puebla, Querétaro, Quintana Roo, San Luis Potosí, Sinaloa, Sonora, Tabasco, Tamaulipas, Tlaxcala, Veracruz Norte, Veracruz Sur, Yucatán, Zacatecas y Áreas de Nivel Central.

ZONA	OOAD	PARTIDA	CÉDULA	CLAVE CUCOP +	GPO	GEN	ESP	DIF	VAR	DESCRIPCIÓN- SISTEMA DE ABASTO INSTITUCIONAL (SAI)	TALLA	UNIDAD	CANT.	TIPO	ÚNICA ENTREGA RÉGIMEN ORDINARIO	ÚNICA ENTREGA MÉDICOS RESIDENTES	ÚNICA ENTREGA REGIMEN IMSS BIENESTAR	TOTAL POR CLAVE Y DESTINO RÉGIMEN ORDINARIO, MÉDICOS RESIDENTES E IMSS BIENESTAR
ONA B	QUINTANA ROO	45	47	27101-0037	210	005	4259	01	01	CALZADO PARA MEDICO RESIDENTE, FEMENINO, CEDULA: 47. TALLA: 22.5. COLOR:BLANCO.TIPO: CHOCLO CON BANDA Y TRABA PARA SUJECION A BASE DE CINTA AUTO ADHERIBLE;CORTE: CUERO DE GANADO VACUNO CURTIDO AL CROMO, FLOR ENTERA, LISO Y MATE,COLORBLANCO; FORRO: COMPLETO DEL MISMO COLOR DEL CORTE, CUERO DE GANADO VACUNO,FLORENTERA; SUELA: DE POLIURETANO, CON HUELLA ANTIDERRAPANTE, DEL MISMO TONO DELCORTE; PLANTA: DE MATERIAL RECUPERADO, CELULOSA O TEXTIL SINTETICO NO TEJIDO;PLANTILLA: PREFORMADA DE ETIL VINIL ACETATO, LATEX O POLIURETANO, CON CUBIERTADE CUERO DE GANADO VACUNO, EN COLOR BLANCO, DEBE IR PEGADA; SISTEMA DECONSTRUCCION: SUELA PEGADA O INYECTADA DIRECTA AL CORTE; LOGOSIMBOLO: DEL IMSSIMPRESO EN LA LENGÜETA O EN ALGUNO DE LOS LATERALES DEL FORRO DEL ZAPATO, ENCOLOR VERDE CODIGO PANTONE 361C O 561U. PAR. VOLUMEN 1. ESPECIFICACIONES YMETODOS DE PRUEBA DE ACUERDO A LA ESPECIFICACION TECNICA	22.5	PAR	1	PAR		6	-	6

ANEXOS
DIVISIÓN DE CONTRATOS

ANEXO 5. CUADRO DE DISTRIBUCIÓN

Areas Requirentes: Órganos de Operación Administrativa Desconcentrada de Aguascalientes, Baja California, Baja California Sur, Campeche, Chiapas, Chihuahua, CDMX Norte, CDMX Sur, Coahuila, Colima, Durango, Guanajuato, Guerrero, Hidalgo, Edo. México Oriente, Edo. México Poniente, Jalisco, Michoacán, Morelos, Nayarit, Nuevo León, Oaxaca, Puebla, Querétaro, Quintana Roo, San Luis Potosí, Sinaloa, Sonora, Tabasco, Tamaulipas, Tlaxcala, Veracruz Norte, Veracruz Sur, Yucatán, Zacatecas y Áreas de Nivel Central

ZONA	OOAD	PARTIDA	CÉDULA	CLAVE CUCOP +	GPO	GEN	ESP	DIF	VAR	DESCRIPCIÓN- SISTEMA DE ABASTO INSTITUCIONAL (SAI)	TALLA	UNIDAD	CANT.	TIPO	ÚNICA ENTREGA RÉGIMEN ORDINARIO	ÚNICA ENTREGA MÉDICOS RESIDENTES	ÚNICA ENTREGA RÉGIMEN IMSS BIENESTAR	TOTAL POR CLAVE Y DESTINO RÉGIMEN ORDINARIO, MÉDICOS RESIDENTES E IMSS BIENESTAR
ZONA B	QUINTANA ROO	45	47	27101-0037	210	005	4242	01	01	CALZADO PARA MEDICO RESIDENTE, FEMENINO, CEDULA: 47, TALLA: 22.0, COLOR:BLANCO,TIPO: CHOCLO CON BANDA Y TRABA PARA SUJECION A BASE DE CINTA AUTO ADHERIBLE;CORTE: CUERO DE GANADO VACUNO CURTIDO AL CROMO, FLOR ENTERA, LISO Y MATE COLOR:BLANCO; FORRO COMPLETO DEL MISMO COLOR DEL CORTE CUERO DE GANADO VACUNO;FLORENTERA, SUELA DE POLIURETANO CON HUELLA ANTIDERRAPANTE DEL MISMO TONO DELCORTE, PLANTA: DE MATERIAL RECUPERADO, CELULOSA O TEXTIL SINTETICO NO TEJIDO;PLANTILLA: PREFORMADA DE ETIL VINIL ACETATO, LATEX O POLIURETANO, CON CUBIERTADE CUERO DE GANADO VACUNO, EN COLOR BLANCO, DEBE IR PEGADA, SISTEMA DECONSTRUCCION: SUELA PEGADA O INYECTADA DIRECTA AL CORTE; LOGOSIMBOLO: DEL IMSSIMPRESO EN LA LENGÜETA O EN ALGUNO DE LOS LATERALES DEL FORRO DEL ZAPATO, ENCOLOR VERDE CODIGO PANTONE 561C O 561U. PAR. VOLUMEN 1. ESPECIFICACIONES YMETODOS DE PRUEBA DE ACUERDO A LA ESPECIFICACION TECNICA	22	PAR	1	PAR	-	4	-	4

ANEXO 5. CUADRO DE DISTRIBUCIÓN

reas Requirentes: Órganos de Operación Administrativa Desconcentrada de Aguascalientes, Baja California, Baja California Sur, Campeche, Chiapas, Chihuahua, CDMX Norte, CDMX Sur, Coahuila, Colima, Durango, Guanajuato, Guerrero, Hidalgo, Edo. léxico Oriente, Edo. México Poniente, Jalisco, Michoacán, Morelos, Nayarit, Nuevo León, Oaxaca, Puebla, Querétaro, Quintana Roo, San Luis Potosí, Sinaloa, Sonora, Tabasco, Tamaulipas, Tlaxcala, Veracruz Norte, Veracruz Sur, Yucatán, Zacatecas y Áreas de Nivel Central.

ZONA	OOAD	PARTIDA	CÉDULA	CLAVE CUCOP +	GPO	GEN	ESP	DIF	VAR	DESCRIPCIÓN- SISTEMA DE ABASTO INSTITUCIONAL (SAI)	TALLA	UNIDAD	CANT.	TIPO	ÚNICA ENTREGA RÉGIMEN ORDINARIO	ÚNICA ENTREGA MÉDICOS RESIDENTES	ÚNICA ENTREGA RÉGIMEN IMSS BIENESTAR	TOTAL POR CLAVE Y DESTINO RÉGIMEN ORDINARIO, MÉDICOS RESIDENTES E IMSS BIENESTAR
ZONA B	OAXACA	45	47	27101-0037	210	005	4341	01	01	CALZADO PARA MEDICO RESIDENTE, FEMENINO, CEDULA: 47. TALLA: 27.0 COLOR:BLANCO.TIPO: CHOCLO CON BANDA Y TRABA PARA SUJECION A BASE DE CINTA AUTO ADHERIBLE;CORTE: CUERO DE GANADO VACUNO CURTIDO AL CROMO, FLOR ENTERA, LISO Y MATE,COLORBLANCO; FORRO: COMPLETO DEL MISMO COLOR DEL CORTE, CUERO DE GANADO VACUNO,FLORENTERA; SUELA: DE POLIURETANO, CON HUELLA ANTIDERRAPANTE, DEL MISMO TONO DELCORTE; PLANTA: DE MATERIAL RECUPERADO, CELULOSA O TEXTIL SINTETICO NO TEJIDO;PLANTILLA: PREFORMADA DE ETIL VINIL ACETATO, LATEX O POLIURETANO, CON CUBIERTADE CUERO DE GANADO VACUNO, EN COLOR BLANCO, DEBE IR PEGADA; SISTEMA DECONSTRUCCION: SUELA PEGADA O INYECTADA DIRECTA AL CORTE; LOGOSIMBOLO: DEL IMSSIMPRESO EN LA LENGÜETA O EN ALGUNO DE LOS LATERALES DEL FORRO DEL ZAPATO, ENCOLOR VERDE CODIGO PANTONE 561C O 561U. PAR. VOLUMEN 1. ESPECIFICACIONES YMETODOS DE PRUEBA DE ACUERDO A LA ESPECIFICACION TECNICA	27	PAR	1	PAR	-	14	-	14

ANEXOS
DIVISIÓN DE CONTRATOS

ANEXO 5. CUADRO DE DISTRIBUCIÓN

Areas Requirentes: Órganos de Operación Administrativa Desconcentrada de Aguascalientes, Baja California, Baja California Sur, Campeche, Chiapas, Chihuahua, CDMX Norte, CDMX Sur, Coahuila, Colima, Durango, Guanajuato, Guerrero, Hidalgo, Edo. México Oriente, Edo. Mexico Poniente, Jalisco, Michoacán, Morelos, Nayarit, Nuevo León, Oaxaca, Puebla, Querétaro, Quintana Roo, San Luis Potosí, Sinaloa, Sonora, Tabasco, Tamaulipas, Tlaxcala, Veracruz Norte, Veracruz Sur, Yucatán, Zacatecas y Áreas de Nivel Central.

ZONA	OOAD	PARTIDA	CÉDULA	CLAVE CUCOP +	GPO	GEN	ESP	DIF	VAR	DESCRIPCIÓN- SISTEMA DE ABASTO INSTITUCIONAL (SAI)	TALLA	UNIDAD	CANT.	TIPO	ÚNICA ENTREGA RÉGIMEN ORDINARIO	ÚNICA ENTREGA MÉDICOS RESIDENTES	ÚNICA ENTREGA RÉGIMEN IMSS BIENESTAR	TOTAL POR CLAVE Y DESTINO RÉGIMEN ORDINARIO, MÉDICOS RESIDENTES E IMSS BIENESTAR
ZONA B	OAXACA	45	47	27101-0037	210	005	4325	01	01	CALZADO PARA MEDICO RESIDENTE, FEMENINO, CEDULA: 47. TALLA: 26.0. COLOR.BLANCO.TIPO: CHOCLO CON BANDA Y TRABA PARA SUJECION A BASE DE CINTA AUTO ADHERIBLE;CORTE: CUERO DE GANADO VACUNO CURTIDO AL CROMO, FLOR ENTERA, LISO Y MATE.COLORBLANCO; FORRO: COMPLETO DEL MISMO COLOR DEL CORTE, CUERO DE GANADO VACUNO.FLORENTERA; SUELA: DE POLIURETANO, CON HUELLA ANTIDERRAPANTE, DEL MISMO TONO DELCORTE; PLANTA: DE MATERIAL RECUPERADO, CELULOSA O TEXTIL SINTETICO NO TEJIDO;PLANTILLA: PREFORMADA DE ETIL VINIL ACETATO, LATEX O POLIURETANO, CON CUBIERTADE CUERO DE GANADO VACUNO, EN COLOR BLANCO, DEBE IR PEGADA; SISTEMA DECONSTRUCCION: SUELA PEGADA O INYECTADA DIRECTA AL CORTE; LOGOSIMBOLO: DEL IMSSIMPRESO EN LA LENGÜETA O EN ALGUNO DE LOS LATERALES DEL FORRO DEL ZAPATO, ENCOLOR VERDE CODIGO PANTONE 561C O 561U. PAR. VOLUMEN 1. ESPECIFICACIONES YMETODOS DE PRUEBA DE ACUERDO A LA ESPECIFICACION TECNICA	26	PAR	1	PAR	-	22	-	22

ANEXO 5. CUADRO DE DISTRIBUCIÓN

reas Requirentes: Órganos de Operación Administrativa Desconcentrada de Aguascalientes, Baja California, Baja California Sur, Campeche, Chiapas, Chihuahua, CDMX Norte, CDMX Sur, Coahuila, Colima, Durango, Guanajuato, Guerrero, Hidalgo, Edo. éxico Oriente, Edo. México Poniente, Jalisco, Michoacán, Morelos, Nayarit, Nuevo León, Oaxaca, Puebla, Querétaro, Quintana Roo, San Luis Potosí, Sinaloa, Sonora, Tabasco, Tamaulipas, Tlaxcala, Veracruz Norte, Veracruz Sur, Yucatán, Zacatecas y Áreas de Nivel Central.

ONA	OOAD	PARTIDA	CÉDULA	CLAVE CUCOP +	GPO	GEN	ESP	DIF	VAR	DESCRIPCIÓN- SISTEMA DE ABASTO INSTITUCIONAL (SAI)	TALLA	UNIDAD	CANT.	TIPO	ÚNICA ENTREGA RÉGIMEN ORDINARIO	ÚNICA ENTREGA MÉDICOS RESIDENTES	ÚNICA ENTREGA RÉGIMEN IMSS BIENESTAR	TOTAL POR CLAVE Y DESTINO RÉGIMEN ORDINARIO, MÉDICOS RESIDENTES E IMSS BIENESTAR
ONA B	OAXACA	45	47	Z7101-0037	210	005	4317	01	01	CALZADO PARA MEDICO RESIDENTE, FEMENINO, CEDULA: 47. TALLA: 25.5. COLOR:BLANCO.TIPO: CHOCLO CON BANDA Y TRABA PARA SUJECION A BASE DE CINTA AUTO ADHERIBLE;CORTE: CUERO DE GANADO VACUNO CURTIDO AL CROMO, FLOR ENTERA, LISO Y MATE,COLORBLANCO; FORRO: COMPLETO DEL MISMO COLOR DEL CORTE, CUERO DE GANADO VACUNO,FLORENTERA; SUELA: DE POLIURETANO, CON HUELLA ANTIDERRAPANTE, DEL MISMO TONO DELCORTE; PLANTA: DE MATERIAL RECUPERADO, CELULOSA O TEXTIL SINTETICO NO TEJIDO;PLANTILLA: PREFORMADA DE ETIL VINIL ACETATO, LATEX O POLIURETANO, CON CUBIERTADE CUERO DE GANADO VACUNO, EN COLOR BLANCO, DEBE IR PEGADA; SISTEMA DECONSTRUCCION: SUELA PEGADA O INYECTADA DIRECTA AL CORTE; LOGOSIMBOLO: DEL IMSSIMPRESO EN LA LENGÜETA O EN ALGUNO DE LOS LATERALES DEL FORRO DEL ZAPATO, ENCOLOR VERDE CODIGO PANTONE 561C O 561U. PAR. VOLUMEN 1. ESPECIFICACIONES YMETODOS DE PRUEBA DE ACUERDO A LA ESPECIFICACION TECNICA	25.5	PAR	1	PAR	-	42	-	42

ANEXOS
DIVISIÓN DE CONTRATOS

ANEXO 5. CUADRO DE DISTRIBUCIÓN

Áreas Requirentes. Órganos de Operación Administrativa Desconcentrada de Aguascalientes, Baja California, Baja California Sur, Campeche, Chiapas, Chihuahua, CDMX Norte, CDMX Sur, Coahuila, Colima, Durango, Guanajuato, Guerrero, Hidalgo, Edo. México Oriente, Edo. México Poniente, Jalisco, Michoacán, Morelos, Nayarit, Nuevo León, Oaxaca, Puebla, Querétaro, Quintana Roo, San Luis Potosí, Sinaloa, Sonora, Tabasco, Tamaulipas, Tlaxcala, Veracruz Norte, Veracruz Sur, Yucatán, Zacatecas y Áreas de Nivel Central.

ZONA	OOAD	PARTIDA	CÉDULA	CLAVE CUCOP +	GPO	GEN	ESP	DIF	VAR	DESCRIPCIÓN- SISTEMA DE ABASTO INSTITUCIONAL (SAI)	TALLA	UNIDAD	CANT.	TIPO	ÚNICA ENTREGA RÉGIMEN ORDINARIO	ÚNICA ENTREGA MÉDICOS RESIDENTES	ÚNICA ENTREGA RÉGIMEN IMSS BIENESTAR	TOTAL POR CLAVE Y DESTINO RÉGIMEN ORDINARIO, MÉDICOS RESIDENTES E IMSS BIENESTAR
ZONA B	OAXACA	45	47	27101-0037	210	005	4309	01	01	CALZADO PARA MEDICO RESIDENTE, FEMENINO. CEDULA: 47. TALLA: 25.0 COLOR:BLANCO.TIPO: CHOCLO CON BANDA Y TRABA PARA SUJECION A BASE DE CINTA AUTO ADHERIBLE;CORTE: CUERO DE GANADO VACUNO CURTIDO AL CROMO, FLOR ENTERA, LISO Y MATE;COLORBLANCO; FORRO COMPLETO DEL MISMO COLOR DEL CORTE CUERO DE GANADO VACUNO;FLORENTERA SUELA: DE POLIURETANO, CON HUELLA ANTIDERRAPANTE, DEL MISMO TONO DELCORTE, PLANTA: DE MATERIAL RECUPERADO, CELULOSA O TEXTIL SINTETICO NO TEJIDO;PLANTILLA: PREFORMADA DE ETIL VINIL ACETATO, LATEX O POLIURETANO, CON CUBIERTADE CUERO DE GANADO VACUNO, EN COLOR BLANCO, DEBE IR PEGADA; SISTEMA DECONSTRUCCION: SUELA PEGADA O INYECTADA DIRECTA AL CORTE, LOGOSIMBOLO: DEL IMSSIMPRESO EN LA LENGUETA O EN ALGUNO DE LOS LATERALES DEL FORRO DEL ZAPATO, ENCOLOR VERDE CODICO PANTONE 561C O 561U. PAR. VOLUMEN 1. ESPECIFICACIONES YMETODOS DE PRUEBA DE ACUERDO A LA ESPECIFICACION TECNICA	25	PAR	1	PAR	-	60	-	60

ANEXO 5. CUADRO DE DISTRIBUCIÓN

eas Requirentes: Órganos de Operación Administrativa Desconcentrada de Aguascalientes, Baja California, Baja California Sur, Campeche, Chiapas, Chihuahua, CDMX Norte, CDMX Sur, Coahuila, Colima, Durango, Guanajuato, Guerrero, Hidalgo, Edo. éxico Oriente, Edo. México Poniente, Jalisco, Michoacán, Morelos, Nayarit, Nuevo León, Oaxaca, Puebla, Querétaro, Quintana Roo, San Luis Potosí, Sinaloa, Sonora, Tabasco, Tamaulipas, Tlaxcala, Veracruz Norte, Veracruz Sur, Yucatán, Zacatecas y Áreas de Nivel Central.

ONA	OOAD	PARTIDA	CÉDULA	CLAVE CUCOP +	GPO	GEN	ESP	DIF	VAR	DESCRIPCIÓN- SISTEMA DE ABASTO INSTITUCIONAL (SAI)	TALLA	UNIDAD	CANT.	TIPO	ÚNICA ENTREGA RÉGIMEN ORDINARIO	ÚNICA ENTREGA MÉDICOS RESIDENTES	ÚNICA ENTREGA RÉGIMEN IMSS BIENESTAR	TOTAL POR CLAVE Y DESTINO RÉGIMEN ORDINARIO, MÉDICOS RESIDENTES E IMSS BIENESTAR
ONA B	OAXACA	45	47	27101-0037	210	005	4291	01	01	CALZADO PARA MEDICO RESIDENTE, FEMENINO, CEDULA: 47. TALLA: 24.5. COLOR:BLANCO.TIPO: CHOCLO CON BANDA Y TRABA PARA SUJECION A BASE DE CINTA AUTO ADHERIBLE;CORTE: CUERO DE GANADO VACUNO CURTIDO AL CROMO, FLOR ENTERA, LISO Y MATE,COLORBLANCO; FORRO: COMPLETO DEL MISMO COLOR DEL CORTE, CUERO DE GANADO VACUNO,FLORENTERA; SUELA: DE POLIURETANO, CON HUELLA ANTIDERRAPANTE, DEL MISMO TONO DELCORTE; PLANTA: DE MATERIAL RECUPERADO, CELULOSA O TEXTIL SINTETICO NO TEJIDO;PLANTILLA: PREFORMADA DE ETIL VINIL ACETATO, LATEX O POLIURETANO, CON CUBIERTADE CUERO DE GANADO VACUNO, EN COLOR BLANCO. DEBE IR PEGADA; SISTEMA DECONSTRUCCION: SUELA PEGADA O INYECTADA DIRECTA AL CORTE; LOGOSIMBOLO: DEL IMSSIMPRESO EN LA LENGUETA O EN ALGUNO DE LOS LATERALES DEL FORRO DEL ZAPATO, ENCOLOR VERDE CODIGO PANTONE 561C O 561U. PAR. VOLUMEN 1. ESPECIFICACIONES YMETODOS DE PRUEBA DE ACUERDO A LA ESPECIFICACION TECNICA	24.5	PAR	1	PAR	-	24	-	24

ANEXOS
DIVISIÓN DE CONTRATOS

ANEXO 5. CUADRO DE DISTRIBUCIÓN

Areas Requirentes: Órganos de Operacion Administrativa Desconcentrada de Aguascalientes, Baja California, Baja California Sur, Campeche, Chiapas, Chihuahua, CDMX Norte, CDMX Sur, Coahuila, Colima, Durango, Guanajuato, Guerrero, Hidalgo, Edo. México Oriente, Edo. México Poniente, Jalisco, Michoacán, Morelos, Nayarit, Nuevo León, Oaxaca, Puebla, Querétaro, Quintana Roo, San Luis Potosí, Sinaloa, Sonora, Tabasco, Tamaulipas, Tlaxcala, Veracruz Norte, Veracruz Sur, Yucatán, Zacatecas y Áreas de Nivel Central.

ZONA	OOAD	PARTIDA	CÉDULA	CLAVE CUCOP +	GPO	GEN	ESP	DIF	VAR	DESCRIPCIÓN- SISTEMA DE ABASTO INSTITUCIONAL (SAI)	TALLA	UNIDAD	CANT.	TIPO	ÚNICA ENTREGA RÉGIMEN ORDINARIO	ÚNICA ENTREGA MÉDICOS RESIDENTES	ÚNICA ENTREGA RÉGIMEN IMSS BIENESTAR	TOTAL POR CLAVE Y DESTINO RÉGIMEN ORDINARIO, MÉDICOS RESIDENTES E IMSS BIENESTAR
ZONA B	OAXACA	45	47	27101-0037	210	005	4283	01	01	CALZADO PARA MEDICO RESIDENTE, FEMENINO. CEDULA: 47 TALLA: 24.0 COLOR:BLANCO;TIPO: CHOCLO CON BANDA Y TRABA PARA SUJECION A BASE DE CINTA AUTO ADHERIBLE;CORTE: CUERO DE GANADO VACUNO CURTIDO AL CROMO, FLOR ENTERA, LISO Y MATE;COLOR:BLANCO; FORRO COMPLETO DEL MISMO COLOR DEL CORTE CUERO DE GANADO VACUNO;FLORENTERA SUELA DE POLIURETANO, CON HUELLA ANTIDERRAPANTE DEL MISMO TONO DELCORTE, PLANTA: DE MATERIAL RECUPERADO, CELULOSA O TEXTIL SINTETICO NO TEJIDO;PLANTILLA: PREFORMADA DE ETIL VINIL ACETATO, LATEX O POLIURETANO, CON CUBIERTADE CUERO DE GANADO VACUNO, EN COLOR BLANCO, DEBE IR PEGADA; SISTEMA DECONSTRUCCION: SUELA PEGADA O INYECTADA DIRECTA AL CORTE; LOGOSIMBOLO: DEL IMSSIMPRESO EN LA LENGUETA O EN ALGUNO DE LOS LATERALES DEL FORRO DEL ZAPATO, ENCOLOR VERDE CODIGO PANTONE 561C O 561U. PAR. VOLUMEN 1 ESPECIFICACIONES YMETODOS DE PRUEBA DE ACUERDO A LA ESPECIFICACION TECNICA	24	PAR	1	PAR	-	56	-	56

ANEXO 5. CUADRO DE DISTRIBUCIÓN

Áreas Requirentes: Órganos de Operación Administrativa Desconcentrada de Aguascalientes, Baja California, Baja California Sur, Campeche, Chiapas, Chihuahua, CDMX Norte, CDMX Sur, Coahuila, Colima, Durango, Guanajuato, Guerrero, Hidalgo, Edo. México Oriente, Edo. México Poniente, Jalisco, Michoacán, Morelos, Nayarit, Nuevo León, Oaxaca, Puebla, Querétaro, Quintana Roo, San Luis Potosí, Sinaloa, Sonora, Tabasco, Tamaulipas, Tlaxcala, Veracruz Norte, Veracruz Sur, Yucatán, Zacatecas y Áreas de Nivel Central.

ZONA	OOAD	PARTIDA	CÉDULA	CLAVE CUCOP +	GPO	GEN	ESP	DIF	VAR	DESCRIPCIÓN- SISTEMA DE ABASTO INSTITUCIONAL (SAI)	TALLA	UNIDAD	CANT.	TIPO	ÚNICA ENTREGA RÉGIMEN ORDINARIO	ÚNICA ENTREGA MÉDICOS RESIDENTES	ÚNICA ENTREGA RÉGIMEN IMSS BIENESTAR	TOTAL POR CLAVE Y DESTINO RÉGIMEN ORDINARIO, MÉDICOS RESIDENTES E IMSS BIENESTAR
ONA B	OAXACA	45	47	27101-0037	210	005	4275	01	01	CALZADO PARA MEDICO RESIDENTE, FEMENINO, CEDULA: 47. TALLA: 23.5. COLOR:BLANCO.TIPO: CHOCLO CON BANDA Y TRABA PARA SUJECION A BASE DE CINTA AUTO ADHERIBLE;CORTE: CUERO DE GANADO VACUNO CURTIDO AL CROMO, FLOR ENTERA, LISO Y MATE,COLORBLANCO; FORRO: COMPLETO DEL MISMO COLOR DEL CORTE, CUERO DE GANADO VACUNO,FLORENTERA; SUELA: DE POLIURETANO, CON HUELLA ANTIDERRAPANTE, DEL MISMO TONO DELCORTE; PLANTA: DE MATERIAL RECUPERADO, CELULOSA O TEXTIL SINTETICO NO TEJIDO;PLANTILLA: PREFORMADA DE ETIL VINIL ACETATO, LATEX O POLIURETANO, CON CUBIERTADE CUERO DE GANADO VACUNO, EN COLOR BLANCO, DEBE IR PEGADA; SISTEMA DECONSTRUCCION: SUELA PEGADA O INYECTADA DIRECTA AL CORTE; LOGOSIMBOLO: DEL IMSSIMPRESO EN LA LENGÜETA O EN ALGUNO DE LOS LATERALES DEL FORRO DEL ZAPATO, ENCOLOR VERDE CODIGO PANTONE 561C O 561U. PAR. VOLUMEN 1. ESPECIFICACIONES YMETODOS DE PRUEBA DE ACUERDO A LA ESPECIFICACION TECNICA	23.5	PAR	1	PAR	-	28	-	28

ANEXOS
DIVISIÓN DE CONTRATOS

ANEXO 5. CUADRO DE DISTRIBUCIÓN

Areas Requirentes Órganos de Operación Administrativa Desconcentrada de Aguascalientes, Baja California, Baja California Sur, Campeche, Chiapas, Chihuahua, CDMX Norte, CDMX Sur, Coahuila, Colima, Durango, Guanajuato, Guerrero, Hidalgo, Edo. México Oriente, Edo. México Poniente, Jalisco, Michoacán, Morelos, Nayarit, Nuevo León, Oaxaca, Puebla, Querétaro, Quintana Roo, San Luis Potosí, Sinaloa, Sonora, Tabasco, Tamaulipas, Tlaxcala, Veracruz Norte, Veracruz Sur, Yucatán, Zacatecas y Áreas de Nivel Central.

ZONA	OOAD	PARTIDA	CÉDULA	CLAVE CUCOP +	GPO	GEN	ESP	DIF	VAR	DESCRIPCIÓN- SISTEMA DE ABASTO INSTITUCIONAL (SAI)	TALLA	UNIDAD	CANT.	TIPO	ÚNICA ENTREGA RÉGIMEN ORDINARIO	ÚNICA ENTREGA MÉDICOS RESIDENTES	ÚNICA ENTREGA RÉGIMEN IMSS BIENESTAR	TOTAL POR CLAVE Y DESTINO RÉGIMEN ORDINARIO, MÉDICOS RESIDENTES E IMSS BIENESTAR
ZONA B	OAXACA	45	47	27101-0037	210	005	4267	01	01	CALZADO PARA MEDICO RESIDENTE, FEMENINO, CEDULA: 47, TALLA: 23.0, COLOR:BLANCO,TIPO: CHOCLO CON BANDA Y TRABA PARA SUJECION A PASE DE CINTA AUTO ADHERIBLE;CORTE: CUERO DE GANADO VACUNO CURTIDO AL CROMO, FLOR ENTERA, LISO Y MATE,COLOR:BLANCO; FORRO: COMPLETO DEL MISMO COLOR DEL CORTE CUERO DE GANADO VACUNO,FLORENTERA; SUELA DE POLIURETANO CON HUELLA ANTIDERRAPANTE, DEL MISMO TONO DELCORTE, PLANTA DE MATERIAL RECUPERADO, CELULOSA O TEXTIL SINTETICO NO TEJIDO;PLANTILLA: PREFORMADA DE ETIL VINIL ACETATO, LATEX O POLIURETANO, CON CUBIERTADE CUERO DE GANADO VACUNO, EN COLOR BLANCO, DEBE IR PEGADA; SISTEMA DECONSTRUCCION: SUELA PEGADA O INYECTADA DIRECTA AL CORTE; LOGOSIMBOLO: DEL IMSSIMPRESO EN LA LENGUETA O EN ALGUNO DE LOS LATERALES DEL FORRO DEL ZAPATO, ENCOLOR VERDE CODICO PANTONE 561C O 561U. PAR. VOLUMEN 1. ESPECIFICACIONES YMETODOS DE PRUEBA DE ACUERDO A LA ESPECIFICACION TECNICA	23	PAR	1	PAR	-	46	-	46

ANEXO 5. CUADRO DE DISTRIBUCIÓN

Áreas Requirentes: Órganos de Operación Administrativa Desconcentrada de Aguascalientes, Baja California, Baja California Sur, Campeche, Chiapas, Chihuahua, CDMX Norte, CDMX Sur, Coahuila, Colima, Durango, Guanajuato, Guerrero, Hidalgo, Edo. México Oriente, Edo. México Poniente, Jalisco, Michoacán, Morelos, Nayarit, Nuevo León, Oaxaca, Puebla, Querétaro, Quintana Roo, San Luis Potosí, Sinaloa, Sonora, Tabasco, Tamaulipas, Tlaxcala, Veracruz Norte, Veracruz Sur, Yucatán, Zacatecas y Áreas de Nivel Central.

ZONA	OOAD	PARTIDA	CÉDULA	CLAVE CUCOP +	GPO	GEN	ESP	DIF	VAR	DESCRIPCIÓN- SISTEMA DE ABASTO INSTITUCIONAL (SAI)	TALLA	UNIDAD	CANT.	TIPO	ÚNICA ENTREGA RÉGIMEN ORDINARIO	ÚNICA ENTREGA MÉDICOS RESIDENTES	ÚNICA ENTREGA RÉGIMEN IMSS BIENESTAR	TOTAL POR CLAVE Y DESTINO RÉGIMEN ORDINARIO, MÉDICOS RESIDENTES E IMSS BIENESTAR
ONA B	NUEVO LEON	45	47	27101-0037	210	005	4374	01	01	CALZADO PARA MEDICO RESIDENTE, FEMENINO CEDULA: 47, TALLA: 28.5 COLOR:BLANCO,TIPO: CHOCLO CON BANDA Y TRABA PARA SUJECION A BASE DE CINTA AUTO ADHERIBLE;CORTE: CUERO DE GANADO VACUNO CURTIDO AL CROMO, FLOR ENTERA, LISO Y MATE,COLORBLANCO; FORRO: COMPLETO DEL MISMO COLOR DEL CORTE, CUERO DE GANADO VACUNO,FLORENTERA; SUELA: DE POLIURETANO, CON HUELLA ANTIDERRAPANTE, DEL MISMO TONO DELCORTE; PLANTA: DE MATERIAL RECUPERADO, CELULOSA O TEXTIL SINTETICO NO TEJIDO;PLANTILLA: PREFORMADA DE ETIL VINIL ACETATO, LATEX O POLIURETANO, CON CUBIERTADE CUERO DE GANADO VACUNO, EN COLOR BLANCO, DEBE IR PEGADA; SISTEMA DECONSTRUCCION: SUELA PEGADA O INYECTADA DIRECTA AL CORTE; LOGOSIMBOLO: DEL IMSSIMPRESO EN LA LENGÜETA O EN ALGUNO DE LOS LATERALES DEL FORRO DEL ZAPATO, ENCOLOR VERDE CODIGO PANTONE 561C O 561U. PAR. VOLUMEN 1. ESPECIFICACIONES YMETODOS DE PRUEBA DE ACUERDO A LA ESPECIFICACION TECNICA	28.5	PAR	1	PAR	-	2	-	2

ANEXOS
DIVISIÓN DE CONTRATOS

ANEXO 5. CUADRO DE DISTRIBUCIÓN

Áreas Requirentes: Órganos de Operación Administrativa Desconcentrada de Aguascalientes, Baja California, Baja California Sur, Campeche, Chiapas, Chihuahua, CDMX Norte, CDMX Sur, Coahuila, Colima, Durango, Guanajuato, Guerrero, Hidalgo, Edo. México Oriente, Edo. México Poniente, Jalisco, Michoacán, Morelos, Nayarit, Nuevo León, Oaxaca, Puebla, Querétaro, Quintana Roo, San Luis Potosí, Sinaloa, Sonora, Tabasco, Tamaulipas, Tlaxcala, Veracruz Norte, Veracruz Sur, Yucatán, Zacatecas y Áreas de Nivel Central.

ZONA	OOAD	PARTIDA	CÈDULA	CLAVE CUCOP +	GPO	GEN	ESP	DIF	VAR	DESCRIPCIÓN- SISTEMA DE ABASTO INSTITUCIONAL (SAI)	TALLA	UNIDAD	CANT.	TIPO	ÚNICA ENTREGA RÉGIMEN ORDINARIO	ÚNICA ENTREGA MÉDICOS RESIDENTES	ÚNICA ENTREGA RÉGIMEN IMSS BIENESTAR	TOTAL POR CLAVE Y DESTINO RÉGIMEN ORDINARIO, MÉDICOS RESIDENTES E IMSS BIENESTAR
ZONA B	NUEVO LEON	45	47	27101-0037	210	005	4366	01	01	CALZADO PARA MEDICO RESIDENTE, FEMENINO, CEDULA: 47 TALLA: 28.0 COLOR:BLANCO.TIPO CHOCLO CON BANDA Y TRABA PARA SUJECION A BASE DE CINTA AUTO ADHERIBLE;CORTE: CUERO DE GANADO VACUNO CURTIDO AL CROMO, FLOR ENTERA, LISO Y MATE;COLOR:BLANCO; FORRO COMPLETO DEL MISMO COLOR DEL CORTE CUERO DE GANADO VACUNO;FLORENTERA, SUELA: DE POLIURETANO, CON HUELLA ANTIDERRAPANTE, DEL MISMO TONO DELCORTE, PLANTA: DE MATERIAL RECUPERADO, CELULOSA O TEXTIL SINTETICO NO TEJIDO;PLANTILLA: PREFORMADA DE ETIL VINIL ACETATO, LATEX O POLIURETANO, CON CUBIERTADE CUERO DE GANADO VACUNO, EN COLOR BLANCO, DEBE IR PEGADA; SISTEMA DECONSTRUCCION: SUELA PEGADA O INYECTADA DIRECTA AL CORTE; LOGOSIMBOLO: DEL IMSSIMPRESO EN LA LENGÜETA O EN ALGUNO DE LOS LATERALES DEL FORRO DEL ZAPATO, ENCOLOR VERDE CODIGO PANTONE 561C O 561U. PAR VOLUMEN 1. ESPECIFICACIONES YMETODOS DE PRUEBA DE ACUERDO A LA ESPECIFICACION TECNICA	28	PAR	1	PAR	-	8	-	8

ANEXO 5. CUADRO DE DISTRIBUCIÓN

Áreas Requirentes: Órganos de Operación Administrativa Desconcentrada de Aguascalientes, Baja California, Baja California Sur, Campeche, Chiapas, Chihuahua, CDMX Norte, CDMX Sur, Coahuila, Colima, Durango, Guanajuato, Guerrero, Hidalgo, Edo. México Oriente, Edo. México Poniente, Jalisco, Michoacán, Morelos, Nayarit, Nuevo León, Oaxaca, Puebla, Querétaro, Quintana Roo, San Luis Potosí, Sinaloa, Sonora, Tabasco, Tamaulipas, Tlaxcala, Veracruz Norte, Veracruz Sur, Yucatán, Zacatecas y Áreas de Nivel Central.

ZONA	OOAD	PARTIDA	CÉDULA	CLAVE CUCOP +	GPO	GEN	ESP	DIF	VAR	DESCRIPCIÓN- SISTEMA DE ABASTO INSTITUCIONAL (SAI)	TALLA	UNIDAD	CANT.	TIPO	ÚNICA ENTREGA RÉGIMEN ORDINARIO	ÚNICA ENTREGA MÉDICOS RESIDENTES	ÚNICA ENTREGA RÉGIMEN IMSS BIENESTAR	TOTAL POR CLAVE Y DESTINO RÉGIMEN ORDINARIO, MÉDICOS RESIDENTES E IMSS BIENESTAR
ZONA B	NUEVO LEON	45	47	27101-0037	210	005	4358	01	01	CALZADO PARA MEDICO RESIDENTE, FEMENINO, CEDULA: 47, TALLA: 27.5, COLOR:BLANCO.TIPO: CHOCLO CON BANDA Y TRABA PARA SUJECION A BASE DE CINTA AUTO ADHERIBLE;CORTE: CUERO DE GANADO VACUNO CURTIDO AL CROMO, FLOR ENTERA, LISO Y MATE,COLORBLANCO; FORRO: COMPLETO DEL MISMO COLOR DEL CORTE, CUERO DE GANADO VACUNO,FLORENTERA; SUELA: DE POLIURETANO, CON HUELLA ANTIDERRAPANTE, DEL MISMO TONO DELCORTE: PLANTA: DE MATERIAL RECUPERADO, CELULOSA O TEXTIL SINTETICO NO TEJIDO;PLANTILLA: PREFORMADA DE ETIL VINIL ACETATO, LATEX O POLIURETANO, CON CUBIERTADE CUERO DE GANADO VACUNO, EN COLOR BLANCO, DEBE IR PEGADA; SISTEMA DECONSTPUCCION: SUELA PEGADA O INYECTADA DIRECTA AL CORTE; LOGOSIMBOLO: DEL IMSSIMPRESO EN LA LENGÜETA O EN ALGUNO DE LOS LATERALES DEL FORRO DEL ZAPATO, ENCOLOR VERDE CODIGO PANTONE 561C O 561U. PAR. VOLUMEN 1. ESPECIFICACIONES YMETODOS DE PRUEBA DE ACUERDO A LA ESPECIFICACION TECNICA	27.5	PAR	1	PAR	-	4	-	4

ANEXOS
DIVISIÓN DE CONTRATOS

ANEXO 5. CUADRO DE DISTRIBUCIÓN

Areas Requirentes. Órganos de Operación Administrativa Desconcentrada de Aguascalientes, Baja California, Baja California Sur, Campeche, Chiapas, Chihuahua, CDMX Norte, CDMX Sur, Coahuila, Colima, Durango, Guanajuato, Guerrero, Hidalgo, Edo. México Oriente, Edo. México Poniente, Jalisco, Michoacán, Morelos, Nayarit, Nuevo León, Oaxaca, Puebla, Querétaro, Quintana Roo, San Luis Potosí, Sinaloa, Sonora, Tabasco, Tamaulipas, Tlaxcala, Veracruz Norte, Veracruz Sur, Yucatán, Zacatecas y Áreas de Nivel Central

ZONA	OOAD	PARTIDA	CÉDULA	CLAVE CUCOP +	GPO	GEN	ESP	DIF	VAR	DESCRIPCIÓN- SISTEMA DE ABASTO INSTITUCIONAL (SAI)	TALLA	UNIDAD	CANT.	TIPO	ÚNICA ENTREGA RÉGIMEN ORDINARIO	ÚNICA ENTREGA MÉDICOS RESIDENTES	ÚNICA ENTREGA RÉGIMEN IMSS BIENESTAR	TOTAL POR CLAVE Y DESTINO RÉGIMEN ORDINARIO, MÉDICOS RESIDENTES E IMSS BIENESTAR
ZONA B	NUEVO LEON	45	47	27101-0037	210	005	4341	01	01	CALZADO PARA MEDICO RESIDENTE FEMENINO, CEDULA: 47. TALLA: 27.0. COLOR:BLANCO.TIPO: CHOCLO CON BANDA Y TRABA PARA SUJECION A BASE DE CINTA AUTO ADHERIBLE;CORTE: CUERO DE GANADO VACUNO CURTIDO AL CROMO, FLOR ENTERA, LISO Y MATE,COLOR:BLANCO; FORRO: COMPLETO DEL MISMO COLOR DEL CORTE, CUERO DE GANADO VACUNO;FLORENTERA; SUELA DE POLIURETANO CON HUELLA ANTIDERRAPANTE DEL MISMO TONO DELCORTE. PLANTA: DE MATERIAL RECUPERADO, CELULOSA O TEXTIL SINTETICO NO TEJIDO;PLANTILLA: PREFORMADA DE ETIL VINIL ACETATO, LATEX O POLIURETANO, CON CUBIERTADE CUERO DE GANADO VACUNO, EN COLOR BLANCO, DEBE IR PEGADA; SISTEMA DECONSTRUCCION: SUELA PEGADA O INYECTADA DIRECTA AL CORTE; LOGOSIMBOLO: DEL IMSSIMPRESO EN LA LENGÜETA O EN ALGUNO DE LOS LATERALES DEL FORRO DEL ZAPATO, ENCOLOR VERDE CODICO PANTONE 561C O 561U. PAR. VOLUMEN I. ESPECIFICACIONES YMETODOS DE PRUEBA DE ACUERDO A LA ESPECIFICACION TECNICA	27	PAR	1	PAR	-	46	-	46

ANEXO 5. CUADRO DE DISTRIBUCIÓN

reas Requirentes: Órganos de Operación Administrativa Desconcentrada de Aguascalientes, Baja California, Baja California Sur, Campeche, Chiapas, Chihuahua, CDMX Norte, CDMX Sur, Coahuila, Colima, Durango, Guanajuato, Guerrero, Hidalgo, Edo. éxico Oriente, Edo. México Poniente, Jalisco, Michoacán, Morelos, Nayarit, Nuevo León, Oaxaca, Puebla, Querétaro, Quintana Roo, San Luis Potosí, Sinaloa, Sonora, Tabasco, Tamaulipas, Tlaxcala, Veracruz Norte, Veracruz Sur, Yucatán, Zacatecas y Áreas de Nivel Central.

:ONA	OOAD	PARTIDA	CÉDULA	CLAVE CUCOP +	GPO	GEN	ESP	DIF	VAR	DESCRIPCIÓN- SISTEMA DE ABASTO INSTITUCIONAL (SAI)	TALLA	UNIDAD	CANT.	TIPO	ÚNICA ENTREGA RÉGIMEN ORDINARIO	ÚNICA ENTREGA MÉDICOS RESIDENTES	ÚNICA ENTREGA RÉGIMEN IMSS BIENESTAR	TOTAL POR CLAVE Y DESTINO RÉGIMEN ORDINARIO, MÉDICOS RESIDENTES E IMSS BIENESTAR
ONA B	NUEVO LEON	45	47	27101-0037	210	005	4333	01	01	CALZADO PARA MEDICO RESIDENTE, FEMENINO, CEDULA: 47. TALLA: 26.5. COLOR:BLANCO.TIPO: CHOCLO CON BANDA Y TRABA PARA SUJECION A BASE DE CINTA AUTO ADHERIBLE;CORTE: CUERO DE GANADO VACUNO CURTIDO AL CROMO, FLOR ENTERA, LISO Y MATE,COLORBLANCO; FORRO: COMPLETO DEL MISMO COLOR DEL CORTE, CUERO DE GANADO VACUNO,FLORENTERA; SUELA: DE POLIURETANO, CON HUELLA ANTIDERRAPANTE, DEL MISMO TONO DELCORTE; PLANTA: DE MATERIAL RECUPERADO, CELULOSA O TEXTIL SINTETICO NO TEJIDO;PLANTILLA: PREFORMADA DE ETIL VINIL ACETATO, LATEX O POLIURETANO, CON CUBIERTADE CUERO DE GANADO VACUNO, EN COLOR BLANCO, DEBE IR PEGADA; SISTEMA DECONSTRUCCION: SUELA PEGADA O INYECTADA DIRECTA AL CORTE; LOGOSIMBOLO: DEL IMSSIMPRESO EN LA LENGÜETA O EN ALGUNO DE LOS LATERALES DEL FORRO DEL ZAPATO, ENCOLOR VERDE CODIGO PANTONE 561C O 561U. PAR. VOLUMEN 1. ESPECIFICACIONES YMETODOS DE PRUEBA DE ACUERDO A LA ESPECIFICACION TECNICA	26.5	PAR	1	PAR	-	48	-	48

ANEXOS
DIVISIÓN DE CONTRATOS

GOBIERNO DE MÉXICO | IMSS

DIRECCIÓN DE ADMINISTRACIÓN
Unidad de Administración
Coordinación de Control de Abasto
Coordinación Tecnica de Planeación

ANEXO 5. CUADRO DE DISTRIBUCIÓN

Areas Requirentes: Órganos de Operación Administrativa Desconcentrada de Aguascalientes, Baja California, Baja California Sur, Campeche, Chiapas, Chihuahua, CDMX Norte, CDMX Sur, Coahuila, Colima, Durango, Guanajuato, Guerrero, Hidalgo, Edo. México Oriente, Edo. México Poniente, Jalisco, Michoacán, Morelos, Nayarit, Nuevo León, Oaxaca, Puebla, Querétaro, Quintana Roo, San Luis Potosí, Sinaloa, Sonora, Tabasco, Tamaulipas, Tlaxcala, Veracruz Norte, Veracruz Sur, Yucatán, Zacatecas y Áreas de Nivel Central

ZONA	OOAD	PARTIDA	CÉDULA	CLAVE CUCOP +	GPO	GEN	ESP	DIF	VAR	DESCRIPCIÓN- SISTEMA DE ABASTO INSTITUCIONAL (SAI)	TALLA	UNIDAD	CANT.	TIPO	ÚNICA ENTREGA RÉGIMEN ORDINARIO	ÚNICA ENTREGA MÉDICOS RESIDENTES	ÚNICA ENTREGA RÉGIMEN IMSS BIENESTAR	TOTAL POR CLAVE Y DESTINO RÉGIMEN ORDINARIO, MÉDICOS RESIDENTES E IMSS BIENESTAR
ZONA B	NUEVO LEON	45	47	27101-0037	210	005	4325	01	01	CALZADO PARA MEDICO RESIDENTE, FEMENINO, CEDULA: 47 TALLA 26.0 COLOR:BLANCO.TIPO: CHOCLO CON BANDA Y TRABA PARA SUJECION A BASE DE CINTA AUTO ADHERIBLE;CORTE: CUERO DE GANADO VACUNO CURTIDO AL CROMO, FLOR ENTERA, LISO Y MATE;COLORBLANCO. FORRO: COMPLETO DEL MISMO COLOR DEL CORTE, CUERO DE GANADO VACUNO FLORENTERA; SUELA: DE POLIURETANO, CON HUELLA ANTIDERRAPANTE DEL MISMO TONO DELCORTE; PLANTA: DE MATERIAL RECUPERADO, CELULOSA O TEXTIL SINTETICO NO TEJIDO;PLANTILLA: PREFORMADA DE ETIL VINIL ACETATO, LATEX O POLIURETANO, CON CUBIERTADE CUERO DE GANADO VACUNO, EN COLOR BLANCO, DEBE IR PEGADA, SISTEMA DECONSTRUCCION: SUELA PEGADA O INYECTADA DIRECTA AL CORTE; LOGOSIMBOLO DEL IMSSIMPRESO EN LA LENGUETA O EN ALGUNO DE LOS LATERALES DEL FORRO DEL ZAPATO, ENCOLOR VERDE CODIGO PANTONE 561C O 561U. PAR. VOLUMEN I. ESPECIFICACIONES YMETODOS DE PRUEBA DE ACUERDO A LA ESPECIFICACION TECNICA	26	PAR	1	PAR	-	240	-	240

ANEXO 5. CUADRO DE DISTRIBUCIÓN

Áreas Requirentes: Órganos de Operación Administrativa Desconcentrada de Aguascalientes, Baja California, Baja California Sur, Campeche, Chiapas, Chihuahua, CDMX Norte, CDMX Sur, Coahuila, Colima, Durango, Guanajuato, Guerrero, Hidalgo, Edo. México Oriente, Edo. México Poniente, Jalisco, Michoacán, Morelos, Nayarit, Nuevo León, Oaxaca, Puebla, Querétaro, Quintana Roo, San Luis Potosí, Sinaloa, Sonora, Tabasco, Tamaulipas, Tlaxcala, Veracruz Norte, Veracruz Sur, Yucatán, Zacatecas y Áreas de Nivel Central.

ZONA	OOAD	PARTIDA	CÉDULA	CLAVE CUCOP +	GPO	GEN	ESP	DIF	VAR	DESCRIPCIÓN- SISTEMA DE ABASTO INSTITUCIONAL (SAI)	TALLA	UNIDAD	CANT.	TIPO	ÚNICA ENTREGA RÉGIMEN ORDINARIO	ÚNICA ENTREGA MÉDICOS RESIDENTES	ÚNICA ENTREGA RÉGIMEN IMSS BIENESTAR	TOTAL POR CLAVE Y DESTINO RÉGIMEN ORDINARIO, MÉDICOS RESIDENTES E IMSS BIENESTAR
ONA B	NUEVO LEON	45	47	27101-0037	210	005	4317	01	01	CALZADO PARA MEDICO RESIDENTE, FEMENINO, CEDULA: 47. TALLA: 25.5. COLOR:BLANCO.TIPO: CHOCLO CON BANDA Y TRABA PARA SUJECION A BASE DE CINTA AUTO ADHERIBLE;CORTE: CUERO DE GANADO VACUNO CURTIDO AL CROMO, FLOR ENTERA, LISO Y MATE,COLORBLANCO; FORRO: COMPLETO DEL MISMO COLOR DEL CORTE, CUERO DE GANADO VACUNO,FLORENTERA; SUELA: DE POLIURETANO, CON HUELLA ANTIDERRAPANTE, DEL MISMO TONO DELCORTE; PLANTA: DE MATERIAL RECUPERADO, CELULOSA O TEXTIL SINTETICO NO TEJIDO;PLANTILLA: PREFORMADA DE ETIL VINIL ACETATO, LATEX O POLIURETANO, CON CUBIERTADE CUERO DE GANADO VACUNO, EN COLOR BLANCO, DEBE IR PEGADA; SISTEMA DECONSTRUCCION: SUELA PEGADA O INYECTADA DIRECTA AL CORTE; LOGOSIMBOLO: DEL IMSSIMPRESO EN LA LENGÜETA O EN ALGUNO DE LOS LATERALES DEL FORRO DEL ZAPATO, ENCOLOR VERDE CODIGO PANTONE 561C O 561U. PAR. VOLUMEN 1. ESPECIFICACIONES YMETODOS DE PRUEBA DE ACUERDO A LA ESPECIFICACION TECNICA	25.5	PAR	1	PAR	-	220	-	220

ANEXOS
DIVISIÓN DE CONTRATOS

GOBIERNO DE MÉXICO

IMSS

DIRECCIÓN DE ADMINISTRACIÓN
Unidad de Administración
Coordinación de Control de Abasto
Coordinación Técnica de Planeación

ANEXO 5. CUADRO DE DISTRIBUCIÓN

Áreas Requirentes. Órganos de Operación Administrativa Desconcentrada de Aguascalientes, Baja California, Baja California Sur, Campeche, Chiapas, Chihuahua, CDMX Norte, CDMX Sur, Coahuila, Colima, Durango, Guanajuato, Guerrero, Hidalgo, Edo. México Oriente, Edo. México Poniente, Jalisco, Michoacán, Morelos, Nayarit, Nuevo León, Oaxaca, Puebla, Querétaro, Quintana Roo, San Luis Potosí, Sinaloa, Sonora, Tabasco, Tamaulipas, Tlaxcala, Veracruz Norte, Veracruz Sur, Yucatán, Zacatecas y Áreas de Nivel Central

ZONA	OOAD	PARTIDA	CÉDULA	CLAVE CUCOP +	GPO	GEN	ESP	DIF	VAR	DESCRIPCIÓN- SISTEMA DE ABASTO INSTITUCIONAL (SAI)	TALLA	UNIDAD	CANT.	TIPO	ÚNICA ENTREGA RÉGIMEN ORDINARIO	ÚNICA ENTREGA MÉDICOS RESIDENTES	ÚNICA ENTREGA RÉGIMEN IMSS BIENESTAR	TOTAL POR CLAVE Y DESTINO RÉGIMEN ORDINARIO, MÉDICOS RESIDENTES E IMSS BIENESTAR
ZONA B	NUEVO LEON	45	47	27101-0037	210	005	4309	01	01	CALZADO PARA MEDICO RESIDENTE, FEMENINO, CEDULA: 47, TALLA: 25.0 COLOR:BLANCO TIPO: CHOCLO CON BANDA Y TRABA PARA SUJECION A BASE DE CINTA AUTO ADHERIBLE;CORTE: CUERO DE GANADO VACUNO CURTIDO AL CROMO, FLOR ENTERA, LISO Y MATE,COLOR:BLANCO, FORRO COMPLETO DEL MISMO COLOR DEL CORTE CUERO DE GANADO VACUNO,FLORENTERA SUELA: DE POLIURETANO, CON HUELLA ANTIDERRAPANTE DEL MISMO TONO DELCORTE, PLANTA DE MATERIAL RECUPERADO, CELULOSA O TEXTIL SINTETICO NO TEJIDO;PLANTILLA PREFORMADA DE ETIL VINIL ACETATO, LATEX O POLIURETANO, CON CUBIERTADE CUERO DE GANADO VACUNO, EN COLOR BLANCO, DEBE IR PEGADA; SISTEMA DECONSTRUCCION: SUELA PEGADA O INYECTADA DIRECTA AL CORTE; LOGOSIMBOLO DEL IMSSIMPRESO EN LA LENGÜETA O EN ALGUNO DE LOS LATERALES DEL FORRO DEL ZAPATO, ENCOLOR VERDE CODIGO PANTONE 561C O 561U PAR VOLUMEN 1, ESPECIFICACIONES YMETODOS DE PRUEBA DE ACUERDO A LA ESPECIFICACION TECNICA	25	PAR	1	PAR	-	460	-	460

ANEXO 5. CUADRO DE DISTRIBUCIÓN

reas Requirentes: Órganos de Operación Administrativa Desconcentrada de Aguascalientes, Baja California, Baja California Sur, Campeche, Chiapas, Chihuahua, CDMX Norte, CDMX Sur, Coahuila, Colima, Durango, Guanajuato, Guerrero, Hidalgo, Edo. éxico Oriente, Edo. México Poniente, Jalisco, Michoacán, Morelos, Nayarit, Nuevo León, Oaxaca, Puebla, Querétaro, Quintana Roo, San Luis Potosí, Sinaloa, Sonora, Tabasco, Tamaulipas, Tlaxcala, Veracruz Norte, Veracruz Sur, Yucatán, Zacatecas y Áreas de Nivel Central.

ONA	OOAD	PARTIDA	CÉDULA	CLAVE CUCOP +	GPO	GEN	ESP	DIF	VAR	DESCRIPCIÓN- SISTEMA DE ABASTO INSTITUCIONAL (SAI)	TALLA	UNIDAD	CANT.	TIPO	ÚNICA ENTREGA RÉGIMEN ORDINARIO	ÚNICA ENTREGA MÉDICOS RESIDENTES	ÚNICA ENTREGA RÉGIMEN IMSS BIENESTAR	TOTAL POR CLAVE Y DESTINO RÉGIMEN ORDINARIO, MÉDICOS RESIDENTES E IMSS BIENESTAR
ONA B	NUEVO LEON	45	47	27101-0037	210	005	4291	01	01	CALZADO PARA MEDICO RESIDENTE, FEMENINO, CEDULA: 47. TALLA: 24.5. COLOR:BLANCO.TIPO: CHOCLO CON BANDA Y TRABA PARA SUJECION A BASE DE CINTA AUTO ADHERIBLE;CORTE: CUERO DE GANADO VACUNO CURTIDO AL CROMO. FLOR ENTERA, LISO Y MATE,COLORBLANCO; FORRO: COMPLETO DEL MISMO COLOR DEL CORTE, CUERO DE GANADO VACUNO,FLORENTERA; SUELA: DE POLIURETANO, CON HUELLA ANTIDERRAPANTE, DEL MISMO TONO DELCORTE; PLANTA: DE MATERIAL RECUPERADO, CELULOSA O TEXTIL SINTETICO NO TEJIDO;PLANTILLA: PREFORMADA DE ETIL VINIL ACETATO, LATEX O POLIURETANO, CON CUBIERTADE CUERO DE GANADO VACUNO, EN COLOR BLANCO, DEBE IR PEGADA; SISTEMA DECONSTRUCCION: SUELA PEGADA O INYECTADA DIRECTA AL CORTE; LOGOSIMBOLO: DEL IMSSIMPRESO EN LA LENGÜETA O EN ALGUNO DE LOS LATERALES DEL FORRO DEL ZAPATO, ENCOLOR VERDE CODIGO PANTONE 561C O 561U. PAR. VOLUMEN 1. ESPECIFICACIONES YMETODOS DE PRUEBA DE ACUERDO A LA ESPECIFICACION TECNICA	24.5	PAR	1	PAR	-	352	-	352

ANEXOS
DIVISIÓN DE CONTRATOS

ANEXO 5. CUADRO DE DISTRIBUCIÓN

Áreas Requirentes: Órganos de Operación Administrativa Desconcentrada de Aguascalientes, Baja California, Baja California Sur, Campeche, Chiapas, Chihuahua, CDMX Norte, CDMX Sur, Coahuila, Colima, Durango, Guanajuato, Guerrero, Hidalgo, Edo. México Oriente, Edo. México Poniente, Jalisco, Michoacán, Morelos, Nayarit, Nuevo León, Oaxaca, Puebla, Querétaro, Quintana Roo, San Luis Potosí, Sinaloa, Sonora, Tabasco, Tamaulipas, Tlaxcala, Veracruz Norte, Veracruz Sur, Yucatán, Zacatecas y Áreas de Nivel Central.

ZONA	OOAD	PARTIDA	CÉDULA	CLAVE CUCOP +	GPO	GEN	ESP	DIF	VAR	DESCRIPCIÓN- SISTEMA DE ABASTO INSTITUCIONAL (SAI)	TALLA	UNIDAD	CANT.	TIPO	ÚNICA ENTREGA RÉGIMEN ORDINARIO	ÚNICA ENTREGA MÉDICOS RESIDENTES	ÚNICA ENTREGA RÉGIMEN IMSS BIENESTAR	TOTAL POR CLAVE Y DESTINO RÉGIMEN ORDINARIO, MÉDICOS RESIDENTES E IMSS BIENESTAR
ZONA B	NUEVO LEON	45	47	27101-0037	210	005	4283	01	01	CALZADO PARA MEDICO RESIDENTE, FEMENINO, CEDULA: 47. TALLA: 24.0. COLOR:BLANCO.TIPO: CHOCLO CON BANDA Y TRABA PARA SUJECION A BASE DE CINTA AUTO ADHERIBLE;CORTE: CUERO DE GANADO VACUNO CURTIDO AL CROMO, FLOR ENTERA, LISO Y MATE;COLOR:BLANCO; FORRO COMPLETO DEL MISMO COLOR DEL CORTE CUERO DE GANADO VACUNO;FLORENTERA; SUELA DE POLIURETANO CON HUELLA ANTIDERRAPANTE, DEL MISMO TONO DELCORTE, PLANTA DE MATERIAL RECUPERADO, CELULOSA O TEXTIL SINTETICO NO TEJIDO;PLANTILLA: PREFORMADA DE ETIL VINIL ACETATO, LATEX O POLIURETANO, CON CUBIERTADE CUERO DE GANADO VACUNO, EN COLOR BLANCO, DEBE IR PEGADA; SISTEMA DECONSTRUCCION: SUELA PEGADA O INYECTADA DIRECTA AL CORTE, LOCOSIMBOLO: DEL IMSSIMPRESO EN LA LENGÜETA O EN ALGUNO DE LOS LATERALES DEL FORRO DEL ZAPATO, ENCOLOR VERDE CODIGO PANTONE 561C O 561U. PAR VOLUMEN 1. ESPECIFICACIONES YMETODOS DE PRUEBA: DE ACUERDO A LA ESPECIFICACION TECNICA	24	PAR	1	PAR	-	440	-	440

ANEXO 5. CUADRO DE DISTRIBUCIÓN

eas Requirentes: Órganos de Operación Administrativa Desconcentrada de Aguascalientes, Baja California, Baja California Sur, Campeche, Chiapas, Chihuahua, CDMX Norte, CDMX Sur, Coahuila, Colima, Durango, Guanajuato, Guerrero, Hidalgo, Edo. xico Oriente, Edo. México Poniente, Jalisco, Michoacán, Morelos, Nayarit, Nuevo León, Oaxaca, Puebla, Querétaro, Quintana Roo, San Luis Potosí, Sinaloa, Sonora, Tabasco, Tamaulipas, Tlaxcala, Veracruz Norte, Veracruz Sur, Yucatán, Zacatecas y Áreas de Nivel Central.

ONA	OOAD	PARTIDA	CÉDULA	CLAVE CUCOP +	GPO	GEN	ESP	DIF	VAR	DESCRIPCIÓN- SISTEMA DE ABASTO INSTITUCIONAL (SAI)	TALLA	UNIDAD	CANT.	TIPO	ÚNICA ENTREGA RÉGIMEN ORDINARIO	ÚNICA ENTREGA MÉDICOS RESIDENTES	ÚNICA ENTREGA RÉGIMEN IMSS BIENESTAR	TOTAL POR CLAVE Y DESTINO RÉGIMEN ORDINARIO, MÉDICOS RESIDENTES E IMSS BIENESTAR
:ONA B	NUEVO LEON	45	47	27101-0037	210	005	4275	01	01	CALZADO PARA MEDICO RESIDENTE, FEMENINO, CEDULA 47. TALLA: 23.5. COLOR:BLANCO.TIPO: CHOCLO CON BANDA Y TRABA PARA SUJECION A BASE DE CINTA AUTO ADHERIBLE:CORTE: CUERO DE GANADO VACUNO CURTIDO AL CROMO, FLOR ENTERA, LISO Y MATE,COLORBLANCO; FORRO: COMPLETO DEL MISMO COLOR DEL CORTE, CUERO DE GANADO VACUNO,FLORENTERA; SUELA: DE POLIURETANO, CON HUELLA ANTIDERRAPANTE, DEL MISMO TONO DELCORTE; PLANTA: DE MATERIAL RECUPERADO, CELULOSA O TEXTIL SINTETICO NO TEJIDO;PLANTILLA: PREFORMADA DE ETIL VINIL ACETATO, LATEX O POLIURETANO, CON CUBIERTADE CUERO DE GANADO VACUNO, EN COLOR BLANCO, DEBE IR PEGADA; SISTEMA DECONSTRUCCION: SUELA PEGADA O INYECTADA DIRECTA AL CORTE; LOGOSIMBOLO: DEL IMSSIMPRESO EN LA LENGÜETA O EN ALGUNO DE LOS LATERALES DEL FORRO DEL ZAPATO, ENCOLOR VERDE CODIGO PANTONE 561C O 561U. PAR. VOLUMEN 1. ESPECIFICACIONES YMETODOS DE PRUEBA DE ACUERDO A LA ESPECIFICACION TECNICA	23.5	PAR	1	PAR	-	152	-	152

ANEXOS
DIVISIÓN DE CONTRATOS

ANEXO 5. CUADRO DE DISTRIBUCIÓN

Areas Requirentes: Órganos de Operación Administrativa Desconcentrada de Aguascalientes, Baja California, Baja California Sur, Campeche, Chiapas, Chihuahua, CDMX Norte, CDMX Sur, Coahuila, Colima, Durango, Guanajuato, Guerrero, Hidalgo, Edo. México Oriente, Edo. México Poniente, Jalisco, Michoacán, Morelos, Nayarit, Nuevo León, Oaxaca, Puebla, Queretaro, Quintana Roo, San Luis Potosi, Sinaloa, Sonora, Tabasco, Tamaulipas, Tlaxcala, Veracruz Norte, Veracruz Sur, Yucatán, Zacatecas y Áreas de Nivel Central.

ZONA	OOAD	PARTIDA	CÉDULA	CLAVE CUCOP +	GPO	GEN	ESP	DIF	VAR	DESCRIPCIÓN- SISTEMA DE ABASTO INSTITUCIONAL (SAI)	TALLA	UNIDAD	CANT.	TIPO	ÚNICA ENTREGA RÉGIMEN ORDINARIO	ÚNICA ENTREGA MÉDICOS RESIDENTES	ÚNICA ENTREGA RÉGIMEN IMSS BIENESTAR	TOTAL POR CLAVE Y DESTINO RÉGIMEN ORDINARIO, MÉDICOS RESIDENTES E IMSS BIENESTAR
ZONA B	NUEVO LEON	45	47	27101-0037	210	005	4267	01	01	CALZADO PARA MEDICO RESIDENTE, FEMENINO, CEDULA: 47 TALLA: 23.0 COLOR:BLANCO;TIPO: CHOCLO CON BANDA Y TRABA PARA SUJECION A BASE DE CINTA AUTO ADHERIBLE;CORTE: CUERO DE GANADO VACUNO CURTIDO AL CROMO, FLOR ENTERA, LISO Y MATE;COLOR:BLANCO; FORRO COMPLETO DEL MISMO COLOR DEL CORTE CUERO DE GANADO VACUNO;FLORENTERA; SUELA DE POLIURETANO CON HUELLA ANTIDERRAPANTE, DEL MISMO TONO DEL CORTE, PLANTA DE MATERIAL RECUPERADO, CELULOSA O TEXTIL SINTETICO NO TEJIDO;PLANTILLA: PREFORMADA DE ETIL VINIL ACETATO, LATEX O POLIURETANO, CON CUBIERTADE CUERO DE GANADO VACUNO, EN COLOR BLANCO, DEBE IR PEGADA; SISTEMA DECONSTRUCCION: SUELA PEGADA O INYECTADA DIRECTA AL CORTE; LOGOSIMBOLO: DEL IMSSIMPRESO EN LA LENGÜETA O EN ALGUNO DE LOS LATERALES DEL FORRO DEL ZAPATO. ENCOLOR VERDE CODIGO PANTONE 561C O 561U. PAR. VOLUMEN I. ESPECIFICACIONES YMETODOS DE PRUEBA DE ACUERDO A LA ESPECIFICACION TECNICA	23	PAR	1	PAR	-	180	-	180

ANEXO 5. CUADRO DE DISTRIBUCIÓN

reas Requirentes: Órganos de Operación Administrativa Desconcentrada de Aguascalientes, Baja California, Baja California Sur, Campeche, Chiapas, Chihuahua, CDMX Norte, CDMX Sur, Coahuila, Colima, Durango, Guanajuato, Guerrero, Hidalgo, Edo. léxico Oriente, Edo. México Poniente, Jalisco, Michoacán, Morelos, Nayarit, Nuevo León, Oaxaca, Puebla, Querétaro, Quintana Roo, San Luis Potosí, Sinaloa, Sonora, Tabasco, Tamaulipas, Tlaxcala, Veracruz Norte, Veracruz Sur, Yucatán, Zacatecas y Áreas de Nivel Central.

ZONA	OOAD	PARTIDA	CÉDULA	CLAVE CUCOP +	GPO	GEN	ESP	DIF	VAR	DESCRIPCIÓN- SISTEMA DE ABASTO INSTITUCIONAL (SAI)	TALLA	UNIDAD	CANT.	TIPO	ÚNICA ENTREGA RÉGIMEN ORDINARIO	ÚNICA ENTREGA MÉDICOS RESIDENTES	ÚNICA ENTREGA RÉGIMEN IMSS BIENESTAR	TOTAL POR CLAVE Y DESTINO RÉGIMEN ORDINARIO, MÉDICOS RESIDENTES E IMSS BIENESTAR
ONA B	NUEVO LEON	45	47	27101-0037	210	005	4259	01	01	CALZADO PARA MEDICO RESIDENTE, FEMENINO. CEDULA: 47. TALLA: 22.5. COLOR:BLANCO.TIPO: CHOCLO CON BANDA Y TRABA PARA SUJECION A BASE DE CINTA AUTO ADHERIBLE;CORTE: CUERO DE GANADO VACUNO CURTIDO AL CROMO, FLOR ENTERA, LISO Y MATE,COLORBLANCO; FORRO: COMPLETO DEL MISMO COLOR DEL CORTE, CUERO DE GANADO VACUNO,FLORENTERA; SUELA: DE POLIURETANO, CON HUELLA ANTIDERRAPANTE, DEL MISMO TONO DELCORTE; PLANTA: DE MATERIAL RECUPERADO, CELULOSA O TEXTIL SINTETICO NO TEJIDO;PLANTILLA: PREFORMADA DE ETIL VINIL ACETATO, LATEX O POLIURETANO, CON CUBIERTADE CUERO DE GANADO VACUNO, EN COLOR BLANCO, DEBE IR PEGADA; SISTEMA DECONSTRUCCION: SUELA PEGADA O INYECTADA DIRECTA AL CORTE; LOGOSIMBOLO: DEL IMSSIMPRESO EN LA LENGÜETA O EN ALGUNO DE LOS LATERALES DEL FORRO DEL ZAPATO, ENCOLOR VERDE CODIGO PANTONE 561C O 561U. PAR. VOLUMEN 1. ESPECIFICACIONES YMETODOS DE PRUEBA DE ACUERDO A LA ESPECIFICACION TECNICA	22.5	PAR	1	PAR	-	46	-	46

ANEXOS
DIVISIÓN DE CONTRATOS

GOBIERNO DE MÉXICO

IMSS

DIRECCIÓN DE ADMINISTRACIÓN
Unidad de Administración
Coordinación de Control de Abasto
Coordinación Técnica de Planeación

ANEXO 5. CUADRO DE DISTRIBUCIÓN

Áreas Requirentes: Órganos de Operación Administrativa Desconcentrada de Aguascalientes, Baja California, Baja California Sur, Campeche, Chiapas, Chihuahua, CDMX Norte, CDMX Sur, Coahuila, Colima, Durango, Guanajuato, Guerrero, Hidalgo, Edo. México Oriente, Edo. México Poniente, Jalisco, Michoacán, Morelos, Nayarit, Nuevo León, Oaxaca, Puebla, Querétaro, Quintana Roo, San Luis Potosí, Sinaloa, Sonora, Tabasco, Tamaulipas, Tlaxcala, Veracruz Norte, Veracruz Sur, Yucatán, Zacatecas y Áreas de Nivel Central

ZONA	OOAD	PARTIDA	CÉDULA	CLAVE CUCOP +	GPO	GEN	ESP	DIF	VAR	DESCRIPCIÓN- SISTEMA DE ABASTO INSTITUCIONAL (SAI)	TALLA	UNIDAD	CANT.	TIPO	ÚNICA ENTREGA RÉGIMEN ORDINARIO	ÚNICA ENTREGA MÉDICOS RESIDENTES	ÚNICA ENTREGA RÉGIMEN IMSS BIENESTAR	TOTAL POR CLAVE Y DESTINO RÉGIMEN ORDINARIO, MÉDICOS RESIDENTES E IMSS BIENESTAR
ZONA B	NUEVO LEON	45	47	27101-0037	210	005	4242	01	01	CALZADO PARA MÉDICO RESIDENTE, FEMENINO, CEDULA: 47, TALLA: 22.0 COLOR:BLANCO,TIPO: CHOCLO CON BANDA Y TRABA PARA SUJECION A BASE DE CINTA AUTO ADHERIBLE,CORTE: CUERO DE GANADO VACUNO CURTIDO AL CROMO, FLOR ENTERA, LISO Y MATE,COLOR:BLANCO; FORRO COMPLETO DEL MISMO COLOR DEL CORTE CUERO DE GANADO VACUNO,FLORENTERA SUELA DE POLIURETANO CON HUELLA ANTIDERRAPANTE, DEL MISMO TONO DELCORTE, PLANTA DE MATERIAL RECUPERADO, CELULOSA O TEXTIL SINTETICO NO TEJIDO;PLANTILLA: PREFORMADA DE ETIL VINIL ACETATO, LATEX O POLIURETANO, CON CUBIERTADE CUERO DE GANADO VACUNO, EN COLOR BLANCO, DEBE IR PEGADA; SISTEMA DECONSTRUCCION: SUELA PEGADA O INYECTADA DIRECTA AL CORTE; LOGOSIMBOLO: DEL IMSSIMPRESO EN LA LENGÜETA O EN ALGUNO DE LOS LATERALES DEL FORRO DEL ZAPATO, ENCOLOR VERDE CODIGO PANTONE 561C O 561U. PAR. VOLUMEN 1. ESPECIFICACIONES YMETODOS DE PRUEBA, DE ACUERDO A LA ESPECIFICACION TECNICA	22	PAR	1	PAR	-	26	-	26

ANEXO 5. CUADRO DE DISTRIBUCIÓN

Áreas Requirentes: Órganos de Operación Administrativa Desconcentrada de Aguascalientes, Baja California, Baja California Sur, Campeche, Chiapas, Chihuahua, CDMX Norte, CDMX Sur, Coahuila, Colima, Durango, Guanajuato, Guerrero, Hidalgo, Edo. México Oriente, Edo. México Poniente, Jalisco, Michoacán, Morelos, Nayarit, Nuevo León, Oaxaca, Puebla, Querétaro, Quintana Roo, San Luis Potosí, Sinaloa, Sonora, Tabasco, Tamaulipas, Tlaxcala, Veracruz Norte, Veracruz Sur, Yucatán, Zacatecas y Áreas de Nivel Central.

ZONA	OOAD	PARTIDA	CÉDULA	CLAVE CUCOP +	GPO	GEN	ESP	DIF	VAR	DESCRIPCIÓN- SISTEMA DE ABASTO INSTITUCIONAL (SAI)	TALLA	UNIDAD	CANT.	TIPO	ÚNICA ENTREGA RÉGIMEN ORDINARIO	ÚNICA ENTREGA MÉDICOS RESIDENTES	ÚNICA ENTREGA RÉGIMEN IMSS BIENESTAR	TOTAL POR CLAVE Y DESTINO RÉGIMEN ORDINARIO, MÉDICOS RESIDENTES E IMSS BIENESTAR
ONA B	NAYARIT	45	47	27101-0037	210	005	4390	01	01	CALZADO PARA MEDICO RESIDENTE, FEMENINO, CEDULA: 47. TALLA: 29.5. COLOR:BLANCO.TIPO: CHOCLO CON BANDA Y TRABA PARA SUJECION A BASE DE CINTA AUTO ADHERIBLE;CORTE: CUERO DE GANADO VACUNO CURTIDO AL CROMO, FLOR ENTERA, LISO Y MATE,COLORBLANCO; FORRO: COMPLETO DEL MISMO COLOR DEL CORTE, CUERO DE GANADO VACUNO,FLORENTERA; SUELA: DE POLIURETANO, CON HUELLA ANTIDERRAPANTE, DEL MISMO TONO DELCORTE; PLANTA: DE MATERIAL RECUPERADO, CELULOSA O TEXTIL SINTETICO NO TEJIDO;PLANTILLA: PREFORMADA DE ETIL VINIL ACETATO, LATEX O POLIURETANO, CON CUBIERTADE CUERO DE GANADO VACUNO, EN COLOR BLANCO, DEBE IR PEGADA; SISTEMA DECONSTRUCCION: SUELA PEGADA O INYECTADA DIRECTA AL CORTE; LOGOSIMBOLO: DEL IMSSIMPRESO EN LA LENGÜETA O EN ALGUNO DE LOS LATERALES DEL FORRO DEL ZAPATO, ENCOLOR VERDE CODIGO PANTONE 561C O 561U. PAR. VOLUMEN 1. ESPECIFICACIONES YMETODOS DE PRUEBA DE ACUERDO A LA ESPECIFICACION TECNICA	29.5	PAR	1	PAR	-	8	-	8

ANEXOS
DIVISIÓN DE CONTRATOS

ANEXO 5. CUADRO DE DISTRIBUCIÓN

Areas Requirentes: Órganos de Operación Administrativa Desconcentrada de Aguascalientes, Baja California, Baja California Sur, Campeche, Chiapas, Chihuahua, CDMX Norte, CDMX Sur, Coahuila, Colima, Durango, Guanajuato, Guerrero, Hidalgo, Edo. México Oriente, Edo México Poniente, Jalisco, Michoacán, Morelos, Nayarit, Nuevo Leon, Oaxaca, Puebla, Querétaro, Quintana Roo, San Luis Potosí, Sinaloa, Sonora, Tabasco, Tamaulipas, Tlaxcala, Veracruz Norte, Veracruz Sur, Yucatán, Zacatecas y Áreas de Nivel Central.

ZONA	OOAD	PARTIDA	CÉDULA	CLAVE CUCOP +	GPO	GEN	ESP	DIF	VAR	DESCRIPCIÓN- SISTEMA DE ABASTO INSTITUCIONAL (SAI)	TALLA	UNIDAD	CANT.	TIPO	ÚNICA ENTREGA RÉGIMEN ORDINARIO	ÚNICA ENTREGA MÉDICOS RESIDENTES	ÚNICA ENTREGA RÉGIMEN IMSS BIENESTAR	TOTAL POR CLAVE Y DESTINO RÉGIMEN ORDINARIO, MÉDICOS RESIDENTES E IMSS BIENESTAR
ZONA B	NAYARIT	45	47	27101-0037	210	005	4341	01	01	CALZADO PARA MEDICO RESIDENTE, FEMENINO, CEDULA: 47 TALLA: 27.0 COLOR BLANCO TIPO: CHOCLO CON BANDA Y TRABA PARA SUJECION A BASE DE CINTA AUTO ADHERIBLE;CORTE: CUERO DE GANADO VACUNO CURTIDO AL CROMO, FLOR ENTERA, LISO Y MATE;COLORBLANCO; FORRO: COMPLETO DEL MISMO COLOR DEL CORTE CUERO DE GANADO VACUNO;FLORENTERA SUELA: DE POLIURETANO CON HUELLA ANTIDERRAPANTE, DEL MISMO TONO DELCORTE, PLANTA: DE MATERIAL RECUPERADO, CELULOSA O TEXTIL SINTETICO NO TEJIDO;PLANTILLA: PREFORMADA DE ETIL VINIL ACETATO, LATEX O POLIURETANO, CON CUBIERTADE CUERO DE GANADO VACUNO, EN COLOR BLANCO, DEBE IR PEGADA; SISTEMA DECONSTRUCCION: SUELA PEGADA O INYECTADA DIRECTA AL CORTE: LOGOSIMBOLO: DEL IMSSIMPRESO EN LA LENGUETA O EN ALGUNO DE LOS LATERALES DEL FORRO DEL ZAPATO, ENCOLOR VERDE CODIGO PANTONE 561C O 561U. PAR VOLUMEN 1. ESPECIFICACIONES YMETODOS DE PRUEBA: DE ACUERDO A LA ESPECIFICACION TECNICA	27	PAR	1	PAR	-	8	-	8

ANEXO 5. CUADRO DE DISTRIBUCIÓN

reas Requirentes: Órganos de Operación Administrativa Desconcentrada de Aguascalientes, Baja California, Baja California Sur, Campeche, Chiapas, Chihuahua, CDMX Norte, CDMX Sur, Coahuila, Colima, Durango, Guanajuato, Guerrero, Hidalgo, Edo. léxico Oriente, Edo. México Poniente, Jalisco, Michoacán, Morelos, Nayarit, Nuevo León, Oaxaca, Puebla, Querétaro, Quintana Roo, San Luis Potosí, Sinaloa, Sonora, Tabasco, Tamaulipas, Tlaxcala, Veracruz Norte, Veracruz Sur, Yucatán, Zacatecas y Áreas de Nivel Central.

ZONA	OOAD	PARTIDA	CÉDULA	CLAVE CUCOP +	GPO	GEN	ESP	DIF	VAR	DESCRIPCIÓN- SISTEMA DE ABASTO INSTITUCIONAL (SAI)	TALLA	UNIDAD	CANT.	TIPO	ÚNICA ENTREGA RÉGIMEN ORDINARIO	ÚNICA ENTREGA MÉDICOS RESIDENTES	ÚNICA ENTREGA RÉGIMEN IMSS BIENESTAR	TOTAL POR CLAVE Y DESTINO RÉGIMEN ORDINARIO, MÉDICOS RESIDENTES E IMSS BIENESTAR
ONA B	NAYARIT	45	47	27101-0037	210	005	4333	01	01	CALZADO PARA MEDICO RESIDENTE, FEMENINO, CEDULA: 47. TALLA: 26.5. COLOR:BLANCO.TIPO CHOCLO CON BANDA Y TRABA PARA SUJECION A BASE DE CINTA AUTO ADHERIBLE;CORTE: CUERO DE GANADO VACUNO CURTIDO AL CROMO, FLOR ENTERA, LISO Y MATE,COLORBLANCO; FORRO: COMPLETO DEL MISMO COLOR DEL CORTE, CUERO DE GANADO VACUNO,FLORENTERA; SUELA: DE POLIURETANO, CON HUELLA ANTIDERRAPANTE, DEL MISMO TONO DELCORTE; PLANTA: DE MATERIAL RECUPERADO, CELULOSA O TEXTIL SINTETICO NO TEJIDO;PLANTILLA: PREFORMADA DE ETIL VINIL ACETATO, LATEX O POLIURETANO, CON CUBIERTADE CUERO DE GANADO VACUNO, EN COLOR BLANCO, DEBE IR PEGADA; SISTEMA DECONSTRUCCION: SUELA PEGADA O INYECTADA DIRECTA AL CORTE; LOGOSIMBOLO: DEL IMSSIMPRESO EN LA LENGÜETA O EN ALGUNO DE LOS LATERALES DEL FORRO DEL ZAPATO, ENCOLOR VERDE CODIGO PANTONE 561C O 561U. PAR. VOLUMEN 1. ESPECIFICACIONES YMETODOS DE PRUEBA DE ACUERDO A LA ESPECIFICACION TECNICA	26.5	PAR	1	PAR	-	8	-	8

ANEXOS
DIVISIÓN DE CONTRATOS

ANEXO 5. CUADRO DE DISTRIBUCIÓN

Areas Requirentes: Órganos de Operación Administrativa Desconcentrada de Aguascalientes, Baja California, Baja California Sur, Campeche, Chiapas, Chihuahua, CDMX Norte, CDMX Sur, Coahuila, Colima, Durango, Guanajuato, Guerrero, Hidalgo, Edo. México Oriente, Edo. México Poniente, Jalisco, Michoacán, Morelos, Nayarit, Nuevo Leon, Oaxaca, Puebla, Querétaro, Quintana Roo, San Luis Potosí, Sinaloa, Sonora, Tabasco, Tamaulipas, Tlaxcala, Veracruz Norte, Veracruz Sur, Yucatán, Zacatecas y Áreas de Nivel Central.

ZONA	OOAD	PARTIDA	CÉDULA	CLAVE CUCOP +	GPO	GEN	ESP	DIF	VAR	DESCRIPCIÓN- SISTEMA DE ABASTO INSTITUCIONAL (SAI)	TALLA	UNIDAD	CANT.	TIPO	ÚNICA ENTREGA RÉGIMEN ORDINARIO	ÚNICA ENTREGA MÉDICOS RESIDENTES	ÚNICA ENTREGA RÉGIMEN IMSS BIENESTAR	TOTAL POR CLAVE Y DESTINO RÉGIMEN ORDINARIO, MÉDICOS RESIDENTES E IMSS BIENESTAR
ZONA B	NAYARIT	45	47	27101-0037	210	005	4325	01	01	CALZADO PARA MÉDICO RESIDENTE, FEMENINO, CEDULA: 47 TALLA 26.0, COLOR:BLANCO TIPO: CHOCLO CON BANDA Y TRABA PARA SUJECION A BASE DE CINTA AUTO ADHERIBLE,CORTE: CUERO DE GANADO VACUNO CURTIDO AL CROMO, FLOR ENTERA LISO Y MATE,COLORBLANCO: FORRO: COMPLETO DEL MISMO COLOR DEL CORTE CUERO DE GANADO VACUNO,FLORENTERA SUELA: DE POLIURETANO CON HUELLA ANTIDERRAPANTE, DEL MISMO TONO DELCORTE, PLANTA: DE MATERIAL RECUPERADO, CELULOSA O TEXTIL SINTETICO NO TEJIDO;PLANTILLA: PREFORMADA DE ETIL VINIL ACETATO, LATEX O POLIURETANO, CON CUBIERTADE CUERO DE GANADO VACUNO, EN COLOR BLANCO, DEBE IR PEGADA; SISTEMA DECONSTRUCCION: SUELA PEGADA O INYECTADA DIRECTA AL CORTE; LOGOSIMBOLO: DEL IMSSIMPRESO EN LA LENGÜETA O EN ALGUNO DE LOS LATERALES DEL FORRO DEL ZAPATO, ENCOLOR VERDE CODIGO PANTONE 561C O 561U. PAR. VOLUMEN 1 ESPECIFICACIONES YMETODOS DE PRUEBA DE ACUERDO A LA ESPECIFICACION TECNICA	26	PAR	1	PAR	-	20	-	20

ANEXO 5. CUADRO DE DISTRIBUCIÓN

reas Requirentes: Órganos de Operación Administrativa Desconcentrada de Aguascalientes, Baja California, Baja California Sur, Campeche, Chiapas, Chihuahua, CDMX Norte, CDMX Sur, Coahuila, Colima, Durango, Guanajuato, Guerrero, Hidalgo, Edo. éxico Oriente, Edo. México Poniente, Jalisco, Michoacán, Morelos, Nayarit, Nuevo León, Oaxaca, Puebla, Querétaro, Quintana Roo, San Luis Potosí, Sinaloa, Sonora, Tabasco, Tamaulipas, Tlaxcala, Veracruz Norte, Veracruz Sur, Yucatán, Zacatecas y Áreas de Nivel Central.

ZONA	OOAD	PARTIDA	CÉDULA	CLAVE CUCOP +	GPO	GEN	ESP	DIF	VAR	DESCRIPCIÓN- SISTEMA DE ABASTO INSTITUCIONAL (SAI)	TALLA	UNIDAD	CANT.	TIPO	ÚNICA ENTREGA RÉGIMEN ORDINARIO	ÚNICA ENTREGA MÉDICOS RESIDENTES	ÚNICA ENTREGA RÉGIMEN IMSS BIENESTAR	TOTAL POR CLAVE Y DESTINO RÉGIMEN ORDINARIO, MÉDICOS RESIDENTES E IMSS BIENESTAR
ONA B	NAYARIT	45	47	27101-0037	210	005	4317	01	01	CALZADO PARA MEDICO RESIDENTE, FEMENINO, CEDULA: 47, TALLA: 25.5, COLOR:BLANCO.TIPO: CHOCLO CON BANDA Y TRABA PARA SUJECION A BASE DE CINTA AUTO ADHERIBLE;CORTE: CUERO DE GANADO VACUNO CURTIDO AL CROMO, FLOR ENTERA, LISO Y MATE,COLORBLANCO; FORRO: COMPLETO DEL MISMO COLOR DEL CORTE, CUERO DE GANADO VACUNO,FLORENTERA; SUELA: DE POLIURETANO, CON HUELLA ANTIDERRAPANTE, DEL MISMO TONO DELCORTE; PLANTA: DE MATERIAL RECUPERADO, CELULOSA O TEXTIL SINTETICO NO TEJIDO;PLANTILLA: PREFORMADA DE ETIL VINIL ACETATO, LATEX O POLIURETANO, CON CUBIERTADE CUERO DE GANADO VACUNO, EN COLOR BLANCO, DEBE IR PEGADA; SISTEMA DECONSTRUCCION: SUELA PEGADA O INVECTADA DIRECTA AL CORTE; LOGOSIMBOLO: DEL IMSSIMPRESO EN LA LENGÜETA O EN ALGUNO DE LOS LATERALES DEL FORRO DEL ZAPATO, ENCOLOR VERDE CODIGO PANTONE 561C O 561U. PAR. VOLUMEN 1. ESPECIFICACIONES YMETODOS DE PRUEBA DE ACUERDO A LA ESPECIFICACION TECNICA	25.5	PAR	1	PAR	-	30	-	30

ANEXOS
DIVISIÓN DE CONTRATOS

ANEXO 5. CUADRO DE DISTRIBUCIÓN

Areas Requirentes: Órganos de Operación Administrativa Desconcentrada de Aguascalientes, Baja California, Baja California Sur, Campeche, Chiapas, Chihuahua, CDMX Norte, CDMX Sur, Coahuila, Colima, Durango, Guanajuato, Guerrero, Hidalgo, Edo. México Oriente, Edo. México Poniente, Jalisco, Michoacán, Morelos, Nayarit, Nuevo León, Oaxaca, Puebla, Querétaro, Quintana Roo, San Luis Potosí, Sinaloa, Sonora, Tabasco, Tamaulipas, Tlaxcala, Veracruz Norte, Veracruz Sur, Yucatán, Zacatecas y Áreas de Nivel Central.

ZONA	OOAD	PARTIDA	CÉDULA	CLAVE CUCOP +	GPO	GEN	ESP	DIF	VAR	DESCRIPCIÓN- SISTEMA DE ABASTO INSTITUCIONAL (SAI)	TALLA	UNIDAD	CANT.	TIPO	ÚNICA ENTREGA RÉGIMEN ORDINARIO	ÚNICA ENTREGA MÉDICOS RESIDENTES	ÚNICA ENTREGA RÉGIMEN IMSS BIENESTAR	TOTAL POR CLAVE Y DESTINO RÉGIMEN ORDINARIO, MÉDICOS RESIDENTES E IMSS BIENESTAR
ZONA B	NAYARIT	45	47	27101 0037	210	005	4309	01	01	CALZADO PARA MÉDICO RESIDENTE, FEMENINO, CEDULA: 47. TALLA: 25.0. COLOR:BLANCO TIPO: CHOCLO CON BANDA Y TRABA PARA SUJECION A BASE DE CINTA AUTO ADHERIBLE.CORTE: CUERO DE GANADO VACUNO CURTIDO AL CROMO, FLOR ENTERA, LISO Y MATE.COLORBLANCO; FORRO COMPLETO DEL MISMO COLOR DEL CORTE CUERO DE GANADO VACUNO,FLORENTERA. SUELA DE POLIURETANO CON HUELLA ANTIDERRAPANTE, DEL MISMO TONO DELCORTE; PLANTA: DE MATERIAL RECUPERADO, CELULOSA O TEXTIL SINTETICO NO TEJIDO;PLANTILLA: PREFORMADA DE ETIL VINIL ACETATO, LATEX O POLIURETANO, CON CUBIERTADE CUERO DE GANADO VACUNO, EN COLOR BLANCO, DEBE IR PEGADA; SISTEMA DECONSTRUCCION: SUELA PEGADA O INYECTADA DIRECTA AL CORTE; LOCOSIMBOLO. DEL IMSSIMPRESO EN LA LENGUETA O EN ALGUNO DE LOS LATERALES DEL FORRO DEL ZAPATO, ENCOLOR VERDE CODIGO PANTONE 561C O 561U. PAR. VOLUMEN 1. ESPECIFICACIONES YMETODOS DE PRUEBA DE ACUERDO A LA ESPECIFICACION TECNICA	25	PAR	1	PAR	-	56	-	56

ANEXO 5. CUADRO DE DISTRIBUCIÓN

reas Requirentes: Órganos de Operación Administrativa Desconcentrada de Aguascalientes, Baja California, Baja California Sur, Campeche, Chiapas, Chihuahua, CDMX Norte, CDMX Sur, Coahuila, Colima, Durango, Guanajuato, Guerrero, Hidalgo, Edo. léxico Oriente, Edo. México Poniente, Jalisco, Michoacán, Morelos, Nayarit, Nuevo León, Oaxaca, Puebla, Querétaro, Quintana Roo, San Luis Potosí, Sinaloa, Sonora, Tabasco, Tamaulipas, Tlaxcala, Veracruz Norte, Veracruz Sur, Yucatán, Zacatecas y Áreas de Nivel Central.

ZONA	OOAD	PARTIDA	CÉDULA	CLAVE CUCOP +	GPO	GEN	ESP	DIF	VAR	DESCRIPCIÓN- SISTEMA DE ABASTO INSTITUCIONAL (SAI)	TALLA	UNIDAD	CANT.	TIPO	ÚNICA ENTREGA RÉGIMEN ORDINARIO	ÚNICA ENTREGA MÉDICOS RESIDENTES	ÚNICA ENTREGA RÉGIMEN IMSS BIENESTAR	TOTAL POR CLAVE Y DESTINO RÉGIMEN ORDINARIO, MÉDICOS RESIDENTES E IMSS BIENESTAR
ONA B	NAYARIT	45	47	27101-0037	210	005	4291	01	01	CALZADO PARA MEDICO RESIDENTE, FEMENINO, CEDULA: 47. TALLA: 24.5. COLOR:BLANCO.TIPO: CHOCLO CON BANDA Y TRABA PARA SUJECION A BASE DE CINTA AUTO ADHERIBLE;CORTE: CUERO DE GANADO VACUNO CURTIDO AL CROMO, FLOR ENTERA, LISO Y MATE,COLORBLANCO; FORRO: COMPLETO DEL MISMO COLOR DEL CORTE, CUERO DE GANADO VACUNO,FLORENTERA; SUELA: DE POLIURETANO, CON HUELLA ANTIDERRAPANTE, DEL MISMO TONO DELCORTE; PLANTA: DE MATERIAL RECUPERADO, CELULOSA O TEXTIL SINTETICO NO TEJIDO;PLANTILLA: PREFORMADA DE ETIL VINIL ACETATO, LATEX O POLIURETANO, CON CUBIERTADE CUERO DE GANADO VACUNO, EN COLOR BLANCO, DEBE IR PEGADA; SISTEMA DECONSTRUCCION: SUELA PEGADA O INYECTADA DIRECTA AL CORTE; LOGOSIMBOLO: DEL IMSSIMPRESO EN LA LENGÜETA O EN ALGUNO DE LOS LATERALES DEL FORRO DEL ZAPATO, ENCOLOR VERDE CODIGO PANTONE 561C O 561U. PAR. VOLUMEN 1. ESPECIFICACIONES YMETODOS DE PRUEBA DE ACUERDO A LA ESPECIFICACION TECNICA	24.5	PAR	1	PAR	-	40	-	40

ANEXOS
DIVISIÓN DE CONTRATOS

ANEXO 5. CUADRO DE DISTRIBUCIÓN

Areas Requirentes: Órganos de Operacion Administrativa Desconcentrada de Aguascalientes, Baja California, Baja California Sur, Campeche, Chiapas, Chihuahua, CDMX Norte, CDMX Sur, Coahuila, Colima, Durango, Guanajuato, Guerrero, Hidalgo, Edo. México Oriente, Edo. México Poniente, Jalisco, Michoacán, Morelos, Nayarit, Nuevo Leon, Oaxaca, Puebla, Querétaro, Quintana Roo, San Luis Potosí, Sinaloa, Sonora, Tabasco, Tamaulipas, Tlaxcala, Veracruz Norte, Veracruz Sur, Yucatán, Zacatecas y Áreas de Nivel Central.

ZONA	OOAD	PARTIDA	CÉDULA	CLAVE CUCOP +	GPO	GEN	ESP	DIF	VAR	DESCRIPCIÓN- SISTEMA DE ABASTO INSTITUCIONAL (SAI)	TALLA	UNIDAD	CANT.	TIPO	ÚNICA ENTREGA RÉGIMEN ORDINARIO	ÚNICA ENTREGA MÉDICOS RESIDENTES	ÚNICA ENTREGA RÉGIMEN IMSS BIENESTAR	TOTAL POR CLAVE Y DESTINO RÉGIMEN ORDINARIO, MÉDICOS RESIDENTES E IMSS BIENESTAR
ZONA B	NAYARIT	45	47	27101-0037	210	005	4283	01	01	CALZADO PARA MEDICO RESIDENTE, FEMENINO, CEDULA: 47, TALLA: 24.0, COLOR:BLANCO,TIPO: CHOCLO CON BANDA Y TRABA PARA SUJECION A BASE DE CINTA AUTO ADHERIBLE;CORTE: CUERO DE GANADO VACUNO CURTIDO AL CROMO, FLOR ENTERA, LISO Y MATE,COLORBLANCO; FORRO: COMPLETO DEL MISMO COLOR DEL CORTE CUERO DE GANADO VACUNO,FLORENTERA SUELA: DE POLIURETANO CON HUELLA ANTIDERRAPANTE, DEL MISMO TONO DELCORTE; PLANTA: DE MATERIAL RECUPERADO, CELULOSA O TEXTIL SINTETICO NO TEJIDO;PLANTILLA: PREFORMADA DE ETIL VINIL ACETATO, LATEX O POLIURETANO, CON CUBIERTADE CUERO DE GANADO VACUNO, EN COLOR BLANCO, DEBE IR PEGADA; SISTEMA DECONSTRUCCION: SUELA PEGADA O INYECTADA DIRECTA AL CORTE; LOCOSIMBOLO: DEL IMSSIMPRESO EN LA LENGÜETA O EN ALGUNO DE LOS LATERALES DEL FORRO DEL ZAPATO, ENCOLOR VERDE CODIGO PANTONE 561C O 561U. PAR. VOLUMEN 1. ESPECIFICACIONES YMETODOS DE PRUEBA DE ACUERDO A LA ESPECIFICACION TECNICA	24	PAR	1	PAR	-	56	-	56

ANEXO 5. CUADRO DE DISTRIBUCIÓN

eas Requirentes: Órganos de Operación Administrativa Desconcentrada de Aguascalientes, Baja California, Baja California Sur, Campeche, Chiapas, Chihuahua, CDMX Norte, CDMX Sur, Coahuila, Colima, Durango, Guanajuato, Guerrero, Hidalgo, Edo. éxico Oriente, Edo. México Poniente, Jalisco, Michoacán, Morelos, Nayarit, Nuevo León, Oaxaca, Puebla, Querétaro, Quintana Roo, San Luis Potosí, Sinaloa, Sonora, Tabasco, Tamaulipas, Tlaxcala, Veracruz Norte, Veracruz Sur, Yucatán, Zacatecas y Áreas de Nivel Central.

ONA	OOAD	PARTIDA	CÉDULA	CLAVE CUCOP +	GPO	GEN	ESP	DIF	VAR	DESCRIPCIÓN- SISTEMA DE ABASTO INSTITUCIONAL (SAI)	TALLA	UNIDAD	CANT.	TIPO	ÚNICA ENTREGA RÉGIMEN ORDINARIO	ÚNICA ENTREGA MÉDICOS RESIDENTES	ÚNICA ENTREGA RÉGIMEN IMSS BIENESTAR	TOTAL POR CLAVE Y DESTINO RÉGIMEN ORDINARIO, MÉDICOS RESIDENTES E IMSS BIENESTAR
ONA B	NAYARIT	45	47	27101-0037	210	005	4275	01	01	CALZADO PARA MEDICO RESIDENTE, FEMENINO, CEDULA: 47. TALLA: 23.5. COLOR:BLANCO.TIPO: CHOCLO CON BANDA Y TRABA PARA SUJECION A BASE DE CINTA AUTO ADHERIBLE;CORTE: CUERO DE GANADO VACUNO CURTIDO AL CROMO, FLOR ENTERA, LISO Y MATE,COLORBLANCO; FORRO: COMPLETO DEL MISMO COLOR DEL CORTE, CUERO DE GANADO VACUNO,FLORENTERA; SUELA: DE POLIURETANO, CON HUELLA ANTIDERRAPANTE, DEL MISMO TONO DELCORTE; PLANTA: DE MATERIAL RECUPERADO, CELULOSA O TEXTIL SINTETICO NO TEJIDO;PLANTILLA: PREFORMADA DE ETIL VINIL ACETATO, LATEX O POLIURETANO, CON CUBIERTADE CUERO DE GANADO VACUNO, EN COLOR BLANCO, DEBE IR PEGADA; SISTEMA DECONSTRUCCION: SUELA PEGADA O INYECTADA DIRECTA AL CORTE; LOGOSIMBOLO: DEL IMSSIMPRESO EN LA LENGÜETA O EN ALGUNO DE LOS LATERALES DEL FORRO DEL ZAPATO, ENCOLOR VERDE CODIGO PANTONE 561C O 561U. PAR. VOLUMEN 1. ESPECIFICACIONES YMETODOS DE PRUEBA DE ACUERDO A LA ESPECIFICACION TECNICA	23.5	PAR	1	PAR	-	38	-	38

ANEXOS
DIVISIÓN DE CONTRATOS

ANEXO 5. CUADRO DE DISTRIBUCIÓN

Areas Requirentes: Órganos de Operación Administrativa Desconcentrada de Aguascalientes, Baja California, Baja California Sur, Campeche, Chiapas, Chihuahua, CDMX Norte, CDMX Sur, Coahuila, Colima, Durango, Guanajuato, Guerrero, Hidalgo, Edo. México Oriente, Edo. México Poniente, Jalisco, Michoacán, Morelos, Nayarit, Nuevo León, Oaxaca, Puebla, Querétaro, Quintana Roo, San Luis Potosí, Sinaloa, Sonora, Tabasco, Tamaulipas, Tlaxcala, Veracruz Norte, Veracruz Sur, Yucatán, Zacatecas y Áreas de Nivel Central.

ZONA	OOAD	PARTIDA	CÉDULA	CLAVE CUCOP +	GPO	GEN	ESP	DIF	VAR	DESCRIPCIÓN- SISTEMA DE ABASTO INSTITUCIONAL (SAI)	TALLA	UNIDAD	CANT.	TIPO	ÚNICA ENTREGA RÉGIMEN ORDINARIO	ÚNICA ENTREGA MÉDICOS RESIDENTES	ÚNICA ENTREGA RÉGIMEN IMSS BIENESTAR	TOTAL POR CLAVE Y DESTINO RÉGIMEN ORDINARIO, MÉDICOS RESIDENTES E IMSS BIENESTAR
ZONA B	NAYARIT	45	47	27101-0037	210	005	4267	01	01	CALZADO PARA MEDICO RESIDENTE, FEMENINO, CEDULA: 47, TALLA: 23.0, COLOR:BLANCOTIPO: CHOCLO CON BANDA Y TRABA PARA SUJECION A BASE DE CINTA AUTO ADHERIBLE;CORTE: CUERO DE GANADO VACUNO CURTIDO AL CROMO, FLOR ENTERA, LISO Y MATE;COLORBLANCO; FORRO COMPLETO DEL MISMO COLOR DEL CORTE, CUERO DE GANADO VACUNO;FLORENTERA SUELA: DE POLIURETANO, CON HUELLA ANTIDERRAPANTE, DEL MISMO TONO DELCORTE, PLANTA DE MATERIAL RECUPERADO, CELULOSA O TEXTIL SINTETICO NO TEJIDO;PLANTILLA: PREFORMADA DE ETIL VINIL ACETATO, LATEX O POLIURETANO, CON CUBIERTADE CUERO DE GANADO VACUNO, EN COLOR BLANCO, DEBE IR PEGADA; SISTEMA DECONSTRUCCION: SUELA PEGADA O INYECTADA DIRECTA AL CORTE; LOGOSIMBOLO DEL IMSSIMPRESO EN LA LENGUETA O EN ALGUNO DE LOS LATERALES DEL FORRO DEL ZAPATO, ENCOLOR VERDE CODIGO PANTONE 561C O 561U. PAR VOLUMEN 1. ESPECIFICACIONES YMETODOS DE PRUEBA DE ACUERDO A LA ESPECIFICACION TECNICA	23	PAR	1	PAR	-	34	-	34

ANEXO 5. CUADRO DE DISTRIBUCIÓN

reas Requirentes: Órganos de Operación Administrativa Desconcentrada de Aguascalientes, Baja California, Baja California Sur, Campeche, Chiapas, Chihuahua, CDMX Norte, CDMX Sur, Coahuila, Colima, Durango, Guanajuato, Guerrero, Hidalgo, Edo. léxico Oriente, Edo. México Poniente, Jalisco, Michoacán, Morelos, Nayarit, Nuevo León, Oaxaca, Puebla, Querétaro, Quintana Roo, San Luis Potosí, Sinaloa, Sonora, Tabasco, Tamaulipas, Tlaxcala, Veracruz Norte, Veracruz Sur, Yucatán, Zacatecas y Áreas de Nivel Central.

ZONA	OOAD	PARTIDA	CÉDULA	CLAVE CUCOP +	GPO	GEN	ESP	DIF	VAR	DESCRIPCIÓN- SISTEMA DE ABASTO INSTITUCIONAL (SAI)	TALLA	UNIDAD	CANT.	TIPO	ÚNICA ENTREGA RÉGIMEN ORDINARIO	ÚNICA ENTREGA MÉDICOS RESIDENTES	ÚNICA ENTREGA RÉGIMEN IMSS BIENESTAR	TOTAL POR CLAVE Y DESTINO RÉGIMEN ORDINARIO, MÉDICOS RESIDENTES E IMSS BIENESTAR
:ONA B	NAYARIT	45	47	27101-0037	210	005	4259	01	01	CALZADO PARA MEDICO RESIDENTE, FEMENINO, CEDULA: 47. TALLA: 22.5. COLOR:BLANCO.TIPO: CHOCLO CON BANDA Y TRABA PARA SUJECION A BASE DE CINTA AUTO ADHERIBLE;CORTE: CUERO DE GANADO VACUNO CURTIDO AL CROMO, FLOR ENTERA, LISO Y MATE.COLORBLANCO; FORRO: COMPLETO DEL MISMO COLOR DEL CORTE, CUERO DE GANADO VACUNO,FLORENTERA; SUELA: DE POLIURETANO, CON HUELLA ANTIDERRAPANTE, DEL MISMO TONO DELCORTE; PLANTA: DE MATERIAL RECUPERADO, CELULOSA O TEXTIL SINTETICO NO TEJIDO;PLANTILLA: PREFORMADA DE ETIL VINIL ACETATO, LATEX O POLIURETANO, CON CUBIERTADE CUERO DE GANADO VACUNO, EN COLOR BLANCO, DEBE IR PEGADA; SISTEMA DECONSTRUCCION: SUELA PEGADA O INYECTADA DIRECTA AL CORTE; LOGOSIMBOLO: DEL IMSSIMPRESO EN LA LENGÜETA O EN ALGUNO DE LOS LATERALES DEL FORRO DEL ZAPATO, ENCOLOR VERDE CODIGO PANTONE 561C O 561U. PAR. VOLUMEN 1. ESPECIFICACIONES YMETODOS DE PRUEBA DE ACUERDO A LA ESPECIFICACION TECNICA	22.5	PAR	1	PAR	-	16	-	16

ANEXOS
DIVISIÓN DE CONTRATOS

ANEXO 5. CUADRO DE DISTRIBUCIÓN

Áreas Requirentes: Órganos de Operación Administrativa Desconcentrada de Aguascalientes, Baja California, Baja California Sur, Campeche, Chiapas, Chihuahua, CDMX Norte, CDMX Sur, Coahuila, Colima, Durango, Guanajuato, Guerrero, Hidalgo, Edo. México Oriente, Edo. Mexico Poniente, Jalisco, Michoacán, Morelos, Nayarit, Nuevo Leon, Oaxaca, Puebla, Querétaro, Quintana Roo, San Luis Potosí, Sinaloa, Sonora, Tabasco, Tamaulipas, Tlaxcala, Veracruz Norte, Veracruz Sur, Yucatán, Zacatecas y Áreas de Nivel Central.

ZONA	OOAD	PARTIDA	CÉDULA	CLAVE CUCOP +	GPO	GEN	ESP	DIF	VAR	DESCRIPCIÓN- SISTEMA DE ABASTO INSTITUCIONAL (SAI)	TALLA	UNIDAD	CANT.	TIPO	ÚNICA ENTREGA RÉGIMEN ORDINARIO	ÚNICA ENTREGA MÉDICOS RESIDENTES	ÚNICA ENTREGA RÉGIMEN IMSS BIENESTAR	TOTAL POR CLAVE Y DESTINO RÉGIMEN ORDINARIO, MÉDICOS RESIDENTES E IMSS BIENESTAR
ZONA B	MICHOACAN	45	47	27101-0037	210	005	4341	01	01	CALZADO PARA MEDICO RESIDENTE, FEMENINO, CEDULA: 47, TALLA: 27.0 COLOR:BLANCO,TIPO: CHOCLO CON BANDA Y TRABA PARA SUJECION A BASE DE CINTA AUTO ADHERIBLE;CORTE: CUERO DE GANADO VACUNO CURTIDO AL CROMO, FLOR ENTERA, LISO Y MATE,COLOR:BLANCO, FORRO, COMPLETO DEL MISMO COLOR DEL CORTE, CUERO DE GANADO VACUNO,FLOR ENTERA; SUELA: DE POLIURETANO, CON HUELLA ANTIDERRAPANTE, DEL MISMO TONO DELCORTE, PLANTA: DE MATERIAL RECUPERADO, CELULOSA O TEXTIL SINTETICO NO TEJIDO;PLANTILLA: PREFORMADA DE ETIL VINIL ACETATO, LATEX O POLIURETANO, CON CUBIERTADE CUERO DE GANADO VACUNO, EN COLOR BLANCO, DEBE IR PEGADA; SISTEMA DECONSTRUCCION: SUELA PEGADA O INYECTADA DIRECTA AL CORTE; LOGOSIMBOLO: DEL IMSSIMPRESO EN LA LENGUETA O EN ALGUNO DE LOS LATERALES DEL FORRO DEL ZAPATO, ENCOLOR VERDE CODIGO PANTONE 561C O 561U, PAR, VOLUMEN 1 ESPECIFICACIONES YMETODOS DE PRUEBA DE ACUERDO A LA ESPECIFICACION TECNICA	27	PAR	1	PAR	-	12	-	12

ANEXO 5. CUADRO DE DISTRIBUCIÓN

reas Requirentes: Órganos de Operación Administrativa Desconcentrada de Aguascalientes, Baja California, Baja California Sur, Campeche, Chiapas, Chihuahua, CDMX Norte, CDMX Sur, Coahuila, Colima, Durango, Guanajuato, Guerrero, Hidalgo, Edo. léxico Oriente, Edo. México Poniente, Jalisco, Michoacán, Morelos, Nayarit, Nuevo León, Oaxaca, Puebla, Querétaro, Quintana Roo, San Luis Potosí, Sinaloa, Sonora, Tabasco, Tamaulipas, Tlaxcala, Veracruz Norte, Veracruz Sur, Yucatán, Zacatecas y Áreas de Nivel Central.

ZONA	OOAD	PARTIDA	CÉDULA	CLAVE CUCOP +	GPO	GEN	ESP	DIF	VAR	DESCRIPCIÓN- SISTEMA DE ABASTO INSTITUCIONAL (SAI)	TALLA	UNIDAD	CANT.	TIPO	ÚNICA ENTREGA RÉGIMEN ORDINARIO	ÚNICA ENTREGA MÉDICOS RESIDENTES	ÚNICA ENTREGA RÉGIMEN IMSS BIENESTAR	TOTAL POR CLAVE Y DESTINO RÉGIMEN ORDINARIO, MÉDICOS RESIDENTES E IMSS BIENESTAR
ONA B	MICHOACAN	45	47	27101-0037	210	005	4333	01	01	CALZADO PARA MEDICO RESIDENTE, FEMENINO, CEDULA: 47. TALLA: 26.5. COLOR:BLANCO.TIPO: CHOCLO CON BANDA Y TRABA PARA SUJECION A BASE DE CINTA AUTO ADHERIBLE;CORTE: CUERO DE GANADO VACUNO CURTIDO AL CROMO, FLOR ENTERA, LISO Y MATE,COLORBLANCO; FORRO: COMPLETO DEL MISMO COLOR DEL CORTE, CUERO DE GANADO VACUNO,FLORENTERA; SUELA: DE POLIURETANO, CON HUELLA ANTIDERRAPANTE, DEL MISMO TONO DELCORTE: PLANTA: DE MATERIAL RECUPERADO, CELULOSA O TEXTIL SINTETICO NO TEJIDO;PLANTILLA: PREFORMADA DE ETIL VINIL ACETATO, LATEX O POLIURETANO, CON CUBIERTADE CUERO DE GANADO VACUNO, EN COLOR BLANCO, DEBE IR PEGADA; SISTEMA DECONSTRUCCION: SUELA PEGADA .O INYECTADA DIRECTA AL CORTE: LOGOSIMBOLO: DEL IMSSIMPRESO EN LA LENGÜETA O EN ALGUNO DE LOS LATERALES DEL FORRO DEL ZAPATO, ENCOLOR VERDE CODIGO PANTONE 561C O 561U. PAR. VOLUMEN 1. ESPECIFICACIONES YMETODOS DE PRUEBA DE ACUERDO A LA ESPECIFICACION TECNICA	26.5	PAR	1	PAR	-	4	-	4

ANEXOS
DIVISIÓN DE CONTRATOS

ANEXO 5. CUADRO DE DISTRIBUCIÓN

Areas Requirentes: Órganos de Operación Administrativa Desconcentrada de Aguascalientes, Baja California, Baja California Sur, Campeche, Chiapas, Chihuahua, CDMX Norte, CDMX Sur, Coahuila, Colima, Durango, Guanajuato, Guerrero, Hidalgo, Edo. México Oriente, Edo. México Poniente, Jalisco, Michoacán, Morelos, Nayarit, Nuevo León, Oaxaca, Puebla, Querétaro, Quintana Roo, San Luis Potosí, Sinaloa, Sonora, Tabasco, Tamaulipas, Tlaxcala, Veracruz Norte, Veracruz Sur, Yucatán, Zacatecas y Áreas de Nivel Central

ZONA	OOAD	PARTIDA	CÉDULA	CLAVE CUCOP +	GPO	GEN	ESP	DIF	VAR	DESCRIPCIÓN- SISTEMA DE ABASTO INSTITUCIONAL (SAI)	TALLA	UNIDAD	CANT.	TIPO	ÚNICA ENTREGA RÉGIMEN ORDINARIO	ÚNICA ENTREGA MÉDICOS RESIDENTES	ÚNICA ENTREGA RÉGIMEN IMSS BIENESTAR	TOTAL POR CLAVE Y DESTINO RÉGIMEN ORDINARIO, MÉDICOS RESIDENTES E IMSS BIENESTAR
ZONA B	MICHOACAN	45	47	27101-0037	210	005	4325	01	01	CALZADO PARA MEDICO RESIDENTE, FEMENINO, CEDULA: 47, TALLA: 26.0, COLOR:BLANCO.TIPO: CHOCLO CON BANDA Y TRABA PARA SUJECION A BASE DE CINTA AUTO ADHERIBLE.CORTE: CUERO DE GANADO VACUNO CURTIDO AL CROMO, FLOR ENTERA, LISO Y MATE.COLOR:BLANCO. FORRO: COMPLETO DEL MISMO COLOR DEL CORTE, CUERO DE GANADO VACUNO.FLOPENTERA. SUELA: DE POLIURETANO, CON HUELLA ANTIDERRAPANTE, DEL MISMO TONO DELCORTE, PLANTA DE MATERIAL RECUPERADO, CELULOSA O TEXTIL SINTETICO NO TEJIDO;PLANTILLA: PREFORMADA DE ETIL VINIL ACETATO, LATEX O POLIURETANO, CON CUBIERTADE CUERO DE GANADO VACUNO, EN COLOR BLANCO, DEBE IR PEGADA, SISTEMA DECONSTRUCCION: SUELA PEGADA O INYECTADA DIRECTA AL CORTE; LOGOSIMBOLO: DEL IMSSIMPRESO EN LA LENGUETA O EN ALGUNO DE LOS LATERALES DEL FORRO DEL ZAPATO, ENCOLOR VERDE CODIGO PANTONE 561C O 561U. PAR. VOLUMEN 1. ESPECIFICACIONES YMETODOS DE PRUEBA DE ACUERDO A LA ESPECIFICACION TECNICA	26	PAR	1	PAR	-	26	-	26

ANEXO 5. CUADRO DE DISTRIBUCIÓN

eas Requirentes: Órganos de Operación Administrativa Desconcentrada de Aguascalientes, Baja California, Baja California Sur, Campeche, Chiapas, Chihuahua, CDMX Norte, CDMX Sur, Coahuila, Colima, Durango, Guanajuato, Guerrero, Hidalgo, Edo. xico Oriente, Edo. México Poniente, Jalisco, Michoacán, Morelos, Nayarit, Nuevo León, Oaxaca, Puebla, Querétaro, Quintana Roo, San Luis Potosí, Sinaloa, Sonora, Tabasco, Tamaulipas, Tlaxcala, Veracruz Norte, Veracruz Sur, Yucatán, Zacatecas y Áreas de Nivel Central.

ONA	OOAD	PARTIDA	CÉDULA	CLAVE CUCOP +	GPO	GEN	ESP	DIF	VAR	DESCRIPCIÓN- SISTEMA DE ABASTO INSTITUCIONAL (SAI)	TALLA	UNIDAD	CANT.	TIPO	ÚNICA ENTREGA RÉGIMEN ORDINARIO	ÚNICA ENTREGA MÉDICOS RESIDENTES	ÚNICA ENTREGA RÉGIMEN IMSS BIENESTAR	TOTAL POR CLAVE Y DESTINO RÉGIMEN ORDINARIO, MÉDICOS RESIDENTES E IMSS BIENESTAR
ONA B	MICHOACAN	45	47	27101-0037	210	005	4317	01	01	CALZADO PARA MEDICO RESIDENTE, FEMENINO, CEDULA: 47. TALLA: 25.5. COLOR:BLANCO.TIPO: CHOCLO CON BANDA Y TRABA PARA SUJECION A BASE DE CINTA AUTO ADHERIBLE;CORTE: CUERO DE GANADO VACUNO CURTIDO AL CROMO, FLOR ENTERA, LISO Y MATE,COLORBLANCO; FORRO: COMPLETO DEL MISMO COLOR DEL CORTE, CUERO DE GANADO VACUNO,FLORENTERA; SUELA: DE POLIURETANO, CON HUELLA ANTIDERRAPANTE, DEL MISMO TONO DELCORTE; PLANTA: DE MATERIAL RECUPERADO, CELULOSA O TEXTIL SINTETICO NO TEJIDO;PLANTILLA: PREFORMADA DE ETIL VINIL ACETATO, LATEX O POLIURETANO, CON CUBIERTADE CUERO DE GANADO VACUNO, EN COLOR BLANCO, DEBE IR PEGADA; SISTEMA DECONSTRUCCION: SUELA PEGADA O INYECTADA DIRECTA AL CORTE; LOGOSIMBOLO: DEL IMSSIMPRESO EN LA LENGÜETA O EN ALGUNO DE LOS LATERALES DEL FORRO DEL ZAPATO, ENCOLOR VERDE CODIGO PANTONE 561C O 561U. PAR. VOLUMEN 1. ESPECIFICACIONES YMETODOS DE PRUEBA DE ACUERDO A LA ESPECIFICACION TECNICA	25.5	PAR	1	PAR	-	34	-	34

ANEXOS
DIVISIÓN DE CONTRATOS

ANEXO 5. CUADRO DE DISTRIBUCIÓN

Áreas Requirentes: Órganos de Operación Administrativa Desconcentrada de Aguascalientes, Baja California, Baja California Sur, Campeche, Chiapas, Chihuahua, CDMX Norte, CDMX Sur, Coahuila, Colima, Durango, Guanajuato, Guerrero, Hidalgo, Edo. México Oriente, Edo. México Poniente, Jalisco, Michoacán, Morelos, Nayarit, Nuevo León, Oaxaca, Puebla, Querétaro, Quintana Roo, San Luis Potosí, Sinaloa, Sonora, Tabasco, Tamaulipas, Tlaxcala, Veracruz Norte, Veracruz Sur, Yucatán, Zacatecas y Áreas de Nivel Central.

ZONA	OOAD	PARTIDA	CÉDULA	CLAVE CUCOP +	GPO	GEN	ESP	DIF	VAR	DESCRIPCIÓN- SISTEMA DE ABASTO INSTITUCIONAL (SAI)	TALLA	UNIDAD	CANT.	TIPO	ÚNICA ENTREGA RÉGIMEN ORDINARIO	ÚNICA ENTREGA MÉDICOS RESIDENTES	ÚNICA ENTREGA RÉGIMEN IMSS BIENESTAR	TOTAL POR CLAVE Y DESTINO RÉGIMEN ORDINARIO, MÉDICOS RESIDENTES E IMSS BIENESTAR
ZONA B	MICHOACAN	45	47	27101-0037	210	005	4309	01	01	CALZADO PARA MEDICO RESIDENTE, FEMENINO. CEDULA: 47. TALLA: 25.0. COLOR:BLANCO.TIPO: CHOCLO CON BANDA Y TRABA PARA SUJECION A BASE DE CINTA AUTO ADHERIBLE;CORTE: CUERO DE GANADO VACUNO CURTIDO AL CROMO, FLOR ENTERA, LISO Y MATE,COLORBLANCO; FORRO COMPLETO DEL MISMO COLOR DEL CORTE. CUERO DE GANADO VACUNO;FLORENTERA; SUELA: DE POLIURETANO, CON HUELLA ANTIDERRAPANTE, DEL MISMO TONO DELCORTE; PLANTA: DE MATERIAL RECUPERADO, CELULOSA O TEXTIL SINTETICO NO TEJIDO;PLANTILLA: PREFORMADA DE ETIL VINIL ACETATO, LATEX O POLIURETANO, CON CUBIERTADE CUERO DE GANADO VACUNO, EN COLOR BLANCO, DEBE IR PEGADA; SISTEMA DECONSTRUCCION: SUELA PEGADA O INYECTADA DIRECTA AL CORTE; LOGOSIMBOLO: DEL IMSSIMPRESO EN LA LENGUETA O EN ALGUNO DE LOS LATERALES DEL FORRO DEL ZAPATO, ENCOLOR VERDE CODIGO PANTONE 561C O 561U. PAR. VOLUMEN 1. ESPECIFICACIONES YMETODOS DE PRUEBA DE ACUERDO A LA ESPECIFICACION TECNICA	25	PAR	1	PAR	-	114	-	114

ANEXO 5. CUADRO DE DISTRIBUCIÓN

reas Requirentes: Órganos de Operación Administrativa Desconcentrada de Aguascalientes, Baja California, Baja California Sur, Campeche, Chiapas, Chihuahua, CDMX Norte, CDMX Sur, Coahuila, Colima, Durango, Guanajuato, Guerrero, Hidalgo, Edo. léxico Oriente, Edo. México Poniente, Jalisco, Michoacán, Morelos, Nayarit, Nuevo León, Oaxaca, Puebla, Querétaro, Quintana Roo, San Luis Potosí, Sinaloa, Sonora, Tabasco, Tamaulipas, Tlaxcala, Veracruz Norte, Veracruz Sur, Yucatán, Zacatecas y Áreas de Nivel Central.

ZONA	OOAD	PARTIDA	CÉDULA	CLAVE CUCOP +	GPO	GEN	ESP	DIF	VAR	DESCRIPCIÓN- SISTEMA DE ABASTO INSTITUCIONAL (SAI)	TALLA	UNIDAD	CANT.	TIPO	ÚNICA ENTREGA RÉGIMEN ORDINARIO	ÚNICA ENTREGA MÉDICOS RESIDENTES	ÚNICA ENTREGA RÉGIMEN IMSS BIENESTAR	TOTAL POR CLAVE Y DESTINO RÉGIMEN ORDINARIO, MÉDICOS RESIDENTES E IMSS BIENESTAR
ONA B	MICHOACAN	45	47	27101-0037	210	005	4291	01	01	CALZADO PARA MEDICO RESIDENTE, FEMENINO, CEDULA: 47 TALLA: 24.5, COLOR:BLANCO.TIPO: CHOCLO CON BANDA Y TRABA PARA SUJECION A BASE DE CINTA AUTO ADHERIBLE;CORTE: CUERO DE GANADO VACUNO CURTIDO AL CROMO, FLOR ENTERA, LISO Y MATE,COLORBLANCO; FORRO: COMPLETO DEL MISMO COLOR DEL CORTE, CUERO DE GANADO VACUNO,FLORENTERA; SUELA: DE POLIURETANO, CON HUELLA ANTIDERRÁPANTE, DEL MISMO TONO DELCORTE; PLANTA: DE MATERIAL RECUPERADO, CELULOSA O TEXTIL SINTETICO NO TEJIDO;PLANTILLA: PREFORMADA DE ETIL VINIL ACETATO, LATEX O POLIURETANO, CON CUBIERTADE CUERO DE GANADO VACUNO, EN COLOR BLANCO, DEBE IR PEGADA; SISTEMA DECONSTRUCCION: SUELA PEGADA O INYECTADA DIRECTA AL CORTE; LOGOSIMBOLO: DEL IMSSIMPRESO EN LA LENGÜETA O EN ALGUNO DE LOS LATERALES DEL FORRO DEL ZAPATO, ENCOLOR VERDE CODIGO PANTONE 561C O 561U. PAR. VOLUMEN 1. ESPECIFICACIONES YMETODOS DE PRUEBA DE ACUERDO A LA ESPECIFICACION TECNICA	24.5	PAR	1	PAR	-	34	-	34

ANEXOS
DIVISIÓN DE CONTRATOS

ANEXO 5. CUADRO DE DISTRIBUCIÓN

Áreas Requirentes: Órganos de Operacion Administrativa Desconcentrada de Aguascalientes, Baja California, Baja California Sur, Campeche, Chiapas, Chihuahua, CDMX Norte, CDMX Sur, Coahuila, Colima, Durango, Guanajuato, Guerrero, Hidalgo, Edo. México Oriente, Edo. México Poniente, Jalisco, Michoacán, Morelos, Nayarit, Nuevo León, Oaxaca, Puebla, Querétaro, Quintana Roo, San Luis Potosí, Sinaloa, Sonora, Tabasco, Tamaulipas, Tlaxcala, Veracruz Norte, Veracruz Sur, Yucatán, Zacatecas y Áreas de Nivel Central

ZONA	OOAD	PARTIDA	CÉDULA	CLAVE CUCOP +	GPO	GEN	ESP	DIF	VAR	DESCRIPCIÓN- SISTEMA DE ABASTO INSTITUCIONAL (SAI)	TALLA	UNIDAD	CANT.	TIPO	ÚNICA ENTREGA RÉGIMEN ORDINARIO	ÚNICA ENTREGA MÉDICOS RESIDENTES	ÚNICA ENTREGA RÉGIMEN IMSS BIENESTAR	TOTAL POR CLAVE Y DESTINO RÉGIMEN ORDINARIO, MÉDICOS RESIDENTES E IMSS BIENESTAR
ZONA B	MICHOACAN	45	47	27101 0037	210	005	4283	01	01	CALZADO PARA MEDICO RESIDENTE, FEMENINO, CÉDULA: 47 TALLA: 24.0 COLOR:BLANCO.TIPO: CHOCLO CON BANDA Y TRABA PARA SUJECION A BASE DE CINTA AUTO ADHERIBLE;CORTE: CUERO DE GANADO VACUNO CURTIDO AL CROMO, FLOR ENTERA, LISO Y MATE,COLORBLANCO; FORRO: COMPLETO DEL MISMO COLOR DEL CORTE, CUERO DE GANADO VACUNO,FLORENTERA; SUELA: DE POLIURETANO, CON HUELLA ANTIDERRAPANTE, DEL MISMO TONO DELCORTE; PLANTA: DE MATERIAL RECUPERADO, CELULOSA O TEXTIL SINTETICO NO TEJIDO,PLANTILLA: PREFORMADA DE ETIL VINIL ACETATO, LATEX O POLIURETANO, CON CUBIERTADE CUERO DE GANADO VACUNO, EN COLOR BLANCO, DEBE IR PEGADA; SISTEMA DECONSTRUCCION: SUELA PEGADA O INYECTADA DIRECTA AL CORTE; LOGOSIMBOLO: DEL IMSSIMPRESO EN LA LENGÜETA O EN ALGUNO DE LOS LATERALES DEL FORRO DEL ZAPATO, ENCOLOR VERDE CODIGO PANTONE 561C O 561U. PAR. VOLUMEN 1. ESPECIFICACIONES YMETODOS DE PRUEBA DE ACUERDO A LA ESPECIFICACION TECNICA	24	PAR	1	PAR	-	74	-	74

ANEXO 5. CUADRO DE DISTRIBUCIÓN

reas Requirentes: Órganos de Operación Administrativa Desconcentrada de Aguascalientes, Baja California, Baja California Sur, Campeche, Chiapas, Chihuahua, CDMX Norte, CDMX Sur, Coahuila, Colima, Durango, Guanajuato, Guerrero, Hidalgo, Edo. léxico Oriente, Edo. México Poniente, Jalisco, Michoacán, Morelos, Nayarit, Nuevo León, Oaxaca, Puebla, Querétaro, Quintana Roo, San Luis Potosí, Sinaloa, Sonora, Tabasco, Tamaulipas, Tlaxcala, Veracruz Norte, Veracruz Sur, Yucatán, Zacatecas y Áreas de Nivel Central.

ZONA	OOAD	PARTIDA	CÉDULA	CLAVE CUCOP +	GPO	GEN	ESP	DIF	VAR	DESCRIPCIÓN- SISTEMA DE ABASTO INSTITUCIONAL (SAI)	TALLA	UNIDAD	CANT.	TIPO	ÚNICA ENTREGA RÉGIMEN ORDINARIO	ÚNICA ENTREGA MÉDICOS RESIDENTES	ÚNICA ENTREGA RÉGIMEN IMSS BIENESTAR	TOTAL POR CLAVE Y DESTINO RÉGIMEN ORDINARIO, MÉDICOS RESIDENTES E IMSS BIENESTAR
ONA B	MICHOACAN	45	47	27101-0037	310	005	4275	01	01	CALZADO PARA MEDICO RESIDENTE, FEMENINO, CEDULA: 47. TALLA: 23.5, COLOR:BLANCO.TIPO: CHOCLO CON BANDA Y TRABA PARA SUJECION A BASE DE CINTA AUTO ADHERIBLE;CORTE: CUERO DE GANADO VACUNO CURTIDO AL CROMO, FLOR ENTERA, LISO Y MATE,COLORBLANCO; FORRO: COMPLETO DEL MISMO COLOR DEL CORTE, CUERO DE GANADO VACUNO,FLORENTERA; SUELA: DE POLIURETANO, CON HUELLA ANTIDERRAPANTE, DEL MISMO TONO DELCORTE; PLANTA: DE MATERIAL RECUPERADO, CELULOSA O TEXTIL SINTETICO NO TEJIDO;PLANTILLA: PREFORMADA DE ETIL VINIL ACETATO LATEX O POLIURETANO, CON CUBIERTADE CUERO DE GANADO VACUNO, EN COLOR BLANCO, DEBE IR PEGADA; SISTEMA DECONSTRUCCION: SUELA PEGADA O INYECTADA DIRECTA AL CORTE; LOGOSIMBOLO: DEL IMSSIMPRESO EN LA LENGÜETA O EN ALGUNO DE LOS LATERALES DEL FORRO DEL ZAPATO, ENCOLOR VERDE CODIGO PANTONE 561C O 561U, PAR. VOLUMEN 1. ESPECIFICACIONES YMETODOS DE PRUEBA DE ACUERDO A LA ESPECIFICACION TECNICA	23.5	PAR	1	PAR	-	26	-	26

ANEXOS
DIVISIÓN DE CONTRATOS

ANEXO 5. CUADRO DE DISTRIBUCIÓN

Areas Requirentes: Órganos de Operación Administrativa Desconcentrada de Aguascalientes, Baja California, Baja California Sur, Campeche, Chiapas, Chihuahua, CDMX Norte, CDMX Sur, Coahuila, Colima, Durango, Guanajuato, Guerrero, Hidalgo, Edo. México Oriente, Edo. México Poniente, Jalisco, Michoacán, Morelos, Nayarit, Nuevo León, Oaxaca, Puebla, Querétaro, Quintana Roo, San Luis Potosí, Sinaloa, Sonora, Tabasco, Tamaulipas, Tlaxcala, Veracruz Norte, Veracruz Sur, Yucatán, Zacatecas y Áreas de Nivel Central.

ZONA	OOAD	PARTIDA	CÉDULA	CLAVE CUCOP +	GPO	GEN	ESP	DIF	VAR	DESCRIPCIÓN- SISTEMA DE ABASTO INSTITUCIONAL (SAI)	TALLA	UNIDAD	CANT.	TIPO	ÚNICA ENTREGA RÉGIMEN ORDINARIO	ÚNICA ENTREGA MÉDICOS RESIDENTES	ÚNICA ENTREGA RÉGIMEN IMSS BIENESTAR	TOTAL POR CLAVE Y DESTINO RÉGIMEN ORDINARIO, MÉDICOS RESIDENTES E IMSS BIENESTAR
ZONA B	MICHOACAN	45	47	27101-0037	210	005	4267	01	01	CALZADO PARA MEDICO RESIDENTE, FEMENINO, CEDULA: 47 TALLA: 23.0 COLOR:BLANCO.TIPO. CHOCLO CON BANDA Y TRABA PARA SUJECION A BASE DE CINTA AUTO ADHERIBLE;CORTE: CUERO DE GANADO VACUNO CURTIDO AL CROMO, FLOR ENTERA, LISO Y MATE,COLORBLANCO; FORRO: COMPLETO DEL MISMO COLOR DEL CORTE, CUERO DE GANADO VACUNO,FLORENTERA; SUELA: DE POLIURETANO, CON HUELLA ANTIDERRAPANTE, DEL MISMO TONO DELCORTE; PLANTA: DE MATERIAL RECUPERADO, CELULOSA O TEXTIL SINTETICO NO TEJIDO;PLANTILLA: PREFORMADA DE ETIL VINIL ACETATO, LATEX O POLIURETANO, CON CUBIERTADE CUERO DE GANADO VACUNO, EN COLOR BLANCO, DEBE IR PEGADA; SISTEMA DECONSTRUCCION: SUELA PEGADA O INYECTADA DIRECTA AL CORTE; LOGOSIMBOLO: DEL IMSSIMPRESO EN LA LENGÜETA O EN ALGUNO DE LOS LATERALES DEL FORRO DEL ZAPATO, ENCOLOR VERDE CODIGO PANTONE 561C O 561U. PAR VOLUMEN I ESPECIFICACIONES YMETODOS DE PRUEBA DE ACUERDO A LA ESPECIFICACION TECNICA	23	PAR	1	PAR	-	32	-	32

ANEXO 5. CUADRO DE DISTRIBUCIÓN

reas Requirentes: Órganos de Operación Administrativa Desconcentrada de Aguascalientes, Baja California, Baja California Sur, Campeche, Chiapas, Chihuahua, CDMX Norte, CDMX Sur, Coahuila, Colima, Durango, Guanajuato, Guerrero, Hidalgo, Edo. éxico Oriente, Edo. México Poniente, Jalisco, Michoacán, Morelos, Nayarit, Nuevo León, Oaxaca, Puebla, Querétaro, Quintana Roo, San Luis Potosí, Sinaloa, Sonora, Tabasco, Tamaulipas, Tlaxcala, Veracruz Norte, Veracruz Sur, Yucatán, Zacatecas y Áreas de Nivel Central.

:ONA	OOAD	PARTIDA	CÉDULA	CLAVE CUCOP +	GPO	GEN	ESP	DIF	VAR	DESCRIPCIÓN- SISTEMA DE ABASTO INSTITUCIONAL (SAI)	TALLA	UNIDAD	CANT.	TIPO	ÚNICA ENTREGA RÉGIMEN ORDINARIO	ÚNICA ENTREGA MÉDICOS RESIDENTES	ÚNICA ENTREGA RÉGIMEN IMSS BIENESTAR	TOTAL POR CLAVE Y DESTINO RÉGIMEN ORDINARIO, MÉDICOS RESIDENTES E IMSS BIENESTAR
ONA 8	MICHOACAN	45	47	27101-0037	210	005	4259	01	01	CALZADO PARA MEDICO RESIDENTE, FEMENINO, CEDULA: 47 TALLA: 22.5. COLOR:BLANCO.TIPO: CHOCLO CON BANDA Y TRABA PARA SUJECION A BASE DE CINTA AUTO ADHERIBLE,CORTE: CUERO DE GANADO VACUNO CURTIDO AL CROMO, FLOR ENTERA, LISO Y MATE,COLORBLANCO; FORRO: COMPLETO DEL MISMO COLOR DEL CORTE, CUERO DE GANADO VACUNO,FLORENTERA; SUELA: DE POLIURETANO, CON HUELLA ANTIDERRAPANTE, DEL MISMO TONO DELCORTE; PLANTA DE MATERIAL RECUPERADO, CELULOSA O TEXTIL SINTETICO NO TEJIDO;PLANTILLA: PREFORMADA DE ETIL VINIL ACETATO, LATEX O POLIURETANO, CON CUBIERTADE CUERO DE GANADO VACUNO, EN COLOR BLANCO, DEBE IR PEGADA; SISTEMA DECONSTRUCCION: SUELA PEGADA O INYECTADA DIRECTA AL CORTE; LOGOSIMBOLO: DEL IMSSIMPRESO EN LA LENGUETA O EN ALGUNO DE LOS LATERALES DEL FORRO DEL ZAPATO, ENCOLOR VERDE CODIGO PANTONE 561C O 561U. PAR. VOLUMEN 1. ESPECIFICACIONES YMETODOS DE PRUEBA DE ACUERDO A LA ESPECIFICACION TECNICA	22.5	PAR	1	PAR	-	8	-	8

ANEXOS
DIVISIÓN DE CONTRATOS

ANEXO 5. CUADRO DE DISTRIBUCIÓN

Áreas Requirentes: Órganos de Operación Administrativa Desconcentrada de Aguascalientes, Baja California, Baja California Sur, Campeche, Chiapas, Chihuahua, CDMX Norte, CDMX Sur, Coahuila, Colima, Durango, Guanajuato, Guerrero, Hidalgo, Edo. México Oriente, Edo. México Poniente, Jalisco, Michoacán, Morelos, Nayarit, Nuevo Leon, Oaxaca, Puebla, Querétaro, Quintana Roo, San Luis Potosí, Sinaloa, Sonora, Tabasco, Tamaulipas, Tlaxcala, Veracruz Norte, Veracruz Sur, Yucatán, Zacatecas y Áreas de Nivel Central

ZONA	OOAD	PARTIDA	CÉDULA	CLAVE CUCOP +	GPO	GEN	ESP	DIF	VAR	DESCRIPCIÓN- SISTEMA DE ABASTO INSTITUCIONAL (SAI)	TALLA	UNIDAD	CANT.	TIPO	ÚNICA ENTREGA RÉGIMEN ORDINARIO	ÚNICA ENTREGA MÉDICOS RESIDENTES	ÚNICA ENTREGA RÉGIMEN IMSS BIENESTAR	TOTAL POR CLAVE Y DESTINO RÉGIMEN ORDINARIO, MÉDICOS RESIDENTES E IMSS BIENESTAR
ZONA B	JALISCO	45	47	27101-0037	210	005	4366	01	01	CALZADO PARA MEDICO RESIDENTE, FEMENINO. CEDULA: 47 TALLA: 28.0 COLOR:BLANCO.TIPO: CHOCLO CON BANDA Y TRABA PARA SUJECION A BASE DE CINTA AUTO ADHERIBLE;CORTE: CUERO DE GANADO VACUNO CURTIDO AL CROMO, FLOR ENTERA, LISO Y MATE,COLORBLANCO; FORRO: COMPLETO DEL MISMO COLOR DEL CORTE, CUERO DE GANADO VACUNO,FLORENTERA; SUELA: DE POLIURETANO, CON HUELLA ANTIDERRAPANTE, DEL MISMO TONO DELCORTE; PLANTA: DE MATERIAL RECUPERADO, CELULOSA O TEXTIL SINTETICO NO TEJIDO;PLANTILLA: PREFORMADA DE ETIL VINIL ACETATO, LATEX O POLIURETANO, CON CUBIERTADE CUERO DE GANADO VACUNO, EN COLOR BLANCO, DEBE IR PEGADA; SISTEMA DECONSTRUCCION: SUELA PEGADA O INVECTADA DIRECTA AL CORTE; LOGOSIMBOLO: DEL IMSSIMPRESO EN LA LENGUETA O EN ALGUNO DE LOS LATERALES DEL FORRO DEL ZAPATO, ENCOLOR VERDE CODIGO PANTONE 561C O 561U PAR. VOLUMEN 1. ESPECIFICACIONES YMETODOS DE PRUEBA DE ACUERDO A LA ESPECIFICACION TECNICA	28	PAR	1	PAR	-	2	-	2

ANEXO 5. CUADRO DE DISTRIBUCIÓN

eas Requirentes: Órganos de Operación Administrativa Desconcentrada de Aguascalientes, Baja California, Baja California Sur, Campeche, Chiapas, Chihuahua, CDMX Norte, CDMX Sur, Coahuila, Colima, Durango, Guanajuato, Guerrero, Hidalgo, Edo. éxico Oriente, Edo. México Poniente, Jalisco, Michoacán, Morelos, Nayarit, Nuevo León, Oaxaca, Puebla, Querétaro, Quintana Roo, San Luis Potosí, Sinaloa, Sonora, Tabasco, Tamaulipas, Tlaxcala, Veracruz Norte, Veracruz Sur, Yucatán, Zacatecas y Áreas de Nivel Central.

:ONA	OOAD	PARTIDA	CÉDULA	CLAVE CUCOP +	GPO	GEN	ESP	DIF	VAR	DESCRIPCIÓN- SISTEMA DE ABASTO INSTITUCIONAL (SAI)	TALLA	UNIDAD	CANT.	TIPO	ÚNICA ENTREGA RÉGIMEN ORDINARIO	ÚNICA ENTREGA MÉDICOS RESIDENTES	ÚNICA ENTREGA RÉGIMEN IMSS BIENESTAR	TOTAL POR CLAVE Y DESTINO RÉGIMEN ORDINARIO, MÉDICOS RESIDENTES E IMSS BIENESTAR
:ONA B	JALISCO	45	47	27101-0037	210	005	4341	01	01	CALZADO PARA MEDICO RESIDENTE, FEMENINO, CEDULA: 47, TALLA: 27.0, COLOR:BLANCO,TIPO: CHOCLO CON BANDA Y TRABA PARA SUJECION A BASE DE CINTA AUTO ADHERIBLE;CORTE: CUERO DE GANADO VACUNO CURTIDO AL CROMO, FLOR ENTERA, LISO Y MATE,COLORBLANCO; FORRO: COMPLETO DEL MISMO COLOR DEL CORTE, CUERO DE GANADO VACUNO,FLORENTERA; SUELA: DE POLIURETANO, CON HUELLA ANTIDERRAPANTE, DEL MISMO TONO DELCORTE; PLANTA: DE MATERIAL RECUPERADO, CELULOSA O TEXTIL SINTETICO NO TEJIDO;PLANTILLA: PREFORMADA DE ETIL VINIL ACETATO, LATEX O POLIURETANO, CON CUBIERTADE CUERO DE GANADO VACUNO, EN COLOR BLANCO, DEBE IR PEGADA; SISTEMA DECONSTRUCCION: SUELA PEGADA O INYECTADA DIRECTA AL CORTE; LOGOSIMBOLO: DEL IMSSIMPRESO EN LA LENGUETA O EN ALGUNO DE LOS LATERALES DEL FORRO DEL ZAPATO, ENCOLOR VERDE CODIGO PANTONE 561C O 561U. PAR. VOLUMEN 1. ESPECIFICACIONES YMETODOS DE PRUEBA DE ACUERDO A LA ESPECIFICACION TECNICA	27	PAR	1	PAR	-	82	-	82

ANEXOS
DIVISIÓN DE CONTRATOS

ANEXO 5. CUADRO DE DISTRIBUCIÓN

Areas Requirentes: Órganos de Operación Administrativa Desconcentrada de Aguascalientes, Baja California, Baja California Sur, Campeche, Chiapas, Chihuahua, CDMX Norte, CDMX Sur, Coahuila, Colima, Durango, Guanajuato, Guerrero, Hidalgo, Edo. México Oriente, Edo. México Poniente, Jalisco, Michoacán, Morelos, Nayarit, Nuevo León, Oaxaca, Puebla, Querétaro, Quintana Roo, San Luis Potosí, Sinaloa, Sonora, Tabasco, Tamaulipas, Tlaxcala, Veracruz Norte, Veracruz Sur, Yucatán, Zacatecas y Áreas de Nivel Central.

ZONA	OOAD	PARTIDA	CÉDULA	CLAVE CUCOP +	GPO	GEN	ESP	DIF	VAR	DESCRIPCIÓN- SISTEMA DE ABASTO INSTITUCIONAL (SAI)	TALLA	UNIDAD	CANT.	TIPO	ÚNICA ENTREGA RÉGIMEN ORDINARIO	ÚNICA ENTREGA MÉDICOS RESIDENTES	ÚNICA ENTREGA RÉGIMEN IMSS BIENESTAR	TOTAL POR CLAVE Y DESTINO RÉGIMEN ORDINARIO, MÉDICOS RESIDENTES E IMSS BIENESTAR
ZONA B	JALISCO	45	47	27101 0037	210	005	4333	01	01	CALZADO PARA MEDICO RESIDENTE, FEMENINO, CEDULA: 47 TALLA: 26.5 COLOR:BLANCO.TIPO: CHOCLO CON BANDA Y TRABA PARA SUJECION A BASE DE CINTA AUTO ADHERIBLE;CORTE: CUERO DE GANADO VACUNO CURTIDO AL CROMO, FLOR ENTERA, LISO Y MATE.COLORBLANCO. FORRO: COMPLETO DEL MISMO COLOR DEL CORTE, CUERO DE GANADO VACUNO,FLORENTERA; SUELA DE POLIURETANO, CON HUELLA ANTIDERRAPANTE, DEL MISMO TONO DELCORTE, PLANTA: DE MATERIAL RECUPERADO, CELULOSA O TEXTIL SINTETICO NO TEJIDO;PLANTILLA: PREFORMADA DE ETIL VINIL ACETATO, LATEX O POLIURETANO, CON CUBIERTADE CUERO DE GANADO VACUNO, EN COLOR BLANCO, DEBE IR PEGADA; SISTEMA DECONSTRUCCION: SUELA PEGADA O INYECTADA DIRECTA AL CORTE; LOGOSIMBOLO DEL IMSSIMPRESO EN LA LENGUETA O EN ALGUNO DE LOS LATERALES DEL FORRO DEL ZAPATO, ENCOLOR VERDE CODIGO PANTONE S61C O S61U. PAR. VOLUMEN 1 ESPECIFICACIONES YMETODOS DE PRUEBA DE ACUERDO A LA ESPECIFICACION TECNICA	26.5	PAR	1	PAR	-	64	-	64

ANEXO 5. CUADRO DE DISTRIBUCIÓN

reas Requirentes: Órganos de Operación Administrativa Desconcentrada de Aguascalientes, Baja California, Baja California Sur, Campeche, Chiapas, Chihuahua, CDMX Norte, CDMX Sur, Coahuila, Colima, Durango, Guanajuato, Guerrero, Hidalgo, Edo. léxico Oriente, Edo. México Poniente, Jalisco, Michoacán, Morelos, Nayarit, Nuevo León, Oaxaca, Puebla, Querétaro, Quintana Roo, San Luis Potosí, Sinaloa, Sonora, Tabasco, Tamaulipas, Tlaxcala, Veracruz Norte, Veracruz Sur, Yucatán, Zacatecas y Áreas de Nivel Central.

ZONA	OOAD	PARTIDA	CÉDULA	CLAVE CUCOP +	GPO	GEN	ESP	DIF	VAR	DESCRIPCIÓN- SISTEMA DE ABASTO INSTITUCIONAL (SAI)	TALLA	UNIDAD	CANT.	TIPO	ÚNICA ENTREGA RÉGIMEN ORDINARIO	ÚNICA ENTREGA MÉDICOS RESIDENTES	ÚNICA ENTREGA RÉGIMEN IMSS BIENESTAR	TOTAL POR CLAVE Y DESTINO RÉGIMEN ORDINARIO, MÉDICOS RESIDENTES E IMSS BIENESTAR
ONA B	JALISCO	45	47	27101-0037	210	005	4325	01	01	CALZADO PARA MEDICO RESIDENTE, FEMENINO, CEDULA: 47, TALLA: 26.0, COLOR:BLANCO.TIPO: CHOCLO CON BANDA Y TRABA PARA SUJECION A BASE DE CINTA AUTO ADHERIBLE;CORTE: CUERO DE GANADO VACUNO CURTIDO AL CROMO, FLOR ENTERA, LISO Y MATE,COLORBLANCO; FORRO: COMPLETO DEL MISMO COLOR DEL CORTE, CUERO DE GANADO VACUNO,FLORENTERA; SUELA: DE POLIURETANO, CON HUELLA ANTIDERRAPANTE, DEL MISMO TONO DELCORTE; PLANTA: DE MATERIAL RECUPERADO, CELULOSA O TEXTIL SINTETICO NO TEJIDO;PLANTILLA: PREFORMADA DE ETIL VINIL ACETATO, LATEX O POLIURETANO, CON CUBIERTADE CUERO DE GANADO VACUNO, EN COLOR BLANCO, DEBE IR PEGADA; SISTEMA DECONSTRUCCION: SUELA PEGADA O INYECTADA DIRECTA AL CORTE; LOGOSIMBOLO: DEL IMSSIMPRESO EN LA LENGÜETA O EN ALGUNO DE LOS LATERALES DEL FORRO DEL ZAPATO, ENCOLOR VERDE CODIGO PANTONE 561C O 561U. PAR. VOLUMEN 1. ESPECIFICACIONES YMETODOS DE PRUEBA DE ACUERDO A LA ESPECIFICACION TECNICA	26	PAR	1	PAR	-	372	-	372

ANEXOS
DIVISIÓN DE CONTRATOS

ANEXO 5. CUADRO DE DISTRIBUCIÓN

Areas Requirentes: Órganos de Operación Administrativa Desconcentrada de Aguascalientes, Baja California, Baja California Sur, Campeche, Chiapas, Chihuahua, CDMX Norte, CDMX Sur, Coahuila, Colima, Durango, Guanajuato, Guerrero, Hidalgo, Edo. México Oriente, Edo. México Poniente, Jalisco, Michoacán, Morelos, Nayarit, Nuevo León, Oaxaca, Puebla, Querétaro, Quintana Roo, San Luis Potosí, Sinaloa, Sonora, Tabasco, Tamaulipas, Tlaxcala, Veracruz Norte, Veracruz Sur, Yucatán, Zacatecas y Áreas de Nivel Central.

ZONA	OOAD	PARTIDA	CÉDULA	CLAVE CUCOP +	GPO	GEN	ESP	DIF	VAR	DESCRIPCIÓN- SISTEMA DE ABASTO INSTITUCIONAL (SAI)	TALLA	UNIDAD	CANT.	TIPO	ÚNICA ENTREGA RÉGIMEN ORDINARIO	ÚNICA ENTREGA MÉDICOS RESIDENTES	ÚNICA ENTREGA RÉGIMEN IMSS BIENESTAR	TOTAL POR CLAVE Y DESTINO RÉGIMEN ORDINARIO, MÉDICOS RESIDENTES E IMSS BIENESTAR
ZONA B	JALISCO	45	47	27101-0037	210	005	4317	01	01	CALZADO PARA MEDICO RESIDENTE, FEMENINO CEDULA: 47 TALLA 25.5, COLOR:BLANCO;TIPO: CHOCLO CON BANDA Y TRABA PARA SUJECION A BASE DE CINTA AUTO ADHERIBLE;CORTE: CUERO DE GANADO VACUNO CURTIDO AL CROMO, FLOR ENTERA, LISO Y MATE,COLORBLANCO, FORRO: COMPLETO DEL MISMO COLOR DEL CORTE, CUERO DE GANADO VACUNO,FLORENTERA; SUELA: DE POLIURETANO, CON HUELLA ANTIDERRAPANTE, DEL MISMO TONO DELCORTE; PLANTA: DE MATERIAL RECUPERADO, CELULOSA O TEXTIL SINTETICO NO TEJIDO;PLANTILLA: PREFORMADA DE ETIL VINIL ACETATO, LATEX O POLIURETANO, CON CUBIERTADE CUERO DE GANADO VACUNO, EN COLOR BLANCO, DEBE IR PEGADA; SISTEMA DECONSTRUCCION: SUELA PEGADA O INYECTADA DIRECTA AL CORTE; LOGOSIMBOLO: DEL IMSSIMPRESO EN LA LENGÜETA O EN ALGUNO DE LOS LATERALES DEL FORRO DEL ZAPATO, ENCOLOR VERDE CODIGO PANTONE 561C O 561U. PAR. VOLUMEN 1. ESPECIFICACIONES YMETODOS DE PRUEBA DE ACUERDO A LA ESPECIFICACION TECNICA	25.5	PAR	1	PAR	-	254	-	254

ANEXO 5. CUADRO DE DISTRIBUCIÓN

'eas Requirentes: Órganos de Operación Administrativa Desconcentrada de Aguascalientes, Baja California, Baja California Sur, Campeche, Chiapas, Chihuahua, CDMX Norte, CDMX Sur, Coahuila, Colima, Durango, Guanajuato, Guerrero, Hidalgo, Edo. éxico Oriente, Edo. México Poniente, Jalisco, Michoacán, Morelos, Nayarit, Nuevo León, Oaxaca, Puebla, Querétaro, Quintana Roo, San Luis Potosí, Sinaloa, Sonora, Tabasco, Tamaulipas, Tlaxcala, Veracruz Norte, Veracruz Sur, Yucatán, Zacatecas y Áreas de Nivel Central.

'ONA	OOAD	PARTIDA	CÉDULA	CLAVE CUCOP +	GPO	GEN	ESP	DIF	VAR	DESCRIPCIÓN- SISTEMA DE ABASTO INSTITUCIONAL (SAI)	TALLA	UNIDAD	CANT.	TIPO	ÚNICA ENTREGA RÉGIMEN ORDINARIO	ÚNICA ENTREGA MÉDICOS RESIDENTES	ÚNICA ENTREGA RÉGIMEN IMSS BIENESTAR	TOTAL POR CLAVE Y DESTINO RÉGIMEN ORDINARIO, MÉDICOS RESIDENTES E IMSS BIENESTAR
ONA B	JALISCO	45	47	Z7101-0037	210	005	4309	01	01	CALZADO PARA MEDICO RESIDENTE, FEMENINO, CEDULA: 47. TALLA: 25.0. COLOR:BLANCO.TIPO: CHOCLO CON BANDA Y TRABA PARA SUJECION A BASE DE CINTA AUTO ADHERIBLE;CORTE: CUERO DE GANADO VACUNO CURTIDO AL CROMO, FLOR ENTERA, LISO Y MATE,COLORBLANCO; FORRO: COMPLETO DEL MISMO COLOR DEL CORTE, CUERO DE GANADO VACUNO,FLORENTERA; SUELA: DE POLIURETANO, CON HUELLA ANTIDERRAPANTE, DEL MISMO TONO DELCORTE; PLANTA: DE MATERIAL RECUPERADO, CELULOSA O TEXTIL SINTETICO NO TEJIDO;PLANTILLA: PREFORMADA DE ETIL VINIL ACETATO, LATEX O POLIURETANO, CON CUBIERTADE CUERO DE GANADO VACUNO, EN COLOR BLANCO, DEBE IR PEGADA; SISTEMA DECONSTRUCCION: SUELA PEGADA O INYECTADA DIRECTA AL CORTE; LOGOSIMBOLO: DEL IMSSIMPRESO EN LA LENGÜETA O EN ALGUNO DE LOS LATERALES DEL FORRO DEL ZAPATO, ENCOLOR VERDE CODIGO PANTONE 561C O 561U. PAR. VOLUMEN 1. ESPECIFICACIONES YMETODOS DE PRUEBA DE ACUERDO A LA ESPECIFICACION TECNICA	25	PAR	1	PAR	-	738	-	738

ANEXOS
DIVISIÓN DE CONTRATOS

ANEXO 5. CUADRO DE DISTRIBUCIÓN

Areas Requirentes: Órganos de Operación Administrativa Desconcentrada de Aguascalientes, Baja California, Baja California Sur, Campeche, Chiapas, Chihuahua, CDMX Norte, CDMX Sur, Coahuila, Colima, Durango, Guanajuato, Guerrero, Hidalgo, Edo. México Oriente, Edo. México Poniente, Jalisco, Michoacán, Morelos, Nayarit, Nuevo León, Oaxaca, Puebla, Querétaro, Quintana Roo, San Luis Potosí, Sinaloa, Sonora, Tabasco, Tamaulipas, Tlaxcala, Veracruz Norte, Veracruz Sur, Yucatán, Zacatecas y Áreas de Nivel Central

ZONA	OOAD	PARTIDA	CÉDULA	CLAVE CUCOP +	GPO	GEN	ESP	DIF	VAR	DESCRIPCIÓN- SISTEMA DE ABASTO INSTITUCIONAL (SAI)	TALLA	UNIDAD	CANT.	TIPO	ÚNICA ENTREGA RÉGIMEN ORDINARIO	ÚNICA ENTREGA MÉDICOS RESIDENTES	ÚNICA ENTREGA RÉGIMEN IMSS BIENESTAR	TOTAL POR CLAVE Y DESTINO RÉGIMEN ORDINARIO, MÉDICOS RESIDENTES E IMSS BIENESTAR
ZONA B	JALISCO	45	47	27101-0037	210	005	4291	01	01	CALZADO PARA MEDICO RESIDENTE, FEMENINO, CEDULA: 47 TALLA: 24.5 COLOR:BLANCO.TIPO: CHOCLO CON BANDA Y TRABA PARA SUJECION A BASE DE CINTA AUTO ADHERIBLE;CORTE: CUERO DE GANADO VACUNO CURTIDO AL CROMO, FLOR ENTERA, LISO Y MATE,COLORBLANCO; FORRO COMPLETO DEL MISMO COLOR DEL CORTE, CUERO DE GANADO VACUNO,FLORENTERA; SUELA: DE POLIURETANO, CON HUELLA ANTIDERRAPANTE, DEL MISMO TONO DELCORTE; PLANTA: DE MATERIAL RECUPERADO, CELULOSA O TEXTIL SINTETICO NO TEJIDO;PLANTILLA: PREFORMADA DE ETIL VINIL ACETATO, LATEX O POLIURETANO, CON CUBIERTADE CUERO DE GANADO VACUNO, EN COLOR BLANCO, DEBE IR PEGADA; SISTEMA DECONSTRUCCION: SUELA PEGADA O INYECTADA DIRECTA AL CORTE; LOGOSIMBOLO: DEL IMSSIMPRESO EN LA LENGÜETA O EN ALGUNO DE LOS LATERALES DEL FORRO DEL ZAPATO, ENCOLOR VERDE CODIGO PANTONE 561C O 561U. PAR. VOLUMEN 1 ESPECIFICACIONES YMETODOS DE PRUEBA DE ACUERDO A LA ESPECIFICACION TECNICA	24.5	PAR	1	PAR	-	444	-	444

ANEXO 5. CUADRO DE DISTRIBUCIÓN

Áreas Requirentes: Órganos de Operación Administrativa Desconcentrada de Aguascalientes, Baja California, Baja California Sur, Campeche, Chiapas, Chihuahua, CDMX Norte, CDMX Sur, Coahuila, Colima, Durango, Guanajuato, Guerrero, Hidalgo, Edo. México Oriente, Edo. México Poniente, Jalisco, Michoacán, Morelos, Nayarit, Nuevo León, Oaxaca, Puebla, Querétaro, Quintana Roo, San Luis Potosí, Sinaloa, Sonora, Tabasco, Tamaulipas, Tlaxcala, Veracruz Norte, Veracruz Sur, Yucatán, Zacatecas y Áreas de Nivel Central.

ZONA	OOAD	PARTIDA	CÉDULA	CLAVE CUCOP +	GPO	GEN	ESP	DIF	VAR	DESCRIPCIÓN- SISTEMA DE ABASTO INSTITUCIONAL (SAI)	TALLA	UNIDAD	CANT.	TIPO	ÚNICA ENTREGA RÉGIMEN ORDINARIO	ÚNICA ENTREGA MÉDICOS RESIDENTES	ÚNICA ENTREGA RÉGIMEN IMSS BIENESTAR	TOTAL POR CLAVE Y DESTINO RÉGIMEN ORDINARIO, MÉDICOS RESIDENTES E IMSS BIENESTAR
ONA B	JALISCO	45	47	27101-0037	210	005	4283	01	01	CALZADO PARA MEDICO RESIDENTE, FEMENINO. CEDULA: 47. TALLA: 24.0. COLOR:BLANCO.TIPO: CHOCLO CON BANDA Y TRABA PARA SUJECION A BASE DE CINTA AUTO ADHERIBLE;CORTE: CUERO DE GANADO VACUNO CURTIDO AL CROMO, FLOR ENTERA, LISO Y MATE,COLORBLANCO; FORRO COMPLETO DEL MISMO COLOR DEL CORTE, CUERO DE GANADO VACUNO,FLORENTERA; SUELA: DE POLIURETANO, CON HUELLA ANTIDERRAPANTE, DEL MISMO TONO DELCORTE; PLANTA: DE MATERIAL RECUPERADO, CELULOSA O TEXTIL SINTETICO NO TEJIDO;PLANTILLA: PREFORMADA DE ETIL VINIL ACETATO, LATEX O POLIURETANO, CON CUBIERTADE CUERO DE GANADO VACUNO, EN COLOR BLANCO, DEBE IR PEGADA; SISTEMA DECONSTRUCCION: SUELA PEGADA O INYECTADA DIRECTA AL CORTE; LOGOSIMBOLO: DEL IMSSIMPRESO EN LA LENGÜETA O EN ALGUNO DE LOS LATERALES DEL FORRO DEL ZAPATO, ENCOLOR VERDE CODIGO PANTONE 561C O 561U. PAR. VOLUMEN 1. ESPECIFICACIONES YMETODOS DE PRUEBA DE ACUERDO A LA ESPECIFICACION TECNICA	24	PAR	1	PAR	-	590	-	590

ANEXOS
DIVISIÓN DE CONTRATOS

ANEXO 5. CUADRO DE DISTRIBUCIÓN

Areas Requirentes: Órganos de Operación Administrativa Desconcentrada de Aguascalientes, Baja California, Baja California Sur, Campeche, Chiapas, Chihuahua, CDMX Norte, CDMX Sur, Coahuila, Colima, Durango, Guanajuato, Guerrero, Hidalgo, Edo. México Oriente, Edo. México Poniente, Jalisco, Michoacán, Morelos, Nayarit, Nuevo León, Oaxaca, Puebla, Querétaro, Quintana Roo, San Luis Potosí, Sinaloa, Sonora, Tabasco, Tamaulipas, Tlaxcala, Veracruz Norte, Veracruz Sur, Yucatán, Zacatecas y Áreas de Nivel Central.

ZONA	OOAD	PARTIDA	CÉDULA	CLAVE CUCOP +	GPO	GEN	ESP	DIF	VAR	DESCRIPCIÓN- SISTEMA DE ABASTO INSTITUCIONAL (SAI)	TALLA	UNIDAD	CANT.	TIPO	ÚNICA ENTREGA RÉGIMEN ORDINARIO	ÚNICA ENTREGA MÉDICOS RESIDENTES	ÚNICA ENTREGA RÉGIMEN IMSS BIENESTAR	TOTAL POR CLAVE Y DESTINO RÉGIMEN ORDINARIO, MÉDICOS RESIDENTES E IMSS BIENESTAR
ZONA B	JALISCO	45	47	27101-0037	210	005	4275	01	01	CALZADO PARA MEDICO RESIDENTE, FEMENINO, CEDULA: 47 TALLA: 23.5 COLOR:BLANCO TIPO: CHOCLO CON BANDA Y TRABA PARA SUJECION A BASE DE CINTA AUTO ADHERIBLE;CORTE: CUERO DE GANADO VACUNO CURTIDO AL CROMO, FLOR ENTERA, LISO Y MATE,COLORBLANCO, FORRO: COMPLETO DEL MISMO COLOR DEL CORTE, CUERO DE GANADO VACUNO,FLORENTERA; SUELA: DE POLIURETANO, CON HUELLA ANTIDERRAPANTE, DEL MISMO TONO DELCORTE; PLANTA: DE MATERIAL RECUPERADO, CELULOSA O TEXTIL SINTETICO NO TEJIDO;PLANTILLA: PREFORMADA DE ETIL VINIL ACETATO, LATEX O POLIURETANO, CON CUBIERTADE CUERO DE GANADO VACUNO, EN COLOR BLANCO, DEBE IR PEGADA; SISTEMA DECONSTRUCCION: SUELA PEGADA O INYECTADA DIRECTA AL CORTE; LOGOSIMBOLO: DEL IMSSIMPRESO EN LA LENGÜETA O EN ALGUNO DE LOS LATERALES DEL FORRO DEL ZAPATO, ENCOLOR VERDE CODIGO PANTONE 561C O 561U. PAR. VOLUMEN 1. ESPECIFICACIONES YMETODOS DE PRUEBA DE ACUERDO A LA ESPECIFICACION TECNICA	23.5	PAR	1	PAR	-	252	-	252

ANEXO 5. CUADRO DE DISTRIBUCIÓN

as Requirentes: Órganos de Operación Administrativa Desconcentrada de Aguascalientes, Baja California, Baja California Sur, Campeche, Chiapas, Chihuahua, CDMX Norte, CDMX Sur, Coahuila, Colima, Durango, Guanajuato, Guerrero, Hidalgo, Edo. xico Oriente, Edo. México Poniente, Jalisco, Michoacán, Morelos, Nayarit, Nuevo León, Oaxaca, Puebla, Querétaro, Quintana Roo, San Luis Potosí, Sinaloa, Sonora, Tabasco, Tamaulipas, Tlaxcala, Veracruz Norte, Veracruz Sur, Yucatán, Zacatecas y Áreas de Nivel Central.

ONA	OOAD	PARTIDA	CÉDULA	CLAVE CUCOP +	GPO	GEN	ESP	DIF	VAR	DESCRIPCIÓN- SISTEMA DE ABASTO INSTITUCIONAL (SAI)	TALLA	UNIDAD	CANT.	TIPO	ÚNICA ENTREGA RÉGIMEN ORDINARIO	ÚNICA ENTREGA MÉDICOS RESIDENTES	ÚNICA ENTREGA RÉGIMEN IMSS BIENESTAR	TOTAL POR CLAVE Y DESTINO RÉGIMEN ORDINARIO, MÉDICOS RESIDENTES E IMSS BIENESTAR
ONA B	JALISCO	45	47	27101-0037	210	005	4267	01	01	CALZADO PARA MEDICO RESIDENTE, FEMENINO, CEDULA: 47. TALLA: 23.0. COLOR:BLANCO.TIPO: CHOCLO CON BANDA Y TRABA PARA SUJECION A BASE DE CINTA AUTO ADHERIBLE;CORTE: CUERO DE GANADO VACUNO CURTIDO AL CROMO, FLOR ENTERA, LISO Y MATE,COLORBLANCO; FORRO: COMPLETO DEL MISMO COLOR DEL CORTE, CUERO DE GANADO VACUNO,FLORENTERA; SUELA: DE POLIURETANO, CON HUELLA ANTIDERRAPANTE, DEL MISMO TONO DELCORTE; PLANTA: DE MATERIAL RECUPERADO, CELULOSA O TEXTIL SINTETICO NO TEJIDO;PLANTILLA: PREFORMADA DE ETIL VINIL ACETATO, LATEX O POLIURETANO, CON CUBIERTADE CUERO DE GANADO VACUNO, EN COLOR BLANCO, DEBE IR PEGADA; SISTEMA DECONSTRUCCION: SUELA PEGADA O INVECTADA DIRECTA AL CORTE; LOGOSIMBOLO: DEL IMSSIMPRESO EN LA LENGÜETA O EN ALGUNO DE LOS LATERALES DEL FORRO DEL ZAPATO, ENCOLOR VERDE CODIGO PANTONE 561C O 561U. PAR. VOLUMEN 1. ESPECIFICACIONES YMETODOS DE PRUEBA DE ACUERDO A LA ESPECIFICACION TECNICA	23	PAR	1	PAR	-	224	-	224

ANEXOS
DIVISIÓN DE CONTRATOS

ANEXO 5. CUADRO DE DISTRIBUCIÓN

Areas Requirentes: Órganos de Operación Administrativa Desconcentrada de Aguascalientes, Baja California, Baja California Sur, Campeche, Chiapas, Chihuahua, CDMX Norte, CDMX Sur, Coahuila, Colima, Durango, Guanajuato, Guerrero, Hidalgo, Edo. México Oriente, Edo. México Poniente, Jalisco, Michoacán, Morelos, Nayarit, Nuevo León, Oaxaca, Puebla, Querétaro, Quintana Roo, San Luis Potosí, Sinaloa, Sonora, Tabasco, Tamaulipas, Tlaxcala, Veracruz Norte, Veracruz Sur, Yucatán, Zacatecas y Áreas de Nivel Central

ZONA	OOAD	PARTIDA	CÉDULA	CLAVE CUCOP +	GPO	GEN	ESP	DIF	VAR	DESCRIPCIÓN- SISTEMA DE ABASTO INSTITUCIONAL (SAI)	TALLA	UNIDAD	CANT.	TIPO	ÚNICA ENTREGA RÉGIMEN ORDINARIO	ÚNICA ENTREGA MÉDICOS RESIDENTES	ÚNICA ENTREGA RÉGIMEN IMSS BIENESTAR	TOTAL POR CLAVE Y DESTINO RÉGIMEN ORDINARIO, MÉDICOS RESIDENTES E IMSS BIENESTAR
ZONA B	JALISCO	45	47	27101-0037	210	005	4259	01	01	CALZADO PARA MEDICO RESIDENTE, FEMENINO. CEDULA: 47 TALLA: 22.5 COLOR:BLANCO.TIPO: CHOCLO CON BANDA Y TRABA PARA SUJECION A BASE DE CINTA AUTO ADHERIBLE:CORTE: CUERO DE GANADO VACUNO CURTIDO AL CROMO, FLOR ENTERA, LISO Y MATE.COLORBLANCO. FORRO: COMPLETO DEL MISMO COLOR DEL CORTE, CUERO DE GANADO VACUNO,FLORENTERA; SUELA: DE POLIURETANO, CON HUELLA ANTIDERRAPANTE, DEL MISMO TONO DELCORTE; PLANTA: DE MATERIAL RECUPERADO, CELULOSA O TEXTIL SINTETICO NO TEJIDO;PLANTILLA: PREFORMADA DE ETIL VINIL ACETATO, LATEX O POLIURETANO, CON CUBIERTADE CUERO DE GANADO VACUNO, EN COLOR BLANCO, DEBE IR PEGADA; SISTEMA DECONSTRUCCION: SUELA PEGADA O INYECTADA DIRECTA AL CORTE; LOGOSIMBOLO. DEL IMSSIMPRESO EN LA LENGÜETA O EN ALGUNO DE LOS LATERALES DEL FORRO DEL ZAPATO, ENCOLOR VERDE CODIGO PANTONE 561C O 561U. PAR. VOLUMEN 1. ESPECIFICACIONES YMETODOS DE PRUEBA DE ACUERDO A LA ESPECIFICACION TECNICA	22.5	PAR	1	PAR	-	42	-	42

ANEXO 5. CUADRO DE DISTRIBUCIÓN

Áreas Requirentes: Órganos de Operación Administrativa Desconcentrada de Aguascalientes, Baja California, Baja California Sur, Campeche, Chiapas, Chihuahua, CDMX Norte, CDMX Sur, Coahuila, Colima, Durango, Guanajuato, Guerrero, Hidalgo, Edo. México Oriente, Edo. México Poniente, Jalisco, Michoacán, Morelos, Nayarit, Nuevo León, Oaxaca, Puebla, Querétaro, Quintana Roo, San Luis Potosí, Sinaloa, Sonora, Tabasco, Tamaulipas, Tlaxcala, Veracruz Norte, Veracruz Sur, Yucatán, Zacatecas y Áreas de Nivel Central.

ZONA	OOAD	PARTIDA	CÉDULA	CLAVE CUCOP +	GPO	GEN	ESP	DIF	VAR	DESCRIPCIÓN- SISTEMA DE ABASTO INSTITUCIONAL (SAI)	TALLA	UNIDAD	CANT.	TIPO	ÚNICA ENTREGA RÉGIMEN ORDINARIO	ÚNICA ENTREGA MÉDICOS RESIDENTES	ÚNICA ENTREGA RÉGIMEN IMSS BIENESTAR	TOTAL POR CLAVE Y DESTINO RÉGIMEN ORDINARIO, MÉDICOS RESIDENTES E IMSS BIENESTAR
ZONA B	JALISCO	45	47	27101-0037	210	005	4242	01	01	CALZADO PARA MEDICO RESIDENTE, FEMENINO, CEDULA: 47, TALLA: 22.0, COLOR:BLANCO,TIPO: CHOCLO CON BANDA Y TRABA PARA SUJECION A BASE DE CINTA AUTO ADHERIBLE;CORTE: CUERO DE GANADO VACUNO CURTIDO AL CROMO, FLOR ENTERA, LISO Y MATE,COLORBLANCO; FORRO: COMPLETO DEL MISMO COLOR DEL CORTE, CUERO DE GANADO VACUNO,FLORENTERA; SUELA: DE POLIURETANO, CON HUELLA ANTIDERRAPANTE, DEL MISMO TONO DELCORTE; PLANTA: DE MATERIAL RECUPERADO, CELULOSA O TEXTIL SINTETICO NO TEJIDO;PLANTILLA: PREFORMADA DE ETIL VINIL ACETATO, LATEX O POLIURETANO, CON CUBIERTADE CUERO DE GANADO VACUNO, EN COLOR BLANCO, DEBE IR PEGADA; SISTEMA DECONSTRUCCION: SUELA PEGADA O INYECTADA DIRECTA AL CORTE; LOGOSIMBOLO: DEL IMSSIMPRESO EN LA LENGÜETA O EN ALGUNO DE LOS LATERALES DEL FORRO DEL ZAPATO, ENCOLOR VERDE CODIGO PANTONE 561C O 561U. PAR. VOLUMEN 1. ESPECIFICACIONES YMETODOS DE PRUEBA DE ACUERDO A LA ESPECIFICACION TECNICA	22	PAR	1	PAR	-	46	-	46

ANEXOS
DIVISIÓN DE CONTRATOS

ANEXO 5. CUADRO DE DISTRIBUCIÓN

Áreas Requirentes: Órganos de Operación Administrativa Desconcentrada de Aguascalientes, Baja California, Baja California Sur, Campeche, Chiapas, Chihuahua, CDMX Norte, CDMX Sur, Coahuila, Colima, Durango, Guanajuato, Guerrero, Hidalgo, Edo. México Oriente, Edo. México Poniente, Jalisco, Michoacán, Morelos, Nayarit, Nuevo León, Oaxaca, Puebla, Querétaro, Quintana Roo, San Luis Potosí, Sinaloa, Sonora, Tabasco, Tamaulipas, Tlaxcala, Veracruz Norte, Veracruz Sur, Yucatán, Zacatecas y Áreas de Nivel Central.

ZONA	OOAD	PARTIDA	CÉDULA	CLAVE CUCOP +	GPO	GEN	ESP	DIF	VAR	DESCRIPCIÓN- SISTEMA DE ABASTO INSTITUCIONAL (SAI)	TALLA	UNIDAD	CANT.	TIPO	ÚNICA ENTREGA RÉGIMEN ORDINARIO	ÚNICA ENTREGA MÉDICOS RESIDENTES	ÚNICA ENTREGA RÉGIMEN IMSS BIENESTAR	TOTAL POR CLAVE Y DESTINO RÉGIMEN ORDINARIO, MÉDICOS RESIDENTES E IMSS BIENESTAR
ZONA B	GUERRERO	45	47	27101 0037	210	005	4341	01	01	CALZADO PARA MEDICO RESIDENTE, FEMENINO, CEDULA 47, TALLA: 27.0, COLOR:BLANCO,TIPO: CHOCLO CON BANDA Y TRABA PARA SUJECION A BASE DE CINTA AUTO ADHERIBLE;CORTE: CUERO DE GANADO VACUNO CURTIDO AL CROMO, FLOR ENTERA, LISO Y MATE,COLORBLANCO, FORRO: COMPLETO DEL MISMO COLOR DEL CORTE, CUERO DE GANADO VACUNO,FLORENTERA; SUELA: DE POLIURETANO, CON HUELLA ANTIDERRAPANTE, DEL MISMO TONO DELCORTE; PLANTA: DE MATERIAL RECUPERADO, CELULOSA O TEXTIL SINTETICO NO TEJIDO;PLANTILLA: PREFORMADA DE ETIL VINIL ACETATO, LATEX O POLIURETANO, CON CUBIERTADE CUERO DE GANADO VACUNO, EN COLOR BLANCO, DEBE IR PEGADA; SISTEMA DECONSTRUCCION: SUELA PEGADA O INYECTADA DIRECTA AL CORTE; LOGOSIMBOLO: DEL IMSSIMPRESO EN LA LENGÜETA O EN ALGUNO DE LOS LATERALES DEL FORRO DEL ZAPATO, ENCOLOR VERDE CODIGO PANTONE 561C O 561U. PAR. VOLUMEN 1. ESPECIFICACIONES YMETODOS DE PRUEBA DE ACUERDO A LA ESPECIFICACION TECNICA	27	PAR	1	PAR	-	2	-	2

ANEXO 5. CUADRO DE DISTRIBUCIÓN

ıas Requirentes: Órganos de Operación Administrativa Desconcentrada de Aguascalientes, Baja California, Baja California Sur, Campeche, Chiapas, Chihuahua, CDMX Norte, CDMX Sur, Coahuila, Colima, Durango, Guanajuato, Guerrero, Hidalgo, Edo. xico Oriente, Edo. Mexico Poniente, Jalisco, Michoacán, Morelos, Nayarit, Nuevo León, Oaxaca, Puebla, Querétaro, Quintana Roo, San Luis Potosí, Sinaloa, Sonora, Tabasco, Tamaulipas, Tlaxcala, Veracruz Norte, Veracruz Sur, Yucatán, Zacatecas y Áreas de Nivel Central.

ONA	OOAD	PARTIDA	CÉDULA	CLAVE CUCOP +	GPO	GEN	ESP	DIF	VAR	DESCRIPCIÓN- SISTEMA DE ABASTO INSTITUCIONAL (SAI)	TALLA	UNIDAD	CANT.	TIPO	ÚNICA ENTREGA RÉGIMEN ORDINARIO	ÚNICA ENTREGA MÉDICOS RESIDENTES	ÚNICA ENTREGA RÉGIMEN IMSS BIENESTAR	TOTAL POR CLAVE Y DESTINO RÉGIMEN ORDINARIO, MÉDICOS RESIDENTES E IMSS BIENESTAR
INA B	GUERRERO	45	47	27101-0037	210	005	4333	01	01	CALZADO PARA MEDICO RESIDENTE, FEMENINO, CEDULA: 47. TALLA: 26.5, COLOR:BLANCO TIPO: CHOCLO CON BANDA Y TRABA PARA SUJECION A BASE DE CINTA AUTO ADHERIBLE;CORTE: CUERO DE GANADO VACUNO CURTIDO AL CROMO, FLOR ENTERA, LISO Y MATE,COLORBLANCO; FORRO: COMPLETO DEL MISMO COLOR DEL CORTE, CUERO DE GANADO VACUNO,FLORENTERA; SUELA: DE POLIURETANO, CON HUELLA ANTIDERRAPANTE, DEL MISMO TONO DELCORTE: PLANTA: DE MATERIAL RECUPERADO, CELULOSA O TEXTIL SINTETICO NO TEJIDO;PLANTILLA: PREFORMADA DE ETIL VINIL ACETATO, LATEX O POLIURETANO, CON CUBIERTADE CUERO DE GANADO VACUNO, EN COLOR BLANCO, DEBE IR PEGADA; SISTEMA DECONSTRUCCION: SUELA PEGADA Ó INYECTADA DIRECTA AL CORTE; LOGOSIMBOLO: DEL IMSSIMPRESO EN LA LENGÜETA O EN ALGUNO DE LOS LATERALES DEL FORRO DEL ZAPATO, ENCOLOR VERDE CODIGO PANTONE 561C O 561U. PAR. VOLUMEN 1. ESPECIFICACIONES YMETODOS DE PRUEBA DE ACUERDO A LA ESPECIFICACION TECNICA	26.5	PAR	1	PAR	-	2	-	2

ANEXOS
DIVISIÓN DE CONTRATOS

ANEXO 5. CUADRO DE DISTRIBUCIÓN

Áreas Requirentes: Órganos de Operación Administrativa Desconcentrada de Aguascalientes, Baja California, Baja California Sur, Campeche, Chiapas, Chihuahua, CDMX Norte, CDMX Sur, Coahuila, Colima, Durango, Guanajuato, Guerrero, Hidalgo, Edo. Mexico Oriente, Edo. México Poniente, Jalisco, Michoacán, Morelos, Nayarit, Nuevo León, Oaxaca, Puebla, Querétaro, Quintana Roo, San Luis Potosí, Sinaloa, Sonora, Tabasco, Tamaulipas, Tlaxcala, Veracruz Norte, Veracruz Sur, Yucatán, Zacatecas y Áreas de Nivel Central

ZONA	OOAD	PARTIDA	CÉDULA	CLAVE CUCOP +	GPO	GEN	ESP	DIF	VAR	DESCRIPCIÓN- SISTEMA DE ABASTO INSTITUCIONAL (SAI)	TALLA	UNIDAD	CANT.	TIPO	ÚNICA ENTREGA RÉGIMEN ORDINARIO	ÚNICA ENTREGA MÉDICOS RESIDENTES	ÚNICA ENTREGA RÉGIMEN IMSS BIENESTAR	TOTAL POR CLAVE Y DESTINO RÉGIMEN ORDINARIO, MÉDICOS RESIDENTES E IMSS BIENESTAR
ZONA B	GUERRERO	45	47	27101-0037	210	005	4325	01	01	CALZADO PARA MEDICO RESIDENTE, FEMENINO, CEDULA 47. TALLA: 26.0 COLOR:BLANCO.TIPO: CHOCLO CON BANDA Y TRABA PARA SUJECION A BASE DE CINTA AUTO ADHERIBLE,CORTE: CUERO DE GANADO VACUNO CURTIDO AL CROMO, FLOR ENTERA, LISO Y MATE,COLORBLANCO; FORRO: COMPLETO DEL MISMO COLOR DEL CORTE, CUERO DE GANADO VACUNO,FLORENTERA, SUELA: DE POLIURETANO, CON HUELLA ANTIDERRAPANTE, DEL MISMO TONO DELCORTE; PLANTA: DE MATERIAL RECUPERADO CELULOSA O TEXTIL SINTETICO NO TEJIDO;PLANTILLA: PREFORMADA DE ETIL VINIL ACETATO, LATEX O POLIURETANO, CON CUBIERTADE CUERO DE GANADO VACUNO, EN COLOR BLANCO, DEBE IR PEGADA; SISTEMA DECONSTRUCCION SUELA PEGADA O INYECTADA DIRECTA AL CORTE; LOGOSIMBOLO: DEL IMSSIMPRESO EN LA LENGUETA O EN ALGUNO DE LOS LATERALES DEL FORRO DEL ZAPATO, ENCOLOR VERDE CODICO PANTONE 561C O 561U. PAR. VOLUMEN 1. ESPECIFICACIONES YMETODOS DE PRUEBA DE ACUERDO A LA ESPECIFICACION TECNICA	26	PAR	1	PAR	-	40	-	40

ANEXO 5. CUADRO DE DISTRIBUCIÓN

Áreas Requirentes: Órganos de Operación Administrativa Desconcentrada de Aguascalientes, Baja California, Baja California Sur, Campeche, Chiapas, Chihuahua, CDMX Norte, CDMX Sur, Coahuila, Colima, Durango, Guanajuato, Guerrero, Hidalgo, Edo. México Oriente, Edo. México Poniente, Jalisco, Michoacán, Morelos, Nayarit, Nuevo León, Oaxaca, Puebla, Querétaro, Quintana Roo, San Luis Potosí, Sinaloa, Sonora, Tabasco, Tamaulipas, Tlaxcala, Veracruz Norte, Veracruz Sur, Yucatán, Zacatecas y Áreas de Nivel Central.

ZONA	OOAD	PARTIDA	CÉDULA	CLAVE CUCOP +	GPO	GEN	ESP	DIF	VAR	DESCRIPCIÓN- SISTEMA DE ABASTO INSTITUCIONAL (SAI)	TALLA	UNIDAD	CANT.	TIPO	ÚNICA ENTREGA RÉGIMEN ORDINARIO	ÚNICA ENTREGA MÉDICOS RESIDENTES	ÚNICA ENTREGA RÉGIMEN IMSS BIENESTAR	TOTAL POR CLAVE Y DESTINO RÉGIMEN ORDINARIO, MÉDICOS RESIDENTES E IMSS BIENESTAR
ZONA B	GUERRERO	45	47	27101-0037	210	005	4317	01	01	CALZADO PARA MEDICO RESIDENTE, FEMENINO, CEDULA: 47. TALLA: 25.5. COLOR.BLANCO.TIPO: CHOCLO CON BANDA Y TRABA PARA SUJECION A BASE DE CINTA AUTO ADHERIBLE;CORTE: CUERO DE GANADO VACUNO CURTIDO AL CROMO, FLOR ENTERA, LISO Y MATE,COLORBLANCO; FORRO: COMPLETO DEL MISMO COLOR DEL CORTE, CUERO DE GANADO VACUNO,FLORENTERA; SUELA: DE POLIURETANO, CON HUELLA ANTIDERRAPANTE. DEL MISMO TONO DELCORTE; PLANTA: DE MATERIAL RECUPERADO, CELULOSA O TEXTIL SINTETICO NO TEJIDO;PLANTILLA: PREFORMADA DE ETIL VINIL ACETATO, LATEX O POLIURETANO, CON CUBIERTADE CUERO DE GANADO VACUNO, EN COLOR BLANCO, DEBE IR PEGADA: SISTEMA DECONSTRUCCION: SUELA PEGADA O INYECTADA DIRECTA AL CORTE; LOGOSIMBOLO: DEL IMSSIMPRESO EN LA LENGUETA O EN ALGUNO DE LOS LATERALES DEL FORRO DEL ZAPATO, ENCOLOR VERDE CODIGO PANTONE 561C O 561U. PAR. VOLUMEN 1. ESPECIFICACIONES YMETODOS DE PRUEBA DE ACUERDO A LA ESPECIFICACION TECNICA	25.5	PAR	1	PAR	-	24	-	24

ANEXOS
DIVISIÓN DE CONTRATOS

ANEXO 5. CUADRO DE DISTRIBUCIÓN

Areas Requirentes: Órganos de Operación Administrativa Desconcentrada de Aguascalientes, Baja California, Baja California Sur, Campeche, Chiapas, Chihuahua, CDMX Norte, CDMX Sur, Coahuila, Colima, Durango, Guanajuato, Guerrero, Hidalgo, Edo. México Oriente, Edo. México Poniente, Jalisco, Michoacán, Morelos, Nayarit, Nuevo León, Oaxaca, Puebla, Querétaro, Quintana Roo, San Luis Potosí, Sinaloa, Sonora, Tabasco, Tamaulipas, Tlaxcala, Veracruz Norte, Veracruz Sur, Yucatán, Zacatecas y Áreas de Nivel Central.

ZONA	OOAD	PARTIDA	CÉDULA	CLAVE CUCOP +	GPO	GEN	ESP	DIF	VAR	DESCRIPCIÓN- SISTEMA DE ABASTO INSTITUCIONAL (SAI)	TALLA	UNIDAD	CANT.	TIPO	ÚNICA ENTREGA RÉGIMEN ORDINARIO	ÚNICA ENTREGA MÉDICOS RESIDENTES	ÚNICA ENTREGA RÉGIMEN IMSS BIENESTAR	TOTAL POR CLAVE Y DESTINO RÉGIMEN ORDINARIO, MÉDICOS RESIDENTES E IMSS BIENESTAR
ZONA B	GUERRERO	45	47	27101-0037	210	005	4309	01	01	CALZADO PARA MEDICO RESIDENTE, FEMENINO, CEDULA: 47 TALLA: 25.0 COLOR:BLANCO.TIPO: CHOCLO CON BANDA Y TRABA PARA SUJECION A BASE DE CINTA AUTO ADHERIBLE;CORTE: CUERO DE GANADO VACUNO CURTIDO AL CROMO, FLOR ENTERA, LISO Y MATE,COLORBLANCO. FORRO: COMPLETO DEL MISMO COLOR DEL CORTE, CUERO DE GANADO VACUNO,FLORENTERA; SUELA: DE POLIURETANO, CON HUELLA ANTIDERRAPANTE, DEL MISMO TONO DELCORTE; PLANTA: DE MATERIAL RECUPERADO, CELULOSA O TEXTIL SINTETICO NO TEJIDO;PLANTILLA: PREFORMADA DE ETIL VINIL ACETATO, LATEX O POLIURETANO, CON CUBIERTADE CUERO DE GANADO VACUNO, EN COLOR BLANCO, DEBE IR PEGADA; SISTEMA DECONSTRUCCION: SUELA PEGADA O INYECTADA DIRECTA AL CORTE. LOGOSIMBOLO: DEL IMSSIMPRESO EN LA LENGÜETA O EN ALGUNO DE LOS LATERALES DEL FORRO DEL ZAPATO, ENCOLOR VERDE CODIGO PANTONE 561C O 561U PAR VOLUMEN 1. ESPECIFICACIONES YMETODOS DE PRUEBA DE ACUERDO A LA ESPECIFICACION TECNICA	25	PAR	1	PAR	-	84	-	84

ANEXO 5. CUADRO DE DISTRIBUCIÓN

Areas Requirentes: Órganos de Operación Administrativa Desconcentrada de Aguascalientes, Baja California, Baja California Sur, Campeche, Chiapas, Chihuahua, CDMX Norte, CDMX Sur, Coahuila, Colima, Durango, Guanajuato, Guerrero, Hidalgo, Edo. México Oriente, Edo. México Poniente, Jalisco, Michoacán, Morelos, Nayarit, Nuevo León, Oaxaca, Puebla, Querétaro, Quintana Roo, San Luis Potosí, Sinaloa, Sonora, Tabasco, Tamaulipas, Tlaxcala, Veracruz Norte, Veracruz Sur, Yucatán, Zacatecas y Áreas de Nivel Central.

ZONA	OOAD	PARTIDA	CÉDULA	CLAVE CUCOP +	GPO	GEN	ESP	DIF	VAR	DESCRIPCIÓN- SISTEMA DE ABASTO INSTITUCIONAL (SAI)	TALLA	UNIDAD	CANT.	TIPO	ÚNICA ENTREGA RÉGIMEN ORDINARIO	ÚNICA ENTREGA MÉDICOS RESIDENTES	ÚNICA ENTREGA RÉGIMEN IMSS BIENESTAR	TOTAL POR CLAVE Y DESTINO RÉGIMEN ORDINARIO, MÉDICOS RESIDENTES E IMSS BIENESTAR
ZONA B	GUERRERO	45	47	27101-0037	210	005	4291	01	01	CALZADO PARA MEDICO RESIDENTE, FEMENINO, CEDULA: 47. TALLA: 24.5. COLOR:BLANCO.TIPO: CHOCLO CON BANDA Y TRABA PARA SUJECION A BASE DE CINTA AUTO ADHERIBLE;CORTE: CUERO DE GANADO VACUNO CURTIDO AL CROMO, FLOR ENTERA, LISO Y MATE,COLORBLANCO; FORRO: COMPLETO DEL MISMO COLOR DEL CORTE, CUERO DE GANADO VACUNO,FLORENTERA; SUELA: DE POLIURETANO, CON HUELLA ANTIDERRAPANTE, DEL MISMO TONO DELCORTE; PLANTA: DE MATERIAL RECUPERADO, CELULOSA O TEXTIL SINTETICO NO TEJIDO;PLANTILLA: PREFORMADA DE ETIL VINIL ACETATO, LATEX O POLIURETANO, CON CUBIERTADE CUERO DE GANADO VACUNO, EN COLOR BLANCO, DEBE IR PEGADA; SISTEMA DECONSTRUCCION: SUELA PEGADA O INYECTADA DIRECTA AL CORTE; LOGOSIMBOLO: DEL IMSSIMPRESO EN LA LENGUETA O EN ALGUNO DE LOS LATERALES DEL FORRO DEL ZAPATO, ENCOLOR VERDE CODIGO PANTONE 561C O 561U. PAR. VOLUMEN 1. ESPECIFICACIONES YMETODOS DE PRUEBA DE ACUERDO A LA ESPECIFICACION TECNICA	24.5	PAR	1	PAR	-	54	-	54

ANEXOS
DIMISION DE CONTRATOS

ANEXO 5. CUADRO DE DISTRIBUCIÓN

Areas Requirentes: Órganos de Operación Administrativa Desconcentrada de Aguascalientes, Baja California, Baja California Sur, Campeche, Chiapas, Chihuahua, CDMX Norte, CDMX Sur, Coahuila, Colima, Durango, Guanajuato, Guerrero, Hidalgo, Edo. México Oriente, Edo. México Poniente, Jalisco, Michoacán, Morelos, Nayarit, Nuevo León, Oaxaca, Puebla, Querétaro, Quintana Roo, San Luis Potosí, Sinaloa, Sonora, Tabasco, Tamaulipas, Tlaxcala, Veracruz Norte, Veracruz Sur, Yucatán, Zacatecas y Áreas de Nivel Central.

ZONA	OOAD	PARTIDA	CÉDULA	CLAVE CUCOP +	GPO	GEN	ESP	DIF	VAR	DESCRIPCIÓN- SISTEMA DE ABASTO INSTITUCIONAL (SAI)	TALLA	UNIDAD	CANT.	TIPO	ÚNICA ENTREGA RÉGIMEN ORDINARIO	ÚNICA ENTREGA MÉDICOS RESIDENTES	ÚNICA ENTREGA RÉGIMEN IMSS BIENESTAR	TOTAL POR CLAVE Y DESTINO RÉGIMEN ORDINARIO, MÉDICOS RESIDENTES E IMSS BIENESTAR
ZONA B	GUERRERO	45	47	27101-0037	210	005	4283	01	01	CALZADO PARA MEDICO RESIDENTE, FEMENINO, CEDULA: 47. TALLA: 24.0. COLOR:BLANCO TIPO: CHOCLO CON BANDA Y TRABA PARA SUJECION A BASE DE CINTA AUTO ADHERIBLE;CORTE: CUERO DE GANADO VACUNO CURTIDO AL CROMO, FLOR ENTERA, LISO Y MATE,COLORBLANCO; FORRO: COMPLETO DEL MISMO COLOR DEL CORTE, CUERO DE GANADO VACUNO FLORENTERA; SUELA: DE POLIURETANO, CON HUELLA ANTIDERRAPANTE, DEL MISMO TONO DELCORTE; PLANTA: DE MATERIAL RECUPERADO, CELULOSA O TEXTIL SINTETICO NO TEJIDO;PLANTILLA: PREFORMADA DE ETIL VINIL ACETATO, LATEX O POLIURETANO, CON CUBIERTADE CUERO DE GANADO VACUNO, EN COLOR BLANCO, DEBE IR PEGADA; SISTEMA DECONSTRUCCION: SUELA PEGADA O INYECTADA DIRECTA AL CORTE; LOGOSIMBOLO: DEL IMSSIMPRESO EN LA LENGÜETA O EN ALGUNO DE LOS LATERALES DEL FORRO DEL ZAPATO, ENCOLOR VERDE CODIGO PANTONE 561C O 561U. PAR. VOLUMEN 1. ESPECIFICACIONES YMETODOS DE PRUEBA DE ACUERDO A LA ESPECIFICACION TECNICA	24	PAR	1	PAR	-	78	-	78

ANEXO 5. CUADRO DE DISTRIBUCIÓN

reas Requirentes: Órganos de Operación Administrativa Desconcentrada de Aguascalientes, Baja California, Baja California Sur, Campeche, Chiapas, Chihuahua, CDMX Norte, CDMX Sur, Coahuila, Colima, Durango, Guanajuato, Guerrero, Hidalgo, Edo. léxico Oriente, Edo. México Poniente, Jalisco, Michoacán, Morelos, Nayarit, Nuevo León, Oaxaca, Puebla, Querétaro, Quintana Roo, San Luis Potosí, Sinaloa, Sonora, Tabasco, Tamaulipas, Tlaxcala, Veracruz Norte, Veracruz Sur, Yucatán, Zacatecas y Áreas de Nivel Central.

ZONA	OOAD	PARTIDA	CÉDULA	CLAVE CUCOP +	GPO	GEN	ESP	DIF	VAR	DESCRIPCIÓN- SISTEMA DE ABASTO INSTITUCIONAL (SAI)	TALLA	UNIDAD	CANT.	TIPO	ÚNICA ENTREGA RÉGIMEN ORDINARIO	ÚNICA ENTREGA MÉDICOS RESIDENTES	ÚNICA ENTREGA RÉGIMEN IMSS BIENESTAR	TOTAL POR CLAVE Y DESTINO RÉGIMEN ORDINARIO, MÉDICOS RESIDENTES E IMSS BIENESTAR
ONA D	GUERRERO	45	47	27101-0037	210	005	4275	01	01	CALZADO PARA MEDICO RESIDENTE, FEMENINO, CEDULA: 47. TALLA: 23.5. COLOR:BLANCO.TIPO: CHOCLO CON BANDA Y TRABA PARA SUJECION A BASE DE CINTA AUTO ADHERIBLE;CORTE: CUERO DE GANADO VACUNO CURTIDO AL CROMO, FLOR ENTERA, LISO Y MATE,COLORBLANCO; FORRO: COMPLETO DEL MISMO COLOR DEL CORTE, CUERO DE GANADO VACUNO,FLORENTERA; SUELA: DE POLIURETANO, CON HUELLA ANTIDERRAPANTE, DEL MISMO TONO DELCORTE; PLANTA: DE MATERIAL RECUPERADO, CELULOSA O TEXTIL SINTETICO NO TEJIDO;PLANTILLA: PREFORMADA DE ETIL VINIL ACETATO, LATEX O POLIURETANO, CON CUBIERTADE CUERO DE GANADO VACUNO, EN COLOR BLANCO, DEBE IR PEGADA; SISTEMA DECONSTRUCCION: SUELA PEGADA O INYECTADA DIRECTA AL CORTE; LOGOSIMBOLO: DEL IMSSIMPRESO EN LA LENGÜETA O EN ALGUNO DE LOS LATERALES DEL FORRO DEL ZAPATO, ENCOLOR VERDE CODIGO PANTONE 561C O 561U. PAR. VOLUMEN 1. ESPECIFICACIONES YMETODOS DE PRUEBA DE ACUERDO A LA ESPECIFICACION TECNICA	23.5	PAR	1	PAR	-	58	-	58

DIVISION DE CONTRATOS
ANEXOS

ANEXO 5. CUADRO DE DISTRIBUCIÓN

Areas Requirentes: Órganos de Operación Administrativa Desconcentrada de Aguascalientes, Baja California, Baja California Sur, Campeche, Chiapas, Chihuahua, CDMX Norte, CDMX Sur, Coahuila, Colima, Durango, Guanajuato, Guerrero, Hidalgo, Edo. México Oriente, Edo. México Poniente, Jalisco, Michoacán, Morelos, Nayarit, Nuevo León, Oaxaca, Puebla, Querétaro, Quintana Roo, San Luis Potosí, Sinaloa, Sonora, Tabasco, Tamaulipas, Tlaxcala, Veracruz Norte, Veracruz Sur, Yucatán, Zacatecas y Áreas de Nivel Central.

ZONA	OOAD	PARTIDA	CÉDULA	CLAVE CUCOP +	GPO	GEN	ESP	DIF	VAR	DESCRIPCIÓN- SISTEMA DE ABASTO INSTITUCIONAL (SAI)	TALLA	UNIDAD	CANT.	TIPO	ÚNICA ENTREGA RÉGIMEN ORDINARIO	ÚNICA ENTREGA MÉDICOS RESIDENTES	ÚNICA ENTREGA RÉGIMEN IMSS BIENESTAR	TOTAL POR CLAVE Y DESTINO RÉGIMEN ORDINARIO, MÉDICOS RESIDENTES E IMSS BIENESTAR
ZONA B	GUERRERO	45	47	27101-0037	210	005	4267	01	01	CALZADO PARA MEDICO RESIDENTE, FEMENINO. CEDULA: 47. TALLA: 23.0. COLOR:BLANCO.TIPO: CHOCLO CON BANDA Y TRABA PARA SUJECION A BASE DE CINTA AUTO ADHERIBLE;CORTE: CUERO DE GANADO VACUNO CURTIDO AL CROMO, FLOR ENTERA, LISO Y MATE,COLORBLANCO; FORRO: COMPLETO DEL MISMO COLOR DEL CORTE, CUERO DE GANADO VACUNO,FLORENTERA; SUELA: DE POLIURETANO, CON HUELLA ANTIDERRAPANTE, DEL MISMO TONO DELCORTE; PLANTA: DE MATERIAL RECUPERADO, CELULOSA O TEXTIL SINTETICO NO TEJIDO;PLANTILLA: PREFORMADA DE ETIL VINIL ACETATO, LATEX O POLIURETANO, CON CUBIERTADE CUERO DE GANADO VACUNO, EN COLOR BLANCO, DEBE IR PEGADA; SISTEMA DECONSTRUCCION. SUELA PEGADA O INYECTADA DIRECTA AL CORTE; LOGOSIMBOLO: DEL IMSSIMPRESO EN LA LENGUETA O EN ALGUNO DE LOS LATERALES DEL FORRO DEL ZAPATO, ENCOLOR VERDE CODIGO PANTONE 561C O 561U. PAR. VOLUMEN 1. ESPECIFICACIONES YMETODOS DE PRUEBA DE ACUERDO A LA ESPECIFICACION TECNICA	23	PAR	1	PAR	-	34	-	34

ANEXO 5. CUADRO DE DISTRIBUCIÓN

eas Requirentes: Órganos de Operación Administrativa Desconcentrada de Aguascalientes, Baja California, Baja California Sur, Campeche, Chiapas, Chihuahua, CDMX Norte, CDMX Sur, Coahuila, Colima, Durango, Guanajuato, Guerrero, Hidalgo, Edo. éxico Oriente, Edo. México Poniente, Jalisco, Michoacán, Morelos, Nayarit, Nuevo León, Oaxaca, Puebla, Querétaro, Quintana Roo, San Luis Potosí, Sinaloa, Sonora, Tabasco, Tamaulipas, Tlaxcala, Veracruz Norte, Veracruz Sur, Yucatán, Zacatecas y Áreas de Nivel Central.

ONA	OOAD	PARTIDA	CÉDULA	CLAVE CUCOP +	GPO	GEN	ESP	DIF	VAR	DESCRIPCIÓN- SISTEMA DE ABASTO INSTITUCIONAL (SAI)	TALLA	UNIDAD	CANT.	TIPO	ÚNICA ENTREGA RÉGIMEN ORDINARIO	ÚNICA ENTREGA MÉDICOS RESIDENTES	ÚNICA ENTREGA RÉGIMEN IMSS BIENESTAR	TOTAL POR CLAVE Y DESTINO RÉGIMEN ORDINARIO, MÉDICOS RESIDENTES E IMSS BIENESTAR
ONA B	COLIMA	45	47	27101-0037	210	005	4341	01	01	CALZADO PARA MEDICO RESIDENTE, FEMENINO, CEDULA: 47. TALLA: 27.0, COLOR:BLANCO,TIPO: CHOCLO CON BANDA Y TRABA PARA SUJECION A BASE DE CINTA AUTO ADHERIBLE,CORTE: CUERO DE GANADO VACUNO CURTIDO AL CROMO, FLOR ENTERA, LISO Y MATE,COLORBLANCO; FORRO: COMPLETO DEL MISMO COLOR DEL CORTE, CUERO DE GANADO VACUNO,FLORENTERA; SUELA: DE POLIURETANO, CON HUELLA ANTIDERRAPANTE, DEL MISMO TONO DELCORTE; PLANTA: DE MATERIAL RECUPERADO, CELULOSA O TEXTIL SINTETICO NO TEJIDO;PLANTILLA: PREFORMADA DE ETIL VINIL ACETATO, LATEX O POLIURETANO, CON CUBIERTADE CUERO DE GANADO VACUNO, EN COLOR BLANCO, DEBE IR PEGADA; SISTEMA DECONSTRUCCION: SUELA PEGADA O INYECTADA DIRECTA AL CORTE; LOGOSIMBOLO: DEL IMSSIMPRESO EN LA LENGÜETA O EN ALGUNO DE LOS LATERALES DEL FORRO DEL ZAPATO, ENCOLOR VERDE CODIGO PANTONE 561C O 561U PAR, VOLUMEN 1, ESPECIFICACIONES YMETODOS DE PRUEBA DE ACUERDO A LA ESPECIFICACION TECNICA	27	PAR	1	PAR	-	2	-	2

ANEXOS
DIVISION DE CONTRATOS

ANEXO 5. CUADRO DE DISTRIBUCIÓN

Areas Requirentes: Órganos de Operación Administrativa Desconcentrada de Aguascalientes, Baja California, Baja California Sur, Campeche, Chiapas, Chihuahua, CDMX Norte, CDMX Sur, Coahuila, Colima, Durango, Guanajuato, Guerrero, Hidalgo, Edo. México Oriente, Edo. México Poniente, Jalisco, Michoacán, Morelos, Nayarit, Nuevo León, Oaxaca, Puebla, Querétaro, Quintana Roo, San Luis Potosí, Sinaloa, Sonora, Tabasco, Tamaulipas, Tlaxcala, Veracruz Norte, Veracruz Sur, Yucatán, Zacatecas y Áreas de Nivel Central.

ZONA	OOAD	PARTIDA	CÉDULA	CLAVE CUCOP +	GPO	GEN	ESP	DIF	VAR	DESCRIPCIÓN- SISTEMA DE ABASTO INSTITUCIONAL (SAI)	TALLA	UNIDAD	CANT.	TIPO	ÚNICA ENTREGA RÉGIMEN ORDINARIO	ÚNICA ENTREGA MÉDICOS RESIDENTES	ÚNICA ENTREGA RÉGIMEN IMSS BIENESTAR	TOTAL POR CLAVE Y DESTINO RÉGIMEN ORDINARIO, MÉDICOS RESIDENTES E IMSS BIENESTAR
ZONA B	COLIMA	45	47	27101-0037	210	005	4333	01	01	CALZADO PARA MÉDICO RESIDENTE, FEMENINO CEDULA: 47 TALLA: 26.5. COLOR:BLANCO.TIPO: CHOCLO CON BANDA Y TRABA PARA SUJECION A BASE DE CINTA AUTO ADHERIBLE;CORTE: CUERO DE GANADO VACUNO CURTIDO AL CROMO, FLOR ENTERA, LISO Y MATE,COLORBLANCO, FORRO COMPLETO DEL MISMO COLOR DEL CORTE, CUERO DE GANADO VACUNO,FLORENTERA; SUELA: DE POLIURETANO, CON HUELLA ANTIDERRAPANTE, DEL MISMO TONO DELCORTE; PLANTA: DE MATERIAL RECUPERADO, CELULOSA O TEXTIL SINTETICO NO TEJIDO;PLANTILLA: PREFORMADA DE ETIL VINIL ACETATO, LATEX O POLIURETANO, CON CUBIERTADE CUERO DE GANADO VACUNO, EN COLOR BLANCO, DEBE IR PEGADA; SISTEMA DECONSTRUCCION: SUELA PEGADA O INYECTADA DIRECTA AL CORTE; LOGOSIMBOLO: DEL IMSSIMPRESO EN LA LENGÜETA O EN ALGUNO DE LOS LATERALES DEL FORRO DEL ZAPATO, ENCOLOR VERDE CODIGO PANTONE 561C O 561U. PAR. VOLUMEN I. ESPECIFICACIONES YMETODOS DE PRUEBA DE ACUERDO A LA ESPECIFICACION TECNICA	26.5	PAR	1	PAR	-	2	-	2

ANEXO 5. CUADRO DE DISTRIBUCIÓN

eas Requirentes: Órganos de Operación Administrativa Desconcentrada de Aguascalientes, Baja California, Baja California Sur, Campeche, Chiapas, Chihuahua, CDMX Norte, CDMX Sur, Coahuila, Colima, Durango, Guanajuato, Guerrero, Hidalgo, Edo. ixico Oriente, Edo. México Poniente, Jalisco, Michoacán, Morelos, Nayarit, Nuevo León, Oaxaca, Puebla, Querétaro, Quintana Roo, San Luis Potosí, Sinaloa, Sonora, Tabasco, Tamaulipas, Tlaxcala, Veracruz Norte, Veracruz Sur, Yucatán, Zacatecas y Áreas de Nivel Central.

ONA	OOAD	PARTIDA	CÉDULA	CLAVE CUCOP +	GPO	GEN	ESP	DIF	VAR	DESCRIPCIÓN- SISTEMA DE ABASTO INSTITUCIONAL (SAI)	TALLA	UNIDAD	CANT.	TIPO	ÚNICA ENTREGA RÉGIMEN ORDINARIO	ÚNICA ENTREGA MÉDICOS RESIDENTES	ÚNICA ENTREGA RÉGIMEN IMSS BIENESTAR	TOTAL POR CLAVE Y DESTINO RÉGIMEN ORDINARIO, MÉDICOS RESIDENTES E IMSS BIENESTAR
)NA B	COLIMA	45	47	27101-0037	210	005	4325	01	01	CALZADO PARA MEDICO RESIDENTE, FEMENINO. CEDULA: 47. TALLA: 26.0. COLOR:BLANCO.TIPO: CHOCLO CON BANDA Y TRABA PARA SUJECION A BASE DE CINTA AUTO ADHERIBLE;CORTE: CUERO DE GANADO VACUNO CURTIDO AL CROMO, FLOR ENTERA, LISO Y MATE,COLOR:BLANCO; FORRO: COMPLETO DEL MISMO COLOR DEL CORTE, CUERO DE GANADO VACUNO,FLORENTERA; SUELA: DE POLIURETANO, CON HUELLA ANTIDERRAPANTE, DEL MISMO TONO DELCORTE; PLANTA: DE MATERIAL RECUPERADO, CELULOSA O TEXTIL SINTETICO NO TEJIDO;PLANTILLA: PREFORMADA DE ETIL VINIL ACETATO, LATEX O POLIURETANO, CON CUBIERTADE CUERO DE GANADO VACUNO, EN COLOR BLANCO. DEBE IR PEGADA; SISTEMA DECONSTRUCCION: SUELA PEGADA O INYECTADA DIRECTA AL CORTE; LOGOSIMBOLO: DEL IMSSIMPRESO EN LA LENGÜETA O EN ALGUNO DE LOS LATERALES DEL FORRO DEL ZAPATO, ENCOLOR VERDE CODIGO PANTONE 561C O 561U. PAR. VOLUMEN 1. ESPECIFICACIONES YMETODOS DE PRUEBA DE ACUERDO A LA FSPECIFICACION TECNICA	26	PAR	1	PAR	-	26	-	26

ANEXOS
DIVISION DE CONTRATOS

GOBIERNO DE MÉXICO

IMSS

DIRECCIÓN DE ADMINISTRACIÓN
Unidad de Administración
Coordinación de Control de Abasto
Coordinación Técnica de Planeación

ANEXO 5. CUADRO DE DISTRIBUCIÓN

Areas Requirentes: Órganos de Operación Administrativa Desconcentrada de Aguascalientes, Baja California, Baja California Sur, Campeche, Chiapas, Chihuahua, CDMX Norte, CDMX Sur, Coahuila, Colima, Durango, Guanajuato, Guerrero, Hidalgo, Edo. México Oriente, Edo. México Poniente, Jalisco, Michoacán, Morelos, Nayarit, Nuevo León, Oaxaca, Puebla, Querétaro, Quintana Roo, San Luis Potosí, Sinaloa, Sonora, Tabasco, Tamaulipas, Tlaxcala, Veracruz Norte, Veracruz Sur, Yucatán, Zacatecas y Áreas de Nivel Central.

ZONA	OOAD	PARTIDA	CÉDULA	CLAVE CUCOP +	GPO	GEN	ESP	DIF	VAR	DESCRIPCIÓN- SISTEMA DE ABASTO INSTITUCIONAL (SAI)	TALLA	UNIDAD	CANT.	TIPO	ÚNICA ENTREGA RÉGIMEN ORDINARIO	ÚNICA ENTREGA MÉDICOS RESIDENTES	ÚNICA ENTREGA RÉGIMEN IMSS BIENESTAR	TOTAL POR CLAVE Y DESTINO RÉGIMEN ORDINARIO, MÉDICOS RESIDENTES E IMSS BIENESTAR
ZONA B	COLIMA	45	47	27101-0037	210	005	4317	01	01	CALZADO PARA MEDICO RESIDENTE, FEMENINO. CEDULA: 47 TALLA: 25.5 COLOR:BLANCO.TIPO: CHOCLO CON BANDA Y TRABA PARA SUJECION A BASE DE CINTA AUTO ADHERIBLE;CORTE: CUERO DE GANADO VACUNO CURTIDO AL CROMO, FLOR ENTERA, LISO Y MATE,COLORBLANCO; FORRO COMPLETO DEL MISMO COLOR DEL CORTE, CUERO DE GANADO VACUNO,FLORENTERA; SUELA: DE POLIURETANO, CON HUELLA ANTIDERRAPANTE, DEL MISMO TONO DELCORTE, PLANTA: DE MATERIAL RECUPERADO, CELULOSA O TEXTIL SINTETICO NO TEJIDO,PLANTILLA: PREFORMADA DE ETIL VINIL ACETATO, LATEX O POLIURETANO, CON CUBIERTADE CUERO DE GANADO VACUNO, EN COLOR BLANCO, DEBE IR PEGADA; SISTEMA DECONSTRUCCION: SUELA PEGADA O INYECTADA DIRECTA AL CORTE; LOGOSIMBOLO: DEL IMSSIMPRESO EN LA LENGÜETA O EN ALGUNO DE LOS LATERALES DEL FORRO DEL ZAPATO, ENCOLOR VERDE CODIGO PANTONE 561C O 561U. PAR. VOLUMEN 1. ESPECIFICACIONES YMETODOS DE PRUEBA DE ACUERDO A LA ESPECIFICACION TECNICA	25.5	PAR	1	PAR	-	20	-	20

ANEXO 5. CUADRO DE DISTRIBUCIÓN

reas Requirentes: Órganos de Operación Administrativa Desconcentrada de Aguascalientes, Baja California, Baja California Sur, Campeche, Chiapas, Chihuahua, CDMX Norte, CDMX Sur, Coahuila, Colima, Durango, Guanajuato, Guerrero, Hidalgo, Edo. éxico Oriente, Edo. México Poniente, Jalisco, Michoacán, Morelos, Nayarit, Nuevo León, Oaxaca, Puebla, Querétaro, Quintana Roo, San Luis Potosí, Sinaloa, Sonora, Tabasco, Tamaulipas, Tlaxcala, Veracruz Norte, Veracruz Sur, Yucatán, Zacatecas y Áreas de Nivel Central.

ONA	OOAD	PARTIDA	CÉDULA	CLAVE CUCOP +	GPO	GEN	ESP	DIF	VAR	DESCRIPCIÓN- SISTEMA DE ABASTO INSTITUCIONAL (SAI)	TALLA	UNIDAD	CANT.	TIPO	ÚNICA ENTREGA RÉGIMEN ORDINARIO	ÚNICA ENTREGA MÉDICOS RESIDENTES	ÚNICA ENTREGA RÉGIMEN IMSS BIENESTAR	TOTAL POR CLAVE Y DESTINO RÉGIMEN ORDINARIO, MÉDICOS RESIDENTES E IMSS BIENESTAR
ONA B	COLIMA	45	47	27101-0037	210	005	4509	01	01	CALZADO PARA MEDICO RESIDENTE, FEMENINO, CEDULA: 47. TALLA: 25.0. COLOR:BLANCO.TIPO: CHOCLO CON BANDA Y TRABA PARA SUJECION A BASE DE CINTA AUTO ADHERIBLE;CORTE: CUERO DE GANADO VACUNO CURTIDO AL CROMO, FLOR ENTERA, LISO Y MATE,COLORBLANCO; FORRO: COMPLETO DEL MISMO COLOR DEL CORTE. CUERO DE GANADO VACUNO,FLORENTERA; SUELA: DE POLIURETANO, CON HUELLA ANTIDERRAPANTE, DEL MISMO TONO DELCORTE; PLANTA: DE MATERIAL RECUPERADO, CELULOSA O TEXTIL SINTETICO NO TEJIDO;PLANTILLA: PREFORMADA DE ETIL VINIL ACETATO, LATEX O POLIURETANO, CON CUBIERTADE CUERO DE GANADO VACUNO, EN COLOR BLANCO, DEBE IR PEGADA; SISTEMA DECONSTRUCCION: SUELA PEGADA O INYECTADA DIRECTA AL CORTE; LOGOSIMBOLO: DEL IMSSIMPRESO EN LA LENGÜETA O EN ALGUNO DE LOS LATERALES DEL FORRO DEL ZAPATO, ENCOLOR VERDE CODIGO PANTONE 561C O 561U. PAR. VOLUMEN 1. ESPECIFICACIONES YMETODOS DE PRUEBA DE ACUERDO A LA ESPECIFICACION TÉCNICA	25	PAR	1	PAR	-	78	-	78

ANEXOS
DIVISION DE CONTRATOS

ANEXO 5. CUADRO DE DISTRIBUCIÓN

Areas Requirentes: Órganos de Operación Administrativa Desconcentrada de Aguascalientes, Baja California, Baja California Sur, Campeche, Chiapas, Chihuahua, CDMX Norte, CDMX Sur, Coahuila, Colima, Durango, Guanajuato, Guerrero, Hidalgo, Edo. México Oriente, Edo. México Poniente, Jalisco, Michoacán, Morelos, Nayarit, Nuevo León Oaxaca, Puebla, Querétaro, Quintana Roo, San Luis Potosí, Sinaloa, Sonora, Tabasco, Tamaulipas, Tlaxcala, Veracruz Norte, Veracruz Sur, Yucatán, Zacatecas y Áreas de Nivel Central.

ZONA	OOAD	PARTIDA	CÉDULA	CLAVE CUCOP +	GPO	GEN	ESP	DIF	VAR	DESCRIPCIÓN- SISTEMA DE ABASTO INSTITUCIONAL (SAI)	TALLA	UNIDAD	CANT.	TIPO	ÚNICA ENTREGA RÉGIMEN ORDINARIO	ÚNICA ENTREGA MÉDICOS RESIDENTES	ÚNICA ENTREGA RÉGIMEN IMSS BIENESTAR	TOTAL POR CLAVE Y DESTINO RÉGIMEN ORDINARIO, MÉDICOS RESIDENTES E IMSS BIENESTAR
ZONA B	COLIMA	45	47	27101-0037	210	005	4291	01	01	CALZADO PARA MEDICO RESIDENTE, FEMENINO, CEDULA: 47 TALLA: 24.5 COLOR:BLANCO.TIPO: CHOCLO CON BANDA Y TRABA PARA SUJECION A BASE DE CINTA AUTO ADHERIBLE:CORTE: CUERO DE GANADO VACUNO CURTIDO AL CROMO, FLOR ENTERA, LISO Y MATE,COLORBLANCO; FORRO COMPLETO DEL MISMO COLOR DEL CORTE, CUERO DE GANADO VACUNO,FLORENTERA; SUELA: DE POLIURETANO, CON HUELLA ANTIDERRAPANTE, DEL MISMO TONO DELCORTE; PLANTA: DE MATERIAL RECUPERADO, CELULOSA O TEXTIL SINTETICO NO TEJIDO;PLANTILLA: PREFORMADA DE ETIL VINIL ACETATO, LATEX O POLIURETANO, CON CUBIERTADE CUERO DE GANADO VACUNO, EN COLOR BLANCO, DEBE IR PEGADA; SISTEMA DECONSTRUCCION: SUELA PEGADA O INYECTADA DIRECTA AL CORTE; LOGOSIMBOLO: DEL IMSSIMPRESO EN LA LENGÜETA O EN ALGUNO DE LOS LATERALES DEL FORRO DEL ZAPATO, ENCOLOR VERDE CODIGO PANTONE 561C O 561U. PAR. VOLUMEN 1. ESPECIFICACIONES YMETODOS DE PRUEBA DE ACUERDO A LA ESPECIFICACION TECNICA	24.5	PAR	1	PAR	-	28	-	28

ANEXO 5. CUADRO DE DISTRIBUCIÓN

Áreas Requirentes: Órganos de Operación Administrativa Desconcentrada de Aguascalientes, Baja California, Baja California Sur, Campeche, Chiapas, Chihuahua, CDMX Norte, CDMX Sur, Coahuila, Colima, Durango, Guanajuato, Guerrero, Hidalgo, Edo. México Oriente, Edo. México Poniente, Jalisco, Michoacán, Morelos, Nayarit, Nuevo León, Oaxaca, Puebla, Querétaro, Quintana Roo, San Luis Potosí, Sinaloa, Sonora, Tabasco, Tamaulipas, Tlaxcala, Veracruz Norte, Veracruz Sur, Yucatán, Zacatecas y Áreas de Nivel Central.

ZONA	OOAD	PARTIDA	CÉDULA	CLAVE CUCOP +	GPO	GEN	ESP	DIF	VAR	DESCRIPCIÓN- SISTEMA DE ABASTO INSTITUCIONAL (SAI)	TALLA	UNIDAD	CANT.	TIPO	ÚNICA ENTREGA RÉGIMEN ORDINARIO	ÚNICA ENTREGA MÉDICOS RESIDENTES	UNICA ENTREGA RÉGIMEN IMSS BIENESTAR	TOTAL POR CLAVE Y DESTINO RÉGIMEN ORDINARIO, MÉDICOS RESIDENTES E IMSS BIENESTAR
ONA B	COLIMA	45	47	27101-0037	210	005	4283	01	01	CALZADO PARA MEDICO RESIDENTE, FEMENINO, CEDULA: 47. TALLA: 24.0. COLOR:BLANCO.TIPO: CHOCLO CON BANDA Y TRABA PARA SUJECION A BASE DE CINTA AUTO ADHEPIBLE;CORTE: CUERO DE GANADO VACUNO CURTIDO AL CROMO, FLOR ENTERA, LISO Y MATE,COLORBLANCO; FORRO: COMPLETO DEL MISMO COLOR DEL CORTE, CUERO DE GANADO VACUNO,FLORENTERA; SUELA: DE POLIURETANO, CON HUELLA ANTIDERRAPANTE, DEL MISMO TONO DELCORTE; PLANTA: DE MATERIAL RECUPERADO, CELULOSA O TEXTIL SINTETICO NO TEJIDO;PLANTILLA: PREFORMADA DE ETIL VINIL ACETATO, LATEX O POLIURETANO, CON CUBIERTADE CUERO DE GANADO VACUNO, EN COLOR BLANCO, DEBE IR PEGADA: SISTEMA DECONSTRUCCION: SUELA PEGADA O INYECTADA DIRECTA AL CORTE; LOGOSIMBOLO: DEL IMSSIMPRESO EN LA LENGÜETA O EN ALGUNO DE LOS LATERALES DEL FORRO DEL ZAPATO, ENCOLOR VERDE CODIGO PANTONE 561C O 561U. PAR. VOLUMEN 1. ESPECIFICACIONES YMETODOS DE PRUEBA DE ACUERDO A LA ESPECIFICACION TECNICA	24	PAR	1	PAR	-	42	-	42

ANEXOS
DIVISION DE CONTRATOS

ANEXO 5. CUADRO DE DISTRIBUCIÓN

Áreas Requirentes: Órganos de Operación Administrativa Desconcentrada de Aguascalientes, Baja California, Baja California Sur, Campeche, Chiapas, Chihuahua, CDMX Norte, CDMX Sur, Coahuila, Colima, Durango, Guanajuato, Guerrero, Hidalgo, Edo. México Oriente, Edo. México Poniente, Jalisco, Michoacán, Morelos, Nayarit, Nuevo León, Oaxaca, Puebla, Querétaro, Quintana Roo, San Luis Potosí, Sinaloa, Sonora, Tabasco, Tamaulipas, Tlaxcala, Veracruz Norte, Veracruz Sur, Yucatán, Zacatecas y Áreas de Nivel Central.

ZONA	OOAD	PARTIDA	CÉDULA	CLAVE CUCOP +	GPO	GEN	ESP	DIF	VAR	DESCRIPCIÓN- SISTEMA DE ABASTO INSTITUCIONAL (SAI)	TALLA	UNIDAD	CANT.	TIPO	ÚNICA ENTREGA RÉGIMEN ORDINARIO	ÚNICA ENTREGA MÉDICOS RESIDENTES	ÚNICA ENTREGA RÉGIMEN IMSS BIENESTAR	TOTAL POR CLAVE Y DESTINO RÉGIMEN ORDINARIO, MÉDICOS RESIDENTES E IMSS BIENESTAR
ZONA B	COLIMA	45	47	27101-0037	210	005	4275	01	01	CALZADO PARA MEDICO RESIDENTE, FEMENINO, CEDULA: 47. TALLA: 23.5 COLOR:BLANCO.TIPO: CHOCLO CON BANDA Y TRABA PARA SUJECION A BASE DE CINTA AUTO ADHERIBLE;CORTE: CUERO DE GANADO VACUNO CURTIDO AL CROMO, FLOR ENTERA, LISO Y MATE,COLORBLANCO; FORRO: COMPLETO DEL MISMO COLOR DEL CORTE, CUERO DE GANADO VACUNO,FLORENTERA; SUELA: DE POLIURETANO, CON HUELLA ANTIDERRAPANTE, DEL MISMO TONO DELCORTE; PLANTA: DE MATERIAL RECUPERADO, CELULOSA O TEXTIL SINTETICO NO TEJIDO;PLANTILLA: PREFORMADA DE ETIL VINIL ACETATO, LATEX O POLIURETANO, CON CUBIERTADE CUERO DE GANADO VACUNO, EN COLOR BLANCO, DEBE IR PEGADA; SISTEMA DECONSTRUCCION: SUELA PEGADA O INYECTADA DIRECTA AL CORTE; LOGOSIMBOLO: DEL IMSSIMPRESO EN LA LENGÜETA O EN ALGUNO DE LOS LATERALES DEL FORRO DEL ZAPATO, ENCOLOR VERDE CODIGO PANTONE 561C O 561U. PAR VOLUMEN 1. ESPECIFICACIONES YMETODOS DE PRUEBA DE ACUERDO A LA ESPECIFICACION TECNICA	23.5	PAR	1	PAR	-	18	-	18

ANEXO 5. CUADRO DE DISTRIBUCIÓN

Áreas Requirentes: Órganos de Operación Administrativa Desconcentrada de Aguascalientes, Baja California, Baja California Sur, Campeche, Chiapas, Chihuahua, CDMX Norte, CDMX Sur, Coahuila, Colima, Durango, Guanajuato, Guerrero, Hidalgo, Edo. México Oriente, Edo. México Poniente, Jalisco, Michoacán, Morelos, Nayarit, Nuevo León, Oaxaca, Puebla, Querétaro, Quintana Roo, San Luis Potosí, Sinaloa, Sonora, Tabasco, Tamaulipas, Tlaxcala, Veracruz Norte, Veracruz Sur, Yucatán, Zacatecas y Áreas de Nivel Central.

ZONA	OOAD	PARTIDA	CÉDULA	CLAVE CUCOP +	GPO	GEN	ESP	DIF	VAR	DESCRIPCIÓN- SISTEMA DE ABASTO INSTITUCIONAL (SAI)	TALLA	UNIDAD	CANT.	TIPO	ÚNICA ENTREGA RÉGIMEN ORDINARIO	ÚNICA ENTREGA MÉDICOS RESIDENTES	ÚNICA ENTREGA RÉGIMEN IMSS BIENESTAR	TOTAL POR CLAVE Y DESTINO RÉGIMEN ORDINARIO, MÉDICOS RESIDENTES E IMSS BIENESTAR
ONA B	COLIMA	45	47	27101-0037	210	005	4267	01	01	CALZADO PARA MEDICO RESIDENTE, FEMENINO, CEDULA: 47. TALLA: 23.0. COLOR:BLANCO.TIPO: CHOCLO CON BANDA Y TRABA PARA SUJECION A BASE DE CINTA AUTO ADHERIBLE;CORTE: CUERO DE GANADO VACUNO CURTIDO AL CROMO, FLOR ENTERA, LISO Y MATE,COLORBLANCO; FORRO: COMPLETO DEL MISMO COLOR DEL CORTE, CUERO DE GANADO VACUNO,FLORENTERA; SUELA: DE POLIURETANO, CON HUELLA ANTIDERRAPANTE, DEL MISMO TONO DELCORTE; PLANTA: DE MATERIAL RECUPERADO, CELULOSA O TEXTIL SINTETICO NO TEJIDO;PLANTILLA: PREFORMADA DE ETIL VINIL ACETATO, LATEX O POLIURETANO, CON CUBIERTADE CUERO DE GANADO VACUNO, EN COLOR BLANCO, DEBE IR PEGADA; SISTEMA DECONSTRUCCION: SUELA PEGADA O INYECTADA DIRECTA AL CORTE; LOGOSIMBOLO: DEL IMSSIMPRESO EN LA LENGÜETA O EN ALGUNO DE LOS LATERALES DEL FORRO DEL ZAPATO, ENCOLOR VERDE CODIGO PANTONE 561C O 561U. PAR. VOLUMEN 1. ESPECIFICACIONES YMETODOS DE PRUEBA DE ACUERDO A LA ESPECIFICACION TECNICA	23	PAR	1	PAR	-	22	-	22

ANEXOS
DIVISION DE CONTRATOS

ANEXO 5. CUADRO DE DISTRIBUCIÓN

Areas Requirentes: Órganos de Operación Administrativa Desconcentrada de Aguascalientes, Baja California, Baja California Sur, Campeche, Chiapas, Chihuahua, CDMX Norte, CDMX Sur, Coahuila, Colima, Durango, Guanajuato, Guerrero, Hidalgo, Edo. México Oriente, Edo. México Poniente, Jalisco, Michoacán, Morelos, Nayarit, Nuevo León, Oaxaca, Puebla, Querétaro, Quintana Roo, San Luis Potosí, Sinaloa, Sonora, Tabasco, Tamaulipas, Tlaxcala, Veracruz Norte, Veracruz Sur, Yucatán, Zacatecas y Áreas de Nivel Central.

ZONA	OOAD	PARTIDA	CÉDULA	CLAVE CUCOP +	GPO	GEN	ESP	DIF	VAR	DESCRIPCIÓN- SISTEMA DE ABASTO INSTITUCIONAL (SAI)	TALLA	UNIDAD	CANT.	TIPO	ÚNICA ENTREGA RÉGIMEN ORDINARIO	ÚNICA ENTREGA MÉDICOS RESIDENTES	ÚNICA ENTREGA RÉGIMEN IMSS BIENESTAR	TOTAL POR CLAVE Y DESTINO RÉGIMEN ORDINARIO, MÉDICOS RESIDENTES E IMSS BIENESTAR
ZONA B	COLIMA	45	47	27101-0037	210	005	4259	01	01	CALZADO PARA MÉDICO RESIDENTE, FEMENINO. CEDULA: 47. TALLA: 22.5. COLOR:BLANCO.TIPO: CHOCLO CON BANDA Y TRABA PARA SUJECION A BASE DE CINTA AUTO ADHERIBLE;CORTE: CUERO DE GANADO VACUNO CURTIDO AL CROMO, FLOR ENTERA, LISO Y MATE,COLORBLANCO; FORRO: COMPLETO DEL MISMO COLOR DEL CORTE, CUERO DE GANADO VACUNO,FLORENTERA; SUELA: DE POLIURETANO, CON HUELLA ANTIDERRAPANTE, DEL MISMO TONO DELCORTE; PLANTA: DE MATERIAL RECUPERADO, CELULOSA O TEXTIL SINTETICO NO TEJIDO;PLANTILLA: PREFORMADA DE ETIL VINIL ACETATO, LATEX O POLIURETANO, CON CUBIERTADE CUERO DE GANADO VACUNO, EN COLOR BLANCO, DEBE IR PEGADA; SISTEMA DECONSTRUCCION: SUELA PEGADA O INYECTADA DIRECTA AL CORTE; LOGOSIMBOLO: DEL IMSSIMPRESO EN LA LENGÜETA O EN ALGUNO DE LOS LATERALES DEL FORRO DEL ZAPATO, ENCOLOR VERDE CODIGO PANTONE 561C O 561U. PAR VOLUMEN I. ESPECIFICACIONES YMETODOS DE PRUEBA DE ACUERDO A LA ESPECIFICACION TECNICA	22.5	PAR	1	PAR	-	4	-	4

ANEXO 5. CUADRO DE DISTRIBUCIÓN

Áreas Requirentes: Órganos de Operación Administrativa Desconcentrada de Aguascalientes, Baja California, Baja California Sur, Campeche, Chiapas, Chihuahua, CDMX Norte, CDMX Sur, Coahuila, Colima, Durango, Guanajuato, Guerrero, Hidalgo, Edo. México Oriente, Edo. México Poniente, Jalisco, Michoacán, Morelos, Nayarit, Nuevo León, Oaxaca, Puebla, Querétaro, Quintana Roo, San Luis Potosí, Sinaloa, Sonora, Tabasco, Tamaulipas, Tlaxcala, Veracruz Norte, Veracruz Sur, Yucatán, Zacatecas y Áreas de Nivel Central.

ZONA	OOAD	PARTIDA	CÉDULA	CLAVE CUCOP +	GPO	GEN	ESP	DIF	VAR	DESCRIPCIÓN- SISTEMA DE ABASTO INSTITUCIONAL (SAI)	TALLA	UNIDAD	CANT.	TIPO	ÚNICA ENTREGA RÉGIMEN ORDINARIO	ÚNICA ENTREGA MÉDICOS RESIDENTES	ÚNICA ENTREGA RÉGIMEN IMSS BIENESTAR	TOTAL POR CLAVE Y DESTINO RÉGIMEN ORDINARIO, MÉDICOS RESIDENTES E IMSS BIENESTAR
ONA B	COAHUILA	45	47	27101-0037	210	005	4358	01	01	CALZADO PARA MEDICO RESIDENTE, FEMENINO, CEDULA: 47. TALLA: 27.5. COLOR:BLANCO.TIPO: CHOCLO CON BANDA Y TRABA PARA SUJECION A BASE DE CINTA AUTO ADHERIBLE;CORTE: CUERO DE GANADO VACUNO CURTIDO AL CROMO, FLOR ENTERA, LISO Y MATE,COLORBLANCO; FORRO: COMPLETO DEL MISMO COLOR DEL CORTE, CUERO DE GANADO VACUNO,FLORENTERA; SUELA: DE POLIURETANO, CON HUELLA ANTIDERRAPANTE, DEL MISMO TONO DELCORTE; PLANTA: DE MATERIAL RECUPERADO, CELULOSA O TEXTIL SINTETICO NO TEJIDO;PLANTILLA: PREFORMADA DE ETIL VINIL ACETATO, LATEX O POLIURETANO, CON CUBIERTADE CUERO DE GANADO VACUNO, EN COLOR BLANCO, DEBE IR PEGADA; SISTEMA DECONSTRUCCION: SUELA PEGADA O INYECTADA DIRECTA AL CORTE; LOGOSIMBOLO:: DEL IMSSIMPPESO EN LA LENGÜETA O EN ALGUNO DE LOS LATERALES DEL FORRO DEL ZAPATO, ENCOLOR VERDE CODIGO PANTONE 561C O 561U. PAR. VOLUMEN 1. ESPECIFICACIONES YMETODOS DE PRUEBA DE ACUERDO A LA ESPECIFICACION TECNICA	27.5	PAR	1	PAR	-	6	-	6

ANEXOS
DIVISION DE CONTRATOS

ANEXO 5. CUADRO DE DISTRIBUCIÓN

Areas Requirentes: Órganos de Operación Administrativa Desconcentrada de Aguascalientes, Baja California, Baja California Sur, Campeche, Chiapas, Chihuahua, CDMX Norte, CDMX Sur, Coahuila, Colima, Durango, Guanajuato, Guerrero, Hidalgo, Edo. México Oriente, Edo. México Poniente, Jalisco, Michoacán, Morelos, Nayarit, Nuevo León, Oaxaca, Puebla, Querétaro, Quintana Roo, San Luis Potosí, Sinaloa, Sonora, Tabasco, Tamaulipas, Tlaxcala, Veracruz Norte, Veracruz Sur, Yucatán, Zacatecas y Áreas de Nivel Central.

ZONA	OOAD	PARTIDA	CÉDULA	CLAVE CUCOP +	GPO	GEN	ESP	DIF	VAR	DESCRIPCIÓN- SISTEMA DE ABASTO INSTITUCIONAL (SAI)	TALLA	UNIDAD	CANT.	TIPO	ÚNICA ENTREGA RÉGIMEN ORDINARIO	ÚNICA ENTREGA MÉDICOS RESIDENTES	ÚNICA ENTREGA RÉGIMEN IMSS BIENESTAR	TOTAL POR CLAVE Y DESTINO RÉGIMEN ORDINARIO, MÉDICOS RESIDENTES E IMSS BIENESTAR
ZONA E	COAHUILA	45	47	27101-0037	210	005	4341	01	01	CALZADO PARA MEDICO RESIDENTE, FEMENINO, CEDULA: 47, TALLA: 27.0, COLOR:BLANCO,TIPO: CHOCLO CON BANDA Y TRABA PARA SUJECION A BASE DE CINTA AUTO ADHERIBLE;CORTE: CUERO DE GANADO VACUNO CURTIDO AL CROMO, FLOR ENTERA, LISO Y MATE,COLORBLANCO, FORRO: COMPLETO DEL MISMO COLOR DEL CORTE, CUERO DE GANADO VACUNO,FLORENTERA; SUELA: DE POLIURETANO, CON HUELLA ANTIDERRAPANTE, DEL MISMO TONO DELCORTE; PLANTA: DE MATERIAL RECUPERADO, CELULOSA O TEXTIL SINTETICO NO TEJIDO;PLANTILLA: PREFORMADA DE ETIL VINIL ACETATO, LATEX O POLIURETANO, CON CUBIERTADE CUERO DE GANADO VACUNO, EN COLOR BLANCO, DEBE IR PEGADA; SISTEMA DECONSTRUCCION: SUELA PEGADA O INYECTADA DIRECTA AL CORTE; LOGOSIMBOLO: DEL IMSSIMPRESO EN LA LENGÜETA O EN ALGUNO DE LOS LATERALES DEL FORRO DEL ZAPATO, ENCOLOR VERDE CODIGO PANTONE 561C O 561U. PAR. VOLUMEN 1. ESPECIFICACIONES YMETODOS DE PRUEBA DE ACUERDO A LA ESPECIFICACION TECNICA	27	PAR	1	PAR	-	46	-	46

ANEXO 5. CUADRO DE DISTRIBUCIÓN

as Requirentes: Órganos de Operación Administrativa Desconcentrada de Aguascalientes, Baja California, Baja California Sur, Campeche, Chiapas, Chihuahua, CDMX Norte, CDMX Sur, Coahuila, Colima, Durango, Guanajuato, Guerrero, Hidalgo, Edo. ico Oriente, Edo. México Poniente, Jalisco, Michoacán, Morelos, Nayarit, Nuevo León, Oaxaca, Puebla, Querétaro, Quintana Roo, San Luis Potosí, Sinaloa, Sonora, Tabasco, Tamaulipas, Tlaxcala, Veracruz Norte, Veracruz Sur, Yucatán, Zacatecas y Áreas de Nivel Central.

)NA	OOAD	PARTIDA	CÉDULA	CLAVE CUCOP +	GPO	GEN	ESP	DIF	VAR	DESCRIPCIÓN- SISTEMA DE ABASTO INSTITUCIONAL (SAI)	TALLA	UNIDAD	CANT.	TIPO	ÚNICA ENTREGA RÉGIMEN ORDINARIO	ÚNICA ENTREGA MÉDICOS RESIDENTES	ÚNICA ENTREGA RÉGIMEN IMSS BIENESTAR	TOTAL POR CLAVE Y DESTINO RÉGIMEN ORDINARIO, MÉDICOS RESIDENTES E IMSS BIENESTAR
NA B	COAHUILA	45	47	27101-0037	210	005	4333	01	01	CALZADO PARA MEDICO RESIDENTE, FEMENINO, CEDULA: 47. TALLA: 26.5. COLOR:BLANCO.TIPO: CHOCLO CON BANDA Y TRABA PARA SUJECION A BASE DE CINTA AUTO ADHERIBLE;CORTE: CUERO DE GANADO VACUNO CURTIDO AL CROMO, FLOR ENTERA, LISO Y MATE,COLORBLANCO; FORRO: COMPLETO DEL MISMO COLOR DEL CORTE, CUERO DE GANADO VACUNO,FLORENTERA; SUELA: DE POLIURETANO, CON HUELLA ANTIDERRAPANTE, DEL MISMO TONO DELCORTE; PLANTA: DE MATERIAL RECUPERADO, CELULOSA O TEXTIL SINTETICO NO TEJIDO;PLANTILLA: PREFORMADA DE ETIL VINIL ACETATO, LATEX O POLIURETANO, CON CUBIERTADE CUERO DE GANADO VACUNO, EN COLOR BLANCO. DEBE IR PEGADA; SISTEMA DECONSTRUCCION: SUELA PEGADA O INYECTADA DIRECTA AL CORTE; LOGOSIMBOLO: DEL IMSSIMPRESO EN LA LENGÜETA O EN ALGUNO DE LOS LATERALES DEL FORRO DEL ZAPATO, ENCOLOR VERDE CODIGO PANTONE 561C O 561U. PAR. VOLUMEN 1. ESPECIFICACIONES YMETODOS DE PRUEBA DE ACUERDO A LA ESPECIFICACION TECNICA	26.5	PAR	1	PAR	-	28	-	28

ANEXOS
DIVISION DE CONTRATOS

ANEXO 5. CUADRO DE DISTRIBUCIÓN

Áreas Requirentes: Órganos de Operación Administrativa Desconcentrada de Aguascalientes, Baja California, Baja California Sur, Campeche, Chiapas, Chihuahua, CDMX Norte, CDMX Sur, Coahuila, Colima, Durango, Guanajuato, Guerrero, Hidalgo, Edo. México Oriente, Edo. México Poniente, Jalisco, Michoacán, Morelos, Nayarit, Nuevo León, Oaxaca, Puebla, Querétaro, Quintana Roo, San Luis Potosí, Sinaloa, Sonora, Tabasco, Tamaulipas, Tlaxcala, Veracruz Norte, Veracruz Sur, Yucatán, Zacatecas y Áreas de Nivel Central.

ZONA	OOAD	PARTIDA	CÉDULA	CLAVE CUCOP +	GPO	GEN	ESP	DIF	VAR	DESCRIPCIÓN- SISTEMA DE ABASTO INSTITUCIONAL (SAI)	TALLA	UNIDAD	CANT.	TIPO	ÚNICA ENTREGA RÉGIMEN ORDINARIO	ÚNICA ENTREGA MÉDICOS RESIDENTES	ÚNICA ENTREGA RÉGIMEN IMSS BIENESTAR	TOTAL POR CLAVE Y DESTINO RÉGIMEN ORDINARIO, MÉDICOS RESIDENTES E IMSS BIENESTAR
ZONA B	COAHUILA	45	47	27101-0037	210	005	4325	01	01	CALZADO PARA MEDICO RESIDENTE, FEMENINO. CEDULA: 47. TALLA: 26.0 COLOR:BLANCO.TIPO: CHOCLO CON BANDA Y TRABA PARA SUJECION A BASE DE CINTA AUTO ADHERIBLE;CORTE: CUERO DE GANADO VACUNO CURTIDO AL CROMO, FLOR ENTERA, LISO Y MATE,COLORBLANCO; FORRO: COMPLETO DEL MISMO COLOR DEL CORTE, CUERO DE GANADO VACUNO,FLORENTERA; SUELA: DE POLIURETANO, CON HUELLA ANTIDERRAPANTE, DEL MISMO TONO DELCORTE; PLANTA: DE MATERIAL RECUPERADO, CELULOSA O TEXTIL SINTETICO NO TEJIDO;PLANTILLA: PREFORMADA DE ETIL VINIL ACETATO, LATEX O POLIURETANO, CON CUBIERTADE CUERO DE GANADO VACUNO, EN COLOR BLANCO, DEBE IR PEGADA; SISTEMA DECONSTRUCCION: SUELA PEGADA O INYECTADA DIRECTA AL CORTE; LOGOSIMBOLO: DEL IMSSIMPRESO EN LA LENGUETA O EN ALGUNO DE LOS LATERALES DEL FORRO DEL ZAPATO, ENCOLOR VERDE CODIGO PANTONE 561C O 561U. PAR. VOLUMEN 1. ESPECIFICACIONES YMETODOS DE PRUEBA DE ACUERDO A LA ESPECIFICACION TECNICA	26	PAR	1	PAR	-	92	-	92

ANEXO 5. CUADRO DE DISTRIBUCIÓN

reas Requirentes: Órganos de Operación Administrativa Desconcentrada de Aguascalientes, Baja California, Baja California Sur, Campeche, Chiapas, Chihuahua, CDMX Norte, CDMX Sur, Coahuila, Colima, Durango, Guanajuato, Guerrero, Hidalgo, Edo. léxico Oriente, Edo. México Poniente, Jalisco, Michoacán, Morelos, Nayarit, Nuevo León, Oaxaca, Puebla, Querétaro, Quintana Roo, San Luis Potosí, Sinaloa, Sonora, Tabasco, Tamaulipas, Tlaxcala, Veracruz Norte, Veracruz Sur, Yucatán, Zacatecas y Áreas de Nivel Central.

ZONA	OOAD	PARTIDA	CÉDULA	CLAVE CUCOP +	GPO	GEN	ESP	DIF	VAR	DESCRIPCIÓN- SISTEMA DE ABASTO INSTITUCIONAL (SAI)	TALLA	UNIDAD	CANT.	TIPO	ÚNICA ENTREGA RÉGIMEN ORDINARIO	ÚNICA ENTREGA MÉDICOS RESIDENTES	ÚNICA ENTREGA RÉGIMEN IMSS BIENESTAR	TOTAL POR CLAVE Y DESTINO RÉGIMEN ORDINARIO, MÉDICOS RESIDENTES E IMSS BIENESTAR
ZONA B	COAHUILA	45	47	27101-0037	210	005	4317	01	01	CALZADO PAPA MEDICO RESIDENTE, FEMENINO, CEDULA: 47. TALLA: 25.5, COLOR:BLANCO.TIPO: CHOCLO CON BANDA Y TRABA PARA SUJECION A BASE DE CINTA AUTO ADHERIBLE;CORTE: CUERO DE GANADO VACUNO CURTIDO AL CROMO, FLOR ENTERA, LISO Y MATE,COLORBLANCO; FORRO: COMPLETO DEL MISMO COLOR DEL CORTE, CUERO DE GANADO VACUNO,FLORENTERA; SUELA: DE POLIURETANO, CON HUELLA ANTIDERRAPANTE, DEL MISMO TONO DELCORTE; PLANTA DE MATERIAL RECUPERADO, CELULOSA O TEXTIL SINTETICO NO TEJIDO;PLANTILLA: PREFORMADA DE ETIL VINIL ACETATO, LATEX O POLIURETANO, CON CUBIERTADE CUERO DE GANADO VACUNO, EN COLOR BLANCO, DEBE IR PEGADA; SISTEMA DECONSTRUCCION: SUELA PEGADA O INYECTADA DIRECTA AL CORTE; LOGOSIMBOLO: DEL IMSSIMPRESO EN LA LENGUETA O EN ALGUNO DE LOS LATERALES DEL FORRO DEL ZAPATO, ENCOLOR VERDE CODIGO PANTONE 561C O 561U. PAR. VOLUMEN 1. ESPECIFICACIONES YMETODOS DE PRUEBA DE ACUERDO A LA ESPECIFICACION TECNICA	25.5	PAR	1	PAR	-	64	-	64

ANEXOS
DIVISION DE CONTRATOS

ANEXO 5. CUADRO DE DISTRIBUCIÓN

Areas Requirentes: Órganos de Operación Administrativa Desconcentrada de Aguascalientes, Baja California, Baja California Sur, Campeche, Chiapas, Chihuahua, CDMX Norte, CDMX Sur, Coahuila, Colima, Durango, Guanajuato, Guerrero, Hidalgo, Edo. México Oriente, Edo. México Poniente, Jalisco, Michoacán, Morelos, Nayarit, Nuevo León, Oaxaca, Puebla, Querétaro, Quintana Roo, San Luis Potosí, Sinaloa, Sonora, Tabasco, Tamaulipas, Tlaxcala, Veracruz Norte, Veracruz Sur, Yucatán, Zacatecas y Áreas de Nivel Central.

ZONA	OOAD	PARTIDA	CÉDULA	CLAVE CUCOP +	GPO	CEN	ESP	DIF	VAR	DESCRIPCIÓN- SISTEMA DE ABASTO INSTITUCIONAL (SAI)	TALLA	UNIDAD	CANT.	TIPO	ÚNICA ENTREGA RÉGIMEN ORDINARIO	ÚNICA ENTREGA MÉDICOS RESIDENTES	ÚNICA ENTREGA RÉGIMEN IMSS BIENESTAR	TOTAL POR CLAVE Y DESTINO RÉGIMEN ORDINARIO, MÉDICOS RESIDENTES E IMSS BIENESTAR
ZONA B	COAHUILA	45	47	27101-0037	210	005	4309	01	01	CALZADO PARA MEDICO RESIDENTE, FEMENINO. CEDULA: 47 TALLA: 25.0 COLOR:BLANCO.TIPO: CHOCLO CON BANDA Y TRABA PARA SUJECION A BASE DE CINTA AUTO ADHERIBLE;CORTE: CUERO DE GANADO VACUNO CURTIDO AL CROMO, FLOR ENTERA, LISO Y MATE,COLORBLANCO; FORRO: COMPLETO DEL MISMO COLOR DEL CORTE, CUERO DE GANADO VACUNO,FLORENTERA; SUELA: DE POLIURETANO, CON HUELLA ANTIDERRAPANTE, DEL MISMO TONO DELCORTE; PLANTA: DE MATERIAL RECUPERADO, CELULOSA O TEXTIL SINTETICO NC TEJIDO;PLANTILLA: PREFORMADA DE ETIL VINIL ACETATO, LATEX O POLIURETANO, CON CUBIERTADE CUERO DE GANADO VACUNO EN COLOR BLANCO, DEBE IR PEGADA; SISTEMA DECONSTRUCCION: SUELA PEGADA O INYECTADA DIRECTA AL CORTE; LOGOSIMBOLO: DEL IMSSIMPRESO EN LA LENGÜETA O EN ALGUNO DE LOS LATERALES DEL FORRO DEL ZAPATO, ENCOLOR VERDE CODIGO PANTONE 561C O 561U. PAR. VOLUMEN 1. ESPECIFICACIONES YMETODOS DE PRUEBA DE ACUERDO A LA ESPECIFICACION TECNICA	25	PAR	1	PAR	-	216	-	216

ANEXO 5. CUADRO DE DISTRIBUCIÓN

as Requirentes: Órganos de Operación Administrativa Desconcentrada de Aguascalientes, Baja California, Baja California Sur, Campeche, Chiapas, Chihuahua, CDMX Norte, CDMX Sur, Coahuila, Colima, Durango, Guanajuato, Guerrero, Hidalgo, Edo. xico Oriente, Edo. México Poniente, Jalisco, Michoacán, Morelos, Nayarit, Nuevo León, Oaxaca, Puebla, Querétaro, Quintana Roo, San Luis Potosí, Sinaloa, Sonora, Tabasco, Tamaulipas, Tlaxcala, Veracruz Norte, Veracruz Sur, Yucatán, Zacatecas y Áreas de Nivel Central.

ONA	OOAD	PARTIDA	CÉDULA	CLAVE CUCOP +	GPO	GEN	ESP	DIF	VAR	DESCRIPCIÓN- SISTEMA DE ABASTO INSTITUCIONAL (SAI)	TALLA	UNIDAD	CANT.	TIPO	ÚNICA ENTREGA RÉGIMEN ORDINARIO	ÚNICA ENTREGA MÉDICOS RESIDENTES	ÚNICA ENTREGA RÉGIMEN IMSS BIENESTAR	TOTAL POR CLAVE Y DESTINO RÉGIMEN ORDINARIO, MÉDICOS RESIDENTES E IMSS BIENESTAR
ONA B	COAHUILA	45	47	27101-0037	210	005	4291	01	01	CALZADO PARA MEDICO RESIDENTE, FEMENINO, CEDULA: 47. TALLA: 24.5, COLOR:BLANCO.TIPO: CHOCLO CON BANDA Y TRABA PARA SUJECION A BASE DE CINTA AUTO ADHERIBLE;CORTE: CUERO DE GANADO VACUNO CURTIDO AL CROMO, FLOR ENTERA, LISO Y MATE,COLORBLANCO; FORRO: COMPLETO DEL MISMO COLOR DEL CORTE, CUERO DE GANADO VACUNO,FLORENTERA; SUELA: DE POLIURETANO, CON HUELLA ANTIDERRAPANTE, DEL MISMO TONO DELCORTE; PLANTA: DE MATERIAL RECUPERADO, CELULOSA O TEXTIL SINTETICO NO TEJIDO;PLANTILLA: PREFORMADA DE ETIL VINIL ACETATO, LATEX O POLIURETANO, CON CUBIERTADE CUERO DE GANADO VACUNO, EN COLOR BLANCO, DEBE IR PEGADA; SISTEMA DECONSTRUCCION: SUELA PEGADA O INYECTADA DIRECTA AL CORTE; LOGOSIMBOLO: DEL IMSSIMPRESO EN LA LENGÜETA O EN ALGUNO DE LOS LATERALES DEL FORRO DEL ZAPATO, ENCOLOR VERDE CODIGO PANTONE 561C O 561U, PAR. VOLUMEN 1. ESPECIFICACIONES YMETODOS DE PRUEBA DE ACUERDO A LA ESPECIFICACION TECNICA	24.5	PAR	1	PAR	-	134	-	134

ANEXOS
DIVISION DE CONTRATOS

ANEXO 5. CUADRO DE DISTRIBUCIÓN

Areas Requirentes: Órganos de Operación Administrativa Desconcentrada de Aguascalientes, Baja California, Baja California Sur, Campeche, Chiapas, Chihuahua, CDMX Norte, CDMX Sur, Coahuila, Colima, Durango, Guanajuato, Guerrero, Hidalgo, Edo. México Oriente, Edo. México Poniente, Jalisco, Michoacán, Morelos, Nayarit, Nuevo León, Oaxaca, Puebla, Querétaro, Quintana Roo, San Luis Potosí, Sinaloa, Sonora, Tabasco, Tamaulipas, Tlaxcala, Veracruz Norte, Veracruz Sur, Yucatán, Zacatecas y Áreas de Nivel Central.

ZONA	OOAD	PARTIDA	CÉDULA	CLAVE CUCOP +	GPO	GEN	ESP	DIF	VAR	DESCRIPCIÓN- SISTEMA DE ABASTO INSTITUCIONAL (SAI)	TALLA	UNIDAD	CANT.	TIPO	ÚNICA ENTREGA RÉGIMEN ORDINARIO	ÚNICA ENTREGA MÉDICOS RESIDENTES	ÚNICA ENTREGA RÉGIMEN IMSS BIENESTAR	TOTAL POR CLAVE Y DESTINO RÉGIMEN ORDINARIO, MÉDICOS RESIDENTES E IMSS BIENESTAR
ZONA B	COAHUILA	45	47	27101-0037	210	005	4283	01	01	CALZADO PARA MEDICO RESIDENTE, FEMENINO, CEDULA: 47 TALLA: 24.0. COLOR:BLANCO.TIPO: CHOCLO CON BANDA Y TRABA PARA SUJECION A BASE DE CINTA AUTO ADHERIBLE;CORTE: CUERO DE GANADO VACUNO CURTIDO AL CROMO, FLOR ENTERA, LISO Y MATE,COLORBLANCO; FORRO: COMPLETO DEL MISMO COLOR DEL CORTE, CUERO DE GANADO VACUNO,FLORENTERA; SUELA: DE POLIURETANO, CON HUELLA ANTIDERRAPANTE, DEL MISMO TONO DELCORTE; PLANTA: DE MATERIAL RECUPERADO, CELULOSA O TEXTIL SINTETICO NO TEJIDO;PLANTILLA: PREFORMADA DE ETIL VINIL ACETATO, LATEX O POLIURETANO, CON CUBIERTADE CUERO DE GANADO VACUNO, EN COLOR BLANCO, DEBE IR PEGADA; SISTEMA DECONSTRUCCION: SUELA PEGADA O INYECTADA DIRECTA AL CORTE; LOGOSIMBOLO: DEL IMSSIMPRESO EN LA LENGÜETA O EN ALGUNO DE LOS LATERALES DEL FORRO DEL ZAPATO, ENCOLOR VERDE CODIGO PANTONE 561C O 561U. PAR. VOLUMEN 1. ESPECIFICACIONES YMETODOS DE PRUEBA DE ACUERDO A LA ESPECIFICACION TECNICA	24	PAR	1	PAR	-	228	-	228

ANEXO 5. CUADRO DE DISTRIBUCIÓN

as Requirentes: Órganos de Operación Administrativa Desconcentrada de Aguascalientes, Baja California, Baja California Sur, Campeche, Chiapas, Chihuahua, CDMX Norte, CDMX Sur, Coahuila, Colima, Durango, Guanajuato, Guerrero, Hidalgo, Edo. xico Oriente, Edo. México Poniente, Jalisco, Michoacán, Morelos, Nayarit, Nuevo León, Oaxaca, Puebla, Querétaro, Quintana Roo, San Luis Potosí, Sinaloa, Sonora, Tabasco, Tamaulipas, Tlaxcala, Veracruz Norte, Veracruz Sur, Yucatán, Zacatecas y Áreas de Nivel Central.

ONA	OOAD	PARTIDA	CÉDULA	CLAVE CUCOP +	GPO	GEN	ESP	DIF	VAR	DESCRIPCIÓN- SISTEMA DE ABASTO INSTITUCIONAL (SAI)	TALLA	UNIDAD	CANT.	TIPO	ÚNICA ENTREGA RÉGIMEN ORDINARIO	ÚNICA ENTREGA MÉDICOS RESIDENTES	ÚNICA ENTREGA RÉGIMEN IMSS BIENESTAR	TOTAL POR CLAVE Y DESTINO RÉGIMEN ORDINARIO, MÉDICOS RESIDENTES E IMSS BIENESTAR
NA B	COAHUILA	45	47	27101-0037	210	005	4275	01	01	CALZADO PARA MEDICO RESIDENTE FEMENINO, CEDULA: 47. TALLA: 23.5. COLOR:BLANCO.TIPO: CHOCLO CON BANDA Y TRABA PARA SUJECION A BASE DE CINTA AUTO ADHERIBLE;CORTE: CUERO DE GANADO VACUNO CURTIDO AL CROMO, FLOR ENTERA, LISO Y MATE,COLORBLANCO; FORRO: COMPLETO DEL MISMO COLOR DEL CORTE, CUERO DE GANADO VACUNO,FLOR ENTERA; SUELA: DE POLIURETANO, CON HUELLA ANTIDERRAPANTE, DEL MISMO TONO DELCORTE; PLANTA: DE MATERIAL RECUPERADO, CELULOSA O TEXTIL SINTETICO NO TEJIDO;PLANTILLA: PREFORMADA DE ETIL VINIL ACETATO, LATEX O POLIURETANO, CON CUBIERTADE CUERO DE GANADO VACUNO, EN COLOR BLANCO, DEBE IR PEGADA; SISTEMA DECONSTRUCCION: SUELA PEGADA O INYECTADA DIRECTA AL CORTE; LOGOSIMBOLO: DEL IMSSIMPRESO EN LA LENGÜETA O EN ALGUNO DE LOS LATERALES DEL FORRO DEL ZAPATO, ENCOLOR VERDE CODIGO PANTONE 561C O 561U. PAR. VOLUMEN 1. ESPECIFICACIONES YMETODOS DE PRUEBA DE ACUERDO A LA ESPECIFICACION TECNICA	23.5	PAR	1	PAR	-	92	-	92

ANEXOS
DIVISION DE CONTRATOS

ANEXO 5. CUADRO DE DISTRIBUCIÓN

Areas Requirentes: Órganos de Operación Administrativa Desconcentrada de Aguascalientes, Baja California, Baja California Sur, Campeche, Chiapas, Chihuahua, CDMX Norte, CDMX Sur, Coahuila, Colima, Durango, Guanajuato, Guerrero, Hidalgo, Edo. México Oriente, Edo. México Poniente, Jalisco, Michoacán, Morelos, Nayarit, Nuevo León, Oaxaca, Puebla, Querétaro, Quintana Roo, San Luis Potosí, Sinaloa, Sonora, Tabasco, Tamaulipas, Tlaxcala, Veracruz Norte, Veracruz Sur, Yucatán, Zacatecas y Áreas de Nivel Central.

ZONA	OOAD	PARTIDA	CÉDULA	CLAVE CUCOP +	GPO	GEN	ESP	DIF	VAR	DESCRIPCIÓN- SISTEMA DE ABASTO INSTITUCIONAL (SAI)	TALLA	UNIDAD	CANT.	TIPO	ÚNICA ENTREGA RÉGIMEN ORDINARIO	ÚNICA ENTREGA MÉDICOS RESIDENTES	ÚNICA ENTREGA RÉGIMEN IMSS BIENESTAR	TOTAL POR CLAVE Y DESTINO RÉGIMEN ORDINARIO, MÉDICOS RESIDENTES E IMSS BIENESTAR
ZONA B	COAHUILA	45	47	27101-0037	210	005	4267	01	01	CALZADO PARA MEDICO RESIDENTE, FEMENINO, CEDULA: 47 TALLA: 23.0 COLOR:BLANCO.TIPO: CHOCLO CON BANDA Y TRABA PARA SUJECION A BASE DE CINTA AUTO ADHERIBLE;CORTE: CUERO DE GANADO VACUNO CURTIDO AL CROMO, FLOR ENTERA, LISO Y MATE,COLORBLANCO; FORRO: COMPLETO DEL MISMO COLOR DEL CORTE, CUERO DE GANADO VACUNO,FLORENTERA; SUELA: DE POLIURETANO, CON HUELLA ANTIDERRAPANTE, DEL MISMO TONO DELCORTE; PLANTA: DE MATERIAL RECUPERADO, CELULOSA O TEXTIL SINTETICO NO TEJIDO;PLANTILLA: PREFORMADA DE ETIL VINIL ACETATO, LATEX O POLIURETANO, CON CUBIERTADE CUERO DE GANADO VACUNO, EN COLOR BLANCO, DEBE IR PEGADA; SISTEMA DECONSTRUCCION: SUELA PEGADA O INYECTADA DIRECTA AL CORTE; LOGOSIMBOLO: DEL IMSSIMPRESO EN LA LENGUETA O EN ALGUNO DE LOS LATERALES DEL FORRO DEL ZAPATO, ENCOLOR VERDE CODIGO PANTONE 561C O 561U. PAR. VOLUMEN 1. ESPECIFICACIONES YMETODOS DE PRUEBA DE ACUERDO A LA ESPECIFICACION TECNICA	23	PAR	1	PAR	-	90	-	90

ANEXO 5. CUADRO DE DISTRIBUCIÓN

reas Requirentes: Órganos de Operación Administrativa Desconcentrada de Aguascalientes, Baja California, Baja California Sur, Campeche, Chiapas, Chihuahua, CDMX Norte, CDMX Sur, Coahuila, Colima, Durango, Guanajuato, Guerrero, Hidalgo, Edo. éxico Oriente, Edo. México Poniente, Jalisco, Michoacán, Morelos, Nayarit, Nuevo Leon, Oaxaca, Puebla, Querétaro, Quintana Roo, San Luis Potosí, Sinaloa, Sonora, Tabasco, Tamaulipas, Tlaxcala, Veracruz Norte, Veracruz Sur, Yucatán, Zacatecas y Áreas de Nivel Central.

ZONA	OOAD	PARTIDA	CÉDULA	CLAVE CUCOP +	GPO	GEN	ESP	DIF	VAR	DESCRIPCIÓN- SISTEMA DE ABASTO INSTITUCIONAL (SAI)	TALLA	UNIDAD	CANT.	TIPO	ÚNICA ENTREGA RÉGIMEN ORDINARIO	ÚNICA ENTREGA MÉDICOS RESIDENTES	ÚNICA ENTREGA RÉGIMEN IMSS BIENESTAR	TOTAL POR CLAVE Y DESTINO RÉGIMEN ORDINARIO, MÉDICOS RESIDENTES E IMSS BIENESTAR
ONA B	COAHUILA	45	47	27101-0037	210	005	4259	01	01	CALZADO PARA MEDICO RESIDENTE, FEMENINO, CEDULA: 47, TALLA: 22.5, COLOR:BLANCO,TIPO: CHOCLO CON BANDA Y TRABA PARA SUJECION A BASE DE CINTA AUTO ADHERIBLE;COPTE: CUERO DE GANADO VACUNO CURTIDO AL CROMO, FLOR ENTERA, LISO Y MATE,COLORBLANCO; FORRO: COMPLETO DEL MISMO COLOR DEL CORTE, CUERO DE GANADO VACUNO,FLORENTERA; SUELA: DE POLIURETANO, CON HUELLA ANTIDERRAPANTE, DEL MISMO TONO DELCORTE; PLANTA: DE MATERIAL RECUPERADO, CELULOSA O TEXTIL SINTETICO NO TEJIDO;PLANTILLA: PREFORMADA DE ETIL VINIL ACETATO, LATEX O POLIURETANO, CON CUBIERTADE CUERO DE GANADO VACUNO, EN COLOR BLANCO, DEBE IR PEGADA; SISTEMA DECONSTRUCCION: SUELA PEGADA O INYECTADA DIRECTA AL CORTE; LOGOSIMBOLO: DEL IMSSIMPRESO EN LA LENGÜETA O EN ALGUNO DE LOS LATERALES DEL FORRO DEL ZAPATO, ENCOLOR VERDE CODIGO PANTONE 561C O 561U. PAR. VOLUMEN 1. ESPECIFICACIONES YMETODOS DE PRUEBA DE ACUERDO A LA ESPECIFICACION TECNICA	22.5	PAR	1	PAR	-	16	-	16

DIVISION DE CONTRATOS
ANEXOS

ANEXO 5. CUADRO DE DISTRIBUCIÓN

Areas Requirentes: Órganos de Operación Administrativa Desconcentrada de Aguascalientes, Baja California, Baja California Sur, Campeche, Chiapas, Chihuahua, CDMX Norte, CDMX Sur, Coahuila, Colima, Durango, Guanajuato, Guerrero, Hidalgo, Edo. México Oriente, Edo México Poniente, Jalisco, Michoacán, Morelos, Nayarit, Nuevo León, Oaxaca, Puebla, Querétaro, Quintana Roo, San Luis Potosí, Sinaloa, Sonora, Tabasco, Tamaulipas, Tlaxcala, Veracruz Norte, Veracruz Sur, Yucatán, Zacatecas y Áreas de Nivel Central.

ZONA	OOAD	PARTIDA	CÉDULA	CLAVE CUCOP +	GPO	GEN	ESP	DIF	VAR	DESCRIPCIÓN- SISTEMA DE ABASTO INSTITUCIONAL (SAI)	TALLA	UNIDAD	CANT.	TIPO	ÚNICA ENTREGA RÉGIMEN ORDINARIO	ÚNICA ENTREGA MÉDICOS RESIDENTES	ÚNICA ENTREGA RÉGIMEN IMSS BIENESTAR	TOTAL POR CLAVE Y DESTINO RÉGIMEN ORDINARIO, MÉDICOS RESIDENTES E IMSS BIENESTAR
ZONA B	COAHUILA	45	47	27101-0037	210	005	4242	01	01	CALZADO PARA MEDICO RESIDENTE, FEMENINO, CEDULA 47 TALLA: 22.0 COLOR:BLANCO.TIPO: CHOCLO CON BANDA Y TRABA PARA SUJECION A BASE DE CINTA AUTO ADHERIBLE;CORTE: CUERO DE GANADO VACUNO CURTIDO AL CROMO, FLOR ENTERA, LISO Y MATE,COLORBLANCO, FORRO: COMPLETO DEL MISMO COLOR DEL CORTE, CUERO DE GANADO VACUNO,FLORENTERA; SUELA: DE POLIURETANO, CON HUELLA ANTIDERRAPANTE, DEL MISMO TONO DELCORTE; PLANTA: DE MATERIAL RECUPERADO, CELULOSA O TEXTIL SINTETICO NO TEJIDO;PLANTILLA: PREFORMADA DE ETIL VINIL ACETATO, LATEX O POLIURETANO, CON CUBIERTADE CUERO DE GANADO VACUNO, EN COLOR BLANCO, DEBE IR PEGADA; SISTEMA DECONSTRUCCION: SUELA PEGADA O INYECTADA DIRECTA AL CORTE; LOGOSIMBOLO: DEL IMSSIMPRESO EN LA LENGÜETA O EN ALGUNO DE LOS LATERALES DEL FORRO DEL ZAPATO, ENCOLOR VERDE CODIGO PANTONE 561C O 561U. PAR. VOLUMEN 1. ESPECIFICACIONES YMETODOS DE PRUEBA DE ACUERDO A LA ESPECIFICACION TECNICA	22	PAR	1	PAR	-	2	-	2

ANEXO 5. CUADRO DE DISTRIBUCIÓN

ias Requirentes Órganos de Operación Administrativa Desconcentrada de Aguascalientes, Baja California, Baja California Sur, Campeche, Chiapas, Chihuahua, CDMX Norte, CDMX Sur, Coahuila, Colima, Durango, Guanajuato, Guerrero, Hidalgo, Edo. xico Oriente, Edo. México Poniente, Jalisco, Michoacán, Morelos, Nayarit, Nuevo León, Oaxaca, Puebla, Querétaro, Quintana Roo, San Luis Potosí, Sinaloa, Sonora, Tabasco, Tamaulipas, Tlaxcala, Veracruz Norte, Veracruz Sur, Yucatán, Zacatecas y Áreas de Nivel Central.

ONA	OOAD	PARTIDA	CÉDULA	CLAVE CUCOP +	GPO	GEN	ESP	DIF	VAR	DESCRIPCIÓN- SISTEMA DE ABASTO INSTITUCIONAL (SAI)	TALLA	UNIDAD	CANT.	TIPO	ÚNICA ENTREGA RÉGIMEN ORDINARIO	ÚNICA ENTREGA MÉDICOS RESIDENTES	ÚNICA ENTREGA RÉGIMEN IMSS BIENESTAR	TOTAL POR CLAVE Y DESTINO RÉGIMEN ORDINARIO, MÉDICOS RESIDENTES E IMSS BIENESTAR
ONA B	CHIAPAS	45	47	27101-0037	210	005	4341	01	01	CALZADO PARA MEDICO RESIDENTE, FEMENINO, CEDULA: 47. TALLA: 27.0. COLOR:BLANCO.TIPO: CHOCLO CON BANDA Y TRABA PARA SUJECION A BASE DE CINTA AUTO ADHERIBLE;CORTE: CUERO DE GANADO VACUNO CURTIDO AL CROMO, FLOR ENTERA, LISO Y MATE,COLORBLANCO: FORRO: COMPLETO DEL MISMO COLOR DEL CORTE, CUERO DE GANADO VACUNO,FLORENTERA; SUELA: DE POLIURETANO, CON HUELLA ANTIDERRAPANTE, DEL MISMO TONO DELCORTE; PLANTA DE MATERIAL RECUPERADO, CELULOSA O TEXTIL SINTETICO NO TEJIDO;PLANTILLA: PREFORMADA DE ETIL-VINIL ACETATO, LATEX O POLIURETANO, CON CUBIERTADE CUERO DE GANADO VACUNO, EN COLOR BLANCO, DEBE IR PEGADA; SISTEMA DECONSTRUCCION: SUELA PEGADA O INYECTADA DIRECTA AL CORTE; LOGOSIMBOLO: DEL IMSSIMPRESO EN LA LENGÜETA O EN ALGUNO DE LOS LATERALES DEL FORRO DEL ZAPATO, ENCOLOR VERDE CODIGO PANTONE 561C O 561U. PAR. VOLUMEN 1. ESPECIFICACIONES YMETODOS DE PRUEBA DE ACUERDO A LA ESPECIFICACION TECNICA	27	PAR	1	PAR	-	16	-	16

ANEXOS
DIVISION DE CONTRATOS

ANEXO 5. CUADRO DE DISTRIBUCIÓN

Areas Requirentes: Órganos de Operación Administrativa Desconcentrada de Aguascalientes, Baja California, Baja California Sur, Campeche, Chiapas, Chihuahua, CDMX Norte, CDMX Sur, Coahuila, Colima, Durango, Guanajuato, Guerrero, Hidalgo, Edo. México Oriente, Edo. México Poniente, Jalisco, Michoacán, Morelos, Nayarit, Nuevo León, Oaxaca, Puebla, Querétaro, Quintana Roo, San Luis Potosí, Sinaloa, Sonora, Tabasco, Tamaulipas, Tlaxcala, Veracruz Norte, Veracruz Sur, Yucatán, Zacatecas y Áreas de Nivel Central.

ZONA	OOAD	PARTIDA	CÉDULA	CLAVE CUCOP +	GPO	GEN	ESP	DIF	VAR	DESCRIPCIÓN- SISTEMA DE ABASTO INSTITUCIONAL (SAI)	TALLA	UNIDAD	CANT.	TIPO	ÚNICA ENTREGA RÉGIMEN ORDINARIO	ÚNICA ENTREGA MÉDICOS RESIDENTES	ÚNICA ENTREGA RÉGIMEN IMSS BIENESTAR	TOTAL POR CLAVE Y DESTINO RÉGIMEN ORDINARIO, MÉDICOS RESIDENTES E IMSS BIENESTAR
ZONA B	CHIAPAS	45	47	27101-0037	210	005	4333	01	01	CALZADO PARA MEDICO RESIDENTE, FEMENINO. CEDULA: 47. TALLA: 26.5 COLOR:BLANCO;TIPO: CHOCLO CON BANDA Y TRABA PARA SUJECION A BASE DE CINTA AUTO ADHERIBLE;CORTE: CUERO DE GANADO VACUNO CURTIDO AL CROMO, FLOR ENTERA, LISO Y MATE;COLORBLANCO; FORRO: COMPLETO DEL MISMO COLOR DEL CORTE, CUERO DE GANADO VACUNO,FLORENTERA; SUELA: DE POLIURETANO, CON HUELLA ANTIDERRAPANTE, DEL MISMO TONO DELCORTE; PLANTA: DE MATERIAL RECUPERADO, CELULOSA O TEXTIL SINTETICO NO TEJIDO;PLANTILLA: PREFORMADA DE ETIL VINIL ACETATO, LATEX O POLIURETANO, CON CUBIERTADE CUERO DE GANADO VACUNO, EN COLOR BLANCO DEBE IR PEGADA; SISTEMA DECONSTRUCCION: SUELA PEGADA O INYECTADA DIRECTA AL CORTE; LOGOSIMBOLO DEL IMSSIMPRESO EN LA LENGÜETA O EN ALGUNO DE LOS LATEPALES DEL FORRO DEL ZAPATO, ENCOLOR VERDE CODIGO PANTONE 561C O 561U. PAR. VOLUMEN 1. ESPECIFICACIONES YMETODOS DE PRUEBA DE ACUERDO A LA ESPECIFICACION TECNICA	26.5	PAR	1	PAR	-	12	-	12

ANEXO 5. CUADRO DE DISTRIBUCIÓN

reas Requirentes: Órganos de Operación Administrativa Desconcentrada de Aguascalientes, Baja California, Baja California Sur, Campeche, Chiapas, Chihuahua, CDMX Norte, CDMX Sur, Coahuila, Colima, Durango, Guanajuato, Guerrero, Hidalgo, Edo. éxico Oriente, Edo. México Poniente, Jalisco, Michoacán, Morelos, Nayarit, Nuevo León, Oaxaca, Puebla, Querétaro, Quintana Roo, San Luis Potosí, Sinaloa, Sonora, Tabasco, Tamaulipas, Tlaxcala, Veracruz Norte, Veracruz Sur, Yucatán, Zacatecas y Áreas de Nivel Central.

ZONA	OOAD	PARTIDA	CÉDULA	CLAVE CUCOP +	GPO	GEN	ESP	DIF	VAR	DESCRIPCIÓN- SISTEMA DE ABASTO INSTITUCIONAL (SAI)	TALLA	UNIDAD	CANT.	TIPO	ÚNICA ENTREGA RÉGIMEN ORDINARIO	ÚNICA ENTREGA MÉDICOS RESIDENTES	ÚNICA ENTREGA RÉGIMEN IMSS BIENESTAR	TOTAL POR CLAVE Y DESTINO RÉGIMEN ORDINARIO, MÉDICOS RESIDENTES E IMSS BIENESTAR
ONA B	CHIAPAS	45	47	27101-0037	210	005	4325	01	01	CALZADO PARA MEDICO RESIDENTE, FEMENINO, CEDULA: 47, TALLA: 26.0, COLOR:BLANCO,TIPO: CHOCLO CON BANDA Y TRABA PARA SUJECION A BASE DE CINTA AUTO ADHERIBLE;CORTE: CUERO DE GANADO VACUNO CURTIDO AL CROMO, FLOR ENTERA, LISO Y MATE,COLORBLANCO; FORRO: COMPLETO DEL MISMO COLOR DEL CORTE, CUERO DE CANADO VACUNO,FLORENTERA; SUELA: DE POLIURETANO, CON HUELLA ANTIDERRAPANTE, DEL MISMO TONO DELCORTE; PLANTA: DE MATERIAL RECUPERADO, CELULOSA O TEXTIL SINTETICO NO TEJIDO;PLANTILLA: PREFORMADA DE ETIL VINIL ACETATO, LATEX O POLIURETANO, CON CUBIERTADE CUERO DE GANADO VACUNO, EN COLOR BLANCO. DEBE IR PEGADA; SISTEMA DECONSTRUCCION: SUELA PEGADA O INYECTADA DIRECTA AL CORTE, LOGOSIMBOLO: DEL IMSSIMPRESO EN LA LENGÜETA O EN ALGUNO DE LOS LATERALES DEL FORRO DEL ZAPATO, ENCOLOR VERDE CODIGO PANTONE 561C O 561U. PAR. VOLUMEN 1. ESPECIFICACIONES YMETODOS DE PRUEBA DE ACUERDO A LA ESPECIFICACION TECNICA	26	PAR	1	PAR	-	36	-	36

ANEXOS
DIVISION DE CONTRATOS

ANEXO 5. CUADRO DE DISTRIBUCIÓN

Áreas Requirentes: Órganos de Operación Administrativa Desconcentrada de Aguascalientes, Baja California, Baja California Sur, Campeche, Chiapas, Chihuahua, CDMX Norte, CDMX Sur, Coahuila, Colima, Durango, Guanajuato, Guerrero, Hidalgo, Edo. México Oriente, Edo. México Poniente, Jalisco, Michoacán, Morelos Nayarit, Nuevo León, Oaxaca, Puebla, Querétaro, Quintana Roo, San Luis Potosí, Sinaloa, Sonora, Tabasco, Tamaulipas, Tlaxcala, Veracruz Norte, Veracruz Sur, Yucatán, Zacatecas y Áreas de Nivel Central.

ZONA	OOAD	PARTIDA	CÉDULA	CLAVE CUCOP +	GPO	GEN	ESP	DIF	VAR	DESCRIPCIÓN- SISTEMA DE ABASTO INSTITUCIONAL (SAI)	TALLA	UNIDAD	CANT.	TIPO	ÚNICA ENTREGA RÉGIMEN ORDINARIO	ÚNICA ENTREGA MÉDICOS RESIDENTES	ÚNICA ENTREGA RÉGIMEN IMSS BIENESTAR	TOTAL POR CLAVE Y DESTINO RÉGIMEN ORDINARIO, MÉDICOS RESIDENTES E IMSS BIENESTAR
ZONA B	CHIAPAS	45	47	27101-0037	210	005	4317	01	01	CALZADO PARA MEDICO RESIDENTE, FEMENINO. CEDULA: 47. TALLA: 25.5 COLOR:BLANCO.TIPO: CHOCLO CON BANDA Y TRABA PARA SUJECION A BASE DE CINTA AUTO ADHERIBLE;CORTE: CUERO DE GANADO VACUNO CURTIDO AL CROMO, FLOR ENTERA, LISO Y MATE,COLORBLANCO; FORRO: COMPLETO DEL MISMO COLOR DEL CORTE, CUERO DE GANADO VACUNO,FLORENTERA; SUELA: DE POLIURETANO, CON HUELLA ANTIDERRAPANTE, DEL MISMO TONO DELCORTE; PLANTA: DE MATERIAL RECUPERADO, CELULOSA O TEXTIL SINTETICO NO TEJIDO;PLANTILLA: PREFORMADA DE ETIL VINIL ACETATO, LATEX O POLIURETANO, CON CUBIERTADE CUERO DE GANADO VACUNO, EN COLOR BLANCO, DEBE IR PEGADA; SISTEMA DECONSTRUCCION: SUELA PEGADA O INYECTADA DIRECTA AL CORTE; LOGOSIMBOLO: DEL IMSSIMPRESO EN LA LENGÜETA O EN ALGUNO DE LOS LATERALES DEL FORRO DEL ZAPATO, ENCOLOR VERDE CODIGO PANTONE 561C O 561U. PAR. VOLUMEN 1. ESPECIFICACIONES YMETODOS DE PRUEBA DE ACUERDO A LA ESPECIFICACION TECNICA	25.5	PAR	1	PAR	-	22	-	22

ANEXO 5. CUADRO DE DISTRIBUCIÓN

as Requirentes: Órganos de Operación Administrativa Desconcer.trada de Aguascalientes, Baja California, Baja California Sur. Campeche, Chiapas, Chihuahua, CDMX Norte, CDMX Sur, Coahuila, Colima, Durango, Guanajuato, Guerrero, Hidalgo, Edo. xico Oriente, Edo. México Poniente, Jaiisco, Michoacán, Morelos, Nayarit, Nuevo León, Oaxaca, Puebla, Querétaro, Quintana Roo, San Luis Potosí, Sinaloa, Sonora, Tabasco, Tamaulipas, Tlaxcala, Veracruz Norte, Veracruz Sur, Yucatán, Zacatecas y Áreas de Nivel Central.

)NA	OOAD	PARTIDA	CÉDULA	CLAVE CUCOP +	GPO	GEN	ESP	DIF	VAR	DESCRIPCIÓN- SISTEMA DE ABASTO INSTITUCIONAL (SAI)	TALLA	UNIDAD	CANT.	TIPO	ÚNICA ENTREGA RÉGIMEN ORDINARIO	ÚNICA ENTREGA MÉDICOS RESIDENTES	ÚNICA ENTREGA RÉGIMEN IMSS BIENESTAR	TOTAL POR CLAVE Y DESTINO RÉGIMEN ORDINARIO, MÉDICOS RESIDENTES E IMSS BIENESTAR
)NA B	CHIAPAS	45	47	27101-0037	210	005	4309	01	01	CALZADO PARA MEDICO RESIDENTE, FEMENINO, CÉDULA: 47. TALLA: 25.0. COLOR.BLANCO.TIPO. CHOCLO CON BANDA Y TRABA PARA SUJEC ON A BASE DE CINTA AUTO ADHERIBLE;CORTE: CUERO DE GANADO VACUNO CURTIDO AL CROMO, FLOR ENTERA, LISO Y MATE,COLORBLANCO; FORRO: COMPLETO DEL MISMO COLOR DEL CORTE, CUERO DE GANADO VACUNO,FLORENTERA; SUELA: DE POLIURETANO, CON HUELLA ANTIDERRAPANTE, DEL MISMO TONO DELCORTE; PLANTA: DE MATERIAL RECUPERADO, CELULOSA O TEXTIL SINTETICO NO TEJIDO;PLANTILLA: PREFORMADA DE ETIL VINIL ACETATO, LATEX O POLIURETANO, CON CUBIERTADE CUERO DE GANADO VACUNO EN COLOR BLANCO, DEBE IR PEGADA; SISTEMA DECONSTRUCCION: SUELA PEGADA O INYECTADA DIRECTA AL CORTE; LOGOSIMBOLO: DEL IMSSIMPRESO EN LA LENGÜETA O EN ALGUNO DE LOS LATERALES DEL FORRO DEL ZAPATO, ENCOLOR VERDE CODIGO PANTONE 561C O 561U. PAR. VOLUMEN 1 ESPECIFICACIONES YMETODOS DE PRUEBA DE ACUERDO A LA ESPECIFICACION TECNICA	25	PAR	1	PAR	-	58	-	58

ANEXOS
DIVISION DE CONTRATOS

ANEXO 5. CUADRO DE DISTRIBUCIÓN

Areas Requirentes: Órganos de Operación Administrativa Desconcentrada de Aguascalientes, Baja California, Baja California Sur, Campeche, Chiapas, Chihuahua, CDMX Norte, CDMX Sur, Coahuila, Colima, Durango, Guanajuato, Guerrero, Hidalgo, Edo. México Oriente, Edo. México Poniente, Jalisco, Michoacán, Morelos, Nayarit, Nuevo León, Oaxaca, Puebla, Querétaro, Quintana Roo, San Luis Potosí, Sinaloa, Sonora, Tabasco, Tamaulipas, Tlaxcala, Veracruz Norte, Veracruz Sur, Yucatán, Zacatecas y Áreas de Nivel Central.

ZONA	OOAD	PARTIDA	CÉDULA	CLAVE CUCOP +	GPO	GEN	ESP	DIF	VAR	DESCRIPCIÓN- SISTEMA DE ABASTO INSTITUCIONAL (SAI)	TALLA	UNIDAD	CANT.	TIPO	ÚNICA ENTREGA RÉGIMEN ORDINARIO	ÚNICA ENTREGA MÉDICOS RESIDENTES	ÚNICA ENTREGA RÉGIMEN IMSS BIENESTAR	TOTAL POR CLAVE Y DESTINO RÉGIMEN ORDINARIO, MÉDICOS RESIDENTES E IMSS BIENESTAR
ZONA B	CHIAPAS	45	47	27101-0037	210	005	4291	01	01	CALZADO PARA MEDICO RESIDENTE, FEMENINO. CEDULA: 47. TALLA: 24.5 COLOR:BLANCO.TIPO: CHOCLO CON BANDA Y TRABA PARA SUJECION A BASE DE CINTA AUTO ADHERIBLE;CORTE. CUERO DE GANADO VACUNO CURTIDO AL CROMO, FLOR ENTERA, LISO Y MATE,COLORBLANCO; FORRO: COMPLETO DEL MISMO COLOR DEL CORTE, CUERO DE GANADO VACUNO,FLORENTERA; SUELA: DE POLIURETANO, CON HUELLA ANTIDERRAPANTE, DEL MISMO TONO DELCORTE; PLANTA: DE MATERIAL RECUPERADO, CELULOSA O TEXTIL SINTETICO NO TEJIDO;PLANTILLA: PREFORMADA DE ETIL VINIL ACETATO, LATEX O POLIURETANO, CON CUBIERTADE CUERO DE GANADO VACUNO, EN COLOR BLANCO, DEBE IR PEGADA; SISTEMA DECONSTRUCCION: SUELA PEGADA O INYECTADA DIRECTA AL CORTE; LOGOSIMBOLO. DEL IMSSIMPRESO EN LA LENGÜETA O EN ALGUNO DE LOS LATERALES DEL FORRO DEL ZAPATO, ENCOLOR VERDE CODIGO PANTONE 561C O 561U. PAR. VOLUMEN 1. ESPECIFICACIONES YMETODOS DE PRUEBA DE ACUERDO A LA ESPECIFICACION TECNICA	24.5	PAR	1	PAR	-	56	-	56

ANEXO 5. CUADRO DE DISTRIBUCIÓN

as Requirentes: Órganos de Operación Administrativa Desconcentrada de Aguascalientes, Baja California, Baja California Sur, Campeche, Chiapas, Chihuahua, CDMX Norte, CDMX Sur, Coahuila, Colima, Durango, Guanajuato, Guerrero, Hidalgo, Edo. xico Oriente, Edo. México Poniente, Jalisco, Michoacán, Morelos, Nayarit, Nuevo León, Oaxaca, Puebla, Queretaro, Quintana Roo, San Luis Potosí, Sinaloa, Sonora, Tabasco, Tamaulipas, Tlaxcala, Veracruz Norte, Veracruz Sur, Yucatán, Zacatecas y Áreas de Nivel Central.

ONA	OOAD	PARTIDA	CÉDULA	CLAVE CUCOP +	GPO	GEN	ESP	DIF	VAR	DESCRIPCIÓN- SISTEMA DE ABASTO INSTITUCIONAL (SAI)	TALLA	UNIDAD	CANT.	TIPO	ÚNICA ENTREGA RÉGIMEN ORDINARIO	ÚNICA ENTREGA MÉDICOS RESIDENTES	ÚNICA ENTREGA RÉGIMEN IMSS BIENESTAR	TOTAL POR CLAVE Y DESTINO RÉGIMEN ORDINARIO, MÉDICOS RESIDENTES E IMSS BIENESTAR
INA B	CHIAPAS	45	47	27101-0037	210	005	4283	01	01	CALZADO PARA MEDICO RESIDENTE, FEMENINO, CEDULA: 47, TALLA: 24.0 COLOR:BLANCO.TIPO: CHOCLO CON BANDA Y TRABA PARA SUJECION A BASE DE CINTA AUTO ADHERIBLE;CORTE: CUERO DE GANADO VACUNO CURTIDO AL CROMO, FLOR ENTERA, LISO Y MATE,COLORBLANCO; FORRO: COMPLETO DEL MISMO COLOR DEL CORTE, CUERO DE GANADO VACUNO,FLORENTERA; SUELA: DE POLIURETANO, CON HUELLA ANTIDERRAPANTE, DEL MISMO TONO DELCORTE; PLANTA: DE MATERIAL RECUPERADO, CELULOSA O TEXTIL SINTETICO NO TEJIDO;PLANTILLA: PREFORMADA DE ETIL VINIL ACETATO, LATEX O POLIURETANO, CON CUBIERTADE CUERO DE GANADO VACUNO, EN COLOR BLANCO, DEBE IR PEGADA; SISTEMA DECONSTRUCCION: SUELA PEGADA O INYECTADA DIRECTA AL CORTE; LOGOSIMBOLO: DEL IMSSIMPRESO EN LA LENGÜETA O EN ALGUNO DE LOS LATERALES DEL FORRO DEL ZAPATO, ENCOLOR VERDE CODIGO PANTONE 561C O 561U. PAR. VOLUMEN 1. ESPECIFICACIONES YMETODOS DE PRUEBA DE ACUERDO A LA ESPECIFICACION TECNICA	24	PAR	1	PAR	-	94	-	94

ANEXOS
DIVISION DE CONTRATOS

ANEXO 5. CUADRO DE DISTRIBUCIÓN

Areas Requirentes: Órganos de Operación Administrativa Desconcentrada de Aguascalientes, Baja California, Baja California Sur, Campeche, Chiapas, Chihuahua, CDMX Norte, CDMX Sur, Coahuila, Colima, Durango, Guanajuato, Guerrero, Hidalgo, Edo. México Oriente, Edo. México Poniente, Jalisco, Michoacán, Morelos, Nayarit, Nuevo León, Oaxaca, Puebla, Querétaro, Quintana Roo, San Luis Potosí, Sinaloa, Sonora, Tabasco, Tamaulipas, Tlaxcala, Veracruz Norte, Veracruz Sur, Yucatán, Zacatecas y Áreas de Nivel Central.

ZONA	OOAD	PARTIDA	CÉDULA	CLAVE CUCOP +	GPO	GEN	ESP	DIF	VAR	DESCRIPCIÓN- SISTEMA DE ABASTO INSTITUCIONAL (SAI)	TALLA	UNIDAD	CANT.	TIPO	ÚNICA ENTREGA RÉGIMEN ORDINARIO	ÚNICA ENTREGA MÉDICOS RESIDENTES	ÚNICA ENTREGA RÉGIMEN IMSS BIENESTAR	TOTAL POR CLAVE Y DESTINO RÉGIMEN ORDINARIO, MÉDICOS RESIDENTES E IMSS BIENESTAR
ZONA B	CHIAPAS	45 1	47	27101-0037	210	005	4275	01	01	CALZADO PARA MEDICO RESIDENTE, FEMENINO, CEDULA: 47 TALLA: 23.5 COLOR:BLANCO.TIPO: CHOCLO CON BANDA Y TRABA PARA SUJECION A BASE DE CINTA AUTO ADHERIBLE;CORTE: CUERO DE GANADO VACUNO CURTIDO AL CROMO, FLOR ENTERA, LISO Y MATE,COLORBLANCO; FORRO: COMPLETO DEL MISMO COLOR DEL CORTE, CUERO DE GANADO VACUNO,FLORENTERA; SUELA: DE POLIURETANO, CON HUELLA ANTIDERRAPANTE, DEL MISMO TONO DELCORTE; PLANTA: DE MATERIAL RECUPERADO, CELULOSA O TEXTIL SINTETICO NO TEJIDO;PLANTILLA: PREFORMADA DE ETIL VINIL ACETATO, LATEX O POLIURETANO, CON CUBIERTADE CUERO DE GANADO VACUNO, EN COLOR BLANCO, DEBE IR PEGADA; SISTEMA DECONSTRUCCION: SUELA PEGADA O INYECTADA DIRECTA AL CORTE; LOGOSIMBOLO: DEL IMSSIMPRESO EN LA LENGÜETA O EN ALGUNO DE LOS LATERALES DEL FORRO DEL ZAPATO, ENCOLOR VERDE CODIGO PANTONE 561C O 561U. PAR. VOLUMEN 1. ESPECIFICACIONES YMETODOS DE PRUEBA DE ACUERDO A LA ESPECIFICACION TECNICA	23.5	PAR	1	PAR	-	62	-	62

ANEXO 5. CUADRO DE DISTRIBUCIÓN

eas Requirentes: Órganos de Operación Administrativa Desconcentrada de Aguascalientes, Baja California, Baja California Sur, Campeche, Chiapas, Chihuahua, CDMX Norte, CDMX Sur, Coahuila, Colima, Durango, Guanajuato, Guerrero, Hidalgo, Edo. éxico Oriente, Edo. México Poniente, Jalisco, Michoacán, Morelos, Nayarit, Nuevo León, Oaxaca, Puebla, Querétaro, Quintana Roo, San Luis Potosí, Sinaloa, Sonora, Tabasco, Tamaulipas, Tlaxcala, Veracruz Norte, Veracruz Sur, Yucatán, Zacatecas y Áreas de Nivel Central.

ONA	OOAD	PARTIDA	CÉDULA	CLAVE CUCOP +	GPO	GEN	ESP	DIF	VAR	DESCRIPCIÓN- SISTEMA DE ABASTO INSTITUCIONAL (SAI)	TALLA	UNIDAD	CANT.	TIPO	ÚNICA ENTREGA RÉGIMEN ORDINARIO	ÚNICA ENTREGA MÉDICOS RESIDENTES	ÚNICA ENTREGA RÉGIMEN IMSS BIENESTAR	TOTAL POR CLAVE Y DESTINO RÉGIMEN ORDINARIO, MÉDICOS RESIDENTES E IMSS BIENESTAR
NA B	CHIAPAS	45	47	27101-0037	210	005	4267	01	01	CALZADO PARA MEDICO RESIDENTE, FEMENINO, CEDULA: 47. TALLA: 23.0. COLOR:BLANCO.TIPO. CHOCLO CON BANDA Y TRABA PARA SUJECION A BASE DE CINTA AUTO ADHERIBLE;CORTE: CUERO DE GANADO VACUNO CURTIDO AL CROMO, FLOR ENTERA, LISO Y MATE.COLORBLANCO; FORRO: COMPLETO DEL MISMO COLOR DEL CORTE, CUERO DE GANADO VACUNO,FLORENTERA; SUELA: DE POLIURETANO, CON HUELLA ANTIDERRAPANTE, DEL MISMO TONO DELCORTE; PLANTA: DE MATER.AL RECUPERADO, CELULOSA O TEXTIL SINTETICO NO TEJIDO;PLANTILLA: PREFORMADA DE ETIL VINIL ACETATO, LATEX O POLIURETANO, CON CUBIERTADE CUERO DE GANADO VACUNO, EN COLOR BLANCO DEBE IR PEGADA; SISTEMA DECONSTRUCCION: SUELA PEGADA O INYECTADA DIRECTA AL CORTE; LOGOSIMBOLO: DEL IMSSIMPRESO EN LA LENGUETA O EN ALGUNO DE LOS LATERALES DEL FORRO DEL ZAPATO, ENCOLOR VERDE CODIGO PANTONE 561C O 561U. PAR. VOLUMEN 1. ESPECIFICACIONES YMETODOS DE PRUEBA DE ACUERDO A LA ESPECIFICACION TECNICA	23	PAR	1	PAR	-	68	-	68

ANEXOS
DIVISION DE CONTRATOS

ANEXO 5. CUADRO DE DISTRIBUCIÓN

Areas Requirentes: Órganos de Operación Administrativa Desconcentrada de Aguascalientes, Baja California, Baja California Sur, Campeche, Chiapas, Chihuahua, CDMX Norte, CDMX Sur, Coahuila, Colima, Durango, Guanajuato, Guerrero, Hidalgo, Edo. México Oriente, Edo. México Poniente, Jalisco, Michoacán, Morelos, Nayarit, Nuevo León, Oaxaca, Puebla, Querétaro, Quintana Roo, San Luis Potosí, Sinaloa, Sonora, Tabasco, Tamaulipas, Tlaxcala. Veracruz Norte, Veracruz Sur, Yucatán, Zacatecas y Áreas de Nivel Central.

ZONA	OOAD	PARTIDA	CÉDULA	CLAVE CUCOP +	GPO	GEN	ESP	DIF	VAR	DESCRIPCIÓN- SISTEMA DE ABASTO INSTITUCIONAL (SAI)	TALLA	UNIDAD	CANT.	TIPO	ÚNICA ENTREGA RÉGIMEN ORDINARIO	ÚNICA ENTREGA MÉDICOS RESIDENTES	ÚNICA ENTREGA RÉGIMEN IMSS BIENESTAR	TOTAL POR CLAVE Y DESTINO RÉGIMEN ORDINARIO, MÉDICOS RESIDENTES E IMSS BIENESTAR
ZONA B	CHIAPAS	45	47	27101-0037	210	005	4259	01	01	CALZADO PARA MEDICO RESIDENTE, FEMENINO, CEDULA: 47. TALLA: 22.5. COLOR:BLANCO.TIPO: CHOCLO CON BANDA Y TRABA PARA SUJECION A BASE DE CINTA AUTO ADHERIBLE;CORTE: CUERO DE GANADO VACUNO CURTIDO AL CROMO, FLOR ENTERA, LISO Y MATE,COLORBLANCO; FORRO: COMPLETO DEL MISMO COLOR DEL CORTE, CUERO DE GANADO VACUNO,FLORENTERA; SUELA: DE POLIURETANO, CON HUELLA ANTIDERRAPANTE, DEL MISMO TONO DELCORTE; PLANTA: DE MATERIAL RECUPERADO, CELULOSA O TEXTIL SINTETICO NO TEJIDO;PLANTILLA: PREFORMADA DE ETIL VINIL ACETATO, LATEX O POLIURETANO, CON CUBIERTADE CUERO DE GANADO VACUNO, EN COLOR BLANCO, DEBE IR PEGADA; SISTEMA DECONSTRUCCION: SUELA PEGADA O INYECTADA DIRECTA AL CORTE; LOGOSIMBOLO: DEL IMSSIMPRESO EN LA LENGUETA O EN ALGUNO DE LOS LATERALES DEL FORRO DEL ZAPATO, ENCOLOR VERDE CODIGO PANTONE 561C O 561U. PAR. VOLUMEN 1. ESPECIFICACIONES YMETODOS DE PRUEBA DE ACUERDO A LA ESPECIFICACION TECNICA	22.5	PAR	1	PAR	-	10	-	10

ANEXO 5. CUADRO DE DISTRIBUCIÓN

as Requirentes: Órganos de Operación Administrativa Desconcentrada de Aguascalientes, Baja California, Baja California Sur, Campeche, Chiapas, Chihuahua, CDMX Norte, CDMX Sur, Coahuila, Colima, Durango, Guanajuato, Guerrero, Hidalgo, Edo. ico Oriente, Edo. México Poniente, Jalisco, Michoacán, Morelos, Nayarit Nuevo León, Oaxaca, Puebla, Querétaro, Quintana Roo, San Luis Potosí, Sinaloa, Sonora, Tabasco, Tamaulipas, Tlaxcala, Veracruz Norte, Veracruz Sur, Yucatán, Zacatecas y Áreas de Nivel Central.

INA	OOAD	PARTIDA	CÉDULA	CLAVE CUCOP +	GPO	GEN	ESP	DIF	VAR	DESCRIPCIÓN- SISTEMA DE ABASTO INSTITUCIONAL (SAI)	TALLA	UNIDAD	CANT.	TIPO	ÚNICA ENTREGA RÉGIMEN ORDINARIO	ÚNICA ENTREGA MÉDICOS RESIDENTES	ÚNICA ENTREGA RÉGIMEN IMSS BIENESTAR	TOTAL POR CLAVE Y DESTINO RÉGIMEN ORDINARIO, MÉDICOS RESIDENTES E IMSS BIENESTAR
ONA B	CAMPECHE	45	47	27101-0037	210	005	4358	01	01	CALZADO PARA MEDICO RESIDENTE, FEMENINO. CEDULA: 47. TALLA: 27.5 COLOR:BLANCO.TIPO: CHOCLO CON BANDA Y TRABA PARA SUJECION A BASE DE CINTA AUTO ADHERIBLE;CORTE: CUERO DE GANADO VACUNO CURTIDO AL CROMO, FLOR ENTERA, LISO Y MATE,COLORBLANCO; FORRO: COMPLETO DEL MISMO COLOR DEL CORTE, CUERO DE GANADO VACUNO,FLORENTERA; SUELA: DE POLIURETANO, CON HUELLA ANTIDERRAPANTE, DEL MISMO TONO DELCORTE; PLANTA: DE MATERIAL RECUPERADO, CELULOSA O TEXTIL SINTETICO NO TEJIDO;PLANTILLA: PREFORMADA DE ETIL VINIL ACETATO, LATEX O POLIURETANO, CON CUBIERTADE CUERO DE GANADO VACUNO, EN COLOR BLANCO, DEBE IR PEGADA; SISTEMA DECONSTRUCCION: SUELA PEGADA O INYECTADA DIRECTA AL CORTE; LOGOSIMBOLO: DEL IMSSIMPRESO EN LA LENGÜETA O EN ALGUNO DE LOS LATERALES DEL FORRO DEL ZAPATO, ENCOLOR VERDE CODIGO PANTONE 561C O 561U. PAR. VOLUMEN 1. ESPECIFICACIONES YMETODOS DE PRUEBA DE ACUERDO A LA ESPECIFICACION TECNICA	27.5	PAR	1	PAR	-	4	-	4

ANEXOS
DIVISION DE CONTRATOS

ANEXO 5. CUADRO DE DISTRIBUCIÓN

Areas Requirentes: Órganos de Operación Administrativa Desconcentrada de Aguascalientes, Baja California, Baja California Sur, Campeche, Chiapas, Chihuahua, CDMX Norte, CDMX Sur, Coahuila, Colima, Durango, Guanajuato, Guerrero, Hidalgo, Edo. México Oriente, Edo. México Poniente, Jalisco, Michoacán, Morelos, Nayarit, Nuevo León, Oaxaca, Puebla, Querétaro, Quintana Roo, San Luis Potosí, Sinaloa, Sonora, Tabasco, Tamaulipas, Tlaxcala, Veracruz Norte, Veracruz Sur, Yucatán, Zacatecas y Áreas de Nivel Central.

ZONA	OOAD	PARTIDA	CÉDULA	CLAVE CUCOP +	GPO	GEN	ESP	DIF	VAR	DESCRIPCIÓN- SISTEMA DE ABASTO INSTITUCIONAL (SAI)	TALLA	UNIDAD	CANT.	TIPO	ÚNICA ENTREGA RÉGIMEN ORDINARIO	ÚNICA ENTREGA MÉDICOS RESIDENTES	ÚNICA ENTREGA RÉGIMEN IMSS BIENESTAR	TOTAL POR CLAVE Y DESTINO RÉGIMEN ORDINARIO, MÉDICOS RESIDENTES E IMSS BIENESTAR
ZONA B	CAMPECHE	45	47	27101-0037	210	005	4333	01	01	CALZADO PARA MEDICO RESIDENTE, FEMENINO, CEDULA: 47, TALLA: 26.5 COLOR:BLANCO,TIPO: CHOCLO CON BANDA Y TRABA PARA SUJECION A BASE DE CINTA AUTO ADHERIBLE;CORTE: CUERO DE GANADO VACUNO CURTIDO AL CROMO, FLOR ENTERA, LISO Y MATE,COLORBLANCO; FORRO: COMPLETO DEL MISMO COLOR DEL CORTE, CUERO DE GANADO VACUNO,FLORENTERA; SUELA: DE POLIURETANO, CON HUELLA ANTIDERRAPANTE, DEL MISMO TONO DELCORTE; PLANTA: DE MATERIAL RECUPERADO, CELULOSA O TEXTIL SINTETICO NO TEJIDO;PLANTILLA: PREFORMADA DE ETIL VINIL ACETATO, LATEX O POLIURETANO, CON CUBIERTADE CUERO DE GANADO VACUNO, EN COLOR BLANCO, DEBE IR PEGADA; SISTEMA DECONSTRUCCION: SUELA PEGADA O INYECTADA DIRECTA AL CORTE; LOGOSIMBOLO: DEL IMSSIMPRESO EN LA LENGÜETA O EN ALGUNO DE LOS LATERALES DEL FORRO DEL ZAPATO, ENCOLOR VERDE CODIGO PANTONE 561C O 561U. PAR. VOLUMEN 1. ESPECIFICACIONES YMETODOS DE PRUEBA DE ACUERDO A LA ESPECIFICACION TECNICA	26.5	PAR	1	PAR	-	4	-	4

ANEXO 5. CUADRO DE DISTRIBUCIÓN

eas Requirentes: Órganos de Operación Administrativa Desconcentrada de Aguascalientes, Baja California, Baja California Sur, Campeche, Chiapas, Chihuahua, CDMX Norte, CDMX Sur, Coahuila, Colima, Durango, Guanajuato, Guerrero, Hidalgo, Edo. xico Oriente, Edo. México Poniente, Jalisco, Michoacán, Morelos, Nayarit, Nuevo León, Oaxaca, Puebla, Querétaro, Quintana Roo, San Luis Potosí, Sinaloa, Sonora, Tabasco, Tamaulipas, Tlaxcala, Veracruz Norte, Veracruz Sur, Yucatán, Zacatecas y Áreas de Nivel Central.

ONA	OOAD	PARTIDA	CÉDULA	CLAVE CUCOP +	GPO	GEN	ESP	DIF	VAR	DESCRIPCIÓN- SISTEMA DE ABASTO INSTITUCIONAL (SAI)	TALLA	UNIDAD	CANT.	TIPO	ÚNICA ENTREGA RÉGIMEN ORDINARIO	ÚNICA ENTREGA MÉDICOS RESIDENTES	ÚNICA ENTREGA RÉGIMEN IMSS BIENESTAR	TOTAL POR CLAVE Y DESTINO RÉGIMEN ORDINARIO, MÉDICOS RESIDENTES E IMSS BIENESTAR
ONA B	CAMPECHE	45	47	27101-0037	210	005	4325	01	01	CALZADO PARA MEDICO RESIDENTE, FEMENINO, CEDULA: 47. TALLA: 26.0. COLOR:BLANCO.TIPO: CHOCLO CON BANDA Y TRABA PARA SUJECION A BASE DE CINTA AUTO ADHERIBLE;CORTE: CUERO DE GANADO VACUNO CURTIDO AL CROMO, FLOR ENTERA, LISO Y MATE,COLORBLANCO; FORRO: COMPLETO DEL MISMO COLOR DEL CORTE, CUERO DE GANADO VACUNO,FLORENTERA; SUELA: DE POLIURETANO, CON HUELLA ANTIDERRAPANTE, DEL MISMO TONO DELCORTE; PLANTA: DE MATERIAL RECUPERADO, CELULOSA O TEXTIL SINTETICO NO TEJIDO:PLANTILLA: PREFORMADA DE ETIL VINIL ACETATO, LATEX O POLIURETANO, CON CUBIERTADE CUERO DE GANADO VACUNO, EN COLOR BLANCO, DEBE IR PEGADA; SISTEMA DECONSTRUCCION: SUELA PEGADA O INYECTADA DIRECTA AL CORTE; LOGOSIMBOLO: DEL IMSSIMPRESO EN LA LENGÜETA O EN ALGUNO DE LOS LATERALES DEL FORRO DEL ZAPATO, ENCOLOR VERDE CODIGO PANTONE 561C O 561U. PAP. VOLUMEN 1, ESPECIFICACIONES YMETODOS DE PRUEBA DE ACUERDO A LA ESPECIFICACION TECNICA	26	PAR	1	PAR	-	18	-	18

ANEXOS
DIVISION DE CONTRATOS

ANEXO 5. CUADRO DE DISTRIBUCIÓN

Areas Requirentes: Órganos de Operación Administrativa Desconcentrada de Aguascalientes, Baja California, Baja California Sur, Campeche, Chiapas, Chihuahua, CDMX Norte, CDMX Sur, Coahuila, Colima, Durango, Guanajuato, Guerrero, Hidalgo, Edo. México Oriente, Edo. México Poniente, Jalisco, Michoacán, Morelos Nayarit, Nuevo León, Oaxaca, Puebla, Querétaro, Quintana Roo, San Luis Potosí, Sinaloa, Sonora, Tabasco, Tamaulipas, Tlaxcala, Veracruz Norte, Veracruz Sur, Yucatán, Zacatecas y Áreas de Nivel Central.

ZONA	OOAD	PARTIDA	CÉDULA	CLAVE CUCOP +	GPO	GEN	ESP	DIF	VAR	DESCRIPCIÓN- SISTEMA DE ABASTO INSTITUCIONAL (SAI)	TALLA	UNIDAD	CANT.	TIPO	ÚNICA ENTREGA RÉGIMEN ORDINARIO	ÚNICA ENTREGA MÉDICOS RESIDENTES	ÚNICA ENTREGA RÉGIMEN IMSS BIENESTAR	TOTAL POR CLAVE Y DESTINO RÉGIMEN ORDINARIO, MÉDICOS RESIDENTES E IMSS BIENESTAR
ZONA B	CAMPECHE	45	47	27101-0037	210	005	4317	01	01	CALZADO PARA MEDICO RESIDENTE, FEMENINO, CEDULA: 47 TALLA: 25.5, COLOR:BLANCO,TIPO: CHOCLO CON BANDA Y TRABA PARA SUJECION A BASE DE CINTA AUTO ADHERIBLE;CORTE: CUERO DE GANADO VACUNO CURTIDO AL CROMO, FLOR ENTERA, LISO Y MATE,COLORBLANCO: FORRO COMPLETO DEL MISMO COLOR DEL CORTE, CUERO DE GANADO VACUNO,FLORENTERA; SUELA: DE POLIURETANO, CON HUELLA ANTIDERRAPANTE, DEL MISMO TONO DELCORTE; PLANTA: DE MATERIAL RECUPERADO, CELULOSA O TEXTIL SINTETICO NO TEJIDO;PLANTILLA: PREFORMADA DE ETIL VINIL ACETATO, LATEX O POLIURETANO, CON CUBIERTADE CUERO DE GANADO VACUNO, EN COLOR BLANCO, DEBE IR PEGADA; SISTEMA DECONSTRUCCION: SUELA PEGADA O INYECTADA DIRECTA AL CORTE; LOGOSIMBOLO: DEL IMSSIMPRESO EN LA LENGÜETA O EN ALGUNO DE LOS LATERALES DEL FORRO DEL ZAPATO, ENCOLOR VERDE CODIGO PANTONE 561C O 561U. PAR. VOLUMEN 1. ESPECIFICACIONES YMETODOS DE PRUEBA DE ACUERDO A LA ESPECIFICACION TECNICA	25.5	PAR	1	PAR	-	20	-	20

ANEXO 5. CUADRO DE DISTRIBUCIÓN

ɜs Requirentes: Órganos de Operación Administrativa Desconcentrada de Aguascalientes, Baja California, Baja California Sur, Campeche, Chiapas, Chihuahua, CDMX Norte, CDMX Sur, Coahuila, Colima, Durango, Guanajuato, Guerrero, Hidalgo, Edo. ɨico Oriente, Edo. México Poniente, Jalisco, Michoacán, Morelos, Nayarit, Nuevo León, Oaxaca, Puebla, Querétaro, Quintana Roo, San Luis Potosí, Sinaloa, Sonora, Tabasco, Tamaulipas, Tlaxcala, Veracruz Norte, Veracruz Sur, Yucatán, Zacatecas y Áreas de Nivel Central

ɔNA	OOAD	PARTIDA	CÉDULA	CLAVE CUCOP +	GPO	GEN	ESP	DIF	VAR	DESCRIPCIÓN- SISTEMA DE ABASTO INSTITUCIONAL (SAI)	TALLA	UNIDAD	CANT.	TIPO	ÚNICA ENTREGA RÉGIMEN ORDINARIO	ÚNICA ENTREGA MÉDICOS RESIDENTES	ÚNICA ENTREGA RÉGIMEN IMSS BIENESTAR	TOTAL POR CLAVE Y DESTINO RÉGIMEN ORDINARIO, MÉDICOS RESIDENTES E IMSS BIENESTAR
ɔNA B	CAMPECHE	45	47	27101-0037	210	005	4309	01	01	CALZADO PARA MEDICO RESIDENTE, FEMENINO, CEDULA: 47, TALLA: 25.0, COLOR:BLANCO,TIPO: CHOCLO CON BANDA Y TRABA PARA SUJECION A BASE DE CINTA AUTO ADHERIBLE;CORTE: CUERO DE GANADO VACUNO CURTIDO AL CROMO, FLOR ENTERA, LISO Y MATE,COLORBLANCO; FORRO: COMPLETO DEL MISMO COLOR DEL CORTE, CUERO DE GANADO VACUNO,FLORENTERA; SUELA: DE POLIURETANO, CON HUELLA ANTIDERRAPANTE, DEL MISMO TONO DELCORTE; PLANTA DE MATERIAL RECUPERADO, CELULOSA O TEXTIL SINTETICO NO TEJIDO;PLANTILLA: PREFORMADA DE ETIL VINIL ACETATO, LATEX O POLIURETANO, CON CUBIERTADE CUERO DE GANADO VACUNO, EN COLOR BLANCO, DEBE IR PEGADA; SISTEMA DECONSTRUCCION: SUELA PEGADA O INYECTADA DIRECTA AL CORTE; LOGOSIMBOLO: DEL IMSSIMPRESO EN LA LENGÜETA O EN ALGUNO DE LOS LATERALES DEL FORRO DEL ZAPATO ENCOLOR VERDE CODIGO PANTONE 561C O 561U. PAR. VOLUMEN 1. ESPECIFICACIONES YMETODOS DE PRUEBA DE ACUERDO A LA ESPECIFICACION TECNICA	25	PAR	1	PAR	-	50	-	50

ANEXOS
DIVISION DE CONTRATOS

ANEXO 5. CUADRO DE DISTRIBUCIÓN

Areas Requirentes: Órganos de Operación Administrativa Desconcentrada de Aguascalientes, Baja California, Baja California Sur, Campeche, Chiapas, Chihuahua, CDMX Norte, CDMX Sur, Coahuila, Colima, Durango, Guanajuato, Guerrero, Hidalgo, Edo. México Oriente, Edo. México Poniente, Jalisco, Michoacán, Morelos, Nayarit, Nuevo León, Oaxaca, Puebla, Querétaro, Quintana Roo, San Luis Potosí, Sinaloa, Sonora, Tabasco, Tamaulipas, Tlaxcala, Veracruz Norte, Veracruz Sur, Yucatán, Zacatecas y Áreas de Nivel Central.

ZONA	OOAD	PARTIDA	CÉDULA	CLAVE CUCOP +	GPO	GEN	ESP	DIF	VAR	DESCRIPCIÓN- SISTEMA DE ABASTO INSTITUCIONAL (SAI)	TALLA	UNIDAD	CANT.	TIPO	ÚNICA ENTREGA RÉGIMEN ORDINARIO	ÚNICA ENTREGA MÉDICOS RESIDENTES	ÚNICA ENTREGA RÉGIMEN IMSS BIENESTAR	TOTAL POR CLAVE Y DESTINO RÉGIMEN ORDINARIO, MÉDICOS RESIDENTES E IMSS BIENESTAR
ZONA B	CAMPECHE	45	47	27101-0037	210	005	4291	01	01	CALZADO PARA MEDICO RESIDENTE, FEMENINO, CEDULA: 47 TALLA: 24.5 COLOR:BLANCO TIPO: CHOCLO CON BANDA Y TRABA PARA SUJECION A BASE DE CINTA AUTO ADHERIBLE;CORTE: CUERO DE GANADO VACUNO CURTIDO AL CROMO, FLOR ENTERA, LISO Y MATE,COLORBLANCO; FORRO: COMPLETO DEL MISMO COLOR DEL CORTE, CUERO DE GANADO VACUNO,FLORENTERA; SUELA: DE POLIURETANO, CON HUELLA ANTIDERRAPANTE, DEL MISMO TONO DELCORTE; PLANTA: DE MATERIAL RECUPERADO, CELULOSA O TEXTIL SINTETICO NO TEJIDO,PLANTILLA: PREFORMADA DE ETIL VINIL ACETATO, LATEX O POLIURETANO, CON CUBIERTADE CUERO DE GANADO VACUNO, EN COLOR BLANCO, DEBE IR PEGADA; SISTEMA DECONSTRUCCION: SUELA PEGADA O INYECTADA DIRECTA AL CORTE; LOGOSIMBOLO: DEL IMSSIMPRESO EN LA LENGÜETA O EN ALGUNO DE LOS LATERALES DEL FORRO DEL ZAPATO, ENCOLOR VERDE CODIGO PANTONE 561C O 561U. PAR. VOLUMEN 1. ESPECIFICACIONES YMETODOS DE PRUEBA DE ACUERDO A LA ESPECIFICACION TECNICA	24.5	PAR	1	PAR	-	42	-	42

ANEXO 5. CUADRO DE DISTRIBUCIÓN

eas Requirentes: Órganos de Operación Administrativa Desconcentrada de Aguascalientes, Baja California, Baja California Sur, Campeche, Chiapas, Chihuahua, CDMX Norte, CDMX Sur, Coahuila, Colima, Durango, Guanajuato, Guerrero, Hidalgo, Edo. xico Oriente, Edo. México Poniente, Jalisco, Michoacán, Morelos, Nayarit, Nuevo León, Oaxaca, Puebla, Querétaro, Quintana Roo, San Luis Potosí, Sinaloa, Sonora, Tabasco, Tamaulipas, Tlaxcala, Veracruz Norte, Veracruz Sur, Yucatán, Zacatecas y Áreas de Nivel Central.

ONA	OOAD	PARTIDA	CÉDULA	CLAVE CUCOP +	GPO	GEN	ESP	DIF	VAR	DESCRIPCIÓN- SISTEMA DE ABASTO INSTITUCIONAL (SAI)	TALLA	UNIDAD	CANT.	TIPO	ÚNICA ENTREGA RÉGIMEN ORDINARIO	ÚNICA ENTREGA MÉDICOS RESIDENTES	ÚNICA ENTREGA RÉGIMEN IMSS BIENESTAR	TOTAL POR CLAVE Y DESTINO RÉGIMEN ORDINARIO, MÉDICOS RESIDENTES E IMSS BIENESTAR
ONA B	CAMPECHE	45	47	27101-0037	210	005	4283	01	01	CALZADO PARA MEDICO RESIDENTE, FEMENINO, CEDULA: 47, TALLA: 24.0, COLOR:BLANCO.TIPO. CHOCLO CON BANDA Y TRABA PARA SUJECION A BASE DE CINTA AUTO ADHERIBLE;CORTE: CUERO DE GANADO VACUNO CURTIDO AL CROMO, FLOR ENTERA, LISO Y MATE,COLORBLANCO; FORRO: COMPLETO DEL MISMO COLOR DEL CORTE, CUERO DE GANADO VACUNO,FLORENTERA; SUELA: DE POLIURETANO, CON HUELLA ANTIDERRAPANTE, DEL MISMO TONO DELCORTE; PLANTA: DE MATERIAL RECUPERADO, CELULOSA O TEXTIL SINTETICO NO TEJIDO;PLANTILLA: PREFORMADA DE ETIL VINIL ACETATO, LATEX O POLIURETANO, CON CUBIERTADE CUERO DE GANADO VACUNO, EN COLOR BLANCO. DEBE IR PEGADA; SISTEMA DECONSTRUCCION: SUELA PEGADA O INYECTADA DIRECTA AL CORTE; LOGOSIMBOLO: DEL IMSSIMPRESO EN LA LENGÜETA O EN ALGUNO DE LOS LATERALES DEL FORRO DEL ZAPATO, ENCOLOR VERDE CODIGO PANTONE 561C O 561U. PAR. VOLUMEN 1. ESPECIFICACIONES YMETODOS DE PRUEBA DE ACUERDO A LA ESPECIFICACION TECNICA	24	PAR	1	PAR	-	32	-	32

ANEXOS
DIMSION DE CONTRATOS

ANEXO 5. CUADRO DE DISTRIBUCIÓN

Areas Requirentes: Órganos de Operación Administrativa Desconcentrada de Aguascalientes, Baja California, Baja California Sur, Campeche, Chiapas, Chihuahua, CDMX Norte, CDMX Sur, Coahuila, Colima, Durango, Guanajuato, Guerrero, Hidalgo, Edo. México Oriente, Edo. México Poniente, Jalisco, Michoacán, Morelos, Nayarit, Nuevo León, Oaxaca, Puebla, Querétaro, Quintana Roo, San Luis Potosí, Sinaloa, Sonora, Tabasco, Tamaulipas, Tlaxcala, Veracruz Norte, Veracruz Sur, Yucatán, Zacatecas y Áreas de Nivel Central.

ZONA	OOAD	PARTIDA	CÉDULA	CLAVE CUCOP +	GPO	GEN	ESP	DIF	VAR	DESCRIPCIÓN- SISTEMA DE ABASTO INSTITUCIONAL (SAI)	TALLA	UNIDAD	CANT.	TIPO	ÚNICA ENTREGA RÉGIMEN ORDINARIO	ÚNICA ENTREGA MÉDICOS RESIDENTES	ÚNICA ENTREGA RÉGIMEN IMSS BIENESTAR	TOTAL POR CLAVE Y DESTINO RÉGIMEN ORDINARIO, MÉDICOS RESIDENTES E IMSS BIENESTAR
ZONA B	CAMPECHE	45	47	27101-0037	210	005	4275	01	01	CALZADO PARA MEDICO RESIDENTE, FEMENINO, CEDULA: 47, TALLA: 23.5 COLOR:BLANCO.TIPO: CHOCLO CON BANDA Y TRABA PARA SUJECION A BASE DE CINTA AUTO ADHERIBLE;CORTE: CUERO DE GANADO VACUNO CURTIDO AL CROMO, FLOR ENTERA, LISO Y MATE.COLORBLANCO; FORRO: COMPLETO DEL MISMO COLOR DEL CORTE, CUERO DE GANADO VACUNO,FLORENTERA; SUELA: DE POLIURETANO, CON HUELLA ANTIDERRAPANTE, DEL MISMO TONO DELCORTE; PLANTA: DE MATERIAL RECUPERADO, CELULOSA O TEXTIL SINTETICO NO TEJIDO;PLANTILLA: PREFORMADA DE ETIL VINIL ACETATO, LATEX O POLIURETANO, CON CUBIERTADE CUERO DE GANADO VACUNO, EN COLOR BLANCO, DEBE IR PEGADA; SISTEMA DECONSTRUCCION: SUELA PEGADA O INYECTADA DIRECTA AL CORTE; LOGOSIMBOLO: DEL IMSSIMPRESO EN LA LENGÜETA O EN ALGUNO DE LOS LATERALES DEL FORRO DEL ZAPATO, ENCOLOR VERDE CODIGO PANTONE 561C O 561U. PAR. VOLUMEN 1. ESPECIFICACIONES YMETODOS DE PRUEBA DE ACUERDO A LA ESPECIFICACION TECNICA	23.5	PAR	1	PAR	-	28	-	28

ANEXO 5. CUADRO DE DISTRIBUCIÓN

Áreas Requirentes: Órganos de Operación Administrativa Desconcentrada de Aguascalientes, Baja California, Baja California Sur, Campeche, Chiapas, Chihuahua, CDMX Norte, CDMX Sur, Coahuila, Colima, Durango, Guanajuato, Guerrero, Hidalgo, Edo. México Oriente, Edo. México Poniente, Jalisco, Michoacán, Morelos, Nayarit, Nuevo León, Oaxaca, Puebla, Querétaro, Quintana Roo, San Luis Potosí, Sinaloa, Sonora, Tabasco, Tamaulipas, Tlaxcala, Veracruz Norte, Veracruz Sur, Yucatán, Zacatecas y Áreas de Nivel Central.

ZONA	OOAD	PARTIDA	CÉDULA	CLAVE CUCOP +	GPO	GEN	ESP	DIF	VAR	DESCRIPCIÓN- SISTEMA DE ABASTO INSTITUCIONAL (SAI)	TALLA	UNIDAD	CANT.	TIPO	ÚNICA ENTREGA RÉGIMEN ORDINARIO	ÚNICA ENTREGA MÉDICOS RESIDENTES	ÚNICA ENTREGA RÉGIMEN IMSS BIENESTAR	TOTAL POR CLAVE Y DESTINO RÉGIMEN ORDINARIO, MÉDICOS RESIDENTES E IMSS BIENESTAR
ZONA B	CAMPECHE	45	47	27101-0037	210	005	4267	01	01	CALZADO PARA MEDICO RESIDENTE, FEMENINO, CEDULA: 47. TALLA: 23.0. COLOR:BLANCO.TIPO: CHOCLO CON BANDA Y TRABA PARA SUJECION A BASE DE CINTA AUTO ADHERIBLE;CORTE: CUERO DE GANADO VACUNO CURTIDO AL CROMO, FLOR ENTERA, LISO Y MATE,COLORBLANCO; FORRO: COMPLETO DEL MISMO COLOR DEL CORTE, CUERO DE GANADO VACUNO,FLORENTERA; SUELA: DE POLIURETANO, CON HUELLA ANTIDERRAPANTE, DEL MISMO TONO DELCORTE; PLANTA: DE MATERIAL RECUPERADO, CELULOSA O TEXTIL SINTETICO NO TEJIDO;PLANTILLA: PREFORMADA DE ETIL VINIL ACETATO, LATEX O POLIURETANO, CON CUBIERTADE CUERO DE GANADO VACUNO, EN COLOR BLANCO, DEBE IR PEGADA; SISTEMA DECONSTRUCCION: SUELA PEGADA O INYECTADA DIRECTA AL CORTE; LOGOSIMBOLO: DEL IMSSIMPRESO EN LA LENGÜETA O EN ALGUNO DE LOS LATERALES DEL FORRO DEL ZAPATO, ENCOLOR VERDE CODIGO PANTONE 561C O 561U. PAR. VOLUMEN 1, ESPECIFICACIONES YMETODOS DE PRUEBA DE ACUERDO A LA ESPECIFICACION TECNICA	23	PAR	1	PAR	-	12	-	12

ANEXOS
DIVISION DE CONTRATOS

ANEXO 5. CUADRO DE DISTRIBUCIÓN

Areas Requirentes: Órganos de Operación Administrativa Desconcentrada de Aguascalientes, Baja California, Baja California Sur, Campeche, Chiapas, Chihuahua, CDMX Norte, CDMX Sur, Coahuila, Colima, Durango, Guanajuato, Guerrero, Hidalgo, Edo. México Oriente, Edo. México Poniente, Jalisco, Michoacán, Morelos, Nayarit, Nuevo León, Oaxaca, Puebla, Querétaro, Quintana Roo, San Luis Potosí, Sinaloa, Sonora, Tabasco, Tamaulipas, Tlaxcala, Veracruz Norte, Veracruz Sur, Yucatán, Zacatecas y Áreas de Nivel Central.

ZONA	OOAD	PARTIDA	CÉDULA	CLAVE CUCOP +	GPO	GEN	ESP	DIF	VAR	DESCRIPCIÓN- SISTEMA DE ABASTO INSTITUCIONAL (SAI)	TALLA	UNIDAD	CANT.	TIPO	ÚNICA ENTREGA RÉGIMEN ORDINARIO	ÚNICA ENTREGA MÉDICOS RESIDENTES	ÚNICA ENTREGA RÉGIMEN IMSS BIENESTAR	TOTAL POR CLAVE Y DESTINO RÉGIMEN ORDINARIO, MÉDICOS RESIDENTES E IMSS BIENESTAR
ZONA B	CAMPECHE	45	47	27101-0037	210	005	4259	01	01	CALZADO PARA MEDICO RESIDENTE, FEMENINO, CEDULA: 47, TALLA: 22.5 COLOR:BLANCO.TIPO: CHOCLO CON BANDA Y TRABA PARA SUJECION A BASE DE CINTA AUTO ADHERIBLE;CORTE: CUERO DE GANADO VACUNO CURTIDO AL CROMO, FLOR ENTERA, LISO Y MATE,COLORBLANCO: FORRO: COMPLETO DEL MISMO COLOR DEL CORTE, CUERO DE GANADO VACUNO,FLORENTERA; SUELA: DE POLIURETANO, CON HUELLA ANTIDERRAPANTE, DEL MISMO TONO DELCORTE; PLANTA: DE MATERIAL RECUPERADO, CELULOSA O TEXTIL SINTETICO NO TEJIDO,PLANTILLA: PREFORMADA DE ETIL VINIL ACETATO, LATEX O POLIURETANO, CON CUBIERTADE CUERO DE GANADO VACUNO, EN COLOR BLANCO, DEBE IR PEGADA; SISTEMA DECONSTRUCCION: SUELA PEGADA O INYECTADA DIPECTA AL CORTE; LOGOSIMBOLO: DEL IMSSIMPRESO EN LA LENGÜETA O EN ALGUNO DE LOS LATERALES DEL FORRO DEL ZAPATO, ENCOLOR VERDE CODIGO PANTONE 561C O 561U. PAR. VOLUMEN 1. ESPECIFICACIONES YMETODOS DE PRUEBA DE ACUERDO A LA ESPECIFICACION TECNICA	22.5	PAR	1	PAR	-	4	-	4

ANEXO 5. CUADRO DE DISTRIBUCIÓN

. Requirentes: Órganos de Operación Administrativa Desconcentrada de Aguascalientes, Baja California, Baja California Sur, Campeche, Chiapas, Chihuahua, CDMX Norte, CDMX Sur, Coahuila, Colima, Durango, Guanajuato, Guerrero, Hidalgo, Edo. :o Oriente, Edo. México Poniente, Jalisco, Michoacán, Morelos, Nayarit, Nuevo León, Oaxaca. Puebla, Querétaro, Quintana Roo, San Luis Potosí, Sinaloa, Sonora, Tabasco, Tamaulipas, Tlaxcala, Veracruz Norte, Veracruz Sur, Yucatán, Zacatecas y Áreas de Nivel Central.

IA	OOAD	PARTIDA	CÉDULA	CLAVE CUCOP +	GPO	GEN	ESP	DIF	VAR	DESCRIPCIÓN- SISTEMA DE ABASTO INSTITUCIONAL (SAI)	TALLA	UNIDAD	CANT.	TIPO	ÚNICA ENTREGA RÉGIMEN ORDINARIO	ÚNICA ENTREGA MÉDICOS RESIDENTES	ÚNICA ENTREGA RÉGIMEN IMSS BIENESTAR	TOTAL POR CLAVE Y DESTINO RÉGIMEN ORDINARIO, MÉDICOS RESIDENTES E IMSS BIENESTAR
NA B	BAJA CALIFORNIA SUR	45	47	27101-0037	210	005	4741	01	01	CALZADO PARA MEDICO RESIDENTE, FEMENINO, CEDULA: 47. TALLA: 27.0. COLOR:BLANCO.TIPO: CHOCLO CON BANDA Y TRABA PARA SUJECION A BASE DE CINTA AUTO ADHERIBLE;CORTE: CUERO DE GANADO VACUNO CURTIDO AL CROMO, FLOR ENTERA, LISO Y MATE,COLORBLANCO; FORRO: COMPLETO DEL MISMO COLOR DEL CORTE, CUERO DE GANADO VACUNO,FLORENTERA; SUELA: DE POLIURETANO, CON HUELLA ANTIDERRAPANTE, DEL MISMO TONO DELCORTE; PLANTA: DE MATERIAL RECUPERADO, CELULOSA O TEXTIL SINTETICO NO TEJIDO;PLANTILLA: PREFORMADA DE ETIL VINIL ACETATO, LATEX O POLIURETANO, CON CUBIERTADE CUERO DE GANADO VACUNO. EN COLOR BLANCO. DEBE IR PEGADA; SISTEMA DECONSTRUCCION: SUELA PEGADA O INYECTADA DIRECTA AL CORTE; LOGOSIMBOLO: DEL IMSSIMPRESO EN LA LENGÜETA O EN ALGUNO DE LOS LATERALES DEL FORRO DEL ZAPATO, ENCOLOR VERDE CODIGO PANTONE 561C O 561U. PAP. VOLUMEN 1. ESPECIFICACIONES YMETODOS DE PRUEBA DE ACUERDO A LA ESPECIFICACION TECNICA	27	PAR	1	PAR	-	4	-	4

ANEXOS
DIVISION DE CONTRATOS

ANEXO 5. CUADRO DE DISTRIBUCIÓN

Áreas Requirentes: Órganos de Operación Administrativa Desconcentrada de Aguascalientes, Baja California, Baja California Sur, Campeche, Chiapas, Chihuahua, CDMX Norte, CDMX Sur, Coahuila, Colima, Durango, Guanajuato, Guerrero, Hidalgo, Edo. México Oriente, Edo. México Poniente, Jalisco, Michoacán, Morelos, Nayarit, Nuevo León, Oaxaca, Puebla, Querétaro, Quintana Roo, San Luis Potosí, Sinaloa, Sonora, Tabasco, Tamaulipas, Tlaxcala, Veracruz Norte, Veracruz Sur, Yucatán, Zacatecas y Áreas de Nivel Central.

ZONA	OOAD	PARTIDA	CÉDULA	CLAVE CUCOP +	GPO	GEN	ESP	DIF	VAR	DESCRIPCIÓN- SISTEMA DE ABASTO INSTITUCIONAL (SAI)	TALLA	UNIDAD	CANT.	TIPO	ÚNICA ENTREGA RÉGIMEN ORDINARIO	ÚNICA ENTREGA MÉDICOS RESIDENTES	ÚNICA ENTREGA RÉGIMEN IMSS BIENESTAR	TOTAL POR CLAVE Y DESTINO RÉGIMEN ORDINARIO, MÉDICOS RESIDENTES E IMSS BIENESTAR
ZONA B	BAJA CALIFORNIA SUR	45	47	27101-0037	210	005	4333	01	01	CALZADO PARA MEDICO RESIDENTE, FEMENINO, CEDULA: 47 TALLA: 26.5 COLOR:BLANCO;TIPO: CHOCLO CON BANDA Y TRABA PARA SUJECION A BASE DE CINTA AUTO ADHERIBLE;CORTE: CUERO DE GANADO VACUNO CURTIDO AL CROMO, FLOR ENTERA, LISO Y MATE,COLORBLANCO, FORRO: COMPLETO DEL MISMO COLOR DEL CORTE, CUERO DE GANADO VACUNO,FLORENTERA; SUELA: DE POLIURETANO, CON HUELLA ANTIDERRAPANTE, DEL MISMO TONO DELCORTE; PLANTA: DE MATERIAL RECUPERADO, CELULOSA O TEXTIL SINTETICO NO TEJIDO;PLANTILLA: PREFORMADA DE ETIL VINIL ACETATO, LATEX O POLIURETANO, CON CUBIERTADE CUERO DE GANADO VACUNO, EN COLOR BLANCO, DEBE IR PEGADA; SISTEMA DECONSTRUCCION: SUELA PEGADA O INYECTADA DIRECTA AL CORTE; LOGOSIMBOLO: DEL IMSSIMPRESO EN LA LENGÜETA O EN ALGUNO DE LOS LATERALES DEL FORRO DEL ZAPATO, ENCOLOR VERDE CODIGO PANTONE 561C O 561U PAR VOLUMEN 1. ESPECIFICACIONES YMETODOS DE PRUEBA DE ACUERDO A LA ESPECIFICACION TECNICA	26.5	PAR	1	PAR	-	2	-	2

ANEXO 5. CUADRO DE DISTRIBUCIÓN

ias Requirentes: Órganos de Operación Administrativa Desconcentrada de Aguascalientes, Baja California, Baja California Sur, Campeche, Chiapas, Chihuahua, CDMX Norte, CDMX Sur, Coahuila, Colima, Durango, Guanajuato, Guerrero, Hidalgo, Edo. xico Oriente, Edo. México Poniente, Jalisco, Michoacán, Morelos, Nayarit, Nuevo León, Oaxaca, Puebla, Querétaro, Quintana Roo, San Luis Potosí, Sinaloa, Sonora, Tabasco, Tamaulipas, Tlaxcala, Veracruz Norte, Veracruz Sur, Yucatán, Zacatecas y Áreas de Nivel Central.

ONA	OOAD	PARTIDA	CÉDULA	CLAVE CUCOP +	GPO	GEN	ESP	DIF	VAR	DESCRIPCIÓN- SISTEMA DE ABASTO INSTITUCIONAL (SAI)	TALLA	UNIDAD	CANT.	TIPO	ÚNICA ENTREGA RÉGIMEN ORDINARIO	ÚNICA ENTREGA MÉDICOS RESIDENTES	ÚNICA ENTREGA RÉGIMEN IMSS BIENESTAR	TOTAL POR CLAVE Y DESTINO RÉGIMEN ORDINARIO, MÉDICOS RESIDENTES E IMSS BIENESTAR
ONA B	BAJA CALIFORNIA SUR	45	47	27101-0037	210	005	4325	01	01	CALZADO PARA MEDICO RESIDENTE, FEMENINO, CEDULA: 47, TALLA: 26.0, COLOR:BLANCO,TIPO: CHOCLO CON BANDA Y TRABA PARA SUJECION A BASE DE CINTA AUTO ADHERIBLE;CORTE: CUERO DE GANADO VACUNO CURTIDO AL CROMO, FLOR ENTERA, LISO Y MATE,COLORBLANCO; FORRO: COMPLETO DEL MISMO COLOR DEL CORTE, CUERO DE GANADO VACUNO,FLORENTERA; SUELA: DE POLIURETANO, CON HUELLA ANTIDERRAPANTE, DEL MISMO TONO DELCORTE; PLANTA: DE MATERIAL RECUPERADO, CELULOSA O TEXTIL SINTETICO NO TEJIDO;PLANTILLA: PREFORMADA DE ETIL VINIL ACETATO, LATEX O POLIURETANO, CON CUBIERTADE CUERO DE GANADO VACUNO, EN COLOR BLANCO, DEBE IR PEGADA; SISTEMA DECONSTRUCCION: SUELA PEGADA O INYECTADA DIRECTA AL CORTE; LOGOSIMBOLO: DEL IMSSIMPRESO EN LA LENGÜETA O EN ALGUNO DE LOS LATERALES DEL FORRO DEL ZAPATO, ENCOLOR VERDE CODIGO PANTONE 561C O 561U. PAR. VOLUMEN 1. ESPECIFICACIONES YMETODOS DE PRUEBA DE ACUERDO A LA ESPECIFICACION TECNICA	26	PAR	1	PAR	-	18	-	18

ANEXOS
DIVISION DE CONTRATOS

ANEXO 5. CUADRO DE DISTRIBUCIÓN

Areas Requirentes: Órganos de Operación Administrativa Desconcentrada de Aguascalientes, Baja California, Baja California Sur, Campeche, Chiapas, Chihuahua, CDMX Norte, CDMX Sur, Coahuila, Colima, Durango, Guanajuato, Guerrero, Hidalgo, Edo. México Oriente, Edo. México Poniente, Jalisco, Michoacán, Morelos, Nayarit, Nuevo León, Oaxaca, Puebla, Querétaro, Quintana Roo, San Luis Potosí, Sinaloa, Sonora, Tabasco, Tamaulipas, Tlaxcala, Veracruz Norte, Veracruz Sur, Yucatán, Zacatecas y Áreas de Nivel Central.

ZONA	OOAD	PARTIDA	CÉDULA	CLAVE CUCOP +	GPO	GEN	ESP	DIF	VAR	DESCRIPCIÓN- SISTEMA DE ABASTO INSTITUCIONAL (SAI)	TALLA	UNIDAD	CANT.	TIPO	ÚNICA ENTREGA RÉGIMEN ORDINARIO	ÚNICA ENTREGA MÉDICOS RESIDENTES	ÚNICA ENTREGA RÉGIMEN IMSS BIENESTAR	TOTAL POR CLAVE Y DESTINO RÉGIMEN ORDINARIO, MÉDICOS RESIDENTES E IMSS BIENESTAR
ZONA B	BAJA CALIFORNIA SUR	45	47	27101-0037	210	005	4317	01	01	CALZADO PARA MEDICO RESIDENTE, FEMENINO, CEDULA: 47, TALLA: 25.5, COLOR:BLANCO TIPO: CHOCLO CON BANDA Y TRABA PARA SUJECION A BASE DE CINTA AUTO ADHERIBLE;CORTE: CUERO DE GANADO VACUNO CURTIDO AL CROMO, FLOR ENTERA, LISO Y MATE,COLORBLANCO; FORRO: COMPLETO DEL MISMO COLOR DEL CORTE, CUERO DE GANADO VACUNO,FLORENTERA; SUELA: DE POLIURETANO, CON HUELLA ANTIDERRAPANTE, DEL MISMO TONO DELCORTE; PLANTA: DE MATERIAL RECUPERADO, CELULOSA O TEXTIL SINTETICO NO TEJIDO;PLANTILLA: PREFORMADA DE ETIL VINIL ACETATO, LATEX O POLIURETANO, CON CUBIERTADE CUERO DE GANADO VACUNO, EN COLOR BLANCO, DEBE IR PEGADA; SISTEMA DECONSTRUCCION: SUELA PEGADA O INYECTADA DIRECTA AL CORTE; LOGOSIMBOLO: DEL IMSSIMPRESO EN LA LENGÜETA O EN ALGUNO DE LOS LATERALES DEL FORRO DEL ZAPATO, ENCOLOR VERDE CODIGO PANTONE 561C O 561U. PAR. VOLUMEN 1. ESPECIFICACIONES YMETODOS DE PRUEBA DE ACUERDO A LA ESPECIFICACION TECNICA	25.5	PAR	1	PAR	-	6	-	6

ANEXO 5. CUADRO DE DISTRIBUCIÓN

as Requirentes: Órganos de Operación Administrativa Desconcentrada de Aguascalientes, Baja California, Baja California Sur, Campeche, Chiapas, Chihuahua, CDMX Norte, CDMX Sur, Coahuila, Colima, Durango, Guanajuato, Guerrero, Hidalgo, Edo. ico Oriente, Edo. México Poniente, Jalisco, Michoacán, Morelos, Nayarit, Nuevo León, Oaxaca, Puebla, Querétaro, Quintana Roo, San Luis Potosí, Sinaloa, Sonora, Tabasco, Tamaulipas, Tlaxcala, Veracruz Norte, Veracruz Sur, Yucatán, Zacatecas y Áreas de Nivel Central.

ÍNA	OOAD	PARTIDA	CÉDULA	CLAVE CUCOP +	GPO	GEN	ESP	DIF	VAR	DESCRIPCIÓN- SISTEMA DE ABASTO INSTITUCIONAL (SAI)	TALLA	UNIDAD	CANT.	TIPO	ÚNICA ENTREGA RÉGIMEN ORDINARIO	ÚNICA ENTREGA MÉDICOS RESIDENTES	ÚNICA ENTREGA RÉGIMEN IMSS BIENESTAR	TOTAL POR CLAVE Y DESTINO RÉGIMEN ORDINARIO, MÉDICOS RESIDENTES E IMSS BIENESTAR
NA B	BAJA CALIFORNIA SUR	45	47	27101-0037	210	005	4309	01	01	CALZADO PARA MEDICO RESIDENTE, FEMENINO, CEDULA: 47, TALLA: 25.0, COLOR:BLANCO;TIPO: CHOCLO CON BANDA Y TRABA PARA SUJECION A BASE DE CINTA AUTO ADHERIBLE;CORTE: CUERO DE GANADO VACUNO CURTIDO AL CROMO, FLOR ENTERA, LISO Y MATE,COLORBLANCO; FORRO: COMPLETO DEL MISMO COLOR DEL CORTE, CUERO DE GANADO VACUNO,FLORENTERA; SUELA: DE POLIURETANO, CON HUELLA ANTIDERRAPANTE, DEL MISMO TONO DELCORTE; PLANTA: DE MATERIAL RECUPERADO, CELULOSA O TEXTIL SINTETICO NO TEJIDO;PLANTILLA: PREFORMADA DE ETIL VINIL ACETATO, LATEX O POLIURETANO, CON CUBIERTADE CUERO DE GANADO VACUNO, EN COLOR BLANCO, DEBE IR PEGADA; SISTEMA DECONSTRUCCION: SUELA PEGADA O INYECTADA DIRECTA AL CORTE; LOGOSIMBOLO: DEL IMSSIMPRESO EN LA LENGÜETA O EN ALGUNO DE LOS LATERALES DEL FORRO DEL ZAPATO, ENCOLOR VERDE CODIGO PANTONE 561C O 561U. PAR. VOLUMEN 1. ESPECIFICACIONES YMETODOS DE PRUEBA DE ACUERDO A LA ESPECIFICACION TECNICA	25	PAR	1	PAR	-	24	-	24

ANEXOS
DIVISION DE CONTRATOS

ANEXO 5. CUADRO DE DISTRIBUCIÓN

Areas Requirentes: Órganos de Operación Administrativa Desconcentrada de Aguascalientes, Baja California, Baja California Sur, Campeche, Chiapas, Chihuahua, CDMX Norte, CDMX Sur, Coahuila, Colima, Durango, Guanajuato, Guerrero, Hidalgo, Edo. México Oriente, Edo. México Poniente, Jalisco, Michoacán, Morelos, Nayarit, Nuevo León, Oaxaca, Puebla, Querétaro, Quintana Roo, San Luis Potosí, Sinaloa, Sonora, Tabasco, Tamaulipas, Tlaxcala, Veracruz Norte, Veracruz Sur, Yucatán, Zacatecas y Áreas de Nivel Central.

ZONA	OOAD	PARTIDA	CÉDULA	CLAVE CUCOP +	GPO	GEN	ESP	DIF	VAR	DESCRIPCIÓN- SISTEMA DE ABASTO INSTITUCIONAL (SAI)	TALLA	UNIDAD	CANT.	TIPO	ÚNICA ENTREGA RÉGIMEN ORDINARIO	ÚNICA ENTREGA MÉDICOS RESIDENTES	ÚNICA ENTREGA RÉGIMEN IMSS BIENESTAR	TOTAL POR CLAVE Y DESTINO RÉGIMEN ORDINARIO, MÉDICOS RESIDENTES E IMSS BIENESTAR
ZONA B	BAJA CALIFORNIA SUR	45	47	27101-0037	210	005	4291	01	01	CALZADO PARA MEDICO RESIDENTE, FEMENINO, CEDULA: 47. TALLA: 24.5. COLOR:BLANCO.TIPO: CHOCLO CON BANDA Y TRABA PARA SUJECION A BASE DE CINTA AUTO ADHERIBLE;CORTE: CUERO DE GANADO VACUNO CURTIDO AL CROMO, FLOR ENTERA, LISO Y MATE,COLORBLANCO; FORRO: COMPLETO DEL MISMO COLOR DEL CORTE, CUERO DE GANADO VACUNO,FLORENTERA; SUELA: DE POLIURETANO, CON HUELLA ANTIDERRAPANTE, DEL MISMO TONO DELCORTE; PLANTA: DE MATERIAL RECUPERADO, CELULOSA O TEXTIL SINTETICO NO TEJIDO;PLANTILLA: PREFORMADA DE ETIL VINIL ACETATO, LATEX O POLIURETANO, CON CUBIERTADE CUERO DE GANADO VACUNO, EN COLOR BLANCO, DEBE IR PEGADA; SISTEMA DECONSTRUCCION: SUELA PEGADA O INYECTADA DIRECTA AL CORTE; LOGOSIMBOLO: DEL IMSSIMPRESO EN LA LENGÜETA O EN ALGUNO DE LOS LATERALES DEL FORRO DEL ZAPATO, ENCOLOR VERDE CODIGO PANTONE 561C O 561U. PAR. VOLUMEN 1. ESPECIFICACIONES YMETODOS DE PRUEBA DE ACUERDO A LA ESPECIFICACION TECNICA	24.5	PAR	1	PAR	-	10	-	10

ANEXO 5. CUADRO DE DISTRIBUCIÓN

ıs Requirentes: Órganos de Operación Administrativa Desconcentrada de Aguascalientes, Baja California, Baja California Sur, Campeche, Chiapas, Chihuahua, CDMX Norte, CDMX Sur, Coahuila, Colima, Durango, Guanajuato, Guerrero, Hidalgo, Edo. ico Oriente, Edo. México Poniente, Jalisco, Michoacán, Morelos, Nayarit, Nuevo León, Oaxaca, Puebla, Querétaro, Quintana Roo, San Luis Potosí, Sinaloa, Sonora, Tabasco, Tamaulipas, Tlaxcala, Veracruz Norte, Veracruz Sur, Yucatán, Zacatecas y Áreas de Nivel Central.

NA	OOAD	PARTIDA	CÉDULA	CLAVE CUCOP +	GPO	GEN	ESP	DIF	VAR	DESCRIPCIÓN- SISTEMA DE ABASTO INSTITUCIONAL (SAI)	TALLA	UNIDAD	CANT.	TIPO	ÚNICA ENTREGA RÉGIMEN ORDINARIO	ÚNICA ENTREGA MÉDICOS RESIDENTES	ÚNICA ENTREGA RÉGIMEN IMSS BIENESTAR	TOTAL POR CLAVE Y DESTINO RÉGIMEN ORDINARIO, MÉDICOS RESIDENTES E IMSS BIENESTAR
NA B	BAJA CALIFORNIA SUR	45	47	27101-0037	210	005	4283	01	01	CALZADO PARA MÉDICO RESIDENTE, FEMENINO, CEDULA: 47. TALLA: 24.0. COLOR:BLANCO.TIPO: CHOCLO CON BANDA Y TRABA PARA SUJECION A BASE DE CINTA AUTO ADHERIBLE;CORTE: CUERO DE GANADO VACUNO CURTIDO AL CROMO, FLOR ENTERA, LISO Y MATE,COLORBLANCO; FORRO: COMPLETO DEL MISMO COLOR DEL CORTE, CUERO DE GANADO VACUNO,FLORENTERA; SUELA: DE POLIURETANO, CON HUELLA ANTIDERRAPANTE, DEL MISMO TONO DELCORTE; PLANTA: DE MATERIAL RECUPERADO, CELULOSA O TEXTIL SINTETICO NO TEJIDO;PLANTILLA: PREFORMADA DE ETIL VINIL ACETATO, LATEX O POLIURETANO, CON CUBIERTADE CUERO DE GANADO VACUNO, EN COLOR BLANCO, DEBE IR PEGADA; SISTEMA DECONSTRUCCION: SUELA PEGADA O INYECTADA DIRECTA AL CORTE; LOGOSIMBOLO: DEL IMSSIMPRESO EN LA LENGÜETA O EN ALGUNO DE LOS LATERALES DEL FORRO DEL ZAPATO, ENCOLOR VERDE CODIGO PANTONE 561C O 561U. PAR. VOLUMEN 1. ESPECIFICACIONES YMETODOS DE PRUEBA DE ACUERDO A LA ESPECIFICACION TECNICA	24	PAR	1	PAR	-	12	-	12

ANEXOS
DIVISION DE CONTRATOS

ANEXO 5. CUADRO DE DISTRIBUCIÓN

Areas Requirentes: Órganos de Operación Administrativa Desconcentrada de Aguascalientes, Baja California, Baja California Sur, Campeche, Chiapas, Chihuahua, CDMX Norte, CDMX Sur, Coahuila, Colima, Durango, Guanajuato, Guerrero, Hidalgo, Edo. México Oriente, Edo. México Poniente, Jalisco, Michoacán, Morelos, Nayarit, Nuevo León, Oaxaca, Puebla, Querétaro, Quintana Roo, San Luis Potosí, Sinaloa, Sonora, Tabasco, Tamaulipas, Tlaxcala, Veracruz Norte, Veracruz Sur, Yucatán, Zacatecas y Áreas de Nivel Central.

ZONA	OOAD	PARTIDA	CÉDULA	CLAVE CUCOP +	GPO	GEN	ESP	DIF	VAR	DESCRIPCIÓN- SISTEMA DE ABASTO INSTITUCIONAL (SAI)	TALLA	UNIDAD	CANT.	TIPO	ÚNICA ENTREGA RÉGIMEN ORDINARIO	ÚNICA ENTREGA MÉDICOS RESIDENTES	ÚNICA ENTREGA RÉGIMEN IMSS BIENESTAR	TOTAL POR CLAVE Y DESTINO RÉGIMEN ORDINARIO, MÉDICOS RESIDENTES E IMSS BIENESTAR
ZONA B	BAJA CALIFORNIA SUR	45	47	27101-0037	210	005	4275	01	01	CALZADO PARA MEDICO RESIDENTE, FEMENINO, CEDULA 47, TALLA 23.5, COLOR:BLANCO,TIPO: CHOCLO CON BANDA Y TRABA PARA SUJECION A BASE DE CINTA AUTO ADHERIBLE;CORTE: CUERO DE GANADO VACUNO CURTIDO AL CROMO, FLOR ENTERA, LISO Y MATE,COLORBLANCO; FORRO: COMPLETO DEL MISMO COLOR DEL CORTE, CUERO DE GANADO VACUNO,FLORENTERA; SUELA: DE POLIURETANO, CON HUELLA ANTIDERRAPANTE, DEL MISMO TONO DELCORTE; PLANTA: DE MATERIAL RECUPERADO, CELULOSA O TEXTIL SINTETICO NO TEJIDO;PLANTILLA: PREFORMADA DE ETIL VINIL ACETATO, LATEX O POLIURETANO, CON CUBIERTADE CUERO DE GANADO VACUNO, EN COLOR BLANCO, DEBE IR PEGADA; SISTEMA DECONSTRUCCION: SUELA PEGADA O INYECTADA DIRECTA AL CORTE; LOGOSIMBOLO: DEL IMSSIMPRESO EN LA LENGUETA O EN ALGUNO DE LOS LATERALES DEL FORRO DEL ZAPATO, ENCOLOR VERDE CODIGO PANTONE 561C O 561U. PAR. VOLUMEN 1. ESPECIFICACIONES YMETODOS DE PRUEBA DE ACUERDO A LA ESPECIFICACION TECNICA	23.5	PAR	1	PAR	-	6	-	6

ANEXO 5. CUADRO DE DISTRIBUCIÓN

eas Requirentes: Órganos de Operación Administrativa Desconcentrada de Aguascalientes, Baja California, Baja California Sur, Campeche, Chiapas, Chihuahua, CDMX Norte, CDMX Sur, Coahuila, Colima, Durango, Guanajuato, Guerrero, Hidalgo, Edo. xico Oriente, Edo. México Poniente, Jalisco, Michoacán, Morelos, Nayarit, Nuevo León, Oaxaca, Puebla, Querétaro, Quintana Roo, San Luis Potosí, Sinaloa, Sonora, Tabasco, Tamaulipas, Tlaxcala, Veracruz Norte, Veracruz Sur, Yucatán, Zacatecas y Áreas de Nivel Central.

ONA	OOAD	PARTIDA	CÉDULA	CLAVE CUCOP +	GPO	GEN	ESP	DIF	VAR	DESCRIPCIÓN- SISTEMA DE ABASTO INSTITUCIONAL (SAI)	TALLA	UNIDAD	CANT.	TIPO	ÚNICA ENTREGA RÉGIMEN ORDINARIO	ÚNICA ENTREGA MÉDICOS RESIDENTES	ÚNICA ENTREGA RÉGIMEN IMSS BIENESTAR	TOTAL POR CLAVE Y DESTINO RÉGIMEN ORDINARIO, MÉDICOS RESIDENTES E IMSS BIENESTAR
ONA B	BAJA CALIFORNIA SUR	45	47	27101-0037	210	005	4267	01	01	CALZADO PARA MEDICO RESIDENTE, FEMENINO, CEDULA: 47. TALLA: 23.0. COLOR:BLANCO.TIPO: CHOCLO CON BANDA Y TRABA PARA SUJECION A BASE DE CINTA AUTO ADHERIBLE;CORTE: CUERO DE GANADO VACUNO CURTIDO AL CROMO, FLOR ENTERA, LISO Y MATE,COLORBLANCO; FORRO COMPLETO DEL MISMO COLOR DEL CORTE, CUERO DE GANADO VACUNO,FLORENTERA; SUELA: DE POLIURETANO, CON HUELLA ANTIDERRAPANTE, DEL MISMO TONO DELCORTE; PLANTA: DE MATERIAL RECUPERADO, CELULOSA O TEXTIL SINTETICO NO TEJIDO;PLANTILLA: PREFORMADA DE ETIL VINIL ACETATO, LATEX O POLIURETANO, CON CUBIERTADE CUERO DE GANADO VACUNO, EN COLOR BLANCO, DEBE IR PEGADA; SISTEMA DECONSTRUCCION: SUELA PEGADA O INYECTADA DIRECTA AL CORTE. LOGOSIMBOLO: DEL IMSSIMPRESO EN LA LENGÜETA O EN ALGUNO DE LOS LATERALES DEL PORRO DEL ZAPATO, ENCOLOR VERDE CODIGO PANTONE 561C O 561U. PAR. VOLUMEN 1. ESPECIFICACIONES YMETODOS DE PRUEBA DE ACUERDO A LA ESPECIFICACION TECNICA	23	PAR	1	PAR	-	10	-	10

ANEXOS
DIRECCIÓN DE CONTRATOS

ANEXO 5. CUADRO DE DISTRIBUCIÓN

Areas Requirentes: Órganos de Operación Administrativa Desconcentrada de Aguascalientes, Baja California, Baja California Sur, Campeche, Chiapas, Chihuahua, CDMX Norte, CDMX Sur, Coahuila, Colima, Durango, Guanajuato, Guerrero, Hidalgo, Edo. México Oriente, Edo. México Poniente, Jalisco, Michoacán, Morelos, Nayarit, Nuevo León, Oaxaca, Puebla, Querétaro, Quintana Roo, San Luis Potosí, Sinaloa, Sonora, Tabasco, Tamaulipas, Tlaxcala, Veracruz Norte, Veracruz Sur, Yucatán, Zacatecas y Áreas de Nivel Central.

ZONA	OOAD	PARTIDA	CÉDULA	CLAVE CUCOP +	GPO	GEN	ESP	DIF	VAR	DESCRIPCIÓN- SISTEMA DE ABASTO INSTITUCIONAL (SAI)	TALLA	UNIDAD	CANT.	TIPO	ÚNICA ENTREGA RÉGIMEN ORDINARIO	ÚNICA ENTREGA MÉDICOS RESIDENTES	ÚNICA ENTREGA RÉGIMEN IMSS BIENESTAR	TOTAL POR CLAVE Y DESTINO RÉGIMEN ORDINARIO, MÉDICOS RESIDENTES E IMSS BIENESTAR
ZONA B	BAJA CALIFORNIA SUR	45	47	27101-0037	210	005	4242	01	01	CALZADO PARA MEDICO RESIDENTE, FEMENINO, CEDULA 47 TALLA: 22.0. COLOR:BLANCO.TIPO: CHOCLO CON BANDA Y TRABA PARA SUJECION A BASE DE CINTA AUTO ADHERIBLE;CORTE: CUERO DE GANADO VACUNO CURTIDO AL CROMO, FLOR ENTERA, LISO Y MATE,COLORBLANCO: FORRO: COMPLETO DEL MISMO COLOR DEL CORTE, CUERO DE GANADO VACUNO,FLORENTERA; SUELA: DE POLIURETANO, CON HUELLA ANTIDERRAPANTE, DEL MISMO TONO DELCORTE; PLANTA: DE MATERIAL RECUPERADO, CELULOSA O TEXTIL SINTETICO NO TEJIDO;PLANTILLA: PREFORMADA DE ETIL VINIL ACETATO, LATEX O POLIURETANO, CON CUBIERTADE CUERO DE GANADO VACUNO, EN COLOR BLANCO, DEBE IR PEGADA; SISTEMA DECONSTRUCCION: SUELA PEGADA O INYECTADA DIRECTA AL CORTE; LOGOSIMBOLO: DEL IMSSIMPRESO EN LA LENGÜETA O EN ALGUNO DE LOS LATERALES DEL FORRO DEL ZAPATO, ENCOLOR VERDE CODIGO PANTONE 561C O 561U PAR. VOLUMEN 1. ESPECIFICACIONES YMETODOS DE PRUEBA DE ACUERDO A LA ESPECIFICACION TECNICA	22	PAR	1	PAR	-	2	-	2

ANEXO 5. CUADRO DE DISTRIBUCIÓN

eas Requirentes: Órganos de Operacion Administrativa Desconcentrada de Aguascalientes, Baja California, Baja California Sur, Campeche, Chiapas, Chihuahua, CDMX Norte, CDMX Sur, Coahuila, Colima, Durango, Guanajuato, Guerrero, Hidalgo, Edo. éxico Oriente, Edo. México Poniente, Jalisco, Michoacán, Morelos, Nayarit, Nuevo León, Oaxaca, Puebla, Querétaro, Quintana Roo, San Luis Potosí, Sinaloa, Sonora, Tabasco, Tamaulipas, Tlaxcala, Veracruz Norte, Veracruz Sur, Yucatán, Zacatecas y Áreas de Nivel Central.

ONA	OOAD	PARTIDA	CÉDULA	CLAVE CUCOP +	GPO	GEN	ESP	DIF	VAR	DESCRIPCIÓN- SISTEMA DE ABASTO INSTITUCIONAL (SAI)	TALLA	UNIDAD	CANT.	TIPO	ÚNICA ENTREGA RÉGIMEN ORDINARIO	ÚNICA ENTREGA MÉDICOS RESIDENTES	ÚNICA ENTREGA RÉGIMEN IMSS BIENESTAR	TOTAL POR CLAVE Y DESTINO RÉGIMEN ORDINARIO, MÉDICOS RESIDENTES E IMSS BIENESTAR
ONA B	BAJA CALIFORNIA	45	47	27101-0037	210	005	4341	01	01	CALZADO PARA MÉDICO RESIDENTE, FEMENINO, CEDULA: 47. TALLA: 27.0 COLOR:BLANCO.TIPO: CHOCLO CON BANDA Y TRABA PARA SUJECION A BASE DE CINTA AUTO ADHERIBLE;CORTE: CUERO DE GANADO VACUNO CURTIDO AL CROMO, FLOR ENTERA, LISO Y MATE,COLORBLANCO; FORRO: COMPLETO DEL MISMO COLOR DEL CORTE, CUERO DE GANADO VACUNO,FLORENTERA; SUELA: DE POLIURETANO, CON HUELLA ANTIDERRAPANTE, DEL MISMO TONO DELCORTE; PLANTA: DE MATERIAL RECUPERADO, CELULOSA O TEXTIL SINTETICO NO TEJIDO;PLANTILLA: PREFORMADA DE ETIL VINIL ACETATO, LATEX O POLIURETANO, CON CUBIERTADE CUERO DE GANADO VACUNO, EN COLOR BLANCO, DEBE IR PEGADA; SISTEMA DECONSTRUCCION: SUELA PEGADA O INYECTADA DIRECTA AL CORTE; LOGOSIMBOLO: DEL IMSSIMPRESO EN LA LENGÜETA O EN ALGUNO DE LOS LATERALES DEL FORRO DEL ZAPATO, ENCOLOR VERDE CODIGO PANTONE 561C O 561U. PAR. VOLUMEN 1. ESPECIFICACIONES YMETODOS DE PRUEBA DE ACUERDO A LA ESPECIFICACION TECNICA	27	PAR	1	PAR	-	42	-	42

ANEXOS
DIVISION DE CONTRATOS

ANEXO 5. CUADRO DE DISTRIBUCIÓN

Areas Requirentes: Órganos de Operación Administrativa Desconcentrada de Aguascalientes, Baja California, Baja California Sur, Campeche, Chiapas, Chihuahua, CDMX Norte, CDMX Sur, Coahuila, Colima, Durango, Guanajuato, Guerrero, Hidalgo, Edo. México Oriente, Edo. México Poniente, Jalisco, Michoacán, Morelos, Nayarit, Nuevo León, Oaxaca, Puebla, Querétaro, Quintana Roo, San Luis Potosí, Sinaloa, Sonora, Tabasco, Tamaulipas, Tlaxcala, Veracruz Norte, Veracruz Sur, Yucatán, Zacatecas y Áreas de Nivel Central.

ZONA	OOAD	PARTIDA	CÉDULA	CLAVE CUCOP +	GPO	GEN	ESP	DIF	VAR	DESCRIPCIÓN- SISTEMA DE ABASTO INSTITUCIONAL (SAI)	TALLA	UNIDAD	CANT.	TIPO	ÚNICA ENTREGA RÉGIMEN ORDINARIO	ÚNICA ENTREGA MÉDICOS RESIDENTES	ÚNICA ENTREGA RÉGIMEN IMSS BIENESTAR	TOTAL POR CLAVE Y DESTINO RÉGIMEN ORDINARIO, MÉDICOS RESIDENTES E IMSS BIENESTAR
ZONA B	BAJA CALIFORNIA	45	47	27101-0037	210	005	4325	01	01	CALZADO PARA MEDICO RESIDENTE FEMENINO, CEDULA: 47 TALLA: 26.0 COLOR:BLANCO.TIPO: CHOCLO CON BANDA Y TRABA PARA SUJECION A BASE DE CINTA AUTO ADHERIBLE;CORTE: CUERO DE GANADO VACUNO CURTIDO AL CROMO, FLOR ENTERA LISO Y MATE.COLORBLANCO; FORRO COMPLETO DEL MISMO COLOR DEL CORTE, CUERO DE GANADO VACUNO.FLORENTERA SUELA DE POLIURETANO, CON HUELLA ANTIDERRAPANTE, DEL MISMO TONO DELCORTE; PLANTA: DE MATERIAL RECUPERADO, CELULOSA O TEXTIL SINTETICO NO TEJIDO;PLANTILLA: PREFORMADA DE ETIL VINIL ACETATO, LATEX O POLIURETANO, CON CUBIERTADE CUERO DE GANADO VACUNO, EN COLOR BLANCO, DEBE IR PEGADA; SISTEMA DECONSTRUCCION: SUELA PEGADA O INYECTADA DIRECTA AL CORTE; LOGOSIMBOLO: DEL IMSSIMPRESO EN LA LENGUETA O EN ALGUNO DE LOS LATERALES DEL FORRO DEL ZAPATO, ENCOLOR VERDE CODIGO PANTONE 561C O 561U PAR. VOLUMEN I. ESPECIFICACIONES YMETODOS DE PRUEBA DE ACUERDO A LA ESPECIFICACION TECNICA	26	PAR	1	PAR	-	66	-	66

ANEXO 5. CUADRO DE DISTRIBUCIÓN

eas Requirentes: Órganos de Operación Administrativa Desconcentrada de Aguascalientes, Baja California, Baja California Sur, Campeche, Chiapas, Chihuahua, CDMX Norte, CDMX Sur, Coahuila, Colima, Durango, Guanajuato, Guerrero, Hidalgo, Edo. xico Oriente, Edo. México Poniente, Jalisco, Michoacán, Morelos, Nayarit, Nuevo León, Oaxaca, Puebla, Querétaro, Quintana Roo, San Luis Potosí, Sinaloa, Sonora, Tabasco, Tamaulipas, Tlaxcala, Veracruz Norte, Veracruz Sur, Yucatán, Zacatecas y Áreas de Nivel Central.

ONA	OOAD	PARTIDA	CÉDULA	CLAVE CUCOP +	GPO	GEN	ESP	DIF	VAR	DESCRIPCIÓN- SISTEMA DE ABASTO INSTITUCIONAL (SAI)	TALLA	UNIDAD	CANT.	TIPO	ÚNICA ENTREGA RÉGIMEN ORDINARIO	ÚNICA ENTREGA MÉDICOS RESIDENTES	ÚNICA ENTREGA RÉGIMEN IMSS BIENESTAR	TOTAL POR CLAVE Y DESTINO RÉGIMEN ORDINARIO, MÉDICOS RESIDENTES E IMSS BIENESTAR
NA B	BAJA CALIFORNIA	45	47	27101-0037	210	005	4317	01	01	CALZADO PARA MEDICO RESIDENTE, FEMENINO, CEDULA: 47. TALLA: 25.5. COLOR:BLANCO.TIPO: CHOCLO CON BANDA Y TRABA PARA SUJECION A BASE DE CINTA AUTO ADHERIBLE;CORTE: CUERO DE GANADO VACUNO CURTIDO AL CROMO, FLOR ENTERA, LISO Y MATE,COLORBLANCO, FORRO: COMPLETO DEL MISMO COLOR DEL CORTE, CUERO DE GANADO VACUNO,FLORENTERA; SUELA: DE POLIURETANO, CON HUELLA ANTIDERRAPANTE, DEL MISMO TONO DELCORTE; PLANTA: DE MATERIAL RECUPERADO, CELULOSA O TEXTIL SINTETICO NO TEJIDO;PLANTILLA: PREFORMADA DE ETIL VINIL ACETATO, LATEX O POLIURETANO, CON CUBIERTADE CUERO DE GANADO VACUNO, EN COLOR BLANCO, DEBE IR PEGADA; SISTEMA DECONSTRUCCION: SUELA PEGADA O INYECTADA DIRECTA AL CORTE; LOGOSIMBOLO: DEL IMSSIMPRESO EN LA LENGÜETA O EN ALGUNO DE LOS LATERALES DEL FORRO DEL ZAPATO, ENCOLOR VERDE CODIGO PANTONE 561C O 561U. PAR. VOLUMEN 1. ESPECIFICACIONES YMETODOS DE PRUEBA DE ACUERDO A LA ESPECIFICACION TECNICA	25.5	PAR	1	PAR	-	52	-	52

ANEXOS
DIVISION DE CONTRATOS

ANEXO 5. CUADRO DE DISTRIBUCIÓN

Áreas Requirentes: Órganos de Operación Administrativa Desconcentrada de Aguascalientes, Baja California, Baja California Sur, Campeche, Chiapas, Chihuahua, CDMX Norte, CDMX Sur, Coahuila, Colima, Durango, Guanajuato, Guerrero, Hidalgo, Edo. México Oriente, Edo. México Poniente, Jalisco, Michoacán, Morelos, Nayarit, Nuevo León, Oaxaca, Puebla, Querétaro, Quintana Roo, San Luis Potosí, Sinaloa, Sonora, Tabasco, Tamaulipas, Tlaxcala, Veracruz Norte, Veracruz Sur, Yucatán, Zacatecas y Áreas de Nivel Central.

ZONA	OOAD	PARTIDA	CÉDULA	CLAVE CUCOP +	GPO	GEN	ESP	DIF	VAR	DESCRIPCIÓN- SISTEMA DE ABASTO INSTITUCIONAL (SAI)	TALLA	UNIDAD	CANT.	TIPO	ÚNICA ENTREGA RÉGIMEN ORDINARIO	ÚNICA ENTREGA MÉDICOS RESIDENTES	ÚNICA ENTREGA RÉGIMEN IMSS BIENESTAR	TOTAL POR CLAVE Y DESTINO RÉGIMEN ORDINARIO, MÉDICOS RESIDENTES E IMSS BIENESTAR
ZONA B	BAJA CALIFORNIA	45	47	27101-0037	210	005	4309	01	01	CALZADO PARA MEDICO RESIDENTE, FEMENINO, CEDULA: 47, TALLA: 25.0, COLOR:BLANCO TIPO: CHOCLO CON BANDA Y TRABA PARA SUJECION A BASE DE CINTA AUTO ADHERIBLE;CORTE: CUERO DE GANADO VACUNO CURTIDO AL CROMO, FLOR ENTERA, LISO Y MATE COLORBLANCO, FORRO: COMPLETO DEL MISMO COLOR DEL CORTE, CUERO DE GANADO VACUNO,FLORENTERA; SUELA DE POLIURETANO, CON HUELLA ANTIDERRAPANTE, DEL MISMO TONO DELCORTE, PLANTA: DE MATERIAL RECUPERADO, CELULOSA O TEXTIL SINTETICO NO TEJIDO;PLANTILLA: PREFORMADA DE ETIL VINIL ACETATO, LATEX O POLIURETANO, CON CUBIERTADE CUERO DE GANADO VACUNO, EN COLOR BLANCO, DEBE IR PEGADA; SISTEMA DECONSTRUCCION: SUELA PEGADA O INYECTADA DIRECTA AL CORTE; LOGOSIMBOLO: DEL IMSSIMPRESO EN LA LENGÜETA O EN ALGUNO DE LOS LATERALES DEL FORRO DEL ZAPATO, ENCOLOR VERDE CODIGO PANTONE 561C O 561U. PAR. VOLUMEN 1. ESPECIFICACIONES YMETODOS DE PRUEBA DE ACUERDO A LA ESPECIFICACION TECNICA	25	PAR	1	PAR	-	134	-	134

ANEXO 5. CUADRO DE DISTRIBUCIÓN

Áreas Requirentes: Órganos de Operación Administrativa Desconcentrada de Aguascalientes, Baja California, Baja California Sur, Campeche, Chiapas, Chihuahua, CDMX Norte, CDMX Sur, Coahuila, Colima, Durango, Guanajuato, Guerrero, Hidalgo, Edo. México Oriente, Edo. México Poniente, Jalisco, Michoacán, Morelos, Nayarit, Nuevo León, Oaxaca, Puebla, Querètaro, Quintana Roo, San Luis Potosí, Sinaloa, Sonora, Tabasco, Tamaulipas, Tlaxcala, Veracruz Norte, Veracruz Sur, Yucatán, Zacatecas y Áreas de Nivel Central.

ONA	OOAD	PARTIDA	CÉDULA	CLAVE CUCOP +	GPO	GEN	ESP	DIF	VAR	DESCRIPCIÓN- SISTEMA DE ABASTO INSTITUCIONAL (SAI)	TALLA	UNIDAD	CANT.	TIPO	ÚNICA ENTREGA RÉGIMEN ORDINARIO	ÚNICA ENTREGA MÉDICOS RESIDENTES	ÚNICA ENTREGA RÉGIMEN IMSS BIENESTAR	TOTAL POR CLAVE Y DESTINO RÉGIMEN ORDINARIO, MÉDICOS RESIDENTES E IMSS BIENESTAR
NA B	BAJA CALIFORNIA	45	47	27101-0037	210	005	4291	01	01	CALZADO PARA MEDICO RESIDENTE, FEMENINO, CEDULA: 47. TALLA: 24.5. COLOR:BLANCO.TIPO: CHOCLO CON BANDA Y TRABA PARA SUJECION A BASE DE CINTA AUTO ADHERIBLE;CORTE: CUERO DE GANADO VACUNO CURTIDO AL CROMO, FLOR ENTERA, LISO Y MATE,COLORBLANCO; FORRO: COMPLETO DEL MISMO COLOR DEL CORTE, CUERO DE GANADO VACUNO,FLORENTERA; SUELA: DE POLIURETANO, CON HUELLA ANTIDERRAPANTE, DEL MISMO TONO DELCORTE; PLANTA: DE MATERIAL RECUPERADO, CELULOSA O TEXTIL SINTETICO NO TEJIDO;PLANTILLA: PREFORMADA DE ETIL VINIL ACETATO, LATEX O POLIURETANO, CON CUBIERTADE CUERO DE GANADO VACUNO, EN COLOR BLANCO, DEBE IR PEGADA; SISTEMA DECONSTRUCCION: SUELA PEGADA O INYECTADA DIRECTA AL CORTE; LOGOSIMBOLO: DEL IMSSIMPRESO EN LA LENGÜETA O EN ALGUNO DE LOS LATERALES DEL FORRO DEL ZAPATO, ENCOLOR VERDE CODICO PANTONE 561C O 561U. PAR. VOLUMEN 1. ESPECIFICACIONES YMETODOS DE PRUEBA DE ACUERDO A LA ESPECIFICACION TECNICA	24.5	PAR	1	PAR	-	100	-	100

ANEXOS
DIVISION DE CONTRATOS

ANEXO 5. CUADRO DE DISTRIBUCIÓN

Areas Requirentes: Órganos de Operación Administrativa Desconcentrada de Aguascalientes, Baja California, Baja California Sur, Campeche, Chiapas, Chihuahua, CDMX Norte, CDMX Sur, Coahuila, Colima, Durango, Guanajuato, Guerrero, Hidalgo, Edo. México Oriente, Edo. México Poniente, Jalisco, Michoacán, Morelos, Nayarit, Nuevo León, Oaxaca, Puebla, Querétaro, Quintana Roo, San Luis Potosí, Sinaloa, Sonora, Tabasco, Tamaulipas, Tlaxcala, Veracruz Norte, Veracruz Sur, Yucatán, Zacatecas y Áreas de Nivel Central.

ZONA	OOAD	PARTIDA	CÉDULA	CLAVE CUCOP +	GPO	GEN	ESP	DIF	VAR	DESCRIPCIÓN- SISTEMA DE ABASTO INSTITUCIONAL (SAI)	TALLA	UNIDAD	CANT.	TIPO	ÚNICA ENTREGA RÉGIMEN ORDINARIO	ÚNICA ENTREGA MÉDICOS RESIDENTES	ÚNICA ENTREGA RÉGIMEN IMSS BIENESTAR	TOTAL POR CLAVE Y DESTINO RÉGIMEN ORDINARIO, MÉDICOS RESIDENTES E IMSS BIENESTAR
ZONA B	BAJA CALIFORNIA	45	47	27101-0037	210	005	4283	01	01	CALZADO PARA MÉDICO RESIDENTE, FEMENINO, CEDULA: 47 TALLA: 24.0, COLOR BLANCO.TIPO: CHOCLO CON BANDA Y TRABA PARA SUJECION A BASE DE CINTA AUTO ADHERIBLE;CORTE: CUERO DE GANADO VACUNO CURTIDO AL CROMO, FLOR ENTERA, LISO Y MATE.COLORBLANCO. FORRO: COMPLETO DEL MISMO COLOR DEL CORTE, CUERO DE GANADO VACUNO.FLORENTERA; SUELA: DE POLIURETANO, CON HUELLA ANTIDERRAPANTE, DEL MISMO TONO DELCORTE; PLANTA: DE MATERIAL RECUPERADO, CELULOSA O TEXTIL SINTETICO NO TEJIDO;PLANTILLA: PREFORMADA DE ETIL VINIL ACETATO, LATEX O POLIURETANO, CON CUBIERTADE CUERO DE GANADO VACUNO, EN COLOR BLANCO, DEBE IR PEGADA; SISTEMA DECONSTRUCCION: SUELA PEGADA O INYECTADA DIRECTA AL CORTE; LOGOSIMBOLO: DEL IMSSIMPRESO EN LA LENGUETA O EN ALGUNO DE LOS LATERALES DEL FORRO DEL ZAPATO, ENCOLOR VERDE CODIGO PANTONE 561C O 561U PAR VOLUMEN 1 ESPECIFICACIONES YMETODOS DE PRUEBA DE ACUERDO A LA ESPECIFICACION TECNICA	24	PAR	1	PAR	-	154	-	154

ANEXO 5. CUADRO DE DISTRIBUCIÓN

reas Requirentes: Órganos de Operación Administrativa Desconcentrada de Aguascalientes, Baja California, Baja California Sur, Campeche, Chiapas, Chihuahua, CDMX Norte, CDMX Sur, Coahuila, Colima, Durango, Guanajuato, Guerrero, Hidalgo, Edo. éxico Oriente, Edo. México Poniente, Jalisco, Michoacán, Morelos, Nayarit, Nuevo León, Oaxaca, Puebla, Querétaro, Quintana Roo, San Luis Potosí, Sinaloa, Sonora, Tabasco, Tamaulipas, Tlaxcala, Veracruz Norte, Veracruz Sur, Yucatán, Zacatecas y Áreas de Nivel Central.

ONA	OOAD	PARTIDA	CÉDULA	CLAVE CUCOP +	GPO	GEN	ESP	DIF	VAR	DESCRIPCIÓN- SISTEMA DE ABASTO INSTITUCIONAL (SAI)	TALLA	UNIDAD	CANT.	TIPO	ÚNICA ENTREGA RÉGIMEN ORDINARIO	ÚNICA ENTREGA MÉDICOS RESIDENTES	ÚNICA ENTREGA RÉGIMEN IMSS BIENESTAR	TOTAL POR CLAVE Y DESTINO RÉGIMEN ORDINARIO, MÉDICOS RESIDENTES E IMSS BIENESTAR
NA B	BAJA CALIFORNIA	45	47	27101-0037	210	005	4275	01	01	CALZADO PARA MEDICO RESIDENTE, FEMENINO, CEDULA: 47. TALLA: 23.5. COLOR:BLANCO.TIPO: CHOCLO CON BANDA Y TRABA PARA SUJECION A BASE DE CINTA AUTO ADHERIBLE;CORTE: CUERO DE GANADO VACUNO CURTIDO AL CROMO, FLOR ENTERA, LISO Y MATE,COLORBLANCO; FORRO: COMPLETO DEL MISMO COLOR DEL CORTE, CUERO DE GANADO VACUNO,FLORENTERA; SUELA: DE POLIURETANO, CON HUELLA ANTIDERRAPANTE, DEL MISMO TONO DELCORTE; PLANTA: DE MATERIAL RECUPERADO, CELULOSA O TEXTIL SINTETICO NO TEJIDO;PLANTILLA: PREFORMADA DE ETIL VINIL ACETATO, LATEX O POLIURETANO, CON CUBIERTADE CUERO DE GANADO VACUNO, EN COLOR BLANCO, DEBE IR PEGADA; SISTEMA DECONSTRUCCION: SUELA PEGADA O INYECTADA DIRECTA AL CORTE; LOGOSIMBOLO: DEL IMSSIMPRESO EN LA LENGUETA O EN ALGUNO DE LOS LATERALES DEL FORRO DEL ZAPATO, ENCOLOR VERDE CODIGO PANTONE 561C O 561U. PAR. VOLUMEN 1. ESPECIFICACIONES YMETODOS DE PRUEBA DE ACUERDO A LA ESPECIFICACION TECNICA	23.5	PAR	1	PAR	-	84	-	84

ANEXOS
DIVISION DE CONTRATOS

ANEXO 5. CUADRO DE DISTRIBUCIÓN

Areas Requirentes: Órganos de Operacion Administrativa Desconcentrada de Aguascalientes, Baja California, Baja California Sur, Campeche, Chiapas, Chihuahua, CDMX Norte, CDMX Sur, Coahuila, Colima, Durango, Guanajuato, Guerrero, Hidalgo, Edo. México Oriente, Edo. México Poniente, Jalisco, Michoacán, Morelos, Nayarit, Nuevo León, Oaxaca, Puebla, Querétaro, Quintana Roo, San Luis Potosí, Sinaloa, Sonora, Tabasco, Tamaulipas, Tlaxcala, Veracruz Norte, Veracruz Sur, Yucatán, Zacatecas y Áreas de Nivel Central.

ZONA	OOAD	PARTIDA	CÉDULA	CLAVE CUCOP +	GPO	GEN	ESP	DIF	VAR	DESCRIPCIÓN- SISTEMA DE ABASTO INSTITUCIONAL (SAI)	TALLA	UNIDAD	CANT.	TIPO	ÚNICA ENTREGA RÉGIMEN ORDINARIO	ÚNICA ENTREGA MÉDICOS RESIDENTES	ÚNICA ENTREGA RÉGIMEN IMSS BIENESTAR	TOTAL POR CLAVE Y DESTINO RÉGIMEN ORDINARIO, MÉDICOS RESIDENTES E IMSS BIENESTAR
ZONA B	BAJA CALIFORNIA	45	47	27101-0037	210	005	4267	01	01	CALZADO PARA MEDICO RESIDENTE, FEMENINO, CEDULA: 47 TALLA: 23.0 COLOR:BLANCO;TIPO: CHOCLO CON BANDA Y TRABA PARA SUJECION A BASE DE CINTA AUTO ADHERIBLE;CORTE: CUERO DE GANADO VACUNO CURTIDO AL CROMO, FLOR ENTERA, LISO Y MATE COLORBLANCO; FORRO: COMPLETO DEL MISMO COLOR DEL CORTE, CUERO DE GANADO VACUNO;FLORENTERA; SUELA: DE POLIURETANO, CON HUELLA ANTIDERRAPANTE, DEL MISMO TONO DELCORTE; PLANTA: DE MATERIAL RECUPERADO, CELULOSA O TEXTIL SINTETICO NO TEJIDO;PLANTILLA: PREFORMADA DE ETIL VINIL ACETATO, LATEX O POLIURETANO, CON CUBIERTADE CUERO DE GANADO VACUNO, EN COLOR BLANCO, DEBE IR PEGADA; SISTEMA DECONSTRUCCION: SUELA PEGADA O INYECTADA DIRECTA AL CORTE; LOGOSIMBOLO: DEL IMSSIMPRESO EN LA LENGÜETA O EN ALGUNO DE LOS LATERALES DEL FORRO DEL ZAPATO, ENCOLOR VERDE CODIGO PANTONE 561C O 561U. PAR. VOLUMEN 1. ESPECIFICACIONES YMETODOS DE PRUEBA DE ACUERDO A LA ESPECIFICACION TECNICA	23	PAR	1	PAR	-	48	-	48

ANEXO 5. CUADRO DE DISTRIBUCIÓN

reas Requirentes: Órganos de Operación Administrativa Desconcentrada de Aguascalientes, Baja California, Baja California Sur, Campeche, Chiapas, Chihuahua, CDMX Norte, CDMX Sur, Coahuila, Colima, Durango, Guanajuato, Guerrero, Hidalgo, Edo. éxico Oriente, Edo. México Poniente, Jalisco, Michoacán, Morelos, Nayarit, Nuevo León, Oaxaca, Puebla, Querétaro, Quintana Roo, San Luis Potosí, Sinaloa, Sonora, Tabasco, Tamaulipas, Tlaxcala, Veracruz Norte, Veracruz Sur, Yucatán, Zacatecas y Áreas de Nivel Central.

ONA	OOAD	PARTIDA	CÉDULA	CLAVE CUCOP +	GPO	GEN	ESP	DIF	VAR	DESCRIPCIÓN- SISTEMA DE ABASTO INSTITUCIONAL (SAI)	TALLA	UNIDAD	CANT.	TIPO	ÚNICA ENTREGA RÉGIMEN ORDINARIO	ÚNICA ENTREGA MÉDICOS RESIDENTES	ÚNICA ENTREGA RÉGIMEN IMSS BIENESTAR	TOTAL POR CLAVE Y DESTINO RÉGIMEN ORDINARIO, MÉDICOS RESIDENTES E IMSS BIENESTAR
NA B	BAJA CALIFORNIA	45	47	27101-0037	210	005	4259	01	01	CALZADO PARA MEDICO RESIDENTE, FEMENINO, CEDULA: 47, TALLA: 22.5, COLOR:BLANCO,TIPO: CHOCLO CON BANDA Y TRABA PARA SUJECION A BASE DE CINTA AUTO ADHERIBLE;CORTE: CUERO DE GANADO VACUNO CURTIDO AL CROMO, FLOR ENTERA, LISO Y MATE,COLORBLANCO; FORRO: COMPLETO DEL MISMO COLOR DEL CORTE, CUERO DE GANADO VACUNO,FLORENTERA; SUELA: DE POLIURETANO, CON HUELLA ANTIDERRAPANTE, DEL MISMO TONO DELCORTE; PLANTA: DE MATERIAL RECUPERADO, CELULOSA O TEXTIL SINTETICO NO TEJIDO;PLANTILLA: PREFORMADA DE ETIL VINIL ACETATO, LATEX O POLIURETANO, CON CUBIERTADE CUERO DE GANADO VACUNO, EN COLOR BLANCO, DEBE IR PEGADA; SISTEMA DECONSTRUCCION: SUELA PEGADA O INYECTADA DIRECTA AL CORTE; LOGOSIMBOLO: DEL IMSSIMPRESO EN LA LENGÜETA O EN ALGUNO DE LOS LATERALES DEL FORRO DEL ZAPATO, ENCOLOR VERDE CODIGO PANTONE 561C O 561U. PAR. VOLUMEN 1. ESPECIFICACIONES YMETODOS DE PRUEBA DE ACUERDO A LA ESPECIFICACION TECNICA	22.5	PAR	1	PAR	-	16	-	16

ANEXOS
DIVISIÓN DE CONTRATOS

ANEXO 5. CUADRO DE DISTRIBUCIÓN

Areas Requirentes: Órganos de Operación Administrativa Desconcentrada de Aguascalientes, Baja California, Baja California Sur, Campeche, Chiapas, Chihuahua, CDMX Norte, CDMX Sur, Coahuila, Colima, Durango, Guanajuato, Guerrero, Hidalgo, Edo. México Oriente, Edo. México Poniente, Jalisco, Michoacán, Morelos, Nayarit, Nuevo León, Oaxaca, Puebla, Querétaro, Quintana Roo, San Luis Potosí, Sinaloa, Sonora, Tabasco, Tamaulipas, Tlaxcala, Veracruz Norte, Veracruz Sur, Yucatán, Zacatecas y Áreas de Nivel Central.

ZONA	OOAD	PARTIDA	CÉDULA	CLAVE CUCOP +	GPO	GEN	ESP	DIF	VAR	DESCRIPCIÓN- SISTEMA DE ABASTO INSTITUCIONAL (SAI)	TALLA	UNIDAD	CANT.	TIPO	ÚNICA ENTREGA RÉGIMEN ORDINARIO	ÚNICA ENTREGA MÉDICOS RESIDENTES	ÚNICA ENTREGA RÉGIMEN IMSS BIENESTAR	TOTAL POR CLAVE Y DESTINO RÉGIMEN ORDINARIO, MÉDICOS RESIDENTES E IMSS BIENESTAR
ZONA B	BAJA CALIFORNIA	45	47	27101-0037	210	005	4242	01	01	CALZADO PARA MEDICO RESIDENTE, FEMENINO, CEDULA 47, TALLA 22.0, COLOR:BLANCO,TIPO: CHOCLO CON BANDA Y TRABA PARA SUJECION A BASE DE CINTA AUTO ADHERIBLE,CORTE: CUERO DE GANADO VACUNO CURTIDO AL CROMO, FLOR ENTERA, LISO Y MATE,COLORBLANCO; FORRO: COMPLETO DEL MISMO COLOR DEL CORTE CUERO DE GANADO VACUNO,FLORENTERA; SUELA DE POLIURETANO, CON HUELLA ANTIDERRAPANTE, DEL MISMO TONO DELCORTE; PLANTA DE MATERIAL RECUPERADO, CELULOSA O TEXTIL SINTETICO NO TEJIDO;PLANTILLA: PREFORMADA DE ETIL VINIL ACETATO, LATEX O POLIURETANO, CON CUBIERTADE CUERO DE GANADO VACUNO, EN COLOR BLANCO, DEBE IR PEGADA, SISTEMA DECONSTRUCCION: SUELA PEGADA O INYECTADA DIRECTA AL CORTE; LOGOSIMBOLO: DEL IMSSIMPRESO EN LA LENGÜETA O EN ALGUNO DE LOS LATERALES DEL FORRO DEL ZAPATO, ENCOLOR VERDE CODIGO PANTONE 561C O SGIU. PAR VOLUMEN 1 ESPECIFICACIONES YMETODOS DE PRUEBA DE ACUERDO A LA ESPECIFICACION TECNICA	22	PAR	1	PAR	-	4	-	4

ANEXO 5. CUADRO DE DISTRIBUCIÓN

eas Requirentes: Órganos de Operación Administrativa Desconcentrada de Aguascalientes, Baja California, Baja California Sur, Campeche, Chiapas, Chihuahua, CDMX Norte, CDMX Sur, Coahuila, Colima, Durango, Guanajuato, Guerrero, Hidalgo, Edo. éxico Oriente, Edo. México Poniente, Jalisco, Michoacán, Morelos, Nayarit, Nuevo León, Oaxaca, Puebla, Querétaro, Quintana Roo, San Luis Potosí, Sinaloa, Sonora, Tabasco, Tamaulipas, Tlaxcala, Veracruz Norte, Veracruz Sur, Yucatán, Zacatecas y Áreas de Nivel Central.

DNA	OOAD	PARTIDA	CÉDULA	CLAVE CUCOP +	GPO	GEN	ESP	DIF	VAR	DESCRIPCIÓN- SISTEMA DE ABASTO INSTITUCIONAL (SAI)	TALLA	UNIDAD	CANT.	TIPO	ÚNICA ENTREGA RÉGIMEN ORDINARIO	ÚNICA ENTREGA MÉDICOS RESIDENTES	ÚNICA ENTREGA RÉGIMEN IMSS BIENESTAR	TOTAL POR CLAVE Y DESTINO RÉGIMEN ORDINARIO, MÉDICOS RESIDENTES E IMSS BIENESTAR
NA A	ZACATECAS	45	47	27101-0037	210	005	4341	01	01	CALZADO PARA MEDICO RESIDENTE, FEMENINO, CEDULA: 47. TALLA: 27.0. COLOR:BLANCO.TIPO. CHOCLO CON BANDA Y TRABA PARA SUJECION A BASE DE CINTA AUTO ADHERIBLE;CORTE: CUERO DE GANADO VACUNO CURTIDO AL CROMO, FLOR ENTERA, LISO Y MATE,COLORBLANCO; FORRO, COMPLETO DEL MISMO COLOR DEL CORTE, CUERO DE GANADO VACUNO,FLORENTERA; SUELA: DE POLIURETANO, CON HUELLA ANTIDERRAPANTE, DEL MISMO TONO DELCORTE; PLANTA: DE MATERIAL RECUPERADO, CELULOSA O TEXTIL SINTETICO NO TEJIDO;PLANTILLA: PREFORMADA DE ETIL VINIL ACETATO, LATEX O POLIURETANO, CON CUBIERTADE CUERO DE GANADO VACUNO, EN COLOR BLANCO, DEBE IR PEGADA; SISTEMA DECONSTRUCCION: SUELA PEGADA O INYECTADA DIRECTA AL CORTE; LOGOSIMBOLO: DEL IMSSIMPRESO EN LA LENGÜETA O EN ALGUNO DE LOS LATERALES DEL FORRO DEL ZAPATO, ENCOLOR VERDE CODIGO PANTONE 561C O 561U. PAR. VOLUMEN 1. ESPECIFICACIONES YMETODOS DE PRUEBA DE ACUERDO A LA ESPECIFICACION TECNICA	27	PAR	1	PAR	-	4	-	4

ANEXOS
DIVISION DE CONTRATOS

ANEXO 5. CUADRO DE DISTRIBUCIÓN

Areas Requirentes: Órganos de Operación Administrativa Desconcentrada de Aguascalientes, Baja California, Baja California Sur, Campeche, Chiapas, Chihuahua, CDMX Norte, CDMX Sur, Coahuila, Colima, Durango, Guanajuato, Guerrero, Hidalgo, Edo. México Oriente, Edo. México Poniente, Jalisco, Michoacán, Morelos, Nayarit, Nuevo León, Oaxaca, Puebla, Querétaro, Quintana Roo, San Luis Potosí, Sinaloa, Sonora, Tabasco, Tamaulipas, Tlaxcala, Veracruz Norte, Veracruz Sur, Yucatán, Zacatecas y Áreas de Nivel Central.

ZONA	OOAD	PARTIDA	CÉDULA	CLAVE CUCOP +	GPO	GEN	ESP	DIF	VAR	DESCRIPCIÓN- SISTEMA DE ABASTO INSTITUCIONAL (SAI)	TALLA	UNIDAD	CANT.	TIPO	ÚNICA ENTREGA RÉGIMEN ORDINARIO	ÚNICA ENTREGA MÉDICOS RESIDENTES	ÚNICA ENTREGA RÉGIMEN IMSS BIENESTAR	TOTAL POR CLAVE Y DESTINO RÉGIMEN ORDINARIO, MÉDICOS RESIDENTES E IMSS BIENESTAR
ZONA A	ZACATECAS	45	47	27101-0037	210	005	4333	01	01	CALZADO PARA MEDICO RESIDENTE, FEMENINO, CEDULA: 47, TALLA: 26.5 COLOR:BLANCO;TIPO: CHOCLO CON BANDA Y TRABA PARA SUJECION A BASE DE CINTA AUTO ADHERIBLE;CORTE: CUERO DE GANADO VACUNO CURTIDO AL CROMO, FLOR ENTERA, LISO Y MATE,COLORBLANCO; FORRO COMPLETO DEL MISMO COLOR DEL CORTE, CUERO DE GANADO VACUNO,FLORENTERA, SUELA: DE POLIURETANO, CON HUELLA ANTIDERRAPANTE, DEL MISMO TONO DELCORTE; PLANTA DE MATERIAL RECUPERADO, CELULOSA O TEXTIL SINTETICO NO TEJIDO;PLANTILLA: PREFORMADA DE ETIL VINIL ACETATO, LATEX O POLIURETANO, CON CUBIERTADE CUERO DE GANADO VACUNO, EN COLOR BLANCO, DEBE IR PEGADA; SISTEMA DECONSTRUCCION: SUELA PEGADA O INYECTADA DIRECTA AL CORTE; LOGOSIMBOLO: DEL IMSSIMPRESO EN LA LENGUETA O EN ALGUNO DE LOS LATERALES DEL FORRO DEL ZAPATO, ENCOLOR VERDE CODIGO PANTONE 561C O 561U. PAR. VOLUMEN 1. ESPECIFICACIONES YMETODOS DE PRUEBA DE ACUERDO A LA ESPECIFICACION TECNICA	26.5	PAR	1	PAR	-	4	-	4

ANEXO 5. CUADRO DE DISTRIBUCIÓN

eas Requirentes: Órganos de Operación Administrativa Desconcentrada de Aguascalientes, Baja California, Baja California Sur, Campeche, Chiapas, Chihuahua, CDMX Norte, CDMX Sur, Coahuila, Colima, Durango, Guanajuato, Guerrero, Hidalgo, Edo. éxico Oriente, Edo. México Poniente, Jalisco, Michoacán, Morelos, Nayarit, Nuevo León, Oaxaca, Puebla, Querétaro, Quintana Roo, San Luis Potosí, Sinaloa, Sonora, Tabasco, Tamaulipas, Tlaxcala, Veracruz Norte, Veracruz Sur, Yucatán, Zacatecas y Áreas de Nivel Central.

ONA	OOAD	PARTIDA	CÉDULA	CLAVE CUCOP +	GPO	GEN	ESP	DIF	VAR	DESCRIPCIÓN- SISTEMA DE ABASTO INSTITUCIONAL (SAI)	TALLA	UNIDAD	CANT.	TIPO	ÚNICA ENTREGA RÉGIMEN ORDINARIO	ÚNICA ENTREGA MÉDICOS RESIDENTES	ÚNICA ENTREGA RÉGIMEN IMSS BIENESTAR	TOTAL POR CLAVE Y DESTINO RÉGIMEN ORDINARIO, MÉDICOS RESIDENTES E IMSS BIENESTAR
INA A	ZACATECAS	45	47	27101-0037	210	005	4325	01	01	CALZADO PARA MEDICO RESIDENTE, FEMENINO, CEDULA: 47. TALLA: 26.0. COLOR:BLANCO.TIPO: CHOCLO CON BANDA Y TRABA PARA SUJECION A BASE DE CINTA AUTO ADHERIBLE;CORTE: CUERO DE GANADO VACUNO CURTIDO AL CROMO, FLOR ENTERA, LISO Y MATE,COLORBLANCO; FORRO: COMPLETO DEL MISMO COLOR DEL CORTE, CUERO DE GANADO VACUNO,FLORENTERA; SUELA: DE POLIURETANO, CON HUELLA ANTIDERRAPANTE, DEL MISMO TONO DELCORTE; PLANTA: DE MATERIAL RECUPERADO, CELULOSA O TEXTIL SINTETICO NO TEJIDO;PLANTILLA: PREFORMADA DE ETIL VINIL ACETATO, LATEX O POLIURETANO, CON CUBIERTADE CUERO DE GANADO VACUNO, EN COLOR BLANCO, DEBE IR PEGADA; SISTEMA DECONSTRUCCION: SUELA PEGADA O INYECTADA DIRECTA AL CORTE; LOGOSIMBOLO: DEL IMSSIMPRESO EN LA LENGÜETA O EN ALGUNO DE LOS LATERALES DEL FORRO DEL ZAPATO, ENCOLOR VERDE CODIGO PANTONE 561C O 561U. PAR. VOLUMEN 1, ESPECIFICACIONES YMETODOS DE PRUEBA DE ACUERDO A LA ESPECIFICACION TECNICA	26	PAR	1	PAR	-	26	-	26

ANEXOS
DIVISION DE CONTRATOS

ANEXO 5. CUADRO DE DISTRIBUCIÓN

Áreas Requirentes: Órganos de Operación Administrativa Desconcentrada de Aguascalientes, Baja California, Baja California Sur, Campeche, Chiapas, Chihuahua, CDMX Norte, CDMX Sur, Coahuila, Colima, Durango, Guanajuato, Guerrero, Hidalgo, Edo. México Oriente, Edo. México Poniente, Jalisco, Michoacán, Morelos, Nayarit, Nuevo León, Oaxaca, Puebla, Querétaro, Quintana Roo, San Luis Potosí, Sinaloa, Sonora, Tabasco, Tamaulipas, Tlaxcala, Veracruz Norte, Veracruz Sur, Yucatán, Zacatecas y Áreas de Nivel Central.

ZONA	OOAD	PARTIDA	CÉDULA	CLAVE CUCOP +	GPO	GEN	ESP	DIF	VAR	DESCRIPCIÓN- SISTEMA DE ABASTO INSTITUCIONAL (SAI)	TALLA	UNIDAD	CANT.	TIPO	ÚNICA ENTREGA RÉGIMEN ORDINARIO	ÚNICA ENTREGA MÉDICOS RESIDENTES	ÚNICA ENTREGA RÉGIMEN IMSS BIENESTAR	TOTAL POR CLAVE Y DESTINO RÉGIMEN ORDINARIO, MÉDICOS RESIDENTES E IMSS BIENESTAR
ZONA A	ZACATECAS	45	47	27101-0037	210	005	4317	01	01	CALZADO PARA MEDICO RESIDENTE, FEMENINO. CEDULA: 47. TALLA: 25.5 COLOR:BLANCO.TIPO: CHOCLO CON BANDA Y TRABA PARA SUJECION A BASE DE CINTA AUTO ADHERIBLE.CORTE: CUERO DE GANADO VACUNO CURTIDO AL CROMO. FLOR ENTERA, LISO Y MATE.COLORBLANCO; FORRO: COMPLETO DEL MISMO COLOR DEL CORTE. CUERO DE GANADO VACUNO.FLORENTERA. SUELA DE POLIURETANO, CON HUELLA ANTIDERRAPANTE DEL MISMO TONO DELCORTE: PLANTA DE MATERIAL RECUPERADO, CELULOSA O TEXTIL SINTETICO NO TEJIDO;PLANTILLA: PREFORMADA DE ETIL VINIL ACETATO, LATEX O POLIURETANO, CON CUBIERTADE CUERO DE GANADO VACUNO, EN COLOR BLANCO, DEBE IR PEGADA; SISTEMA DECONSTRUCCION: SUELA PEGADA O INYECTADA DIRECTA AL CORTE; LOCOSIMBOLO: DEL IMSSIMPRESO EN LA LENGÜETA O EN ALGUNO DE LOS LATERALES DEL FORRO DEL ZAPATO, ENCOLOR VERDE CODIGO PANTONE 561C O 561U. PAR. VOLUMEN 1. ESPECIFICACIONES YMETODOS DE PRUEBA DE ACUERDO A LA ESPECIFICACION TECNICA	25.5	PAR	1	PAR	-	24	-	24

ANEXO 5. CUADRO DE DISTRIBUCIÓN

eas Requirentes: Órganos de Operación Administrativa Desconcentrada de Aguascalientes, Baja California. Baja California Sur, Campeche, Chiapas, Chihuahua, CDMX Norte, CDMX Sur, Coahuila, Colima, Durango, Guanajuato, Guerrero, Hidalgo, Edo. éxico Oriente, Edo. México Poniente, Jalisco, Michoacán, Morelos, Nayarit, Nuevo León, Oaxaca, Puebla, Querétaro, Quintana Roo, San Luis Potosí, Sinaloa, Sonora, Tabasco, Tamaulipas, Tlaxcala, Veracruz Norte, Veracruz Sur, Yucatán, Zacatecas y Áreas de Nivel Central.

ONA	OOAD	PARTIDA	CÉDULA	CLAVE CUCOP +	GPO	GEN	ESP	DIF	VAR	DESCRIPCIÓN- SISTEMA DE ABASTO INSTITUCIONAL (SAI)	TALLA	UNIDAD	CANT.	TIPO	ÚNICA ENTREGA RÉGIMEN ORDINARIO	ÚNICA ENTREGA MÉDICOS RESIDENTES	ÚNICA ENTREGA RÉGIMEN IMSS BIENESTAR	TOTAL POR CLAVE Y DESTINO RÉGIMEN ORDINARIO, MÉDICOS RESIDENTES E IMSS BIENESTAR
NA A	ZACATECAS	45	47	27101-0037	210	005	4309	01	01	CALZADO PARA MEDICO RESIDENTE, FEMENINO. CEDULA: 47. TALLA: 25.0. COLOR:BLANCO.TIPO: CHOCLO CON BANDA Y TRABA PARA SUJECION A BASE DE CINTA AUTO ADHERIBLE;CORTE: CUERO DE GANADO VACUNO CURTIDO AL CROMO, FLOR ENTERA, LISO Y MATE,COLORBLANCO; FORRO: COMPLETO DEL MISMO COLOR DEL CORTE, CUERO DE GANADO VACUNO,FLORENTERA; SUELA: DE POLIURETANO, CON HUELLA ANTIDERRAPANTE, DEL MISMO TONO DELCORTE; PLANTA: DE MATERIAL RECUPERADO, CELULOSA O TEXTIL SINTETICO NO TEJIDO;PLANTILLA: PREFORMADA DE ETIL VINIL ACETATO, LATEX O POLIURETANO, CON CUBIERTADE CUERO DE GANADO VACUNO, EN COLOR BLANCO, DEBE IR PEGADA; SISTEMA DECONSTRUCCION: SUELA PEGADA O INYECTADA DIRECTA AL CORTE; LOGOSIMBOLO: DEL IMSSIMPRESO EN LA LENGÜETA O EN ALGUNO DE LOS LATERALES DEL FORRO DEL ZAPATO, ENCOLOR VERDE CODIGO PANTONE 561C O 561U. PAR. VOLUMEN 1. ESPECIFICACIONES YMETODOS DE PRUEBA DE ACUERDO A LA ESPECIFICACION TECNICA	25	PAR	1	PAR	-	58	-	58

ANEXOS
DIVISION DE CONTRATOS

ANEXO 5. CUADRO DE DISTRIBUCIÓN

Areas Requirentes: Órganos de Operacion Administrativa Desconcentrada de Aguascalientes, Baja California, Baja California Sur, Campeche, Chiapas, Chihuahua, CDMX Norte, CDMX Sur, Coahuila, Colima, Durango, Guanajuato, Guerrero, Hidalgo, Edo. México Oriente, Edo. Mexico Poniente, Jalisco, Michoacán, Morelos, Nayarit, Nuevo León, Oaxaca, Puebla, Querétaro, Quintana Roo, San Luis Potosí, Sinaloa, Sonora, Tabasco, Tamaulipas, Tlaxcala, Veracruz Norte, Veracruz Sur, Yucatán, Zacatecas y Áreas de Nivel Central.

ZONA	OOAD	PARTIDA	CÉDULA	CLAVE CUCOP +	GPO	GEN	ESP	DIF	VAR	DESCRIPCIÓN- SISTEMA DE ABASTO INSTITUCIONAL (SAI)	TALLA	UNIDAD	CANT.	TIPO	ÚNICA ENTREGA RÉGIMEN ORDINARIO	ÚNICA ENTREGA MÉDICOS RESIDENTES	ÚNICA ENTREGA RÉGIMEN IMSS BIENESTAR	TOTAL POR CLAVE Y DESTINO RÉGIMEN ORDINARIO, MÉDICOS RESIDENTES E IMSS BIENESTAR
ZONA A	ZACATECAS	45	47	27101-0037	210	005	4291	01	01	CALZADO PARA MEDICO RESIDENTE, FEMENINO, CEDULA: 47, TALLA: 24.5, COLOR:BLANCO TIPO: CHOCLO CON BANDA Y TRABA PARA SUJECION A BASE DE CINTA AUTO ADHERIBLE;CORTE: CUERO DE GANADO VACUNO CURTIDO AL CROMO, FLOR ENTERA, LISO Y MATE;COLOR:BLANCO. FORRO COMPLETO DEL MISMO COLOR DEL CORTE CUERO DE GANADO VACUNO;FLORENTERA, SUELA: DE POLIURETANO, CON HUELLA ANTIDERRAPANTE, DEL MISMO TONO DELCORTE; PLANTA: DE MATERIAL RECUPERADO, CELULOSA O TEXTIL SINTETICO NO TEJIDO;PLANTILLA: PREFORMADA DE ETIL VINIL ACETATO, LATEX O POLIURETANO, CON CUBIERTADE CUERO DE GANADO VACUNO, EN COLOR BLANCO, DEBE IR PEGADA; SISTEMA DECONSTRUCCION: SUELA PEGADA O INYECTADA DIRECTA AL CORTE; LOGOSIMBOLO: DEL IMSSIMPRESO EN LA LENGÜETA O EN ALGUNO DE LOS LATERALES DEL FORRO DEL ZAPATO, ENCOLOR VERDE CODIGO PANTONE 561C O 561U PAR VOLUMEN 1. ESPECIFICACIONES YMETODOS DE PRUEBA DE ACUERDO A LA ESPECIFICACION TECNICA	24.5	PAR	1	PAR	-	38	-	38

ANEXO 5. CUADRO DE DISTRIBUCIÓN

eas Requirentes: Órganos de Operación Administrativa Desconcentrada de Aguascalientes, Baja California, Baja California Sur, Campeche, Chiapas, Chihuahua, CDMX Norte, CDMX Sur, Coahuila, Colima, Durango, Guanajuato, Guerrero, Hidalgo, Edo. éxico Oriente, Edo. México Poniente, Jalisco, Michoacán, Morelos, Nayarit, Nuevo León, Oaxaca, Puebla, Querétaro, Quintana Roo, San Luis Potosí, Sinaloa, Sonora, Tabasco, Tamaulipas, Tlaxcala, Veracruz Norte, Veracruz Sur, Yucatán, Zacatecas y Áreas de Nivel Central.

ONA	OOAD	PARTIDA	CÉDULA	CLAVE CUCOP +	GPO	GEN	ESP	DIF	VAR	DESCRIPCIÓN- SISTEMA DE ABASTO INSTITUCIONAL (SAI)	TALLA	UNIDAD	CANT.	TIPO	ÚNICA ENTREGA RÉGIMEN ORDINARIO	ÚNICA ENTREGA MÉDICOS RESIDENTES	ÚNICA ENTREGA RÉGIMEN IMSS BIENESTAR	TOTAL POR CLAVE Y DESTINO RÉGIMEN ORDINARIO, MÉDICOS RESIDENTES E IMSS BIENESTAR
NA A	ZACATECAS	45	47	27101-0037	210	005	4283	01	01	CALZADO PARA MEDICO RESIDENTE, FEMENINO, CEDULA: 47. TALLA: 24.0. COLOR:BLANCO.TIPO: CHOCLO CON BANDA Y TRABA PARA SUJECION A BASE DE CINTA AUTO ADHERIBLE;CORTE: CUERO DE GANADO VACUNO CURTIDO AL CROMO, FLOR ENTERA, LISO Y MATE,COLORBLANCO; FORRO: COMPLETO DEL MISMO COLOR DEL CORTE, CUERO DE GANADO VACUNO,FLORENTERA; SUELA: DE POLIURETANO, CON HUELLA ANTIDERRAPANTE, DEL MISMO TONO DELCORTE; PLANTA: DE MATERIAL RECUPERADO, CELULOSA O TEXTIL SINTETICO NO TEJIDO;PLANTILLA: PREFORMADA DE ETIL VINIL ACETATO, LATEX O POLIURETANO, CON CUBIERTADE CUERO DE GANADO VACUNO, EN COLOR BLANCO, DEBE IR PEGADA; SISTEMA DECONSTRUCCION: SUELA PEGADA O INYECTADA DIRECTA AL CORTE; LOGOSIMBOLO: DEL IMSSIMPRESO EN LA LENGÜETA O EN ALGUNO DE LOS LATERALES DEL FORRO DEL ZAPATO, ENCOLOR VERDE CODIGO PANTONE 561C O 561U. PAR. VOLUMEN I. ESPECIFICACIONES YMETODOS DE PRUEBA DE ACUERDO A LA ESPECIFICACION TECNICA	24	PAR	1	PAR	-	54	-	54

DIVISIÓN DE CONTRATOS
AMEXIOS

ANEXO 5. CUADRO DE DISTRIBUCIÓN

Areas Requirentes: Organos de Operación Administrativa Desconcentrada de Aguascalientes, Baja California, Baja California Sur, Campeche, Chiapas, Chihuahua, CDMX Norte, CDMX Sur, Coahuila, Colima, Durango, Guanajuato, Guerrero, Hidalgo, Edo. México Oriente, Edo. México Poniente, Jalisco, Michoacán, Morelos, Nayarit, Nuevo León, Oaxaca, Puebla, Querétaro, Quintana Roo, San Luis Potosí, Sinaloa, Sonora, Tabasco, Tamaulipas, Tlaxcala, Veracruz Norte, Veracruz Sur, Yucatán, Zacatecas y Áreas de Nivel Central.

ZONA	OOAD	PARTIDA	CÉDULA	CLAVE CUCOP +	GPO	GEN	ESP	DIF	VAR	DESCRIPCIÓN- SISTEMA DE ABASTO INSTITUCIONAL (SAI)	TALLA	UNIDAD	CANT.	TIPO	ÚNICA ENTREGA RÉGIMEN ORDINARIO	ÚNICA ENTREGA MÉDICOS RESIDENTES	ÚNICA ENTREGA RÉGIMEN IMSS BIENESTAR	TOTAL POR CLAVE Y DESTINO RÉGIMEN ORDINARIO, MÉDICOS RESIDENTES E IMSS BIENESTAR
ZONA A	ZACATECAS	45	47	27101-0037	210	005	4275	01	01	CALZADO PARA MEDICO RESIDENTE, FEMENINO, CEDULA: 47 TALLA: 23.5 COLOR:BLANCO TIPO: CHOCLO CON BANDA Y TRABA PARA SUJECION A BASE DE CINTA AUTO ADHERIBLE;CORTE: CUERO DE GANADO VACUNO CURTIDO AL CROMO, FLOR ENTERA, LISO Y MATE;COLORBLANCO: FORRO: COMPLETO DEL MISMO COLOR DEL CORTE, CUERO DE GANADO VACUNO,FLORENTERA; SUELA: DE POLIURETANO, CON HUELLA ANTIDERRAPANTE, DEL MISMO TONO DELCORTE; PLANTA: DE MATERIAL RECUPERADO, CELULOSA O TEXTIL SINTETICO NO TEJIDO;PLANTILLA: PREFORMADA DE ETIL VINIL ACETATO, LATEX O POLIURETANO, CON CUBIERTADE CUERO DE GANADO VACUNO, EN COLOR BLANCO, DEBE IR PEGADA; SISTEMA DECONSTRUCCION: SUELA PEGADA O INYECTADA DIRECTA AL CORTE; LOCOSIMBOLO: DEL IMSSIMPRESO EN LA LENGÜETA O EN ALGUNO DE LOS LATERALES DEL FORRO DEL ZAPATO, ENCOLOR VERDE CODIGO PANTONE 561C O 561U. PAR. VOLUMEN 1. ESPECIFICACIONES YMETODOS DE PRUEBA DE ACUERDO A LA ESPECIFICACION TECNICA	23.5	PAR	1	PAR	-	14	-	14

ANEXO 5. CUADRO DE DISTRIBUCIÓN

Áreas Requirentes: Órganos de Operación Administrativa Desconcentrada de Aguascalientes, Baja California, Baja California Sur, Campeche, Chiapas, Chihuahua, CDMX Norte, CDMX Sur, Coahuila, Colima, Durango, Guanajuato, Guerrero, Hidalgo, Edo. México Oriente, Edo. México Poniente, Jalisco, Michoacán, Morelos, Nayarit, Nuevo León, Oaxaca, Puebla, Querétaro, Quintana Roo, San Luis Potosí, Sinaloa, Sonora, Tabasco, Tamaulipas, Tlaxcala, Veracruz Norte, Veracruz Sur, Yucatán, Zacatecas y Áreas de Nivel Central.

ZONA	OOAD	PARTIDA	CÉDULA	CLAVE CUCOP +	GPO	GEN	ESP	DIF	VAR	DESCRIPCIÓN- SISTEMA DE ABASTO INSTITUCIONAL (SAI)	TALLA	UNIDAD	CANT.	TIPO	ÚNICA ENTREGA RÉGIMEN ORDINARIO	ÚNICA ENTREGA MÉDICOS RESIDENTES	ÚNICA ENTREGA RÉGIMEN IMSS BIENESTAR	TOTAL POR CLAVE Y DESTINO RÉGIMEN ORDINARIO, MÉDICOS RESIDENTES E IMSS BIENESTAR
ONA A	ZACATECAS	45	47	27101-0037	210	005	4267	01	01	CALZADO PARA MEDICO RESIDENTE, FEMENINO, CEDULA: 47. TALLA: 23.0. COLOR:BLANCO.TIPO: CHOCLO CON BANDA Y TRABA PARA SUJECION A BASE DE CINTA AUTO ADHERIBLE;CORTE: CUERO DE GANADO VACUNO CURTIDO AL CROMO, FLOR ENTERA, LISO Y MATE,COLORBLANCO; FORRO COMPLETO DEL MISMO COLOR DEL CORTE, CUERO DE GANADO VACUNO,FLORENTERA; SUELA: DE POLIURETANO, CON HUELLA ANTIDERRAPANTE, DEL MISMO TONO DELCORTE; PLANTA: DE MATERIAL RECUPERADO, CELULOSA O TEXTIL SINTETICO NO TEJIDO;PLANTILLA: PREFORMADA DE ETIL VINIL ACETATO, LATEX O POLIURETANO, CON CUBIERTADE CUERO DE GANADO VACUNO, EN COLOR BLANCO, DEBE IR PEGADA; SISTEMA DECONSTRUCCION: SUELA PEGADA O INVECTADA DIRECTA AL CORTE; LOGOSIMBOLO: DEL IMSSIMPRESO EN LA LENGÜETA O EN ALGUNO DE LOS LATERALES DEL FORRO DEL ZAPATO, ENCOLOR VERDE CODIGO PANTONE 561C O 561U. PAR. VOLUMEN 1. ESPECIFICACIONES YMETODOS DE PRUEBA DE ACUERDO A LA ESPECIFICACION TECNICA	23	PAR	1	PAR	-	30	-	30

ANEXOS
DIVISIÓN DE CONTRATOS

ANEXO 5. CUADRO DE DISTRIBUCIÓN

Areas Requirentes: Órganos de Operación Administrativa Desconcentrada de Aguascalientes, Baja California, Baja California Sur, Campeche, Chiapas, Chihuahua, CDMX Norte, CDMX Sur, Coahuila, Colima, Durango, Guanajuato, Guerrero, Hidalgo, Edo. México Oriente, Edo. México Poniente, Jalisco, Michoacán, Morelos, Nayarit, Nuevo León, Oaxaca, Puebla, Querétaro, Quintana Roo, San Luis Potosí, Sinaloa, Sonora, Tabasco, Tamaulipas, Tlaxcala, Veracruz Norte, Veracruz Sur, Yucatán, Zacatecas y Áreas de Nivel Central.

ZONA	OOAD	PARTIDA	CÉDULA	CLAVE CUCOP +	GPO	GEN	ESP	DIF	VAR	DESCRIPCIÓN- SISTEMA DE ABASTO INSTITUCIONAL (SAI)	TALLA	UNIDAD	CANT.	TIPO	ÚNICA ENTREGA RÉGIMEN ORDINARIO	ÚNICA ENTREGA MÉDICOS RESIDENTES	ÚNICA ENTREGA RÉGIMEN IMSS BIENESTAR	TOTAL POR CLAVE Y DESTINO RÉGIMEN ORDINARIO, MÉDICOS RESIDENTES E IMSS BIENESTAR
ZONA A	ZACATECAS	45	47	27101-0037	210	005	4259	01	01	CALZADO PARA MÉDICO RESIDENTE, FEMENINO, CEDULA: 47, TALLA: 22.5 COLOR:BLANCO,TIPO: CHOCLO CON BANDA Y TRABA PARA SUJECION A BASE DE CINTA AUTO ADHERIBLE;CORTE: CUERO DE GANADO VACUNO CURTIDO AL CROMO, FLOR ENTERA, LISO Y MATE COLORBLANCO: FORRO COMPLETO DEL MISMO COLOR DEL CORTE, CUERO DE GANADO VACUNO,FLORENTERA; SUELA DE POLIURETANO CON HUELLA ANTIDERRAPANTE, DEL MISMO TONO DELCORTE; PLANTA: DE MATERIAL RECUPERADO, CELULOSA O TEXTIL SINTETICO NO TEJIDO;PLANTILLA: PREFORMADA DE ETIL VINIL ACETATO, LATEX O POLIURETANO, CON CUBIERTADE CUERO DE GANADO VACUNO, EN COLOR BLANCO, DEBE IR PEGADA; SISTEMA DECONSTRUCCION: SUELA PEGADA O INYECTADA DIRECTA AL CORTE; LOGOSIMBOLO: DEL IMSSIMPRESO EN LA LENGÜETA O EN ALGUNO DE LOS LATERALES DEL FORRO DEL ZAPATO, ENCOLOR VERDE CODIGO PANTONE 561C O 561U. PAR. VOLUMEN I. ESPECIFICACIONES YMETODOS DE PRUEBA DE ACUERDO A LA ESPECIFICACION TECNICA	22.5	PAR	1	PAR	-	2	-	2

ANEXO 5. CUADRO DE DISTRIBUCIÓN

eas Requirentes: Órganos de Operación Administrativa Desconcentrada de Aguascalientes, Baja California, Baja California Sur, Campeche, Chiapas, Chihuahua, CDMX Norte, CDMX Sur, Coahuila, Colima, Durango, Guanajuato, Guerrero, Hidalgo, Edo. éxico Oriente, Edo. México Poniente, Jalisco, Michoacán, Morelos, Nayarit, Nuevo León, Oaxaca, Puebla, Querétaro, Quintana Roo, San Luis Potosí, Sinaloa, Sonora, Tabasco, Tamaulipas, Tlaxcala, Veracruz Norte, Veracruz Sur, Yucatán, Zacatecas y Áreas de Nivel Central.

ONA	OOAD	PARTIDA	CÉDULA	CLAVE CUCOP +	GPO	GEN	ESP	DIF	VAR	DESCRIPCIÓN- SISTEMA DE ABASTO INSTITUCIONAL (SAI)	TALLA	UNIDAD	CANT.	TIPO	ÚNICA ENTREGA RÉGIMEN ORDINARIO	ÚNICA ENTREGA MÉDICOS RESIDENTES	ÚNICA ENTREGA RÉGIMEN IMSS BIENESTAR	TOTAL POR CLAVE Y DESTINO RÉGIMEN ORDINARIO, MÉDICOS RESIDENTES E IMSS BIENESTAR
NA A	ZACATECAS	45	47	27101-0037	210	005	4242	01	01	CALZADO PARA MEDICO RESIDENTE, FEMENINO, CEDULA 47. TALLA: 22.0. COLOR:BLANCO.TIPO: CHOCLO CON BANDA Y TRABA PARA SUJECION A BASE DE CINTA AUTO ADHERIBLE;CORTE: CUERO DE GANADO VACUNO CURTIDO AL CROMO, FLOR ENTERA, LISO Y MATE,COLORBLANCO; FORRO: COMPLETO DEL MISMO COLOR DEL CORTE, CUERO DE GANADO VACUNO,FLORENTERA; SUELA: DE POLIURETANO, CON HUELLA ANTIDERRAPANTE, DEL MISMO TONO DELCORTE; PLANTA: DE MATERIAL RECUPERADO, CELULOSA O TEXTIL SINTETICO NO TEJIDO;PLANTILLA: PREFORMADA DE ETIL VINIL ACETATO, LATEX O POLIURETANO, CON CUBIERTADE CUERO DE GANADO VACUNO, EN COLOR BLANCO, DEBE IR PEGADA; SISTEMA DECONSTRUCCION: SUELA PEGADA O INYECTADA DIRECTA AL CORTE; LOGOSIMBOLO: DEL IMSSIMPRESO EN LA LENGÜETA O EN ALGUNO DE LOS LATERALES DEL FORRO DEL ZAPATO, ENCOLOR VERDE CODIGO PANTONE 561C O 561U. PAR. VOLUMEN 1. ESPECIFICACIONES YMETODOS DE PRUEBA DE ACUERDO A LA ESPECIFICACION TECNICA	22	PAR	1	PAR	-	4	-	4

ANEXOS
DIVISION DE CONTRATOS

ANEXO 5. CUADRO DE DISTRIBUCIÓN

Areas Requirentes: Órganos de Operación Administrativa Desconcentrada de Aguascalientes, Baja California, Baja California Sur, Campeche, Chiapas, Chihuahua, CDMX Norte, CDMX Sur, Coahuila, Colima, Durango, Guanajuato, Guerrero, Hidalgo, Edo. México Oriente, Edo. México Poniente, Jalisco, Michoacán, Morelos, Nayarit, Nuevo León, Oaxaca, Puebla, Querétaro, Quintana Roo, San Luis Potosí, Sinaloa, Sonora, Tabasco, Tamaulipas, Tlaxcala, Veracruz Norte, Veracruz Sur, Yucatán, Zacatecas y Áreas de Nivel Central.

ZONA	OOAD	PARTIDA	CÉDULA	CLAVE CUCOP +	GPO	GEN	ESP	DIF	VAR	DESCRIPCIÓN- SISTEMA DE ABASTO INSTITUCIONAL (SAI)	TALLA	UNIDAD	CANT.	TIPO	ÚNICA ENTREGA RÉGIMEN ORDINARIO	ÚNICA ENTREGA MÉDICOS RESIDENTES	ÚNICA ENTREGA RÉGIMEN IMSS BIENESTAR	TOTAL POR CLAVE Y DESTINO RÉGIMEN ORDINARIO, MÉDICOS RESIDENTES E IMSS BIENESTAR
ZONA A	TLAXCALA	45	47	27101-0037	210	005	4341	01	01	CALZADO PARA MEDICO RESIDENTE, FEMENINO, CEDULA: 47, TALLA: 27.0, COLOR:BLANCO,TIPO: CHOCLO CON BANDA Y TRABA PARA SUJECION A BASE DE CINTA AUTO ADHERIBLE,CORTE: CUERO DE GANADO VACUNO CURTIDO AL CROMO, FLOR ENTERA, LISO Y MATE,COLORBLANCO; FORRO: COMPLETO DEL MISMO COLOR DEL CORTE, CUERO DE GANADO VACUNO,FLORENTERA; SUELA DE POLIURETANO, CON HUELLA ANTIDERRAPANTE DEL MISMO TONO DELCORTE; PLANTA: DE MATERIAL RECUPERADO, CELULOSA O TEXTIL SINTETICO NO TEJIDO;PLANTILLA: PREFORMADA DE ETIL VINIL ACETATO, LATEX O POLIURETANO, CON CUBIERTADE CUERO DE GANADO VACUNO, EN COLOR BLANCO, DEBE IR PEGADA; SISTEMA DECONSTRUCCION: SUELA PEGADA O INYECTADA DIRECTA AL CORTE; LOGOSIMBOLO DEL IMSSIMPRESO EN LA LENGUETA O EN ALGUNO DE LOS LATERALES DEL FORRO DEL ZAPATO, ENCOLOR VERDE CODIGO PANTONE 561C O 561U PAR VOLUMEN I, ESPECIFICACIONES YMETODOS DE PRUEBA DE ACUERDO A LA ESPECIFICACION TECNICA	27	PAR	1	PAR	-	2	-	2

ANEXO 5. CUADRO DE DISTRIBUCIÓN

eas Requirentes: Órganos de Operación Administrativa Desconcentrada de Aguascalientes, Baja California, Baja California Sur, Campeche, Chiapas, Chihuahua, CDMX Norte, CDMX Sur, Coahuila, Colima, Durango, Guanajuato, Guerrero, Hidalgo, Edo. xico Oriente, Edo. México Poniente, Jalisco, Michoacán, Morelos, Nayarit, Nuevo León, Oaxaca, Puebla, Querétaro, Quintana Roo, San Luis Potosí, Sinaloa, Sonora, Tabasco, Tamaulipas, Tlaxcala, Veracruz Norte, Veracruz Sur, Yucatán, Zacatecas y Áreas de Nivel Central.

ONA	OOAD	PARTIDA	CÉDULA	CLAVE CUCOP +	GPO	GEN	ESP	DIF	VAR	DESCRIPCIÓN- SISTEMA DE ABASTO INSTITUCIONAL (SAI)	TALLA	UNIDAD	CANT.	TIPO	ÚNICA ENTREGA RÉGIMEN ORDINARIO	ÚNICA ENTREGA MÉDICOS RESIDENTES	ÚNICA ENTREGA RÉGIMEN IMSS BIENESTAR	TOTAL POR CLAVE Y DESTINO RÉGIMEN ORDINARIO, MÉDICOS RESIDENTES E IMSS BIENESTAR
ONA A	TLAXCALA	45	47	27101-0037	210	005	4333	01	01	CALZADO PARA MEDICO RESIDENTE, FEMENINO, CEDULA: 47. TALLA: 26.5. COLOR:BLANCO.TIPO: CHOCLO CON BANDA Y TRABA PARA SUJECION A BASE DE CINTA AUTO ADHERIBLE;CORTE: CUERO DE GANADO VACUNO CURTIDO AL CROMO, FLOR ENTERA, LISO Y MATE,COLORBLANCO; FORRO: COMPLETO DEL MISMO COLOR DEL CORTE, CUERO DE GANADO VACUNO,FLORENTERA; SUELA: DE POLIURETANO, CON HUELLA ANTIDERRAPANTE, DEL MISMO TONO DELCORTE; PLANTA: DE MATERIAL RECUPERADO, CELULOSA O TEXTIL SINTETICO NO TEJIDO;PLANTILLA: PREFORMADA DE ETIL VINIL ACETATO, LATEX O POLIURETANO, CON CUBIERTADE CUERO DE GANADO VACUNO, EN COLOR BLANCO, DEBE IR PEGADA; SISTEMA DECONSTRUCCION: SUELA PEGADA O INYECTADA DIRECTA AL CORTE; LOGOSIMBOLO: DEL IMSSIMPRESO EN LA LENGÜETA O EN ALGUNO DE LOS LATERALES DEL FORRO DEL ZAPATO, ENCOLOR VERDE CODIGO PANTONE 561C O 561U. PAR. VOLUMEN 1. ESPECIFICACIONES YMETODOS DE PRUEBA DE ACUERDO A LA ESPECIFICACION TECNICA	26.5	PAR	1	PAR	-	4	-	4

ANEXOS
DIVISIÓN DE CONTRATOS

ANEXO 5. CUADRO DE DISTRIBUCIÓN

Areas Requirentes: Órganos de Operación Administrativa Desconcentrada de Aguascalientes, Baja California, Baja California Sur, Campeche, Chiapas, Chihuahua, CDMX Norte, CDMX Sur, Coahuila, Colima, Durango, Guanajuato, Guerrero, Hidalgo, Edo. México Oriente, Edo. Mexico Poniente, Jalisco, Michoacán, Morelos, Nayarit, Nuevo León, Oaxaca, Puebla, Querétaro, Quintana Roo, San Luis Potosí, Sinaloa, Sonora, Tabasco, Tamaulipas, Tlaxcala, Veracruz Norte, Veracruz Sur, Yucatán, Zacatecas y Áreas de Nivel Central

ZONA	OOAD	PARTIDA	CÉDULA	CLAVE CUCOP +	GPO	GEN	ESP	DIF	VAR	DESCRIPCIÓN- SISTEMA DE ABASTO INSTITUCIONAL (SAI)	TALLA	UNIDAD	CANT.	TIPO	ÚNICA ENTREGA RÉGIMEN ORDINARIO	ÚNICA ENTREGA MÉDICOS RESIDENTES	ÚNICA ENTREGA RÉGIMEN IMSS BIENESTAR	TOTAL POR CLAVE Y DESTINO RÉGIMEN ORDINARIO, MÉDICOS RESIDENTES E IMSS BIENESTAR
ZONA A	TLAXCALA	45	47	27101-0037	210	005	4325	01	01	CALZADO PARA MEDICO RESIDENTE FEMENINO, CEDULA: 47, TALLA: 26.0, COLOR:BLANCO,TIPO: CHOCLO CON BANDA Y TRABA PARA SUJECION A BASE DE CINTA AUTO ADHERIBLE;CORTE: CUERO DE GANADO VACUNO CURTIDO AL CROMO, FLOR ENTERA, LISO Y MATE,COLOR:BLANCO; FORRO COMPLETO DEL MISMO COLOR DEL CORTE, CUERO DE GANADO VACUNO,FLOR:ENTERA; SUELA: DE POLIURETANO, CON HUELLA ANTIDERRAPANTE DEL MISMO TONO DELCORTE; PLANTA: DE MATERIAL RECUPERADO, CELULOSA O TEXTIL SINTETICO NO TEJIDO;PLANTILLA: PREFORMADA DE ETIL VINIL ACETATO, LATEX O POLIURETANO, CON CUBIERTADE CUERO DE GANADO VACUNO, EN COLOR BLANCO, DEBE IR PEGADA; SISTEMA DECONSTRUCCION: SUELA PEGADA O INYECTADA DIRECTA AL CORTE; LOCOSIMBOLO: DEL IMSSIMPRESO EN LA LENGUETA O EN ALGUNO DE LOS LATERALES DEL FORRO DEL ZAPATO, ENCOLOR VERDE CODIGO PANTONE 561C O 561U. PAR. VOLUMEN 1, ESPECIFICACIONES YMETODOS DE PRUEBA DE ACUERDO A LA ESPECIFICACION TECNICA	26	PAR	1	PAR	-	14	-	14

ANEXO 5. CUADRO DE DISTRIBUCIÓN

reas Requirentes: Órganos de Operación Administrativa Desconcentrada de Aguascalientes, Baja California, Baja California Sur, Campeche, Chiapas, Chihuahua, CDMX Norte, CDMX Sur, Coahuila, Colima, Durango, Guanajuato, Guerrero, Hidalgo, Edo. éxico Oriente, Edo. México Poniente, Jalisco, Michoacán, Morelos, Nayarit, Nuevo León, Oaxaca, Puebla, Querétaro, Quintana Roo, San Luis Potosí, Sinaloa, Sonora, Tabasco, Tamaulipas, Tlaxcala, Veracruz Norte, Veracruz Sur, Yucatán, Zacatecas y Áreas de Nivel Central.

ONA	OOAD	PARTIDA	CÉDULA	CLAVE CUCOP +	GPO	GEN	ESP	DIF	VAR	DESCRIPCIÓN- SISTEMA DE ABASTO INSTITUCIONAL (SAI)	TALLA	UNIDAD	CANT.	TIPO	ÚNICA ENTREGA RÉGIMEN ORDINARIO	ÚNICA ENTREGA MÉDICOS RESIDENTES	ÚNICA ENTREGA RÉGIMEN IMSS BIENESTAR	TOTAL POR CLAVE Y DESTINO RÉGIMEN ORDINARIO, MÉDICOS RESIDENTES E IMSS BIENESTAR
INA A	TLAXCALA	45	47	27101-0037	210	005	4317	01	01	CALZADO PARA MEDICO RESIDENTE, FEMENINO, CEDULA: 47. TALLA: 25.5. COLOR:BLANCO.TIPO: CHOCLO CON BANDA Y TRABA PARA SUJECION A BASE DE CINTA AUTO ADHERIBLE;CORTE: CUERO DE GANADO VACUNO CURTIDO AL CROMO, FLOR ENTERA, LISO Y MATE.COLORBLANCO; FORRO: COMPLETO DEL MISMO COLOR DEL CORTE, CUERO DE GANADO VACUNO,FLORENTERA; SUELA: DE POLIURETANO, CON HUELLA ANTIDERRAPANTE, DEL MISMO TONO DELCORTE; PLANTA: DE MATERIAL RECUPERADO, CELULOSA O TEXTIL SINTETICO NO TEJIDO;PLANTILLA: PREFORMADA DE ETIL VINIL ACETATO, LATEX O POLIURETANO, CON CUBIERTADE CUERO DE GANADO VACUNO, EN COLOR BLANCO, DEBE IR PEGADA; SISTEMA DECONSTRUCCION: SUELA PEGADA O INYECTADA DIRECTA AL CORTE; LOGOSIMBOLO: DEL IMSSIMPRESO EN LA LENGÜETA O EN ALGUNO DE LOS LATERALES DEL FORRO DEL ZAPATO, ENCOLOR VERDE CODIGO PANTONE 561C O 561U. PAR. VOLUMEN 1. ESPECIFICACIONES YMETODOS DE PRUEBA DE ACUERDO A LA ESPECIFICACION TECNICA	25.5	PAR	1	PAR	-	6	-	6

ANEXOS
DIVISION DE CONTRATOS

ANEXO 5. CUADRO DE DISTRIBUCIÓN

Areas Requirentes: Órganos de Operacion Administrativa Desconcentrada de Aguascalientes, Baja California, Baja California Sur, Campeche, Chiapas, Chihuahua, CDMX Norte, CDMX Sur, Coahuila, Colima, Durango, Guanajuato, Guerrero, Hidalgo, Edo. México Oriente, Edo. México Poniente, Jalisco, Michoacán, Morelos, Nayarit, Nuevo León, Oaxaca, Puebla, Querétaro, Quintana Roo, San Luis Potosí, Sinaloa, Sonora, Tabasco, Tamaulipas, Tlaxcala, Veracruz Norte, Veracruz Sur, Yucatán, Zacatecas y Áreas de Nivel Central.

ZONA	OOAD	PARTIDA	CÉDULA	CLAVE CUCOP +	GPO	GEN	ESP	DIF	VAR	DESCRIPCIÓN- SISTEMA DE ABASTO INSTITUCIONAL (SAI)	TALLA	UNIDAD	CANT.	TIPO	ÚNICA ENTREGA RÉGIMEN ORDINARIO	ÚNICA ENTREGA MÉDICOS RESIDENTES	ÚNICA ENTREGA RÉGIMEN IMSS BIENESTAR	TOTAL POR CLAVE Y DESTINO RÉGIMEN ORDINARIO, MÉDICOS RESIDENTES E IMSS BIENESTAR
ZONA A	TLAXCALA	45	47	27101-0037	210	005	4309	01	01	CALZADO PARA MEDICO RESIDENTE, FEMENINO, CEDULA: 47 TALLA: 25.0 COLOR:BLANCO TIPO: CHOCLO CON BANDA Y TRABA PARA SUJECION A BASE DE CINTA AUTO ADHERIBLE;CORTE: CUERO DE GANADO VACUNO CURTIDO AL CROMO, FLOR ENTERA, LISO Y MATE,COLORBLANCO: FORRO: COMPLETO DEL MISMO COLOR DEL CORTE, CUERO DE GANADO VACUNO;FLORENTERA, SUELA: DE POLIURETANO, CON HUELLA ANTIDERRAPANTE, DEL MISMO TONO DELCORTE; PLANTA: DE MATERIAL RECUPERADO, CELULOSA O TEXTIL SINTETICO NO TEJIDO;PLANTILLA: PREFORMADA DE ETIL VINIL ACETATO, LATEX O POLIURETANO, CON CUBIERTADE CUERO DE GANADO VACUNO, EN COLOR BLANCO, DEBE IR PEGADA; SISTEMA DECONSTRUCCION: SUELA PEGADA O INYECTADA DIRECTA AL CORTE; LOGOSIMBOLO: DEL IMSSIMPRESO EN LA LENGÜETA O EN ALGUNO DE LOS LATEPALES DEL FORRO DEL ZAPATO, ENCOLOR VERDE CODIGO PANTONE 561C O 561U. PAR. VOLUMEN 1. ESPECIFICACIONES YMETODOS DE PRUEBA DE ACUERDO A LA ESPECIFICACION TECNICA	25	PAR	1	PAR	-	48	-	48

ANEXO 5. CUADRO DE DISTRIBUCIÓN

eas Requirentes: Órganos de Operación Administrativa Desconcentrada de Aguascalientes, Baja California, Baja California Sur, Campeche, Chiapas, Chihuahua, CDMX Norte, CDMX Sur, Coahuila, Colima, Durango, Guanajuato, Guerrero, Hidalgo, Edo. éxico Oriente, Edo. México Poniente, Jalisco, Michoacán, Morelos, Nayarit, Nuevo León, Oaxaca, Puebla, Querétaro, Quintana Roo, San Luis Potosí, Sinaloa, Sonora, Tabasco, Tamaulipas, Tlaxcala, Veracruz Norte, Veracruz Sur, Yucatán, Zacatecas y Áreas de Nivel Central.

ONA	OOAD	PARTIDA	CÉDULA	CLAVE CUCOP +	GPO	GEN	ESP	DIF	VAR	DESCRIPCIÓN- SISTEMA DE ABASTO INSTITUCIONAL (SAI)	TALLA	UNIDAD	CANT.	TIPO	ÚNICA ENTREGA RÉGIMEN ORDINARIO	ÚNICA ENTREGA MÉDICOS RESIDENTES	ÚNICA ENTREGA RÉGIMEN IMSS BIENESTAR	TOTAL POR CLAVE Y DESTINO RÉGIMEN ORDINARIO, MÉDICOS RESIDENTES E IMSS BIENESTAR
INA A	TLAXCALA	45	47	27101-0037	210	005	4291	01	01	CALZADO PARA MÉDICO RESIDENTE, FEMENINO, CEDULA: 47. TALLA: 24.5. COLOR:BLANCO.TIPO: CHOCLO CON BANDA Y TRABA PARA SUJECION A BASE DE CINTA AUTO ADHERIBLE;CORTE: CUERO DE GANADO VACUNO CURTIDO AL CROMO, FLOR ENTERA, LISO Y MATE,COLORBLANCO; FORRO: COMPLETO DEL MISMO COLOR DEL CORTE, CUERO DE GANADO VACUNO,FLORENTERA; SUELA: DE POLIURETANO, CON HUELLA ANTIDERRAPANTE, DEL MISMO TONO DELCORTE; PLANTA: DE MATERIAL RECUPERADO, CELULOSA O TEXTIL SINTETICO NO TEJIDO;PLANTILLA: PREFORMADA DE ETIL VINIL ACETATO, LATEX O POLIURETANO, CON CUBIERTADE CUERO DE GANADO VACUNO, EN COLOR BLANCO, DEBE IR PEGADA; SISTEMA DECONSTRUCCION: SUELA PEGADA O INYECTADA DIRECTA AL CORTE; LOGOSIMBOLO: DEL IMSSIMPRESO EN LA LENGUETA O EN ALGUNO DE LOS LATERALES DEL FORRO DEL ZAPATO, ENCOLOR VERDE CODIGO PANTONE 561C O 561U. PAR. VOLUMEN 1. ESPECIFICACIONES YMETODOS DE PRUEBA DE ACUERDO A LA ESPECIFICACION TECNICA	24.5	PAR	1	PAR	-	42	-	42

ANEXOS
DIVISION DE CONTRATOS

ANEXO 5. CUADRO DE DISTRIBUCIÓN

Areas Requirentes: Órganos de Operacion Administrativa Desconcentrada de Aguascalientes, Baja California, Baja California Sur, Campeche, Chiapas, Chihuahua, CDMX Norte, CDMX Sur, Coahuila, Colima, Durango, Guanajuato, Guerrero, Hidalgo, Edo. México Oriente, Edo. México Poniente, Jalisco, Michoacán, Morelos, Nayarit, Nuevo León, Oaxaca, Puebla, Querétaro, Quintana Roo, San Luis Potosí, Sinaloa, Sonora, Tabasco, Tamaulipas, Tlaxcala, Veracruz Norte, Veracruz Sur, Yucatán, Zacatecas y Áreas de Nivel Central

ZONA	OOAD	PARTIDA	CÉDULA	CLAVE CUCOP +	GPO	GEN	ESP	DIF	VAR	DESCRIPCIÓN- SISTEMA DE ABASTO INSTITUCIONAL (SAI)	TALLA	UNIDAD	CANT.	TIPO	ÚNICA ENTREGA RÉGIMEN ORDINARIO	ÚNICA ENTREGA MÉDICOS RESIDENTES	ÚNICA ENTREGA RÉGIMEN IMSS BIENESTAR	TOTAL POR CLAVE Y DESTINO RÉGIMEN ORDINARIO, MÉDICOS RESIDENTES E IMSS BIENESTAR
ZONA A	TLAXCALA	45	47	27101-0037	210	005	4283	01	01	CALZADO PARA MEDICO RESIDENTE FEMENINO, CEDULA: 47, TALLA: 24.0 COLOR:BLANCO,TIPO: CHOCLO CON BANDA Y TRABA PARA SUJECION A BASE DE CINTA AUTO ADHERIBLE;CORTE: CUERO DE GANADO VACUNO CURTIDO AL CROMO, FLOR ENTERA, LISO Y MATE,COLORBLANCO: FORRO, COMPLETO DEL MISMO COLOR DEL CORTE CUERO DE GANADO VACUNO;FLORENTERA SUELA: DE POLIURETANO, CON HUELLA ANTIDERRAPANTE, DEL MISMO TONO DELCORTE, PLANTA DE MATERIAL RECUPERADO, CELULOSA O TEXTIL SINTETICO NO TEJIDO;PLANTILLA: PREFORMADA DE ETIL VINIL ACETATO, LATEX O POLIURETANO, CON CUBIERTADE CUERO DE GANADO VACUNO, EN COLOR BLANCO, DEBE IR PEGADA; SISTEMA DECONSTRUCCION: SUELA PEGADA O INYECTADA DIRECTA AL CORTE; LOCOSIMBOLO: DEL IMSSIMPRESO EN LA LENGÜETA O EN ALGUNO DE LOS LATERALES DEL FORRO DEL ZAPATO, ENCOLOR VERDE CODIGO PANTONE 561C O 561U. PAR. VOLUMEN 1. ESPECIFICACIONES YMETODOS DE PRUEBA DE ACUERDO A LA ESPECIFICACION TECNICA	24	PAR	1	PAR	-	34	-	34

ANEXO 5. CUADRO DE DISTRIBUCIÓN

reas Requirentes: Órganos de Operación Administrativa Desconcentrada de Aguascalientes, Baja California, Baja California Sur, Campeche, Chiapas, Chihuahua, CDMX Norte, CDMX Sur, Coahuila, Colima, Durango, Guanajuato, Guerrero, Hidalgo, Edo. léxico Oriente, Edo. México Poniente, Jalisco, Michoacán, Morelos, Nayarit, Nuevo León, Oaxaca, Puebla, Querétaro, Quintana Roo, San Luis Potosí, Sinaloa, Sonora, Tabasco, Tamaulipas, Tlaxcala, Veracruz Norte, Veracruz Sur, Yucatán, Zacatecas y Áreas de Nivel Central.

ZONA	OOAD	PARTIDA	CÉDULA	CLAVE CUCOP +	GPO	GEN	ESP	DIF	VAR	DESCRIPCIÓN- SISTEMA DE ABASTO INSTITUCIONAL (SAI)	TALLA	UNIDAD	CANT.	TIPO	ÚNICA ENTREGA RÉGIMEN ORDINARIO	ÚNICA ENTREGA MÉDICOS RESIDENTES	ÚNICA ENTREGA RÉGIMEN IMSS BIENESTAR	TOTAL POR CLAVE Y DESTINO RÉGIMEN ORDINARIO, MÉDICOS RESIDENTES E IMSS BIENESTAR
ONA A	TLAXCALA	45	47	27101-0037	210	005	4275	01	01	CALZADO PARA MEDICO RESIDENTE, FEMENINO, CEDULA: 47. TALLA: 23.5 COLOR:BLANCO.TIPO: CHOCLO CON BANDA Y TRABA PARA SUJECION A BASE DE CINTA AUTO ADHERIBLE;CORTE: CUERO DE GANADO VACUNO CURTIDO AL CROMO, FLOR ENTERA, LISO Y MATE,COLORBLANCO; FORRO: COMPLETO DEL MISMO COLOR DEL CORTE, CUERO DE GANADO VACUNO,FLORENTERA; SUELA: DE POLIURETANO, CON HUELLA ANTIDERRAPANTE. DEL MISMO TONO DELCORTE; PLANTA: DE MATERIAL RECUPERADO, CELULOSA O TEXTIL SINTETICO NO TEJIDO;PLANTILLA: PREFORMADA DE ETIL VINIL ACETATO, LATEX O POLIURETANO, CON CUBIERTADE CUERO DE GANADO VACUNO, EN COLOR BLANCO, DEBE IR PEGADA; SISTEMA DECONSTRUCCION: SUELA PEGADA O INYECTADA DIRECTA AL CORTE; LOGOSIMBOLO: DEL IMSSIMPRESO EN LA LENGÜETA O EN ALGUNO DE LOS LATERALES DEL FORRO DEL ZAPATO, ENCOLOR VERDE CODIGO PANTONE 561C O 561U. PAR. VOLUMEN 1. ESPECIFICACIONES YMETODOS DE PRUEBA DE ACUERDO A LA ESPECIFICACION TECNICA	23.5	PAR	1	PAR	-	20	-	20

ANEXOS
DIVISIÓN DE CONTRATOS

ANEXO 5. CUADRO DE DISTRIBUCIÓN

Áreas Requirentes: Órganos de Operación Administrativa Desconcentrada de Aguascalientes, Baja California, Baja California Sur, Campeche, Chiapas, Chihuahua, CDMX Norte, CDMX Sur, Coahuila, Colima, Durango, Guanajuato, Guerrero, Hidalgo, Edo. México Oriente, Edo. México Poniente, Jalisco, Michoacán, Morelos, Nayarit, Nuevo León, Oaxaca, Puebla, Querétaro, Quintana Roo, San Luis Potosí, Sinaloa, Sonora, Tabasco, Tamaulipas, Tlaxcala, Veracruz Norte, Veracruz Sur, Yucatán, Zacatecas y Áreas de Nivel Central

ZONA	OOAD	PARTIDA	CÉDULA	CLAVE CUCOP +	GPO	GEN	ESP	DIF	VAR	DESCRIPCIÓN- SISTEMA DE ABASTO INSTITUCIONAL (SAI)	TALLA	UNIDAD	CANT.	TIPO	ÚNICA ENTREGA RÉGIMEN ORDINARIO	ÚNICA ENTREGA MÉDICOS RESIDENTES	ÚNICA ENTREGA RÉGIMEN IMSS BIENESTAR	TOTAL POR CLAVE Y DESTINO RÉGIMEN ORDINARIO, MÉDICOS RESIDENTES E IMSS BIENESTAR
ZONA A	TLAXCALA	45	47	27101-0037	210	005	4267	01	01	CALZADO PARA MEDICO RESIDENTE, FEMENINO, CEDULA: 47. TALLA: 23.0. COLOR:BLANCO.TIPO: CHOCLO CON BANDA Y TRABA PARA SUJECION A BASE DE CINTA AUTO ADHERIBLE;CORTE: CUERO DE GANADO VACUNO CURTIDO AL CROMO, FLOR ENTERA, LISO Y MATE.COLOR:BLANCO. FORRO COMPLETO DEL MISMO COLOR DEL CORTE, CUERO DE GANADO VACUNO;FLOR ENTERA; SUELA DE POLIURETANO CON HUELLA ANTIDERRAPANTE, DEL MISMO TONO DELCORTE. PLANTA: DE MATERIAL RECUPERADO, CELULOSA O TEXTIL SINTETICO NO TEJIDO;PLANTILLA: PREFORMADA DE ETIL VINIL ACETATO, LATEX O POLIURETANO, CON CUBIERTADE CUERO DE GANADO VACUNO, EN COLOR BLANCO, DEBE IR PEGADA; SISTEMA DECONSTRUCCION: SUELA PEGADA O INYECTADA DIRECTA AL CORTE; LOGOSIMBOLO: DEL IMSSIMPRESO EN LA LENGUETA O EN ALGUNO DE LOS LATERALES DEL FORRO DEL ZAPATO, ENCOLOR VERDE CODIGO PANTONE 561C O 561U. PAR. VOLUMEN I. ESPECIFICACIONES YMETODOS DE PRUEBA DE ACUERDO A LA ESPECIFICACION TECNICA	23	PAR	1	PAR	-	24	-	24

ANEXO 5. CUADRO DE DISTRIBUCIÓN

eas Requirentes: Órganos de Operación Administrativa Desconcentrada de Aguascalientes, Baja California, Baja California Sur, Campeche, Chiapas, Chihuahua, CDMX Norte, CDMX Sur, Coahuila, Colima, Durango, Guanajuato, Guerrero, Hidalgo, Edo. éxico Oriente, Edo. México Poniente, Jalisco, Michoacán, Morelos, Nayarit, Nuevo León, Oaxaca, Puebla, Querétaro, Quintana Roo, San Luis Potosí, Sinaloa, Sonora, Tabasco, Tamaulipas, Tlaxcala, Veracruz Norte, Veracruz Sur, Yucatán, Zacatecas y Áreas de Nivel Central.

ONA	OOAD	PARTIDA	CÉDULA	CLAVE CUCOP +	GPO	GEN	ESP	DIF	VAR	DESCRIPCIÓN- SISTEMA DE ABASTO INSTITUCIONAL (SAI)	TALLA	UNIDAD	CANT.	TIPO	ÚNICA ENTREGA RÉGIMEN ORDINARIO	ÚNICA ENTREGA MÉDICOS RESIDENTES	ÚNICA ENTREGA RÉGIMEN IMSS BIENESTAR	TOTAL POR CLAVE Y DESTINO RÉGIMEN ORDINARIO, MÉDICOS RESIDENTES E IMSS BIENESTAR
NA A	TLAXCALA	45	47	27101-0037	210	005	4259	01	01	CALZADO PARA MEDICO RESIDENTE, FEMENINO, CEDULA: 47. TALLA: 22.5. COLOR:BLANCO.TIPO: CHOCLO CON BANDA Y TRABA PARA SUJECION A BASE DE CINTA AUTO ADHERIBLE;CORTE: CUERO DE GANADO VACUNO CURTIDO AL CROMO, FLOR ENTERA, LISO Y MATE,COLORBLANCO; FORRO: COMPLETO DEL MISMO COLOR DEL CORTE, CUERO DE GANADO VACUNO,FLORENTERA; SUELA: DE POLIURETANO, CON HUELLA ANTIDERRAPANTE, DEL MISMO TONO DELCORTE; PLANTA: DE MATERIAL RECUPERADO, CELULOSA O TEXTIL SINTETICO NO TEJIDO;PLANTILLA: PREFORMADA DE ETIL VINIL ACETATO, LATEX O POLIURETANO, CON CUBIERTADE CUERO DE GANADO VACUNO, EN COLOR BLANCO, DEBE IR PEGADA; SISTEMA DECONSTRUCCION: SUELA PEGADA O INYECTADA DIRECTA AL CORTE; LOGOSIMBOLO: DEL IMSSIMPRESO EN LA LENGÜETA O EN ALGUNO DE LOS LATERALES DEL FORRO DEL ZAPATO, ENCOLOR VERDE CODIGO PANTONE 561C O 561U. PAR. VOLUMEN 1. ESPECIFICACIONES YMETODOS DE PRUEBA DE ACUERDO A LA ESPECIFICACION TECNICA	22.5	PAR	1	PAR	-	6	-	6

ANEXOS
DIVISIÓN DE CONTRATOS

ANEXO 5. CUADRO DE DISTRIBUCIÓN

Areas Requirentes: Órganos de Operacion Administrativa Desconcentrada de Aguascalientes, Baja California, Baja California Sur, Campeche, Chiapas, Chihuahua, CDMX Norte, CDMX Sur, Coahuila, Colima, Durango, Guanajuato, Guerrero, Hidalgo, Edo. México Oriente, Edo. México Poniente, Jalisco, Michoacán, Morelos, Nayarit, Nuevo León, Oaxaca, Puebla, Querétaro, Quintana Roo, San Luis Potosí, Sinaloa, Sonora, Tabasco, Tamaulipas, Tlaxcala, Veracruz Norte, Veracruz Sur, Yucatan, Zacatecas y Áreas de Nivel Central.

ZONA	OOAD	PARTIDA	CÉDULA	CLAVE CUCOP +	GPO	GEN	ESP	DIF	VAR	DESCRIPCIÓN- SISTEMA DE ABASTO INSTITUCIONAL (SAI)	TALLA	UNIDAD	CANT.	TIPO	ÚNICA ENTREGA RÉGIMEN ORDINARIO	ÚNICA ENTREGA MÉDICOS RESIDENTES	ÚNICA ENTREGA RÉGIMEN IMSS BIENESTAR	TOTAL POR CLAVE Y DESTINO RÉGIMEN ORDINARIO, MÉDICOS RESIDENTES E IMSS BIENESTAR
ZONA A	SAN LUIS POTOSI	45	47	27101-0037	210	005	4341	01	01	CALZADO PARA MEDICO RESIDENTE, FEMENINO, CEDULA: 47 , TALLA: 27.0 COLOR:BLANCO,TIPO: CHOCLO CON BANDA Y TRABA PARA SUJECION A BASE DE CINTA AUTO ADHERIBLE;CORTE: CUERO DE GANADO VACUNO CURTIDO AL CROMO, FLOR ENTERA, LISO + MATE,COLORBLANCO; FORRO COMPLETO DEL MISMO COLOR DEL CORTE, CUERO DE GANADO VACUNO,FLORENTERA, SUELA: DE POLIURETANO, CON HUELLA ANTIDERRAPANTE, DEL MISMO TONO DELCORTE; PLANTA: DE MATERIAL RECUPERADO, CELULOSA O TEXTIL SINTETICO NO TEJIDO;PLANTILLA: PREFORMADA DE ETIL VINIL ACETATO, LATEX O POLIURETANO, CON CUBIERTADE CUERO DE GANADO VACUNO, EN COLOR BLANCO, DEBE IR PEGADA; SISTEMA DECONSTRUCCION: SUELA PEGADA O INYECTADA DIRECTA AL CORTE; LOGOSIMBOLO: DEL IMSSIMPRESO EN LA LENGUETA O EN ALGUNO DE LOS LATERALES DEL FORRO DEL ZAPATO, ENCOLOR VERDE CODIGO PANTONE 561C O 561U. PAR. VOLUMEN I. ESPECIFICACIONES YMETODOS DE PRUEBA DE ACUERDO A LA ESPECIFICACIÓN TECNICA	27	PAR	1	PAR	-	6	-	6

ANEXO 5. CUADRO DE DISTRIBUCIÓN

Areas Requirentes: Órganos de Operación Administrativa Desconcentrada de Aguascalientes, Baja California, Baja California Sur, Campeche, Chiapas, Chihuahua, CDMX Norte, CDMX Sur, Coahuila, Colima, Durango, Guanajuato, Guerrero, Hidalgo, Edo. México Oriente, Edo. México Poniente, Jalisco, Michoacán, Morelos, Nayarit, Nuevo León, Oaxaca, Puebla, Querétaro, Quintana Roo, San Luis Potosí, Sinaloa, Sonora, Tabasco, Tamaulipas, Tlaxcala, Veracruz Norte, Veracruz Sur, Yucatán, Zacatecas y Áreas de Nivel Central.

ZONA	OOAD	PARTIDA	CÉDULA	CLAVE CUCOP +	GPO	GEN	ESP	DIF	VAR	DESCRIPCIÓN- SISTEMA DE ABASTO INSTITUCIONAL (SAI)	TALLA	UNIDAD	CANT.	TIPO	ÚNICA ENTREGA RÉGIMEN ORDINARIO	ÚNICA ENTREGA MÉDICOS RESIDENTES	ÚNICA ENTREGA RÉGIMEN IMSS BIENESTAR	TOTAL POR CLAVE Y DESTINO RÉGIMEN ORDINARIO, MÉDICOS RESIDENTES E IMSS BIENESTAR
ZONA A	SAN LUIS POTOSI	45	47	Z7101-0037	210	005	4333	01	01	CALZADO PARA MEDICO RESIDENTE, FEMENINO, CEDULA: 47. TALLA: 26.5 COLOR:BLANCO.TIPO: CHOCLO CON BANDA Y TRABA PARA SUJECION A BASE DE CINTA AUTO ADHERIBLE;CORTE: CUERO DE GANADO VACUNO CURTIDO AL CROMO, FLOR ENTERA, LISO Y MATE,COLORBLANCO; FORRO: COMPLETO DEL MISMO COLOR DEL CORTE, CUERO DE GANADO VACUNO,FLORENTERA; SUELA: DE POLIURETANO, CON HUELLA ANTIDERRAPANTE, DEL MISMO TONO DELCORTE; PLANTA: DE MATERIAL RECUPERADO, CELULOSA O TEXTIL SINTETICO NO TEJIDO;PLANTILLA: PREFORMADA DE ETIL VINIL ACETATO, LATEX O POLIURETANO, CON CUBIERTADE CUERO DE GANADO VACUNO, EN COLOR BLANCO, DEBE IR PEGADA; SISTEMA DECONSTRUCCION: SUELA PEGADA O INYECTADA DIRECTA AL CORTE; LOGOSIMBOLO: DEL IMSSIMPRESO EN LA LENGÜETA O EN ALGUNO DE LOS LATERALES DEL FORRO DEL ZAPATO, ENCOLOR VERDE CODIGO PANTONE 561C O 561U. PAR. VOLUMEN 1. ESPECIFICACIONES YMETODOS DE PRUEBA DE ACUERDO A LA ESPECIFICACION TECNICA	26.5	PAR	1	PAR	-	14	-	14

ANEXOS
DIVISION DE CONTRATOS

ANEXO 5. CUADRO DE DISTRIBUCIÓN

Areas Requirentes: Órganos de Operación Administrativa Desconcentrada de Aguascalientes, Baja California, Baja California Sur, Campeche, Chiapas, Chihuahua, CDMX Norte, CDMX Sur, Coahuila, Colima, Durango, Guanajuato, Guerrero, Hidalgo, Edo. México Oriente, Edo. México Poniente, Jalisco, Michoacan, Morelos, Nayarit, Nuevo León, Oaxaca, Puebla, Querétaro, Quintana Roo, San Luis Potosí, Sinaloa, Sonora, Tabasco, Tamaulipas, Tlaxcala, Veracruz Norte, Veracruz Sur, Yucatán, Zacatecas y Áreas de Nivel Central.

ZONA	OOAD	PARTIDA	CÉDULA	CLAVE CUCOP +	GPO	GEN	ESP	DIF	VAR	DESCRIPCIÓN- SISTEMA DE ABASTO INSTITUCIONAL (SAI)	TALLA	UNIDAD	CANT.	TIPO	ÚNICA ENTREGA RÉGIMEN ORDINARIO	ÚNICA ENTREGA MÉDICOS RESIDENTES	ÚNICA ENTREGA RÉGIMEN IMSS BIENESTAR	TOTAL POR CLAVE Y DESTINO RÉGIMEN ORDINARIO, MÉDICOS RESIDENTES E IMSS BIENESTAR
ZONA A	SAN LUIS POTOSI	45	47	27101-0037	210	005	4325	01	01	CALZADO PARA MÉDICO RESIDENTE, FEMENINO, CEDULA: 47, TALLA: 26.0 COLOR:BLANCO;TIPO: CHOCLO CON BANDA Y TRABA PARA SUJECION A BASE DE CINTA AUTO ADHERIBLE;CORTE: CUERO DE GANADO VACUNO CURTIDO AL CROMO, FLOR ENTERA LISO Y MATE;COLOR:BLANCO, FORRO COMPLETO DEL MISMO COLOR DEL CORTE, CUERO DE GANADO VACUNO;FLORENTERA, SUELA DE POLIURETANO, CON HUELLA ANTIDERRAPANTE, DEL MISMO TONO DELCORTE; PLANTA: DE MATERIAL RECUPERADO, CELULOSA O TEXTIL SINTETICO NO TEJIDO;PLANTILLA: PREFORMADA DE ETIL VINIL ACETATO, LATEX O POLIURETANO, CON CUBIERTADE CUERO DE GANADO VACUNO, EN COLOR BLANCO, DEBE IR PEGADA; SISTEMA DECONSTRUCCION: SUELA PEGADA O INYECTADA DIRECTA AL CORTE; LOGOSIMBOLO: DEL IMSSIMPRESO EN LA LENGÜETA O EN ALGUNO DE LOS LATERALES DEL FORRO DEL ZAPATO ENCOLOR VERDE CODIGO PANTONE 561C O 561U. PAR. VOLUMEN 1. ESPECIFICACIONES YMETODOS DE PRUEBA DE ACUERDO A LA ESPECIFICACION TECNICA	26	PAR	1	PAR	-	60	-	60

ANEXO 5. CUADRO DE DISTRIBUCIÓN

Áreas Requirentes: Órganos de Operación Administrativa Desconcentrada de Aguascalientes, Baja California, Baja California Sur, Campeche, Chiapas, Chihuahua, CDMX Norte, CDMX Sur, Coahuila, Colima, Durango, Guanajuato, Guerrero, Hidalgo, Edo. México Oriente, Edo. México Poniente, Jalisco, Michoacán, Morelos, Nayarit, Nuevo León, Oaxaca, Puebla, Querétaro, Quintana Roo, San Luis Potosí, Sinaloa, Sonora, Tabasco, Tamaulipas, Tlaxcala, Veracruz Norte, Veracruz Sur, Yucatán, Zacatecas y Áreas de Nivel Central.

ZONA	OOAD	PARTIDA	CÉDULA	CLAVE CUCOP +	GPO	GEN	ESP	DIF	VAR	DESCRIPCIÓN- SISTEMA DE ABASTO INSTITUCIONAL (SAI)	TALLA	UNIDAD	CANT.	TIPO	ÚNICA ENTREGA RÉGIMEN ORDINARIO	ÚNICA ENTREGA MÉDICOS RESIDENTES	ÚNICA ENTREGA RÉGIMEN IMSS BIENESTAR	TOTAL POR CLAVE Y DESTINO RÉGIMEN ORDINARIO, MÉDICOS RESIDENTES E IMSS BIENESTAR
:ONA A	SAN LUIS POTOSI	45	47	27101-0037	210	005	4317	01	01	CALZADO PARA MEDICO RESIDENTE, FEMENINO, CEDULA: 47, TALLA: 25.5, COLOR:BLANCO,TIPO: CHOCLO CON BANDA Y TRABA PARA SUJECION A BASE DE CINTA AUTO ADHERIBLE;CORTE: CUERO DE GANADO VACUNO CURTIDO AL CROMO, FLOR ENTERA, LISO Y MATE,COLORBLANCO; FORRO: COMPLETO DEL MISMO COLOR DEL CORTE, CUERO DE GANADO VACUNO,FLORENTERA; SUELA: DE POLIURETANO, CON HUELLA ANTIDERRAPANTE, DEL MISMO TONO DELCORTE; PLANTA: DE MATERIAL RECUPERADO, CELULOSA O TEXTIL SINTETICO NO TEJIDO;PLANTILLA: PREFORMADA DE ETIL VINIL ACETATO, LATEX O POLIURETANO, CON CUBIERTADE CUERO DE GANADO VACUNO, EN COLOR BLANCO, DEBE IR PEGADA: SISTEMA DECONSTRUCCION: SUELA PEGADA O INYECTADA DIRECTA AL CORTE; LOGOSIMBOLO: DEL IMSSIMPRESO EN LA LENGÜETA O EN ALGUNO DE LOS LATERALES DEL FORRO DEL ZAPATO, ENCOLOR VERDE CODIGO PANTONE 561C O 561U. PAR. VOLUMEN 1. ESPECIFICACIONES YMETODOS DE PRUEBA DE ACUERDO A LA ESPECIFICACION TECNICA	25.5	PAR	1	PAR	-	38	-	38

ANEXOS
DIVISION DE CONTRATOS

ANEXO 5. CUADRO DE DISTRIBUCIÓN

Areas Requirentes: Órganos de Operación Administrativa Desconcentrada de Aguascalientes, Baja California, Baja California Sur, Campeche, Chiapas, Chihuahua, CDMX Norte, CDMX Sur, Coahuila, Colima, Durango, Guanajuato, Guerrero, Hidalgo, Edo. México Oriente, Edo. México Poniente, Jalisco, Michoacán, Morelos, Nayarit, Nuevo León, Oaxaca, Puebla, Queretaro, Quintana Roo, San Luis Potosí, Sinaloa, Sonora, Tabasco, Tamaulipas, Tlaxcala, Veracruz Norte, Veracruz Sur, Yucatán, Zacatecas y Áreas de Nivel Central.

ZONA	OOAD	PARTIDA	CÉDULA	CLAVE CUCOP +	GPO	GEN	ESP	DIF	VAR	DESCRIPCIÓN- SISTEMA DE ABASTO INSTITUCIONAL (SAI)	TALLA	UNIDAD	CANT.	TIPO	ÚNICA ENTREGA RÉGIMEN ORDINARIO	ÚNICA ENTREGA MÉDICOS RESIDENTES	ÚNICA ENTREGA RÉGIMEN IMSS BIENESTAR	TOTAL POR CLAVE Y DESTINO RÉGIMEN ORDINARIO, MÉDICOS RESIDENTES E IMSS BIENESTAR
ZONA A	SAN LUIS POTOSI	45	47	27101-0037	210	005	4309	01	01	CALZADO PARA MEDICO RESIDENTE, FEMENINO, CEDULA: 47, TALLA: 25.0 COLOR:BLANCO TIPO: CHOCLO CON BANDA Y TRABA PARA SUJECION A BASE DE CINTA AUTO ADHERIBLE;CORTE: CUERO DE GANADO VACUNO CURTIDO AL CROMO, FLOR ENTERA LISO Y MATE,COLORBLANCO, FORRO COMPLETO DEL MISMO COLOR DEL CORTE, CUERO DE GANADO VACUNO,FLORENTERA; SUELA DE POLIURETANO, CON HUELLA ANTIDERRAPANTE, DEL MISMO TONO DELCORTE; PLANTA: DE MATERIAL RECUPERADO, CELULOSA O TEXTIL SINTETICO NO TEJIDO;PLANTILLA: PREFORMADA DE ETIL VINIL ACETATO, LATEX O POLIURETANO, CON CUBIERTADE CUERO DE GANADO VACUNO, EN COLOR BLANCO, DEBE IR PEGADA; SISTEMA DECONSTRUCCION: SUELA PEGADA O INYECTADA DIRECTA AL CORTE, LOGOSIMBOLO: DEL IMSSIMPRESO EN LA LENGÜETA O EN ALGUNO DE LOS LATERALES DEL FORRO DEL ZAPATO, ENCOLOR VERDE CODIGO PANTONE 561C O 561U PAR VOLUMEN 1. ESPECIFICACIONES YMETODOS DE PRUEBA DE ACUERDO A LA ESPECIFICACION TECNICA	25	PAR	1	PAR	-	90	-	90

ANEXO 5. CUADRO DE DISTRIBUCIÓN

eas Requirentes: Órganos de Operación Administrativa Desconcentrada de Aguascalientes, Baja California, Baja California Sur, Campeche, Chiapas, Chihuahua, CDMX Norte, CDMX Sur, Coahuila, Colima, Durango, Guanajuato, Guerrero, Hidalgo, Edo. éxico Oriente, Edo. México Poniente, Jalisco, Michoacán, Morelos, Nayarit, Nuevo León, Oaxaca, Puebla, Querétaro, Quintana Roo, San Luis Potosí, Sinaloa, Sonora, Tabasco, Tamaulipas, Tlaxcala, Veracruz Norte, Veracruz Sur, Yucatán, Zacatecas y Áreas de Nivel Central.

ONA	OOAD	PARTIDA	CÉDULA	CLAVE CUCOP +	GPO	GEN	ESP	DIF	VAR	DESCRIPCIÓN- SISTEMA DE ABASTO INSTITUCIONAL (SAI)	TALLA	UNIDAD	CANT.	TIPO	ÚNICA ENTREGA RÉGIMEN ORDINARIO	ÚNICA ENTREGA MÉDICOS RESIDENTES	ÚNICA ENTREGA RÉGIMEN IMSS BIENESTAR	TOTAL POR CLAVE Y DESTINO RÉGIMEN ORDINARIO, MÉDICOS RESIDENTES E IMSS BIENESTAR
NA A	SAN LUIS POTOSI	45	47	27101-0037	210	005	4291	01	01	CALZADO PARA MEDICO RESIDENTE, FEMENINO, CEDULA: 47, TALLA: 24.5, COLOR:BLANCO,TIPO: CHOCLO CON BANDA Y TRABA PARA SUJECION A BASE DE CINTA AUTO ADHERIBLE;CORTE: CUERO DE GANADO VACUNO CURTIDO AL CROMO, FLOR ENTERA, LISO Y MATE,COLORBLANCO, FORRO: COMPLETO DEL MISMO COLOR DEL CORTE, CUERO DE GANADO VACUNO,FLORENTERA; SUELA: DE POLIURETANO, CON HUELLA ANTIDERRAPANTE, DEL MISMO TONO DELCORTE; PLANTA: DE MATERIAL RECUPERADO, CELULOSA O TEXTIL SINTETICO NO TEJIDO;PLANTILLA: PREFORMADA DE ETIL VINIL ACETATO, LATEX O POLIURETANO, CON CUBIERTADE CUERO DE GANADO VACUNO, EN COLOR BLANCO, DEBE IR PEGADA; SISTEMA DECONSTRUCCION: SUELA PEGADA O INYECTADA DIRECTA AL CORTE; LOGOSIMBOLO: DEL IMSSIMPRESO EN LA LENGUETA O EN ALGUNO DE LOS LATERALES DEL FORRO DEL ZAPATO, ENCOLOR VERDE CODIGO PANTONE 561C O 561U. PAR. VOLUMEN 1. ESPECIFICACIONES YMETODOS DE PRUEBA DE ACUERDO A LA ESPECIFICACION TECNICA	24.5	PAR	1	PAR	-	34	-	34

ANEXOS
DIVISION DE CONTRATOS

ANEXO 5. CUADRO DE DISTRIBUCIÓN

Areas Requirentes: Órganos de Operación Administrativa Desconcentrada de Aguascalientes, Baja California, Baja California Sur, Campeche, Chiapas, Chihuahua, CDMX Norte, CDMX Sur, Coahuila, Colima, Durango, Guanajuato, Guerrero, Hidalgo, Edo. México Oriente, Edo. México Poniente, Jalisco, Michoacán, Morelos, Nayarit, Nuevo León, Oaxaca, Puebla, Querétaro, Quintana Roo, San Luis Potosí, Sinaloa, Sonora, Tabasco, Tamaulipas, Tlaxcala, Veracruz Norte, Veracruz Sur, Yucatán, Zacatecas y Áreas de Nivel Central.

ZONA	OOAD	PARTIDA	CÉDULA	CLAVE CUCOP +	GPO	GEN	ESP	DIF	VAR	DESCRIPCIÓN- SISTEMA DE ABASTO INSTITUCIONAL (SAI)	TALLA	UNIDAD	CANT.	TIPO	ÚNICA ENTREGA RÉGIMEN ORDINARIO	ÚNICA ENTREGA MÉDICOS RESIDENTES	ÚNICA ENTREGA RÉGIMEN IMSS BIENESTAR	TOTAL POR CLAVE Y DESTINO RÉGIMEN ORDINARIO, MÉDICOS RESIDENTES E IMSS BIENESTAR
ZONA A	SAN LUIS POTOSI	45	47	27101-0037	210	005	4283	01	01	CALZADO PARA MEDICO RESIDENTE, FEMENINO, CEDULA: 47, TALLA: 24.0 COLOR:BLANCO TIPO: CHOCLO CON BANDA Y TRABA PARA SUJECION A BASE DE CINTA AUTO ADHERIBLE;CORTE: CUERO DE GANADO VACUNO CURTIDO AL CROMO, FLOR ENTERA, LISO Y MATE,COLOR:BLANCO; FORRO: COMPLETO DEL MISMO COLOR DEL CORTE, CUERO DE GANADO VACUNO;FLORENTERA; SUELA DE POLIURETANO, CON HUELLA ANTIDERRAPANTE, DEL MISMO TONO DELCORTE; PLANTA: DE MATERIAL RECUPERADO, CELULOSA O TEXTIL SINTETICO NO TEJIDO;PLANTILLA: PREFORMADA DE ETIL VINIL ACETATO, LATEX O POLIURETANO, CON CUBIERTADE CUERO DE GANADO VACUNO, EN COLOR BLANCO, DEBE IR PEGADA; SISTEMA DECONSTRUCCION: SUELA PEGADA O INYECTADA DIRECTA AL CORTE; LOGOSIMBOLO: DEL IMSSIMPRESO EN LA LENGUETA O EN ALGUNO DE LOS LATERALES DEL FORRO DEL ZAPATO, ENCOLOR VERDE CODIGO PANTONE 561C O 561U. PAR. VOLUMEN 1. ESPECIFICACIONES YMETODOS DE PRUEBA DE ACUERDO A LA ESPECIFICACION TECNICA	24	PAR	1	PAR	-	104	-	104

ANEXO 5. CUADRO DE DISTRIBUCIÓN

eas Requirentes: Órganos de Operación Administrativa Desconcentrada de Aguascalientes, Baja California, Baja California Sur, Campeche, Chiapas, Chihuahua, CDMX Norte, CDMX Sur, Coahuila, Colima, Durango, Guanajuato, Guerrero, Hidalgo, Edo. éxico Oriente, Edo. México Poniente, Jalisco, Michoacán, Morelos, Nayarit, Nuevo León, Oaxaca, Puebla, Querétaro, Quintana Roo, San Luis Potosí, Sinaloa, Sonora, Tabasco, Tamaulipas, Tlaxcala, Veracruz Norte, Veracruz Sur, Yucatán, Zacatecas y Áreas de Nivel Central.

ONA	OOAD	PARTIDA	CÉDULA	CLAVE CUCOP +	GPO	GEN	ESP	DIF	VAR	DESCRIPCIÓN- SISTEMA DE ABASTO INSTITUCIONAL (SAI)	TALLA	UNIDAD	CANT.	TIPO	ÚNICA ENTREGA RÉGIMEN ORDINARIO	ÚNICA ENTREGA MÉDICOS RESIDENTES	ÚNICA ENTREGA RÉGIMEN IMSS BIENESTAR	TOTAL POR CLAVE Y DESTINO RÉGIMEN ORDINARIO, MÉDICOS RESIDENTES E IMSS BIENESTAR
INA A	SAN LUIS POTOSI	45	47	27101-0037	210	005	4275	01	01	CALZADO PARA MEDICO RESIDENTE, FEMENINO, CEDULA: 47, TALLA: 23.5, COLOR:BLANCO,TIPO: CHOCLO CON BANDA Y TRABA PARA SUJECION A BASE DE CINTA AUTO ADHERIBLE;CORTE: CUERO DE GANADO VACUNO CURTIDO AL CROMO, FLOR ENTERA, LISO Y MATE,COLORBLANCO; FORRO: COMPLETO DEL MISMO COLOR DEL CORTE, CUERO DE GANADO VACUNO,FLORENTERA; SUELA: DE POLIURETANO, CON HUELLA ANTIDERRAPANTE, DEL MISMO TONO DELCORTE; PLANTA: DE MATERIAL RECUPERADO, CELULOSA O TEXTIL SINTETICO NO TEJIDO;PLANTILLA: PREFORMADA DE ETIL VINIL ACETATO, LATEX O POLIURETANO, CON CUBIERTADE CUERO DE GANADO VACUNO, EN COLOR BLANCO, DEBE IR PEGADA; SISTEMA DECONSTRUCCION: SUELA PEGADA O INYECTADA DIRECTA AL CORTE; LOGOSIMBOLO: DEL IMSSIMPRESO EN LA LENGÜETA O EN ALGUNO DE LOS LATERALES DEL FORRO DEL ZAPATO, ENCOLOR VERDE CODIGO PANTONE 561C O 561U. PAR VOLUMEN 1. ESPECIFICACIONES YMETODOS DE PRUEBA DE ACUERDO A LA ESPECIFICACION TECNICA	23.5	PAR	1	PAR	-	38	-	38

DIVISION DE CONTRATOS
ANEXOS

ANEXO 5. CUADRO DE DISTRIBUCIÓN

Areas Requirentes: Órganos de Operación Administrativa Desconcentrada de Aguascalientes, Baja California, Baja California Sur, Campeche, Chiapas, Chihuahua, CDMX Norte, CDMX Sur, Coahuila, Colima, Durango, Guanajuato, Guerrero, Hidalgo, Edo. México Oriente, Edo. México Poniente, Jalisco, Michoacán, Morelos, Nayarit Nuevo León, Oaxaca, Puebla, Querétaro, Quintana Roo, San Luis Potosí, Sinaloa, Sonora, Tabasco, Tamaulipas, Tlaxcala, Veracruz Norte, Veracruz Sur, Yucatán, Zacatecas y Áreas de Nivel Central

ZONA	OOAD	PARTIDA	CÉDULA	CLAVE CUCOP +	GPO	GEN	ESP	DIF	VAR	DESCRIPCIÓN- SISTEMA DE ABASTO INSTITUCIONAL (SAI)	TALLA	UNIDAD	CANT.	TIPO	ÚNICA ENTREGA RÉGIMEN ORDINARIO	ÚNICA ENTREGA MÉDICOS RESIDENTES	ÚNICA ENTREGA RÉGIMEN IMSS BIENESTAR	TOTAL POR CLAVE Y DESTINO RÉGIMEN ORDINARIO, MÉDICOS RESIDENTES E IMSS BIENESTAR
ZONA A	SAN LUIS POTOSI	45	47	27101-0037	210	005	4267	01	01	CALZADO PARA MÉDICO RESIDENTE, FEMENINO, CEDULA: 47, TALLA: 23.0 COLOR:BLANCO,TIPO: CHOCLO CON BANDA Y TRABA PARA SUJECION A BASE DE CINTA AUTO ADHERIBLE;CORTE: CUERO DE GANADO VACUNO CURTIDO AL CROMO, FLOR ENTERA, LISO Y MATE,COLOR;BLANCO. FORRO COMPLETO DEL MISMO COLOR DEL CORTE, CUERO DE GANADO VACUNO,FLORENTERA, SUELA: DE POLIURETANO, CON HUELLA ANTIDERRAPANTE, DEL MISMO TONO DELCORTE; PLANTA: DE MATERIAL RECUPERADO, CELULOSA O TEXTIL SINTETICO NO TEJIDO;PLANTILLA: PREFORMADA DE ETIL VINIL ACETATO, LATEX O POLIURETANO, CON CUBIERTADE CUERO DE GANADO VACUNO, EN COLOR BLANCO, DEBE IR PEGADA; SISTEMA DECONSTRUCCION: SUELA PEGADA O INYECTADA DIRECTA AL CORTE; LOGOSIMBOLO DEL IMSSIMPRESO EN LA LENGÜETA O EN ALGUNO DE LOS LATERALES DEL FORRO DEL ZAPATO, ENCOLOR VERDE CODIGO PANTONE 561C O 561U. PAR. VOLUMEN 1. ESPECIFICACIONES YMETODOS DE PRUEBA DE ACUERDO A LA ESPECIFICACION TECNICA	23	PAR	1	PAR	-	34	-	34

ANEXO 5. CUADRO DE DISTRIBUCIÓN

eas Requirentes: Órganos de Operación Administrativa Desconcentrada de Aguascalientes, Baja California, Baja California Sur, Campeche, Chiapas, Chihuahua, CDMX Norte, CDMX Sur, Coahuila, Colima, Durango, Guanajuato, Guerrero, Hidalgo, Edo. éxico Oriente, Edo. México Poniente, Jalisco, Michoacán, Morelos, Nayarit, Nuevo León, Oaxaca, Puebla, Querétaro, Quintana Roo, San Luis Potosi, Sinaloa, Sonora, Tabasco, Tamaulipas, Tlaxcala, Veracruz Norte, Veracruz Sur, Yucatán, Zacatecas y Áreas de Nivel Central.

ONA	OOAD	PARTIDA	CÉDULA	CLAVE CUCOP +	GPO	GEN	ESP	DIF	VAR	DESCRIPCIÓN- SISTEMA DE ABASTO INSTITUCIONAL (SAI)	TALLA	UNIDAD	CANT.	TIPO	ÚNICA ENTREGA RÉGIMEN ORDINARIO	ÚNICA ENTREGA MÉDICOS RESIDENTES	ÚNICA ENTREGA RÉGIMEN IMSS BIENESTAR	TOTAL POR CLAVE Y DESTINO RÉGIMEN ORDINARIO, MÉDICOS RESIDENTES E IMSS BIENESTAR
NA A	SAN LUIS POTOSI	45	47	27101-0037	210	005	4259	01	01	CALZADO PARA MEDICO RESIDENTE, FEMENINO, CEDULA: 47. TALLA: 22.5. COLOR:BLANCO.TIPO: CHOCLO CON BANDA Y TRABA PARA SUJECION A BASE DE CINTA AUTO ADHERIBLE;CORTE: CUERO DE GANADO VACUNO CURTIDO AL CROMO, FLOR ENTERA, LISO Y MATE,COLORBLANCO; FORRO: COMPLETO DEL MISMO COLOR DEL CORTE, CUERO DE GANADO VACUNO,FLORENTERA; SUELA: DE POLIURETANO, CON HUELLA ANTIDERRAPANTE, DEL MISMO TONO DELCORTE; PLANTA: DE MATERIAL RECUPERADO, CELULOSA O TEXTIL SINTETICO NO TEJIDO;PLANTILLA: PREFORMADA DE ETIL VINIL ACETATO, LATEX O POLIURETANO, CON CUBIERTADE CUERO DE GANADO VACUNO, EN COLOR BLANCO, DEBE IR PEGADA; SISTEMA DECONSTRUCCION: SUELA PEGADA O INYECTADA DIRECTA AL CORTE; LOGOSIMBOLO: DEL IMSSIMPRESO EN LA LENGÜETA O EN ALGUNO DE LOS LATERALES DEL FORRO DEL ZAPATO, ENCOLOR VERDE CODIGO PANTONE 561C O 561U. PAR. VOLUMEN 1. ESPECIFICACIONES YMETODOS DE PRUEBA DE ACUERDO A LA ESPECIFICACION TECNICA	22.5	PAR	1	PAR	-	4	-	4

ANEXOS
DIVISION DE CONTRATOS

ANEXO 5. CUADRO DE DISTRIBUCIÓN

Areas Requirentes: Órganos de Operacion Administrativa Desconcentrada de Aguascalientes, Baja California, Baja California Sur, Campeche, Chiapas, Chihuahua, CDMX Norte, CDMX Sur, Coahuila, Colima, Durango, Guanajuato, Guerrero, Hidalgo, Edo. México Oriente, Edo. México Poniente, Jalisco, Michoacàn, Morelos, Nayarit, Nuevo León, Oaxaca, Puebla, Querétaro, Quintana Roo, San Luis Potosí, Sinaloa, Sonora, Tabasco, Tamaulipas, Tlaxcala, Veracruz Norte, Veracruz Sur, Yucatán, Zacatecas y Áreas de Nivel Central.

ZONA	OOAD	PARTIDA	CÉDULA	CLAVE CUCOP +	GPO	GEN	ESP	DIF	VAR	DESCRIPCIÓN- SISTEMA DE ABASTO INSTITUCIONAL (SAI)	TALLA	UNIDAD	CANT.	TIPO	ÚNICA ENTREGA RÉGIMEN ORDINARIO	ÚNICA ENTREGA MÉDICOS RESIDENTES	ÚNICA ENTREGA RÉGIMEN IMSS BIENESTAR	TOTAL POR CLAVE Y DESTINO RÉGIMEN ORDINARIO, MÉDICOS RESIDENTES E IMSS BIENESTAR
ZONA A	SAN LUIS POTOSI	45	47	27101-0037	210	005	4242	01	01	CALZADO PARA MÉDICO RESIDENTE, FEMENINO, CEDULA: 47, TALLA: 22.0, COLOR:BLANCO;TIPO: CHOCLO CON BANDA Y TRABA PARA SUJECION A BASE DE CINTA AUTO ADHERIBLE;CORTE: CUERO DE GANADO VACUNO CURTIDO AL CROMO, FLOR ENTERA, LISO Y MATE;COLORBLANCO, FORRO: COMPLETO DEL MISMO COLOR DEL CORTE, CUERO DE GANADO VACUNO;FLORENTERA; SUELA: DE POLIURETANO, CON HUELLA ANTIDERRAPANTE, DEL MISMO TONO DELCORTE: PLANTA DE MATERIAL RECUPERADO, CELULOSA O TEXTIL SINTETICO NO TEJIDO;PLANTILLA: PREFORMADA DE ETIL VINIL ACETATO, LATEX O POLIURETANO, CON CUBIERTADE CUERO DE GANADO VACUNO, EN COLOR BLANCO, DEBE IR PEGADA; SISTEMA DECONSTRUCCION: SUELA PEGADA O INYECTADA DIRECTA AL CORTE; LOGOSIMBOLO: DEL IMSSIMPRESO EN LA LENGUETA O EN ALGUNO DE LOS LATERALES DEL FORRO DEL ZAPATO, ENCOLOR VERDE CODIGO PANTONE 561C O 561U. PAR. VOLUMEN I. ESPECIFICACIONES YMETODOS DE PRUEBA DE ACUERDO A LA ESPECIFICACION TECNICA	22	PAR	1	PAR	-	2	-	2

ANEXO 5. CUADRO DE DISTRIBUCIÓN

Areas Requirentes: Órganos de Operación Administrativa Desconcentrada de Aguascalientes, Baja California, Baja California Sur, Campeche, Chiapas, Chihuahua, CDMX Norte, CDMX Sur, Coahuila, Colima, Durango, Guanajuato, Guerrero, Hidalgo, Edo. México Oriente, Edo. México Poniente, Jalisco, Michoacán, Morelos, Nayarit, Nuevo León, Oaxaca, Puebla, Querétaro, Quintana Roo, San Luis Potosí, Sinaloa, Sonora, Tabasco, Tamaulipas, Tlaxcala, Veracruz Norte, Veracruz Sur, Yucatán, Zacatecas y Áreas de Nivel Central.

ZONA	OOAD	PARTIDA	CÉDULA	CLAVE CUCOP +	GPO	GEN	ESP	DIF	VAR	DESCRIPCIÓN- SISTEMA DE ABASTO INSTITUCIONAL (SAI)	TALLA	UNIDAD	CANT.	TIPO	ÚNICA ENTREGA RÉGIMEN ORDINARIO	ÚNICA ENTREGA MÉDICOS RESIDENTES	ÚNICA ENTREGA RÉGIMEN IMSS BIENESTAR	TOTAL POR CLAVE Y DESTINO RÉGIMEN ORDINARIO, MÉDICOS RESIDENTES E IMSS BIENESTAR
ZONA A	QUERETARO	45	47	27101-0037	210	005	4382	01	01	CALZADO PARA MEDICO RESIDENTE, FEMENINO, CEDULA: 47. TALLA: 29.0. COLOR:BLANCO.TIPO: CHOCLO CON BANDA Y TRABA PARA SUJECION A BASE DE CINTA AUTO ADHERIBLE;CORTE: CUERO DE GANADO VACUNO CURTIDO AL CROMO, FLOR ENTERA, LISO Y MATE,COLORBLANCO; FORRO: COMPLETO DEL MISMO COLOR DEL CORTE, CUERO DE GANADO VACUNO,FLORENTERA; SUELA: DE POLIURETANO, CON HUELLA ANTIDERRAPANTE, DEL MISMO TONO DELCORTE; PLANTA: DE MATERIAL RECUPERADO, CELULOSA O TEXTIL SINTETICO NO TEJIDO;PLANTILLA: PREFORMADA DE ETIL VINIL ACETATO, LATEX O POLIURETANO, CON CUBIERTADE CUERO DE GANADO VACUNO, EN COLOR BLANCO, DEBE IR PEGADA; SISTEMA DECONSTRUCCION: SUELA PEGADA O INYECTADA DIRECTA AL CORTE; LOGOSIMBOLO: DEL IMSSIMPRESO EN LA LENGÜETA O EN ALGUNO DE LOS LATERALES DEL FORRO DEL ZAPATO, ENCOLOR VERDE CODIGO PANTONE 561C O 561U. PAR. VOLUMEN 1. ESPECIFICACIONES YMETODOS DE PRUEBA DE ACUERDO A LA ESPECIFICACION TECNICA	29	PAR	1	PAR	-	2	-	2

ANEXOS
DIVISION DE CONTRATOS

ANEXO 5. CUADRO DE DISTRIBUCIÓN

Áreas Requirentes: Órganos de Operación Administrativa Desconcentrada de Aguascalientes, Baja California, Baja California Sur, Campeche, Chiapas, Chihuahua, CDMX Norte, CDMX Sur, Coahuila, Colima, Durango, Guanajuato, Guerrero, Hidalgo, Edo. México Oriente, Edo. México Poniente, Jalisco, Michoacán, Morelos, Nayarit, Nuevo León, Oaxaca, Puebla, Querétaro, Quintana Roo, San Luis Potosí, Sinaloa, Sonora, Tabasco, Tamaulipas, Tlaxcala, Veracruz Norte, Veracruz Sur, Yucatán, Zacatecas y Áreas de Nivel Central

ZONA	OOAD	PARTIDA	CÉDULA	CLAVE CUCOP +	GPO	GEN	ESP	DIF	VAR	DESCRIPCIÓN- SISTEMA DE ABASTO INSTITUCIONAL (SAI)	TALLA	UNIDAD	CANT.	TIPO	ÚNICA ENTREGA RÉGIMEN ORDINARIO	ÚNICA ENTREGA MÉDICOS RESIDENTES	ÚNICA ENTREGA RÉGIMEN IMSS BIENESTAR	TOTAL POR CLAVE Y DESTINO RÉGIMEN ORDINARIO, MÉDICOS RESIDENTES E IMSS BIENESTAR
ZONA A	QUERETARO	45	47	27101-0037	210	005	4341	01	01	CALZADO PARA MEDICO RESIDENTE FEMENINO, CEDULA: 47 TALLA: 27.0 COLOR:BLANCO,TIPO: CHOCLO CON BANDA Y TRABA PARA SUJECION A BASE DE CINTA AUTO ADHERIBLE;CORTE: CUERO DE GANADO VACUNO CURTIDO AL CROMO, FLOR ENTERA LISO Y MATE,COLORBLANCO. FORRO COMPLETO DEL MISMO COLOR DEL CORTE, CUERO DE GANADO VACUNO;FLOPENTERA SUELA DE POLIURETANO CON HUELLA ANTIDERRAPANTE DEL MISMO TONO DELCORTE; PLANTA DE MATERIAL RECUPERADO, CELULOSA O TEXTIL SINTETICO NO TEJIDO;PLANTILLA: PREFORMADA DE ETIL VINIL ACETATO, LATEX O POLIURETANO, CON CUBIERTADE CUERO DE GANADO VACUNO, EN COLOR BLANCO, DEBE IR PEGADA. SISTEMA DECONSTRUCCION: SUELA PEGADA O INYECTADA DIRECTA AL CORTE; LOGOSIMBOLO: DEL IMSSIMPRESO EN LA LENGÜETA O EN ALGUNO DE LOS LATERALES DEL FORRO DEL ZAPATO, ENCOLOR VERDE CODIGO PANTONE 561C O 561U. PAR. VOLUMEN 1. ESPECIFICACIONES YMETODOS DE PRUEBA DE ACUERDO A LA ESPECIFICACION TECNICA	27	PAR	1	PAR	-	20	-	20

ANEXO 5. CUADRO DE DISTRIBUCIÓN

Areas Requirentes: Órganos de Operación Administrativa Desconcentrada de Aguascalientes, Baja California, Baja California Sur, Campeche, Chiapas, Chihuahua, CDMX Norte, CDMX Sur, Coahuila, Colima, Durango, Guanajuato, Guerrero, Hidalgo, Edo. México Oriente, Edo. México Poniente, Jalisco, Michoacán, Morelos, Nayarit, Nuevo León, Oaxaca, Puebla, Querétaro, Quintana Roo, San Luis Potosí, Sinaloa, Sonora, Tabasco, Tamaulipas, Tlaxcala, Veracruz Norte, Veracruz Sur, Yucatán, Zacatecas y Áreas de Nivel Central.

ZONA	OOAD	PARTIDA	CÉDULA	CLAVE CUCOP +	GPO	GEN	ESP	DIF	VAR	DESCRIPCIÓN- SISTEMA DE ABASTO INSTITUCIONAL (SAI)	TALLA	UNIDAD	CANT.	TIPO	ÚNICA ENTREGA RÉGIMEN ORDINARIO	ÚNICA ENTREGA MÉDICOS RESIDENTES	ÚNICA ENTREGA RÉGIMEN IMSS BIENESTAR	TOTAL POR CLAVE Y DESTINO RÉGIMEN ORDINARIO, MÉDICOS RESIDENTES E IMSS BIENESTAR
ZONA A	QUERETARO	45	47	27101-0037	210	005	4333	01	01	CALZADO PARA MEDICO RESIDENTE, FEMENINO, CEDULA: 47. TALLA: 26.5. COLOR:BLANCO.TIPO: CHOCLO CON BANDA Y TRABA PARA SUJECION A BASE DE CINTA AUTO ADHERIBLE;CORTE: CUERO DE GANADO VACUNO CURTIDO AL CROMO, FLOR ENTERA, LISO Y MATE,COLORBLANCO; FORRO: COMPLETO DEL MISMO COLOR DEL CORTE, CUERO DE GANADO VACUNO,FLORENTERA; SUELA: DE POLIURETANO, CON HUELLA ANTIDERRAPANTE, DEL MISMO TONO DELCORTE; PLANTA: DE MATERIAL RECUPERADO, CELULOSA O TEXTIL SINTETICO NO TEJIDO;PLANTILLA: PREFORMADA DE ETIL VINIL ACETATO, LATEX O POLIURETANO, CON CUBIERTADE CUERO DE GANADO VACUNO, EN COLOR BLANCO, DEBE IR PEGADA; SISTEMA DECONSTRUCCION: SUELA PEGADA O INYECTADA DIRECTA AL CORTE; LOGOSIMBOLO: DEL IMSSIMPRESO EN LA LENGÜETA O EN ALGUNO DE LOS LATERALES DEL FORRO DEL ZAPATO, ENCOLOR VERDE CODIGO PANTONE 561C O 561U. PAR. VOLUMEN 1. ESPECIFICACIONES YMETODOS DE PRUEBA DE ACUERDO A LA ESPECIFICACION TECNICA	26.5	PAR	1	PAR	-	8	-	8

ANEXOS
DIVISION DE CONTRATOS

ANEXO 5. CUADRO DE DISTRIBUCIÓN

Areas Requirentes: Órganos de Operación Administrativa Desconcentrada de Aguascalientes, Baja California, Baja California Sur, Campeche, Chiapas, Chihuahua, CDMX Norte, CDMX Sur, Coahuila, Colima, Durango, Guanajuato, Guerrero, Hidalgo, Edo. México Oriente, Edo. México Poniente, Jalisco, Michoacán, Morelos, Nayarit, Nuevo León, Oaxaca, Puebla, Querétaro, Quintana Roo, San Luis Potosí, Sinaloa, Sonora, Tabasco, Tamaulipas, Tlaxcala, Veracruz Norte, Veracruz Sur, Yucatán, Zacatecas y Áreas de Nivel Central.

ZONA	OOAD	PARTIDA	CÉDULA	CLAVE CUCOP +	GPO	GEN	ESP	DIF	VAR	DESCRIPCIÓN- SISTEMA DE ABASTO INSTITUCIONAL (SAI)	TALLA	UNIDAD	CANT.	TIPO	ÚNICA ENTREGA RÉGIMEN ORDINARIO	ÚNICA ENTREGA MÉDICOS RESIDENTES	ÚNICA ENTREGA RÉGIMEN IMSS BIENESTAR	TOTAL POR CLAVE Y DESTINO RÉGIMEN ORDINARIO, MÉDICOS RESIDENTES E IMSS BIENESTAR
ZONA A	QUERETARO	45	47	27101-0037	210	005	4325	01	01	CALZADO PARA MEDICO RESIDENTE, FEMENINO, CEDULA: 47 TALLA: 26.0 COLOR:BLANCO;TIPO: CHOCLO CON BANDA Y TRABA PARA SUJECION A BASE DE CINTA AUTO ADHERIBLE;CORTE: CUERO DE GANADO VACUNO CURTIDO AL CROMO, FLOR ENTERA, LISO Y MATE;COLOR:BLANCO; FORRO: COMPLETO DEL MISMO COLOR DEL CORTE, CUERO DE GANADO VACUNO;FLORENTERA; SUELA DE POLIURETANO, CON HUELLA ANTIDERRAPANTE, DEL MISMO TONO DELCORTE; PLANTA: DE MATERIAL RECUPERADO, CELULOSA O TEXTIL SINTETICO NO TEJIDO;PLANTILLA: PREFORMADA DE ETIL VINIL ACETATO, LATEX O POLIURETANO, CON CUBIERTADE CUERO DE GANADO VACUNO, EN COLOR BLANCO, DEBE IR PEGADA; SISTEMA DECONSTRUCCION: SUELA PEGADA O INYECTADA DIRECTA AL CORTE; LOGOSIMBOLO: DEL IMSSIMPRESO EN LA LENGÜETA O EN ALGUNO DE LOS LATERALES DEL FORRO DEL ZAPATO, ENCOLOR VERDE CODIGO PANTONE 561C O 561U. PAR VOLUMEN 1 ESPECIFICACIONES YMETODOS DE PRUEBA DE ACUERDO A LA ESPECIFICACION TECNICA	26	PAR	1	PAR	-	86	-	86

ANEXO 5. CUADRO DE DISTRIBUCIÓN

reas Requirentes: Órganos de Operación Administrativa Desconcentrada de Aguascalientes, Baja California, Baja California Sur, Campeche, Chiapas, Chihuahua, CDMX Norte, CDMX Sur, Coahuila, Colima, Durango, Guanajuato, Guerrero, Hidalgo, Edo. éxico Oriente, Edo. México Poniente, Jalisco, Michoacán, Morelos, Nayarit, Nuevo León, Oaxaca, Puebla, Querétaro, Quintana Roo, San Luis Potosí, Sinaloa, Sonora, Tabasco, Tamaulipas, Tlaxcala, Veracruz Norte, Veracruz Sur, Yucatán, Zacatecas y Áreas de Nivel Central.

ONA	OOAD	PARTIDA	CÉDULA	CLAVE CUCOP +	GPO	GEN	ESP	DIF	VAR	DESCRIPCIÓN- SISTEMA DE ABASTO INSTITUCIONAL (SAI)	TALLA	UNIDAD	CANT.	TIPO	ÚNICA ENTREGA RÉGIMEN ORDINARIO	ÚNICA ENTREGA MÉDICOS RESIDENTES	ÚNICA ENTREGA RÉGIMEN IMSS BIENESTAR	TOTAL POR CLAVE Y DESTINO RÉGIMEN ORDINARIO, MÉDICOS RESIDENTES E IMSS BIENESTAR
NA A	QUERETARO	45	47	27101-0037	210	005	4317	01	01	CALZADO PARA MEDICO RESIDENTE, FEMENINO, CEDULA: 47. TALLA: 25.5. COLOR:BLANCO.TIPO: CHOCLO CON BANDA Y TRABA PARA SUJECION A BASE DE CINTA AUTO ADHERIBLE;CORTE: CUERO DE GANADO VACUNO CURTIDO AL CROMO, FLOR ENTERA, LISO Y MATE,COLORBLANCO; FORRO: COMPLETO DEL MISMO COLOR DEL CORTE. CUERO DE GANADO VACUNO,FLORENTERA; SUELA: DE POLIURETANO, CON HUELLA ANTIDERRAPANTE, DEL MISMO TONO DELCORTE; PLANTA: DE MATERIAL RECUPERADO, CELULOSA O TEXTIL SINTETICO NO TEJIDO;PLANTILLA: PREFORMADA DE ETIL VINIL ACETATO, LATEX O POLIURETANO, CON CUBIERTADE CUERO DE GANADO VACUNO, EN COLOR BLANCO, DEBE IR PEGADA; SISTEMA DECONSTRUCCION: SUELA PEGADA O INYECTADA DIRECTA AL CORTE; LOGOSIMBOLO: DEL IMSSIMPRESO EN LA LENGÜETA O EN ALGUNO DE LOS LATERALES DEL FORRO DEL ZAPATO, ENCOLOR VERDE CODIGO PANTONE 561C O 561U. PAR. VOLUMEN 1. ESPECIFICACIONES YMETODOS DE PRUEBA DE ACUERDO A LA ESPECIFICACION TECNICA	25.5	PAR	1	PAR	-	80	-	80

ANEXOS

ANEXO 5. CUADRO DE DISTRIBUCIÓN

Áreas Requirentes: Órganos de Operación Administrativa Desconcentrada de Aguascalientes, Baja California, Baja California Sur, Campeche, Chiapas, Chihuahua, CDMX Norte, CDMX Sur, Coahuila, Colima, Durango, Guanajuato, Guerrero, Hidalgo, Edo. México Oriente, Edo. México Poniente, Jalisco, Michoacan, Morelos, Nayarit, Nuevo León, Oaxaca, Puebla, Querétaro, Quintana Roo, San Luis Potosí, Sinaloa, Sonora, Tabasco, Tamaulipas, Tlaxcala, Veracruz Norte, Veracruz Sur, Yucatán, Zacatecas y Áreas de Nivel Central

ZONA	OOAD	PARTIDA	CÉDULA	CLAVE CUCOP +	GPO	GEN	ESP	DIF	VAR	DESCRIPCIÓN- SISTEMA DE ABASTO INSTITUCIONAL (SAI)	TALLA	UNIDAD	CANT.	TIPO	ÚNICA ENTREGA RÉGIMEN ORDINARIO	ÚNICA ENTREGA MÉDICOS RESIDENTES	ÚNICA ENTREGA RÉGIMEN IMSS BIENESTAR	TOTAL POR CLAVE Y DESTINO RÉGIMEN ORDINARIO, MÉDICOS RESIDENTES E IMSS BIENESTAR
ZONA A	QUERETARO	45	47	27101-0037	210	005	4309	01	01	CALZADO PARA MÉDICO RESIDENTE, FEMENINO, CEDULA: 47 TALLA: 25.0, COLOR BLANCO TIPO: CHOCLO CON BANDA Y TRABA PARA SUJECION A BASE DE CINTA AUTO ADHERIBLE;CORTE: CUERO DE GANADO VACUNO CURTIDO AL CROMO, FLOR ENTERA, LISO Y MATE;COLORBLANCO; FORRO COMPLETO DEL MISMO COLOR DEL CORTE CUERO DE GANADO VACUNO FLORENTERA, SUELA DE POLIURETANO CON HUELLA ANTIDERRAPANTE, DEL MISMO TONO DELCORTE, PLANTA: DE MATERIAL RECUPERADO, CELULOSA O TEXTIL SINTETICO NO TEJIDO;PLANTILLA: PREFORMADA DE ETIL VINIL ACETATO, LATEX O POLIURETANO, CON CUBIERTADE CUERO DE GANADO VACUNO, EN COLOR BLANCO, DEBE IR PEGADA; SISTEMA DECONSTRUCCION: SUELA PEGADA O INYECTADA DIRECTA AL CORTE; LOGOSIMBOLO: DEL IMSSIMPRESO EN LA LENGÜETA O EN ALGUNO DE LOS LATERALES DEL FORRO DEL ZAPATO, ENCOLOR VERDE CODIGO PANTONE 561C O 561U. PAR. VOLUMEN 1. ESPECIFICACIONES YMETODOS DE PRUEBA DE ACUERDO A LA ESPECIFICACION TECNICA	25	PAR	1	PAR	-	152	-	152

ANEXO 5. CUADRO DE DISTRIBUCIÓN

reas Requirentes: Órganos de Operación Administrativa Desconcentrada de Aguascalientes, Baja California, Baja California Sur, Campeche, Chiapas, Chihuahua, CDMX Norte, CDMX Sur, Coahuila, Colima, Durango, Guanajuato, Guerrero, Hidalgo, Edo. éxico Oriente, Edo. México Poniente, Jalisco, Michoacán, Morelos, Nayarit, Nuevo León, Oaxaca, Puebla, Querétaro, Quintana Roo, San Luis Potosí, Sinaloa, Sonora, Tabasco, Tamaulipas, Tlaxcala, Veracruz Norte, Veracruz Sur, Yucatán, Zacatecas y Áreas de Nivel Central.

ONA	OOAD	PARTIDA	CÉDULA	CLAVE CUCOP +	GPO	GEN	ESP	DIF	VAR	DESCRIPCIÓN- SISTEMA DE ABASTO INSTITUCIONAL (SAI)	TALLA	UNIDAD	CANT.	TIPO	ÚNICA ENTREGA RÉGIMEN ORDINARIO	ÚNICA ENTREGA MÉDICOS RESIDENTES	ÚNICA ENTREGA RÉGIMEN IMSS BIENESTAR	TOTAL POR CLAVE Y DESTINO RÉGIMEN ORDINARIO, MÉDICOS RESIDENTES E IMSS BIENESTAR
INA A	QUERETARO	45	47	27101-0037	210	005	4291	01	01	CALZADO PARA MEDICO RESIDENTE, FEMENINO, CEDULA: 47. TALLA: 24.5. COLOR:BLANCO.TIPO: CHOCLO CON BANDA Y TRABA PARA SUJECION A BASE DE CINTA AUTO ADHERIBLE;CORTE: CUERO DE GANADO VACUNO CURTIDO AL CROMO, FLOR ENTERA, LISO Y MATE,COLORBLANCO; FORRO: COMPLETO DEL MISMO COLOR DEL CORTE, CUERO DE GANADO VACUNO,FLORENTERA; SUELA: DE POLIURETANO, CON HUELLA ANTIDERRAPANTE, DEL MISMO TONO DELCORTE; PLANTA: DE MATERIAL RECUPERADO, CELULOSA O TEXTIL SINTETICO NO TEJIDO,PLANTILLA: PREFORMADA DE ETIL VINIL ACETATO, LATEX O POLIURETANO, CON CUBIERTADE CUERO DE GANADO VACUNO, EN COLOR BLANCO. DEBE IR PEGADA; SISTEMA DECONSTRUCCION: SUELA PEGADA O INYECTADA DIRECTA AL CORTE; LOGOSIMBOLO: DEL IMSSIMPRESO EN LA LENGÜETA O EN ALGUNO DE LOS LATERALES DEL FORRO DEL ZAPATO, ENCOLOR VERDE CODIGO PANTONE 561C O 561U. PAR; VOLUMEN 1. ESPECIFICACIONES YMETODOS DE PRUEBA DE ACUERDO A LA ESPECIFICACION TECNICA	24.5	PAR	1	PAR	-	98	-	98

ANEXOS
DIVISION DE CONTRATOS

ANEXO 5. CUADRO DE DISTRIBUCIÓN

Areas Requirentes: Órganos de Operación Administrativa Desconcentrada de Aguascalientes, Baja California, Baja California Sur, Campeche, Chiapas, Chihuahua, CDMX Norte, CDMX Sur, Coahuila, Colima, Durango, Guanajuato, Guerrero, Hidalgo, Edo. México Oriente, Edo. México Poniente, Jalisco, Michoacán, Morelos, Nayarit, Nuevo León, Oaxaca, Puebla, Querétaro, Quintana Roo, San Luis Potosí, Sinaloa, Sonora, Tabasco, Tamaulipas, Tlaxcala, Veracruz Norte, Veracruz Sur, Yucatán, Zacatecas y Áreas de Nivel Central.

ZONA	OOAD	PARTIDA	CÉDULA	CLAVE CUCOP +	GPO	GEN	ESP	DIF	VAR	DESCRIPCIÓN- SISTEMA DE ABASTO INSTITUCIONAL (SAI)	TALLA	UNIDAD	CANT.	TIPO	ÚNICA ENTREGA RÉGIMEN ORDINARIO	ÚNICA ENTREGA MÉDICOS RESIDENTES	ÚNICA ENTREGA RÉGIMEN IMSS BIENESTAR	TOTAL POR CLAVE Y DESTINO RÉGIMEN ORDINARIO, MÉDICOS RESIDENTES E IMSS BIENESTAR
ZONA A	QUERETARO	45	47	27101-0037	210	005	4283	01	01	CALZADO PARA MEDICO RESIDENTE, FEMENINO. CEDULA: 47. TALLA: 24.0 COLOR:BLANCO TIPO: CHOCLO CON BANDA Y TRABA PARA SUJECION A BASE DE CINTA AUTO ADHERIBLE,CORTE: CUERO DE GANADO VACUNO CURTIDO AL CROMO, FLOR ENTERA, LISO Y MATE,COLOR:BLANCO); FORRO, COMPLETO DEL MISMO COLOR DEL CORTE CUERO DE GANADO VACUNO,FLORENTERA SUELA DE POLIURETANO, CON HUELLA ANTIDERRAPANTE, DEL MISMO TONO DELCORTE, PLANTA DE MATERIAL RECUPERADO, CELULOSA O TEXTIL SINTETICO NO TEJIDO;PLANTILLA: PREFORMADA DE ETIL VINIL ACETATO, LATEX O POLIURETANO, CON CUBIERTADE CUERO DE GANADO VACUNO, EN COLOR BLANCO, DEBE IR PEGADA; SISTEMA DECONSTRUCCION: SUELA PEGADA O INYECTADA DIRECTA AL CORTE; LOGOSIMBOLO: DEL IMSSIMPRESO EN LA LENGUETA O EN ALGUNO DE LOS LATERALES DEL FORRO DEL ZAPATO, ENCOLOR VERDE CODIGO PANTONE 561C O 561U, PAR VOLUMEN 1. ESPECIFICACIONES YMETODOS DE PRUEBA DE ACUERDO A LA ESPECIFICACION TECNICA	24	PAR	1	PAR	-	222	-	222

ANEXO 5. CUADRO DE DISTRIBUCIÓN

eas Requirentes: Órganos de Operación Administrativa Desconcentrada de Aguascalientes, Baja California, Baja California Sur, Campeche, Chiapas, Chihuahua, CDMX Norte, CDMX Sur, Coahuila, Colima, Durango, Guanajuato, Guerrero, Hidalgo, Edo. xico Oriente, Edo. México Poniente, Jalisco, Michoacán, Morelos, Nayarit, Nuevo León, Oaxaca, Puebla, Querétaro, Quintana Roo, San Luis Potosí, Sinaloa, Sonora, Tabasco, Tamaulipas, Tlaxcala, Veracruz Norte, Veracruz Sur, Yucatán, Zacatecas y Áreas de Nivel Central.

ONA	OOAD	PARTIDA	CÉDULA	CLAVE CUCOP +	GPO	GEN	ESP	DIF	VAR	DESCRIPCIÓN- SISTEMA DE ABASTO INSTITUCIONAL (SAI)	TALLA	UNIDAD	CANT.	TIPO	ÚNICA ENTREGA RÉGIMEN ORDINARIO	ÚNICA ENTREGA MÉDICOS RESIDENTES	ÚNICA ENTREGA RÉGIMEN IMSS BIENESTAR	TOTAL POR CLAVE Y DESTINO RÉGIMEN ORDINARIO, MÉDICOS RESIDENTES E IMSS BIENESTAR
NA A	QUERETARO	45	47	27101-0037	210	005	4275	01	01	CALZADO PARA MEDICO RESIDENTE, FEMENINO, CEDULA: 47. TALLA: 23.5. COLOR:BLANCO.TIPO: CHOCLO CON BANDA Y TRABA PARA SUJECION A BASE DE CINTA AUTO ADHERIBLE;CORTE: CUERO DE GANADO VACUNO CURTIDO AL CROMO, FLOR ENTERA, LISO Y MATE,COLORBLANCO; FORRO: COMPLETO DEL MISMO COLOR DEL CORTE, CUERO DE GANADO VACUNO,FLORENTERA; SUELA: DE POLIURETANO, CON HUELLA ANTIDERRAPANTE, DEL MISMO TONO DELCORTE; PLANTA: DE MATERIAL RECUPERADO, CELULOSA O TEXTIL SINTETICO NO TEJIDO;PLANTILLA: PREFORMADA DE ETIL VINIL ACETATO, LATEX O POLIURETANO, CON CUBIERTADE CUERO DE GANADO VACUNO, EN COLOR BLANCO. DEBE IR PEGADA: SISTEMA DECONSTRUCCION: SUELA PEGADA O INYECTADA DIRECTA AL CORTE: LOGOSIMBOLO: DEL IMSSIMPRESO EN LA LENGÜETA O EN ALGUNO DE LOS LATERALES DEL FORRO DEL ZAPATO, ENCOLOR VERDE CODIGO PANTONE 561C O 561U. PAR. VOLUMEN 1. ESPECIFICACIONES YMETODOS DE PRUEBA DE ACUERDO A LA ESPECIFICACION TECNICA	23.5	PAR	1	PAR	-	64	-	64

ANEXOS
DIVISION DE CONTRATOS

ANEXO 5. CUADRO DE DISTRIBUCIÓN

Areas Requirentes: Órganos de Operación Administrativa Desconcentrada de Aguascalientes, Baja California, Baja California Sur, Campeche, Chiapas, Chihuahua, CDMX Norte, CDMX Sur, Coahuila, Colima, Durango, Guanajuato, Guerrero, Hidalgo, Edo. México Oriente, Edo. México Poniente, Jalisco, Michoacán, Morelos, Nayarit, Nuevo León, Oaxaca, Puebla, Querétaro, Quintana Roo, San Luis Potosí, Sinaloa, Sonora, Tabasco, Tamaulipas, Tlaxcala, Veracruz Norte, Veracruz Sur, Yucatán, Zacatecas y Áreas de Nivel Central.

ZONA	OOAD	PARTIDA	CÉDULA	CLAVE CUCOP +	GPO	GEN	ESP	DIF	VAR	DESCRIPCIÓN- SISTEMA DE ABASTO INSTITUCIONAL (SAI)	TALLA	UNIDAD	CANT.	TIPO	ÚNICA ENTREGA RÉGIMEN ORDINARIO	ÚNICA ENTREGA MÉDICOS RESIDENTES	ÚNICA ENTREGA RÉGIMEN IMSS BIENESTAR	TOTAL POR CLAVE Y DESTINO RÉGIMEN ORDINARIO, MÉDICOS RESIDENTES E IMSS BIENESTAR
ZONA A	QUERETARO	45	47	27101-0037	210	005	4267	01	01	CALZADO PARA MEDICO RESIDENTE, FEMENINO, CEDULA: 47, TALLA: 23.0 COLOR:BLANCO.TIPO: CHOCLO CON BANDA Y TRABA PARA SUJECION A BASE DE CINTA AUTO ADHERIBLE;CORTE: CUERO DE GANADO VACUNO CURTIDO AL CROMO, FLOR ENTERA, LISO Y MATE,COLORBLANCO; FORRO COMPLETO DEL MISMO COLOR DEL CORTE, CUERO DE GANADO VACUNO,FLORENTERA SUELA DE POLIURETANO CON HUELLA ANTIDERRAPANTE, DEL MISMO TONO DELCORTE; PLANTA: DE MATERIAL RECUPERADO, CELULOSA O TEXTIL SINTETICO NO TEJIDO;PLANTILLA: PREFORMADA DE ETIL VINIL ACETATO, LATEX O POLIURETANO, CON CUBIERTADE CUERO DE GANADO VACUNO, EN COLOR BLANCO, DEBE IR PEGADA; SISTEMA DECONSTRUCCION: SUELA PEGADA O INYECTADA DIRECTA AL CORTE; LOGOSIMBOLO: DEL IMSSIMPRESO EN LA LENGUETA O EN ALGUNO DE LOS LATERALES DEL FORRO DEL ZAPATO, ENCOLOR VERDE CODIGO PANTONE 561C O 561U, PAR, VOLUMEN 1. ESPECIFICACIONES YMETODOS DE PRUEBA DE ACUERDO A LA ESPECIFICACION TECNICA	23	PAR	1	PAR	-	76	-	76

ANEXO 5. CUADRO DE DISTRIBUCIÓN

eas Requirentes: Órganos de Operación Administrativa Desconcentrada de Aguascalientes, Baja California, Baja California Sur, Campeche, Chiapas, Chihuahua, CDMX Norte, CDMX Sur, Coahuila, Colima, Durango, Guanajuato, Guerrero, Hidalgo, Edo. xico Oriente, Edo. México Poniente, Jalisco, Michoacán, Morelos, Nayarit, Nuevo León, Oaxaca, Puebla, Querétaro, Quintana Roo, San Luis Potosí, Sinaloa, Sonora, Tabasco, Tamaulipas, Tlaxcala, Veracruz Norte, Veracruz Sur, Yucatán, Zacatecas y Áreas de Nivel Central.

ONA	OOAD	PARTIDA	CÉDULA	CLAVE CUCOP +	GPO	GEN	ESP	DIF	VAR	DESCRIPCIÓN- SISTEMA DE ABASTO INSTITUCIONAL (SAI)	TALLA	UNIDAD	CANT.	TIPO	ÚNICA ENTREGA RÉGIMEN ORDINARIO	ÚNICA ENTREGA MÉDICOS RESIDENTES	ÚNICA ENTREGA RÉGIMEN IMSS BIENESTAR	TOTAL POR CLAVE Y DESTINO RÉGIMEN ORDINARIO, MÉDICOS RESIDENTES E IMSS BIENESTAR
NA A	QUERETARO	45	47	27101-0037	210	005	4259	01	01	CALZADO PARA MEDICO RESIDENTE, FEMENINO, CEDULA: 47. TALLA: 22.5. COLOR:BLANCO.TIPO: CHOCLO CON BANDA Y TRABA PARA SUJECION A BASE DE CINTA AUTO ADHERIBLE;CORTE: CUERO DE GANADO VACUNO CURTIDO AL CROMO; FLOR ENTERA, LISO Y MATE,COLORBLANCO; FORRO: COMPLETO DEL MISMO COLOR DEL CORTE, CUERO DE GANADO VACUNO,FLORENTERA; SUELA: DE POLIURETANO, CON HUELLA ANTIDERRAPANTE, DEL MISMO TONO DELCORTE; PLANTA: DE MATERIAL RECUPERADO, CELULOSA O TEXTIL SINTETICO NO TEJIDO;PLANTILLA: PREFORMADA DE ETIL VINIL ACETATO, LATEX O POLIURETANO, CON CUBIERTADE CUERO DE GANADO VACUNO, EN COLOR BLANCO, DEBE IR PEGADA; SISTEMA DECONSTRUCCION: SUELA PEGADA O INYECTADA DIRECTA AL CORTE: LOGOSIMBOLO: DEL IMSSIMPRESO EN LA LENGÜETA O EN ALGUNO DE LOS LATERALES DEL FORRO DEL ZAPATO, ENCOLOR VERDE CODIGO PANTONE 561C O 561U. PAR. VOLUMEN 1. ESPECIFICACIONES YMETODOS DE PRUEBA DE ACUERDO A LA ESPECIFICACION TECNICA	22.5	PAR	1	PAR	-	20	-	20

ANEXOS
DIRECCION DE CONTRATOS

ANEXO 5. CUADRO DE DISTRIBUCIÓN

Areas Requirentes: Órganos de Operación Administrativa Desconcentrada de Aguascalientes, Baja California, Baja California Sur, Campeche, Chiapas, Chihuahua, CDMX Norte, CDMX Sur, Coahuila, Colima, Durango, Guanajuato, Guerrero, Hidalgo, Edo. México Oriente, Edo. México Poniente, Jalisco, Michoacan, Morelos, Nayarit, Nuevo Leon, Oaxaca, Puebla, Querétaro, Quintana Roo, San Luis Potosí, Sinaloa, Sonora, Tabasco, Tamaulipas, Tlaxcala, Veracruz Norte, Veracruz Sur, Yucatán, Zacatecas y Áreas de Nivel Central.

ZONA	OOAD	PARTIDA	CÉDULA	CLAVE CUCOP +	GPO	GEN	ESP	DIF	VAR	DESCRIPCIÓN- SISTEMA DE ABASTO INSTITUCIONAL (SAI)	TALLA	UNIDAD	CANT.	TIPO	UNICA ENTREGA RÉGIMEN ORDINARIO	ÚNICA ENTREGA MÉDICOS RESIDENTES	ÚNICA ENTREGA RÉGIMEN IMSS BIENESTAR	TOTAL POR CLAVE Y DESTINO RÉGIMEN ORDINARIO, MÉDICOS RESIDENTES E IMSS BIENESTAR
ZONA A	QUERETARO	45	47	27101-0037	210	005	4242	01	01	CALZADO PARA MEDICO RESIDENTE, FEMENINO, CEDULA: 47 TALLA: 22.0, COLOR:BLANCO,TIPO: CHOCLO CON BANDA Y TRABA PARA SUJECION A BASE DE CINTA AUTO ADHERIBLE;CORTE: CUERO DE GANADO VACUNO CURTIDO AL CROMO, FLOR ENTERA, LISO Y MATE;COLORBLANCO; FORRO: COMPLETO DEL MISMO COLOR DEL CORTE, CUERO DE GANADO VACUNO;FLORENTERA, SUELA DE POLIURETANO, CON HUELLA ANTIDERRAPANTE DEL MISMO TONO DELCORTE; PLANTA: DE MATERIAL RECUPERADO, CELULOSA O TEXTIL SINTETICO NO TEJIDO;PLANTILLA: PREFORMADA DE ETIL VINIL ACETATO, LATEX O POLIURETANO, CON CUBIERTADE CUERO DE GANADO VACUNO, EN COLOR BLANCO, DEBE IR PEGADA; SISTEMA DECONSTRUCCION: SUELA PEGADA O INYECTADA DIRECTA AL CORTE; LOGOSIMBOLO: DEL IMSSIMPRESO EN LA LENGUETA O EN ALGUNO DE LOS LATERALES DEL FORRO DEL ZAPATO, ENCOLOR VERDE CODIGO PANTONE 561C O 561U. PAR. VOLUMEN 1, ESPECIFICACIONES YMETODOS DE PRUEBA DE ACUERDO A LA ESPECIFICACION TECNICA	22	PAR	1	PAR	-	14	-	14

ANEXO 5. CUADRO DE DISTRIBUCIÓN

reas Requirentes: Órganos de Operación Administrativa Desconcentrada de Aguascalientes, Baja California, Baja California Sur, Campeche, Chiapas, Chihuahua, CDMX Norte, CDMX Sur, Coahuila, Colima, Durango, Guanajuato, Guerrero, Hidalgo, Edo. éxico Oriente, Edo. México Poniente, Jalisco, Michoacán, Morelos, Nayarit, Nuevo León, Oaxaca, Puebla, Querétaro, Quintana Roo, San Luis Potosí, Sinaloa, Sonora, Tabasco, Tamaulipas, Tlaxcala, Veracruz Norte, Veracruz Sur, Yucatán, Zacatecas y Áreas de Nivel Central.

ZONA	OOAD	PARTIDA	CÉDULA	CLAVE CUCOP +	GPO	GEN	ESP	DIF	VAR	DESCRIPCIÓN- SISTEMA DE ABASTO INSTITUCIONAL (SAI)	TALLA	UNIDAD	CANT.	TIPO	ÚNICA ENTREGA RÉGIMEN ORDINARIO	ÚNICA ENTREGA MÉDICOS RESIDENTES	ÚNICA ENTREGA RÉGIMEN IMSS BIENESTAR	TOTAL POR CLAVE Y DESTINO RÉGIMEN ORDINARIO, MÉDICOS RESIDENTES E IMSS BIENESTAR
ZONA A	PUEBLA	45	47	27101-0037	210	005	4382	01	01	CALZADO PARA MEDICO RESIDENTE, FEMENINO. CEDULA: 47. TALLA: 29.0. COLOR:BLANCO.TIPO: CHOCLO CON BANDA Y TRABA PARA SUJECION A BASE DE CINTA AUTO ADHERIBLE;CORTE: CUERO DE GANADO VACUNO CURTIDO AL CROMO, FLOR ENTERA, LISO Y MATE,COLORBLANCO; FORRO: COMPLETO DEL MISMO COLOR DEL CORTE, CUERO DE GANADO VACUNO,FLORENTERA; SUELA: DE POLIURETANO, CON HUELLA ANTIDERRAPANTE, DEL MISMO TONO DELCORTE; PLANTA: DE MATERIAL RECUPERADO, CELULOSA O TEXTIL SINTETICO NO TEJIDO;PLANTILLA: PREFORMADA DE ETIL VINIL ACETATO, LATEX O POLIURETANO, CON CUBIERTADE CUERO DE GANADO VACUNO, EN COLOR BLANCO, DEBE IR PEGADA; SISTEMA DECONSTRUCCION: SUELA PEGADA O INYECTADA DIRECTA AL CORTE; LOGOSIMBOLO: DEL IMSSIMPRESO EN LA LENGÜETA O EN ALGUNO DE LOS LATERALES DEL FORRO DEL ZAPATO, ENCOLOR VERDE CODIGO PANTONE 561C O 561U. PAR. VOLUMEN 1. ESPECIFICACIONES YMETODOS DE PRUEBA DE ACUERDO A LA ESPECIFICACION TECNICA	29	PAR	1	PAR	-	8	-	8

ANEXOS
DIVISION DE CONTRATOS

ANEXO 5. CUADRO DE DISTRIBUCIÓN

Areas Requirentes: Órganos de Operación Administrativa Desconcentrada de Aguascalientes, Baja California, Baja California Sur, Campeche, Chiapas, Chihuahua, CDMX Norte, CDMX Sur, Coahuila, Colima, Durango, Guanajuato, Guerrero, Hidalgo, Edo. México Oriente, Edo. México Poniente, Jalisco, Michoacán, Morelos, Nayarit, Nuevo Leon, Oaxaca, Puebla, Querétaro, Quintana Roo, San Luis Potosi, Sinaloa, Sonora, Tabasco, Tamaulipas, Tlaxcala, Veracruz Norte, Veracruz Sur, Yucatán, Zacatecas y Áreas de Nivel Central.

ZONA	OOAD	PARTIDA	CÉDULA	CLAVE CUCOP +	GPO	GEN	ESP	DIF	VAR	DESCRIPCIÓN- SISTEMA DE ABASTO INSTITUCIONAL (SAI)	TALLA	UNIDAD	CANT.	TIPO	UNICA ENTREGA RÉGIMEN ORDINARIO	ÚNICA ENTREGA MÉDICOS RESIDENTES	ÚNICA ENTREGA RÉGIMEN IMSS BIENESTAR	TOTAL POR CLAVE Y DESTINO RÉGIMEN ORDINARIO, MÉDICOS RESIDENTES E IMSS BIENESTAR
ZONA A	PUEBLA	45	47	27101-0037	210	005	4358	01	01	CALZADO PARA MEDICO RESIDENTE, FEMENINO, CEDULA: 47, TALLA: 27.5 COLOR:BLANCO;TIPO: CHOCLO CON BANDA Y TRABA PARA SUJECION A BASE DE CINTA AUTO ADHERIBLE;CORTE: CUERO DE GANADO VACUNO CURTIDO AL CROMO, FLOR ENTERA, LISO Y MATE,COLORBLANCO, FORRO COMPLETO DEL MISMO COLOR DEL CORTE, CUERO DE GANADO VACUNO,FLORENTERA; SUELA: DE POLIURETANO, CON RUELLA ANTIDERRAPANTE, DEL MISMO TONO DELCORTE, PLANTA: DE MATERIAL RECUPERADO, CELULOSA O TEXTIL SINTETICO NO TEJIDO;PLANTILLA: PREFORMADA DE ETIL VINIL ACETATO, LATEX O POLIURETANO, CON CUBIERTADE CUERO DE GANADO VACUNO, EN COLOR BLANCO, DEBE IR PEGADA; SISTEMA DECONSTRUCCION: SUELA PEGADA O INYECTADA DIRECTA AL CORTE; LOGOSIMBOLO: DEL IMSSIMPRESO EN LA LENGUETA O EN ALGUNO DE LOS LATERALES DEL FORRO DEL ZAPATO, ENCOLOR VERDE CODIGO PANTONE 561C O 561U. PAR. VOLUMEN I ESPECIFICACIONES YMETODOS DE PRUEBA DE ACUERDO A LA ESPECIFICACION TECNICA	27.5	PAR	1	PAR	-	2	-	2

ANEXO 5. CUADRO DE DISTRIBUCIÓN

reas Requirentes: Órganos de Operación Administrativa Desconcentrada de Aguascalientes, Baja California, Baja California Sur, Campeche, Chiapas, Chihuahua, CDMX Norte, CDMX Sur, Coahuila, Colima, Durango, Guanajuato, Guerrero, Hidalgo, Edo. léxico Oriente, Edo. México Poniente, Jalisco, Michoacán, Morelos, Nayarit, Nuevo León, Oaxaca, Puebla, Querétaro, Quintana Roo, San Luis Potosí, Sinaloa, Sonora, Tabasco, Tamaulipas, Tlaxcala, Veracruz Norte, Veracruz Sur, Yucatán, Zacatecas y Áreas de Nivel Central.

ZONA	OOAD	PARTIDA	CÉDULA	CLAVE CUCOP +	GPO	GEN	ESP	DIF	VAR	DESCRIPCIÓN- SISTEMA DE ABASTO INSTITUCIONAL (SAI)	TALLA	UNIDAD	CANT.	TIPO	ÚNICA ENTREGA RÉGIMEN ORDINARIO	ÚNICA ENTREGA MÉDICOS RESIDENTES	ÚNICA ENTREGA RÉGIMEN IMSS BIENESTAR	TOTAL POR CLAVE Y DESTINO RÉGIMEN ORDINARIO, MÉDICOS RESIDENTES E IMSS BIENESTAR
ONA A	PUEBLA	45	47	27101-0037	210	005	4341	01	01	CALZADO PARA MEDICO RESIDENTE, FEMENINO, CEDULA: 47. TALLA: 27.0. COLOR:BLANCO.TIPO: CHOCLO CON BANDA Y TRABA PARA SUJECION A BASE DE CINTA AUTO ADHERIBLE;CORTE: CUERO DE GANADO VACUNO CURTIDO AL CROMO, FLOR ENTERA, LISO Y MATE,COLORBLANCO; FORRO: COMPLETO DEL MISMO COLOR DEL CORTE, CUERO DE GANADO VACUNO,FLORENTERA; SUELA: DE POLIURETANO, CON HUELLA ANTIDERRAPANTE, DEL MISMO TONO DELCORTE; PLANTA: DE MATERIAL RECUPERADO, CELULOSA O TEXTIL SINTETICO NO TEJIDO;PLANTILLA: PREFORMADA DE ETIL VINIL ACETATO, LATEX O POLIURETANO, CON CUBIERTADE CUERO DE GANADO VACUNO, EN COLOR BLANCO, DEBE IR PEGADA; SISTEMA DECONSTRUCCION: SUELA PEGADA O INYECTADA DIRECTA AL CORTE; LOGOSIMBOLO: DEL IMSSIMPRESO EN LA LENGÜETA O EN ALGUNO DE LOS LATERALES DEL FORRO DEL ZAPATO, ENCOLOR VERDE CODIGO PANTONE 561C O 561U. PAR. VOLUMEN 1. ESPECIFICACIONES YMETODOS DE PRUEBA DE ACUERDO A LA ESPECIFICACION TECNICA	27	PAR	1	PAR	-	32	-	32

ANEXOS
DIVISION DE CONTRATOS

ANEXO 5. CUADRO DE DISTRIBUCIÓN

Áreas Requirentes: Órganos de Operación Administrativa Desconcentrada de Aguascalientes, Baja California, Baja California Sur, Campeche, Chiapas, Chihuahua, CDMX Norte, CDMX Sur, Coahuila, Colima, Durango, Guanajuato, Guerrero, Hidalgo, Edo. México Oriente, Edo. México Poniente, Jalisco, Michoacán, Morelos, Nayarit, Nuevo León, Oaxaca, Puebla, Querétaro, Quintana Roo, San Luis Potosí, Sinaloa, Sonora, Tabasco, Tamaulipas, Tlaxcala, Veracruz Norte, Veracruz Sur, Yucatán, Zacatecas y Áreas de Nivel Central

ZONA	OOAD	PARTIDA	CÉDULA	CLAVE CUCOP +	GPO	GEN	ESP	DIF	VAR	DESCRIPCIÓN- SISTEMA DE ABASTO INSTITUCIONAL (SAI)	TALLA	UNIDAD	CANT.	TIPO	ÚNICA ENTREGA RÉGIMEN ORDINARIO	ÚNICA ENTREGA MÉDICOS RESIDENTES	ÚNICA ENTREGA RÉGIMEN IMSS BIENESTAR	TOTAL POR CLAVE Y DESTINO RÉGIMEN ORDINARIO, MÉDICOS RESIDENTES E IMSS BIENESTAR
ZONA A	PUEBLA	45	47	27101-0037	210	005	4333	01	01	CALZADO PARA MEDICO RESIDENTE, FEMENINO. CEDULA 47. TALLA: 26.5 COLOR:BLANCO.TIPO: CHOCLO CON BANDA Y TRABA PARA SUJECION A BASE DE CINTA AUTO ADHERIBLE:CORTE: CUERO DE GANADO VACUNO CURTIDO AL CROMO. FLOR ENTERA, LISO Y MATE,COLOR:BLANCO: FORRO COMPLETO DEL MISMO COLOR DEL CORTE CUERO DE GANADO VACUNO,FLORENTERA, SUELA: DE POLIURETANO, CON HUELLA ANTIDERRAPANTE DEL MISMO TONO DELCORTE. PLANTA DE MATERIAL RECUPERADO, CELULOSA O TEXTIL SINTETICO NO TEJIDO;PLANTILLA: PREFORMADA DE ETIL VINIL ACETATO, LATEX O POLIURETANO, CON CUBIERTADE CUERO DE GANADO VACUNO, EN COLOR BLANCO, DEBE IR PEGADA; SISTEMA DECONSTRUCCION: SUELA PEGADA O INYECTADA DIRECTA AL CORTE; LOGOSIMBOLO: DEL IMSSIMPRESO EN LA LENGÜETA O EN ALGUNO DE LOS LATERALES DEL FORRO DEL ZAPATO, ENCOLOR VERDE CODIGO PANTONE 561C O 561U. PAR. VOLUMEN 1 ESPECIFICACIONES YMETODOS DE PRUEBA DE ACUERDO A LA ESPECIFICACION TECNICA	26.5	PAR	1	PAR	-	24	-	24

ANEXO 5. CUADRO DE DISTRIBUCIÓN

eas Requirentes: Órganos de Operación Administrativa Desconcentrada de Aguascalientes, Baja California, Baja California Sur, Campeche, Chiapas, Chihuahua, CDMX Norte, CDMX Sur, Coahuila, Colima, Durango, Guanajuato, Guerrero, Hidalgo, Edo. éxico Oriente, Edo. México Poniente, Jalisco, Michoacán, Morelos, Nayarit, Nuevo León, Oaxaca, Puebla, Querétaro, Quintana Roo, San Luis Potosí, Sinaloa, Sonora, Tabasco, Tamaulipas, Tlaxcala, Veracruz Norte, Veracruz Sur, Yucatán, Zacatecas y Áreas de Nivel Central.

ONA	OOAD	PARTIDA	CÉDULA	CLAVE CUCOP +	GPO	GEN	ESP	DIF	VAR	DESCRIPCIÓN- SISTEMA DE ABASTO INSTITUCIONAL (SAI)	TALLA	UNIDAD	CANT.	TIPO	ÚNICA ENTREGA RÉGIMEN ORDINARIO	ÚNICA ENTREGA MÉDICOS RESIDENTES	ÚNICA ENTREGA RÉGIMEN IMSS BIENESTAR	TOTAL POR CLAVE Y DESTINO RÉGIMEN ORDINARIO, MÉDICOS RESIDENTES E IMSS BIENESTAR
NA A	PUEBLA	45	47	27101-0037	210	005	4325	01	01	CALZADO PARA MEDICO RESIDENTE, FEMENINO, CEDULA: 47. TALLA: 26.0. COLOR:BLANCO.TIPO: CHOCLO CON BANDA Y TRABA PARA SUJECION A BASE DE CINTA AUTO ADHERIBLE;CORTE: CUERO DE GANADO VACUNO CURTIDO AL CROMO, FLOR ENTERA, LISO Y MATE,COLORBLANCO; FORRO: COMPLETO DEL MISMO COLOR DEL CORTE, CUERO DE GANADO VACUNO,FLORENTERA; SUELA: DE POLIURETANO, CON HUELLA ANTIDERRAPANTE, DEL MISMO TONO DELCORTE; PLANTA: DE MATERIAL RECUPERADO, CELULOSA O TEXTIL SINTETICO NO TEJIDO;PLANTILLA: PREFORMADA DE ETIL VINIL ACETATO, LATEX O POLIURETANO, CON CUBIERTADE CUERO DE GANADO VACUNO, EN COLOR BLANCO, DEBE IR PEGADA; SISTEMA DECONSTRUCCION: SUELA PEGADA O INYECTADA DIRECTA AL CORTE; LOGOSIMBOLO: DEL IMSSIMPRESO EN LA LENGÜETA O EN ALGUNO DE LOS LATERALES DEL FORRO DEL ZAPATO, ENCOLOR VERDE CODIGO PANTONE 561C O 561U. PAR. VOLUMEN 1. ESPECIFICACIONES YMETODOS DE PRUEBA DE ACUERDO A LA ESPECIFICACION TECNICA	26	PAR	1	PAR	-	118	-	118

ANEXOS
DIVISION DE CONTRATOS

ANEXO 5. CUADRO DE DISTRIBUCIÓN

Areas Requirentes: Órganos de Operación Administrativa Desconcentrada de Aguascalientes, Baja California, Baja California Sur, Campeche, Chiapas, Chihuahua, CDMX Norte, CDMX Sur, Coahuila, Colima, Durango, Guanajuato, Guerrero, Hidalgo, Edo. México Oriente, Edo. México Poniente, Jalisco, Michoacán, Morelos, Nayarit, Nuevo León, Oaxaca, Puebla, Querétaro, Quintana Roo, San Luis Potosí, Sinaloa, Sonora, Tabasco, Tamaulipas, Tlaxcala, Veracruz Norte, Veracruz Sur, Yucatán, Zacatecas y Áreas de Nivel Central

ZONA	OOAD	PARTIDA	CÉDULA	CLAVE CUCOP +	GPO	GEN	ESP	DIF	VAR	DESCRIPCIÓN- SISTEMA DE ABASTO INSTITUCIONAL (SAI)	TALLA	UNIDAD	CANT.	TIPO	ÚNICA ENTREGA RÉGIMEN ORDINARIO	ÚNICA ENTREGA MÉDICOS RESIDENTES	ÚNICA ENTREGA RÉGIMEN IMSS BIENESTAR	TOTAL POR CLAVE Y DESTINO RÉGIMEN ORDINARIO, MÉDICOS RESIDENTES E IMSS BIENESTAR
ZONA A	PUEBLA	45	47	27101-0037	210	005	4317	01	01	CALZADO PARA MÉDICO RESIDENTE, FEMENINO, CEDULA: 47 TALLA: 25.5 COLOR:BLANCO,TIPO: CHOCLO CON BANDA Y TRABA PARA SUJECION A BASE DE CINTA AUTO ADHERIBLE;CORTE: CUERO DE GANADO VACUNO CURTIDO AL CROMO, FLOR ENTERA USO Y MATE;COLORBLANCO, FORRO COMPLETO DEL MISMO COLOR DEL CORTE, CUERO DE GANADO VACUNO;FLORENTERA; SUELA DE POLIURETANO, CON HUELLA ANTIDERRAPANTE, DEL MISMO TONO DELCORTE; PLANTA DE MATERIAL RECUPERADO, CELULOSA O TEXTIL SINTETICO NO TEJIDO;PLANTILLA: PREFORMADA DE ETIL VINIL ACETATO, LATEX O POLIURETANO, CON CUBIERTADE CUERO DE GANADO VACUNO, EN COLOR BLANCO, DEBE IR PEGADA; SISTEMA DECONSTRUCCION: SUELA PEGADA O INYECTADA DIRECTA AL CORTE; LOGOSIMBOLO: DEL IMSSIMPRESO EN LA LENGUETA O EN ALGUNO DE LOS LATERALES DEL FORRO DEL ZAPATO, ENCOLOR VERDE CODIGO PANTONE 561C O 561U PAR VOLUMEN 1. ESPECIFICACIONES YMETODOS DE PRUEBA DE ACUERDO A LA ESPECIFICACION TECNICA	25.5	PAR	1	PAR	-	92	-	92

ANEXO 5. CUADRO DE DISTRIBUCIÓN

eas Requirentes: Órganos de Operación Administrativa Desconcentrada de Aguascalientes, Baja California, Baja California Sur, Campeche, Chiapas, Chihuahua, CDMX Norte, CDMX Sur, Coahuila, Colima, Durango, Guanajuato, Guerrero, Hidalgo, Edo. éxico Oriente, Edo. México Poniente, Jalisco, Michoacán, Morelos, Nayarit, Nuevo León, Oaxaca, Puebla, Querétaro, Quintana Roo, San Luis Potosí, Sinaloa, Sonora, Tabasco, Tamaulipas, Tlaxcala, Veracruz Norte, Veracruz Sur, Yucatán, Zacatecas y Áreas de Nivel Central.

ONA	OOAD	PARTIDA	CÉDULA	CLAVE CUCOP +	GPO	GEN	ESP	DIF	VAR	DESCRIPCIÓN- SISTEMA DE ABASTO INSTITUCIONAL (SAI)	TALLA	UNIDAD	CANT.	TIPO	ÚNICA ENTREGA RÉGIMEN ORDINARIO	ÚNICA ENTREGA MÉDICOS RESIDENTES	ÚNICA ENTREGA RÉGIMEN IMSS BIENESTAR	TOTAL POR CLAVE Y DESTINO RÉGIMEN ORDINARIO, MÉDICOS RESIDENTES E IMSS BIENESTAR
NA A	PUEBLA	45	47	27101-0037	210	005	4309	01	01	CALZADO PARA MEDICO RESIDENTE, FEMENINO, CEDULA: 47. TALLA: 25.0. COLOR:BLANCO.TIPO: CHOCLO CON BANDA Y TRABA PARA SUJECION A BASE DE CINTA AUTO ADHERIBLE;CORTE: CUERO DE GANADO VACUNO CURTIDO AL CROMO, FLOR ENTERA, LISO Y MATE,COLORBLANCO; FORRO: COMPLETO DEL MISMO COLOR DEL CORTE, CUERO DE GANADO VACUNO,FLORENTERA; SUELA: DE POLIURETANO, CON HUELLA ANTIDERRAPANTE, DEL MISMO TONO DELCORTE; PLANTA: DE MATERIAL RECUPERADO, CELULOSA O TEXTIL SINTETICO NO TEJIDO;PLANTILLA: PREFORMADA DE ETIL VINIL ACETATO, LATEX O POLIURETANO, CON CUBIERTADE CUERO DE GANADO VACUNO, EN COLOR BLANCO. DEBE IR PEGADA; SISTEMA DECONSTRUCCION: SUELA PEGADA O INYECTADA DIRECTA AL CORTE; LOGOSIMBOLO: DEL IMSSIMPRESO EN LA LENGÜETA O EN ALGUNO DE LOS LATERALES DEL FORRO DEL ZAPATO, ENCOLOR VERDE CODIGO PANTONE 561C O 561U. PAR. VOLUMEN 1. ESPECIFICACIONES YMETODOS DE PRUEBA DE ACUERDO A LA ESPECIFICACION TECNICA	25	PAR	1	PAR	-	360	-	360

ANEXOS
DIVISION DE CONTRATOS

ANEXO 5. CUADRO DE DISTRIBUCIÓN

Areas Requirentes: Órganos de Operación Administrativa Desconcentrada de Aguascalientes, Baja California, Baja California Sur, Campeche, Chiapas, Chihuahua, CDMX Norte, CDMX Sur, Coahuila, Colima, Durango, Guanajuato, Guerrero, Hidalgo, Edo. México Oriente, Edo. México Poniente, Jalisco, Michoacán, Morelos, Nayarit, Nuevo León, Oaxaca, Puebla, Querétaro, Quintana Roo, San Luis Potosí, Sinaloa, Sonora, Tabasco, Tamaulipas, Tlaxcala, Veracruz Norte, Veracruz Sur, Yucatán, Zacatecas y Áreas de Nivel Central

ZONA	OOAD	PARTIDA	CÉDULA	CLAVE CUCOP +	GPO	GEN	ESP	DIF	VAR	DESCRIPCIÓN- SISTEMA DE ABASTO INSTITUCIONAL (SAI)	TALLA	UNIDAD	CANT.	TIPO	ÚNICA ENTREGA RÉGIMEN ORDINARIO	ÚNICA ENTREGA MÉDICOS RESIDENTES	ÚNICA ENTREGA RÉGIMEN IMSS BIENESTAR	TOTAL POR CLAVE Y DESTINO RÉGIMEN ORDINARIO, MÉDICOS RESIDENTES E IMSS BIENESTAR
ZONA A	PUEBLA	45	47	27101-0037	210	005	4291	01	01	CALZADO PARA MÉDICO RESIDENTE, FEMENINO. CEDULA: 47 TALLA: 24.5 COLOR:BLANCO TIPO: CHOCLO CON BANDA Y TRABA PARA SUJECION A BASE DE CINTA AUTO ADHERIBLE;CORTE: CUERO DE GANADO VACUNO CURTIDO AL CROMO, FLOR ENTERA, LISO Y MATE;COLORBLANCO: FORRO: COMPLETO DEL MISMO COLOR DEL CORTE, CUERO DE GANADO VACUNO;FLORENTERA SUELA DE POLIURETANO CON HUELLA ANTIDERRAPANTE, DEL MISMO TONO DELCORTE, PLANTA: DE MATERIAL RECUPERADO, CELULOSA O TEXTIL SINTETICO NO TEJIDO;PLANTILLA: PREFORMADA DE ETIL VINIL ACETATO, LATEX O POLIURETANO, CON CUBIERTADE CUERO DE GANADO VACUNO, EN COLOR BLANCO, DEBE IR PEGADA; SISTEMA DECONSTRUCCION: SUELA PEGADA O INYECTADA DIRECTA AL CORTE; LOGOSIMBOLO: DEL IMSSIMPRESO EN LA LENGUETA O EN ALGUNO DE LOS LATERALES DEL FORRO DEL ZAPATO, ENCOLOR VERDE CODIGO PANTONE 561C O 561U. PAR VOLUMEN 1. ESPECIFICACIONES YMETODOS DE PRUEBA DE ACUERDO A LA ESPECIFICACION TECNICA	24.5	PAR	1	PAR	-	218	-	218

ANEXO 5. CUADRO DE DISTRIBUCIÓN

s Requirentes: Órganos de Operación Administrativa Desconcentrada de Aguascalientes, Baja California, Baja California Sur, Campeche, Chiapas, Chihuahua, CDMX Norte, CDMX Sur, Coahuila, Colima, Durango, Guanajuato, Guerrero, Hidalgo, Edo. co Oriente, Edo. México Poniente, Jalisco, Michoacán, Morelos, Nayarit, Nuevo León, Oaxaca, Puebla, Querétaro, Quintana Roo, San Luis Potosí, Sinaloa, Sonora, Tabasco, Tamaulipas, Tlaxcala, Veracruz Norte, Veracruz Sur, Yucatán, Zacatecas y Áreas de Nivel Central.

NA	OOAD	PARTIDA	CÉDULA	CLAVE CUCOP +	GPO	GEN	ESP	DIF	VAR	DESCRIPCIÓN- SISTEMA DE ABASTO INSTITUCIONAL (SAI)	TALLA	UNIDAD	CANT.	TIPO	ÚNICA ENTREGA RÉGIMEN ORDINARIO	ÚNICA ENTREGA MÉDICOS RESIDENTES	ÚNICA ENTREGA RÉGIMEN IMSS BIENESTAR	TOTAL POR CLAVE Y DESTINO RÉGIMEN ORDINARIO, MÉDICOS RESIDENTES E IMSS BIENESTAR
NA A	PUEBLA	45	47	27101-0037	210	005	4283	01	01	CALZADO PARA MEDICO RESIDENTE, FEMENINO, CEDULA: 47. TALLA: 24.0. COLOR:BLANCO.TIPO. CHOCLO CON BANDA Y TRABA PARA SUJECION A BASE DE CINTA AUTO ADHERIBLE;CORTE: CUERO DE GANADO VACUNO CURTIDO AL CROMO, FLOR ENTERA, LISO Y MATE,COLORBLANCO; FORRO: COMPLETO DEL MISMO COLOR DEL CORTE, CUERO DE GANADO VACUNO,FLORENTERA; SUELA: DE POLIURETANO, CON HUELLA ANTIDERRAPANTE, DEL MISMO TONO DELCORTE; PLANTA: DE MATERIAL RECUPERADO, CELULOSA O TEXTIL SINTETICO NO TEJIDO;PLANTILLA: PREFORMADA DE ETIL VINIL ACETATO, LATEX O POLIURETANO, CON CUBIERTADE CUERO DE GANADO VACUNO, EN COLOR BLANCO, DEBE IR PEGADA; SISTEMA DECONSTRUCCION: SUELA PEGADA O INYECTADA DIRECTA AL CORTE; LOGOSIMBOLO: DEL IMSSIMPRESO EN LA LENGÜETA O EN ALGUNO DE LOS LATERALES DEL FORRO DEL ZAPATO, ENCOLOR VERDE CODIGO PANTONE 561C O 561U. PAR. VOLUMEN 1. ESPECIFICACIONES YMETODOS DE PRUEBA: DE ACUERDO A LA ESPECIFICACION TECNICA	24	PAR	1	PAR	-	422	-	422

ANEXOS
DIVISION DE CONTRATOS

ANEXO 5. CUADRO DE DISTRIBUCIÓN

Areas Requirentes: Órganos de Operación Administrativa Desconcentrada de Aguascalientes, Baja California, Baja California Sur, Campeche, Chiapas, Chihuahua, CDMX Norte, CDMX Sur, Coahuila, Colima, Durango, Guanajuato, Guerrero, Hidalgo, Edo. México Oriente, Edo. México Poniente, Jalisco, Michoacan, Morelos, Nayarit, Nuevo León, Oaxaca, Puebla, Querétaro, Quintana Roo, San Luis Potosí, Sinaloa, Sonora, Tabasco, Tamaulipas, Tlaxcala, Veracruz Norte, Veracruz Sur, Yucatán, Zacatecas y Áreas de Nivel Central.

ZONA	OOAD	PARTIDA	CÉDULA	CLAVE CUCOP +	GPO	GEN	ESP	DIF	VAR	DESCRIPCIÓN- SISTEMA DE ABASTO INSTITUCIONAL (SAI)	TALLA	UNIDAD	CANT.	TIPO	ÚNICA ENTREGA RÉGIMEN ORDINARIO	ÚNICA ENTREGA MÉDICOS RESIDENTES	ÚNICA ENTREGA RÉGIMEN IMSS BIENESTAR	TOTAL POR CLAVE Y DESTINO RÉGIMEN ORDINARIO, MÉDICOS RESIDENTES E IMSS BIENESTAR
ZONA A	PUEBLA	45	47	27101-0037	210	005	4275	01	01	CALZADO PARA MEDICO RESIDENTE, FEMENINO, CEDULA: 47 TALLA 23.5 COLOR:BLANCO TIPO: CHOCLO CON BANDA Y TRABA PARA SUJECION A BASE DE CINTA AUTO ADHERIBLE;CORTE: CUERO DE GANADO VACUNO CURTIDO AL CROMO, FLOR ENTERA, LISO Y MATE,COLORBLANCO. FORRO: COMPLETO DEL MISMO COLOR DEL CORTE, CUERO DE GANADO VACUNO;PLOPENTERA: SUELA DE POLIURETANO, CON HUELLA ANTIDERRAPANTE DEL MISMO TONO DELCORTE; PLANTA DE MATERIAL RECUPERADO, CELULOSA O TEXTIL SINTETICO NO TEJIDO;PLANTILLA: PREFORMADA DE ETIL VINIL ACETATO, LATEX O POLIURETANO, CON CUBIERTADE CUERO DE GANADO VACUNO, EN COLOR BLANCO, DEBE IR PEGADA; SISTEMA DECONSTRUCCION: SUELA PEGADA O INYECTADA DIRECTA AL CORTE; LOGOSIMBOLO: DEL IMSSIMPRESO EN LA LENGÜETA O EN ALGUNO DE LOS LATERALES DEL FORRO DEL ZAPATO, ENCOLOR VERDE CODIGO PANTONE 561C O 561U. PAR. VOLUMEN 1. ESPECIFICACIONES YMETODOS DE PRUEBA DE ACUERDO A LA ESPECIFICACION TECNICA	23.5	PAR	1	PAR	-	104	-	104

ANEXO 5. CUADRO DE DISTRIBUCIÓN

ıs Requirentes: Órganos de Operación Administrativa Desconcentrada de Aguascalientes, Baja California, Baja California Sur, Campeche, Chiapas, Chihuahua, CDMX Norte, CDMX Sur, Coahuila, Colima, Durango, Guanajuato, Guerrero, Hidalgo, Edo. ico Oriente, Edo. México Poniente, Jalisco, Michoacán, Morelos, Nayarit, Nuevo León, Oaxaca, Puebla, Querétaro, Quintana Roo, San Luis Potosí, Sinaloa, Sonora, Tabasco, Tamaulipas, Tlaxcala, Veracruz Norte, Veracruz Sur, Yucatán, Zacatecas y Áreas de Nivel Central.

NA	OOAD	PARTIDA	CÉDULA	CLAVE CUCOP +	GPO	GEN	ESP	DIF	VAR	DESCRIPCIÓN- SISTEMA DE ABASTO INSTITUCIONAL (SAI)	TALLA	UNIDAD	CANT.	TIPO	ÚNICA ENTREGA RÉGIMEN ORDINARIO	ÚNICA ENTREGA MÉDICOS RESIDENTES	ÚNICA ENTREGA RÉGIMEN IMSS BIENESTAR	TOTAL POR CLAVE Y DESTINO RÉGIMEN ORDINARIO, MÉDICOS RESIDENTES E IMSS BIENESTAR
IA A	PUEBLA	45	47	27101-0037	210	005	4267	01	01	CALZADO PARA MEDICO RESIDENTE, FEMENINO, CEDULA: 47 TALLA: 23.0. COLOR:BLANCO.TIPO: CHOCLO CON BANDA Y TRABA PARA SUJECION A BASE DE CINTA AUTO ADHERIBLE;CORTE: CUERO DE GANADO VACUNO CURTIDO AL CROMO, FLOR ENTERA, LISO Y MATE,COLORBLANCO; FORRO: COMPLETO DEL MISMO COLOR DEL CORTE, CUERO DE GANADO VACUNO,FLORENTERA; SUELA: DE POLIURETANO, CON HUELLA ANTIDERRAPANTE, DEL MISMO TONO DELCORTE; PLANTA: DE MATERIAL RECUPERADO, CELULOSA O TEXTIL SINTETICO NO TEJIDO;PLANTILLA: PREFORMADA DE ETIL VINIL ACETATO, LATEX O POLIURETANO, CON CUBIERTADE CUERO DE GANADO VACUNO, EN COLOR BLANCO, DEBE IR PEGADA; SISTEMA DECONSTRUCCION: SUELA PEGADA O INYECTADA DIRECTA AL CORTE; LOGOSIMBOLO: DEL IMSSIMPRESO EN LA LENGÜETA O EN ALGUNO DE LOS LATERALES DEL FORRO DEL ZAPATO, ENCOLOR VERDE CODIGO PANTONE 561C O 561U. PAR. VOLUMEN 1. ESPECIFICACIONES YMETODOS DE PRUEBA DE ACUERDO A LA ESPECIFICACION TECNICA	23	PAR	1	PAR	-	192	-	192

ANEXOS
DIVISION DE CONTRATOS

ANEXO 5. CUADRO DE DISTRIBUCIÓN

Áreas Requirentes: Órganos de Operación Administrativa Desconcentrada de Aguascalientes, Baja California, Baja California Sur, Campeche, Chiapas, Chihuahua, CDMX Norte, CDMX Sur, Coahuila, Colima, Durango, Guanajuato, Guerrero, Hidalgo, Edo. México Oriente, Edo. México Poniente, Jalisco, Michoacán, Morelos, Nayarit, Nuevo León, Oaxaca, Puebla, Querétaro, Quintana Roo, San Luis Potosí, Sinaloa, Sonora, Tabasco, Tamaulipas, Tlaxcala, Veracruz Norte, Veracruz Sur, Yucatán, Zacatecas y Áreas de Nivel Central.

ZONA	OOAD	PARTIDA	CÉDULA	CLAVE CUCOP +	GPO	GEN	ESP	DIF	VAR	DESCRIPCIÓN- SISTEMA DE ABASTO INSTITUCIONAL (SAI)	TALLA	UNIDAD	CANT.	TIPO	ÚNICA ENTREGA RÉGIMEN ORDINARIO	ÚNICA ENTREGA MÉDICOS RESIDENTES	ÚNICA ENTREGA RÉGIMEN IMSS BIENESTAR	TOTAL POR CLAVE Y DESTINO RÉGIMEN ORDINARIO, MÉDICOS RESIDENTES E IMSS BIENESTAR
ZONA A	PUEBLA	45	47	27101-0037	210	005	4259	01	01	CALZADO PARA MEDICO RESIDENTE, FEMENINO, CEDULA: 47, TALLA: 22.5 COLOR:BLANCO,TIPO: CHOCLO CON BANDA Y TRABA PARA SUJECION A BASE DE CINTA AUTO ADHERIBLE;CORTE: CUERO DE GANADO VACUNO CURTIDO AL CROMO, FLOR ENTERA, LISO Y MATE;COLOR:BLANCO; FORRO: COMPLETO DEL MISMO COLOR DEL CORTE, CUERO DE GANADO VACUNO FLORENTERA; SUELA DE POLIURETANO CON HUELLA ANTIDERRAPANTE, DEL MISMO TONO DELCORTE; PLANTA DE MATERIAL RECUPERADO, CELULOSA O TEXTIL SINTETICO NO TEJIDO;PLANTILLA: PREFORMADA DE ETIL VINIL ACETATO, LATEX O POLIURETANO, CON CUBIERTADE CUERO DE GANADO VACUNO, EN COLOR BLANCO, DEBE IR PEGADA; SISTEMA DECONSTRUCCION: SUELA PEGADA O INYECTADA DIRECTA AL CORTE; LOGOSIMBOLO: DEL IMSSIMPRESO EN LA LENGUETA O EN ALGUNO DE LOS LATERALES DEL FORRO DEL ZAPATO, ENCOLOR VERDE CODIGO PANTONE 561C O 561U, PAR VOLUMEN 1. ESPECIFICACIONES YMETODOS DE PRUEBA DE ACUERDO A LA ESPECIFICACION TECNICA	22.5	PAR	1	PAR	-	12	-	12

ANEXO 5. CUADRO DE DISTRIBUCIÓN

eas Requirentes: Órganos de Operación Administrativa Desconcentrada de Aguascalientes, Baja California, Baja California Sur, Campeche, Chiapas, Chihuahua, CDMX Norte, CDMX Sur, Coahuila, Colima, Durango, Guanajuato, Guerrero, Hidalgo, Edo. xico Oriente, Edo. México Poniente, Jalisco, Michoacán, Morelos, Nayarit, Nuevo León, Oaxaca, Puebla, Querétaro, Quintana Roo, San Luis Potosí, Sinaloa, Sonora, Tabasco, Tamaulipas, Tlaxcala, Veracruz Norte, Veracruz Sur, Yucatán, Zacatecas y Áreas de Nivel Central.

ONA	OOAD	PARTIDA	CÉDULA	CLAVE CUCOP +	GPO	GEN	ESP	DIF	VAR	DESCRIPCIÓN- SISTEMA DE ABASTO INSTITUCIONAL (SAI)	TALLA	UNIDAD	CANT.	TIPO	ÚNICA ENTREGA RÉGIMEN ORDINARIO	ÚNICA ENTREGA MÉDICOS RESIDENTES	ÚNICA ENTREGA RÉGIMEN IMSS BIENESTAR	TOTAL POR CLAVE Y DESTINO RÉGIMEN ORDINARIO, MÉDICOS RESIDENTES E IMSS BIENESTAR
NA A	PUEBLA	45	47	27101-0037	210	005	4242	01	01	CALZADO PARA MEDICO RESIDENTE, FEMENINO. CEDULA: 47. TALLA: 22.0. COLOR:BLANCO.TIPO: CHOCLO CON BANDA Y TRABA PARA SUJECION A BASE DE CINTA AUTO ADHERIBLE;CORTE: CUERO DE GANADO VACUNO CURTIDO AL CROMO, FLOR ENTERA, LISO Y MATE,COLORBLANCO; FORRO: COMPLETO DEL MISMO COLOR DEL CORTE, CUERO DE GANADO VACUNO,FLORENTERA; SUELA: DE POLIURETANO, CON HUELLA ANTIDERRAPANTE, DEL MISMO TONO DELCORTE; PLANTA: DE MATERIAL RECUPERADO, CELULOSA O TEXTIL SINTETICO NO TEJIDO;PLANTILLA: PREFORMADA DE ETIL VINIL ACETATO, LATEX O POLIURETANO, CON CUBIERTADE CUERO DE GANADO VACUNO, EN COLOR BLANCO. DEBE IR PEGADA; SISTEMA DECONSTRUCCION: SUELA PEGADA O INYECTADA DIRECTA AL CORTE; LOGOSIMBOLO: DEL IMSSIMPRESO EN LA LENGÜETA O EN ALGUNO DE LOS LATERALES DEL FORRO DEL ZAPATO, ENCOLOR VERDE CODIGO PANTONE 561C O 561U. PAR. VOLUMEN 1. ESPECIFICACIONES YMETODOS DE PRUEBA DE ACUERDO A LA ESPECIFICACION TECNICA	22	PAR	1	PAR	-	16	-	16

ANEXOS
DIVISIÓN DE CONTRATOS

ANEXO 5. CUADRO DE DISTRIBUCIÓN

Áreas Requirentes: Órganos de Operación Administrativa Desconcentrada de Aguascalientes, Baja California, Baja California Sur, Campeche, Chiapas, Chihuahua, CDMX Norte, CDMX Sur, Coahuila, Colima, Durango, Guanajuato, Guerrero, Hidalgo, Edo. México Oriente, Edo. México Poniente, Jalisco, Michoacán, Morelos, Nayarit, Nuevo León, Oaxaca, Puebla, Querétaro, Quintana Roo, San Luis Potosí, Sinaloa, Sonora, Tabasco, Tamaulipas, Tlaxcala, Veracruz Norte, Veracruz Sur, Yucatán, Zacatecas y Áreas de Nivel Central

ZONA	OOAD	PARTIDA	CÉDULA	CLAVE CUCOP +	GPO	GEN	ESP	DIF	VAR	DESCRIPCIÓN- SISTEMA DE ABASTO INSTITUCIONAL (SAI)	TALLA	UNIDAD	CANT.	TIPO	ÚNICA ENTREGA RÉGIMEN ORDINARIO	ÚNICA ENTREGA MÉDICOS RESIDENTES	ÚNICA ENTREGA RÉGIMEN IMSS BIENESTAR	TOTAL POR CLAVE Y DESTINO RÉGIMEN ORDINARIO, MÉDICOS RESIDENTES E IMSS BIENESTAR
ZONA A	MORELOS	45	47	27101-0037	210	005	4366	01	01	CALZADO PARA MEDICO RESIDENTE, FEMENINO, CEDULA: 47 TALLA: 28.0, COLOR:BLANCO,TIPO CHOCLO CON BANDA Y TRABA PARA SUJECION A BASE DE CINTA AUTO ADHERIBLE;CORTE: CUERO DE GANADO VACUNO CURTIDO AL CROMO, FLOR ENTERA, LISO Y MATE,COLOR:BLANCO; FORRO COMPLETO DEL MISMO COLOR DEL CORTE CUERO DE CANADO VACUNO,FLORENTERA; SUELA DE POLIURETANO CON HUELLA ANTIDERRAPANTE, DEL MISMO TONO DELCORTE; PLANTA: DE MATERIAL RECUPERADO, CELULOSA O TEXTIL SINTETICO NO TEJIDO;PLANTILLA: PREFORMADA DE ETIL VINIL ACETATO, LATEX O POLIURETANO, CON CUBIERTADE CUERO DE GANADO VACUNO, EN COLOR BLANCO, DEBE IR PEGADA; SISTEMA DECONSTRUCCION: SUELA PEGADA O INYECTADA DIRECTA AL CORTE; LOGOSIMBOLO: DEL IMSSIMPRESO EN LA LENGUETA O EN ALGUNO DE LOS LATERALES DEL FORRO DEL ZAPATO, ENCOLOR VERDE CODIGO PANTONE 561C O 561U. PAR. VOLUMEN I. ESPECIFICACIONES YMETODOS DE PRUEBA DE ACUERDO A LA ESPECIFICACION TECNICA	28	PAR	1	PAR	-	6	-	6

ANEXO 5. CUADRO DE DISTRIBUCIÓN

eas Requirentes: Órganos de Operación Administrativa Desconcentrada de Aguascalientes, Baja California, Baja California Sur, Campeche, Chiapas, Chihuahua, CDMX Norte, CDMX Sur, Coahuila, Colima, Durango, Guanajuato, Guerrero, Hidalgo, Edo. xico Oriente, Edo. México Poniente, Jalisco, Michoacán, Morelos, Nayarit, Nuevo León, Oaxaca, Puebla, Querétaro, Quintana Roo, San Luis Potosí, Sinaloa, Sonora, Tabasco, Tamaulipas, Tlaxcala, Veracruz Norte, Veracruz Sur, Yucatán, Zacatecas y Áreas de Nivel Central.

ONA	OOAD	PARTIDA	CÉDULA	CLAVE CUCOP +	GPO	GEN	ESP	DIF	VAR	DESCRIPCIÓN- SISTEMA DE ABASTO INSTITUCIONAL (SAI)	TALLA	UNIDAD	CANT.	TIPO	ÚNICA ENTREGA RÉGIMEN ORDINARIO	ÚNICA ENTREGA MÉDICOS RESIDENTES	ÚNICA ENTREGA RÉGIMEN IMSS BIENESTAR	TOTAL POR CLAVE Y DESTINO RÉGIMEN ORDINARIO, MÉDICOS RESIDENTES E IMSS BIENESTAR
NA A	MORELOS	45	47	27101-0037	210	005	4341	01	01	CALZADO PARA MEDICO RESIDENTE, FEMENINO, CEDULA: 47, TALLA: 27.0, COLOR:BLANCO,TIPO: CHOCLO CON BANDA Y TRABA PARA SUJECION A BASE DE CINTA AUTO ADHERIBLE;CORTE: CUERO DE GANADO VACUNO CURTIDO AL CROMO, FLOR ENTERA, LISO Y MATE,COLORBLANCO; FORRO: COMPLETO DEL MISMO COLOR DEL CORTE, CUERO DE GANADO VACUNO,FLORENTERA; SUELA: DE POLIURETANO, CON HUELLA ANTIDERRAPANTE, DEL MISMO TONO DELCORTE; PLANTA: DE MATERIAL RECUPERADO, CELULOSA O TEXTIL SINTETICO NO TEJIDO;PLANTILLA: PREFORMADA DE ETIL VINIL ACETATO, LATEX O POLIURETANO, CON CUBIERTADE CUERO DE GANADO VACUNO, EN COLOR BLANCO, DEBE IR PEGADA; SISTEMA DECONSTRUCCION: SUELA PEGADA O INYECTADA DIRECTA AL CORTE; LOGOSIMBOLO: DEL IMSSIMPRESO EN LA LENGÜETA O EN ALGUNO DE LOS LATERALES DEL FORRO DEL ZAPATO, ENCOLOR VERDE CODIGO PANTONE 561C O 561U. PAR. VOLUMEN 1. ESPECIFICACIONES YMETODOS DE PRUEBA DE ACUERDO A LA ESPECIFICACION TECNICA	27	PAR	1	PAR	-	8	-	8

ANEXOS
DIVISIÓN DE CONTRATOS

ANEXO 5. CUADRO DE DISTRIBUCIÓN

Areas Requirentes: Órganos de Operacion Administrativa Desconcentrada de Aguascalientes, Baja California, Baja California Sur, Campeche, Chiapas, Chihuahua, CDMX Norte, CDMX Sur, Coahuila, Colima, Durango, Guanajuato, Guerrero, Hidalgo, Edo. México Oriente, Edo. México Poniente, Jalisco, Michoacán, Morelos, Nayarit, Nuevo León, Oaxaca, Puebla, Querétaro, Quintana Roo, San Luis Potosí, Sinaloa, Sonora, Tabasco, Tamaulipas, Tlaxcala, Veracruz Norte, Veracruz Sur, Yucatán, Zacatecas y Áreas de Nivel Central

ZONA	OOAD	PARTIDA	CÉDULA	CLAVE CUCOP +	GPO	GEN	ESP	DIF	VAR	DESCRIPCIÓN- SISTEMA DE ABASTO INSTITUCIONAL (SAI)	TALLA	UNIDAD	CANT.	TIPO	ÚNICA ENTREGA RÉGIMEN ORDINARIO	ÚNICA ENTREGA MÉDICOS RESIDENTES	ÚNICA ENTREGA RÉGIMEN IMSS BIENESTAR	TOTAL POR CLAVE Y DESTINO RÉGIMEN ORDINARIO, MÉDICOS RESIDENTES E IMSS BIENESTAR
ZONA A	MORELOS	45	47	27101-0037	210	005	4333	01	01	CALZADO PARA MEDICO RESIDENTE FEMENINO, CEDULA: 47. TALLA: 26.5 COLOR:BLANCO TIPO: CHOCLO CON BANDA Y TRABA PARA SUJECION A BASE DE CINTA AUTO ADHERIBLE,CORTE: CUERO DE GANADO VACUNO CURTIDO AL CROMO, FLOR ENTERA USO Y MATE,COLORBLANCO; FORRO COMPLETO DEL MISMO COLOR DEL CORTE CUERO DE GANADO VACUNO FLORENTERA; SUELA DE POLIURETANO CON HUELLA ANTIDERRAPANTE DEL MISMO TONO DELCORTE, PLANTA: DE MATERIAL RECUPERADO, CELULOSA O TEXTIL SINTETICO NO TEJIDO;PLANTILLA: PREFORMADA DE ETIL VINIL ACETATO, LATEX O POLIURETANO, CON CUBIERTADE CUERO DE GANADO VACUNO, EN COLOR BLANCO, DEBE IR PEGADA; SISTEMA DECONSTRUCCION: SUELA PEGADA O INYECTADA DIRECTA AL CORTE; LOCOSIMBOLO: DEL IMSSIMPRESO EN LA LENGÜETA O EN ALGUNO DE LOS LATERALES DEL FORRO DEL ZAPATO, ENCOLOR VERDE CODIGO PANTONE 561C O 561U. PAR VOLUMEN I. ESPECIFICACIONES YMETODOS DE PRUEBA DE ACUERDO A LA ESPECIFICACION TECNICA	26.5	PAR	1	PAR	-	6	-	6

ANEXO 5. CUADRO DE DISTRIBUCIÓN

reas Requirentes: Órganos de Operación Administrativa Desconcentrada de Aguascalientes, Baja California, Baja California Sur, Campeche, Chiapas, Chihuahua, CDMX Norte, CDMX Sur, Coahuila, Colima, Durango, Guanajuato, Guerrero, Hidalgo, Edo. léxico Oriente, Edo. México Poniente, Jalisco, Michoacán, Morelos, Nayarit, Nuevo León, Oaxaca, Puebla, Querétaro, Quintana Roo, San Luis Potosí, Sinaloa, Sonora, Tabasco, Tamaulipas, Tlaxcala, Veracruz Norte, Veracruz Sur, Yucatán, Zacatecas y Áreas de Nivel Central.

ZONA	OOAD	PARTIDA	CÉDULA	CLAVE CUCOP +	GPO	GEN	ESP	DIF	VAR	DESCRIPCIÓN- SISTEMA DE ABASTO INSTITUCIONAL (SAI)	TALLA	UNIDAD	CANT.	TIPO	ÚNICA ENTREGA RÉGIMEN ORDINARIO	ÚNICA ENTREGA MÉDICOS RESIDENTES	ÚNICA ENTREGA RÉGIMEN IMSS BIENESTAR	TOTAL POR CLAVE Y DESTINO RÉGIMEN ORDINARIO, MÉDICOS RESIDENTES E IMSS BIENESTAR
ONA A	MORELOS	45	47	27101-0037	210	005	4325	01	01	CALZADO PARA MEDICO RESIDENTE, FEMENINO. CEDULA: 47. TALLA: 26.0. COLOR:BLANCO.TIPO: CHOCLO CON BANDA Y TRABA PARA SUJECION A BASE DE CINTA AUTO ADHERIBLE;CORTE: CUERO DE GANADO VACUNO CURTIDO AL CROMO, FLOR ENTERA, LISO Y MATE,COLORBLANCO; FORRO: COMPLETO DEL MISMO COLOR DEL CORTE, CUERO DE GANADO VACUNO,FLORENTERA; SUELA: DE POLIURETANO, CON HUELLA ANTIDERRAPANTE, DEL MISMO TONO DELCORTE; PLANTA: DE MATERIAL RECUPERADO, CELULOSA O TEXTIL SINTETICO NO TEJIDO;PLANTILLA: PREFORMADA DE ETIL VINIL ACETATO, LATEX O POLIURETANO, CON CUBIERTADE CUERO DE GANADO VACUNO, EN COLOR BLANCO, DEBE IR PEGADA; SISTEMA DECONSTRUCCION: SUELA PEGADA O INYECTADA DIRECTA AL CORTE; LOGOSIMBOLO: DEL IMSSIMPRESO EN LA LENGÜETA O EN ALGUNO DE LOS LATERALES DEL FORRO DEL ZAPATO, ENCOLOR VERDE CODIGO PANTONE 561C O 561U. PAR. VOLUMEN 1. ESPECIFICACIONES YMETODOS DE PRUEBA DE ACUERDO A LA ESPECIFICACION TECNICA	26	PAR	1	PAR	-	24	-	24

ANEXOS
DIVISIÓN DE CONTRATOS

ANEXO 5. CUADRO DE DISTRIBUCIÓN

Areas Requirentes: Órganos de Operación Administrativa Desconcentrada de Aguascalientes, Baja California, Baja California Sur, Campeche, Chiapas, Chihuahua, CDMX Norte, CDMX Sur, Coahuila, Colima, Durango, Guanajuato, Guerrero, Hidalgo, Edo. México Oriente, Edo. México Poniente, Jalisco, Michoacán, Morelos, Nayarit, Nuevo León, Oaxaca, Puebla, Querétaro, Quintana Roo, San Luis Potosí, Sinaloa, Sonora, Tabasco, Tamaulipas, Tlaxcala, Veracruz Norte, Veracruz Sur, Yucatán, Zacatecas y Áreas de Nivel Central.

ZONA	OOAD	PARTIDA	CÉDULA	CLAVE CUCOP +	GPO	GEN	ESP	DIF	VAR	DESCRIPCIÓN- SISTEMA DE ABASTO INSTITUCIONAL (SAI)	TALLA	UNIDAD	CANT.	TIPO	ÚNICA ENTREGA RÉGIMEN ORDINARIO	ÚNICA ENTREGA MÉDICOS RESIDENTES	ÚNICA ENTREGA RÉGIMEN IMSS BIENESTAR	TOTAL POR CLAVE Y DESTINO RÉGIMEN ORDINARIO, MÉDICOS RESIDENTES E IMSS BIENESTAR
ZONA A	MORELOS	45	47	27101-0037	210	005	4317	01	01	CALZADO PARA MEDICO RESIDENTE, FEMENINO, CEDULA: 47. TALLA: 25.5 COLOR:BLANCO.TIPO: CHOCLO CON BANDA Y TRABA PARA SUJECION A BASE DE CINTA AUTO ADHERIBLE;CORTE: CUERO DE GANADO VACUNO CURTIDO AL CROMO, FLOR ENTERA, LISO Y MATE;COLOR:BLANCO; FORRO COMPLETO DEL MISMO COLOR DEL CORTE CUERO DE GANADO VACUNO;FLORENTERA, SUELA: DE POLIURETANO, CON HUELLA ANTIDERRAPANTE, DEL MISMO TONO DELCORTE; PLANTA: DE MATERIAL RECUPERADO, CELULOSA O TEXTIL SINTETICO NO TEJIDO;PLANTILLA: PREFORMADA DE ETIL VINIL ACETATO, LATEX O POLIURETANO, CON CUBIERTADE CUERO DE GANADO VACUNO, EN COLOR BLANCO, DEBE IR PEGADA; SISTEMA DECONSTRUCCION: SUELA PEGADA O INYECTADA DIRECTA AL CORTE; LOGOSIMBOLO: DEL IMSSIMPRESO EN LA LENGUETA O EN ALGUNO DE LOS LATERALES DEL FORRO DEL ZAPATO, ENCOLOR VERDE CODIGO PANTONE 561C O 561U. PAR. VOLUMEN 1. ESPECIFICACIONES YMETODOS DE PRUEBA DE ACUERDO A LA ESPECIFICACION TECNICA	25.5	PAR	1	PAR	-	22	-	22

ANEXO 5. CUADRO DE DISTRIBUCIÓN

reas Requirentes: Órganos de Operación Administrativa Desconcentrada de Aguascalientes, Baja California, Baja California Sur, Campeche, Chiapas, Chihuahua, CDMX Norte, CDMX Sur, Coahuila, Colima, Durango, Guanajuato, Guerrero, Hidalgo, Edo. exico Oriente, Edo. México Poniente, Jalisco, Michoacán, Morelos, Nayarit, Nuevo León, Oaxaca, Puebla, Querétaro, Quintana Roo, San Luis Potosí, Sinaloa, Sonora, Tabasco, Tamaulipas, Tlaxcala, Veracruz Norte, Veracruz Sur, Yucatán, Zacatecas y Áreas de Nivel Central.

ZONA	OOAD	PARTIDA	CÉDULA	CLAVE CUCOP +	GPO	GEN	ESP	DIF	VAR	DESCRIPCIÓN- SISTEMA DE ABASTO INSTITUCIONAL (SAI)	TALLA	UNIDAD	CANT.	TIPO	ÚNICA ENTREGA RÉGIMEN ORDINARIO	ÚNICA ENTREGA MÉDICOS RESIDENTES	ÚNICA ENTREGA RÉGIMEN IMSS BIENESTAR	TOTAL POR CLAVE Y DESTINO RÉGIMEN ORDINARIO, MÉDICOS RESIDENTES E IMSS BIENESTAR
ONA A	MORELOS	45	47	27101-0037	210	005	4309	01	01	CALZADO PARA MEDICO RESIDENTE, FEMENINO, CEDULA: 47. TALLA: 25.0. COLOR:BLANCO.TIPO: CHOCLO CON BANDA Y TRABA PARA SUJECION A BASE DE CINTA AUTO ADHERIBLE;CORTE: CUERO DE GANADO VACUNO CURTIDO AL CROMO, FLOR ENTERA, LISO Y MATE,COLORBLANCO; FORRO: COMPLETO DEL MISMO COLOR DEL CORTE, CUERO DE GANADO VACUNO,FLORENTERA; SUELA: DE POLIURETANO, CON HUELLA ANTIDERRAPANTE, DEL MISMO TONO DELCORTE; PLANTA: DE MATERIAL RECUPERADO, CELULOSA O TEXTIL SINTETICO NO TEJIDO;PLANTILLA: PREFORMADA DE ETIL VINIL ACETATO, LATEX O POLIURETANO, CON CUBIERTADE CUERO DE GANADO VACUNO, EN COLOR BLANCO, DEBE IR PEGADA; SISTEMA DECONSTRUCCION: SUELA PEGADA O INYECTADA DIRECTA AL CORTE; LOGOSIMBOLO: DEL IMSSIMPRESO EN LA LENGÜETA O EN ALGUNO DE LOS LATERALES DEL FORRO DEL ZAPATO, ENCOLOR VERDE CODIGO PANTONE 561C O 561U. PAR. VOLUMEN I. ESPECIFICACIONES YMETODOS DE PRUEBA DE ACUERDO A LA ESPECIFICACION TECNICA	25	PAR	1	PAR	-	52	-	52

ANEXOS
DIVISIÓN DE CONTRATOS

ANEXO 5. CUADRO DE DISTRIBUCIÓN

Areas Requirentes: Órganos de Operación Administrativa Desconcentrada de Aguascalientes, Baja California, Baja California Sur, Campeche, Chiapas, Chihuahua, CDMX Norte, CDMX Sur, Coahuila, Colima, Durango, Guanajuato, Guerrero, Hidalgo, Edo. México Oriente, Edo. México Poniente, Jalisco, Michoacán, Morelos, Nayarit, Nuevo León, Oaxaca, Puebla, Queretaro, Quintana Roo, San Luis Potosí, Sinaloa, Sonora, Tabasco, Tamaulipas, Tlaxcala, Veracruz Norte, Veracruz Sur, Yucatán, Zacatecas y Áreas de Nivel Central.

ZONA	OOAD	PARTIDA	CÉDULA	CLAVE CUCOP +	GPO	GEN	ESP	DIF	VAR	DESCRIPCIÓN- SISTEMA DE ABASTO INSTITUCIONAL (SAI)	TALLA	UNIDAD	CANT.	TIPO	ÚNICA ENTREGA RÉGIMEN ORDINARIO	ÚNICA ENTREGA MÉDICOS RESIDENTES	ÚNICA ENTREGA RÉGIMEN IMSS BIENESTAR	TOTAL POR CLAVE Y DESTINO RÉGIMEN ORDINARIO, MÉDICOS RESIDENTES E IMSS BIENESTAR
ZONA A	MORELOS	45	47	27101-0037	210	005	4291	01	01	CALZADO PARA MEDICO RESIDENTE, FEMENINO, CEDULA: 47 TALLA: 24.5 COLOR:BLANCO,TIPO: CHOCLO CON BANDA Y TRABA PARA SUJECION A BASE DE CINTA AUTO ADHERIBLE;CORTE: CUERO DE GANADO VACUNO CURTIDO AL CROMO, FLOR ENTERA, LISO Y MATE;COLOR:BLANCO; FORRO: COMPLETO DEL MISMO COLOR DEL CORTE, CUERO DE GANADO VACUNO,FLORENTERA, SUELA DE POLIURETANO, CON HUELLA ANTIDERRAPANTE, DEL MISMO TONO DELCORTE; PLANTA: DE MATERIAL RECUPERADO, CELULOSA O TEXTIL SINTETICO NO TEJIDO;PLANTILLA: PREFORMADA DE ETIL VINIL ACETATO, LATEX O POLIURETANO, CON CUBIERTADE CUERO DE GANADO VACUNO, EN COLOR BLANCO, DEBE IR PEGADA; SISTEMA DECONSTRUCCION. SUELA PEGADA O INYECTADA DIRECTA AL CORTE; LOCOSIMBOLO: DEL IMSSIMPRESO EN LA LENGUETA O EN ALGUNO DE LOS LATERALES DEL FORRO DEL ZAPATO, ENCOLOR VERDE CODIGO PANTONE 561C O 561U. PAR VOLUMEN I. ESPECIFICACIONES YMETODOS DE PRUEBA DE ACUERDO A LA ESPECIFICACION TECNICA	24.5	PAR	1	PAR	-	42	-	42

ANEXO 5. CUADRO DE DISTRIBUCIÓN

Áreas Requirentes: Órganos de Operación Administrativa Desconcentrada de Aguascalientes, Baja California, Baja California Sur, Campeche, Chiapas, Chihuahua, CDMX Norte, CDMX Sur, Coahuila, Colima, Durango, Guanajuato, Guerrero, Hidalgo, Edo. México Oriente, Edo. México Poniente, Jalisco, Michoacán, Morelos, Nayarit, Nuevo León, Oaxaca, Puebla, Querétaro, Quintana Roo, San Luis Potosí, Sinaloa, Sonora, Tabasco, Tamaulipas, Tlaxcala, Veracruz Norte, Veracruz Sur, Yucatán, Zacatecas y Áreas de Nivel Central.

ZONA	OOAD	PARTIDA	CÉDULA	CLAVE CUCOP +	GPO	GEN	ESP	DIF	VAR	DESCRIPCIÓN- SISTEMA DE ABASTO INSTITUCIONAL (SAI)	TALLA	UNIDAD	CANT.	TIPO	ÚNICA ENTREGA RÉGIMEN ORDINARIO	ÚNICA ENTREGA MÉDICOS RESIDENTES	ÚNICA ENTREGA RÉGIMEN IMSS BIENESTAR	TOTAL POR CLAVE Y DESTINO RÉGIMEN ORDINARIO, MÉDICOS RESIDENTES E IMSS BIENESTAR
ONA A	MORELOS	45	47	27101-0037	210	005	4283	01	01	CALZADO PARA MEDICO RESIDENTE, FEMENINO, CEDULA: 47. TALLA: 24.0. COLOR:BLANCO.TIPO: CHOCLO CON BANDA Y TRABA PARA SUJECION A BASE DE CINTA AUTO ADHERIBLE;CORTE: CUERO DE GANADO VACUNO CURTIDO AL CROMO, FLOR ENTERA, LISO Y MATE,COLORBLANCO; FORRO: COMPLETO DEL MISMO COLOR DEL CORTE, CUERO DE GANADO VACUNO,FLORENTERA; SUELA: DE POLIURETANO, CON HUELLA ANTIDERRAPANTE, DEL MISMO TONO DELCORTE; PLANTA: DE MATERIAL RECUPERADO, CELULOSA O TEXTIL SINTETICO NO TEJIDO;PLANTILLA: PREFORMADA DE ETIL VINIL ACETATO, LATEX O POLIURETANO, CON CUBIERTADE CUERO DE GANADO VACUNO, EN COLOR BLANCO, DEBE IR PEGADA; SISTEMA DECONSTRUCCION: SUELA PEGADA O INYECTADA DIRECTA AL CORTE; LOGOSIMBOLO: DEL IMSSIMPRESO EN LA LENGÜETA O EN ALGUNO DE LOS LATERALES DEL FORRO DEL ZAPATO, ENCOLOR VERDE CODIGO PANTONE 561C O 561U. PAR. VOLUMEN 1. ESPECIFICACIONES YMETODOS DE PRUEBA DE ACUERDO A LA ESPECIFICACION TECNICA	24	PAR	1	PAR	-	86	-	86

ANEXOS
DIRECCIÓN DE CONTRATOS

ANEXO 5. CUADRO DE DISTRIBUCIÓN

Áreas Requirentes: Órganos de Operación Administrativa Desconcentrada de Aguascalientes, Baja California, Baja California Sur, Campeche, Chiapas, Chihuahua, CDMX Norte, CDMX Sur, Coahuila, Colima, Durango, Guanajuato, Guerrero, Hidalgo, Edo. México Oriente, Edo. México Poniente, Jalisco, Michoacán, Morelos, Nayarit, Nuevo León, Oaxaca, Puebla, Querétaro, Quintana Roo, San Luis Potosí, Sinaloa, Sonora, Tabasco, Tamaulipas, Tlaxcala, Veracruz Norte, Veracruz Sur, Yucatán, Zacatecas y Áreas de Nivel Central.

ZONA	OOAD	PARTIDA	CÉDULA	CLAVE CUCOP +	GPO	GEN	ESP	DIF	VAR	DESCRIPCIÓN- SISTEMA DE ABASTO INSTITUCIONAL (SAI)	TALLA	UNIDAD	CANT.	TIPO	UNICA ENTREGA RÉGIMEN ORDINARIO	ÚNICA ENTREGA MÉDICOS RESIDENTES	ÚNICA ENTREGA RÉGIMEN IMSS BIENESTAR	TOTAL POR CLAVE Y DESTINO RÉGIMEN ORDINARIO, MÉDICOS RESIDENTES E IMSS BIENESTAR
ZONA A	MORELOS	45	47	27101-0037	210	005	4275	01	01	CALZADO PARA MEDICO RESIDENTE, FEMENINO, CEDULA: 47 TALLA: 23.5 COLOR:BLANCO.TIPO: CHOCLO CON BANDA Y TRABA PARA SUJECION A BASE DE CINTA AUTO ADHERIBLE;CORTE: CUERO DE GANADO VACUNO CURTIDO AL CROMO, FLOR ENTERA, LISO Y MATE.COLOR:BLANCO. FORRO: COMPLETO DEL MISMO COLOR DEL CORTE, CUERO DE GANADO VACUNO.FLORENTERA. SUELA: DE POLIURETANO, CON HUELLA ANTIDERRAPANTE, DEL MISMO TONO DELCORTE; PLANTA DE MATERIAL RECUPERADO, CELULOSA O TEXTIL SINTETICO NO TEJIDO;PLANTILLA: PREFORMADA DE ETIL VINIL ACETATO, LATEX O POLIURETANO, CON CUBIERTADE CUERO DE GANADO VACUNO, EN COLOR BLANCO, DEBE IR PEGADA; SISTEMA DECONSTRUCCION: SUELA PEGADA O INYECTADA DIRECTA AL CORTE; LOGOSIMBOLO: DEL IMSSIMPRESO EN LA LENGUETA O EN ALGUNO DE LOS LATERALES DEL FORRO DEL ZAPATO, ENCOLOR VERDE CODIGO PANTONE 561C O 561U. PAR. VOLUMEN 1. ESPECIFICACIONES YMETODOS DE PRUEBA DE ACUERDO A LA ESPECIFICACION TECNICA	23.5	PAR	1	PAR	-	30	-	30

ANEXO 5. CUADRO DE DISTRIBUCIÓN

eas Requirentes: Órganos de Operación Administrativa Desconcentrada de Aguascalientes, Baja California, Baja California Sur, Campeche, Chiapas, Chihuahua, CDMX Norte, CDMX Sur, Coahuila, Colima, Durango, Guanajuato, Guerrero, Hidalgo, Edo. éxico Oriente, Edo. México Poniente, Jalisco, Michoacán, Morelos, Nayarit, Nuevo León, Oaxaca, Puebla, Querétaro, Quintana Roo, San Luis Potosí, Sinaloa, Sonora, Tabasco, Tamaulipas, Tlaxcala, Veracruz Norte, Veracruz Sur, Yucatán, Zacatecas y Áreas de Nivel Central.

ONA	OOAD	PARTIDA	CÉDULA	CLAVE CUCOP +	GPO	GEN	ESP	DIF	VAR	DESCRIPCIÓN- SISTEMA DE ABASTO INSTITUCIONAL (SAI)	TALLA	UNIDAD	CANT.	TIPO	ÚNICA ENTREGA RÉGIMEN ORDINARIO	ÚNICA ENTREGA MÉDICOS RESIDENTES	ÚNICA ENTREGA RÉGIMEN IMSS BIENESTAR	TOTAL POR CLAVE Y DESTINO RÉGIMEN ORDINARIO, MÉDICOS RESIDENTES E IMSS BIENESTAR
NA A	MORELOS	45	47	27101-0037	210	005	4267	01	01	CALZADO PARA MEDICO RESIDENTE, FEMENINO, CEDULA: 47. TALLA: 23.0 COLOR:BLANCO,TIPO: CHOCLO CON BANDA Y TRABA PARA SUJECION A BASE DE CINTA AUTO ADHERIBLE;CORTE: CUERO DE GANADO VACUNO CURTIDO AL CROMO, FLOR ENTERA, LISO Y MATE,COLORBLANCO; FORRO: COMPLETO DEL MISMO COLOR DEL CORTE, CUERO DE GANADO VACUNO,FLORENTERA; SUELA: DE POLIURETANO, CON HUELLA ANTIDERRAPANTE, DEL MISMO TONO DELCORTE; PLANTA: DE MATERIAL RECUPERADO, CELULOSA O TEXTIL SINTETICO NO TEJIDO;PLANTILLA: PREFORMADA DE ETIL VINIL ACETATO, LATEX O POLIURETANO, CON CUBIERTADE CUERO DE GANADO VACUNO, EN COLOR BLANCO, DEBE IR PEGADA; SISTEMA DECONSTRUCCION: SUELA PEGADA O INYECTADA DIRECTA AL CORTE; LOGOSIMBOLO: DEL IMSSIMPRESO EN LA LENGÜETA O EN ALGUNO DE LOS LATERALES DEL FORRO DEL ZAPATO, ENCOLOR VERDE CODIGO PANTONE 561C O 561U. PAR. VOLUMEN 1. ESPECIFICACIONES YMETODOS DE PRUEBA DE ACUERDO A LA ESPECIFICACION TECNICA	23	PAR	1	PAR	-	26	-	26

ANEXOS
DIVISIÓN DE CONTRATOS

ANEXO 5. CUADRO DE DISTRIBUCIÓN

Áreas Requirentes: Órganos de Operación Administrativa Desconcentrada de Aguascalientes, Baja California, Baja California Sur, Campeche, Chiapas, Chihuahua, CDMX Norte, CDMX Sur, Coahuila, Colima, Durango, Guanajuato, Guerrero, Hidalgo, Edo. México Oriente, Edo. México Poniente, Jalisco, Michoacán, Morelos, Nayarit, Nuevo León, Oaxaca, Puebla, Querétaro, Quintana Roo, San Luis Potosí, Sinaloa, Sonora, Tabasco, Tamaulipas, Tlaxcala, Veracruz Norte, Veracruz Sur, Yucatán, Zacatecas y Áreas de Nivel Central.

ZONA	OOAD	PARTIDA	CÉDULA	CLAVE CUCOP +	GPO	GEN	ESP	DIF	VAR	DESCRIPCIÓN- SISTEMA DE ABASTO INSTITUCIONAL (SAI)	TALLA	UNIDAD	CANT.	TIPO	ÚNICA ENTREGA RÉGIMEN ORDINARIO	ÚNICA ENTREGA MÉDICOS RESIDENTES	ÚNICA ENTREGA RÉGIMEN IMSS BIENESTAR	TOTAL POR CLAVE Y DESTINO RÉGIMEN ORDINARIO, MÉDICOS RESIDENTES E IMSS BIENESTAR
ZONA A	MORELOS	45	47	27101-0037	210	005	4259	01	01	CALZADO PARA MEDICO RESIDENTE, FEMENINO, CEDULA: 47 TALLA: 22.5, COLOR:BLANCO.TIPO: CHOCLO CON BANDA Y TRABA PARA SUJECION A BASE DE CINTA AUTO ADHERIBLE;CORTE: CUERO DE GANADO VACUNO CURTIDO AL CROMO, FLOR ENTERA, LISO Y MATE,COLORBLANCO; FORRO: COMPLETO DEL MISMO COLOR DEL CORTE CUERO DE GANADO VACUNO,FLORENTERA, SUELA DE POLIURETANO, CON HUELLA ANTIDERRAPANTE, DEL MISMO TONO DELCORTE, PLANTA: DE MATERIAL RECUPERADO, CELULOSA O TEXTIL SINTETICO NO TEJIDO;PLANTILLA: PREFORMADA DE ETIL VINIL ACETATO, LATEX O POLIURETANO, CON CUBIERTADE CUERO DE GANADO VACUNO, EN COLOR BLANCO, DEBE IR PEGADA; SISTEMA DECONSTRUCCION: SUELA PEGADA O INYECTADA DIRECTA AL CORTE; LOGOSIMBOLO: DEL IMSSIMPRESO EN LA LENGÜETA O EN ALGUNO DE LOS LATERALES DEL FORRO DEL ZAPATO, ENCOLOR VERDE CODIGO PANTONE 561C O 561U PAR, VOLUMEN 1. ESPECIFICACIONES YMETODOS DE PRUEBA DE ACUERDO A LA ESPECIFICACION TECNICA	22.5	PAR	1	PAR	-	4	-	4

ANEXO 5. CUADRO DE DISTRIBUCIÓN

Requirentes: Órganos de Operación Administrativa Desconcentrada de Aguascalientes, Baja California, Baja California Sur, Campeche, Chiapas, Chihuahua, CDMX Norte, CDMX Sur, Coahuila, Colima, Durango, Guanajuato, Guerrero, Hidalgo, Edo. de México Oriente, Edo. México Poniente, Jalisco, Michoacán, Morelos, Nayarit, Nuevo León, Oaxaca, Puebla, Querétaro, Quintana Roo, San Luis Potosí, Sinaloa, Sonora, Tabasco, Tamaulipas, Tlaxcala, Veracruz Norte, Veracruz Sur, Yucatán, Zacatecas y Áreas de Nivel Central.

IA	OOAD	PARTIDA	CÉDULA	CLAVE CUCOP +	GPO	GEN	ESP	DIF	VAR	DESCRIPCIÓN- SISTEMA DE ABASTO INSTITUCIONAL (SAI)	TALLA	UNIDAD	CANT.	TIPO	ÚNICA ENTREGA RÉGIMEN ORDINARIO	ÚNICA ENTREGA MÉDICOS RESIDENTES	ÚNICA ENTREGA RÉGIMEN IMSS BIENESTAR	TOTAL POR CLAVE Y DESTINO RÉGIMEN ORDINARIO, MÉDICOS RESIDENTES E IMSS BIENESTAR
NA A	MORELOS	45	47	27101-0037	210	005	4242	01	01	CALZADO PARA MEDICO RESIDENTE, FEMENINO, CEDULA: 47. TALLA: 22.0. COLOR:BLANCO.TIPO: CHOCLO CON BANDA Y TRABA PARA SUJECION A BASE DE CINTA AUTO ADHERIBLE;CORTE: CUERO DE GANADO VACUNO CURTIDO AL CROMO, FLOR ENTERA, LISO Y MATE,COLORBLANCO; FORRO: COMPLETO DEL MISMO COLOR DEL CORTE, CUERO DE GANADO VACUNO,FLORENTERA; SUELA: DE POLIURETANO, CON HUELLA ANTIDERRAPANTE, DEL MISMO TONO DELCORTE; PLANTA: DE MATERIAL RECUPERADO, CELULOSA O TEXTIL SINTETICO NO TEJIDO;PLANTILLA: PREFORMADA DE ETIL VINIL ACETATO, LATEX O POLIURETANO, CON CUBIERTADE CUERO DE GANADO VACUNO, EN COLOR BLANCO, DEBE IR PEGADA; SISTEMA DECONSTRUCCION: SUELA PEGADA O INYECTADA DIRECTA AL CORTE; LOGOSIMBOLO: DEL IMSSIMPRESO EN LA LENGÜETA O EN ALGUNO DE LOS LATERALES DEL FORRO DEL ZAPATO, ENCOLOR VERDE CODIGO PANTONE 561C O 561U. PAR. VOLUMEN 1. ESPECIFICACIONES YMETODOS DE PRUEBA DE ACUERDO A LA ESPECIFICACION TECNICA	22	PAR	1	PAR	-	2	-	2

ANEXOS
DIVISIÓN DE CONTRATOS

ANEXO 5. CUADRO DE DISTRIBUCIÓN

Areas Requirentes: Órganos de Operación Administrativa Desconcentrada de Aguascalientes, Baja California, Baja California Sur, Campeche, Chiapas, Chihuahua, CDMX Norte, CDMX Sur, Coahuila, Colima, Durango, Guanajuato, Guerrero, Hidalgo, Edo. México Oriente, Edo. México Poniente, Jalisco, Michoacan, Morelos, Nayarit, Nuevo León, Oaxaca, Puebla, Querétaro, Quintana Roo, San Luis Potosi, Sinaloa, Sonora, Tabasco, Tamaulipas, Tlaxcala, Veracruz Norte, Veracruz Sur, Yucatán, Zacatecas y Áreas de Nivel Central.

ZONA	OOAD	PARTIDA	CÉDULA	CLAVE CUCOP +	GPO	GEN	ESP	DIF	VAR	DESCRIPCIÓN- SISTEMA DE ABASTO INSTITUCIONAL (SAI)	TALLA	UNIDAD	CANT.	TIPO	ÚNICA ENTREGA RÉGIMEN ORDINARIO	ÚNICA ENTREGA MÉDICOS RESIDENTES	ÚNICA ENTREGA RÉGIMEN IMSS BIENESTAR	TOTAL POR CLAVE Y DESTINO RÉGIMEN ORDINARIO, MÉDICOS RESIDENTES E IMSS BIENESTAR
ZONA A	HIDALGO	45	47	27101-0037	210	005	4341	01	01	CALZADO PARA MEDICO RESIDENTE, FEMENINO, CEDULA: 47 TALLA: 27.0, COLOR:BLANCO,TIPO: CHOCLO CON BANDA Y TRABA PARA SUJECION A BASE DE CINTA AUTO ADHERIBLE;CORTE: CUERO DE GANADO VACUNO CURTIDO AL CROMO, FLOR ENTERA, LISO Y MATE,COLOR:BLANCO; FORRO COMPLETO DEL MISMO COLOR DEL CORTE CUERPO DE GANADO VACUNO;FLORENTERA SUELA DE POLIURETANO CON HUELLA ANTIDERRAPANTE, DEL MISMO TONO DELCORTE, PLANTA DE MATERIAL RECUPERADO, CELULOSA O TEXTIL SINTETICO NO TEJIDO;PLANTILLA: PREFORMADA DE ETIL VINIL ACETATO, LATEX O POLIURETANO, CON CUBIERTADE CUERO DE GANADO VACUNO, EN COLOR BLANCO, DEBE IR PEGADA; SISTEMA DECONSTRUCCION: SUELA PEGADA O INYECTADA DIRECTA AL CORTE; LOGOSIMBOLO: DEL IMSSIMPRESO EN LA LENGUETA O EN ALGUNO DE LOS LATERALES DEL FORRO DEL ZAPATO, ENCOLOR VERDE CODIGO PANTONE 561C O 561U. PAR. VOLUMEN 1. ESPECIFICACIONES YMETODOS DE PRUEBA DE ACUERDO A LA ESPECIFICACION TECNICA	27	PAR	1	PAR	-	12	-	12

ANEXO 5. CUADRO DE DISTRIBUCIÓN

as Requirentes: Órganos de Operación Administrativa Desconcentrada de Aguascalientes, Baja California, Baja California Sur, Campeche, Chiapas, Chihuahua, CDMX Norte, CDMX Sur, Coahuila, Colima, Durango, Guanajuato, Guerrero, Hidalgo, Edo. xico Oriente, Edo. México Poniente, Jalisco, Michoacán, Morelos, Nayarit, Nuevo León, Oaxaca, Puebla, Querétaro, Quintana Roo, San Luis Potosí, Sinaloa, Sonora, Tabasco, Tamaulipas, Tlaxcala, Veracruz Norte, Veracruz Sur, Yucatán, Zacatecas y Áreas de Nivel Central.

ONA	OOAD	PARTIDA	CÉDULA	CLAVE CUCOP +	GPO	GEN	ESP	DIF	VAR	DESCRIPCIÓN- SISTEMA DE ABASTO INSTITUCIONAL (SAI)	TALLA	UNIDAD	CANT.	TIPO	ÚNICA ENTREGA RÉGIMEN ORDINARIO	ÚNICA ENTREGA MÉDICOS RESIDENTES	ÚNICA ENTREGA RÉGIMEN IMSS BIENESTAR	TOTAL POR CLAVE Y DESTINO RÉGIMEN ORDINARIO, MÉDICOS RESIDENTES E IMSS BIENESTAR
NA A	HIDALGO	45	47	27101-0037	210	005	4333	01	01	CALZADO PARA MEDICO RESIDENTE, FEMENINO, CEDULA: 47. TALLA: 26.5. COLOR:BLANCO.TIPO: CHOCLO CON BANDA Y TRABA PARA SUJECION A BASE DE CINTA AUTO ADHERIBLE;CORTE: CUERO DE GANADO VACUNO CURTIDO AL CROMO, FLOR ENTERA, LISO Y MATE,COLORBLANCO; FORRO: COMPLETO DEL MISMO COLOR DEL CORTE, CUERO DE GANADO VACUNO,FLORENTERA; SUELA: DE POLIURETANO, CON HUELLA ANTIDERRAPANTE, DEL MISMO TONO DELCORTE; PLANTA: DE MATERIAL RECUPERADO, CELULOSA O TEXTIL SINTETICO NO TEJIDO;PLANTILLA: PREFORMADA DE ETIL VINIL ACETATO, LATEX O POLIURETANO, CON CUBIERTADE CUERO DE GANADO VACUNO, EN COLOR BLANCO, DEBE IR PEGADA; SISTEMA DECONSTRUCCION: SUELA PEGADA O INYECTADA DIRECTA AL CORTE; LOGOSIMBOLO: DEL IMSSIMPRESO EN LA LENGÜETA O EN ALGUNO DE LOS LATERALES DEL FORRO DEL ZAPATO, ENCOLOR VERDE CODIGO PANTONE 561C O 561U. PAR. VOLUMEN 1. ESPECIFICACIONES YMETODOS DE PRUEBA DE ACUERDO A LA ESPECIFICACION TECNICA	26.5	PAR	1	PAR	-	8	-	8

ANEXOS
DIVISIÓN DE CONTRATOS

ANEXO 5. CUADRO DE DISTRIBUCIÓN

Áreas Requirentes: Órganos de Operación Administrativa Desconcentrada de Aguascalientes, Baja California, Baja California Sur, Campeche, Chiapas, Chihuahua, CDMX Norte, CDMX Sur, Coahuila, Colima, Durango, Guanajuato, Guerrero, Hidalgo, Edo. México Oriente, Edo. Mexico Poniente, Jalisco, Michoacán, Morelos, Nayarit, Nuevo León, Oaxaca, Puebla, Querétaro, Quintana Roo, San Luis Potosí, Sinaloa, Sonora, Tabasco, Tamaulipas, Tlaxcala, Veracruz Norte, Veracruz Sur, Yucatán, Zacatecas y Áreas de Nivel Central.

ZONA	OOAD	PARTIDA	CÉDULA	CLAVE CUCOP +	GPO	GEN	ESP	DIF	VAR	DESCRIPCIÓN- SISTEMA DE ABASTO INSTITUCIONAL (SAI)	TALLA	UNIDAD	CANT.	TIPO	ÚNICA ENTREGA RÉGIMEN ORDINARIO	ÚNICA ENTREGA MÉDICOS RESIDENTES	ÚNICA ENTREGA RÉGIMEN IMSS BIENESTAR	TOTAL POR CLAVE Y DESTINO RÉGIMEN ORDINARIO, MÉDICOS RESIDENTES E IMSS BIENESTAR
ZONA A	HIDALGO	45	47	27101-0037	210	005	4325	01	01	CALZADO PARA MEDICO RESIDENTE, FEMENINO, CEDULA: 47, TALLA: 26.0, COLOR:BLANCO;TIPO: CHOCLO CON BANDA Y TRABA PARA SUJECION A BASE DE CINTA AUTO ADHERIBLE;CORTE: CUERO DE GANADO VACUNO CURTIDO AL CROMO, FLOR ENTERA, LISO Y MATE;COLORBLANCO; FORRO, COMPLETO DEL MISMO COLOR DEL CORTE, CUERO DE GANADO VACUNO;FLORENTERA, SUELA: DE POLIURETANO, CON HUELLA ANTIDERRAPANTE, DEL MISMO TONO DELCORTE; PLANTA: DE MATERIAL RECUPERADO, CELULOSA O TEXTIL SINTETICO NO TEJIDO;PLANTILLA: PREFORMADA DE ETIL VINIL ACETATO, LATEX O POLIURETANO, CON CUBIERTADE CUERO DE GANADO VACUNO, EN COLOR BLANCO, DEBE IR PEGADA; SISTEMA DECONSTRUCCION: SUELA PEGADA O INYECTADA DIRECTA AL CORTE; LOGOSIMBOLO: DEL IMSSIMPRESO EN LA LENGUETA O EN ALGUNO DE LOS LATERALES DEL FORRO DEL ZAPATO, ENCOLOR VERDE CODIGO PANTONE 561C O 561U. PAR. VOLUMEN 1. ESPECIFICACIONES YMETODOS DE PRUEBA DE ACUERDO A LA ESPECIFICACION TECNICA	26	PAR	1	PAR	-	24	-	24

ANEXO 5. CUADRO DE DISTRIBUCIÓN

reas Requirentes: Órganos de Operación Administrativa Desconcentrada de Aguascalientes, Baja California, Baja California Sur, Campeche, Chiapas, Chihuahua, CDMX Norte, CDMX Sur, Coahuila, Colima, Durango, Guanajuato, Guerrero, Hidalgo, Edo. México Oriente, Edo. México Poniente, Jalisco, Michoacán, Morelos, Nayarit, Nuevo León, Oaxaca, Puebla, Querétaro, Quintana Roo, San Luis Potosí, Sinaloa, Sonora, Tabasco, Tamaulipas, Tlaxcala, Veracruz Norte, Veracruz Sur, Yucatán, Zacatecas y Áreas de Nivel Central.

ZONA	OOAD	PARTIDA	CÉDULA	CLAVE CUCOP +	GPO	GEN	ESP	DIF	VAR	DESCRIPCIÓN- SISTEMA DE ABASTO INSTITUCIONAL (SAI)	TALLA	UNIDAD	CANT.	TIPO	ÚNICA ENTREGA RÉGIMEN ORDINARIO	ÚNICA ENTREGA MÉDICOS RESIDENTES	ÚNICA ENTREGA RÉGIMEN IMSS BIENESTAR	TOTAL POR CLAVE Y DESTINO RÉGIMEN ORDINARIO, MÉDICOS RESIDENTES E IMSS BIENESTAR
NA A	HIDALGO	45	47	27101-0037	210	005	4317	01	01	CALZADO PARA MEDICO RESIDENTE, FEMENINO, CEDULA: 47 TALLA: 25.5. COLOR:BLANCO.TIPO: CHOCLO CON BANDA Y TRABA PARA SUJECION A BASE DE CINTA AUTO ADHERIBLE;CORTE: CUERO DE GANADO VACUNO CURTIDO AL CROMO, FLOR ENTERA, LISO Y MATE,COLORBLANCO; FORRO: COMPLETO DEL MISMO COLOR DEL CORTE, CUERO DE GANADO VACUNO,FLORENTERA; SUELA: DE POLIURETANO, CON HUELLA ANTIDERRAPANTE, DEL MISMO TONO DELCORTE; PLANTA: DE MATERIAL RECUPERADO, CELULOSA O TEXTIL SINTETICO NO TEJIDO;PLANTILLA: PREFORMADA DE ETIL VINIL ACETATO, LATEX O POLIURETANO, CON CUBIERTADE CUERO DE GANADO VACUNO, EN COLOR BLANCO, DEBE IR PEGADA; SISTEMA DECONSTRUCCION: SUELA PEGADA O INYECTADA DIRECTA AL CORTE, LOGOSIMBOLO: DEL IMSSIMPRESO EN LA LENGÜETA O EN ALGUNO DE LOS LATERALES DEL FORRO DEL ZAPATO, ENCOLOR VERDE CODIGO PANTONE 561C O 561U. PAR. VOLUMEN 1. ESPECIFICACIONES YMETODOS DE PRUEBA DE ACUERDO A LA ESPECIFICACION TECNICA	25.5	PAR	1	PAR	-	22	-	22

ANEXOS
DIVISION DE CONTRATOS

ANEXO 5. CUADRO DE DISTRIBUCIÓN

Areas Requirentes: Órganos de Operacion Administrativa Desconcentrada de Aguascalientes, Baja California, Baja California Sur, Campeche, Chiapas, Chihuahua, CDMX Norte, CDMX Sur, Coahuila, Colima, Durango, Guanajuato, Guerrero, Hidalgo, Edo. México Oriente, Edo México Poniente, Jalisco, Michoacán, Morelos, Nayarit, Nuevo León, Oaxaca, Puebla, Querétaro, Quintana Roo, San Luis Potosí, Sinaloa, Sonora, Tabasco, Tamaulipas, Tlaxcala, Veracruz Norte, Veracruz Sur, Yucatán, Zacatecas y Áreas de Nivel Central.

ZONA	OOAD	PARTIDA	CÉDULA	CLAVE CUCOP +	GPO	GEN	ESP	DIF	VAR	DESCRIPCIÓN- SISTEMA DE ABASTO INSTITUCIONAL (SAI)	TALLA	UNIDAD	CANT.	TIPO	ÚNICA ENTREGA RÉGIMEN ORDINARIO	ÚNICA ENTREGA MÉDICOS RESIDENTES	ÚNICA ENTREGA RÉGIMEN IMSS BIENESTAR	TOTAL POR CLAVE Y DESTINO RÉGIMEN ORDINARIO, MÉDICOS RESIDENTES E IMSS BIENESTAR
ZONA A	HIDALGO	45	47	27101-0037	210	005	4309	01	01	CALZADO PARA MEDICO RESIDENTE, FEMENINO, CEDULA: 47, TALLA. 25.0. COLOR:BLANCO,TIPO: CHOCLO CON BANDA Y TRABA PARA SUJECION A BASE DE CINTA AUTO ADHERIBLE;CORTE: CUERO DE GANADO VACUNO CURTIDO AL CROMO, FLOR ENTERA, LISO Y MATE,COLORBLANCO, FORRO: COMPLETO DEL MISMO COLOR DEL CORTE, CUERO DE GANADO VACUNO,FLORENTERA; SUELA: DE POLIURETANO, CON HUELLA ANTIDERRAPANTE, DEL MISMO TONO DELCORTE; PLANTA: DE MATERIAL RECUPERADO, CELULOSA O TEXTIL SINTETICO NO TEJIDO;PLANTILLA: PREFORMADA DE ETIL VINIL ACETATO, LATEX O POLIURETANO, CON CUBIERTADE CUERO DE GANADO VACUNO, EN COLOR BLANCO, DEBE IR PEGADA; SISTEMA DECONSTRUCCIÓN: SUELA PEGADA O INYECTADA DIRECTA AL CORTE; LOGOSIMBOLO: DEL IMSSIMPRESO EN LA LENGÜETA O EN ALGUNO DE LOS LATERALES DEL FORRO DEL ZAPATO, ENCOLOR VERDE CODIGO PANTONE 561C O 561U. PAR. VOLUMEN 1. ESPECIFICACIONES YMETODOS DE PRUEBA DE ACUERDO A LA ESPECIFICACION TECNICA	25	PAR	1	PAR	-	68	-	68

ANEXO 5. CUADRO DE DISTRIBUCIÓN

Áreas Requirentes: Órganos de Operación Administrativa Desconcentrada de Aguascalientes, Baja California, Baja California Sur, Campeche, Chiapas, Chihuahua, CDMX Norte, CDMX Sur, Coahuila, Colima, Durango, Guanajuato, Guerrero, Hidalgo, Edo. México Oriente, Edo. Mexico Poniente, Jalisco, Michoacán, Morelos, Nayarit, Nuevo León, Oaxaca, Puebla, Querétaro, Quintana Roo, San Luis Potosí, Sinaloa, Sonora, Tabasco, Tamaulipas, Tlaxcala, Veracruz Norte, Veracruz Sur, Yucatán, Zacatecas y Áreas de Nivel Central.

ZONA	OOAD	PARTIDA	CÉDULA	CLAVE CUCOP +	GPO	GEN	ESP	DIF	VAR	DESCRIPCIÓN- SISTEMA DE ABASTO INSTITUCIONAL (SAI)	TALLA	UNIDAD	CANT.	TIPO	ÚNICA ENTREGA RÉGIMEN ORDINARIO	ÚNICA ENTREGA MÉDICOS RESIDENTES	ÚNICA ENTREGA RÉGIMEN IMSS BIENESTAR	TOTAL POR CLAVE Y DESTINO RÉGIMEN ORDINARIO, MÉDICOS RESIDENTES E IMSS BIENESTAR
ZONA A	HIDALGO	45	47	27101-0037	210	005	4291	01	01	CALZADO PARA MEDICO RESIDENTE, FEMENINO, CEDULA: 47. TALLA: 24.5. COLOR:BLANCO;TIPO: CHOCLO CON BANDA Y TRABA PARA SUJECION A BASE DE CINTA AUTO ADHERIBLE;CORTE: CUERO DE GANADO VACUNO CURTIDO AL CROMO, FLOR ENTERA, LISO Y MATE,COLORBLANCO; FORRO: COMPLETO DEL MISMO COLOR DEL CORTE, CUERO DE GANADO VACUNO,FLORENTERA; SUELA: DE POLIURETANO, CON HUELLA ANTIDERRAPANTE, DEL MISMO TONO DELCORTE; PLANTA: DE MATERIAL RECUPERADO, CELULOSA O TEXTIL SINTETICO NO TEJIDO;PLANTILLA: PREFORMADA DE ETIL VINIL ACETATO, LATEX O POLIURETANO, CON CUBIERTADE CUERO DE GANADO VACUNO, EN COLOR BLANCO, DEBE IR PEGADA; SISTEMA DECONSTRUCCION: SUELA PEGADA O INYECTADA DIRECTA AL CORTE; LOGOSIMBOLO: DEL IMSSIMPRESO EN LA LENGÜETA O EN ALGUNO DE LOS LATERALES DEL FORRO DEL ZAPATO, ENCOLOR VERDE CODIGO PANTONE 561C O 561U. PAR. VOLUMEN 1. ESPECIFICACIONES YMETODOS DE PRUEBA DE ACUERDO A LA ESPECIFICACION TECNICA	24.5	PAR	1	PAR	-	50	-	50

ANEXOS
DIVISIÓN DE CONTRATOS

ANEXO 5. CUADRO DE DISTRIBUCIÓN

Areas Requirentes: Órganos de Operación Administrativa Desconcentrada de Aguascalientes, Baja California, Baja California Sur, Campeche, Chiapas, Chihuahua, CDMX Norte, CDMX Sur, Coahuila, Colima, Durango, Guanajuato, Guerrero, Hidalgo, Edo. México Oriente, Edo. Mexico Poniente, Jalisco, Michoacán, Morelos, Nayarit, Nuevo León, Oaxaca, Puebla, Querétaro, Quintana Roo, San Luis Potosi, Sinaloa, Sonora, Tabasco, Tamaulipas, Tlaxcala, Veracruz Norte, Veracruz Sur, Yucatán, Zacatecas y Áreas de Nivel Central.

ZONA	OOAD	PARTIDA	CÉDULA	CLAVE CUCOP +	GPO	GEN	ESP	DIF	VAR	DESCRIPCIÓN- SISTEMA DE ABASTO INSTITUCIONAL (SAI)	TALLA	UNIDAD	CANT.	TIPO	ÚNICA ENTREGA RÉGIMEN ORDINARIO	ÚNICA ENTREGA MÉDICOS RESIDENTES	ÚNICA ENTREGA RÉGIMEN IMSS BIENESTAR	TOTAL POR CLAVE Y DESTINO RÉGIMEN ORDINARIO, MÉDICOS RESIDENTES E IMSS BIENESTAR
ZONA A	HIDALGO	45	47	27101-0037	210	005	4283	01	01	CALZADO PARA MEDICO RESIDENTE, FEMENINO, CEDULA 47 TALLA 24.0, COLOR:BLANCO;TIPO: CHOCLO CON BANDA Y TRABA PARA SUJECION A BASE DE CINTA AUTO ADHERIBLE;CORTE: CUERO DE GANADO VACUNO CURTIDO AL CROMO, FLOR ENTERA, LISO Y MATE,COLORBLANCO; FORRO: COMPLETO DEL MISMO COLOR DEL CORTE, CUERO DE GANADO VACUNO,FLORENTERA; SUELA: DE POLIURETANO, CON HUELLA ANTIDERRAPANTE, DEL MISMO TONO DELCORTE: PLANTA: DE MATERIAL RECUPERADO, CELULOSA O TEXTIL SINTETICO NO TEJIDO;PLANTILLA: PREFORMADA DE ETIL VINIL ACETATO, LATEX O POLIURETANO, CON CUBIERTADE CUERO DE GANADO VACUNO, EN COLOR BLANCO, DEBE IR PEGADA; SISTEMA DECONSTRUCCION: SUELA PEGADA O INYECTADA DIRECTA AL CORTE; LOGOSIMBOLO: DEL IMSSIMPRESO EN LA LENGUETA O EN ALGUNO DE LOS LATERALES DEL FORRO DEL ZAPATO, ENCOLOR VERDE CODIGO PANTONE 561C O 561U. PAR. VOLUMEN 1. ESPECIFICACIONES YMETODOS DE PRUEBA DE ACUERDO A LA ESPECIFICACION TECNICA	24	PAR	1	PAR	-	80	-	80

ANEXO 5. CUADRO DE DISTRIBUCIÓN

reas Requirentes: Órganos de Operación Administrativa Desconcentrada de Aguascalientes, Baja California, Baja California Sur, Campeche, Chiapas, Chihuahua, CDMX Norte, CDMX Sur, Coahuila, Colima, Durango, Guanajuato, Guerrero, Hidalgo, Edo. éxico Oriente, Edo. México Poniente, Jalisco, Michoacán, Morelos, Nayarit, Nuevo León, Oaxaca, Puebla, Querétaro, Quintana Roo, San Luis Potosí, Sinaloa, Sonora, Tabasco, Tamaulipas, Tlaxcala, Veracruz Norte, Veracruz Sur, Yucatán, Zacatecas y Áreas de Nivel Central.

ONA	OOAD	PARTIDA	CÉDULA	CLAVE CUCOP +	GPO	GEN	ESP	DIF	VAR	DESCRIPCIÓN- SISTEMA DE ABASTO INSTITUCIONAL (SAI)	TALLA	UNIDAD	CANT.	TIPO	ÚNICA ENTREGA RÉGIMEN ORDINARIO	ÚNICA ENTREGA MÉDICOS RESIDENTES	ÚNICA ENTREGA RÉGIMEN IMSS BIENESTAR	TOTAL POR CLAVE Y DESTINO RÉGIMEN ORDINARIO, MÉDICOS RESIDENTES E IMSS BIENESTAR
NA A	HIDALGO	45	47	27101-0037	210	005	4275	01	01	CALZADO PARA MEDICO RESIDENTE, FEMENINO, CEDULA: 47. TALLA: 23.5. COLOR:BLANCO.TIPO: CHOCLO CON BANDA Y TRABA PARA SUJECION A BASE DE CINTA AUTO ADHERIBLE;CORTE: CUERO DE GANADO VACUNO CURTIDO AL CROMO, FLOR ENTERA, LISO Y MATE,COLORBLANCO; FORRO: COMPLETO DEL MISMO COLOR DEL CORTE, CUERO DE GANADO VACUNO,FLORENTERA; SUELA: DE POLIURETANO, CON HUELLA ANTIDERRAPANTE, DEL MISMO TONO DELCORTE; PLANTA: DE MATERIAL RECUPERADO, CELULOSA O TEXTIL SINTETICO NO TEJIDO;PLANTILLA: PREFORMADA DE ETIL VINIL ACETATO, LATEX O POLIURETANO, CON CUBIERTADE CUERO DE GANADO VACUNO, EN COLOR BLANCO, DEBE IR PEGADA; SISTEMA DECONSTRUCCION: SUELA PEGADA O INYECTADA DIRECTA AL CORTE; LOGOSIMBOLO: DEL IMSSIMPRESO EN LA LENGÜETA O EN ALGUNO DE LOS LATERALES DEL FORRO DEL ZAPATO, ENCOLOR VERDE CODIGO PANTONE 561C O 561U. PAR. VOLUMEN 1. ESPECIFICACIONES YMETODOS DE PRUEBA DE ACUERDO A LA ESPECIFICACION TECNICA	23.5	PAR	1	PAR	-	12	-	12

ANEXOS
DIVISIÓN DE CONTRATOS

ANEXO 5. CUADRO DE DISTRIBUCIÓN

Áreas Requirentes: Órganos de Operación Administrativa Desconcentrada de Aguascalientes, Baja California, Baja California Sur, Campeche, Chiapas, Chihuahua, CDMX Norte, CDMX Sur, Coahuila, Colima, Durango, Guanajuato, Guerrero, Hidalgo, Edo. México Oriente, Edo. México Poniente, Jalisco, Michoacán, Morelos, Nayarit, Nuevo León, Oaxaca, Puebla, Querétaro, Quintana Roo, San Luis Potosí, Sinaloa, Sonora, Tabasco, Tamaulipas, Tlaxcala, Veracruz Norte, Veracruz Sur, Yucatán, Zacatecas y Áreas de Nivel Central.

ZONA	OOAD	PARTIDA	CÉDULA	CLAVE CUCOP +	GPO	GEN	ESP	DIF	VAR	DESCRIPCIÓN- SISTEMA DE ABASTO INSTITUCIONAL (SAI)	TALLA	UNIDAD	CANT.	TIPO	ÚNICA ENTREGA RÉGIMEN ORDINARIO	ÚNICA ENTREGA MÉDICOS RESIDENTES	ÚNICA ENTREGA RÉGIMEN IMSS BIENESTAR	TOTAL POR CLAVE Y DESTINO RÉGIMEN ORDINARIO, MÉDICOS RESIDENTES E IMSS BIENESTAR
ZONA A	HIDALGO	45	47	27101-0037	210	005	4267	01	01	CALZADO PARA MEDICO RESIDENTE, FEMENINO, CEDULA 47. TALLA 23.0 COLOR:BLANCO;TIPO: CHOCLO CON BANDA Y TRABA PARA SUJECION A BASE DE CINTA AUTO ADHERIBLE;CORTE: CUERO DE GANADO VACUNO CURTIDO AL CROMO, FLOR ENTERA, LISO Y MATE,COLORBLANCO; FORRO: COMPLETO DEL MISMO COLOR DEL CORTE, CUERO DE GANADO VACUNO,FLORENTERA; SUELA: DE POLIURETANO, CON HUELLA ANTIDERRAPANTE, DEL MISMO TONO DELCORTE; PLANTA: DE MATERIAL RECUPERADO, CELULOSA O TEXTIL SINTETICO NO TEJIDO;PLANTILLA: PREFORMADA DE ETIL VINIL ACETATO, LATEX O POLIURETANO, CON CUBIERTADE CUERO DE GANADO VACUNO, EN COLOR BLANCO, DEBE IR PEGADA; SISTEMA DECONSTRUCCION: SUELA PEGADA O INYECTADA DIRECTA AL CORTE; LOGOSIMBOLO: DEL IMSSIMPRESO EN LA LENGUETA O EN ALGUNO DE LOS LATERALES DEL FORRO DEL ZAPATO, ENCOLOR VERDE CODIGO PANTONE 561C O 561U. PAR. VOLUMEN 1. ESPECIFICACIONES YMETODOS DE PRUEBA DE ACUERDO A LA ESPECIFICACION TECNICA	23	PAR	1	PAR	-	30	-	30

ANEXO 5. CUADRO DE DISTRIBUCIÓN

as Requirentes: Órganos de Operación Administrativa Desconcentrada de Aguascalientes, Baja California, Baja California Sur, Campeche, Chiapas, Chihuahua, CDMX Norte, CDMX Sur, Coahuila, Colima, Durango, Guanajuato, Guerrero, Hidalgo, Edo. xico Oriente, Edo. México Poniente, Jalisco, Michoacán, Morelos, Nayarit, Nuevo Leon, Oaxaca, Puebla, Querétaro, Quintana Roo, San Luis Potosí, Sinaloa, Sonora, Tabasco, Tamaulipas, Tlaxcala, Veracruz Norte, Veracruz Sur, Yucatán, Zacatecas y Áreas de Nivel Central.

ONA	OOAD	PARTIDA	CÉDULA	CLAVE °CUCOP +	GPO	GEN	ESP	DIF	VAR	DESCRIPCIÓN- SISTEMA DE ABASTO INSTITUCIONAL (SAI)	TALLA	UNIDAD	CANT.	TIPO	ÚNICA ENTREGA RÉGIMEN ORDINARIO	ÚNICA ENTREGA MÉDICOS RESIDENTES	ÚNICA ENTREGA RÉGIMEN IMSS BIENESTAR	TOTAL POR CLAVE Y DESTINO RÉGIMEN ORDINARIO, MÉDICOS RESIDENTES E IMSS BIENESTAR
NA A	HIDALGO	45	47	27101-0037	210	005	4259	01	01	CALZADO PARA MEDICO RESIDENTE, FEMENINO, CEDULA: 47. TALLA: 22.5. COLOR:BLANCO.TIPO: CHOCLO CON BANDA Y TRABA PARA SUJECION A BASE DE CINTA AUTO ADHERIBLE;CORTE: CUERO DE GANADO VACUNO CURTIDO AL CROMO, FLOR ENTERA, LISO Y MATE,COLORBLANCO; FORRO: COMPLETO DEL MISMO COLOR DEL CORTE, CUERO DE GANADO VACUNO,FLORENTERA; SUELA: DE POLIURETANO, CON HUELLA ANTIDERRAPANTE, DEL MISMO TONO DELCORTE; PLANTA: DE MATERIAL RECUPERADO, CELULOSA O TEXTIL SINTETICO NO TEJIDO;PLANTILLA: PREFORMADA DE ETIL VINIL ACETATO, LATEX O POLIURETANO, CON CUBIERTADE CUERO DE GANADO VACUNO, EN COLOR BLANCO, DEBE IR PEGADA; SISTEMA DECONSTRUCCION: SUELA PEGADA O INYECTADA DIRECTA AL CORTE; LOCOSIMBOLO: DEL IMSSIMPRESO EN LA LENGÜETA O EN ALGUNO DE LOS LATERALES DEL FORRO DEL ZAPATO, ENCOLOR VERDE CODIGO PANTONE 561C O 561U. PAR. VOLUMEN 1, ESPECIFICACIONES YMETODOS DE PRUEBA DE ACUERDO A LA ESPECIFICACION TECNICA	22.5	PAR	1	PAR	-	12	-	12

ANEXOS
DIVISIÓN DE CONTRATOS

ANEXO 5. CUADRO DE DISTRIBUCIÓN

Áreas Requirentes: Órganos de Operación Administrativa Desconcentrada de Aguascalientes, Baja California, Baja California Sur, Campeche, Chiapas, Chihuahua, CDMX Norte, CDMX Sur, Coahuila, Colima, Durango, Guanajuato, Guerrero, Hidalgo, Edo. México Oriente, Edo. México Poniente, Jalisco, Michoacán, Morelos, Nayarit, Nuevo León, Oaxaca, Puebla, Querétaro, Quintana Roo, San Luis Potosí, Sinaloa, Sonora, Tabasco, Tamaulipas, Tlaxcala, Veracruz Norte, Veracruz Sur, Yucatán, Zacatecas y Áreas de Nivel Central.

ZONA	OOAD	PARTIDA	CÉDULA	CLAVE CUCOP +	GPO	GEN	ESP	DIF	VAR	DESCRIPCIÓN- SISTEMA DE ABASTO INSTITUCIONAL (SAI)	TALLA	UNIDAD	CANT.	TIPO	ÚNICA ENTREGA RÉGIMEN ORDINARIO	ÚNICA ENTREGA MÉDICOS RESIDENTES	ÚNICA ENTREGA RÉGIMEN IMSS BIENESTAR	TOTAL POR CLAVE Y DESTINO RÉGIMEN ORDINARIO, MÉDICOS RESIDENTES E IMSS BIENESTAR
ZONA A	HIDALGO	45	47	27101-0037	210	005	4242	01	01	CALZADO PARA MEDICO RESIDENTE, FEMENINO, CEDULA: 47 TALLA: 22.0, COLOR:BLANCO,TIPO: CHOCLO CON BANDA Y TRABA PARA SUJECION A BASE DE CINTA AUTO ADHERIBLE,CORTE: CUERO DE GANADO VACUNO CURTIDO AL CROMO, FLOR ENTERA, LISO Y MATE,COLORBLANCO, FORRO: COMPLETO DEL MISMO COLOR DEL CORTE, CUERO DE GANADO VACUNO,FLORENTERA; SUELA: DE POLIURETANO, CON HUELLA ANTIDERRAPANTE, DEL MISMO TONO DELCORTE; PLANTA: DE MATERIAL RECUPERADO, CELULOSA O TEXTIL SINTETICO NO TEJIDO;PLANTILLA: PREFORMADA DE ETIL VINIL ACETATO, LATEX O POLIURETANO, CON CUBIERTADE CUERO DE GANADO VACUNO, EN COLOR BLANCO, DEBE IR PEGADA; SISTEMA DECONSTRUCCION: SUELA PEGADA O INYECTADA DIRECTA AL CORTE; LOGOSIMBOLO: DEL IMSSIMPRESO EN LA LENGUETA O EN ALGUNO DE LOS LATERALES DEL FORRO DEL ZAPATO, ENCOLOR VERDE CODIGO PANTONE 561C O 561U PAR. VOLUMEN 1. ESPECIFICACIONES YMETODOS DE PRUEBA DE ACUERDO A LA ESPECIFICACION TECNICA	22	PAR	1	PAR	-	4	-	4

ANEXO 5. CUADRO DE DISTRIBUCIÓN

ías Requirentes: Órganos de Operación Administrativa Desconcentrada de Aguascalientes, Baja California, Baja California Sur, Campeche, Chiapas, Chihuahua, CDMX Norte, CDMX Sur, Coahuila, Colima, Durango, Guanajuato, Guerrero, Hidalgo, Edo. xico Oriente, Edo. México Poniente, Jalisco, Michoacán, Morelos, Nayarit, Nuevo León, Oaxaca, Puebla, Querétaro, Quintana Roo, San Luis Potosí, Sinaloa, Sonora, Tabasco, Tamaulipas, Tlaxcala, Veracruz Norte, Veracruz Sur, Yucatán, Zacatecas y Áreas de Nivel Central.

ONA	OOAD	PARTIDA	CÉDULA	CLAVE CUCOP +	GPO	GEN	ESP	DIF	VAR	DESCRIPCIÓN- SISTEMA DE ABASTO INSTITUCIONAL (SAI)	TALLA	UNIDAD	CANT.	TIPO	ÚNICA ENTREGA RÉGIMEN ORDINARIO	ÚNICA ENTREGA MÉDICOS RESIDENTES	ÚNICA ENTREGA RÉGIMEN IMSS BIENESTAR	TOTAL POR CLAVE Y DESTINO RÉGIMEN ORDINARIO, MÉDICOS RESIDENTES E IMSS BIENESTAR
NA A	GUANAJUATO	45	47	27101-0037	210	005	4358	01	01	CALZADO PARA MEDICO RESIDENTE, FEMENINO, CEDULA: 47. TALLA: 27.5 COLOR:BLANCO.TIPO: CHOCLO CON BANDA Y TRABA PARA SUJECION A BASE DE CINTA AUTO ADHERIBLE;CORTE: CUERO DE GANADO VACUNO CURTIDO AL CROMO, FLOR ENTERA, LISO Y MATE,COLORBLANCO; FORRO: COMPLETO DEL MISMO COLOR DEL CORTE, CUERO DE GANADO VACUNO,FLORENTERA; SUELA: DE POLIURETANO, CON HUELLA ANTIDERRAPANTE, DEL MISMO TONO DELCORTE; PLANTA: DE MATERIAL RECUPERADO, CELULOSA O TEXTIL SINTETICO NO TEJIDO,PLANTILLA: PREFORMADA DE ETIL VINIL ACETATO, LATEX O POLIURETANO, CON CUBIERTADE CUERO DE GANADO VACUNO, EN COLOR BLANCO, DEBE IR PEGADA; SISTEMA DECONSTRUCCION: SUELA PEGADA O INYECTADA DIRECTA AL CORTE; LOGOSIMBOLO: DEL IMSSIMPRESO EN LA LENGÜETA O EN ALGUNO DE LOS LATERALES DEL FORRO DEL ZAPATO, ENCOLOR VERDE CODIGO PANTONE 561C O 561U. PAR. VOLUMEN 1. ESPECIFICACIONES YMETODOS DE PRUEBA DE ACUERDO A LA ESPECIFICACION TECNICA	27.5	PAR	1	PAR	-	4	-	4

DIVISIÓN DE CONTRATOS
ÁREAS

ANEXO 5. CUADRO DE DISTRIBUCIÓN

Areas Requirentes: Órganos de Operación Administrativa Desconcentrada de Aguascalientes, Baja California, Baja California Sur, Campeche, Chiapas, Chihuahua, CDMX Norte, CDMX Sur, Coahuila, Colima, Durango, Guanajuato, Guerrero, Hidalgo, Edo. México Oriente, Edo. México Poniente, Jalisco, Michoacán, Morelos, Nayarit, Nuevo León, Oaxaca, Puebla, Querétaro, Quintana Roo, San Luis Potosí, Sinaloa, Sonora, Tabasco, Tamaulipas, Tlaxcala, Veracruz Norte, Veracruz Sur, Yucatán, Zacatecas y Áreas de Nivel Central

ZONA	OOAD	PARTIDA	CÉDULA	CLAVE CUCOP +	GPO	GEN	ESP	DIF	VAR	DESCRIPCIÓN- SISTEMA DE ABASTO INSTITUCIONAL (SAI)	TALLA	UNIDAD	CANT.	TIPO	ÚNICA ENTREGA RÉGIMEN ORDINARIO	ÚNICA ENTREGA MÉDICOS RESIDENTES	ÚNICA ENTREGA RÉGIMEN IMSS BIENESTAR	TOTAL POR CLAVE Y DESTINO RÉGIMEN ORDINARIO, MÉDICOS RESIDENTES E IMSS BIENESTAR
ZONA A	GUANAJUATO	45	47	27101-0037	210	005	4341	01	01	CALZADO PARA MEDICO RESIDENTE FEMENINO, CEDULA 47. TALLA: 27.0. COLOR:BLANCO.TIPO. CHOCLO CON BANDA Y TRABA PARA SUJECION A BASE DE CINTA AUTO ADHERIBLE;CORTE: CUERO DE GANADO VACUNO CURTIDO AL CROMO, FLOR ENTERA, LISO Y MATE,COLORBLANCO; FORRO, COMPLETO DEL MISMO COLOR DEL COPTE, CUERO DE GANADO VACUNO,FLORENTERA; SUELA: DE POLIURETANO, CON HUELLA ANTIDERRAPANTE. DEL MISMO TONO DELCORTE; PLANTA: DE MATERIAL RECUPERADO, CELULOSA O TEXTIL SINTETICO NO TEJIDO;PLANTILLA: PREFORMADA DE ETIL VINIL ACETATO, LATEX O POLIURETANO, CON CUBIERTADE CUERO DE GANADO VACUNO, EN COLOR BLANCO, DEBE IR PEGADA; SISTEMA DECONSTRUCCION: SUELA PEGADA O INYECTADA DIRECTA AL CORTE; LOGOSIMBOLO: DEL IMSSIMPRESO EN LA LENGÜETA O EN ALGUNO DE LOS LATERALES DEL FORRO DEL ZAPATO, ENCOLOR VERDE CODIGO PANTONE 561C O 561U. PAR VOLUMEN 1. ESPECIFICACIONES YMETODOS DE PRUEBA DE ACUERDO A LA ESPECIFICACION TECNICA	27	PAR	1	PAR	-	32	-	32

ANEXO 5. CUADRO DE DISTRIBUCIÓN

as Requirentes: Órganos de Operación Administrativa Desconcentrada de Aguascalientes, Baja California, Baja California Sur, Campeche, Chiapas, Chihuahua, CDMX Norte, CDMX Sur, Coahuila, Colima, Durango, Guanajuato, Guerrero, Hidalgo, Edo. ico Oriente, Edo. México Poniente, Jalisco, Michoacán, Morelos, Nayarit, Nuevo León, Oaxaca, Puebla, Querétaro, Quintana Roo, San Luis Potosí, Sinaloa, Sonora, Tabasco, Tamaulipas, Tlaxcala, Veracruz Norte, Veracruz Sur, Yucatán, Zacatecas y Áreas de Nivel Central.

INA	OOAD	PARTIDA	CÉDULA	CLAVE CUCOP +	GPO	GEN	ESP	DIF	VAR	DESCRIPCIÓN- SISTEMA DE ABASTO INSTITUCIONAL (SAI)	TALLA	UNIDAD	CANT.	TIPO	ÚNICA ENTREGA RÉGIMEN ORDINARIO	ÚNICA ENTREGA MÉDICOS RESIDENTES	ÚNICA ENTREGA RÉGIMEN IMSS BIENESTAR	TOTAL POR CLAVE Y DESTINO RÉGIMEN ORDINARIO, MÉDICOS RESIDENTES E IMSS BIENESTAR
NA A	GUANAJUATO	45	47	27101-0037	210	005	4333	01	01	CALZADO PARA MEDICO RESIDENTE, FEMENINO, CEDULA: 47, TALLA: 26.5, COLOR:BLANCO,TIPO: CHOCLO CON BANDA Y TRABA PARA SUJECION A BASE DE CINTA AUTO ADHERIBLE;CORTE: CUERO DE GANADO VACUNO CURTIDO AL CROMO, FLOR ENTERA, LISO Y MATE,COLORBLANCO; FORRO: COMPLETO DEL MISMO COLOR DEL CORTE, CUERO DE GANADO VACUNO,FLORENTERA; SUELA: DE POLIURETANO, CON HUELLA ANTIDERRAPANTE, DEL MISMO TONO DELCORTE; PLANTA: DE MATERIAL RECUPERADO, CELULOSA O TEXTIL SINTETICO NO TEJIDO;PLANTILLA: PREFORMADA DE ETIL VINIL ACETATO, LATEX O POLIURETANO, CON CUBIERTADE CUERO DE GANADO VACUNO, EN COLOR BLANCO, DEBE IR PEGADA; SISTEMA DECONSTRUCCION: SUELA PEGADA ' O INYECTADA DIRECTA AL CORTE; LOGOSIMBOLO: DEL IMSSIMPRESO EN LA LENGÜETA O EN ALGUNO DE LOS LATERALES DEL FORRO DEL ZAPATO, ENCOLOR VERDE CODIGO PANTONE 561C O 561U, PAR. VOLUMEN I. ESPECIFICACIONES YMETODOS DE PRUEBA DE ACUERDO A LA ESPECIFICACION TECNICA	26.5	PAR	1	PAR	-	26	-	26

ANEXOS
DIVISION DE CONTRATOS

ANEXO 5. CUADRO DE DISTRIBUCIÓN

Areas Requirentes: Órganos de Operación Administrativa Desconcentrada de Aguascalientes, Baja California, Baja California Sur, Campeche, Chiapas, Chihuanua, CDMX Norte, CDMX Sur, Coahuila, Colima, Durango, Guanajuato, Guerrero, Hidalgo, Edo. México Oriente, Edo. México Poniente, Jalisco, Michoacán, Morelos, Nayarit, Nuevo León, Oaxaca, Puebla Querétaro, Quintana Roo, San Luis Potosí, Sinaloa, Sonora, Tabasco, Tamaulipas, Tlaxcala, Veracruz Norte, Veracruz Sur, Yucatán, Zacatecas y Áreas de Nivel Central.

ZONA	OOAD	PARTIDA	CÉDULA	CLAVE CUCOP +	GPO	GEN	ESP	DIF	VAR	DESCRIPCIÓN- SISTEMA DE ABASTO INSTITUCIONAL (SAI)	TALLA	UNIDAD	CANT.	TIPO	ÚNICA ENTREGA RÉGIMEN ORDINARIO	ÚNICA ENTREGA MÉDICOS RESIDENTES	ÚNICA ENTREGA RÉGIMEN IMSS BIENESTAR	TOTAL POR CLAVE Y DESTINO RÉGIMEN ORDINARIO, MÉDICOS RESIDENTES E IMSS BIENESTAR
ZONA A	GUANAJUATO	45	47	27101-0037	210	005	4325	01	01	CALZADO PARA MEDICO RESIDENTE, FEMENINO, CEDULA: 47 TALLA: 26.0, COLOR:BLANCO.TIPO: CHOCLO CON BANDA Y TRABA PARA SUJECION A BASE DE CINTA AUTO ADHERIBLE;CORTE: CUERO DE GANADO VACUNO CURTIDO AL CROMO, FLOR ENTERA, LISO Y MATE,COLORBLANCO; FORRO: COMPLETO DEL MISMO COLOR DEL CORTE, CUERO DE GANADO VACUNO;FLORENTERA; SUELA: DE POLIURETANO, CON HUELLA ANTIDERRAPANTE, DEL MISMO TONO DELCORTE; PLANTA: DE MATERIAL RECUPERADO, CELULOSA O TEXTIL SINTETICO NO TEJIDO;PLANTILLA: PREFORMADA DE ETIL VINIL ACETATO, LATEX O POLIURETANO, CON CUBIERTADE CUERO DE GANADO VACUNO, EN COLOR BLANCO, DEBE IR PEGADA; SISTEMA DECONSTRUCCION: SUELA PEGADA O INYECTADA DIRECTA AL CORTE; LOGOSIMBOLO: DEL IMSSIMPRESO EN LA LENGÜETA O EN ALGUNO DE LOS LATERALES DEL FORRO DEL ZAPATO, ENCOLOR VERDE CODIGO PANTONE 561C O 561U. PAR. VOLUMEN 1. ESPECIFICACIONES YMETODOS DE PRUEBA DE ACUERDO A LA ESPECIFICACION TECNICA	26	PAR	1	PAR	-	112	-	112

ANEXO 5. CUADRO DE DISTRIBUCIÓN

eas Requirentes: Órganos de Operación Administrativa Desconcentrada de Aguascalientes, Baja California, Baja California Sur, Campeche, Chiapas, Chihuahua, CDMX Norte, CDMX Sur, Coahuila, Colima, Durango, Guanajuato, Guerrero, Hidalgo, Edo. éxico Oriente, Edo. México Poniente, Jalisco, Michoacán, Morelos, Nayarit, Nuevo León, Oaxaca, Puebla, Querétaro, Quintana Roo, San Luis Potosí, Sinaloa, Sonora, Tabasco, Tamaulipas, Tlaxcala, Veracruz Norte, Veracruz Sur, Yucatán, Zacatecas y Áreas de Nivel Central.

ONA	OOAD	PARTIDA	CÉDULA	CLAVE CUCOP +	GPO	GEN	ESP	DIF	VAR	DESCRIPCIÓN- SISTEMA DE ABASTO INSTITUCIONAL (SAI)	TALLA	UNIDAD	CANT.	TIPO	ÚNICA ENTREGA RÉGIMEN ORDINARIO	ÚNICA ENTREGA MÉDICOS RESIDENTES	ÚNICA ENTREGA RÉGIMEN IMSS BIENESTAR	TOTAL POR CLAVE Y DESTINO RÉGIMEN ORDINARIO, MÉDICOS RESIDENTES E IMSS BIENESTAR
ONA A	GUANAJUATO	45	47	27101-0037	210	005	4317	01	01	CALZADO PARA MEDICO RESIDENTE, FEMENINO, CEDULA: 47, TALLA: 25.5, COLOR:BLANCO,TIPO: CHOCLO CON BANDA Y TRABA PARA SUJECION A BASE DE CINTA AUTO ADHERIBLE;CORTE: CUERO DE GANADO VACUNO CURTIDO AL CROMO, FLOR ENTERA, LISO Y MATE,COLORBLANCO; FORRO: COMPLETO DEL MISMO COLOR DEL CORTE, CUERO DE GANADO VACUNO,FLORENTERA; SUELA: DE POLIURETANO, CON HUELLA ANTIDERRAPANTE, DEL MISMO TONO DELCORTE; PLANTA: DE MATERIAL RECUPERADO, CELULOSA O TEXTIL SINTETICO NO TEJIDO;PLANTILLA: PREFORMADA DE ETIL VINIL ACETATO; LATEX O POLIURETANO, CON CUBIERTADE CUERO DE GANADO VACUNO, EN COLOR BLANCO, DEBE IR PEGADA; SISTEMA DECONSTRUCCION: SUELA PEGADA O INYECTADA DIRECTA AL CORTE; LOGOSIMBOLO: DEL IMSSIMPRESO EN LA LENGÜETA O EN ALGUNO DE LOS LATERALES DEL FORRO DEL ZAPATO, ENCOLOR VERDE CODIGO PANTONE 561C O 561U. PAR. VOLUMEN 1. ESPECIFICACIONES YMETODOS DE PRUEBA DE ACUERDO A LA ESPECIFICACION TECNICA	25.5	PAR	1	PAR	-	104	-	104

ANEXOS
DIVISIÓN DE CONTRATOS

ANEXO 5. CUADRO DE DISTRIBUCIÓN

Áreas Requirentes: Órganos de Operación Administrativa Desconcentrada de Aguascalientes, Baja California, Baja California Sur, Campeche, Chiapas, Chihuahua, CDMX Norte, CDMX Sur, Coahuila, Colima, Durango, Guanajuato, Guerrero, Hidalgo, Edo. México Oriente, Edo. México Poniente, Jalisco, Michoacán, Morelos, Nayarit, Nuevo León, Oaxaca, Puebla, Querétaro, Quintana Roo, San Luis Potosí, Sinaloa, Sonora, Tabasco, Tamaulipas, Tlaxcala, Veracruz Norte, Veracruz Sur, Yucatán, Zacatecas y Áreas de Nivel Central

ZONA	OOAD	PARTIDA	CÉDULA	CLAVE CUCOP +	GPO	GEN	ESP	DIF	VAR	DESCRIPCIÓN- SISTEMA DE ABASTO INSTITUCIONAL (SAI)	TALLA	UNIDAD	CANT.	TIPO	ÚNICA ENTREGA RÉGIMEN ORDINARIO	ÚNICA ENTREGA MÉDICOS RESIDENTES	ÚNICA ENTREGA RÉGIMEN IMSS BIENESTAR	TOTAL POR CLAVE Y DESTINO RÉGIMEN ORDINARIO, MÉDICOS RESIDENTES E IMSS BIENESTAR
ZONA A	GUANAJUATO	45	47	27101-0037	210	005	4309	01	01	CALZADO PARA MEDICO RESIDENTE, FEMENINO, CEDULA: 47 TALLA: 25.0, COLOR:BLANCO,TIPO: CHOCLO CON BANDA Y TRABA PARA SUJECION A BASE DE CINTA AUTO ADHERIBLE,CORTE: CUERO DE GANADO VACUNO CURTIDO AL CROMO, FLOR ENTERA LISO Y MATE,COLORBLANCO; FORRO: COMPLETO DEL MISMO COLOR DEL CORTE, CUERO DE GANADO VACUNO,FLORENTERA, SUELA: DE POLIURETANO, CON HUELLA ANTIDERRAPANTE, DEL MISMO TONO DELCORTE; PLANTA: DE MATERIAL RECUPERADO, CELULOSA O TEXTIL SINTETICO NO TEJIDO,PLANTILLA: PREFORMADA DE ETIL VINIL ACETATO, LATEX O POLIURETANO, CON CUBIERTADE CUERO DE GANADO VACUNO, EN COLOR BLANCO, DEBE IR PEGADA; SISTEMA DECONSTRUCCION: SUELA PEGADA O INYECTADA DIRECTA AL CORTE; LOGOSIMBOLO: DEL IMSSIMPRESO EN LA LENGÜETA O EN ALGUNO DE LOS LATERALES DEL FORRO DEL ZAPATO, ENCOLOR VERDE CODIGO PANTONE 561C O 561U. PAR. VOLUMEN I. ESPECIFICACIONES YMETODOS DE PRUEBA DE ACUERDO A LA ESPECIFICACION TECNICA	25	PAR	1	PAR	-	314	-	314

ANEXO 5. CUADRO DE DISTRIBUCIÓN

reas Requirentes: Órganos de Operación Administrativa Desconcentrada de Aguascalientes, Baja California, Baja California Sur, Campeche, Chiapas, Chihuahua, CDMX Norte, CDMX Sur, Coahuila, Colima, Durango, Guanajuato, Guerrero, Hidalgo, Edo. éxico Oriente, Edo. México Poniente, Jalisco, Michoacán, Morelos, Nayarit, Nuevo León, Oaxaca, Puebla, Querétaro, Quintana Roo, San Luis Potosí, Sinaloa, Sonora, Tabasco, Tamaulipas, Tlaxcala, Veracruz Norte, Veracruz Sur, Yucatán, Zacatecas y Áreas de Nivel Central.

ONA	OOAD	PARTIDA	CÉDULA	CLAVE CUCOP +	GPO	GEN	ESP	DIF	VAR	DESCRIPCIÓN- SISTEMA DE ABASTO INSTITUCIONAL (SAI)	TALLA	UNIDAD	CANT.	TIPO	ÚNICA ENTREGA RÉGIMEN ORDINARIO	ÚNICA ENTREGA MÉDICOS RESIDENTES	ÚNICA ENTREGA RÉGIMEN IMSS BIENESTAR	TOTAL POR CLAVE Y DESTINO RÉGIMEN ORDINARIO, MÉDICOS RESIDENTES E IMSS BIENESTAR
ONA A	GUANAJUATO	45	47	27101-0037	210	005	4291	01	01	CALZADO PARA MEDICO RESIDENTE, FEMENINO, CEDULA: 47. TALLA: 24.5. COLOR:BLANCO.TIPO: CHOCLO CON BANDA Y TRABA PARA SUJECION A BASE DE CINTA AUTO ADHERIBLE;CORTE: CUERO DE GANADO VACUNO CURTIDO AL CROMO, FLOR ENTERA, LISO Y MATE,COLORBLANCO; FORRO: COMPLETO DEL MISMO COLOR DEL CORTE, CUERO DE GANADO VACUNO,FLORENTERA; SUELA: DE POLIURETANO, CON HUELLA ANTIDERRAPANTE, DEL MISMO TONO DELCORTE; PLANTA: DE MATERIAL RECUPERADO, CELULOSA O TEXTIL SINTETICO NO TEJIDO,PLANTILLA: PREFORMADA DE ETIL VINIL ACETATO, LATEX O POLIURETANO, CON CUBIERTADE CUERO DE GANADO VACUNO, EN COLOR BLANCO, DEBE IR PEGADA: SISTEMA DECONSTRUCCION: SUELA PEGADA O INYECTADA DIRECTA AL CORTE: LOGOSIMBOLO: DEL IMSSIMPRESO EN LA LENGÜETA O EN ALGUNO DE LOS LATERALES DEL FORRO DEL ZAPATO, ENCOLOR VERDE CODIGO PANTONE 561C O 561U, PAR. VOLUMEN 1. ESPECIFICACIONES YMETODOS DE PRUEBA DE ACUERDO A LA ESPECIFICACION TECNICA	24.5	PAR	1	PAR	-	194	-	194

ANEXOS
DIRECCIÓN DE CONTRATOS

ANEXO 5. CUADRO DE DISTRIBUCIÓN

Areas Requirentes: Órganos de Operación Administrativa Desconcentrada de Aguascalientes, Baja California, Baja California Sur, Campeche, Chiapas, Chihuahua, CDMX Norte, CDMX Sur, Coahuila, Colima, Durango, Guanajuato, Guerrero, Hidalgo, Edo. México Oriente, Edo. México Poniente, Jalisco, Michoacán, Morelos, Nayarit, Nuevo León, Oaxaca, Puebla, Querétaro, Quintana Roo, San Luis Potosí, Sinaloa, Sonora, Tabasco, Tamaulipas, Tlaxcala, Veracruz Norte, Veracruz Sur, Yucatán, Zacatecas y Áreas de Nivel Central.

ZONA	OOAD	PARTIDA	CÉDULA	CLAVE CUCOP +	GPO	GEN	ESP	DIF	VAR	DESCRIPCIÓN- SISTEMA DE ABASTO INSTITUCIONAL (SAI)	TALLA	UNIDAD	CANT.	TIPO	ÚNICA ENTREGA RÉGIMEN ORDINARIO	ÚNICA ENTREGA MÉDICOS RESIDENTES	ÚNICA ENTREGA RÉGIMEN IMSS BIENESTAR	TOTAL POR CLAVE Y DESTINO RÉGIMEN ORDINARIO, MÉDICOS RESIDENTES E IMSS BIENESTAR
ZONA A	GUANAJUATO	45	47	27101-0037	210	005	4283	01	01	CALZADO PARA MEDICO RESIDENTE, FEMENINO, CEDULA: 47, TALLA: 24.0 COLOR:BLANCO,TIPO: CHOCLO CON BANDA Y TRABA PARA SUJECION A BASE DE CINTA AUTO ADHERIBLE;CORTE: CUERO DE GANADO VACUNO CURTIDO AL CROMO, FLOR ENTERA, LISO Y MATE,COLORBLANCO; FORRO COMPLETO DEL MISMO COLOR DEL CORTE, CUERO DE CANADO VACUNO,FLORENTERA, SUELA: DE POLIURETANO, CON HUELLA ANTIDERRAPANTE, DEL MISMO TONO DELCORTE; PLANTA: DE MATERIAL RECUPERADO, CELULOSA O TEXTIL SINTETICO NO TEJIDO;PLANTILLA: PREFORMADA DE ETIL VINIL ACETATO, LATEX O POLIURETANO, CON CUBIERTADE CUERO DE GANADO VACUNO, EN COLOR BLANCO, DEBE IR PEGADA; SISTEMA DECONSTRUCCION: SUELA PEGADA O INYECTADA DIRECTA AL CORTE; LOGOSIMBOLO: DEL IMSSIMPRESO EN LA LENGÜETA O EN ALGUNO DE LOS LATEPALES DEL FORRO DEL ZAPATO, ENCOLOR VERDE CODIGO PANTONE 561C O 561U PAR. VOLUMEN 1. ESPECIFICACIONES YMETODOS DE PRUEBA DE ACUERDO A LA ESPECIFICACION TECNICA	24	PAR	1	PAR	-	278	-	278

ANEXO 5. CUADRO DE DISTRIBUCIÓN

Áreas Requirentes: Órganos de Operación Administrativa Desconcentrada de Aguascalientes, Baja California, Baja California Sur, Campeche, Chiapas, Chihuahua, CDMX Norte, CDMX Sur, Coahuila, Colima, Durango, Guanajuato, Guerrero, Hidalgo, Edo. México Oriente, Edo. México Poniente, Jalisco, Michoacan, Morelos, Nayarit, Nuevo León, Oaxaca, Puebla, Querétaro, Quintana Roo, San Luis Potosí, Sinaloa, Sonora, Tabasco, Tamaulipas, Tlaxcala, Veracruz Norte, Veracruz Sur, Yucatán, Zacatecas y Áreas de Nivel Central.

ZONA	OOAD	PARTIDA	CÉDULA	CLAVE CUCOP +	GPO	GEN	ESP	DIF	VAR	DESCRIPCIÓN- SISTEMA DE ABASTO INSTITUCIONAL (SAI)	TALLA	UNIDAD	CANT.	TIPO	ÚNICA ENTREGA RÉGIMEN ORDINARIO	ÚNICA ENTREGA MÉDICOS RESIDENTES	ÚNICA ENTREGA RÉGIMEN IMSS BIENESTAR	TOTAL POR CLAVE Y DESTINO RÉGIMEN ORDINARIO, MÉDICOS RESIDENTES E IMSS BIENESTAR
ZONA A	GUANAJUATO	45	47	27101-0037	210	005	4275	01	01	CALZADO PARA MEDICO RESIDENTE, FEMENINO, CEDULA: 47. TALLA: 23.5. COLOR:BLANCO.TIPO: CHOCLO CON BANDA Y TRABA PARA SUJECION A BASE DE CINTA AUTO ADHERIBLE;CORTE: CUERO DE GANADO VACUNO CURTIDO AL CROMO, FLOR ENTERA, LISO Y MATE,COLORBLANCO; FORRO: COMPLETO DEL MISMO COLOR DEL CORTE. CUERO DE GANADO VACUNO,FLORENTERA; SUELA: DE POLIURETANO, CON HUELLA ANTIDERRAPANTE, DEL MISMO TONO DELCORTE: PLANTA: DE MATERIAL RECUPERADO, CELULOSA O TEXTIL SINTETICO NO TEJIDO;PLANTILLA: PREFORMADA DE ETIL VINIL ACETATO, LATEX O POLIURETANO, CON CUBIERTADE CUERO DE GANADO VACUNO, EN COLOR BLANCO, DEBE IR PEGADA; SISTEMA DECONSTRUCCION: SUELA PEGADA O INYECTADA DIRECTA AL CORTE; LOGOSIMBOLO: DEL IMSSIMPRESO EN LA LENGÜETA O EN ALGUNO DE LOS LATERALES DEL FORRO DEL ZAPATO, ENCOLOR VERDE CODIGO PANTONE 561C O 561U. PAR. VOLUMEN 1. ESPECIFICACIONES YMETODOS DE PRUEBA DE ACUERDO A LA ESPECIFICACION TECNICA	23.5	PAR	1	PAR	-	82	-	82

ANEXOS
DIVISIÓN DE CONTRATOS

ANEXO 5. CUADRO DE DISTRIBUCIÓN

Áreas Requirentes: Órganos de Operación Administrativa Desconcentrada de Aguascalientes, Baja California, Baja California Sur, Campeche, Chiapas, Chihuahua, CDMX Norte, CDMX Sur, Coahuila, Colima, Durango, Guanajuato, Guerrero, Hidalgo, Edo. México Oriente, Edo. Mexico Poniente, Jalisco, Michoacán, Morelos, Nayarit, Nuevo León, Oaxaca, Puebla, Querétaro, Quintana Roo, San Luis Potosí, Sinaloa, Sonora, Tabasco, Tamaulipas, Tlaxcala, Veracruz Norte, Veracruz Sur, Yucatán, Zacatecas y Áreas de Nivel Central.

ZONA	OOAD	PARTIDA	CÉDULA	CLAVE CUCOP +	GPO	GEN	ESP	DIF	VAR	DESCRIPCIÓN- SISTEMA DE ABASTO INSTITUCIONAL (SAI)	TALLA	UNIDAD	CANT.	TIPO	ÚNICA ENTREGA RÉGIMEN ORDINARIO	ÚNICA ENTREGA MÉDICOS RESIDENTES	ÚNICA ENTREGA RÉGIMEN IMSS BIENESTAR	TOTAL POR CLAVE Y DESTINO RÉGIMEN ORDINARIO, MÉDICOS RESIDENTES E IMSS BIENESTAR
ZONA A	GUANAJUATO	45	47	27101-0037	210	005	4267	01	01	CALZADO PARA MEDICO RESIDENTE, FEMENINO. CEDULA: 47. TALLA: 23.0. COLOR:BLANCO.TIPO: CHOCLO CON BANDA Y TRABA PARA SUJECION A BASE DE CINTA AUTO ADHERIBLE,CORTE: CUERO DE GANADO VACUNO CURTIDO AL CROMO, FLOR ENTERA, LISO Y MATE,COLORBLANCO; FORRO: COMPLETO DEL MISMO COLOR DEL CORTE, CUERO DE GANADO VACUNO,FLORENTERA; SUELA: DE POLIURETANO, CON HUELLA ANTIDERRAPANTE, DEL MISMO TONO DELCORTE; PLANTA: DE MATERIAL RECUPERADO, CELULOSA O TEXTIL SINTETICO NO TEJIDO;PLANTILLA: PREFORMADA DE ETIL VINIL ACETATO, LATEX O POLIURETANO, CON CUBIERTADE CUERO DE GANADO VACUNO, EN COLOR BLANCO, DEBE IR PEGADA; SISTEMA DECONSTRUCCION: SUELA PEGADA O INYECTADA DIRECTA AL CORTE; LOGOSIMBOLO: DEL IMSSIMPRESO EN LA LENGÜETA O EN ALGUNO DE LOS LATERALES DEL FORRO DEL ZAPATO, ENCOLOR VERDE CODIGO PANTONE 561C O 561U. PAR. VOLUMEN I. ESPECIFICACIONES YMETODOS DE PRUEBA DE ACUERDO A LA ESPECIFICACION TECNICA	23	PAR	1	PAR	-	130	-	130

ANEXO 5. CUADRO DE DISTRIBUCIÓN

eas Requirentes: Órganos de Operación Administrativa Desconcentrada de Aguascalientes, Baja California, Baja California Sur, Campeche, Chiapas, Chihuahua, CDMX Norte, CDMX Sur, Coahuila, Colima, Durango, Guanajuato, Guerrero, Hidalgo, Edo. exico Oriente, Edo. México Poniente, Jalisco, Michoacán, Morelos, Nayarit, Nuevo León, Oaxaca, Puebla, Querétaro, Quintana Roo, San Luis Potosí, Sinaloa, Sonora, Tabasco, Tamaulipas, Tlaxcala, Veracruz Norte, Veracruz Sur, Yucatán, Zacatecas y Áreas de Nivel Central.

ONA	OOAD	PARTIDA	CÉDULA	CLAVE CUCOP +	GPO	GEN	ESP	DIF	VAR	DESCRIPCIÓN- SISTEMA DE ABASTO INSTITUCIONAL (SAI)	TALLA	UNIDAD	CANT.	TIPO	ÚNICA ENTREGA RÉGIMEN ORDINARIO	ÚNICA ENTREGA MÉDICOS RESIDENTES	ÚNICA ENTREGA RÉGIMEN IMSS BIENESTAR	TOTAL POR CLAVE Y DESTINO RÉGIMEN ORDINARIO, MÉDICOS RESIDENTES E IMSS BIENESTAR
NA A	GUANAJUATO	45	47	27101-0037	210	005	4259	01	01	CALZADO PARA MEDICO RESIDENTE. FEMENINO. CEDULA: 47. TALLA: 22.5. COLOR:BLANCO.TIPO: CHOCLO CON BANDA Y TRABA PARA SUJECION A BASE DE CINTA AUTO ADHERIBLE;CORTE: CUERO DE GANADO VACUNO CURTIDO AL CROMO, FLOR ENTERA, LISO Y MATE,COLORBLANCO: FORRO, COMPLETO DEL MISMO COLOR DEL CORTE, CUERO DE GANADO VACUNO,FLORENTERA; SUELA: DE POLIURETANO, CON HUELLA ANTIDERRAPANTE, DEL MISMO TONO DELCORTE; PLANTA: DE MATERIAL RECUPERADO, CELULOSA O TEXTIL SINTETICO NO TEJIDO;PLANTILLA: PREFORMADA DE ETIL VINIL ACETATO, LATEX O POLIURETANO, CON CUBIERTADE CUERO DE GANADO VACUNO, EN COLOR BLANCO, DEBE IR PEGADA; SISTEMA DECONSTRUCCION: SUELA PEGADA O INYECTADA DIRECTA AL CORTE; LOGOSIMBOLO: DEL IMSSIMPRESO EN LA LENGÜETA O EN ALGUNO DE LOS LATERALES DEL FORRO DEL ZAPATO, ENCOLOR VERDE CODIGO PANTONE 561C O 561U. PAR. VOLUMEN 1. ESPECIFICACIONES YMETODOS DE PRUEBA DE ACUERDO A LA ESPECIFICACION TECNICA	22.5	PAR	1	PAR	-	18	-	18

ANEXOS
RELACIÓN DE CONTRATOS

ANEXO 5. CUADRO DE DISTRIBUCIÓN

Areas Requirentes: Órganos de Operación Administrativa Desconcentrada de Aguascalientes, Baja California, Baja California Sur, Campeche, Chiapas, Chihuahua, CDMX Norte, CDMX Sur, Coahuila, Colima, Durango, Guanajuato, Guerrero, Hidalgo, Edo. México Oriente, Edo. México Poniente, Jalisco, Michoacán, Morelos, Nayarit, Nuevo León, Oaxaca, Puebla, Querétaro, Quintana Roo, San Luis Potosí, Sinaloa, Sonora, Tabasco, Tamaulipas, Tlaxcala, Veracruz Norte, Veracruz Sur, Yucatán, Zacatecas y Áreas de Nivel Central

ZONA	OOAD	PARTIDA	CÉDULA	CLAVE CUCOP +	GPO	GEN	ESP	DIF	VAR	DESCRIPCIÓN- SISTEMA DE ABASTO INSTITUCIONAL (SAI)	TALLA	UNIDAD	CANT.	TIPO	ÚNICA ENTREGA RÉGIMEN ORDINARIO	ÚNICA ENTREGA MÉDICOS RESIDENTES	ÚNICA ENTREGA RÉGIMEN IMSS BIENESTAR	TOTAL POR CLAVE Y DESTINO RÉGIMEN ORDINARIO, MÉDICOS RESIDENTES E IMSS BIENESTAR
ZONA A	GUANAJUATO	45	47	27101-0037	210	005	4242	01	01	CALZADO PARA MEDICO RESIDENTE, FEMENINO, CEDULA 47, TALLA 22.0 COLOR:BLANCO TIPO: CHOCLO CON BANDA Y TRABA PARA SUJECION A BASE DE CINTA AUTO ADHERIBLE;CORTE: CUERO DE GANADO VACUNO CURTIDO AL CROMO, FLOR ENTERA LISO Y MATE,COLORBLANCO; FORRO: COMPLETO DEL MISMO COLOR DEL CORTE, CUERO DE GANADO VACUNO,FLORENTERA; SUELA: DE POLIURETANO, CON HUELLA ANTIDERRAPANTE, DEL MISMO TONO DELCORTE; PLANTA: DE MATERIAL RECUPERADO, CELULOSA O TEXTIL SINTETICO NO TEJIDO;PLANTILLA: PREFORMADA DE ETIL VINIL ACETATO, LATEX O POLIURETANO, CON CUBIERTADE CUERO DE GANADO VACUNO, EN COLOR BLANCO, DEBE IR PEGADA; SISTEMA DECONSTRUCCION: SUELA PEGADA O INYECTADA DIRECTA AL CORTE; LOGOSIMBOLO: DEL IMSSIMPRESO EN LA LENGÜETA O EN ALGUNO DE LOS LATERALES DEL FORRO DEL ZAPATO, ENCOLOR VERDE CODIGO PANTONE 561C O 561U. PAR. VOLUMEN 1. ESPECIFICACIONES YMETODOS DE PRUEBA DE ACUERDO A LA ESPECIFICACION TECNICA	22	PAR	1	PAR	-	2	-	2

ANEXO 5. CUADRO DE DISTRIBUCIÓN

Áreas Requirentes: Órganos de Operación Administrativa Desconcentrada de Aguascalientes, Baja California, Baja California Sur, Campeche, Chiapas, Chihuahua, CDMX Norte, CDMX Sur, Coahuila, Colima, Durango, Guanajuato, Guerrero, Hidalgo, Edo. México Oriente, Edo. México Poniente, Jalisco, Michoacán, Morelos, Nayarit, Nuevo León, Oaxaca, Puebla, Querétaro, Quintana Roo, San Luis Potosí, Sinaloa, Sonora, Tabasco, Tamaulipas, Tlaxcala, Veracruz Norte, Veracruz Sur, Yucatán, Zacatecas y Áreas de Nivel Central.

ZONA	OOAD	PARTIDA	CÉDULA	CLAVE CUCOP +	GPO	GEN	ESP	DIF	VAR	DESCRIPCIÓN- SISTEMA DE ABASTO INSTITUCIONAL (SAI)	TALLA	UNIDAD	CANT.	TIPO	ÚNICA ENTREGA RÉGIMEN ORDINARIO	ÚNICA ENTREGA MÉDICOS RESIDENTES	ÚNICA ENTREGA RÉGIMEN IMSS BIENESTAR	TOTAL POR CLAVE Y DESTINO RÉGIMEN ORDINARIO, MÉDICOS RESIDENTES E IMSS BIENESTAR
ONA A	EDO DE MEX PONIENTE	45	47	27101-0037	210	005	4358	01	01	CALZADO PARA MÉDICO RESIDENTE, FEMENINO, CEDULA: 47. TALLA: 27.5, COLOR:BLANCO.TIPO: CHOCLO CON BANDA Y TRABA PARA SUJECION A BASE DE CINTA AUTO ADHERIBLE;CORTE: CUERO DE GANADO VACUNO CURTIDO AL CROMO, FLOR ENTERA, LISO Y MATE,COLORBLANCO; FORRO: COMPLETO DEL MISMO COLOR DEL CORTE, CUERO DE GANADO VACUNO,FLORENTERA; SUELA: DE POLIURETANO, CON HUELLA ANTIDERRAPANTE, DEL MISMO TONO DELCORTE: PLANTA: DE MATERIAL RECUPERADO, CELULOSA O TEXTIL SINTETICO NO TEJIDO;PLANTILLA: PREFORMADA DE ETIL VINIL ACETATO, LATEX O POLIURETANO, CON CUBIERTADE CUERO DE GANADO VACUNO, EN COLOR BLANCO, DEBE IR PEGADA; SISTEMA DECONSTRUCCION: SUELA PEGADA O INYECTADA DIRECTA AL CORTE; LOGOSIMBOLO: DEL IMSSIMPRESO EN LA LENGÜETA O EN ALGUNO DE LOS LATERALES DEL FORRO DEL ZAPATO, ENCOLOR VERDE CODIGO PANTONE 561C O 561U. PAR. VOLUMEN 1. ESPECIFICACIONES YMETODOS DE PRUEBA DE ACUERDO A LA ESPECIFICACION TECNICA	27.5	PAR	1	PAR	-	6	-	6

ANEXOS
DIVISION DE CONTRATOS

ANEXO 5. CUADRO DE DISTRIBUCIÓN

Areas Requirentes: Órganos de Operación Administrativa Desconcentrada de Aguascalientes, Baja California, Baja California Sur, Campeche, Chiapas, Chihuahua, CDMX Norte, CDMX Sur, Coahuila, Colima, Durango, Guanajuato, Guerrero, Hidalgo, Edo. México Oriente, Edo. México Poniente, Jalisco, Michoacán, Morelos, Nayarit, Nuevo León, Oaxaca, Puebla, Querétaro, Quintana Roo, San Luis Potosí, Sinaloa, Sonora, Tabasco, Tamaulipas, Tlaxcala, Veracruz Norte, Veracruz Sur, Yucatán, Zacatecas y Áreas de Nivel Central.

ZONA	OOAD	PARTIDA	CÉDULA	CLAVE CUCOP +	GPO	GEN	ESP	DIF	VAR	DESCRIPCIÓN- SISTEMA DE ABASTO INSTITUCIONAL (SAI)	TALLA	UNIDAD	CANT.	TIPO	ÚNICA ENTREGA RÉGIMEN ORDINARIO	ÚNICA ENTREGA MÉDICOS RESIDENTES	ÚNICA ENTREGA RÉGIMEN IMSS BIENESTAR	TOTAL POR CLAVE Y DESTINO RÉGIMEN ORDINARIO, MÉDICOS RESIDENTES E IMSS BIENESTAR
ZONA A	EDO DE MEX PONIENTE	45	47	27101-0037	210	005	4341	01	01	CALZADO PARA MEDICO RESIDENTE, FEMENINO. CEDULA 47. TALLA: 27.0. COLOR:BLANCO.TIPO: CHOCLO CON BANDA Y TRABA PARA SUJECION A BASE DE CINTA AUTO ADHERIBLE,CORTE: CUERO DE GANADO VACUNO CURTIDO AL CROMO, FLOR ENTERA, LISO Y MATE,COLORBLANCO; FORRO: COMPLETO DEL MISMO COLOR DEL CORTE, CUERO DE GANADO VACUNO,FLORENTERA; SUELA: DE POLIURETANO, CON HUELLA ANTIDERRAPANTE, DEL MISMO TONO DELCORTE; PLANTA: DE MATERIAL RECUPERADO, CELULOSA O TEXTIL SINTETICO NO TEJIDO;PLANTILLA: PREFORMADA DE ETIL VINIL ACETATO, LATEX O POLIURETANO, CON CUBIERTADE CUERO DE GANADO VACUNO, EN COLOR BLANCO, DEBE IR PEGADA; SISTEMA DECONSTRUCCION: SUELA PEGADA O INYECTADA DIRECTA AL CORTE; LOGOSIMBOLO: DEL IMSSIMPRESO EN LA LENGÜETA O EN ALGUNO DE LOS LATERALES DEL FORRO DEL ZAPATO, ENCOLOR VERDE CODIGO PANTONE 561C O 561U. PAR. VOLUMEN 1. ESPECIFICACIONES YMETODOS DE PRUEBA DE ACUERDO A LA ESPECIFICACION TECNICA	27	PAR	1	PAR	-	20	-	20

ANEXO 5. CUADRO DE DISTRIBUCIÓN

Areas Requirentes: Órganos de Operación Administrativa Desconcentrada de Aguascalientes, Baja California, Baja California Sur, Campeche, Chiapas, Chihuahua, CDMX Norte, CDMX Sur, Coahuila, Colima, Durango, Guanajuato, Guerrero, Hidalgo, Edo. México Oriente, Edo. México Poniente, Jalisco, Michoacán, Morelos, Nayarit, Nuevo León, Oaxaca, Puebla, Querétaro, Quintana Roo, San Luis Potosí, Sinaloa, Sonora, Tabasco, Tamaulipas, Tlaxcala, Veracruz Norte, Veracruz Sur, Yucatán, Zacatecas y Áreas de Nivel Central.

ZONA	OOAD	PARTIDA	CÉDULA	CLAVE CUCOP +	GPO	GEN	ESP	DIF	VAR	DESCRIPCIÓN- SISTEMA DE ABASTO INSTITUCIONAL (SAI)	TALLA	UNIDAD	CANT.	TIPO	ÚNICA ENTREGA RÉGIMEN ORDINARIO	ÚNICA ENTREGA MÉDICOS RESIDENTES	ÚNICA ENTREGA RÉGIMEN IMSS BIENESTAR	TOTAL POR CLAVE Y DESTINO RÉGIMEN ORDINARIO, MÉDICOS RESIDENTES E IMSS BIENESTAR
ZONA A	EDO DE MEX PONIENTE	45	47	27101-0037	210	005	4333	01	01	CALZADO PARA MEDICO RESIDENTE, FEMENINO, CEDULA: 47. TALLA: 26.5 COLOR:BLANCOTIPO: CHOCLO CON BANDA Y TRABA PARA SUJECION A BASE DE CINTA AUTO ADHERIBLE;CORTE: CUERO DE GANADO VACUNO CURTIDO AL CROMO, FLOR ENTERA, LISO Y MATE,COLORBLANCO, FORRO: COMPLETO DEL MISMO COLOR DEL CORTE, CUERO DE GANADO VACUNO,FLORENTERA; SUELA: DE POLIURETANO, CON HUELLA ANTIDERRAPANTE, DEL MISMO TONO DELCORTE; PLANTA: DE MATERIAL RECUPERADO, CELULOSA O TEXTIL SINTETICO NO TEJIDO;PLANTILLA: PREFORMADA DE ETIL VINIL ACETATO, LATEX O POLIURETANO, CON CUBIERTADE CUERO DE GANADO VACUNO, EN COLOR BLANCO, DEBE IR PEGADA; SISTEMA DECONSTRUCCION: SUELA PEGADA O INYECTADA DIRECTA AL CORTE; LOGOSIMBOLO: DEL IMSSIMPRESO EN LA LENGÜETA O EN ALGUNO DE LOS LATERALES DEL FORRO DEL ZAPATO, ENCOLOR VERDE CODIGO PANTONE 561C O 561U. PAR. VOLUMEN 1. ESPECIFICACIONES YMETODOS DE PRUEBA DE ACUERDO A LA ESPECIFICACION TECNICA	26.5	PAR	1	PAR	-	--	-	24

ANEXOS
DIVISION DE CONTRATOS

ANEXO 5. CUADRO DE DISTRIBUCIÓN

Areas Requirentes: Órganos de Operación Administrativa Desconcentrada de Aguascalientes, Baja California, Baja California Sur, Campeche, Chiapas, Chihuahua, CDMX Norte, CDMX Sur, Coahuila, Colima, Durango, Guanajuato, Guerrero, Hidalgo, Edo. México Oriente, Edo. México Poniente, Jalisco, Michoacán, Morelos, Nayarit, Nuevo León, Oaxaca, Puebla, Querétaro, Quintana Roo, San Luis Potosí, Sinaloa, Sonora, Tabasco, Tamaulipas, Tlaxcala, Veracruz Norte, Veracruz Sur, Yucatán, Zacatecas y Áreas de Nivel Central

ZONA	OOAD	PARTIDA	CÉDULA	CLAVE CUCOP +	GPO	GEN	ESP	DIF	VAR	DESCRIPCIÓN- SISTEMA DE ABASTO INSTITUCIONAL (SAI)	TALLA	UNIDAD	CANT.	TIPO	ÚNICA ENTREGA RÉGIMEN ORDINARIO	ÚNICA ENTREGA MÉDICOS RESIDENTES	ÚNICA ENTREGA RÉGIMEN IMSS BIENESTAR	TOTAL POR CLAVE Y DESTINO RÉGIMEN ORDINARIO, MÉDICOS RESIDENTES E IMSS BIENESTAR
ZONA A	EDO DE MEX PONIENTE	45	47	27101-0037	210	005	4325	01	01	CALZADO PARA MEDICO RESIDENTE, FEMENINO, CEDULA: 47 TALLA: 26.0 COLOR:BLANCO,TIPO: CHOCLO CON BANDA Y TRABA PARA SUJECION A BASE DE CINTA AUTO ADHERIBLE;CORTE: CUERO DE GANADO VACUNO CURTIDO AL CROMO, FLOR ENTERA, LISO Y MATE,COLORBLANCO; FORRO: COMPLETO DEL MISMO COLOR DEL CORTE, CUERO DE CANADO VACUNO,FLORENTERA; SUELA: DE POLIURETANO, CON HUELLA ANTIDERRAPANTE, DEL MISMO TONO DELCORTE; PLANTA: DE MATERIAL RECUPERADO, CELULOSA O TEXTIL SINTETICO NO TEJIDO;PLANTILLA: PREFORMADA DE ETIL VINIL ACETATO, LATEX O POLIURETANO, CON CUBIERTADE CUERO DE GANADO VACUNO, EN COLOR BLANCO, DEBE IR PEGADA; SISTEMA DECONSTRUCCION: SUELA PEGADA O INYECTADA DIRECTA AL CORTE; LOGOSIMBOLO: DEL IMSSIMPRESO EN LA LENGÜETA O EN ALGUNO DE LOS LATERALES DEL FORRO DEL ZAPATO, ENCOLOR VERDE CODICO PANTONE 561C O 561U. PAR. VOLUMEN 1. ESPECIFICACIONES YMETODOS DE PRUEBA DE ACUERDO A LA ESPECIFICACION TECNICA	26	PAR	1	PAR	-	88	-	88

ANEXO 5. CUADRO DE DISTRIBUCIÓN

Áreas Requirentes: Órganos de Operación Administrativa Desconcentrada de Aguascalientes, Baja California, Baja California Sur, Campeche, Chiapas, Chihuahua, CDMX Norte, CDMX Sur, Coahuila, Colima, Durango, Guanajuato, Guerrero, Hidalgo, Edo. México Oriente, Edo. México Poniente, Jalisco, Michoacán, Morelos, Nayarit, Nuevo León, Oaxaca, Puebla, Querétaro, Quintana Roo, San Luis Potosí, Sinaloa, Sonora, Tabasco, Tamaulipas, Tlaxcala, Veracruz Norte, Veracruz Sur, Yucatán, Zacatecas y Áreas de Nivel Central.

ZONA	OOAD	PARTIDA	CÉDULA	CLAVE CUCOP +	GPO	GEN	ESP	DIF	VAR	DESCRIPCIÓN- SISTEMA DE ABASTO INSTITUCIONAL (SAI)	TALLA	UNIDAD	CANT.	TIPO	ÚNICA ENTREGA RÉGIMEN ORDINARIO	ÚNICA ENTREGA MÉDICOS RESIDENTES	ÚNICA ENTREGA RÉGIMEN IMSS BIENESTAR	TOTAL POR CLAVE Y DESTINO RÉGIMEN ORDINARIO, MÉDICOS RESIDENTES E IMSS BIENESTAR
ONA A	EDO DE MEX PONIENTE	45	47	27101-0037	210	005	4317	01	01	CALZADO PARA MEDICO RESIDENTE, FEMENINO. CEDULA: 47. TALLA: 25.5. COLOR:BLANCO.TIPO: CHOCLO CON BANDA Y TRABA PARA SUJECION A BASE DE CINTA AUTO ADHERIBLE;CORTE: CUERO DE GANADO VACUNO CURTIDO AL CROMO, FLOR ENTERA, LISO Y MATE,COLORBLANCO; FORRO: COMPLETO DEL MISMO COLOR DEL CORTE, CUERO DE GANADO VACUNO,FLORENTERA; SUELA: DE POLIURETANO, CON HUELLA ANTIDERRAPANTE, DEL MISMO TONO DELCORTE; PLANTA: DE MATERIAL RECUPERADO, CELULOSA O TEXTIL SINTETICO NO TEJIDO,PLANTILLA: PREFORMADA DE ETIL VINIL ACETATO, LATEX O POLIURETANO, CON CUBIERTADE CUERO DE GANADO VACUNO, EN COLOR BLANCO. DEBE IR PEGADA; SISTEMA DECONSTRUCCION: SUELA PEGADA O INYECTADA DIRECTA AL CORTE; LOGOSIMBOLO: DEL IMSSIMPRESO EN LA LENGÜETA O EN ALGUNO DE LOS LATERALES DEL FORRO DEL ZAPATO, ENCOLOR VERDE CODIGO PANTONE 561C O 561U. PAR. VOLUMEN 1. ESPECIFICACIONES YMETODOS DE PRUEBA DE ACUERDO A LA ESPECIFICACION TECNICA	25.5	PAR	1	PAR	-	64	-	64

ANEXOS
DIVISIÓN DE CONTRATOS

ANEXO 5. CUADRO DE DISTRIBUCIÓN

Áreas Requirentes: Órganos de Operación Administrativa Desconcentrada de Aguascalientes, Baja California, Baja California Sur, Campeche, Chiapas, Chihuahua, CDMX Norte, CDMX Sur, Coahuila, Colima, Durango, Guanajuato, Guerrero, Hidalgo, Edo. México Oriente, Edo. México Poniente, Jalisco, Michoacán, Morelos, Nayarit, Nuevo León, Oaxaca, Puebla, Querétaro, Quintana Roo, San Luis Potosí, Sinaloa, Sonora, Tabasco, Tamaulipas, Tlaxcala, Veracruz Norte, Veracruz Sur, Yucatán, Zacatecas y Áreas de Nivel Central

ZONA	OOAD	PARTIDA	CÉDULA	CLAVE CUCOP +	GPO	GEN	ESP	DIF	VAR	DESCRIPCIÓN- SISTEMA DE ABASTO INSTITUCIONAL (SAI)	TALLA	UNIDAD	CANT.	TIPO	ÚNICA ENTREGA RÉGIMEN ORDINARIO	ÚNICA ENTREGA MÉDICOS RESIDENTES	ÚNICA ENTREGA RÉGIMEN IMSS BIENESTAR	TOTAL POR CLAVE Y DESTINO RÉGIMEN ORDINARIO, MÉDICOS RESIDENTES E IMSS BIENESTAR
ZONA A	EDO DE MEX PONIENTE	45	47	27101-0037	210	005	4309	01	01	CALZADO PARA MEDICO RESIDENTE, FEMENINO. CEDULA: 47. TALLA: 25.0. COLOR:BLANCO.TIPO: CHOCLO CON BANDA Y TRABA PARA SUJECION A BASE DE CINTA AUTO ADHERIBLE,CORTE: CUERO DE GANADO VACUNO CURTIDO AL CROMO, FLOR ENTERA, LISO Y MATE,COLORBLANCO; FORRO: COMPLETO DEL MISMO COLOR DEL CORTE, CUERO DE GANADO VACUNO,FLORENTERA, SUELA: DE POLIURETANO, CON HUELLA ANTIDERRAPANTE, DEL MISMO TONO DELCORTE; PLANTA: DE MATERIAL RECUPERADO, CELULOSA O TEXTIL SINTETICO NO TEJIDO,PLANTILLA: PREFORMADA DE ETIL VINIL ACETATO, LATEX O POLIURETANO, CON CUBIERTADE CUERO DE GANADO VACUNO, EN COLOR BLANCO. DEBE IR PEGADA, SISTEMA DECONSTRUCCION: SUELA PEGADA O INYECTADA DIRECTA AL CORTE; LOGOSIMBOLO: DEL IMSSIMPRESO EN LA LENGÜETA O EN ALGUNO DE LOS LATERALES DEL FORRO DEL ZAPATO, ENCOLOR VERDE CODIGO PANTONE 561C O 561U. PAR. VOLUMEN 1. ESPECIFICACIONES YMETODOS DE PRUEBA DE ACUERDO A LA ESPECIFICACION TECNICA	25	PAR	1	PAR	-	174	-	174

ANEXO 5. CUADRO DE DISTRIBUCIÓN

is Requirentes: Órganos de Operación Administrativa Desconcentrada de Aguascalientes, Baja California, Baja California Sur, Campeche, Chiapas, Chihuahua, CDMX Norte, CDMX Sur, Coahuila, Colima, Durango, Guanajuato, Guerrero, Hidalgo, Edo. ico Oriente, Edo. México Poniente, Jalisco, Michoacán, Morelos, Nayarit, Nuevo León, Oaxaca, Puebla, Querétaro, Quintana Roo, San Luis Potosí, Sinaloa, Sonora, Tabasco, Tamaulipas, Tlaxcala, Veracruz Norte, Veracruz Sur, Yucatán, Zacatecas y Áreas de Nivel Central

NA	OOAD	PARTIDA	CÉDULA	CLAVE CUCOP +	GPO	GEN	ESP	DIF	VAR	DESCRIPCIÓN- SISTEMA DE ABASTO INSTITUCIONAL (SAI)	TALLA	UNIDAD	CANT.	TIPO	ÚNICA ENTREGA RÉGIMEN ORDINARIO	ÚNICA ENTREGA MÉDICOS RESIDENTES	ÚNICA ENTREGA RÉGIMEN IMSS BIENESTAR	TOTAL POR CLAVE Y DESTINO RÉGIMEN ORDINARIO, MÉDICOS RESIDENTES E IMSS BIENESTAR
NA A	EDO DE MEX PONIENTE	45	47	27101-0037	210	005	4291	01	01	CALZADO PARA MEDICO RESIDENTE, FEMENINO, CEDULA: 47, TALLA: 24.5 COLOR:BLANCO,TIPO: CHOCLO CON BANDA Y TRABA PARA SUJECION A BASE DE CINTA AUTO ADHERIBLE;CORTE: CUERO DE GANADO VACUNO CURTIDO AL CROMO, FLOR ENTERA, LISO Y MATE,COLORBLANCO, FORRO: COMPLETO DEL MISMO COLOR DEL CORTE, CUERO DE GANADO VACUNO,FLORENTERA; SUELA: DE POLIURETANO, CON HUELLA ANTIDERRAPANTE, DEL MISMO TONO DELCORTE: PLANTA: DE MATERIAL RECUPERADO, CELULOSA O TEXTIL SINTETICO NO TEJIDO;PLANTILLA: PREFORMADA DE ETIL VINIL ACETATO, LATEX O POLIURETANO, CON CUBIERTADE CUERO DE GANADO VACUNO, EN COLOR BLANCO. DEBE IR PEGADA; SISTEMA DECONSTRUCCION: SUELA PEGADA O INYECTADA DIRECTA AL CORTE; LOGOSIMBOLO: DEL IMSSIMPRESO EN LA LENGÜETA O EN ALGUNO DE LOS LATERALES DEL FORRO DEL ZAPATO, ENCOLOR VERDE CODIGO PANTONE 561C O 561U. PAR. VOLUMEN 1. ESPECIFICACIONES YMETODOS DE PRUEBA DE ACUERDO A LA ESPECIFICACION TECNICA	24.5	PAR	1	PAR	-	164	-	164

ANEXOS
DIVISION DE CONTRATOS

ANEXO 5. CUADRO DE DISTRIBUCIÓN

Areas Requirentes: Órganos de Operacion Administrativa Desconcentrada de Aguascalientes, Baja California, Baja California Sur, Campeche, Chiapas, Chihuahua, CDMX Norte, CDMX Sur, Coahuila, Colima, Durango, Guanajuato, Guerrero, Hidalgo, Edo. México Oriente, Edo. México Poniente, Jalisco, Michoacán, Morelos, Nayarit, Nuevo León, Oaxaca, Puebla, Querétaro, Quintana Roo, San Luis Potosi, Sinaloa, Sonora, Tabasco, Tamaulipas, Tlaxcala, Veracruz Norte, Veracruz Sur, Yucatán, Zacatecas y Áreas de Nivel Central.

ZONA	OOAD	PARTIDA	CÉDULA	CLAVE CUCOP +	GPO	GEN	ESP	DIF	VAR	DESCRIPCIÓN- SISTEMA DE ABASTO INSTITUCIONAL (SAI)	TALLA	UNIDAD	CANT.	TIPO	ÚNICA ENTREGA RÉGIMEN ORDINARIO	ÚNICA ENTREGA MÉDICOS RESIDENTES	ÚNICA ENTREGA RÉGIMEN IMSS BIENESTAR	TOTAL POR CLAVE Y DESTINO RÉGIMEN ORDINARIO, MÉDICOS RESIDENTES E IMSS BIENESTAR
ZONA A	EDO DE MEX PONIENTE	45	47	27101-0037	210	005	4283	01	01	CALZADO PARA MEDICO RESIDENTE, FEMENINO, CEDULA: 47, TALLA: 24.0 COLOR:BLANCO,TIPO: CHOCLO CON BANDA Y TRABA PARA SUJECION A BASE DE CINTA AUTO ADHERIBLE,CORTE: CUERO DE GANADO VACUNO CURTIDO AL CROMO, FLOR ENTERA, LISO Y MATE,COLORBLANCO; FORRO: COMPLETO DEL MISMO COLOR DEL CORTE, CUERO DE GANADO VACUNO,FLORENTERA; SUELA: DE POLIURETANO, CON HUELLA ANTIDERRAPANTE, DEL MISMO TONO DELCORTE; PLANTA: DE MATERIAL RECUPERADO, CELULOSA O TEXTIL SINTETICO NO TEJIDO;PLANTILLA: PREFORMADA DE ETIL VINIL ACETATO, LATEX O POLIURETANO, CON CUBIERTADE CUERO DE GANADO VACUNO, EN COLOR BLANCO, DEBE IR PEGADA; SISTEMA DECONSTRUCCION: SUELA PEGADA O INYECTADA DIRECTA AL CORTE; LOGOSIMBOLO: DEL IMSSIMPRESO EN LA LENGUETA O EN ALGUNO DE LOS LATERALES DEL FORRO DEL ZAPATO, ENCOLOR VERDE CODIGO PANTONE 561C O 561U. PAR. VOLUMEN 1. ESPECIFICACIONES YMETODOS DE PRUEBA DE ACUERDO A LA ESPECIFICACION TECNICA	24	PAR	1	PAR	-	218	-	218

ANEXO 5. CUADRO DE DISTRIBUCIÓN

reas Requirentes: Órganos de Operación Administrativa Desconcentrada de Aguascalientes, Baja California, Baja California Sur, Campeche, Chiapas, Chihuahua, CDMX Norte, CDMX Sur, Coahuila, Colima, Durango, Guanajuato, Guerrero, Hidalgo, Edo. éxico Oriente, Edo. México Poniente, Jalisco, Michoacán, Morelos, Nayarit, Nuevo León, Oaxaca, Puebla, Querétaro, Quintana Roo, San Luis Potosí, Sinaloa, Sonora, Tabasco, Tamaulipas, Tlaxcala, Veracruz Norte, Veracruz Sur, Yucatán, Zacatecas y Áreas de Nivel Central.

ONA	OOAD	PARTIDA	CÉDULA	CLAVE CUCOP +	GPO	GEN	ESP	DIF	VAR	DESCRIPCIÓN- SISTEMA DE ABASTO INSTITUCIONAL (SAI)	TALLA	UNIDAD	CANT.	TIPO	ÚNICA ENTREGA RÉGIMEN ORDINARIO	ÚNICA ENTREGA MÉDICOS RESIDENTES	ÚNICA ENTREGA RÉGIMEN IMSS BIENESTAR	TOTAL POR CLAVE Y DESTINO RÉGIMEN ORDINARIO, MÉDICOS RESIDENTES E IMSS BIENESTAR
NA A	EDO DE MEX PONIENTE	45	47	27101-0037	210	005	4275	01	01	CALZADO PARA MEDICO RESIDENTE, FEMENINO, CEDULA: 47, TALLA: 23.5, COLOR:BLANCO,TIPO: CHOCLO CON BANDA Y TRABA PARA SUJECION A BASE DE CINTA AUTO ADHERIBLE;CORTE: CUERO DE GANADO VACUNO CURTIDO AL CROMO, FLOR ENTERA, LISO Y MATE,COLORBLANCO; FORRO: COMPLETO DEL MISMO COLOR DEL CORTE, CUERO DE GANADO VACUNO,FLORENTERA; SUELA: DE POLIURETANO, CON HUELLA ANTIDERRAPANTE, DEL MISMO TONO DELCORTE; PLANTA: DE MATERIAL RECUPERADO, CELULOSA O TEXTIL SINTETICO NO TEJIDO;PLANTILLA: PREFORMADA DE ETIL VINIL ACETATO, LATEX O POLIURETANO, CON CUBIERTADE CUERO DE GANADO VACUNO, EN COLOR BLANCO, DEBE IR PEGADA; SISTEMA DECONSTRUCCION: SUELA PEGADA O INYECTADA DIRECTA AL CORTE; LOGOSIMBOLO: DEL IMSSIMPRESO EN LA LENGÜETA O EN ALGUNO DE LOS LATERALES DEL FORRO DEL ZAPATO, ENCOLOR VERDE CODIGO PANTONE 561C O 561U. PAR. VOLUMEN 1. ESPECIFICACIONES YMETODOS DE PRUEBA DE ACUERDO A LA ESPECIFICACION TECNICA	23.5	PAR	1	PAR	-	92	-	92

ANEXOS
DIVISIÓN DE CONTRATOS

GOBIERNO DE MÉXICO

IMSS

DIRECCIÓN DE ADMINISTRACIÓN
Unidad de Administración
Coordinación de Control de Abasto
Coordinación Técnica de Planeación

ANEXO 5. CUADRO DE DISTRIBUCIÓN

Areas Requirentes: Órganos de Operación Administrativa Desconcentrada de Aguascalientes, Baja California, Baja California Sur, Campeche, Chiapas, Chihuahua, CDMX Norte, CDMX Sur, Coahuila, Colima, Durango, Guanajuato, Guerrero, Hidalgo, Edo. México Oriente, Edo. México Poniente, Jalisco, Michoacán, Morelos, Nayarit, Nuevo León, Oaxaca, Puebla, Querétaro, Quintana Roo, San Luis Potosí, Sinaloa, Sonora, Tabasco, Tamaulipas. Tlaxcala, Veracruz Norte, Veracruz Sur, Yucatán, Zacatecas y Áreas de Nivel Central.

ZONA	OOAD	PARTIDA	CÉDULA	CLAVE CUCOP +	GPO	GEN	ESP	DIF	VAR	DESCRIPCIÓN- SISTEMA DE ABASTO INSTITUCIONAL (SAI)	TALLA	UNIDAD	CANT.	TIPO	ÚNICA ENTREGA RÉGIMEN ORDINARIO	ÚNICA ENTREGA MÉDICOS RESIDENTES	ÚNICA ENTREGA RÉGIMEN IMSS BIENESTAR	TOTAL POR CLAVE Y DESTINO RÉGIMEN ORDINARIO, MÉDICOS RESIDENTES E IMSS BIENESTAR
ZONA A	EDO DE MEX PONIENTE	45	47	27101-0037	210	005	4267	01	01	CALZADO PARA MEDICO RESIDENTE FEMENINO, CEDULA: 47. TALLA: 23.0 COLOR:BLANCO,TIPO: CHOCLO CON BANDA Y TRABA PARA SUJECION A BASE DE CINTA AUTO ADHERIBLE;CORTE: CUERO DE GANADO VACUNO CURTIDO AL CROMO, FLOR ENTERA, LISO Y MATE,COLORBLANCO; FORRO: COMPLETO DEL MISMO COLOR DEL CORTE, CUERO DE GANADO VACUNO,FLORENTERA; SUELA: DE POLIURETANO, CON HUELLA ANTIDERRAPANTE, DEL MISMO TONO DELCORTE; PLANTA: DE MATERIAL RECUPERADO, CELULOSA O TEXTIL SINTETICO NO TEJIDO;PLANTILLA: PREFORMADA DE ETIL VINIL ACETATO, LATEX O POLIURETANO, CON CUBIERTADE CUERO DE GANADO VACUNO, EN COLOR BLANCO, DEBE IR PEGADA; SISTEMA DECONSTRUCCION: SUELA PEGADA O INYECTADA DIRECTA AL CORTE; LOGOSIMBOLO: DEL IMSSIMPRESO EN LA LENGÜETA O EN ALGUNO DE LOS LATERALES DEL FORRO DEL ZAPATO, ENCOLOR VERDE CODIGO PANTONE 561C O 561U. PAR. VOLUMEN 1. ESPECIFICACIONES YMETODOS DE PRUEBA DE ACUERDO A LA ESPECIFICACION TECNICA	23	PAR	1	PAR	-	78	-	78

ANEXO 5. CUADRO DE DISTRIBUCIÓN

eas Requirentes: Órganos de Operación Administrativa Desconcentrada de Aguascalientes, Baja California, Baja California Sur, Campeche, Chiapas, Chihuahua, CDMX Norte, CDMX Sur, Coahuila, Colima, Durango, Guanajuato, Guerrero, Hidalgo, Edo. éxico Oriente, Edo. México Poniente, Jalisco, Michoacán, Morelos, Nayarit, Nuevo León, Oaxaca, Puebla, Querétaro, Quintana Roo, San Luis Potosí, Sinaloa, Sonora, Tabasco, Tamaulipas, Tlaxcala, Veracruz Norte, Veracruz Sur, Yucatán, Zacatecas y Áreas de Nivel Central.

ONA	OOAD	PARTIDA	CÉDULA	CLAVE CUCOP +	GPO	GEN	ESP	DIF	VAR	DESCRIPCIÓN- SISTEMA DE ABASTO INSTITUCIONAL (SAI)	TALLA	UNIDAD	CANT.	TIPO	ÚNICA ENTREGA RÉGIMEN ORDINARIO	ÚNICA ENTREGA MÉDICOS RESIDENTES	ÚNICA ENTREGA RÉGIMEN IMSS BIENESTAR	TOTAL POR CLAVE Y DESTINO RÉGIMEN ORDINARIO, MÉDICOS RESIDENTES E IMSS BIENESTAR
NA A	EDO DE MEX PONIENTE	45	47	27101-0037	210	005	4259	01	01	CALZADO PARA MEDICO RESIDENTE, FEMENINO, CEDULA: 47. TALLA: 22 5. COLOR:BLANCO.TIPO: CHOCLO CON BANDA Y TRABA PARA SUJECION A BASE DE CINTA AUTO ADHERIBLE;CORTE: CUERO DE GANADO VACUNO CURTIDO AL CROMO, FLOR ENTERA, LISO Y MATE,COLORBLANCO; FORRO: COMPLETO DEL MISMO COLOR DEL CORTE, CUERO DE GANADO VACUNO,FLORENTERA; SUELA: DE POLIURETANO, CON HUELLA ANTIDERRAPANTE, DEL MISMO TONO DELCORTE; PLANTA: DE MATERIAL RECUPERADO, CELULOSA O TEXTIL SINTETICO NO TEJIDO;PLANTILLA: PREFORMADA DE ETIL VINIL ACETATO, LATEX O POLIURETANO, CON CUBIERTADE CUERO DE GANADO VACUNO, EN COLOR BLANCO, DEBE IR PEGADA; SISTEMA DECONSTRUCCION: SUELA PEGADA O INYECTADA DIRECTA AL CORTE; LOGOSIMBOLO: DEL IMSSIMPRESO EN LA LENGÜETA O EN ALGUNO DE LOS LATERALES DEL FORRO DEL ZAPATO, ENCOLOR VERDE CODIGO PANTONE 561C O 561U. PAR. VOLUMEN 1. ESPECIFICACIONES YMETODOS DE PRUEBA DE ACUERDO A LA ESPECIFICACION TECNICA	22.5	PAR	1	PAR	-	32	-	32

ANEXOS
DIVISION DE CONTRATOS

ANEXO 5. CUADRO DE DISTRIBUCIÓN

Áreas Requirentes: Órganos de Operación Administrativa Desconcentrada de Aguascalientes, Baja California, Baja California Sur, Campeche, Chiapas, Chihuahua, CDMX Norte, CDMX Sur, Coahuila, Colima, Durango, Guanajuato, Guerrero, Hidalgo, Edo. México Oriente, Edo. México Poniente, Jalisco, Michoacán, Morelos, Nayarit, Nuevo León, Oaxaca, Puebla, Querétaro, Quintana Roo, San Luis Potosí, Sinaloa, Sonora, Tabasco, Tamaulipas, Tlaxcala, Veracruz Norte, Veracruz Sur, Yucatán, Zacatecas y Áreas de Nivel Central.

ZONA	OOAD	PARTIDA	CÉDULA	CLAVE CUCOP +	GPO	GEN	ESP	DIF	VAR	DESCRIPCIÓN- SISTEMA DE ABASTO INSTITUCIONAL (SAI)	TALLA	UNIDAD	CANT.	TIPO	ÚNICA ENTREGA RÉGIMEN ORDINARIO	ÚNICA ENTREGA MÉDICOS RESIDENTES	ÚNICA ENTREGA RÉGIMEN IMSS BIENESTAR	TOTAL POR CLAVE Y DESTINO RÉGIMEN ORDINARIO, MÉDICOS RESIDENTES E IMSS BIENESTAR
ZONA A	EDO DE MEX PONIENTE	45	47	27101-0037	210	005	4242	01	01	CALZADO PARA MEDICO RESIDENTE FEMENINO. CEDULA 47. TALLA: 22.0 COLOR:BLANCO.TIPO: CHOCLO CON BANDA Y TRABA PARA SUJECION A BASE DE CINTA AUTO ADHERIBLE;CORTE: CUERO DE GANADO VACUNO CURTIDO AL CROMO. FLOR ENTERA, LISO Y MATE,COLORBLANCO; FORRO: COMPLETO DEL MISMO COLOR DEL CORTE, CUERO DE GANADO VACUNO,FLORENTERA, SUELA: DE POLIURETANO, CON HUELLA ANTIDERRAPANTE, DEL MISMO TONO DELCORTE; PLANTA: DE MATERIAL RECUPERADO, CELULOSA O TEXTIL SINTETICO NO TEJIDO;PLANTILLA: PREFORMADA DE ETIL VINIL ACETATO, LATEX O POLIURETANO, CON CUBIERTADE CUERO DE GANADO VACUNO, EN COLOR BLANCO, DEBE IR PEGADA; SISTEMA DECONSTRUCCION: SUELA PEGADA O INYECTADA DIRECTA AL CORTE; LOGOSIMBOLO: DEL IMSSIMPRESO EN LA LENGUETA O EN ALGUNO DE LOS LATERALES DEL FORRO DEL ZAPATO, ENCOLOR VERDE CODIGO PANTONE 561C O 561U. PAR. VOLUMEN 1. ESPECIFICACIONES YMETODOS DE PRUEBA DE ACUERDO A LA ESPECIFICACION TECNICA	22	PAR	1	PAR	-	8	-	8

ANEXO 5. CUADRO DE DISTRIBUCIÓN

Areas Requirentes: Órganos de Operación Administrativa Desconcentrada de Aguascalientes, Baja California, Baja California Sur, Campeche, Chiapas, Chihuahua, CDMX Norte, CDMX Sur, Coahuila, Colima, Durango, Guanajuato, Guerrero, Hidalgo, Edo. México Oriente, Edo. México Poniente, Jalisco, Michoacán, Morelos, Nayarit, Nuevo León, Oaxaca, Puebla, Querétaro, Quintana Roo, San Luis Potosí, Sinaloa, Sonora, Tabasco, Tamaulipas, Tlaxcala, Veracruz Norte, Veracruz Sur, Yucatán, Zacatecas y Áreas de Nivel Central.

ZONA	OOAD	PARTIDA	CÉDULA	CLAVE CUCOP +	GPO	GEN	ESP	DIF	VAR	DESCRIPCIÓN- SISTEMA DE ABASTO INSTITUCIONAL (SAI)	TALLA	UNIDAD	CANT.	TIPO	ÚNICA ENTREGA RÉGIMEN ORDINARIO	ÚNICA ENTREGA MÉDICOS RESIDENTES	ÚNICA ENTREGA RÉGIMEN IMSS BIENESTAR	TOTAL POR CLAVE Y DESTINO RÉGIMEN ORDINARIO, MÉDICOS RESIDENTES E IMSS BIENESTAR
ZONA A	EDO DE MEX ORIENTE	45	47	27101-0037	210	005	4341	01	01	CALZADO PARA MEDICO RESIDENTE, FEMENINO, CEDULA: 47. TALLA: 27.0 COLOR:BLANCO.TIPO: CHOCLO CON BANDA Y TRABA PARA SUJECION A BASE DE CINTA AUTO ADHERIBLE;CORTE: CUERO DE GANADO VACUNO CURTIDO AL CROMO, FLOR ENTERA, LISO Y MATE,COLORBLANCO; FORRO: COMPLETO DEL MISMO COLOR DEL CORTE, CUERO DE GANADO VACUNO,FLORENTERA; SUELA: DE POLIURETANO, CON HUELLA ANTIDERRAPANTE, DEL MISMO TONO DELCORTE; PLANTA: DE MATERIAL RECUPERADO, CELULOSA O TEXTIL SINTETICO NO TEJIDO;PLANTILLA: PREFORMADA DE ETIL VINIL ACETATO, LATEX O POLIURETANO, CON CUBIERTADE CUERO DE GANADO VACUNO, EN COLOR BLANCO, DEBE IR PEGADA; SISTEMA DECONSTRUCCION: SUELA PEGADA O INYECTADA DIRECTA AL CORTE; LOGOSIMBOLO: DEL IMSSIMPRESO EN LA LENGÜETA O EN ALGUNO DE LOS LATERALES DEL FORRO DEL ZAPATO, ENCOLOR VERDE CODIGO PANTONE 561C O 561U. PAR. VOLUMEN). ESPECIFICACIONES YMETODOS DE PRUEBA DE ACUERDO A LA ESPECIFICACION TECNICA	27	PAR	1	PAR	-	16	-	16

ANEXOS
SOLICITUD DE COMPRA

ANEXO 5. CUADRO DE DISTRIBUCIÓN

Áreas Requirentes: Órganos de Operación Administrativa Desconcentrada de Aguascalientes, Baja California, Baja California Sur, Campeche, Chiapas, Chihuahua, CDMX Norte, CDMX Sur, Coahuila, Colima, Durango, Guanajuato, Guerrero, Hidalgo, Edo. México Oriente, Edo. México Poniente, Jalisco, Michoacán, Morelos, Nayarit, Nuevo León, Oaxaca, Puebla, Querétaro, Quintana Roo, San Luis Potosí, Sinaloa, Sonora, Tabasco, Tamaulipas, Tlaxcala, Veracruz Norte, Veracruz Sur, Yucatán, Zacatecas y Áreas de Nivel Central.

ZONA	OOAD	PARTIDA	CÉDULA	CLAVE CUCOP +	GPO	GEN	ESP	DIF	VAR	DESCRIPCIÓN- SISTEMA DE ABASTO INSTITUCIONAL (SAI)	TALLA	UNIDAD	CANT.	TIPO	ÚNICA ENTREGA RÉGIMEN ORDINARIO	ÚNICA ENTREGA MÉDICOS RESIDENTES	ÚNICA ENTREGA RÉGIMEN IMSS BIENESTAR	TOTAL POR CLAVE Y DESTINO RÉGIMEN ORDINARIO, MÉDICOS RESIDENTES E IMSS BIENESTAR
ZONA A	EDO DE MEX ORIENTE	45	47	27101-0037	210	005	4333	01	01	CALZADO PARA MEDICO RESIDENTE, FEMENINO, CEDULA: 47 TALLA: 26.5 COLOR:BLANCO TIPO: CHOCLO CON BANDA Y TRABA PARA SUJECION A BASE DE CINTA AUTO ADHERIBLE;CORTE: CUERO DE GANADO VACUNO CURTIDO AL CROMO, FLOR ENTERA, LISO Y MATE,COLORBLANCO, FORRO: COMPLETO DEL MISMO COLOR DEL CORTE, CUERO DE GANADO VACUNO,FLORENTERA, SUELA: DE POLIURETANO, CON HUELLA ANTIDERRAPANTE, DEL MISMO TONO DELCORTE; PLANTA: DE MATERIAL RECUPERADO, CELULOSA O TEXTIL SINTETICO NO TEJIDO;PLANTILLA: PREFORMADA DE ETIL VINIL ACETATO, LATEX O POLIURETANO, CON CUBIERTADE CUERO DE GANADO VACUNO, EN COLOR BLANCO, DEBE IR PEGADA; SISTEMA DECONSTRUCCION: SUELA PEGADA O INYECTADA DIRECTA AL CORTE, LOGOSIMBOLO: DEL IMSSIMPRESO EN LA LENGUETA O EN ALGUNO DE LOS LATERALES DEL FORRO DEL ZAPATO, ENCOLOR VERDE CODIGO PANTONE 561C O 561U. PAR. VOLUMEN 1 ESPECIFICACIONES YMETODOS DE PRUEBA DE ACUERDO A LA ESPECIFICACION TECNICA	26.5	PAR	1	PAR	-	10	-	10

ANEXO 5. CUADRO DE DISTRIBUCIÓN

s Requirentes: Órganos de Operación Administrativa Desconcentrada de Aguascalientes, Baja California, Baja California Sur, Campeche, Chiapas, Chihuahua, CDMX Norte, CDMX Sur, Coahuila, Colima, Durango, Guanajuato, Guerrero, Hidalgo, Edo. co Oriente, Edo. México Poniente, Jalisco, Michoacán, Morelos, Nayarit, Nuevo León, Oaxaca, Puebla, Querétaro, Quintana Roo, San Luis Potosí, Sinaloa, Sonora, Tabasco, Tamaulipas, Tlaxcala, Veracruz Norte, Veracruz Sur, Yucatán, Zacatecas y Áreas de Nivel Central.

NA	OOAD	PARTIDA	CÉDULA	CLAVE CUCOP +	GPO	GEN	ESP	DIF	VAR	DESCRIPCIÓN- SISTEMA DE ABASTO INSTITUCIONAL (SAI)	TALLA	UNIDAD	CANT.	TIPO	ÚNICA ENTREGA RÉGIMEN ORDINARIO	ÚNICA ENTREGA MÉDICOS RESIDENTES	ÚNICA ENTREGA RÉGIMEN IMSS BIENESTAR	TOTAL POR CLAVE Y DESTINO RÉGIMEN ORDINARIO, MÉDICOS RESIDENTES E IMSS BIENESTAR
NA A	EDO DE MEX ORIENTE	45	47	27101-0037	210	005	4325	01	01	CALZADO PARA MEDICO RESIDENTE, FEMENINO, CEDULA: 47. TALLA: 26.0. COLOR:BLANCO.TIPO: CHOCLO CON BANDA Y TRABA PARA SUJECION A BASE DE CINTA AUTO ADHERIBLE;CORTE: CUERO DE GANADO VACUNO CURTIDO AL CROMO, FLOR ENTERA, LISO Y MATE,COLORBLANCO; FORRO: COMPLETO DEL MISMO COLOR DEL CORTE, CUERO DE GANADO VACUNO,FLORENTERA; SUELA: DE POLIURETANO, CON HUELLA ANTIDERRAPANTE, DEL MISMO TONO DELCORTE; PLANTA: DE MATERIAL RECUPERADO, CELULOSA O TEXTIL SINTETICO NO TEJIDO;PLANTILLA: PREFORMADA DE ETIL VINIL ACETATO, LATEX O POLIURETANO, CON CUBIERTADE CUERO DE GANADO VACUNO, EN COLOR BLANCO, DEBE IR PEGADA; SISTEMA DECONSTRUCCION: SUELA PEGADA O INYECTADA DIRECTA AL CORTE; LOGOSIMBOLO: DEL IMSSIMPRESO EN LA LENGÜETA O EN ALGUNO DE LOS LATERALES DEL FORRO DEL ZAPATO, ENCOLOR VERDE CODIGO PANTONE 561C O 561U. PAR. VOLUMEN 1, ESPECIFICACIONES YMETODOS DE PRUEBA DE ACUERDO A LA ESPECIFICACION TECNICA	26	PAR	1	PAR	-	96	-	96

ANEXOS
DIVISIÓN DE CONTRATOS

ANEXO 5. CUADRO DE DISTRIBUCIÓN

Areas Requirentes: Organos de Operacion Administrativa Desconcentrada de Aguascalientes, Baja California, Baja California Sur, Campeche, Chiapas, Chihuahua, CDMX Norte, CDMX Sur, Coahuila, Colima, Durango, Guanajuato, Guerrero, Hidalgo, Edo. México Oriente, Edo. México Poniente, Jalisco, Michoacán, Morelos, Nayarit, Nuevo León, Oaxaca, Puebla, Querétaro, Quintana Roo, San Luis Potosí, Sinaloa, Sonora, Tabasco, Tamaulipas, Tlaxcala, Veracruz Norte, Veracruz Sur, Yucatán, Zacatecas y Áreas de Nivel Central

ZONA	OOAD	PARTIDA	CÉDULA	CLAVE CUCOP +	GPO	GEN	ESP	DIF	VAR	DESCRIPCIÓN- SISTEMA DE ABASTO INSTITUCIONAL (SAI)	TALLA	UNIDAD	CANT.	TIPO	ÚNICA ENTREGA RÉGIMEN ORDINARIO	ÚNICA ENTREGA MÉDICOS RESIDENTES	ÚNICA ENTREGA RÉGIMEN IMSS BIENESTAR	TOTAL POR CLAVE Y DESTINO RÉGIMEN ORDINARIO, MÉDICOS RESIDENTES E IMSS BIENESTAR
ZONA A	EDO DE MEX ORIENTE	45	47	27101-0037	210	005	4317	01	01	CALZADO PARA MÉDICO RESIDENTE, FEMENINO, CEDULA: 47. TALLA: 25.5. COLOR:BLANCO.TIPO: CHOCLO CON BANDA Y TRABA PARA SUJECION A BASE DE CINTA AUTO ADHERIBLE;CORTE: CUERO DE GANADO VACUNO CURTIDO AL CROMO, FLOR ENTERA, LISO Y MATE,COLORBLANCO: FORRO: COMPLETO DEL MISMO COLOR DEL CORTE, CUERO DE GANADO VACUNO,FLORENTERA; SUELA: DE POLIURETANO, CON HUELLA ANTIDERRAPANTE, DEL MISMO TONO DELCORTE; PLANTA: DE MATERIAL RECUPERADO, CELULOSA O TEXTIL SINTETICO NO TEJIDO,PLANTILLA: PREFORMADA DE ETIL VINIL ACETATO, LATEX O POLIURETANO, CON CUBIERTADE CUERO DE GANADO VACUNO, EN COLOR BLANCO, DEBE IR PEGADA; SISTEMA DECONSTRUCCION: SUELA PEGADA O INYECTADA DIRECTA AL CORTE, LOCOSIMBOLO: DEL IMSSIMPRESO EN LA LENGÜETA O EN ALGUNO DE LOS LATERALES DEL FORRO DEL ZAPATO, ENCOLOR VERDE CODIGO PANTONE 561C O 561U. PAR. VOLUMEN 1, ESPECIFICACIONES YMETODOS DE PRUEBA DE ACUERDO A LA ESPECIFICACION TECNICA	25.5	PAR	1	PAR	-	98	-	98

ANEXO 5. CUADRO DE DISTRIBUCIÓN

reas Requirentes: Órganos de Operación Administrativa Desconcentrada de Aguascalientes, Baja California, Baja California Sur, Campeche, Chiapas, Chihuahua, CDMX Norte, CDMX Sur, Coahuila, Colima, Durango, Guanajuato, Guerrero, Hidalgo, Edo. éxico Oriente, Edo. México Poniente, Jalisco, Michoacán, Morelos, Nayarit, Nuevo León, Oaxaca, Puebla, Querétaro, Quintana Roo, San Luis Potosí, Sinaloa, Sonora, Tabasco, Tamaulipas, Tlaxcala, Veracruz Norte, Veracruz Sur, Yucatán, Zacatecas y Áreas de Nivel Central.

ONA	OOAD	PARTIDA	CÉDULA	CLAVE CUCOP +	GPO	GEN	ESP	DIF	VAR	DESCRIPCIÓN- SISTEMA DE ABASTO INSTITUCIONAL (SAI)	TALLA	UNIDAD	CANT.	TIPO	ÚNICA ENTREGA RÉGIMEN ORDINARIO	ÚNICA ENTREGA MÉDICOS RESIDENTES	ÚNICA ENTREGA RÉGIMEN IMSS BIENESTAR	TOTAL POR CLAVE Y DESTINO RÉGIMEN ORDINARIO, MÉDICOS RESIDENTES E IMSS BIENESTAR
NA A	EDO DE MEX ORIENTE	45	47	27101-0037	210	005	4309	01	01	CALZADO PARA MEDICO RESIDENTE, FEMENINO, CEDULA: 47. TALLA: 25.0. COLOR:BLANCO,TIPO: CHOCLO CON BANDA Y TRABA PARA SUJECION A BASE DE CINTA AUTO ADHERIBLE;CORTE: CUERO DE GANADO VACUNO CURTIDO AL CROMO, FLOR ENTERA, LISO Y MATE,COLORBLANCO; FORRO: COMPLETO DEL MISMO COLOR DEL CORTE, CUERO DE GANADO VACUNO,FLORENTERA; SUELA: DE POLIURETANO, CON HUELLA ANTIDERRAPANTE, DEL MISMO TONO DELCORTE; PLANTA: DE MATERIAL RECUPERADO, CELULOSA O TEXTIL SINTETICO NO TEJIDO;PLANTILLA: PREFORMADA DE ETIL VINIL ACETATO, LATEX O POLIURETANO, CON CUBIERTADE CUERO DE GANADO VACUNO, EN COLOR BLANCO, DEBE IR PEGADA; SISTEMA DECONSTRUCCION: SUELA PEGADA O INYECTADA DIRECTA AL CORTE; LOGOSIMBOLO: DEL IMSSIMPRESO EN LA LENGÜETA O EN ALGUNO DE LOS LATERALES DEL FORRO DEL ZAPATO, ENCOLOR VERDE CODIGO PANTONE 561C O 561U. PAR. VOLUMEN 1. ESPECIFICACIONES YMETODOS DE PRUEBA DE ACUERDO A LA ESPECIFICACION TECNICA	25	PAR	1	PAR	-	204	-	204

ANEXOS
DIVISIÓN DE CONTRATOS

ANEXO 5. CUADRO DE DISTRIBUCIÓN

Areas Requirentes: Órganos de Operación Administrativa Desconcentrada de Aguascalientes, Baja California, Baja California Sur, Campeche, Chiapas, Chihuahua, CDMX Norte, CDMX Sur, Coahuila, Colima, Durango, Guanajuato, Guerrero, Hidalgo, Edo. México Oriente, Edo. México Poniente, Jalisco, Michoacán, Morelos, Nayarit, Nuevo León, Oaxaca, Puebla, Querétaro, Quintana Roo, San Luis Potosí, Sinaloa, Sonora, Tabasco, Tamaulipas, Tlaxcala, Veracruz Norte, Veracruz Sur, Yucatán, Zacatecas y Áreas de Nivel Central.

ZONA	OOAD	PARTIDA	CÉDULA	CLAVE CUCOP +	GPO	GEN	ESP	DIF	VAR	DESCRIPCIÓN- SISTEMA DE ABASTO INSTITUCIONAL (SAI)	TALLA	UNIDAD	CANT.	TIPO	ÚNICA ENTREGA RÉGIMEN ORDINARIO	ÚNICA ENTREGA MÉDICOS RESIDENTES	ÚNICA ENTREGA RÉGIMEN IMSS BIENESTAR	TOTAL POR CLAVE Y DESTINO RÉGIMEN ORDINARIO, MÉDICOS RESIDENTES E IMSS BIENESTAR
ZONA A	EDO DE MEX ORIENTE	45	47	27101-0037	210	005	4291	01	01	CALZADO PARA MEDICO RESIDENTE FEMENINO CEDULA: 47. TALLA: 24.5 COLOR:BLANCO.TIPO: CHOCLO CON BANDA Y TRABA PARA SUJECION A BASE DE CINTA AUTO ADHERIBLE;CORTE: CUERO DE GANADO VACUNO CURTIDO AL CROMO, FLOR ENTERA, LISO Y MATE,COLORBLANCO; FORRO COMPLETO DEL MISMO COLOR DEL CORTE, CUERO DE GANADO VACUNO,FLORENTERA; SUELA: DE POLIURETANO, CON HUELLA ANTIDERRAPANTE, DEL MISMO TONO DELCORTE; PLANTA: DE MATERIAL RECUPERADO, CELULOSA O TEXTIL SINTETICO NO TEJIDO;PLANTILLA: PREFORMADA DE ETIL VINIL ACETATO, LATEX O POLIURETANO, CON CUBIERTADE CUERO DE GANADO VACUNO, EN COLOR BLANCO, DEBE IR PEGADA; SISTEMA DECONSTRUCCION: SUELA PEGADA O INYECTADA DIRECTA AL CORTE; LOGOSIMBOLO: DEL IMSSIMPRESO EN LA LENGÜETA O EN ALGUNO DE LOS LATERALES DEL FORRO DEL ZAPATO, ENCOLOR VERDE CODICO PANTONE 561C O 561U. PAR. VOLUMEN 1. ESPECIFICACIONES YMETODOS DE PRUEBA DE ACUERDO A LA ESPECIFICACION TECNICA	24.5	PAR	1	PAR	-	110	-	110

ANEXO 5. CUADRO DE DISTRIBUCIÓN

eas Requirentes: Órganos de Operación Administrativa Desconcentrada de Aguascalientes, Baja California, Baja California Sur, Campeche, Chiapas, Chihuahua, CDMX Norte, CDMX Sur, Coahuila, Colima, Durango, Guanajuato, Guerrero, Hidalgo, Edo. éxico Oriente, Edo. México Poniente, Jalisco, Michoacán, Morelos, Nayarit, Nuevo León, Oaxaca, Puebla, Querétaro, Quintana Roo, San Luis Potosí, Sinaloa, Sonora, Tabasco, Tamaulipas, Tlaxcala, Veracruz Norte, Veracruz Sur, Yucatán, Zacatecas y Áreas de Nivel Central.

ONA	OOAD	PARTIDA	CÉDULA	CLAVE CUCOP +	GPO	GEN	ESP	DIF	VAR	DESCRIPCIÓN- SISTEMA DE ABASTO INSTITUCIONAL (SAI)	TALLA	UNIDAD	CANT.	TIPO	ÚNICA ENTREGA RÉGIMEN ORDINARIO	ÚNICA ENTREGA MÉDICOS RESIDENTES	ÚNICA ENTREGA RÉGIMEN IMSS BIENESTAR	TOTAL POR CLAVE Y DESTINO RÉGIMEN ORDINARIO, MÉDICOS RESIDENTES E IMSS BIENESTAR
NA A	EDO DE MEX ORIENTE	45	47	27101-0037	210	005	4283	01	01	CALZADO PARA MEDICO RESIDENTE, FEMENINO, CEDULA: 47. TALLA: 24.0 COLOR:BLANCO.TIPO: CHOCLO CON BANDA Y TRABA PARA SUJECION A BASE DE CINTA AUTO ADHERIBLE;CORTE: CUERO DE GANADO VACUNO CURTIDO AL CROMO, FLOR ENTERA, LISO Y MATE,COLORBLANCO; FORRO: COMPLETO DEL MISMO COLOR DEL CORTE, CUERO DE GANADO VACUNO,FLORENTERA; SUELA: DE POLIURETANO, CON HUELLA ANTIDERRAPANTE, DEL MISMO TONO DELCORTE; PLANTA: DE MATERIAL RECUPERADO, CELULOSA O TEXTIL SINTETICO NO TEJIDO;PLANTILLA: PREFORMADA DE ETIL VINIL ACETATO, LATEX O POLIURETANO, CON CUBIERTADE CUERO DE GANADO VACUNO, EN COLOR BLANCO, DEBE IR PEGADA; SISTEMA DECONSTRUCCION: SUELA PEGADA O INYECTADA DIRECTA AL CORTE; LOGOSIMBOLO: DEL IMSSIMPRESO EN LA LENGÜETA O EN ALGUNO DE LOS LATERALES DEL FORRO DEL ZAPATO, ENCOLOR VERDE CODIGO PANTONE 561C O 561U. PAR. VOLUMEN 1. ESPECIFICACIONES YMETODOS DE PRUEBA DE ACUERDO A LA ESPECIFICACION TECNICA	24	PAR	1	PAR	-	264	-	264

ANEXOS
DIVISIÓN DE CONTRATOS

ANEXO 5. CUADRO DE DISTRIBUCIÓN

Areas Requirentes: Órganos de Operación Administrativa Desconcentrada de Aguascalientes, Baja California, Baja California Sur, Campeche, Chiapas, Chihuahua, CDMX Norte, CDMX Sur, Coahuila, Colima, Durango, Guanajuato, Guerrero, Hidalgo, Edo. México Oriente, Edo. México Poniente, Jalisco, Michoacán, Morelos, Nayarit, Nuevo León, Oaxaca, Puebla, Querétaro, Quintana Roo, San Luis Potosí, Sinaloa, Sonora, Tabasco, Tamaulipas, Tlaxcala, Veracruz Norte, Veracruz Sur, Yucatán, Zacatecas y Áreas de Nivel Central.

ZONA	OOAD	PARTIDA	CÉDULA	CLAVE CUCOP +	GPO	GEN	ESP	DIF	VAR	DESCRIPCIÓN- SISTEMA DE ABASTO INSTITUCIONAL (SAI)	TALLA	UNIDAD	CANT.	TIPO	ÚNICA ENTREGA RÉGIMEN ORDINARIO	ÚNICA ENTREGA MÉDICOS RESIDENTES	ÚNICA ENTREGA RÉGIMEN IMSS BIENESTAR	TOTAL POR CLAVE Y DESTINO RÉGIMEN ORDINARIO, MÉDICOS RESIDENTES E IMSS BIENESTAR
ZONA A	EDO DE MEX ORIENTE	45	47	27101-0037	210	005	4275	01	01	CALZADO PARA MEDICO RESIDENTE, FEMENINO, CEDULA: 47 TALLA: 23.5, COLOR:BLANCO.TIPO: CHOCLO CON BANDA Y TRABA PARA SUJECION A BASE DE CINTA AUTO ADHERIBLE;CORTE: CUERO DE GANADO VACUNO CURTIDO AL CROMO, FLOR ENTERA, LISO Y MATE,COLORBLANCO; FORRO: COMPLETO DEL MISMO COLOR DEL CORTE, CUERO DE GANADO VACUNO,FLORENTERA; SUELA: DE POLIURETANO, CON HUELLA ANTIDERRAPANTE, DEL MISMO TONO DELCORTE; PLANTA: DE MATERIAL RECUPERADO, CELULOSA O TEXTIL SINTETICO NO TEJIDO;PLANTILLA: PREFORMADA DE ETIL VINIL ACETATO, LATEX O POLIURETANO, CON CUBIERTADE CUERO DE GANADO VACUNO, EN COLOR BLANCO, DEBE IR PEGADA; SISTEMA DECONSTRUCCION: SUELA PEGADA O INYECTADA DIRECTA AL CORTE; LOGOSIMBOLO: DEL IMSSIMPRESO EN LA LENGÜETA O EN ALGUNO DE LOS LATERALES DEL FORRO DEL ZAPATO, ENCOLOR VERDE CODIGO PANTONE 561C O 561U. PAR. VOLUMEN 1. ESPECIFICACIONES YMETODOS DE PRUEBA DE ACUERDO A LA ESPECIFICACION TECNICA	23.5	PAR	1	PAR	-	116	-	116

ANEXO 5. CUADRO DE DISTRIBUCIÓN

Requirentes: Órganos de Operación Administrativa Desconcentrada de Aguascalientes, Baja California, Baja California Sur, Campeche, Chiapas, Chihuahua, CDMX Norte, CDMX Sur, Coahuila, Colima, Durango, Guanajuato, Guerrero, Hidalgo, Edo. :o Oriente, Edo. México Poniente, Jalisco, Michoacán, Morelos, Nayarit, Nuevo León, Oaxaca, Puebla, Querétaro, Quintana Roo, San Luis Potosí, Sinaloa, Sonora, Tabasco, Tamaulipas, Tlaxcala, Veracruz Norte, Veracruz Sur, Yucatán, Zacatecas y Áreas de Nivel Central.

IA	OOAD	PARTIDA	CÉDULA	CLAVE CUCOP +	GPO	GEN	ESP	DIF	VAR	DESCRIPCIÓN- SISTEMA DE ABASTO INSTITUCIONAL (SAI)	TALLA	UNIDAD	CANT.	TIPO	ÚNICA ENTREGA RÉGIMEN ORDINARIO	ÚNICA ENTREGA MÉDICOS RESIDENTES	ÚNICA ENTREGA RÉGIMEN IMSS BIENESTAR	TOTAL POR CLAVE Y DESTINO RÉGIMEN ORDINARIO, MÉDICOS RESIDENTES E IMSS BIENESTAR
IA A	EDO DE MEX ORIENTE	45	47	27101-0037	210	005	4267	01	01	CALZADO PARA MEDICO RESIDENTE, FEMENINO, CEDULA: 47. TALLA: 23.0, COLOR:BLANCO.TIPO: CHOCLO CON BANDA Y TRABA PARA SUJECION A BASE DE CINTA AUTO ADHERIBLE;CORTE: CUERO DE GANADO VACUNO CURTIDO AL CROMO, FLOR ENTERA, LISO Y MATE,COLORBLANCO; FORRO: COMPLETO DEL MISMO COLOR DEL CORTE, CUERO DE GANADO VACUNO,FLORENTERA; SUELA: DE POLIURETANO, CON HUELLA ANTIDERRAPANTE, DEL MISMO TONO DELCORTE; PLANTA: DE MATERIAL RECUPERADO, CELULOSA O TEXTIL SINTETICO NO TEJIDO;PLANTILLA: PREFORMADA DE ETIL VINIL ACETATO, LATEX O POLIURETANO, CON CUBIERTADE CUERO DE GANADO VACUNO, EN COLOR BLANCO, DEBE IR PEGADA; SISTEMA DECONSTRUCCION: SUELA PEGADA O INYECTADA DIRECTA AL CORTE; LOGOSIMBOLO: DEL IMSSIMPRESO EN LA LENGÜETA O EN ALGUNO DE LOS LATERALES DEL FORRO DEL ZAPATO, ENCOLOR VERDE CODIGO PANTONE 561C O 561U. PAR. VOLUMEN 1. ESPECIFICACIONES YMETODOS DE PRUEBA DE ACUERDO A LA ESPECIFICACION TECNICA	23	PAR	1	PAR	-	102	-	102

ANEXOS
DIVISION DE CONTRATOS

ANEXO 5. CUADRO DE DISTRIBUCIÓN

Areas Requirentes: Órganos de Operación Administrativa Desconcentrada de Aguascalientes, Baja California, Baja California Sur, Campeche, Chiapas, Chihuahua, CDMX Norte, CDMX Sur, Coahuila, Colima, Durango, Guanajuato, Guerrero, Hidalgo, Edo. México Oriente, Edo. México Poniente, Jalisco, Michoacán, Morelos, Nayarit, Nuevo León, Oaxaca, Puebla, Querétaro, Quintana Roo, San Luis Potosí, Sinaloa, Sonora, Tabasco, Tamaulipas, Tlaxcala, Veracruz Norte, Veracruz Sur, Yucatán, Zacatecas y Áreas de Nivel Central.

ZONA	OOAD	PARTIDA	CÉDULA	CLAVE CUCOP +	GPO	GEN	ESP	DIF	VAR	DESCRIPCIÓN- SISTEMA DE ABASTO INSTITUCIONAL (SAI)	TALLA	UNIDAD	CANT.	TIPO	ÚNICA ENTREGA RÉGIMEN ORDINARIO	ÚNICA ENTREGA MÉDICOS RESIDENTES	ÚNICA ENTREGA RÉGIMEN IMSS BIENESTAR	TOTAL POR CLAVE Y DESTINO RÉGIMEN ORDINARIO, MÉDICOS RESIDENTES E IMSS BIENESTAR
ZONA A	EDO DE MEX ORIENTE	45	47	27101-0037	210	005	4259	01	01	CALZADO PARA MEDICO RESIDENTE, FEMENINO, CEDULA: 47, TALLA: 22.5 COLOR:BLANCO TIPO: CHOCLO CON BANDA Y TRABA PARA SUJECION A BASE DE CINTA AUTO ADHERIBLE,CORTE: CUERO DE GANADO VACUNO CURTIDO AL CROMO, FLOR ENTERA, LISO Y MATE,COLORBLANCO; FORRO: COMPLETO DEL MISMO COLOR DEL CORTE, CUERO DE GANADO VACUNO,FLORENTERA; SUELA: DE POLIURETANO, CON HUELLA ANTIDERRAPANTE, DEL MISMO TONO DELCORTE; PLANTA: DE MATERIAL RECUPERADO, CELULOSA O TEXTIL SINTETICO NO TEJIDO,PLANTILLA: PREFORMADA DE ETIL VINIL ACETATO, LATEX O POLIURETANO, CON CUBIERTADE CUERO DE GANADO VACUNO, EN COLOR BLANCO, DEBE IR PEGADA; SISTEMA DECONSTRUCCION: SUELA PEGADA O INYECTADA DIRECTA AL CORTE; LOGOSIMBOLO: DEL IMSSIMPRESO EN LA LENGÜETA O EN ALGUNO DE LOS LATERALES DEL FORRO DEL ZAPATO, ENCOLOR VERDE CODIGO PANTONE 561C O 561U. PAR. VOLUMEN 1. ESPECIFICACIONES YMETODOS DE PRUEBA DE ACUERDO A LA ESPECIFICACION TECNICA	22.5	PAR	1	PAR	-	10	-	10

ANEXO 5. CUADRO DE DISTRIBUCIÓN

as Requirentes: Órganos de Operación Administrativa Desconcentrada de Aguascalientes, Baja California, Baja California Sur, Campeche, Chiapas, Chihuahua, CDMX Norte, CDMX Sur, Coahuila, Colima, Durango, Guanajuato, Guerrero, Hidalgo, Edo. ico Oriente, Edo. México Poniente, Jalisco, Michoacán, Morelos, Nayarit, Nuevo León, Oaxaca, Puebla, Querétaro, Quintana Roo, San Luis Potosí, Sinaloa, Sonora, Tabasco, Tamaulipas, Tlaxcala, Veracruz Norte, Veracruz Sur, Yucatán, Zacatecas y Áreas de Nivel Central.

ONA	OOAD	PARTIDA	CÉDULA	CLAVE CUCOP +	GPO	GEN	ESP	DIF	VAR	DESCRIPCIÓN- SISTEMA DE ABASTO INSTITUCIONAL (SAI)	TALLA	UNIDAD	CANT.	TIPO	ÚNICA ENTREGA RÉGIMEN ORDINARIO	ÚNICA ENTREGA MÉDICOS RESIDENTES	ÚNICA ENTREGA RÉGIMEN IMSS BIENESTAR	TOTAL POR CLAVE Y DESTINO RÉGIMEN ORDINARIO, MÉDICOS RESIDENTES E IMSS BIENESTAR
ONA A	EDO DE MEX ORIENTE	45	47	27101-0037	210	005	4242	01	01	CALZADO PARA MEDICO RESIDENTE, FEMENINO, CEDULA: 47, TALLA: 22.0, COLOR:BLANCO,TIPO: CHOCLO CON BANDA Y TRABA PARA SUJECION A BASE DE CINTA AUTO ADHERIBLE;CORTE: CUERO DE GANADO VACUNO CURTIDO AL CROMO, FLOR ENTERA, LISO Y MATE,COLORBLANCO; FORRO: COMPLETO DEL MISMO COLOR DEL CORTE, CUERO DE GANADO VACUNO,FLORENTERA; SUELA: DE POLIURETANO, CON HUELLA ANTIDERRAPANTE, DEL MISMO TONO DELCORTE; PLANTA: DE MATERIAL RECUPERADO, CELULOSA O TEXTIL SINTETICO NO TEJIDO;PLANTILLA: PREFORMADA DE ETIL VINIL ACETATO, LATEX O POLIURETANO, CON CUBIERTADE CUERO DE GANADO VACUNO, EN COLOR BLANCO. DEBE IR PEGADA; SISTEMA DECONSTRUCCION: SUELA PEGADA O INYECTADA DIRECTA AL CORTE; LOGOSIMBOLO: DEL IMSSIMPRESO EN LA LENGÜETA O EN ALGUNO DE LOS LATERALES DEL FORRO DEL ZAPATO, ENCOLOR VERDE CODIGO PANTONE 561C O 561U. PAP VOLUMEN I. ESPECIFICACIONES YMETODOS DE PRUEBA DE ACUERDO A LA ESPECIFICACION TECNICA	22	PAR	1	PAR	-	8	-	8

ANEXOS
DIRECCIÓN DE ORIENTE

ANEXO 5. CUADRO DE DISTRIBUCIÓN

Áreas Requirentes: Órganos de Operación Administrativa Desconcentrada de Aguascalientes, Baja California, Baja California Sur, Campeche, Chiapas, Chihuahua, CDMX Norte, CDMX Sur, Coahuila, Colima, Durango, Guanajuato, Guerrero, Hidalgo, Edo. México Oriente, Edo. México Poniente, Jalisco, Michoacán, Morelos, Nayarit, Nuevo León, Oaxaca, Puebla, Querétaro, Quintana Roo, San Luis Potosí, Sinaloa, Sonora, Tabasco, Tamaulipas, Tlaxcala, Veracruz Norte, Veracruz Sur, Yucatán, Zacatecas y Áreas de Nivel Central.

ZONA	OOAD	PARTIDA	CÉDULA	CLAVE CUCOP +	GPO	GEN	ESP	DIF	VAR	DESCRIPCIÓN- SISTEMA DE ABASTO INSTITUCIONAL (SAI)	TALLA	UNIDAD	CANT.	TIPO	ÚNICA ENTREGA RÉGIMEN ORDINARIO	ÚNICA ENTREGA MÉDICOS RESIDENTES	ÚNICA ENTREGA RÉGIMEN IMSS BIENESTAR	TOTAL POR CLAVE Y DESTINO RÉGIMEN ORDINARIO, MÉDICOS RESIDENTES E IMSS BIENESTAR
ZONA A	DURANGO	45	47	27101-0037	210	005	4341	01	01	CALZADO PARA MEDICO RESIDENTE FEMENINO, CEDULA: 47, TALLA: 27.0 COLOR:BLANCO,TIPO: CHOCLO CON BANDA Y TRABA PARA SUJECION A BASE DE CINTA AUTO ADHERIBLE;CORTE: CUERO DE GANADO VACUNO CURTIDO AL CROMO, FLOR ENTERA, LISO Y MATE,COLORBLANCO, FORRO: COMPLETO DEL MISMO COLOR DEL CORTE, CUERO DE GANADO VACUNO,FLORENTERA, SUELA: DE POLIURETANO, CON HUELLA ANTIDERRAPANTE, DEL MISMO TONO DELCORTE; PLANTA: DE MATERIAL RECUPERADO, CELULOSA O TEXTIL SINTETICO NO TEJIDO,PLANTILLA: PREFORMADA DE ETIL VINIL ACETATO, LATEX O POLIURETANO, CON CUBIERTADE CUERO DE GANADO VACUNO, EN COLOR BLANCO, DEBE IR PEGADA; SISTEMA DECONSTRUCCION: SUELA PEGADA O INYECTADA DIRECTA AL CORTE; LOGOSIMBOLO: DEL IMSSIMPRESO EN LA LENGUETA O EN ALGUNO DE LOS LATERALES DEL FORRO DEL ZAPATO, ENCOLOR VERDE CODIGO PANTONE 561C O 561U. PAR. VOLUMEN 1. ESPECIFICACIONES YMETODOS DE PRUEBA DE ACUERDO A LA ESPECIFICACION TECNICA	27	PAR	1	PAR	-	6	-	6

ANEXO 5. CUADRO DE DISTRIBUCIÓN

ias Requirentes: Órganos de Operación Administrativa Desconcentrada de Aguascalientes, Baja California, Baja California Sur, Campeche, Chiapas, Chihuahua, CDMX Norte, CDMX Sur, Coahuila, Colima, Durango, Guanajuato, Guerrero, Hidalgo, Edo. xico Oriente, Edo. México Poniente, Jalisco, Michoacán, Morelos, Nayarit, Nuevo León, Oaxaca, Puebla, Querétaro, Quintana Roo, San Luis Potosí, Sinaloa, Sonora, Tabasco, Tamaulipas, Tlaxcala, Veracruz Norte, Veracruz Sur, Yucatán, Zacatecas y Áreas de Nivel Central.

ONA	OOAD	PARTIDA	CÉDULA	CLAVE CUCOP +	GPO	GEN	ESP	DIF	VAR	DESCRIPCIÓN- SISTEMA DE ABASTO INSTITUCIONAL (SAI)	TALLA	UNIDAD	CANT.	TIPO	ÚNICA ENTREGA RÉGIMEN ORDINARIO	ÚNICA ENTREGA MÉDICOS RESIDENTES	ÚNICA ENTREGA RÉGIMEN IMSS BIENESTAR	TOTAL POR CLAVE Y DESTINO RÉGIMEN ORDINARIO, MÉDICOS RESIDENTES E IMSS BIENESTAR
NA A	DURANGO	45	47	27101-0037	210	005	4333	01	01	CALZADO PARA MEDICO RESIDENTE, FEMENINO, CEDULA: 47, TALLA: 26.5 COLOR:BLANCO.TIPO: CHOCLO CON BANDA Y TRABA PARA SUJECION A BASE DE CINTA AUTO ADHERIBLE;CORTE: CUERO DE GANADO VACUNO CURTIDO AL CROMO, FLOR ENTERA, LISO Y MATE,COLORBLANCO; FORRO: COMPLETO DEL MISMO COLOR DEL CORTE, CUERO DE GANADO VACUNO,FLORENTERA; SUELA: DE POLIURETANO, CON HUELLA ANTIDERRAPANTE, DEL MISMO TONO DELCORTE; PLANTA: DE MATERIAL RECUPERADO, CELULOSA O TEXTIL SINTETICO NO TEJIDO;PLANTILLA: PREFORMADA DE ETIL VINIL ACETATO, LATEX O POLIURETANO, CON CUBIERTADE CUERO DE GANADO VACUNO, EN COLOR BLANCO, DEBE IR PEGADA: SISTEMA DECONSTRUCCION: SUELA PEGADA O INYECTADA DIRECTA AL CORTE; LOGOSIMBOLO: DEL IMSSIMPRESO EN LA LENGÜETA O EN ALGUNO DE LOS LATERALES DEL FORRO DEL ZAPATO, ENCOLOR VERDE CODIGO PANTONE 561C O 561U. PAR. VOLUMEN 1. ESPECIFICACIONES YMETODOS DE PRUEBA DE ACUERDO A LA ESPECIFICACION TECNICA	26.5	PAR	1	PAR	-	4	-	4

ANEXOS
DIVISIÓN DE CONTRATOS

ANEXO 5. CUADRO DE DISTRIBUCIÓN

Areas Requirentes: Organos de Operación Administrativa Desconcentrada de Aguascalientes, Baja California, Baja California Sur, Campeche, Chiapas, Chihuahua, CDMX Norte, CDMX Sur, Coahuila, Colima, Durango, Guanajuato, Guerrero, Hidalgo, Edo. México Oriente, Edo. México Poniente, Jalisco, Michoacán, Morelos, Nayarit, Nuevo León, Oaxaca, Puebla, Querétaro, Quintana Roo, San Luis Potosí, Sinaloa, Sonora, Tabasco, Tamaulipas, Tlaxcala, Veracruz Norte, Veracruz Sur, Yucatán, Zacatecas y Áreas de Nivel Central.

ZONA	OOAD	PARTIDA	CÉDULA	CLAVE CUCOP +	GPO	GEN	ESP	DIF	VAR	DESCRIPCIÓN- SISTEMA DE ABASTO INSTITUCIONAL (SAI)	TALLA	UNIDAD	CANT.	TIPO	ÚNICA ENTREGA RÉGIMEN ORDINARIO	ÚNICA ENTREGA MÉDICOS RESIDENTES	ÚNICA ENTREGA RÉGIMEN IMSS BIENESTAR	TOTAL POR CLAVE Y DESTINO RÉGIMEN ORDINARIO, MÉDICOS RESIDENTES E IMSS BIENESTAR
ZONA A	DURANGO	45	47	27101-0037	210	005	4325	01	01	CALZADO PARA MÉDICO RESIDENTE, FEMENINO. CEDULA: 47. TALLA: 26.0 COLOR:BLANCO.TIPO: CHOCLO CON BANDA Y TRABA PARA SUJECION A BASE DE CINTA AUTO ADHERIBLE;CORTE: CUERO DE GANADO VACUNO CURTIDO AL CROMO, FLOR ENTERA, LISO Y MATE.COLORBLANCO; FORRO: COMPLETO DEL MISMO COLOR DEL CORTE, CUERO DE GANADO VACUNO,FLORENTERA; SUELA: DE POLIURETANO, CON HUELLA ANTIDERRAPANTE, DEL MISMO TONO DELCORTE; PLANTA: DE MATERIAL RECUPERADO, CELULOSA O TEXTIL SINTETICO NO TEJIDO;PLANTILLA: PREFORMADA DE ETIL VINIL ACETATO, LATEX O POLIURETANO, CON CUBIERTADE CUERO DE GANADO VACUNO, EN COLOR BLANCO, DEBE IR PEGADA; SISTEMA DECONSTRUCCION: SUELA PEGADA O INYECTADA DIRECTA AL CORTE; LOGOSIMBOLO: DEL IMSSIMPRESO EN LA LENGÜETA O EN ALGUNO DE LOS LATERALES DEL FORRO DEL ZAPATO, ENCOLOR VERDE CODIGO PANTONE 561C O 561U. PAR. VOLUMEN 1. ESPECIFICACIONES YMETODOS DE PRUEBA DE ACUERDO A LA ESPECIFICACION TECNICA	26	PAR	1	PAR	-	42	-	42

ANEXO 5. CUADRO DE DISTRIBUCIÓN

eas Requirentes: Órganos de Operación Administrativa Desconcentrada de Aguascalientes, Baja California, Baja California Sur, Campeche, Chiapas, Chihuahua, CDMX Norte, CDMX Sur, Coahuila, Colima, Durango, Guanajuato, Guerrero, Hidalgo, Edo. xico Oriente, Edo. México Poniente, Jalisco, Michoacán, Morelos, Nayarit, Nuevo León, Oaxaca, Puebla, Querétaro, Quintana Roo, San Luis Potosí, Sinaloa, Sonora, Tabasco, Tamaulipas, Tlaxcala, Veracruz Norte, Veracruz Sur, Yucatán, Zacatecas y Áreas de Nivel Central.

ONA	OOAD	PARTIDA	CÉDULA	CLAVE CUCOP +	GPO	GEN	ESP	DIF	VAR	DESCRIPCIÓN- SISTEMA DE ABASTO INSTITUCIONAL (SAI)	TALLA	UNIDAD	CANT.	TIPO	ÚNICA ENTREGA RÉGIMEN ORDINARIO	ÚNICA ENTREGA MÉDICOS RESIDENTES	ÚNICA ENTREGA RÉGIMEN IMSS BIENESTAR	TOTAL POR CLAVE Y DESTINO RÉGIMEN ORDINARIO, MÉDICOS RESIDENTES E IMSS BIENESTAR
NA A	DURANGO	45	47	27101-0037	210	005	4317	01	01	CALZADO PARA MEDICO RESIDENTE, FEMENINO, CEDULA: 47. TALLA: 25.5. COLOR:BLANCO.TIPO: CHOCLO CON BANDA Y TRABA PARA SUJECION A BASE DE CINTA AUTO ADHERIBLE;CORTE: CUERO DE GANADO VACUNO CURTIDO AL CROMO, FLOR ENTERA, LISO Y MATE,COLORBLANCO; FORRO: COMPLETO DEL MISMO COLOR DEL CORTE, CUERO DE GANADO VACUNO,FLORENTERA; SUELA: DE POLIURETANO, CON HUELLA ANTIDERRAPANTE, DEL MISMO TONO DELCORTE; PLANTA: DE MATERIAL RECUPERADO, CELULOSA O TEXTIL SINTETICO NO TEJIDO;PLANTILLA: PREFORMADA DE ETIL VINIL ACETATO, LATEX O POLIURETANO, CON CUBIERTADE CUERO DE GANADO VACUNO, EN COLOR BLANCO, DEBE IR PEGADA; SISTEMA DECONSTRUCCION: SUELA PEGADA O INYECTADA DIRECTA AL CORTE; LOGOSIMBOLO: DEL IMSSIMPRESO EN LA LENGÜETA O EN ALGUNO DE LOS LATERALES DEL FORRO DEL ZAPATO, ENCOLOR VERDE CODIGO PANTONE 561C O 561U. PAR. VOLUMEN 1. ESPECIFICACIONES YMETODOS DE PRUEBA DE ACUERDO A LA ESPECIFICACION TECNICA	25.5	PAR	1	PAR	-	30	-	30

ANEXOS
DIVISIÓN DE CONTRATOS

ANEXO 5. CUADRO DE DISTRIBUCIÓN

Areas Requirentes: Órganos de Operación Administrativa Desconcentrada de Aguascalientes, Baja California, Baja California Sur, Campeche, Chiapas, Chihuahua, CDMX Norte, CDMX Sur, Coahuila, Colima, Durango, Guanajuato, Guerrero, Hidalgo, Edo. México Oriente, Edo. México Poniente, Jalisco, Michoacán, Morelos, Nayarit, Nuevo León, Oaxaca, Puebla, Querétaro, Quintana Roo, San Luis Potosí, Sinaloa, Sonora, Tabasco, Tamaulipas, Tlaxcala, Veracruz Norte, Veracruz Sur, Yucatán, Zacatecas y Áreas de Nivel Central.

ZONA	OOAD	PARTIDA	CÉDULA	CLAVE CUCOP +	GPO	GEN	ESP	DIF	VAR	DESCRIPCIÓN- SISTEMA DE ABASTO INSTITUCIONAL (SAI)	TALLA	UNIDAD	CANT.	TIPO	ÚNICA ENTREGA RÉGIMEN ORDINARIO	ÚNICA ENTREGA MÉDICOS RESIDENTES	ÚNICA ENTREGA RÉGIMEN IMSS BIENESTAR	TOTAL POR CLAVE Y DESTINO RÉGIMEN ORDINARIO, MÉDICOS RESIDENTES E IMSS BIENESTAR
ZONA A	DURANGO	45	47	27101-0037	210	005	4309	01	01	CALZADO PARA MEDICO RESIDENTE, FEMENINO CEDULA: 47, TALLA: 25.0 COLOR:BLANCO;TIPO: CHOCLO CON BANDA Y TRABA PARA SUJECION A BASE DE CINTA AUTO ADHERIBLE;CORTE: CUERO DE GANADO VACUNO CURTIDO AL CROMO, FLOR ENTERA, LISO Y MATE,COLORBLANCO; FORRO: COMPLETO DEL MISMO COLOR DEL CORTE, CUERO DE GANADO VACUNO,FLORENTERA; SUELA: DE POLIURETANO, CON HUELLA ANTIDERRAPANTE, DEL MISMO TONO DELCORTE; PLANTA: DE MATERIAL RECUPERADO, CELULOSA O TEXTIL SINTETICO NO TEJIDO;PLANTILLA: PREFORMADA DE ETIL VINIL ACETATO, LATEX O POLIURETANO, CON CUBIERTADE CUERO DE GANADO VACUNO, EN COLOR BLANCO, DEBE IR PEGADA; SISTEMA DECONSTRUCCION: SUELA PEGADA O INYECTADA DIRECTA AL CORTE; LOGOSIMBOLO: DEL IMSSIMPRESO EN LA LENGÜETA O EN ALGUNO DE LOS LATERALES DEL FORRO DEL ZAPATO, ENCOLOR VERDE CODIGO PANTONE 561C O 561U. PAP. VOLUMEN 1. ESPECIFICACIONES YMETODOS DE PRUEBA DE ACUERDO A LA ESPECIFICACION TECNICA	25	PAR	1	PAR	-	86	-	86

ANEXO 5. CUADRO DE DISTRIBUCIÓN

eas Requirentes: Órganos de Operación Administrativa Desconcentrada de Aguascalientes, Baja California, Baja California Sur, Campeche, Chiapas, Chihuahua, CDMX Norte, CDMX Sur, Coahuila, Colima, Durango, Guanajuato, Guerrero, Hidalgo, Edo. éxico Oriente, Edo. México Poniente, Jalisco, Michoacán, Morelos, Nayarit, Nuevo León, Oaxaca, Puebla, Querétaro, Quintana Roo, San Luis Potosí, Sinaloa, Sonora, Tabasco, Tamaulipas, Tlaxcala, Veracruz Norte, Veracruz Sur, Yucatán, Zacatecas y Áreas de Nivel Central.

ONA	OOAD	PARTIDA	CÉDULA	CLAVE CUCOP +	GPO	GEN	ESP	DIF	VAR	DESCRIPCIÓN- SISTEMA DE ABASTO INSTITUCIONAL (SAI)	TALLA	UNIDAD	CANT.	TIPO	ÚNICA ENTREGA RÉGIMEN ORDINARIO	ÚNICA ENTREGA MÉDICOS RESIDENTES	ÚNICA ENTREGA RÉGIMEN IMSS BIENESTAR	TOTAL POR CLAVE Y DESTINO RÉGIMEN ORDINARIO, MÉDICOS RESIDENTES E IMSS BIENESTAR
ONA A	DURANGO	45	47	27101-0037	210	005	4291	01	01	CALZADO PARA MEDICO RESIDENTE, FEMENINO, CEDULA: 47. TALLA: 24.5. COLOR:BLANCO.TIPO: CHOCLO CON BANDA Y TRABA PARA SUJECION A BASE DE CINTA AUTO ADHERIBLE;CORTE: CUERO DE GANADO VACUNO CURTIDO AL CROMO, FLOR ENTERA, LISO Y MATE,COLORBLANCO; FORRO: COMPLETO DEL MISMO COLOR DEL CORTE, CUERO DE GANADO VACUNO,FLORENTERA; SUELA: DE POLIURETANO, CON HUELLA ANTIDERRAPANTE, DEL MISMO TONO DELCORTE; PLANTA: DE MATERIAL RECUPERADO, CELULOSA O TEXTIL SINTETICO NO TEJIDO;PLANTILLA: PREFORMADA DE ETIL VINIL ACETATO, LATEX O POLIURETANO, CON CUBIERTADE CUERO DE GANADO VACUNO, EN COLOR BLANCO, DEBE IR PEGADA; SISTEMA DECONSTRUCCION: SUELA PEGADA O INYECTADA DIRECTA AL CORTE, LOGOSIMBOLO: DEL IMSSIMPRESO EN LA LENGÜETA O EN ALGUNO DE LOS LATERALES DEL FORRO DEL ZAPATO, ENCOLOR VERDE CODIGO PANTONE 561C O 561U. PAR. VOLUMEN 1. ESPECIFICACIONES YMETODOS DE PRUEBA DE ACUERDO A LA ESPECIFICACION TECNICA	24.5	PAR	1	PAR	-	64	-	64

ANEXOS
REVISIÓN DE CONTRATOS

ANEXO 5. CUADRO DE DISTRIBUCIÓN

Areas Requirentes: Órganos de Operación Administrativa Desconcentrada de Aguascalientes, Baja California, Baja California Sur, Campeche, Chiapas, Chihuahua, CDMX Norte, CDMX Sur, Coahuila, Colima, Durango, Guanajuato, Guerrero, Hidalgo, Edo. México Oriente, Edo. México Poniente, Jalisco, Michoacán, Morelos, Nayarit, Nuevo León, Oaxaca, Puebla, Querétaro, Quintana Roo, San Luis Potosí, Sinaloa, Sonora, Tabasco, Tamaulipas, Tlaxcala, Veracruz Norte, Veracruz Sur, Yucatán, Zacatecas y Áreas de Nivel Central

ZONA	OOAD	PARTIDA	CÉDULA	CLAVE CUCOP +	GPO	GEN	ESP	DIF	VAR	DESCRIPCIÓN- SISTEMA DE ABASTO INSTITUCIONAL (SAI)	TALLA	UNIDAD	CANT.	TIPO	ÚNICA ENTREGA RÉGIMEN ORDINARIO	ÚNICA ENTREGA MÉDICOS RESIDENTES	ÚNICA ENTREGA RÉGIMEN IMSS BIENESTAR	TOTAL POR CLAVE Y DESTINO RÉGIMEN ORDINARIO, MÉDICOS RESIDENTES E IMSS BIENESTAR
ZONA A	DURANGO	45	47	27101-0037	210	005	4283	01	01	CALZADO PARA MEDICO RESIDENTE, FEMENINO, CEDULA: 47. TALLA: 24.0. COLOR:BLANCO.TIPO: CHOCLO CON BANDA Y TRABA PARA SUJECION A BASE DE CINTA AUTO ADHERIBLE;CORTE: CUERO DE GANADO VACUNO CURTIDO AL CROMO, FLOR ENTERA, LISO Y MATE.COLORBLANCO; FORRO: COMPLETO DEL MISMO COLOR DEL CORTE, CUERO DE GANADO VACUNO,FLORENTERA; SUELA: DE POLIURETANO, CON HUELLA ANTIDERRAPANTE, DEL MISMO TONO DELCORTE; PLANTA: DE MATERIAL RECUPERADO, CELULOSA O TEXTIL SINTETICO NO TEJIDO;PLANTILLA: PREFORMADA DE ETIL VINIL ACETATO, LATEX O POLIURETANO, CON CUBIERTADE CUERO DE GANADO VACUNO, EN COLOR BLANCO, DEBE IR PEGADA; SISTEMA DECONSTRUCCION. SUELA PEGADA O INYECTADA DIRECTA AL CORTE, LOGOSIMBOLO: DEL IMSSIMPRESO EN LA LENGÜETA O EN ALGUNO DE LOS LATERALES DEL FORRO DEL ZAPATO, ENCOLOR VERDE CODIGO PANTONE 561C O 561U. PAR. VOLUMEN I. ESPECIFICACIONES YMETODOS DE PRUEBA DE ACUERDO A LA ESPECIFICACION TECNICA	24	PAR	1	PAR	-	68	-	68

ANEXO 5. CUADRO DE DISTRIBUCIÓN

s Requirentes: Órganos de Operación Administrativa Desconcentrada de Aguascalientes, Baja California, Baja California Sur, Campeche, Chiapas, Chihuahua, CDMX Norte, CDMX Sur, Coahuila, Colima, Durango, Guanajuato, Guerrero, Hidalgo, Edo. co Oriente, Edo. Mexico Poniente, Jalisco, Michoacán, Morelos, Nayarit, Nuevo León, Oaxaca, Puebla, Querétaro, Quintana Roo, San Luis Potosí, Sinaloa, Sonora, Tabasco, Tamaulipas, Tlaxcala, Veracruz Norte, Veracruz Sur, Yucatán, Zacatecas y Áreas de Nivel Central.

NA	OOAD	PARTIDA	CÉDULA	CLAVE CUCOP +	GPO	GEN	ESP	DIF	VAR	DESCRIPCIÓN- SISTEMA DE ABASTO INSTITUCIONAL (SAI)	TALLA	UNIDAD	CANT.	TIPO	ÚNICA ENTREGA RÉGIMEN ORDINARIO	ÚNICA ENTREGA MÉDICOS RESIDENTES	ÚNICA ENTREGA RÉGIMEN IMSS BIENESTAR	TOTAL POR CLAVE Y DESTINO RÉGIMEN ORDINARIO, MÉDICOS RESIDENTES E IMSS BIENESTAR
NA A	DURANGO	45	47	27101-0037	210	005	4275	01	01	CALZADO PARA MÉDICO RESIDENTE, FEMENINO, CEDULA: 47. TALLA: 23.5. COLOR:BLANCO.TIPO: CHOCLO CON BANDA Y TRABA PARA SUJECION A BASE DE CINTA AUTO ADHERIBLE;CORTE: CUERO DE GANADO VACUNO CURTIDO AL CROMO, FLOR ENTERA, LISO Y MATE,COLORBLANCO; FORRO: COMPLETO DEL MISMO COLOR DEL CORTE, CUERO DE GANADO VACUNO,FLORENTERA; SUELA: DE POLIURETANO, CON HUELLA ANTIDERRAPANTE, DEL MISMO TONO DELCORTE; PLANTA: DE MATERIAL RECUPERADO, CELULOSA O TEXTIL SINTETICO NO TEJIDO;PLANTILLA: PREFORMADA DE ETIL VINIL ACETATO, LATEX O POLIURETANO, CON CUBIERTADE CUERO DE GANADO VACUNO, EN COLOR BLANCO. DEBE IR PEGADA; SISTEMA DECONSTRUCCION: SUELA PEGADA O INYECTADA DIRECTA AL CORTE; LOGOSIMBOLO: DEL IMSSIMPRESO EN LA LENGUETA O EN ALGUNO DE LOS LATERALES DEL FORRO DEL ZAPATO, ENCOLOR VERDE CODIGO PANTONE 561C O 561U. PAR. VOLUMEN 1. ESPECIFICACIONES YMETODOS DE PRUEBA DE ACUERDO A LA ESPECIFICACION TECNICA	23.5	PAR	1	PAR	-	32	-	32

ANEXOS
DIVISION DE CONTRATOS

ANEXO 5. CUADRO DE DISTRIBUCIÓN

Áreas Requirentes: Órganos de Operación Administrativa Desconcentrada de Aguascalientes, Baja California, Baja California Sur, Campeche, Chiapas, Chihuahua, CDMX Norte, CDMX Sur, Coahuila, Colima, Durango, Guanajuato, Guerrero, Hidalgo, Edo. México Oriente, Edo Mexico Poniente, Jalisco, Michoacán, Morelos, Nayarit, Nuevo León, Oaxaca, Puebla, Querétaro, Quintana Roo, San Luis Potosí, Sinaloa, Sonora, Tabasco, Tamaulipas, Tlaxcala, Veracruz Norte, Veracruz Sur, Yucatán, Zacatecas y Áreas de Nivel Central.

ZONA	OOAD	PARTIDA	CÉDULA	CLAVE CUCOP +	GPO	GEN	ESP	DIF	VAR	DESCRIPCIÓN- SISTEMA DE ABASTO INSTITUCIONAL (SAI)	TALLA	UNIDAD	CANT.	TIPO	ÚNICA ENTREGA RÉGIMEN ORDINARIO	ÚNICA ENTREGA MÉDICOS RESIDENTES	ÚNICA ENTREGA RÉGIMEN IMSS BIENESTAR	TOTAL POR CLAVE Y DESTINO RÉGIMEN ORDINARIO, MÉDICOS RESIDENTES E IMSS BIENESTAR
ZONA A	DURANGO	45	47	27101-0037	210	005	4267	01	01	CALZADO PARA MEDICO RESIDENTE, FEMENINO, CEDULA: 47, TALLA: 23.0, COLOR BLANCO,TIPO: CHOCLO CON BANDA Y TRABA PARA SUJECION A BASE DE CINTA AUTO ADHERIBLE;CORTE: CUERO DE GANADO VACUNO CURTIDO AL CROMO, FLOR ENTERA, LISO Y MATE,COLORBLANCO; FORRO: COMPLETO DEL MISMO COLOR DEL CORTE, CUERO DE GANADO VACUNO,FLORENTERA; SUELA: DE POLIURETANO, CON HUELLA ANTIDERRAPANTE, DEL MISMO TONO DELCORTE; PLANTA: DE MATERIAL RECUPERADO, CELULOSA O TEXTIL SINTETICO NO TEJIDO;PLANTILLA: PREFORMADA DE ETIL VINIL ACETATO, LATEX O POLIURETANO, CON CUBIERTADE CUERO DE GANADO VACUNO, EN COLOR BLANCO, DEBE IR PEGADA; SISTEMA DECONSTRUCCION: SUELA PEGADA O INYECTADA DIRECTA AL CORTE; LOGOSIMBOLO: DEL IMSSIMPRESO EN LA LENGÜETA O EN ALGUNO DE LOS LATERALES DEL FORRO DEL ZAPATO, ENCOLOR VERDE CODIGO PANTONE 561C O 561U. PAR. VOLUMEN 1. ESPECIFICACIONES YMETODOS DE PRUEBA DE ACUERDO A LA ESPECIFICACION TECNICA	23	PAR	1	PAR	-	28	-	28

ANEXO 5. CUADRO DE DISTRIBUCIÓN

ss Requirentes: Órganos de Operación Administrativa Desconcentrada de Aguascalientes, Baja California, Baja California Sur, Campeche, Chiapas, Chihuahua, CDMX Norte, CDMX Sur, Coahuila, Colima, Durango, Guanajuato, Guerrero, Hidalgo, Edo. ico Oriente, Edo. México Poniente, Jalisco, Michoacán, Morelos, Nayarit, Nuevo León, Oaxaca, Puebla, Querétaro, Quintana Roo, San Luis Potosí, Sinaloa, Sonora, Tabasco, Tamaulipas, Tlaxcala, Veracruz Norte, Veracruz Sur, Yucatán, Zacatecas y Áreas de Nivel Central.

INA	OOAD	PARTIDA	CÉDULA	CLAVE CUCOP +	GPO	GEN	ESP	DIF	VAR	DESCRIPCIÓN- SISTEMA DE ABASTO INSTITUCIONAL (SAI)	TALLA	UNIDAD	CANT.	TIPO	ÚNICA ENTREGA RÉGIMEN ORDINARIO	ÚNICA ENTREGA MÉDICOS RESIDENTES	ÚNICA ENTREGA RÉGIMEN IMSS BIENESTAR	TOTAL POR CLAVE Y DESTINO RÉGIMEN ORDINARIO, MÉDICOS RESIDENTES E IMSS BIENESTAR
NA A	DURANGO	45	47	27101-0037	210	005	4259	01	01	CALZADO PARA MEDICO RESIDENTE, FEMENINO, CEDULA: 47. TALLA: 22.5. COLOR:BLANCO.TIPO: CHOCLO CON BANDA Y TRABA PARA SUJECION A BASE DE CINTA AUTO ADHERIBLE;CORTE: CUERO DE GANADO VACUNO CURTIDO AL CROMO, FLOR ENTERA, LISO Y MATE,COLORBLANCO; FORRO: COMPLETO DEL MISMO COLOR DEL CORTE, CUERO DE GANADO VACUNO,FLORENTERA; SUELA: DE POLIURETANO, CON HUELLA ANTIDERRAPANTE, DEL MISMO TONO DELCORTE, PLANTA: DE MATERIAL RECUPERADO, CELULOSA O TEXTIL SINTETICO NO TEJIDO;PLANTILLA: PREFORMADA DE ETIL VINIL ACETATO, LATEX O POLIURETANO, CON CUBIERTADE CUERO DE GANADO VACUNO, EN COLOR BLANCO, DEBE IR PEGADA; SISTEMA DECONSTRUCCION: SUELA PEGADA O INYECTADA DIRECTA AL CORTE; LOGOSIMBOLO: DEL IMSSIMPRESO EN LA LENGÜETA O EN ALGUNO DE LOS LATERALES DEL FORRO DEL ZAPATO, ENCOLOR VERDE CODIGO PANTONE 561C O 561U. PAR. VOLUMEN 1. ESPECIFICACIONES YMETODOS DE PRUEBA DE ACUERDO A LA ESPECIFICACION TECNICA	22.5	PAR	1	PAR	-	6	-	6

ANEXOS
DIVISION DE CONTRATOS

ANEXO 5. CUADRO DE DISTRIBUCIÓN

Areas Requirentes: Órganos de Operación Administrativa Desconcentrada de Aguascalientes, Baja California, Baja California Sur, Campeche, Chiapas, Chihuahua, CDMX Norte, CDMX Sur, Coahuila, Colima, Durango, Guanajuato, Guerrero, Hidalgo, Edo. México Oriente, Edo. México Poniente, Jalisco, Michoacán, Morelos, Nayarit, Nuevo León, Oaxaca, Puebla, Querétaro, Quintana Roo, San Luis Potosí, Sinaloa, Sonora, Tabasco, Tamaulipas, Tlaxcala, Veracruz Norte, Veracruz Sur, Yucatán, Zacatecas y Áreas de Nivel Central

ZONA	OOAD	PARTIDA	CÉDULA	CLAVE CUCOP +	GPO	GEN	ESP	DIF	VAR	DESCRIPCIÓN- SISTEMA DE ABASTO INSTITUCIONAL (SAI)	TALLA	UNIDAD	CANT.	TIPO	ÚNICA ENTREGA RÉGIMEN ORDINARIO	ÚNICA ENTREGA MÉDICOS RESIDENTES	ÚNICA ENTREGA RÉGIMEN IMSS BIENESTAR	TOTAL POR CLAVE Y DESTINO RÉGIMEN ORDINARIO, MÉDICOS RESIDENTES E IMSS BIENESTAR
ZONA A	CHIHUAHUA	45	47	27101-0037	210	005	4382	01	01	CALZADO PARA MEDICO RESIDENTE, FEMENINO, CEDULA: 47 TALLA: 29.0, COLOR:BLANCO TIPO: CHOCLO CON BANDA Y TRABA PARA SUJECION A BASE DE CINTA AUTO ADHERIBLE,CORTE: CUERO DE GANADO VACUNO CURTIDO AL CROMO, FLOR ENTERA, LISO Y MATE,COLORBLANCO; FORRO: COMPLETO DEL MISMO COLOR DEL CORTE, CUERO DE GANADO VACUNO,FLORENTERA, SUELA: DE POLIURETANO, CON HUELLA ANTIDERRAPANTE, DEL MISMO TONO DELCORTE; PLANTA: DE MATERIAL RECUPERADO, CELULOSA O TEXTIL SINTETICO NO TEJIDO;PLANTILLA: PREFORMADA DE ETIL VINIL ACETATO, LATEX O POLIURETANO, CON CUBIERTADE CUERO DE GANADO VACUNO, EN COLOR BLANCO, DEBE IR PEGADA; SISTEMA DECONSTRUCCION: SUELA PECADA O INYECTADA DIRECTA AL CORTE; LOGOSIMBOLO: DEL IMSSIMPRESO EN LA LENGUETA O EN ALGUNO DE LOS LATERALES DEL FORRO DEL ZAPATO, ENCOLOR VERDE CODIGO PANTONE 561C O 561U. PAR. VOLUMEN 1. ESPECIFICACIONES YMETODOS DE PRUEBA DE ACUERDO A LA ESPECIFICACION TECNICA	29	PAR	1	PAR	-	2	-	2

ANEXO 5. CUADRO DE DISTRIBUCIÓN

as Requirentes: Órganos de Operación Administrativa Desconcentrada de Aguascalientes, Baja California, Baja California Sur, Campeche, Chiapas, Chihuahua, CDMX Norte, CDMX Sur, Coahuila, Colima, Durango, Guanajuato, Guerrero, Hidalgo, Edo. ico Oriente, Edo. México Poniente, Jalisco, Michoacán, Morelos, Nayarit, Nuevo León, Oaxaca, Puebla, Querétaro, Quintana Roo, San Luis Potosí, Sinaloa, Sonora, Tabasco, Tamaulipas, Tlaxcala, Veracruz Norte, Veracruz Sur, Yucatán, Zacatecas y Áreas de Nivel Central.

ONA	OOAD	PARTIDA	CÉDULA	CLAVE CUCOP +	GPO	GEN	ESP	DIF	VAR	DESCRIPCIÓN- SISTEMA DE ABASTO INSTITUCIONAL (SAI)	TALLA	UNIDAD	CANT.	TIPO	ÚNICA ENTREGA RÉGIMEN ORDINARIO	ÚNICA ENTREGA MÉDICOS RESIDENTES	ÚNICA ENTREGA RÉGIMEN IMSS BIENESTAR	TOTAL POR CLAVE Y DESTINO RÉGIMEN ORDINARIO, MÉDICOS RESIDENTES E IMSS BIENESTAR
NA A	CHIHUAHUA	45	47	29101-0037	210	005	4358	01	01	CALZADO PARA MEDICO RESIDENTE, FEMENINO. CEDULA: 47. TALLA: 27.5. COLOR:BLANCO.TIPO: CHOCLO CON BANDA Y TRABA PARA SUJECION A BASE DE CINTA AUTO ADHERIBLE;CORTE: CUERO DE GANADO VACUNO CURTIDO AL CROMO, FLOR ENTERA, LISO Y MATE,COLORBLANCO; FORRO: COMPLETO DEL MISMO COLOR DEL CORTE, CUERO DE GANADO VACUNO.FLORENTERA; SUELA: DE POLIURETANO, CON HUELLA ANTIDERRAPANTE, DEL MISMO TONO DELCORTE; PLANTA: DE MATERIAL RECUPERADO, CELULOSA O TEXTIL SINTETICO NO TEJIDO;PLANTILLA: PREFORMADA DE ETIL VINIL ACETATO, LATEX O POLIURETANO, CON CUBIERTADE CUERO DE GANADO VACUNO, EN COLOR BLANCO. DEBE IR PEGADA; SISTEMA DECONSTRUCCION: SUELA PEGADA O INYECTADA DIRECTA AL CORTE; LOGOSIMBOLO: DEL IMSSIMPRESO EN LA LENGUETA O EN ALGUNO DE LOS LATERALES DEL FORRO DEL ZAPATO, ENCOLOR VERDE CODIGO PANTONE 561C O 561U. PAR. VOLUMEN 1. ESPECIFICACIONES YMETODOS DE PRUEBA DE ACUERDO A LA ESPECIFICACION TECNICA	27.5	PAR	1	PAR	-	10	-	10

ANEXOS
DIVISION DE CONTRATOS

ANEXO 5. CUADRO DE DISTRIBUCIÓN

Áreas Requirentes: Órganos de Operación Administrativa Desconcentrada de Aguascalientes, Baja California, Baja California Sur, Campeche, Chiapas, Chihuahua, CDMX Norte, CDMX Sur, Coahuila, Colima, Durango, Guanajuato, Guerrero, Hidalgo, Edo. Mexico Oriente, Edo. México Poniente, Jalisco, Michoacan, Morelos, Nayarit, Nuevo Leon, Oaxaca, Puebla, Querétaro, Quintana Roo, San Luis Potosi, Sinaloa, Sonora, Tabasco, Tamaulipas, Tlaxcala, Veracruz Norte, Veracruz Sur, Yucatán, Zacatecas y Áreas de Nivel Central.

ZONA	OOAD	PARTIDA	CÉDULA	CLAVE CUCOP +	GPO	GEN	ESP	DIF	VAR	DESCRIPCIÓN- SISTEMA DE ABASTO INSTITUCIONAL (SAI)	TALLA	UNIDAD	CANT.	TIPO	ÚNICA ENTREGA RÉGIMEN ORDINARIO	ÚNICA ENTREGA MÉDICOS RESIDENTES	ÚNICA ENTREGA RÉGIMEN IMSS BIENESTAR	TOTAL POR CLAVE Y DESTINO RÉGIMEN ORDINARIO, MÉDICOS RESIDENTES E IMSS BIENESTAR
ZONA A	CHIHUAHUA	45	47	27101-0037	210	005	4341	01	01	CALZADO PARA MEDICO RESIDENTE, FEMENINO, CEDULA 47, TALLA 27.0, COLOR:BLANCO TIPO: CHOCLO CON BANDA Y TRABA PARA SUJECION A BASE DE CINTA AUTO ADHERIBLE;CORTE: CUERO DE GANADO VACUNO CURTIDO AL CROMO, FLOR ENTERA, LISO Y MATE,COLORBLANCO; FORRO: COMPLETO DEL MISMO COLOR DEL CORTE, CUERO DE GANADO VACUNO,FLORENTERA; SUELA: DE POLIURETANO, CON HUELLA ANTIDERRAPANTE, DEL MISMO TONO DELCORTE; PLANTA: DE MATERIAL RECUPERADO, CELULOSA O TEXTIL SINTETICO NO TEJIDO;PLANTILLA: PREFORMADA DE ETIL VINIL ACETATO, LATEX O POLIURETANO, CON CUBIERTADE CUERO DE GANADO VACUNO, EN COLOR BLANCO, DEBE IR PEGADA; SISTEMA DECONSTRUCCION: SUELA PEGADA O INYECTADA DIRECTA AL CORTE, LOGOSIMBOLO: DEL IMSSIMPRESO EN LA LENGUETA O EN ALGUNO DE LOS LATERALES DEL FORRO DEL ZAPATO, ENCOLOR VERDE CODIGO PANTONE 561C O 561U, PAR, VOLUMEN 1 ESPECIFICACIONES YMETODOS DE PRUEBA DE ACUERDO A LA ESPECIFICACION TECNICA	27	PAR	1	PAR	-	16	-	16

ANEXO 5. CUADRO DE DISTRIBUCIÓN

eas Requirentes: Órganos de Operación Administrativa Desconcentrada de Aguascalientes, Baja California, Baja California Sur, Campeche, Chiapas, Chihuahua, CDMX Norte, CDMX Sur, Coahuila, Colima, Durango, Guanajuato, Guerrero, Hidalgo, Edo. éxico Oriente, Edo. México Poniente, Jalisco, Michoacán, Morelos, Nayarit, Nuevo León, Oaxaca, Puebla, Querétaro, Quintana Roo, San Luis Potosí, Sinaloa, Sonora, Tabasco, Tamaulipas, Tlaxcala, Veracruz Norte, Veracruz Sur, Yucatán, Zacatecas y Áreas de Nivel Central.

ONA	OOAD	PARTIDA	CÉDULA	CLAVE CUCOP +	GPO	GEN	ESP	DIF	VAR	DESCRIPCIÓN- SISTEMA DE ABASTO INSTITUCIONAL (SAI)	TALLA	UNIDAD	CANT.	TIPO	ÚNICA ENTREGA RÉGIMEN ORDINARIO	ÚNICA ENTREGA MÉDICOS RESIDENTES	ÚNICA ENTREGA RÉGIMEN IMSS BIENESTAR	TOTAL POR CLAVE Y DESTINO RÉGIMEN ORDINARIO, MÉDICOS RESIDENTES E IMSS BIENESTAR
NA A	CHIHUAHUA	45	47	27101-0037	210	005	4333	01	01	CALZADO PARA MEDICO RESIDENTE, FEMENINO, CEDULA: 47. TALLA: 26.5 COLOR:BLANCO.TIPO: CHOCLO CON BANDA Y TRABA PARA SUJECION A BASE DE CINTA AUTO ADHERIBLE;CORTE: CUERO DE GANADO VACUNO CURTIDO AL CROMO, FLOR ENTERA, LISO Y MATE,COLORBLANCO; FORRO: COMPLETO DEL MISMO COLOR DEL CORTE. CUERO DE GANADO VACUNO,FLORENTERA; SUELA: DE POLIURETANO, CON HUELLA ANTIDERRAPANTE, DEL MISMO TONO DELCORTE; PLANTA: DE MATERIAL RECUPERADO, CELULOSA O TEXTIL SINTETICO NO TEJIDO;PLANTILLA: PREFORMADA DE ETIL VINIL ACETATO, LATEX O POLIURETANO, CON CUBIERTADE CUERO DE GANADO VACUNO, EN COLOR BLANCO, DEBE IR PEGADA; SISTEMA DECONSTRUCCION: SUELA PEGADA O INYECTADA DIRECTA AL CORTE; LOGOSIMBOLO: DEL IMSSIMPRESO EN LA LENGÜETA O EN ALGUNO DE LOS LATERALES DEL FORRO DEL ZAPATO, ENCOLOR VERDE CODIGO PANTONE 561C O 561U. PAR. VOLUMEN 1. ESPECIFICACIONES YMETODOS DE PRUEBA DE ACUERDO A LA ESPECIFICACION TECNICA	26.5	PAR	1	PAR	-	22	-	22

ANEXOS
DIVISIÓN DE CONTRATOS

ANEXO 5. CUADRO DE DISTRIBUCIÓN

Areas Requirentes. Órganos de Operación Administrativa Desconcentrada de Aguascalientes, Baja California, Baja California Sur, Campeche, Chiapas, Chihuahua, CDMX Norte, CDMX Sur, Coahuila, Colima, Durango, Guanajuato, Guerrero, Hidalgo, Edo. México Oriente, Edo. México Poniente, Jalisco, Michoacán, Morelos, Nayarit, Nuevo León, Oaxaca, Puebla, Querétaro, Quintana Roo, San Luis Potosí, Sinaloa, Sonora, Tabasco, Tamaulipas, Tlaxcala, Veracruz Norte, Veracruz Sur, Yucatán, Zacatecas y Áreas de Nivel Central.

ZONA	OOAD	PARTIDA	CÉDULA	CLAVE CUCOP +	GPO	GEN	ESP	DIF	VAR	DESCRIPCIÓN- SISTEMA DE ABASTO INSTITUCIONAL (SAI)	TALLA	UNIDAD	CANT.	TIPO	ÚNICA ENTREGA RÉGIMEN ORDINARIO	ÚNICA ENTREGA MÉDICOS RESIDENTES	ÚNICA ENTREGA RÉGIMEN IMSS BIENESTAR	TOTAL POR CLAVE Y DESTINO RÉGIMEN ORDINARIO, MÉDICOS RESIDENTES E IMSS BIENESTAR
ZONA A	CHIHUAHUA	45	47	27101-0037	210	005	4325	01	01	CALZADO PARA MEDICO RESIDENTE, FEMENINO. CEDULA: 47. TALLA: 26.0. COLOR:BLANCO.TIPO: CHOCLO CON BANDA Y TRABA PARA SUJECION A BASE DE CINTA AUTO ADHERIBLE;CORTE: CUERO DE GANADO VACUNO CURTIDO AL CROMO, FLOR ENTERA, LISO Y MATE,COLORBLANCO; FORRO: COMPLETO DEL MISMO COLOR DEL CORTE, CUERO DE GANADO VACUNO,FLORENTERA; SUELA: DE POLIURETANO, CON HUELLA ANTIDERRAPANTE, DEL MISMO TONO DELCORTE; PLANTA: DE MATERIAL RECUPERADO, CELULOSA O TEXTIL SINTETICO NO TEJIDO;PLANTILLA: PREFORMADA DE ETIL VINIL ACETATO, LATEX O POLIURETANO, CON CUBIERTADE CUERO DE GANADO VACUNO, EN COLOR BLANCO, DEBE IR PEGADA; SISTEMA DECONSTRUCCION: SUELA PEGADA O INYECTADA DIRECTA AL CORTE. LOCOSIMBOLO: DEL IMSSIMPRESO EN LA LENGUETA O EN ALGUNO DE LOS LATERALES DEL FORRO DEL ZAPATO, ENCOLOR VERDE CODIGO PANTONE 561C O 561U. PAR. VOLUMEN 1. ESPECIFICACIONES YMETODOS DE PRUEBA DE ACUERDO A LA ESPECIFICACION TECNICA	26	PAR	1	PAR	-	70	-	70

ANEXO 5. CUADRO DE DISTRIBUCIÓN

as Requirentes: Órganos de Operación Administrativa Desconcentrada de Aguascalientes, Baja California, Baja California Sur, Campeche, Chiapas, Chihuahua, CDMX Norte, CDMX Sur, Coahuila, Colima, Durango, Guanajuato, Guerrero, Hidalgo, Edo. ico Oriente, Edo. México Poniente, Jalisco, Michoacán, Morelos, Nayarit, Nuevo León, Oaxaca, Puebla, Querétaro, Quintana Roo, San Luis Potosí, Sinaloa, Sonora, Tabasco, Tamaulipas, Tlaxcala, Veracruz Norte, Veracruz Sur, Yucatán, Zacatecas y Áreas de Nivel Central.

NA	OOAD	PARTIDA	CÉDULA	CLAVE CUCOP +	GPO	GEN	ESP	DIF	VAR	DESCRIPCIÓN- SISTEMA DE ABASTO INSTITUCIONAL (SAI)	TALLA	UNIDAD	CANT.	TIPO	ÚNICA ENTREGA RÉGIMEN ORDINARIO	ÚNICA ENTREGA MÉDICOS RESIDENTES	ÚNICA ENTREGA RÉGIMEN IMSS BIENESTAR	TOTAL POR CLAVE Y DESTINO RÉGIMEN ORDINARIO, MÉDICOS RESIDENTES E IMSS BIENESTAR
NA A	CHIHUAHUA	45	47	27101 0037	210	005	4317	01	01	CALZADO PARA MEDICO RESIDENTE, FEMENINO, CEDULA: 47. TALLA: 25.5. COLOR:BLANCO,TIPO: CHOCLO CON BANDA Y TRABA PARA SUJECION A BASE DE CINTA AUTO ADHERIBLE;CORTE: CUERO DE GANADO VACUNO CURTIDO AL CROMO, FLOR ENTERA, LISO Y MATE,COLORBLANCO; FORRO: COMPLETO DEL MISMO COLOR DEL CORTE, CUERO DE GANADO VACUNO,FLORENTERA; SUELA: DE POLIURETANO, CON HUELLA ANTIDERRAPANTE, DEL MISMO TONO DELCORTE; PLANTA: DE MATERIAL RECUPERADO, CELULOSA O TEXTIL SINTETICO NO TEJIDO;PLANTILLA: PREFORMADA DE ETIL VINIL ACETATO, LATEX O POLIURETANO, CON CUBIERTADE CUERO DE GANADO VACUNO, EN COLOR BLANCO, DEBE IR PEGADA; SISTEMA DECONSTRUCCION: SUELA PEGADA O INYECTADA DIRECTA AL CORTE; LOGOSIMBOLO: DEL IMSSIMPRESO EN LA LENGÜETA O EN ALGUNO DE LOS LATERALES DEL FORRO DEL ZAPATO, ENCOLOR VERDE CODIGO PANTONE 561C O 561U. PAR. VOLUMEN 1. ESPECIFICACIONES YMETODOS DE PRUEBA DE ACUERDO A LA ESPECIFICACION TECNICA	25.5	PAR	1	PAR	-	124	-	124

ANEXOS
DIVISION DE CONTRATOS

ANEXO 5. CUADRO DE DISTRIBUCIÓN

Areas Requirentes: Órganos de Operación Administrativa Desconcentrada de Aguascalientes, Baja California, Baja California Sur, Campeche, Chiapas, Chihuahua, CDMX Norte, CDMX Sur, Coahuila, Colima, Durango, Guanajuato, Guerrero, Hidalgo, Edo. México Oriente, Edo. México Poniente, Jalisco, Michoacán, Morelos, Nayarit, Nuevo León, Oaxaca, Puebla, Querétaro, Quintana Roo, San Luis Potosí, Sinaloa, Sonora, Tabasco, Tamaulipas, Tlaxcala, Veracruz Norte, Veracruz Sur, Yucatán, Zacatecas y Áreas de Nivel Central.

ZONA	OOAD	PARTIDA	CÉDULA	CLAVE CUCOP +	GPO	GEN	ESP	DIF	VAR	DESCRIPCIÓN- SISTEMA DE ABASTO INSTITUCIONAL (SAI)	TALLA	UNIDAD	CANT.	TIPO	ÚNICA ENTREGA RÉGIMEN ORDINARIO	ÚNICA ENTREGA MÉDICOS RESIDENTES	ÚNICA ENTREGA RÉGIMEN IMSS BIENESTAR	TOTAL POR CLAVE Y DESTINO RÉGIMEN ORDINARIO, MÉDICOS RESIDENTES E IMSS BIENESTAR
ZONA A	CHIHUAHUA	45	47	27101-0037	210	005	4309	01	01	CALZADO PARA MEDICO RESIDENTE, FEMENINO, CEDULA: 47. TALLA: 25.0. COLOR:BLANCO.TIPO: CHOCLO CON BANDA Y TRABA PARA SUJECION A BASE DE CINTA AUTO ADHERIBLE;CORTE: CUERO DE GANADO VACUNO CURTIDO AL CROMO, FLOR ENTERA, LISO Y MATE,COLORBLANCO: FORRO: COMPLETO DEL MISMO COLOR DEL CORTE, CUERO DE GANADO VACUNO,FLORENTERA; SUELA: DE POLIURETANO, CON HUELLA ANTIDERRAPANTE, DEL MISMO TONO DELCORTE; PLANTA: DE MATERIAL RECUPERADO, CELULOSA O TEXTIL SINTETICO NO TEJIDO,PLANTILLA: PREFORMADA DE ETIL VINIL ACETATO, LATEX O POLIURETANO, CON CUBIERTADE CUERO DE GANADO VACUNO, EN COLOR BLANCO. DEBE IR PEGADA; SISTEMA DECONSTRUCCION: SUELA PEGADA O INYECTADA DIRECTA AL CORTE; LOGOSIMBOLO: DEL IMSSIMPRESO EN LA LENGUETA O EN ALGUNO DE LOS LATERALES DEL FORRO DEL ZAPATO, ENCOLOR VERDE CODIGO PANTONE 561C O 561U. PAR. VOLUMEN I. ESPECIFICACIONES YMETODOS DE PRUEBA DE ACUERDO A LA ESPECIFICACION TECNICA	25	PAR	1	PAR	-	200	-	200

ANEXO 5. CUADRO DE DISTRIBUCIÓN

ıs Requirentes: Organos de Operación Administrativa Desconcentrada de Aguascalientes, Baja California, Baja California Sur, Campeche, Chiapas, Chihuahua, CDMX Norte, CDMX Sur, Coahuila, Colima, Durango, Guanajuato, Guerrero, Hidalgo, Edo. ico Oriente, Edo. México Poniente, Jalisco, Michoacán, Morelos, Nayarit, Nuevo León, Oaxaca, Puebla, Querétaro, Quintana Roo, San Luis Potosí, Sinaloa, Sonora, Tabasco, Tamaulipas, Tlaxcala, Veracruz Norte, Veracruz Sur, Yucatán, Zacatecas y Áreas de Nivel Central.

NA	OOAD	PARTIDA	CÉDULA	CLAVE CUCOP +	GPO	GEN	ESP	DIF	VAR	DESCRIPCIÓN- SISTEMA DE ABASTO INSTITUCIONAL (SAI)	TALLA	UNIDAD	CANT.	TIPO	ÚNICA ENTREGA RÉGIMEN ORDINARIO	ÚNICA ENTREGA MÉDICOS RESIDENTES	ÚNICA ENTREGA RÉGIMEN IMSS BIENESTAR	TOTAL POR CLAVE Y DESTINO RÉGIMEN ORDINARIO, MÉDICOS RESIDENTES E IMSS BIENESTAR
NA A	CHIHUAHUA	45	47	27101-0037	210	005	4291	01	01	CALZADO PARA MEDICO RESIDENTE, FEMENINO, CEDULA: 47. TALLA: 24.5. COLOR:BLANCO.TIPO: CHOCLO CON BANDA Y TRABA PARA SUJECION A BASE DE CINTA AUTO ADHERIBLE:CORTE: CUERO DE GANADO VACUNO CURTIDO AL CROMO, FLOR ENTERA, LISO Y MATE,COLORBLANCO; FORRO: COMPLETO DEL MISMO COLOR DEL CORTE, CUERO DE GANADO VACUNO,FLORENTERA; SUELA: DE POLIURETANO, CON HUELLA ANTIDERRAPANTE, DEL MISMO TONO DELCORTE; PLANTA: DE MATERIAL RECUPERADO, CELULOSA O TEXTIL SINTETICO NO TEJIDO;PLANTILLA: PREFORMADA DE ETIL VINIL ACETATO, LATEX O POLIURETANO, CON CUBIERTADE CUERO DE GANADO VACUNO, EN COLOR BLANCO, DEBE IR PEGADA; SISTEMA DECONSTRUCCION: SUELA PEGADA O INYECTADA DIRECTA AL CORTE; LOGOSIMBOLO: DEL IMSSIMPRESO EN LA LENGÜETA O EN ALGUNO DE LOS LATERALES DEL FORRO DEL ZAPATO, ENCOLOR VERDE CODIGO PANTONE 561C O 561U. PAR. VOLUMEN 1. ESPECIFICACIONES YMETODOS DE PRUEBA DE ACUERDO A LA ESPECIFICACION TECNICA	24.5	PAR	1	PAR	-	182	-	182

ANEXOS
DIVISION DE CONTRATOS

ANEXO 5. CUADRO DE DISTRIBUCIÓN

Areas Requirentes: Órganos de Operación Administrativa Desconcentrada de Aguascalientes, Baja California, Baja California Sur, Campeche, Chiapas, Chihuahua, CDMX Norte, CDMX Sur, Coahuila, Colima, Durango, Guanajuato, Guerrero, Hidalgo, Edo. México Oriente, Edo. México Poniente, Jalisco, Michoacán, Morelos, Nayarit, Nuevo León, Oaxaca, Puebla, Querétaro, Quintana Roo, San Luis Potosí, Sinaloa, Sonora, Tabasco, Tamaulipas, Tlaxcala, Veracruz Norte, Veracruz Sur, Yucatán, Zacatecas y Áreas de Nivel Central.

ZONA	OOAD	PARTIDA	CÉDULA	CLAVE CUCOP +	GPO	GEN	ESP	DIF	VAR	DESCRIPCIÓN- SISTEMA DE ABASTO INSTITUCIONAL (SAI)	TALLA	UNIDAD	CANT.	TIPO	ÚNICA ENTREGA RÉGIMEN ORDINARIO	ÚNICA ENTREGA MÉDICOS RESIDENTES	ÚNICA ENTREGA RÉGIMEN IMSS BIENESTAR	TOTAL POR CLAVE Y DESTINO RÉGIMEN ORDINARIO, MÉDICOS RESIDENTES E IMSS BIENESTAR
ZONA A	CHIHUAHUA	45	47	27101-0037	210	005	4283	01	01	CALZADO PARA MEDICO RESIDENTE, FEMENINO, CEDULA: 47, TALLA: 24.0 COLOR:BLANCO.TIPO: CHOCLO CON BANDA Y TRABA PARA SUJECION A BASE DE CINTA AUTO ADHERIBLE;CORTE: CUERO DE GANADO VACUNO CURTIDO AL CROMO, FLOR ENTERA, LISO Y MATE,COLORBLANCO; FORRO, COMPLETO DEL MISMO COLOR DEL CORTE, CUERO DE GANADO VACUNO,FLORENTERA, SUELA: DE POLIURETANO, CON HUELLA ANTIDERRAPANTE, DEL MISMO TONO DELCORTE; PLANTA: DE MATERIAL RECUPERADO, CELULOSA O TEXTIL SINTETICO NO TEJIDO PLANTILLA: PREFORMADA DE ETIL VINIL ACETATO, LATEX O POLIURETANO, CON CUBIERTADE CUERO DE GANADO VACUNO, EN COLOR BLANCO, DEBE IR PEGADA; SISTEMA DECONSTRUCCION: SUELA PEGADA O INYECTADA DIRECTA AL CORTE. LOGOSIMBOLO: DEL IMSSIMPRESO EN LA LENGÜETA O EN ALGUNO DE LOS LATERALES DEL FORRO DEL ZAPATO, ENCOLOR VERDE CODIGO PANTONE 561C O 561U. PAR. VOLUMEN I. ESPECIFICACIONES YMETODOS DE PRUEBA DE ACUERDO A LA ESPECIFICACION TECNICA	24	PAR	1	PAR	-	172	-	172

ANEXO 5. CUADRO DE DISTRIBUCIÓN

reas Requirentes. Órganos de Operación Administrativa Desconcentrada de Aguascalientes, Baja California, Baja California Sur, Campeche, Chiapas, Chihuahua, CDMX Norte, CDMX Sur, Coahuila, Colima, Durango, Guanajuato, Guerrero, Hidalgo, Edo. éxico Oriente, Edo. México Poniente, Jalisco, Michoacán, Morelos, Nayarit, Nuevo León, Oaxaca, Puebla, Querètaro, Quintana Roo, San Luis Potosí, Sinaloa, Sonora, Tabasco, Tamaulipas, Tlaxcala, Veracruz Norte, Veracruz Sur, Yucatán, Zacatecas y Áreas de Nivel Central.

ONA	OOAD	PARTIDA	CÉDULA	CLAVE CUCOP +	GPO	GEN	ESP	DIF	VAR	DESCRIPCIÓN- SISTEMA DE ABASTO INSTITUCIONAL (SAI)	TALLA	UNIDAD	CANT.	TIPO	ÚNICA ENTREGA RÉGIMEN ORDINARIO	ÚNICA ENTREGA MÉDICOS RESIDENTES	ÚNICA ENTREGA RÉGIMEN IMSS BIENESTAR	TOTAL POR CLAVE Y DESTINO RÉGIMEN ORDINARIO, MÉDICOS RESIDENTES E IMSS BIENESTAR
NA A	CHIHUAHUA	45	47	27101-0037	210	005	4275	01	01	CALZADO PARA MEDICO RESIDENTE, FEMENINO, CEDULA: 47 TALLA: 23.5, COLOR:BLANCO.TIPO: CHOCLO CON BANDA Y TRABA PARA SUJECION A BASE DE CINTA AUTO ADHERIBLE;CORTE: CUERO DE GANADO VACUNO CURTIDO AL CROMO, FLOR ENTERA, LISO Y MATE,COLORBLANCO; FORRO: COMPLETO DEL MISMO COLOR DEL CORTE, CUERO DE GANADO VACUNO,FLORENTERA; SUELA: DE POLIURETANO, CON HUELLA ANTIDERRAPANTE, DEL MISMO TONO DELCORTE; PLANTA: DE MATERIAL RECUPERADO, CELULOSA O TEXTIL SINTETICO NO TEJIDO;PLANTILLA: PREFORMADA DE ETIL VINIL ACETATO, LATEX O POLIURETANO, CON CUBIERTADE CUERO DE GANADO VACUNO, EN COLOR BLANCO, DEBE IR PEGADA; SISTEMA DECONSTRUCCION: SUELA PEGADA O INYECTADA DIRECTA AL CORTE; LOGOSIMBOLO: DEL IMSSIMPRESO EN LA LENGÜETA O EN ALGUNO DE LOS LATERALES DEL FORRO DEL ZAPATO, ENCOLOR VERDE CODIGO PANTONE 561C O 561U. PAR VOLUMEN 1. ESPECIFICACIONES YMETODOS DE PRUEBA DE ACUERDO A LA ESPECIFICACION TECNICA	23.5	PAR	1	PAR	-	78	-	78

ANEXOS
DIVISIÓN DE CONTRATOS

ANEXO 5. CUADRO DE DISTRIBUCIÓN

Areas Requirentes: Órganos de Operación Administrativa Desconcentrada de Aguascalientes, Baja California, Baja California Sur, Campeche, Chiapas, Chihuahua, CDMX Norte, CDMX Sur, Coahuila, Colima, Durango, Guanajuato, Guerrero, Hidalgo, Edo. México Oriente, Edo. México Poniente, Jalisco, Michoacán, Morelos, Nayarit, Nuevo León, Oaxaca, Puebla, Querétaro, Quintana Roo, San Luis Potosí, Sinaloa, Sonora, Tabasco, Tamaulipas, Tlaxcala, Veracruz Norte, Veracruz Sur, Yucatán, Zacatecas y Áreas de Nivel Central.

ZONA	OOAD	PARTIDA	CÉDULA	CLAVE CUCOP +	GPO	GEN	ESP	DIF	VAR	DESCRIPCIÓN- SISTEMA DE ABASTO INSTITUCIONAL (SAI)	TALLA	UNIDAD	CANT.	TIPO	ÚNICA ENTREGA RÉGIMEN ORDINARIO	ÚNICA ENTREGA MÉDICOS RESIDENTES	ÚNICA ENTREGA RÉGIMEN IMSS BIENESTAR	TOTAL POR CLAVE Y DESTINO RÉGIMEN ORDINARIO, MÉDICOS RESIDENTES E IMSS BIENESTAR
ZONA A	CHIHUAHUA	45	47	27101-0037	210	005	4267	01	01	CALZADO PARA MEDICO RESIDENTE, FEMENINO, CEDULA: 47. TALLA: 23.0. COLOR:BLANCO TIPO: CHOCLO CON BANDA Y TRABA PARA SUJECION A BASE DE CINTA AUTO ADHERIBLE;CORTE: CUERO DE GANADO VACUNO CURTIDO AL CROMO, FLOR ENTERA, LISO Y MATE,COLORBLANCO; FORRO: COMPLETO DEL MISMO COLOR DEL CORTE, CUERO DE GANADO VACUNO,FLORENTERA; SUELA: DE POLIURETANO, CON HUELLA ANTIDERRAPANTE, DEL MISMO TONO DELCORTE; PLANTA: DE MATERIAL RECUPERADO, CELULOSA O TEXTIL SINTETICO NO TEJIDO;PLANTILLA: PREFORMADA DE ETIL VINIL ACETATO, LATEX O POLIURETANO, CON CUBIERTADE CUERO DE GANADO VACUNO, EN COLOR BLANCO, DEBE IR PEGADA; SISTEMA DECONSTRUCCION: SUELA PEGADA O INYECTADA DIRECTA AL CORTE; LOGOSIMBOLO: DEL IMSSIMPRESO EN LA LENGUETA O EN ALGUNO DE LOS LATERALES DEL FORRO DEL ZAPATO, ENCOLOR VERDE CODIGO PANTONE 561C O 561U. PAR VOLUMEN 1. ESPECIFICACIONES YMETODOS DE PRUEBA DE ACUERDO A LA ESPECIFICACION TECNICA	23	PAR	1	PAR	-	84	-	84

ANEXO 5. CUADRO DE DISTRIBUCIÓN

Áreas Requirentes: Órganos de Operación Administrativa Desconcentrada de Aguascalientes, Baja California, Baja California Sur, Campeche, Chiapas, Chihuahua, CDMX Norte, CDMX Sur, Coahuila, Colima, Durango, Guanajuato, Guerrero, Hidalgo, Edo. México Oriente, Edo. México Poniente, Jalisco, Michoacán, Morelos, Nayarit, Nuevo León, Oaxaca, Puebla, Querétaro, Quintana Roo, San Luis Potosí, Sinaloa, Sonora, Tabasco, Tamaulipas, Tlaxcala, Veracruz Norte, Veracruz Sur, Yucatán, Zacatecas y Áreas de Nivel Central.

ZONA	OOAD	PARTIDA	CÉDULA	CLAVE CUCOP +	GPO	GEN	ESP	DIF	VAR	DESCRIPCIÓN- SISTEMA DE ABASTO INSTITUCIONAL (SAI)	TALLA	UNIDAD	CANT.	TIPO	ÚNICA ENTREGA RÉGIMEN ORDINARIO	ÚNICA ENTREGA MÉDICOS RESIDENTES	ÚNICA ENTREGA RÉGIMEN IMSS BIENESTAR	TOTAL POR CLAVE Y DESTINO RÉGIMEN ORDINARIO, MÉDICOS RESIDENTES E IMSS BIENESTAR
ONA A	CHIHUAHUA	45	47	27101-0037	210	005	4259	01	01	CALZADO PARA MEDICO RESIDENTE, FEMENINO, CEDULA: 47. TALLA: 22.5. COLOR:BLANCO.TIPO: CHOCLO CON BANDA Y TRABA PARA SUJECION A BASE DE CINTA AUTO ADHERIBLE;CORTE: CUERO DE GANADO VACUNO CURTIDO AL CROMO, FLOR ENTERA, LISO Y MATE,COLORBLANCO; FORRO: COMPLETO DEL MISMO COLOR DEL CORTE, CUERO DE GANADO VACUNO,FLORENTERA; SUELA: DE POLIURETANO, CON HUELLA ANTIDERRAPANTE, DEL MISMO TONO DELCORTE: PLANTA: DE MATERIAL RECUPERADO, CELULOSA O TEXTIL SINTETICO NO TEJIDO;PLANTILLA: PREFORMADA DE ETIL VINIL ACETATO, LATEX O POLIURETANO, CON CUBIERTADE CUERO DE GANADO VACUNO, EN COLOR BLANCO, DEBE IR PEGADA; SISTEMA DECONSTRUCCION: SUELA PEGADA O INYECTADA DIRECTA AL CORTE; LOCOSIMBOLO: DEL IMSSIMPRESO EN LA LENGÜETA O EN ALGUNO DE LOS LATERALES DEL FORRO DEL ZAPATO, ENCOLOR VERDE CODIGO PANTONE 561C O 561U. PAR. VOLUMEN 1. ESPECIFICACIONES YMETODOS DE PRUEBA DE ACUERDO A LA ESPECIFICACION TECNICA	22.5	PAR	1	PAR	-	2	-	2

ANEXOS
DIVISIÓN DE CONTRATOS

ANEXO 5. CUADRO DE DISTRIBUCIÓN

Areas Requirentes: Órganos de Operación Administrativa Desconcentrada de Aguascalientes, Baja California, Baja California Sur, Campeche, Chiapas, Chihuanua, CDMX Norte, CDMX Sur, Coahuila, Colima, Durango, Guanajuato, Guerrero, Hidalgo, Edo. México Oriente, Edo. México Poniente, Jalisco, Michoacán, Morelos, Nayarit, Nuevo León, Oaxaca, Puebla, Querétaro, Quintana Roo, San Luis Potosí, Sinaloa, Sonora, Tabasco, Tamaulipas, Tlaxcala, Veracruz Norte, Veracruz Sur, Yucatán, Zacatecas y Áreas de Nivel Central.

ZONA	OOAD	PARTIDA	CÉDULA	CLAVE CUCOP +	GPO	GEN	ESP	DIF	VAR	DESCRIPCIÓN- SISTEMA DE ABASTO INSTITUCIONAL (SAI)	TALLA	UNIDAD	CANT.	TIPO	ÚNICA ENTREGA RÉGIMEN ORDINARIO	ÚNICA ENTREGA MÉDICOS RESIDENTES	ÚNICA ENTREGA RÉGIMEN IMSS BIENESTAR	TOTAL POR CLAVE Y DESTINO RÉGIMEN ORDINARIO, MÉDICOS RESIDENTES E IMSS BIENESTAR
ZONA A	CHIHUAHUA	45	47	27101-0037	210	005	4242	01	01	CALZADO PARA MEDICO RESIDENTE FEMENINO, CEDULA: 47, TALLA: 22.0, COLOR:BLANCO,TIPO: CHOCLO CON BANDA Y TRABA PARA SUJECION A BASE DE CINTA AUTO ADHERIBLE;CORTE: CUERO DE GANADO VACUNO CURTIDO AL CROMO, FLOR ENTERA, LISO Y MATE,COLORBLANCO; FORRO: COMPLETO DEL MISMO COLOR DEL CORTE, CUERO DE GANADO VACUNO,FLORENTERA; SUELA: DE POLIURETANO, CON HUELLA ANTIDERRAPANTE, DEL MISMO TONO DELCORTE; PLANTA: DE MATERIAL RECUPERADO, CELULOSA O TEXTIL SINTETICO NO TEJIDO;PLANTILLA: PREFORMADA DE ETIL VINIL ACETATO, LATEX O POLIURETANO, CON CUBIERTADE CUERO DE GANADO VACUNO, EN COLOR BLANCO, DEBE IR PEGADA; SISTEMA DECONSTRUCCION: SUELA PEGADA O INYECTADA DIRECTA AL CORTE; LOGOSIMBOLO: DEL IMSSIMPRESO EN LA LENGÜETA O EN ALGUNO DE LOS LATERALES DEL FORRO DEL ZAPATO, ENCOLOR VERDE CODIGO PANTONE 561C O 561U. PAR VOLUMEN I. ESPECIFICACIONES YMETODOS DE PRUEBA DE ACUERDO A LA ESPECIFICACION TECNICA	22	PAR	1	PAR	-	12	-	12

ANEXO 5. CUADRO DE DISTRIBUCIÓN

ías Requirentes: Órganos de Operación Administrativa Desconcentrada de Aguascalientes, Baja California, Baja California Sur, Campeche, Chiapas, Chihuahua, CDMX Norte, CDMX Sur, Coahuila, Colima, Durango, Guanajuato, Guerrero, Hidalgo, Edo. xico Oriente, Edo. México Poniente, Jalisco, Michoacán, Morelos, Nayarit, Nuevo León, Oaxaca, Puebla, Querétaro, Quintana Roo, San Luis Potosí, Sinaloa, Sonora, Tabasco, Tamaulipas, Tlaxcala, Veracruz Norte, Veracruz Sur, Yucatán, Zacatecas y Áreas de Nivel Central.

ONA	OOAD	PARTIDA	CÉDULA	CLAVE CUCOP +	GPO	GEN	ESP	DIF	VAR	DESCRIPCIÓN- SISTEMA DE ABASTO INSTITUCIONAL (SAI)	TALLA	UNIDAD	CANT.	TIPO	ÚNICA ENTREGA RÉGIMEN ORDINARIO	ÚNICA ENTREGA MÉDICOS RESIDENTES	ÚNICA ENTREGA RÉGIMEN IMSS BIENESTAR	TOTAL POR CLAVE Y DESTINO RÉGIMEN ORDINARIO, MÉDICOS RESIDENTES E IMSS BIENESTAR
ONA A	CDMX SUR	45	47	27101-0037	210	005	4408	01	01	CALZADO PARA MEDICO RESIDENTE, FEMENINO, CEDULA: 47. TALLA: 30.0. COLOR:BLANCO.TIPO: CHOCLO CON BANDA Y TRABA PARA SUJECION A BASE DE CINTA AUTO ADHERIBLE;CORTE: CUERO DE GANADO VACUNO CURTIDO AL CROMO, FLOR ENTERA, LISO Y MATE,COLORBLANCO; FORRO: COMPLETO DEL MISMO COLOR DEL CORTE, CUERO DE GANADO VACUNO,FLORENTERA; SUELA: DE POLIURETANO, CON HUELLA ANTIDERRAPANTE, DEL MISMO TONO DELCORTE; PLANTA: DE MATERIAL RECUPERADO, CELULOSA O TEXTIL SINTETICO NO TEJIDO;PLANTILLA: PREFORMADA DE ETIL VINIL ACETATO, LATEX O POLIURETANO, CON CUBIERTADE CUERO DE GANADO VACUNO, EN COLOR BLANCO, DEBE IR PEGADA; SISTEMA DECONSTRUCCION: SUELA PEGADA O INYECTADA DIRECTA AL CORTE; LOGOSIMBOLO: DEL IMSSIMPRESO EN LA LENGUETA O EN ALGUNO DE LOS LATERALES DEL FORRO DEL ZAPATO, ENCOLOR VERDE CODIGO PANTONE 561C O 561U. PAR. VOLUMEN 1. ESPECIFICACIONES YMETODOS DE PRUEBA DE ACUERDO A LA ESPECIFICACION TECNICA	30	PAR	1	PAR	-	2	-	2

ANEXOS
DIVISION DE CONTRATOS

ANEXO 5. CUADRO DE DISTRIBUCIÓN

Areas Requirentes: Órganos de Operación Administrativa Desconcentrada de Aguascalientes, Baja California, Baja California Sur, Campeche, Chiapas, Chihuahua, CDMX Norte, CDMX Sur, Coahuila, Colima, Durango, Guanajuato, Guerrero, Hidalgo, Edo. México Oriente, Edo. México Poniente, Jalisco, Michoacán, Morelos, Nayarit, Nuevo León, Oaxaca, Puebla, Querétaro, Quintana Roo, San Luis Potosí, Sinaloa, Sonora, Tabasco, Tamaulipas, Tlaxcala, Veracruz Norte, Veracruz Sur, Yucatán, Zacatecas y Áreas de Nivel Central.

ZONA	OOAD	PARTIDA	CÉDULA	CLAVE CUCOP +	GPO	GEN	ESP	DIF	VAR	DESCRIPCIÓN- SISTEMA DE ABASTO INSTITUCIONAL (SAI)	TALLA	UNIDAD	CANT.	TIPO	ÚNICA ENTREGA RÉGIMEN ORDINARIO	ÚNICA ENTREGA MÉDICOS RESIDENTES	ÚNICA ENTREGA RÉGIMEN IMSS BIENESTAR	TOTAL POR CLAVE Y DESTINO RÉGIMEN ORDINARIO, MÉDICOS RESIDENTES E IMSS BIENESTAR
ZONA A	CDMX SUR	45	47	27101-0037	210	005	4366	01	01	CALZADO PARA MEDICO RESIDENTE, FEMENINO, CEDULA: 47, TALLA: 28.0, COLOR:BLANCO,TIPO: CHOCLO CON BANDA Y TRABA PARA SUJECION A BASE DE CINTA AUTO ADHERIBLE;CORTE: CUERO DE GANADO VACUNO CURTIDO AL CROMO, FLOR ENTERA, LISO Y MATE,COLORBLANCO; FORRO: COMPLETO DEL MISMO COLOR DEL CORTE, CUERO DE GANADO VACUNO,FLORENTERA; SUELA: DE POLIURETANO, CON HUELLA ANTIDERRAPANTE, DEL MISMO TONO DELCORTE; PLANTA: DE MATERIAL RECUPERADO, CELULOSA O TEXTIL SINTETICO NO TEJIDO;PLANTILLA: PREFORMADA DE ETIL VINIL ACETATO, LATEX O POLIURETANO, CON CUBIERTADE CUERO DE GANADO VACUNO, EN COLOR BLANCO, DEBE IR PEGADA; SISTEMA DECONSTRUCCION: SUELA PEGADA O INYECTADA DIRECTA AL CORTE; LOGOSIMBOLO: DEL IMSSIMPRESO EN LA LENGÜETA O EN ALGUNO DE LOS LATERALES DEL FORRO DEL ZAPATO, ENCOLOR VERDE CODIGO PANTONE 561C O 561U. PAR. VOLUMEN 1. ESPECIFICACIONES YMETODOS DE PRUEBA DE ACUERDO A LA ESPECIFICACION TECNICA	28	PAR	1	PAR	-	6	-	6

ANEXO 5. CUADRO DE DISTRIBUCIÓN

as Requirentes: Órganos de Operación Administrativa Desconcentrada de Aguascalientes, Baja California, Baja California Sur, Campeche, Chiapas, Chihuahua, CDMX Norte, CDMX Sur, Coahuila, Colima, Durango, Guanajuato, Guerrero, Hidalgo, Edo. xico Oriente, Edo. México Poniente, Jalisco, Michoacán, Morelos, Nayarit, Nuevo León, Oaxaca, Puebla, Querétaro, Quintana Roo, San Luis Potosí, Sinaloa, Sonora, Tabasco, Tamaulipas, Tlaxcala, Veracruz Norte, Veracruz Sur, Yucatán, Zacatecas y Áreas de Nivel Central.

ONA	OOAD	PARTIDA	CÉDULA	CLAVE CUCOP +	GPO	GEN	ESP	DIF	VAR	DESCRIPCIÓN- SISTEMA DE ABASTO INSTITUCIONAL (SAI)	TALLA	UNIDAD	CANT.	TIPO	ÚNICA ENTREGA RÉGIMEN ORDINARIO	ÚNICA ENTREGA MÉDICOS RESIDENTES	ÚNICA ENTREGA RÉGIMEN IMSS BIENESTAR	TOTAL POR CLAVE Y DESTINO RÉGIMEN ORDINARIO, MÉDICOS RESIDENTES E IMSS BIENESTAR
NA A	CDMX SUR	45	47	27101-0037	210	005	4341	01	01	CALZADO PARA MEDICO RESIDENTE, FEMENINO. CEDULA: 47. TALLA: 27.0. COLOR:BLANCO.TIPO: CHOCLO CON BANDA Y TRABA PARA SUJECION A BASE DE CINTA AUTO ADHERIBLE;CORTE: CUERO DE GANADO VACUNO CURTIDO AL CROMO, FLOR ENTERA, LISO Y MATE,COLORBLANCO; FORRO: COMPLETO DEL MISMO COLOR DEL CORTE, CUERO DE GANADO VACUNO,FLORENTERA; SUELA: DE POLIURETANO, CON HUELLA ANTIDERRAPANTE, DEL MISMO TONO DELCORTE; PLANTA: DE MATERIAL RECUPERADO, CELULOSA O TEXTIL SINTETICO NO TEJIDO;PLANTILLA: PREFORMADA DE ETIL VINIL ACETATO, LATEX O POLIURETANO, CON CUBIERTADE CUERO DE GANADO VACUNO, EN COLOR BLANCO, DEBE IR PEGADA; SISTEMA DECONSTRUCCION: SUELA PEGADA O INYECTADA DIRECTA AL CORTE; LOGOSIMBOLO: DEL IMSSIMPRESO EN LA LENGÜETA O EN ALGUNO DE LOS LATERALES DEL FORRO DEL ZAPATO, ENCOLOR VERDE CODIGO PANTONE 561C O 561U. PAR. VOLUMEN 1. ESPECIFICACIONES YMETODOS DE PRUEBA DE ACUERDO A LA ESPECIFICACION TECNICA	27	PAR	1	PAR	-	50	-	50

ANEXOS
DIRECCIÓN DE CONTRATOS

ANEXO 5. CUADRO DE DISTRIBUCIÓN

Areas Requirentes: Órganos de Operación Administrativa Desconcentrada de Aguascalientes, Baja California, Baja California Sur, Campeche, Chiapas, Chihuahua, CDMX Norte, CDMX Sur, Coahuila, Colima, Durango, Guanajuato, Guerrero, Hidalgo, Edo. México Oriente, Edo. Mexico Poniente, Jalisco, Michoacán, Morelos, Nayarit, Nuevo León, Oaxaca, Puebla, Querétaro, Quintana Roo, San Luis Potosí, Sinaloa, Sonora, Tabasco, Tamaulipas, Tlaxcala, Veracruz Norte, Veracruz Sur, Yucatán, Zacatecas y Áreas de Nivel Central.

ZONA	OOAD	PARTIDA	CÉDULA	CLAVE CUCOP +	GPO	GEN	ESP	DIF	VAR	DESCRIPCIÓN- SISTEMA DE ABASTO INSTITUCIONAL (SAI)	TALLA	UNIDAD	CANT.	TIPO	ÚNICA ENTREGA RÉGIMEN ORDINARIO	ÚNICA ENTREGA MÉDICOS RESIDENTES	ÚNICA ENTREGA RÉGIMEN IMSS BIENESTAR	TOTAL POR CLAVE Y DESTINO RÉGIMEN ORDINARIO, MÉDICOS RESIDENTES E IMSS BIENESTAR
ZONA A	CDMX SUR	45	47	27101-0037	210	005	4333	01	01	CALZADO PARA MEDICO RESIDENTE, FEMENINO, CEDULA: 47, TALLA: 26.5, COLOR.BLANCO,TIPO: CHOCLO CON BANDA Y TRABA PARA SUJECION A BASE DE CINTA AUTO ADHERIBLE;CORTE: CUERO DE GANADO VACUNO CURTIDO AL CROMO, FLOR ENTERA, LISO Y MATE,COLORBLANCO; FORRO: COMPLETO DEL MISMO COLOR DEL CORTE, CUERO DE GANADO VACUNO,FLORENTERA; SUELA: DE POLIURETANO, CON HUELLA ANTIDERRAPANTE, DEL MISMO TONO DELCORTE; PLANTA: DE MATERIAL RECUPERADO, CELULOSA O TEXTIL SINTETICO NO TEJIDO;PLANTILLA: PREFORMADA DE ETIL VINIL ACETATO, LATEX O POLIURETANO, CON CUBIERTADE CUERO DE GANADO VACUNO, EN COLOR BLANCO, DEBE IR PEGADA; SISTEMA DECONSTRUCCION: SUELA PEGADA O INYECTADA DIRECTA AL CORTE; LOGOSIMBOLO: DEL IMSSIMPRESO EN LA LENGUETA O EN ALGUNO DE LOS LATERALES DEL FORRO DEL ZAPATO, ENCOLOR VERDE CODIGO PANTONE 561C O 561U. PAR. VOLUMEN 1. ESPECIFICACIONES YMETODOS DE PRUEBA DE ACUERDO A LA ESPECIFICACION TECNICA	26.5	PAR	1	PAR	-	40	-	40

ANEXO 5. CUADRO DE DISTRIBUCIÓN

s Requirentes: Órganos de Operación Administrativa Desconcentrada de Aguascalientes, Baja California, Baja California Sur, Campeche, Chiapas, Chihuahua, CDMX Norte, CDMX Sur, Coahuila, Colima, Durango, Guanajuato, Guerrero, Hidalgo, Edo. co Oriente, Edo. México Poniente, Jalisco, Michoacán, Morelos, Nayarit, Nuevo León, Oaxaca, Puebla, Querétaro, Quintana Roo, San Luis Potosí, Sinaloa, Sonora, Tabasco, Tamaulipas, Tlaxcala, Veracruz Norte, Veracruz Sur, Yucatán, Zacatecas y Áreas de Nivel Central.

NA	OOAD	PARTIDA	CÉDULA	CLAVE CUCOP +	GPO	GEN	ESP	DIF	VAR	DESCRIPCIÓN- SISTEMA DE ABASTO INSTITUCIONAL (SAI)	TALLA	UNIDAD	CANT.	TIPO	ÚNICA ENTREGA RÉGIMEN ORDINARIO	ÚNICA ENTREGA MÉDICOS RESIDENTES	ÚNICA ENTREGA RÉGIMEN IMSS BIENESTAR	TOTAL POR CLAVE Y DESTINO RÉGIMEN ORDINARIO, MÉDICOS RESIDENTES E IMSS BIENESTAR
NA A	CDMX SUR	45	47	27101-0037	210	005	4325	01	01	CALZADO PARA MEDICO RESIDENTE, FEMENINO, CEDULA: 47. TALLA: 26 0. COLOR.BLANCO.TIPO: CHOCLO CON BANDA Y TRABA PARA SUJECION A BASE DE CINTA AUTO ADHERIBLE;CORTE: CUERO DE GANADO VACUNO CURTIDO AL CROMO, FLOR ENTERA, LISO Y MATE,COLORBLANCO; FORRO: COMPLETO DEL MISMO COLOR DEL CORTE, CUERO DE GANADO VACUNO,FLORENTERA; SUELA: DE POLIURETANO, CON HUELLA ANTIDERRAPANTE, DEL MISMO TONO DELCORTE; PLANTA: DE MATERIAL RECUPERADO, CELULOSA O TEXTIL SINTETICO NO TEJIDO;PLANTILLA: PREFORMADA DE ETIL VINIL ACETATO, LATEX O POLIURETANO, CON CUBIERTADE CUERO DE GANADO VACUNO, EN COLOR BLANCO. DEBE IR PEGADA; SISTEMA DECONSTRUCCION: SUELA PEGADA O INYECTADA DIRECTA AL CORTE; LOGOSIMBOLO: DEL IMSSIMPRESO EN LA LENGÜETA O EN ALGUNO DE LOS LATERALES DEL FORRO DEL ZAPATO, ENCOLOR VERDE CODIGO PANTONE 561C O 561U. PAR. VOLUMEN 1, ESPECIFICACIONES YMETODOS DE PRUEBA DE ACUERDO A LA ESPECIFICACION TECNICA	26	PAR	1	PAR	-	226	-	226

ANEXOS
DIVISION DE CONTRATOS

ANEXO 5. CUADRO DE DISTRIBUCIÓN

Areas Requirentes: Órganos de Operación Administrativa Desconcentrada de Aguascalientes, Baja California, Baja California Sur, Campeche, Chiapas, Chihuahua, CDMX Norte, CDMX Sur, Coahuila, Colima, Durango, Guanajuato, Guerrero, Hidalgo, Edo. México Oriente, Edo. México Poniente, Jalisco, Michoacán, Morelos, Nayarit, Nuevo León, Oaxaca, Puebla, Querétaro, Quintana Roo, San Luis Potosí, Sinaloa, Sonora, Tabasco, Tamaulipas, Tlaxcala, Veracruz Norte, Veracruz Sur, Yucatán, Zacatecas y Áreas de Nivel Central.

ZONA	OOAD	PARTIDA	CÉDULA	CLAVE CUCOP +	GPO	GEN	ESP	DIF	VAR	DESCRIPCIÓN- SISTEMA DE ABASTO INSTITUCIONAL (SAI)	TALLA	UNIDAD	CANT.	TIPO	ÚNICA ENTREGA RÉGIMEN ORDINARIO	ÚNICA ENTREGA MÉDICOS RESIDENTES	ÚNICA ENTREGA RÉGIMEN IMSS BIENESTAR	TOTAL POR CLAVE Y DESTINO RÉGIMEN ORDINARIO, MÉDICOS RESIDENTES E IMSS BIENESTAR
ZONA A	CDMX SUR	45	47	27101-0037	210	005	4317	01	01	CALZADO PARA MEDICO RESIDENTE, FEMENINO, CEDULA: 47. TALLA: 25.5 COLOR.BLANCO.TIPO: CHOCLO CON BANDA Y TRABA PARA SUJECION A BASE DE CINTA AUTO ADHERIBLE;CORTE: CUERO DE GANADO VACUNO CURTIDO AL CROMO, FLOR ENTERA, LISO Y MATE,COLORBLANCO; FORRO: COMPLETO DEL MISMO COLOR DEL CORTE, CUERO DE GANADO VACUNO,FLORENTERA; SUELA: DE POLIURETANO, CON HUELLA ANTIDERRAPANTE, DEL MISMO TONO DELCORTE, PLANTA: DE MATERIAL RECUPERADO CELULOSA O TEXTIL SINTETICO NO TEJIDO;PLANTILLA: PREFORMADA DE ETIL VINIL ACETATO, LATEX O POLIURETANO, CON CUBIERTADE CUERO DE GANADO VACUNO, EN COLOR BLANCO, DEBE IR PEGADA; SISTEMA DECONSTRUCCION: SUELA PEGADA O INYECTADA DIRECTA AL CORTE; LOGOSIMBOLO: DEL IMSSIMPRESO EN LA LENGÜETA O EN ALGUNO DE LOS LATERALES DEL FORRO DEL ZAPATO, ENCOLOR VERDE CODIGO PANTONE 561C O 561U. PAR. VOLUMEN I. ESPECIFICACIONES YMETODOS DE PRUEBA DE ACUERDO A LA ESPECIFICACION TECNICA	25.5	PAR	1	PAR	-	246	-	246

ANEXO 5. CUADRO DE DISTRIBUCIÓN

eas Requirentes: Órganos de Operación Administrativa Desconcentrada de Aguascalientes, Baja California, Baja California Sur, Campeche, Chiapas, Chihuahua, CDMX Norte, CDMX Sur, Coahuila, Colima, Durango, Guanajuato, Guerrero, Hidalgo, Edo. xico Oriente, Edo. México Poniente, Jalisco, Michoacán, Morelos, Nayarit, Nuevo León, Oaxaca, Puebla, Querétaro, Quintana Roo, San Luis Potosí, Sinaloa, Sonora, Tabasco, Tamaulipas, Tlaxcala, Veracruz Norte, Veracruz Sur, Yucatán, Zacatecas y Áreas de Nivel Central.

ONA	OOAD	PARTIDA	CÉDULA	CLAVE CUCOP +	GPO	GEN	ESP	DIF	VAR	DESCRIPCIÓN- SISTEMA DE ABASTO INSTITUCIONAL (SAI)	TALLA	UNIDAD	CANT.	TIPO	ÚNICA ENTREGA RÉGIMEN ORDINARIO	ÚNICA ENTREGA MÉDICOS RESIDENTES	ÚNICA ENTREGA RÉGIMEN IMSS BIENESTAR	TOTAL POR CLAVE Y DESTINO RÉGIMEN ORDINARIO, MÉDICOS RESIDENTES E IMSS BIENESTAR
ONA A	CDMX SUR	45	47	27101-0037	210	005	4309	01	01	CALZADO PARA MEDICO RESIDENTE, FEMENINO, CEDULA: 47. TALLA: 25.0. COLOR:BLANCO.TIPO: CHOCLO CON BANDA Y TRABA PARA SUJECION A BASE DE CINTA AUTO ADHERIBLE;CORTE: CUERO DE GANADO VACUNO CURTIDO AL CROMO, FLOR ENTERA, LISO Y MATE,COLORBLANCO; FORRO: COMPLETO DEL MISMO COLOR DEL CORTE, CUERO DE GANADO VACUNO,FLORENTERA; SUELA: DE POLIURETANO, CON HUELLA ANTIDERRAPANTE, DEL MISMO TONO DELCORTE; PLANTA: DE MATERIAL RECUPERADO, CELULOSA O TEXTIL SINTETICO NO TEJIDO;PLANTILLA: PREFORMADA DE ETIL VINIL ACETATO, LATEX O POLIURETANO, CON CUBIERTADE CUERO DE GANADO VACUNO, EN COLOR BLANCO, DEBE IR PEGADA; SISTEMA DECONSTRUCCION: SUELA PEGADA O INYECTADA DIRECTA AL CORTE; LOGOSIMBOLO: DEL IMSSIMPRESO EN LA LENGÜETA O EN ALGUNO DE LOS LATERALES DEL FORRO DEL ZAPATO, ENCOLOR VERDE CODIGO PANTONE 561C O 561U. PAR. VOLUMEN 1. ESPECIFICACIONES YMETODOS DE PRUEBA DE ACUERDO A LA ESPECIFICACION TECNICA	25	PAR	1	PAR	-	686	-	686

ANEXOS
DIVISIÓN DE CONTRATOS

ANEXO 5. CUADRO DE DISTRIBUCIÓN

Areas Requirentes: Órganos de Operación Administrativa Desconcentrada de Aguascalientes, Baja California, Baja California Sur, Campeche, Chiapas, Chihuahua, CDMX Norte, CDMX Sur, Coahuila, Colima, Durango, Guanajuato, Guerrero, Hidalgo, Edo. México Oriente, Edo. México Poniente, Jalisco, Michoacán, Morelos, Nayarit, Nuevo León, Oaxaca, Puebla, Querétaro, Quintana Roo, San Luis Potosí, Sinaloa, Sonora, Tabasco, Tamaulipas, Tlaxcala, Veracruz Norte, Veracruz Sur, Yucatán, Zacatecas y Áreas de Nivel Central.

ZONA	OOAD	PARTIDA	CÉDULA	CLAVE CUCOP +	GPO	GEN	ESP	DIF	VAR	DESCRIPCIÓN- SISTEMA DE ABASTO INSTITUCIONAL (SAI)	TALLA	UNIDAD	CANT.	TIPO	ÚNICA ENTREGA RÉGIMEN ORDINARIO	ÚNICA ENTREGA MÉDICOS RESIDENTES	ÚNICA ENTREGA RÉGIMEN IMSS BIENESTAR	TOTAL POR CLAVE Y DESTINO RÉGIMEN ORDINARIO, MÉDICOS RESIDENTES E IMSS BIENESTAR
ZONA A	CDMX SUR	45	47	27101-0037	210	005	4291	01	01	CALZADO PARA MEDICO RESIDENTE, FEMENINO, CEDULA: 47. TALLA: 24.5. COLOR:BLANCO TIPO: CHOCLO CON BANDA Y TRABA PARA SUJECION A BASE DE CINTA AUTO ADHERIBLE;CORTE: CUERO DE GANADO VACUNO CURTIDO AL CROMO, FLOR ENTERA LISO Y MATE,COLORBLANCO; FORRO: COMPLETO DEL MISMO COLOR DEL CORTE. CUERO DE GANADO VACUNO,FLORENTERA; SUELA: DE POLIURETANO, CON HUELLA ANTIDERRAPANTE, DEL MISMO TONO DELCORTE; PLANTA: DE MATERIAL RECUPERADO, CELULOSA O TEXTIL SINTETICO NO TEJIDO;PLANTILLA: PREFORMADA DE ETIL VINIL ACETATO, LATEX O POLIURETANO, CON CUBIERTADE CUERO DE GANADO VACUNO, EN COLOR BLANCO, DEBE IR PEGADA; SISTEMA DECONSTRUCCION: SUELA PEGADA O INYECTADA DIRECTA AL CORTE. LOGOSIMBOLO: DEL IMSSIMPRESO EN LA LENGUETA O EN ALGUNO DE LOS LATERALES DEL FORRO DEL ZAPATO, ENCOLOR VERDE CODICO PANTONE 561C O 561U. PAR. VOLUMEN 1. ESPECIFICACIONES YMETODOS DE PRUEBA DE ACUERDO A LA ESPECIFICACION TECNICA	24.5	PAR	1	PAR	-	446	-	446

ANEXO 5. CUADRO DE DISTRIBUCIÓN

eas Requirentes: Órganos de Operación Administrativa Desconcentrada de Aguascalientes, Baja California, Baja California Sur, Campeche, Chiapas, Chihuahua, CDMX Norte, CDMX Sur, Coahuila, Colima, Durango, Guanajuato, Guerrero, Hidalgo, Edo. xico Oriente, Edo. México Poniente, Jalisco, Michoacán, Morelos, Nayarit, Nuevo León, Oaxaca, Puebla, Querétaro, Quintana Roo, San Luis Potosí, Sinaloa, Sonora, Tabasco, Tamaulipas, Tlaxcala, Veracruz Norte, Veracruz Sur, Yucatán, Zacatecas y Áreas de Nivel Central.

ONA	OOAD	PARTIDA	CÉDULA	CLAVE CUCOP +	GPO	GEN	ESP	DIF	VAR	DESCRIPCIÓN- SISTEMA DE ABASTO INSTITUCIONAL (SAI)	TALLA	UNIDAD	CANT.	TIPO	ÚNICA ENTREGA RÉGIMEN ORDINARIO	ÚNICA ENTREGA MÉDICOS RESIDENTES	ÚNICA ENTREGA RÉGIMEN IMSS BIENESTAR	TOTAL POR CLAVE Y DESTINO RÉGIMEN ORDINARIO, MÉDICOS RESIDENTES E IMSS BIENESTAR
ONA A	CDMX SUR	45	47	27101-0037	210	005	4283	01	01	CALZADO PARA MEDICO RESIDENTE, FEMENINO, CEDULA: 47. TALLA: 24.0. COLOR:BLANCO.TIPO: CHOCLO CON BANDA Y TRABA PARA SUJECION A BASE DE CINTA AUTO ADHERIBLE;CORTE: CUERO DE GANADO VACUNO CURTIDO AL CROMO, FLOR ENTERA, LISO Y MATE,COLORBLANCO; FORRO: COMPLETO DEL MISMO COLOR DEL CORTE, CUERO DE GANADO VACUNO,FLORENTERA; SUELA: DE POLIURETANO, CON HUELLA ANTIDERRAPANTE, DEL MISMO TONO DELCORTE; PLANTA: DE MATERIAL RECUPERADO, CELULOSA O TEXTIL SINTETICO NO TEJIDO;PLANTILLA: PREFORMADA DE ETIL VINIL ACETATO, LATEX O POLIURETANO, CON CUBIERTADE CUERO DE CANADO VACUNO, EN COLOR BLANCO, DEBE IR PEGADA; SISTEMA DECONSTRUCCION: SUELA PEGADA O INYECTADA DIRECTA AL CORTE; LOGOSIMBOLO: DEL IMSSIMPRESO EN LA LENGÜETA O EN ALGUNO DE LOS LATERALES DEL FORRO DEL ZAPATO, ENCOLOR VERDE CODIGO PANTONE 561C O 561U. PAR. VOLUMEN 1. ESPECIFICACIONES YMETODOS DE PRUEBA DE ACUERDO A LA ESPECIFICACION TECNICA	24	PAR	1	PAR	-	662	-	662

ANEXOS
DIVISION DE CONTRATOS

ANEXO 5. CUADRO DE DISTRIBUCIÓN

Areas Requirentes: Órganos de Operación Administrativa Desconcentrada de Aguascalientes, Baja California, Baja California Sur, Campeche, Chiapas, Chihuahua, CDMX Norte, CDMX Sur, Coahuila, Colima, Durango, Guanajuato, Guerrero, Hidalgo, Edo. México Oriente, Edo. México Poniente, Jalisco, Michoacán, Morelos, Nayarit, Nuevo León, Oaxaca, Puebla, Querétaro, Quintana Roo, San Luis Potosí, Sinaloa, Sonora, Tabasco, Tamaulipas, Tlaxcala, Veracruz Norte, Veracruz Sur, Yucatán, Zacatecas y Áreas de Nivel Central.

ZONA	OOAD	PARTIDA	CÉDULA	CLAVE CUCOP +	GPO	GEN	ESP	DIF	VAR	DESCRIPCIÓN- SISTEMA DE ABASTO INSTITUCIONAL (SAI)	TALLA	UNIDAD	CANT.	TIPO	ÚNICA ENTREGA RÉGIMEN ORDINARIO	ÚNICA ENTREGA MÉDICOS RESIDENTES	ÚNICA ENTREGA RÉGIMEN IMSS BIENESTAR	TOTAL POR CLAVE Y DESTINO RÉGIMEN ORDINARIO, MÉDICOS RESIDENTES E IMSS BIENESTAR
ZONA A	CDMX SUR	45	47	27101-0037	210	005	4275	01	01	CALZADO PARA MEDICO RESIDENTE, FEMENINO, CEDULA: 47. TALLA 23.5 COLOR:BLANCO TIPO: CHOCLO CON BANDA Y TRABA PARA SUJECION A BASE DE CINTA AUTO ADHERIBLE;CORTE: CUERO DE GANADO VACUNO CURTIDO AL CROMO, FLOR ENTERA, LISO Y MATE,COLORBLANCO; FORRO: COMPLETO DEL MISMO COLOR DEL CORTE, CUERO DE GANADO VACUNO,FLORENTERA; SUELA: DE POLIURETANO, CON HUELLA ANTIDERRAPANTE, DEL MISMO TONO DELCORTE; PLANTA: DE MATERIAL RECUPERADO, CELULOSA O TEXTIL SINTETICO NO TEJIDO;PLANTILLA: PREFORMADA DE ETIL VINIL ACETATO, LATEX O POLIURETANO, CON CUBIERTADE CUERO DE GANADO VACUNO, EN COLOR BLANCO, DEBE IR PEGADA; SISTEMA DECONSTRUCCION: SUELA PEGADA O INYECTADA DIRECTA AL CORTE; LOGOSIMBOLO: DEL IMSSIMPRESO EN LA LENGÜETA O EN ALGUNO DE LOS LATERALES DEL FORRO DEL ZAPATO, ENCOLOR VERDE CODIGO PANTONE 561C O 561U. PAR. VOLUMEN 1. ESPECIFICACIONES YMETODOS DE PRUEBA DE ACUERDO A LA ESPECIFICACION TECNICA	23.5	PAR	1	PAR	-	296	-	296

ANEXO 5. CUADRO DE DISTRIBUCIÓN

eas Requirentes: Órganos de Operación Administrativa Desconcentrada de Aguascalientes, Baja California, Baja California Sur, Campeche, Chiapas, Chihuahua, CDMX Norte, CDMX Sur, Coahuila, Colima, Durango, Guanajuato, Guerrero, Hidalgo, Edo. xico Oriente, Edo. México Poniente, Jalisco, Michoacán, Morelos, Nayarit, Nuevo León, Oaxaca, Puebla, Querétaro, Quintana Roo, San Luis Potosí, Sinaloa, Sonora, Tabasco, Tamaulipas, Tlaxcala, Veracruz Norte, Veracruz Sur, Yucatán, Zacatecas y Áreas de Nivel Central.

DNA	OOAD	PARTIDA	CÉDULA	CLAVE CUCOP +	GPO	GEN	ESP	DIF	VAR	DESCRIPCIÓN- SISTEMA DE ABASTO INSTITUCIONAL (SAI)	TALLA	UNIDAD	CANT.	TIPO	ÚNICA ENTREGA RÉGIMEN ORDINARIO	ÚNICA ENTREGA MÉDICOS RESIDENTES	ÚNICA ENTREGA RÉGIMEN IMSS BIENESTAR	TOTAL POR CLAVE Y DESTINO RÉGIMEN ORDINARIO, MÉDICOS RESIDENTES E IMSS BIENESTAR
DNA A	CDMX SUR	45	47	27101-0037	210	005	4267	01	01	CALZADO PARA MEDICO RESIDENTE, FEMENINO, CEDULA: 47. TALLA: 23.0. COLOR:BLANCO,TIPO: CHOCLO CON BANDA Y TRABA PARA SUJECION A BASE DE CINTA AUTO ADHERIBLE;CORTE: CUERO DE GANADO VACUNO CURTIDO AL CROMO, FLOR ENTERA, LISO Y MATE,COLORBLANCO; FORRO: COMPLETO DEL MISMO COLOR DEL CORTE, CUERO DE GANADO VACUNO,FLORENTERA; SUELA: DE POLIURETANO, CON HUELLA ANTIDERRAPANTE, DEL MISMO TONO DELCORTE; PLANTA: DE MATERIAL RECUPERADO, CELULOSA O TEXTIL SINTETICO NO TEJIDO;PLANTILLA: PREFORMADA DE ETIL VINIL ACETATO, LATEX O POLIURETANO, CON CUBIERTADE CUERO DE GANADO VACUNO, EN COLOR BLANCO, DEBE IR PEGADA; SISTEMA DECONSTRUCCION: SUELA PEGADA O INYECTADA DIRECTA AL CORTE; LOGOSIMBOLO: DEL IMSSIMPRESO EN LA LENGUETA O EN ALGUNO DE LOS LATERALES DEL FORRO DEL ZAPATO, ENCOLOR VERDE CODIGO PANTONE 561C O 561U. PAR. VOLUMEN 1. ESPECIFICACIONES YMETODOS DE PRUEBA DE ACUERDO A LA ESPECIFICACION TECNICA	23	PAR	1	PAR	-	256	-	256

ANEXOS
DIVISION DE CONTRATOS

ANEXO 5. CUADRO DE DISTRIBUCIÓN

Areas Requirentes: Órganos de Operación Administrativa Desconcentrada de Aguascalientes, Baja California, Baja California Sur, Campeche, Chiapas, Chihuahua, CDMX Norte, CDMX Sur, Coahuila, Colima, Durango, Guanajuato, Guerrero, Hidalgo, Edo. México Oriente, Edo. México Poniente, Jalisco, Michoacán, Morelos, Nayarit, Nuevo León, Oaxaca, Puebla, Querétaro, Quintana Roo, San Luis Potosí, Sinaloa, Sonora, Tabasco, Tamaulipas, Tlaxcala, Veracruz Norte, Veracruz Sur, Yucatán, Zacatecas y Áreas de Nivel Central.

ZONA	OOAD	PARTIDA	CÉDULA	CLAVE CUCOP +	GPO	GEN	ESP	DIF	VAR	DESCRIPCIÓN- SISTEMA DE ABASTO INSTITUCIONAL (SAI)	TALLA	UNIDAD	CANT.	TIPO	ÚNICA ENTREGA RÉGIMEN ORDINARIO	ÚNICA ENTREGA MÉDICOS RESIDENTES	ÚNICA ENTREGA RÉGIMEN IMSS BIENESTAR	TOTAL POR CLAVE Y DESTINO RÉGIMEN ORDINARIO, MÉDICOS RESIDENTES E IMSS BIENESTAR
ZONA A	CDMX SUR	45	47	27101-0037	210	005	4259	01	01	CALZADO PARA MEDICO RESIDENTE, FEMENINO, CEDULA 47 TALLA: 22.5, COLOR BLANCO;TIPO CHOCLO CON BANDA Y TRABA PARA SUJECION A BASE DE CINTA AUTO ADHERIBLE;CORTE: CUERO DE GANADO VACUNO CURTIDO AL CROMO, FLOR ENTERA, LISO Y MATE,COLORBLANCO; FORRO: COMPLETO DEL MISMO COLOR DEL CORTE, CUERO DE GANADO VACUNO,FLORENTERA; SUELA: DE POLIURETANO, CON HUELLA ANTIDERRAPANTE, DEL MISMO TONO DELCORTE: PLANTA: DE MATERIAL RECUPERADO, CELULOSA O TEXTIL SINTETICO NO TEJIDO;PLANTILLA: PREFORMADA DE ETIL VINIL ACETATO, LATEX O POLIURETANO, CON CUBIERTADE CUERO DE GANADO VACUNO, EN COLOR BLANCO, DEBE IR PEGADA; SISTEMA DECONSTRUCCION: SUELA PEGADA O INYECTADA DIRECTA AL CORTE; LOGOSIMBOLO: DEL IMSSIMPRESO EN LA LENGUETA O EN ALGUNO DE LOS LATERALES DEL FORRO DEL ZAPATO, ENCOLOR VERDE CODIGO PANTONE 561C O 561U. PAR. VOLUMEN I. ESPECIFICACIONES YMETODOS DE PRUEBA DE ACUERDO A LA ESPECIFICACION TECNICA	22.5	PAR	1	PAR	-	86	-	86

ANEXO 5. CUADRO DE DISTRIBUCIÓN

s Requirentes: Órganos de Operación Administrativa Desconcentrada de Aguascalientes, Baja California, Baja California Sur, Campeche, Chiapas, Chihuahua, CDMX Norte, CDMX Sur, Coahuila, Colima, Durango, Guanajuato, Guerrero, Hidalgo, Edo. co Oriente, Edo. México Poniente, Jalisco, Michoacán, Morelos, Nayarit, Nuevo León, Oaxaca, Puebla, Querétaro, Quintana Roo, San Luis Potosí, Sinaloa, Sonora, Tabasco, Tamaulipas, Tlaxcala, Veracruz Norte, Veracruz Sur, Yucatán, Zacatecas y Áreas de Nivel Central.

NA	OOAD	PARTIDA	CÉDULA	CLAVE CUCOP +	GPO	GEN	ESP	DIF	VAR	DESCRIPCIÓN- SISTEMA DE ABASTO INSTITUCIONAL (SAI)	TALLA	UNIDAD	CANT.	TIPO	ÚNICA ENTREGA RÉGIMEN ORDINARIO	ÚNICA ENTREGA MÉDICOS RESIDENTES	ÚNICA ENTREGA RÉGIMEN IMSS BIENESTAR	TOTAL POR CLAVE Y DESTINO RÉGIMEN ORDINARIO, MÉDICOS RESIDENTES E IMSS BIENESTAR
NA A	CDMX SUR	45	47	27101-0037	210	005	4242	01	01	CALZADO PARA MEDICO RESIDENTE, FEMENINO, CEDULA: 47, TALLA: 22.0, COLOR:BLANCO,TIPO: CHOCLO CON BANDA Y TRABA PARA SUJECION A BASE DE CINTA AUTO ADHERIBLE;CORTE: CUERO DE GANADO VACUNO CURTIDO AL CROMO, FLOR ENTERA, LISO Y MATE,COLORBLANCO; FORRO COMPLETO DEL MISMO COLOR DEL CORTE, CUERO DE GANADO VACUNO,FLORENTERA; SUELA: DE POLIURETANO, CON HUELLA ANTIDERRAPANTE, DEL MISMO TONO DELCORTE; PLANTA: DE MATERIAL RECUPERADO, CELULOSA O TEXTIL SINTETICO NO TEJIDO;PLANTILLA: PREFORMADA DE ETIL VINIL ACETATO, LATEX O POLIURETANO, CON CUBIERTADE CUERO DE GANADO VACUNO, EN COLOR BLANCO, DEBE IR PEGADA; SISTEMA DECONSTRUCCION: SUELA PEGADA O INYECTADA DIRECTA AL CORTE; LOGOSIMBOLO: DEL IMSSIMPRESO EN LA LENGÜETA O EN ALGUNO DE LOS LATERALES DEL FORRO DEL ZAPATO, ENCOLOR VERDE CODIGO PANTONE 561C O 561U. PAR. VOLUMEN 1. ESPECIFICACIONES YMETODOS DE PRUEBA DE ACUERDO A LA ESPECIFICACION TECNICA	22	PAR	1	PAR	-	56	-	56

ANEXOS
DIMISION DE CONTRATOS

ANEXO 5. CUADRO DE DISTRIBUCIÓN

Áreas Requirentes: Órganos de Operación Administrativa Desconcentrada de Aguascalientes, Baja California, Baja California Sur, Campeche, Chiapas, Chihuahua, CDMX Norte, CDMX Sur, Coahuila, Colima, Durango, Guanajuato, Guerrero, Hidalgo, Edo. México Oriente, Edo. México Poniente, Jalisco, Michoacán, Morelos, Nayarit, Nuevo León, Oaxaca, Puebla, Querétaro, Quintana Roo, San Luis Potosí, Sinaloa, Sonora, Tabasco, Tamaulipas, Tlaxcala, Veracruz Norte, Veracruz Sur, Yucatán, Zacatecas y Áreas de Nivel Central

ZONA	OOAD	PARTIDA	CÉDULA	CLAVE CUCOP +	GPO	GEN	ESP	DIF	VAR	DESCRIPCIÓN- SISTEMA DE ABASTO INSTITUCIONAL (SAI)	TALLA	UNIDAD	CANT.	TIPO	ÚNICA ENTREGA RÉGIMEN ORDINARIO	ÚNICA ENTREGA MÉDICOS RESIDENTES	ÚNICA ENTREGA RÉGIMEN IMSS BIENESTAR	TOTAL POR CLAVE Y DESTINO RÉGIMEN ORDINARIO, MÉDICOS RESIDENTES E IMSS BIENESTAR
ZONA A	CDMX SUR	45	47	27101-0037	210	005	4234	01	01	CALZADO PARA MEDICO RESIDENTE, FEMENINO, CEDULA: 47 TALLA: 21.5, COLOR:BLANCO, TIPO: CHOCLO CON BANDA Y TRABA PARA SUJECION A BASE DE CINTA AUTOADHERIBLE; CORTE: CUERO DE GANADO VACUNO CURTIDO AL CROMO, FLOR ENTERA LISO YMATE, COLOR BLANCO; FORRO COMPLETO DEL MISMO COLOR DEL CORTE, CUERO DE GANADOVACUNO, FLOR ENTERA; SUELA: DE POLIURETANO, CON HUELLA ANTIDERRAPANTE, DELMISMO TONO DEL CORTE; PLANTA: DE MATERIAL RECUPERADO, CELULOSA O TEXTILSINTETICO NO TEJIDO; PLANTILLA: PREFORMADA DE ETIL VINIL ACETATO, LATEX OPOLIURETANO, CON CUBIERTA DE CUERO DE GANADO VACUNO, EN COLOR BLANCO, DEBE IRPEGADA; SISTEMA DE CONSTRUCCION: SUELA PEGADA O INYECTADA DIRECTA AL CORTE;LOGOSIMBOLO DEL IMSS IMPRESO EN LA LENGUETA O EN ALGUNO DE LOS LATERALES DELFORRO DEL ZAPATO, EN COLOR VERDE CODIGO PANTONE 561C O 561U. PAR VOLUMEN 1ESPECIFICACIONES Y METODOS DE PRUEBA DE ACUERDO A LA ESPECIFICACION TECNICAIMSS DE CALZADO	21.5	PAR	1	PAR	-	2	-	2

ANEXO 5. CUADRO DE DISTRIBUCIÓN

ıs Requirentes: Órganos de Operación Administrativa Desconcentrada de Aguascalientes, Baja California, Baja California Sur, Campeche, Chiapas, Chihuahua, CDMX Norte, CDMX Sur, Coahuila, Colima, Durango, Guanajuato, Guerrero, Hidalgo, Edo. ico Oriente, Edo. México Poniente, Jalisco, Michoacán, Morelos, Nayarit, Nuevo León, Oaxaca, Puebla, Querétaro, Quintana Roo, San Luis Potosí, Sinaloa, Sonora, Tabasco, Tamaulipas, Tlaxcala, Veracruz Norte, Veracruz Sur, Yucatán, Zacatecas y Áreas de Nivel Central.

ıNA	OOAD	PARTIDA	CÉDULA	CLAVE CUCOP +	GPO	GEN	ESP	DIF	VAR	DESCRIPCIÓN- SISTEMA DE ABASTO INSTITUCIONAL (SAI)	TALLA	UNIDAD	CANT.	TIPO	ÚNICA ENTREGA RÉGIMEN ORDINARIO	ÚNICA ENTREGA MÉDICOS RESIDENTES	ÚNICA ENTREGA RÉGIMEN IMSS BIENESTAR	TOTAL POR CLAVE Y DESTINO RÉGIMEN ORDINARIO, MÉDICOS RESIDENTES E IMSS BIENESTAR
NA A	CDMX NORTE	45	47	27101-0037	210	005	4358	01	01	CALZADO PARA MEDICO RESIDENTE, FEMENINO, CEDULA: 47. TALLA: 27.5, COLOR:BLANCO.TIPO: CHOCLO CON BANDA Y TRABA PARA SUJECION A BASE DE CINTA AUTO ADHERIBLE,CORTE: CUERO DE GANADO VACUNO CURTIDO AL CROMO, FLOR ENTERA, LISO Y MATE,COLORBLANCO; FORRO COMPLETO DEL MISMO COLOR DEL CORTE, CUERO DE GANADO VACUNO,FLORENTERA; SUELA: DE POLIURETANO, CON HUELLA ANTIDERRAPANTE, DEL MISMO TONO DELCORTE; PLANTA: DE MATERIAL RECUPERADO, CELULOSA O TEXTIL SINTETICO NO TEJIDO;PLANTILLA: PREFORMADA DE ETIL VINIL ACETATO, LATEX O POLIURETANO, CON CUBIERTADE CUERO DE GANADO VACUNO, EN COLOR BLANCO, DEBE IR PEGADA; SISTEMA DECONSTRUCCION: SUELA PEGADA O INYECTADA DIRECTA AL CORTE; LOGOSIMBOLO: DEL IMSSIMPRESO EN LA LENGÜETA O EN ALGUNO DE LOS LATERALES DEL FORRO DEL ZAPATO, ENCOLOR VERDE CODIGO PANTONE 561C O 561U. PAR. VOLUMEN 1. ESPECIFICACIONES YMETODOS DE PRUEBA DE ACUERDO A LA ESPECIFICACION TECNICA	27.5	PAR	1	PAR	-	12	-	12

ANEXOS
DIVISION DE CONTRATOS

ANEXO 5. CUADRO DE DISTRIBUCIÓN

Áreas Requirentes: Órganos de Operación Administrativa Desconcentrada de Aguascalientes, Baja California, Baja California Sur, Campeche, Chiapas, Chihuahua, CDMX Norte, CDMX Sur, Coahuila, Colima, Durango, Guanajuato, Guerrero, Hidalgo, Edo. México Oriente, Edo. México Poniente, Jalisco, Michoacán, Morelos, Nayarit, Nuevo León, Oaxaca, Puebla, Querétaro, Quintana Roo, San Luis Potosí, Sinaloa, Sonora, Tabasco, Tamaulipas, Tlaxcala, Veracruz Norte, Veracruz Sur, Yucatán, Zacatecas y Áreas de Nivel Central.

ZONA	OOAD	PARTIDA	CÉDULA	CLAVE CUCOP +	GPO	GEN	ESP	DIF	VAR	DESCRIPCIÓN- SISTEMA DE ABASTO INSTITUCIONAL (SAI)	TALLA	UNIDAD	CANT.	TIPO	ÚNICA ENTREGA RÉGIMEN ORDINARIO	ÚNICA ENTREGA MÉDICOS RESIDENTES	ÚNICA ENTREGA RÉGIMEN IMSS BIENESTAR	TOTAL POR CLAVE Y DESTINO RÉGIMEN ORDINARIO, MÉDICOS RESIDENTES E IMSS BIENESTAR
ZONA A	CDMX NORTE	45	47	27101-0037	210	005	4341	01	01	CALZADO PARA MEDICO RESIDENTE, FEMENINO CEDULA: 47, TALLA: 27.0, COLOR:BLANCO,TIPO: CHOCLO CON BANDA Y TRABA PARA SUJECION A BASE DE CINTA AUTO ADHERIBLE;CORTE: CUERO DE GANADO VACUNO CURTIDO AL CROMO, FLOR ENTERA, LISO Y MATE,COLORBLANCO; FORRO COMPLETO DEL MISMO COLOR DEL CORTE, CUERO DE GANADO VACUNO,FLORENTERA; SUELA: DE POLIURETANO, CON HUELLA ANTIDERRAPANTE, DEL MISMO TONO DELCORTE; PLANTA: DE MATERIAL RECUPERADO, CELULOSA O TEXTIL SINTETICO NO TEJIDO;PLANTILLA: PREFORMADA DE ETIL VINIL ACETATO, LATEX O POLIURETANO, CON CUBIERTADE CUERO DE GANADO VACUNO, EN COLOR BLANCO, DEBE IR PEGADA; SISTEMA DECONSTRUCCION: SUELA PEGADA O INYECTADA DIRECTA AL CORTE; LOGOSIMBOLO: DEL IMSSIMPRESO EN LA LENGÜETA O EN ALGUNO DE LOS LATERALES DEL FORRO DEL ZAPATO, ENCOLOR VERDE CODIGO PANTONE 561C O 561U. PAR. VOLUMEN 1. ESPECIFICACIONES YMETODOS DE PRUEBA DE ACUERDO A LA ESPECIFICACION TECNICA	27	PAR	1	PAR	-	46	-	46

ANEXO 5. CUADRO DE DISTRIBUCIÓN

ıs Requirentes: Órganos de Operación Administrativa Desconcentrada de Aguascalientes, Baja California, Baja California Sur, Campeche, Chiapas, Chihuahua, CDMX Norte, CDMX Sur, Coahuila, Colima, Durango, Guanajuato, Guerrero, Hidalgo, Edo. ico Oriente, Edo. México Poniente, Jalisco, Michoacán, Morelos, Nayarit, Nuevo León, Oaxaca, Puebla, Querétaro, Quintana Roo, San Luis Potosí, Sinaloa, Sonora, Tabasco, Tamaulipas, Tlaxcala, Veracruz Norte, Veracruz Sur, Yucatán, Zacatecas y Áreas de Nivel Central.

INA	OOAD	PARTIDA	CÉDULA	CLAVE CUCOP +	GPO	GEN	ESP	DIF	VAR	DESCRIPCIÓN- SISTEMA DE ABASTO INSTITUCIONAL (SAI)	TALLA	UNIDAD	CANT.	TIPO	ÚNICA ENTREGA RÉGIMEN ORDINARIO	ÚNICA ENTREGA MÉDICOS RESIDENTES	ÚNICA ENTREGA RÉGIMEN IMSS BIENESTAR	TOTAL POR CLAVE Y DESTINO RÉGIMEN ORDINARIO, MÉDICOS RESIDENTES E IMSS BIENESTAR
NA A	CDMX NORTE	45	47	27101-0037	210	005	4333	01	01	CALZADO PARA MEDICO RESIDENTE, FEMENINO, CEDULA: 47 TALLA: 26.5. COLOR:BLANCO.TIPO: CHOCLO CON BANDA Y TRABA PARA SUJECION A BASE DE CINTA AUTO ADHERIBLE;CORTE: CUERO DE GANADO VACUNO CURTIDO AL CROMO, FLOR ENTERA, LISO Y MATE,COLORBLANCO; FORRO: COMPLETO DEL MISMO COLOR DEL CORTE, CUERO DE GANADO VACUNO,FLORENTERA; SUELA: DE POLIURETANO, CON HUELLA ANTIDERRAPANTE, DEL MISMO TONO DELCORTE; PLANTA: DE MATERIAL RECUPERADO, CELULOSA O TEXTIL SINTETICO NO TEJIDO;PLANTILLA: PREFORMADA DE ETIL VINIL ACETATO, LATEX O POLIURETANO, CON CUBIERTADE CUERO DE GANADO VACUNO, EN COLOR BLANCO. DEBE IR PEGADA; SISTEMA DECONSTRUCCION: SUELA PEGADA O INYECTADA DIRECTA AL CORTE; LOGOSIMBOLO: DEL IMSSIMPRESO EN LA LENGÜETA O EN ALGUNO DE LOS LATERALES DEL FORRO DEL ZAPATO, ENCOLOR VERDE CODIGO PANTONE 561C O 561U. PAR. VOLUMEN 1. ESPECIFICACIONES YMETODOS DE PRUEBA DE ACUERDO A LA ESPECIFICACION TECNICA	26.5	PAR	1	PAR	-	70	-	70

ANEXOS
DIVISIÓN DE CONTRATOS

ANEXO 5. CUADRO DE DISTRIBUCIÓN

Áreas Requirentes: Órganos de Operación Administrativa Desconcentrada de Aguascalientes, Baja California, Baja California Sur, Campeche, Chiapas, Chihuahua, CDMX Norte, CDMX Sur, Coahuila, Colima, Durango, Guanajuato, Guerrero, Hidalgo, Edo. México Oriente, Edo. México Poniente, Jalisco, Michoacán, Morelos, Nayarit, Nuevo León, Oaxaca, Puebla, Querétaro, Quintana Roo, San Luis Potosí, Sinaloa, Sonora, Tabasco, Tamaulipas, Tlaxcala, Veracruz Norte, Veracruz Sur, Yucatán, Zacatecas y Áreas de Nivel Central.

ZONA	OOAD	PARTIDA	CÉDULA	CLAVE CUCOP +	GPO	GEN	ESP	DIF	VAR	DESCRIPCIÓN- SISTEMA DE ABASTO INSTITUCIONAL (SAI)	TALLA	UNIDAD	CANT.	TIPO	ÚNICA ENTREGA RÉGIMEN ORDINARIO	ÚNICA ENTREGA MÉDICOS RESIDENTES	ÚNICA ENTREGA RÉGIMEN IMSS BIENESTAR	TOTAL POR CLAVE Y DESTINO RÉGIMEN ORDINARIO, MÉDICOS RESIDENTES E IMSS BIENESTAR
ZONA A	CDMX NORTE	45	47	27101-0037	210	005	4325	01	01	CALZADO PARA MEDICO RESIDENTE FEMENINO. CEDULA: 47 TALLA: 26.0 COLOR:BLANCO,TIPO: CHOCLO CON BANDA Y TRABA PARA SUJECION A BASE DE CINTA AUTO ADHERIBLE,CORTE: CUERO DE GANADO VACUNO CURTIDO AL CROMO, FLOR ENTERA, LISO Y MATE,COLORBLANCO FORRO COMPLETO DEL MISMO COLOR DEL CORTE, CUERO DE GANADO VACUNO,FLORENTERA, SUELA: DE POLIURETANO, CON HUELLA ANTIDERRAPANTE, DEL MISMO TONO DELCORTE; PLANTA: DE MATERIAL RECUPERADO, CELULOSA O TEXTIL SINTETICO NO TEJIDO;PLANTILLA: PREFORMADA DE ETIL VINIL ACETATO, LATEX O POLIURETANO, CON CUBIERTADE CUERO DE GANADO VACUNO, EN COLOR BLANCO, DEBE IR PEGADA. SISTEMA DECONSTRUCCION: SUELA PEGADA O INYECTADA DIRECTA AL CORTE; LOGOSIMBOLO: DEL IMSSIMPRESO EN LA LENGÜETA O EN ALGUNO DE LOS LATERALES DEL FORRO DEL ZAPATO, ENCOLOR VERDE CODIGO PANTONE S61C O S61U. PAR. VOLUMEN 1. ESPECIFICACIONES YMETODOS DE PRUEBA DE ACUERDO A LA ESPECIFICACION TECNICA	26	PAR	1	PAR	-	238	-	238

ANEXO 5. CUADRO DE DISTRIBUCIÓN

as Requirentes: Órganos de Operación Administrativa Desconcentrada de Aguascalientes, Baja California, Baja California Sur, Campeche, Chiapas, Chihuahua, CDMX Norte, CDMX Sur, Coahuila, Colima, Durango, Guanajuato, Guerrero, Hidalgo, Edo. ico Oriente, Edo. México Poniente, Jalisco, Michoacán, Morelos, Nayarit, Nuevo Leon, Oaxaca, Puebla, Querétaro, Quintana Roo, San Luis Potosí, Sinaloa, Sonora, Tabasco, Tamaulipas, Tlaxcala, Veracruz Norte, Veracruz Sur, Yucatán, Zacatecas y Áreas de Nivel Central.

ONA	OOAD	PARTIDA	CÉDULA	CLAVE CUCOP +	GPO	GEN	ESP	DIF	VAR	DESCRIPCIÓN- SISTEMA DE ABASTO INSTITUCIONAL (SAI)	TALLA	UNIDAD	CANT.	TIPO	ÚNICA ENTREGA RÉGIMEN ORDINARIO	ÚNICA ENTREGA MÉDICOS RESIDENTES	ÚNICA ENTREGA RÉGIMEN IMSS BIENESTAR	TOTAL POR CLAVE Y DESTINO RÉGIMEN ORDINARIO, MÉDICOS RESIDENTES E IMSS BIENESTAR
INA A	CDMX NORTE	45	47	27101-0037	210	005	4317	01	01	CALZADO PARA MEDICO RESIDENTE, FEMENINO, CEDULA: 47. TALLA: 25.5. COLOR:BLANCO.TIPO: CHOCLO CON BANDA Y TRABA PARA SUJECION A BASE DE CINTA AUTO ADHERIBLE;CORTE: CUERO DE GANADO VACUNO CURTIDO AL CROMO, FLOR ENTERA, LISO Y MATE.COLORBLANCO; FORRO: COMPLETO DEL MISMO COLOR DEL CORTE, CUERO DE GANADO VACUNO,FLORENTERA; SUELA: DE POLIURETANO, CON HUELLA ANTIDERRAPANTE, DEL MISMO TONO DELCORTE; PLANTA: DE MATERIAL RECUPERADO, CELULOSA O TEXTIL SINTETICO NO TEJIDO;PLANTILLA: PREFORMADA DE ETIL VINIL ACETATO, LATEX O POLIURETANO, CON CUBIERTADE CUERO DE GANADO VACUNO, EN COLOR BLANCO, DEBE IR PEGADA; SISTEMA DECONSTRUCCION: SUELA PEGADA O INYECTADA DIRECTA AL CORTE; LOGOSIMBOLO: DEL IMSSIMPRESO EN LA LENGÜETA O EN ALGUNO DE LOS LATERALES DEL FORRO DEL ZAPATO, ENCOLOR VERDE CODIGO PANTONE 561C O 561U. PAR. VOLUMEN 1. ESPECIFICACIONES YMETODOS DE PRUEBA DE ACUERDO A LA ESPECIFICACION TECNICA	25.5	PAR	1	PAR	-	220	-	220

ANEXOS
DIVISIÓN DE CONTRATOS

ANEXO 5. CUADRO DE DISTRIBUCIÓN

Areas Requirentes: Órganos de Operación Administrativa Desconcentrada de Aguascalientes, Baja California, Baja California Sur, Campeche, Chiapas, Chihuahua, CDMX Norte, CDMX Sur, Coahuila, Colima, Durango, Guanajuato, Guerrero, Hidalgo, Edo. México Oriente, Edo. México Poniente, Jalisco, Michoacán, Morelos, Nayarit, Nuevo León, Oaxaca, Puebla, Querétaro, Quintana Roo, San Luis Potosí, Sinaloa, Sonora, Tabasco, Tamaulipas, Tlaxcala, Veracruz Norte, Veracruz Sur, Yucatán, Zacatecas y Áreas de Nivel Central.

ZONA	OOAD	PARTIDA	CÉDULA	CLAVE CUCOP +	GPO	GEN	ESP	DIF	VAR	DESCRIPCIÓN- SISTEMA DE ABASTO INSTITUCIONAL (SAI)	TALLA	UNIDAD	CANT.	TIPO	ÚNICA ENTREGA RÉGIMEN ORDINARIO	ÚNICA ENTREGA MÉDICOS RESIDENTES	ÚNICA ENTREGA RÉGIMEN IMSS BIENESTAR	TOTAL POR CLAVE Y DESTINO RÉGIMEN ORDINARIO, MÉDICOS RESIDENTES E IMSS BIENESTAR
ZONA A	CDMX NORTE	45	47	27101 0037	210	005	4309	01	01	CALZADO PARA MEDICO RESIDENTE, FEMENINO. CEDULA: 47. TALLA: 25.0. COLOR:BLANCO;TIPO: CHOCLO CON BANDA Y TRABA PARA SUJECION A BASE DE CINTA AUTO ADHERIBLE;CORTE: CUERO DE GANADO VACUNO CURTIDO AL CROMO, FLOR ENTERA, LISO Y MATE,COLORBLANCO; FORRO COMPLETO DEL MISMO COLOR DEL CORTE, CUERO DE GANADO VACUNO.FLORENTERA; SUELA: DE POLIURETANO, CON HUELLA ANTIDERRAPANTE, DEL MISMO TONO DELCORTE, PLANTA: DE MATERIAL RECUPERADO, CELULOSA O TEXTIL SINTETICO NO TEJIDO;PLANTILLA: PREFORMADA DE ETIL VINIL ACETATO, LATEX O POLIURETANO, CON CUBIERTADE CUERO DE GANADO VACUNO, EN COLOR BLANCO, DEBE IR PEGADA; SISTEMA DECONSTRUCCION: SUELA PEGADA O INYECTADA DIRECTA AL CORTE; LOGOSIMBOLO: DEL IMSSIMPRESO EN LA LENGÜETA O EN ALGUNO DE LOS LATERALES DEL FORRO DEL ZAPATO, ENCOLOR VERDE CODIGO PANTONE 561C O 561U. PAR. VOLUMEN 1. ESPECIFICACIONES YMETODOS DE PRUEBA DE ACUERDO A LA ESPECIFICACION TECNICA	25	PAR	1	PAR	-	548	-	548

ANEXO 5. CUADRO DE DISTRIBUCIÓN

as Requirentes: Órganos de Operación Administrativa Desconcentrada de Aguascalientes, Baja California, Baja California Sur, Campeche, Chiapas, Chihuahua, CDMX Norte, CDMX Sur, Coahuila, Colima, Durango, Guanajuato, Guerrero, Hidalgo, Edo. xico Oriente, Edo. México Poniente, Jalisco, Michoacán, Morelos, Nayarit, Nuevo León, Oaxaca, Puebla, Querétaro, Quintana Roo, San Luis Potosí, Sinaloa, Sonora, Tabasco, Tamaulipas, Tlaxcala, Veracruz Norte, Veracruz Sur, Yucatán, Zacatecas y Áreas de Nivel Central.

)NA	OOAD	PARTIDA	CÉDULA	CLAVE CUCOP +	GPO	GEN	ESP	DIF	VAR	DESCRIPCIÓN- SISTEMA DE ABASTO INSTITUCIONAL (SAI)	TALLA	UNIDAD	CANT.	TIPO	ÚNICA ENTREGA RÉGIMEN ORDINARIO	ÚNICA ENTREGA MÉDICOS RESIDENTES	ÚNICA ENTREGA RÉGIMEN IMSS BIENESTAR	TOTAL POR CLAVE Y DESTINO RÉGIMEN ORDINARIO, MÉDICOS RESIDENTES E IMSS BIENESTAR
INA A	CDMX NORTE	45	47	27101-0037	210	005	4291	01	01	CALZADO PARA MEDICO RESIDENTE, FEMENINO, CEDULA: 47. TALLA: 24.5 COLOR:BLANCO.TIPO: CHOCLO CON BANDA Y TRABA PARA SUJECION A BASE DE CINTA AUTO ADHERIBLE;CORTE: CUERO DE GANADO VACUNO CURTIDO AL CROMO, FLOR ENTERA, LISO Y MATE,COLORBLANCO; FORRO: COMPLETO DEL MISMO COLOR DEL CORTE, CUERO DE GANADO VACUNO,FLORENTERA. SUELA: DE POLIURETANO, CON HUELLA ANTIDERRAPANTE, DEL MISMO TONO DELCORTE; PLANTA: DE MATERIAL RECUPERADO, CELULOSA O TEXTIL SINTETICO NO TEJIDO;PLANTILLA: PREFORMADA DE ETIL VINIL ACETATO, LATEX O POLIURETANO, CON CUBIERTADE CUERO DE GANADO VACUNO, EN COLOR BLANCO. DEBE IR PEGADA; SISTEMA DECONSTRUCCION. SUELA PEGADA O INYECTADA DIRECTA AL CORTE; LOCOSIMBOLO: DEL IMSSIMPRESO EN LA LENGÜETA O EN ALGUNO DE LOS LATERALES DEL FORRO DEL ZAPATO, ENCOLOR VERDE CODICO PANTONE 561C O 561U. PAR. VOLUMEN 1. ESPECIFICACIONES YMETODOS DE PRUEBA DE ACUERDO A LA ESPECIFICACION TECNICA	24.5	PAR	1	PAR	-	352	-	352

ANEXOS
DIVISIÓN DE CONTRATOS

ANEXO 5. CUADRO DE DISTRIBUCIÓN

Areas Requirentes: Órganos de Operación Administrativa Desconcentrada de Aguascalientes, Baja California, Baja California Sur, Campeche, Chiapas, Chihuahua, CDMX Norte, CDMX Sur, Coahuila, Colima, Durango, Guanajuato, Guerrero, Hidalgo, Edo. México Oriente, Edo. México Poniente, Jalisco, Michoacán, Morelos, Nayarit, Nuevo León, Oaxaca, Puebla, Querétaro, Quintana Roo, San Luis Potosí, Sinaloa, Sonora, Tabasco, Tamaulipas, Tlaxcala, Veracruz Norte, Veracruz Sur, Yucatán, Zacatecas y Áreas de Nivel Central.

ZONA	OOAD	PARTIDA	CÉDULA	CLAVE CUCOP +	GPO	GEN	ESP	DIF	VAR	DESCRIPCIÓN- SISTEMA DE ABASTO INSTITUCIONAL (SAI)	TALLA	UNIDAD	CANT.	TIPO	ÚNICA ENTREGA RÉGIMEN ORDINARIO	ÚNICA ENTREGA MÉDICOS RESIDENTES	ÚNICA ENTREGA RÉGIMEN IMSS BIENESTAR	TOTAL POR CLAVE Y DESTINO RÉGIMEN ORDINARIO, MÉDICOS RESIDENTES E IMSS BIENESTAR
ZONA A	CDMX NORTE	45	47	27101-0037	210	005	4283	01	01	CALZADO PARA MEDICO RESIDENTE FEMENINO, CEDULA: 47, TALLA: 24.0 COLOR:BLANCO TIPO: CHOCLO CON BANDA Y TRABA PARA SUJECION A BASE DE CINTA AUTO ADHERIBLE;CORTE: CUERO DE GANADO VACUNO CURTIDO AL CROMO, FLOR ENTERA, LISO Y MATE,COLORBLANCO; FORRO, COMPLETO DEL MISMO COLOR DEL CORTE, CUERO DE GANADO VACUNO,FLORENTERA; SUELA: DE POLIURETANO, CON HUELLA ANTIDERRAPANTE, DEL MISMO TONO DELCORTE; PLANTA: DE MATERIAL RECUPERADO, CELULOSA O TEXTIL SINTETICO NO TEJIDO;PLANTILLA: PREFORMADA DE ETIL VINIL ACETATO, LATEX O POLIURETANO, CON CUBIERTADE CUERO DE GANADO VACUNO, EN COLOR BLANCO, DEBE IR PEGADA; SISTEMA DECONSTRUCCION: SUELA PEGADA O INYECTADA DIRECTA AL CORTE; LOGOSIMBOLO: DEL IMSSIMPRESO EN LA LENGÜETA O EN ALGUNO DE LOS LATERALES DEL FORRO DEL ZAPATO, ENCOLOR VERDE CODIGO PANTONE 561C O 561U. PAR. VOLUMEN 1. ESPECIFICACIONES YMETODOS DE PRUEBA DE ACUERDO A LA ESPECIFICACION TECNICA	24	PAR	1	PAR	-	684	-	684

ANEXO 5. CUADRO DE DISTRIBUCIÓN

es Requirentes: Órganos de Operación Administrativa Desconcentrada de Aguascalientes, Baja California, Baja California Sur, Campeche, Chiapas, Chihuahua, CDMX Norte, CDMX Sur, Coahuila, Colima, Durango, Guanajuato, Guerrero, Hidalgo, Edo. ico Oriente, Edo. México Poniente, Jalisco, Michoacán, Morelos, Nayarit, Nuevo León, Oaxaca, Puebla, Querétaro, Quintana Roo, San Luis Potosí, Sinaloa, Sonora, Tabasco, Tamaulipas, Tlaxcala, Veracruz Norte, Veracruz Sur, Yucatán, Zacatecas y Áreas de Nivel Central.

ONA	OOAD	PARTIDA	CÉDULA	CLAVE CUCOP +	GPO	GEN	ESP	DIF	VAR	DESCRIPCIÓN- SISTEMA DE ABASTO INSTITUCIONAL (SAI)	TALLA	UNIDAD	CANT.	TIPO	ÚNICA ENTREGA RÉGIMEN ORDINARIO	ÚNICA ENTREGA MÉDICOS RESIDENTES	ÚNICA ENTREGA RÉGIMEN IMSS BIENESTAR	TOTAL POR CLAVE Y DESTINO RÉGIMEN ORDINARIO, MÉDICOS RESIDENTES E IMSS BIENESTAR
INA A	CDMX NORTE	45	47	27101-0037	210	005	4275	01	01	CALZADO PARA MEDICO RESIDENTE, FEMENINO, CEDULA: 47, TALLA: 23.5, COLOR:BLANCO.TIPO: CHOCLO CON BANDA Y TRABA PARA SUJECION A BASE DE CINTA AUTO ADHERIBLE;CORTE: CUERO DE GANADO VACUNO CURTIDO AL CROMO, FLOR ENTERA, LISO Y MATE,COLORBLANCO; FORRO: COMPLETO DEL MISMO COLOR DEL CORTE, CUERO DE GANADO VACUNO,FLORENTERA; SUELA: DE POLIURETANO, CON HUELLA ANTIDERRAPANTE, DEL MISMO TONO DELCORTE; PLANTA: DE MATERIAL RECUPERADO, CELULOSA O TEXTIL SINTETICO NO TEJIDO;PLANTILLA: PREFORMADA DE ETIL VINIL ACETATO, LATEX O POLIURETANO, CON CUBIERTADE CUERO DE GANADO VACUNO, EN COLOR BLANCO, DEBE IR PEGADA; SISTEMA DECONSTRUCCION: SUELA PEGADA O INYECTADA DIRECTA AL CORTE; LOGOSIMBOLO: DEL IMSSIMPRESO EN LA LENGUETA O EN ALGUNO DE LOS LATERALES DEL FORRO DEL ZAPATO, ENCOLOR VERDE CODIGO PANTONE 561C O 561U. PAR. VOLUMEN 1. ESPECIFICACIONES YMETODOS DE PRUEBA DE ACUERDO A LA ESPECIFICACION TECNICA	23.5	PAR	1	PAR	-	294	-	294

ANEXOS
DIVISIÓN DE CONTRATOS

ANEXO 5. CUADRO DE DISTRIBUCIÓN

Areas Requirentes: Órganos de Operación Administrativa Desconcentrada de Aguascalientes, Baja California, Baja California Sur, Campeche, Chiapas, Chihuahua, CDMX Norte, CDMX Sur, Coahuila, Colima, Durango, Guanajuato, Guerrero, Hidalgo, Edo. México Oriente, Edo. México Poniente, Jalisco, Michoacán, Morelos, Nayarit, Nuevo León, Oaxaca, Puebla, Querétaro, Quintana Roo, San Luis Potosí, Sinaloa, Sonora, Tabasco, Tamaulipas, Tlaxcala, Veracruz Norte, Veracruz Sur, Yucatán, Zacatecas y Áreas de Nivel Central.

ZONA	OOAD	PARTIDA	CÉDULA	CLAVE CUCOP +	GPO	GEN	ESP	DIF	VAR	DESCRIPCIÓN- SISTEMA DE ABASTO INSTITUCIONAL (SAI)	TALLA	UNIDAD	CANT.	TIPO	ÚNICA ENTREGA RÉGIMEN ORDINARIO	ÚNICA ENTREGA MÉDICOS RESIDENTES	ÚNICA ENTREGA RÉGIMEN IMSS BIENESTAR	TOTAL POR CLAVE Y DESTINO RÉGIMEN ORDINARIO, MÉDICOS RESIDENTES E IMSS BIENESTAR
ZONA A	CDMX NORTE	45	47	27101-0037	210	005	4267	01	01	CALZADO PARA MEDICO RESIDENTE, FEMENINO, CEDULA 47, TALLA: 23.0 COLOR:BLANCO,TIPO: CHOCLO CON BANDA Y TRABA PARA SUJECION A BASE DE CINTA AUTO ADHERIBLE;CORTE: CUERO DE GANADO VACUNO CURTIDO AL CROMO, FLOR ENTERA, LISO Y MATE,COLORBLANCO: FORRO: COMPLETO DEL MISMO COLOR DEL CORTE, CUERO DE GANADO VACUNO;PLGIRENTERA; SUELA: DE POLIURETANO CON HUELLA ANTIDERRAPANTE, DEL MISMO TONO DELCORTE; PLANTA: DE MATERIAL RECUPERADO, CELULOSA O TEXTIL SINTETICO NO TEJIDO;PLANTILLA: PREFORMADA DE ETIL VINIL ACETATO, LATEX O POLIURETANO, CON CUBIERTADE CUERO DE GANADO VACUNO, EN COLOR BLANCO, DEBE IR PEGADA; SISTEMA DECONSTRUCCION: SUELA PEGADA O INYECTADA DIRECTA AL CORTE; LOGOSIMBOLO DEL IMSSIMPRESO EN LA LENGUETA O EN ALGUNO DE LOS LATERALES DEL FORRO DEL ZAPATO, ENCOLOR VERDE CODIGO PANTONE 561C O 561U. PAR VOLUMEN 1. ESPECIFICACIONES YMETODOS DE PRUEBA DE ACUERDO A LA ESPECIFICACION TECNICA	23	PAR	1	PAR	-	246	-	246

ANEXO 5. CUADRO DE DISTRIBUCIÓN

Requirentes: Órganos de Operación Administrativa Desconcentrada de Aguascalientes, Baja California, Baja California Sur, Campeche, Chiapas, Chihuahua, CDMX Norte, CDMX Sur, Coahuila, Colima, Durango, Guanajuato, Guerrero, Hidalgo, Edo. co Oriente, Edo. México Poniente, Jalisco, Michoacán, Morelos, Nayarit, Nuevo León, Oaxaca, Puebla, Querétaro, Quintana Roo, San Luis Potosí, Sinaloa, Sonora, Tabasco, Tamaulipas, Tlaxcala, Veracruz Norte, Veracruz Sur, Yucatán, Zacatecas y Áreas de Nivel Central.

NA	OOAD	PARTIDA	CÉDULA	CLAVE CUCOP +	GPO	GEN	ESP	DIF	VAR	DESCRIPCIÓN- SISTEMA DE ABASTO INSTITUCIONAL (SAI)	TALLA	UNIDAD	CANT.	TIPO	ÚNICA ENTREGA RÉGIMEN ORDINARIO	ÚNICA ENTREGA MÉDICOS RESIDENTES	ÚNICA ENTREGA RÉGIMEN IMSS BIENESTAR	TOTAL POR CLAVE Y DESTINO RÉGIMEN ORDINARIO, MÉDICOS RESIDENTES E IMSS BIENESTAR
NA A	CDMX NORTE	45	47	27101-0037	210	005	4259	01	01	CALZADO PARA MEDICO RESIDENTE, FEMENINO, CEDULA: 47. TALLA: 22.5. COLOR:BLANCO.TIPO: CHOCLO CON BANDA Y TRABA PARA SUJECION A BASE DE CINTA AUTO ADHERIBLE;CORTE: CUERO DE GANADO VACUNO CURTIDO AL CROMO, FLOR ENTERA, LISO Y MATE,COLORBLANCO; FORRO: COMPLETO DEL MISMO COLOR DEL CORTE, CUERO DE GANADO VACUNO,FLORENTERA; SUELA: DE POLIURETANO, CON HUELLA ANTIDERRAPANTE, DEL MISMO TONO DELCORTE; PLANTA: DE MATERIAL RECUPERADO, CELULOSA O TEXTIL SINTETICO NO TEJIDO;PLANTILLA: PREFORMADA DE ETIL VINIL ACETATO, LATEX O POLIURETANO, CON CUBIERTADE CUERO DE GANADO VACUNO, EN COLOR BLANCO, DEBE IR PEGADA; SISTEMA DECONSTRUCCION; SUELA PEGADA O INYECTADA DIRECTA AL CORTE; LOGOSIMBOLO: DEL IMSSIMPRESO EN LA LENGÜETA O EN ALGUNO DE LOS LATERALES DEL FORRO DEL ZAPATO, ENCOLOR VERDE CODIGO PANTONE 561C O 561U. PAR. VOLUMEN 1. ESPECIFICACIONES YMETODOS DE PRUEBA DE ACUERDO A LA ESPECIFICACION TECNICA	22.5	PAR	1	PAR	-	62	-	62

ANEXOS
DIVISIÓN DE CONTRATOS

ANEXO 5. CUADRO DE DISTRIBUCIÓN

Áreas Requirentes: Órganos de Operación Administrativa Desconcentrada de Aguascalientes, Baja California, Baja California Sur, Campeche, Chiapas, Chihuahua, CDMX Norte, CDMX Sur, Coahuila, Colima, Durango, Guanajuato, Guerrero, Hidalgo, Edo. México Oriente, Edo. México Poniente, Jalisco, Michoacán, Morelos, Nayarit, Nuevo León, Oaxaca, Puebla, Querétaro, Quintana Roo, San Luis Potosí, Sinaloa, Sonora, Tabasco, Tamaulipas, Tlaxcala, Veracruz Norte, Veracruz Sur, Yucatán, Zacatecas y Áreas de Nivel Central.

ZONA	OOAD	PARTIDA	CÉDULA	CLAVE CUCOP +	GPO	GEN	ESP	DIF	VAR	DESCRIPCIÓN- SISTEMA DE ABASTO INSTITUCIONAL (SAI)	TALLA	UNIDAD	CANT.	TIPO	ÚNICA ENTREGA RÉGIMEN ORDINARIO	ÚNICA ENTREGA MÉDICOS RESIDENTES	ÚNICA ENTREGA RÉGIMEN IMSS BIENESTAR	TOTAL POR CLAVE Y DESTINO RÉGIMEN ORDINARIO, MÉDICOS RESIDENTES E IMSS BIENESTAR
ZONA A	CDMX NORTE	45	47	27101-0037	210	005	4242	01	01	CALZADO PARA MÉDICO RESIDENTE FEMENINO. CEDULA: 47. TALLA: 22.0 COLOR:BLANCO.TIPO: CHOCLO CON BANDA Y TRABA PARA SUJECION A BASE DE CINTA AUTO ADHERIBLE;CORTE: CUERO DE GANADO VACUNO CURTIDO AL CROMO, FLOR ENTERA, LISO Y MATE,COLORBLANCO; FORRO: COMPLETO DEL MISMO COLOR DEL CORTE, CUERO DE GANADO VACUNO.FLORENTERA; SUELA: DE POLIURETANO, CON HUELLA ANTIDERRAPANTE, DEL MISMO TONO DELCORTE; PLANTA: DE MATERIAL RECUPERADO, CELULOSA O TEXTIL SINTETICO NO TEJIDO,PLANTILLA: PREFORMADA DE ETIL VINIL ACETATO, LATEX O POLIURETANO, CON CUBIERTADE CUERO DE GANADO VACUNO, EN COLOR BLANCO, DEBE IR PEGADA; SISTEMA DECONSTRUCCION: SUELA PEGADA O INYECTADA DIRECTA AL CORTE; LOGOSIMBOLO: DEL IMSSIMPRESO EN LA LENGUETA O EN ALGUNO DE LOS LATERALES DEL FORRO DEL ZAPATO, ENCOLOR VERDE CODIGO PANTONE 561C O 561U. PAR. VOLUMEN 1 ESPECIFICACIONES YMETODOS DE PRUEBA DE ACUERDO A LA ESPECIFICACION TECNICA	22	PAR	1	PAR	-	46	-	46

ANEXO 5. CUADRO DE DISTRIBUCIÓN

eas Requirentes: Órganos de Operación Administrativa Desconcentrada de Aguascalientes, Baja California, Baja California Sur, Campeche, Chiapas, Chihuahua, CDMX Norte, CDMX Sur, Coahuila, Colima, Durango, Guanajuato, Guerrero, Hidalgo, Edo. éxico Oriente, Edo. México Poniente, Jalisco, Michoacán, Morelos, Nayarit, Nuevo León, Oaxaca, Puebla, Querétaro, Quintana Roo, San Luis Potosí, Sinaloa, Sonora, Tabasco, Tamaulipas, Tlaxcala, Veracruz Norte, Veracruz Sur, Yucatán, Zacatecas y Áreas de Nivel Central.

ZONA	OOAD	PARTIDA	CÉDULA	CLAVE CUCOP +	GPO	GEN	ESP	DIF	VAR	DESCRIPCIÓN- SISTEMA DE ABASTO INSTITUCIONAL (SAI)	TALLA	UNIDAD	CANT.	TIPO	ÚNICA ENTREGA RÉGIMEN ORDINARIO	ÚNICA ENTREGA MÉDICOS RESIDENTES	ÚNICA ENTREGA RÉGIMEN IMSS BIENESTAR	TOTAL POR CLAVE Y DESTINO RÉGIMEN ORDINARIO, MÉDICOS RESIDENTES E IMSS BIENESTAR
ZONA A	AGUASCALIENTES	45	47	27101-0037	210	005	4358	01	01	CALZADO PARA MEDICO RESIDENTE, FEMENINO, CEDULA: 47. TALLA: 27.5. COLOR:BLANCO.TIPO: CHOCLO CON BANDA Y TRABA PARA SUJECION A BASE DE CINTA AUTO ADHERIBLE;CORTE: CUERO DE GANADO VACUNO CURTIDO AL CROMO, FLOR ENTERA, LISO Y MATE,COLORBLANCO; FORRO: COMPLETO DEL MISMO COLOR DEL CORTE, CUERO DE CANADO VACUNO,FLORENTERA; SUELA: DE POLIURETANO, CON HUELLA ANTIDERRAPANTE, DEL MISMO TONO DELCORTE; PLANTA: DE MATERIAL RECUPERADO, CELULOSA O TEXTIL SINTETICO NO TEJIDO;PLANTILLA: PREFORMADA DE ETIL VINIL ACETATO, LATEX O POLIURETANO, CON CUBIERTADE CUERO DE GANADO VACUNO, EN COLOR BLANCO, DEBE IR PEGADA; SISTEMA DECONSTRUCCION: SUELA PEGADA O INYECTADA DIRECTA AL CORTE; LOGOSIMBOLO: DEL IMSSIMPRESO EN LA LENGÜETA O EN ALGUNO DE LOS LATERALES DEL FORRO DEL ZAPATO, ENCOLOR VERDE CODIGO PANTONE 561C O 561U. PAR. VOLUMEN 1. ESPECIFICACIONES YMETODOS DE PRUEBA DE ACUERDO A LA ESPECIFICACION TECNICA	27.5	PAR	1	PAR	-	4	-	4

ANEXOS
DIVISIÓN DE CONTRATOS

ANEXO 5. CUADRO DE DISTRIBUCIÓN

Áreas Requirentes. Órganos de Operación Administrativa Desconcentrada de Aguascalientes, Baja California, Baja California Sur, Campeche, Chiapas, Chihuahua, CDMX Norte, CDMX Sur, Coahuila, Colima, Durango, Guanajuato, Guerrero, Hidalgo, Edo. México Oriente, Edo. México Poniente, Jalisco, Michoacán, Morelos, Nayarit, Nuevo León, Oaxaca, Puebla, Querétaro, Quintana Roo, San Luis Potosí, Sinaloa, Sonora, Tabasco, Tamaulipas, Tlaxcala, Veracruz Norte, Veracruz Sur, Yucatán, Zacatecas y Áreas de Nivel Central.

ZONA	OOAD	PARTIDA	CÉDULA	CLAVE CUCOP +	GPO	GEN	ESP	DIF	VAR	DESCRIPCIÓN- SISTEMA DE ABASTO INSTITUCIONAL (SAI)	TALLA	UNIDAD	CANT.	TIPO	ÚNICA ENTREGA RÉGIMEN ORDINARIO	ÚNICA ENTREGA MÉDICOS RESIDENTES	ÚNICA ENTREGA RÉGIMEN IMSS BIENESTAR	TOTAL POR CLAVE Y DESTINO RÉGIMEN ORDINARIO, MÉDICOS RESIDENTES E IMSS BIENESTAR
ZONA A	AGUASCALIENTES	45	47	27101-0037	210	005	4341	01	01	CALZADO PARA MEDICO RESIDENTE FEMENINO, CEDULA: 47, TALLA: 27.0 COLOR:BLANCO.TIPO: CHOCLO CON BANDA Y TRABA PARA SUJECION A BASE DE CINTA AUTO ADHERIBLE;CORTE: CUERO DE GANADO VACUNO CURTIDO AL CROMO, FLOR ENTERA, LISO Y MATE,COLORBLANCO: FORRO: COMPLETO DEL MISMO COLOR DEL CORTE, CUERO DE GANADO VACUNO,FLORENTERA: SUELA: DE POLIURETANO, CON HUELLA ANTIDERRAPANTE, DEL MISMO TONO DELCORTE, PLANTA: DE MATERIAL RECUPERADO, CELULOSA O TEXTIL SINTETICO NO TEJIDO;PLANTILLA: PREFORMADA DE ETIL VINIL ACETATO, LATEX O POLIURETANO, CON CUBIERTADE CUERO DE GANADO VACUNO, EN COLOR BLANCO, DEBE IR PEGADA; SISTEMA DECONSTRUCCION: SUELA PEGADA O INYECTADA DIRECTA AL CORTE: LOGOSIMBOLO: DEL IMSSIMPRESO EN LA LENGÜETA O EN ALGUNO DE LOS LATERALES DEL FORRO DEL ZAPATO, ENCOLOR VERDE CODIGO PANTONE 561C O 561U. PAR. VOLUMEN 1 ESPECIFICACIONES YMETODOS DE PRUEBA DE ACUERDO A LA ESPECIFICACION TECNICA	27	PAR	1	PAR	-	20	-	20

ANEXO 5. CUADRO DE DISTRIBUCIÓN

Áreas Requirentes: Órganos de Operación Administrativa Desconcentrada de Aguascalientes, Baja California, Baja California Sur, Campeche, Chiapas, Chihuahua, CDMX Norte, CDMX Sur, Coahuila, Colima, Durango, Guanajuato, Guerrero, Hidalgo, Edo. México Oriente, Edo. México Poniente, Jalisco, Michoacán, Morelos, Nayarit, Nuevo León, Oaxaca, Puebla, Querétaro, Quintana Roo, San Luis Potosí, Sinaloa, Sonora, Tabasco, Tamaulipas, Tlaxcala, Veracruz Norte, Veracruz Sur, Yucatán, Zacatecas y Áreas de Nivel Central.

ONA	OOAD	PARTIDA	CÉDULA	CLAVE CUCOP +	GPO	GEN	ESP	DIF	VAR	DESCRIPCIÓN- SISTEMA DE ABASTO INSTITUCIONAL (SAI)	TALLA	UNIDAD	CANT.	TIPO	ÚNICA ENTREGA RÉGIMEN ORDINARIO	ÚNICA ENTREGA MÉDICOS RESIDENTES	ÚNICA ENTREGA RÉGIMEN IMSS BIENESTAR	TOTAL POR CLAVE Y DESTINO RÉGIMEN ORDINARIO, MÉDICOS RESIDENTES E IMSS BIENESTAR
INA A	AGUASCALIENTES	45	47	27101-0037	210	005	4333	01	01	CALZADO PARA MEDICO RESIDENTE, FEMENINO. CEDULA: 47. TALLA: 26.5. COLOR:BLANCO.TIPO: CHOCLO CON BANDA Y TRABA PARA SUJECION A BASE DE CINTA AUTO ADHERIBLE;CORTE: CUERO DE GANADO VACUNO CURTIDO AL CROMO, FLOR ENTERA, LISO Y MATE,COLORBLANCO; FORRO: COMPLETO DEL MISMO COLOR DEL CORTE, CUERO DE GANADO VACUNO,FLORENTERA; SUELA: DE POLIURETANO, CON HUELLA ANTIDERRAPANTE, DEL MISMO TONO DELCORTE; PLANTA: DE MATERIAL RECUPERADO, CELULOSA O TEXTIL SINTETICO NO TEJIDO;PLANTILLA: PREFORMADA DE ETIL VINIL ACETATO, LATEX O POLIURETANO, CON CUBIERTADE CUERO DE GANADO VACUNO, EN COLOR BLANCO, DEBE IR PEGADA; SISTEMA DECONSTRUCCION: SUELA PEGADA O INYECTADA DIRECTA AL CORTE; LOGOSIMBOLO: DEL IMSSIMPRESO EN LA LENGUETA O EN ALGUNO DE LOS LATERALES DEL FORRO DEL ZAPATO, ENCOLOR VERDE CODIGO PANTONE 561C O 561U. PAR. VOLUMEN 1. ESPECIFICACIONES YMETODOS DE PRUEBA DE ACUERDO A LA ESPECIFICACION TECNICA	26.5	PAR	1	PAR	-	8	-	8

ANEXOS
DIVISIÓN DE CONTRATOS

ANEXO 5. CUADRO DE DISTRIBUCIÓN

Áreas Requirentes: Órganos de Operación Administrativa Desconcentrada de Aguascalientes, Baja California, Baja California Sur, Campeche, Chiapas, Chihuahua, CDMX Norte, CDMX Sur, Coahuila, Colima, Durango, Guanajuato, Guerrero, Hidalgo, Edo. México Oriente, Edo. México Poniente, Jalisco, Michoacán, Morelos, Nayarit, Nuevo León, Oaxaca, Puebla, Querétaro, Quintana Roo, San Luis Potosí, Sinaloa, Sonora, Tabasco, Tamaulipas, Tlaxcala, Veracruz Norte, Veracruz Sur, Yucatán, Zacatecas y Áreas de Nivel Central.

ZONA	OOAD	PARTIDA	CÉDULA	CLAVE CUCOP +	GPO	GEN	ESP	DIF	VAR	DESCRIPCIÓN- SISTEMA DE ABASTO INSTITUCIONAL (SAI)	TALLA	UNIDAD	CANT.	TIPO	ÚNICA ENTREGA RÉGIMEN ORDINARIO	ÚNICA ENTREGA MÉDICOS RESIDENTES	ÚNICA ENTREGA RÉGIMEN IMSS BIENESTAR	TOTAL POR CLAVE Y DESTINO RÉGIMEN ORDINARIO, MÉDICOS RESIDENTES E IMSS BIENESTAR
ZONA A	AGUASCALIENTES	45	47	27101-0037	210	005	4325	01	01	CALZADO PARA MEDICO RESIDENTE FEMENINO, CEDULA: 47 TALLA: 26.0 COLOR:BLANCO TIPO: CHOCLO CON BANDA Y TRABA PARA SUJECION A BASE DE CINTA AUTO ADHERIBLE;CORTE: CUERO DE GANADO VACUNO CURTIDO AL CROMO, FLOR ENTERA, LISO Y MATE,COLORBLANCO; FORRO: COMPLETO DEL MISMO COLOR DEL CORTE, CUERO DE GANADO VACUNO,FLORENTERA; SUELA: DE POLIURETANO, CON HUELLA ANTIDERRAPANTE, DEL MISMO TONO DELCORTE; PLANTA: DE MATERIAL RECUPERADO, CELULOSA O TEXTIL SINTETICO NO TEJIDO;PLANTILLA: PREFORMADA DE ETIL VINIL ACETATO, LATEX O POLIURETANO, CON CUBIERTADE CUERO DE GANADO VACUNO, EN COLOR BLANCO, DEBE IR PEGADA; SISTEMA DECONSTRUCCION: SUELA PEGADA O INYECTADA DIRECTA AL CORTE, LOCOSIMBOLO: DEL IMSSIMPRESO EN LA LENGÜETA O EN ALGUNO DE LOS LATERALES DEL FORRO DEL ZAPATO, ENCOLOR VERDE CODIGO PANTONE 561C O 561U. PAR. VOLUMEN 1. ESPECIFICACIONES YMETODOS DE PRUEBA DE ACUERDO A LA ESPECIFICACION TECNICA	26	PAR	1	PAR	-	40	-	40

ANEXO 5. CUADRO DE DISTRIBUCIÓN

reas Requirentes: Órganos de Operación Administrativa Desconcentrada de Aguascalientes, Baja California, Baja California Sur, Campeche, Chiapas, Chihuahua, CDMX Norte, CDMX Sur, Coahuila, Colima, Durango, Guanajuato, Guerrero, Hidalgo, Edo. léxico Oriente, Edo. México Poniente, Jalisco, Michoacán, Morelos, Nayarit, Nuevo León, Oaxaca, Puebla, Querétaro, Quintana Roo, San Luis Potosí, Sinaloa, Sonora, Tabasco, Tamaulipas, Tlaxcala, Veracruz Norte, Veracruz Sur, Yucatán, Zacatecas y Áreas de Nivel Central.

ZONA	OOAD	PARTIDA	CÉDULA	CLAVE CUCOP +	GPO	GEN	ESP	DIF	VAR	DESCRIPCIÓN- SISTEMA DE ABASTO INSTITUCIONAL (SAI)	TALLA	UNIDAD	CANT.	TIPO	ÚNICA ENTREGA RÉGIMEN ORDINARIO	ÚNICA ENTREGA MÉDICOS RESIDENTES	ÚNICA ENTREGA RÉGIMEN IMSS BIENESTAR	TOTAL POR CLAVE Y DESTINO RÉGIMEN ORDINARIO, MÉDICOS RESIDENTES E IMSS BIENESTAR
ZONA A	AGUASCALIENTES	45	47	27101-0037	210	005	4317	01	01	CALZADO PARA MEDICO RESIDENTE, FEMENINO, CEDULA: 47. TALLA: 25.5. COLOR:BLANCO.TIPO: CHOCLO CON BANDA Y TRABA PARA SUJECION A BASE DE CINTA AUTO ADHERIBLE;CORTE: CUERO DE GANADO VACUNO CURTIDO AL CROMO, FLOR ENTERA, LISO Y MATE,COLORBLANCO, FORRO: COMPLETO DEL MISMO COLOR DEL CORTE, CUERO DE GANADO VACUNO,FLORENTERA; SUELA: DE POLIURETANO, CON HUELLA ANTIDERRAPANTE, DEL MISMO TONO DELCORTE; PLANTA: DE MATERIAL RECUPERADO, CELULOSA O TEXTIL SINTETICO NO TEJIDO;PLANTILLA: PREFORMADA DE ETIL VINIL ACETATO, LATEX O POLIURETANO, CON CUBIERTADE CUERO DE GANADO VACUNO, EN COLOR BLANCO, DEBE IR PEGADA; SISTEMA DECONSTRUCCION: SUELA PEGADA O INYECTADA DIRECTA AL CORTE; LOGOSIMBOLO: DEL IMSSIMPRESO EN LA LENGÜETA O EN ALGUNO DE LOS LATERALES DEL FORRO DEL ZAPATO, ENCOLOR VERDE CODIGO PANTONE 561C O 561U. PAR. VOLUMEN 1. ESPECIFICACIONES YMETODOS DE PRUEBA DE ACUERDO A LA ESPECIFICACION TECNICA	25.5	PAR	1	PAR	-	50	-	50

ANEXOS
DIVISIÓN DE CONTRATOS

ANEXO 5. CUADRO DE DISTRIBUCIÓN

Áreas Requirentes: Órganos de Operación Administrativa Desconcentrada de Aguascalientes, Baja California, Baja California Sur, Campeche, Chiapas, Chihuahua, CDMX Norte, CDMX Sur, Coahuila, Colima, Durango, Guanajuato, Guerrero, Hidalgo, Edo. México Oriente, Edo. México Poniente, Jalisco, Michoacán, Morelos, Nayarit, Nuevo León, Oaxaca, Puebla, Querétaro, Quintana Roo, San Luis Potosí, Sinaloa, Sonora, Tabasco, Tamaulipas, Tlaxcala, Veracruz Norte, Veracruz Sur, Yucatán, Zacatecas y Áreas de Nivel Central.

ZONA	OOAD	PARTIDA	CÉDULA	CLAVE CUCOP +	GPO	GEN	ESP	DIF	VAR	DESCRIPCIÓN- SISTEMA DE ABASTO INSTITUCIONAL (SAI)	TALLA	UNIDAD	CANT.	TIPO	ÚNICA ENTREGA RÉGIMEN ORDINARIO	ÚNICA ENTREGA MÉDICOS RESIDENTES	ÚNICA ENTREGA RÉGIMEN IMSS BIENESTAR	TOTAL POR CLAVE Y DESTINO RÉGIMEN ORDINARIO, MÉDICOS RESIDENTES E IMSS BIENESTAR
ZONA A	AGUASCALIENTES	45	47	27101-0037	210	005	4309	01	01	CALZADO PARA MEDICO RESIDENTE FEMENINO, CEDULA: 47 TALLA: 25.0, COLOR:BLANCO,TIPO: CHOCLO CON BANDA Y TRABA PARA SUJECION A BASE DE CINTA AUTO ADHERIBLE;CORTE: CUERO DE GANADO VACUNO CURTIDO AL CROMO, FLOR ENTERA, LISO Y MATE.COLORBLANCO; FORRO COMPLETO DEL MISMO COLOR DEL CORTE, CUERO DE GANADO VACUNO,FLORENTERA, SUELA: DE POLIURETANO, CON HUELLA ANTIDERRAPANTE, DEL MISMO TONO DELCORTE; PLANTA: DE MATERIAL RECUPERADO, CELULOSA O TEXTIL SINTETICO NO TEJIDO;PLANTILLA: PREFORMADA DE ETIL VINIL ACETATO, LATEX O POLIURETANO, CON CUBIERTADE CUERO DE GANADO VACUNO, EN COLOR BLANCO, DEBE IR PEGADA, SISTEMA DECONSTRUCCION: SUELA PEGADA O INYECTADA DIRECTA AL CORTE; LOGOSIMBOLO: DEL IMSSIMPRESO EN LA LENGUETA O EN ALGUNO DE LOS LATERALES DEL FORRO DEL ZAPATO, ENCOLOR VERDE CODIGO PANTONE 561C O 561U. PAR. VOLUMEN 1. ESPECIFICACIONES YMETODOS DE PRUEBA DE ACUERDO A LA ESPECIFICACION TECNICA	25	PAR	1	PAR	-	130	-	130

ANEXO 5. CUADRO DE DISTRIBUCIÓN

as Requirentes: Órganos de Operación Administrativa Desconcentrada de Aguascalientes, Baja California, Baja California Sur, Campeche, Chiapas, Chihuahua, CDMX Norte, CDMX Sur, Coahuila, Colima, Durango, Guanajuato, Guerrero, Hidalgo, Edo. ico Oriente, Edo. México Poniente, Jalisco, Michoacán, Morelos, Nayarit, Nuevo León, Oaxaca, Puebla, Querétaro, Quintana Roo, San Luis Potosí, Sinaloa, Sonora, Tabasco, Tamaulipas, Tlaxcala, Veracruz Norte, Veracruz Sur, Yucatán, Zacatecas y Áreas de Nivel Central.

)NA	OOAD	PARTIDA	CÉDULA	CLAVE CUCOP +	GPO	GEN	ESP	DIF	VAR	DESCRIPCIÓN- SISTEMA DE ABASTO INSTITUCIONAL (SAI)	TALLA	UNIDAD	CANT.	TIPO	ÚNICA ENTREGA RÉGIMEN ORDINARIO	ÚNICA ENTREGA MÉDICOS RESIDENTES	ÚNICA ENTREGA RÉGIMEN IMSS BIENESTAR	TOTAL POR CLAVE Y DESTINO RÉGIMEN ORDINARIO, MÉDICOS RESIDENTES E IMSS BIENESTAR
)NA A	AGUASCALIENTES	45	47	27101-0037	210	005	4291	01	01	CALZADO PARA MEDICO RESIDENTE, FEMENINO, CEDULA: 47. TALLA: 24.5. COLOR:BLANCO.TIPO: CHOCLO CON BANDA Y TRABA PARA SUJECION A BASE DE CINTA AUTO ADHERIBLE;CORTE: CUERO DE GANADO VACUNO CURTIDO AL CROMO, FLOR ENTERA, LISO Y MATE,COLORBLANCO; FORRO: COMPLETO DEL MISMO COLOR DEL CORTE, CUERO DE GANADO VACUNO,FLORENTERA; SUELA: DE POLIURETANO, CON HUELLA ANTIDERRAPANTE, DEL MISMO TONO DELCORTE; PLANTA: DE MATERIAL RECUPERADO, CELULOSA O TEXTIL SINTETICO NO TEJIDO;PLANTILLA: PREFORMADA DE ETIL VINIL ACETATO, LATEX O POLIURETANO, CON CUBIERTADE CUERO DE GANADO VACUNO, EN COLOR BLANCO, DEBE IR PEGADA; SISTEMA DECONSTRUCCION: SUELA PEGADA O INYECTADA DIRECTA AL CORTE; LOGOSIMBOLO: DEL IMSSIMPRESO EN LA LENGÜETA O EN ALGUNO DE LOS LATERALES DEL FORRO DEL ZAPATO, ENCOLOR VERDE CODIGO PANTONE 561C O 561U. PAR. VOLUMEN 1. ESPECIFICACIONES YMETODOS DE PRUEBA DE ACUERDO A LA ESPECIFICACION TECNICA	24.5	PAR	1	PAR	-	80	-	80

ANEXOS
DIVISIÓN DE CONTRATOS

ANEXO 5. CUADRO DE DISTRIBUCIÓN

Areas Requirentes: Órganos de Operacion Administrativa Desconcentrada de Aguascalientes, Baja California, Baja California Sur, Campeche, Chiapas, Chihuahua, CDMX Norte, CDMX Sur, Coahuila, Colima, Durango, Guanajuato, Guerrero, Hidalgo, Edo. México Oriente, Edo. México Poniente, Jalisco, Michoacán, Morelos, Nayarit, Nuevo Leon, Oaxaca, Puebla, Querétaro, Quintana Roo, San Luis Potosí, Sinaloa, Sonora, Tabasco, Tamaulipas, Tlaxcala, Veracruz Norte, Veracruz Sur, Yucatán, Zacatecas y Áreas de Nivel Central

ZONA	OOAD	PARTIDA	CÉDULA	CLAVE CUCOP +	GPO	GEN	ESP	DIF	VAR	DESCRIPCIÓN- SISTEMA DE ABASTO INSTITUCIONAL (SAI)	TALLA	UNIDAD	CANT.	TIPO	ÚNICA ENTREGA RÉGIMEN ORDINARIO	ÚNICA ENTREGA MÉDICOS RESIDENTES	ÚNICA ENTREGA RÉGIMEN IMSS BIENESTAR	TOTAL POR CLAVE Y DESTINO RÉGIMEN ORDINARIO, MÉDICOS RESIDENTES E IMSS BIENESTAR
ZONA A	AGUASCALIENTES	45	47	27101-0037	210	005	4283	01	01	CALZADO PARA MEDICO RESIDENTE, FEMENINO, CEDULA: 47 TALLA: 24.0, COLOR:BLANCO TIPO: CHOCLO CON BANDA Y TRABA PARA SUJECION A BASE DE CINTA AUTO ADHERIBLE;CORTE: CUERO DE GANADO VACUNO CURTIDO AL CROMO, FLOR ENTERA, LISO Y MATE,COLORBLANCO; FORRO: COMPLETO DEL MISMO COLOR DEL CORTE, CUERO DE GANADO VACUNO,FLORENTERA; SUELA: DE POLIURETANO, CON HUELLA ANTIDERRAPANTE, DEL MISMO TONO DELCORTE; PLANTA: DE MATERIAL RECUPERADO, CELULOSA O TEXTIL SINTETICO NO TEJIDO;PLANTILLA: PREFORMADA DE ETIL VINIL ACETATO, LATEX O POLIURETANO, CON CUBIERTADE CUERO DE GANADO VACUNO, EN COLOR BLANCO, DEBE IR PEGADA, SISTEMA DECONSTRUCCION: SUELA PEGADA O INYECTADA DIRECTA AL CORTE, LOGOSIMBOLO: DEL IMSSIMPRESO EN LA LENGÜETA O EN ALGUNO DE LOS LATERALES DEL FORRO DEL ZAPATO, ENCOLOR VERDE CODIGO PANTONE 561C O 561U. PAR. VOLUMEN 1. ESPECIFICACIONES YMETODOS DE PRUEBA DE ACUERDO A LA ESPECIFICACION TECNICA	24	PAR	1	PAR	-	114	-	114

ANEXO 5. CUADRO DE DISTRIBUCIÓN

eas Requirentes: Órganos de Operación Administrativa Desconcentrada de Aguascalientes, Baja California, Baja California Sur, Campeche, Chiapas, Chihuahua, CDMX Norte, CDMX Sur, Coahuila, Colima, Durango, Guanajuato, Guerrero, Hidalgo, Edo. xico Oriente, Edo. México Poniente, Jalisco, Michoacán, Morelos, Nayarit, Nuevo Leon, Oaxaca, Puebla, Querétaro, Quintana Roo, San Luis Potosí, Sinaloa, Sonora, Tabasco, Tamaulipas, Tlaxcala, Veracruz Norte, Veracruz Sur, Yucatán, Zacatecas y Áreas de Nivel Central.

ONA	OOAD	PARTIDA	CÉDULA	CLAVE CUCOP +	GPO	GEN	ESP	DIF	VAR	DESCRIPCIÓN- SISTEMA DE ABASTO INSTITUCIONAL (SAI)	TALLA	UNIDAD	CANT.	TIPO	ÚNICA ENTREGA RÉGIMEN ORDINARIO	ÚNICA ENTREGA MÉDICOS RESIDENTES	ÚNICA ENTREGA RÉGIMEN IMSS BIENESTAR	TOTAL POR CLAVE Y DESTINO RÉGIMEN ORDINARIO, MÉDICOS RESIDENTES E IMSS BIENESTAR
INA A	AGUASCALIENTES	45	47	27101-0037	210	005	4275	01	01	CALZADO PARA MEDICO RESIDENTE, FEMENINO, CEDULA: 47. TALLA: 23.5. COLOR:BLANCO.TIPO: CHOCLO CON BANDA Y TRABA PARA SUJECION A BASE DE CINTA AUTO ADHERIBLE;CORTE: CUERO DE GANADO VACUNO CURTIDO AL CROMO, FLOR ENTERA, LISO Y MATE,COLORBLANCO; FORRO COMPLETO DEL MISMO COLOR DEL CORTE, CUERO DE GANADO VACUNO,FLORENTERA; SUELA: DE POLIURETANO, CON HUELLA ANTIDERRAPANTE, DEL MISMO TONO DELCORTE; PLANTA: DE MATERIAL RECUPERADO, CELULOSA O TEXTIL SINTETICO NO TEJIDO;PLANTILLA: PREFORMADA DE ETIL VINIL ACETATO, LATEX O POLIURETANO, CON CUBIERTADE CUERO DE GANADO VACUNO, EN COLOR BLANCO, DEBE IR PEGADA; SISTEMA DECONSTRUCCION: SUELA PEGADA O INYECTADA DIRECTA AL CORTE; LOGOSIMBOLO: DEL IMSSIMPRESO EN LA LENGÜETA O EN ALGUNO DE LOS LATERALES DEL FORRO DEL ZAPATO, ENCOLOR VERDE CODIGO PANTONE 561C O 561U. PAR. VOLUMEN I. ESPECIFICACIONES YMETODOS DE PRUEBA DE ACUERDO A LA ESPECIFICACION TECNICA	23.5	PAR	1	PAR	-	30	-	30

ANEXOS
DIVISIÓN DE CONTRATOS

ANEXO 5. CUADRO DE DISTRIBUCIÓN

Áreas Requirentes: Órganos de Operación Administrativa Desconcentrada de Aguascalientes, Baja California, Baja California Sur, Campeche, Chiapas, Chihuahua, CDMX Norte, CDMX Sur, Coahuila, Colima, Durango, Guanajuato, Guerrero, Hidalgo, Edo. México Oriente, Edo. México Poniente, Jalisco, Michoacán, Morelos, Nayarit, Nuevo León, Oaxaca, Puebla, Querétaro, Quintana Roo, San Luis Potosí, Sinaloa, Sonora, Tabasco, Tamaulipas, Tlaxcala, Veracruz Norte, Veracruz Sur, Yucatán, Zacatecas y Áreas de Nivel Central.

ZONA	OOAD	PARTIDA	CÉDULA	CLAVE CUCOP +	GPO	GEN	ESP	DIF	VAR	DESCRIPCIÓN- SISTEMA DE ABASTO INSTITUCIONAL (SAI)	TALLA	UNIDAD	CANT.	TIPO	ÚNICA ENTREGA RÉGIMEN ORDINARIO	ÚNICA ENTREGA MÉDICOS RESIDENTES	ÚNICA ENTREGA RÉGIMEN IMSS BIENESTAR	TOTAL POR CLAVE Y DESTINO RÉGIMEN ORDINARIO, MÉDICOS RESIDENTES E IMSS BIENESTAR
ZONA A	AGUASCALIENTES	45	47	27101-0037	210	005	4267	01	01	CALZADO PARA MEDICO RESIDENTE, FEMENINO, CEDULA: 47, TALLA: 23.0 COLOR:BLANCO,TIPO: CHOCLO CON BANDA Y TRABA PARA SUJECION A BASE DE CINTA AUTO ADHERIBLE;CORTE: CUERO DE GANADO VACUNO CURTIDO AL CROMO, FLOR ENTERA, LISO Y MATE,COLORBLANCO; FORRO: COMPLETO DEL MISMO COLOR DEL CORTE, CUERO DE GANADO VACUNO,FLORENTERA, SUELA: DE POLIURETANO, CON HUELLA ANTIDERRAPANTE, DEL MISMO TONO DELCORTE; PLANTA: DE MATERIAL RECUPERADO, CELULOSA O TEXTIL SINTETICO NO TEJIDO;PLANTILLA: PREFORMADA DE ETIL VINIL ACETATO, LATEX O POLIURETANO, CON CUBIERTADE CUERO DE GANADO VACUNO, EN COLOR BLANCO, DEBE IR PEGADA; SISTEMA DECONSTRUCCION: SUELA PEGADA O INYECTADA DIRECTA AL CORTE; LOGOSIMBOLO: DEL IMSSIMPRESO EN LA LENGÜETA O EN ALGUNO DE LOS LATERALES DEL FORRO DEL ZAPATO, ENCOLOR VERDE CODIGO PANTONE 561C O 561U. PAR. VOLUMEN 1 ESPECIFICACIONES YMETODOS DE PRUEBA DE ACUERDO A LA ESPECIFICACION TECNICA	23	PAR	1	PAR	-	34	-	34

ANEXO 5. CUADRO DE DISTRIBUCIÓN

ıs Requirentes: Órganos de Operación Administrativa Desconcentrada de Aguascalientes, Baja California, Baja California Sur, Campeche, Chiapas, Chihuahua, CDMX Norte, CDMX Sur, Coahuila, Colima, Durango, Guanajuato, Guerrero, Hidalgo, Edo. ıico Oriente, Edo. México Poniente, Jalisco, Michoacán, Morelos, Nayarit, Nuevo León, Oaxaca, Puebla, Querétaro, Quintana Roo, San Luis Potosí, Sinaloa, Sonora, Tabasco, Tamaulipas, Tlaxcala, Veracruz Norte, Veracruz Sur, Yucatán, Zacatecas y Áreas de Nivel Central.

ıNA	OOAD	PARTIDA	CÉDULA	CLAVE CUCOP +	GPO	GEN	ESP	DIF	VAR	DESCRIPCIÓN- SISTEMA DE ABASTO INSTITUCIONAL (SAI)	TALLA	UNIDAD	CANT.	TIPO	ÚNICA ENTREGA RÉGIMEN ORDINARIO	ÚNICA ENTREGA MÉDICOS RESIDENTES	ÚNICA ENTREGA RÉGIMEN IMSS BIENESTAR	TOTAL POR CLAVE Y DESTINO RÉGIMEN ORDINARIO, MÉDICOS RESIDENTES E IMSS BIENESTAR
ıNA A	AGUASCALIENTES	45	47	27101-0037	210	005	4259	01	01	CALZADO PARA MEDICO RESIDENTE, FEMENINO, CEDULA: 47. TALLA: 22.5 COLOR:BLANCO.TIPO: CHOCLO CON BANDA Y TRABA PARA SUJECION A BASE DE CINTA AUTO ADHERIBLE;CORTE: CUERO DE GANADO VACUNO CURTIDO AL CROMO, FLOR ENTERA, LISO Y MATE,COLORBLANCO; FORRO: COMPLETO DEL MISMO COLOR DEL CORTE, CUERO DE GANADO VACUNO,FLORENTERA; SUELA: DE POLIURETANO, CON HUELLA ANTIDERRAPANTE, DEL MISMO TONO DELCORTE; PLANTA: DE MATERIAL RECUPERADO, CELULOSA O TEXTIL SINTETICO NO TEJIDO;PLANTILLA: PREFORMADA DE ETIL VINIL ACETATO, LATEX O POLIURETANO, CON CUBIERTADE CUERO DE GANADO VACUNO, EN COLOR BLANCO, DEBE IR PEGADA; SISTEMA DECONSTRUCCION: SUELA PEGADA O INYECTADA DIRECTA AL CORTE; LOGOSIMBOLO: DEL IMSSIMPRESO EN LA LENGÜETA O EN ALGUNO DE LOS LATERALES DEL FORRO DEL ZAPATO, ENCOLOR VERDE CODIGO PANTONE 561C O 561U. PAR. VOLUMEN 1. ESPECIFICACIONES YMETODOS DE PRUEBA DE ACUERDO A LA ESPECIFICACION TECNICA	22.5	PAR	1	PAR	-	16	-	16

ANEXOS
DIVISIÓN DE CONTRATOS

ANEXO 5. CUADRO DE DISTRIBUCIÓN

Areas Requirentes: Órganos de Operación Administrativa Desconcentrada de Aguascalientes, Baja California, Baja California Sur, Campeche, Chiapas, Chihuahua, CDMX Norte, CDMX Sur, Coahuila, Colima, Durango, Guanajuato, Guerrero, Hidalgo, Edo. México Oriente, Edo. México Poniente, Jalisco, Michoacán, Morelos, Nayarit, Nuevo León, Oaxaca, Puebla, Querétaro, Quintana Roo, San Luis Potosí, Sinaloa, Sonora, Tabasco, Tamaulipas, Tlaxcala, Veracruz Norte, Veracruz Sur, Yucatán, Zacatecas y Áreas de Nivel Central

ZONA	OOAD	PARTIDA	CÉDULA	CLAVE CUCOP +	GPO	GEN	ESP	DIF	VAR	DESCRIPCIÓN- SISTEMA DE ABASTO INSTITUCIONAL (SAI)	TALLA	UNIDAD	CANT.	TIPO	ÚNICA ENTREGA RÉGIMEN ORDINARIO	ÚNICA ENTREGA MÉDICOS RESIDENTES	ÚNICA ENTREGA RÉGIMEN IMSS BIENESTAR	TOTAL POR CLAVE Y DESTINO RÉGIMEN ORDINARIO, MÉDICOS RESIDENTES E IMSS BIENESTAR
ZONA B	YUCATAN	44	46	27101-0037	210	005	8227	00	02	CALZADO CONTRACTUAL PARA CABALLERO, TALLA: 28.0, COLOR: NEGRO, CEDULA 46.	28	PAR	1	PAR	164	-	24	188
ZONA B	YUCATAN	44	46	27101-0037	210	005	8235	00	02	CALZADO CONTRACTUAL PARA CABALLERO TALLA: 28.5, COLOR: NEGRO, CEDULA 46.	28.5	PAR	1	PAR	58	-	18	76
ZONA B	YUCATAN	44	46	27101-0037	210	005	8243	00	02	CALZADO CONTRACTUAL PARA CABALLERO, TALLA: 29.0, COLOR: NEGRO, CEDULA 46.	29	PAR	1	PAR	66	-	12	78
ZONA B	YUCATAN	44	46	27101-0037	210	005	8250	00	02	CALZADO CONTRACTUAL PARA CABALLERO TALLA: 29.5, COLOR: NEGRO, CEDULA 46.	29.5	PAR	1	PAR	22	-	-	22
ZONA B	YUCATAN	44	46	27101-0037	210	005	8268	00	02	CALZADO CONTRACTUAL PARA CABALLERO TALLA: 30.0, COLOR: NEGRO, CEDULA 46.	30	PAR	1	PAR	26	-	2	28
ZONA B	YUCATAN	44	46	27101-0037	210	005	8276	00	02	CALZADO CONTRACTUAL PARA CABALLERO, TALLA: 30.5, COLOR: NEGRO, CEDULA 46.	30.5	PAR	1	PAR	2	-	-	2
ZONA A	AGUASCALIENTES	45	47	27101-0037	210	005	4242	01	01	CALZADO PARA MÉDICO RESIDENTE, FEMENINO, CEDULA 47, TALLA: 22.0, COLOR:BLANCO,TIPO: CHOCLO CON BANDA Y TRABA PARA SUJECION A BASE DE CINTA AUTO ADHERIBLE;CORTE: CUERO DE GANADO VACUNO CURTIDO AL CROMO, FLOR ENTERA, LISO Y MATE,COLORBLANCO; FORRO, COMPLETO DEL MISMO COLOR DEL CORTE, CUERO DE GANADO VACUNO,FLORENTERA; SUELA: DE POLIURETANO, CON HUELLA ANTIDERRAPANTE, DEL MISMO TONO DELCORTE: PLANTA: DE MATERIAL RECUPERADO, CELULOSA O TEXTIL SINTETICO NO TEJIDO,PLANTILLA: PREFORMADA DE ETIL VINIL ACETATO, LATEX O POLIURETANO CON CUBIERTADE CUERO DE GANADO VACUNO, EN COLOR BLANCO, DEBE IR PEGADA; SISTEMA DECONSTRUCCION: SUELA PEGADA O INYECTADA DIRECTA AL CORTE: LOGOSIMBOLO: DEL IMSSIMPRESO EN LA LENGÜETA O EN ALGUNO DE LOS LATERALES DEL FORRO DEL ZAPATO, ENCOLOR VERDE CODICO PANTONE 561C O 561U, PAR, VOLUMEN 1 ESPECIFICACIONES YMETODOS DE PRUEBA DE ACUERDO A LA ESPECIFICACION TECNICA	22	PAR	1	PAR	-	6	-	6

ANEXO 5. CUADRO DE DISTRIBUCIÓN

is Requirentes: Órganos de Operación Administrativa Desconcentrada de Aguascalientes, Baja California, Baja California Sur, Campeche, Chiapas, Chihuahua, CDMX Norte, CDMX Sur, Coahuila, Colima, Durango, Guanajuato, Guerrero, Hidalgo, Edo. ico Oriente, Edo. México Poniente, Jalisco, Michoacán, Morelos, Nayarit, Nuevo León, Oaxaca, Puebla, Querétaro, Quintana Roo, San Luis Potosí, Sinaloa, Sonora, Tabasco, Tamaulipas, Tlaxcala, Veracruz Norte, Veracruz Sur, Yucatán, Zacatecas y Áreas de Nivel Central.

INA	OOAD	PARTIDA	CÉDULA	CLAVE CUCOP +	GPO	GEN	ESP	DIF	VAR	DESCRIPCIÓN- SISTEMA DE ABASTO INSTITUCIONAL (SAI)	TALLA	UNIDAD	CANT.	TIPO	ÚNICA ENTREGA RÉGIMEN ORDINARIO	ÚNICA ENTREGA MÉDICOS RESIDENTES	ÚNICA ENTREGA RÉGIMEN IMSS BIENESTAR	TOTAL POR CLAVE Y DESTINO RÉGIMEN ORDINARIO, MÉDICOS RESIDENTES E IMSS BIENESTAR
NA B	YUCATAN	44	46	27101-0037	210	005	4176	03	02	CALZADO CONTRACTUAL PARA CABALLERO. TALLA: 31.0. COLOR: BLANCO. CEDULA 46.	31	PAR	1	PAR	2	8	-	10
NA B	YUCATAN	44	46	27101-0037	210	005	4192	03	02	CALZADO CONTRACTUAL PARA CABALLERO. TALLA: 32.0. COLOR: BLANCO. CEDULA 46.	32	PAR	1	PAR	4	-	-	4
NA B	YUCATAN	44	46	27101-0037	210	005	6593	02	02	CALZADO CONTRACTUAL PARA CABALLERO. TALLA: 25.0. COLOR: CAFE. CEDULA 46.	25	PAR	1	PAR	4	-	-	4
NA B	YUCATAN	44	46	27101-0037	210	005	6619	02	02	CALZADO CONTRACTUAL PARA CABALLERO. TALLA: 26.0. COLOR: CAFE. CEDULA 46.	26	PAR	1	PAR	13	-	-	13
NA B	YUCATAN	44	46	27101-0037	210	005	6627	02	02	CALZADO CONTRACTUAL PARA CABALLERO. TALLA: 26.5. COLOR: CAFE. CEDULA 46.	26.5	PAR	1	PAR	5	-	-	5
NA B	YUCATAN	44	46	27101-0037	210	005	6635	02	02	CALZADO CONTRACTUAL PARA CABALLERO. TALLA: 27.0. COLOR: CAFE. CEDULA 46.	27	PAR	1	PAR	32	-	-	32
NA B	YUCATAN	44	46	27101-0037	210	005	6643	02	02	CALZADO CONTRACTUAL PARA CABALLERO TALLA: 27.5. COLOR: CAFE. CEDULA 46.	27.5	PAR	1	PAR	7	-	1	8
NA B	YUCATAN	44	46	27101-0037	210	005	6650	02	02	CALZADO CONTRACTUAL PARA CABALLERO. TALLA: 28.0. COLOR: CAFE. CEDULA 46.	28	PAR	1	PAR	14	-	-	14
NA B	YUCATAN	44	46	27101-0037	210	005	6668	02	02	CALZADO CONTRACTUAL PARA CABALLERO. TALLA: 28.5. COLOR: CAFE. CEDULA 46.	28.5	PAR	1	PAR	7	-	1	8
NA B	YUCATAN	44	46	27101-0037	210	005	6676	02	02	CALZADO CONTRACTUAL PARA CABALLERO. TALLA: 29.0. COLOR: CAFE. CEDULA 46.	29	PAR	1	PAR	5	-	-	5
NA B	YUCATAN	44	46	27101-0037	210	005	6684	02	02	CALZADO CONTRACTUAL PARA CABALLERO. TALLA: 29.5. COLOR: CAFE. CEDULA 46.	29.5	PAR	1	PAR	1	-	-	1
NA B	YUCATAN	44	46	27101-0037	210	005	6692	02	02	CALZADO CONTRACTUAL PARA CABALLERO. TALLA: 30.0. COLOR: CAFE. CEDULA 46.	30	PAR	1	PAR	3	-	-	3
NA B	YUCATAN	44	46	27101-0037	210	005	8128	00	02	CALZADO CONTRACTUAL PARA CABALLERO. TALLA: 23.0. COLOR: NEGRO. CEDULA 46.	23	PAR	1	PAR	2	-	-	2
NA B	YUCATAN	44	46	27101-0037	210	005	8144	00	02	CALZADO CONTRACTUAL PARA CABALLERO. TALLA: 24.0. COLOR: NEGRO. CEDULA 46.	24	PAR	1	PAR	6	-	-	6
NA B	YUCATAN	44	46	27101-0037	210	005	8151	00	02	CALZADO CONTRACTUAL PARA CABALLERO. TALLA: 24.5. COLOR: NEGRO. CEDULA 46.	24.5	PAR	1	PAR	6	-	-	6
NA B	YUCATAN	44	46	27101-0037	210	005	8169	00	02	CALZADO CONTRACTUAL PARA CABALLERO. TALLA: 25.0. COLOR: NEGRO. CEDULA 46.	25	PAR	1	PAR	14	-	4	18
NA B	YUCATAN	44	46	27101-0037	210	005	8177	00	02	CALZADO CONTRACTUAL PARA CABALLERO TALLA: 25.5. COLOR: NEGRO. CEDULA 46.	25.5	PAR	1	PAR	17	-	-	17
NA B	YUCATAN	44	46	27101-0037	210	005	8185	00	02	CALZADO CONTRACTUAL PARA CABALLERO. TALLA: 26.0. COLOR: NEGRO. CEDULA 46.	26	PAR	1	PAR	1226	-	32	154
NA B	YUCATAN	44	46	27101-0037	210	005	8193	00	02	CALZADO CONTRACTUAL PARA CABALLERO. TALLA: 26.5. COLOR: NEGRO. CEDULA 46.	26.5	PAR	1	PAR	44	-	14	58
NA B	YUCATAN	44	46	27101-0037	210	005	8201	00	02	CALZADO CONTRACTUAL PARA CABALLERO. TALLA: 27.0. COLOR: NEGRO. CEDULA 46.	27	PAR	1	PAR	237	-	34	271
NA B	YUCATAN	44	46	27101-0037	210	005	8219	00	02	CALZADO CONTRACTUAL PARA CABALLERO TALLA: 27.5. COLOR: NEGRO. CEDULA 46.	27.5	PAR	1	PAR	86	-	10	96

ANEXOS
DIVISIÓN DE CONTRATOS

ANEXO 5. CUADRO DE DISTRIBUCIÓN

Areas Requirentes: Órganos de Operación Administrativa Desconcentrada de Aguascalientes, Baja California, Baja California Sur, Campeche, Chiapas, Chihuahua, CDMX Norte, CDMX Sur, Coahuila, Colima, Durango, Guanajuato, Guerrero, Hidalgo, Edo. México Oriente, Edo. México Poniente, Jalisco, Michoacán, Morelos, Nayarit, Nuevo León, Oaxaca, Puebla, Querétaro, Quintana Roo, San Luis Potosí, Sinaloa, Sonora, Tabasco, Tamaulipas, Tlaxcala, Veracruz Norte, Veracruz Sur, Yucatán, Zacatecas y Áreas de Nivel Central.

ZONA	OOAD	PARTIDA	CÉDULA	CLAVE CUCOP +	GPO	GEN	ESP	DIF	VAR	DESCRIPCIÓN- SISTEMA DE ABASTO INSTITUCIONAL (SAI)	TALLA	UNIDAD	CANT.	TIPO	ÚNICA ENTREGA RÉGIMEN ORDINARIO	ÚNICA ENTREGA MÉDICOS RESIDENTES	ÚNICA ENTREGA RÉGIMEN IMSS BIENESTAR	TOTAL POR CLAVE Y DESTINO RÉGIMEN ORDINARIO, MÉDICOS RESIDENTES E IMSS BIENESTAR
ZONA B	VERACRUZ SUR	44	46	27101-0037	210	005	8219	00	02	CALZADO CONTRACTUAL PARA CABALLERO. TALLA: 27.5. COLOR: NEGRO. CEDULA 46.	27.5	PAR	1	PAR	52	-	8	60
ZONA B	VERACRUZ SUR	44	46	27101-0037	210	005	8227	00	02	CALZADO CONTRACTUAL PARA CABALLERO. TALLA: 28.0. COLOR: NEGRO. CEDULA 46.	28	PAR	1	PAR	136	-	24	160
ZONA B	VERACRUZ SUR	44	46	27101-0037	210	005	8235	00	02	CALZADO CONTRACTUAL PARA CABALLERO. TALLA: 28.5. COLOR: NEGRO. CEDULA 46.	28.5	PAR	1	PAR	31	-	-	31
ZONA B	VERACRUZ SUR	44	46	27101-0037	210	005	8243	00	02	CALZADO CONTRACTUAL PARA CABALLERO. TALLA: 29.0. COLOR: NEGRO. CEDULA 46.	29	PAR	1	PAR	76	-	10	86
ZONA B	VERACRUZ SUR	44	46	27101-0037	210	005	8250	00	02	CALZADO CONTRACTUAL PARA CABALLERO. TALLA: 29.5. COLOR: NEGRO. CEDULA 46.	29.5	PAR	1	PAR	6	-	-	6
ZONA B	VERACRUZ SUR	44	46	27101-0037	210	005	8268	00	02	CALZADO CONTRACTUAL PARA CABALLERO. TALLA: 30.0. COLOR: NEGRO. CEDULA 46.	30	PAR	1	PAR	19	-	-	19
ZONA B	VERACRUZ SUR	44	46	27101-0037	210	005	8300	00	02	CALZADO CONTRACTUAL PARA CABALLERO. TALLA: 32.0. COLOR: NEGRO. CEDULA 46.	32	PAR	1	PAR	2	-	-	2
ZONA B	YUCATAN	44	46	27101-0037	210	005	3996	03	02	CALZADO CONTRACTUAL PARA CABALLERO TALLA: 22.0. COLOR: BLANCO. CEDULA 46.	22	PAR	1	PAR	-	-	2	2
ZONA B	YUCATAN	44	46	27101-0037	210	005	4036	03	02	CALZADO CONTRACTUAL PARA CABALLERO. TALLA: 24.0. COLOR: BLANCO. CEDULA 46.	24	PAR	1	PAR	10	-	2	12
ZONA B	YUCATAN	44	46	27101-0037	210	005	4044	03	02	CALZADO CONTRACTUAL PARA CABALLERO. TALLA: 24.5. COLOR: BLANCO. CEDULA 46.	24.5	PAR	1	PAR	4	4	2	10
ZONA B	YUCATAN	44	46	27101-0037	210	005	4051	03	02	CALZADO CONTRACTUAL PARA CABALLERO. TALLA: 25.0. COLOR: BLANCO. CEDULA 46.	25	PAR	1	PAR	66	38	11	115
ZONA B	YUCATAN	44	46	27101-0037	210	005	4069	03	02	CALZADO CONTRACTUAL PARA CABALLERO. TALLA: 25.5. COLOR: BLANCO. CEDULA 46.	25.5	PAR	1	PAR	38	16	8	62
ZONA B	YUCATAN	44	46	27101-0037	210	005	4077	03	02	CALZADO CONTRACTUAL PARA CABALLERO. TALLA: 26.0. COLOR: BLANCO. CEDULA 46.	26	PAR	1	PAR	219	92	26	337
ZONA B	YUCATAN	44	46	27101-0037	210	005	4085	03	02	CALZADO CONTRACTUAL PARA CABALLERO. TALLA: 26.5. COLOR: BLANCO. CEDULA 46.	26.5	PAR	1	PAR	162	68	16	246
ZONA B	YUCATAN	44	46	27101-0037	210	005	4093	03	02	CALZADO CONTRACTUAL PARA CABALLERO TALLA: 27.0. COLOR: BLANCO. CEDULA 46.	27	PAR	1	PAR	508	198	20	726
ZONA B	YUCATAN	44	46	27101-0037	210	005	4101	03	02	CALZADO CONTRACTUAL PARA CABALLERO. TALLA: 27.5. COLOR. BLANCO. CEDULA 46.	27.5	PAR	1	PAR	260	184	12	456
ZONA B	YUCATAN	44	46	27101-0037	210	005	4119	03	02	CALZADO CONTRACTUAL PARA CABALLERO TALLA: 28.0. COLOR: BLANCO. CEDULA 46.	28	PAR	1	PAR	370	114	24	508
ZONA B	YUCATAN	44	46	27101-0037	210	005	4127	03	02	CALZADO CONTRACTUAL PARA CABALLERO TALLA: 28.5. COLOR BLANCO. CEDULA 46.	28.5	PAR	1	PAR	114	60	2	176
ZONA B	YUCATAN	44	46	27101-0037	210	005	4135	03	02	CALZADO CONTRACTUAL PARA CABALLERO. TALLA: 29.0. COLOR. BLANCO. CEDULA 46.	29	PAR	1	PAR	186	82	6	274
ZONA B	YUCATAN	44	46	27101-0037	210	005	4143	03	02	CALZADO CONTRACTUAL PARA CABALLERO. TALLA: 29.5. COLOR: BLANCO. CEDULA 46.	29.5	PAR	1	PAR	52	12	-	64
ZONA B	YUCATAN	44	46	27101-0037	210	005	4150	03	02	CALZADO CONTRACTUAL PARA CABALLERO TALLA: 30.0. COLOR: BLANCO. CEDULA 46.	30	PAR	1	PAR	34	22	-	56

ANEXO 5. CUADRO DE DISTRIBUCIÓN

as Requirentes: Órganos de Operación Administrativa Desconcentrada de Aguascalientes, Baja California, Baja California Sur, Campeche, Chiapas, Chihuahua, CDMX Norte, CDMX Sur, Coahuila, Colima, Durango, Guanajuato, Guerrero, Hidalgo, Edo. xico Oriente, Edo. México Poniente, Jalisco, Michoacán, Morelos, Nayarit, Nuevo León, Oaxaca, Puebla, Querétaro, Quintana Roo, San Luis Potosí, Sinaloa, Sonora, Tabasco, Tamaulipas, Tlaxcala, Veracruz Norte, Veracruz Sur, Yucatán, Zacatecas y Áreas de Nivel Central.

ONA	OOAD	PARTIDA	CÉDULA	CLAVE CUCOP +	GPO	GEN	ESP	DIF	VAR	DESCRIPCIÓN- SISTEMA DE ABASTO INSTITUCIONAL (SAI)	TALLA	UNIDAD	CANT.	TIPO	ÚNICA ENTREGA RÉGIMEN ORDINARIO	ÚNICA ENTREGA MÉDICOS RESIDENTES	ÚNICA ENTREGA RÉGIMEN IMSS BIENESTAR	TOTAL POR CLAVE Y DESTINO RÉGIMEN ORDINARIO, MÉDICOS RESIDENTES E IMSS BIENESTAR
NA B	VERACRUZ SUR	44	46	27101-0037	210	005	4176	03	02	CALZADO CONTRACTUAL PARA CABALLERO. TALLA: 31.0. COLOR: BLANCO. CEDULA 46.	31	PAR	1	PAR	12	8	-	20
NA B	VERACRUZ SUR	44	46	27101-0037	210	005	6593	02	02	CALZADO CONTRACTUAL PARA CABALLERO. TALLA: 25.0. COLOR: CAFE. CEDULA 46.	25	PAR	1	PAR	5	-	-	5
NA B	VERACRUZ SUR	44	46	27101-0037	210	005	6619	02	02	CALZADO CONTRACTUAL PARA CABALLERO. TALLA: 26.0. COLOR: CAFE. CEDULA 46.	26	PAR	1	PAR	11	-	-	11
NA B	VERACRUZ SUR	44	46	27101-0037	210	005	6627	02	02	CALZADO CONTRACTUAL PARA CABALLERO. TALLA: 26.5. COLOR: CAFE. CEDULA 46.	26.5	PAR	1	PAR	8	-	-	8
NA B	VERACRUZ SUR	44	46	27101-0037	210	005	6635	02	02	CALZADO CONTRACTUAL PARA CABALLERO. TALLA: 27.0. COLOR: CAFE. CEDULA 46.	27	PAR	1	PAR	34	-	-	34
NA B	VERACRUZ SUR	44	46	27101-0037	210	005	6643	02	02	CALZADO CONTRACTUAL PARA CABALLERO. TALLA: 27.5. COLOR: CAFE. CEDULA 46.	27.5	PAR	1	PAR	8	-	1	9
NA B	VERACRUZ SUR	44	46	27101-0037	210	005	6650	02	02	CALZADO CONTRACTUAL PARA CABALLERO. TALLA: 28.0. COLOR: CAFE. CEDULA 46.	28	PAR	1	PAR	25	-	1	26
NA B	VERACRUZ SUR	44	46	27101-0037	210	005	6668	02	02	CALZADO CONTRACTUAL PARA CABALLERO. TALLA: 28.5. COLOR: CAFE. CEDULA 46.	28.5	PAR	1	PAR	5	-	-	5
NA B	VERACRUZ SUR	44	46	27101-0037	210	005	6676	02	02	CALZADO CONTRACTUAL PARA CABALLERO. TALLA: 29.0. COLOR: CAFE. CEDULA 46.	29	PAR	1	PAR	19	-	-	19
NA B	VERACRUZ SUR	44	46	27101-0037	210	005	6692	02	02	CALZADO CONTRACTUAL PARA CABALLERO. TALLA: 30.0. COLOR: CAFE. CEDULA 46.	30	PAR	1	PAR	9	-	-	9
NA B	VERACRUZ SUR	44	46	27101-0037	210	005	6718	02	02	CALZADO CONTRACTUAL PARA CABALLERO. TALLA: 31.0. COLOR: CAFE. CEDULA 46.	31	PAR	1	PAR	1	-	-	1
NA B	VERACRUZ SUR	44	46	27101-0037	210	005	8110	00	02	CALZADO CONTRACTUAL PARA CABALLERO. TALLA: 22.5. COLOR: NEGRO. CEDULA 46.	22.5	PAR	1	PAR	2	-	-	2
NA B	VERACRUZ SUR	44	46	27101-0037	210	005	8128	00	02	CALZADO CONTRACTUAL PARA CABALLERO. TALLA: 23.0. COLOR: NEGRO. CEDULA 46.	23	PAR	1	PAR	2	-	-	2
NA B	VERACRUZ SUR	44	46	27101-0037	210	005	8136	00	02	CALZADO CONTRACTUAL PARA CABALLERO. TALLA: 23.5. COLOR: NEGRO. CEDULA 46.	23.5	PAR	1	PAR	2	-	-	2
NA B	VERACRUZ SUR	44	46	27101-0037	210	005	8144	00	02	CALZADO CONTRACTUAL PARA CABALLERO. TALLA: 24.0. COLOR: NEGRO. CEDULA 46.	24	PAR	1	PAR	2	-	2	4
NA B	VERACRUZ SUR	44	46	27101-0037	210	005	8151	00	02	CALZADO CONTRACTUAL PARA CABALLERO. TALLA: 24.5. COLOR: NEGRO. CEDULA 46.	24.5	PAR	1	PAR	2	-	2	4
NA B	VERACRUZ SUR	44	46	27101-0037	210	005	8169	00	02	CALZADO CONTRACTUAL PARA CABALLERO. TALLA: 25.0. COLOR: NEGRO. CEDULA 46.	25	PAR	1	PAR	23	-	2	25
NA B	VERACRUZ SUR	44	46	27101-0037	210	005	8177	00	02	CALZADO CONTRACTUAL PARA CABALLERO. TALLA: 25.5. COLOR: NEGRO. CEDULA 46.	25.5	PAR	1	PAR	14	-	2	16
NA B	VERACRUZ SUR	44	46	27101-0037	210	005	8185	00	02	CALZADO CONTRACTUAL PARA CABALLERO. TALLA: 26.0. COLOR: NEGRO. CEDULA 46.	26	PAR	1	PAR	96	-	14	110
NA B	VERACRUZ SUR	44	46	27101-0037	210	005	8193	00	02	CALZADO CONTRACTUAL PARA CABALLERO. TALLA: 26.5. COLOR: NEGRO. CEDULA 46.	26.5	PAR	1	PAR	40	-	6	46
NA B	VERACRUZ SUR	44	46	27101-0037	210	005	8201	00	02	CALZADO CONTRACTUAL PARA CABALLERO. TALLA: 27.0. COLOR: NEGRO. CEDULA 46.	27	PAR	1	PAR	178	-	26	204

ANEXOS
DIVISIÓN DE CONTRATOS

ANEXO 5. CUADRO DE DISTRIBUCIÓN

Áreas Requirentes. Órganos de Operación Administrativa Desconcentrada de Aguascalientes, Baja California, Baja California Sur, Campeche, Chiapas, Chihuahua, CDMX Norte, CDMX Sur, Coahuila, Colima, Durango, Guanajuato, Guerrero, Hidalgo, Edo. México Oriente, Edo. México Poniente, Jalisco, Michoacán, Morelos, Nayarit, Nuevo León, Oaxaca, Puebla, Querétaro, Quintana Roo, San Luis Potosí, Sinaloa, Sonora, Tabasco, Tamaulipas, Tlaxcala, Veracruz Norte, Veracruz Sur, Yucatán, Zacatecas y Áreas de Nivel Central.

ZONA	OOAD	PARTIDA	CÉDULA	CLAVE CUCOP +	GPO	GEN	ESP	DIF	VAR	DESCRIPCIÓN- SISTEMA DE ABASTO INSTITUCIONAL (SAI)	TALLA	UNIDAD	CANT.	TIPO	ÚNICA ENTREGA RÉGIMEN ORDINARIO	ÚNICA ENTREGA MÉDICOS RESIDENTES	ÚNICA ENTREGA RÉGIMEN IMSS BIENESTAR	TOTAL POR CLAVE Y DESTINO RÉGIMEN ORDINARIO, MÉDICOS RESIDENTES E IMSS BIENESTAR
ZONA B	VERACRUZ NORTE	44	46	27101-0037	210	005	8235	00	02	CALZADO CONTRACTUAL PARA CABALLERO, TALLA: 28.5, COLOR: NEGRO, CEDULA 46.	28.5	PAR	1	PAR	54	-	6	60
ZONA B	VERACRUZ NORTE	44	46	27101-0037	210	005	8243	00	02	CALZADO CONTRACTUAL PARA CABALLERO, TALLA: 29.0, COLOR: NEGRO, CEDULA 46.	29	PAR	1	PAR	98	-	-	98
ZONA B	VERACRUZ NORTE	44	46	27101-0037	210	005	8250	00	02	CALZADO CONTRACTUAL PARA CABALLERO, TALLA: 29.5, COLOR: NEGRO, CEDULA 46.	29.5	PAR	1	PAR	29	-	-	29
ZONA B	VERACRUZ NORTE	44	46	27101-0037	210	005	8268	00	02	CALZADO CONTRACTUAL PARA CABALLERO, TALLA: 30.0, COLOR: NEGRO, CEDULA 46.	30	PAR	1	PAR	28	-	4	32
ZONA B	VERACRUZ NORTE	44	46	27101-0037	210	005	8284	00	02	CALZADO CONTRACTUAL PARA CABALLERO, TALLA: 31.0, COLOR: NEGRO, CEDULA 46.	31	PAR	1	PAR	2	-	-	2
ZONA B	VERACRUZ NORTE	44	46	27101-0037	210	005	8292	00	02	CALZADO CONTRACTUAL PARA CABALLERO, TALLA: 31.5, COLOR: NEGRO, CEDULA 46.	31.5	PAR	1	PAR	2	-	-	2
ZONA B	VERACRUZ SUR	44	46	27101-0037	210	005	4010	03	02	CALZADO CONTRACTUAL PARA CABALLERO, TALLA: 23.0, COLOR: BLANCO, CEDULA 46.	23	PAR	1	PAR	4	-	-	4
ZONA B	VERACRUZ SUR	44	46	27101-0037	210	005	4036	03	02	CALZADO CONTRACTUAL PARA CABALLERO, TALLA: 24.0, COLOR: BLANCO, CEDULA 46.	24	PAR	1	PAR	8	-	-	8
ZONA B	VERACRUZ SUR	44	46	27101-0037	210	005	4044	03	02	CALZADO CONTRACTUAL PARA CABALLERO, TALLA: 24.5, COLOR: BLANCO, CEDULA 46.	24.5	PAR	1	PAR	4	-	5	9
ZONA B	VERACRUZ SUR	44	46	27101-0037	210	005	4051	03	02	CALZADO CONTRACTUAL PARA CABALLERO, TALLA: 25.0, COLOR: BLANCO, CEDULA 46.	25	PAR	1	PAR	30	20	2	52
ZONA B	VERACRUZ SUR	44	46	27101-0037	210	005	4069	03	02	CALZADO CONTRACTUAL PARA CABALLERO, TALLA: 25.5, COLOR: BLANCO, CEDULA 46.	25.5	PAR	1	PAR	20	6	5	31
ZONA B	VERACRUZ SUR	44	46	27101-0037	210	005	4077	03	02	CALZADO CONTRACTUAL PARA CABALLERO, TALLA: 26.0, COLOR: BLANCO, CEDULA 46.	26	PAR	1	PAR	150	44	42	236
ZONA B	VERACRUZ SUR	44	46	27101-0037	210	005	4085	03	02	CALZADO CONTRACTUAL PARA CABALLERO, TALLA: 26.5, COLOR: BLANCO, CEDULA 46.	26.5	PAR	1	PAR	102	60	4	166
ZONA B	VERACRUZ SUR	44	46	27101-0037	210	005	4093	03	02	CALZADO CONTRACTUAL PARA CABALLERO, TALLA: 27.0, COLOR: BLANCO, CEDULA 46.	27	PAR	1	PAR	306	142	40	488
ZONA B	VERACRUZ SUR	44	46	27101-0037	210	005	4101	03	02	CALZADO CONTRACTUAL PARA CABALLERO, TALLA: 27.5, COLOR: BLANCO, CEDULA 46.	27.5	PAR	1	PAR	146	116	8	270
ZONA B	VERACRUZ SUR	44	46	27101-0037	210	005	4119	03	02	CALZADO CONTRACTUAL PARA CABALLERO, TALLA: 28.0, COLOR: BLANCO, CEDULA 46.	28	PAR	1	PAR	232	102	19	353
ZONA B	VERACRUZ SUR	44	46	27101-0037	210	005	4127	03	02	CALZADO CONTRACTUAL PARA CABALLERO, TALLA: 28.5, COLOR: BLANCO, CEDULA 46.	28.5	PAR	1	PAR	74	42	-	116
ZONA B	VERACRUZ SUR	44	46	27101-0037	210	005	4135	03	02	CALZADO CONTRACTUAL PARA CABALLERO, TALLA: 29.0, COLOR: BLANCO, CEDULA 46.	29	PAR	1	PAR	150	56	2	208
ZONA B	VERACRUZ SUR	44	46	27101-0037	210	005	4143	03	02	CALZADO CONTRACTUAL PARA CABALLERO, TALLA: 29.5, COLOR: BLANCO, CEDULA 46.	29.5	PAR	1	PAR	12	24	-	36
ZONA B	VERACRUZ SUR	44	46	27101-0037	210	005	4150	03	02	CALZADO CONTRACTUAL PARA CABALLERO, TALLA: 30.0, COLOR: BLANCO, CEDULA 46.	30	PAR	1	PAR	46	22	3	71
ZONA B	VERACRUZ SUR	44	46	27101-0037	210	005	4168	03	02	CALZADO CONTRACTUAL PARA CABALLERO, TALLA: 30.5, COLOR: BLANCO, CEDULA 46.	30.5	PAR	1	PAR	2	-	-	2

ANEXO 5. CUADRO DE DISTRIBUCIÓN

as Requirentes: Órganos de Operación Administrativa Desconcentrada de Aguascalientes, Baja California, Baja California Sur, Campeche, Chiapas, Chihuahua, CDMX Norte, CDMX Sur, Coahuila, Colima, Durango, Guanajuato, Guerrero, Hidalgo, Edo. xico Oriente, Edo. México Poniente, Jalisco, Michoacán, Morelos, Nayarit, Nuevo León, Oaxaca, Puebla, Querétaro, Quintana Roo, San Luis Potosí, Sinaloa, Sonora, Tabasco, Tamaulipas, Tlaxcala, Veracruz Norte, Veracruz Sur, Yucatán, Zacatecas y Áreas de Nivel Central.

ONA	OOAD	PARTIDA	CÉDULA	CLAVE CUCOP +	GPO	GEN	ESP	DIF	VAR	DESCRIPCIÓN- SISTEMA DE ABASTO INSTITUCIONAL (SAI)	TALLA	UNIDAD	CANT.	TIPO	ÚNICA ENTREGA RÉGIMEN ORDINARIO	ÚNICA ENTREGA MÉDICOS RESIDENTES	ÚNICA ENTREGA RÉGIMEN IMSS BIENESTAR	TOTAL POR CLAVE Y DESTINO RÉGIMEN ORDINARIO, MÉDICOS RESIDENTES E IMSS BIENESTAR
NA B	VERACRUZ NORTE	44	46	27101-0037	210	005	4192	03	02	CALZADO CONTRACTUAL PARA CABALLERO. TALLA: 32.0. COLOR: BLANCO. CEDULA 46.	32	PAR	1	PAR	2	-	-	2
NA B	VERACRUZ NORTE	44	46	27101-0037	210	005	6593	02	02	CALZADO CONTRACTUAL PARA CABALLERO. TALLA: 25.0. COLOR: CAFE. CEDULA 46.	25	PAR	1	PAR	2	-	-	2
NA B	VERACRUZ NORTE	44	46	27101-0037	210	005	6601	02	02	CALZADO CONTRACTUAL PARA CABALLERO. TALLA: 25.5. COLOR: CAFE. CEDULA 46.	25.5	PAR	1	PAR	2	-	-	2
NA B	VERACRUZ NORTE	44	46	27101-0037	210	005	6619	02	02	CALZADO CONTRACTUAL PARA CABALLERO. TALLA: 26.0. COLOR: CAFE. CEDULA 46.	26	PAR	1	PAR	22	-	-	22
NA B	VERACRUZ NORTE	44	46	27101-0037	210	005	6627	02	02	CALZADO CONTRACTUAL PARA CABALLERO. TALLA: 26.5. COLOR: CAFE. CEDULA 46.	26.5	PAR	1	PAR	5	-	-	5
NA B	VERACRUZ NORTE	44	46	27101-0037	210	005	6635	02	02	CALZADO CONTRACTUAL PARA CABALLERO. TALLA: 27.0. COLOR: CAFE. CEDULA 46.	27	PAR	1	PAR	38	-	2	40
NA B	VERACRUZ NORTE	44	46	27101-0037	210	005	6643	02	02	CALZADO CONTRACTUAL PARA CABALLERO. TALLA: 27.5. COLOR: CAFE. CEDULA 46.	27.5	PAR	1	PAR	15	-	1	16
NA B	VERACRUZ NORTE	44	46	27101-0037	210	005	6650	02	02	CALZADO CONTRACTUAL PARA CABALLERO. TALLA: 28.0. COLOR: CAFE. CEDULA 46.	28	PAR	1	PAR	28	-	1	29
NA B	VERACRUZ NORTE	44	46	27101-0037	210	005	6668	02	02	CALZADO CONTRACTUAL PARA CABALLERO. TALLA: 28.5. COLOR: CAFE. CEDULA 46.	28.5	PAR	1	PAR	10	-	-	10
NA B	VERACRUZ NORTE	44	46	27101-0037	210	005	6676	02	02	CALZADO CONTRACTUAL PARA CABALLERO. TALLA: 29.0. COLOR: CAFE. CEDULA 46.	29	PAR	1	PAR	18	-	-	18
NA B	VERACRUZ NORTE	44	46	27101-0037	210	005	6692	02	02	CALZADO CONTRACTUAL PARA CABALLERO. TALLA: 30.0. COLOR: CAFE. CEDULA 46.	30	PAR	1	PAR	2	-	-	2
NA B	VERACRUZ NORTE	44	46	27101-0037	210	005	6700	02	02	CALZADO CONTRACTUAL PARA CABALLERO. TALLA: 30.5. COLOR: CAFE. CEDULA 46.	30.5	PAR	1	PAR	1	-	1	2
NA B	VERACRUZ NORTE	44	46	27101-0037	210	005	8078	00	02	CALZADO CONTRACTUAL PARA CABALLERO. TALLA: 20.5. COLOR: NEGRO. CEDULA 46.	20.5	PAR	1	PAR	2	-	-	2
NA B	VERACRUZ NORTE	44	46	27101-0037	210	005	8144	00	02	CALZADO CONTRACTUAL PARA CABALLERO. TALLA: 24.0. COLOR: NEGRO. CEDULA 46.	24	PAR	1	PAR	2	-	-	2
NA B	VERACRUZ NORTE	44	46	27101-0037	210	005	8169	00	02	CALZADO CONTRACTUAL PARA CABALLERO. TALLA: 25.0. COLOR: NEGRO. CEDULA 46.	25	PAR	1	PAR	14	-	4	18
NA B	VERACRUZ NORTE	44	46	27101-0037	210	005	8177	00	02	CALZADO CONTRACTUAL PARA CABALLERO. TALLA: 25.5. COLOR: NEGRO. CEDULA 46.	25.5	PAR	1	PAR	10	-	-	10
NA B	VERACRUZ NORTE	44	46	27101-0037	210	005	8185	00	02	CALZADO CONTRACTUAL PARA CABALLERO. TALLA: 26.0. COLOR: NEGRO. CEDULA 46.	26	PAR	1	PAR	86	-	22	108
NA B	VERACRUZ NORTE	44	46	27101-0037	210	005	8193	00	02	CALZADO CONTRACTUAL PARA CABALLERO. TALLA: 26.5. COLOR: NEGRO. CEDULA 46.	26.5	PAR	1	PAR	52	-	16	68
NA B	VERACRUZ NORTE	44	46	27101-0037	210	005	8201	00	02	CALZADO CONTRACTUAL PARA CABALLERO. TALLA: 27.0. COLOR: NEGRO. CEDULA 46.	27	PAR	1	PAR	178	-	40	218
NA B	VERACRUZ NORTE	44	46	27101-0037	210	005	8219	00	02	CALZADO CONTRACTUAL PARA CABALLERO. TALLA: 27.5. COLOR: NEGRO. CEDULA 46.	27.5	PAR	1	PAR	89	-	18	107
NA B	VERACRUZ NORTE	44	46	27101-0037	210	005	8227	00	02	CALZADO CONTRACTUAL PARA CABALLERO. TALLA: 28.0. COLOR: NEGRO. CEDULA 46.	28	PAR	1	PAR	164	-	32	196

ANEXOS
DIVISIÓN DE CONTRATOS

ANEXO 5. CUADRO DE DISTRIBUCIÓN

Áreas Requirentes: Órganos de Operación Administrativa Desconcentrada de Aguascalientes, Baja California, Baja California Sur, Campeche, Chiapas, Chihuahua, CDMX Norte, CDMX Sur, Coahuila, Colima, Durango, Guanajuato, Guerrero, Hidalgo, Edo. México Oriente, Edo. México Poniente, Jalisco, Michoacán, Morelos, Nayarit, Nuevo León, Oaxaca, Puebla, Querétaro, Quintana Roo, San Luis Potosí, Sinaloa, Sonora, Tabasco, Tamaulipas, Tlaxcala, Veracruz Norte, Veracruz Sur, Yucatán, Zacatecas y Áreas de Nivel Central.

ZONA	OOAD	PARTIDA	CÉDULA	CLAVE CUCOP +	GPO	GEN	ESP	DIF	VAR	DESCRIPCIÓN- SISTEMA DE ABASTO INSTITUCIONAL (SAI)	TALLA	UNIDAD	CANT.	TIPO	ÚNICA ENTREGA RÉGIMEN ORDINARIO	ÚNICA ENTREGA MÉDICOS RESIDENTES	ÚNICA ENTREGA RÉGIMEN IMSS BIENESTAR	TOTAL POR CLAVE Y DESTINO RÉGIMEN ORDINARIO, MÉDICOS RESIDENTES E IMSS BIENESTAR
ZONA B	TAMAULIPAS	44	46	27101-0037	210	005	8250	00	02	CALZADO CONTRACTUAL PARA CABALLERO TALLA: 29.5, COLOR: NEGRO, CEDULA 46	29.5	PAR	1	PAR	30	-	4	34
ZONA B	TAMAULIPAS	44	46	27101-0037	210	005	8268	00	02	CALZADO CONTRACTUAL PARA CABALLERO TALLA: 30.0, COLOR: NEGRO, CEDULA 46.	30	PAR	1	PAR	32	-	-	32
ZONA B	TAMAULIPAS	44	46	27101-0037	210	005	8276	00	02	CALZADO CONTRACTUAL PARA CABALLERO TALLA: 30.5, COLOR: NEGRO, CEDULA 46.	30.5	PAR	1	PAR	4	-	-	4
ZONA B	TAMAULIPAS	44	46	27101-0037	210	005	8284	00	02	CALZADO CONTRACTUAL PARA CABALLERO TALLA: 31.0, COLOR: NEGRO, CEDULA 46	31	PAR	1	PAR	6	-	-	6
ZONA B	TAMAULIPAS	44	46	27101-0037	210	005	8292	00	02	CALZADO CONTRACTUAL PARA CABALLERO TALLA: 31.5, COLOR: NEGRO, CEDULA 46	31.5	PAR	1	PAR	2	-	-	2
ZONA B	VERACRUZ NORTE	44	46	27101-0037	210	005	4010	03	02	CALZADO CONTRACTUAL PARA CABALLERO, TALLA: 23.0, COLOR: BLANCO, CEDULA 46	23	PAR	1	PAR	-	-	3	3
ZONA B	VERACRUZ NORTE	44	46	27101-0037	210	005	4028	03	02	CALZADO CONTRACTUAL PARA CABALLERO, TALLA: 23.5, COLOR: BLANCO, CEDULA 46.	23.5	PAR	1	PAR	2	-	-	2
ZONA B	VERACRUZ NORTE	44	46	27101-0037	210	005	4036	03	02	CALZADO CONTRACTUAL PARA CABALLERO TALLA: 24.0, COLOR: BLANCO, CEDULA 46.	24	PAR	1	PAR	10	2	-	12
ZONA B	VERACRUZ NORTE	44	46	27101-0037	210	005	4044	03	02	CALZADO CONTRACTUAL PARA CABALLERO, TALLA: 24.5, COLOR: BLANCO, CEDULA 46.	24.5	PAR	1	PAR	2	10	5	17
ZONA B	VERACRUZ NORTE	44	46	27101-0037	210	005	4051	03	02	CALZADO CONTRACTUAL PARA CABALLERO, TALLA: 25.0, COLOR: BLANCO, CEDULA 46.	25	PAR	1	PAR	62	14	6	82
ZONA B	VERACRUZ NORTE	44	46	27101-0037	210	005	4069	03	02	CALZADO CONTRACTUAL PARA CABALLERO, TALLA: 25.5, COLOR: BLANCO, CEDULA 46.	25.5	PAR	1	PAR	42	10	-	52
ZONA B	VERACRUZ NORTE	44	46	27101-0037	210	005	4077	03	02	CALZADO CONTRACTUAL PARA CABALLERO, TALLA: 26.0, COLOR: BLANCO, CEDULA 46.	26	PAR	1	PAR	238	66	16	320
ZONA B	VERACRUZ NORTE	44	46	27101-0037	210	005	4085	03	02	CALZADO CONTRACTUAL PARA CABALLERO TALLA: 26.5, COLOR: BLANCO, CEDULA 46.	26.5	PAR	1	PAR	174	94	18	286
ZONA B	VERACRUZ NORTE	44	46	27101-0037	210	005	4093	03	02	CALZADO CONTRACTUAL PARA CABALLERO, TALLA: 27.0, COLOR: BLANCO, CEDULA 46.	27	PAR	1	PAR	488	146	37	671
ZONA B	VERACRUZ NORTE	44	46	27101-0037	210	005	4101	03	02	CALZADO CONTRACTUAL PARA CABALLERO TALLA: 27.5, COLOR: BLANCO, CEDULA 46.	27.5	PAR	1	PAR	306	172	9	487
ZONA B	VERACRUZ NORTE	44	46	27101-0037	210	005	4119	03	02	CALZADO CONTRACTUAL PARA CABALLERO, TALLA: 28.0, COLOR: BLANCO, CEDULA 46.	28	PAR	1	PAR	481	146	21	648
ZONA B	VERACRUZ NORTE	44	46	27101-0037	210	005	4127	03	02	CALZADO CONTRACTUAL PARA CABALLERO, TALLA: 28.5, COLOR: BLANCO, CEDULA 46	28.5	PAR	1	PAR	140	92	4	236
ZONA B	VERACRUZ NORTE	44	46	27101-0037	210	005	4135	03	02	CALZADO CONTRACTUAL PARA CABALLERO TALLA: 29.0, COLOR: BLANCO, CEDULA 46.	29	PAR	1	PAR	196	32	4	232
ZONA B	VERACRUZ NORTE	44	46	27101-0037	210	005	4143	03	02	CALZADO CONTRACTUAL PARA CABALLERO, TALLA: 29.5, COLOR: BLANCO, CEDULA 46.	29.5	PAR	1	PAR	36	16	-	52
ZONA B	VERACRUZ NORTE	44	46	27101-0037	210	005	4150	03	02	CALZADO CONTRACTUAL PARA CABALLERO, TALLA: 30.0, COLOR: BLANCO, CEDULA 46.	30	PAR	1	PAR	56	28	-	84
ZONA B	VERACRUZ NORTE	44	46	27101-0037	210	005	4176	03	02	CALZADO CONTRACTUAL PARA CABALLERO, TALLA: 31.0, COLOR: BLANCO, CEDULA 46	31	PAR	1	PAR	10	-		10

ANEXO 5. CUADRO DE DISTRIBUCIÓN

eas Requirentes: Órganos de Operación Administrativa Desconcentrada de Aguascalientes, Baja California, Baja California Sur, Campeche, Chiapas, Chihuahua, CDMX Norte, CDMX Sur, Coahuila, Colima, Durango, Guanajuato, Guerrero, Hidalgo, Edo. éxico Oriente, Edo. México Poniente, Jalisco, Michoacán, Morelos, Nayarit, Nuevo León, Oaxaca, Puebla, Querétaro, Quintana Roo, San Luis Potosí, Sinaloa, Sonora, Tabasco, Tamaulipas, Tlaxcala, Veracruz Norte, Veracruz Sur, Yucatán, Zacatecas y Áreas de Nivel Central.

ONA	OOAD	PARTIDA	CÉDULA	CLAVE CUCOP +	GPO	GEN	ESP	DIF	VAR	DESCRIPCIÓN- SISTEMA DE ABASTO INSTITUCIONAL (SAI)	TALLA	UNIDAD	CANT.	TIPO	ÚNICA ENTREGA RÉGIMEN ORDINARIO	ÚNICA ENTREGA MÉDICOS RESIDENTES	ÚNICA ENTREGA RÉGIMEN IMSS BIENESTAR	TOTAL POR CLAVE Y DESTINO RÉGIMEN ORDINARIO, MÉDICOS RESIDENTES E IMSS BIENESTAR
)NA B	TAMAULIPAS	44	46	27101-0037	210	005	6650	02	02	CALZADO CONTRACTUAL PARA CABALLERO. TALLA: 28.0. COLOR: CAFE. CEDULA 46.	28	PAR	1	PAR	41	-	-	41
)NA B	TAMAULIPAS	44	46	27101-0037	210	005	6668	02	02	CALZADO CONTRACTUAL PARA CABALLERO. TALLA: 28.5. COLOR: CAFE. CEDULA 46.	28.5	PAR	1	PAR	23	-	-	23
)NA B	TAMAULIPAS	44	46	27101-0037	210	005	6676	02	02	CALZADO CONTRACTUAL PARA CABALLERO. TALLA: 29.0. COLOR: CAFE. CEDULA 46.	29	PAR	1	PAR	30	-	-	30
)NA B	TAMAULIPAS	44	46	27101-0037	210	005	6684	02	02	CALZADO CONTRACTUAL PARA CABALLERO. TALLA: 29.5. COLOR: CAFE. CEDULA 46.	29.5	PAR	1	PAR	8	-	-	8
)NA B	TAMAULIPAS	44	46	27101-0037	210	005	6692	02	02	CALZADO CONTRACTUAL PARA CABALLERO. TALLA: 30.0. COLOR: CAFE. CEDULA 46.	30	PAR	1	PAR	13	-	-	13
)NA B	TAMAULIPAS	44	46	27101-0037	210	005	6700	02	02	CALZADO CONTRACTUAL PARA CABALLERO. TALLA: 30.5. COLOR: CAFE. CEDULA 46.	30.5	PAR	1	PAR	1	-	-	1
)NA B	TAMAULIPAS	44	46	27101-0037	210	005	6718	02	02	CALZADO CONTRACTUAL PARA CABALLERO. TALLA: 31.0. COLOR: CAFE. CEDULA 46.	31	PAR	1	PAR	1	-	-	1
)NA B	TAMAULIPAS	44	46	27101-0037	210	005	8086	00	02	CALZADO CONTRACTUAL PARA CABALLERO. TALLA: 21.0. COLOR: NEGRO. CEDULA 46.	21	PAR	1	PAR	4	-	-	4
)NA B	TAMAULIPAS	44	46	27101-0037	210	005	8102	00	02	CALZADO CONTRACTUAL PARA CABALLERO. TALLA: 22.0. COLOR: NEGRO. CEDULA 46.	22	PAR	1	PAR	2	-	-	2
)NA B	TAMAULIPAS	44	46	27101-0037	210	005	8110	00	02	CALZADO CONTRACTUAL PARA CABALLERO. TALLA: 22.5. COLOR: NEGRO. CEDULA 46.	22.5	PAR	1	PAR	4	-	-	4
)NA B	TAMAULIPAS	44	46	27101-0037	210	005	8128	00	02	CALZADO CONTRACTUAL PARA CABALLERO. TALLA: 23.0. COLOR: NEGRO. CEDULA 46.	23	PAR	1	PAR	4	-	-	4
)NA B	TAMAULIPAS	44	46	27101-0037	210	005	8144	00	02	CALZADO CONTRACTUAL PARA CABALLERO. TALLA: 24.0. COLOR: NEGRO. CEDULA 46.	24	PAR	1	PAR	6	-	-	6
)NA B	TAMAULIPAS	44	46	27101-0037	210	005	8169	00	02	CALZADO CONTRACTUAL PARA CABALLERO. TALLA: 25.0. COLOR: NEGRO. CEDULA 46.	25	PAR	1	PAR	4	-	-	4
)NA B	TAMAULIPAS	44	46	27101-0037	210	005	8177	00	02	CALZADO CONTRACTUAL PARA CABALLERO. TALLA: 25.5. COLOR: NEGRO. CEDULA 46.	25.5	PAR	1	PAR	2	-	4	6
)NA B	TAMAULIPAS	44	46	27101-0037	210	005	8185	00	02	CALZADO CONTRACTUAL PARA CABALLERO. TALLA: 26.0. COLOR. NEGRO. CEDULA 46.	26	PAR	1	PAR	18	-	6	24
)NA B	TAMAULIPAS	44	46	27101-0037	210	005	8193	00	02	CALZADO CONTRACTUAL PARA CABALLERO. TALLA: 26.5. COLOR: NEGRO. CEDULA 46.	26.5	PAR	1	PAR	41	-	4	45
)NA B	TAMAULIPAS	44	46	27101-0037	210	005	8201	00	02	CALZADO CONTRACTUAL PARA CABALLERO. TALLA: 27.0. COLOR: NEGRO. CEDULA 46.	27	PAR	1	PAR	126	-	30	156
)NA B	TAMAULIPAS	44	46	27101-0037	210	005	8219	00	02	CALZADO CONTRACTUAL PARA CABALLERO. TALLA: 27.5. COLOR: NEGRO. CEDULA 46.	27.5	PAR	1	PAR	86	-	16	102
)NA B	TAMAULIPAS	44	46	27101-0037	210	005	8227	00	02	CALZADO CONTRACTUAL PARA CABALLERO. TALLA: 28.0. COLOR: NEGRO. CEDULA 46.	28	PAR	1	PAR	155	-	14	169
)NA B	TAMAULIPAS	44	46	27101-0037	210	005	8235	00	02	CALZADO CONTRACTUAL PARA CABALLERO. TALLA: 28.5. COLOR: NEGRO. CEDULA 46.	28.5	PAR	1	PAR	73	-	10	83
)NA B	TAMAULIPAS	44	46	27101-0037	210	005	8243	00	02	CALZADO CONTRACTUAL PARA CABALLERO. TALLA: 29.0. COLOR: NEGRO. CEDULA 46.	29	PAR	1	PAR	64	-	14	78

ANEXOS
DIVISIÓN DE CONTRATOS

ANEXO 5. CUADRO DE DISTRIBUCIÓN

Areas Requirentes: Órganos de Operación Administrativa Desconcentrada de Aguascalientes, Baja California, Baja California Sur, Campeche, Chiapas, Chihuahua, CDMX Norte, CDMX Sur, Coahuila, Colima, Durango, Guanajuato, Guerrero, Hidalgo, Edo. México Oriente, Edo. Mexico Poniente, Jalisco, Michoacán, Morelos, Nayarit, Nuevo León, Oaxaca, Puebla, Querétaro, Quintana Roo, San Luis Potosí, Sinaloa, Sonora, Tabasco, Tamaulipas, Tlaxcala, Veracruz Norte, Veracruz Sur, Yucatán, Zacatecas y Áreas de Nivel Central.

ZONA	OOAD	PARTIDA	CÉDULA	CLAVE CUCOP +	GPO	GEN	ESP	DIF	VAR	DESCRIPCIÓN- SISTEMA DE ABASTO INSTITUCIONAL (SAI)	TALLA	UNIDAD	CANT.	TIPO	ÚNICA ENTREGA RÉGIMEN ORDINARIO	ÚNICA ENTREGA MÉDICOS RESIDENTES	ÚNICA ENTREGA RÉGIMEN IMSS BIENESTAR	TOTAL POR CLAVE Y DESTINO RÉGIMEN ORDINARIO, MÉDICOS RESIDENTES E IMSS BIENESTAR
ZONA B	TAMAULIPAS	44	46	27101-0037	210	005	4069	03	02	CALZADO CONTRACTUAL PARA CABALLERO. TALLA: 25.5. COLOR: BLANCO. CEDULA 46.	25.5	PAR	1	PAR	16	8	-	24
ZONA B	TAMAULIPAS	44	46	27101-0037	210	005	4077	03	02	CALZADO CONTRACTUAL PARA CABALLERO. TALLA: 26.0. COLOR: BLANCO. CEDULA 46.	26	PAR	1	PAR	86	40	5	131
ZONA B	TAMAULIPAS	44	46	27101-0037	210	005	4085	03	02	CALZADO CONTRACTUAL PARA CABALLERO. TALLA: 26.5. COLOR: BLANCO. CEDULA 46.	26.5	PAR	1	PAR	100	58	4	162
ZONA B	TAMAULIPAS	44	46	27101-0037	210	005	4093	03	02	CALZADO CONTRACTUAL PARA CABALLERO. TALLA: 27.0. COLOR: BLANCO. CEDULA 46.	27	PAR	1	PAR	384	64	10	458
ZONA B	TAMAULIPAS	44	46	27101-0037	210	005	4101	03	02	CALZADO CONTRACTUAL PARA CABALLERO. TALLA: 27.5. COLOR: BLANCO. CEDULA 46.	27.5	PAR	1	PAR	300	112	9	421
ZONA B	TAMAULIPAS	44	46	27101-0037	210	005	4119	03	02	CALZADO CONTRACTUAL PARA CABALLERO. TALLA: 28.0. COLOR: BLANCO. CEDULA 46.	28	PAR	1	PAR	456	94	12	562
ZONA B	TAMAULIPAS	44	46	27101-0037	210	005	4127	03	02	CALZADO CONTRACTUAL PARA CABALLERO. TALLA: 28.5. COLOR: BLANCO. CEDULA 46.	28.5	PAR	1	PAR	170	24	4	198
ZONA B	TAMAULIPAS	44	46	27101-0037	210	005	4135	03	02	CALZADO CONTRACTUAL PARA CABALLERO. TALLA: 29.0. COLOR: BLANCO. CEDULA 46.	29	PAR	1	PAR	256	36	7	299
ZONA B	TAMAULIPAS	44	46	27101-0037	210	005	4143	03	02	CALZADO CONTRACTUAL PARA CABALLERO. TALLA: 29.5. COLOR: BLANCO. CEDULA 46.	29.5	PAR	1	PAR	64	20	-	84
ZONA B	TAMAULIPAS	44	46	27101-0037	210	005	4150	03	02	CALZADO CONTRACTUAL PARA CABALLERO. TALLA: 30.0. COLOR: BLANCO. CEDULA 46.	30	PAR	1	PAR	106	12	2	120
ZONA B	TAMAULIPAS	44	46	27101-0037	210	005	4168	03	02	CALZADO CONTRACTUAL PARA CABALLERO. TALLA: 30.5. COLOR: BLANCO. CEDULA 46.	30.5	PAR	1	PAR	12	10	-	22
ZONA B	TAMAULIPAS	44	46	27101-0037	210	005	4176	03	02	CALZADO CONTRACTUAL PARA CABALLERO. TALLA: 31.0. COLOR: BLANCO. CEDULA 46.	31	PAR	1	PAR	24	6	-	30
ZONA B	TAMAULIPAS	44	46	27101-0037	210	005	4184	03	02	CALZADO CONTRACTUAL PARA CABALLERO. TALLA: 31.5. COLOR: BLANCO. CEDULA 46.	31.5	PAR	1	PAR	2	4	-	6
ZONA B	TAMAULIPAS	44	46	27101-0037	210	005	4192	03	02	CALZADO CONTRACTUAL PARA CABALLERO. TALLA: 32.0. COLOR: BLANCO. CEDULA 46.	32	PAR	1	PAR	10	4	-	14
ZONA B	TAMAULIPAS	44	46	27101-0037	210	005	6494	02	02	CALZADO CONTRACTUAL PARA CABALLERO. TALLA: 20.0. COLOR: CAFE. CEDULA 46.	20	PAR	1	PAR	2	-	-	2
ZONA B	TAMAULIPAS	44	46	27101-0037	210	005	6577	02	02	CALZADO CONTRACTUAL PARA CABALLERO. TALLA: 24.0. COLOR: CAFE. CEDULA 46.	24	PAR	1	PAR	1	-	-	1
ZONA B	TAMAULIPAS	44	46	27101-0037	210	005	6585	02	02	CALZADO CONTRACTUAL PARA CABALLERO. TALLA: 24.5. COLOR: CAFE. CEDULA 46.	24.5	PAR	1	PAR	1	-	-	1
ZONA B	TAMAULIPAS	44	46	27101-0037	210	005	6619	02	02	CALZADO CONTRACTUAL PARA CABALLERO. TALLA: 26.0. COLOR: CAFE. CEDULA 46.	26	PAR	1	PAR	10	-	-	10
ZONA B	TAMAULIPAS	44	46	27101-0037	210	005	6627	02	02	CALZADO CONTRACTUAL PARA CABALLERO. TALLA: 26.5. COLOR: CAFE. CEDULA 46.	26.5	PAR	1	PAR	15	-	-	15
ZONA B	TAMAULIPAS	44	46	27101-0037	210	005	6635	02	02	CALZADO CONTRACTUAL PARA CABALLERO. TALLA: 27.0. COLOR: CAFE. CEDULA 46.	27	PAR	1	PAR	33	-	-	33
ZONA B	TAMAULIPAS	44	46	27101-0037	210	005	6643	02	02	CALZADO CONTRACTUAL PARA CABALLERO. TALLA: 27.5. COLOR: CAFE. CEDULA 46.	27.5	PAR	1	PAR	25	-	-	25

ANEXO 5. CUADRO DE DISTRIBUCIÓN

eas Requirentes: Órganos de Operación Administrativa Desconcentrada de Aguascalientes, Baja California, Baja California Sur, Campeche, Chiapas, Chihuahua, CDMX Norte, CDMX Sur, Coahuila, Colima, Durango, Cuanajuato, Guerrero, Hidalgo, Edo. xico Oriente, Edo. México Poniente, Jalisco, Michoacán, Morelos, Nayarit, Nuevo León, Oaxaca, Puebla, Querétaro, Quintana Roo, San Luis Potosí, Sinaloa, Sonora, Tabasco, Tamaulipas, Tlaxcala, Veracruz Norte, Veracruz Sur, Yucatán, Zacatecas y Áreas de Nivel Central.

ONA	OOAD	PARTIDA	CÉDULA	CLAVE CUCOP +	GPO	GEN	ESP	DIF	VAR	DESCRIPCIÓN- SISTEMA DE ABASTO INSTITUCIONAL (SAI)	TALLA	UNIDAD	CANT.	TIPO	ÚNICA ENTREGA RÉGIMEN ORDINARIO	ÚNICA ENTREGA MÉDICOS RESIDENTES	ÚNICA ENTREGA RÉGIMEN IMSS BIENESTAR	TOTAL POR CLAVE Y DESTINO RÉGIMEN ORDINARIO, MÉDICOS RESIDENTES E IMSS BIENESTAR
ONA B	TABASCO	44	46	27101-0037	210	005	6684	02	02	CALZADO CONTRACTUAL PARA CABALLERO. TALLA: 29.5. COLOR: CAFE. CEDULA 46.	29.5	PAR	1	PAR	2	-	-	2
ONA B	TABASCO	44	46	27101-0037	210	005	8144	00	02	CALZADO CONTRACTUAL PARA CABALLERO. TALLA: 24.0. COLOR: NEGRO. CEDULA 46.	24	PAR	1	PAR	2	-	-	2
ONA B	TABASCO	44	46	27101-0037	210	005	8169	00	02	CALZADO CONTRACTUAL PARA CABALLERO. TALLA: 25.0. COLOR: NEGRO. CEDULA 46.	25	PAR	1	PAR	4	-	-	4
ONA B	TABASCO	44	46	27101-0037	210	005	8177	00	02	CALZADO CONTRACTUAL PARA CABALLERO. TALLA: 25.5. COLOR: NEGRO. CEDULA 46.	25.5	PAR	1	PAR	2	-	-	2
ONA B	TABASCO	44	46	27101-0037	210	005	8185	00	02	CALZADO CONTRACTUAL PARA CABALLERO. TALLA: 26.0. COLOR: NEGRO. CEDULA 46.	26	PAR	1	PAR	37	-	-	37
ONA B	TABASCO	44	46	27101-0037	210	005	8193	00	02	CALZADO CONTRACTUAL PARA CABALLERO. TALLA: 26.5. COLOR: NEGRO. CEDULA 46.	26.5	PAR	1	PAR	20	-	-	20
ONA B	TABASCO	44	46	27101-0037	210	005	8201	00	02	CALZADO CONTRACTUAL PARA CABALLERO. TALLA: 27.0. COLOR: NEGRO. CEDULA 46.	27	PAR	1	PAR	92	-	-	92
ONA B	TABASCO	44	46	27101-0037	210	005	8219	00	02	CALZADO CONTRACTUAL PARA CABALLERO. TALLA: 27.5. COLOR: NEGRO. CEDULA 46.	27.5	PAR	1	PAR	30	-	-	30
ONA B	TABASCO	44	46	27101-0037	210	005	8227	00	02	CALZADO CONTRACTUAL PARA CABALLERO. TALLA: 28.0. COLOR: NEGRO. CEDULA 46.	28	PAR	1	PAR	78	-	-	78
ONA B	TABASCO	44	46	27101-0037	210	005	8235	00	02	CALZADO CONTRACTUAL PARA CABALLERO. TALLA: 28.5. COLOR: NEGRO. CEDULA 46.	28.5	PAR	1	PAR	16	-	-	16
ONA B	TABASCO	44	46	27101-0037	210	005	8243	00	02	CALZADO CONTRACTUAL PARA CABALLERO. TALLA: 29.0. COLOR: NEGRO. CEDULA 46.	29	PAR	1	PAR	32	-	-	32
ONA B	TABASCO	44	46	27101-0037	210	005	8250	00	02	CALZADO CONTRACTUAL PARA CABALLERO. TALLA: 29.5. COLOR: NEGRO. CEDULA 46.	29.5	PAR	1	PAR	2	-	-	2
ONA B	TABASCO	44	46	27101-0037	210	005	8268	00	02	CALZADO CONTRACTUAL PARA CABALLERO. TALLA: 30.0. COLOR: NEGRO. CEDULA 46.	30	PAR	1	PAR	8	-	-	8
ONA B	TAMAULIPAS	44	46	27101-0037	210	005	3954	03	02	CALZADO CONTRACTUAL PARA CABALLERO. TALLA: 20.0. COLOR: BLANCO. CEDULA 46.	20	PAR	1	PAR	2	-	-	2
ONA B	TAMAULIPAS	44	46	27101-0037	210	005	3962	03	02	CALZADO CONTRACTUAL PARA CABALLERO. TALLA: 20.5. COLOR: BLANCO. CEDULA 46.	20.5	PAR	1	PAR	2	-	-	2
ONA B	TAMAULIPAS	44	46	27101-0037	210	005	3970	03	02	CALZADO CONTRACTUAL PARA CABALLERO. TALLA: 21.0. COLOR: BLANCO. CEDULA 46.	21	PAR	1	PAR	2	-	-	2
ONA B	TAMAULIPAS	44	46	27101-0037	210	005	3988	03	02	CALZADO CONTRACTUAL PARA CABALLERO. TALLA: 21.5. COLOR: BLANCO. CEDULA 46.	21.5	PAR	1	PAR	2	-	-	2
ONA B	TAMAULIPAS	44	46	27101-0037	210	005	4010	03	02	CALZADO CONTRACTUAL PARA CABALLERO. TALLA: 23.0. COLOR: BLANCO. CEDULA 46.	23	PAR	1	PAR	2	-	-	2
ONA B	TAMAULIPAS	44	46	27101-0037	210	005	4036	03	02	CALZADO CONTRACTUAL PARA CABALLERO. TALLA: 24.0. COLOR: BLANCO. CEDULA 46.	24	PAR	1	PAR	6	-	-	6
ONA B	TAMAULIPAS	44	46	27101-0037	210	005	4044	03	02	CALZADO CONTRACTUAL PARA CABALLERO. TALLA: 24.5. COLOR: BLANCO. CEDULA 46.	24.5	PAR	1	PAR	8	-	-	8
ONA B	TAMAULIPAS	44	46	27101-0037	210	005	4051	03	02	CALZADO CONTRACTUAL PARA CABALLERO. TALLA: 25.0. COLOR: BLANCO. CEDULA 46.	25	PAR	1	PAR	18	8	3	29

ANEXOS
DIVISIÓN DE CONTRATOS

ANEXO 5. CUADRO DE DISTRIBUCIÓN

Áreas Requirentes: Órganos de Operación Administrativa Desconcentrada de Aguascalientes, Baja California, Baja California Sur, Campeche, Chiapas, Chihuahua, CDMX Norte, CDMX Sur, Coahuila, Colima, Durango, Guanajuato, Guerrero, Hidalgo, Edo. México Oriente, Edo. México Poniente, Jalisco, Michoacán, Morelos, Nayarit, Nuevo León, Oaxaca, Puebla, Querétaro, Quintana Roo, San Luis Potosí, Sinaloa, Sonora, Tabasco, Tamaulipas, Tlaxcala, Veracruz Norte, Veracruz Sur, Yucatán, Zacatecas y Áreas de Nivel Central.

ZONA	OOAD	PARTIDA	CÉDULA	CLAVE CUCOP +	GPO	GEN	ESP	DIF	VAR	DESCRIPCIÓN- SISTEMA DE ABASTO INSTITUCIONAL (SAI)	TALLA	UNIDAD	CANT.	TIPO	ÚNICA ENTREGA RÉGIMEN ORDINARIO	ÚNICA ENTREGA MÉDICOS RESIDENTES	ÚNICA ENTREGA RÉGIMEN IMSS BIENESTAR	TOTAL POR CLAVE Y DESTINO RÉGIMEN ORDINARIO, MÉDICOS RESIDENTES E IMSS BIENESTAR
ZONA B	TABASCO	44	46	27101-0037	210	005	4044	03	02	CALZADO CONTRACTUAL PARA CABALLERO. TALLA: 24.5 COLOR: BLANCO. CEDULA 46.	24.5	PAR	1	PAR	4	-	-	4
ZONA B	TABASCO	44	46	27101-0037	210	005	4051	03	02	CALZADO CONTRACTUAL PARA CABALLERO. TALLA: 25.0. COLOR: BLANCO. CEDULA 46.	25	PAR	1	PAR	16	4	-	20
ZONA B	TABASCO	44	46	27101-0037	210	005	4069	03	02	CALZADO CONTRACTUAL PARA CABALLERO. TALLA: 25.5. COLOR: BLANCO. CEDULA 46.	25.5	PAR	1	PAR	16	8	-	24
ZONA B	TABASCO	44	46	27101-0037	210	005	4077	03	02	CALZADO CONTRACTUAL PARA CABALLERO. TALLA: 26.0. COLOR: BLANCO. CEDULA 46.	26	PAR	1	PAR	86	18	-	104
ZONA B	TABASCO	44	46	27101-0037	210	005	4085	03	02	CALZADO CONTRACTUAL PARA CABALLERO. TALLA: 26.5. COLOR: BLANCO. CEDULA 46.	26.5	PAR	1	PAR	40	18	-	58
ZONA B	TABASCO	44	46	27101-0037	210	005	4093	03	02	CALZADO CONTRACTUAL PARA CABALLERO. TALLA: 27.0. COLOR: BLANCO. CEDULA 46.	27	PAR	1	PAR	154	94	-	248
ZONA B	TABASCO	44	46	27101-0037	210	005	4101	03	02	CALZADO CONTRACTUAL PARA CABALLERO. TALLA: 27.5 COLOR: BLANCO. CEDULA 46.	27.5	PAR	1	PAR	54	38	-	92
ZONA B	TABASCO	44	46	27101-0037	210	005	4119	03	02	CALZADO CONTRACTUAL PARA CABALLERO. TALLA: 28.0. COLOR: BLANCO. CEDULA 46.	28	PAR	1	PAR	110	52	-	162
ZONA B	TABASCO	44	46	27101-0037	210	005	4127	03	02	CALZADO CONTRACTUAL PARA CABALLERO. TALLA: 28.5. COLOR: BLANCO. CEDULA 46.	28.5	PAR	1	PAR	34	24	-	58
ZONA B	TABASCO	44	46	27101-0037	210	005	4135	03	02	CALZADO CONTRACTUAL PARA CABALLERO. TALLA: 29.0. COLOR: BLANCO. CEDULA 46.	29	PAR	1	PAR	62	20	-	82
ZONA B	TABASCO	44	46	27101-0037	210	005	4143	03	02	CALZADO CONTRACTUAL PARA CABALLERO. TALLA: 29.5. COLOR: BLANCO. CEDULA 46.	29.5	PAR	1	PAR	8	8	-	16
ZONA B	TABASCO	44	46	27101-0037	210	005	4150	03	02	CALZADO CONTRACTUAL PARA CABALLERO. TALLA: 30.0. COLOR: BLANCO. CEDULA 46.	30	PAR	1	PAR	2	14	-	16
ZONA B	TABASCO	44	46	27101-0037	210	005	4176	03	02	CALZADO CONTRACTUAL PARA CABALLERO. TALLA: 31.0. COLOR: BLANCO. CEDULA 46.	31	PAR	1	PAR	2	4	-	6
ZONA B	TABASCO	44	46	27101-0037	210	005	6593	02	02	CALZADO CONTRACTUAL PARA CABALLERO. TALLA: 25.0. COLOR: CAFE. CEDULA 46.	25	PAR	1	PAR	1	-	-	1
ZONA B	TABASCO	44	46	27101-0037	210	005	6619	02	02	CALZADO CONTRACTUAL PARA CABALLERO. TALLA: 26.0. COLOR: CAFE. CEDULA 46.	26	PAR	1	PAR	8	-	-	8
ZONA B	TABASCO	44	46	27101-0037	210	005	6627	02	02	CALZADO CONTRACTUAL PARA CABALLERO. TALLA: 26.5. COLOR: CAFE. CEDULA 46.	26.5	PAR	1	PAR	7	-	-	7
ZONA B	TABASCO	44	46	27101-0037	210	005	6635	02	02	CALZADO CONTRACTUAL PARA CABALLERO. TALLA: 27.0. COLOR: CAFE. CEDULA 46.	27	PAR	1	PAR	11	-	-	11
ZONA B	TABASCO	44	46	27101-0037	210	005	6643	02	02	CALZADO CONTRACTUAL PARA CABALLERO. TALLA: 27.5. COLOR: CAFE. CEDULA 46.	27.5	PAR	1	PAR	5	-	-	5
ZONA B	TABASCO	44	46	27101-0037	210	005	6650	02	02	CALZADO CONTRACTUAL PARA CABALLERO. TALLA: 28.0. COLOR: CAFE. CEDULA 46.	28	PAR	1	PAR	10	-	-	10
ZONA B	TABASCO	44	46	27101-0037	210	005	6668	02	02	CALZADO CONTRACTUAL PARA CABALLERO. TALLA: 28.5. COLOR: CAFE. CEDULA 46.	28.5	PAR	1	PAR	3	-	-	3
ZONA B	TABASCO	44	46	27101-0037	210	005	6676	02	02	CALZADO CONTRACTUAL PARA CABALLERO. TALLA: 29.0. COLOR: CAFE. CEDULA 46.	29	PAR	1	PAR	8	-	-	8

ANEXO 5. CUADRO DE DISTRIBUCIÓN

eas Requirentes: Órganos de Operación Administrativa Desconcentrada de Aguascalientes, Baja California, Baja California Sur, Campeche, Chiapas, Chihuahua, CDMX Norte, CDMX Sur, Coahuila, Colima, Durango, Guanajuato, Guerrero, Hidalgo, Edo. éxico Oriente, Edo. México Poniente, Jalisco, Michoacán, Morelos, Nayarit, Nuevo León, Oaxaca, Puebla, Querétaro, Quintana Roo, San Luis Potosí, Sinaloa, Sonora, Tabasco, Tamaulipas, Tlaxcala, Veracruz Norte, Veracruz Sur, Yucatán, Zacatecas y Áreas de Nivel Central.

ONA	OOAD	PARTIDA	CÉDULA	CLAVE CUCOP +	GPO	GEN	ESP	DIF	VAR	DESCRIPCIÓN- SISTEMA DE ABASTO INSTITUCIONAL (SAI)	TALLA	UNIDAD	CANT.	TIPO	ÚNICA ENTREGA RÉGIMEN ORDINARIO	ÚNICA ENTREGA MÉDICOS RESIDENTES	ÚNICA ENTREGA RÉGIMEN IMSS BIENESTAR	TOTAL POR CLAVE Y DESTINO RÉGIMEN ORDINARIO, MÉDICOS RESIDENTES E IMSS BIENESTAR
)NA B	SONORA	44	46	27101-0037	210	005	6684	02	02	CALZADO CONTRACTUAL PARA CABALLERO. TALLA: 29.5. COLOR: CAFE. CEDULA 46.	29.5	PAR	1	PAR	11	-	-	11
)NA B	SONORA	44	46	27101-0037	210	005	6692	02	02	CALZADO CONTRACTUAL PARA CABALLERO. TALLA: 30.0. COLOR: CAFE. CEDULA 46.	30	PAR	1	PAR	15	-	-	15
)NA B	SONORA	44	46	27101-0037	210	005	6700	02	02	CALZADO CONTRACTUAL PARA CABALLERO. TALLA: 30.5. COLOR: CAFE. CEDULA 46.	30.5	PAR	1	PAR	4	-	-	4
)NA B	SONORA	44	46	27101-0037	210	005	8144	00	02	CALZADO CONTRACTUAL PARA CABALLERO. TALLA: 24.0. COLOR: NEGRO. CEDULA 46.	24	PAR	1	PAR	6	-	-	6
)NA B	SONORA	44	46	27101-0037	210	005	8151	00	02	CALZADO CONTRACTUAL PARA CABALLERO. TALLA: 24.5. COLOR: NEGRO. CEDULA 46.	24.5	PAR	1	PAR	2	-	-	2
)NA B	SONORA	44	46	27101-0037	210	005	8169	00	02	CALZADO CONTRACTUAL PARA CABALLERO. TALLA: 25.0. COLOR: NEGRO. CEDULA 46.	25	PAR	1	PAR	8	-	-	8
)NA S	SONORA	44	46	27101-0037	210	005	8177	00	02	CALZADO CONTRACTUAL PARA CABALLERO. TALLA: 25.5. COLOR: NEGRO. CEDULA 46.	25.5	PAR	1	PAR	6	-	-	6
)NA B	SONORA	44	46	27101-0037	210	005	8185	00	02	CALZADO CONTRACTUAL PARA CABALLERO. TALLA: 26.0. COLOR: NEGRO. CEDULA 46.	26	PAR	1	PAR	44	-	-	44
)NA B	SONORA	44	46	27101-0037	210	005	8193	00	02	CALZADO CONTRACTUAL PARA CABALLERO. TALLA: 26.5. COLOR: NEGRO. CEDULA 46.	26.5	PAR	1	PAR	28	-	-	28
)NA B	SONORA	44	46	27101-0037	210	005	8201	00	02	CALZADO CONTRACTUAL PARA CABALLERO. TALLA: 27.0. COLOR: NEGRO. CEDULA 46.	27	PAR	1	PAR	150	-	-	150
)NA B	SONORA	44	46	27101-0037	210	005	8219	00	02	CALZADO CONTRACTUAL PARA CABALLERO. TALLA: 27.5. COLOR: NEGRO. CEDULA 46.	27.5	PAR	1	PAR	102	-	-	102
)NA B	SONORA	44	46	27101-0037	210	005	8227	00	02	CALZADO CONTRACTUAL PARA CABALLERO. TALLA: 28.0. COLOR: NEGRO. CEDULA 46.	28	PAR	1	PAR	271	-	-	271
)NA B	SONORA	44	46	27101-0037	210	005	8235	00	02	CALZADO CONTRACTUAL PARA CABALLERO. TALLA: 28.5. COLOR: NEGRO. CEDULA 46.	28.5	PAR	1	PAR	149	-	-	149
)NA B	SONORA	44	46	27101-0037	210	005	8243	00	02	CALZADO CONTRACTUAL PARA CABALLERO. TALLA: 29.0. COLOR: NEGRO. CEDULA 46.	29	PAR	1	PAR	213	-	-	213
)NA B	SONORA	44	46	27101-0037	210	005	8250	00	02	CALZADO CONTRACTUAL PARA CABALLERO. TALLA: 29.5. COLOR: NEGRO. CEDULA 46.	29.5	PAR	1	PAR	48	-	-	48
)NA B	SONORA	44	46	27101-0037	210	005	8268	00	02	CALZADO CONTRACTUAL PARA CABALLERO. TALLA: 30.0. COLOR: NEGRO. CEDULA 46.	30	PAR	1	PAR	66	-	-	66
)NA B	SONORA	44	46	27101-0037	210	005	8276	00	02	CALZADO CONTRACTUAL PARA CABALLERO. TALLA: 30.5. COLOR: NEGRO. CEDULA 46.	30.5	PAR	1	PAR	18	-	-	18
)NA B	SONORA	44	46	27101-0037	210	005	8284	00	02	CALZADO CONTRACTUAL PARA CABALLERO. TALLA: 31.0. COLOR: NEGRO. CEDULA 46.	31	PAR	1	PAR	17	-	-	17
)NA B	SONORA	44	46	27101-0037	210	005	8292	00	02	CALZADO CONTRACTUAL PARA CABALLERO. TALLA: 31.5. COLOR: NEGRO. CEDULA 46.	31.5	PAR	1	PAR	2	-	-	2
)NA B	SONORA	44	46	27101-0037	210	005	8300	00	02	CALZADO CONTRACTUAL PARA CABALLERO. TALLA: 32.0. COLOR: NEGRO. CEDULA 46.	32	PAR	1	PAR	4	-	-	4
)NA B	TABASCO	44	46	27101-0037	210	005	4028	03	02	CALZADO CONTRACTUAL PARA CABALLERO. TALLA: 23.5. COLOR: BLANCO. CEDULA 46.	23.5	PAR	1	PAR	2	-	-	2

ANEXOS
DIVISIÓN DE CONTRATOS

ANEXO 5. CUADRO DE DISTRIBUCIÓN

Areas Requirentes: Órganos de Operación Administrativa Desconcentrada de Aguascalientes, Baja California, Baja California Sur, Campeche, Chiapas, Chihuahua, CDMX Norte, CDMX Sur, Coahuila, Colima, Durango, Guanajuato, Guerrero, Hidalgo, Edo. México Oriente, Edo. México Poniente, Jalisco, Michoacán, Morelos, Nayarit, Nuevo León, Oaxaca, Puebla, Querétaro, Quintana Roo, San Luis Potosí, Sinaloa, Sonora, Tabasco, Tamaulipas, Tlaxcala, Veracruz Norte, Veracruz Sur, Yucatán, Zacatecas y Áreas de Nivel Central.

ZONA	OOAD	PARTIDA	CÉDULA	CLAVE CUCOP +	GPO	GEN	ESP	DIF	VAR	DESCRIPCIÓN- SISTEMA DE ABASTO INSTITUCIONAL (SAI)	TALLA	UNIDAD	CANT.	TIPO	ÚNICA ENTREGA RÉGIMEN ORDINARIO	ÚNICA ENTREGA MÉDICOS RESIDENTES	ÚNICA ENTREGA RÉGIMEN IMSS BIENESTAR	TOTAL POR CLAVE Y DESTINO RÉGIMEN ORDINARIO, MÉDICOS RESIDENTES E IMSS BIENESTAR
ZONA B	SONORA	44	46	27101-0037	210	005	4069	03	02	CALZADO CONTRACTUAL PARA CABALLERO TALLA: 25.5, COLOR: BLANCO, CEDULA 46	25.5	PAR	1	PAR	8	26	-	34
ZONA B	SONORA	44	46	27101-0037	210	005	4077	03	02	CALZADO CONTRACTUAL PARA CABALLERO. TALLA: 26.0, COLOR: BLANCO, CEDULA 46	26	PAR	1	PAR	100	62	-	162
ZONA B	SONORA	44	46	27101-0037	210	005	4085	03	02	CALZADO CONTRACTUAL PARA CABALLERO. TALLA: 26.5, COLOR: BLANCO, CEDULA 46.	26.5	PAR	1	PAR	86	74	-	160
ZONA B	SONORA	44	46	27101-0037	210	005	4093	03	02	CALZADO CONTRACTUAL PARA CABALLERO. TALLA: 27.0, COLOR: BLANCO, CEDULA 46.	27	PAR	1	PAR	397	198	-	595
ZONA B	SONORA	44	46	27101-0037	210	005	4101	03	02	CALZADO CONTRACTUAL PARA CABALLERO. TALLA: 27.5, COLOR: BLANCO, CEDULA 46	27.5	PAR	1	PAR	346	220	-	566
ZONA B	SONORA	44	46	27101-0037	210	005	4119	03	02	CALZADO CONTRACTUAL PARA CABALLERO. TALLA: 28.0, COLOR: BLANCO, CEDULA 46	28	PAR	1	PAR	618	258	-	876
ZONA B	SONORA	44	46	27101-0037	210	005	4127	03	02	CALZADO CONTRACTUAL PARA CABALLERO. TALLA: 28.5, COLOR: BLANCO, CEDULA 46.	28.5	PAR	1	PAR	286	106	-	392
ZONA B	SONORA	44	46	27101-0037	210	005	4135	03	02	CALZADO CONTRACTUAL PARA CABALLERO. TALLA: 29.0, COLOR: BLANCO, CEDULA 46.	29	PAR	1	PAR	450	142	-	592
ZONA B	SONORA	44	46	27101-0037	210	005	4143	03	02	CALZADO CONTRACTUAL PARA CABALLERO TALLA: 29.5, COLOR: BLANCO, CEDULA 46.	29.5	PAR	1	PAR	126	52	-	178
ZONA B	SONORA	44	46	27101-0037	210	005	4150	03	02	CALZADO CONTRACTUAL PARA CABALLERO TALLA: 30.0, COLOR: BLANCO, CEDULA 46.	30	PAR	1	PAR	214	78	-	292
ZONA B	SONORA	44	46	27101-0037	210	005	4168	03	02	CALZADO CONTRACTUAL PARA CABALLERO. TALLA: 30.5, COLOR: BLANCO, CEDULA 46.	30.5	PAR	1	PAR	26	8	-	34
ZONA B	SONORA	44	46	27101-0037	210	005	4176	03	02	CALZADO CONTRACTUAL PARA CABALLERO. TALLA: 31.0, COLOR: BLANCO CEDULA 46.	31	PAR	1	PAR	38	14	-	52
ZONA B	SONORA	44	46	27101-0037	210	005	4184	03	02	CALZADO CONTRACTUAL PARA CABALLERO. TALLA: 31.5, COLOR: BLANCO, CEDULA 46.	31.5	PAR	1	PAR	2	-	-	2
ZONA B	SONORA	44	46	27101-0037	210	005	4192	03	02	CALZADO CONTRACTUAL PARA CABALLERO. TALLA: 32.0, COLOR: BLANCO CEDULA 46.	32	PAR	1	PAR	10	16	-	26
ZONA B	SONORA	44	46	27101-0037	210	005	6619	02	02	CALZADO CONTRACTUAL PARA CABALLERO. TALLA: 26.0, COLOR: CAFE, CEDULA 46.	26	PAR	1	PAR	10	-	-	10
ZONA B	SONORA	44	46	27101-0037	210	005	6627	02	02	CALZADO CONTRACTUAL PARA CABALLERO. TALLA: 26.5, COLOR: CAFE, CEDULA 46.	26.5	PAR	1	PAR	5	-	-	5
ZONA B	SONORA	44	46	27101-0037	210	005	6635	02	02	CALZADO CONTRACTUAL PARA CABALLERO. TALLA: 27.0, COLOR: CAFE, CEDULA 46.	27	PAR	1	PAR	25	-	-	25
ZONA B	SONORA	44	46	27101-0037	210	005	6643	02	02	CALZADO CONTRACTUAL PARA CABALLERO TALLA: 27.5, COLOR: CAFE, CEDULA 46.	27.5	PAR	1	PAR	23	-	-	23
ZONA B	SONORA	44	46	27101-0037	210	005	6650	02	02	CALZADO CONTRACTUAL PARA CABALLERO. TALLA: 28.0, COLOR: CAFE, CEDULA 46.	28	PAR	1	PAR	32	-	-	32
ZONA B	SONORA	44	46	27101-0037	210	005	6668	02	02	CALZADO CONTRACTUAL PARA CABALLERO. TALLA: 28.5, COLOR: CAFE, CEDULA 46.	28.5	PAR	1	PAR	27	-	-	27
ZONA B	SONORA	44	46	27101-0037	210	005	6676	02	02	CALZADO CONTRACTUAL PARA CABALLERO. TALLA: 29.0, COLOR: CAFE, CEDULA 46.	29	PAR	1	PAR	52	-	-	52

ANEXO 5. CUADRO DE DISTRIBUCIÓN

eas Requirentes: Órganos de Operación Administrativa Desconcentrada de Aguascalientes, Baja California, Baja California Sur, Campeche, Chiapas, Chihuahua, CDMX Norte, CDMX Sur, Coahuila, Colima, Durango, Guanajuato, Guerrero, Hidalgo, Edo. xico Oriente, Edo. México Poniente, Jalisco, Michoacán, Morelos, Nayarit, Nuevo León, Oaxaca, Puebla, Querétaro, Quintana Roo, San Luis Potosí, Sinaloa, Sonora, Tabasco, Tamaulipas, Tlaxcala, Veracruz Norte, Veracruz Sur, Yucatán, Zacatecas y Áreas de Nivel Central.

ONA	OOAD	PARTIDA	CÉDULA	CLAVE CUCOP +	GPO	GEN	ESP	DIF	VAR	DESCRIPCIÓN- SISTEMA DE ABASTO INSTITUCIONAL (SAI)	TALLA	UNIDAD	CANT.	TIPO	ÚNICA ENTREGA RÉGIMEN ORDINARIO	ÚNICA ENTREGA MÉDICOS RESIDENTES	ÚNICA ENTREGA RÉGIMEN IMSS BIENESTAR	TOTAL POR CLAVE Y DESTINO RÉGIMEN ORDINARIO, MÉDICOS RESIDENTES E IMSS BIENESTAR
NA B	SINALOA	44	46	27101-0037	210	005	8144	00	02	CALZADO CONTRACTUAL PARA CABALLERO. TALLA: 24.0. COLOR: NEGRO. CEDULA 46.	24	PAR	1	PAR	4	-	-	4
NA B	SINALOA	44	46	27101-0037	210	005	8151	00	02	CALZADO CONTRACTUAL PARA CABALLERO. TALLA: 24.5. COLOR: NEGRO. CEDULA 46.	24.5	PAR	1	PAR	4	-	-	4
NA B	SINALOA	44	46	27101-0037	210	005	8169	00	02	CALZADO CONTRACTUAL PARA CABALLERO. TALLA: 25.0. COLOR: NEGRO. CEDULA 46.	25	PAR	1	PAR	2	-	-	2
NA B	SINALOA	44	46	27101-0037	210	005	8177	00	02	CALZADO CONTRACTUAL PARA CABALLERO. TALLA: 25.5. COLOR: NEGRO. CEDULA 46.	25.5	PAR	1	PAR	2	-	-	2
NA B	SINALOA	44	46	27101-0037	210	005	8185	00	02	CALZADO CONTRACTUAL PARA CABALLERO. TALLA: 26.0. COLOR: NEGRO. CEDULA 46.	26	PAR	1	PAR	39	-	4	43
NA B	SINALOA	44	46	27101-0037	210	005	8193	00	02	CALZADO CONTRACTUAL PARA CABALLERO. TALLA: 26.5. COLOR: NEGRO. CEDULA 46.	26.5	PAR	1	PAR	32	-	2	34
NA B	SINALOA	44	46	27101-0037	210	005	8201	00	02	CALZADO CONTRACTUAL PARA CABALLERO. TALLA: 27.0. COLOR: NEGRO. CEDULA 46.	27	PAR	1	PAR	137	-	14	151
NA B	SINALOA	44	46	27101-0037	210	005	8219	00	02	CALZADO CONTRACTUAL PARA CABALLERO. TALLA: 27.5. COLOR: NEGRO. CEDULA 46.	27.5	PAR	1	PAR	68	-	6	74
NA B	SINALOA	44	46	27101-0037	210	005	8227	00	02	CALZADO CONTRACTUAL PARA CABALLERO. TALLA: 28.0. COLOR: NEGRO. CEDULA 46.	28	PAR	1	PAR	196	-	12	208
NA B	SINALOA	44	46	27101-0037	210	005	8235	00	02	CALZADO CONTRACTUAL PARA CABALLERO. TALLA: 28.5. COLOR: NEGRO. CEDULA 46.	28.5	PAR	1	PAR	79	-	2	81
NA B	SINALOA	44	46	27101-0037	210	005	8243	00	02	CALZADO CONTRACTUAL PARA CABALLERO. TALLA: 29.0. COLOR: NEGRO. CEDULA 46.	29	PAR	1	PAR	112	-	20	132
NA B	SINALOA	44	46	27101-0037	210	005	8250	00	02	CALZADO CONTRACTUAL PARA CABALLERO. TALLA: 29.5. COLOR: NEGRO. CEDULA 46.	29.5	PAR	1	PAR	15	-	-	15
NA B	SINALOA	44	46	27101-0037	210	005	8268	00	02	CALZADO CONTRACTUAL PARA CABALLERO. TALLA: 30.0. COLOR: NEGRO. CEDULA 46.	30	PAR	1	PAR	37	-	2	39
NA B	SINALOA	44	46	27101-0037	210	005	8276	00	02	CALZADO CONTRACTUAL PARA CABALLERO. TALLA: 30.5. COLOR: NEGRO. CEDULA 46.	30.5	PAR	1	PAR	2	-	-	2
NA B	SINALOA	44	46	27101-0037	210	005	8284	00	02	CALZADO CONTRACTUAL PARA CABALLERO. TALLA: 31.0. COLOR: NEGRO. CEDULA 46.	31	PAR	1	PAR	6	-	-	6
NA B	SONORA	44	46	27101-0037	210	005	3954	03	02	CALZADO CONTRACTUAL PARA CABALLERO. TALLA: 20.0. COLOR: BLANCO. CEDULA 46.	20	PAR	1	PAR	2	-	-	2
NA B	SONORA	44	46	27101-0037	210	005	4010	03	02	CALZADO CONTRACTUAL PARA CABALLERO. TALLA: 23.0. COLOR: BLANCO. CEDULA 46.	23	PAR	1	PAR	2	-	-	2
NA B	SONORA	44	46	27101-0037	210	005	4028	03	02	CALZADO CONTRACTUAL PARA CABALLERO. TALLA: 23.5. COLOR: BLANCO. CEDULA 46.	23.5	PAR	1	PAR	2	-	-	2
NA B	SONORA	44	46	27101-0037	210	005	4036	03	02	CALZADO CONTRACTUAL PARA CABALLERO. TALLA: 24.0. COLOR: BLANCO. CEDULA 46.	24	PAR	1	PAR	14	-	-	14
NA B	SONORA	44	46	27101-0037	210	005	4044	03	02	CALZADO CONTRACTUAL PARA CABALLERO. TALLA: 24.5. COLOR: BLANCO. CEDULA 46.	24.5	PAR	1	PAR	2	-	-	8
NA B	SONORA	44	46	27101-0037	210	005	4051	03	02	CALZADO CONTRACTUAL PARA CABALLERO. TALLA: 25.0. COLOR: BLANCO. CEDULA 46.	25	PAR	1	PAR	36	8	-	44

ANEXOS
DIVISIÓN DE CONTRATOS

ANEXO 5. CUADRO DE DISTRIBUCIÓN

Áreas Requirentes: Órganos de Operacion Administrativa Desconcentrada de Aguascalientes, Baja California, Baja California Sur, Campeche, Chiapas, Chihuahua, CDMX Norte, CDMX Sur, Coahuila, Colima, Durango, Guanajuato, Guerrero, Hidalgo, Edo. México Oriente, Edo. Mexico Poniente, Jalisco, Michoacán, Morelos, Nayarit, Nuevo León, Oaxaca, Puebla, Querétaro, Quintana Roo, San Luis Potosí, Sinaloa, Sonora, Tabasco, Tamaulipas, Tlaxcala, Veracruz Norte, Veracruz Sur, Yucatán, Zacatecas y Áreas de Nivel Central.

ZONA	OOAD	PARTIDA	CÉDULA	CLAVE CUCOP +	GPO	GEN	ESP	DIF	VAR	DESCRIPCIÓN- SISTEMA DE ABASTO INSTITUCIONAL (SAI)	TALLA	UNIDAD	CANT.	TIPO	ÚNICA ENTREGA RÉGIMEN ORDINARIO	ÚNICA ENTREGA MÉDICOS RESIDENTES	ÚNICA ENTREGA RÉGIMEN IMSS BIENESTAR	TOTAL POR CLAVE Y DESTINO RÉGIMEN ORDINARIO, MÉDICOS RESIDENTES E IMSS BIENESTAR
ZONA B	SINALOA	44	46	27101-0037	210	005	4135	03	02	CALZADO CONTRACTUAL PARA CABALLERO TALLA: 29.0, COLOR: BLANCO, CEDULA 46.	29	PAR	1	PAR	286	58	12	356
ZONA B	SINALOA	44	46	27101-0037	210	005	4143	03	02	CALZADO CONTRACTUAL PARA CABALLERO TALLA: 29.5, COLOR: BLANCO, CEDULA 46.	29.5	PAR	1	PAR	56	28	-	84
ZONA B	SINALOA	44	46	27101-0037	210	005	4150	03	02	CALZADO CONTRACTUAL PARA CABALLERO TALLA: 30.0, COLOR: BLANCO, CEDULA 46.	30	PAR	1	PAR	108	34	-	142
ZONA B	SINALOA	44	46	27101-0037	210	005	4168	03	02	CALZADO CONTRACTUAL PARA CABALLERO TALLA: 30.5, COLOR: BLANCO, CEDULA 46.	30.5	PAR	1	PAR	6	6	-	12
ZONA B	SINALOA	44	46	27101-0037	210	005	4176	03	02	CALZADO CONTRACTUAL PARA CABALLERO TALLA: 31.0, COLOR: BLANCO, CEDULA 46.	31	PAR	1	PAR	16	12	-	28
ZONA B	SINALOA	44	46	27101-0037	210	005	4192	03	02	CALZADO CONTRACTUAL PARA CABALLERO TALLA: 32.0, COLOR: BLANCO, CEDULA 46.	32	PAR	1	PAR	6	2	-	8
ZONA B	SINALOA	44	46	27101-0037	210	005	6601	02	02	CALZADO CONTRACTUAL PARA CABALLERO TALLA: 25.5, COLOR: CAFE, CEDULA 46.	25.5	PAR	1	PAR	1	-	-	1
ZONA B	SINALOA	44	46	27101-0037	210	005	6619	02	02	CALZADO CONTRACTUAL PARA CABALLERO TALLA: 26.0, COLOR: CAFE, CEDULA 46.	26	PAR	1	PAR	7	-	-	7
ZONA B	SINALOA	44	46	27101-0037	210	005	6627	02	02	CALZADO CONTRACTUAL PARA CABALLERO TALLA: 26.5, COLOR: CAFE, CEDULA 46.	26.5	PAR	1	PAR	1	-	-	1
ZONA B	SINALOA	44	46	27101-0037	210	005	6635	02	02	CALZADO CONTRACTUAL PARA CABALLERO TALLA: 27.0, COLOR: CAFE, CEDULA 46.	27	PAR	1	PAR	24	-	-	24
ZONA B	SINALOA	44	46	27101-0037	210	005	6643	02	02	CALZADO CONTRACTUAL PARA CABALLERO TALLA: 27.5, COLOR: CAFE, CEDULA 46.	27.5	PAR	1	PAR	18	-	-	18
ZONA B	SINALOA	44	46	27101-0037	210	005	6650	02	02	CALZADO CONTRACTUAL PARA CABALLERO TALLA: 28.0, COLOR: CAFE, CEDULA 46.	28	PAR	1	PAR	31	-	1	32
ZONA B	SINALOA	44	46	27101-0037	210	005	6668	02	02	CALZADO CONTRACTUAL PARA CABALLERO TALLA: 28.5, COLOR: CAFE, CEDULA 46.	28.5	PAR	1	PAR	11	-	-	11
ZONA B	SINALOA	44	46	27101-0037	210	005	6676	02	02	CALZADO CONTRACTUAL PARA CABALLERO TALLA: 29.0, COLOR: CAFE, CEDULA 46.	29	PAR	1	PAR	23	-	-	23
ZONA B	SINALOA	44	46	27101-0037	210	005	6684	02	02	CALZADO CONTRACTUAL PARA CABALLERO TALLA: 29.5, COLOR: CAFE, CEDULA 46.	29.5	PAR	1	PAR	3	-	-	3
ZONA B	SINALOA	44	46	27101-0037	210	005	6692	02	02	CALZADO CONTRACTUAL PARA CABALLERO TALLA: 30.0, COLOR: CAFE, CEDULA 46.	30	PAR	1	PAR	8	-	-	8
ZONA B	SINALOA	44	46	27101-0037	210	005	6718	02	02	CALZADO CONTRACTUAL PARA CABALLERO TALLA: 31.0, COLOR: CAFE, CEDULA 46.	31	PAR	1	PAR	1	-	-	1
ZONA B	SINALOA	44	46	27101-0037	210	005	6726	02	02	CALZADO CONTRACTUAL PARA CABALLERO TALLA: 31.5, COLOR: CAFE, CEDULA 46.	31.5	PAR	1	PAR	1	-	-	1
ZONA B	SINALOA	44	46	27101-0037	210	005	6734	02	02	CALZADO CONTRACTUAL PARA CABALLERO TALLA: 32.0, COLOR: CAFE, CEDULA 46.	32	PAR	1	PAR	1	-	-	1
ZONA B	SINALOA	44	46	27101-0037	210	005	6759	02	02	CALZADO CONTRACTUAL PARA CABALLERO TALLA: 33.0, COLOR: CAFE, CEDULA 46.	33	PAR	1	PAR	1	-	-	1
ZONA B	SINALOA	44	46	27101-0037	210	005	8060	00	02	CALZADO CONTRACTUAL PARA CABALLERO TALLA: 20.0, COLOR: NEGRO, CEDULA 46.	20	PAR	1	PAR	2	-	-	2

ANEXO 5. CUADRO DE DISTRIBUCIÓN

as Requirentes: Órganos de Operación Administrativa Desconcentrada de Aguascalientes, Baja California, Baja California Sur, Campeche, Chiapas, Chihuahua, CDMX Norte, CDMX Sur, Coahuila, Colima, Durango, Guanajuato, Guerrero, Hidalgo, Edo. ico Oriente, Edo. México Poniente, Jalisco, Michoacán, Morelos, Nayarit, Nuevo León, Oaxaca, Puebla, Querétaro, Quintana Roo, San Luis Potosí, Sinaloa, Sonora, Tabasco, Tamaulipas, Tlaxcala, Veracruz Norte, Veracruz Sur, Yucatán, Zacatecas y Áreas de Nivel Central.

INA	OOAD	PARTIDA	CÉDULA	CLAVE CUCOP +	GPO	GEN	ESP	DIF	VAR	DESCRIPCIÓN- SISTEMA DE ABASTO INSTITUCIONAL (SAI)	TALLA	UNIDAD	CANT.	TIPO	ÚNICA ENTREGA RÉGIMEN ORDINARIO	ÚNICA ENTREGA MÉDICOS RESIDENTES	ÚNICA ENTREGA RÉGIMEN IMSS BIENESTAR	TOTAL POR CLAVE Y DESTINO RÉGIMEN ORDINARIO, MÉDICOS RESIDENTES E IMSS BIENESTAR
NA B	QUINTANA ROO	44	46	27101-0037	210	005	8185	00	02	CALZADO CONTRACTUAL PARA CABALLERO. TALLA: 26.0. COLOR: NEGRO. CEDULA 46.	26	PAR	1	PAR	60	-	-	60
NA B	QUINTANA ROO	44	46	27101-0037	210	005	8193	00	02	CALZADO CONTRACTUAL PARA CABALLERO. TALLA: 26.5. COLOR: NEGRO. CEDULA 46.	26.5	PAR	1	PAR	38	-	-	38
NA B	QUINTANA ROO	44	46	27101-0037	210	005	8201	00	02	CALZADO CONTRACTUAL PARA CABALLERO. TALLA: 27.0. COLOR: NEGRO. CEDULA 46.	27	PAR	1	PAR	96	-	-	96
NA B	QUINTANA ROO	44	46	27101-0037	210	005	8219	00	02	CALZADO CONTRACTUAL PARA CABALLERO. TALLA: 27.5. COLOR: NEGRO. CEDULA 46.	27.5	PAR	1	PAR	34	-	-	34
NA B	QUINTANA ROO	44	46	27101-0037	210	005	8227	00	02	CALZADO CONTRACTUAL PARA CABALLERO. TALLA: 28.0. COLOR: NEGRO. CEDULA 46.	28	PAR	1	PAR	82	-	-	82
NA B	QUINTANA ROO	44	46	27101-0037	210	005	8235	00	02	CALZADO CONTRACTUAL PARA CABALLERO. TALLA: 28.5. COLOR: NEGRO. CEDULA 46.	28.5	PAR	1	PAR	20	-	-	20
NA B	QUINTANA ROO	44	46	27101-0037	210	005	8243	00	02	CALZADO CONTRACTUAL PARA CABALLERO. TALLA: 29.0. COLOR: NEGRO. CEDULA 46.	29	PAR	1	PAR	28	-	-	28
NA B	QUINTANA ROO	44	46	27101-0037	210	005	8250	00	02	CALZADO CONTRACTUAL PARA CABALLERO. TALLA: 29.5. COLOR: NEGRO. CEDULA 46.	29.5	PAR	1	PAR	2	-	-	2
NA B	QUINTANA ROO	44	46	27101-0037	210	005	8268	00	02	CALZADO CONTRACTUAL PARA CABALLERO. TALLA: 30.0. COLOR: NEGRO. CEDULA 46.	30	PAR	1	PAR	8	-	-	8
NA B	SINALOA	44	46	27101-0037	210	005	3970	03	02	CALZADO CONTRACTUAL PARA CABALLERO. TALLA: 21.0. COLOR: BLANCO. CEDULA 46.	21	PAR	1	PAR	2	-	-	2
NA B	SINALOA	44	46	27101-0037	210	005	4010	03	02	CALZADO CONTRACTUAL PARA CABALLERO. TALLA: 23.0. COLOR: BLANCO. CEDULA 46.	23	PAR	1	PAR	-	-	2	2
NA B	SINALOA	44	46	27101-0037	210	005	4036	03	02	CALZADO CONTRACTUAL PARA CABALLERO. TALLA: 24.0. COLOR: BLANCO. CEDULA 46.	24	PAR	1	PAR	14	-	2	16
NA B	SINALOA	44	46	27101-0037	210	005	4044	03	02	CALZADO CONTRACTUAL PARA CABALLERO. TALLA: 24.5. COLOR: BLANCO. CEDULA 46.	24.5	PAR	1	PAR	2	-	2	4
NA B	SINALOA	44	46	27101-0037	210	005	4051	03	02	CALZADO CONTRACTUAL PARA CABALLERO. TALLA: 25.0. COLOR: BLANCO. CEDULA 46.	25	PAR	1	PAR	20	10	2	32
NA B	SINALOA	44	46	27101-0037	210	005	4069	03	02	CALZADO CONTRACTUAL PARA CABALLERO. TALLA: 25.5. COLOR: BLANCO. CEDULA 46.	25.5	PAR	1	PAR	14	6	-	20
NA B	SINALOA	44	46	27101-0037	210	005	4077	03	02	CALZADO CONTRACTUAL PARA CABALLERO. TALLA: 26.0. COLOR: BLANCO. CEDULA 46.	26	PAR	1	PAR	132	36	2	170
NA B	SINALOA	44	46	27101-0037	210	005	4085	03	02	CALZADO CONTRACTUAL PARA CABALLERO. TALLA: 26.5. COLOR: BLANCO. CEDULA 46.	26.5	PAR	1	PAR	54	26	-	80
NA B	SINALOA	44	46	27101-0037	210	005	4093	03	02	CALZADO CONTRACTUAL PARA CABALLERO. TALLA: 27.0. COLOR: BLANCO. CEDULA 46.	27	PAR	1	PAR	392	80	10	482
NA B	SINALOA	44	46	27101-0037	210	005	4101	03	02	CALZADO CONTRACTUAL PARA CABALLERO. TALLA: 27.5. COLOR: BLANCO. CEDULA 46.	27.5	PAR	1	PAR	220	102	18	340
NA B	SINALOA	44	46	27101-0037	210	005	4119	03	02	CALZADO CONTRACTUAL PARA CABALLERO. TALLA: 28.0. COLOR: BLANCO. CEDULA 46.	28	PAR	1	PAR	482	134	8	624
NA B	SINALOA	44	46	27101-0037	210	005	4127	03	02	CALZADO CONTRACTUAL PARA CABALLERO. TALLA: 28.5. COLOR: BLANCO. CEDULA 46.	28.5	PAR	1	PAR	174	84	6	264

ANEXOS
DIVISIÓN DE CONTRATOS

ANEXO 5. CUADRO DE DISTRIBUCIÓN

Areas Requirentes: Órganos de Operación Administrativa Desconcentrada de Aguascalientes, Baja California, Baja California Sur, Campeche, Chiapas, Chihuahua, CDMX Norte, CDMX Sur, Coahuila, Colima, Durango, Guanajuato, Guerrero, Hidalgo, Edo. México Oriente, Edo. México Poniente, Jalisco, Michoacán, Morelos, Nayarit, Nuevo León, Oaxaca, Puebla, Querétaro, Quintana Roo, San Luis Potosí, Sinaloa, Sonora, Tabasco, Tamaulipas, Tlaxcala, Veracruz Norte, Veracruz Sur, Yucatán, Zacatecas y Áreas de Nivel Central.

ZONA	OOAD	PARTIDA	CÉDULA	CLAVE CUCOP +	GPO	GEN	ESP	DIF	VAR	DESCRIPCIÓN- SISTEMA DE ABASTO INSTITUCIONAL (SAI)	TALLA	UNIDAD	CANT.	TIPO	ÚNICA ENTREGA RÉGIMEN ORDINARIO	ÚNICA ENTREGA MÉDICOS RESIDENTES	ÚNICA ENTREGA RÉGIMEN IMSS BIENESTAR	TOTAL POR CLAVE Y DESTINO RÉGIMEN ORDINARIO, MÉDICOS RESIDENTES E IMSS BIENESTAR
ZONA B	QUINTANA ROO	44	46	27101-0037	210	005	4127	03	02	CALZADO CONTRACTUAL PARA CABALLERO. TALLA: 28.5. COLOR: BLANCO. CEDULA 46.	28.5	PAR	1	PAR	46	28	-	74
ZONA B	QUINTANA ROO	44	46	27101-0037	210	005	4135	03	02	CALZADO CONTRACTUAL PARA CABALLERO. TALLA: 29.0. COLOR: BLANCO. CEDULA 46.	29	PAR	1	PAR	94	18	-	112
ZONA B	QUINTANA ROO	44	46	27101-0037	210	005	4143	03	02	CALZADO CONTRACTUAL PARA CABALLERO. TALLA: 29.5. COLOR: BLANCO. CEDULA 46.	29.5	PAR	1	PAR	16	12	-	28
ZONA B	QUINTANA ROO	44	46	27101-0037	210	005	4150	03	02	CALZADO CONTRACTUAL PARA CABALLERO. TALLA: 30.0. COLOR: BLANCO. CEDULA 46.	30	PAR	1	PAR	20	12	-	32
ZONA B	QUINTANA ROO	44	46	27101-0037	210	005	4168	03	02	CALZADO CONTRACTUAL PARA CABALLERO. TALLA: 30.5. COLOR: BLANCO. CEDULA 46.	30.5	PAR	1	PAR	4	-	-	4
ZONA B	QUINTANA ROO	44	46	27101-0037	210	005	4176	03	02	CALZADO CONTRACTUAL PARA CABALLERO. TALLA: 31.0. COLOR: BLANCO. CEDULA 46.	31	PAR	1	PAR	4	2	-	6
ZONA B	QUINTANA ROO	44	46	27101-0037	210	005	4192	03	02	CALZADO CONTRACTUAL PARA CABALLERO. TALLA: 32.0. COLOR: BLANCO. CEDULA 46.	32	PAR	1	PAR	2	-	-	2
ZONA B	QUINTANA ROO	44	46	27101-0037	210	005	6593	02	02	CALZADO CONTRACTUAL PARA CABALLERO. TALLA: 25.0. COLOR: CAFE. CEDULA 46.	25	PAR	1	PAR	2	-	-	2
ZONA B	QUINTANA ROO	44	46	27101-0037	210	005	6601	02	02	CALZADO CONTRACTUAL PARA CABALLERO. TALLA: 25.5. COLOR: CAFE. CEDULA 46.	25.5	PAR	1	PAR	3	-	-	3
ZONA B	QUINTANA ROO	44	46	27101-0037	210	005	6619	02	02	CALZADO CONTRACTUAL PARA CABALLERO. TALLA: 26.0. COLOR: CAFE. CEDULA 46.	26	PAR	1	PAR	7	-	-	7
ZONA B	QUINTANA ROO	44	46	27101-0037	210	005	6627	02	02	CALZADO CONTRACTUAL PARA CABALLERO. TALLA: 26.5. COLOR: CAFE. CEDULA 46.	26.5	PAR	1	PAR	6	-	-	6
ZONA B	QUINTANA ROO	44	46	27101-0037	210	005	6635	02	02	CALZADO CONTRACTUAL PARA CABALLERO. TALLA: 27.0. COLOR: CAFE. CEDULA 46.	27	PAR	1	PAR	11	-	-	11
ZONA B	QUINTANA ROO	44	46	27101-0037	210	005	6643	02	02	CALZADO CONTRACTUAL PARA CABALLERO. TALLA: 27.5. COLOR: CAFE. CEDULA 46.	27.5	PAR	1	PAR	8	-	-	8
ZONA B	QUINTANA ROO	44	46	27101-0037	210	005	6650	02	02	CALZADO CONTRACTUAL PARA CABALLERO. TALLA: 28.0. COLOR: CAFE. CEDULA 46.	28	PAR	1	PAR	15	-	-	15
ZONA B	QUINTANA ROO	44	46	27101-0037	210	005	6668	02	02	CALZADO CONTRACTUAL PARA CABALLERO. TALLA: 28.5. COLOR: CAFE. CEDULA 46.	28.5	PAR	1	PAR	2	-	-	2
ZONA B	QUINTANA ROO	44	46	27101-0037	210	005	6676	02	02	CALZADO CONTRACTUAL PARA CABALLERO. TALLA: 29.0. COLOR: CAFE. CEDULA 46.	29	PAR	1	PAR	7	-	-	7
ZONA B	QUINTANA ROO	44	46	27101-0037	210	005	6684	02	02	CALZADO CONTRACTUAL PARA CABALLERO. TALLA: 29.5. COLOR: CAFE. CEDULA 46.	29.5	PAR	1	PAR	1	-	-	1
ZONA B	QUINTANA ROO	44	46	27101-0037	210	005	6692	02	02	CALZADO CONTRACTUAL PARA CABALLERO. TALLA: 30.0. COLOR: CAFE. CEDULA 46.	30	PAR	1	PAR	1	-	-	1
ZONA B	QUINTANA ROO	44	46	27101-0037	210	005	8144	00	02	CALZADO CONTRACTUAL PARA CABALLERO. TALLA: 24.0. COLOR: NEGRO. CEDULA 46.	24	PAR	1	PAR	2	-	-	2
ZONA B	QUINTANA ROO	44	46	27101-0037	210	005	8169	00	02	CALZADO CONTRACTUAL PARA CABALLERO. TALLA: 25.0. COLOR: NEGRO. CEDULA 46.	25	PAR	1	PAR	14	-	-	14
ZONA B	QUINTANA ROO	44	46	27101-0037	210	005	8177	00	02	CALZADO CONTRACTUAL PARA CABALLERO. TALLA: 25.5. COLOR: NEGRO. CEDULA 46.	25.5	PAR	1	PAR	8	-	-	8

ANEXO 5. CUADRO DE DISTRIBUCIÓN

as Requirentes: Órganos de Operación Administrativa Desconcentrada de Aguascalientes, Baja California, Baja California Sur, Campeche, Chiapas, Chihuahua, CDMX Norte, CDMX Sur, Coahuila, Colima, Durango, Guanajuato, Guerrero, Hidalgo, Edo. xico Oriente, Edo. México Poniente, Jalisco, Michoacán, Morelos, Nayarit, Nuevo León, Oaxaca, Puebla, Querétaro, Quintana Roo, San Luis Potosí, Sinaloa, Sonora, Tabasco, Tamaulipas, Tlaxcala, Veracruz Norte, Veracruz Sur, Yucatán, Zacatecas y Áreas de Nivel Central.

)NA	OOAD	PARTIDA	CÉDULA	CLAVE CUCOP +	GPO	GEN	ESP	DIF	VAR	DESCRIPCIÓN- SISTEMA DE ABASTO INSTITUCIONAL (SAI)	TALLA	UNIDAD	CANT.	TIPO	ÚNICA ENTREGA RÉGIMEN ORDINARIO	ÚNICA ENTREGA MÉDICOS RESIDENTES	ÚNICA ENTREGA RÉGIMEN IMSS BIENESTAR	TOTAL POR CLAVE Y DESTINO RÉGIMEN ORDINARIO, MÉDICOS RESIDENTES E IMSS BIENESTAR
NA B	OAXACA	44	46	27101-0037	210	005	8169	00	02	CALZADO CONTRACTUAL PARA CABALLERO. TALLA: 25.0. COLOR: NEGRO. CEDULA 46.	25	PAR	1	PAR	4	-	42	46
NA B	OAXACA	44	46	27101-0037	210	005	8177	00	02	CALZADO CONTRACTUAL PARA CABALLERO. TALLA: 25.5. COLOR: NEGRO. CEDULA 46.	25.5	PAR	1	PAR	8	-	14	22
NA B	OAXACA	44	46	27101-0037	210	005	8185	00	02	CALZADO CONTRACTUAL PARA CABALLERO. TALLA: 26.0. COLOR: NEGRO. CEDULA 46.	26	PAR	1	PAR	48	-	102	150
NA B	OAXACA	44	46	27101-0037	210	005	8193	00	02	CALZADO CONTRACTUAL PARA CABALLERO. TALLA: 26.5. COLOR: NEGRO. CEDULA 46.	26.5	PAR	1	PAR	26	-	42	68
NA B	OAXACA	44	46	27101-0037	210	005	8201	00	02	CALZADO CONTRACTUAL PARA CABALLERO. TALLA: 27.0. COLOR: NEGRO. CEDULA 46.	27	PAR	1	PAR	68	-	184	252
NA B	OAXACA	44	46	27101-0037	210	005	8219	00	02	CALZADO CONTRACTUAL PARA CABALLERO. TALLA: 27.5. COLOR: NEGRO. CEDULA 46.	27.5	PAR	1	PAR	24	-	54	78
NA B	OAXACA	44	46	27101-0037	210	005	8227	00	02	CALZADO CONTRACTUAL PARA CABALLERO. TALLA: 28.0. COLOR: NEGRO. CEDULA 46.	28	PAR	1	PAR	50	-	96	146
NA B	OAXACA	44	46	27101-0037	210	005	8235	00	02	CALZADO CONTRACTUAL PARA CABALLERO. TALLA: 28.5. COLOR: NEGRO. CEDULA 46.	28.5	PAR	1	PAR	6	-	38	44
NA B	OAXACA	44	46	27101-0037	210	005	8243	00	02	CALZADO CONTRACTUAL PARA CABALLERO. TALLA: 29.0. COLOR: NEGRO. CEDULA 46.	29	PAR	1	PAR	12	-	30	42
NA B	OAXACA	44	46	27101-0037	210	005	8250	00	02	CALZADO CONTRACTUAL PARA CABALLERO. TALLA: 29.5. COLOR: NEGRO. CEDULA 46.	29.5	PAR	1	PAR	-	-	2	2
NA B	OAXACA	44	46	27101-0037	210	005	8268	00	02	CALZADO CONTRACTUAL PARA CABALLERO. TALLA: 30.0. COLOR: NEGRO. CEDULA 46.	30	PAR	1	PAR	6	-	8	14
NA B	QUINTANA ROO	44	46	27101-0037	210	005	4028	03	02	CALZADO CONTRACTUAL PARA CABALLERO. TALLA: 23.5. COLOR: BLANCO. CEDULA 46.	23.5	PAR	1	PAR	2	-	-	2
NA B	QUINTANA ROO	44	46	27101-0037	210	005	4036	03	02	CALZADO CONTRACTUAL PARA CABALLERO. TALLA: 24.0. COLOR: BLANCO. CEDULA 46.	24	PAR	1	PAR	4	-	-	4
NA B	QUINTANA ROO	44	46	27101-0037	210	005	4044	03	02	CALZADO CONTRACTUAL PARA CABALLERO. TALLA: 24.5. COLOR: BLANCO. CEDULA 46.	24.5	PAR	1	PAR	4	-	-	4
NA B	QUINTANA ROO	44	46	27101-0037	210	005	4051	03	02	CALZADO CONTRACTUAL PARA CABALLERO. TALLA: 25.0. COLOR: BLANCO. CEDULA 46.	25	PAR	1	PAR	24	6	-	30
NA B	QUINTANA ROO	44	46	27101-0037	210	005	4069	03	02	CALZADO CONTRACTUAL PARA CABALLERO. TALLA: 25.5. COLOR: BLANCO. CEDULA 46.	25.5	PAR	1	PAR	18	-	-	18
NA B	QUINTANA ROO	44	46	27101-0037	210	005	4077	03	02	CALZADO CONTRACTUAL PARA CABALLERO. TALLA: 26.0. COLOR: BLANCO. CEDULA 46.	26	PAR	1	PAR	134	14	-	148
NA B	QUINTANA ROO	44	46	27101-0037	210	005	4085	03	02	CALZADO CONTRACTUAL PARA CABALLERO. TALLA: 26.5. COLOR: BLANCO. CEDULA 46.	26.5	PAR	1	PAR	66	14	-	80
NA B	QUINTANA ROO	44	46	27101-0037	210	005	4093	03	02	CALZADO CONTRACTUAL PARA CABALLERO. TALLA: 27.0. COLOR: BLANCO. CEDULA 46.	27	PAR	1	PAR	214	ANEXOS	-	240
NA B	QUINTANA ROO	44	46	27101-0037	210	005	4101	03	02	CALZADO CONTRACTUAL PARA CABALLERO. TALLA: 27.5. COLOR: BLANCO. CEDULA 46.	27.5	PAR	1	PAR	2	DIVISIÓN DE CONTRATOS	-	158
NA B	QUINTANA ROO	44	46	27101-0037	210	005	4119	03	02	CALZADO CONTRACTUAL PARA CABALLERO. TALLA: 28.0. COLOR: BLANCO. CEDULA 46.	28	PAR	1	PAR	192	50	-	242

ANEXO 5. CUADRO DE DISTRIBUCIÓN

Áreas Requirentes: Órganos de Operacion Administrativa Desconcentrada de Aguascalientes, Baja California, Baja California Sur, Campeche, Chiapas, Chihuahua, CDMX Norte, CDMX Sur, Coahuila, Colima, Durango, Guanajuato, Guerrero, Hidalgo, Edo. México Oriente, Edo. Mexico Poniente, Jalisco, Michoacán, Morelos, Nayarit, Nuevo León, Oaxaca, Puebla, Querétaro, Quintana Roo, San Luis Potosí, Sinaloa, Sonora, Tabasco, Tamaulipas, Tlaxcala, Veracruz Norte, Veracruz Sur, Yucatán, Zacatecas y Áreas de Nivel Central.

ZONA	OOAD	PARTIDA	CÉDULA	CLAVE CUCOP +	GPO	GEN	ESP	DIF	VAR	DESCRIPCIÓN- SISTEMA DE ABASTO INSTITUCIONAL (SAI)	TALLA	UNIDAD	CANT.	TIPO	ÚNICA ENTREGA RÉGIMEN ORDINARIO	ÚNICA ENTREGA MÉDICOS RESIDENTES	ÚNICA ENTREGA RÉGIMEN IMSS BIENESTAR	TOTAL POR CLAVE Y DESTINO RÉGIMEN ORDINARIO, MÉDICOS RESIDENTES E IMSS BIENESTAR
ZONA B	SINALOA	44	46	27101-0037	210	005	4135	03	02	CALZADO CONTRACTUAL PARA CABALLERO TALLA: 29.0, COLOR: BLANCO, CEDULA 46.	29	PAR	1	PAR	286	58	12	356
ZONA B	SINALOA	44	46	27101-0037	210	005	4143	03	02	CALZADO CONTRACTUAL PARA CABALLERO TALLA: 29.5, COLOR: BLANCO, CEDULA 46.	29.5	PAR	1	PAR	56	28	-	84
ZONA B	SINALOA	44	46	27101-0037	210	005	4150	03	02	CALZADO CONTRACTUAL PARA CABALLERO TALLA: 30.0, COLOR: BLANCO, CEDULA 46.	30	PAR	1	PAR	108	34	-	142
ZONA B	SINALOA	44	46	27101-0037	210	005	4168	03	02	CALZADO CONTRACTUAL PARA CABALLERO TALLA: 30.5, COLOR: BLANCO, CEDULA 46.	30.5	PAR	1	PAR	6	6	-	12
ZONA B	SINALOA	44	46	27101-0037	210	005	4176	03	02	CALZADO CONTRACTUAL PARA CABALLERO TALLA: 31.0, COLOR: BLANCO, CEDULA 46.	31	PAR	1	PAR	16	12	-	28
ZONA B	SINALOA	44	46	27101-0037	210	005	4192	03	02	CALZADO CONTRACTUAL PARA CABALLERO TALLA: 32.0, COLOR: BLANCO, CEDULA 46.	32	PAR	1	PAR	6	2	-	8
ZONA B	SINALOA	44	46	27101-0037	210	005	6601	02	02	CALZADO CONTRACTUAL PARA CABALLERO TALLA: 25.5, COLOR: CAFE, CEDULA 46.	25.5	PAR	1	PAR	1	-	-	1
ZONA B	SINALOA	44	46	27101-0037	210	005	6619	02	02	CALZADO CONTRACTUAL PARA CABALLERO TALLA: 26.0, COLOR: CAFE, CEDULA 46.	26	PAR	1	PAR	7	-	-	7
ZONA B	SINALOA	44	46	27101-0037	210	005	6627	02	02	CALZADO CONTRACTUAL PARA CABALLERO TALLA: 26.5, COLOR: CAFE, CEDULA 46.	26.5	PAR	1	PAR	1	-	-	1
ZONA B	SINALOA	44	46	27101-0037	210	005	6635	02	02	CALZADO CONTRACTUAL PARA CABALLERO TALLA: 27.0, COLOR: CAFE, CEDULA 46.	27	PAR	1	PAR	24	-	-	24
ZONA B	SINALOA	44	46	27101-0037	210	005	6643	02	02	CALZADO CONTRACTUAL PARA CABALLERO TALLA: 27.5, COLOR: CAFE, CEDULA 46.	27.5	PAR	1	PAR	18	-	-	18
ZONA B	SINALOA	44	46	27101-0037	210	005	6650	02	02	CALZADO CONTRACTUAL PARA CABALLERO TALLA: 28.0, COLOR: CAFE, CEDULA 46.	28	PAR	1	PAR	31	-	1	32
ZONA B	SINALOA	44	46	27101-0037	210	005	6668	02	02	CALZADO CONTRACTUAL PARA CABALLERO TALLA: 28.5, COLOR: CAFE, CEDULA 46.	28.5	PAR	1	PAR	11	-	-	11
ZONA B	SINALOA	44	46	27101-0037	210	005	6676	02	02	CALZADO CONTRACTUAL PARA CABALLERO TALLA: 29.0, COLOR: CAFE, CEDULA 46.	29	PAR	1	PAR	23	-	-	23
ZONA B	SINALOA	44	46	27101-0037	210	005	6684	02	02	CALZADO CONTRACTUAL PARA CABALLERO TALLA: 29.5, COLOR: CAFE, CEDULA 46.	29.5	PAR	1	PAR	3	-	-	3
ZONA B	SINALOA	44	46	27101-0037	210	005	6692	02	02	CALZADO CONTRACTUAL PARA CABALLERO TALLA: 30.0, COLOR: CAFE, CEDULA 46.	30	PAR	1	PAR	8	-	-	8
ZONA B	SINALOA	44	46	27101-0037	210	005	6718	02	02	CALZADO CONTRACTUAL PARA CABALLERO TALLA: 31.0, COLOR: CAFE, CEDULA 46.	31	PAR	1	PAR	1	-	-	1
ZONA B	SINALOA	44	46	27101-0037	210	005	6726	02	02	CALZADO CONTRACTUAL PARA CABALLERO TALLA: 31.5, COLOR: CAFE, CEDULA 46.	31.5	PAR	1	PAR	1	-	-	1
ZONA B	SINALOA	44	46	27101-0037	210	005	6734	02	02	CALZADO CONTRACTUAL PARA CABALLERO TALLA: 32.0, COLOR: CAFE, CEDULA 46.	32	PAR	1	PAR	1	-	-	1
ZONA B	SINALOA	44	46	27101-0037	210	005	6759	02	02	CALZADO CONTRACTUAL PARA CABALLERO TALLA: 33.0, COLOR: CAFE, CEDULA 46.	33	PAR	1	PAR	1	-	-	1
ZONA B	SINALOA	44	46	27101-0037	210	005	8060	00	02	CALZADO CONTRACTUAL PARA CABALLERO TALLA: 20.0, COLOR: NEGRO, CEDULA 46.	20	PAR	1	PAR	2	-	-	2

ANEXO 5. CUADRO DE DISTRIBUCIÓN

as Requirentes: Órganos de Operación Administrativa Desconcentrada de Aguascalientes, Baja California, Baja California Sur, Campeche, Chiapas, Chihuahua, CDMX Norte, CDMX Sur, Coahuila, Colima, Durango, Guanajuato, Guerrero, Hidalgo, Edo. ico Oriente, Edo. México Poniente, Jalisco, Michoacán, Morelos, Nayarit, Nuevo León, Oaxaca, Puebla, Querétaro, Quintana Roo, San Luis Potosí, Sinaloa, Sonora, Tabasco, Tamaulipas, Tlaxcala, Veracruz Norte, Veracruz Sur, Yucatán, Zacatecas y Áreas de Nivel Central.

INA	OOAD	PARTIDA	CÉDULA	CLAVE CUCOP +	GPO	GEN	ESP	DIF	VAR	DESCRIPCIÓN- SISTEMA DE ABASTO INSTITUCIONAL (SAI)	TALLA	UNIDAD	CANT.	TIPO	ÚNICA ENTREGA RÉGIMEN ORDINARIO	ÚNICA ENTREGA MÉDICOS RESIDENTES	ÚNICA ENTREGA RÉGIMEN IMSS BIENESTAR	TOTAL POR CLAVE Y DESTINO RÉGIMEN ORDINARIO, MÉDICOS RESIDENTES E IMSS BIENESTAR
NA B	QUINTANA ROO	44	46	27101-0037	210	005	8185	00	02	CALZADO CONTRACTUAL PARA CABALLERO. TALLA: 26.0. COLOR: NEGRO. CEDULA 46.	26	PAR	1	PAR	60	-	-	60
NA B	QUINTANA ROO	44	46	27101-0037	210	005	8193	00	02	CALZADO CONTRACTUAL PARA CABALLERO. TALLA: 26.5. COLOR: NEGRO. CEDULA 46.	26.5	PAR	1	PAR	38	-	-	38
NA B	QUINTANA ROO	44	46	27101-0037	210	005	8201	00	02	CALZADO CONTRACTUAL PARA CABALLERO. TALLA: 27.0. COLOR: NEGRO. CEDULA 46.	27	PAR	1	PAR	96	-	-	96
NA B	QUINTANA ROO	44	46	27101-0037	210	005	8219	00	02	CALZADO CONTRACTUAL PARA CABALLERO. TALLA: 27.5. COLOR: NEGRO. CEDULA 46.	27.5	PAR	1	PAR	34	-	-	34
NA B	QUINTANA ROO	44	46	27101-0037	210	005	8227	00	02	CALZADO CONTRACTUAL PARA CABALLERO. TALLA: 28.0. COLOR: NEGRO. CEDULA 46.	28	PAR	1	PAR	82	-	-	82
NA B	QUINTANA ROO	44	46	27101-0037	210	005	8235	00	02	CALZADO CONTRACTUAL PARA CABALLERO. TALLA: 28.5. COLOR: NEGRO. CEDULA 46.	28.5	PAR	1	PAR	20	-	-	20
NA B	QUINTANA ROO	44	46	27101-0037	210	005	8243	00	02	CALZADO CONTRACTUAL PARA CABALLERO. TALLA: 29.0. COLOR: NEGRO. CEDULA 46.	29	PAR	1	PAR	28	-	-	28
NA B	QUINTANA ROO	44	46	27101-0037	210	005	8250	00	02	CALZADO CONTRACTUAL PARA CABALLERO. TALLA: 29.5. COLOR: NEGRO. CEDULA 46.	29.5	PAR	1	PAR	2	-	-	2
NA B	QUINTANA ROO	44	46	27101-0037	210	005	8268	00	02	CALZADO CONTRACTUAL PARA CABALLERO. TALLA: 30.0. COLOR: NEGRO. CEDULA 46.	30	PAR	1	PAR	8	-	-	8
NA B	SINALOA	44	46	27101-0037	210	005	3970	03	02	CALZADO CONTRACTUAL PARA CABALLERO. TALLA: 21.0. COLOR: BLANCO. CEDULA 46.	21	PAR	1	PAR	2	-	-	2
NA B	SINALOA	44	46	27101-0037	210	005	4010	03	02	CALZADO CONTRACTUAL PARA CABALLERO. TALLA: 23.0. COLOR: BLANCO. CEDULA 46.	23	PAR	1	PAR	-	-	2	2
NA B	SINALOA	44	46	27101-0037	210	005	4036	03	02	CALZADO CONTRACTUAL PARA CABALLERO. TALLA: 24.0. COLOR: BLANCO. CEDULA 46.	24	PAR	1	PAR	14	-	2	16
NA B	SINALOA	44	46	27101-0037	210	005	4044	03	02	CALZADO CONTRACTUAL PARA CABALLERO. TALLA: 24.5. COLOR: BLANCO. CEDULA 46.	24.5	PAR	1	PAR	2	-	2	4
NA B	SINALOA	44	46	27101-0037	210	005	4051	03	02	CALZADO CONTRACTUAL PARA CABALLERO. TALLA: 25.0. COLOR: BLANCO. CEDULA 46.	25	PAR	1	PAR	20	10	2	32
NA B	SINALOA	44	46	27101-0037	210	005	4069	03	02	CALZADO CONTRACTUAL PARA CABALLERO. TALLA: 25.5. COLOR: BLANCO. CEDULA 46.	25.5	PAR	1	PAR	14	6	-	20
NA B	SINALOA	44	46	27101-0037	210	005	4077	03	02	CALZADO CONTRACTUAL PARA CABALLERO. TALLA: 26.0. COLOR: BLANCO. CEDULA 46.	26	PAR	1	PAR	132	36	2	170
[illegible]	NUEVO LEON	44	46	27101-0037	210	005	4101	03	02	CALZADO CONTRACTUAL PARA CABALLERO. TALLA: 27.5. COLOR: BLANCO. CEDULA 46.	27.5	PAR	1	PAR	1,044	436	-	1,480
ONA B	NUEVO LEON	44	46	27101-0037	210	005	4119	03	02	CALZADO CONTRACTUAL PARA CABALLERO. TALLA: 28.0. COLOR: BLANCO. CEDULA 46.	28	PAR	1	PAR	1,269	396	-	1,665
ONA B	NUEVO LEON	44	46	27101-0037	210	005	4127	03	02	CALZADO CONTRACTUAL PARA CABALLERO. TALLA: 28.5. COLOR: BLANCO. CEDULA 46.	28.5	PAR	1	PAR	583	254	-	837
ONA B	NUEVO LEON	44	46	27101-0037	210	005	4135	03	02	CALZADO CONTRACTUAL PARA CABALLERO. TALLA: 29.0. COLOR: BLANCO. CEDULA 46.	29	PAR	1	PAR	611	214	-	825
ONA B	NUEVO LEON	44	46	27101-0037	210	005	4143	03	02	CALZADO CONTRACTUAL PARA CABALLERO. TALLA: 29.5. COLOR: BLANCO. CEDULA 46.	29.5	PAR	1	PAR	191	70	-	261

ANEXOS
DIVISIÓN DE CONTRATOS

ANEXO 5. CUADRO DE DISTRIBUCIÓN

Áreas Requirentes: Órganos de Operación Administrativa Desconcentrada de Aguascalientes, Baja California, Baja California Sur, Campeche, Chiapas, Chihuahua, CDMX Norte, CDMX Sur, Coahuila, Colima, Durango, Guanajuato, Guerrero, Hidalgo, Edo. México Oriente, Edo. México Poniente, Jalisco, Michoacán, Morelos, Nayarit, Nuevo León, Oaxaca, Puebla, Querétaro, Quintana Roo, San Luis Potosí Sinaloa, Sónora, Tabasco, Tamaulipas, Tlaxcala, Veracruz Norte, Veracruz Sur, Yucatán, Zacatecas y Áreas de Nivel Central.

ZONA	OOAD	PARTIDA	CÉDULA	CLAVE CUCOP +	GPO	GEN	ESP	DIF	VAR	DESCRIPCIÓN- SISTEMA DE ABASTO INSTITUCIONAL (SAI)	TALLA	UNIDAD	CANT.	TIPO	ÚNICA ENTREGA RÉGIMEN ORDINARIO	ÚNICA ENTREGA MÉDICOS RESIDENTES	ÚNICA ENTREGA RÉGIMEN IMSS BIENESTAR	TOTAL POR CLAVE Y DESTINO RÉGIMEN ORDINARIO, MÉDICOS RESIDENTES E IMSS BIENESTAR
ZONA B	OAXACA	44	46	27101-0037	210	005	4085	03	02	CALZADO CONTRACTUAL PARA CABALLERO. TALLA: 26.5. COLOR: BLANCO. CEDULA 46.	26.5	PAR	1	PAR	52	30	25	107
ZONA B	OAXACA	44	46	27101-0037	210	005	4093	03	02	CALZADO CONTRACTUAL PARA CABALLERO. TALLA: 27.0. COLOR: BLANCO. CEDULA 46.	27	PAR	1	PAR	174	52	50	276
ZONA B	OAXACA	44	46	27101-0037	210	005	4101	03	02	CALZADO CONTRACTUAL PARA CABALLERO. TALLA: 27.5. COLOR: BLANCO. CEDULA 46.	27.5	PAR	1	PAR	68	24	18	110
ZONA B	OAXACA	44	46	27101-0037	210	005	4119	03	02	CALZADO CONTRACTUAL PARA CABALLERO. TALLA: 28.0. COLOR: BLANCO. CEDULA 46.	28	PAR	1	PAR	68	20	25	113
ZONA B	OAXACA	44	46	27101-0037	210	005	4127	03	02	CALZADO CONTRACTUAL PARA CABALLERO. TALLA: 28.5. COLOR: BLANCO. CEDULA 46.	28.5	PAR	1	PAR	24	38	2	64
ZONA B	OAXACA	44	46	27101-0037	210	005	4135	03	02	CALZADO CONTRACTUAL PARA CABALLERO. TALLA: 29.0. COLOR: BLANCO. CEDULA 46.	29	PAR	1	PAR	42	18	6	66
ZONA B	OAXACA	44	46	27101-0037	210	005	4143	03	02	CALZADO CONTRACTUAL PARA CABALLERO. TALLA: 29.5. COLOR: BLANCO. CEDULA 46.	29.5	PAR	1	PAR	6	-	-	6
ZONA B	OAXACA	44	46	27101-0037	210	005	4150	03	02	CALZADO CONTRACTUAL PARA CABALLERO. TALLA: 30.0. COLOR: BLANCO. CEDULA 46.	30	PAR	1	PAR	12	2	-	14
ZONA B	OAXACA	44	46	27101-0037	210	005	4176	03	02	CALZADO CONTRACTUAL PARA CABALLERO. TALLA: 31.0. COLOR: BLANCO. CEDULA 46.	31	PAR	1	PAR	2	-	-	2
ZONA B	OAXACA	44	46	27101-0037	210	005	6593	02	02	CALZADO CONTRACTUAL PARA CABALLERO. TALLA: 25.0. COLOR: CAFE. CEDULA 46.	25	PAR	1	PAR	1	-	-	1
ZONA B	OAXACA	44	46	27101-0037	210	005	6601	02	02	CALZADO CONTRACTUAL PARA CABALLERO. TALLA: 25.5. COLOR: CAFE. CEDULA 46.	25.5	PAR	1	PAR	3	-	-	3
ZONA B	OAXACA	44	46	27101-0037	210	005	6619	02	02	CALZADO CONTRACTUAL PARA CABALLERO. TALLA: 26.0. COLOR: CAFE. CEDULA 46.	26	PAR	1	PAR	6	-	1	7
ZONA B	OAXACA	44	46	27101-0037	210	005	6627	02	02	CALZADO CONTRACTUAL PARA CABALLERO. TALLA: 26.5. COLOR: CAFE. CEDULA 46.	26.5	PAR	1	PAR	1	-	-	1
ZONA B	OAXACA	44	46	27101-0037	210	005	6635	02	02	CALZADO CONTRACTUAL PARA CABALLERO. TALLA: 27.0. COLOR: CAFE. CEDULA 46.	27	PAR	1	PAR	13	-	3	16
ZONA B	OAXACA	44	46	27101-0037	210	005	6643	02	02	CALZADO CONTRACTUAL PARA CABALLERO. TALLA: 27.5. COLOR: CAFE. CEDULA 46.	27.5	PAR	1	PAR	6	-	1	7
ZONA B	OAXACA	44	46	27101-0037	210	005	6650	02	02	CALZADO CONTRACTUAL PARA CABALLERO. TALLA: 28.0. COLOR: CAFE. CEDULA 46.	28	PAR	1	PAR	16	-	1	17
ZONA B	OAXACA	44	46	27101-0037	210	005	6668	02	02	CALZADO CONTRACTUAL PARA CABALLERO. TALLA: 28.5. COLOR: CAFE. CEDULA 46.	28.5	PAR	1	PAR	2	-	-	2
ZONA B	OAXACA	44	46	27101-0037	210	005	6676	02	02	CALZADO CONTRACTUAL PARA CABALLERO. TALLA: 29.0. COLOR: CAFE. CEDULA 46.	29	PAR	1	PAR	5	-	1	6
ZONA B	OAXACA	44	46	27101-0037	210	005	6692	02	02	CALZADO CONTRACTUAL PARA CABALLERO. TALLA: 30.0. COLOR: CAFE. CEDULA 46.	30	PAR	1	PAR	1	-	-	1
ZONA B	OAXACA	44	46	27101-0037	210	005	6718	02	02	CALZADO CONTRACTUAL PARA CABALLERO. TALLA: 31.0. COLOR: CAFE. CEDULA 46.	31	PAR	1	PAR	-	-	1	1
ZONA B	OAXACA	44	46	27101-0037	210	005	8144	00	02	CALZADO CONTRACTUAL PARA CABALLERO. TALLA: 24.0. COLOR: NEGRO. CEDULA 46.	24	PAR	1	PAR	-	-	4	4

ANEXO 5. CUADRO DE DISTRIBUCIÓN

eas Requirentes: Órganos de Operación Administrativa Desconcentrada de Aguascalientes, Baja California, Baja California Sur, Campeche, Chiapas, Chihuahua, CDMX Norte, CDMX Sur, Coahuila, Colima, Durango, Guanajuato, Guerrero, Hidalgo, Edo. xico Oriente, Edo. México Poniente, Jalisco, Michoacán, Morelos, Nayarit, Nuevo León, Oaxaca, Puebla, Querétaro, Quintana Roo, San Luis Potosí, Sinaloa, Sonora, Tabasco, Tamaulipas, Tlaxcala, Veracruz Norte, Veracruz Sur, Yucatán, Zacatecas y Áreas de Nivel Central.

ONA	OOAD	PARTIDA	CÉDULA	CLAVE CUCOP +	GPO	GEN	ESP	DIF	VAR	DESCRIPCIÓN- SISTEMA DE ABASTO INSTITUCIONAL (SAI)	TALLA	UNIDAD	CANT.	TIPO	ÚNICA ENTREGA RÉGIMEN ORDINARIO	ÚNICA ENTREGA MÉDICOS RESIDENTES	ÚNICA ENTREGA RÉGIMEN IMSS BIENESTAR	TOTAL POR CLAVE Y DESTINO RÉGIMEN ORDINARIO, MÉDICOS RESIDENTES E IMSS BIENESTAR
ONA B	NUEVO LEON	44	46	27101-0037	210	005	8144	00	02	CALZADO CONTRACTUAL PARA CABALLERO. TALLA: 24.0. COLOR: NEGRO. CEDULA 46.	24	PAR	1	PAR	2	-	-	2
ONA B	NUEVO LEON	44	46	27101-0037	210	005	8169	00	02	CALZADO CONTRACTUAL PARA CABALLERO. TALLA: 25.0. COLOR: NEGRO. CEDULA 46.	25	PAR	1	PAR	19	-	-	19
ONA B	NUEVO LEON	44	46	27101-0037	210	005	8177	00	02	CALZADO CONTRACTUAL PARA CABALLERO. TALLA: 25.5. COLOR: NEGRO. CEDULA 46.	25.5	PAR	1	PAR	16	-	-	16
ONA B	NUEVO LEON	44	46	27101-0037	210	005	8185	00	02	CALZADO CONTRACTUAL PARA CABALLERO. TALLA: 26.0. COLOR: NEGRO. CEDULA 46.	26	PAR	1	PAR	90	-	-	90
ONA B	NUEVO LEON	44	46	27101-0037	210	005	8193	00	02	CALZADO CONTRACTUAL PARA CABALLERO. TALLA: 26.5. COLOR: NEGRO. CEDULA 46.	26.5	PAR	1	PAR	93	-	-	93
ONA B	NUEVO LEON	44	46	27101-0037	210	005	8201	00	02	CALZADO CONTRACTUAL PARA CABALLERO. TALLA: 27.0. COLOR: NEGRO. CEDULA 46.	27	PAR	1	PAR	654	-	-	654
ONA B	NUEVO LEON	44	46	27101-0037	210	005	8219	00	02	CALZADO CONTRACTUAL PARA CABALLERO. TALLA: 27.5. COLOR: NEGRO. CEDULA 46.	27.5	PAR	1	PAR	339	-	-	339
ONA B	NUEVO LEON	44	46	27101-0037	210	005	8227	00	02	CALZADO CONTRACTUAL PARA CABALLERO. TALLA: 28.0. COLOR: NEGRO. CEDULA 46.	28	PAR	1	PAR	449	-	-	449
ONA B	NUEVO LEON	44	46	27101-0037	210	005	8235	00	02	CALZADO CONTRACTUAL PARA CABALLERO. TALLA: 28.5. COLOR: NEGRO. CEDULA 46.	28.5	PAR	1	PAR	223	-	-	223
ONA B	NUEVO LEON	44	46	27101-0037	210	005	8243	00	02	CALZADO CONTRACTUAL PARA CABALLERO. TALLA: 29.0. COLOR: NEGRO. CEDULA 46.	29	PAR	1	PAR	185	-	-	185
ONA B	NUEVO LEON	44	46	27101-0037	210	005	8250	00	02	CALZADO CONTRACTUAL PARA CABALLERO. TALLA: 29.5. COLOR: NEGRO. CEDULA 46.	29.5	PAR	1	PAR	86	-	-	86
ONA B	NUEVO LEON	44	46	27101-0037	210	005	8268	00	02	CALZADO CONTRACTUAL PARA CABALLERO. TALLA: 30.0. COLOR: NEGRO. CEDULA 46.	30	PAR	1	PAR	65	-	-	65
ONA B	NUEVO LEON	44	46	27101-0037	210	005	8276	00	02	CALZADO CONTRACTUAL PARA CABALLERO. TALLA: 30.5. COLOR: NEGRO. CEDULA 46.	30.5	PAR	1	PAR	14	-	-	14
ONA B	NUEVO LEON	44	46	27101-0037	210	005	8284	00	02	CALZADO CONTRACTUAL PARA CABALLERO. TALLA: 31.0. COLOR: NEGRO. CEDULA 46.	31	PAR	1	PAR	6	-	-	6
ONA B	NUEVO LEON	44	46	27101-0037	210	005	8292	00	02	CALZADO CONTRACTUAL PARA CABALLERO. TALLA: 31.5. COLOR: NEGRO. CEDULA 46.	31.5	PAR	1	PAR	2	-	-	2
ONA B	NAYARIT	44	46	27101-0037	210	005	4101	03	02	CALZADO CONTRACTUAL PARA CABALLERO. TALLA: 27.5. COLOR: BLANCO. CEDULA 46.	27.5	PAR	1	PAR	4	-	-	4
ONA B	NAYARIT	44	46	27101-0037	210	005	4119	03	02	CALZADO CONTRACTUAL PARA CABALLERO TALLA: 28.0. COLOR: BLANCO. CEDULA 46.	28	PAR	1	PAR	226	42	10	278
ONA B	NAYARIT	44	46	27101-0037	210	005	4127	03	02	CALZADO CONTRACTUAL PARA CABALLERO. TALLA: 28.5. COLOR: BLANCO. CEDULA 46.	28.5	PAR	1	PAR	70	44	4	118
ONA B	NAYARIT	44	46	27101-0037	210	005	4135	03	02	CALZADO CONTRACTUAL PARA CABALLERO. TALLA: 29.0. COLOR: BLANCO. CEDULA 46.	29	PAR	1	PAR	128	32	4	164
ONA B	NAYARIT	44	46	27101-0037	210	005	4143	03	02	CALZADO CONTRACTUAL PARA CABALLERO. TALLA: 29.5. COLOR: BLANCO. CEDULA 46.	29.5	PAR	1	PAR	32	8	-	40
ONA B	NAYARIT	44	46	27101-0037	210	005	4150	03	02	CALZADO CONTRACTUAL PARA CABALLERO. TALLA: 30.0. COLOR: BLANCO. CEDULA 46.	30	PAR	1	PAR	48	10	-	58

ANEXOS
DIVISIÓN DE CONTRATOS

ANEXO 5. CUADRO DE DISTRIBUCIÓN

Areas Requirentes: Órganos de Operación Administrativa Desconcentrada de Aguascalientes, Baja California, Baja California Sur, Campeche, Chiapas, Chihuahua, CDMX Norte, CDMX Sur, Coahuila, Colima, Durango, Guanajuato, Guerrero, Hidalgo, Edo. México Oriente, Edo. México Poniente, Jalisco, Michoacán, Morelos, Nayarit, Nuevo León, Oaxaca, Puebla, Querétaro, Quintana Roo, San Luis Potosí, Sinaloa, Sonora, Tabasco, Tamaulipas, Tlaxcala, Veracruz Norte, Veracruz Sur, Yucatán, Zacatecas y Áreas de Nivel Central.

ZONA	OOAD	PARTIDA	CÉDULA	CLAVE CUCOP +	GPO	GEN	ESP	DIF	VAR	DESCRIPCIÓN- SISTEMA DE ABASTO INSTITUCIONAL (SAI)	TALLA	UNIDAD	CANT.	TIPO	ÚNICA ENTREGA RÉGIMEN ORDINARIO	ÚNICA ENTREGA MÉDICOS RESIDENTES	ÚNICA ENTREGA RÉGIMEN IMSS BIENESTAR	TOTAL POR CLAVE Y DESTINO RÉGIMEN ORDINARIO, MÉDICOS RESIDENTES E IMSS BIENESTAR
ZONA B	NUEVO LEON	44	46	27101-0037	210	005	4150	03	02	CALZADO CONTRACTUAL PARA CABALLERO TALLA: 30.0, COLOR: BLANCO, CEDULA 46.	30	PAR	1	PAR	228	98	-	326
ZONA B	NUEVO LEON	44	46	27101-0037	210	005	4168	03	02	CALZADO CONTRACTUAL PARA CABALLERO TALLA: 30.5, COLOR: BLANCO, CEDULA 46.	30.5	PAR	1	PAR	14	6	-	20
ZONA B	NUEVO LEON	44	46	27101-0037	210	005	4176	03	02	CALZADO CONTRACTUAL PARA CABALLERO TALLA: 31.0, COLOR: BLANCO, CEDULA 46.	31	PAR	1	PAR	38	30	-	68
ZONA B	NUEVO LEON	44	46	27101-0037	210	005	4184	03	02	CALZADO CONTRACTUAL PARA CABALLERO TALLA: 31.5, COLOR: BLANCO, CEDULA 46.	31.5	PAR	1	PAR	6	8	-	14
ZONA B	NUEVO LEON	44	46	27101-0037	210	005	4192	03	02	CALZADO CONTRACTUAL PARA CABALLERO TALLA: 32.0, COLOR: BLANCO, CEDULA 46.	32	PAR	1	PAR	6	10	-	16
ZONA B	NUEVO LEON	44	46	27101-0037	210	005	6577	02	02	CALZADO CONTRACTUAL PARA CABALLERO TALLA: 24.0, COLOR: CAFE, CEDULA 46.	24	PAR	1	PAR	1	-	-	1
ZONA B	NUEVO LEON	44	46	27101-0037	210	005	6593	02	02	CALZADO CONTRACTUAL PARA CABALLERO TALLA: 25.0, COLOR: CAFE, CEDULA 46.	25	PAR	1	PAR	2	-	-	2
ZONA B	NUEVO LEON	44	46	27101-0037	210	005	6619	02	02	CALZADO CONTRACTUAL PARA CABALLERO TALLA: 26.0, COLOR: CAFE, CEDULA 46.	26	PAR	1	PAR	12	-	-	12
ZONA B	NUEVO LEON	44	46	27101-0037	210	005	6627	02	02	CALZADO CONTRACTUAL PARA CABALLERO TALLA: 26.5, COLOR: CAFE, CEDULA 46.	26.5	PAR	1	PAR	2	-	-	2
ZONA B	NUEVO LEON	44	46	27101-0037	210	005	6635	02	02	CALZADO CONTRACTUAL PARA CABALLERO TALLA: 27.0, COLOR: CAFE, CEDULA 46.	27	PAR	1	PAR	51	-	-	51
ZONA B	NUEVO LEON	44	46	27101-0037	210	005	6643	02	02	CALZADO CONTRACTUAL PARA CABALLERO TALLA: 27.5, COLOR: CAFE, CEDULA 46.	27.5	PAR	1	PAR	42	-	-	42
ZONA B	NUEVO LEON	44	46	27101-0037	210	005	6650	02	02	CALZADO CONTRACTUAL PARA CABALLERO TALLA: 28.0, COLOR: CAFE, CEDULA 46.	28	PAR	1	PAR	65	-	-	65
ZONA B	NUEVO LEON	44	46	27101-0037	210	005	6668	02	02	CALZADO CONTRACTUAL PARA CABALLERO TALLA: 28.5, COLOR: CAFE, CEDULA 46.	28.5	PAR	1	PAR	25	-	-	25
ZONA B	NUEVO LEON	44	46	27101-0037	210	005	6676	02	02	CALZADO CONTRACTUAL PARA CABALLERO TALLA: 29.0, COLOR: CAFE, CEDULA 46.	29	PAR	1	PAR	20	-	-	20
ZONA B	NUEVO LEON	44	46	27101-0037	210	005	6684	02	02	CALZADO CONTRACTUAL PARA CABALLERO TALLA: 29.5, COLOR: CAFE, CEDULA 46.	29.5	PAR	1	PAR	6	-	-	6
ZONA B	NUEVO LEON	44	46	27101-0037	210	005	6692	02	02	CALZADO CONTRACTUAL PARA CABALLERO TALLA: 30.0, COLOR: CAFE, CEDULA 46.	30	PAR	1	PAR	10	-	-	10
ZONA B	NUEVO LEON	44	46	27101-0037	210	005	6718	02	02	CALZADO CONTRACTUAL PARA CABALLERO TALLA: 31.0, COLOR: CAFE, CEDULA 46.	31	PAR	1	PAR	1	-	-	1
ZONA B	NUEVO LEON	44	46	27101-0037	210	005	6734	02	02	CALZADO CONTRACTUAL PARA CABALLERO TALLA: 32.0, COLOR: CAFE, CEDULA 46.	32	PAR	1	PAR	1	-	-	1
ZONA B	NUEVO LEON	44	46	27101-0037	210	005	8060	00	02	CALZADO CONTRACTUAL PARA CABALLERO TALLA: 20.0, COLOR: NEGRO, CEDULA 46.	20	PAR	1	PAR	44	-	-	44
ZONA B	NUEVO LEON	44	46	27101-0037	210	005	8110	00	02	CALZADO CONTRACTUAL PARA CABALLERO TALLA: 22.5, COLOR: NEGRO, CEDULA 46.	22.5	PAR	1	PAR	2	-	-	2
ZONA B	NUEVO LEON	44	46	27101-0037	210	005	8136	00	02	CALZADO CONTRACTUAL PARA CABALLERO TALLA: 23.5, COLOR: NEGRO, CEDULA 46.	23.5	PAR	1	PAR	2	-	-	2

ANEXO 5. CUADRO DE DISTRIBUCIÓN

Áreas Requirentes: Órganos de Operación Administrativa Desconcentrada de Aguascalientes, Baja California, Baja California Sur, Campeche, Chiapas, Chihuahua, CDMX Norte, CDMX Sur, Coahuila, Colima, Durango, Guanajuato, Guerrero, Hidalgo, Edo. México Oriente, Edo. México Poniente, Jalisco, Michoacán, Morelos, Nayarit, Nuevo León, Oaxaca, Puebla, Querétaro, Quintana Roo, San Luis Potosí, Sinaloa, Sonora, Tabasco, Tamaulipas, Tlaxcala, Veracruz Norte, Veracruz Sur, Yucatán, Zacatecas y Áreas de Nivel Central.

ZONA	OOAD	PARTIDA	CÉDULA	CLAVE CUCOP +	GPO	GEN	ESP	DIF	VAR	DESCRIPCIÓN- SISTEMA DE ABASTO INSTITUCIONAL (SAI)	TALLA	UNIDAD	CANT.	TIPO	ÚNICA ENTREGA RÉGIMEN ORDINARIO	ÚNICA ENTREGA MÉDICOS RESIDENTES	ÚNICA ENTREGA RÉGIMEN IMSS BIENESTAR	TOTAL POR CLAVE Y DESTINO RÉGIMEN ORDINARIO, MÉDICOS RESIDENTES E IMSS BIENESTAR
ZONA B	NAYARIT	44	46	27101-0037	210	005	8227	00	02	CALZADO CONTRACTUAL PARA CABALLERO. TALLA: 28.0. COLOR: NEGRO. CEDULA 46.	28	PAR	1	PAR	64	-	8	72
ZONA B	NAYARIT	44	46	27101-0037	210	005	8235	00	02	CALZADO CONTRACTUAL PARA CABALLERO. TALLA: 28.5. COLOR: NEGRO. CEDULA 46.	28.5	PAR	1	PAR	19	-	6	25
ZONA B	NAYARIT	44	46	27101-0037	210	005	8243	00	02	CALZADO CONTRACTUAL PARA CABALLERO. TALLA: 29.0. COLOR: NEGRO. CEDULA 46.	29	PAR	1	PAR	54	-	2	56
ZONA B	NAYARIT	44	46	27101-0037	210	005	8250	00	02	CALZADO CONTRACTUAL PARA CABALLERO. TALLA: 29.5. COLOR: NEGRO. CEDULA 46.	29.5	PAR	1	PAR	14	-	2	16
ZONA B	NAYARIT	44	46	27101-0037	210	005	8268	00	02	CALZADO CONTRACTUAL PARA CABALLERO. TALLA: 30.0. COLOR: NEGRO. CEDULA 46.	30	PAR	1	PAR	12	-	6	18
ZONA B	NAYARIT	44	46	27101-0037	210	005	8276	00	02	CALZADO CONTRACTUAL PARA CABALLERO. TALLA: 30.5. COLOR: NEGRO. CEDULA 46.	30.5	PAR	1	PAR	-	-	2	2
ZONA B	NAYARIT	44	46	27101-0037	210	005	8284	00	02	CALZADO CONTRACTUAL PARA CABALLERO. TALLA: 31.0. COLOR: NEGRO. CEDULA 46.	31	PAR	1	PAR	4	-	-	4
ZONA B	NUEVO LEON	44	46	27101-0037	210	005	3954	03	02	CALZADO CONTRACTUAL PARA CABALLERO. TALLA: 20.0. COLOR: BLANCO. CEDULA 46.	20	PAR	1	PAR	2	-	-	2
ZONA B	NUEVO LEON	44	46	27101-0037	210	005	4002	03	02	CALZADO CONTRACTUAL PARA CABALLERO. TALLA: 22.5. COLOR: BLANCO. CEDULA 46.	22.5	PAR	1	PAR	2	2	-	4
ZONA B	NUEVO LEON	44	46	27101-0037	210	005	4036	03	02	CALZADO CONTRACTUAL PARA CABALLERO. TALLA: 24.0. COLOR: BLANCO. CEDULA 46.	24	PAR	1	PAR	12	-	-	12
ZONA B	NUEVO LEON	44	46	27101-0037	210	005	4044	03	02	CALZADO CONTRACTUAL PARA CABALLERO. TALLA: 24.5. COLOR: BLANCO. CEDULA 46.	24.5	PAR	1	PAR	18	4	-	22
ZONA B	NUEVO LEON	44	46	27101-0037	210	005	4051	03	02	CALZADO CONTRACTUAL PARA CABALLERO. TALLA: 25.0. COLOR: BLANCO. CEDULA 46.	25	PAR	1	PAR	104	30	-	134
ZONA B	NUEVO LEON	44	46	27101-0037	210	005	4069	03	02	CALZADO CONTRACTUAL PARA CABALLERO. TALLA: 25.5. COLOR: BLANCO. CEDULA 46.	25.5	PAR	1	PAR	66	26	-	92
ZONA B	NUEVO LEON	44	46	27101-0037	210	005	4077	03	02	CALZADO CONTRACTUAL PARA CABALLERO. TALLA: 26.0. COLOR: BLANCO. CEDULA 46.	26	PAR	1	PAR	434	166	-	600
ZONA B	NUEVO LEON	44	46	27101-0037	210	005	4085	03	02	CALZADO CONTRACTUAL PARA CABALLERO. TALLA: 26.5. COLOR: BLANCO. CEDULA 46.	26.5	PAR	1	PAR	350	178	-	528
ZONA B	NUEVO LEON	44	46	27101-0037	210	005	4093	03	02	CALZADO CONTRACTUAL PARA CABALLERO. TALLA: 27.0. COLOR: BLANCO. CEDULA 46.	27	PAR	1	PAR	1,528	420	-	1,948
ZONA B	MICHOACAN	44	46	27101-0037	210	005	4085	03	02	CALZADO CONTRACTUAL PARA CABALLERO. TALLA: 26.5. COLOR: BLANCO. CEDULA 46.	26.5	PAR	1	PAR	106	34	33	173
ZONA B	MICHOACAN	44	46	27101-0037	210	005	4093	03	02	CALZADO CONTRACTUAL PARA CABALLERO. TALLA: 27.0. COLOR: BLANCO. CEDULA 46.	27	PAR	1	PAR	410	74	47	531
ZONA B	MICHOACAN	44	46	27101-0037	210	005	4101	03	02	CALZADO CONTRACTUAL PARA CABALLERO. TALLA: 27.5. COLOR: BLANCO. CEDULA 46.	27.5	PAR	1	PAR	166	66	25	257
ZONA B	MICHOACAN	44	46	27101-0037	210	005	4119	03	02	CALZADO CONTRACTUAL PARA CABALLERO. TALLA: 28.0. COLOR: BLANCO. CEDULA 46.	28	PAR	1	PAR	336	44	41	421
ZONA B	MICHOACAN	44	46	27101-0037	210	005	4127	03	02	CALZADO CONTRACTUAL PARA CABALLERO. TALLA: 28.5. COLOR: BLANCO. CEDULA 46.	28.5	PAR	1	PAR	100	34	2	136

ANEXOS
DIVISIÓN DE CONTRATOS

ANEXO 5. CUADRO DE DISTRIBUCIÓN

Áreas Requirentes: Órganos de Operación Administrativa Desconcentrada de Aguascalientes, Baja California, Baja California Sur, Campeche, Chiapas, Chihuahua, CDMX Norte, CDMX Sur, Coahuila, Colima, Durango, Guanajuato, Guerrero, Hidalgo, Edo. México Oriente, Edo. México Poniente, Jalisco, Michoacán, Morelos, Nayarit, Nuevo León, Oaxaca, Puebla, Querétaro, Quintana Roo, San Luis Potosí, Sinaloa, Sonora, Tabasco, Tamaulipas, Tlaxcala, Veracruz Norte, Veracruz Sur, Yucatán, Zacatecas y Áreas de Nivel Central.

ZONA	OOAD	PARTIDA	CÉDULA	CLAVE CUCOP +	GPO	GEN	ESP	DIF	VAR	DESCRIPCIÓN- SISTEMA DE ABASTO INSTITUCIONAL (SAI)	TALLA	UNIDAD	CANT.	TIPO	ÚNICA ENTREGA RÉGIMEN ORDINARIO	ÚNICA ENTREGA MÉDICOS RESIDENTES	ÚNICA ENTREGA RÉGIMEN IMSS BIENESTAR	TOTAL POR CLAVE Y DESTINO RÉGIMEN ORDINARIO, MÉDICOS RESIDENTES E IMSS BIENESTAR
ZONA B	NAYARIT	44	46	27101-0037	210	005	4168	03	02	CALZADO CONTRACTUAL PARA CABALLERO. TALLA: 30.5. COLOR: BLANCO. CEDULA 46.	30.5	PAR	1	PAR	2	2	-	4
ZONA B	NAYARIT	44	46	27101-0037	210	005	4176	03	02	CALZADO CONTRACTUAL PARA CABALLERO TALLA: 31.0. COLOR: BLANCO. CEDULA 46.	31	PAR	1	PAR	2	-	-	2
ZONA B	NAYARIT	44	46	27101-0037	210	005	4192	03	02	CALZADO CONTRACTUAL PARA CABALLERO. TALLA: 32.0. COLOR: BLANCO. CEDULA 46.	32	PAR	1	PAR	2	-	-	2
ZONA B	NAYARIT	44	46	27101-0037	210	005	6619	02	02	CALZADO CONTRACTUAL PARA CABALLERO. TALLA: 26.0. COLOR: CAFE. CEDULA 46.	26	PAR	1	PAR	3	-	-	3
ZONA B	NAYARIT	44	46	27101-0037	210	005	6627	02	02	CALZADO CONTRACTUAL PARA CABALLERO. TALLA: 26.5. COLOR: CAFE. CEDULA 46.	26.5	PAR	1	PAR	7	-	-	7
ZONA B	NAYARIT	44	46	27101-0037	210	005	6635	02	02	CALZADO CONTRACTUAL PARA CABALLERO. TALLA: 27.0. COLOR: CAFE. CEDULA 46.	27	PAR	1	PAR	23	-	-	23
ZONA B	NAYARIT	44	46	27101-0037	210	005	6643	02	02	CALZADO CONTRACTUAL PARA CABALLERO. TALLA: 27.5. COLOR: CAFE. CEDULA 46.	27.5	PAR	1	PAR	1	-	-	1
ZONA B	NAYARIT	44	46	27101-0037	210	005	6650	02	02	CALZADO CONTRACTUAL PARA CABALLERO. TALLA: 28.0. COLOR: CAFE. CEDULA 46.	28	PAR	1	PAR	19	-	-	19
ZONA B	NAYARIT	44	46	27101-0037	210	005	6668	02	02	CALZADO CONTRACTUAL PARA CABALLERO. TALLA: 28.5. COLOR: CAFE. CEDULA 46.	28.5	PAR	1	PAR	8	-	-	8
ZONA B	NAYARIT	44	46	27101-0037	210	005	6676	02	02	CALZADO CONTRACTUAL PARA CABALLERO. TALLA: 29.0. COLOR: CAFE. CEDULA 46.	29	PAR	1	PAR	15	-	1	16
ZONA B	NAYARIT	44	46	27101-0037	210	005	6684	02	02	CALZADO CONTRACTUAL PARA CABALLERO. TALLA: 29.5. COLOR: CAFE. CEDULA 46.	29.5	PAR	1	PAR	3	-	-	3
ZONA B	NAYARIT	44	46	27101-0037	210	005	6692	02	02	CALZADO CONTRACTUAL PARA CABALLERO. TALLA: 30.0. COLOR: CAFE. CEDULA 46.	30	PAR	1	PAR	6	-	-	6
ZONA B	NAYARIT	44	46	27101-0037	210	005	6700	02	02	CALZADO CONTRACTUAL PARA CABALLERO. TALLA: 30.5. COLOR: CAFE. CEDULA 46.	30.5	PAR	1	PAR	1	-	-	1
ZONA B	NAYARIT	44	46	27101-0037	210	005	6719	02	02	CALZADO CONTRACTUAL PARA CABALLERO TALLA: 31.0. COLOR: CAFE. CEDULA 46.	31	PAR	1	PAR	2	-	-	2
ZONA B	NAYARIT	44	46	27101-0037	210	005	8128	00	02	CALZADO CONTRACTUAL PARA CABALLERO TALLA: 23.0. COLOR: NEGRO. CEDULA 46.	23	PAR	1	PAR	2	-	-	2
ZONA B	NAYARIT	44	46	27101-0037	210	005	8169	00	02	CALZADO CONTRACTUAL PARA CABALLERO. TALLA: 25.0. COLOR: NEGRO. CEDULA 46.	25	PAR	1	PAR	3	-	2	5
ZONA B	NAYARIT	44	46	27101-0037	210	005	8177	00	02	CALZADO CONTRACTUAL PARA CABALLERO. TALLA: 25.5. COLOR: NEGRO. CEDULA 46.	25.5	PAR	1	PAR	-	-	2	2
ZONA B	NAYARIT	44	46	27101-0037	210	005	8185	00	02	CALZADO CONTRACTUAL PARA CABALLERO. TALLA: 26.0. COLOR: NEGRO. CEDULA 46.	26	PAR	1	PAR	29	-	8	37
ZONA B	NAYARIT	44	46	27101-0037	210	005	8193	00	02	CALZADO CONTRACTUAL PARA CABALLERO. TALLA: 26.5. COLOR: NEGRO. CEDULA 46.	26.5	PAR	1	PAR	18	-	-	18
ZONA B	NAYARIT	44	46	27101-0037	210	005	8201	00	02	CALZADO CONTRACTUAL PARA CABALLERO. TALLA: 27.0. COLOR: NEGRO. CEDULA 46.	27	PAR	1	PAR	93	-	10	103
ZONA B	NAYARIT	44	46	27101-0037	210	005	8219	00	02	CALZADO CONTRACTUAL PARA CABALLERO. TALLA: 27.5. COLOR: NEGRO. CEDULA 46.	27.5	PAR	1	PAR	35	-	10	45

ANEXO 5. CUADRO DE DISTRIBUCIÓN

as Requirentes: Órganos de Operación Administrativa Desconcentrada de Aguascalientes, Baja California, Baja California Sur, Campeche, Chiapas, Chihuahua, CDMX Norte, CDMX Sur, Coahuila, Colima, Durango, Guanajuato, Guerrero, Hidalgo, Edo. xico Oriente, Edo. México Poniente, Jalisco, Michoacán, Morelos, Nayarit, Nuevo León, Oaxaca, Puebla, Querétaro, Quintana Roo, San Luis Potosí, Sinaloa, Sonora, Tabasco, Tamaulipas, Tlaxcala, Veracruz Norte, Veracruz Sur, Yucatán, Zacatecas y Áreas de Nivel Central.

ONA	OOAD	PARTIDA	CÉDULA	CLAVE CUCOP +	GPO	GEN	ESP	DIF	VAR	DESCRIPCIÓN- SISTEMA DE ABASTO INSTITUCIONAL (SAI)	TALLA	UNIDAD	CANT.	TIPO	ÚNICA ENTREGA RÉGIMEN ORDINARIO	ÚNICA ENTREGA MÉDICOS RESIDENTES	ÚNICA ENTREGA RÉGIMEN IMSS BIENESTAR	TOTAL POR CLAVE Y DESTINO RÉGIMEN ORDINARIO, MÉDICOS RESIDENTES E IMSS BIENESTAR
NA B	MICHOACAN	44	46	27101-0037	210	005	8201	00	02	CALZADO CONTRACTUAL PARA CABALLERO. TALLA: 27.0. COLOR: NEGRO. CEDULA 46.	27	PAR	1	PAR	149	-	138	287
NA B	MICHOACAN	44	46	27101-0037	210	005	8219	00	02	CALZADO CONTRACTUAL PARA CABALLERO. TALLA: 27.5. COLOR: NEGRO. CEDULA 46.	27.5	PAR	1	PAR	84	-	28	112
NA B	MICHOACAN	44	46	27101-0037	210	005	8227	00	02	CALZADO CONTRACTUAL PARA CABALLERO. TALLA: 28.0. COLOR: NEGRO. CEDULA 46.	28	PAR	1	PAR	123	-	98	221
NA B	MICHOACAN	44	46	27101-0037	210	005	8235	00	02	CALZADO CONTRACTUAL PARA CABALLERO. TALLA: 28.5. COLOR: NEGRO. CEDULA 46.	28.5	PAR	1	PAR	52	-	14	66
NA B	MICHOACAN	44	46	27101-0037	210	005	8243	00	02	CALZADO CONTRACTUAL PARA CABALLERO. TALLA: 29.0. COLOR: NEGRO. CEDULA 46.	29	PAR	1	PAR	65	-	40	105
NA B	MICHOACAN	44	46	27101-0037	210	005	8250	00	02	CALZADO CONTRACTUAL PARA CABALLERO. TALLA: 29.5. COLOR: NEGRO. CEDULA 46.	29.5	PAR	1	PAR	10	-	8	18
NA B	MICHOACAN	44	46	27101-0037	210	005	8268	00	02	CALZADO CONTRACTUAL PARA CABALLERO. TALLA: 30.0. COLOR: NEGRO. CEDULA 46.	30	PAR	1	PAR	14	-	6	20
NA B	MICHOACAN	44	46	27101-0037	210	005	8284	00	02	CALZADO CONTRACTUAL PARA CABALLERO. TALLA: 31.0. COLOR: NEGRO. CEDULA 46.	31	PAR	1	PAR	2	-	-	2
NA B	NAYARIT	44	46	27101-0037	210	005	4028	03	02	CALZADO CONTRACTUAL PARA CABALLERO. TALLA: 23.5. COLOR: BLANCO. CEDULA 46.	23.5	PAR	1	PAR	2	-	-	2
NA B	NAYARIT	44	46	27101-0037	210	005	4036	03	02	CALZADO CONTRACTUAL PARA CABALLERO. TALLA: 24.0. COLOR: BLANCO. CEDULA 46.	24	PAR	1	PAR	4	-	-	4
NA B	NAYARIT	44	46	27101-0037	210	005	4051	03	02	CALZADO CONTRACTUAL PARA CABALLERO. TALLA: 25.0. COLOR: BLANCO. CEDULA 46.	25	PAR	1	PAR	32	10	2	44
NA B	NAYARIT	44	46	27101-0037	210	005	4069	03	02	CALZADO CONTRACTUAL PARA CABALLERO. TALLA: 25.5 COLOR: BLANCO. CEDULA 46.	25.5	PAR	1	PAR	10	2	-	12
NA B	NAYARIT	44	46	27101-0037	210	005	4077	03	02	CALZADO CONTRACTUAL PARA CABALLERO. TALLA: 26.0. COLOR: BLANCO. CEDULA 46.	26	PAR	1	PAR	88	10	13	111
NA B	NAYARIT	44	46	27101-0037	210	005	4085	03	02	CALZADO CONTRACTUAL PARA CABALLERO. TALLA: 26.5. COLOR: BLANCO. CEDULA 46.	26.5	PAR	1	PAR	42	24	-	66
NA B	NAYARIT	44	46	27101-0037	210	005	4093	03	02	CALZADO CONTRACTUAL PARA CABALLERO. TALLA: 27.0. COLOR: BLANCO. CEDULA 46.	27	PAR	1	PAR	188	58	23	269
[illegible]	[illegible]	[illegible]	[illegible]	[illegible]	[illegible]	[illegible]	[illegible]	[illegible]	[illegible]	CALZADO CONTRACTUAL PARA CABALLERO. TALLA: 25.0. COLOR: CAFE. CEDULA 46.	[illegible]	PAR	1	PAR	94	64	-	158
NA B	JALISCO	44	46	27101-0037	210	005	6601	02	02	CALZADO CONTRACTUAL PARA CABALLERO. TALLA: 25.5. COLOR: CAFE. CEDULA 46.	25.5	PAR	1	PAR	4	-	-	4
NA B	JALISCO	44	46	27101-0037	210	005	6619	02	02	CALZADO CONTRACTUAL PARA CABALLERO. TALLA: 26.0. COLOR: CAFE. CEDULA 46.	26	PAR	1	PAR	18	-	-	18
NA B	JALISCO	44	46	27101-0037	210	005	6627	02	02	CALZADO CONTRACTUAL PARA CABALLERO. TALLA: 26.5. COLOR: CAFE. CEDULA 46.	26.5	PAR	1	PAR	12	-	-	12
NA B	JALISCO	44	46	27101-0037	210	005	6635	02	02	CALZADO CONTRACTUAL PARA CABALLERO. TALLA: 27.0. COLOR: CAFE. CEDULA 46.	27	PAR	1	PAR	57	-	-	57
NA B	JALISCO	44	46	27101-0037	210	005	6643	02	02	CALZADO CONTRACTUAL PARA CABALLERO. TALLA: 27.5. COLOR: CAFE. CEDULA 46.	27.5	PAR	1	PAR	43	-	-	43

ANEXOS
DIVISIÓN DE CONTRATOS

ANEXO 5. CUADRO DE DISTRIBUCIÓN

Areas Requirentes: Órganos de Operación Administrativa Desconcentrada de Aguascalientes, Baja California, Baja California Sur, Campeche, Chiapas, Chihuahua, CDMX Norte, CDMX Sur, Coahuila, Colima, Durango, Guanajuato, Guerrero, Hidalgo, Edo. México Oriente, Edo. México Poniente, Jalisco, Michoacán, Morelos, Nayarit, Nuevo León, Oaxaca, Puebla, Querétaro, Quintana Roo, San Luis Potosí, Sinaloa, Sonora, Tabasco, Tamaulipas, Tlaxcala, Veracruz Norte, Veracruz Sur, Yucatán, Zacatecas y Áreas de Nivel Central.

ZONA	OOAD	PARTIDA	CÉDULA	CLAVE CUCOP +	GPO	GEN	ESP	DIF	VAR	DESCRIPCIÓN- SISTEMA DE ABASTO INSTITUCIONAL (SAI)	TALLA	UNIDAD	CANT.	TIPO	ÚNICA ENTREGA RÉGIMEN ORDINARIO	ÚNICA ENTREGA MÉDICOS RESIDENTES	ÚNICA ENTREGA RÉGIMEN IMSS BIENESTAR	TOTAL POR CLAVE Y DESTINO RÉGIMEN ORDINARIO, MÉDICOS RESIDENTES E IMSS BIENESTAR
ZONA B	MICHOACAN	44	46	27101-0037	210	005	4135	03	02	CALZADO CONTRACTUAL PARA CABALLERO, TALLA: 29.0, COLOR: BLANCO, CEDULA 46.	29	PAR	1	PAR	136	48	15	199
ZONA B	MICHOACAN	44	46	27101-0037	210	005	4143	03	02	CALZADO CONTRACTUAL PARA CABALLERO, TALLA: 29.5, COLOR: BLANCO, CEDULA 46.	29.5	PAR	1	PAR	30	8	5	43
ZONA B	MICHOACAN	44	46	27101-0037	210	005	4150	03	02	CALZADO CONTRACTUAL PARA CABALLERO, TALLA: 30.0, COLOR: BLANCO, CEDULA 46.	30	PAR	1	PAR	60	10	-	70
ZONA B	MICHOACAN	44	46	27101-0037	210	005	4168	03	02	CALZADO CONTRACTUAL PARA CABALLERO, TALLA: 30.5, COLOR: BLANCO, CEDULA 46.	30.5	PAR	1	PAR	2	4	-	6
ZONA B	MICHOACAN	44	46	27101-0037	210	005	6593	02	02	CALZADO CONTRACTUAL PARA CABALLERO, TALLA: 25.0, COLOR: CAFE, CEDULA 46.	25	PAR	1	PAR	2	-	-	2
ZONA B	MICHOACAN	44	46	27101-0037	210	005	6601	02	02	CALZADO CONTRACTUAL PARA CABALLERO, TALLA: 25.5, COLOR: CAFE, CEDULA 46.	25.5	PAR	1	PAR	1	-	1	2
ZONA B	MICHOACAN	44	46	27101-0037	210	005	6619	02	02	CALZADO CONTRACTUAL PARA CABALLERO, TALLA: 26.0, COLOR: CAFE, CEDULA 46.	26	PAR	1	PAR	12	-	-	12
ZONA B	MICHOACAN	44	46	27101-0037	210	005	6627	02	02	CALZADO CONTRACTUAL PARA CABALLERO, TALLA: 26.5, COLOR: CAFE, CEDULA 46.	26.5	PAR	1	PAR	6	-	-	6
ZONA B	MICHOACAN	44	46	27101-0037	210	005	6635	02	02	CALZADO CONTRACTUAL PARA CABALLERO, TALLA: 27.0, COLOR: CAFE, CEDULA 46.	27	PAR	1	PAR	21	-	1	22
ZONA B	MICHOACAN	44	46	27101-0037	210	005	6643	02	02	CALZADO CONTRACTUAL PARA CABALLERO, TALLA: 27.5, COLOR: CAFE, CEDULA 46.	27.5	PAR	1	PAR	10	-	-	10
ZONA B	MICHOACAN	44	46	27101-0037	210	005	6650	02	02	CALZADO CONTRACTUAL PARA CABALLERO, TALLA: 28.0, COLOR: CAFE, CEDULA 46.	28	PAR	1	PAR	18	-	-	18
ZONA B	MICHOACAN	44	46	27101-0037	210	005	6668	02	02	CALZADO CONTRACTUAL PARA CABALLERO, TALLA: 28.5, COLOR: CAFE, CEDULA 46.	28.5	PAR	1	PAR	4	-	1	5
ZONA B	MICHOACAN	44	46	27101-0037	210	005	6676	02	02	CALZADO CONTRACTUAL PARA CABALLERO, TALLA: 29.0, COLOR: CAFE, CEDULA 46.	29	PAR	1	PAR	9	-	-	9
ZONA B	MICHOACAN	44	46	27101-0037	210	005	6692	02	02	CALZADO CONTRACTUAL PARA CABALLERO, TALLA: 30.0, COLOR: CAFE, CEDULA 46.	30	PAR	1	PAR	2	-	1	3
ZONA B	MICHOACAN	44	46	27101-0037	210	005	8060	00	02	CALZADO CONTRACTUAL PARA CABALLERO, TALLA: 20.0, COLOR: NEGRO, CEDULA 46.	20	PAR	1	PAR	2	-	-	2
ZONA B	MICHOACAN	44	46	27101-0037	210	005	8110	00	02	CALZADO CONTRACTUAL PARA CABALLERO, TALLA: 22.5, COLOR: NEGRO, CEDULA 46.	22.5	PAR	1	PAR	2	-	-	2
ZONA B	MICHOACAN	44	46	27101-0037	210	005	8151	00	02	CALZADO CONTRACTUAL PARA CABALLERO, TALLA: 24.5, COLOR: NEGRO, CEDULA 46.	24.5	PAR	1	PAR	4	-	-	4
ZONA B	MICHOACAN	44	46	27101-0037	210	005	8169	00	02	CALZADO CONTRACTUAL PARA CABALLERO, TALLA: 25.0, COLOR: NEGRO, CEDULA 46.	25	PAR	1	PAR	18	-	2	20
ZONA B	MICHOACAN	44	46	27101-0037	210	005	8177	00	02	CALZADO CONTRACTUAL PARA CABALLERO, TALLA: 25.5, COLOR: NEGRO, CEDULA 46.	25.5	PAR	1	PAR	18	-	6	24
ZONA B	MICHOACAN	44	46	27101-0037	210	005	8185	00	02	CALZADO CONTRACTUAL PARA CABALLERO, TALLA: 26.0, COLOR: NEGRO, CEDULA 46.	26	PAR	1	PAR	100	-	38	138
ZONA B	MICHOACAN	44	46	27101-0037	210	005	8193	00	02	CALZADO CONTRACTUAL PARA CABALLERO, TALLA: 26.5, COLOR: NEGRO, CEDULA 46.	26.5	PAR	1	PAR	40	-	16	56

ANEXO 5. CUADRO DE DISTRIBUCIÓN

as Requirentes: Órganos de Operación Administrativa Desconcentrada de Aguascalientes, Baja California, Baja California Sur, Campeche, Chiapas, Chihuahua, CDMX Norte, CDMX Sur, Coahuila, Colima, Durango, Guanajuato, Guerrero, Hidalgo, Edo. xico Oriente, Edo. México Poniente, Jalisco, Michoacán, Morelos, Nayarit, Nuevo León, Oaxaca, Puebla, Querétaro, Quintana Roo, San Luis Potosí, Sinaloa, Sonora, Tabasco, Tamaulipas, Tlaxcala, Veracruz Norte, Veracruz Sur, Yucatán, Zacatecas y Áreas de Nivel Central.

ONA	OOAD	PARTIDA	CÉDULA	CLAVE CUCOP +	GPO	GEN	ESP	DIF	VAR	DESCRIPCIÓN- SISTEMA DE ABASTO INSTITUCIONAL (SAI)	TALLA	UNIDAD	CANT.	TIPO	ÚNICA ENTREGA RÉGIMEN ORDINARIO	ÚNICA ENTREGA MÉDICOS RESIDENTES	ÚNICA ENTREGA RÉGIMEN IMSS BIENESTAR	TOTAL POR CLAVE Y DESTINO RÉGIMEN ORDINARIO, MÉDICOS RESIDENTES E IMSS BIENESTAR
NA B	JALISCO	44	46	27101-0037	210	005	8219	00	02	CALZADO CONTRACTUAL PARA CABALLERO. TALLA: 27.5. COLOR: NEGRO. CEDULA 46.	27.5	PAR	1	PAR	282	-	-	282
NA B	JALISCO	44	46	27101-0037	210	005	8227	00	02	CALZADO CONTRACTUAL PARA CABALLERO. TALLA: 28.0. COLOR: NEGRO. CEDULA 46.	28	PAR	1	PAR	340	-	-	340
NA B	JALISCO	44	46	27101-0037	210	005	8235	00	02	CALZADO CONTRACTUAL PARA CABALLERO. TALLA: 28.5. COLOR: NEGRO. CEDULA 46.	28.5	PAR	1	PAR	151	-	-	151
NA B	JALISCO	44	46	27101-0037	210	005	8243	00	02	CALZADO CONTRACTUAL PARA CABALLERO. TALLA: 29.0. COLOR: NEGRO. CEDULA 46.	29	PAR	1	PAR	180	-	-	180
NA B	JALISCO	44	46	27101-0037	210	005	8250	00	02	CALZADO CONTRACTUAL PARA CABALLERO. TALLA: 29.5. COLOR: NEGRO. CEDULA 46.	29.5	PAR	1	PAR	52	-	-	52
NA B	JALISCO	44	46	27101-0037	210	005	8268	00	02	CALZADO CONTRACTUAL PARA CABALLERO. TALLA: 30.0. COLOR: NEGRO. CEDULA 46.	30	PAR	1	PAR	59	-	-	59
NA B	JALISCO	44	46	27101-0037	210	005	8284	00	02	CALZADO CONTRACTUAL PARA CABALLERO. TALLA: 31.0. COLOR: NEGRO. CEDULA 46.	31	PAR	1	PAR	10	-	-	10
NA B	JALISCO	44	46	27101-0037	210	005	8292	00	02	CALZADO CONTRACTUAL PARA CABALLERO. TALLA: 31.5. COLOR: NEGRO. CEDULA 46.	31.5	PAR	1	PAR	2	-	-	2
NA B	JALISCO	44	46	27101-0037	210	005	8300	00	02	CALZADO CONTRACTUAL PARA CABALLERO. TALLA: 32.0. COLOR: NEGRO. CEDULA 46.	32	PAR	1	PAR	4	-	-	4
NA B	MICHOACAN	44	46	27101-0037	210	005	3988	03	02	CALZADO CONTRACTUAL PARA CABALLERO. TALLA: 21.5. COLOR: BLANCO. CEDULA 46.	21.5	PAR	1	PAR	-	-	2	2
NA B	MICHOACAN	44	46	27101-0037	210	005	4010	03	02	CALZADO CONTRACTUAL PARA CABALLERO. TALLA: 23.0. COLOR: BLANCO. CEDULA 46.	23	PAR	1	PAR	2	-	-	2
NA B	MICHOACAN	44	46	27101-0037	210	005	4036	03	02	CALZADO CONTRACTUAL PARA CABALLERO. TALLA: 24.0. COLOR: BLANCO. CEDULA 46.	24	PAR	1	PAR	6	4	2	12
NA B	MICHOACAN	44	46	27101-0037	210	005	4044	03	02	CALZADO CONTRACTUAL PARA CABALLERO. TALLA: 24.5. COLOR: BLANCO. CEDULA 46.	24.5	PAR	1	PAR	10	-	-	10
NA B	MICHOACAN	44	46	27101-0037	210	005	4051	03	02	CALZADO CONTRACTUAL PARA CABALLERO. TALLA: 25.0. COLOR: BLANCO. CEDULA 46.	25	PAR	1	PAR	52	10	15	77
NA B	MICHOACAN	44	46	27101-0037	210	005	4069	03	02	CALZADO CONTRACTUAL PARA CABALLERO. TALLA: 25.5. COLOR: BLANCO. CEDULA 46.	25.5	PAR	1	PAR	34	8	2	44
NA B	GUERRERO	44	46	27101-0037	210	005	4077	03	02	CALZADO CONTRACTUAL PARA CABALLERO. TALLA: 26.0. COLOR: BLANCO. CEDULA 46.	26	PAR	1	PAR	202	18	31	251
ONA B	GUERRERO	44	46	27101-0037	210	005	6759	02	02	CALZADO CONTRACTUAL PARA CABALLERO. TALLA: 33.0. COLOR: CAFE. CEDULA 46.	33	PAR	1	PAR	1	-	-	1
ONA B	GUERRERO	44	46	27101-0037	210	005	8128	00	02	CALZADO CONTRACTUAL PARA CABALLERO. TALLA: 23.0. COLOR: NEGRO. CEDULA 46.	23	PAR	1	PAR	2	-	-	2
ONA B	GUERRERO	44	46	27101-0037	210	005	8144	00	02	CALZADO CONTRACTUAL PARA CABALLERO. TALLA: 24.0. COLOR: NEGRO. CEDULA 46.	24	PAR	1	PAR	6	-	-	6
ONA B	GUERRERO	44	46	27101-0037	210	005	8151	00	02	CALZADO CONTRACTUAL PARA CABALLERO. TALLA: 24.5. COLOR: NEGRO. CEDULA 46.	24.5	PAR	1	PAR	2	-	-	2
ONA B	GUERRERO	44	46	27101-0037	210	005	8169	00	02	CALZADO CONTRACTUAL PARA CABALLERO. TALLA: 25.0. COLOR: NEGRO. CEDULA 46.	25	PAR	1	PAR	14	-	-	14

ANEXOS
DIVISIÓN DE CONTRATOS

ANEXO 5. CUADRO DE DISTRIBUCIÓN

Areas Requirentes: Organos de Operacion Administrativa Desconcentrada de Aguascalientes, Baja California, Baja California Sur, Campeche, Chiapas, Chihuahua, CDMX Norte, CDMX Sur, Coahuila, Colima, Durango, Guanajuato, Guerrero, Hidalgo, Edo. México Oriente, Edo. México Poniente, Jalisco, Michoacán, Morelos, Nayarit, Nuevo León, Oaxaca, Puebla, Querétaro, Quintana Roo, San Luis Potosí, Sinaloa, Sonora, Tabasco, Tamaulipas, Tlaxcala, Veracruz Norte, Veracruz Sur, Yucatán, Zacatecas y Áreas de Nivel Central

ZONA	OOAD	PARTIDA	CÉDULA	CLAVE CUCOP +	GPO	GEN	ESP	DIF	VAR	DESCRIPCIÓN- SISTEMA DE ABASTO INSTITUCIONAL (SAI)	TALLA	UNIDAD	CANT.	TIPO	ÚNICA ENTREGA RÉGIMEN ORDINARIO	ÚNICA ENTREGA MÉDICOS RESIDENTES	ÚNICA ENTREGA RÉGIMEN IMSS BIENESTAR	TOTAL POR CLAVE Y DESTINO RÉGIMEN ORDINARIO, MÉDICOS RESIDENTES E IMSS BIENESTAR
ZONA B	JALISCO	44	46	27101-0037	210	005	6650	02	02	CALZADO CONTRACTUAL PARA CABALLERO. TALLA: 28.0. COLOR: CAFE. CEDULA 46.	28	PAR	1	PAR	55	-	-	55
ZONA B	JALISCO	44	46	27101-0037	210	005	6668	02	02	CALZADO CONTRACTUAL PARA CABALLERO. TALLA: 28.5. COLOR: CAFE. CEDULA 46.	28.5	PAR	1	PAR	29	-	-	29
ZONA B	JALISCO	44	46	27101-0037	210	005	6676	02	02	CALZADO CONTRACTUAL PARA CABALLERO. TALLA: 29.0. COLOR: CAFE. CEDULA 46.	29	PAR	1	PAR	26	-	-	26
ZONA B	JALISCO	44	46	27101-0037	210	005	6684	02	02	CALZADO CONTRACTUAL PARA CABALLERO. TALLA: 29.5. COLOR: CAFE. CEDULA 46.	29.5	PAR	1	PAR	6	-	-	6
ZONA B	JALISCO	44	46	27101-0037	210	005	6692	02	02	CALZADO CONTRACTUAL PARA CABALLERO. TALLA: 30.0. COLOR: CAFE. CEDULA 46.	30	PAR	1	PAR	10	-	-	10
ZONA B	JALISCO	44	46	27101-0037	210	005	6700	02	02	CALZADO CONTRACTUAL PARA CABALLERO. TALLA: 30.5. COLOR: CAFE. CEDULA 46.	30.5	PAR	1	PAR	1	-	-	1
ZONA B	JALISCO	44	46	27101-0037	210	005	6718	02	02	CALZADO CONTRACTUAL PARA CABALLERO. TALLA: 31.0. COLOR: CAFE. CEDULA 46.	31	PAR	1	PAR	3	-	-	3
ZONA B	JALISCO	44	46	27101-0037	210	005	6734	02	02	CALZADO CONTRACTUAL PARA CABALLERO. TALLA: 32.0. COLOR: CAFE. CEDULA 46.	32	PAR	1	PAR	1	-	-	1
ZONA B	JALISCO	44	46	27101-0037	210	005	6759	02	02	CALZADO CONTRACTUAL PARA CABALLERO. TALLA: 33.0. COLOR: CAFE. CEDULA 46.	33	PAR	1	PAR	2	-	-	2
ZONA B	JALISCO	44	46	27101-0037	210	005	8060	00	02	CALZADO CONTRACTUAL PARA CABALLERO. TALLA: 20.0. COLOR: NEGRO. CEDULA 46.	20	PAR	1	PAR	2	-	-	2
ZONA B	JALISCO	44	46	27101-0037	210	005	8102	00	02	CALZADO CONTRACTUAL PARA CABALLERO. TALLA: 22.0. COLOR: NEGRO. CEDULA 46.	22	PAR	1	PAR	2	-	-	2
ZONA B	JALISCO	44	46	27101-0037	210	005	8110	00	02	CALZADO CONTRACTUAL PARA CABALLERO. TALLA: 22.5. COLOR: NEGRO. CEDULA 46.	22.5	PAR	1	PAR	2	-	-	2
ZONA B	JALISCO	44	46	27101-0037	210	005	8128	00	02	CALZADO CONTRACTUAL PARA CABALLERO. TALLA: 23.0. COLOR: NEGRO. CEDULA 46.	23	PAR	1	PAR	2	-	-	2
ZONA B	JALISCO	44	46	27101-0037	210	005	8136	00	02	CALZADO CONTRACTUAL PARA CABALLERO. TALLA: 23.5. COLOR: NEGRO. CEDULA 46.	23.5	PAR	1	PAR	4	-	-	4
ZONA B	JALISCO	44	46	27101-0037	210	005	8144	00	02	CALZADO CONTRACTUAL PARA CABALLERO. TALLA: 24.0. COLOR: NEGRO. CEDULA 46.	24	PAR	1	PAR	10	-	-	10
ZONA B	JALISCO	44	46	27101-0037	210	005	8151	00	02	CALZADO CONTRACTUAL PARA CABALLERO. TALLA: 24.5. COLOR: NEGRO. CEDULA 46.	24.5	PAR	1	PAR	22	-	-	22
ZONA B	JALISCO	44	46	27101-0037	210	005	8169	00	02	CALZADO CONTRACTUAL PARA CABALLERO. TALLA: 25.0. COLOR: NEGRO. CEDULA 46.	25	PAR	1	PAR	74	-	-	74
ZONA B	JALISCO	44	46	27101-0037	210	005	8177	00	02	CALZADO CONTRACTUAL PARA CABALLERO. TALLA: 25.5. COLOR: NEGRO. CEDULA 46.	25.5	PAR	1	PAR	68	-	-	68
ZONA B	JALISCO	44	46	27101-0037	210	005	8185	00	02	CALZADO CONTRACTUAL PARA CABALLERO. TALLA: 26.0. COLOR: NEGRO. CEDULA 46.	26	PAR	1	PAR	259	-	-	259
ZONA B	JALISCO	44	46	27101-0037	210	005	8193	00	02	CALZADO CONTRACTUAL PARA CABALLERO. TALLA: 26.5. COLOR: NEGRO. CEDULA 46.	26.5	PAR	1	PAR	169	-	-	169
ZONA B	JALISCO	44	46	27101-0037	210	005	8201	00	02	CALZADO CONTRACTUAL PARA CABALLERO. TALLA: 27.0. COLOR: NEGRO. CEDULA 46.	27	PAR	1	PAR	472	-	-	472

ANEXO 5. CUADRO DE DISTRIBUCIÓN

eas Requirentes: Órganos de Operación Administrativa Desconcentrada de Aguascalientes, Baja California, Baja California Sur, Campeche, Chiapas, Chihuahua, CDMX Norte, CDMX Sur, Coahuila, Colima, Durango, Guanajuato, Guerrero, Hidalgo, Edo. éxico Oriente, Edo. México Poniente, Jalisco, Michoacán, Morelos, Nayarit, Nuevo León, Oaxaca, Puebla, Querétaro, Quintana Roo, San Luis Potosí, Sinaloa, Sonora, Tabasco, Tamaulipas, Tlaxcala, Veracruz Norte, Veracruz Sur, Yucatán, Zacatecas y Áreas de Nivel Central.

ONA	OOAD	PARTIDA	CÉDULA	CLAVE CUCOP +	GPO	GEN	ESP	DIF	VAR	DESCRIPCIÓN- SISTEMA DE ABASTO INSTITUCIONAL (SAI)	TALLA	UNIDAD	CANT.	TIPO	ÚNICA ENTREGA RÉGIMEN ORDINARIO	ÚNICA ENTREGA MÉDICOS RESIDENTES	ÚNICA ENTREGA RÉGIMEN IMSS BIENESTAR	TOTAL POR CLAVE Y DESTINO RÉGIMEN ORDINARIO, MÉDICOS RESIDENTES E IMSS BIENESTAR
ONA B	JALISCO	44	46	27101-0037	210	005	4085	03	02	CALZADO CONTRACTUAL PARA CABALLERO. TALLA: 26.5. COLOR: BLANCO. CEDULA 46	26.5	PAR	1	PAR	407	218	-	625
ONA B	JALISCO	44	46	27101-0037	210	005	4093	03	02	CALZADO CONTRACTUAL PARA CABALLERO. TALLA: 27.0. COLOR: BLANCO. CEDULA 46	27	PAR	1	PAR	1,250	552	-	1,802
ONA B	JALISCO	44	46	27101-0037	210	005	4101	03	02	CALZADO CONTRACTUAL PARA CABALLERO. TALLA: 27.5. COLOR: BLANCO. CEDULA 46.	27.5	PAR	1	PAR	828	480	-	1,308
ONA B	JALISCO	44	46	27101-0037	210	005	4119	03	02	CALZADO CONTRACTUAL PARA CABALLERO. TALLA: 28.0. COLOR: BLANCO. CEDULA 46.	28	PAR	1	PAR	1,158	530	-	1,688
ONA B	JALISCO	44	46	27101-0037	210	005	4127	03	02	CALZADO CONTRACTUAL PARA CABALLERO. TALLA: 28.5. COLOR: BLANCO. CEDULA 46.	28.5	PAR	1	PAR	542	326	-	868
ONA B	JALISCO	44	46	27101-0037	210	005	4135	03	02	CALZADO CONTRACTUAL PARA CABALLERO. TALLA: 29.0. COLOR: BLANCO. CEDULA 46.	29	PAR	1	PAR	556	268	-	824
ONA B	JALISCO	44	46	27101-0037	210	005	4143	03	02	CALZADO CONTRACTUAL PARA CABALLERO. TALLA: 29.5. COLOR: BLANCO. CEDULA 46.	29.5	PAR	1	PAR	118	82	-	200
ONA B	JALISCO	44	46	27101-0037	210	005	4150	03	02	CALZADO CONTRACTUAL PARA CABALLERO. TALLA: 30.0. COLOR: BLANCO. CEDULA 46.	30	PAR	1	PAR	167	92	-	259
ONA B	JALISCO	44	46	27101-0037	210	005	4168	03	02	CALZADO CONTRACTUAL PARA CABALLERO. TALLA: 30.5. COLOR: BLANCO. CEDULA 46.	30.5	PAR	1	PAR	8	4	-	12
ONA B	JALISCO	44	46	27101-0037	210	005	4176	03	02	CALZADO CONTRACTUAL PARA CABALLERO. TALLA: 31.0. COLOR: BLANCO. CEDULA 46.	31	PAR	1	PAR	26	34	-	60
ONA B	JALISCO	44	46	27101-0037	210	005	4184	03	02	CALZADO CONTRACTUAL PARA CABALLERO. TALLA: 31.5. COLOR: BLANCO. CEDULA 46.	31.5	PAR	1	PAR	2	-	-	2
ONA B	JALISCO	44	46	27101-0037	210	005	4192	03	02	CALZADO CONTRACTUAL PARA CABALLERO. TALLA: 32.0. COLOR: BLANCO. CEDULA 46.	32	PAR	1	PAR	6	-	-	6
ONA B	JALISCO	44	46	27101-0037	210	005	6551	02	02	CALZADO CONTRACTUAL PARA CABALLERO. TALLA: 23.0. COLOR: CAFE. CEDULA 46.	23	PAR	1	PAR	2	-	-	2
ONA B	JALISCO	44	46	27101-0037	210	005	6577	02	02	CALZADO CONTRACTUAL PARA CABALLERO. TALLA: 24.0. COLOR: CAFE. CEDULA 46.	24	PAR	1	PAR	2	-	-	2
ONA B	JALISCO	44	46	27101-0037	210	005	6585	02	02	CALZADO CONTRACTUAL PARA CABALLERO. TALLA: 24.5. COLOR: CAFE. CEDULA 46.	24.5	PAR	1	PAR	2	-	-	2
ONA B	JALISCO	44	46	27101-0037	210	005	6593	02	02	CALZADO CONTRACTUAL PARA CABALLERO. TALLA: 25.0. COLOR: CAFE. CEDULA 46.	25	PAR	1	PAR	2	-	-	2
NA B	COLIMA	44	46	27101-0037	210	005	6627	02	02	CALZADO CONTRACTUAL PARA CABALLERO. TALLA: 26.5. COLOR: CAFE. CEDULA 46.	26.5	PAR	1	PAR	1	-	-	1
NA B	COLIMA	44	46	27101-0037	210	005	6635	02	02	CALZADO CONTRACTUAL PARA CABALLERO. TALLA: 27.0. COLOR: CAFE. CEDULA 46.	27	PAR	1	PAR	14	-	-	14
NA B	COLIMA	44	46	27101-0037	210	005	6643	02	02	CALZADO CONTRACTUAL PARA CABALLERO. TALLA: 27.5. COLOR: CAFE. CEDULA 46.	27.5	PAR	1	PAR	5	-	-	5
NA B	COLIMA	44	46	27101-0037	210	005	6650	02	02	CALZADO CONTRACTUAL PARA CABALLERO. TALLA: 28.0. COLOR: CAFE. CEDULA 46.	28	PAR	1	PAR	16	-	-	16
NA B	COLIMA	44	46	27101-0037	210	005	6668	02	02	CALZADO CONTRACTUAL PARA CABALLERO. TALLA: 28.5. COLOR: CAFE. CEDULA 46.	28.5	PAR	1	PAR	6	-	-	6

ANEXOS
DIVISIÓN DE CONTRATOS

ANEXO 5. CUADRO DE DISTRIBUCIÓN

Áreas Requirentes: Órganos de Operación Administrativa Desconcentrada de Aguascalientes, Baja California, Baja California Sur, Campeche, Chiapas, Chihuahua, CDMX Norte, CDMX Sur, Coahuila, Colima, Durango, Guanajuato, Guerrero, Hidalgo, Edo. México Oriente, Edo. México Poniente, Jalisco, Michoacán, Morelos, Nayarit, Nuevo León, Oaxaca, Puebla, Querétaro, Quintana Roo, San Luis Potosí, Sinaloa, Sonora, Tabasco, Tamaulipas, Tlaxcala, Veracruz Norte, Veracruz Sur, Yucatán, Zacatecas y Áreas de Nivel Central.

ZONA	OOAD	PARTIDA	CÉDULA	CLAVE CUCOP +	GPO	GEN	ESP	DIF	VAR	DESCRIPCIÓN- SISTEMA DE ABASTO INSTITUCIONAL (SAI)	TALLA	UNIDAD	CANT.	TIPO	ÚNICA ENTREGA RÉGIMEN ORDINARIO	ÚNICA ENTREGA MÉDICOS RESIDENTES	ÚNICA ENTREGA RÉGIMEN IMSS BIENESTAR	TOTAL POR CLAVE Y DESTINO RÉGIMEN ORDINARIO, MÉDICOS RESIDENTES E IMSS BIENESTAR
ZONA B	GUERRERO	44	46	27101-0037	210	005	8177	00	02	CALZADO CONTRACTUAL PARA CABALLERO. TALLA: 25.5. COLOR: NEGRO. CEDULA 46.	25.5	PAR	1	PAR	4	-	-	4
ZONA B	GUERRERO	44	46	27101-0037	210	005	8185	00	02	CALZADO CONTRACTUAL PARA CABALLERO. TALLA: 26.0. COLOR: NEGRO. CEDULA 46.	26	PAR	1	PAR	43	-	8	51
ZONA B	GUERRERO	44	46	27101-0037	210	005	8193	00	02	CALZADO CONTRACTUAL PARA CABALLERO. TALLA: 26.5. COLOR: NEGRO. CEDULA 46.	26.5	PAR	1	PAR	38	-	4	42
ZONA B	GUERRERO	44	46	27101-0037	210	005	8201	00	02	CALZADO CONTRACTUAL PARA CABALLERO. TALLA: 27.0. COLOR: NEGRO. CEDULA 46.	27	PAR	1	PAR	132	-	8	140
ZONA B	GUERRERO	44	46	27101-0037	210	005	8219	00	02	CALZADO CONTRACTUAL PARA CABALLERO. TALLA: 27.5. COLOR: NEGRO. CEDULA 46.	27.5	PAR	1	PAR	40	-	12	52
ZONA B	GUERRERO	44	46	27101-0037	210	005	8227	00	02	CALZADO CONTRACTUAL PARA CABALLERO. TALLA: 28.0. COLOR: NEGRO. CEDULA 46.	28	PAR	1	PAR	126	-	14	140
ZONA B	GUERRERO	44	46	27101-0037	210	005	8235	00	02	CALZADO CONTRACTUAL PARA CABALLERO. TALLA: 28.5. COLOR: NEGRO. CEDULA 46.	28.5	PAR	1	PAR	22	-	-	22
ZONA B	GUERRERO	44	46	27101-0037	210	005	8243	00	02	CALZADO CONTRACTUAL PARA CABALLERO. TALLA: 29.0. COLOR: NEGRO. CEDULA 46.	29	PAR	1	PAR	54	-	4	58
ZONA B	GUERRERO	44	46	27101-0037	210	005	8250	00	02	CALZADO CONTRACTUAL PARA CABALLERO. TALLA: 29.5. COLOR: NEGRO. CEDULA 46.	29.5	PAR	1	PAR	6	-	2	8
ZONA B	GUERRERO	44	46	27101-0037	210	005	8268	00	02	CALZADO CONTRACTUAL PARA CABALLERO. TALLA: 30.0. COLOR: NEGRO. CEDULA 46.	30	PAR	1	PAR	6	-	2	8
ZONA B	GUERRERO	44	46	27101-0037	210	005	8284	00	02	CALZADO CONTRACTUAL PARA CABALLERO. TALLA: 31.0. COLOR: NEGRO. CEDULA 46.	31	PAR	1	PAR	10	-	-	10
ZONA B	JALISCO	44	46	27101-0037	210	005	3954	03	02	CALZADO CONTRACTUAL PARA CABALLERO. TALLA: 20.0. COLOR: BLANCO. CEDULA 46.	20	PAR	1	PAR	2	-	-	2
ZONA B	JALISCO	44	46	27101-0037	210	005	3970	03	02	CALZADO CONTRACTUAL PARA CABALLERO. TALLA: 21.0. COLOR: BLANCO. CEDULA 46.	21	PAR	1	PAR	2	-	-	2
ZONA B	JALISCO	44	46	27101-0037	210	005	3996	03	02	CALZADO CONTRACTUAL PARA CABALLERO. TALLA: 22.0. COLOR: BLANCO. CEDULA 46.	22	PAR	1	PAR	4	-	-	4
ZONA B	JALISCO	44	46	27101-0037	210	005	4010	03	02	CALZADO CONTRACTUAL PARA CABALLERO. TALLA: 23.0. COLOR: BLANCO. CEDULA 46.	23	PAR	1	PAR	10	-	-	10
ZONA B	JALISCO	44	46	27101-0037	210	005	4028	03	02	CALZADO CONTRACTUAL PARA CABALLERO. TALLA: 23.5. COLOR: BLANCO. CEDULA 46.	23.5	PAR	1	PAR	4	2	-	6
ZONA B	JALISCO	44	46	27101-0037	210	005	4036	03	02	CALZADO CONTRACTUAL PARA CABALLERO. TALLA: 24.0. COLOR: BLANCO. CEDULA 46.	24	PAR	1	PAR	32	2	-	34
ZONA B	JALISCO	44	46	27101-0037	210	005	4044	03	02	CALZADO CONTRACTUAL PARA CABALLERO. TALLA: 24.5. COLOR: BLANCO. CEDULA 46.	24.5	PAR	1	PAR	28	2	-	30
ZONA B	JALISCO	44	46	27101-0037	210	005	4051	03	02	CALZADO CONTRACTUAL PARA CABALLERO. TALLA: 25.0. COLOR: BLANCO. CEDULA 46.	25	PAR	1	PAR	164	40	-	204
ZONA B	JALISCO	44	46	27101-0037	210	005	4069	03	02	CALZADO CONTRACTUAL PARA CABALLERO. TALLA: 25.5. COLOR: BLANCO. CEDULA 46.	25.5	PAR	1	PAR	108	58	-	166
ZONA B	JALISCO	44	46	27101-0037	210	005	4077	03	02	CALZADO CONTRACTUAL PARA CABALLERO. TALLA: 26.0. COLOR: BLANCO. CEDULA 46.	26	PAR	1	PAR	526	226	-	752

ANEXO 5. CUADRO DE DISTRIBUCIÓN

eas Requirentes: Órganos de Operación Administrativa Desconcentrada de Aguascalientes, Baja California, Baja California Sur, Campeche, Chiapas, Chihuahua, CDMX Norte, CDMX Sur, Coahuila, Colima, Durango, Guanajuato, Guerrero, Hidalgo, Edo. xico Oriente, Edo. México Poniente, Jalisco, Michoacán, Morelos, Nayarit, Nuevo León, Oaxaca, Puebla, Querétaro, Quintana Roo, San Luis Potosí, Sinaloa, Sonora, Tabasco, Tamaulipas, Tlaxcala, Veracruz Norte, Veracruz Sur, Yucatán, Zacatecas y Áreas de Nivel Central

ONA	OOAD	PARTIDA	CÉDULA	CLAVE CUCOP +	GPO	GEN	ESP	DIF	VAR	DESCRIPCIÓN- SISTEMA DE ABASTO INSTITUCIONAL (SAI)	TALLA	UNIDAD	CANT.	TIPO	ÚNICA ENTREGA RÉGIMEN ORDINARIO	ÚNICA ENTREGA MÉDICOS RESIDENTES	ÚNICA ENTREGA RÉGIMEN IMSS BIENESTAR	TOTAL POR CLAVE Y DESTINO RÉGIMEN ORDINARIO, MÉDICOS RESIDENTES E IMSS BIENESTAR
ONA B	GUERRERO	44	46	27101-0037	210	005	4127	03	02	CALZADO CONTRACTUAL PARA CABALLERO. TALLA: 28.5. COLOR: BLANCO. CEDULA 46.	28.5	PAR	1	PAR	38	30	-	68
ONA B	GUERRERO	44	46	27101-0037	210	005	4135	03	02	CALZADO CONTRACTUAL PARA CABALLERO. TALLA: 29.0. COLOR: BLANCO. CEDULA 46.	29	PAR	1	PAR	66	36	2	104
ONA B	GUERRERO	44	46	27101-0037	210	005	4143	03	02	CALZADO CONTRACTUAL PARA CABALLERO. TALLA: 29.5. COLOR: BLANCO. CEDULA 46.	29.5	PAR	1	PAR	18	2	-	20
ONA B	GUERRERO	44	46	27101-0037	210	005	4150	03	02	CALZADO CONTRACTUAL PARA CABALLERO. TALLA: 30.0. COLOR: BLANCO. CEDULA 46.	30	PAR	1	PAR	20	-	-	20
ONA B	GUERRERO	44	46	27101-0037	210	005	4176	03	02	CALZADO CONTRACTUAL PARA CABALLERO. TALLA: 31.0. COLOR: BLANCO. CEDULA 46.	31	PAR	1	PAR	4	-	-	4
ONA B	GUERRERO	44	46	27101-0037	210	005	4192	03	02	CALZADO CONTRACTUAL PARA CABALLERO. TALLA: 32.0. COLOR: BLANCO. CEDULA 46.	32	PAR	1	PAR	2	-	-	2
ONA B	GUERRERO	44	46	27101-0037	210	005	6593	02	02	CALZADO CONTRACTUAL PARA CABALLERO TALLA: 25.0. COLOR: CAFE. CEDULA 46.	25	PAR	1	PAR	1	-	-	1
ONA B	GUERRERO	44	46	27101-0037	210	005	6619	02	02	CALZADO CONTRACTUAL PARA CABALLERO TALLA: 26.0. COLOR: CAFE. CEDULA 46.	26	PAR	1	PAR	9	-	1	10
ONA B	GUERRERO	44	46	27101-0037	210	005	6627	02	02	CALZADO CONTRACTUAL PARA CABALLERO TALLA: 26.5. COLOR: CAFE. CEDULA 46.	26.5	PAR	1	PAR	3	-	-	3
ONA B	GUERRERO	44	46	27101-0037	210	005	6635	02	02	CALZADO CONTRACTUAL PARA CABALLERO TALLA: 27.0. COLOR: CAFE. CEDULA 46.	27	PAR	1	PAR	23	-	-	23
ONA B	GUERRERO	44	46	27101-0037	210	005	6643	02	02	CALZADO CONTRACTUAL PARA CABALLERO TALLA: 27.5. COLOR: CAFE. CEDULA 46.	27.5	PAR	1	PAR	6	-	-	6
ONA B	GUERRERO	44	46	27101-0037	210	005	6650	02	02	CALZADO CONTRACTUAL PARA CABALLERO TALLA: 28.0. COLOR: CAFE. CEDULA 46.	28	PAR	1	PAR	24	-	-	24
ONA B	GUERRERO	44	46	27101-0037	210	005	6668	02	02	CALZADO CONTRACTUAL PARA CABALLERO. TALLA: 28.5. COLOR: CAFE. CEDULA 46.	28.5	PAR	1	PAR	8	-	-	8
ONA B	GUERRERO	44	46	27101-0037	210	005	6676	02	02	CALZADO CONTRACTUAL PARA CABALLERO. TALLA: 29.0. COLOR: CAFE. CEDULA 46.	29	PAR	1	PAR	10	-	-	10
ONA B	GUERRERO	44	46	27101-0037	210	005	6684	02	02	CALZADO CONTRACTUAL PARA CABALLERO. TALLA: 29.5. COLOR: CAFE. CEDULA 46.	29.5	PAR	1	PAR	1	-	-	1
ONA B	GUERRERO	44	46	27101-0037	210	005	6692	02	02	CALZADO CONTRACTUAL PARA CABALLERO. TALLA: 30.0. COLOR: CAFE. CEDULA 46.	30	PAR	1	PAR	4	-	-	4
ONA B	COAHUILA	44	46	27101-0037	210	005	6650	02	02	CALZADO CONTRACTUAL PARA CABALLERO. TALLA: 28.0. COLOR: CAFE. CEDULA 46.	28	PAR	1	PAR	68	-	-	68
ONA B	COAHUILA	44	46	27101-0037	210	005	6668	02	02	CALZADO CONTRACTUAL PARA CABALLERO. TALLA: 28.5. COLOR: CAFE. CEDULA 46.	28.5	PAR	1	PAR	27	-	-	27
ONA B	COAHUILA	44	46	27101-0037	210	005	6676	02	02	CALZADO CONTRACTUAL PARA CABALLERO. TALLA: 29.0. COLOR: CAFE. CEDULA 46.	29	PAR	1	PAR	28	-	-	28
ONA B	COAHUILA	44	46	27101-0037	210	005	6684	02	02	CALZADO CONTRACTUAL PARA CABALLERO. TALLA: 29.5. COLOR: CAFE. CEDULA 46.	29.5	PAR	1	PAR	6	-	-	6
ONA B	COAHUILA	44	46	27101-0037	210	005	6692	02	02	CALZADO CONTRACTUAL PARA CABALLERO. TALLA: 30.0. COLOR: CAFE. CEDULA 46.	30	PAR	1	PAR	18	-	-	18

ANEXO 5
DIVISIÓN DE CONTRATOS

ANEXO 5. CUADRO DE DISTRIBUCIÓN

Áreas Requirentes: Órganos de Operación Administrativa Desconcentrada de Aguascalientes, Baja California, Baja California Sur, Campeche, Chiapas, Chihuahua, CDMX Norte, CDMX Sur, Coahuila, Colima, Durango, Guanajuato, Guerrero, Hidalgo, Edo. México Oriente, Edo. México Poniente, Jalisco, Michoacán, Morelos, Nayarit, Nuevo León, Oaxaca, Puebla, Querétaro, Quintana Roo, San Luis Potosí, Sinaloa, Sonora, Tabasco, Tamaulipas, Tlaxcala, Veracruz Norte, Veracruz Sur, Yucatán, Zacatecas y Áreas de Nivel Central.

ZONA	OOAD	PARTIDA	CÉDULA	CLAVE CUCOP +	GPO	GEN	ESP	DIF	VAR	DESCRIPCIÓN- SISTEMA DE ABASTO INSTITUCIONAL (SAI)	TALLA	UNIDAD	CANT.	TIPO	ÚNICA ENTREGA RÉGIMEN ORDINARIO	ÚNICA ENTREGA MÉDICOS RESIDENTES	ÚNICA ENTREGA RÉGIMEN IMSS BIENESTAR	TOTAL POR CLAVE Y DESTINO RÉGIMEN ORDINARIO, MÉDICOS RESIDENTES E IMSS BIENESTAR
ZONA B	COLIMA	44	46	27101-0037	210	005	6676	02	02	CALZADO CONTRACTUAL PARA CABALLERO. TALLA: 29.0. COLOR: CAFE. CEDULA 46.	29	PAR	1	PAR	6	-	-	6
ZONA B	COLIMA	44	46	27101-0037	210	005	6692	02	02	CALZADO CONTRACTUAL PARA CABALLERO. TALLA: 30.0. COLOR: CAFE. CEDULA 46.	30	PAR	1	PAR	5	-	-	5
ZONA B	COLIMA	44	46	27101-0037	210	005	8177	00	02	CALZADO CONTRACTUAL PARA CABALLERO. TALLA: 25.5. COLOR: NEGRO. CEDULA 46.	25.5	PAR	1	PAR	2	-	-	2
ZONA B	COLIMA	44	46	27101-0037	210	005	8185	00	02	CALZADO CONTRACTUAL PARA CABALLERO. TALLA: 26.0. COLOR: NEGRO. CEDULA 46.	26	PAR	1	PAR	14	-	-	14
ZONA B	COLIMA	44	46	27101-0037	210	005	8193	00	02	CALZADO CONTRACTUAL PARA CABALLERO. TALLA: 26.5. COLOR: NEGRO. CEDULA 46.	26.5	PAR	1	PAR	4	-	-	4
ZONA B	COLIMA	44	46	27101-0037	210	005	8201	00	02	CALZADO CONTRACTUAL PARA CABALLERO. TALLA: 27.0. COLOR: NEGRO. CEDULA 46.	27	PAR	1	PAR	44	-	-	44
ZONA B	COLIMA	44	46	27101-0037	210	005	8219	00	02	CALZADO CONTRACTUAL PARA CABALLERO. TALLA: 27.5. COLOR: NEGRO. CEDULA 46.	27.5	PAR	1	PAR	16	-	-	16
ZONA B	COLIMA	44	46	27101-0037	210	005	8227	00	02	CALZADO CONTRACTUAL PARA CABALLERO. TALLA: 28.0. COLOR: NEGRO. CEDULA 46.	28	PAR	1	PAR	40	-	-	40
ZONA B	COLIMA	44	46	27101-0037	210	005	8235	00	02	CALZADO CONTRACTUAL PARA CABALLERO. TALLA: 28.5. COLOR: NEGRO. CEDULA 46.	28.5	PAR	1	PAR	30	-	-	30
ZONA B	COLIMA	44	46	27101-0037	210	005	8243	00	02	CALZADO CONTRACTUAL PARA CABALLERO. TALLA: 29.0. COLOR: NEGRO. CEDULA 46.	29	PAR	1	PAR	24	-	-	24
ZONA B	COLIMA	44	46	27101-0037	210	005	8250	00	02	CALZADO CONTRACTUAL PARA CABALLERO. TALLA: 29.5. COLOR: NEGRO. CEDULA 46.	29.5	PAR	1	PAR	2	-	-	2
ZONA B	COLIMA	44	46	27101-0037	210	005	8268	00	02	CALZADO CONTRACTUAL PARA CABALLERO TALLA: 30.0. COLOR: NEGRO. CEDULA 46.	30	PAR	1	PAR	10	-	-	10
ZONA B	COLIMA	44	46	27101-0037	210	005	8284	00	02	CALZADO CONTRACTUAL PARA CABALLERO TALLA: 31.0. COLOR: NEGRO. CEDULA 46.	31	PAR	1	PAR	4	-	-	4
ZONA B	GUERRERO	44	46	27101-0037	210	005	4036	03	02	CALZADO CONTRACTUAL PARA CABALLERO TALLA: 24.0. COLOR: BLANCO. CEDULA 46.	24	PAR	1	PAR	6	-	-	6
ZONA B	GUERRERO	44	46	27101-0037	210	005	4051	03	02	CALZADO CONTRACTUAL PARA CABALLERO TALLA: 25.0. COLOR: BLANCO. CEDULA 46.	25	PAR	1	PAR	16	10	2	28
ZONA B	GUERRERO	44	46	27101-0037	210	005	4069	03	02	CALZADO CONTRACTUAL PARA CABALLERO. TALLA: 25.5. COLOR: BLANCO. CEDULA 46.	25.5	PAR	1	PAR	10	-	2	12
ZONA B	GUERRERO	44	46	27101-0037	210	005	4077	03	02	CALZADO CONTRACTUAL PARA CABALLERO. TALLA: 26.0. COLOR: BLANCO. CEDULA 46.	26	PAR	1	PAR	106	26	7	139
ZONA B	GUERRERO	44	46	27101-0037	210	005	4085	03	02	CALZADO CONTRACTUAL PARA CABALLERO. TALLA: 26.5. COLOR: BLANCO. CEDULA 46.	26.5	PAR	1	PAR	46	34	2	82
ZONA B	GUERRERO	44	46	27101-0037	210	005	4093	03	02	CALZADO CONTRACTUAL PARA CABALLERO. TALLA: 27.0. COLOR: BLANCO. CEDULA 46.	27	PAR	1	PAR	190	40	8	238
ZONA B	GUERRERO	44	46	27101-0037	210	005	4101	03	02	CALZADO CONTRACTUAL PARA CABALLERO TALLA: 27.5 COLOR: BLANCO. CEDULA 46.	27.5	PAR	1	PAR	92	24	2	118
ZONA B	GUERRERO	44	46	27101-0037	210	005	4119	03	02	CALZADO CONTRACTUAL PARA CABALLERO TALLA: 28.0. COLOR: BLANCO. CEDULA 46.	28	PAR	1	PAR	144	56	7	207

ANEXO 5. CUADRO DE DISTRIBUCIÓN

Unidades Requirentes: Órganos de Operación Administrativa Desconcentrada de Aguascalientes, Baja California, Baja California Sur, Campeche, Chiapas, Chihuahua, CDMX Norte, CDMX Sur, Coahuila, Colima, Durango, Guanajuato, Guerrero, Hidalgo, Edo. México Oriente, Edo. México Poniente, Jalisco, Michoacán, Morelos, Nayarit, Nuevo León, Oaxaca, Puebla, Querétaro, Quintana Roo, San Luis Potosí, Sinaloa, Sonora, Tabasco, Tamaulipas, Tlaxcala, Veracruz Norte, Veracruz Sur, Yucatán, Zacatecas y Áreas de Nivel Central.

ONA	OOAD	PARTIDA	CÉDULA	CLAVE CUCOP +	GPO	GEN	ESP	DIF	VAR	DESCRIPCIÓN- SISTEMA DE ABASTO INSTITUCIONAL (SAI)	TALLA	UNIDAD	CANT.	TIPO	ÚNICA ENTREGA RÉGIMEN ORDINARIO	ÚNICA ENTREGA MÉDICOS RESIDENTES	ÚNICA ENTREGA RÉGIMEN IMSS BIENESTAR	TOTAL POR CLAVE Y DESTINO RÉGIMEN ORDINARIO, MÉDICOS RESIDENTES E IMSS BIENESTAR
NA B	COLIMA	44	46	27101-0037	210	005	4044	03	02	CALZADO CONTRACTUAL PARA CABALLERO. TALLA: 24.5. COLOR: BLANCO. CEDULA 46.	24.5	PAR	1	PAR	2	-	-	2
NA B	COLIMA	44	46	27101-0037	210	005	4051	03	02	CALZADO CONTRACTUAL PARA CABALLERO. TALLA: 25.0. COLOR: BLANCO. CEDULA 46.	25	PAR	1	PAR	24	4	-	28
NA B	COLIMA	44	46	27101-0037	210	005	4069	03	02	CALZADO CONTRACTUAL PARA CABALLERO. TALLA: 25.5. COLOR: BLANCO. CEDULA 46.	25.5	PAR	1	PAR	6	10	-	16
NA B	COLIMA	44	46	27101-0037	210	005	4077	03	02	CALZADO CONTRACTUAL PARA CABALLERO. TALLA: 26.0. COLOR: BLANCO. CEDULA 46.	26	PAR	1	PAR	60	22	-	82
NA B	COLIMA	44	46	27101-0037	210	005	4085	03	02	CALZADO CONTRACTUAL PARA CABALLERO. TALLA: 26.5. COLOR: BLANCO. CEDULA 46.	26.5	PAR	1	PAR	58	10	-	68
NA B	COLIMA	44	46	27101-0037	210	005	4093	03	02	CALZADO CONTRACTUAL PARA CABALLERO. TALLA: 27.0. COLOR: BLANCO. CEDULA 46.	27	PAR	1	PAR	130	56	-	186
NA B	COLIMA	44	46	27101-0037	210	005	4101	03	02	CALZADO CONTRACTUAL PARA CABALLERO. TALLA: 27.5. COLOR: BLANCO. CEDULA 46.	27.5	PAR	1	PAR	96	44	-	140
NA B	COLIMA	44	46	27101-0037	210	005	4119	03	02	CALZADO CONTRACTUAL PARA CABALLERO. TALLA: 28.0. COLOR: BLANCO. CEDULA 46.	28	PAR	1	PAR	144	54	-	198
NA B	COLIMA	44	46	27101-0037	210	005	4127	03	02	CALZADO CONTRACTUAL PARA CABALLERO. TALLA: 28.5. COLOR: BLANCO. CEDULA 46.	28.5	PAR	1	PAR	56	24	-	80
NA B	COLIMA	44	46	27101-0037	210	005	4135	03	02	CALZADO CONTRACTUAL PARA CABALLERO. TALLA: 29.0. COLOR: BLANCO. CEDULA 46.	29	PAR	1	PAR	96	22	-	118
NA B	COLIMA	44	46	27101-0037	210	005	4143	03	02	CALZADO CONTRACTUAL PARA CABALLERO. TALLA: 29.5. COLOR: BLANCO. CEDULA 46.	29.5	PAR	1	PAR	12	8	-	20
NA B	COLIMA	44	46	27101-0037	210	005	4150	03	02	CALZADO CONTRACTUAL PARA CABALLERO. TALLA: 30.0. COLOR: BLANCO. CEDULA 46.	30	PAR	1	PAR	56	22	-	78
NA B	COLIMA	44	46	27101-0037	210	005	4176	03	02	CALZADO CONTRACTUAL PARA CABALLERO. TALLA: 31.0. COLOR: BLANCO. CEDULA 46.	31	PAR	1	PAR	12	2	-	14
NA B	COLIMA	44	46	27101-0037	210	005	4192	03	02	CALZADO CONTRACTUAL PARA CABALLERO. TALLA: 32.0. COLOR: BLANCO. CEDULA 46.	32	PAR	1	PAR	2	-	-	2
NA B	COLIMA	44	46	27101-0037	210	005	6593	02	02	CALZADO CONTRACTUAL PARA CABALLERO. TALLA: 25.0. COLOR: CAFE. CEDULA 46.	25	PAR	1	PAR	1	-	-	1
NA B	COLIMA	44	46	27101-0037	210	005	6619	02	02	CALZADO CONTRACTUAL PARA CABALLERO. TALLA: 26.0. COLOR: CAFE. CEDULA 46.	26	PAR	1	PAR	5	-	-	5
ONA B	CHIAPAS	44	46	27101-0037	210	005	4176	03	02	CALZADO CONTRACTUAL PARA CABALLERO. TALLA: 31.0. COLOR: BLANCO. CEDULA 46.	31	PAR	1	PAR	14	-	1	15
ONA B	CHIAPAS	44	46	27101-0037	210	005	6619	02	02	CALZADO CONTRACTUAL PARA CABALLERO. TALLA: 26.0. COLOR: CAFE. CEDULA 46.	26	PAR	1	PAR	10	-	-	10
ONA B	CHIAPAS	44	46	27101-0037	210	005	6627	02	02	CALZADO CONTRACTUAL PARA CABALLERO. TALLA: 26.5. COLOR: CAFE. CEDULA 46.	26.5	PAR	1	PAR	48	-	2	50
ONA B	CHIAPAS	44	46	27101-0037	210	005	6635	02	02	CALZADO CONTRACTUAL PARA CABALLERO. TALLA: 27.0. COLOR: CAFE. CEDULA 46.	27	PAR	1	PAR	13	-	1	14
ONA B	CHIAPAS	44	46	27101-0037	210	005	6643	02	02	CALZADO CONTRACTUAL PARA CABALLERO. TALLA: 27.5. COLOR: CAFE. CEDULA 46.	27.5	PAR	1	PAR	21	-	1	22
ONA B	CHIAPAS	44	46	27101-0037	210	005	6650	02	02	CALZADO CONTRACTUAL PARA CABALLERO. TALLA: 28.0. COLOR: CAFE. CEDULA 46.	28	PAR	1	PAR				

ANEXOS
DIVISIÓN DE CONTRATOS

ANEXO 5. CUADRO DE DISTRIBUCIÓN

Áreas Requirentes: Órganos de Operación Administrativa Desconcentrada de Aguascalientes, Baja California, Baja California Sur, Campeche, Chiapas, Chihuanua, CDMX Norte, CDMX Sur, Coahuila, Colima, Durango, Guanajuato, Guerrero, Hidalgo, Edo. México Oriente, Edo. México Poniente, Jalisco, Michoacán, Morelos, Nayarit, Nuevo León, Oaxaca, Puebla, Querétaro, Quintana Roo, San Luis Potosí, Sinaloa, Sonora, Tabasco, Tamaulipas, Tlaxcala, Veracruz Norte, Veracruz Sur, Yucatán, Zacatecas y Áreas de Nivel Central.

ZONA	OOAD	PARTIDA	CÉDULA	CLAVE CUCOP +	GPO	GEN	ESP	DIF	VAR	DESCRIPCIÓN- SISTEMA DE ABASTO INSTITUCIONAL (SAI)	TALLA	UNIDAD	CANT.	TIPO	ÚNICA ENTREGA RÉGIMEN ORDINARIO	ÚNICA ENTREGA MÉDICOS RESIDENTES	ÚNICA ENTREGA RÉGIMEN IMSS BIENESTAR	TOTAL POR CLAVE Y DESTINO RÉGIMEN ORDINARIO, MÉDICOS RESIDENTES E IMSS BIENESTAR
ZONA B	COAHUILA	44	46	27101-0037	210	005	6700	02	02	CALZADO CONTRACTUAL PARA CABALLERO. TALLA: 30.5. COLOR: CAFE. CEDULA 46.	30.5	PAR	1	PAR	1	-	-	1
ZONA B	COAHUILA	44	46	27101-0037	210	005	6718	02	02	CALZADO CONTRACTUAL PARA CABALLERO. TALLA: 31.0. COLOR: CAFE. CEDULA 46.	31	PAR	1	PAR	2	-	-	2
ZONA B	COAHUILA	44	46	27101-0037	210	005	8144	00	02	CALZADO CONTRACTUAL PARA CABALLERO. TALLA: 24.0. COLOR: NEGRO. CEDULA 46.	24	PAR	1	PAR	4	-	-	4
ZONA B	COAHUILA	44	46	27101-0037	210	005	8151	00	02	CALZADO CONTRACTUAL PARA CABALLERO. TALLA: 24.5 COLOR: NEGRO. CEDULA 46.	24.5	PAR	1	PAR	2	-	-	2
ZONA B	COAHUILA	44	46	27101-0037	210	005	8169	00	02	CALZADO CONTRACTUAL PARA CABALLERO. TALLA: 25.0. COLOR: NEGRO. CEDULA 46.	25	PAR	1	PAR	16	-	-	16
ZONA B	COAHUILA	44	46	27101-0037	210	005	8177	00	02	CALZADO CONTRACTUAL PARA CABALLERO. TALLA: 25.5. COLOR: NEGRO. CEDULA 46.	25.5	PAR	1	PAR	10	-	-	10
ZONA B	COAHUILA	44	46	27101-0037	210	005	8185	00	02	CALZADO CONTRACTUAL PARA CABALLERO. TALLA: 26.0. COLOR: NEGRO. CEDULA 46.	26	PAR	1	PAR	62	-	10	72
ZONA B	COAHUILA	44	46	27101-0037	210	005	8193	00	02	CALZADO CONTRACTUAL PARA CABALLERO. TALLA: 26.5. COLOR: NEGRO. CEDULA 46.	26.5	PAR	1	PAR	42	-	6	48
ZONA B	COAHUILA	44	46	27101-0037	210	005	8201	00	02	CALZADO CONTRACTUAL PARA CABALLERO. TALLA: 27.0. COLOR: NEGRO. CEDULA 46.	27	PAR	1	PAR	190	-	26	216
ZONA B	COAHUILA .	44	46	27101-0037	210	005	8219	00	02	CALZADO CONTRACTUAL PARA CABALLERO TALLA: 27.5. COLOR: NEGRO. CEDULA 46.	27.5	PAR	1	PAR	170	-	34	204
ZONA B	COAHUILA	44	46	27101-0037	210	005	8227	00	02	CALZADO CONTRACTUAL PARA CABALLERO. TALLA: 28.0. COLOR: NEGRO. CEDULA 46.	28	PAR	1	PAR	248	-	28	276
ZONA B	COAHUILA	44	46	27101-0037	210	005	8235	00	02	CALZADO CONTRACTUAL PARA CABALLERO. TALLA: 28.5. COLOR: NEGRO. CEDULA 46.	28.5	PAR	1	PAR	152	-	10	162
ZONA B	COAHUILA	44	46	27101-0037	210	005	8243	00	02	CALZADO CONTRACTUAL PARA CABALLERO. TALLA: 29.0. COLOR: NEGRO. CEDULA 46.	29	PAR	1	PAR	162	-	14	176
ZONA B	COAHUILA	44	46	27101-0037	210	005	8250	00	02	CALZADO CONTRACTUAL PARA CABALLERO. TALLA: 29.5. COLOR: NEGRO. CEDULA 46.	29.5	PAR	1	PAR	42	-	-	42
ZONA B	COAHUILA	44	46	27101-0037	210	005	8268	00	02	CALZADO CONTRACTUAL PARA CABALLERO. TALLA: 30.0. COLOR: NEGRO. CEDULA 46.	30	PAR	1	PAR	56	-	4	60
ZONA B	COAHUILA	44	46	27101-0037	210	005	8276	00	02	CALZADO CONTRACTUAL PARA CABALLERO. TALLA: 30.5. COLOR: NEGRO. CEDULA 46.	30.5	PAR	1	PAR	2	-	-	2
ZONA B	COAHUILA	44	46	27101-0037	210	005	8284	00	02	CALZADO CONTRACTUAL PARA CABALLERO. TALLA: 31.0. COLOR: NEGRO. CEDULA 46.	31	PAR	1	PAR	18	-	-	18
ZONA B	COAHUILA	44	46	27101-0037	210	005	8300	00	02	CALZADO CONTRACTUAL PARA CABALLERO. TALLA: 32.0. COLOR: NEGRO. CEDULA 46.	32	PAR	1	PAR	4	-	-	4
ZONA B	COLIMA	44	46	27101-0037	210	005	4002	03	02	CALZADO CONTRACTUAL PARA CABALLERO. TALLA: 22.5. COLOR: BLANCO. CEDULA 46.	22.5	PAR	1	PAR	2	4	-	6
ZONA B	COLIMA	44	46	27101-0037	210	005	4028	03	02	CALZADO CONTRACTUAL PARA CABALLERO. TALLA: 23.5. COLOR: BLANCO. CEDULA 46.	23.5	PAR	1	PAR	2	-	-	2
ZONA B	COLIMA	44	46	27101-0037	210	005	4036	03	02	CALZADO CONTRACTUAL PARA CABALLERO. TALLA: 24.0. COLOR: BLANCO. CEDULA 46.	24	PAR	1	PAR	8	-	-	8

ANEXO 5. CUADRO DE DISTRIBUCIÓN

as Requirentes: Órganos de Operación Administrativa Desconcentrada de Aguascalientes, Baja California, Baja California Sur, Campeche, Chiapas, Chihuahua, CDMX Norte, CDMX Sur, Coahuila, Colima, Durango, Guanajuato, Guerrero, Hidalgo, Edo. ico Oriente, Edo. México Poniente, Jalisco, Michoacán, Morelos, Nayarit, Nuevo León, Oaxaca, Puebla, Querétaro, Quintana Roo, San Luis Potosí, Sinaloa, Sonora, Tabasco, Tamaulipas, Tlaxcala, Veracruz Norte, Veracruz Sur, Yucatán, Zacatecas y Áreas de Nivel Central.

ONA	OOAD	PARTIDA	CÉDULA	CLAVE CUCOP +	GPO	GEN	ESP	DIF	VAR	DESCRIPCIÓN- SISTEMA DE ABASTO INSTITUCIONAL (SAI)	TALLA	UNIDAD	CANT.	TIPO	ÚNICA ENTREGA RÉGIMEN ORDINARIO	ÚNICA ENTREGA MÉDICOS RESIDENTES	ÚNICA ENTREGA RÉGIMEN IMSS BIENESTAR	TOTAL POR CLAVE Y DESTINO RÉGIMEN ORDINARIO, MÉDICOS RESIDENTES E IMSS BIENESTAR
NA B	COAHUILA	44	46	27101-0037	210	005	4093	03	02	CALZADO CONTRACTUAL PARA CABALLERO TALLA: 27.0. COLOR: BLANCO. CEDULA 46.	27	PAR	1	PAR	640	246	24	910
NA B	COAHUILA	44	46	27101-0037	210	005	4101	03	02	CALZADO CONTRACTUAL PARA CABALLERO. TALLA: 27.5. COLOR: BLANCO. CEDULA 46.	27.5	PAR	1	PAR	492	228	10	730
NA B	COAHUILA	44	46	27101-0037	210	005	4119	03	02	CALZADO CONTRACTUAL PARA CABALLERO. TALLA: 28.0. COLOR: BLANCO. CEDULA 46.	28	PAR	1	PAR	808	216	22	1,046
NA B	COAHUILA	44	46	27101-0037	210	005	4127	03	02	CALZADO CONTRACTUAL PARA CABALLERO. TALLA: 28.5. COLOR: BLANCO. CEDULA 46.	28.5	PAR	1	PAR	374	144	4	522
NA B	COAHUILA	44	46	27101-0037	210	005	4135	03	02	CALZADO CONTRACTUAL PARA CABALLERO TALLA: 29.0. COLOR: BLANCO. CEDULA 46.	29	PAR	1	PAR	508	108	6	622
NA B	COAHUILA	44	46	27101-0037	210	005	4143	03	02	CALZADO CONTRACTUAL PARA CABALLERO. TALLA: 29.5. COLOR: BLANCO. CEDULA 46.	29.5	PAR	1	PAR	184	42	2	228
NA B	COAHUILA	44	46	27101-0037	210	005	4150	03	02	CALZADO CONTRACTUAL PARA CABALLERO. TALLA: 30.0. COLOR: BLANCO. CEDULA 46.	30	PAR	1	PAR	170	36	2	208
NA B	COAHUILA	44	46	27101-0037	210	005	4168	03	02	CALZADO CONTRACTUAL PARA CABALLERO. TALLA: 30.5. COLOR: BLANCO. CEDULA 46.	30.5	PAR	1	PAR	8	10	-	18
NA B	COAHUILA	44	46	27101-0037	210	005	4176	03	02	CALZADO CONTRACTUAL PARA CABALLERO. TALLA: 31.0. COLOR: BLANCO. CEDULA 46.	31	PAR	1	PAR	42	6	-	48
NA B	COAHUILA	44	46	27101-0037	210	005	4184	03	02	CALZADO CONTRACTUAL PARA CABALLERO. TALLA: 31.5. COLOR: BLANCO. CEDULA 46.	31.5	PAR	1	PAR	6	-	-	6
NA B	COAHUILA	44	46	27101-0037	210	005	4192	03	02	CALZADO CONTRACTUAL PARA CABALLERO. TALLA: 32.0. COLOR: BLANCO. CEDULA 46.	32	PAR	1	PAR	4	-	-	4
NA B	COAHUILA	44	46	27101-0037	210	005	6593	02	02	CALZADO CONTRACTUAL PARA CABALLERO. TALLA: 25.0. COLOR: CAFE. CEDULA 46.	25	PAR	1	PAR	3	-	-	3
NA B	COAHUILA	44	46	27101-0037	210	005	6619	02	02	CALZADO CONTRACTUAL PARA CABALLERO TALLA: 26.0. COLOR: CAFE. CEDULA 46.	26	PAR	1	PAR	7	-	-	7
NA B	COAHUILA	44	46	27101-0037	210	005	6627	02	02	CALZADO CONTRACTUAL PARA CABALLERO. TALLA: 26.5. COLOR: CAFE. CEDULA 46.	26.5	PAR	1	PAR	10	-	-	10
NA B	COAHUILA	44	46	27101-0037	210	005	6635	02	02	CALZADO CONTRACTUAL PARA CABALLERO. TALLA: 27.0. COLOR: CAFE. CEDULA 46.	27	PAR	1	PAR	56	-	-	56
NA B	COAHUILA	44	46	27101-0037	210	005	6643	02	02	CALZADO CONTRACTUAL PARA CABALLERO TALLA: 27.5. COLOR: CAFE. CEDULA 46.	27.5	PAR	1	PAR	26	-	-	26
NA B	CAMPECHE	44	46	27101-0037	210	005	4127	03	02	CALZADO CONTRACTUAL PARA CABALLERO TALLA: 28.5. COLOR: BLANCO. CEDULA 46.	[illegible]	[illegible]	[illegible]	[illegible]	[illegible]	[illegible]	[illegible]	68
NA B	CAMPECHE	44	46	27101-0037	210	005	4135	03	02	CALZADO CONTRACTUAL PARA CABALLERO TALLA: 29.0. COLOR: BLANCO. CEDULA 46.	29	PAR	1	PAR	52	14	11	77
NA B	CAMPECHE	44	46	27101-0037	210	005	4143	03	02	CALZADO CONTRACTUAL PARA CABALLERO. TALLA: 29.5. COLOR: BLANCO. CEDULA 46.	29.5	PAR	1	PAR	10	4	-	14
NA B	CAMPECHE	44	46	27101-0037	210	005	4150	03	02	CALZADO CONTRACTUAL PARA CABALLERO. TALLA: 30.0. COLOR: BLANCO. CEDULA 46.	30	PAR	1	PAR	8	ANEXOS	-	10
NA B	CAMPECHE	44	46	27101-0037	210	005	4176	03	02	CALZADO CONTRACTUAL PARA CABALLERO. TALLA: 31.0. COLOR: BLANCO. CEDULA 46.	31	PAR	1	PAR	2	DIVISIÓN DE CONTRATOS		4

ANEXO 5. CUADRO DE DISTRIBUCIÓN

Áreas Requirentes: Órganos de Operación Administrativa Desconcentrada de Aguascalientes, Baja California, Baja California Sur, Campeche, Chiapas, Chihuahua, CDMX Norte, CDMX Sur, Coahuila, Colima, Durango, Guanajuato, Guerrero, Hidalgo, Edo. México Oriente, Edo. México Poniente, Jalisco, Michoacán, Morelos, Nayarit, Nuevo León, Oaxaca, Puebla, Querétaro, Quintana Roo, San Luis Potosí, Sinaloa, Sonora, Tabasco, Tamaulipas, Tlaxcala, Veracruz Norte, Veracruz Sur, Yucatán, Zacatecas y Áreas de Nivel Central.

ZONA	OOAD	PARTIDA	CÉDULA	CLAVE CUCOP +	GPO	GEN	ESP	DIF	VAR	DESCRIPCIÓN- SISTEMA DE ABASTO INSTITUCIONAL (SAI)	TALLA	UNIDAD	CANT.	TIPO	ÚNICA ENTREGA RÉGIMEN ORDINARIO	ÚNICA ENTREGA MÉDICOS RESIDENTES	ÚNICA ENTREGA RÉGIMEN IMSS BIENESTAR	TOTAL POR CLAVE Y DESTINO RÉGIMEN ORDINARIO, MÉDICOS RESIDENTES E IMSS BIENESTAR
ZONA B	CHIAPAS	44	46	27101-0037	210	005	6668	02	02	CALZADO CONTRACTUAL PARA CABALLERO. TALLA: 28.5. COLOR: CAFE. CEDULA 46.	28.5	PAR	1	PAR	8	-	-	8
ZONA B	CHIAPAS	44	46	27101-0037	210	005	6676	02	02	CALZADO CONTRACTUAL PARA CABALLERO. TALLA: 29.0. COLOR: CAFE. CEDULA 46.	29	PAR	1	PAR	17	-	-	17
ZONA B	CHIAPAS	44	46	27101-0037	210	005	6684	02	02	CALZADO CONTRACTUAL PARA CABALLERO. TALLA: 29.5. COLOR: CAFE. CEDULA 46.	29.5	PAR	1	PAR	1	-	-	1
ZONA B	CHIAPAS	44	46	27101-0037	210	005	6692	02	02	CALZADO CONTRACTUAL PARA CABALLERO. TALLA: 30.0. COLOR: CAFE. CEDULA 46.	30	PAR	1	PAR	4	-	-	4
ZONA B	CHIAPAS	44	46	27101-0037	210	005	8169	00	02	CALZADO CONTRACTUAL PARA CABALLERO. TALLA: 25.0. COLOR: NEGRO. CEDULA 46.	25	PAR	1	PAR	10	-	32	42
ZONA B	CHIAPAS	44	46	27101-0037	210	005	8177	00	02	CALZADO CONTRACTUAL PARA CABALLERO. TALLA: 25.5. COLOR: NEGRO. CEDULA 46.	25.5	PAR	1	PAR	2	-	10	12
ZONA B	CHIAPAS	44	46	27101-0037	210	005	8185	00	02	CALZADO CONTRACTUAL PARA CABALLERO. TALLA: 26.0. COLOR: NEGRO. CEDULA 46.	26	PAR	1	PAR	28	-	90	118
ZONA B	CHIAPAS	44	46	27101-0037	210	005	8193	00	02	CALZADO CONTRACTUAL PARA CABALLERO. TALLA: 26.5. COLOR: NEGRO. CEDULA 46.	26.5	PAR	1	PAR	15	-	24	39
ZONA B	CHIAPAS	44	46	27101-0037	210	005	8201	00	02	CALZADO CONTRACTUAL PARA CABALLERO. TALLA: 27.0. COLOR: NEGRO. CEDULA 46.	27	PAR	1	PAR	49	-	130	179
ZONA B	CHIAPAS	44	46	27101-0037	210	005	8219	00	02	CALZADO CONTRACTUAL PARA CABALLERO. TALLA: 27.5. COLOR: NEGRO. CEDULA 46.	27.5	PAR	1	PAR	18	-	30	48
ZONA B	CHIAPAS	44	46	27101-0037	210	005	8227	00	02	CALZADO CONTRACTUAL PARA CABALLERO. TALLA: 28.0. COLOR: NEGRO. CEDULA 46.	28	PAR	1	PAR	27	-	44	71
ZONA B	CHIAPAS	44	46	27101 0037	210	005	8235	00	02	CALZADO CONTRACTUAL PARA CABALLERO. TALLA: 28.5. COLOR: NEGRO. CEDULA 46.	28.5	PAR	1	PAR	6	-	22	28
ZONA B	CHIAPAS	44	46	27101-0037	210	005	8243	00	02	CALZADO CONTRACTUAL PARA CABALLERO. TALLA: 29.0. COLOR: NEGRO. CEDULA 46.	29	PAR	1	PAR	18	-	10	28
ZONA B	CHIAPAS	44	46	27101-0037	210	005	8269	00	02	CALZADO CONTRACTUAL PARA CABALLERO. TALLA: 30.0. COLOR: NEGRO. CEDULA 46.	30	PAR	1	PAR	4	-	-	4
ZONA B	COAHUILA	44	46	27101-0037	210	005	3954	03	02	CALZADO CONTRACTUAL PARA CABALLERO. TALLA: 20.0. COLOR: BLANCO. CEDULA 46.	20	PAR	1	PAR	2	-	-	2
ZONA B	COAHUILA	44	46	27101-0037	210	005	4036	03	02	CALZADO CONTRACTUAL PARA CABALLERO. TALLA: 24.0. COLOR: BLANCO. CEDULA 46.	24	PAR	1	PAR	14	-	-	14
ZONA B	COAHUILA	44	46	27101-0037	210	005	4044	03	02	CALZADO CONTRACTUAL PARA CABALLERO. TALLA: 24.5. COLOR: BLANCO. CEDULA 46.	24.5	PAR	1	PAR	8	-	-	8
ZONA B	COAHUILA	44	46	27101-0037	210	005	4051	03	02	CALZADO CONTRACTUAL PARA CABALLERO. TALLA: 25.0. COLOR: BLANCO. CEDULA 46.	25	PAR	1	PAR	46	20	6	72
ZONA B	COAHUILA	44	46	27101-0037	210	005	4069	03	02	CALZADO CONTRACTUAL PARA CABALLERO. TALLA: 25.5. COLOR: BLANCO. CEDULA 46.	25.5	PAR	1	PAR	20	34	3	57
ZONA B	COAHUILA	44	46	27101-0037	210	005	4077	03	02	CALZADO CONTRACTUAL PARA CABALLERO. TALLA: 26.0. COLOR: BLANCO. CEDULA 46.	26	PAR	1	PAR	179	50	-	229
ZONA B	COAHUILA	44	46	27101-0037	210	005	4085	03	02	CALZADO CONTRACTUAL PARA CABALLERO. TALLA: 26.5. COLOR: BLANCO. CEDULA 46.	26.5	PAR	1	PAR	210	94	4	308

ANEXO 5. CUADRO DE DISTRIBUCIÓN

Áreas Requirentes: Órganos de Operación Administrativa Desconcentrada de Aguascalientes, Baja California, Baja California Sur, Campeche, Chiapas, Chihuahua, CDMX Norte, CDMX Sur, Coahuila, Colima, Durango, Guanajuato, Guerrero, Hidalgo, Edo. México Oriente, Edo. México Poniente, Jalisco, Michoacán, Morelos, Nayarit, Nuevo León, Oaxaca, Puebla, Querétaro, Quintana Roo, San Luis Potosí, Sinaloa, Sonora, Tabasco, Tamaulipas, Tlaxcala, Veracruz Norte, Veracruz Sur, Yucatán, Zacatecas y Áreas de Nivel Central.

ZONA	OOAD	PARTIDA	CÉDULA	CLAVE CUCOP +	GPO	GEN	ESP	DIF	VAR	DESCRIPCIÓN- SISTEMA DE ABASTO INSTITUCIONAL (SAI)	TALLA	UNIDAD	CANT.	TIPO	ÚNICA ENTREGA RÉGIMEN ORDINARIO	ÚNICA ENTREGA MÉDICOS RESIDENTES	ÚNICA ENTREGA RÉGIMEN IMSS BIENESTAR	TOTAL POR CLAVE Y DESTINO RÉGIMEN ORDINARIO, MÉDICOS RESIDENTES E IMSS BIENESTAR
ZONA B	BAJA CALIFORNIA	44	46	27101-0037	210	005	8201	00	02	CALZADO CONTRACTUAL PARA CABALLERO. TALLA: 27.0. COLOR: NEGRO. CEDULA 46.	27	PAR	1	PAR	141	-	4	145
ZONA B	BAJA CALIFORNIA	44	46	27101-0037	210	005	8219	00	02	CALZADO CONTRACTUAL PARA CABALLERO. TALLA: 27.5. COLOR: NEGRO. CEDULA 46.	27.5	PAR	1	PAR	97	-	6	103
ZONA B	BAJA CALIFORNIA	44	46	27101-0037	210	005	8227	00	02	CALZADO CONTRACTUAL PARA CABALLERO TALLA: 28.0. COLOR: NEGRO. CEDULA 46.	28	PAR	1	PAR	182	-	14	196
ZONA B	BAJA CALIFORNIA	44	46	27101-0037	210	005	8235	00	02	CALZADO CONTRACTUAL PARA CABALLERO. TALLA: 28.5. COLOR: NEGRO. CEDULA 46.	28.5	PAR	1	PAR	104	-	6	110
ZONA B	BAJA CALIFORNIA	44	46	27101-0037	210	005	8243	00	02	CALZADO CONTRACTUAL PARA CABALLERO TALLA: 29.0. COLOR: NEGRO. CEDULA 46.	29	PAR	1	PAR	153	-	4	157
ZONA B	BAJA CALIFORNIA	44	46	27101-0037	210	005	8250	00	02	CALZADO CONTRACTUAL PARA CABALLERO. TALLA: 29.5. COLOR: NEGRO. CEDULA 46.	29.5	PAR	1	PAR	60	-	4	64
ZONA B	BAJA CALIFORNIA	44	46	27101-0037	210	005	8268	00	02	CALZADO CONTRACTUAL PARA CABALLERO. TALLA: 30.0. COLOR: NEGRO. CEDULA 46.	30	PAR	1	PAR	75	-	2	77
ZONA B	BAJA CALIFORNIA	44	46	27101-0037	210	005	8284	00	02	CALZADO CONTRACTUAL PARA CABALLERO. TALLA: 31.0. COLOR: NEGRO. CEDULA 46.	31	PAR	1	PAR	18	-	-	18
ZONA B	BAJA CALIFORNIA	44	46	27101-0037	210	005	8300	00	02	CALZADO CONTRACTUAL PARA CABALLERO. TALLA: 32.0. COLOR: NEGRO. CEDULA 46.	32	PAR	1	PAR	8	-	-	8
ZONA B	BAJA CALIFORNIA SUR	44	46	27101-0037	210	005	4036	03	02	CALZADO CONTRACTUAL PARA CABALLERO. TALLA: 24.0. COLOR: BLANCO. CEDULA 46.	24	PAR	1	PAR	6	-	-	6
ZONA B	BAJA CALIFORNIA SUR	44	46	27101-0037	210	005	4051	03	02	CALZADO CONTRACTUAL PARA CABALLERO. TALLA: 25.0. COLOR: BLANCO. CEDULA 46.	25	PAR	1	PAR	16	-	-	16
ZONA B	BAJA CALIFORNIA SUR	44	46	27101-0037	210	005	4069	03	02	CALZADO CONTRACTUAL PARA CABALLERO. TALLA: 25.5. COLOR: BLANCO. CEDULA 46.	25.5	PAR	1	PAR	6	2	-	8
ZONA B	BAJA CALIFORNIA SUR	44	46	27101-0037	210	005	4077	03	02	CALZADO CONTRACTUAL PARA CABALLERO. TALLA: 26.0. COLOR: BLANCO. CEDULA 46.	26	PAR	1	PAR	56	8	-	64
ZONA B	BAJA CALIFORNIA SUR	44	46	27101-0037	210	005	4085	03	02	CALZADO CONTRACTUAL PARA CABALLERO. TALLA: 26.5. COLOR: BLANCO. CEDULA 46.	26.5	PAR	1	PAR	50	6	-	56
ZONA B	BAJA CALIFORNIA SUR	44	46	27101-0037	210	005	4093	03	02	CALZADO CONTRACTUAL PARA CABALLERO. TALLA: 27.0. COLOR: BLANCO. CEDULA 46.	27	PAR	1	PAR	174	10	-	184
ZONA B	BAJA CALIFORNIA SUR	44	46	27101-0037	210	005	4101	03	02	CALZADO CONTRACTUAL PARA CABALLERO. TALLA: 27.5. COLOR: BLANCO. CEDULA 46.	27.5	PAR	1	PAR	136	18	-	154
ZONA B	BAJA CALIFORNIA SUR	44	46	27101-0037	210	005	4119	03	02	CALZADO CONTRACTUAL PARA CABALLERO. TALLA: 28.0. COLOR: BLANCO. CEDULA 46.	28	PAR	1	PAR	244	18	-	262
ZONA B	BAJA CALIFORNIA SUR	44	46	27101-0037	210	005	4127	03	02	CALZADO CONTRACTUAL PARA CABALLERO. TALLA: 28.5. COLOR: BLANCO. CEDULA 46.	28.5	PAR	1	PAR	108	2	-	110
ZONA B	BAJA CALIFORNIA SUR	44	46	27101-0037	210	005	4135	03	02	CALZADO CONTRACTUAL PARA CABALLERO. TALLA: 29.0. COLOR: BLANCO. CEDULA 46.	29	PAR	1	PAR	162	20	-	182
ZONA B	BAJA CALIFORNIA SUR	44	46	27101-0037	210	005	4143	03	02	CALZADO CONTRACTUAL PARA CABALLERO. TALLA: 29.5. COLOR: BLANCO. CEDULA 46.	29.5	PAR	1	PAR	46	-	-	48
ZONA B	BAJA CALIFORNIA SUR	44	46	27101-0037	210	005	4150	03	02	CALZADO CONTRACTUAL PARA CABALLERO. TALLA: 30.0. COLOR: BLANCO. CEDULA 46.	30	PAR	1	PAR	64	-	-	64

ANEXOS
DIVISIÓN DE CONTRATOS

ANEXO 5. CUADRO DE DISTRIBUCIÓN

Áreas Requirentes: Órganos de Operación Administrativa Desconcentrada de Aguascalientes, Baja California, Baja California Sur, Campeche, Chiapas, Chihuahua, CDMX Norte, CDMX Sur, Coahuila, Colima, Durango, Guanajuato, Guerrero, Hidalgo, Edo. México Oriente, Edo. México Poniente, Jalisco, Michoacán, Morelos, Nayarit, Nuevo León, Oaxaca, Puebla, Querétaro, Quintana Roo, San Luis Potosí, Sinaloa, Sonora, Tabasco, Tamaulipas, Tlaxcala, Veracruz Norte, Veracruz Sur, Yucatán, Zacatecas y Áreas de Nivel Central

ZONA	OOAD	PARTIDA	CÉDULA	CLAVE CUCOP +	GPO	GEN	ESP	DIF	VAR	DESCRIPCIÓN- SISTEMA DE ABASTO INSTITUCIONAL (SAI)	TALLA	UNIDAD	CANT.	TIPO	ÚNICA ENTREGA RÉGIMEN ORDINARIO	ÚNICA ENTREGA MÉDICOS RESIDENTES	ÚNICA ENTREGA RÉGIMEN IMSS BIENESTAR	TOTAL POR CLAVE Y DESTINO RÉGIMEN ORDINARIO, MÉDICOS RESIDENTES E IMSS BIENESTAR
ZONA B	CAMPECHE	44	46	27101-0037	210	005	6593	02	02	CALZADO CONTRACTUAL PARA CABALLERO. TALLA: 25.0. COLOR: CAFE. CEDULA 46.	25	PAR	1	PAR	2	-	-	2
ZONA B	CAMPECHE	44	46	27101-0037	210	005	6601	02	02	CALZADO CONTRACTUAL PARA CABALLERO. TALLA: 25.5 COLOR: CAFE. CEDULA 46.	25.5	PAR	1	PAR	1	-	-	1
ZONA B	CAMPECHE	44	46	27101-0037	210	005	6619	02	02	CALZADO CONTRACTUAL PARA CABALLERO. TALLA: 26.0. COLOR: CAFE. CEDULA 46.	26	PAR	1	PAR	1	-	-	1
ZONA B	CAMPECHE	44	46	27101-0037	210	005	6627	02	02	CALZADO CONTRACTUAL PARA CABALLERO. TALLA: 26.5. COLOR: CAFE. CEDULA 46.	26.5	PAR	1	PAR	3	-	-	3
ZONA B	CAMPECHE	44	46	27101-0037	210	005	6635	02	02	CALZADO CONTRACTUAL PARA CABALLERO. TALLA: 27.0. COLOR: CAFE. CEDULA 46.	27	PAR	1	PAR	9	-	-	9
ZONA B	CAMPECHE	44	46	27101-0037	210	005	6643	02	02	CALZADO CONTRACTUAL PARA CABALLERO. TALLA: 27.5. COLOR: CAFE. CEDULA 46.	27.5	PAR	1	PAR	6	-	-	6
ZONA B	CAMPECHE	44	46	27101-0037	210	005	6650	02	02	CALZADO CONTRACTUAL PARA CABALLERO. TALLA: 28.0. COLOR: CAFE. CEDULA 46.	28	PAR	1	PAR	11	-	-	11
ZONA B	CAMPECHE	44	46	27101-0037	210	005	6676	02	02	CALZADO CONTRACTUAL PARA CABALLERO. TALLA: 29.0. COLOR: CAFE. CEDULA 46.	29	PAR	1	PAR	4	-	-	4
ZONA B	CAMPECHE	44	46	27101-0037	210	005	6718	02	02	CALZADO CONTRACTUAL PARA CABALLERO. TALLA: 31.0. COLOR: CAFE. CEDULA 46.	31	PAR	1	PAR	1	-	-	1
ZONA B	CAMPECHE	44	46	27101-0037	210	005	8110	00	02	CALZADO CONTRACTUAL PARA CABALLERO. TALLA: 22.5. COLOR: NEGRO. CEDULA 46.	22.5	PAR	1	PAR	2	-	-	2
ZONA B	CAMPECHE	44	46	27101-0037	210	005	8151	00	02	CALZADO CONTRACTUAL PARA CABALLERO. TALLA: 24.5. COLOR: NEGRO. CEDULA 46.	24.5	PAR	1	PAR	-	-	2	2
ZONA B	CAMPECHE	44	46	27101-0037	210	005	8169	00	02	CALZADO CONTRACTUAL PARA CABALLERO. TALLA: 25.0. COLOR: NEGRO. CEDULA 46.	25	PAR	1	PAR	2	-	2	4
ZONA B	CAMPECHE	44	46	27101-0037	210	005	8177	00	02	CALZADO CONTRACTUAL PARA CABALLERO. TALLA: 25.5. COLOR: NEGRO. CEDULA 46.	25.5	PAR	1	PAR	2	-	4	6
ZONA B	CAMPECHE	44	46	27101-0037	210	005	8185	00	02	CALZADO CONTRACTUAL PARA CABALLERO. TALLA: 26.0. COLOR: NEGRO. CEDULA 46.	26	PAR	1	PAR	36	-	18	54
ZONA B	CAMPECHE	44	46	27101-0037	210	005	8193	00	02	CALZADO CONTRACTUAL PARA CABALLERO. TALLA: 26.5. COLOR: NEGRO. CEDULA 46.	26.5	PAR	1	PAR	12	-	10	22
ZONA B	CAMPECHE	44	46	27101-0037	210	005	8201	00	02	CALZADO CONTRACTUAL PARA CABALLERO. TALLA: 27.0. COLOR: NEGRO. CEDULA 46.	27	PAR	1	PAR	58	-	50	108
ZONA B	CAMPECHE	44	46	27101-0037	210	005	8219	00	02	CALZADO CONTRACTUAL PARA CABALLERO. TALLA: 27.5. COLOR: NEGRO. CEDULA 46.	27.5	PAR	1	PAR	8	-	4	12
ZONA B	CAMPECHE	44	46	27101-0037	210	005	8227	00	02	CALZADO CONTRACTUAL PARA CABALLERO. TALLA: 28.0. COLOR: NEGRO. CEDULA 46.	28	PAR	1	PAR	32	-	30	62
ZONA B	CAMPECHE	44	46	27101-0037	210	005	8235	00	02	CALZADO CONTRACTUAL PARA CABALLERO. TALLA: 28.5. COLOR: NEGRO. CEDULA 46.	28.5	PAR	1	PAR	8	-	4	12
ZONA B	CAMPECHE	44	46	27101-0037	210	005	8243	00	02	CALZADO CONTRACTUAL PARA CABALLERO. TALLA: 29.0. COLOR: NEGRO. CEDULA 46.	29	PAR	1	PAR	10	-	6	16
ZONA B	CAMPECHE	44	46	27101-0037	210	005	8268	00	02	CALZADO CONTRACTUAL PARA CABALLERO. TALLA: 30.0. COLOR: NEGRO. CEDULA 46.	30	PAR	1	PAR	2	-	-	2

ANEXO 5. CUADRO DE DISTRIBUCIÓN

eas Requirentes: Órganos de Operación Administrativa Desconcentrada de Aguascalientes, Baja California, Baja California Sur, Campeche, Chiapas, Chihuahua, CDMX Norte, CDMX Sur, Coahuila, Colima, Durango, Guanajuato, Guerrero, Hidalgo, Edo. éxico Oriente, Edo. México Poniente, Jalisco, Michoacán, Morelos, Nayarit, Nuevo León, Oaxaca, Puebla, Querétaro, Quintana Roo, San Luis Potosí, Sinaloa, Sonora, Tabasco, Tamaulipas, Tlaxcala, Veracruz Norte, Veracruz Sur, Yucatán, Zacatecas y Áreas de Nivel Central.

ONA	OOAD	PARTIDA	CÉDULA	CLAVE CUCOP +	GPO	GEN	ESP	DIF	VAR	DESCRIPCIÓN- SISTEMA DE ABASTO INSTITUCIONAL (SAI)	TALLA	UNIDAD	CANT.	TIPO	ÚNICA ENTREGA RÉGIMEN ORDINARIO	ÚNICA ENTREGA MÉDICOS RESIDENTES	ÚNICA ENTREGA RÉGIMEN IMSS BIENESTAR	TOTAL POR CLAVE Y DESTINO RÉGIMEN ORDINARIO, MÉDICOS RESIDENTES E IMSS BIENESTAR
)NA B	BAJA CALIFORNIA SUR	44	46	27101-0037	210	005	8235	00	02	CALZADO CONTRACTUAL PARA CABALLERO. TALLA: 28.5. COLOR: NEGRO. CEDULA 46.	28.5	PAR	1	PAR	64	-	-	64
)NA B	BAJA CALIFORNIA SUR	44	46	27101-0037	210	005	8243	00	02	CALZADO CONTRACTUAL PARA CABALLERO. TALLA: 29.0. COLOR: NEGRO. CEDULA 46.	29	PAR	1	PAR	68	-	-	68
)NA B	BAJA CALIFORNIA SUR	44	46	27101-0037	210	005	8250	00	02	CALZADO CONTRACTUAL PARA CABALLERO. TALLA: 29.5. COLOR: NEGRO. CEDULA 46.	29.5	PAR	1	PAR	16	-	-	16
)NA B	BAJA CALIFORNIA SUR	44	46	27101-0037	210	005	8268	00	02	CALZADO CONTRACTUAL PARA CABALLERO. TALLA: 30.0. COLOR: NEGRO. CEDULA 46.	30	PAR	1	PAR	26	-	-	26
)NA B	BAJA CALIFORNIA SUR	44	46	27101-0037	210	005	8284	00	02	CALZADO CONTRACTUAL PARA CABALLERO. TALLA: 31.0. COLOR: NEGRO. CEDULA 46.	31	PAR	1	PAR	8	-	-	8
)NA B	BAJA CALIFORNIA SUR	44	46	27101-0037	210	005	8300	00	02	CALZADO CONTRACTUAL PARA CABALLERO. TALLA: 32.0. COLOR: NEGRO. CEDULA 46.	32	PAR	1	PAR	2	-	-	2
)NA B	CAMPECHE	44	46	27101-0037	210	005	4010	03	02	CALZADO CONTRACTUAL PARA CABALLERO. TALLA: 23.0. COLOR: BLANCO. CEDULA 46.	23	PAR	1	PAR	4	-	-	4
)NA B	CAMPECHE	44	46	27101-0037	210	005	4036	03	02	CALZADO CONTRACTUAL PARA CABALLERO. TALLA: 24.0. COLOR: BLANCO. CEDULA 46.	24	PAR	1	PAR	6	-	-	6
)NA B	CAMPECHE	44	46	27101-0037	210	005	4044	03	02	CALZADO CONTRACTUAL PARA CABALLERO. TALLA: 24.5. COLOR: BLANCO. CEDULA 46.	24.5	PAR	1	PAR	2	-	-	2
)NA B	CAMPECHE	44	46	27101-0037	210	005	4051	03	02	CALZADO CONTRACTUAL PARA CABALLERO. TALLA: 25.0. COLOR: BLANCO. CEDULA 46.	25	PAR	1	PAR	6	-	8	14
)NA B	CAMPECHE	44	46	27101-0037	210	005	4069	03	02	CALZADO CONTRACTUAL PARA CABALLERO. TALLA: 26.5. COLOR: BLANCO. CEDULA 46.	25.5	PAR	1	PAR	12	6	2	20
)NA B	BAJA CALIFORNIA	44	46	27101-0037	210	005	4093	03	02	CALZADO CONTRACTUAL PARA CABALLERO. TALLA: 27.0. COLOR: BLANCO. CEDULA 46.	27	PAR	1	PAR	328	88	8	424
)NA B	BAJA CALIFORNIA	44	46	27101-0037	210	005	4101	03	02	CALZADO CONTRACTUAL PARA CABALLERO. TALLA: 27.5. COLOR: BLANCO. CEDULA 46.	27.5	PAR	1	PAR	238	90	8	336
)NA B	BAJA CALIFORNIA	44	46	27101-0037	210	005	4119	03	02	CALZADO CONTRACTUAL PARA CABALLERO. TALLA: 28.0. COLOR: BLANCO. CEDULA 46.	28	PAR	1	PAR	462	62	13	537
)NA B	BAJA CALIFORNIA	44	46	27101-0037	210	005	4127	03	02	CALZADO CONTRACTUAL PARA CABALLERO. TALLA: 28.5. COLOR: BLANCO. CEDULA 46.	28.5	PAR	1	PAR	244	48	-	292
)NA B	BAJA CALIFORNIA	44	46	27101-0037	210	005	4135	03	02	CALZADO CONTRACTUAL PARA CABALLERO. TALLA: 29.0. COLOR: BLANCO. CEDULA 46.	29	PAR	1	PAR	368	60	4	432
)NA B	BAJA CALIFORNIA	44	46	27101-0037	210	005	4143	03	02	CALZADO CONTRACTUAL PARA CABALLERO. TALLA: 29.5. COLOR: BLANCO. CEDULA 46.	29.5	PAR	1	PAR	80	32	-	112
)NA B	BAJA CALIFORNIA	44	46	27101-0037	210	005	4150	03	02	CALZADO CONTRACTUAL PARA CABALLERO. TALLA: 30.0. COLOR: BLANCO. CEDULA 46.	30	PAR	1	PAR	194	20	4	218
)NA B	BAJA CALIFORNIA	44	46	27101-0037	210	005	4168	03	02	CALZADO CONTRACTUAL PARA CABALLERO. TALLA: 30.5. COLOR: BLANCO. CEDULA 46.	30.5	PAR	1	PAR	12	6	-	18
)NA B	BAJA CALIFORNIA	44	46	27101-0037	210	005	4176	03	02	CALZADO CONTRACTUAL PARA CABALLERO. TALLA: 31.0. COLOR: BLANCO. CEDULA 46.	31	PAR	1	PAR	24	10	-	34
)NA B	BAJA CALIFORNIA	44	46	27101-0037	210	005	4192	03	02	CALZADO CONTRACTUAL PARA CABALLERO. TALLA: 32.0. COLOR: BLANCO. CEDULA 46.	32	PAR	1	PAR	38	6	-	44

ANEXOS
DIVISIÓN DE CONTRATOS

ANEXO 5. CUADRO DE DISTRIBUCIÓN

Áreas Requirentes: Organos de Operación Administrativa Desconcentrada de Aguascalientes, Baja California, Baja California Sur, Campeche, Chiapas, Chihuahua, CDMX Norte, CDMX Sur, Coahuila, Colima, Durango, Guanajuato, Guerrero, Hidalgo, Edo. México Oriente, Edo. México Poniente, Jalisco, Michoacán, Morelos, Nayarit, Nuevo León, Oaxaca, Puebla, Querétaro, Quintana Roo, San Luis Potosí, Sinaloa, Sonora, Tabasco, Tamaulipas, Tlaxcala, Veracruz Norte, Veracruz Sur, Yucatán, Zacatecas y Áreas de Nivel Central.

ZONA	OOAD	PARTIDA	CÉDULA	CLAVE CUCOP +	GPO	GEN	ESP	DIF	VAR	DESCRIPCIÓN- SISTEMA DE ABASTO INSTITUCIONAL (SAI)	TALLA	UNIDAD	CANT.	TIPO	ÚNICA ENTREGA RÉGIMEN ORDINARIO	ÚNICA ENTREGA MÉDICOS RESIDENTES	ÚNICA ENTREGA RÉGIMEN IMSS BIENESTAR	TOTAL POR CLAVE Y DESTINO RÉGIMEN ORDINARIO, MÉDICOS RESIDENTES E IMSS BIENESTAR
ZONA B	BAJA CALIFORNIA SUR	44	46	27101-0037	210	005	4168	03	02	CALZADO CONTRACTUAL PARA CABALLERO. TALLA: 30.5. COLOR: BLANCO. CEDULA 46.	30.5	PAR	1	PAR	6	2	-	8
ZONA B	BAJA CALIFORNIA SUR	44	46	27101-0037	210	005	4176	03	02	CALZADO CONTRACTUAL PARA CABALLERO. TALLA: 31.0. COLOR: BLANCO. CEDULA 46.	31	PAR	1	PAR	12	-	-	12
ZONA B	BAJA CALIFORNIA SUR	44	46	27101-0037	210	005	4192	03	02	CALZADO CONTRACTUAL PARA CABALLERO. TALLA: 32.0. COLOR: BLANCO. CEDULA 46.	32	PAR	1	PAR	2	-	-	2
ZONA B	BAJA CALIFORNIA SUR	44	46	27101-0037	210	005	6601	02	02	CALZADO CONTRACTUAL PARA CABALLERO. TALLA: 25.5. COLOR: CAFE. CEDULA 46.	25.5	PAR	1	PAR	1	-	-	1
ZONA B	BAJA CALIFORNIA SUR	44	46	27101-0037	210	005	6619	02	02	CALZADO CONTRACTUAL PARA CABALLERO. TALLA: 26.0. COLOR: CAFE. CEDULA 46.	26	PAR	1	PAR	2	-	-	2
ZONA B	BAJA CALIFORNIA SUR	44	46	27101-0037	210	005	6627	02	02	CALZADO CONTRACTUAL PARA CABALLERO. TALLA: 26.5. COLOR: CAFE. CEDULA 46.	26.5	PAR	1	PAR	3	-	-	3
ZONA B	BAJA CALIFORNIA SUR	44	46	27101-0037	210	005	6635	02	02	CALZADO CONTRACTUAL PARA CABALLERO. TALLA: 27.0. COLOR: CAFE. CEDULA 46.	27	PAR	1	PAR	7	-	-	7
ZONA B	BAJA CALIFORNIA SUR	44	46	27101-0037	210	005	6643	02	02	CALZADO CONTRACTUAL PARA CABALLERO. TALLA: 27.5. COLOR: CAFE. CEDULA 46.	27.5	PAR	1	PAR	8	-	-	8
ZONA B	BAJA CALIFORNIA SUR	44	46	27101-0037	210	005	6650	02	02	CALZADO CONTRACTUAL PARA CABALLERO. TALLA: 28.0. COLOR: CAFE. CEDULA 46.	28	PAR	1	PAR	19	-	-	19
ZONA B	BAJA CALIFORNIA SUR	44	46	27101-0037	210	005	6668	02	02	CALZADO CONTRACTUAL PARA CABALLERO. TALLA: 28.5. COLOR: CAFE. CEDULA 46.	28.5	PAR	1	PAR	5	-	-	5
ZONA B	BAJA CALIFORNIA SUR	44	46	27101-0037	210	005	6676	02	02	CALZADO CONTRACTUAL PARA CABALLERO. TALLA: 29.0. COLOR: CAFE. CEDULA 46.	29	PAR	1	PAR	12	-	-	12
ZONA B	BAJA CALIFORNIA SUR	44	46	27101-0037	210	005	6684	02	02	CALZADO CONTRACTUAL PARA CABALLERO. TALLA: 29.5. COLOR: CAFE. CEDULA 46.	29.5	PAR	1	PAR	4	-	-	4
ZONA B	BAJA CALIFORNIA SUR	44	46	27101-0037	210	005	6692	02	02	CALZADO CONTRACTUAL PARA CABALLERO. TALLA: 30.0. COLOR: CAFE. CEDULA 46.	30	PAR	1	PAR	6	-	-	6
ZONA B	BAJA CALIFORNIA SUR	44	46	27101-0037	210	005	8144	00	02	CALZADO CONTRACTUAL PARA CABALLERO. TALLA: 24.0. COLOR: NEGRO. CEDULA 46.	24	PAR	1	PAR	4	-	-	4
ZONA B	BAJA CALIFORNIA SUR	44	46	27101-0037	210	005	8163	00	02	CALZADO CONTRACTUAL PARA CABALLERO. TALLA: 25.0. COLOR: NEGRO. CEDULA 46.	25	PAR	1	PAR	6	-	-	6
ZONA B	BAJA CALIFORNIA SUR	44	46	27101-0037	210	005	8177	00	02	CALZADO CONTRACTUAL PARA CABALLERO. TALLA: 25.5. COLOR: NEGRO. CEDULA 46.	25.5	PAR	1	PAR	4	-	-	4
ZONA B	BAJA CALIFORNIA SUR	44	46	27101-0037	210	005	8185	00	02	CALZADO CONTRACTUAL PARA CABALLERO. TALLA: 26.0. COLOR: NEGRO. CEDULA 46.	26	PAR	1	PAR	12	-	-	12
ZONA B	BAJA CALIFORNIA SUR	44	46	27101-0037	210	005	8193	00	02	CALZADO CONTRACTUAL PARA CABALLERO. TALLA: 26.5. COLOR: NEGRO. CEDULA 46.	26.5	PAR	1	PAR	20	-	-	20
ZONA B	BAJA CALIFORNIA SUR	44	46	27101-0037	210	005	8201	00	02	CALZADO CONTRACTUAL PARA CABALLERO. TALLA: 27.0. COLOR: NEGRO. CEDULA 46.	27	PAR	1	PAR	74	-	-	74
ZONA B	BAJA CALIFORNIA SUR	44	46	27101-0037	210	005	8219	00	02	CALZADO CONTRACTUAL PARA CABALLERO. TALLA: 27.5. COLOR: NEGRO. CEDULA 46.	27.5	PAR	1	PAR	38	-	-	38
ZONA B	BAJA CALIFORNIA SUR	44	46	27101-0037	210	005	8227	00	02	CALZADO CONTRACTUAL PARA CABALLERO. TALLA: 28.0. COLOR: NEGRO. CEDULA 46.	28	PAR	1	PAR	46	-	-	46

ANEXO 5. CUADRO DE DISTRIBUCIÓN

Áreas Requirentes: Órganos de Operación Administrativa Desconcentrada de Aguascalientes, Baja California, Baja California Sur, Campeche, Chiapas, Chihuahua, CDMX Norte, CDMX Sur, Coahuila, Colima, Durango, Guanajuato, Guerrero, Hidalgo, Edo. México Oriente, Edo. México Poniente, Jalisco, Michoacán, Morelos, Nayarit, Nuevo León, Oaxaca, Puebla, Querétaro, Quintana Roo, San Luis Potosí, Sinaloa, Sonora, Tabasco, Tamaulipas, Tlaxcala, Veracruz Norte, Veracruz Sur, Yucatán, Zacatecas y Áreas de Nivel Central.

ZONA	OOAD	PARTIDA	CÉDULA	CLAVE CUCOP +	GPO	GEN	ESP	DIF	VAR	DESCRIPCIÓN- SISTEMA DE ABASTO INSTITUCIONAL (SAI)	TALLA	UNIDAD	CANT.	TIPO	ÚNICA ENTREGA RÉGIMEN ORDINARIO	ÚNICA ENTREGA MÉDICOS RESIDENTES	ÚNICA ENTREGA RÉGIMEN IMSS BIENESTAR	TOTAL POR CLAVE Y DESTINO RÉGIMEN ORDINARIO, MÉDICOS RESIDENTES E IMSS BIENESTAR
ZONA B	BAJA CALIFORNIA	44	46	27101-0037	210	005	8201	00	02	CALZADO CONTRACTUAL PARA CABALLERO. TALLA: 27.0. COLOR: NEGRO. CEDULA 46.	27	PAR	1	PAR	141	-	4	145
ZONA B	BAJA CALIFORNIA	44	46	27101-0037	210	005	8219	00	02	CALZADO CONTRACTUAL PARA CABALLERO. TALLA: 27.5. COLOR: NEGRO. CEDULA 46.	27.5	PAR	1	PAR	97	-	6	103
ZONA B	BAJA CALIFORNIA	44	46	27101-0037	210	005	8227	00	02	CALZADO CONTRACTUAL PARA CABALLERO TALLA: 28.0. COLOR: NEGRO. CEDULA 46.	28	PAR	1	PAR	182	-	14	196
ZONA B	BAJA CALIFORNIA	44	46	27101-0037	210	005	8235	00	02	CALZADO CONTRACTUAL PARA CABALLERO. TALLA: 28.5. COLOR: NEGRO. CEDULA 46.	28.5	PAR	1	PAR	104	-	6	110
ZONA B	BAJA CALIFORNIA	44	46	27101-0037	210	005	8243	00	02	CALZADO CONTRACTUAL PARA CABALLERO TALLA: 29.0. COLOR: NEGRO. CEDULA 46.	29	PAR	1	PAR	153	-	4	157
ZONA B	BAJA CALIFORNIA	44	46	27101-0037	210	005	8250	00	02	CALZADO CONTRACTUAL PARA CABALLERO. TALLA: 29.5. COLOR: NEGRO. CEDULA 46.	29.5	PAR	1	PAR	60	-	4	64
ZONA B	BAJA CALIFORNIA	44	46	27101-0037	210	005	8268	00	02	CALZADO CONTRACTUAL PARA CABALLERO. TALLA: 30.0. COLOR: NEGRO. CEDULA 46.	30	PAR	1	PAR	75	-	2	77
ZONA B	BAJA CALIFORNIA	44	46	27101-0037	210	005	8284	00	02	CALZADO CONTRACTUAL PARA CABALLERO. TALLA: 31.0. COLOR: NEGRO. CEDULA 46.	31	PAR	1	PAR	18	-	-	18
ZONA B	BAJA CALIFORNIA	44	46	27101-0037	210	005	8300	00	02	CALZADO CONTRACTUAL PARA CABALLERO. TALLA: 32.0. COLOR: NEGRO. CEDULA 46.	32	PAR	1	PAR	8	-	-	8
ZONA B	BAJA CALIFORNIA SUR	44	46	27101-0037	210	005	4036	03	02	CALZADO CONTRACTUAL PARA CABALLERO. TALLA: 24.0. COLOR: BLANCO. CEDULA 46.	24	PAR	1	PAR	6	-	-	6
ZONA B	BAJA CALIFORNIA SUR	44	46	27101-0037	210	005	4051	03	02	CALZADO CONTRACTUAL PARA CABALLERO. TALLA: 25.0. COLOR: BLANCO. CEDULA 46.	25	PAR	1	PAR	16	-	-	16
ZONA B	BAJA CALIFORNIA SUR	44	46	27101-0037	210	005	4069	03	02	CALZADO CONTRACTUAL PARA CABALLERO. TALLA: 25.5. COLOR: BLANCO. CEDULA 46.	25.5	PAR	1	PAR	6	2	-	8
ZONA B	BAJA CALIFORNIA SUR	44	46	27101-0037	210	005	4077	03	02	CALZADO CONTRACTUAL PARA CABALLERO. TALLA: 26.0. COLOR: BLANCO. CEDULA 46.	26	PAR	1	PAR	56	8	-	64
ZONA B	BAJA CALIFORNIA SUR	44	46	27101-0037	210	005	4085	03	02	CALZADO CONTRACTUAL PARA CABALLERO. TALLA: 26.5. COLOR: BLANCO. CEDULA 46.	26.5	PAR	1	PAR	50	6	-	56
ZONA B	BAJA CALIFORNIA SUR	44	46	27101-0037	210	005	4093	03	02	CALZADO CONTRACTUAL PARA CABALLERO. TALLA: 27.0. COLOR: BLANCO. CEDULA 46.	27	PAR	1	PAR	174	10	-	184
ZONA B	BAJA CALIFORNIA SUR	44	46	27101-0037	210	005	4101	03	02	CALZADO CONTRACTUAL PARA CABALLERO. TALLA: 27.5. COLOR: BLANCO. CEDULA 46.	27.5	PAR	1	PAR	136	18	-	154
ONA A	ZACATECAS	44	46	27101-0037	210	005	4119	03	02	CALZADO CONTRACTUAL PARA CABALLERO. TALLA: 30.0. COLOR: BLANCO. CEDULA 46.	28	PAR	1	PAR	244	18	-	262
ONA A	ZACATECAS	44	46	27101-0037	210	005	4168	03	02	CALZADO CONTRACTUAL PARA CABALLERO. TALLA: 30.5. COLOR: BLANCO. CEDULA 46.	30.5	PAR	1	PAR	2	-	-	2
ONA A	ZACATECAS	44	46	27101-0037	210	005	4176	03	02	CALZADO CONTRACTUAL PARA CABALLERO. TALLA: 31.0. COLOR: BLANCO. CEDULA 46.	31	PAR	1	PAR	6	-	2	8
ONA A	ZACATECAS	44	46	27101-0037	210	005	6601	02	02	CALZADO CONTRACTUAL PARA CABALLERO. TALLA: 25.5. COLOR: CAFE. CEDULA 46.	25.5	PAR	1	PAR	1	-	-	1
ONA A	ZACATECAS	44	46	27101-0037	210	005	6619	02	02	CALZADO CONTRACTUAL PARA CABALLERO. TALLA: 26.0. COLOR: CAFE. CEDULA 46.	26	PAR	1	PAR	1	-	-	1

ANEXOS
DIVISIÓN DE CONTRATOS

ANEXO 5. CUADRO DE DISTRIBUCIÓN

Areas Requirentes: Órganos de Operación Administrativa Desconcentrada de Aguascalientes, Baja California, Baja California Sur, Campeche, Chiapas, Chihuahua, CDMX Norte, CDMX Sur, Coahuila, Colima, Durango, Guanajuato, Guerrero, Hidalgo, Edo. México Oriente, Edo. Mexico Poniente, Jalisco, Michoacán, Morelos, Nayarit, Nuevo León, Oaxaca, Puebla, Querétaro, Quintana Roo, San Luis Potosí, Sinaloa, Sonora, Tabasco, Tamaulipas, Tlaxcala, Veracruz Norte, Veracruz Sur, Yucatán, Zacatecas y Áreas de Nivel Central

ZONA	OOAD	PARTIDA	CÉDULA	CLAVE CUCOP +	GPO	GEN	ESP	DIF	VAR	DESCRIPCIÓN- SISTEMA DE ABASTO INSTITUCIONAL (SAI)	TALLA	UNIDAD	CANT.	TIPO	ÚNICA ENTREGA RÉGIMEN ORDINARIO	ÚNICA ENTREGA MÉDICOS RESIDENTES	ÚNICA ENTREGA RÉGIMEN IMSS BIENESTAR	TOTAL POR CLAVE Y DESTINO RÉGIMEN ORDINARIO, MÉDICOS RESIDENTES E IMSS BIENESTAR
ZONA B	BAJA CALIFORNIA	44	46	27101-0037	210	005	6593	02	02	CALZADO CONTRACTUAL PARA CABALLERO, TALLA: 25.0, COLOR: CAFE, CEDULA 46.	25	PAR	1	PAR	1	-	-	1
ZONA B	BAJA CALIFORNIA	44	46	27101-0037	210	005	6601	02	02	CALZADO CONTRACTUAL PARA CABALLERO, TALLA: 25.5, COLOR: CAFE, CEDULA 46.	25.5	PAR	1	PAR	2	-	-	2
ZONA B	BAJA CALIFORNIA	44	46	27101-0037	210	005	6619	02	02	CALZADO CONTRACTUAL PARA CABALLERO, TALLA: 26.0, COLOR: CAFE, CEDULA 46.	26	PAR	1	PAR	2	-	-	2
ZONA B	BAJA CALIFORNIA	44	46	27101-0037	210	005	6627	02	02	CALZADO CONTRACTUAL PARA CABALLERO, TALLA: 26.5, COLOR: CAFE, CEDULA 46.	26.5	PAR	1	PAR	1	-	-	1
ZONA B	BAJA CALIFORNIA	44	46	27101-0037	210	005	6635	02	02	CALZADO CONTRACTUAL PARA CABALLERO, TALLA: 27.0, COLOR: CAFE, CEDULA 46.	27	PAR	1	PAR	10	-	-	10
ZONA B	BAJA CALIFORNIA	44	46	27101-0037	210	005	6643	02	02	CALZADO CONTRACTUAL PARA CABALLERO, TALLA: 27.5, COLOR: CAFE, CEDULA 46.	27.5	PAR	1	PAR	13	-	-	13
ZONA B	BAJA CALIFORNIA	44	46	27101-0037	210	005	6650	02	02	CALZADO CONTRACTUAL PARA CABALLERO, TALLA: 28.0, COLOR: CAFE, CEDULA 46.	28	PAR	1	PAR	25	-	-	25
ZONA B	BAJA CALIFORNIA	44	46	27101-0037	210	005	6668	02	02	CALZADO CONTRACTUAL PARA CABALLERO, TALLA: 28.5, COLOR: CAFE, CEDULA 46.	28.5	PAR	1	PAR	14	-	-	14
ZONA B	BAJA CALIFORNIA	44	46	27101-0037	210	005	6676	02	02	CALZADO CONTRACTUAL PARA CABALLERO, TALLA: 29.0, COLOR: CAFE, CEDULA 46.	29	PAR	1	PAR	28	-	-	28
ZONA B	BAJA CALIFORNIA	44	46	27101-0037	210	005	6684	02	02	CALZADO CONTRACTUAL PARA CABALLERO, TALLA: 29.5, COLOR: CAFE, CEDULA 46.	29.5	PAR	1	PAR	12	-	-	12
ZONA B	BAJA CALIFORNIA	44	46	27101-0037	210	005	6692	02	02	CALZADO CONTRACTUAL PARA CABALLERO, TALLA: 30.0, COLOR: CAFE, CEDULA 46.	30	PAR	1	PAR	6	-	-	6
ZONA B	BAJA CALIFORNIA	44	46	27101-0037	210	005	6700	02	02	CALZADO CONTRACTUAL PARA CABALLERO, TALLA: 30.5, COLOR: CAFE, CEDULA 46.	30.5	PAR	1	PAR	2	-	-	2
ZONA B	BAJA CALIFORNIA	44	46	27101-0037	210	005	6726	02	02	CALZADO CONTRACTUAL PARA CABALLERO, TALLA: 31.5, COLOR: CAFE, CEDULA 46.	31.5	PAR	1	PAR	1	-	-	1
ZONA B	BAJA CALIFORNIA	44	46	27101-0037	210	005	6734	02	02	CALZADO CONTRACTUAL PARA CABALLERO, TALLA: 32.0, COLOR: CAFE, CEDULA 46.	32	PAR	1	PAR	3	-	-	3
ZONA B	BAJA CALIFORNIA	44	46	27101-0037	210	005	8110	00	02	CALZADO CONTRACTUAL PARA CABALLERO, TALLA: 22.5, COLOR: NEGRO, CEDULA 46.	22.5	PAR	1	PAR	2	-	-	2
ZONA B	BAJA CALIFORNIA	44	46	27101-0037	210	005	8144	00	02	CALZADO CONTRACTUAL PARA CABALLERO, TALLA: 24.0, COLOR: NEGRO, CEDULA 46.	24	PAR	1	PAR	10	-	-	10
ZONA B	BAJA CALIFORNIA	44	46	27101-0037	210	005	8151	00	02	CALZADO CONTRACTUAL PARA CABALLERO, TALLA: 24.5, COLOR: NEGRO, CEDULA 46.	24.5	PAR	1	PAR	4	-	-	4
ZONA B	BAJA CALIFORNIA	44	46	27101-0037	210	005	8169	00	02	CALZADO CONTRACTUAL PARA CABALLERO, TALLA: 25.0, COLOR: NEGRO, CEDULA 46.	25	PAR	1	PAR	20	-	2	22
ZONA B	BAJA CALIFORNIA	44	46	27101-0037	210	005	8177	00	02	CALZADO CONTRACTUAL PARA CABALLERO, TALLA: 25.5, COLOR: NEGRO, CEDULA 46.	25.5	PAR	1	PAR	10	-	-	10
ZONA B	BAJA CALIFORNIA	44	46	27101-0037	210	005	8185	00	02	CALZADO CONTRACTUAL PARA CABALLERO, TALLA: 26.0, COLOR: NEGRO, CEDULA 46.	26	PAR	1	PAR	58	-	6	64
ZONA B	BAJA CALIFORNIA	44	46	27101-0037	210	005	8193	00	02	CALZADO CONTRACTUAL PARA CABALLERO, TALLA: 26.5, COLOR: NEGRO, CEDULA 46.	26.5	PAR	1	PAR	28	-	-	28

ANEXO 5. CUADRO DE DISTRIBUCIÓN

eas Requirentes: Órganos de Operación Administrativa Desconcentrada de Aguascalientes, Baja California, Baja California Sur, Campeche, Chiapas, Chihuahua, CDMX Norte. CDMX Sur, Coahuila, Colima, Durango, Guanajuato, Guerrero, Hidalgo, Edo. xico Oriente, Edo. Mexico Poniente, Jalisco, Michoacán, Morelos, Nayarit, Nuevo León, Oaxaca, Puebla, Querétaro, Quintana Roo, San Luis Potosí, Sinaloa, Sonora, Tabasco, Tamaulipas, Tlaxcala, Veracruz Norte, Veracruz Sur, Yucatán, Zacatecas y Áreas de Nivel Central.

ONA	OOAD	PARTIDA	CÉDULA	CLAVE CUCOP +	GPO	GEN	ESP	DIF	VAR	DESCRIPCIÓN- SISTEMA DE ABASTO INSTITUCIONAL (SAI)	TALLA	UNIDAD	CANT.	TIPO	ÚNICA ENTREGA RÉGIMEN ORDINARIO	ÚNICA ENTREGA MÉDICOS RESIDENTES	ÚNICA ENTREGA RÉGIMEN IMSS BIENESTAR	TOTAL POR CLAVE Y DESTINO RÉGIMEN ORDINARIO, MÉDICOS RESIDENTES E IMSS BIENESTAR
NA B	BAJA CALIFORNIA	44	46	27101-0037	210	005	3962	03	02	CALZADO CONTRACTUAL PARA CABALLERO. TALLA: 20.5. COLOR: BLANCO. CEDULA 46.	20.5	PAR	1	PAR	2	-	-	2
NA B	BAJA CALIFORNIA	44	46	27101-0037	210	005	3986	03	02	CALZADO CONTRACTUAL PARA CABALLERO. TALLA: 22.0. COLOR: BLANCO. CEDULA 46.	22	PAR	1	PAR	2	-	-	2
NA B	BAJA CALIFORNIA	44	46	27101-0037	210	005	4002	03	02	CALZADO CONTRACTUAL PARA CABALLERO. TALLA: 22.5. COLOR: BLANCO. CEDULA 46.	22.5	PAR	1	PAR	4	-	-	4
NA B	BAJA CALIFORNIA	44	46	27101-0037	210	005	4010	03	02	CALZADO CONTRACTUAL PARA CABALLERO. TALLA: 23.0. COLOR: BLANCO. CEDULA 46.	23	PAR	1	PAR	4	-	-	4
NA B	BAJA CALIFORNIA	44	46	27101-0037	210	005	4028	03	02	CALZADO CONTRACTUAL PARA CABALLERO. TALLA: 23.5. COLOR: BLANCO. CEDULA 46.	23.5	PAR	1	PAR	2	-	2	4
NA B	BAJA CALIFORNIA	44	46	27101-0037	210	005	4036	03	02	CALZADO CONTRACTUAL PARA CABALLERO. TALLA: 24.0. COLOR: BLANCO. CEDULA 46.	24	PAR	1	PAR	16	2	-	18
NA B	BAJA CALIFORNIA	44	46	27101-0037	210	005	4044	03	02	CALZADO CONTRACTUAL PARA CABALLERO. TALLA: 24.5. COLOR: BLANCO. CEDULA 46.	24.5	PAR	1	PAR	14	-	-	14
NA B	BAJA CALIFORNIA	44	46	27101-0037	210	005	4051	03	02	CALZADO CONTRACTUAL PARA CABALLERO. TALLA: 25.0. COLOR: BLANCO. CEDULA 46.	25	PAR	1	PAR	46	6	-	52
NA B	BAJA CALIFORNIA	44	46	27101-0037	210	005	4069	03	02	CALZADO CONTRACTUAL PARA CABALLERO. TALLA: 25.5. COLOR: BLANCO. CEDULA 46.	25.5	PAR	1	PAR	20	12	-	32
NA B	BAJA CALIFORNIA	44	46	27101-0037	210	005	4077	03	02	CALZADO CONTRACTUAL PARA CABALLERO. TALLA: 26.0. COLOR: BLANCO. CEDULA 46.	26	PAR	1	PAR	138	10	-	148
NA B	BAJA CALIFORNIA	44	46	27101-0037	210	005	4085	03	02	CALZADO CONTRACTUAL PARA CABALLERO. TALLA: 26.5. COLOR: BLANCO. CEDULA 46.	26.5	PAR	1	PAR	84	26	-	110
NA B	BAJA CALIFORNIA	44	46	27101-0037	210	005	4093	03	02	CALZADO CONTRACTUAL PARA CABALLERO. TALLA: 27.0. COLOR: BLANCO. CEDULA 46.	27	PAR	1	PAR	328	88	8	424
NA B	BAJA CALIFORNIA	44	46	27101-0037	210	005	4101	03	02	CALZADO CONTRACTUAL PARA CABALLERO. TALLA: 27.5. COLOR: BLANCO. CEDULA 46.	27.5	PAR	1	PAR	238	90	8	336
NA B	BAJA CALIFORNIA	44	46	27101-0037	210	005	4119	03	02	CALZADO CONTRACTUAL PARA CABALLERO. TALLA: 28.0. COLOR: BLANCO. CEDULA 46.	28	PAR	1	PAR	462	62	13	537
NA B	BAJA CALIFORNIA	44	46	27101-0037	210	005	4127	03	02	CALZADO CONTRACTUAL PARA CABALLERO. TALLA: 28.5. COLOR: BLANCO. CEDULA 46.	28.5	PAR	1	PAR	244	48	-	292
NA A	TLAXCALA	44	46	27101-0037	210	005	4077	03	02	CALZADO CONTRACTUAL PARA CABALLERO. TALLA: 26.0. COLOR: BLANCO. CEDULA 46.	26	PAR	1	PAR	14	22	-	36
NA A	TLAXCALA	44	46	27101-0037	210	005	4085	03	02	CALZADO CONTRACTUAL PARA CABALLERO. TALLA: 26.5. COLOR: BLANCO. CEDULA 46.	26.5	PAR	1	PAR	72	20	-	92
NA A	TLAXCALA	44	46	27101-0037	210	005	4093	03	02	CALZADO CONTRACTUAL PARA CABALLERO. TALLA: 27.0. COLOR: BLANCO. CEDULA 46.	27	PAR	1	PAR	28	26	-	54
NA A	TLAXCALA	44	46	27101-0037	210	005	4101	03	02	CALZADO CONTRACTUAL PARA CABALLERO. TALLA: 27.5. COLOR: BLANCO. CEDULA 46.	27.5	PAR	1	PAR	48	24	-	72
NA A	TLAXCALA	44	46	27101-0037	210	005	4119	03	02	CALZADO CONTRACTUAL PARA CABALLERO. TALLA: 28.0. COLOR: BLANCO. CEDULA 46.	28	PAR	1	PAR	4	6	-	10
NA A	TLAXCALA	44	46	27101-0037	210	005	4127	03	02	CALZADO CONTRACTUAL PARA CABALLERO. TALLA: 28.5. COLOR: BLANCO. CEDULA 46.	28.5	PAR	1	PAR	4	2	-	6

ANEXOS
DIVISIÓN DE CONTRATOS

ANEXO 5. CUADRO DE DISTRIBUCIÓN

Areas Requirentes: Órganos de Operación Administrativa Desconcentrada de Aguascalientes, Baja California, Baja California Sur, Campeche, Chiapas, Chihuahua, CDMX Norte, CDMX Sur, Coahuila, Colima, Durango, Guanajuato, Guerrero, Hidalgo, Edo. México Oriente, Edo. México Poniente, Jalisco, Michoacán, Morelos, Nayarit, Nuevo León, Oaxaca, Puebla, Querétaro, Quintana Roo, San Luis Potosí, Sinaloa, Sonora, Tabasco, Tamaulipas, Tlaxcala, Veracruz Norte, Veracruz Sur, Yucatán, Zacatecas y Áreas de Nivel Central.

ZONA	OOAD	PARTIDA	CÉDULA	CLAVE CUCOP +	GPO	GEN	ESP	DIF	VAR	DESCRIPCIÓN- SISTEMA DE ABASTO INSTITUCIONAL (SAI)	TALLA	UNIDAD	CANT.	TIPO	ÚNICA ENTREGA RÉGIMEN ORDINARIO	ÚNICA ENTREGA MÉDICOS RESIDENTES	ÚNICA ENTREGA RÉGIMEN IMSS BIENESTAR	TOTAL POR CLAVE Y DESTINO RÉGIMEN ORDINARIO, MÉDICOS RESIDENTES E IMSS BIENESTAR
ZONA A	ZACATECAS	44	46	27101-0037	210	005	6627	02	02	CALZADO CONTRACTUAL PARA CABALLERO TALLA: 26.5. COLOR: CAFE. CEDULA 46.	26.5	PAR	1	PAR	4	-	1	5
ZONA A	ZACATECAS	44	46	27101-0037	210	005	6635	02	02	CALZADO CONTRACTUAL PARA CABALLERO TALLA: 27.0. COLOR: CAFE. CEDULA 46.	27	PAR	1	PAR	20	-	2	22
ZONA A	ZACATECAS	44	46	27101-0037	210	005	6643	02	02	CALZADO CONTRACTUAL PARA CABALLERO. TALLA: 27.5. COLOR: CAFE. CEDULA 46.	27.5	PAR	1	PAR	7	-	-	7
ZONA A	ZACATECAS	44	46	27101-0037	210	005	6650	02	02	CALZADO CONTRACTUAL PARA CABALLERO. TALLA: 28.0. COLOR: CAFE. CEDULA 46.	28	PAR	1	PAR	7	-	-	7
ZONA A	ZACATECAS	44	46	27101-0037	210	005	6668	02	02	CALZADO CONTRACTUAL PARA CABALLERO TALLA: 28.5. COLOR: CAFE. CEDULA 46.	28.5	PAR	1	PAR	3	-	-	3
ZONA A	ZACATECAS	44	46	27101-0037	210	005	6676	02	02	CALZADO CONTRACTUAL PARA CABALLERO. TALLA: 29.0. COLOR: CAFE. CEDULA 46.	29	PAR	1	PAR	4	-	-	4
ZONA A	ZACATECAS	44	46	27101-0037	210	005	6692	02	02	CALZADO CONTRACTUAL PARA CABALLERO. TALLA: 30.0. COLOR: CAFE. CEDULA 46.	30	PAR	1	PAR	1	-	-	1
ZONA A	ZACATECAS	44	46	27101-0037	210	005	8144	00	02	CALZADO CONTRACTUAL PARA CABALLERO. TALLA: 24.0. COLOR: NEGRO. CEDULA 46.	24	PAR	1	PAR	2	-	-	2
ZONA A	ZACATECAS	44	46	27101-0037	210	005	8169	00	02	CALZADO CONTRACTUAL PARA CABALLERO TALLA: 25.0. COLOR: NEGRO. CEDULA 46.	25	PAR	1	PAR	2	-	4	6
ZONA A	ZACATECAS	44	46	27101-0037	210	005	8177	00	02	CALZADO CONTRACTUAL PARA CABALLERO TALLA: 25.5. COLOR: NEGRO. CEDULA 46.	25.5	PAR	1	PAR	4	-	2	6
ZONA A	ZACATECAS	44	46	27101-0037	210	005	8185	00	02	CALZADO CONTRACTUAL PARA CABALLERO. TALLA: 26.0. COLOR: NEGRO. CEDULA 46.	26	PAR	1	PAR	26	-	6	32
ZONA A	ZACATECAS	44	46	27101-0037	210	005	8193	00	02	CALZADO CONTRACTUAL PARA CABALLERO TALLA: 26.5. COLOR: NEGRO. CEDULA 46.	26.5	PAR	1	PAR	14	-	18	32
ZONA A	ZACATECAS	44	46	27101-0037	210	005	8201	00	02	CALZADO CONTRACTUAL PARA CABALLERO TALLA: 27.0. COLOR: NEGRO. CEDULA 46.	27	PAR	1	PAR	62	-	44	106
ZONA A	ZACATECAS	44	46	27101-0037	210	005	8219	00	02	CALZADO CONTRACTUAL PARA CABALLERO TALLA: 27.5. COLOR: NEGRO. CEDULA 46.	27.5	PAR	1	PAR	37	-	18	55
ZONA A	ZACATECAS	44	46	27101-0037	210	005	8227	00	02	CALZADO CONTRACTUAL PARA CABALLERO TALLA: 28.0. COLOR: NEGRO. CEDULA 46.	28	PAR	1	PAR	42	-	46	88
ZONA A	ZACATECAS	44	46	27101-0037	210	005	8235	00	02	CALZADO CONTRACTUAL PARA CABALLERO. TALLA: 28.5. COLOR: NEGRO. CEDULA 46.	28.5	PAR	1	PAR	22	-	14	36
ZONA A	ZACATECAS	44	46	27101-0037	210	005	8243	00	02	CALZADO CONTRACTUAL PARA CABALLERO. TALLA: 29.0. COLOR: NEGRO. CEDULA 46.	29	PAR	1	PAR	20	-	18	38
ZONA A	ZACATECAS	44	46	27101-0037	210	005	8250	00	02	CALZADO CONTRACTUAL PARA CABALLERO. TALLA: 29.5. COLOR: NEGRO. CEDULA 46.	29.5	PAR	1	PAR	4	-	6	10
ZONA A	ZACATECAS	44	46	27101-0037	210	005	8268	00	02	CALZADO CONTRACTUAL PARA CABALLERO. TALLA: 30.0. COLOR: NEGRO. CEDULA 46.	30	PAR	1	PAR	-	-	4	4
ZONA A	ZACATECAS	44	46	27101-0037	210	005	8276	00	02	CALZADO CONTRACTUAL PARA CABALLERO. TALLA: 30.5. COLOR: NEGRO. CEDULA 46.	30.5	PAR	1	PAR	4	-	-	4
ZONA A	ZACATECAS	44	46	27101-0037	210	005	8284	00	02	CALZADO CONTRACTUAL PARA CABALLERO. TALLA: 31.0. COLOR: NEGRO. CEDULA 46.	31	PAR	1	PAR	2	-	6	8

ANEXO 5. CUADRO DE DISTRIBUCIÓN

as Requirentes: Órganos de Operación Administrativa Desconcentrada de Aguascalientes, Baja California, Baja California Sur, Campeche, Chiapas, Chihuahua, CDMX Norte, CDMX Sur, Coahuila, Colima, Durango, Guanajuato, Guerrero, Hidalgo, Edo. xico Oriente, Edo. México Poniente, Jalisco, Michoacán, Morelos, Nayarit, Nuevo León, Oaxaca, Puebla, Querétaro, Quintana Roo, San Luis Potosí, Sinaloa, Sonora, Tabasco, Tamaulipas, Tlaxcala, Veracruz Norte, Veracruz Sur, Yucatán, Zacatecas y Áreas de Nivel Central.

ONA	OOAD	PARTIDA	CÉDULA	CLAVE CUCOP +	GPO	GEN	ESP	DIF	VAR	DESCRIPCIÓN- SISTEMA DE ABASTO INSTITUCIONAL (SAI)	TALLA	UNIDAD	CANT.	TIPO	ÚNICA ENTREGA RÉGIMEN ORDINARIO	ÚNICA ENTREGA MÉDICOS RESIDENTES	ÚNICA ENTREGA RÉGIMEN IMSS BIENESTAR	TOTAL POR CLAVE Y DESTINO RÉGIMEN ORDINARIO, MÉDICOS RESIDENTES E IMSS BIENESTAR
NA A	TLAXCALA	44	46	27101-0037	210	005	8227	00	02	CALZADO CONTRACTUAL PARA CABALLERO. TALLA: 28.0. COLOR: NEGRO. CEDULA 46.	28	PAR	1	PAR	73	-	-	73
NA A	TLAXCALA	44	46	27101-0037	210	005	8235	00	02	CALZADO CONTRACTUAL PARA CABALLERO. TALLA: 28.5. COLOR: NEGRO. CEDULA 46.	28.5	PAR	1	PAR	10	-	-	10
NA A	TLAXCALA	44	46	27101-0037	210	005	8243	00	02	CALZADO CONTRACTUAL PARA CABALLERO. TALLA: 29.0. COLOR: NEGRO. CEDULA 46.	29	PAR	1	PAR	12	-	-	12
NA A	TLAXCALA	44	46	27101-0037	210	005	8268	00	02	CALZADO CONTRACTUAL PARA CABALLERO. TALLA: 30.0. COLOR: NEGRO. CEDULA 46.	30	PAR	1	PAR	4	-	-	4
NA A	ZACATECAS	44	46	27101-0037	210	005	4036	03	02	CALZADO CONTRACTUAL PARA CABALLERO. TALLA: 24.0. COLOR: BLANCO. CEDULA 46.	24	PAR	1	PAR	10	-	4	14
NA A	ZACATECAS	44	46	27101-0037	210	005	4044	03	02	CALZADO CONTRACTUAL PARA CABALLERO. TALLA: 24.5. COLOR: BLANCO. CEDULA 46.	24.5	PAR	1	PAR	2	-	-	2
NA A	ZACATECAS	44	46	27101-0037	210	005	4051	03	02	CALZADO CONTRACTUAL PARA CABALLERO TALLA: 25.0. COLOR: BLANCO. CEDULA 46.	25	PAR	1	PAR	10	-	4	14
NA A	ZACATECAS	44	46	27101-0037	210	005	4069	03	02	CALZADO CONTRACTUAL PARA CABALLERO. TALLA: 25.5. COLOR: BLANCO. CEDULA 46.	25.5	PAR	1	PAR	4	6	2	12
NA A	ZACATECAS	44	46	27101-0037	210	005	4077	03	02	CALZADO CONTRACTUAL PARA CABALLERO. TALLA: 26.0. COLOR: BLANCO. CEDULA 46.	26	PAR	1	PAR	38	16	30	84
NA A	ZACATECAS	44	46	27101-0037	210	005	4085	03	02	CALZADO CONTRACTUAL PARA CABALLERO. TALLA: 26.5. COLOR: BLANCO. CEDULA 46.	26.5	PAR	1	PAR	40	10	10	60
NA A	ZACATECAS	44	46	27101-0037	210	005	4093	03	02	CALZADO CONTRACTUAL PARA CABALLERO. TALLA: 27.0. COLOR: BLANCO. CEDULA 46.	27	PAR	1	PAR	92	72	46	210
NA A	ZACATECAS	44	46	27101-0037	210	005	4101	03	02	CALZADO CONTRACTUAL PARA CABALLERO. TALLA: 27.5. COLOR: BLANCO. CEDULA 46.	27.5	PAR	1	PAR	98	30	24	152
NA A	ZACATECAS	44	46	27101-0037	210	005	4119	03	02	CALZADO CONTRACTUAL PARA CABALLERO. TALLA: 28.0. COLOR: BLANCO. CEDULA 46.	28	PAR	1	PAR	144	20	30	194
NA A	ZACATECAS	44	46	27101-0037	210	005	4127	03	02	CALZADO CONTRACTUAL PARA CABALLERO. TALLA: 28.5. COLOR: BLANCO. CEDULA 46.	28.5	PAR	1	PAR	44	30	34	108
NA A	ZACATECAS	44	46	27101-0037	210	005	4135	03	02	CALZADO CONTRACTUAL PARA CABALLERO. TALLA: 29.0. COLOR: BLANCO. CEDULA 46.	29	PAR	1	PAR	36	18	16	70
NA A	ZACATECAS	44	46	27101-0037	210	005	4143	03	02	CALZADO CONTRACTUAL PARA CABALLERO. TALLA: 29.5. COLOR: BLANCO. CEDULA 46.	29.5	PAR	1	PAR	10	4	-	14
NA A	SAN LUIS POTOSI	44	46	27101-0037	210	005	4119	03	02	CALZADO CONTRACTUAL PARA CABALLERO. TALLA: 28.0. COLOR: BLANCO. CEDULA 46.	28	PAR	1	PAR	226	66	26	318
NA A	SAN LUIS POTOSI	44	46	27101-0037	210	005	4127	03	02	CALZADO CONTRACTUAL PARA CABALLERO. TALLA: 28.5. COLOR: BLANCO. CEDULA 46.	28.5	PAR	1	PAR	64	26	10	100
NA A	SAN LUIS POTOSI	44	46	27101-0037	210	005	4135	03	02	CALZADO CONTRACTUAL PARA CABALLERO. TALLA: 29.0. COLOR: BLANCO. CEDULA 46.	29	PAR	1	PAR	92	52	8	152
NA A	SAN LUIS POTOSI	44	46	27101-0037	210	005	4143	03	02	CALZADO CONTRACTUAL PARA CABALLERO. TALLA: 29.5. COLOR: BLANCO. CEDULA 46.	29.5	PAR	1	PAR	22	4	6	32
NA A	SAN LUIS POTOSI	44	46	27101-0037	210	005	4150	03	02	CALZADO CONTRACTUAL PARA CABALLERO. TALLA: 30.0. COLOR: BLANCO. CEDULA 46.	30	PAR	1	PAR	14	16	2	32

ANEXOS
DIVISIÓN DE CONTRATOS

ANEXO 5. CUADRO DE DISTRIBUCIÓN

Areas Requirentes: Órganos de Operación Administrativa Desconcentrada de Aguascalientes, Baja California, Baja California Sur, Campeche, Chiapas, Chihuahua, CDMX Norte, CDMX Sur, Coahuila, Colima, Durango, Guanajuato, Guerrero, Hidalgo, Edo. México Oriente, Edo. México Poniente, Jalisco, Michoacán, Morelos, Nayarit, Nuevo León, Oaxaca, Puebla, Querétaro, Quintana Roo, San Luis Potosí, Sinaloa, Sonora, Tabasco, Tamaulipas, Tlaxcala, Veracruz Norte, Veracruz Sur, Yucatán, Zacatecas y Áreas de Nivel Central.

ZONA	OOAD	PARTIDA	CÉDULA	CLAVE CUCOP +	GPO	GEN	ESP	DIF	VAR	DESCRIPCIÓN- SISTEMA DE ABASTO INSTITUCIONAL (SAI)	TALLA	UNIDAD	CANT.	TIPO	ÚNICA ENTREGA RÉGIMEN ORDINARIO	ÚNICA ENTREGA MÉDICOS RESIDENTES	ÚNICA ENTREGA RÉGIMEN IMSS BIENESTAR	TOTAL POR CLAVE Y DESTINO RÉGIMEN ORDINARIO, MÉDICOS RESIDENTES E IMSS BIENESTAR
ZONA A	TLAXCALA	44	46	27101-0037	210	005	4135	03	02	CALZADO CONTRACTUAL PARA CABALLERO. TALLA: 29.0. COLOR: BLANCO. CEDULA 46.	29	PAR	1	PAR	16	18	-	34
ZONA A	TLAXCALA	44	46	27101-0037	210	005	4150	03	02	CALZADO CONTRACTUAL PARA CABALLERO. TALLA: 30.0. COLOR: BLANCO. CEDULA 46.	30	PAR	1	PAR	4	6	-	10
ZONA A	TLAXCALA	44	46	27101-0037	210	005	4168	03	02	CALZADO CONTRACTUAL PARA CABALLERO. TALLA: 30.5. COLOR: BLANCO. CEDULA 46.	30.5	PAR	1	PAR	2	-	-	2
ZONA A	TLAXCALA	44	46	27101-0037	210	005	4176	03	02	CALZADO CONTRACTUAL PARA CABALLERO. TALLA: 31.0. COLOR: BLANCO. CEDULA 46.	31	PAR	1	PAR	2	-	-	2
ZONA A	TLAXCALA	44	46	27101-0037	210	005	6593	02	02	CALZADO CONTRACTUAL PARA CABALLERO. TALLA: 25.0. COLOR: CAFE. CEDULA 46.	25	PAR	1	PAR	2	-	-	2
ZONA A	TLAXCALA	44	46	27101-0037	210	005	6619	02	02	CALZADO CONTRACTUAL PARA CABALLERO. TALLA: 26.0. COLOR: CAFE. CEDULA 46.	26	PAR	1	PAR	14	-	-	14
ZONA A	TLAXCALA	44	46	27101-0037	210	005	6627	02	02	CALZADO CONTRACTUAL PARA CABALLERO. TALLA: 26.5. COLOR: CAFE. CEDULA 46.	26.5	PAR	1	PAR	4	-	-	4
ZONA A	TLAXCALA	44	46	27101-0037	210	005	6635	02	02	CALZADO CONTRACTUAL PARA CABALLERO. TALLA: 27.0. COLOR: CAFE. CEDULA 46.	27	PAR	1	PAR	32	-	-	32
ZONA A	TLAXCALA	44	46	27101-0037	210	005	6643	02	02	CALZADO CONTRACTUAL PARA CABALLERO. TALLA: 27.5. COLOR: CAFE. CEDULA 46.	27.5	PAR	1	PAR	10	-	-	10
ZONA A	TLAXCALA	44	46	27101-0037	210	005	6650	02	02	CALZADO CONTRACTUAL PARA CABALLERO. TALLA: 28.0. COLOR: CAFE. CEDULA 46.	28	PAR	1	PAR	8	-	-	8
ZONA A	TLAXCALA	44	46	27101-0037	210	005	6668	02	02	CALZADO CONTRACTUAL PARA CABALLERO. TALLA: 28.5. COLOR: CAFE. CEDULA 46.	28.5	PAR	1	PAR	3	-	-	3
ZONA A	TLAXCALA	44	46	27101-0037	210	005	6676	02	02	CALZADO CONTRACTUAL PARA CABALLERO. TALLA: 29.0. COLOR: CAFE. CEDULA 46.	29	PAR	1	PAR	4	-	-	4
ZONA A	TLAXCALA	44	46	27101-0037	210	005	6734	02	02	CALZADO CONTRACTUAL PARA CABALLERO. TALLA: 32.0. COLOR: CAFE. CEDULA 46.	32	PAR	1	PAR	1	-	-	1
ZONA A	TLAXCALA	44	46	27101-0037	210	005	8086	00	02	CALZADO CONTRACTUAL PARA CABALLERO. TALLA: 21.0. COLOR: NEGRO. CEDULA 46.	21	PAR	1	PAR	2	-	-	2
ZONA A	TLAXCALA	44	46	27101-0037	210	005	8151	00	02	CALZADO CONTRACTUAL PARA CABALLERO. TALLA: 24.5. COLOR: NEGRO. CEDULA 46.	24.5	PAR	1	PAR	2	-	-	2
ZONA A	TLAXCALA	44	46	27101-0037	210	005	8169	00	02	CALZADO CONTRACTUAL PARA CABALLERO. TALLA: 25.0. COLOR: NEGRO. CEDULA 46.	25	PAR	1	PAR	14	-	-	14
ZONA A	TLAXCALA	44	46	27101-0037	210	005	8177	00	02	CALZADO CONTRACTUAL PARA CABALLERO. TALLA: 25.5. COLOR: NEGRO. CEDULA 46.	25.5	PAR	1	PAR	8	-	-	8
ZONA A	TLAXCALA	44	46	27101-0037	210	005	8185	00	02	CALZADO CONTRACTUAL PARA CABALLERO. TALLA: 26.0. COLOR: NEGRO. CEDULA 46.	26	PAR	1	PAR	48	-	-	48
ZONA A	TLAXCALA	44	46	27101-0037	210	005	8193	00	02	CALZADO CONTRACTUAL PARA CABALLERO. TALLA: 26.5. COLOR: NEGRO. CEDULA 46.	26.5	PAR	1	PAR	24	-	-	24
ZONA A	TLAXCALA	44	46	27101-0037	210	005	8201	00	02	CALZADO CONTRACTUAL PARA CABALLERO. TALLA: 27.0. COLOR: NEGRO. CEDULA 46.	27	PAR	1	PAR	77	-	-	77
ZONA A	TLAXCALA	44	46	27101-0037	210	005	8219	00	02	CALZADO CONTRACTUAL PARA CABALLERO. TALLA: 27.5. COLOR: NEGRO. CEDULA 46.	27.5	PAR	1	PAR	28	-	-	28

ANEXO 5. CUADRO DE DISTRIBUCIÓN

ás Requirentes: Órganos de Operación Administrativa Desconcentrada de Aguascalientes, Baja California, Baja California Sur, Campeche, Chiapas, Chihuahua, CDMX Norte, CDMX Sur, Coahuila, Colima, Durango, Guanajuato, Guerrero, Hidalgo, Edo. ico Oriente, Edo. México Poniente, Jalisco, Michoacán, Morelos, Nayarit, Nuevo Leon, Oaxaca, Puebla, Querétaro, Quintana Roo, San Luis Potosí, Sinaloa, Sonora, Tabasco, Tamaulipas, Tlaxcala, Veracruz Norte, Veracruz Sur, Yucatán, Zacatecas y Áreas de Nivel Central.

NA	OOAD	PARTIDA	CÉDULA	CLAVE CUCOP +	GPO	GEN	ESP	DIF	VAR	DESCRIPCIÓN- SISTEMA DE ABASTO INSTITUCIONAL (SAI)	TALLA	UNIDAD	CANT.	TIPO	ÚNICA ENTREGA RÉGIMEN ORDINARIO	ÚNICA ENTREGA MÉDICOS RESIDENTES	ÚNICA ENTREGA RÉGIMEN IMSS BIENESTAR	TOTAL POR CLAVE Y DESTINO RÉGIMEN ORDINARIO, MÉDICOS RESIDENTES E IMSS BIENESTAR
NA A	SAN LUIS POTOSI	44	46	27101-0037	210	005	8177	00	02	CALZADO CONTRACTUAL PARA CABALLERO. TALLA: 25.5. COLOR: NEGRO. CEDULA 46.	25.5	PAR	1	PAR	5	-	2	7
NA A	SAN LUIS POTOSI	44	46	27101-0037	210	005	8185	00	02	CALZADO CONTRACTUAL PARA CABALLERO. TALLA: 26.0. COLOR: NEGRO. CEDULA 46.	26	PAR	1	PAR	49	-	26	75
NA A	SAN LUIS POTOSI	44	46	27101-0037	210	005	8193	00	02	CALZADO CONTRACTUAL PARA CABALLERO. TALLA: 26.5. COLOR: NEGRO. CEDULA 46.	26.5	PAR	1	PAR	36	-	22	58
NA A	SAN LUIS POTOSI	44	46	27101-0037	210	005	8201	00	02	CALZADO CONTRACTUAL PARA CABALLERO. TALLA: 27.0. COLOR: NEGRO. CEDULA 46.	27	PAR	1	PAR	89	-	62	151
NA A	SAN LUIS POTOSI	44	46	27101-0037	210	005	8219	00	02	CALZADO CONTRACTUAL PARA CABALLERO. TALLA: 27.5. COLOR: NEGRO. CEDULA 46.	27.5	PAR	1	PAR	39	-	66	105
NA A	SAN LUIS POTOSI	44	46	27101-0037	210	005	8227	00	02	CALZADO CONTRACTUAL PARA CABALLERO. TALLA: 28.0. COLOR: NEGRO. CEDULA 46.	28	PAR	1	PAR	84	-	70	154
NA A	SAN LUIS POTOSI	44	46	27101-0037	210	005	8235	00	02	CALZADO CONTRACTUAL PARA CABALLERO. TALLA: 28.5. COLOR: NEGRO. CEDULA 46.	28.5	PAR	1	PAR	44	-	30	74
NA A	SAN LUIS POTOSI	44	46	27101-0037	210	005	8243	00	02	CALZADO CONTRACTUAL PARA CABALLERO. TALLA: 29.0. COLOR: NEGRO. CEDULA 46.	29	PAR	1	PAR	32	-	28	60
NA A	SAN LUIS POTOSI	44	46	27101-0037	210	005	8250	00	02	CALZADO CONTRACTUAL PARA CABALLERO. TALLA: 29.5. COLOR: NEGRO. CEDULA 46.	29.5	PAR	1	PAR	4	-	8	12
NA A	SAN LUIS POTOSI	44	46	27101-0037	210	005	8268	00	02	CALZADO CONTRACTUAL PARA CABALLERO. TALLA: 30.0. COLOR: NEGRO. CEDULA 46.	30	PAR	1	PAR	14	-	10	24
NA A	SAN LUIS POTOSI	44	46	27101-0037	210	005	8284	00	02	CALZADO CONTRACTUAL PARA CABALLERO. TALLA: 31.0. COLOR: NEGRO. CEDULA 46.	31	PAR	1	PAR	-	-	2	2
NA A	TLAXCALA	44	46	27101-0037	210	005	4010	03	02	CALZADO CONTRACTUAL PARA CABALLERO. TALLA: 23.0. COLOR: BLANCO. CEDULA 46.	23	PAR	1	PAR	4	-	-	4
NA A	TLAXCALA	44	46	27101-0037	210	005	4036	03	02	CALZADO CONTRACTUAL PARA CABALLERO. TALLA: 24.0. COLOR: BLANCO. CEDULA 46.	24	PAR	1	PAR	6	-	-	6
NA A	QUERETARO	44	46	27101-0037	210	005	4101	03	02	CALZADO CONTRACTUAL PARA CABALLERO. TALLA: 27.5. COLOR: BLANCO. CEDULA 46.	27.5	PAR	1	PAR	216	128	-	344
NA A	QUERETARO	44	46	27101-0037	210	005	4119	03	02	CALZADO CONTRACTUAL PARA CABALLERO. TALLA: 28.0. COLOR: BLANCO. CEDULA 46.	28	PAR	1	PAR	230	134	-	364
NA A	QUERETARO	44	46	27101-0037	210	005	4127	03	02	CALZADO CONTRACTUAL PARA CABALLERO. TALLA: 28.5. COLOR: BLANCO. CEDULA 46.	28.5	PAR	1	PAR	52	68	-	120
NA A	QUERETARO	44	46	27101-0037	210	005	4135	03	02	CALZADO CONTRACTUAL PARA CABALLERO. TALLA: 29.0. COLOR: BLANCO. CEDULA 46.	29	PAR	1	PAR	64	26	-	90
NA A	QUERETARO	44	46	27101-0037	210	005	4143	03	02	CALZADO CONTRACTUAL PARA CABALLERO. TALLA: 29.5. COLOR: BLANCO. CEDULA 46.	29.5	PAR	1	PAR	22	4	-	26
NA A	QUERETARO	44	46	27101-0037	210	005	4150	03	02	CALZADO CONTRACTUAL PARA CABALLERO. TALLA: 30.0. COLOR: BLANCO. CEDULA 46.	30	PAR	1	PAR	34	46	-	80
NA A	QUERETARO	44	46	27101-0037	210	005	4176	03	02	CALZADO CONTRACTUAL PARA CABALLERO. TALLA: 31.0. COLOR: BLANCO. CEDULA 46.	31	PAR	1	PAR	2	6	-	8
NA A	QUERETARO	44	46	27101-0037	210	005	4192	03	02	CALZADO CONTRACTUAL PARA CABALLERO. TALLA: 32.0. COLOR: BLANCO. CEDULA 46.	32	PAR	1	PAR	-	-	-	4

ANEXOS
DIVISION DE CONTRATOS

ANEXO 5. CUADRO DE DISTRIBUCIÓN

Areas Requirentes: Órganos de Operación Administrativa Desconcentrada de Aguascalientes, Baja California, Baja California Sur, Campeche, Chiapas, Chihuahua, CDMX Norte, CDMX Sur, Coahuila, Colima, Durango, Guanajuato, Guerrero, Hidalgo, Edo. México Oriente, Edo. México Poniente, Jalisco, Michoacán, Morelos, Nayarit, Nuevo León, Oaxaca, Puebla, Querétaro, Quintana Roo, San Luis Potosí, Sinaloa, Sonora, Tabasco, Tamaulipas, Tlaxcala, Veracruz Norte, Veracruz Sur, Yucatán, Zacatecas y Áreas de Nivel Central.

ZONA	OOAD	PARTIDA	CÉDULA	CLAVE CUCOP +	GPO	GEN	ESP	DIF	VAR	DESCRIPCIÓN- SISTEMA DE ABASTO INSTITUCIONAL (SAI)	TALLA	UNIDAD	CANT.	TIPO	ÚNICA ENTREGA RÉGIMEN ORDINARIO	ÚNICA ENTREGA MÉDICOS RESIDENTES	ÚNICA ENTREGA RÉGIMEN IMSS BIENESTAR	TOTAL POR CLAVE Y DESTINO RÉGIMEN ORDINARIO, MÉDICOS RESIDENTES E IMSS BIENESTAR
ZONA A	SAN LUIS POTOSI	44	46	27101-0037	210	005	4168	03	02	CALZADO CONTRACTUAL PARA CABALLERO. TALLA: 30.5. COLOR: BLANCO. CEDULA 46.	30.5	PAR	1	PAR	2	-	-	2
ZONA A	SAN LUIS POTOSI	44	46	27101-0037	210	005	4176	03	02	CALZADO CONTRACTUAL PARA CABALLERO. TALLA: 31.0. COLOR: BLANCO. CEDULA 46.	31	PAR	1	PAR	6	10	-	16
ZONA A	SAN LUIS POTOSI	44	46	27101-0037	210	005	6577	02	02	CALZADO CONTRACTUAL PARA CABALLERO. TALLA: 24.0. COLOR: CAFE. CEDULA 46.	24	PAR	1	PAR	1	-	-	1
ZONA A	SAN LUIS POTOSI	44	46	27101-0037	210	005	6593	02	02	CALZADO CONTRACTUAL PARA CABALLERO TALLA: 25.0. COLOR: CAFE. CEDULA 46	25	PAR	1	PAR	1	-	-	1
ZONA A	SAN LUIS POTOSI	44	46	27101-0037	210	005	6601	02	02	CALZADO CONTRACTUAL PARA CABALLERO. TALLA: 25.5. COLOR: CAFE. CEDULA 46.	25.5	PAR	1	PAR	3	-	-	3
ZONA A	SAN LUIS POTOSI	44	46	27101-0037	210	005	6619	02	02	CALZADO CONTRACTUAL PARA CABALLERO. TALLA: 26.0. COLOR: CAFE. CEDULA 46.	26	PAR	1	PAR	4	-	-	4
ZONA A	SAN LUIS POTOSI	44	46	27101-0037	210	005	6627	02	02	CALZADO CONTRACTUAL PARA CABALLERO. TALLA: 26.5. COLOR: CAFE. CEDULA 46.	26.5	PAR	1	PAR	8	-	-	8
ZONA A	SAN LUIS POTOSI	44	46	27101-0037	210	005	6635	02	02	CALZADO CONTRACTUAL PARA CABALLERO. TALLA: 27.0. COLOR: CAFE. CEDULA 46.	27	PAR	1	PAR	12	-	-	12
ZONA A	SAN LUIS POTOSI	44	46	27101-0037	210	005	6643	02	02	CALZADO CONTRACTUAL PARA CABALLERO. TALLA: 27.5. COLOR: CAFE. CEDULA 46.	27.5	PAR	1	PAR	11	-	-	11
ZONA A	SAN LUIS POTOSI	44	46	27101-0037	210	005	6650	02	02	CALZADO CONTRACTUAL PARA CABALLERO. TALLA: 28.0. COLOR: CAFE. CEDULA 46.	28	PAR	1	PAR	27	-	-	27
ZONA A	SAN LUIS POTOSI	44	46	27101-0037	210	005	6668	02	02	CALZADO CONTRACTUAL PARA CABALLERO. TALLA: 28.5. COLOR: CAFE. CEDULA 46.	28.5	PAR	1	PAR	13	-	-	13
ZONA A	SAN LUIS POTOSI	44	46	27101-0037	210	005	6676	02	02	CALZADO CONTRACTUAL PARA CABALLERO. TALLA: 29.0. COLOR: CAFE. CEDULA 46.	29	PAR	1	PAR	5	-	2	7
ZONA A	SAN LUIS POTOSI	44	46	27101-0037	210	005	6684	02	02	CALZADO CONTRACTUAL PARA CABALLERO. TALLA: 29.5. COLOR: CAFE. CEDULA 46.	29.5	PAR	1	PAR	1	-	-	1
ZONA A	SAN LUIS POTOSI	44	46	27101-0037	210	005	6692	02	02	CALZADO CONTRACTUAL PARA CABALLERO. TALLA: 30.0. COLOR: CAFE. CEDULA 46.	30	PAR	1	PAR	9	-	-	9
ZONA A	SAN LUIS POTOSI	44	46	27101-0037	210	005	6700	02	02	CALZADO CONTRACTUAL PARA CABALLERO. TALLA: 30.5. COLOR: CAFE. CEDULA 46.	30.5	PAR	1	PAR	1	-	-	1
ZONA A	SAN LUIS POTOSI	44	46	27101-0037	210	005	6718	02	02	CALZADO CONTRACTUAL PARA CABALLERO. TALLA: 31.0. COLOR: CAFE. CEDULA 46.	31	PAR	1	PAR	1	-	-	1
ZONA A	SAN LUIS POTOSI	44	46	27101-0037	210	005	8128	00	02	CALZADO CONTRACTUAL PARA CABALLERO. TALLA: 23.0. COLOR: NEGRO. CEDULA 46.	23	PAR	1	PAR	2	-	-	2
ZONA A	SAN LUIS POTOSI	44	46	27101-0037	210	005	8136	00	02	CALZADO CONTRACTUAL PARA CABALLERO. TALLA: 23.5. COLOR: NEGRO. CEDULA 46.	23.5	PAR	1	PAR	2	-	-	2
ZONA A	SAN LUIS POTOSI	44	46	27101-0037	210	005	8144	00	02	CALZADO CONTRACTUAL PARA CABALLERO. TALLA: 24.0. COLOR: NEGRO. CEDULA 46.	24	PAR	1	PAR	10	-	-	10
ZONA A	SAN LUIS POTOSI	44	46	27101-0037	210	005	8151	00	02	CALZADO CONTRACTUAL PARA CABALLERO. TALLA: 24.5. COLOR: NEGRO. CEDULA 46.	24.5	PAR	1	PAR	8	-	-	8
ZONA A	SAN LUIS POTOSI	44	46	27101-0037	210	005	8169	00	02	CALZADO CONTRACTUAL PARA CABALLERO. TALLA: 25.0. COLOR: NEGRO. CEDULA 46.	25	PAR	1	PAR	14	-	6	20

ANEXO 5. CUADRO DE DISTRIBUCIÓN

eas Requirentes: Órganos de Operación Administrativa Desconcentrada de Aguascalientes, Baja California, Baja California Sur, Campeche, Chiapas, Chihuahua, CDMX Norte, CDMX Sur, Coahuila, Colima, Durango, Guanajuato, Guerrero, Hidalgo, Edo. éxico Oriente, Edo. México Poniente, Jalisco, Michoacán, Morelos, Nayarit, Nuevo León, Oaxaca, Puebla, Querétaro, Quintana Roo, San Luis Potosí, Sinaloa, Sonora, Tabasco, Tamaulipas, Tlaxcala, Veracruz Norte, Veracruz Sur, Yucatán, Zacatecas y Áreas de Nivel Central.

ONA	OOAD	PARTIDA	CÉDULA	CLAVE CUCOP +	GPO	GEN	ESP	DIF	VAR	DESCRIPCIÓN- SISTEMA DE ABASTO INSTITUCIONAL (SAI)	TALLA	UNIDAD	CANT.	TIPO	ÚNICA ENTREGA RÉGIMEN ORDINARIO	ÚNICA ENTREGA MÉDICOS RESIDENTES	ÚNICA ENTREGA RÉGIMEN IMSS BIENESTAR	TOTAL POR CLAVE Y DESTINO RÉGIMEN ORDINARIO, MÉDICOS RESIDENTES E IMSS BIENESTAR
)NA A	QUERETARO	44	46	27101-0037	210	005	8235	00	02	CALZADO CONTRACTUAL PARA CABALLERO. TALLA: 28.5. COLOR: NEGRO. CEDULA 46.	28.5	PAR	1	PAR	29	-	-	29
)NA A	QUERETARO	44	46	27101-0037	210	005	8243	00	02	CALZADO CONTRACTUAL PARA CABALLERO. TALLA: 29.0. COLOR: NEGRO. CEDULA 46.	29	PAR	1	PAR	44	-	-	44
)NA A	QUERETARO	44	46	27101-0037	210	005	8250	00	02	CALZADO CONTRACTUAL PARA CABALLERO TALLA: 29.5. COLOR: NEGRO. CEDULA 46.	29.5	PAR	1	PAR	2	-	-	2
)NA A	QUERETARO	44	46	27101-0037	210	005	8268	00	02	CALZADO CONTRACTUAL PARA CABALLERO. TALLA: 30.0. COLOR: NEGRO. CEDULA 46.	30	PAR	1	PAR	6	-	-	6
)NA A	SAN LUIS POTOSI	44	46	27101-0037	210	005	3954	03	02	CALZADO CONTRACTUAL PARA CABALLERO. TALLA: 20.0. COLOR: BLANCO. CEDULA 46.	20	PAR	1	PAR	2	-	-	2
)NA A	SAN LUIS POTOSI	44	46	27101-0037	210	005	3996	03	02	CALZADO CONTRACTUAL PARA CABALLERO. TALLA: 22.0. COLOR: BLANCO. CEDULA 46.	22	PAR	1	PAR	2	-	-	2
)NA A	SAN LUIS POTOSI	44	46	27101-0037	210	005	4010	03	02	CALZADO CONTRACTUAL PARA CABALLERO. TALLA: 23.0. COLOR: BLANCO. CEDULA 46.	23	PAR	1	PAR	12	-	3	15
)NA A	SAN LUIS POTOSI	44	46	27101-0037	210	005	4028	03	02	CALZADO CONTRACTUAL PARA CABALLERO. TALLA: 23.5. COLOR: BLANCO. CEDULA 46.	23.5	PAR	1	PAR	4	-	-	4
)NA A	SAN LUIS POTOSI	44	46	27101-0037	210	005	4036	03	02	CALZADO CONTRACTUAL PARA CABALLERO. TALLA: 24.0. COLOR: BLANCO. CEDULA 46.	24	PAR	1	PAR	6	-	2	8
)NA A	SAN LUIS POTOSI	44	46	27101-0037	210	005	4044	03	02	CALZADO CONTRACTUAL PARA CABALLERO. TALLA: 24.5. COLOR: BLANCO. CEDULA 46.	24.5	PAR	1	PAR	12	-	5	17
)NA A	SAN LUIS POTOSI	44	46	27101-0037	210	005	4051	03	02	CALZADO CONTRACTUAL PARA CABALLERO. TALLA: 25.0. COLOR: BLANCO. CEDULA 46.	25	PAR	1	PAR	36	2	4	42
)NA A	SAN LUIS POTOSI	44	46	27101-0037	210	005	4069	03	02	CALZADO CONTRACTUAL PARA CABALLERO. TALLA: 25.5. COLOR: BLANCO. CEDULA 46.	25.5	PAR	1	PAR	10	10	8	28
)NA A	SAN LUIS POTOSI	44	46	27101-0037	210	005	4077	03	02	CALZADO CONTRACTUAL PARA CABALLERO. TALLA: 26.0. COLOR: BLANCO. CEDULA 46.	26	PAR	1	PAR	114	42	30	186
)NA A	PUEBLA	44	46	27101-0037	210	005	4150	03	02	CALZADO CONTRACTUAL PARA CABALLERO. TALLA: 30.0. COLOR: BLANCO. CEDULA 46.	30	PAR	1	PAR	22	30	2	54
)NA A	PUEBLA	44	46	27101-0037	210	005	4176	03	02	CALZADO CONTRACTUAL PARA CABALLERO. TALLA: 31.0. COLOR: BLANCO. CEDULA 46.	31	PAR	1	PAR	2	12	-	14
)NA A	PUEBLA	44	46	27101-0037	210	005	6577	02	02	CALZADO CONTRACTUAL PARA CABALLERO. TALLA: 24.0. COLOR: CAFE. CEDULA 46.	24	PAR	1	PAR	1	-	-	1
)NA A	PUEBLA	44	46	27101-0037	210	005	6593	02	02	CALZADO CONTRACTUAL PARA CABALLERO. TALLA: 25.0. COLOR: CAFE. CEDULA 46.	25	PAR	1	PAR	8	-	-	8
)NA A	PUEBLA	44	46	27101-0037	210	005	6601	02	02	CALZADO CONTRACTUAL PARA CABALLERO. TALLA: 25.5. COLOR: CAFE. CEDULA 46.	25.5	PAR	1	PAR	7	-	-	7
)NA A	PUEBLA	44	46	27101-0037	210	005	6619	02	02	CALZADO CONTRACTUAL PARA CABALLERO. TALLA: 26.0. COLOR: CAFE. CEDULA 46.	26	PAR	1	PAR	31	-	1	32
)NA A	PUEBLA	44	46	27101-0037	210	005	6627	02	02	CALZADO CONTRACTUAL PARA CABALLERO. TALLA: 26.5. COLOR: CAFE. CEDULA 46.	26.5	PAR	1	PAR	9	-	2	11
)NA A	PUEBLA	44	46	27101-0037	210	005	6635	02	02	CALZADO CONTRACTUAL PARA CABALLERO. TALLA: 27.0. COLOR: CAFE. CEDULA 46.	27	PAR	1	PAR	40	-	-	40

ANEXOS
DIVISIÓN DE CONTRATOS

ANEXO 5. CUADRO DE DISTRIBUCIÓN

Areas Requirentes: Órganos de Operacion Administrativa Desconcentrada de Aguascalientes, Baja California, Baja California Sur, Campeche, Chiapas, Chihuahua, CDMX Norte, CDMX Sur, Coahuila, Colima, Durango, Guanajuato, Guerrero, Hidalgo, Edo. México Oriente, Edo. Mexico Poniente, Jalisco, Michoacán, Morelos, Nayarit, Nuevo León, Oaxaca, Puebla, Querétaro, Quintana Roo, San Luis Potosí, Sinaloa, Sonora, Tabasco, Tamaulipas, Tlaxcala, Veracruz Norte, Veracruz Sur, Yucatán, Zacatecas y Áreas de Nivel Central.

ZONA	OOAD	PARTIDA	CÉDULA	CLAVE CUCOP +	GPO	GEN	ESP	DIF	VAR	DESCRIPCIÓN- SISTEMA DE ABASTO INSTITUCIONAL (SAI)	TALLA	UNIDAD	CANT.	TIPO	ÚNICA ENTREGA RÉGIMEN ORDINARIO	ÚNICA ENTREGA MÉDICOS RESIDENTES	ÚNICA ENTREGA RÉGIMEN IMSS BIENESTAR	TOTAL POR CLAVE Y DESTINO RÉGIMEN ORDINARIO, MÉDICOS RESIDENTES E IMSS BIENESTAR
ZONA A	QUERETARO	44	46	27101-0037	210	005	6593	02	02	CALZADO CONTRACTUAL PARA CABALLERO. TALLA: 25.0. COLOR: CAFE. CEDULA 46	25	PAR	1	PAR	7	-	-	7
ZONA A	QUERETARO	44	46	27101-0037	210	005	6601	02	02	CALZADO CONTRACTUAL PARA CABALLERO. TALLA: 25.5. COLOR: CAFE. CEDULA 46.	25.5	PAR	1	PAR	5	-	-	5
ZONA A	QUERETARO	44	46	27101-0037	210	005	6619	02	02	CALZADO CONTRACTUAL PARA CABALLERO. TALLA: 26.0. COLOR: CAFE. CEDULA 46.	26	PAR	1	PAR	14	-	-	14
ZONA A	QUERETARO	44	46	27101-0037	210	005	6627	02	02	CALZADO CONTRACTUAL PARA CABALLERO. TALLA: 26.5. COLOR: CAFE. CEDULA 46.	26.5	PAR	1	PAR	6	-	-	6
ZONA A	QUERETARO	44	46	27101-0037	210	005	6635	02	02	CALZADO CONTRACTUAL PARA CABALLERO. TALLA: 27.0. COLOR: CAFE. CEDULA 46.	27	PAR	1	PAR	26	-	-	26
ZONA A	QUERETARO	44	46	27101-0037	210	005	6643	02	02	CALZADO CONTRACTUAL PARA CABALLERO. TALLA: 27.5. COLOR: CAFE. CEDULA 46.	27.5	PAR	1	PAR	10	-	-	10
ZONA A	QUERETARO	44	46	27101-0037	210	005	6650	02	02	CALZADO CONTRACTUAL PARA CABALLERO. TALLA: 28.0. COLOR: CAFE. CEDULA 46.	28	PAR	1	PAR	28	-	-	28
ZONA A	QUERETARO	44	46	27101-0037	210	005	6668	02	02	CALZADO CONTRACTUAL PARA CABALLERO. TALLA: 28.5. COLOR: CAFE. CEDULA 46.	28.5	PAR	1	PAR	3	-	-	3
ZONA A	QUERETARO	44	46	27101-0037	210	005	6676	02	02	CALZADO CONTRACTUAL PARA CABALLERO. TALLA: 29.0. COLOR: CAFE. CEDULA 46.	29	PAR	1	PAR	2	-	-	2
ZONA A	QUERETARO	44	46	27101-0037	210	005	6684	02	02	CALZADO CONTRACTUAL PARA CABALLERO. TALLA: 29.5. COLOR: CAFE. CEDULA 46.	29.5	PAR	1	PAR	1	-	-	1
ZONA A	QUERETARO	44	46	27101-0037	210	005	6718	02	02	CALZADO CONTRACTUAL PARA CABALLERO. TALLA: 31.0. COLOR: CAFE. CEDULA 46.	31	PAR	1	PAR	1	-	-	1
ZONA A	QUERETARO	44	46	27101-0037	210	005	8102	00	02	CALZADO CONTRACTUAL PARA CABALLERO. TALLA: 22.0. COLOR: NEGRO. CEDULA 46.	22	PAR	1	PAR	2	-	-	2
ZONA A	QUERETARO	44	46	27101-0037	210	005	8144	00	02	CALZADO CONTRACTUAL PARA CABALLERO. TALLA: 24.0. COLOR: NEGRO. CEDULA 46.	24	PAR	1	PAR	4	-	-	4
ZONA A	QUERETARO	44	46	27101-0037	210	005	8151	00	02	CALZADO CONTRACTUAL PARA CABALLERO. TALLA: 24.5. COLOR: NEGRO. CEDULA 46.	24.5	PAR	1	PAR	6	-	-	6
ZONA A	QUERETARO	44	46	27101-0037	210	005	8169	00	02	CALZADO CONTRACTUAL PARA CABALLERO. TALLA: 25.0. COLOR: NEGRO. CEDULA 46.	25	PAR	1	PAR	6	-	-	6
ZONA A	QUERETARO	44	46	27101-0037	210	005	8177	00	02	CALZADO CONTRACTUAL PARA CABALLERO. TALLA: 25.5. COLOR: NEGRO. CEDULA 46.	25.5	PAR	1	PAR	12	-	-	12
ZONA A	QUERETARO	44	46	27101-0037	210	005	8185	00	02	CALZADO CONTRACTUAL PARA CABALLERO. TALLA: 26.0. COLOR: NEGRO. CEDULA 46.	26	PAR	1	PAR	84	-	-	84
ZONA A	QUERETARO	44	46	27101-0037	210	005	8193	00	02	CALZADO CONTRACTUAL PARA CABALLERO. TALLA: 26.5. COLOR: NEGRO. CEDULA 46.	26.5	PAR	1	PAR	34	-	-	34
ZONA A	QUERETARO	44	46	27101-0037	210	005	8201	00	02	CALZADO CONTRACTUAL PARA CABALLERO. TALLA: 27.0. COLOR: NEGRO. CEDULA 46.	27	PAR	1	PAR	160	-	-	160
ZONA A	QUERETARO	44	46	27101-0037	210	005	8219	00	02	CALZADO CONTRACTUAL PARA CABALLERO. TALLA: 27.5. COLOR: NEGRO. CEDULA 46	27.5	PAR	1	PAR	100	-	-	100
ZONA A	QUERETARO	44	46	27101-0037	210	005	8227	00	02	CALZADO CONTRACTUAL PARA CABALLERO. TALLA: 28.0. COLOR: NEGRO. CEDULA 46.	28	PAR	1	PAR	95	-	-	95

ANEXO 5. CUADRO DE DISTRIBUCIÓN

Áreas Requirentes: Órganos de Operación Administrativa Desconcentrada de Aguascalientes, Baja California, Baja California Sur, Campeche, Chiapas, Chihuahua, CDMX Norte, CDMX Sur, Coahuila, Colima, Durango, Guanajuato, Guerrero, Hidalgo, Edo. México Oriente, Edo. México Poniente, Jalisco, Michoacán, Morelos, Nayarit, Nuevo León, Oaxaca, Puebla, Querétaro, Quintana Roo, San Luis Potosí, Sinaloa, Sonora, Tabasco, Tamaulipas, Tlaxcala, Veracruz Norte, Veracruz Sur, Yucatán, Zacatecas y Áreas de Nivel Central.

ZONA	OOAD	PARTIDA	CÉDULA	CLAVE CUCOP +	GPO	GEN	ESP	DIF	VAR	DESCRIPCIÓN- SISTEMA DE ABASTO INSTITUCIONAL (SAI)	TALLA	UNIDAD	CANT.	TIPO	ÚNICA ENTREGA RÉGIMEN ORDINARIO	ÚNICA ENTREGA MÉDICOS RESIDENTES	ÚNICA ENTREGA RÉGIMEN IMSS BIENESTAR	TOTAL POR CLAVE Y DESTINO RÉGIMEN ORDINARIO, MÉDICOS RESIDENTES E IMSS BIENESTAR
ZONA A	MORELOS	44	46	27101-0037	210	005	8227	00	02	CALZADO CONTRACTUAL PARA CABALLERO. TALLA: 28.0. COLOR: NEGRO. CEDULA 46.	28	PAR	1	PAR	136	-	-	136
ZONA A	MORELOS	44	46	27101-0037	210	005	8235	00	02	CALZADO CONTRACTUAL PARA CABALLERO. TALLA: 28.5. COLOR: NEGRO. CEDULA 46.	28.5	PAR	1	PAR	38	-	-	38
ZONA A	MORELOS	44	46	27101-0037	210	005	8243	00	02	CALZADO CONTRACTUAL PARA CABALLERO. TALLA: 29.0. COLOR: NEGRO. CEDULA 46.	29	PAR	1	PAR	40	-	-	40
ZONA A	MORELOS	44	46	27101-0037	210	005	8250	00	02	CALZADO CONTRACTUAL PARA CABALLERO. TALLA: 29.5. COLOR: NEGRO. CEDULA 46.	29.5	PAR	1	PAR	6	-	-	6
ZONA A	MORELOS	44	46	27101-0037	210	005	8268	00	02	CALZADO CONTRACTUAL PARA CABALLERO. TALLA: 30.0. COLOR: NEGRO. CEDULA 46.	30	PAR	1	PAR	14	-	-	14
ZONA A	MORELOS	44	46	27101-0037	210	005	8276	00	02	CALZADO CONTRACTUAL PARA CABALLERO. TALLA: 30.5. COLOR: NEGRO. CEDULA 46.	30.5	PAR	1	PAR	2	-	-	2
ZONA A	MORELOS	44	46	27101-0037	210	005	8284	00	02	CALZADO CONTRACTUAL PARA CABALLERO. TALLA: 31.0. COLOR: NEGRO. CEDULA 46.	31	PAR	1	PAR	4	-	-	4
ZONA A	OFICINAS CENTRALES	44	46	27101-0037	210	005	4069	03	02	CALZADO CONTRACTUAL PARA CABALLERO. TALLA: 25.5. COLOR: BLANCO. CEDULA 46.	25.5	PAR	1	PAR	-	-	8	8
ZONA A	OFICINAS CENTRALES	44	46	27101-0037	210	005	4077	03	02	CALZADO CONTRACTUAL PARA CABALLERO. TALLA: 26.0. COLOR: BLANCO. CEDULA 46.	26	PAR	1	PAR	6	-	-	6
ZONA A	OFICINAS CENTRALES	44	46	27101-0037	210	005	4093	03	02	CALZADO CONTRACTUAL PARA CABALLERO. TALLA: 27.0. COLOR: BLANCO. CEDULA 46.	27	PAR	1	PAR	6	-	-	6
ZONA A	OFICINAS CENTRALES	44	46	27101-0037	210	005	4101	03	02	CALZADO CONTRACTUAL PARA CABALLERO. TALLA: 27.5. COLOR: BLANCO. CEDULA 46.	27.5	PAR	1	PAR	6	-	-	6
ZONA A	OFICINAS CENTRALES	44	46	27101-0037	210	005	4119	03	02	CALZADO CONTRACTUAL PARA CABALLERO. TALLA: 28.0. COLOR: BLANCO. CEDULA 46.	28	PAR	1	PAR	-	-	8	8
ZONA A	OFICINAS CENTRALES	44	46	27101-0037	210	005	4127	03	02	CALZADO CONTRACTUAL PARA CABALLERO. TALLA: 28.5. COLOR: BLANCO. CEDULA 46.	28.5	PAR	1	PAR	2	-	-	2
ZONA A	OFICINAS CENTRALES	44	46	27101-0037	210	005	4150	03	02	CALZADO CONTRACTUAL PARA CABALLERO. TALLA: 30.0. COLOR: BLANCO. CEDULA 46.	30	PAR	1	PAR	2	-	-	2
ZONA A	OFICINAS CENTRALES	44	46	27101-0037	210	005	6577	02	02	CALZADO CONTRACTUAL PARA CABALLERO. TALLA: 24.0. COLOR: CAFE. CEDULA 46.	24	PAR	1	PAR	1	-	-	1
ZONA A	OFICINAS CENTRALES	44	46	27101-0037	210	005	6585	02	02	CALZADO CONTRACTUAL PARA CABALLERO. TALLA: 24.5. COLOR: CAFE. CEDULA 46.	24.5	PAR	1	PAR	1	-	-	1
ZONA A	OFICINAS CENTRALES	44	46	27101-0037	210	005	6593	02	02	CALZADO CONTRACTUAL PARA CABALLERO. TALLA: 25.0. COLOR: CAFE. CEDULA 46.	25	PAR	1	PAR	8	-	-	8
ZONA A	OFICINAS CENTRALES	44	46	27101-0037	210	005	6601	02	02	CALZADO CONTRACTUAL PARA CABALLERO. TALLA: 25.5. COLOR: CAFE. CEDULA 46.	25.5	PAR	1	PAR	5	-	-	5
ZONA A	OFICINAS CENTRALES	44	46	27101-0037	210	005	6619	02	02	CALZADO CONTRACTUAL PARA CABALLERO. TALLA: 26.0. COLOR: CAFE. CEDULA 46.	26	PAR	1	PAR	69	-	-	69
ZONA A	OFICINAS CENTRALES	44	46	27101-0037	210	005	6627	02	02	CALZADO CONTRACTUAL PARA CABALLERO. TALLA: 26.5. COLOR: CAFE. CEDULA 46.	26.5	PAR	1	PAR	25	-	-	25
ZONA A	OFICINAS CENTRALES	44	46	27101-0037	210	005	6635	02	02	CALZADO CONTRACTUAL PARA CABALLERO. TALLA: 27.0. COLOR: CAFE. CEDULA 46.	27	PAR	1	PAR	78	-	-	78

ANEXOS
DIVISIÓN DE CONTRATOS

ANEXO 5. CUADRO DE DISTRIBUCIÓN

Areas Requirentes: Órganos de Operación Administrativa Desconcentrada de Aguascalientes, Baja California, Baja California Sur, Campeche, Chiapas, Chihuahua, CDMX Norte, CDMX Sur, Coahuila, Colima, Durango, Guanajuato, Guerrero, Hidalgo, Edo. México Oriente, Edo. México Poniente, Jalisco, Michoacán, Morelos, Nayarit, Nuevo León, Oaxaca, Puebla, Querétaro, Quintana Roo, San Luis Potosí, Sinaloa, Sonora, Tabasco, Tamaulipas, Tlaxcala, Veracruz Norte, Veracruz Sur, Yucatán, Zacatecas y Áreas de Nivel Central

ZONA	OOAD	PARTIDA	CÉDULA	CLAVE CUCOP +	GPO	GEN	ESP	DIF	VAR	DESCRIPCIÓN- SISTEMA DE ABASTO INSTITUCIONAL (SAI)	TALLA	UNIDAD	CANT.	TIPO	ÚNICA ENTREGA RÉGIMEN ORDINARIO	ÚNICA ENTREGA MÉDICOS RESIDENTES	ÚNICA ENTREGA RÉGIMEN IMSS BIENESTAR	TOTAL POR CLAVE Y DESTINO RÉGIMEN ORDINARIO, MÉDICOS RESIDENTES E IMSS BIENESTAR
ZONA A	PUEBLA	44	46	27101-0037	210	005	6643	02	02	CALZADO CONTRACTUAL PARA CABALLERO. TALLA: 27.5. COLOR: CAFE. CEDULA 46.	27.5	PAR	1	PAR	13	-	-	13
ZONA A	PUEBLA	44	46	27101-0037	210	005	6650	02	02	CALZADO CONTRACTUAL PARA CABALLERO. TALLA: 28.0. COLOR: CAFE. CEDULA 46.	28	PAR	1	PAR	34	-	-	34
ZONA A	PUEBLA	44	46	27101-0037	210	005	6668	02	02	CALZADO CONTRACTUAL PARA CABALLERO. TALLA: 28.5. COLOR: CAFE. CEDULA 46.	28.5	PAR	1	PAR	8	-	-	8
ZONA A	PUEBLA	44	46	27101-0037	210	005	6676	02	02	CALZADO CONTRACTUAL PARA CABALLERO. TALLA: 29.0. COLOR: CAFE. CEDULA 46.	29	PAR	1	PAR	12	-	-	12
ZONA A	PUEBLA	44	46	27101-0037	210	005	6684	02	02	CALZADO CONTRACTUAL PARA CABALLERO. TALLA: 29.5. COLOR: CAFE. CEDULA 46.	29.5	PAR	1	PAR	1	-	-	1
ZONA A	PUEBLA	44	46	27101-0037	210	005	6692	02	02	CALZADO CONTRACTUAL PARA CABALLERO. TALLA: 30.0. COLOR: CAFE. CEDULA 46.	30	PAR	1	PAR	3	-	-	3
ZONA A	PUEBLA	44	46	27101-0037	210	005	8102	00	02	CALZADO CONTRACTUAL PARA CABALLERO. TALLA: 22.0. COLOR: NEGRO. CEDULA 46.	22	PAR	1	PAR	2	-	2	4
ZONA A	PUEBLA	44	46	27101-0037	210	005	8136	00	02	CALZADO CONTRACTUAL PARA CABALLERO. TALLA: 23.5. COLOR: NEGRO. CEDULA 46.	23.5	PAR	1	PAR	2	-	-	2
ZONA A	PUEBLA	44	46	27101-0037	210	005	8144	00	02	CALZADO CONTRACTUAL PARA CABALLERO. TALLA: 24.0. COLOR: NEGRO. CEDULA 46.	24	PAR	1	PAR	4	-	-	4
ZONA A	PUEBLA	44	46	27101-0037	210	005	8151	00	02	CALZADO CONTRACTUAL PARA CABALLERO. TALLA: 24.5. COLOR: NEGRO. CEDULA 46.	24.5	PAR	1	PAR	4	-	-	4
ZONA A	PUEBLA	44	46	27101-0037	210	005	8169	00	02	CALZADO CONTRACTUAL PARA CABALLERO. TALLA: 25.0. COLOR: NEGRO. CEDULA 46.	25	PAR	1	PAR	36	-	20	56
ZONA A	PUEBLA	44	46	27101-0037	210	005	8177	00	02	CALZADO CONTRACTUAL PARA CABALLERO. TALLA: 25.5. COLOR: NEGRO. CEDULA 46.	25.5	PAR	1	PAR	34	-	6	40
ZONA A	PUEBLA	44	46	27101-0037	210	005	8185	00	02	CALZADO CONTRACTUAL PARA CABALLERO. TALLA: 26.0. COLOR: NEGRO. CEDULA 46.	26	PAR	1	PAR	171	-	70	241
ZONA A	PUEBLA	44	46	27101-0037	210	005	8193	00	02	CALZADO CONTRACTUAL PARA CABALLERO. TALLA: 26.5. COLOR: NEGRO. CEDULA 46.	26.5	PAR	1	PAR	80	-	12	92
ZONA A	PUEBLA	44	46	27101-0037	210	005	8201	00	02	CALZADO CONTRACTUAL PARA CABALLERO. TALLA: 27.0. COLOR: NEGRO. CEDULA 46.	27	PAR	1	PAR	236	-	98	334
ZONA A	PUEBLA	44	46	27101-0037	210	005	8219	00	02	CALZADO CONTRACTUAL PARA CABALLERO. TALLA: 27.5. COLOR: NEGRO. CEDULA 46.	27.5	PAR	1	PAR	106	-	22	128
ZONA A	PUEBLA	44	46	27101-0037	210	005	8227	00	02	CALZADO CONTRACTUAL PARA CABALLERO. TALLA: 28.0. COLOR: NEGRO. CEDULA 46.	28	PAR	1	PAR	191	-	76	267
ZONA A	PUEBLA	44	46	27101-0037	210	005	8235	00	02	CALZADO CONTRACTUAL PARA CABALLERO. TALLA: 28.5. COLOR: NEGRO. CEDULA 46.	28.5	PAR	1	PAR	51	-	18	69
ZONA A	PUEBLA	44	46	27101-0037	210	005	8243	00	02	CALZADO CONTRACTUAL PARA CABALLERO. TALLA: 29.0. COLOR: NEGRO. CEDULA 46.	29	PAR	1	PAR	63	-	14	77
ZONA A	PUEBLA	44	46	27101-0037	210	005	8250	00	02	CALZADO CONTRACTUAL PARA CABALLERO. TALLA: 29.5. COLOR: NEGRO. CEDULA 46.	29.5	PAR	1	PAR	6	-	-	6
ZONA A	PUEBLA	44	46	27101-0037	210	005	8268	00	02	CALZADO CONTRACTUAL PARA CABALLERO. TALLA: 30.0. COLOR: NEGRO. CEDULA 46.	30	PAR	1	PAR	21	-	12	33

ANEXO 5. CUADRO DE DISTRIBUCIÓN

eas Requirentes: Órganos de Operación Administrativa Desconcentrada de Aguascalientes, Baja California, Baja California Sur, Campeche, Chiapas, Chihuahua, CDMX Norte, CDMX Sur, Coahuila, Colima, Durango, Guanajuato, Guerrero, Hidalgo, Edo. éxico Oriente, Edo. México Poniente, Jalisco, Michoacán, Morelos, Nayarit, Nuevo León, Oaxaca, Puebla, Querétaro, Quintana Roo, San Luis Potosí, Sinaloa, Sonora, Tabasco, Tamaulipas, Tlaxcala, Veracruz Norte, Veracruz Sur, Yucatán, Zacatecas y Áreas de Nivel Central.

ONA	OOAD	PARTIDA	CÉDULA	CLAVE CUCOP +	GPO	GEN	ESP	DIF	VAR	DESCRIPCIÓN- SISTEMA DE ABASTO INSTITUCIONAL (SAI)	TALLA	UNIDAD	CANT.	TIPO	ÚNICA ENTREGA RÉGIMEN ORDINARIO	ÚNICA ENTREGA MÉDICOS RESIDENTES	ÚNICA ENTREGA RÉGIMEN IMSS BIENESTAR	TOTAL POR CLAVE Y DESTINO RÉGIMEN ORDINARIO, MÉDICOS RESIDENTES E IMSS BIENESTAR
ONA A	PUEBLA	44	46	27101-0037	210	005	4028	03	02	CALZADO CONTRACTUAL PARA CABALLERO. TALLA: 23.5. COLOR: BLANCO. CEDULA 46.	23.5	PAR	1	PAR	2	-	-	2
ONA A	PUEBLA	44	46	27101-0037	210	005	4036	03	02	CALZADO CONTRACTUAL PARA CABALLERO. TALLA: 24.0. COLOR: BLANCO. CEDULA 46.	24	PAR	1	PAR	14	2	-	16
ONA A	PUEBLA	44	46	27101-0037	210	005	4044	03	02	CALZADO CONTRACTUAL PARA CABALLERO. TALLA: 24.5. COLOR: BLANCO. CEDULA 46.	24.5	PAR	1	PAR	14	6	-	20
ONA A	PUEBLA	44	46	27101-0037	210	005	4051	03	02	CALZADO CONTRACTUAL PARA CABALLERO. TALLA: 25.0. COLOR: BLANCO. CEDULA 46.	25	PAR	1	PAR	68	36	6	110
ONA A	PUEBLA	44	46	27101-0037	210	005	4069	03	02	CALZADO CONTRACTUAL PARA CABALLERO. TALLA: 25.5. COLOR: BLANCO. CEDULA 46.	25.5	PAR	1	PAR	48	24	4	76
ONA A	PUEBLA	44	46	27101-0037	210	005	4077	03	02	CALZADO CONTRACTUAL PARA CABALLERO. TALLA: 26.0. COLOR: BLANCO. CEDULA 46.	26	PAR	1	PAR	254	114	12	380
ONA A	PUEBLA	44	46	27101-0037	210	005	4085	03	02	CALZADO CONTRACTUAL PARA CABALLERO. TALLA: 26.5. COLOR: BLANCO. CEDULA 46.	26.5	PAR	1	PAR	124	128	18	270
ONA A	PUEBLA	44	46	27101-0037	210	005	4093	03	02	CALZADO CONTRACTUAL PARA CABALLERO. TALLA: 27.0. COLOR: BLANCO. CEDULA 46.	27	PAR	1	PAR	392	368	48	808
ONA A	PUEBLA	44	46	27101-0037	210	005	4101	03	02	CALZADO CONTRACTUAL PARA CABALLERO. TALLA: 27.5. COLOR: BLANCO. CEDULA 46.	27.5	PAR	1	PAR	178	252	14	444
ONA A	PUEBLA	44	46	27101-0037	210	005	4119	03	02	CALZADO CONTRACTUAL PARA CABALLERO. TALLA: 28.0. COLOR: BLANCO. CEDULA 46.	28	PAR	1	PAR	270	290	30	590
ONA A	PUEBLA	44	46	27101-0037	210	005	4127	03	02	CALZADO CONTRACTUAL PARA CABALLERO. TALLA: 28.5. COLOR: BLANCO. CEDULA 46.	28.5	PAR	1	PAR	62	128	6	196
ONA A	PUEBLA	44	46	27101-0037	210	005	4135	03	02	CALZADO CONTRACTUAL PARA CABALLERO. TALLA: 29.0. COLOR: BLANCO. CEDULA 46.	29	PAR	1	PAR	106	170	2	278
ONA A	PUEBLA	44	46	27101-0037	210	005	4143	03	02	CALZADO CONTRACTUAL PARA CABALLERO. TALLA: 29.5. COLOR: BLANCO. CEDULA 46.	29.5	PAR	1	PAR	26	36	-	62
ONA A	PUEBLA	44	46	27101-0037	210	005	4150	03	02	CALZADO CONTRACTUAL PARA CABALLERO. TALLA: 30.0. COLOR: BLANCO. CEDULA 46.	30	PAR	1	PAR	22	30	2	54
NA A	MORELOS	44	46	27101-0037	210	005	4085	03	02	CALZADO CONTRACTUAL PARA CABALLERO. TALLA: 26.5. COLOR: BLANCO. CEDULA 46.	26.5	PAR	1	PAR	78	32	-	110
NA A	MORELOS	44	46	27101-0037	210	005	4093	03	02	CALZADO CONTRACTUAL PARA CABALLERO. TALLA: 27.0. COLOR: BLANCO. CEDULA 46.	27	PAR	1	PAR	204	38	-	242
NA A	MORELOS	44	46	27101-0037	210	005	4101	03	02	CALZADO CONTRACTUAL PARA CABALLERO. TALLA: 27.5. COLOR: BLANCO. CEDULA 46.	27.5	PAR	1	PAR	112	42	-	154
NA A	MORELOS	44	46	27101-0037	210	005	4119	03	02	CALZADO CONTRACTUAL PARA CABALLERO. TALLA: 28.0. COLOR: BLANCO. CEDULA 46.	28	PAR	1	PAR	182	14	-	196
NA A	MORELOS	44	46	27101-0037	210	005	4127	03	02	CALZADO CONTRACTUAL PARA CABALLERO. TALLA: 28.5. COLOR: BLANCO. CEDULA 46.	28.5	PAR	1	PAR	54	22	-	76
NA A	MORELOS	44	46	27101-0037	210	005	4135	03	02	CALZADO CONTRACTUAL PARA CABALLERO. TALLA: 29.0. COLOR: BLANCO. CEDULA 46.	29	PAR	1	PAR	70	14	-	84
NA A	MORELOS	44	46	27101-0037	210	005	4143	03	02	CALZADO CONTRACTUAL PARA CABALLERO. TALLA: 29.5. COLOR: BLANCO. CEDULA 46.	29.5	PAR	1	PAR	14	-	-	14

ANEXOS
DIVISIÓN DE CONTRATOS

ANEXO 5. CUADRO DE DISTRIBUCIÓN

Areas Requirentes: Órganos de Operación Administrativa Desconcentrada de Aguascalientes, Baja California, Baja California Sur, Campeche, Chiapas, Chihuahua, CDMX Norte, CDMX Sur, Coahuila, Colima, Durango, Guanajuato, Guerrero, Hidalgo, Edo. México Oriente, Edo. México Poniente, Jalisco, Michoacán, Morelos, Nayarit, Nuevo León, Oaxaca, Puebla, Querétaro, Quintana Roo, San Luis Potosí, Sinaloa, Sonora, Tabasco, Tamaulipas, Tlaxcala, Veracruz Norte, Veracruz Sur, Yucatán, Zacatecas y Áreas de Nivel Central.

ZONA	OOAD	PARTIDA	CÉDULA	CLAVE CUCOP +	GPO	GEN	ESP	DIF	VAR	DESCRIPCIÓN- SISTEMA DE ABASTO INSTITUCIONAL (SAI)	TALLA	UNIDAD	CANT.	TIPO	ÚNICA ENTREGA RÉGIMEN ORDINARIO	ÚNICA ENTREGA MÉDICOS RESIDENTES	ÚNICA ENTREGA RÉGIMEN IMSS BIENESTAR	TOTAL POR CLAVE Y DESTINO RÉGIMEN ORDINARIO, MÉDICOS RESIDENTES E IMSS BIENESTAR
ZONA A	OFICINAS CENTRALES	44	46	27101-0037	210	005	6643	02	02	CALZADO CONTRACTUAL PARA CABALLERO. TALLA: 27.5. COLOR: CAFE. CEDULA 46.	27.5	PAR	1	PAR	43	-	-	43
ZONA A	OFICINAS CENTRALES	44	46	27101-0037	210	005	6650	02	02	CALZADO CONTRACTUAL PARA CABALLERO. TALLA: 28.0. COLOR: CAFE. CEDULA 46.	28	PAR	1	PAR	60	-	-	60
ZONA A	OFICINAS CENTRALES	44	46	27101-0037	210	005	6668	02	02	CALZADO CONTRACTUAL PARA CABALLERO. TALLA: 28.5. COLOR: CAFE. CEDULA 46.	28.5	PAR	1	PAR	10	-	-	10
ZONA A	OFICINAS CENTRALES	44	46	27101-0037	210	005	6676	02	02	CALZADO CONTRACTUAL PARA CABALLERO. TALLA: 29.0. COLOR: CAFE. CEDULA 46.	29	PAR	1	PAR	23	-	-	23
ZONA A	OFICINAS CENTRALES	44	46	27101-0037	210	005	6684	02	02	CALZADO CONTRACTUAL PARA CABALLERO. TALLA: 29.5. COLOR: CAFE. CEDULA 46.	29.5	PAR	1	PAR	2	-	-	2
ZONA A	OFICINAS CENTRALES	44	46	27101-0037	210	005	6692	02	02	CALZADO CONTRACTUAL PARA CABALLERO. TALLA: 30.0. COLOR: CAFE. CEDULA 46.	30	PAR	1	PAR	3	-	-	3
ZONA A	OFICINAS CENTRALES	44	46	27101-0037	210	005	6700	02	02	CALZADO CONTRACTUAL PARA CABALLERO. TALLA: 30.5. COLOR: CAFE. CEDULA 46.	30.5	PAR	1	PAR	1	-	-	1
ZONA A	OFICINAS CENTRALES	44	46	27101-0037	210	005	8144	00	02	CALZADO CONTRACTUAL PARA CABALLERO. TALLA: 24.0. COLOR: NEGRO. CEDULA 46.	24	PAR	1	PAR	2	-	-	2
ZONA A	OFICINAS CENTRALES	44	46	27101-0037	210	005	8169	00	02	CALZADO CONTRACTUAL PARA CABALLERO. TALLA: 25.0. COLOR: NEGRO. CEDULA 46.	25	PAR	1	PAR	12	-	8	20
ZONA A	OFICINAS CENTRALES	44	46	27101-0037	210	005	8177	00	02	CALZADO CONTRACTUAL PARA CABALLERO. TALLA: 25.5. COLOR: NEGRO. CEDULA 46.	25.5	PAR	1	PAR	10	-	-	10
ZONA A	OFICINAS CENTRALES	44	46	27101-0037	210	005	8185	00	02	CALZADO CONTRACTUAL PARA CABALLERO. TALLA: 26.0. COLOR: NEGRO. CEDULA 46.	26	PAR	1	PAR	50	-	12	62
ZONA A	OFICINAS CENTRALES	44	46	27101-0037	210	005	8193	00	02	CALZADO CONTRACTUAL PARA CABALLERO. TALLA: 26.5. COLOR: NEGRO. CEDULA 46.	26.5	PAR	1	PAR	22	-	-	22
ZONA A	OFICINAS CENTRALES	44	46	27101-0037	210	005	8201	00	02	CALZADO CONTRACTUAL PARA CABALLERO. TALLA: 27.0. COLOR: NEGRO. CEDULA 46.	27	PAR	1	PAR	86	-	10	96
ZONA A	OFICINAS CENTRALES	44	46	27101-0037	210	005	8219	00	02	CALZADO CONTRACTUAL PARA CABALLERO. TALLA: 27.5. COLOR: NEGRO. CEDULA 46.	27.5	PAR	1	PAR	32	-	4	36
ZONA A	OFICINAS CENTRALES	44	46	27101-0037	210	005	8227	00	02	CALZADO CONTRACTUAL PARA CABALLERO. TALLA: 28.0. COLOR: NEGRO. CEDULA 46.	28	PAR	1	PAR	46	-	12	58
ZONA A	OFICINAS CENTRALES	44	46	27101-0037	210	005	8235	00	02	CALZADO CONTRACTUAL PARA CABALLERO. TALLA: 28.5. COLOR: NEGRO. CEDULA 46.	28.5	PAR	1	PAR	14	-	-	14
ZONA A	OFICINAS CENTRALES	44	46	27101-0037	210	005	8243	00	02	CALZADO CONTRACTUAL PARA CABALLERO. TALLA: 29.0. COLOR: NEGRO. CEDULA 46.	29	PAR	1	PAR	22	-	6	28
ZONA A	OFICINAS CENTRALES	44	46	27101-0037	210	005	8268	00	02	CALZADO CONTRACTUAL PARA CABALLERO. TALLA: 30.0. COLOR: NEGRO. CEDULA 46.	30	PAR	1	PAR	10	-	-	10
ZONA A	PUEBLA	44	46	27101-0037	210	005	3996	03	02	CALZADO CONTRACTUAL PARA CABALLERO. TALLA: 22.0. COLOR: BLANCO. CEDULA 46.	22	PAR	1	PAR	2	-	-	2
ZONA A	PUEBLA	44	46	27101-0037	210	005	4002	03	02	CALZADO CONTRACTUAL PARA CABALLERO. TALLA: 22.5. COLOR: BLANCO. CEDULA 46.	22.5	PAR	1	PAR	2	-	-	2
ZONA A	PUEBLA	44	46	27101-0037	210	005	4010	03	02	CALZADO CONTRACTUAL PARA CABALLERO. TALLA: 23.0. COLOR: BLANCO. CEDULA 46.	23	PAR	1	PAR	6	2	2	10

ANEXO 5. CUADRO DE DISTRIBUCIÓN

Áreas Requirentes: Órganos de Operación Administrativa Desconcentrada de Aguascalientes, Baja California, Baja California Sur, Campeche, Chiapas, Chihuahua, CDMX Norte, CDMX Sur, Coahuila, Colima, Durango, Guanajuato, Guerrero, Hidalgo, Edo. México Oriente, Edo. México Poniente, Jalisco, Michoacán, Morelos, Nayarit, Nuevo León, Oaxaca, Puebla, Querétaro, Quintana Roo, San Luis Potosí, Sinaloa, Sonora, Tabasco, Tamaulipas, Tlaxcala, Veracruz Norte, Veracruz Sur, Yucatán, Zacatecas y Áreas de Nivel Central.

ZONA	OOAD	PARTIDA	CÉDULA	CLAVE CUCOP +	GPO	GEN	ESP	DIF	VAR	DESCRIPCIÓN- SISTEMA DE ABASTO INSTITUCIONAL (SAI)	TALLA	UNIDAD	CANT.	TIPO	ÚNICA ENTREGA RÉGIMEN ORDINARIO	ÚNICA ENTREGA MÉDICOS RESIDENTES	ÚNICA ENTREGA RÉGIMEN IMSS BIENESTAR	TOTAL POR CLAVE Y DESTINO RÉGIMEN ORDINARIO, MÉDICOS RESIDENTES E IMSS BIENESTAR
ZONA A	MORELOS	44	46	27101-0037	210	005	8227	00	02	CALZADO CONTRACTUAL PARA CABALLERO. TALLA: 28.0. COLOR: NEGRO. CEDULA 46.	28	PAR	1	PAR	136	-	-	136
ZONA A	MORELOS	44	46	27101-0037	210	005	8235	00	02	CALZADO CONTRACTUAL PARA CABALLERO. TALLA: 28.5. COLOR: NEGRO. CEDULA 46.	28.5	PAR	1	PAR	38	-	-	38
ZONA A	MORELOS	44	46	27101-0037	210	005	8243	00	02	CALZADO CONTRACTUAL PARA CABALLERO. TALLA: 29.0. COLOR: NEGRO. CEDULA 46.	29	PAR	1	PAR	40	-	-	40
ZONA A	MORELOS	44	46	27101-0037	210	005	8250	00	02	CALZADO CONTRACTUAL PARA CABALLERO. TALLA: 29.5. COLOR: NEGRO. CEDULA 46.	29.5	PAR	1	PAR	6	-	-	6
ZONA A	MORELOS	44	46	27101-0037	210	005	8268	00	02	CALZADO CONTRACTUAL PARA CABALLERO. TALLA: 30.0. COLOR: NEGRO. CEDULA 46.	30	PAR	1	PAR	14	-	-	14
ZONA A	MORELOS	44	46	27101-0037	210	005	8276	00	02	CALZADO CONTRACTUAL PARA CABALLERO. TALLA: 30.5. COLOR: NEGRO. CEDULA 46.	30.5	PAR	1	PAR	2	-	-	2
ZONA A	MORELOS	44	46	27101-0037	210	005	8284	00	02	CALZADO CONTRACTUAL PARA CABALLERO. TALLA: 31.0. COLOR: NEGRO. CEDULA 46.	31	PAR	1	PAR	4	-	-	4
ZONA A	OFICINAS CENTRALES	44	46	27101-0037	210	005	4069	03	02	CALZADO CONTRACTUAL PARA CABALLERO. TALLA: 25.5. COLOR: BLANCO. CEDULA 46.	25.5	PAR	1	PAR	-	-	8	8
ZONA A	OFICINAS CENTRALES	44	46	27101-0037	210	005	4077	03	02	CALZADO CONTRACTUAL PARA CABALLERO. TALLA: 26.0. COLOR: BLANCO. CEDULA 46.	26	PAR	1	PAR	6	-	-	6
ZONA A	OFICINAS CENTRALES	44	46	27101-0037	210	005	4093	03	02	CALZADO CONTRACTUAL PARA CABALLERO. TALLA: 27.0. COLOR: BLANCO. CEDULA 46.	27	PAR	1	PAR	6	-	-	6
ZONA A	OFICINAS CENTRALES	44	46	27101-0037	210	005	4101	03	02	CALZADO CONTRACTUAL PARA CABALLERO. TALLA: 27.5. COLOR: BLANCO. CEDULA 46.	27.5	PAR	1	PAR	6	-	-	6
ZONA A	OFICINAS CENTRALES	44	46	27101-0037	210	005	4119	03	02	CALZADO CONTRACTUAL PARA CABALLERO. TALLA: 28.0. COLOR: BLANCO. CEDULA 46.	28	PAR	1	PAR	-	-	8	8
ZONA A	OFICINAS CENTRALES	44	46	27101-0037	210	005	4127	03	02	CALZADO CONTRACTUAL PARA CABALLERO. TALLA: 28.5. COLOR: BLANCO. CEDULA 46.	28.5	PAR	1	PAR	2	-	-	2
ONA A	HIDALGO	44	46	27101-0037	210	005	4044	03	02	TALLA: 24.0. COLOR: BLANCO. CEDULA 46.	[illegible]	[illegible]	1	PAR	6	-	-	6
ONA A	HIDALGO	44	46	27101-0037	210	005	4051	03	02	CALZADO CONTRACTUAL PARA CABALLERO. TALLA: 24.5. COLOR: BLANCO. CEDULA 46.	24.5	PAR	1	PAR	4	-	3	7
ONA A	HIDALGO	44	46	27101-0037	210	005	4069	03	02	CALZADO CONTRACTUAL PARA CABALLERO. TALLA: 25.0. COLOR: BLANCO. CEDULA 46.	25	PAR	1	PAR	34	8	13	55
ONA A	HIDALGO	44	46	27101-0037	210	005	4077	03	02	CALZADO CONTRACTUAL PARA CABALLERO. TALLA: 25.5. COLOR: BLANCO. CEDULA 46.	25.5	PAR	1	PAR	10	12	4	26
ONA A	HIDALGO	44	46	27101-0037	210	005	4085	03	02	CALZADO CONTRACTUAL PARA CABALLERO. TALLA: 26.0. COLOR: BLANCO. CEDULA 46.	26	PAR	1	PAR	134	10	29	173
ONA A	HIDALGO	44	46	27101-0037	210	005	4093	03	02	CALZADO CONTRACTUAL PARA CABALLERO. TALLA: 26.5. COLOR: BLANCO. CEDULA 46.	26.5	PAR	1	PAR	76	36	12	124
ONA A	HIDALGO	44	46	27101-0037	210	005	4101	03	02	CALZADO CONTRACTUAL PARA CABALLERO. TALLA: 27.0. COLOR: BLANCO. CEDULA 46.	27	PAR	1	PAR	188	32	13	233
ONA A	HIDALGO	44	46	27101-0037	210	005	4101	03	02	CALZADO CONTRACTUAL PARA CABALLERO. TALLA: 27.5. COLOR: BLANCO. CEDULA 46.	27.5	PAR	1	PAR	86	32	6	134

ANEXOS
DIVISIÓN DE CONTRATOS

ANEXO 5. CUADRO DE DISTRIBUCIÓN

Areas Requirentes: Órganos de Operación Administrativa Desconcentrada de Aguascalientes, Baja California, Baja California Sur, Campeche, Chiapas, Chihuahua, CDMX Norte, CDMX Sur, Coahuila, Colima, Durango, Guanajuato, Guerrero, Hidalgo, Edo. México Oriente, Edo. México Poniente, Jalisco, Michoacán, Morelos, Nayarit, Nuevo León, Oaxaca, Puebla, Querétaro, Quintana Roo, San Luis Potosí, Sinaloa, Sonora, Tabasco, Tamaulipas, Tlaxcala, Veracruz Norte, Veracruz Sur, Yucatán, Zacatecas y Áreas de Nivel Central.

ZONA	OOAD	PARTIDA	CÉDULA	CLAVE CUCOP +	GPO	GEN	ESP	DIF	VAR	DESCRIPCIÓN- SISTEMA DE ABASTO INSTITUCIONAL (SAI)	TALLA	UNIDAD	CANT.	TIPO	ÚNICA ENTREGA RÉGIMEN ORDINARIO	ÚNICA ENTREGA MÉDICOS RESIDENTES	ÚNICA ENTREGA RÉGIMEN IMSS BIENESTAR	TOTAL POR CLAVE Y DESTINO RÉGIMEN ORDINARIO, MÉDICOS RESIDENTES E IMSS BIENESTAR
ZONA A	MORELOS	44	46	27101-0037	210	005	4150	03	02	CALZADO CONTRACTUAL PARA CABALLERO TALLA: 30.0, COLOR: BLANCO, CEDULA 46.	30	PAR	1	PAR	18	6	-	24
ZONA A	MORELOS	44	46	27101-0037	210	005	4176	03	02	CALZADO CONTRACTUAL PARA CABALLERO TALLA: 31.0, COLOR: BLANCO, CEDULA 46.	31	PAR	1	PAR	8	10	-	18
ZONA A	MORELOS	44	46	27101-0037	210	005	4184	03	02	CALZADO CONTRACTUAL PARA CABALLERO TALLA: 31.5, COLOR: BLANCO, CEDULA 46.	31.5	PAR	1	PAR	2	-	-	2
ZONA A	MORELOS	44	46	27101-0037	210	005	6593	02	02	CALZADO CONTRACTUAL PARA CABALLERO TALLA: 25.0, COLOR: CAFE, CEDULA 46	25	PAR	1	PAR	3	-	-	3
ZONA A	MORELOS	44	46	27101-0037	210	005	6601	02	02	CALZADO CONTRACTUAL PARA CABALLERO TALLA: 25.5, COLOR: CAFE, CEDULA 46.	25.5	PAR	1	PAR	1	-	-	1
ZONA A	MORELOS	44	46	27101-0037	210	005	6619	02	02	CALZADO CONTRACTUAL PARA CABALLERO TALLA: 26.0, COLOR: CAFE, CEDULA 46.	26	PAR	1	PAR	8	-	-	8
ZONA A	MORELOS	44	46	27101-0037	210	005	6627	02	02	CALZADO CONTRACTUAL PARA CABALLERO TALLA: 26.5, COLOR: CAFE, CEDULA 46.	26.5	PAR	1	PAR	6	-	-	6
ZONA A	MORELOS	44	46	27101-0037	210	005	6635	02	02	CALZADO CONTRACTUAL PARA CABALLERO TALLA: 27.0, COLOR: CAFE, CEDULA 46.	27	PAR	1	PAR	31	-	-	31
ZONA A	MORELOS	44	46	27101-0037	210	005	6643	02	02	CALZADO CONTRACTUAL PARA CABALLERO TALLA: 27.5, COLOR: CAFE, CEDULA 46.	27.5	PAR	1	PAR	10	-	-	10
ZONA A	MORELOS	44	46	27101-0037	210	005	6650	02	02	CALZADO CONTRACTUAL PARA CABALLERO TALLA: 28.0, COLOR: CAFE, CEDULA 46.	28	PAR	1	PAR	18	-	-	18
ZONA A	MORELOS	44	46	27101-0037	210	005	6668	02	02	CALZADO CONTRACTUAL PARA CABALLERO TALLA: 28.5, COLOR: CAFE, CEDULA 46.	28.5	PAR	1	PAR	9	-	-	9
ZONA A	MORELOS	44	46	27101-0037	210	005	6676	02	02	CALZADO CONTRACTUAL PARA CABALLERO TALLA: 29.0, COLOR: CAFE, CEDULA 46.	29	PAR	1	PAR	17	-	-	17
ZONA A	MORELOS	44	46	27101-0037	210	005	6684	02	02	CALZADO CONTRACTUAL PARA CABALLERO TALLA: 29.5, COLOR: CAFE, CEDULA 46.	29.5	PAR	1	PAR	2	-	-	2
ZONA A	MORELOS	44	46	27101-0037	210	005	6692	02	02	CALZADO CONTRACTUAL PARA CABALLERO TALLA: 30.0, COLOR: CAFE, CEDULA 46.	30	PAR	1	PAR	7	-	-	7
ZONA A	MORELOS	44	46	27101-0037	210	005	6718	02	02	CALZADO CONTRACTUAL PARA CABALLERO TALLA: 31.0, COLOR: CAFE, CEDULA 46.	31	PAR	1	PAR	1	-	-	1
ZONA A	MORELOS	44	46	27101-0037	210	005	8169	00	02	CALZADO CONTRACTUAL PARA CABALLERO TALLA: 25.0, COLOR: NEGRO, CEDULA 46.	25	PAR	1	PAR	16	-	-	16
ZONA A	MORELOS	44	46	27101-0037	210	005	8177	00	02	CALZADO CONTRACTUAL PARA CABALLERO TALLA: 25.5, COLOR: NEGRO, CEDULA 46.	25.5	PAR	1	PAR	8	-	-	8
ZONA A	MORELOS	44	46	27101-0037	210	005	8185	00	02	CALZADO CONTRACTUAL PARA CABALLERO TALLA: 26.0, COLOR: NEGRO, CEDULA 46.	26	PAR	1	PAR	80	-	-	80
ZONA A	MORELOS	44	46	27101-0037	210	005	8193	00	02	CALZADO CONTRACTUAL PARA CABALLERO TALLA: 26.5, COLOR: NEGRO, CEDULA 46.	26.5	PAR	1	PAR	50	-	-	50
ZONA A	MORELOS	44	46	27101-0037	210	005	8201	00	02	CALZADO CONTRACTUAL PARA CABALLERO TALLA: 27.0, COLOR: NEGRO, CEDULA 46.	27	PAR	1	PAR	142	-	-	142
ZONA A	MORELOS	44	46	27101-0037	210	005	8219	00	02	CALZADO CONTRACTUAL PARA CABALLERO TALLA: 27.5, COLOR: NEGRO, CEDULA 46.	27.5	PAR	1	PAR	66	-	-	66

ANEXO 5. CUADRO DE DISTRIBUCIÓN

reas Requirentes: Órganos de Operación Administrativa Desconcentrada de Aguascalientes, Baja California, Baja California Sur, Campeche, Chiapas, Chihuahua, CDMX Norte, CDMX Sur, Coahuila, Colima, Durango, Guanajuato, Guerrero, Hidalgo, Edo. éxico Oriente, Edo. México Poniente, Jalisco, Michoacán, Morelos, Nayarit, Nuevo León, Oaxaca, Puebla, Querétaro, Quintana Roo, San Luis Potosí, Sinaloa, Sonora, Tabasco, Tamaulipas, Tlaxcala, Veracruz Norte, Veracruz Sur, Yucatán, Zacatecas y Áreas de Nivel Central.

ZONA	OOAD	PARTIDA	CÉDULA	CLAVE CUCOP +	GPO	GEN	ESP	DIF	VAR	DESCRIPCIÓN- SISTEMA DE ABASTO INSTITUCIONAL (SAI)	TALLA	UNIDAD	CANT.	TIPO	ÚNICA ENTREGA RÉGIMEN ORDINARIO	ÚNICA ENTREGA MÉDICOS RESIDENTES	ÚNICA ENTREGA RÉGIMEN IMSS BIENESTAR	TOTAL POR CLAVE Y DESTINO RÉGIMEN ORDINARIO, MÉDICOS RESIDENTES E IMSS BIENESTAR
ONA A	EDO DE MEX PONIENTE	44	46	27101-0037	210	005	8201	00	02	CALZADO CONTRACTUAL PARA CABALLERO. TALLA: 27.0. COLOR: NEGRO. CEDULA 46.	27	PAR	1	PAR	264	-	42	306
ONA A	EDO DE MEX PONIENTE	44	46	27101-0037	210	005	8219	00	02	CALZADO CONTRACTUAL PARA CABALLERO. TALLA: 27.5. COLOR: NEGRO. CEDULA 46.	27.5	PAR	1	PAR	116	-	4	120
ONA A	EDO DE MEX PONIENTE	44	46	27101-0037	210	005	8227	00	02	CALZADO CONTRACTUAL PARA CABALLERO. TALLA: 28.0. COLOR: NEGRO. CEDULA 46.	28	PAR	1	PAR	160	-	26	186
ONA A	EDO DE MEX PONIENTE	44	46	27101-0037	210	005	8235	00	02	CALZADO CONTRACTUAL PARA CABALLERO. TALLA: 28.5. COLOR: NEGRO. CEDULA 46.	28.5	PAR	1	PAR	32	-	2	34
ONA A	EDO DE MEX PONIENTE	44	46	27101-0037	210	005	8243	00	02	CALZADO CONTRACTUAL PARA CABALLERO. TALLA: 29.0. COLOR: NEGRO. CEDULA 46.	29	PAR	1	PAR	66	-	4	70
ONA A	EDO DE MEX PONIENTE	44	46	27101-0037	210	005	8250	00	02	CALZADO CONTRACTUAL PARA CABALLERO. TALLA: 29.5. COLOR: NEGRO. CEDULA 46.	29.5	PAR	1	PAR	14	-	-	14
ONA A	EDO DE MEX PONIENTE	44	46	27101-0037	210	005	8268	00	02	CALZADO CONTRACTUAL PARA CABALLERO. TALLA: 30.0. COLOR: NEGRO. CEDULA 46.	30	PAR	1	PAR	10	-	2	12
ONA A	GUANAJUATO	44	46	27101-0037	210	005	3962	03	02	CALZADO CONTRACTUAL PARA CABALLERO. TALLA: 20.5. COLOR: BLANCO. CEDULA 46.	20.5	PAR	1	PAR	2	-	-	2
ONA A	GUANAJUATO	44	46	27101-0037	210	005	4010	03	02	CALZADO CONTRACTUAL PARA CABALLERO. TALLA: 23.0. COLOR: BLANCO. CEDULA 46.	23	PAR	1	PAR	6	-	-	6
ONA A	GUANAJUATO	44	46	27101-0037	210	005	4028	03	02	CALZADO CONTRACTUAL PARA CABALLERO. TALLA: 23.5. COLOR: BLANCO. CEDULA 46.	23.5	PAR	1	PAR	4	-	-	4
ONA A	GUANAJUATO	44	46	27101-0037	210	005	4036	03	02	CALZADO CONTRACTUAL PARA CABALLERO. TALLA: 24.0. COLOR: BLANCO. CEDULA 46.	24	PAR	1	PAR	20	-	-	20
ONA A	GUANAJUATO	44	46	27101-0037	210	005	4044	03	02	CALZADO CONTRACTUAL PARA CABALLERO. TALLA: 24.5. COLOR: BLANCO. CEDULA 46.	24.5	PAR	1	PAR	4	-	-	4
ONA A	GUANAJUATO	44	46	27101-0037	210	005	4051	03	02	CALZADO CONTRACTUAL PARA CABALLERO. TALLA: 25.0. COLOR: BLANCO. CEDULA 46.	25	PAR	1	PAR	60	8	-	68
ONA A	GUANAJUATO	44	46	27101-0037	210	005	4069	03	02	CALZADO CONTRACTUAL PARA CABALLERO. TALLA: 25.5. COLOR: BLANCO. CEDULA 46.	25.5	PAR	1	PAR	38	26	-	64
ONA A	GUANAJUATO	44	46	27101-0037	210	005	4077	03	02	CALZADO CONTRACTUAL PARA CABALLERO. TALLA: 26.0. COLOR: BLANCO. CEDULA 46.	26	PAR	1	PAR	311	92	-	403
ONA A	GUANAJUATO	44	46	27101-0037	210	005	4085	03	02	CALZADO CONTRACTUAL PARA CABALLERO. TALLA: 26.5. COLOR: BLANCO. CEDULA 46.	26.5	PAR	1	PAR	166	90	-	256
ONA A	GUANAJUATO	44	46	27101-0037	210	005	4093	03	02	CALZADO CONTRACTUAL PARA CABALLERO. TALLA: 27.0. COLOR: BLANCO. CEDULA 46.	27	PAR	1	PAR	696	232	-	928
ONA A	GUANAJUATO	44	46	27101-0037	210	005	4101	03	02	CALZADO CONTRACTUAL PARA CABALLERO. TALLA: 27.5. COLOR: BLANCO. CEDULA 46.	27.5	PAR	1	PAR	310	224	-	534
ONA A	GUANAJUATO	44	46	27101-0037	210	005	4119	03	02	CALZADO CONTRACTUAL PARA CABALLERO. TALLA: 28.0. COLOR: BLANCO. CEDULA 46.	28	PAR	1	PAR	606	208	-	814
ONA A	GUANAJUATO	44	46	27101-0037	210	005	4127	03	02	CALZADO CONTRACTUAL PARA CABALLERO TALLA: 28.5. COLOR: BLANCO. CEDULA 46.	28.5	PAR	1	PAR	202	118	-	320
ONA A	GUANAJUATO	44	46	27101-0037	210	005	4135	03	02	CALZADO CONTRACTUAL PARA CABALLERO. TALLA: 29.0. COLOR: BLANCO. CEDULA 46.	29	PAR	1	PAR	310	82	-	392

ANEXOS
DIVISIÓN DE CONTRATOS

ANEXO 5. CUADRO DE DISTRIBUCIÓN

Areas Requirentes: Órganos de Operación Administrativa Desconcentrada de Aguascalientes, Baja California, Baja California Sur, Campeche, Chiapas, Chihuahua, CDMX Norte, CDMX Sur, Coahuila, Colima, Durango, Guanajuato, Guerrero, Hidalgo, Edo. México Oriente, Edo. México Poniente, Jalisco, Michoacan, Morelos, Nayarit, Nuevo León, Oaxaca, Puebla, Querétaro, Quintana Roo, San Luis Potosí, Sinaloa, Sonora, Tabasco, Tamaulipas, Tlaxcala, Veracruz Norte, Veracruz Sur, Yucatán, Zacatecas y Áreas de Nivel Central

ZONA	OOAD	PARTIDA	CÉDULA	CLAVE CUCOP +	GPO	GEN	ESP	DIF	VAR	DESCRIPCIÓN- SISTEMA DE ABASTO INSTITUCIONAL (SAI)	TALLA	UNIDAD	CANT.	TIPO	ÚNICA ENTREGA RÉGIMEN ORDINARIO	ÚNICA ENTREGA MÉDICOS RESIDENTES	ÚNICA ENTREGA RÉGIMEN IMSS BIENESTAR	TOTAL POR CLAVE Y DESTINO RÉGIMEN ORDINARIO, MÉDICOS RESIDENTES E IMSS BIENESTAR
ZONA A	HIDALGO	44	46	27101-0037	210	005	4119	03	02	CALZADO CONTRACTUAL PARA CABALLERO TALLA: 28.0, COLOR: BLANCO, CEDULA 46.	28	PAR	1	PAR	134	38	6	178
ZONA A	HIDALGO	44	46	27101-0037	210	005	4127	03	02	CALZADO CONTRACTUAL PARA CABALLERO, TALLA: 28.5, COLOR: BLANCO, CEDULA 46.	28.5	PAR	1	PAR	30	14	2	46
ZONA A	HIDALGO	44	46	27101-0037	210	005	4135	03	02	CALZADO CONTRACTUAL PARA CABALLERO, TALLA: 29.0, COLOR: BLANCO, CEDULA 46.	29	PAR	1	PAR	48	12	2	62
ZONA A	HIDALGO	44	46	27101-0037	210	005	4143	03	02	CALZADO CONTRACTUAL PARA CABALLERO, TALLA: 29.5, COLOR: BLANCO, CEDULA 46.	29.5	PAR	1	PAR	14	-	-	14
ZONA A	HIDALGO	44	46	27101-0037	210	005	4150	03	02	CALZADO CONTRACTUAL PARA CABALLERO, TALLA: 30.0, COLOR: BLANCO, CEDULA 46.	30	PAR	1	PAR	16	8	-	24
ZONA A	HIDALGO	44	46	27101-0037	210	005	4178	03	02	CALZADO CONTRACTUAL PARA CABALLERO, TALLA: 31.0, COLOR: BLANCO, CEDULA 46.	31	PAR	1	PAR	2	8	-	10
ZONA A	HIDALGO	44	46	27101-0037	210	005	6593	02	02	CALZADO CONTRACTUAL PARA CABALLERO, TALLA: 25.0, COLOR: CAFE, CEDULA 46.	25	PAR	1	PAR	7	-	-	7
ZONA A	HIDALGO	44	46	27101-0037	210	005	6601	02	02	CALZADO CONTRACTUAL PARA CABALLERO, TALLA: 25.5, COLOR: CAFE, CEDULA 46.	25.5	PAR	1	PAR	6	-	-	6
ZONA A	HIDALGO	44	46	27101-0037	210	005	6619	02	02	CALZADO CONTRACTUAL PARA CABALLERO, TALLA: 26.0, COLOR: CAFE, CEDULA 46.	26	PAR	1	PAR	27	-	-	27
ZONA A	HIDALGO	44	46	27101-0037	210	005	6627	02	02	CALZADO CONTRACTUAL PARA CABALLERO, TALLA: 26.5, COLOR: CAFE, CEDULA 46.	26.5	PAR	1	PAR	17	-	-	17
ZONA A	HIDALGO	44	46	27101-0037	210	005	6635	02	02	CALZADO CONTRACTUAL PARA CABALLERO, TALLA: 27.0, COLOR: CAFE, CEDULA 46.	27	PAR	1	PAR	45	-	1	46
ZONA A	HIDALGO	44	46	27101-0037	210	005	6643	02	02	CALZADO CONTRACTUAL PARA CABALLERO, TALLA: 27.5, COLOR: CAFE, CEDULA 46.	27.5	PAR	1	PAR	14	-	-	14
ZONA A	HIDALGO	44	46	27101-0037	210	005	6650	02	02	CALZADO CONTRACTUAL PARA CABALLERO, TALLA: 28.0, COLOR: CAFE, CEDULA 46.	28	PAR	1	PAR	19	-	-	19
ZONA A	HIDALGO	44	46	27101-0037	210	005	6668	02	02	CALZADO CONTRACTUAL PARA CABALLERO, TALLA: 28.5, COLOR: CAFE, CEDULA 46.	28.5	PAR	1	PAR	8	-	1	9
ZONA A	HIDALGO	44	46	27101-0037	210	005	6676	02	02	CALZADO CONTRACTUAL PARA CABALLERO, TALLA: 29.0, COLOR: CAFE, CEDULA 46.	29	PAR	1	PAR	9	-	-	9
ZONA A	HIDALGO	44	46	27101-0037	210	005	6692	02	02	CALZADO CONTRACTUAL PARA CABALLERO, TALLA: 30.0, COLOR: CAFE, CEDULA 46.	30	PAR	1	PAR	2	-	-	2
ZONA A	HIDALGO	44	46	27101-0037	210	005	8128	00	02	CALZADO CONTRACTUAL PARA CABALLERO, TALLA: 23.0, COLOR: NEGRO, CEDULA 46.	23	PAR	1	PAR	4	-	-	4
ZONA A	HIDALGO	44	46	27101-0037	210	005	8136	00	02	CALZADO CONTRACTUAL PARA CABALLERO, TALLA: 23.5, COLOR: NEGRO, CEDULA 46.	23.5	PAR	1	PAR	2	-	-	2
ZONA A	HIDALGO	44	46	27101-0037	210	005	8169	00	02	CALZADO CONTRACTUAL PARA CABALLERO, TALLA: 25.0, COLOR: NEGRO, CEDULA 46.	25	PAR	1	PAR	22	-	2	24
ZONA A	HIDALGO	44	46	27101-0037	210	005	8177	00	02	CALZADO CONTRACTUAL PARA CABALLERO, TALLA: 25.5, COLOR: NEGRO, CEDULA 46.	25.5	PAR	1	PAR	6	-	-	6
ZONA A	HIDALGO	44	46	27101-0037	210	005	8185	00	02	CALZADO CONTRACTUAL PARA CABALLERO, TALLA: 26.0, COLOR: NEGRO, CEDULA 46.	26	PAR	1	PAR	40	-	62	102

ANEXO 5. CUADRO DE DISTRIBUCIÓN

Áreas Requirentes: Órganos de Operación Administrativa Desconcentrada de Aguascalientes, Baja California, Baja California Sur, Campeche, Chiapas, Chihuahua, CDMX Norte, CDMX Sur, Coahuila, Colima, Durango, Guanajuato, Guerrero, Hidalgo, Edo. México Oriente, Edo. México Poniente, Jalisco, Michoacán, Morelos, Nayarit, Nuevo León, Oaxaca, Puebla, Querétaro, Quintana Roo, San Luis Potosí, Sinaloa, Sonora, Tabasco, Tamaulipas, Tlaxcala, Veracruz Norte, Veracruz Sur, Yucatán, Zacatecas y Áreas de Nivel Central.

ZONA	OOAD	PARTIDA	CÉDULA	CLAVE CUCOP +	GPO	GEN	ESP	DIF	VAR	DESCRIPCIÓN- SISTEMA DE ABASTO INSTITUCIONAL (SAI)	TALLA	UNIDAD	CANT.	TIPO	ÚNICA ENTREGA RÉGIMEN ORDINARIO	ÚNICA ENTREGA MÉDICOS RESIDENTES	ÚNICA ENTREGA RÉGIMEN IMSS BIENESTAR	TOTAL POR CLAVE Y DESTINO RÉGIMEN ORDINARIO, MÉDICOS RESIDENTES E IMSS BIENESTAR
ONA A	EDO DE MEX ORIENTE	44	46	27101-0037	210	005	8276	00	02	CALZADO CONTRACTUAL PARA CABALLERO. TALLA: 30.5. COLOR: NEGRO. CEDULA 46.	30.5	PAR	1	PAR	2	-	-	2
ONA A	EDO DE MEX PONIENTE	44	46	27101-0037	210	005	3954	03	02	CALZADO CONTRACTUAL PARA CABALLERO. TALLA: 20.0. COLOR: BLANCO. CEDULA 46.	20	PAR	1	PAR	2	-	-	2
ONA A	EDO DE MEX PONIENTE	44	46	27101-0037	210	005	4010	03	02	CALZADO CONTRACTUAL PARA CABALLERO. TALLA: 23.0. COLOR: BLANCO. CEDULA 46.	23	PAR	1	PAR	6	4	-	10
ONA A	EDO DE MEX PONIENTE	44	46	27101-0037	210	005	4028	03	02	CALZADO CONTRACTUAL PARA CABALLERO. TALLA: 23.5. COLOR: BLANCO. CEDULA 46.	23.5	PAR	1	PAR	2	-	-	2
ONA A	EDO DE MEX PONIENTE	44	46	27101-0037	210	005	4036	03	02	CALZADO CONTRACTUAL PARA CABALLERO. TALLA: 24.0. COLOR: BLANCO. CEDULA 46.	24	PAR	1	PAR	12	-	-	12
ONA A	EDO DE MEX PONIENTE	44	46	27101-0037	210	005	4044	03	02	CALZADO CONTRACTUAL PARA CABALLERO. TALLA: 24.5. COLOR: BLANCO. CEDULA 46.	24.5	PAR	1	PAR	14	-	-	14
ONA A	EDO DE MEX PONIENTE	44	46	27101-0037	210	005	4051	03	02	CALZADO CONTRACTUAL PARA CABALLERO. TALLA: 25.0. COLOR: BLANCO. CEDULA 46.	25	PAR	1	PAR	120	28	6	154
ONA A	EDO DE MEX PONIENTE	44	46	27101-0037	210	005	4069	03	02	CALZADO CONTRACTUAL PARA CABALLERO. TALLA: 25.5. COLOR: BLANCO. CEDULA 46.	25.5	PAR	1	PAR	90	34	3	127
ONA A	EDO DE MEX PONIENTE	44	46	27101-0037	210	005	4077	03	02	CALZADO CONTRACTUAL PARA CABALLERO. TALLA: 26.0. COLOR: BLANCO. CEDULA 46.	26	PAR	1	PAR	394	102	18	514
ONA A	EDO DE MEX PONIENTE	44	46	27101-0037	210	005	4085	03	02	CALZADO CONTRACTUAL PARA CABALLERO. TALLA: 26.5. COLOR: BLANCO. CEDULA 46.	26.5	PAR	1	PAR	216	122	3	341
ONA A	EDO DE MEX PONIENTE	44	46	27101-0037	210	005	4093	03	02	CALZADO CONTRACTUAL PARA CABALLERO. TALLA: 27.0. COLOR: BLANCO. CEDULA 46.	27	PAR	1	PAR	641	252	11	904
ONA A	EDO DE MEX PONIENTE	44	46	27101-0037	210	005	4101	03	02	CALZADO CONTRACTUAL PARA CABALLERO. TALLA: 27.5. COLOR: BLANCO. CEDULA 46.	27.5	PAR	1	PAR	264	162	8	434
INA A	EDO DE MEX PONIENTE	44	46	27101-0037	210	005	4119	03	02	CALZADO CONTRACTUAL PARA CABALLERO. TALLA: 28.0. COLOR: BLANCO. CEDULA 46.	28	PAR	1	PAR	359	150	2	511
NA A	EDO DE MEX PONIENTE	44	46	27101-0037	210	005	4127	03	02	CALZADO CONTRACTUAL PARA CABALLERO. TALLA: 28.5. COLOR: BLANCO. CEDULA 46.	28.5	PAR	1	PAR	112	72	-	184
NA A	EDO DE MEX PONIENTE	44	46	27101-0037	210	005	4135	03	02	CALZADO CONTRACTUAL PARA CABALLERO. TALLA: 29.0. COLOR: BLANCO. CEDULA 46.	29	PAR	1	PAR	165	44	-	209
NA A	EDO DE MEX PONIENTE	44	46	27101-0037	210	005	4143	03	02	CALZADO CONTRACTUAL PARA CABALLERO. TALLA: 29.5. COLOR: BLANCO. CEDULA 46.	29.5	PAR	1	PAR	12	14	-	26
NA A	EDO DE MEX PONIENTE	44	46	27101-0037	210	005	4150	03	02	CALZADO CONTRACTUAL PARA CABALLERO. TALLA: 30.0. COLOR: BLANCO. CEDULA 46.	30	PAR	1	PAR	24	12	-	36
NA A	EDO DE MEX PONIENTE	44	46	27101-0037	210	005	4168	03	02	CALZADO CONTRACTUAL PARA CABALLERO. TALLA: 30.5. COLOR: BLANCO. CEDULA 46.	30.5	PAR	1	PAR	2	-	-	2
NA A	EDO DE MEX PONIENTE	44	46	27101-0037	210	005	4176	03	02	CALZADO CONTRACTUAL PARA CABALLERO. TALLA: 31.0. COLOR: BLANCO. CEDULA 46.	31	PAR	1	PAR	2	4	-	6
NA A	EDO DE MEX PONIENTE	44	46	27101-0037	210	005	4192	03	02	CALZADO CONTRACTUAL PARA CABALLERO. TALLA: 32.0. COLOR: BLANCO. CEDULA 46.	32	PAR	1	PAR	2	-	-	2
NA A	EDO DE MEX PONIENTE	44	46	27101-0037	210	005	6585	02	02	CALZADO CONTRACTUAL PARA CABALLERO. TALLA: 24.5. COLOR: CAFE. CEDULA 46.	24.5	PAR	1	PAR	1	-	-	1

ANEXOS
DIVISIÓN DE CONTRATOS

ANEXO 5. CUADRO DE DISTRIBUCIÓN

Áreas Requirentes: Órganos de Operación Administrativa Desconcentrada de Aguascalientes, Baja California, Baja California Sur, Campeche, Chiapas, Chihuahua, CDMX Norte, CDMX Sur, Coahuila, Colima, Durango, Guanajuato, Guerrero, Hidalgo, Edo. México Oriente, Edo. México Poniente, Jalisco, Michoacán, Morelos, Nayarit, Nuevo León, Oaxaca, Puebla, Querétaro, Quintana Roo, San Luis Potosí, Sinaloa, Sonora, Tabasco, Tamaulipas, Tlaxcala, Veracruz Norte, Veracruz Sur, Yucatán, Zacatecas y Áreas de Nivel Central.

ZONA	OOAD	PARTIDA	CÉDULA	CLAVE CUCOP +	GPO	GEN	ESP	DIF	VAR	DESCRIPCIÓN- SISTEMA DE ABASTO INSTITUCIONAL (SAI)	TALLA	UNIDAD	CANT.	TIPO	ÚNICA ENTREGA RÉGIMEN ORDINARIO	ÚNICA ENTREGA MÉDICOS RESIDENTES	ÚNICA ENTREGA RÉGIMEN IMSS BIENESTAR	TOTAL POR CLAVE Y DESTINO RÉGIMEN ORDINARIO, MÉDICOS RESIDENTES E IMSS BIENESTAR
ZONA A	GUANAJUATO	44	46	27101-0037	210	005	4143	03	02	CALZADO CONTRACTUAL PARA CABALLERO. TALLA: 29.5. COLOR: BLANCO. CEDULA 46.	29.5	PAR	1	PAR	38	42	-	80
ZONA A	GUANAJUATO	44	46	27101-0037	210	005	4150	03	02	CALZADO CONTRACTUAL PARA CABALLERO. TALLA: 30.0. COLOR: BLANCO. CEDULA 46.	30	PAR	1	PAR	114	32	-	146
ZONA A	GUANAJUATO	44	46	27101-0037	210	005	4176	03	02	CALZADO CONTRACTUAL PARA CABALLERO. TALLA: 31.0. COLOR: BLANCO. CEDULA 46.	31	PAR	1	PAR	28	10	-	38
ZONA A	GUANAJUATO	44	46	27101-0037	210	005	4184	03	02	CALZADO CONTRACTUAL PARA CABALLERO. TALLA: 31.5. COLOR: BLANCO. CEDULA 46.	31.5	PAR	1	PAR	2	4	-	6
ZONA A	GUANAJUATO	44	46	27101-0037	210	005	4192	03	02	CALZADO CONTRACTUAL PARA CABALLERO. TALLA: 32.0. COLOR: BLANCO. CEDULA 46.	32	PAR	1	PAR	2	2	-	4
ZONA A	GUANAJUATO	44	46	27101-0037	210	005	6593	02	02	CALZADO CONTRACTUAL PARA CABALLERO. TALLA: 25.0. COLOR: CAFE. CEDULA 46.	25	PAR	1	PAR	1	-	-	1
ZONA A	GUANAJUATO	44	46	27101-0037	210	005	6601	02	02	CALZADO CONTRACTUAL PARA CABALLERO. TALLA: 25.5. COLOR: CAFE. CEDULA 46.	25.5	PAR	1	PAR	1	-	-	1
ZONA A	GUANAJUATO	44	46	27101-0037	210	005	6619	02	02	CALZADO CONTRACTUAL PARA CABALLERO. TALLA: 26.0. COLOR: CAFE. CEDULA 46.	26	PAR	1	PAR	13	-	-	13
ZONA A	GUANAJUATO	44	46	27101-0037	210	005	6627	02	02	CALZADO CONTRACTUAL PARA CABALLERO. TALLA: 26.5. COLOR: CAFE. CEDULA 46.	26.5	PAR	1	PAR	5	-	-	5
ZONA A	GUANAJUATO	44	46	27101-0037	210	005	6635	02	02	CALZADO CONTRACTUAL PARA CABALLERO. TALLA: 27.0. COLOR: CAFE. CEDULA 46.	27	PAR	1	PAR	37	-	-	37
ZONA A	GUANAJUATO	44	46	27101-0037	210	005	6643	02	02	CALZADO CONTRACTUAL PARA CABALLERO. TALLA: 27.5. COLOR: CAFE. CEDULA 46.	27.5	PAR	1	PAR	7	-	-	7
ZONA A	GUANAJUATO	44	46	27101-0037	210	005	6650	02	02	CALZADO CONTRACTUAL PARA CABALLERO. TALLA: 28.0. COLOR: CAFE. CEDULA 46.	28	PAR	1	PAR	32	-	-	32
ZONA A	GUANAJUATO	44	46	27101-0037	210	005	6668	02	02	CALZADO CONTRACTUAL PARA CABALLERO. TALLA: 28.5. COLOR: CAFE. CEDULA 46.	28.5	PAR	1	PAR	13	-	-	13
ZONA A	GUANAJUATO	44	46	27101-0037	210	005	6676	02	02	CALZADO CONTRACTUAL PARA CABALLERO. TALLA: 29.0. COLOR: CAFE. CEDULA 46.	29	PAR	1	PAR	17	-	-	17
ZONA A	GUANAJUATO	44	46	27101-0037	210	005	6684	02	02	CALZADO CONTRACTUAL PARA CABALLERO. TALLA: 29.5. COLOR: CAFE. CEDULA 46.	29.5	PAR	1	PAR	3	-	-	3
ZONA A	GUANAJUATO	44	46	27101-0037	210	005	6692	02	02	CALZADO CONTRACTUAL PARA CABALLERO. TALLA: 30.0. COLOR: CAFE. CEDULA 46.	30	PAR	1	PAR	6	-	-	6
ZONA A	GUANAJUATO	44	46	27101-0037	210	005	6718	02	02	CALZADO CONTRACTUAL PARA CABALLERO. TALLA: 31.0. COLOR: CAFE. CEDULA 46.	31	PAR	1	PAR	1	-	-	1
ZONA A	GUANAJUATO	44	46	27101-0037	210	005	8144	00	02	CALZADO CONTRACTUAL PARA CABALLERO. TALLA: 24.0. COLOR: NEGRO. CEDULA 46.	24	PAR	1	PAR	4	-	-	4
ZONA A	GUANAJUATO	44	46	27101-0037	210	005	8151	00	02	CALZADO CONTRACTUAL PARA CABALLERO. TALLA: 24.5. COLOR: NEGRO. CEDULA 46.	24.5	PAR	1	PAR	4	-	-	4
ZONA A	GUANAJUATO	44	46	27101-0037	210	005	8169	00	02	CALZADO CONTRACTUAL PARA CABALLERO. TALLA: 25.0. COLOR: NEGRO. CEDULA 46.	25	PAR	1	PAR	6	-	-	6
ZONA A	GUANAJUATO	44	46	27101-0037	210	005	8177	00	02	CALZADO CONTRACTUAL PARA CABALLERO. TALLA: 25.5. COLOR: NEGRO. CEDULA 46.	25.5	PAR	1	PAR	8	-	-	8

ANEXO 5. CUADRO DE DISTRIBUCIÓN

as Requirentes: Órganos de Operación Administrativa Desconcentrada de Aguascalientes, Baja California, Baja California Sur, Campeche, Chiapas, Chihuahua, CDMX Norte, CDMX Sur, Coahuila, Colima, Durango, Guanajuato, Guerrero, Hidalgo, Edo. xico Oriente, Edo. México Poniente, Jalisco, Michoacán, Morelos, Nayarit, Nuevo León, Oaxaca, Puebla, Querétaro, Quintana Roo, San Luis Potosí, Sinaloa, Sonora, Tabasco, Tamaulipas, Tlaxcala, Veracruz Norte, Veracruz Sur, Yucatán, Zacatecas y Áreas de Nivel Central.

ONA	OOAD	PARTIDA	CÉDULA	CLAVE CUCOP +	GPO	GEN	ESP	DIF	VAR	DESCRIPCIÓN- SISTEMA DE ABASTO INSTITUCIONAL (SAI)	TALLA	UNIDAD	CANT.	TIPO	ÚNICA ENTREGA RÉGIMEN ORDINARIO	ÚNICA ENTREGA MÉDICOS RESIDENTES	ÚNICA ENTREGA RÉGIMEN IMSS BIENESTAR	TOTAL POR CLAVE Y DESTINO RÉGIMEN ORDINARIO, MÉDICOS RESIDENTES E IMSS BIENESTAR
NA A	EDO DE MEX ORIENTE	44	46	27101-0037	210	005	3996	03	02	CALZADO CONTRACTUAL PARA CABALLERO. TALLA: 22.0. COLOR: BLANCO. CEDULA 46.	22	PAR	1	PAR	2	-	-	2
NA A	EDO DE MEX ORIENTE	44	46	27101-0037	210	005	4010	03	02	CALZADO CONTRACTUAL PARA CABALLERO. TALLA: 23.0. COLOR: BLANCO. CEDULA 46.	23	PAR	1	PAR	16	-	-	16
NA A	EDO DE MEX ORIENTE	44	46	27101-0037	210	005	4028	03	02	CALZADO CONTRACTUAL PARA CABALLERO. TALLA: 23.5. COLOR: BLANCO. CEDULA 46.	23.5	PAR	1	PAR	4	-	-	4
NA A	EDO DE MEX ORIENTE	44	46	27101-0037	210	005	4036	03	02	CALZADO CONTRACTUAL PARA CABALLERO. TALLA: 24.0. COLOR: BLANCO. CEDULA 46.	24	PAR	1	PAR	24	-	-	24
NA A	EDO DE MEX ORIENTE	44	46	27101-0037	210	005	4044	03	02	CALZADO CONTRACTUAL PARA CABALLERO. TALLA: 24.5. COLOR: BLANCO. CEDULA 46.	24.5	PAR	1	PAR	16	2	-	18
NA A	EDO DE MEX ORIENTE	44	46	27101-0037	210	005	4051	03	02	CALZADO CONTRACTUAL PARA CABALLERO. TALLA: 25.0. COLOR: BLANCO. CEDULA 46.	25	PAR	1	PAR	150	10	-	160
NA A	EDO DE MEX ORIENTE	44	46	27101-0037	210	005	4069	03	02	CALZADO CONTRACTUAL PARA CABALLERO. TALLA: 25.5. COLOR: BLANCO. CEDULA 46.	25.5	PAR	1	PAR	86	34	-	120
NA A	EDO DE MEX ORIENTE	44	46	27101-0037	210	005	4077	03	02	CALZADO CONTRACTUAL PARA CABALLERO. TALLA: 26.0. COLOR: BLANCO. CEDULA 46.	26	PAR	1	PAR	608	74	-	682
NA A	EDO DE MEX ORIENTE	44	46	27101-0037	210	005	4085	03	02	CALZADO CONTRACTUAL PARA CABALLERO. TALLA: 26.5. COLOR: BLANCO. CEDULA 46.	26.5	PAR	1	PAR	264	74	-	338
NA A	EDO DE MEX ORIENTE	44	46	27101-0037	210	005	4093	03	02	CALZADO CONTRACTUAL PARA CABALLERO. TALLA: 27.0. COLOR: BLANCO. CEDULA 46.	27	PAR	1	PAR	878	120	-	998
NA A	EDO DE MEX ORIENTE	44	46	27101-0037	210	005	4101	03	02	CALZADO CONTRACTUAL PARA CABALLERO. TALLA: 27.5. COLOR: BLANCO. CEDULA 46.	27.5	PAR	1	PAR	322	94	-	416
NA A	EDO DE MEX ORIENTE	44	46	27101-0037	210	005	4119	03	02	CALZADO CONTRACTUAL PARA CABALLERO. TALLA: 28.0. COLOR: BLANCO. CEDULA 46.	28	PAR	1	PAR	558	100	-	658
NA A	EDO DE MEX ORIENTE	44	46	27101-0037	210	005	4127	03	02	CALZADO CONTRACTUAL PARA CABALLERO. TALLA: 28.5. COLOR: BLANCO. CEDULA 46.	28.5	PAR	1	PAR	172	36	-	208
NA A	EDO DE MEX ORIENTE	44	46	27101-0037	210	005	4135	03	02	CALZADO CONTRACTUAL PARA CABALLERO. TALLA: 29.0. COLOR: BLANCO. CEDULA 46.	29	PAR	1	PAR	246	46	-	292
NA A	EDO DE MEX ORIENTE	44	46	27101-0037	210	005	4143	03	02	CALZADO CONTRACTUAL PARA CABALLERO. TALLA: 29.5. COLOR: BLANCO. CEDULA 46.	29.5	PAR	1	PAR	22	6	-	28
NA A	EDO DE MEX ORIENTE	44	46	27101-0037	210	005	4150	03	02	CALZADO CONTRACTUAL PARA CABALLERO. TALLA: 30.0. COLOR: BLANCO. CEDULA 46.	30	PAR	1	PAR	60	10	-	70
NA A	EDO DE MEX ORIENTE	44	46	27101-0037	210	005	4176	03	02	CALZADO CONTRACTUAL PARA CABALLERO. TALLA: 31.0. COLOR: BLANCO. CEDULA 46.	31	PAR	1	PAR	4	-	-	4
NA A	EDO DE MEX ORIENTE	44	46	27101-0037	210	005	6593	02	02	CALZADO CONTRACTUAL PARA CABALLERO. TALLA: 25.0. COLOR: CAFE. CEDULA 46.	25	PAR	1	PAR	3	-	-	3
NA A	EDO DE MEX ORIENTE	44	46	27101-0037	210	005	6601	02	02	CALZADO CONTRACTUAL PARA CABALLERO. TALLA: 25.5. COLOR: CAFE. CEDULA 46.	25.5	PAR	1	PAR	5	-	-	5
NA A	EDO DE MEX ORIENTE	44	46	27101-0037	210	005	6619	02	02	CALZADO CONTRACTUAL PARA CABALLERO. TALLA: 26.0. COLOR: CAFE. CEDULA 46.	26	PAR	1	PAR	27	-	-	27
NA A	EDO DE MEX ORIENTE	44	46	27101-0037	210	005	6627	02	02	CALZADO CONTRACTUAL PARA CABALLERO. TALLA: 26.5. COLOR: CAFE. CEDULA 46.	26.5	PAR	1	PAR	13	-	-	13

ANEXOS
DIVISIÓN DE CONTRATOS

ANEXO 5. CUADRO DE DISTRIBUCIÓN

Areas Requirentes: Órganos de Operacion Administrativa Desconcentrada de Aguascalientes, Baja California, Baja California Sur, Campeche, Chiapas, Chihuahua, CDMX Norte, CDMX Sur, Coahuila, Colima, Durango, Guanajuato, Guerrero, Hidalgo, Edo. México Oriente, Edo. Mexico Poniente, Jalisco, Michoacán, Morelos, Nayarit, Nuevo León, Oaxaca, Puebla, Querétaro, Quintana Roo, San Luis Potosí, Sinaloa, Sonora, Tabasco, Tamaulipas, Tlaxcala, Veracruz Norte, Veracruz Sur, Yucatán, Zacatecas y Áreas de Nivel Central.

ZONA	OOAD	PARTIDA	CÉDULA	CLAVE CUCOP +	GPO	GEN	ESP	DIF	VAR	DESCRIPCIÓN- SISTEMA DE ABASTO INSTITUCIONAL (SAI)	TALLA	UNIDAD	CANT.	TIPO	ÚNICA ENTREGA RÉGIMEN ORDINARIO	ÚNICA ENTREGA MÉDICOS RESIDENTES	ÚNICA ENTREGA RÉGIMEN IMSS BIENESTAR	TOTAL POR CLAVE Y DESTINO RÉGIMEN ORDINARIO, MÉDICOS RESIDENTES E IMSS BIENESTAR
ZONA A	EDO DE MEX PONIENTE	44	46	27101-0037	210	005	6593	02	02	CALZADO CONTRACTUAL PARA CABALLERO. TALLA: 25.0. COLOR: CAFE. CEDULA 46.	25	PAR	1	PAR	13	-	-	13
ZONA A	EDO DE MEX PONIENTE	44	46	27101-0037	210	005	6601	02	02	CALZADO CONTRACTUAL PARA CABALLERO. TALLA: 25.5 COLOR: CAFE. CEDULA 46.	25.5	PAR	1	PAR	1	-	-	1
ZONA A	EDO DE MEX PONIENTE	44	46	27101-0037	210	005	6619	02	02	CALZADO CONTRACTUAL PARA CABALLERO. TALLA: 26.0. COLOR: CAFE. CEDULA 46.	26	PAR	1	PAR	34	-	-	34
ZONA A	EDO DE MEX PONIENTE	44	46	27101-0037	210	005	6627	02	02	CALZADO CONTRACTUAL PARA CABALLERO TALLA: 26.5 COLOR: CAFE. CEDULA 46.	26.5	PAR	1	PAR	11	-	1	12
ZONA A	EDO DE MEX PONIENTE	44	46	27101-0037	210	005	6635	02	02	CALZADO CONTRACTUAL PARA CABALLERO TALLA: 27.0. COLOR: CAFE. CEDULA 46.	27	PAR	1	PAR	49	-	-	49
ZONA A	EDO DE MEX PONIENTE	44	46	27101-0037	210	005	6643	02	02	CALZADO CONTRACTUAL PARA CABALLERO TALLA: 27.5 COLOR: CAFE CEDULA 46.	27.5	PAR	1	PAR	17	-	-	17
ZONA A	EDO DE MEX PONIENTE	44	46	27101-0037	210	005	6650	02	02	CALZADO CONTRACTUAL PARA CABALLERO. TALLA: 28.0. COLOR: CAFE. CEDULA 46.	28	PAR	1	PAR	43	-	-	43
ZONA A	EDO DE MEX PONIENTE	44	46	27101-0037	210	005	6668	02	02	CALZADO CONTRACTUAL PARA CABALLERO. TALLA: 28.5. COLOR: CAFE. CEDULA 46.	28.5	PAR	1	PAR	3	-	-	3
ZONA A	EDO DE MEX PONIENTE	44	46	27101-0037	210	005	6676	02	02	CALZADO CONTRACTUAL PARA CABALLERO. TALLA: 29.0. COLOR: CAFE. CEDULA 46.	29	PAR	1	PAR	17	-	-	17
ZONA A	EDO DE MEX PONIENTE	44	46	27101-0037	210	005	6684	02	02	CALZADO CONTRACTUAL PARA CABALLERO TALLA: 29.5 COLOR: CAFE. CEDULA 46.	29.5	PAR	1	PAR	4	-	-	4
ZONA A	EDO DE MEX PONIENTE	44	46	27101-0037	210	005	6692	02	02	CALZADO CONTRACTUAL PARA CABALLERO TALLA: 30.0. COLOR: CAFE. CEDULA 46.	30	PAR	1	PAR	4	-	1	5
ZONA A	EDO DE MEX PONIENTE	44	46	27101-0037	210	005	8102	00	02	CALZADO CONTRACTUAL PARA CABALLERO. TALLA: 22.0. COLOR: NEGRO. CEDULA 46.	22	PAR	1	PAR	4	-	-	4
ZONA A	EDO DE MEX PONIENTE	44	46	27101-0037	210	005	8110	00	02	CALZADO CONTRACTUAL PARA CABALLERO TALLA: 22.5. COLOR: NEGRO. CEDULA 46.	22.5	PAR	1	PAR	2	-	-	2
ZONA A	EDO DE MEX PONIENTE	44	46	27101-0037	210	005	8128	00	02	CALZADO CONTRACTUAL PARA CABALLERO. TALLA: 23.0. COLOR: NEGRO. CEDULA 46.	23	PAR	1	PAR	4	-	-	4
ZONA A	EDO DE MEX PONIENTE	44	46	27101-0037	210	005	8136	00	02	CALZADO CONTRACTUAL PARA CABALLERO TALLA: 23.5 COLOR: NEGRO. CEDULA 46.	23.5	PAR	1	PAR	3	-	-	3
ZONA A	EDO DE MEX PONIENTE	44	46	27101-0037	210	005	8144	00	02	CALZADO CONTRACTUAL PARA CABALLERO. TALLA: 24.0. COLOR: NEGRO. CEDULA 46.	24	PAR	1	PAR	12	-	-	12
ZONA A	EDO DE MEX PONIENTE	44	46	27101-0037	210	005	8151	00	02	CALZADO CONTRACTUAL PARA CABALLERO. TALLA: 24.5 COLOR: NEGRO. CEDULA 46.	24.5	PAR	1	PAR	8	-	-	8
ZONA A	EDO DE MEX PONIENTE	44	46	27101-0037	210	005	8169	00	02	CALZADO CONTRACTUAL PARA CABALLERO. TALLA: 25.0. COLOR: NEGRO. CEDULA 46.	25	PAR	1	PAR	53	-	4	57
ZONA A	EDO DE MEX PONIENTE	44	46	27101-0037	210	005	8177	00	02	CALZADO CONTRACTUAL PARA CABALLERO TALLA: 25.5 COLOR: NEGRO. CEDULA 46	25.5	PAR	1	PAR	21	-	2	23
ZONA A	EDO DE MEX PONIENTE	44	46	27101-0037	210	005	8185	00	02	CALZADO CONTRACTUAL PARA CABALLERO. TALLA: 26.0. COLOR: NEGRO. CEDULA 46	26	PAR	1	PAR	181	-	22	203
ZONA A	EDO DE MEX PONIENTE	44	46	27101-0037	210	005	8193	00	02	CALZADO CONTRACTUAL PARA CABALLERO. TALLA: 26.5 COLOR: NEGRO. CEDULA 46	26.5	PAR	1	PAR	92	-	12	104

ANEXO 5. CUADRO DE DISTRIBUCIÓN

reas Requirentes: Órganos de Operación Administrativa Desconcentrada de Aguascalientes, Baja California, Baja California Sur, Campeche, Chiapas, Chihuahua, CDMX Norte, CDMX Sur, Coahuila, Colima, Durango, Guanajuato, Guerrero, Hidalgo, Edo. éxico Oriente, Edo. México Poniente, Jalisco, Michoacán, Morelos, Nayarit, Nuevo León, Oaxaca, Puebla, Querétaro, Quintana Roo, San Luis Potosí, Sinaloa, Sonora, Tabasco, Tamaulipas, Tlaxcala, Veracruz Norte, Veracruz Sur, Yucatán, Zacatecas y Áreas de Nivel Central.

ONA	OOAD	PARTIDA	CÉDULA	CLAVE CUCOP +	GPO	GEN	ESP	DIF	VAR	DESCRIPCIÓN- SISTEMA DE ABASTO INSTITUCIONAL (SAI)	TALLA	UNIDAD	CANT.	TIPO	ÚNICA ENTREGA RÉGIMEN ORDINARIO	ÚNICA ENTREGA MÉDICOS RESIDENTES	ÚNICA ENTREGA RÉGIMEN IMSS BIENESTAR	TOTAL POR CLAVE Y DESTINO RÉGIMEN ORDINARIO, MÉDICOS RESIDENTES E IMSS BIENESTAR
ONA A	CHIHUAHUA	44	46	27101-0037	210	005	8243	00	02	CALZADO CONTRACTUAL PARA CABALLERO. TALLA: 29.0. COLOR: NEGRO. CEDULA 46.	29	PAR	1	PAR	125	-	20	145
ONA A	CHIHUAHUA	44	46	27101-0037	210	005	8250	00	02	CALZADO CONTRACTUAL PARA CABALLERO. TALLA: 29.5. COLOR: NEGRO. CEDULA 46.	29.5	PAR	1	PAR	52	-	2	54
ONA A	CHIHUAHUA	44	46	27101-0037	210	005	8268	00	02	CALZADO CONTRACTUAL PARA CABALLERO. TALLA: 30.0. COLOR: NEGRO. CEDULA 46.	30	PAR	1	PAR	56	-	-	56
ONA A	CHIHUAHUA	44	46	27101-0037	210	005	8276	00	02	CALZADO CONTRACTUAL PARA CABALLERO. TALLA: 30.5. COLOR: NEGRO. CEDULA 46.	30.5	PAR	1	PAR	8	-	2	10
ONA A	CHIHUAHUA	44	46	27101-0037	210	005	8284	00	02	CALZADO CONTRACTUAL PARA CABALLERO. TALLA: 31.0. COLOR: NEGRO. CEDULA 46.	31	PAR	1	PAR	12	-	-	12
ONA A	DURANGO	44	46	27101-0037	210	005	4028	03	02	CALZADO CONTRACTUAL PARA CABALLERO. TALLA: 23.5. COLOR: BLANCO. CEDULA 46.	23.5	PAR	1	PAR	2	-	-	2
ONA A	DURANGO	44	46	27101-0037	210	005	4036	03	02	CALZADO CONTRACTUAL PARA CABALLERO. TALLA: 24.0. COLOR: BLANCO. CEDULA 46.	24	PAR	1	PAR	2	-	-	2
ONA A	DURANGO	44	46	27101-0037	210	005	4044	03	02	CALZADO CONTRACTUAL PARA CABALLERO. TALLA: 24.5. COLOR: BLANCO. CEDULA 46.	24.5	PAR	1	PAR	-	-	2	2
ONA A	DURANGO	44	46	27101-0037	210	005	4051	03	02	CALZADO CONTRACTUAL PARA CABALLERO. TALLA: 25.0. COLOR: BLANCO. CEDULA 46.	25	PAR	1	PAR	10	2	2	14
ONA A	DURANGO	44	46	27101-0037	210	005	4069	03	02	CALZADO CONTRACTUAL PARA CABALLERO. TALLA: 25.5. COLOR: BLANCO. CEDULA 46.	25.5	PAR	1	PAR	8	4	-	12
ONA A	DURANGO	44	46	27101-0037	210	005	4077	03	02	CALZADO CONTRACTUAL PARA CABALLERO. TALLA: 26.0. COLOR: BLANCO. CEDULA 46.	26	PAR	1	PAR	66	12	4	82
ONA A	DURANGO	44	46	27101-0037	210	005	4085	03	02	CALZADO CONTRACTUAL PARA CABALLERO. TALLA: 26.5. COLOR: BLANCO. CEDULA 46.	26.5	PAR	1	PAR	66	22	-	88
ONA A	DURANGO	44	46	27101-0037	210	005	4093	03	02	CALZADO CONTRACTUAL PARA CABALLERO. TALLA: 27.0. COLOR: BLANCO. CEDULA 46.	27	PAR	1	PAR	206	72	10	288
ONA A	DURANGO	44	46	27101-0037	210	005	4101	03	02	CALZADO CONTRACTUAL PARA CABALLERO. TALLA: 27.5. COLOR: BLANCO. CEDULA 46.	27.5	PAR	1	PAR	162	70	6	238
ONA A	DURANGO	44	46	27101-0037	210	005	4119	03	02	CALZADO CONTRACTUAL PARA CABALLERO. TALLA: 28.0. COLOR: BLANCO. CEDULA 46.	28	PAR	1	PAR	196	70	4	270
ONA A	DURANGO	44	46	27101-0037	210	005	4127	03	02	CALZADO CONTRACTUAL PARA CABALLERO. TALLA: 28.5. COLOR: BLANCO. CEDULA 46.	28.5	PAR	1	PAR	162	42	8	212
ONA A	DURANGO	44	46	27101-0037	210	005	4135	03	02	CALZADO CONTRACTUAL PARA CABALLERO. TALLA: 29.0. COLOR: BLANCO. CEDULA 46.	29	PAR	1	PAR	136	34	4	174
ONA A	DURANGO	44	46	27101-0037	210	005	4143	03	02	CALZADO CONTRACTUAL PARA CABALLERO. TALLA: 29.5. COLOR: BLANCO. CEDULA 46.	29.5	PAR	1	PAR	52	6	2	60
ONA A	DURANGO	44	46	27101-0037	210	005	4150	03	02	CALZADO CONTRACTUAL PARA CABALLERO. TALLA: 30.0. COLOR: BLANCO. CEDULA 46.	30	PAR	1	PAR	42	22	-	64
ONA A	DURANGO	44	46	27101-0037	210	005	4168	03	02	CALZADO CONTRACTUAL PARA CABALLERO. TALLA: 30.5. COLOR: BLANCO. CEDULA 46.	30.5	PAR	1	PAR	12	0	-	12
ONA A	DURANGO	44	46	27101-0037	210	005	6619	02	02	CALZADO CONTRACTUAL PARA CABALLERO. TALLA: 26.0. COLOR: CAFE. CEDULA 46.	26	PAR	1	PAR	6	-	-	6

ANEXOS
DIVISIÓN DE CONTRATOS

ANEXO 5. CUADRO DE DISTRIBUCIÓN

Areas Requirentes: Órganos de Operación Administrativa Desconcentrada de Aguascalientes, Baja California, Baja California Sur, Campeche, Chiapas, Chihuahua, CDMX Norte, CDMX Sur, Coahuila, Colima, Durango, Guanajuato, Guerrero, Hidalgo, Edo. México Oriente, Edo. México Poniente, Jalisco, Michoacán, Morelos, Nayarit, Nuevo León, Oaxaca, Puebla, Querétaro, Quintana Roo, San Luis Potosí, Sinaloa, Sonora, Tabasco, Tamaulipas, Tlaxcala, Veracruz Norte, Veracruz Sur, Yucatán, Zacatecas y Áreas de Nivel Central.

ZONA	OOAD	PARTIDA	CÉDULA	CLAVE CUCOP +	GPO	GEN	ESP	DIF	VAR	DESCRIPCIÓN- SISTEMA DE ABASTO INSTITUCIONAL (SAI)	TALLA	UNIDAD	CANT.	TIPO	ÚNICA ENTREGA RÉGIMEN ORDINARIO	ÚNICA ENTREGA MÉDICOS RESIDENTES	ÚNICA ENTREGA RÉGIMEN IMSS BIENESTAR	TOTAL POR CLAVE Y DESTINO RÉGIMEN ORDINARIO, MÉDICOS RESIDENTES E IMSS BIENESTAR
ZONA A	EDO DE MEX ORIENTE	44	46	27101-0037	210	005	6635	02	02	CALZADO CONTRACTUAL PARA CABALLERO. TALLA: 27.0. COLOR: CAFE. CEDULA 46	27	PAR	1	PAR	55	-	-	55
ZONA A	EDO DE MEX ORIENTE	44	46	27101-0037	210	005	6643	02	02	CALZADO CONTRACTUAL PARA CABALLERO. TALLA: 27.5. COLOR: CAFE. CEDULA 46	27.5	PAR	1	PAR	14	-	-	14
ZONA A	EDO DE MEX ORIENTE	44	46	27101-0037	210	005	6650	02	02	CALZADO CONTRACTUAL PARA CABALLERO. TALLA: 28.0. COLOR: CAFE. CEDULA 46	28	PAR	1	PAR	27	-	-	27
ZONA A	EDO DE MEX ORIENTE	44	46	27101-0037	210	005	6668	02	02	CALZADO CONTRACTUAL PARA CABALLERO. TALLA: 28.5. COLOR: CAFE. CEDULA 46	28.5	PAR	1	PAR	7	-	-	7
ZONA A	EDO DE MEX ORIENTE	44	46	27101-0037	210	005	6676	02	02	CALZADO CONTRACTUAL PARA CABALLERO. TALLA: 29.0. COLOR: CAFE. CEDULA 46	29	PAR	1	PAR	10	-	-	10
ZONA A	EDO DE MEX ORIENTE	44	46	27101-0037	210	005	6684	02	02	CALZADO CONTRACTUAL PARA CABALLERO. TALLA: 29.5. COLOR: CAFE. CEDULA 46	29.5	PAR	1	PAR	1	-	-	1
ZONA A	EDO DE MEX ORIENTE	44	46	27101-0037	210	005	6692	02	02	CALZADO CONTRACTUAL PARA CABALLERO. TALLA: 30.0. COLOR: CAFE. CEDULA 46.	30	PAR	1	PAR	3	-	-	3
ZONA A	EDO DE MEX ORIENTE	44	46	27101-0037	210	005	8078	00	02	CALZADO CONTRACTUAL PARA CABALLERO. TALLA: 20.5. COLOR: NEGRO. CEDULA 46.	20.5	PAR	1	PAR	2	-	-	2
ZONA A	EDO DE MEX ORIENTE	44	46	27101-0037	210	005	8144	00	02	CALZADO CONTRACTUAL PARA CABALLERO. TALLA: 24.0. COLOR: NEGRO. CEDULA 46.	24	PAR	1	PAR	2	-	-	2
ZONA A	EDO DE MEX ORIENTE	44	46	27101-0037	210	005	8151	00	02	CALZADO CONTRACTUAL PARA CABALLERO. TALLA: 24.5. COLOR: NEGRO. CEDULA 46.	24.5	PAR	1	PAR	6	-	-	6
ZONA A	EDO DE MEX ORIENTE	44	46	27101-0037	210	005	8169	00	02	CALZADO CONTRACTUAL PARA CABALLERO. TALLA: 25.0. COLOR: NEGRO. CEDULA 46	25	PAR	1	PAR	94	-	-	94
ZONA A	EDO DE MEX ORIENTE	44	46	27101-0037	210	005	8177	00	02	CALZADO CONTRACTUAL PARA CABALLERO. TALLA: 25.5. COLOR: NEGRO. CEDULA 46.	25.5	PAR	1	PAR	48	-	-	48
ZONA A	EDO DE MEX ORIENTE	44	46	27101-0037	210	005	8185	00	02	CALZADO CONTRACTUAL PARA CABALLERO. TALLA: 26.0. COLOR: NEGRO. CEDULA 46.	26	PAR	1	PAR	337	-	-	337
ZONA A	EDO DE MEX ORIENTE	44	46	27101-0037	210	005	8193	00	02	CALZADO CONTRACTUAL PARA CABALLERO. TALLA: 26.5. COLOR: NEGRO. CEDULA 46.	26.5	PAR	1	PAR	124	-	-	124
ZONA A	EDO DE MEX ORIENTE	44	46	27101-0037	210	005	8201	00	02	CALZADO CONTRACTUAL PARA CABALLERO. TALLA: 27.0. COLOR: NEGRO. CEDULA 46	27	PAR	1	PAR	525	-	-	525
ZONA A	EDO DE MEX ORIENTE	44	46	27101-0037	210	005	8219	00	02	CALZADO CONTRACTUAL PARA CABALLERO. TALLA: 27.5. COLOR: NEGRO. CEDULA 46.	27.5	PAR	1	PAR	212	-	-	212
ZONA A	EDO DE MEX ORIENTE	44	46	27101-0037	210	005	8227	00	02	CALZADO CONTRACTUAL PARA CABALLERO. TALLA: 28.0. COLOR: NEGRO. CEDULA 46.	28	PAR	1	PAR	323	-	-	323
ZONA A	EDO DE MEX ORIENTE	44	46	27101-0037	210	005	8235	00	02	CALZADO CONTRACTUAL PARA CABALLERO. TALLA: 28.5. COLOR: NEGRO. CEDULA 46.	28.5	PAR	1	PAR	82	-	-	82
ZONA A	EDO DE MEX ORIENTE	44	46	27101-0037	210	005	8243	00	02	CALZADO CONTRACTUAL PARA CABALLERO. TALLA: 29.0. COLOR: NEGRO. CEDULA 46	29	PAR	1	PAR	116	-	-	116
ZONA A	EDO DE MEX ORIENTE	44	46	27101-0037	210	005	8250	00	02	CALZADO CONTRACTUAL PARA CABALLERO. TALLA: 29.5. COLOR: NEGRO. CEDULA 46.	29.5	PAR	1	PAR	16	-	-	16
ZONA A	EDO DE MEX ORIENTE	44	46	27101-0037	210	005	8268	00	02	CALZADO CONTRACTUAL PARA CABALLERO. TALLA: 30.0. COLOR: NEGRO. CEDULA 46.	30	PAR	1	PAR	12	-	-	12

ANEXO 5. CUADRO DE DISTRIBUCIÓN

eas Requirentes: Órganos de Operación Administrativa Desconcentrada de Aguascalientes, Baja California, Baja California Sur, Campeche, Chiapas, Chihuahua, CDMX Norte, CDMX Sur, Coahuila, Colima, Durango, Guanajuato, Guerrero, Hidalgo, Edo. ixico Oriente, Edo. México Poniente, Jalisco, Michoacán, Morelos, Nayarit, Nuevo León, Oaxaca, Puebla, Querétaro, Quintana Roo, San Luis Potosí, Sinaloa, Sonora, Tabasco, Tamaulipas, Tlaxcala, Veracruz Norte, Veracruz Sur, Yucatán, Zacatecas y Áreas de Nivel Central.

ONA	OOAD	PARTIDA	CÉDULA	CLAVE CUCOP +	GPO	GEN	ESP	DIF	VAR	DESCRIPCIÓN- SISTEMA DE ABASTO INSTITUCIONAL (SAI)	TALLA	UNIDAD	CANT.	TIPO	ÚNICA ENTREGA RÉGIMEN ORDINARIO	ÚNICA ENTREGA MÉDICOS RESIDENTES	ÚNICA ENTREGA RÉGIMEN IMSS BIENESTAR	TOTAL POR CLAVE Y DESTINO RÉGIMEN ORDINARIO, MÉDICOS RESIDENTES E IMSS BIENESTAR
ONA A	CHIHUAHUA	44	46	27101-0037	210	005	4010	03	02	CALZADO CONTRACTUAL PARA CABALLERO. TALLA: 23.0. COLOR: BLANCO. CEDULA 46.	23	PAR	1	PAR	4	2	-	6
ONA A	CHIHUAHUA	44	46	27101-0037	210	005	4028	03	02	CALZADO CONTRACTUAL PARA CABALLERO. TALLA: 23.5. COLOR: BLANCO. CEDULA 46.	23.5	PAR	1	PAR	2	-	-	2
ONA A	CHIHUAHUA	44	46	27101-0037	210	005	4036	03	02	CALZADO CONTRACTUAL PARA CABALLERO. TALLA: 24.0. COLOR: BLANCO. CEDULA 46.	24	PAR	1	PAR	12	-	-	12
ONA A	CHIHUAHUA	44	46	27101-0037	210	005	4044	03	02	CALZADO CONTRACTUAL PARA CABALLERO. TALLA: 24.5. COLOR: BLANCO. CEDULA 46.	24.5	PAR	1	PAR	18	-	-	18
ONA A	CHIHUAHUA	44	46	27101-0037	210	005	4051	03	02	CALZADO CONTRACTUAL PARA CABALLERO. TALLA: 25.0. COLOR: BLANCO. CEDULA 46.	25	PAR	1	PAR	44	12	2	58
ONA A	CHIHUAHUA	44	46	27101-0037	210	005	4069	03	02	CALZADO CONTRACTUAL PARA CABALLERO. TALLA: 25.5. COLOR: BLANCO. CEDULA 46.	25.5	PAR	1	PAR	26	14	-	40
ONA A	CHIHUAHUA	44	46	27101-0037	210	005	4077	03	02	CALZADO CONTRACTUAL PARA CABALLERO. TALLA: 26.0. COLOR: BLANCO. CEDULA 46.	26	PAR	1	PAR	118	58	6	182
ONA A	CHIHUAHUA	44	46	27101-0037	210	005	4085	03	02	CALZADO CONTRACTUAL PARA CABALLERO. TALLA: 26.5. COLOR: BLANCO. CEDULA 46.	26.5	PAR	1	PAR	108	78	10	196
ONA A	CHIHUAHUA	44	46	27101-0037	210	005	4093	03	02	CALZADO CONTRACTUAL PARA CABALLERO. TALLA: 27.0. COLOR: BLANCO. CEDULA 46.	27	PAR	1	PAR	382	156	25	563
ONA A	CHIHUAHUA	44	46	27101-0037	210	005	4101	03	02	CALZADO CONTRACTUAL PARA CABALLERO. TALLA: 27.5. COLOR: BLANCO. CEDULA 46.	27.5	PAR	1	PAR	386	224	20	630
ONA A	CHIHUAHUA	44	46	27101-0037	210	005	4119	03	02	CALZADO CONTRACTUAL PARA CABALLERO. TALLA: 28.0. COLOR: BLANCO. CEDULA 46.	28	PAR	1	PAR	552	138	20	710
ONA A	CHIHUAHUA	44	46	27101-0037	210	005	4127	03	02	CALZADO CONTRACTUAL PARA CABALLERO. TALLA: 28.5. COLOR: BLANCO. CEDULA 46.	28.5	PAR	1	PAR	364	132	6	502
ONA A	CHIHUAHUA	44	46	27101-0037	210	005	4135	03	02	CALZADO CONTRACTUAL PARA CABALLERO. TALLA: 29.0. COLOR: BLANCO. CEDULA 46.	29	PAR	1	PAR	396	98	4	498
ONA A	CHIHUAHUA	44	46	27101-0037	210	005	4143	03	02	CALZADO CONTRACTUAL PARA CABALLERO. TALLA: 29.5. COLOR: BLANCO. CEDULA 46.	29.5	PAR	1	PAR	144	56	-	200
ONA A	CHIHUAHUA	44	46	27101-0037	210	005	4150	03	02	CALZADO CONTRACTUAL PARA CABALLERO. TALLA: 30.0. COLOR: BLANCO. CEDULA 46.	30	PAR	1	PAR	148	46	-	194
ONA A	CHIHUAHUA	44	46	27101-0037	210	005	4168	03	02	CALZADO CONTRACTUAL PARA CABALLERO. TALLA: 30.5. COLOR: BLANCO. CEDULA 46.	30.5	PAR	1	PAR	20	6	-	26
ONA A	CHIHUAHUA	44	46	27101-0037	210	005	4176	03	02	CALZADO CONTRACTUAL PARA CABALLERO. TALLA: 31.0. COLOR: BLANCO. CEDULA 46.	31	PAR	1	PAR	46	12	-	58
ONA A	CHIHUAHUA	44	46	27101-0037	210	005	4184	03	02	CALZADO CONTRACTUAL PARA CABALLERO. TALLA: 31.5. COLOR: BLANCO. CEDULA 46.	31.5	PAR	1	PAR	4	8	-	12
ONA A	CHIHUAHUA	44	46	27101-0037	210	005	4192	03	02	CALZADO CONTRACTUAL PARA CABALLERO. TALLA: 32.0. COLOR: BLANCO. CEDULA 46.	32	PAR	1	PAR	6	18	-	24
ONA A	CHIHUAHUA	44	46	27101-0037	210	005	6593	02	02	CALZADO CONTRACTUAL PARA CABALLERO. TALLA: 25.0. COLOR: CAFE. CEDULA 46.	25	PAR	1	PAR	3	-	-	3
ONA A	CHIHUAHUA	44	46	27101-0037	210	005	6619	02	02	CALZADO CONTRACTUAL PARA CABALLERO. TALLA: 26.0. COLOR: CAFE. CEDULA 46.	26	PAR	1	PAR	3	-	-	3

ANEXOS
DIVISIÓN DE CONTRATOS

ANEXO 5. CUADRO DE DISTRIBUCIÓN

Areas Requirentes: Órganos de Operación Administrativa Desconcentrada de Aguascalientes, Baja California, Baja California Sur, Campeche, Chiapas, Chihuahua, CDMX Norte, CDMX Sur, Coahuila, Colima, Durango, Guanajuato, Guerrero, Hidalgo, Edo. México Oriente, Edo. México Poniente, Jalisco, Michoacán, Morelos, Nayarit, Nuevo León, Oaxaca, Puebla, Querétaro, Quintana Roo, San Luis Potosí, Sinaloa, Sonora, Tabasco, Tamaulipas, Tlaxcala, Veracruz Norte, Veracruz Sur, Yucatán, Zacatecas y Áreas de Nivel Central.

ZONA	OOAD	PARTIDA	CÉDULA	CLAVE CUCOP +	GPO	GEN	ESP	DIF	VAR	DESCRIPCIÓN- SISTEMA DE ABASTO INSTITUCIONAL (SAI)	TALLA	UNIDAD	CANT.	TIPO	ÚNICA ENTREGA RÉGIMEN ORDINARIO	ÚNICA ENTREGA MÉDICOS RESIDENTES	ÚNICA ENTREGA RÉGIMEN IMSS BIENESTAR	TOTAL POR CLAVE Y DESTINO RÉGIMEN ORDINARIO, MÉDICOS RESIDENTES E IMSS BIENESTAR
ZONA A	DURANGO	44	46	27101-0037	210	005	6627	02	02	CALZADO CONTRACTUAL PARA CABALLERO TALLA: 26.5, COLOR: CAFE, CEDULA 46.	26.5	PAR	1	PAR	4	-	-	4
ZONA A	DURANGO	44	46	27101-0037	210	005	6635	02	02	CALZADO CONTRACTUAL PARA CABALLERO. TALLA: 27.0, COLOR: CAFE, CEDULA 46.	27	PAR	1	PAR	8	-	2	10
ZONA A	DURANGO	44	46	27101-0037	210	005	6643	02	02	CALZADO CONTRACTUAL PARA CABALLERO. TALLA: 27.5, COLOR: CAFE, CEDULA 46.	27.5	PAR	1	PAR	10	-	-	10
ZONA A	DURANGO	44	46	27101-0037	210	005	6650	02	02	CALZADO CONTRACTUAL PARA CABALLERO. TALLA: 28.0, COLOR: CAFE, CEDULA 46.	28	PAR	1	PAR	13	-	-	13
ZONA A	DURANGO	44	46	27101-0037	210	005	6668	02	02	CALZADO CONTRACTUAL PARA CABALLERO. TALLA: 28.5, COLOR: CAFE, CEDULA 46.	28.5	PAR	1	PAR	7	-	-	7
ZONA A	DURANGO	44	46	27101-0037	210	005	6676	02	02	CALZADO CONTRACTUAL PARA CABALLERO. TALLA: 29.0, COLOR: CAFE, CEDULA 46.	29	PAR	1	PAR	2	-	-	2
ZONA A	DURANGO	44	46	27101-0037	210	005	6692	02	02	CALZADO CONTRACTUAL PARA CABALLERO. TALLA: 30.0, COLOR: CAFE, CEDULA 46.	30	PAR	1	PAR	3	-	-	3
ZONA A	DURANGO	44	46	27101-0037	210	005	6718	02	02	CALZADO CONTRACTUAL PARA CABALLERO. TALLA: 31.0, COLOR: CAFE, CEDULA 46.	31	PAR	1	PAR	1	-	-	1
ZONA A	DURANGO	44	46	27101-0037	210	005	6734	02	02	CALZADO CONTRACTUAL PARA CABALLERO. TALLA: 32.0, COLOR: CAFE, CEDULA 46.	32	PAR	1	PAR	2	-	-	2
ZONA A	DURANGO	44	46	27101-0037	210	005	8169	00	02	CALZADO CONTRACTUAL PARA CABALLERO. TALLA: 25.0, COLOR: NEGRO, CEDULA 46.	25	PAR	1	PAR	2	-	2	4
ZONA A	DURANGO	44	46	27101-0037	210	005	8177	00	02	CALZADO CONTRACTUAL PARA CABALLERO TALLA: 25.5, COLOR: NEGRO, CEDULA 46.	25.5	PAR	1	PAR	4	-	-	4
ZONA A	DURANGO	44	46	27101-0037	210	005	8185	00	02	CALZADO CONTRACTUAL PARA CABALLERO. TALLA: 26.0, COLOR: NEGRO, CEDULA 46.	26	PAR	1	PAR	18	-	6	24
ZONA A	DURANGO	44	46	27101-0037	210	005	8193	00	02	CALZADO CONTRACTUAL PARA CABALLERO. TALLA: 26.5, COLOR: NEGRO, CEDULA 46.	26.5	PAR	1	PAR	24	-	6	30
ZONA A	DURANGO	44	46	27101-0037	210	005	8201	00	02	CALZADO CONTRACTUAL PARA CABALLERO. TALLA: 27.0, COLOR: NEGRO, CEDULA 46.	27	PAR	1	PAR	58	-	12	70
ZONA A	DURANGO	44	46	27101-0037	210	005	8219	00	02	CALZADO CONTRACTUAL PARA CABALLERO TALLA: 27.5, COLOR: NEGRO, CEDULA 46.	27.5	PAR	1	PAR	64	-	14	78
ZONA A	DURANGO	44	46	27101-0037	210	005	8227	00	02	CALZADO CONTRACTUAL PARA CABALLERO. TALLA: 28.0, COLOR: NEGRO, CEDULA 46.	28	PAR	1	PAR	106	-	22	128
ZONA A	DURANGO	44	46	27101-0037	210	005	8235	00	02	CALZADO CONTRACTUAL PARA CABALLERO TALLA: 28.5, COLOR: NEGRO, CEDULA 46.	28.5	PAR	1	PAR	46	-	16	62
ZONA A	DURANGO	44	46	27101-0037	210	005	8243	00	02	CALZADO CONTRACTUAL PARA CABALLERO TALLA: 29.0, COLOR: NEGRO, CEDULA 46.	29	PAR	1	PAR	50	-	12	62
ZONA A	DURANGO	44	46	27101-0037	210	005	8250	00	02	CALZADO CONTRACTUAL PARA CABALLERO. TALLA: 29.5, COLOR: NEGRO, CEDULA 46.	29.5	PAR	1	PAR	28	-	6	34
ZONA A	DURANGO	44	46	27101-0037	210	005	8268	00	02	CALZADO CONTRACTUAL PARA CABALLERO. TALLA: 30.0, COLOR: NEGRO, CEDULA 46.	30	PAR	1	PAR	14	-	6	20
ZONA A	DURANGO	44	46	27101-0037	210	005	8276	00	02	CALZADO CONTRACTUAL PARA CABALLERO. TALLA: 32.0, COLOR: NEGRO, CEDULA 46.	32	PAR	1	PAR	4	-	2	6

ANEXO 5. CUADRO DE DISTRIBUCIÓN

eas Requirentes: Órganos de Operación Administrativa Desconcentrada de Aguascalientes, Baja California, Baja California Sur, Campeche, Chiapas, Chihuahua, CDMX Norte, CDMX Sur, Coahuila, Colima, Durango, Guanajuato, Guerrero, Hidalgo, Edo. éxico Oriente, Edo. México Poniente, Jalisco, Michoacán, Morelos, Nayarit, Nuevo León, Oaxaca, Puebla, Querétaro, Quintana Roo, San Luis Potosí, Sinaloa, Sonora, Tabasco, Tamaulipas, Tlaxcala, Veracruz Norte, Veracruz Sur, Yucatán, Zacatecas y Áreas de Nivel Central.

ZONA	OOAD	PARTIDA	CÉDULA	CLAVE CUCOP +	GPO	GEN	ESP	DIF	VAR	DESCRIPCIÓN- SISTEMA DE ABASTO INSTITUCIONAL (SAI)	TALLA	UNIDAD	CANT.	TIPO	ÚNICA ENTREGA RÉGIMEN ORDINARIO	ÚNICA ENTREGA MÉDICOS RESIDENTES	ÚNICA ENTREGA RÉGIMEN IMSS BIENESTAR	TOTAL POR CLAVE Y DESTINO RÉGIMEN ORDINARIO, MÉDICOS RESIDENTES E IMSS BIENESTAR
ONA A	CDMX SUR	44	46	27101-0037	210	005	4101	03	02	CALZADO CONTRACTUAL PARA CABALLERO. TALLA: 27.5. COLOR: BLANCO. CEDULA 46.	27.5	PAR	1	PAR	744	448	-	1,192
ONA A	CDMX SUR	44	46	27101-0037	210	005	4119	03	02	CALZADO CONTRACTUAL PARA CABALLERO. TALLA: 28.0. COLOR: BLANCO. CEDULA 46.	28	PAR	1	PAR	1,077	354	-	1,431
ONA A	CDMX SUR	44	46	27101-0037	210	005	4127	03	02	CALZADO CONTRACTUAL PARA CABALLERO. TALLA: 28.5. COLOR: BLANCO. CEDULA 46.	28.5	PAR	1	PAR	306	190	-	496
ONA A	CDMX SUR	44	46	27101-0037	210	005	4135	03	02	CALZADO CONTRACTUAL PARA CABALLERO. TALLA: 29.0. COLOR: BLANCO. CEDULA 46.	29	PAR	1	PAR	426	156	-	582
ONA A	CDMX SUR	44	46	27101-0037	210	005	4143	03	02	CALZADO CONTRACTUAL PARA CABALLERO. TALLA: 29.5. COLOR: BLANCO. CEDULA 46.	29.5	PAR	1	PAR	36	66	-	102
ONA A	CDMX SUR	44	46	27101-0037	210	005	4150	03	02	CALZADO CONTRACTUAL PARA CABALLERO. TALLA: 30.0. COLOR: BLANCO. CEDULA 46.	30	PAR	1	PAR	132	84	-	216
ONA A	CDMX SUR	44	46	27101-0037	210	005	4176	03	02	CALZADO CONTRACTUAL PARA CABALLERO. TALLA: 31.0. COLOR: BLANCO. CEDULA 46.	31	PAR	1	PAR	12	26	-	38
ONA A	CDMX SUR	44	46	27101-0037	210	005	4192	03	02	CALZADO CONTRACTUAL PARA CABALLERO. TALLA: 32.0. COLOR: BLANCO. CEDULA 46.	32	PAR	1	PAR	4	4	-	8
ONA A	CDMX SUR	44	46	27101-0037	210	005	6577	02	02	CALZADO CONTRACTUAL PARA CABALLERO. TALLA: 24.0. COLOR: CAFE. CEDULA 46.	24	PAR	1	PAR	1	-	-	1
ONA A	CDMX SUR	44	46	27101-0037	210	005	6585	02	02	CALZADO CONTRACTUAL PARA CABALLERO. TALLA: 24.5. COLOR: CAFE. CEDULA 46.	24.5	PAR	1	PAR	2	-	-	2
ONA A	CDMX SUR	44	46	27101-0037	210	005	6593	02	02	CALZADO CONTRACTUAL PARA CABALLERO. TALLA: 25.0. COLOR: CAFE. CEDULA 46.	25	PAR	1	PAR	22	-	-	22
ONA A	CDMX SUR	44	46	27101-0037	210	005	6601	02	02	CALZADO CONTRACTUAL PARA CABALLERO. TALLA: 25.5. COLOR: CAFE. CEDULA 46.	25.5	PAR	1	PAR	13	-	-	13
ONA A	CDMX SUR	44	46	27101-0037	210	005	6619	02	02	CALZADO CONTRACTUAL PARA CABALLERO. TALLA: 26.0. COLOR: CAFE. CEDULA 46.	26	PAR	1	PAR	66	-	-	66
ONA A	CDMX SUR	44	46	27101-0037	210	005	6627	02	02	CALZADO CONTRACTUAL PARA CABALLERO. TALLA: 26.5. COLOR: CAFE. CEDULA 46.	26.5	PAR	1	PAR	31	-	-	31
ONA A	CDMX SUR	44	46	27101-0037	210	005	6635	02	02	CALZADO CONTRACTUAL PARA CABALLERO. TALLA: 27.0. COLOR: CAFE. CEDULA 46.	27	PAR	1	PAR	104	-	-	104
ONA A	CDMX SUR	44	46	27101-0037	210	005	6643	02	02	CALZADO CONTRACTUAL PARA CABALLERO. TALLA: 27.5. COLOR: CAFE. CEDULA 46.	27.5	PAR	1	PAR	43	-	-	43
ONA A	CDMX SUR	44	46	27101-0037	210	005	6650	02	02	CALZADO CONTRACTUAL PARA CABALLERO. TALLA: 28.0. COLOR: CAFE. CEDULA 46.	28	PAR	1	PAR	66	-	-	66
ONA A	CDMX SUR	44	46	27101-0037	210	005	6668	02	02	CALZADO CONTRACTUAL PARA CABALLERO. TALLA: 28.5. COLOR: CAFE. CEDULA 46.	28.5	PAR	1	PAR	15	-	-	15
ONA A	CDMX SUR	44	46	27101-0037	210	005	6676	02	02	CALZADO CONTRACTUAL PARA CABALLERO. TALLA: 29.0. COLOR: CAFE. CEDULA 46.	29	PAR	1	PAR	32	-	-	32
ONA A	CDMX SUR	44	46	27101-0037	210	005	6684	02	02	CALZADO CONTRACTUAL PARA CABALLERO. TALLA: 29.5. COLOR: CAFE. CEDULA 46.	29.5	PAR	1	PAR	3	-	-	3
ONA A	CDMX SUR	44	46	27101-0037	210	005	6692	02	02	CALZADO CONTRACTUAL PARA CABALLERO. TALLA: 30.0. COLOR: CAFE. CEDULA 46.	30	PAR	1	PAR	16	-	-	16

ANEXOS
DIVISIÓN DE CONTRATOS

ANEXO 5. CUADRO DE DISTRIBUCIÓN

Areas Requirentes: Organos de Operación Administrativa Desconcentrada de Aguascalientes, Baja California, Baja California Sur, Campeche, Chiapas, Chihuahua, CDMX Norte, CDMX Sur, Coahuila, Colima, Durango, Guanajuato, Guerrero, Hidalgo, Edo. México Oriente, Edo México Poniente, Jalisco, Michoacán, Morelos, Nayarit, Nuevo León, Oaxaca, Puebla, Querétaro, Quintana Roo, San Luis Potosí, Sinaloa, Sonora, Tabasco, Tamaulipas, Tlaxcala, Veracruz Norte, Veracruz Sur, Yucatán, Zacatecas y Áreas de Nivel Central.

ZONA	OOAD	PARTIDA	CÉDULA	CLAVE CUCOP +	GPO	GEN	ESP	DIF	VAR	DESCRIPCIÓN- SISTEMA DE ABASTO INSTITUCIONAL (SAI)	TALLA	UNIDAD	CANT.	TIPO	ÚNICA ENTREGA RÉGIMEN ORDINARIO	ÚNICA ENTREGA MÉDICOS RESIDENTES	ÚNICA ENTREGA RÉGIMEN IMSS BIENESTAR	TOTAL POR CLAVE Y DESTINO RÉGIMEN ORDINARIO, MÉDICOS RESIDENTES E IMSS BIENESTAR
ZONA A	CHIHUAHUA	44	46	27101-0037	210	005	6627	02	02	CALZADO CONTRACTUAL PARA CABALLERO. TALLA: 26.5. COLOR: CAFE. CEDULA 46.	26.5	PAR	1	PAR	4	-	-	4
ZONA A	CHIHUAHUA	44	46	27101-0037	210	005	6635	02	02	CALZADO CONTRACTUAL PARA CABALLERO. TALLA: 27.0. COLOR: CAFE. CEDULA 46.	27	PAR	1	PAR	30	-	1	31
ZONA A	CHIHUAHUA	44	46	27101-0037	210	005	6643	02	02	CALZADO CONTRACTUAL PARA CABALLERO. TALLA: 27.5. COLOR: CAFE. CEDULA 46.	27.5	PAR	1	PAR	15	-	-	15
ZONA A	CHIHUAHUA	44	46	27101-0037	210	005	6650	02	02	CALZADO CONTRACTUAL PARA CABALLERO. TALLA: 28.0. COLOR: CAFE. CEDULA 46.	28	PAR	1	PAR	40	-	1	41
ZONA A	CHIHUAHUA	44	46	27101-0037	210	005	6668	02	02	CALZADO CONTRACTUAL PARA CABALLERO. TALLA: 28.5. COLOR: CAFE. CEDULA 46.	28.5	PAR	1	PAR	21	-	-	21
ZONA A	CHIHUAHUA	44	46	27101-0037	210	005	6676	02	02	CALZADO CONTRACTUAL PARA CABALLERO. TALLA: 29.0. COLOR: CAFE. CEDULA 46.	29	PAR	1	PAR	33	-	-	33
ZONA A	CHIHUAHUA	44	46	27101-0037	210	005	6684	02	02	CALZADO CONTRACTUAL PARA CABALLERO. TALLA: 29.5. COLOR: CAFE. CEDULA 46.	29.5	PAR	1	PAR	13	-	-	13
ZONA A	CHIHUAHUA	44	46	27101-0037	210	005	6692	02	02	CALZADO CONTRACTUAL PARA CABALLERO. TALLA: 30.0. COLOR: CAFE. CEDULA 46.	30	PAR	1	PAR	9	-	-	9
ZONA A	CHIHUAHUA	44	46	27101-0037	210	005	6700	02	02	CALZADO CONTRACTUAL PARA CABALLERO. TALLA: 30.5. COLOR: CAFE. CEDULA 46.	30.5	PAR	1	PAR	1	-	-	1
ZONA A	CHIHUAHUA	44	46	27101-0037	210	005	6718	02	02	CALZADO CONTRACTUAL PARA CABALLERO. TALLA: 31.0. COLOR: CAFE. CEDULA 46.	31	PAR	1	PAR	2	-	-	2
ZONA A	CHIHUAHUA	44	46	27101-0037	210	005	6759	02	02	CALZADO CONTRACTUAL PARA CABALLERO. TALLA: 33.0. COLOR: CAFE. CEDULA 46.	33	PAR	1	PAR	1	-	-	1
ZONA A	CHIHUAHUA	44	46	27101-0037	210	005	8128	00	02	CALZADO CONTRACTUAL PARA CABALLERO. TALLA: 23.0. COLOR: NEGRO. CEDULA 46.	23	PAR	1	PAR	2	-	-	2
ZONA A	CHIHUAHUA	44	46	27101-0037	210	005	8144	00	02	CALZADO CONTRACTUAL PARA CABALLERO. TALLA: 24.0. COLOR: NEGRO. CEDULA 46.	24	PAR	1	PAR	4	-	-	4
ZONA A	CHIHUAHUA	44	46	27101-0037	210	005	8169	00	02	CALZADO CONTRACTUAL PARA CABALLERO. TALLA: 25.0. COLOR: NEGRO. CEDULA 46.	25	PAR	1	PAR	6	-	-	6
ZONA A	CHIHUAHUA	44	46	27101-0037	210	005	8177	00	02	CALZADO CONTRACTUAL PARA CABALLERO. TALLA: 25.5. COLOR: NEGRO. CEDULA 46.	25.5	PAR	1	PAR	18	-	2	20
ZONA A	CHIHUAHUA	44	46	27101-0037	210	005	8185	00	02	CALZADO CONTRACTUAL PARA CABALLERO. TALLA: 26.0. COLOR: NEGRO. CEDULA 46.	26	PAR	1	PAR	37	-	2	39
ZONA A	CHIHUAHUA	44	46	27101-0037	210	005	8193	00	02	CALZADO CONTRACTUAL PARA CABALLERO. TALLA: 26.5. COLOR: NEGRO. CEDULA 46.	26.5	PAR	1	PAR	18	-	6	24
ZONA A	CHIHUAHUA	44	46	27101-0037	210	005	8201	00	02	CALZADO CONTRACTUAL PARA CABALLERO. TALLA: 27.0. COLOR: NEGRO. CEDULA 46.	27	PAR	1	PAR	138	-	18	156
ZONA A	CHIHUAHUA	44	46	27101-0037	210	005	8219	00	02	CALZADO CONTRACTUAL PARA CABALLERO. TALLA: 27.5. COLOR: NEGRO. CEDULA 46.	27.5	PAR	1	PAR	112	-	14	126
ZONA A	CHIHUAHUA	44	46	27101-0037	210	005	8227	00	02	CALZADO CONTRACTUAL PARA CABALLERO. TALLA: 28.0. COLOR: NEGRO. CEDULA 46.	28	PAR	1	PAR	213	-	34	247
ZONA A	CHIHUAHUA	44	46	27101-0037	210	005	8235	00	02	CALZADO CONTRACTUAL PARA CABALLERO. TALLA: 28.5. COLOR: NEGRO. CEDULA 46.	28.5	PAR	1	PAR	106	-	22	128

ANEXO 5. CUADRO DE DISTRIBUCIÓN

eas Requirentes: Órganos de Operación Administrativa Desconcentrada de Aguascalientes, Baja California, Baja California Sur, Campeche, Chiapas, Chihuahua, CDMX Norte, CDMX Sur, Coahuila, Colima, Durango, Guanajuato, Guerrero, Hidalgo, Edo. ixico Oriente, Edo. México Poniente, Jalisco, Michoacán, Morelos, Nayarit, Nuevo León, Oaxaca, Puebla, Querétaro, Quintana Roo, San Luis Potosí, Sinaloa, Sonora, Tabasco, Tamaulipas, Tlaxcala, Veracruz Norte, Veracruz Sur, Yucatán, Zacatecas y Áreas de Nivel Central.

NA	OOAD	PARTIDA	CÉDULA	CLAVE CUCOP +	GPO	GEN	ESP	DIF	VAR	DESCRIPCIÓN- SISTEMA DE ABASTO INSTITUCIONAL (SAI)	TALLA	UNIDAD	CANT.	TIPO	ÚNICA ENTREGA RÉGIMEN ORDINARIO	ÚNICA ENTREGA MÉDICOS RESIDENTES	ÚNICA ENTREGA RÉGIMEN IMSS BIENESTAR	TOTAL POR CLAVE Y DESTINO RÉGIMEN ORDINARIO, MÉDICOS RESIDENTES E IMSS BIENESTAR
NA A	CDMX NORTE	44	46	27101-0037	210	005	6577	02	02	CALZADO CONTRACTUAL PARA CABALLERO. TALLA: 24.0. COLOR: CAFE. CEDULA 46.	24	PAR	1	PAR	1	-	-	1
NA A	CDMX NORTE	44	46	27101-0037	210	005	6593	02	02	CALZADO CONTRACTUAL PARA CABALLERO. TALLA: 25.0. COLOR: CAFE. CEDULA 46.	25	PAR	1	PAR	12	-	-	12
NA A	CDMX NORTE	44	46	27101-0037	210	005	6601	02	02	CALZADO CONTRACTUAL PARA CABALLERO. TALLA: 25.5. COLOR: CAFE. CEDULA 46.	25.5	PAR	1	PAR	1	-	-	1
NA A	CDMX NORTE	44	46	27101-0037	210	005	6619	02	02	CALZADO CONTRACTUAL PARA CABALLERO. TALLA: 26.0. COLOR: CAFE. CEDULA 46.	26	PAR	1	PAR	49	-	-	49
NA A	CDMX NORTE	44	46	27101-0037	210	005	6627	02	02	CALZADO CONTRACTUAL PARA CABALLERO. TALLA: 26.5. COLOR: CAFE. CEDULA 46.	26.5	PAR	1	PAR	18	-	-	18
NA A	CDMX NORTE	44	46	27101-0037	210	005	6635	02	02	CALZADO CONTRACTUAL PARA CABALLERO. TALLA: 27.0. COLOR: CAFE. CEDULA 46.	27	PAR	1	PAR	68	-	-	68
NA A	CDMX NORTE	44	46	27101-0037	210	005	6643	02	02	CALZADO CONTRACTUAL PARA CABALLERO. TALLA: 27.5. COLOR: CAFE. CEDULA 46.	27.5	PAR	1	PAR	32	-	-	32
NA A	CDMX NORTE	44	46	27101-0037	210	005	6650	02	02	CALZADO CONTRACTUAL PARA CABALLERO. TALLA: 28.0. COLOR: CAFE. CEDULA 46.	28	PAR	1	PAR	54	-	-	54
NA A	CDMX NORTE	44	46	27101-0037	210	005	6668	02	02	CALZADO CONTRACTUAL PARA CABALLERO. TALLA: 28.5. COLOR: CAFE. CEDULA 46.	28.5	PAR	1	PAR	12	-	-	12
NA A	CDMX NORTE	44	46	27101-0037	210	005	6676	02	02	CALZADO CONTRACTUAL PARA CABALLERO. TALLA: 29.0. COLOR: CAFE. CEDULA 46.	29	PAR	1	PAR	30	-	-	30
NA A	CDMX NORTE	44	46	27101-0037	210	005	6684	02	02	CALZADO CONTRACTUAL PARA CABALLERO. TALLA: 29.5. COLOR: CAFE. CEDULA 46.	29.5	PAR	1	PAR	2	-	-	2
NA A	CDMX NORTE	44	46	27101-0037	210	005	6692	02	02	CALZADO CONTRACTUAL PARA CABALLERO. TALLA: 30.0. COLOR: CAFE. CEDULA 46.	30	PAR	1	PAR	7	-	-	7
NA A	CDMX NORTE	44	46	27101-0037	210	005	8102	00	02	CALZADO CONTRACTUAL PARA CABALLERO. TALLA: 22.0. COLOR: NEGRO. CEDULA 46.	22	PAR	1	PAR	2	-	-	2
NA A	CDMX NORTE	44	46	27101-0037	210	005	8128	00	02	CALZADO CONTRACTUAL PARA CABALLERO. TALLA: 23.0. COLOR: NEGRO. CEDULA 46.	23	PAR	1	PAR	8	-	-	8
NA A	CDMX NORTE	44	46	27101-0037	210	005	8136	00	02	CALZADO CONTRACTUAL PARA CABALLERO. TALLA: 23.5. COLOR: NEGRO. CEDULA 46.	23.5	PAR	1	PAR	6	-	-	6
NA A	CDMX NORTE	44	46	27101-0037	210	005	8144	00	02	CALZADO CONTRACTUAL PARA CABALLERO. TALLA: 24.0. COLOR: NEGRO. CEDULA 46.	24	PAR	1	PAR	22	-	-	22
NA A	CDMX NORTE	44	46	27101-0037	210	005	8151	00	02	CALZADO CONTRACTUAL PARA CABALLERO. TALLA: 24.5. COLOR: NEGRO. CEDULA 46.	24.5	PAR	1	PAR	14	-	-	14
NA A	CDMX NORTE	44	46	27101-0037	210	005	8169	00	02	CALZADO CONTRACTUAL PARA CABALLERO. TALLA: 25.0. COLOR: NEGRO. CEDULA 46.	25	PAR	1	PAR	142	-	-	142
NA A	CDMX NORTE	44	46	27101-0037	210	005	8177	00	02	CALZADO CONTRACTUAL PARA CABALLERO. TALLA: 25.5. COLOR: NEGRO. CEDULA 46.	25.5	PAR	1	PAR	74	-	-	74
NA A	CDMX NORTE	44	46	27101-0037	210	005	8185	00	02	CALZADO CONTRACTUAL PARA CABALLERO. TALLA: 26.0. COLOR: NEGRO. CEDULA 46.	26	PAR	1	PAR	601	-	-	601
NA A	CDMX NORTE	44	46	27101-0037	210	005	8193	00	02	CALZADO CONTRACTUAL PARA CABALLERO. TALLA: 26.5. COLOR: NEGRO. CEDULA 46.	26.5	PAR	1	PAR	184	-	-	184

ANEXOS
DIVISIÓN DE CONTRATOS

ANEXO 5. CUADRO DE DISTRIBUCIÓN

Áreas Requirentes: Órganos de Operación Administrativa Desconcentrada de Aguascalientes, Baja California, Baja California Sur, Campeche, Chiapas, Chihuahua, CDMX Norte, CDMX Sur, Coahuila, Colima, Durango, Guanajuato, Guerrero, Hidalgo, Edo. México Oriente, Edo. México Poniente, Jalisco, Michoacán, Morelos, Nayarit, Nuevo León, Oaxaca, Puebla, Querétaro, Quintana Roo, San Luis Potosí, Sinaloa, Sonora, Tabasco, Tamaulipas, Tlaxcala, Veracruz Norte, Veracruz Sur, Yucatán, Zacatecas y Áreas de Nivel Central

ZONA	OOAD	PARTIDA	CÉDULA	CLAVE CUCOP +	GPO	GEN	ESP	DIF	VAR	DESCRIPCIÓN- SISTEMA DE ABASTO INSTITUCIONAL (SAI)	TALLA	UNIDAD	CANT.	TIPO	ÚNICA ENTREGA RÉGIMEN ORDINARIO	ÚNICA ENTREGA MÉDICOS RESIDENTES	ÚNICA ENTREGA RÉGIMEN IMSS BIENESTAR	TOTAL POR CLAVE Y DESTINO RÉGIMEN ORDINARIO, MÉDICOS RESIDENTES E IMSS BIENESTAR
ZONA A	CDMX SUR	44	46	27101-0037	210	005	8094	00	02	CALZADO CONTRACTUAL PARA CABALLERO TALLA: 21.5, COLOR: NEGRO, CEDULA 46	21.5	PAR	1	PAR	2	-	-	2
ZONA A	CDMX SUR	44	46	27101-0037	210	005	8102	00	02	CALZADO CONTRACTUAL PARA CABALLERO, TALLA: 22.0, COLOR: NEGRO, CEDULA 46,	22	PAR	1	PAR	2	-	-	2
ZONA A	CDMX SUR	44	46	27101-0037	210	005	8128	00	02	CALZADO CONTRACTUAL PARA CABALLERO TALLA: 23.0, COLOR: NEGRO, CEDULA 46	23	PAR	1	PAR	12	-	-	12
ZONA A	CDMX SUR	44	46	27101-0037	210	005	8136	00	02	CALZADO CONTRACTUAL PARA CABALLERO TALLA: 23.5, COLOR: NEGRO, CEDULA 46	23.5	PAR	1	PAR	6	-	-	6
ZONA A	CDMX SUR	44	46	27101-0037	210	005	8144	00	02	CALZADO CONTRACTUAL PARA CABALLERO TALLA: 24.0, COLOR: NEGRO, CEDULA 46,	24	PAR	1	PAR	32	-	-	32
ZONA A	CDMX SUR	44	46	27101-0037	210	005	8151	00	02	CALZADO CONTRACTUAL PARA CABALLERO TALLA: 24.5, COLOR: NEGRO, CEDULA 46	24.5	PAR	1	PAR	18	-	-	18
ZONA A	CDMX SUR	44	46	27101-0037	210	005	8169	00	02	CALZADO CONTRACTUAL PARA CABALLERO, TALLA: 25.0, COLOR: NEGRO, CEDULA 46	25	PAR	1	PAR	158	-	-	158
ZONA A	CDMX SUR	44	46	27101-0037	210	005	8177	00	02	CALZADO CONTRACTUAL PARA CABALLERO TALLA: 25.5, COLOR: NEGRO, CEDULA 46,	25.5	PAR	1	PAR	102	-	-	102
ZONA A	CDMX SUR	44	46	27101-0037	210	005	8185	00	02	CALZADO CONTRACTUAL PARA CABALLERO, TALLA: 26.0, COLOR: NEGRO, CEDULA 46,	26	PAR	1	PAR	494	-	-	494
ZONA A	CDMX SUR	44	46	27101-0037	210	005	8193	00	02	CALZADO CONTRACTUAL PARA CABALLERO, TALLA: 26.5, COLOR: NEGRO, CEDULA 46,	26.5	PAR	1	PAR	268	-	-	268
ZONA A	CDMX SUR	44	46	27101-0037	210	005	8201	00	02	CALZADO CONTRACTUAL PARA CABALLERO, TALLA: 27.0, COLOR: NEGRO, CEDULA 46	27	PAR	1	PAR	961	-	-	961
ZONA A	CDMX SUR	44	46	27101-0037	210	005	8219	00	02	CALZADO CONTRACTUAL PARA CABALLERO, TALLA: 27.5, COLOR: NEGRO, CEDULA 46,	27.5	PAR	1	PAR	389	-	-	389
ZONA A	CDMX SUR	44	46	27101-0037	210	005	8227	00	02	CALZADO CONTRACTUAL PARA CABALLERO, TALLA: 28.0, COLOR: NEGRO, CEDULA 46,	28	PAR	1	PAR	624	-	-	624
ZONA A	CDMX SUR	44	46	27101-0037	210	005	8235	00	02	CALZADO CONTRACTUAL PARA CABALLERO, TALLA: 28.5, COLOR: NEGRO, CEDULA 46	28.5	PAR	1	PAR	169	-	-	169
ZONA A	CDMX SUR	44	46	27101-0037	210	005	8243	00	02	CALZADO CONTRACTUAL PARA CABALLERO, TALLA: 29.0, COLOR: NEGRO, CEDULA 46,	29	PAR	1	PAR	270	-	-	270
ZONA A	CDMX SUR	44	46	27101-0037	210	005	8250	00	02	CALZADO CONTRACTUAL PARA CABALLERO, TALLA: 29.5, COLOR: NEGRO, CEDULA 46,	29.5	PAR	1	PAR	30	-	-	30
ZONA A	CDMX SUR	44	46	27101-0037	210	005	8268	00	02	CALZADO CONTRACTUAL PARA CABALLERO, TALLA: 30.0, COLOR: NEGRO, CEDULA 46,	30	PAR	1	PAR	54	-	-	54
ZONA A	CDMX SUR	44	46	27101-0037	210	005	8284	00	02	CALZADO CONTRACTUAL PARA CABALLERO, TALLA: 31.0, COLOR: NEGRO, CEDULA 46,	31	PAR	1	PAR	10	-	-	10
ZONA A	CDMX SUR	44	46	27101-0037	210	005	8292	00	02	CALZADO CONTRACTUAL PARA CABALLERO, TALLA: 31.5, COLOR: NEGRO, CEDULA 46,	31.5	PAR	1	PAR	2	-	-	2
ZONA A	CHIHUAHUA	44	46	27101-0037	210	005	3996	03	02	CALZADO CONTRACTUAL PARA CABALLERO, TALLA: 22.0, COLOR: BLANCO, CEDULA 46,	22	PAR	1	PAR	2	-	-	2
ZONA A	CHIHUAHUA	44	46	27101-0037	210	005	4004	03	02	CALZADO CONTRACTUAL PARA CABALLERO TALLA: 22.5, COLOR: BLANCO, CEDULA 46	22.5	PAR	1	PAR	2	-	-	2

ANEXO 5. CUADRO DE DISTRIBUCIÓN

eas Requirentes: Órganos de Operación Administrativa Desconcentrada de Aguascalientes, Baja California, Baja California Sur, Campeche, Chiapas, Chihuahua, CDMX Norte, CDMX Sur, Coahuila, Colima, Durango, Guanajuato, Guerrero, Hidalgo, Edo. éxico Oriente, Edo. México Poniente, Jalisco, Michoacán, Morelos, Nayarit, Nuevo León, Oaxaca, Puebla, Querétaro, Quintana Roo, San Luis Potosí, Sinaloa, Sonora, Tabasco, Tamaulipas, Tlaxcala, Veracruz Norte, Veracruz Sur, Yucatán, Zacatecas y Áreas de Nivel Central.

ZONA	OOAD	PARTIDA	CÉDULA	CLAVE CUCOP +	GPO	GEN	ESP	DIF	VAR	DESCRIPCIÓN- SISTEMA DE ABASTO INSTITUCIONAL (SAI)	TALLA	UNIDAD	CANT.	TIPO	ÚNICA ENTREGA RÉGIMEN ORDINARIO	ÚNICA ENTREGA MÉDICOS RESIDENTES	ÚNICA ENTREGA RÉGIMEN IMSS BIENESTAR	TOTAL POR CLAVE Y DESTINO RÉGIMEN ORDINARIO, MÉDICOS RESIDENTES E IMSS BIENESTAR
ONA A	CDMX SUR	44	46	27101-0037	210	005	4101	03	02	CALZADO CONTRACTUAL PARA CABALLERO. TALLA: 27.5. COLOR: BLANCO. CEDULA 46.	27.5	PAR	1	PAR	744	448	-	1,192
ONA A	CDMX SUR	44	46	27101-0037	210	005	4119	03	02	CALZADO CONTRACTUAL PARA CABALLERO. TALLA: 28.0. COLOR: BLANCO. CEDULA 46.	28	PAR	1	PAR	1,077	354	-	1,431
ONA A	CDMX SUR	44	46	27101-0037	210	005	4127	03	02	CALZADO CONTRACTUAL PARA CABALLERO. TALLA: 28.5. COLOR: BLANCO. CEDULA 46.	28.5	PAR	1	PAR	306	190	-	496
ONA A	CDMX SUR	44	46	27101-0037	210	005	4135	03	02	CALZADO CONTRACTUAL PARA CABALLERO. TALLA: 29.0. COLOR: BLANCO. CEDULA 46.	29	PAR	1	PAR	426	156	-	582
ONA A	CDMX SUR	44	46	27101-0037	210	005	4143	03	02	CALZADO CONTRACTUAL PARA CABALLERO. TALLA: 29.5. COLOR: BLANCO. CEDULA 46.	29.5	PAR	1	PAR	36	66	-	102
ONA A	CDMX SUR	44	46	27101-0037	210	005	4150	03	02	CALZADO CONTRACTUAL PARA CABALLERO. TALLA: 30.0. COLOR: BLANCO. CEDULA 46.	30	PAR	1	PAR	132	84	-	216
ONA A	CDMX SUR	44	46	27101-0037	210	005	4176	03	02	CALZADO CONTRACTUAL PARA CABALLERO. TALLA: 31.0. COLOR: BLANCO. CEDULA 46.	31	PAR	1	PAR	12	26	-	38
ONA A	CDMX SUR	44	46	27101-0037	210	005	4192	03	02	CALZADO CONTRACTUAL PARA CABALLERO. TALLA: 32.0. COLOR: BLANCO. CEDULA 46.	32	PAR	1	PAR	4	4	-	8
ONA A	CDMX SUR	44	46	27101-0037	210	005	6577	02	02	CALZADO CONTRACTUAL PARA CABALLERO. TALLA: 24.0. COLOR: CAFE. CEDULA 46.	24	PAR	1	PAR	1	-	-	1
ONA A	CDMX SUR	44	46	27101-0037	210	005	6585	02	02	CALZADO CONTRACTUAL PARA CABALLERO. TALLA: 24.5. COLOR: CAFE. CEDULA 46.	24.5	PAR	1	PAR	2	-	-	2
ONA A	AGUASCALIENTES	44	46	27101-0037	210	005	6593	02	02	CALZADO CONTRACTUAL PARA CABALLERO. TALLA: 25.5. COLOR: NEGRO. CEDULA 46.	25	PAR	1	PAR	22	-	-	22
ONA A	AGUASCALIENTES	44	46	27101-0037	210	005	8185	00	02	CALZADO CONTRACTUAL PARA CABALLERO. TALLA: 26.0. COLOR: NEGRO. CEDULA 46.	26	PAR	1	PAR	30	-	-	30
ONA A	AGUASCALIENTES	44	46	27101-0037	210	005	8193	00	02	CALZADO CONTRACTUAL PARA CABALLERO. TALLA: 26.5. COLOR: NEGRO. CEDULA 46.	26.5	PAR	1	PAR	31	-	-	31
ONA A	AGUASCALIENTES	44	46	27101-0037	210	005	8201	00	02	CALZADO CONTRACTUAL PARA CABALLERO. TALLA: 27.0. COLOR: NEGRO. CEDULA 46.	27	PAR	1	PAR	121	-	-	121
ONA A	AGUASCALIENTES	44	46	27101-0037	210	005	8219	00	02	CALZADO CONTRACTUAL PARA CABALLERO. TALLA: 27.5. COLOR: NEGRO. CEDULA 46.	27.5	PAR	1	PAR	78	-	-	78
ONA A	AGUASCALIENTES	44	46	27101-0037	210	005	8227	00	02	CALZADO CONTRACTUAL PARA CABALLERO. TALLA: 28.0. COLOR: NEGRO. CEDULA 46.	28	PAR	1	PAR	126	-	-	126
ONA A	AGUASCALIENTES	44	46	27101-0037	210	005	8235	00	02	CALZADO CONTRACTUAL PARA CABALLERO. TALLA: 28.5. COLOR: NEGRO. CEDULA 46.	28.5	PAR	1	PAR	65	-	-	65
ONA A	AGUASCALIENTES	44	46	27101-0037	210	005	8243	00	02	CALZADO CONTRACTUAL PARA CABALLERO. TALLA: 29.0. COLOR: NEGRO. CEDULA 46.	29	PAR	1	PAR	59	-	-	59
ONA A	AGUASCALIENTES	44	46	27101-0037	210	005	8250	00	02	CALZADO CONTRACTUAL PARA CABALLERO. TALLA: 29.5. COLOR: NEGRO. CEDULA 46.	29.5	PAR	1	PAR	14	-	-	14
ONA A	AGUASCALIENTES	44	46	27101-0037	210	005	8268	00	02	CALZADO CONTRACTUAL PARA CABALLERO. TALLA: 30.0. COLOR: NEGRO. CEDULA 46.	30	PAR	1	PAR	18	-	-	18
ONA A	AGUASCALIENTES	44	46	27101-0037	210	005	8284	00	02	CALZADO CONTRACTUAL PARA CABALLERO. TALLA: 31.0. COLOR: NEGRO. CEDULA 46.	31	PAR	1	PAR	4	-	-	4

ANEXOS
DIVISIÓN DE CONTRATOS

ANEXO 5. CUADRO DE DISTRIBUCIÓN

Areas Requirentes: Órganos de Operación Administrativa Desconcentrada de Aguascalientes, Baja California, Baja California Sur, Campeche, Chiapas, Chihuahua, CDMX Norte, CDMX Sur, Coahuila, Colima, Durango, Guanajuato, Guerrero, Hidalgo, Edo. México Oriente, Edo. México Poniente, Jalisco, Michoacán, Morelos, Nayarit, Nuevo León, Oaxaca, Puebla, Querétaro, Quintana Roo, San Luis Potosí, Sinaloa, Sonora, Tabasco, Tamaulipas, Tlaxcala, Veracruz Norte, Veracruz Sur, Yucatán, Zacatecas y Áreas de Nivel Central.

ZONA	OOAD	PARTIDA	CÉDULA	CLAVE CUCOP +	GPO	GEN	ESP	DIF	VAR	DESCRIPCIÓN- SISTEMA DE ABASTO INSTITUCIONAL (SAI)	TALLA	UNIDAD	CANT.	TIPO	ÚNICA ENTREGA RÉGIMEN ORDINARIO	ÚNICA ENTREGA MÉDICOS RESIDENTES	ÚNICA ENTREGA RÉGIMEN IMSS BIENESTAR	TOTAL POR CLAVE Y DESTINO RÉGIMEN ORDINARIO, MÉDICOS RESIDENTES E IMSS BIENESTAR
ZONA A	CDMX NORTE	44	46	27101-0037	210	005	8201	00	02	CALZADO CONTRACTUAL PARA CABALLERO TALLA: 27.0. COLOR: NEGRO. CEDULA 46.	27	PAR	1	PAR	890	-	-	890
ZONA A	CDMX NORTE	44	46	27101-0037	210	005	8219	00	02	CALZADO CONTRACTUAL PARA CABALLERO TALLA: 27.5. COLOR: NEGRO. CEDULA 46.	27.5	PAR	1	PAR	326	-	-	326
ZONA A	CDMX NORTE	44	46	27101-0037	210	005	8227	00	02	CALZADO CONTRACTUAL PARA CABALLERO TALLA: 28.0. COLOR: NEGRO. CEDULA 46.	28	PAR	1	PAR	633	-	-	633
ZONA A	CDMX NORTE	44	46	27101-0037	210	005	8235	00	02	CALZADO CONTRACTUAL PARA CABALLERO TALLA: 28.5. COLOR: NEGRO. CEDULA 46.	28.5	PAR	1	PAR	164	-	-	164
ZONA A	CDMX NORTE	44	46	27101-0037	210	005	8243	00	02	CALZADO CONTRACTUAL PARA CABALLERO TALLA: 29.0. COLOR: NEGRO. CEDULA 46.	29	PAR	1	PAR	252	-	-	252
ZONA A	CDMX NORTE	44	46	27101-0037	210	005	8250	00	02	CALZADO CONTRACTUAL PARA CABALLERO TALLA: 29.5. COLOR: NEGRO. CEDULA 46.	29.5	PAR	1	PAR	22	-	-	22
ZONA A	CDMX NORTE	44	46	27101-0037	210	005	8268	00	02	CALZADO CONTRACTUAL PARA CABALLERO TALLA: 30.0. COLOR: NEGRO. CEDULA 46.	30	PAR	1	PAR	66	-	-	66
ZONA A	CDMX NORTE	44	46	27101-0037	210	005	8276	00	02	CALZADO CONTRACTUAL PARA CABALLERO TALLA: 30.5. COLOR: NEGRO. CEDULA 46.	30.5	PAR	1	PAR	4	-	-	4
ZONA A	CDMX NORTE	44	46	27101-0037	210	005	8284	00	02	CALZADO CONTRACTUAL PARA CABALLERO TALLA: 31.0. COLOR: NEGRO. CEDULA 46.	31	PAR	1	PAR	24	-	-	24
ZONA A	CDMX NORTE	44	46	27101-0037	210	005	8300	00	02	CALZADO CONTRACTUAL PARA CABALLERO. TALLA: 32.0. COLOR: NEGRO. CEDULA 46.	32	PAR	1	PAR	2	-	-	2
ZONA A	CDMX SUR	44	46	27101-0037	210	005	3996	03	02	CALZADO CONTRACTUAL PARA CABALLERO TALLA: 22.0. COLOR: BLANCO. CEDULA 46.	22	PAR	1	PAR	8	-	-	8
ZONA A	CDMX SUR	44	46	27101-0037	210	005	4002	03	02	CALZADO CONTRACTUAL PARA CABALLERO TALLA: 22.5. COLOR: BLANCO. CEDULA 46.	22.5	PAR	1	PAR	2	-	-	2
ZONA A	CDMX SUR	44	46	27101-0037	210	005	4010	03	02	CALZADO CONTRACTUAL PARA CABALLERO TALLA: 23.0. COLOR: BLANCO. CEDULA 46.	23	PAR	1	PAR	35	-	-	35
ZONA A	CDMX SUR	44	46	27101-0037	210	005	4028	03	02	CALZADO CONTRACTUAL PARA CABALLERO TALLA: 23.5 COLOR BLANCO CEDULA 46.	23.5	PAR	1	PAR	20	4	-	24
ZONA A	CDMX SUR	44	46	27101-0037	210	005	4036	03	02	CALZADO CONTRACTUAL PARA CABALLERO TALLA: 24.0. COLOR: BLANCO. CEDULA 46.	24	PAR	1	PAR	86	6	-	92
ZONA A	CDMX SUR	44	46	27101-0037	210	005	4044	03	02	CALZADO CONTRACTUAL PARA CABALLERO TALLA: 24.5 COLOR BLANCO CEDULA 46.	24.5	PAR	1	PAR	72	8	-	80
ZONA A	CDMX SUR	44	46	27101-0037	210	005	4051	03	02	CALZADO CONTRACTUAL PARA CABALLERO TALLA: 25.0. COLOR: BLANCO. CEDULA 46.	25	PAR	1	PAR	342	64	-	406
ZONA A	CDMX SUR	44	46	27101-0037	210	005	4069	03	02	CALZADO CONTRACTUAL PARA CABALLERO TALLA: 25.5. COLOR: BLANCO. CEDULA 46.	25.5	PAR	1	PAR	244	76	-	320
ZONA A	CDMX SUR	44	46	27101-0037	210	005	4077	03	02	CALZADO CONTRACTUAL PARA CABALLERO. TALLA: 26.0. COLOR. BLANCO. CEDULA 46.	26	PAR	1	PAR	1,069	240	-	1,309
ZONA A	CDMX SUR	44	46	27101-0037	210	005	4085	03	02	CALZADO CONTRACTUAL PARA CABALLERO TALLA: 26.5 COLOR: BLANCO. CEDULA 46.	26.5	PAR	1	PAR	660	320	-	980
ZONA A	CDMX SUR	44	46	27101-0037	210	005	4093	03	02	CALZADO CONTRACTUAL PARA CABALLERO TALLA: 27.0. COLOR: BLANCO. CEDULA 46.	27	PAR	1	PAR	1,871	518	-	2,389

ANEXO 5. CUADRO DE DISTRIBUCIÓN

is Requirentes: Órganos de Operación Administrativa Desconcentrada de Aguascalientes, Baja California, Baja California Sur, Campeche, Chiapas, Chihuahua, CDMX Norte, CDMX Sur, Coahuila, Colima, Durango, Guanajuato, Guerrero, Hidalgo, Edo. ico Oriente, Edo. México Poniente, Jalisco, Michoacán, Morelos, Nayarit, Nuevo León, Oaxaca, Puebla, Querétaro, Quintana Roo, San Luis Potosí, Sinaloa, Sonora, Tabasco, Tamaulipas, Tlaxcala, Veracruz Norte, Veracruz Sur, Yucatán, Zacatecas y Áreas de Nivel Central.

NA	OOAD	PARTIDA	CÉDULA	CLAVE CUCOP +	GPO	GEN	ESP	DIF	VAR	DESCRIPCIÓN- SISTEMA DE ABASTO INSTITUCIONAL (SAI)	TALLA	UNIDAD	CANT.	TIPO	ÚNICA ENTREGA RÉGIMEN ORDINARIO	ÚNICA ENTREGA MÉDICOS RESIDENTES	ÚNICA ENTREGA RÉGIMEN IMSS BIENESTAR	TOTAL POR CLAVE Y DESTINO RÉGIMEN ORDINARIO, MÉDICOS RESIDENTES E IMSS BIENESTAR
NA A	CDMX NORTE	44	46	27101-0037	210	005	6577	02	02	CALZADO CONTRACTUAL PARA CABALLERO. TALLA: 24.0. COLOR: CAFE. CEDULA 46.	24	PAR	1	PAR	1	-	-	1
NA A	CDMX NORTE	44	46	27101-0037	210	005	6593	02	02	CALZADO CONTRACTUAL PARA CABALLERO. TALLA: 25.0. COLOR: CAFE. CEDULA 46.	25	PAR	1	PAR	12	-	-	12
NA A	CDMX NORTE	44	46	27101-0037	210	005	6601	02	02	CALZADO CONTRACTUAL PARA CABALLERO. TALLA: 25.5. COLOR: CAFE. CEDULA 46.	25.5	PAR	1	PAR	1	-	-	1
NA A	CDMX NORTE	44	46	27101-0037	210	005	6619	02	02	CALZADO CONTRACTUAL PARA CABALLERO. TALLA: 26.0. COLOR: CAFE. CEDULA 46.	26	PAR	1	PAR	49	-	-	49
NA A	CDMX NORTE	44	46	27101-0037	210	005	6627	02	02	CALZADO CONTRACTUAL PARA CABALLERO. TALLA: 26.5. COLOR: CAFE. CEDULA 46.	26.5	PAR	1	PAR	18	-	-	18
NA A	CDMX NORTE	44	46	27101-0037	210	005	6635	02	02	CALZADO CONTRACTUAL PARA CABALLERO. TALLA: 27.0. COLOR: CAFE. CEDULA 46.	27	PAR	1	PAR	68	-	-	68
NA A	CDMX NORTE	44	46	27101-0037	210	005	6643	02	02	CALZADO CONTRACTUAL PARA CABALLERO. TALLA: 27.5. COLOR: CAFE. CEDULA 46.	27.5	PAR	1	PAR	32	-	-	32
NA A	CDMX NORTE	44	46	27101-0037	210	005	6650	02	02	CALZADO CONTRACTUAL PARA CABALLERO. TALLA: 28.0. COLOR: CAFE. CEDULA 46.	28	PAR	1	PAR	54	-	-	54
NA A	CDMX NORTE	44	46	27101-0037	210	005	6668	02	02	CALZADO CONTRACTUAL PARA CABALLERO. TALLA: 28.5. COLOR: CAFE. CEDULA 46.	28.5	PAR	1	PAR	12	-	-	12
NA A	CDMX NORTE	44	46	27101-0037	210	005	6676	02	02	CALZADO CONTRACTUAL PARA CABALLERO. TALLA: 29.0. COLOR: CAFE. CEDULA 46.	29	PAR	1	PAR	30	-	-	30
NA A	CDMX NORTE	44	46	27101-0037	210	005	6684	02	02	CALZADO CONTRACTUAL PARA CABALLERO. TALLA: 29.5. COLOR: CAFE. CEDULA 46.	29.5	PAR	1	PAR	2	-	-	2
NA A	CDMX NORTE	44	46	27101-0037	210	005	6692	02	02	CALZADO CONTRACTUAL PARA CABALLERO. TALLA: 30.0. COLOR: CAFE. CEDULA 46.	30	PAR	1	PAR	7	-	-	7
NA A	CDMX NORTE	44	46	27101-0037	210	005	8102	00	02	CALZADO CONTRACTUAL PARA CABALLERO. TALLA: 22.0. COLOR: NEGRO. CEDULA 46.	22	PAR	1	PAR	2	-	-	2
NA A	CDMX NORTE	44	46	27101-0037	210	005	8128	00	02	CALZADO CONTRACTUAL PARA CABALLERO. TALLA: 23.0. COLOR: NEGRO. CEDULA 46.	23	PAR	1	PAR	8	-	-	8
NA A	CDMX NORTE	44	46	27101-0037	210	005	8136	00	02	CALZADO CONTRACTUAL PARA CABALLERO. TALLA: 23.5. COLOR: NEGRO. CEDULA 46.	23.5	PAR	1	PAR	6	-	-	6
NA A	CDMX NORTE	44	46	27101-0037	210	005	8144	00	02	CALZADO CONTRACTUAL PARA CABALLERO. TALLA: 24.0. COLOR: NEGRO. CEDULA 46.	24	PAR	1	PAR	22	-	-	22
[illegible]	[illegible]	44	46	27101-0037	210	005	8151	00	02	CALZADO CONTRACTUAL PARA CABALLERO. [illegible]	24.5	PAR	1	PAR	14	-	-	14
ONA B	YUCATAN	43	45	27101-0153	210	125	6713	00	02	FILIPINA Y PANTALON PARA DAMA. TALLA: EXTRAGRANDE. COLOR: BLANCO Y VERDEOSCURO. CEDULA 45. ZONA "B".	X	JGO	1	JGO	9	-	-	9
ONA B	YUCATAN	43	45	27101-0153	210	125	6721	00	02	FILIPINA Y PANTALON PARA DAMA. TALLA: ESPECIAL. COLOR: BLANCO Y VERDE OSCURO.CEDULA 45. ZONA "B".	ES	JGO	1	JGO	9	-	-	9
ONA A	AGUASCALIENTES	44	46	27101-0037	210	005	3996	03	02	CALZADO CONTRACTUAL PARA CABALLERO. TALLA: 22.0. COLOR. BLANCO. CEDULA 46.	22	PAR	1	PAR	2	2	-	4
ONA A	AGUASCALIENTES	44	46	27101-0037	210	005	4002	03	02	CALZADO CONTRACTUAL PARA CABALLERO. TALLA: 22.5. COLOR: BLANCO. CEDULA 46.	22.5	PAR	1	PAR	2	-	-	2

ANEXOS
DIVISIÓN DE CONTRATOS

ANEXO 5. CUADRO DE DISTRIBUCIÓN

Áreas Requirentes: Organos de Operación Administrativa Desconcentrada de Aguascalientes, Baja California, Baja California Sur, Campeche, Chiapas, Chihuahua, CDMX Norte, CDMX Sur, Coahuila, Colima, Durango, Guanajuato, Guerrero, Hidalgo, Edo. México Oriente, Edo. México Poniente, Jalisco, Michoacán, Morelos, Nayarit, Nuevo León, Oaxaca, Puebla, Querétaro, Quintana Roo, San Luis Potosí, Sinaloa, Sonora, Tabasco, Tamaulipas, Tlaxcala, Veracruz Norte, Veracruz Sur, Yucatán, Zacatecas y Áreas de Nivel Central.

ZONA	OOAD	PARTIDA	CÉDULA	CLAVE CUCOP +	GPO	GEN	ESP	DIF	VAR	DESCRIPCIÓN- SISTEMA DE ABASTO INSTITUCIONAL (SAI)	TALLA	UNIDAD	CANT.	TIPO	ÚNICA ENTREGA RÉGIMEN ORDINARIO	ÚNICA ENTREGA MÉDICOS RESIDENTES	ÚNICA ENTREGA RÉGIMEN IMSS BIENESTAR	TOTAL POR CLAVE Y DESTINO RÉGIMEN ORDINARIO, MÉDICOS RESIDENTES E IMSS BIENESTAR
ZONA A	AGUASCALIENTES	44	46	27101-0037	210	005	8300	00	02	CALZADO CONTRACTUAL PARA CABALLERO TALLA: 32.0, COLOR: NEGRO, CEDULA 46.	32	PAR	1	PAR	8	-	-	8
ZONA A	CDMX NORTE	44	46	27101-0037	210	005	3954	03	02	CALZADO CONTRACTUAL PARA CABALLERO TALLA: 20.0, COLOR: BLANCO, CEDULA 46.	20	PAR	1	PAR	2	-	-	2
ZONA A	CDMX NORTE	44	46	27101-0037	210	005	3996	03	02	CALZADO CONTRACTUAL PARA CABALLERO, TALLA: 22.0, COLOR: BLANCO, CEDULA 46.	22	PAR	1	PAR	2	-	-	2
ZONA A	CDMX NORTE	44	46	27101-0037	210	005	4010	03	02	CALZADO CONTRACTUAL PARA CABALLERO TALLA: 23.0, COLOR: BLANCO, CEDULA 46.	23	PAR	1	PAR	12	-	-	12
ZONA A	CDMX NORTE	44	46	27101-0037	210	005	4028	03	02	CALZADO CONTRACTUAL PARA CABALLERO TALLA: 23.5, COLOR: BLANCO, CEDULA 46.	23.5	PAR	1	PAR	2	-	-	2
ZONA A	CDMX NORTE	44	46	27101-0037	210	005	4036	03	02	CALZADO CONTRACTUAL PARA CABALLERO, TALLA: 24.0, COLOR: BLANCO, CEDULA 46.	24	PAR	1	PAR	64	4	-	68
ZONA A	CDMX NORTE	44	46	27101-0037	210	005	4044	03	02	CALZADO CONTRACTUAL PARA CABALLERO, TALLA: 24.5, COLOR: BLANCO, CEDULA 46.	24.5	PAR	1	PAR	34	12	-	46
ZONA A	CDMX NORTE	44	46	27101-0037	210	005	4051	03	02	CALZADO CONTRACTUAL PARA CABALLERO, TALLA: 25.0, COLOR: BLANCO, CEDULA 46.	25	PAR	1	PAR	257	64	-	321
ZONA A	CDMX NORTE	44	46	27101-0037	210	005	4069	03	02	CALZADO CONTRACTUAL PARA CABALLERO, TALLA: 25.5, COLOR: BLANCO, CEDULA 46.	25.5	PAR	1	PAR	165	64	-	229
ZONA A	CDMX NORTE	44	46	27101-0037	210	005	4077	03	02	CALZADO CONTRACTUAL PARA CABALLERO, TALLA: 26.0, COLOR: BLANCO, CEDULA 46.	26	PAR	1	PAR	984	204	-	1,188
ZONA A	CDMX NORTE	44	46	27101-0037	210	005	4085	03	02	CALZADO CONTRACTUAL PARA CABALLERO, TALLA: 26.5, COLOR: BLANCO, CEDULA 46.	26.5	PAR	1	PAR	505	274	-	779
ZONA A	CDMX NORTE	44	46	27101-0037	210	005	4093	03	02	CALZADO CONTRACTUAL PARA CABALLERO, TALLA: 27.0, COLOR: BLANCO, CEDULA 46.	27	PAR	1	PAR	1,679	462	-	2,141
ZONA A	CDMX NORTE	44	46	27101-0037	210	005	4101	03	02	CALZADO CONTRACTUAL PARA CABALLERO TALLA: 27.5, COLOR: BLANCO, CEDULA 46.	27.5	PAR	1	PAR	702	380	-	1,082
ZONA A	CDMX NORTE	44	46	27101-0037	210	005	4119	03	02	CALZADO CONTRACTUAL PARA CABALLERO, TALLA: 28.0, COLOR: BLANCO, CEDULA 46.	28	PAR	1	PAR	1,057	374	-	1,431
ZONA A	CDMX NORTE	44	46	27101-0037	210	005	4127	03	02	CALZADO CONTRACTUAL PARA CABALLERO TALLA: 28.5, COLOR: BLANCO, CEDULA 46.	28.5	PAR	1	PAR	284	186	-	470
ZONA A	CDMX NORTE	44	46	27101-0037	210	005	4135	03	02	CALZADO CONTRACTUAL PARA CABALLERO TALLA: 29.0, COLOR: BLANCO, CEDULA 46.	29	PAR	1	PAR	522	196	-	718
ZONA A	CDMX NORTE	44	46	27101-0037	210	005	4143	03	02	CALZADO CONTRACTUAL PARA CABALLERO, TALLA: 29.5, COLOR: BLANCO, CEDULA 46.	29.5	PAR	1	PAR	68	44	-	112
ZONA A	CDMX NORTE	44	46	27101-0037	210	005	4150	03	02	CALZADO CONTRACTUAL PARA CABALLERO TALLA: 30.0, COLOR: BLANCO, CEDULA 46.	30	PAR	1	PAR	136	50	-	186
ZONA A	CDMX NORTE	44	46	27101-0037	210	005	4168	03	02	CALZADO CONTRACTUAL PARA CABALLERO, TALLA: 30.5, COLOR: BLANCO, CEDULA 46.	30.5	PAR	1	PAR	2	4	-	6
ZONA A	CDMX NORTE	44	46	27101-0037	210	005	4176	03	02	CALZADO CONTRACTUAL PARA CABALLERO TALLA: 31.0, COLOR: BLANCO, CEDULA 46.	31	PAR	1	PAR	20	6	-	26
ZONA A	CDMX NORTE	44	46	27101-0037	210	005	4184	03	02	CALZADO CONTRACTUAL PARA CABALLERO TALLA: 32.0, COLOR: BLANCO, CEDULA 46.	32	PAR	1	PAR	8	8	-	16

ANEXO 5. CUADRO DE DISTRIBUCIÓN

Áreas Requirentes: Órganos de Operación Administrativa Desconcentrada de Aguascalientes, Baja California, Baja California Sur, Campeche, Chiapas, Chihuahua, CDMX Norte, CDMX Sur, Coahuila, Colima, Durango, Guanajuato, Guerrero, Hidalgo, Edo. México Oriente, Edo. México Poniente, Jalisco, Michoacán, Morelos, Nayarit, Nuevo León, Oaxaca, Puebla, Querétaro, Quintana Roo, San Luis Potosí, Sinaloa, Sonora, Tabasco, Tamaulipas, Tlaxcala, Veracruz Norte, Veracruz Sur, Yucatán, Zacatecas y Áreas de Nivel Central.

ZONA	OOAD	PARTIDA	CÉDULA	CLAVE CUCOP +	GPO	GEN	ESP	DIF	VAR	DESCRIPCIÓN- SISTEMA DE ABASTO INSTITUCIONAL (SAI)	TALLA	UNIDAD	CANT.	TIPO	ÚNICA ENTREGA RÉGIMEN ORDINARIO	ÚNICA ENTREGA MÉDICOS RESIDENTES	ÚNICA ENTREGA RÉGIMEN IMSS BIENESTAR	TOTAL POR CLAVE Y DESTINO RÉGIMEN ORDINARIO, MÉDICOS RESIDENTES E IMSS BIENESTAR
ONA A	AGUASCALIENTES	44	46	27101-0037	210	005	6635	02	02	CALZADO CONTRACTUAL PARA CABALLERO. TALLA: 27.0. COLOR: CAFE. CEDULA 46.	27	PAR	1	PAR	11	-	-	11
ONA A	AGUASCALIENTES	44	46	27101-0037	210	005	6643	02	02	CALZADO CONTRACTUAL PARA CABALLERO. TALLA: 27.5. COLOR: CAFE. CEDULA 46.	27.5	PAR	1	PAR	10	-	-	10
ONA A	AGUASCALIENTES	44	46	27101-0037	210	005	6650	02	02	CALZADO CONTRACTUAL PARA CABALLERO. TALLA: 28.0. COLOR: CAFE. CEDULA 46.	28	PAR	1	PAR	8	-	-	8
ONA A	AGUASCALIENTES	44	46	27101-0037	210	005	6668	02	02	CALZADO CONTRACTUAL PARA CABALLERO. TALLA: 28.5. COLOR: CAFE. CEDULA 46.	28.5	PAR	1	PAR	6	-	-	6
ONA A	AGUASCALIENTES	44	46	27101-0037	210	005	6676	02	02	CALZADO CONTRACTUAL PARA CABALLERO. TALLA: 29.0. COLOR: CAFE. CEDULA 46.	29	PAR	1	PAR	8	-	-	8
ONA A	AGUASCALIENTES	44	46	27101-0037	210	005	6684	02	02	CALZADO CONTRACTUAL PARA CABALLERO. TALLA: 29.5. COLOR: CAFE. CEDULA 46.	29.5	PAR	1	PAR	3	-	-	3
ONA A	AGUASCALIENTES	44	46	27101-0037	210	005	6692	02	02	CALZADO CONTRACTUAL PARA CABALLERO. TALLA: 30.0. COLOR: CAFE. CEDULA 46.	30	PAR	1	PAR	1	-	-	1
ONA A	AGUASCALIENTES	44	46	27101-0037	210	005	8144	00	02	CALZADO CONTRACTUAL PARA CABALLERO. TALLA: 24.0. COLOR: NEGRO. CEDULA 46.	24	PAR	1	PAR	4	-	-	4
ONA A	AGUASCALIENTES	44	46	27101-0037	210	005	8151	00	02	CALZADO CONTRACTUAL PARA CABALLERO. TALLA: 24.5. COLOR: NEGRO. CEDULA 46.	24.5	PAR	1	PAR	2	-	-	2
ONA A	AGUASCALIENTES	44	46	27101-0037	210	005	8169	00	02	CALZADO CONTRACTUAL PARA CABALLERO. TALLA: 25.0. COLOR: NEGRO. CEDULA 46.	25	PAR	1	PAR	10	-	-	10
ONA A	AGUASCALIENTES	44	46	27101-0037	210	005	8177	00	02	CALZADO CONTRACTUAL PARA CABALLERO. TALLA: 25.5. COLOR: NEGRO. CEDULA 46.	25.5	PAR	1	PAR	6	-	-	6
ONA A	AGUASCALIENTES	44	46	27101-0037	210	005	8185	00	02	CALZADO CONTRACTUAL PARA CABALLERO. TALLA: 26.0. COLOR: NEGRO. CEDULA 46.	26	PAR	1	PAR	30	-	-	30
ONA A	AGUASCALIENTES	44	46	27101-0037	210	005	8193	00	02	CALZADO CONTRACTUAL PARA CABALLERO. TALLA: 26.5. COLOR: NEGRO. CEDULA 46.	26.5	PAR	1	PAR	31	-	-	31
ONA A	AGUASCALIENTES	44	46	27101-0037	210	005	8201	00	02	CALZADO CONTRACTUAL PARA CABALLERO. TALLA: 27.0. COLOR: NEGRO. CEDULA 46.	27	PAR	1	PAR	121	-	-	121
ONA A	AGUASCALIENTES	44	46	27101-0037	210	005	8219	00	02	CALZADO CONTRACTUAL PARA CABALLERO. TALLA: 27.5. COLOR: NEGRO. CEDULA 46.	27.5	PAR	1	PAR	78	-	-	78
[illegible]	[illegible]	[illegible]	[illegible]	27101-0037	210	005	8227	00	02	CALZADO CONTRACTUAL PARA CABALLERO. [illegible]	28	PAR	1	PAR	126	-	-	126
										45.ZONA "B".					635		90	745
ONA B	VERACRUZ NORTE	43	45	27101-0153	210	125	6655	00	02	FILIPINA, PANTALON Y COFIA PARA DAMA. TALLA: EXTRAGRANDE. COLOR: BLANCO. CEDULA45. ZONA "B".	X	JGO	1	JGO	152	-	19	171
ONA B	VERACRUZ NORTE	43	45	27101-0153	210	125	6663	00	02	FILIPINA, PANTALON Y COFIA PARA DAMA. TALLA: ESPECIAL. COLOR: BLANCO. CEDULA45. ZONA "B".	ES	JGO	1	JGO	54	-	9	63
ONA B	VERACRUZ NORTE	43	45	27101-0153	210	125	6671	00	02	FILIPINA, PANTALON Y COFIA PARA DAMA. TALLA: PLUS. COLOR. BLANCO. CEDULA 45.ZONA "B".	PL	JGO	1	JGO	4	-	-	4

ANEXOS
DIVISIÓN DE CONTRATOS

ANEXO 5. CUADRO DE DISTRIBUCIÓN

Areas Requirentes: Órganos de Operación Administrativa Desconcentrada de Aguascalientes, Baja California, Baja California Sur, Campeche, Chiapas, Chihuahua, CDMX Norte, CDMX Sur, Coahuila, Colima, Durango, Guanajuato, Guerrero, Hidalgo, Edo. México Oriente, Edo. México Poniente, Jalisco, Michoacán, Morelos, Nayarit, Nuevo León, Oaxaca, Puebla, Querétaro, Quintana Roo, San Luis Potosí, Sinaloa, Sonora, Tabasco, Tamaulipas, Tlaxcala, Veracruz Norte, Veracruz Sur, Yucatán, Zacatecas y Áreas de Nivel Central.

ZONA	OOAD	PARTIDA	CÉDULA	CLAVE CUCOP +	GPO	GEN	ESP	DIF	VAR	DESCRIPCIÓN- SISTEMA DE ABASTO INSTITUCIONAL (SAI)	TALLA	UNIDAD	CANT.	TIPO	UNICA ENTREGA RÉGIMEN ORDINARIO	ÚNICA ENTREGA MÉDICOS RESIDENTES	ÚNICA ENTREGA RÉGIMEN IMSS BIENESTAR	TOTAL POR CLAVE Y DESTINO RÉGIMEN ORDINARIO, MÉDICOS RESIDENTES E IMSS BIENESTAR
ZONA A	AGUASCALIENTES	44	46	27101-0037	210	005	4010	03	02	CALZADO CONTRACTUAL PARA CABALLERO. TALLA: 23.0. COLOR: BLANCO. CEDULA 46.	23	PAR	1	PAR	8	-	-	8
ZONA A	AGUASCALIENTES	44	46	27101-0037	210	005	4028	03	02	CALZADO CONTRACTUAL PARA CABALLERO. TALLA: 23.5. COLOR: BLANCO. CEDULA 46.	23.5	PAR	1	PAR	2	-	-	2
ZONA A	AGUASCALIENTES	44	46	27101-0037	210	005	4036	03	02	CALZADO CONTRACTUAL PARA CABALLERO. TALLA: 24.0. COLOR: BLANCO. CEDULA 46.	24	PAR	1	PAR	12	-	-	12
ZONA A	AGUASCALIENTES	44	46	27101-0037	210	005	4044	03	02	CALZADO CONTRACTUAL PARA CABALLERO. TALLA: 24.5. COLOR: BLANCO. CEDULA 46.	24.5	PAR	1	PAR	6	2	-	8
ZONA A	AGUASCALIENTES	44	46	27101-0037	210	005	4051	03	02	CALZADO CONTRACTUAL PARA CABALLERO. TALLA: 25.0. COLOR: BLANCO. CEDULA 46.	25	PAR	1	PAR	32	12	-	44
ZONA A	AGUASCALIENTES	44	46	27101-0037	210	005	4069	03	02	CALZADO CONTRACTUAL PARA CABALLERO. TALLA: 25.5. COLOR: BLANCO. CEDULA 46.	25.5	PAR	1	PAR	30	4	-	34
ZONA A	AGUASCALIENTES	44	46	27101-0037	210	005	4077	03	02	CALZADO CONTRACTUAL PARA CABALLERO. TALLA: 26.0. COLOR: BLANCO. CEDULA 46.	26	PAR	1	PAR	118	24	-	142
ZONA A	AGUASCALIENTES	44	46	27101-0037	210	005	4085	03	02	CALZADO CONTRACTUAL PARA CABALLERO. TALLA: 26.5. COLOR: BLANCO. CEDULA 46.	26.5	PAR	1	PAR	100	34	-	134
ZONA A	AGUASCALIENTES	44	46	27101-0037	210	005	4093	03	02	CALZADO CONTRACTUAL PARA CABALLERO. TALLA: 27.0. COLOR: BLANCO. CEDULA 46.	27	PAR	1	PAR	294	72	-	366
ZONA A	AGUASCALIENTES	44	46	27101-0037	210	005	4101	03	02	CALZADO CONTRACTUAL PARA CABALLERO. TALLA: 27.5. COLOR: BLANCO. CEDULA 46.	27.5	PAR	1	PAR	190	104	-	294
ZONA A	AGUASCALIENTES	44	46	27101 0037	210	005	4119	03	02	CALZADO CONTRACTUAL PARA CABALLERO. TALLA: 28.0. COLOR: BLANCO. CEDULA 46.	28	PAR	1	PAR	358	80	-	438
ZONA A	AGUASCALIENTES	44	46	27101-0037	210	005	4127	03	02	CALZADO CONTRACTUAL PARA CABALLERO. TALLA: 28.5. COLOR: BLANCO. CEDULA 46.	28.5	PAR	1	PAR	152	48	-	200
ZONA A	AGUASCALIENTES	44	46	27101-0037	210	005	4135	03	02	CALZADO CONTRACTUAL PARA CABALLERO. TALLA: 29.0. COLOR: BLANCO. CEDULA 46.	29	PAR	1	PAR	168	40	-	208
ZONA A	AGUASCALIENTES	44	46	27101-0037	210	005	4143	03	02	CALZADO CONTRACTUAL PARA CABALLERO. TALLA: 29.5. COLOR: BLANCO. CEDULA 46.	29.5	PAR	1	PAR	46	18	-	64
ZONA A	AGUASCALIENTES	44	46	27101-0037	210	005	4150	03	02	CALZADO CONTRACTUAL PARA CABALLERO. TALLA: 30.0. COLOR: BLANCO. CEDULA 46.	30	PAR	1	PAR	46	8	-	54
ZONA A	AGUASCALIENTES	44	46	27101-0037	210	005	4168	03	02	CALZADO CONTRACTUAL PARA CABALLERO. TALLA: 30.5. COLOR: BLANCO. CEDULA 46.	30.5	PAR	1	PAR	2	-	-	2
ZONA A	AGUASCALIENTES	44	46	27101-0037	210	005	4176	03	02	CALZADO CONTRACTUAL PARA CABALLERO. TALLA: 31.0. COLOR: BLANCO. CEDULA 46.	31	PAR	1	PAR	12	-	-	12
ZONA A	AGUASCALIENTES	44	46	27101-0037	210	005	4192	03	02	CALZADO CONTRACTUAL PARA CABALLERO. TALLA: 32.0. COLOR: BLANCO. CEDULA 46.	32	PAR	1	PAR	4	2	-	6
ZONA A	AGUASCALIENTES	44	46	27101-0037	210	005	6593	02	02	CALZADO CONTRACTUAL PARA CABALLERO. TALLA: 25.0. COLOR: CAFE. CEDULA 46.	25	PAR	1	PAR	2	-	-	2
ZONA A	AGUASCALIENTES	44	46	27101-0037	210	005	6619	02	02	CALZADO CONTRACTUAL PARA CABALLERO. TALLA: 26.0. COLOR: CAFE. CEDULA 46.	26	PAR	1	PAR	10	-	-	10
ZONA A	AGUASCALIENTES	44	46	27101-0037	210	005	6627	02	02	CALZADO CONTRACTUAL PARA CABALLERO. TALLA: 26.5. COLOR: CAFE. CEDULA 46.	26.5	PAR	1	PAR	2	-	-	2

ANEXO 5. CUADRO DE DISTRIBUCIÓN

reas Requirentes: Órganos de Operación Administrativa Desconcentrada de Aguascalientes, Baja California, Baja California Sur, Campeche, Chiapas, Chihuahua, CDMX Norte, CDMX Sur, Coahuila, Colima, Durango, Guanajuato, Guerrero, Hidalgo, Edo. léxico Oriente, Edo. Mexico Poniente, Jalisco, Michoacán, Morelos, Nayarit, Nuevo León, Oaxaca, Puebla, Querétaro, Quintana Roo, San Luis Potosí, Sinaloa, Sonora, Tabasco, Tamaulipas, Tlaxcala, Veracruz Norte, Veracruz Sur, Yucatán, Zacatecas y Áreas de Nivel Central.

ZONA	OOAD	PARTIDA	CÉDULA	CLAVE CUCOP +	GPO	GEN	ESP	DIF	VAR	DESCRIPCIÓN- SISTEMA DE ABASTO INSTITUCIONAL (SAI)	TALLA	UNIDAD	CANT.	TIPO	ÚNICA ENTREGA RÉGIMEN ORDINARIO	ÚNICA ENTREGA MÉDICOS RESIDENTES	ÚNICA ENTREGA RÉGIMEN IMSS BIENESTAR	TOTAL POR CLAVE Y DESTINO RÉGIMEN ORDINARIO, MÉDICOS RESIDENTES E IMSS BIENESTAR
ONA B	SONORA	43	45	27101-0153	210	125	6622	00	02	FILIPINA, PANTALON Y COFIA PARA DAMA. TALLA: CHICA. COLOR: BLANCO. CEDULA 45.ZONA "B".	CH	JGO	1	JGO	649	-	-	649
ONA B	SONORA	43	45	27101-0153	210	125	6630	00	02	FILIPINA, PANTALON Y COFIA PARA DAMA. TALLA: MEDIANA. COLOR: BLANCO. CEDULA 45.ZONA "B".	M	JGO	1	JGO	1,168	-	-	1,168
ONA B	SONORA	43	45	27101-0153	210	125	6648	00	02	FILIPINA, PANTALON Y COFIA PARA DAMA. TALLA: GRANDE. COLOR: BLANCO. CEDULA 45.ZONA "B".	G	JGO	1	JGO	1,078	-	-	1,078
ONA B	SONORA	43	45	27101-0153	210	125	6655	00	02	FILIPINA, PANTALON Y COFIA PARA DAMA. TALLA: EXTRAGRANDE. COLOR: BLANCO. CEDULA45. ZONA "B".	X	JGO	1	JGO	289	-	-	289
ONA B	SONORA	43	45	27101-0153	210	125	6663	00	02	FILIPINA, PANTALON Y COFIA PARA DAMA. TALLA: ESPECIAL. COLOR: BLANCO. CEDULA45. ZONA "B".	ES	JGO	1	JGO	195	-	-	195
ONA B	SONORA	43	45	27101-0153	210	125	6671	00	02	FILIPINA, PANTALON Y COFIA PARA DAMA. TALLA: PLUS. COLOR: BLANCO. CEDULA 45.ZONA "B".	PL	JGO	1	JGO	28	-	-	28
ONA B	SONORA	43	45	27101-0153	210	125	6689	00	02	FILIPINA Y PANTALON PARA DAMA. TALLA: CHICA. COLOR: BLANCO Y VERDE OSCURO.CEDULA 45. ZONA "B".	CH	JGO	1	JGO	57	-	-	57
ONA B	SONORA	43	45	27101-0153	210	125	6697	00	02	FILIPINA Y PANTALON PARA DAMA. TALLA: MEDIANA. COLOR: BLANCO Y VERDE OSCURO.CEDULA 45. ZONA "B".	M	JGO	1	JGO	102	-	-	102
ONA B	SONORA	43	45	27101-0153	210	125	6705	00	02	FILIPINA Y PANTALON PARA DAMA. TALLA: GRANDE. COLOR: BLANCO Y VERDE OSCURO.CEDULA 45. ZONA "B".	G	JGO	1	JGO	117	-	-	117
ONA B	SONORA	43	45	27101-0153	210	125	6713	00	02	FILIPINA Y PANTALON PARA DAMA. TALLA: EXTRAGRANDE. COLOR: BLANCO Y VERDEOSCURO. CEDULA 45. ZONA "B".	X	JGO	1	JGO	63	-	-	63
ONA B	SONORA	43	45	27101-0153	210	125	6721	00	02	FILIPINA Y PANTALON PARA DAMA. TALLA: ESPECIAL. COLOR: BLANCO Y VERDE OSCURO.CEDULA 45. ZONA "B".	ES	JGO	1	JGO	15	-	-	15
ONA B	SONORA	43	45	27101-0153	210	125	6739	00	02	FILIPINA Y PANTALON PARA DAMA. TALLA: PLUS. COLOR: BLANCO Y VERDE OSCURO.CEDULA 45. ZONA "B".	PL	JGO	1	JGO	6	-	-	6
ONA B	TABASCO	43	45	27101-0153	210	125	6622	00	02	FILIPINA, PANTALON Y COFIA PARA DAMA. TALLA: CHICA. COLOR: BLANCO. CEDULA 45.ZONA "B".	CH	JGO	1	JGO	173	-	-	173
ONA B	TABASCO	43	45	27101-0153	210	125	6630	00	02	FILIPINA, PANTALON Y COFIA PARA DAMA. TALLA: MEDIANA. COLOR: BLANCO. CEDULA 45.ZONA "B".	M	JGO	1	JGO	355	-	-	355

ANEXOS
DIVISIÓN DE CONTRATOS

ANEXO 5. CUADRO DE DISTRIBUCIÓN

Áreas Requirentes: Órganos de Operación Administrativa Desconcentrada de Aguascalientes, Baja California, Baja California Sur, Campeche, Chiapas, Chihuahua, CDMX Norte, CDMX Sur, Coahuila, Colima, Durango, Guanajuato, Guerrero, Hidalgo, Edo. México Oriente, Edo. México Poniente, Jalisco, Michoacán, Morelos, Nayarit, Nuevo León, Oaxaca, Puebla, Querétaro, Quintana Roo, San Luis Potosí, Sinaloa, Sonora, Tabasco, Tamaulipas, Tlaxcala, Veracruz Norte, Veracruz Sur, Yucatán, Zacatecas y Áreas de Nivel Central.

ZONA	OOAD	PARTIDA	CÉDULA	CLAVE CUCOP +	GPO	GEN	ESP	DIF	VAR	DESCRIPCIÓN- SISTEMA DE ABASTO INSTITUCIONAL (SAI)	TALLA	UNIDAD	CANT.	TIPO	UNICA ENTREGA RÉGIMEN ORDINARIO	ÚNICA ENTREGA MÉDICOS RESIDENTES	ÚNICA ENTREGA RÉGIMEN IMSS BIENESTAR	TOTAL POR CLAVE Y DESTINO RÉGIMEN ORDINARIO, MÉDICOS RESIDENTES E IMSS BIENESTAR
ZONA B	VERACRUZ NORTE	43	45	27101-0153	210	125	6689	00	02	FILIPINA Y PANTALON PARA DAMA, TALLA CHICA, COLOR BLANCO Y VERDE OSCURO,CEDULA 45, ZONA "B".	CH	JGO	1	JGO	72	-	-	72
ZONA B	VERACRUZ NORTE	43	45	27101-0153	210	125	6697	00	02	FILIPINA Y PANTALON PARA DAMA, TALLA MEDIANA, COLOR BLANCO Y VERDE OSCURO,CEDULA 45, ZONA "B".	M	JGO	1	JGO	135	-	-	135
ZONA B	VERACRUZ NORTE	43	45	27101-0153	210	125	6705	00	02	FILIPINA Y PANTALON PARA DAMA, TALLA GRANDE, COLOR BLANCO Y VERDE OSCURO,CEDULA 45, ZONA "B".	G	JGO	1	JGO	87	-	-	87
ZONA B	VERACRUZ NORTE	43	45	27101-0153	210	125	6713	00	02	FILIPINA Y PANTALON PARA DAMA, TALLA EXTRAGRANDE, COLOR BLANCO Y VERDEOSCURO CEDULA 45, ZONA "B".	X	JGO	1	JGO	30	-	-	30
ZONA B	VERACRUZ NORTE	43	45	27101-0153	210	125	6721	00	02	FILIPINA Y PANTALON PARA DAMA, TALLA ESPECIAL, COLOR BLANCO Y VERDE OSCURO,CEDULA 45, ZONA "B".	ES	JGO	1	JGO	9	-	-	9
ZONA B	VERACRUZ SUR	43	45	27101-0153	210	125	6622	00	02	FILIPINA, PANTALON Y COFIA PARA DAMA, TALLA: CHICA COLOR BLANCO CEDULA 45,ZONA "B".	CH	JGO	1	JGO	414	-	88	502
ZONA B	VERACRUZ SUR	43	45	27101-0153	210	125	6630	00	02	FILIPINA, PANTALON Y COFIA PARA DAMA, TALLA MEDIANA, COLOR: BLANCO, CEDULA 45,ZONA "B".	M	JGO	1	JGO	745	-	237	982
ZONA B	VERACRUZ SUR	43	45	27101-0153	210	125	6648	00	02	FILIPINA, PANTALON Y COFIA PARA DAMA, TALLA GRANDE, COLOR: BLANCO, CEDULA 45,ZONA "B".	G	JGO	1	JGO	470	-	152	622
ZONA B	VERACRUZ SUR	43	45	27101-0153	210	125	6655	00	02	FILIPINA, PANTALON Y COFIA PARA DAMA, TALLA EXTRAGRANDE COLOR: BLANCO, CEDULA45, ZONA "B".	X	JGO	1	JGO	103	-	30	133
ZONA B	VERACRUZ SUR	43	45	27101-0153	210	125	6663	00	02	FILIPINA, PANTALON Y COFIA PARA DAMA, TALLA ESPECIAL COLOR: BLANCO, CEDULA45, ZONA "B".	ES	JGO	1	JGO	29	-	2	31
ZONA B	VERACRUZ SUR	43	45	27101-0153	210	125	6671	00	02	FILIPINA, PANTALON Y COFIA PARA DAMA, TALLA PLUS COLOR: BLANCO, CEDULA 45,ZONA "B".	PL	JGO	1	JGO	3	-	3	6
ZONA B	VERACRUZ SUR	43	45	27101-0153	210	125	6689	00	02	FILIPINA Y PANTALON PARA DAMA, TALLA CHICA, COLOR BLANCO Y VERDE OSCURO,CEDULA 45, ZONA "B".	CH	JGO	1	JGO	36	-	-	36
ZONA B	VERACRUZ SUR	43	45	27101-0153	210	125	6697	00	02	FILIPINA Y PANTALON PARA DAMA, TALLA MEDIANA, COLOR BLANCO Y VERDE OSCURO,CEDULA 45, ZONA "B".	M	JGO	1	JGO	87	-	-	87
ZONA B	VERACRUZ SUR	43	45	27101-0153	210	125	6705	00	02	FILIPINA Y PANTALON PARA DAMA, TALLA GRANDE, COLOR BLANCO Y VERDE OSCURO,CEDULA 45, ZONA "B".	G	JGO	1	JGO	69	-	-	69

ANEXO 5. CUADRO DE DISTRIBUCIÓN

reas Requirentes: Órganos de Operación Administrativa Desconcentrada de Aguascalientes, Baja California, Baja California Sur, Campeche, Chiapas, Chihuahua, CDMX Norte, CDMX Sur, Coahuila, Colima, Durango, Guanajuato, Guerrero, Hidalgo, Edo. éxico Oriente, Edo. México Poniente, Jalisco, Michoacán, Morelos, Nayarit, Nuevo León, Oaxaca, Puebla, Querétaro, Quintana Roo, San Luis Potosí, Sinaloa, Sonora, Tabasco, Tamaulipas, Tlaxcala, Veracruz Norte, Veracruz Sur, Yucatán, Zacatecas y Áreas de Nivel Central.

ZONA	OOAD	PARTIDA	CÉDULA	CLAVE CUCOP +	GPO	GEN	ESP	DIF	VAR	DESCRIPCIÓN- SISTEMA DE ABASTO INSTITUCIONAL (SAI)	TALLA	UNIDAD	CANT.	TIPO	ÚNICA ENTREGA RÉGIMEN ORDINARIO	ÚNICA ENTREGA MÉDICOS RESIDENTES	ÚNICA ENTREGA RÉGIMEN IMSS BIENESTAR	TOTAL POR CLAVE Y DESTINO RÉGIMEN ORDINARIO, MÉDICOS RESIDENTES E IMSS BIENESTAR
ONA B	TAMAULIPAS	43	45	27101-0153	210	125	6663	00	02	FILIPINA, PANTALON Y COFIA PARA DAMA. TALLA: ESPECIAL. COLOR: BLANCO. CEDULA45. ZONA "B".	ES	JGO	1	JGO	103	-	10	113
ONA B	TAMAULIPAS	43	45	27101-0153	210	125	6671	00	02	FILIPINA, PANTALON Y COFIA PARA DAMA. TALLA: PLUS. COLOR: BLANCO. CEDULA 45.ZONA "B".	PL	JGO	1	JGO	38	-	1	39
ONA B	TAMAULIPAS	43	45	27101-0153	210	125	6689	00	02	FILIPINA Y PANTALON PARA DAMA. TALLA: CHICA. COLOR: BLANCO Y VERDE OSCURO.CEDULA 45. ZONA "B".	CH	JGO	1	JGO	60	-	-	60
ONA B	TAMAULIPAS	43	45	27101-0153	210	125	6697	00	02	FILIPINA Y PANTALON PARA DAMA. TALLA: MEDIANA. COLOR: BLANCO Y VERDE OSCURO.CEDULA 45. ZONA "B".	M	JGO	1	JGO	102	-	-	102
ONA B	TAMAULIPAS	43	45	27101-0153	210	125	6705	00	02	FILIPINA Y PANTALON PARA DAMA. TALLA: GRANDE. COLOR: BLANCO Y VERDE OSCURO.CEDULA 45. ZONA "B".	G	JGO	1	JGO	99	-	-	99
ONA B	QUINTANA ROO	43	45	27101-0153	210	125	6630	00	02	FILIPINA, PANTALON Y COFIA PARA DAMA. TALLA: MEDIANA. COLOR: BLANCO. CEDULA 45.ZONA "B".	M	JGO	1	JGO	412	-	-	412
ONA B	QUINTANA ROO	43	45	27101-0153	210	125	6648	00	02	FILIPINA, PANTALON Y COFIA PARA DAMA. TALLA: GRANDE. COLOR: BLANCO. CEDULA 45.ZONA "B".	G	JGO	1	JGO	253	-	-	253
ONA B	QUINTANA ROO	43	45	27101-0153	210	125	6655	00	02	FILIPINA, PANTALON Y COFIA PARA DAMA. TALLA: EXTRAGRANDE. COLOR: BLANCO. CEDULA45. ZONA "B".	X	JGO	1	JGO	53	-	-	53
ONA B	QUINTANA ROO	43	45	27101-0153	210	125	6663	00	02	FILIPINA, PANTALON Y COFIA PARA DAMA. TALLA. ESPECIAL. COLOR: BLANCO. CEDULA45. ZONA "B".	ES	JGO	1	JGO	27	-	-	27
ONA B	QUINTANA ROO	43	45	27101-0153	210	125	6671	00	02	FILIPINA, PANTALON Y COFIA PARA DAMA. TALLA: PLUS. COLOR: BLANCO. CEDULA 45.ZONA "B".	PL	JGO	1	JGO	2	-	-	2
ONA B	QUINTANA ROO	43	45	27101-0153	210	125	6689	00	02	FILIPINA Y PANTALON PARA DAMA. TALLA: CHICA. COLOR: BLANCO Y VERDE OSCURO.CEDULA 45. ZONA "B".	CH	JGO	1	JGO	27	-	-	27
ONA B	QUINTANA ROO	43	45	27101-0153	210	125	6697	00	02	FILIPINA Y PANTALON PARA DAMA. TALLA: MEDIANA. COLOR: BLANCO Y VERDE OSCURO.CEDULA 45. ZONA "B".	M	JGO	1	JGO	51	-	-	51
ONA B	QUINTANA ROO	43	45	27101-0153	210	125	6705	00	02	FILIPINA Y PANTALON PARA DAMA. TALLA: GRANDE. COLOR: BLANCO Y VERDE OSCURO.CEDULA 45. ZONA "B".	G	JGO	1	JGO	51	-	-	51
ONA B	QUINTANA ROO	43	45	27101-0153	210	125	6713	00	02	FILIPINA Y PANTALON PARA DAMA. TALLA: EXTRAGRANDE. COLOR: BLANCO Y VERDEOSCURO. CEDULA 45. ZONA "B".	X	JGO	1	JGO	27	-	-	27

ANEXOS
DIVISIÓN DE CONTRATOS

ANEXO 5. CUADRO DE DISTRIBUCIÓN

Areas Requirentes: Órganos de Operación Administrativa Desconcentrada de Aguascalientes, Baja California, Baja California Sur, Campeche, Chiapas, Chihuahua, CDMX Norte, CDMX Sur, Coahuila, Colima, Durango, Guanajuato, Guerrero, Hidalgo, Edo. México Oriente, Edo. México Poniente, Jalisco, Michoacán, Morelos, Nayarit, Nuevo León, Oaxaca, Puebla, Querétaro, Quintana Roo, San Luis Potosí, Sinaloa, Sonora, Tabasco, Tamaulipas, Tlaxcala, Veracruz Norte, Veracruz Sur, Yucatán, Zacatecas y Áreas de Nivel Central

ZONA	OOAD	PARTIDA	CÉDULA	CLAVE CUCOP +	GPO	GEN	ESP	DIF	VAR	DESCRIPCIÓN- SISTEMA DE ABASTO INSTITUCIONAL (SAI)	TALLA	UNIDAD	CANT.	TIPO	ÚNICA ENTREGA RÉGIMEN ORDINARIO	ÚNICA ENTREGA MÉDICOS RESIDENTES	ÚNICA ENTREGA RÉGIMEN IMSS BIENESTAR	TOTAL POR CLAVE Y DESTINO RÉGIMEN ORDINARIO, MÉDICOS RESIDENTES E IMSS BIENESTAR
ZONA B	TABASCO	43	45	27101-0153	210	125	6646	00	02	FILIPINA, PANTALON Y COFIA PARA DAMA, TALLA: GRANDE. COLOR: BLANCO. CEDULA 45.ZONA "B".	G	JGO	1	JGO	291	-	-	291
ZONA B	TABASCO	43	45	27101-0153	210	125	6655	00	02	FILIPINA, PANTALON Y COFIA PARA DAMA, TALLA: EXTRAGRANDE. COLOR: BLANCO. CEDULA45. ZONA "B".	X	JGO	1	JGO	52	-	-	52
ZONA B	TABASCO	43	45	27101-0153	210	125	6663	00	02	FILIPINA, PANTALON Y COFIA PARA DAMA, TALLA: ESPECIAL. COLOR: BLANCO. CEDULA45. ZONA "B".	ES	JGO	1	JGO	12	-	-	12
ZONA B	TABASCO	43	45	27101-0153	210	125	6671	00	02	FILIPINA, PANTALON Y COFIA PARA DAMA, TALLA: PLUS. COLOR: BLANCO. CEDULA 45.ZONA "B".	PL	JGO	1	JGO	2	-	-	2
ZONA B	TABASCO	43	45	27101-0153	210	125	6689	00	02	FILIPINA Y PANTALON PARA DAMA, TALLA: CHICA. COLOR: BLANCO Y VERDE OSCURO.CEDULA 45. ZONA "B".	CH	JGO	1	JGO	12	-	-	12
ZONA B	TABASCO	43	45	27101-0153	210	125	6697	00	02	FILIPINA Y PANTALON PARA DAMA, TALLA: MEDIANA. COLOR: BLANCO Y VERDE OSCURO.CEDULA 45. ZONA "B".	M	JGO	1	JGO	45	-	-	45
ZONA B	TABASCO	43	45	27101-0153	210	125	6705	00	02	FILIPINA Y PANTALON PARA DAMA, TALLA: GRANDE. COLOR: BLANCO Y VERDE OSCURO.CEDULA 45. ZONA "B"	G	JGO	1	JGO	36	-	-	36
ZONA B	TABASCO	43	45	27101-0153	210	125	6713	00	02	FILIPINA Y PANTALON PARA DAMA, TALLA: EXTRAGRANDE. COLOR: BLANCO Y VERDEOSCURO. CEDULA 45. ZONA "B".	X	JGO	1	JGO	9	-	-	9
ZONA B	TABASCO	43	45	27101-0153	210	125	6721	00	02	FILIPINA Y PANTALON PARA DAMA, TALLA: ESPECIAL. COLOR: BLANCO Y VERDE OSCURO.CEDULA 45. ZONA "B"	ES	JGO	1	JGO	6	-	-	6
ZONA B	TABASCO	43	45	27101-0153	210	125	6739	00	02	FILIPINA Y PANTALON PARA DAMA, TALLA: PLUS. COLOR: BLANCO Y VERDE OSCURO.CEDULA 45. ZONA "B".	PL	JGO	1	JGO	3	-	-	3
ZONA B	TAMAULIPAS	43	45	27101-0153	210	125	6622	00	02	FILIPINA, PANTALON Y COFIA PARA DAMA, TALLA: CHICA. COLOR: BLANCO. CEDULA 45.ZONA "B".	CH	JGO	1	JGO	539	-	30	569
ZONA B	TAMAULIPAS	43	45	27101-0153	210	125	6630	00	02	FILIPINA, PANTALON Y COFIA PARA DAMA, TALLA: MEDIANA. COLOR BLANCO. CEDULA 45.ZONA "B".	M	JGO	1	JGO	1,011	-	70	1,081
ZONA B	TAMAULIPAS	43	45	27101-0153	210	125	6648	00	02	FILIPINA, PANTALON Y COFIA PARA DAMA, TALLA: GRANDE. COLOR: BLANCO. CEDULA 45.ZONA "B".	G	JGO	1	JGO	723	-	35	758
ZONA B	TAMAULIPAS	43	45	27101-0153	210	125	6655	00	02	FILIPINA, PANTALON Y COFIA PARA DAMA, TALLA: EXTRAGRANDE. COLOR: BLANCO. CEDULA45. ZONA "B".	X	JGO	1	JGO	143	-	11	154

ANEXO 5. CUADRO DE DISTRIBUCIÓN

reas Requirentes: Órganos de Operación Administrativa Desconcentrada de Aguascalientes, Baja California, Baja California Sur, Campeche, Chiapas, Chihuahua, CDMX Norte, CDMX Sur, Coahuila, Colima, Durango, Guanajuato, Guerrero, Hidalgo, Edo. léxico Oriente, Edo. Mexico Poniente, Jalisco, Michoacán, Morelos, Nayarit, Nuevo León, Oaxaca, Puebla, Querétaro, Quintana Roo, San Luis Potosí, Sinaloa, Sonora, Tabasco, Tamaulipas, Tlaxcala, Veracruz Norte, Veracruz Sur, Yucatán, Zacatecas y Áreas de Nivel Central.

ZONA	OOAD	PARTIDA	CÉDULA	CLAVE CUCOP +	GPO	GEN	ESP	DIF	VAR	DESCRIPCIÓN- SISTEMA DE ABASTO INSTITUCIONAL (SAI)	TALLA	UNIDAD	CANT.	TIPO	ÚNICA ENTREGA RÉGIMEN ORDINARIO	ÚNICA ENTREGA MÉDICOS RESIDENTES	ÚNICA ENTREGA RÉGIMEN IMSS BIENESTAR	TOTAL POR CLAVE Y DESTINO RÉGIMEN ORDINARIO, MÉDICOS RESIDENTES E IMSS BIENESTAR
ONA B	SONORA	43	45	27101-0153	210	125	6622	00	02	FILIPINA, PANTALON Y COFIA PARA DAMA. TALLA: CHICA. COLOR: BLANCO. CEDULA 45.ZONA "B".	CH	JGO	1	JGO	649	-	-	649
ONA B	SONORA	43	45	27101-0153	210	125	6630	00	02	FILIPINA, PANTALON Y COFIA PARA DAMA. TALLA: MEDIANA. COLOR: BLANCO. CEDULA 45.ZONA "B".	M	JGO	1	JGO	1,168	-	-	1,168
ONA B	SONORA	43	45	27101-0153	210	125	6648	00	02	FILIPINA, PANTALON Y COFIA PARA DAMA. TALLA: GRANDE. COLOR: BLANCO. CEDULA 45.ZONA "B".	G	JGO	1	JGO	1,078	-	-	1,078
ONA B	SONORA	43	45	27101-0153	210	125	6655	00	02	FILIPINA, PANTALON Y COFIA PARA DAMA. TALLA: EXTRAGRANDE. COLOR: BLANCO. CEDULA45. ZONA "B".	X	JGO	1	JGO	289	-	-	289
ONA B	SONORA	43	45	27101-0153	210	125	6663	00	02	FILIPINA, PANTALON Y COFIA PARA DAMA. TALLA: ESPECIAL. COLOR: BLANCO. CEDULA45. ZONA "B".	ES	JGO	1	JGO	195	-	-	195
ONA B	SONORA	43	45	27101-0153	210	125	6671	00	02	FILIPINA, PANTALON Y COFIA PARA DAMA. TALLA: PLUS. COLOR: BLANCO. CEDULA 45.ZONA "B".	PL	JGO	1	JGO	28	-	-	28
ONA B	SONORA	43	45	27101-0153	210	125	6689	00	02	FILIPINA Y PANTALON PARA DAMA. TALLA: CHICA. COLOR: BLANCO Y VERDE OSCURO.CEDULA 45. ZONA "B".	CH	JGO	1	JGO	57	-	-	57
ONA B	SONORA	43	45	27101-0153	210	125	6697	00	02	FILIPINA Y PANTALON PARA DAMA. TALLA: MEDIANA. COLOR: BLANCO Y VERDE OSCURO.CEDULA 45. ZONA "B".	M	JGO	1	JGO	102	-	-	102
ONA B	SONORA	43	45	27101-0153	210	125	6705	00	02	FILIPINA Y PANTALON PARA DAMA. TALLA: GRANDE. COLOR: BLANCO Y VERDE OSCURO.CEDULA 45. ZONA "B".	G	JGO	1	JGO	117	-	-	117
ONA B	SONORA	43	45	27101-0153	210	125	6713	00	02	FILIPINA Y PANTALON PARA DAMA. TALLA: EXTRAGRANDE. COLOR: BLANCO Y VERDEOSCURO. CEDULA 45. ZONA "B".	X	JGO	1	JGO	63	-	-	63
ONA B	SONORA	43	45	27101-0153	210	125	6721	00	02	FILIPINA Y PANTALON PARA DAMA. TALLA: ESPECIAL. COLOR: BLANCO Y VERDE OSCURO.CEDULA 45. ZONA "B".	ES	JGO	1	JGO	15	-	-	15
ONA B	NAYARIT	43	45	27101-0153	210	125	6713	00	02	FILIPINA Y PANTALON PARA DAMA. TALLA: EXTRAGRANDE. COLOR: BLANCO Y VERDEOSCURO. CEDULA 45. ZONA "B".	X	JGO	1	JGO	9	-	-	9
ONA B	NAYARIT	43	45	27101-0153	210	125	6721	00	02	FILIPINA Y PANTALON PARA DAMA. TALLA: ESPECIAL. COLOR: BLANCO Y VERDE OSCURO.CEDULA 45. ZONA "B".	ES	JGO	1	JGO	1,571	-	-	1,571
ONA B	NUEVO LEON	43	45	27101-0153	210	125	6622	00	02	FILIPINA, PANTALON Y COFIA PARA DAMA. TALLA: CHICA. COLOR: BLANCO. CEDULA 45.ZONA "B".	CH	JGO	1	JGO	2,203	-	-	2,203
ONA B	NUEVO LEON	43	45	27101-0153	210	125	6630	00	02	FILIPINA, PANTALON Y COFIA PARA DAMA. TALLA: MEDIANA. COLOR: BLANCO. CEDULA 45.ZONA "B".	M	JGO	1	JGO				

ANEXOS
DIVISIÓN DE CONTRATOS

ANEXO 5. CUADRO DE DISTRIBUCIÓN

Areas Requirentes: Órganos de Operación Administrativa Desconcentrada de Aguascalientes, Baja California, Baja California Sur, Campeche, Chiapas, Chihuahua, CDMX Norte, CDMX Sur, Coahuila, Colima, Durango, Guanajuato, Guerrero, Hidalgo, Edo. México Oriente, Edo. México Poniente, Jalisco, Michoacán, Morelos, Nayarit, Nuevo León, Oaxaca, Puebla, Querétaro, Quintana Roo, San Luis Potosí, Sinaloa, Sonora, Tabasco, Tamaulipas, Tlaxcala, Veracruz Norte, Veracruz Sur, Yucatán, Zacatecas y Áreas de Nivel Central.

ZONA	DOAD	PARTIDA	CÉDULA	CLAVE CUCOP +	GPO	GEN	ESP	DIF	VAR	DESCRIPCIÓN- SISTEMA DE ABASTO INSTITUCIONAL (SAI)	TALLA	UNIDAD	CANT.	TIPO	ÚNICA ENTREGA RÉGIMEN ORDINARIO	ÚNICA ENTREGA MÉDICOS RESIDENTES	ÚNICA ENTREGA RÉGIMEN IMSS BIENESTAR	TOTAL POR CLAVE Y DESTINO RÉGIMEN ORDINARIO, MÉDICOS RESIDENTES E IMSS BIENESTAR
ZONA B	QUINTANA ROO	43	45	27101-0153	210	125	6721	00	02	FILIPINA Y PANTALON PARA DAMA, TALLA ESPECIAL COLOR BLANCO Y VERDE OSCURO,CEDULA 45, ZONA "B".	ES	JGO	1	JGO	3	-	-	3
ZONA B	QUINTANA ROO	43	45	27101-0153	210	125	6739	00	02	FILIPINA Y PANTALON PARA DAMA, TALLA PLUS, COLOR: BLANCO Y VERDE OSCURO,CEDULA 45, ZONA "B".	PL	JGO	1	JGO	6	-	-	6
ZONA B	SINALOA	43	45	27101-0153	210	125	6622	00	02	FILIPINA, PANTALON Y COFIA PARA DAMA TALLA: CHICA COLOR: BLANCO CEDULA 45,ZONA "B".	CH	JGO	1	JGO	552	-	25	577
ZONA B	SINALOA	43	45	27101-0153	210	125	6630	00	02	FILIPINA, PANTALON Y COFIA PARA DAMA TALLA MEDIANA COLOR BLANCO CEDULA 45,ZONA "B".	M	JGO	1	JGO	997	-	54	1,051
ZONA B	SINALOA	43	45	27101-0153	210	125	6648	00	02	FILIPINA, PANTALON Y COFIA PARA DAMA TALLA: GRANDE COLOR: BLANCO, CEDULA 45,ZONA "B".	G	JGO	1	JGO	670	-	45	715
ZONA B	SINALOA	43	45	27101-0153	210	125	6655	00	02	FILIPINA, PANTALON Y COFIA PARA DAMA TALLA: EXTRAGRANDE COLOR BLANCO, CEDULA45, ZONA "B".	X	JGO	1	JGO	153	-	12	165
ZONA B	SINALOA	43	45	27101-0153	210	125	6663	00	02	FILIPINA, PANTALON Y COFIA PARA DAMA TALLA: ESPECIAL, COLOR: BLANCO, CEDULA45 ZONA "B".	ES	JGO	1	JGO	75	-	2	77
ZONA B	SINALOA	43	45	27101-0153	210	125	6671	00	02	FILIPINA, PANTALON Y COFIA PARA DAMA TALLA: PLUS, COLOR: BLANCO CEDULA 45,ZONA "B".	PL	JGO	1	JGO	29	-	1	30
ZONA B	SINALOA	43	45	27101-0153	210	125	6689	00	02	FILIPINA Y PANTALON PARA DAMA, TALLA: CHICA, COLOR: BLANCO Y VERDE OSCURO,CEDULA 45, ZONA "B".	CH	JGO	1	JGO	78	-	-	78
ZONA B	SINALOA	43	45	27101-0153	210	125	6697	00	02	FILIPINA Y PANTALON PARA DAMA, TALLA: MEDIANA COLOR: BLANCO Y VERDE OSCURO,CEDULA 45, ZONA "B".	M	JGO	1	JGO	129	-	-	129
ZONA B	SINALOA	43	45	27101-0153	210	125	6705	00	02	FILIPINA Y PANTALON PARA DAMA, TALLA: GRANDE COLOR: BLANCO Y VERDE OSCURO,CEDULA 45, ZONA "B".	G	JGO	1	JGO	87	-	-	87
ZONA B	SINALOA	43	45	27101-0153	210	125	6713	00	02	FILIPINA Y PANTALON PARA DAMA, TALLA: EXTRAGRANDE COLOR: BLANCO Y VERDEOSCURO, CEDULA 45, ZONA "B".	X	JGO	1	JGO	30	-	-	30
ZONA B	SINALOA	43	45	27101-0153	210	125	6721	00	02	FILIPINA Y PANTALON PARA DAMA, TALLA: ESPECIAL COLOR: BLANCO Y VERDE OSCURO,CEDULA 45, ZONA "B".	ES	JGO	1	JGO	15	-	-	15
ZONA B	SINALOA	43	45	27101-0153	210	125	6739	00	02	FILIPINA Y PANTALON PARA DAMA, TALLA PLUS COLOR BLANCO Y VERDE OSCURO,CEDULA 45, ZONA "B".	PL	JGO	1	JGO	6	-	-	6

ANEXO 5. CUADRO DE DISTRIBUCIÓN

reas Requirentes: Órganos de Operación Administrativa Desconcentrada de Aguascalientes, Baja California, Baja California Sur, Campeche, Chiapas, Chihuahua, CDMX Norte, CDMX Sur, Coahuila, Colima, Durango, Guanajuato, Guerrero, Hidalgo, Edo. léxico Oriente, Edo. México Poniente, Jalisco, Michoacán, Morelos, Nayarit, Nuevo León, Oaxaca, Puebla, Querétaro, Quintana Roo, San Luis Potosí, Sinaloa, Sonora, Tabasco, Tamaulipas, Tlaxcala, Veracruz Norte, Veracruz Sur, Yucatán, Zacatecas y Áreas de Nivel Central.

ZONA	OOAD	PARTIDA	CÉDULA	CLAVE CUCOP +	GPO	GEN	ESP	DIF	VAR	DESCRIPCIÓN- SISTEMA DE ABASTO INSTITUCIONAL (SAI)	TALLA	UNIDAD	CANT.	TIPO	ÚNICA ENTREGA RÉGIMEN ORDINARIO	ÚNICA ENTREGA MÉDICOS RESIDENTES	ÚNICA ENTREGA RÉGIMEN IMSS BIENESTAR	TOTAL POR CLAVE Y DESTINO RÉGIMEN ORDINARIO, MÉDICOS RESIDENTES E IMSS BIENESTAR
ONA B	OAXACA	43	45	27101-0153	210	125	6689	00	02	FILIPINA Y PANTALON PARA DAMA. TALLA: CHICA. COLOR: BLANCO Y VERDE OSCURO.CEDULA 45. ZONA "B".	CH	JGO	1	JGO	51	-	-	51
ONA B	OAXACA	43	45	27101-0153	210	125	6697	00	02	FILIPINA Y PANTALON PARA DAMA. TALLA: MEDIANA. COLOR: BLANCO Y VERDE OSCURO.CEDULA 45. ZONA "B".	M	JGO	1	JGO	78	-	-	78
ONA B	OAXACA	43	45	27101-0153	210	125	6705	00	02	FILIPINA Y PANTALON PARA DAMA. TALLA: GRANDE. COLOR: BLANCO Y VERDE OSCURO.CEDULA 45. ZONA "B".	G	JGO	1	JGO	39	-	-	39
ONA B	OAXACA	43	45	27101-0153	210	125	6713	00	02	FILIPINA Y PANTALON PARA DAMA. TALLA: EXTRAGRANDE. COLOR: BLANCO Y VERDEOSCURO. CEDULA 45. ZONA "B".	X	JGO	1	JGO	18	-	-	18
ONA B	QUINTANA ROO	43	45	27101-0153	210	125	6622	00	02	FILIPINA, PANTALON Y COFIA PARA DAMA. TALLA: CHICA. COLOR: BLANCO. CEDULA 45.ZONA "B".	CH	JGO	1	JGO	270	-	-	270
ONA B	QUINTANA ROO	43	45	27101-0153	210	125	6630	00	02	FILIPINA, PANTALON Y COFIA PARA DAMA. TALLA: MEDIANA. COLOR: BLANCO. CEDULA 45.ZONA "B".	M	JGO	1	JGO	412	-	-	412
ONA B	QUINTANA ROO	43	45	27101-0153	210	125	6648	00	02	FILIPINA, PANTALON Y COFIA PARA DAMA. TALLA: GRANDE. COLOR: BLANCO. CEDULA 45.ZONA "B".	G	JGO	1	JGO	253	-	-	253
ONA B	QUINTANA ROO	43	45	27101-0153	210	125	6655	00	02	FILIPINA, PANTALON Y COFIA PARA DAMA. TALLA: EXTRAGRANDE. COLOR: BLANCO. CEDULA45. ZONA "B".	X	JGO	1	JGO	53	-	-	53
ONA B	QUINTANA ROO	43	45	27101-0153	210	125	6663	00	02	FILIPINA, PANTALON Y COFIA PARA DAMA. TALLA. ESPECIAL. COLOR: BLANCO. CEDULA45. ZONA "B".	ES	JGO	1	JGO	27	-	-	27
ONA B	QUINTANA ROO	43	45	27101-0153	210	125	6671	00	02	FILIPINA, PANTALON Y COFIA PARA DAMA. TALLA: PLUS. COLOR: BLANCO. CEDULA 45.ZONA "B".	PL	JGO	1	JGO	2	-	-	2
ONA B	QUINTANA ROO	43	45	27101-0153	210	125	6689	00	02	FILIPINA Y PANTALON PARA DAMA. TALLA: CHICA. COLOR: BLANCO Y VERDE OSCURO.CEDULA 45. ZONA "B".	CH	JGO	1	JGO	27	-	-	27
ONA B	JALISCO	43	45	27101-0153	210	125	6671	00	02	TALLA: PLUS. COLOR: BLANCO. CEDULA 45.ZONA "B".	PL	JGO	1	JGO	378	-	-	378
ONA B	JALISCO	43	45	27101-0153	210	125	6689	00	02	FILIPINA Y PANTALON PARA DAMA. TALLA: CHICA. COLOR: BLANCO Y VERDE OSCURO.CEDULA 45. ZONA "B".	CH	JGO	1	JGO	585	-	-	585
ONA B	JALISCO	43	45	27101-0153	210	125	6697	00	02	FILIPINA Y PANTALON PARA DAMA. TALLA: MEDIANA. COLOR: BLANCO Y VERDE OSCURO.CEDULA 45. ZONA "B".	M	JGO	1	JGO	234	-	-	234
ONA B	JALISCO	43	45	27101-0153	210	125	6705	00	02	FILIPINA Y PANTALON PARA DAMA. TALLA: GRANDE. COLOR: BLANCO Y VERDE OSCURO.CEDULA 45. ZONA "B".	G	JGO	1	JGO	2	-	-	234

ANEXOS
DIVISIÓN DE CONTRATOS

ANEXO 5. CUADRO DE DISTRIBUCIÓN

Areas Requirentes: Órganos de Operación Administrativa Desconcentrada de Aguascalientes, Baja California, Baja California Sur, Campeche, Chiapas, Chihuahua, CDMX Norte, CDMX Sur, Coahuila, Colima, Durango, Guanajuato, Guerrero, Hidalgo, Edo. México Oriente, Edo. México Poniente, Jalisco, Michoacán, Morelos, Nayarit, Nuevo León, Oaxaca, Puebla, Querétaro, Quintana Roo, San Luis Potosí, Sinaloa, Sonora, Tabasco, Tamaulipas, Tlaxcala, Veracruz Norte, Veracruz Sur, Yucatán, Zacatecas y Áreas de Nivel Central.

ZONA	OOAD	PARTIDA	CÉDULA	CLAVE CUCOP +	GPO	GEN	ESP	DIF	VAR	DESCRIPCIÓN- SISTEMA DE ABASTO INSTITUCIONAL (SAI)	TALLA	UNIDAD	CANT.	TIPO	ÚNICA ENTREGA RÉGIMEN ORDINARIO	ÚNICA ENTREGA MÉDICOS RESIDENTES	ÚNICA ENTREGA RÉGIMEN IMSS BIENESTAR	TOTAL POR CLAVE Y DESTINO RÉGIMEN ORDINARIO, MÉDICOS RESIDENTES E IMSS BIENESTAR
ZONA B	NUEVO LEON	43	45	27101-0153	210	125	6648	00	02	FILIPINA, PANTALON Y COFIA PARA DAMA TALLA: GRANDE COLOR: BLANCO. CEDULA 45.ZONA "B".	G	JGO	1	JGO	1,678	-	-	1,678
ZONA B	NUEVO LEON	43	45	27101-0153	210	125	6655	00	02	FILIPINA, PANTALON Y COFIA PARA DAMA TALLA: EXTRAGRANDE. COLOR: BLANCO. CEDULA45. ZONA "B".	X	JGO	1	JGO	357	-	-	357
ZONA B	NUEVO LEON	43	45	27101-0153	210	125	6663	00	02	FILIPINA, PANTALON Y COFIA PARA DAMA. TALLA: ESPECIAL COLOR BLANCO CEDULA45. ZONA "B".	ES	JGO	1	JGO	125	-	-	125
ZONA B	NUEVO LEON	43	45	27101-0153	210	125	6671	00	02	FILIPINA, PANTALON Y COFIA PARA DAMA. TALLA: PLUS COLOR: BLANCO CEDULA 45.ZONA "B".	PL	JGO	1	JGO	41	-	-	41
ZONA B	NUEVO LEON	43	45	27101-0153	210	125	6689	00	02	FILIPINA Y PANTALON PARA DAMA. TALLA: CHICA. COLOR: BLANCO Y VERDE OSCURO.CEDULA 45. ZONA "B".	CH	JGO	1	JGO	183	-	-	183
ZONA B	NUEVO LEON	43	45	27101-0153	210	125	6697	00	02	FILIPINA Y PANTALON PARA DAMA. TALLA: MEDIANA. COLOR: BLANCO Y VERDE OSCURO.CEDULA 45. ZONA "B".	M	JGO	1	JGO	285	-	-	285
ZONA B	NUEVO LEON	43	45	27101-0153	210	125	6705	00	02	FILIPINA Y PANTALON PARA DAMA. TALLA: GRANDE COLOR: BLANCO Y VERDE OSCURO.CEDULA 45. ZONA "B".	G	JGO	1	JGO	285	-	-	285
ZONA B	NUEVO LEON	43	45	27101-0153	210	125	6713	00	02	FILIPINA Y PANTALON PARA DAMA. TALLA: EXTRAGRANDE COLOR: BLANCO Y VERDEOSCURO. CEDULA 45. ZONA "B"	X	JGO	1	JGO	54	-	-	54
ZONA B	NUEVO LEON	43	45	27101-0153	210	125	6721	00	02	FILIPINA Y PANTALON PARA DAMA. TALLA: ESPECIAL. COLOR: BLANCO Y VERDE OSCURO.CEDULA 45. ZONA "B"	ES	JGO	1	JGO	30	-	-	30
ZONA B	OAXACA	43	45	27101-0153	210	125	6622	00	02	FILIPINA, PANTALON Y COFIA PARA DAMA TALLA: CHICA. COLOR: BLANCO CEDULA 45.ZONA "B"	CH	JGO	1	JGO	421	-	398	819
ZONA B	OAXACA	43	45	27101-0153	210	125	6630	00	02	FILIPINA, PANTALON Y COFIA PARA DAMA TALLA: MEDIANA COLOR: BLANCO. CEDULA 45.ZONA "B".	M	JGO	1	JGO	499	-	473	972
ZONA B	OAXACA	43	45	27101-0153	210	125	6648	00	02	FILIPINA, PANTALON Y COFIA PARA DAMA. TALLA: GRANDE COLOR BLANCO. CEDULA 45.ZONA "B".	G	JGO	1	JGO	186	-	179	365
ZONA B	OAXACA	43	45	27101-0153	210	125	6655	00	02	FILIPINA, PANTALON Y COFIA PARA DAMA TALLA: EXTRAGRANDE COLOR: BLANCO CEDULA45. ZONA "B".	X	JGO	1	JGO	19	-	13	32
ZONA B	OAXACA	43	45	27101-0153	210	125	6663	00	02	FILIPINA, PANTALON Y COFIA PARA DAMA TALLA: ESPECIAL. COLOR: BLANCO. CEDULA45 ZONA "B"	ES	JGO	1	JGO	14	-	7	21

ANEXO 5. CUADRO DE DISTRIBUCIÓN

is Requirentes: Órganos de Operación Administrativa Desconcentrada de Aguascalientes, Baja California, Baja California Sur, Campeche, Chiapas, Chihuahua, CDMX Norte, CDMX Sur, Coahuila, Colima, Durango, Guanajuato, Guerrero, Hidalgo, Edo. ico Oriente, Edo. México Poniente, Jalisco, Michoacán, Morelos, Nayarit, Nuevo León, Oaxaca, Puebla, Querétaro, Quintana Roo, San Luis Potosí, Sinaloa, Sonora, Tabasco, Tamaulipas, Tlaxcala, Veracruz Norte, Veracruz Sur, Yucatán, Zacatecas y Áreas de Nivel Central.

NA	OOAD	PARTIDA	CÉDULA	CLAVE CUCOP +	GPO	GEN	ESP	DIF	VAR	DESCRIPCIÓN- SISTEMA DE ABASTO INSTITUCIONAL (SAI)	TALLA	UNIDAD	CANT.	TIPO	ÚNICA ENTREGA RÉGIMEN ORDINARIO	ÚNICA ENTREGA MÉDICOS RESIDENTES	ÚNICA ENTREGA RÉGIMEN IMSS BIENESTAR	TOTAL POR CLAVE Y DESTINO RÉGIMEN ORDINARIO, MÉDICOS RESIDENTES E IMSS BIENESTAR
NA B	MICHOACAN	43	45	27101-0153	210	125	6739	00	02	FILIPINA Y PANTALON PARA DAMA. TALLA: PLUS. COLOR: BLANCO Y VERDE OSCURO.CEDULA 45. ZONA "B".	PL	JGO	1	JGO	3	-	-	3
NA B	NAYARIT	43	45	27101-0153	210	125	6622	00	02	FILIPINA, PANTALON Y COFIA PARA DAMA. TALLA: CHICA. COLOR: BLANCO. CEDULA 45.ZONA "B".	CH	JGO	1	JGO	346	-	24	370
NA B	NAYARIT	43	45	27101-0153	210	125	6630	00	02	FILIPINA, PANTALON Y COFIA PARA DAMA. TALLA: MEDIANA. COLOR: BLANCO. CEDULA 45.ZONA "B".	M	JGO	1	JGO	494	-	73	567
NA B	NAYARIT	43	45	27101-0153	210	125	6648	00	02	FILIPINA, PANTALON Y COFIA PARA DAMA. TALLA: GRANDE. COLOR: BLANCO. CEDULA 45.ZONA "B".	G	JGO	1	JGO	288	-	29	317
NA B	NAYARIT	43	45	27101-0153	210	125	6655	00	02	FILIPINA, PANTALON Y COFIA PARA DAMA. TALLA: EXTRAGRANDE. COLOR: BLANCO. CEDULA45. ZONA "B".	X	JGO	1	JGO	75	-	8	83
NA B	NAYARIT	43	45	27101-0153	210	125	6663	00	02	FILIPINA, PANTALON Y COFIA PARA DAMA. TALLA: ESPECIAL. COLOR: BLANCO. CEDULA45. ZONA "B".	ES	JGO	1	JGO	17	-	-	17
NA B	NAYARIT	43	45	27101-0153	210	125	6671	00	02	FILIPINA, PANTALON Y COFIA PARA DAMA. TALLA: PLUS. COLOR: BLANCO. CEDULA 45.ZONA "B".	PL	JGO	1	JGO	5	-	-	5
NA B	NAYARIT	43	45	27101-0153	210	125	6689	00	02	FILIPINA Y PANTALON PARA DAMA. TALLA: CHICA. COLOR: BLANCO Y VERDE OSCURO.CEDULA 45. ZONA "B".	CH	JGO	1	JGO	24	-	-	24
NA B	NAYARIT	43	45	27101-0153	210	125	6697	00	02	FILIPINA Y PANTALON PARA DAMA. TALLA: MEDIANA. COLOR: BLANCO Y VERDE OSCURO.CEDULA 45. ZONA "B".	M	JGO	1	JGO	60	-	-	60
NA B	NAYARIT	43	45	27101-0153	210	125	6705	00	02	FILIPINA Y PANTALON PARA DAMA. TALLA: GRANDE. COLOR: BLANCO Y VERDE OSCURO.CEDULA 45. ZONA "B".	G	JGO	1	JGO	51	-	-	51
NA B	NAYARIT	43	45	27101-0153	210	125	6713	00	02	FILIPINA Y PANTALON PARA DAMA. TALLA: EXTRAGRANDE. COLOR: BLANCO Y VERDE OSCURO.CEDULA 45. ZONA "B".	X	JGO	1	JGO	12	-	-	12
NA B	COAHUILA	43	45	27101-0153	210	125	6739	00	02	FILIPINA Y PANTALON PARA DAMA. TALLA: PLUS. COLOR: BLANCO Y VERDE OSCURO.CEDULA 45. ZONA "B".	PL	JGO	1	JGO	9	-	-	9
NA B	COLIMA	43	45	27101-0153	210	125	6622	00	02	FILIPINA, PANTALON Y COFIA PARA DAMA. TALLA: CHICA. COLOR: BLANCO. CEDULA 45.ZONA "B".	CH	JGO	1	JGO	259	-	-	259
NA B	COLIMA	43	45	27101-0153	210	125	6630	00	02	FILIPINA, PANTALON Y COFIA PARA DAMA. TALLA: MEDIANA. COLOR: BLANCO. CEDULA 45.ZONA "B".	M	JGO	1	JGO	391	-	-	391

ANEXOS
DIVISIÓN DE CONTRATOS

ANEXO 5. CUADRO DE DISTRIBUCIÓN

Áreas Requirentes: Órganos de Operación Administrativa Desconcentrada de Aguascalientes, Baja California, Baja California Sur, Campeche, Chiapas, Chihuahua, CDMX Norte, CDMX Sur, Coahuila, Colima, Durango, Guanajuato, Guerrero, Hidalgo, Edo. México Oriente, Edo. México Poniente, Jalisco, Michoacán, Morelos, Nayarit, Nuevo León, Oaxaca, Puebla, Querétaro, Quintana Roo, San Luis Potosí, Sinaloa, Sonora, Tabasco, Tamaulipas, Tlaxcala, Veracruz Norte, Veracruz Sur, Yucatán, Zacatecas y Áreas de Nivel Central

ZONA	OOAD	PARTIDA	CÉDULA	CLAVE CUCOP +	GPO	GEN	ESP	DIF	VAR	DESCRIPCIÓN- SISTEMA DE ABASTO INSTITUCIONAL (SAI)	TALLA	UNIDAD	CANT.	TIPO	ÚNICA ENTREGA RÉGIMEN ORDINARIO	ÚNICA ENTREGA MÉDICOS RESIDENTES	ÚNICA ENTREGA RÉGIMEN IMSS BIENESTAR	TOTAL POR CLAVE Y DESTINO RÉGIMEN ORDINARIO, MÉDICOS RESIDENTES E IMSS BIENESTAR
ZONA B	JALISCO	43	45	27101-0153	210	125	6713	00	02	FILIPINA Y PANTALON PARA DAMA TALLA: EXTRAGRANDE COLOR: BLANCO Y VERDEOSCURO CEDULA 45. ZONA "B".	X	JGO	1	JGO	75	-	-	75
ZONA B	JALISCO	43	45	27101-0153	210	125	6721	00	02	FILIPINA Y PANTALON PARA DAMA TALLA: ESPECIAL. COLOR: BLANCO Y VERDE OSCURO.CEDULA 45. ZONA "B"	ES	JGO	1	JGO	12	-	-	12
ZONA B	JALISCO	43	45	27101-0153	210	125	6739	00	02	FILIPINA Y PANTALON PARA DAMA TALLA: PLUS COLOR: BLANCO Y VERDE OSCURO.CEDULA 45. ZONA "B".	PL	JGO	1	JGO	3	-	-	3
ZONA B	MICHOACAN	43	45	27101-0153	210	125	6622	00	02	FILIPINA, PANTALON Y COFIA PARA DAMA TALLA: CHICA COLOR: BLANCO. CEDULA 45.ZONA "B".	CH	JGO	1	JGO	761	-	141	902
ZONA B	MICHOACAN	43	45	27101-0153	210	125	6630	00	02	FILIPINA, PANTALON Y COFIA PARA DAMA TALLA: MEDIANA. COLOR: BLANCO. CEDULA 45.ZONA "B".	M	JGO	1	JGO	1,093	-	305	1,398
ZONA B	MICHOACAN	43	45	27101-0153	210	125	6648	00	02	FILIPINA, PANTALON Y COFIA PARA DAMA TALLA: GRANDE. COLOR: BLANCO. CEDULA 45.ZONA "B".	G	JGO	1	JGO	563	-	210	773
ZONA B	MICHOACAN	43	45	27101-0153	210	125	6655	00	02	FILIPINA, PANTALON Y COFIA PARA DAMA, TALLA: EXTRAGRANDE. COLOR: BLANCO CEDULA45 ZONA "B".	X	JGO	1	JGO	124	-	38	162
ZONA B	MICHOACAN	43	45	27101-0153	210	125	6663	00	02	FILIPINA, PANTALON Y COFIA PARA DAMA TALLA: ESPECIAL COLOR: BLANCO. CEDULA45 ZONA "B".	ES	JGO	1	JGO	56	-	15	71
ZONA B	MICHOACAN	43	45	27101-0153	210	125	6671	00	02	FILIPINA, PANTALON Y COFIA PARA DAMA TALLA: PLUS COLOR: BLANCO. CEDULA 45.ZONA "B".	PL	JGO	1	JGO	8	-	2	10
ZONA B	MICHOACAN	43	45	27101-0153	210	125	6689	00	02	FILIPINA Y PANTALON PARA DAMA TALLA: CHICA COLOR: BLANCO Y VERDE OSCURO.CEDULA 45. ZONA "B".	CH	JGO	1	JGO	48	-	-	48
ZONA B	MICHOACAN	43	45	27101-0153	210	125	6697	00	02	FILIPINA Y PANTALON PARA DAMA TALLA: MEDIANA COLOR: BLANCO Y VERDE OSCURO.CEDULA 45. ZONA "B".	M	JGO	1	JGO	102	-	-	102
ZONA B	MICHOACAN	43	45	27101-0153	210	125	6705	00	02	FILIPINA Y PANTALON PARA DAMA TALLA: GRANDE. COLOR: BLANCO Y VERDE OSCURO.CEDULA 45. ZONA "B".	G	JGO	1	JGO	84	-	-	84
ZONA B	MICHOACAN	43	45	27101-0153	210	125	6713	00	02	FILIPINA Y PANTALON PARA DAMA TALLA: EXTRAGRANDE COLOR: BLANCO Y VERDEOSCURO CEDULA 45. ZONA "B".	X	JGO	1	JGO	6	-	-	6
ZONA B	MICHOACAN	43	45	27101-0153	210	125	6721	00	02	FILIPINA Y PANTALON PARA DAMA TALLA: ESPECIAL. COLOR: BLANCO Y VERDE OSCURO.CEDULA 45. ZONA "B".	ES	JGO	1	JGO	5	-	-	5

ANEXO 5. CUADRO DE DISTRIBUCIÓN

s Requirentes: Órganos de Operación Administrativa Desconcentrada de Aguascalientes, Baja California, Baja California Sur, Campeche, Chiapas, Chihuahua, CDMX Norte, CDMX Sur, Coahuila, Colima, Durango, Guanajuato, Guerrero, Hidalgo, Edo. co Oriente, Edo. México Poniente, Jalisco, Michoacán, Morelos, Nayarit, Nuevo León, Oaxaca, Puebla, Querétaro, Quintana Roo, San Luis Potosí, Sinaloa, Sonora, Tabasco, Tamaulipas, Tlaxcala, Veracruz Norte, Veracruz Sur, Yucatán, Zacatecas y Áreas de Nivel Central.

				CLAVE						DESCRIPCIÓN- SISTEMA DE ABASTO	TALLA	UNIDAD	CANT.	TIPO	ÚNICA ENTREGA RÉGIMEN ORDINARIO	ÚNICA ENTREGA MÉDICOS RESIDENTES	ÚNICA ENTREGA RÉGIMEN IMSS BIENESTAR	TOTAL POR CLAVE Y DESTINO RÉGIMEN ORDINARIO, MÉDICOS RESIDENTES E IMSS BIENESTAR
ONA B	BAJA CALIFORNIA SUR	43	45	27101-0153	210	125	6663	00	02	FILIPINA, PANTALON Y COFIA PARA DAMA. TALLA: ESPECIAL. COLOR: BLANCO. CEDULA45. ZONA "B".	ES	JGO	1	JGO	34	-	-	34
ONA B	BAJA CALIFORNIA SUR	43	45	27101-0153	210	125	6671	00	02	FILIPINA, PANTALON Y COFIA PARA DAMA. TALLA: PLUS. COLOR: BLANCO. CEDULA 45.ZONA "B".	PL	JGO	1	JGO	21	-	-	21
ONA B	BAJA CALIFORNIA SUR	43	45	27101-0153	210	125	6689	00	02	FILIPINA Y PANTALON PARA DAMA. TALLA: CHICA. COLOR: BLANCO Y VERDE OSCURO.CEDULA 45. ZONA "B".	CH	JGO	1	JGO	18	-	-	18
ONA B	BAJA CALIFORNIA SUR	43	45	27101-0153	210	125	6697	00	02	FILIPINA Y PANTALON PARA DAMA. TALLA: MEDIANA. COLOR: BLANCO Y VERDE OSCURO.CEDULA 45. ZONA "B".	M	JGO	1	JGO	45	-	-	45
ONA B	BAJA CALIFORNIA SUR	43	45	27101-0153	210	125	6705	00	02	FILIPINA Y PANTALON PARA DAMA. TALLA: GRANDE. COLOR: BLANCO Y VERDE OSCURO.CEDULA 45. ZONA "B".	G	JGO	1	JGO	30	-	-	30
ONA B	BAJA CALIFORNIA SUR	43	45	27101-0153	210	125	6713	00	02	FILIPINA Y PANTALON PARA DAMA. TALLA: EXTRAGRANDE. COLOR: BLANCO Y VERDEOSCURO. CEDULA 45. ZONA "B".	X	JGO	1	JGO	3	-	-	3
ONA B	BAJA CALIFORNIA SUR	43	45	27101-0153	210	125	6721	00	02	FILIPINA Y PANTALON PARA DAMA. TALLA: ESPECIAL. COLOR: BLANCO Y VERDE OSCURO.CEDULA 45. ZONA "B".	ES	JGO	1	JGO	6	-	-	6
ONA B	CAMPECHE	43	45	27101-0153	210	125	6622	00	02	FILIPINA, PANTALON Y COFIA PARA DAMA. TALLA: CHICA. COLOR: BLANCO. CEDULA 45.ZONA "B".	CH	JGO	1	JGO	132	-	52	184
ONA B	CAMPECHE	43	45	27101-0153	210	125	6630	00	02	FILIPINA, PANTALON Y COFIA PARA DAMA. TALLA: MEDIANA. COLOR: BLANCO. CEDULA 45.ZONA "B".	M	JGO	1	JGO	264	-	78	342
ONA B	CAMPECHE	43	45	27101-0153	210	125	6648	00	02	FILIPINA, PANTALON Y COFIA PARA DAMA. TALLA: GRANDE. COLOR: BLANCO. CEDULA 45.ZONA "B".	G	JGO	1	JGO	207	-	52	259
ONA B	CAMPECHE	43	45	27101-0153	210	125	6655	00	02	FILIPINA, PANTALON Y COFIA PARA DAMA. TALLA: EXTRAGRANDE. COLOR: BLANCO. CEDULA45. ZONA "B".	X	JGO	1	JGO	41	-	4	45
ONA B	CAMPECHE	43	45	27101-0153	210	125	6663	00	02	FILIPINA, PANTALON Y COFIA PARA DAMA. TALLA: ESPECIAL. COLOR: BLANCO. CEDULA45. ZONA "B".	ES	JGO	1	JGO	22	-	2	24
ONA B	CAMPECHE	43	45	27101-0153	210	125	6671	00	02	FILIPINA, PANTALON Y COFIA PARA DAMA. TALLA: PLUS. COLOR: BLANCO. CEDULA 45.ZONA "B".	PL	JGO	1	JGO	2	-	1	3
ONA B	CAMPECHE	43	45	27101-0153	210	125	6689	00	02	FILIPINA Y PANTALON PARA DAMA. TALLA: CHICA. COLOR: BLANCO Y VERDE OSCURO.CEDULA 45. ZONA "B".	CH	JGO	1	JGO	15	-	-	15

ANEXOS
DIVISIÓN DE CONTRATOS

ANEXO 5. CUADRO DE DISTRIBUCIÓN

Areas Requirentes: Órganos de Operación Administrativa Desconcentrada de Aguascalientes, Baja California, Baja California Sur, Campeche, Chiapas, Chihuahua, CDMX Norte, CDMX Sur, Coahuila, Colima, Durango, Guanajuato, Guerrero, Hidalgo, Edo. México Oriente, Edo. México Poniente, Jalisco, Michoacán, Morelos, Nayarit, Nuevo León, Oaxaca, Puebla, Querétaro, Quintana Roo, San Luis Potosí, Sinaloa, Sonora, Tabasco, Tamaulipas, Tlaxcala, Veracruz Norte, Veracruz Sur, Yucatán, Zacatecas y Áreas de Nivel Central.

ZONA	OOAD	PARTIDA	CÉDULA	CLAVE CUCOP +	GPO	GEN	ESP	DIF	VAR	DESCRIPCIÓN- SISTEMA DE ABASTO INSTITUCIONAL (SAI)	TALLA	UNIDAD	CANT.	TIPO	ÚNICA ENTREGA RÉGIMEN ORDINARIO	ÚNICA ENTRECA MÉDICOS RESIDENTES	ÚNICA ENTREGA RÉGIMEN IMSS BIENESTAR	TOTAL POR CLAVE Y DESTINO RÉGIMEN ORDINARIO, MÉDICOS RESIDENTES E IMSS BIENESTAR
ZONA B	COLIMA	43	45	27101-0153	210	125	6648	00	02	FILIPINA, PANTALON Y COFIA PARA DAMA, TALLA: GRANDE, COLOR: BLANCO, CEDULA 45,ZONA "B".	G	JGO	1	JGO	232	-	-	232
ZONA B	COLIMA	43	45	27101-0153	210	125	6655	00	02	FILIPINA, PANTALON Y COFIA PARA DAMA, TALLA: EXTRAGRANDE, COLOR: BLANCO, CEDULA45, ZONA "B".	X	JGO	1	JGO	55	-	-	55
ZONA B	COLIMA	43	45	27101-0153	210	125	6663	00	02	FILIPINA, PANTALON Y COFIA PARA DAMA, TALLA: ESPECIAL, COLOR: BLANCO, CEDULA45, ZONA "B".	ES	JGO	1	JGO	11	-	-	11
ZONA B	COLIMA	43	45	27101-0153	210	125	6671	00	02	FILIPINA, PANTALON Y COFIA PARA DAMA, TALLA: PLUS, COLOR: BLANCO, CEDULA 45,ZONA "B".	PL	JGO	1	JGO	7	-	-	7
ZONA B	COLIMA	43	45	27101-0153	210	125	6689	00	02	FILIPINA Y PANTALON PARA DAMA, TALLA: CHICA, COLOR: BLANCO Y VERDE OSCURO,CEDULA 45, ZONA "B".	CH	JGO	1	JGO	24	-	-	24
ZONA B	COLIMA	43	45	27101-0153	210	125	6697	00	02	FILIPINA Y PANTALON PARA DAMA, TALLA: MEDIANA, COLOR: BLANCO Y VERDE OSCURO,CEDULA 45, ZONA "B".	M	JGO	1	JGO	24	-	-	24
ZONA B	COLIMA	43	45	27101-0153	210	125	6705	00	02	FILIPINA Y PANTALON PARA DAMA, TALLA: GRANDE, COLOR: BLANCO Y VERDE OSCURO,CEDULA 45, ZONA "B".	G	JGO	1	JGO	12	-	-	12
ZONA B	COLIMA	43	45	27101-0153	210	125	6713	00	02	FILIPINA Y PANTALON PARA DAMA, TALLA: EXTRAGRANDE, COLOR: BLANCO Y VERDEOSCURO, CEDULA 45, ZONA "B".	X	JGO	1	JGO	12	-	-	12
ZONA B	GUERRERO	43	45	27101-0153	210	125	6622	00	02	FILIPINA, PANTALON Y COFIA PARA DAMA, TALLA: CHICA, COLOR: BLANCO, CEDULA 45,ZONA "B".	CH	JGO	1	JGO	389	-	36	425
ZONA B	GUERRERO	43	45	27101-0153	210	125	6630	00	02	FILIPINA, PANTALON Y COFIA PARA DAMA, TALLA: MEDIANA, COLOR: BLANCO, CEDULA 45,ZONA "B".	M	JGO	1	JGO	550	-	38	588
ZONA B	GUERRERO	43	45	27101-0153	210	125	6648	00	02	FILIPINA, PANTALON Y COFIA PARA DAMA, TALLA: GRANDE, COLOR: BLANCO, CEDULA 45,ZONA "B".	G	JGO	1	JGO	288	-	10	298
ZONA B	GUERRERO	43	45	27101-0153	210	125	6655	00	02	FILIPINA, PANTALON Y COFIA PARA DAMA, TALLA: EXTRAGRANDE, COLOR: BLANCO, CEDULA45, ZONA "B".	X	JGO	1	JGO	52	-	2	54
ZONA B	GUERRERO	43	45	27101-0153	210	125	6663	00	02	FILIPINA, PANTALON Y COFIA PARA DAMA, TALLA: ESPECIAL, COLOR: BLANCO, CEDULA45, ZONA "B".	ES	JGO	1	JGO	16	-	-	16
ZONA B	GUERRERO	43	45	27101-0153	210	125	6671	00	02	FILIPINA, PANTALON Y COFIA PARA DAMA, TALLA: PLUS, COLOR: BLANCO, CEDULA 45,ZONA "B".	PL	JGO	1	JGO	5	-	-	5

ANEXO 5. CUADRO DE DISTRIBUCIÓN

reas Requirentes: Órganos de Operación Administrativa Desconcentrada de Aguascalientes, Baja California, Baja California Sur, Campeche, Chiapas, Chihuahua, CDMX Norte, CDMX Sur, Coahuila, Colima, Durango, Guanajuato, Guerrero, Hidalgo, Edo. éxico Oriente, Edo. México Poniente, Jalisco, Michoacán, Morelos, Nayarit, Nuevo León, Oaxaca, Puebla, Querétaro, Quintana Roo, San Luis Potosí, Sinaloa, Sonora, Tabasco, Tamaulipas, Tlaxcala, Veracruz Norte, Veracruz Sur, Yucatán, Zacatecas y Áreas de Nivel Central.

ONA	OOAD	PARTIDA	CÉDULA	CLAVE CUCOP +	GPO	GEN	ESP	DIF	VAR	DESCRIPCIÓN- SISTEMA DE ABASTO INSTITUCIONAL (SAI)	TALLA	UNIDAD	CANT.	TIPO	ÚNICA ENTREGA RÉGIMEN ORDINARIO	ÚNICA ENTREGA MÉDICOS RESIDENTES	ÚNICA ENTREGA RÉGIMEN IMSS BIENESTAR	TOTAL POR CLAVE Y DESTINO RÉGIMEN ORDINARIO, MÉDICOS RESIDENTES E IMSS BIENESTAR
ONA B	COAHUILA	43	45	27101-0153	210	125	6622	00	02	FILIPINA, PANTALON Y COFIA PARA DAMA. TALLA: CHICA. COLOR: BLANCO. CEDULA 45.ZONA "B".	CH	JGO	1	JGO	627	-	30	657
ONA B	COAHUILA	43	45	27101-0153	210	125	6630	00	02	FILIPINA, PANTALON Y COFIA PARA DAMA. TALLA: MEDIANA. COLOR: BLANCO. CEDULA 45.ZONA "B".	M	JGO	1	JGO	1,215	-	98	1,313
ONA B	COAHUILA	43	45	27101-0153	210	125	6648	00	02	FILIPINA, PANTALON Y COFIA PARA DAMA. TALLA: GRANDE. COLOR: BLANCO. CEDULA 45.ZONA "B".	G	JGO	1	JGO	956	-	86	1,042
ONA B	COAHUILA	43	45	27101-0153	210	125	6655	00	02	FILIPINA, PANTALON Y COFIA PARA DAMA. TALLA: EXTRAGRANDE. COLOR: BLANCO. CEDULA45. ZONA "B".	X	JGO	1	JGO	230	-	20	250
ONA B	COAHUILA	43	45	27101-0153	210	125	6663	00	02	FILIPINA, PANTALON Y COFIA PARA DAMA. TALLA: ESPECIAL. COLOR: BLANCO. CEDULA45. ZONA "B".	ES	JGO	1	JGO	136	-	26	162
ONA B	COAHUILA	43	45	27101-0153	210	125	6671	00	02	FILIPINA, PANTALON Y COFIA PARA DAMA. TALLA: PLUS. COLOR: BLANCO. CEDULA 45.ZONA "B".	PL	JGO	1	JGO	33	-	-	33
ONA B	COAHUILA	43	45	27101-0153	210	125	6689	00	02	FILIPINA Y PANTALON PARA DAMA. TALLA: CHICA. COLOR: BLANCO Y VERDE OSCURO.CEDULA 45. ZONA "B".	CH	JGO	1	JGO	108	-	-	108
ONA B	COAHUILA	43	45	27101-0153	210	125	6697	00	02	FILIPINA Y PANTALON PARA DAMA. TALLA: MEDIANA. COLOR: BLANCO Y VERDE CEDULA45. ZONA "A".	M	JGO	1	JGO	189	-	-	189
ONA A	ZACATECAS	43	45	27101-0153	210	125	3314	00	02	FILIPINA, PANTALON Y COFIA PARA DAMA. TALLA: ESPECIAL. COLOR: BLANCO. CEDULA45. ZONA "A".	ES	JGO	1	JGO	18	-	20	38
ONA A	ZACATECAS	43	45	27101-0153	210	125	3603	00	02	FILIPINA Y PANTALON PARA DAMA. TALLA: EXTRAGRANDE. COLOR: BLANCO Y VERDEOSCURO. CEDULA 45. ZONA "A".	X	JGO	1	JGO	6	-	-	6
ONA A	ZACATECAS	43	45	27101-0153	210	125	3611	00	02	FILIPINA Y PANTALON PARA DAMA. TALLA: ESPECIAL. COLOR: BLANCO Y VERDE OSCURO.CEDULA 45. ZONA "A".	ES	JGO	1	JGO	6	-	-	6
ONA A	ZACATECAS	43	45	27101-0153	210	125	4981	00	02	FILIPINA, PANTALON Y COFIA PARA DAMA. TALLA: PLUS. COLOR: BLANCO. CEDULA 45.ZONA "A".	PL	JGO	1	JGO	1	-	-	1
ONA B	BAJA CALIFORNIA	43	45	27101-0153	210	125	6622	00	02	FILIPINA, PANTALON Y COFIA PARA DAMA. TALLA: CHICA. COLOR: BLANCO. CEDULA 45.ZONA "B".	CH	JGO	1	JGO	658	-	23	681
ONA B	BAJA CALIFORNIA	43	45	27101-0153	210	125	6630	00	02	FILIPINA, PANTALON Y COFIA PARA DAMA. TALLA: MEDIANA. COLOR: BLANCO. CEDULA 45.ZONA "B".	M	JGO	1	JGO	1,105	-	22	1,127

ANEXOS
DIVISIÓN DE CONTRATOS

ANEXO 5. CUADRO DE DISTRIBUCIÓN

Areas Requirentes: Órganos de Operación Administrativa Desconcentrada de Aguascalientes, Baja California, Baja California Sur, Campeche, Chiapas, Chihuahua, CDMX Norte, CDMX Sur, Coahuila, Colima, Durango, Guanajuato, Guerrero, Hidalgo, Edo. México Oriente, Edo. México Poniente, Jalisco, Michoacán, Morelos, Nayarit, Nuevo León, Oaxaca, Puebla, Querétaro, Quintana Roo, San Luis Potosí, Sinaloa, Sonora, Tabasco, Tamaulipas, Tlaxcala, Veracruz Norte, Veracruz Sur, Yucatán, Zacatecas y Áreas de Nivel Central.

ZONA	OOAD	PARTIDA	CÉDULA	CLAVE CUCOP +	GPO	GEN	ESP	DIF	VAR	DESCRIPCIÓN- SISTEMA DE ABASTO INSTITUCIONAL (SAI)	TALLA	UNIDAD	CANT.	TIPO	ÚNICA ENTREGA RÉGIMEN ORDINARIO	ÚNICA ENTREGA MÉDICOS RESIDENTES	ÚNICA ENTREGA RÉGIMEN IMSS BIENESTAR	TOTAL POR CLAVE Y DESTINO RÉGIMEN ORDINARIO, MÉDICOS RESIDENTES E IMSS BIENESTAR
ZONA B	CAMPECHE	43	45	27101-0153	210	125	6697	00	02	FILIPINA Y PANTALON PARA DAMA, TALLA MEDIANA, COLOR: BLANCO Y VERDE OSCURO,CEDULA 45, ZONA "B".	M	JGO	1	JGO	36	-	-	36
ZONA B	CAMPECHE	43	45	27101-0153	210	125	6705	00	02	FILIPINA Y PANTALON PARA DAMA, TALLA GRANDE, COLOR: BLANCO Y VERDE OSCURO,CEDULA 45, ZONA "B"	G	JGO	1	JGO	42	-	-	42
ZONA B	CAMPECHE	43	45	27101-0153	210	125	6713	00	02	FILIPINA Y PANTALON PARA DAMA, TALLA EXTRAGRANDE, COLOR: BLANCO Y VERDEOSCURO, CEDULA 45, ZONA "B".	X	JGO	1	JGO	12	-	-	12
ZONA B	CAMPECHE	43	45	27101-0153	210	125	6721	00	02	FILIPINA Y PANTALON PARA DAMA, TALLA ESPECIAL, COLOR: BLANCO Y VERDE OSCURO,CEDULA 45, ZONA "B".	ES	JGO	1	JGO	3	-	-	3
ZONA B	CHIAPAS	43	45	27101-0153	210	125	6622	00	02	FILIPINA, PANTALON Y COFIA PARA DAMA, TALLA CHICA, COLOR: BLANCO, CEDULA 45,ZONA "B".	CH	JGO	1	JGO	261	-	327	588
ZONA B	CHIAPAS	43	45	27101-0153	210	125	6630	00	02	FILIPINA, PANTALON Y COFIA PARA DAMA, TALLA: MEDIANA, COLOR: BLANCO, CEDULA 45,ZONA "B".	M	JGO	1	JGO	483	-	571	1,054
ZONA B	CHIAPAS	43	45	27101-0153	210	125	6648	00	02	FILIPINA, PANTALON Y COFIA PARA DAMA, TALLA: GRANDE, COLOR: BLANCO, CEDULA 45,ZONA "B".	G	JGO	1	JGO	313	-	300	613
ZONA B	CHIAPAS	43	45	27101-0153	210	125	6655	00	02	FILIPINA, PANTALON Y COFIA PARA DAMA, TALLA: EXTRAGRANDE, COLOR: BLANCO, CEDULA45, ZONA "B".	X	JGO	1	JGO	68	-	35	103
ZONA B	CHIAPAS	43	45	27101-0153	210	125	6663	00	02	FILIPINA, PANTALON Y COFIA PARA DAMA, TALLA ESPECIAL COLOR: BLANCO, CEDULA45, ZONA "B".	ES	JGO	1	JGO	15	-	12	27
ZONA B	CHIAPAS	43	45	27101-0153	210	125	6671	00	02	FILIPINA, PANTALON Y COFIA PARA DAMA, TALLA PLUS COLOR: BLANCO, CEDULA 45,ZONA "B"	PL	JGO	1	JGO	1	-	7	8
ZONA B	CHIAPAS	43	45	27101-0153	210	125	6689	00	02	FILIPINA Y PANTALON PARA DAMA, TALLA CHICA COLOR BLANCO Y VERDE OSCURO,CEDULA 45, ZONA "B"	CH	JGO	1	JGO	54	-	-	54
ZONA B	CHIAPAS	43	45	27101-0153	210	125	6697	00	02	FILIPINA Y PANTALON PARA DAMA, TALLA MEDIANA COLOR: BLANCO Y VERDE OSCURO,CEDULA 45, ZONA "B".	M	JGO	1	JGO	78	-	-	78
ZONA B	CHIAPAS	43	45	27101-0153	210	125	6705	00	02	FILIPINA Y PANTALON PARA DAMA, TALLA GRANDE COLOR: BLANCO Y VERDE OSCURO,CEDULA 45, ZONA "B".	G	JGO	1	JGO	48	-	-	48
ZONA B	CHIAPAS	43	45	27101-0153	210	125	6713	00	02	FILIPINA Y PANTALON PARA DAMA, TALLA EXTRAGRANDE COLOR: BLANCO Y VERDEOSCURO,CEDULA 45, ZONA "B".	X	JGO	1	JGO	12	-	-	12

ANEXO 5. CUADRO DE DISTRIBUCIÓN

eas Requirentes: Órganos de Operación Administrativa Desconcentrada de Aguascalientes, Baja California, Baja California Sur, Campeche, Chiapas, Chihuahua, CDMX Norte, CDMX Sur, Coahuila, Colima, Durango, Guanajuato, Guerrero, Hidalgo, Edo. éxico Oriente, Edo. México Poniente, Jalisco, Michoacán, Morelos, Nayarit, Nuevo León, Oaxaca, Puebla, Querétaro, Quintana Roo, San Luis Potosí, Sinaloa, Sonora, Tabasco, Tamaulipas, Tlaxcala, Veracruz Norte, Veracruz Sur, Yucatán, Zacatecas y Áreas de Nivel Central.

ONA	OOAD	PARTIDA	CÉDULA	CLAVE CUCOP +	GPO	GEN	ESP	DIF	VAR	DESCRIPCIÓN- SISTEMA DE ABASTO INSTITUCIONAL (SAI)	TALLA	UNIDAD	CANT.	TIPO	ÚNICA ENTREGA RÉGIMEN ORDINARIO	ÚNICA ENTREGA MÉDICOS RESIDENTES	ÚNICA ENTREGA RÉGIMEN IMSS BIENESTAR	TOTAL POR CLAVE Y DESTINO RÉGIMEN ORDINARIO, MÉDICOS RESIDENTES E IMSS BIENESTAR
)NA B	BAJA CALIFORNIA SUR	43	45	27101-0153	210	125	6663	00	02	FILIPINA, PANTALON Y COFIA PARA DAMA. TALLA: ESPECIAL. COLOR: BLANCO. CEDULA45. ZONA "B".	ES	JGO	1	JGO	34	-	-	34
)NA B	BAJA CALIFORNIA SUR	43	45	27101-0153	210	125	6671	00	02	FILIPINA, PANTALON Y COFIA PARA DAMA. TALLA: PLUS. COLOR: BLANCO. CEDULA 45.ZONA "B".	PL	JGO	1	JGO	21	-	-	21
)NA B	BAJA CALIFORNIA SUR	43	45	27101-0153	210	125	6689	00	02	FILIPINA Y PANTALON PARA DAMA. TALLA: CHICA. COLOR: BLANCO Y VERDE OSCURO.CEDULA 45. ZONA "B".	CH	JGO	1	JGO	18	-	-	18
)NA B	BAJA CALIFORNIA SUR	43	45	27101-0153	210	125	6697	00	02	FILIPINA Y PANTALON PARA DAMA. TALLA: MEDIANA. COLOR: BLANCO Y VERDE OSCURO.CEDULA 45. ZONA "B".	M	JGO	1	JGO	45	-	-	45
)NA B	BAJA CALIFORNIA SUR	43	45	27101-0153	210	125	6705	00	02	FILIPINA Y PANTALON PARA DAMA. TALLA: GRANDE. COLOR: BLANCO Y VERDE OSCURO.CEDULA 45. ZONA "B".	G	JGO	1	JGO	30	-	-	30
)NA B	BAJA CALIFORNIA SUR	43	45	27101-0153	210	125	6713	00	02	FILIPINA Y PANTALON PARA DAMA. TALLA: EXTRAGRANDE. COLOR: BLANCO Y VERDEOSCURO. CEDULA 45. ZONA "B".	X	JGO	1	JGO	3	-	-	3
)NA B	BAJA CALIFORNIA SUR	43	45	27101-0153	210	125	6721	00	02	FILIPINA Y PANTALON PARA DAMA. TALLA: ESPECIAL. COLOR: BLANCO Y VERDE OSCURO.CEDULA 45. ZONA "B".	ES	JGO	1	JGO	6	-	-	6
)NA B	CAMPECHE	43	45	27101-0153	210	125	6622	00	02	FILIPINA, PANTALON Y COFIA PARA DAMA. TALLA: CHICA. COLOR: BLANCO. CEDULA 45.ZONA "B".	CH	JGO	1	JGO	132	-	52	184
)NA B	CAMPECHE	43	45	27101-0153	210	125	6630	00	02	FILIPINA, PANTALON Y COFIA PARA DAMA. TALLA: MEDIANA. COLOR: BLANCO. CEDULA 45.ZONA "B".	M	JGO	1	JGO	264	-	78	342
)NA B	CAMPECHE	43	45	27101-0153	210	125	6648	00	02	FILIPINA, PANTALON Y COFIA PARA DAMA. TALLA: GRANDE. COLOR: BLANCO. CEDULA 45.ZONA "B".	G	JGO	1	JGO	207	-	52	259
)NA B	CAMPECHE	43	45	27101-0153	210	125	6655	00	02	FILIPINA, PANTALON Y COFIA PARA DAMA. TALLA: EXTRAGRANDE. COLOR: BLANCO. CEDULA45. ZONA "B".	X	JGO	1	JGO	41	-	4	45
)NA A	SAN LUIS POTOSI	43	45	27101-0153	210	125	1961	00	02	FILIPINA, PANTALON Y COFIA PARA DAMA. TALLA: CHICA. COLOR: BLANCO Y VERDE OSCURO.CEDULA 45. ZONA "A".	CH	JGO	1	JGO	60	-	-	60
)NA A	SAN LUIS POTOSI	43	45	27101-0153	210	125	1995	00	02	FILIPINA Y PANTALON PARA DAMA. TALLA: MEDIANA. COLOR: BLANCO Y VERDE OSCURO.CEDULA 45. ZONA "A".	M	JGO	1	JGO	132	-	-	132
)NA A	SAN LUIS POTOSI	43	45	27101-0153	210	125	2027	00	02	FILIPINA Y PANTALON PARA DAMA. TALLA: GRANDE. COLOR: BLANCO Y VERDE OSCURO.CEDULA 45. ZONA "A".	G	JGO	1	JGO	78	-	-	78

ANEXOS
DIVISIÓN DE CONTRATOS

ANEXO 5. CUADRO DE DISTRIBUCIÓN

Áreas Requirentes: Órganos de Operación Administrativa Desconcentrada de Aguascalientes, Baja California, Baja California Sur, Campeche, Chiapas, Chihuahua, CDMX Norte, CDMX Sur, Coahuila, Colima, Durango, Guanajuato, Guerrero, Hidalgo, Edo. México Oriente, Edo. México Poniente, Jalisco, Michoacán, Morelos, Nayarit, Nuevo León, Oaxaca, Puebla, Querétaro, Quintana Roo, San Luis Potosí, Sinaloa, Sonora, Tabasco, Tamaulipas, Tlaxcala, Veracruz Norte, Veracruz Sur, Yucatán, Zacatecas y Áreas de Nivel Central.

ZONA	OOAD	PARTIDA	CÉDULA	CLAVE CUCOP +	GPO	GEN	ESP	DIF	VAR	DESCRIPCIÓN- SISTEMA DE ABASTO INSTITUCIONAL (SAI)	TALLA	UNIDAD	CANT.	TIPO	ÚNICA ENTREGA RÉGIMEN ORDINARIO	ÚNICA ENTREGA MÉDICOS RESIDENTES	ÚNICA ENTREGA RÉGIMEN IMSS BIENESTAR	TOTAL POR CLAVE Y DESTINO RÉGIMEN ORDINARIO, MÉDICOS RESIDENTES E IMSS BIENESTAR
ZONA B	BAJA CALIFORNIA	43	45	27101-0153	210	125	6648	00	02	FILIPINA, PANTALON Y COFIA PARA DAMA TALLA: GRANDE. COLOR: BLANCO. CEDULA 45,ZONA "B".	G	JGO	1	JGO	746	-	18	764
ZONA B	BAJA CALIFORNIA	43	45	27101-0153	210	125	6655	00	02	FILIPINA, PANTALON Y COFIA PARA DAMA TALLA: EXTRAGRANDE. COLOR: BLANCO. CEDULA45. ZONA "B".	X	JGO	1	JGO	142	-	5	147
ZONA B	BAJA CALIFORNIA	43	45	27101-0153	210	125	6663	00	02	FILIPINA, PANTALON Y COFIA PARA DAMA TALLA: ESPECIAL. COLOR: BLANCO. CEDULA45 ZONA "B".	ES	JGO	1	JGO	125	-	-	125
ZONA B	BAJA CALIFORNIA	43	45	27101-0153	210	125	6671	00	02	FILIPINA, PANTALON Y COFIA PARA DAMA TALLA: PLUS COLOR: BLANCO. CEDULA 45,ZONA "B".	PL	JGO	1	JGO	30	-	-	30
ZONA B	BAJA CALIFORNIA	43	45	27101-0153	210	125	6689	00	02	FILIPINA Y PANTALON PARA DAMA. TALLA: CHICA. COLOR: BLANCO Y VERDE OSCURO,CEDULA 45. ZONA "B".	CH	JGO	1	JGO	144	-	-	144
ZONA B	BAJA CALIFORNIA	43	45	27101-0153	210	125	6697	00	02	FILIPINA Y PANTALON PARA DAMA. TALLA: MEDIANA. COLOR: BLANCO Y VERDE OSCURO,CEDULA 45. ZONA "B".	M	JGO	1	JGO	165	-	-	165
ZONA B	BAJA CALIFORNIA	43	45	27101-0153	210	125	6705	00	02	FILIPINA Y PANTALON PARA DAMA. TALLA: GRANDE. COLOR: BLANCO Y VERDE OSCURO,CEDULA 45. ZONA "B".	G	JGO	1	JGO	117	-	-	117
ZONA B	BAJA CALIFORNIA	43	45	27101-0153	210	125	6713	00	02	FILIPINA Y PANTALON PARA DAMA. TALLA: EXTRAGRANDE. COLOR: BLANCO Y VERDEOSCURO. CEDULA 45. ZONA "B".	X	JGO	1	JGO	15	-	-	15
ZONA B	BAJA CALIFORNIA	43	45	27101-0153	210	125	6721	00	02	FILIPINA Y PANTALON PARA DAMA. TALLA: ESPECIAL. COLOR: BLANCO Y VERDE OSCURO,CEDULA 45. ZONA "B".	ES	JGO	1	JGO	15	-	-	15
ZONA B	BAJA CALIFORNIA	43	45	27101-0153	210	125	6739	00	02	FILIPINA Y PANTALON PARA DAMA. TALLA: PLUS COLOR: BLANCO Y VERDE OSCURO,CEDULA 45. ZONA "B".	PL	JGO	1	JGO	9	-	-	9
ZONA B	BAJA CALIFORNIA SUR	43	45	27101-0153	210	125	6622	00	02	FILIPINA, PANTALON Y COFIA PARA DAMA, TALLA: CHICA. COLOR BLANCO CEDULA 45,ZONA "B".	CH	JGO	1	JGO	265	-	-	265
ZONA B	BAJA CALIFORNIA SUR	43	45	27101-0153	210	125	6630	00	02	FILIPINA, PANTALON Y COFIA PARA DAMA TALLA: MEDIANA COLOR. BLANCO CEDULA 45,ZONA "B".	M	JGO	1	JGO	427	-	-	427
ZONA B	BAJA CALIFORNIA SUR	43	45	27101-0153	210	125	6648	00	02	FILIPINA, PANTALON Y COFIA PARA DAMA TALLA: GRANDE. COLOR BLANCO. CEDULA 45,ZONA "B".	G	JGO	1	JGO	273	-	-	273
ZONA B	BAJA CALIFORNIA SUR	43	45	27101-0153	210	125	6655	00	02	FILIPINA, PANTALON Y COFIA PARA DAMA TALLA: EXTRAGRANDE COLOR: BLANCO CEDULA45. ZONA "B".	X	JGO	1	JGO	74	-	-	74

ANEXO 5. CUADRO DE DISTRIBUCIÓN

as Requirentes: Órganos de Operación Administrativa Desconcentrada de Aguascalientes, Baja California, Baja California Sur, Campeche, Chiapas, Chihuahua, CDMX Norte, CDMX Sur, Coahuila, Colima, Durango, Guanajuato, Guerrero, Hidalgo, Edo. xico Oriente, Edo. México Poniente, Jalisco, Michoacán, Morelos, Nayarit, Nuevo León, Oaxaca, Puebla, Querétaro, Quintana Roo, San Luis Potosí, Sinaloa, Sonora, Tabasco, Tamaulipas, Tlaxcala, Veracruz Norte, Veracruz Sur, Yucatán, Zacatecas y Áreas de Nivel Central.

ONA	OOAD	PARTIDA	CÉDULA	CLAVE CUCOP +	GPO	GEN	ESP	DIF	VAR	DESCRIPCIÓN- SISTEMA DE ABASTO INSTITUCIONAL (SAI)	TALLA	UNIDAD	CANT.	TIPO	ÚNICA ENTREGA RÉGIMEN ORDINARIO	ÚNICA ENTREGA MÉDICOS RESIDENTES	ÚNICA ENTREGA RÉGIMEN IMSS BIENESTAR	TOTAL POR CLAVE Y DESTINO RÉGIMEN ORDINARIO, MÉDICOS RESIDENTES E IMSS BIENESTAR
NA A	TLAXCALA	43	45	27101-0153	210	125	4981	00	02	FILIPINA, PANTALON Y COFIA PARA DAMA. TALLA: PLUS. COLOR: BLANCO. CEDULA 45.ZONA "A".	PL	JGO	1	JGO	1	-	-	1
NA A	ZACATECAS	43	45	27101-0153	210	125	0013	00	02	FILIPINA, PANTALON Y COFIA PARA DAMA. TALLA: CHICA. COLOR: BLANCO. CEDULA 45.ZONA "A".	CH	JGO	1	JGO	129	-	90	219
NA A	ZACATECAS	43	45	27101-0153	210	125	0047	00	02	FILIPINA, PANTALON Y COFIA PARA DAMA. TALLA: MEDIANA. COLOR: BLANCO. CEDULA 45.ZONA "A".	M	JGO	1	JGO	402	-	197	599
NA A	ZACATECAS	43	45	27101-0153	210	125	0070	00	02	FILIPINA, PANTALON Y COFIA PARA DAMA. TALLA: GRANDE. COLOR: BLANCO. CEDULA 45.ZONA "A".	G	JGO	1	JGO	193	-	144	337
NA A	ZACATECAS	43	45	27101-0153	210	125	1961	00	02	FILIPINA Y PANTALON PARA DAMA. TALLA: CHICA. COLOR: BLANCO Y VERDE OSCURO.CEDULA 45. ZONA "A".	CH	JGO	1	JGO	45	-	-	45
NA A	ZACATECAS	43	45	27101-0153	210	125	1995	00	02	FILIPINA Y PANTALON PARA DAMA. TALLA: MEDIANA. COLOR: BLANCO Y VERDE OSCURO.CEDULA 45. ZONA "A".	M	JGO	1	JGO	45	-	-	45
NA A	ZACATECAS	43	45	27101-0153	210	125	2027	00	02	FILIPINA Y PANTALON PARA DAMA. TALLA: GRANDE. COLOR: BLANCO Y VERDE OSCURO.CEDULA 45. ZONA "A".	G	JGO	1	JGO	30	-	-	30
NA A	ZACATECAS	43	45	27101-0153	210	125	3306	00	02	FILIPINA, PANTALON Y COFIA PARA DAMA. TALLA: EXTRAGRANDE. COLOR: BLANCO. CEDULA45. ZONA "A".	X	JGO	1	JGO	21	-	17	38
NA A	ZACATECAS	43	45	27101-0153	210	125	3314	00	02	FILIPINA, PANTALON Y COFIA PARA DAMA. TALLA: ESPECIAL. COLOR: BLANCO. CEDULA45. ZONA "A".	ES	JGO	1	JGO	18	-	20	38
NA A	ZACATECAS	43	45	27101-0153	210	125	3603	00	02	FILIPINA Y PANTALON PARA DAMA. TALLA: EXTRAGRANDE. COLOR: BLANCO Y VERDEOSCURO. CEDULA 45. ZONA "A".	X	JGO	1	JGO	6	-	-	6
NA A	ZACATECAS	43	45	27101-0153	210	125	3611	00	02	FILIPINA Y PANTALON PARA DAMA. TALLA: ESPECIAL. COLOR: BLANCO Y VERDE OSCURO.CEDULA 45. ZONA "A".	ES	JGO	1	JGO	6	-	-	6
ONA A	OFICINAS CENTRALES	43	45	27101-0153	210	125	0047	00	02	FILIPINA, PANTALON Y COFIA PARA DAMA. TALLA: MEDIANA. COLOR: BLANCO. CEDULA 45.ZONA "A".	M	JGO	1	JGO	14	-	-	14
ONA A	OFICINAS CENTRALES	43	45	27101-0153	210	125	0070	00	02	FILIPINA, PANTALON Y COFIA PARA DAMA. TALLA: GRANDE. COLOR: BLANCO. CEDULA 45.ZONA "A".	G	JGO	1	JGO	5	-	-	5
ONA A	OFICINAS CENTRALES	43	45	27101-0153	210	125	3306	00	02	FILIPINA, PANTALON Y COFIA PARA DAMA. TALLA: EXTRAGRANDE. COLOR: BLANCO. CEDULA45. ZONA "A".	X	JGO	1	JGO	ANEXOS	-	2	2

DIVISIÓN DE CONTRATOS

ANEXO 5. CUADRO DE DISTRIBUCIÓN

Areas Requirentes: Órganos de Operación Administrativa Desconcentrada de Aguascalientes, Baja California, Baja California Sur, Campeche, Chiapas, Chihuahua, CDMX Norte, CDMX Sur, Coahuila, Colima, Durango, Guanajuato, Guerrero, Hidalgo, Edo. México Oriente, Edo. México Poniente, Jalisco, Michoacán, Morelos, Nayarit, Nuevo León, Oaxaca, Puebla, Querétaro, Quintana Roo, San Luis Potosí, Sinaloa, Sonora, Tabasco, Tamaulipas, Tlaxcala, Veracruz Norte, Veracruz Sur, Yucatán, Zacatecas y Áreas de Nivel Central.

ZONA	OOAD	PARTIDA	CÉDULA	CLAVE CUCOP +	GPO	GEN	ESP	DIF	VAR	DESCRIPCIÓN- SISTEMA DE ABASTO INSTITUCIONAL (SAI)	TALLA	UNIDAD	CANT.	TIPO	ÚNICA ENTREGA RÉGIMEN ORDINARIO	ÚNICA ENTREGA MÉDICOS RESIDENTES	ÚNICA ENTREGA RÉGIMEN IMSS BIENESTAR	TOTAL POR CLAVE Y DESTINO RÉGIMEN ORDINARIO, MÉDICOS RESIDENTES E IMSS BIENESTAR
ZONA A	SAN LUIS POTOSI	43	45	27101-0153	210	125	3306	00	02	FILIPINA, PANTALON Y COFIA PARA DAMA. TALLA: EXTRAGRANDE. COLOR: BLANCO CEDULA45. ZONA "A".	X	JGO	1	JGO	129	-	55	184
ZONA A	SAN LUIS POTOSI	43	45	27101-0153	210	125	3314	00	02	FILIPINA, PANTALON Y COFIA PARA DAMA. TALLA: ESPECIAL. COLOR: BLANCO CEDULA45. ZONA "A".	ES	JGO	1	JGO	28	-	12	40
ZONA A	SAN LUIS POTOSI	43	45	27101-0153	210	125	3603	00	02	FILIPINA Y PANTALON PARA DAMA. TALLA: EXTRAGRANDE. COLOR: BLANCO Y VERDEOSCURO. CEDULA 45. ZONA "A".	X	JGO	1	JGO	24	-	-	24
ZONA A	SAN LUIS POTOSI	43	45	27101-0153	210	125	3611	00	02	FILIPINA Y PANTALON PARA DAMA. TALLA: ESPECIAL. COLOR: BLANCO Y VERDE OSCURO.CEDULA 45. ZONA "A".	ES	JGO	1	JGO	6	-	-	6
ZONA A	SAN LUIS POTOSI	43	45	27101-0153	210	125	4981	00	02	FILIPINA, PANTALON Y COFIA PARA DAMA. TALLA: PLUS. COLOR: BLANCO. CEDULA 45.ZONA "A".	PL	JGO	1	JGO	7	-	1	8
ZONA A	TLAXCALA	43	45	27101-0153	210	125	0013	00	02	FILIPINA, PANTALON Y COFIA PARA DAMA. TALLA: CHICA. COLOR: BLANCO. CEDULA 45.ZONA "A".	CH	JGO	1	JGO	241	-	-	241
ZONA A	TLAXCALA	43	45	27101-0153	210	125	0047	00	02	FILIPINA, PANTALON Y COFIA PARA DAMA. TALLA: MEDIANA. COLOR BLANCO CEDULA 45.ZONA "A".	M	JGO	1	JGO	402	-	-	402
ZONA A	TLAXCALA	43	45	27101-0153	210	125	0070	00	02	FILIPINA, PANTALON Y COFIA PARA DAMA. TALLA: GRANDE. COLOR: BLANCO CEDULA 45.ZONA "A".	G	JGO	1	JGO	154	-	-	154
ZONA A	TLAXCALA	43	45	27101-0153	210	125	1961	00	02	FILIPINA Y PANTALON PARA DAMA. TALLA: CHICA. COLOR: BLANCO Y VERDE OSCURO.CEDULA 45. ZONA "A".	CH	JGO	1	JGO	33	-	-	33
ZONA A	TLAXCALA	43	45	27101-0153	210	125	1995	00	02	FILIPINA Y PANTALON PARA DAMA. TALLA: MEDIANA. COLOR: BLANCO Y VERDE OSCURO.CEDULA 45. ZONA "A".	M	JGO	1	JGO	81	-	-	81
ZONA A	TLAXCALA	43	45	27101-0153	210	125	3027	00	02	FILIPINA Y PANTALON PARA DAMA. TALLA: GRANDE. COLOR: BLANCO Y VERDE OSCURO.CEDULA 45. ZONA "A".	G	JGO	1	JGO	18	-	-	18
ZONA A	TLAXCALA	43	45	27101-0153	210	125	3306	00	02	FILIPINA, PANTALON Y COFIA PARA DAMA. TALLA: EXTRAGRANDE. COLOR: BLANCO. CEDULA45. ZONA "A".	X	JGO	1	JGO	20	-	-	20
ZONA A	TLAXCALA	43	45	27101-0153	210	125	3314	00	02	FILIPINA, PANTALON Y COFIA PARA DAMA. TALLA: ESPECIAL. COLOR: BLANCO CEDULA45. ZONA "A".	ES	JGO	1	JGO	8	-	-	8
ZONA A	TLAXCALA	43	45	27101-0153	210	125	3603	00	02	FILIPINA Y PANTALON PARA DAMA. TALLA: EXTRAGRANDE. COLOR: BLANCO Y VERDEOSCURO. CEDULA 45. ZONA "A".	X	JGO	1	JGO	6	-	-	6

ANEXO 5. CUADRO DE DISTRIBUCIÓN

as Requirentes: Órganos de Operación Administrativa Desconcentrada de Aguascalientes, Baja California, Baja California Sur, Campeche, Chiapas, Chihuahua, CDMX Norte, CDMX Sur, Coahuila, Colima, Durango, Guanajuato, Guerrero, Hidalgo, Edo. xico Oriente, Edo. México Poniente, Jalisco, Michoacán, Morelos, Nayarit, Nuevo León, Oaxaca, Puebla, Querétaro, Quintana Roo, San Luis Potosí, Sinaloa, Sonora, Tabasco, Tamaulipas, Tlaxcala, Veracruz Norte, Veracruz Sur, Yucatán, Zacatecas y Áreas de Nivel Central.

ONA	OOAD	PARTIDA	CÉDULA	CLAVE CUCOP +	GPO	GEN	ESP	DIF	VAR	DESCRIPCIÓN- SISTEMA DE ABASTO INSTITUCIONAL (SAI)	TALLA	UNIDAD	CANT.	TIPO	ÚNICA ENTREGA RÉGIMEN ORDINARIO	ÚNICA ENTREGA MÉDICOS RESIDENTES	ÚNICA ENTREGA RÉGIMEN IMSS BIENESTAR	TOTAL POR CLAVE Y DESTINO RÉGIMEN ORDINARIO, MÉDICOS RESIDENTES E IMSS BIENESTAR
NA A	QUERETARO	43	45	27101-0153	210	125	0070	00	02	FILIPINA, PANTALON Y COFIA PARA DAMA. TALLA: GRANDE. COLOR: BLANCO. CEDULA 45.ZONA "A".	G	JGO	1	JGO	441	-	-	441
NA A	QUERETARO	43	45	27101-0153	210	125	1961	00	02	FILIPINA Y PANTALON PARA DAMA. TALLA: CHICA. COLOR: BLANCO Y VERDE OSCURO.CEDULA 45. ZONA "A".	CH	JGO	1	JGO	72	-	-	72
NA A	QUERETARO	43	45	27101-0153	210	125	1995	00	02	FILIPINA Y PANTALON PARA DAMA. TALLA: MEDIANA. COLOR: BLANCO Y VERDE OSCURO.CEDULA 45. ZONA "A".	M	JGO	1	JGO	96	-	-	96
NA A	QUERETARO	43	45	27101-0153	210	125	2027	00	02	FILIPINA Y PANTALON PARA DAMA. TALLA: GRANDE. COLOR: BLANCO Y VERDE OSCURO.CEDULA 45. ZONA "A".	G	JGO	1	JGO	72	-	-	72
NA A	QUERETARO	43	45	27101-0153	210	125	3306	00	02	FILIPINA, PANTALON Y COFIA PARA DAMA. TALLA: EXTRAGRANDE COLOR: BLANCO. CEDULA45. ZONA "A".	X	JGO	1	JGO	62	-	-	62
NA A	QUERETARO	43	45	27101-0153	210	125	3314	00	02	FILIPINA, PANTALON Y COFIA PARA DAMA. TALLA: ESPECIAL. COLOR: BLANCO. CEDULA45. ZONA "A"	ES	JGO	1	JGO	75	-	-	75
NA A	QUERETARO	43	45	27101-0153	210	125	3603	00	02	FILIPINA Y PANTALON PARA DAMA. TALLA: EXTRAGRANDE. COLOR: BLANCO Y VERDEOSCURO. CEDULA 45. ZONA "A".	X	JGO	1	JGO	3	-	-	3
NA A	QUERETARO	43	45	27101-0153	210	125	4981	00	02	FILIPINA, PANTALON Y COFIA PARA DAMA. TALLA: PLUS. COLOR: BLANCO. CEDULA 45.ZONA "A".	PL	JGO	1	JGO	10	-	-	10
NA A	SAN LUIS POTOSI	43	45	27101-0153	210	125	0013	00	02	FILIPINA, PANTALON Y COFIA PARA DAMA. TALLA: CHICA. COLOR: BLANCO. CEDULA	CH	JGO	1	JGO	382	-	106	488
ZONA A	GUANAJUATO	43	45	27101-0153	210	125	1995	00	02	FILIPINA Y PANTALON PARA DAMA. TALLA: MEDIANA. COLOR: BLANCO Y VERDE OSCURO.CEDULA 45. ZONA "A".	M	JGO	1	JGO	246	-	-	246
ZONA A	GUANAJUATO	43	45	27101-0153	210	125	2027	00	02	FILIPINA Y PANTALON PARA DAMA. TALLA: GRANDE. COLOR: BLANCO Y VERDE OSCURO.CEDULA 45. ZONA "A".	G	JGO	1	JGO	186	-	-	186
ZONA A	GUANAJUATO	43	45	27101-0153	210	125	3306	00	02	FILIPINA, PANTALON Y COFIA PARA DAMA. TALLA: EXTRAGRANDE. COLOR: BLANCO. CEDULA45. ZONA "A".	X	JGO	1	JGO	187	-	-	187
ZONA A	GUANAJUATO	43	45	27101-0153	210	125	3314	00	02	FILIPINA, PANTALON Y COFIA PARA DAMA. TALLA: ESPECIAL. COLOR: BLANCO. CEDULA45. ZONA "A".	ES	JGO	1	JGO	98	-	-	98
ZONA A	GUANAJUATO	43	45	27101-0153	210	125	3603	00	02	FILIPINA Y PANTALON PARA DAMA. TALLA: EXTRAGRANDE. COLOR: BLANCO Y VERDEOSCURO. CEDULA 45. ZONA "A".	X	JGO	1	JGO	30	-	-	30

ANEXOS
DIVISIÓN DE CONTRATOS

GOBIERNO DE MÉXICO | IMSS

DIRECCIÓN DE ADMINISTRACIÓN
Unidad de Administración
Coordinación de Control de Abasto
Coordinación Técnica de Planeación

ANEXO 5. CUADRO DE DISTRIBUCIÓN

Areas Requirentes: Órganos de Operación Administrativa Desconcentrada de Aguascalientes, Baja California, Baja California Sur, Campeche, Chiapas, Chihuahua, CDMX Norte, CDMX Sur, Coahuila, Colima, Durango, Guanajuato, Guerrero, Hidalgo, Edo. México Oriente, Edo. México Poniente, Jalisco, Michoacán, Morelos, Nayarit, Nuevo León, Oaxaca, Puebla, Querétaro, Quintana Roo, San Luis Potosí, Sinaloa, Sonora, Tabasco, Tamaulipas, Tlaxcala, Veracruz Norte, Veracruz Sur, Yucatán, Zacatecas y Áreas de Nivel Central.

ZONA	OOAD	PARTIDA	CÉDULA	CLAVE CUCOP +	GPO	GEN	ESP	DIF	VAR	DESCRIPCIÓN- SISTEMA DE ABASTO INSTITUCIONAL (SAI)	TALLA	UNIDAD	CANT.	TIPO	ÚNICA ENTREGA RÉGIMEN ORDINARIO	ÚNICA ENTREGA MÉDICOS RESIDENTES	ÚNICA ENTREGA RÉGIMEN IMSS BIENESTAR	TOTAL POR CLAVE Y DESTINO RÉGIMEN ORDINARIO, MÉDICOS RESIDENTES E IMSS BIENESTAR
ZONA A	PUEBLA	43	45	27101-0153	210	125	0013	00	02	FILIPINA, PANTALON Y COFIA PARA DAMA. TALLA: CHICA. COLOR: BLANCO. CEDULA 45.ZONA "A".	CH	JGO	1	JGO	711	-	114	825
ZONA A	PUEBLA	43	45	27101-0153	210	125	0047	00	02	FILIPINA, PANTALON Y COFIA PARA DAMA. TALLA: MEDIANA. COLOR: BLANCO. CEDULA 45.ZONA "A".	M	JGO	1	JGO	1,387	-	269	1,656
ZONA A	PUEBLA	43	45	27101-0153	210	125	0070	00	02	FILIPINA, PANTALON Y COFIA PARA DAMA. TALLA: GRANDE. COLOR: BLANCO. CEDULA 45.ZONA "A".	G	JGO	1	JGO	665	-	140	805
ZONA A	PUEBLA	43	45	27101-0153	210	125	1961	00	02	FILIPINA Y PANTALON PARA DAMA. TALLA: CHICA. COLOR: BLANCO Y VERDE OSCURO.CEDULA 45. ZONA "A"	CH	JGO	1	JGO	108	-	-	108
ZONA A	PUEBLA	43	45	27101-0153	210	125	1995	00	02	FILIPINA Y PANTALON PARA DAMA. TALLA: MEDIANA. COLOR: BLANCO Y VERDE OSCURO.CEDULA 45. ZONA "A".	M	JGO	1	JGO	150	-	-	150
ZONA A	PUEBLA	43	45	27101-0153	210	125	2027	00	02	FILIPINA Y PANTALON PARA DAMA. TALLA: GRANDE. COLOR: BLANCO Y VERDE OSCURO.CEDULA 45. ZONA "A".	G	JGO	1	JGO	81	-	-	81
ZONA A	PUEBLA	43	45	27101-0153	210	125	3306	00	02	FILIPINA, PANTALON Y COFIA PARA DAMA. TALLA: EXTRAGRANDE. COLOR: BLANCO. CEDULA45. ZONA "A"	X	JGO	1	JGO	87	-	20	107
ZONA A	PUEBLA	43	45	27101-0153	210	125	3314	00	02	FILIPINA, PANTALON Y COFIA PARA DAMA. TALLA: ESPECIAL. COLOR: BLANCO. CEDULA45. ZONA "A".	ES	JGO	1	JGO	32	-	5	37
ZONA A	PUEBLA	43	45	27101-0153	210	125	3603	00	02	FILIPINA Y PANTALON PARA DAMA. TALLA: EXTRAGRANDE. COLOR: BLANCO Y VERDEOSCURO CEDULA 45. ZONA "A"	X	JGO	1	JGO	6	-	-	6
ZONA A	PUEBLA	43	45	27101-0153	210	125	3611	00	02	FILIPINA Y PANTALON PARA DAMA. TALLA: ESPECIAL. COLOR: BLANCO Y VERDE OSCURO.CEDULA 45. ZONA "A".	ES	JGO	1	JGO	6	-	-	6
ZONA A	PUEBLA	43	45	27101-0153	210	125	4981	00	02	FILIPINA, PANTALON Y COFIA PARA DAMA. TALLA: PLUS. COLOR: BLANCO. CEDULA 45.ZONA "A".	PL	JGO	1	JGO	4	-	1	5
ZONA A	PUEBLA	43	45	27101-0153	210	125	4999	00	02	FILIPINA Y PANTALON PARA DAMA. TALLA PLUS. COLOR: BLANCO Y VERDE OSCURO.CEDULA 45. ZONA "A".	PL	JGO	1	JGO	3	-	-	3
ZONA A	QUERETARO	43	45	27101-0153	210	125	0013	00	02	FILIPINA, PANTALON Y COFIA PARA DAMA. TALLA: CHICA. COLOR: BLANCO. CEDULA 45.ZONA "A".	CH	JGO	1	JGO	534	-	-	534
ZONA A	QUERETARO	43	45	27101-0153	210	125	0047	00	02	FILIPINA, PANTALON Y COFIA PARA DAMA. TALLA: MEDIANA. COLOR: BLANCO. CEDULA 45.ZONA "A".	M	JGO	1	JGO	1,163	-	-	1,163

ANEXO 5. CUADRO DE DISTRIBUCIÓN

reas Requirentes: Órganos de Operación Administrativa Desconcentrada de Aguascalientes, Baja California, Baja California Sur, Campeche, Chiapas, Chihuahua, CDMX Norte, CDMX Sur, Coahuila, Colima, Durango, Guanajuato, Guerrero, Hidalgo, Edo. léxico Oriente, Edo. México Poniente, Jalisco, Michoacán, Morelos, Nayarit, Nuevo León, Oaxaca, Puebla, Querétaro, Quintana Roo, San Luis Potosí, Sinaloa, Sonora, Tabasco, Tamaulipas, Tlaxcala, Veracruz Norte, Veracruz Sur, Yucatán, Zacatecas y Áreas de Nivel Central.

ZONA	OOAD	PARTIDA	CÉDULA	CLAVE CUCOP +	GPO	GEN	ESP	DIF	VAR	DESCRIPCIÓN- SISTEMA DE ABASTO INSTITUCIONAL (SAI)	TALLA	UNIDAD	CANT.	TIPO	ÚNICA ENTREGA RÉGIMEN ORDINARIO	ÚNICA ENTREGA MÉDICOS RESIDENTES	ÚNICA ENTREGA RÉGIMEN IMSS BIENESTAR	TOTAL POR CLAVE Y DESTINO RÉGIMEN ORDINARIO, MÉDICOS RESIDENTES E IMSS BIENESTAR
ONA A	MORELOS	43	45	27101-0153	210	125	0013	00	02	FILIPINA, PANTALON Y COFIA PARA DAMA. TALLA: CHICA. COLOR: BLANCO. CEDULA 45.ZONA "A".	CH	JGO	1	JGO	354	-	-	354
ONA A	MORELOS	43	45	27101-0153	210	125	0047	00	02	FILIPINA, PANTALON Y COFIA PARA DAMA. TALLA: MEDIANA. COLOR: BLANCO. CEDULA 45.ZONA "A".	M	JGO	1	JGO	652	-	-	652
ONA A	MORELOS	43	45	27101-0153	210	125	0070	00	02	FILIPINA, PANTALON Y COFIA PARA DAMA. TALLA: GRANDE. COLOR: BLANCO. CEDULA 45.ZONA "A".	G	JGO	1	JGO	361	-	-	361
ONA A	MORELOS	43	45	27101-0153	210	125	1961	00	02	FILIPINA Y PANTALON PARA DAMA. TALLA: CHICA. COLOR: BLANCO Y VERDE OSCURO.CEDULA 45. ZONA "A".	CH	JGO	1	JGO	54	-	-	54
ONA A	MORELOS	43	45	27101-0153	210	125	1995	00	02	FILIPINA Y PANTALON PARA DAMA. TALLA: MEDIANA. COLOR: BLANCO Y VERDE OSCURO.CEDULA 45. ZONA "A".	M	JGO	1	JGO	120	-	-	120
ONA A	MORELOS	43	45	27101-0153	210	125	2027	00	02	FILIPINA Y PANTALON PARA DAMA. TALLA: GRANDE. COLOR: BLANCO Y VERDE OSCURO.CEDULA 45. ZONA "A".	G	JGO	1	JGO	75	-	-	75
ONA A	MORELOS	43	45	27101-0153	210	125	3306	00	02	FILIPINA, PANTALON Y COFIA PARA DAMA. TALLA: EXTRAGRANDE. COLOR: BLANCO. CEDULA45. ZONA "A".	X	JGO	1	JGO	78	-	-	78
ONA A	MORELOS	43	45	27101-0153	210	125	3314	00	02	FILIPINA, PANTALON Y COFIA PARA DAMA. TALLA: ESPECIAL. COLOR. BLANCO. CEDULA45. ZONA "A".	ES	JGO	1	JGO	15	-	-	15
ONA A	MORELOS	43	45	27101-0153	210	125	3603	00	02	FILIPINA Y PANTALON PARA DAMA. TALLA: EXTRAGRANDE. COLOR: BLANCO Y VERDEOSCURO. CEDULA 45. ZONA "A".	X	JGO	1	JGO	3	-	-	3

ANEXO 5. CUADRO DE DISTRIBUCIÓN

Áreas Requirentes: Órganos de Operación Administrativa Desconcentrada de Aguascalientes, Baja California, Baja California Sur, Campeche, Chiapas, Chihuahua, CDMX Norte, CDMX Sur, Coahuila, Colima, Durango, Guanajuato, Guerrero, Hidalgo, Edo. México Oriente, Edo. México Poniente, Jalisco, Michoacán, Morelos, Nayarit, Nuevo León, Oaxaca, Puebla, Querétaro, Quintana Roo, San Luis Potosí, Sinaloa, Sonora, Tabasco, Tamaulipas, Tlaxcala, Veracruz Norte, Veracruz Sur, Yucatán, Zacatecas y Áreas de Nivel Central.

ZONA	OOAD	PARTIDA	CÉDULA	CLAVE CUCOP +	GPO	GEN	ESP	DIF	VAR	DESCRIPCIÓN- SISTEMA DE ABASTO INSTITUCIONAL (SAI)	TALLA	UNIDAD	CANT.	TIPO	ÚNICA ENTREGA RÉGIMEN ORDINARIO	ÚNICA ENTREGA MÉDICOS RESIDENTES	ÚNICA ENTREGA RÉGIMEN IMSS BIENESTAR	TOTAL POR CLAVE Y DESTINO RÉGIMEN ORDINARIO, MÉDICOS RESIDENTES E IMSS BIENESTAR
ZONA A	GUANAJUATO	43	45	27101-0153	210	125	3611	00	02	FILIPINA Y PANTALON PARA DAMA TALLA ESPECIAL COLOR: BLANCO Y VERDE OSCURO.CEDULA 45. ZONA "A".	ES	JGO	1	JGO	12	-	-	12
ZONA A	GUANAJUATO	43	45	27101-0153	210	125	4981	00	02	FILIPINA, PANTALON Y COFIA PARA DAMA TALLA: PLUS COLOR: BLANCO. CEDULA 45 ZONA "A"	PL	JGO	1	JGO	16	-	-	16
ZONA A	GUANAJUATO	43	45	27101-0153	210	125	4999	00	02	FILIPINA Y PANTALON PARA DAMA TALLA PLUS. COLOR BLANCO Y VERDE OSCURO.CEDULA 45 ZONA "A".	PL	JGO	1	JGO	3	-	-	3
ZONA A	HIDALGO	43	45	27101-0153	210	125	0013	00	02	FILIPINA, PANTALON Y COFIA PARA DAMA TALLA: CHICA COLOR: BLANCO CEDULA 45 ZONA "A".	CH	JGO	1	JGO	409	-	156	565
ZONA A	HIDALGO	43	45	27101-0153	210	125	0047	00	02	FILIPINA, PANTALON Y COFIA PARA DAMA TALLA: MEDIANA. COLOR: BLANCO. CEDULA 45.ZONA "A".	M	JGO	1	JGO	568	-	251	819
ZONA A	HIDALGO	43	45	27101-0153	210	125	0070	00	02	FILIPINA, PANTALON Y COFIA PARA DAMA TALLA: GRANDE. COLOR: BLANCO. CEDULA 45.ZONA "A".	G	JGO	1	JGO	265	-	118	383
ZONA A	HIDALGO	43	45	27101-0153	210	125	1961	00	02	FILIPINA Y PANTALON PARA DAMA. TALLA: CHICA. COLOR: BLANCO Y VERDE OSCURO.CEDULA 45. ZONA "A".	CH	JGO	1	JGO	45	-	-	45
ZONA A	HIDALGO	43	45	27101-0153	210	125	1995	00	02	FILIPINA Y PANTALON PARA DAMA TALLA: MEDIANA. COLOR BLANCO Y VERDE OSCURO.CEDULA 45. ZONA "A".	M	JGO	1	JGO	57	-	-	57
ZONA A	HIDALGO	43	45	27101-0153	210	125	2027	00	02	FILIPINA Y PANTALON PARA DAMA TALLA GRANDE. COLOR: BLANCO Y VERDE OSCURO.CEDULA 45. ZONA "A".	G	JGO	1	JGO	57	-	-	57
ZONA A	HIDALGO	43	45	27101-0153	210	125	3206	00	02	FILIPINA, PANTALON Y COFIA PARA DAMA TALLA EXTRAGRANDE. COLOR: BLANCO CEDULA 45. ZONA "A".	X	JGO	1	JGO	54	-	14	68
ZONA A	HIDALGO	43	45	27101-0153	210	125	3514	00	02	FILIPINA, PANTALON Y COFIA PARA DAMA TALLA ESPECIAL COLOR: BLANCO CEDULA45 ZONA "A".	ES	JGO	1	JGO	15	-	13	28
ZONA A	HIDALGO	43	45	27101-0153	210	125	3603	00	02	FILIPINA Y PANTALON PARA DAMA TALLA EXTRAGRANDE COLOR BLANCO Y VERDEOSCURO CEDULA 45. ZONA "A".	X	JGO	1	JGO	12	-	-	12
ZONA A	HIDALGO	43	45	27101-0153	210	125	3611	00	02	FILIPINA Y PANTALON PARA DAMA TALLA ESPECIAL COLOR: BLANCO Y VERDE OSCURO.CEDULA 45. ZONA "A".	ES	JGO	1	JGO	3	-	-	3
ZONA A	HIDALGO	43	45	27101-0153	210	125	4981	00	02	FILIPINA, PANTALON Y COFIA PARA DAMA TALLA PLUS. COLOR: BLANCO CEDULA 45 ZONA "A"	PL	JGO	1	JGO	1	-	-	1

ANEXO 5. CUADRO DE DISTRIBUCIÓN

Áreas Requirentes: Órganos de Operación Administrativa Desconcentrada de Aguascalientes, Baja California, Baja California Sur, Campeche, Chiapas, Chihuahua, CDMX Norte, CDMX Sur, Coahuila, Colima, Durango, Guanajuato, Guerrero, Hidalgo, Edo. México Oriente, Edo. México Poniente, Jalisco, Michoacán, Morelos, Nayarit, Nuevo León, Oaxaca, Puebla, Querétaro, Quintana Roo, San Luis Potosí, Sinaloa, Sonora, Tabasco, Tamaulipas, Tlaxcala, Veracruz Norte, Veracruz Sur, Yucatán, Zacatecas y Áreas de Nivel Central.

ZONA	OOAD	PARTIDA	CÉDULA	CLAVE CUCOP +	GPO	GEN	ESP	DIF	VAR	DESCRIPCIÓN- SISTEMA DE ABASTO INSTITUCIONAL (SAI)	TALLA	UNIDAD	CANT.	TIPO	ÚNICA ENTREGA RÉGIMEN ORDINARIO	ÚNICA ENTREGA MÉDICOS RESIDENTES	ÚNICA ENTREGA RÉGIMEN IMSS BIENESTAR	TOTAL POR CLAVE Y DESTINO RÉGIMEN ORDINARIO, MÉDICOS RESIDENTES E IMSS BIENESTAR
ZONA A	EDO DE MEX PONIENTE	43	45	27101-0153	210	125	3314	00	02	FILIPINA, PANTALON Y COFIA PARA DAMA. TALLA: ESPECIAL. COLOR: BLANCO. CEDULA45. ZONA "A".	ES	JGO	1	JGO	58	-	1	59
ZONA A	EDO DE MEX PONIENTE	43	45	27101-0153	210	125	3603	00	02	FILIPINA Y PANTALON PARA DAMA. TALLA: EXTRAGRANDE. COLOR: BLANCO Y VERDEOSCURO. CEDULA 45. ZONA "A".	X	JGO	1	JGO	21	-	-	21
ZONA A	EDO DE MEX PONIENTE	43	45	27101-0153	210	125	3611	00	02	FILIPINA Y PANTALON PARA DAMA. TALLA: ESPECIAL. COLOR: BLANCO Y VERDE OSCURO.CEDULA 45. ZONA "A".	ES	JGO	1	JGO	6	-	-	6
ZONA A	EDO DE MEX PONIENTE	43	45	27101-0153	210	125	4981	00	02	FILIPINA, PANTALON Y COFIA PARA DAMA. TALLA: PLUS. COLOR: BLANCO. CEDULA 45.ZONA "A".	PL	JGO	1	JGO	7	-	-	7
ZONA A	EDO DE MEX PONIENTE	43	45	27101-0153	210	125	4999	00	02	FILIPINA Y PANTALON PARA DAMA. TALLA: PLUS. COLOR: BLANCO Y VERDE OSCURO.CEDULA 45. ZONA "A".	PL	JGO	1	JGO	3	-	-	3
ZONA A	GUANAJUATO	43	45	27101-0153	210	125	0013	00	02	FILIPINA, PANTALON Y COFIA PARA DAMA. TALLA: CHICA. COLOR: BLANCO. CEDULA 45.ZONA "A".	CH	JGO	1	JGO	855	-	-	855
ZONA A	GUANAJUATO	43	45	27101-0153	210	125	0047	00	02	FILIPINA, PANTALON Y COFIA PARA DAMA. TALLA: MEDIANA. COLOR: BLANCO. CEDULA 45.ZONA "A".	M	JGO	1	JGO	1,618	-	-	1,618
ZONA A	GUANAJUATO	43	45	27101-0153	210	125	0070	00	02	FILIPINA, PANTALON Y COFIA PARA DAMA. TALLA: GRANDE. COLOR: BLANCO. CEDULA 45.ZONA "A".	G	JGO	1	JGO	836	-	-	836
ZONA A	GUANAJUATO	43	45	27101-0153	210	125	1961	00	02	FILIPINA Y PANTALON PARA DAMA. TALLA: CHICA. COLOR: BLANCO Y VERDE OSCURO.CEDULA 45. ZONA "A".	CH	JGO	1	JGO	126	-	-	126
ZONA A	EDO DE MEX ORIENTE	43	45	27101-0153	210	125	0013	00	02	FILIPINA, PANTALON Y COFIA PARA DAMA. TALLA: CHICA. COLOR: BLANCO. CEDULA 45.ZONA "A".	CH	JGO	1	JGO	1,274	-	-	1,274
ZONA A	EDO DE MEX ORIENTE	43	45	27101-0153	210	125	0047	00	02	FILIPINA, PANTALON Y COFIA PARA DAMA. TALLA: MEDIANA. COLOR: BLANCO. CEDULA 45.ZONA "A".	M	JGO	1	JGO	2,160	-	-	2,160
ZONA A	EDO DE MEX ORIENTE	43	45	27101-0153	210	125	0070	00	02	FILIPINA, PANTALON Y COFIA PARA DAMA. TALLA: GRANDE. COLOR: BLANCO. CEDULA 45.ZONA "A".	G	JGO	1	JGO	1,338	-	-	1,338
ZONA A	EDO DE MEX ORIENTE	43	45	27101-0153	210	125	1961	00	02	FILIPINA Y PANTALON PARA DAMA. TALLA: CHICA. COLOR: BLANCO Y VERDE OSCURO.CEDULA 45. ZONA "A".	CH	JGO	1	JGO	252	-	-	252
ZONA A	EDO DE MEX ORIENTE	43	45	27101-0153	210	125	1995	00	02	FILIPINA Y PANTALON PARA DAMA. TALLA: MEDIANA. COLOR: BLANCO Y VERDE OSCURO.CEDULA 45. ZONA "A".	M	JGO	1	JGO	426	-	-	426

ANEXOS
DIVISIÓN DE CONTRATOS

ANEXO 5. CUADRO DE DISTRIBUCIÓN

Areas Requirentes: Órganos de Operación Administrativa Desconcentrada de Aguascalientes, Baja California, Baja California Sur, Campeche, Chiapas, Chihuahua, CDMX Norte, CDMX Sur, Coahuila, Colima, Durango, Guanajuato, Guerrero, Hidalgo, Edo. México Oriente, Edo. México Poniente, Jalisco, Michoacan, Morelos, Nayarit, Nuevo León, Oaxaca, Puebla, Querétaro, Quintana Roo, San Luis Potosi, Sinaloa, Sonora, Tabasco, Tamaulipas, Tlaxcala, Veracruz Norte, Veracruz Sur, Yucatán, Zacatecas y Áreas de Nivel Central.

ZONA	OOAD	PARTIDA	CÉDULA	CLAVE CUCOP +	GPO	GEN	ESP	DIF	VAR	DESCRIPCIÓN- SISTEMA DE ABASTO INSTITUCIONAL (SAI)	TALLA	UNIDAD	CANT.	TIPO	ÚNICA ENTREGA RÉGIMEN ORDINARIO	ÚNICA ENTREGA MÉDICOS RESIDENTES	ÚNICA ENTREGA RÉGIMEN IMSS BIENESTAR	TOTAL POR CLAVE Y DESTINO RÉGIMEN ORDINARIO, MÉDICOS RESIDENTES E IMSS BIENESTAR
ZONA A	EDO DE MEX ORIENTE	43	45	27101-0153	210	125	2027	00	02	FILIPINA Y PANTALON PARA DAMA, TALLA GRANDE, COLOR: BLANCO Y VERDE OSCURO,CEDULA 45, ZONA "A"	G	JGO	1	JGO	243	-	-	243
ZONA A	EDO DE MEX ORIENTE	43	45	27101-0153	210	125	3306	00	02	FILIPINA, PANTALON Y COFIA PARA DAMA, TALLA: EXTRAGRANDE, COLOR: BLANCO CEDULA45, ZONA "A"	X	JGO	1	JGO	263	-	-	263
ZONA A	EDO DE MEX ORIENTE	43	45	27101-0153	210	125	3314	00	02	FILIPINA, PANTALON Y COFIA PARA DAMA, TALLA: ESPECIAL, COLOR: BLANCO, CEDULA45, ZONA "A"	ES	JGO		JGO	84	-	-	84
ZONA A	EDO DE MEX ORIENTE	43	45	27101-0153	210	125	3003	00	02	FILIPINA Y PANTALON PARA DAMA, TALLA: EXTRAGRANDE, COLOR: BLANCO Y VERDE OSCURO, CEDULA 45, ZONA "A"	X	JGO	1	JGO	60	-	-	60
ZONA A	EDO DE MEX ORIENTE	43	45	27101-0153	210	125	3611	00	02	FILIPINA Y PANTALON PARA DAMA, TALLA ESPECIAL, COLOR: BLANCO Y VERDE OSCURO,CEDULA 45, ZONA "A".	ES	JGO	1	JGO	15	-	-	15
ZONA A	EDO DE MEX ORIENTE	43	45	27101-0153	210	125	4981	00	02	FILIPINA, PANTALON Y COFIA PARA DAMA, TALLA: PLUS COLOR: BLANCO, CEDULA 45,ZONA "A".	PL	JGO	1	JGO	11	-	-	11
ZONA A	EDO DE MEX ORIENTE	43	45	27101-0153	210	125	4999	00	02	FILIPINA Y PANTALON PARA DAMA, TALLA: PLUS, COLOR: BLANCO Y VERDE OSCURO,CEDULA 45, ZONA "A"	PL	JGO	1	JGO	3	-	-	3
ZONA A	EDO DE MEX PONIENTE	43	45	27101-0153	210	125	0013	00	02	FILIPINA, PANTALON Y COFIA PARA DAMA, TALLA: CHICA COLOR: BLANCO, CEDULA 45,ZONA "A".	CH	JGO	1	JGO	797	-	40	837
ZONA A	EDO DE MEX PONIENTE	43	45	27101-0153	210	125	0047	00	02	FILIPINA, PANTALON Y COFIA PARA DAMA, TALLA: MEDIANA COLOR: BLANCO, CEDULA 45,ZONA "A".	M	JGO	1	JGO	1,584	-	73	1,657
ZONA A	EDO DE MEX PONIENTE	43	45	27101-0153	210	125	0079	00	02	FILIPINA, PANTALON Y COFIA PARA DAMA, TALLA GRANDE COLOR BLANCO CEDULA 45,ZONA "A"	G	JGO	1	JGO	815	-	32	847
ZONA A	EDO DE MEX PONIENTE	43	45	27101-0153	210	125	1961	00	02	FILIPINA Y PANTALON PARA DAMA, TALLA CHICA COLOR: BLANCO Y VERDE OSCURO,CEDULA 45, ZONA "A"	CH	JGO	1	JGO	78	-	-	78
ZONA A	EDO DE MEX PONIENTE	43	45	27101-0153	210	125	1995	00	02	FILIPINA Y PANTALON PARA DAMA, TALLA: MEDIANA, COLOR: BLANCO Y VERDE OSCURO,CEDULA 45, ZONA "A".	M	JGO	1	JGO	168	-	-	168
ZONA A	EDO DE MEX PONIENTE	43	45	27101-0153	210	125	2027	00	02	FILIPINA Y PANTALON PARA DAMA, TALLA: GRANDE, COLOR: BLANCO Y VERDE OSCURO,CEDULA 45, ZONA "A".	G	JGO	1	JGO	87	-	-	87
ZONA A	EDO DE MEX PONIENTE	43	45	27101-0153	210	125	3306	00	02	FILIPINA, PANTALON Y COFIA PARA DAMA, TALLA EXTRAGRANDE COLOR BLANCO, CEDULA45, ZONA "A"	X	JGO	1	JGO	102	-	6	108

SIN TEXTO

ZONA A	CDMX SUR	43	45	27101-0153	210	125	3314	00	02	FILIPINA, PANTALON Y COFIA PARA DAMA. TALLA: ESPECIAL. COLOR: BLANCO. CEDULA45. ZONA "A".	ES	JGO	1	JGO	123	-	-	123
ZONA A	CDMX SUR	43	45	27101-0153	210	125	3603	00	02	FILIPINA Y PANTALON PARA DAMA. TALLA: EXTRAGRANDE. COLOR: BLANCO Y VERDEOSCURO. CEDULA 45. ZONA "A".	X	JGO	1	JGO	30	-	-	30
ZONA A	CDMX SUR	43	45	27101-0153	210	125	3611	00	02	FILIPINA Y PANTALON PARA DAMA. TALLA: ESPECIAL. COLOR: BLANCO Y VERDE OSCURO.CEDULA 45. ZONA "A".	ES	JGO	1	JGO	18	-	-	18
ZONA A	CDMX SUR	43	45	27101-0153	210	125	4981	00	02	FILIPINA, PANTALON Y COFIA PARA DAMA. TALLA: PLUS. COLOR: BLANCO. CEDULA 45.ZONA "A".	PL	JGO	1	JGO	27	-	-	27
ZONA A	CDMX SUR	43	45	27101-0153	210	125	4999	00	02	FILIPINA Y PANTALON PARA DAMA. TALLA: PLUS. COLOR: BLANCO Y VERDE OSCURO.CEDULA 45. ZONA "A".	PL	JGO	1	JGO	3	-	-	3

ANEXOS
DIVISIÓN DE CONTRATOS

SIN TEXTO

ANEXO 5. CUADRO DE DISTRIBUCIÓN

Areas Requirentes: Órganos de Operación Administrativa Desconcentrada de Aguascalientes, Baja California, Baja California Sur, Campeche, Chiapas, Chihuahua, CDMX Norte, CDMX Sur, Coahuila, Colima, Durango, Guanajuato, Guerrero, Hidalgo, Edo. México Oriente, Edo. México Poniente, Jalisco, Michoacán, Morelos, Nayarit, Nuevo León, Oaxaca, Puebla, Querétaro, Quintana Roo, San Luis Potosí, Sinaloa, Sonora, Tabasco, Tamaulipas, Tlaxcala, Veracruz Norte, Veracruz Sur, Yucatán, Zacatecas y Áreas de Nivel Central.

ZONA	OOAD	PARTIDA	CÉDULA	CLAVE CUCOP +	GPO	GEN	ESP	DIF	VAR	DESCRIPCIÓN- SISTEMA DE ABASTO INSTITUCIONAL (SAI)	TALLA	UNIDAD	CANT.	TIPO	ÚNICA ENTREGA RÉGIMEN ORDINARIO	ÚNICA ENTREGA MÉDICOS RESIDENTES	ÚNICA ENTREGA RÉGIMEN IMSS BIENESTAR	TOTAL POR CLAVE Y DESTINO RÉGIMEN ORDINARIO, MÉDICOS RESIDENTES E IMSS BIENESTAR
ZONA A	DURANGO	43	45	27101-0153	210	125	0070	00	02	FILIPINA, PANTALON Y COFIA PARA DAMA. TALLA: GRANDE. COLOR: BLANCO. CEDULA 45.ZONA "A".	G	JGO	1	JGO	392	-	38	430
ZONA A	DURANGO	43	45	27101-0153	210	125	1961	00	02	FILIPINA Y PANTALON PARA DAMA. TALLA: CHICA. COLOR: BLANCO Y VERDE OSCURO.CEDULA 45. ZONA "A".	CH	JGO	1	JGO	24	-	-	24
ZONA A	DURANGO	43	45	27101-0153	210	125	1995	00	02	FILIPINA Y PANTALON PARA DAMA. TALLA: MEDIANA. COLOR: BLANCO Y VERDE OSCURO.CEDULA 45. ZONA "A".	M	JGO	1	JGO	93	-	-	93
ZONA A	DURANGO	43	45	27101-0153	210	125	2027	00	02	FILIPINA Y PANTALON PARA DAMA. TALLA: GRANDE. COLOR: BLANCO Y VERDE OSCURO.CEDULA 45. ZONA "A".	G	JGO	1	JGO	39	-	-	39
ZONA A	DURANGO	43	45	27101-0153	210	125	3306	00	02	FILIPINA, PANTALON Y COFIA PARA DAMA. TALLA: EXTRAGRANDE. COLOR: BLANCO. CEDULA45. ZONA "A".	X	JGO	1	JGO	98	-	12	110
ZONA A	DURANGO	43	45	27101-0153	210	125	3314	00	02	FILIPINA, PANTALON Y COFIA PARA DAMA. TALLA: ESPECIAL. COLOR: BLANCO. CEDULA45. ZONA "A".	ES	JGO	1	JGO	28	-	-	28
ZONA A	DURANGO	43	45	27101-0153	210	125	3603	00	02	FILIPINA Y PANTALON PARA DAMA. TALLA: EXTRAGRANDE. COLOR: BLANCO Y VERDEOSCURO. CEDULA 45. ZONA "A".	X	JGO	1	JGO	9	-	-	9
ZONA A	DURANGO	43	45	27101-0153	210	125	3611	00	02	FILIPINA Y PANTALON PARA DAMA. TALLA: ESPECIAL. COLOR: BLANCO Y VERDE OSCURO.CEDULA 45. ZONA "A".	ES	JGO	1	JGO	12	-	-	12
ZONA A	DURANGO	43	45	27101-0153	210	125	4999	00	02	FILIPINA Y PANTALON PARA DAMA. TALLA: PLUS. COLOR: BLANCO Y VERDE OSCURO.CEDULA 45. ZONA "A".	PL	JGO	1	JGO	3	-	-	3
ZONA A	ESP DE MEX ORIENTE	43	45	27101-0153	210	125	0013	00	02	FILIPINA, PANTALON Y COFIA PARA DAMA. TALLA: CHICA. COLOR: BLANCO. CEDULA	CH	JGO	1	JGO	30	274	-	-	30	274
ONA A	AGUASCALIENTES	43	45	27101-0153	210	125	1961	00	02	CHICA. COLOR: BLANCO Y VERDE OSCURO.CEDULA 45. ZONA "A".	CH	JGO	1	JGO	50	-	-	50
ONA A	AGUASCALIENTES	43	45	27101-0153	210	125	1995	00	02	FILIPINA Y PANTALON PARA DAMA. TALLA: MEDIANA. COLOR: BLANCO Y VERDE OSCURO.CEDULA 45. ZONA "A".	M	JGO	1	JGO	69	-	-	69
ONA A	AGUASCALIENTES	43	45	27101-0153	210	125	2027	00	02	FILIPINA Y PANTALON PARA DAMA. TALLA: GRANDE. COLOR: BLANCO Y VERDE OSCURO.CEDULA 45. ZONA "A".	G	JGO	1	JGO	24	-	-	24
ONA A	AGUASCALIENTES	43	45	27101-0153	210	125	3306	00	02	FILIPINA, PANTALON Y COFIA PARA DAMA. TALLA: EXTRAGRANDE. COLOR: BLANCO. CEDULA45. ZONA "A".	X	JGO	1	JGO	140	-	-	140
ONA A	AGUASCALIENTES	43	45	27101-0153	210	125	3314	00	02	FILIPINA, PANTALON Y COFIA PARA DAMA. TALLA: ESPECIAL. COLOR: BLANCO. CEDULA45. ZONA "A".	ES	JGO	1	JGO	25	-	-	25

ANEXOS
DIVISIÓN DE CONTRATOS

ANEXO 5. CUADRO DE DISTRIBUCIÓN

Areas Requirentes: Órganos de Operación Administrativa Desconcentrada de Aguascalientes, Baja California, Baja California Sur, Campeche, Chiapas, Chihuahua, CDMX Norte, CDMX Sur, Coahuila, Colima, Durango, Guanajuato, Guerrero, Hidalgo, Edo México Oriente, Edo. Mexico Poniente, Jalisco, Michoacán, Morelos, Nayarit, Nuevo Leon, Oaxaca, Puebla, Querétaro, Quintana Roo, San Luis Potosi, Sinaloa, Sonora, Tabasco, Tamaulipas, Tlaxcala, Veracruz Norte, Veracruz Sur, Yucatán, Zacatecas y Áreas de Nivel Central.

ZONA	OOAD	PARTIDA	CÉDULA	CLAVE CUCOP +	GPO	GEN	ESP	DIF	VAR	DESCRIPCIÓN- SISTEMA DE ABASTO INSTITUCIONAL (SAI)	TALLA	UNIDAD	CANT.	TIPO	ÚNICA ENTREGA RÉGIMEN ORDINARIO	ÚNICA ENTREGA MÉDICOS RESIDENTES	ÚNICA ENTREGA RÉGIMEN IMSS BIENESTAR	TOTAL POR CLAVE Y DESTINO RÉGIMEN ORDINARIO, MÉDICOS RESIDENTES E IMSS BIENESTAR
ZONA A	CHIHUAHUA	43	45	27101-0153	210	125	0013	00	02	FILIPINA, PANTALON Y COFIA PARA DAMA, TALLA: CHICA COLOR: BLANCO. CEDULA 45,ZONA "A".	CH	JGO	1	JGO	643	-	30	673
ZONA A	CHIHUAHUA	43	45	27101-0153	210	125	0047	00	02	FILIPINA, PANTALON Y COFIA PARA DAMA, TALLA: MEDIANA COLOR: BLANCO CEDULA 45,ZONA "A".	M	JGO	1	JGO	1,144	-	72	1,216
ZONA A	CHIHUAHUA	43	45	27101-0153	210	125	0070	00	02	FILIPINA, PANTALON Y COFIA PARA DAMA, TALLA: GRANDE COLOR: BLANCO CEDULA 45,ZONA "A".	G	JGO	1	JGO	768	-	66	834
ZONA A	CHIHUAHUA	43	45	27101-0153	210	125	1961	00	02	FILIPINA Y PANTALON PARA DAMA, TALLA: CHICA COLOR: BLANCO Y VERDE OSCURO,CEDULA 45, ZONA "A".	CH	JGO	1	JGO	108	-	-	108
ZONA A	CHIHUAHUA	43	45	27101-0153	210	125	1995	00	02	FILIPINA Y PANTALON PARA DAMA, TALLA: MEDIANA. COLOR: BLANCO Y VERDE OSCURO,CEDULA 45, ZONA "A".	M	JGO	1	JGO	225	-	-	225
ZONA A	CHIHUAHUA	43	45	27101-0153	210	125	2027	00	02	FILIPINA Y PANTALON PARA DAMA, TALLA: GRANDE. CCLOR: BLANCO Y VERDE OSCURO,CEDULA 45, ZONA "A".	G	JGO	1	JGO	153	-	-	153
ZONA A	CHIHUAHUA	43	45	27101-0153	210	125	3306	00	02	FILIPINA, PANTALON Y COFIA PARA DAMA, TALLA: EXTRAGRANDE. COLOR: BLANCO. CEDULA45, ZONA "A".	X	JGO	1	JGO	186	-	10	196
ZONA A	CHIHUAHUA	43	45	27101-0153	210	125	3314	00	02	FILIPINA, PANTALON Y COFIA PARA DAMA, TALLA ESPECIAL. COLOR: BLANCO. CEDULA45 ZONA "A".	ES	JGO	1	JGO	98	-	7	105
ZONA A	CHIHUAHUA	43	45	27101-0153	210	125	3603	00	02	FILIPINA Y PANTALON PARA DAMA, TALLA: EXTRAGRANDE. COLOR: BLANCO Y VERDEOSCURO. CEDULA 45, ZONA "A".	X	JGO	1	JGO	27	-	-	27
ZONA A	CHIHUAHUA	43	45	27101-0153	210	125	3611	00	02	FILIPINA Y PANTALON PARA DAMA TALLA: ESPECIAL. COLOR: BLANCO Y VERDE OSCURO,CEDULA 45, ZONA "A".	ES	JGO	1	JGO	21	-	-	21
ZONA A	CHIHUAHUA	43	45	27101-0153	210	125	4981	00	02	FILIPINA, PANTALON Y COFIA PARA DAMA, TALLA: PLUS COLOR: BLANCO CEDULA 45,ZONA "A".	PL	JGO	1	JGO	18	-	5	23
ZONA A	CHIHUAHUA	43	45	27101-0153	210	125	4999	00	02	FILIPINA Y PANTALON PARA DAMA, TALLA: PLUS. COLOR: BLANCO Y VERDE OSCURO,CEDULA 45, ZONA "A".	PL	JGO	1	JGO	6	-	-	6
ZONA A	DURANGO	43	45	27101-0153	210	125	0013	00	02	FILIPINA, PANTALON Y COFIA PARA DAMA, TALLA: CHICA. COLOR: BLANCO. CEDULA 45,ZONA "A".	CH	JGO	1	JGO	289	-	14	303
ZONA A	DURANGO	43	45	27101-0153	210	125	0047	00	02	FILIPINA, PANTALON Y COFIA PARA DAMA, TALLA: MEDIANA COLOR: BLANCO. CEDULA 45,ZONA "A".	M	JGO	1	JGO	632	-	55	687

ANEXO 5. CUADRO DE DISTRIBUCIÓN

Áreas Requirentes: Órganos de Operación Administrativa Desconcentrada de Aguascalientes, Baja California, Baja California Sur, Campeche, Chiapas, Chihuahua, CDMX Norte, CDMX Sur, Coahuila, Colima, Durango, Guanajuato, Guerrero, Hidalgo, Edo. México Oriente, Edo. México Poniente, Jalisco, Michoacán, Morelos, Nayarit, Nuevo León, Oaxaca, Puebla, Querétaro, Quintana Roo, San Luis Potosí, Sinaloa, Sonora, Tabasco, Tamaulipas, Tlaxcala, Veracruz Norte, Veracruz Sur, Yucatán, Zacatecas y Áreas de Nivel Central.

ZONA	OOAD	PARTIDA	CÉDULA	CLAVE CUCOP +	GPO	GEN	ESP	DIF	VAR	DESCRIPCIÓN- SISTEMA DE ABASTO INSTITUCIONAL (SAI)	TALLA	UNIDAD	CANT.	TIPO	ÚNICA ENTREGA RÉGIMEN ORDINARIO	ÚNICA ENTREGA MÉDICOS RESIDENTES	ÚNICA ENTREGA RÉGIMEN IMSS BIENESTAR	TOTAL POR CLAVE Y DESTINO RÉGIMEN ORDINARIO, MÉDICOS RESIDENTES E IMSS BIENESTAR
NA B	QUINTANA ROO	42	44	27101-0080	210	025	0501	00	00	FILIPINA PARA DAMA. TALLA: CHICA. COLOR: VERDE. CEDULA 44.	CH	PZA	1	PZA	18	-	-	18
NA B	QUINTANA ROO	42	44	27101-0080	210	025	0519	00	00	FILIPINA PARA DAMA. TALLA: MEDIANA. COLOR: VERDE. CEDULA 44.	M	PZA	1	PZA	15	-	-	15
NA B	QUINTANA ROO	42	44	27101-0080	210	025	0527	00	00	FILIPINA PARA DAMA. TALLA: GRANDE. COLOR: VERDE. CEDULA 44.	G	PZA	1	PZA	12	-	-	12
NA B	QUINTANA ROO	42	44	27101-0080	210	025	0758	00	00	FILIPINA PARA DAMA. TALLA: MEDIANA. COLOR: ARENA. CEDULA 44.	M	PZA	1	PZA	3	-	-	3
NA B	QUINTANA ROO	42	44	27101-0080	210	025	0766	00	00	FILIPINA PARA DAMA. TALLA: GRANDE. COLOR: ARENA. CEDULA 44.	G	PZA	1	PZA	3	-	-	3
NA B	SINALOA	42	44	27101-0080	210	025	0501	00	00	FILIPINA PARA DAMA. TALLA: CHICA. COLOR: VERDE. CEDULA 44.	CH	PZA	1	PZA	48	-	-	48
INA B	SINALOA	42	44	27101-0080	210	025	0519	00	00	FILIPINA PARA DAMA. TALLA: MEDIANA. COLOR: VERDE. CEDULA 44.	M	PZA	1	PZA	42	-	-	42
INA B	SINALOA	42	44	27101-0080	210	025	0527	00	00	FILIPINA PARA DAMA. TALLA: GRANDE. COLOR: VERDE. CEDULA 44.	G	PZA	1	PZA	72	-	-	72
ONA B	SINALOA	42	44	27101-0080	210	025	0535	00	00	FILIPINA PARA DAMA. TALLA: EXTRAGRANDE. COLOR: VERDE. CEDULA 44.	X	PZA	1	PZA	9	-	-	9
ONA B	SINALOA	42	44	27101-0080	210	025	0741	00	00	FILIPINA PARA DAMA. TALLA: CHICA. COLOR: ARENA. CEDULA 44.	CH	PZA	1	PZA	9	-	-	9
ONA B	SINALOA	42	44	27101-0080	210	025	0758	00	00	FILIPINA PARA DAMA. TALLA: MEDIANA. COLOR: ARENA. CEDULA 44.	M	PZA	1	PZA	3	-	-	3
ONA B	SINALOA	42	44	27101-0080	210	025	0766	00	00	FILIPINA PARA DAMA. TALLA: GRANDE. COLOR: ARENA. CEDULA 44.	G	PZA	1	PZA	3	-	-	3
ONA B	SINALOA	42	44	27101-0080	210	025	0782	00	00	FILIPINA PARA DAMA. TALLA: ESPECIAL. COLOR: ARENA. CEDULA 44.	ES	PZA	1	PZA	3	-	-	3
ONA B	SONORA	42	44	27101-0080	210	025	0501	00	00	FILIPINA PARA DAMA. TALLA: CHICA. COLOR: VERDE. CEDULA 44.	CH	PZA	1	PZA	90	-	-	90
ONA B	SONORA	42	44	27101-0080	210	025	0519	00	00	FILIPINA PARA DAMA. TALLA: MEDIANA. COLOR: VERDE. CEDULA 44.	M	PZA	1	PZA	99	-	-	99
ONA B	SONORA	42	44	27101-0080	210	025	0527	00	00	FILIPINA PARA DAMA. TALLA: GRANDE. COLOR: VERDE. CEDULA 44.	G	PZA	1	PZA	99	-	-	99
ONA B	SONORA	42	44	27101-0080	210	025	0535	00	00	FILIPINA PARA DAMA. TALLA: EXTRAGRANDE. COLOR: VERDE. CEDULA 44.	X	PZA	1	PZA	27	-	-	27
ONA B	SONORA	42	44	27101-0080	210	025	0543	00	00	FILIPINA PARA DAMA. TALLA: ESPECIAL. COLOR: VERDE. CEDULA 44.	ES	PZA	1	PZA	9	-	-	9
ONA B	SONORA	42	44	27101-0080	210	025	0550	00	00	FILIPINA PARA DAMA. TALLA: PLUS. COLOR: VERDE. CEDULA 44.	PL	PZA	1	PZA	6	-	-	6
ONA B	SONORA	42	44	27101-0080	210	025	0758	00	00	FILIPINA PARA DAMA. TALLA: MEDIANA. COLOR: ARENA. CEDULA 44.	M	PZA	1	PZA	6	-	-	6
ONA B	SONORA	42	44	27101-0080	210	025	0766	00	00	FILIPINA PARA DAMA. TALLA: GRANDE. COLOR: ARENA. CEDULA 44.	G	PZA	1	PZA	9	-	-	9

ANEXOS
DIVISIÓN DE CONTRATOS

ANEXO 5. CUADRO DE DISTRIBUCIÓN

Áreas Requirentes: Órganos de Operación Administrativa Desconcentrada de Aguascalientes, Baja California, Baja California Sur, Campeche, Chiapas, Chihuahua, CDMX Norte, CDMX Sur, Coahuila, Colima, Durango, Guanajuato, Guerrero, Hidalgo, Edo. México Oriente, Edo. México Poniente, Jalisco, Michoacán, Morelos, Nayarit, Nuevo León, Oaxaca, Puebla, Querétaro, Quintana Roo, San Luis Potosí, Sinaloa, Sonora, Tabasco, Tamaulipas, Tlaxcala, Veracruz Norte, Veracruz Sur, Yucatán, Zacatecas y Áreas de Nivel Central.

ZONA	OOAD	PARTIDA	CÉDULA	CLAVE CUCOP +	GPO	GEN	ESP	DIF	VAR	DESCRIPCIÓN- SISTEMA DE ABASTO INSTITUCIONAL (SAI)	TALLA	UNIDAD	CANT.	TIPO	ÚNICA ENTREGA RÉGIMEN ORDINARIO	ÚNICA ENTREGA MÉDICOS RESIDENTES	ÚNICA ENTREGA RÉGIMEN IMSS BIENESTAR	TOTAL POR CLAVE Y DESTINO RÉGIMEN ORDINARIO, MÉDICOS RESIDENTES E IMSS BIENESTAR
ZONA A	AGUASCALIENTES	43	45	27101-0153	210	125	3603	00	02	FILIPINA Y PANTALON PARA DAMA, TALLA: EXTRAGRANDE, COLOR: BLANCO Y VERDEOSCURO, CEDULA 45, ZONA "A"	X	JGO	1	JGO	6	-	-	6
ZONA A	AGUASCALIENTES	43	45	27101-0153	210	125	3611	00	02	FILIPINA Y PANTALON PARA DAMA, TALLA: ESPECIAL, COLOR BLANCO Y VERDE OSCURO,CEDULA 45, ZONA "A"	ES	JGO	1	JGO	6	-	-	6
ZONA A	AGUASCALIENTES	43	45	27101-0153	210	125	4981	00	02	FILIPINA, PANTALON Y COFIA PARA DAMA, TALLA: PLUS, COLOR: BLANCO, CEDULA 45,ZONA "A"	PL	JGO	1	JGO	8	-	-	8
ZONA A	AGUASCALIENTES	43	45	27101-0153	210	125	4899	00	02	FILIPINA Y PANTALON PARA DAMA, TALLA: PLUS, COLOR: BLANCO Y VERDE OSCURO,CEDULA 45, ZONA "A"	PL	JGO	1	JGO	3	-	-	3
ZONA A	CDMX NORTE	43	45	27101-0153	210	125	0013	00	02	FILIPINA, PANTALON Y COFIA PARA DAMA, TALLA: CHICA, COLOR: BLANCO, CEDULA 45,ZONA "A".	CH	JGO	1	JGO	1,904	-	-	1,904
ZONA A	CDMX NORTE	43	45	27101-0153	210	125	0047	00	02	FILIPINA, PANTALON Y COFIA PARA DAMA, TALLA: MEDIANA, COLOR: BLANCO, CEDULA 45,ZONA "A".	M	JGO	1	JGO	3,453	-	-	3,453
ZONA A	CDMX NORTE	43	45	27101-0153	210	125	0070	00	02	FILIPINA, PANTALON Y COFIA PARA DAMA, TALLA: GRANDE, COLOR: BLANCO, CEDULA 45,ZONA "A"	G	JGO	1	JGO	1,937	-	-	1,937
ZONA A	CDMX NORTE	43	45	27101-0153	210	125	1961	00	02	FILIPINA Y PANTALON PARA DAMA, TALLA: CHICA, COLOR: BLANCO Y VERDE OSCURO,CEDULA 45, ZONA "A"	CH	JGO	1	JGO	147	-	-	147
ZONA A	CDMX NORTE	43	45	27101-0153	210	125	1995	00	02	FILIPINA Y PANTALON PARA DAMA, TALLA: MEDIANA, COLOR: BLANCO Y VERDE OSCURO,CEDULA 45, ZONA "A"	M	JGO	1	JGO	240	-	-	240
ZONA A	CDMX NORTE	43	45	27101-0153	210	125	2027	00	02	FILIPINA Y PANTALON PARA DAMA, TALLA: GRANDE, COLOR: BLANCO Y VERDE OSCURO,CEDULA 45, ZONA "A"	G	JGO	1	JGO	201	-	-	201
ZONA A	CDMX NORTE	43	45	27101-0153	210	125	3306	00	02	FILIPINA, PANTALON Y COFIA PARA DAMA, TALLA: EXTRAGRANDE, COLOR: BLANCO, CEDULA45, ZONA "A".	X	JGO	1	JGO	355	-	-	355
ZONA A	CDMX NORTE	43	45	27101-0153	210	125	3314	00	02	FILIPINA, PANTALON Y COFIA PARA DAMA, TALLA: ESPECIAL, COLOR: BLANCO, CEDULA45 ZONA "A".	ES	JGO	1	JGO	121	-	-	121
ZONA A	CDMX NORTE	43	45	27101-0153	210	125	3603	00	02	FILIPINA Y PANTALON PARA DAMA, TALLA: EXTRAGRANDE, COLOR: BLANCO Y VERDEOSCURO, CEDULA 45, ZONA "A"	X	JGO	1	JGO	33	-	-	33
ZONA A	CDMX NORTE	43	45	27101-0153	210	125	3611	00	02	FILIPINA Y PANTALON PARA DAMA, TALLA: ESPECIAL, COLOR: BLANCO Y VERDE OSCURO,CEDULA 45, ZONA "A"	ES	JGO	1	JGO	15	-	-	15

ANEXO 5. CUADRO DE DISTRIBUCIÓN

ıs Requirentes: Órganos de Operación Administrativa Desconcentrada de Aguascalientes, Baja California, Baja California Sur, Campeche, Chiapas, Chihuahua, CDMX Norte, CDMX Sur, Coahuila, Colima, Durango, Guanajuato, Guerrero, Hidalgo, Edo. ico Oriente, Edo. México Poniente, Jalisco, Michoacán, Morelos, Nayarit, Nuevo León, Oaxaca, Puebla, Querétaro, Quintana Roo, San Luis Potosí, Sinaloa, Sonora, Tabasco, Tamaulipas, Tlaxcala, Veracruz Norte, Veracruz Sur, Yucatán, Zacatecas y Áreas de Nivel Central.

NA	OOAD	PARTIDA	CÉDULA	CLAVE CUCOP +	GPO	GEN	ESP	DIF	VAR	DESCRIPCIÓN- SISTEMA DE ABASTO INSTITUCIONAL (SAI)	TALLA	UNIDAD	CANT.	TIPO	ÚNICA ENTREGA RÉGIMEN ORDINARIO	ÚNICA ENTREGA MÉDICOS RESIDENTES	ÚNICA ENTREGA RÉGIMEN IMSS BIENESTAR	TOTAL POR CLAVE Y DESTINO RÉGIMEN ORDINARIO, MÉDICOS RESIDENTES E IMSS BIENESTAR
NA B	COLIMA	42	44	27101-0080	210	025	0527	00	00	FILIPINA PARA DAMA. TALLA: GRANDE. COLOR: VERDE. CEDULA 44.	G	PZA	1	PZA	12	-	-	12
NA B	COLIMA	42	44	27101-0080	210	025	0543	00	00	FILIPINA PARA DAMA. TALLA: ESPECIAL. COLOR: VERDE. CEDULA 44.	ES	PZA	1	PZA	3	-	-	3
NA B	COLIMA	42	44	27101-0080	210	025	0741	00	00	FILIPINA PARA DAMA. TALLA: CHICA. COLOR: ARENA. CEDULA 44.	CH	PZA	1	PZA	3	-	-	3
NA B	COLIMA	42	44	27101-0080	210	025	0758	00	00	FILIPINA PARA DAMA. TALLA: MEDIANA. COLOR: ARENA. CEDULA 44.	M	PZA	1	PZA	3	-	-	3
NA B	COLIMA	42	44	27101-0080	210	025	0766	00	00	FILIPINA PARA DAMA. TALLA: GRANDE. COLOR: ARENA. CEDULA 44.	G	PZA	1	PZA	3	-	-	3
NA B	COLIMA	42	44	27101-0080	210	025	0774	00	00	FILIPINA PARA DAMA. TALLA: EXTRAGRANDE. COLOR: ARENA. CEDULA 44.	X	PZA	1	PZA	3	-	-	3
NA B	GUERRERO	42	44	27101-0080	210	025	0501	00	00	FILIPINA PARA DAMA. TALLA: CHICA. COLOR: VERDE. CEDULA 44.	CH	PZA	1	PZA	57	-	-	57
NA B	GUERRERO	42	44	27101-0080	210	025	0519	00	00	FILIPINA PARA DAMA. TALLA: MEDIANA. COLOR: VERDE. CEDULA 44.	M	PZA	1	PZA	33	-	-	33
NA B	GUERRERO	42	44	27101-0080	210	025	0527	00	00	FILIPINA PARA DAMA. TALLA: GRANDE. COLOR: VERDE. CEDULA 44.	G	PZA	1	PZA	21	-	-	21
NA B	JALISCO	42	44	27101-0080	210	025	0501	00	00	FILIPINA PARA DAMA. TALLA: CHICA. COLOR: VERDE. CEDULA 44.	CH	PZA	1	PZA	219	-	-	219
NA B	JALISCO	42	44	27101-0080	210	025	0519	00	00	FILIPINA PARA DAMA. TALLA: MEDIANA. COLOR: VERDE. CEDULA 44.	M	PZA	1	PZA	213	-	-	213
NA B	JALISCO	42	44	27101-0080	210	025	0527	00	00	FILIPINA PARA DAMA. TALLA: GRANDE. COLOR: VERDE. CEDULA 44.	G	PZA	1	PZA	75	-	-	75
NA B	JALISCO	42	44	27101-0080	210	025	0535	00	00	FILIPINA PARA DAMA. TALLA: EXTRAGRANDE. COLOR: VERDE. CEDULA 44.	X	PZA	1	PZA	27	-	-	27
NA B	JALISCO	42	44	27101-0080	210	025	0543	00	00	FILIPINA PARA DAMA. TALLA: ESPECIAL. COLOR: VERDE. CEDULA 44.	ES	PZA	1	PZA	6	-	-	6
NA B	JALISCO	42	44	27101-0080	210	025	0550	00	00	FILIPINA PARA DAMA. TALLA: PLUS. COLOR: VERDE. CEDULA 44.	PL	PZA	1	PZA	9	-	-	9
NA B	JALISCO	42	44	27101-0080	210	025	0741	00	00	FILIPINA PARA DAMA. TALLA: CHICA. COLOR: ARENA. CEDULA 44.	CH	PZA	1	PZA	30	-	-	30
NA B	JALISCO	42	44	27101-0080	210	025	0758	00	00	FILIPINA PARA DAMA. TALLA: MEDIANA. COLOR: ARENA. CEDULA 44.	M	PZA	1	PZA	6	-	-	6
NA B	JALISCO	42	44	27101-0080	210	025	0766	00	00	FILIPINA PARA DAMA. TALLA: GRANDE. COLOR: ARENA. CEDULA 44.	G	PZA	1	PZA	9	-	-	9
NA B	JALISCO	42	44	27101-0080	210	025	0774	00	00	FILIPINA PARA DAMA. TALLA: EXTRAGRANDE. COLOR: ARENA. CEDULA 44.	X	PZA	1	PZA	6	-	-	6
NA B	MICHOACAN	42	44	27101-0080	210	025	0501	00	00	FILIPINA PARA DAMA. TALLA: CHICA. COLOR: VERDE. CEDULA 44.	CH	PZA	1	PZA	78	-	-	78
NA B	MICHOACAN	42	44	27101-0080	210	025	0519	00	00	FILIPINA PARA DAMA. TALLA: MEDIANA. COLOR: VERDE. CEDULA 44.	M	PZA	1	PZA	51	-	-	51

ANEXOS
DIVISIÓN DE CONTRATOS

ANEXO 5. CUADRO DE DISTRIBUCIÓN

Áreas Requirentes: Órganos de Operación Administrativa Desconcentrada de Aguascalientes, Baja California, Baja California Sur, Campeche, Chiapas, Chihuahua, CDMX Norte, CDMX Sur, Coahuila, Colima, Durango, Guanajuato, Guerrero, Hidalgo, Edo. México Oriente, Edo. México Poniente, Jalisco, Michoacán, Morelos, Nayarit, Nuevo León, Oaxaca, Puebla, Querétaro, Quintana Roo, San Luis Potosí, Sinaloa, Sonora, Tabasco, Tamaulipas, Tlaxcala, Veracruz Norte, Veracruz Sur, Yucatán, Zacatecas y Áreas de Nivel Central.

ZONA	OOAD	PARTIDA	CÉDULA	CLAVE CUCOP +	GPO	GEN	ESP	DIF	VAR	DESCRIPCIÓN- SISTEMA DE ABASTO INSTITUCIONAL (SAI)	TALLA	UNIDAD	CANT.	TIPO	ÚNICA ENTREGA RÉGIMEN ORDINARIO	ÚNICA ENTREGA MÉDICOS RESIDENTES	ÚNICA ENTREGA RÉGIMEN IMSS BIENESTAR	TOTAL POR CLAVE Y DESTINO RÉGIMEN ORDINARIO, MÉDICOS RESIDENTES E IMSS BIENESTAR
ZONA B	TABASCO	42	44	27101-0080	210	025	0501	00	00	FILIPINA PARA DAMA, TALLA: CHICA, COLOR VERDE, CEDULA 44.	CH	PZA	1	PZA	15	-	-	15
ZONA B	TABASCO	42	44	27101-0080	210	025	0519	00	00	FILIPINA PARA DAMA, TALLA: MEDIANA, COLOR VERDE, CEDULA 44.	M	PZA	1	PZA	12	-	-	12
ZONA B	TABASCO	42	44	27101-0080	210	025	0527	00	00	FILIPINA PARA DAMA, TALLA: GRANDE, COLOR VERDE, CEDULA 44.	G	PZA	1	PZA	12	-	-	12
ZONA B	TABASCO	42	44	27101-0080	210	025	0535	00	00	FILIPINA PARA DAMA, TALLA: EXTRAGRANDE COLOR VERDE CEDULA 44.	X	PZA	1	PZA	3	-	-	3
ZONA B	TAMAULIPAS	42	44	27101-0080	210	025	0501	00	00	FILIPINA PARA DAMA, TALLA: CHICA, COLOR VERDE, CEDULA 44.	CH	PZA	1	PZA	72	-	-	72
ZONA B	TAMAULIPAS	42	44	27101-0080	210	025	0519	00	00	FILIPINA PARA DAMA, TALLA: MEDIANA, COLOR VERDE, CEDULA 44.	M	PZA	1	PZA	96	-	-	96
ZONA B	TAMAULIPAS	42	44	27101-0080	210	025	0527	00	00	FILIPINA PARA DAMA, TALLA: GRANDE, COLOR VERDE, CEDULA 44.	G	PZA	1	PZA	42	-	-	42
ZONA B	TAMAULIPAS	42	44	27101-0080	210	025	0535	00	00	FILIPINA PARA DAMA, TALLA: EXTRAGRANDE, COLOR VERDE, CEDULA 44.	X	PZA	1	PZA	9	-	-	9
ZONA B	TAMAULIPAS	42	44	27101-0080	210	025	0543	00	00	FILIPINA PARA DAMA, TALLA: ESPECIAL, COLOR VERDE, CEDULA 44.	ES	PZA	1	PZA	3	-	-	3
ZONA B	TAMAULIPAS	42	44	27101-0080	210	025	0758	00	00	FILIPINA PARA DAMA, TALLA: MEDIANA, COLOR: ARENA, CEDULA 44.	M	PZA	1	PZA	3	-	-	3
ZONA B	VERACRUZ NORTE	42	44	27101-0080	210	025	0501	00	00	FILIPINA PARA DAMA, TALLA: CHICA, COLOR: VERDE, CEDULA 44.	CH	PZA	1	PZA	102	-	-	102
ZONA B	VERACRUZ NORTE	42	44	27101-0080	210	025	0519	00	00	FILIPINA PARA DAMA, TALLA: MEDIANA, COLOR: VERDE, CEDULA 44.	M	PZA	1	PZA	90	-	-	90
ZONA B	VERACRUZ NORTE	42	44	27101-0080	210	025	0527	00	00	FILIPINA PARA DAMA, TALLA: GRANDE, COLOR: VERDE, CEDULA 44.	G	PZA	1	PZA	24	-	-	24
ZONA B	VERACRUZ NORTE	42	44	27101-0080	210	025	0535	00	00	FILIPINA PARA DAMA, TALLA: EXTRAGRANDE COLOR: VERDE, CEDULA 44.	X	PZA	1	PZA	12	-	-	12
ZONA B	VERACRUZ NORTE	42	44	27101-0080	210	025	0741	00	00	FILIPINA PARA DAMA, TALLA: CHICA, COLOR: ARENA, CEDULA 44.	CH	PZA	1	PZA	9	-	-	9
ZONA B	VERACRUZ NORTE	42	44	27101-0080	210	025	0758	00	00	FILIPINA PARA DAMA, TALLA: MEDIANA, COLOR: ARENA, CEDULA 44.	M	PZA	1	PZA	3	-	-	3
ZONA B	VERACRUZ NORTE	42	44	27101-0080	210	025	0782	00	00	FILIPINA PARA DAMA, TALLA: ESPECIAL, COLOR: ARENA, CEDULA 44.	ES	PZA	1	PZA	3	-	-	3
ZONA B	VERACRUZ SUR	42	44	27101-0080	210	025	0501	00	00	FILIPINA PARA DAMA, TALLA: CHICA, COLOR: VERDE, CEDULA 44.	CH	PZA	1	PZA	39	-	-	39
ZONA B	VERACRUZ SUR	42	44	27101-0080	210	025	0519	00	00	FILIPINA PARA DAMA, TALLA: MEDIANA, COLOR: VERDE, CEDULA 44.	M	PZA	1	PZA	66	-	-	66
ZONA B	VERACRUZ SUR	42	44	27101-0080	210	025	0527	00	00	FILIPINA PARA DAMA, TALLA: GRANDE, COLOR: VERDE, CEDULA 44.	G	PZA	1	PZA	33	-	-	33
ZONA B	VERACRUZ SUR	42	44	27101-0080	210	025	0543	00	00	FILIPINA PARA DAMA, TALLA: ESPECIAL, COLOR: VERDE, CEDULA 44.	ES	PZA	1	PZA	3	-	-	3

ANEXO 5. CUADRO DE DISTRIBUCIÓN

s Requirentes: Órganos de Operación Administrativa Desconcentrada de Aguascalientes, Baja California, Baja California Sur, Campeche, Chiapas, Chihuahua, CDMX Norte, CDMX Sur, Coahuila, Colima, Durango, Guanajuato, Guerrero, Hidalgo, Edo. co Oriente, Edo. México Poniente, Jalisco, Michoacán, Morelos, Nayarit, Nuevo León, Oaxaca, Puebla, Querétaro, Quintana Roo, San Luis Potosí, Sinaloa, Sonora, Tabasco, Tamaulipas, Tlaxcala, Veracruz Norte, Veracruz Sur, Yucatán, Zacatecas y Áreas de Nivel Central.

NA	OOAD	PARTIDA	CÉDULA	CLAVE CUCOP +	GPO	GEN	ESP	DIF	VAR	DESCRIPCIÓN- SISTEMA DE ABASTO INSTITUCIONAL (SAI)	TALLA	UNIDAD	CANT.	TIPO	ÚNICA ENTREGA RÉGIMEN ORDINARIO	ÚNICA ENTREGA MÉDICOS RESIDENTES	ÚNICA ENTREGA RÉGIMEN IMSS BIENESTAR	TOTAL POR CLAVE Y DESTINO RÉGIMEN ORDINARIO, MÉDICOS RESIDENTES E IMSS BIENESTAR
NA B	QUINTANA ROO	42	44	27101-0080	210	025	0501	00	00	FILIPINA PARA DAMA. TALLA: CHICA. COLOR: VERDE. CEDULA 44.	CH	PZA	1	PZA	18	-	-	18
NA B	QUINTANA ROO	42	44	27101-0080	210	025	0519	00	00	FILIPINA PARA DAMA. TALLA: MEDIANA. COLOR: VERDE. CEDULA 44.	M	PZA	1	PZA	15	-	-	15
NA B	QUINTANA ROO	42	44	27101-0080	210	025	0527	00	00	FILIPINA PARA DAMA. TALLA: GRANDE. COLOR: VERDE. CEDULA 44.	G	PZA	1	PZA	12	-	-	12
NA B	QUINTANA ROO	42	44	27101-0080	210	025	0758	00	00	FILIPINA PARA DAMA. TALLA: MEDIANA. COLOR: ARENA. CEDULA 44.	M	PZA	1	PZA	3	-	-	3
NA B	QUINTANA ROO	42	44	27101-0080	210	025	0766	00	00	FILIPINA PARA DAMA. TALLA: GRANDE. COLOR: ARENA. CEDULA 44.	G	PZA	1	PZA	3	-	-	3
NA B	SINALOA	42	44	27101-0080	210	025	0501	00	00	FILIPINA PARA DAMA. TALLA: CHICA. COLOR: VERDE. CEDULA 44.	CH	PZA	1	PZA	48	-	-	48
NA B	SINALOA	42	44	27101-0080	210	025	[illegible]	00	00	FILIPINA PARA DAMA. TALLA: MEDIANA. COLOR:	M	PZA	1	PZA	42	-	-	42
NA A	ZACATECAS	42	44	27101-0080	210	025	0600	00	00	[illegible] ARENA. CEDULA 44.	M	PZA	1	PZA	9	-	-	9
NA A	ZACATECAS	42	44	27101-0080	210	025	0618	00	00	FILIPINA PARA DAMA. TALLA: CHICA. COLOR: ARENA. CEDULA 44.	CH	PZA	1	PZA	3	-	-	3
NA B	BAJA CALIFORNIA	42	44	27101-0080	210	025	0501	00	00	FILIPINA PARA DAMA. TALLA: CHICA. COLOR: VERDE. CEDULA 44.	CH	PZA	1	PZA	72	-	-	72
NA B	BAJA CALIFORNIA	42	44	27101-0080	210	025	0519	00	00	FILIPINA PARA DAMA. TALLA: MEDIANA. COLOR: VERDE. CEDULA 44.	M	PZA	1	PZA	84	-	-	84
NA B	BAJA CALIFORNIA	42	44	27101-0080	210	025	0527	00	00	FILIPINA PARA DAMA. TALLA: GRANDE. COLOR: VERDE. CEDULA 44.	G	PZA	1	PZA	57	-	-	57
NA B	BAJA CALIFORNIA	42	44	27101-0080	210	025	0535	00	00	FILIPINA PARA DAMA. TALLA: EXTRAGRANDE. COLOR: VERDE. CEDULA 44.	X	PZA	1	PZA	3	-	-	3
NA B	BAJA CALIFORNIA	42	44	27101-0080	210	025	0543	00	00	FILIPINA PARA DAMA. TALLA: ESPECIAL. COLOR: VERDE. CEDULA 44.	ES	PZA	1	PZA	9	-	-	9
NA B	BAJA CALIFORNIA	42	44	27101-0080	210	025	0758	00	00	FILIPINA PARA DAMA. TALLA: MEDIANA. COLOR: ARENA. CEDULA 44.	M	PZA	1	PZA	6	-	-	6
NA B	BAJA CALIFORNIA SUR	42	44	27101-0080	210	025	0501	00	00	FILIPINA PARA DAMA. TALLA: CHICA. COLOR: VERDE. CEDULA 44.	CH	PZA	1	PZA	27	-	-	27
NA B	BAJA CALIFORNIA SUR	42	44	27101-0080	210	025	0519	00	00	FILIPINA PARA DAMA. TALLA: MEDIANA. COLOR: VERDE. CEDULA 44.	M	PZA	1	PZA	39	-	-	39
NA B	BAJA CALIFORNIA SUR	42	44	27101-0080	210	025	0527	00	00	FILIPINA PARA DAMA. TALLA: GRANDE. COLOR: VERDE. CEDULA 44.	G	PZA	1	PZA	45	-	-	45
NA B	BAJA CALIFORNIA SUR	42	44	27101-0080	210	025	0535	00	00	FILIPINA PARA DAMA. TALLA: EXTRAGRANDE. COLOR: VERDE. CEDULA 44.	X	PZA	1	PZA	9	-	-	9
NA B	BAJA CALIFORNIA SUR	42	44	27101-0080	210	025	0543	00	00	FILIPINA PARA DAMA. TALLA: ESPECIAL. COLOR: VERDE. CEDULA 44.	ES	PZA	1	PZA	9	-	-	9
NA B	BAJA CALIFORNIA SUR	42	44	27101-0080	210	025	0550	00	00	FILIPINA PARA DAMA. TALLA: PLUS. COLOR: VERDE. CEDULA 44.	PL	PZA	1	PZA	6	-	-	6
NA B	BAJA CALIFORNIA SUR	42	44	27101-0080	210	025	0766	00	00	FILIPINA PARA DAMA. TALLA: GRANDE. COLOR: ARENA. CEDULA 44.	G	PZA	1	PZA	3	-	-	3

ANEXOS
DIVISIÓN DE CONTRATOS

ANEXO 5. CUADRO DE DISTRIBUCIÓN

Areas Requirentes: Órganos de Operación Administrativa Desconcentrada de Aguascalientes, Baja California, Baja California Sur, Campeche, Chiapas, Chihuahua, CDMX Norte, CDMX Sur, Coahuila, Colima, Durango, Guanajuato, Guerrero, Hidalgo, Edo. México Oriente, Edo. México Poniente, Jalisco, Michoacan, Morelos, Nayarit, Nuevo Leon, Oaxaca, Puebla, Querétaro, Quintana Roo, San Luis Potosí, Sinaloa, Sonora, Tabasco, Tamaulipas, Tlaxcala, Veracruz Norte, Veracruz Sur, Yucatán, Zacatecas y Áreas de Nivel Central

ZONA	ODAD	PARTIDA	CÉDULA	CLAVE CUCOP +	GPO	GEN	ESP	DIF	VAR	DESCRIPCIÓN- SISTEMA DE ABASTO INSTITUCIONAL (SAI)	TALLA	UNIDAD	CANT.	TIPO	ÚNICA ENTREGA RÉGIMEN ORDINARIO	ÚNICA ENTREGA MÉDICOS RESIDENTES	ÚNICA ENTREGA RÉGIMEN IMSS BIENESTAR	TOTAL POR CLAVE Y DESTINO RÉGIMEN ORDINARIO, MÉDICOS RESIDENTES E IMSS BIENESTAR
ZONA B	MICHOACAN	42	44	27101-0080	210	025	0527	00	00	FILIPINA PARA DAMA, TALLA: GRANDE, COLOR: VERDE, CEDULA 44.	G	PZA	1	PZA	30	-	-	30
ZONA B	MICHOACAN	42	44	27101-0080	210	025	0535	00	00	FILIPINA PARA DAMA, TALLA: EXTRAGRANDE, COLOR: VERDE, CEDULA 44.	X	PZA	1	PZA	3	-	-	3
ZONA B	MICHOACAN	42	44	27101-0080	210	025	0543	00	00	FILIPINA PARA DAMA, TALLA: ESPECIAL, COLOR: VERDE, CEDULA 44.	ES	PZA	1	PZA	3	-	-	3
ZONA B	MICHOACAN	42	44	27101-0080	210	025	0741	00	00	FILIPINA PARA DAMA, TALLA: CHICA, COLOR: ARENA, CEDULA 44.	CH	PZA	1	PZA	3	-	-	3
ZONA B	MICHOACAN	42	44	27101-0080	210	025	0758	00	00	FILIPINA PARA DAMA, TALLA: MEDIANA, COLOR: ARENA, CEDULA 44.	M	PZA	1	PZA	3	-	-	3
ZONA B	MICHOACAN	42	44	27101-0080	210	025	0774	00	00	FILIPINA PARA DAMA, TALLA: EXTRAGRANDE, COLOR: ARENA, CEDULA 44.	X	PZA	1	PZA	3	-	-	3
ZONA B	NAYARIT	42	44	27101-0080	210	025	0501	00	00	FILIPINA PARA DAMA, TALLA: CHICA, COLOR: VERDE, CEDULA 44.	CH	PZA	1	PZA	30	-	-	30
ZONA B	NAYARIT	42	44	27101-0080	210	025	0519	00	00	FILIPINA PARA DAMA, TALLA: MEDIANA, COLOR: VERDE, CEDULA 44.	M	PZA	1	PZA	33	-	-	33
ZONA B	NAYARIT	42	44	27101-0080	210	025	0527	00	00	FILIPINA PARA DAMA, TALLA: GRANDE, COLOR: VERDE, CEDULA 44.	G	PZA	1	PZA	12	-	-	12
ZONA B	NUEVO LEON	42	44	27101-0080	210	025	0501	00	00	FILIPINA PARA DAMA, TALLA: CHICA, COLOR: VERDE, CEDULA 44.	CH	PZA	1	PZA	63	-	-	63
ZONA B	NUEVO LEON	42	44	27101-0080	210	025	0519	00	00	FILIPINA PARA DAMA, TALLA: MEDIANA, COLOR: VERDE, CEDULA 44.	M	PZA	1	PZA	129	-	-	129
ZONA B	NUEVO LEON	42	44	27101-0080	210	025	0527	00	00	FILIPINA PARA DAMA, TALLA: GRANDE, COLOR: VERDE, CEDULA 44.	G	PZA	1	PZA	66	-	-	66
ZONA B	NUEVO LEON	42	44	27101-0080	210	025	0535	00	00	FILIPINA PARA DAMA, TALLA: EXTRAGRANDE, COLOR: VERDE, CEDULA 44.	X	PZA	1	PZA	18	-	-	18
ZONA B	NUEVO LEON	42	44	27101-0080	210	025	0741	00	00	FILIPINA PARA DAMA, TALLA: CHICA, COLOR: ARENA, CEDULA 44.	CH	PZA	1	PZA	6	-	-	6
ZONA B	NUEVO LEON	42	44	27101-0080	210	025	0766	00	00	FILIPINA PARA DAMA, TALLA: GRANDE, COLOR: ARENA, CEDULA 44.	G	PZA	1	PZA	3	-	-	3
ZONA B	OAXACA	42	44	27101-0080	210	025	0501	00	00	FILIPINA PARA DAMA, TALLA: CHICA, COLOR: VERDE, CEDULA 44.	CH	PZA	1	PZA	30	-	-	30
ZONA B	OAXACA	42	44	27101-0080	210	025	0519	00	00	FILIPINA PARA DAMA, TALLA: MEDIANA, COLOR: VERDE, CEDULA 44.	M	PZA	1	PZA	39	-	-	39
ZONA B	OAXACA	42	44	27101-0080	210	025	0527	00	00	FILIPINA PARA DAMA, TALLA: GRANDE, COLOR: VERDE, CEDULA 44.	G	PZA	1	PZA	6	-	-	6
ZONA B	OAXACA	42	44	27101-0080	210	025	0741	00	00	FILIPINA PARA DAMA, TALLA: CHICA, COLOR: ARENA, CEDULA 44.	CH	PZA	1	PZA	12	-	-	12
ZONA B	OAXACA	42	44	27101-0080	210	025	0758	00	00	FILIPINA PARA DAMA, TALLA: MEDIANA, COLOR: ARENA, CEDULA 44.	M	PZA	1	PZA	9	-	-	9
ZONA B	OAXACA	42	44	27101-0080	210	025	0766	00	00	FILIPINA PARA DAMA, TALLA: GRANDE, COLOR: ARENA, CEDULA 44.	G	PZA	1	PZA	3	-	-	3

ANEXO 5. CUADRO DE DISTRIBUCIÓN

ıs Requirentes: Órganos de Operación Administrativa Desconcentrada de Aguascalientes, Baja California, Baja California Sur, Campeche, Chiapas, Chihuahua, CDMX Norte, CDMX Sur, Coahuila, Colima, Durango, Guanajuato, Guerrero, Hidalgo, Edo. ıco Oriente, Edo. México Poniente, Jalisco, Michoacán, Morelos, Nayarit, Nuevo Leon, Oaxaca, Puebla, Querétaro, Quintana Roo, San Luis Potosí, Sinaloa, Sonora, Tabasco, Tamaulipas, Tlaxcala, Veracruz Norte, Veracruz Sur, Yucatán, Zacatecas y Áreas de Nivel Central.

INA	OOAD	PARTIDA	CÉDULA	CLAVE CUCOP +	GPO	GEN	ESP	DIF	VAR	DESCRIPCIÓN- SISTEMA DE ABASTO INSTITUCIONAL (SAI)	TALLA	UNIDAD	CANT.	TIPO	ÚNICA ENTREGA RÉGIMEN ORDINARIO	ÚNICA ENTREGA MÉDICOS RESIDENTES	ÚNICA ENTREGA RÉGIMEN IMSS BIENESTAR	TOTAL POR CLAVE Y DESTINO RÉGIMEN ORDINARIO, MÉDICOS RESIDENTES E IMSS BIENESTAR
NA B	COLIMA	42	44	27101-0080	210	025	0527	00	00	FILIPINA PARA DAMA. TALLA: GRANDE. COLOR: VERDE. CEDULA 44.	G	PZA	1	PZA	12	-	-	12
NA B	COLIMA	42	44	27101-0080	210	025	0543	00	00	FILIPINA PARA DAMA. TALLA: ESPECIAL. COLOR: VERDE. CEDULA 44.	ES	PZA	1	PZA	3	-	-	3
NA B	COLIMA	42	44	27101-0080	210	025	0741	00	00	FILIPINA PARA DAMA. TALLA: CHICA. COLOR: ARENA. CEDULA 44.	CH	PZA	1	PZA	3	-	-	3
NA B	COLIMA	42	44	27101-0080	210	025	0758	00	00	FILIPINA PARA DAMA. TALLA: MEDIANA. COLOR: ARENA. CEDULA 44.	M	PZA	1	PZA	3	-	-	3
NA B	COLIMA	42	44	27101-0080	210	025	0766	00	00	FILIPINA PARA DAMA. TALLA: GRANDE. COLOR: ARENA. CEDULA 44.	G	PZA	1	PZA	3	-	-	3
NA B	COLIMA	42	44	27101-0080	210	025	0774	00	00	FILIPINA PARA DAMA. TALLA: EXTRAGRANDE. COLOR: ARENA. CEDULA 44.	X	PZA	1	PZA	3	-	-	3
NA B	GUERRERO	42	44	27101-0080	210	025	0501	00	00	FILIPINA PARA DAMA. TALLA: CHICA. COLOR: VERDE. CEDULA 44.	CH	PZA	1	PZA	57	-	-	57
NA B	GUERRERO	42	44	27101-0080	210	025	0519	00	00	FILIPINA PARA DAMA. TALLA: MEDIANA. COLOR: VERDE. CEDULA 44.	M	PZA	1	PZA	33	-	-	33
NA B	GUERRERO	42	44	27101-0080	210	025	0527	00	00	FILIPINA PARA DAMA. TALLA: GRANDE. COLOR: VERDE. CEDULA 44.	G	PZA	1	PZA	21	-	-	21
NA B	JALISCO	42	44	27101-0080	210	025	0501	00	00	FILIPINA PARA DAMA. TALLA: CHICA. COLOR: VERDE. CEDULA 44.	CH	PZA	1	PZA	219	-	-	219
NA B	JALISCO	42	44	27101-0080	210	025	0519	00	00	FILIPINA PARA DAMA. TALLA: MEDIANA. COLOR: VERDE. CEDULA 44.	M	PZA	1	PZA	213	-	-	213
NA B	JALISCO	42	44	27101-0080	210	025	0527	00	00	FILIPINA PARA DAMA. TALLA: GRANDE. COLOR: VERDE. CEDULA 44.	G	PZA	1	PZA	75	-	-	75
NA B	JALISCO	42	44	27101-0080	210	025	0535	00	00	FILIPINA PARA DAMA. TALLA: EXTRAGRANDE. COLOR: VERDE. CEDULA 44.	X	PZA	1	PZA	27	-	-	27
NA B	JALISCO	42	44	27101-0080	210	025	0543	00	00	FILIPINA PARA DAMA. TALLA: ESPECIAL. COLOR: VERDE. CEDULA 44.	ES	PZA	1	PZA	6	-	-	6
NA B	JALISCO	42	44	27101-0080	210	025	0550	00	00	FILIPINA PARA DAMA. TALLA: PLUS. COLOR: VERDE. CEDULA 44.	PL	PZA	1	PZA	9	-	-	9
NA B	JALISCO	42	44	27101-0080	210	025	0741	00	00	FILIPINA PARA DAMA. TALLA: CHICA. COLOR: ARENA. CEDULA 44.	CH	PZA	1	PZA	30	-	-	30
NA A	MORELOS	42	44	27101-0080	210	025	0584	00	00	FILIPINA PARA DAMA. TALLA: EXTRAGRANDE. COLOR: ARENA. CEDULA 44.	X	PZA	1	PZA	3	-	-	3
NA A	MORELOS	42	44	27101-0080	210	025	0600	00	00	FILIPINA PARA DAMA. TALLA: MEDIANA. COLOR: ARENA. CEDULA 44.	M	PZA	1	PZA	9	-	-	9
NA A	MORELOS	42	44	27101-0080	210	025	0618	00	00	FILIPINA PARA DAMA. TALLA: CHICA. COLOR: ARENA. CEDULA 44.	CH	PZA	1	PZA	3	-	-	3
NA A	PUEBLA	42	44	27101-0080	210	025	0378	00	00	FILIPINA PARA DAMA. TALLA: CHICA. COLOR: VERDE. CEDULA 44.	CH	PZA	1	PZA	99	-	-	99
NA A	PUEBLA	42	44	27101-0080	210	025	0386	00	00	FILIPINA PARA DAMA. TALLA: MEDIANA. COLOR: VERDE. CEDULA 44.	M	PZA	1	PZA	96	-	-	96

ANEXOS
DIVISIÓN DE CONTRATOS

ANEXO 5. CUADRO DE DISTRIBUCIÓN

Áreas Requirentes: Órganos de Operación Administrativa Desconcentrada de Aguascalientes, Baja California, Baja California Sur, Campeche, Chiapas, Chihuahua, CDMX Norte, CDMX Sur, Coahuila, Colima, Durango, Guanajuato, Guerrero, Hidalgo, Edo. México Oriente, Edo. México Poniente, Jalisco, Michoacán, Morelos, Nayarit, Nuevo León, Oaxaca, Puebla, Querétaro, Quintana Roo, San Luis Potosí, Sinaloa, Sonora, Tabasco, Tamaulipas, Tlaxcala, Veracruz Norte, Veracruz Sur, Yucatán, Zacatecas y Áreas de Nivel Central.

ZONA	OOAD	PARTIDA	CÉDULA	CLAVE CUCOP +	GPO	GEN	ESP	DIF	VAR	DESCRIPCIÓN- SISTEMA DE ABASTO INSTITUCIONAL (SAI)	TALLA	UNIDAD	CANT.	TIPO	ÚNICA ENTREGA RÉGIMEN ORDINARIO	ÚNICA ENTREGA MÉDICOS RESIDENTES	ÚNICA ENTREGA RÉGIMEN IMSS BIENESTAR	TOTAL POR CLAVE Y DESTINO RÉGIMEN ORDINARIO, MÉDICOS RESIDENTES E IMSS BIENESTAR
ZONA B	CAMPECHE	42	44	27101-0080	210	025	0501	00	00	FILIPINA PARA DAMA, TALLA: CHICA, COLOR: VERDE, CEDULA 44	CH	PZA	1	PZA	15	-	-	15
ZONA B	CAMPECHE	42	44	27101-0080	210	025	0519	00	00	FILIPINA PARA DAMA, TALLA: MEDIANA, COLOR: VERDE, CEDULA 44	M	PZA	1	PZA	12	-	-	12
ZONA B	CAMPECHE	42	44	27101-0080	210	025	0527	00	00	FILIPINA PARA DAMA, TALLA: GRANDE, COLOR: VERDE, CEDULA 44	G	PZA	1	PZA	6	-	-	6
ZONA B	CAMPECHE	42	44	27101-0080	210	025	0535	00	00	FILIPINA PARA DAMA, TALLA: EXTRAGRANDE, COLOR: VERDE, CEDULA 44	X	PZA	1	PZA	3	-	-	3
ZONA B	CAMPECHE	42	44	27101-0080	210	025	0543	00	00	FILIPINA PARA DAMA, TALLA: ESPECIAL, COLOR: VERDE, CEDULA 44	ES	PZA	1	PZA	3	-	-	3
ZONA B	CAMPECHE	42	44	27101-0080	210	025	0758	00	00	FILIPINA PARA DAMA, TALLA: MEDIANA, COLOR: ARENA, CEDULA 44	M	PZA	1	PZA	3	-	-	3
ZONA B	CHIAPAS	42	44	27101-0080	210	025	0501	00	00	FILIPINA PARA DAMA, TALLA: CHICA, COLOR: VERDE, CEDULA 44	CH	PZA	1	PZA	21	-	-	21
ZONA B	CHIAPAS	42	44	27101-0080	210	025	0519	00	00	FILIPINA PARA DAMA, TALLA: MEDIANA, COLOR: VERDE, CEDULA 44	M	PZA	1	PZA	39	-	-	39
ZONA B	CHIAPAS	42	44	27101-0080	210	025	0527	00	00	FILIPINA PARA DAMA, TALLA: GRANDE, COLOR: VERDE, CEDULA 44	G	PZA	1	PZA	12	-	-	12
ZONA B	CHIAPAS	42	44	27101-0080	210	025	0543	00	00	FILIPINA PARA DAMA, TALLA: ESPECIAL, COLOR: VERDE, CEDULA 44	ES	PZA	1	PZA	6	-	-	6
ZONA B	CHIAPAS	42	44	27101-0080	210	025	0741	00	00	FILIPINA PARA DAMA, TALLA: CHICA, COLOR: ARENA, CEDULA 44	CH	PZA	1	PZA	3	-	-	3
ZONA B	CHIAPAS	42	44	27101-0080	210	025	0758	00	00	FILIPINA PARA DAMA, TALLA: MEDIANA, COLOR: ARENA, CEDULA 44	M	PZA	1	PZA	6	-	-	6
ZONA B	CHIAPAS	42	44	27101-0080	210	025	0774	00	00	FILIPINA PARA DAMA, TALLA: EXTRAGRANDE, COLOR: ARENA, CEDULA 44	X	PZA	1	PZA	3	-	-	3
ZONA B	COAHUILA	42	44	27101-0080	210	025	0501	00	00	FILIPINA PARA DAMA, TALLA: CHICA, COLOR: VERDE, CEDULA 44	CH	PZA	1	PZA	84	-	-	84
ZONA B	COAHUILA	42	44	27101-0080	210	025	0519	00	00	FILIPINA PARA DAMA, TALLA: MEDIANA, COLOR: VERDE, CEDULA 44	M	PZA	1	PZA	99	-	-	99
ZONA B	COAHUILA	42	44	27101-0080	210	025	0527	00	00	FILIPINA PARA DAMA, TALLA: GRANDE, COLOR: VERDE, CEDULA 44	G	PZA	1	PZA	48	-	-	48
ZONA B	COAHUILA	42	44	27101-0080	210	025	0535	00	00	FILIPINA PARA DAMA, TALLA: EXTRAGRANDE, COLOR: VERDE, CEDULA 44	X	PZA	1	PZA	3	-	-	3
ZONA B	COAHUILA	42	44	27101-0080	210	025	0543	00	00	FILIPINA PARA DAMA, TALLA: ESPECIAL, COLOR: VERDE, CEDULA 44	ES	PZA	1	PZA	6	-	-	6
ZONA B	COAHUILA	42	44	27101-0080	210	025	0765	00	00	FILIPINA PARA DAMA, TALLA: GRANDE, COLOR: ARENA, CEDULA 44	G	PZA	1	PZA	3	-	-	3
ZONA B	COLIMA	42	44	27101-0080	210	025	0501	00	00	FILIPINA PARA DAMA, TALLA: CHICA, COLOR: VERDE, CEDULA 44	CH	PZA	1	PZA	27	-	-	27
ZONA B	COLIMA	42	44	27101-0080	210	025	0519	00	00	FILIPINA PARA DAMA, TALLA: MEDIANA, COLOR: VERDE, CEDULA 44	M	PZA	1	PZA	30	-	-	30

ANEXO 5. CUADRO DE DISTRIBUCIÓN

as Requirentes: Órganos de Operación Administrativa Desconcentrada de Aguascalientes, Baja California, Baja California Sur, Campeche, Chiapas, Chihuahua, CDMX Norte, CDMX Sur, Coahuila, Colima, Durango, Guanajuato, Guerrero, Hidalgo, Edo. ico Oriente, Edo. México Poniente, Jalisco, Michoacán, Morelos, Nayarit, Nuevo León, Oaxaca, Puebla, Querétaro, Quintana Roo, San Luis Potosí, Sinaloa, Sonora, Tabasco, Tamaulipas, Tlaxcala, Veracruz Norte, Veracruz Sur, Yucatán, Zacatecas y Áreas de Nivel Central.

INA	OOAD	PARTIDA	CÉDULA	CLAVE CUCOP +	GPO	GEN	ESP	DIF	VAR	DESCRIPCIÓN- SISTEMA DE ABASTO INSTITUCIONAL (SAI)	TALLA	UNIDAD	CANT.	TIPO	ÚNICA ENTREGA RÉGIMEN ORDINARIO	ÚNICA ENTREGA MÉDICOS RESIDENTES	ÚNICA ENTREGA RÉGIMEN IMSS BIENESTAR	TOTAL POR CLAVE Y DESTINO RÉGIMEN ORDINARIO, MÉDICOS RESIDENTES E IMSS BIENESTAR
NA A	ZACATECAS	42	44	27101-0080	210	025	0378	00	00	FILIPINA PARA DAMA. TALLA: CHICA. COLOR: VERDE. CEDULA 44.	CH	PZA	1	PZA	15	-	-	15
NA A	ZACATECAS	42	44	27101-0080	210	025	0386	00	00	FILIPINA PARA DAMA. TALLA: MEDIANA. COLOR: VERDE. CEDULA 44.	M	PZA	1	PZA	18	-	-	18
NA A	ZACATECAS	42	44	27101-0080	210	025	0394	00	00	FILIPINA PARA DAMA. TALLA: GRANDE. COLOR: VERDE. CEDULA 44.	G	PZA	1	PZA	18	-	-	18
NA A	ZACATECAS	42	44	27101-0080	210	025	0410	00	00	FILIPINA PARA DAMA. TALLA: ESPECIAL. COLOR: VERDE. CEDULA 44.	ES	PZA	1	PZA	6	-	-	6
NA A	ZACATECAS	42	44	27101-0080	210	025	0584	00	00	FILIPINA PARA DAMA. TALLA: EXTRAGRANDE. COLOR: ARENA. CEDULA 44.	X	PZA	1	PZA	3	-	-	3
NA A	ZACATECAS	42	44	27101-0080	210	025	0592	00	00	FILIPINA PARA DAMA. TALLA: GRANDE. COLOR: ARENA. CEDULA 44.	G	PZA	1	PZA	15	-	-	15
NA A	ZACATECAS	42	44	27101-0080	210	025	0600	00	00	FILIPINA PARA DAMA. TALLA: MEDIANA. COLOR: ARENA. CEDULA 44.	M	PZA	1	PZA	9	-	-	9
NA A	ZACATECAS	42	44	27101-0080	210	025	0618	00	00	FILIPINA PARA DAMA. TALLA: CHICA. COLOR: ARENA. CEDULA 44.	CH	PZA	1	PZA	3	-	-	3
NA B	BAJA CALIFORNIA	42	44	27101-0080	210	025	0501	00	00	FILIPINA PARA DAMA. TALLA: CHICA. COLOR: VERDE. CEDULA 44.	CH	PZA	1	PZA	72	-	-	72
NA B	BAJA CALIFORNIA	42	44	27101-0080	210	025	0519	00	00	FILIPINA PARA DAMA. TALLA: MEDIANA. COLOR: VERDE. CEDULA 44.	M	PZA	1	PZA	84	-	-	84
NA B	BAJA CALIFORNIA	42	44	27101-0080	210	025	0527	00	00	FILIPINA PARA DAMA. TALLA: GRANDE. COLOR: VERDE. CEDULA 44.	G	PZA	1	PZA	57	-	-	57
NA B	BAJA CALIFORNIA	42	44	27101-0080	210	025	0535	00	00	FILIPINA PARA DAMA. TALLA: EXTRAGRANDE. COLOR: VERDE. CEDULA 44.	X	PZA	1	PZA	3	-	-	3
NA B	BAJA CALIFORNIA	42	44	27101-0080	210	025	0543	00	00	FILIPINA PARA DAMA. TALLA: ESPECIAL. COLOR: VERDE. CEDULA 44.	ES	PZA	1	PZA	9	-	-	9
NA B	BAJA CALIFORNIA	42	44	27101-0080	210	025	0758	00	00	FILIPINA PARA DAMA. TALLA: MEDIANA. COLOR: ARENA. CEDULA 44.	M	PZA	1	PZA	6	-	-	6
NA B	BAJA CALIFORNIA SUR	42	44	27101-0080	210	025	0501	00	00	FILIPINA PARA DAMA. TALLA: CHICA. COLOR: VERDE. CEDULA 44.	CH	PZA	1	PZA	27	-	-	27
NA B	BAJA CALIFORNIA SUR	42	44	27101-0080	210	025	0519	00	00	FILIPINA PARA DAMA. TALLA: MEDIANA. COLOR: VERDE. CEDULA 44.	M	PZA	1	PZA	39	-	-	39
ZONA A	CHIHUAHUA	42	44	27101-0080	210	025	0394	00	00	FILIPINA PARA DAMA. TALLA: GRANDE. COLOR: VERDE. CEDULA 44.	G	PZA	1	PZA	27	-	-	27
ZONA A	CHIHUAHUA	42	44	27101-0080	210	025	0402	00	00	FILIPINA PARA DAMA. TALLA: EXTRAGRANDE. COLOR: VERDE. CEDULA 44.	X	PZA	1	PZA	6	-	-	6
ZONA A	CHIHUAHUA	42	44	27101-0080	210	025	0410	00	00	FILIPINA PARA DAMA. TALLA: ESPECIAL. COLOR: VERDE. CEDULA 44.	ES	PZA	1	PZA	21	-	-	21
ZONA A	CHIHUAHUA	42	44	27101-0080	210	025	0592	00	00	FILIPINA PARA DAMA. TALLA: GRANDE. COLOR: ARENA. CEDULA 44.	G	PZA	1	PZA	3	-	-	3
ZONA A	CHIHUAHUA	42	44	27101-0080	210	025	0600	00	00	FILIPINA PARA DAMA. TALLA: MEDIANA. COLOR: ARENA. CEDULA 44.	M	PZA	1	PZA	3	-	-	3

ANEXOS
DIVISIÓN DE CONTRATOS

ANEXO 5. CUADRO DE DISTRIBUCIÓN

Areas Requirentes: Órganos de Operación Administrativa Desconcentrada de Aguascalientes, Baja California, Baja California Sur, Campeche, Chiapas, Chihuahua, CDMX Norte, CDMX Sur, Coahuila, Colima, Durango, Guanajuato, Guerrero, Hidalgo, Edo. México Oriente, Edo. México Poniente, Jalisco, Michoacán, Morelos, Nayarit, Nuevo León, Oaxaca, Puebla, Querétaro, Quintana Roo, San Luis Potosí, Sinaloa, Sonora, Tabasco, Tamaulipas, Tlaxcala, Veracruz Norte, Veracruz Sur, Yucatán, Zacatecas y Áreas de Nivel Central.

ZONA	OOAD	PARTIDA	CÉDULA	CLAVE CUCOP +	GPO	GEN	ESP	DIF	VAR	DESCRIPCIÓN- SISTEMA DE ABASTO INSTITUCIONAL (SAI)	TALLA	UNIDAD	CANT.	TIPO	ÚNICA ENTREGA RÉGIMEN ORDINARIO	ÚNICA ENTREGA MÉDICOS RESIDENTES	ÚNICA ENTREGA RÉGIMEN IMSS BIENESTAR	TOTAL POR CLAVE Y DESTINO RÉGIMEN ORDINARIO, MÉDICOS RESIDENTES E IMSS BIENESTAR
ZONA A	PUEBLA	42	44	27101-0080	210	025	0394	00	00	FILIPINA PARA DAMA, TALLA GRANDE, COLOR VERDE, CEDULA 44.	G	PZA	1	PZA	33	-	-	33
ZONA A	PUEBLA	42	44	27101-0080	210	025	0402	00	00	FILIPINA PARA DAMA, TALLA EXTRAGRANDE, COLOR: VERDE, CEDULA 44.	X	PZA	1	PZA	6	-	-	6
ZONA A	PUEBLA	42	44	27101-0080	210	025	0576	00	00	FILIPINA PARA DAMA, TALLA ESPECIAL, COLOR ARENA, CEDULA 44.	ES	PZA	1	PZA	3	-	-	3
ZONA A	PUEBLA	42	44	27101-0080	210	025	0584	00	00	FILIPINA PARA DAMA, TALLA EXTRAGRANDE, COLOR ARENA, CEDULA 44.	X	PZA	1	PZA	3	-	-	3
ZONA A	PUEBLA	42	44	27101-0080	210	025	0592	00	00	FILIPINA PARA DAMA, TALLA GRANDE, COLOR ARENA, CEDULA 44.	G	PZA	1	PZA	6	-	-	6
ZONA A	PUEBLA	42	44	27101-0080	210	025	0600	00	00	FILIPINA PARA DAMA, TALLA MEDIANA, COLOR ARENA, CEDULA 44.	M	PZA	1	PZA	18	-	-	18
ZONA A	PUEBLA	42	44	27101-0080	210	025	0618	00	00	FILIPINA PARA DAMA, TALLA CHICA, COLOR ARENA, CEDULA 44.	CH	PZA	1	PZA	9	-	-	9
ZONA A	QUERETARO	42	44	27101-0080	210	025	0378	00	00	FILIPINA PARA DAMA, TALLA CHICA, COLOR: VERDE, CEDULA 44.	CH	PZA	1	PZA	45	-	-	45
ZONA A	QUERETARO	42	44	27101-0080	210	025	0386	00	00	FILIPINA PARA DAMA, TALLA MEDIANA, COLOR VERDE, CEDULA 44.	M	PZA	1	PZA	45	-	-	45
ZONA A	QUERETARO	42	44	27101-0080	210	025	0394	00	00	FILIPINA PARA DAMA, TALLA GRANDE, COLOR: VERDE, CEDULA 44.	G	PZA	1	PZA	21	-	-	21
ZONA A	QUERETARO	42	44	27101-0080	210	025	0402	00	00	FILIPINA PARA DAMA, TALLA EXTRAGRANDE, COLOR: VERDE, CEDULA 44.	X	PZA	1	PZA	6	-	-	6
ZONA A	QUERETARO	42	44	27101-0080	210	025	0436	00	00	FILIPINA PARA DAMA, TALLA PLUS, COLOR: VERDE, CEDULA 44.	PL	PZA	1	PZA	6	-	-	6
ZONA A	SAN LUIS POTOSI	42	44	27101-0080	210	025	0378	00	00	FILIPINA PARA DAMA, TALLA CHICA, COLOR, VERDE, CEDULA 44.	CH	PZA	1	PZA	30	-	-	30
ZONA A	SAN LUIS POTOSI	42	44	27101-0080	210	025	0386	00	00	FILIPINA PARA DAMA, TALLA MEDIANA, COLOR: VERDE, CEDULA 44.	M	PZA	1	PZA	57	-	-	57
ZONA A	SAN LUIS POTOSI	42	44	27101-0080	210	025	0394	00	00	FILIPINA PARA DAMA, TALLA GRANDE, COLOR, VERDE, CEDULA 44.	G	PZA	1	PZA	39	-	-	39
ZONA A	SAN LUIS POTOSI	42	44	27101-0080	210	025	0402	00	00	FILIPINA PARA DAMA, TALLA EXTRAGRANDE, COLOR VERDE, CEDULA 44.	X	PZA	1	PZA	3	-	-	3
ZONA A	SAN LUIS POTOSI	42	44	27101-0080	210	025	0436	00	00	FILIPINA PARA DAMA, TALLA PLUS, COLOR, VERDE, CEDULA 44.	PL	PZA	1	PZA	3	-	-	3
ZONA A	SAN LUIS POTOSI	42	44	27101-0080	210	025	0600	00	00	FILIPINA PARA DAMA, TALLA MEDIANA, COLOR ARENA, CEDULA 44.	M	PZA	1	PZA	3	-	-	3
ZONA A	TLAXCALA	42	44	27101-0080	210	025	0378	00	00	FILIPINA PARA DAMA, TALLA CHICA, COLOR VERDE, CEDULA 44.	CH	PZA	1	PZA	30	-	-	30
ZONA A	TLAXCALA	42	44	27101-0080	210	025	0386	00	00	FILIPINA PARA DAMA, TALLA MEDIANA, COLOR VERDE, CEDULA 44.	M	PZA	1	PZA	30	-	-	30
ZONA A	TLAXCALA	42	44	27101-0080	210	025	0394	00	00	FILIPINA PARA DAMA, TALLA GRANDE, COLOR VERDE, CEDULA 44.	G	PZA	1	PZA	18	-	-	18

ANEXO 5. CUADRO DE DISTRIBUCIÓN

as Requirentes: Órganos de Operación Administrativa Desconcentrada de Aguascalientes, Baja California, Baja California Sur, Campeche, Chiapas, Chihuahua, CDMX Norte, CDMX Sur, Coahuila, Colima, Durango, Guanajuato, Guerrero, Hidalgo, Edo. ico Oriente, Edo. México Poniente, Jalisco, Michoacán, Morelos, Nayarit, Nuevo León, Oaxaca, Puebla, Querétaro, Quintana Roo, San Luis Potosí, Sinaloa, Sonora, Tabasco, Tamaulipas, Tlaxcala, Veracruz Norte, Veracruz Sur, Yucatán, Zacatecas y Áreas de Nivel Central.

ONA	OOAD	PARTIDA	CÉDULA	CLAVE CUCOP +	GPO	GEN	ESP	DIF	VAR	DESCRIPCIÓN- SISTEMA DE ABASTO INSTITUCIONAL (SAI)	TALLA	UNIDAD	CANT.	TIPO	ÚNICA ENTREGA RÉGIMEN ORDINARIO	ÚNICA ENTREGA MÉDICOS RESIDENTES	ÚNICA ENTREGA RÉGIMEN IMSS BIENESTAR	TOTAL POR CLAVE Y DESTINO RÉGIMEN ORDINARIO, MÉDICOS RESIDENTES E IMSS BIENESTAR
NA A	GUANAJUATO	42	44	27101-0080	210	025	0386	00	00	FILIPINA PARA DAMA. TALLA: MEDIANA. COLOR: VERDE. CEDULA 44.	M	PZA	1	PZA	81	-	-	81
NA A	GUANAJUATO	42	44	27101-0080	210	025	0394	00	00	FILIPINA PARA DAMA. TALLA: GRANDE. COLOR: VERDE. CEDULA 44.	G	PZA	1	PZA	39	-	-	39
NA A	GUANAJUATO	42	44	27101-0080	210	025	0402	00	00	FILIPINA PARA DAMA. TALLA: EXTRAGRANDE. COLOR: VERDE. CEDULA 44.	X	PZA	1	PZA	6	-	-	6
NA A	GUANAJUATO	42	44	27101-0080	210	025	0410	00	00	FILIPINA PARA DAMA. TALLA: ESPECIAL. COLOR: VERDE. CEDULA 44.	ES	PZA	1	PZA	3	-	-	3
NA A	GUANAJUATO	42	44	27101-0080	210	025	0584	00	00	FILIPINA PARA DAMA. TALLA: EXTRAGRANDE. COLOR: ARENA. CEDULA 44.	X	PZA	1	PZA	3	-	-	3
NA A	GUANAJUATO	42	44	27101-0080	210	025	0592	00	00	FILIPINA PARA DAMA. TALLA: GRANDE. COLOR: ARENA. CEDULA 44.	G	PZA	1	PZA	3	-	-	3
NA A	GUANAJUATO	42	44	27101-0080	210	025	0600	00	00	FILIPINA PARA DAMA. TALLA: MEDIANA. COLOR: ARENA. CEDULA 44.	M	PZA	1	PZA	12	-	-	12
NA A	GUANAJUATO	42	44	27101-0080	210	025	0618	00	00	FILIPINA PARA DAMA. TALLA: CHICA. COLOR: ARENA. CEDULA 44.	CH	PZA	1	PZA	9	-	-	9
NA A	HIDALGO	42	44	27101-0080	210	025	0378	00	00	FILIPINA PARA DAMA. TALLA: CHICA. COLOR: VERDE. CEDULA 44.	CH	PZA	1	PZA	33	-	-	33
NA A	HIDALGO	42	44	27101-0080	210	025	0386	00	00	FILIPINA PARA DAMA. TALLA: MEDIANA. COLOR: VERDE. CEDULA 44.	M	PZA	1	PZA	33	-	-	33
NA A	HIDALGO	42	44	27101-0080	210	025	0394	00	00	FILIPINA PARA DAMA. TALLA: GRANDE. COLOR: VERDE. CEDULA 44.	G	PZA	1	PZA	18	-	-	18
NA A	HIDALGO	42	44	27101-0080	210	025	0600	00	00	FILIPINA PARA DAMA. TALLA: MEDIANA. COLOR: ARENA. CEDULA 44.	M	PZA	1	PZA	3	-	-	3
NA A	MORELOS	42	44	27101-0080	210	025	0378	00	00	FILIPINA PARA DAMA. TALLA: CHICA. COLOR: VERDE. CEDULA 44.	CH	PZA	1	PZA	45	-	-	45
NA A	MORELOS	42	44	27101-0080	210	025	0386	00	00	FILIPINA PARA DAMA. TALLA: MEDIANA. COLOR: VERDE. CEDULA 44.	M	PZA	1	PZA	30	-	-	30
NA A	MORELOS	42	44	27101-0080	210	025	0394	00	00	FILIPINA PARA DAMA. TALLA: GRANDE. COLOR: VERDE. CEDULA 44.	G	PZA	1	PZA	18	-	-	18
NA A	MORELOS	42	44	27101-0080	210	025	0402	00	00	FILIPINA PARA DAMA. TALLA: EXTRAGRANDE. COLOR: VERDE. CEDULA 44.	X	PZA	1	PZA	3	-	-	3
NA B	VERACRUZ NORTE	41	43	27101-0080	210	025	0717	00	00	FILIPINA PARA CABALLERO. TALLA: EXTRAGRANDE. COLOR: ARENA. CEDULA 43.	X	PZA	1	PZA	9	-	-	9
NA B	VERACRUZ NORTE	41	43	27101-0080	210	025	0444	00	00	FILIPINA PARA CABALLERO. TALLA: CHICA. COLOR: VERDE. CEDULA 43.	CH	PZA	1	PZA	12	-	-	12
NA B	VERACRUZ SUR	41	43	27101-0080	210	025	0451	00	00	FILIPINA PARA CABALLERO. TALLA: MEDIANA. COLOR: VERDE. CEDULA 43.	M	PZA	1	PZA	90	-	-	90
NA B	VERACRUZ SUR	41	43	27101-0080	210	025	0469	00	00	FILIPINA PARA CABALLERO. TALLA: GRANDE. COLOR: VERDE. CEDULA 43.	G	PZA	1	PZA	114	-	-	114
NA B	VERACRUZ SUR	41	43	27101-0080	210	025	0477	00	00	FILIPINA PARA CABALLERO. TALLA: EXTRAGRANDE. COLOR: VERDE. CEDULA 43.	X	PZA	1	PZA	30	-	-	30

ANEXOS
DIVISIÓN DE CONTRATOS

ANEXO 5. CUADRO DE DISTRIBUCIÓN

Áreas Requirentes: Órganos de Operación Administrativa Desconcentrada de Aguascalientes, Baja California, Baja California Sur, Campeche, Chiapas, Chihuahua, CDMX Norte, CDMX Sur, Coahuila, Colima, Durango, Guanajuato, Guerrero, Hidalgo, Edo. México Oriente, Edo. México Poniente, Jalisco, Michoacán, Morelos, Nayarit, Nuevo León, Oaxaca, Puebla, Querétaro, Quintana Roo, San Luis Potosí, Sinaloa, Sonora, Tabasco, Tamaulipas, Tlaxcala, Veracruz Norte, Veracruz Sur, Yucatán, Zacatecas y Áreas de Nivel Central.

ZONA	OOAD	PARTIDA	CÉDULA	CLAVE CUCOP +	GPO	GEN	ESP	DIF	VAR	DESCRIPCIÓN- SISTEMA DE ABASTO INSTITUCIONAL (SAI)	TALLA	UNIDAD	CANT.	TIPO	ÚNICA ENTREGA RÉGIMEN ORDINARIO	ÚNICA ENTREGA MÉDICOS RESIDENTES	ÚNICA ENTREGA RÉGIMEN IMSS BIENESTAR	TOTAL POR CLAVE Y DESTINO RÉGIMEN ORDINARIO, MÉDICOS RESIDENTES E IMSS BIENESTAR
ZONA A	CHIHUAHUA	42	44	27101-0080	210	025	0618	00	00	FILIPINA PARA DAMA, TALLA: CHICA, COLOR: ARENA, CEDULA 44	CH	PZA	1	PZA	3	-	-	3
ZONA A	DURANGO	42	44	27101-0080	210	025	0378	00	00	FILIPINA PARA DAMA, TALLA: CHICA, COLOR: VERDE, CEDULA 44	CH	PZA	1	PZA	12	-	-	12
ZONA A	DURANGO	42	44	27101-0080	210	025	0386	00	00	FILIPINA PARA DAMA, TALLA: MEDIANA, COLOR: VERDE, CEDULA 44.	M	PZA	1	PZA	30	-	-	30
ZONA A	DURANGO	42	44	27101-0080	210	025	0394	00	00	FILIPINA PARA DAMA, TALLA: GRANDE, COLOR: VERDE, CEDULA 44.	G	PZA	1	PZA	18	-	-	18
ZONA A	DURANGO	42	44	27101-0080	210	025	0402	00	00	FILIPINA PARA DAMA, TALLA: EXTRAGRANDE, COLOR: VERDE, CEDULA 44	X	PZA	1	PZA	6	-	-	6
ZONA A	DURANGO	42	44	27101-0080	210	025	0436	00	00	FILIPINA PARA DAMA, TALLA: PLUS, COLOR: VERDE, CEDULA 44	PL	PZA	1	PZA	3	-	-	3
ZONA A	DURANGO	42	44	27101-0080	210	025	0592	00	00	FILIPINA PARA DAMA, TALLA: GRANDE, COLOR: ARENA, CEDULA 44.	G	PZA	1	PZA	3	-	-	3
ZONA A	EDO DE MEX ORIENTE	42	44	27101-0080	210	025	0378	00	00	FILIPINA PARA DAMA, TALLA: CHICA, COLOR: VERDE, CEDULA 44.	CH	PZA	1	PZA	192	-	-	192
ZONA A	EDO DE MEX ORIENTE	42	44	27101-0080	210	025	0386	00	00	FILIPINA PARA DAMA, TALLA: MEDIANA, COLOR: VERDE, CEDULA 44.	M	PZA	1	PZA	231	-	-	231
ZONA A	EDO DE MEX ORIENTE	42	44	27101-0080	210	025	0394	00	00	FILIPINA PARA DAMA, TALLA: GRANDE, COLOR: VERDE, CEDULA 44.	G	PZA	1	PZA	75	-	-	75
ZONA A	EDO DE MEX ORIENTE	42	44	27101-0080	210	025	0402	00	00	FILIPINA PARA DAMA, TALLA: EXTRAGRANDE, COLOR: VERDE, CEDULA 44.	X	PZA	1	PZA	21	-	-	21
ZONA A	EDO DE MEX ORIENTE	42	44	27101-0080	210	025	0410	00	00	FILIPINA PARA DAMA, TALLA: ESPECIAL, COLOR: VERDE, CEDULA 44.	ES	PZA	1	PZA	3	-	-	3
ZONA A	EDO DE MEX ORIENTE	42	44	27101-0080	210	025	0592	00	00	FILIPINA PARA DAMA, TALLA: GRANDE, COLOR: ARENA, CEDULA 44.	G	PZA	1	PZA	3	-	-	3
ZONA A	EDO DE MEX PONIENTE	42	44	27101-0080	210	025	0378	00	00	FILIPINA PARA DAMA, TALLA: CHICA, COLOR: VERDE, CEDULA 44	CH	PZA	1	PZA	129	-	-	129
ZONA A	EDO DE MEX PONIENTE	42	44	27101-0080	210	025	0386	00	00	FILIPINA PARA DAMA, TALLA: MEDIANA, COLOR: VERDE, CEDULA 44	M	PZA	1	PZA	96	-	-	96
ZONA A	EDO DE MEX PONIENTE	42	44	27101-0080	210	025	0394	00	00	FILIPINA PARA DAMA, TALLA: GRANDE, COLOR: VERDE, CEDULA 44.	G	PZA	1	PZA	15	-	-	15
ZONA A	EDO DE MEX PONIENTE	42	44	27101-0080	210	025	0402	00	00	FILIPINA PARA DAMA, TALLA: EXTRAGRANDE, COLOR: VERDE, CEDULA 44.	X	PZA	1	PZA	9	-	-	9
ZONA A	EDO DE MEX PONIENTE	42	44	27101-0080	210	025	0410	00	00	FILIPINA PARA DAMA, TALLA: ESPECIAL, COLOR: VERDE, CEDULA 44.	ES	PZA	1	PZA	3	-	-	3
ZONA A	EDO DE MEX PONIENTE	42	44	27101-0080	210	025	0600	00	00	FILIPINA PARA DAMA, TALLA: MEDIANA, COLOR: ARENA, CEDULA 44.	M	PZA	1	PZA	6	-	-	6
ZONA A	EDO DE MEX PONIENTE	42	44	27101-0080	210	025	0618	00	00	FILIPINA PARA DAMA, TALLA: CHICA, COLOR: ARENA, CEDULA 44	CH	PZA	1	PZA	3	-	-	3
ZONA A	GUANAJUATO	42	44	27101-0080	210	025	0378	00	00	FILIPINA PARA DAMA, TALLA: CHICA, COLOR: VERDE, CEDULA 44	CH	PZA	1	PZA	69	-	-	69

ANEXO 5. CUADRO DE DISTRIBUCIÓN

is Requirentes: Órganos de Operación Administrativa Desconcentrada de Aguascalientes, Baja California, Baja California Sur, Campeche, Chiapas, Chihuahua, CDMX Norte, CDMX Sur, Coahuila, Colima, Durango, Guanajuato, Guerrero, Hidalgo, Edo. ico Oriente, Edo. México Poniente, Jalisco, Michoacán, Morelos, Nayarit, Nuevo León, Oaxaca, Puebla, Querétaro, Quintana Roo, San Luis Potosí, Sinaloa, Sonora, Tabasco, Tamaulipas, Tlaxcala, Veracruz Norte, Veracruz Sur, Yucatán, Zacatecas y Áreas de Nivel Central.

INA	OOAD	PARTIDA	CÉDULA	CLAVE CUCOP +	GPO	GEN	ESP	DIF	VAR	DESCRIPCIÓN- SISTEMA DE ABASTO INSTITUCIONAL (SAI)	TALLA	UNIDAD	CANT.	TIPO	ÚNICA ENTREGA RÉGIMEN ORDINARIO	ÚNICA ENTREGA MÉDICOS RESIDENTES	ÚNICA ENTREGA RÉGIMEN IMSS BIENESTAR	TOTAL POR CLAVE Y DESTINO RÉGIMEN ORDINARIO, MÉDICOS RESIDENTES E IMSS BIENESTAR
NA A	CDMX NORTE	42	44	27101-0080	210	025	0402	00	00	FILIPINA PARA DAMA. TALLA: EXTRAGRANDE. COLOR: VERDE. CEDULA 44.	X	PZA	1	PZA	15	-	-	15
NA A	CDMX NORTE	42	44	27101-0080	210	025	0410	00	00	FILIPINA PARA DAMA. TALLA: ESPECIAL. COLOR: VERDE. CEDULA 44.	ES	PZA	1	PZA	15	-	-	15
NA A	CDMX NORTE	42	44	27101-0080	210	025	0600	00	00	FILIPINA PARA DAMA. TALLA: MEDIANA. COLOR: ARENA. CEDULA 44.	M	PZA	1	PZA	3	-	-	3
NA A	CDMX SUR	42	44	27101-0080	210	025	0378	00	00	FILIPINA PARA DAMA. TALLA: CHICA. COLOR: VERDE. CEDULA 44.	CH	PZA	1	PZA	225	-	-	225
NA A	CDMX SUR	42	44	27101-0080	210	025	0386	00	00	FILIPINA PARA DAMA. TALLA: MEDIANA. COLOR: VERDE. CEDULA 44.	M	PZA	1	PZA	246	-	-	246
NA A	CDMX SUR	42	44	27101-0080	210	025	0394	00	00	FILIPINA PARA DAMA. TALLA: GRANDE. COLOR: VERDE. CEDULA 44.	G	PZA	1	PZA	147	-	-	147
NA A	CDMX SUR	42	44	27101-0080	210	025	0402	00	00	FILIPINA PARA DAMA. TALLA: EXTRAGRANDE. COLOR: VERDE. CEDULA 44.	X	PZA	1	PZA	33	-	-	33
NA A	CDMX SUR	42	44	27101-0080	210	025	0410	00	00	FILIPINA PARA DAMA. TALLA: ESPECIAL. COLOR: VERDE. CEDULA 44.	ES	PZA	1	PZA	12	-	-	12
NA A	CDMX SUR	42	44	27101-0080	210	025	0436	00	00	FILIPINA PARA DAMA. TALLA: PLUS. COLOR: VERDE. CEDULA 44.	PL	PZA	1	PZA	3	-	-	3
NA A	CDMX SUR	42	44	27101-0080	210	025	0568	00	00	FILIPINA PARA DAMA. TALLA: PLUS. COLOR: ARENA. CEDULA 44.	PL	PZA	1	PZA	3	-	-	3
NA A	CDMX SUR	42	44	27101-0080	210	025	0584	00	00	FILIPINA PARA DAMA. TALLA: EXTRAGRANDE. COLOR: ARENA. CEDULA 44.	X	PZA	1	PZA	6	-	-	6
NA A	CDMX SUR	42	44	27101-0080	210	025	0592	00	00	FILIPINA PARA DAMA. TALLA: GRANDE. COLOR: ARENA. CEDULA 44.	G	PZA	1	PZA	12	-	-	12
NA A	CDMX SUR	42	44	27101-0080	210	025	0600	00	00	FILIPINA PARA DAMA. TALLA: MEDIANA. COLOR: ARENA. CEDULA 44.	M	PZA	1	PZA	18	-	-	18
NA A	CDMX SUR	42	44	27101-0080	210	025	0618	00	00	FILIPINA PARA DAMA. TALLA: CHICA. COLOR: ARENA. CEDULA 44.	CH	PZA	1	PZA	24	-	-	24
NA A	CHIHUAHUA	42	44	27101-0080	210	025	0378	00	00	FILIPINA PARA DAMA. TALLA: CHICA. COLOR: VERDE. CEDULA 44.	CH	PZA	1	PZA	69	-	-	69
NA A	CHIHUAHUA	42	44	27101-0080	210	025	0386	00	00	FILIPINA PARA DAMA. TALLA: MEDIANA. COLOR: VERDE. CEDULA 44.	M	PZA	1	PZA	48	-	-	48
NA B	SINALOA	41	43	27101-0080	210	025	0451	00	00	FILIPINA PARA CABALLERO. TALLA: MEDIANA. COLOR: VERDE. CEDULA 43.	M	PZA	1	PZA	93	-	-	93
NA B	SINALOA	41	43	27101-0080	210	025	0469	00	00	FILIPINA PARA CABALLERO. TALLA: GRANDE. COLOR: VERDE. CEDULA 43.	G	PZA	1	PZA	132	-	-	132
NA B	SINALOA	41	43	27101-0080	210	025	0477	00	00	FILIPINA PARA CABALLERO. TALLA: EXTRAGRANDE. COLOR: VERDE. CEDULA 43.	X	PZA	1	PZA	30	-	-	30
NA B	SINALOA	41	43	27101-0080	210	025	0485	00	00	FILIPINA PARA CABALLERO. TALLA: ESPECIAL. COLOR: VERDE. CEDULA 43.	ES	PZA	1	PZA	9	-	-	9
NA B	SINALOA	41	43	27101-0080	210	025	0493	00	00	FILIPINA PARA CABALLERO. TALLA: PLUS. COLOR: VERDE. CEDULA 43.	PL	PZA	1	PZA	9	-	-	9

ANEXO 9
DIVISIÓN DE CONTRATOS

ANEXO 5. CUADRO DE DISTRIBUCIÓN

Areas Requirentes: Organos de Operacion Administrativa Desconcentrada de Aguascalientes, Baja California, Baja California Sur, Campeche, Chiapas, Chihuahua, CDMX Norte, CDMX Sur, Coahuila, Colima, Durango, Guanajuato, Guerrero, Hidalgo, Edo. Mexico Oriente, Edo. México Poniente, Jalisco, Michoacán, Morelos, Nayarit, Nuevo León, Oaxaca, Puebla, Querétaro, Quintana Roo, San Luis Potosí, Sinaloa, Sonora, Tabasco, Tamaulipas, Tlaxcala, Veracruz Norte, Veracruz Sur, Yucatán, Zacatecas y Áreas de Nivel Central.

ZONA	OOAD	PARTIDA	CÉDULA	CLAVE CUCOP +	GPO	GEN	ESP	DIF	VAR	DESCRIPCIÓN- SISTEMA DE ABASTO INSTITUCIONAL (SAI)	TALLA	UNIDAD	CANT.	TIPO	ÚNICA ENTREGA RÉGIMEN ORDINARIO	ÚNICA ENTREGA MÉDICOS RESIDENTES	ÚNICA ENTREGA RÉGIMEN IMSS BIENESTAR	TOTAL POR CLAVE Y DESTINO RÉGIMEN ORDINARIO, MÉDICOS RESIDENTES E IMSS BIENESTAR
ZONA B	VERACRUZ SUR	41	43	27101-0080	210	025	0485	00	00	FILIPINA PARA CABALLERO, TALLA: ESPECIAL, COLOR: VERDE, CEDULA 43.	ES	PZA	1	PZA	9	-	-	9
ZONA B	VERACRUZ SUR	41	43	27101-0080	210	025	0493	00	00	FILIPINA PARA CABALLERO, TALLA: PLUS, COLOR: VERDE, CEDULA 43.	PL	PZA	1	PZA	3	-	-	3
ZONA B	VERACRUZ SUR	41	43	27101-0080	210	025	0683	00	00	FILIPINA PARA CABALLERO, TALLA: CHICA, COLOR: ARENA, CEDULA 43.	CH	PZA	1	PZA	3	-	-	3
ZONA B	VERACRUZ SUR	41	43	27101-0080	210	025	0691	00	00	FILIPINA PARA CABALLERO, TALLA: MEDIANA, COLOR: ARENA, CEDULA 43.	M	PZA	1	PZA	30	-	-	30
ZONA B	VERACRUZ SUR	41	43	27101-0080	210	025	0709	00	00	FILIPINA PARA CABALLERO, TALLA: GRANDE, COLOR: ARENA, CEDULA 43.	G	PZA	1	PZA	15	-	-	15
ZONA B	VERACRUZ SUR	41	43	27101-0080	210	025	0717	00	00	FILIPINA PARA CABALLERO, TALLA: EXTRAGRANDE, COLOR: ARENA, CEDULA 43.	X	PZA	1	PZA	9	-	-	9
ZONA B	YUCATAN	41	43	27101-0080	210	025	0444	00	00	FILIPINA PARA CABALLERO, TALLA: CHICA, COLOR: VERDE, CEDULA 43.	CH	PZA	1	PZA	42	-	-	42
ZONA B	YUCATAN	41	43	27101-0080	210	025	0451	00	00	FILIPINA PARA CABALLERO, TALLA: MEDIANA, COLOR: VERDE, CEDULA 43.	M	PZA	1	PZA	156	-	-	156
ZONA B	YUCATAN	41	43	27101-0080	210	025	0469	00	00	FILIPINA PARA CABALLERO, TALLA: GRANDE, COLOR: VERDE, CEDULA 43.	G	PZA	1	PZA	141	-	-	141
ZONA B	YUCATAN	41	43	27101-0080	210	025	0477	00	00	FILIPINA PARA CABALLERO, TALLA: EXTRAGRANDE, COLOR: VERDE, CEDULA 43.	X	PZA	1	PZA	63	-	-	63
ZONA B	YUCATAN	41	43	27101-0080	210	025	0485	00	00	FILIPINA PARA CABALLERO, TALLA: ESPECIAL, COLOR: VERDE, CEDULA 43.	ES	PZA	1	PZA	21	-	-	21
ZONA B	YUCATAN	41	43	27101-0080	210	025	0493	00	00	FILIPINA PARA CABALLERO, TALLA: PLUS, COLOR: VERDE, CEDULA 43.	PL	PZA	1	PZA	9	-	-	9
ZONA B	YUCATAN	41	43	27101-0080	210	025	0691	00	00	FILIPINA PARA CABALLERO, TALLA: MEDIANA, COLOR: ARENA, CEDULA 43.	M	PZA	1	PZA	3	-	-	3
ZONA B	YUCATAN	41	43	27101-0080	210	025	0709	00	00	FILIPINA PARA CABALLERO, TALLA: GRANDE, COLOR: ARENA, CEDULA 43.	G	PZA	1	PZA	3	-	-	3
ZONA A	AGUASCALIENTES	42	44	27101-0080	210	025	0378	00	00	FILIPINA PARA DAMA, TALLA: CHICA, COLOR: VERDE, CEDULA 44.	CH	PZA	1	PZA	30	-	-	30
ZONA A	AGUASCALIENTES	42	44	27101-0080	210	025	0386	00	00	FILIPINA PARA DAMA, TALLA: MEDIANA, COLOR: VERDE, CEDULA 44.	M	PZA	1	PZA	33	-	-	33
ZONA A	AGUASCALIENTES	42	44	27101-0080	210	025	0394	00	00	FILIPINA PARA DAMA, TALLA: GRANDE, COLOR: VERDE, CEDULA 44.	G	PZA	1	PZA	21	-	-	21
ZONA A	AGUASCALIENTES	42	44	27101-0080	210	025	0402	00	00	FILIPINA PARA DAMA, TALLA: EXTRAGRANDE, COLOR: VERDE, CEDULA 44.	X	PZA	1	PZA	3	-	-	3
ZONA A	CDMX NORTE	42	44	27101-0080	210	025	0378	00	00	FILIPINA PARA DAMA, TALLA: CHICA, COLOR: VERDE, CEDULA 44.	CH	PZA	1	PZA	207	-	-	207
ZONA A	CDMX NORTE	42	44	27101-0080	210	025	0386	00	00	FILIPINA PARA DAMA, TALLA: MEDIANA, COLOR: VERDE, CEDULA 44.	M	PZA	1	PZA	213	-	-	213
ZONA A	CDMX NORTE	42	44	27101-0080	210	025	0394	00	00	FILIPINA PARA DAMA, TALLA: GRANDE, COLOR: VERDE, CEDULA 44.	G	PZA	1	PZA	78	-	-	78

ANEXO 5. CUADRO DE DISTRIBUCIÓN

; Requirentes: Órganos de Operación Administrativa Desconcentrada de Aguascalientes, Baja California, Baja California Sur, Campeche, Chiapas, Chihuahua, CDMX Norte, CDMX Sur, Coahuila, Colima, Durango, Guanajuato, Guerrero, Hidalgo, Edo. :o Oriente, Edo. México Poniente, Jalisco, Michoacán, Morelos, Nayarit, Nuevo León, Oaxaca, Puebla, Querétaro, Quintana Roo, San Luis Potosí, Sinaloa, Sonora, Tabasco, Tamaulipas, Tlaxcala, Veracruz Norte, Veracruz Sur, Yucatán, Zacatecas y Áreas de Nivel Central.

NA	OOAD	PARTIDA	CÉDULA	CLAVE CUCOP +	GPO	GEN	ESP	DIF	VAR	DESCRIPCIÓN- SISTEMA DE ABASTO INSTITUCIONAL (SAI)	TALLA	UNIDAD	CANT.	TIPO	ÚNICA ENTREGA RÉGIMEN ORDINARIO	ÚNICA ENTREGA MÉDICOS RESIDENTES	ÚNICA ENTREGA RÉGIMEN IMSS BIENESTAR	TOTAL POR CLAVE Y DESTINO RÉGIMEN ORDINARIO, MÉDICOS RESIDENTES E IMSS BIENESTAR
IA B	TABASCO	41	43	27101-0080	210	025	0691	00	00	FILIPINA PARA CABALLERO. TALLA: MEDIANA. COLOR: ARENA. CEDULA 43.	M	PZA	1	PZA	6	-	-	6
IA B	TAMAULIPAS	41	43	27101-0080	210	025	0444	00	00	FILIPINA PARA CABALLERO. TALLA: CHICA. COLOR: VERDE. CEDULA 43.	CH	PZA	1	PZA	18	-	-	18
IA B	TAMAULIPAS	41	43	27101-0080	210	025	0451	00	00	FILIPINA PARA CABALLERO. TALLA: MEDIANA. COLOR: VERDE. CEDULA 43.	M	PZA	1	PZA	117	-	-	117
IA B	TAMAULIPAS	41	43	27101-0080	210	025	0469	00	00	FILIPINA PARA CABALLERO. TALLA: GRANDE. COLOR: VERDE. CEDULA 43.	G	PZA	1	PZA	147	-	-	147
IA B	TAMAULIPAS	41	43	27101-0080	210	025	0477	00	00	FILIPINA PARA CABALLERO. TALLA: EXTRAGRANDE. COLOR: VERDE. CEDULA 43.	X	PZA	1	PZA	48	-	-	48
IA B	TAMAULIPAS	41	43	27101-0080	210	025	0485	00	00	FILIPINA PARA CABALLERO. TALLA: ESPECIAL. COLOR: VERDE. CEDULA 43.	ES	PZA	1	PZA	12	-	-	12
IA B	TAMAULIPAS	41	43	27101-0080	210	025	0493	00	00	FILIPINA PARA CABALLERO. TALLA: PLUS. COLOR: VERDE. CEDULA 43.	PL	PZA	1	PZA	6	-	-	6
IA B	TAMAULIPAS	41	43	27101-0080	210	025	0691	00	00	FILIPINA PARA CABALLERO. TALLA: MEDIANA. COLOR: ARENA. CEDULA 43.	M	PZA	1	PZA	9	-	-	9
IA B	VERACRUZ NORTE	41	43	27101-0080	210	025	0444	00	00	FILIPINA PARA CABALLERO. TALLA: CHICA. COLOR: VERDE. CEDULA 43.	CH	PZA	1	PZA	21	-	-	21
IA B	VERACRUZ NORTE	41	43	27101-0080	210	025	0451	00	00	FILIPINA PARA CABALLERO. TALLA: MEDIANA. COLOR: VERDE. CEDULA 43.	M	PZA	1	PZA	144	-	-	144
IA B	VERACRUZ NORTE	41	43	27101-0080	210	025	0469	00	00	FILIPINA PARA CABALLERO. TALLA: GRANDE. COLOR: VERDE. CEDULA 43.	G	PZA	1	PZA	93	-	-	93
IA B	VERACRUZ NORTE	41	43	27101-0080	210	025	0477	00	00	FILIPINA PARA CABALLERO. TALLA: EXTRAGRANDE. COLOR: VERDE. CEDULA 43.	X	PZA	1	PZA	24	-	-	24
IA B	VERACRUZ NORTE	41	43	27101-0080	210	025	0485	00	00	FILIPINA PARA CABALLERO. TALLA: ESPECIAL. COLOR: VERDE. CEDULA 43.	ES	PZA	1	PZA	9	-	-	9
IA B	VERACRUZ NORTE	41	43	27101-0080	210	025	0493	00	00	FILIPINA PARA CABALLERO. TALLA: PLUS. COLOR: VERDE. CEDULA 43.	PL	PZA	1	PZA	3	-	-	3
IA B	VERACRUZ NORTE	41	43	27101-0080	210	025	0691	00	00	FILIPINA PARA CABALLERO. TALLA: MEDIANA. COLOR: ARENA. CEDULA 43.	M	PZA	1	PZA	12	-	-	12
IA B	VERACRUZ NORTE	41	43	27101-0080	210	025	0709	00	00	FILIPINA PARA CABALLERO. TALLA: GRANDE. COLOR: ARENA. CEDULA 43.	G	PZA	1	PZA	18	-	-	18
IA B	VERACRUZ NORTE	41	43	27101-0080	210	025	0717	00	00	FILIPINA PARA CABALLERO. TALLA: EXTRAGRANDE. COLOR: ARENA. CEDULA 43.	X	PZA	1	PZA	9	-	-	9
IA B	VERACRUZ SUR	41	43	27101-0080	210	025	0444	00	00	FILIPINA PARA CABALLERO. TALLA: CHICA. COLOR: VERDE. CEDULA 43.	CH	PZA	1	PZA	12	-	-	12
IA B	VERACRUZ SUR	41	43	27101-0080	210	025	0451	00	00	FILIPINA PARA CABALLERO. TALLA: MEDIANA. COLOR: VERDE. CEDULA 43.	M	PZA	1	PZA	90	-	-	90
IA B	VERACRUZ SUR	41	43	27101-0080	210	025	0469	00	00	FILIPINA PARA CABALLERO. TALLA: GRANDE. COLOR: VERDE. CEDULA 43.	G	PZA	1	PZA	114	-	-	114
IA B	VERACRUZ SUR	41	43	27101-0080	210	025	0477	00	00	FILIPINA PARA CABALLERO. TALLA: EXTRAGRANDE. COLOR: VERDE. CEDULA 43.	X	PZA	1	PZA	30	-	-	30

ANEXOS
DIVISIÓN DE CONTRATOS

ANEXO 5. CUADRO DE DISTRIBUCIÓN

eas Requirentes: Órganos de Operación Administrativa Desconcentrada de Aguascalientes, Baja California, Baja California Sur, Campeche, Chiapas, Chihuahua, CDMX Norte, CDMX Sur, Coahuila, Colima, Durango, Guanajuato, Guerrero, Hidalgo, Edo. éxico Oriente, Edo. México Poniente, Jalisco, Michoacán, Morelos, Nayarit, Nuevo León, Oaxaca, Puebla, Querétaro, Quintana Roo, San Luis Potosí, Sinaloa, Sonora, Tabasco, Tamaulipas, Tlaxcala, Veracruz Norte, Veracruz Sur, Yucatán, Zacatecas y Áreas de Nivel Central.

ONA	OOAD	PARTIDA	CÉDULA	CLAVE CUCOP +	GPO	GEN	ESP	DIF	VAR	DESCRIPCIÓN- SISTEMA DE ABASTO INSTITUCIONAL (SAI)	TALLA	UNIDAD	CANT.	TIPO	ÚNICA ENTREGA RÉGIMEN ORDINARIO	ÚNICA ENTREGA MÉDICOS RESIDENTES	ÚNICA ENTREGA RÉGIMEN IMSS BIENESTAR	TOTAL POR CLAVE Y DESTINO RÉGIMEN ORDINARIO, MÉDICOS RESIDENTES E IMSS BIENESTAR
ONA A	GUANAJUATO	46	48	27101-0108	210	800	0288	00	01	PANTALON PARA MEDICO RESIDENTE, COLOR BLANCO, TALLA 38, VOL. I, CEDULA 48.	38	PZA	1	PZA	-	78	-	78
ONA A	GUANAJUATO	46	48	27101-0108	210	800	0296	00	01	PANTALON PARA MEDICO RESIDENTE, COLOR BLANCO, TALLA 40, VOL. I, CEDULA 48.	40	PZA	1	PZA	-	45	-	45
ONA A	GUANAJUATO	46	48	27101-0108	210	800	0304	00	01	PANTALON PARA MEDICO RESIDENTE, COLOR BLANCO, TALLA 42, VOL. I, CEDULA 48.	42	PZA	1	PZA	-	21	-	21
ONA A	GUANAJUATO	46	48	27101-0108	210	800	0312	00	01	PANTALON PARA MEDICO RESIDENTE, COLOR BLANCO, TALLA 44, VOL. I, CEDULA 48.	44	PZA	1	PZA	-	12	-	12
ONA A	HIDALGO	46	48	27101-0108	210	800	0239	00	01	PANTALON PARA MEDICO RESIDENTE, COLOR BLANCO, TALLA 28, VOL. I, CEDULA 48.	28	PZA	1	PZA	-	9	-	9
ONA A	HIDALGO	46	48	27101-0108	210	800	0247	00	01	PANTALON PARA MEDICO RESIDENTE, COLOR BLANCO, TALLA 30, VOL. I, CEDULA 48.	30	PZA	1	PZA	-	39	-	39
ONA A	HIDALGO	46	48	27101-0108	210	800	0254	00	01	PANTALON PARA MEDICO RESIDENTE, COLOR BLANCO, TALLA 32, VOL. I, CEDULA 48.	32	PZA	1	PZA	-	81	-	81
ONA A	HIDALGO	46	48	27101-0108	210	800	0262	00	01	PANTALON PARA MEDICO RESIDENTE, COLOR BLANCO, TALLA 34, VOL. I, CEDULA 48.	34	PZA	1	PZA	-	69	-	69
ONA A	HIDALGO	46	48	27101-0108	210	800	0270	00	01	PANTALON PARA MEDICO RESIDENTE, COLOR BLANCO, TALLA 36, VOL. I, CEDULA 48.	36	PZA	1	PZA	-	66	-	66
ONA A	HIDALGO	46	48	27101-0108	210	800	0288	00	01	PANTALON PARA MEDICO RESIDENTE, COLOR BLANCO, TALLA 38, VOL. I, CEDULA 48.	38	PZA	1	PZA	-	9	-	9
ONA A	HIDALGO	46	48	27101-0108	210	800	0296	00	01	PANTALON PARA MEDICO RESIDENTE, COLOR BLANCO, TALLA 40, VOL. I, CEDULA 48.	40	PZA	1	PZA	-	27	-	27
ONA A	HIDALGO	46	48	27101-0108	210	800	0304	00	01	PANTALON PARA MEDICO RESIDENTE, COLOR BLANCO, TALLA 42, VOL. I, CEDULA 48.	42	PZA	1	PZA	-	15	-	15
ONA A	MORELOS	46	48	27101-0108	210	800	0239	00	01	PANTALON PARA MEDICO RESIDENTE, COLOR BLANCO, TALLA 28, VOL. I, CEDULA 48.	28	PZA	1	PZA	-	15	-	15
ONA A	MORELOS	46	48	27101-0108	210	800	0247	00	01	PANTALON PARA MEDICO RESIDENTE, COLOR BLANCO, TALLA 30, VOL. I, CEDULA 48.	30	PZA	1	PZA	-	57	-	57

ANEXOS
DIVISIÓN DE CONTRATOS

ANEXO 2

ANEXO 5. CUADRO DE DISTRIBUCIÓN

Áreas Requirentes: Órganos de Operación Administrativa Desconcentrada de Aguascalientes, Baja California, Baja California Sur, Campeche, Chiapas, Chihuahua, CDMX Norte, CDMX Sur, Coahuila, Colima, Durango, Guanajuato, Guerrero, Hidalgo, Ec México Oriente, Edo. México Poniente, Jalisco, Michoacán, Morelos, Nayarit, Nuevo León, Oaxaca, Puebla, Querétaro, Quintana Roo, San Luis Potosí, Sinaloa, Sonora, Tabasco, Tamaulipas, Tlaxcala, Veracruz Norte, Veracruz Sur, Yucatán, Zacatecas y Áre de Nivel Central.

ZONA	OOAD	PARTIDA	CÉDULA	CLAVE CUCOP +	GPO	GEN	ESP	DIF	VAR	DESCRIPCIÓN- SISTEMA DE ABASTO INSTITUCIONAL (SAI)	TALLA	UNIDAD	CANT.	TIPO	ÚNICA ENTREGA RÉGIMEN ORDINARIO	ÚNICA ENTREGA MÉDICOS RESIDENTES	ÚNICA ENTREGA RÉGIMEN IMSS BIENESTAR	TOTAL POR CLAVE Y DESTINO RÉGIMEN ORDINARIO, MÉDICOS RESIDENTES E IMSS BIENESTAI
ZONA A	MORELOS	46	48	27101-0108	210	800	0254	00	01	PANTALON PARA MEDICO RESIDENTE, COLOR BLANCO. TALLA 32 VOL. I, CEDULA 48.	32	PZA	1	PZA	-	78	-	78
ZONA A	MORELOS	46	48	27101-0108	210	800	0262	00	01	PANTALON PARA MEDICO RESIDENTE, COLOR BLANCO. TALLA 34, VOL. I, CEDULA 48.	34	PZA	1	PZA	-	75	-	75
ZONA A	MORELOS	46	48	27101-0108	210	800	0270	00	01	PANTALON PARA MEDICO RESIDENTE, COLOR BLANCO. TALLA 36, VOL. I, CEDULA 48.	36	PZA	1	PZA	-	39	-	39
ZONA A	MORELOS	46	48	27101-0108	210	800	0288	00	01	PANTALON PARA MEDICO RESIDENTE, COLOR BLANCO. TALLA 38, VOL. I, CEDULA 48.	38	PZA	1	PZA	-	9	-	9
ZONA A	MORELOS	46	48	27101-0108	210	800	0296	00	01	PANTALON PARA MEDICO RESIDENTE, COLOR BLANCO. TALLA 40, VOL. I, CEDULA 48.	40	PZA	1	PZA	-	12	-	12
ZONA A	MORELOS	46	48	27101-0108	210	800	0312	00	01	PANTALON PARA MEDICO RESIDENTE, COLOR BLANCO. TALLA 44, VOL. I, CEDULA 48.	44	PZA	1	PZA	-	6	-	6
ZONA A	MORELOS	46	48	27101-0108	210	800	0320	00	01	PANTALON PARA MEDICO RESIDENTE, COLOR BLANCO. TALLA 46, VOL. I, CEDULA 48.	46	PZA	1	PZA	-	6	-	6
ZONA A	MORELOS	46	48	27101-0108	210	800	0338	00	01	PANTALON PARA MEDICO RESIDENTE, COLOR BLANCO. TALLA 48, VOL. I, CEDULA 48.	48	PZA	1	PZA	-	6	-	6
ZONA A	PUEBLA	46	48	27101-0108	210	800	0239	00	01	PANTALON PARA MEDICO RESIDENTE, COLOR BLANCO. TALLA 28, VOL. I, CEDULA 48.	28	PZA	1	PZA	-	105	-	105
ZONA A	PUEBLA	46	48	27101-0108	210	800	0247	00	01	PANTALON PARA MEDICO RESIDENTE, COLOR BLANCO. TALLA 30, VOL. I, CEDULA 48.	30	PZA	1	PZA	-	363	-	363
ZONA A	PUEBLA	46	48	27101-0108	210	800	0254	00	01	PANTALON PARA MEDICO RESIDENTE, COLOR BLANCO. TALLA 32, VOL. I, CEDULA 48.	32	PZA	1	PZA	-	693	-	693
ZONA A	PUEBLA	46	48	27101-0108	210	800	0262	00	01	PANTALON PARA MEDICO RESIDENTE, COLOR BLANCO. TALLA 34, VOL. I, CEDULA 48.	34	PZA	1	PZA	-	600	-	600
ZONA A	PUEBLA	46	48	27101-0108	210	800	0270	00	01	PANTALON PARA MEDICO RESIDENTE, COLOR BLANCO. TALLA 36, VOL. I, CEDULA 48.	36	PZA	1	PZA	-	351	-	351
ZONA A	PUEBLA	46	48	27101-0108	210	800	0288	00	01	PANTALON PARA MEDICO RESIDENTE, COLOR BLANCO. TALLA 38, VOL. I, CEDULA 48.	38	PZA	1	PZA	-	186	-	186

ANEXO 5. CUADRO DE DISTRIBUCIÓN

Áreas Requirentes: Órganos de Operación Administrativa Desconcentrada de Aguascalientes, Baja California, Baja California Sur, Campeche, Chiapas, Chihuahua, CDMX Norte, CDMX Sur, Coahuila, Colima, Durango, Guanajuato, Guerrero, Hidalgo, Edo. México Oriente, Edo. México Poniente, Jalisco, Michoacán, Morelos, Nayarit, Nuevo León, Oaxaca, Puebla, Querétaro, Quintana Roo, San Luis Potosí, Sinaloa, Sonora, Tabasco, Tamaulipas, Tlaxcala, Veracruz Norte, Veracruz Sur, Yucatán, Zacatecas y Áreas de Nivel Central.

ZONA	OOAD	PARTIDA	CÉDULA	CLAVE CUCOP +	GPO	GEN	ESP	DIF	VAR	DESCRIPCIÓN- SISTEMA DE ABASTO INSTITUCIONAL (SAI)	TALLA	UNIDAD	CANT.	TIPO	ÚNICA ENTREGA RÉGIMEN ORDINARIO	ÚNICA ENTREGA MÉDICOS RESIDENTES	ÚNICA ENTREGA RÉGIMEN IMSS BIENESTAR	TOTAL POR CLAVE Y DESTINO RÉGIMEN ORDINARIO, MÉDICOS RESIDENTES E IMSS BIENESTAR
ONA A	PUEBLA	46	48	27101-0108	210	800	0296	00	01	PANTALON PARA MEDICO RESIDENTE, COLOR BLANCO. TALLA 40, VOL. I, CEDULA 48.	40	PZA	1	PZA	-	78	-	78
ONA A	PUEBLA	46	48	27101-0108	210	800	0304	00	01	PANTALON PARA MEDICO RESIDENTE, COLOR BLANCO. TALLA 42, VOL. I, CEDULA 48.	42	PZA	1	PZA	-	12	-	12
ONA A	PUEBLA	46	48	27101-0108	210	800	0312	00	01	PANTALON PARA MEDICO RESIDENTE, COLOR BLANCO. TALLA 44, VOL. I, CEDULA 48.	44	PZA	1	PZA	-	9	-	9
ONA A	QUERETARO	46	48	27101-0108	210	800	0239	00	01	PANTALON PARA MEDICO RESIDENTE, COLOR BLANCO. TALLA 28, VOL. I, CEDULA 48.	28	PZA	1	PZA	-	45	-	45
ONA A	QUERETARO	46	48	27101-0108	210	800	0247	00	01	PANTALON PARA MEDICO RESIDENTE, COLOR BLANCO. TALLA 30, VOL. I, CEDULA 48.	30	PZA	1	PZA	-	162	-	162
ONA A	QUERETARO	46	48	27101-0108	210	800	0254	00	01	PANTALON PARA MEDICO RESIDENTE, COLOR BLANCO. TALLA 32, VOL. I, CEDULA 48.	32	PZA	1	PZA	-	399	-	399
ONA A	QUERETARO	46	48	27101-0108	210	800	0262	00	01	PANTALON PARA MEDICO RESIDENTE, COLOR BLANCO. TALLA 34, VOL. I, CEDULA 48.	34	PZA	1	PZA	-	225	-	225
ONA A	QUERETARO	46	48	27101-0108	210	800	0270	00	01	PANTALON PARA MEDICO RESIDENTE, COLOR BLANCO. TALLA 36, VOL. I, CEDULA 48.	36	PZA	1	PZA	-	105	-	105
ONA A	QUERETARO	46	48	27101-0108	210	800	0288	00	01	PANTALON PARA MEDICO RESIDENTE, COLOR BLANCO. TALLA 38, VOL. I, CEDULA 48.	38	PZA	1	PZA	-	57	-	57
ONA A	QUERETARO	46	48	27101-0108	210	800	0296	00	01	PANTALON PARA MEDICO RESIDENTE, COLOR BLANCO. TALLA 40, VOL. I, CEDULA 48.	40	PZA	1	PZA	-	18	-	18
ONA A	QUERETARO	46	48	27101-0108	210	800	0304	00	01	PANTALON PARA MEDICO RESIDENTE, COLOR BLANCO. TALLA 42, VOL. I, CEDULA 48.	42	PZA	1	PZA	-	12	-	12
ONA A	SAN LUIS POTOSI	46	48	27101-0108	210	800	0239	00	01	PANTALON PARA MEDICO RESIDENTE, COLOR BLANCO. TALLA 28, VOL. I, CEDULA 48.	28	PZA	1	PZA	-	33	-	33
ONA A	SAN LUIS POTOSI	46	48	27101-0108	210	800	0247	00	01	PANTALON PARA MEDICO RESIDENTE, COLOR BLANCO. TALLA 30, VOL. I, CEDULA 48.	30	PZA	1	PZA	-	105	-	105
ONA A	SAN LUIS POTOSI	46	48	27101-0108	210	800	0254	00	01	PANTALON PARA MEDICO RESIDENTE, COLOR BLANCO. TALLA 32, VOL. I, CEDULA 48.	32	PZA	1	PZA	-	213	-	213

DIVISIÓN ANEXOS DE CONTRATOS

ANEXO 5. CUADRO DE DISTRIBUCIÓN

Áreas Requirentes: Órganos de Operación Administrativa Desconcentrada de Aguascalientes, Baja California, Baja California Sur, Campeche, Chiapas, Chihuahua, CDMX Norte, CDMX Sur, Coahuila, Colima, Durango, Guanajuato, Guerrero, Hidalgo, Edo. México Oriente, Edo. México Poniente, Jalisco, Michoacán, Morelos, Nayarit, Nuevo León, Oaxaca, Puebla, Querétaro, Quintana Roo, San Luis Potosí, Sinaloa, Sonora, Tabasco, Tamaulipas, Tlaxcala, Veracruz Norte, Veracruz Sur, Yucatán, Zacatecas y Áreas de Nivel Central.

ZONA	OOAD	PARTIDA	CÉDULA	CLAVE CUCOP +	GPO	GEN	ESP	DIF	VAR	DESCRIPCIÓN- SISTEMA DE ABASTO INSTITUCIONAL (SAI)	TALLA	UNIDAD	CANT.	TIPO	ÚNICA ENTREGA RÉGIMEN ORDINARIO	ÚNICA ENTRECA MÉDICOS RESIDENTES	ÚNICA ENTREGA RÉGIMEN IMSS BIENESTAR	TOTAL POR CLAVE Y DESTINO RÉGIMEN ORDINARIO, MÉDICOS RESIDENTES E IMSS BIENESTAR
ZONA A	SAN LUIS POTOSI	46	48	27101-0109	210	800	0262	00	01	PANTALON PARA MEDICO RESIDENTE, COLOR BLANCO. TALLA 34, VOL. I, CEDULA 48.	34	PZA	1	PZA	-	132	-	132
ZONA A	SAN LUIS POTOSI	46	48	27101-0108	210	800	0270	00	01	PANTALON PARA MEDICO RESIDENTE, COLOR BLANCO. TALLA 36, VOL. I, CEDULA 48.	36	PZA	1	PZA	-	66	-	66
ZONA A	SAN LUIS POTOSI	46	48	27101-0108	210	800	0288	00	01	PANTALON PARA MEDICO RESIDENTE, COLOR BLANCO. TALLA 38, VOL. I, CEDULA 48.	38	PZA	1	PZA	-	45	-	45
ZONA A	SAN LUIS POTOSI	46	48	27101-0108	210	800	0296	00	01	PANTALON PARA MEDICO RESIDENTE, COLOR BLANCO. TALLA 40, VOL. I, CEDULA 48.	40	PZA	1	PZA	-	6	-	6
ZONA A	SAN LUIS POTOSI	46	48	27101-0108	210	800	0304	00	01	PANTALON PARA MEDICO RESIDENTE, COLOR BLANCO. TALLA 42, VOL. I, CEDULA 48.	42	PZA	1	PZA	-	9	-	9
ZONA A	SAN LUIS POTOSI	46	48	27101-0108	210	800	0312	00	01	PANTALON PARA MEDICO RESIDENTE, COLOR BLANCO. TALLA 44, VOL. I, CEDULA 48.	44	PZA	1	PZA	-	6	-	6
ZONA A	TLAXCALA	46	48	27101-0108	210	800	0239	00	01	PANTALON PARA MEDICO RESIDENTE, COLOR BLANCO. TALLA 28, VOL. I, CEDULA 48.	28	PZA	1	PZA	-	6	-	6
ZONA A	TLAXCALA	46	48	27101-0108	210	800	0247	00	01	PANTALON PARA MEDICO RESIDENTE, COLOR BLANCO. TALLA 30, VOL. I, CEDULA 48.	30	PZA	1	PZA	-	30	-	30
ZONA A	TLAXCALA	46	48	27101-0108	210	800	0254	00	01	PANTALON PARA MEDICO RESIDENTE, COLOR BLANCO. TALLA 32, VOL. I, CEDULA 48.	32	PZA	1	PZA	-	84	-	84
ZONA A	TLAXCALA	46	48	27101-0108	210	800	0262	00	01	PANTALON PARA MEDICO RESIDENTE, COLOR BLANCO. TALLA 34, VOL. I, CEDULA 48.	34	PZA	1	PZA	-	57	-	57
ZONA A	TLAXCALA	46	48	27101-0108	210	800	0270	00	01	PANTALON PARA MEDICO RESIDENTE, COLOR BLANCO. TALLA 36, VOL. I, CEDULA 48.	36	PZA	1	PZA	-	21	-	21
ZONA A	TLAXCALA	46	48	27101-0109	210	800	0288	00	01	PANTALON PARA MEDICO RESIDENTE, COLOR BLANCO. TALLA 38, VOL. I, CEDULA 48.	38	PZA	1	PZA	-	18	-	18
ZONA A	TLAXCALA	46	48	27101-0108	210	800	0296	00	01	PANTALON PARA MEDICO RESIDENTE, COLOR BLANCO. TALLA 40, VOL. I, CEDULA 48.	40	PZA	1	PZA	-	6	-	6
ZONA A	ZACATECAS	46	48	27101-0109	210	800	0239	00	01	PANTALON PARA MEDICO RESIDENTE, COLOR BLANCO. TALLA 28, VOL. I, CEDULA 48.	28	PZA	1	PZA	-	3	-	3

ANEXO 5. CUADRO DE DISTRIBUCIÓN

Áreas Requirentes: Órganos de Operación Administrativa Desconcentrada de Aguascalientes, Baja California, Baja California Sur, Campeche, Chiapas, Chihuahua, CDMX Norte, CDMX Sur, Coahuila, Colima, Durango, Guanajuato, Guerrero, Hidalgo, Edo. México Oriente, Edo. México Poniente, Jalisco, Michoacán, Morelos, Nayarit, Nuevo León, Oaxaca, Puebla, Querétaro, Quintana Roo, San Luis Potosí, Sinaloa, Sonora, Tabasco, Tamaulipas, Tlaxcala, Veracruz Norte, Veracruz Sur, Yucatán, Zacatecas y Áreas de Nivel Central.

ZONA	OOAD	PARTIDA	CÉDULA	CLAVE CUCOP +	GPO	GEN	ESP	DIF	VAR	DESCRIPCIÓN- SISTEMA DE ABASTO INSTITUCIONAL (SAI)	TALLA	UNIDAD	CANT.	TIPO	ÚNICA ENTREGA RÉGIMEN ORDINARIO	ÚNICA ENTREGA MÉDICOS RESIDENTES	ÚNICA ENTREGA RÉGIMEN IMSS BIENESTAR	TOTAL POR CLAVE Y DESTINO RÉGIMEN ORDINARIO, MÉDICOS RESIDENTES E IMSS BIENESTAR
ONA A	ZACATECAS	46	48	27101-0108	210	800	0247	00	01	PANTALON PARA MEDICO RESIDENTE, COLOR BLANCO, TALLA 30, VOL. I, CEDULA 48.	30	PZA	1	PZA	-	48	-	48
ONA A	ZACATECAS	46	48	27101-0108	210	800	0254	00	01	PANTALON PARA MEDICO RESIDENTE, COLOR BLANCO, TALLA 32, VOL. I, CEDULA 48.	32	PZA	1	PZA	-	66	-	66
ONA A	ZACATECAS	46	48	27101-0108	210	800	0262	00	01	PANTALON PARA MEDICO RESIDENTE, COLOR BLANCO, TALLA 34, VOL. I, CEDULA 48.	34	PZA	1	PZA	-	69	-	69
ONA A	ZACATECAS	46	48	27101-0108	210	800	0270	00	01	PANTALON PARA MEDICO RESIDENTE, COLOR BLANCO, TALLA 36, VOL. I, CEDULA 48.	36	PZA	1	PZA	-	57	-	57
ONA A	ZACATECAS	46	48	27101-0108	210	800	0288	00	01	PANTALON PARA MEDICO RESIDENTE, COLOR BLANCO, TALLA 38, VOL. I, CEDULA 48.	38	PZA	1	PZA	-	48	-	48
ONA A	ZACATECAS	46	48	27101-0108	210	800	0296	00	01	PANTALON PARA MEDICO RESIDENTE, COLOR BLANCO, TALLA 40, VOL. I, CEDULA 48.	40	PZA	1	PZA	-	9	-	9
ONA A	ZACATECAS	46	48	27101-0108	210	800	0304	00	01	PANTALON PARA MEDICO RESIDENTE, COLOR BLANCO, TALLA 42, VOL. I, CEDULA 48.	42	PZA	1	PZA	-	15	-	15
NA B	BAJA CALIFORNIA	46	48	27101-0108	210	800	0239	00	01	PANTALON PARA MEDICO RESIDENTE, COLOR BLANCO, TALLA 28, VOL. I, CEDULA 48.	28	PZA	1	PZA	-	18	-	18
NA B	BAJA CALIFORNIA	46	48	27101-0108	210	800	0247	00	01	PANTALON PARA MEDICO RESIDENTE, COLOR BLANCO, TALLA 30, VOL. I, CEDULA 48.	30	PZA	1	PZA	-	93	-	93
NA B	BAJA CALIFORNIA	46	48	27101-0108	210	800	0254	00	01	PANTALON PARA MEDICO RESIDENTE, COLOR BLANCO, TALLA 32, VOL. I, CEDULA 48.	32	PZA	1	PZA	-	192	-	192
NA B	BAJA CALIFORNIA	46	48	27101-0108	210	800	0262	00	01	PANTALON PARA MEDICO RESIDENTE, COLOR BLANCO, TALLA 34, VOL. I, CEDULA 48.	34	PZA	1	PZA	-	156	-	156
NA B	BAJA CALIFORNIA	46	48	27101-0108	210	800	0270	00	01	PANTALON PARA MEDICO RESIDENTE, COLOR BLANCO, TALLA 36, VOL. I, CEDULA 48.	36	PZA	1	PZA	-	105	-	105
NA B	BAJA CALIFORNIA	46	48	27101-0108	210	800	0288	00	01	PANTALON PARA MEDICO RESIDENTE, COLOR BLANCO, TALLA 38, VOL. I, CEDULA 48.	38	PZA	1	PZA	-	87	-	87
NA B	BAJA CALIFORNIA	46	48	27101-0108	210	800	0296	00	01	PANTALON PARA MEDICO RESIDENTE, COLOR BLANCO, TALLA 40, VOL. I, CEDULA 48.	40	PZA	1	PZA	-	24	-	24

ANEXOS
DIVISIÓN DE CONTRATOS

ANEXO 5. CUADRO DE DISTRIBUCIÓN

Areas Requirentes: Órganos de Operación Administrativa Desconcentrada de Aguascalientes, Baja California, Baja California Sur, Campeche, Chiapas, Chihuahua, CDMX Norte, CDMX Sur, Coahuila, Colima, Durango, Guanajuato, Guerrero, Hidalgo, Edo México Oriente, Edo. México Poniente, Jalisco, Michoacán, Morelos, Nayarit, Nuevo León, Oaxaca, Puebla, Querétaro, Quintana Roo, San Luis Potosí, Sinaloa, Sonora, Tabasco, Tamaulipas, Tlaxcala, Veracruz Norte, Veracruz Sur, Yucatán, Zacatecas y Área de Nivel Central.

ZONA	OOAD	PARTIDA	CÉDULA	CLAVE CUCOP +	GPO	GEN	ESP	DIF	VAR	DESCRIPCIÓN- SISTEMA DE ABASTO INSTITUCIONAL (SAI)	TALLA	UNIDAD	CANT.	TIPO	ÚNICA ENTREGA RÉGIMEN ORDINARIO	ÚNICA ENTREGA MÉDICOS RESIDENTES	ÚNICA ENTREGA RÉGIMEN IMSS BIENESTAR	TOTAL POR CLAVE Y DESTINO RÉGIMEN ORDINARIO, MÉDICOS RESIDENTES E IMSS BIENESTAR
ZONA B	BAJA CALIFORNIA	46	48	27101-0108	210	800	0304	00	01	PANTALON PARA MEDICO RESIDENTE, COLOR BLANCO, TALLA 42, VOL. I, CEDULA 48.	42	PZA	1	PZA	-	18	-	18
ZONA B	BAJA CALIFORNIA	46	48	27101-0108	210	800	0312	00	01	PANTALON PARA MEDICO RESIDENTE, COLOR BLANCO, TALLA 44, VOL. I, CEDULA 48.	44	PZA	1	PZA	-	3	-	3
ZONA B	BAJA CALIFORNIA	46	48	27101-0108	210	800	0320	00	01	PANTALON PARA MEDICO RESIDENTE, COLOR BLANCO, TALLA 46, VOL. I, CEDULA 48.	46	PZA	1	PZA	-	12	-	12
ZONA B	BAJA CALIFORNIA	46	48	27101-0108	210	800	0338	00	01	PANTALON PARA MEDICO RESIDENTE, COLOR BLANCO, TALLA 48, VOL. I, CEDULA 48.	48	PZA	1	PZA	-	3	-	3
ZONA B	BAJA CALIFORNIA	46	48	27101-0108	210	800	0346	00	01	PANTALON PARA MEDICO RESIDENTE, COLOR BLANCO, TALLA 50, VOL. I, CEDULA 48.	50	PZA	1	PZA	-	6	-	6
ZONA B	BAJA CALIFORNIA SUR	46	48	27101-0108	210	800	0239	00	01	PANTALON PARA MEDICO RESIDENTE, COLOR BLANCO, TALLA 28, VOL. I, CEDULA 48.	28	PZA	1	PZA	-	3	-	3
ZONA B	BAJA CALIFORNIA SUR	46	48	27101-0108	210	800	0247	00	01	PANTALON PARA MEDICO RESIDENTE, COLOR BLANCO, TALLA 30, VOL. I, CEDULA 48.	30	PZA	1	PZA	-	21	-	21
ZONA B	BAJA CALIFORNIA SUR	46	48	27101-0108	210	800	0254	00	01	PANTALON PARA MEDICO RESIDENTE, COLOR BLANCO, TALLA 32, VOL. I, CEDULA 48.	32	PZA	1	PZA	-	48	-	48
ZONA B	BAJA CALIFORNIA SUR	46	48	27101-0108	210	800	0262	00	01	PANTALON PARA MEDICO RESIDENTE, COLOR BLANCO, TALLA 34, VOL. I, CEDULA 48.	34	PZA	1	PZA	-	15	-	15
ZONA B	BAJA CALIFORNIA SUR	46	48	27101-0108	210	800	0270	00	01	PANTALON PARA MEDICO RESIDENTE, COLOR BLANCO, TALLA 36, VOL. I, CEDULA 48.	36	PZA	1	PZA	-	24	-	24
ZONA B	BAJA CALIFORNIA SUR	46	48	27101-0108	210	800	0288	00	01	PANTALON PARA MEDICO RESIDENTE, COLOR BLANCO, TALLA 38, VOL. I, CEDULA 48.	38	PZA	1	PZA	-	33	-	33
ZONA B	BAJA CALIFORNIA SUR	46	48	27101-0108	210	800	0296	00	01	PANTALON PARA MEDICO RESIDENTE, COLOR BLANCO, TALLA 40, VOL. I, CEDULA 48.	40	PZA	1	PZA	-	3	-	3
ZONA B	CAMPECHE	46	48	27101-0108	210	800	0239	00	01	PANTALON PARA MEDICO RESIDENTE, COLOR BLANCO, TALLA 28, VOL. I, CEDULA 48	28	PZA	1	PZA	-	12	-	12
ZONA B	CAMPECHE	46	48	27101-0108	210	800	0247	00	01	PANTALON PARA MEDICO RESIDENTE, COLOR BLANCO, TALLA 30, VOL. I, CEDULA 48.	30	PZA	1	PZA	-	27	-	27

ANEXO 5, CUADRO DE DISTRIBUCIÓN

Áreas Requirentes: Órganos de Operación Administrativa Desconcentrada de Aguascalientes, Baja California, Baja California Sur, Campeche, Chiapas, Chihuahua, CDMX Norte, CDMX Sur, Coahuila, Colima, Durango, Guanajuato, Guerrero, Hidalgo, Edo. México Oriente, Edo. México Poniente, Jalisco, Michoacán, Morelos, Nayarit, Nuevo León, Oaxaca, Puebla, Querétaro, Quintana Roo, San Luis Potosí, Sinaloa, Sonora, Tabasco, Tamaulipas, Tlaxcala, Veracruz Norte, Veracruz Sur, Yucatán, Zacatecas y Áreas de Nivel Central.

ZONA	OOAD	PARTIDA	CÉDULA	CLAVE CUCOP +	GPO	GEN	ESP	DIF	VAR	DESCRIPCIÓN- SISTEMA DE ABASTO INSTITUCIONAL (SAI)	TALLA	UNIDAD	CANT.	TIPO	ÚNICA ENTREGA RÉGIMEN ORDINARIO	ÚNICA ENTREGA MÉDICOS RESIDENTES	ÚNICA ENTREGA RÉGIMEN IMSS BIENESTAR	TOTAL POR CLAVE Y DESTINO RÉGIMEN ORDINARIO, MÉDICOS RESIDENTES E IMSS BIENESTAR
ZONA B	CAMPECHE	46	48	27101-0108	210	800	0254	00	01	PANTALON PARA MEDICO RESIDENTE, COLOR BLANCO. TALLA 32, VOL. I, CEDULA 48.	32	PZA	1	PZA	-	75	-	75
ZONA B	CAMPECHE	46	48	27101-0108	210	800	0262	00	01	PANTALON PARA MEDICO RESIDENTE, COLOR BLANCO. TALLA 34, VOL. I, CEDULA 48.	34	PZA	1	PZA	-	60	-	60
ZONA B	CAMPECHE	46	48	27101-0108	210	800	0270	00	01	PANTALON PARA MEDICO RESIDENTE, COLOR BLANCO. TALLA 36, VOL. I, CEDULA 48.	36	PZA	1	PZA	-	18	-	18
ZONA B	CAMPECHE	46	48	27101-0108	210	800	0288	00	01	PANTALON PARA MEDICO RESIDENTE, COLOR BLANCO. TALLA 38, VOL. I, CEDULA 48.	38	PZA	1	PZA	-	33	-	33
ZONA B	CAMPECHE	46	48	27101-0108	210	800	0296	00	01	PANTALON PARA MEDICO RESIDENTE, COLOR BLANCO. TALLA 40, VOL. I, CEDULA 48.	40	PZA	1	PZA	-	6	-	6
ZONA B	CAMPECHE	46	48	27101-0108	210	800	0304	00	01	PANTALON PARA MEDICO RESIDENTE, COLOR BLANCO. TALLA 42, VOL. I, CEDULA 48.	42	PZA	1	PZA	-	9	-	9
ZONA B	CAMPECHE	46	48	27101-0108	210	800	0312	00	01	PANTALON PARA MEDICO RESIDENTE, COLOR BLANCO. TALLA 44, VOL. I, CEDULA 48.	44	PZA	1	PZA	-	6	-	6
ZONA B	CAMPECHE	46	48	27101-0108	210	800	0320	00	01	PANTALON PARA MEDICO RESIDENTE COLOR BLANCO. TALLA 46, VOL. I, CEDULA 48.	46	PZA	1	PZA	-	6	-	6
ZONA B	CHIAPAS	46	48	27101-0108	210	800	0239	00	01	PANTALON PARA MEDICO RESIDENTE, COLOR BLANCO. TALLA 28, VOL. I, CEDULA 48.	28	PZA	1	PZA	-	21	-	21
ZONA B	CHIAPAS	46	48	27101-0108	210	800	0247	00	01	PANTALON PARA MEDICO RESIDENTE, COLOR BLANCO. TALLA 30, VOL. I, CEDULA 48.	30	PZA	1	PZA	-	54	-	54
ZONA B	CHIAPAS	46	48	27101-0108	210	800	0254	00	01	PANTALON PARA MEDICO RESIDENTE, COLOR BLANCO. TALLA 32, VOL. I, CEDULA 48.	32	PZA	1	PZA	-	210	-	210
ZONA B	CHIAPAS	46	48	27101-0108	210	800	0262	00	01	PANTALON PARA MEDICO RESIDENTE, COLOR BLANCO. TALLA 34, VOL. I, CEDULA 48.	34	PZA	1	PZA	-	138	-	138
ZONA B	CHIAPAS	46	48	27101-0108	210	800	0270	00	01	PANTALON PARA MEDICO RESIDENTE, COLOR BLANCO. TALLA 36, VOL. I, CEDULA 48.	36	PZA	1	PZA	-	84	-	84
ZONA B	CHIAPAS	46	48	27101-0108	210	800	0288	00	01	PANTALON PARA MEDICO RESIDENTE, COLOR BLANCO. TALLA 38, VOL. I, CEDULA 48.	38	PZA	1	PZA	-	57	-	57

ANEXOS
DIVISIÓN DE CONTRATOS

ANEXO 5. CUADRO DE DISTRIBUCIÓN

Áreas Requirentes: Órganos de Operación Administrativa Desconcentrada de Aguascalientes, Baja California, Baja California Sur, Campeche, Chiapas, Chihuahua, CDMX Norte, CDMX Sur, Coahuila, Colima, Durango, Guanajuato, Guerrero, Hidalgo, Edo México Oriente, Edo. México Poniente, Jalisco, Michoacán, Morelos, Nayarit, Nuevo León, Oaxaca, Puebla, Querétaro, Quintana Roo, San Luis Potosí, Sinaloa, Sonora, Tabasco, Tamaulipas, Tlaxcala, Veracruz Norte, Veracruz Sur, Yucatán, Zacatecas y Área de Nivel Central.

ZONA	OOAD	PARTIDA	CÉDULA	CLAVE CUCOP +	GPO	GEN	ESP	DIF	VAR	DESCRIPCIÓN- SISTEMA DE ABASTO INSTITUCIONAL (SAI)	TALLA	UNIDAD	CANT.	TIPO	ÚNICA ENTREGA RÉGIMEN ORDINARIO	ÚNICA ENTREGA MÉDICOS RESIDENTES	ÚNICA ENTREGA RÉGIMEN IMSS BIENESTAR	TOTAL POR CLAVE Y DESTINO RÉGIMEN ORDINARIO, MÉDICOS RESIDENTES E IMSS BIENESTAR
ZONA B	CHIAPAS	46	48	27101-0108	210	800	0296	00	01	PANTALON PARA MEDICO RESIDENTE, COLOR BLANCO. TALLA 40, VOL. I, CEDULA 48.	40	PZA	1	PZA	-	30	-	30
ZONA B	CHIAPAS	46	48	27101-0108	210	800	0304	00	01	PANTALON PARA MEDICO RESIDENTE, COLOR BLANCO. TALLA 42, VOL. I, CEDULA 48.	42	PZA	1	PZA	-	6	-	6
ZONA B	CHIAPAS	46	48	27101-0108	210	800	0312	00	01	PANTALON PARA MEDICO RESIDENTE, COLOR BLANCO. TALLA 44, VOL. I, CEDULA 48.	44	PZA	1	PZA	-	6	-	6
ZONA B	COAHUILA	46	48	27101-0108	210	800	0239	00	01	PANTALON PARA MEDICO RESIDENTE, COLOR BLANCO. TALLA 28, VOL. I, CEDULA 48.	28	PZA	1	PZA	-	39	-	39
ZONA B	COAHUILA	46	48	27101-0108	210	800	0247	00	01	PANTALON PARA MEDICO RESIDENTE, COLOR BLANCO. TALLA 30, VOL. I, CEDULA 48.	30	PZA	1	PZA	-	282	-	282
ZONA B	COAHUILA	46	48	27101-0108	210	800	0254	00	01	PANTALON PARA MEDICO RESIDENTE, COLOR BLANCO. TALLA 32, VOL. I, CEDULA 48.	32	PZA	1	PZA	-	666	-	666
ZONA B	COAHUILA	46	48	27101-0108	210	800	0262	00	01	PANTALON PARA MEDICO RESIDENTE, COLOR BLANCO. TALLA 34, VOL. I, CEDULA 48.	34	PZA	1	PZA	-	480	-	480
ZONA B	COAHUILA	46	48	27101-0108	210	800	0270	00	01	PANTALON PARA MEDICO RESIDENTE, COLOR BLANCO. TALLA 36, VOL. I, CEDULA 48.	36	PZA	1	PZA	-	222	-	222
ZONA B	COAHUILA	46	48	27101-0108	210	800	0288	00	01	PANTALON PARA MEDICO RESIDENTE, COLOR BLANCO. TALLA 38, VOL. I, CEDULA 48.	38	PZA	1	PZA	-	96	-	96
ZONA B	COAHUILA	46	48	27101-0108	210	800	0296	00	01	PANTALON PARA MEDICO RESIDENTE, COLOR BLANCO. TALLA 40, VOL. I, CEDULA 48.	40	PZA	1	PZA	-	45	-	45
ZONA B	COAHUILA	46	48	27101-0108	210	800	0304	00	01	PANTALON PARA MEDICO RESIDENTE, COLOR BLANCO. TALLA 42, VOL. I, CEDULA 48.	42	PZA	1	PZA	-	15	-	15
ZONA B	COAHUILA	46	48	27101-0108	210	800	0320	00	01	PANTALON PARA MEDICO RESIDENTE, COLOR BLANCO. TALLA 46, VOL. I, CEDULA 48.	46	PZA	1	PZA	-	3	-	3
ZONA B	COAHUILA	46	48	27101-0108	210	800	0353	00	01	PANTALON PARA MEDICO RESIDENTE, COLOR BLANCO. TALLA 52, VOL. I, CEDULA 48.	52	PZA	1	PZA	-	3	-	3
ZONA B	COLIMA	46	48	27101-0108	210	800	0239	00	01	PANTALON PARA MEDICO RESIDENTE, COLOR BLANCO. TALLA 28, VOL. I, CEDULA 48.	28	PZA	1	PZA	-	18	-	18

ANEXO 5. CUADRO DE DISTRIBUCIÓN

Areas Requirentes: Órganos de Operación Administrativa Desconcentrada de Aguascalientes, Baja California, Baja California Sur, Campeche, Chiapas, Chihuahua, CDMX Norte, CDMX Sur, Coahuila, Colima, Durango, Guanajuato, Guerrero, Hidalgo, Edo. México Oriente, Edo. México Poniente, Jalisco, Michoacán, Morelos, Nayarit, Nuevo León, Oaxaca, Puebla, Querétaro, Quintana Roo, San Luis Potosí, Sinaloa, Sonora, Tabasco, Tamaulipas, Tlaxcala, Veracruz Norte, Veracruz Sur, Yucatán, Zacatecas y Áreas de Nivel Central.

ZONA	OOAD	PARTIDA	CÉDULA	CLAVE CUCOP +	GPO	GEN	ESP	DIF	VAR	DESCRIPCIÓN- SISTEMA DE ABASTO INSTITUCIONAL (SAI)	TALLA	UNIDAD	CANT.	TIPO	ÚNICA ENTREGA RÉGIMEN ORDINARIO	ÚNICA ENTREGA MÉDICOS RESIDENTES	ÚNICA ENTREGA RÉGIMEN IMSS BIENESTAR	TOTAL POR CLAVE Y DESTINO RÉGIMEN ORDINARIO, MÉDICOS RESIDENTES E IMSS BIENESTAR
ZONA B	COLIMA	46	48	27101-0108	210	800	0247	00	01	PANTALON PARA MEDICO RESIDENTE, COLOR BLANCO. TALLA 30, VOL. I, CEDULA 48.	30	PZA	1	PZA	-	60	-	60
ZONA B	COLIMA	46	48	27101-0108	210	800	0254	00	01	PANTALON PARA MEDICO RESIDENTE, COLOR BLANCO. TALLA 32, VOL. I, CEDULA 48.	32	PZA	1	PZA	-	96	-	96
ZONA B	COLIMA	46	48	27101-0108	210	800	0262	00	01	PANTALON PARA MEDICO RESIDENTE, COLOR BLANCO. TALLA 34, VOL. I, CEDULA 48.	34	PZA	1	PZA	-	126	-	126
ZONA B	COLIMA	46	48	27101-0108	210	800	0270	00	01	PANTALON PARA MEDICO RESIDENTE, COLOR BLANCO. TALLA 36, VOL. I, CEDULA 48.	36	PZA	1	PZA	-	63	-	63
ZONA B	COLIMA	46	48	27101-0108	210	800	0288	00	01	PANTALON PARA MEDICO RESIDENTE, COLOR BLANCO. TALLA 38, VOL. I, CEDULA 48.	38	PZA	1	PZA	-	42	-	42
ZONA B	COLIMA	46	48	27101-0108	210	800	0296	00	01	PANTALON PARA MEDICO RESIDENTE, COLOR BLANCO. TALLA 40, VOL. I, CEDULA 48.	40	PZA	1	PZA	-	6	-	6
ZONA B	COLIMA	46	48	27101-0108	210	800	0304	00	01	PANTALON PARA MEDICO RESIDENTE, COLOR BLANCO. TALLA 42, VOL. I, CEDULA 48.	42	PZA	1	PZA	-	12	-	12
ZONA B	GUERRERO	46	48	27101-0108	210	800	0239	00	01	PANTALON PARA MEDICO RESIDENTE, COLOR BLANCO. TALLA 28, VOL. I, CEDULA 48.	28	PZA	1	PZA	-	15	-	15
ZONA B	GUERRERO	46	48	27101-0108	210	800	0247	00	01	PANTALON PARA MEDICO RESIDENTE, COLOR BLANCO. TALLA 30, VOL. I, CEDULA 48.	30	PZA	1	PZA	-	45	-	45
ZONA B	GUERRERO	46	48	27101-0108	210	800	0254	00	01	PANTALON PARA MEDICO RESIDENTE, COLOR BLANCO. TALLA 32, VOL. I, CEDULA 48.	32	PZA	1	PZA	-	120	-	120
ZONA B	GUERRERO	46	48	27101-0108	210	800	0262	00	01	PANTALON PARA MEDICO RESIDENTE, COLOR BLANCO. TALLA 34, VOL. I, CEDULA 48.	34	PZA	1	PZA	-	78	-	78
ZONA B	GUERRERO	46	48	27101-0108	210	800	0270	00	01	PANTALON PARA MEDICO RESIDENTE, COLOR BLANCO. TALLA 36, VOL. I, CEDULA 48.	36	PZA	1	PZA	-	57	-	57
ZONA B	GUERRERO	46	48	27101-0108	210	800	0288	00	01	PANTALON PARA MEDICO RESIDENTE, COLOR BLANCO. TALLA 38, VOL. I, CEDULA 48.	38	PZA	1	PZA	-	54	-	54
ZONA B	GUERRERO	46	48	27101-0108	210	800	0296	00	01	PANTALON PARA MEDICO RESIDENTE, COLOR BLANCO. TALLA 40, VOL. I, CEDULA 48.	40	PZA	1	PZA	-	3	-	3

ANEXOS 3
DIVISIÓN DE CONTRATOS

ANEXO 5. CUADRO DE DISTRIBUCIÓN

Áreas Requirentes: Órganos de Operación Administrativa Desconcentrada de Aguascalientes, Baja California, Baja California Sur, Campeche, Chiapas, Chihuahua, CDMX Norte, CDMX Sur, Coahuila, Colima, Durango, Guanajuato, Guerrero, Hidalgo, Edo México Oriente, Edo. México Poniente, Jalisco, Michoacán, Morelos, Nayarit, Nuevo León, Oaxaca, Puebla, Querétaro, Quintana Roo, San Luis Potosí, Sinaloa, Sonora, Tabasco, Tamaulipas, Tlaxcala, Veracruz Norte, Veracruz Sur, Yucatán, Zacatecas y Áreas de Nivel Central.

ZONA	OOAD	PARTIDA	CÉDULA	CLAVE CUCOP +	GPO	GEN	ESP	DIF	VAR	DESCRIPCIÓN- SISTEMA DE ABASTO INSTITUCIONAL (SAI)	TALLA	UNIDAD	CANT.	TIPO	ÚNICA ENTREGA RÉGIMEN ORDINARIO	ÚNICA ENTREGA MÉDICOS RESIDENTES	ÚNICA ENTREGA RÉGIMEN IMSS BIENESTAR	TOTAL POR CLAVE Y DESTINO RÉGIMEN ORDINARIO, MÉDICOS RESIDENTES E IMSS BIENESTAR
ZONA B	GUERRERO	46	48	27101-0108	210	800	0304	00	01	PANTALON PARA MEDICO RESIDENTE, COLOR BLANCO, TALLA 42, VOL. I, CEDULA 48.	42	PZA	1	PZA	-	3	-	3
ZONA B	GUERRERO	46	48	27101-0108	210	800	0312	00	01	PANTALON PARA MEDICO RESIDENTE, COLOR BLANCO, TALLA 44 VOL I, CEDULA 48.	44	PZA	1	PZA	-	12	-	12
ZONA B	JALISCO	46	48	27101-0108	210	800	0239	00	01	PANTALON PARA MEDICO RESIDENTE, COLOR BLANCO, TALLA 28, VOL. I, CEDULA 48.	28	PZA	1	PZA	-	180	-	180
ZONA B	JALISCO	46	48	27101-0108	210	800	0247	00	01	PANTALON PARA MEDICO RESIDENTE, COLOR BLANCO, TALLA 30, VOL I, CEDULA 48.	30	PZA	1	PZA	-	756	-	756
ZONA B	JALISCO	46	48	27101-0108	210	800	0254	00	01	PANTALON PARA MEDICO RESIDENTE, COLOR BLANCO, TALLA 32, VOL. I, CEDULA 48.	32	PZA	1	PZA	-	1,428	-	1,428
ZONA B	JALISCO	46	48	27101-0108	210	800	0262	00	01	PANTALON PARA MEDICO RESIDENTE, COLOR BLANCO, TALLA 34, VOL. I, CEDULA 48.	34	PZA	1	PZA	-	1,104	-	1,104
ZONA B	JALISCO	46	48	27101-0108	210	800	0270	00	01	PANTALON PARA MEDICO RESIDENTE, COLOR BLANCO, TALLA 36, VOL. I, CEDULA 48.	36	PZA	1	PZA	-	465	-	465
ZONA B	JALISCO	46	48	27101-0108	210	800	0288	00	01	PANTALON PARA MEDICO RESIDENTE, COLOR BLANCO, TALLA 38, VOL. I, CEDULA 48.	38	PZA	1	PZA	-	297	-	297
ZONA B	JALISCO	46	48	27101-0108	210	800	0296	00	01	PANTALON PARA MEDICO RESIDENTE, COLOR BLANCO, TALLA 40, VOL. I, CEDULA 48.	40	PZA	1	PZA	-	81	-	81
ZONA B	JALISCO	46	48	27101-0108	210	800	0304	00	01	PANTALON PARA MEDICO RESIDENTE, COLOR BLANCO, TALLA 42, VOL. I, CEDULA 43.	42	PZA	1	PZA	-	36	-	36
ZONA B	JALISCO	46	48	27101-0108	210	800	0312	00	01	PANTALON PARA MEDICO RESIDENTE, COLOR BLANCO, TALLA 44, VOL I, CEDULA 48.	44	PZA	1	PZA	-	15	-	15
ZONA B	JALISCO	46	48	27101-0108	210	800	0320	00	01	PANTALON PARA MEDICO RESIDENTE, COLOR BLANCO, TALLA 46, VOL. I, CEDULA 48.	46	PZA	1	PZA	-	6	-	6
ZONA B	JALISCO	46	48	27101-0108	210	800	0338	00	01	PANTALON PARA MEDICO RESIDENTE, COLOR BLANCO, TALLA 48, VOL. I, CEDULA 48.	48	PZA	1	PZA	-	6	-	6
ZONA B	MICHOACAN	46	48	27101-0108	210	800	0239	00	01	PANTALON PARA MEDICO RESIDENTE, COLOR BLANCO, TALLA 28, VOL. I, CEDULA 48.	28	PZA	1	PZA	-	39	-	39

ANEXO 5. CUADRO DE DISTRIBUCIÓN

reas Requirentes: Órganos de Operación Administrativa Desconcentrada de Aguascalientes, Baja California, Baja California Sur, Campeche, Chiapas, Chihuahua, CDMX Norte, CDMX Sur, Coahuila, Colima, Durango, Guanajuato, Guerrero, Hidalgo, Edo. éxico Oriente, Edo. México Poniente, Jalisco, Michoacán, Morelos, Nayarit, Nuevo León, Oaxaca, Puebla, Querétaro, Quintana Roo, San Luis Potosí, Sinaloa, Sonora, Tabasco, Tamaulipas, Tlaxcala, Veracruz Norte, Veracruz Sur, Yucatán, Zacatecas y Áreas de Nivel Central.

ZONA	OOAD	PARTIDA	CÉDULA	CLAVE CUCOP +	GPO	GEN	ESP	DIF	VAR	DESCRIPCIÓN- SISTEMA DE ABASTO INSTITUCIONAL (SAI)	TALLA	UNIDAD	CANT.	TIPO	ÚNICA ENTREGA RÉGIMEN ORDINARIO	ÚNICA ENTREGA MÉDICOS RESIDENTES	ÚNICA ENTREGA RÉGIMEN IMSS BIENESTAR	TOTAL POR CLAVE Y DESTINO RÉGIMEN ORDINARIO, MÉDICOS RESIDENTES E IMSS BIENESTAR
ONA B	MICHOACAN	46	48	27101-0108	210	800	0247	00	01	PANTALON PARA MEDICO RESIDENTE COLOR BLANCO, TALLA 30, VOL I, CEDULA 48.	30	PZA	1	PZA	-	90	-	90
ONA B	MICHOACAN	46	48	27101-0108	210	800	0254	00	01	PANTALON PARA MEDICO RESIDENTE, COLOR BLANCO, TALLA 32, VOL. I, CEDULA 48.	32	PZA	1	PZA	-	132	-	132
ONA B	MICHOACÁN	46	48	27101-0108	210	800	0262	00	01	PANTALON PARA MEDICO RESIDENTE, COLOR BLANCO, TALLA 34, VOL. I, CEDULA 48.	34	PZA	1	PZA	-	141	-	141
ONA B	MICHOACAN	46	48	27101-0108	210	800	0270	00	01	PANTALON PARA MEDICO RESIDENTE, COLOR BLANCO, TALLA 36, VOL. I, CEDULA 48.	36	PZA	1	PZA	-	54	-	54
ONA B	MICHOACAN	46	48	27101-0108	210	800	0288	90	01	PANTALON PARA MEDICO RESIDENTE, COLOR BLANCO, TALLA 38, VOL. I, CEDULA 48.	38	PZA	1	PZA	-	36	-	36
ONA B	MICHOACAN	46	48	27101-0108	210	800	0296	00	01	PANTALON PARA MEDICO RESIDENTE, COLOR BLANCO, TALLA 40, VOL. I, CEDULA 48.	40	PZA	1	PZA	-	15	-	15
ONA B	MICHOACAN	46	48	27101-0108	210	800	0304	00	01	PANTALON PARA MEDICO RESIDENTE, COLOR BLANCO, TALLA 42, VOL. I, CEDULA 48.	42	PZA	1	PZA	-	30	-	30
ONA B	MICHOACAN	46	48	27101-0108	210	800	0320	00	01	PANTALON PARA MEDICO RESIDENTE, COLOR BLANCO, TALLA 46, VOL. I, CEDULA 48.	46	PZA	1	PZA	-	6	-	6
ONA B	NAYARIT	46	48	27101-0108	210	800	0239	00	01	PANTALON PARA MEDICO RESIDENTE, COLOR BLANCO, TALLA 28, VOL. I, CEDULA 48.	28	PZA	1	PZA	-	18	-	18
ONA B	NAYARIT	46	48	27101-0108	210	800	0247	00	01	PANTALON PARA MEDICO RESIDENTE, COLOR BLANCO, TALLA 30, VOL. I, CEDULA 48.	30	PZA	1	PZA	-	30	-	30
ONA B	NAYARIT	46	48	27101-0108	210	800	0254	00	01	PANTALON PARA MEDICO RESIDENTE, COLOR BLANCO, TALLA 32, VOL. I, CEDULA 48.	32	PZA	1	PZA	-	123	-	123
ONA B	NAYARIT	46	48	27101-0108	210	800	0262	00	01	PANTALON PARA MEDICO RESIDENTE, COLOR BLANCO, TALLA 34, VOL. I, CEDULA 48.	34	PZA	1	PZA	-	135	-	135
ONA B	NAYARIT	46	48	27101-0108	210	800	0270	00	01	PANTALON PARA MEDICO RESIDENTE, COLOR BLANCO, TALLA 36, VOL. I, CEDULA 48.	36	PZA	1	PZA	-	69	-	69
ONA B	NAYARIT	46	48	27101-0108	210	800	0288	00	01	PANTALON PARA MEDICO RESIDENTE, COLOR BLANCO, TALLA 38, VOL. I, CEDULA 48.	38	PZA	1	PZA	-	51	-	51

ANEXOS
DIVISIÓN DE CONTRATOS

ANEXO 5. CUADRO DE DISTRIBUCIÓN

Areas Requirentes: Órganos de Operación Administrativa Desconcentrada de Aguascalientes, Baja California, Baja California Sur, Campeche, Chiapas, Chihuahua, CDMX Norte, CDMX Sur, Coahuila, Colima, Durango, Guanajuato, Guerrero, Hidalgo, Edo. México Oriente, Edo. México Poniente, Jalisco, Michoacán, Morelos, Nayarit, Nuevo León, Oaxaca, Puebla, Querétaro, Quintana Roo, San Luis Potosí, Sinaloa, Sonora, Tabasco, Tamaulipas, Tlaxcala, Veracruz Norte, Veracruz Sur, Yucatán, Zacatecas y Áre de Nivel Central.

ZONA	OOAD	PARTIDA	CÉDULA	CLAVE CUCOP +	GPO	GEN	ESP	DIF	VAR	DESCRIPCIÓN- SISTEMA DE ABASTO INSTITUCIONAL (SAI)	TALLA	UNIDAD	CANT.	TIPO	ÚNICA ENTREGA RÉGIMEN ORDINARIO	ÚNICA ENTREGA MÉDICOS RESIDENTES	ÚNICA ENTREGA RÉGIMEN IMSS BIENESTAR	TOTAL POR CLAVE Y DESTINO RÉGIMEN ORDINARIO, MÉDICOS RESIDENTES I IMSS BIENESTA
ZONA B	NAYARIT	46	48	27101-0108	210	800	0296	00	01	PANTALON PARA MEDICO RESIDENTE, COLOR BLANCO, TALLA 40, VOL. I, CEDULA 48	40	PZA	1	PZA	-	21	-	2
ZONA B	NAYARIT	46	48	27101-0108	210	800	0304	00	01	PANTALON PARA MEDICO RESIDENTE, COLOR BLANCO, TALLA 42, VOL. I, CEDULA 48.	42	PZA	1	PZA	-	3	-	
ZONA B	NAYARIT	46	48	27101-0108	210	800	0312	00	01	PANTALON PARA MEDICO RESIDENTE, COLOR BLANCO, TALLA 44, VOL. I, CEDULA 48.	44	PZA	1	PZA	-	6	-	6
ZONA B	NAYARIT	46	48	27101-0108	210	800	0320	00	01	PANTALON PARA MEDICO RESIDENTE, COLOR BLANCO, TALLA 46, VOL. I, CEDULA 48.	46	PZA	1	PZA	-	3	-	3
ZONA B	NUEVO LEON	46	48	27101-0108	210	800	0239	00	01	PANTALON PARA MEDICO RESIDENTE, COLOR BLANCO, TALLA 28, VOL. I, CEDULA 48.	28	PZA	1	PZA	-	192	-	192
ZONA B	NUEVO LEON	46	48	27101-0108	210	800	0247	00	01	PANTALON PARA MEDICO RESIDENTE, COLOR BLANCO, TALLA 30, VOL. I, CEDULA 48.	30	PZA	1	PZA	-	660	-	660
ZONA B	NUEVO LEON	46	48	27101-0108	210	800	0254	00	01	PANTALON PARA MEDICO RESIDENTE, COLOR BLANCO, TALLA 32, VOL. I, CEDULA 48.	32	PZA	1	PZA	-	1,041	-	1,041
ZONA B	NUEVO LEON	46	48	27101-0108	210	800	0262	00	01	PANTALON PARA MEDICO RESIDENTE, COLOR BLANCO, TALLA 34, VOL. I, CEDULA 48.	34	PZA	1	PZA	-	804	-	804
ZONA B	NUEVO LEON	46	48	27101-0108	210	800	0270	00	01	PANTALON PARA MEDICO RESIDENTE, COLOR BLANCO, TALLA 36, VOL. I, CEDULA 48.	36	PZA	1	PZA	-	399	-	399
ZONA B	NUEVO LEON	46	48	27101-0108	210	800	0288	00	01	PANTALON PARA MEDICO RESIDENTE, COLOR BLANCO, TALLA 38, VOL. I, CEDULA 48.	38	PZA	1	PZA	-	216	-	216
ZONA B	NUEVO LEON	46	48	27101-0108	210	800	0296	00	01	PANTALON PARA MEDICO RESIDENTE, COLOR BLANCO, TALLA 40, VOL. I, CEDULA 48.	40	PZA	1	PZA	-	123	-	123
ZONA B	NUEVO LEON	46	48	27101-0108	210	800	0304	00	01	PANTALON PARA MEDICO RESIDENTE, COLOR BLANCO, TALLA 42, VOL. I, CEDULA 48.	42	PZA	1	PZA	-	54	-	54
ZONA B	NUEVO LEON	46	48	27101-0108	210	800	0312	00	01	PANTALON PARA MEDICO RESIDENTE, COLOR BLANCO, TALEA 44, VOL. I, CEDULA 48.	44	PZA	1	PZA	-	45	-	45
ZONA B	NUEVO LEON	46	48	27101-0108	210	800	0338	00	01	PANTALON PARA MEDICO RESIDENTE, COLOR BLANCO, TALLA 48, VOL. I, CEDULA 48.	48	PZA	1	PZA	-	9	-	9

ANEXO 5. CUADRO DE DISTRIBUCIÓN

Áreas Requirentes: Órganos de Operación Administrativa Desconcentrada de Aguascalientes, Baja California, Baja California Sur, Campeche, Chiapas, Chihuahua, CDMX Norte, CDMX Sur, Coahuila, Colima, Durango, Guanajuato, Guerrero, Hidalgo, Edo. México Oriente, Edo. México Poniente, Jalisco, Michoacán, Morelos, Nayarit, Nuevo León, Oaxaca, Puebla, Querétaro, Quintana Roo, San Luis Potosí, Sinaloa, Sonora, Tabasco, Tamaulipas, Tlaxcala, Veracruz Norte, Veracruz Sur, Yucatán, Zacatecas y Áreas de Nivel Central.

ZONA	OOAD	PARTIDA	CÉDULA	CLAVE CUCOP +	GPO	GEN	ESP	DIF	VAR	DESCRIPCIÓN- SISTEMA DE ABASTO INSTITUCIONAL (SAI)	TALLA	UNIDAD	CANT.	TIPO	ÚNICA ENTREGA RÉGIMEN ORDINARIO	ÚNICA ENTREGA MÉDICOS RESIDENTES	ÚNICA ENTREGA RÉGIMEN IMSS BIENESTAR	TOTAL POR CLAVE Y DESTINO RÉGIMEN ORDINARIO, MÉDICOS RESIDENTES E IMSS BIENESTAR
ONA B	OAXACA	46	48	27101-0108	210	800	0239	00	01	PANTALON PARA MEDICO RESIDENTE, COLOR BLANCO. TALLA 28, VOL. I, CEDULA 48.	28	PZA	1	PZA	-	15	-	15
ONA B	OAXACA	46	48	27101-0108	210	800	0247	00	01	PANTALON PARA MEDICO RESIDENTE, COLOR BLANCO. TALLA 30, VOL. I, CEDULA 48.	30	PZA	1	PZA	-	42	-	42
ONA B	OAXACA	46	48	27101-0108	210	800	0254	00	01	PANTALON PARA MEDICO RESIDENTE, COLOR BLANCO. TALLA 32, VOL. I, CEDULA 48.	32	PZA	1	PZA	-	111	-	111
ONA B	OAXACA	46	48	27101-0108	210	800	0262	00	01	PANTALON PARA MEDICO RESIDENTE, COLOR BLANCO. TALLA 34, VOL. I, CEDULA 48.	34	PZA	1	PZA	-	93	-	93
ONA B	OAXACA	46	48	27101-0108	210	800	0270	00	01	PANTALON PARA MEDICO RESIDENTE, COLOR BLANCO. TALLA 36, VOL. I, CEDULA 48.	36	PZA	1	PZA	-	45	-	45
ONA B	OAXACA	46	48	27101-0108	210	800	0288	00	01	PANTALON PARA MEDICO RESIDENTE, COLOR BLANCO. TALLA 38, VOL. I, CEDULA 48.	38	PZA	1	PZA	-	18	-	18
ONA B	OAXACA	46	48	27101-0108	210	800	0296	00	01	PANTALON PARA MEDICO RESIDENTE, COLOR BLANCO. TALLA 40, VOL. I, CEDULA 48.	40	PZA	1	PZA	-	6	-	6
ONA B	OAXACA	46	48	27101-0108	210	800	0304	00	01	PANTALON PARA MEDICO RESIDENTE, COLOR BLANCO. TALLA 42, VOL. I, CEDULA 48.	42	PZA	1	PZA	-	6	-	6
ONA B	OAXACA	46	48	27101-0108	210	800	0312	00	01	PANTALON PARA MEDICO RESIDENTE, COLOR BLANCO. TALLA 44, VOL. I, CEDULA 48.	44	PZA	1	PZA	-	6	-	6
ONA B	QUINTANA ROO	46	48	27101-0108	210	800	0239	00	01	PANTALON PARA MEDICO RESIDENTE, COLOR BLANCO. TALLA 28, VOL. I, CEDULA 48.	28	PZA	1	PZA	-	3	-	3
ONA B	QUINTANA ROO	46	48	27101-0108	210	800	0247	00	01	PANTALON PARA MEDICO RESIDENTE, COLOR BLANCO. TALLA 30, VOL. I, CEDULA 48.	30	PZA	1	PZA	-	39	-	39
ONA B	QUINTANA ROO	46	48	27101-0108	210	800	0254	00	01	PANTALON PARA MEDICO RESIDENTE, COLOR BLANCO. TALLA 32, VOL. I, CEDULA 48.	32	PZA	1	PZA	-	93	-	93
ONA B	QUINTANA ROO	46	48	27101-0108	210	800	0262	00	01	PANTALON PARA MEDICO RESIDENTE, COLOR BLANCO. TALLA 34, VOL. I, CEDULA 48.	34	PZA	1	PZA	-	105	-	105
ONA B	QUINTANA ROO	46	48	27101-0108	210	800	0270	00	01	PANTALON PARA MEDICO RESIDENTE, COLOR BLANCO. TALLA 36, VOL. I, CEDULA 48.	36	PZA	1	PZA	-	48	-	48

ANEXOS
DIVISIÓN DE CONTRATOS

ANEXO 5. CUADRO DE DISTRIBUCIÓN

Areas Requirentes: Órganos de Operación Administrativa Desconcentrada de Aguascalientes, Baja California, Baja California Sur, Campeche, Chiapas, Chihuahua, CDMX Norte, CDMX Sur, Coahuila, Colima, Durango, Guanajuato, Guerrero, Hidalgo, Edo. México Oriente, Edo. México Poniente, Jalisco, Michoacán, Morelos, Nayarit, Nuevo León, Oaxaca, Puebla, Querétaro, Quintana Roo, San Luis Potosí, Sinaloa, Sonora, Tabasco, Tamaulipas, Tlaxcala, Veracruz Norte, Veracruz Sur, Yucatán, Zacatecas y Áreas de Nivel Central.

ZONA	OOAD	PARTIDA	CÉDULA	CLAVE CUCOP +	GPO	GEN	ESP	DIF	VAR	DESCRIPCIÓN- SISTEMA DE ABASTO INSTITUCIONAL (SAI)	TALLA	UNIDAD	CANT.	TIPO	ÚNICA ENTREGA RÉGIMEN ORDINARIO	ÚNICA ENTREGA MÉDICOS RESIDENTES	ÚNICA ENTREGA RÉGIMEN IMSS BIENESTAR	TOTAL POR CLAVE Y DESTINO RÉGIMEN ORDINARIO, MÉDICOS RESIDENTES E IMSS BIENESTAR
ZONA B	QUINTANA ROO	46	48	27101-0108	210	800	0288	00	01	PANTALON PARA MEDICO RESIDENTE, COLOR BLANCO. TALLA 38, VOL. I, CEDULA 48.	38	PZA	1	PZA	-	15	-	15
ZONA B	QUINTANA ROO	46	48	27101-0108	210	800	0296	00	01	PANTALON PARA MEDICO RESIDENTE, COLOR BLANCO. TALLA 40, VOL. I, CEDULA 48.	40	PZA	1	PZA	-	9	-	9
ZONA B	QUINTANA ROO	46	48	27101-0108	210	800	0304	00	01	PANTALON PARA MEDICO RESIDENTE, COLOR BLANCO. TALLA 42, VOL. I, CEDULA 48.	42	PZA	1	PZA	-	15	-	15
ZONA B	QUINTANA ROO	46	48	27101-0108	210	800	0312	00	01	PANTALON PARA MEDICO RESIDENTE, COLOR BLANCO. TALLA 44, VOL. I, CEDULA 48.	44	PZA	1	PZA	-	3	-	3
ZONA B	QUINTANA ROO	46	48	27101-0108	210	800	0338	00	01	PANTALON PARA MEDICO RESIDENTE, COLOR BLANCO. TALLA 48, VOL. I, CEDULA 48.	48	PZA	1	PZA	-	6	-	6
ZONA B	SINALOA	46	48	27101-0108	210	800	0239	00	01	PANTALON PARA MEDICO RESIDENTE, COLOR BLANCO. TALLA 28, VOL. I, CEDULA 48.	28	PZA	1	PZA	-	18	-	18
ZONA B	SINALOA	46	48	27101-0108	210	800	0247	00	01	PANTALON PARA MEDICO RESIDENTE, COLOR BLANCO. TALLA 30, VOL. I, CEDULA 48.	30	PZA	1	PZA	-	102	-	102
ZONA B	SINALOA	46	48	27101-0108	210	800	0254	00	01	PANTALON PARA MEDICO RESIDENTE, COLOR BLANCO. TALLA 32, VOL. I, CEDULA 48.	32	PZA	1	PZA	-	288	-	288
ZONA B	SINALOA	46	48	27101-0108	210	800	0262	00	01	PANTALON PARA MEDICO RESIDENTE, COLOR BLANCO. TALLA 34, VOL. I, CEDULA 48.	34	PZA	1	PZA	-	306	-	306
ZONA B	SINALOA	46	48	27101-0108	210	800	0270	00	01	PANTALON PARA MEDICO RESIDENTE, COLOR BLANCO. TALLA 36, VOL. I, CEDULA 48.	36	PZA	1	PZA	-	141	-	141
ZONA B	SINALOA	46	48	27101-0108	210	800	0288	00	01	PANTALON PARA MEDICO RESIDENTE, COLOR BLANCO. TALLA 38, VOL. I, CEDULA 48.	38	PZA	1	PZA	-	75	-	75
ZONA B	SINALOA	46	48	27101-0108	210	800	0296	00	01	PANTALON PARA MEDICO RESIDENTE, COLOR BLANCO. TALLA 40, VOL. I, CEDULA 48.	40	PZA	1	PZA	-	18	-	18
ZONA B	SINALOA	46	48	27101-0108	210	800	0304	00	01	PANTALON PARA MEDICO RESIDENTE, COLOR BLANCO. TALLA 42, VOL. I, CEDULA 48.	42	PZA	1	PZA	-	3	-	3
ZONA B	SINALOA	46	48	27101-0108	210	800	0312	00	01	PANTALON PARA MEDICO RESIDENTE, COLOR BLANCO. TALLA 44, VOL. I, CEDULA 48.	44	PZA	1	PZA	-	6	-	6

ANEXO 5. CUADRO DE DISTRIBUCIÓN

Áreas Requirentes: Órganos de Operación Administrativa Desconcentrada de Aguascalientes, Baja California, Baja California Sur, Campeche, Chiapas, Chihuahua, CDMX Norte, CDMX Sur, Coahuila, Colima, Durango, Guanajuato, Guerrero, Hidalgo, Edo. México Oriente, Edo. México Poniente, Jalisco, Michoacán, Morelos, Nayarit, Nuevo León, Oaxaca, Puebla, Querétaro, Quintana Roo, San Luis Potosí, Sinaloa, Sonora, Tabasco, Tamaulipas, Tlaxcala, Veracruz Norte, Veracruz Sur, Yucatán, Zacatecas y Áreas de Nivel Central.

ZONA	OOAD	PARTIDA	CÉDULA	CLAVE CUCOP +	GPO	GEN	ESP	DIF	VAR	DESCRIPCIÓN- SISTEMA DE ABASTO INSTITUCIONAL (SAI)	TALLA	UNIDAD	CANT.	TIPO	ÚNICA ENTREGA RÉGIMEN ORDINARIO	ÚNICA ENTREGA MÉDICOS RESIDENTES	ÚNICA ENTREGA RÉGIMEN IMSS BIENESTAR	TOTAL POR CLAVE Y DESTINO RÉGIMEN ORDINARIO, MÉDICOS RESIDENTES E IMSS BIENESTAR
ONA B	SONORA	46	48	27101-0108	210	800	0239	00	01	PANTALON PARA MEDICO RESIDENTE, COLOR BLANCO. TALLA 28, VOL. I, CEDULA 48.	28	PZA	1	PZA	-	60	-	60
ONA B	SONORA	46	48	27101-0108	210	800	0247	00	01	PANTALON PARA MEDICO RESIDENTE, COLOR BLANCO. TALLA 30, VOL. I, CEDULA 48.	30	PZA	1	PZA	-	282	-	282
ONA B	SONORA	46	48	27101-0108	210	800	0254	00	01	PANTALON PARA MEDICO RESIDENTE, COLOR BLANCO. TALLA 32, VOL. I, CEDULA 48.	32	PZA	1	PZA	-	492	-	492
ONA B	SONORA	46	48	27101-0108	210	800	0262	00	01	PANTALON PARA MEDICO RESIDENTE, COLOR BLANCO. TALLA 34, VOL. I, CEDULA 48.	34	PZA	1	PZA	-	465	-	465
ONA B	SONORA	46	48	27101-0108	210	800	0270	00	01	PANTALON PARA MEDICO RESIDENTE, COLOR BLANCO. TALLA 36, VOL. I, CEDULA 48.	36	PZA	1	PZA	-	273	-	273
ONA B	SONORA	46	48	27101-0108	210	800	0288	00	01	PANTALON PARA MEDICO RESIDENTE, COLOR BLANCO. TALLA 38, VOL. I, CEDULA 48.	38	PZA	1	PZA	-	177	-	177
ONA B	SONORA	46	48	27101-0108	210	800	0295	00	01	PANTALON PARA MEDICO RESIDENTE, COLOR BLANCO. TALLA 40, VOL. I, CEDULA 48.	40	PZA	1	PZA	-	75	-	75
ONA B	SONORA	46	48	27101-0108	210	800	0304	00	01	PANTALON PARA MEDICO RESIDENTE, COLOR BLANCO. TALLA 42, VOL. I, CEDULA 48.	42	PZA	1	PZA	-	15	-	15
ONA B	SONORA	46	48	27101-0108	210	800	0312	00	01	PANTALON PARA MEDICO RESIDENTE, COLOR BLANCO. TALLA 44, VOL. I, CEDULA 48.	44	PZA	1	PZA	-	36	-	36
ONA B	SONORA	46	48	27101-0108	210	800	0320	00	01	PANTALON PARA MEDICO RESIDENTE, COLOR BLANCO. TALLA 46, VOL. I, CEDULA 48.	46	PZA	1	PZA	-	6	-	6
ONA B	SONORA	46	48	27101-0108	210	800	0338	00	01	PANTALON PARA MEDICO RESIDENTE, COLOR BLANCO. TALLA 48, VOL. I, CEDULA 48.	48	PZA	1	PZA	-	9	-	9
ONA B	SONORA	46	48	27101-0108	210	800	0346	00	01	PANTALON PARA MEDICO RESIDENTE, COLOR BLANCO. TALLA 50, VOL. I, CEDULA 48.	50	PZA	1	PZA	-	6	-	6
ONA B	SONORA	46	48	27101-0108	210	800	0353	00	01	PANTALON PARA MEDICO RESIDENTE, COLOR BLANCO. TALLA 52, VOL. I, CEDULA 48.	52	PZA	1	PZA	-	6	-	6
ONA B	TABASCO	46	48	27101-0108	210	800	0239	00	01	PANTALON PARA MEDICO RESIDENTE, COLOR BLANCO. TALLA 28, VOL. I, CEDULA 48.	28	PZA	1	PZA	-	12	-	12

ANEXOS
DIVISIÓN DE CONTRATOS

ANEXO 5. CUADRO DE DISTRIBUCIÓN

Áreas Requirentes: Órganos de Operación Administrativa Desconcentrada de Aguascalientes, Baja California, Baja California Sur, Campeche, Chiapas, Chihuahua, CDMX Norte, CDMX Sur, Coahuila, Colima, Durango, Guanajuato, Guerrero, Hidalgo, Edo México Oriente, Edo. México Poniente, Jalisco, Michoacán, Morelos, Nayarit, Nuevo León, Oaxaca, Puebla, Querétaro, Quintana Roo, San Luis Potosí, Sinaloa, Sonora, Tabasco, Tamaulipas, Tlaxcala, Veracruz Norte, Veracruz Sur, Yucatán, Zacatecas y Áreas de Nivel Central.

ZONA	OOAD	PARTIDA	CÉDULA	CLAVE CUCOP +	GPO	GEN	ESP	DIF	VAR	DESCRIPCIÓN- SISTEMA DE ABASTO INSTITUCIONAL (SAI)	TALLA	UNIDAD	CANT.	TIPO	ÚNICA ENTREGA RÉGIMEN ORDINARIO	ÚNICA ENTREGA MÉDICOS RESIDENTES	ÚNICA ENTREGA RÉGIMEN IMSS BIENESTAR	TOTAL POR CLAVE Y DESTINO RÉGIMEN ORDINARIO, MÉDICOS RESIDENTES E IMSS BIENESTAR
ZONA B	TABASCO	46	48	27101-0108	210	800	0247	00	01	PANTALON PARA MEDICO RESIDENTE, COLOR BLANCO, TALLA 30, VOL. I, CEDULA 48.	30	PZA	1	PZA	-	54	-	54
ZONA B	TABASCO	46	48	27101-0108	210	800	0254	00	01	PANTALON PARA MEDICO RESIDENTE, COLOR BLANCO, TALLA 32, VOL. I, CEDULA 48.	32	PZA	1	PZA	-	132	-	132
ZONA B	TABASCO	46	48	27101-0108	210	800	0262	00	01	PANTALON PARA MEDICO RESIDENTE, COLOR BLANCO, TALLA 34, VOL. I, CEDULA 48.	34	PZA	1	PZA	-	108	-	108
ZONA B	TABASCO	46	48	27101-0108	210	800	0270	00	01	PANTALON PARA MEDICO RESIDENTE, COLOR BLANCO, TALLA 36, VOL. I, CEDULA 48.	36	PZA	1	PZA	-	63	-	63
ZONA B	TABASCO	46	48	27101-0108	210	800	0288	00	01	PANTALON PARA MEDICO RESIDENTE, COLOR BLANCO, TALLA 38, VOL. I, CEDULA 48.	38	PZA	1	PZA	-	36	-	36
ZONA B	TABASCO	46	48	27101-0108	210	800	0296	00	01	PANTALON PARA MEDICO RESIDENTE, COLOR BLANCO, TALLA 40, VOL. I, CEDULA 48.	40	PZA	1	PZA	-	24	-	24
ZONA B	TABASCO	46	48	27101-0108	210	800	0304	00	01	PANTALON PARA MEDICO RESIDENTE, COLOR BLANCO, TALLA 42, VOL. I, CEDULA 48.	42	PZA	1	PZA	-	18	-	18
ZONA B	TABASCO	46	48	27101-0108	210	800	0353	00	01	PANTALON PARA MEDICO RESIDENTE, COLOR BLANCO, TALLA 52, VOL. I, CEDULA 48.	52	PZA	1	PZA	-	6	-	6
ZONA B	TAMAULIPAS	46	48	27101-0108	210	800	0239	00	01	PANTALON PARA MEDICO RESIDENTE, COLOR BLANCO, TALLA 28, VOL. I, CEDULA 48.	28	PZA	1	PZA	-	18	-	18
ZONA B	TAMAULIPAS	46	48	27101-0108	210	800	0247	00	01	PANTALON PARA MEDICO RESIDENTE, COLOR BLANCO, TALLA 30, VOL. I, CEDULA 48.	30	PZA	1	PZA	-	99	-	99
ZONA B	TAMAULIPAS	46	48	27101-0108	210	800	0254	00	01	PANTALON PARA MEDICO RESIDENTE, COLOR BLANCO, TALLA 32, VOL. I, CEDULA 48.	32	PZA	1	PZA	-	231	-	231
ZONA B	TAMAULIPAS	46	48	27101-0108	210	800	0262	00	01	PANTALON PARA MEDICO RESIDENTE, COLOR BLANCO, TALLA 34, VOL. I, CEDULA 48.	34	PZA	1	PZA	-	204	-	204
ZONA B	TAMAULIPAS	46	48	27101-0108	210	800	0270	00	01	PANTALON PARA MEDICO RESIDENTE, COLOR BLANCO, TALLA 36, VOL. I, CEDULA 48.	36	PZA	1	PZA	-	84	-	84
ZONA B	TAMAULIPAS	46	48	27101-0108	210	800	0288	00	01	PANTALON PARA MEDICO RESIDENTE, COLOR BLANCO, TALLA 38, VOL. I, CEDULA 48.	38	PZA	1	PZA	-	60	-	60

ANEXO 5. CUADRO DE DISTRIBUCIÓN

Áreas Requirentes: Órganos de Operación Administrativa Desconcentrada de Aguascalientes, Baja California, Baja California Sur, Campeche, Chiapas, Chihuahua, CDMX Norte, CDMX Sur, Coahuila, Colima, Durango, Guanajuato, Guerrero, Hidalgo, Edo. México Oriente, Edo. México Poniente, Jalisco, Michoacán, Morelos, Nayarit, Nuevo León, Oaxaca, Puebla, Querétaro, Quintana Roo, San Luis Potosí, Sinaloa, Sonora, Tabasco, Tamaulipas, Tlaxcala, Veracruz Norte, Veracruz Sur, Yucatán, Zacatecas y Áreas de Nivel Central.

ZONA	OOAD	PARTIDA	CÉDULA	CLAVE CUCOP +	GPO	GEN	ESP	DIF	VAR	DESCRIPCIÓN- SISTEMA DE ABASTO INSTITUCIONAL (SAI)	TALLA	UNIDAD	CANT.	TIPO	ÚNICA ENTREGA RÉGIMEN ORDINARIO	ÚNICA ENTREGA MÉDICOS RESIDENTES	ÚNICA ENTREGA RÉGIMEN IMSS BIENESTAR	TOTAL POR CLAVE Y DESTINO RÉGIMEN ORDINARIO, MÉDICOS RESIDENTES E IMSS BIENESTAR
ONA B	TAMAULIPAS	46	48	27101-0108	210	800	0296	00	01	PANTALON PARA MEDICO RESIDENTE, COLOR BLANCO, TALLA 40, VOL. I, CEDULA 48.	40	PZA	1	PZA	-	27	-	27
ONA B	TAMAULIPAS	46	48	27101-0108	210	800	0304	00	01	PANTALON PARA MEDICO RESIDENTE, COLOR BLANCO, TALLA 42, VOL. I, CEDULA 48.	42	PZA	1	PZA	-	3	-	3
ONA B	TAMAULIPAS	46	48	27101-0108	210	800	0312	00	01	PANTALON PARA MEDICO RESIDENTE, COLOR BLANCO, TALLA 44, VOL. I, CEDULA 48.	44	PZA	1	PZA	-	6	-	6
ONA B	TAMAULIPAS	46	48	27101-0108	210	800	0320	00	01	PANTALON PARA MEDICO RESIDENTE, COLOR BLANCO, TALLA 46, VOL. I, CEDULA 48.	46	PZA	1	PZA	-	6	-	6
ONA B	TAMAULIPAS	46	48	27101-0108	210	800	0338	00	01	PANTALON PARA MEDICO RESIDENTE, COLOR BLANCO, TALLA 48, VOL. I, CEDULA 48.	48	PZA	1	PZA	-	6	-	6
ONA B	TAMAULIPAS	46	48	27101-0108	210	800	0353	00	01	PANTALON PARA MEDICO RESIDENTE, COLOR BLANCO, TALLA 52, VOL. I, CEDULA 48.	52	PZA	1	PZA	-	6	-	6
ONA B	VERACRUZ NORTE	46	48	27101-0108	210	800	0239	00	01	PANTALON PARA MEDICO RESIDENTE, COLOR BLANCO, TALLA 28, VOL. I, CEDULA 48.	28	PZA	1	PZA	-	33	-	33
ONA B	VERACRUZ NORTE	46	48	27101-0108	210	800	0247	00	01	PANTALON PARA MEDICO RESIDENTE, COLOR BLANCO, TALLA 30, VOL. I, CEDULA 48.	30	PZA	1	PZA	-	183	-	183
ONA B	VERACRUZ NORTE	46	48	27101-0108	210	800	0254	00	01	PANTALON PARA MEDICO RESIDENTE, COLOR BLANCO, TALLA 32, VOL. I, CEDULA 48.	32	PZA	1	PZA	-	354	-	354
ONA B	VERACRUZ NORTE	46	48	27101-0108	210	800	0262	00	01	PANTALON PARA MEDICO RESIDENTE, COLOR BLANCO, TALLA 34, VOL. I, CEDULA 48.	34	PZA	1	PZA	-	279	-	279
ONA B	VERACRUZ NORTE	46	48	27101-0108	210	800	0270	00	01	PANTALON PARA MEDICO RESIDENTE, COLOR BLANCO, TALLA 36, VOL. I, CEDULA 48.	36	PZA	1	PZA	-	222	-	222
ONA B	VERACRUZ NORTE	46	48	27101-0108	210	800	0288	00	01	PANTALON PARA MEDICO RESIDENTE, COLOR BLANCO, TALLA 38, VOL. I, CEDULA 48.	38	PZA	1	PZA	-	90	-	90
ONA B	VERACRUZ NORTE	46	48	27101-0108	210	800	0296	00	01	PANTALON PARA MEDICO RESIDENTE, COLOR BLANCO, TALLA 40, VOL. I, CEDULA 48.	40	PZA	1	PZA	-	48	-	48
ONA B	VERACRUZ NORTE	46	48	27101-0108	210	800	0304	00	01	PANTALON PARA MEDICO RESIDENTE, COLOR BLANCO, TALLA 42, VOL. I, CEDULA 48.	42	PZA	1	PZA	-	21	-	21

ANEXOS
DIVISIÓN DE CONTRATOS

ANEXO 5. CUADRO DE DISTRIBUCIÓN

Areas Requirentes: Órganos de Operación Administrativa Desconcentrada de Aguascallentes, Baja California, Baja California Sur, Campeche, Chiapas, Chihuahua, CDMX Norte, CDMX Sur, Coahuila, Colima, Durango, Guanajuato, Guerrero, Hidalgo, Edo. México Oriente, Edo. México Poniente, Jalisco, Michoacán, Morelos, Nayarit, Nuevo León, Oaxaca, Puebla, Querétaro, Quintana Roo, San Luis Potosí, Sinaloa, Sonora, Tabasco, Tamaulipas, Tlaxcala, Veracruz Norte, Veracruz Sur, Yucatán, Zacatecas y Áreas de Nivel Central.

ZONA	OOAD	PARTIDA	CÉDULA	CLAVE CUCOP +	GPO	GEN	ESP	DIF	VAR	DESCRIPCIÓN- SISTEMA DE ABASTO INSTITUCIONAL (SAI)	TALLA	UNIDAD	CANT.	TIPO	ÚNICA ENTREGA RÉGIMEN ORDINARIO	ÚNICA ENTREGA MÉDICOS RESIDENTES	ÚNICA ENTREGA RÉGIMEN IMSS BIENESTAR	TOTAL POR CLAVE Y DESTINO RÉGIMEN ORDINARIO, MÉDICOS RESIDENTES E IMSS BIENESTAR
ZONA B	VERACRUZ NORTE	46	48	27101-0108	210	800	0312	00	01	PANTALON PARA MEDICO RESIDENTE, COLOR BLANCO. TALLA 44, VOL. I, CEDULA 48.	44	PZA	1	PZA	-	12	-	12
ZONA B	VERACRUZ SUR	46	48	27101-0108	210	800	0239	00	01	PANTALON PARA MEDICO RESIDENTE, COLOR BLANCO. TALLA 28, VOL. I, CEDULA 48.	28	PZA	1	PZA	-	18	-	18
ZONA B	VERACRUZ SUR	46	48	27101-0108	210	800	0247	00	01	PANTALON PARA MEDICO RESIDENTE, COLOR BLANCO. TALLA 30, VOL. I, CEDULA 48.	30	PZA	1	PZA	-	105	-	105
ZONA B	VERACRUZ SUR	46	48	27101-0108	210	800	0254	00	01	PANTALON PARA MEDICO RESIDENTE, COLOR BLANCO. TALLA 32, VOL. I, CEDULA 48.	32	PZA	1	PZA	-	279	-	279
ZONA B	VERACRUZ SUR	46	48	27101-0108	210	800	0262	00	01	PANTALON PARA MEDICO RESIDENTE, COLOR BLANCO. TALLA 34, VOL. I, CEDULA 48.	34	PZA	1	PZA	-	276	-	276
ZONA B	VERACRUZ SUR	46	48	27101-0108	210	800	0270	00	01	PANTALON PARA MEDICO RESIDENTE, COLOR BLANCO. TALLA 36, VOL. I, CEDULA 48.	36	PZA	1	PZA	-	135	-	135
ZONA B	VERACRUZ SUR	46	48	27101-0108	210	800	0288	00	01	PANTALON PARA MEDICO RESIDENTE, COLOR BLANCO. TALLA 38, VOL. I, CEDULA 48.	38	PZA	1	PZA	-	75	-	75
ZONA B	VERACRUZ SUR	46	48	27101-0108	210	800	0295	00	01	PANTALON PARA MEDICO RESIDENTE, COLOR BLANCO. TALLA 40, VOL. I, CEDULA 48.	40	PZA	1	PZA	-	33	-	33
ZONA B	VERACRUZ SUR	46	48	27101-0108	210	800	0304	00	01	PANTALON PARA MEDICO RESIDENTE, COLOR BLANCO. TALLA 42, VOL. I, CEDULA 48.	42	PZA	1	PZA	-	24	-	24
ZONA B	VERACRUZ SUR	46	48	27101-0108	210	800	0312	00	01	PANTALON PARA MEDICO RESIDENTE, COLOR BLANCO. TALLA 44, VOL. I, CEDULA 48.	44	PZA	1	PZA	-	3	-	3
ZONA B	VERACRUZ SUR	46	48	27101-0108	210	800	0320	00	01	PANTALON PARA MEDICO RESIDENTE, COLOR BLANCO. TALLA 46, VOL. I, CEDULA 48.	46	PZA	1	PZA	-	9	-	9
ZONA B	VERACRUZ SUR	46	48	27101-0108	210	800	0346	00	01	PANTALON PARA MEDICO RESIDENTE, COLOR BLANCO. TALLA 50, VOL. I, CEDULA 48.	50	PZA	1	PZA	-	6	-	6
ZONA B	YUCATAN	46	48	27101-0108	210	800	0239	00	01	PANTALON PARA MEDICO RESIDENTE, COLOR BLANCO. TALLA 28, VOL. I, CEDULA 48.	28	PZA	1	PZA	-	45	-	45
ZONA B	YUCATAN	46	48	27101-0108	210	800	0247	00	01	PANTALON PARA MEDICO RESIDENTE, COLOR BLANCO. TALLA 30, VOL. I, CEDULA 48.	30	PZA	1	PZA	-	207	-	207

ANEXO 5. CUADRO DE DISTRIBUCIÓN

Áreas Requirentes: Órganos de Operación Administrativa Desconcentrada de Aguascalientes, Baja California, Baja California Sur, Campeche, Chiapas, Chihuahua, CDMX Norte, CDMX Sur, Coahuila, Colima, Durango, Guanajuato, Guerrero, Hidalgo, Edo. México Oriente, Edo. México Poniente, Jalisco, Michoacán, Morelos, Nayarit, Nuevo León, Oaxaca, Puebla, Querétaro, Quintana Roo, San Luis Potosí, Sinaloa, Sonora, Tabasco, Tamaulipas, Tlaxcala, Veracruz Norte, Veracruz Sur, Yucatán, Zacatecas y Áreas de Nivel Central.

ZONA	OOAD	PARTIDA	CÉDULA	CLAVE CUCOP +	GPO	GEN	ESP	DIF	VAR	DESCRIPCIÓN- SISTEMA DE ABASTO INSTITUCIONAL (SAI)	TALLA	UNIDAD	CANT.	TIPO	ÚNICA ENTREGA RÉGIMEN ORDINARIO	ÚNICA ENTREGA MÉDICOS RESIDENTES	ÚNICA ENTREGA RÉGIMEN IMSS BIENESTAR	TOTAL POR CLAVE Y DESTINO RÉGIMEN ORDINARIO, MÉDICOS RESIDENTES E IMSS BIENESTAR
ONA B	YUCATAN	46	48	27101-0108	210	800	0254	00	01	PANTALON PARA MEDICO RESIDENTE, COLOR BLANCO, TALLA 32, VOL. I, CEDULA 48.	32	PZA	1	PZA	-	384	-	384
ONA B	YUCATAN	46	48	27101-0108	210	800	0262	00	01	PANTALON PARA MEDICO RESIDENTE, COLOR BLANCO, TALLA 34, VOL. I, CEDULA 48.	34	PZA	1	PZA	-	345	-	345
ONA B	YUCATAN	46	48	27101-0108	210	800	0270	00	01	PANTALON PARA MEDICO RESIDENTE, COLOR BLANCO, TALLA 36, VOL. I, CEDULA 48.	36	PZA	1	PZA	-	180	-	180
ONA B	YUCATAN	46	48	27101-0108	210	800	0288	00	01	PANTALON PARA MEDICO RESIDENTE, COLOR BLANCO, TALLA 38, VOL. I, CEDULA 48.	38	PZA	1	PZA	-	120	-	120
ONA B	YUCATAN	46	48	27101-0108	210	800	0296	00	01	PANTALON PARA MEDICO RESIDENTE, COLOR BLANCO, TALLA 40, VOL. I, CEDULA 48.	40	PZA	1	PZA	-	27	-	27
ONA B	YUCATAN	46	48	27101-0108	210	800	0304	00	01	PANTALON PARA MEDICO RESIDENTE, COLOR BLANCO, TALLA 42, VOL. I, CEDULA 48.	42	PZA	1	PZA	-	30	-	30
ONA B	YUCATAN	46	48	27101-0108	210	800	0320	00	01	PANTALON PARA MEDICO RESIDENTE, COLOR BLANCO, TALLA 46, VOL. I, CEDULA 48.	46	PZA	1	PZA	-	6	-	6
ONA B	YUCATAN	46	48	27101-0108	210	800	0338	00	01	PANTALON PARA MEDICO RESIDENTE, COLOR BLANCO, TALLA 48, VOL. I, CEDULA 48.	48	PZA	1	PZA	-	3	-	3
ONA A	AGUASCALIENTES	47	49	27101-0109	210	800	0361	00	01	PANTALON PARA MEDICA RESIDENTE, COLOR BLANCO, TALLA 28, VOL. I, CEDULA 49.	28	PZA	1	PZA	-	300	-	300
ONA A	AGUASCALIENTES	47	49	27101-0109	210	800	0379	00	01	PANTALON PARA MEDICA RESIDENTE, COLOR BLANCO, TALLA 30, VOL. I, CEDULA 49.	30	PZA	1	PZA	-	153	-	153
ONA A	AGUASCALIENTES	47	49	27101-0109	210	800	0387	00	01	PANTALON PARA MEDICA RESIDENTE, COLOR BLANCO, TALLA 32, VOL. I, CEDULA 49.	32	PZA	1	PZA	-	90	-	90
ONA A	AGUASCALIENTES	47	49	27101-0109	210	800	0395	00	01	PANTALON PARA MEDICA RESIDENTE, COLOR BLANCO, TALLA 34, VOL. I, CEDULA 49.	34	PZA	1	PZA	-	105	-	105
ONA A	AGUASCALIENTES	47	49	27101-0109	210	800	0403	00	01	PANTALON PARA MEDICA RESIDENTE, COLOR BLANCO, TALLA 36, VOL. I, CEDULA 49.	36	PZA	1	PZA	-	72	-	72
ONA A	AGUASCALIENTES	47	49	27101-0109	210	800	0411	00	01	PANTALON PARA MEDICA RESIDENTE, COLOR BLANCO, TALLA 38, VOL. I, CEDULA 49.	38	PZA	1	PZA	-	51	-	51

ANEXOS
DIVISIÓN DE CONTRATOS

ANEXO 5. CUADRO DE DISTRIBUCIÓN

Áreas Requirentes: Órganos de Operación Administrativa Desconcentrada de Aguascalientes, Baja California, Baja California Sur, Campeche, Chiapas, Chihuahua, CDMX Norte, CDMX Sur, Coahuila, Colima, Durango, Guanajuato, Guerrero, Hidalgo, Edo. México Oriente, Edo. México Poniente, Jalisco, Michoacán, Morelos, Nayarit, Nuevo León, Oaxaca, Puebla, Querétaro, Quintana Roo, San Luis Potosí, Sinaloa, Sonora, Tabasco, Tamaulipas, Tlaxcala, Veracruz Norte, Veracruz Sur, Yucatán, Zacatecas y Áreas de Nivel Central.

ZONA	OOAD	PARTIDA	CÉDULA	CLAVE CUCOP +	GPO.	GEN	ESP	DIF	VAR	DESCRIPCIÓN- SISTEMA DE ABASTO INSTITUCIONAL (SAI)	TALLA	UNIDAD	CANT.	TIPO	ÚNICA ENTREGA RÉGIMEN ORDINARIO	ÚNICA ENTREGA MÉDICOS RESIDENTES	ÚNICA ENTREGA RÉGIMEN IMSS - BIENESTAR	TOTAL POR CLAVE Y DESTINO RÉGIMEN ORDINARIO, MÉDICOS RESIDENTES E IMSS BIENESTAR
ZONA A	AGUASCALIENTES	47	49	27101-0109	210	800	0429	00	01	PANTALON PARA MEDICA RESIDENTE, COLOR BLANCO, TALLA 40, VOL. I, CEDULA 49.	40	PZA	1	PZA	-	9	-	9
ZONA A	AGUASCALIENTES	47	49	27101-0109	210	800	0437	00	01	PANTALON PARA MEDICA RESIDENTE, COLOR BLANCO, TALLA 42, VOL. I, CEDULA 49.	42	PZA	1	PZA	-	12	-	12
ZONA A	AGUASCALIENTES	47	49	27101-0109	210	800	0445	00	01	PANTALON PARA MEDICA RESIDENTE, COLOR BLANCO, TALLA 44, VOL. I, CEDULA 49.	44	PZA	1	PZA	-	3	-	3
ZONA A	AGUASCALIENTES	47	49	27101-0109	210	800	0452	00	01	PANTALON PARA MEDICA RESIDENTE, COLOR BLANCO, TALLA 46, VOL. I, CEDULA 49.	46	PZA	1	PZA	-	3	-	3
ZONA A	CDMX NORTE	47	49	27101-0109	210	800	0361	00	01	PANTALON PARA MEDICA RESIDENTE, COLOR BLANCO, TALLA 28, VOL. I, CEDULA 49.	28	PZA	1	PZA	-	1,473	-	1,473
ZONA A	CDMX NORTE	47	49	27101-0109	210	800	0379	00	01	PANTALON PARA MEDICA RESIDENTE, COLOR BLANCO, TALLA 30, VOL. I, CEDULA 49.	30	PZA	1	PZA	-	762	-	762
ZONA A	CDMX NORTE	47	49	27101-0109	210	800	0387	00	01	PANTALON PARA MEDICA RESIDENTE, COLOR BLANCO, TALLA 32, VOL. I, CEDULA 49.	32	PZA	1	PZA	-	756	-	756
ZONA A	CDMX NORTE	47	49	27101-0109	210	800	0395	00	01	PANTALON PARA MEDICA RESIDENTE, COLOR BLANCO, TALLA 34, VOL. I, CEDULA 49.	34	PZA	1	PZA	-	678	-	678
ZONA A	CDMX NORTE	47	49	27101-0109	210	800	0403	00	01	PANTALON PARA MEDICA RESIDENTE, COLOR BLANCO, TALLA 36, VOL. I, CEDULA 49.	36	PZA	1	PZA	-	342	-	342
ZONA A	CDMX NORTE	47	49	27101-0109	210	800	0411	00	01	PANTALON PARA MEDICA RESIDENTE, COLOR BLANCO, TALLA 38, VOL. I, CEDULA 49.	38	PZA	1	PZA	-	126	-	126
ZONA A	CDMX NORTE	47	49	27101-0109	210	800	0429	00	01	PANTALON PARA MEDICA RESIDENTE, COLOR BLANCO, TALLA 40, VOL. I, CEDULA 49.	40	PZA	1	PZA	-	60	-	60
ZONA A	CDMX NORTE	47	49	27101-0109	210	800	0437	00	01	PANTALON PARA MEDICA RESIDENTE, COLOR BLANCO, TALLA 42, VOL. I, CEDULA 49.	42	PZA	1	PZA	-	12	-	12
ZONA A	CDMX NORTE	47	49	27101-0109	210	800	0445	00	01	PANTALON PARA MEDICA RESIDENTE, COLOR BLANCO, TALLA 44, VOL. I, CEDULA 49.	44	PZA	1	PZA	-	12	-	12
ZONA A	CDMX NORTE	47	49	27101-0109	210	800	0460	00	01	PANTALON PARA MEDICA RESIDENTE, COLOR BLANCO, TALLA 48, VOL. I, CEDULA 49.	48	PZA	1	PZA	-	6	-	6

ANEXO 5. CUADRO DE DISTRIBUCIÓN

Áreas Requirentes: Órganos de Operación Administrativa Desconcentrada de Aguascalientes, Baja California, Baja California Sur, Campeche, Chiapas, Chihuahua, CDMX Norte, CDMX Sur, Coahuila, Colima, Durango, Guanajuato, Guerrero, Hidalgo, Edo. México Oriente, Edo. México Poniente, Jalisco, Michoacán, Morelos, Nayarit, Nuevo León, Oaxaca, Puebla, Querétaro, Quintana Roo, San Luis Potosí, Sinaloa, Sonora, Tabasco, Tamaulipas, Tlaxcala, Veracruz Norte, Veracruz Sur, Yucatán, Zacatecas y Áreas de Nivel Central.

ZONA	OOAD	PARTIDA	CÉDULA	CLAVE CUCOP +	GPO	GEN	ESP	DIF	VAR	DESCRIPCIÓN- SISTEMA DE ABASTO INSTITUCIONAL (SAI)	TALLA	UNIDAD	CANT.	TIPO	ÚNICA ENTREGA RÉGIMEN ORDINARIO	ÚNICA ENTREGA MÉDICOS RESIDENTES	ÚNICA ENTREGA RÉGIMEN IMSS BIENESTAR	TOTAL POR CLAVE Y DESTINO RÉGIMEN ORDINARIO, MÉDICOS RESIDENTES E IMSS BIENESTAR
ZONA A	CDMX SUR	47	49	27101-0109	210	800	0361	00	01	PANTALON PARA MEDICA RESIDENTE, COLOR BLANCO. TALLA 28, VOL. I, CEDULA 49.	28	PZA	1	PZA	-	1,659	-	1,659
ZONA A	CDMX SUR	47	49	27101-0109	210	800	0379	00	01	PANTALON PARA MEDICA RESIDENTE, COLOR BLANCO. TALLA 30, VOL. I, CEDULA 49.	30	PZA	1	PZA	-	939	-	939
ZONA A	CDMX SUR	47	49	27101-0109	210	800	0387	00	01	PANTALON PARA MEDICA RESIDENTE, COLOR BLANCO. TALLA 32, VOL. I, CEDULA 49.	32	PZA	1	PZA	-	861	-	861
ZONA A	CDMX SUR	47	49	27101-0109	210	800	0395	00	01	PANTALON PARA MEDICA RESIDENTE, COLOR BLANCO. TALLA 34, VOL. I, CEDULA 49.	34	PZA	1	PZA	-	579	-	579
ZONA A	CDMX SUR	47	49	27101-0109	210	800	0403	00	01	PANTALON PARA MEDICA RESIDENTE, COLOR BLANCO. TALLA 36, VOL. I, CEDULA 49.	36	PZA	1	PZA	-	342	-	342
ZONA A	CDMX SUR	47	49	27101-0109	210	800	0411	00	01	PANTALON PARA MEDICA RESIDENTE, COLOR BLANCO. TALLA 38, VOL. I, CEDULA 49.	38	PZA	1	PZA	-	132	-	132
ZONA A	CDMX SUR	47	49	27101-0109	210	800	0429	00	01	PANTALON PARA MEDICA RESIDENTE, COLOR BLANCO. TALLA 40, VOL. I, CEDULA 49.	40	PZA	1	PZA	-	48	-	48
ZONA A	CDMX SUR	47	49	27101-0109	210	800	0437	00	01	PANTALON PARA MEDICA RESIDENTE, COLOR BLANCO. TALLA 42, VOL. I, CEDULA 49.	42	PZA	1	PZA	-	21	-	21
ZONA A	CDMX SUR	47	49	27101-0109	210	800	0445	00	01	PANTALON PARA MEDICA RESIDENTE, COLOR BLANCO. TALLA 44, VOL. I, CEDULA 49.	44	PZA	1	PZA	-	9	-	9
ZONA A	CHIHUAHUA	47	49	27101-0109	210	800	0361	00	01	PANTALON PARA MEDICA RESIDENTE, COLOR BLANCO. TALLA 28, VOL. I, CEDULA 49.	28	PZA	1	PZA	-	447	-	447
ZONA A	CHIHUAHUA	47	49	27101-0109	210	800	0379	00	01	PANTALON PARA MEDICA RESIDENTE, COLOR BLANCO. TALLA 30, VOL. I, CEDULA 49.	30	PZA	1	PZA	-	237	-	237
ZONA A	CHIHUAHUA	47	49	27101-0109	210	800	0387	00	01	PANTALON PARA MEDICA RESIDENTE, COLOR BLANCO. TALLA 32, VOL. I, CEDULA 49.	32	PZA	1	PZA	-	219	-	219
ZONA A	CHIHUAHUA	47	49	27101-0109	210	800	0395	00	01	PANTALON PARA MEDICA RESIDENTE, COLOR BLANCO. TALLA 34, VOL. I, CEDULA 49.	34	PZA	1	PZA	-	177	-	177
ZONA A	CHIHUAHUA	47	49	27101-0109	210	800	0403	00	01	PANTALON PARA MEDICA RESIDENTE, COLOR BLANCO. TALLA 36, VOL. I, CEDULA 49.	36	PZA	1	PZA	-	195	-	195

ANEXOS
DIVISIÓN DE CONTRATOS

ANEXO 5. CUADRO DE DISTRIBUCIÓN

Áreas Requirentes: Órganos de Operación Administrativa Desconcentrada de Aguascalientes, Baja California, Baja California Sur, Campeche, Chiapas, Chihuahua, CDMX Norte, CDMX Sur, Coahuila, Colima, Durango, Guanajuato, Guerrero, Hidalgo, Ed México Oriente, Edo. México Poniente, Jalisco, Michoacán, Morelos, Nayarit, Nuevo León, Oaxaca, Puebla, Querétaro, Quintana Roo, San Luis Potosí, Sinaloa, Sonora, Tabasco, Tamaulipas, Tlaxcala, Veracruz Norte, Veracruz Sur, Yucatán, Zacatecas y Áre de Nivel Central.

ZONA	OOAD	PARTIDA	CÉDULA	CLAVE CUCOP +	GPO	GEN	ESP	DIF	VAR	DESCRIPCIÓN- SISTEMA DE ABASTO INSTITUCIONAL (SAI)	TALLA	UNIDAD	CANT.	TIPO	ÚNICA ENTREGA RÉGIMEN ORDINARIO	ÚNICA ENTREGA MÉDICOS RESIDENTES	ÚNICA ENTREGA RÉGIMEN IMSS BIENESTAR	TOTAL POR CLAVE Y DESTINO RÉGIMEN ORDINARIO, MÉDICOS RESIDENTES E IMSS BIENESTA
ZONA A	CHIHUAHUA	47	49	27101-0109	210	800	0411	00	01	PANTALON PARA MEDICA RESIDENTE, COLOR BLANCO. TALLA 38, VOL 1, CEDULA 49.	38	PZA	1	PZA	-	111	-	11
ZONA A	CHIHUAHUA	47	49	27101-0109	210	800	0429	00	01	PANTALON PARA MEDICA RESIDENTE, COLOR BLANCO. TALLA 40, VOL. 1, CEDULA 49.	40	PZA	1	PZA	-	42	-	42
ZONA A	CHIHUAHUA	47	49	27101-0109	210	800	0437	00	01	PANTALON PARA MEDICA RESIDENTE, COLOR BLANCO. TALLA 42, VOL. I, CEDULA 49.	42	PZA	1	PZA	-	24	-	24
ZONA A	CHIHUAHUA	47	49	27101-0109	210	800	0445	00	01	PANTALON PARA MEDICA RESIDENTE, COLOR BLANCO. TALLA 44, VOL. I, CEDULA 49.	44	PZA	1	PZA	-	9	-	9
ZONA A	DURANGO	47	49	27101-0109	210	800	0361	00	01	PANTALON PARA MEDICA RESIDENTE, COLOR BLANCO. TALLA 28, VOL. I, CEDULA 49.	28	PZA	1	PZA	-	102	-	102
ZONA A	DURANGO	47	49	27101-0109	210	800	0379	00	01	PANTALON PARA MEDICA RESIDENTE, COLOR BLANCO. TALLA 30, VOL. I, CEDULA 49.	30	PZA	1	PZA	-	93	-	93
ZONA A	DURANGO	47	49	27101-0109	210	800	0387	00	01	PANTALON PARA MEDICA RESIDENTE, COLOR BLANCO. TALLA 32, VOL. I, CEDULA 49.	32	PZA	1	PZA	-	87	-	87
ZONA A	DURANGO	47	49	27101-0109	210	800	0395	00	01	PANTALON PARA MEDICA RESIDENTE, COLOR BLANCO. TALLA 34, VOL. I, CEDULA 49.	34	PZA	1	PZA	-	141	-	141
ZONA A	DURANGO	47	49	27101-0109	210	800	0403	00	01	PANTALON PARA MEDICA RESIDENTE, COLOR BLANCO. TALLA 36, VOL. I, CEDULA 49.	36	PZA	1	PZA	-	81	-	81
ZONA A	DURANGO	47	49	27101-0109	210	800	0411	00	01	PANTALON PARA MEDICA RESIDENTE, COLOR BLANCO. TALLA 38, VOL. I, CEDULA 49.	38	PZA	1	PZA	-	27	-	27
ZONA A	DURANGO	47	49	27101-0109	210	800	0429	00	01	PANTALON PARA MEDICA RESIDENTE, COLOR BLANCO. TALLA 40, VOL. I, CEDULA 49.	40	PZA	1	PZA	-	12	-	12
ZONA A	DURANGO	47	49	27101-0109	210	800	0437	00	01	PANTALON PARA MEDICA RESIDENTE, COLOR BLANCO. TALLA 42, VOL. I, CEDULA 49.	42	PZA	1	PZA	-	6	-	6
ZONA A	EDO DE MEX ORIENTE	47	49	27101-0109	210	800	0361	00	01	PANTALON PARA MEDICA RESIDENTE, COLOR BLANCO. TALLA 28, VOL. I, CEDULA 49.	28	PZA	1	PZA	-	333	-	333
ZONA A	EDO DE MEX ORIENTE	47	49	27101-0109	210	800	0379	00	01	PANTALON PARA MEDICA RESIDENTE, COLOR BLANCO. TALLA 30, VOL. I, CEDULA 49.	30	PZA	1	PZA	-	246	-	246

ANEXO 5. CUADRO DE DISTRIBUCIÓN

reas Requirentes: Órganos de Operación Administrativa Desconcentrada de Aguascalientes, Baja California, Baja California Sur, Campeche, Chiapas, Chihuahua, CDMX Norte, CDMX Sur, Coahuila, Colima, Durango, Guanajuato, Guerrero, Hidalgo, Edo. México Oriente, Edo. México Poniente, Jalisco, Michoacán, Morelos, Nayarit, Nuevo León, Oaxaca, Puebla, Querétaro, Quintana Roo, San Luis Potosí, Sinaloa, Sonora, Tabasco, Tamaulipas, Tlaxcala, Veracruz Norte, Veracruz Sur, Yucatán, Zacatecas y Áreas de Nivel Central.

ZONA	OOAD	PARTIDA	CÉDULA	CLAVE CUCOP +	GPO	GEN	ESP	DIF	VAR	DESCRIPCIÓN- SISTEMA DE ABASTO INSTITUCIONAL (SAI)	TALLA	UNIDAD	CANT.	TIPO	ÚNICA ENTREGA RÉGIMEN ORDINARIO	ÚNICA ENTREGA MÉDICOS RESIDENTES	ÚNICA ENTREGA RÉGIMEN IMSS BIENESTAR	TOTAL POR CLAVE Y DESTINO RÉGIMEN ORDINARIO, MÉDICOS RESIDENTES E IMSS BIENESTAR
ONA A	EDO DE MEX ORIENTE	47	49	27101-0109	210	800	0387	00	01	PANTALON PARA MEDICA RESIDENTE, COLOR BLANCO, TALLA 32, VOL. I, CEDULA 49.	32	PZA	1	PZA	-	354	-	354
ONA A	EDO DE MEX ORIENTE	47	49	27101-0109	210	800	0395	00	01	PANTALON PARA MEDICA RESIDENTE, COLOR BLANCO, TALLA 34, VOL. I, CEDULA 49.	34	PZA	1	PZA	-	282	-	282
ONA A	EDO DE MEX ORIENTE	47	49	27101-0109	210	800	0403	00	01	PANTALON PARA MEDICA RESIDENTE, COLOR BLANCO, TALLA 36, VOL. I, CEDULA 49.	36	PZA	1	PZA	-	198	-	198
ONA A	EDO DE MEX ORIENTE	47	49	27101-0109	210	800	0411	00	01	PANTALON PARA MEDICA RESIDENTE, COLOR BLANCO, TALLA 38, VOL. I, CEDULA 49.	38	PZA	1	PZA	-	87	-	87
ONA A	EDO DE MEX ORIENTE	47	49	27101-0109	210	800	0429	00	01	PANTALON PARA MEDICA RESIDENTE, COLOR BLANCO, TALLA 40, VOL. I, CEDULA 49.	40	PZA	1	PZA	-	33	-	33
ONA A	EDO DE MEX ORIENTE	47	49	27101-0109	210	800	0437	00	01	PANTALON PARA MEDICA RESIDENTE, COLOR BLANCO, TALLA 42, VOL. I, CEDULA 49.	42	PZA	1	PZA	-	18	-	18
ONA A	EDO DE MEX PONIENTE	47	49	27101-0109	210	800	0361	00	01	PANTALON PARA MEDICA RESIDENTE, COLOR BLANCO, TALLA 28, VOL. I, CEDULA 49.	28	PZA	1	PZA	-	387	-	387
ONA A	EDO DE MEX PONIENTE	47	49	27101-0109	210	800	0379	00	01	PANTALON PARA MEDICA RESIDENTE, COLOR BLANCO, TALLA 30, VOL. I, CEDULA 49.	30	PZA	1	PZA	-	309	-	309
ONA A	EDO DE MEX PONIENTE	47	49	27101-0109	210	800	0387	00	01	PANTALON PARA MEDICA RESIDENTE, COLOR BLANCO, TALLA 32, VOL. I, CEDULA 49.	32	PZA	1	PZA	-	297	-	297
ONA A	EDO DE MEX PONIENTE	47	49	27101-0109	210	800	0395	00	01	PANTALON PARA MEDICA RESIDENTE, COLOR BLANCO, TALLA 34, VOL. I, CEDULA 49.	34	PZA	1	PZA	-	261	-	261
ONA A	EDO DE MEX PONIENTE	47	49	27101-0109	210	800	0403	00	01	PANTALON PARA MEDICA RESIDENTE, COLOR BLANCO, TALLA 36, VOL. I, CEDULA 49.	36	PZA	1	PZA	-	99	-	99
ONA A	EDO DE MEX PONIENTE	47	49	27101-0109	210	800	0411	00	01	PANTALON PARA MEDICA RESIDENTE, COLOR BLANCO, TALLA 38, VOL. I, CEDULA 49.	38	PZA	1	PZA	-	51	-	51
ONA A	EDO DE MEX PONIENTE	47	49	27101-0109	210	800	0429	00	01	PANTALON PARA MEDICA RESIDENTE, COLOR BLANCO, TALLA 40, VOL. I, CEDULA 49.	40	PZA	1	PZA	-	30	-	30
ONA A	EDO DE MEX PONIENTE	47	49	27101-0109	210	800	0437	00	01	PANTALON PARA MEDICA RESIDENTE, COLOR BLANCO, TALLA 42, VOL. I, CEDULA 49.	42	PZA	1	PZA	-	6	-	6

ANEXOS
DIVISIÓN DE CONTRATOS

ANEXO 5. CUADRO DE DISTRIBUCIÓN

Areas Requirentes: Órganos de Operación Administrativa Desconcentrada de Aguascalientes, Baja California, Baja California Sur, Campeche, Chiapas, Chihuahua, CDMX Norte, CDMX Sur, Coahuila, Colima, Durango, Guanajuato, Guerrero, Hidalgo, Edo México Oriente, Edo. México Poniente, Jalisco, Michoacán, Morelos, Nayarit, Nuevo León, Oaxaca, Puebla, Querétaro, Quintana Roo, San Luis Potosí, Sinaloa, Sonora, Tabasco, Tamaulipas, Tlaxcala, Veracruz Norte, Veracruz Sur, Yucatán, Zacatecas y Área de Nivel Central.

ZONA	OOAD	PARTIDA	CÉDULA	CLAVE CUCOP +	GPO	GEN	ESP	DIF	VAR	DESCRIPCIÓN- SISTEMA DE ABASTO INSTITUCIONAL (SAI)	TALLA	UNIDAD	CANT.	TIPO	ÚNICA ENTREGA RÉGIMEN ORDINARIO	ÚNICA ENTREGA MÉDICOS RESIDENTES	ÚNICA ENTREGA RÉGIMEN IMSS BIENESTAR	TOTAL POR CLAVE Y DESTINO RÉGIMEN ORDINARIO, MÉDICOS RESIDENTES E IMSS BIENESTAR
ZONA A	EDO DE MEX PONIENTE	47	49	27101-0109	210	800	0445	00	01	PANTALON PARA MEDICA RESIDENTE, COLOR BLANCO. TALLA 44, VOL. I, CEDULA 49.	44	PZA	1	PZA	-	9	-	9
ZONA A	EDO DE MEX PONIENTE	47	49	27101-0109	210	800	0460	00	01	PANTALON PARA MEDICA RESIDENTE, COLOR BLANCO. TALLA 48, VOL. I, CEDULA 49.	48	PZA	1	PZA	-	3	-	3
ZONA A	GUANAJUATO	47	49	27101-0109	210	800	0361	00	01	PANTALON PARA MEDICA RESIDENTE, COLOR BLANCO. TALLA 28, VOL. I, CEDULA 49.	28	PZA	1	PZA	-	723	-	723
ZONA A	GUANAJUATO	47	49	27101-0109	210	800	0379	00	01	PANTALON PARA MEDICA RESIDENTE, COLOR BLANCO. TALLA 30, VOL. I, CEDULA 49.	30	PZA	1	PZA	-	372	-	372
ZONA A	GUANAJUATO	47	49	27101-0109	210	800	0387	00	01	PANTALON PARA MEDICA RESIDENTE, COLOR BLANCO. TALLA 32, VOL. I, CEDULA 49.	32	PZA	1	PZA	-	333	-	333
ZONA A	GUANAJUATO	47	49	27101 0109	210	800	0395	00	01	PANTALON PARA MEDICA RESIDENTE, COLOR BLANCO. TALLA 34, VOL. I, CEDULA 49.	34	PZA	1	PZA	-	231	-	231
ZONA A	GUANAJUATO	47	49	27101-0109	210	800	0403	00	01	PANTALON PARA MEDICA RESIDENTE, COLOR BLANCO. TALLA 36, VOL. I, CEDULA 49.	36	PZA	1	PZA	-	192	-	192
ZONA A	GUANAJUATO	47	49	27101-0109	210	800	0411	00	01	PANTALON PARA MEDICA RESIDENTE, COLOR BLANCO. TALLA 38, VOL. I, CEDULA 49.	38	PZA	1	PZA	-	33	-	33
ZONA A	GUANAJUATO	47	49	27101-0109	210	800	0429	00	01	PANTALON PARA MEDICA RESIDENTE, COLOR BLANCO. TALLA 40, VOL. I, CEDULA 49.	40	PZA	1	PZA	-	27	-	27
ZONA A	GUANAJUATO	47	49	27101-0109	210	800	0437	00	01	PANTALON PARA MEDICA RESIDENTE, COLOR BLANCO. TALLA 42, VOL. I, CEDULA 49.	42	PZA	1	PZA	-	24	-	24
ZONA A	GUANAJUATO	47	49	27101-0109	210	800	0445	00	01	PANTALON PARA MEDICA RESIDENTE, COLOR BLANCO. TALLA 44, VOL. I, CEDULA 49.	44	PZA	1	PZA	-	6	-	6
ZONA A	GUANAJUATO	47	49	27101-0109	210	800	0452	00	01	PANTALON PARA MEDICA RESIDENTE, COLOR BLANCO. TALLA 46, VOL. I, CEDULA 49.	46	PZA	1	PZA	-	3	-	3
ZONA A	HIDALGO	47	49	27101-0109	210	800	0361	00	01	PANTALON PARA MEDICA RESIDENTE, COLOR BLANCO. TALLA 28, VOL. I, CEDULA 49.	28	PZA	1	PZA	-	138	-	138
ZONA A	HIDALGO	47	49	27101-0109	210	800	0379	00	01	PANTALON PARA MEDICA RESIDENTE, COLOR BLANCO. TALLA 30, VOL. I, CEDULA 49.	30	PZA	1	PZA	-	108	-	108

ANEXO 5. CUADRO DE DISTRIBUCIÓN

Áreas Requirentes: Órganos de Operación Administrativa Desconcentrada de Aguascalientes, Baja California, Baja California Sur, Campeche, Chiapas, Chihuahua, CDMX Norte, CDMX Sur, Coahuila, Colima, Durango, Guanajuato, Guerrero, Hidalgo, Edo. México Oriente, Edo. México Poniente, Jalisco, Michoacán, Morelos, Nayarit, Nuevo León, Oaxaca, Puebla, Querétaro, Quintana Roo, San Luis Potosí, Sinaloa, Sonora, Tabasco, Tamaulipas, Tlaxcala, Veracruz Norte, Veracruz Sur, Yucatán, Zacatecas y Áreas de Nivel Central.

ZONA	OOAD	PARTIDA	CÉDULA	CLAVE CUCOP +	GPO	GEN	ESP	DIF	VAR	DESCRIPCIÓN- SISTEMA DE ABASTO INSTITUCIONAL (SAI)	TALLA	UNIDAD	CANT.	TIPO	ÚNICA ENTREGA RÉGIMEN ORDINARIO	ÚNICA ENTREGA MÉDICOS RESIDENTES	ÚNICA ENTREGA RÉGIMEN IMSS BIENESTAR	TOTAL POR CLAVE Y DESTINO RÉGIMEN ORDINARIO, MÉDICOS RESIDENTES E IMSS BIENESTAR
ZONA A	HIDALGO	47	49	27101-0109	210	800	0387	00	01	PANTALON PARA MEDICA RESIDENTE, COLOR BLANCO, TALLA 32, VOL. I, CEDULA 49.	32	PZA	1	PZA	-	93	-	93
ZONA A	HIDALGO	47	49	27101-0109	210	800	0395	00	01	PANTALON PARA MEDICA RESIDENTE, COLOR BLANCO, TALLA 34, VOL. I, CEDULA 49.	34	PZA	1	PZA	-	60	-	60
ZONA A	HIDALGO	47	49	27101-0109	210	800	0403	00	01	PANTALON PARA MEDICA RESIDENTE, COLOR BLANCO, TALLA 36, VOL. I, CEDULA 49.	36	PZA	1	PZA	-	45	-	45
ZONA A	HIDALGO	47	49	27101-0109	210	800	0411	00	01	PANTALON PARA MEDICA RESIDENTE, COLOR BLANCO, TALLA 38, VOL. I, CEDULA 49.	38	PZA	1	PZA	-	18	-	18
ZONA A	HIDALGO	47	49	27101-0109	210	800	0429	00	01	PANTALON PARA MEDICA RESIDENTE, COLOR BLANCO, TALLA 40, VOL. I, CEDULA 49.	40	PZA	1	PZA	-	18	-	18
ZONA A	HIDALGO	47	49	27101-0109	210	800	0437	00	01	PANTALON PARA MEDICA RESIDENTE, COLOR BLANCO, TALLA 42, VOL. I, CEDULA 49.	42	PZA	1	PZA	-	3	-	3
ZONA A	MORELOS	47	49	27101-0109	210	800	0361	00	01	PANTALON PARA MEDICA RESIDENTE, COLOR BLANCO, TALLA 28, VOL. I, CEDULA 49.	28	PZA	1	PZA	-	141	-	141
ZONA A	MORELOS	47	49	27101-0109	210	800	0379	00	01	PANTALON PARA MEDICA RESIDENTE, COLOR BLANCO, TALLA 30, VOL. I, CEDULA 49.	30	PZA	1	PZA	-	48	-	48
ZONA A	MORELOS	47	49	27101-0109	210	800	0387	00	01	PANTALON PARA MEDICA RESIDENTE, COLOR BLANCO, TALLA 32, VOL. I, CEDULA 49.	32	PZA	1	PZA	-	81	-	81
ZONA A	MORELOS	47	49	27101-0109	210	800	0395	00	01	PANTALON PARA MEDICA RESIDENTE, COLOR BLANCO, TALLA 34, VOL. I, CEDULA 49.	34	PZA	1	PZA	-	81	-	81
ZONA A	MORELOS	47	49	27101-0109	210	800	0403	00	01	PANTALON PARA MEDICA RESIDENTE, COLOR BLANCO, TALLA 36, VOL. I, CEDULA 49.	36	PZA	1	PZA	-	75	-	75
ZONA A	MORELOS	47	49	27101-0109	210	800	0411	00	01	PANTALON PARA MEDICA RESIDENTE, COLOR BLANCO, TALLA 38, VOL. I, CEDULA 49.	38	PZA	1	PZA	-	24	-	24
ZONA A	MORELOS	47	49	27101-0109	210	800	0429	00	01	PANTALON PARA MEDICA RESIDENTE, COLOR BLANCO, TALLA 40, VOL. I, CEDULA 49.	40	PZA	1	PZA	-	6	-	6
ZONA A	MORELOS	47	49	27101-0109	210	800	0460	00	01	PANTALON PARA MEDICA RESIDENTE, COLOR BLANCO, TALLA 48, VOL. I, CEDULA 49.	48	PZA	1	PZA	-	6	-	6

ANEXOS
DIVISIÓN DE CONTRATOS

ANEXO 5. CUADRO DE DISTRIBUCIÓN

Areas Requirentes: Órganos de Operación Administrativa Desconcentrada de Aguascalientes, Baja California, Baja California Sur, Campeche, Chiapas, Chihuahua, CDMX Norte, CDMX Sur, Coahuila, Colima, Durango, Guanajuato, Guerrero, Hidalgo, Ed México Oriente, Edo. México Poniente, Jalisco, Michoacán, Morelos, Nayarit, Nuevo León, Oaxaca, Puebla, Querétaro, Quintana Roo, San Luis Potosí, Sinaloa, Sonora, Tabasco, Tamaulipas, Tlaxcala, Veracruz Norte, Veracruz Sur, Yucatán, Zacatecas y Áre de Nivel Central.

ZONA	OOAD	PARTIDA	CÉDULA	CLAVE CUCOP +	GPO	GEN	ESP	DIF	VAR	DESCRIPCIÓN- SISTEMA DE ABASTO INSTITUCIONAL (SAI)	TALLA	UNIDAD	CANT.	TIPO	ÚNICA ENTREGA RÉGIMEN ORDINARIO	ÚNICA ENTREGA MÉDICOS RESIDENTES	ÚNICA ENTREGA RÉGIMEN IMSS BIENESTAR	TOTAL POR CLAVE Y DESTINO RÉGIMEN ORDINARIO, MÉDICOS RESIDENTES E IMSS BIENESTA
ZONA A	PUEBLA	47	49	27101-0109	210	800	0361	00	01	PANTALON PARA MEDICA RESIDENTE, COLOR BLANCO. TALLA 28, VOL 1, CEDULA 49.	28	PZA	1	PZA	-	672	-	67
ZONA A	PUEBLA	47	49	27101-0109	210	800	0379	00	01	PANTALON PARA MEDICA RESIDENTE, COLOR BLANCO. TALLA 30, VOL. I, CEDULA 49.	30	PZA	1	PZA	-	468	-	46
ZONA A	PUEBLA	47	49	27101-0109	210	800	0387	00	01	PANTALON PARA MEDICA RESIDENTE, COLOR BLANCO. TALLA 32, VOL. I, CEDULA 49.	32	PZA	1	PZA	-	420	-	42
ZONA A	PUEBLA	47	49	27101-0109	210	800	0395	00	01	PANTALON PARA MEDICA RESIDENTE, COLOR BLANCO. TALLA 34, VOL. I, CEDULA 49.	34	PZA	1	PZA	-	432	-	43
ZONA A	PUEBLA	47	49	27101-0109	210	800	0403	00	01	PANTALON PARA MEDICA RESIDENTE, COLOR BLANCO. TALLA 36, VOL. I, CEDULA 49.	36	PZA	1	PZA	-	261	-	26
ZONA A	PUEBLA	47	49	27101-0109	210	800	0411	00	01	PANTALON PARA MEDICA RESIDENTE, COLOR BLANCO. TALLA 38, VOL. I, CEDULA 49.	38	PZA	1	PZA	-	120	-	12
ZONA A	PUEBLA	47	49	27101-0109	210	800	0429	00	01	PANTALON PARA MEDICA RESIDENTE, COLOR BLANCO. TALLA 40, VOL. I, CEDULA 49.	40	PZA	1	PZA	-	18	-	18
ZONA A	PUEBLA	47	49	27101-0109	210	800	0437	00	01	PANTALON PARA MEDICA RESIDENTE, COLOR BLANCO. TALLA 42, VOL. I, CEDULA 49.	42	PZA	1	PZA	-	3	-	3
ZONA A	PUEBLA	47	49	27101-0109	210	800	0460	00	01	PANTALON PARA MEDICA RESIDENTE, COLOR BLANCO. TALLA 48, VOL. I, CEDULA 49.	48	PZA	1	PZA	-	6	-	6
ZONA A	QUERETARO	47	49	27101-0109	210	800	0361	00	01	PANTALON PARA MEDICA RESIDENTE, COLOR BLANCO. TALLA 28, VOL. I, CEDULA 49.	28	PZA	1	PZA	-	492	-	492
ZONA A	QUERETARO	47	49	27101-0109	210	800	0379	00	01	PANTALON PARA MEDICA RESIDENTE, COLOR BLANCO. TALLA 30, VOL. I, CEDULA 49.	30	PZA	1	PZA	-	219	-	219
ZONA A	QUERETARO	47	49	27101-0109	210	800	0387	00	01	PANTALON PARA MEDICA RESIDENTE, COLOR BLANCO. TALLA 32, VOL. I, CEDULA 49.	32	PZA	1	PZA	-	222	-	222
ZONA A	QUERETARO	47	49	27101-0109	210	800	0395	00	01	PANTALON PARA MEDICA RESIDENTE, COLOR BLANCO. TALLA 34, VOL. I, CEDULA 49.	34	PZA	1	PZA	-	165	-	165
ZONA A	QUERETARO	47	49	27101-0109	210	800	0403	00	01	PANTALON PARA MEDICA RESIDENTE, COLOR BLANCO. TALLA 36, VOL. I, CEDULA 49.	36	PZA	1	PZA	-	108	-	108

ANEXO 5. CUADRO DE DISTRIBUCIÓN

Áreas Requirentes: Órganos de Operación Administrativa Desconcentrada de Aguascalientes, Baja California, Baja California Sur, Campeche, Chiapas, Chihuahua, CDMX Norte, CDMX Sur, Coahuila, Colima, Durango, Guanajuato, Guerrero, Hidalgo, Edo. México Oriente, Edo. México Poniente, Jalisco, Michoacán, Morelos, Nayarit, Nuevo León, Oaxaca, Puebla, Querétaro, Quintana Roo, San Luis Potosí, Sinaloa, Sonora, Tabasco, Tamaulipas, Tlaxcala, Veracruz Norte, Veracruz Sur, Yucatán, Zacatecas y Áreas de Nivel Central.

ZONA	OOAD	PARTIDA	CÉDULA	CLAVE CUCOP +	GPO	GEN	ESP	DIF	VAR	DESCRIPCIÓN- SISTEMA DE ABASTO INSTITUCIONAL (SAI)	TALLA	UNIDAD	CANT.	TIPO	ÚNICA ENTREGA RÉGIMEN ORDINARIO	ÚNICA ENTREGA MÉDICOS RESIDENTES	ÚNICA ENTREGA RÉGIMEN IMSS BIENESTAR	TOTAL POR CLAVE Y DESTINO RÉGIMEN ORDINARIO, MÉDICOS RESIDENTES E IMSS BIENESTAR
ZONA A	QUERETARO	47	49	27101-0109	210	800	0411	00	01	PANTALON PARA MEDICA RESIDENTE, COLOR BLANCO. TALLA 38, VOL. I, CEDULA 49.	38	PZA	1	PZA	-	48	-	48
ZONA A	QUERETARO	47	49	27101-0109	210	800	0437	00	01	PANTALON PARA MEDICA RESIDENTE, COLOR BLANCO. TALLA 42, VOL. I, CEDULA 49.	42	PZA	1	PZA	-	9	-	9
ZONA A	SAN LUIS POTOSI	47	49	27101-0109	210	800	0361	00	01	PANTALON PARA MEDICA RESIDENTE, COLOR BLANCO. TALLA 28, VOL. I, CEDULA 49.	28	PZA	1	PZA	-	255	-	255
ZONA A	SAN LUIS POTOSI	47	49	27101-0109	210	800	0379	00	01	PANTALON PARA MEDICA RESIDENTE, COLOR BLANCO. TALLA 30, VOL. I, CEDULA 49.	30	PZA	1	PZA	-	126	-	126
ZONA A	SAN LUIS POTOSI	47	49	27101-0109	210	800	0387	00	01	PANTALON PARA MEDICA RESIDENTE, COLOR BLANCO. TALLA 32, VOL. I, CEDULA 49.	32	PZA	1	PZA	-	57	-	57
ZONA A	SAN LUIS POTOSI	47	49	27101-0109	210	800	0395	00	01	PANTALON PARA MEDICA RESIDENTE, COLOR BLANCO. TALLA 34, VOL. I, CEDULA 49.	34	PZA	1	PZA	-	84	-	84
ZONA A	SAN LUIS POTOSI	47	49	27101-0109	210	800	0403	00	01	PANTALON PARA MEDICA RESIDENTE, COLOR BLANCO. TALLA 36, VOL. I, CEDULA 49.	36	PZA	1	PZA	-	72	-	72
ZONA A	SAN LUIS POTOSI	47	49	27101-0109	210	800	0411	00	01	PANTALON PARA MEDICA RESIDENTE, COLOR BLANCO. TALLA 38, VOL. I, CEDULA 49.	38	PZA	1	PZA	-	36	-	36
ZONA A	SAN LUIS POTOSI	47	49	27101-0109	210	800	0437	00	01	PANTALON PARA MEDICA RESIDENTE, COLOR BLANCO. TALLA 42, VOL. I, CEDULA 49.	42	PZA	1	PZA	-	6	-	6
ZONA A	TLAXCALA	47	49	27101-0109	210	800	0361	00	01	PANTALON PARA MEDICA RESIDENTE, COLOR BLANCO. TALLA 28, VOL. I, CEDULA 49.	28	PZA	1	PZA	-	63	-	63
ZONA A	TLAXCALA	47	49	27101-0109	210	800	0379	00	01	PANTALON PARA MEDICA RESIDENTE, COLOR BLANCO. TALLA 30, VOL. I, CEDULA 49.	30	PZA	1	PZA	-	54	-	54
ZONA A	TLAXCALA	47	49	27101-0109	210	800	0387	00	01	PANTALON PARA MEDICA RESIDENTE, COLOR BLANCO. TALLA 32, VOL. I, CEDULA 49.	32	PZA	1	PZA	-	45	-	45
ZONA A	TLAXCALA	47	49	27101-0109	210	800	0395	00	01	PANTALON PARA MEDICA RESIDENTE, COLOR BLANCO. TALLA 34, VOL. I, CEDULA 49.	34	PZA	1	PZA	-	69	-	69
ZONA A	TLAXCALA	47	49	27101-0109	210	800	0403	00	01	PANTALON PARA MEDICA RESIDENTE, COLOR BLANCO. TALLA 36, VOL. I, CEDULA 49.	36	PZA	1	PZA	-	48	-	48

ANEXOS
DIVISIÓN DE CONTRATOS

ANEXO 5. CUADRO DE DISTRIBUCIÓN

Areas Requirentes: Órganos de Operación Administrativa Desconcentrada de Aguascalientes, Baja California, Baja California Sur, Campeche, Chiapas, Chihuanua, CDMX Norte, CDMX Sur, Coahuila, Colima, Durango, Guanajuato, Guerrero, Hidalgo, Ec México Oriente, Edo. México Poniente, Jalisco, Michoacán, Morelos, Nayarit, Nuevo León, Oaxaca, Puebla, Querétaro, Quintana Roo, San Luis Potosí, Sinaloa, Sonora, Tabasco, Tamaulipas, Tlaxcala, Veracruz Norte, Veracruz Sur, Yucatán, Zacatecas y Áre de Nivel Central.

ZONA	OOAD	PARTIDA	CÉDULA	CLAVE CUCOP +	GPO	GEN	ESP	DIF	VAR	DESCRIPCIÓN- SISTEMA DE ABASTO INSTITUCIONAL (SAI)	TALLA	UNIDAD	CANT.	TIPO	ÚNICA ENTREGA RÉGIMEN ORDINARIO	ÚNICA ENTREGA MÉDICOS RESIDENTES	ÚNICA ENTREGA RÉGIMEN IMSS BIENESTAR	TOTAL POR CLAVE Y DESTINO RÉGIMEN ORDINARIO, MÉDICOS RESIDENTES I IMSS BIENESTA
ZONA A	TLAXCALA	47	49	27101-0109	210	800	0411	00	01	PANTALON PARA MEDICA RESIDENTE, COLOR BLANCO. TALLA 38, VOL. I, CEDULA 49.	38	PZA	1	PZA	-	15	-	1
ZONA A	TLAXCALA	47	49	27101-0109	210	800	0429	00	01	PANTALON PARA MEDICA RESIDENTE, COLOR BLANCO. TALLA 40, VOL. I, CEDULA 49.	40	PZA	1	PZA	-	6	-	
ZONA A	ZACATECAS	47	49	27101-0109	210	800	0361	00	01	PANTALON PARA MEDICA RESIDENTE, COLOR BLANCO. TALLA 28, VOL. I, CEDULA 49.	28	PZA	1	PZA	-	132	-	13
ZONA A	ZACATECAS	47	49	27101-0109	210	800	0379	00	01	PANTALON PARA MEDICA RESIDENTE, COLOR BLANCO. TALLA 30, VOL. I, CEDULA 49.	30	PZA	1	PZA	-	66	-	6
ZONA A	ZACATECAS	47	49	27101-0109	210	800	0387	00	01	PANTALON PARA MEDICA RESIDENTE, COLOR BLANCO. TALLA 32, VOL. I, CEDULA 49.	32	PZA	1	PZA	-	60	-	6
ZONA A	ZACATECAS	47	49	27101-0109	210	800	0395	00	01	PANTALON PARA MEDICA RESIDENTE, COLOR BLANCO. TALLA 34, VOL. I, CEDULA 49.	34	PZA	1	PZA	-	63	-	6
ZONA A	ZACATECAS	47	49	27101-0109	210	800	0403	00	01	PANTALON PARA MEDICA RESIDENTE, COLOR BLANCO. TALLA 36, VOL. I, CEDULA 49.	36	PZA	1	PZA	-	54	-	5
ZONA A	ZACATECAS	47	49	27101-0109	210	800	0411	00	01	PANTALON PARA MEDICA RESIDENTE, COLOR BLANCO. TALLA 38, VOL. I, CEDULA 49.	38	PZA	1	PZA	-	9	-	9
ZONA A	ZACATECAS	47	49	27101-0109	210	800	0445	00	01	PANTALON PARA MEDICA RESIDENTE, COLOR BLANCO. TALLA 44, VOL. I, CEDULA 49.	44	PZA	1	PZA	-	3	-	3
ZONA B	BAJA CALIFORNIA	47	49	27101-0109	210	800	0361	00	01	PANTALON PARA MEDICA RESIDENTE, COLOR BLANCO. TALLA 28, VOL. I, CEDULA 49.	28	PZA	1	PZA	-	354	-	354
ZONA B	BAJA CALIFORNIA	47	49	27101-0109	210	800	0379	00	01	PANTALON PARA MEDICA RESIDENTE, COLOR BLANCO. TALLA 30, VOL. I, CEDULA 49.	30	PZA	1	PZA	-	249	-	249
ZONA B	BAJA CALIFORNIA	47	49	27101-0109	210	800	0387	00	01	PANTALON PARA MEDICA RESIDENTE, COLOR BLANCO. TALLA 32, VOL. I, CEDULA 49.	32	PZA	1	PZA	-	129	-	129
ZONA B	BAJA CALIFORNIA	47	49	27101-0109	210	800	0395	00	01	PANTALON PARA MEDICA RESIDENTE, COLOR BLANCO. TALLA 34, VOL. I, CEDULA 49.	34	PZA	1	PZA	-	99	-	99
ZONA B	BAJA CALIFORNIA	47	49	27101-0109	210	800	0403	00	01	PANTALON PARA MEDICA RESIDENTE, COLOR BLANCO. TALLA 36, VOL. I, CEDULA 49.	36	PZA	1	PZA	-	120	-	120

ANEXO 5. CUADRO DE DISTRIBUCIÓN

reas Requirentes: Órganos de Operación Administrativa Desconcentrada de Aguascalientes, Baja California, Baja California Sur, Campeche, Chiapas, Chihuahua, CDMX Norte, CDMX Sur, Coahuila, Colima, Durango, Guanajuato, Guerrero, Hidalgo, Edo. éxico Oriente, Edo. México Poniente, Jalisco, Michoacán, Morelos, Nayarit, Nuevo León, Oaxaca, Puebla, Querétaro, Quintana Roo, San Luis Potosí, Sinaloa, Sonora, Tabasco, Tamaulipas, Tlaxcala, Veracruz Norte, Veracruz Sur, Yucatán, Zacatecas y Áreas de Nivel Central.

ZONA	OOAD	PARTIDA	CÉDULA	CLAVE CUCOP +	GPO	GEN	ESP	DIF	VAR	DESCRIPCIÓN - SISTEMA DE ABASTO INSTITUCIONAL (SAI)	TALLA	UNIDAD	CANT.	TIPO	ÚNICA ENTREGA RÉGIMEN ORDINARIO	ÚNICA ENTREGA MÉDICOS RESIDENTES	ÚNICA ENTREGA RÉGIMEN IMSS BIENESTAR	TOTAL POR CLAVE Y DESTINO RÉGIMEN ORDINARIO, MÉDICOS RESIDENTES E IMSS BIENESTAR
ONA B	BAJA CALIFORNIA	47	49	27101-0109	210	800	0411	00	01	PANTALON PARA MEDICA RESIDENTE, COLOR BLANCO, TALLA 38, VOL I, CEDULA 49.	38	PZA	1	PZA	-	57	-	57
ONA B	BAJA CALIFORNIA	47	49	27101-0109	210	800	0429	00	01	PANTALON PARA MEDICA RESIDENTE, COLOR BLANCO, TALLA 40, VOL I, CEDULA 49.	40	PZA	1	PZA	-	15	-	15
ONA B	BAJA CALIFORNIA	47	49	27101-0109	210	800	0437	00	01	PANTALON PARA MEDICA RESIDENTE, COLOR BLANCO, TALLA 42, VOL I, CEDULA 49.	42	PZA	1	PZA	-	3	-	3
ONA B	BAJA CALIFORNIA	47	49	27101-0109	210	800	0445	00	01	PANTALON PARA MEDICA RESIDENTE, COLOR BLANCO, TALLA 44, VOL I, CEDULA 49.	44	PZA	1	PZA	-	12	-	12
ONA B	BAJA CALIFORNIA	47	49	27101-0109	210	800	0452	00	01	PANTALON PARA MEDICA RESIDENTE, COLOR BLANCO, TALLA 46, VOL I, CEDULA 49.	46	PZA	1	PZA	-	3	-	3
ONA B	BAJA CALIFORNIA	47	49	27101-0109	210	800	0478	00	01	PANTALON PARA MEDICA RESIDENTE, COLOR BLANCO, TALLA 50, VOL I, CEDULA 49.	50	PZA	1	PZA	-	9	-	9
ONA B	BAJA CALIFORNIA SUR	47	49	27101-0109	210	800	0361	00	01	PANTALON PARA MEDICA RESIDENTE, COLOR BLANCO, TALLA 28, VOL I, CEDULA 49.	28	PZA	1	PZA	-	51	-	51
ONA B	BAJA CALIFORNIA SUR	47	49	27101-0109	210	800	0379	00	01	PANTALON PARA MEDICA RESIDENTE, COLOR BLANCO, TALLA 30, VOL I, CEDULA 49.	30	PZA	1	PZA	-	9	-	9
ONA B	BAJA CALIFORNIA SUR	47	49	27101-0109	210	800	0387	00	01	PANTALON PARA MEDICA RESIDENTE, COLOR BLANCO, TALLA 32, VOL I, CEDULA 49.	32	PZA	1	PZA	-	30	-	30
ONA B	BAJA CALIFORNIA SUR	47	49	27101-0109	210	800	0395	00	01	PANTALON PARA MEDICA RESIDENTE, COLOR BLANCO, TALLA 34, VOL I, CEDULA 49.	34	PZA	1	PZA	-	18	-	18
ONA B	BAJA CALIFORNIA SUR	47	49	27101-0109	210	800	0403	00	01	PANTALON PARA MEDICA RESIDENTE, COLOR BLANCO, TALLA 36, VOL I, CEDULA 49.	36	PZA	1	PZA	-	24	-	24
ONA B	BAJA CALIFORNIA SUR	47	49	27101-0109	210	800	0411	00	01	PANTALON PARA MEDICA RESIDENTE, COLOR BLANCO, TALLA 38, VOL I, CEDULA 49.	38	PZA	1	PZA	-	3	-	3
ONA B	BAJA CALIFORNIA SUR	47	49	27101-0109	210	800	0437	00	01	PANTALON PARA MEDICA RESIDENTE, COLOR BLANCO, TALLA 42, VOL I, CEDULA 49.	42	PZA	1	PZA	-	3	-	3
ONA B	BAJA CALIFORNIA SUR	47	49	27101-0109	210	800	0445	00	01	PANTALON PARA MEDICA RESIDENTE, COLOR BLANCO, TALLA 44, VOL I, CEDULA 49.	44	PZA	1	PZA	-	3	-	3

ANEXOS
DIVISIÓN DE CONTRATOS

ANEXO 5. CUADRO DE DISTRIBUCIÓN

Areas Requirentes: Órganos de Operación Administrativa Desconcentrada de Aguascalientes, Baja California, Baja California Sur, Campeche, Chiapas, Chihuahua, CDMX Norte, CDMX Sur, Coahuila, Colima, Durango, Guanajuato, Guerrero, Hidalgo, Ec México Oriente, Edo. México Poniente, Jalisco, Michoacán, Morelos, Nayarit, Nuevo León, Oaxaca, Puebla, Querétaro, Quintana Roo, San Luis Potosí, Sinaloa, Sonora, Tabasco, Tamaulipas, Tlaxcala, Veracruz Norte, Veracruz Sur, Yucatán, Zacatecas y Áre de Nivel Central.

ZONA	OOAD	PARTIDA	CÉDULA	CLAVE CUCOP +	GPO	GEN	ESP	DIF	VAR	DESCRIPCIÓN- SISTEMA DE ABASTO INSTITUCIONAL (SAI)	TALLA	UNIDAD	CANT.	TIPO	ÚNICA ENTREGA RÉGIMEN ORDINARIO	ÚNICA ENTREGA MÉDICOS RESIDENTES	ÚNICA ENTREGA RÉGIMEN IMSS BIENESTAR	TOTAL POR CLAVE Y DESTINO RÉGIMEN ORDINARIO, MÉDICOS RESIDENTES E IMSS BIENESTA
ZONA B	CAMPECHE	47	49	27101-0109	210	800	0361	00	01	PANTALON PARA MEDICA RESIDENTE, COLOR BLANCO. TALLA 28, VOL. I, CEDULA 49.	28	PZA	1	PZA	-	60	-	6
ZONA B	CAMPECHE	47	49	27101-0109	210	800	0379	00	01	PANTALON PARA MEDICA RESIDENTE, COLOR BLANCO. TALLA 30, VOL. I, CEDULA 49.	30	PZA	1	PZA	-	57	-	5
ZONA B	CAMPECHE	47	49	27101-0109	210	800	0387	00	01	PANTALON PARA MEDICA RESIDENTE, COLOR BLANCO. TALLA 32, VOL. I, CEDULA 49.	32	PZA	1	PZA	-	48	-	4
ZONA B	CAMPECHE	47	49	27101-0109	210	800	0395	00	01	PANTALON PARA MEDICA RESIDENTE, COLOR BLANCO. TALLA 34, VOL. I, CEDULA 49.	34	PZA	1	PZA	-	81	-	8
ZONA B	CAMPECHE	47	49	27101-0109	210	800	0403	00	01	PANTALON PARA MEDICA RESIDENTE, COLOR BLANCO. TALLA 36, VOL. I, CEDULA 49.	36	PZA	1	PZA	-	39	-	39
ZONA B	CAMPECHE	47	49	27101-0109	210	800	0411	00	01	PANTALON PARA MEDICA RESIDENTE, COLOR BLANCO. TALLA 38, VOL. I, CEDULA 49.	38	PZA	1	PZA	-	30	-	30
ZONA B	CAMPECHE	47	49	27101-0109	210	800	0478	00	01	PANTALON PARA MEDICA RESIDENTE, COLOR BLANCO. TALLA 50, VOL. I, CEDULA 49.	50	PZA	1	PZA	-	6	-	6
ZONA B	CHIAPAS	47	49	27101-0109	210	800	0361	00	01	PANTALON PARA MEDICA RESIDENTE, COLOR BLANCO. TALLA 28, VOL. I, CEDULA 49.	28	PZA	1	PZA	-	162	-	162
ZONA B	CHIAPAS	47	49	27101-0109	210	800	0379	00	01	PANTALON PARA MEDICA RESIDENTE, COLOR BLANCO. TALLA 30, VOL. I, CEDULA 49.	30	PZA	1	PZA	-	117	-	117
ZONA B	CHIAPAS	47	49	27101-0109	210	800	0387	00	01	PANTALON PARA MEDICA RESIDENTE, COLOR BLANCO. TALLA 32, VOL. I, CEDULA 49.	32	PZA	1	PZA	-	138	-	138
ZONA B	CHIAPAS	47	49	27101-0109	210	800	0395	00	01	PANTALON PARA MEDICA RESIDENTE, COLOR BLANCO. TALLA 34, VOL. I, CEDULA 49.	34	PZA	1	PZA	-	123	-	123
ZONA B	CHIAPAS	47	49	27101-0109	210	800	0403	00	01	PANTALON PARA MEDICA RESIDENTE, COLOR BLANCO. TALLA 36, VOL. I, CEDULA 49.	36	PZA	1	PZA	-	63	-	63
ZONA B	CHIAPAS	47	49	27101-0109	210	800	0411	00	01	PANTALON PARA MEDICA RESIDENTE, COLOR BLANCO. TALLA 38, VOL. I, CEDULA 49.	38	PZA	1	PZA	-	39	-	39
ZONA B	CHIAPAS	47	49	27101-0109	210	800	0429	00	01	PANTALON PARA MEDICA RESIDENTE, COLOR BLANCO. TALLA 40, VOL. I, CEDULA 49.	40	PZA	1	PZA	-	3	-	3

ANEXO 5. CUADRO DE DISTRIBUCIÓN

Áreas Requirentes: Órganos de Operación Administrativa Desconcentrada de Aguascalientes, Baja California, Baja California Sur, Campeche, Chiapas, Chihuahua, CDMX Norte, CDMX Sur, Coahuila, Colima, Durango, Guanajuato, Guerrero, Hidalgo, Edo. México Oriente, Edo. México Poniente, Jalisco, Michoacán, Morelos, Nayarit, Nuevo León, Oaxaca, Puebla, Querétaro, Quintana Roo, San Luis Potosí, Sinaloa, Sonora, Tabasco, Tamaulipas, Tlaxcala, Veracruz Norte, Veracruz Sur, Yucatán, Zacatecas y Áreas de Nivel Central.

ZONA	OOAD	PARTIDA	CÉDULA	CLAVE CUCOP +	GPO	GEN	ESP	DIF	VAR	DESCRIPCIÓN- SISTEMA DE ABASTO INSTITUCIONAL (SAI)	TALLA	UNIDAD	CANT.	TIPO	ÚNICA ENTREGA RÉGIMEN ORDINARIO	ÚNICA ENTREGA MÉDICOS RESIDENTES	ÚNICA ENTREGA RÉGIMEN IMSS BIENESTAR	TOTAL POR CLAVE Y DESTINO RÉGIMEN ORDINARIO, MÉDICOS RESIDENTES E IMSS BIENESTAR
ONA B	CHIAPAS	47	49	27101-0109	210	800	0437	00	01	PANTALON PARA MEDICA RESIDENTE, COLOR BLANCO. TALLA 42, VOL I, CEDULA 49.	42	PZA	1	PZA	-	6	-	6
ONA B	COAHUILA	47	49	27101-0109	210	800	0361	00	01	PANTALON PARA MEDICA RESIDENTE, COLOR BLANCO. TALLA 28, VOL I, CEDULA 49.	28	PZA	1	PZA	-	417	-	417
ONA B	COAHUILA	47	49	27101-0109	210	800	0379	00	01	PANTALON PARA MEDICA RESIDENTE, COLOR BLANCO. TALLA 30, VOL I, CEDULA 49.	30	PZA	1	PZA	-	237	-	237
ONA B	COAHUILA	47	49	27101-0109	210	800	0387	00	01	PANTALON PARA MEDICA RESIDENTE, COLOR BLANCO. TALLA 32, VOL I, CEDULA 49.	32	PZA	1	PZA	-	324	-	324
ONA B	COAHUILA	47	49	27101-0109	210	800	0395	00	01	PANTALON PARA MEDICA RESIDENTE, COLOR BLANCO. TALLA 34, VOL I, CEDULA 49.	34	PZA	1	PZA	-	222	-	222
ONA B	COAHUILA	47	49	27101-0109	210	800	0403	00	01	PANTALON PARA MEDICA RESIDENTE, COLOR BLANCO. TALLA 36, VOL I, CEDULA 49.	36	PZA	1	PZA	-	174	-	174
ONA B	COAHUILA	47	49	27101-0109	210	800	0411	00	01	PANTALON PARA MEDICA RESIDENTE, COLOR BLANCO. TALLA 38, VOL I, CEDULA 49.	38	PZA	1	PZA	-	99	-	99
ONA B	COAHUILA	47	49	27101-0109	210	800	0429	00	01	PANTALON PARA MEDICA RESIDENTE, COLOR BLANCO. TALLA 40, VOL I, CEDULA 49.	40	PZA	1	PZA	-	15	-	15
ONA B	COAHUILA	47	49	27101-0109	210	800	0437	00	01	PANTALON PARA MEDICA RESIDENTE, COLOR BLANCO. TALLA 42, VOL I, CEDULA 49.	42	PZA	1	PZA	-	21	-	21
ONA B	COAHUILA	47	49	27101-0109	210	800	0445	00	01	PANTALON PARA MEDICA RESIDENTE, COLOR BLANCO. TALLA 44, VOL I, CEDULA 49.	44	PZA	1	PZA	-	6	-	6
ONA B	COAHUILA	47	49	27101-0109	210	800	0460	00	01	PANTALON PARA MEDICA RESIDENTE, COLOR BLANCO. TALLA 48, VOL I, CEDULA 49.	48	PZA	1	PZA	-	6	-	6
ONA B	COLIMA	47	49	27101-0109	210	800	0361	00	01	PANTALON PARA MEDICA RESIDENTE, COLOR BLANCO. TALLA 28, VOL I, CEDULA 49.	28	PZA	1	PZA	-	93	-	93
ONA B	COLIMA	47	49	27101-0109	210	800	0379	00	01	PANTALON PARA MEDICA RESIDENTE, COLOR BLANCO. TALLA 30, VOL I, CEDULA 49.	30	PZA	1	PZA	-	57	-	57
ONA B	COLIMA	47	49	27101-0109	210	800	0387	00	01	PANTALON PARA MEDICA RESIDENTE, COLOR BLANCO. TALLA 32, VOL I, CEDULA 49.	32	PZA	1	PZA	-	81	-	81

ANEXOS
DIVISIÓN DE CONTRATOS

ANEXO 5. CUADRO DE DISTRIBUCIÓN

Áreas Requirentes: Órganos de Operación Administrativa Desconcentrada de Aguascalientes, Baja California, Baja California Sur, Campeche, Chiapas, Chihuahua, CDMX Norte, CDMX Sur, Coahuila, Colima, Durango, Guanajuato, Guerrero, Hidalgo, Edo. México Oriente, Edo. México Poniente, Jalisco, Michoacán, Morelos, Nayarit, Nuevo León, Oaxaca, Puebla, Querétaro, Quintana Roo, San Luis Potosí, Sinaloa, Sonora, Tabasco, Tamaulipas, Tlaxcala, Veracruz Norte, Veracruz Sur, Yucatán, Zacatecas y Áreas de Nivel Central.

ZONA	OOAD	PARTIDA	CÉDULA	CLAVE CUCOP +	GPO	GEN	ESP	DIF	VAR	DESCRIPCIÓN- SISTEMA DE ABASTO INSTITUCIONAL (SAI)	TALLA	UNIDAD	CANT.	TIPO	ÚNICA ENTREGA RÉGIMEN ORDINARIO	ÚNICA ENTREGA MÉDICOS RESIDENTES	ÚNICA ENTREGA RÉGIMEN IMSS BIENESTAR	TOTAL POR CLAVE Y DESTINO RÉGIMEN ORDINARIO, MÉDICOS RESIDENTES E IMSS BIENESTAR
ZONA B	COLIMA	47	49	27101-0109	210	800	0395	00	01	PANTALON PARA MEDICA RESIDENTE, COLOR BLANCO, TALLA 34, VOL I, CEDULA 49.	34	PZA	1	PZA	-	51	-	51
ZONA B	COLIMA	47	49	27101-0109	210	800	0403	00	01	PANTALON PARA MEDICA RESIDENTE, COLOR BLANCO, TALLA 36, VOL I, CEDULA 49.	36	PZA	1	PZA	-	51	-	51
ZONA B	COLIMA	47	49	27101-0109	210	800	0411	00	01	PANTALON PARA MEDICA RESIDENTE, COLOR BLANCO, TALLA 38, VOL I, CEDULA 49.	38	PZA	1	PZA	-	27	-	27
ZONA B	COLIMA	47	49	27101-0109	210	800	0429	00	01	PANTALON PARA MEDICA RESIDENTE, COLOR BLANCO, TALLA 40, VOL I, CEDULA 49.	40	PZA	1	PZA	-	3	-	3
ZONA B	GUERRERO	47	49	27101-0109	210	800	0361	00	01	PANTALON PARA MEDICA RESIDENTE, COLOR BLANCO, TALLA 28, VOL I, CEDULA 49.	28	PZA	1	PZA	-	150	-	150
ZONA B	GUERRERO	47	49	27101-0109	210	800	0379	00	01	PANTALON PARA MEDICA RESIDENTE, COLOR BLANCO, TALLA 30, VOL I, CEDULA 49.	30	PZA	1	PZA	-	132	-	132
ZONA B	GUERRERO	47	49	27101-0109	210	800	0387	00	01	PANTALON PARA MEDICA RESIDENTE, COLOR BLANCO, TALLA 32, VOL I, CEDULA 49.	32	PZA	1	PZA	-	126	-	126
ZONA B	GUERRERO	47	49	27101-0109	210	800	0395	00	01	PANTALON PARA MEDICA RESIDENTE, COLOR BLANCO, TALLA 34, VOL I, CEDULA 49.	34	PZA	1	PZA	-	75	-	75
ZONA B	GUERRERO	47	49	27101-0109	210	800	0403	00	01	PANTALON PARA MEDICA RESIDENTE, COLOR BLANCO, TALLA 36, VOL I, CEDULA 49.	36	PZA	1	PZA	-	42	-	42
ZONA B	GUERRERO	47	49	27101-0109	210	800	0411	00	01	PANTALON PARA MEDICA RESIDENTE, COLOR BLANCO, TALLA 38, VOL I, CEDULA 49.	38	PZA	1	PZA	-	15	-	15
ZONA B	GUERRERO	47	49	27101-0109	210	800	0429	00	01	PANTALON PARA MEDICA RESIDENTE, COLOR BLANCO, TALLA 40, VOL I, CEDULA 49.	40	PZA	1	PZA	-	15	-	15
ZONA B	GUERRERO	47	49	27101-0109	210	800	0437	00	01	PANTALON PARA MEDICA RESIDENTE, COLOR BLANCO, TALLA 42, VOL I, CEDULA 49.	42	PZA	1	PZA	-	6	-	6
ZONA B	GUERRERO	47	49	27101-0109	210	800	0452	00	01	PANTALON PARA MEDICA RESIDENTE, COLOR BLANCO, TALLA 46, VOL I, CEDULA 49.	46	PZA	1	PZA	-	3	-	3
ZONA B	JALISCO	47	49	27101-0109	210	800	0361	00	01	PANTALON PARA MEDICA RESIDENTE, COLOR BLANCO, TALLA 28, VOL I, CEDULA 49.	28	PZA	1	PZA	-	1,800	-	1,800

ANEXO 5. CUADRO DE DISTRIBUCIÓN

Áreas Requirentes: Órganos de Operación Administrativa Desconcentrada de Aguascalientes, Baja California, Baja California Sur, Campeche, Chiapas, Chihuahua, CDMX Norte, CDMX Sur, Coahuila, Colima, Durango, Guanajuato, Guerrero, Hidalgo, Edo. México Oriente, Edo. México Poniente, Jalisco, Michoacán, Morelos, Nayarit, Nuevo León, Oaxaca, Puebla, Querétaro, Quintana Roo, San Luis Potosí, Sinaloa, Sonora, Tabasco, Tamaulipas, Tlaxcala, Veracruz Norte, Veracruz Sur, Yucatán, Zacatecas y Áreas de Nivel Central.

ZONA	OOAD	PARTIDA	CÉDULA	CLAVE CUCOP +	GPO	GEN	ESP	DIF	VAR	DESCRIPCIÓN- SISTEMA DE ABASTO INSTITUCIONAL (SAI)	TALLA	UNIDAD	CANT.	TIPO	ÚNICA ENTREGA RÉGIMEN ORDINARIO	ÚNICA ENTREGA MÉDICOS RESIDENTES	ÚNICA ENTREGA RÉGIMEN IMSS BIENESTAR	TOTAL POR CLAVE Y DESTINO RÉGIMEN ORDINARIO, MÉDICOS RESIDENTES E IMSS BIENESTAR
ONA B	JALISCO	47	49	27101-0109	210	800	0379	00	01	PANTALON PARA MEDICA RESIDENTE, COLOR BLANCO. TALLA 30, VOL I, CEDULA 49.	30	PZA	1	PZA	-	885	-	885
ONA B	JALISCO	47	49	27101-0109	210	800	0387	00	01	PANTALON PARA MEDICA RESIDENTE, COLOR BLANCO. TALLA 32, VOL I, CEDULA 49.	32	PZA	1	PZA	-	783	-	783
ONA B	JALISCO	47	49	27101-0109	210	800	0395	00	01	PANTALON PARA MEDICA RESIDENTE, COLOR BLANCO. TALLA 34, VOL I, CEDULA 49.	34	PZA	1	PZA	-	561	-	561
ONA B	JALISCO	47	49	27101-0109	210	800	0403	00	01	PANTALON PARA MEDICA RESIDENTE, COLOR BLANCO. TALLA 36, VOL I, CEDULA 49.	36	PZA	1	PZA	-	300	-	300
ONA B	JALISCO	47	49	27101-0109	210	800	0411	00	01	PANTALON PARA MEDICA RESIDENTE, COLOR BLANCO. TALLA 38, VOL I, CEDULA 49.	38	PZA	1	PZA	-	228	-	228
ONA B	JALISCO	47	49	27101-0109	210	800	0429	00	01	PANTALON PARA MEDICA RESIDENTE, COLOR BLANCO. TALLA 40, VOL I, CEDULA 49.	40	PZA	1	PZA	-	57	-	57
ONA B	JALISCO	47	49	27101-0109	210	800	0437	00	01	PANTALON PARA MEDICA RESIDENTE, COLOR BLANCO. TALLA 42, VOL I, CEDULA 49.	42	PZA	1	PZA	-	24	-	24
ONA B	JALISCO	47	49	27101-0109	210	800	0445	00	01	PANTALON PARA MEDICA RESIDENTE, COLOR BLANCO. TALLA 44, VOL I, CEDULA 49.	44	PZA	1	PZA	-	18	-	18
ONA B	JALISCO	47	49	27101-0109	210	800	0452	00	01	PANTALON PARA MEDICA RESIDENTE, COLOR BLANCO. TALLA 46, VOL I, CEDULA 49.	46	PZA	1	PZA	-	6	-	6
ONA B	JALISCO	47	49	27101-0109	210	800	0460	00	01	PANTALON PARA MEDICA RESIDENTE, COLOR BLANCO. TALLA 48, VOL I, CEDULA 49.	48	PZA	1	PZA	-	3	-	3
ONA B	MICHOACAN	47	49	27101-0109	210	800	0361	00	01	PANTALON PARA MEDICA RESIDENTE, COLOR BLANCO. TALLA 28, VOL I, CEDULA 49.	28	PZA	1	PZA	-	210	-	210
ONA B	MICHOACAN	47	49	27101-0109	210	800	0379	00	01	PANTALON PARA MEDICA RESIDENTE, COLOR BLANCO. TALLA 30, VOL I, CEDULA 49.	30	PZA	1	PZA	-	81	-	81
ONA B	MICHOACAN	47	49	27101-0109	210	800	0387	00	01	PANTALON PARA MEDICA RESIDENTE, COLOR BLANCO. TALLA 32, VOL I, CEDULA 49.	32	PZA	1	PZA	-	96	-	96
ONA B	MICHOACAN	47	49	27101-0109	210	800	0395	00	01	PANTALON PARA MEDICA RESIDENTE, COLOR BLANCO. TALLA 34, VOL I, CEDULA 49.	34	PZA	1	PZA	-	78	-	78

ANEXOS
DIVISIÓN DE CONTRATOS

ANEXO 5. CUADRO DE DISTRIBUCIÓN

Areas Requirentes: Órganos de Operación Administrativa Desconcentrada de Aguascalientes, Baja California, Baja California Sur, Campeche, Chiapas, Chihuahua, CDMX Norte, CDMX Sur, Coahuila, Colima, Durango, Guanajuato, Guerrero, Hidalgo, Edo. México Oriente, Edo. México Poniente, Jalisco, Michoacán, Morelos, Nayarit, Nuevo León, Oaxaca, Puebla, Querétaro, Quintana Roo, San Luis Potosí, Sinaloa, Sonora, Tabasco, Tamaulipas, Tlaxcala, Veracruz Norte, Veracruz Sur, Yucatán, Zacatecas y Áreas de Nivel Central.

ZONA	OOAD	PARTIDA	CÉDULA	CLAVE CUCOP +	GPO	GEN	ESP	DIF	VAR	DESCRIPCIÓN- SISTEMA DE ABASTO INSTITUCIONAL (SAI)	TALLA	UNIDAD	CANT.	TIPO	ÚNICA ENTREGA RÉGIMEN ORDINARIO	ÚNICA ENTREGA MÉDICOS RESIDENTES	ÚNICA ENTREGA RÉGIMEN IMSS BIENESTAR	TOTAL POR CLAVE Y DESTINO RÉGIMEN ORDINARIO, MÉDICOS RESIDENTES E IMSS BIENESTAR
ZONA B	MICHOACAN	47	49	27101-0109	210	P00	0403	00	01	PANTALON PARA MEDICA RESIDENTE, COLOR BLANCO. TALLA 36, VOL. I, CEDULA 49.	36	PZA	1	PZA	-	60	-	60
ZONA B	MICHOACAN	47	49	27101-0109	210	800	0411	00	01	PANTALON PARA MEDICA RESIDENTE, COLOR BLANCO. TALLA 38, VOL. I, CEDULA 49.	38	PZA	1	PZA	-	6	-	6
ZONA B	MICHOACAN	47	49	27101-0109	210	800	0429	00	01	PANTALON PARA MEDICA RESIDENTE, COLOR BLANCO. TALLA 40, VOL. I, CEDULA 49.	40	PZA	1	PZA	-	9	-	9
ZONA B	MICHOACAN	47	49	27101-0109	210	800	0445	00	01	PANTALON PARA MEDICA RESIDENTE, COLOR BLANCO. TALLA 44, VOL. I, CEDULA 49.	44	PZA	1	PZA	-	6	-	6
ZONA B	NAYARIT	47	49	27101-0109	210	800	0361	00	01	PANTALON PARA MEDICA RESIDENTE, COLOR BLANCO. TALLA 28, VOL. I, CEDULA 49.	28	PZA	1	PZA	-	162	-	162
ZONA B	NAYARIT	47	49	27101-0109	210	800	0378	00	01	PANTALON PARA MEDICA RESIDENTE, COLOR BLANCO. TALLA 30, VOL. I, CEDULA 49.	30	PZA	1	PZA	-	102	-	102
ZONA B	NAYARIT	47	49	27101-0109	210	800	0387	00	01	PANTALON PARA MEDICA RESIDENTE, COLOR BLANCO. TALLA 32, VOL. I, CEDULA 49.	32	PZA	1	PZA	-	42	-	42
ZONA B	NAYARIT	47	49	27101-0109	210	800	0395	00	01	PANTALON PARA MEDICA RESIDENTE, COLOR BLANCO. TALLA 34, VOL. I, CEDULA 49.	34	PZA	1	PZA	-	48	-	48
ZONA B	NAYARIT	47	49	27101-0109	210	800	0403	00	01	PANTALON PARA MEDICA RESIDENTE, COLOR BLANCO. TALLA 36, VOL. I, CEDULA 49.	36	PZA	1	PZA	-	60	-	60
ZONA B	NAYARIT	47	49	27101-0109	210	800	0411	00	01	PANTALON PARA MEDICA RESIDENTE, COLOR BLANCO. TALLA 38, VOL. I, CEDULA 49.	38	PZA	1	PZA	-	36	-	36
ZONA B	NAYARIT	47	49	27101-0109	210	800	0429	00	01	PANTALON PARA MEDICA RESIDENTE, COLOR BLANCO. TALLA 40, VOL. I, CEDULA 49.	40	PZA	1	PZA	-	12	-	12
ZONA B	NAYARIT	47	49	27101-0109	210	800	0437	00	01	PANTALON PARA MEDICA RESIDENTE, COLOR BLANCO. TALLA 42, VOL. I CEDULA 49.	42	PZA	1	PZA	-	3	-	3
ZONA B	NAYARIT	47	49	27101-0109	210	800	0460	00	01	PANTALON PARA MEDICA RESIDENTE, COLOR BLANCO. TALLA 46, VOL. I, CEDULA 49.	46	PZA	1	PZA	-	6	-	6
ZONA B	NUEVO LEON	47	49	27101-0109	210	800	0361	00	01	PANTALON PARA MEDICA RESIDENTE, COLOR BLANCO. TALLA 28, VOL. I, CEDULA 49.	28	PZA	1	PZA	-	1,317	-	1,317

ANEXO 5. CUADRO DE DISTRIBUCIÓN

eas Requirentes: Órganos de Operación Administrativa Desconcentrada de Aguascalientes, Baja California, Baja California Sur, Campeche, Chiapas, Chihuahua, CDMX Norte, CDMX Sur, Coahuila, Colima, Durango, Guanajuato, Guerrero, Hidalgo, Edo. éxico Oriente, Edo. México Poniente, Jalisco, Michoacán, Morelos, Nayarit, Nuevo León, Oaxaca, Puebla, Querétaro, Quintana Roo, San Luis Potosí, Sinaloa, Sonora, Tabasco, Tamaulipas, Tlaxcala, Veracruz Norte, Veracruz Sur, Yucatán, Zacatecas y Áreas de Nivel Central.

ONA	OOAD	PARTIDA	CÉDULA	CLAVE CUCOP +	GPO	GEN	ESP	DIF	VAR	DESCRIPCIÓN- SISTEMA DE ABASTO INSTITUCIONAL (SAI)	TALLA	UNIDAD	CANT.	TIPO	ÚNICA ENTREGA RÉGIMEN ORDINARIO	ÚNICA ENTREGA MÉDICOS RESIDENTES	ÚNICA ENTREGA RÉGIMEN IMSS BIENESTAR	TOTAL POR CLAVE Y DESTINO RÉGIMEN ORDINARIO, MÉDICOS RESIDENTES E IMSS BIENESTAR
ONA B	NUEVO LEON	47	49	27101-0109	210	800	0379	00	01	PANTALON PARA MEDICA RESIDENTE, COLOR BLANCO, TALLA 30, VOL I, CEDULA 49.	30	PZA	1	PZA	-	633	-	633
ONA B	NUEVO LEON	47	49	27101-0109	210	800	0387	00	01	PANTALON PARA MEDICA RESIDENTE, COLOR BLANCO, TALLA 32, VOL I, CEDULA 49.	32	PZA	1	PZA	-	411	-	411
ONA B	NUEVO LEON	47	49	27101-0109	210	800	0395	00	01	PANTALON PARA MEDICA RESIDENTE, COLOR BLANCO, TALLA 34, VOL I, CEDULA 49.	34	PZA	1	PZA	-	423	-	423
ONA B	NUEVO LEON	47	49	27101-0109	210	800	0403	00	01	PANTALON PARA MEDICA RESIDENTE, COLOR BLANCO, TALLA 36, VOL I, CEDULA 49.	36	PZA	1	PZA	-	252	-	252
ONA B	NUEVO LEON	47	49	27101-0109	210	800	0411	00	01	PANTALON PARA MEDICA RESIDENTE, COLOR BLANCO, TALLA 38, VOL I, CEDULA 49.	38	PZA	1	PZA	-	174	-	174
ONA B	NUEVO LEON	47	49	27101-0109	210	800	0429	00	01	PANTALON PARA MEDICA RESIDENTE, COLOR BLANCO, TALLA 40, VOL I, CEDULA 49.	40	PZA	1	PZA	-	72	-	72
ONA B	NUEVO LEON	47	49	27101-0109	210	800	0437	00	01	PANTALON PARA MEDICA RESIDENTE, COLOR BLANCO, TALLA 42, VOL I, CEDULA 49.	42	PZA	1	PZA	-	9	-	9
ONA B	NUEVO LEON	47	49	27101-0109	210	800	0445	00	01	PANTALON PARA MEDICA RESIDENTE, COLOR BLANCO, TALLA 44, VOL I, CEDULA 49.	44	PZA	1	PZA	-	30	-	30
ONA B	NUEVO LEON	47	49	27101-0109	210	800	0452	00	01	PANTALON PARA MEDICA RESIDENTE, COLOR BLANCO, TALLA 46, VOL I, CEDULA 49.	46	PZA	1	PZA	-	15	-	15
ONA B	OAXACA	47	49	27101-0109	210	800	0361	00	01	PANTALON PARA MEDICA RESIDENTE, COLOR BLANCO, TALLA 28, VOL I, CEDULA 49.	28	PZA	1	PZA	-	96	-	96
ZONA B	OAXACA	47	49	27101-0109	210	800	0379	00	01	PANTALON PARA MEDICA RESIDENTE, COLOR BLANCO, TALLA 30, VOL I, CEDULA 49.	30	PZA	1	PZA	-	96	-	96
ZONA B	OAXACA	47	49	27101-0109	210	800	0387	00	01	PANTALON PARA MEDICA RESIDENTE, COLOR BLANCO, TALLA 32, VOL I, CEDULA 49.	32	PZA	1	PZA	-	108	-	108
ZONA B	OAXACA	47	49	27101-0109	210	800	0395	00	01	PANTALON PARA MEDICA RESIDENTE, COLOR BLANCO, TALLA 34, VOL I, CEDULA 49.	34	PZA	1	PZA	-	75	-	75
ZONA B	OAXACA	47	49	27101-0109	210	800	0403	00	01	PANTALON PARA MEDICA RESIDENTE, COLOR BLANCO, TALLA 36, VOL I, CEDULA 49.	36	PZA	1	PZA	-	27	-	27

ANEXOS
DIVISIÓN DE CONTRATOS

ANEXO 5. CUADRO DE DISTRIBUCIÓN

Áreas Requirentes: Órganos de Operación Administrativa Desconcentrada de Aguascalientes, Baja California, Baja California Sur, Campeche, Chiapas, Chihuahua, CDMX Norte, CDMX Sur, Coahuila, Colima, Durango, Guanajuato, Guerrero, Hidalgo, Edo México Oriente, Edo. México Poniente, Jalisco, Michoacán, Morelos, Nayarit, Nuevo León, Oaxaca, Puebla, Querétaro, Quintana Roo, San Luis Potosí, Sinaloa, Sonora, Tabasco, Tamaulipas, Tlaxcala, Veracruz Norte, Veracruz Sur, Yucatán, Zacatecas y Áre de Nivel Central.

ZONA	OOAD	PARTIDA	CÉDULA	CLAVE CUCOP +	GPO	GEN	ESP	DIF	VAR	DESCRIPCIÓN- SISTEMA DE ABASTO INSTITUCIONAL (SAI)	TALLA	UNIDAD	CANT.	TIPO	ÚNICA ENTREGA RÉGIMEN ORDINARIO	ÚNICA ENTREGA MÉDICOS RESIDENTES	ÚNICA ENTREGA RÉGIMEN IMSS BIENESTAR	TOTAL POR CLAVE Y DESTINO RÉGIMEN ORDINARIO, MÉDICOS RESIDENTES E IMSS BIENESTA
ZONA B	OAXACA	47	49	27101-0109	210	800	0411	00	01	PANTALON PARA MEDICA RESIDENTE, COLOR BLANCO. TALLA 38, VOL. I, CEDULA 49.	38	PZA	1	PZA	-	33	-	33
ZONA B	OAXACA	47	49	27101-0109	210	800	0429	00	01	PANTALON PARA MEDICA RESIDENTE, COLOR BLANCO. TALLA 40, VOL. I, CEDULA 49	40	PZA	1	PZA	-	3	-	3
ZONA B	QUINTANA ROO	47	49	27101-0109	210	800	0361	00	01	PANTALON PARA MEDICA RESIDENTE, COLOR BLANCO. TALLA 28, VOL. I, CEDULA 49	28	PZA	1	PZA	-	144	-	144
ZONA B	QUINTANA ROO	47	49	27101-0109	210	800	0379	00	01	PANTALON PARA MEDICA RESIDENTE, COLOR BLANCO. TALLA 30, VOL. I, CEDULA 49.	30	PZA	1	PZA	-	96	-	96
ZONA B	QUINTANA ROO	47	49	27101-0109	210	800	0387	00	01	PANTALON PARA MEDICA RESIDENTE, COLOR BLANCO. TALLA 32, VOL. I, CEDULA 49.	32	PZA	1	PZA	-	84	-	84
ZONA B	QUINTANA ROO	47	49	27101-0109	210	800	0395	00	01	PANTALON PARA MEDICA RESIDENTE, COLOR BLANCO. TALLA 34, VOL. I, CEDULA 49.	34	PZA	1	PZA	-	66	-	66
ZONA B	QUINTANA ROO	47	49	27101-0109	210	800	0403	00	01	PANTALON PARA MEDICA RESIDENTE, COLOR BLANCO. TALLA 36, VOL. I, CEDULA 49.	36	PZA	1	PZA	-	57	-	57
ZONA B	QUINTANA ROO	47	49	27101-0109	210	800	0411	00	01	PANTALON PARA MEDICA RESIDENTE, COLOR BLANCO. TALLA 38, VOL. I, CEDULA 49.	38	PZA	1	PZA	-	18	-	18
ZONA B	SINALOA	47	49	27101-0109	210	800	0361	00	01	PANTALON PARA MEDICA RESIDENTE, COLOR BLANCO. TALLA 28, VOL. I, CEDULA 49.	28	PZA	1	PZA	-	423	-	423
ZONA B	SINALOA	47	49	27101-0109	210	800	0379	00	01	PANTALON PARA MEDICA RESIDENTE, COLOR BLANCO. TALLA 30, VOL. I, CEDULA 49.	30	PZA	1	PZA	-	207	-	207
ZONA B	SINALOA	47	49	27101-0109	210	800	0387	00	01	PANTALON PARA MEDICA RESIDENTE, COLOR BLANCO. TALLA 32, VOL. I, CEDULA 49.	32	PZA	1	PZA	-	228	-	228
ZONA B	SINALOA	47	49	27101-0109	210	800	0395	00	01	PANTALON PARA MEDICA RESIDENTE, COLOR BLANCO. TALLA 34, VOL. I, CEDULA 49.	34	PZA	1	PZA	-	153	-	153
ZONA B	SINALOA	47	49	27101-0109	210	800	0403	00	01	PANTALON PARA MEDICA RESIDENTE, COLOR BLANCO. TALLA 36, VOL. I, CEDULA 49.	36	PZA	1	PZA	-	114	-	114
ZONA B	SINALOA	47	49	27101-0109	210	800	0411	00	01	PANTALON PARA MEDICA RESIDENTE, COLOR BLANCO. TALLA 38, VOL. I, CEDULA 49.	38	PZA	1	PZA	-	96	-	96

ANEXO 5. CUADRO DE DISTRIBUCIÓN

reas Requirentes: Órganos de Operación Administrativa Desconcentrada de Aguascalientes, Baja California, Baja California Sur, Campeche, Chiapas, Chihuahua, CDMX Norte, CDMX Sur, Coahuila, Colima, Durango, Guanajuato, Guerrero, Hidalgo, Edo. léxico Oriente, Edo. México Poniente, Jalisco, Michoacán, Morelos, Nayarit, Nuevo León, Oaxaca, Puebla, Querétaro, Quintana Roo, San Luis Potosí, Sinaloa, Sonora, Tabasco, Tamaulipas, Tlaxcala, Veracruz Norte, Veracruz Sur, Yucatán, Zacatecas y Áreas de Nivel Central.

ZONA	OOAD	PARTIDA	CÉDULA	CLAVE CUCOP +	GPO	GEN	ESP	DIF	VAR	DESCRIPCIÓN- SISTEMA DE ABASTO INSTITUCIONAL (SAI)	TALLA	UNIDAD	CANT.	TIPO	ÚNICA ENTREGA RÉGIMEN ORDINARIO	ÚNICA ENTREGA MÉDICOS RESIDENTES	ÚNICA ENTREGA RÉGIMEN IMSS BIENESTAR	TOTAL POR CLAVE Y DESTINO RÉGIMEN ORDINARIO, MÉDICOS RESIDENTES E IMSS BIENESTAR
ONA B	SINALOA	47	49	27101-0109	210	800	0429	00	01	PANTALON PARA MEDICA RESIDENTE, COLOR BLANCO, TALLA 40, VOL I, CEDULA 49.	40	PZA	1	PZA	-	18	-	18
ONA B	SINALOA	47	49	27101-0109	210	800	0437	00	01	PANTALON PARA MEDICA RESIDENTE, COLOR BLANCO, TALLA 42, VOL I, CEDULA 49.	42	PZA	1	PZA	-	18	-	18
ONA B	SINALOA	47	49	27101-0109	210	800	0445	00	01	PANTALON PARA MEDICA RESIDENTE, COLOR BLANCO, TALLA 44, VOL I, CEDULA 49.	44	PZA	1	PZA	-	3	-	3
ONA B	SONORA	47	49	27101-0109	210	800	0361	00	01	PANTALON PARA MEDICA RESIDENTE, COLOR BLANCO, TALLA 28, VOL I, CEDULA 49.	28	PZA	1	PZA	-	636	-	636
ONA B	SONORA	47	49	27101-0109	210	800	0379	00	01	PANTALON PARA MEDICA RESIDENTE, COLOR BLANCO, TALLA 30, VOL I, CEDULA 49.	30	PZA	1	PZA	-	345	-	345
ONA B	SONORA	47	49	27101-0109	210	800	0387	00	01	PANTALON PARA MEDICA RESIDENTE, COLOR BLANCO, TALLA 32, VOL I, CEDULA 49.	32	PZA	1	PZA	-	258	-	258
ONA B	SONORA	47	49	27101-0109	210	800	0395	00	01	PANTALON PARA MEDICA RESIDENTE, COLOR BLANCO, TALLA 34, VOL I, CEDULA 49.	34	PZA	1	PZA	-	198	-	198
ONA B	SONORA	47	49	27101-0109	210	800	0403	00	01	PANTALON PARA MEDICA RESIDENTE, COLOR BLANCO, TALLA 36, VOL I, CEDULA 49.	36	PZA	1	PZA	-	189	-	189
ONA B	SONORA	47	49	27101-0109	210	800	0411	00	01	PANTALON PARA MEDICA RESIDENTE, COLOR BLANCO, TALLA 38, VOL I, CEDULA 49.	38	PZA	1	PZA	-	93	-	93
ONA B	SONORA	47	49	27101-0109	210	800	0429	00	01	PANTALON PARA MEDICA RESIDENTE, COLOR BLANCO, TALLA 40, VOL I, CEDULA 49.	40	PZA	1	PZA	-	57	-	57
ONA B	SONORA	47	49	27101-0109	210	800	0437	00	01	PANTALON PARA MEDICA RESIDENTE, COLOR BLANCO, TALLA 42, VOL I, CEDULA 49.	42	PZA	1	PZA	-	21	-	21
ONA B	SONORA	47	49	27101-0109	210	800	0445	00	01	PANTALON PARA MEDICA RESIDENTE, COLOR BLANCO, TALLA 44, VOL I, CEDULA 49.	44	PZA	1	PZA	-	12	-	12
ONA B	SONORA	47	49	27101-0109	210	800	0452	00	01	PANTALON PARA MEDICA RESIDENTE, COLOR BLANCO, TALLA 46, VOL I, CEDULA 49.	46	PZA	1	PZA	-	6	-	6
ONA B	TABASCO	47	49	27101-0109	210	800	0361	00	01	PANTALON PARA MEDICA RESIDENTE, COLOR BLANCO, TALLA 28, VOL I, CEDULA 49.	28	PZA	1	PZA	-	156	-	156

ANEXOS
DIVISIÓN DE CONTRATOS

ANEXO 5. CUADRO DE DISTRIBUCIÓN

Areas Requirentes: Órganos de Operación Administrativa Desconcentrada de Aguascalientes, Baja California, Baja California Sur, Campeche, Chiapas, Chihuahua, CDMX Norte, CDMX Sur, Coahuila, Colima, Durango, Guanajuato, Guerrero, Hidalgo, Ec México Oriente, Edo. México Poniente, Jalisco, Michoacán, Morelos, Nayarit, Nuevo León, Oaxaca, Puebla, Querétaro, Quintana Roo, San Luis Potosí, Sinaloa, Sonora, Tabasco, Tamaulipas, Tlaxcala, Veracruz Norte, Veracruz Sur, Yucatán, Zacatecas y Áre de Nivel Central.

ZONA	OOAD	PARTIDA	CÉDULA	CLAVE CUCOP +	GPO	GEN	ESP	DIF	VAR	DESCRIPCIÓN- SISTEMA DE ABASTO INSTITUCIONAL (SAI)	TALLA	UNIDAD	CANT.	TIPO	ÚNICA ENTREGA RÉGIMEN ORDINARIO	ÚNICA ENTREGA MÉDICOS RESIDENTES	ÚNICA ENTREGA RÉGIMEN IMSS BIENESTAR	TOTAL POR CLAVE Y DESTINO RÉGIMEN ORDINARIO, MÉDICOS RESIDENTES E IMSS BIENESTA
ZONA B	TABASCO	47	49	27101-0109	210	800	0379	00	01	PANTALON PARA MEDICA RESIDENTE, COLOR BLANCO. TALLA 30, VOL. I, CEDULA 49.	30	PZA	1	PZA	-	66	-	6
ZONA B	TABASCO	47	49	27101-0109	210	800	0387	00	01	PANTALON PARA MEDICA RESIDENTE, COLOR BLANCO. TALLA 32, VOL. I, CEDULA 49.	32	PZA	1	PZA	-	72	-	7
ZONA B	TABASCO	47	49	27101-0109	210	800	0395	00	01	PANTALON PARA MEDICA RESIDENTE, COLOR BLANCO. TALLA 34, VOL. I, CEDULA 49.	34	PZA	1	PZA	-	99	-	9
ZONA B	TABASCO	47	49	27101-0109	210	800	0403	00	01	PANTALON PARA MEDICA RESIDENTE, COLOR BLANCO. TALLA 36, VOL. I, CEDULA 49.	36	PZA	1	PZA	-	69	-	6
ZONA B	TABASCO	47	49	27101-0109	210	800	0411	00	01	PANTALON PARA MEDICA RESIDENTE, COLOR BLANCO. TALLA 38, VOL. I, CEDULA 49.	38	PZA	1	PZA	-	21	-	2
ZONA B	TABASCO	47	49	27101-0109	210	800	0429	00	01	PANTALON PARA MEDICA RESIDENTE, COLOR BLANCO. TALLA 40, VOL. I, CEDULA 49.	40	PZA	1	PZA	-	15	-	15
ZONA B	TABASCO	47	49	27101-0109	210	800	0437	00	01	PANTALON PARA MEDICA RESIDENTE, COLOR BLANCO. TALLA 42, VOL. I, CEDULA 49.	42	PZA	1	PZA	-	6	-	6
ZONA B	TABASCO	47	49	27101-0109	210	800	0445	00	01	PANTALON PARA MEDICA RESIDENTE, COLOR BLANCO. TALLA 44, VOL. I, CEDULA 49.	44	PZA	1	PZA	-	6	-	6
ZONA B	TAMAULIPAS	47	49	27101-0109	210	800	0361	00	01	PANTALON PARA MEDICA RESIDENTE, COLOR BLANCO. TALLA 28, VOL. I, CEDULA 49.	28	PZA	1	PZA	-	231	-	231
ZONA B	TAMAULIPAS	47	49	27101-0109	210	800	0379	00	01	PANTALON PARA MEDICA RESIDENTE, COLOR BLANCO. TALLA 30, VOL. I, CEDULA 49.	30	PZA	1	PZA	-	144	-	144
ZONA B	TAMAULIPAS	47	49	27101-0109	210	800	0387	00	01	PANTALON PARA MEDICA RESIDENTE, COLOR BLANCO. TALLA 32, VOL. I, CEDULA 49.	32	PZA	1	PZA	-	102	-	102
ZONA B	TAMAULIPAS	47	49	27101-0109	210	800	0395	00	01	PANTALON PARA MEDICA RESIDENTE, COLOR BLANCO. TALLA 34, VOL. I, CEDULA 49.	34	PZA	1	PZA	-	69	-	69
ZONA B	TAMAULIPAS	47	49	27101-0109	210	800	0403	00	01	PANTALON PARA MEDICA RESIDENTE, COLOR BLANCO. TALLA 36, VOL. I, CEDULA 49.	36	PZA	1	PZA	-	129	-	129
ZONA B	TAMAULIPAS	47	49	27101-0109	210	800	0411	00	01	PANTALON PARA MEDICA RESIDENTE, COLOR BLANCO. TALLA 38, VOL. I, CEDULA 49.	38	PZA	1	PZA	-	66	-	66

ANEXO 5. CUADRO DE DISTRIBUCIÓN

Áreas Requirentes: Órganos de Operación Administrativa Desconcentrada de Aguascalientes, Baja California, Baja California Sur, Campeche, Chiapas, Chihuahua, CDMX Norte, CDMX Sur, Coahuila, Colima, Durango, Guanajuato, Guerrero, Hidalgo, Edo. México Oriente, Edo. México Poniente, Jalisco, Michoacán, Morelos, Nayarit, Nuevo León, Oaxaca, Puebla, Querétaro, Quintana Roo, San Luis Potosí, Sinaloa, Sonora, Tabasco, Tamaulipas, Tlaxcala, Veracruz Norte, Veracruz Sur, Yucatán, Zacatecas y Áreas de Nivel Central.

ZONA	OOAD	PARTIDA	CÉDULA	CLAVE CUCOP +	GPO	GEN	ESP	DIF	VAR	DESCRIPCIÓN- SISTEMA DE ABASTO INSTITUCIONAL (SAI)	TALLA	UNIDAD	CANT.	TIPO	ÚNICA ENTREGA RÉGIMEN ORDINARIO	ÚNICA ENTREGA MÉDICOS RESIDENTES	ÚNICA ENTREGA RÉGIMEN IMSS BIENESTAR	TOTAL POR CLAVE Y DESTINO RÉGIMEN ORDINARIO, MÉDICOS RESIDENTES E IMSS BIENESTAR
ONA B	TAMAULIPAS	47	49	27101-0109	210	800	0429	00	01	PANTALON PARA MEDICA RESIDENTE, COLOR BLANCO. TALLA 40, VOL I, CEDULA 49.	40	PZA	1	PZA	-	30	-	30
ONA B	TAMAULIPAS	47	49	27101-0109	210	800	0437	00	01	PANTALON PARA MEDICA RESIDENTE, COLOR BLANCO. TALLA 42, VOL I, CEDULA 49.	42	PZA	1	PZA	-	3	-	3
ONA B	TAMAULIPAS	47	49	27101-0109	210	800	0445	00	01	PANTALON PARA MEDICA RESIDENTE, COLOR BLANCO. TALLA 44, VOL I, CEDULA 49.	44	PZA	1	PZA	-	6	-	6
ONA B	TAMAULIPAS	47	49	27101-0109	210	800	0460	00	01	PANTALON PARA MEDICA RESIDENTE, COLOR BLANCO. TALLA 48, VOL I, CEDULA 49.	48	PZA	1	PZA	-	6	-	6
ONA B	VERACRUZ NORTE	47	49	27101-0109	210	800	0361	00	01	PANTALON PARA MEDICA RESIDENTE, COLOR BLANCO. TALLA 28, VOL I, CEDULA 49.	28	PZA	1	PZA	-	384	-	384
ONA B	VERACRUZ NORTE	47	49	27101-0109	210	800	0379	00	01	PANTALON PARA MEDICA RESIDENTE, COLOR BLANCO. TALLA 30, VOL I, CEDULA 49.	30	PZA	1	PZA	-	219	-	219
ONA B	VERACRUZ NORTE	47	49	27101-0109	210	800	0387	00	01	PANTALON PARA MEDICA RESIDENTE, COLOR BLANCO. TALLA 32, VOL I, CEDULA 49.	32	PZA	1	PZA	-	270	-	270
INA B	VERACRUZ NORTE	47	49	27101-0109	210	800	0395	00	01	PANTALON PARA MEDICA RESIDENTE, COLOR BLANCO. TALLA 34, VOL I, CEDULA 49.	34	PZA	1	PZA	-	204	-	204
NA B	VERACRUZ NORTE	47	49	27101-0109	210	800	0403	00	01	PANTALON PARA MEDICA RESIDENTE, COLOR BLANCO. TALLA 36, VOL I, CEDULA 49.	36	PZA	1	PZA	-	165	-	165
NA B	VERACRUZ NORTE	47	49	27101-0109	210	800	0411	00	01	PANTALON PARA MEDICA RESIDENTE, COLOR BLANCO. TALLA 38, VOL I, CEDULA 49.	38	PZA	1	PZA	-	66	-	66
NA B	VERACRUZ NORTE	47	49	27101-0109	210	800	0429	00	01	PANTALON PARA MEDICA RESIDENTE, COLOR BLANCO. TALLA 40, VOL I, CEDULA 49.	40	PZA	1	PZA	-	12	-	12
NA B	VERACRUZ NORTE	47	49	27101-0109	210	800	0437	00	01	PANTALON PARA MEDICA RESIDENTE, COLOR BLANCO. TALLA 42, VOL I, CEDULA 49.	42	PZA	1	PZA	-	12	-	12
NA B	VERACRUZ NORTE	47	49	27101-0109	210	800	0445	00	01	PANTALON PARA MEDICA RESIDENTE, COLOR BLANCO. TALLA 44, VOL I, CEDULA 49.	44	PZA	1	PZA	-	9	-	9
NA B	VERACRUZ SUR	47	49	27101-0109	210	800	0361	00	01	PANTALON PARA MEDICA RESIDENTE, COLOR BLANCO. TALLA 28, VOL I, CEDULA 49.	28	PZA	1	PZA	-	144	-	144

ANEXOS
DIVISIÓN DE CONTRATOS

ANEXO 5. CUADRO DE DISTRIBUCIÓN

Áreas Requirentes: Órganos de Operación Administrativa Desconcentrada de Aguascalientes, Baja California, Baja California Sur, Campeche, Chiapas, Chihuahua, CDMX Norte, CDMX Sur, Coahuila, Colima, Durango, Guanajuato, Guerrero, Hidalgo, Edo. México Oriente, Edo. México Poniente, Jalisco, Michoacán, Morelos, Nayarit, Nuevo León, Oaxaca, Puebla, Querétaro, Quintana Roo, San Luis Potosí, Sinaloa, Sonora, Tabasco, Tamaulipas, Tlaxcala, Veracruz Norte, Veracruz Sur, Yucatán, Zacatecas y Áreas de Nivel Central.

ZONA	OOAD	PARTIDA	CÉDULA	CLAVE CUCOP +	GPO.	GEN	ESP	DIF.	VAR	DESCRIPCIÓN- SISTEMA DE ABASTO INSTITUCIONAL (SAI)	TALLA	UNIDAD	CANT.	TIPO	ÚNICA ENTREGA RÉGIMEN ORDINARIO	ÚNICA ENTREGA MÉDICOS RESIDENTES	ÚNICA ENTREGA RÉGIMEN IMSS BIENESTAR	TOTAL POR CLAVE Y DESTINO RÉGIMEN ORDINARIO, MÉDICOS RESIDENTES E IMSS BIENESTAR
ZONA B	VERACRUZ SUR	47	49	27101-0109	210	800	0379	00	01	PANTALON PARA MEDICA RESIDENTE, COLOR BLANCO TALLA 30, VOL. I, CEDULA 49.	30	PZA	1	PZA	-	96	-	96
ZONA B	VERACRUZ SUR	47	49	27101-0109	210	800	0387	00	01	PANTALON PARA MEDICA RESIDENTE, COLOR BLANCO. TALLA 32, VOL. I, CEDULA 49.	32	PZA	1	PZA	-	117	-	117
ZONA B	VERACRUZ SUR	47	49	27101-0109	210	800	0395	00	01	PANTALON PARA MEDICA RESIDENTE. COLOR BLANCO. TALLA 34, VOL. I, CEDULA 49.	34	PZA	1	PZA	-	174	-	174
ZONA B	VERACRUZ SUR	47	49	27101-0109	210	800	0403	00	01	PANTALON PARA MEDICA RESIDENTE. COLOR BLANCO. TALLA 36, VOL. I, CEDULA 49.	36	PZA	1	PZA	-	168	-	168
ZONA B	VERACRUZ SUR	47	49	27101-0109	210	800	0411	00	01	PANTALON PARA MEDICA RESIDENTE, COLOR BLANCO TALLA 38, VOL. I, CEDULA 49.	38	PZA	1	PZA	-	39	-	39
ZONA B	VERACRUZ SUR	47	49	27101-0109	210	800	0429	00	01	PANTALON PARA MEDICA RESIDENTE, COLOR BLANCO. TALLA 40, VOL. I, CEDULA 49.	40	PZA	1	PZA	-	21	-	21
ZONA B	VERACRUZ SUR	47	49	27101-0109	210	800	0437	00	01	PANTALON PARA MEDICA RESIDENTE, COLOR BLANCO. TALLA 42, VOL. I, CEDULA 49.	42	PZA	1	PZA	-	6	-	6
ZONA B	VERACRUZ SUR	47	49	27101-0109	210	800	0445	00	01	PANTALON PARA MEDICA RESIDENTE, COLOR BLANCO. TALLA 44, VOL. I, CEDULA 49.	44	PZA	1	PZA	-	6	-	6
ZONA B	YUCATAN	47	49	27101-0109	210	800	0361	00	01	PANTALON PARA MEDICA RESIDENTE, COLOR BLANCO. TALLA 28, VOL. I, CEDULA 49.	28	PZA	1	PZA	-	417	-	417
ZONA B	YUCATAN	47	49	27101-0109	210	800	0379	00	01	PANTALON PARA MEDICA RESIDENTE, COLOR BLANCO. TALLA 30, VOL. I, CEDULA 49.	30	PZA	1	PZA	-	249	-	249
ZONA B	YUCATAN	47	49	27101-0109	210	800	0387	00	01	PANTALON PARA MEDICA RESIDENTE, COLOR BLANCO. TALLA 32, VOL. I, CEDULA 49.	32	PZA	1	PZA	-	291	-	291
ZONA B	YUCATAN	47	49	27101-0109	210	800	0395	00	01	PANTALON PARA MEDICA RESIDENTE, COLOR BLANCO. TALLA 34, VOL. I, CEDULA 49.	34	PZA	1	PZA	-	225	-	225
ZONA B	YUCATAN	47	49	27101-0109	210	800	0403	00	01	PANTALON PARA MEDICA RESIDENTE, COLOR BLANCO. TALLA 36, VOL. I, CEDULA 49.	36	PZA	1	PZA	-	93	-	93
ZONA B	YUCATAN	47	49	27101-0109	210	800	0411	00	01	PANTALON PARA MEDICA RESIDENTE, COLOR BLANCO. TALLA 38, VOL. I, CEDULA 49.	38	PZA	1	PZA	-	69	-	69

ANEXO 5. CUADRO DE DISTRIBUCIÓN

eas Requirentes: Órganos de Operación Administrativa Desconcentrada de Aguascalientes, Baja California, Baja California Sur, Campeche, Chiapas, Chihuahua, CDMX Norte, CDMX Sur, Coahuila, Colima, Durango, Guanajuato, Guerrero, Hidalgo, Edo. ixico Oriente, Edo. México Poniente, Jalisco, Michoacán, Morelos, Nayarit, Nuevo León, Oaxaca, Puebla, Querétaro, Quintana Roo, San Luis Potosí, Sinaloa, Sonora, Tabasco, Tamaulipas, Tlaxcala, Veracruz Norte, Veracruz Sur, Yucatán, Zacatecas y Áreas de Nivel Central.

CNA	OOAD	PARTIDA	CÉDULA	CLAVE CUCOP +	GPO	GEN	ESP	DIF	VAR	DESCRIPCIÓN- SISTEMA DE ABASTO INSTITUCIONAL (SAI)	TALLA	UNIDAD	CANT.	TIPO	ÚNICA ENTREGA RÉGIMEN ORDINARIO	ÚNICA ENTREGA MÉDICOS RESIDENTES	ÚNICA ENTREGA RÉGIMEN IMSS BIENESTAR	TOTAL POR CLAVE Y DESTINO RÉGIMEN ORDINARIO, MÉDICOS RESIDENTES E IMSS BIENESTAR
ONA B	YUCATAN	47	49	27101-0109	210	800	0429	00	01	PANTALON PARA MEDICA RESIDENTE, COLOR BLANCO, TALLA 40, VOL I, CEDULA 49.	40	PZA	1	PZA	-	33	-	33
ONA B	YUCATAN	47	49	27101-0109	210	800	0437	00	01	PANTALON PARA MEDICA RESIDENTE, COLOR BLANCO, TALLA 42, VOL I, CEDULA 49.	42	PZA	1	PZA	-	3	-	3
ONA B	YUCATAN	47	49	27101-0109	210	800	0445	00	01	PANTALON PARA MEDICA RESIDENTE, COLOR BLANCO, TALLA 44, VOL I, CEDULA 49.	44	PZA	1	PZA	-	6	-	6
ONA A	OFICINAS CENTRALES	48	50	27101-0160	210	140	0014	01	01	PLAYERA TIPO POLO, TALLA: CHICA, COLOR: VERDE, CEDULA 50.	CH	PZA	1	PZA	195	-	-	195
ONA A	OFICINAS CENTRALES	48	50	27101-0160	210	140	0022	01	01	PLAYERA TIPO POLO, TALLA: MEDIANA, COLOR: VERDE, CEDULA 50.	M	PZA	1	PZA	816	-	-	816
ONA A	OFICINAS CENTRALES	48	50	27101-0160	210	140	0030	01	01	PLAYERA TIPO POLO, TALLA: GRANDE, COLOR: VERDE, CEDULA 50.	G	PZA	1	PZA	765	-	-	765
ONA A	OFICINAS CENTRALES	48	50	27101-0160	210	140	0048	01	01	PLAYERA TIPO POLO, TALLA: EXTRAGRANDE, COLOR: VERDE, CEDULA 50.	X	PZA	1	PZA	138	-	-	138
ONA A	OFICINAS CENTRALES	48	50	27101-0160	210	140	0055	01	01	PLAYERA TIPO POLO, TALLA: ESPECIAL, COLOR: VERDE, CEDULA 50.	ES	PZA	1	PZA	69	-	-	69
ONA A	OFICINAS CENTRALES	48	50	27101-0160	210	140	0063	01	01	PLAYERA TIPO POLO, TALLA: PLUS, COLOR: VERDE, CEDULA 50.	PL	PZA	1	PZA	21	-	-	21
ONA A	OFICINAS CENTRALES	48	50	27101-0160	210	140	0071	01	01	PLAYERA TIPO POLO, TALLA: CHICA, COLOR: BEIGE, CEDULA 50.	CH	PZA	1	PZA	60	-	-	60
ONA A	OFICINAS CENTRALES	48	50	27101-0160	210	140	0089	01	01	PLAYERA TIPO POLO, TALLA: MEDIANA, COLOR: BEIGE, CEDULA 50.	M	PZA	1	PZA	484	-	-	484
ONA A	OFICINAS CENTRALES	48	50	27101-0160	210	140	0097	01	01	PLAYERA TIPO POLO, TALLA: GRANDE, COLOR: BEIGE, CEDULA 50.	G	PZA	1	PZA	609	-	-	609
ONA A	OFICINAS CENTRALES	48	50	27101-0160	210	140	0105	01	01	PLAYERA TIPO POLO, TALLA: EXTRAGRANDE, COLOR: BEIGE, CEDULA 50.	X	PZA	1	PZA	128	-	-	128
ONA A	OFICINAS CENTRALES	48	50	27101-0160	210	140	0113	01	01	PLAYERA TIPO POLO, TALLA: ESPECIAL, COLOR: BEIGE, CEDULA 50.	ES	PZA	1	PZA	74	-	-	74
ONA A	OFICINAS CENTRALES	48	50	27101-0160	210	140	0121	01	01	PLAYERA TIPO POLO, TALLA: PLUS, COLOR: BEIGE, CEDULA 50.	PL	PZA	1	PZA	10	-	-	10
ONA A	AGUASCALIENTES	49	51	27101-0037	210	005	5959	05	02	CALZADO CONTRACTUAL PARA DAMA, TALLA: 20.0, COLOR: BLANCO, CEDULA 51.	20	PAR	1	PAR	2	-	-	2
ONA A	AGUASCALIENTES	49	51	27101-0037	210	005	5991	05	02	CALZADO CONTRACTUAL PARA DAMA, TALLA: 22.0, COLOR: BLANCO, CEDULA 51.	22	PAR	1	PAR	50	-	-	50
ONA A	AGUASCALIENTES	49	51	27101-0037	210	005	6007	05	02	CALZADO CONTRACTUAL PARA DAMA, TALLA: 22.5, COLOR: BLANCO, CEDULA 51.	22.5	PAR	1	PAR	38	-	-	38
ONA A	AGUASCALIENTES	49	51	27101-0037	210	005	6015	05	02	CALZADO CONTRACTUAL PARA DAMA, TALLA: 23.0, COLOR: BLANCO, CEDULA 51.	23	PAR	1	PAR	350	-	-	350
ONA A	AGUASCALIENTES	49	51	27101-0037	210	005	6023	05	02	CALZADO CONTRACTUAL PARA DAMA, TALLA: 23.5, COLOR: BLANCO, CEDULA 51.	23.5	PAR	1	PAR	206	-	-	206

ANEXOS
DIVISIÓN DE CONTRATOS

ANEXO 5. CUADRO DE DISTRIBUCIÓN

Areas Requirentes: Órganos de Operación Administrativa Desconcentrada de Aguascalientes, Baja California, Baja California Sur, Campeche, Chiapas, Chihuahua, CDMX Norte, CDMX Sur, Coahuila, Colima, Durango, Guanajuato, Guerrero, Hidalgo, Edo México Oriente, Edo. México Poniente, Jalisco, Michoacán, Morelos, Nayarit, Nuevo León, Oaxaca, Puebla, Querétaro, Quintana Roo, San Luis Potosí, Sinaloa, Sonora, Tabasco, Tamaulipas, Tlaxcala, Veracruz Norte, Veracruz Sur, Yucatán, Zacatecas y Área de Nivel Central.

ZONA	OOAD	PARTIDA	CÉDULA	CLAVE CUCOP +	GPO	GEN	ESP	DIF	VAR	DESCRIPCIÓN- SISTEMA DE ABASTO INSTITUCIONAL (SAI)	TALLA	UNIDAD	CANT.	TIPO	ÚNICA ENTREGA RÉGIMEN ORDINARIO	ÚNICA ENTREGA MÉDICOS RESIDENTES	ÚNICA ENTREGA RÉGIMEN IMSS BIENESTAR	TOTAL POR CLAVE Y DESTINO RÉGIMEN ORDINARIO, MÉDICOS RESIDENTES E IMSS BIENESTAR
ZONA A	AGUASCALIENTES	49	51	27101-0037	210	005	6031	05	02	CALZADO CONTRACTUAL PARA DAMA, TALLA: 24.0, COLOR: BLANCO, CEDULA 51.	24	PAR	1	PAR	836	-	-	836
ZONA A	AGUASCALIENTES	49	51	27101-0037	210	005	6049	05	02	CALZADO CONTRACTUAL PARA DAMA, TALLA: 24.5, COLOR: BLANCO, CEDULA 51.	24.5	PAR	1	PAR	428	-	-	428
ZONA A	AGUASCALIENTES	49	51	27101-0037	210	005	6056	05	02	CALZADO CONTRACTUAL PARA DAMA, TALLA: 25.0, COLOR: BLANCO, CEDULA 51.	25	PAR	1	PAR	994	-	-	994
ZONA A	AGUASCALIENTES	49	51	27101-0037	210	005	6064	05	02	CALZADO CONTRACTUAL PARA DAMA, TALLA: 25.5, COLOR: BLANCO, CEDULA 51.	25.5	PAR	1	PAR	248	-	-	248
ZONA A	AGUASCALIENTES	49	51	27101-0037	210	005	6072	05	02	CALZADO CONTRACTUAL PARA DAMA, TALLA: 26.0, COLOR: BLANCO, CEDULA 51.	26	PAR	1	PAR	508	-	-	508
ZONA A	AGUASCALIENTES	49	51	27101-0037	210	005	6080	05	02	CALZADO CONTRACTUAL PARA DAMA, TALLA: 26.5, COLOR: BLANCO, CEDULA 51.	26.5	PAR	1	PAR	74	-	-	74
ZONA A	AGUASCALIENTES	49	51	27101-0037	210	005	6098	06	02	CALZADO CONTRACTUAL PARA DAMA, TALLA: 27.0, COLOR: BLANCO, CEDULA 51.	27	PAR	1	PAR	116	-	-	116
ZONA A	AGUASCALIENTES	49	51	27101-0037	210	005	6106	05	02	CALZADO CONTRACTUAL PARA DAMA, TALLA: 27.5, COLOR: BLANCO, CEDULA 51.	27.5	PAR	1	PAR	4	-	-	4
ZONA A	AGUASCALIENTES	49	51	27101-0037	210	005	6114	05	02	CALZADO CONTRACTUAL PARA DAMA, TALLA: 28.0, COLOR: BLANCO, CEDULA 51.	28	PAR	1	PAR	10	-	-	10
ZONA A	AGUASCALIENTES	49	51	27101-0037	210	005	6122	05	02	CALZADO CONTRACTUAL PARA DAMA, TALLA: 28.5, COLOR: BLANCO, CEDULA 51.	28.5	PAR	1	PAR	2	-	-	2
ZONA A	AGUASCALIENTES	49	51	27101-0037	210	005	6148	05	02	CALZADO CONTRACTUAL PARA DAMA, TALLA: 29.5, COLOR: BLANCO, CEDULA 51.	29.5	PAR	1	PAR	2	-	-	2
ZONA A	AGUASCALIENTES	49	51	27101-0037	210	005	6155	05	02	CALZADO CONTRACTUAL PARA DAMA, TALLA: 30.0, COLOR: BLANCO, CEDULA 51.	30	PAR	1	PAR	2	-	-	2
ZONA A	AGUASCALIENTES	49	51	27101-0037	210	005	6247	05	02	CALZADO CONTRACTUAL PARA DAMA, TALLA: 22.0, COLOR: NEGRO, CEDULA 51.	22	PAR	1	PAR	14	-	-	14
ZONA A	AGUASCALIENTES	49	51	27101-0037	210	005	6254	05	02	CALZADO CONTRACTUAL PARA DAMA, TALLA: 22.5, COLOR: NEGRO, CEDULA 51.	22.5	PAR	1	PAR	6	-	-	6
ZONA A	AGUASCALIENTES	49	51	27101-0037	210	005	6262	05	02	CALZADO CONTRACTUAL PARA DAMA, TALLA: 23.0, COLOR: NEGRO, CEDULA 51.	23	PAR	1	PAR	124	-	-	124
ZONA A	AGUASCALIENTES	49	51	27101-0037	210	005	6270	05	02	CALZADO CONTRACTUAL PARA DAMA, TALLA: 23.5, COLOR: NEGRO, CEDULA 51.	23.5	PAR	1	PAR	69	-	-	69
ZONA A	AGUASCALIENTES	49	51	27101-0037	210	005	6288	05	02	CALZADO CONTRACTUAL PARA DAMA, TALLA: 24.0, COLOR: NEGRO, CEDULA 51.	24	PAR	1	PAR	310	-	-	310
ZONA A	AGUASCALIENTES	49	51	27101-0037	210	005	6296	05	02	CALZADO CONTRACTUAL PARA DAMA, TALLA: 24.5, COLOR: NEGRO, CEDULA 51.	24.5	PAR	1	PAR	168	-	-	168
ZONA A	AGUASCALIENTES	49	51	27101-0037	210	005	6304	05	02	CALZADO CONTRACTUAL PARA DAMA, TALLA: 25.0, COLOR: NEGRO, CEDULA 51.	25	PAR	1	PAR	372	-	-	372
ZONA A	AGUASCALIENTES	49	51	27101-0037	210	005	6312	05	02	CALZADO CONTRACTUAL PARA DAMA, TALLA: 25.5, COLOR: NEGRO, CEDULA 51.	25.5	PAR	1	PAR	120	-	-	120
ZONA A	AGUASCALIENTES	49	51	27101-0037	210	005	6320	05	02	CALZADO CONTRACTUAL PARA DAMA, TALLA: 26.0, COLOR: NEGRO, CEDULA 51.	26	PAR	1	PAR	180	-	-	180

ANEXO 5. CUADRO DE DISTRIBUCIÓN

reas Requirentes: Órganos de Operación Administrativa Desconcentrada de Aguascalientes, Baja California, Baja California Sur, Campeche, Chiapas, Chihuahua, CDMX Norte, CDMX Sur, Coahuila, Colima, Durango, Guanajuato, Guerrero, Hidalgo, Edo. éxico Oriente, Edo. México Poniente, Jalisco, Michoacán, Morelos, Nayarit, Nuevo León, Oaxaca, Puebla, Querétaro, Quintana Roo, San Luis Potosí, Sinaloa, Sonora, Tabasco, Tamaulipas, Tlaxcala, Veracruz Norte, Veracruz Sur, Yucatán, Zacatecas y Áreas de Nivel Central.

ONA	OOAD	PARTIDA	CÉDULA	CLAVE CUCOP +	GPO	GEN	ESP	DIF	VAR	DESCRIPCIÓN- SISTEMA DE ABASTO INSTITUCIONAL (SAI)	TALLA	UNIDAD	CANT.	TIPO	ÚNICA ENTREGA RÉGIMEN ORDINARIO	ÚNICA ENTREGA MÉDICOS RESIDENTES	ÚNICA ENTREGA RÉGIMEN IMSS BIENESTAR	TOTAL POR CLAVE Y DESTINO RÉGIMEN ORDINARIO, MÉDICOS RESIDENTES E IMSS BIENESTAR
ONA A	AGUASCALIENTES	49	51	27101-0037	210	005	6338	05	02	CALZADO CONTRACTUAL PARA DAMA. TALLA: 26.5. COLOR: NEGRO. CEDULA 51.	26.5	PAR	1	PAR	26	-	-	26
ONA A	AGUASCALIENTES	49	51	27101-0037	210	005	6346	05	02	CALZADO CONTRACTUAL PARA DAMA. TALLA: 27.0. COLOR: NEGRO. CEDULA 51.	27	PAR	1	PAR	44	-	-	44
ONA A	AGUASCALIENTES	49	51	27101-0037	210	005	6353	05	02	CALZADO CONTRACTUAL PARA DAMA. TALLA: 27.5. COLOR: NEGRO. CEDULA 51.	27.5	PAR	1	PAR	8	-	-	8
ONA A	AGUASCALIENTES	49	51	27101-0037	210	005	6361	05	02	CALZADO CONTRACTUAL PARA DAMA. TALLA: 28.0. COLOR: NEGRO. CEDULA 51.	28	PAR	1	PAR	8	-	-	8
ONA A	CDMX NORTE	49	51	27101-0037	210	005	5975	05	02	CALZADO CONTRACTUAL PARA DAMA. TALLA: 21.0. COLOR: BLANCO. CEDULA 51.	21	PAR	1	PAR	14	-	-	14
ONA A	CDMX NORTE	49	51	27101-0037	210	005	5983	05	02	CALZADO CONTRACTUAL PARA DAMA. TALLA: 21.5. COLOR: BLANCO. CEDULA 51.	21.5	PAR	1	PAR	6	-	-	6
ONA A	CDMX NORTE	49	51	27101-0037	210	005	5991	05	02	CALZADO CONTRACTUAL PARA DAMA. TALLA: 22.0. COLOR: BLANCO. CEDULA 51.	22	PAR	1	PAR	434	-	-	434
ONA A	CDMX NORTE	49	51	27101-0037	210	005	6007	05	02	CALZADO CONTRACTUAL PARA DAMA. TALLA: 22.5. COLOR: BLANCO. CEDULA 51.	22.5	PAR	1	PAR	319	-	-	319
ONA A	CDMX NORTE	49	51	27101-0037	210	005	6015	05	02	CALZADO CONTRACTUAL PARA DAMA. TALLA: 23.0. COLOR: BLANCO. CEDULA 51.	23	PAR	1	PAR	2,379	-	-	2,379
ONA A	CDMX NORTE	49	51	27101-0037	210	005	6023	05	02	CALZADO CONTRACTUAL PARA DAMA. TALLA: 23.5. COLOR: BLANCO. CEDULA 51.	23.5	PAR	1	PAR	1,532	-	-	1,532
ONA A	CDMX NORTE	49	51	27101-0037	210	005	6031	05	02	CALZADO CONTRACTUAL PARA DAMA. TALLA: 24.0. COLOR: BLANCO. CEDULA 51.	24	PAR	1	PAR	5,172	-	-	5,172
ONA A	CDMX NORTE	49	51	27101-0037	210	005	6049	05	02	CALZADO CONTRACTUAL PARA DAMA. TALLA: 24.5. COLOR: BLANCO. CEDULA 51.	24.5	PAR	1	PAR	2,079	-	-	2,079
ONA A	CDMX NORTE	49	51	27101-0037	210	005	6056	05	02	CALZADO CONTRACTUAL PARA DAMA. TALLA: 25.0. COLOR: BLANCO. CEDULA 51.	25	PAR	1	PAR	4,319	-	-	4,319
ONA A	CDMX NORTE	49	51	27101-0037	210	005	6064	05	02	CALZADO CONTRACTUAL PARA DAMA. TALLA: 25.5. COLOR: BLANCO. CEDULA 51.	25.5	PAR	1	PAR	916	-	-	916
ONA A	CDMX NORTE	49	51	27101-0037	210	005	6072	05	02	CALZADO CONTRACTUAL PARA DAMA. TALLA: 26.0. COLOR: BLANCO. CEDULA 51.	26	PAR	1	PAR	1,669	-	-	1,669
ONA A	CDMX NORTE	49	51	27101-0037	210	005	6080	05	02	CALZADO CONTRACTUAL PARA DAMA. TALLA: 26.5. COLOR: BLANCO. CEDULA 51.	26.5	PAR	1	PAR	216	-	-	216
ONA A	CDMX NORTE	49	51	27101-0037	210	005	6098	06	02	CALZADO CONTRACTUAL PARA DAMA. TALLA: 27.0. COLOR: BLANCO. CEDULA 51.	27	PAR	1	PAR	275	-	-	275
ONA A	CDMX NORTE	49	51	27101-0037	210	005	6106	05	02	CALZADO CONTRACTUAL PARA DAMA. TALLA: 27.5. COLOR: BLANCO. CEDULA 51.	27.5	PAR	1	PAR	14	-	-	14
ONA A	CDMX NORTE	49	51	27101-0037	210	005	6114	05	02	CALZADO CONTRACTUAL PARA DAMA. TALLA: 28.0. COLOR: BLANCO. CEDULA 51.	28	PAR	1	PAR	26	-	-	26
ONA A	CDMX NORTE	49	51	27101-0037	210	005	6122	05	02	CALZADO CONTRACTUAL PARA DAMA. TALLA: 28.5. COLOR: BLANCO. CEDULA 51.	28.5	PAR	1	PAR	6	-	-	6
ONA A	CDMX NORTE	49	51	27101-0037	210	005	6130	05	02	CALZADO CONTRACTUAL PARA DAMA. TALLA: 29.0. COLOR: BLANCO. CEDULA 51.	29	PAR	1	PAR	4	-	-	4

ANEXOS
DIVISIÓN DE CONTRATOS

ANEXO 5. CUADRO DE DISTRIBUCIÓN

Áreas Requirentes: Órganos de Operación Administrativa Desconcentrada de Aguascalientes, Baja California, Baja California Sur, Campeche, Chiapas, Chihuahua, CDMX Norte, CDMX Sur, Coahuila, Colima, Durango, Guanajuato, Guerrero, Hidalgo, Ed México Oriente, Edo. México Poniente, Jalisco, Michoacán, Morelos, Nayarit, Nuevo León, Oaxaca, Puebla, Querétaro, Quintana Roo, San Luis Potosí, Sinaloa, Sonora, Tabasco, Tamaulipas, Tlaxcala, Veracruz Norte, Veracruz Sur, Yucatán, Zacatecas y Áre de Nivel Central.

ZONA	OOAD	PARTIDA	CÉDULA	CLAVE CUCOP +	GPO	GEN	ESP	DIF	VAR	DESCRIPCIÓN- SISTEMA DE ABASTO INSTITUCIONAL (SAI)	TALLA	UNIDAD	CANT.	TIPO	ÚNICA ENTREGA RÉGIMEN ORDINARIO	ÚNICA ENTREGA MÉDICOS RESIDENTES	ÚNICA ENTREGA RÉGIMEN IMSS BIENESTAR	TOTAL POR CLAVE Y DESTINO RÉGIMEN ORDINARIO, MÉDICOS RESIDENTES E IMSS BIENESTA
ZONA A	CDMX NORTE	49	51	27101-0037	210	005	6148	05	02	CALZADO CONTRACTUAL PARA DAMA, TALLA: 29.5, COLOR: BLANCO, CEDULA 51.	29.5	PAR	1	PAR	2	-	-	
ZONA A	CDMX NORTE	49	51	27101-0037	210	005	6155	05	02	CALZADO CONTRACTUAL PARA DAMA, TALLA: 30.0, COLOR: BLANCO, CEDULA 51.	30	PAR	1	PAR	2	-	-	
ZONA A	CDMX NORTE	49	51	27101-0037	210	005	6221	05	02	CALZADO CONTRACTUAL PARA DAMA, TALLA: 21.0, COLOR: NEGRO, CEDULA 51.	21	PAR	1	PAR	4	-	-	4
ZONA A	CDMX NORTE	49	51	27101-0037	210	005	6247	05	02	CALZADO CONTRACTUAL PARA DAMA, TALLA: 22.0, COLOR: NEGRO, CEDULA 51.	22	PAR	1	PAR	154	-	-	154
ZONA A	CDMX NORTE	49	51	27101-0037	210	005	6254	05	02	CALZADO CONTRACTUAL PARA DAMA, TALLA: 22.5, COLOR: NEGRO, CEDULA 51.	22.5	PAR	1	PAR	106	-	-	106
ZONA A	CDMX NORTE	49	51	27101-0037	210	005	6262	05	02	CALZADO CONTRACTUAL PARA DAMA, TALLA: 23.0, COLOR: NEGRO, CEDULA 51.	23	PAR	1	PAR	911	-	-	911
ZONA A	CDMX NORTE	49	51	27101-0037	210	005	6270	05	02	CALZADO CONTRACTUAL PARA DAMA, TALLA: 23.5, COLOR: NEGRO, CEDULA 51.	23.5	PAR	1	PAR	448	-	-	448
ZONA A	CDMX NORTE	49	51	27101-0037	210	005	6288	05	02	CALZADO CONTRACTUAL PARA DAMA, TALLA: 24.0, COLOR: NEGRO, CEDULA 51.	24	PAR	1	PAR	1,897	-	-	1,897
ZONA A	CDMX NORTE	49	51	27101-0037	210	005	6296	05	02	CALZADO CONTRACTUAL PARA DAMA, TALLA: 24.5, COLOR: NEGRO, CEDULA 51.	24.5	PAR	1	PAR	752	-	-	752
ZONA A	CDMX NORTE	49	51	27101-0037	210	005	6304	05	02	CALZADO CONTRACTUAL PARA DAMA, TALLA: 25.0, COLOR: NEGRO, CEDULA 51.	25	PAR	1	PAR	1,724	-	-	1,724
ZONA A	CDMX NORTE	49	51	27101-0037	210	005	6312	05	02	CALZADO CONTRACTUAL PARA DAMA, TALLA: 25.5, COLOR: NEGRO, CEDULA 51.	25.5	PAR	1	PAR	375	-	-	375
ZONA A	CDMX NORTE	49	51	27101-0037	210	005	6320	05	02	CALZADO CONTRACTUAL PARA DAMA, TALLA: 26.0, COLOR: NEGRO, CEDULA 51.	26	PAR	1	PAR	662	-	-	662
ZONA A	CDMX NORTE	49	51	27101-0037	210	005	6338	05	02	CALZADO CONTRACTUAL PARA DAMA, TALLA: 26.5, COLOR: NEGRO, CEDULA 51.	26.5	PAR	1	PAR	97	-	-	97
ZONA A	CDMX NORTE	49	51	27101-0037	210	005	6346	05	02	CALZADO CONTRACTUAL PARA DAMA, TALLA: 27.0, COLOR: NEGRO, CEDULA 51.	27	PAR	1	PAR	104	-	-	104
ZONA A	CDMX NORTE	49	51	27101-0037	210	005	6353	05	02	CALZADO CONTRACTUAL PARA DAMA, TALLA: 27.5, COLOR: NEGRO, CEDULA 51.	27.5	PAR	1	PAR	12	-	-	12
ZONA A	CDMX NORTE	49	51	27101-0037	210	005	6361	05	02	CALZADO CONTRACTUAL PARA DAMA, TALLA: 28.0, COLOR: NEGRO, CEDULA 51.	28	PAR	1	PAR	14	-	-	14
ZONA A	CDMX NORTE	49	51	27101-0037	210	005	6387	05	02	CALZADO CONTRACTUAL PARA DAMA, TALLA: 29.0, COLOR: NEGRO, CEDULA 51.	29	PAR	1	PAR	2	-	-	2
ZONA A	CDMX SUR	49	51	27101-0037	210	005	5959	05	02	CALZADO CONTRACTUAL PARA DAMA, TALLA: 20.0, COLOR: BLANCO, CEDULA 51.	20	PAR	1	PAR	2	-	-	2
ZONA A	CDMX SUR	49	51	27101-0037	210	005	5975	05	02	CALZADO CONTRACTUAL PARA DAMA, TALLA: 21.0, COLOR: BLANCO, CEDULA 51.	21	PAR	1	PAR	8	-	-	8
ZONA A	CDMX SUR	49	51	27101-0037	210	005	5983	05	02	CALZADO CONTRACTUAL PARA DAMA, TALLA: 21.5, COLOR: BLANCO, CEDULA 51.	21.5	PAR	1	PAR	18	-	-	18
ZONA A	CDMX SUR	49	51	27101-0037	210	005	5991	05	02	CALZADO CONTRACTUAL PARA DAMA, TALLA: 22.0, COLOR: BLANCO, CEDULA 51.	22	PAR	1	PAR	442	-	-	442

GOBIERNO DE MÉXICO | IMSS

DIRECCIÓN DE ADMINISTRACIÓN
Unidad de Administración
Coordinación de Control de Abasto
Coordinación Técnica de Planeación

ANEXO 5. CUADRO DE DISTRIBUCIÓN

Áreas Requirentes: Órganos de Operación Administrativa Desconcentrada de Aguascalientes, Baja California, Baja California Sur, Campeche, Chiapas, Chihuahua, CDMX Norte, CDMX Sur, Coahuila, Colima, Durango, Guanajuato, Guerrero, Hidalgo, Edo. México Oriente, Edo. México Poniente, Jalisco, Michoacán, Morelos, Nayarit, Nuevo León, Oaxaca, Puebla, Querétaro, Quintana Roo, San Luis Potosí, Sinaloa, Sonora, Tabasco, Tamaulipas, Tlaxcala, Veracruz Norte, Veracruz Sur, Yucatán, Zacatecas y Áreas de Nivel Central.

ZONA	OOAD	PARTIDA	CÉDULA	CLAVE CUCOP +	GPO	GEN	ESP	DIF	VAR	DESCRIPCIÓN- SISTEMA DE ABASTO INSTITUCIONAL (SAI)	TALLA	UNIDAD	CANT.	TIPO	ÚNICA ENTREGA RÉGIMEN ORDINARIO	ÚNICA ENTREGA MÉDICOS RESIDENTES	ÚNICA ENTREGA RÉGIMEN IMSS BIENESTAR	TOTAL POR CLAVE Y DESTINO RÉGIMEN ORDINARIO, MÉDICOS RESIDENTES E IMSS BIENESTAR
ONA A	CDMX SUR	49	51	27101-0037	210	005	6007	05	02	CALZADO CONTRACTUAL PARA DAMA. TALLA: 22.5. COLOR: BLANCO. CEDULA 51.	22.5	PAR	1	PAR	362	-	-	362
ONA A	CDMX SUR	49	51	27101-0037	210	005	6015	05	02	CALZADO CONTRACTUAL PARA DAMA. TALLA: 23.0. COLOR: BLANCO. CEDULA 51.	23	PAR	1	PAR	2,663	-	-	2,663
ONA A	CDMX SUR	49	51	27101-0037	210	005	6023	05	02	CALZADO CONTRACTUAL PARA DAMA. TALLA: 23.5. COLOR: BLANCO. CEDULA 51.	23.5	PAR	1	PAR	1,725	-	-	1,725
ONA A	CDMX SUR	49	51	27101-0037	210	005	6031	05	02	CALZADO CONTRACTUAL PARA DAMA. TALLA: 24.0. COLOR: BLANCO. CEDULA 51.	24	PAR	1	PAR	5,736	-	-	5,736
ONA A	CDMX SUR	49	51	27101-0037	210	005	6049	05	02	CALZADO CONTRACTUAL PARA DAMA. TALLA: 24.5. COLOR: BLANCO. CEDULA 51.	24.5	PAR	1	PAR	2,306	-	-	2,306
ONA A	CDMX SUR	49	51	27101-0037	210	005	6056	05	02	CALZADO CONTRACTUAL PARA DAMA. TALLA: 25.0. COLOR: BLANCO. CEDULA 51.	25	PAR	1	PAR	4,802	-	-	4,802
ONA A	CDMX SUR	49	51	27101-0037	210	005	6064	05	02	CALZADO CONTRACTUAL PARA DAMA. TALLA: 25.5. COLOR: BLANCO. CEDULA 51.	25.5	PAR	1	PAR	1,220	-	-	1,220
ONA A	CDMX SUR	49	51	27101-0037	210	005	6072	05	02	CALZADO CONTRACTUAL PARA DAMA. TALLA: 26.0. COLOR: BLANCO. CEDULA 51.	26	PAR	1	PAR	1,965	-	-	1,965
ONA A	CDMX SUR	49	51	27101-0037	210	005	6080	05	02	CALZADO CONTRACTUAL PARA DAMA. TALLA: 26.5. COLOR: BLANCO. CEDULA 51.	26.5	PAR	1	PAR	243	-	-	243
ONA A	CDMX SUR	49	51	27101-0037	210	005	6098	05	02	CALZADO CONTRACTUAL PARA DAMA. TALLA: 27.0. COLOR: BLANCO. CEDULA 51.	27	PAR	1	PAR	398	-	-	398
ONA A	CDMX SUR	49	51	27101-0037	210	005	6106	05	02	CALZADO CONTRACTUAL PARA DAMA. TALLA: 27.5. COLOR: BLANCO. CEDULA 51.	27.5	PAR	1	PAR	30	-	-	30
ONA A	CDMX SUR	49	51	27101-0037	210	005	6114	05	02	CALZADO CONTRACTUAL PARA DAMA. TALLA: 28.0. COLOR: BLANCO. CEDULA 51.	28	PAR	1	PAR	46	-	-	46
ONA A	CDMX SUR	49	51	27101-0037	210	005	6122	05	02	CALZADO CONTRACTUAL PARA DAMA. TALLA: 28.5. COLOR: BLANCO. CEDULA 51.	28.5	PAR	1	PAR	6	-	-	6
ONA A	CDMX SUR	49	51	27101-0037	210	005	6130	05	02	CALZADO CONTRACTUAL PARA DAMA. TALLA: 29.0. COLOR: BLANCO. CEDULA 51.	29	PAR	1	PAR	10	-	-	10
ONA A	CDMX SUR	49	51	27101-0037	210	005	6148	05	02	CALZADO CONTRACTUAL PARA DAMA. TALLA: 29.5. COLOR: BLANCO. CEDULA 51.	29.5	PAR	1	PAR	2	-	-	2
ONA A	CDMX SUR	49	51	27101-0037	210	005	6155	05	02	CALZADO CONTRACTUAL PARA DAMA. TALLA: 30.0. COLOR: BLANCO. CEDULA 51.	30	PAR	1	PAR	8	-	-	8
ONA A	CDMX SUR	49	51	27101-0037	210	005	6221	05	02	CALZADO CONTRACTUAL PARA DAMA. TALLA: 21.0. COLOR: NEGRO. CEDULA 51.	21	PAR	1	PAR	3	-	-	3
ONA A	CDMX SUR	49	51	27101-0037	210	005	6239	05	02	CALZADO CONTRACTUAL PARA DAMA. TALLA: 21.5. COLOR: NEGRO. CEDULA 51.	21.5	PAR	1	PAR	8	-	-	8
ONA A	CDMX SUR	49	51	27101-0037	210	005	6247	05	02	CALZADO CONTRACTUAL PARA DAMA. TALLA: 22.0. COLOR: NEGRO. CEDULA 51.	22	PAR	1	PAR	155	-	-	155
ONA A	CDMX SUR	49	51	27101-0037	210	005	6254	05	02	CALZADO CONTRACTUAL PARA DAMA. TALLA: 22.5. COLOR: NEGRO. CEDULA 51.	22.5	PAR	1	PAR	130	-	-	130
ONA A	CDMX SUR	49	51	27101-0037	210	005	6262	05	02	CALZADO CONTRACTUAL PARA DAMA. TALLA: 23.0. COLOR: NEGRO. CEDULA 51.	23	PAR	1	PAR	920	-	-	920

ANEXOS
DIVISIÓN DE CONTRATOS

ANEXO 5. CUADRO DE DISTRIBUCIÓN

Areas Requirentes: Órganos de Operación Administrativa Desconcentrada de Aguascalientes, Baja California, Baja California Sur, Campeche, Chiapas, Chihuahua, CDMX Norte, CDMX Sur, Coahuila, Colima, Durango, Guanajuato, Guerrero, Hidalgo, Edo. México Oriente, Edo. México Poniente, Jalisco, Michoacán, Morelos, Nayarit, Nuevo León, Oaxaca, Puebla, Querétaro, Quintana Roo, San Luis Potosí, Sinaloa, Sonora, Tabasco, Tamaulipas, Tlaxcala, Veracruz Norte, Veracruz Sur, Yucatán, Zacatecas y Áreas de Nivel Central.

ZONA	OOAD	PARTIDA	CÉDULA	CLAVE CUCOP +	GPO	GEN	ESP	DIF	VAR	DESCRIPCIÓN- SISTEMA DE ABASTO INSTITUCIONAL (SAI)	TALLA	UNIDAD	CANT.	TIPO	ÚNICA ENTREGA RÉGIMEN ORDINARIO	ÚNICA ENTREGA MÉDICOS RESIDENTES	ÚNICA ENTREGA RÉGIMEN IMSS BIENESTAR	TOTAL POR CLAVE Y DESTINO RÉGIMEN ORDINARIO, MÉDICOS RESIDENTES E IMSS BIENESTAR
ZONA A	CDMX SUR	49	51	27101-0037	210	005	6270	05	02	CALZADO CONTRACTUAL PARA DAMA, TALLA: 23.5, COLOR: NEGRO, CEDULA 51.	23.5	PAR	1	PAR	550	-	-	550
ZONA A	CDMX SUR	49	51	27101-0037	210	005	6288	05	02	CALZADO CONTRACTUAL PARA DAMA, TALLA: 24.0, COLOR: NEGRO, CEDULA 51.	24	PAR	1	PAR	2,052	-	-	2,052
ZONA A	CDMX SUR	49	51	27101-0037	210	005	6296	05	02	CALZADO CONTRACTUAL PARA DAMA, TALLA: 24.5, COLOR: NEGRO, CEDULA 51.	24.5	PAR	1	PAR	870	-	-	870
ZONA A	CDMX SUR	49	51	27101-0037	210	005	6304	05	02	CALZADO CONTRACTUAL PARA DAMA, TALLA: 25.0, COLOR: NEGRO, CEDULA 51.	25	PAR	1	PAR	1,792	-	-	1,792
ZONA A	CDMX SUR	49	51	27101-0037	210	005	6312	05	02	CALZADO CONTRACTUAL PARA DAMA, TALLA: 25.5, COLOR: NEGRO, CEDULA 51.	25.5	PAR	1	PAR	452	-	-	452
ZONA A	CDMX SUR	49	51	27101-0037	210	005	6320	05	02	CALZADO CONTRACTUAL PARA DAMA, TALLA: 26.0, COLOR: NEGRO, CEDULA 51.	26	PAR	1	PAR	689	-	-	689
ZONA A	CDMX SUR	49	51	27101-0037	210	005	6339	05	02	CALZADO CONTRACTUAL PARA DAMA, TALLA: 26.5, COLOR: NEGRO, CEDULA 51.	26.5	PAR	1	PAR	80	-	-	80
ZONA A	CDMX SUR	49	51	27101-0037	210	005	6346	05	02	CALZADO CONTRACTUAL PARA DAMA, TALLA: 27.0, COLOR: NEGRO, CEDULA 51.	27	PAR	1	PAR	130	-	-	130
ZONA A	CDMX SUR	49	51	27101-0037	210	005	6353	05	02	CALZADO CONTRACTUAL PARA DAMA, TALLA: 27.5, COLOR: NEGRO, CEDULA 51.	27.5	PAR	1	PAR	13	-	-	13
ZONA A	CDMX SUR	49	51	27101-0037	210	005	6361	05	02	CALZADO CONTRACTUAL PARA DAMA, TALLA: 28.0, COLOR: NEGRO, CEDULA 51.	28	PAR	1	PAR	20	-	-	20
ZONA A	CDMX SUR	49	51	27101-0037	210	005	6379	05	02	CALZADO CONTRACTUAL PARA DAMA, TALLA: 28.5, COLOR: NEGRO, CEDULA 51.	28.5	PAR	1	PAR	4	-	-	4
ZONA A	CDMX SUR	49	51	27101-0037	210	005	6387	05	02	CALZADO CONTRACTUAL PARA DAMA, TALLA: 29.0, COLOR: NEGRO, CEDULA 51.	29	PAR	1	PAR	2	-	-	2
ZONA A	CDMX SUR	49	51	27101-0037	210	005	6403	05	02	CALZADO CONTRACTUAL PARA DAMA, TALLA: 30.0, COLOR: NEGRO, CEDULA 51.	30	PAR	1	PAR	2	-	-	2
ZONA A	CDMX SUR	49	51	27101-0037	210	005	6411	05	02	CALZADO CONTRACTUAL PARA DAMA, TALLA: 30.5, COLOR: NEGRO, CEDULA 51.	30.5	PAR	1	PAR	2	-	-	2
ZONA A	CDMX SUR	49	51	27101-0037	210	005	6445	05	02	CALZADO CONTRACTUAL PARA DAMA, TALLA: 32.0, COLOR: NEGRO, CEDULA 51.	32	PAR	1	PAR	2	-	-	2
ZONA A	CHIHUAHUA	49	51	27101-0037	210	005	5959	05	02	CALZADO CONTRACTUAL PARA DAMA, TALLA: 20.0, COLOR: BLANCO, CEDULA 51.	20	PAR	1	PAR	4	-	2	6
ZONA A	CHIHUAHUA	49	51	27101-0037	210	005	5983	05	02	CALZADO CONTRACTUAL PARA DAMA, TALLA: 21.5, COLOR: BLANCO, CEDULA 51.	21.5	PAR	1	PAR	4	-	-	4
ZONA A	CHIHUAHUA	49	51	27101-0037	210	005	5991	05	02	CALZADO CONTRACTUAL PARA DAMA, TALLA: 22.0, COLOR: BLANCO, CEDULA 51.	22	PAR	1	PAR	54	-	8	62
ZONA A	CHIHUAHUA	49	51	27101-0037	210	005	6007	05	02	CALZADO CONTRACTUAL PARA DAMA, TALLA: 22.5, COLOR: BLANCO, CEDULA 51.	22.5	PAR	1	PAR	74	-	13	87
ZONA A	CHIHUAHUA	49	51	27101-0037	210	005	6015	05	02	CALZADO CONTRACTUAL PARA DAMA, TALLA: 23.0, COLOR: BLANCO, CEDULA 51.	23	PAR	1	PAR	488	-	42	530
ZONA A	CHIHUAHUA	49	51	27101-0037	210	005	6023	05	02	CALZADO CONTRACTUAL PARA DAMA, TALLA: 23.5, COLOR: BLANCO, CEDULA 51.	23.5	PAR	1	PAR	420	-	62	482

ANEXO 5. CUADRO DE DISTRIBUCIÓN

Áreas Requirentes: Órganos de Operacion Administrativa Desconcentrada de Aguascalientes, Baja California, Baja California Sur, Campeche, Chiapas, Chihuahua, CDMX Norte, CDMX Sur, Coahuila, Colima, Durango, Guanajuato, Guerrero, Hidalgo, Edo. México Oriente, Edo. México Poniente, Jalisco, Michoacán, Morelos, Nayarit, Nuevo León, Oaxaca, Puebla, Querétaro, Quintana Roo, San Luis Potosí, Sinaloa, Sonora, Tabasco, Tamaulipas, Tlaxcala, Veracruz Norte, Veracruz Sur, Yucatán, Zacatecas y Áreas de Nivel Central.

ZONA	OOAD	PARTIDA	CÉDULA	CLAVE CUCOP +	GPO	GEN	ESP	DIF	VAR	DESCRIPCIÓN- SISTEMA DE ABASTO INSTITUCIONAL (SAI)	TALLA	UNIDAD	CANT.	TIPO	ÚNICA ENTREGA RÉGIMEN ORDINARIO	ÚNICA ENTREGA MÉDICOS RESIDENTES	ÚNICA ENTREGA RÉGIMEN IMSS BIENESTAR	TOTAL POR CLAVE Y DESTINO RÉGIMEN ORDINARIO, MÉDICOS RESIDENTES E IMSS BIENESTAR
ONA A	CHIHUAHUA	49	51	27101-0037	210	005	6031	05	02	CALZADO CONTRACTUAL PARA DAMA. TALLA: 24.0. COLOR: BLANCO. CEDULA 51.	24	PAR	1	PAR	1,420	-	153	1,573
ONA A	CHIHUAHUA	49	51	27101-0037	210	005	6049	05	02	CALZADO CONTRACTUAL PARA DAMA. TALLA: 24.5. COLOR: BLANCO. CEDULA 51.	24.5	PAR	1	PAR	886	-	108	994
ONA A	CHIHUAHUA	49	51	27101-0037	210	005	6056	05	02	CALZADO CONTRACTUAL PARA DAMA. TALLA: 25.0. COLOR: BLANCO. CEDULA 51.	25	PAR	1	PAR	1,882	-	147	2,029
ONA A	CHIHUAHUA	49	51	27101-0037	210	005	6064	05	02	CALZADO CONTRACTUAL PARA DAMA. TALLA: 25.5. COLOR: BLANCO. CEDULA 51.	25.5	PAR	1	PAR	604	-	73	677
ONA A	CHIHUAHUA	49	51	27101-0037	210	005	6072	05	02	CALZADO CONTRACTUAL PARA DAMA. TALLA: 26.0. COLOR: BLANCO. CEDULA 51.	26	PAR	1	PAR	940	-	82	1,022
ONA A	CHIHUAHUA	49	51	27101-0037	210	005	6080	05	02	CALZADO CONTRACTUAL PARA DAMA. TALLA: 26.5. COLOR: BLANCO. CEDULA 51.	26.5	PAR	1	PAR	178	-	11	189
ONA A	CHIHUAHUA	49	51	27101-0037	210	005	6098	06	02	CALZADO CONTRACTUAL PARA DAMA. TALLA: 27.0. COLOR: BLANCO. CEDULA 51.	27	PAR	1	PAR	276	-	22	298
ONA A	CHIHUAHUA	49	51	27101-0037	210	005	6106	05	02	CALZADO CONTRACTUAL PARA DAMA. TALLA: 27.5. COLOR: BLANCO. CEDULA 51.	27.5	PAR	1	PAR	36	-	4	40
ONA A	CHIHUAHUA	49	51	27101-0037	210	005	6114	05	02	CALZADO CONTRACTUAL PARA DAMA. TALLA: 28.0. COLOR: BLANCO. CEDULA 51.	28	PAR	1	PAR	20	-	2	22
ONA A	CHIHUAHUA	49	51	27101-0037	210	005	6122	05	02	CALZADO CONTRACTUAL PARA DAMA. TALLA: 28.5. COLOR: BLANCO. CEDULA 51.	28.5	PAR	1	PAR	4	-	-	4
ONA A	CHIHUAHUA	49	51	27101-0037	210	005	6130	05	02	CALZADO CONTRACTUAL PARA DAMA. TALLA: 29.0. COLOR: BLANCO. CEDULA 51.	29	PAR	1	PAR	4	-	-	4
ONA A	CHIHUAHUA	49	51	27101-0037	210	005	6148	05	02	CALZADO CONTRACTUAL PARA DAMA. TALLA: 29.5. COLOR: BLANCO. CEDULA 51.	29.5	PAR	1	PAR	2	-	-	2
ONA A	CHIHUAHUA	49	51	27101-0037	210	005	6155	05	02	CALZADO CONTRACTUAL PARA DAMA. TALLA: 30.0. COLOR: BLANCO. CEDULA 51.	30	PAR	1	PAR	2	-	-	2
ONA A	CHIHUAHUA	49	51	27101-0037	210	005	6247	05	02	CALZADO CONTRACTUAL PARA DAMA. TALLA: 22.0. COLOR: NEGRO. CEDULA 51.	22	PAR	1	PAR	28	-	-	28
ONA A	CHIHUAHUA	49	51	27101-0037	210	005	6254	05	02	CALZADO CONTRACTUAL PARA DAMA. TALLA: 22.5. COLOR: NEGRO. CEDULA 51.	22.5	PAR	1	PAR	30	-	-	30
ONA A	CHIHUAHUA	49	51	27101-0037	210	005	6262	05	02	CALZADO CONTRACTUAL PARA DAMA. TALLA: 23.0. COLOR: NEGRO. CEDULA 51.	23	PAR	1	PAR	206	-	-	206
ONA A	CHIHUAHUA	49	51	27101-0037	210	005	6270	05	02	CALZADO CONTRACTUAL PARA DAMA. TALLA: 23.5. COLOR: NEGRO. CEDULA 51.	23.5	PAR	1	PAR	178	-	-	178
ONA A	CHIHUAHUA	49	51	27101-0037	210	005	6288	05	02	CALZADO CONTRACTUAL PARA DAMA. TALLA: 24.0. COLOR: NEGRO. CEDULA 51.	24	PAR	1	PAR	66	-	2	670
ONA A	CHIHUAHUA	49	51	27101-0037	210	005	6296	05	02	CALZADO CONTRACTUAL PARA DAMA. TALLA: 24.5. COLOR: NEGRO. CEDULA 51.	24.5	PAR	1	PAR	324	-	-	324
ONA A	CHIHUAHUA	49	51	27101-0037	210	005	6304	05	02	CALZADO CONTRACTUAL PARA DAMA. TALLA: 25.0. COLOR: NEGRO. CEDULA 51.	25	PAR	1	PAR	851	-	-	851
ONA A	CHIHUAHUA	49	51	27101-0037	210	005	6312	05	02	CALZADO CONTRACTUAL PARA DAMA. TALLA: 25.5. COLOR: NEGRO. CEDULA 51.	25.5	PAR	1	PAR	271	-	-	271

ANEXOS
DIVISIÓN DE CONTRATOS

ANEXO 5. CUADRO DE DISTRIBUCIÓN

Areas Requirentes: Órganos de Operación Administrativa Desconcentrada de Aguascalientes, Baja California, Baja California Sur, Campeche, Chiapas, Chihuahua, CDMX Norte, CDMX Sur, Coahuila, Colima, Durango, Guanajuato, Guerrero, Hidalgo, Edo México Oriente, Edo. México Poniente, Jalisco, Michoacán, Morelos, Nayarit, Nuevo Leon, Oaxaca, Puebla, Querétaro, Quintana Roo, San Luis Potosí, Sinaloa, Sonora, Tabasco, Tamaulipas, Tlaxcala, Veracruz Norte, Veracruz Sur, Yucatán, Zacatecas y Áreas de Nivel Central.

ZONA	OOAD	PARTIDA	CÉDULA	CLAVE CUCOP +	GPO	GEN	ESP	DIF	VAR	DESCRIPCIÓN- SISTEMA DE ABASTO INSTITUCIONAL. (SAI)	TALLA	UNIDAD	CANT.	TIPO	ÚNICA ENTREGA RÉGIMEN ORDINARIO	ÚNICA ENTREGA MÉDICOS RESIDENTES	ÚNICA ENTREGA RÉGIMEN IMSS BIENESTAR	TOTAL POR CLAVE Y DESTINO RÉGIMEN ORDINARIO, MÉDICOS RESIDENTES E IMSS BIENESTAR
ZONA A	CHIHUAHUA	49	51	27101-0037	210	005	6320	05	02	CALZADO CONTRACTUAL PARA DAMA. TALLA: 26.0. COLOR: NEGRO. CÉDULA 51.	26	PAR	1	PAR	455	-	2	457
ZONA A	CHIHUAHUA	49	51	27101-0037	210	005	6338	05	02	CALZADO CONTRACTUAL PARA DAMA. TALLA: 26.5. COLOR: NEGRO. CÉDULA 51.	26.5	PAR	1	PAR	60	-	-	60
ZONA A	CHIHUAHUA	49	51	27101-0037	210	005	6346	05	02	CALZADO CONTRACTUAL PARA DAMA. TALLA: 27.0. COLOR: NEGRO. CÉDULA 51.	27	PAR	1	PAR	101	-	-	101
ZONA A	CHIHUAHUA	49	51	27101-0037	210	005	6353	05	02	CALZADO CONTRACTUAL PARA DAMA. TALLA: 27.5. COLOR: NEGRO. CÉDULA 51.	27.5	PAR	1	PAR	5	-	-	5
ZONA A	CHIHUAHUA	49	51	27101-0037	210	005	6361	05	02	CALZADO CONTRACTUAL PARA DAMA. TALLA: 28.0. COLOR: NEGRO. CÉDULA 51.	28	PAR	1	PAR	8	-	-	8
ZONA A	CHIHUAHUA	49	51	27101-0037	210	005	6379	05	02	CALZADO CONTRACTUAL PARA DAMA. TALLA: 28.5. COLOR: NEGRO. CÉDULA 51.	28.5	PAR	1	PAR	6	-	-	6
ZONA A	CHIHUAHUA	49	51	27101-0037	210	005	6395	05	02	CALZADO CONTRACTUAL PARA DAMA. TALLA: 29.5. COLOR: NEGRO. CÉDULA 51.	29.5	PAR	1	PAR	2	-	-	2
ZONA A	DURANGO	49	51	27101-0037	210	005	5999	05	02	CALZADO CONTRACTUAL PARA DAMA. TALLA: 22.0. COLOR: BLANCO. CÉDULA 51.	22	PAR	1	PAR	16	-	6	22
ZONA A	DURANGO	49	51	27101-0037	210	005	6007	05	02	CALZADO CONTRACTUAL PARA DAMA. TALLA: 22.5. COLOR: BLANCO. CÉDULA 51.	22.5	PAR	1	PAR	18	-	-	18
ZONA A	DURANGO	49	51	27101-0037	210	005	6015	05	02	CALZADO CONTRACTUAL PARA DAMA. TALLA: 23.0. COLOR: BLANCO. CÉDULA 51.	23	PAR	1	PAR	192	-	47	239
ZONA A	DURANGO	49	51	27101-0037	210	005	6023	05	02	CALZADO CONTRACTUAL PARA DAMA. TALLA: 23.5. COLOR: BLANCO. CÉDULA 51.	23.5	PAR	1	PAR	176	-	32	208
ZONA A	DURANGO	49	51	27101-0037	210	005	6031	05	02	CALZADO CONTRACTUAL PARA DAMA. TALLA: 24.0. COLOR: BLANCO. CÉDULA 51.	24	PAR	1	PAR	620	-	124	744
ZONA A	DURANGO	49	51	27101-0037	210	005	6049	05	02	CALZADO CONTRACTUAL PARA DAMA. TALLA: 24.5. COLOR: BLANCO. CÉDULA 51.	24.5	PAR	1	PAR	496	-	74	570
ZONA A	DURANGO	49	51	27101-0037	210	005	6056	05	02	CALZADO CONTRACTUAL PARA DAMA. TALLA: 25.0. COLOR: BLANCO. CÉDULA 51.	25	PAR	1	PAR	868	-	172	1,040
ZONA A	DURANGO	49	51	27101-0037	210	005	6064	05	02	CALZADO CONTRACTUAL PARA DAMA. TALLA: 25.5. COLOR: BLANCO. CÉDULA 51.	25.5	PAR	1	PAR	312	-	37	349
ZONA A	DURANGO	49	51	27101-0037	210	005	6072	05	02	CALZADO CONTRACTUAL PARA DAMA. TALLA: 26.0. COLOR: BLANCO. CÉDULA 51.	26	PAR	1	PAR	516	-	80	596
ZONA A	DURANGO	49	51	27101-0037	210	005	6080	05	02	CALZADO CONTRACTUAL PARA DAMA. TALLA: 26.5. COLOR: BLANCO. CÉDULA 51.	26.5	PAR	1	PAR	102	-	11	113
ZONA A	DURANGO	49	51	27101-0037	210	005	6098	06	02	CALZADO CONTRACTUAL PARA DAMA. TALLA: 27.0. COLOR: BLANCO. CÉDULA 51.	27	PAR	1	PAR	104	-	16	120
ZONA A	DURANGO	49	51	27101-0037	210	005	6106	05	02	CALZADO CONTRACTUAL PARA DAMA. TALLA: 27.5. COLOR: BLANCO. CÉDULA 51.	27.5	PAR	1	PAR	6	-	-	6
ZONA A	DURANGO	49	51	27101-0037	210	005	6114	05	02	CALZADO CONTRACTUAL PARA DAMA. TALLA: 28.0. COLOR: BLANCO. CÉDULA 51.	28	PAR	1	PAR	4	-	-	4
ZONA A	DURANGO	49	51	27101-0037	210	005	6155	05	02	CALZADO CONTRACTUAL PARA DAMA. TALLA: 30.0. COLOR: BLANCO. CÉDULA 51.	30	PAR	1	PAR	4	-	-	4

ANEXO 5. CUADRO DE DISTRIBUCIÓN

eas Requirentes: Órganos de Operación Administrativa Desconcentrada de Aguascalientes, Baja California, Baja California Sur, Campeche, Chiapas, Chihuahua, CDMX Norte, CDMX Sur, Coahuila, Colima, Durango, Guanajuato, Guerrero, Hidalgo, Edo. éxico Oriente, Edo. México Poniente, Jalisco, Michoacán, Morelos, Nayarit, Nuevo León, Oaxaca, Puebla, Querétaro, Quintana Roo, San Luis Potosí, Sinaloa, Sonora, Tabasco, Tamaulipas, Tlaxcala, Veracruz Norte, Veracruz Sur, Yucatán, Zacatecas y Áreas de Nivel Central.

ZONA	OOAD	PARTIDA	CÉDULA	CLAVE CUCOP +	GPO	GEN	ESP	DIF	VAR	DESCRIPCIÓN- SISTEMA DE ABASTO INSTITUCIONAL (SAI)	TALLA	UNIDAD	CANT.	TIPO	ÚNICA ENTREGA RÉGIMEN ORDINARIO	ÚNICA ENTREGA MÉDICOS RESIDENTES	ÚNICA ENTREGA RÉGIMEN IMSS BIENESTAR	TOTAL POR CLAVE Y DESTINO RÉGIMEN ORDINARIO, MÉDICOS RESIDENTES E IMSS BIENESTAR
ONA A	DURANGO	49	51	27101-0037	210	005	6205	05	02	CALZADO CONTRACTUAL PARA DAMA. TALLA: 20.0. COLOR: NEGRO. CEDULA 51.	20	PAR	1	PAR	2	-	-	2
ONA A	DURANGO	49	51	27101-0037	210	005	6247	05	02	CALZADO CONTRACTUAL PARA DAMA. TALLA: 22.0. COLOR: NEGRO. CEDULA 51.	22	PAR	1	PAR	8	-	-	8
ONA A	DURANGO	49	51	27101-0037	210	005	6254	05	02	CALZADO CONTRACTUAL PARA DAMA. TALLA: 22.5. COLOR: NEGRO. CEDULA 51.	22.5	PAR	1	PAR	8	-	-	8
ONA A	DURANGO	49	51	27101-0037	210	005	6262	05	02	CALZADO CONTRACTUAL PARA DAMA. TALLA: 23.0. COLOR: NEGRO. CEDULA 51.	23	PAR	1	PAR	57	-	-	57
ONA A	DURANGO	49	51	27101-0037	210	005	6270	05	02	CALZADO CONTRACTUAL PARA DAMA. TALLA: 23.5. COLOR: NEGRO. CEDULA 51.	23.5	PAR	1	PAR	74	-	2	76
ONA A	DURANGO	49	51	27101-0037	210	005	6288	05	02	CALZADO CONTRACTUAL PARA DAMA. TALLA: 24.0. COLOR: NEGRO. CEDULA 51.	24	PAR	1	PAR	251	-	-	251
ONA A	DURANGO	49	51	27101-0037	210	005	6296	05	02	CALZADO CONTRACTUAL PARA DAMA. TALLA: 24.5. COLOR: NEGRO. CEDULA 51.	24.5	PAR	1	PAR	167	-	4	171
ONA A	DURANGO	49	51	27101-0037	210	005	6304	05	02	CALZADO CONTRACTUAL PARA DAMA. TALLA: 25.0. COLOR: NEGRO. CEDULA 51.	25	PAR	1	PAR	359	-	-	359
ONA A	DURANGO	49	51	27101-0037	210	005	6312	05	02	CALZADO CONTRACTUAL PARA DAMA. TALLA: 25.5. COLOR: NEGRO. CEDULA 51.	25.5	PAR	1	PAR	96	-	-	96
ONA A	DURANGO	49	51	27101-0037	210	005	6320	05	02	CALZADO CONTRACTUAL PARA DAMA. TALLA: 26.0. COLOR: NEGRO. CEDULA 51.	26	PAR	1	PAR	219	-	2	221
ONA A	DURANGO	49	51	27101-0037	210	005	6338	05	02	CALZADO CONTRACTUAL PARA DAMA. TALLA: 26.5. COLOR: NEGRO. CEDULA 51.	26.5	PAR	1	PAR	42	-	-	42
ONA A	DURANGO	49	51	27101-0037	210	005	6346	05	02	CALZADO CONTRACTUAL PARA DAMA. TALLA: 27.0. COLOR: NEGRO. CEDULA 51.	27	PAR	1	PAR	46	-	-	46
ONA A	DURANGO	49	51	27101-0037	210	005	6353	05	02	CALZADO CONTRACTUAL PARA DAMA. TALLA: 27.5. COLOR: NEGRO. CEDULA 51.	27.5	PAR	1	PAR	2	-	-	2
ONA A	DURANGO	49	51	27101-0037	210	005	6379	05	02	CALZADO CONTRACTUAL PARA DAMA. TALLA: 28.5. COLOR: NEGRO. CEDULA 51.	28.5	PAR	1	PAR	2	-	-	2
ONA A	EDO DE MEX ORIENTE	49	51	27101-0037	210	005	5975	05	02	CALZADO CONTRACTUAL PARA DAMA. TALLA: 21.0. COLOR: BLANCO. CEDULA 51.	21	PAR	1	PAR	6	-	-	6
ONA A	EDO DE MEX ORIENTE	49	51	27101-0037	210	005	5983	05	02	CALZADO CONTRACTUAL PARA DAMA. TALLA: 21.5. COLOR: BLANCO. CEDULA 51.	21.5	PAR	1	PAR	4	-	-	4
ONA A	EDO DE MEX ORIENTE	49	51	27101-0037	210	005	5991	05	02	CALZADO CONTRACTUAL PARA DAMA. TALLA: 22.0. COLOR: BLANCO. CEDULA 51.	22	PAR	1	PAR	222	-	-	222
ONA A	EDO DE MEX ORIENTE	49	51	27101-0037	210	005	6007	05	02	CALZADO CONTRACTUAL PARA DAMA. TALLA: 22.5. COLOR: BLANCO. CEDULA 51.	22.5	PAR	1	PAR	214	-	-	214
ONA A	EDO DE MEX ORIENTE	49	51	27101-0037	210	005	6015	05	02	CALZADO CONTRACTUAL PARA DAMA. TALLA: 23.0. COLOR: BLANCO. CEDULA 51.	23	PAR	1	PAR	1,582	-	-	1,582
ONA A	EDO DE MEX ORIENTE	49	51	27101-0037	210	005	6023	05	02	CALZADO CONTRACTUAL PARA DAMA. TALLA: 23.5. COLOR: BLANCO. CEDULA 51.	23.5	PAR	1	PAR	942	-	-	942
ONA A	EDO DE MEX ORIENTE	49	51	27101-0037	210	005	6031	05	02	CALZADO CONTRACTUAL PARA DAMA. TALLA: 24.0. COLOR: BLANCO. CEDULA 51.	24	PAR	1	PAR	3,214	-	-	3,214

ANEXOS
DIVISIÓN DE CONTRATOS

ANEXO 5. CUADRO DE DISTRIBUCIÓN

Áreas Requirentes: Órganos de Operación Administrativa Desconcentrada de Aguascalientes, Baja California, Baja California Sur, Campeche, Chiapas, Chihuahua, CDMX Norte, CDMX Sur, Coahuila, Colima, Durango, Guanajuato, Guerrero, Hidalgo, E México Oriente, Edo. México Poniente, Jalisco, Michoacán, Morelos, Nayarit, Nuevo León, Oaxaca, Puebla, Querétaro, Quintana Roo, San Luis Potosí, Sinaloa, Sonora, Tabasco, Tamaulipas, Tlaxcala, Veracruz Norte, Veracruz Sur, Yucatán, Zacatecas y Ár de Nivel Central.

ZONA	OOAD	PARTIDA	CÉDULA	CLAVE CUCOP +	GPO	GEN	ESP	DIF	VAR	DESCRIPCIÓN- SISTEMA DE ABASTO INSTITUCIONAL (SAI)	TALLA	UNIDAD	CANT.	TIPO	ÚNICA ENTREGA RÉGIMEN ORDINARIO	UNICA ENTRECA MÉDICOS RESIDENTES	ÚNICA ENTREGA RÉGIMEN IMSS BIENESTAR	TOTAL POR CLAVE Y DESTINO RÉGIMEN ORDINARIO, MÉDICOS RESIDENTES I IMSS BIENESTA
ZONA A	EDO DE MEX ORIENTE	49	51	27101-0037	210	005	6049	05	02	CALZADO CONTRACTUAL PARA DAMA, TALLA: 24.5, COLOR: BLANCO, CEDULA 51.	24.5	PAR	1	PAR	1,298	-	-	1,29
ZONA A	EDO DE MEX ORIENTE	49	51	27101-0037	210	005	6056	05	02	CALZADO CONTRACTUAL PARA DAMA, TALLA: 25.0, COLOR: BLANCO, CEDULA 51.	25	PAR	1	PAR	2,792	-	-	2.79
ZONA A	EDO DE MEX ORIENTE	49	51	27101-0037	210	005	6064	05	02	CALZADO CONTRACTUAL PARA DAMA, TALLA: 25.5, COLOR: BLANCO, CEDULA 51.	25.5	PAR	1	PAR	598	-	-	59
ZONA A	EDO DE MEX ORIENTE	49	51	27101-0037	210	005	6072	05	02	CALZADO CONTRACTUAL PARA DAMA, TALLA: 26.0, COLOR: BLANCO, CEDULA 51.	26	PAR	1	PAR	1,080	-	-	1,08
ZONA A	EDO DE MEX ORIENTE	49	51	27101-0037	210	005	6080	05	02	CALZADO CONTRACTUAL PARA DAMA, TALLA: 26.5, COLOR: BLANCO, CEDULA 51.	26.5	PAR	1	PAR	130	-	-	13
ZONA A	EDO DE MEX ORIENTE	49	51	27101-0037	210	005	6098	06	02	CALZADO CONTRACTUAL PARA DAMA, TALLA: 27.0, COLOR: BLANCO, CEDULA 51.	27	PAR	1	PAR	178	-	-	178
ZONA A	EDO DE MEX ORIENTE	49	51	27101-0037	210	005	6106	05	02	CALZADO CONTRACTUAL PARA DAMA, TALLA: 27.5, COLOR: BLANCO, CEDULA 51.	27.5	PAR	1	PAR	12	-	-	12
ZONA A	EDO DE MEX ORIENTE	49	51	27101-0037	210	005	6114	05	02	CALZADO CONTRACTUAL PARA DAMA, TALLA: 28.0, COLOR: BLANCO, CEDULA 51.	28	PAR	1	PAR	10	-	-	10
ZONA A	EDO DE MEX ORIENTE	49	51	27101-0037	210	005	6122	05	02	CALZADO CONTRACTUAL PARA DAMA, TALLA: 28.5, COLOR: BLANCO, CEDULA 51.	28.5	PAR	1	PAR	4	-	-	4
ZONA A	EDO DE MEX ORIENTE	49	51	27101-0037	210	005	6221	05	02	CALZADO CONTRACTUAL PARA DAMA, TALLA: 21.0, COLOR: NEGRO, CEDULA 51.	21	PAR	1	PAR	4	-	-	4
ZONA A	EDO DE MEX ORIENTE	49	51	27101-0037	210	005	6239	05	02	CALZADO CONTRACTUAL PARA DAMA, TALLA: 21.5, COLOR: NEGRO, CEDULA 51.	21.5	PAR	1	PAR	2	-	-	2
ZONA A	EDO DE MEX ORIENTE	49	51	27101-0037	210	005	6247	05	02	CALZADO CONTRACTUAL PARA DAMA, TALLA: 22.0, COLOR: NEGRO, CEDULA 51.	22	PAR	1	PAR	146	-	-	146
ZONA A	EDO DE MEX ORIENTE	49	51	27101-0037	210	005	6254	05	02	CALZADO CONTRACTUAL PARA DAMA, TALLA: 22.5, COLOR: NEGRO, CEDULA 51.	22.5	PAR	1	PAR	120	-	-	120
ZONA A	EDO DE MEX ORIENTE	49	51	27101-0037	210	005	6262	05	02	CALZADO CONTRACTUAL PARA DAMA, TALLA: 23.0, COLOR: NEGRO, CEDULA 51.	23	PAR	1	PAR	813	-	-	813
ZONA A	EDO DE MEX ORIENTE	49	51	27101-0037	210	005	6270	05	02	CALZADO CONTRACTUAL PARA DAMA, TALLA: 23.5, COLOR: NEGRO, CEDULA 51.	23.5	PAR	1	PAR	510	-	-	510
ZONA A	EDO DE MEX ORIENTE	49	51	27101-0037	210	005	6288	05	02	CALZADO CONTRACTUAL PARA DAMA, TALLA: 24.0, COLOR: NEGRO, CEDULA 51.	24	PAR	1	PAR	1,813	-	-	1,813
ZONA A	EDO DE MEX ORIENTE	49	51	27101-0037	210	005	6296	05	02	CALZADO CONTRACTUAL PARA DAMA, TALLA: 24.5, COLOR: NEGRO, CEDULA 51.	24.5	PAR	1	PAR	625	-	-	625
ZONA A	EDO DE MEX ORIENTE	49	51	27101-0037	210	005	6304	05	02	CALZADO CONTRACTUAL PARA DAMA, TALLA: 25.0, COLOR: NEGRO, CEDULA 51.	25	PAR	1	PAR	1,419	-	-	1,419
ZONA A	EDO DE MEX ORIENTE	49	51	27101-0037	210	005	6312	05	02	CALZADO CONTRACTUAL PARA DAMA, TALLA: 25.5, COLOR: NEGRO, CEDULA 51.	25.5	PAR	1	PAR	342	-	-	342
ZONA A	EDO DE MEX ORIENTE	49	51	27101-0037	210	005	6320	05	02	CALZADO CONTRACTUAL PARA DAMA, TALLA: 26.0, COLOR: NEGRO, CEDULA 51.	26	PAR	1	PAR	600	-	-	600
ZONA A	EDO DE MEX ORIENTE	49	51	27101-0037	210	005	6338	05	02	CALZADO CONTRACTUAL PARA DAMA, TALLA: 26.5, COLOR: NEGRO, CEDULA 51.	26.5	PAR	1	PAR	76	-	-	76

ANEXO 5. CUADRO DE DISTRIBUCIÓN

Áreas Requirentes: Órganos de Operación Administrativa Desconcentrada de Aguascalientes, Baja California, Baja California Sur, Campeche, Chiapas, Chihuahua, CDMX Norte, CDMX Sur, Coahuila, Colima, Durango, Guanajuato, Guerrero, Hidalgo, Edo. México Oriente, Edo. México Poniente, Jalisco, Michoacán, Morelos, Nayarit, Nuevo León, Oaxaca, Puebla, Querétaro, Quintana Roo, San Luis Potosí, Sinaloa, Sonora, Tabasco, Tamaulipas, Tlaxcala, Veracruz Norte, Veracruz Sur, Yucatán, Zacatecas y Áreas de Nivel Central.

ZONA	OOAD	PARTIDA	CÉDULA	CLAVE CUCOP +	GPO	GEN	ESP	DIF	VAR	DESCRIPCIÓN- SISTEMA DE ABASTO INSTITUCIONAL (SAI)	TALLA	UNIDAD	CANT.	TIPO	ÚNICA ENTREGA RÉGIMEN ORDINARIO	ÚNICA ENTREGA MÉDICOS RESIDENTES	ÚNICA ENTREGA RÉGIMEN IMSS BIENESTAR	TOTAL POR CLAVE Y DESTINO RÉGIMEN ORDINARIO, MÉDICOS RESIDENTES E IMSS BIENESTAR
ONA A	EDO DE MEX ORIENTE	49	51	27101-0037	210	005	6346	05	02	CALZADO CONTRACTUAL PARA DAMA. TALLA: 27.0. COLOR: NEGRO. CEDULA 51.	27	PAR	1	PAR	78	-	-	78
ONA A	EDO DE MEX ORIENTE	49	51	27101-0037	210	005	6353	05	02	CALZADO CONTRACTUAL PARA DAMA. TALLA: 27.5. COLOR: NEGRO. CEDULA 51.	27.5	PAR	1	PAR	6	-	-	6
ONA A	EDO DE MEX ORIENTE	49	51	27101-0037	210	005	6361	05	02	CALZADO CONTRACTUAL PARA DAMA. TALLA: 28.0. COLOR: NEGRO. CEDULA 51.	28	PAR	1	PAR	2	-	-	2
ONA A	EDO DE MEX ORIENTE	49	51	27101-0037	210	005	6379	05	02	CALZADO CONTRACTUAL PARA DAMA. TALLA: 28.5. COLOR: NEGRO. CEDULA 51.	28.5	PAR	1	PAR	4	-	-	4
ONA A	EDO DE MEX ORIENTE	49	51	27101-0037	210	005	6387	05	02	CALZADO CONTRACTUAL PARA DAMA. TALLA: 29.0. COLOR: NEGRO. CEDULA 51.	29	PAR	1	PAR	6	-	-	6
ONA A	EDO DE MEX PONIENTE	49	51	27101-0037	210	005	5975	05	02	CALZADO CONTRACTUAL PARA DAMA. TALLA: 21.0. COLOR: BLANCO. CEDULA 51.	21	PAR	1	PAR	2	-	-	2
ONA A	EDO DE MEX PONIENTE	49	51	27101-0037	210	005	5983	05	02	CALZADO CONTRACTUAL PARA DAMA. TALLA: 21.5. COLOR: BLANCO. CEDULA 51.	21.5	PAR	1	PAR	2	-	-	2
ONA A	EDO DE MEX PONIENTE	49	51	27101-0037	210	005	5991	05	02	CALZADO CONTRACTUAL PARA DAMA. TALLA: 22.0. COLOR: BLANCO. CEDULA 51.	22	PAR	1	PAR	144	-	4	148
ONA A	EDO DE MEX PONIENTE	49	51	27101-0037	210	005	6007	05	02	CALZADO CONTRACTUAL PARA DAMA. TALLA: 22.5. COLOR: BLANCO. CEDULA 51.	22.5	PAR	1	PAR	130	-	6	136
ONA A	EDO DE MEX PONIENTE	49	51	27101-0037	210	005	6015	05	02	CALZADO CONTRACTUAL PARA DAMA. TALLA: 23.0. COLOR: BLANCO. CEDULA 51.	23	PAR	1	PAR	1,002	-	90	1,092
ONA A	EDO DE MEX PONIENTE	49	51	27101-0037	210	005	6023	05	02	CALZADO CONTRACTUAL PARA DAMA. TALLA: 23.5. COLOR: BLANCO. CEDULA 51.	23.5	PAR	1	PAR	628	-	33	661
ONA A	EDO DE MEX PONIENTE	49	51	27101-0037	210	005	6031	05	02	CALZADO CONTRACTUAL PARA DAMA. TALLA: 24.0. COLOR: BLANCO. CEDULA 51.	24	PAR	1	PAR	2,273	-	94	2,367
ONA A	EDO DE MEX PONIENTE	49	51	27101-0037	210	005	6049	05	02	CALZADO CONTRACTUAL PARA DAMA. TALLA: 24.5. COLOR: BLANCO. CEDULA 51.	24.5	PAR	1	PAR	819	-	32	851
ONA A	EDO DE MEX PONIENTE	49	51	27101-0037	210	005	6056	05	02	CALZADO CONTRACTUAL PARA DAMA. TALLA: 25.0. COLOR: BLANCO. CEDULA 51.	25	PAR	1	PAR	1,623	-	30	1,653
ONA A	EDO DE MEX PONIENTE	49	51	27101-0037	210	005	6064	05	02	CALZADO CONTRACTUAL PARA DAMA. TALLA: 25.5. COLOR: BLANCO. CEDULA 51.	25.5	PAR	1	PAR	352	-	7	359
ONA A	EDO DE MEX PONIENTE	49	51	27101-0037	210	005	6072	05	02	CALZADO CONTRACTUAL PARA DAMA. TALLA: 26.0. COLOR: BLANCO. CEDULA 51.	26	PAR	1	PAR	588	-	34	622
ONA A	EDO DE MEX PONIENTE	49	51	27101-0037	210	005	6080	05	02	CALZADO CONTRACTUAL PARA DAMA. TALLA: 26.5. COLOR: BLANCO. CEDULA 51.	26.5	PAR	1	PAR	66	-	4	70
ONA A	EDO DE MEX PONIENTE	49	51	27101-0037	210	005	6098	06	02	CALZADO CONTRACTUAL PARA DAMA. TALLA: 27.0. COLOR: BLANCO. CEDULA 51.	27	PAR	1	PAR	112	-	5	117
ONA A	EDO DE MEX PONIENTE	49	51	27101-0037	210	005	6106	05	02	CALZADO CONTRACTUAL PARA DAMA. TALLA: 27.5. COLOR: BLANCO. CEDULA 51.	27.5	PAR	1	PAR	8	-	-	8
ONA A	EDO DE MEX PONIENTE	49	51	27101-0037	210	005	6114	05	02	CALZADO CONTRACTUAL PARA DAMA. TALLA: 28.0. COLOR: BLANCO. CEDULA 51.	28	PAR	1	PAR	6	-	-	6
ONA A	EDO DE MEX PONIENTE	49	51	27101-0037	210	005	6122	05	02	CALZADO CONTRACTUAL PARA DAMA. TALLA: 28.5. COLOR: BLANCO. CEDULA 51.	28.5	PAR	1	PAR	2	-	-	2

ANEXOS
DIVISIÓN DE CONTRATOS

ANEXO 5. CUADRO DE DISTRIBUCIÓN

Areas Requirentes: Órganos de Operación Administrativa Desconcentrada de Aguascalientes, Baja California, Baja California Sur, Campeche, Chiapas, Chihuahua, CDMX Norte, CDMX Sur, Coahuila, Colima, Durango, Guanajuato, Guerrero, Hidalgo, Edo. México Oriente, Edo. México Poniente, Jalisco, Michoacán, Morelos, Nayarit, Nuevo León, Oaxaca, Puebla, Querétaro, Quintana Roo, San Luis Potosí, Sinaloa, Sonora, Tabasco, Tamaulipas, Tlaxcala, Veracruz Norte, Veracruz Sur, Yucatán, Zacatecas y Áreas de Nivel Central.

ZONA	OOAD	PARTIDA	CÉDULA	CLAVE CUCOP +	GPO	GEN	ESP	DIF	VAR	DESCRIPCIÓN- SISTEMA DE ABASTO INSTITUCIONAL (SAI)	TALLA	UNIDAD	CANT.	TIPO	ÚNICA ENTREGA RÉGIMEN ORDINARIO	UNICA ENTREGA MÉDICOS RESIDENTES	ÚNICA ENTREGA REGIMEN IMSS BIENESTAR	TOTAL POR CLAVE Y DESTINO RÉGIMEN ORDINARIO, MÉDICOS RESIDENTES E IMSS BIENESTAR
ZONA A	EDO DE MEX PONIENTE	49	51	27101-0037	210	005	6130	05	02	CALZADO CONTRACTUAL PARA DAMA, TALLA: 29.0, COLOR: BLANCO, CEDULA 51.	29	PAR	1	PAR	2	-	-	2
ZONA A	EDO DE MEX PONIENTE	49	51	27101-0037	210	005	6148	05	02	CALZADO CONTRACTUAL PARA DAMA, TALLA: 29.5, COLOR: BLANCO, CEDULA 51.	29.5	PAR	1	PAR	2	-	-	2
ZONA A	EDO DE MEX PONIENTE	49	51	27101-0037	210	005	6155	05	02	CALZADO CONTRACTUAL PARA DAMA, TALLA: 30.0, COLOR: BLANCO, CEDULA 51.	30	PAR	1	PAR	2	-	-	2
ZONA A	EDO DE MEX PONIENTE	49	51	27101-0037	210	005	6221	05	02	CALZADO CONTRACTUAL PARA DAMA, TALLA: 21.0, COLOR: NEGRO, CEDULA 51.	21	PAR	1	PAR	2	-	-	2
ZONA A	EDO DE MEX PONIENTE	49	51	27101-0037	210	005	6247	05	02	CALZADO CONTRACTUAL PARA DAMA, TALLA: 22.0, COLOR: NEGRO, CEDULA 51.	22	PAR	1	PAR	44	-	-	44
ZONA A	EDO DE MEX PONIENTE	49	51	27101-0037	210	005	6254	05	02	CALZADO CONTRACTUAL PARA DAMA, TALLA: 22.5, COLOR: NEGRO, CEDULA 51.	22.5	PAR	1	PAR	59	-	-	59
ZONA A	EDO DE MEX PONIENTE	49	51	27101-0037	210	005	6262	05	02	CALZADO CONTRACTUAL PARA DAMA, TALLA: 23.0, COLOR: NEGRO, CEDULA 51.	23	PAR	1	PAR	439	-	-	439
ZONA A	EDO DE MEX PONIENTE	49	51	27101-0037	210	005	6270	05	02	CALZADO CONTRACTUAL PARA DAMA, TALLA: 23.5, COLOR: NEGRO, CEDULA 51.	23.5	PAR	1	PAR	236	-	-	236
ZONA A	EDO DE MEX PONIENTE	49	51	27101-0037	210	005	6288	05	02	CALZADO CONTRACTUAL PARA DAMA, TALLA: 24.0, COLOR: NEGRO, CEDULA 51.	24	PAR	1	PAR	947	-	-	947
ZONA A	EDO DE MEX PONIENTE	49	51	27101-0037	210	005	6296	05	02	CALZADO CONTRACTUAL PARA DAMA, TALLA: 24.5, COLOR: NEGRO, CEDULA 51.	24.5	PAR	1	PAR	359	-	-	359
ZONA A	EDO DE MEX PONIENTE	49	51	27101-0037	210	005	6304	05	02	CALZADO CONTRACTUAL PARA DAMA, TALLA: 25.0, COLOR: NEGRO, CEDULA 51.	25	PAR	1	PAR	692	-	-	692
ZONA A	EDO DE MEX PONIENTE	49	51	27101-0037	210	005	6312	05	02	CALZADO CONTRACTUAL PARA DAMA, TALLA: 25.5, COLOR: NEGRO, CEDULA 51.	25.5	PAR	1	PAR	151	-	-	151
ZONA A	EDO DE MEX PONIENTE	49	51	27101-0037	210	005	6320	05	02	CALZADO CONTRACTUAL PARA DAMA, TALLA: 26.0, COLOR: NEGRO, CEDULA 51.	26	PAR	1	PAR	258	-	-	258
ZONA A	EDO DE MEX PONIENTE	49	51	27101-0037	210	005	6338	05	02	CALZADO CONTRACTUAL PARA DAMA, TALLA: 26.5, COLOR: NEGRO, CEDULA 51.	26.5	PAR	1	PAR	20	-	-	20
ZONA A	EDO DE MEX PONIENTE	49	51	27101-0037	210	005	6346	05	02	CALZADO CONTRACTUAL PARA DAMA, TALLA: 27.0, COLOR: NEGRO, CEDULA 51.	27	PAR	1	PAR	38	-	-	38
ZONA A	EDO DE MEX PONIENTE	49	51	27101-0037	210	005	6353	05	02	CALZADO CONTRACTUAL PARA DAMA, TALLA: 27.5, COLOR: NEGRO, CEDULA 51.	27.5	PAR	1	PAR	4	-	-	4
ZONA A	EDO DE MEX PONIENTE	49	51	27101-0037	210	005	6361	05	02	CALZADO CONTRACTUAL PARA DAMA, TALLA: 28.0, COLOR: NEGRO, CEDULA 51.	28	PAR	1	PAR	4	-	-	4
ZONA A	EDO DE MEX PONIENTE	49	51	27101-0037	210	005	6387	05	02	CALZADO CONTRACTUAL PARA DAMA, TALLA: 29.0, COLOR: NEGRO, CEDULA 51.	29	PAR	1	PAR	2	-	-	2
ZONA A	EDO DE MEX PONIENTE	49	51	27101-0037	210	005	6403	05	02	CALZADO CONTRACTUAL PARA DAMA, TALLA: 30.0, COLOR: NEGRO, CEDULA 51.	30	PAR	1	PAR	2	-	-	4
ZONA A	EDO DE MEX PONIENTE	49	51	27101-0037	210	005	6437	05	02	CALZADO CONTRACTUAL PARA DAMA, TALLA: 31.5, COLOR: NEGRO, CEDULA 51.	31.5	PAR	1	PAR	4	-	-	6
ZONA A	GUANAJUATO	49	51	27101-0037	210	005	5975	05	02	CALZADO CONTRACTUAL PARA DAMA, TALLA: 21.0, COLOR: BLANCO, CEDULA 51.	21	PAR	1	PAR	6	-	-	6

ANEXO 5. CUADRO DE DISTRIBUCIÓN

Áreas Requirentes: Órganos de Operación Administrativa Desconcentrada de Aguascalientes, Baja California, Baja California Sur, Campeche, Chiapas, Chihuahua, CDMX Norte, CDMX Sur, Coahuila, Colima, Durango, Guanajuato, Guerrero, Hidalgo, Edo. México Oriente, Edo. México Poniente, Jalisco, Michoacán, Morelos, Nayarit, Nuevo León, Oaxaca, Puebla, Querétaro, Quintana Roo, San Luis Potosí, Sinaloa, Sonora, Tabasco, Tamaulipas, Tlaxcala, Veracruz Norte, Veracruz Sur, Yucatán, Zacatecas y Áreas de Nivel Central.

ZONA	OOAD	PARTIDA	CÉDULA	CLAVE CUCOP +	GPO	GEN	ESP	DIF	VAR	DESCRIPCIÓN- SISTEMA DE ABASTO INSTITUCIONAL (SAI)	TALLA	UNIDAD	CANT.	TIPO	ÚNICA ENTREGA RÉGIMEN ORDINARIO	ÚNICA ENTREGA MÉDICOS RESIDENTES	ÚNICA ENTREGA RÉGIMEN IMSS BIENESTAR	TOTAL POR CLAVE Y DESTINO RÉGIMEN ORDINARIO, MÉDICOS RESIDENTES E IMSS BIENESTAR
ONA A	GUANAJUATO	49	51	27101-0037	210	005	5983	05	02	CALZADO CONTRACTUAL PARA DAMA. TALLA: 21.5. COLOR: BLANCO. CEDULA 51.	21.5	PAR	1	PAR	2	-	-	2
ONA A	GUANAJUATO	49	51	27101-0037	210	005	5991	05	02	CALZADO CONTRACTUAL PARA DAMA. TALLA: 22.0. COLOR: BLANCO. CEDULA 51.	22	PAR	1	PAR	101	-	-	101
ONA A	GUANAJUATO	49	51	27101-0037	210	005	6007	05	02	CALZADO CONTRACTUAL PARA DAMA. TALLA: 22.5. COLOR: BLANCO. CEDULA 51.	22.5	PAR	1	PAR	82	-	-	82
ONA A	GUANAJUATO	49	51	27101-0037	210	005	6015	05	02	CALZADO CONTRACTUAL PARA DAMA. TALLA: 23.0. COLOR: BLANCO. CEDULA 51.	23	PAR	1	PAR	803	-	-	803
ONA A	GUANAJUATO	49	51	27101-0037	210	005	6023	05	02	CALZADO CONTRACTUAL PARA DAMA. TALLA: 23.5. COLOR: BLANCO. CEDULA 51.	23.5	PAR	1	PAR	521	-	-	521
ONA A	GUANAJUATO	49	51	27101-0037	210	005	6031	05	02	CALZADO CONTRACTUAL PARA DAMA. TALLA: 24.0. COLOR: BLANCO. CEDULA 51.	24	PAR	1	PAR	2,226	-	-	2,226
ONA A	GUANAJUATO	49	51	27101-0037	210	005	6049	05	02	CALZADO CONTRACTUAL PARA DAMA. TALLA: 24.5. COLOR: BLANCO. CEDULA 51.	24.5	PAR	1	PAR	874	-	-	874
ONA A	GUANAJUATO	49	51	27101-0037	210	005	6056	05	02	CALZADO CONTRACTUAL PARA DAMA. TALLA: 25.0. COLOR: BLANCO. CEDULA 51.	25	PAR	1	PAR	2,179	-	-	2,179
ONA A	GUANAJUATO	49	51	27101-0037	210	005	6064	05	02	CALZADO CONTRACTUAL PARA DAMA. TALLA: 25.5. COLOR: BLANCO. CEDULA 51.	25.5	PAR	1	PAR	480	-	-	480
ONA A	GUANAJUATO	49	51	27101-0037	210	005	6072	05	02	CALZADO CONTRACTUAL PARA DAMA. TALLA: 26.0. COLOR: BLANCO. CEDULA 51.	26	PAR	1	PAR	1,028	-	-	1,028
ONA A	GUANAJUATO	49	51	27101-0037	210	005	6080	05	02	CALZADO CONTRACTUAL PARA DAMA. TALLA: 26.5. COLOR: BLANCO. CEDULA 51.	26.5	PAR	1	PAR	108	-	-	108
ONA A	GUANAJUATO	49	51	27101-0037	210	005	6098	06	02	CALZADO CONTRACTUAL PARA DAMA. TALLA: 27.0. COLOR: BLANCO. CEDULA 51.	27	PAR	1	PAR	188	-	-	188
ONA A	GUANAJUATO	49	51	27101-0037	210	005	6106	05	02	CALZADO CONTRACTUAL PARA DAMA. TALLA: 27.5. COLOR: BLANCO. CEDULA 51.	27.5	PAR	1	PAR	10	-	-	10
ONA A	GUANAJUATO	49	51	27101-0037	210	005	6114	05	02	CALZADO CONTRACTUAL PARA DAMA. TALLA: 28.0. COLOR: BLANCO. CEDULA 51.	28	PAR	1	PAR	20	-	-	20
ONA A	GUANAJUATO	49	51	27101-0037	210	005	6122	05	02	CALZADO CONTRACTUAL PARA DAMA. TALLA: 28.5. COLOR: BLANCO. CEDULA 51.	28.5	PAR	1	PAR	4	-	-	4
ONA A	GUANAJUATO	49	51	27101-0037	210	005	6130	05	02	CALZADO CONTRACTUAL PARA DAMA. TALLA: 29.0. COLOR: BLANCO. CEDULA 51.	29	PAR	1	PAR	2	-	-	2
ONA A	GUANAJUATO	49	51	27101-0037	210	005	6239	05	02	CALZADO CONTRACTUAL PARA DAMA. TALLA: 21.5. COLOR: NEGRO. CEDULA 51.	21.5	PAR	1	PAR	2	-	-	2
ONA A	GUANAJUATO	49	51	27101-0037	210	005	6247	05	02	CALZADO CONTRACTUAL PARA DAMA. TALLA: 22.0. COLOR: NEGRO. CEDULA 51.	22	PAR	1	PAR	28	-	-	28
ONA A	GUANAJUATO	49	51	27101-0037	210	005	6254	05	02	CALZADO CONTRACTUAL PARA DAMA. TALLA: 22.5. COLOR: NEGRO. CEDULA 51.	22.5	PAR	1	PAR	24	-	-	24
ONA A	GUANAJUATO	49	51	27101-0037	210	005	6262	05	02	CALZADO CONTRACTUAL PARA DAMA. TALLA: 23.0. COLOR: NEGRO. CEDULA 51.	23	PAR	1	PAR	293	-	-	293
ONA A	GUANAJUATO	49	51	27101-0037	210	005	6270	05	02	CALZADO CONTRACTUAL PARA DAMA. TALLA: 23.5. COLOR: NEGRO. CEDULA 51.	23.5	PAR	1	PAR	174	-	-	174

ANEXOS
DIVISIÓN DE CONTRATOS

ANEXO 5. CUADRO DE DISTRIBUCIÓN

Areas Requirentes: Órganos de Operación Administrativa Desconcentrada de Aguascalientes, Baja California, Baja California Sur, Campeche, Chiapas, Chihuahua, CDMX Norte, CDMX Sur, Coahuila, Colima, Durango, Guanajuato, Guerrero, Hidalgo, Edo. México Oriente, Edo. México Poniente, Jalisco, Michoacán, Morelos, Nayarit, Nuevo León, Oaxaca, Puebla, Querétaro, Quintana Roo, San Luis Potosí, Sinaloa, Sonora, Tabasco, Tamaulipas, Tlaxcala, Veracruz Norte, Veracruz Sur, Yucatán, Zacatecas y Áreas de Nivel Central.

ZONA	OOAD	PARTIDA	CÉDULA	CLAVE CUCOP +	GPO	GEN	ESP	DIF	VAR	DESCRIPCIÓN- SISTEMA DE ABASTO INSTITUCIONAL (SAI)	TALLA	UNIDAD	CANT.	TIPO	ÚNICA ENTREGA RÉGIMEN ORDINARIO	UNICA ENTREGA MÉDICOS RESIDENTES	ÚNICA ENTREGA RÉGIMEN IMSS BIENESTAR	TOTAL POR CLAVE Y DESTINO RÉGIMEN ORDINARIO, MÉDICOS RESIDENTES E IMSS BIENESTAR
ZONA A	GUANAJUATO	49	51	27101-0037	210	005	6288	05	02	CALZADO CONTRACTUAL PARA DAMA. TALLA: 24.0. COLOR: NEGRO. CEDULA 51.	24	PAR	1	PAR	793	-	-	793
ZONA A	GUANAJUATO	49	51	27101-0037	210	005	6296	05	02	CALZADO CONTRACTUAL PARA DAMA. TALLA: 24.5. COLOR: NEGRO. CEDULA 51.	24.5	PAR	1	PAR	344	-	-	344
ZONA A	GUANAJUATO	49	51	27101-0037	210	005	6304	05	02	CALZADO CONTRACTUAL PARA DAMA. TALLA: 25.0. COLOR: NEGRO. CEDULA 51.	25	PAR	1	PAR	922	-	-	922
ZONA A	GUANAJUATO	49	51	27101-0037	210	005	6312	05	02	CALZADO CONTRACTUAL PARA DAMA. TALLA: 25.5. COLOR: NEGRO. CEDULA 51.	25.5	PAR	1	PAR	236	-	-	236
ZONA A	GUANAJUATO	49	51	27101-0037	210	005	6320	05	02	CALZADO CONTRACTUAL PARA DAMA. TALLA: 26.0. COLOR: NEGRO. CEDULA 51.	26	PAR	1	PAR	499	-	-	499
ZONA A	GUANAJUATO	49	51	27101-0037	210	005	6338	05	02	CALZADO CONTRACTUAL PARA DAMA. TALLA: 26.5. COLOR: NEGRO. CEDULA 51.	26.5	PAR	1	PAR	54	-	-	54
ZONA A	GUANAJUATO	49	51	27101-0037	210	005	6346	05	02	CALZADO CONTRACTUAL PARA DAMA. TALLA: 27.0. COLOR: NEGRO. CEDULA 51.	27	PAR	1	PAR	91	-	-	91
ZONA A	GUANAJUATO	49	51	27101-0037	210	005	6353	05	02	CALZADO CONTRACTUAL PARA DAMA. TALLA: 27.5. COLOR: NEGRO. CEDULA 51.	27.5	PAR	1	PAR	5	-	-	5
ZONA A	GUANAJUATO	49	51	27101-0037	210	005	6361	05	02	CALZADO CONTRACTUAL PARA DAMA. TALLA: 28.0. COLOR: NEGRO. CEDULA 51.	28	PAR	1	PAR	18	-	-	18
ZONA A	GUANAJUATO	49	51	27101-0037	210	005	6387	05	02	CALZADO CONTRACTUAL PARA DAMA. TALLA: 29.0. COLOR: NEGRO. CEDULA 51.	29	PAR	1	PAR	6	-	-	6
ZONA A	GUANAJUATO	49	51	27101-0037	210	005	6395	05	02	CALZADO CONTRACTUAL PARA DAMA. TALLA: 29.5. COLOR: NEGRO. CEDULA 51.	29.5	PAR	1	PAR	2	-	-	2
ZONA A	GUANAJUATO	49	51	27101-0037	210	005	6411	05	02	CALZADO CONTRACTUAL PARA DAMA. TALLA: 30.5. COLOR. NEGRO. CEDULA 51.	30.5	PAR	1	PAR	2	-	-	2
ZONA A	HIDALGO	49	51	27101-0037	210	005	5983	05	02	CALZADO CONTRACTUAL PARA DAMA. TALLA: 21.5. COLOR BLANCO. CEDULA 51.	21.5	PAR	1	PAR	2	-	2	4
ZONA A	HIDALGO	49	51	27101-0037	210	005	5991	05	02	CALZADO CONTRACTUAL PARA DAMA. TALLA: 22.0 COLOR BLANCO CEDULA 51.	22	PAR	1	PAR	52	-	24	76
ZONA A	HIDALGO	49	51	27101-0037	210	005	6007	05	02	CALZADO CONTRACTUAL PARA DAMA. TALLA: 22.5. COLOR: BLANCO CEDULA 51.	22.5	PAR	1	PAR	34	-	25	59
ZONA A	HIDALGO	49	51	27101-0037	210	005	6015	05	02	CALZADO CONTRACTUAL PARA DAMA. TALLA: 23.0 COLOR BLANCO CEDULA 51.	23	PAR	1	PAR	420	-	216	636
ZONA A	HIDALGO	49	51	27101-0037	210	005	6023	05	02	CALZADO CONTRACTUAL PARA DAMA. TALLA: 23.5. COLOR: BLANCO. CEDULA 51.	23.5	PAR	1	PAR	250	-	129	379
ZONA A	HIDALGO	49	51	27101-0037	210	005	6031	05	02	CALZADO CONTRACTUAL PARA DAMA. TALLA: 24.0. COLOR: BLANCO. CEDULA 51.	24	PAR	1	PAR	866	-	366	1,232
ZONA A	HIDALGO	49	51	27101-0037	210	005	6049	05	02	CALZADO CONTRACTUAL PARA DAMA. TALLA: 24.5 COLOR. BLANCO. CEDULA 51.	24.5	PAR	1	PAR	324	-	99	423
ZONA A	HIDALGO	49	51	27101-0037	210	005	6056	05	02	CALZADO CONTRACTUAL PARA DAMA. TALLA: 25.0. COLOR: BLANCO CEDULA 51.	25	PAR	1	PAR	632	-	181	813
ZONA A	HIDALGO	49	51	27101-0037	210	005	6064	05	02	CALZADO CONTRACTUAL PARA DAMA. TALLA: 25.5. COLOR: BLANCO. CEDULA 51.	25.5	PAR	1	PAR	144	-	47	191

ANEXO 5. CUADRO DE DISTRIBUCIÓN

reas Requirentes: Órganos de Operación Administrativa Desconcentrada de Aguascalientes, Baja California, Baja California Sur, Campeche, Chiapas, Chihuahua, CDMX Norte, CDMX Sur, Coahuila, Colima, Durango, Guanajuato, Guerrero, Hidalgo, Edo. léxico Oriente, Edo. México Poniente, Jalisco, Michoacán, Morelos, Nayarit, Nuevo León, Oaxaca, Puebla, Querétaro, Quintana Roo, San Luis Potosí, Sinaloa, Sonora, Tabasco, Tamaulipas, Tlaxcala, Veracruz Norte, Veracruz Sur, Yucatán, Zacatecas y Áreas de Nivel Central.

ONA	OOAD	PARTIDA	CÉDULA	CLAVE CUCOP +	GPO	GEN	ESP	DIF	VAR	DESCRIPCIÓN SISTEMA DE ABASTO INSTITUCIONAL (SAI)	TALLA	UNIDAD	CANT.	TIPO	ÚNICA ENTREGA RÉGIMEN ORDINARIO	ÚNICA ENTREGA MÉDICOS RESIDENTES	ÚNICA ENTREGA RÉGIMEN IMSS BIENESTAR	TOTAL POR CLAVE Y DESTINO RÉGIMEN ORDINARIO, MÉDICOS RESIDENTES E IMSS BIENESTAR
ONA A	HIDALGO	49	51	27101-0037	210	005	6072	05	02	CALZADO CONTRACTUAL PARA DAMA, TALLA: 26.0, COLOR: BLANCO, CEDULA 51.	26	PAR	1	PAR	194	-	57	251
ONA A	HIDALGO	49	51	27101-0037	210	005	6080	05	02	CALZADO CONTRACTUAL PARA DAMA, TALLA: 26.5, COLOR: BLANCO, CEDULA 51.	26.5	PAR	1	PAR	12	-	4	16
ONA A	HIDALGO	49	51	27101-0037	210	005	6098	06	02	CALZADO CONTRACTUAL PARA DAMA, TALLA: 27.0, COLOR: BLANCO, CEDULA 51.	27	PAR	1	PAR	28	-	6	34
ONA A	HIDALGO	49	51	27101-0037	210	005	6106	05	02	CALZADO CONTRACTUAL PARA DAMA, TALLA: 27.5, COLOR: BLANCO, CEDULA 51.	27.5	PAR	1	PAR	-	-	2	2
ONA A	HIDALGO	49	51	27101-0037	210	005	6114	05	02	CALZADO CONTRACTUAL PARA DAMA, TALLA: 28.0, COLOR: BLANCO, CEDULA 51.	28	PAR	1	PAR	2	-	-	2
ONA A	HIDALGO	49	51	27101-0037	210	005	6122	05	02	CALZADO CONTRACTUAL PARA DAMA, TALLA: 28.5, COLOR: BLANCO, CEDULA 51.	28.5	PAR	1	PAR	2	-	-	2
ONA A	HIDALGO	49	51	27101-0037	210	005	6247	05	02	CALZADO CONTRACTUAL PARA DAMA, TALLA: 22.0, COLOR: NEGRO, CEDULA 51.	22	PAR	1	PAR	26	-	-	26
ONA A	HIDALGO	49	51	27101-0037	210	005	6254	05	02	CALZADO CONTRACTUAL PARA DAMA, TALLA: 22.5, COLOR: NEGRO, CEDULA 51.	22.5	PAR	1	PAR	12	-	-	12
ONA A	HIDALGO	49	51	27101-0037	210	005	6262	05	02	CALZADO CONTRACTUAL PARA DAMA, TALLA: 23.0, COLOR: NEGRO, CEDULA 51.	23	PAR	1	PAR	165	-	2	167
ONA A	HIDALGO	49	51	27101-0037	210	005	6270	05	02	CALZADO CONTRACTUAL PARA DAMA, TALLA: 23.5, COLOR: NEGRO, CEDULA 51.	23.5	PAR	1	PAR	75	-	-	75
ONA A	HIDALGO	49	51	27101-0037	210	005	6288	05	02	CALZADO CONTRACTUAL PARA DAMA, TALLA: 24.0, COLOR: NEGRO, CEDULA 51.	24	PAR	1	PAR	340	-	6	346
ONA A	HIDALGO	49	51	27101-0037	210	005	6296	05	02	CALZADO CONTRACTUAL PARA DAMA, TALLA: 24.5, COLOR: NEGRO, CEDULA 51.	24.5	PAR	1	PAR	130	-	-	130
ONA A	HIDALGO	49	51	27101-0037	210	005	6304	05	02	CALZADO CONTRACTUAL PARA DAMA, TALLA: 25.0, COLOR: NEGRO, CEDULA 51.	25	PAR	1	PAR	280	-	-	280
ONA A	HIDALGO	49	51	27101-0037	210	005	6312	05	02	CALZADO CONTRACTUAL PARA DAMA, TALLA: 25.5, COLOR: NEGRO, CEDULA 51.	25.5	PAR	1	PAR	54	-	2	56
ONA A	HIDALGO	49	51	27101-0037	210	005	6320	05	02	CALZADO CONTRACTUAL PARA DAMA, TALLA: 26.0, COLOR: NEGRO, CEDULA 51.	26	PAR	1	PAR	82	-	-	82
ONA A	HIDALGO	49	51	27101-0037	210	005	6338	05	02	CALZADO CONTRACTUAL PARA DAMA, TALLA: 26.5, COLOR: NEGRO, CEDULA 51.	26.5	PAR	1	PAR	10	-	-	10
ONA A	HIDALGO	49	51	27101-0037	210	005	6346	05	02	CALZADO CONTRACTUAL PARA DAMA, TALLA: 27.0, COLOR: NEGRO, CEDULA 51.	27	PAR	1	PAR	14	-	-	14
ONA A	HIDALGO	49	51	27101-0037	210	005	6361	05	02	CALZADO CONTRACTUAL PARA DAMA, TALLA: 28.0, COLOR: NEGRO, CEDULA 51.	28	PAR	1	PAR	2	-	-	2
ONA A	HIDALGO	49	51	27101-0037	210	005	6387	05	02	CALZADO CONTRACTUAL PARA DAMA, TALLA: 29.0, COLOR: NEGRO, CEDULA 51.	29	PAR	1	PAR	2	-	-	2
ONA A	MORELOS	49	51	27101-0037	210	005	5991	05	02	CALZADO CONTRACTUAL PARA DAMA, TALLA: 22.0, COLOR: BLANCO, CEDULA 51.	22	PAR	1	PAR	22	-	-	22
ONA A	MORELOS	49	51	27101-0037	210	005	6007	05	02	CALZADO CONTRACTUAL PARA DAMA, TALLA: 22.5, COLOR: BLANCO, CEDULA 51.	22.5	PAR	1	PAR	30	-	-	30

ANEXOS
DIVISIÓN DE CONTRATOS

ANEXO 5. CUADRO DE DISTRIBUCIÓN

Areas Requirentes: Órganos de Operación Administrativa Desconcentrada de Aguascalientes, Baja California, Baja California Sur, Campeche, Chiapas, Chihuahua, CDMX Norte, CDMX Sur, Coahuila, Colima, Durango, Guanajuato, Guerrero, Hidalgo, Edo. México Oriente, Edo. México Poniente, Jalisco, Michoacán, Morelos, Nayarit, Nuevo León, Oaxaca, Puebla, Querétaro, Quintana Roo, San Luis Potosí, Sinaloa, Sonora, Tabasco, Tamaulipas, Tlaxcala, Veracruz Norte, Veracruz Sur, Yucatán, Zacatecas y Áreas de Nivel Central.

ZONA	OOAD	PARTIDA	CÉDULA	CLAVE CUCOP +	GPO	GEN	ESP	DIF	VAR	DESCRIPCIÓN- SISTEMA DE ABASTO INSTITUCIONAL (SAI)	TALLA	UNIDAD	CANT.	TIPO	ÚNICA ENTREGA RÉGIMEN ORDINARIO	ÚNICA ENTREGA MÉDICOS RESIDENTES	ÚNICA ENTREGA RÉGIMEN IMSS BIENESTAR	TOTAL POR CLAVE Y DESTINO RÉGIMEN ORDINARIO, MÉDICOS RESIDENTES E IMSS BIENESTAR
ZONA A	MORELOS	49	51	27101-0037	210	005	6015	05	02	CALZADO CONTRACTUAL PARA DAMA. TALLA 23.0. COLOR: BLANCO. CEDULA 51.	23	PAR	1	PAR	318	-	-	318
ZONA A	MORELOS	49	51	27101-0037	210	005	6023	05	02	CALZADO CONTRACTUAL PARA DAMA. TALLA 23.5. COLOR: BLANCO. CEDULA 51.	23.5	PAR	1	PAR	190	-	-	190
ZONA A	MORELOS	49	51	27101-0037	210	005	6031	05	02	CALZADO CONTRACTUAL PARA DAMA. TALLA: 24.0. COLOR: BLANCO. CEDULA 51.	24	PAR	1	PAR	796	-	-	796
ZONA A	MORELOS	49	51	27101-0037	210	005	6049	05	02	CALZADO CONTRACTUAL PARA DAMA. TALLA: 24.5. COLOR: BLANCO. CEDULA 51.	24.5	PAR	1	PAR	358	-	-	358
ZONA A	MORELOS	49	51	27101-0037	210	005	6056	05	02	CALZADO CONTRACTUAL PARA DAMA. TALLA 25.0. COLOR: BLANCO. CEDULA 51.	25	PAR	1	PAR	924	-	-	924
ZONA A	MORELOS	49	51	27101-0037	210	005	6064	05	02	CALZADO CONTRACTUAL PARA DAMA. TALLA: 25.5. COLOR: BLANCO. CEDULA 51.	25.5	PAR	1	PAR	176	-	-	176
ZONA A	MORELOS	49	51	27101-0037	210	005	6072	05	02	CALZADO CONTRACTUAL PARA DAMA. TALLA: 26.0. COLOR: BLANCO. CEDULA 51.	26	PAR	1	PAR	400	-	-	400
ZONA A	MORELOS	49	51	27101-0037	210	005	6080	05	02	CALZADO CONTRACTUAL PARA DAMA. TALLA: 26.5. COLOR: BLANCO. CEDULA 51.	26.5	PAR	1	PAR	36	-	-	36
ZONA A	MORELOS	49	51	27101-0037	210	005	6098	06	02	CALZADO CONTRACTUAL PARA DAMA. TALLA: 27.0. COLOR: BLANCO. CEDULA 51.	27	PAR	1	PAR	74	-	-	74
ZONA A	MORELOS	49	51	27101-0037	210	005	6106	05	02	CALZADO CONTRACTUAL PARA DAMA. TALLA: 27.5. COLOR: BLANCO. CEDULA 51.	27.5	PAR	1	PAR	2	-	-	2
ZONA A	MORELOS	49	51	27101-0037	210	005	6114	05	02	CALZADO CONTRACTUAL PARA DAMA. TALLA: 28.0. COLOR: BLANCO. CEDULA 51.	28	PAR	1	PAR	4	-	-	4
ZONA A	MORELOS	49	51	27101-0037	210	005	6130	05	02	CALZADO CONTRACTUAL PARA DAMA. TALLA: 29.0. COLOR: BLANCO. CEDULA 51.	29	PAR	1	PAR	2	-	-	2
ZONA A	MORELOS	49	51	27101-0037	210	005	6247	05	02	CALZADO CONTRACTUAL PARA DAMA. TALLA: 22.0. COLOR: NEGRO. CEDULA 51.	22	PAR	1	PAR	13	-	-	13
ZONA A	MORELOS	49	51	27101-0037	210	005	6254	05	02	CALZADO CONTRACTUAL PARA DAMA. TALLA: 22.5. COLOR: NEGRO. CEDULA 51.	22.5	PAR	1	PAR	8	-	-	8
ZONA A	MORELOS	49	51	27101-0037	210	005	6262	05	02	CALZADO CONTRACTUAL PARA DAMA. TALLA: 23.0. COLOR: NEGRO. CEDULA 51.	23	PAR	1	PAR	145	-	-	145
ZONA A	MORELOS	49	51	27101-0037	210	005	6270	05	02	CALZADO CONTRACTUAL PARA DAMA. TALLA: 23.5. COLOR: NEGRO. CEDULA 51.	23.5	PAR	1	PAR	82	-	-	82
ZONA A	MORELOS	49	51	27101-0037	210	005	6288	05	02	CALZADO CONTRACTUAL PARA DAMA. TALLA: 24.0. COLOR: NEGRO. CEDULA 51.	24	PAR	1	PAR	417	-	-	417
ZONA A	MORELOS	49	51	27101-0037	210	005	6296	05	02	CALZADO CONTRACTUAL PARA DAMA. TALLA: 24.5. COLOR: NEGRO. CEDULA 51.	24.5	PAR	1	PAR	129	-	-	129
ZONA A	MORELOS	49	51	27101-0037	210	005	6304	05	02	CALZADO CONTRACTUAL PARA DAMA. TALLA: 25.0. COLOR: NEGRO. CEDULA 51.	25	PAR	1	PAR	429	-	-	429
ZONA A	MORELOS	49	51	27101-0037	210	005	6312	05	02	CALZADO CONTRACTUAL PARA DAMA. TALLA: 25.5. COLOR: NEGRO. CEDULA 51.	25.5	PAR	1	PAR	56	-	-	56
ZONA A	MORELOS	49	51	27101-0037	210	005	6320	05	02	CALZADO CONTRACTUAL PARA DAMA. TALLA: 26.0. COLOR: NEGRO. CEDULA 51.	26	PAR	1	PAR	190	-	-	190

ANEXO 5. CUADRO DE DISTRIBUCIÓN

reas Requirentes: Órganos de Operación Administrativa Desconcentrada de Aguascalientes, Baja California, Baja California Sur, Campeche, Chiapas, Chihuahua, CDMX Norte, CDMX Sur, Coahuila, Colima, Durango, Guanajuato, Guerrero, Hidalgo, Edo. léxico Oriente, Edo. México Poniente, Jalisco, Michoacán, Morelos, Nayarit, Nuevo León, Oaxaca, Puebla, Querétaro, Quintana Roo, San Luis Potosí, Sinaloa, Sonora, Tabasco, Tamaulipas, Tlaxcala, Veracruz Norte, Veracruz Sur, Yucatán, Zacatecas y Áreas de Nivel Central.

ZONA	OOAD	PARTIDA	CÉDULA	CLAVE CUCOP +	GPO	GEN	ESP	DIF	VAR	DESCRIPCIÓN- SISTEMA DE ABASTO INSTITUCIONAL (SAI)	TALLA	UNIDAD	CANT.	TIPO	ÚNICA ENTREGA RÉGIMEN ORDINARIO	ÚNICA ENTREGA MÉDICOS RESIDENTES	ÚNICA ENTREGA RÉGIMEN IMSS BIENESTAR	TOTAL POR CLAVE Y DESTINO RÉGIMEN ORDINARIO, MÉDICOS RESIDENTES E IMSS BIENESTAR
ZONA A	MORELOS	49	51	27101-0037	210	005	6338	05	02	CALZADO CONTRACTUAL PARA DAMA. TALLA: 26.5. COLOR: NEGRO. CEDULA 51.	26.5	PAR	1	PAR	30	-	-	30
ZONA A	MORELOS	49	51	27101-0037	210	005	6346	05	02	CALZADO CONTRACTUAL PARA DAMA. TALLA: 27.0. COLOR: NEGRO. CEDULA 51.	27	PAR	1	PAR	52	-	-	52
ZONA A	MORELOS	49	51	27101-0037	210	005	6353	05	02	CALZADO CONTRACTUAL PARA DAMA. TALLA: 27.5. COLOR: NEGRO. CEDULA 51.	27.5	PAR	1	PAR	4	-	-	4
ZONA A	MORELOS	49	51	27101-0037	210	005	6361	05	02	CALZADO CONTRACTUAL PARA DAMA. TALLA: 28.0. COLOR: NEGRO. CEDULA 51.	28	PAR	1	PAR	4	-	-	4
ZONA A	OFICINAS CENTRALES	49	51	27101-0037	210	005	6007	05	02	CALZADO CONTRACTUAL PARA DAMA. TALLA: 22.5. COLOR: BLANCO. CEDULA 51.	22.5	PAR	1	PAR	2	-	-	2
ZONA A	OFICINAS CENTRALES	49	51	27101-0037	210	005	6015	05	02	CALZADO CONTRACTUAL PARA DAMA. TALLA: 23.0. COLOR: BLANCO. CEDULA 51.	23	PAR	1	PAR	14	-	6	20
ZONA A	OFICINAS CENTRALES	49	51	27101-0037	210	005	6023	05	02	CALZADO CONTRACTUAL PARA DAMA. TALLA: 23.5. COLOR: BLANCO. CEDULA 51.	23.5	PAR	1	PAR	6	-	-	6
ZONA A	OFICINAS CENTRALES	49	51	27101-0037	210	005	6031	05	02	CALZADO CONTRACTUAL PARA DAMA. TALLA: 24.0. COLOR: BLANCO. CEDULA 51.	24	PAR	1	PAR	24	-	10	34
ZONA A	OFICINAS CENTRALES	49	51	27101-0037	210	005	6056	05	02	CALZADO CONTRACTUAL PARA DAMA. TALLA: 25.0. COLOR: BLANCO. CEDULA 51.	25	PAR	1	PAR	12	-	-	12
ZONA A	OFICINAS CENTRALES	49	51	27101-0037	210	005	6064	05	02	CALZADO CONTRACTUAL PARA DAMA. TALLA: 25.5. COLOR: BLANCO. CEDULA 51.	25.5	PAR	1	PAR	2	-	-	2
ZONA A	OFICINAS CENTRALES	49	51	27101-0037	210	005	6072	05	02	CALZADO CONTRACTUAL PARA DAMA. TALLA: 26.0. COLOR: BLANCO. CEDULA 51.	26	PAR	1	PAR	2	-	6	8
ZONA A	OFICINAS CENTRALES	49	51	27101-0037	210	005	6247	05	02	CALZADO CONTRACTUAL PARA DAMA. TALLA: 22.0. COLOR: NEGRO. CEDULA 51.	22	PAR	1	PAR	12	-	-	12
ZONA A	OFICINAS CENTRALES	49	51	27101-0037	210	005	6254	05	02	CALZADO CONTRACTUAL PARA DAMA. TALLA: 22.5. COLOR: NEGRO. CEDULA 51.	22.5	PAR	1	PAR	8	-	-	8
ZONA A	OFICINAS CENTRALES	49	51	27101-0037	210	005	6262	05	02	CALZADO CONTRACTUAL PARA DAMA. TALLA: 23.0. COLOR: NEGRO. CEDULA 51.	23	PAR	1	PAR	66	-	-	66
ZONA A	OFICINAS CENTRALES	49	51	27101-0037	210	005	6270	05	02	CALZADO CONTRACTUAL PARA DAMA. TALLA: 23.5. COLOR: NEGRO. CEDULA 51.	23.5	PAR	1	PAR	30	-	6	36
ZONA A	OFICINAS CENTRALES	49	51	27101-0037	210	005	6288	05	02	CALZADO CONTRACTUAL PARA DAMA. TALLA: 24.0. COLOR: NEGRO. CEDULA 51.	24	PAR	1	PAR	132	-	-	132
ZONA A	OFICINAS CENTRALES	49	51	27101-0037	210	005	6296	05	02	CALZADO CONTRACTUAL PARA DAMA. TALLA: 24.5. COLOR: NEGRO. CEDULA 51.	24.5	PAR	1	PAR	62	-	-	62
ZONA A	OFICINAS CENTRALES	49	51	27101-0037	210	005	6304	05	02	CALZADO CONTRACTUAL PARA DAMA. TALLA: 25.0. COLOR: NEGRO. CEDULA 51.	25	PAR	1	PAR	130	-	-	130
ZONA A	OFICINAS CENTRALES	49	51	27101-0037	210	005	6312	05	02	CALZADO CONTRACTUAL PARA DAMA. TALLA: 25.5. COLOR: NEGRO. CEDULA 51.	25.5	PAR	1	PAR	24	-	-	24
ZONA A	OFICINAS CENTRALES	49	51	27101-0037	210	005	6320	05	02	CALZADO CONTRACTUAL PARA DAMA. TALLA: 26.0. COLOR: NEGRO. CEDULA 51.	26	PAR	1	PAR	58	-	-	58
ZONA A	OFICINAS CENTRALES	49	51	27101-0037	210	005	6338	05	02	CALZADO CONTRACTUAL PARA DAMA. TALLA: 26.5. COLOR: NEGRO. CEDULA 51.	26.5	PAR	1	PAR	12	-	6	18

ANEXOS
DIVISIÓN DE CONTRATOS

ANEXO 5. CUADRO DE DISTRIBUCIÓN

Areas Requirentes: Órganos de Operación Administrativa Desconcentrada de Aguascalientes, Baja California, Baja California Sur, Campeche, Chiapas, Chihuahua, CDMX Norte, CDMX Sur, Coahuila, Colima, Durango, Guanajuato, Guerrero, Hidalgo, Ed México Oriente, Edo. México Poniente, Jalisco, Michoacán, Morelos, Nayarit, Nuevo León, Oaxaca, Puebla, Querétaro, Quintana Roo, San Luis Potosí, Sinaloa, Sonora, Tabasco, Tamaulipas, Tlaxcala, Veracruz Norte, Veracruz Sur, Yucatán, Zacatecas y Áre de Nivel Central.

ZONA	OOAD	PARTIDA	CÉDULA	CLAVE CUCOP +	GPO	GEN	ESP	DIF	VAR	DESCRIPCIÓN- SISTEMA DE ABASTO INSTITUCIONAL (SAI)	TALLA	UNIDAD	CANT.	TIPO	ÚNICA ENTREGA RÉGIMEN ORDINARIO	ÚNICA ENTREGA MÉDICOS RESIDENTES	ÚNICA ENTREGA RÉGIMEN IMSS BIENESTAR	TOTAL POR CLAVE Y DESTINO RÉGIMEN ORDINARIO, MÉDICOS RESIDENTES E IMSS BIENESTA
ZONA A	OFICINAS CENTRALES	49	51	27101-0037	210	005	6346	05	02	CALZADO CONTRACTUAL PARA DAMA, TALLA: 27.0, COLOR: NEGRO, CEDULA 51.	27	PAR	1	PAR	10	-	-	1
ZONA A	OFICINAS CENTRALES	49	51	27101-0037	210	005	6355	05	02	CALZADO CONTRACTUAL PARA DAMA, TALLA: 27.5, COLOR: NEGRO, CEDULA 51.	27.5	PAR	1	PAR	2	-	-	
ZONA A	PUEBLA	49	51	27101-0037	210	005	5975	05	02	CALZADO CONTRACTUAL PARA DAMA, TALLA: 21.0, COLOR: BLANCO, CEDULA 51.	21	PAR	1	PAR	2	-	-	
ZONA A	PUEBLA	49	51	27101-0037	210	005	5983	05	02	CALZADO CONTRACTUAL PARA DAMA, TALLA: 21.5, COLOR: BLANCO, CEDULA 51.	21.5	PAR	1	PAR	6	-	-	6
ZONA A	PUEBLA	49	51	27101-0037	210	005	5991	05	02	CALZADO CONTRACTUAL PARA DAMA, TALLA: 22.0, COLOR: BLANCO, CEDULA 51.	22	PAR	1	PAR	96	-	45	141
ZONA A	PUEBLA	49	51	27101-0037	210	005	6007	05	02	CALZADO CONTRACTUAL PARA DAMA, TALLA: 22.5, COLOR: BLANCO, CEDULA 51.	22.5	PAR	1	PAR	88	-	42	130
ZONA A	PUEBLA	49	51	27101-0037	210	005	6015	05	02	CALZADO CONTRACTUAL PARA DAMA, TALLA: 23.0, COLOR: BLANCO, CEDULA 51.	23	PAR	1	PAR	783	-	289	1,072
ZONA A	PUEBLA	49	51	27101-0037	210	005	6023	05	02	CALZADO CONTRACTUAL PARA DAMA, TALLA: 23.5, COLOR: BLANCO, CEDULA 51.	23.5	PAR	1	PAR	560	-	111	671
ZONA A	PUEBLA	49	51	27101-0037	210	005	6031	05	02	CALZADO CONTRACTUAL PARA DAMA, TALLA: 24.0, COLOR: BLANCO, CEDULA 51.	24	PAR	1	PAR	1,834	-	461	2,295
ZONA A	PUEBLA	49	51	27101-0037	210	005	6049	05	02	CALZADO CONTRACTUAL PARA DAMA, TALLA: 24.5, COLOR: BLANCO, CEDULA 51.	24.5	PAR	1	PAR	812	-	112	924
ZONA A	PUEBLA	49	51	27101-0037	210	005	6056	05	02	CALZADO CONTRACTUAL PARA DAMA, TALLA: 25.0, COLOR: BLANCO, CEDULA 51.	25	PAR	1	PAR	1,362	-	327	1,689
ZONA A	PUEBLA	49	51	27101-0037	210	005	6064	05	02	CALZADO CONTRACTUAL PARA DAMA, TALLA: 25.5, COLOR: BLANCO, CEDULA 51.	25.5	PAR	1	PAR	288	-	30	318
ZONA A	PUEBLA	49	51	27101-0037	210	005	6072	05	02	CALZADO CONTRACTUAL PARA DAMA, TALLA: 26.0, COLOR: BLANCO, CEDULA 51.	26	PAR	1	PAR	524	-	72	596
ZONA A	PUEBLA	49	51	27101-0037	210	005	6080	05	02	CALZADO CONTRACTUAL PARA DAMA, TALLA: 26.5, COLOR: BLANCO, CEDULA 51.	26.5	PAR	1	PAR	42	-	3	45
ZONA A	PUEBLA	49	51	27101-0037	210	005	6098	06	02	CALZADO CONTRACTUAL PARA DAMA, TALLA: 27.0, COLOR: BLANCO, CEDULA 51.	27	PAR	1	PAR	88	-	15	103
ZONA A	PUEBLA	49	51	27101-0037	210	005	6106	05	02	CALZADO CONTRACTUAL PARA DAMA, TALLA: 27.5, COLOR: BLANCO, CEDULA 51.	27.5	PAR	1	PAR	10	-	-	10
ZONA A	PUEBLA	49	51	27101-0037	210	005	6114	05	02	CALZADO CONTRACTUAL PARA DAMA, TALLA: 28.0, COLOR: BLANCO, CEDULA 51.	28	PAR	1	PAR	2	-	4	6
ZONA A	PUEBLA	49	51	27101-0037	210	005	6122	05	02	CALZADO CONTRACTUAL PARA DAMA, TALLA: 28.5, COLOR: BLANCO, CEDULA 51.	28.5	PAR	1	PAR	-	-	2	2
ZONA A	PUEBLA	49	51	27101-0037	210	005	6239	05	02	CALZADO CONTRACTUAL PARA DAMA, TALLA: 21.5, COLOR: NEGRO, CEDULA 51.	21.5	PAR	1	PAR	2	-	-	2
ZONA A	PUEBLA	49	51	27101-0037	210	005	6247	05	02	CALZADO CONTRACTUAL PARA DAMA, TALLA: 22.0, COLOR: NEGRO, CEDULA 51.	22	PAR	1	PAR	34	-	-	34
ZONA A	PUEBLA	49	51	27101-0037	210	005	6254	05	02	CALZADO CONTRACTUAL PARA DAMA, TALLA: 22.5, COLOR: NEGRO, CEDULA 51.	22.5	PAR	1	PAR	34	-	-	34

ANEXO 5. CUADRO DE DISTRIBUCIÓN

reas Requirentes: Órganos de Operación Administrativa Desconcentrada de Aguascalientes, Baja California, Baja California Sur, Campeche, Chiapas, Chihuahua, CDMX Norte, CDMX Sur, Coahuila, Colima, Durango, Guanajuato, Guerrero, Hidalgo, Edo. éxico Oriente, Edo. México Poniente, Jalisco, Michoacán, Morelos, Nayarit, Nuevo León, Oaxaca, Puebla, Querétaro, Quintana Roo, San Luis Potosí, Sinaloa, Sonora, Tabasco, Tamaulipas, Tlaxcala, Veracruz Norte, Veracruz Sur, Yucatán, Zacatecas y Áreas de Nivel Central.

ZONA	OOAD	PARTIDA	CÉDULA	CLAVE CUCOP +	GPO	GEN	ESP	DIF	VAR	DESCRIPCIÓN- SISTEMA DE ABASTO INSTITUCIONAL (SAI)	TALLA	UNIDAD	CANT.	TIPO	ÚNICA ENTREGA RÉGIMEN ORDINARIO	ÚNICA ENTREGA MÉDICOS RESIDENTES	ÚNICA ENTREGA RÉGIMEN IMSS BIENESTAR	TOTAL POR CLAVE Y DESTINO RÉGIMEN ORDINARIO, MÉDICOS RESIDENTES E IMSS BIENESTAR
ONA A	PUEBLA	49	51	27101-0037	210	005	6262	05	02	CALZADO CONTRACTUAL PARA DAMA. TALLA: 23.0. COLOR: NEGRO. CEDULA 51.	23	PAR	1	PAR	281	-	4	285
ONA A	PUEBLA	49	51	27101-0037	210	005	6270	05	02	CALZADO CONTRACTUAL PARA DAMA. TALLA: 23.5. COLOR: NEGRO. CEDULA 51.	23.5	PAR	1	PAR	199	-	-	199
ONA A	PUEBLA	49	51	27101-0037	210	005	6288	05	02	CALZADO CONTRACTUAL PARA DAMA. TALLA: 24.0. COLOR: NEGRO. CEDULA 51.	24	PAR	1	PAR	608	-	20	628
ONA A	PUEBLA	49	51	27101-0037	210	005	6296	05	02	CALZADO CONTRACTUAL PARA DAMA. TALLA: 24.5. COLOR: NEGRO. CEDULA 51.	24.5	PAR	1	PAR	301	-	6	307
ONA A	PUEBLA	49	51	27101-0037	210	005	6304	05	02	CALZADO CONTRACTUAL PARA DAMA. TALLA: 25.0. COLOR: NEGRO. CEDULA 51.	25	PAR	1	PAR	535	-	10	545
ONA A	PUEBLA	49	51	27101-0037	210	005	6312	05	02	CALZADO CONTRACTUAL PARA DAMA. TALLA: 25.5. COLOR: NEGRO. CEDULA 51.	25.5	PAR	1	PAR	143	-	4	147
ONA A	PUEBLA	49	51	27101-0037	210	005	6320	05	02	CALZADO CONTRACTUAL PARA DAMA. TALLA: 26.0. COLOR: NEGRO. CEDULA 51.	26	PAR	1	PAR	232	-	4	236
ONA A	PUEBLA	49	51	27101-0037	210	005	6338	05	02	CALZADO CONTRACTUAL PARA DAMA. TALLA: 26.5. COLOR: NEGRO. CEDULA 51.	26.5	PAR	1	PAR	16	-	-	16
ONA A	PUEBLA	49	51	27101-0037	210	005	6346	05	02	CALZADO CONTRACTUAL PARA DAMA. TALLA: 27.0. COLOR: NEGRO. CEDULA 51.	27	PAR	1	PAR	36	-	-	36
ONA A	PUEBLA	49	51	27101-0037	210	005	6353	05	02	CALZADO CONTRACTUAL PARA DAMA. TALLA: 27.5. COLOR: NEGRO. CEDULA 51.	27.5	PAR	1	PAR	2	-	-	2
ONA A	PUEBLA	49	51	27101-0037	210	005	6361	05	02	CALZADO CONTRACTUAL PARA DAMA. TALLA: 28.0. COLOR: NEGRO. CEDULA 51.	28	PAR	1	PAR	2	-	-	2
ONA A	PUEBLA	49	51	27101-0037	210	005	6379	05	02	CALZADO CONTRACTUAL PARA DAMA. TALLA: 28.5. COLOR: NEGRO. CEDULA 51.	28.5	PAR	1	PAR	2	-	-	2
ONA A	PUEBLA	49	51	27101-0037	210	005	6387	05	02	CALZADO CONTRACTUAL PARA DAMA. TALLA: 29.0. COLOR: NEGRO. CEDULA 51.	29	PAR	1	PAR	2	-	-	2
ONA A	QUERETARO	49	51	27101-0037	210	005	5959	05	02	CALZADO CONTRACTUAL PARA DAMA. TALLA: 20.0. COLOR: BLANCO. CEDULA 51.	20	PAR	1	PAR	4	-	-	4
ONA A	QUERETARO	49	51	27101-0037	210	005	5967	05	02	CALZADO CONTRACTUAL PARA DAMA. TALLA: 20.5. COLOR: BLANCO. CEDULA 51.	20.5	PAR	1	PAR	2	-	-	2
ONA A	QUERETARO	49	51	27101-0037	210	005	5975	05	02	CALZADO CONTRACTUAL PARA DAMA. TALLA: 21.0. COLOR: BLANCO. CEDULA 51.	21	PAR	1	PAR	14	-	-	14
ONA A	QUERETARO	49	51	27101-0037	210	005	5983	05	02	CALZADO CONTRACTUAL PARA DAMA. TALLA: 21.5. COLOR: BLANCO. CEDULA 51.	21.5	PAR	1	PAR	4	-	-	4
ONA A	QUERETARO	49	51	27101-0037	210	005	5991	05	02	CALZADO CONTRACTUAL PARA DAMA. TALLA: 22.0. COLOR: BLANCO. CEDULA 51.	22	PAR	1	PAR	60	-	-	60
ONA A	QUERETARO	49	51	27101-0037	210	005	6007	05	02	CALZADO CONTRACTUAL PARA DAMA. TALLA: 22.5. COLOR: BLANCO. CEDULA 51.	22.5	PAR	1	PAR	50	-	-	50
ONA A	QUERETARO	49	51	27101-0037	210	005	6015	05	02	CALZADO CONTRACTUAL PARA DAMA. TALLA: 23.0. COLOR: BLANCO. CEDULA 51.	23	PAR	1	PAR	526	-	-	526
ONA A	QUERETARO	49	51	27101-0037	210	005	6023	05	02	CALZADO CONTRACTUAL PARA DAMA. TALLA: 23.5. COLOR: BLANCO. CEDULA 51.	23.5	PAR	1	PAR	456	-	-	456

ANEXOS
DIRECCIÓN DE CONTRATOS

ANEXO 5. CUADRO DE DISTRIBUCIÓN

Áreas Requirentes: Órganos de Operación Administrativa Desconcentrada de Aguascalientes, Baja California, Baja California Sur, Campeche, Chiapas, Chihuahua, CDMX Norte, CDMX Sur, Coahuila, Colima, Durango, Guanajuato, Guerrero, Hidalgo, Edo México Oriente, Edo. México Poniente, Jalisco, Michoacán, Morelos, Nayarit, Nuevo León, Oaxaca, Puebla, Querétaro, Quintana Roo, San Luis Potosí, Sinaloa, Sonora, Tabasco, Tamaulipas, Tlaxcala, Veracruz Norte, Veracruz Sur, Yucatán, Zacatecas y Área de Nivel Central.

ZONA	OOAD	PARTIDA	CÉDULA	CLAVE CUCOP +	GPO	GEN	ESP	DIF	VAR	DESCRIPCIÓN- SISTEMA DE ABASTO INSTITUCIONAL (SAI)	TALLA	UNIDAD	CANT.	TIPO	ÚNICA ENTREGA RÉGIMEN ORDINARIO	ÚNICA ENTREGA MÉDICOS RESIDENTES	ÚNICA ENTREGA RÉGIMEN IMSS BIENESTAR	TOTAL POR CLAVE Y DESTINO RÉGIMEN ORDINARIO, MÉDICOS RESIDENTES E IMSS BIENESTAR
ZONA A	QUERETARO	49	51	27101-0037	210	005	6031	05	02	CALZADO CONTRACTUAL PARA DAMA, TALLA: 24.0, COLOR: BLANCO, CEDULA 51.	24	PAR	1	PAR	1,350	-	-	1,350
ZONA A	QUERETARO	49	51	27101-0037	210	005	6049	05	02	CALZADO CONTRACTUAL PARA DAMA, TALLA: 24.5, COLOR: BLANCO, CEDULA 51.	24.5	PAR	1	PAR	510	-	-	510
ZONA A	QUERETARO	49	51	27101-0037	210	005	6056	05	02	CALZADO CONTRACTUAL PARA DAMA, TALLA: 25.0, COLOR: BLANCO, CEDULA 51.	25	PAR	1	PAR	1,400	-	-	1,400
ZONA A	QUERETARO	49	51	27101-0037	210	005	6064	05	02	CALZADO CONTRACTUAL PARA DAMA, TALLA: 25.5, COLOR: BLANCO, CEDULA 51.	25.5	PAR	1	PAR	250	-	-	250
ZONA A	QUERETARO	49	51	27101-0037	210	005	6072	05	02	CALZADO CONTRACTUAL PARA DAMA, TALLA: 26.0, COLOR: BLANCO, CEDULA 51.	26	PAR	1	PAR	366	-	-	366
ZONA A	QUERETARO	49	51	27101-0037	210	005	6080	05	02	CALZADO CONTRACTUAL PARA DAMA, TALLA: 26.5, COLOR: BLANCO, CEDULA 51.	26.5	PAR	1	PAR	44	-	-	44
ZONA A	QUERETARO	49	51	27101-0037	210	005	6098	06	02	CALZADO CONTRACTUAL PARA DAMA, TALLA: 27.0, COLOR: BLANCO, CEDULA 51.	27	PAR	1	PAR	72	-	-	72
ZONA A	QUERETARO	49	51	27101-0037	210	005	6106	05	02	CALZADO CONTRACTUAL PARA DAMA, TALLA: 27.5, COLOR: BLANCO, CEDULA 51.	27.5	PAR	1	PAR	6	-	-	6
ZONA A	QUERETARO	49	51	27101-0037	210	005	6114	05	02	CALZADO CONTRACTUAL PARA DAMA, TALLA: 28.0, COLOR: BLANCO, CEDULA 51.	28	PAR	1	PAR	10	-	-	10
ZONA A	QUERETARO	49	51	27101-0037	210	005	6122	05	02	CALZADO CONTRACTUAL PARA DAMA, TALLA: 28.5, COLOR: BLANCO, CEDULA 51.	28.5	PAR	1	PAR	8	-	-	8
ZONA A	QUERETARO	49	51	27101-0037	210	005	6221	05	02	CALZADO CONTRACTUAL PARA DAMA, TALLA: 21.0, COLOR: NEGRO, CEDULA 51.	21	PAR	1	PAR	4	-	-	4
ZONA A	QUERETARO	49	51	27101-0037	210	005	6239	05	02	CALZADO CONTRACTUAL PARA DAMA, TALLA: 21.5, COLOR: NEGRO, CEDULA 51.	21.5	PAR	1	PAR	2	-	-	2
ZONA A	QUERETARO	49	51	27101-0037	210	005	6247	05	02	CALZADO CONTRACTUAL PARA DAMA, TALLA: 22.0, COLOR: NEGRO, CEDULA 51.	22	PAR	1	PAR	26	-	-	26
ZONA A	QUERETARO	49	51	27101-0037	210	005	6254	05	02	CALZADO CONTRACTUAL PARA DAMA, TALLA: 22.5, COLOR: NEGRO, CEDULA 51.	22.5	PAR	1	PAR	26	-	-	26
ZONA A	QUERETARO	49	51	27101-0037	210	005	6262	05	02	CALZADO CONTRACTUAL PARA DAMA, TALLA: 23.0, COLOR: NEGRO, CEDULA 51.	23	PAR	1	PAR	177	-	-	177
ZONA A	QUERETARO	49	51	27101-0037	210	005	6270	05	02	CALZADO CONTRACTUAL PARA DAMA, TALLA: 23.5, COLOR: NEGRO, CEDULA 51.	23.5	PAR	1	PAR	114	-	-	114
ZONA A	QUERETARO	49	51	27101-0037	210	005	6288	05	02	CALZADO CONTRACTUAL PARA DAMA, TALLA: 24.0, COLOR: NEGRO, CEDULA 51.	24	PAR	1	PAR	493	-	-	493
ZONA A	QUERETARO	49	51	27101-0037	210	005	6296	05	02	CALZADO CONTRACTUAL PARA DAMA, TALLA: 24.5, COLOR: NEGRO, CEDULA 51.	24.5	PAR	1	PAR	217	-	-	217
ZONA A	QUERETARO	49	51	27101-0037	210	005	6304	05	02	CALZADO CONTRACTUAL PARA DAMA, TALLA: 25.0, COLOR: NEGRO, CEDULA 51.	25	PAR	1	PAR	407	-	-	407
ZONA A	QUERETARO	49	51	27101-0037	210	005	6312	05	02	CALZADO CONTRACTUAL PARA DAMA, TALLA: 25.5, COLOR: NEGRO, CEDULA 51.	25.5	PAR	1	PAR	100	-	-	100
ZONA A	QUERETARO	49	51	27101-0037	210	005	6320	05	02	CALZADO CONTRACTUAL PARA DAMA, TALLA: 26.0, COLOR: NEGRO, CEDULA 51.	26	PAR	1	PAR	156	-	-	156

ANEXO 5. CUADRO DE DISTRIBUCIÓN

reas Requirentes: Órganos de Operación Administrativa Desconcentrada de Aguascalientes, Baja California, Baja California Sur, Campeche, Chiapas, Chihuahua, CDMX Norte, CDMX Sur, Coahuila, Colima, Durango, Guanajuato, Guerrero, Hidalgo, Edo. éxico Oriente, Edo. México Poniente, Jalisco, Michoacán, Morelos, Nayarit, Nuevo León, Oaxaca, Puebla, Querétaro, Quintana Roo, San Luis Potosí, Sinaloa, Sonora, Tabasco, Tamaulipas, Tlaxcala, Veracruz Norte, Veracruz Sur, Yucatán, Zacatecas y Áreas de Nivel Central.

ZONA	OOAD	PARTIDA	CÉDULA	CLAVE CUCOP +	GPO	GEN	ESP	DIF	VAR	DESCRIPCIÓN- SISTEMA DE ABASTO INSTITUCIONAL (SAI)	TALLA	UNIDAD	CANT.	TIPO	ÚNICA ENTREGA RÉGIMEN ORDINARIO	ÚNICA ENTREGA MÉDICOS RESIDENTES	ÚNICA ENTREGA RÉGIMEN IMSS BIENESTAR	TOTAL POR CLAVE Y DESTINO RÉGIMEN ORDINARIO, MÉDICOS RESIDENTES E IMSS BIENESTAR
ONA A	QUERETARO	49	51	27101-0037	210	005	6338	05	02	CALZADO CONTRACTUAL PARA DAMA, TALLA: 26.5, COLOR: NEGRO, CEDULA 51.	26.5	PAR	1	PAR	17	-	-	17
ONA A	QUERETARO	49	51	27101-0037	210	005	6346	05	02	CALZADO CONTRACTUAL PARA DAMA, TALLA: 27.0, COLOR: NEGRO, CEDULA 51.	27	PAR	1	PAR	20	-	-	20
ONA A	QUERETARO	49	51	27101-0037	210	005	6353	05	02	CALZADO CONTRACTUAL PARA DAMA, TALLA: 27.5, COLOR: NEGRO, CEDULA 51.	27.5	PAR	1	PAR	4	-	-	4
ONA A	QUERETARO	49	51	27101-0037	210	005	6379	05	02	CALZADO CONTRACTUAL PARA DAMA, TALLA: 28.5, COLOR: NEGRO, CEDULA 51.	28.5	PAR	1	PAR	2	-	-	2
ONA A	SAN LUIS POTOSI	49	51	27101-0037	210	005	5959	05	02	CALZADO CONTRACTUAL PARA DAMA, TALLA: 20.0, COLOR: BLANCO, CEDULA 51.	20	PAR	1	PAR	2	-	-	2
ONA A	SAN LUIS POTOSI	49	51	27101-0037	210	005	5991	05	02	CALZADO CONTRACTUAL PARA DAMA, TALLA: 22.0, COLOR: BLANCO, CEDULA 51.	22	PAR	1	PAR	56	-	12	68
ONA A	SAN LUIS POTOSI	49	51	27101-0037	210	005	6007	05	02	CALZADO CONTRACTUAL PARA DAMA, TALLA: 22.5, COLOR: BLANCO, CEDULA 51.	22.5	PAR	1	PAR	42	-	23	65
ONA A	SAN LUIS POTOSI	49	51	27101-0037	210	005	6015	05	02	CALZADO CONTRACTUAL PARA DAMA, TALLA: 23.0, COLOR: BLANCO, CEDULA 51.	23	PAR	1	PAR	350	-	138	488
ONA A	SAN LUIS POTOSI	49	51	27101-0037	210	005	6023	05	02	CALZADO CONTRACTUAL PARA DAMA, TALLA: 23.5, COLOR: BLANCO, CEDULA 51.	23.5	PAR	1	PAR	244	-	84	328
ONA A	SAN LUIS POTOSI	49	51	27101-0037	210	005	6031	05	02	CALZADO CONTRACTUAL PARA DAMA, TALLA: 24.0, COLOR: BLANCO, CEDULA 51.	24	PAR	1	PAR	890	-	374	1,264
ONA A	SAN LUIS POTOSI	49	51	27101-0037	210	005	6049	05	02	CALZADO CONTRACTUAL PARA DAMA, TALLA: 24.5, COLOR: BLANCO, CEDULA 51.	24.5	PAR	1	PAR	464	-	169	633
ONA A	SAN LUIS POTOSI	49	51	27101-0037	210	005	6056	05	02	CALZADO CONTRACTUAL PARA DAMA, TALLA: 25.0, COLOR: BLANCO, CEDULA 51.	25	PAR	1	PAR	978	-	339	1,317
ONA A	SAN LUIS POTOSI	49	51	27101-0037	210	005	6064	05	02	CALZADO CONTRACTUAL PARA DAMA, TALLA: 25.5, COLOR: BLANCO, CEDULA 51.	25.5	PAR	1	PAR	260	-	58	318
ONA A	SAN LUIS POTOSI	49	51	27101-0037	210	005	6072	05	02	CALZADO CONTRACTUAL PARA DAMA, TALLA: 26.0, COLOR: BLANCO, CEDULA 51.	26	PAR	1	PAR	452	-	116	568
ONA A	SAN LUIS POTOSI	49	51	27101-0037	210	005	6080	05	02	CALZADO CONTRACTUAL PARA DAMA, TALLA: 26.5, COLOR: BLANCO, CEDULA 51.	26.5	PAR	1	PAR	64	-	13	77
ONA A	SAN LUIS POTOSI	49	51	27101-0037	210	005	6098	06	02	CALZADO CONTRACTUAL PARA DAMA, TALLA: 27.0, COLOR: BLANCO, CEDULA 51.	27	PAR	1	PAR	94	-	13	107
ONA A	SAN LUIS POTOSI	49	51	27101-0037	210	005	6106	05	02	CALZADO CONTRACTUAL PARA DAMA, TALLA: 27.5, COLOR: BLANCO, CEDULA 51.	27.5	PAR	1	PAR	8	-	2	10
ONA A	SAN LUIS POTOSI	49	51	27101-0037	210	005	6114	05	02	CALZADO CONTRACTUAL PARA DAMA, TALLA: 28.0, COLOR: BLANCO, CEDULA 51.	28	PAR	1	PAR	8	-	10	18
ONA A	SAN LUIS POTOSI	49	51	27101-0037	210	005	6122	05	02	CALZADO CONTRACTUAL PARA DAMA, TALLA: 28.5, COLOR: BLANCO, CEDULA 51.	28.5	PAR	1	PAR	2	-	-	2
ONA A	SAN LUIS POTOSI	49	51	27101-0037	210	005	6130	05	02	CALZADO CONTRACTUAL PARA DAMA, TALLA: 29.0, COLOR: BLANCO, CEDULA 51.	29	PAR	1	PAR	10	-	2	12
ONA A	SAN LUIS POTOSI	49	51	27101-0037	210	005	6155	05	02	CALZADO CONTRACTUAL PARA DAMA, TALLA: 30.0, COLOR: BLANCO, CEDULA 51.	30	PAR	1	PAR	6	-	-	6

ANEXOS
DIVISIÓN DE CONTRATOS

ANEXO 5. CUADRO DE DISTRIBUCIÓN

Areas Requirentes: Órganos de Operación Administrativa Desconcentrada de Aguascalientes, Baja California, Baja California Sur, Campeche, Chiapas, Chihuahua, CDMX Norte, CDMX Sur, Coahuila, Colima, Durango, Guanajuato, Guerrero, Hidalgo, Edo. México Oriente, Edo. México Poniente, Jalisco, Michoacán, Morelos, Nayarit, Nuevo León, Oaxaca, Puebla, Querétaro, Quintana Roo, San Luis Potosí, Sinaloa, Sonora, Tabasco, Tamaulipas, Tlaxcala, Veracruz Norte, Veracruz Sur, Yucatán, Zacatecas y Áreas de Nivel Central.

ZONA	OOAD	PARTIDA	CÉDULA	CLAVE CUCOP +	GPO	GEN	ESP	DIF	VAR	DESCRIPCIÓN- SISTEMA DE ABASTO INSTITUCIONAL (SAI)	TALLA	UNIDAD	CANT.	TIPO	ÚNICA ENTREGA RÉGIMEN ORDINARIO	ÚNICA ENTREGA MÉDICOS RESIDENTES	ÚNICA ENTREGA RÉGIMEN IMSS BIENESTAR	TOTAL POR CLAVE Y DESTINO RÉGIMEN ORDINARIO, MÉDICOS RESIDENTES E IMSS BIENESTAR
ZONA A	SAN LUIS POTOSI	49	51	27101-0037	210	005	6171	05	02	CALZADO CONTRACTUAL PARA DAMA. TALLA: 31.0. COLOR: BLANCO. CEDULA 51.	31	PAR	1	PAR	2	-	-	2
ZONA A	SAN LUIS POTOSI	49	51	27101-0037	210	005	6239	05	02	CALZADO CONTRACTUAL PARA DAMA. TALLA: 21.5. COLOR: NEGRO. CEDULA 51.	21.5	PAR	1	PAR	2	-	-	2
ZONA A	SAN LUIS POTOSI	49	51	27101-0037	210	005	6247	05	02	CALZADO CONTRACTUAL PARA DAMA. TALLA: 22.0. COLOR: NEGRO. CEDULA 51.	22	PAR	1	PAR	10	-	-	10
ZONA A	SAN LUIS POTOSI	49	51	27101-0037	210	005	6254	05	02	CALZADO CONTRACTUAL PARA DAMA. TALLA: 22.5. COLOR: NEGRO. CEDULA 51.	22.5	PAR	1	PAR	16	-	-	16
ZONA A	SAN LUIS POTOSI	49	51	27101-0037	210	005	6262	05	02	CALZADO CONTRACTUAL PARA DAMA. TALLA: 23.0. COLOR: NEGRO. CEDULA 51.	23	PAR	1	PAR	120	-	-	120
ZONA A	SAN LUIS POTOSI	49	51	27101-0037	210	005	6270	05	02	CALZADO CONTRACTUAL PARA DAMA. TALLA: 23.5. COLOR: NEGRO. CEDULA 51.	23.5	PAR	1	PAR	80	-	-	80
ZONA A	SAN LUIS POTOSI	49	51	27101-0037	210	005	6288	05	02	CALZADO CONTRACTUAL PARA DAMA. TALLA: 24.0. COLOR: NEGRO. CEDULA 51.	24	PAR	1	PAR	386	-	4	390
ZONA A	SAN LUIS POTOSI	49	51	27101-0037	210	005	6296	05	02	CALZADO CONTRACTUAL PARA DAMA. TALLA: 24.5. COLOR: NEGRO. CEDULA 51.	24.5	PAR	1	PAR	196	-	-	196
ZONA A	SAN LUIS POTOSI	49	51	27101-0037	210	005	6304	05	02	CALZADO CONTRACTUAL PARA DAMA. TALLA: 25.0. COLOR: NEGRO. CEDULA 51.	25	PAR	1	PAR	406	-	-	406
ZONA A	SAN LUIS POTOSI	49	51	27101-0037	210	005	6312	05	02	CALZADO CONTRACTUAL PARA DAMA. TALLA: 25.5. COLOR: NEGRO. CEDULA 51.	25.5	PAR	1	PAR	109	-	-	109
ZONA A	SAN LUIS POTOSI	49	51	27101-0037	210	005	6320	05	02	CALZADO CONTRACTUAL PARA DAMA. TALLA: 26.0. COLOR: NEGRO. CEDULA 51.	26	PAR	1	PAR	171	-	4	175
ZONA A	SAN LUIS POTOSI	49	51	27101-0037	210	005	6338	05	02	CALZADO CONTRACTUAL PARA DAMA. TALLA: 26.5. COLOR: NEGRO. CEDULA 51.	26.5	PAR	1	PAR	36	-	-	36
ZONA A	SAN LUIS POTOSI	49	51	27101-0037	210	005	6346	05	02	CALZADO CONTRACTUAL PARA DAMA. TALLA: 27.0. COLOR: NEGRO. CEDULA 51.	27	PAR	1	PAR	44	-	2	46
ZONA A	SAN LUIS POTOSI	49	51	27101-0037	210	005	6353	05	02	CALZADO CONTRACTUAL PARA DAMA. TALLA: 27.5 COLOR NEGRO CEDULA 51.	27.5	PAR	1	PAR	6	-	-	6
ZONA A	SAN LUIS POTOSI	49	51	27101-0037	210	005	6361	05	02	CALZADO CONTRACTUAL PARA DAMA. TALLA: 28.0. COLOR: NEGRO. CEDULA 51.	28	PAR	1	PAR	-	-	2	2
ZONA A	SAN LUIS POTOSI	49	51	27101-0037	210	005	6379	05	02	CALZADO CONTRACTUAL PARA DAMA. TALLA: 28.5. COLOR: NEGRO. CEDULA 51.	28.5	PAR	1	PAR	2	-	-	2
ZONA A	SAN LUIS POTOSI	49	51	27101-0037	210	005	6429	05	02	CALZADO CONTRACTUAL PARA DAMA. TALLA: 31.0. COLOR: NEGRO. CEDULA 51.	31	PAR	1	PAR	2	-	-	2
ZONA A	TLAXCALA	49	51	27101-0037	210	005	5991	05	02	CALZADO CONTRACTUAL PARA DAMA. TALLA: 22.0. COLOR: BLANCO. CEDULA 51.	22	PAR	1	PAR	40	-	-	40
ZONA A	TLAXCALA	49	51	27101-0037	210	005	6007	05	02	CALZADO CONTRACTUAL PARA DAMA. TALLA: 22.5. COLOR: BLANCO. CEDULA 51.	22.5	PAR	1	PAR	38	-	-	38
ZONA A	TLAXCALA	49	51	27101-0037	210	005	6015	05	02	CALZADO CONTRACTUAL PARA DAMA. TALLA: 23.0. COLOR: BLANCO. CEDULA 51.	23	PAR	1	PAR	244	-	-	244
ZONA A	TLAXCALA	49	51	27101-0037	210	005	6023	05	02	CALZADO CONTRACTUAL PARA DAMA. TALLA: 23.5. COLOR: BLANCO. CEDULA 51.	23.5	PAR	1	PAR	138	-	-	138

ANEXO 5. CUADRO DE DISTRIBUCIÓN

Áreas Requirentes: Órganos de Operación Administrativa Desconcentrada de Aguascalientes, Baja California, Baja California Sur, Campeche, Chiapas, Chihuahua, CDMX Norte, CDMX Sur, Coahuila, Colima, Durango, Guanajuato, Guerrero, Hidalgo, Edo. México Oriente, Edo. México Poniente, Jalisco, Michoacán, Morelos, Nayarit, Nuevo León, Oaxaca, Puebla, Querétaro, Quintana Roo, San Luis Potosí, Sinaloa, Sonora, Tabasco, Tamaulipas, Tlaxcala, Veracruz Norte, Veracruz Sur, Yucatán, Zacatecas y Áreas de Nivel Central.

ZONA	OOAD	PARTIDA	CÉDULA	CLAVE CUCOP +	GPO	GEN	ESP	DIF	VAR	DESCRIPCIÓN- SISTEMA DE ABASTO INSTITUCIONAL (SAI)	TALLA	UNIDAD	CANT.	TIPO	ÚNICA ENTREGA RÉGIMEN ORDINARIO	ÚNICA ENTREGA MÉDICOS RESIDENTES	ÚNICA ENTREGA RÉGIMEN IMSS BIENESTAR	TOTAL POR CLAVE Y DESTINO RÉGIMEN ORDINARIO, MÉDICOS RESIDENTES E IMSS BIENESTAR
ZONA A	TLAXCALA	49	51	27101-0037	210	005	6031	05	02	CALZADO CONTRACTUAL PARA DAMA. TALLA: 24.0. COLOR: BLANCO. CEDULA 51.	24	PAR	1	PAR	582	-	-	582
ZONA A	TLAXCALA	49	51	27101-0037	210	005	6049	05	02	CALZADO CONTRACTUAL PARA DAMA. TALLA: 24.5. COLOR: BLANCO. CEDULA 51.	24.5	PAR	1	PAR	204	-	-	204
ZONA A	TLAXCALA	49	51	27101-0037	210	005	6056	05	02	CALZADO CONTRACTUAL PARA DAMA. TALLA: 25.0. COLOR: BLANCO. CEDULA 51.	25	PAR	1	PAR	354	-	-	354
ZONA A	TLAXCALA	49	51	27101-0037	210	005	6064	05	02	CALZADO CONTRACTUAL PARA DAMA. TALLA: 25.5. COLOR: BLANCO. CEDULA 51.	25.5	PAR	1	PAR	52	-	-	62
ZONA A	TLAXCALA	49	51	27101-0037	210	005	6072	05	02	CALZADO CONTRACTUAL PARA DAMA. TALLA: 26.0. COLOR: BLANCO. CEDULA 51.	26	PAR	1	PAR	130	-	-	130
ZONA A	TLAXCALA	49	51	27101-0037	210	005	6080	05	02	CALZADO CONTRACTUAL PARA DAMA. TALLA: 26.5. COLOR: BLANCO. CEDULA 51.	26.5	PAR	1	PAR	8	-	-	8
ZONA A	TLAXCALA	49	51	27101-0037	210	005	6098	06	02	CALZADO CONTRACTUAL PARA DAMA. TALLA: 27.0. COLOR: BLANCO. CEDULA 51.	27	PAR	1	PAR	12	-	-	12
ZONA A	TLAXCALA	49	51	27101-0037	210	005	6155	05	02	CALZADO CONTRACTUAL PARA DAMA. TALLA: 30.0. COLOR: BLANCO. CEDULA 51.	30	PAR	1	PAR	2	-	-	2
ZONA A	TLAXCALA	49	51	27101-0037	210	005	6247	05	02	CALZADO CONTRACTUAL PARA DAMA. TALLA: 22.0. COLOR: NEGRO. CEDULA 51.	22	PAR	1	PAR	22	-	-	22
ZONA A	TLAXCALA	49	51	27101-0037	210	005	6254	05	02	CALZADO CONTRACTUAL PARA DAMA. TALLA: 22.5. COLOR: NEGRO. CEDULA 51.	22.5	PAR	1	PAR	18	-	-	18
ZONA A	TLAXCALA	49	51	27101-0037	210	005	6262	05	02	CALZADO CONTRACTUAL PARA DAMA. TALLA: 23.0. COLOR: NEGRO. CEDULA 51.	23	PAR	1	PAR	90	-	-	90
ZONA A	TLAXCALA	49	51	27101-0037	210	005	6270	05	02	CALZADO CONTRACTUAL PARA DAMA. TALLA: 23.5. COLOR: NEGRO. CEDULA 51.	23.5	PAR	1	PAR	54	-	-	54
ZONA A	TLAXCALA	49	51	27101-0037	210	005	6288	05	02	CALZADO CONTRACTUAL PARA DAMA. TALLA: 24.0. COLOR: NEGRO. CEDULA 51.	24	PAR	1	PAR	230	-	-	230
ZONA A	TLAXCALA	49	51	27101-0037	210	005	6296	05	02	CALZADO CONTRACTUAL PARA DAMA. TALLA: 24.5. COLOR: NEGRO. CEDULA 51.	24.5	PAR	1	PAR	85	-	-	85
ZONA A	TLAXCALA	49	51	27101-0037	210	005	6304	05	02	CALZADO CONTRACTUAL PARA DAMA. TALLA: 25.0. COLOR: NEGRO. CEDULA 51.	25	PAR	1	PAR	146	-	-	146
ZONA A	TLAXCALA	49	51	27101-0037	210	005	6312	05	02	CALZADO CONTRACTUAL PARA DAMA. TALLA: 25.5. COLOR: NEGRO. CEDULA 51.	25.5	PAR	1	PAR	27	-	-	27
ZONA A	TLAXCALA	49	51	27101-0037	210	005	6320	05	02	CALZADO CONTRACTUAL PARA DAMA. TALLA: 26.0. COLOR: NEGRO. CEDULA 51.	26	PAR	1	PAR	78	-	-	78
ZONA A	TLAXCALA	49	51	27101-0037	210	005	6338	05	02	CALZADO CONTRACTUAL PARA DAMA. TALLA: 26.5. COLOR: NEGRO. CEDULA 51.	26.5	PAR	1	PAR	4	-	-	4
ZONA A	TLAXCALA	49	51	27101-0037	210	005	6346	05	02	CALZADO CONTRACTUAL PARA DAMA. TALLA: 27.0. COLOR: NEGRO. CEDULA 51.	27	PAR	1	PAR	12	-	-	12
ZONA A	ZACATECAS	49	51	27101-0037	210	005	5983	05	02	CALZADO CONTRACTUAL PARA DAMA. TALLA: 21.5. COLOR: BLANCO. CEDULA 51.	21.5	PAR	1	PAR	2	-	-	2
ZONA A	ZACATECAS	49	51	27101-0037	210	005	5991	05	02	CALZADO CONTRACTUAL PARA DAMA. TALLA: 22.0. COLOR: BLANCO. CEDULA 51.	22	PAR	1	PAR	30	-	14	44

ANEXOS
DIRECCIÓN DE CONTRATOS

ANEXO 5. CUADRO DE DISTRIBUCIÓN

Areas Requirentes: Órganos de Operación Administrativa Desconcentrada de Aguascalientes, Baja California, Baja California Sur, Campeche, Chiapas, Chihuahua, CDMX Norte, CDMX Sur, Coahuila, Colima, Durango, Guanajuato, Guerrero, Hidalgo, Ed México Oriente, Edo. México Poniente, Jalisco, Michoacán, Morelos, Nayarit, Nuevo León, Oaxaca, Puebla, Querétaro, Quintana Roo, San Luis Potosí, Sinaloa, Sonora, Tabasco, Tamaulipas, Tlaxcala, Veracruz Norte, Veracruz Sur, Yucatán, Zacatecas y Área de Nivel Central.

ZONA	OOAD	PARTIDA	CÉDULA	CLAVE CUCOP +	GPO	GEN	ESP	DIF	VAR	DESCRIPCIÓN- SISTEMA DE ABASTO INSTITUCIONAL (SAI)	TALLA	UNIDAD	CANT.	TIPO	ÚNICA ENTREGA RÉGIMEN ORDINARIO	ÚNICA ENTREGA MÉDICOS RESIDENTES	ÚNICA ENTREGA RÉGIMEN IMSS BIENESTAR	TOTAL POR CLAVE Y DESTINO RÉGIMEN ORDINARIO, MÉDICOS RESIDENTES E IMSS BIENESTAR
ZONA A	ZACATECAS	49	51	27101-0037	210	005	6007	05	02	CALZADO CONTRACTUAL PARA DAMA, TALLA: 22.5, COLOR: BLANCO, CEDULA 51.	22.5	PAR	1	PAR	18	-	12	30
ZONA A	ZACATECAS	49	51	27101-0037	210	005	6015	05	02	CALZADO CONTRACTUAL PARA DAMA, TALLA: 23.0, COLOR: BLANCO, CEDULA 51.	23	PAR	1	PAR	136	-	88	224
ZONA A	ZACATECAS	49	51	27101-0037	210	005	6023	05	02	CALZADO CONTRACTUAL PARA DAMA, TALLA: 23.5, COLOR: BLANCO, CEDULA 51.	23.5	PAR	1	PAR	106	-	75	181
ZONA A	ZACATECAS	49	51	27101-0037	210	005	6031	05	02	CALZADO CONTRACTUAL PARA DAMA, TALLA: 24.0, COLOR: BLANCO, CEDULA 51.	24	PAR	1	PAR	496	-	297	793
ZONA A	ZACATECAS	49	51	27101-0037	210	005	6049	05	02	CALZADO CONTRACTUAL PARA DAMA, TALLA: 24.5, COLOR: BLANCO, CEDULA 51.	24.5	PAR	1	PAR	228	-	151	379
ZONA A	ZACATECAS	49	51	27101-0037	210	005	6056	05	02	CALZADO CONTRACTUAL PARA DAMA, TALLA: 25.0, COLOR: BLANCO, CEDULA 51.	25	PAR	1	PAR	392	-	236	628
ZONA A	ZACATECAS	49	51	27101-0037	210	005	6064	05	02	CALZADO CONTRACTUAL PARA DAMA, TALLA: 25.5, COLOR: BLANCO, CEDULA 51.	25.5	PAR	1	PAR	98	-	60	158
ZONA A	ZACATECAS	49	51	27101-0037	210	005	6072	05	02	CALZADO CONTRACTUAL PARA DAMA, TALLA: 26.0, COLOR: BLANCO, CEDULA 51.	26	PAR	1	PAR	164	-	152	316
ZONA A	ZACATECAS	49	51	27101-0037	210	005	6080	05	02	CALZADO CONTRACTUAL PARA DAMA, TALLA: 26.5, COLOR: BLANCO, CEDULA 51.	26.5	PAR	1	PAR	16	-	6	22
ZONA A	ZACATECAS	49	51	27101-0037	210	005	6098	05	02	CALZADO CONTRACTUAL PARA DAMA, TALLA: 27.0, COLOR: BLANCO, CEDULA 51.	27	PAR	1	PAR	22	-	21	43
ZONA A	ZACATECAS	49	51	27101-0037	210	005	6106	05	02	CALZADO CONTRACTUAL PARA DAMA, TALLA: 27.5, COLOR: BLANCO, CEDULA 51.	27.5	PAR	1	PAR	2	-	-	2
ZONA A	ZACATECAS	49	51	27101-0037	210	005	6155	05	02	CALZADO CONTRACTUAL PARA DAMA, TALLA: 30.0, COLOR: BLANCO, CEDULA 51.	30	PAR	1	PAR	2	-	-	2
ZONA A	ZACATECAS	49	51	27101-0037	210	005	6247	05	02	CALZADO CONTRACTUAL PARA DAMA, TALLA: 22.0, COLOR: NEGRO, CEDULA 51.	22	PAR	1	PAR	6	-	-	6
ZONA A	ZACATECAS	49	51	27101-0037	210	005	6254	05	02	CALZADO CONTRACTUAL PARA DAMA, TALLA: 22.5, COLOR: NEGRO, CEDULA 51.	22.5	PAR	1	PAR	6	-	-	6
ZONA A	ZACATECAS	49	51	27101-0037	210	005	6262	05	02	CALZADO CONTRACTUAL PARA DAMA, TALLA: 23.0, COLOR: NEGRO, CEDULA 51.	23	PAR	1	PAR	76	-	8	84
ZONA A	ZACATECAS	49	51	27101-0037	210	005	6270	05	02	CALZADO CONTRACTUAL PARA DAMA, TALLA: 23.5, COLOR: NEGRO, CEDULA 51.	23.5	PAR	1	PAR	40	-	2	42
ZONA A	ZACATECAS	49	51	27101-0037	210	005	6288	05	02	CALZADO CONTRACTUAL PARA DAMA, TALLA: 24.0, COLOR: NEGRO, CEDULA 51.	24	PAR	1	PAR	213	-	24	237
ZONA A	ZACATECAS	49	51	27101-0037	210	005	6296	05	02	CALZADO CONTRACTUAL PARA DAMA, TALLA: 24.5, COLOR: NEGRO, CEDULA 51.	24.5	PAR	1	PAR	88	-	4	92
ZONA A	ZACATECAS	49	51	27101-0037	210	005	6304	05	02	CALZADO CONTRACTUAL PARA DAMA, TALLA: 25.0, COLOR: NEGRO, CEDULA 51.	25	PAR	1	PAR	177	-	18	195
ZONA A	ZACATECAS	49	51	27101-0037	210	005	6312	05	02	CALZADO CONTRACTUAL PARA DAMA, TALLA: 25.5 COLOR: NEGRO, CEDULA 51.	25.5	PAR	1	PAR	27	-	2	29
ZONA A	ZACATECAS	49	51	27101-0037	210	005	6320	05	02	CALZADO CONTRACTUAL PARA DAMA, TALLA: 26.0 COLOR: NEGRO, CEDULA 51.	26	PAR	1	PAR	91	-	10	101

ANEXO 5. CUADRO DE DISTRIBUCIÓN

Áreas Requirentes: Órganos de Operación Administrativa Desconcentrada de Aguascalientes, Baja California, Baja California Sur, Campeche, Chiapas, Chihuahua, CDMX Norte, CDMX Sur, Coahuila, Colima, Durango, Guanajuato, Guerrero, Hidalgo, Edo. México Oriente, Edo. México Poniente, Jalisco, Michoacán, Morelos, Nayarit, Nuevo León, Oaxaca, Puebla, Querétaro, Quintana Roo, San Luis Potosí, Sinaloa, Sonora, Tabasco, Tamaulipas, Tlaxcala, Veracruz Norte, Veracruz Sur, Yucatán, Zacatecas y Áreas de Nivel Central.

ZONA	OOAD	PARTIDA	CÉDULA	CLAVE CUCOP +	GPO	GEN	ESP	DIF	VAR	DESCRIPCIÓN- SISTEMA DE ABASTO INSTITUCIONAL (SAI)	TALLA	UNIDAD	CANT.	TIPO	ÚNICA ENTREGA RÉGIMEN ORDINARIO	ÚNICA ENTREGA MÉDICOS RESIDENTES	ÚNICA ENTREGA RÉGIMEN IMSS BIENESTAR	TOTAL POR CLAVE Y DESTINO RÉGIMEN ORDINARIO, MÉDICOS RESIDENTES E IMSS BIENESTAR
ZONA A	ZACATECAS	49	51	27101-0037	210	005	6338	05	02	CALZADO CONTRACTUAL PARA DAMA. TALLA: 26.5. COLOR: NEGRO. CEDULA 51.	26.5	PAR	1	PAR	8	-	2	10
ZONA A	ZACATECAS	49	51	27101-0037	210	005	6346	05	02	CALZADO CONTRACTUAL PARA DAMA. TALLA: 27.0. COLOR: NEGRO. CEDULA 51.	27	PAR	1	PAR	10	-	-	10
ZONA B	BAJA CALIFORNIA	49	51	27101-0037	210	005	5959	05	02	CALZADO CONTRACTUAL PARA DAMA. TALLA: 20.0. COLOR: BLANCO. CEDULA 51.	20	PAR	1	PAR	4	-	-	4
ZONA B	BAJA CALIFORNIA	49	51	27101-0037	210	005	5975	05	02	CALZADO CONTRACTUAL PARA DAMA. TALLA: 21.0. COLOR: BLANCO. CEDULA 51.	21	PAR	1	PAR	6	-	-	6
ZONA B	BAJA CALIFORNIA	49	51	27101-0037	210	005	5983	05	02	CALZADO CONTRACTUAL PARA DAMA. TALLA: 21.5. COLOR: BLANCO. CEDULA 51.	21.5	PAR	1	PAR	10	-	-	10
ZONA B	BAJA CALIFORNIA	49	51	27101-0037	210	005	5991	05	02	CALZADO CONTRACTUAL PARA DAMA. TALLA: 22.0. COLOR: BLANCO. CEDULA 51.	22	PAR	1	PAR	72	-	4	76
ZONA B	BAJA CALIFORNIA	49	51	27101-0037	210	005	6007	05	02	CALZADO CONTRACTUAL PARA DAMA. TALLA: 22.5. COLOR: BLANCO. CEDULA 51.	22.5	PAR	1	PAR	86	-	4	90
ZONA B	BAJA CALIFORNIA	49	51	27101-0037	210	005	6015	05	02	CALZADO CONTRACTUAL PARA DAMA. TALLA: 23.0. COLOR: BLANCO. CEDULA 51.	23	PAR	1	PAR	476	-	29	505
ZONA B	BAJA CALIFORNIA	49	51	27101-0037	210	005	6023	05	02	CALZADO CONTRACTUAL PARA DAMA. TALLA: 23.5. COLOR: BLANCO. CEDULA 51.	23.5	PAR	1	PAR	320	-	21	341
ZONA B	BAJA CALIFORNIA	49	51	27101-0037	210	005	6031	05	02	CALZADO CONTRACTUAL PARA DAMA. TALLA: 24.0. COLOR: BLANCO. CEDULA 51.	24	PAR	1	PAR	1,372	-	26	1,398
ZONA B	BAJA CALIFORNIA	49	51	27101-0037	210	005	6049	05	02	CALZADO CONTRACTUAL PARA DAMA. TALLA: 24.5. COLOR: BLANCO. CEDULA 51.	24.5	PAR	1	PAR	736	-	6	742
ZONA B	BAJA CALIFORNIA	49	51	27101-0037	210	005	6056	05	02	CALZADO CONTRACTUAL PARA DAMA. TALLA: 25.0. COLOR: BLANCO. CEDULA 51.	25	PAR	1	PAR	1,694	-	35	1,729
ZONA B	BAJA CALIFORNIA	49	51	27101-0037	210	005	6064	05	02	CALZADO CONTRACTUAL PARA DAMA. TALLA: 25.5. COLOR: BLANCO. CEDULA 51.	25.5	PAR	1	PAR	498	-	10	508
ZONA B	BAJA CALIFORNIA	49	51	27101-0037	210	005	6072	05	02	CALZADO CONTRACTUAL PARA DAMA. TALLA: 26.0. COLOR: BLANCO. CEDULA 51.	26	PAR	1	PAR	962	-	24	986
ZONA B	BAJA CALIFORNIA	49	51	27101-0037	210	005	6080	05	02	CALZADO CONTRACTUAL PARA DAMA. TALLA: 26.5. COLOR: BLANCO. CEDULA 51.	26.5	PAR	1	PAR	156	-	2	158
ZONA B	BAJA CALIFORNIA	49	51	27101-0037	210	005	6098	05	02	CALZADO CONTRACTUAL PARA DAMA. TALLA: 27.0. COLOR: BLANCO. CEDULA 51.	27	PAR	1	PAR	312	-	4	316
ZONA B	BAJA CALIFORNIA	49	51	27101-0037	210	005	6106	05	02	CALZADO CONTRACTUAL PARA DAMA. TALLA: 27.5. COLOR: BLANCO. CEDULA 51.	27.5	PAR	1	PAR	46	-	-	46
ZONA B	BAJA CALIFORNIA	49	51	27101-0037	210	005	6114	05	02	CALZADO CONTRACTUAL PARA DAMA. TALLA: 28.0. COLOR: BLANCO. CEDULA 51.	28	PAR	1	PAR	52	-	-	52
ZONA B	BAJA CALIFORNIA	49	51	27101-0037	210	005	6122	05	02	CALZADO CONTRACTUAL PARA DAMA. TALLA: 28.5. COLOR: BLANCO. CEDULA 51.	28.5	PAR	1	PAR	10	-	-	10
ZONA B	BAJA CALIFORNIA	49	51	27101-0037	210	005	6130	05	02	CALZADO CONTRACTUAL PARA DAMA. TALLA: 29.0. COLOR: BLANCO. CEDULA 51.	29	PAR	1	PAR	18	-	-	18
ZONA B	BAJA CALIFORNIA	49	51	27101-0037	210	005	6148	05	02	CALZADO CONTRACTUAL PARA DAMA. TALLA: 29.5. COLOR: BLANCO. CEDULA 51.	29.5	PAR	1	PAR	4	-	-	4

ANEXOS
DIVISIÓN DE CONTRATOS

ANEXO 5. CUADRO DE DISTRIBUCIÓN

Areas Requirentes: Órganos de Operación Administrativa Desconcentrada de Aguascalientes, Baja California, Baja California Sur, Campeche, Chiapas, Chihuahua, CDMX Norte, CDMX Sur, Coahuila, Colima, Durango, Guanajuato, Guerrero, Hidalgo, México Oriente, Edo. México Poniente, Jalisco, Michoacán, Morelos, Nayarit, Nuevo León, Oaxaca, Puebla, Querétaro, Quintana Roo, San Luis Potosí, Sinaloa, Sonora, Tabasco, Tamaulipas, Tlaxcala, Veracruz Norte, Veracruz Sur, Yucatán, Zacatecas y Á de Nivel Central.

ZONA	ODAD	PARTIDA	CÉDULA	CLAVE CUCOP +	GPO	GEN	ESP	DIF	VAR	DESCRIPCIÓN- SISTEMA DE ABASTO INSTITUCIONAL (SAI)	TALLA	UNIDAD	CANT.	TIPO	ÚNICA ENTREGA RÉGIMEN ORDINARIO	ÚNICA ENTREGA MÉDICOS RESIDENTES	ÚNICA ENTREGA RÉGIMEN IMSS BIENESTAR	TOTAL POR CLAVE Y DESTINO RÉGIMEN ORDINARIO MÉDICOS RESIDENTES IMSS BIENEST
ZONA B	BAJA CALIFORNIA	49	51	27101-0037	210	005	6155	05	02	CALZADO CONTRACTUAL PARA DAMA. TALLA: 30.0. COLOR: BLANCO. CEDULA 51.	30	PAR	1	PAR	2	-	-	
ZONA B	BAJA CALIFORNIA	49	51	27101-0037	210	005	6171	05	02	CALZADO CONTRACTUAL PARA DAMA. TALLA: 31.0. COLOR: BLANCO. CEDULA 51.	31	PAR	1	PAR	4	-	-	
ZONA B	BAJA CALIFORNIA	49	51	27101-0037	210	005	6213	05	02	CALZADO CONTRACTUAL PARA DAMA. TALLA: 20.5. COLOR: NEGRO. CEDULA 51.	20.5	PAR	1	PAR	4	-	-	
ZONA B	BAJA CALIFORNIA	49	51	27101-0037	210	005	6221	05	02	CALZADO CONTRACTUAL PARA DAMA. TALLA: 21.0. COLOR: NEGRO. CEDULA 51.	21	PAR	1	PAR	2	-	-	
ZONA B	BAJA CALIFORNIA	49	51	27101-0037	210	005	6247	05	02	CALZADO CONTRACTUAL PARA DAMA. TALLA: 22.0. COLOR: NEGRO. CEDULA 51.	22	PAR	1	PAR	38	-	-	3
ZONA B	BAJA CALIFORNIA	49	51	27101-0037	210	005	6254	05	02	CALZADO CONTRACTUAL PARA DAMA. TALLA: 22.5. COLOR: NEGRO. CEDULA 51.	22.5	PAR	1	PAR	36	-	-	3
ZONA B	BAJA CALIFORNIA	49	51	27101-0037	210	005	6262	05	02	CALZADO CONTRACTUAL PARA DAMA. TALLA: 23.0. COLOR: NEGRO. CEDULA 51.	23	PAR	1	PAR	196	-	-	19
ZONA B	BAJA CALIFORNIA	49	51	27101-0037	210	005	6270	05	02	CALZADO CONTRACTUAL PARA DAMA. TALLA: 23.5. COLOR: NEGRO. CEDULA 51.	23.5	PAR	1	PAR	164	-	-	164
ZONA B	BAJA CALIFORNIA	49	51	27101-0037	210	005	6288	05	02	CALZADO CONTRACTUAL PARA DAMA. TALLA: 24.0. COLOR: NEGRO. CEDULA 51.	24	PAR	1	PAR	566	-	-	566
ZONA B	BAJA CALIFORNIA	49	51	27101-0037	210	005	6296	05	02	CALZADO CONTRACTUAL PARA DAMA. TALLA: 24.5. COLOR: NEGRO. CEDULA 51.	24.5	PAR	1	PAR	303	-	-	303
ZONA B	BAJA CALIFORNIA	49	51	27101-0037	210	005	6304	05	02	CALZADO CONTRACTUAL PARA DAMA. TALLA: 25.0. COLOR: NEGRO. CEDULA 51.	25	PAR	1	PAR	730	-	2	732
ZONA B	BAJA CALIFORNIA	49	51	27101-0037	210	005	6312	05	02	CALZADO CONTRACTUAL PARA DAMA. TALLA: 25.5. COLOR: NEGRO. CEDULA 51.	25.5	PAR	1	PAR	249	-	-	249
ZONA B	BAJA CALIFORNIA	49	51	27101-0037	210	005	6320	05	02	CALZADO CONTRACTUAL PARA DAMA. TALLA: 26.0. COLOR: NEGRO. CEDULA 51.	26	PAR	1	PAR	457	-	4	461
ZONA B	BAJA CALIFORNIA	49	51	27101-0037	210	005	6338	05	02	CALZADO CONTRACTUAL PARA DAMA. TALLA: 26.5. COLOR: NEGRO. CEDULA 51.	26.5	PAR	1	PAR	60	-	-	60
ZONA B	BAJA CALIFORNIA	49	51	27101-0037	210	005	6346	05	02	CALZADO CONTRACTUAL PARA DAMA. TALLA: 27.0. COLOR: NEGRO. CEDULA 51.	27	PAR	1	PAR	154	-	-	154
ZONA B	BAJA CALIFORNIA	49	51	27101-0037	210	005	6353	05	02	CALZADO CONTRACTUAL PARA DAMA. TALLA: 27.5. COLOR: NEGRO. CEDULA 51.	27.5	PAR	1	PAR	38	-	-	38
ZONA B	BAJA CALIFORNIA	49	51	27101-0037	210	005	6361	05	02	CALZADO CONTRACTUAL PARA DAMA. TALLA: 28.0. COLOR: NEGRO. CEDULA 51.	28	PAR	1	PAR	28	-	-	28
ZONA B	BAJA CALIFORNIA	49	51	27101-0037	210	005	6379	05	02	CALZADO CONTRACTUAL PARA DAMA. TALLA: 28.5. COLOR: NEGRO. CEDULA 51.	28.5	PAR	1	PAR	6	-	-	6
ZONA B	BAJA CALIFORNIA	49	51	27101-0037	210	005	6387	05	02	CALZADO CONTRACTUAL PARA DAMA. TALLA: 29.0 COLOR. NEGRO CEDULA 51.	29	PAR	1	PAR	16	-	-	16
ZONA B	BAJA CALIFORNIA	49	51	27101-0037	210	005	6395	05	02	CALZADO CONTRACTUAL PARA DAMA. TALLA: 29.5. COLOR: NEGRO. CEDULA 51	29.5	PAR	1	PAR	8	-	-	8
ZONA B	BAJA CALIFORNIA	49	51	27101-0037	210	005	6403	05	02	CALZADO CONTRACTUAL PARA DAMA. TALLA: 30.0. COLOR: NEGRO. CEDULA 51	30	PAR	1	PAR	2	-	-	2

ANEXO 5. CUADRO DE DISTRIBUCIÓN

reas Requirentes: Órganos de Operación Administrativa Desconcentrada de Aguascalientes, Baja California, Baja California Sur, Campeche, Chiapas, Chihuahua, CDMX Norte, CDMX Sur, Coahuila, Colima, Durango, Guanajuato, Guerrero, Hidalgo, Edo. léxico Oriente, Edo. México Poniente, Jalisco, Michoacán, Morelos, Nayarit, Nuevo León, Oaxaca, Puebla, Querétaro, Quintana Roo, San Luis Potosí, Sinaloa, Sonora, Tabasco, Tamaulipas, Tlaxcala, Veracruz Norte, Veracruz Sur, Yucatán, Zacatecas y Áreas de Nivel Central.

ZONA	OOAD	PARTIDA	CÉDULA	CLAVE CUCOP +	GPO	GEN	ESP	DIF	VAR	DESCRIPCIÓN- SISTEMA DE ABASTO INSTITUCIONAL (SAI)	TALLA	UNIDAD	CANT.	TIPO	ÚNICA ENTREGA RÉGIMEN ORDINARIO	ÚNICA ENTREGA MÉDICOS RESIDENTES	ÚNICA ENTREGA RÉGIMEN IMSS BIENESTAR	TOTAL POR CLAVE Y DESTINO RÉGIMEN ORDINARIO, MÉDICOS RESIDENTES E IMSS BIENESTAR
ZONA B	BAJA CALIFORNIA	49	51	27101-0037	210	005	6411	05	02	CALZADO CONTRACTUAL PARA DAMA. TALLA: 30.5. COLOR: NEGRO. CEDULA 51.	30.5	PAR	1	PAR	2	-	-	2
ZONA B	BAJA CALIFORNIA	49	51	27101-0037	210	005	6429	05	02	CALZADO CONTRACTUAL PARA DAMA. TALLA: 31.0. COLOR: NEGRO. CEDULA 51.	31	PAR	1	PAR	6	-	-	6
ZONA B	BAJA CALIFORNIA SUR	49	51	27101-0037	210	005	5991	05	02	CALZADO CONTRACTUAL PARA DAMA. TALLA: 22.0. COLOR: BLANCO. CEDULA 51.	22	PAR	1	PAR	10	-	-	10
ZONA B	BAJA CALIFORNIA SUR	49	51	27101-0037	210	005	6007	05	02	CALZADO CONTRACTUAL PARA DAMA. TALLA: 22.5. COLOR: BLANCO. CEDULA 51.	22.5	PAR	1	PAR	14	-	-	14
ZONA B	BAJA CALIFORNIA SUR	49	51	27101-0037	210	005	6015	05	02	CALZADO CONTRACTUAL PARA DAMA. TALLA: 23.0. COLOR: BLANCO. CEDULA 51.	23	PAR	1	PAR	170	-	-	170
ZONA B	BAJA CALIFORNIA SUR	49	51	27101-0037	210	005	6023	05	02	CALZADO CONTRACTUAL PARA DAMA. TALLA: 23.5. COLOR: BLANCO. CEDULA 51.	23.5	PAR	1	PAR	108	-	-	108
ZONA B	BAJA CALIFORNIA SUR	49	51	27101-0037	210	005	6031	05	02	CALZADO CONTRACTUAL PARA DAMA. TALLA: 24.0. COLOR: BLANCO. CEDULA 51.	24	PAR	1	PAR	522	-	-	522
ZONA B	BAJA CALIFORNIA SUR	49	51	27101-0037	210	005	6049	05	02	CALZADO CONTRACTUAL PARA DAMA. TALLA: 24.5. COLOR: BLANCO. CEDULA 51.	24.5	PAR	1	PAR	240	-	-	240
ZONA B	BAJA CALIFORNIA SUR	49	51	27101-0037	210	005	6056	05	02	CALZADO CONTRACTUAL PARA DAMA. TALLA: 25.0. COLOR: BLANCO. CEDULA 51.	25	PAR	1	PAR	708	-	-	708
ZONA B	BAJA CALIFORNIA SUR	49	51	27101-0037	210	005	6064	05	02	CALZADO CONTRACTUAL PARA DAMA. TALLA: 25.5. COLOR: BLANCO. CEDULA 51.	25.5	PAR	1	PAR	160	-	-	160
ZONA B	BAJA CALIFORNIA SUR	49	51	27101-0037	210	005	6072	05	02	CALZADO CONTRACTUAL PARA DAMA. TALLA: 26.0. COLOR: BLANCO. CEDULA 51.	26	PAR	1	PAR	426	-	-	426
ZONA B	BAJA CALIFORNIA SUR	49	51	27101-0037	210	005	6080	05	02	CALZADO CONTRACTUAL PARA DAMA. TALLA: 26.5. COLOR: BLANCO. CEDULA 51.	26.5	PAR	1	PAR	48	-	-	48
ZONA B	BAJA CALIFORNIA SUR	49	51	27101-0037	210	005	6098	05	02	CALZADO CONTRACTUAL PARA DAMA. TALLA: 27.0. COLOR: BLANCO. CEDULA 51.	27	PAR	1	PAR	96	-	-	96
ZONA B	BAJA CALIFORNIA SUR	49	51	27101-0037	210	005	6106	05	02	CALZADO CONTRACTUAL PARA DAMA. TALLA: 27.5. COLOR: BLANCO. CEDULA 51.	27.5	PAR	1	PAR	6	-	-	6
ZONA B	BAJA CALIFORNIA SUR	49	51	27101-0037	210	005	6114	05	02	CALZADO CONTRACTUAL PARA DAMA. TALLA: 28.0. COLOR: BLANCO. CEDULA 51.	28	PAR	1	PAR	2	-	-	2
ZONA B	BAJA CALIFORNIA SUR	49	51	27101-0037	210	005	6130	05	02	CALZADO CONTRACTUAL PARA DAMA. TALLA: 29.0. COLOR: BLANCO. CEDULA 51.	29	PAR	1	PAR	2	-	-	2
ZONA B	BAJA CALIFORNIA SUR	49	51	27101-0037	210	005	6247	05	02	CALZADO CONTRACTUAL PARA DAMA. TALLA: 22.0. COLOR: NEGRO. CEDULA 51.	22	PAR	1	PAR	4	-	-	4
ZONA B	BAJA CALIFORNIA SUR	49	51	27101-0037	210	005	6262	05	02	CALZADO CONTRACTUAL PARA DAMA. TALLA: 23.0. COLOR: NEGRO. CEDULA 51.	23	PAR	1	PAR	57	-	-	57
ZONA B	BAJA CALIFORNIA SUR	49	51	27101-0037	210	005	6270	05	02	CALZADO CONTRACTUAL PARA DAMA. TALLA: 23.5. COLOR: NEGRO. CEDULA 51.	23.5	PAR	1	PAR	24	-	-	24
ZONA B	BAJA CALIFORNIA SUR	49	51	27101-0037	210	005	6288	05	02	CALZADO CONTRACTUAL PARA DAMA. TALLA: 24.0. COLOR: NEGRO. CEDULA 51.	24	PAR	1	PAR	187	-	-	187
ZONA B	BAJA CALIFORNIA SUR	49	51	27101-0037	210	005	6296	05	02	CALZADO CONTRACTUAL PARA DAMA. TALLA: 24.5. COLOR: NEGRO. CEDULA 51.	24.5	PAR	1	PAR	74	-	-	74

ANEXOS
DIVISIÓN DE CONTRATOS

ANEXO 5. CUADRO DE DISTRIBUCIÓN

Areas Requirentes: Órganos de Operación Administrativa Desconcentrada de Aguascalientes, Baja California, Baja California Sur, Campeche, Chiapas, Chihuahua, CDMX Norte, CDMX Sur, Coahuila, Colima, Durango, Guanajuato, Guerrero, Hidalgo, México Oriente Edo. México Poniente, Jalisco, Michoacán, Morelos, Nayarit, Nuevo León, Oaxaca, Puebla, Querétaro, Quintana Roo, San Luis Potosí, Sinaloa, Sonora, Tabasco, Tamaulipas, Tlaxcala, Veracruz Norte, Veracruz Sur, Yucatán, Zacatecas y Á de Nivel Central.

ZONA	OOAD	PARTIDA	CÉDULA	CLAVE CUCOP +	GPO	GEN	ESP	DIF	VAR	DESCRIPCIÓN- SISTEMA DE ABASTO INSTITUCIONAL (SAI)	TALLA	UNIDAD	CANT.	TIPO	ÚNICA ENTREGA RÉGIMEN ORDINARIO	ÚNICA ENTREGA MÉDICOS RESIDENTES	ÚNICA ENTREGA RÉGIMEN IMSS BIENESTAR	TOTAL PO CLAVE Y DESTINO RÉGIMEN ORDINARIO MÉDICOS RESIDENTES IMSS BIENEST
ZONA B	BAJA CALIFORNIA SUR	49	51	27101-0037	210	005	6304	05	02	CALZADO CONTRACTUAL PARA DAMA. TALLA: 25.0. COLOR: NEGRO. CEDULA 51.	25	PAR	1	PAR	216	-	-	2
ZONA B	BAJA CALIFORNIA SUR	49	51	27101-0037	210	005	6312	05	02	CALZADO CONTRACTUAL PARA DAMA. TALLA: 25.5. COLOR: NEGRO. CEDULA 51.	25.5	PAR	1	PAR	64	-	-	6
ZONA B	BAJA CALIFORNIA SUR	49	51	27101-0037	210	005	6320	05	02	CALZADO CONTRACTUAL PARA DAMA. TALLA: 26.0. COLOR: NEGRO. CEDULA 51.	26	PAR	1	PAR	170	-	-	1
ZONA B	BAJA CALIFORNIA SUR	49	51	27101-0037	210	005	6338	05	02	CALZADO CONTRACTUAL PARA DAMA. TALLA: 26.5. COLOR: NEGRO. CEDULA 51.	26.5	PAR	1	PAR	26	-	-	2
ZONA B	BAJA CALIFORNIA SUR	49	51	27101-0037	210	005	6346	05	02	CALZADO CONTRACTUAL PARA DAMA. TALLA: 27.0. COLOR: NEGRO. CEDULA 51.	27	PAR	1	PAR	52	-	-	5
ZONA B	BAJA CALIFORNIA SUR	49	51	27101-0037	210	005	6361	05	02	CALZADO CONTRACTUAL PARA DAMA. TALLA: 28.0. COLOR: NEGRO. CEDULA 51.	28	PAR	1	PAR	4	-	-	
ZONA B	CAMPECHE	49	51	27101-0037	210	005	5991	05	02	CALZADO CONTRACTUAL PARA DAMA. TALLA: 22.0. COLOR: BLANCO. CEDULA 51.	22	PAR	1	PAR	24	-	4	2
ZONA B	CAMPECHE	49	51	27101-0037	210	005	6007	05	02	CALZADO CONTRACTUAL PARA DAMA. TALLA: 22.5. COLOR: BLANCO. CEDULA 51.	22.5	PAR	1	PAR	16	-	4	2
ZONA B	CAMPECHE	49	51	27101-0037	210	005	6015	05	02	CALZADO CONTRACTUAL PARA DAMA. TALLA: 23.0. COLOR: BLANCO. CEDULA 51.	23	PAR	1	PAR	196	-	67	263
ZONA B	CAMPECHE	49	51	27101-0037	210	005	6023	05	02	CALZADO CONTRACTUAL PARA DAMA. TALLA: 23.5. COLOR: BLANCO. CEDULA 51.	23.5	PAR	1	PAR	64	-	23	87
ZONA B	CAMPECHE	49	51	27101-0037	210	005	6031	05	02	CALZADO CONTRACTUAL PAPA DAMA. TALLA: 24.0. COLOR: BLANCO. CEDULA 51.	24	PAR	1	PAR	368	-	139	507
ZONA B	CAMPECHE	49	51	27101-0037	210	005	6049	05	02	CALZADO CONTRACTUAL PARA DAMA. TALLA: 24.5. COLOR: BLANCO. CEDULA 51.	24.5	PAR	1	PAR	94	-	22	116
ZONA B	CAMPECHE	49	51	27101-0037	210	005	6056	05	02	CALZADO CONTRACTUAL PARA DAMA. TALLA: 25.0. COLOR: BLANCO. CEDULA 51.	25	PAR	1	PAR	332	-	70	402
ZONA B	CAMPECHE	49	51	27101-0037	210	005	6064	05	02	CALZADO CONTRACTUAL PARA DAMA. TALLA: 25.5. COLOR: BLANCO. CEDULA 51.	25.5	PAR	1	PAR	50	-	21	71
ZONA B	CAMPECHE	49	51	27101-0037	210	005	6072	05	02	CALZADO CONTRACTUAL PARA DAMA. TALLA: 26.0. COLOR: BLANCO. CEDULA 51.	26	PAR	1	PAR	166	-	35	201
ZONA B	CAMPECHE	49	51	27101-0037	210	005	6080	05	02	CALZADO CONTRACTUAL PARA DAMA. TALLA: 26.5. COLOR: BLANCO. CEDULA 51.	26.5	PAR	1	PAR	10	-	-	10
ZONA B	CAMPECHE	49	51	27101-0037	210	005	6098	06	02	CALZADO CONTRACTUAL PARA DAMA. TALLA: 27.0. COLOR: BLANCO. CEDULA 51.	27	PAR	1	PAR	36	-	9	45
ZONA B	CAMPECHE	49	51	27101-0037	210	005	6114	05	02	CALZADO CONTRACTUAL PARA DAMA. TALLA: 28.0. COLOR: BLANCO. CEDULA 51.	28	PAR	1	PAR	4	-	-	4
ZONA B	CAMPECHE	49	51	27101-0037	210	005	6130	05	02	CALZADO CONTRACTUAL PARA DAMA. TALLA: 29.0. COLOR: BLANCO. CEDULA 51.	29	PAR	1	PAR	2	-	-	2
ZONA B	CAMPECHE	49	51	27101-0037	210	005	6205	05	02	CALZADO CONTRACTUAL PARA DAMA. TALLA: 20.0. COLOR: NEGRO. CEDULA 51.	20	PAR	1	PAR	2	-	-	2
ZONA B	CAMPECHE	49	51	27101-0037	210	005	6247	05	02	CALZADO CONTRACTUAL PARA DAMA. TALLA: 22.0. COLOR: NEGRO. CEDULA 51.	22	PAR	1	PAR	6	-	-	6

ANEXO 5. CUADRO DE DISTRIBUCIÓN

Áreas Requirentes: Órganos de Operación Administrativa Desconcentrada de Aguascalientes, Baja California, Baja California Sur, Campeche, Chiapas, Chihuahua, CDMX Norte, CDMX Sur, Coahuila, Colima, Durango, Guanajuato, Guerrero, Hidalgo, Edo. México Oriente, Edo. México Poniente, Jalisco, Michoacán, Morelos, Nayarit, Nuevo León, Oaxaca, Puebla, Querétaro, Quintana Roo, San Luis Potosí, Sinaloa, Sonora, Tabasco, Tamaulipas, Tlaxcala, Veracruz Norte, Veracruz Sur, Yucatán, Zacatecas y Áreas de Nivel Central.

ZONA	OOAD	PARTIDA	CÉDULA	CLAVE CUCOP +	GPO	GEN	ESP	DIF	VAR	DESCRIPCIÓN- SISTEMA DE ABASTO INSTITUCIONAL (SAI)	TALLA	UNIDAD	CANT.	TIPO	ÚNICA ENTREGA RÉGIMEN ORDINARIO	ÚNICA ENTREGA MÉDICOS RESIDENTES	ÚNICA ENTREGA RÉGIMEN IMSS BIENESTAR	TOTAL POR CLAVE Y DESTINO RÉGIMEN ORDINARIO, MÉDICOS RESIDENTES E IMSS BIENESTAR
ZONA B	CAMPECHE	49	51	27101-0037	210	005	6254	05	02	CALZADO CONTRACTUAL PARA DAMA. TALLA: 22.5. COLOR: NEGRO. CEDULA 51.	22.5	PAR	1	PAR	4	-	-	4
ZONA B	CAMPECHE	49	51	27101-0037	210	005	6262	05	02	CALZADO CONTRACTUAL PARA DAMA. TALLA: 23.0. COLOR: NEGRO. CEDULA 51.	23	PAR	1	PAR	68	-	4	72
ZONA B	CAMPECHE	49	51	27101-0037	210	005	6270	05	02	CALZADO CONTRACTUAL PARA DAMA. TALLA: 23.5. COLOR: NEGRO. CEDULA 51.	23.5	PAR	1	PAR	10	-	-	10
ZONA B	CAMPECHE	49	51	27101-0037	210	005	6288	05	02	CALZADO CONTRACTUAL PARA DAMA. TALLA: 24.0. COLOR: NEGRO. CEDULA 51.	24	PAR	1	PAR	141	-	4	145
ZONA B	CAMPECHE	49	51	27101-0037	210	005	6296	05	02	CALZADO CONTRACTUAL PARA DAMA. TALLA: 24.5. COLOR: NEGRO. CEDULA 51.	24.5	PAR	1	PAR	29	-	-	29
ZONA B	CAMPECHE	49	51	27101-0037	210	005	6304	05	02	CALZADO CONTRACTUAL PARA DAMA. TALLA: 25.0. COLOR: NEGRO. CEDULA 51.	25	PAR	1	PAR	177	-	2	179
ZONA B	CAMPECHE	49	51	27101-0037	210	005	6312	05	02	CALZADO CONTRACTUAL PARA DAMA. TALLA: 25.5. COLOR: NEGRO. CEDULA 51.	25.5	PAR	1	PAR	27	-	-	27
ZONA B	CAMPECHE	49	51	27101-0037	210	005	6320	05	02	CALZADO CONTRACTUAL PARA DAMA. TALLA: 26.0. COLOR: NEGRO. CEDULA 51.	26	PAR	1	PAR	92	-	-	92
ZONA B	CAMPECHE	49	51	27101-0037	210	005	6338	05	02	CALZADO CONTRACTUAL PARA DAMA. TALLA: 26.5. COLOR: NEGRO. CEDULA 51.	26.5	PAR	1	PAR	4	-	-	4
ZONA B	CAMPECHE	49	51	27101-0037	210	005	6346	05	02	CALZADO CONTRACTUAL PARA DAMA. TALLA: 27.0. COLOR: NEGRO. CEDULA 51.	27	PAR	1	PAR	10	-	-	10
ZONA B	CAMPECHE	49	51	27101-0037	210	005	6353	05	02	CALZADO CONTRACTUAL PARA DAMA. TALLA: 27.5. COLOR: NEGRO. CEDULA 51.	27.5	PAR	1	PAR	2	-	-	2
ZONA B	CAMPECHE	49	51	27101-0037	210	005	6379	05	02	CALZADO CONTRACTUAL PARA DAMA. TALLA: 28.5. COLOR: NEGRO. CEDULA 51.	28.5	PAR	1	PAR	2	-	-	2
ZONA B	CHIAPAS	49	51	27101-0037	210	005	5991	05	02	CALZADO CONTRACTUAL PARA DAMA. TALLA: 22.0. COLOR: BLANCO. CEDULA 51.	22	PAR	1	PAR	50	-	101	151
ZONA B	CHIAPAS	49	51	27101-0037	210	005	6007	05	02	CALZADO CONTRACTUAL PARA DAMA. TALLA: 22.5. COLOR: BLANCO. CEDULA 51.	22.5	PAR	1	PAR	24	-	48	72
ZONA B	CHIAPAS	49	51	27101-0037	210	005	6015	05	02	CALZADO CONTRACTUAL PARA DAMA. TALLA: 23.0. COLOR: BLANCO. CEDULA 51.	23	PAR	1	PAR	296	-	496	792
ZONA B	CHIAPAS	49	51	27101-0037	210	005	6023	05	02	CALZADO CONTRACTUAL PARA DAMA. TALLA: 23.5. COLOR: BLANCO. CEDULA 51.	23.5	PAR	1	PAR	168	-	191	359
ZONA B	CHIAPAS	49	51	27101-0037	210	005	6031	05	02	CALZADO CONTRACTUAL PARA DAMA. TALLA: 24.0. COLOR: BLANCO. CEDULA 51.	24	PAR	1	PAR	690	-	890	1,580
ZONA B	CHIAPAS	49	51	27101-0037	210	005	6049	05	02	CALZADO CONTRACTUAL PARA DAMA. TALLA: 24.5. COLOR: BLANCO. CEDULA 51.	24.5	PAR	1	PAR	182	-	175	357
ZONA B	CHIAPAS	49	51	27101-0037	210	005	6056	05	02	CALZADO CONTRACTUAL PARA DAMA. TALLA: 25.0. COLOR: BLANCO. CEDULA 51.	25	PAR	1	PAR	660	-	471	1,131
ZONA B	CHIAPAS	49	51	27101-0037	210	005	6064	05	02	CALZADO CONTRACTUAL PARA DAMA. TALLA: 25.5. COLOR: BLANCO. CEDULA 51.	25.5	PAR	1	PAR	98	-	31	129
ZONA B	CHIAPAS	49	51	27101-0037	210	005	6072	05	02	CALZADO CONTRACTUAL PARA DAMA. TALLA: 26.0. COLOR: BLANCO. CEDULA 51.	26	PAR	1	PAR	294	-	135	429

ANEXOS
DIVISIÓN DE CONTRATOS

ANEXO 5. CUADRO DE DISTRIBUCIÓN

Areas Requirentes: Órganos de Operación Administrativa Desconcentrada de Aguascalientes, Baja California, Baja California Sur, Campeche, Chiapas, Chihuahua, CDMX Norte, CDMX Sur, Coahuila, Colima, Durango, Guanajuato, Guerrero, Hidalgo, Edo México Oriente, Edo. México Poniente, Jalisco, Michoacán, Morelos, Nayarit, Nuevo León, Oaxaca, Puebla, Querétaro, Quintana Roo, San Luis Potosí, Sinaloa, Sonora, Tabasco, Tamaulipas, Tlaxcala, Veracruz Norte, Veracruz Sur, Yucatán, Zacatecas y Área de Nivel Central.

ZONA	OOAD	PARTIDA	CÉDULA	CLAVE CUCOP +	GPO	GEN	ESP	DIF	VAR	DESCRIPCIÓN- SISTEMA DE ABASTO INSTITUCIONAL (SAI)	TALLA	UNIDAD	CANT.	TIPO	ÚNICA ENTREGA RÉGIMEN ORDINARIO	ÚNICA ENTREGA MÉDICOS RESIDENTES	ÚNICA ENTRECA RÉGIMEN IMSS BIENESTAR	TOTAL POR CLAVE Y DESTINO RÉGIMEN ORDINARIO, MÉDICOS RESIDENTES E IMSS BIENESTAI
ZONA B	CHIAPAS	49	51	27101-0037	210	005	6080	05	02	CALZADO CONTRACTUAL PARA DAMA. TALLA: 26.5. COLOR: BLANCO. CEDULA 51.	26.5	PAR	1	PAR	16	-	9	25
ZONA B	CHIAPAS	49	51	27101-0037	210	005	6098	06	02	CALZADO CONTRACTUAL PARA DAMA. TALLA: 27.0. COLOR: BLANCO. CEDULA 51.	27	PAR	1	PAR	44	-	35	79
ZONA B	CHIAPAS	49	51	27101-0037	210	005	6106	05	02	CALZADO CONTRACTUAL PARA DAMA. TALLA: 27.5. COLOR: BLANCO. CEDULA 51.	27.5	PAR	1	PAR	2	-	2	4
ZONA B	CHIAPAS	49	51	27101-0037	210	005	6114	05	02	CALZADO CONTRACTUAL PAPA DAMA. TALLA: 28.0. COLOR: BLANCO. CEDULA 51.	28	PAR	1	PAR	8	-	4	12
ZONA B	CHIAPAS	49	51	27101-0037	210	005	6122	05	02	CALZADO CONTRACTUAL PARA DAMA. TALLA: 28.5. COLOR: BLANCO. CEDULA 51.	28.5	PAR	1	PAR	2	-	-	2
ZONA B	CHIAPAS	49	51	27101-0037	210	005	6130	05	02	CALZADO CONTRACTUAL PARA DAMA. TALLA: 29.0. COLOR: BLANCO. CEDULA 51.	29	PAR	1	PAR	2	-	2	4
ZONA B	CHIAPAS	49	51	27101-0037	210	005	6247	05	02	CALZADO CONTRACTUAL PARA DAMA. TALLA: 22.0. COLOR: NEGRO. CEDULA 51.	22	PAR	1	PAR	8	-	-	8
ZONA B	CHIAPAS	49	51	27101-0037	210	005	6254	05	02	CALZADO CONTRACTUAL PARA DAMA. TALLA: 22.5. COLOR: NEGRO. CEDULA 51.	22.5	PAR	1	PAR	8	-	2	10
ZONA B	CHIAPAS	49	51	27101-0037	210	005	6262	05	02	CALZADO CONTRACTUAL PARA DAMA. TALLA: 23.0. COLOR: NEGRO. CEDULA 51.	23	PAR	1	PAR	101	-	6	107
ZONA B	CHIAPAS	49	51	27101-0037	210	005	6270	05	02	CALZADO CONTRACTUAL PARA DAMA. TALLA: 23.5. COLOR: NEGRO. CEDULA 51.	23.5	PAR	1	PAR	31	-	2	33
ZONA B	CHIAPAS	49	51	27101-0037	210	005	6288	05	02	CALZADO CONTRACTUAL PARA DAMA. TALLA: 24.0. COLOR: NEGRO. CEDULA 51.	24	PAR	1	PAR	179	-	20	199
ZONA B	CHIAPAS	49	51	27101-0037	210	005	6296	05	02	CALZADO CONTRACTUAL PARA DAMA. TALLA: 24.5. COLOR: NEGRO. CEDULA 51	24.5	PAR	1	PAR	38	-	6	44
ZONA B	CHIAPAS	49	51	27101-0037	210	005	6304	05	02	CALZADO CONTRACTUAL PARA DAMA. TALLA: 25.0. COLOR: NEGRO. CEDULA 51.	25	PAR	1	PAR	171	-	8	179
ZONA B	CHIAPAS	49	51	27101-0037	210	005	6312	05	02	CALZADO CONTRACTUAL PARA DAMA. TALLA: 25.5. COLOR: NEGRO. CEDULA 51.	25.5	PAR	1	PAR	22	-	2	24
ZONA B	CHIAPAS	49	51	27101-0037	210	005	6320	05	02	CALZADO CONTRACTUAL PARA DAMA. TALLA: 26.0. COLOR: NEGRO. CEDULA 51.	26	PAR	1	PAR	116	-	12	128
ZONA B	CHIAPAS	49	51	27101-0037	210	005	6338	05	02	CALZADO CONTRACTUAL PARA DAMA. TALLA: 26.5. COLOR: NEGRO. CEDULA 51.	26.5	PAR	1	PAR	9	-	-	9
ZONA B	CHIAPAS	49	51	27101-0037	210	005	6346	05	02	CALZADO CONTRACTUAL PARA DAMA. TALLA: 27.0. COLOR: NEGRO. CEDULA 51.	27	PAR	1	PAR	11	-	-	11
ZONA B	CHIAPAS	49	51	27101-0037	210	005	6361	05	02	CALZADO CONTRACTUAL PARA DAMA. TALLA: 28.0. COLOR: NEGRO. CEDULA 51.	28	PAR	1	PAR	2	-	4	6
ZONA B	COAHUILA	49	51	27101-0037	210	005	5975	05	02	CALZADO CONTRACTUAL PARA DAMA. TALLA: 21.0. COLOR: BLANCO. CEDULA 51.	21	PAR	1	PAR	2	-	-	2
ZONA B	COAHUILA	49	51	27101-0037	210	005	5983	05	02	CALZADO CONTRACTUAL PARA DAMA. TALLA: 21.5. COLOR: BLANCO. CEDULA 51.	21.5	PAR	1	PAR	2	-	-	2
ZONA B	COAHUILA	49	51	27101-0037	210	005	5991	05	02	CALZADO CONTRACTUAL PARA DAMA. TALLA: 22.0. COLOR: BLANCO. CEDULA 51.	22	PAR	1	PAR	48	-	2	50

ANEXO 5. CUADRO DE DISTRIBUCIÓN

as Requirentes: Órganos de Operación Administrativa Desconcentrada de Aguascalientes, Baja California, Baja California Sur, Campeche, Chiapas, Chihuahua, CDMX Norte, CDMX Sur, Coahuila, Colima, Durango, Guanajuato, Guerrero, Hidalgo, Edo. ico Oriente, Edo. México Poniente, Jalisco, Michoacán, Morelos, Nayarit, Nuevo León, Oaxaca, Puebla, Querétaro, Quintana Roo, San Luis Potosí, Sinaloa, Sonora, Tabasco, Tamaulipas, Tlaxcala, Veracruz Norte, Veracruz Sur, Yucatán, Zacatecas y Áreas de Nivel Central.

ONA	OOAD	PARTIDA	CÉDULA	CLAVE CUCOP *	GPO	GEN	ESP	DIF	VAR	DESCRIPCIÓN- SISTEMA DE ABASTO INSTITUCIONAL (SAI)	TALLA	UNIDAD	CANT.	TIPO	ÚNICA ENTREGA RÉGIMEN ORDINARIO	ÚNICA ENTREGA MÉDICOS RESIDENTES	ÚNICA ENTREGA RÉGIMEN IMSS BIENESTAR	TOTAL POR CLAVE Y DESTINO RÉGIMEN ORDINARIO, MÉDICOS RESIDENTES E IMSS BIENESTAR
NA B	COAHUILA	49	51	27101-0037	210	005	6007	05	02	CALZADO CONTRACTUAL PARA DAMA. TALLA: 22.5. COLOR: BLANCO. CEDULA 51.	22.5	PAR	1	PAR	76	-	15	91
NA B	COAHUILA	49	51	27101-0037	210	005	6015	05	02	CALZADO CONTRACTUAL PARA DAMA. TALLA: 23.0. COLOR: BLANCO. CEDULA 51.	23	PAR	1	PAR	476	-	49	525
NA B	COAHUILA	49	51	27101-0037	210	005	6023	05	02	CALZADO CONTRACTUAL PARA DAMA. TALLA: 23.5. COLOR: BLANCO. CEDULA 51.	23.5	PAR	1	PAR	386	-	44	430
NA B	COAHUILA	49	51	27101-0037	210	005	6031	05	02	CALZADO CONTRACTUAL PARA DAMA. TALLA: 24.0. COLOR: BLANCO. CEDULA 51.	24	PAR	1	PAR	1,605	-	143	1,748
NA B	COAHUILA	49	51	27101-0037	210	005	6049	05	02	CALZADO CONTRACTUAL PARA DAMA. TALLA: 24.5. COLOR: BLANCO. CEDULA 51.	24.5	PAR	1	PAR	953	-	63	1,016
NA B	COAHUILA	49	51	27101-0037	210	005	6056	05	02	CALZADO CONTRACTUAL PARA DAMA. TALLA: 25.0. COLOR: BLANCO. CEDULA 51.	25	PAR	1	PAR	2,069	-	150	2,219
NA B	COAHUILA	49	51	27101-0037	210	005	6064	05	02	CALZADO CONTRACTUAL PARA DAMA. TALLA: 25.5. COLOR: BLANCO. CEDULA 51.	25.5	PAR	1	PAR	580	-	31	611
NA B	COAHUILA	49	51	27101-0037	210	005	6072	05	02	CALZADO CONTRACTUAL PARA DAMA. TALLA: 26.0. COLOR: BLANCO. CEDULA 51.	26	PAR	1	PAR	1,135	-	59	1,194
NA B	COAHUILA	49	51	27101-0037	210	005	6080	05	02	CALZADO CONTRACTUAL PARA DAMA. TALLA: 26.5. COLOR: BLANCO. CEDULA 51.	26.5	PAR	1	PAR	156	-	17	173
NA B	COAHUILA	49	51	27101-0037	210	005	6098	06	02	CALZADO CONTRACTUAL PARA DAMA. TALLA: 27.0. COLOR: BLANCO. CEDULA 51.	27	PAR	1	PAR	243	-	21	264
NA B	COAHUILA	49	51	27101-0037	210	005	6106	05	02	CALZADO CONTRACTUAL PARA DAMA. TALLA: 27.5. COLOR: BLANCO. CEDULA 51.	27.5	PAR	1	PAR	12	-	-	12
NA B	COAHUILA	49	51	27101-0037	210	005	6114	05	02	CALZADO CONTRACTUAL PARA DAMA. TALLA: 28.0. COLOR: BLANCO. CEDULA 51.	28	PAR	1	PAR	24	-	2	26
NA B	COAHUILA	49	51	27101-0037	210	005	6130	05	02	CALZADO CONTRACTUAL PARA DAMA. TALLA: 29.0. COLOR: BLANCO. CEDULA 51.	29	PAR	1	PAR	2	-	-	2
NA B	COAHUILA	49	51	27101-0037	210	005	6247	05	02	CALZADO CONTRACTUAL PARA DAMA. TALLA: 22.0. COLOR: NEGRO. CEDULA 51.	22	PAR	1	PAR	22	-	-	22
NA B	COAHUILA	49	51	27101-0037	210	005	6254	05	02	CALZADO CONTRACTUAL PARA DAMA. TALLA: 22.5. COLOR: NEGRO. CEDULA 51.	22.5	PAR	1	PAR	14	-	-	14
NA B	COAHUILA	49	51	27101-0037	210	005	6262	05	02	CALZADO CONTRACTUAL PARA DAMA. TALLA: 23.0. COLOR: NEGRO. CEDULA 51.	23	PAR	1	PAR	236	-	-	236
NA B	COAHUILA	49	51	27101-0037	210	005	6270	05	02	CALZADO CONTRACTUAL PARA DAMA. TALLA: 23.5. COLOR: NEGRO. CEDULA 51.	23.5	PAR	1	PAR	159	-	-	159
NA B	COAHUILA	49	51	27101-0037	210	005	6288	05	02	CALZADO CONTRACTUAL PARA DAMA. TALLA: 24.0. COLOR: NEGRO. CEDULA 51.	24	PAR	1	PAR	723	-	-	723
NA B	COAHUILA	49	51	27101-0037	210	005	6296	05	02	CALZADO CONTRACTUAL PARA DAMA. TALLA: 24.5. COLOR: NEGRO. CEDULA 51.	24.5	PAR	1	PAR	367	-	8	375
NA B	COAHUILA	49	51	27101-0037	210	005	6304	05	02	CALZADO CONTRACTUAL PARA DAMA. TALLA: 25.0. COLOR: NEGRO. CEDULA 51.	25	PAR	1	PAR	904	-	6	910
NA B	COAHUILA	49	51	27101-0037	210	005	6312	05	02	CALZADO CONTRACTUAL PARA DAMA. TALLA: 25.5. COLOR: NEGRO. CEDULA 51.	25.5	PAR	1	PAR	290	-	-	290

ANEXOS DE CONTRATOS

ANEXO 5. CUADRO DE DISTRIBUCIÓN

Áreas Requirentes: Órganos de Operación Administrativa Desconcentrada de Aguascalientes, Baja California, Baja California Sur, Campeche, Chiapas, Chihuahua, CDMX Norte, CDMX Sur, Coahuila, Colima; Durango, Guanajuato, Guerrero, Hidalgo, Edo México Oriente, Edo. México Poniente, Jalisco, Michoacán, Morelos, Nayarit, Nuevo León, Oaxaca, Puebla, Querétaro, Quintana Roo, San Luis Potosí, Sinaloa, Sonora, Tabasco, Tamaulipas, Tlaxcala, Veracruz Norte, Veracruz Sur, Yucatán, Zacatecas y Área de Nivel Central.

ZONA	OOAD	PARTIDA	CÉDULA	CLAVE CUCOP +	GPO	GEN	ESP	DIF	VAR	DESCRIPCIÓN- SISTEMA DE ABASTO INSTITUCIONAL (SAI)	TALLA	UNIDAD	CANT.	TIPO	ÚNICA ENTREGA RÉGIMEN ORDINARIO	ÚNICA ENTREGA MÉDICOS RESIDENTES	ÚNICA ENTREGA RÉGIMEN IMSS BIENESTAR	TOTAL POR CLAVE Y DESTINO RÉGIMEN ORDINARIO, MÉDICOS RESIDENTES E IMSS BIENESTAR
ZONA B	COAHUILA	49	51	27101-0037	210	005	6320	05	02	CALZADO CONTRACTUAL PARA DAMA, TALLA: 26.0, COLOR: NEGRO, CEDULA 51.	26	PAR	1	PAR	451	-	14	465
ZONA B	COAHUILA	49	51	27101-0037	210	005	6338	05	02	CALZADO CONTRACTUAL PARA DAMA, TALLA: 26.5, COLOR: NEGRO, CEDULA 51.	26.5	PAR	1	PAR	76	-	-	76
ZONA B	COAHUILA	49	51	27101-0037	210	005	6346	05	02	CALZADO CONTRACTUAL PARA DAMA, TALLA: 27.0, COLOR: NEGRO, CEDULA 51.	27	PAR	1	PAR	106	-	-	106
ZONA B	COAHUILA	49	51	27101-0037	210	005	6353	05	02	CALZADO CONTRACTUAL PARA DAMA, TALLA: 27.5, COLOR: NEGRO, CEDULA 51.	27.5	PAR	1	PAR	16	-	-	16
ZONA B	COAHUILA	49	51	27101-0037	210	005	6361	05	02	CALZADO CONTRACTUAL PARA DAMA, TALLA: 28.0, COLOR: NEGRO, CEDULA 51.	28	PAR	1	PAR	12	-	-	12
ZONA B	COAHUILA	49	51	27101-0037	210	005	6379	05	02	CALZADO CONTRACTUAL PARA DAMA, TALLA: 28.5, COLOR: NEGRO, CEDULA 51.	28.5	PAR	1	PAR	4	-	-	4
ZONA B	COAHUILA	49	51	27101-0037	210	005	6387	05	02	CALZADO CONTRACTUAL PARA DAMA, TALLA: 29.0, COLOR: NEGRO, CEDULA 51.	29	PAR	1	PAR	2	-	-	2
ZONA B	COAHUILA	49	51	27101-0037	210	005	6395	05	02	CALZADO CONTRACTUAL PARA DAMA, TALLA: 29.5, COLOR: NEGRO, CEDULA 51.	29.5	PAR	1	PAR	2	-	-	2
ZONA B	COAHUILA	49	51	27101-0037	210	005	6403	05	02	CALZADO CONTRACTUAL PARA DAMA, TALLA: 30.0, COLOR: NEGRO, CEDULA 51.	30	PAR	1	PAR	2	-	-	2
ZONA B	COLIMA	49	51	27101-0037	210	005	5991	05	02	CALZADO CONTRACTUAL PARA DAMA, TALLA: 22.0, COLOR: BLANCO, CEDULA 51.	22	PAR	1	PAR	14	-	-	14
ZONA B	COLIMA	49	51	27101-0037	210	005	6007	05	02	CALZADO CONTRACTUAL PARA DAMA, TALLA: 22.5, COLOR: BLANCO, CEDULA 51.	22.5	PAR	1	PAR	20	-	-	20
ZONA B	COLIMA	49	51	27101-0037	210	005	6015	05	02	CALZADO CONTRACTUAL PARA DAMA, TALLA: 23.0, COLOR: BLANCO, CEDULA 51.	23	PAR	1	PAR	148	-	-	148
ZONA B	COLIMA	49	51	27101-0037	210	005	6023	05	02	CALZADO CONTRACTUAL PARA DAMA, TALLA: 23.5, COLOR: BLANCO, CEDULA 51.	23.5	PAR	1	PAR	66	-	-	66
ZONA B	COLIMA	49	51	27101-0037	210	005	6031	05	02	CALZADO CONTRACTUAL PARA DAMA, TALLA: 24.0, COLOR: BLANCO, CEDULA 51.	24	PAR	1	PAR	522	-	-	522
ZONA B	COLIMA	49	51	27101-0037	210	005	6049	05	02	CALZADO CONTRACTUAL PARA DAMA, TALLA: 24.5, COLOR: BLANCO, CEDULA 51.	24.5	PAR	1	PAR	174	-	-	174
ZONA B	COLIMA	49	51	27101-0037	210	005	6056	05	02	CALZADO CONTRACTUAL PARA DAMA, TALLA: 25.0, COLOR: BLANCO, CEDULA 51.	25	PAR	1	PAR	650	-	-	650
ZONA B	COLIMA	49	51	27101-0037	210	005	6064	05	02	CALZADO CONTRACTUAL PARA DAMA, TALLA: 25.5, COLOR: BLANCO, CEDULA 51.	25.5	PAR	1	PAR	124	-	-	124
ZONA B	COLIMA	49	51	27101-0037	210	005	6072	05	02	CALZADO CONTRACTUAL PARA DAMA, TALLA: 26.0, COLOR: BLANCO, CEDULA 51.	26	PAR	1	PAR	330	-	-	330
ZONA B	COLIMA	49	51	27101-0037	210	005	6080	05	02	CALZADO CONTRACTUAL PARA DAMA, TALLA: 26.5, COLOR: BLANCO, CEDULA 51.	26.5	PAR	1	PAR	36	-	-	36
ZONA B	COLIMA	49	51	27101-0037	210	005	6098	05	02	CALZADO CONTRACTUAL PARA DAMA, TALLA: 27.0, COLOR: BLANCO, CEDULA 51.	27	PAR	1	PAR	78	-	-	78
ZONA B	COLIMA	49	51	27101-0037	210	005	6106	05	02	CALZADO CONTRACTUAL PARA DAMA, TALLA: 27.5, COLOR: BLANCO, CEDULA 51.	27.5	PAR	1	PAR	2	-	-	2

ANEXO 5. CUADRO DE DISTRIBUCIÓN

reas Requirentes: Órganos de Operación Administrativa Desconcentrada de Aguascalientes, Baja California, Baja California Sur, Campeche, Chiapas, Chihuahua, CDMX Norte, CDMX Sur, Coahuila, Colima, Durango, Guanajuato, Guerrero, Hidalgo, Edo. éxico Oriente, Edo. México Poniente, Jalisco, Michoacán, Morelos, Nayarit, Nuevo León, Oaxaca, Puebla, Querétaro, Quintana Roo, San Luis Potosí, Sinaloa, Sonora, Tabasco, Tamaulipas, Tlaxcala, Veracruz Norte, Veracruz Sur, Yucatán, Zacatecas y Áreas de Nivel Central.

ONA	OOAD	PARTIDA	CÉDULA	CLAVE CUCOP +	GPO	GEN	ESP	DIF	VAR	DESCRIPCIÓN- SISTEMA DE ABASTO INSTITUCIONAL (SAI)	TALLA	UNIDAD	CANT.	TIPO	ÚNICA ENTREGA RÉGIMEN ORDINARIO	ÚNICA ENTREGA MÉDICOS RESIDENTES	ÚNICA ENTREGA RÉGIMEN IMSS BIENESTAR	TOTAL POR CLAVE Y DESTINO RÉGIMEN ORDINARIO, MÉDICOS RESIDENTES E IMSS BIENESTAR
NA B	COLIMA	49	51	27101-0037	210	005	6114	05	02	CALZADO CONTRACTUAL PARA DAMA. TALLA: 28.0. COLOR: BLANCO. CEDULA 51.	28	PAR	1	PAR	12	-	-	12
NA B	COLIMA	49	51	27101-0037	210	005	6130	05	02	CALZADO. CONTRACTUAL PARA DAMA. TALLA: 29.0. COLOR: BLANCO. CEDULA 51.	29	PAR	1	PAR	2	-	-	2
NA B	COLIMA	49	51	27101-0037	210	005	6247	05	02	CALZADO CONTRACTUAL PARA DAMA. TALLA: 22.0. COLOR: NEGRO. CEDULA 51.	22	PAR	1	PAR	14	-	-	14
NA B	COLIMA	49	51	27101-0037	210	005	6262	05	02	CALZADO CONTRACTUAL PARA DAMA. TALLA: 23.0. COLOR: NEGRO. CEDULA 51.	23	PAR	1	PAR	71	-	-	71
NA B	COLIMA	49	51	27101-0037	210	005	6270	05	02	CALZADO CONTRACTUAL PARA DAMA. TALLA: 23.5. COLOR: NEGRO. CEDULA 51.	23.5	PAR	1	PAR	32	-	-	32
NA B	COLIMA	49	51	27101-0037	210	005	6288	05	02	CALZADO CONTRACTUAL PARA DAMA. TALLA: 24.0. COLOR: NEGRO. CEDULA 51.	24	PAR	1	PAR	182	-	-	182
NA B	COLIMA	49	51	27101-0037	210	005	6296	05	02	CALZADO CONTRACTUAL PARA DAMA. TALLA: 24.5. COLOR: NEGRO. CEDULA 51.	24.5	PAR	1	PAR	75	-	-	75
NA B	COLIMA	49	51	27101-0037	210	005	6304	05	02	CALZADO CONTRACTUAL PARA DAMA. TALLA: 25.0. COLOR: NEGRO. CEDULA 51.	25	PAR	1	PAR	245	-	-	245
NA B	COLIMA	49	51	27101-0037	210	005	6312	05	02	CALZADO CONTRACTUAL PARA DAMA. TALLA: 25.5. COLOR: NEGRO. CEDULA 51.	25.5	PAR	1	PAR	84	-	-	84
NA B	COLIMA	49	51	27101-0037	210	005	6320	05	02	CALZADO CONTRACTUAL PARA DAMA. TALLA: 26.0. COLOR: NEGRO. CEDULA 51.	26	PAR	1	PAR	151	-	-	151
NA B	COLIMA	49	51	27101-0037	210	005	6338	05	02	CALZADO CONTRACTUAL PARA DAMA. TALLA: 26.5. COLOR: NEGRO. CEDULA 51.	26.5	PAR	1	PAR	22	-	-	22
NA B	COLIMA	49	51	27101-0037	210	005	6346	05	02	CALZADO CONTRACTUAL PARA DAMA. TALLA: 27.0. COLOR: NEGRO. CEDULA 51.	27	PAR	1	PAR	22	-	-	22
NA B	COLIMA	49	51	27101-0037	210	005	6361	05	02	CALZADO CONTRACTUAL PARA DAMA. TALLA: 28.0. COLOR: NEGRO. CEDULA 51.	28	PAR	1	PAR	4	-	-	4
NA B	COLIMA	49	51	27101-0037	210	005	6379	05	02	CALZADO CONTRACTUAL PARA DAMA. TALLA: 28.5. COLOR: NEGRO. CEDULA 51.	28.5	PAR	1	PAR	2	-	-	2
NA B	COLIMA	49	51	27101-0037	210	005	6387	05	02	CALZADO CONTRACTUAL PARA DAMA. TALLA: 29.0. COLOR: NEGRO. CEDULA 51.	29	PAR	1	PAR	2	-	-	2
NA B	GUERRERO	49	51	27101-0037	210	005	5991	05	02	CALZADO CONTRACTUAL PARA DAMA. TALLA: 22.0. COLOR: BLANCO. CEDULA 51.	22	PAR	1	PAR	39	-	-	39
NA B	GUERRERO	49	51	27101-0037	210	005	6007	05	02	CALZADO CONTRACTUAL PARA DAMA. TALLA: 22.5. COLOR: BLANCO. CEDULA 51.	22.5	PAR	1	PAR	14	-	-	14
NA B	GUERRERO	49	51	27101-0037	210	005	6015	05	02	CALZADO CONTRACTUAL PARA DAMA. TALLA: 23.0. COLOR: BLANCO. CEDULA 51.	23	PAR	1	PAR	358	-	36	394
NA B	GUERRERO	49	51	27101-0037	210	005	6023	05	02	CALZADO CONTRACTUAL PARA DAMA. TALLA: 23.5. COLOR: BLANCO. CEDULA 51.	23.5	PAR	1	PAR	128	-	20	148
NA B	GUERRERO	49	51	27101-0037	210	005	6031	05	02	CALZADO CONTRACTUAL PARA DAMA. TALLA: 24.0. COLOR: BLANCO. CEDULA 51.	24	PAR	1	PAR	764	-	58	822
NA B	GUERRERO	49	51	27101-0037	210	005	6049	05	02	CALZADO CONTRACTUAL PARA DAMA. TALLA: 24.5. COLOR: BLANCO. CEDULA 51.	24.5	PAR	1	PAR	216	-	10	226

ANEXOS
DIVISIÓN DE CONTRATOS

ANEXO 5. CUADRO DE DISTRIBUCIÓN

Áreas Requirentes: Órganos de Operación Administrativa Desconcentrada de Aguascalientes, Baja California, Baja California Sur, Campeche, Chiapas, Chihuahua, CDMX Norte, CDMX Sur, Coahuila, Colima, Durango, Guanajuato, Guerrero, Hidalgo, Edo. México Oriente, Edo. México Poniente, Jalisco, Michoacán, Morelos, Nayarit, Nuevo León, Oaxaca, Puebla, Querétaro, Quintana Roo, San Luis Potosí, Sinaloa, Sonora, Tabasco, Tamaulipas, Tlaxcala, Veracruz Norte, Veracruz Sur, Yucatán, Zacatecas y Áreas de Nivel Central.

ZONA	OOAD	PARTIDA	CÉDULA	CLAVE CUCOP +	GPO	GEN	ESP	DIF	VAR	DESCRIPCIÓN- SISTEMA DE ABASTO INSTITUCIONAL (SAI)	TALLA	UNIDAD	CANT.	TIPO	ÚNICA ENTREGA RÉGIMEN ORDINARIO	ÚNICA ENTREGA MÉDICOS RESIDENTES	ÚNICA ENTREGA RÉGIMEN IMSS BIENESTAR	TOTAL POR CLAVE Y DESTINO RÉGIMEN ORDINARIO, MÉDICOS RESIDENTES E IMSS BIENESTAR
ZONA B	GUERRERO	49	51	27101-0037	210	005	6056	05	02	CALZADO CONTRACTUAL PARA DAMA, TALLA: 25.0, COLOR: BLANCO, CEDULA 51.	25	PAR	1	PAR	836	-	24	860
ZONA B	GUERRERO	49	51	27101-0037	210	005	6064	05	02	CALZADO CONTRACTUAL PARA DAMA, TALLA: 25.5, COLOR: BLANCO, CEDULA 51.	25.5	PAR	1	PAR	130	-	6	136
ZONA B	GUERRERO	49	51	27101-0037	210	005	6072	05	02	CALZADO CONTRACTUAL PARA DAMA, TALLA: 26.0, COLOR: BLANCO, CEDULA 51.	26	PAR	1	PAR	388	-	30	418
ZONA B	GUERRERO	49	51	27101-0037	210	005	6080	05	02	CALZADO CONTRACTUAL PARA DAMA, TALLA: 26.5, COLOR: BLANCO, CEDULA 51.	26.5	PAR	1	PAR	32	-	-	32
ZONA B	GUERRERO	49	51	27101-0037	210	005	6098	06	02	CALZADO CONTRACTUAL PARA DAMA, TALLA: 27.0, COLOR: BLANCO, CEDULA 51.	27	PAR	1	PAR	74	-	-	74
ZONA B	GUERRERO	49	51	27101-0037	210	005	6106	05	02	CALZADO CONTRACTUAL PARA DAMA, TALLA: 27.5, COLOR: BLANCO, CEDULA 51.	27.5	PAR	1	PAR	2	-	-	2
ZONA B	GUERRERO	49	51	27101-0037	210	005	6114	05	02	CALZADO CONTRACTUAL PARA DAMA, TALLA: 28.0, COLOR: BLANCO, CEDULA 51.	28	PAR	1	PAR	8	-	-	8
ZONA B	GUERRERO	49	51	27101-0037	210	005	6130	05	02	CALZADO CONTRACTUAL PARA DAMA, TALLA: 29.0, COLOR: BLANCO, CEDULA 51.	29	PAR	1	PAR	2	-	-	2
ZONA B	GUERRERO	49	51	27101-0037	210	005	6155	05	02	CALZADO CONTRACTUAL PARA DAMA, TALLA: 30.0, COLOR: BLANCO, CEDULA 51.	30	PAR	1	PAR	2	-	-	2
ZONA B	GUERRERO	49	51	27101-0037	210	005	6197	05	02	CALZADO CONTRACTUAL PARA DAMA, TALLA: 32.0, COLOR: BLANCO, CEDULA 51.	32	PAR	1	PAR	2	-	-	2
ZONA B	GUERRERO	49	51	27101-0037	210	005	6247	05	02	CALZADO CONTRACTUAL PARA DAMA, TALLA: 22.0, COLOR: NEGRO, CEDULA 51.	22	PAR	1	PAR	14	-	-	14
ZONA B	GUERRERO	49	51	27101-0037	210	005	6254	05	02	CALZADO CONTRACTUAL PARA DAMA, TALLA: 22.5, COLOR: NEGRO, CEDULA 51.	22.5	PAR	1	PAR	10	-	-	10
ZONA B	GUERRERO	49	51	27101-0037	210	005	6262	05	02	CALZADO CONTRACTUAL PARA DAMA, TALLA: 23.0, COLOR: NEGRO, CEDULA 51.	23	PAR	1	PAR	119	-	-	119
ZONA B	GUERRERO	49	51	27101-0037	210	005	6270	05	02	CALZADO CONTRACTUAL PARA DAMA, TALLA: 23.5, COLOR: NEGRO, CEDULA 51.	23.5	PAR	1	PAR	30	-	-	30
ZONA B	GUERRERO	49	51	27101-0037	210	005	6288	05	02	CALZADO CONTRACTUAL PARA DAMA, TALLA: 24.0, COLOR: NEGRO, CEDULA 51.	24	PAR	1	PAR	314	-	-	314
ZONA B	GUERRERO	49	51	27101-0037	210	005	6296	05	02	CALZADO CONTRACTUAL PARA DAMA, TALLA: 24.5, COLOR: NEGRO, CEDULA 51.	24.5	PAR	1	PAR	75	-	-	75
ZONA B	GUERRERO	49	51	27101-0037	210	005	6304	05	02	CALZADO CONTRACTUAL PARA DAMA, TALLA: 25.0, COLOR: NEGRO, CEDULA 51.	25	PAR	1	PAR	335	-	-	335
ZONA B	GUERRERO	49	51	27101-0037	210	005	6312	05	02	CALZADO CONTRACTUAL PARA DAMA, TALLA: 25.5, COLOR: NEGRO, CEDULA 51.	25.5	PAR	1	PAR	44	-	-	44
ZONA B	GUERRERO	49	51	27101-0037	210	005	6320	05	02	CALZADO CONTRACTUAL PARA DAMA, TALLA: 26.0, COLOR: NEGRO, CEDULA 51.	26	PAR	1	PAR	225	-	-	225
ZONA B	GUERRERO	49	51	27101-0037	210	005	6338	05	02	CALZADO CONTRACTUAL PARA DAMA, TALLA: 26.5, COLOR: NEGRO, CEDULA 51.	26.5	PAR	1	PAR	10	-	-	10
ZONA B	GUERRERO	49	51	27101-0037	210	005	6346	05	02	CALZADO CONTRACTUAL PARA DAMA, TALLA: 27.0, COLOR: NEGRO, CEDULA 51.	27	PAR	1	PAR	38	-	-	38

ANEXO 5. CUADRO DE DISTRIBUCIÓN

Áreas Requirentes: Órganos de Operación Administrativa Desconcentrada de Aguascalientes, Baja California, Baja California Sur, Campeche, Chiapas, Chihuahua, CDMX Norte, CDMX Sur, Coahuila, Colima, Durango, Guanajuato, Guerrero, Hidalgo, Edo. México Oriente, Edo. México Poniente, Jalisco, Michoacán, Morelos, Nayarit, Nuevo León, Oaxaca, Puebla, Querétaro, Quintana Roo, San Luis Potosí, Sinaloa, Sonora, Tabasco, Tamaulipas, Tlaxcala, Veracruz Norte, Veracruz Sur, Yucatán, Zacatecas y Áreas de Nivel Central.

ONA	GOAD	PARTIDA	CÉDULA	CLAVE CUCOP +	GPO	GEN	ESP	DIF	VAR	DESCRIPCIÓN- SISTEMA DE ABASTO INSTITUCIONAL (SAI)	TALLA	UNIDAD	CANT.	TIPO	ÚNICA ENTREGA RÉGIMEN ORDINARIO	ÚNICA ENTREGA MÉDICOS RESIDENTES	ÚNICA ENTREGA RÉGIMEN IMSS BIENESTAR	TOTAL POR CLAVE Y DESTINO RÉGIMEN ORDINARIO, MÉDICOS RESIDENTES E IMSS BIENESTAR
ONA B	GUERRERO	49	51	27101-0037	210	005	6361	05	02	CALZADO CONTRACTUAL PARA DAMA. TALLA: 28.0. COLOR: NEGRO. CEDULA 51.	28	PAR	1	PAR	2	-	-	2
ONA B	GUERRERO	49	51	27101-0037	210	005	6379	05	02	CALZADO CONTRACTUAL PARA DAMA. TALLA: 28.5. COLOR: NEGRO. CEDULA 51.	28.5	PAR	1	PAR	-	-	2	2
ONA B	JALISCO	49	51	27101-0037	210	005	5959	05	02	CALZADO CONTRACTUAL PARA DAMA. TALLA: 20.0. COLOR: BLANCO. CEDULA 51.	20	PAR	1	PAR	4	-	-	4
ONA B	JALISCO	49	51	27101-0037	210	005	5975	05	02	CALZADO CONTRACTUAL PARA DAMA. TALLA: 21.0. COLOR: BLANCO. CEDULA 51.	21	PAR	1	PAR	4	-	-	4
ONA B	JALISCO	49	51	27101-0037	210	005	5983	05	02	CALZADO CONTRACTUAL PARA DAMA. TALLA: 21.5. COLOR: BLANCO. CEDULA 51.	21.5	PAR	1	PAR	6	-	-	6
ONA B	JALISCO	49	51	27101-0037	210	005	5991	05	02	CALZADO CONTRACTUAL PARA DAMA. TALLA: 22.0. COLOR: BLANCO. CEDULA 51.	22	PAR	1	PAR	213	-	-	213
ONA B	JALISCO	49	51	27101-0037	210	005	6007	05	02	CALZADO CONTRACTUAL PARA DAMA. TALLA: 22.5. COLOR: BLANCO. CEDULA 51.	22.5	PAR	1	PAR	172	-	-	172
ONA B	JALISCO	49	51	27101-0037	210	005	6015	05	02	CALZADO CONTRACTUAL PARA DAMA. TALLA: 23.0. COLOR: BLANCO. CEDULA 51.	23	PAR	1	PAR	1,612	-	-	1,612
ONA B	JALISCO	49	51	27101-0037	210	005	6023	05	02	CALZADO CONTRACTUAL PARA DAMA. TALLA: 23.5. COLOR: BLANCO. CEDULA 51.	23.5	PAR	1	PAR	990	-	-	990
ONA B	JALISCO	49	51	27101-0037	210	005	6031	05	02	CALZADO CONTRACTUAL PARA DAMA. TALLA: 24.0. COLOR: BLANCO. CEDULA 51.	24	PAR	1	PAR	4,385	-	-	4,385
ONA B	JALISCO	49	51	27101-0037	210	005	6049	05	02	CALZADO CONTRACTUAL PARA DAMA. TALLA: 24.5. COLOR: BLANCO. CEDULA 51.	24.5	PAR	1	PAR	2,122	-	-	2,122
ONA B	JALISCO	49	51	27101-0037	210	005	6056	05	02	CALZADO CONTRACTUAL PARA DAMA. TALLA: 25.0. COLOR: BLANCO. CEDULA 51.	25	PAR	1	PAR	4,441	-	-	4,441
ONA B	JALISCO	49	51	27101-0037	210	005	6064	05	02	CALZADO CONTRACTUAL PARA DAMA. TALLA: 25.5. COLOR: BLANCO. CEDULA 51.	25.5	PAR	1	PAR	1,075	-	-	1,075
ONA B	JALISCO	49	51	27101-0037	210	005	6072	05	02	CALZADO CONTRACTUAL PARA DAMA. TALLA: 26.0. COLOR: BLANCO. CEDULA 51.	26	PAR	1	PAR	2,074	-	-	2,074
ONA B	JALISCO	49	51	27101-0037	210	005	6080	05	02	CALZADO CONTRACTUAL PARA DAMA. TALLA: 26.5. COLOR: BLANCO. CEDULA 51.	26.5	PAR	1	PAR	275	-	-	275
ONA B	JALISCO	49	51	27101-0037	210	005	6098	05	02	CALZADO CONTRACTUAL PARA DAMA. TALLA: 27.0. COLOR: BLANCO. CEDULA 51.	27	PAR	1	PAR	394	-	-	394
ONA B	JALISCO	49	51	27101-0037	210	005	6106	05	02	CALZADO CONTRACTUAL PARA DAMA. TALLA: 27.5. COLOR: BLANCO. CEDULA 51.	27.5	PAR	1	PAR	42	-	-	42
ONA B	JALISCO	49	51	27101-0037	210	005	6114	05	02	CALZADO CONTRACTUAL PARA DAMA. TALLA: 28.0. COLOR: BLANCO. CEDULA 51.	28	PAR	1	PAR	34	-	-	34
ONA B	JALISCO	49	51	27101-0037	210	005	6122	05	02	CALZADO CONTRACTUAL PARA DAMA. TALLA: 28.5. COLOR: BLANCO. CEDULA 51.	28.5	PAR	1	PAR	12	-	-	12
ONA B	JALISCO	49	51	27101-0037	210	005	6130	05	02	CALZADO CONTRACTUAL PARA DAMA. TALLA: 29.0. COLOR: BLANCO. CEDULA 51.	29	PAR	1	PAR	6	-	-	6
ONA B	JALISCO	49	51	27101-0037	210	005	6148	05	02	CALZADO CONTRACTUAL PARA DAMA. TALLA: 29.5. COLOR: BLANCO. CEDULA 51.	29.5	PAR	1	PAR	2	-	-	2

ANEXOS
DIVISIÓN DE CONTRATOS

ANEXO 5. CUADRO DE DISTRIBUCIÓN

Areas Requirentes: Órganos de Operación Administrativa Desconcentrada de Aguascalientes, Baja California, Baja California Sur, Campeche, Chiapas, Chihuahua, CDMX Norte, CDMX Sur, Coahuila, Colima, Durango, Guanajuato, Guerrero, Hidalgo, Edo. México Oriente, Edo. México Poniente, Jalisco, Michoacán, Morelos, Nayarit, Nuevo León, Oaxaca, Puebla, Querétaro, Quintana Roo, San Luis Potosí, Sinaloa, Sonora, Tabasco, Tamaulipas, Tlaxcala, Veracruz Norte, Veracruz Sur, Yucatán, Zacatecas y Áreas de Nivel Central.

ZONA	OOAD	PARTIDA	CÉDULA	CLAVE CUCOP +	GPO	GEN	ESP	DIF	VAR	DESCRIPCIÓN- SISTEMA DE ABASTO INSTITUCIONAL (SAI)	TALLA	UNIDAD	CANT.	TIPO	ÚNICA ENTREGA RÉGIMEN ORDINARIO	ÚNICA ENTREGA MÉDICOS RESIDENTES	ÚNICA ENTREGA RÉGIMEN IMSS BIENESTAR	TOTAL POR CLAVE Y DESTINO RÉGIMEN ORDINARIO, MÉDICOS RESIDENTES E IMSS BIENESTAR
ZONA B	JALISCO	49	51	27101-0037	210	005	6205	05	02	CALZADO CONTRACTUAL PARA DAMA. TALLA: 20.0. COLOR: NEGRO. CEDULA 51.	20	PAR	1	PAR	2	-	-	2
ZONA B	JALISCO	49	51	27101-0037	210	005	6239	05	02	CALZADO CONTRACTUAL PARA DAMA. TALLA: 21.5. COLOR. NEGRO. CEDULA 51.	21.5	PAR	1	PAR	2	-	-	2
ZONA B	JALISCO	49	51	27101-0037	210	005	6247	05	02	CALZADO CONTRACTUAL PARA DAMA. TALLA: 22.0. COLOR: NEGRO. CEDULA 51.	22	PAR	1	PAR	87	-	-	87
ZONA B	JALISCO	49	51	27101-0037	210	005	6254	05	02	CALZADO CONTRACTUAL PARA DAMA. TALLA: 22.5. COLOR: NEGRO. CEDULA 51.	22.5	PAR	1	PAR	77	-	-	77
ZONA B	JALISCO	49	51	27101-0037	210	005	6262	05	02	CALZADO CONTRACTUAL PARA DAMA. TALLA: 23.0. COLOR: NEGRO. CEDULA 51.	23	PAR	1	PAR	703	-	-	703
ZONA B	JALISCO	49	51	27101-0037	210	005	6270	05	02	CALZADO CONTRACTUAL PARA DAMA. TALLA: 23.5. COLOR. NEGRO. CEDULA 51.	23.5	PAR	1	PAR	443	-	-	443
ZONA B	JALISCO	49	51	27101-0037	210	005	6288	05	02	CALZADO CONTRACTUAL PARA DAMA. TALLA: 24.0. COLOR: NEGRO. CEDULA 51.	24	PAR	1	PAR	1,745	-	-	1,745
ZONA B	JALISCO	49	51	27101-0037	210	005	6296	05	02	CALZADO CONTRACTUAL PARA DAMA. TALLA: 24.5. COLOR: NEGRO. CEDULA 51.	24.5	PAR	1	PAR	804	-	-	804
ZONA B	JALISCO	49	51	27101-0037	210	005	6304	05	02	CALZADO CONTRACTUAL PARA DAMA. TALLA: 25.0. COLOR: NEGRO. CEDULA 51.	25	PAR	1	PAR	1,806	-	-	1,806
ZONA B	JALISCO	49	51	27101-0037	210	005	6312	05	02	CALZADO CONTRACTUAL PARA DAMA. TALLA: 25.5. COLOR: NEGRO. CEDULA 51.	25.5	PAR	1	PAR	531	-	-	531
ZONA B	JALISCO	49	51	27101-0037	210	005	6320	05	02	CALZADO CONTRACTUAL PARA DAMA. TALLA: 26.0. COLOR: NEGRO. CEDULA 51.	26	PAR	1	PAR	910	-	-	910
ZONA B	JALISCO	49	51	27101-0037	210	005	6338	05	02	CALZADO CONTRACTUAL PARA DAMA. TALLA: 26.5. COLOR: NEGRO. CEDULA 51.	26.5	PAR	1	PAR	142	-	-	142
ZONA B	JALISCO	49	51	27101-0037	210	005	6346	05	02	CALZADO CONTRACTUAL PARA DAMA. TALLA: 27.0. COLOR. NEGRO. CEDULA 51.	27	PAR	1	PAR	222	-	-	222
ZONA B	JALISCO	49	51	27101-0037	210	005	6353	05	02	CALZADO CONTRACTUAL PARA DAMA. TALLA: 27.5. COLOR: NEGRO. CEDULA 51.	27.5	PAR	1	PAR	24	-	-	24
ZONA B	JALISCO	49	51	27101-0037	210	005	6361	05	02	CALZADO CONTRACTUAL PARA DAMA. TALLA: 28.0. COLOR: NEGRO. CEDULA 51.	28	PAR	1	PAR	14	-	-	14
ZONA B	JALISCO	49	51	27101-0037	210	005	6379	05	02	CALZADO CONTRACTUAL PARA DAMA. TALLA: 28.5. COLOR: NEGRO. CEDULA 51.	28.5	PAR	1	PAR	6	-	-	6
ZONA B	JALISCO	49	51	27101-0037	210	005	6411	05	02	CALZADO CONTRACTUAL PARA DAMA. TALLA: 30.5. COLOR: NEGRO. CEDULA 51.	30.5	PAR	1	PAR	2	-	-	2
ZONA B	JALISCO	49	51	27101-0037	210	005	6429	05	02	CALZADO CONTRACTUAL PARA DAMA. TALLA: 31.0. COLOR: NEGRO. CEDULA 51.	31	PAR	1	PAR	2	-	-	2
ZONA B	MICHOACAN	49	51	27101-0037	210	005	5975	05	02	CALZADO CONTRACTUAL PARA DAMA. TALLA: 21.0. COLOR. BLANCO. CEDULA 51.	21	PAR	1	PAR	2	-	-	2
ZONA B	MICHOACAN	49	51	27101-0037	210	005	5983	05	02	CALZADO CONTRACTUAL PARA DAMA. TALLA: 21.5. COLOR: BLANCO. CEDULA 51.	21.5	PAR	1	PAR	6	-	-	6
ZONA B	MICHOACAN	49	51	27101-0037	210	005	5991	05	02	CALZADO CONTRACTUAL PARA DAMA. TALLA: 22.0. COLOR. BLANCO. CEDULA 51.	22	PAR	1	PAR	58	-	27	85

ANEXO 5. CUADRO DE DISTRIBUCIÓN

eas Requirentes: Órganos de Operación Administrativa Desconcentrada de Aguascallentes, Baja California, Baja California Sur, Campeche, Chiapas, Chihuahua, CDMX Norte, CDMX Sur, Coahuila, Colima, Durango, Guanajuato, Guerrero, Hidalgo, Edo. ixico Oriente, Edo. México Poniente, Jalisco, Michoacán, Morelos, Nayarit, Nuevo León, Oaxaca, Puebla, Querétaro, Quintana Roo, San Luis Potosí, Sinaloa, Sonora, Tabasco, Tamaulipas, Tlaxcala, Veracruz Norte, Veracruz Sur, Yucatán, Zacatecas y Áreas de Nivel Central.

ONA	OOAD	PARTIDA	CÉDULA	CLAVE CUCOP +	GPO	GEN	ESP	DIF	VAR	DESCRIPCIÓN- SISTEMA DE ABASTO INSTITUCIONAL (SAI)	TALLA	UNIDAD	CANT.	TIPO	ÚNICA ENTREGA RÉGIMEN ORDINARIO	ÚNICA ENTREGA MÉDICOS RESIDENTES	ÚNICA ENTREGA RÉGIMEN IMSS BIENESTAR	TOTAL POR CLAVE Y DESTINO RÉGIMEN ORDINARIO, MÉDICOS RESIDENTES E IMSS BIENESTAR
ONA B	MICHOACAN	49	51	27101-0037	210	005	6007	05	02	CALZADO CONTRACTUAL PARA DAMA. TALLA: 22.5. COLOR: BLANCO. CEDULA 51.	22.5	PAR	1	PAR	54	-	15	69
ONA B	MICHOACAN	49	51	27101-0037	210	005	6015	05	02	CALZADO CONTRACTUAL PARA DAMA. TALLA: 23.0. COLOR: BLANCO. CEDULA 51.	23	PAR	1	PAR	610	-	224	834
ONA B	MICHOACAN	49	51	27101-0037	210	005	6023	05	02	CALZADO CONTRACTUAL PARA DAMA. TALLA: 23.5. COLOR: BLANCO. CEDULA 51.	23.5	PAR	1	PAR	358	-	96	454
ONA B	MICHOACAN	49	51	27101-0037	210	005	6031	05	02	CALZADO CONTRACTUAL PARA DAMA. TALLA: 24.0. COLOR: BLANCO. CEDULA 51.	24	PAR	1	PAR	1,444	-	510	1,954
ONA B	MICHOACAN	49	51	27101-0037	210	005	6049	05	02	CALZADO CONTRACTUAL PARA DAMA. TALLA: 24.5. COLOR: BLANCO. CEDULA 51.	24.5	PAR	1	PAR	638	-	131	769
ONA B	MICHOACAN	49	51	27101-0037	210	005	6056	05	02	CALZADO CONTRACTUAL PARA DAMA. TALLA: 25.0. COLOR: BLANCO. CEDULA 51.	25	PAR	1	PAR	1,428	-	485	1,913
ONA B	MICHOACAN	49	51	27101-0037	210	005	6064	05	02	CALZADO CONTRACTUAL PARA DAMA. TALLA: 25.5. COLOR: BLANCO. CEDULA 51.	25.5	PAR	1	PAR	410	-	109	519
ONA B	MICHOACAN	49	51	27101-0037	210	005	6072	05	02	CALZADO CONTRACTUAL PARA DAMA. TALLA: 26.0. COLOR: BLANCO. CEDULA 51.	26	PAR	1	PAR	786	-	201	987
ONA B	MICHOACAN	49	51	27101-0037	210	005	6080	05	02	CALZADO CONTRACTUAL PARA DAMA. TALLA: 26.5. COLOR: BLANCO. CEDULA 51.	26.5	PAR	1	PAR	84	-	6	90
ONA B	MICHOACAN	49	51	27101-0037	210	005	6098	06	02	CALZADO CONTRACTUAL PARA DAMA. TALLA: 27.0. COLOR: BLANCO. CEDULA 51.	27	PAR	1	PAR	132	-	33	165
ONA B	MICHOACAN	49	51	27101-0037	210	005	6106	05	02	CALZADO CONTRACTUAL PARA DAMA. TALLA: 27.5. COLOR: BLANCO. CEDULA 51.	27.5	PAR	1	PAR	12	-	2	14
ONA B	MICHOACAN	49	51	27101-0037	210	005	6114	05	02	CALZADO CONTRACTUAL PARA DAMA. TALLA: 28.0. COLOR: BLANCO. CEDULA 51.	28	PAR	1	PAR	10	-	3	13
ONA B	MICHOACAN	49	51	27101-0037	210	005	6122	05	02	CALZADO CONTRACTUAL PARA DAMA. TALLA: 28.5. COLOR: BLANCO. CEDULA 51.	28.5	PAR	1	PAR	2	-	-	2
ONA B	MICHOACAN	49	51	27101-0037	210	005	6130	05	02	CALZADO CONTRACTUAL PARA DAMA. TALLA: 29.0. COLOR: BLANCO. CEDULA 51.	29	PAR	1	PAR	4	-	4	8
ONA B	MICHOACAN	49	51	27101-0037	210	005	6205	05	02	CALZADO CONTRACTUAL PARA DAMA. TALLA: 20.0. COLOR: NEGRO. CEDULA 51.	20	PAR	1	PAR	2	-	-	2
ONA B	MICHOACAN	49	51	27101-0037	210	005	6239	05	02	CALZADO CONTRACTUAL PARA DAMA. TALLA: 21.5. COLOR: NEGRO. CEDULA 51.	21.5	PAR	1	PAR	2	-	-	2
ONA B	MICHOACAN	49	51	27101-0037	210	005	6247	05	02	CALZADO CONTRACTUAL PARA DAMA. TALLA: 22.0. COLOR: NEGRO. CEDULA 51.	22	PAR	1	PAR	21	-	-	21
ONA B	MICHOACAN	49	51	27101-0037	210	005	6254	05	02	CALZADO CONTRACTUAL PARA DAMA. TALLA: 22.5. COLOR: NEGRO. CEDULA 51.	22.5	PAR	1	PAR	20	-	-	20
ONA B	MICHOACAN	49	51	27101-0037	210	005	6262	05	02	CALZADO CONTRACTUAL PARA DAMA. TALLA: 23.0. COLOR: NEGRO. CEDULA 51.	23	PAR	1	PAR	199	-	-	199
ONA B	MICHOACAN	49	51	27101-0037	210	005	6270	05	02	CALZADO CONTRACTUAL PARA DAMA. TALLA: 23.5. COLOR: NEGRO. CEDULA 51.	23.5	PAR	1	PAR	118	-	-	118
ONA B	MICHOACAN	49	51	27101-0037	210	005	6288	05	02	CALZADO CONTRACTUAL PARA DAMA. TALLA: 24.0. COLOR: NEGRO. CEDULA 51.	24	PAR	1	PAR	557	-	6	563

ANEXOS
DIVISIÓN DE CONTRATOS

ANEXO 5. CUADRO DE DISTRIBUCIÓN

Áreas Requirentes: Órganos de Operación Administrativa Desconcentrada de Aguascalientes, Baja California, Baja California Sur, Campeche, Chiapas, Chihuahua, CDMX Norte, CDMX Sur, Coahuila, Colima, Durango, Guanajuato, Guerrero, Hidalgo, E México Oriente, Edo. México Poniente, Jalisco, Michoacán, Morelos, Nayarit, Nuevo León, Oaxaca, Puebla, Querétaro, Quintana Roo, San Luis Potosí, Sinaloa, Sonora, Tabasco, Tamaulipas, Tlaxcala, Veracruz Norte, Veracruz Sur, Yucatán, Zacatecas y Ár de Nivel Central.

ZONA	OOAD	PARTIDA	CÉDULA	CLAVE CUCOP +	GPO	GEN	ESP	DIF	VAR	DESCRIPCIÓN- SISTEMA DE ABASTO INSTITUCIONAL (SAI)	TALLA	UNIDAD	CANT.	TIPO	ÚNICA ENTREGA RÉGIMEN ORDINARIO	ÚNICA ENTREGA MÉDICOS RESIDENTES	ÚNICA ENTREGA RÉGIMEN IMSS BIENESTAR	TOTAL POR CLAVE Y DESTINO RÉGIMEN ORDINARIO, MÉDICOS RESIDENTES I IMSS BIENESTA
ZONA B	MICHOACAN	49	51	27101-0037	210	005	6296	05	02	CALZADO CONTRACTUAL PARA DAMA. TALLA: 24.5. COLOR: NEGRO. CEDULA 51.	24.5	PAR	1	PAR	171	-	2	17
ZONA B	MICHOACAN	49	51	27101-0037	210	005	6304	05	02	CALZADO CONTRACTUAL PARA DAMA. TALLA: 25.0. COLOR: NEGRO. CEDULA 51.	25	PAR	1	PAR	537	-	2	53
ZONA B	MICHOACAN	49	51	27101-0037	210	005	6312	05	02	CALZADO CONTRACTUAL PARA DAMA. TALLA: 25.5. COLOR: NEGRO. CEDULA 51.	25.5	PAR	1	PAR	156	-	-	15
ZONA B	MICHOACAN	49	51	27101-0037	210	005	6320	05	02	CALZADO CONTRACTUAL PARA DAMA. TALLA: 26.0. COLOR: NEGRO. CEDULA 51.	26	PAR	1	PAR	295	-	2	29
ZONA B	MICHOACAN	49	51	27101-0037	210	005	6338	05	02	CALZADO CONTRACTUAL PARA DAMA. TALLA: 26.5. COLOR: NEGRO. CEDULA 51.	26.5	PAR	1	PAR	34	-	-	3
ZONA B	MICHOACAN	49	51	27101-0037	210	005	6346	05	02	CALZADO CONTRACTUAL PARA DAMA. TALLA: 27.0. COLOR: NEGRO. CEDULA 51.	27	PAR	1	PAR	63	-	-	63
ZONA B	MICHOACAN	49	51	27101-0037	210	005	6353	05	02	CALZADO CONTRACTUAL PARA DAMA. TALLA: 27.5. COLOR: NEGRO. CEDULA 51.	27.5	PAR	1	PAR	6	-	-	6
ZONA B	MICHOACAN	49	51	27101-0037	210	005	6361	05	02	CALZADO CONTRACTUAL PARA DAMA. TALLA: 28.0. COLOR: NEGRO. CEDULA 51.	28	PAR	1	PAR	4	-	-	4
ZONA B	MICHOACAN	49	51	27101-0037	210	005	6379	05	02	CALZADO CONTRACTUAL PARA DAMA. TALLA: 28.5. COLOR: NEGRO. CEDULA 51.	28.5	PAR	1	PAR	8	-	-	8
ZONA B	MICHOACAN	49	51	27101-0037	210	005	6395	05	02	CALZADO CONTRACTUAL PARA DAMA. TALLA: 29.5. COLOR: NEGRO. CEDULA 51.	29.5	PAR	1	PAR	2	-	-	2
ZONA B	MICHOACAN	49	51	27101-0037	210	005	6403	05	02	CALZADO CONTRACTUAL PARA DAMA. TALLA: 30.0. COLOR: NEGRO. CEDULA 51.	30	PAR	1	PAR	2	-	-	2
ZONA B	NAYARIT	49	51	27101-0037	210	005	5991	05	02	CALZADO CONTRACTUAL PARA DAMA. TALLA: 22.0. COLOR: BLANCO. CEDULA 51.	22	PAR	1	PAR	38	-	4	42
ZONA B	NAYARIT	49	51	27101-0037	210	005	6007	05	02	CALZADO CONTRACTUAL PARA DAMA. TALLA: 22.5 COLOR: BLANCO. CEDULA 51.	22.5	PAR	1	PAR	10	-	-	10
ZONA B	NAYARIT	49	51	27101-0037	210	005	6015	05	02	CALZADO CONTRACTUAL PARA DAMA. TALLA: 23.0. COLOR: BLANCO. CEDULA 51.	23	PAR	1	PAR	276	-	33	309
ZONA B	NAYARIT	49	51	27101-0037	210	005	6023	05	02	CALZADO CONTRACTUAL PARA DAMA. TALLA: 23.5. COLOR: BLANCO. CEDULA 51.	23.5	PAR	1	PAR	96	-	10	106
ZONA B	NAYARIT	49	51	27101-0037	210	005	6031	05	02	CALZADO CONTRACTUAL PARA DAMA. TALLA: 24.0. COLOR: BLANCO. CEDULA 51.	24	PAR	1	PAR	760	-	139	899
ZONA B	NAYARIT	49	51	27101-0037	210	005	6049	05	02	CALZADO CONTRACTUAL PARA DAMA. TALLA: 24.5. COLOR: BLANCO. CEDULA 51.	24.5	PAR	1	PAR	162	-	14	176
ZONA B	NAYARIT	49	51	27101-0037	210	005	6056	05	02	CALZADO CONTRACTUAL PARA DAMA. TALLA: 25.0. COLOR: BLANCO. CEDULA 51.	25	PAR	1	PAR	786	-	127	913
ZONA B	NAYARIT	49	51	27101-0037	210	005	6064	05	02	CALZADO CONTRACTUAL PARA DAMA. TALLA: 25.5 COLOR: BLANCO. CEDULA 51.	25.5	PAR	1	PAR	134	-	16	150
ZONA B	NAYARIT	49	51	27101-0037	210	005	6072	05	02	CALZADO CONTRACTUAL PARA DAMA. TALLA: 26.0. COLOR: BLANCO. CEDULA 51.	26	PAR	1	PAR	404	-	58	462
ZONA B	NAYARIT	49	51	27101-0037	210	005	6080	05	02	CALZADO CONTRACTUAL PARA DAMA. TALLA: 26.5 COLOR: BLANCO. CEDULA 51.	26.5	PAR	1	PAR	52	-	4	56

ANEXO 5. CUADRO DE DISTRIBUCIÓN

Áreas Requirentes: Órganos de Operación Administrativa Desconcentrada de Aguascalientes, Baja California, Baja California Sur, Campeche, Chiapas, Chihuahua, CDMX Norte, CDMX Sur, Coahuila, Colima, Durango, Guanajuato, Guerrero, Hidalgo, Edo. México Oriente, Edo. México Poniente, Jalisco, Michoacán, Morelos, Nayarit, Nuevo León, Oaxaca, Puebla, Querétaro, Quintana Roo, San Luis Potosí, Sinaloa, Sonora, Tabasco, Tamaulipas, Tlaxcala, Veracruz Norte, Veracruz Sur, Yucatán, Zacatecas y Áreas de Nivel Central.

ZONA	OOAD	PARTIDA	CÉDULA	CLAVE CUCOP +	GPO	GEN	ESP	DIF	VAR	DESCRIPCIÓN- SISTEMA DE ABASTO INSTITUCIONAL (SAI)	TALLA	UNIDAD	CANT.	TIPO	ÚNICA ENTREGA RÉGIMEN ORDINARIO	ÚNICA ENTREGA MÉDICOS RESIDENTES	ÚNICA ENTREGA RÉGIMEN IMSS BIENESTAR	TOTAL POR CLAVE Y DESTINO RÉGIMEN ORDINARIO, MÉDICOS RESIDENTES E IMSS BIENESTAR
ONA B	NAYARIT	49	51	27101-0037	210	005	6098	06	02	CALZADO CONTRACTUAL PARA DAMA. TALLA: 27.0. COLOR: BLANCO. CEDULA 51.	27	PAR	1	PAR	92	-	18	110
ONA B	NAYARIT	49	51	27101-0037	210	005	6106	05	02	CALZADO CONTRACTUAL PARA DAMA. TALLA: 27.5. COLOR: BLANCO. CEDULA 51.	27.5	PAR	1	PAR	2	-	-	2
ONA B	NAYARIT	49	51	27101-0037	210	005	6114	05	02	CALZADO CONTRACTUAL PARA DAMA. TALLA: 28.0. COLOR: BLANCO. CEDULA 51.	28	PAR	1	PAR	14	-	-	14
ONA B	NAYARIT	49	51	27101-0037	210	005	6122	05	02	CALZADO CONTRACTUAL PARA DAMA. TALLA: 28.5. COLOR: BLANCO. CEDULA 51.	28.5	PAR	1	PAR	4	-	-	4
ONA B	NAYARIT	49	51	27101-0037	210	005	6130	05	02	CALZADO CONTRACTUAL PARA DAMA. TALLA: 29.0. COLOR: BLANCO. CEDULA 51.	29	PAR	1	PAR	4	-	-	4
ONA B	NAYARIT	49	51	27101-0037	210	005	6247	05	02	CALZADO CONTRACTUAL PARA DAMA. TALLA: 22.0. COLOR: NEGRO. CEDULA 51.	22	PAR	1	PAR	10	-	-	10
ONA B	NAYARIT	49	51	27101-0037	210	005	6254	05	02	CALZADO CONTRACTUAL PARA DAMA. TALLA: 22.5. COLOR: NEGRO. CEDULA 51.	22.5	PAR	1	PAR	2	-	-	2
ONA B	NAYARIT	49	51	27101-0037	210	005	6262	05	02	CALZADO CONTRACTUAL PARA DAMA. TALLA: 23.0. COLOR: NEGRO. CEDULA 51.	23	PAR	1	PAR	91	-	-	91
ONA B	NAYARIT	49	51	27101-0037	210	005	6270	05	02	CALZADO CONTRACTUAL PARA DAMA. TALLA: 23.5. COLOR: NEGRO. CEDULA 51.	23.5	PAR	1	PAR	38	-	-	38
ONA B	NAYARIT	49	51	27101-0037	210	005	6288	05	02	CALZADO CONTRACTUAL PARA DAMA. TALLA: 24.0. COLOR: NEGRO. CEDULA 51.	24	PAR	1	PAR	272	-	-	272
ONA B	NAYARIT	49	51	27101-0037	210	005	6296	05	02	CALZADO CONTRACTUAL PARA DAMA. TALLA: 24.5. COLOR: NEGRO. CEDULA 51.	24.5	PAR	1	PAR	79	-	-	79
ONA B	NAYARIT	49	51	27101-0037	210	005	6304	05	02	CALZADO CONTRACTUAL PARA DAMA. TALLA: 25.0. COLOR: NEGRO. CEDULA 51.	25	PAR	1	PAR	242	-	2	244
ONA B	NAYARIT	49	51	27101-0037	210	005	6312	05	02	CALZADO CONTRACTUAL PARA DAMA. TALLA: 25.5. COLOR: NEGRO. CEDULA 51.	25.5	PAR	1	PAR	60	-	2	62
ONA B	NAYARIT	49	51	27101-0037	210	005	6320	05	02	CALZADO CONTRACTUAL PARA DAMA. TALLA: 26.0. COLOR: NEGRO. CEDULA 51.	26	PAR	1	PAR	124	-	-	124
ONA B	NAYARIT	49	51	27101-0037	210	005	6338	05	02	CALZADO CONTRACTUAL PARA DAMA. TALLA: 26.5. COLOR: NEGRO. CEDULA 51.	26.5	PAR	1	PAR	10	-	-	10
ONA B	NAYARIT	49	51	27101-0037	210	005	6346	05	02	CALZADO CONTRACTUAL PARA DAMA. TALLA: 27.0. COLOR: NEGRO. CEDULA 51.	27	PAR	1	PAR	31	-	2	33
ONA B	NAYARIT	49	51	27101-0037	210	005	6361	05	02	CALZADO CONTRACTUAL PARA DAMA. TALLA: 28.0. COLOR: NEGRO. CEDULA 51.	28	PAR	1	PAR	-	-	2	2
ONA B	NUEVO LEON	49	51	27101-0037	210	005	5959	05	02	CALZADO CONTRACTUAL PARA DAMA. TALLA: 20.0. COLOR: BLANCO. CEDULA 51.	20	PAR	1	PAR	2	-	-	2
ONA B	NUEVO LEON	49	51	27101-0037	210	005	5967	05	02	CALZADO CONTRACTUAL PARA DAMA. TALLA: 20.5. COLOR: BLANCO. CEDULA 51.	20.5	PAR	1	PAR	4	-	-	4
ONA B	NUEVO LEON	49	51	27101-0037	210	005	5975	05	02	CALZADO CONTRACTUAL PARA DAMA. TALLA: 21.0. COLOR: BLANCO. CEDULA 51.	21	PAR	1	PAR	4	-	-	4
ONA B	NUEVO LEON	49	51	27101-0037	210	005	5983	05	02	CALZADO CONTRACTUAL PARA DAMA. TALLA: 21.5. COLOR: BLANCO. CEDULA 51.	21.5	PAR	1	PAR	2	-	-	2

ANEXOS
DIVISIÓN DE CONTRATOS

ANEXO 5. CUADRO DE DISTRIBUCIÓN

Areas Requirentes: Órganos de Operación Administrativa Desconcentrada de Aguascalientes, Baja California, Baja California Sur, Campeche, Chiapas, Chihuahua, CDMX Norte, CDMX Sur, Coahuila, Colima, Durango, Guanajuato, Guerrero, Hidalgo, Edo México Oriente, Edo. México Poniente, Jalisco, Michoacán, Morelos, Nayarit, Nuevo León, Oaxaca, Puebla, Querétaro, Quintana Roo, San Luis Potosí, Sinaloa, Sonora, Tabasco, Tamaulipas, Tlaxcala, Veracruz Norte, Veracruz Sur, Yucatán, Zacatecas y Área de Nivel Central.

ZONA	OOAD	PARTIDA	CÉDULA	CLAVE CUCOP +	GPO	GEN	ESP	DIF	VAR	DESCRIPCIÓN- SISTEMA DE ABASTO INSTITUCIONAL (SAI)	TALLA	UNIDAD	CANT.	TIPO	ÚNICA ENTREGA RÉGIMEN ORDINARIO	ÚNICA ENTREGA MÉDICOS RESIDENTES	ÚNICA ENTREGA RÉGIMEN IMSS BIENESTAR	TOTAL POR CLAVE Y DESTINO RÉGIMEN ORDINARIO, MÉDICOS RESIDENTES E IMSS BIENESTAR
ZONA B	NUEVO LEON	49	51	27101-0037	210	005	5991	05	02	CALZADO CONTRACTUAL PARA DAMA, TALLA 22.0, COLOR: BLANCO, CEDULA 51.	22	PAR	1	PAR	83	-	-	83
ZONA B	NUEVO LEON	49	51	27101-0037	210	005	6007	05	02	CALZADO CONTRACTUAL PARA DAMA, TALLA 22.5 COLOR: BLANCO, CEDULA 51	22.5	PAR	1	PAR	111	-	-	111
ZONA B	NUEVO LEON	49	51	27101-0037	210	005	6015	05	02	CALZADO CONTRACTUAL PARA DAMA, TALLA: 23.0, COLOR: BLANCO, CEDULA 51.	23	PAR	1	PAR	896	-	-	896
ZONA B	NUEVO LEON	49	51	27101-0037	210	005	6023	05	02	CALZADO CONTRACTUAL PARA DAMA, TALLA: 23.5, COLOR: BLANCO, CEDULA 51	23.5	PAR	1	PAR	719	-	-	719
ZONA B	NUEVO LEON	49	51	27101-0037	210	005	6031	05	02	CALZADO CONTRACTUAL PARA DAMA, TALLA 24.0, COLOR: BLANCO, CEDULA 51.	24	PAR	1	PAR	2,918	-	-	2,918
ZONA B	NUEVO LEON	49	51	27101-0037	210	005	6049	05	02	CALZADO CONTRACTUAL PARA DAMA, TALLA 24.5, COLOR: BLANCO, CEDULA 51.	24.5	PAR	1	PAR	1,887	-	-	1,887
ZONA B	NUEVO LEON	49	51	27101-0037	210	005	6056	05	02	CALZADO CONTRACTUAL PARA DAMA, TALLA: 25.0, COLOR: BLANCO, CEDULA 51.	25	PAR	1	PAR	3,752	-	-	3,752
ZONA B	NUEVO LEON	49	51	27101-0037	210	005	6064	05	02	CALZADO CONTRACTUAL PARA DAMA, TALLA: 25.5, COLOR: BLANCO, CEDULA 51.	25.5	PAR	1	PAR	1,221	-	-	1,221
ZONA B	NUEVO LEON	49	51	27101-0037	210	005	6072	05	02	CALZADO CONTRACTUAL PARA DAMA, TALLA: 26.0, COLOR: BLANCO, CEDULA 51.	26	PAR	1	PAR	1,763	-	-	1,763
ZONA B	NUEVO LEON	49	51	27101-0037	210	005	6080	05	02	CALZADO CONTRACTUAL PARA DAMA, TALLA: 26.5, COLOR: BLANCO, CEDULA 51.	26.5	PAR	1	PAR	278	-	-	278
ZONA B	NUEVO LEON	49	51	27101-0037	210	005	6098	06	02	CALZADO CONTRACTUAL PARA DAMA, TALLA: 27.0, COLOR: BLANCO, CEDULA 51	27	PAR	1	PAR	394	-	-	394
ZONA B	NUEVO LEON	49	51	27101-0037	210	005	6106	05	02	CALZADO CONTRACTUAL PARA DAMA, TALLA: 27.5, COLOR: BLANCO, CEDULA 51.	27.5	PAR	1	PAR	44	-	-	44
ZONA B	NUEVO LEON	49	51	27101-0037	210	005	6114	05	02	CALZADO CONTRACTUAL PARA DAMA, TALLA 28.0, COLOR: BLANCO, CEDULA 51.	28	PAR	1	PAR	22	-	-	22
ZONA B	NUEVO LEON	49	51	27101-0037	210	005	6122	05	02	CALZADO CONTRACTUAL PARA DAMA, TALLA: 28.5, COLOR: BLANCO, CEDULA 51	28.5	PAR	1	PAR	4	-	-	4
ZONA B	NUEVO LEON	49	51	27101-0037	210	005	6130	05	02	CALZADO CONTRACTUAL PARA DAMA, TALLA 29.0, COLOR: BLANCO, CEDULA 51	29	PAR	1	PAR	2	-	-	2
ZONA B	NUEVO LEON	49	51	27101-0037	210	005	6148	05	02	CALZADO CONTRACTUAL PARA DAMA, TALLA 29.5 COLOR: BLANCO, CEDULA 51	29.5	PAR	1	PAR	6	-	-	6
ZONA B	NUEVO LEON	49	51	27101-0037	210	005	6155	05	02	CALZADO CONTRACTUAL PARA DAMA, TALLA 30.0, COLOR: BLANCO, CEDULA 51.	30	PAR	1	PAR	4	-	-	4
ZONA B	NUEVO LEON	49	51	27101-0037	210	005	6171	05	02	CALZADO CONTRACTUAL PARA DAMA, TALLA: 31.0, COLOR: BLANCO, CEDULA 51	31	PAR	1	PAR	4	-	-	4
ZONA B	NUEVO LEON	49	51	27101-0037	210	005	6189	05	02	CALZADO CONTRACTUAL PARA DAMA, TALLA 31.5, COLOR: BLANCO, CEDULA 51.	31.5	PAR	1	PAR	2	-	-	2
ZONA B	NUEVO LEON	49	51	27101-0037	210	005	6205	05	02	CALZADO CONTRACTUAL PARA DAMA, TALLA: 20.0, COLOR: NEGRO, CEDULA 51	20	PAR	1	PAR	4	-	-	4
ZONA B	NUEVO LEON	49	51	27101-0037	210	005	6213	05	02	CALZADO CONTRACTUAL PARA DAMA, TALLA 21.5, COLOR: NEGRO, CEDULA 51	21.5	PAR	1	PAR	4	-	-	4

ANEXO 5. CUADRO DE DISTRIBUCIÓN

eas Requirentes: Órganos de Operación Administrativa Desconcentrada de Aguascalientes, Baja California, Baja California Sur, Campeche, Chiapas, Chihuahua, CDMX Norte, CDMX Sur, Coahuila, Colima, Durango, Guanajuato, Guerrero, Hidalgo, Edo. xico Oriente, Edo. México Poniente, Jalisco, Michoacán, Morelos, Nayarit, Nuevo León, Oaxaca, Puebla, Querétaro, Quintana Roo, San Luis Potosí, Sinaloa, Sonora, Tabasco, Tamaulipas, Tlaxcala, Veracruz Norte, Veracruz Sur, Yucatán, Zacatecas y Áreas de Nivel Central.

ONA	OOAD	PARTIDA	CÉDULA	CLAVE CUCOP +	GPO	GEN	ESP	DIF	VAR	DESCRIPCIÓN- SISTEMA DE ABASTO INSTITUCIONAL (SAI)	TALLA	UNIDAD	CANT.	TIPO	ÚNICA ENTREGA RÉGIMEN ORDINARIO	ÚNICA ENTREGA MÉDICOS RESIDENTES	ÚNICA ENTREGA RÉGIMEN IMSS BIENESTAR	TOTAL POR CLAVE Y DESTINO RÉGIMEN ORDINARIO, MÉDICOS RESIDENTES E IMSS BIENESTAR
INA B	NUEVO LEON	49	51	27101-0037	210	005	6247	05	02	CALZADO CONTRACTUAL PARA DAMA. TALLA: 22.0. COLOR: NEGRO. CEDULA 51.	22	PAR	1	PAR	28	-	-	28
INA B	NUEVO LEON	49	51	27101-0037	210	005	6254	05	02	CALZADO CONTRACTUAL PARA DAMA. TALLA: 22.5. COLOR: NEGRO. CEDULA 51.	22.5	PAR	1	PAR	44	-	-	44
INA B	NUEVO LEON	49	51	27101-0037	210	005	6262	05	02	CALZADO CONTRACTUAL PARA DAMA. TALLA: 23.0. COLOR: NEGRO. CEDULA 51.	23	PAR	1	PAR	383	-	-	383
INA B	NUEVO LEON	49	51	27101-0037	210	005	6270	05	02	CALZADO CONTRACTUAL PARA DAMA. TALLA: 23.5. COLOR: NEGRO. CEDULA 51.	23.5	PAR	1	PAR	263	-	-	263
INA B	NUEVO LEON	49	51	27101-0037	210	005	6288	05	02	CALZADO CONTRACTUAL PARA DAMA. TALLA: 24.0. COLOR: NEGRO. CEDULA 51.	24	PAR	1	PAR	1,118	-	-	1,118
INA B	NUEVO LEON	49	51	27101-0037	210	005	6296	05	02	CALZADO CONTRACTUAL PARA DAMA. TALLA: 24.5. COLOR: NEGRO. CEDULA 51.	24.5	PAR	1	PAR	663	-	-	663
INA B	NUEVO LEON	49	51	27101-0037	210	005	6304	05	02	CALZADO CONTRACTUAL PARA DAMA. TALLA: 25.0. COLOR: NEGRO. CEDULA 51.	25	PAR	1	PAR	1,564	-	-	1,564
INA B	NUEVO LEON	49	51	27101-0037	210	005	6312	05	02	CALZADO CONTRACTUAL PARA DAMA. TALLA: 25.5. COLOR: NEGRO. CEDULA 51.	25.5	PAR	1	PAR	529	-	-	529
INA B	NUEVO LEON	49	51	27101-0037	210	005	6320	05	02	CALZADO CONTRACTUAL PARA DAMA. TALLA: 26.0. COLOR: NEGRO. CEDULA 51.	26	PAR	1	PAR	793	-	-	793
INA B	NUEVO LEON	49	51	27101-0037	210	005	6338	05	02	CALZADO CONTRACTUAL PARA DAMA. TALLA: 26.5. COLOR: NEGRO. CEDULA 51.	26.5	PAR	1	PAR	114	-	-	114
INA B	NUEVO LEON	49	51	27101-0037	210	005	6346	05	02	CALZADO CONTRACTUAL PARA DAMA. TALLA: 27.0. COLOR: NEGRO. CEDULA 51.	27	PAR	1	PAR	149	-	-	149
INA B	NUEVO LEON	49	51	27101-0037	210	005	6353	05	02	CALZADO CONTRACTUAL PARA DAMA. TALLA: 27.5. COLOR: NEGRO. CEDULA 51.	27.5	PAR	1	PAR	12	-	-	12
INA B	NUEVO LEON	49	51	27101-0037	210	005	6361	05	02	CALZADO CONTRACTUAL PARA DAMA. TALLA: 28.0. COLOR: NEGRO. CEDULA 51.	28	PAR	1	PAR	12	-	-	12
INA B	NUEVO LEON	49	51	27101-0037	210	005	6387	05	02	CALZADO CONTRACTUAL PARA DAMA. TALLA: 29.0. COLOR: NEGRO. CEDULA 51.	29	PAR	1	PAR	2	-	-	2
INA B	NUEVO LEON	49	51	27101-0037	210	005	6411	05	02	CALZADO CONTRACTUAL PARA DAMA. TALLA: 30.5. COLOR: NEGRO. CEDULA 51.	30.5	PAR	1	PAR	2	-	-	2
INA B	OAXACA	49	51	27101-0037	210	005	5975	05	02	CALZADO CONTRACTUAL PARA DAMA. TALLA: 21.0. COLOR: BLANCO. CEDULA 51.	21	PAR	1	PAR	2	-	-	2
INA B	OAXACA	49	51	27101-0037	210	005	5983	05	02	CALZADO CONTRACTUAL PARA DAMA. TALLA: 21.5. COLOR: BLANCO. CEDULA 51.	21.5	PAR	1	PAR	4	-	-	4
INA B	OAXACA	49	51	27101-0037	210	005	5991	05	02	CALZADO CONTRACTUAL PARA DAMA. TALLA: 22.0. COLOR: BLANCO. CEDULA 51.	22	PAR	1	PAR	38	-	92	130
INA B	OAXACA	49	51	27101-0037	210	005	6007	05	02	CALZADO CONTRACTUAL PARA DAMA. TALLA: 22.5. COLOR: BLANCO. CEDULA 51.	22.5	PAR	1	PAR	50	-	56	106
INA B	OAXACA	49	51	27101-0037	210	005	6015	05	02	CALZADO CONTRACTUAL PARA DAMA. TALLA: 23.0. COLOR: BLANCO. CEDULA 51.	23	PAR	1	PAR	350	-	597	947
INA B	OAXACA	49	51	27101-0037	210	005	6023	05	02	CALZADO CONTRACTUAL PARA DAMA. TALLA: 23.5. COLOR: BLANCO. CEDULA 51.	23.5	PAR	1	PAR	190	-	230	420

ANEXOS
DIVISIÓN DE CONTRATOS

ANEXO 5. CUADRO DE DISTRIBUCIÓN

Areas Requirentes: Órganos de Operación Administrativa Desconcentrada de Aguascalientes, Baja California, Baja California Sur, Campeche, Chiapas, Chihuahua, CDMX Norte, CDMX Sur, Coahuila, Colima, Durango, Guanajuato, Guerrero, Hidalgo, Edo México Oriente, Edo. México Poniente, Jalisco, Michoacán, Morelos, Nayarit, Nuevo León, Oaxaca, Puebla, Querétaro, Quintana Roo, San Luis Potosí, Sinaloa, Sonora, Tabasco, Tamaulipas, Tlaxcala, Veracruz Norte, Veracruz Sur, Yucatán, Zacatecas y Área de Nivel Central.

ZONA	OOAD	PARTIDA	CÉDULA	CLAVE CUCOP +	GPO	GEN	ESP	DIF	VAR	DESCRIPCIÓN- SISTEMA DE ABASTO INSTITUCIONAL (SAI)	TALLA	UNIDAD	CANT.	TIPO	ÚNICA ENTREGA RÉGIMEN ORDINARIO	ÚNICA ENTREGA MÉDICOS RESIDENTES	ÚNICA ENTREGA RÉGIMEN IMSS BIENESTAR	TOTAL POR CLAVE Y DESTINO RÉGIMEN ORDINARIO, MÉDICOS RESIDENTES E IMSS BIENESTAR
ZONA B	OAXACA	49	51	27101-0037	210	005	6031	05	02	CALZADO CONTRACTUAL PARA DAMA, TALLA: 24.0, COLOR: BLANCO, CEDULA 51.	24	PAR	1	PAR	714	-	916	1,630
ZONA B	OAXACA	49	51	27101-0037	210	005	6049	05	02	CALZADO CONTRACTUAL PARA DAMA, TALLA: 24.5, COLOR: BLANCO, CEDULA 51.	24.5	PAR	1	PAR	294	-	201	495
ZONA B	OAXACA	49	51	27101-0037	210	005	6056	05	02	CALZADO CONTRACTUAL PARA DAMA, TALLA: 25.0, COLOR: BLANCO, CEDULA 51.	25	PAR	1	PAR	594	-	579	1,173
ZONA B	OAXACA	49	51	27101-0037	210	005	6064	05	02	CALZADO CONTRACTUAL PARA DAMA, TALLA: 25.5, COLOR: BLANCO, CEDULA 51.	25.5	PAR	1	PAR	132	-	56	188
ZONA B	OAXACA	49	51	27101-0037	210	005	6072	05	02	CALZADO CONTRACTUAL PARA DAMA, TALLA: 26.0, COLOR: BLANCO, CEDULA 51.	26	PAR	1	PAR	220	-	134	354
ZONA B	OAXACA	49	51	27101-0037	210	005	6080	05	02	CALZADO CONTRACTUAL PARA DAMA, TALLA: 26.5, COLOR: BLANCO, CEDULA 51.	26.5	PAR	1	PAR	26	-	9	35
ZONA B	OAXACA	49	51	27101-0037	210	005	6098	06	02	CALZADO CONTRACTUAL PARA DAMA, TALLA: 27.0, COLOR: BLANCO, CEDULA 51.	27	PAR	1	PAR	48	-	13	61
ZONA B	OAXACA	49	51	27101-0037	210	005	6106	05	02	CALZADO CONTRACTUAL PARA DAMA, TALLA: 27.5, COLOR: BLANCO, CEDULA 51.	27.5	PAR	1	PAR	2	-	2	4
ZONA B	OAXACA	49	51	27101-0037	210	005	6114	05	02	CALZADO CONTRACTUAL PARA DAMA, TALLA: 28.0, COLOR: BLANCO, CEDULA 51.	28	PAR	1	PAR	2	-	2	4
ZONA B	OAXACA	49	51	27101-0037	210	005	6122	05	02	CALZADO CONTRACTUAL PARA DAMA, TALLA: 28.5, COLOR: BLANCO, CEDULA 51.	28.5	PAR	1	PAR	2	-	-	2
ZONA B	OAXACA	49	51	27101-0037	210	005	6247	05	02	CALZADO CONTRACTUAL PARA DAMA, TALLA: 22.0, COLOR: NEGRO CEDULA 51.	22	PAR	1	PAR	26	-	-	26
ZONA B	OAXACA	49	51	27101-0037	210	005	6254	05	02	CALZADO CONTRACTUAL PARA DAMA, TALLA: 22.5, COLOR: NEGRO, CEDULA 51.	22.5	PAR	1	PAR	10	-	-	10
ZONA B	OAXACA	49	51	27101-0037	210	005	6262	05	02	CALZADO CONTRACTUAL PARA DAMA, TALLA: 23.0, COLOR: NEGRO, CEDULA 51.	23	PAR	1	PAR	130	-	4	134
ZONA B	OAXACA	49	51	27101-0037	210	005	6270	05	02	CALZADO CONTRACTUAL PARA DAMA, TALLA: 23.5, COLOR: NEGRO CEDULA 51.	23.5	PAR	1	PAR	66	-	-	66
ZONA B	OAXACA	49	51	27101-0037	210	005	6288	05	02	CALZADO CONTRACTUAL PARA DAMA, TALLA: 24.0, COLOR: NEGRO, CEDULA 51.	24	PAR	1	PAR	250	-	6	256
ZONA B	OAXACA	49	51	27101-0037	210	005	6296	05	02	CALZADO CONTRACTUAL PARA DAMA, TALLA: 24.5, COLOR: NEGRO, CEDULA 51.	24.5	PAR	1	PAR	97	-	4	101
ZONA B	OAXACA	49	51	27101-0037	210	005	6304	05	02	CALZADO CONTRACTUAL PARA DAMA, TALLA: 25.0, COLOR: NEGRO, CEDULA 51.	25	PAR	1	PAR	237	-	4	241
ZONA B	OAXACA	49	51	27101-0037	210	005	6312	05	02	CALZADO CONTRACTUAL PARA DAMA, TALLA: 25.5, COLOR: NEGRO, CEDULA 51.	25.5	PAR	1	PAR	44	-	-	44
ZONA B	OAXACA	49	51	27101-0037	210	005	6320	05	02	CALZADO CONTRACTUAL PARA DAMA, TALLA: 26.0, COLOR: NEGRO, CEDULA 51.	26	PAR	1	PAR	114	-	-	114
ZONA B	OAXACA	49	51	27101-0037	210	005	6338	05	02	CALZADO CONTRACTUAL PARA DAMA, TALLA: 26.5, COLOR: NEGRO, CEDULA 51.	26.5	PAR	1	PAR	24	-	-	24
ZONA B	OAXACA	49	51	27101-0037	210	005	6346	05	02	CALZADO CONTRACTUAL PARA DAMA, TALLA: 27.0, COLOR: NEGRO, CEDULA 51.	27	PAR	1	PAR	16	-	-	16

ANEXO 5. CUADRO DE DISTRIBUCIÓN

reas Requirentes: Órganos de Operación Administrativa Desconcentrada de Aguascalientes, Baja California, Baja California Sur, Campeche, Chiapas, Chihuahua, CDMX Norte, CDMX Sur, Coahuila, Colima, Durango, Guanajuato, Guerrero, Hidalgo, Edo. éxico Oriente, Edo. México Poniente, Jalisco, Michoacán, Morelos, Nayarit, Nuevo León, Oaxaca, Puebla, Querétaro, Quintana Roo, San Luis Potosí, Sinaloa, Sonora, Tabasco, Tamaulipas, Tlaxcala, Veracruz Norte, Veracruz Sur, Yucatán, Zacatecas y Áreas de Nivel Central.

ONA	OOAD	PARTIDA	CÉDULA	CLAVE CUCOP +	GPO	GEN	ESP	DIF	VAR	DESCRIPCIÓN- SISTEMA DE ABASTO INSTITUCIONAL (SAI)	TALLA	UNIDAD	CANT.	TIPO	ÚNICA ENTREGA RÉGIMEN ORDINARIO	ÚNICA ENTREGA MÉDICOS RESIDENTES	ÚNICA ENTREGA RÉGIMEN IMSS BIENESTAR	TOTAL POR CLAVE Y DESTINO RÉGIMEN ORDINARIO, MÉDICOS RESIDENTES E IMSS BIENESTAR
ONA B	OAXACA	49	51	27101-0037	210	005	6353	05	02	CALZADO CONTRACTUAL PARA DAMA. TALLA: 27.5. COLOR: NEGRO. CEDULA 51.	27.5	PAR	1	PAR	2	-	-	2
ONA B	QUINTANA ROO	49	51	27101-0037	210	005	5975	05	02	CALZADO CONTRACTUAL PARA DAMA. TALLA: 21.0. COLOR: BLANCO. CEDULA 51.	21	PAR	1	PAR	2	-	-	2
ONA B	QUINTANA ROO	49	51	27101-0037	210	005	5991	05	02	CALZADO CONTRACTUAL PARA DAMA. TALLA: 22.0. COLOR: BLANCO. CEDULA 51.	22	PAR	1	PAR	48	-	-	48
ONA B	QUINTANA ROO	49	51	27101-0037	210	005	6007	05	02	CALZADO CONTRACTUAL PARA DAMA. TALLA: 22.5. COLOR: BLANCO. CEDULA 51.	22.5	PAR	1	PAR	28	-	-	28
ONA B	QUINTANA ROO	49	51	27101-0037	210	005	6015	05	02	CALZADO CONTRACTUAL PARA DAMA. TALLA: 23.0. COLOR: BLANCO. CEDULA 51.	23	PAR	1	PAR	304	-	-	304
ONA B	QUINTANA ROO	49	51	27101-0037	210	005	6023	05	02	CALZADO CONTRACTUAL PARA DAMA. TALLA: 23.5. COLOR: BLANCO. CEDULA 51.	23.5	PAR	1	PAR	136	-	-	136
ONA B	QUINTANA ROO	49	51	27101-0037	210	005	6031	05	02	CALZADO CONTRACTUAL PARA DAMA. TALLA: 24.0. COLOR: BLANCO. CEDULA 51.	24	PAR	1	PAR	630	-	-	630
ONA B	QUINTANA ROO	49	51	27101-0037	210	005	6049	05	02	CALZADO CONTRACTUAL PARA DAMA. TALLA: 24.5. COLOR: BLANCO. CEDULA 51.	24.5	PAR	1	PAR	286	-	-	286
ONA B	QUINTANA ROO	49	51	27101-0037	210	005	6056	05	02	CALZADO CONTRACTUAL PARA DAMA. TALLA: 25.0. COLOR: BLANCO. CEDULA 51.	25	PAR	1	PAR	532	-	-	532
ONA B	QUINTANA ROO	49	51	27101-0037	210	005	6064	05	02	CALZADO CONTRACTUAL PARA DAMA. TALLA: 25.5. COLOR: BLANCO. CEDULA 51.	25.5	PAR	1	PAR	152	-	-	152
ONA B	QUINTANA ROO	49	51	27101-0037	210	005	6072	05	02	CALZADO CONTRACTUAL PARA DAMA. TALLA: 26.0. COLOR: BLANCO. CEDULA 51.	26	PAR	1	PAR	258	-	-	258
ONA B	QUINTANA ROO	49	51	27101-0037	210	005	6080	05	02	CALZADO CONTRACTUAL PARA DAMA. TALLA: 26.5. COLOR: BLANCO. CEDULA 51.	26.5	PAR	1	PAR	24	-	-	24
ONA B	QUINTANA ROO	49	51	27101-0037	210	005	6098	06	02	CALZADO CONTRACTUAL PARA DAMA. TALLA: 27.0. COLOR: BLANCO. CEDULA 51.	27	PAR	1	PAR	42	-	-	42
ONA B	QUINTANA ROO	49	51	27101-0037	210	005	6114	05	02	CALZADO CONTRACTUAL PARA DAMA. TALLA: 28.0. COLOR: BLANCO. CEDULA 51.	28	PAR	1	PAR	4	-	-	4
ONA B	QUINTANA ROO	49	51	27101-0037	210	005	6122	05	02	CALZADO CONTRACTUAL PARA DAMA. TALLA: 28.5. COLOR: BLANCO. CEDULA 51.	28.5	PAR	1	PAR	2	-	-	2
ONA B	QUINTANA ROO	49	51	27101-0037	210	005	6155	05	02	CALZADO CONTRACTUAL PARA DAMA. TALLA: 30.0. COLOR: BLANCO. CEDULA 51.	30	PAR	1	PAR	2	-	-	2
ONA B	QUINTANA ROO	49	51	27101-0037	210	005	6239	05	02	CALZADO CONTRACTUAL PARA DAMA. TALLA: 21.5. COLOR: NEGRO. CEDULA 51.	21.5	PAR	1	PAR	2	-	-	2
ONA B	QUINTANA ROO	49	51	27101-0037	210	005	6247	05	02	CALZADO CONTRACTUAL PARA DAMA. TALLA: 22.0. COLOR: NEGRO. CEDULA 51.	22	PAR	1	PAR	22	-	-	22
ONA B	QUINTANA ROO	49	51	27101-0037	210	005	6254	05	02	CALZADO CONTRACTUAL PARA DAMA. TALLA: 22.5. COLOR: NEGRO. CEDULA 51.	22.5	PAR	1	PAR	12	-	-	12
ONA B	QUINTANA ROO	49	51	27101-0037	210	005	6262	05	02	CALZADO CONTRACTUAL PARA DAMA. TALLA: 23.0. COLOR: NEGRO. CEDULA 51.	23	PAR	1	PAR	124	-	-	124
ONA B	QUINTANA ROO	49	51	27101-0037	210	005	6270	05	02	CALZADO CONTRACTUAL PARA DAMA. TALLA: 23.5. COLOR: NEGRO. CEDULA 51.	23.5	PAR	1	PAR	52	-	-	52

ANEXOS
DIVISIÓN DE CONTRATOS

ANEXO 5. CUADRO DE DISTRIBUCIÓN

Areas Requirentes: Órganos de Operación Administrativa Desconcentrada de Aguascalientes, Baja California, Baja California Sur, Campeche, Chiapas, Chihuahua, CDMX Norte, CDMX Sur, Coahuila, Colima, Durango, Guanajuato, Guerrero, Hidalgo, Ed México Oriente, Edo. México Poniente, Jalisco, Michoacán, Morelos, Nayarit, Nuevo León, Oaxaca, Puebla, Querétaro, Quintana Roo, San Luis Potosí, Sinaloa, Sonora, Tabasco, Tamaulipas, Tlaxcala, Veracruz Norte, Veracruz Sur, Yucatán, Zacatecas y Áre de Nivel Central.

ZONA	OOAD	PARTIDA	CÉDULA	CLAVE CUCOP +	GPO	GEN	ESP	DIF	VAR	DESCRIPCIÓN- SISTEMA DE ABASTO INSTITUCIONAL (SAI)	TALLA	UNIDAD	CANT.	TIPO	ÚNICA ENTREGA RÉGIMEN ORDINARIO	ÚNICA ENTREGA MÉDICOS RESIDENTES	ÚNICA ENTREGA RÉGIMEN IMSS BIENESTAR	TOTAL POR CLAVE Y DESTINO RÉGIMEN ORDINARIO, MÉDICOS RESIDENTES E IMSS BIENESTA
ZONA B	QUINTANA ROO	49	51	27101-0037	210	005	6288	05	02	CALZADO CONTRACTUAL PARA DAMA, TALLA: 24.0, COLOR: NEGRO, CEDULA 51.	24	PAR	1	PAR	268	-	-	268
ZONA B	QUINTANA ROO	49	51	27101-0037	210	005	6296	05	02	CALZADO CONTRACTUAL PARA DAMA, TALLA: 24.5, COLOR: NEGRO, CEDULA 51.	24.5	PAR	1	PAR	88	-	-	88
ZONA B	QUINTANA ROO	49	51	27101-0037	210	005	6304	05	02	CALZADO CONTRACTUAL PARA DAMA, TALLA: 25.0, COLOR: NEGRO, CEDULA 51.	25	PAR	1	PAR	271	-	-	271
ZONA B	QUINTANA ROO	49	51	27101-0037	210	005	6312	05	02	CALZADO CONTRACTUAL PARA DAMA, TALLA: 25.5, COLOR: NEGRO, CEDULA 51.	25.5	PAR	1	PAR	60	-	-	60
ZONA B	QUINTANA ROO	49	51	27101-0037	210	005	6320	05	02	CALZADO CONTRACTUAL PARA DAMA, TALLA: 26.0, COLOR: NEGRO, CEDULA 51.	26	PAR	1	PAR	152	-	-	152
ZONA B	QUINTANA ROO	49	51	27101-0037	210	005	6338	05	02	CALZADO CONTRACTUAL PARA DAMA, TALLA: 26.5, COLOR: NEGRO, CEDULA 51.	26.5	PAR	1	PAR	19	-	-	19
ZONA B	QUINTANA ROO	49	51	27101-0037	210	005	6346	05	02	CALZADO CONTRACTUAL PARA DAMA, TALLA: 27.0, COLOR: NEGRO, CEDULA 51.	27	PAR	1	PAR	18	-	-	18
ZONA B	SINALOA	49	51	27101-0037	210	005	5959	05	02	CALZADO CONTRACTUAL PARA DAMA, TALLA: 20.0, COLOR: BLANCO, CEDULA 51.	20	PAR	1	PAR	4	-	-	4
ZONA B	SINALOA	49	51	27101-0037	210	005	5983	05	02	CALZADO CONTRACTUAL PARA DAMA, TALLA: 21.5, COLOR: BLANCO, CEDULA 51.	21.5	PAR	1	PAR	2	-	-	2
ZONA B	SINALOA	49	51	27101-0037	210	005	5991	05	02	CALZADO CONTRACTUAL PARA DAMA, TALLA: 22.0, COLOR: BLANCO, CEDULA 51.	22	PAR	1	PAR	52	-	4	56
ZONA B	SINALOA	49	51	27101-0037	210	005	6007	05	02	CALZADO CONTRACTUAL PARA DAMA, TALLA: 22.5, COLOR: BLANCO, CEDULA 51.	22.5	PAR	1	PAR	24	-	2	26
ZONA B	SINALOA	49	51	27101-0037	210	005	6015	05	02	CALZADO CONTRACTUAL PARA DAMA, TALLA: 23.0, COLOR: BLANCO, CEDULA 51.	23	PAR	1	PAR	454	-	33	487
ZONA B	SINALOA	49	51	27101-0037	210	005	6023	05	02	CALZADO CONTRACTUAL PARA DAMA, TALLA: 23.5, COLOR: BLANCO, CEDULA 51.	23.5	PAR	1	PAR	194	-	17	211
ZONA B	SINALOA	49	51	27101-0037	210	005	6031	05	02	CALZADO CONTRACTUAL PARA DAMA, TALLA: 24.0, COLOR: BLANCO, CEDULA 51.	24	PAR	1	PAR	1,236	-	86	1,322
ZONA B	SINALOA	49	51	27101-0037	210	005	6049	05	02	CALZADO CONTRACTUAL PARA DAMA, TALLA: 24.5, COLOR: BLANCO, CEDULA 51.	24.5	PAR	1	PAR	524	-	35	559
ZONA B	SINALOA	49	51	27101-0037	210	005	6056	05	02	CALZADO CONTRACTUAL PARA DAMA, TALLA: 25.0, COLOR: BLANCO, CEDULA 51.	25	PAR	1	PAR	1,582	-	125	1,707
ZONA B	SINALOA	49	51	27101-0037	210	005	6064	05	02	CALZADO CONTRACTUAL PARA DAMA, TALLA: 25.5, COLOR: BLANCO, CEDULA 51.	25.5	PAR	1	PAR	358	-	20	378
ZONA B	SINALOA	49	51	27101-0037	210	005	6072	05	02	CALZADO CONTRACTUAL PARA DAMA, TALLA: 26.0, COLOR: BLANCO, CEDULA 51.	26	PAR	1	PAR	894	-	63	957
ZONA B	SINALOA	49	51	27101-0037	210	005	6080	05	02	CALZADO CONTRACTUAL PARA DAMA, TALLA: 26.5, COLOR: BLANCO, CEDULA 51.	26.5	PAR	1	PAR	70	-	6	76
ZONA B	SINALOA	49	51	27101-0037	210	005	6098	05	02	CALZADO CONTRACTUAL PARA DAMA, TALLA: 27.0, COLOR: BLANCO, CEDULA 51.	27	PAR	1	PAR	222	-	16	238
ZONA B	SINALOA	49	51	27101-0037	210	005	6106	05	02	CALZADO CONTRACTUAL PARA DAMA, TALLA: 27.5, COLOR: BLANCO, CEDULA 51.	27.5	PAR	1	PAR	6	-	-	6

ANEXO 5. CUADRO DE DISTRIBUCIÓN

Áreas Requirentes: Órganos de Operación Administrativa Desconcentrada de Aguascalientes, Baja California, Baja California Sur, Campeche, Chiapas, Chihuahua, CDMX Norte, CDMX Sur, Coahuila, Colima, Durango, Guanajuato, Guerrero, Hidalgo, Edo. México Oriente, Edo. México Poniente, Jalisco, Michoacán, Morelos, Nayarit, Nuevo León, Oaxaca, Puebla, Querétaro, Quintana Roo, San Luis Potosí, Sinaloa, Sonora, Tabasco, Tamaulipas, Tlaxcala, Veracruz Norte, Veracruz Sur, Yucatán, Zacatecas y Áreas de Nivel Central.

ZONA	OOAD	PARTIDA	CÉDULA	CLAVE CUCOP +	GPO	GEN	ESP	DIF	VAR	DESCRIPCIÓN- SISTEMA DE ABASTO INSTITUCIONAL (SAI)	TALLA	UNIDAD	CANT.	TIPO	ÚNICA ENTREGA RÉGIMEN ORDINARIO	ÚNICA ENTREGA MÉDICOS RESIDENTES	ÚNICA ENTREGA RÉGIMEN IMSS BIENESTAR	TOTAL POR CLAVE Y DESTINO RÉGIMEN ORDINARIO, MÉDICOS RESIDENTES E IMSS BIENESTAR
ONA B	SINALOA	49	51	27101-0037	210	005	6114	05	02	CALZADO CONTRACTUAL PARA DAMA. TALLA: 28.0. COLOR: BLANCO. CEDULA 51.	28	PAR	1	PAR	16	-	-	16
ONA B	SINALOA	49	51	27101-0037	210	005	6130	05	02	CALZADO CONTRACTUAL PARA DAMA. TALLA: 29.0. COLOR: BLANCO. CEDULA 51.	29	PAR	1	PAR	8	-	3	11
ONA B	SINALOA	49	51	27101-0037	210	005	6221	05	02	CALZADO CONTRACTUAL PARA DAMA. TALLA: 21.0. COLOR: NEGRO. CEDULA 51.	21	PAR	1	PAR	2	-	-	2
ONA B	SINALOA	49	51	27101-0037	210	005	6247	05	02	CALZADO CONTRACTUAL PARA DAMA. TALLA: 22.0. COLOR: NEGRO. CEDULA 51.	22	PAR	1	PAR	14	-	-	14
ONA B	SINALOA	49	51	27101-0037	210	005	6254	05	02	CALZADO CONTRACTUAL PARA DAMA. TALLA: 22.5. COLOR: NEGRO. CEDULA 51.	22.5	PAR	1	PAR	10	-	-	10
ONA B	SINALOA	49	51	27101-0037	210	005	6262	05	02	CALZADO CONTRACTUAL PARA DAMA. TALLA: 23.0. COLOR: NEGRO. CEDULA 51.	23	PAR	1	PAR	186	-	-	186
ONA B	SINALOA	49	51	27101-0037	210	005	6270	05	02	CALZADO CONTRACTUAL PARA DAMA. TALLA: 23.5. COLOR: NEGRO. CEDULA 51.	23.5	PAR	1	PAR	88	-	-	88
ONA B	SINALOA	49	51	27101-0037	210	005	6288	05	02	CALZADO CONTRACTUAL PARA DAMA. TALLA: 24.0. COLOR: NEGRO. CEDULA 51.	24	PAR	1	PAR	519	-	-	519
ONA B	SINALOA	49	51	27101-0037	210	005	6296	05	02	CALZADO CONTRACTUAL PARA DAMA. TALLA: 24.5. COLOR: NEGRO. CEDULA 51.	24.5	PAR	1	PAR	202	-	-	202
ONA B	SINALOA	49	51	27101-0037	210	005	6304	05	02	CALZADO CONTRACTUAL PARA DAMA. TALLA: 25.0. COLOR: NEGRO. CEDULA 51.	25	PAR	1	PAR	620	-	4	624
ONA B	SINALOA	49	51	27101-0037	210	005	6312	05	02	CALZADO CONTRACTUAL PARA DAMA. TALLA: 25.5. COLOR: NEGRO. CEDULA 51.	25.5	PAR	1	PAR	120	-	-	120
ONA B	SINALOA	49	51	27101-0037	210	005	6320	05	02	CALZADO CONTRACTUAL PARA DAMA. TALLA: 26.0. COLOR: NEGRO. CEDULA 51.	26	PAR	1	PAR	412	-	-	412
ONA B	SINALOA	49	51	27101-0037	210	005	6338	05	02	CALZADO CONTRACTUAL PARA DAMA. TALLA: 26.5. COLOR: NEGRO. CEDULA 51.	26.5	PAR	1	PAR	34	-	-	34
ONA B	SINALOA	49	51	27101-0037	210	005	6346	05	02	CALZADO CONTRACTUAL PARA DAMA. TALLA: 27.0. COLOR: NEGRO. CEDULA 51.	27	PAR	1	PAR	100	-	-	100
ONA B	SINALOA	49	51	27101-0037	210	005	6353	05	02	CALZADO CONTRACTUAL PARA DAMA. TALLA: 27.5. COLOR: NEGRO. CEDULA 51.	27.5	PAR	1	PAR	4	-	-	4
ONA B	SINALOA	49	51	27101-0037	210	005	6361	05	02	CALZADO CONTRACTUAL PARA DAMA. TALLA: 28.0. COLOR: NEGRO. CEDULA 51.	28	PAR	1	PAR	8	-	-	8
ONA B	SONORA	49	51	27101-0037	210	005	5959	05	02	CALZADO CONTRACTUAL PARA DAMA. TALLA: 20.0. COLOR: BLANCO. CEDULA 51.	20	PAR	1	PAR	8	-	-	8
ONA B	SONORA	49	51	27101-0037	210	005	5967	05	02	CALZADO CONTRACTUAL PARA DAMA. TALLA: 20.5. COLOR: BLANCO. CEDULA 51.	20.5	PAR	1	PAR	4	-	-	4
ONA B	SONORA	49	51	27101-0037	210	005	5975	05	02	CALZADO CONTRACTUAL PARA DAMA. TALLA: 21.0. COLOR: BLANCO. CEDULA 51.	21	PAR	1	PAR	2	-	-	2
ONA B	SONORA	49	51	27101-0037	210	005	5983	05	02	CALZADO CONTRACTUAL PARA DAMA. TALLA: 21.5. COLOR: BLANCO. CEDULA 51.	21.5	PAR	1	PAR	2	-	-	2
ONA B	SONORA	49	51	27101-0037	210	005	5991	05	02	CALZADO CONTRACTUAL PARA DAMA. TALLA: 22.0. COLOR: BLANCO. CEDULA 51.	22	PAR	1	PAR	26	-	-	26

ANEXOS
DIVISIÓN DE CONTRATOS

ANEXO 5. CUADRO DE DISTRIBUCIÓN

Areas Requirentes: Órganos de Operación Administrativa Desconcentrada de Aguascalientes, Baja California, Baja California Sur, Campeche, Chiapas, Chihuahua, CDMX Norte, CDMX Sur, Coahuila, Colima, Durango, Guanajuato, Guerrero, Hidalgo, Edo. México Oriente, Edo. México Poniente, Jalisco, Michoacán, Morelos, Nayarit, Nuevo León, Oaxaca, Puebla, Querétaro, Quintana Roo, San Luis Potosí, Sinaloa, Sonora, Tabasco, Tamaulipas, Tlaxcala, Veracruz Norte, Veracruz Sur, Yucatán, Zacatecas y Áreas de Nivel Central.

ZONA	OOAD	PARTIDA	CÉDULA	CLAVE CUCOP +	GPO	GEN	ESP	DIF	VAR	DESCRIPCIÓN- SISTEMA DE ABASTO INSTITUCIONAL (SAI)	TALLA	UNIDAD	CANT.	TIPO	ÚNICA ENTREGA RÉGIMEN ORDINARIO	ÚNICA ENTREGA MÉDICOS RESIDENTES	ÚNICA ENTREGA RÉGIMEN IMSS BIENESTAR	TOTAL POR CLAVE Y DESTINO RÉGIMEN ORDINARIO, MÉDICOS RESIDENTES E IMSS BIENESTAR
ZONA B	SONORA	49	51	27101-0037	210	005	6007	05	02	CALZADO CONTRACTUAL PARA DAMA. TALLA: 22.5. COLOR: BLANCO. CEDULA 51.	22.5	PAR	1	PAR	28	-	-	28
ZONA B	SONORA	49	51	27101-0037	210	005	6015	05	02	CALZADO CONTRACTUAL PARA DAMA. TALLA: 23.0. COLOR: BLANCO. CEDULA 51.	23	PAR	1	PAR	488	-	-	488
ZONA B	SONORA	49	51	27101-0037	210	005	6023	05	02	CALZADO CONTRACTUAL PARA DAMA. TALLA: 23.5. COLOR: BLANCO. CEDULA 51.	23.5	PAR	1	PAR	260	-	-	260
ZONA B	SONORA	49	51	27101-0037	210	005	6031	05	02	CALZADO CONTRACTUAL PARA DAMA. TALLA: 24.0. COLOR: BLANCO. CEDULA 51.	24	PAR	1	PAR	1,431	-	-	1,431
ZONA B	SONORA	49	51	27101-0037	210	005	6049	05	02	CALZADO CONTRACTUAL PARA DAMA. TALLA: 24.5. COLOR: BLANCO. CEDULA 51.	24.5	PAR	1	PAR	743	-	-	743
ZONA B	SONORA	49	51	27101-0037	210	005	6056	05	02	CALZADO CONTRACTUAL PARA DAMA. TALLA: 25.0. COLOR: BLANCO. CEDULA 51.	25	PAR	1	PAR	2,224	-	-	2,224
ZONA B	SONORA	49	51	27101-0037	210	005	6064	05	02	CALZADO CONTRACTUAL PARA DAMA. TALLA: 25.5. COLOR: BLANCO. CEDULA 51.	25.5	PAR	1	PAR	597	-	-	597
ZONA B	SONORA	49	51	27101-0037	210	005	6072	05	02	CALZADO CONTRACTUAL PARA DAMA. TALLA: 26.0. COLOR: BLANCO. CEDULA 51.	26	PAR	1	PAR	1,326	-	-	1,326
ZONA B	SONORA	49	51	27101-0037	210	005	6080	05	02	CALZADO CONTRACTUAL PARA DAMA. TALLA: 26.5. COLOR: BLANCO. CEDULA 51.	26.5	PAR	1	PAR	166	-	-	166
ZONA B	SONORA	49	51	27101-0037	210	005	6098	06	02	CALZADO CONTRACTUAL PARA DAMA. TALLA: 27.0. COLOR. BLANCO CEDULA 51.	27	PAR	1	PAR	394	-	-	394
ZONA B	SONORA	49	51	27101-0037	210	005	6106	05	02	CALZADO CONTRACTUAL PARA DAMA. TALLA: 27.5. COLOR: BLANCO. CEDULA 51.	27.5	PAR	1	PAR	26	-	-	26
ZONA B	SONORA	49	51	27101-0037	210	005	6114	05	02	CALZADO CONTRACTUAL PARA DAMA. TALLA: 28.0. COLOR: BLANCO. CEDULA 51.	28	PAR	1	PAR	44	-	-	44
ZONA B	SONORA	49	51	27101-0037	210	005	6122	05	02	CALZADO CONTRACTUAL PARA DAMA. TALLA: 28.5. COLOR: BLANCO. CEDULA 51.	28.5	PAR	1	PAR	6	-	-	6
ZONA B	SONORA	49	51	27101-0037	210	005	6130	05	02	CALZADO CONTRACTUAL PARA DAMA. TALLA: 29.0. COLOR: BLANCO. CEDULA 51.	29	PAR	1	PAR	6	-	-	6
ZONA B	SONORA	49	51	27101-0037	210	005	6148	05	02	CALZADO CONTRACTUAL PARA DAMA. TALLA: 29.5. COLOR: BLANCO. CEDULA 51.	29.5	PAR	1	PAR	4	-	-	4
ZONA B	SONORA	49	51	27101-0037	210	005	6155	05	02	CALZADO CONTRACTUAL PARA DAMA. TALLA: 30.0. COLOR: BLANCO. CEDULA 51.	30	PAR	1	PAR	2	-	-	2
ZONA B	SONORA	49	51	27101-0037	210	005	6205	05	02	CALZADO CONTRACTUAL PARA DAMA. TALLA: 20.0. COLOR: NEGRO. CEDULA 51.	20	PAR	1	PAR	4	-	-	4
ZONA B	SONORA	49	51	27101-0037	210	005	6247	05	02	CALZADO CONTRACTUAL PARA DAMA. TALLA: 22.0. COLOR. NEGRO. CEDULA 51.	22	PAR	1	PAR	16	-	-	16
ZONA B	SONORA	49	51	27101-0037	210	005	6254	05	02	CALZADO CONTRACTUAL PARA DAMA. TALLA: 22.5. COLOR. NEGRO. CEDULA 51.	22.5	PAR	1	PAR	6	-	-	6
ZONA B	SONORA	49	51	27101-0037	210	005	6262	05	02	CALZADO CONTRACTUAL PARA DAMA. TALLA: 23.0. COLOR. NEGRO. CEDULA 51.	23	PAR	1	PAR	149	-	-	149
ZONA B	SONORA	49	51	27101-0037	210	005	6270	05	02	CALZADO CONTRACTUAL PARA DAMA. TALLA: 23.5. COLOR: NEGRO. CEDULA 51.	23.5	PAR	1	PAR	103	-	-	103

ANEXO 5. CUADRO DE DISTRIBUCIÓN

Áreas Requirentes: Órganos de Operación Administrativa Desconcentrada de Aguascalientes, Baja California, Baja California Sur, Campeche, Chiapas, Chihuahua, CDMX Norte, CDMX Sur, Coahuila, Colima, Durango, Guanajuato, Guerrero, Hidalgo, Edo. México Oriente, Edo. México Poniente, Jalisco, Michoacán, Morelos, Nayarit, Nuevo León, Oaxaca, Puebla, Querétaro, Quintana Roo, San Luis Potosí, Sinaloa, Sonora, Tabasco, Tamaulipas, Tlaxcala, Veracruz Norte, Veracruz Sur, Yucatán, Zacatecas y Áreas de Nivel Central.

ZONA	OOAD	PARTIDA	CÉDULA	CLAVE CUCOP +	GPO	GEN	ESP	DIF	VAR	DESCRIPCIÓN- SISTEMA DE ABASTO INSTITUCIONAL (SAI)	TALLA	UNIDAD	CANT.	TIPO	ÚNICA ENTREGA RÉGIMEN ORDINARIO	ÚNICA ENTREGA MÉDICOS RESIDENTES	ÚNICA ENTREGA RÉGIMEN IMSS BIENESTAR	TOTAL POR CLAVE Y DESTINO RÉGIMEN ORDINARIO, MÉDICOS RESIDENTES E IMSS BIENESTAR
ONA B	SONORA	49	51	27101-0037	210	005	6288	05	02	CALZADO CONTRACTUAL PARA DAMA. TALLA: 24.0. COLOR: NEGRO. CEDULA 51.	24	PAR	1	PAR	480	-	-	480
ONA B	SONORA	49	51	27101-0037	210	005	6296	05	02	CALZADO CONTRACTUAL PARA DAMA. TALLA: 24.5. COLOR: NEGRO. CEDULA 51.	24.5	PAR	1	PAR	215	-	-	215
ONA B	SONORA	49	51	27101-0037	210	005	6304	05	02	CALZADO CONTRACTUAL PARA DAMA. TALLA: 25.0. COLOR: NEGRO. CEDULA 51.	25	PAR	1	PAR	785	-	-	785
ONA B	SONORA	49	51	27101-0037	210	005	6312	05	02	CALZADO CONTRACTUAL PARA DAMA. TALLA: 25.5. COLOR: NEGRO. CEDULA 51.	25.5	PAR	1	PAR	254	-	-	254
ONA B	SONORA	49	51	27101-0037	210	005	6320	05	02	CALZADO CONTRACTUAL PARA DAMA. TALLA: 26.0. COLOR: NEGRO. CEDULA 51.	26	PAR	1	PAR	548	-	-	548
ONA B	SONORA	49	51	27101-0037	210	005	6338	05	02	CALZADO CONTRACTUAL PARA DAMA. TALLA: 26.5. COLOR: NEGRO. CEDULA 51.	26.5	PAR	1	PAR	74	-	-	74
ONA B	SONORA	49	51	27101-0037	210	005	6346	05	02	CALZADO CONTRACTUAL PARA DAMA. TALLA: 27.0. COLOR: NEGRO. CEDULA 51.	27	PAR	1	PAR	150	-	-	150
ONA B	SONORA	49	51	27101-0037	210	005	6353	05	02	CALZADO CONTRACTUAL PARA DAMA. TALLA: 27.5. COLOR: NEGRO. CEDULA 51.	27.5	PAR	1	PAR	4	-	-	4
ONA B	SONORA	49	51	27101-0037	210	005	6361	05	02	CALZADO CONTRACTUAL PARA DAMA. TALLA: 28.0. COLOR: NEGRO. CEDULA 51.	28	PAR	1	PAR	14	-	-	14
ONA B	SONORA	49	51	27101-0037	210	005	6379	05	02	CALZADO CONTRACTUAL PARA DAMA. TALLA: 28.5. COLOR: NEGRO. CEDULA 51.	28.5	PAR	1	PAR	3	-	-	3
ONA B	SONORA	49	51	27101-0037	210	005	6387	05	02	CALZADO CONTRACTUAL PARA DAMA. TALLA: 29.0. COLOR: NEGRO. CEDULA 51.	29	PAR	1	PAR	2	-	-	2
ONA B	TABASCO	49	51	27101-0037	210	005	5991	05	02	CALZADO CONTRACTUAL PARA DAMA. TALLA: 22.0. COLOR: BLANCO. CEDULA 51.	22	PAR	1	PAR	12	-	-	12
ONA B	TABASCO	49	51	27101-0037	210	005	6007	05	02	CALZADO CONTRACTUAL PARA DAMA. TALLA: 22.5. COLOR: BLANCO. CEDULA 51.	22.5	PAR	1	PAR	26	-	-	26
ONA B	TABASCO	49	51	27101-0037	210	005	6015	05	02	CALZADO CONTRACTUAL PARA DAMA. TALLA: 23.0. COLOR: BLANCO. CEDULA 51.	23	PAR	1	PAR	182	-	-	182
ONA B	TABASCO	49	51	27101-0037	210	005	6023	05	02	CALZADO CONTRACTUAL PARA DAMA. TALLA: 23.5. COLOR: BLANCO. CEDULA 51.	23.5	PAR	1	PAR	90	-	-	90
ONA B	TABASCO	49	51	27101-0037	210	005	6031	05	02	CALZADO CONTRACTUAL PARA DAMA. TALLA: 24.0. COLOR: BLANCO. CEDULA 51.	24	PAR	1	PAR	534	-	-	534
ONA B	TABASCO	49	51	27101-0037	210	005	6049	05	02	CALZADO CONTRACTUAL PARA DAMA. TALLA: 24.5. COLOR: BLANCO. CEDULA 51.	24.5	PAR	1	PAR	188	-	-	188
ONA B	TABASCO	49	51	27101-0037	210	005	6056	05	02	CALZADO CONTRACTUAL PARA DAMA. TALLA: 25.0. COLOR: BLANCO. CEDULA 51.	25	PAR	1	PAR	514	-	-	514
ONA B	TABASCO	49	51	27101-0037	210	005	6064	05	02	CALZADO CONTRACTUAL PARA DAMA. TALLA: 25.5. COLOR: BLANCO. CEDULA 51.	25.5	PAR	1	PAR	112	-	-	112
ONA B	TABASCO	49	51	27101-0037	210	005	6072	05	02	CALZADO CONTRACTUAL PARA DAMA. TALLA: 26.0. COLOR: BLANCO. CEDULA 51.	26	PAR	1	PAR	298	-	-	298
ONA B	TABASCO	49	51	27101-0037	210	005	6080	05	02	CALZADO CONTRACTUAL PARA DAMA. TALLA: 26.5. COLOR: BLANCO. CEDULA 51.	26.5	PAR	1	PAR	28	-	-	28

ANEXOS
DIVISIÓN DE CONTRATOS

ANEXO 5. CUADRO DE DISTRIBUCIÓN

Areas Requirentes: Órganos de Operación Administrativa Desconcentrada de Aguascalientes, Baja California, Baja California Sur, Campeche, Chiapas, Chihuahua, CDMX Norte, CDMX Sur, Coahuila, Colima, Durango, Guanajuato, Guerrero, Hidalgo, Edo México Oriente, Edo. México Poniente, Jalisco, Michoacán, Morelos, Nayarit, Nuevo León, Oaxaca, Puebla, Querétaro, Quintana Roo, San Luis Potosí, Sinaloa, Sonora, Tabasco, Tamaulipas, Tlaxcala, Veracruz Norte, Veracruz Sur, Yucatán, Zacatecas y Área de Nivel Central.

ZONA	OOAD	PARTIDA	CÉDULA	CLAVE CUCOP +	GPO	GEN	ESP	DIF	VAR	DESCRIPCIÓN- SISTEMA DE ABASTO INSTITUCIONAL (SAI)	TALLA	UNIDAD	CANT.	TIPO	ÚNICA ENTREGA RÉGIMEN ORDINARIO	ÚNICA ENTREGA MÉDICOS RESIDENTES	ÚNICA ENTREGA RÉGIMEN IMSS BIENESTAR	TOTAL POR CLAVE Y DESTINO RÉGIMEN ORDINARIO, MÉDICOS RESIDENTES E IMSS BIENESTAR
ZONA B	TABASCO	49	51	27101-0037	210	005	6098	06	02	CALZADO CONTRACTUAL PARA DAMA, TALLA: 27.0, COLOR: BLANCO, CEDULA 51.	27	PAR	1	PAR	38	-	-	38
ZONA B	TABASCO	49	51	27101-0037	210	005	6106	05	02	CALZADO CONTRACTUAL PARA DAMA, TALLA: 27.5, COLOR: BLANCO, CEDULA 51.	27.5	PAR	1	PAR	2	-	-	2
ZONA B	TABASCO	49	51	27101-0037	210	005	6114	05	02	CALZADO CONTRACTUAL PARA DAMA, TALLA: 28.0, COLOR: BLANCO, CEDULA 51.	28	PAR	1	PAR	2	-	-	2
ZONA B	TABASCO	49	51	27101-0037	210	005	6247	05	02	CALZADO CONTRACTUAL PARA DAMA, TALLA: 22.0, COLOR: NEGRO, CEDULA 51.	22	PAR	1	PAR	14	-	-	14
ZONA B	TABASCO	49	51	27101-0037	210	005	6254	05	02	CALZADO CONTRACTUAL PARA DAMA, TALLA: 22.5, COLOR: NEGRO, CEDULA 51.	22.5	PAR	1	PAR	8	-	-	8
ZONA B	TABASCO	49	51	27101-0037	210	005	6262	05	02	CALZADO CONTRACTUAL PARA DAMA, TALLA: 23.0, COLOR: NEGRO, CEDULA 51.	23	PAR	1	PAR	56	-	-	56
ZONA B	TABASCO	49	51	27101-0037	210	005	6270	05	02	CALZADO CONTRACTUAL PARA DAMA, TALLA: 23.5, COLOR: NEGRO, CEDULA 51.	23.5	PAR	1	PAR	38	-	-	38
ZONA B	TABASCO	49	51	27101-0037	210	005	6288	05	02	CALZADO CONTRACTUAL PARA DAMA, TALLA: 24.0, COLOR: NEGRO, CEDULA 51.	24	PAR	1	PAR	218	-	-	218
ZONA B	TABASCO	49	51	27101-0037	210	005	6296	05	02	CALZADO CONTRACTUAL PARA DAMA, TALLA: 24.5, COLOR: NEGRO, CEDULA 51.	24.5	PAR	1	PAR	94	-	-	94
ZONA B	TABASCO	49	51	27101-0037	210	005	6304	05	02	CALZADO CONTRACTUAL PARA DAMA, TALLA: 25.0, COLOR: NEGRO, CEDULA 51.	25	PAR	1	PAR	233	-	-	233
ZONA B	TABASCO	49	51	27101-0037	210	005	6312	05	02	CALZADO CONTRACTUAL PARA DAMA, TALLA: 25.5, COLOR: NEGRO, CEDULA 51.	25.5	PAR	1	PAR	46	-	-	46
ZONA B	TABASCO	49	51	27101-0037	210	005	6320	05	02	CALZADO CONTRACTUAL PARA DAMA, TALLA: 26.0, COLOR: NEGRO, CEDULA 51.	26	PAR	1	PAR	134	-	-	134
ZONA B	TABASCO	49	51	27101-0037	210	005	6338	05	02	CALZADO CONTRACTUAL PARA DAMA, TALLA: 26.5, COLOR: NEGRO, CEDULA 51.	26.5	PAR	1	PAR	14	-	-	14
ZONA B	TABASCO	49	51	27101-0037	210	005	6346	05	02	CALZADO CONTRACTUAL PARA DAMA, TALLA: 27.0, COLOR: NEGRO, CEDULA 51.	27	PAR	1	PAR	24	-	-	24
ZONA B	TABASCO	49	51	27101-0037	210	005	6353	05	02	CALZADO CONTRACTUAL PARA DAMA, TALLA: 27.5, COLOR: NEGRO, CEDULA 51.	27.5	PAR	1	PAR	2	-	-	2
ZONA B	TAMAULIPAS	49	51	27101-0037	210	005	5959	05	02	CALZADO CONTRACTUAL PARA DAMA, TALLA: 20.0, COLOR: BLANCO, CEDULA 51.	20	PAR	1	PAR	2	-	-	2
ZONA B	TAMAULIPAS	49	51	27101-0037	210	005	5967	05	02	CALZADO CONTRACTUAL PARA DAMA, TALLA: 20.5, COLOR: BLANCO, CEDULA 51.	20.5	PAR	1	PAR	2	-	-	2
ZONA B	TAMAULIPAS	49	51	27101-0037	210	005	5975	05	02	CALZADO CONTRACTUAL PARA DAMA, TALLA: 21.0, COLOR: BLANCO, CEDULA 51.	21	PAR	1	PAR	6	-	-	6
ZONA B	TAMAULIPAS	49	51	27101-0037	210	005	5991	05	02	CALZADO CONTRACTUAL PARA DAMA, TALLA: 22.0, COLOR: BLANCO, CEDULA 51.	22	PAR	1	PAR	66	-	2	68
ZONA B	TAMAULIPAS	49	51	27101-0037	210	005	6007	05	02	CALZADO CONTRACTUAL PARA DAMA, TALLA: 22.5, COLOR: BLANCO, CEDULA 51.	22.5	PAR	1	PAR	72	-	2	74
ZONA B	TAMAULIPAS	49	51	27101-0037	210	005	6015	05	02	CALZADO CONTRACTUAL PARA DAMA, TALLA: 23.0, COLOR: BLANCO, CEDULA 51.	23	PAR	1	PAR	428	-	25	453

ANEXO 5. CUADRO DE DISTRIBUCIÓN

reas Requirentes: Órganos de Operación Administrativa Desconcentrada de Aguascalientes, Baja California, Baja California Sur, Campeche, Chiapas, Chihuahua, CDMX Norte, CDMX Sur, Coahuila, Colima, Durango, Guanajuato, Guerrero, Hidalgo, Edo. éxico Oriente, Edo. México Poniente, Jalisco, Michoacán, Morelos, Nayarit, Nuevo León, Oaxaca, Puebla, Querétaro, Quintana Roo, San Luis Potosí, Sinaloa, Sonora, Tabasco, Tamaulipas, Tlaxcala, Veracruz Norte, Veracruz Sur, Yucatán, Zacatecas y Áreas de Nivel Central.

ONA	OOAD	PARTIDA	CÉDULA	CLAVE CUCOP +	GPO	GEN	ESP	DIF	VAR	DESCRIPCIÓN- SISTEMA DE ABASTO INSTITUCIONAL (SAI)	TALLA	UNIDAD	CANT.	TIPO	ÚNICA ENTREGA RÉGIMEN ORDINARIO	ÚNICA ENTREGA MÉDICOS RESIDENTES	ÚNICA ENTREGA RÉGIMEN IMSS BIENESTAR	TOTAL POR CLAVE Y DESTINO RÉGIMEN ORDINARIO, MÉDICOS RESIDENTES E IMSS BIENESTAR
ONA B	TAMAULIPAS	49	51	27101-0037	210	005	6023	05	02	CALZADO CONTRACTUAL PARA DAMA. TALLA: 23.5. COLOR: BLANCO. CEDULA 51.	23.5	PAR	1	PAR	342	-	48	390
ONA B	TAMAULIPAS	49	51	27101-0037	210	005	6031	05	02	CALZADO CONTRACTUAL PARA DAMA. TALLA: 24.0. COLOR: BLANCO. CEDULA 51.	24	PAR	1	PAR	1,238	-	94	1,332
ONA B	TAMAULIPAS	49	51	27101-0037	210	005	6049	05	02	CALZADO CONTRACTUAL PARA DAMA. TALLA: 24.5. COLOR: BLANCO. CEDULA 51.	24.5	PAR	1	PAR	772	-	42	814
ONA B	TAMAULIPAS	49	51	27101-0037	210	005	6056	05	02	CALZADO CONTRACTUAL PARA DAMA. TALLA: 25.0. COLOR: BLANCO. CEDULA 51.	25	PAR	1	PAR	1,538	-	97	1,635
ONA B	TAMAULIPAS	49	51	27101-0037	210	005	6064	05	02	CALZADO CONTRACTUAL PARA DAMA. TALLA: 25.5. COLOR: BLANCO. CEDULA 51.	25.5	PAR	1	PAR	482	-	22	504
ONA B	TAMAULIPAS	49	51	27101-0037	210	005	6072	05	02	CALZADO CONTRACTUAL PARA DAMA. TALLA: 26.0. COLOR: BLANCO. CEDULA 51.	26	PAR	1	PAR	770	-	64	834
ONA B	TAMAULIPAS	49	51	27101-0037	210	005	6080	05	02	CALZADO CONTRACTUAL PARA DAMA. TALLA: 26.5. COLOR: BLANCO. CEDULA 51.	26.5	PAR	1	PAR	148	-	2	150
ONA B	TAMAULIPAS	49	51	27101-0037	210	005	6098	06	02	CALZADO CONTRACTUAL PARA DAMA. TALLA: 27.0. COLOR: BLANCO. CEDULA 51.	27	PAR	1	PAR	182	-	11	193
ONA B	TAMAULIPAS	49	51	27101-0037	210	005	6106	05	02	CALZADO CONTRACTUAL PARA DAMA. TALLA: 27.5. COLOR: BLANCO. CEDULA 51.	27.5	PAR	1	PAR	32	-	-	32
ONA B	TAMAULIPAS	49	51	27101-0037	210	005	6114	05	02	CALZADO CONTRACTUAL PARA DAMA. TALLA: 28.0. COLOR: BLANCO. CEDULA 51.	28	PAR	1	PAR	28	-	-	28
ONA B	TAMAULIPAS	49	51	27101-0037	210	005	6122	05	02	CALZADO CONTRACTUAL PARA DAMA. TALLA: 28.5. COLOR: BLANCO. CEDULA 51.	28.5	PAR	1	PAR	16	-	-	16
ONA B	TAMAULIPAS	49	51	27101-0037	210	005	6130	05	02	CALZADO CONTRACTUAL PARA DAMA. TALLA: 29.0. COLOR: BLANCO. CEDULA 51.	29	PAR	1	PAR	4	-	-	4
ONA B	TAMAULIPAS	49	51	27101-0037	210	005	6148	05	02	CALZADO CONTRACTUAL PARA DAMA. TALLA: 29.5. COLOR: BLANCO. CEDULA 51.	29.5	PAR	1	PAR	2	-	2	4
ONA B	TAMAULIPAS	49	51	27101-0037	210	005	6155	05	02	CALZADO CONTRACTUAL PARA DAMA. TALLA: 30.0. COLOR: BLANCO. CEDULA 51.	30	PAR	1	PAR	12	-	-	12
ONA B	TAMAULIPAS	49	51	27101-0037	210	005	6163	05	02	CALZADO CONTRACTUAL PARA DAMA. TALLA: 30.5. COLOR: BLANCO. CEDULA 51.	30.5	PAR	1	PAR	2	-	-	2
ONA B	TAMAULIPAS	49	51	27101-0037	210	005	6205	05	02	CALZADO CONTRACTUAL PARA DAMA. TALLA: 20.0. COLOR: NEGRO. CEDULA 51.	20	PAR	1	PAR	2	-	-	2
ONA B	TAMAULIPAS	49	51	27101-0037	210	005	6221	05	02	CALZADO CONTRACTUAL PARA DAMA. TALLA: 21.0. COLOR: NEGRO. CEDULA 51.	21	PAR	1	PAR	6	-	-	6
ONA B	TAMAULIPAS	49	51	27101-0037	210	005	6239	05	02	CALZADO CONTRACTUAL PARA DAMA. TALLA: 21.5. COLOR: NEGRO. CEDULA 51.	21.5	PAR	1	PAR	6	-	-	6
ONA B	TAMAULIPAS	49	51	27101-0037	210	005	6247	05	02	CALZADO CONTRACTUAL PARA DAMA. TALLA: 22.0. COLOR: NEGRO. CEDULA 51.	22	PAR	1	PAR	22	-	-	22
ONA B	TAMAULIPAS	49	51	27101-0037	210	005	6254	05	02	CALZADO CONTRACTUAL PARA DAMA. TALLA: 22.5. COLOR: NEGRO. CEDULA 51.	22.5	PAR	1	PAR	22	-	-	22
ONA B	TAMAULIPAS	49	51	27101-0037	210	005	6262	05	02	CALZADO CONTRACTUAL PARA DAMA. TALLA: 23.0. COLOR: NEGRO. CEDULA 51.	23	PAR	1	PAR	154	-	2	156

ANEXOS
DIVISIÓN DE CONTRATOS

ANEXO 5. CUADRO DE DISTRIBUCIÓN

Areas Requirentes: Órganos de Operación Administrativa Desconcentrada de Aguascalientes, Baja California, Baja California Sur, Campeche, Chiapas, Chihuahua, CDMX Norte, CDMX Sur, Coahuila, Colima, Durango, Guanajuato, Guerrero, Hidalgo, Edo. México Oriente, Edo. México Poniente, Jalisco, Michoacán, Morelos, Nayarit, Nuevo León, Oaxaca, Puebla, Querétaro, Quintana Roo, San Luis Potosí, Sinaloa, Sonora, Tabasco, Tamaulipas, Tlaxcala, Veracruz Norte, Veracruz Sur, Yucatán, Zacatecas y Áreas de Nivel Central.

ZONA	OOAD	PARTIDA	CÉDULA	CLAVE CUCOP +	GPO	GEN	ESP	DIF	VAR	DESCRIPCIÓN- SISTEMA DE ABASTO INSTITUCIONAL (SAI)	TALLA	UNIDAD	CANT.	TIPO	ÚNICA ENTREGA RÉGIMEN ORDINARIO	ÚNICA ENTREGA MÉDICOS RESIDENTES	ÚNICA ENTREGA RÉGIMEN IMSS BIENESTAR	TOTAL POR CLAVE Y DESTINO RÉGIMEN ORDINARIO, MÉDICOS RESIDENTES E IMSS BIENESTAR
ZONA B	TAMAULIPAS	49	51	27101-0037	210	005	6270	05	02	CALZADO CONTRACTUAL PARA DAMA, TALLA: 23.5, COLOR: NEGRO, CEDULA 51.	23.5	PAR	1	PAR	94	-	-	94
ZONA B	TAMAULIPAS	49	51	27101-0037	210	005	6288	05	02	CALZADO CONTRACTUAL PARA DAMA, TALLA: 24.0, COLOR: NEGRO, CEDULA 51.	24	PAR	1	PAR	411	-	2	413
ZONA B	TAMAULIPAS	49	51	27101-0037	210	005	6296	05	02	CALZADO CONTRACTUAL PARA DAMA, TALLA: 24.5, COLOR: NEGRO, CEDULA 51.	24.5	PAR	1	PAR	291	-	-	291
ZONA B	TAMAULIPAS	49	51	27101-0037	210	005	6304	05	02	CALZADO CONTRACTUAL PARA DAMA, TALLA: 25.0, COLOR: NEGRO, CEDULA 51.	25	PAR	1	PAR	522	-	-	522
ZONA B	TAMAULIPAS	49	51	27101-0037	210	005	6312	05	02	CALZADO CONTRACTUAL PARA DAMA, TALLA: 25.5, COLOR: NEGRO, CEDULA 51.	25.5	PAR	1	PAR	174	-	-	174
ZONA B	TAMAULIPAS	49	51	27101-0037	210	005	6320	05	02	CALZADO CONTRACTUAL PARA DAMA, TALLA: 26.0, COLOR: NEGRO, CEDULA 51.	26	PAR	1	PAR	311	-	-	311
ZONA B	TAMAULIPAS	49	51	27101-0037	210	005	6338	05	02	CALZADO CONTRACTUAL PARA DAMA, TALLA: 26.5, COLOR: NEGRO, CEDULA 51.	26.5	PAR	1	PAR	64	-	-	64
ZONA B	TAMAULIPAS	49	51	27101-0037	210	005	6346	05	02	CALZADO CONTRACTUAL PARA DAMA, TALLA: 27.0, COLOR: NEGRO, CEDULA 51.	27	PAR	1	PAR	92	-	-	92
ZONA B	TAMAULIPAS	49	51	27101-0037	210	005	6353	05	02	CALZADO CONTRACTUAL PARA DAMA, TALLA: 27.5, COLOR: NEGRO, CEDULA 51.	27.5	PAR	1	PAR	4	-	-	4
ZONA B	TAMAULIPAS	49	51	27101-0037	210	005	6361	05	02	CALZADO CONTRACTUAL PARA DAMA, TALLA: 28.0, COLOR: NEGRO, CEDULA 51.	28	PAR	1	PAR	14	-	-	14
ZONA B	TAMAULIPAS	49	51	27101-0037	210	005	6387	05	02	CALZADO CONTRACTUAL PARA DAMA, TALLA: 29.0, COLOR: NEGRO, CEDULA 51.	29	PAR	1	PAR	6	-	-	6
ZONA B	VERACRUZ NORTE	49	51	27101-0037	210	005	5975	05	02	CALZADO CONTRACTUAL PARA DAMA, TALLA: 21.0, COLOR: BLANCO, CEDULA 51.	21	PAR	1	PAR	2	-	-	2
ZONA B	VERACRUZ NORTE	49	51	27101-0037	210	005	5991	05	02	CALZADO CONTRACTUAL PARA DAMA, TALLA: 22.0, COLOR: BLANCO, CEDULA 51.	22	PAR	1	PAR	59	-	21	80
ZONA B	VERACRUZ NORTE	49	51	27101-0037	210	005	6007	05	02	CALZADO CONTRACTUAL PARA DAMA, TALLA: 22.5, COLOR: BLANCO, CEDULA 51.	22.5	PAR	1	PAR	105	-	22	127
ZONA B	VERACRUZ NORTE	49	51	27101-0037	210	005	6015	05	02	CALZADO CONTRACTUAL PARA DAMA, TALLA: 23.0, COLOR: BLANCO, CEDULA 51.	23	PAR	1	PAR	614	-	230	844
ZONA B	VERACRUZ NORTE	49	51	27101-0037	210	005	6023	05	02	CALZADO CONTRACTUAL PARA DAMA, TALLA: 23.5, COLOR: BLANCO, CEDULA 51.	23.5	PAR	1	PAR	420	-	104	524
ZONA B	VERACRUZ NORTE	49	51	27101-0037	210	005	6031	05	02	CALZADO CONTRACTUAL PARA DAMA, TALLA: 24.0, COLOR: BLANCO, CEDULA 51.	24	PAR	1	PAR	1,430	-	430	1,860
ZONA B	VERACRUZ NORTE	49	51	27101-0037	210	005	6049	05	02	CALZADO CONTRACTUAL PARA DAMA, TALLA: 24.5, COLOR: BLANCO, CEDULA 51.	24.5	PAR	1	PAR	661	-	104	765
ZONA B	VERACRUZ NORTE	49	51	27101-0037	210	005	6056	05	02	CALZADO CONTRACTUAL PARA DAMA, TALLA: 25.0, COLOR: BLANCO, CEDULA 51.	25	PAR	1	PAR	1,481	-	240	1,721
ZONA B	VERACRUZ NORTE	49	51	27101-0037	210	005	6064	05	02	CALZADO CONTRACTUAL PARA DAMA, TALLA: 25.5, COLOR: BLANCO, CEDULA 51.	25.5	PAR	1	PAR	405	-	40	445
ZONA B	VERACRUZ NORTE	49	51	27101-0037	210	005	6072	05	02	CALZADO CONTRACTUAL PARA DAMA, TALLA: 26.0, COLOR: BLANCO, CEDULA 51.	26	PAR	1	PAR	758	-	103	861

ANEXO 5. CUADRO DE DISTRIBUCIÓN

reas Requirentes: Órganos de Operación Administrativa Desconcentrada de Aguascalientes, Baja California, Baja California Sur, Campeche, Chiapas, Chihuahua, CDMX Norte, CDMX Sur, Coahuila, Colima, Durango, Guanajuato, Guerrero, Hidalgo, Edo. léxico Oriente, Edo. México Poniente, Jalisco, Michoacán, Morelos, Nayarit, Nuevo León, Oaxaca, Puebla, Querétaro, Quintana Roo, San Luis Potosí, Sinaloa, Sonora, Tabasco, Tamaulipas, Tlaxcala, Veracruz Norte, Veracruz Sur, Yucatán, Zacatecas y Áreas de Nivel Central.

ZONA	OOAD	PARTIDA	CÉDULA	CLAVE CUCOP +	GPO	GEN	ESP	DIF	VAR	DESCRIPCIÓN- SISTEMA DE ABASTO INSTITUCIONAL (SAI)	TALLA	UNIDAD	CANT.	TIPO	ÚNICA ENTREGA RÉGIMEN ORDINARIO	ÚNICA ENTREGA MÉDICOS RESIDENTES	ÚNICA ENTREGA RÉGIMEN IMSS BIENESTAR	TOTAL POR CLAVE Y DESTINO RÉGIMEN ORDINARIO, MÉDICOS RESIDENTES E IMSS BIENESTAR
ONA B	VERACRUZ NORTE	49	51	27101-0037	210	005	6080	05	02	CALZADO CONTRACTUAL PARA DAMA. TALLA: 26.5. COLOR: BLANCO. CEDULA 51.	26.5	PAR	1	PAR	120	-	4	124
ONA B	VERACRUZ NORTE	49	51	27101-0037	210	005	6098	06	02	CALZADO CONTRACTUAL PARA DAMA. TALLA: 27.0. COLOR: BLANCO. CEDULA 51.	27	PAR	1	PAR	142	-	9	151
ONA B	VERACRUZ NORTE	49	51	27101-0037	210	005	6106	05	02	CALZADO CONTRACTUAL PARA DAMA. TALLA: 27.5. COLOR: BLANCO. CEDULA 51.	27.5	PAR	1	PAR	14	-	-	14
ONA B	VERACRUZ NORTE	49	51	27101-0037	210	005	6114	05	02	CALZADO CONTRACTUAL PARA DAMA. TALLA: 28.0. COLOR: BLANCO. CEDULA 51.	28	PAR	1	PAR	12	-	2	14
ONA B	VERACRUZ NORTE	49	51	27101-0037	210	005	6130	05	02	CALZADO CONTRACTUAL PARA DAMA. TALLA: 29.0. COLOR: BLANCO. CEDULA 51.	29	PAR	1	PAR	2	-	-	2
ONA B	VERACRUZ NORTE	49	51	27101-0037	210	005	6239	05	02	CALZADO CONTRACTUAL PARA DAMA. TALLA: 21.5. COLOR: NEGRO. CEDULA 51.	21.5	PAR	1	PAR	4	-	-	4
ONA B	VERACRUZ NORTE	49	51	27101-0037	210	005	6247	05	02	CALZADO CONTRACTUAL PARA DAMA. TALLA: 22.0. COLOR: NEGRO. CEDULA 51.	22	PAR	1	PAR	21	-	-	21
ONA B	VERACRUZ NORTE	49	51	27101-0037	210	005	6254	05	02	CALZADO CONTRACTUAL PARA DAMA. TALLA: 22.5. COLOR: NEGRO. CEDULA 51.	22.5	PAR	1	PAR	22	-	-	22
ONA B	VERACRUZ NORTE	49	51	27101-0037	210	005	6262	05	02	CALZADO CONTRACTUAL PARA DAMA. TALLA: 23.0. COLOR: NEGRO. CEDULA 51.	23	PAR	1	PAR	243	-	-	243
ONA B	VERACRUZ NORTE	49	51	27101-0037	210	005	6270	05	02	CALZADO CONTRACTUAL PARA DAMA. TALLA: 23.5. COLOR: NEGRO. CEDULA 51.	23.5	PAR	1	PAR	169	-	2	171
ONA B	VERACRUZ NORTE	49	51	27101-0037	210	005	6288	05	02	CALZADO CONTRACTUAL PARA DAMA. TALLA: 24.0. COLOR: NEGRO. CEDULA 51.	24	PAR	1	PAR	544	-	8	552
ONA B	VERACRUZ NORTE	49	51	27101-0037	210	005	6296	05	02	CALZADO CONTRACTUAL PARA DAMA. TALLA: 24.5. COLOR: NEGRO. CEDULA 51.	24.5	PAR	1	PAR	241	-	8	249
ONA B	VERACRUZ NORTE	49	51	27101-0037	210	005	6304	05	02	CALZADO CONTRACTUAL PARA DAMA. TALLA: 25.0. COLOR: NEGRO. CEDULA 51.	25	PAR	1	PAR	560	-	12	572
ONA B	VERACRUZ NORTE	49	51	27101-0037	210	005	6312	05	02	CALZADO CONTRACTUAL PARA DAMA. TALLA: 25.5. COLOR: NEGRO. CEDULA 51.	25.5	PAR	1	PAR	137	-	-	137
ONA B	VERACRUZ NORTE	49	51	27101-0037	210	005	6320	05	02	CALZADO CONTRACTUAL PARA DAMA. TALLA: 26.0. COLOR: NEGRO. CEDULA 51.	26	PAR	1	PAR	310	-	-	310
ONA B	VERACRUZ NORTE	49	51	27101-0037	210	005	6338	05	02	CALZADO CONTRACTUAL PARA DAMA. TALLA: 26.5. COLOR: NEGRO. CEDULA 51.	26.5	PAR	1	PAR	32	-	-	32
ONA B	VERACRUZ NORTE	49	51	27101-0037	210	005	6346	05	02	CALZADO CONTRACTUAL PARA DAMA. TALLA: 27.0. COLOR: NEGRO. CEDULA 51.	27	PAR	1	PAR	74	-	2	76
ONA B	VERACRUZ NORTE	49	51	27101-0037	210	005	6353	05	02	CALZADO CONTRACTUAL PARA DAMA. TALLA: 27.5. COLOR: NEGRO. CEDULA 51.	27.5	PAR	1	PAR	4	-	-	4
ONA B	VERACRUZ NORTE	49	51	27101-0037	210	005	6361	05	02	CALZADO CONTRACTUAL PARA DAMA. TALLA: 28.0. COLOR: NEGRO. CEDULA 51.	28	PAR	1	PAR	4	-	-	4
ONA B	VERACRUZ NORTE	49	51	27101-0037	210	005	6387	05	02	CALZADO CONTRACTUAL PARA DAMA. TALLA: 29.0. COLOR: NEGRO. CEDULA 51.	29	PAR	1	PAR	-	-	2	2
ONA B	VERACRUZ SUR	49	51	27101-0037	210	005	5983	05	02	CALZADO CONTRACTUAL PARA DAMA. TALLA: 21.5. COLOR: BLANCO. CEDULA 51.	21.5	PAR	1	PAR	2	-	-	2

ANEXOS
DIVISIÓN DE CONTRATOS

ANEXO 5. CUADRO DE DISTRIBUCIÓN

Áreas Requirentes: Órganos de Operación Administrativa Desconcentrada de Aguascalientes, Baja California, Baja California Sur, Campeche, Chiapas, Chihuahua, CDMX Norte, CDMX Sur, Coahuila, Colima, Durango, Guanajuato, Guerrero, Hidalgo, Edo México Oriente, Edo. México Poniente, Jalisco, Michoacán, Morelos, Nayarit, Nuevo León, Oaxaca, Puebla, Queretaro, Quintana Roo, San Luis Potosí, Sinaloa, Sonora, Tabasco, Tamaulipas, Tlaxcala, Veracruz Norte, Veracruz Sur, Yucatán, Zacatecas y Área de Nivel Central.

ZONA	OOAD	PARTIDA	CÉDULA	CLAVE CUCOP +	GPO	GEN	ESP	DIF	VAR	DESCRIPCIÓN- SISTEMA DE ABASTO INSTITUCIONAL (SAI)	TALLA	UNIDAD	CANT.	TIPO	UNICA ENTREGA RÉGIMEN ORDINARIO	UNICA ENTREGA MÉDICOS RESIDENTES	UNICA ENTREGA RÉGIMEN IMSS BIENESTAR	TOTAL POR CLAVE Y DESTINO RÉGIMEN ORDINARIO, MÉDICOS RESIDENTES E IMSS BIENESTAR
ZONA B	VERACRUZ SUR	49	51	27101-0037	210	005	5981	05	02	CALZADO CONTRACTUAL PARA DAMA, TALLA: 22.0, COLOR: BLANCO, CEDULA 51.	22	PAR	1	PAR	74	-	22	96
ZONA B	VERACRUZ SUR	49	51	27101-0037	210	005	6009	05	02	CALZADO CONTRACTUAL PARA DAMA, TALLA: 22.5, COLOR: BLANCO, CEDULA 51.	22.5	PAR	1	PAR	46	-	10	56
ZONA B	VERACRUZ SUR	49	51	27101-0037	210	005	6015	05	02	CALZADO CONTRACTUAL PARA DAMA, TALLA: 23.0, COLOR: BLANCO, CEDULA 51.	23	PAR	1	PAR	428	-	171	599
ZONA B	VERACRUZ SUR	49	51	27101-0037	210	005	6023	05	02	CALZADO CONTRACTUAL PARA DAMA, TALLA: 23.5, COLOR: BLANCO, CEDULA 51.	23.5	PAR	1	PAR	238	-	88	326
ZONA B	VERACRUZ SUR	49	51	27101-0037	210	005	6031	05	02	CALZADO CONTRACTUAL PARA DAMA, TALLA: 24.0, COLOR: BLANCO, CEDULA 51.	24	PAR	1	PAR	1,012	-	310	1,322
ZONA B	VERACRUZ SUR	49	51	27101-0037	210	005	6049	05	02	CALZADO CONTRACTUAL PARA DAMA, TALLA: 24.5, COLOR: BLANCO, CEDULA 51.	24.5	PAR	1	PAR	428	-	58	486
ZONA B	VERACRUZ SUR	49	51	27101-0037	210	005	6056	05	02	CALZADO CONTRACTUAL PARA DAMA, TALLA: 25.0, COLOR: BLANCO, CEDULA 51.	25	PAR	1	PAR	910	-	218	1,128
ZONA B	VERACRUZ SUR	49	51	27101-0037	210	005	6064	05	02	CALZADO CONTRACTUAL PARA DAMA, TALLA: 25.5, COLOR: BLANCO, CEDULA 51.	25.5	PAR	1	PAR	226	-	52	278
ZONA B	VERACRUZ SUR	49	51	27101-0037	210	005	6072	05	02	CALZADO CONTRACTUAL PARA DAMA, TALLA: 26.0, COLOR: BLANCO, CEDULA 51.	26	PAR	1	PAR	486	-	62	548
ZONA B	VERACRUZ SUR	49	51	27101-0037	210	005	6080	05	02	CALZADO CONTRACTUAL PARA DAMA, TALLA: 26.5, COLOR: BLANCO, CEDULA 51.	26.5	PAR	1	PAR	50	-	10	60
ZONA B	VERACRUZ SUR	49	51	27101-0037	210	005	6098	05	02	CALZADO CONTRACTUAL PARA DAMA, TALLA: 27.0, COLOR: BLANCO, CEDULA 51.	27	PAR	1	PAR	80	-	20	100
ZONA B	VERACRUZ SUR	49	51	27101-0037	210	005	6106	05	02	CALZADO CONTRACTUAL PARA DAMA, TALLA: 27.5, COLOR: BLANCO, CEDULA 51.	27.5	PAR	1	PAR	10	-	2	12
ZONA B	VERACRUZ SUR	49	51	27101-0037	210	005	6114	05	02	CALZADO CONTRACTUAL PARA DAMA, TALLA: 28.0, COLOR: BLANCO, CEDULA 51.	28	PAR	1	PAR	10	-	3	13
ZONA B	VERACRUZ SUR	49	51	27101-0037	210	005	6122	05	02	CALZADO CONTRACTUAL PARA DAMA, TALLA: 28.5, COLOR: BLANCO, CEDULA 51.	28.5	PAR	1	PAR	2	-	-	2
ZONA B	VERACRUZ SUR	49	51	27101-0037	210	005	6130	05	02	CALZADO CONTRACTUAL PARA DAMA, TALLA: 29.0, COLOR: BLANCO, CEDULA 51.	29	PAR	1	PAR	2	-	-	2
ZONA B	VERACRUZ SUR	49	51	27101-0037	210	005	6247	05	02	CALZADO CONTRACTUAL PARA DAMA, TALLA: 22.0, COLOR: NEGRO, CEDULA 51.	22	PAR	1	PAR	36	-	-	36
ZONA B	VERACRUZ SUR	49	51	27101-0037	210	005	6254	05	02	CALZADO CONTRACTUAL PARA DAMA, TALLA: 22.5, COLOR: NEGRO, CEDULA 51.	22.5	PAR	1	PAR	14	-	-	14
ZONA B	VERACRUZ SUR	49	51	27101-0037	210	005	6262	05	02	CALZADO CONTRACTUAL PARA DAMA, TALLA: 23.0, COLOR: NEGRO, CEDULA 51.	23	PAR	1	PAR	195	-	-	195
ZONA B	VERACRUZ SUR	49	51	27101-0037	210	005	6270	05	02	CALZADO CONTRACTUAL PARA DAMA, TALLA: 23.5, COLOR: NEGRO, CEDULA 51.	23.5	PAR	1	PAR	72	-	-	72
ZONA B	VERACRUZ SUR	49	51	27101-0037	210	005	6288	05	02	CALZADO CONTRACTUAL PARA DAMA, TALLA: 24.0, COLOR: NEGRO, CEDULA 51.	24	PAR	1	PAR	410	-	2	412
ZONA B	VERACRUZ SUR	49	51	27101-0037	210	005	6296	05	02	CALZADO CONTRACTUAL PARA DAMA, TALLA: 24.5, COLOR: NEGRO, CEDULA 51.	24.5	PAR	1	PAR	150	-	2	152

ANEXO 5. CUADRO DE DISTRIBUCIÓN

reas Requirentes: Órganos de Operación Administrativa Desconcentrada de Aguascalientes, Baja California, Baja California Sur, Campeche, Chiapas, Chihuahua, CDMX Norte, CDMX Sur, Coahuila, Colima, Durango, Guanajuato, Guerrero, Hidalgo, Edo. éxico Oriente, Edo. México Poniente, Jalisco, Michoacán, Morelos, Nayarit, Nuevo León, Oaxaca, Puebla, Querétaro, Quintana Roo, San Luis Potosí, Sinaloa, Sonora, Tabasco, Tamaulipas, Tlaxcala, Veracruz Norte, Veracruz Sur, Yucatán, Zacatecas y Áreas de Nivel Central.

ONA	OOAD	PARTIDA	CÉDULA	CLAVE CUCOP +	GPO	GEN	ESP	DIF	VAR	DESCRIPCIÓN- SISTEMA DE ABASTO INSTITUCIONAL (SAI)	TALLA	UNIDAD	CANT.	TIPO	ÚNICA ENTREGA RÉGIMEN ORDINARIO	ÚNICA ENTREGA MÉDICOS RESIDENTES	ÚNICA ENTREGA RÉGIMEN IMSS BIENESTAR	TOTAL POR CLAVE Y DESTINO RÉGIMEN ORDINARIO, MÉDICOS RESIDENTES E IMSS BIENESTAR
ONA B	VERACRUZ SUR	49	51	27101-0037	210	005	6304	05	02	CALZADO CONTRACTUAL PARA DAMA. TALLA: 25.0. COLOR: NEGRO. CEDULA 51.	25	PAR	1	PAR	443	-	6	449
ONA B	VERACRUZ SUR	49	51	27101-0037	210	005	6312	05	02	CALZADO CONTRACTUAL PARA DAMA. TALLA: 25.5. COLOR: NEGRO. CEDULA 51.	25.5	PAR	1	PAR	94	-	-	94
ONA B	VERACRUZ SUR	49	51	27101-0037	210	005	6320	05	02	CALZADO CONTRACTUAL PARA DAMA. TALLA: 26.0. COLOR: NEGRO. CEDULA 51.	26	PAR	1	PAR	256	-	4	260
ONA B	VERACRUZ SUR	49	51	27101-0037	210	005	6338	05	02	CALZADO CONTRACTUAL PARA DAMA. TALLA: 26.5. COLOR: NEGRO. CEDULA 51.	26.5	PAR	1	PAR	14	-	-	14
ONA B	VERACRUZ SUR	49	51	27101-0037	210	005	6346	05	02	CALZADO CONTRACTUAL PARA DAMA. TALLA: 27.0. COLOR: NEGRO. CEDULA 51.	27	PAR	1	PAR	64	-	-	64
ONA B	VERACRUZ SUR	49	51	27101-0037	210	005	6353	05	02	CALZADO CONTRACTUAL PARA DAMA. TALLA: 27.5. COLOR: NEGRO. CEDULA 51.	27.5	PAR	1	PAR	2	-	-	2
ONA B	VERACRUZ SUR	49	51	27101-0037	210	005	6361	05	02	CALZADO CONTRACTUAL PARA DAMA. TALLA: 28.0. COLOR: NEGRO. CEDULA 51.	28	PAR	1	PAR	4	-	-	4
ONA B	VERACRUZ SUR	49	51	27101-0037	210	005	6387	05	02	CALZADO CONTRACTUAL PARA DAMA. TALLA: 29.0. COLOR: NEGRO. CEDULA 51.	29	PAR	1	PAR	2	-	2	4
ONA B	YUCATAN	49	51	27101-0037	210	005	5959	05	02	CALZADO CONTRACTUAL PARA DAMA. TALLA: 20.0. COLOR: BLANCO. CEDULA 51.	20	PAR	1	PAR	2	-	-	2
ONA B	YUCATAN	49	51	27101-0037	210	005	5983	05	02	CALZADO CONTRACTUAL PARA DAMA. TALLA: 21.5. COLOR: BLANCO. CEDULA 51.	21.5	PAR	1	PAR	4	-	-	4
ONA B	YUCATAN	49	51	27101-0037	210	005	5991	05	02	CALZADO CONTRACTUAL PARA DAMA. TALLA: 22.0. COLOR: BLANCO. CEDULA 51.	22	PAR	1	PAR	115	-	39	154
ONA B	YUCATAN	49	51	27101-0037	210	005	6007	05	02	CALZADO CONTRACTUAL PARA DAMA. TALLA: 22.5. COLOR: BLANCO. CEDULA 51.	22.5	PAR	1	PAR	61	-	23	84
ONA B	YUCATAN	49	51	27101-0037	210	005	6015	05	02	CALZADO CONTRACTUAL PARA DAMA. TALLA: 23.0. COLOR: BLANCO. CEDULA 51.	23	PAR	1	PAR	623	-	149	772
ONA B	YUCATAN	49	51	27101-0037	210	005	6023	05	02	CALZADO CONTRACTUAL PARA DAMA. TALLA: 23.5. COLOR: BLANCO. CEDULA 51.	23.5	PAR	1	PAR	304	-	48	352
ONA B	YUCATAN	49	51	27101-0037	210	005	6031	05	02	CALZADO CONTRACTUAL PARA DAMA. TALLA: 24.0. COLOR: BLANCO. CEDULA 51.	24	PAR	1	PAR	1,515	-	149	1,664
ONA B	YUCATAN	49	51	27101-0037	210	005	6049	05	02	CALZADO CONTRACTUAL PARA DAMA. TALLA: 24.5. COLOR: BLANCO. CEDULA 51.	24.5	PAR	1	PAR	446	-	39	485
ONA B	YUCATAN	49	51	27101-0037	210	005	6056	05	02	CALZADO CONTRACTUAL PARA DAMA. TALLA: 25.0. COLOR: BLANCO. CEDULA 51.	25	PAR	1	PAR	1,218	-	81	1,299
ONA B	YUCATAN	49	51	27101-0037	210	005	6064	05	02	CALZADO CONTRACTUAL PARA DAMA. TALLA: 25.5. COLOR: BLANCO. CEDULA 51.	25.5	PAR	1	PAR	250	-	23	273
ONA B	YUCATAN	49	51	27101-0037	210	005	6072	05	02	CALZADO CONTRACTUAL PARA DAMA. TALLA: 26.0. COLOR: BLANCO. CEDULA 51.	26	PAR	1	PAR	607	-	31	638
ONA B	YUCATAN	49	51	27101-0037	210	005	6080	05	02	CALZADO CONTRACTUAL PARA DAMA. TALLA: 26.5. COLOR: BLANCO. CEDULA 51.	26.5	PAR	1	PAR	56	-	4	60
ONA B	YUCATAN	49	51	27101-0037	210	005	6098	05	02	CALZADO CONTRACTUAL PARA DAMA. TALLA: 27.0. COLOR: BLANCO. CEDULA 51.	27	PAR	1	PAR	92	-	4	96

ANEXOS
DIVISIÓN DE CONTRATOS

ANEXO 5. CUADRO DE DISTRIBUCIÓN

Areas Requirentes: Órganos de Operación Administrativa Desconcentrada de Aguascalientes, Baja California, Baja California Sur, Campeche, Chiapas, Chihuahua, CDMX Norte, CDMX Sur, Coahuila, Colima, Durango, Guanajuato, Guerrero, Hidalgo, Edo México Oriente, Edo. México Poniente, Jalisco, Michoacán, Morelos, Nayarit, Nuevo León, Oaxaca, Puebla, Querétaro, Quintana Roo, San Luis Potosí, Sinaloa, Sonora, Tabasco, Tamaulipas, Tlaxcala, Veracruz Norte, Veracruz Sur, Yucatán, Zacatecas y Área de Nivel Central.

ZONA	OOAD	PARTIDA	CÉDULA	CLAVE CUCOP +	GPO	GEN	ESP	DIF	VAR	DESCRIPCIÓN- SISTEMA DE ABASTO INSTITUCIONAL (SAI)	TALLA	UNIDAD	CANT.	TIPO	ÚNICA ENTREGA RÉGIMEN ORDINARIO	ÚNICA ENTREGA MÉDICOS RESIDENTES	ÚNICA ENTREGA RÉGIMEN IMSS BIENESTAR	TOTAL POR CLAVE Y DESTINO RÉGIMEN ORDINARIO, MÉDICOS RESIDENTES E IMSS BIENESTAR
ZONA B	YUCATAN	49	51	27101-0037	210	005	6106	05	02	CALZADO CONTRACTUAL PARA DAMA, TALLA: 27.5, COLOR: BLANCO, CEDULA 51.	27.5	PAR	1	PAR	4	-	-	4
ZONA B	YUCATAN	49	51	27101-0037	210	005	6114	05	02	CALZADO CONTRACTUAL PARA DAMA, TALLA: 28.0, COLOR: BLANCO, CEDULA 51.	28	PAR	1	PAR	8	-	-	8
ZONA B	YUCATAN	49	51	27101-0037	210	005	6130	05	02	CALZADO CONTRACTUAL PARA DAMA, TALLA: 29.0, COLOR: BLANCO, CEDULA 51.	29	PAR	1	PAR	2	-	-	2
ZONA B	YUCATAN	49	51	27101-0037	210	005	6205	05	02	CALZADO CONTRACTUAL PARA DAMA, TALLA: 20.0, COLOR: NEGRO, CEDULA 51.	20	PAR	1	PAR	2	-	-	2
ZONA B	YUCATAN	49	51	27101-0037	210	005	6247	05	02	CALZADO CONTRACTUAL PARA DAMA, TALLA: 22.0, COLOR: NEGRO, CEDULA 51.	22	PAR	1	PAR	4	-	-	4
ZONA B	YUCATAN	49	51	27101-0037	210	005	6254	05	02	CALZADO CONTRACTUAL PARA DAMA, TALLA: 22.5, COLOR: NEGRO, CEDULA 51.	22.5	PAR	1	PAR	6	-	-	6
ZONA B	YUCATAN	49	51	27101-0037	210	005	6262	05	02	CALZADO CONTRACTUAL PARA DAMA, TALLA: 23.0, COLOR: NEGRO, CEDULA 51.	23	PAR	1	PAR	71	-	-	71
ZONA B	YUCATAN	49	51	27101-0037	210	005	6270	05	02	CALZADO CONTRACTUAL PARA DAMA, TALLA: 23.5, COLOR: NEGRO, CEDULA 51.	23.5	PAR	1	PAR	48	-	-	48
ZONA B	YUCATAN	49	51	27101-0037	210	005	6288	05	02	CALZADO CONTRACTUAL PARA DAMA, TALLA: 24.0, COLOR: NEGRO, CEDULA 51.	24	PAR	1	PAR	170	-	8	178
ZONA B	YUCATAN	49	51	27101-0037	210	005	6296	05	02	CALZADO CONTRACTUAL PARA DAMA, TALLA: 24.5, COLOR: NEGRO, CEDULA 51.	24.5	PAR	1	PAR	43	-	2	45
ZONA B	YUCATAN	49	51	27101-0037	210	005	6304	05	02	CALZADO CONTRACTUAL PARA DAMA, TALLA: 25.0, COLOR: NEGRO, CEDULA 51.	25	PAR	1	PAR	178	-	2	180
ZONA B	YUCATAN	49	51	27101-0037	210	005	6312	05	02	CALZADO CONTRACTUAL PARA DAMA, TALLA: 25.5, COLOR: NEGRO, CEDULA 51.	25.5	PAR	1	PAR	22	-	-	22
ZONA B	YUCATAN	49	51	27101-0037	210	005	6320	05	02	CALZADO CONTRACTUAL PARA DAMA, TALLA: 26.0, COLOR: NEGRO, CEDULA 51.	26	PAR	1	PAR	82	-	2	84
ZONA B	YUCATAN	49	51	27101-0037	210	005	6338	05	02	CALZADO CONTRACTUAL PARA DAMA, TALLA: 26.5, COLOR: NEGRO, CEDULA 51.	26.5	PAR	1	PAR	6	-	-	6
ZONA B	YUCATAN	49	51	27101-0037	210	005	6346	05	02	CALZADO CONTRACTUAL PARA DAMA, TALLA: 27.0, COLOR: NEGRO, CEDULA 51.	27	PAR	1	PAR	12	-	-	12
ZONA A	AGUASCALIENTES	50	52	27201-0003	210	005	7856	00	00	CALZADO DIELECTRICO, TALLA 30.0, COLOR: NEGRO, CEDULA 52.	30	PAR	1	PAR	6	-	-	6
ZONA A	AGUASCALIENTES	50	52	27201-0003	210	005	7864	00	00	CALZADO DIELECTRICO, TALLA 29.5 COLOR: NEGRO, CEDULA 52.	29.5	PAR	1	PAR	9	-	-	9
ZONA A	AGUASCALIENTES	50	52	27201-0003	210	005	7872	00	00	CALZADO DIELECTRICO, TALLA 29.0, COLOR: NEGRO, CEDULA 52.	29	PAR	1	PAR	12	-	-	12
ZONA A	AGUASCALIENTES	50	52	27201-0003	210	005	7880	00	00	CALZADO DIELECTRICO, TALLA 28.5 COLOR: NEGRO, CEDULA 52.	28.5	PAR	1	PAR	18	-	-	18
ZONA A	AGUASCALIENTES	50	52	27201-0003	210	005	7898	00	00	CALZADO DIELECTRICO, TALLA 28.0, COLOR: NEGRO, CEDULA 52.	28	PAR	1	PAR	27	-	-	27
ZONA A	AGUASCALIENTES	50	52	27201-0003	210	005	7906	00	00	CALZADO DIELECTRICO, TALLA 27.5, COLOR: NEGRO, CEDULA 52.	27.5	PAR	1	PAR	12	-	-	12

ANEXO 5. CUADRO DE DISTRIBUCIÓN

reas Requirentes: Órganos de Operación Administrativa Desconcentrada de Aguascalientes, Baja California, Baja California Sur, Campeche, Chiapas, Chihuahua, CDMX Norte, CDMX Sur, Coahuila, Colima, Durango, Guanajuato, Guerrero, Hidalgo, Edo. éxico Oriente, Edo. México Poniente, Jalisco, Michoacán, Morelos, Nayarit, Nuevo León, Oaxaca, Puebla, Querétaro, Quintana Roo, San Luis Potosí, Sinaloa, Sonora, Tabasco, Tamaulipas, Tlaxcala, Veracruz Norte, Veracruz Sur, Yucatán, Zacatecas y Áreas de Nivel Central.

ONA	OOAD	PARTIDA	CÉDULA	CLAVE CUCOP +	GPO	GEN	ESP	DIF	VAR	DESCRIPCIÓN- SISTEMA DE ABASTO INSTITUCIONAL (SAI)	TALLA	UNIDAD	CANT.	TIPO	ÚNICA ENTREGA RÉGIMEN ORDINARIO	ÚNICA ENTREGA MÉDICOS RESIDENTES	ÚNICA ENTREGA RÉGIMEN IMSS BIENESTAR	TOTAL POR CLAVE Y DESTINO RÉGIMEN ORDINARIO, MÉDICOS RESIDENTES E IMSS BIENESTAR
ONA A	AGUASCALIENTES	50	52	27201-0003	210	005	7914	00	00	CALZADO DIELECTRICO. TALLA 27.0. COLOR: NEGRO. CEDULA 52.	27	PAR	1	PAR	21	-	-	21
ONA A	AGUASCALIENTES	50	52	27201-0003	210	005	7922	00	00	CALZADO DIELECTRICO. TALLA 26.5. COLOR: NEGRO. CEDULA 52.	26.5	PAR	1	PAR	3	-	-	3
ONA A	AGUASCALIENTES	50	52	27201-0003	210	005	7930	00	00	CALZADO DIELECTRICO. TALLA 26.0. COLOR: NEGRO. CEDULA 52.	26	PAR	1	PAR	9	-	-	9
ONA A	AGUASCALIENTES	50	52	27201-0003	210	005	7955	00	00	CALZADO DIELECTRICO. TALLA 25.0. COLOR: NEGRO. CEDULA 52.	25	PAR	1	PAR	6	-	-	6
ONA A	AGUASCALIENTES	50	52	27201-0003	210	005	7971	00	00	CALZADO DIELECTRICO. TALLA 24.0. COLOR: NEGRO. CEDULA 52.	24	PAR	1	PAR	3	-	-	3
ONA A	CDMX NORTE	50	52	27201-0003	210	005	7856	00	00	CALZADO DIELECTRICO. TALLA 30.0. COLOR: NEGRO. CEDULA 52.	30	PAR	1	PAR	18	-	-	18
ONA A	CDMX NORTE	50	52	27201-0003	210	005	7864	00	00	CALZADO DIELECTRICO. TALLA 29.5. COLOR: NEGRO. CEDULA 52.	29.5	PAR	1	PAR	3	-	-	3
ONA A	CDMX NORTE	50	52	27201-0003	210	005	7872	00	00	CALZADO DIELECTRICO. TALLA 29.0. COLOR: NEGRO. CEDULA 52.	29	PAR	1	PAR	33	-	-	33
ONA A	CDMX NORTE	50	52	27201-0003	210	005	7880	00	00	CALZADO DIELECTRICO. TALLA 28.5. COLOR: NEGRO. CEDULA 52.	28.5	PAR	1	PAR	18	-	-	18
ONA A	CDMX NORTE	50	52	27201-0003	210	005	7898	00	00	CALZADO DIELECTRICO. TALLA 28.0. COLOR: NEGRO. CEDULA 52.	28	PAR	1	PAR	57	-	-	57
ONA A	CDMX NORTE	50	52	27201-0003	210	005	7906	00	00	CALZADO DIELECTRICO. TALLA 27.5. COLOR: NEGRO. CEDULA 52.	27.5	PAR	1	PAR	33	-	-	33
ONA A	CDMX NORTE	50	52	27201-0003	210	005	7914	00	00	CALZADO DIELECTRICO. TALLA 27.0. COLOR: NEGRO. CEDULA 52.	27	PAR	1	PAR	87	-	-	87
ONA A	CDMX NORTE	50	52	27201-0003	210	005	7922	00	00	CALZADO DIELECTRICO. TALLA 26.5. COLOR: NEGRO. CEDULA 52.	26.5	PAR	1	PAR	36	-	-	36
ONA A	CDMX NORTE	50	52	27201-0003	210	005	7930	00	00	CALZADO DIELECTRICO. TALLA 26.0. COLOR: NEGRO. CEDULA 52.	26	PAR	1	PAR	42	-	-	42
ONA A	CDMX NORTE	50	52	27201-0003	210	005	7948	00	00	CALZADO DIELECTRICO. TALLA 25.5. COLOR: NEGRO. CEDULA 52.	25.5	PAR	1	PAR	6	-	-	6
ONA A	CDMX NORTE	50	52	27201-0003	210	005	7955	00	00	CALZADO DIELECTRICO. TALLA 25.0. COLOR: NEGRO. CEDULA 52.	25	PAR	1	PAR	51	-	-	51
ONA A	CDMX NORTE	50	52	27201-0003	210	005	7963	00	00	CALZADO DIELECTRICO. TALLA 24.5. COLOR: NEGRO. CEDULA 52.	24.5	PAR	1	PAR	9	-	-	9
ONA A	CDMX NORTE	50	52	27201-0003	210	005	7971	00	00	CALZADO DIELECTRICO. TALLA 24.0. COLOR: NEGRO. CEDULA 52.	24	PAR	1	PAR	21	-	-	21
ONA A	CDMX NORTE	50	52	27201-0003	210	005	7989	00	00	CALZADO DIELECTRICO. TALLA 23.5. COLOR: NEGRO. CEDULA 52.	23.5	PAR	1	PAR	6	-	-	6
ONA A	CDMX NORTE	50	52	27201-0003	210	005	7997	00	00	CALZADO DIELECTRICO. TALLA 23.0. COLOR: NEGRO. CEDULA 52.	23	PAR	1	PAR	9	-	-	9
ONA A	CDMX NORTE	50	52	27201-0003	210	005	8003	00	00	CALZADO DIELECTRICO. TALLA 22.5. COLOR: NEGRO. CEDULA 52.	22.5	PAR	1	PAR	3	-	-	3

ANEXOS
DIVISIÓN DE CONTRATOS

ANEXO 5. CUADRO DE DISTRIBUCIÓN

Áreas Requirentes: Órganos de Operación Administrativa Desconcentrada de Aguascalientes, Baja California, Baja California Sur, Campeche, Chiapas, Chihuahua, CDMX Norte, CDMX Sur, Coahuila, Colima, Durango, Guanajuato, Guerrero, Hidalgo, Edo México Oriente, Edo. México Poniente, Jalisco, Michoacán, Morelos, Nayarit, Nuevo León, Oaxaca, Puebla, Querétaro, Quintana Roo, San Luis Potosí, Sinaloa, Sonora, Tabasco, Tamaulipas, Tlaxcala, Veracruz Norte, Veracruz Sur, Yucatán, Zacatecas y Áreas de Nivel Central.

ZONA	OOAD	PARTIDA	CÉDULA	CLAVE CUCOP +	GPO	GEN	ESP	DIF	VAR	DESCRIPCIÓN- SISTEMA DE ABASTO INSTITUCIONAL (SAI)	TALLA	UNIDAD	CANT.	TIPO	ÚNICA ENTREGA RÉGIMEN ORDINARIO	ÚNICA ENTREGA MÉDICOS RESIDENTES	ÚNICA ENTREGA RÉGIMEN IMSS BIENESTAR	TOTAL POR CLAVE Y DESTINO RÉGIMEN ORDINARIO, MÉDICOS RESIDENTES E IMSS BIENESTAR
ZONA A	CDMX NORTE	50	52	27201-0003	210	005	8011	00	00	CALZADO DIELECTRICO. TALLA 22.0. COLOR: NEGRO. CEDULA 52.	22	PAR	1	PAR	3	-	-	3
ZONA A	CDMX NORTE	50	52	27201-0003	210	005	8037	00	00	CALZADO DIELECTRICO. TALLA 21.0 COLOR: NEGRO. CEDULA 52.	21	PAR	1	PAR	3	-	-	3
ZONA A	CDMX SUR	50	52	27201-0003	210	005	7831	00	00	CALZADO DIELECTRICO. TALLA 31.0. COLOR: NEGRO. CEDULA 52.	31	PAR	1	PAR	3	-	-	3
ZONA A	CDMX SUR	50	52	27201-0003	210	005	7856	00	00	CALZADO DIELECTRICO. TALLA 30.0. COLOR: NEGRO. CEDULA 52.	30	PAR	1	PAR	9	-	-	9
ZONA A	CDMX SUR	50	52	27201-0003	210	005	7864	00	00	CALZADO DIELECTRICO. TALLA 29.5. COLOR: NEGRO. CEDULA 52.	29.5	PAR	1	PAR	3	-	-	3
ZONA A	CDMX SUR	50	52	27201-0003	210	005	7877	00	00	CALZADO DIELECTRICO. TALLA 29.0. COLOR: NEGRO. CEDULA 52.	29	PAR	1	PAR	33	-	-	33
ZONA A	CDMX SUR	50	52	27201-0003	210	005	7880	00	00	CALZADO DIELECTRICO. TALLA 28.5. COLOR: NEGRO. CEDULA 52.	28.5	PAR	1	PAR	12	-	-	12
ZONA A	CDMX SUR	50	52	27201-0003	210	005	7898	00	00	CALZADO DIELECTRICO. TALLA 28.0 COLOR: NEGRO. CEDULA 52.	28	PAR	1	PAR	78	-	-	78
ZONA A	CDMX SUR	50	52	27201-0003	210	005	7906	00	00	CALZADO DIELECTRICO. TALLA 27.5. COLOR: NEGRO. CEDULA 52.	27.5	PAR	1	PAR	42	-	-	42
ZONA A	CDMX SUR	50	52	27201-0003	210	005	7914	00	00	CALZADO DIELECTRICO. TALLA 27.0. COLOR: NEGRO. CEDULA 52.	27	PAR	1	PAR	120	-	-	120
ZONA A	CDMX SUR	50	52	27201-0003	210	005	7922	00	00	CALZADO DIELECTRICO. TALLA 26.5. COLOR: NEGRO. CEDULA 52.	26.5	PAR	1	PAR	18	-	-	18
ZONA A	CDMX SUR	50	52	27201-0003	210	005	7930	00	00	CALZADO DIELECTRICO. TALLA 26.0. COLOR: NEGRO. CEDULA 52.	26	PAR	1	PAR	57	-	-	57
ZONA A	CDMX SUR	50	52	27201-0003	210	005	7948	00	00	CALZADO DIELECTRICO. TALLA 25.5. COLOR: NEGRO. CEDULA 52.	25.5	PAR	1	PAR	9	-	-	9
ZONA A	CDMX SUR	50	52	27201-0003	210	005	7955	00	00	CALZADO DIELECTRICO. TALLA 25.0. COLOR: NEGRO. CEDULA 52.	25	PAR	1	PAR	45	-	-	45
ZONA A	CDMX SUR	50	52	27201-0003	210	005	7963	00	00	CALZADO DIELECTRICO. TALLA 24.5. COLOR: NEGRO. CEDULA 52.	24.5	PAR	1	PAR	6	-	-	6
ZONA A	CDMX SUR	50	52	27201-0003	210	005	7971	00	00	CALZADO DIELECTRICO. TALLA 24.0. COLOR: NEGRO. CEDULA 52.	24	PAR	1	PAR	24	-	-	24
ZONA A	CDMX SUR	50	52	27201-0003	210	005	7989	00	00	CALZADO DIELECTRICO. TALLA 23.5. COLOR: NEGRO. CEDULA 52.	23.5	PAR	1	PAR	6	-	-	6
ZONA A	CDMX SUR	50	52	27201-0003	210	005	7997	00	00	CALZADO DIELECTRICO. TALLA 23.0. COLOR: NEGRO. CEDULA 52.	23	PAR	1	PAR	9	-	-	9
ZONA A	CHIHUAHUA	50	52	27201-0003	210	005	7815	00	00	CALZADO DIELECTRICO. TALLA 32.0. COLOR: NEGRO. CEDULA 52.	32	PAR	1	PAR	3	-	-	3
ZONA A	CHIHUAHUA	50	52	27201-0003	210	005	7823	00	00	CALZADO DIELECTRICO. TALLA 31.5 COLOR: NEGRO. CEDULA 52.	31.5	PAR	1	PAR	3	-	-	3
ZONA A	CHIHUAHUA	50	52	27201-0003	210	005	7831	00	00	CALZADO DIELECTRICO. TALLA 31.0 COLOR: NEGRO. CEDULA 52.	31	PAR	1	PAR	6	-	-	6

ANEXO 5. CUADRO DE DISTRIBUCIÓN

Áreas Requirentes: Órganos de Operación Administrativa Desconcentrada de Aguascalientes, Baja California, Baja California Sur, Campeche, Chiapas, Chihuahua, CDMX Norte, CDMX Sur, Coahuila, Colima, Durango, Guanajuato, Guerrero, Hidalgo, Edo. México Oriente, Edo. México Poniente, Jalisco, Michoacán, Morelos, Nayarit, Nuevo León, Oaxaca, Puebla, Querétaro, Quintana Roo, San Luis Potosí, Sinaloa, Sonora, Tabasco, Tamaulipas, Tlaxcala, Veracruz Norte, Veracruz Sur, Yucatán, Zacatecas y Áreas de Nivel Central.

ZONA	OOAD	PARTIDA	CÉDULA	CLAVE CUCOP +	GPO	GEN	ESP	DIF	VAR	DESCRIPCIÓN- SISTEMA DE ABASTO INSTITUCIONAL (SAI)	TALLA	UNIDAD	CANT.	TIPO	ÚNICA ENTREGA RÉGIMEN ORDINARIO	ÚNICA ENTREGA MÉDICOS RESIDENTES	ÚNICA ENTREGA RÉGIMEN IMSS BIENESTAR	TOTAL POR CLAVE Y DESTINO RÉGIMEN ORDINARIO, MÉDICOS RESIDENTES E IMSS BIENESTAR
ONA A	CHIHUAHUA	50	52	27201-0003	210	005	7849	00	00	CALZADO DIELECTRICO. TALLA 30.5. COLOR: NEGRO. CEDULA 52.	30.5	PAR	1	PAR	3	-	-	3
ONA A	CHIHUAHUA	50	52	27201-0003	210	005	7856	00	00	CALZADO DIELECTRICO. TALLA 30.0. COLOR: NEGRO. CEDULA 52.	30	PAR	1	PAR	27	-	-	27
ONA A	CHIHUAHUA	50	52	27201-0003	210	005	7864	00	00	CALZADO DIELECTRICO. TALLA 29.5. COLOR: NEGRO. CEDULA 52.	29.5	PAR	1	PAR	9	-	-	9
ONA A	CHIHUAHUA	50	52	27201-0003	210	005	7872	00	00	CALZADO DIELECTRICO. TALLA 29.0. COLOR: NEGRO. CEDULA 52.	29	PAR	1	PAR	39	-	-	39
ONA A	CHIHUAHUA	50	52	27201-0003	210	005	7880	00	00	CALZADO DIELECTRICO. TALLA 28.5. COLOR: NEGRO. CEDULA 52.	28.5	PAR	1	PAR	36	-	-	36
ONA A	CHIHUAHUA	50	52	27201-0003	210	005	7898	00	00	CALZADO DIELECTRICO. TALLA 28.0. COLOR: NEGRO. CEDULA 52.	28	PAR	1	PAR	51	-	-	51
ONA A	CHIHUAHUA	50	52	27201-0003	210	005	7906	00	00	CALZADO DIELECTRICO. TALLA 27.5. COLOR: NEGRO. CEDULA 52.	27.5	PAR	1	PAR	45	-	-	45
ONA A	CHIHUAHUA	50	52	27201-0003	210	005	7914	00	00	CALZADO DIELECTRICO. TALLA 27.0. COLOR: NEGRO. CEDULA 52.	27	PAR	1	PAR	36	-	-	36
ONA A	CHIHUAHUA	50	52	27201-0003	210	005	7922	00	00	CALZADO DIELECTRICO. TALLA 26.5. COLOR: NEGRO. CEDULA 52.	26.5	PAR	1	PAR	12	-	-	12
ONA A	CHIHUAHUA	50	52	27201-0003	210	005	7930	00	00	CALZADO DIELECTRICO. TALLA 26.0. COLOR: NEGRO. CEDULA 52.	26	PAR	1	PAR	9	-	-	9
ONA A	CHIHUAHUA	50	52	27201-0003	210	005	7948	00	00	CALZADO DIELECTRICO. TALLA 25.5. COLOR: NEGRO. CEDULA 52.	25.5	PAR	1	PAR	6	-	-	6
ONA A	CHIHUAHUA	50	52	27201-0003	210	005	7955	00	00	CALZADO DIELECTRICO. TALLA 25.0. COLOR: NEGRO. CEDULA 52.	25	PAR	1	PAR	15	-	-	15
ONA A	CHIHUAHUA	50	52	27201-0003	210	005	7963	00	00	CALZADO DIELECTRICO. TALLA 24.5. COLOR: NEGRO. CEDULA 52.	24.5	PAR	1	PAR	3	-	-	3
ONA A	CHIHUAHUA	50	52	27201-0003	210	005	7971	00	00	CALZADO DIELECTRICO. TALLA 24.0. COLOR: NEGRO. CEDULA 52.	24	PAR	1	PAR	3	-	-	3
ONA A	CHIHUAHUA	50	52	27201-0003	210	005	7989	00	00	CALZADO DIELECTRICO. TALLA 23.5. COLOR: NEGRO. CEDULA 52.	23.5	PAR	1	PAR	3	-	-	3
ONA A	CHIHUAHUA	50	52	27201-0003	210	005	7997	00	00	CALZADO DIELECTRICO. TALLA 23.0. COLOR: NEGRO. CEDULA 52.	23	PAR	1	PAR	3	-	-	3
ONA A	DURANGO	50	52	27201-0003	210	005	7856	00	00	CALZADO DIELECTRICO. TALLA 30.0. COLOR: NEGRO. CEDULA 52.	30	PAR	1	PAR	3	-	-	3
ONA A	DURANGO	50	52	27201-0003	210	005	7872	00	00	CALZADO DIELECTRICO. TALLA 29.0. COLOR: NEGRO. CEDULA 52.	29	PAR	1	PAR	24	-	-	24
ONA A	DURANGO	50	52	27201-0003	210	005	7880	00	00	CALZADO DIELECTRICO. TALLA 28.5. COLOR: NEGRO. CEDULA 52.	28.5	PAR	1	PAR	18	-	-	18
ONA A	DURANGO	50	52	27201-0003	210	005	7898	00	00	CALZADO DIELECTRICO. TALLA 28.0. COLOR: NEGRO. CEDULA 52.	28	PAR	1	PAR	15	-	-	15
ONA A	DURANGO	50	52	27201-0003	210	005	7906	00	00	CALZADO DIELECTRICO. TALLA 27.5. COLOR: NEGRO. CEDULA 52.	27.5	PAR	1	PAR	18	-	-	18

ANEXOS
DIVISIÓN DE CONTRATOS

ANEXO 5. CUADRO DE DISTRIBUCIÓN

Areas Requirentes: Órganos de Operación Administrativa Desconcentrada de Aguascalientes, Baja California, Baja California Sur, Campeche, Chiapas, Chihuahua, CDMX Norte, CDMX Sur, Coahuila, Colima, Durango, Guanajuato, Guerrero, Hidalgo, Edo México Oriente, Edo. México Poniente, Jalisco, Michoacán, Morelos, Nayarit, Nuevo León, Oaxaca, Puebla, Querétaro, Quintana Roo, San Luis Potosí, Sinaloa, Sonora, Tabasco, Tamaulipas, Tlaxcala, Veracruz Norte, Veracruz Sur, Yucatán, Zacatecas y Área de Nivel Central.

ZONA	OOAD	PARTIDA	CÉDULA	CLAVE CUCOP +	GPO	GEN	ESP	DIF	VAR	DESCRIPCIÓN- SISTEMA DE ABASTO INSTITUCIONAL (SAI)	TALLA	UNIDAD	CANT.	TIPO	ÚNICA ENTREGA RÉGIMEN ORDINARIO	ÚNICA ENTREGA MÉDICOS RESIDENTES	ÚNICA ENTREGA RÉGIMEN IMSS BIENESTAR	TOTAL POR CLAVE Y DESTINO RÉGIMEN ORDINARIO, MÉDICOS RESIDENTES E IMSS BIENESTAR
ZONA A	DURANGO	50	52	27201-0003	210	005	7914	00	00	CALZADO DIELECTRICO TALLA 27.0, COLOR: NEGRO, CEDULA 52.	27	PAR	1	PAR	12	-	-	12
ZONA A	DURANGO	50	52	27201-0003	210	005	7922	00	00	CALZADO DIELECTRICO, TALLA 26.5, COLOR: NEGRO, CEDULA 52.	26.5	PAR	1	PAR	12	-	-	12
ZONA A	DURANGO	50	52	27201-0003	210	005	7930	00	00	CALZADO DIELECTRICO, TALLA 26.0, COLOR: NEGRO, CEDULA 52.	26	PAR	1	PAR	3	-	-	3
ZONA A	DURANGO	50	52	27201-0003	210	005	7955	00	00	CALZADO DIELECTRICO TALLA 25.0, COLOR: NEGRO, CEDULA 52.	25	PAR	1	PAR	3	-	-	3
ZONA A	DURANGO	50	52	27201-0003	210	005	7971	00	00	CALZADO DIELECTRICO, TALLA 24.0, COLOR: NEGRO, CEDULA 52.	24	PAR	1	PAR	9	-	-	9
ZONA A	EDO DE MEX ORIENTE	50	52	27201-0003	210	005	7815	00	00	CALZADO DIELECTRICO TALLA 32.0, COLOR: NEGRO, CEDULA 52.	32	PAR	1	PAR	3	-	-	3
ZONA A	EDO DE MEX ORIENTE	50	52	27201-0003	210	005	7856	00	00	CALZADO DIELECTRICO TALLA 30.0, COLOR: NEGRO, CEDULA 52.	30	PAR	1	PAR	6	-	-	6
ZONA A	EDO DE MEX ORIENTE	50	52	27201-0003	210	005	7872	00	00	CALZADO DIELECTRICO, TALLA 29.0, COLOR: NEGRO, CEDULA 52.	29	PAR	1	PAR	15	-	-	15
ZONA A	EDO DE MEX ORIENTE	50	52	27201-0003	210	005	7880	00	00	CALZADO DIELECTRICO, TALLA 28.5, COLOR: NEGRO, CEDULA 52.	28.5	PAR	1	PAR	12	-	-	12
ZONA A	EDO DE MEX ORIENTE	50	52	27201-0003	210	005	7898	00	00	CALZADO DIELECTRICO, TALLA 28.0, COLOR: NEGRO, CEDULA 52.	28	PAR	1	PAR	72	-	-	72
ZONA A	EDO DE MEX ORIENTE	50	52	27201-0003	210	005	7906	00	00	CALZADO DIELECTRICO TALLA 27.5, COLOR: NEGRO, CEDULA 52.	27.5	PAR	1	PAR	24	-	-	24
ZONA A	EDO DE MEX ORIENTE	50	52	27201-0003	210	005	7914	00	00	CALZADO DIELECTRICO, TALLA 27.0, COLOR: NEGRO, CEDULA 52.	27	PAR	1	PAR	51	-	-	51
ZONA A	EDO DE MEX ORIENTE	50	52	27201-0003	210	005	7922	00	00	CALZADO DIELECTRICO, TALLA 26.5, COLOR: NEGRO, CEDULA 52.	26.5	PAR	1	PAR	18	-	-	18
ZONA A	EDO DE MEX ORIENTE	50	52	27201-0003	210	005	7930	00	00	CALZADO DIELECTRICO TALLA 26.0, COLOR: NEGRO, CEDULA 52.	26	PAR	1	PAR	39	-	-	39
ZONA A	EDO DE MEX ORIENTE	50	52	27201-0003	210	005	7948	00	00	CALZADO DIELECTRICO TALLA 25.5, COLOR: NEGRO, CEDULA 52.	25.5	PAR	1	PAR	3	-	-	3
ZONA A	EDO DE MEX ORIENTE	50	52	27201-0003	210	005	7955	00	00	CALZADO DIELECTRICO TALLA 25.0, COLOR: NEGRO, CEDULA 52.	25	PAR	1	PAR	18	-	-	18
ZONA A	EDO DE MEX ORIENTE	50	52	27201-0003	210	005	7963	00	00	CALZADO DIELECTRICO, TALLA 24.5, COLOR: NEGRO, CEDULA 52.	24.5	PAR	1	PAR	9	-	-	9
ZONA A	EDO DE MEX ORIENTE	50	52	27201-0003	210	005	7971	00	00	CALZADO DIELECTRICO, TALLA 24.0, COLOR: NEGRO, CEDULA 52.	24	PAR	1	PAR	33	-	-	33
ZONA A	EDO DE MEX ORIENTE	50	52	27201-0003	210	005	7989	00	00	CALZADO DIELECTRICO TALLA 23.5, COLOR: NEGRO, CEDULA 52.	23.5	PAR	1	PAR	6	-	-	6
ZONA A	EDO DE MEX ORIENTE	50	52	27201-0003	210	005	7997	00	00	CALZADO DIELECTRICO TALLA 23.0, COLOR: NEGRO, CEDULA 52.	23	PAR	1	PAR	12	-	-	12
ZONA A	EDO DE MEX ORIENTE	50	52	27201-0003	210	005	8011	00	00	CALZADO DIELECTRICO TALLA 22.0, COLOR: NEGRO, CEDULA 52.	22	PAR	1	PAR	3	-	-	3

ANEXO 5. CUADRO DE DISTRIBUCIÓN

reas Requirentes: Órganos de Operación Administrativa Desconcentrada de Aguascalientes, Baja California, Baja California Sur, Campeche, Chiapas, Chihuahua, CDMX Norte, CDMX Sur, Coahuila, Colima, Durango, Guanajuato, Guerrero, Hidalgo, Edo. éxico Oriente, Edo. México Poniente, Jalisco, Michoacán, Morelos, Nayarit, Nuevo León, Oaxaca, Puebla, Querétaro, Quintana Roo, San Luis Potosí, Sinaloa, Sonora, Tabasco, Tamaulipas, Tlaxcala, Veracruz Norte, Veracruz Sur, Yucatán, Zacatecas y Áreas de Nivel Central.

ONA	OOAD	PARTIDA	CÉDULA	CLAVE CUCOP +	GPO	GEN	ESP	DIF	VAR	DESCRIPCIÓN- SISTEMA DE ABASTO INSTITUCIONAL (SAI)	TALLA	UNIDAD	CANT.	TIPO	ÚNICA ENTREGA RÉGIMEN ORDINARIO	ÚNICA ENTREGA MÉDICOS RESIDENTES	ÚNICA ENTREGA RÉGIMEN IMSS BIENESTAR	TOTAL POR CLAVE Y DESTINO RÉGIMEN ORDINARIO, MÉDICOS RESIDENTES E IMSS BIENESTAR
ONA A	EDO DE MEX PONIENTE	50	52	27201-0003	210	005	7849	00	00	CALZADO DIELECTRICO, TALLA 30.5, COLOR: NEGRO, CEDULA 52.	30.5	PAR	1	PAR	3	-	-	3
ONA A	EDO DE MEX PONIENTE	50	52	27201-0003	210	005	7872	00	00	CALZADO DIELECTRICO, TALLA 29.0, COLOR: NEGRO, CEDULA 52.	29	PAR	1	PAR	21	-	-	21
ONA A	EDO DE MEX PONIENTE	50	52	27201-0003	210	005	7880	00	00	CALZADO DIELECTRICO, TALLA 28.5, COLOR: NEGRO, CEDULA 52.	28.5	PAR	1	PAR	9	-	-	9
ONA A	EDO DE MEX PONIENTE	50	52	27201-0003	210	005	7898	00	00	CALZADO DIELECTRICO, TALLA 28.0, COLOR: NEGRO, CEDULA 52.	28	PAR	1	PAR	18	-	-	18
ONA A	EDO DE MEX PONIENTE	50	52	27201-0003	210	005	7906	00	00	CALZADO DIELECTRICO, TALLA 27.5, COLOR: NEGRO, CEDULA 52.	27.5	PAR	1	PAR	12	-	-	12
ONA A	EDO DE MEX PONIENTE	50	52	27201-0003	210	005	7914	00	00	CALZADO DIELECTRICO, TALLA 27.0, COLOR: NEGRO, CEDULA 52.	27	PAR	1	PAR	57	-	-	57
ONA A	EDO DE MEX PONIENTE	50	52	27201-0003	210	005	7922	00	00	CALZADO DIELECTRICO, TALLA 26.5, COLOR: NEGRO, CEDULA 52.	26.5	PAR	1	PAR	6	-	-	6
ONA A	EDO DE MEX PONIENTE	50	52	27201-0003	210	005	7930	00	00	CALZADO DIELECTRICO, TALLA 26.0, COLOR: NEGRO, CEDULA 52.	26	PAR	1	PAR	33	-	-	33
ONA A	EDO DE MEX PONIENTE	50	52	27201-0003	210	005	7948	00	00	CALZADO DIELECTRICO, TALLA 25.5, COLOR: NEGRO, CEDULA 52.	25.5	PAR	1	PAR	3	-	-	3
ONA A	EDO DE MEX PONIENTE	50	52	27201-0003	210	005	7955	00	00	CALZADO DIELECTRICO, TALLA 25.0, COLOR: NEGRO, CEDULA 52.	25	PAR	1	PAR	12	-	-	12
ONA A	EDO DE MEX PONIENTE	50	52	27201-0003	210	005	7971	00	00	CALZADO DIELECTRICO, TALLA 24.0, COLOR: NEGRO, CEDULA 52.	24	PAR	1	PAR	21	-	-	21
ONA A	EDO DE MEX PONIENTE	50	52	27201-0003	210	005	7997	00	00	CALZADO DIELECTRICO, TALLA 23.0, COLOR: NEGRO, CEDULA 52.	23	PAR	1	PAR	6	-	-	6
ONA A	EDO DE MEX PONIENTE	50	52	27201-0003	210	005	8003	00	00	CALZADO DIELECTRICO, TALLA 22.5, COLOR: NEGRO, CEDULA 52.	22.5	PAR	1	PAR	3	-	-	3
ONA A	EDO DE MEX PONIENTE	50	52	27201-0003	210	005	8011	00	00	CALZADO DIELECTRICO, TALLA 22.0, COLOR: NEGRO, CEDULA 52.	22	PAR	1	PAR	3	-	-	3
ONA A	GUANAJUATO	50	52	27201-0003	210	005	7856	00	00	CALZADO DIELECTRICO, TALLA 30.0, COLOR: NEGRO, CEDULA 52.	30	PAR	1	PAR	12	-	-	12
ONA A	GUANAJUATO	50	52	27201-0003	210	005	7864	00	00	CALZADO DIELECTRICO, TALLA 29.5, COLOR: NEGRO, CEDULA 52.	29.5	PAR	1	PAR	6	-	-	6
ONA A	GUANAJUATO	50	52	27201-0003	210	005	7872	00	00	CALZADO DIELECTRICO, TALLA 29.0, COLOR: NEGRO, CEDULA 52.	29	PAR	1	PAR	27	-	-	27
ONA A	GUANAJUATO	50	52	27201-0003	210	005	7880	00	00	CALZADO DIELECTRICO, TALLA 28.5, COLOR: NEGRO, CEDULA 52.	28.5	PAR	1	PAR	9	-	-	9
ONA A	GUANAJUATO	50	52	27201-0003	210	005	7898	00	00	CALZADO DIELECTRICO, TALLA 28.0, COLOR: NEGRO, CEDULA 52.	28	PAR	1	PAR	45	-	-	45
ONA A	GUANAJUATO	50	52	27201-0003	210	005	7906	00	00	CALZADO DIELECTRICO, TALLA 27.5, COLOR: NEGRO, CEDULA 52.	27.5	PAR	1	PAR	12	-	-	12
ONA A	GUANAJUATO	50	52	27201-0003	210	005	7914	00	00	CALZADO DIELECTRICO, TALLA 27.0, COLOR: NEGRO, CEDULA 52.	27	PAR	1	PAR	36	-	-	36

ANEXOS
DIVISIÓN DE CONTRATOS

ANEXO 5. CUADRO DE DISTRIBUCIÓN

Áreas Requirentes: Órganos de Operación Administrativa Desconcentrada de Aguascalientes, Baja California, Baja California Sur, Campeche, Chiapas, Chihuahua, CDMX Norte, CDMX Sur, Coahuila, Colima, Durango, Guanajuato, Guerrero, Hidalgo, Edo. México Oriente, Edo. México Poniente, Jalisco, Michoacán, Morelos, Nayarit, Nuevo León, Oaxaca, Puebla, Querétaro, Quintana Roo, San Luis Potosí, Sinaloa, Sonora, Tabasco, Tamaulipas, Tlaxcala, Veracruz Norte, Veracruz Sur, Yucatán, Zacatecas y Áreas de Nivel Central.

ZONA	OOAD	PARTIDA	CÉDULA	CLAVE CUCOP +	GPO	GEN	ESP	DIF	VAR	DESCRIPCIÓN- SISTEMA DE ABASTO INSTITUCIONAL (SAI)	TALLA	UNIDAD	CANT.	TIPO	UNICA ENTREGA RÉGIMEN ORDINARIO	UNICA ENTREGA MÉDICOS RESIDENTES	ÚNICA ENTREGA RÉGIMEN IMSS BIENESTAR	TOTAL POR CLAVE Y DESTINO RÉGIMEN ORDINARIO, MÉDICOS RESIDENTES E IMSS BIENESTAR
ZONA A	GUANAJUATO	50	52	27201-0003	210	005	7922	00	00	CALZADO DIELECTRICO. TALLA 26.5 COLOR: NEGRO. CEDULA 52.	26.5	PAR	1	PAR	9	-	-	9
ZONA A	GUANAJUATO	50	52	27201-0003	210	005	7930	00	00	CALZADO DIELECTRICO. TALLA 26.0. COLOR: NEGRO. CEDULA 52.	26	PAR	1	PAR	45	-	-	45
ZONA A	GUANAJUATO	50	52	27201-0003	210	005	7948	00	00	CALZADO DIELECTRICO. TALLA 25.5. COLOR: NEGRO. CEDULA 52.	25.5	PAR	1	PAR	12	-	-	12
ZONA A	GUANAJUATO	50	52	27201-0003	210	005	7955	00	00	CALZADO DIELECTRICO. TALLA 25.0 COLOR: NEGRO. CEDULA 52.	25	PAR	1	PAR	9	-	-	9
ZONA A	GUANAJUATO	50	52	27201-0003	210	005	7963	00	00	CALZADO DIELECTRICO. TALLA 24.5. COLOR: NEGRO. CEDULA 52.	24.5	PAR	1	PAR	9	-	-	9
ZONA A	GUANAJUATO	50	52	27201-0003	210	005	7971	00	00	CALZADO DIELECTRICO. TALLA 24.0. COLOR: NEGRO. CEDULA 52.	24	PAR	1	PAR	12	-	-	12
ZONA A	GUANAJUATO	50	52	27201-0003	210	005	7989	00	00	CALZADO DIELECTRICO. TALLA 23.5. COLOR: NEGRO. CEDULA 52.	23.5	PAR	1	PAR	3	-	-	3
ZONA A	GUANAJUATO	50	52	27201-0003	210	005	7997	00	00	CALZADO DIELECTRICO. TALLA 23.0. COLOR: NEGRO. CEDULA 52.	23	PAR	1	PAR	3	-	-	3
ZONA A	HIDALGO	50	52	27201-0003	210	005	7864	00	00	CALZADO DIELECTRICO. TALLA 29.5 COLOR: NEGRO. CEDULA 52.	29.5	PAR	1	PAR	3	-	-	3
ZONA A	HIDALGO	50	52	27201-0003	210	005	7872	00	00	CALZADO DIELECTRICO. TALLA 29.0. COLOR: NEGRO. CEDULA 52.	29	PAR	1	PAR	15	-	-	15
ZONA A	HIDALGO	50	52	27201-0003	210	005	7880	00	00	CALZADO DIELECTRICO. TALLA 28.5. COLOR: NEGRO. CEDULA 52.	28.5	PAR	1	PAR	6	-	-	6
ZONA A	HIDALGO	50	52	27201-0003	210	005	7898	00	00	CALZADO DIELECTRICO. TALLA 28.0 COLOR: NEGRO. CEDULA 52.	28	PAR	1	PAR	18	-	-	18
ZONA A	HIDALGO	50	52	27201-0003	210	005	7905	00	00	CALZADO DIELECTRICO. TALLA 27.5. COLOR: NEGRO. CEDULA 52.	27.5	PAR	1	PAR	12	-	-	12
ZONA A	HIDALGO	50	52	27201-0003	210	005	7914	00	00	CALZADO DIELECTRICO. TALLA 27.0. COLOR: NEGRO. CEDULA 52.	27	PAR	1	PAR	27	-	-	27
ZONA A	HIDALGO	50	52	27201-0003	210	005	7930	00	00	CALZADO DIELECTRICO. TALLA 26.0. COLOR: NEGRO. CEDULA 52.	26	PAR	1	PAR	18	-	-	18
ZONA A	HIDALGO	50	52	27201-0003	210	005	7948	00	00	CALZADO DIELECTRICO. TALLA 25.5. COLOR: NEGRO. CEDULA 52.	25.5	PAR	1	PAR	6	-	-	6
ZONA A	HIDALGO	50	52	27201-0003	210	005	7955	00	00	CALZADO DIELECTRICO. TALLA 25.0. COLOR: NEGRO. CEDULA 52.	25	PAR	1	PAR	6	-	-	6
ZONA A	HIDALGO	50	52	27201-0003	210	005	7963	00	00	CALZADO DIELECTRICO. TALLA 24.5. COLOR: NEGRO. CEDULA 52.	24.5	PAR	1	PAR	12	-	-	12
ZONA A	HIDALGO	50	52	27201-0003	210	005	7971	00	00	CALZADO DIELECTRICO. TALLA 24.0. COLOR: NEGRO. CEDULA 52.	24	PAR	1	PAR	6	-	-	6
ZONA A	MORELOS	50	52	27201-0003	210	005	7856	00	00	CALZADO DIELECTRICO. TALLA 30.0. COLOR: NEGRO. CEDULA 52.	30	PAR	1	PAR	3	-	-	3
ZONA A	MORELOS	50	52	27201-0003	210	005	7873	00	00	CALZADO DIELECTRICO. TALLA 29.0. COLOR: NEGRO. CEDULA 52.	29	PAR	1	PAR	24	-	-	24

ANEXO 5. CUADRO DE DISTRIBUCIÓN

Áreas Requirentes: Órganos de Operación Administrativa Desconcentrada de Aguascalientes, Baja California, Baja California Sur, Campeche, Chiapas, Chihuahua, CDMX Norte, CDMX Sur, Coahuila, Colima, Durango, Guanajuato, Guerrero, Hidalgo, Edo. México Oriente, Edo. México Poniente, Jalisco, Michoacán, Morelos, Nayarit, Nuevo León, Oaxaca, Puebla, Querétaro, Quintana Roo, San Luis Potosí, Sinaloa, Sonora, Tabasco, Tamaulipas, Tlaxcala, Veracruz Norte, Veracruz Sur, Yucatán, Zacatecas y Áreas de Nivel Central.

ZONA	OOAD	PARTIDA	CÉDULA	CLAVE CUCOP +	GPO	GEN	ESP	DIF	VAR	DESCRIPCIÓN- SISTEMA DE ABASTO INSTITUCIONAL (SAI)	TALLA	UNIDAD	CANT.	TIPO	ÚNICA ENTREGA RÉGIMEN ORDINARIO	ÚNICA ENTREGA MÉDICOS RESIDENTES	ÚNICA ENTREGA RÉGIMEN IMSS BIENESTAR	TOTAL POR CLAVE Y DESTINO RÉGIMEN ORDINARIO, MÉDICOS RESIDENTES E IMSS BIENESTAR
ZONA A	MORELOS	50	52	27201-0003	210	005	7880	00	00	CALZADO DIELECTRICO, TALLA 28.5, COLOR: NEGRO, CEDULA 52.	28.5	PAR	1	PAR	6	-	-	6
ZONA A	MORELOS	50	52	27201-0003	210	005	7898	00	00	CALZADO DIELECTRICO, TALLA 28.0, COLOR: NEGRO, CEDULA 52.	28	PAR	1	PAR	21	-	-	21
ZONA A	MORELOS	50	52	27201-0003	210	005	7906	00	00	CALZADO DIELECTRICO, TALLA 27.5, COLOR: NEGRO, CEDULA 52.	27.5	PAR	1	PAR	12	-	-	12
ZONA A	MORELOS	50	52	27201-0003	210	005	7914	00	00	CALZADO DIELECTRICO, TALLA 27.0, COLOR: NEGRO, CEDULA 52.	27	PAR	1	PAR	30	-	-	30
ZONA A	MORELOS	50	52	27201-0003	210	005	7930	00	00	CALZADO DIELECTRICO, TALLA 26.0, COLOR: NEGRO, CEDULA 52.	26	PAR	1	PAR	15	-	-	15
ZONA A	MORELOS	50	52	27201-0003	210	005	7948	00	00	CALZADO DIELECTRICO, TALLA 25.5, COLOR: NEGRO, CEDULA 52.	25.5	PAR	1	PAR	6	-	-	6
ZONA A	MORELOS	50	52	27201-0003	210	005	7955	00	00	CALZADO DIELECTRICO, TALLA 25.0, COLOR: NEGRO, CEDULA 52.	25	PAR	1	PAR	3	-	-	3
ZONA A	MORELOS	50	52	27201-0003	210	005	7965	00	00	CALZADO DIELECTRICO, TALLA 24.5, COLOR: NEGRO, CEDULA 52.	24.5	PAR	1	PAR	3	-	-	3
ZONA A	MORELOS	50	52	27201-0003	210	005	7997	00	00	CALZADO DIELECTRICO, TALLA 23.0, COLOR: NEGRO, CEDULA 52.	23	PAR	1	PAR	3	-	-	3
ZONA A	OFICINAS CENTRALES	50	52	27201-0003	210	005	7872	00	00	CALZADO DIELECTRICO, TALLA 29.0, COLOR: NEGRO, CEDULA 52.	29	PAR	1	PAR	3	-	-	3
ZONA A	OFICINAS CENTRALES	50	52	27201-0003	210	005	7898	00	00	CALZADO DIELECTRICO, TALLA 28.0, COLOR: NEGRO, CEDULA 52.	28	PAR	1	PAR	6	-	-	6
ZONA A	OFICINAS CENTRALES	50	52	27201-0003	210	005	7906	00	00	CALZADO DIELECTRICO, TALLA 27.5, COLOR: NEGRO, CEDULA 52.	27.5	PAR	1	PAR	9	-	-	9
ZONA A	OFICINAS CENTRALES	50	52	27201-0003	210	005	7914	00	00	CALZADO DIELECTRICO, TALLA 27.0, COLOR: NEGRO, CEDULA 52.	27	PAR	1	PAR	3	-	-	3
ZONA	OFICINAS CENTRALES	50	52	27201-0003	210	005	7930	00	00	CALZADO DIELECTRICO, TALLA 26.0, COLOR: NEGRO, CEDULA 52.	26	PAR	1	PAR	12	-	-	12
ZONA	PUEBLA	50	52	27201-0003	210	005	7856	00	00	CALZADO DIELECTRICO, TALLA 30.0, COLOR: NEGRO, CEDULA 52.	30	PAR	1	PAR	6	-	-	6
ZONA	PUEBLA	50	52	27201-0003	210	005	7864	00	00	CALZADO DIELECTRICO, TALLA 29.5, COLOR: NEGRO, CEDULA 52.	29.5	PAR	1	PAR	3	-	-	3
ZONA	PUEBLA	50	52	27201-0003	210	005	7872	00	00	CALZADO DIELECTRICO, TALLA 29.0, COLOR: NEGRO, CEDULA 52.	29	PAR	1	PAR	15	-	-	15
ZONA	PUEBLA	50	52	27201-0003	210	005	7880	00	00	CALZADO DIELECTRICO, TALLA 28.5, COLOR: NEGRO, CEDULA 52.	28.5	PAR	1	PAR	12	-	-	12
ZONA	PUEBLA	50	52	27201-0003	210	005	7898	00	00	CALZADO DIELECTRICO, TALLA 28.0, COLOR: NEGRO, CEDULA 52.	28	PAR	1	PAR	15	-	-	15
ZONA	PUEBLA	50	52	27201-0003	210	005	7906	00	00	CALZADO DIELECTRICO, TALLA 27.5, COLOR: NEGRO, CEDULA 52.	27.5	PAR	1	PAR	9	-	-	9
ZONA	PUEBLA	50	52	27201-0003	210	005	7914	00	00	CALZADO DIELECTRICO, TALLA 27.0, COLOR: NEGRO, CEDULA 52.	27	PAR	1	PAR	39	-	-	39

ANEXOS
DIVISIÓN DE CONTRATOS

ANEXO 5. CUADRO DE DISTRIBUCIÓN

Áreas Requirentes: Órganos de Operación Administrativa Desconcentrada de Aguascalientes, Baja California, Baja California Sur, Campeche, Chiapas, Chihuahua, CDMX Norte, CDMX Sur, Coahuila, Colima, Durango, Guanajuato, Guerrero, Hidalgo, Edo México Oriente, Edo. México Poniente, Jalisco, Michoacán, Morelos, Nayarit, Nuevo León, Oaxaca, Puebla, Querétaro, Quintana Roo, San Luis Potosí, Sinaloa, Sonora, Tabasco, Tamaulipas, Tlaxcala, Veracruz Norte, Veracruz Sur, Yucatán, Zacatecas y Área de Nivel Central.

ZONA	OOAD	PARTIDA	CÉDULA	CLAVE CUCOP +	GPO	GEN	ESP	DIF	VAR	DESCRIPCIÓN- SISTEMA DE ABASTO INSTITUCIONAL (SAI)	TALLA	UNIDAD	CANT.	TIPO	ÚNICA ENTREGA RÉGIMEN ORDINARIO	ÚNICA ENTREGA MÉDICOS RESIDENTES	ÚNICA ENTREGA RÉGIMEN IMSS BIENESTAR	TOTAL POR CLAVE Y DESTINO RÉGIMEN ORDINARIO, MÉDICOS RESIDENTES E IMSS BIENESTAR
ZONA A	PUEBLA	50	52	27201-0003	210	005	7922	00	00	CALZADO DIELECTRICO. TALLA 26.5. COLOR: NEGRO. CEDULA 52.	26.5	PAR	1	PAR	33	-	-	33
ZONA A	PUEBLA	50	52	27201-0003	210	005	7930	00	00	CALZADO DIELECTRICO. TALLA 26.0. COLOR: NEGRO. CEDULA 52.	26	PAR	1	PAR	27	-	-	27
ZONA A	PUEBLA	50	52	27201-0003	210	005	7948	00	00	CALZADO DIELECTRICO. TALLA 25.5. COLOR: NEGRO. CEDULA 52.	25.5	PAR	1	PAR	3	-	-	3
ZONA A	PUEBLA	50	52	27201-0003	210	005	7955	00	00	CALZADO DIELECTRICO. TALLA 25.0. COLOR: NEGRO. CEDULA 52.	25	PAR	1	PAR	6	-	-	6
ZONA A	PUEBLA	50	52	27201-0003	210	005	7963	00	00	CALZADO DIELECTRICO. TALLA 24.5. COLOR: NEGRO. CEDULA 52.	24.5	PAR	1	PAR	3	-	-	3
ZONA A	PUEBLA	50	52	27201-0003	210	005	7971	00	00	CALZADO DIELECTRICO. TALLA 24.0. COLOR: NEGRO. CEDULA 52.	24	PAR	1	PAR	6	-	-	6
ZONA A	PUEBLA	50	52	27201-0003	210	005	8003	00	00	CALZADO DIELECTRICO. TALLA 22.5. COLOR: NEGRO. CEDULA 52.	22.5	PAR	1	PAR	3	-	-	3
ZONA A	PUEBLA	50	52	27201-0003	210	005	8011	00	00	CALZADO DIELECTRICO. TALLA 22.0. COLOR: NEGRO. CEDULA 52.	22	PAR	1	PAR	3	-	-	3
ZONA A	QUERETARO	50	52	27201-0003	210	005	7851	00	00	CALZADO DIELECTRICO. TALLA 31.0. COLOR: NEGRO. CEDULA 52.	31	PAR	1	PAR	3	-	-	3
ZONA A	QUERETARO	50	52	27201-0003	210	005	7856	00	00	CALZADO DIELECTRICO. TALLA 30.0. COLOR: NEGRO. CEDULA 52.	30	PAR	1	PAR	3	-	-	3
ZONA A	QUERETARO	50	52	27201-0003	210	005	7872	00	00	CALZADO DIELECTRICO. TALLA 29.0. COLOR: NEGRO. CEDULA 52.	29	PAR	1	PAR	3	-	-	3
ZONA A	QUERETARO	50	52	27201-0003	210	005	7880	00	00	CALZADO DIELECTRICO. TALLA 28.5. COLOR: NEGRO. CEDULA 52.	28.5	PAR	1	PAR	3	-	-	3
ZONA A	QUERETARO	50	52	27201-0003	210	005	7898	00	00	CALZADO DIELECTRICO. TALLA 28.0. COLOR: NEGRO. CEDULA 52.	28	PAR	1	PAR	9	-	-	9
ZONA A	QUERETARO	50	52	27201-0003	210	005	7906	00	00	CALZADO DIELECTRICO. TALLA 27.5. COLOR: NEGRO. CEDULA 52.	27.5	PAR	1	PAR	21	-	-	21
ZONA A	QUERETARO	50	52	27201-0003	210	005	7914	00	00	CALZADO DIELECTRICO. TALLA 27.0. COLOR: NEGRO. CEDULA 52.	27	PAR	1	PAR	27	-	-	27
ZONA A	QUERETARO	50	52	27201-0003	210	005	7930	00	00	CALZADO DIELECTRICO. TALLA 26.0. COLOR: NEGRO. CEDULA 52.	26	PAR	1	PAR	15	-	-	15
ZONA A	QUERETARO	50	52	27201-0003	210	005	7955	00	00	CALZADO DIELECTRICO. TALLA 25.0. COLOR: NEGRO. CEDULA 52.	25	PAR	1	PAR	6	-	-	6
ZONA A	QUERETARO	50	52	27201-0003	210	005	7963	00	00	CALZADO DIELECTRICO. TALLA 24.5. COLOR: NEGRO. CEDULA 52.	24.5	PAR	1	PAR	3	-	-	3
ZONA A	QUERETARO	50	52	27201-0003	210	005	7971	00	00	CALZADO DIELECTRICO. TALLA 24.0. COLOR: NEGRO. CEDULA 52.	24	PAR	1	PAR	6	-	-	6
ZONA A	QUERETARO	50	52	27201-0003	210	005	7997	00	00	CALZADO DIELECTRICO. TALLA 23.0. COLOR: NEGRO. CEDULA 52.	23	PAR	1	PAR	6	-	-	6
ZONA A	SAN LUIS POTOSI	50	52	27201-0003	210	005	7856	00	00	CALZADO DIELECTRICO. TALLA 30.0. COLOR: NEGRO. CEDULA 52.	30	PAR	1	PAR	3	-	-	3

ANEXO 5. CUADRO DE DISTRIBUCIÓN

reas Requirentes: Órganos de Operación Administrativa Desconcentrada de Aguascalientes, Baja California, Baja California Sur, Campeche, Chiapas, Chihuahua, CDMX Norte, CDMX Sur, Coahuila, Colima, Durango, Guanajuato, Guerrero, Hidalgo, Edo. léxico Oriente, Edo. México Poniente, Jalisco, Michoacán, Morelos, Nayarit, Nuevo León, Oaxaca, Puebla, Querétaro, Quintana Roo, San Luis Potosí, Sinaloa, Sonora, Tabasco, Tamaulipas, Tlaxcala, Veracruz Norte, Veracruz Sur, Yucatán, Zacatecas y Áreas de Nivel Central.

ZONA	OOAD	PARTIDA	CÉDULA	CLAVE CUCOP +	GPO	GEN	ESP	DIF	VAR	DESCRIPCIÓN- SISTEMA DE ABASTO INSTITUCIONAL (SAI)	TALLA	UNIDAD	CANT.	TIPO	ÚNICA ENTREGA RÉGIMEN ORDINARIO	ÚNICA ENTREGA MÉDICOS RESIDENTES	ÚNICA ENTREGA RÉGIMEN IMSS BIENESTAR	TOTAL POR CLAVE Y DESTINO RÉGIMEN ORDINARIO, MÉDICOS RESIDENTES E IMSS BIENESTAR
ONA A	SAN LUIS POTOSI	50	52	27201-0003	210	005	7872	00	00	CALZADO DIELECTRICO. TALLA 29.0. COLOR: NEGRO. CEDULA 52.	29	PAR	1	PAR	9	-	-	9
ONA A	SAN LUIS POTOSI	50	52	27201-0003	210	005	7880	00	00	CALZADO DIELECTRICO. TALLA 28.5. COLOR: NEGRO. CEDULA 52.	28.5	PAR	1	PAR	6	-	-	6
ONA A	SAN LUIS POTOSI	50	52	27201-0003	210	005	7898	00	00	CALZADO DIELECTRICO. TALLA 28.0. COLOR: NEGRO. CEDULA 52.	28	PAR	1	PAR	12	-	-	12
ONA A	SAN LUIS POTOSI	50	52	27201-0003	210	005	7906	00	00	CALZADO DIELECTRICO. TALLA 27.5. COLOR: NEGRO. CEDULA 52.	27.5	PAR	1	PAR	6	-	-	6
ONA A	SAN LUIS POTOSI	50	52	27201-0003	210	005	7914	00	00	CALZADO DIELECTRICO. TALLA 27.0. COLOR: NEGRO. CEDULA 52.	27	PAR	1	PAR	30	-	-	30
ONA A	SAN LUIS POTOSI	50	52	27201-0003	210	005	7922	00	00	CALZADO DIELECTRICO. TALLA 26.5. COLOR: NEGRO. CEDULA 52.	26.5	PAR	1	PAR	3	-	-	3
ONA A	SAN LUIS POTOSI	50	52	27201-0003	210	005	7930	00	00	CALZADO DIELECTRICO. TALLA 26.0. COLOR: NEGRO. CEDULA 52.	26	PAR	1	PAR	9	-	-	9
ONA A	SAN LUIS POTOSI	50	52	27201-0003	210	005	7955	00	00	CALZADO DIELECTRICO. TALLA 25.0. COLOR: NEGRO. CEDULA 52.	25	PAR	1	PAR	9	-	-	9
ONA A	SAN LUIS POTOSI	50	52	27201-0003	210	005	7963	00	00	CALZADO DIELECTRICO. TALLA 24.5. COLOR: NEGRO. CEDULA 52.	24.5	PAR	1	PAR	3	-	-	3
ONA A	SAN LUIS POTOSI	50	52	27201-0003	210	005	7971	00	00	CALZADO DIELECTRICO. TALLA 24.0. COLOR: NEGRO. CEDULA 52.	24	PAR	1	PAR	3	-	-	3
ONA A	SAN LUIS POTOSI	50	52	27201-0003	210	005	7989	00	00	CALZADO DIELECTRICO. TALLA 23.5. COLOR: NEGRO. CEDULA 52.	23.5	PAR	1	PAR	3	-	-	3
ONA A	TLAXCALA	50	52	27201-0003	210	005	7864	00	00	CALZADO DIELECTRICO. TALLA 29.5. COLOR: NEGRO. CEDULA 52.	29.5	PAR	1	PAR	3	-	-	3
ONA A	TLAXCALA	50	52	27201-0003	210	005	7898	00	00	CALZADO DIELECTRICO. TALLA 28.0. COLOR: NEGRO. CEDULA 52.	28	PAR	1	PAR	33	-	-	33
ONA A	TLAXCALA	50	52	27201-0003	210	005	7906	00	00	CALZADO DIELECTRICO. TALLA 27.5. COLOR: NEGRO. CEDULA 52.	27.5	PAR	1	PAR	6	-	-	6
ONA A	TLAXCALA	50	52	27201-0003	210	005	7914	00	00	CALZADO DIELECTRICO. TALLA 27.0. COLOR: NEGRO. CEDULA 52.	27	PAR	1	PAR	9	-	-	9
ONA A	TLAXCALA	50	52	27201-0003	210	005	7922	00	00	CALZADO DIELECTRICO. TALLA 26.5. COLOR: NEGRO. CEDULA 52.	26.5	PAR	1	PAR	18	-	-	18
ONA A	TLAXCALA	50	52	27201-0003	210	005	7930	00	00	CALZADO DIELECTRICO. TALLA 26.0. COLOR: NEGRO. CEDULA 52.	26	PAR	1	PAR	6	-	-	6
ONA A	TLAXCALA	50	52	27201-0003	210	005	7948	00	00	CALZADO DIELECTRICO. TALLA 25.5. COLOR: NEGRO. CEDULA 52.	25.5	PAR	1	PAR	3	-	-	3
ONA A	TLAXCALA	50	52	27201-0003	210	005	7955	00	00	CALZADO DIELECTRICO. TALLA 25.0. COLOR: NEGRO. CEDULA 52.	25	PAR	1	PAR	6	-	-	6
ONA A	TLAXCALA	50	52	27201-0003	210	005	7971	00	00	CALZADO DIELECTRICO. TALLA 24.0. COLOR: NEGRO. CEDULA 52.	24	PAR	1	PAR	3	-	-	3
ONA A	ZACATECAS	50	52	27201-0003	210	005	7872	00	00	CALZADO DIELECTRICO. TALLA 29.0. COLOR: NEGRO. CEDULA 52.	29	PAR	1	PAR	6	-	-	6

DIVISIÓN DE CONTRATOS
ANEXOS

ANEXO 5. CUADRO DE DISTRIBUCIÓN

Áreas Requirentes: Órganos de Operación Administrativa Desconcentrada de Aguascalientes, Baja California, Baja California Sur, Campeche, Chiapas, Chihuahua, CDMX Norte, CDMX Sur, Coahuila, Colima, Durango, Guanajuato, Guerrero, Hidalgo, Edo. México Oriente, Edo. México Poniente, Jalisco, Michoacán, Morelos, Nayarit, Nuevo León, Oaxaca, Puebla, Querétaro, Quintana Roo, San Luis Potosí, Sinaloa, Sonora, Tabasco, Tamaulipas, Tlaxcala, Veracruz Norte, Veracruz Sur, Yucatán, Zacatecas y Áreas de Nivel Central.

ZONA	OOAD	PARTIDA	CÉDULA	CLAVE CUCOP +	GPO	GEN	ESP	DIF	VAR	DESCRIPCIÓN- SISTEMA DE ABASTO INSTITUCIONAL (SAI)	TALLA	UNIDAD	CANT.	TIPO	UNICA ENTREGA RÉGIMEN ORDINARIO	UNICA ENTREGA MÉDICOS RESIDENTES	UNICA ENTREGA RÉGIMEN IMSS BIENESTAR	TOTAL POR CLAVE Y DESTINO RÉGIMEN ORDINARIO, MÉDICOS RESIDENTES E IMSS BIENESTAR
ZONA A	ZACATECAS	50	52	27201-0003	210	005	7880	00	00	CALZADO DIELECTRICO. TALLA 28.5 COLOR: NEGRO. CEDULA 52.	28.5	PAR	1	PAR	12	-	-	12
ZONA A	ZACATECAS	50	52	27201-0003	210	005	7898	00	00	CALZADO DIELECTRICO. TALLA 28.0. COLOR: NEGRO. CEDULA 52.	28	PAR	1	PAR	12	-	-	12
ZONA A	ZACATECAS	50	52	27201-0003	210	005	7906	00	00	CALZADO DIELECTRICO. TALLA 27.5. COLOR: NEGRO. CEDULA 52.	27.5	PAR	1	PAR	15	-	-	15
ZONA A	ZACATECAS	50	52	27201-0003	210	005	7914	00	00	CALZADO DIELECTRICO. TALLA 27.0. COLOR: NEGRO. CEDULA 52.	27	PAR	1	PAR	3	-	-	3
ZONA A	ZACATECAS	50	52	27201-0003	210	005	7930	00	00	CALZADO DIELECTRICO. TALLA 26.0. COLOR: NEGRO. CEDULA 52.	26	PAR	1	PAR	6	-	-	6
ZONA A	ZACATECAS	50	52	27201-0003	210	005	7963	00	00	CALZADO DIELECTRICO. TALLA 24.5 COLOR: NEGRO. CEDULA 52.	24.5	PAR	1	PAR	3	-	-	3
ZONA A	ZACATECAS	50	52	27201-0003	210	005	7971	00	00	CALZADO DIELECTRICO. TALLA 24.0. COLOR: NEGRO. CEDULA 52.	24	PAR	1	PAR	3	-	-	3
ZONA B	BAJA CALIFORNIA	50	52	27201-0003	210	005	7815	00	00	CALZADO DIELECTRICO. TALLA 32.0. COLOR: NEGRO. CEDULA 52.	32	PAR	1	PAR	3	-	-	3
ZONA B	BAJA CALIFORNIA	50	52	27201-0003	210	005	7831	00	00	CALZADO DIELECTRICO. TALLA 31.0. COLOR: NEGRO. CEDULA 52.	31	PAR	1	PAR	3	-	-	3
ZONA B	BAJA CALIFORNIA	50	52	27201-0003	210	005	7856	00	00	CALZADO DIELECTRICO. TALLA 30.0. COLOR: NEGRO. CEDULA 52.	30	PAR	1	PAR	18	-	-	18
ZONA B	BAJA CALIFORNIA	50	52	27201-0003	210	005	7864	00	00	CALZADO DIELECTRICO. TALLA 29.5. COLOR: NEGRO. CEDULA 52.	29.5	PAR	1	PAR	15	-	-	15
ZONA B	BAJA CALIFORNIA	50	52	27201-0003	210	005	7872	00	00	CALZADO DIELECTRICO. TALLA 29.0. COLOR: NEGRO. CEDULA 52.	29	PAR	1	PAR	18	-	-	18
ZONA B	BAJA CALIFORNIA	50	52	27201-0003	210	005	7880	00	00	CALZADO DIELECTRICO. TALLA 28.5 COLOR: NEGRO. CEDULA 52.	28.5	PAR	1	PAR	33	-	-	33
ZONA B	BAJA CALIFORNIA	50	52	27201-0003	210	005	7898	00	00	CALZADO DIELECTRICO. TALLA 28.0. COLOR: NEGRO. CEDULA 52.	28	PAR	1	PAR	36	-	-	36
ZONA B	BAJA CALIFORNIA	50	52	27201-0003	210	005	7906	00	00	CALZADO DIELECTRICO. TALLA 27.5 COLOR: NEGRO. CEDULA 52.	27.5	PAR	1	PAR	6	-	-	6
ZONA B	BAJA CALIFORNIA	50	52	27201-0003	210	005	7914	00	00	CALZADO DIELECTRICO. TALLA 27.0. COLOR: NEGRO. CEDULA 52.	27	PAR	1	PAR	30	-	-	30
ZONA B	BAJA CALIFORNIA	50	52	27201-0003	210	005	7922	00	00	CALZADO DIELECTRICO. TALLA 26.5. COLOR: NEGRO. CEDULA 52.	26.5	PAR	1	PAR	3	-	-	3
ZONA B	BAJA CALIFORNIA	50	52	27201-0003	210	005	7930	00	00	CALZADO DIELECTRICO. TALLA 26.0. COLOR: NEGRO. CEDULA 52.	26	PAR	1	PAR	6	-	-	6
ZONA B	BAJA CALIFORNIA	50	52	27201-0003	210	005	7948	00	00	CALZADO DIELECTRICO. TALLA 25.5. COLOR: NEGRO. CEDULA 52.	25.5	PAR	1	PAR	6	-	-	6
ZONA B	BAJA CALIFORNIA	50	52	27201-0003	210	005	7955	00	00	CALZADO DIELECTRICO. TALLA 25.0. COLOR: NEGRO. CEDULA 52.	25	PAR	1	PAR	6	-	-	6
ZONA B	BAJA CALIFORNIA	50	52	27201-0003	210	005	7963	00	00	CALZADO DIELECTRICO. TALLA 24.5 COLOR: NEGRO. CEDULA 52.	24.5	PAR	1	PAR	6	-	-	6

ANEXO 5. CUADRO DE DISTRIBUCIÓN

Áreas Requirentes: Órganos de Operación Administrativa Desconcentrada de Aguascalientes, Baja California, Baja California Sur, Campeche, Chiapas, Chihuahua, CDMX Norte, CDMX Sur, Coahuila, Colima, Durango, Guanajuato, Guerrero, Hidalgo, Edo. México Oriente, Edo. México Poniente, Jalisco, Michoacán, Morelos, Nayarit, Nuevo León, Oaxaca, Puebla, Querétaro, Quintana Roo, San Luis Potosí, Sinaloa, Sonora, Tabasco, Tamaulipas, Tlaxcala, Veracruz Norte, Veracruz Sur, Yucatán, Zacatecas y Áreas de Nivel Central.

ONA	OOAD	PARTIDA	CÉDULA	CLAVE CUCOP +	GPO	GEN	ESP	DIF	VAR	DESCRIPCIÓN- SISTEMA DE ABASTO INSTITUCIONAL (SAI)	TALLA	UNIDAD	CANT.	TIPO	ÚNICA ENTREGA RÉGIMEN ORDINARIO	ÚNICA ENTREGA MÉDICOS RESIDENTES	ÚNICA ENTREGA RÉGIMEN IMSS BIENESTAR	TOTAL POR CLAVE Y DESTINO RÉGIMEN ORDINARIO, MÉDICOS RESIDENTES E IMSS BIENESTAR
ONA B	BAJA CALIFORNIA	50	52	27201-0003	210	005	7971	00	00	CALZADO DIELECTRICO. TALLA 24.0. COLOR: NEGRO. CEDULA 52.	24	PAR	1	PAR	3	-	-	3
ONA B	BAJA CALIFORNIA	50	52	27201-0003	210	005	7997	00	00	CALZADO DIELECTRICO. TALLA 23.0. COLOR: NEGRO. CEDULA 52.	23	PAR	1	PAR	3	-	-	3
ONA B	BAJA CALIFORNIA	50	52	27201-0003	210	005	8011	00	00	CALZADO DIELECTRICO. TALLA 22.0. COLOR: NEGRO. CEDULA 52.	22	PAR	1	PAR	3	-	-	3
ONA B	BAJA CALIFORNIA	50	52	27201-0003	210	005	8045	00	00	CALZADO DIELECTRICO. TALLA 20.5. COLOR: NEGRO. CEDULA 52.	20.5	PAR	1	PAR	3	-	-	3
ONA B	BAJA CALIFORNIA SUR	50	52	27201-0003	210	005	7823	00	00	CALZADO DIELECTRICO. TALLA 31.5. COLOR: NEGRO. CEDULA 52.	31.5	PAR	1	PAR	3	-	-	3
ONA B	BAJA CALIFORNIA SUR	50	52	27201-0003	210	005	7831	00	00	CALZADO DIELECTRICO. TALLA 31.0. COLOR: NEGRO. CEDULA 52.	31	PAR	1	PAR	3	-	-	3
ONA B	BAJA CALIFORNIA SUR	50	52	27201-0003	210	005	7864	00	00	CALZADO DIELECTRICO. TALLA 29.5. COLOR: NEGRO. CEDULA 52.	29.5	PAR	1	PAR	6	-	-	6
ONA B	BAJA CALIFORNIA SUR	50	52	27201-0003	210	005	7872	00	00	CALZADO DIELECTRICO. TALLA 29.0. COLOR: NEGRO. CEDULA 52.	29	PAR	1	PAR	18	-	-	18
ONA B	BAJA CALIFORNIA SUR	50	52	27201-0003	210	005	7880	00	00	CALZADO DIELECTRICO. TALLA 28.5. COLOR: NEGRO. CEDULA 52.	28.5	PAR	1	PAR	9	-	-	9
ONA B	BAJA CALIFORNIA SUR	50	52	27201-0003	210	005	7898	00	00	CALZADO DIELECTRICO. TALLA 28.0. COLOR: NEGRO. CEDULA 52.	28	PAR	1	PAR	21	-	-	21
ONA B	BAJA CALIFORNIA SUR	50	52	27201-0003	210	005	7906	00	00	CALZADO DIELECTRICO. TALLA 27.5. COLOR: NEGRO. CEDULA 52.	27.5	PAR	1	PAR	6	-	-	6
ONA B	BAJA CALIFORNIA SUR	50	52	27201-0003	210	005	7922	00	00	CALZADO DIELECTRICO. TALLA 26.5. COLOR: NEGRO. CEDULA 52.	26.5	PAR	1	PAR	3	-	-	3
ONA B	BAJA CALIFORNIA SUR	50	52	27201-0003	210	005	7930	00	00	CALZADO DIELECTRICO. TALLA 26.0. COLOR: NEGRO. CEDULA 52.	26	PAR	1	PAR	6	-	-	6
ONA B	BAJA CALIFORNIA SUR	50	52	27201-0003	210	005	8011	00	00	CALZADO DIELECTRICO. TALLA 22.0. COLOR: NEGRO. CEDULA 52.	22	PAR	1	PAR	3	-	-	3
ONA B	CAMPECHE	50	52	27201-0003	210	005	7831	00	00	CALZADO DIELECTRICO. TALLA 31.0. COLOR: NEGRO. CEDULA 52.	31	PAR	1	PAR	3	-	-	3
ONA B	CAMPECHE	50	52	27201-0003	210	005	7856	00	00	CALZADO DIELECTRICO. TALLA 30.0. COLOR: NEGRO. CEDULA 52.	30	PAR	1	PAR	3	-	-	3
ONA B	CAMPECHE	50	52	27201-0003	210	005	7864	00	00	CALZADO DIELECTRICO. TALLA 29.5. COLOR: NEGRO. CEDULA 52.	29.5	PAR	1	PAR	3	-	-	3
ONA B	CAMPECHE	50	52	27201-0003	210	005	7872	00	00	CALZADO DIELECTRICO. TALLA 29.0. COLOR: NEGRO. CEDULA 52.	29	PAR	1	PAR	18	-	-	18
ONA B	CAMPECHE	50	52	27201-0003	210	005	7880	00	00	CALZADO DIELECTRICO. TALLA 28.5. COLOR: NEGRO. CEDULA 52.	28.5	PAR	1	PAR	3	-	-	3
ONA B	CAMPECHE	50	52	27201-0003	210	005	7898	00	00	CALZADO DIELECTRICO. TALLA 28.0. COLOR: NEGRO. CEDULA 52.	28	PAR	1	PAR	12	-	-	12
ONA B	CAMPECHE	50	52	27201-0003	210	005	7906	00	00	CALZADO DIELECTRICO. TALLA 27.5. COLOR: NEGRO. CEDULA 52.	27.5	PAR	1	PAR	9	-	-	9

DIRECCIÓN DE CONTRATOS
ANEXOS

ANEXO 5. CUADRO DE DISTRIBUCIÓN

Areas Requirentes: Órganos de Operación Administrativa Desconcentrada de Aguascalientes, Baja California, Baja California Sur, Campeche, Chiapas, Chihuahua, CDMX Norte, CDMX Sur, Coahuila, Colima, Durango, Guanajuato, Guerrero, Hidalgo, Edo México Oriente, Edo. México Poniente, Jalisco, Michoacán, Morelos, Nayarit, Nuevo León, Oaxaca, Puebla, Querétaro, Quintana Roo, San Luis Potosí, Sinaloa, Sonora, Tabasco, Tamaulipas, Tlaxcala, Veracruz Norte, Veracruz Sur, Yucatán, Zacatecas y Área de Nivel Central.

ZONA	OOAD	PARTIDA	CÉDULA	CLAVE CUCOP +	GPO	GEN	ESP	DIF	VAR	DESCRIPCIÓN- SISTEMA DE ABASTO INSTITUCIONAL (SAI)	TALLA	UNIDAD	CANT.	TIPO	ÚNICA ENTREGA RÉGIMEN ORDINARIO	ÚNICA ENTREGA MÉDICOS RESIDENTES	ÚNICA ENTREGA RÉGIMEN IMSS BIENESTAR	TOTAL POR CLAVE Y DESTINO RÉGIMEN ORDINARIO, MÉDICOS RESIDENTES E IMSS BIENESTAR
ZONA B	CAMPECHE	50	52	27201-0003	210	005	7914	00	00	CALZADO DIELECTRICO. TALLA 27.0. COLOR: NEGRO. CEDULA 52.	27	PAR	1	PAR	18	-	-	18
ZONA B	CAMPECHE	50	52	27201-0003	210	005	7922	00	00	CALZADO DIELECTRICO. TALLA 26.5 COLOR: NEGRO. CEDULA 52.	26.5	PAR	1	PAR	3	-	-	3
ZONA B	CAMPECHE	50	52	27201-0003	210	005	7930	00	00	CALZADO DIELECTRICO. TALLA 26.0. COLOR: NEGRO. CEDULA 52.	26	PAR	1	PAR	3	-	-	3
ZONA B	CAMPECHE	50	52	27201-0003	210	005	7955	00	00	CALZADO DIELECTRICO. TALLA 25.0 COLOR: NEGRO. CEDULA 52.	25	PAR	1	PAR	9	-	-	9
ZONA B	CHIAPAS	50	52	27201-0003	210	005	7864	00	00	CALZADO DIELECTRICO. TALLA 29.5. COLOR: NEGRO. CEDULA 52.	29.5	PAR	1	PAR	3	-	-	3
ZONA B	CHIAPAS	50	52	27201-0003	210	005	7880	00	00	CALZADO DIELECTRICO. TALLA 28.5. COLOR: NEGRO. CEDULA 52.	28.5	PAR	1	PAR	3	-	-	3
ZONA B	CHIAPAS	50	52	27201-0003	210	005	7898	00	00	CALZADO DIELECTRICO. TALLA 28.0. COLOR: NEGRO. CEDULA 52.	28	PAR	1	PAR	9	-	-	9
ZONA B	CHIAPAS	50	52	27201-0003	210	005	7906	00	00	CALZADO DIELECTRICO. TALLA 27.5. COLOR: NEGRO. CEDULA 52.	27.5	PAR	1	PAR	3	-	-	3
ZONA B	CHIAPAS	50	52	27201-0003	210	005	7914	00	00	CALZADO DIELECTRICO. TALLA 27.0. COLOR: NEGRO. CEDULA 52.	27	PAR	1	PAR	21	-	-	21
ZONA B	CHIAPAS	50	52	27201-0003	210	005	7922	00	00	CALZADO DIELECTRICO. TALLA 26.5. COLOR: NEGRO. CEDULA 52.	26.5	PAR	1	PAR	3	-	-	3
ZONA B	CHIAPAS	50	52	27201-0003	210	005	7930	00	00	CALZADO DIELECTRICO. TALLA 26.0. COLOR: NEGRO. CEDULA 52.	26	PAR	1	PAR	9	-	-	9
ZONA B	COAHUILA	50	52	27201-0003	210	005	7799	00	00	CALZADO DIELECTRICO. TALLA 33.0. COLOR: NEGRO. CEDULA 52.	33	PAR	1	PAR	3	-	-	3
ZONA B	COAHUILA	50	52	27201-0003	210	005	7831	00	00	CALZADO DIELECTRICO. TALLA 31.0. COLOR: NEGRO. CEDULA 52.	31	PAR	1	PAR	3	-	-	3
ZONA B	COAHUILA	50	52	27201-0003	210	005	7849	00	00	CALZADO DIELECTRICO. TALLA 30.5. COLOR: NEGRO. CEDULA 52.	30.5	PAR	1	PAR	3	-	-	3
ZONA B	COAHUILA	50	52	27201-0003	210	005	7856	00	00	CALZADO DIELECTRICO. TALLA 30.0 COLOR: NEGRO. CEDULA 52.	30	PAR	1	PAR	12	-	-	12
ZONA B	COAHUILA	50	52	27201-0003	210	005	7864	00	00	CALZADO DIELECTRICO. TALLA 29.5 COLOR: NEGRO. CEDULA 52.	29.5	PAR	1	PAR	9	-	-	9
ZONA B	COAHUILA	50	52	27201-0003	210	005	7872	00	00	CALZADO DIELECTRICO. TALLA 29.0. COLOR: NEGRO. CEDULA 52.	29	PAR	1	PAR	39	-	-	39
ZONA B	COAHUILA	50	52	27201-0003	210	005	7880	00	00	CALZADO DIELECTRICO. TALLA 28.5 COLOR: NEGRO. CEDULA 52.	28.5	PAR	1	PAR	30	-	-	30
ZONA B	COAHUILA	50	52	27201-0003	210	005	7898	00	00	CALZADO DIELECTRICO. TALLA 28.0. COLOR: NEGRO. CEDULA 52.	28	PAR	1	PAR	39	-	-	39
ZONA B	COAHUILA	50	52	27201-0003	210	005	7906	00	00	CALZADO DIELECTRICO. TALLA 27.5. COLOR: NEGRO. CEDULA 52.	27.5	PAR	1	PAR	30	-	-	30
ZONA B	COAHUILA	50	52	27201-0003	210	005	7914	00	00	CALZADO DIELECTRICO. TALLA 27.0. COLOR: NEGRO. CEDULA 52.	27	PAR	1	PAR	27	-	-	27

ANEXO 5. CUADRO DE DISTRIBUCIÓN

eas Requirentes: Órganos de Operación Administrativa Desconcentrada de Aguascalientes, Baja California, Baja California Sur, Campeche, Chiapas, Chihuahua, CDMX Norte, CDMX Sur, Coahuila, Colima, Durango, Guanajuato, Guerrero, Hidalgo, Edo. éxico Oriente, Edo. México Poniente, Jalisco, Michoacán, Morelos, Nayarit, Nuevo León, Oaxaca, Puebla, Querétaro, Quintana Roo, San Luis Potosí, Sinaloa, Sonora, Tabasco, Tamaulipas, Tlaxcala, Veracruz Norte, Veracruz Sur, Yucatán, Zacatecas y Áreas de Nivel Central.

ONA	OOAD	PARTIDA	CÉDULA	CLAVE CUCOP +	GPO	GEN	ESP	DIF	VAR	DESCRIPCIÓN- SISTEMA DE ABASTO INSTITUCIONAL (SAI)	TALLA	UNIDAD	CANT.	TIPO	ÚNICA ENTREGA RÉGIMEN ORDINARIO	ÚNICA ENTREGA MÉDICOS RESIDENTES	ÚNICA ENTREGA RÉGIMEN IMSS BIENESTAR	TOTAL POR CLAVE Y DESTINO RÉGIMEN ORDINARIO, MÉDICOS RESIDENTES E IMSS BIENESTAR
ONA B	COAHUILA	50	52	27201-0003	210	005	7922	00	00	CALZADO DIELECTRICO. TALLA 26.5. COLOR: NEGRO. CEDULA 52.	26.5	PAR	1	PAR	12	-	-	12
ONA B	COAHUILA	50	52	27201-0003	210	005	7930	00	00	CALZADO DIELECTRICO. TALLA 26.0. COLOR: NEGRO. CEDULA 52.	26	PAR	1	PAR	9	-	-	9
ONA B	COAHUILA	50	52	27201-0003	210	005	7955	00	00	CALZADO DIELECTRICO. TALLA 25.0. COLOR: NEGRO. CEDULA 52.	25	PAR	1	PAR	6	-	-	6
ONA B	COAHUILA	50	52	27201-0003	210	005	7963	00	00	CALZADO DIELECTRICO. TALLA 24.5. COLOR: NEGRO. CEDULA 52.	24.5	PAR	1	PAR	6	-	-	6
ONA B	COAHUILA	50	52	27201-0003	210	005	7971	00	00	CALZADO DIELECTRICO. TALLA 24.0. COLOR: NEGRO. CEDULA 52.	24	PAR	1	PAR	9	-	-	9
ONA B	COAHUILA	50	52	27201-0003	210	005	7997	00	00	CALZADO DIELECTRICO. TALLA 23.0. COLOR: NEGRO. CEDULA 52.	23	PAR	1	PAR	3	-	-	3
ONA B	COLIMA	50	52	27201-0003	210	005	7856	00	00	CALZADO DIELECTRICO. TALLA 30.0. COLOR: NEGRO. CEDULA 52.	30	PAR	1	PAR	3	-	-	3
ONA B	COLIMA	50	52	27201-0003	210	005	7864	00	00	CALZADO DIELECTRICO. TALLA 29.5. COLOR: NEGRO. CEDULA 52.	29.5	PAR	1	PAR	6	-	-	6
ONA B	COLIMA	50	52	27201-0003	210	005	7872	00	00	CALZADO DIELECTRICO. TALLA 29.0. COLOR: NEGRO. CEDULA 52.	29	PAR	1	PAR	9	-	-	9
ONA B	COLIMA	50	52	27201-0003	210	005	7880	00	00	CALZADO DIELECTRICO. TALLA 28.5. COLOR: NEGRO. CEDULA 52.	28.5	PAR	1	PAR	6	-	-	6
ONA B	COLIMA	50	52	27201-0003	210	005	7898	00	00	CALZADO DIELECTRICO. TALLA 28.0. COLOR: NEGRO. CEDULA 52.	28	PAR	1	PAR	33	-	-	33
ONA B	COLIMA	50	52	27201-0003	210	005	7914	00	00	CALZADO DIELECTRICO. TALLA 27.0. COLOR: NEGRO. CEDULA 52.	27	PAR	1	PAR	15	-	-	15
ONA B	COLIMA	50	52	27201-0003	210	005	7930	00	00	CALZADO DIELECTRICO. TALLA 26.0. COLOR: NEGRO. CEDULA 52.	26	PAR	1	PAR	3	-	-	3
ONA B	COLIMA	50	52	27201-0003	210	005	7955	00	00	CALZADO DIELECTRICO. TALLA 25.0. COLOR: NEGRO. CEDULA 52.	25	PAR	1	PAR	3	-	-	3
ONA B	GUERRERO	50	52	27201-0003	210	005	7872	00	00	CALZADO DIELECTRICO. TALLA 29.0. COLOR: NEGRO. CEDULA 52.	29	PAR	1	PAR	18	-	-	18
ONA B	GUERRERO	50	52	27201-0003	210	005	7880	00	00	CALZADO DIELECTRICO. TALLA 28.5. COLOR: NEGRO. CEDULA 52.	28.5	PAR	1	PAR	6	-	-	6
ONA B	GUERRERO	50	52	27201-0003	210	005	7898	00	00	CALZADO DIELECTRICO. TALLA 28.0. COLOR: NEGRO. CEDULA 52.	28	PAR	1	PAR	27	-	-	27
ONA B	GUERRERO	50	52	27201-0003	210	005	7906	00	00	CALZADO DIELECTRICO. TALLA 27.5. COLOR: NEGRO. CEDULA 52.	27.5	PAR	1	PAR	15	-	-	15
ONA B	GUERRERO	50	52	27201-0003	210	005	7914	00	00	CALZADO DIELECTRICO. TALLA 27.0. COLOR: NEGRO. CEDULA 52.	27	PAR	1	PAR	27	-	-	27
ONA B	GUERRERO	50	52	27201-0003	210	005	7922	00	00	CALZADO DIELECTRICO. TALLA 26.5. COLOR: NEGRO. CEDULA 52.	26.5	PAR	1	PAR	9	-	-	9
ONA B	GUERRERO	50	52	27201-0003	210	005	7930	00	00	CALZADO DIELECTRICO. TALLA 26.0. COLOR: NEGRO. CEDULA 52.	26	PAR	1	PAR	12	-	-	12

ANEXOS PARA CONVERTIDO

ANEXO 5. CUADRO DE DISTRIBUCIÓN

Areas Requirentes: Órganos de Operación Administrativa Desconcentrada de Aguascalientes, Baja California, Baja California Sur, Campeche, Chiapas, Chihuahua, CDMX Norte, CDMX Sur, Coahuila, Colima, Durango, Guanajuato, Guerrero, Hidalgo, Edo México Oriente, Edo. México Poniente, Jalisco, Michoacán, Morelos, Nayarit, Nuevo León, Oaxaca, Puebla, Querétaro, Quintana Roo, San Luis Potosí, Sinaloa, Sonora, Tabasco, Tamaulipas, Tlaxcala, Veracruz Norte, Veracruz Sur, Yucatán, Zacatecas y Área de Nivel Central.

ZONA	OOAD	PARTIDA	CÉDULA	CLAVE CUCOP +	GPO	GEN	ESP	DIF	VAR	DESCRIPCIÓN- SISTEMA DE ABASTO INSTITUCIONAL (SAI)	TALLA	UNIDAD	CANT.	TIPO	ÚNICA ENTREGA RÉGIMEN ORDINARIO	ÚNICA ENTREGA MÉDICOS RESIDENTES	ÚNICA ENTREGA RÉGIMEN IMSS BIENESTAR	TOTAL POR CLAVE Y DESTINO RÉGIMEN ORDINARIO, MÉDICOS RESIDENTES E IMSS BIENESTAR
ZONA B	GUERRERO	50	52	27201-0003	210	005	7955	00	00	CALZADO DIELECTRICO. TALLA 25.0. COLOR: NEGRO. CEDULA 52.	25	PAR	1	PAR	3	-	-	3
ZONA B	GUERRERO	50	52	27201-0003	210	005	7971	00	00	CALZADO DIELECTRICO. TALLA 24.0. COLOR: NEGRO. CEDULA 52.	24	PAR	1	PAR	6	-	-	6
ZONA B	JALISCO	50	52	27201-0003	210	005	7815	00	00	CALZADO DIELECTRICO. TALLA 32.0. COLOR: NEGRO. CEDULA 52.	32	PAR	1	PAR	3	-	-	3
ZONA B	JALISCO	50	52	27201-0003	210	005	7831	00	00	CALZADO DIELECTRICO. TALLA 31.0. COLOR: NEGRO. CEDULA 52.	31	PAR	1	PAR	3	-	-	3
ZONA B	JALISCO	50	52	27201-0003	210	005	7864	00	00	CALZADO DIELECTRICO. TALLA 29.5. COLOR: NEGRO. CEDULA 52.	29.5	PAR	1	PAR	6	-	-	6
ZONA B	JALISCO	50	52	27201-0003	210	005	7872	00	00	CALZADO DIELECTRICO. TALLA 29.0. COLOR: NEGRO. CEDULA 52.	29	PAR	1	PAR	48	-	-	48
ZONA B	JALISCO	50	52	27201-0003	210	005	7880	00	00	CALZADO DIELECTRICO. TALLA 28.5. COLOR: NEGRO. CEDULA 52.	28.5	PAR	1	PAR	33	-	-	33
ZONA B	JALISCO	50	52	27201-0003	210	005	7898	00	00	CALZADO DIELECTRICO. TALLA 28.0. COLOR: NEGRO. CEDULA 52.	28	PAR	1	PAR	57	-	-	57
ZONA B	JALISCO	50	52	27201-0003	210	005	7906	00	00	CALZADO DIELECTRICO. TALLA 27.5. COLOR: NEGRO. CEDULA 52.	27.5	PAR	1	PAR	66	-	-	66
ZONA B	JALISCO	50	52	27201-0003	210	005	7914	00	00	CALZADO DIELECTRICO. TALLA 27.0. COLOR: NEGRO. CEDULA 52.	27	PAR	1	PAR	48	-	-	48
ZONA B	JALISCO	50	52	27201-0003	210	005	7922	00	00	CALZADO DIELECTRICO. TALLA 26.5. COLOR: NEGRO. CEDULA 52.	26.5	PAR	1	PAR	18	-	-	18
ZONA B	JALISCO	50	52	27201-0003	210	005	7930	00	00	CALZADO DIELECTRICO. TALLA 26.0. COLOR: NEGRO. CEDULA 52.	26	PAR	1	PAR	30	-	-	30
ZONA B	JALISCO	50	52	27201-0003	210	005	7948	00	00	CALZADO DIELECTRICO. TALLA 25.5. COLOR: NEGRO. CEDULA 52.	25.5	PAR	1	PAR	9	-	-	9
ZONA B	JALISCO	50	52	27201-0003	210	005	7955	00	00	CALZADO DIELECTRICO. TALLA 25.0. COLOR: NEGRO. CEDULA 52.	25	PAR	1	PAR	6	-	-	6
ZONA B	JALISCO	50	52	27201-0003	210	005	7963	00	00	CALZADO DIELECTRICO. TALLA 24.5. COLOR: NEGRO. CEDULA 52.	24.5	PAR	1	PAR	3	-	-	3
ZONA B	JALISCO	50	52	27201-0003	210	005	7971	00	00	CALZADO DIELECTRICO. TALLA 24.0. COLOR: NEGRO. CEDULA 52.	24	PAR	1	PAR	3	-	-	3
ZONA B	JALISCO	50	52	27201-0003	210	005	7997	00	00	CALZADO DIELECTRICO. TALLA 23.0. COLOR: NEGRO. CEDULA 52.	23	PAR	1	PAR	3	-	-	3
ZONA B	MICHOACAN	50	52	27201-0003	210	005	7831	00	00	CALZADO DIELECTRICO. TALLA 31.0. COLOR: NEGRO. CEDULA 52.	31	PAR	1	PAR	3	-	-	3
ZONA B	MICHOACAN	50	52	27201-0003	210	005	7856	00	00	CALZADO DIELECTRICO. TALLA 30.0. COLOR: NEGRO. CEDULA 52.	30	PAR	1	PAR	6	-	-	6
ZONA B	MICHOACAN	50	52	27201-0003	210	005	7864	00	00	CALZADO DIELECTRICO. TALLA 29.5. COLOR: NEGRO. CEDULA 52.	29.5	PAR	1	PAR	3	-	-	3
ZONA B	MICHOACAN	50	52	27201-0003	210	005	7872	00	00	CALZADO DIELECTRICO. TALLA 29.0. COLOR: NEGRO. CEDULA 52.	29	PAR	1	PAR	18	-	-	18

ANEXO 5. CUADRO DE DISTRIBUCIÓN

reas Requirentes: Órganos de Operación Administrativa Desconcentrada de Aguascalientes, Baja California, Baja California Sur, Campeche, Chiapas, Chihuahua, CDMX Norte, CDMX Sur, Coahuila, Colima, Durango, Guanajuato, Guerrero, Hidalgo, Edo. léxico Oriente, Edo. México Poniente, Jalisco, Michoacán, Morelos, Nayarit, Nuevo León, Oaxaca, Puebla, Querétaro, Quintana Roo, San Luis Potosí, Sinaloa, Sonora, Tabasco, Tamaulipas, Tlaxcala, Veracruz Norte, Veracruz Sur, Yucatán, Zacatecas y Áreas de Nivel Central.

ZONA	OOAD	PARTIDA	CÉDULA	CLAVE CUCOP +	GPO	GEN	ESP	DIF	VAR	DESCRIPCIÓN- SISTEMA DE ABASTO INSTITUCIONAL (SAI)	TALLA	UNIDAD	CANT.	TIPO	ÚNICA ENTREGA RÉGIMEN ORDINARIO	ÚNICA ENTREGA MÉDICOS RESIDENTES	ÚNICA ENTREGA RÉGIMEN IMSS BIENESTAR	TOTAL POR CLAVE Y DESTINO RÉGIMEN ORDINARIO, MÉDICOS RESIDENTES E IMSS BIENESTAR
ONA B	MICHOACAN	50	52	27201-0003	210	005	7880	00	00	CALZADO DIELECTRICO. TALLA 28.5. COLOR: NEGRO. CEDULA 52.	28.5	PAR	1	PAR	12	-	-	12
ONA B	MICHOACAN	50	52	27201-0003	210	005	7898	00	00	CALZADO DIELECTRICO. TALLA 28.0. COLOR: NEGRO. CEDULA 52.	28	PAR	1	PAR	45	-	-	45
ONA B	MICHOACAN	50	52	27201-0003	210	005	7906	00	00	CALZADO DIELECTRICO. TALLA 27.5. COLOR: NEGRO. CEDULA 52.	27.5	PAR	1	PAR	6	-	-	6
ONA B	MICHOACAN	50	52	27201-0003	210	005	7914	00	00	CALZADO DIELECTRICO. TALLA 27.0. COLOR: NEGRO. CEDULA 52.	27	PAR	1	PAR	27	-	-	27
ONA B	MICHOACAN	50	52	27201-0003	210	005	7922	00	00	CALZADO DIELECTRICO. TALLA 26.5. COLOR: NEGRO. CEDULA 52.	26.5	PAR	1	PAR	9	-	-	9
ONA B	MICHOACAN	50	52	27201-0003	210	005	7930	00	00	CALZADO DIELECTRICO. TALLA 26.0. COLOR: NEGRO. CEDULA 52.	26	PAR	1	PAR	9	-	-	9
ONA B	MICHOACAN	50	52	27201-0003	210	005	7948	00	00	CALZADO DIELECTRICO. TALLA 25.5. COLOR: NEGRO. CEDULA 52.	25.5	PAR	1	PAR	3	-	-	3
ONA B	MICHOACAN	50	52	27201-0003	210	005	7955	00	00	CALZADO DIELECTRICO. TALLA 25.0. COLOR: NEGRO. CEDULA 52.	25	PAR	1	PAR	9	-	-	9
ONA B	MICHOACAN	50	52	27201-0003	210	005	7963	00	00	CALZADO DIELECTRICO. TALLA 24.5. COLOR: NEGRO. CEDULA 52.	24.5	PAR	1	PAR	3	-	-	3
ONA B	MICHOACAN	50	52	27201-0003	210	005	8011	00	00	CALZADO DIELECTRICO. TALLA 22.0. COLOR: NEGRO. CEDULA 52.	22	PAR	1	PAR	3	-	-	3
ONA B	NAYARIT	50	52	27201-0003	210	005	7856	00	00	CALZADO DIELECTRICO. TALLA 30.0. COLOR: NEGRO. CEDULA 52.	30	PAR	1	PAR	3	-	-	3
ONA B	NAYARIT	50	52	27201-0003	210	005	7864	00	00	CALZADO DIELECTRICO. TALLA 29.5. COLOR: NEGRO. CEDULA 52.	29.5	PAR	1	PAR	3	-	-	3
ONA B	NAYARIT	50	52	27201-0003	210	005	7872	00	00	CALZADO DIELECTRICO. TALLA 29.0. COLOR: NEGRO. CEDULA 52.	29	PAR	1	PAR	12	-	-	12
ONA B	NAYARIT	50	52	27201-0003	210	005	7880	00	00	CALZADO DIELECTRICO. TALLA 28.5. COLOR: NEGRO. CEDULA 52.	28.5	PAR	1	PAR	3	-	-	3
ONA B	NAYARIT	50	52	27201-0003	210	005	7898	00	00	CALZADO DIELECTRICO. TALLA 28.0. COLOR: NEGRO. CEDULA 52.	28	PAR	1	PAR	24	-	-	24
ONA B	NAYARIT	50	52	27201-0003	210	005	7906	00	00	CALZADO DIELECTRICO. TALLA 27.5. COLOR: NEGRO. CEDULA 52.	27.5	PAR	1	PAR	3	-	-	3
ONA B	NAYARIT	50	52	27201-0003	210	005	7914	00	00	CALZADO DIELECTRICO. TALLA 27.0. COLOR: NEGRO. CEDULA 52.	27	PAR	1	PAR	12	-	-	12
ONA B	NAYARIT	50	52	27201-0003	210	005	7930	00	00	CALZADO DIELECTRICO. TALLA 26.0. COLOR: NEGRO. CEDULA 52.	26	PAR	1	PAR	6	-	-	6
ONA B	NAYARIT	50	52	27201-0003	210	005	7955	00	00	CALZADO DIELECTRICO. TALLA 25.0. COLOR: NEGRO. CEDULA 52.	25	PAR	1	PAR	6	-	-	6
ONA B	NAYARIT	50	52	27201-0003	210	005	7971	00	00	CALZADO DIELECTRICO. TALLA 24.0. COLOR: NEGRO. CEDULA 52.	24	PAR	1	PAR	6	-	-	6
ONA B	NAYARIT	50	52	27201-0003	210	005	7989	00	00	CALZADO DIELECTRICO. TALLA 23.5. COLOR: NEGRO. CEDULA 52.	23.5	PAR	1	PAR	3	-	-	3

ANEXOS DE COMPRAS

ANEXO 5. CUADRO DE DISTRIBUCIÓN

Áreas Requirentes: Órganos de Operación Administrativa Desconcentrada de Aguascalientes, Baja California, Baja California Sur, Campeche, Chiapas, Chihuahua, CDMX Norte, CDMX Sur, Coahuila, Colima, Durango, Guanajuato, Guerrero, Hidalgo, Edo México Oriente, Edo. México Poniente, Jalisco, Michoacán, Morelos, Nayarit, Nuevo León, Oaxaca, Puebla, Querétaro, Quintana Roo, San Luis Potosí, Sinaloa, Sonora, Tabasco, Tamaulipas, Tlaxcala, Veracruz Norte, Veracruz Sur, Yucatán, Zacatecas y Áreas de Nivel Central.

ZONA	OOAD	PARTIDA	CÉDULA	CLAVE CUCOP +	GPO	GEN	ESP	DIF	VAR	DESCRIPCIÓN- SISTEMA DE ABASTO INSTITUCIONAL (SAI)	TALLA	UNIDAD	CANT.	TIPO	ÚNICA ENTREGA RÉGIMEN ORDINARIO	ÚNICA ENTREGA MÉDICOS RESIDENTES	ÚNICA ENTREGA RÉGIMEN IMSS BIENESTAR	TOTAL POR CLAVE Y DESTINO RÉGIMEN ORDINARIO, MÉDICOS RESIDENTES E IMSS BIENESTAR
ZONA B	NAYARIT	50	52	27201-0003	210	005	7997	00	00	CALZADO DIELECTRICO. TALLA 23.0. COLOR: NEGRO. CEDULA 52.	23	PAR	1	PAR	3	-	-	3
ZONA B	NUEVO LEON	50	52	27201-0003	210	005	7831	00	00	CALZADO DIELECTRICO. TALLA 31.0. COLOR: NEGRO. CEDULA 52.	31	PAR	1	PAR	3	-	-	3
ZONA B	NUEVO LEON	50	52	27201-0003	210	005	7849	00	00	CALZADO DIELECTRICO. TALLA 30.5. COLOR: NEGRO. CEDULA 52.	30.5	PAR	1	PAR	3	-	-	3
ZONA B	NUEVO LEON	50	52	27201-0003	210	005	7856	00	00	CALZADO DIELECTRICO. TALLA 30.0. COLOR: NEGRO. CEDULA 52.	30	PAR	1	PAR	6	-	-	6
ZONA B	NUEVO LEON	50	52	27201-0003	210	005	7864	00	00	CALZADO DIELECTRICO. TALLA 29.5. COLOR: NEGRO. CEDULA 52.	29.5	PAR	1	PAR	6	-	-	6
ZONA B	NUEVO LEON	50	52	27201-0003	210	005	7872	00	00	CALZADO DIELECTRICO. TALLA 29.0. COLOR: NEGRO. CEDULA 52.	29	PAR	1	PAR	36	-	-	36
ZONA B	NUEVO LEON	50	52	27201-0003	210	005	7880	00	00	CALZADO DIELECTRICO. TALLA 28.5. COLOR: NEGRO. CEDULA 52.	28.5	PAR	1	PAR	24	-	-	24
ZONA B	NUEVO LEON	50	52	27201-0003	210	005	7898	00	00	CALZADO DIELECTRICO. TALLA 28.0. COLOR: NEGRO. CEDULA 52.	28	PAR	1	PAR	81	-	-	81
ZONA B	NUEVO LEON	50	52	27201-0003	210	005	7906	00	00	CALZADO DIELECTRICO. TALLA 27.5. COLOR: NEGRO. CEDULA 52.	27.5	PAR	1	PAR	30	-	-	30
ZONA B	NUEVO LEON	50	52	27201-0003	210	005	7914	00	00	CALZADO DIELECTRICO. TALLA 27.0. COLOR: NEGRO. CEDULA 52.	27	PAR	1	PAR	51	-	-	51
ZONA B	NUEVO LEON	50	52	27201-0003	210	005	7922	00	00	CALZADO DIELECTRICO. TALLA 26.5. COLOR: NEGRO. CEDULA 52.	26.5	PAR	1	PAR	3	-	-	3
ZONA B	NUEVO LEON	50	52	27201-0003	210	005	7930	00	00	CALZADO DIELECTRICO. TALLA 26.0. COLOR: NEGRO. CEDULA 52.	26	PAR	1	PAR	9	-	-	9
ZONA B	NUEVO LEON	50	52	27201-0003	210	005	7948	00	00	CALZADO DIELECTRICO. TALLA 25.5. COLOR: NEGRO. CEDULA 52.	25.5	PAR	1	PAR	9	-	-	9
ZONA B	NUEVO LEON	50	52	27201-0003	210	005	7955	00	00	CALZADO DIELECTRICO. TALLA 25.0. COLOR: NEGRO. CEDULA 52.	25	PAR	1	PAR	9	-	-	9
ZONA B	NUEVO LEON	50	52	27201-0003	210	005	7963	00	00	CALZADO DIELECTRICO. TALLA 24.5. COLOR: NEGRO. CEDULA 52.	24.5	PAR	1	PAR	9	-	-	9
ZONA B	NUEVO LEON	50	52	27201-0003	210	005	7971	00	00	CALZADO DIELECTRICO. TALLA 24.0. COLOR: NEGRO. CEDULA 52.	24	PAR	1	PAR	6	-	-	6
ZONA B	NUEVO LEON	50	52	27201-0003	210	005	7989	00	00	CALZADO DIELECTRICO. TALLA 23.5. COLOR: NEGRO. CEDULA 52.	23.5	PAR	1	PAR	6	-	-	6
ZONA B	OAXACA	50	52	27201-0003	210	005	7872	00	00	CALZADO DIELECTRICO. TALLA 29.0. COLOR: NEGRO. CEDULA 52.	29	PAR	1	PAR	3	-	-	3
ZONA B	OAXACA	50	52	27201-0003	210	005	7880	00	00	CALZADO DIELECTRICO. TALLA 28.5. COLOR: NEGRO. CEDULA 52.	28.5	PAR	1	PAR	6	-	-	6
ZONA B	OAXACA	50	52	27201-0003	210	005	7898	00	00	CALZADO DIELECTRICO. TALLA 28.0. COLOR: NEGRO. CEDULA 52.	28	PAR	1	PAR	21	-	-	21
ZONA B	OAXACA	50	52	27201-0003	210	005	7906	00	00	CALZADO DIELECTRICO. TALLA 27.5. COLOR: NEGRO. CEDULA 52.	27.5	PAR	1	PAR	6	-	-	6

ANEXO 5. CUADRO DE DISTRIBUCIÓN

eas Requirentes: Órganos de Operación Administrativa Desconcentrada de Aguascalientes, Baja California, Baja California Sur, Campeche, Chiapas, Chihuahua, CDMX Norte, CDMX Sur, Coahuila, Colima, Durango, Guanajuato, Guerrero, Hidalgo, Edo. éxico Oriente, Edo. México Poniente, Jalisco, Michoacán, Morelos, Nayarit, Nuevo León, Oaxaca, Puebla, Querétaro, Quintana Roo, San Luis Potosí, Sinaloa, Sonora, Tabasco, Tamaulipas, Tlaxcala, Veracruz Norte, Veracruz Sur, Yucatán, Zacatecas y Áreas de Nivel Central.

ONA	OOAD	PARTIDA	CÉDULA	CLAVE CUCOP +	GPO	GEN	ESP	DIF	VAR	DESCRIPCIÓN- SISTEMA DE ABASTO INSTITUCIONAL (SAI)	TALLA	UNIDAD	CANT.	TIPO	ÚNICA ENTREGA RÉGIMEN ORDINARIO	ÚNICA ENTREGA MÉDICOS RESIDENTES	ÚNICA ENTREGA RÉGIMEN IMSS BIENESTAR	TOTAL POR CLAVE Y DESTINO RÉGIMEN ORDINARIO, MÉDICOS RESIDENTES E IMSS BIENESTAR
ONA B	OAXACA	50	52	27201-0003	210	005	7914	00	00	CALZADO DIELECTRICO, TALLA 27.0, COLOR: NEGRO, CEDULA 52.	27	PAR	1	PAR	6	-	-	6
ONA B	OAXACA	50	52	27201-0003	210	005	7922	00	00	CALZADO DIELECTRICO, TALLA 26.5, COLOR: NEGRO, CEDULA 52.	26.5	PAR	1	PAR	3	-	-	3
ONA B	OAXACA	50	52	27201-0003	210	005	7930	00	00	CALZADO DIELECTRICO, TALLA 26.0, COLOR: NEGRO, CEDULA 52.	26	PAR	1	PAR	9	-	-	9
ONA B	OAXACA	50	52	27201-0003	210	005	7955	00	00	CALZADO DIELECTRICO, TALLA 25.0, COLOR: NEGRO, CEDULA 52.	25	PAR	1	PAR	3	-	-	3
ONA B	OAXACA	50	52	27201-0003	210	005	7971	00	00	CALZADO DIELECTRICO, TALLA 24.0, COLOR: NEGRO, CEDULA 52.	24	PAR	1	PAR	3	-	-	3
ONA B	OAXACA	50	52	27201-0003	210	005	7989	00	00	CALZADO DIELECTRICO, TALLA 23.5, COLOR: NEGRO, CEDULA 52.	23.5	PAR	1	PAR	3	-	-	3
ONA B	OAXACA	50	52	27201-0003	210	005	7997	00	00	CALZADO DIELECTRICO, TALLA 23.0, COLOR: NEGRO, CEDULA 52.	23	PAR	1	PAR	3	-	-	3
ONA B	QUINTANA ROO	50	52	27201-0003	210	005	7672	00	00	CALZADO DIELECTRICO, TALLA 29.0, COLOR: NEGRO, CEDULA 52.	29	PAR	1	PAR	3	-	-	3
ONA B	QUINTANA ROO	50	52	27201-0003	210	005	7880	00	00	CALZADO DIELECTRICO, TALLA 28.5, COLOR: NEGRO, CEDULA 52.	28.5	PAR	1	PAR	6	-	-	6
ONA B	QUINTANA ROO	50	52	27201-0003	210	005	7898	00	00	CALZADO DIELECTRICO, TALLA 28.0, COLOR: NEGRO, CEDULA 52.	28	PAR	1	PAR	18	-	-	18
ONA B	QUINTANA ROO	50	52	27201-0003	210	005	7906	00	00	CALZADO DIELECTRICO, TALLA 27.5, COLOR: NEGRO, CEDULA 52.	27.5	PAR	1	PAR	18	-	-	18
ONA B	QUINTANA ROO	50	52	27201-0003	210	005	7914	00	00	CALZADO DIELECTRICO, TALLA 27.0, COLOR: NEGRO, CEDULA 52.	27	PAR	1	PAR	36	-	-	36
ONA B	QUINTANA ROO	50	52	27201-0003	210	005	7922	00	00	CALZADO DIELECTRICO, TALLA 26.5, COLOR: NEGRO, CEDULA 52.	26.5	PAR	1	PAR	9	-	-	9
ONA B	QUINTANA ROO	50	52	27201-0003	210	005	7930	00	00	CALZADO DIELECTRICO, TALLA 26.0, COLOR: NEGRO, CEDULA 52.	26	PAR	1	PAR	3	-	-	3
ONA B	QUINTANA ROO	50	52	27201-0003	210	005	7948	00	00	CALZADO DIELECTRICO, TALLA 25.5, COLOR: NEGRO, CEDULA 52.	25.5	PAR	1	PAR	3	-	-	3
ONA B	QUINTANA ROO	50	52	27201-0003	210	005	7955	00	00	CALZADO DIELECTRICO, TALLA 25.0, COLOR: NEGRO, CEDULA 52.	25	PAR	1	PAR	3	-	-	3
ONA B	QUINTANA ROO	50	52	27201-0003	210	005	7963	00	00	CALZADO DIELECTRICO, TALLA 24.5, COLOR: NEGRO, CEDULA 52.	24.5	PAR	1	PAR	3	-	-	3
ONA B	QUINTANA ROO	50	52	27201-0003	210	005	7989	00	00	CALZADO DIELECTRICO, TALLA 23.5, COLOR: NEGRO, CEDULA 52.	23.5	PAR	1	PAR	3	-	-	3
ONA B	QUINTANA ROO	50	52	27201-0003	210	005	7997	00	00	CALZADO DIELECTRICO, TALLA 23.0, COLOR: NEGRO, CEDULA 52.	23	PAR	1	PAR	3	-	-	3
ONA B	SINALOA	50	52	27201-0003	210	005	7831	00	00	CALZADO DIELECTRICO, TALLA 31.0, COLOR: NEGRO, CEDULA 52.	31	PAR	1	PAR	3	-	-	3
ONA B	SINALOA	50	52	27201-0003	210	005	7856	00	00	CALZADO DIELECTRICO, TALLA 30.0, COLOR: NEGRO, CEDULA 52.	30	PAR	1	PAR	21	-	-	21

DISTRIBUCIÓN CONTRATOS ANEXOS

ANEXO 5. CUADRO DE DISTRIBUCIÓN

Áreas Requirentes: Órganos de Operación Administrativa Desconcentrada de Aguascalientes, Baja California, Baja California Sur, Campeche, Chiapas, Chihuahua, CDMX Norte, CDMX Sur, Coahuila, Colima, Durango, Guanajuato, Guerrero, Hidalgo, Edo México Oriente, Edo. México Poniente, Jalisco, Michoacán, Morelos, Nayarit, Nuevo León, Oaxaca, Puebla, Querétaro, Quintana Roo, San Luis Potosí, Sinaloa, Sonora, Tabasco, Tamaulipas, Tlaxcala, Veracruz Norte, Veracruz Sur, Yucatán, Zacatecas y Área de Nivel Central.

ZONA	OOAD	PARTIDA	CÉDULA	CLAVE CUCOP +	GPO	GEN	ESP	DIF	VAR	DESCRIPCIÓN- SISTEMA DE ABASTO INSTITUCIONAL (SAI)	TALLA	UNIDAD	CANT.	TIPO	ÚNICA ENTREGA RÉGIMEN ORDINARIO	ÚNICA ENTREGA MÉDICOS RESIDENTES	ÚNICA ENTREGA RÉGIMEN IMSS BIENESTAR	TOTAL POR CLAVE Y DESTINO RÉGIMEN ORDINARIO, MÉDICOS RESIDENTES E IMSS BIENESTAR
ZONA B	SINALOA	50	52	27201-0003	210	005	7864	00	00	CALZADO DIELECTRICO. TALLA 29.5. COLOR: NEGRO. CEDULA 52.	29.5	PAR	1	PAR	3	-	-	3
ZONA B	SINALOA	50	52	27201-0003	210	005	7872	00	00	CALZADO DIELECTRICO. TALLA 29.0. COLOR: NEGRO. CEDULA 52.	29	PAR	1	PAR	27	-	-	27
ZONA B	SINALOA	50	52	27201-0003	210	005	7880	00	00	CALZADO DIELECTRICO. TALLA 28.5. COLOR: NEGRO. CEDULA 52.	28.5	PAR	1	PAR	27	-	-	27
ZONA B	SINALOA	50	52	27201-0003	210	005	7898	00	00	CALZADO DIELECTRICO. TALLA 28.0. COLOR: NEGRO. CEDULA 52.	28	PAR	1	PAR	24	-	-	24
ZONA B	SINALOA	50	52	27201-0003	210	005	7906	00	00	CALZADO DIELECTRICO. TALLA 27.5. COLOR: NEGRO. CEDULA 52.	27.5	PAR	1	PAR	15	-	-	15
ZONA B	SINALOA	50	52	27201-0003	210	005	7914	00	00	CALZADO DIELECTRICO. TALLA 27.0. COLOR: NEGRO. CEDULA 52.	27	PAR	1	PAR	18	-	-	18
ZONA B	SINALOA	50	52	27201-0003	210	005	7922	00	00	CALZADO DIELECTRICO. TALLA 26.5. COLOR: NEGRO. CEDULA 52.	26.5	PAR	1	PAR	6	-	-	6
ZONA B	SINALOA	50	52	27201-0003	210	005	7930	00	00	CALZADO DIELECTRICO. TALLA 26.0. COLOR: NEGRO. CEDULA 52.	26	PAR	1	PAR	15	-	-	15
ZONA B	SINALOA	50	52	27201-0003	210	005	7955	00	00	CALZADO DIELECTRICO. TALLA 25.0 COLOR: NEGRO. CEDULA 52.	25	PAR	1	PAR	6	-	-	6
ZONA B	SINALOA	50	52	27201-0003	210	005	7971	00	00	CALZADO DIELECTRICO. TALLA 24.0. COLOR: NEGRO. CEDULA 52.	24	PAR	1	PAR	6	-	-	6
ZONA B	SINALOA	50	52	27201-0003	210	005	7997	00	00	CALZADO DIELECTRICO. TALLA 23.0. COLOR: NEGRO. CEDULA 52.	23	PAR	1	PAR	3	-	-	3
ZONA B	SONORA	50	52	27201-0003	210	005	7815	00	00	CALZADO DIELECTRICO. TALLA 32.0. COLOR: NEGRO. CEDULA 52.	32	PAR	1	PAR	9	-	-	9
ZONA B	SONORA	50	52	27201-0003	210	005	7831	00	00	CALZADO DIELECTRICO. TALLA 31.0. COLOR: NEGRO. CEDULA 52.	31	PAR	1	PAR	6	-	-	6
ZONA B	SONORA	50	52	27201-0003	210	005	7849	00	00	CALZADO DIELECTRICO TALLA 30.5 COLOR: NEGRO. CEDULA 52.	30.5	PAR	1	PAR	3	-	-	3
ZONA B	SONORA	50	52	27201-0003	210	005	7856	00	00	CALZADO DIELECTRICO TALLA 30.0. COLOR: NEGRO. CEDULA 52.	30	PAR	1	PAR	27	-	-	27
ZONA B	SONORA	50	52	27201-0003	210	005	7864	00	00	CALZADO DIELECTRICO. TALLA 29.5. COLOR: NEGRO. CEDULA 52.	29.5	PAR	1	PAR	12	-	-	12
ZONA B	SONORA	50	52	27201-0003	210	005	7872	00	00	CALZADO DIELECTRICO. TALLA 29.0 COLOR: NEGRO. CEDULA 52.	29	PAR	1	PAR	36	-	-	36
ZONA B	SONORA	50	52	27201-0003	210	005	7880	00	00	CALZADO DIELECTRICO. TALLA 28.5. COLOR: NEGRO. CEDULA 52.	28.5	PAR	1	PAR	30	-	-	30
ZONA B	SONORA	50	52	27201-0003	210	005	7898	00	00	CALZADO DIELECTRICO. TALLA 28.0. COLOR: NEGRO. CEDULA 52.	28	PAR	1	PAR	63	-	-	63
ZONA B	SONORA	50	52	27201-0003	210	005	7906	00	00	CALZADO DIELECTRICO. TALLA 27.5. COLOR: NEGRO. CEDULA 52.	27.5	PAR	1	PAR	21	-	-	21
ZONA B	SONORA	50	52	27201-0003	210	005	7914	00	00	CALZADO DIELECTRICO. TALLA 27.0. COLOR: NEGRO. CEDULA 52.	27	PAR	1	PAR	48	-	-	48

ANEXO 5. CUADRO DE DISTRIBUCIÓN

reas Requirentes: Órganos de Operación Administrativa Desconcentrada de Aguascalientes, Baja California, Baja California Sur, Campeche, Chiapas, Chihuahua, CDMX Norte, CDMX Sur, Coahuila, Colima, Durango, Guanajuato, Guerrero, Hidalgo, Edo. éxico Oriente, Edo. México Poniente, Jalisco, Michoacán, Morelos, Nayarit, Nuevo León, Oaxaca, Puebla, Querétaro, Quintana Roo, San Luis Potosí, Sinaloa, Sonora, Tabasco, Tamaulipas, Tlaxcala, Veracruz Norte, Veracruz Sur, Yucatán, Zacatecas y Áreas de Nivel Central.

ZONA	OOAD	PARTIDA	CÉDULA	CLAVE CUCOP +	GPO	GEN	ESP	DIF	VAR	DESCRIPCIÓN- SISTEMA DE ABASTO INSTITUCIONAL (SAI)	TALLA	UNIDAD	CANT.	TIPO	ÚNICA ENTREGA RÉGIMEN ORDINARIO	ÚNICA ENTREGA MÉDICOS RESIDENTES	ÚNICA ENTREGA RÉGIMEN IMSS BIENESTAR	TOTAL POR CLAVE Y DESTINO RÉGIMEN ORDINARIO, MÉDICOS RESIDENTES E IMSS BIENESTAR
ONA B	SONORA	50	52	27201-0003	210	005	7922	00	00	CALZADO DIELECTRICO, TALLA 26.5, COLOR: NEGRO, CEDULA 52.	26.5	PAR	1	PAR	3	-	-	3
ONA B	SONORA	50	52	27201-0003	210	005	7930	00	00	CALZADO DIELECTRICO, TALLA 26.0, COLOR: NEGRO, CEDULA 52.	26	PAR	1	PAR	9	-	-	9
ONA B	SONORA	50	52	27201-0003	210	005	7955	00	00	CALZADO DIELECTRICO, TALLA 25.0, COLOR: NEGRO, CEDULA 52.	25	PAR	1	PAR	6	-	-	6
ONA B	SONORA	50	52	27201-0003	210	005	7963	00	00	CALZADO DIELECTRICO, TALLA 24.5, COLOR: NEGRO, CEDULA 52.	24.5	PAR	1	PAR	3	-	-	3
ONA B	SONORA	50	52	27201-0003	210	005	7971	00	00	CALZADO DIELECTRICO, TALLA 24.0, COLOR: NEGRO, CEDULA 52.	24	PAR	1	PAR	3	-	-	3
ONA B	SONORA	50	52	27201-0003	210	005	7864	00	00	CALZADO DIELECTRICO, TALLA 29.5, COLOR: NEGRO, CEDULA 52.	29.5	PAR	1	PAR	3	-	-	3
ONA B	TABASCO	50	52	27201-0003	210	005	7872	00	00	CALZADO DIELECTRICO, TALLA 29.0, COLOR: NEGRO, CEDULA 52.	29	PAR	1	PAR	3	-	-	3
ONA B	TABASCO	50	52	27201-0003	210	005	7880	00	00	CALZADO DIELECTRICO, TALLA 28.5, COLOR: NEGRO, CEDULA 52.	28.5	PAR	1	PAR	15	-	-	15
ONA B	TABASCO	50	52	27201-0003	210	005	7898	00	00	CALZADO DIELECTRICO, TALLA 28.0, COLOR: NEGRO, CEDULA 52.	28	PAR	1	PAR	21	-	-	21
ONA B	TABASCO	50	52	27201-0003	210	005	7906	00	00	CALZADO DIELECTRICO, TALLA 27.5, COLOR: NEGRO, CEDULA 52.	27.5	PAR	1	PAR	6	-	-	6
ONA B	TABASCO	50	52	27201-0003	210	005	7914	00	00	CALZADO DIELECTRICO, TALLA 27.0, COLOR: NEGRO, CEDULA 52.	27	PAR	1	PAR	15	-	-	15
ONA B	TABASCO	50	52	27201-0003	210	005	7922	00	00	CALZADO DIELECTRICO, TALLA 26.5, COLOR: NEGRO, CEDULA 52.	26.5	PAR	1	PAR	12	-	-	12
ONA B	TABASCO	50	52	27201-0003	210	005	7930	00	00	CALZADO DIELECTRICO, TALLA 26.0, COLOR: NEGRO, CEDULA 52.	26	PAR	1	PAR	9	-	-	9
ONA B	TABASCO	50	52	27201-0003	210	005	7831	00	00	CALZADO DIELECTRICO, TALLA 31.0, COLOR: NEGRO, CEDULA 52.	31	PAR	1	PAR	3	-	-	3
ONA B	TAMAULIPAS	50	52	27201-0003	210	005	7849	00	00	CALZADO DIELECTRICO, TALLA 30.5, COLOR: NEGRO, CEDULA 52.	30.5	PAR	1	PAR	3	-	-	3
ONA B	TAMAULIPAS	50	52	27201-0003	210	005	7864	00	00	CALZADO DIELECTRICO, TALLA 29.5, COLOR: NEGRO, CEDULA 52.	29.5	PAR	1	PAR	9	-	-	9
ONA B	TAMAULIPAS	50	52	27201-0003	210	005	7872	00	00	CALZADO DIELECTRICO, TALLA 29.0, COLOR: NEGRO, CEDULA 52.	29	PAR	1	PAR	24	-	-	24
ONA B	TAMAULIPAS	50	52	27201-0003	210	005	7880	00	00	CALZADO DIELECTRICO, TALLA 28.5, COLOR: NEGRO, CEDULA 52.	28.5	PAR	1	PAR	15	-	-	15
ONA B	TAMAULIPAS	50	52	27201-0003	210	005	7898	00	00	CALZADO DIELECTRICO, TALLA 28.0, COLOR: NEGRO, CEDULA 52.	28	PAR	1	PAR	36	-	-	36
ONA B	TAMAULIPAS	50	52	27201-0003	210	005	7906	00	00	CALZADO DIELECTRICO, TALLA 27.5, COLOR: NEGRO, CEDULA 52.	27.5	PAR	1	PAR	9	-	-	9
ONA B	TAMAULIPAS	50	52	27201-0003	210	005	7914	00	00	CALZADO DIELECTRICO, TALLA 27.0, COLOR: NEGRO, CEDULA 52.	27	PAR	1	PAR	36	-	-	36

DIVISIÓN DE CONTRATOS
ANEXOS

ANEXO 5. CUADRO DE DISTRIBUCIÓN

Áreas Requirentes: Órganos de Operación Administrativa Desconcentrada de Aguascalientes, Baja California, Baja California Sur, Campeche, Chiapas, Chihuahua, CDMX Norte, CDMX Sur, Coahuila, Colima, Durango, Guanajuato, Guerrero, Hidalgo, Estado de México Oriente, Edo. México Poniente, Jalisco, Michoacán, Morelos, Nayarit, Nuevo León, Oaxaca, Puebla, Querétaro, Quintana Roo, San Luis Potosí, Sinaloa, Sonora, Tabasco, Tamaulipas, Tlaxcala, Veracruz Norte, Veracruz Sur, Yucatán, Zacatecas y Áreas de Nivel Central.

ZONA	OOAD	PARTIDA	CÉDULA	CLAVE CUCOP +	GPO	GEN	ESP	DIF	VAR	DESCRIPCIÓN- SISTEMA DE ABASTO INSTITUCIONAL (SAI)	TALLA	UNIDAD	CANT.	TIPO	ÚNICA ENTREGA RÉGIMEN ORDINARIO	ÚNICA ENTREGA MÉDICOS RESIDENTES	ÚNICA ENTREGA RÉGIMEN IMSS BIENESTAR	TOTAL POR CLAVE Y DESTINO RÉGIMEN ORDINARIO, MÉDICOS RESIDENTES E IMSS BIENESTA
ZONA B	TAMAULIPAS	50	52	27201-0003	210	005	7922	00	00	CALZADO DIELECTRICO. TALLA 26.5. COLOR: NEGRO. CEDULA 52.	26.5	PAR	1	PAR	6	-	-	6
ZONA B	TAMAULIPAS	50	52	27201-0003	210	005	7930	00	00	CALZADO DIELECTRICO. TALLA 26.0. COLOR: NEGRO. CEDULA 52.	26	PAR	1	PAR	18	-	-	18
ZONA B	TAMAULIPAS	50	52	27201-0003	210	005	7948	00	00	CALZADO DIELECTRICO. TALLA 25.5. COLOR: NEGRO. CEDULA 52.	25.5	PAR	1	PAR	3	-	-	3
ZONA B	TAMAULIPAS	50	52	27201-0003	210	005	7955	00	00	CALZADO DIELECTRICO. TALLA 25.0. COLOR: NEGRO. CEDULA 52.	25	PAR	1	PAR	3	-	-	3
ZONA B	TAMAULIPAS	50	52	27201-0003	210	005	7963	00	00	CALZADO DIELECTRICO TALLA 24.5. COLOR: NEGRO. CEDULA 52.	24.5	PAR	1	PAR	3	-	-	3
ZONA B	TAMAULIPAS	50	52	27201-0003	210	005	7971	00	00	CALZADO DIELECTRICO. TALLA 24.0. COLOR: NEGRO. CEDULA 52.	24	PAR	1	PAR	9	-	-	9
ZONA B	TAMAULIPAS	50	52	27201-0003	210	005	8052	00	00	CALZADO DIELECTRICO. TALLA 20.0. COLOR: NEGRO. CEDULA 52.	20	PAR	1	PAR	3	-	-	3
ZONA B	VERACRUZ NORTE	50	52	27201-0003	210	005	7856	00	00	CALZADO DIELECTRICO. TALLA 30.0. COLOR: NEGRO. CEDULA 52.	30	PAR	1	PAR	3	-	-	3
ZONA B	VERACRUZ NORTE	50	52	27201-0003	210	005	7864	00	00	CALZADO DIELECTRICO. TALLA 29.5. COLOR: NEGRO. CEDULA 52.	29.5	PAR	1	PAR	3	-	-	3
ZONA B	VERACRUZ NORTE	50	52	27201-0003	210	005	7872	00	00	CALZADO DIELECTRICO. TALLA 29.0. COLOR: NEGRO. CEDULA 52.	29	PAR	1	PAR	15	-	-	15
ZONA B	VERACRUZ NORTE	50	52	27201-0003	210	005	7880	00	00	CALZADO DIELECTRICO. TALLA 28.5. COLOR: NEGRO. CEDULA 52.	28.5	PAR	1	PAR	18	-	-	18
ZONA B	VERACRUZ NORTE	50	52	27201-0003	210	005	7898	00	00	CALZADO DIELECTRICO. TALLA 28.0 COLOR: NEGRO. CEDULA 52.	28	PAR	1	PAR	12	-	-	12
ZONA B	VERACRUZ NORTE	50	52	27201-0003	210	005	7906	00	00	CALZADO DIELECTRICO. TALLA 27.5. COLOR: NEGRO. CEDULA 52.	27.5	PAR	1	PAR	6	-	-	6
ZONA B	VERACRUZ NORTE	50	52	27201-0003	210	005	7914	00	00	CALZADO DIELECTRICO. TALLA 27.0. COLOR: NEGRO. CEDULA 52.	27	PAR	1	PAR	66	-	-	66
ZONA B	VERACRUZ NORTE	50	52	27201-0003	210	005	7922	00	00	CALZADO DIELECTRICO. TALLA 26.5. COLOR: NEGRO. CEDULA 52.	26.5	PAR	1	PAR	12	-	-	12
ZONA B	VERACRUZ NORTE	50	52	27201-0003	210	005	7930	00	00	CALZADO DIELECTRICO TALLA 26.0. COLOR: NEGRO. CEDULA 52.	26	PAR	1	PAR	12	-	-	12
ZONA B	VERACRUZ NORTE	50	52	27201-0003	210	005	7955	00	00	CALZADO DIELECTRICO. TALLA 25.0. COLOR: NEGRO. CEDULA 52.	25	PAR	1	PAR	12	-	-	12
ZONA B	VERACRUZ NORTE	50	52	27201-0003	210	005	7963	00	00	CALZADO DIELECTRICO. TALLA 24.5. COLOR: NEGRO. CEDULA 52.	24.5	PAR	1	PAR	12	-	-	12
ZONA B	VERACRUZ NORTE	50	52	27201-0003	210	005	7971	00	00	CALZADO DIELECTRICO. TALLA 24.0. COLOR: NEGRO. CEDULA 52	24	PAR	1	PAR	12	-	-	12
ZONA B	VERACRUZ NORTE	50	52	27201-0003	210	005	7997	00	00	CALZADO DIELECTRICO. TALLA 23.0. COLOP NEGRO. CEDULA 52	23	PAR	1	PAR	6	-	-	6
ZONA B	VERACRUZ SUR	50	52	27201-0003	210	005	7815	00	00	CALZADO DIELECTRICO. TALLA 32.0. COLOR: NEGRO. CEDULA 52	32	PAR	1	PAR	3	-	-	3

ANEXO 5. CUADRO DE DISTRIBUCIÓN

reas Requirentes: Órganos de Operación Administrativa Desconcentrada de Aguascalientes, Baja California, Baja California Sur, Campeche, Chiapas, Chihuahua, CDMX Norte, CDMX Sur, Coahuila, Colima, Durango, Guanajuato, Guerrero, Hidalgo, Edo. éxico Oriente, Edo. México Poniente, Jalisco, Michoacán, Morelos, Nayarit, Nuevo León, Oaxaca, Puebla, Querétaro, Quintana Roo, San Luis Potosí, Sinaloa, Sonora, Tabasco, Tamaulipas, Tlaxcala, Veracruz Norte, Veracruz Sur, Yucatán, Zacatecas y Áreas de Nivel Central.

ZONA	OOAD	PARTIDA	CÉDULA	CLAVE CUCOP +	GPO	GEN	ESP	DIF	VAR	DESCRIPCIÓN- SISTEMA DE ABASTO INSTITUCIONAL (SAI)	TALLA	UNIDAD	CANT.	TIPO	ÚNICA ENTREGA RÉGIMEN ORDINARIO	ÚNICA ENTREGA MÉDICOS RESIDENTES	ÚNICA ENTREGA RÉGIMEN IMSS BIENESTAR	TOTAL POR CLAVE Y DESTINO RÉGIMEN ORDINARIO, MÉDICOS RESIDENTES E IMSS BIENESTAR
ONA B	VERACRUZ SUR	50	52	27201-0003	210	005	7856	00	00	CALZADO DIELECTRICO. TALLA 30.0. COLOR: NEGRO. CEDULA 52.	30	PAR	1	PAR	6	-	-	6
ONA B	VERACRUZ SUR	50	52	27201-0003	210	005	7864	00	00	CALZADO DIELECTRICO. TALLA 29.5. COLOR: NEGRO. CEDULA 52.	29.5	PAR	1	PAR	3	-	-	3
ONA B	VERACRUZ SUR	50	52	27201-0003	210	005	7872	00	00	CALZADO DIELECTRICO. TALLA 29.0. COLOR: NEGRO. CEDULA 52.	29	PAR	1	PAR	12	-	-	12
ONA B	VERACRUZ SUR	50	52	27201-0003	210	005	7880	00	00	CALZADO DIELECTRICO. TALLA 28.5. COLOR: NEGRO. CEDULA 52.	28.5	PAR	1	PAR	9	-	-	9
ONA B	VERACRUZ SUR	50	52	27201-0003	210	005	7898	00	00	CALZADO DIELECTRICO. TALLA 28.0. COLOR: NEGRO. CEDULA 52.	28	PAR	1	PAR	24	-	-	24
ONA B	VERACRUZ SUR	50	52	27201-0003	210	005	7906	00	00	CALZADO DIELECTRICO. TALLA 27.5. COLOR: NEGRO. CEDULA 52.	27.5	PAR	1	PAR	18	-	-	18
ONA B	VERACRUZ SUR	50	52	27201-0003	210	005	7914	00	00	CALZADO DIELECTRICO. TALLA 27.0. COLOR: NEGRO. CEDULA 52.	27	PAR	1	PAR	39	-	-	39
ONA B	VERACRUZ SUR	50	52	27201-0003	210	005	7922	00	00	CALZADO DIELECTRICO. TALLA 26.5. COLOR: NEGRO. CEDULA 52.	26.5	PAR	1	PAR	15	-	-	15
ONA B	VERACRUZ SUR	50	52	27201-0003	210	005	7930	00	00	CALZADO DIELECTRICO. TALLA 26.0. COLOR: NEGRO. CEDULA 52*	26	PAR	1	PAR	9	-	-	9
ONA B	VERACRUZ SUR	50	52	27201-0003	210	005	7948	00	00	CALZADO DIELECTRICO. TALLA 25.5. COLOR: NEGRO. CEDULA 52.	25.5	PAR	1	PAR	3	-	-	3
ONA B	VERACRUZ SUR	50	52	27201-0003	210	005	7963	00	00	CALZADO DIELECTRICO. TALLA 24.5. COLOR: NEGRO. CEDULA 52.	24.5	PAR	1	PAR	9	-	-	9
ONA B	VERACRUZ SUR	50	52	27201-0003	210	005	7971	00	00	CALZADO DIELECTRICO. TALLA 24.0. COLOR: NEGRO. CEDULA 52.	24	PAR	1	PAR	3	-	-	3
ONA B	YUCATAN	50	52	27201-0003	210	005	7856	00	00	CALZADO DIELECTRICO. TALLA 30.0. COLOR: NEGRO. CEDULA 52.	30	PAR	1	PAR	3	-	-	3
ONA B	YUCATAN	50	52	27201-0003	210	005	7864	00	00	CALZADO DIELECTRICO. TALLA 29.5. COLOR: NEGRO. CEDULA 52.	29.5	PAR	1	PAR	3	-	-	3
ONA B	YUCATAN	50	52	27201-0003	210	005	7872	00	00	CALZADO DIELECTRICO. TALLA 29.0. COLOR: NEGRO. CEDULA 52.	29	PAR	1	PAR	12	-	-	12
ONA B	YUCATAN	50	52	27201-0003	210	005	7880	00	00	CALZADO DIELECTRICO. TALLA 28.5. COLOR: NEGRO. CEDULA 52.	28.5	PAR	1	PAR	12	-	-	12
ONA B	YUCATAN	50	52	27201-0003	210	005	7898	00	00	CALZADO DIELECTRICO. TALLA 28.0. COLOR: NEGRO. CEDULA 52.	28	PAR	1	PAR	33	-	-	33
ONA B	YUCATAN	50	52	27201-0003	210	005	7906	00	00	CALZADO DIELECTRICO. TALLA 27.5. COLOR: NEGRO. CEDULA 52.	27.5	PAR	1	PAR	15	-	-	15
ONA B	YUCATAN	50	52	27201-0003	210	005	7914	00	00	CALZADO DIELECTRICO. TALLA 27.0. COLOR: NEGRO. CEDULA 52.	27	PAR	1	PAR	9	-	-	9
ONA B	YUCATAN	50	52	27201-0003	210	005	7922	00	00	CALZADO DIELECTRICO. TALLA 26.5. COLOR: NEGRO. CEDULA 52.	26.5	PAR	1	PAR	3	-	-	3
ONA B	YUCATAN	50	52	27201-0003	210	005	7930	00	00	CALZADO DIELECTRICO. TALLA 26.0. COLOR: NEGRO. CEDULA 52.	26	PAR	1	PAR	3	-	-	3
ONA B	YUCATAN	50	52	27201-0003	210	005	7948	00	00	CALZADO DIELECTRICO. TALLA 25.5. COLOR: NEGRO. CEDULA 52.	25.5	PAR	1	PAR	3	-	-	3

DIVISIÓN DE CONTRATOS
ANEXOS

ANEXO 5. CUADRO DE DISTRIBUCIÓN

Áreas Requirentes: Órganos de Operación Administrativa Desconcentrada de Aguascalientes, Baja California, Baja California Sur, Campeche, Chiapas, Chihuahua, CDMX Norte, CDMX Sur, Coahuila, Colima, Durango, Guanajuato, Guerrero, Hidalgo, Ed México Oriente, Edo. México Poniente, Jalisco, Michoacán, Morelos, Nayarit, Nuevo León, Oaxaca, Puebla, Querétaro, Quintana Roo, San Luis Potosí, Sinaloa, Sonora, Tabasco, Tamaulipas, Tlaxcala, Veracruz Norte, Veracruz Sur, Yucatán, Zacatecas y Áre de Nivel Central.

ZONA	OOAD	PARTIDA	CÉDULA	CLAVE CUCOP +	GPO	GEN	ESP	DIF	VAR	DESCRIPCIÓN- SISTEMA DE ABASTO INSTITUCIONAL (SAI)	TALLA	UNIDAD	CANT.	TIPO	ÚNICA ENTREGA RÉGIMEN ORDINARIO	ÚNICA ENTREGA MÉDICOS RESIDENTES	ÚNICA ENTREGA RÉGIMEN IMSS BIENESTAR	TOTAL POR CLAVE Y DESTINO RÉGIMEN ORDINARIO, MÉDICOS RESIDENTES E IMSS BIENESTA
ZONA B	YUCATAN	50	52	27201-0003	210	005	7955	00	00	CALZADO DIELECTRICO. TALLA 25.0. COLOR: NEGRO. CEDULA 52.	25	PAR	1	PAR	9	-	-	9
ZONA B	YUCATAN	50	52	27201-0003	210	005	7963	00	00	CALZADO DIELECTRICO. TALLA 24.5. COLOR: NEGRO. CEDULA 52.	24.5	PAR	1	PAR	3	-	-	3
ZONA A	AGUASCALIENTES	51	53	27101-0080	210	004	0019	00	01	FILIPINA PARA CABALLERO. TALLA: CHICA. COLOR: GRIS. ZONA "A". CEDULA 53.	CH	PZA	1	PZA	36	-	-	36
ZONA A	AGUASCALIENTES	51	53	27101-0080	210	004	0035	00	01	FILIPINA PARA CABALLERO. TALLA: ESPECIAL. COLOR: GRIS. ZONA "A". CEDULA 53.	ES	PZA	1	PZA	24	-	-	24
ZONA A	AGUASCALIENTES	51	53	27101-0080	210	004	0050	00	01	FILIPINA PARA CABALLERO. TALLA: EXTRA-GRANDE. COLOR: GRIS. ZONA "A". CEDULA 53.	X	PZA	1	PZA	54	-	-	54
ZONA A	AGUASCALIENTES	51	53	27101-0080	210	004	0076	00	01	FILIPINA PARA CABALLERO. TALLA: GRANDE. COLOR: GRIS. ZONA "A". CEDULA 53.	G	PZA	1	PZA	189	-	-	189
ZONA A	AGUASCALIENTES	51	53	27101-0080	210	004	0092	00	01	FILIPINA PARA CABALLERO. TALLA: MEDIANA. COLOR: GRIS. ZONA "A". CEDULA 53.	M	PZA	1	PZA	195	-	-	195
ZONA A	AGUASCALIENTES	51	53	27101-0080	210	004	0118	00	01	FILIPINA PARA CABALLERO. TALLA: PLUS. COLOR: GRIS. ZONA "A". CEDULA 53.	PL	PZA	1	PZA	9	-	-	9
ZONA A	CDMX NORTE	51	53	27101-0080	210	004	0019	00	01	FILIPINA PARA CABALLERO. TALLA: CHICA. COLOR: GRIS. ZONA "A". CEDULA 53.	CH	PZA	1	PZA	186	-	-	186
ZONA A	CDMX NORTE	51	53	27101-0080	210	004	0035	00	01	FILIPINA PARA CABALLERO. TALLA: ESPECIAL. COLOR: GRIS. ZONA "A". CEDULA 53.	ES	PZA	1	PZA	66	-	-	66
ZONA A	CDMX NORTE	51	53	27101-0080	210	004	0050	00	01	FILIPINA PARA CABALLERO. TALLA: EXTRA-GRANDE. COLOR: GRIS. ZONA "A". CEDULA 53.	X	PZA	1	PZA	222	-	-	222
ZONA A	CDMX NORTE	51	53	27101-0080	210	004	0076	00	01	FILIPINA PARA CABALLERO. TALLA: GRANDE. COLOR: GRIS. ZONA "A". CEDULA 53.	G	PZA	1	PZA	774	-	-	774
ZONA A	CDMX NORTE	51	53	27101-0080	210	004	0092	00	01	FILIPINA PARA CABALLERO. TALLA: MEDIANA. COLOR: GRIS. ZONA "A". CEDULA 53.	M	PZA	1	PZA	918	-	-	918
ZONA A	CDMX NORTE	51	53	27101-0080	210	004	0118	00	01	FILIPINA PARA CABALLERO. TALLA: PLUS. COLOR: GRIS. ZONA "A". CEDULA 53.	PL	PZA	1	PZA	24	-	-	24
ZONA A	CDMX SUR	51	53	27101-0080	210	004	0019	00	01	FILIPINA PARA CABALLERO. TALLA: CHICA. COLOR: GRIS. ZONA "A". CEDULA 53.	CH	PZA	1	PZA	246	-	-	246
ZONA A	CDMX SUR	51	53	27101-0080	210	004	0035	00	01	FILIPINA PARA CABALLERO. TALLA: ESPECIAL. COLOR: GRIS. ZONA "A". CEDULA 53.	ES	PZA	1	PZA	63	-	-	63
ZONA A	CDMX SUR	51	53	27101-0080	210	004	0050	00	01	FILIPINA PARA CABALLERO. TALLA: EXTRA-GRANDE. COLOR: GRIS. ZONA "A". CEDULA 53.	X	PZA	1	PZA	225	-	-	225
ZONA A	CDMX SUR	51	53	27101-0080	210	004	0076	00	01	FILIPINA PARA CABALLERO. TALLA: GRANDE. COLOR: GRIS. ZONA "A". CEDULA 53.	G	PZA	1	PZA	873	-	-	873

ANEXO 5. CUADRO DE DISTRIBUCIÓN

ias Requirentes: Órganos de Operación Administrativa Desconcentrada de Aguascalientes, Baja California, Baja California Sur, Campeche, Chiapas, Chihuahua, CDMX Norte, CDMX Sur, Coahuila, Colima, Durango, Guanajuato, Guerrero, Hidalgo, Edo. xico Oriente, Edo. México Poniente, Jalisco, Michoacán, Morelos, Nayarit, Nuevo León, Oaxaca, Puebla, Querétaro, Quintana Roo, San Luis Potosí, Sinaloa, Sonora, Tabasco, Tamaulipas, Tlaxcala, Veracruz Norte, Veracruz Sur, Yucatán, Zacatecas y Áreas de Nivel Central.

ONA	OOAD	PARTIDA	CÉDULA	CLAVE CUCOP +	GPO	GEN	ESP	DIF	VAR	DESCRIPCIÓN- SISTEMA DE ABASTO INSTITUCIONAL (SAI)	TALLA	UNIDAD	CANT.	TIPO	ÚNICA ENTREGA RÉGIMEN ORDINARIO	ÚNICA ENTREGA MÉDICOS RESIDENTES	ÚNICA ENTREGA RÉGIMEN IMSS BIENESTAR	TOTAL POR CLAVE Y DESTINO RÉGIMEN ORDINARIO, MÉDICOS RESIDENTES E IMSS BIENESTAR
ONA A	CDMX SUR	51	53	27101-0080	210	004	0092	00	01	FILIPINA PARA CABALLERO. TALLA: MEDIANA. COLOR: GRIS. ZONA "A". CEDULA 53.	M	PZA	1	PZA	1,185	-	-	1,185
ONA A	CDMX SUR	51	53	27101-0080	210	004	0118	00	01	FILIPINA PARA CABALLERO. TALLA: PLUS. COLOR: GRIS. ZONA "A". CEDULA 53.	PL	PZA	1	PZA	24	-	-	24
ONA A	CDMX SUR	51	53	27101-0080	210	004	0019	00	01	FILIPINA PARA CABALLERO. TALLA: CHICA. COLOR: GRIS. ZONA "A". CEDULA 53.	CH	PZA	1	PZA	48	-	-	48
ONA A	CHIHUAHUA	51	53	27101-0080	210	004	0035	00	01	FILIPINA PARA CABALLERO. TALLA: ESPECIAL. COLOR: GRIS. ZONA "A". CEDULA 53.	ES	PZA	1	PZA	18	-	-	18
ONA A	CHIHUAHUA	51	53	27101-0080	210	004	0050	00	01	FILIPINA PARA CABALLERO. TALLA: EXTRA GRANDE. COLOR: GRIS. ZONA "A". CEDULA 53.	X	PZA	1	PZA	63	-	-	63
ONA A	CHIHUAHUA	51	53	27101-0080	210	004	0076	00	01	FILIPINA PARA CABALLERO. TALLA: GRANDE. COLOR: GRIS. ZONA "A". CEDULA 53.	G	PZA	1	PZA	219	-	-	219
ONA A	CHIHUAHUA	51	53	27101-0080	210	004	0092	00	01	FILIPINA PARA CABALLERO. TALLA: MEDIANA. COLOR: GRIS. ZONA "A". CEDULA 53.	M	PZA	1	PZA	258	-	-	258
ONA A	CHIHUAHUA	51	53	27101-0080	210	004	0118	00	01	FILIPINA PARA CABALLERO. TALLA: PLUS. COLOR: GRIS. ZONA "A". CEDULA 53.	PL	PZA	1	PZA	6	-	-	6
ONA A	CHIHUAHUA	51	53	27101-0080	210	004	0019	00	01	FILIPINA PARA CABALLERO. TALLA: CHICA. COLOR: GRIS. ZONA "A". CEDULA 53.	CH	PZA	1	PZA	24	-	-	24
ONA A	DURANGO	51	53	27101-0080	210	004	0035	00	01	FILIPINA PARA CABALLERO. TALLA: ESPECIAL. COLOR: GRIS. ZONA "A". CEDULA 53.	ES	PZA	1	PZA	3	-	-	3
ONA A	DURANGO	51	53	27101-0080	210	004	0050	00	01	FILIPINA PARA CABALLERO. TALLA: EXTRA GRANDE. COLOR: GRIS. ZONA "A". CEDULA 53.	X	PZA	1	PZA	12	-	-	12
ONA A	DURANGO	51	53	27101-0080	210	004	0076	00	01	FILIPINA PARA CABALLERO. TALLA: GRANDE. COLOR: GRIS. ZONA "A". CEDULA 53.	G	PZA	1	PZA	129	-	-	129
ONA A	DURANGO	51	53	27101-0080	210	004	0092	00	01	FILIPINA PARA CABALLERO. TALLA: MEDIANA. COLOR: GRIS. ZONA "A". CEDULA 53.	M	PZA	1	PZA	123	-	-	123
ONA A	DURANGO	51	53	27101-0080	210	004	0019	00	01	FILIPINA PARA CABALLERO. TALLA: CHICA. COLOR: GRIS. ZONA "A". CEDULA 53.	CH	PZA	1	PZA	165	-	-	165
ONA A	DO DE MEX ORIENTE	51	53	27101-0080	210	004	0035	00	01	FILIPINA PARA CABALLERO. TALLA: ESPECIAL. COLOR: GRIS. ZONA "A". CEDULA 53.	ES	PZA	1	PZA	48	-	-	48
ONA A	DO DE MEX ORIENTE	51	53	27101-0080	210	004	0050	00	01	FILIPINA PARA CABALLERO. TALLA: EXTRA GRANDE. COLOR: GRIS. ZONA "A". CEDULA 53.	X	PZA	1	PZA	123	-	-	123
ONA A	DO DE MEX ORIENTE	51	53	27101-0080	210	004	0076	00	01	FILIPINA PARA CABALLERO. TALLA: GRANDE. COLOR: GRIS. ZONA "A". CEDULA 53.	G	PZA	1	PZA	495	-	-	495
ONA A	DO DE MEX ORIENTE	51	53	27101-0080	210	004	0092	00	01	FILIPINA PARA CABALLERO. TALLA: MEDIANA. COLOR: GRIS. ZONA "A". CEDULA 53.	M	PZA	1	PZA	558	-	-	558

DIVISIÓN DE CONTRATOS ANEXOS

ANEXO 5. CUADRO DE DISTRIBUCIÓN

Areas Requirentes: Órganos de Operación Administrativa Desconcentrada de Aguascalientes, Baja California, Baja California Sur, Campeche, Chiapas, Chihuahua, CDMX Norte, CDMX Sur, Coahuila, Colima, Durango, Guanajuato, Guerrero, Hidalgo, Ed México Oriente, Edo. México Poniente, Jalisco, Michoacán, Morelos, Nayarit, Nuevo León, Oaxaca, Puebla, Querétaro, Quintana Roo, San Luis Potosí, Sinaloa, Sonora, Tabasco, Tamaulipas, Tlaxcala, Veracruz Norte, Veracruz Sur, Yucatán, Zacatecas y Áre de Nivel Central.

ZONA	OOAD	PARTIDA	CÉDULA	CLAVE CUCOP +	GPO	GEN	ESP	DIF	VAR	DESCRIPCIÓN- SISTEMA DE ABASTO INSTITUCIONAL (SAI)	TALLA	UNIDAD	CANT.	TIPO	ÚNICA ENTREGA RÉGIMEN ORDINARIO	ÚNICA ENTREGA MÉDICOS RESIDENTES	ÚNICA ENTREGA RÉGIMEN IMSS BIENESTAR	TOTAL POR CLAVE Y DESTINO RÉGIMEN ORDINARIO, MÉDICOS RESIDENTES E IMSS BIENESTA
ZONA A	EDO DE MEX ORIENTE	51	53	27101-0080	210	004	0118	00	01	FILIPINA PARA CABALLERO. TALLA: PLUS. COLOR: GRIS. ZONA "A". CEDULA 53.	PL	PZA	1	PZA	3	-	-	
ZONA A	EDO DE MEX PONIENTE	51	53	27101-0080	210	004	0019	00	01	FILIPINA PARA CABALLERO. TALLA: CHICA. COLOR: GRIS. ZONA "A". CEDULA 53.	CH	PZA	1	PZA	87	-	-	8
ZONA A	EDO DE MEX PONIENTE	51	53	27101-0080	210	004	0035	00	01	FILIPINA PARA CABALLERO. TALLA: ESPECIAL. COLOR: GRIS. ZONA "A". CEDULA 53.	ES	PZA	1	PZA	18	-	-	18
ZONA A	EDO DE MEX PONIENTE	51	53	27101-0080	210	004	0050	00	01	FILIPINA PARA CABALLERO. TALLA: EXTRA-GRANDE COLOR: GRIS. ZONA "A". CEDULA 53.	X	PZA	1	PZA	45	-	-	45
ZONA A	EDO DE MEX PONIENTE	51	53	27101-0080	210	004	0076	00	01	FILIPINA PARA CABALLERO. TALLA: GRANDE COLOR: GRIS. ZONA "A". CEDULA 53.	G	PZA	1	PZA	285	-	-	285
ZONA A	EDO DE MEX PONIENTE	51	53	27101-0080	210	004	0092	00	01	FILIPINA PARA CABALLERO. TALLA: MEDIANA COLOR: GRIS. ZONA "A". CEDULA 53.	M	PZA	1	PZA	393	-	-	393
ZONA A	GUANAJUATO	51	53	27101-0080	210	004	0019	00	01	FILIPINA PARA CABALLERO. TALLA: CHICA. COLOR: GRIS. ZONA "A". CEDULA 53.	CH	PZA	1	PZA	75	-	-	75
ZONA A	GUANAJUATO	51	53	27101-0080	210	004	0035	00	01	FILIPINA PARA CABALLERO. TALLA: ESPECIAL. COLOR: GRIS. ZONA "A". CEDULA 53.	ES	PZA	1	PZA	15	-	-	15
ZONA A	GUANAJUATO	51	53	27101-0080	210	004	0050	00	01	FILIPINA PARA CABALLERO. TALLA: EXTRA-GRANDE COLOR: GRIS. ZONA "A". CEDULA 53.	X	PZA	1	PZA	63	-	-	63
ZONA A	GUANAJUATO	51	53	27101-0080	210	004	0076	00	01	FILIPINA PARA CABALLERO. TALLA: GRANDE. COLOR: GRIS. ZONA "A". CEDULA 53.	G	PZA	1	PZA	315	-	-	315
ZONA A	GUANAJUATO	51	53	27101-0080	210	004	0092	00	01	FILIPINA PARA CABALLERO. TALLA: MEDIANA. COLOR: GRIS. ZONA "A". CEDULA 53.	M	PZA	1	PZA	315	-	-	315
ZONA A	GUANAJUATO	51	53	27101-0080	210	004	0118	00	01	FILIPINA PARA CABALLERO. TALLA: PLUS. COLOR: GRIS. ZONA "A". CEDULA 53.	PL	PZA	1	PZA	15	-	-	15
ZONA A	HIDALGO	51	53	27101-0080	210	004	0019	00	01	FILIPINA PARA CABALLERO. TALLA: CHICA. COLOR: GRIS. ZONA "A". CEDULA 53.	CH	PZA	1	PZA	42	-	-	42
ZONA A	HIDALGO	51	53	27101-0080	210	004	0050	00	01	FILIPINA PARA CABALLERO. TALLA: EXTRA-GRANDE COLOR: GRIS. ZONA "A". CEDULA 53.	X	PZA	1	PZA	30	-	-	30
ZONA A	HIDALGO	51	53	27101-0080	210	004	0076	00	01	FILIPINA PARA CABALLERO. TALLA: GRANDE COLOR: GRIS. ZONA "A". CEDULA 53.	G	PZA	1	PZA	114	-	-	114
ZONA A	HIDALGO	51	53	27101-0080	210	004	0092	00	01	FILIPINA PARA CABALLERO. TALLA: MEDIANA COLOR: GRIS. ZONA "A". CEDULA 53.	M	PZA	1	PZA	192	-	-	192
ZONA A	MORELOS	51	53	27101-0080	210	004	0019	00	01	FILIPINA PARA CABALLERO. TALLA: CHICA. COLOR: GRIS. ZONA "A". CEDULA 53.	CH	PZA	1	PZA	54	-	-	54
ZONA A	MORELOS	51	53	27101-0080	210	004	0035	00	01	FILIPINA PARA CABALLERO. TALLA: ESPECIAL. COLOR: GRIS. ZONA "A". CEDULA 53.	ES	PZA	1	PZA	6	-	-	6

ANEXO 5. CUADRO DE DISTRIBUCIÓN

Áreas Requirentes: Órganos de Operación Administrativa Desconcentrada de Aguascalientes, Baja California, Baja California Sur, Campeche, Chiapas, Chihuahua, CDMX Norte, CDMX Sur, Coahuila, Colima, Durango, Guanajuato, Guerrero, Hidalgo, Edo. México Oriente, Edo. México Poniente, Jalisco, Michoacán, Morelos, Nayarit, Nuevo León, Oaxaca, Puebla, Querétaro, Quintana Roo, San Luis Potosí, Sinaloa, Sonora, Tabasco, Tamaulipas, Tlaxcala, Veracruz Norte, Veracruz Sur, Yucatán, Zacatecas y Áreas de Nivel Central.

ONA	OOAD	PARTIDA	CÉDULA	CLAVE CUCOP +	GPO	GEN	ESP	DIF	VAR	DESCRIPCIÓN- SISTEMA DE ABASTO INSTITUCIONAL (SAI)	TALLA	UNIDAD	CANT.	TIPO	ÚNICA ENTREGA RÉGIMEN ORDINARIO	ÚNICA ENTREGA MÉDICOS RESIDENTES	ÚNICA ENTREGA RÉGIMEN IMSS BIENESTAR	TOTAL POR CLAVE Y DESTINO RÉGIMEN ORDINARIO, MÉDICOS RESIDENTES E IMSS BIENESTAR
ONA A	MORELOS	51	53	27101-0080	210	004	0050	00	01	FILIPINA PARA CABALLERO. TALLA: EXTRA-GRANDE. COLOR: GRIS. ZONA "A". CEDULA 53.	X	PZA	1	PZA	48	-	-	48
ONA A	MORELOS	51	53	27101-0080	210	004	0076	00	01	FILIPINA PARA CABALLERO. TALLA: GRANDE. COLOR: GRIS. ZONA "A". CEDULA 53.	G	PZA	1	PZA	162	-	-	162
ONA A	MORELOS	51	53	27101-0080	210	004	0092	00	01	FILIPINA PARA CABALLERO. TALLA: MEDIANA. COLOR: GRIS. ZONA "A". CEDULA 53.	M	PZA	1	PZA	219	-	-	219
ONA A	MORELOS	51	53	27101-0080	210	004	0118	00	01	FILIPINA PARA CABALLERO. TALLA: PLUS. COLOR: GRIS. ZONA "A". CEDULA 53.	PL	PZA	1	PZA	3	-	-	3
ONA A	PUEBLA	51	53	27101-0080	210	004	0019	00	01	FILIPINA PARA CABALLERO. TALLA: CHICA. COLOR: GRIS. ZONA "A". CEDULA 53.	CH	PZA	1	PZA	99	-	-	99
ONA A	PUEBLA	51	53	27101-0080	210	004	0035	00	01	FILIPINA PARA CABALLERO. TALLA: ESPECIAL. COLOR: GRIS. ZONA "A". CEDULA 53.	ES	PZA	1	PZA	15	-	-	15
ONA A	PUEBLA	51	53	27101-0080	210	004	0050	00	01	FILIPINA PARA CABALLERO. TALLA: EXTRA-GRANDE. COLOR: GRIS. ZONA "A". CEDULA 53.	X	PZA	1	PZA	30	-	-	30
ONA A	PUEBLA	51	53	27101-0080	210	004	0076	00	01	FILIPINA PARA CABALLERO. TALLA: GRANDE. COLOR: GRIS. ZONA "A". CEDULA 53.	G	PZA	1	PZA	243	-	-	243
ONA A	PUEBLA	51	53	27101-0080	210	004	0092	00	01	FILIPINA PARA CABALLERO. TALLA: MEDIANA. COLOR: GRIS. ZONA "A". CEDULA 53.	M	PZA	1	PZA	309	-	-	309
ONA A	PUEBLA	51	53	27101-0080	210	004	0118	00	01	FILIPINA PARA CABALLERO. TALLA: PLUS. COLOR: GRIS. ZONA "A". CEDULA 53.	PL	PZA	1	PZA	9	-	-	9
ONA A	QUERETARO	51	53	27101-0080	210	004	0019	00	01	FILIPINA PARA CABALLERO. TALLA: CHICA. COLOR: GRIS. ZONA "A". CEDULA 53.	CH	PZA	1	PZA	12	-	-	12
ONA A	QUERETARO	51	53	27101-0080	210	004	0050	00	01	FILIPINA PARA CABALLERO. TALLA: EXTRA-GRANDE. COLOR: GRIS. ZONA "A". CEDULA 53.	X	PZA	1	PZA	18	-	-	18
ONA A	QUERETARO	51	53	27101-0080	210	004	0076	00	01	FILIPINA PARA CABALLERO. TALLA: GRANDE. COLOR: GRIS. ZONA "A". CEDULA 53.	G	PZA	1	PZA	150	-	-	150
ONA A	QUERETARO	51	53	27101-0080	210	004	0092	00	01	FILIPINA PARA CABALLERO. TALLA: MEDIANA. COLOR: GRIS. ZONA "A". CEDULA 53.	M	PZA	1	PZA	303	-	-	303
ONA A	SAN LUIS POTOSI	51	53	27101-0080	210	004	0019	00	01	FILIPINA PARA CABALLERO. TALLA: CHICA. COLOR: GRIS. ZONA "A". CEDULA 53.	CH	PZA	1	PZA	30	-	-	30
ONA A	SAN LUIS POTOSI	51	53	27101-0080	210	004	0035	00	01	FILIPINA PARA CABALLERO. TALLA: ESPECIAL. COLOR: GRIS. ZONA "A". CEDULA 53.	ES	PZA	1	PZA	24	-	-	24
ONA A	SAN LUIS POTOSI	51	53	27101-0080	210	004	0050	00	01	FILIPINA PARA CABALLERO. TALLA: EXTRA-GRANDE. COLOR: GRIS. ZONA "A". CEDULA 53.	X	PZA	1	PZA	45	-	-	45
ONA A	SAN LUIS POTOSI	51	53	27101-0080	210	004	0076	00	01	FILIPINA PARA CABALLERO. TALLA: GRANDE. COLOR: GRIS. ZONA "A". CEDULA 53.	G	PZA	1	PZA	144	-	-	144

DIVISIÓN DE CONTRATOS

ANEXO 5. CUADRO DE DISTRIBUCIÓN

Areas Requirentes: Órganos de Operación Administrativa Desconcentrada de Aguascalientes, Baja California, Baja California Sur, Campeche, Chiapas, Chihuahua, CDMX Norte, CDMX Sur, Coahuila, Colima, Durango, Guanajuato, Guerrero, Hidalgo, Ed México Oriente, Edo. México Poniente, Jalisco, Michoacán, Morelos, Nayarit, Nuevo León, Oaxaca, Puebla, Querétaro, Quintana Roo, San Luis Potosí, Sinaloa, Sonora, Tabasco, Tamaulipas, Tlaxcala, Veracruz Norte, Veracruz Sur, Yucatán, Zacatecas y Área de Nivel Central.

ZONA	OOAD	PARTIDA	CÉDULA	CLAVE CUCOP.+	GPO	GEN	ESP	DIF	VAR	DESCRIPCIÓN- SISTEMA DE ABASTO INSTITUCIONAL (SAI)	TALLA	UNIDAD	CANT.	TIPO	ÚNICA ENTREGA RÉGIMEN ORDINARIO	ÚNICA ENTREGA MÉDICOS RESIDENTES	ÚNICA ENTREGA RÉGIMEN IMSS BIENESTAR	TOTAL POR CLAVE Y DESTINO RÉGIMEN ORDINARIO, MÉDICOS RESIDENTES E IMSS BIENESTAR
ZONA A	SAN LUIS POTOSI	51	53	27101-0080	210	004	0092	00	01	FILIPINA PARA CABALLERO. TALLA: MEDIANA COLOR: GRIS. ZONA "A". CEDULA 53.	M	PZA	1	PZA	147	-	-	147
ZONA A	SAN LUIS POTOSI	51	53	27101-0080	210	004	0118	00	01	FILIPINA PARA CABALLERO. TALLA: PLUS. COLOR: GRIS. ZONA "A". CEDULA 53.	PL	PZA	1	PZA	3	-	-	3
ZONA A	TLAXCALA	51	53	27101-0080	210	004	0019	00	01	FILIPINA PARA CABALLERO. TALLA: CHICA. COLOR: GRIS. ZONA "A". CEDULA 53.	CH	PZA	1	PZA	18	-	-	18
ZONA A	TLAXCALA	51	53	27101-0080	210	004	0050	00	01	FILIPINA PARA CABALLERO. TALLA: EXTRA-GRANDE. COLOR: GRIS. ZONA "A". CEDULA 53.	X	PZA	1	PZA	15	-	-	15
ZONA A	TLAXCALA	51	53	27101-0080	210	004	0076	00	01	FILIPINA PARA CABALLERO. TALLA: GRANDE. COLOR: GRIS. ZONA "A". CEDULA 53.	G	PZA	1	PZA	78	-	-	78
ZONA A	TLAXCALA	51	53	27101-0080	210	004	0092	00	01	FILIPINA PARA CABALLERO. TALLA: MEDIANA. COLOR: GRIS. ZONA "A". CEDULA 53.	M	PZA	1	PZA	159	-	-	159
ZONA A	ZACATECAS	51	53	27101-0080	210	004	0019	00	01	FILIPINA PARA CABALLERO. TALLA: CHICA. COLOR: GRIS. ZONA "A". CEDULA 53.	CH	PZA	1	PZA	9	-	-	9
ZONA A	ZACATECAS	51	53	27101-0080	210	004	0035	00	01	FILIPINA PARA CABALLERO. TALLA: ESPECIAL. COLOR: GRIS. ZONA "A". CEDULA 53.	ES	PZA	1	PZA	6	-	-	6
ZONA A	ZACATECAS	51	53	27101-0080	210	004	0050	00	01	FILIPINA PARA CABALLERO TALLA: EXTRA-GRANDE. COLOR: GRIS. ZONA "A". CEDULA 53.	X	PZA	1	PZA	18	-	-	18
ZONA A	ZACATECAS	51	53	27101-0080	210	004	0076	00	01	FILIPINA PARA CABALLERO TALLA: GRANDE. COLOR: GRIS. ZONA "A". CEDULA 53.	G	PZA	1	PZA	111	-	-	111
ZONA A	ZACATECAS	51	53	27101-0080	210	004	0092	00	01	FILIPINA PARA CABALLERO. TALLA: MEDIANA. COLOR: GRIS. ZONA "A". CEDULA 53.	M	PZA	1	PZA	87	-	-	87
ZONA B	BAJA CALIFORNIA	51	53	27101-0080	210	004	0027	00	01	FILIPINA PARA CABALLERO. TALLA: CHICA. COLOR: GRIS. ZONA "B". CEDULA 53.	CH	PZA	1	PZA	27	-	-	27
ZONA B	BAJA CALIFORNIA	51	53	27101-0080	210	004	0043	00	01	FILIPINA PARA CABALLERO TALLA: ESPECIAL COLOR: GRIS. ZONA "B". CEDULA 53.	ES	PZA	1	PZA	57	-	-	57
ZONA B	BAJA CALIFORNIA	51	53	27101-0080	210	004	0068	00	01	FILIPINA PARA CABALLERO. TALLA: EXTRA-GRANDE. COLOR: GRIS. ZONA "B". CEDULA 53.	X	PZA	1	PZA	36	-	-	36
ZONA B	BAJA CALIFORNIA	51	53	27101-0080	210	004	0084	00	01	FILIPINA PARA CABALLERO. TALLA: GRANDE. COLOR: GRIS. ZONA "B". CEDULA 53.	G	PZA	1	PZA	222	-	-	222
ZONA B	BAJA CALIFORNIA	51	53	27101-0080	210	004	0100	00	01	FILIPINA PARA CABALLERO. TALLA: MEDIANA. COLOR: GRIS. ZONA "B". CEDULA 53.	M	PZA	1	PZA	195	-	-	195
ZONA B	BAJA CALIFORNIA	51	53	27101-0080	210	004	0126	00	01	FILIPINA PARA CABALLERO. TALLA: PLUS. COLOR: GRIS. ZONA "B". CEDULA 53.	PL	PZA	1	PZA	21	-	-	21
ZONA B	BAJA CALIFORNIA SUR	51	53	27101-0080	210	004	0027	00	01	FILIPINA PARA CABALLERO. TALLA: CHICA. COLOR: GRIS. ZONA "B". CEDULA 53.	CH	PZA	1	PZA	27	-	-	27

ANEXO 5. CUADRO DE DISTRIBUCIÓN

reas Requirentes: Órganos de Operación Administrativa Desconcentrada de Aguascalientes, Baja California, Baja California Sur, Campeche, Chiapas, Chihuahua, CDMX Norte, CDMX Sur, Coahuila, Colima, Durango, Guanajuato, Guerrero, Hidalgo, Edo. éxico Oriente, Edo. México Poniente, Jalisco, Michoacán, Morelos, Nayarit, Nuevo León, Oaxaca, Puebla, Querétaro, Quintana Roo, San Luis Potosí, Sinaloa, Sonora, Tabasco, Tamaulipas, Tlaxcala, Veracruz Norte, Veracruz Sur, Yucatán, Zacatecas y Áreas de Nivel Central.

ZONA	OOAD	PARTIDA	CÉDULA	CLAVE CUCOP +	GPO	GEN	ESP	DIF	VAR	DESCRIPCIÓN- SISTEMA DE ABASTO INSTITUCIONAL (SAI)	TALLA	UNIDAD	CANT.	TIPO	ÚNICA ENTREGA RÉGIMEN ORDINARIO	ÚNICA ENTREGA MÉDICOS RESIDENTES	ÚNICA ENTREGA RÉGIMEN IMSS BIENESTAR	TOTAL POR CLAVE Y DESTINO RÉGIMEN ORDINARIO, MÉDICOS RESIDENTES E IMSS BIENESTAR
ONA B	BAJA CALIFORNIA SUR	51	53	27101-0080	210	004	0043	00	01	FILIPINA PARA CABALLERO. TALLA: ESPECIAL. COLOR: GRIS. ZONA "B". CEDULA 53.	ES	PZA	1	PZA	9	-	-	9
ONA B	BAJA CALIFORNIA SUR	51	53	27101-0080	210	004	0068	00	01	FILIPINA PARA CABALLERO. TALLA: EXTRA-GRANDE. COLOR: GRIS. ZONA "B". CEDULA 53.	X	PZA	1	PZA	48	-	-	48
ONA B	BAJA CALIFORNIA SUR	51	53	27101-0080	210	004	0084	00	01	FILIPINA PARA CABALLERO. TALLA: GRANDE. COLOR: GRIS. ZONA "B". CEDULA 53.	G	PZA	1	PZA	105	-	-	105
ONA B	BAJA CALIFORNIA SUR	51	53	27101-0080	210	004	0100	00	01	FILIPINA PARA CABALLERO. TALLA: MEDIANA. COLOR: GRIS. ZONA "B". CEDULA 53.	M	PZA	1	PZA	213	-	-	213
ONA B	BAJA CALIFORNIA SUR	51	53	27101-0080	210	004	0126	00	01	FILIPINA PARA CABALLERO. TALLA: PLUS. COLOR: GRIS. ZONA "B". CEDULA 53.	PL	PZA	1	PZA	36	-	-	36
ONA B	CAMPECHE	51	53	27101-0080	210	004	0027	00	01	FILIPINA PARA CABALLERO. TALLA: CHICA. COLOR: GRIS. ZONA "B". CEDULA 53.	CH	PZA	1	PZA	18	-	-	18
ONA B	CAMPECHE	51	53	27101-0080	210	004	0043	00	01	FILIPINA PARA CABALLERO. TALLA: ESPECIAL. COLOR: GRIS. ZONA "B". CEDULA 53.	ES	PZA	1	PZA	6	-	-	6
ONA B	CAMPECHE	51	53	27101-0080	210	004	0068	00	01	FILIPINA PARA CABALLERO. TALLA: EXTRA-GRANDE. COLOR: GRIS. ZONA "B". CEDULA 53.	X	PZA	1	PZA	21	-	-	21
ONA B	CAMPECHE	51	53	27101-0080	210	004	0084	00	01	FILIPINA PARA CABALLERO. TALLA: GRANDE. COLOR: GRIS. ZONA "B". CEDULA 53.	G	PZA	1	PZA	63	-	-	63
ONA B	CAMPECHE	51	53	27101-0080	210	004	0100	00	01	FILIPINA PARA CABALLERO. TALLA: MEDIANA. COLOR: GRIS. ZONA "B". CEDULA 53.	M	PZA	1	PZA	57	-	-	57
ONA B	CHIAPAS	51	53	27101-0080	210	004	0027	00	01	FILIPINA PARA CABALLERO. TALLA: CHICA. COLOR: GRIS. ZONA "B". CEDULA 53.	CH	PZA	1	PZA	36	-	-	36
ONA B	CHIAPAS	51	53	27101-0080	210	004	0043	00	01	FILIPINA PARA CABALLERO. TALLA: ESPECIAL. COLOR: GRIS. ZONA "B". CEDULA 53.	ES	PZA	1	PZA	3	-	-	3
ONA B	CHIAPAS	51	53	27101-0080	210	004	0068	00	01	FILIPINA PARA CABALLERO. TALLA: EXTRA-GRANDE. COLOR: GRIS. ZONA "B". CEDULA 53.	X	PZA	1	PZA	24	-	-	24
ONA B	CHIAPAS	51	53	27101-0080	210	004	0084	00	01	FILIPINA PARA CABALLERO. TALLA: GRANDE. COLOR: GRIS. ZONA "B". CEDULA 53.	G	PZA	1	PZA	99	-	-	99
ONA B	CHIAPAS	51	53	27101-0080	210	004	0100	00	01	FILIPINA PARA CABALLERO. TALLA: MEDIANA. COLOR: GRIS. ZONA "B". CEDULA 53.	M	PZA	1	PZA	105	-	-	105
ONA B	COAHUILA	51	53	27101-0080	210	004	0027	00	01	FILIPINA PARA CABALLERO. TALLA: CHICA. COLOR: GRIS. ZONA "B". CEDULA 53.	CH	PZA	1	PZA	54	-	-	54

ANEXOS
DIVISION DE CONTRATOS

ANEXO 5. CUADRO DE DISTRIBUCIÓN

Areas Requirentes: Órganos de Operación Administrativa Desconcentrada de Aguascalientes, Baja California, Baja California Sur, Campeche, Chiapas, Chihuahua, CDMX Norte, CDMX Sur, Coahuila, Colima, Durango, Guanajuato, Guerrero, Hidalgo, Ed México Oriente, Edo. México Poniente, Jalisco, Michoacán, Morelos, Nayarit, Nuevo León, Oaxaca, Puebla, Querétaro, Quintana Roo, San Luis Potosí, Sinaloa, Sonora, Tabasco, Tamaulipas, Tlaxcala, Veracruz Norte, Veracruz Sur, Yucatán, Zacatecas y Áre de Nivel Central.

ZONA	OOAD	PARTIDA	CÉDULA	CLAVE CUCOP+	GPO	GEN	ESP	DIF	VAR	DESCRIPCIÓN- SISTEMA DE ABASTO INSTITUCIONAL (SAI)	TALLA	UNIDAD	CANT.	TIPO	ÚNICA ENTREGA RÉGIMEN ORDINARIO	ÚNICA ENTREGA MÉDICOS RESIDENTES	ÚNICA ENTREGA RÉGIMEN IMSS BIENESTAR	TOTAL POR CLAVE Y DESTINO RÉGIMEN ORDINARIO, MÉDICOS RESIDENTES E IMSS BIENESTA
ZONA B	COAHUILA	51	53	27101-0080	210	004	0043	00	01	FILIPINA PARA CABALLERO. TALLA: ESPECIAL. COLOR: GRIS. ZONA "B". CEDULA 53.	ES	PZA	1	PZA	54	-	-	54
ZONA B	COAHUILA	51	53	27101-0080	210	004	0068	00	01	FILIPINA PARA CABALLERO. TALLA: EXTRA-GRANDE. COLOR: GRIS. ZONA "B". CEDULA 53.	X	PZA	1	PZA	81	-	-	8
ZONA B	COAHUILA	51	53	27101-0080	210	004	0084	00	01	FILIPINA PARA CABALLERO. TALLA: GRANDE. COLOR: GRIS. ZONA "B". CEDULA 53.	G	PZA	1	PZA	264	-	-	264
ZONA B	COAHUILA	51	53	27101-0080	210	004	0100	00	01	FILIPINA PARA CABALLERO. TALLA: MEDIANA. COLOR: GRIS. ZONA "B". CEDULA 53.	M	PZA	1	PZA	258	-	-	258
ZONA B	COAHUILA	51	53	27101-0080	210	004	0126	00	01	FILIPINA PARA CABALLERO. TALLA: PLUS. COLOR: GRIS. ZONA "B". CEDULA 53.	PL	PZA	1	PZA	39	-	-	39
ZONA B	COLIMA	51	53	27101-0080	210	004	0027	00	01	FILIPINA PARA CABALLERO. TALLA: CHICA. COLOR: GRIS. ZONA "B". CEDULA 53.	CH	PZA	1	PZA	42	-	-	42
ZONA B	COLIMA	51	53	27101-0080	210	004	0043	00	01	FILIPINA PARA CABALLERO. TALLA: ESPECIAL. COLOR: GRIS. ZONA "B". CEDULA 53.	ES	PZA	1	PZA	3	-	-	3
ZONA B	COLIMA	51	53	27101-0080	210	004	0068	00	01	FILIPINA PARA CABALLERO. TALLA: EXTRA-GRANDE. COLOR: GRIS. ZONA "B". CEDULA 53.	X	PZA	1	PZA	18	-	-	18
ZONA B	COLIMA	51	53	27101-0080	210	004	0084	00	01	FILIPINA PARA CABALLERO. TALLA: GRANDE. COLOR: GRIS. ZONA "B". CEDULA 53.	G	PZA	1	PZA	63	-	-	63
ZONA B	COLIMA	51	53	27101-0080	210	004	0100	00	01	FILIPINA PARA CABALLERO. TALLA: MEDIANA. COLOR: GRIS. ZONA "B". CEDULA 53.	M	PZA	1	PZA	93	-	-	93
ZONA B	COLIMA	51	53	27101-0080	210	004	0126	00	01	FILIPINA PARA CABALLERO. TALLA: PLUS. COLOR: GRIS. ZONA "B". CEDULA 53.	PL	PZA	1	PZA	3	-	-	3
ZONA B	GUERRERO	51	53	27101-0080	210	004	0027	00	01	FILIPINA PARA CABALLERO. TALLA: CHICA. COLOR: GRIS. ZONA "B". CEDULA 53.	CH	PZA	1	PZA	51	-	-	51
ZONA B	GUERRERO	51	53	27101-0080	210	004	0068	00	01	FILIPINA PARA CABALLERO. TALLA: EXTRA-GRANDE. COLOR: GRIS. ZONA "B". CEDULA 53.	X	PZA	1	PZA	24	-	-	24
ZONA B	GUERRERO	51	53	27101-0080	210	004	0084	00	01	FILIPINA PARA CABALLERO. TALLA: GRANDE. COLOR: GRIS. ZONA "B". CEDULA 53.	G	PZA	1	PZA	81	-	-	81
ZONA B	GUERRERO	51	53	27101-0080	210	004	0100	00	01	FILIPINA PARA CABALLERO. TALLA: MEDIANA. COLOR: GRIS. ZONA "B". CEDULA 53.	M	PZA	1	PZA	138	-	-	138
ZONA B	JALISCO	51	53	27101-0080	210	004	0027	00	01	FILIPINA PARA CABALLERO. TALLA: CHICA. COLOR: GRIS. ZONA "B". CEDULA 53.	CH	PZA	1	PZA	171	-	-	171
ZONA B	JALISCO	51	53	27101-0080	210	004	0043	00	01	FILIPINA PARA CABALLERO. TALLA: ESPECIAL. COLOR: GRIS. ZONA "B". CEDULA 53.	ES	PZA	1	PZA	51	-	-	51

ANEXO 5. CUADRO DE DISTRIBUCIÓN

eas Requirentes: Órganos de Operación Administrativa Desconcentrada de Aguascalientes, Baja California, Baja California Sur, Campeche, Chiapas, Chihuahua, CDMX Norte, CDMX Sur, Coahuila, Colima, Durango, Guanajuato, Guerrero, Hidalgo, Edo. éxico Oriente, Edo. México Poniente, Jalisco, Michoacán, Morelos, Nayarit, Nuevo León, Oaxaca, Puebla, Querétaro, Quintana Roo, San Luis Potosí, Sinaloa, Sonora, Tabasco, Tamaulipas, Tlaxcala, Veracruz Norte, Veracruz Sur, Yucatán, Zacatecas y Áreas de Nivel Central.

ONA	OOAD	PARTIDA	CÉDULA	CLAVE CUCOP +	GPO	GEN	ESP	DIF	VAR	DESCRIPCIÓN- SISTEMA DE ABASTO INSTITUCIONAL (SAI)	TALLA	UNIDAD	CANT.	TIPO	ÚNICA ENTREGA RÉGIMEN ORDINARIO	ÚNICA ENTREGA MÉDICOS RESIDENTES	ÚNICA ENTREGA RÉGIMEN IMSS BIENESTAR	TOTAL POR CLAVE Y DESTINO RÉGIMEN ORDINARIO, MÉDICOS RESIDENTES E IMSS BIENESTAR
ONA B	JALISCO	51	53	27101-0080	210	004	0068	00	01	FILIPINA PARA CABALLERO. TALLA: EXTRA-GRANDE. COLOR: GRIS. ZONA "B". CEDULA 53.	X	PZA	1	PZA	156	-	-	156
ONA B	JALISCO	51	53	27101-0080	210	004	0084	00	01	FILIPINA PARA CABALLERO. TALLA: GRANDE. COLOR: GRIS. ZONA "B". CEDULA 53.	G	PZA	1	PZA	642	-	-	642
ONA B	JALISCO	51	53	27101-0080	210	004	0100	00	01	FILIPINA PARA CABALLERO. TALLA: MEDIANA. COLOR: GRIS. ZONA "B". CEDULA 53.	M	PZA	1	PZA	630	-	-	630
ONA B	JALISCO	51	53	27101-0080	210	004	0126	00	01	FILIPINA PARA CABALLERO. TALLA: PLUS. COLOR: GRIS. ZONA "B". CEDULA 53.	PL	PZA	1	PZA	12	-	-	12
ONA B	MICHOACAN	51	53	27101-0080	210	004	0027	00	01	FILIPINA PARA CABALLERO. TALLA: CHICA. COLOR: GRIS. ZONA "B". CEDULA 53.	CH	PZA	1	PZA	60	-	-	60
ONA B	MICHOACAN	51	53	27101-0080	210	004	0043	00	01	FILIPINA PARA CABALLERO. TALLA: ESPECIAL. COLOR: GRIS. ZONA "B". CEDULA 53.	ES	PZA	1	PZA	27	-	-	27
ONA B	MICHOACAN	51	53	27101-0080	210	004	0068	00	01	FILIPINA PARA CABALLERO. TALLA: EXTRA-GRANDE. COLOR: GRIS. ZONA "B". CEDULA 53.	X	PZA	1	PZA	30	-	-	30
ONA B	MICHOACAN	51	53	27101-0080	210	004	0084	00	01	FILIPINA PARA CABALLERO. TALLA: GRANDE. COLOR: GRIS. ZONA "B". CEDULA 53.	G	PZA	1	PZA	168	-	-	168
ONA B	MICHOACAN	51	53	27101-0080	210	004	0100	00	01	FILIPINA PARA CABALLERO. TALLA: MEDIANA. COLOR: GRIS. ZONA "B". CEDULA 53.	M	PZA	1	PZA	210	-	-	210
ONA B	MICHOACAN	51	53	27101-0080	210	004	0126	00	01	FILIPINA PARA CABALLERO. TALLA: PLUS. COLOR: GRIS. ZONA "B". CEDULA 53.	PL	PZA	1	PZA	18	-	-	18
ONA B	NAYARIT	51	53	27101-0080	210	004	0027	00	01	FILIPINA PARA CABALLERO. TALLA: CHICA. COLOR: GRIS. ZONA "B". CEDULA 53.	CH	PZA	1	PZA	39	-	-	39
ONA B	NAYARIT	51	53	27101-0080	210	004	0043	00	01	FILIPINA PARA CABALLERO. TALLA: ESPECIAL. COLOR: GRIS. ZONA "B". CEDULA 53.	ES	PZA	1	PZA	9	-	-	9
ONA B	NAYARIT	51	53	27101-0080	210	004	0068	00	01	FILIPINA PARA CABALLERO. TALLA: EXTRA-GRANDE. COLOR: GRIS. ZONA "B". CEDULA 53.	X	PZA	1	PZA	21	-	-	21
ONA B	NAYARIT	51	53	27101-0080	210	004	0084	00	01	FILIPINA PARA CABALLERO. TALLA: GRANDE. COLOR: GRIS. ZONA "B". CEDULA 53.	G	PZA	1	PZA	120	-	-	120
ONA B	NAYARIT	51	53	27101-0080	210	004	0100	00	01	FILIPINA PARA CABALLERO. TALLA: MEDIANA. COLOR: GRIS. ZONA "B". CEDULA 53.	M	PZA	1	PZA	138	-	-	138
ONA B	NUEVO LEON	51	53	27101-0080	210	004	0027	00	01	FILIPINA PARA CABALLERO. TALLA: CHICA. COLOR: GRIS. ZONA "B". CEDULA 53.	CH	PZA	1	PZA	264	-	-	264
ONA B	NUEVO LEON	51	53	27101-0080	210	004	0043	00	01	FILIPINA PARA CABALLERO. TALLA: ESPECIAL. COLOR: GRIS. ZONA "B". CEDULA 53.	ES	PZA	1	PZA	39	-	-	39

DIVISION DE CONTRATOS ANEXOS

ANEXO 5. CUADRO DE DISTRIBUCIÓN

Areas Requirentes: Órganos de Operación Administrativa Desconcentrada de Aguascalientes, Baja California, Baja California Sur, Campeche, Chiapas, Chihuahua, CDMX Norte, CDMX Sur, Coahuila, Colima, Durango, Guanajuato, Guerrero, Hidalgo, Edo México Oriente, Edo. México Poniente, Jalisco, Michoacán, Morelos, Nayarit, Nuevo León, Oaxaca, Puebla, Querétaro, Quintana Roo, San Luis Potosí, Sinaloa, Sonora, Tabasco, Tamaulipas, Tlaxcala, Veracruz Norte, Veracruz Sur, Yucatán, Zacatecas y Área de Nivel Central.

ZONA	OOAD	PARTIDA	CÉDULA	CLAVE CUCOP +	GPO	GEN	ESP	DIF	VAR	DESCRIPCIÓN- SISTEMA DE ABASTO INSTITUCIONAL (SAI)	TALLA	UNIDAD	CANT.	TIPO	ÚNICA ENTREGA RÉGIMEN ORDINARIO	ÚNICA ENTREGA MÉDICOS RESIDENTES	ÚNICA ENTREGA RÉGIMEN IMSS BIENESTAR	TOTAL POR CLAVE Y DESTINO RÉGIMEN ORDINARIO, MÉDICOS RESIDENTES E IMSS BIENESTAR
ZONA B	NUEVO LEON	51	53	27101-0080	210	004	0068	00	01	FILIPINA PARA CABALLERO. TALLA: EXTRA-GRANDE. COLOR: GRIS. ZONA "B". CEDULA 53.	X	PZA	1	PZA	171	-	-	171
ZONA B	NUEVO LEON	51	53	27101-0080	210	004	0084	00	01	FILIPINA PARA CABALLERO. TALLA: GRANDE. COLOR: GRIS. ZONA "B". CEDULA 53.	G	PZA	1	PZA	726	-	-	726
ZONA B	NUEVO LEON	51	53	27101-0080	210	004	0100	00	01	FILIPINA PARA CABALLERO. TALLA: MEDIANA COLOR: GRIS. ZONA "B". CEDULA 53.	M	PZA	1	PZA	726	-	-	726
ZONA B	NUEVO LEON	51	53	27101-0080	210	004	0126	00	01	FILIPINA PARA CABALLERO. TALLA: PLUS COLOR: GRIS. ZONA "B". CEDULA 53.	PL	PZA	1	PZA	27	-	-	27
ZONA B	OAXACA	51	53	27101-0080	210	004	0027	00	01	FILIPINA PARA CABALLERO. TALLA: CHICA COLOR: GRIS. ZONA "B". CEDULA 53.	CH	PZA	1	PZA	24	-	-	24
ZONA B	OAXACA	51	53	27101-0080	210	004	0068	00	01	FILIPINA PARA CABALLERO. TALLA: EXTRA-GRANDE. COLOR: GRIS. ZONA "B". CEDULA 53.	X	PZA	1	PZA	3	-	-	3
ZONA B	OAXACA	51	53	27101-0080	210	004	0084	00	01	FILIPINA PARA CABALLERO. TALLA: GRANDE COLOR: GRIS. ZONA "B". CEDULA 53.	G	PZA	1	PZA	87	-	-	87
ZONA B	OAXACA	51	53	27101-0080	210	004	0100	00	01	FILIPINA PARA CABALLERO. TALLA: MEDIANA COLOR: GRIS. ZONA "B". CEDULA 53.	M	PZA	1	PZA	156	-	-	156
ZONA B	OAXACA	51	53	27101-0080	210	004	0126	00	01	FILIPINA PARA CABALLERO. TALLA: PLUS COLOR: GRIS. ZONA "B". CEDULA 53.	PL	PZA	1	PZA	3	-	-	3
ZONA B	QUINTANA ROO	51	53	27101-0080	210	004	0027	00	01	FILIPINA PARA CABALLERO. TALLA: CHICA COLOR: GRIS. ZONA "B". CEDULA 53.	CH	PZA	1	PZA	9	-	-	9
ZONA B	QUINTANA ROO	51	53	27101-0080	210	004	0043	00	01	FILIPINA PARA CABALLERO. TALLA: ESPECIAL COLOR: GRIS. ZONA "B". CEDULA 53.	ES	PZA	1	PZA	18	-	-	18
ZONA B	QUINTANA ROO	51	53	27101-0080	210	004	0068	00	01	FILIPINA PARA CABALLERO. TALLA: EXTRA-GRANDE. COLOR: GRIS. ZONA "B". CEDULA 53.	X	PZA	1	PZA	33	-	-	33
ZONA B	QUINTANA ROO	51	53	27101-0080	210	004	0084	00	01	FILIPINA PARA CABALLERO. TALLA: GRANDE COLOR: GRIS. ZONA "B". CEDULA 53.	G	PZA	1	PZA	96	-	-	96
ZONA B	QUINTANA ROO	51	53	27101-0080	210	004	0100	00	01	FILIPINA PARA CABALLERO. TALLA: MEDIANA COLOR: GRIS. ZONA "B". CEDULA 53.	M	PZA	1	PZA	102	-	-	102
ZONA B	SINALOA	51	53	27101-0080	210	004	0027	00	01	FILIPINA PARA CABALLERO. TALLA: CHICA COLOR: GRIS. ZONA "B". CEDULA 53.	CH	PZA	1	PZA	51	-	-	51
ZONA B	SINALOA	51	53	27101-0080	210	004	0043	00	01	FILIPINA PARA CABALLERO. TALLA: ESPECIAL COLOR: GRIS ZONA "B". CEDULA 53.	ES	PZA	1	PZA	33	-	-	33
ZONA B	SINALOA	51	53	27101-0080	210	004	0068	00	01	FILIPINA PARA CABALLERO. TALLA: EXTRA-GRANDE. COLOR: GRIS. ZONA "B". CEDULA 53.	X	PZA	1	PZA	15	-	-	15

ANEXO 5. CUADRO DE DISTRIBUCIÓN

reas Requirentes: Órganos de Operación Administrativa Desconcentrada de Aguascalientes, Baja California, Baja California Sur, Campeche, Chiapas, Chihuahua, CDMX Norte, CDMX Sur, Coahuila, Colima, Durango, Guanajuato, Guerrero, Hidalgo, Edo. éxico Oriente, Edo. México Poniente, Jalisco, Michoacán, Morelos, Nayarit, Nuevo León, Oaxaca, Puebla, Querétaro, Quintana Roo, San Luis Potosí, Sinaloa, Sonora, Tabasco, Tamaulipas, Tlaxcala, Veracruz Norte, Veracruz Sur, Yucatán, Zacatecas y Áreas de Nivel Central.

ZONA	OOAD	PARTIDA	CÉDULA	CLAVE CUCOP +	GPO	GEN	ESP	DIF	VAR	DESCRIPCIÓN- SISTEMA DE ABASTO INSTITUCIONAL (SAI)	TALLA	UNIDAD	CANT.	TIPO	ÚNICA ENTREGA RÉGIMEN ORDINARIO	ÚNICA ENTREGA MÉDICOS RESIDENTES	ÚNICA ENTREGA RÉGIMEN IMSS BIENESTAR	TOTAL POR CLAVE Y DESTINO RÉGIMEN ORDINARIO, MÉDICOS RESIDENTES E IMSS BIENESTAR
ONA B	SINALOA	51	53	27101-0080	210	004	0084	00	01	FILIPINA PARA CABALLERO. TALLA: GRANDE. COLOR: GRIS. ZONA "B". CEDULA 53.	G	PZA	1	PZA	192	-	-	192
ONA B	SINALOA	51	53	27101-0080	210	004	0100	00	01	FILIPINA PARA CABALLERO. TALLA: MEDIANA. COLOR: GRIS. ZONA "B". CEDULA 53.	M	PZA	1	PZA	159	-	-	159
ONA B	SINALOA	51	53	27101-0080	210	004	0126	00	01	FILIPINA PARA CABALLERO. TALLA: PLUS. COLOR: GRIS. ZONA "B". CEDULA 53.	PL	PZA	1	PZA	9	-	-	9
ONA B	SONORA	51	53	27101-0080	210	004	0027	00	01	FILIPINA PARA CABALLERO. TALLA: CHICA. COLOR: GRIS. ZONA "B". CEDULA 53.	CH	PZA	1	PZA	51	-	-	51
ONA B	SONORA	51	53	27101-0080	210	004	0043	00	01	FILIPINA PARA CABALLERO. TALLA: ESPECIAL. COLOR: GRIS. ZONA "B". CEDULA 53.	ES	PZA	1	PZA	36	-	-	36
ONA B	SONORA	51	53	27101-0080	210	004	0068	00	01	FILIPINA PARA CABALLERO. TALLA: EXTRA-GRANDE. COLOR: GRIS. ZONA "B". CEDULA 53.	X	PZA	1	PZA	129	-	-	129
ONA B	SONORA	51	53	27101-0080	210	004	0084	00	01	FILIPINA PARA CABALLERO. TALLA: GRANDE. COLOR: GRIS. ZONA "B". CEDULA 53.	G	PZA	1	PZA	444	-	-	444
ONA B	SONORA	51	53	27101-0080	210	004	0100	00	01	FILIPINA PARA CABALLERO. TALLA: MEDIANA. COLOR: GRIS. ZONA "B". CEDULA 53.	M	PZA	1	PZA	237	-	-	237
ONA B	SONORA	51	53	27101-0080	210	004	0126	00	01	FILIPINA PARA CABALLERO. TALLA: PLUS. COLOR: GRIS. ZONA "B". CEDULA 53.	PL	PZA	1	PZA	15	-	-	15
ONA B	TABASCO	51	53	27101-0080	210	004	0027	00	01	FILIPINA PARA CABALLERO. TALLA: CHICA. COLOR: GRIS. ZONA "B". CEDULA 53.	CH	PZA	1	PZA	21	-	-	21
ONA B	TABASCO	51	53	27101-0080	210	004	0043	00	01	FILIPINA PARA CABALLERO. TALLA: ESPECIAL. COLOR: GRIS. ZONA "B". CEDULA 53.	ES	PZA	1	PZA	12	-	-	12
ONA B	TABASCO	51	53	27101-0080	210	004	0068	00	01	FILIPINA PARA CABALLERO. TALLA: EXTRA-GRANDE. COLOR: GRIS. ZONA "B". CEDULA 53.	X	PZA	1	PZA	24	-	-	24
ONA B	TABASCO	51	53	27101-0080	210	004	0084	00	01	FILIPINA PARA CABALLERO. TALLA: GRANDE. COLOR: GRIS. ZONA "B". CEDULA 53.	G	PZA	1	PZA	90	-	-	90
ONA B	TABASCO	51	53	27101-0080	210	004	0100	00	01	FILIPINA PARA CABALLERO. TALLA: MEDIANA. COLOR: GRIS. ZONA "B". CEDULA 53.	M	PZA	1	PZA	81	-	-	81
ONA B	TAMAULIPAS	51	53	27101-0080	210	004	0027	00	01	FILIPINA PARA CABALLERO. TALLA: CHICA. COLOR: GRIS. ZONA "B". CEDULA 53.	CH	PZA	1	PZA	33	-	-	33
ONA B	TAMAULIPAS	51	53	27101-0080	210	004	0043	00	01	FILIPINA PARA CABALLERO. TALLA: ESPECIAL. COLOR: GRIS. ZONA "B". CEDULA 53.	ES	PZA	1	PZA	27	-	-	27
ONA B	TAMAULIPAS	51	53	27101-0080	210	004	0068	00	01	FILIPINA PARA CABALLERO. TALLA: EXTRA-GRANDE. COLOR: GRIS. ZONA "B". CEDULA 53.	X	PZA	1	PZA	18	-	-	18

DIRECCIÓN DE CONTRATOS ANEXO 5

ANEXO 5. CUADRO DE DISTRIBUCIÓN

Áreas Requirentes: Órganos de Operación Administrativa Desconcentrada de Aguascalientes, Baja California, Baja California Sur, Campeche, Chiapas, Chihuahua, CDMX Norte, CDMX Sur, Coahuila, Colima, Durango, Guanajuato, Guerrero, Hidalgo, Ed México Oriente, Edo. México Poniente, Jalisco, Michoacán, Morelos, Nayarit, Nuevo León, Oaxaca, Puebla, Querétaro, Quintana Roo, San Luis Potosí, Sinaloa, Sonora, Tabasco, Tamaulipas, Tlaxcala, Veracruz Norte, Veracruz Sur, Yucatán, Zacatecas y Área de Nivel Central.

ZONA	OOAD	PARTIDA	CÉDULA	CLAVE CUCOP +	GPO	GEN	ESP	DIF	VAR	DESCRIPCIÓN- SISTEMA DE ABASTO INSTITUCIONAL (SAI)	TALLA	UNIDAD	CANT.	TIPO	ÚNICA ENTREGA RÉGIMEN ORDINARIO	ÚNICA ENTREGA MÉDICOS RESIDENTES	ÚNICA ENTREGA RÉGIMEN IMSS BIENESTAR	TOTAL POR CLAVE Y DESTINO RÉGIMEN ORDINARIO, MÉDICOS RESIDENTES E IMSS BIENESTAR
ZONA B	TAMAULIPAS	51	53	27101-0090	210	004	0084	00	01	FILIPINA PARA CABALLERO. TALLA: GRANDE. COLOR: GRIS. ZONA "B". CEDULA 53.	G	PZA	1	PZA	213	-	-	213
ZONA B	TAMAULIPAS	51	53	27101-0080	210	004	0100	00	01	FILIPINA PARA CABALLERO. TALLA: MEDIANA. COLOR: GRIS. ZONA "B". CEDULA 53.	M	PZA	1	PZA	111	-	-	11
ZONA B	TAMAULIPAS	51	53	27101-0080	210	004	0126	00	01	FILIPINA PARA CABALLERO. TALLA: PLUS. COLOR: GRIS. ZONA "B". CEDULA 53.	PL	PZA	1	PZA	3	-	-	3
ZONA B	VERACRUZ NORTE	51	53	27101-0080	210	004	0027	00	01	FILIPINA PARA CABALLERO. TALLA: CHICA. COLOR: GRIS. ZONA "B". CEDULA 53.	CH	PZA	1	PZA	57	-	-	57
ZONA B	VERACRUZ NORTE	51	53	27101-0080	210	004	0043	00	01	FILIPINA PARA CABALLERO. TALLA: ESPECIAL. COLOR: GRIS. ZONA "B". CEDULA 53.	ES	PZA	1	PZA	9	-	-	9
ZONA B	VERACRUZ NORTE	51	53	27101-0080	210	004	0068	00	01	FILIPINA PARA CABALLERO. TALLA: EXTRA-GRANDE. COLOR: GRIS. ZONA "B". CEDULA 53.	X	PZA	1	PZA	78	-	-	78
ZONA B	VERACRUZ NORTE	51	53	27101-0080	210	004	0084	00	01	FILIPINA PARA CABALLERO. TALLA: GRANDE. COLOR: GRIS. ZONA "B". CEDULA 53.	G	PZA	1	PZA	198	-	-	198
ZONA B	VERACRUZ NORTE	51	53	27101-0080	210	004	0100	00	01	FILIPINA PARA CABALLERO. TALLA: MEDIANA. COLOR: GRIS. ZONA "B". CEDULA 53.	M	PZA	1	PZA	297	-	-	297
ZONA B	VERACRUZ NORTE	51	53	27101-0080	210	004	0126	00	01	FILIPINA PARA CABALLERO. TALLA: PLUS. COLOR: GRIS. ZONA "B". CEDULA 53.	PL	PZA	1	PZA	3	-	-	3
ZONA B	VERACRUZ SUR	51	53	27101-0080	210	004	0027	00	01	FILIPINA PARA CABALLERO. TALLA: CHICA. COLOR: GRIS. ZONA "B". CEDULA 53.	CH	PZA	1	PZA	27	-	-	27
ZONA B	VERACRUZ SUR	51	53	27101-0080	210	004	0043	00	01	FILIPINA PARA CABALLERO. TALLA: ESPECIAL. COLOR: GRIS. ZONA "B". CEDULA 53.	ES	PZA	1	PZA	27	-	-	27
ZONA B	VERACRUZ SUR	51	53	27101-0080	210	004	0068	00	01	FILIPINA PARA CABALLERO. TALLA: EXTRA-GRANDE. COLOR: GRIS. ZONA "B". CEDULA 53.	X	PZA	1	PZA	54	-	-	54
ZONA B	VERACRUZ SUR	51	53	27101-0080	210	004	0084	00	01	FILIPINA PARA CABALLERO. TALLA: GRANDE. COLOR: GRIS. ZONA "B". CEDULA 53.	G	PZA	1	PZA	258	-	-	258
ZONA B	VERACRUZ SUR	51	53	27101-0080	210	004	0100	00	01	FILIPINA PARA CABALLERO. TALLA: MEDIANA. COLOR: GRIS. ZONA "B". CEDULA 53.	M	PZA	1	PZA	153	-	-	153
ZONA B	YUCATAN	51	53	27101-0080	210	004	0027	00	01	FILIPINA PARA CABALLERO. TALLA: CHICA. COLOR: GRIS. ZONA "B". CEDULA 53.	CH	PZA	1	PZA	57	-	-	57
ZONA B	YUCATAN	51	53	27101-0080	210	004	0043	00	01	FILIPINA PARA CABALLERO. TALLA: ESPECIAL. COLOR: GRIS. ZONA "B". CEDULA 53.	ES	PZA	1	PZA	12	-	-	12
ZONA B	YUCATAN	51	53	27101-0080	210	004	0068	00	01	FILIPINA PARA CABALLERO. TALLA: EXTRA-GRANDE. COLOR: GRIS. ZONA "B". CEDULA 53.	X	PZA	1	PZA	51	-	-	51

ANEXO 5. CUADRO DE DISTRIBUCIÓN

reas Requirentes: Órganos de Operación Administrativa Desconcentrada de Aguascalientes, Baja California, Baja California Sur, Campeche, Chiapas, Chihuahua, CDMX Norte, CDMX Sur, Coahuila, Colima, Durango, Guanajuato, Guerrero, Hidalgo, Edo. éxico Oriente, Edo. México Poniente, Jalisco, Michoacán, Morelos, Nayarit, Nuevo León, Oaxaca, Puebla, Querétaro, Quintana Roo, San Luis Potosí, Sinaloa, Sonora, Tabasco, Tamaulipas, Tlaxcala, Veracruz Norte, Veracruz Sur, Yucatán, Zacatecas y Áreas de Nivel Central.

ZONA	OOAD	PARTIDA	CÉDULA	CLAVE CUCOP +	GPO	GEN	ESP	DIF	VAR	DESCRIPCIÓN- SISTEMA DE ABASTO INSTITUCIONAL (SAI)	TALLA	UNIDAD	CANT.	TIPO	ÚNICA ENTREGA RÉGIMEN ORDINARIO	ÚNICA ENTREGA MÉDICOS RESIDENTES	ÚNICA ENTREGA RÉGIMEN IMSS BIENESTAR	TOTAL POR CLAVE Y DESTINO RÉGIMEN ORDINARIO, MÉDICOS RESIDENTES E IMSS BIENESTAR
ONA B	YUCATAN	51	53	27101-0080	210	004	0084	00	01	FILIPINA PARA CABALLERO. TALLA: GRANDE. COLOR: GRIS. ZONA "B". CEDULA 53.	G	PZA	1	PZA	141	-	-	141
ONA B	YUCATAN	51	53	27101-0080	210	004	0100	00	01	FILIPINA PARA CABALLERO. TALLA: MEDIANA. COLOR: GRIS. ZONA "B". CEDULA 53.	M	PZA	1	PZA	207	-	-	207
ONA B	YUCATAN	51	53	27101-0080	210	004	0126	00	01	FILIPINA PARA CABALLERO. TALLA: PLUS. COLOR: GRIS. ZONA "B". CEDULA 53.	PL	PZA	1	PZA	3	-	-	3
ONA A	AGUASCALIENTES	52	54	27101-0108	210	009	0014	01	01	PANTALON PARA CABALLERO. TALLA: CHICA. COLOR: GRIS OXFORD. CEDULA 54.	CH	PZA	1	PZA	36	-	-	36
ONA A	AGUASCALIENTES	52	54	27101-0108	210	009	0030	01	01	PANTALON PARA CABALLERO. TALLA: MEDIANA. COLOR: GRIS OXFORD. CEDULA 54.	M	PZA	1	PZA	195	-	-	195
ONA A	AGUASCALIENTES	52	54	27101-0108	210	009	0055	01	01	PPANTALON PARA CABALLERO. TALLA: GRANDE. COLOR: GRIS OXFORD. CEDULA 54.	G	PZA	1	PZA	189	-	-	189
ONA A	AGUASCALIENTES	52	54	27101-0108	210	009	0071	01	01	PANTALON PARA CABALLERO. TALLA: EXTRAGRANDE. COLOR: GRIS OXFORD. CEDULA 54.	X	PZA	1	PZA	54	-	-	54
ONA A	AGUASCALIENTES	52	54	27101-0108	210	009	0097	01	01	PANTALON PARA CABALLERO. TALLA: ESPECIAL. COLOR: GRIS OXFORD. CEDULA 54.	ES	PZA	1	PZA	24	-	-	24
ONA A	AGUASCALIENTES	52	54	27101-0108	210	009	0113	01	01	PPANTALON PARA CABALLERO. TALLA: PLUS. COLOR: GRIS OXFORD. CEDULA 54.	PL	PZA	1	PZA	9	-	-	9
ONA A	AGUASCALIENTES	52	54	27101-0108	210	009	0196	01	01	PANTALON PARA CABALLERO. TALLA: CHICA. COLOR: BEIGE. CEDULA 54.	CH	PZA	1	PZA	12	-	-	12
ONA A	AGUASCALIENTES	52	54	27101-0108	210	009	0204	01	01	PANTALON PARA CABALLERO. TALLA: MEDIANA. COLOR BEIGE. CEDULA 54.	M	PZA	1	PZA	66	-	-	66
ONA A	AGUASCALIENTES	52	54	27101-0108	210	009	0212	01	01	PANTALON PARA CABALLERO. TALLA: GRANDE. COLOR BEIGE. CEDULA 54.	G	PZA	1	PZA	54	-	-	54
ONA A	AGUASCALIENTES	52	54	27101-0108	210	009	0220	01	01	PANTALON PARA CABALLERO. TALLA: EXTRAGRANDE. COLOR: BEIGE. CEDULA 54.	X	PZA	1	PZA	9	-	-	9
ONA A	AGUASCALIENTES	52	54	27101-0108	210	009	0238	01	01	PANTALON PARA CABALLERO. TALLA: ESPECIAL. COLOR: BEIGE. CEDULA 54.	ES	PZA	1	PZA	9	-	-	9
ONA A	CDMX NORTE	52	54	27101-0108	210	009	0014	01	01	PANTALON PARA CABALLERO. TALLA: CHICA. COLOR: GRIS OXFORD. CEDULA 54.	CH	PZA	1	PZA	186	-	-	186
ONA A	CDMX NORTE	52	54	27101-0108	210	009	0030	01	01	PANTALON PARA CABALLERO. TALLA: MEDIANA. COLOR: GRIS OXFORD. CEDULA 54.	M	PZA	1	PZA	918	-	-	918
ONA A	CDMX NORTE	52	54	27101-0108	210	009	0055	01	01	PPANTALON PARA CABALLERO. TALLA: GRANDE. COLOR: GRIS OXFORD. CEDULA 54.	G	PZA	1	PZA	774	-	-	774
ONA A	CDMX NORTE	52	54	27101-0108	210	009	0071	01	01	PANTALON PARA CABALLERO. TALLA: EXTRAGRANDE. COLOR: GRIS OXFORD. CEDULA 54.	X	PZA	1	PZA	222	-	-	222

ANEXOS
DIVISION DE CONTRATO

ANEXO 5. CUADRO DE DISTRIBUCIÓN

Áreas Requirentes: Órganos de Operación Administrativa Desconcentrada de Aguascalientes, Baja California, Baja California Sur, Campeche, Chiapas, Chihuahua, CDMX Norte, CDMX Sur, Coahuila, Colima, Durango, Guanajuato, Guerrero, Hidalgo, Edo México Oriente, Edo. México Poniente, Jalisco, Michoacán, Morelos, Nayarit, Nuevo León, Oaxaca, Puebla, Querétaro, Quintana Roo, San Luis Potosí, Sinaloa, Sonora, Tabasco, Tamaulipas, Tlaxcala, Veracruz Norte, Veracruz Sur, Yucatán, Zacatecas y Área de Nivel Central.

ZONA	OOAD	PARTIDA	CÉDULA	CLAVE CUCOP +	GPO	GEN	ESP	DIF	VAR	DESCRIPCIÓN- SISTEMA DE ABASTO INSTITUCIONAL (SAI)	TALLA	UNIDAD	CANT.	TIPO	ÚNICA ENTREGA RÉGIMEN ORDINARIO	ÚNICA ENTREGA MÉDICOS RESIDENTES	ÚNICA ENTREGA RÉGIMEN IMSS BIENESTAR	TOTAL POR CLAVE Y DESTINO RÉGIMEN ORDINARIO, MÉDICOS RESIDENTES E IMSS BIENESTAR
ZONA A	CDMX NORTE	52	54	27101-0108	210	009	0097	01	01	PANTALON PARA CABALLERO. TALLA ESPECIAL. COLOR: GRIS OXFORD. CEDULA 54.	ES	PZA	1	PZA	66	-	-	66
ZONA A	CDMX NORTE	52	54	27101-0108	210	009	0113	01	01	PPANTALON PARA CABALLERO. TALLA: PLUS. COLOR: GRIS OXFORD. CEDULA 54.	PL	PZA	1	PZA	24	-	-	24
ZONA A	CDMX NORTE	52	54	27101-0108	210	009	0196	01	01	PANTALON PARA CABALLERO. TALLA: CHICA. COLOR: BEIGE. CEDULA 54.	CH	PZA	1	PZA	12	-	-	12
ZONA A	CDMX NORTE	52	54	27101-0108	210	009	0204	01	01	PANTALON PARA CABALLERO TALLA: MEDIANA. COLOR BEIGE. CEDULA 54.	M	PZA	1	PZA	120	-	-	120
ZONA A	CDMX NORTE	52	54	27101-0108	210	009	0212	01	01	PANTALON PARA CABALLERO. TALLA. GRANDE. COLOR BEIGE. CEDULA 54.	G	PZA	1	PZA	159	-	-	159
ZONA A	CDMX NORTE	52	54	27101-0108	210	009	0220	01	01	PANTALON PARA CABALLERO. TALLA: EXTRAGRANDE. COLOR: BEIGE. CEDULA 54.	X	PZA	1	PZA	42	-	-	42
ZONA A	CDMX NORTE	52	54	27101-0108	210	009	0238	01	01	PANTALON PARA CABALLERO TALLA: ESPECIAL. COLOR: BEIGE. CEDULA 54.	ES	PZA	1	PZA	27	-	-	27
ZONA A	CDMX SUR	52	54	27101-0108	210	009	0014	01	01	PANTALON PARA CABALLERO. TALLA: CHICA. COLOR: GRIS OXFORD. CEDULA 54.	CH	PZA	1	PZA	246	-	-	246
ZONA A	CDMX SUR	52	54	27101-0108	210	009	0030	01	01	PANTALON PARA CABALLERO. TALLA: MEDIANA. COLOR. GRIS OXFORD. CEDULA 54.	M	PZA	1	PZA	1,185	-	-	1,185
ZONA A	CDMX SUR	52	54	27101-0108	210	009	0055	01	01	PPANTALON PARA CABALLERO: TALLA: GRANDE. COLOR. GRIS OXFORD. CEDULA 54.	G	PZA	1	PZA	873	-	-	873
ZONA A	CDMX SUR	52	54	27101-0108	210	009	0071	01	01	PANTALON PARA CABALLERO. TALLA: EXTRAGRANDE. COLOR: GRIS OXFORD. CEDULA 54.	X	PZA	1	PZA	225	-	-	225
ZONA A	CDMX SUR	52	54	27101-0108	210	009	0097	01	01	PANTALON PARA CABALLERO. TALLA: ESPECIAL. COLOR: GRIS OXFORD. CEDULA 54	ES	PZA	1	PZA	63	-	-	63
ZONA A	CDMX SUR	52	54	27101-0108	210	009	0113	01	01	PPANTALON PARA CABALLERO. TALLA: PLUS. COLOR: GRIS OXFORD. CEDULA 54.	PL	PZA	1	PZA	24	-	-	24
ZONA A	CDMX SUR	52	54	27101-0108	210	009	0196	01	01	PANTALON PARA CABALLERO. TALLA: CHICA. COLOR: BEIGE. CEDULA 54.	CH	PZA	1	PZA	27	-	-	27
ZONA A	CDMX SUR	52	54	27101-0108	210	009	0204	01	01	PANTALON PARA CABALLERO. TALLA: MEDIANA. COLOR BEIGE. CEDULA 54.	M	PZA	1	PZA	225	-	-	225
ZONA A	CDMX SUR	52	54	27101-0108	210	009	0212	01	01	PANTALON PARA CABALLERO. TALLA: GRANDE. COLOR BEIGE. CEDULA 54.	G	PZA	1	PZA	198	-	-	198
ZONA A	CDMX SUR	52	54	27101-0108	210	009	0220	01	01	PANTALON PARA CABALLERO. TALLA: EXTRAGRANDE. COLOR: BEIGE. CEDULA 54.	X	PZA	1	PZA	39	-	-	39
ZONA A	CDMX SUR	52	54	27101-0108	210	009	0238	01	01	PANTALON PARA CABALLERO. TALLA ESPECIAL. COLOR: BEIGE. CEDULA 54.	ES	PZA	1	PZA	12	-	-	12
ZONA A	CHIHUAHUA	52	54	27101-0108	210	009	0014	01	01	PANTALON PARA CABALLERO. TALLA: CHICA. COLOR: GRIS OXFORD. CEDULA 54.	CH	PZA	1	PZA	48	-	-	48

ANEXO 5. CUADRO DE DISTRIBUCIÓN

eas Requirentes: Órganos de Operación Administrativa Desconcentrada de Aguascalientes, Baja California, Baja California Sur, Campeche, Chiapas, Chihuahua, CDMX Norte, CDMX Sur, Coahuila, Colima, Durango, Guanajuato, Guerrero, Hidalgo, Edo. éxico Oriente, Edo. México Poniente, Jalisco, Michoacán, Morelos, Nayarit, Nuevo León, Oaxaca, Puebla, Querétaro, Quintana Roo, San Luis Potosí, Sinaloa, Sonora, Tabasco, Tamaulipas, Tlaxcala, Veracruz Norte, Veracruz Sur, Yucatán, Zacatecas y Áreas de Nivel Central.

ONA	OOAD	PARTIDA	CÉDULA	CLAVE CUCOP +	GPO	GEN	ESP	DIF	VAR	DESCRIPCIÓN- SISTEMA DE ABASTO INSTITUCIONAL (SAI)	TALLA	UNIDAD	CANT.	TIPO	ÚNICA ENTREGA RÉGIMEN ORDINARIO	ÚNICA ENTREGA MÉDICOS RESIDENTES	ÚNICA ENTREGA RÉGIMEN IMSS BIENESTAR	TOTAL POR CLAVE Y DESTINO RÉGIMEN ORDINARIO, MÉDICOS RESIDENTES E IMSS BIENESTAR
ONA A	CHIHUAHUA	52	54	27101-0108	210	009	0030	01	01	PANTALON PARA CABALLERO. TALLA: MEDIANA. COLOR: GRIS OXFORD. CEDULA 54.	M	PZA	1	PZA	258	-	-	258
ONA A	CHIHUAHUA	52	54	27101-0108	210	009	0055	01	01	PPANTALON PARA CABALLERO. TALLA: GRANDE. COLOR: GRIS OXFORD. CEDULA 54.	G	PZA	1	PZA	219	-	-	219
ONA A	CHIHUAHUA	52	54	27101-0108	210	009	0071	01	01	PANTALON PARA CABALLERO. TALLA: EXTRAGRANDE. COLOR: GRIS OXFORD. CEDULA 54.	X	PZA	1	PZA	63	-	-	63
ONA A	CHIHUAHUA	52	54	27101-0108	210	009	0097	01	01	PANTALON PARA CABALLERO. TALLA: ESPECIAL. COLOR: GRIS OXFORD. CEDULA 54.	ES	PZA	1	PZA	18	-	-	18
ONA A	CHIHUAHUA	52	54	27101-0108	210	009	0113	01	01	PPANTALON PARA CABALLERO. TALLA: PLUS. COLOR: GRIS OXFORD. CEDULA 54.	PL	PZA	1	PZA	6	-	-	6
ONA A	CHIHUAHUA	52	54	27101-0108	210	009	0196	01	01	PANTALON PARA CABALLERO. TALLA: CHICA. COLOR: BEIGE. CEDULA 54.	CH	PZA	1	PZA	27	-	-	27
ONA A	CHIHUAHUA	52	54	27101-0108	210	009	0204	01	01	PANTALON PARA CABALLERO. TALLA: MEDIANA. COLOR BEIGE. CEDULA 54.	M	PZA	1	PZA	159	-	3	162
ONA A	CHIHUAHUA	52	54	27101-0108	210	009	0212	01	01	PANTALON PARA CABALLERO. TALLA: GRANDE. COLOR BEIGE. CEDULA 54.	G	PZA	1	PZA	171	-	3	174
ONA A	CHIHUAHUA	52	54	27101-0108	210	009	0220	01	01	PANTALON PARA CABALLERO. TALLA: EXTRAGRANDE. COLOR: BEIGE. CEDULA 54.	X	PZA	1	PZA	33	-	-	33
ONA A	CHIHUAHUA	52	54	27101-0108	210	009	0239	01	01	PANTALON PARA CABALLERO. TALLA: ESPECIAL. COLOR: BEIGE. CEDULA 54.	ES	PZA	1	PZA	12	-	-	12
ONA A	DURANGO	52	54	27101-0108	210	009	0014	01	01	PANTALON PARA CABALLERO. TALLA: CHICA. COLOR: GRIS OXFORD. CEDULA 54.	CH	PZA	1	PZA	24	-	-	24
ONA A	DURANGO	52	54	27101-0108	210	009	0030	01	01	PANTALON PARA CABALLERO. TALLA: MEDIANA. COLOR: GRIS OXFORD. CEDULA 54.	M	PZA	1	PZA	123	-	-	123
ONA A	DURANGO	52	54	27101-0108	210	009	0055	01	01	PPANTALON PARA CABALLERO. TALLA: GRANDE. COLOR: GRIS OXFORD. CEDULA 54.	G	PZA	1	PZA	129	-	-	129
ONA A	DURANGO	52	54	27101-0108	210	009	0071	01	01	PANTALON PARA CABALLERO. TALLA: EXTRAGRANDE. COLOR: GRIS OXFORD. CEDULA 54.	X	PZA	1	PZA	12	-	-	12
ONA A	DURANGO	52	54	27101-0108	210	009	0097	01	01	PANTALON PARA CABALLERO. TALLA: ESPECIAL. COLOR: GRIS OXFORD. CEDULA 54.	ES	PZA	1	PZA	3	-	-	3
ONA A	DURANGO	52	54	27101-0108	210	009	0196	01	01	PANTALON PARA CABALLERO. TALLA: CHICA. COLOR: BEIGE. CEDULA 54.	CH	PZA	1	PZA	3	-	-	3
ONA A	DURANGO	52	54	27101-0108	210	009	0204	01	01	PANTALON PARA CABALLERO. TALLA: MEDIANA. COLOR BEIGE. CEDULA 54.	M	PZA	1	PZA	48	-	6	54
ONA A	DURANGO	52	54	27101-0108	210	009	0212	01	01	PANTALON PARA CABALLERO. TALLA: GRANDE. COLOR BEIGE. CEDULA 54.	G	PZA	1	PZA	54	-	3	57

DIVISIÓN DE CONTRATOS

ANEXO 5. CUADRO DE DISTRIBUCIÓN

Areas Requirentes: Órganos de Operación Administrativa Desconcentrada de Aguascalientes, Baja California, Baja California Sur, Campeche, Chiapas, Chihuahua, CDMX Norte, CDMX Sur, Coahuila, Colima, Durango, Guanajuato, Guerrero, Hidalgo, Edo. México Oriente, Edo. México Poniente, Jalisco, Michoacán, Morelos, Nayarit, Nuevo León, Oaxaca, Puebla, Querétaro, Quintana Roo, San Luis Potosí, Sinaloa, Sonora, Tabasco, Tamaulipas, Tlaxcala, Veracruz Norte, Veracruz Sur, Yucatán, Zacatecas y Áreas de Nivel Central.

ZONA	OOAD	PARTIDA	CÉDULA	CLAVE CUCOP +	GPO	GEN	ESP	DIF	VAR	DESCRIPCIÓN- SISTEMA DE ABASTO INSTITUCIONAL (SAI)	TALLA	UNIDAD	CANT.	TIPO	ÚNICA ENTREGA RÉGIMEN ORDINARIO	ÚNICA ENTREGA MÉDICOS RESIDENTES	ÚNICA ENTREGA RÉGIMEN IMSS BIENESTAR	TOTAL POR CLAVE Y DESTINO RÉGIMEN ORDINARIO, MÉDICOS RESIDENTES E IMSS BIENESTAR
ZONA A	DURANGO	52	54	27101-0108	210	009	0220	01	01	PANTALON PARA CABALLERO. TALLA: EXTRAGRANDE. COLOR: BEIGE. CEDULA 54.	X	PZA	1	PZA	18	-	-	18
ZONA A	DURANGO	52	54	27101-0108.	210	009	0238	01	01	PANTALON PARA CABALLERO. TALLA: ESPECIAL. COLOR: BEIGE. CEDULA 54.	ES	PZA	1	PZA	3	-	-	3
ZONA A	EDO DE MEX ORIENTE	52	54	27101-0108	210	009	0014	01	01	PANTALON PARA CABALLERO. TALLA: CHICA. COLOR: GRIS OXFORD. CEDULA 54.	CH	PZA	1	PZA	165	-	-	165
ZONA A	EDO DE MEX ORIENTE	52	54	27101-0108	210	009	0030	01	01	PANTALON PARA CABALLERO. TALLA. MEDIANA. COLOR: GRIS OXFORD. CEDULA 54	M	PZA	1	PZA	558	-	-	558
ZONA A	EDO DE MEX ORIENTE	52	54	27101-0108	210	009	0055	01	01	PPANTALÓN PARA CABALLERO. TALLA: GRANDE. COLOR: GRIS OXFORD. CEDULA 54.	G	PZA	1	PZA	495	-	-	495
ZONA A	EDO DE MEX ORIENTE	52	54	27101-0108	210	009	0071	01	01	PANTALÓN PARA CABALLERO TALLA: EXTRAGRANDE. COLOR: GRIS OXFORD. CEDULA 54.	X	PZA	1	PZA	123	-	-	123
ZONA A	EDO DE MEX ORIENTE	52	54	27101-0108	210	009	0097	01	01	PANTALON PARA CABALLERO. TALLA. ESPECIAL. COLOR: GRIS OXFORD. CEDULA 54.	ES	PZA	1	PZA	48	-	-	48
ZONA A	EDO DE MEX ORIENTE	52	54	27101-0108	210	009	0113	01	01	PPANTALON PARA CABALLERO. TALLA: PLUS. COLOR: GRIS OXFORD CEDULA 54.	PL	PZA	1	PZA	3	-	-	3
ZONA A	EDO DE MEX ORIENTE	52	54	27101-0108	210	009	0196	01	01	PANTALON PARA CABALLERO. TALLA: CHICA. COLOR: BEIGE. CEDULA 54.	CH	PZA	1	PZA	15	-	-	15
ZONA A	EDO DE MEX ORIENTE	52	54	27101-0108	210	009	0204	01	01	PANTALON PARA CABALLERO. TALLA. MEDIANA. COLOR BEIGE. CEDULA 54.	M	PZA	1	PZA	135	-	-	135
ZONA A	EDO DE MEX ORIENTE	52	54	27101-0108	210	009	0212	01	01	PANTALON PARA CABALLERO. TALLA. GRANDE COLOR BEIGE. CEDULA 54.	G	PZA	1	PZA	171	-	-	171
ZONA A	EDO DE MEX ORIENTE	52	54	27101-0108	210	009	0220	01	01	PANTALON PARA CABALLERO. TALLA: EXTRAGRANDE. COLOR: BEIGE. CEDULA 54.	X	PZA	1	PZA	33	-	-	33
ZONA A	EDO DE MEX ORIENTE	52	54	27101-0108	210	009	0238	01	01	PANTALON PARA CABALLERO. TALLA: ESPECIAL. COLOR: BEIGE. CEDULA 54.	ES	PZA	1	PZA	9	-	-	9
ZONA A	EDO DE MEX PONIENTE	52	54	27101-0108	210	009	0014	01	01	PANTALON PARA CABALLERO. TALLA: CHICA. COLOR: GRIS OXFORD. CEDULA 54.	CH	PZA	1	PZA	87	-	-	87
ZONA A	EDO DE MEX PONIENTE	52	54	27101-0108	210	009	0030	01	01	PANTALON PARA CABALLERO. TALLA: MEDIANA. COLOR: GRIS OXFORD. CEDULA 54.	M	PZA	1	PZA	393	-	-	393
ZONA A	EDO DE MEX PONIENTE	52	54	27101-0108	210	009	0055	01	01	PPANTALÓN PARA CABALLERO. TALLA: GRANDE. COLOR: GRIS OXFORD. CEDULA 54.	G	PZA	1	PZA	285	-	-	285
ZONA A	EDO DE MEX PONIENTE	52	54	27101-0108	210	009	0071	01	01	PANTALÓN PARA CABALLERO. TALLA: EXTRAGRANDE. COLOR: GRIS OXFORD. CEDULA 54	X	PZA	1	PZA	45	-	-	45
ZONA A	EDO DE MEX PONIENTE	52	54	27101-0108	210	009	0097	01	01	PANTALON PARA CABALLERO. TALLA ESPECIAL. COLOR: GRIS OXFORD. CEDULA 54.	ES	PZA	1	PZA	18	-	-	18

ANEXO 5. CUADRO DE DISTRIBUCIÓN

reas Requirentes: Órganos de Operación Administrativa Desconcentrada de Aguascalientes, Baja California, Baja California Sur, Campeche, Chiapas, Chihuahua, CDMX Norte, CDMX Sur, Coahuila, Colima, Durango, Guanajuato, Guerrero, Hidalgo, Edo. éxico Oriente, Edo. México Poniente, Jalisco, Michoacán, Morelos, Nayarit, Nuevo León, Oaxaca, Puebla, Querétaro, Quintana Roo, San Luis Potosí, Sinaloa, Sonora, Tabasco, Tamaulipas, Tlaxcala, Veracruz Norte, Veracruz Sur, Yucatán, Zacatecas y Áreas de Nivel Central.

ZONA	OOAD	PARTIDA	CÉDULA	CLAVE CUCOP +	GPO	GEN	ESP	DIF	VAR	DESCRIPCIÓN- SISTEMA DE ABASTO INSTITUCIONAL (SAI)	TALLA	UNIDAD	CANT.	TIPO	ÚNICA ENTREGA RÉGIMEN ORDINARIO	ÚNICA ENTREGA MÉDICOS RESIDENTES	ÚNICA ENTREGA RÉGIMEN IMSS BIENESTAR	TOTAL POR CLAVE Y DESTINO RÉGIMEN ORDINARIO, MÉDICOS RESIDENTES E IMSS BIENESTAR
ONA A	EDO DE MEX PONIENTE	52	54	27101-0108	210	009	0196	01	01	PANTALON PARA CABALLERO. TALLA: CHICA. COLOR: BEIGE. CEDULA 54.	CH	PZA	1	PZA	15	-	-	15
ONA A	EDO DE MEX PONIENTE	52	54	27101-0108	210	009	0204	01	01	PANTALON PARA CABALLERO. TALLA: MEDIANA. COLOR BEIGE. CEDULA 54.	M	PZA	1	PZA	186	-	-	186
ONA A	EDO DE MEX PONIENTE	52	54	27101-0108	210	009	0212	01	01	PANTALON PARA CABALLERO. TALLA: GRANDE. COLOR BEIGE. CEDULA 54.	G	PZA	1	PZA	177	-	3	180
ONA A	EDO DE MEX PONIENTE	52	54	27101-0108	210	009	0220	01	01	PANTALON PARA CABALLERO. TALLA: EXTRAGRANDE. COLOR: BEIGE. CEDULA 54.	X	PZA	1	PZA	33	-	3	36
ONA A	EDO DE MEX PONIENTE	52	54	27101-0108	210	009	0238	01	01	PANTALON PARA CABALLERO. TALLA: ESPECIAL. COLOR: BEIGE. CEDULA 54.	ES	PZA	1	PZA	18	-	-	18
ONA A	GUANAJUATO	52	54	27101-0108	210	009	0014	01	01	PANTALON PARA CABALLERO. TALLA: CHICA. COLOR: GRIS OXFORD. CEDULA 54.	CH	PZA	1	PZA	75	-	-	75
ONA A	GUANAJUATO	52	54	27101-0108	210	009	0030	01	01	PANTALON PARA CABALLERO. TALLA: MEDIANA. COLOR: GRIS OXFORD. CEDULA 54.	M	PZA	1	PZA	315	-	-	315
ONA A	GUANAJUATO	52	54	27101-0108	210	009	0055	01	01	PPANTALON PARA CABALLERO. TALLA: GRANDE. COLOR: GRIS OXFORD. CEDULA 54.	G	PZA	1	PZA	315	-	-	315
ONA A	GUANAJUATO	52	54	27101-0108	210	009	0071	01	01	PANTALON PARA CABALLERO. TALLA: EXTRAGRANDE. COLOR: GRIS OXFORD. CEDULA 54.	X	PZA	1	PZA	63	-	-	63
ONA A	GUANAJUATO	52	54	27101-0108	210	009	0097	01	01	PANTALON PARA CABALLERO. TALLA: ESPECIAL. COLOR: GRIS OXFORD. CEDULA 54.	ES	PZA	1	PZA	15	-	-	15
ONA A	GUANAJUATO	52	54	27101-0108	210	009	0113	01	01	PPANTALON PARA CABALLERO. TALLA: PLUS. COLOR: GRIS OXFORD. CEDULA 54.	PL	PZA	1	PZA	15	-	-	15
ONA A	GUANAJUATO	52	54	27101-0108	210	009	0196	01	01	PANTALON PARA CABALLERO. TALLA: CHICA. COLOR: BEIGE. CEDULA 54.	CH	PZA	1	PZA	27	-	-	27
ONA A	GUANAJUATO	52	54	27101-0108	210	009	0204	01	01	PANTALON PARA CABALLERO. TALLA: MEDIANA. COLOR BEIGE. CEDULA 54.	M	PZA	1	PZA	111	-	-	111
ONA A	GUANAJUATO	52	54	27101-0108	210	009	0212	01	01	PANTALON PARA CABALLERO. TALLA: GRANDE. COLOR BEIGE. CEDULA 54.	G	PZA	1	PZA	162	-	-	162
ONA A	GUANAJUATO	52	54	27101-0108	210	009	0220	01	01	PANTALON PARA CABALLERO. TALLA: EXTRAGRANDE. COLOR: BEIGE. CEDULA 54.	X	PZA	1	PZA	36	-	-	36
ONA A	GUANAJUATO	52	54	27101-0108	210	009	0238	01	01	PANTALON PARA CABALLERO. TALLA: ESPECIAL. COLOR: BEIGE. CEDULA 54.	ES	PZA	1	PZA	21	-	-	21
ONA A	HIDALGO	52	54	27101-0108	210	009	0014	01	01	PANTALON PARA CABALLERO. TALLA: CHICA. COLOR: GRIS OXFORD. CEDULA 54.	CH	PZA	1	PZA	42	-	-	42
ONA A	HIDALGO	52	54	27101-0108	210	009	0030	01	01	PANTALON PARA CABALLERO. TALLA: MEDIANA. COLOR: GRIS OXFORD. CEDULA 54.	M	PZA	1	PZA	192	-	-	192
ONA A	HIDALGO	52	54	27101-0108	210	009	0055	01	01	PPANTALON PARA CABALLERO. TALLA: GRANDE. COLOR: GRIS OXFORD. CEDULA 54.	G	PZA	1	PZA	114	-	-	114

ANEXOS
DIVISIÓN DE CONTRAT

ANEXO 5. CUADRO DE DISTRIBUCIÓN

Areas Requirentes: Órganos de Operación Administrativa Desconcentrada de Aguascalientes, Baja California, Baja California Sur, Campeche, Chiapas, Chihuahua, CDMX Norte, CDMX Sur, Coahuila, Colima, Durango, Guanajuato, Guerrero, Hidalgo, Edo México Oriente, Edo. México Poniente, Jalisco, Michoacán, Morelos, Nayarit, Nuevo León, Oaxaca, Puebla, Querétaro, Quintana Roo, San Luis Potosí, Sinaloa, Sonora, Tabasco, Tamaulipas, Tlaxcala, Veracruz Norte, Veracruz Sur, Yucatán, Zacatecas y Área de Nivel Central.

ZONA	OOAD	PARTIDA	CÉDULA	CLAVE CUCOP +	GPO	GEN	ESP	DIF	VAR	DESCRIPCIÓN- SISTEMA DE ABASTO INSTITUCIONAL (SAI)	TALLA	UNIDAD	CANT.	TIPO	ÚNICA ENTREGA RÉGIMEN ORDINARIO	ÚNICA ENTREGA MÉDICOS RESIDENTES	ÚNICA ENTREGA RÉGIMEN IMSS BIENESTAR	TOTAL POR CLAVE Y DESTINO RÉGIMEN ORDINARIO, MÉDICOS RESIDENTES E IMSS BIENESTAR
ZONA A	HIDALGO	52	54	27101-0108	210	009	0071	01	01	PANTALON PARA CABALLERO. TALLA: EXTRAGRANDE. COLOR: GRIS OXFORD. CEDULA 54.	X	PZA	1	PZA	30	-	-	30
ZONA A	HIDALGO	52	54	27101-0108	210	009	0196	01	01	PANTALON PARA CABALLERO. TALLA: CHICA. COLOR: BEIGE. CEDULA 54.	CH	PZA	1	PZA	12	-	-	12
ZONA A	HIDALGO	52	54	27101-0108	210	009	0204	01	01	PANTALON PARA CABALLERO. TALLA: MEDIANA. COLOR BEIGE. CEDULA 54.	M	PZA	1	PZA	135	-	-	135
ZONA A	HIDALGO	52	54	27101-0108	210	009	0212	01	01	PANTALON PARA CABALLERO. TALLA: GRANDE. COLOR BEIGE. CEDULA 54.	G	PZA	1	PZA	120	-	-	120
ZONA A	HIDALGO	52	54	27101-0108	210	009	0220	01	01	PANTALON PARA CABALLERO. TALLA: EXTRAGRANDE. COLOR: BEIGE. CEDULA 54.	X	PZA	1	PZA	27	-	3	30
ZONA A	HIDALGO	52	54	27101-0108	210	009	0238	01	01	PANTALON PARA CABALLERO. TALLA: ESPECIAL. COLOR: BEIGE. CEDULA 54.	ES	PZA	1	PZA	9	-	3	12
ZONA A	MORELOS	52	54	27101-0108	210	009	0014	01	01	PANTALON PARA CABALLERO. TALLA: CHICA. COLOR: GRIS OXFORD. CEDULA 54.	CH	PZA	1	PZA	54	-	-	54
ZONA A	MORELOS	52	54	27101-0108	210	009	0030	01	01	PANTALON PARA CABALLERO. TALLA: MEDIANA. COLOR: GRIS OXFORD. CEDULA 54.	M	PZA	1	PZA	219	-	-	219
ZONA A	MORELOS	52	54	27101-0108	210	009	0055	01	01	PPANTALON PARA CABALLERO. TALLA: GRANDE. COLOR: GRIS OXFORD. CEDULA 54.	G	PZA	1	PZA	162	-	-	162
ZONA A	MORELOS	52	54	27101-0108	210	009	0071	01	01	PANTALON PARA CABALLERO. TALLA: EXTRAGRANDE. COLOR: GRIS OXFORD. CEDULA 54.	X	PZA	1	PZA	48	-	-	48
ZONA A	MORELOS	52	54	27101-0108	210	009	0097	01	01	PANTALON PARA CABALLERO. TALLA: ESPECIAL. COLOR: GRIS OXFORD. CEDULA 54.	ES	PZA	1	PZA	6	-	-	6
ZONA A	MORELOS	52	54	27101-0108	210	009	0113	01	01	PPANTALON PARA CABALLERO. TALLA: PLUS. COLOR: GRIS OXFORD. CEDULA 54.	PL	PZA	1	PZA	3	-	-	3
ZONA A	MORELOS	52	54	27101-0108	210	009	0196	01	01	PANTALON PARA CABALLERO TALLA: CHICA. COLOR: BEIGE. CEDULA 54.	CH	PZA	1	PZA	21	-	-	21
ZONA A	MORELOS	52	54	27101-0108	210	009	0204	01	01	PANTALON PARA CABALLERO. TALLA: MEDIANA. COLOR BEIGE. CEDULA 54.	M	PZA	1	PZA	129	-	-	129
ZONA A	MORELOS	52	54	27101-0108	210	009	0212	01	01	PANTALON PARA CABALLERO. TALLA: GRANDE COLOR BEIGE. CEDULA 54.	G	PZA	1	PZA	108	-	-	108
ZONA A	MORELOS	52	54	27101-0108	210	009	0220	01	01	PANTALON PARA CABALLERO. TALLA EXTRAGRANDE COLOR: BEIGE. CEDULA 54.	X	PZA	1	PZA	36	-	-	36
ZONA A	MORELOS	52	54	27101-0108	210	009	0238	01	01	PANTALON PARA CABALLERO. TALLA ESPECIAL. COLOR: BEIGE. CEDULA 54.	ES	PZA	1	PZA	6	-	-	6
ZONA A	OFICINAS CENTRALES	52	54	27101-0108	210	009	0139	01	01	PANTALON PARA CABALLERO. TALLA: CHICA. COLOR VERDE. CEDULA 54.	CH	PZA	1	PZA	195	-	-	195
ZONA A	OFICINAS CENTRALES	52	54	27101-0108	210	009	0147	01	01	PANTALON PARA CABALLERO TALLA MEDIANA. COLOR: VERDE. CEDULA 54.	M	PZA	1	PZA	816	-	-	816

ANEXO 5. CUADRO DE DISTRIBUCIÓN

reas Requirentes: Órganos de Operación Administrativa Desconcentrada de Aguascalientes, Baja California, Baja California Sur. Campeche, Chiapas, Chihuahua, CDMX Norte, CDMX Sur, Coahuila, Colima, Durango, Guanajuato, Guerrero, Hidalgo, Edo. éxico Oriente, Edo. México Poniente, Jalisco, Michoacán, Morelos, Nayarit, Nuevo León, Oaxaca, Puebla, Querétaro, Quintana Roo, San Luis Potosí, Sinaloa, Sonora, Tabasco, Tamaulipas, Tlaxcala, Veracruz Norte, Veracruz Sur, Yucatán, Zacatecas y Áreas de Nivel Central.

ZONA	OOAD	PARTIDA	CÉDULA	CLAVE CUCOP +	GPO	GEN	ESP	DIF	VAR	DESCRIPCIÓN- SISTEMA DE ABASTO INSTITUCIONAL (SAI)	TALLA	UNIDAD	CANT.	TIPO	ÚNICA ENTREGA RÉGIMEN ORDINARIO	ÚNICA ENTREGA MÉDICOS RESIDENTES	ÚNICA ENTREGA RÉGIMEN IMSS BIENESTAR	TOTAL POR CLAVE Y DESTINO RÉGIMEN ORDINARIO, MÉDICOS RESIDENTES E IMSS BIENESTAR
ONA A	OFICINAS CENTRALES	52	54	27101-0108	210	009	0154	01	01	PANTALON PARA CABALLERO. TALLA: GRANDE. COLOR: VERDE. CEDULA 54.	G	PZA	1	PZA	765	-	-	765
ONA A	OFICINAS CENTRALES	52	54	27101-0108	210	009	0162	01	01	PANTALON PARA CABALLERO. TALLA: EXTRAGRANDE. COLOR: VERDE. CEDULA 54.	X	PZA	1	PZA	138	-	-	138
ONA A	OFICINAS CENTRALES	52	54	27101-0108	210	009	0170	01	01	PANTALON PARA CABALLERO. TALLA: ESPECIAL. COLOR: VERDE. CEDULA 54.	ES	PZA	1	PZA	69	-	-	69
ONA A	OFICINAS CENTRALES	52	54	27101-0108	210	009	0188	01	01	PANTALON PARA CABALLERO. TALLA: PLUS. COLOR: VERDE. CEDULA 54.	PL	PZA	1	PZA	21	-	-	21
ONA A	OFICINAS CENTRALES	52	54	27101-0108	210	009	0196	01	01	PANTALON PARA CABALLERO. TALLA: CHICA. COLOR: BEIGE. CEDULA 54.	CH	PZA	1	PZA	36	-	-	36
ONA A	OFICINAS CENTRALES	52	54	27101-0108	210	009	0204	01	01	PANTALON PARA CABALLERO. TALLA: MEDIANA. COLOR BEIGE. CEDULA 54.	M	PZA	1	PZA	333	-	-	333
ONA A	OFICINAS CENTRALES	52	54	27101-0108	210	009	0212	01	01	PANTALON PARA CABALLERO. TALLA: GRANDE. COLOR BEIGE. CEDULA 54.	G	PZA	1	PZA	387	-	-	387
ONA A	OFICINAS CENTRALES	52	54	27101-0108	210	009	0220	01	01	PANTALON PARA CABALLERO. TALLA: EXTRAGRANDE. COLOR: BEIGE. CEDULA 54.	X	PZA	1	PZA	90	-	-	90
ONA A	OFICINAS CENTRALES	52	54	27101-0108	210	009	0238	01	01	PANTALON PARA CABALLERO. TALLA: ESPECIAL. COLOR: BEIGE. CEDULA 54.	ES	PZA	1	PZA	30	-	-	30
ONA A	PUEBLA	52	54	27101-0108	210	009	0014	01	01	PANTALON PARA CABALLERO. TALLA: CHICA. COLOR: GRIS OXFORD. CEDULA 54.	CH	PZA	1	PZA	99	-	-	99
ONA A	PUEBLA	52	54	27101-0108	210	009	0030	01	01	PANTALON PARA CABALLERO. TALLA: MEDIANA. COLOR: GRIS OXFORD. CEDULA 54.	M	PZA	1	PZA	309	-	-	309
ONA A	PUEBLA	52	54	27101-0108	210	009	0055	01	01	PPANTALON PARA CABALLERO. TALLA: GRANDE. COLOR: GRIS OXFORD. CEDULA 54.	G	PZA	1	PZA	243	-	-	243
ONA A	PUEBLA	52	54	27101-0108	210	009	0071	01	01	PANTALON PARA CABALLERO. TALLA: EXTRAGRANDE. COLOR: GRIS OXFORD. CEDULA 54.	X	PZA	1	PZA	30	-	-	30
ONA A	PUEBLA	52	54	27101-0108	210	009	0097	01	01	PANTALON PARA CABALLERO. TALLA: ESPECIAL. COLOR: GRIS OXFORD. CEDULA 54.	ES	PZA	1	PZA	15	-	-	15
ONA A	PUEBLA	52	54	27101-0108	210	009	0113	01	01	PPANTALON PARA CABALLERO. TALLA: PLUS. COLOR: GRIS OXFORD. CEDULA 54.	PL	PZA	1	PZA	9	-	-	9
ONA A	PUEBLA	52	54	27101-0108	210	009	0196	01	01	PANTALON PARA CABALLERO. TALLA: CHICA. COLOR: BEIGE. CEDULA 54.	CH	PZA	1	PZA	15	-	-	15
ONA A	PUEBLA	52	54	27101-0108	210	009	0204	01	01	PANTALON. PARA CABALLERO. TALLA: MEDIANA. COLOR BEIGE. CEDULA 54.	M	PZA	1	PZA	192	-	6	198
ONA A	PUEBLA	52	54	27101-0108	210	009	0212	01	01	PANTALON PARA CABALLERO. TALLA: GRANDE. COLOR BEIGE. CEDULA 54.	G	PZA	1	PZA	141	-	3	144
ONA A	PUEBLA	52	54	27101-0108	210	009	0220	01	01	PANTALON PARA CABALLERO. TALLA: EXTRAGRANDE. COLOR: BEIGE. CEDULA 54.	X	PZA	1	PZA	36	-	-	36
ONA A	PUEBLA	52	54	27101-0108	210	009	0238	01	01	PANTALON PARA CABALLERO. TALLA: ESPECIAL. COLOR: BEIGE. CEDULA 54.	ES	PZA	1	PZA	18	-	-	18

DIVISION DE CONTRATOS ANEXOS

ANEXO 5. CUADRO DE DISTRIBUCIÓN

Áreas Requirentes: Órganos de Operación Administrativa Desconcentrada de Aguascalientes, Baja California, Baja California Sur, Campeche, Chiapas, Chihuahua, CDMX Norte, CDMX Sur, Coahuila, Colima, Durango, Guanajuato, Guerrero, Hidalgo, Ed México Oriente, Edo. México Poniente, Jalisco, Michoacán, Morelos, Nayarit, Nuevo León, Oaxaca, Puebla, Querétaro, Quintana Roo, San Luis Potosí, Sinaloa, Sonora, Tabasco, Tamaulipas, Tlaxcala, Veracruz Norte, Veracruz Sur, Yucatán, Zacatecas y Áre de Nivel Central.

ZONA	OOAD	PARTIDA	CÉDULA	CLAVE CUCOP +	GPO	GEN	ESP	DIF	VAR	DESCRIPCIÓN- SISTEMA DE ABASTO INSTITUCIONAL (SAI)	TALLA	UNIDAD	CANT.	TIPO	ÚNICA ENTREGA RÉGIMEN ORDINARIO	ÚNICA ENTREGA MÉDICOS RESIDENTES	ÚNICA ENTREGA RÉGIMEN IMSS BIENESTAR	TOTAL POR CLAVE Y DESTINO RÉGIMEN ORDINARIO, MÉDICOS RESIDENTES E IMSS BIENESTA
ZONA A	QUERETAPO	52	54	27101-0108	210	009	0014	01	01	PANTALON PARA CABALLERO. TALLA: CHICA. COLOR: GRIS OXFORD. CEDULA 54.	CH	PZA	1	PZA	12	-	-	1
ZONA A	QUERETARO	52	54	27101-0108	210	009	0030	01	01	PANTALON PARA CABALLERO. TALLA: MEDIANA. COLOR: GRIS OXFORD. CEDULA 54.	M	PZA	1	PZA	303	-	-	303
ZONA A	QUERETARO	52	54	27101-0108	210	009	0055	01	01	PPANTALÓN PARA CABALLERO. TALLA: GRANDE. COLOR: GRIS OXFORD. CEDULA 54.	G	PZA	1	PZA	150	-	-	150
ZONA A	QUERETARO	52	54	27101-0108	210	009	0071	01	01	PANTALON PARA CABALLERO. TALLA: EXTRAGRANDE. COLOR: GRIS OXFORD. CEDULA 54.	X	PZA	1	PZA	18	-	-	18
ZONA A	QUERETARO	52	54	27101-0108	210	009	0204	01	01	PANTALON PARA CABALLERO. TALLA: MEDIANA. COLOR BEIGE. CEDULA 54.	M	PZA	1	PZA	66	-	-	66
ZONA A	QUERETARO	52	54	27101-0108	210	009	0212	01	01	PANTALON PARA CABALLERO. TALLA: GRANDE. COLOR BEIGE. CEDULA 54.	G	PZA	1	PZA	108	-	-	108
ZONA A	QUERETARO	52	54	27101-0108	210	009	0220	01	01	PANTALON PARA CABALLERO. TALLA: EXTRAGRANDE. COLOR: BEIGE. CEDULA 54.	X	PZA	1	PZA	21	-	-	21
ZONA A	QUERETARO	52	54	27101-0108	210	009	0238	01	01	PANTALON PARA CABALLERO. TALLA: ESPECIAL. COLOR: BEIGE. CEDULA 54.	ES	PZA	1	PZA	6	-	-	6
ZONA A	SAN LUIS POTOSI	52	54	27101-0108	210	009	0014	01	01	PANTALON PARA CABALLERO. TALLA: CHICA. COLOR: GRIS OXFORD. CEDULA 54.	CH	PZA	1	PZA	30	-	-	30
ZONA A	SAN LUIS POTOSI	52	54	27101-0108	210	009	0030	01	01	PANTALON PARA CABALLERO. TALLA: MEDIANA. COLOR: GRIS OXFORD. CEDULA 54.	M	PZA	1	PZA	147	-	-	147
ZONA A	SAN LUIS POTOSI	52	54	27101-0108	210	009	0055	01	01	PPANTALÓN PARA CABALLERO. TALLA: GRANDE. COLOR: GRIS OXFORD. CEDULA 54.	G	PZA	1	PZA	144	-	-	144
ZONA A	SAN LUIS POTOSI	52	54	27101-0108	210	009	0071	01	01	PANTALON PARA CABALLERO. TALLA: EXTRAGRANDE. COLOR: GRIS OXFORD. CEDULA 54.	X	PZA	1	PZA	45	-	-	45
ZONA A	SAN LUIS POTOSI	52	54	27101-0108	210	009	0097	01	01	PANTALON PARA CABALLERO. TALLA: ESPECIAL. COLOR: GRIS OXFORD. CEDULA 54.	ES	PZA	1	PZA	24	-	-	24
ZONA A	SAN LUIS POTOSI	52	54	27101-0108	210	009	0113	01	01	PPANTALON PARA CABALLERO. TALLA: PLUS. COLOR: GRIS OXFORD. CEDULA 54.	PL	PZA	1	PZA	3	-	-	3
ZONA A	SAN LUIS POTOSI	52	54	27101-0108	210	009	0196	01	01	PANTALON PARA CABALLERO. TALLA: CHICA. COLOR: BEIGE. CEDULA 54.	CH	PZA	1	PZA	6	-	-	6
ZONA A	SAN LUIS POTOSI	52	54	27101-0108	210	009	0204	01	01	PANTALON PARA CABALLERO. TALLA: MEDIANA. COLOR BEIGE. CEDULA 54.	M	PZA	1	PZA	99	-	-	99
ZONA A	SAN LUIS POTOSI	52	54	27101-0108	210	009	0212	01	01	PANTALON PARA CABALLERO. TALLA: GRANDE. COLOR BEIGE. CEDULA 54.	G	PZA	1	PZA	117	-	6	123
ZONA A	SAN LUIS POTOSI	52	54	27101-0108	210	009	0220	01	01	PANTALON PARA CABALLERO. TALLA: EXTRAGRANDE. COLOR: BEIGE. CEDULA 54.	X	PZA	1	PZA	24	-	-	24
ZONA A	SAN LUIS POTOSI	52	54	27101-0108	210	009	0238	01	01	PANTALON PARA CABALLERO. TALLA: ESPECIAL. COLOR: BEIGE. CEDULA 54.	ES	PZA	1	PZA	18	-	-	18

ANEXO 5. CUADRO DE DISTRIBUCIÓN

eas Requirentes: Órganos de Operación Administrativa Desconcentrada de Aguascalientes, Baja California, Baja California Sur, Campeche, Chiapas, Chihuahua, CDMX Norte, CDMX Sur, Coahuila, Colima, Durango, Guanajuato, Guerrero, Hidalgo, Edo. ixico Oriente, Edo. México Poniente, Jalisco, Michoacán, Morelos, Nayarit, Nuevo León, Oaxacá, Puebla, Querétaro, Quintana Roo, San Luis Potosí, Sinaloa, Sonora, Tabasco, Tamaulipas, Tlaxcala, Veracruz Norte, Veracruz Sur, Yucatán, Zacatecas y Áreas de Nivel Central.

ONA	OOAD	PARTIDA	CÉDULA	CLAVE CUCOP +	GPO	GEN	ESP	DIF	VAR	DESCRIPCIÓN- SISTEMA DE ABASTO INSTITUCIONAL (SAI)	TALLA	UNIDAD	CANT.	TIPO	ÚNICA ENTREGA RÉGIMEN ORDINARIO	ÚNICA ENTREGA MÉDICOS RESIDENTES	ÚNICA ENTREGA RÉGIMEN IMSS BIENESTAR	TOTAL POR CLAVE Y DESTINO RÉGIMEN ORDINARIO, MÉDICOS RESIDENTES E IMSS BIENESTAR
NA A	TLAXCALA	52	54	27101-0108	210	009	0014	01	01	PANTALON PARA CABALLERO. TALLA: CHICA. COLOR: GRIS OXFORD. CEDULA 54.	CH	PZA	1	PZA	18	-	-	18
NA A	TLAXCALA	52	54	27101-0108	210	009	0030	01	01	PANTALON PARA CABALLERO. TALLA: MEDIANA. COLOR: GRIS OXFORD. CEDULA 54.	M	PZA	1	PZA	159	-	-	159
NA A	TLAXCALA	52	54	27101-0108	210	009	0055	01	01	PPANTALON PARA CABALLERO. TALLA: GRANDE. COLOR: GRIS OXFORD. CEDULA 54.	G	PZA	1	PZA	78	-	-	78
NA A	TLAXCALA	52	54	27101-0108	210	009	0071	01	01	PANTALON PARA CABALLERO. TALLA: EXTRAGRANDE. COLOR: GRIS OXFORD. CEDULA 54.	X	PZA	1	PZA	15	-	-	15
NA A	TLAXCALA	52	54	27101-0108	210	009	0186	01	01	PANTALON PARA CABALLERO. TALLA: CHICA. COLOR: BEIGE. CEDULA 54.	CH	PZA	1	PZA	9	-	-	9
NA A	TLAXCALA	52	54	27101-0108	210	009	0204	01	01	PANTALON PARA CABALLERO. TALLA: MEDIANA. COLOR BEIGE. CEDULA 54.	M	PZA	1	PZA	108	-	-	108
NA A	TLAXCALA	52	54	27101-0108	210	009	0212	01	01	PANTALON PARA CABALLERO. TALLA: GRANDE. COLOR BEIGE. CEDULA 54.	G	PZA	1	PZA	87	-	-	87
NA A	TLAXCALA	52	54	27101-0108	210	009	0220	01	01	PANTALON PARA CABALLERO. TALLA: EXTRAGRANDE. COLOR: BEIGE. CEDULA 54.	X	PZA	1	PZA	9	-	-	9
NA A	TLAXCALA	52	54	27101-0108	210	009	0238	01	01	PANTALON PARA CABALLERO. TALLA: ESPECIAL. COLOR: BEIGE. CEDULA 54.	ES	PZA	1	PZA	9	-	-	9
NA A	ZACATECAS	52	54	27101-0108	210	009	0014	01	01	PANTALON PARA CABALLERO. TALLA: CHICA. COLOR: GRIS OXFORD. CEDULA 54.	CH	PZA	1	PZA	9	-	-	9
NA A	ZACATECAS	52	54	27101-0108	210	009	0030	01	01	PANTALON PARA CABALLERO. TALLA: MEDIANA. COLOR: GRIS OXFORD. CEDULA 54.	M	PZA	1	PZA	87	-	-	87
NA A	ZACATECAS	52	54	27101-0108	210	009	0055	01	01	PPANTALON PARA CABALLERO. TALLA: GRANDE. COLOR: GRIS OXFORD. CEDULA 54.	G	PZA	1	PZA	111	-	-	111
NA A	ZACATECAS	52	54	27101-0108	210	009	0071	01	01	PANTALON PARA CABALLERO. TALLA: EXTRAGRANDE. COLOR: GRIS OXFORD. CEDULA 54.	X	PZA	1	PZA	18	-	-	18
NA A	ZACATECAS	52	54	27101-0108	210	009	0097	01	01	PANTALON PARA CABALLERO. TALLA: ESPECIAL. COLOR: GRIS OXFORD. CEDULA 54.	ES	PZA	1	PZA	6	-	-	6
NA A	ZACATECAS	52	54	27101-0108	210	009	0204	01	01	PANTALON PARA CABALLERO. TALLA: MEDIANA. COLOR BEIGE. CEDULA 54.	M	PZA	1	PZA	27	-	-	27
NA A	ZACATECAS	52	54	27101-0108	210	009	0212	01	01	PANTALON PARA CABALLERO. TALLA: GRANDE. COLOR BEIGE. CEDULA 54.	G	PZA	1	PZA	60	-	6	66
NA A	ZACATECAS	52	54	27101-0108	210	009	0220	01	01	PANTALON PARA CABALLERO. TALLA: EXTRAGRANDE. COLOR: BEIGE. CEDULA 54.	X	PZA	1	PZA	12	-	-	12
NA A	ZACATECAS	52	54	27101-0108	210	009	0238	01	01	PANTALON PARA CABALLERO. TALLA: ESPECIAL. COLOR: BEIGE. CEDULA 54.	ES	PZA	1	PZA	-	-	3	3
NA B	BAJA CALIFORNIA	52	54	27101-0108	210	009	0014	01	01	PANTALON PARA CABALLERO. TALLA: CHICA. COLOR: GRIS OXFORD. CEDULA 54.	CH	PZA	1	PZA	27	-	-	27

DIVISION DE CONTRATOS ANEXOS

ANEXO 5. CUADRO DE DISTRIBUCIÓN

Áreas Requirentes: Órganos de Operación Administrativa Desconcentrada de Aguascalientes, Baja California, Baja California Sur, Campeche, Chiapas, Chihuahua, CDMX Norte, CDMX Sur, Coahuila, Colima, Durango, Guanajuato, Guerrero, Hidalgo, Edo. México Oriente, Edo. México Poniente, Jalisco, Michoacán, Morelos, Nayarit, Nuevo León, Oaxaca, Puebla, Querétaro, Quintana Roo, San Luis Potosí, Sinaloa, Sonora, Tabasco, Tamaulipas, Tlaxcala, Veracruz Norte, Veracruz Sur, Yucatán, Zacatecas y Áreas de Nivel Central.

ZONA	OOAD	PARTIDA	CÉDULA	CLAVE CUCOP +	GPO	GEN	ESP	DIF	VAR	DESCRIPCIÓN- SISTEMA DE ABASTO INSTITUCIONAL (SAI)	TALLA	UNIDAD	CANT.	TIPO	ÚNICA ENTREGA RÉGIMEN ORDINARIO	ÚNICA ENTREGA MÉDICOS RESIDENTES	ÚNICA ENTREGA RÉGIMEN IMSS BIENESTAR	TOTAL POR CLAVE Y DESTINO RÉGIMEN ORDINARIO, MÉDICOS RESIDENTES E IMSS BIENESTAR
ZONA B	BAJA CALIFORNIA	52	54	27101-0108	210	009	0030	01	01	PANTALON PARA CABALLERO. TALLA: MEDIANA. COLOR: GRIS OXFORD. CEDULA 54.	M	PZA	1	PZA	195	-	-	195
ZONA B	BAJA CALIFORNIA	52	54	27101-0108	210	009	0055	01	01	PPANTALON PARA CABALLERO TALLA: GRANDE. COLOR: GRIS OXFORD. CEDULA 54.	G	PZA	1	PZA	222	-	-	222
ZONA B	BAJA CALIFORNIA	52	54	27101-0108	210	009	0071	01	01	PANTALON PARA CABALLERO. TALLA: EXTRAGRANDE. COLOR. GRIS OXFORD. CEDULA 54.	X	PZA	1	PZA	36	-	-	36
ZONA B	BAJA CALIFORNIA	52	54	27101-0108	210	009	0097	01	01	PANTALON PARA CABALLERO. TALLA ESPECIAL. COLOR: GRIS OXFORD. CEDULA 54.	ES	PZA	1	PZA	57	-	-	57
ZONA B	BAJA CALIFORNIA	52	54	27101-0108	210	009	0113	01	01	PPANTALON PARA CABALLERO. TALLA: PLUS. COLOR: GRIS OXFORD. CEDULA 54.	PL	PZA	1	PZA	21	-	-	21
ZONA B	BAJA CALIFORNIA	52	54	27101-0108	210	009	0196	01	01	PANTALON PARA CABALLERO. TALLA: CHICA. COLOR: BEIGE. CEDULA 54.	CH	PZA	1	PZA	3	-	-	3
ZONA B	BAJA CALIFORNIA	52	54	27101-0108	210	009	0204	01	01	PANTALON PARA CABALLERO. TALLA: MEDIANA. COLOR BEIGE. CEDULA 54.	M	PZA	1	PZA	66	-	-	66
ZONA B	BAJA CALIFORNIA	52	54	27101-0108	210	009	0212	01	01	PANTALON PARA CABALLERO. TALLA: GRANDE. COLOR BEIGE. CEDULA 54.	G	PZA	1	PZA	153	-	-	153
ZONA B	BAJA CALIFORNIA	52	54	27101-0108	210	009	0220	01	01	PANTALON PARA CABALLERO. TALLA: EXTRAGRANDE. COLOR: BEIGE. CEDULA 54.	X	PZA	1	PZA	36	-	-	36
ZONA B	BAJA CALIFORNIA	52	54	27101-0108	210	009	0238	01	01	PANTALON PARA CABALLERO. TALLA: ESPECIAL. COLOR: BEIGE. CEDULA 54	ES	PZA	1	PZA	33	-	-	33
ZONA B	BAJA CALIFORNIA SUR	52	54	27101-0108	210	009	0014	01	01	PANTALON PARA CABALLERO. TALLA: CHICA. COLOR: GRIS OXFORD. CEDULA 54.	CH	PZA	1	PZA	27	-	-	27
ZONA B	BAJA CALIFORNIA SUR	52	54	27101-0108	210	009	0030	01	01	PANTALON PARA CABALLERO. TALLA: MEDIANA. COLOR: GRIS OXFORD. CEDULA 54.	M	PZA	1	PZA	213	-	-	213
ZONA B	BAJA CALIFORNIA SUR	52	54	27101-0108	210	009	0055	01	01	PPANTALON PARA CABALLERO TALLA: GRANDE. COLOR: GRIS OXFORD. CEDULA 54.	G	PZA	1	PZA	105	-	-	105
ZONA B	BAJA CALIFORNIA SUR	52	54	27101-0108	210	009	0071	01	01	PANTALON PARA CABALLERO. TALLA: EXTRAGRANDE. COLOR: GRIS OXFORD. CEDULA 54.	X	PZA	1	PZA	48	-	-	48
ZONA B	BAJA CALIFORNIA SUR	52	54	27101-0108	210	009	0097	01	01	PANTALON PARA CABALLERO. TALLA: ESPECIAL. COLOR. GRIS OXFORD. CEDULA 54.	ES	PZA	1	PZA	9	-	-	9
ZONA B	BAJA CALIFORNIA SUR	52	54	27101-0108	210	009	0113	01	01	PPANTALON PARA CABALLERO. TALLA: PLUS. COLOR: GRIS OXFORD. CEDULA 54.	PL	PZA	1	PZA	36	-	-	36
ZONA B	BAJA CALIFORNIA SUR	52	54	27101-0108	210	009	0196	01	01	PANTALON PARA CABALLERO. TALLA: CHICA. COLOR: BEIGE. CEDULA 54.	CH	PZA	1	PZA	3	-	-	3
ZONA B	BAJA CALIFORNIA SUR	52	54	27101-0108	210	009	0204	01	01	PANTALON PARA CABALLERO. TALLA MEDIANA. COLOR BEIGE. CEDULA 54.	M	PZA	1	PZA	54	-	-	54

ANEXO 5. CUADRO DE DISTRIBUCIÓN

reas Requirentes: Órganos de Operación Administrativa Desconcentrada de Aguascalientes, Baja California, Baja California Sur, Campeche, Chiapas, Chihuahua, CDMX Norte, CDMX Sur, Coahuila, Colima, Durango, Guanajuato, Guerrero, Hidalgo, Edo. éxico Oriente, Edo. México Poniente, Jalisco, Michoacán, Morelos, Nayarit, Nuevo León, Oaxaca, Puebla, Querétaro, Quintana Roo, San Luis Potosí, Sinaloa, Sonora, Tabasco, Tamaulipas, Tlaxcala, Veracruz Norte, Veracruz Sur, Yucatán, Zacatecas y Áreas de Nivel Central.

ONA	OOAD	PARTIDA	CÉDULA	CLAVE CUCOP +	GPO	GEN	ESP	DIF	VAR	DESCRIPCIÓN- SISTEMA DE ABASTO INSTITUCIONAL (SAI)	TALLA	UNIDAD	CANT.	TIPO	ÚNICA ENTREGA RÉGIMEN ORDINARIO	ÚNICA ENTREGA MÉDICOS RESIDENTES	ÚNICA ENTREGA RÉGIMEN IMSS BIENESTAR	TOTAL POR CLAVE Y DESTINO RÉGIMEN ORDINARIO, MÉDICOS RESIDENTES E IMSS BIENESTAR
ONA B	BAJA CALIFORNIA SUR	52	54	27101-0108	210	009	0212	01	01	PANTALON PARA CABALLERO, TALLA: GRANDE, COLOR BEIGE, CEDULA 54.	G	PZA	1	PZA	54	-	-	54
ONA B	BAJA CALIFORNIA SUR	52	54	27101-0108	210	009	0220	01	01	PANTALON PARA CABALLERO, TALLA: EXTRAGRANDE, COLOR: BEIGE, CEDULA 54.	X	PZA	1	PZA	12	-	-	12
ONA B	BAJA CALIFORNIA SUR	52	54	27101-0108	210	009	0238	01	01	PANTALON PARA CABALLERO, TALLA: ESPECIAL, COLOR: BEIGE, CEDULA 54.	ES	PZA	1	PZA	15	-	-	15
ONA B	CAMPECHE	52	54	27101-0108	210	009	0014	01	01	PANTALON PARA CABALLERO, TALLA: CHICA, COLOR: GRIS OXFORD, CEDULA 54.	CH	PZA	1	PZA	18	-	-	18
ONA B	CAMPECHE	52	54	27101-0108	210	009	0030	01	01	PANTALON PARA CABALLERO, TALLA: MEDIANA, COLOR: GRIS OXFORD, CEDULA 54.	M	PZA	1	PZA	57	-	-	57
ONA B	CAMPECHE	52	54	27101-0108	210	009	0055	01	01	PPANTALON PARA CABALLERO, TALLA: GRANDE, COLOR: GRIS OXFORD, CEDULA 54.	G	PZA	1	PZA	63	-	-	63
ONA B	CAMPECHE	52	54	27101-0108	210	009	0071	01	01	PANTALON PARA CABALLERO, TALLA: EXTRAGRANDE, COLOR: GRIS OXFORD, CEDULA 54.	X	PZA	1	PZA	21	-	-	21
ONA B	CAMPECHE	52	54	27101-0108	210	009	0097	01	01	PANTALON PARA CABALLERO, TALLA: ESPECIAL, COLOR: GRIS OXFORD, CEDULA 54.	ES	PZA	1	PZA	6	-	-	6
ONA B	CAMPECHE	52	54	27101-0108	210	009	0196	01	01	PANTALON PARA CABALLERO, TALLA: CHICA, COLOR: BEIGE, CEDULA 54.	CH	PZA	1	PZA	6	-	-	6
ONA B	CAMPECHE	52	54	27101-0108	210	009	0204	01	01	PANTALON PARA CABALLERO, TALLA: MEDIANA, COLOR BEIGE, CEDULA 54.	M	PZA	1	PZA	27	-	-	27
ONA B	CAMPECHE	52	54	27101-0108	210	009	0212	01	01	PANTALON PARA CABALLERO, TALLA: GRANDE, COLOR BEIGE, CEDULA 54.	G	PZA	1	PZA	57	-	-	57
ONA B	CAMPECHE	52	54	27101-0108	210	009	0220	01	01	PANTALON PARA CABALLERO, TALLA: EXTRAGRANDE, COLOR: BEIGE, CEDULA 54.	X	PZA	1	PZA	18	-	-	18
ONA B	CHIAPAS	52	54	27101-0108	210	009	0014	01	01	PANTALON PARA CABALLERO, TALLA: CHICA, COLOR: GRIS OXFORD, CEDULA 54.	CH	PZA	1	PZA	36	-	-	36
ONA B	CHIAPAS	52	54	27101-0108	210	009	0030	01	01	PANTALON PARA CABALLERO, TALLA: MEDIANA, COLOR: GRIS OXFORD, CEDULA 54.	M	PZA	1	PZA	105	-	-	105
ONA B	CHIAPAS	52	54	27101-0108	210	009	0055	01	01	PPANTALON PARA CABALLERO, TALLA: GRANDE, COLOR: GRIS OXFORD, CEDULA 54.	G	PZA	1	PZA	99	-	-	99
ONA B	CHIAPAS	52	54	27101-0108	210	009	0071	01	01	PANTALON PARA CABALLERO, TALLA: EXTRAGRANDE, COLOR: GRIS OXFORD, CEDULA 54.	X	PZA	1	PZA	24	-	-	24
ONA B	CHIAPAS	52	54	27101-0108	210	009	0097	01	01	PANTALON PARA CABALLERO, TALLA: ESPECIAL, COLOR: GRIS OXFORD, CEDULA 54.	ES	PZA	1	PZA	3	-	-	3
ONA B	CHIAPAS	52	54	27101-0108	210	009	0196	01	01	PANTALON PARA CABALLERO, TALLA: CHICA, COLOR: BEIGE, CEDULA 54.	CH	PZA	1	PZA	9	-	-	9

DIRECCIÓN DE CONTRATOS
ANEXOS

ANEXO 5. CUADRO DE DISTRIBUCIÓN

Areas Requirentes: Órganos de Operación Administrativa Desconcentrada de Aguascalientes, Baja California, Baja California Sur, Campeche, Chiapas, Chihuahua, CDMX Norte, CDMX Sur, Coahuila, Colima, Durango, Guanajuato, Guerrero, Hidalgo, Edo México Oriente, Edo. México Poniente, Jalisco, Michoacán, Morelos, Nayarit, Nuevo León, Oaxaca, Puebla, Querétaro, Quintana Roo, San Luis Potosí, Sinaloa, Sonora, Tabasco, Tamaulipas, Tlaxcala, Veracruz Norte, Veracruz Sur, Yucatán, Zacatecas y Área de Nivel Central.

ZONA	OOAD	PARTIDA	CÉDULA	CLAVE CUCOP +	GPO	GEN	ESP	DIF	VAR	DESCRIPCIÓN- SISTEMA DE ABASTO INSTITUCIONAL (SAI)	TALLA	UNIDAD	CANT.	TIPO	ÚNICA ENTREGA RÉGIMEN ORDINARIO	ÚNICA ENTREGA MÉDICOS RESIDENTES	ÚNICA ENTREGA RÉGIMEN IMSS BIENESTAR	TOTAL POR CLAVE Y DESTINO RÉGIMEN ORDINARIO, MÉDICOS RESIDENTES E IMSS BIENESTAR
ZONA B	CHIAPAS	52	54	27101-0108	210	009	0204	01	01	PANTALON PARA CABALLERO. TALLA: MEDIANA. COLOR BEIGE. CEDULA 54.	M	PZA	1	PZA	90	-	9	99
ZONA B	CHIAPAS	52	54	27101-0108	210	009	0212	01	01	PANTALON PARA CABALLERO. TALLA: GRANDE. COLOR BEIGE. CEDULA 54.	G	PZA	1	PZA	93	-	3	96
ZONA B	CHIAPAS	52	54	27101-0108	210	009	0220	01	01	PANTALON PARA CABALLERO. TALLA: EXTRAGRANDE. COLOR: BEIGE. CEDULA 54.	X	PZA	1	PZA	24	-	-	24
ZONA B	CHIAPAS	52	54	27101-0108	210	009	0238	01	01	PANTALON PARA CABALLERO. TALLA: ESPECIAL. COLOR: BEIGE. CEDULA 54.	ES	PZA	1	PZA	15	-	3	18
ZONA B	COAHUILA	52	54	27101-0108	210	009	0014	01	01	PANTALON PARA CABALLERO. TALLA: CHICA. COLOR: GRIS OXFORD. CEDULA 54.	CH	PZA	1	PZA	54	-	-	54
ZONA B	COAHUILA	52	54	27101-0108	210	009	0030	01	01	PANTALON PARA CABALLERO. TALLA: MEDIANA. COLOR: GRIS OXFORD. CEDULA 54	M	PZA	1	PZA	258	-	-	258
ZONA B	COAHUILA	52	54	27101-0108	210	009	0055	01	01	PPANTALON PARA CABALLERO. TALLA: GRANDE. COLOR: GRIS OXFORD. CEDULA 54.	G	PZA	1	PZA	264	-	-	264
ZONA B	COAHUILA	52	54	27101-0108	210	009	0071	01	01	PANTALON PARA CABALLERO. TALLA: EXTRAGRANDE. COLOR: GRIS OXFORD. CEDULA 54.	X	PZA	1	PZA	81	-	-	81
ZONA B	COAHUILA	52	54	27101-0108	210	009	0097	01	01	PANTALON PARA CABALLERO. TALLA: ESPECIAL. COLOR: GRIS OXFORD. CEDULA 54.	ES	PZA	1	PZA	54	-	-	54
ZONA B	COAHUILA	52	54	27101-0108	210	009	0113	01	01	PPANTALON PARA CABALLERO. TALLA: PLUS. COLOR: GRIS OXFORD. CEDULA 54.	PL	PZA	1	PZA	39	-	-	39
ZONA B	COAHUILA	52	54	27101-0108	210	009	0196	01	01	PANTALON PARA CABALLERO. TALLA: CHICA. COLOR: BEIGE. CEDULA 54.	CH	PZA	1	PZA	27	-	-	27
ZONA B	COAHUILA	52	54	27101-0108	210	009	0204	01	01	PANTALON PARA CABALLERO. TALLA: MEDIANA. COLOR BEIGE. CEDULA 54.	M	PZA	1	PZA	156	-	-	156
ZONA B	COAHUILA	52	54	27101-0108	210	009	0212	01	01	PANTALON PARA CABALLERO. TALLA: GRANDE. COLOR BEIGE. CEDULA 54.	G	PZA	1	PZA	255	-	-	255
ZONA B	COAHUILA	52	54	27101-0108	210	009	0220	01	01	PANTALON PARA CABALLERO. TALLA: EXTRAGRANDE. COLOR: BEIGE. CEDULA 54.	X	PZA	1	PZA	114	-	-	114
ZONA B	COAHUILA	52	54	27101-0108	210	009	0238	01	01	PANTALON PARA CABALLERO. TALLA: ESPECIAL. COLOR. BEIGE. CEDULA 54.	ES	PZA	1	PZA	36	-	-	36
ZONA B	COLIMA	52	54	27101-0108	210	009	0014	01	01	PANTALON PARA CABALLERO. TALLA: CHICA. COLOR: GRIS OXFORD. CEDULA 54.	CH	PZA	1	PZA	42	-	-	42
ZONA B	COLIMA	52	54	27101-0108	210	009	0030	01	01	PANTALON PARA CABALLERO. TALLA: MEDIANA. COLOR: GRIS OXFORD. CEDULA 54.	M	PZA	1	PZA	93	-	-	93
ZONA B	COLIMA	52	54	27101-0108	210	009	0055	01	01	PPANTALON PARA CABALLERO. TALLA: GRANDE. COLOR: GRIS OXFORD. CEDULA 54.	G	PZA	1	PZA	63	-	-	63
ZONA B	COLIMA	52	54	27101-0108	210	009	0071	01	01	PANTALON PARA CABALLERO. TALLA: EXTRAGRANDE. COLOR: GRIS OXFORD. CEDULA 54.	X	PZA	1	PZA	18	-	-	18

ANEXO 5. CUADRO DE DISTRIBUCIÓN

reas Requirentes: Órganos de Operación Administrativa Desconcentrada de Aguascalientes, Baja California, Baja California Sur, Campeche, Chiapas, Chihuahua, CDMX Norte, CDMX Sur, Coahuila, Colima, Durango, Guanajuato, Guerrero, Hidalgo, Edo. éxico Oriente, Edo. México Poniente, Jalisco, Michoacán, Morelos, Nayarit, Nuevo León, Oaxaca, Puebla, Querétaro, Quintana Roo, San Luis Potosí, Sinaloa, Sonora, Tabasco, Tamaulipas, Tlaxcala, Veracruz Norte, Veracruz Sur, Yucatán, Zacatecas y Áreas de Nivel Central.

ONA	OOAD	PARTIDA	CÉDULA	CLAVE CUCOP +	GPO	GEN	ESP	DIF	VAR	DESCRIPCIÓN- SISTEMA DE ABASTO INSTITUCIONAL (SAI)	TALLA	UNIDAD	CANT.	TIPO	ÚNICA ENTREGA RÉGIMEN ORDINARIO	ÚNICA ENTREGA MÉDICOS RESIDENTES	ÚNICA ENTREGA RÉGIMEN IMSS BIENESTAR	TOTAL POR CLAVE Y DESTINO RÉGIMEN ORDINARIO, MÉDICOS RESIDENTES E IMSS BIENESTAR
ONA B	COLIMA	52	54	27101-0108	210	009	0097	01	01	PANTALON PARA CABALLERO. TALLA: ESPECIAL. COLOR: GRIS OXFORD. CEDULA 54.	ES	PZA	1	PZA	3	-	-	3
ONA B	COLIMA	52	54	27101-0108	210	009	0113	01	01	PPANTALON PARA CABALLERO. TALLA: PLUS. COLOR: GRIS OXFORD. CEDULA 54.	PL	PZA	1	PZA	3	-	-	3
ONA B	COLIMA	52	54	27101-0108	210	009	0196	01	01	PANTALON PARA CABALLERO. TALLA: CHICA. COLOR: BEIGE. CEDULA 54.	CH	PZA	1	PZA	6	-	-	6
ONA B	COLIMA	52	54	27101-0108	210	009	0204	01	01	PANTALON PARA CABALLERO. TALLA: MEDIANA. COLOR BEIGE. CEDULA 54.	M	PZA	1	PZA	57	-	-	57
ONA B	COLIMA	52	54	27101-0108	210	009	0212	01	01	PANTALON PARA CABALLERO. TALLA: GRANDE. COLOR BEIGE. CEDULA 54.	G	PZA	1	PZA	51	-	-	51
ONA B	COLIMA	52	54	27101-0108	210	009	0220	01	01	PANTALON PARA CABALLERO. TALLA: EXTRAGRANDE. COLOR: BEIGE. CEDULA 54.	X	PZA	1	PZA	15	-	-	15
ONA B	COLIMA	52	54	27101-0108	210	009	0238	01	01	PANTALON PARA CABALLERO. TALLA: ESPECIAL. COLOR: BEIGE. CEDULA 54.	ES	PZA	1	PZA	6	-	-	6
ONA B	GUERRERO	52	54	27101-0108	210	009	0014	01	01	PANTALON PARA CABALLERO. TALLA: CHICA. COLOR: GRIS OXFORD. CEDULA 54.	CH	PZA	1	PZA	51	-	-	51
ONA B	GUERRERO	52	54	27101-0108	210	009	0030	01	01	PANTALON PARA CABALLERO. TALLA: MEDIANA. COLOR: GRIS OXFORD. CEDULA 54.	M	PZA	1	PZA	138	-	-	138
ONA B	GUERRERO	52	54	27101-0108	210	009	0055	01	01	PPANTALON PARA CABALLERO. TALLA: GRANDE. COLOR: GRIS OXFORD. CEDULA 54.	G	PZA	1	PZA	81	-	-	81
ONA B	GUERRERO	52	54	27101-0108	210	009	0071	01	01	PANTALON PARA CABALLERO. TALLA: EXTRAGRANDE. COLOR: GRIS OXFORD. CEDULA 54.	X	PZA	1	PZA	24	-	-	24
ONA B	GUERRERO	52	54	27101-0108	210	009	0196	01	01	PANTALON PARA CABALLERO. TALLA: CHICA. COLOR: BEIGE. CEDULA 54.	CH	PZA	1	PZA	9	-	-	9
ONA B	GUERRERO	52	54	27101-0108	210	009	0204	01	01	PANTALON PARA CABALLERO. TALLA: MEDIANA. COLOR BEIGE. CEDULA 54.	M	PZA	1	PZA	96	-	3	99
ONA B	GUERRERO	52	54	27101-0108	210	009	0212	01	01	PANTALON PARA CABALLERO. TALLA: GRANDE. COLOR BEIGE. CEDULA 54.	G	PZA	1	PZA	96	-	-	96
ONA B	GUERRERO	52	54	27101-0108	210	009	0220	01	01	PANTALON PARA CABALLERO. TALLA: EXTRAGRANDE. COLOR: BEIGE. CEDULA 54.	X	PZA	1	PZA	36	-	-	36
ONA	GUERRERO	52	54	27101-0108	210	009	0238	01	01	PANTALON PARA CABALLERO. TALLA: ESPECIAL. COLOR: BEIGE. CEDULA 54.	ES	PZA	1	PZA	6	-	-	6
ONA	JALISCO	52	54	27101-0108	210	009	0014	01	01	PANTALON PARA CABALLERO. TALLA: CHICA. COLOR: GRIS OXFORD. CEDULA 54.	CH	PZA	1	PZA	171	-	-	171
ONA	JALISCO	52	54	27101-0108	210	009	0030	01	01	PANTALON PARA CABALLERO. TALLA: MEDIANA. COLOR: GRIS OXFORD. CEDULA 54.	M	PZA	1	PZA	630	-	-	630
ONA	JALISCO	52	54	27101-0108	210	009	0055	01	01	PPANTALON PARA CABALLERO. TALLA: GRANDE. COLOR: GRIS OXFORD. CEDULA 54.	G	PZA	1	PZA	642	-	-	642

ANEXOS QUE CONFORMAN EL CONTRATO

ANEXO 5. CUADRO DE DISTRIBUCIÓN

Areas Requirentes: Organos de Operación Administrativa Desconcentrada de Aguascalientes, Baja California, Baja California Sur, Campeche, Chiapas, Chihuahua, CDMX Norte, CDMX Sur, Coahuila, Colima, Durango, Guanajuato, Guerrero, Hidalgo, Edo. México Oriente, Edo. México Poniente, Jalisco, Michoacán, Morelos, Nayarit, Nuevo León, Oaxaca, Puebla, Querétaro, Quintana Roo, San Luis Potosí, Sinaloa, Sonora, Tabasco, Tamaulipas, Tlaxcala, Veracruz Norte, Veracruz Sur, Yucatán, Zacatecas y Áreas de Nivel Central.

ZONA	OOAD	PARTIDA	CÉDULA	CLAVE CUCOP +	GPO	GEN	ESP	DIF	VAR	DESCRIPCIÓN- SISTEMA DE ABASTO INSTITUCIONAL (SAI)	TALLA	UNIDAD	CANT.	TIPO	ÚNICA ENTREGA RÉGIMEN ORDINARIO	ÚNICA ENTREGA MÉDICOS RESIDENTES	ÚNICA ENTREGA RÉGIMEN IMSS BIENESTAR	TOTAL POR CLAVE Y DESTINO RÉGIMEN ORDINARIO, MÉDICOS RESIDENTES E IMSS BIENESTAR
ZONA B	JALISCO	52	54	27101-0108	210	009	0071	01	01	PANTALON PARA CABALLERO. TALLA: EXTRAGRANDE. COLOR: GRIS OXFORD. CEDULA 54.	X	PZA	1	PZA	156	-	-	156
ZONA B	JALISCO	52	54	27101-0108	210	009	0097	01	01	PANTALON PARA CABALLERO. TALLA: ESPECIAL. COLOR: GRIS OXFORD. CEDULA 54.	ES	PZA	1	PZA	51	-	-	51
ZONA B	JALISCO	52	54	27101-0108	210	009	0113	01	01	PPANTALON PARA CABALLERO. TALLA: PLUS. COLOR: GRIS OXFORD. CEDULA 54.	PL	PZA	1	PZA	12	-	-	12
ZONA B	JALISCO	52	54	27101-0108	210	009	0196	01	01	PANTALON PARA CABALLERO TALLA: CHICA COLOR: BEIGE. CEDULA 54.	CH	PZA	1	PZA	21	-	-	21
ZONA B	JALISCO	52	54	27101-0108	210	009	0204	01	01	PANTALON PARA CABALLERO TALLA: MEDIANA. COLOR BEIGE. CEDULA 54.	M	PZA	1	PZA	231	-	-	231
ZONA B	JALISCO	52	54	27101-0108	210	009	0212	01	01	PANTALON PARA CABALLERO. TALLA: GRANDE. COLOR BEIGE. CEDULA 54.	G	PZA	1	PZA	279	-	-	279
ZONA B	JALISCO	52	54	27101-0108	210	009	0220	01	01	PANTALON PARA CABALLERO. TALLA: EXTRAGRANDE. COLOR. BEIGE. CEDULA 54.	X	PZA	1	PZA	48	-	-	48
ZONA B	JALISCO	52	54	27101-0108	210	009	0238	01	01	PANTALON PARA CABALLERO. TALLA: ESPECIAL. COLOR: BEIGE. CEDULA 54.	ES	PZA	1	PZA	54	-	-	54
ZONA B	MICHOACAN	52	54	27101-0108	210	009	0014	01	01	PANTALON PARA CABALLERO. TALLA: CHICA. COLOR: GRIS OXFORD. CEDULA 54.	CH	PZA	1	PZA	60	-	-	60
ZONA B	MICHOACAN	52	54	27101-0108	210	009	0030	01	01	PANTALON PARA CABALLERO. TALLA: MEDIANA. COLOR: GRIS OXFORD. CEDULA 54.	M	PZA	1	PZA	210	-	-	210
ZONA B	MICHOACAN	52	54	27101-0108	210	009	0055	01	01	PPANTALON PARA CABALLERO. TALLA: GRANDE. COLOR: GRIS OXFORD. CEDULA 54.	G	PZA	1	PZA	168	-	-	168
ZONA B	MICHOACAN	52	54	27101-0108	210	009	0071	01	01	PANTALON PARA CABALLERO. TALLA: EXTRAGRANDE. COLOR: GRIS OXFORD. CEDULA 54.	X	PZA	1	PZA	30	-	-	30
ZONA B	MICHOACAN	52	54	27101-0108	210	009	0097	01	01	PANTALON PARA CABALLERO. TALLA: ESPECIAL. COLOR: GRIS OXFORD. CEDULA 54.	ES	PZA	1	PZA	27	-	-	27
ZONA B	MICHOACAN	52	54	27101-0108	210	009	0113	01	01	PPANTALON PARA CABALLERO. TALLA: PLUS. COLOR: GRIS OXFORD. CEDULA 54.	PL	PZA	1	PZA	18	-	-	18
ZONA B	MICHOACAN	52	54	27101-0108	210	009	0196	01	01	PANTALON PARA CABALLERO TALLA: CHICA. COLOR: BEIGE. CEDULA 54.	CH	PZA	1	PZA	3	-	6	9
ZONA B	MICHOACAN	52	54	27101-0108	210	009	0204	01	01	PANTALON PARA CABALLERO. TALLA: MEDIANA. COLOR BEIGE. CEDULA 54.	M	PZA	1	PZA	102	-	-	102
ZONA B	MICHOACAN	52	54	27101-0108	210	009	0212	01	01	PANTALON PARA CABALLERO. TALLA: GRANDE. COLOR BEIGE. CEDULA 54.	G	PZA	1	PZA	84	-	3	87
ZONA B	MICHOACAN	52	54	27101-0108	210	009	0220	01	01	PANTALON PARA CABALLERO. TALLA: EXTRAGRANDE. COLOR: BEIGE. CEDULA 54.	X	PZA	1	PZA	15	-	3	18
ZONA B	MICHOACAN	52	54	27101-0108	210	009	0238	01	01	PANTALON PARA CABALLERO. TALLA: ESPECIAL. COLOR: BEIGE. CEDULA 54.	ES	PZA	1	PZA	6	-	-	6

ANEXO 5. CUADRO DE DISTRIBUCIÓN

reas Requirentes: Órganos de Operación Administrativa Desconcentrada de Aguascalientes, Baja California, Baja California Sur, Campeche, Chiapas, Chihuahua, CDMX Norte, CDMX Sur, Coahuila, Colima, Durango, Guanajuato, Guerrero, Hidalgo, Edo. éxico Oriente, Edo. México Poniente, Jalisco, Michoacán, Morelos, Nayarit, Nuevo León, Oaxaca, Puebla, Querétaro, Quintana Roo, San Luis Potosí, Sinaloa, Sonora, Tabasco, Tamaulipas, Tlaxcala, Veracruz Norte, Veracruz Sur, Yucatán, Zacatecas y Áreas de Nivel Central.

ONA	OOAD	PARTIDA	CÉDULA	CLAVE CUCOP +	GPO	GEN	ESP	DIF	VAR	DESCRIPCIÓN- SISTEMA DE ABASTO INSTITUCIONAL (SAI)	TALLA	UNIDAD	CANT.	TIPO	ÚNICA ENTREGA RÉGIMEN ORDINARIO	ÚNICA ENTREGA MÉDICOS RESIDENTES	ÚNICA ENTREGA RÉGIMEN IMSS BIENESTAR	TOTAL POR CLAVE Y DESTINO RÉGIMEN ORDINARIO, MÉDICOS RESIDENTES E IMSS BIENESTAR
ONA B	NAYARIT	52	54	27101-0108	210	009	0014	01	01	PANTALON PARA CABALLERO. TALLA: CHICA. COLOR: GRIS OXFORD. CEDULA 54.	CH	PZA	1	PZA	39	-	-	39
ONA B	NAYARIT	52	54	27101-0108	210	009	0030	01	01	PANTALON PARA CABALLERO. TALLA: MEDIANA. COLOR: GRIS OXFORD. CEDULA 54.	M	PZA	1	PZA	138	-	-	138
ONA B	NAYARIT	52	54	27101-0108	210	009	0055	01	01	PPANTALON PARA CABALLERO. TALLA: GRANDE. COLOR: GRIS OXFORD. CEDULA 54.	G	PZA	1	PZA	120	-	-	120
ONA B	NAYARIT	52	54	27101-0108	210	009	0071	01	01	PANTALON PARA CABALLERO. TALLA: EXTRAGRANDE. COLOR: GRIS OXFORD. CEDULA 54.	X	PZA	1	PZA	21	-	-	21
ONA B	NAYARIT	52	54	27101-0108	210	009	0097	01	01	PANTALON PARA CABALLERO. TALLA: ESPECIAL. COLOR: GRIS OXFORD. CEDULA 54.	ES	PZA	1	PZA	9	-	-	9
ONA B	NAYARIT	52	54	27101-0108	210	009	0204	01	01	PANTALON PARA CABALLERO. TALLA: MEDIANA. COLOR BEIGE. CEDULA 54.	M	PZA	1	PZA	48	-	-	48
ONA B	NAYARIT	52	54	27101-0108	210	009	0212	01	01	PANTALON PARA CABALLERO. TALLA: GRANDE. COLOR BEIGE. CEDULA 54.	G	PZA	1	PZA	111	-	-	111
ONA B	NAYARIT	52	54	27101-0108	210	009	0220	01	01	PANTALON PARA CABALLERO. TALLA: EXTRAGRANDE. COLOR: BEIGE. CEDULA 54.	X	PZA	1	PZA	45	-	3	48
ONA B	NAYARIT	52	54	27101-0108	210	009	0238	01	01	PANTALON PARA CABALLERO. TALLA: ESPECIAL. COLOR: BEIGE. CEDULA 54.	ES	PZA	1	PZA	3	-	-	3
ONA B	NUEVO LEON	52	54	27101-0108	210	009	0014	01	01	PANTALON PARA CABALLERO. TALLA: CHICA. COLOR: GRIS OXFORD. CEDULA 54.	CH	PZA	1	PZA	264	-	-	264
ONA B	NUEVO LEON	52	54	27101-0108	210	009	0030	01	01	PANTALON PARA CABALLERO. TALLA: MEDIANA. COLOR: GRIS OXFORD. CEDULA 54.	M	PZA	1	PZA	726	-	-	726
ONA B	NUEVO LEON	52	54	27101-0108	210	009	0055	01	01	PPANTALON PARA CABALLERO. TALLA: GRANDE. COLOR: GRIS OXFORD. CEDULA 54.	G	PZA	1	PZA	726	-	-	726
ONA B	NUEVO LEON	52	54	27101-0108	210	009	0071	01	01	PANTALON PARA CABALLERO. TALLA: EXTRAGRANDE. COLOR: GRIS OXFORD. CEDULA 54.	X	PZA	1	PZA	171	-	-	171
ONA B	NUEVO LEON	52	54	27101-0108	210	009	0097	01	01	PANTALON PARA CABALLERO. TALLA: ESPECIAL. COLOR: GRIS OXFORD. CEDULA 54.	ES	PZA	1	PZA	39	-	-	39
ONA B	NUEVO LEON	52	54	27101-0108	210	009	0113	01	01	PPANTALON PARA CABALLERO. TALLA: PLUS. COLOR: GRIS OXFORD. CEDULA 54.	PL	PZA	1	PZA	27	-	-	27
ONA B	NUEVO LEON	52	54	27101-0108	210	009	0195	01	01	PANTALON PARA CABALLERO. TALLA: CHICA. COLOR: BEIGE. CEDULA 54.	CH	PZA	1	PZA	30	-	-	30
ONA B	NUEVO LEON	52	54	27101-0108	210	009	0204	01	01	PANTALON PARA CABALLERO. TALLA: MEDIANA. COLOR BEIGE. CEDULA 54.	M	PZA	1	PZA	135	-	-	135
ONA B	NUEVO LEON	52	54	27101-0108	210	009	0212	01	01	PANTALON PARA CABALLERO. TALLA: GRANDE. COLOR BEIGE. CEDULA 54.	G	PZA	1	PZA	219	-	-	219

DIVISIÓN DE CONTRATOS ANEXOS

ANEXO 5. CUADRO DE DISTRIBUCIÓN

Areas Requirentes: Órganos de Operación Administrativa Desconcentrada de Aguascalientes, Baja California, Baja California Sur, Campeche, Chiapas, Chihuahua, CDMX Norte, CDMX Sur, Coahuila, Colima, Durango, Guanajuato, Guerrero, Hidalgo, Edo México Oriente, Edo. México Poniente, Jálisco, Michoacán, Morelos, Nayarit, Nuevo León, Oaxaca, Puebla, Querétaro, Quintana Roo, San Luis Potosí, Sinaloa, Sonora, Tabasco, Tamaulipas, Tlaxcala, Veracruz Norte, Veracruz Sur, Yucatán, Zacatecas y Área de Nivel Central.

ZONA	OOAD	PARTIDA	CÉDULA	CLAVE CUCOP +	GPO	GEN	ESP	DIF	VAR	DESCRIPCIÓN- SISTEMA DE ABASTO INSTITUCIONAL (SAI)	TALLA	UNIDAD	CANT.	TIPO	ÚNICA ENTREGA RÉGIMEN ORDINARIO	ÚNICA ENTREGA MÉDICOS RESIDENTES	ÚNICA ENTREGA RÉGIMEN IMSS BIENESTAR	TOTAL POR CLAVE Y DESTINO RÉGIMEN ORDINARIO, MÉDICOS RESIDENTES E IMSS BIENESTAR
ZONA B	NUEVO LEON	52	54	27101-0109	210	009	0220	01	01	PANTALON PARA CABALLERO. TALLA: EXTRAGRANDE. COLOR: BEIGE. CEDULA 54.	X	PZA	1	PZA	75	-	-	75
ZONA B	NUEVO LEON	52	54	27101-0108	210	009	0238	01	01	PANTALON PARA CABALLERO. TALLA: ESPECIAL. COLOR: BEIGE. CEDULA 54.	ES	PZA	1	PZA	18	-	-	18
ZONA B	OAXACA	52	54	27101-0108	210	009	0014	01	01	PANTALÓN PARA CABALLERO. TALLA: CHICA. COLOR: GRIS OXFORD. CEDULA 54.	CH	PZA	1	PZA	24	-	-	24
ZONA B	OAXACA	52	54	27101-0108	210	009	0030	01	01	PANTALON PARA CABALLERO. TALLA: MEDIANA. COLOR: GRIS OXFORD. CEDULA 54.	M	PZA	1	PZA	156	-	-	156
ZONA B	OAXACA	52	54	27101-0108	210	009	0055	01	01	PPANTALÓN PARA CABALLERO. TALLA: GRANDE. COLOR: GRIS OXFORD. CEDULA 54.	G	PZA	1	PZA	87	-	-	87
ZONA B	OAXACA	52	54	27101-0108	210	009	0071	01	01	PANTALON PARA CABALLERO. TALLA: EXTRAGRANDE. COLOR: GRIS OXFORD. CEDULA 54.	X	PZA	1	PZA	3	-	-	3
ZONA B	OAXACA	52	54	27101-0108	210	009	0113	01	01	PPANTALON PARA CABALLERO. TALLA: PLUS. COLOR: GRIS OXFORD. CEDULA 54.	PL	PZA	1	PZA	3	-	-	3
ZONA B	OAXACA	52	54	27101-0108	210	009	0204	01	01	PANTALON PARA CABALLERO. TALLA: MEDIANA. COLOR BEIGE. CEDULA 54.	M	PZA	1	PZA	57	-	6	63
ZONA B	OAXACA	52	54	27101-0108	210	009	0212	01	01	PANTALON PARA CABALLERO. TALLA: GRANDE. COLOR BEIGE. CEDULA 54.	G	PZA	1	PZA	60	-	9	69
ZONA B	OAXACA	52	54	27101-0109	210	009	0220	01	01	PANTALON PARA CABALLERO. TALLA: EXTRAGRANDE. COLOR: BEIGE. CEDULA 54	X	PZA	1	PZA	6	-	3	9
ZONA B	OAXACA	52	54	27101-0108	210	009	0238	01	01	PANTALON PARA CABALLERO. TALLA: ESPECIAL. COLOR: BEIGE. CEDULA 54	ES	PZA	1	PZA	9	-	-	9
ZONA B	QUINTANA ROO	52	54	27101-0108	210	009	0014	01	01	PANTALÓN PARA CABALLERO. TALLA: CHICA. COLOR: GRIS OXFORD. CEDULA 54.	CH	PZA	1	PZA	9	-	-	9
ZONA B	QUINTANA ROO	52	54	27101-0108	210	009	0030	01	01	PANTALON PARA CABALLERO. TALLA: MEDIANA. COLOR: GRIS OXFORD. CEDULA 54.	M	PZA	1	PZA	102	-	-	102
ZONA B	QUINTANA ROO	52	54	27101-0108	210	009	0055	01	01	PPANTALON PARA CABALLERO. TALLA: GRANDE. COLOR: GRIS OXFORD. CEDULA 54.	G	PZA	1	PZA	96	-	-	96
ZONA B	QUINTANA ROO	52	54	27101-0108	210	009	0071	01	01	PANTALON PARA CABALLERO. TALLA: EXTRAGRANDE. COLOR: GRIS OXFORD. CEDULA 54.	X	PZA	1	PZA	33	-	-	33
ZONA B	QUINTANA ROO	52	54	27101-0108	210	009	0097	01	01	PANTALON PARA CABALLERO. TALLA: ESPECIAL. COLOR: GRIS OXFORD. CEDULA 54	ES	PZA	1	PZA	18	-	-	18
ZONA B	QUINTANA ROO	52	54	27101-0108	210	009	0196	01	01	PANTALON PARA CABALLERO. TALLA: CHICA. COLOR. BEIGE. CEDULA 54.	CH	PZA	1	PZA	15	-	-	15
ZONA B	QUINTANA ROO	52	54	27101-0108	210	009	0204	01	01	PANTALON PARA CABALLERO. TALLA: MEDIANA. COLOR BEICE. CEDULA 54.	M	PZA	1	PZA	63	-	-	63
ZONA B	QUINTANA ROO	52	54	27101-0108	210	009	0212	01	01	PANTALON PARA CABALLERO. TALLA: GRANDE. COLOR BEIGE. CEDULA 54.	G	PZA	1	PZA	57	-	-	57

ANEXO 5. CUADRO DE DISTRIBUCIÓN

eas Requirentes: Órganos de Operación Administrativa Desconcentrada de Aguascalientes, Baja California, Baja California Sur, Campeche, Chiapas, Chihuahua, CDMX Norte, CDMX Sur, Coahuila, Colima, Durango, Guanajuato, Guerrero, Hidalgo, Edo. éxico Oriente, Edo. México Poniente, Jalisco, Michoacán, Morelos, Nayarit, Nuevo León, Oaxaca, Puebla, Querétaro, Quintana Roo, San Luis Potosí, Sinaloa, Sonora, Tabasco, Tamaulipas, Tlaxcala, Veracruz Norte, Veracruz Sur, Yucatán, Zacatecas y Áreas de Nivel Central.

ONA	OOAD	PARTIDA	CÉDULA	CLAVE CUCOP +	GPO	GEN	ESP	DIF	VAR	DESCRIPCIÓN- SISTEMA DE ABASTO INSTITUCIONAL (SAI)	TALLA	UNIDAD	CANT.	TIPO	ÚNICA ENTREGA RÉGIMEN ORDINARIO	ÚNICA ENTREGA MÉDICOS RESIDENTES	ÚNICA ENTREGA RÉGIMEN IMSS BIENESTAR	TOTAL POR CLAVE Y DESTINO RÉGIMEN ORDINARIO, MÉDICOS RESIDENTES E IMSS BIENESTAR
ONA B	QUINTANA ROO	52	54	27101-0108	210	009	0220	01	01	PANTALON PARA CABALLERO. TALLA: EXTRAGRANDE. COLOR: BEIGE. CEDULA 54.	X	PZA	1	PZA	15	-	-	15
ONA B	QUINTANA ROO	52	54	27101-0108	210	009	0238	01	01	PANTALON PARA CABALLERO. TALLA: ESPECIAL. COLOR: BEIGE. CEDULA 54.	ES	PZA	1	PZA	6	-	-	6
ONA B	SINALOA	52	54	27101-0108	210	009	0014	01	01	PANTALON PARA CABALLERO. TALLA: CHICA. COLOR: GRIS OXFORD. CEDULA 54.	CH	PZA	1	PZA	51	-	-	51
ONA B	SINALOA	52	54	27101-0108	210	009	0030	01	01	PANTALON PARA CABALLERO. TALLA: MEDIANA. COLOR: GRIS OXFORD. CEDULA 54.	M	PZA	1	PZA	159	-	-	159
ONA B	SINALOA	52	54	27101-0108	210	009	0055	01	01	PPANTALON PARA CABALLERO. TALLA: GRANDE. COLOR: GRIS OXFORD. CEDULA 54.	G	PZA	1	PZA	192	-	-	192
ONA B	SINALOA	52	54	27101-0108	210	009	0071	01	01	PANTALON PARA CABALLERO. TALLA: EXTRAGRANDE. COLOR: GRIS OXFORD. CEDULA 54.	X	PZA	1	PZA	15	-	-	15
ONA B	SINALOA	52	54	27101-0108	210	009	0097	01	01	PANTALON PARA CABALLERO. TALLA: ESPECIAL. COLOR: GRIS OXFORD. CEDULA 54.	ES	PZA	1	PZA	33	-	-	33
ONA B	SINALOA	52	54	27101-0108	210	009	0113	01	01	PPANTALON PARA CABALLERO. TALLA: PLUS. COLOR: GRIS OXFORD. CEDULA 54.	PL	PZA	1	PZA	9	-	-	9
ONA B	SINALOA	52	54	27101-0108	210	009	0196	01	01	PANTALON PARA CABALLERO. TALLA: CHICA. COLOR: BEIGE. CEDULA 54.	CH	PZA	1	PZA	6	-	-	6
ONA B	SINALOA	52	54	27101-0108	210	009	0204	01	01	PANTALON PARA CABALLERO. TALLA: MEDIANA. COLOR BEIGE. CEDULA 54.	M	PZA	1	PZA	108	-	3	111
ONA B	SINALOA	52	54	27101-0108	210	009	0212	01	01	PANTALON PARA CABALLERO. TALLA: GRANDE. COLOR BEIGE. CEDULA 54.	G	PZA	1	PZA	114	-	-	114
ONA B	SINALOA	52	54	27101-0108	210	009	0220	01	01	PANTALON PARA CABALLERO. TALLA: EXTRAGRANDE. COLOR: BEIGE. CEDULA 54.	X	PZA	1	PZA	39	-	-	39
ONA B	SINALOA	52	54	27101-0108	210	009	0238	01	01	PANTALON PARA CABALLERO. TALLA: ESPECIAL. COLOR: BEIGE. CEDULA 54.	ES	PZA	1	PZA	15	-	-	15
ONA B	SINALOA	52	54	27101-0108	210	009	0014	01	01	PANTALON PARA CABALLERO. TALLA: CHICA. COLOR: GRIS OXFORD. CEDULA 54.	CH	PZA	1	PZA	51	-	-	51
ONA B	SONORA	52	54	27101-0108	210	009	0030	01	01	PANTALON PARA CABALLERO. TALLA: MEDIANA. COLOR: GRIS OXFORD. CEDULA 54.	M	PZA	1	PZA	237	-	-	237
ONA	SONORA	52	54	27101-0108	210	009	0055	01	01	PPANTALON PARA CABALLERO. TALLA: GRANDE. COLOR: GRIS OXFORD. CEDULA 54.	G	PZA	1	PZA	444	-	-	444
ONA	SONORA	52	54	27101-0108	210	009	0071	01	01	PANTALON PARA CABALLERO. TALLA: EXTRAGRANDE. COLOR: GRIS OXFORD. CEDULA 54.	X	PZA	1	PZA	129	-	-	129
ONA	SONORA	52	54	27101-0108	210	009	0097	01	01	PANTALON PARA CABALLERO. TALLA: ESPECIAL. COLOR: GRIS OXFORD. CEDULA 54.	ES	PZA	1	PZA	36	-	-	36

ANEXOS
DIVISIÓN DE CONTRATOS

ANEXO 5. CUADRO DE DISTRIBUCIÓN

Áreas Requirentes: Órganos de Operación Administrativa Desconcentrada de Aguascalientes, Baja California, Baja California Sur, Campeche, Chiapas, Chihuahua, CDMX Norte, CDMX Sur, Coahuila, Colima, Durango, Guanajuato, Guerrero, Hidalgo, Ed
México Oriente, Edo. México Poniente, Jalisco, Michoacán, Morelos, Nayarit, Nuevo León, Oaxaca, Puebla, Querétaro, Quintana Roo, San Luis Potosí, Sinaloa, Sonora, Tabasco, Tamaulipas, Tlaxcala, Veracruz Norte, Veracruz Sur, Yucatán, Zacatecas y Áre
de Nivel Central.

ZONA	OOAD	PARTIDA	CÉDULA	CLAVE CUCOP +	GPO	GEN	ESP	DIF	VAR	DESCRIPCIÓN- SISTEMA DE ABASTO INSTITUCIONAL (SAI)	TALLA	UNIDAD	CANT.	TIPO	ÚNICA ENTREGA RÉGIMEN ORDINARIO	ÚNICA ENTREGA MÉDICOS RESIDENTES	ÚNICA ENTREGA RÉGIMEN IMSS BIENESTAR	TOTAL POR CLAVE Y DESTINO RÉGIMEN ORDINARIO, MÉDICOS RESIDENTES E IMSS BIENESTA
ZONA B	SONORA	52	54	27101-0108	210	009	0113	01	01	PPANTALON PARA CABALLERO TALLA: PLUS COLOR: GRIS OXFORD. CEDULA 54.	PL	PZA	1	PZA	15	-	-	15
ZONA B	SONORA	52	54	27101-0108	210	009	0196	01	01	PANTALON PARA CABALLERO. TALLA: CHICA. COLOR: BEIGE. CEDULA 54.	CH	PZA	1	PZA	15	-	-	15
ZONA B	SONORA	52	54	27101-0108	210	009	0204	01	01	PANTALON PARA CABALLERO. TALLA: MEDIANA. COLOR BEIGE. CEDULA 54.	M	PZA	1	PZA	126	-	-	126
ZONA B	SONORA	52	54	27101-0108	210	009	0212	01	01	PANTALON PARA CABALLERO. TALLA: GRANDE. COLOR BEIGE. CEDULA 54.	G	PZA	1	PZA	210	-	-	210
ZONA B	SONORA	52	54	27101-0108	210	009	0220	01	01	PANTALON PARA CABALLERO. TALLA: EXTRAGRANDE. COLOR: BEIGE. CEDULA 54.	X	PZA	1	PZA	51	-	-	51
ZONA B	SONORA	52	54	27101-0108	210	009	0238	01	01	PANTALON PARA CABALLERO. TALLA: ESPECIAL. COLOR: BEIGE. CEDULA 54.	ES	PZA	1	PZA	39	-	-	39
ZONA B	TABASCO	52	54	27101-0108	210	009	0014	01	01	PANTALON PARA CABALLERO. TALLA: CHICA. COLOR: GRIS OXFORD. CEDULA 54.	CH	PZA	1	PZA	21	-	-	21
ZONA B	TABASCO	52	54	27101-0108	210	009	0030	01	01	PANTALON PARA CABALLERO TALLA MEDIANA. COLOR: GRIS OXFORD CEDULA 54.	M	PZA	1	PZA	81	-	-	81
ZONA B	TABASCO	52	54	27101-0108	210	009	0055	01	01	PPANTALON PARA CABALLERO. TALLA: GRANDE. COLOR: GRIS OXFORD. CEDULA 54.	G	PZA	1	PZA	90	-	-	90
ZONA B	TABASCO	52	54	27101-0108	210	009	0071	01	01	PANTALON PARA CABALLERO TALLA: EXTRAGRANDE. COLOR: GRIS OXFORD. CEDULA 54.	X	PZA	1	PZA	24	-	-	24
ZONA B	TABASCO	52	54	27101-0108	210	009	0097	01	01	PANTALON PARA CABALLERO TALLA: ESPECIAL. COLOR: GRIS OXFORD. CEDULA 54.	ES	PZA	1	PZA	12	-	-	12
ZONA B	TABASCO	52	54	27101-0108	210	009	0196	01	01	PANTALON PARA CABALLERO. TALLA: CHICA. COLOR. BEIGE. CEDULA 54.	CH	PZA	1	PZA	12	-	-	12
ZONA B	TABASCO	52	54	27101-0108	210	009	0204	01	01	PANTALON PARA CABALLERO. TALLA: MEDIANA. COLOR BEIGE. CEDULA 54.	M	PZA	1	PZA	33	-	-	33
ZONA B	TABASCO	52	54	27101-0108	210	009	0212	01	01	PANTALON PARA CABALLERO. TALLA: GRANDE. COLOR BEIGE. CEDULA 54.	G	PZA	1	PZA	63	-	-	63
ZONA B	TABASCO	52	54	27101-0108	210	009	0220	01	01	PANTALON PARA CABALLERO. TALLA: EXTRAGRANDE. COLOR: BEIGE. CEDULA 54.	X	PZA	1	PZA	18	-	-	18
ZONA B	TABASCO	52	54	27101-0108	210	009	0238	01	01	PANTALON PARA CABALLERO TALLA: ESPECIAL. COLOR: BEIGE. CEDULA 54.	ES	PZA	1	PZA	6	-	-	6
ZONA B	TAMAULIPAS	52	54	27101-0108	210	009	0014	01	01	PANTALON PARA CABALLERO. TALLA: CHICA. COLOR: GRIS OXFORD. CEDULA 54.	CH	PZA	1	PZA	33	-	-	33
ZONA B	TAMAULIPAS	52	54	27101-0108	210	009	0030	01	01	PANTALON PARA CABALLERO TALLA: MEDIANA. COLOR. GRIS OXFORD. CEDULA 54.	M	PZA	1	PZA	111	-	-	111
ZONA B	TAMAULIPAS	52	54	27101-0108	210	009	0055	01	01	PPANTALON PARA CABALLERO. TALLA: GRANDE. COLOR: GRIS OXFORD. CEDULA 54.	G	PZA	1	PZA	213	-	-	213

ANEXO 5. CUADRO DE DISTRIBUCIÓN

eas Requirentes: Órganos de Operación Administrativa Desconcentrada de Aguascalientes, Baja California, Baja California Sur, Campeche, Chiapas, Chihuahua, CDMX Norte, CDMX Sur, Coahuila, Colima, Durango, Guanajuato, Guerrero, Hidalgo, Edo. éxico Oriente, Edo. México Poniente, Jalisco, Michoacán, Morelos, Nayarit, Nuevo León, Oaxaca, Puebla, Querétaro, Quintana Roo, San Luis Potosí, Sinaloa, Sonora, Tabasco, Tamaulipas, Tlaxcala, Veracruz Norte, Veracruz Sur, Yucatán, Zacatecas y Áreas de Nivel Central.

ONA	OOAD	PARTIDA	CÉDULA	CLAVE CUCOP +	GPO	GEN	ESP	DIF	VAR	DESCRIPCIÓN- SISTEMA DE ABASTO INSTITUCIONAL (SAI)	TALLA	UNIDAD	CANT.	TIPO	ÚNICA ENTREGA RÉGIMEN ORDINARIO	ÚNICA ENTREGA MÉDICOS RESIDENTES	ÚNICA ENTREGA RÉGIMEN IMSS BIENESTAR	TOTAL POR CLAVE Y DESTINO RÉGIMEN ORDINARIO, MÉDICOS RESIDENTES E IMSS BIENESTAR
ONA B	TAMAULIPAS	52	54	27101-0108	210	009	0071	01	01	PANTALON PARA CABALLERO. TALLA: EXTRAGRANDE. COLOR: GRIS OXFORD. CEDULA 54.	X	PZA	1	PZA	18	-	-	18
ONA B	TAMAULIPAS	52	54	27101-0108	210	009	0097	01	01	PANTALON PARA CABALLERO. TALLA: ESPECIAL. COLOR: GRIS OXFORD. CEDULA 54.	ES	PZA	1	PZA	27	-	-	27
ONA B	TAMAULIPAS	52	54	27101-0108	210	009	0113	01	01	PPANTALON PARA CABALLERO. TALLA: PLUS. COLOR: GRIS OXFORD. CEDULA 54.	PL	PZA	1	PZA	3	-	-	3
ONA B	TAMAULIPAS	52	54	27101-0108	210	009	0196	01	01	PANTALON PARA CABALLERO. TALLA: CHICA. COLOR: BEIGE. CEDULA 54.	CH	PZA	1	PZA	30	-	-	30
ONA B	TAMAULIPAS	52	54	27101-0108	210	009	0204	01	01	PANTALON PARA CABALLERO. TALLA: MEDIANA. COLOR BEIGE. CEDULA 54.	M	PZA	1	PZA	135	-	-	135
ONA B	TAMAULIPAS	52	54	27101-0108	210	009	0212	01	01	PANTALON PARA CABALLERO. TALLA: GRANDE. COLOR BEIGE. CEDULA 54.	G	PZA	1	PZA	186	-	-	186
ONA B	TAMAULIPAS	52	54	27101-0108	210	009	0220	01	01	PANTALON PARA CABALLERO. TALLA: EXTRAGRANDE. COLOR: BEIGE. CEDULA 54.	X	PZA	1	PZA	30	-	-	30
ONA B	TAMAULIPAS	52	54	27101-0108	210	009	0238	01	01	PANTALON PARA CABALLERO. TALLA: ESPECIAL. COLOR: BEIGE. CEDULA 54.	ES	PZA	1	PZA	42	-	-	42
ONA B	VERACRUZ NORTE	52	54	27101-0108	210	009	0014	01	01	PANTALON PARA CABALLERO. TALLA: CHICA. COLOR: GRIS OXFORD. CEDULA 54.	CH	PZA	1	PZA	57	-	-	57
ONA B	VERACRUZ NORTE	52	54	27101-0108	210	009	0030	01	01	PANTALON PARA CABALLERO. TALLA: MEDIANA. COLOR: GRIS OXFORD. CEDULA 54.	M	PZA	1	PZA	297	-	-	297
ONA B	VERACRUZ NORTE	52	54	27101-0108	210	009	0055	01	01	PPANTALON PARA CABALLERO. TALLA: GRANDE. COLOR: GRIS OXFORD. CEDULA 54.	G	PZA	1	PZA	198	-	-	198
ONA B	VERACRUZ NORTE	52	54	27101-0108	210	009	0071	01	01	PANTALON PARA CABALLERO. TALLA: EXTRAGRANDE. COLOR: GRIS OXFORD. CEDULA 54.	X	PZA	1	PZA	78	-	-	78
ONA B	VERACRUZ NORTE	52	54	27101-0108	210	009	0097	01	01	PANTALON PARA CABALLERO. TALLA: ESPECIAL. COLOR: GRIS OXFORD. CEDULA 54.	ES	PZA	1	PZA	9	-	-	9
ONA B	VERACRUZ NORTE	52	54	27101-0108	210	009	0113	01	01	PPANTALON PARA CABALLERO. TALLA: PLUS. COLOR: GRIS OXFORD. CEDULA 54.	PL	PZA	1	PZA	3	-	-	3
ONA B	VERACRUZ NORTE	52	54	27101-0108	210	009	0196	01	01	PANTALON PARA CABALLERO. TALLA: CHICA. COLOR: BEIGE. CEDULA 54.	CH	PZA	1	PZA	21	-	-	21
ONA B	VERACRUZ NORTE	52	54	27101-0108	210	009	0204	01	01	PANTALON PARA CABALLERO. TALLA: MEDIANA. COLOR BEIGE. CEDULA 54.	M	PZA	1	PZA	123	-	3	126
ONA B	VERACRUZ NORTE	52	54	27101-0108	210	009	0212	01	01	PANTALON PARA CABALLERO. TALLA: GRANDE. COLOR BEIGE. CEDULA 54.	G	PZA	1	PZA	165	-	9	174
ONA B	VERACRUZ NORTE	52	54	27101-0108	210	009	0220	01	01	PANTALON PARA CABALLERO. TALLA: EXTRAGRANDE. COLOR: BEIGE. CEDULA 54.	X	PZA	1	PZA	45	-	3	48
ONA B	VERACRUZ NORTE	52	54	27101-0108	210	009	0238	01	01	PANTALON PARA CABALLERO. TALLA: ESPECIAL. COLOR: BEIGE. CEDULA 54.	ES	PZA	1	PZA	18	-	-	18

DIVISIÓN DE CONTRATOS Y ANEXOS

ANEXO 5. CUADRO DE DISTRIBUCIÓN

Áreas Requirentes: Órganos de Operación Administrativa Desconcentrada de Aguascalientes, Baja California, Baja California Sur, Campeche, Chiapas, Chihuahua, CDMX Norte, CDMX Sur, Coahuila, Colima, Durango, Guanajuato, Guerrero, Hidalgo, Edo México Oriente, Edo. México Poniente, Jalisco, Michoacán, Morelos, Nayarit, Nuevo León, Oaxaca, Puebla, Querétaro, Quintana Roo, San Luis Potosí, Sinaloa, Sonora, Tabasco, Tamaulipas, Tlaxcala, Veracruz Norte, Veracruz Sur, Yucatán, Zacatecas y Área de Nivel Central.

ZONA	OOAD	PARTIDA	CÉDULA	CLAVE CUCOP +	GPO	GEN	ESP	DIF	VAR	DESCRIPCIÓN- SISTEMA DE ABASTO INSTITUCIONAL (SAI)	TALLA	UNIDAD	CANT.	TIPO	ÚNICA ENTREGA RÉGIMEN ORDINARIO	ÚNICA ENTREGA MÉDICOS RESIDENTES	ÚNICA ENTREGA RÉGIMEN IMSS BIENESTAR	TOTAL POR CLAVE Y DESTINO RÉGIMEN ORDINARIO, MÉDICOS RESIDENTES E IMSS BIENESTAR
ZONA B	VERACRUZ SUR	52	54	27101-0108	210	009	0014	01	01	PANTALÓN PARA CABALLERO. TALLA: CHICA. COLOR: GRIS OXFORD. CEDULA 54.	CH	PZA	1	PZA	27	-	-	27
ZONA B	VERACRUZ SUR	52	54	27101-0108	210	009	0030	01	01	PANTALON PARA CABALLERO. TALLA: MEDIANA. COLOR: GRIS OXFORD. CEDULA 54.	M	PZA	1	PZA	153	-	-	153
ZONA B	VERACRUZ SUR	52	54	27101-0108	210	009	0055	01	01	PPANTALÓN PARA CABALLERO. TALLA: GRANDE. COLOR: GRIS OXFORD. CEDULA 54.	G	PZA	1	PZA	258	-	-	258
ZONA B	VERACRUZ SUR	52	54	27101-0108	210	009	0071	01	01	PANTALON PARA CABALLERO. TALLA: EXTRAGRANDE. COLOR: GRIS OXFORD. CEDULA 54.	X	PZA	1	PZA	54	-	-	54
ZONA B	VERACRUZ SUR	52	54	27101-0108	210	009	0097	01	01	PANTALON PARA CABALLERO. TALLA: ESPECIAL. COLOR: GRIS OXFORD. CEDULA 54.	ES	PZA	1	PZA	27	-	-	27
ZONA B	VERACRUZ SUR	52	54	27101-0108	210	009	0196	01	01	PANTALON PARA CABALLERO. TALLA: CHICA. COLOR: BEIGE. CEDULA 54.	CH	PZA	1	PZA	6	-	-	6
ZONA B	VERACRUZ SUR	52	54	27101-0108	210	009	0204	01	01	PANTALON PARA CABALLERO. TALLA: MEDIANA. COLOR BEIGE. CEDULA 54.	M	PZA	1	PZA	96	-	-	96
ZONA B	VERACRUZ SUR	52	54	27101-0108	210	009	0212	01	01	PANTALON PARA CABALLERO. TALLA: GRANDE. COLOR BEIGE. CEDULA 54.	G	PZA	1	PZA	138	-	3	141
ZONA B	VERACRUZ SUR	52	54	27101-0108	210	009	0220	01	01	PANTALON PARA CABALLERO. TALLA: EXTRAGRANDE. COLOR: BEIGE. CEDULA 54.	X	PZA	1	PZA	48	-	3	51
ZONA B	VERACRUZ SUR	52	54	27101-0108	210	009	0238	01	01	PANTALON PARA CABALLERO. TALLA: ESPECIAL. COLOR: BEIGE. CEDULA 54.	ES	PZA	1	PZA	15	-	-	15
ZONA B	YUCATAN	52	54	27101-0108	210	009	0014	01	01	PANTALON PARA CABALLERO. TALLA: CHICA. COLOR: GRIS OXFORD. CEDULA 54.	CH	PZA	1	PZA	57	-	-	57
ZONA B	YUCATAN	52	54	27101-0108	210	009	0030	01	01	PANTALON PARA CABALLERO. TALLA: MEDIANA. COLOR: GRIS OXFORD. CEDULA 54.	M	PZA	1	PZA	207	-	-	207
ZONA B	YUCATAN	52	54	27101-0108	210	009	0055	01	01	PPANTALÓN PARA CABALLERO. TALLA: GRANDE. COLOR: GRIS OXFORD. CEDULA 54.	G	PZA	1	PZA	141	-	-	141
ZONA B	YUCATAN	52	54	27101-0108	210	009	0071	01	01	PANTALÓN PARA CABALLERO. TALLA: EXTRAGRANDE. COLOR: GRIS OXFORD. CEDULA 54.	X	PZA	1	PZA	51	-	-	51
ZONA B	YUCATAN	52	54	27101-0108	210	009	0097	01	01	PANTALON PARA CABALLERO. TALLA: ESPECIAL. COLOR: GRIS OXFORD. CEDULA 54.	ES	PZA	1	PZA	12	-	-	12
ZONA B	YUCATAN	52	54	27101-0108	210	009	0113	01	01	PPANTALON PARA CABALLERO. TALLA: PLUS. COLOR: GRIS OXFORD. CEDULA 54.	PL	PZA	1	PZA	3	-	-	3
ZONA B	YUCATAN	52	54	27101-0108	210	009	0196	01	01	PANTALON PARA CABALLERO. TALLA: CHICA. COLOR: BEIGE. CEDULA 54.	CH	PZA	1	PZA	12	-	-	12
ZONA B	YUCATAN	52	54	27101-0108	210	009	0204	01	01	PANTALON PARA CABALLERO. TALLA: MEDIANA. COLOR BEIGE. CEDULA 54.	M	PZA	1	PZA	102	-	3	105

ANEXO 5. CUADRO DE DISTRIBUCIÓN

Áreas Requirentes: Órganos de Operación Administrativa Desconcentrada de Aguascalientes, Baja California, Baja California Sur, Campeche, Chiapas, Chihuahua, CDMX Norte, CDMX Sur, Coahuila, Colima, Durango, Guanajuato, Guerrero, Hidalgo, Edo. México Oriente, Edo. México Poniente, Jalisco, Michoacán, Morelos, Nayarit, Nuevo León, Oaxaca, Puebla, Querétaro, Quintana Roo, San Luis Potosí, Sinaloa, Sonora, Tabasco, Tamaulipas, Tlaxcala, Veracruz Norte, Veracruz Sur, Yucatán, Zacatecas y Áreas de Nivel Central.

ZONA	OOAD	PARTIDA	CÉDULA	CLAVE CUCOP +	GPO	GEN	ESP	DIF	VAR	DESCRIPCIÓN- SISTEMA DE ABASTO INSTITUCIONAL (SAI)	TALLA	UNIDAD	CANT.	TIPO	ÚNICA ENTREGA RÉGIMEN ORDINARIO	ÚNICA ENTREGA MÉDICOS RESIDENTES	ÚNICA ENTREGA RÉGIMEN IMSS BIENESTAR	TOTAL POR CLAVE Y DESTINO RÉGIMEN ORDINARIO, MÉDICOS RESIDENTES E IMSS BIENESTAR
ONA B	YUCATAN	52	54	27101-0108	210	009	0212	01	01	PANTALON PARA CABALLERO. TALLA: GRANDE. COLOR BEIGE. CEDULA 54.	G	PZA	1	PZA	63	-	-	63
ONA B	YUCATAN	52	54	27101-0108	210	009	0220	01	01	PANTALON PARA CABALLERO. TALLA: EXTRAGRANDE. COLOR: BEIGE. CEDULA 54.	X	PZA	1	PZA	9	-	3	12
ONA B	YUCATAN	52	54	27101-0108	210	009	0238	01	01	PANTALON PARA CABALLERO. TALLA: ESPECIAL. COLOR: BEIGE. CEDULA 54.	ES	PZA	1	PZA	6	-	-	6
ONA A	AGUASCALIENTES	53	55	27101-0076	210	003	0010	01	01	FAJA. TALLA: CHICA. COLOR: NEGRO. CEDULA 55.	CH	PZA	1	PZA	104	-	-	104
ONA A	AGUASCALIENTES	53	55	27101-0076	210	003	0028	01	01	FAJA. TALLA: ESPECIAL. COLOR: NEGRO. CEDULA 55.	ES	PZA	1	PZA	23	-	-	23
ONA A	AGUASCALIENTES	53	55	27101-0076	210	003	0036	01	01	FAJA. TALLA: EXTRAGRANDE. COLOR: NEGRO. CEDULA 55.	X	PZA	1	PZA	70	-	-	70
ONA A	AGUASCALIENTES	53	55	27101-0076	210	003	0044	01	01	FAJA. TALLA: GRANDE. COLOR: NEGRO. CEDULA 55.	G	PZA	1	PZA	233	-	-	233
ONA A	AGUASCALIENTES	53	55	27101-0076	210	003	0051	01	01	FAJA. TALLA: MEDIANA. COLOR: NEGRO. CEDULA 55.	M	PZA	1	PZA	257	-	-	257
ONA A	AGUASCALIENTES	53	55	27101-0076	210	003	0069	01	01	FAJA. TALLA: PLUS. COLOR: NEGRO. CEDULA 55.	PL	PZA	1	PZA	8	-	-	8
ONA A	CDMX NORTE	53	55	27101-0076	210	003	0010	01	01	FAJA. TALLA: CHICA. COLOR: NEGRO. CEDULA 55.	CH	PZA	1	PZA	1,035	-	-	1,035
ONA A	CDMX NORTE	53	55	27101-0076	210	003	0028	01	01	FAJA. TALLA: ESPECIAL. COLOR: NEGRO. CEDULA 55.	ES	PZA	1	PZA	116	-	-	116
ONA A	CDMX NORTE	53	55	27101-0076	210	003	0036	01	01	FAJA. TALLA: EXTRAGRANDE. COLOR: NEGRO. CEDULA 55.	X	PZA	1	PZA	276	-	-	276
ONA A	CDMX NORTE	53	55	27101-0076	210	003	0044	01	01	FAJA. TALLA: GRANDE. COLOR: NEGRO. CEDULA 55.	G	PZA	1	PZA	1,185	-	-	1,185
ONA A	CDMX NORTE	53	55	27101-0076	210	003	0051	01	01	FAJA. TALLA: MEDIANA. COLOR: NEGRO. CEDULA 55.	M	PZA	1	PZA	1,620	-	-	1,620
ONA A	CDMX NORTE	53	55	27101-0076	210	003	0069	01	01	FAJA. TALLA: PLUS. COLOR: NEGRO. CEDULA 55.	PL	PZA	1	PZA	11	-	-	11
ONA A	CDMX SUR	53	55	27101-0076	210	003	0010	01	01	FAJA. TALLA: CHICA. COLOR: NEGRO. CEDULA 55.	CH	PZA	1	PZA	1,094	-	-	1,094
ONA A	CDMX SUR	53	55	27101-0076	210	003	0028	01	01	FAJA. TALLA: ESPECIAL. COLOR: NEGRO. CEDULA 55.	ES	PZA	1	PZA	112	-	-	112
ONA A	CDMX SUR	53	55	27101-0076	210	003	0036	01	01	FAJA. TALLA: EXTRAGRANDE. COLOR: NEGRO. CEDULA 55.	X	PZA	1	PZA	322	-	-	322
ONA A	CDMX SUR	53	55	27101-0076	210	003	0044	01	01	FAJA. TALLA: GRANDE. COLOR: NEGRO. CEDULA 55.	G	PZA	1	PZA	1,230	-	-	1,230
ONA A	CDMX SUR	53	55	27101-0076	210	003	0051	01	01	FAJA. TALLA: MEDIANA. COLOR: NEGRO. CEDULA 55.	M	PZA	1	PZA	1,698	-	-	1,698
ONA A	CDMX SUR	53	55	27101-0076	210	003	0069	01	01	FAJA. TALLA: PLUS. COLOR: NEGRO. CEDULA 55.	PL	PZA	1	PZA	17	-	-	17

ANEXO 5
DIVISIÓN DE CONTRATOS

ANEXO 5. CUADRO DE DISTRIBUCIÓN

Áreas Requirentes: Órganos de Operación Administrativa Desconcentrada de Aguascalientes, Baja California, Baja California Sur, Campeche, Chiapas, Chihuahua, CDMX Norte, CDMX Sur, Coahuila, Colima, Durango, Guanajuato, Guerrero, Hidalgo, Edo México Oriente, Edo. México Poniente, Jalisco, Michoacán, Morelos, Nayarit, Nuevo León, Oaxaca, Puebla, Querétaro, Quintana Roo, San Luis Potosí, Sinaloa, Sonora, Tabasco, Tamaulipas, Tlaxcala, Veracruz Norte, Veracruz Sur, Yucatán, Zacatecas y Área de Nivel Central

ZONA	OOAD	PARTIDA	CÉDULA	CLAVE CUCOP +	GPO	GEN	ESP	DIF	VAR	DESCRIPCIÓN- SISTEMA DE ABASTO INSTITUCIONAL (SAI)	TALLA	UNIDAD	CANT.	TIPO	ÚNICA ENTREGA RÉGIMEN ORDINARIO	ÚNICA ENTREGA MÉDICOS RESIDENTES	ÚNICA ENTREGA RÉGIMEN IMSS BIENESTAR	TOTAL POR CLAVE Y DESTINO RÉGIMEN ORDINARIO, MÉDICOS RESIDENTES E IMSS BIENESTAR
ZONA A	CHIHUAHUA	53	55	27101-0076	210	003	0010	01	01	FAJA, TALLA: CHICA, COLOR: NEGRO, CEDULA 55.	CH	PZA	1	PZA	290	-	-	290
ZONA A	CHIHUAHUA	53	55	27101-0076	210	003	0028	01	01	FAJA, TALLA: ESPECIAL, COLOR: NEGRO, CEDULA 55.	ES	PZA	1	PZA	47	-	-	47
ZONA A	CHIHUAHUA	53	55	27101-0076	210	003	0036	01	01	FAJA, TALLA: EXTRAGRANDE, COLOR: NEGRO, CEDULA 55.	X	PZA	1	PZA	120	-	-	120
ZONA A	CHIHUAHUA	53	55	27101-0076	210	003	0044	01	01	FAJA, TALLA: GRANDE COLOR: NEGRO, CEDULA 55.	G	PZA	1	PZA	451	-	-	451
ZONA A	CHIHUAHUA	53	55	27101-0076	210	003	0051	01	01	FAJA, TALLA: MEDIANA, COLOR: NEGRO, CEDULA 55.	M	PZA	1	PZA	506	-	-	506
ZONA A	CHIHUAHUA	53	55	27101-0076	210	003	0069	01	01	FAJA, TALLA: PLUS, COLOR: NEGRO, CEDULA 55.	PL	PZA	1	PZA	12	-	-	12
ZONA A	DURANGO	53	55	27101-0076	210	003	0010	01	01	FAJA, TALLA: CHICA, COLOR: NEGRO, CEDULA 55.	CH	PZA	1	PZA	75	-	-	75
ZONA A	DURANGO	53	55	27101-0076	210	003	0028	01	01	FAJA, TALLA: ESPECIAL, COLOR: NEGRO, CEDULA 55.	ES	PZA	1	PZA	12	-	-	12
ZONA A	DURANGO	53	55	27101-0076	210	003	0036	01	01	FAJA, TALLA: EXTRAGRANDE, COLOR: NEGRO, CEDULA 55.	X	PZA	1	PZA	39	-	-	39
ZONA A	DURANGO	53	55	27101-0076	210	003	0044	01	01	FAJA, TALLA: GRANDE, COLOR: NEGRO, CEDULA 55.	G	PZA	1	PZA	195	-	-	195
ZONA A	DURANGO	53	55	27101-0076	210	003	0051	01	01	FAJA, TALLA: MEDIANA, COLOR: NEGRO, CEDULA 55.	M	PZA	1	PZA	193	-	-	193
ZONA A	DURANGO	53	55	27101-0076	210	003	0069	01	01	FAJA, TALLA: PLUS, COLOR: NEGRO, CEDULA 55.	PL	PZA	1	PZA	7	-	-	7
ZONA A	EDO DE MEX ORIENTE	53	55	27101-0076	210	003	0010	01	01	FAJA, TALLA: CHICA, COLOR: NEGRO, CEDULA 55.	CH	PZA	1	PZA	347	-	-	347
ZONA A	EDO DE MEX ORIENTE	53	55	27101-0076	210	003	0028	01	01	FAJA, TALLA: ESPECIAL, COLOR: NEGRO, CEDULA 55.	ES	PZA	1	PZA	56	-	-	56
ZONA A	EDO DE MEX ORIENTE	53	55	27101-0076	210	003	0036	01	01	FAJA, TALLA: EXTRAGRANDE, COLOR: NEGRO, CEDULA 55.	X	PZA	1	PZA	133	-	-	133
ZONA A	EDO DE MEX ORIENTE	53	55	27101-0076	210	003	0044	01	01	FAJA, TALLA: GRANDE, COLOR: NEGRO, CEDULA 55.	G	PZA	1	PZA	567	-	-	567
ZONA A	EDO DE MEX ORIENTE	53	55	27101-0076	210	003	0051	01	01	FAJA, TALLA: MEDIANA, COLOR: NEGRO, CEDULA 55.	M	PZA	1	PZA	700	-	-	700
ZONA A	EDO DE MEX ORIENTE	53	55	27101-0076	210	003	0069	01	01	FAJA, TALLA: PLUS, COLOR: NEGRO, CEDULA 55.	PL	PZA	1	PZA	6	-	-	6
ZONA A	EDO DE MEX PONIENTE	53	55	27101-0076	210	003	0010	01	01	FAJA, TALLA: CHICA, COLOR: NEGRO, CEDULA 55.	CH	PZA	1	PZA	175	-	-	175
ZONA A	EDO DE MEX PONIENTE	53	55	27101-0076	210	003	0028	01	01	FAJA, TALLA: ESPECIAL, COLOR: NEGRO, CEDULA 55.	ES	PZA	1	PZA	29	-	-	29
ZONA A	EDO DE MEX PONIENTE	53	55	27101-0076	210	003	0036	01	01	FAJA, TALLA: EXTRAGRANDE, COLOR: NEGRO, CEDULA 55.	X	PZA	1	PZA	76	-	-	76

ANEXO 5. CUADRO DE DISTRIBUCIÓN

Áreas Requirentes: Órganos de Operación Administrativa Desconcentrada de Aguascalientes, Baja California, Baja California Sur, Campeche, Chiapas, Chihuahua, CDMX Norte, CDMX Sur, Coahuila, Colima, Durango, Guanajuato, Guerrero, Hidalgo, Edo. México Oriente, Edo. México Poniente, Jalisco, Michoacán, Morelos, Nayarit, Nuevo León, Oaxaca, Puebla, Querétaro, Quintana Roo, San Luis Potosí, Sinaloa, Sonora, Tabasco, Tamaulipas, Tlaxcala, Veracruz Norte, Veracruz Sur, Yucatán, Zacatecas y Áreas de Nivel Central.

ZONA	OOAD	PARTIDA	CÉDULA	CLAVE CUCOP +	GPO	GEN	ESP	DIF	VAR	DESCRIPCIÓN- SISTEMA DE ABASTO INSTITUCIONAL (SAI)	TALLA	UNIDAD	CANT.	TIPO	ÚNICA ENTREGA RÉGIMEN ORDINARIO	ÚNICA ENTREGA MÉDICOS RESIDENTES	ÚNICA ENTREGA RÉGIMEN IMSS BIENESTAR	TOTAL POR CLAVE Y DESTINO RÉGIMEN ORDINARIO, MÉDICOS RESIDENTES E IMSS BIENESTAR
ONA A	EDO DE MEX PONIENTE	53	55	27101-0076	210	003	0044	01	01	FAJA. TALLA: GRANDE. COLOR: NEGRO. CEDULA 55.	G	PZA	1	PZA	358	-	-	358
ONA A	EDO DE MEX PONIENTE	53	55	27101-0076	210	003	0051	01	01	FAJA. TALLA: MEDIANA. COLOR: NEGRO. CEDULA 55.	M	PZA	1	PZA	469	-	-	469
ONA A	EDO DE MEX PONIENTE	53	55	27101-0076	210	003	0069	01	01	FAJA. TALLA: PLUS. COLOR: NEGRO. CEDULA 55.	PL	PZA	1	PZA	5	-	-	5
ONA A	GUANAJUATO	53	55	27101-0076	210	003	0010	01	01	FAJA. TALLA: CHICA. COLOR: NEGRO. CEDULA 55.	CH	PZA	1	PZA	248	-	-	248
ONA A	GUANAJUATO	53	55	27101-0076	210	003	0028	01	01	FAJA. TALLA: ESPECIAL. COLOR: NEGRO. CEDULA 55.	ES	PZA	1	PZA	43	-	-	43
ONA A	GUANAJUATO	53	55	27101-0076	210	003	0036	01	01	FAJA. TALLA: EXTRAGRANDE. COLOR: NEGRO. CEDULA 55.	X	PZA	1	PZA	86	-	-	86
ONA A	GUANAJUATO	53	55	27101-0076	210	003	0044	01	01	FAJA. TALLA: GRANDE. COLOR: NEGRO. CEDULA 55.	G	PZA	1	PZA	456	-	-	456
ONA A	GUANAJUATO	53	55	27101-0076	210	003	0051	01	01	FAJA. TALLA: MEDIANA. COLOR: NEGRO. CEDULA 55.	M	PZA	1	PZA	524	-	-	524
ONA A	GUANAJUATO	53	55	27101-0076	210	003	0069	01	01	FAJA. TALLA: PLUS. COLOR: NEGRO. CEDULA 55.	PL	PZA	1	PZA	10	-	-	10
ONA A	HIDALGO	53	55	27101-0076	210	003	0010	01	01	FAJA. TALLA: CHICA. COLOR: NEGRO. CEDULA 55.	CH	PZA	1	PZA	75	-	-	75
ONA A	HIDALGO	53	55	27101-0076	210	003	0028	01	01	FAJA. TALLA: ESPECIAL. COLOR: NEGRO. CEDULA 55.	ES	PZA	1	PZA	11	-	-	11
ONA A	HIDALGO	53	55	27101-0076	210	003	0036	01	01	FAJA. TALLA: EXTRAGRANDE. COLOR: NEGRO. CEDULA 55.	X	PZA	1	PZA	40	-	-	40
ONA A	HIDALGO	53	55	27101-0076	210	003	0044	01	01	FAJA. TALLA: GRANDE. COLOR: NEGRO. CEDULA 55.	G	PZA	1	PZA	170	-	-	170
ONA A	HIDALGO	53	55	27101-0076	210	003	0051	01	01	FAJA. TALLA: MEDIANA. COLOR: NEGRO. CEDULA 55.	M	PZA	1	PZA	221	-	-	221
ONA A	HIDALGO	53	55	27101-0076	210	003	0069	01	01	FAJA. TALLA: PLUS. COLOR: NEGRO. CEDULA 55.	PL	PZA	1	PZA	2	-	-	2
ONA A	MORELOS	53	55	27101-0076	210	003	0010	01	01	FAJA. TALLA: CHICA. COLOR: NEGRO. CEDULA 55.	CH	PZA	1	PZA	109	-	-	109
ONA A	MORELOS	53	55	27101-0076	210	003	0028	01	01	FAJA. TALLA: ESPECIAL. COLOR: NEGRO. CEDULA 55.	ES	PZA	1	PZA	11	-	-	11
ONA A	MORELOS	53	55	27101-0076	210	003	0036	01	01	FAJA. TALLA: EXTRAGRANDE. COLOR: NEGRO. CEDULA 55.	X	PZA	1	PZA	53	-	-	53
ONA A	MORELOS	53	55	27101-0076	210	003	0044	01	01	FAJA. TALLA: GRANDE. COLOR: NEGRO. CEDULA 55.	G	PZA	1	PZA	158	-	-	158
ONA A	MORELOS	53	55	27101-0076	210	003	0051	01	01	FAJA. TALLA: MEDIANA. COLOR: NEGRO. CEDULA 55.	M	PZA	1	PZA	225	-	-	225
ONA A	MORELOS	53	55	27101-0076	210	003	0069	01	01	FAJA. TALLA: PLUS. COLOR: NEGRO. CEDULA 55.	PL	PZA	1	PZA	3	-	-	3

ANEXOS
DIVISIÓN DE CONTRATOS

ANEXO 5. CUADRO DE DISTRIBUCIÓN

Áreas Requirentes: Órganos de Operación Administrativa Desconcentrada de Aguascalientes, Baja California, Baja California Sur, Campeche, Chiapas, Chihuahua, CDMX Norte, CDMX Sur, Coahuila, Colima, Durango, Guanajuato, Guerrero, Hidalgo, Edo. México Oriente, Edo. México Poniente, Jalisco, Michoacán, Morelos, Nayarit, Nuevo León, Oaxaca, Puebla, Querétaro, Quintana Roo, San Luis Potosí, Sinaloa, Sonora, Tabasco, Tamaulipas, Tlaxcala, Veracruz Norte, Veracruz Sur, Yucatán, Zacatecas y Áreas de Nivel Central.

ZONA	OOAD	PARTIDA	CÉDULA	CLAVE CUCOP +	GPO	GEN	ESP	DIF	VAR	DESCRIPCIÓN- SISTEMA DE ABASTO INSTITUCIONAL (SAI)	TALLA	UNIDAD	CANT.	TIPO	ÚNICA ENTREGA RÉGIMEN ORDINARIO	ÚNICA ENTREGA MÉDICOS RESIDENTES	ÚNICA ENTREGA RÉGIMEN IMSS BIENESTAR	TOTAL POR CLAVE Y DESTINO RÉGIMEN ORDINARIO, MÉDICOS RESIDENTES E IMSS BIENESTAR
ZONA A	OFICINAS CENTRALES	53	55	27101-0076	210	003	0010	01	01	FAJA. TALLA: CHICA. COLOR: NEGRO. CEDULA 55.	CH	PZA	1	PZA	98	-	-	98
ZONA A	OFICINAS CENTRALES	53	55	27101-0076	210	003	0028	01	01	FAJA. TALLA: ESPECIAL. COLOR: NEGRO. CEDULA 55.	ES	PZA	1	PZA	37	-	-	37
ZONA A	OFICINAS CENTRALES	53	55	27101-0076	210	003	0036	01	01	FAJA. TALLA: EXTRAGRANDE. COLOR. NEGRO. CEDULA 55.	X	PZA	1	PZA	91	-	-	91
ZONA A	OFICINAS CENTRALES	53	55	27101-0076	210	003	0044	01	01	FAJA. TALLA. GRANDE. COLOR: NEGRO. CEDULA 55.	G	PZA	1	PZA	421	-	-	421
ZONA A	OFICINAS CENTRALES	53	55	27101-0076	210	003	0051	01	01	FAJA. TALLA. MEDIANA. COLOR: NEGRO. CEDULA 55.	M	PZA	1	PZA	434	-	-	434
ZONA A	OFICINAS CENTRALES	53	55	27101-0076	210	003	0069	01	01	FAJA. TALLA: PLUS. COLOR: NEGRO. CEDULA 55.	PL	PZA	1	PZA	8	-	-	8
ZONA A	PUEBLA	53	55	27101-0076	210	003	0010	01	01	FAJA. TALLA: CHICA. COLOR: NEGRO. CEDULA 55.	CH	PZA	1	PZA	227	-	-	227
ZONA A	PUEBLA	53	55	27101-0076	210	003	0028	01	01	FAJA. TALLA: ESPECIAL. COLOR: NEGRO. CEDULA 55.	ES	PZA	1	PZA	29	-	-	29
ZONA A	PUEBLA	53	55	27101-0076	210	003	0036	01	01	FAJA. TALLA: EXTRAGRANDE. COLOR: NEGRO. CEDULA 55.	X	PZA	1	PZA	60	-	-	60
ZONA A	PUEBLA	53	55	27101-0076	210	003	0044	01	01	FAJA. TALLA: GRANDE. COLOR: NEGRO. CEDULA 55.	G	PZA	1	PZA	353	-	-	353
ZONA A	PUEBLA	53	55	27101-0076	210	003	0051	01	01	FAJA. TALLA: MEDIANA. COLOR: NEGRO. CEDULA 55	M	PZA	1	PZA	483	-	-	483
ZONA A	PUEBLA	53	55	27101-0076	210	003	0069	01	01	FAJA. TALLA: PLUS. COLOR: NEGRO. CEDULA 55.	PL	PZA	1	PZA	8	-	-	8
ZONA A	QUERETARO	53	55	27101-0076	210	003	0010	01	01	FAJA. TALLA. CHICA. COLOR: NEGRO. CEDULA 55.	CH	PZA	1	PZA	84	-	-	84
ZONA A	QUERETARO	53	55	27101-0076	210	003	0028	01	01	FAJA. TALLA: ESPECIAL. COLOR: NEGRO. CEDULA 55.	ES	PZA	1	PZA	14	-	-	14
ZONA A	QUERETARO	53	55	27101-0076	210	003	0036	01	01	FAJA. TALLA. EXTRAGRANDE. COLOR: NEGRO. CEDULA 55.	X	PZA	1	PZA	34	-	-	34
ZONA A	QUERETARO	53	55	27101-0076	210	003	0044	01	01	FAJA. TALLA. GRANDE. COLOR: NEGRO. CEDULA 55.	G	PZA	1	PZA	189	-	-	189
ZONA A	QUERETARO	53	55	27101-0076	210	003	0051	01	01	FAJA. TALLA: MEDIANA. COLOR: NEGRO. CEDULA 55.	M	PZA	1	PZA	267	-	-	267
ZONA A	QUERETARO	53	55	27101-0076	210	003	0069	01	01	FAJA. TALLA. PLUS. COLOR: NEGRO. CEDULA 55.	PL	PZA	1	PZA	2	-	-	2
ZONA A	SAN LUIS POTOSI	53	55	27101-0076	210	003	0010	01	01	FAJA. TALLA: CHICA. COLOR: NEGRO. CEDULA 55.	CH	PZA	1	PZA	90	-	-	90
ZONA A	SAN LUIS POTOSI	53	55	27101-0076	210	003	0028	01	01	FAJA. TALLA: ESPECIAL. COLOR: NEGRO. CEDULA 55.	ES	PZA	1	PZA	22	-	-	22
ZONA A	SAN LUIS POTOSI	53	55	27101-0076	210	003	0036	01	01	FAJA. TALLA: EXTRAGRANDE. COLOR: NEGRO. CEDULA 55.	X	PZA	1	PZA	56	-	-	56

ANEXO 5. CUADRO DE DISTRIBUCIÓN

reas Requirentes: Órganos de Operación Administrativa Desconcentrada de Aguascalientes, Baja California, Baja California Sur, Campeche, Chiapas, Chihuahua, CDMX Norte, CDMX Sur, Coahuila, Colima, Durango, Guanajuato, Guerrero, Hidalgo, Edo. éxico Oriente, Edo. México Poniente, Jalisco, Michoacán, Morelos, Nayarit, Nuevo León, Oaxaca, Puebla, Querétaro, Quintana Roo, San Luis Potosí, Sinaloa, Sonora, Tabasco, Tamaulipas, Tlaxcala, Veracruz Norte, Veracruz Sur, Yucatán, Zacatecas y Áreas de Nivel Central.

ZONA	OOAD	PARTIDA	CÉDULA	CLAVE CUCOP +	GPO	GEN	ESP	DIF	VAR	DESCRIPCIÓN- SISTEMA DE ABASTO INSTITUCIONAL (SAI)	TALLA	UNIDAD	CANT.	TIPO	ÚNICA ENTREGA RÉGIMEN ORDINARIO	ÚNICA ENTREGA MÉDICOS RESIDENTES	ÚNICA ENTREGA RÉGIMEN IMSS BIENESTAR	TOTAL POR CLAVE Y DESTINO RÉGIMEN ORDINARIO, MÉDICOS RESIDENTES E IMSS BIENESTAR
ONA A	SAN LUIS POTOSI	53	55	27101-0076	210	003	0044	01	01	FAJA. TALLA: GRANDE. COLOR: NEGRO. CEDULA 55.	G	PZA	1	PZA	198	-	-	198
ONA A	SAN LUIS POTOSI	53	55	27101-0076	210	003	0051	01	01	FAJA. TALLA: MEDIANA. COLOR: NEGRO. CEDULA 55.	M	PZA	1	PZA	225	-	-	225
ONA A	SAN LUIS POTOSI	53	55	27101-0076	210	003	0069	01	01	FAJA. TALLA: PLUS. COLOR: NEGRO. CEDULA 55.	PL	PZA	1	PZA	3	-	-	3
ONA A	TLAXCALA	53	55	27101-0076	210	003	0010	01	01	FAJA. TALLA: CHICA. COLOR: NEGRO. CEDULA 55.	CH	PZA	1	PZA	32	-	-	32
ONA A	TLAXCALA	53	55	27101-0076	210	003	0028	01	01	FAJA. TALLA: ESPECIAL. COLOR: NEGRO. CEDULA 55.	ES	PZA	1	PZA	5	-	-	5
ONA A	TLAXCALA	53	55	27101-0076	210	003	0036	01	01	FAJA. TALLA: EXTRAGRANDE. COLOR: NEGRO. CEDULA 55.	X	PZA	1	PZA	18	-	-	18
ONA A	TLAXCALA	53	55	27101-0076	210	003	0044	01	01	FAJA. TALLA: GRANDE. COLOR: NEGRO. CEDULA 55.	G	PZA	1	PZA	97	-	-	97
ONA A	TLAXCALA	53	55	27101-0076	210	003	0051	01	01	FAJA. TALLA: MEDIANA. COLOR: NEGRO. CEDULA 55.	M	PZA	1	PZA	144	-	-	144
ONA A	TLAXCALA	53	55	27101-0076	210	003	0069	01	01	FAJA. TALLA: PLUS. COLOR: NEGRO. CEDULA 55.	PL	PZA	1	PZA	1	-	-	1
ONA A	ZACATECAS	53	55	27101-0076	210	003	0010	01	01	FAJA. TALLA: CHICA. COLOR: NEGRO. CEDULA 55.	CH	PZA	1	PZA	21	-	-	21
ONA A	ZACATECAS	53	55	27101-0076	210	003	0028	01	01	FAJA. TALLA: ESPECIAL. COLOR: NEGRO. CEDULA 55.	ES	PZA	1	PZA	12	-	-	12
ONA A	ZACATECAS	53	55	27101-0076	210	003	0036	01	01	FAJA. TALLA: EXTRAGRANDE. COLOR: NEGRO. CEDULA 55.	X	PZA	1	PZA	24	-	-	24
ONA A	ZACATECAS	53	55	27101-0076	210	003	0044	01	01	FAJA. TALLA: GRANDE. COLOR: NEGRO. CEDULA 55.	G	PZA	1	PZA	118	-	-	118
ONA A	ZACATECAS	53	55	27101-0076	210	003	0051	01	01	FAJA. TALLA: MEDIANA. COLOR: NEGRO. CEDULA 55.	M	PZA	1	PZA	88	-	-	88
ONA A	ZACATECAS	53	55	27101-0076	210	003	0069	01	01	FAJA. TALLA: PLUS. COLOR: NEGRO. CEDULA 55.	PL	PZA	1	PZA	2	-	-	2
ONA B	BAJA CALIFORNIA	53	55	27101-0076	210	003	0010	01	01	FAJA. TALLA: CHICA. COLOR: NEGRO. CEDULA 55.	CH	PZA	1	PZA	166	-	-	166
ONA B	BAJA CALIFORNIA	53	55	27101-0076	210	003	0028	01	01	FAJA. TALLA: ESPECIAL. COLOR: NEGRO. CEDULA 55.	ES	PZA	1	PZA	79	-	-	79
ONA B	BAJA CALIFORNIA	53	55	27101-0076	210	003	0036	01	01	FAJA. TALLA: EXTRAGRANDE. COLOR: NEGRO. CEDULA 55.	X	PZA	1	PZA	87	-	-	87
ONA B	BAJA CALIFORNIA	53	55	27101-0076	210	003	0044	01	01	FAJA. TALLA: GRANDE. COLOR: NEGRO. CEDULA 55.	G	PZA	1	PZA	367	-	-	367
ONA B	BAJA CALIFORNIA	53	55	27101-0076	210	003	0051	01	01	FAJA. TALLA: MEDIANA. COLOR: NEGRO. CEDULA 55.	M	PZA	1	PZA	392	-	-	392
ONA B	BAJA CALIFORNIA	53	55	27101-0076	210	003	0069	01	01	FAJA. TALLA: PLUS. COLOR: NEGRO. CEDULA 55.	PL	PZA	1	PZA	17	-	-	17

DIVISIÓN DE CONTRATOS ANEXOS

ANEXO 5. CUADRO DE DISTRIBUCIÓN

Areas Requirentes: Órganos de Operación Administrativa Desconcentrada de Aguascalientes, Baja California, Baja California Sur, Campeche, Chiapas, Chihuahua, CDMX Norte, CDMX Sur, Coahuila, Colima, Durango, Guanajuato, Guerrero, Hidalgo, Ed México Oriente, Edo. México Poniente, Jalisco, Michoacán, Morelos, Nayarit, Nuevo León, Oaxaca, Puebla, Querétaro, Quintana Roo, San Luis Potosí, Sinaloa, Sonora, Tabasco, Tamaulipas, Tlaxcala, Veracruz Norte, Veracruz Sur, Yucatán, Zacatecas y Áre de Nivel Central.

ZONA	OOAD	PARTIDA	CÉDULA	CLAVE CUCOP +	GPO	GEN	ESP	DIF	VAR	DESCRIPCIÓN- SISTEMA DE ABASTO INSTITUCIONAL (SAI)	TALLA	UNIDAD	CANT.	TIPO	ÚNICA ENTREGA RÉGIMEN ORDINARIO	ÚNICA ENTREGA MÉDICOS RESIDENTES	ÚNICA ENTREGA RÉGIMEN IMSS BIENESTAR	TOTAL POR CLAVE Y DESTINO RÉGIMEN ORDINARIO, MÉDICOS RESIDENTES E IMSS BIENESTAR
ZONA B	BAJA CALIFORNIA SUR	53	55	27101-0076	210	003	0010	01	01	FAJA, TALLA: CHICA, COLOR: NEGRO, CEDULA 55.	CH	PZA	1	PZA	53	-	-	53
ZONA B	BAJA CALIFORNIA SUR	53	55	27101-0076	210	003	0028	01	01	FAJA, TALLA: ESPECIAL, COLOR: NEGRO, CEDULA 55.	ES	PZA	1	PZA	23	-	-	23
ZONA B	BAJA CALIFORNIA SUR	53	55	27101-0076	210	003	0036	01	01	FAJA, TALLA: EXTRAGRANDE, COLOR: NEGRO, CEDULA 55.	X	PZA	1	PZA	50	-	-	50
ZONA B	BAJA CALIFORNIA SUR	53	55	27101-0076	210	003	0044	01	01	FAJA, TALLA: GRANDE, COLOR: NEGRO, CEDULA 55.	G	PZA	1	PZA	135	-	-	135
ZONA B	BAJA CALIFORNIA SUR	53	55	27101-0076	210	003	0051	01	01	FAJA, TALLA: MEDIANA, COLOR: NEGRO, CEDULA 55.	M	PZA	1	PZA	186	-	-	186
ZONA B	BAJA CALIFORNIA SUR	53	55	27101-0076	210	003	0069	01	01	FAJA, TALLA: PLUS, COLOR: NEGRO, CEDULA 55	PL	PZA	1	PZA	19	-	-	19
ZONA B	CAMPECHE	53	55	27101-0076	210	003	0010	01	01	FAJA, TALLA: CHICA, COLOR: NEGRO, CEDULA 55.	CH	PZA	1	PZA	21	-	-	21
ZONA B	CAMPECHE	53	55	27101-0076	210	003	0028	01	01	FAJA, TALLA: ESPECIAL, COLOR: NEGRO, CEDULA 55	ES	PZA	1	PZA	4	-	-	4
ZONA B	CAMPECHE	53	55	27101-0076	210	003	0036	01	01	FAJA, TALLA: EXTRAGRANDE, COLOR: NEGRO, CEDULA 55.	X	PZA	1	PZA	21	-	-	21
ZONA B	CAMPECHE	53	55	27101-0076	210	003	0044	01	01	FAJA, TALLA: GRANDE, COLOR: NEGRO, CEDULA 55.	G	PZA	1	PZA	81	-	-	81
ZONA B	CAMPECHE	53	55	27101-0076	210	003	0051	01	01	FAJA, TALLA: MEDIANA, COLOR: NEGRO, CEDULA 55.	M	PZA	1	PZA	62	-	-	62
ZONA B	CAMPECHE	53	55	27101-0076	210	003	0069	01	01	FAJA, TALLA: PLUS, COLOR: NEGRO, CEDULA 55	PL	PZA	1	PZA	2	-	-	2
ZONA B	CHIAPAS	53	55	27101-0076	210	003	0010	01	01	FAJA, TALLA: CHICA, COLOR: NEGRO, CEDULA 55.	CH	PZA	1	PZA	49	-	-	49
ZONA B	CHIAPAS	53	55	27101-0076	210	003	0028	01	01	FAJA, TALLA: ESPECIAL, COLOR: NEGRO, CEDULA 55.	ES	PZA	1	PZA	7	-	-	7
ZONA B	CHIAPAS	53	55	27101-0076	210	003	0036	01	01	FAJA, TALLA: EXTRAGRANDE, COLOR: NEGRO, CEDULA 55.	X	PZA	1	PZA	34	-	-	34
ZONA B	CHIAPAS	53	55	27101-0076	210	003	0044	01	01	FAJA, TALLA: GRANDE, COLOR: NEGRO, CEDULA 55.	G	PZA	1	PZA	115	-	-	115
ZONA B	CHIAPAS	53	55	27101-0076	210	003	0051	01	01	FAJA, TALLA: MEDIANA, COLOR: NEGRO, CEDULA 55.	M	PZA	1	PZA	146	-	-	146
ZONA B	COAHUILA	53	55	27101-0076	210	003	0010	01	01	FAJA, TALLA: CHICA, COLOR: NEGRO, CEDULA 55.	CH	PZA	1	PZA	210	-	-	210
ZONA B	COAHUILA	53	55	27101-0076	210	003	0028	01	01	FAJA, TALLA: ESPECIAL, COLOR: NEGRO, CEDULA 55.	ES	PZA	1	PZA	58	-	-	58
ZONA B	COAHUILA	53	55	27101-0076	210	003	0036	01	01	FAJA, TALLA: EXTRAGRANDE COLOR: NEGRO, CEDULA 55.	X	PZA	1	PZA	143	-	-	143
ZONA B	COAHUILA	53	55	27101-0076	210	003	0044	01	01	FAJA, TALLA: GRANDE, COLOR: NEGRO, CEDULA 55.	G	PZA	1	PZA	479	-	-	479

ANEXO 5. CUADRO DE DISTRIBUCIÓN

eas Requirentes: Órganos de Operación Administrativa Desconcentrada de Aguascalientes, Baja California, Baja California Sur, Campeche, Chiapas, Chihuahua, CDMX Norte, CDMX Sur, Coahuila, Colima, Durango, Guanajuato, Guerrero, Hidalgo, Edo. xico Oriente, Edo. México Poniente, Jalisco, Michoacán, Morelos, Nayarit, Nuevo León, Oaxaca, Puebla, Querétaro, Quintana Roo, San Luis Potosí, Sinaloa, Sonora, Tabasco, Tamaulipas, Tlaxcala, Veracruz Norte, Veracruz Sur, Yucatán, Zacatecas y Áreas de Nivel Central.

ONA	OOAD	PARTIDA	CÉDULA	CLAVE CUCOP +	GPO	GEN	ESP	DIF	VAR	DESCRIPCIÓN- SISTEMA DE ABASTO INSTITUCIONAL (SAI)	TALLA	UNIDAD	CANT.	TIPO	ÚNICA ENTREGA RÉGIMEN ORDINARIO	ÚNICA ENTREGA MÉDICOS RESIDENTES	ÚNICA ENTREGA RÉGIMEN IMSS BIENESTAR	TOTAL POR CLAVE Y DESTINO RÉGIMEN ORDINARIO, MÉDICOS RESIDENTES E IMSS BIENESTAR
INA B	COAHUILA	53	55	27101-0076	210	003	0051	01	01	FAJA, TALLA: MEDIANA, COLOR: NEGRO, CEDULA 55.	M	PZA	1	PZA	539	-	1	540
INA B	COAHUILA	53	55	27101-0076	210	003	0069	01	01	FAJA, TALLA: PLUS, COLOR: NEGRO, CEDULA 55.	PL	PZA	1	PZA	34	-	-	34
INA B	COLIMA	53	55	27101-0076	210	003	0010	01	01	FAJA, TALLA: CHICA, COLOR: NEGRO, CEDULA 55.	CH	PZA	1	PZA	53	-	-	53
INA B	COLIMA	53	55	27101-0076	210	003	0028	01	01	FAJA, TALLA: ESPECIAL, COLOR: NEGRO, CEDULA 55.	ES	PZA	1	PZA	7	-	-	7
INA B	COLIMA	53	55	27101-0076	210	003	0036	01	01	FAJA, TALLA: EXTRAGRANDE, COLOR: NEGRO, CEDULA 55.	X	PZA	1	PZA	27	-	-	27
INA B	COLIMA	53	55	27101-0076	210	003	0044	01	01	FAJA, TALLA: GRANDE, COLOR: NEGRO, CEDULA 55.	G	PZA	1	PZA	98	-	-	98
INA B	COLIMA	53	55	27101-0076	210	003	0051	01	01	FAJA, TALLA: MEDIANA, COLOR: NEGRO, CEDULA 55.	M	PZA	1	PZA	102	-	-	102
INA B	COLIMA	53	55	27101-0076	210	003	0069	01	01	FAJA, TALLA: PLUS, COLOR: NEGRO, CEDULA 55.	PL	PZA	1	PZA	1	-	-	1
INA B	COLIMA	53	55	27101-0076	210	003	0010	01	01	FAJA, TALLA: CHICA, COLOR: NEGRO, CEDULA 55.	CH	PZA	1	PZA	108	-	-	108
INA B	GUERRERO	53	55	27101-0076	210	003	0028	01	01	FAJA, TALLA: ESPECIAL, COLOR: NEGRO, CEDULA 55.	ES	PZA	1	PZA	11	-	-	11
INA B	GUERRERO	53	55	27101-0076	210	003	0036	01	01	FAJA, TALLA: EXTRAGRANDE, COLOR: NEGRO, CEDULA 55.	X	PZA	1	PZA	45	-	-	45
INA B	GUERRERO	53	55	27101-0076	210	003	0044	01	01	FAJA, TALLA: GRANDE, COLOR: NEGRO, CEDULA 55.	G	PZA	1	PZA	178	-	-	178
INA B	GUERRERO	53	55	27101-0076	210	003	0051	01	01	FAJA, TALLA: MEDIANA, COLOR: NEGRO, CEDULA 55.	M	PZA	1	PZA	246	-	-	246
INA B	GUERRERO	53	55	27101-0076	210	003	0069	01	01	FAJA, TALLA: PLUS, COLOR: NEGRO, CEDULA 55.	PL	PZA	1	PZA	2	-	-	2
INA B	JALISCO	53	55	27101-0076	210	003	0010	01	01	FAJA, TALLA: CHICA, COLOR: NEGRO, CEDULA 55.	CH	PZA	1	PZA	354	-	-	354
INA B	JALISCO	53	55	27101-0076	210	003	0028	01	01	FAJA, TALLA: ESPECIAL, COLOR: NEGRO, CEDULA 55.	ES	PZA	1	PZA	86	-	-	86
INA B	JALISCO	53	55	27101-0076	210	003	0036	01	01	FAJA, TALLA: EXTRAGRANDE, COLOR: NEGRO, CEDULA 55.	X	PZA	1	PZA	169	-	-	169
INA B	JALISCO	53	55	27101-0076	210	003	0044	01	01	FAJA, TALLA: GRANDE, COLOR: NEGRO, CEDULA 55.	G	PZA	1	PZA	783	-	-	783
INA B	JALISCO	53	55	27101-0076	210	003	0051	01	01	FAJA, TALLA: MEDIANA, COLOR: NEGRO, CEDULA 55.	M	PZA	1	PZA	875	-	-	875
INA B	JALISCO	53	55	27101-0076	210	003	0069	01	01	FAJA, TALLA: PLUS, COLOR: NEGRO, CEDULA 55.	PL	PZA	1	PZA	21	-	-	21
INA B	MICHOACAN	53	55	27101-0076	210	003	0010	01	01	FAJA, TALLA: CHICA, COLOR: NEGRO, CEDULA 55.	CH	PZA	1	PZA	130	-	-	130

ANEXOS
DIVISIÓN DE CONTRATOS

ANEXO 5. CUADRO DE DISTRIBUCIÓN

Areas Requirentes: Órganos de Operación Administrativa Desconcentrada de Aguascalientes, Baja California, Baja California Sur, Campeche, Chiapas, Chihuahua, CDMX Norte, CDMX Sur, Coahuila, Colima, Durango, Guanajuato, Guerrero, Hidalgo, Edo México Oriente, Edo. México Poniente, Jalisco, Michoacán, Morelos, Nayarit, Nuevo León, Oaxaca, Puebla, Querétaro, Quintana Roo, San Luis Potosí, Sinaloa, Sonora, Tabasco, Tamaulipas, Tlaxcala, Veracruz Norte, Veracruz Sur, Yucatán, Zacatecas y Área de Nivel Central.

ZONA	OOAD	PARTIDA	CÉDULA	CLAVE CUCOP +	GPO	GEN	ESP	DIF	VAR	DESCRIPCIÓN- SISTEMA DE ABASTO INSTITUCIONAL (SAI)	TALLA	UNIDAD	CANT.	TIPO	ÚNICA ENTREGA RÉGIMEN ORDINARIO	ÚNICA ENTREGA MÉDICOS RESIDENTES	ÚNICA ENTREGA RÉGIMEN IMSS BIENESTAR	TOTAL POR CLAVE Y DESTINO RÉGIMEN ORDINARIO, MÉDICOS RESIDENTES E IMSS BIENESTAR
ZONA B	MICHOACAN	53	55	27101-0076	210	003	0028	01	01	FAJA. TALLA: ESPECIAL. COLOR: NEGRO. CEDULA 55.	ES	PZA	1	PZA	27	-	-	27
ZONA B	MICHOACAN	53	55	27101-0076	210	003	0036	01	01	FAJA. TALLA: EXTRAGRANDE. COLOR: NEGRO. CEDULA 55.	X	PZA	1	PZA	52	-	-	52
ZONA B	MICHOACAN	53	55	27101-0076	210	003	0044	01	01	FAJA. TALLA: GRANDE. COLOR: NEGRO. CEDULA 55.	G	PZA	1	PZA	248	-	-	248
ZONA B	MICHOACAN	53	55	27101-0076	210	003	0051	01	01	FAJA. TALLA: MEDIANA. COLOR: NEGRO. CEDULA 55.	M	PZA	1	PZA	300	-	-	300
ZONA B	MICHOACAN	53	55	27101-0076	210	003	0069	01	01	FAJA. TALLA: PLUS. COLOR: NEGRO. CEDULA 55.	PL	PZA	1	PZA	13	-	-	13
ZONA B	NAYARIT	53	55	27101-0076	210	003	0010	01	01	FAJA. TALLA: CHICA. COLOR: NEGRO. CEDULA 55.	CH	PZA	1	PZA	74	-	-	74
ZONA B	NAYARIT	53	55	27101-0076	210	003	0028	01	01	FAJA. TALLA: ESPECIAL. COLOR: NEGRO. CEDULA 55.	ES	PZA	1	PZA	15	-	-	15
ZONA B	NAYARIT	53	55	27101-0076	210	003	0036	01	01	FAJA. TALLA: EXTRAGRANDE. COLOR. NEGRO. CEDULA 55.	X	PZA	1	PZA	47	-	-	47
ZONA B	NAYARIT	53	55	27101-0076	210	003	0044	01	01	FAJA. TALLA: GRANDE. COLOR. NEGRO. CEDULA 55	G	PZA	1	PZA	176	-	-	176
ZONA B	NAYARIT	53	55	27101-0076	210	003	0051	01	01	FAJA. TALLA: MEDIANA. COLOR: NEGRO. CEDULA 55.	M	PZA	1	PZA	194	-	-	194
ZONA B	NAYARIT	53	55	27101-0076	210	003	0069	01	01	FAJA. TALLA: PLUS. COLOR: NEGRO. CEDULA 55.	PL	PZA	1	PZA	2	-	-	2
ZONA B	NUEVO LEON	53	55	27101-0076	210	003	0010	01	01	FAJA. TALLA. CHICA. COLOR: NEGRO. CEDULA 55	CH	PZA	1	PZA	383	-	-	383
ZONA B	NUEVO LEON	53	55	27101-0076	210	003	0028	01	01	FAJA. TALLA: ESPECIAL. COLOR: NEGRO. CEDULA 55.	ES	PZA	1	PZA	340	-	-	340
ZONA B	NUEVO LEON	53	55	27101-0076	210	003	0036	01	01	FAJA. TALLA. EXTRAGRANDE. COLOR: NEGRO. CEDULA 55.	X	PZA	1	PZA	379	-	-	379
ZONA B	NUEVO LEON	53	55	27101-0076	210	003	0044	01	01	FAJA. TALLA: GRANDE COLOR NEGRO CEDULA 55.	G	PZA	1	PZA	585	-	-	585
ZONA B	NUEVO LEON	53	55	27101-0076	210	003	0051	01	01	FAJA. TALLA: MEDIANA. COLOR: NEGRO. CEDULA 55.	M	PZA	1	PZA	574	-	-	574
ZONA B	NUEVO LEON	53	55	27101-0076	210	003	0069	01	01	FAJA. TALLA: PLUS. COLOR: NEGRO. CEDULA 55	PL	PZA	1	PZA	18	-	-	18
ZONA B	OAXACA	53	55	27101-0076	210	003	0010	01	01	FAJA. TALLA: CHICA. COLOR: NEGRO. CEDULA 55.	CH	PZA	1	PZA	64	-	-	64
ZONA B	OAXACA	53	55	27101-0076	210	003	0028	01	01	FAJA. TALLA. ESPECIAL. COLOR: NEGRO. CEDULA 55.	ES	PZA	1	PZA	5	-	-	5
ZONA B	OAXACA	53	55	27101-0076	210	003	0036	01	01	FAJA. TALLA. EXTRAGRANDE. COLOR. NEGRO. CEDULA 55	X	PZA	1	PZA	14	-	-	14
ZONA B	OAXACA	53	55	27101-0076	210	003	0044	01	01	FAJA. TALLA. GRANDE. COLOR: NEGRO. CEDULA 55.	G	PZA	1	PZA	105	-	2	107

ANEXO 5. CUADRO DE DISTRIBUCIÓN

eas Requirentes: Órganos de Operación Administrativa Desconcentrada de Aguascalientes, Baja California, Baja California Sur, Campeche, Chiapas, Chihuahua, CDMX Norte, CDMX Sur, Coahuila, Colima, Durango, Guanajuato, Guerrero, Hidalgo, Edo. xico Oriente, Edo. México Poniente, Jalisco, Michoacán, Morelos, Nayarit, Nuevo León, Oaxaca, Puebla, Querétaro, Quintana Roo, San Luis Potosí, Sinaloa, Sonora, Tabasco, Tamaulipas, Tlaxcala, Veracruz Norte, Veracruz Sur, Yucatán, Zacatecas y Áreas de Nivel Central.

ONA	OOAD	PARTIDA	CÉDULA	CLAVE CUCOP +	GPO	GEN	ESP	DIF	VAR	DESCRIPCIÓN- SISTEMA DE ABASTO INSTITUCIONAL (SAI)	TALLA	UNIDAD	CANT.	TIPO	ÚNICA ENTREGA RÉGIMEN ORDINARIO	ÚNICA ENTREGA MÉDICOS RESIDENTES	ÚNICA ENTREGA RÉGIMEN IMSS BIENESTAR	TOTAL POR CLAVE Y DESTINO RÉGIMEN ORDINARIO, MÉDICOS RESIDENTES E IMSS BIENESTAR
		53	55	27101-0076	210	003	0051	01	01	FAJA. TALLA: MEDIANA. COLOR: NEGRO. CEDULA 55.	M	PZA	1	PZA	176	-	-	176
ONA B	OAXACA	53	55	27101-0076	210	003	0069	01	01	FAJA. TALLA: PLUS. COLOR: NEGRO. CEDULA 55.	PL	PZA	1	PZA	2	-	-	2
ONA B	OAXACA	53	55	27101-0076	210	003	0010	01	01	FAJA. TALLA: CHICA. COLOR: NEGRO. CEDULA 55.	CH	PZA	1	PZA	63	-	-	63
ONA B	QUINTANA ROO	53	55	27101-0076	210	003	0028	01	01	FAJA. TALLA: ESPECIAL. COLOR: NEGRO. CEDULA 55.	ES	PZA	1	PZA	24	-	-	24
ONA B	QUINTANA ROO	53	55	27101-0076	210	003	0036	01	01	FAJA. TALLA: EXTRAGRANDE. COLOR: NEGRO. CEDULA 55.	X	PZA	1	PZA	74	-	-	74
ONA B	QUINTANA ROO	53	55	27101-0076	210	003	0044	01	01	FAJA. TALLA: GRANDE. COLOR: NEGRO. CEDULA 55.	G	PZA	1	PZA	161	-	-	161
ONA B	QUINTANA ROO	53	55	27101-0076	210	003	0051	01	01	FAJA. TALLA: MEDIANA. COLOR: NEGRO. CEDULA 55.	M	PZA	1	PZA	120	-	-	120
ONA B	QUINTANA ROO	53	55	27101-0076	210	003	0010	01	01	FAJA. TALLA: CHICA. COLOR: NEGRO. CEDULA 55.	CH	PZA	1	PZA	135	-	-	135
ONA B	SINALOA	53	55	27101-0076	210	003	0028	01	01	FAJA. TALLA: ESPECIAL. COLOR: NEGRO. CEDULA 55.	ES	PZA	1	PZA	40	-	-	40
ONA B	SINALOA	53	55	27101-0076	210	003	0036	01	01	FAJA. TALLA: EXTRAGRANDE. COLOR: NEGRO. CEDULA 55.	X	PZA	1	PZA	67	-	-	67
ONA B	SINALOA	53	55	27101-0076	210	003	0044	01	01	FAJA. TALLA: GRANDE. COLOR: NEGRO. CEDULA 55.	G	PZA	1	PZA	279	-	-	279
ONA B	SINALOA	53	55	27101-0076	210	003	0051	01	01	FAJA. TALLA: MEDIANA. COLOR: NEGRO. CEDULA 55.	M	PZA	1	PZA	293	-	-	293
ONA B	SINALOA	53	55	27101-0076	210	003	0069	01	01	FAJA. TALLA: PLUS. COLOR: NEGRO. CEDULA 55.	PL	PZA	1	PZA	9	-	-	9
ONA B	SINALOA	53	55	27101-0076	210	003	0010	01	01	FAJA. TALLA: CHICA. COLOR: NEGRO. CEDULA 55.	CH	PZA	1	PZA	173	-	-	173
ONA B	SONORA	53	55	27101-0076	210	003	0028	01	01	FAJA. TALLA: ESPECIAL. COLOR: NEGRO. CEDULA 55.	ES	PZA	1	PZA	72	-	-	72
ONA B	SONORA	53	55	27101-0076	210	003	0036	01	01	FAJA. TALLA: EXTRAGRANDE. COLOR: NEGRO. CEDULA 55.	X	PZA	1	PZA	135	-	-	135
ONA B	SONORA	53	55	27101-0076	210	003	0044	01	01	FAJA. TALLA: GRANDE. COLOR: NEGRO. CEDULA 55.	G	PZA	1	PZA	487	-	-	487
ONA B	SONORA	53	55	27101-0076	210	003	0051	01	01	FAJA. TALLA: MEDIANA. COLOR: NEGRO. CEDULA 55.	M	PZA	1	PZA	446	-	-	446
ONA B	SONORA	53	55	27101-0076	210	003	0069	01	01	FAJA. TALLA: PLUS. COLOR: NEGRO. CEDULA 55.	PL	PZA	1	PZA	20	-	-	20
ONA B	SONORA	53	55	27101-0076	210	003	0010	01	01	FAJA. TALLA: CHICA. COLOR: NEGRO. CEDULA 55.	CH	PZA	1	PZA	35	-	-	35
ONA B	TABASCO	53	55	27101-0076	210	003	0028	01	01	FAJA. TALLA: ESPECIAL. COLOR: NEGRO. CEDULA 55.	ES	PZA	1	PZA	13	-	-	13

ANEXOS
DIVISIÓN DE CONTRATOS

ANEXO 5. CUADRO DE DISTRIBUCIÓN

Areas Requirentes: Órganos de Operación Administrativa Desconcentrada de Aguascalientes, Baja California, Baja California Sur, Campeche, Chiapas, Chihuahua, CDMX Norte, CDMX Sur, Coahuila, Colima, Durango, Guanajuato, Guerrero, Hidalgo, Edo México Oriente, Edo. México Poniente, Jalisco, Michoacán, Morelos, Nayarit, Nuevo León, Oaxaca, Puebla, Querétaro, Quintana Roo, San Luis Potosí, Sinaloa, Sonora, Tabasco, Tamaulipas, Tlaxcala, Veracruz Norte, Veracruz Sur, Yucatán, Zacatecas y Área de Nivel Central.

ZONA	OOAD	PARTIDA	CÉDULA	CLAVE CUCOP +	GPO	GEN	ESP	DIF	VAR	DESCRIPCIÓN- SISTEMA DE ABASTO INSTITUCIONAL (SAI)	TALLA	UNIDAD	CANT.	TIPO	ÚNICA ENTREGA RÉGIMEN ORDINARIO	ÚNICA ENTREGA MÉDICOS RESIDENTES	ÚNICA ENTREGA RÉGIMEN IMSS BIENESTAR	TOTAL POR CLAVE Y DESTINO RÉGIMEN ORDINARIO, MÉDICOS RESIDENTES E IMSS BIENESTAR
ZONA B	TABASCO	53	55	27101-0076	210	003	0036	01	01	FAJA. TALLA: EXTRAGRANDE. COLOR: NEGRO. CEDULA 55.	X	PZA	1	PZA	30	-	-	30
ZONA B	TABASCO	53	55	27101-0076	210	003	0044	01	01	FAJA. TALLA: GRANDE. COLOR: NEGRO. CEDULA 55.	G	PZA	1	PZA	100	-	-	100
ZONA B	TABASCO	53	55	27101-0076	210	003	0051	01	01	FAJA. TALLA: MEDIANA. COLOR: NEGRO. CEDULA 55	M	PZA	1	PZA	93	-	-	93
ZONA B	TABASCO	53	55	27101-0076	210	003	0069	01	01	FAJA. TALLA: PLUS. COLOR: NEGRO. CEDULA 55.	PL	PZA	1	PZA	4	-	-	4
ZONA B	TAMAULIPAS	53	55	27101-0076	210	003	0010	01	01	FAJA. TALLA: CHICA. COLOR: NEGRO. CEDULA 55.	CH	PZA	1	PZA	205	-	-	205
ZONA B	TAMAULIPAS	53	55	27101-0076	210	003	0028	01	01	FAJA. TALLA: ESPECIAL. COLOR: NEGRO. CEDULA 55.	ES	PZA	1	PZA	42	-	-	42
ZONA B	TAMAULIPAS	53	55	27101-0076	210	003	0036	01	01	FAJA. TALLA: EXTRAGRANDE. COLOR: NEGRO. CEDULA 55.	X	PZA	1	PZA	69	-	-	69
ZONA B	TAMAULIPAS	53	55	27101-0076	210	003	0044	01	01	FAJA. TALLA: GRANDE. COLOR: NEGRO. CEDULA 55.	G	PZA	1	PZA	353	-	-	353
ZONA B	TAMAULIPAS	53	55	27101-0076	210	003	0051	01	01	FAJA. TALLA: MEDIANA COLOR: NEGRO. CEDULA 55.	M	PZA	1	PZA	378	-	-	378
ZONA B	TAMAULIPAS	53	55	27101-0076	210	003	0069	01	01	FAJA. TALLA: PLUS. COLOR: NEGRO. CEDULA 55.	PL	PZA	1	PZA	12	-	-	12
ZONA B	VERACRUZ NORTE	53	55	27101-0076	210	003	0010	01	01	FAJA. TALLA: CHICA. COLOR: NEGRO. CEDULA 55.	CH	PZA	1	PZA	145	-	-	145
ZONA B	VERACRUZ NORTE	53	55	27101-0076	210	003	0028	01	01	FAJA. TALLA: ESPECIAL. COLOR: NEGRO. CEDULA 55.	ES	PZA	1	PZA	28	-	-	28
ZONA B	VERACRUZ NORTE	53	55	27101-0076	210	003	0036	01	01	FAJA. TALLA: EXTRAGRANDE. COLOR: NEGRO. CEDULA 55.	X	PZA	1	PZA	96	-	-	96
ZONA B	VERACRUZ NORTE	53	55	27101-0076	210	003	0044	01	01	FAJA. TALLA: GRANDE. COLOR: NEGRO. CEDULA 55.	G	PZA	1	PZA	319	-	-	319
ZONA B	VERACRUZ NORTE	53	55	27101-0076	210	003	0051	01	01	FAJA. TALLA: MEDIANA COLOR: NEGRO. CEDULA 55	M	PZA	1	PZA	398	-	-	398
ZONA B	VERACRUZ NORTE	53	55	27101-0076	210	003	0069	01	01	FAJA. TALLA: PLUS. COLOR: NEGRO. CEDULA 55.	PL	PZA	1	PZA	4	-	-	4
ZONA B	VERACRUZ SUR	53	55	27101-0076	210	003	0010	01	01	FAJA. TALLA: CHICA. COLOR: NEGRO. CEDULA 55.	CH	PZA	1	PZA	69	-	-	69
ZONA B	VERACRUZ SUR	53	55	27101-0076	210	003	0028	01	01	FAJA. TALLA: ESPECIAL. COLOR: NEGRO. CEDULA 55.	ES	PZA	1	PZA	31	-	-	31
ZONA B	VERACRUZ SUR	53	55	27101-0076	210	003	0036	01	01	FAJA. TALLA: EXTRAGRANDE. COLOR: NEGRO. CEDULA 55.	X	PZA	1	PZA	71	-	-	71
ZONA B	VERACRUZ SUR	53	55	27101-0076	210	003	0044	01	01	FAJA. TALLA: GRANDE. COLOR: NEGRO. CEDULA 55.	G	PZA	1	PZA	281	-	-	281
ZONA B	VERACRUZ SUR	53	55	27101-0076	210	003	0051	01	01	FAJA. TALLA: MEDIANA COLOR: NEGRO. CEDULA 55.	M	PZA	1	PZA	262	-	-	262

ANEXO 5. CUADRO DE DISTRIBUCIÓN

eas Requirentes: Órganos de Operación Administrativa Desconcentrada de Aguascalientes, Baja California, Baja California Sur, Campeche, Chiapas, Chihuahua, CDMX Norte, CDMX Sur, Coahuila, Colima, Durango, Guanajuato, Guerrero, Hidalgo, Edo. xico Oriente, Edo. México Poniente, Jalisco, Michoacán, Morelos, Nayarit, Nuevo León, Oaxaca, Puebla, Querétaro, Quintana Roo, San Luis Potosí, Sinaloa, Sonora, Tabasco, Tamaulipas, Tlaxcala, Veracruz Norte, Veracruz Sur, Yucatán, Zacatecas y Áreas de Nivel Central.

ONA	OOAD	PARTIDA	CÉDULA	CLAVE CUCOP +	GPO	GEN	ESP	DIF	VAR	DESCRIPCIÓN- SISTEMA DE ABASTO INSTITUCIONAL (SAI)	TALLA	UNIDAD	CANT.	TIPO	ÚNICA ENTREGA RÉGIMEN ORDINARIO	ÚNICA ENTREGA MÉDICOS RESIDENTES	ÚNICA ENTREGA RÉGIMEN IMSS BIENESTAR	TOTAL POR CLAVE Y DESTINO RÉGIMEN ORDINARIO, MÉDICOS RESIDENTES E IMSS BIENESTAR
NA B	VERACRUZ SUR	53	55	27101-0076	210	003	0069	01	01	FAJA. TALLA: PLUS. COLOR: NEGRO. CEDULA 55.	PL	PZA	1	PZA	2	-	-	2
NA B.	YUCATAN	53	55	27101-0076	210	003	0010	01	01	FAJA. TALLA: CHICA. COLOR: NEGRO. CEDULA 55.	CH	PZA	1	PZA	100	-	-	100
NA B.	YUCATAN	53	55	27101-0076	210	003	0028	01	01	FAJA. TALLA: ESPECIAL. COLOR: NEGRO. CEDULA 55.	ES	PZA	1	PZA	16	-	-	16
NA B	YUCATAN	53	55	27101-0076	210	003	0036	01	01	FAJA. TALLA: EXTRAGRANDE. COLOR: NEGRO. CEDULA 55.	X	PZA	1	PZA	54	-	-	54
NA B	YUCATAN	53	55	27101-0076	210	003	0044	01	01	FAJA. TALLA: GRANDE. COLOR: NEGRO. CEDULA 55.	G	PZA	1	PZA	202	-	-	202
NA B.	YUCATAN	53	55	27101-0076	210	003	0051	01	01	FAJA. TALLA: MEDIANA COLOR: NEGRO. CEDULA 55.	M	PZA	1	PZA	267	-	-	267
NA B	YUCATAN	53	55	27101-0076	210	003	0069	01	01	FAJA. TALLA: PLUS. COLOR: NEGRO. CEDULA 55.	PL	PZA	1	PZA	4	-	-	4
NA A	AGUASCALIENTES	54	56	27101-0080	210	004	0134	00	01	FILIPINA PARA CABALLERO. TALLA: CHICA. COLOR AZUL. CEDULA 56.	CH	PZA	1	PZA	30	-	-	30
NA A	AGUASCALIENTES	54	56	27101-0080	210	004	0159	00	01	FILIPINA PARA CABALLERO. TALLA: ESPECIAL. COLOR AZUL. CEDULA 56.	ES	PZA	1	PZA	60	-	-	60
NA A	AGUASCALIENTES	54	56	27101-0080	210	004	0175	00	01	FILIPINA PARA CABALLERO. TALLA: EXTRAGRANDE. COLOR AZUL. CEDULA 56.	X	PZA	1	PZA	111	-	-	111
NA A	AGUASCALIENTES	54	56	27101-0080	210	004	0191	00	01	FILIPINA PARA CABALLERO. TALLA: GRANDE. COLOR AZUL. CEDULA 56.	G	PZA	1	PZA	318	-	-	318
NA A	AGUASCALIENTES	54	56	27101-0080	210	004	0217	00	01	FILIPINA PARA CABALLERO. TALLA: MEDIANA. COLOR AZUL. CEDULA 56.	M	PZA	1	PZA	165	-	-	165
NA A	AGUASCALIENTES	54	56	27101-0080	210	004	0233	00	01	FILIPINA PARA CABALLERO. TALLA: PLUS. COLOR AZUL. CEDULA 56.	PL	PZA	1	PZA	15	-	-	15
NA A	CDMX NORTE	54	56	27101-0080	210	004	0134	00	01	FILIPINA PARA CABALLERO. TALLA: CHICA. COLOR AZUL. CEDULA 56.	CH	PZA	1	PZA	270	-	-	270
NA A	CDMX NORTE	54	56	27101-0080	210	004	0159	00	01	FILIPINA PARA CABALLERO. TALLA: ESPECIAL. COLOR AZUL. CEDULA 56.	ES	PZA	1	PZA	213	-	-	213
NA A	CDMX NORTE	54	56	27101-0080	210	004	0175	00	01	FILIPINA PARA CABALLERO. TALLA: EXTRAGRANDE. COLOR AZUL. CEDULA 56.	X	PZA	1	PZA	444	-	-	444
NA A	X NORTE	54	56	27101-0080	210	004	0191	00	01	FILIPINA PARA CABALLERO. TALLA: GRANDE. COLOR AZUL. CEDULA 56.	G	PZA	1	PZA	1,638	-	-	1,638
NA A	X NORTE	54	56	27101-0080	210	004	0217	00	01	FILIPINA PARA CABALLERO. TALLA: MEDIANA. COLOR AZUL. CEDULA 56.	M	PZA	1	PZA	1,503	-	-	1,503
NA A	X NORTE	54	56	27101-0080	210	004	0233	00	01	FILIPINA PARA CABALLERO. TALLA: PLUS. COLOR AZUL. CEDULA 56.	PL	PZA	1	PZA	51	-	-	51
NA A	CDMX SUR	54	56	27101-0080	210	004	0134	00	01	FILIPINA PARA CABALLERO. TALLA: CHICA. COLOR AZUL. CEDULA 56.	CH	PZA	1	PZA	300	-	-	300
NA A	CDMX SUR	54	56	27101-0080	210	004	0159	00	01	FILIPINA PARA CABALLERO. TALLA: ESPECIAL. COLOR AZUL. CEDULA 56.	ES	PZA	1	PZA	114	-	-	114

DIVISIÓN DE CONTRATOS
ANEXOS

ANEXO 5. CUADRO DE DISTRIBUCIÓN

Areas Requirentes: Órganos de Operación Administrativa Desconcentrada de Aguascalientes, Baja California, Baja California Sur, Campeche, Chiapas, Chihuahua, CDMX Norte, CDMX Sur, Coahuila, Colima, Durango, Guanajuato, Guerrero, Hidalgo, Edo. México Oriente, Edo. México Poniente, Jalisco, Michoacán, Morelos, Nayarit, Nuevo León, Oaxaca, Puebla, Querétaro, Quintana Roo, San Luis Potosí, Sinaloa, Sonora, Tabasco, Tamaulipas, Tlaxcala, Veracruz Norte, Veracruz Sur, Yucatán, Zacatecas y Áreas de Nivel Central.

ZONA	OOAD	PARTIDA	CÉDULA	CLAVE CUCOP +	GPO	GEN	ESP	DIF	VAR	DESCRIPCIÓN- SISTEMA DE ABASTO INSTITUCIONAL (SAI)	TALLA	UNIDAD	CANT.	TIPO	ÚNICA ENTREGA RÉGIMEN ORDINARIO	ÚNICA ENTREGA MÉDICOS RESIDENTES	ÚNICA ENTREGA RÉGIMEN IMSS BIENESTAR	TOTAL POR CLAVE Y DESTINO RÉGIMEN ORDINARIO, MÉDICOS RESIDENTES E IMSS BIENESTAR
ZONA A	CDMX SUR	54	56	27101-0080	210	004	0175	00	01	FILIPINA PARA CABALLERO. TALLA: EXTRAGRANDE. COLOR AZUL. CEDULA 56.	X	PZA	1	PZA	576	-	-	576
ZONA A	CDMX SUR	54	56	27101-0080	210	004	0191	00	01	FILIPINA PARA CABALLERO. TALLA: GRANDE. COLOR AZUL. CEDULA 56.	G	PZA	1	PZA	1,755	-	-	1,755
ZONA A	CDMX SUR	54	56	27101-0080	210	004	0217	00	01	FILIPINA PARA CABALLERO. TALLA: MEDIANA. COLOR AZUL. CEDULA 56.	M	PZA	1	PZA	1,548	-	-	1,548
ZONA A	CDMX SUR	54	56	27101-0080	210	004	0233	00	01	FILIPINA PARA CABALLERO. TALLA: PLUS. COLOR AZUL. CEDULA 56.	PL	PZA	1	PZA	39	-	-	39
ZONA A	CHIHUAHUA	54	56	27101-0080	210	004	0134	00	01	FILIPINA PARA CABALLERO. TALLA: CHICA. COLOR AZUL. CEDULA 56.	CH	PZA	1	PZA	33	-	-	33
ZONA A	CHIHUAHUA	54	56	27101-0080	210	004	0159	00	01	FILIPINA PARA CABALLERO. TALLA: ESPECIAL. COLOR AZUL. CEDULA 56.	ES	PZA	1	PZA	57	-	-	57
ZONA A	CHIHUAHUA	54	56	27101-0080	210	004	0175	00	01	FILIPINA PARA CABALLERO. TALLA: EXTRAGRANDE. COLOR AZUL. CEDULA 56.	X	PZA	1	PZA	96	-	-	96
ZONA A	CHIHUAHUA	54	56	27101-0080	210	004	0191	00	01	FILIPINA PARA CABALLERO. TALLA: GRANDE. COLOR AZUL. CEDULA 56.	G	PZA	1	PZA	360	-	-	360
ZONA A	CHIHUAHUA	54	56	27101-0080	210	004	0217	00	01	FILIPINA PARA CABALLERO. TALLA: MEDIANA. COLOR AZUL. CEDULA 56.	M	PZA	1	PZA	246	-	-	246
ZONA A	CHIHUAHUA	54	56	27101-0080	210	004	0233	00	01	FILIPINA PARA CABALLERO. TALLA: PLUS. COLOR AZUL. CEDULA 56.	PL	PZA	1	PZA	15	-	-	15
ZONA A	DURANGO	54	56	27101-0080	210	004	0134	00	01	FILIPINA PARA CABALLERO. TALLA: CHICA. COLOR AZUL. CEDULA 56.	CH	PZA	1	PZA	12	-	-	12
ZONA A	DURANGO	54	56	27101-0080	210	004	0159	00	01	FILIPINA PARA CABALLERO. TALLA ESPECIAL. COLOR AZUL. CEDULA 56.	ES	PZA	1	PZA	3	-	-	3
ZONA A	DURANGO	54	56	27101-0080	210	004	0175	00	01	FILIPINA PARA CABALLERO TALLA EXTRAGRANDE. COLOR AZUL. CEDULA 56.	X	PZA	1	PZA	66	-	-	66
ZONA A	DURANGO	54	56	27101-0080	210	004	0191	00	01	FILIPINA PARA CABALLERO. TALLA: GRANDE. COLOR AZUL. CEDULA 56.	G	PZA	1	PZA	159	-	-	159
ZONA A	DURANGO	54	56	27101-0080	210	004	0217	00	01	FILIPINA PARA CABALLERO TALLA MEDIANA COLOR AZUL. CEDULA 56.	M	PZA	1	PZA	141	-	-	141
ZONA A	DURANGO	54	56	27101-0080	210	004	0233	00	01	FILIPINA PARA CABALLERO. TALLA: PLUS. COLOR AZUL. CEDULA 56.	PL	PZA	1	PZA	9	-	-	9
ZONA A	EDO DE MEX ORIENTE	54	56	27101-0080	210	004	0134	00	01	FILIPINA PARA CABALLERO TALLA CHICA. COLOR AZUL. CEDULA 56.	CH	PZA	1	PZA	96	-	-	96
ZONA A	EDO DE MEX ORIENTE	54	56	27101-0080	210	004	0159	00	01	FILIPINA PARA CABALLERO. TALLA ESPECIAL. COLOR AZUL. CEDULA 56	ES	PZA	1	PZA	69	-	-	69
ZONA A	EDO DE MEX ORIENTE	54	56	27101-0080	210	004	0175	00	01	FILIPINA PARA CABALLERO TALLA EXTRAGRANDE. COLOR AZUL. CEDULA 56.	X	PZA	1	PZA	210	-	-	210
ZONA A	EDO DE MEX ORIENTE	54	56	27101-0080	210	004	0191	00	01	FILIPINA PARA CABALLERO. TALLA. GRANDE COLOR AZUL. CEDULA 56	G	PZA	1	PZA	960	-	-	960
ZONA A	EDO DE MEX ORIENTE	54	56	27101-0080	210	004	0217	00	01	FILIPINA PARA CABALLERO. TALLA: MEDIANA. COLOR AZUL. CEDULA 56.	M	PZA	1	PZA	864	-	-	864

ANEXO 5. CUADRO DE DISTRIBUCIÓN

reas Requirentes: Órganos de Operación Administrativa Desconcentrada de Aguascalientes, Baja California, Baja California Sur, Campeche, Chiapas, Chihuahua, CDMX Norte, CDMX Sur, Coahuila, Colima, Durango, Guanajuato, Guerrero, Hidalgo, Edo. éxico Oriente, Edo. México Poniente, Jalisco, Michoacán, Morelos, Nayarit, Nuevo León, Oaxaca, Puebla, Querétaro, Quintana Roo, San Luis Potosí, Sinaloa, Sonora, Tabasco, Tamaulipas, Tlaxcala, Veracruz Norte, Veracruz Sur, Yucatán, Zacatecas y Áreas de Nivel Central.

ONA	OOAD	PARTIDA	CÉDULA	CLAVE CUCOP +	GPO	GEN	ESP	DIF	VAR	DESCRIPCIÓN- SISTEMA DE ABASTO INSTITUCIONAL (SAI)	TALLA	UNIDAD	CANT.	TIPO	ÚNICA ENTREGA RÉGIMEN ORDINARIO	ÚNICA ENTREGA MÉDICOS RESIDENTES	ÚNICA ENTREGA RÉGIMEN IMSS BIENESTAR	TOTAL POR CLAVE Y DESTINO RÉGIMEN ORDINARIO, MÉDICOS RESIDENTES E IMSS BIENESTAR
ONA A	EDO DE MEX ORIENTE	54	56	27101-0080	210	004	0233	00	01	FILIPINA PARA CABALLERO. TALLA: PLUS. COLOR AZUL. CEDULA 56.	PL	PZA	1	PZA	12	-	-	12
ONA A	EDO DE MEX PONIENTE	54	56	27101-0080	210	004	0134	00	01	FILIPINA PARA CABALLERO. TALLA: CHICA. COLOR AZUL. CEDULA 56.	CH	PZA	1	PZA	60	-	-	60
ONA A	EDO DE MEX PONIENTE	54	56	27101-0080	210	004	0159	00	01	FILIPINA PARA CABALLERO. TALLA: ESPECIAL. COLOR AZUL. CEDULA 56.	ES	PZA	1	PZA	30	-	-	30
ONA A	EDO DE MEX PONIENTE	54	56	27101-0080	210	004	0175	00	01	FILIPINA PARA CABALLERO. TALLA: EXTRAGRANDE. COLOR AZUL. CEDULA 56.	X	PZA	1	PZA	75	-	-	75
ONA A	EDO DE MEX PONIENTE	54	56	27101-0080	210	004	0191	00	01	FILIPINA PARA CABALLERO. TALLA: GRANDE. COLOR AZUL. CEDULA 56.	G	PZA	1	PZA	405	-	-	405
ONA A	EDO DE MEX PONIENTE	54	56	27101-0080	210	004	0217	00	01	FILIPINA PARA CABALLERO. TALLA: MEDIANA. COLOR AZUL. CEDULA 56.	M	PZA	1	PZA	351	-	-	351
ONA A	EDO DE MEX PONIENTE	54	56	27101-0080	210	004	0233	00	01	FILIPINA PARA CABALLERO. TALLA: PLUS. COLOR AZUL. CEDULA 56.	PL	PZA	1	PZA	24	-	-	24
ONA A	GUANAJUATO	54	56	27101-0080	210	004	0134	00	01	FILIPINA PARA CABALLERO. TALLA: CHICA. COLOR AZUL. CEDULA 56.	CH	PZA	1	PZA	63	-	-	63
ONA A	GUANAJUATO	54	56	27101-0080	210	004	0159	00	01	FILIPINA PARA CABALLERO. TALLA: ESPECIAL. COLOR AZUL. CEDULA 56.	ES	PZA	1	PZA	60	-	-	60
ONA A	GUANAJUATO	54	56	27101-0080	210	004	0175	00	01	FILIPINA PARA CABALLERO. TALLA: EXTRAGRANDE. COLOR AZUL. CEDULA 56.	X	PZA	1	PZA	165	-	-	165
ONA A	GUANAJUATO	54	56	27101-0080	210	004	0191	00	01	FILIPINA PARA CABALLERO. TALLA: GRANDE. COLOR AZUL. CEDULA 56.	G	PZA	1	PZA	534	-	-	534
ONA A	GUANAJUATO	54	56	27101-0080	210	004	0217	00	01	FILIPINA PARA CABALLERO. TALLA: MEDIANA. COLOR AZUL. CEDULA 56.	M	PZA	1	PZA	423	-	-	423
ONA A	GUANAJUATO	54	56	27101-0080	210	004	0233	00	01	FILIPINA PARA CABALLERO. TALLA: PLUS. COLOR AZUL. CEDULA 56.	PL	PZA	1	PZA	18	-	-	18
ONA A	HIDALGO	54	56	27101-0080	210	004	0134	00	01	FILIPINA PARA CABALLERO. TALLA: CHICA. COLOR AZUL. CEDULA 56.	CH	PZA	1	PZA	18	-	-	18
ONA A	HIDALGO	54	56	27101-0080	210	004	0159	00	01	FILIPINA PARA CABALLERO. TALLA: ESPECIAL. COLOR AZUL. CEDULA 56.	ES	PZA	1	PZA	3	-	-	3
ONA A	HIDALGO	54	56	27101-0080	210	004	0175	00	01	FILIPINA PARA CABALLERO. TALLA: EXTRAGRANDE. COLOR AZUL. CEDULA 56.	X	PZA	1	PZA	39	-	-	39
ONA A	HIDALGO	54	56	27101-0080	210	004	0191	00	01	FILIPINA PARA CABALLERO. TALLA: GRANDE. COLOR AZUL. CEDULA 56.	G	PZA	1	PZA	108	-	-	108
ONA A	HIDALGO	54	56	27101-0080	210	004	0217	00	01	FILIPINA PARA CABALLERO. TALLA: MEDIANA. COLOR AZUL. CEDULA 56.	M	PZA	1	PZA	159	-	-	159
ONA A	HIDALGO	54	56	27101-0080	210	004	0233	00	01	FILIPINA PARA CABALLERO. TALLA: PLUS. COLOR AZUL. CEDULA 56.	PL	PZA	1	PZA	6	-	-	6
ONA A	MORELOS	54	56	27101-0080	210	004	0134	00	01	FILIPINA PARA CABALLERO. TALLA: CHICA. COLOR AZUL. CEDULA 56.	CH	PZA	1	PZA	33	-	-	33
ONA A	MORELOS	54	56	27101-0080	210	004	0159	00	01	FILIPINA PARA CABALLERO. TALLA: ESPECIAL. COLOR AZUL. CEDULA 56.	ES	PZA	1	PZA	9	-	-	9

DIVISIÓN DE CONTRATOS
ANEXOS

ANEXO 5. CUADRO DE DISTRIBUCIÓN

Areas Requirentes: Órganos de Operacion Administrativa Desconcentrada de Aguascalientes, Baja California, Baja California Sur, Campeche, Chiapas, Chihuahua, CDMX Norte, CDMX Sur, Coahuila, Colima, Durango, Guanajuato, Guerrero, Hidalgo, Edo. México Oriente, Edo. México Poniente, Jalisco, Michoacán, Morelos, Nayarit, Nuevo León, Oaxaca, Puebla, Querétaro, Quintana Roo, San Luis Potosí, Sinaloa, Sonora, Tabasco, Tamaulipas, Tlaxcala, Veracruz Norte, Veracruz Sur, Yucatán, Zacatecas y Áreas de Nivel Central.

ZONA	OOAD	PARTIDA	CÉDULA	CLAVE CUCOP +	GPO	GEN	ESP	DIF	VAR	DESCRIPCIÓN- SISTEMA DE ABASTO INSTITUCIONAL (SAI)	TALLA	UNIDAD	CANT.	TIPO	ÚNICA ENTREGA RÉGIMEN ORDINARIO	ÚNICA ENTREGA MÉDICOS RESIDENTES	ÚNICA ENTREGA RÉGIMEN IMSS BIENESTAR	TOTAL POR CLAVE Y DESTINO RÉGIMEN ORDINARIO, MÉDICOS RESIDENTES E IMSS BIENESTAR
ZONA A	MORELOS	54	56	27101-0080	210	004	0175	00	01	FILIPINA PARA CABALLERO. TALLA: EXTRAGRANDE. COLOR AZUL. CEDULA 56.	X	PZA	1	PZA	48	-	-	48
ZONA A	MORELOS	54	56	27101-0080	210	004	0191	00	01	FILIPINA PARA CABALLERO. TALLA: GRANDE. COLOR AZUL. CEDULA 56.	G	PZA	1	PZA	270	-	-	270
ZONA A	MORELOS	54	56	27101-0080	210	004	0217	00	01	FILIPINA PARA CABALLERO. TALLA: MEDIANA. COLOR AZUL. CEDULA 56.	M	PZA	1	PZA	279	-	-	279
ZONA A	OFICINAS CENTRALES	54	56	27101-0080	210	004	0134	00	01	FILIPINA PARA CABALLERO. TALLA: CHICA. COLOR AZUL. CEDULA 56.	CH	PZA	1	PZA	49	-	-	49
ZONA A	OFICINAS CENTRALES	54	56	27101-0080	210	004	0159	00	01	FILIPINA PARA CABALLERO. TALLA: ESPECIAL. COLOR AZUL. CEDULA 56.	ES	PZA	1	PZA	53	-	-	53
ZONA A	OFICINAS CENTRALES	54	56	27101-0080	210	004	0175	00	01	FILIPINA PARA CABALLERO. TALLA: EXTRAGRANDE. COLOR AZUL. CEDULA 56.	X	PZA	1	PZA	126	-	-	126
ZONA A	OFICINAS CENTRALES	54	56	27101-0080	210	004	0191	00	01	FILIPINA PARA CABALLERO. TALLA: GRANDE. COLOR AZUL. CEDULA 56.	G	PZA	1	PZA	233	-	-	233
ZONA A	OFICINAS CENTRALES	54	56	27101-0080	210	004	0217	00	01	FILIPINA PARA CABALLERO. TALLA: MEDIANA. COLOR AZUL. CEDULA 56.	M	PZA	1	PZA	326	-	-	326
ZONA A	OFICINAS CENTRALES	54	56	27101-0080	210	004	0233	00	01	FILIPINA PARA CABALLERO. TALLA: PLUS. COLOR AZUL. CEDULA 56.	PL	PZA	1	PZA	5	-	-	5
ZONA A	PUEBLA	54	56	27101-0080	210	004	0134	00	01	FILIPINA PARA CABALLERO. TALLA: CHICA. COLOR AZUL. CEDULA 56.	CH	PZA	1	PZA	66	-	-	66
ZONA A	PUEBLA	54	56	27101-0080	210	004	0159	00	01	FILIPINA PARA CABALLERO TALLA: ESPECIAL. COLOR AZUL. CEDULA 56.	ES	PZA	1	PZA	24	-	-	24
ZONA A	PUEBLA	54	56	27101-0080	210	004	0175	00	01	FILIPINA PARA CABALLERO. TALLA: EXTRAGRANDE. COLOR AZUL. CEDULA 56.	X	PZA	1	PZA	114	-	-	114
ZONA A	PUEBLA	54	56	27101-0080	210	004	0191	00	01	FILIPINA PARA CABALLERO TALLA: GRANDE. COLOR AZUL. CEDULA 56.	G	PZA	1	PZA	498	-	-	498
ZONA A	PUEBLA	54	56	27101-0080	210	004	0217	00	01	FILIPINA PARA CABALLERO. TALLA: MEDIANA. COLOR AZUL. CEDULA 56.	M	PZA	1	PZA	495	-	-	495
ZONA A	PUEBLA	54	56	27101-0080	210	004	0233	00	01	FILIPINA PARA CABALLERO. TALLA: PLUS. COLOR AZUL. CEDULA 56.	PL	PZA	1	PZA	15	-	-	15
ZONA A	QUERETARO	54	56	27101-0080	210	004	0134	00	01	FILIPINA PARA CABALLERO. TALLA: CHICA. COLOR AZUL. CEDULA 56.	CH	PZA	1	PZA	9	-	-	9
ZONA A	QUERETARO	54	56	27101-0080	210	004	0175	00	01	FILIPINA PARA CABALLERO. TALLA: EXTRAGRANDE. COLOR AZUL. CEDULA 56.	X	PZA	1	PZA	36	-	-	36
ZONA A	QUERETARO	54	56	27101-0080	210	004	0191	00	01	FILIPINA PARA CABALLERO. TALLA: GRANDE COLOR AZUL. CEDULA 56.	G	PZA	1	PZA	294	-	-	294
ZONA A	QUERETARO	54	56	27101-0080	210	004	0217	00	01	FILIPINA PARA CABALLERO. TALLA MEDIANA. COLOR AZUL. CEDULA 56.	M	PZA	1	PZA	300	-	-	300
ZONA A	QUERETARO	54	56	27101-0080	210	004	0233	00	01	FILIPINA PARA CABALLERO TALLA PLUS. COLOR AZUL. CEDULA 56.	PL	PZA	1	PZA	18	-	-	18
ZONA A	SAN LUIS POTOSI	54	56	27101-0080	210	004	0134	00	01	FILIPINA PARA CABALLERO TALLA CHICA. COLOR AZUL. CEDULA 56.	CH	PZA	1	PZA	18	-	-	18

ANEXO 5. CUADRO DE DISTRIBUCIÓN

eas Requirentes: Órganos de Operación Administrativa Desconcentrada de Aguascalientes, Baja California, Baja California Sur, Campeche, Chiapas, Chihuahua, CDMX Norte, CDMX Sur, Coahuila, Colima, Durango, Guanajuato, Guerrero, Hidalgo, Edo. xico Oriente, Edo. México Poniente, Jalisco, Michoacán, Morelos, Nayarit, Nuevo León, Oaxaca, Puebla, Querétaro, Quintana Roo, San Luis Potosí, Sinaloa, Sonora, Tabasco, Tamaulipas, Tlaxcala, Veracruz Norte, Veracruz Sur, Yucatán, Zacatecas y Áreas de Nivel Central.

ONA	OOAD	PARTIDA	CÉDULA	CLAVE CUCOP +	GPO	GEN	ESP	DIF	VAR	DESCRIPCIÓN- SISTEMA DE ABASTO INSTITUCIONAL (SAI)	TALLA	UNIDAD	CANT.	TIPO	ÚNICA ENTREGA RÉGIMEN ORDINARIO	ÚNICA ENTREGA MÉDICOS RESIDENTES	ÚNICA ENTREGA RÉGIMEN IMSS BIENESTAR	TOTAL POR CLAVE Y DESTINO RÉGIMEN ORDINARIO, MÉDICOS RESIDENTES E IMSS BIENESTAR
ONA A	SAN LUIS POTOSI	54	56	27101-0080	210	004	0159	00	01	FILIPINA PARA CABALLERO. TALLA: ESPECIAL. COLOR AZUL. CEDULA 56.	ES	PZA	1	PZA	18	-	-	18
ONA A	SAN LUIS POTOSI	54	56	27101-0080	210	004	0175	00	01	FILIPINA PARA CABALLERO. TALLA: EXTRAGRANDE. COLOR AZUL. CEDULA 56.	X	PZA	1	PZA	48	-	-	48
ONA A	SAN LUIS POTOSI	54	56	27101-0080	210	004	0191	00	01	FILIPINA PARA CABALLERO. TALLA: GRANDE. COLOR AZUL. CEDULA 56.	G	PZA	1	PZA	180	-	-	180
ONA A	SAN LUIS POTOSI	54	56	27101-0080	210	004	0217	00	01	FILIPINA PARA CABALLERO. TALLA: MEDIANA. COLOR AZUL. CEDULA 56.	M	PZA	1	PZA	147	-	-	147
ONA A	SAN LUIS POTOSI	54	56	27101-0080	210	004	0233	00	01	FILIPINA PARA CABALLERO. TALLA: PLUS. COLOR AZUL. CEDULA 56.	PL	PZA	1	PZA	9	-	-	9
ONA A	SAN LUIS POTOSI	54	56	27101-0080	210	004	0134	00	01	FILIPINA PARA CABALLERO. TALLA: CHICA. COLOR AZUL. CEDULA 56.	CH	PZA	1	PZA	9	-	-	9
ONA A	TLAXCALA	54	56	27101-0080	210	004	0159	00	01	FILIPINA PARA CABALLERO. TALLA: ESPECIAL. COLOR AZUL. CEDULA 56.	ES	PZA	1	PZA	3	-	-	3
ONA A	TLAXCALA	54	56	27101-0080	210	004	0175	00	01	FILIPINA PARA CABALLERO. TALLA: EXTRAGRANDE. COLOR AZUL. CEDULA 56.	X	PZA	1	PZA	24	-	-	24
ONA A	TLAXCALA	54	56	27101-0080	210	004	0191	00	01	FILIPINA PARA CABALLERO. TALLA: GRANDE. COLOR AZUL. CEDULA 56.	G	PZA	1	PZA	135	-	-	135
ONA A	TLAXCALA	54	56	27101-0080	210	004	0217	00	01	FILIPINA PARA CABALLERO. TALLA: MEDIANA. COLOR AZUL. CEDULA 56.	M	PZA	1	PZA	150	-	-	150
ONA A	TLAXCALA	54	56	27101-0080	210	004	0134	00	01	FILIPINA PARA CABALLERO. TALLA: CHICA. COLOR AZUL. CEDULA 56.	CH	PZA	1	PZA	3	-	-	3
ONA A	ZACATECAS	54	56	27101-0080	210	004	0159	00	01	FILIPINA PARA CABALLERO. TALLA: ESPECIAL. COLOR AZUL. CEDULA 56.	ES	PZA	1	PZA	9	-	-	9
ONA A	ZACATECAS	54	56	27101-0080	210	004	0175	00	01	FILIPINA PARA CABALLERO. TALLA: EXTRAGRANDE. COLOR AZUL. CEDULA 56.	X	PZA	1	PZA	21	-	-	21
ONA A	ZACATECAS	54	56	27101-0080	210	004	0191	00	01	FILIPINA PARA CABALLERO. TALLA: GRANDE. COLOR AZUL. CEDULA 56.	G	PZA	1	PZA	66	-	-	66
ONA A	ZACATECAS	54	56	27101-0080	210	004	0217	00	01	FILIPINA PARA CABALLERO. TALLA: MEDIANA. COLOR AZUL. CEDULA 56.	M	PZA	1	PZA	42	-	-	42
ONA A	ZACATECAS	54	56	27101-0080	210	004	0134	00	01	FILIPINA PARA CABALLERO. TALLA: CHICA. COLOR AZUL. CEDULA 56.	CH	PZA	1	PZA	48	-	-	48
ONA B	BAJA CALIFORNIA	54	56	27101-0080	210	004	0159	00	01	FILIPINA PARA CABALLERO. TALLA: ESPECIAL. COLOR AZUL. CEDULA 56.	ES	PZA	1	PZA	114	-	-	114
ONA B	BAJA CALIFORNIA	54	56	27101-0080	210	004	0175	00	01	FILIPINA PARA CABALLERO. TALLA: EXTRAGRANDE. COLOR AZUL. CEDULA 56.	X	PZA	1	PZA	87	-	-	87
ONA B	BAJA CALIFORNIA	54	56	27101-0080	210	004	0191	00	01	FILIPINA PARA CABALLERO. TALLA: GRANDE. COLOR AZUL. CEDULA 56.	G	PZA	1	PZA	459	-	-	459
ONA B	BAJA CALIFORNIA	54	56	27101-0080	210	004	0217	00	01	FILIPINA PARA CABALLERO. TALLA: MEDIANA. COLOR AZUL. CEDULA 56.	M	PZA	1	PZA	306	-	-	306
ONA B	BAJA CALIFORNIA	54	56	27101-0080	210	004	0233	00	01	FILIPINA PARA CABALLERO. TALLA: PLUS. COLOR AZUL. CEDULA 56.	PL	PZA	1	PZA	18	-	-	18

DIVISIÓN DE CONTRATOS
ANEXOS

ANEXO 5. CUADRO DE DISTRIBUCIÓN

Areas Requirentes: Órganos de Operación Administrativa Desconcentrada de Aguáscalientes, Baja California, Baja California Sur, Campeche, Chiapas, Chihuahua, CDMX Norte, CDMX Sur, Coahuila, Colima, Durango, Guanajuato, Guerrero, Hidalgo, Ec México Oriente, Edo. México Poniente, Jalisco, Michoacán, Morelos, Nayarit, Nuevo León, Oaxaca, Puebla, Querétaro, Quintana Roo, San Luis Potosí, Sinaloa, Sonora, Tabasco, Tamaulipas, Tlaxcala, Veracruz Norte, Veracruz Sur, Yucatán, Zacatecas y Are de Nivel Central.

ZONA	OOAD	PARTIDA	CÉDULA	CLAVE CUCOP +	GPO	GEN	ESP	DIF	VAR	DESCRIPCIÓN- SISTEMA DE ABASTO INSTITUCIONAL (SAI)	TALLA	UNIDAD	CANT.	TIPO	ÚNICA ENTREGA RÉGIMEN ORDINARIO	ÚNICA ENTREGA MÉDICOS RESIDENTES	ÚNICA ENTREGA RÉGIMEN IMSS BIENESTAR	TOTAL POR CLAVE Y DESTINO RÉGIMEN ORDINARIO, MÉDICOS RESIDENTES E IMSS BIENESTA
ZONA B	BAJA CALIFORNIA SUR	54	56	27101-0080	210	004	0134	00	01	FILIPINA PARA CABALLERO. TALLA: CHICA COLOR AZUL. CEDULA 56	CH	PZA	1	PZA	9	-	-	9
ZONA B	BAJA CALIFORNIA SUR	54	56	27101-0080	210	004	0159	00	01	FILIPINA PARA CABALLERO. TALLA: ESPECIAL. COLOR AZUL. CEDULA 56	ES	PZA	1	PZA	18	-	-	18
ZONA B	BAJA CALIFORNIA SUR	54	56	27101-0080	210	004	0175	00	01	FILIPINA PARA CABALLERO. TALLA: EXTRAGRANDE. COLOR AZUL. CEDULA 56.	X	PZA	1	PZA	33	-	-	33
ZONA B	BAJA CALIFORNIA SUR	54	56	27101-0080	210	004	0191	00	01	FILIPINA PARA CABALLERO. TALLA: GRANDE. COLOR AZUL. CEDULA 56.	G	PZA	1	PZA	231	-	-	231
ZONA B	BAJA CALIFORNIA SUR	54	56	27101-0080	210	004	0217	00	01	FILIPINA PARA CABALLERO TALLA: MEDIANA COLOR AZUL. CEDULA 56.	M	PZA	1	PZA	147	-	-	147
ZONA B	BAJA CALIFORNIA SUR	54	56	27101-0080	210	004	0233	00	01	FILIPINA PARA CABALLERO. TALLA: PLUS. COLOR AZUL. CEDULA 56.	PL	PZA	1	PZA	24	-	-	24
ZONA B	CAMPECHE	54	56	27101-0080	210	004	0134	00	01	FILIPINA PARA CABALLERO. TALLA: CHICA COLOR AZUL. CEDULA 56.	CH	PZA	1	PZA	3	-	-	3
ZONA B	CAMPECHE	54	56	27101-0080	210	004	0159	00	01	FILIPINA PARA CABALLERO. TALLA: ESPECIAL. COLOR AZUL. CEDULA 56.	ES	PZA	1	PZA	3	-	-	3
ZONA B	CAMPECHE	54	56	27101-0080	210	004	0175	00	01	FILIPINA PARA CABALLERO. TALLA: EXTRAGRANDE. COLOR AZUL. CEDULA 56.	X	PZA	1	PZA	6	-	-	6
ZONA B	CAMPECHE	54	56	27101-0080	210	004	0191	00	01	FILIPINA PARA CABALLERO. TALLA: GRANDE. COLOR AZUL. CEDULA 56.	G	PZA	1	PZA	57	-	-	57
ZONA B	CAMPECHE	54	56	27101-0080	210	004	0217	00	01	FILIPINA PARA CABALLERO. TALLA: MEDIANA. COLOR AZUL. CEDULA 56	M	PZA	1	PZA	78	-	-	78
ZONA B	CAMPECHE	54	56	27101-0080	210	004	0233	00	01	FILIPINA PARA CABALLERO. TALLA: PLUS. COLOR AZUL. CEDULA 56.	PL	PZA	1	PZA	6	-	-	6
ZONA B	CHIAPAS	54	56	27101-0080	210	004	0134	00	01	FILIPINA PARA CABALLERO. TALLA: CHICA. COLOR AZUL. CEDULA 56.	CH	PZA	1	PZA	9	-	-	9
ZONA B	CHIAPAS	54	56	27101-0080	210	004	0159	00	01	FILIPINA PARA CABALLERO. TALLA: ESPECIAL. COLOR AZUL. CEDULA 56.	ES	PZA	1	PZA	6	-	-	6
ZONA B	CHIAPAS	54	56	27101-0080	210	004	0175	00	01	FILIPINA PARA CABALLERO. TALLA: EXTRAGRANDE. COLOR AZUL. CEDULA 56.	X	PZA	1	PZA	9	-	-	9
ZONA B	CHIAPAS	54	56	27101-0080	210	004	0191	00	01	FILIPINA PARA CABALLERO. TALLA: GRANDE. COLOR AZUL. CEDULA 56.	G	PZA	1	PZA	42	-	-	42
ZONA B	CHIAPAS	54	56	27101-0080	210	004	0217	00	01	FILIPINA PARA CABALLERO TALLA MEDIANA COLOR AZUL. CEDULA 56	M	PZA	1	PZA	60	-	-	60
ZONA B	COAHUILA	54	56	27101-0080	210	004	0134	00	01	FILIPINA PARA CABALLERO TALLA: CHICA COLOR AZUL. CEDULA 56	CH	PZA	1	PZA	36	-	-	36
ZONA B	COAHUILA	54	56	27101-0080	210	004	0159	00	01	FILIPINA PARA CABALLERO TALLA: ESPECIAL. COLOR AZUL. CEDULA 56	ES	PZA	1	PZA	132	-	-	132
ZONA B	COAHUILA	54	56	27101-0080	210	004	0175	00	01	FILIPINA PARA CABALLERO. TALLA: EXTRAGRANDE. COLOR AZUL. CEDULA 56	X	PZA	1	PZA	192	-	-	192
ZONA B	COAHUILA	54	56	27101-0080	210	004	0191	00	01	FILIPINA PARA CABALLERO. TALLA GRANDE COLOR AZUL. CEDULA 56	G	PZA	1	PZA	582	-	-	582

ANEXO 5. CUADRO DE DISTRIBUCIÓN

eas Requirentes: Órganos de Operación Administrativa Desconcentrada de Aguascalientes, Baja California, Baja California Sur, Campeche, Chiapas, Chihuahua, CDMX Norte, CDMX Sur, Coahuila, Colima, Durango, Guanajuato, Guerrero, Hidalgo, Edo. xico Oriente, Edo. México Poniente, Jalisco, Michoacán, Morelos, Nayarit, Nuevo León, Oaxaca, Puebla, Querétaro, Quintana Roo, San Luis Potosí, Sinaloa, Sonora, Tabasco, Tamaulipas, Tlaxcala, Veracruz Norte, Veracruz Sur, Yucatán, Zacatecas y Áreas de Nivel Central.

ONA	OOAD	PARTIDA	CÉDULA	CLAVE CUCOP +	GPO	GEN	ESP	DIF	VAR	DESCRIPCIÓN- SISTEMA DE ABASTO INSTITUCIONAL (SAI)	TALLA	UNIDAD	CANT.	TIPO	ÚNICA ENTREGA RÉGIMEN ORDINARIO	ÚNICA ENTREGA MÉDICOS RESIDENTES	ÚNICA ENTREGA RÉGIMEN IMSS BIENESTAR	TOTAL POR CLAVE Y DESTINO RÉGIMEN ORDINARIO, MÉDICOS RESIDENTES E IMSS BIENESTAR
ONA B	COAHUILA	54	56	27101-0080	210	004	0217	00	01	FILIPINA PARA CABALLERO, TALLA: MEDIANA, COLOR AZUL, CEDULA 56.	M	PZA	1	PZA	333	-	-	333
ONA B	COAHUILA	54	56	27101-0080	210	004	0233	00	01	FILIPINA PARA CABALLERO, TALLA: PLUS, COLOR AZUL, CEDULA 56.	PL	PZA	1	PZA	48	-	-	48
ONA B	COLIMA	54	56	27101-0080	210	004	0134	00	01	FILIPINA PARA CABALLERO, TALLA: CHICA, COLOR AZUL, CEDULA 56.	CH	PZA	1	PZA	6	-	-	6
ONA B	COLIMA	54	56	27101-0080	210	004	0159	00	01	FILIPINA PARA CABALLERO, TALLA: ESPECIAL, COLOR AZUL, CEDULA 56.	ES	PZA	1	PZA	6	-	-	6
ONA B	COLIMA	54	56	27101-0080	210	004	0175	00	01	FILIPINA PARA CABALLERO, TALLA: EXTRAGRANDE, COLOR AZUL, CEDULA 56.	X	PZA	1	PZA	27	-	-	27
ONA B	COLIMA	54	56	27101-0080	210	004	0191	00	01	FILIPINA PARA CABALLERO, TALLA: GRANDE, COLOR AZUL, CEDULA 56.	G	PZA	1	PZA	99	-	-	99
ONA B	COLIMA	54	56	27101-0080	210	004	0217	00	01	FILIPINA PARA CABALLERO, TALLA: MEDIANA, COLOR AZUL, CEDULA 56.	M	PZA	1	PZA	72	-	-	72
ONA B	COLIMA	54	56	27101-0080	210	004	0233	00	01	FILIPINA PARA CABALLERO, TALLA: PLUS, COLOR AZUL, CEDULA 56.	PL	PZA	1	PZA	6	-	-	6
ONA B	COLIMA	54	56	27101-0080	210	004	0134	00	01	FILIPINA PARA CABALLERO, TALLA: CHICA, COLOR AZUL, CEDULA 56.	CH	PZA	1	PZA	42	-	-	42
ONA B	GUERRERO	54	56	27101-0080	210	004	0159	00	01	FILIPINA PARA CABALLERO, TALLA: ESPECIAL, COLOR AZUL, CEDULA 56.	ES	PZA	1	PZA	6	-	-	6
ONA B	GUERRERO	54	56	27101-0080	210	004	0175	00	01	FILIPINA PARA CABALLERO, TALLA: EXTRAGRANDE, COLOR AZUL, CEDULA 56.	X	PZA	1	PZA	51	-	-	51
ONA B	GUERRERO	54	56	27101-0080	210	004	0191	00	01	FILIPINA PARA CABALLERO, TALLA: GRANDE, COLOR AZUL, CEDULA 56.	G	PZA	1	PZA	264	-	-	264
ONA B	GUERRERO	54	56	27101-0080	210	004	0217	00	01	FILIPINA PARA CABALLERO, TALLA: MEDIANA, COLOR AZUL, CEDULA 56.	M	PZA	1	PZA	306	-	-	306
ONA B	GUERRERO	54	56	27101-0080	210	004	0233	00	01	FILIPINA PARA CABALLERO, TALLA: PLUS, COLOR AZUL, CEDULA 56.	PL	PZA	1	PZA	6	-	-	6
ONA B	JALISCO	54	56	27101-0080	210	004	0134	00	01	FILIPINA PARA CABALLERO, TALLA: CHICA, COLOR AZUL, CEDULA 56.	CH	PZA	1	PZA	189	-	-	189
ONA B	JALISCO	54	56	27101-0080	210	004	0159	00	01	FILIPINA PARA CABALLERO, TALLA: ESPECIAL, COLOR AZUL, CEDULA 56.	ES	PZA	1	PZA	48	-	-	48
ONA B	JALISCO	54	56	27101-0080	210	004	0175	00	01	FILIPINA PARA CABALLERO, TALLA: EXTRAGRANDE, COLOR AZUL, CEDULA 56.	X	PZA	1	PZA	222	-	-	222
ONA B	JALISCO	54	56	27101-0080	210	004	0191	00	01	FILIPINA PARA CABALLERO, TALLA: GRANDE, COLOR AZUL, CEDULA 56.	G	PZA	1	PZA	1,056	-	-	1,056
ONA B	JALISCO	54	56	27101-0080	210	004	0217	00	01	FILIPINA PARA CABALLERO, TALLA: MEDIANA, COLOR AZUL, CEDULA 56.	M	PZA	1	PZA	801	-	-	801
ONA B	JALISCO	54	56	27101-0080	210	004	0233	00	01	FILIPINA PARA CABALLERO, TALLA: PLUS, COLOR AZUL, CEDULA 56.	PL	PZA	1	PZA	24	-	-	24
ONA B	MICHOACAN	54	56	27101-0080	210	004	0134	00	01	FILIPINA PARA CABALLERO, TALLA: CHICA, COLOR AZUL, CEDULA 56.	CH	PZA	1	PZA	48	-	-	48

DIVISIÓN DE CONTRATOS

ANEXO 5. CUADRO DE DISTRIBUCIÓN

Areas Requirentes: Órganos de Operación Administrativa Desconcentrada de Aguascalientes, Baja California, Baja California Sur, Campeche, Chiapas, Chihuahua, CDMX Norte, CDMX Sur, Coahuila, Colima, Durango, Guanajuato, Guerrero, Hidalgo, Ed México Oriente, Edo. México Poniente, Jalisco, Michoacán, Morelos, Nayarit, Nuevo León, Oaxaca, Puebla, Querétaro, Quintana Roo, San Luis Potosí, Sinaloa, Sonora, Tabasco, Tamaulipas, Tlaxcala, Veracruz Norte, Veracruz Sur, Yucatán, Zacatecas y Áre de Nivel Central.

ZONA	OOAD	PARTIDA	CÉDULA	CLAVE CUCOP +	GPO	GEN	ESP	DIF	VAR	DESCRIPCIÓN- SISTEMA DE ABASTO INSTITUCIONAL (SAI)	TALLA	UNIDAD	CANT.	TIPO	ÚNICA ENTREGA RÉGIMEN ORDINARIO	ÚNICA ENTREGA MÉDICOS RESIDENTES	ÚNICA ENTREGA RÉGIMEN IMSS BIENESTAR	TOTAL POR CLAVE Y DESTINO RÉGIMEN ORDINARIO, MÉDICOS RESIDENTES E IMSS BIENESTAR
ZONA B	MICHOACAN	54	56	27101-0080	210	004	0159	00	01	FILIPINA PARA CABALLERO. TALLA: ESPECIAL. COLOR AZUL. CEDULA 56.	ES	PZA	1	PZA	51	-	-	51
ZONA B	MICHOACAN	54	56	27101-0080	210	004	0175	00	01	FILIPINA PARA CABALLERO. TALLA: EXTRAGRANDE. COLOR AZUL. CEDULA 56.	X	PZA	1	PZA	66	-	-	66
ZONA B	MICHOACAN	54	56	27101-0080	210	004	0191	00	01	FILIPINA PARA CABALLERO. TALLA: GRANDE. COLOR AZUL. CEDULA 56.	G	PZA	1	PZA	309	-	-	309
ZONA B	MICHOACAN	54	56	27101-0080	210	004	0217	00	01	FILIPINA PARA CABALLERO. TALLA: MEDIANA. COLOR AZUL. CEDULA 56.	M	PZA	1	PZA	330	-	-	330
ZONA B	MICHOACAN	54	56	27101-0080	210	004	0233	00	01	FILIPINA PARA CABALLERO. TALLA: PLUS. COLOR AZUL. CEDULA 56.	PL	PZA	1	PZA	12	-	-	12
ZONA B	NAYARIT	54	56	27101-0080	210	004	0134	00	01	FILIPINA PARA CABALLERO. TALLA: CHICA. COLOR AZUL. CEDULA 56.	CH	PZA	1	PZA	12	-	-	12
ZONA B	NAYARIT	54	56	27101-0080	210	004	0159	00	01	FILIPINA PARA CABALLERO. TALLA: ESPECIAL. COLOR AZUL. CEDULA 56.	ES	PZA	1	PZA	15	-	-	15
ZONA B	NAYARIT	54	56	27101-0080	210	004	0175	00	01	FILIPINA PARA CABALLERO TALLA: EXTRAGRANDE. COLOR AZUL. CEDULA 56.	X	PZA	1	PZA	30	-	-	30
ZONA B	NAYARIT	54	56	27101-0080	210	004	0191	00	01	FILIPINA PARA CABALLERO TALLA: GRANDE. COLOR AZUL. CEDULA 56.	G	PZA	1	PZA	138	-	-	138
ZONA B	NAYARIT	54	56	27101-0080	210	004	0217	00	01	FILIPINA PARA CABALLERO. TALLA: MEDIANA. COLOR AZUL. CEDULA 56.	M	PZA	1	PZA	99	-	-	99
ZONA B	NAYARIT	54	56	27101-0080	210	004	0233	00	01	FILIPINA PARA CABALLERO. TALLA: PLUS. COLOR AZUL. CEDULA 56.	PL	PZA	1	PZA	18	-	-	18
ZONA B	NUEVO LEON	54	56	27101-0080	210	004	0134	00	01	FILIPINA PARA CABALLERO. TALLA: CHICA. COLOR AZUL. CEDULA 56.	CH	PZA	1	PZA	273	-	-	273
ZONA B	NUEVO LEON	54	56	27101-0080	210	004	0150	00	01	FILIPINA PARA CABALLERO. TALLA: ESPECIAL. COLOR AZUL. CEDULA 56.	ES	PZA	1	PZA	24	-	-	24
ZONA B	NUEVO LEON	54	56	27101-0080	210	004	0175	00	01	FILIPINA PARA CABALLERO. TALLA: EXTRAGRANDE. COLOR AZUL. CEDULA 56.	X	PZA	1	PZA	375	-	-	375
ZONA B	NUEVO LEON	54	56	27101-0080	210	004	0191	00	01	FILIPINA PARA CABALLERO. TALLA: GRANDE. COLOR AZUL. CEDULA 56.	G	PZA	1	PZA	1,077	-	-	1,077
ZONA B	NUEVO LEON	54	56	27101-0080	210	004	0217	00	01	FILIPINA PARA CABALLERO. TALLA: MEDIANA. COLOR AZUL. CEDULA 56.	M	PZA	1	PZA	636	-	-	636
ZONA B	NUEVO LEON	54	56	27101-0080	210	004	0233	00	01	FILIPINA PARA CABALLERO. TALLA: PLUS. COLOR AZUL. CEDULA 56.	PL	PZA	1	PZA	21	-	-	21
ZONA B	OAXACA	54	56	27101-0080	210	004	0134	00	01	FILIPINA PARA CABALLERO. TALLA: CHICA. COLOR AZUL. CEDULA 56.	CH	PZA	1	PZA	24	-	-	24
ZONA B	OAXACA	54	56	27101-0080	210	004	0175	00	01	FILIPINA PARA CABALLERO. TALLA: EXTRAGRANDE. COLOR AZUL. CEDULA 56.	X	PZA	1	PZA	9	-	-	9
ZONA B	OAXACA	54	56	27101-0080	210	004	0191	00	01	FILIPINA PARA CABALLERO TALLA: GRANDE. COLOR AZUL. CEDULA 56.	G	PZA	1	PZA	96	-	-	96
ZONA B	OAXACA	54	56	27101-0080	210	004	0217	00	01	FILIPINA PARA CABALLERO. TALLA: MEDIANA. COLOR AZUL. CEDULA 56.	M	PZA	1	PZA	135	-	-	135

ANEXO 5. CUADRO DE DISTRIBUCIÓN

ıas Requirentes: Órganos de Operación Administrativa Desconcentrada de Aguascalientes, Baja California, Baja California Sur, Campeche, Chiapas, Chihuahua, CDMX Norte, CDMX Sur, Coahuila, Colima, Durango, Guanajuato, Guerrero, Hidalgo, Edo. xico Oriente, Edo. México Poniente, Jalisco, Michoacán, Morelos, Nayarit, Nuevo León, Oaxaca, Puebla, Querétaro, Quintana Roo, San Luis Potosí, Sinaloa, Sonora, Tabasco, Tamaulipas, Tlaxcala, Veracruz Norte, Veracruz Sur, Yucatán, Zacatecas y Áreas de Nivel Central.

ONA	OOAD	PARTIDA	CÉDULA	CLAVE CUCOP +	GPO	GEN	ESP	DIF	VAR	DESCRIPCIÓN- SISTEMA DE ABASTO INSTITUCIONAL (SAI)	TALLA	UNIDAD	CANT.	TIPO	ÚNICA ENTREGA RÉGIMEN ORDINARIO	ÚNICA ENTREGA MÉDICOS RESIDENTES	ÚNICA ENTREGA RÉGIMEN IMSS BIENESTAR	TOTAL POR CLAVE Y DESTINO RÉGIMEN ORDINARIO, MÉDICOS RESIDENTES E IMSS BIENESTAR
ONA B	QUINTANA ROO	54	56	27101-0080	210	004	0134	00	01	FILIPINA PARA CABALLERO. TALLA: CHICA. COLOR AZUL. CEDULA 56.	CH	PZA	1	PZA	12	-	-	12
ONA B	QUINTANA ROO	54	56	27101-0080	210	004	0159	00	01	FILIPINA PARA CABALLERO. TALLA: ESPECIAL. COLOR AZUL. CEDULA 56.	ES	PZA	1	PZA	21	-	-	21
ONA B	QUINTANA ROO	54	56	27101-0080	210	004	0175	00	01	FILIPINA PARA CABALLERO. TALLA: EXTRAGRANDE. COLOR AZUL. CEDULA 56.	X	PZA	1	PZA	24	-	-	24
ONA B	QUINTANA ROO	54	56	27101-0080	210	004	0191	00	01	FILIPINA PARA CABALLERO. TALLA: GRANDE. COLOR AZUL. CEDULA 56.	G	PZA	1	PZA	168	-	-	168
ONA B	QUINTANA ROO	54	56	27101-0080	210	004	0217	00	01	FILIPINA PARA CABALLERO. TALLA: MEDIANA. COLOR AZUL. CEDULA 56.	M	PZA	1	PZA	141	-	-	141
ONA B	SINALOA	54	56	27101-0080	210	004	0134	00	01	FILIPINA PARA CABALLERO. TALLA: CHICA. COLOR AZUL. CEDULA 56.	CH	PZA	1	PZA	24	-	-	24
ONA B	SINALOA	54	56	27101-0080	210	004	0159	00	01	FILIPINA PARA CABALLERO. TALLA: ESPECIAL. COLOR AZUL. CEDULA 56.	ES	PZA	1	PZA	33	-	-	33
ONA B	SINALOA	54	56	27101-0080	210	004	0175	00	01	FILIPINA PARA CABALLERO. TALLA: EXTRAGRANDE. COLOR AZUL. CEDULA 56.	X	PZA	1	PZA	108	-	-	108
ONA B	SINALOA	54	56	27101-0080	210	004	0191	00	01	FILIPINA PARA CABALLERO. TALLA: GRANDE. COLOR AZUL. CEDULA 56.	G	PZA	1	PZA	390	-	-	390
ONA B	SINALOA	54	56	27101-0080	210	004	0217	00	01	FILIPINA PARA CABALLERO. TALLA: MEDIANA. COLOR AZUL. CEDULA 56.	M	PZA	1	PZA	225	-	-	225
ONA B	SINALOA	54	56	27101-0080	210	004	0233	00	01	FILIPINA PARA CABALLERO. TALLA: PLUS. COLOR AZUL. CEDULA 56.	PL	PZA	1	PZA	33	-	-	33
ONA B	SONORA	54	56	27101-0080	210	004	0134	00	01	FILIPINA PARA CABALLERO. TALLA: CHICA. COLOR AZUL. CEDULA 56.	CH	PZA	1	PZA	6	-	-	6
ONA B	SONORA	54	56	27101-0080	210	004	0159	00	01	FILIPINA PARA CABALLERO. TALLA: ESPECIAL. COLOR AZUL. CEDULA 56.	ES	PZA	1	PZA	111	-	-	111
ONA B	SONORA	54	56	27101-0080	210	004	0175	00	01	FILIPINA PARA CABALLERO. TALLA: EXTRAGRANDE. COLOR AZUL. CEDULA 56.	X	PZA	1	PZA	225	-	-	225
ONA B	SONORA	54	56	27101-0080	210	004	0191	00	01	FILIPINA PARA CABALLERO. TALLA: GRANDE. COLOR AZUL. CEDULA 56.	G	PZA	1	PZA	669	-	-	669
ONA B	SONORA	54	56	27101-0080	210	004	0217	00	01	FILIPINA PARA CABALLERO. TALLA: MEDIANA. COLOR AZUL. CEDULA 56.	M	PZA	1	PZA	258	-	-	258
ONA B	SONORA	54	56	27101-0080	210	004	0233	00	01	FILIPINA PARA CABALLERO. TALLA: PLUS. COLOR AZUL. CEDULA 56.	PL	PZA	1	PZA	27	-	-	27
ONA B	TABASCO	54	56	27101-0080	210	004	0134	00	01	FILIPINA PARA CABALLERO. TALLA: CHICA. COLOR AZUL. CEDULA 56.	CH	PZA	1	PZA	9	-	-	9
ONA B	TABASCO	54	56	27101-0080	210	004	0159	00	01	FILIPINA PARA CABALLERO. TALLA: ESPECIAL. COLOR AZUL. CEDULA 56.	ES	PZA	1	PZA	9	-	-	9
ONA B	TABASCO	54	56	27101-0080	210	004	0175	00	01	FILIPINA PARA CABALLERO. TALLA: EXTRAGRANDE. COLOR AZUL. CEDULA 56.	X	PZA	1	PZA	48	-	-	48
ONA B	TABASCO	54	56	27101-0080	210	004	0191	00	01	FILIPINA PARA CABALLERO. TALLA: GRANDE. COLOR AZUL. CEDULA 56.	G	PZA	1	PZA	162	-	-	162

DIVISIÓN DE CONTRATOS ANEXOS

ANEXO 5. CUADRO DE DISTRIBUCIÓN

Areas Requirentes: Órganos de Operación Administrativa Desconcentrada de Aguascalientes, Baja California, Baja California Sur, Campeche, Chiapas, Chihuahua, CDMX Norte, CDMX Sur, Coahuila, Colima, Durango, Guanajuato, Guerrero, Hidalgo, Edo. México Oriente, Edo. México Poniente, Jalisco, Michoacán, Morelos, Nayarit, Nuevo León, Oaxaca, Puebla, Querétaro, Quintana Roo, San Luis Potosí, Sinaloa, Sonora, Tabasco, Tamaulipas, Tlaxcala, Veracruz Norte, Veracruz Sur, Yucatán, Zacatecas y Áreas de Nivel Central.

ZONA	OOAD	PARTIDA	CÉDULA	CLAVE CUCOP +	GPO	GEN	ESP	DIF	VAR	DESCRIPCIÓN- SISTEMA DE ABASTO INSTITUCIONAL (SAI)	TALLA	UNIDAD	CANT.	TIPO	ÚNICA ENTREGA RÉGIMEN ORDINARIO	ÚNICA ENTREGA MÉDICOS RESIDENTES	ÚNICA ENTREGA RÉGIMEN IMSS BIENESTAR	TOTAL POR CLAVE Y DESTINO RÉGIMEN ORDINARIO, MÉDICOS RESIDENTES E IMSS BIENESTAR
ZONA B	TABASCO	54	56	27101-0080	210	004	0217	00	01	FILIPINA PARA CABALLERO, TALLA: MEDIANA, COLOR AZUL, CEDULA 56	M	PZA	1	PZA	126	-	-	126
ZONA B	TABASCO	54	56	27101-0080	210	004	0233	00	01	FILIPINA PARA CABALLERO, TALLA: PLUS, COLOR AZUL, CEDULA 56.	PL	PZA	1	PZA	3	-	-	3
ZONA B	TAMAULIPAS	54	56	27101-0080	210	004	0134	00	01	FILIPINA PARA CABALLERO, TALLA: CHICA, COLOR AZUL, CEDULA 56.	CH	PZA	1	PZA	36	-	-	36
ZONA B	TAMAULIPAS	54	56	27101-0080	210	004	0159	00	01	FILIPINA PARA CABALLERO, TALLA: ESPECIAL, COLOR AZUL, CEDULA 56.	ES	PZA	1	PZA	75	-	-	75
ZONA B	TAMAULIPAS	54	56	27101-0080	210	004	0175	00	01	FILIPINA PARA CABALLERO, TALLA: EXTRAGRANDE, COLOR AZUL, CEDULA 56.	X	PZA	1	PZA	63	-	-	63
ZONA B	TAMAULIPAS	54	56	27101-0080	210	004	0191	00	01	FILIPINA PARA CABALLERO, TALLA: GRANDE, COLOR AZUL, CEDULA 56.	G	PZA	1	PZA	294	-	-	294
ZONA B	TAMAULIPAS	54	56	27101-0080	210	004	0217	00	01	FILIPINA PARA CABALLERO, TALLA: MEDIANA, COLOR AZUL, CEDULA 56.	M	PZA	1	PZA	189	-	-	189
ZONA B	TAMAULIPAS	54	56	27101-0080	210	004	0233	00	01	FILIPINA PARA CABALLERO, TALLA: PLUS, COLOR AZUL, CEDULA 56	PL	PZA	1	PZA	30	-	-	30
ZONA B	VERACRUZ NORTE	54	56	27101-0080	210	004	0134	00	01	FILIPINA PARA CABALLERO, TALLA: CHICA, COLOR AZUL, CEDULA 56.	CH	PZA	1	PZA	30	-	-	30
ZONA B	VERACRUZ NORTE	54	56	27101-0080	210	004	0159	00	01	FILIPINA PARA CABALLERO, TALLA: ESPECIAL, COLOR AZUL, CEDULA 56	ES	PZA	1	PZA	36	-	-	36
ZONA B	VERACRUZ NORTE	54	56	27101-0080	210	004	0175	00	01	FILIPINA PARA CABALLERO, TALLA: EXTRAGRANDE, COLOR AZUL, CEDULA 56.	X	PZA	1	PZA	132	-	-	132
ZONA B	VERACRUZ NORTE	54	56	27101-0080	210	004	0191	00	01	FILIPINA PARA CABALLERO, TALLA: GRANDE, COLOR AZUL, CEDULA 56.	G	PZA	1	PZA	333	-	-	333
ZONA B	VERACRUZ NORTE	54	56	27101-0080	210	004	0217	00	01	FILIPINA PARA CABALLERO, TALLA: MEDIANA, COLOR AZUL, CEDULA 56.	M	PZA	1	PZA	300	-	-	300
ZONA B	VERACRUZ NORTE	54	56	27101-0080	210	004	0233	00	01	FILIPINA PARA CABALLERO, TALLA: PLUS, COLOR AZUL, CEDULA 56.	PL	PZA	1	PZA	18	-	-	18
ZONA B	VERACRUZ SUR	54	56	27101-0080	210	004	0134	00	01	FILIPINA PARA CABALLERO, TALLA: CHICA, COLOR AZUL, CEDULA 56.	CH	PZA	1	PZA	54	-	-	54
ZONA B	VERACRUZ SUR	54	56	27101-0080	210	004	0159	00	01	FILIPINA PARA CABALLERO, TALLA: ESPECIAL, COLOR AZUL, CEDULA 56.	ES	PZA	1	PZA	15	-	-	15
ZONA B	VERACRUZ SUR	54	56	27101-0080	210	004	0175	00	01	FILIPINA PARA CABALLERO, TALLA: EXTRAGRANDE, COLOR AZUL, CEDULA 56.	X	PZA	1	PZA	105	-	-	105
ZONA B	VERACRUZ SUR	54	56	27101-0080	210	004	0191	00	01	FILIPINA PARA CABALLERO, TALLA: GRANDE, COLOR AZUL, CEDULA 56.	G	PZA	1	PZA	285	-	-	285
ZONA B	VERACRUZ SUR	54	56	27101-0080	210	004	0217	00	01	FILIPINA PARA CABALLERO, TALLA: MEDIANA, COLOR AZUL, CEDULA 56.	M	PZA	1	PZA	312	-	-	312
ZONA B	VERACRUZ SUR	54	56	27101-0080	210	004	0233	00	01	FILIPINA PARA CABALLERO, TALLA: PLUS, COLOR AZUL, CEDULA 56.	PL	PZA	1	PZA	12	-	-	12
ZONA B	YUCATAN	54	56	27101-0080	210	004	0134	00	01	FILIPINA PARA CABALLERO, TALLA: CHICA, COLOR AZUL, CEDULA 56.	CH	PZA	1	PZA	57	-	-	57

ANEXO 5. CUADRO DE DISTRIBUCIÓN

reas Requirentes: Órganos de Operación Administrativa Desconcentrada de Aguascalientes, Baja California, Baja California Sur, Campeche, Chiapas, Chihuahua, CDMX Norte, CDMX Sur, Coahuila, Colima, Durango, Guanajuato, Guerrero, Hidalgo, Edo. éxico Oriente, Edo. México Poniente, Jalisco, Michoacán, Morelos, Nayarit, Nuevo León, Oaxaca, Puebla, Querétaro, Quintana Roo, San Luis Potosí, Sinaloa, Sonora, Tabasco, Tamaulipas, Tlaxcala, Veracruz Norte, Veracruz Sur, Yucatán, Zacatecas y Áreas de Nivel Central.

ZONA	OOAD	PARTIDA	CÉDULA	CLAVE CUCOP +	GPO	GEN	ESP	DIF	VAR	DESCRIPCIÓN- SISTEMA DE ABASTO INSTITUCIONAL (SAI)	TALLA	UNIDAD	CANT.	TIPO	ÚNICA ENTREGA RÉGIMEN ORDINARIO	ÚNICA ENTREGA MÉDICOS RESIDENTES	ÚNICA ENTREGA RÉGIMEN IMSS BIENESTAR	TOTAL POR CLAVE Y DESTINO RÉGIMEN ORDINARIO, MÉDICOS RESIDENTES E IMSS BIENESTAR
ONA B	YUCATAN	54	56	27101-0080	210	004	0159	00	01	FILIPINA PARA CABALLERO. TALLA: ESPECIAL. COLOR AZUL. CEDULA 56.	ES	PZA	1	PZA	12	-	-	12
ONA B	YUCATAN	54	56	27101-0080	210	004	0175	00	01	FILIPINA PARA CABALLERO. TALLA: EXTRAGRANDE. COLOR AZUL. CEDULA 56.	X	PZA	1	PZA	111	-	-	111
ONA B	YUCATAN	54	56	27101-0080	210	004	0191	00	01	FILIPINA PARA CABALLERO. TALLA: GRANDE. COLOR AZUL. CEDULA 56.	G	PZA	1	PZA	342	-	-	342
ONA B	YUCATAN	54	56	27101-0080	210	004	0217	00	01	FILIPINA PARA CABALLERO. TALLA: MEDIANA. COLOR AZUL. CEDULA 56.	M	PZA	1	PZA	300	-	-	300
ONA B	YUCATAN	54	56	27101-0080	210	004	0233	00	01	FILIPINA PARA CABALLERO. TALLA: PLUS. COLOR AZUL. CEDULA 56.	PL	PZA	1	PZA	12	-	-	12
ONA A	AGUASCALIENTES	55	57	27101-0108	210	009	0253	00	01	PANTALON PARA CABALLERO. TALLA: CHICA. COLOR AZUL. CEDULA 57.	CH	PZA	1	PZA	30	-	-	30
ONA A	AGUASCALIENTES	55	57	27101-0108	210	009	0261	00	01	PANTALON PARA CABALLERO. TALLA: ESPECIAL. COLOR AZUL. CEDULA 57.	ES	PZA	1	PZA	60	-	-	60
ONA A	AGUASCALIENTES	55	57	27101-0108	210	009	0279	00	01	PANTALON PARA CABALLERO. TALLA: EXTRAGRANDE. COLOR AZUL. CEDULA 57.	X	PZA	1	PZA	111	-	-	111
ONA A	AGUASCALIENTES	55	57	27101-0108	210	009	0287	00	01	PANTALON PARA CABALLERO. TALLA: GRANDE. COLOR AZUL. CEDULA 57.	G	PZA	1	PZA	318	-	-	318
ONA A	AGUASCALIENTES	55	57	27101-0108	210	009	0295	00	01	PANTALON PARA CABALLERO. TALLA: MEDIANA. COLOR AZUL. CEDULA 57.	M	PZA	1	PZA	165	-	-	165
ONA A	AGUASCALIENTES	55	57	27101-0108	210	009	0303	00	01	PANTALON PARA CABALLERO. TALLA: PLUS. COLOR AZUL. CEDULA 57.	PL	PZA	1	PZA	15	-	-	15
ONA A	CDMX NORTE	55	57	27101-0108	210	009	0253	00	01	PANTALON PARA CABALLERO. TALLA: CHICA. COLOR AZUL. CEDULA 57.	CH	PZA	1	PZA	270	-	-	270
ONA A	CDMX NORTE	55	57	27101-0108	210	009	0261	00	01	PANTALON PARA CABALLERO. TALLA: ESPECIAL. COLOR AZUL. CEDULA 57.	ES	PZA	1	PZA	213	-	-	213
ONA A	CDMX NORTE	55	57	27101-0108	210	009	0279	00	01	PANTALON PARA CABALLERO. TALLA: EXTRAGRANDE. COLOR AZUL. CEDULA 57.	X	PZA	1	PZA	444	-	-	444
ONA A	CDMX NORTE	55	57	27101-0108	210	009	0287	00	01	PANTALON PARA CABALLERO. TALLA: GRANDE. COLOR AZUL. CEDULA 57.	G	PZA	1	PZA	1,638	-	-	1,638
ONA A	CDMX NORTE	55	57	27101-0108	210	009	0295	00	01	PANTALON PARA CABALLERO. TALLA: MEDIANA. COLOR AZUL. CEDULA 57.	M	PZA	1	PZA	1,503	-	-	1,503
ONA A	CDMX NORTE	55	57	27101-0108	210	009	0303	00	01	PANTALON PARA CABALLERO. TALLA: PLUS. COLOR AZUL. CEDULA 57.	PL	PZA	1	PZA	51	-	-	51
ONA A	CDMX SUR	55	57	27101-0108	210	009	0253	00	01	PANTALON PARA CABALLERO. TALLA: CHICA. COLOR AZUL. CEDULA 57.	CH	PZA	1	PZA	300	-	-	300
ONA A	CDMX SUR	55	57	27101-0108	210	009	0261	00	01	PANTALON PARA CABALLERO. TALLA: ESPECIAL. COLOR AZUL. CEDULA 57.	ES	PZA	1	PZA	114	-	-	114
ONA A	CDMX SUR	55	57	27101-0108	210	009	0279	00	01	PANTALON PARA CABALLERO. TALLA: EXTRAGRANDE. COLOR AZUL. CEDULA 57.	X	PZA	1	PZA	576	-	-	576
ONA A	CDMX SUR	55	57	27101-0108	210	009	0287	00	01	PANTALON PARA CABALLERO. TALLA: GRANDE. COLOR AZUL. CEDULA 57.	G	PZA	1	PZA	1,755	-	-	1,755

DIRECCIÓN DE ASUNTOS JURÍDICOS
DIRECCIÓN DE CONTRATOS

ANEXO 5. CUADRO DE DISTRIBUCIÓN

Areas Requirentes: Órganos de Operación Administrativa Desconcentrada de Aguascalientes, Baja California, Baja California Sur. Campeche, Chiapas, Chihuahua, CDMX Norte, CDMX Sur, Coahuila, Colima, Durango, Guanajuato, Guerrero, Hidalgo, Edo México Oriente, Edo. México Poniente, Jalisco, Michoacán, Morelos, Nayarit, Nuevo León, Oaxaca, Puebla, Querétaro, Quintana Roo, San Luis Potosí, Sinaloa, Sonora, Tabasco, Tamaulipas, Tlaxcala, Veracruz Norte, Veracruz Sur, Yucatán, Zacatecas y Área de Nivel Central.

ZONA	OOAD	PARTIDA	CÉDULA	CLAVE CUCOP +	GPO	GEN	ESP	DIF	VAR	DESCRIPCIÓN- SISTEMA DE ABASTO INSTITUCIONAL (SAI)	TALLA	UNIDAD	CANT.	TIPO	ÚNICA ENTREGA RÉGIMEN ORDINARIO	ÚNICA ENTREGA MÉDICOS RESIDENTES	ÚNICA ENTREGA RÉGIMEN IMSS BIENESTAR	TOTAL POR CLAVE Y DESTINO RÉGIMEN ORDINARIO, MÉDICOS RESIDENTES E IMSS BIENESTAR
ZONA A	CDMX SUR	55	57	27101-0108	210	009	0295	00	01	PANTALON PARA CABALLERO TALLA MEDIANA, COLOR AZUL, CEDULA 57.	M	PZA	1	PZA	1,548	-	-	1.548
ZONA A	CDMX SUR	55	57	27101-0108	210	009	0303	00	01	PANTALON PARA CABALLERO. TALLA: PLUS COLOR AZUL. CEDULA 57.	PL	PZA	1	PZA	39	-	-	39
ZONA A	CHIHUAHUA	55	57	27101-0108	210	009	0253	00	01	PANTALON PARA CABALLERO. TALLA: CHICA COLOR AZUL. CEDULA 57.	CH	PZA	1	PZA	33	-	-	33
ZONA A	CHIHUAHUA	55	57	27101-0108	210	009	0261	00	01	PANTALON PARA CABALLERO. TALLA: ESPECIAL. COLOR AZUL. CEDULA 57.	ES	PZA	1	PZA	57	-	-	57
ZONA A	CHIHUAHUA	55	57	27101-0108	210	009	0279	00	01	PANTALON PARA CABALLERO. TALLA EXTRAGRANDE. COLOR AZUL. CEDULA 57.	X	PZA	1	PZA	96	-	-	96
ZONA A	CHIHUAHUA	55	57	27101-0108	210	009	0287	00	01	PANTALON PARA CABALLERO. TALLA: GRANDE. COLOR AZUL. CEDULA 57.	G	PZA	1	PZA	360	-	-	360
ZONA A	CHIHUAHUA	55	57	27101-0108	210	009	0295	00	01	PANTALON PARA CABALLERO. TALLA: MEDIANA. COLOR AZUL. CEDULA 57.	M	PZA	1	PZA	246	-	-	246
ZONA A	CHIHUAHUA	55	57	27101-0108	210	009	0303	00	01	PANTALON PARA CABALLERO. TALLA: PLUS. COLOR AZUL. CEDULA 57.	PL	PZA	1	PZA	15	-	-	15
ZONA A	DURANGO	55	57	27101-0108	210	009	0253	00	01	PANTALON PARA CABALLERO. TALLA: CHICA COLOR AZUL. CEDULA 57.	CH	PZA	1	PZA	12	-	-	12
ZONA A	DURANGO	55	57	27101-0108	210	009	0261	00	01	PANTALON PARA CABALLERO. TALLA: ESPECIAL. COLOR AZUL. CEDULA 57.	ES	PZA	1	PZA	3	-	-	3
ZONA A	DURANGO	55	57	27101-0108	210	009	0279	00	01	PANTALON PARA CABALLERO TALLA EXTRAGRANDE. COLOR AZUL. CEDULA 57.	X	PZA	1	PZA	66	-	-	66
ZONA A	DURANGO	55	57	27101-0108	210	009	0287	00	01	PANTALON PARA CABALLERO. TALLA: GRANDE COLOR AZUL. CEDULA 57.	G	PZA	1	PZA	159	-	-	159
ZONA A	DURANGO	55	57	27101-0108	210	009	0295	00	01	PANTALON PARA CABALLERO. TALLA: MEDIANA. COLOR AZUL. CEDULA 57.	M	PZA	1	PZA	141	-	-	141
ZONA A	DURANGO	55	57	27101-0108	210	009	0303	00	01	PANTALON PARA CABALLERO. TALLA: PLUS COLOR AZUL. CEDULA 57.	PL	PZA	1	PZA	9	-	-	9
ZONA A	EDO DE MEX ORIENTE	55	57	27101-0108	210	009	0253	00	01	PANTALON PARA CABALLERO. TALLA: CHICA. COLOR AZUL. CEDULA 57.	CH	PZA	1	PZA	96	-	-	96
ZONA A	EDO DE MEX ORIENTE	55	57	27101-0108	210	009	0261	00	01	PANTALON PARA CABALLERO. TALLA: ESPECIAL. COLOR AZUL. CEDULA 57.	ES	PZA	1	PZA	69	-	-	69
ZONA A	EDO DE MEX ORIENTE	55	57	27101-0108	210	009	0279	00	01	PANTALON PARA CABALLERO. TALLA EXTRAGRANDE. COLOR AZUL. CEDULA 57.	X	PZA	1	PZA	210	-	-	210
ZONA A	EDO DE MEX ORIENTE	55	57	27101-0108	210	009	0287	00	01	PANTALON PARA CABALLERO. TALLA: GRANDE COLOR AZUL. CEDULA 57.	G	PZA	1	PZA	960	-	-	960
ZONA A	EDO DE MEX ORIENTE	55	57	27101-0108	210	009	0295	00	01	PANTALON PARA CABALLERO. TALLA: MEDIANA. COLOR AZUL. CEDULA 57.	M	PZA	1	PZA	864	-	-	864
ZONA A	EDO DE MEX ORIENTE	55	57	27101-0108	210	009	0303	00	01	PANTALON PARA CABALLERO. TALLA: PLUS. COLOR AZUL. CEDULA 57.	PL	PZA	1	PZA	12	-	-	12
ZONA A	EDO DE MEX PONIENTE	55	57	27101-0108	210	009	0253	00	01	PANTALON PARA CABALLERO TALLA: CHICA COLOR AZUL. CEDULA 57.	CH	PZA	1	PZA	60	-	-	60

ANEXO 5. CUADRO DE DISTRIBUCIÓN

eas Requirentes: Órganos de Operación Administrativa Desconcentrada de Aguascalientes, Baja California, Baja California Sur, Campeche, Chiapas, Chihuahua, CDMX Norte, CDMX Sur, Coahuila, Colima, Durango, Guanajuato, Guerrero, Hidalgo, Edo. ixico Oriente, Edo. México Poniente, Jalisco, Michoacán, Morelos, Nayarit, Nuevo León, Oaxaca, Puebla, Querétaro, Quintana Roo, San Luis Potosí, Sinaloa, Sonora, Tabasco, Tamaulipas, Tlaxcala, Veracruz Norte, Veracruz Sur, Yucatán, Zacatecas y Áreas de Nivel Central.

ONA	OOAD	PARTIDA	CÉDULA	CLAVE CUCOP +	GPO	GEN	ESP	DIF	VAR	DESCRIPCIÓN- SISTEMA DE ABASTO INSTITUCIONAL (SAI)	TALLA	UNIDAD	CANT.	TIPO	ÚNICA ENTREGA RÉGIMEN ORDINARIO	ÚNICA ENTREGA MÉDICOS RESIDENTES	ÚNICA ENTREGA RÉGIMEN IMSS BIENESTAR	TOTAL POR CLAVE Y DESTINO RÉGIMEN ORDINARIO, MÉDICOS RESIDENTES E IMSS BIENESTAR
INA A	EDO DE MEX PONIENTE	55	57	27101-0108	210	009	0261	00	01	PANTALON PARA CABALLERO. TALLA: ESPECIAL. COLOR AZUL. CEDULA 57.	ES	PZA	1	PZA	30	-	-	30
INA A	EDO DE MEX PONIENTE	55	57	27101-0108	210	009	0279	00	01	PANTALON PARA CABALLERO. TALLA: EXTRAGRANDE. COLOR AZUL. CEDULA 57.	X	PZA	1	PZA	75	-	-	75
INA A	EDO DE MEX PONIENTE	55	57	27101-0108	210	009	0287	00	01	PANTALON PARA CABALLERO. TALLA: GRANDE. COLOR AZUL. CEDULA 57.	G	PZA	1	PZA	405	-	-	405
INA A	EDO DE MEX PONIENTE	55	57	27101-0108	210	009	0295	00	01	PANTALON PARA CABALLERO. TALLA: MEDIANA. COLOR AZUL. CEDULA 57.	M	PZA	1	PZA	351	-	-	351
INA A	EDO DE MEX PONIENTE	55	57	27101-0108	210	009	0303	00	01	PANTALON PARA CABALLERO. TALLA: PLUS. COLOR AZUL. CEDULA 57.	PL	PZA	1	PZA	24	-	-	24
INA A	GUANAJUATO	55	57	27101-0108	210	009	0253	00	01	PANTALON PARA CABALLERO. TALLA: CHICA. COLOR AZUL. CEDULA 57.	CH	PZA	1	PZA	63	-	-	63
INA A	GUANAJUATO	55	57	27101-0108	210	009	0261	00	01	PANTALON PARA CABALLERO. TALLA: ESPECIAL. COLOR AZUL. CEDULA 57.	ES	PZA	1	PZA	60	-	-	60
INA A	GUANAJUATO	55	57	27101-0108	210	009	0279	00	01	PANTALON PARA CABALLERO. TALLA: EXTRAGRANDE. COLOR AZUL. CEDULA 57.	X	PZA	1	PZA	165	-	-	165
INA A	GUANAJUATO	55	57	27101-0108	210	009	0287	00	01	PANTALON PARA CABALLERO. TALLA: GRANDE. COLOR AZUL. CEDULA 57.	G	PZA	1	PZA	534	-	-	534
INA A	GUANAJUATO	55	57	27101-0108	210	009	0295	00	01	PANTALON PARA CABALLERO. TALLA: MEDIANA. COLOR AZUL. CEDULA 57.	M	PZA	1	PZA	423	-	-	423
INA A	GUANAJUATO	55	57	27101-0108	210	009	0303	00	01	PANTALON PARA CABALLERO. TALLA: PLUS. COLOR AZUL. CEDULA 57.	PL	PZA	1	PZA	18	-	-	18
INA A	HIDALGO	55	57	27101-0108	210	009	0253	00	01	PANTALON PARA CABALLERO. TALLA: CHICA. COLOR AZUL. CEDULA 57.	CH	PZA	1	PZA	18	-	-	18
INA A	HIDALGO	55	57	27101-0108	210	009	0261	00	01	PANTALON PARA CABALLERO. TALLA: ESPECIAL. COLOR AZUL. CEDULA 57.	ES	PZA	1	PZA	3	-	-	3
INA A	HIDALGO	55	57	27101-0108	210	009	0279	00	01	PANTALON PARA CABALLERO. TALLA: EXTRAGRANDE. COLOR AZUL. CEDULA 57.	X	PZA	1	PZA	39	-	-	39
INA A	HIDALGO	55	57	27101-0108	210	009	0287	00	01	PANTALON PARA CABALLERO. TALLA: GRANDE. COLOR AZUL. CEDULA 57.	G	PZA	1	PZA	108	-	-	108
INA A	HIDALGO	55	57	27101-0108	210	009	0295	00	01	PANTALON PARA CABALLERO. TALLA: MEDIANA. COLOR AZUL. CEDULA 57.	M	PZA	1	PZA	159	-	-	159
INA A	HIDALGO	55	57	27101-0108	210	009	0303	00	01	PANTALON PARA CABALLERO. TALLA: PLUS. COLOR AZUL. CEDULA 57.	PL	PZA	1	PZA	6	-	-	6
INA A	MORELOS	55	57	27101-0108	210	009	0253	00	01	PANTALON PARA CABALLERO. TALLA: CHICA. COLOR AZUL. CEDULA 57.	CH	PZA	1	PZA	33	-	-	33
INA A	MORELOS	55	57	27101-0108	210	009	0261	00	01	PANTALON PARA CABALLERO. TALLA: ESPECIAL. COLOR AZUL. CEDULA 57.	ES	PZA	1	PZA	9	-	-	9
INA A	MORELOS	55	57	27101-0108	210	009	0279	00	01	PANTALON PARA CABALLERO. TALLA: EXTRAGRANDE. COLOR AZUL. CEDULA 57.	X	PZA	1	PZA	48	-	-	48
INA A	MORELOS	55	57	27101-0108	210	009	0287	00	01	PANTALON PARA CABALLERO. TALLA: GRANDE. COLOR AZUL. CEDULA 57.	G	PZA	1	PZA	270	-	-	270

DIVISIÓN DE CONTRATOS

ANEXO 5. CUADRO DE DISTRIBUCIÓN

Áreas Requirentes: Órganos de Operación Administrativa Desconcentrada de Aguascalientes, Baja California, Baja California Sur. Campeche, Chiapas, Chihuahua, CDMX Norte, CDMX Sur, Coahuila, Colima, Durango, Guanajuato, Guerrero, Hidalgo, Edo. México Oriente, Edo. México Poniente, Jalisco, Michoacán, Morelos, Nayarit, Nuevo León, Oaxaca, Puebla, Querétaro, Quintana Roo, San Luis Potosí, Sinaloa, Sonora, Tabasco, Tamaulipas, Tlaxcala, Veracruz Norte, Veracruz Sur, Yucatán, Zacatecas y Áreas de Nivel Central.

ZONA	OOAD	PARTIDA	CÉDULA	CLAVE CUCOP +	GPO	GEN	ESP	DIF	VAR	DESCRIPCIÓN- SISTEMA DE ABASTO INSTITUCIONAL (SAI)	TALLA	UNIDAD	CANT.	TIPO	ÚNICA ENTREGA RÉGIMEN ORDINARIO	ÚNICA ENTREGA MÉDICOS RESIDENTES	ÚNICA ENTREGA RÉGIMEN IMSS BIENESTAR	TOTAL POR CLAVE Y DESTINO RÉGIMEN ORDINARIO, MÉDICOS RESIDENTES E IMSS BIENESTAR
ZONA A	MORELOS	55	57	27101-0108	210	009	0295	00	01	PANTALON PARA CABALLERO. TALLA: MEDIANA. COLOR AZUL. CEDULA 57.	M	PZA	1	PZA	279	-	-	279
ZONA A	OFICINAS CENTRALES	55	57	27101-0108	210	009	0253	00	01	PANTALON PARA CABALLERO. TALLA: CHICA. COLOR AZUL. CEDULA 57.	CH	PZA	1	PZA	49	-	-	49
ZONA A	OFICINAS CENTRALES	55	57	27101-0108	210	009	0261	00	01	PANTALON PARA CABALLERO. TALLA: ESPECIAL. COLOR AZUL. CEDULA 57.	ES	PZA	1	PZA	53	-	-	53
ZONA A	OFICINAS CENTRALES	55	57	27101-0108	210	009	0279	00	01	PANTALON PARA CABALLERO. TALLA: EXTRAGRANDE. COLOR AZUL. CEDULA 57.	X	PZA	1	PZA	126	-	-	126
ZONA A	OFICINAS CENTRALES	55	57	27101-0108	210	009	0287	00	01	PANTALON PARA CABALLERO. TALLA: GRANDE. COLOR AZUL. CEDULA 57.	G	PZA	1	PZA	233	-	-	233
ZONA A	OFICINAS CENTRALES	55	57	27101-0108	210	009	0295	00	01	PANTALON PARA CABALLERO. TALLA: MEDIANA. COLOR AZUL. CEDULA 57.	M	PZA	1	PZA	326	-	-	326
ZONA A	OFICINAS CENTRALES	55	57	27101-0108	210	009	0303	00	01	PANTALON PARA CABALLERO. TALLA: PLUS. COLOR AZUL. CEDULA 57.	PL	PZA	1	PZA	5	-	-	5
ZONA A	PUEBLA	55	57	27101-0108	210	009	0253	00	01	PANTALON PARA CABALLERO. TALLA: CHICA. COLOR AZUL. CEDULA 57.	CH	PZA	1	PZA	66	-	-	66
ZONA A	PUEBLA	55	57	27101-0108	210	009	0261	00	01	PANTALON PARA CABALLERO. TALLA: ESPECIAL. COLOR AZUL. CEDULA 57.	ES	PZA	1	PZA	24	-	-	24
ZONA A	PUEBLA	55	57	27101-0108	210	009	0279	00	01	PANTALON PARA CABALLERO. TALLA: EXTRAGRANDE. COLOR AZUL. CEDULA 57.	X	PZA	1	PZA	114	-	-	114
ZONA A	PUEBLA	55	57	27101-0108	210	009	0287	00	01	PANTALON PARA CABALLERO. TALLA: GRANDE. COLOR AZUL. CEDULA 57.	G	PZA	1	PZA	498	-	-	498
ZONA A	PUEBLA	55	57	27101-0108	210	009	0295	00	01	PANTALON PARA CABALLERO. TALLA: MEDIANA. COLOR AZUL. CEDULA 57.	M	PZA	1	PZA	495	-	-	495
ZONA A	PUEBLA	55	57	27101-0108	210	009	0303	00	01	PANTALON PARA CABALLERO. TALLA: PLUS. COLOR AZUL. CEDULA 57.	PL	PZA	1	PZA	15	-	-	15
ZONA A	QUERETARO	55	57	27101-0108	210	009	0253	00	01	PANTALON PARA CABALLERO. TALLA: CHICA. COLOR AZUL. CEDULA 57.	CH	PZA	1	PZA	9	-	-	9
ZONA A	QUERETARO	55	57	27101-0108	210	009	0279	00	01	PANTALON PARA CABALLERO. TALLA: EXTRAGRANDE. COLOR AZUL. CEDULA 57.	X	PZA	1	PZA	36	-	-	36
ZONA A	QUERETARO	55	57	27101-0108	210	009	0287	00	01	PANTALON PARA CABALLERO. TALLA: GRANDE. COLOR AZUL. CEDULA 57.	G	PZA	1	PZA	294	-	-	294
ZONA A	QUERETARO	55	57	27101-0108	210	009	0295	00	01	PANTALON PARA CABALLERO. TALLA: MEDIANA. COLOR AZUL. CEDULA 57.	M	PZA	1	PZA	300	-	-	300
ZONA A	QUERETARO	55	57	27101-0108	210	009	0303	00	01	PANTALON PARA CABALLERO. TALLA: PLUS. COLOR AZUL. CEDULA 57.	PL	PZA	1	PZA	18	-	-	18
ZONA A	SAN LUIS POTOSI	55	57	27101-0108	210	009	0253	00	01	PANTALON PARA CABALLERO. TALLA: CHICA. COLOR AZUL. CEDULA 57.	CH	PZA	1	PZA	18	-	-	18
ZONA A	SAN LUIS POTOSI	55	57	27101-0108	210	009	0261	00	01	PANTALON PARA CABALLERO. TALLA: ESPECIAL. COLOR AZUL. CEDULA 57.	ES	PZA	1	PZA	18	-	-	18
ZONA A	SAN LUIS POTOSI	55	57	27101-0108	210	009	0279	00	01	PANTALON PARA CABALLERO. TALLA: EXTRAGRANDE. COLOR AZUL. CEDULA 57.	X	PZA	1	PZA	48	-	-	48

ANEXO 5. CUADRO DE DISTRIBUCIÓN

zas Requirentes: Órganos de Operación Administrativa Desconcentrada de Aguascalientes, Baja California, Baja California Sur, Campeche, Chiapas, Chihuahua, CDMX Norte, CDMX Sur, Coáhuila, Colima, Durango, Guanajuato, Guerrero, Hidalgo, Edo. xico Oriente, Edo. México Poniente, Jalisco, Michoacán, Morelos, Nayarit, Nuevo León, Oaxaca, Puebla, Querétaro, Quintana Roo, San Luis Potosi, Sinaloa, Sonora, Tabasco, Tamaulipas, Tlaxcala, Veracruz Norte, Veracruz Sur, Yucatán, Zacatecas y Áreas de Nivel Central.

ONA	OOAD	PARTIDA	CÉDULA	CLAVE CUCOP +	GPO	GEN	ESP	DIF	VAR	DESCRIPCIÓN- SISTEMA DE ABASTO INSTITUCIONAL (SAI)	TALLA	UNIDAD	CANT.	TIPO	ÚNICA ENTREGA RÉGIMEN ORDINARIO	ÚNICA ENTREGA MÉDICOS RESIDENTES	ÚNICA ENTREGA RÉGIMEN IMSS BIENESTAR	TOTAL POR CLAVE Y DESTINO RÉGIMEN ORDINARIO, MÉDICOS RESIDENTES E IMSS BIENESTAR
ONA A	SAN LUIS POTOSI	55	57	27101-0108	210	009	0287	00	01	PANTALON PARA CABALLERO, TALLA: GRANDE, COLOR AZUL, CEDULA 57.	G	PZA	1	PZA	180	-	-	180
ONA A	SAN LUIS POTOSI	55	57	27101-0108	210	009	0295	00	01	PANTALON PARA CABALLERO, TALLA: MEDIANA, COLOR AZUL, CEDULA 57.	M	PZA	1	PZA	147	-	-	147
ONA A	SAN LUIS POTOSI	55	57	27101-0108	210	009	0303	00	01	PANTALON PARA CABALLERO, TALLA: PLUS, COLOR AZUL, CEDULA 57.	PL	PZA	1	PZA	9	-	-	9
ONA A	TLAXCALA	55	57	27101-0108	210	009	0253	00	01	PANTALON PARA CABALLERO, TALLA: CHICA, COLOR AZUL, CEDULA 57.	CH	PZA	1	PZA	9	-	-	9
ONA A	TLAXCALA	55	57	27101-0108	210	009	0261	00	01	PANTALON PARA CABALLERO, TALLA: ESPECIAL, COLOR AZUL, CEDULA 57.	ES	PZA	1	PZA	3	-	-	3
ONA A	TLAXCALA	55	57	27101-0108	210	009	0279	00	01	PANTALON PARA CABALLERO, TALLA: EXTRAGRANDE, COLOR AZUL, CEDULA 57.	X	PZA	1	PZA	24	-	-	24
ONA A	TLAXCALA	55	57	27101-0108	210	009	0287	00	01	PANTALON PARA CABALLERO, TALLA: GRANDE, COLOR AZUL, CEDULA 57.	G	PZA	1	PZA	135	-	-	135
ONA A	TLAXCALA	55	57	27101-0108	210	009	0295	00	01	PANTALON PARA CABALLERO, TALLA: MEDIANA, COLOR AZUL, CEDULA 57.	M	PZA	1	PZA	150	-	-	150
ONA A	ZACATECAS	55	57	27101-0108	210	009	0253	00	01	PANTALON PARA CABALLERO, TALLA: CHICA, COLOR AZUL, CEDULA 57.	CH	PZA	1	PZA	3	-	-	3
ONA A	ZACATECAS	55	57	27101-0108	210	009	0261	00	01	PANTALON PARA CABALLERO, TALLA: ESPECIAL, COLOR AZUL, CEDULA 57.	ES	PZA	1	PZA	9	-	-	9
ONA A	ZACATECAS	55	57	27101-0108	210	009	0279	00	01	PANTALON PARA CABALLERO, TALLA: EXTRAGRANDE, COLOR AZUL, CEDULA 57.	X	PZA	1	PZA	21	-	-	21
ONA A	ZACATECAS	55	57	27101-0108	210	009	0287	00	01	PANTALON PARA CABALLERO, TALLA: GRANDE, COLOR AZUL, CEDULA 57.	G	PZA	1	PZA	66	-	-	66
ONA A	ZACATECAS	55	57	27101-0108	210	009	0295	00	01	PANTALON PARA CABALLERO, TALLA: MEDIANA, COLOR AZUL, CEDULA 57.	M	PZA	1	PZA	42	-	-	42
ONA B	BAJA CALIFORNIA	55	57	27101-0108	210	009	0253	00	01	PANTALON PARA CABALLERO, TALLA: CHICA, COLOR AZUL, CEDULA 57.	CH	PZA	1	PZA	48	-	-	48
ONA B	BAJA CALIFORNIA	55	57	27101-0108	210	009	0261	00	01	PANTALON PARA CABALLERO, TALLA: ESPECIAL, COLOR AZUL, CEDULA 57.	ES	PZA	1	PZA	114	-	-	114
ONA B	BAJA CALIFORNIA	55	57	27101-0108	210	009	0279	00	01	PANTALON PARA CABALLERO, TALLA: EXTRAGRANDE, COLOR AZUL, CEDULA 57.	X	PZA	1	PZA	87	-	-	87
ONA B	BAJA CALIFORNIA	55	57	27101-0108	210	009	0287	00	01	PANTALON PARA CABALLERO, TALLA: GRANDE, COLOR AZUL, CEDULA 57.	G	PZA	1	PZA	459	-	-	459
ONA B	BAJA CALIFORNIA	55	57	27101-0108	210	009	0295	00	01	PANTALON PARA CABALLERO, TALLA: MEDIANA, COLOR AZUL, CEDULA 57.	M	PZA	1	PZA	306	-	-	306
ONA B	BAJA CALIFORNIA	55	57	27101-0108	210	009	0303	00	01	PANTALON PARA CABALLERO, TALLA: PLUS, COLOR AZUL, CEDULA 57.	PL	PZA	1	PZA	18	-	-	18
ONA B	BAJA CALIFORNIA SUR	55	57	27101-0108	210	009	0253	00	01	PANTALON PARA CABALLERO, TALLA: CHICA, COLOR AZUL, CEDULA 57.	CH	PZA	1	PZA	9	-	-	9
ONA B	BAJA CALIFORNIA SUR	55	57	27101-0108	210	009	0261	00	01	PANTALON PARA CABALLERO, TALLA: ESPECIAL, COLOR AZUL, CEDULA 57.	ES	PZA	1	PZA	18	-	-	18

ANEXOS
DIVISION DE CONTRATOS

ANEXO 5. CUADRO DE DISTRIBUCIÓN

Áreas Requirentes: Órganos de Operación Administrativa Desconcentrada de Aguascalientes, Baja California, Baja California Sur, Campeche, Chiapas, Chihuahua, CDMX Norte, CDMX Sur, Coahuila, Colima, Durango, Guanajuato, Guerrero, Hidalgo, Edo México Oriente, Edo. México Poniente, Jalisco, Michoacán, Morelos, Nayarit, Nuevo León, Oaxaca, Puebla, Querétaro, Quintana Roo, San Luís Potosí, Sinaloa, Sonora, Tabasco, Tamaulipas, Tlaxcala, Veracruz Norte, Veracruz Sur, Yucatán, Zacatecas y Área de Nivel Central.

ZONA	OOAD	PARTIDA	CÉDULA	CLAVE CUCOP +	GPO	GEN	ESP	DIF	VAR	DESCRIPCIÓN- SISTEMA DE ABASTO INSTITUCIONAL (SAI)	TALLA	UNIDAD	CANT.	TIPO	ÚNICA ENTREGA RÉGIMEN ORDINARIO	ÚNICA ENTREGA MÉDICOS RESIDENTES	ÚNICA ENTREGA RÉGIMEN IMSS BIENESTAR	TOTAL POR CLAVE Y DESTINO RÉGIMEN ORDINARIO, MÉDICOS RESIDENTES E IMSS BIENESTAR
ZONA B	BAJA CALIFORNIA SUR	55	57	27101-0108	210	009	0279	00	01	PANTALON PARA CABALLERO. TALLA: EXTRAGRANDE. COLOR AZUL. CEDULA 57.	X	PZA	1	PZA	33	-	-	33
ZONA B	BAJA CALIFORNIA SUR	55	57	27101-0108	210	009	0287	00	01	PANTALON PARA CABALLERO. TALLA: GRANDE. COLOR AZUL. CEDULA 57.	G	PZA	1	PZA	231	-	-	231
ZONA B	BAJA CALIFORNIA SUR	55	57	27101-0108	210	009	0295	00	01	PANTALON PARA CABALLERO. TALLA: MEDIANA. COLOR AZUL. CEDULA 57.	M	PZA	1	PZA	147	-	-	147
ZONA B	BAJA CALIFORNIA SUR	55	57	27101-0108	210	009	0303	00	01	PANTALON PARA CABALLERO. TALLA: PLUS. COLOR AZUL. CEDULA 57.	PL	PZA	1	PZA	24	-	-	24
ZONA B	CAMPECHE	55	57	27101-0108	210	009	0253	00	01	PANTALON PARA CABALLERO TALLA: CHICA. COLOR AZUL. CEDULA 57.	CH	PZA	1	PZA	3	-	-	3
ZONA B	CAMPECHE	55	57	27101-0108	210	009	0261	00	01	PANTALON PARA CABALLERO. TALLA: ESPECIAL. COLOR AZUL. CEDULA 57.	ES	PZA	1	PZA	3	-	-	3
ZONA B	CAMPECHE	55	57	27101-0108	210	009	0279	00	01	PANTALON PARA CABALLERO. TALLA: EXTRAGRANDE. COLOR AZUL. CEDULA 57.	X	PZA	1	PZA	6	-	-	6
ZONA B	CAMPECHE	55	57	27101-0108	210	009	0287	00	01	PANTALON PARA CABALLERO. TALLA: GRANDE. COLOR AZUL. CEDULA 57.	G	PZA	1	PZA	57	-	-	57
ZONA B	CAMPECHE	55	57	27101-0108	210	009	0295	00	01	PANTALON PARA CABALLERO. TALLA: MEDIANA. COLOR AZUL. CEDULA 57.	M	PZA	1	PZA	78	-	-	78
ZONA B	CAMPECHE	55	57	27101-0108	210	009	0303	00	01	PANTALON PARA CABALLERO. TALLA: PLUS. COLOR AZUL. CEDULA 57.	PL	PZA	1	PZA	6	-	-	6
ZONA B	CHIAPAS	55	57	27101-0108	210	009	0253	00	01	PANTALON PARA CABALLERO. TALLA: CHICA. COLOR AZUL. CEDULA 57.	CH	PZA	1	PZA	9	-	-	9
ZONA B	CHIAPAS	55	57	27101-0108	210	009	0261	00	01	PANTALON PARA CABALLERO. TALLA: ESPECIAL. COLOR AZUL. CEDULA 57.	ES	PZA	1	PZA	6	-	-	6
ZONA B	CHIAPAS	55	57	27101-0108	210	009	0279	00	01	PANTALON PARA CABALLERO. TALLA: EXTRAGRANDE. COLOR AZUL. CEDULA 57.	X	PZA	1	PZA	9	-	-	9
ZONA B	CHIAPAS	55	57	27101-0108	210	009	0287	00	01	PANTALON PARA CABALLERO. TALLA: GRANDE. COLOR AZUL. CEDULA 57.	G	PZA	1	PZA	42	-	-	42
ZONA B	CHIAPAS	55	57	27101-0108	210	009	0295	00	01	PANTALON PARA CABALLERO. TALLA: MEDIANA. COLOR AZUL. CEDULA 57.	M	PZA	1	PZA	60	-	-	60
ZONA B	COAHUILA	55	57	27101-0108	210	009	0253	00	01	PANTALON PARA CABALLERO. TALLA: CHICA. COLOR AZUL. CEDULA 57.	CH	PZA	1	PZA	36	-	-	36
ZONA B	COAHUILA	55	57	27101-0108	210	009	0261	00	01	PANTALON PARA CABALLERO. TALLA: ESPECIAL. COLOR AZUL. CEDULA 57.	ES	PZA	1	PZA	132	-	-	132
ZONA B	COAHUILA	55	57	27101-0108	210	009	0279	00	01	PANTALON PARA CABALLERO. TALLA: EXTRAGRANDE. COLOR AZUL. CEDULA 57.	X	PZA	1	PZA	192	-	-	192
ZONA B	COAHUILA	55	57	27101-0108	210	009	0287	00	01	PANTALON PARA CABALLERO. TALLA: GRANDE. COLOR AZUL. CEDULA 57.	G	PZA	1	PZA	582	-	-	582
ZONA B	COAHUILA	55	57	27101-0108	210	009	0295	00	01	PANTALON PARA CABALLERO. TALLA: MEDIANA. COLOR AZUL. CEDULA 57.	M	PZA	1	PZA	333	-	-	333
ZONA B	COAHUILA	55	57	27101-0108	210	009	0303	00	01	PANTALON PARA CABALLERO. TALLA: PLUS. COLOR AZUL. CEDULA 57.	PL	PZA	1	PZA	48	-	-	48

ANEXO 5. CUADRO DE DISTRIBUCIÓN

eas Requirentes: Órganos de Operación Administrativa Desconcentrada de Aguascalientes, Baja California, Baja California Sur, Campeche, Chiapas, Chihuahua, CDMX Norte, CDMX Sur, Coahuila, Colima, Durango, Guanajuato, Guerrero, Hidalgo, Edo. éxico Oriente, Edo. México Poniente, Jalisco, Michoacán, Morelos, Nayarit, Nuevo León, Oaxaca, Puebla, Querétaro, Quintana Roo, San Luis Potosí, Sinaloa, Sonora, Tabasco, Tamaulipas, Tlaxcala, Veracruz Norte, Veracruz Sur, Yucatán, Zacatecas y Áreas de Nivel Central.

ONA	OOAD	PARTIDA	CÉDULA	CLAVE CUCOP +	GPO	GEN	ESP	DIF	VAR	DESCRIPCIÓN- SISTEMA DE ABASTO INSTITUCIONAL (SAI)	TALLA	UNIDAD	CANT.	TIPO	ÚNICA ENTREGA RÉGIMEN ORDINARIO	ÚNICA ENTREGA MÉDICOS RESIDENTES	ÚNICA ENTREGA RÉGIMEN IMSS BIENESTAR	TOTAL POR CLAVE Y DESTINO RÉGIMEN ORDINARIO, MÉDICOS RESIDENTES E IMSS BIENESTAR
ONA B	COLIMA	55	57	27101-0108	210	009	0253	00	01	PANTALON PARA CABALLERO. TALLA: CHICA. COLOR AZUL. CEDULA 57.	CH	PZA	1	PZA	6	-	-	6
ONA B	COLIMA	55	57	27101-0108	210	009	0261	00	01	PANTALON PARA CABALLERO. TALLA: ESPECIAL. COLOR AZUL. CEDULA 57.	ES	PZA	1	PZA	6	-	-	6
ONA B	COLIMA	55	57	27101-0108	210	009	0279	00	01	PANTALON PARA CABALLERO. TALLA: EXTRAGRANDE. COLOR AZUL. CEDULA 57.	X	PZA	1	PZA	27	-	-	27
ONA B	COLIMA	55	57	27101-0108	210	009	0287	00	01	PANTALON PARA CABALLERO. TALLA: GRANDE. COLOR AZUL. CEDULA 57.	G	PZA	1	PZA	99	-	-	99
ONA B	COLIMA	55	57	27101-0108	210	009	0295	00	01	PANTALON PARA CABALLERO. TALLA: MEDIANA. COLOR AZUL. CEDULA 57.	M	PZA	1	PZA	72	-	-	72
ONA B	COLIMA	55	57	27101-0108	210	009	0303	00	01	PANTALON PARA CABALLERO. TALLA: PLUS. COLOR AZUL. CEDULA 57.	PL	PZA	1	PZA	6	-	-	6
ONA B	GUERRERO	55	57	27101-0108	210	009	0253	00	01	PANTALON PARA CABALLERO. TALLA: CHICA. COLOR AZUL. CEDULA 57.	CH	PZA	1	PZA	42	-	-	42
ONA B	GUERRERO	55	57	27101-0108	210	009	0261	00	01	PANTALON PARA CABALLERO. TALLA: ESPECIAL. COLOR AZUL. CEDULA 57.	ES	PZA	1	PZA	6	-	-	6
ONA B	GUERRERO	55	57	27101-0108	210	009	0279	00	01	PANTALON PARA CABALLERO. TALLA: EXTRAGRANDE. COLOR AZUL. CEDULA 57.	X	PZA	1	PZA	51	-	-	51
ONA B	GUERRERO	55	57	27101-0108	210	009	0287	00	01	PANTALON PARA CABALLERO. TALLA: GRANDE. COLOR AZUL. CEDULA 57.	G	PZA	1	PZA	264	-	-	264
ONA B	GUERRERO	55	57	27101-0108	210	009	0295	00	01	PANTALON PARA CABALLERO. TALLA: MEDIANA. COLOR AZUL. CEDULA 57.	M	PZA	1	PZA	306	-	-	306
ONA B	GUERRERO	55	57	27101-0108	210	009	0303	00	01	PANTALON PARA CABALLERO. TALLA: PLUS. COLOR AZUL. CEDULA 57.	PL	PZA	1	PZA	6	-	-	6
ONA B	JALISCO	55	57	27101-0108	210	009	0253	00	01	PANTALON PARA CABALLERO. TALLA: CHICA. COLOR AZUL. CEDULA 57.	CH	PZA	1	PZA	189	-	-	189
ONA B	JALISCO	55	57	27101-0108	210	009	0261	00	01	PANTALON PARA CABALLERO. TALLA: ESPECIAL. COLOR AZUL. CEDULA 57.	ES	PZA	1	PZA	48	-	-	48
ONA B	JALISCO	55	57	27101-0108	210	009	0279	00	01	PANTALON PARA CABALLERO. TALLA: EXTRAGRANDE. COLOR AZUL. CEDULA 57.	X	PZA	1	PZA	222	-	-	222
ONA B	JALISCO	55	57	27101-0108	210	009	0287	00	01	PANTALON PARA CABALLERO. TALLA: GRANDE. COLOR AZUL. CEDULA 57.	G	PZA	1	PZA	1,056	-	-	1,056
ONA B	JALISCO	55	57	27101-0108	210	009	0295	00	01	PANTALON PARA CABALLERO. TALLA: MEDIANA. COLOR AZUL. CEDULA 57.	M	PZA	1	PZA	801	-	-	801
ONA B	JALISCO	55	57	27101-0108	210	009	0303	00	01	PANTALON PARA CABALLERO. TALLA: PLUS. COLOR AZUL. CEDULA 57.	PL	PZA	1	PZA	24	-	-	24
ONA B	MICHOACAN	55	57	27101-0108	210	009	0253	00	01	PANTALON PARA CABALLERO. TALLA: CHICA. COLOR AZUL. CEDULA 57.	CH	PZA	1	PZA	48	-	-	48
ONA B	MICHOACAN	55	57	27101-0108	210	009	0261	00	01	PANTALON PARA CABALLERO. TALLA: ESPECIAL. COLOR AZUL. CEDULA 57.	ES	PZA	1	PZA	51	-	-	51
ONA B	MICHOACAN	55	57	27101-0108	210	009	0279	00	01	PANTALON PARA CABALLERO. TALLA: EXTRAGRANDE. COLOR AZUL. CEDULA 57.	X	PZA	1	PZA	66	-	-	66

DIVISIÓN DE COMPRAS
ANEXOS

ANEXO 5. CUADRO DE DISTRIBUCIÓN

Areas Requirentes: Órganos de Operación Administrativa Desconcentrada de Aguascalientes, Baja California, Baja California Sur, Campeche, Chiapas, Chihuahua, CDMX Norte, CDMX Sur, Coahuila, Colima, Durango, Guanajuato, Guerrero, Hidalgo, Edo. México Oriente, Edo. México Poniente, Jalisco, Michoacán, Morelos, Nayarit, Nuevo León, Oaxaca, Puebla, Querétaro, Quintana Roo, San Luis Potosí, Sinaloa, Sonora, Tabasco, Tamaulipas, Tlaxcala, Veracruz Norte, Veracruz Sur, Yucatán, Zacatecas y Áreas de Nivel Central.

ZONA	OOAD	PARTIDA	CÉDULA	CLAVE CUCOP +	GPO	GEN	ESP	DIF	VAR	DESCRIPCIÓN- SISTEMA DE ABASTO INSTITUCIONAL (SAI)	TALLA	UNIDAD	CANT.	TIPO	ÚNICA ENTREGA RÉGIMEN ORDINARIO	ÚNICA ENTREGA MÉDICOS RESIDENTES	ÚNICA ENTREGA RÉGIMEN IMSS BIENESTAR	TOTAL POR CLAVE Y DESTINO RÉGIMEN ORDINARIO, MÉDICOS RESIDENTES E IMSS BIENESTAR
ZONA B	MICHOACAN	55	57	27101-0108	210	009	0287	00	01	PANTALON PARA CABALLERO. TALLA: GRANDE. COLOR AZUL. CEDULA 57.	G	PZA	1	PZA	309	-	-	309
ZONA B	MICHOACAN	55	57	27101-0108	210	009	0295	00	01	PANTALON PARA CABALLERO. TALLA: MEDIANA. COLOR AZUL. CEDULA 57.	M	PZA	1	PZA	330	-	-	330
ZONA B	MICHOACAN	55	57	27101-0108	210	009	0303	00	01	PANTALON PARA CABALLERO. TALLA: PLUS. COLOR AZUL. CEDULA 57.	PL	PZA	1	PZA	12	-	-	12
ZONA B	NAYARIT	55	57	27101-0108	210	009	0253	00	01	PANTALON PARA CABALLERO TALLA: CHICA. COLOR AZUL. CEDULA 57.	CH	PZA	1	PZA	12	-	-	12
ZONA B	NAYARIT	55	57	27101-0108	210	009	0261	00	01	PANTALON PARA CABALLERO TALLA: ESPECIAL. COLOR AZUL. CEDULA 57.	ES	PZA	1	PZA	15	-	-	15
ZONA B	NAYARIT	55	57	27101-0108	210	009	0279	00	01	PANTALON PARA CABALLERO. TALLA: EXTRAGRANDE. COLOR AZUL. CEDULA 57.	X	PZA	1	PZA	30	-	-	30
ZONA B	NAYARIT	55	57	27101-0108	210	009	0287	00	01	PANTALON PARA CABALLERO. TALLA: GRANDE. COLOR AZUL. CEDULA 57.	G	PZA	1	PZA	138	-	-	138
ZONA B	NAYARIT	55	57	27101-0108	210	009	0295	00	01	PANTALON PARA CABALLERO. TALLA: MEDIANA. COLOR AZUL. CEDULA 57.	M	PZA	1	PZA	99	-	-	99
ZONA B	NAYARIT	55	57	27101-0108	210	009	0303	00	01	PANTALON PARA CABALLERO. TALLA: PLUS. COLOR AZUL. CEDULA 57.	PL	PZA	1	PZA	18	-	-	18
ZONA B	NUEVO LEON	55	57	27101-0108	210	009	0253	00	01	PANTALON PARA CABALLERO. TALLA: CHICA. COLOR AZUL. CEDULA 57.	CH	PZA	1	PZA	273	-	-	273
ZONA B	NUEVO LEON	55	57	27101-0108	210	009	0261	00	01	PANTALON PARA CABALLERO. TALLA: ESPECIAL. COLOR AZUL. CEDULA 57.	ES	PZA	1	PZA	24	-	-	24
ZONA B	NUEVO LEON	55	57	27101-0108	210	009	0279	00	01	PANTALON PARA CABALLERO. TALLA: EXTRAGRANDE. COLOR AZUL. CEDULA 57.	X	PZA	1	PZA	375	-	-	375
ZONA B	NUEVO LEON	55	57	27101-0108	210	009	0287	00	01	PANTALON PARA CABALLERO. TALLA: GRANDE. COLOR AZUL. CEDULA 57.	G	PZA	1	PZA	1,077	-	-	1,077
ZONA B	NUEVO LEON	55	57	27101-0108	210	009	0295	00	01	PANTALON PARA CABALLERO. TALLA: MEDIANA. COLOR AZUL. CEDULA 57.	M	PZA	1	PZA	636	-	-	636
ZONA B	NUEVO LEON	55	57	27101-0108	210	009	0303	00	01	PANTALON PARA CABALLERO. TALLA: PLUS. COLOR AZUL. CEDULA 57.	PL	PZA	1	PZA	21	-	-	21
ZONA B	OAXACA	55	57	27101-0108	210	009	0253	00	01	PANTALON PARA CABALLERO. TALLA: CHICA. COLOR AZUL. CEDULA 57.	CH	PZA	1	PZA	24	-	-	24
ZONA B	OAXACA	55	57	27101-0108	210	009	0279	00	01	PANTALON PARA CABALLERO. TALLA: EXTRAGRANDE. COLOR AZUL. CEDULA 57.	X	PZA	1	PZA	9	-	-	9
ZONA B	OAXACA	55	57	27101-0108	210	009	0287	00	01	PANTALON PARA CABALLERO. TALLA: GRANDE. COLOR AZUL. CEDULA 57.	G	PZA	1	PZA	96	-	-	96
ZONA B	OAXACA	55	57	27101-0108	210	009	0295	00	01	PANTALON PARA CABALLERO. TALLA: MEDIANA. COLOR AZUL. CEDULA 57.	M	PZA	1	PZA	135	-	-	135
ZONA B	QUINTANA ROO	55	57	27101-0108	210	009	0253	00	01	PANTALON PARA CABALLERO TALLA: CHICA. COLOR AZUL. CEDULA 57.	CH	PZA	1	PZA	12	-	-	12
ZONA B	QUINTANA ROO	55	57	27101-0108	210	009	0261	00	01	PANTALON PARA CABALLERO. TALLA: ESPECIAL. COLOR AZUL. CEDULA 57.	ES	PZA	1	PZA	21	-	-	21

ANEXO 5. CUADRO DE DISTRIBUCIÓN

ías Requirentes: Órganos de Operación Administrativa Desconcentrada de Aguascalientes, Baja California, Baja California Sur, Campeche, Chiapas, Chihuahua, CDMX Norte, CDMX Sur, Coahuila, Colima, Durango, Guanajuato, Guerrero, Hidalgo, Edo. xico Oriente, Edo. México Poniente, Jalisco, Michoacán, Morelos, Nayarit, Nuevo León, Oaxaca, Puebla, Querétaro, Quintana Roo, San Luis Potosí, Sinaloa, Sonora, Tabasco, Tamaulipas, Tlaxcala, Veracruz Norte, Veracruz Sur, Yucatán, Zacatecas y Áreas de Nivel Central.

ONA	OOAD	PARTIDA	CÉDULA	CLAVE CUCOP +	GPO	GEN	ESP	DIF	VAR	DESCRIPCIÓN- SISTEMA DE ABASTO INSTITUCIONAL (SAI)	TALLA	UNIDAD	CANT.	TIPO	ÚNICA ENTREGA RÉGIMEN ORDINARIO	ÚNICA ENTREGA MÉDICOS RESIDENTES	ÚNICA ENTREGA RÉGIMEN IMSS BIENESTAR	TOTAL POR CLAVE Y DESTINO RÉGIMEN ORDINARIO, MÉDICOS RESIDENTES E IMSS BIENESTAR
ONA B	QUINTANA ROO	55	57	27101-0108	210	009	0279	00	01	PANTALON PARA CABALLERO. TALLA: EXTRAGRANDE. COLOR AZUL. CEDULA 57.	X	PZA	1	PZA	24	-	-	24
ONA B	QUINTANA ROO	55	57	27101-0108	210	009	0287	00	01	PANTALON PARA CABALLERO. TALLA: GRANDE. COLOR AZUL. CEDULA 57.	G	PZA	1	PZA	168	-	-	168
ONA B	QUINTANA ROO	55	57	27101-0108	210	009	0295	00	01	PANTALON PARA CABALLERO. TALLA: MEDIANA. COLOR AZUL. CEDULA 57.	M	PZA	1	PZA	141	-	-	141
ONA B	QUINTANA ROO	55	57	27101-0108	210	009	0253	00	01	PANTALON PARA CABALLERO. TALLA: CHICA. COLOR AZUL. CEDULA 57.	CH	PZA	1	PZA	24	-	-	24
ONA B	SINALOA	55	57	27101-0108	210	009	0261	00	01	PANTALON PARA CABALLERO. TALLA: ESPECIAL. COLOR AZUL. CEDULA 57.	ES	PZA	1	PZA	33	-	-	33
ONA B	SINALOA	55	57	27101-0108	210	009	0279	00	01	PANTALON PARA CABALLERO. TALLA: EXTRAGRANDE. COLOR AZUL. CEDULA 57.	X	PZA	1	PZA	108	-	-	108
ONA B	SINALOA	55	57	27101-0108	210	009	0287	00	01	PANTALON PARA CABALLERO. TALLA: GRANDE. COLOR AZUL. CEDULA 57.	G	PZA	1	PZA	390	-	-	390
ONA B	SINALOA	55	57	27101-0108	210	009	0295	00	01	PANTALON PARA CABALLERO. TALLA: MEDIANA. COLOR AZUL. CEDULA 57.	M	PZA	1	PZA	225	-	-	225
ONA B	SINALOA	55	57	27101-0108	210	009	0303	00	01	PANTALON PARA CABALLERO. TALLA: PLUS. COLOR AZUL. CEDULA 57.	PL	PZA	1	PZA	33	-	-	33
ONA B	SONORA	55	57	27101-0108	210	009	0253	00	01	PANTALON PARA CABALLERO. TALLA: CHICA. COLOR AZUL. CEDULA 57.	CH	PZA	1	PZA	6	-	-	6
ONA B	SONORA	55	57	27101-0108	210	009	0261	00	01	PANTALON PARA CABALLERO. TALLA: ESPECIAL. COLOR AZUL. CEDULA 57.	ES	PZA	1	PZA	111	-	-	111
ONA B	SONORA	55	57	27101-0108	210	009	0279	00	01	PANTALON PARA CABALLERO. TALLA: EXTRAGRANDE. COLOR AZUL. CEDULA 57.	X	PZA	1	PZA	225	-	-	225
ONA B	SONORA	55	57	27101-0108	210	009	0287	00	01	PANTALON PARA CABALLERO. TALLA: GRANDE. COLOR AZUL. CEDULA 57.	G	PZA	1	PZA	669	-	-	669
ONA B	SONORA	55	57	27101-0108	210	009	0295	00	01	PANTALON PARA CABALLERO. TALLA: MEDIANA. COLOR AZUL. CEDULA 57.	M	PZA	1	PZA	258	-	-	258
ONA B	SONORA	55	57	27101-0108	210	009	0303	00	01	PANTALON PARA CABALLERO. TALLA: PLUS. COLOR AZUL. CEDULA 57.	PL	PZA	1	PZA	27	-	-	27
ONA B	TABASCO	55	57	27101-0108	210	009	0253	00	01	PANTALON PARA CABALLERO. TALLA: CHICA. COLOR AZUL. CEDULA 57.	CH	PZA	1	PZA	9	-	-	9
ONA B	TABASCO	55	57	27101-0108	210	009	0261	00	01	PANTALON PARA CABALLERO. TALLA: ESPECIAL. COLOR AZUL. CEDULA 57.	ES	PZA	1	PZA	9	-	-	9
ONA B	TABASCO	55	57	27101-0108	210	009	0279	00	01	PANTALON PARA CABALLERO. TALLA: EXTRAGRANDE. COLOR AZUL. CEDULA 57.	X	PZA	1	PZA	48	-	-	48
ONA B	TABASCO	55	57	27101-0108	210	009	0287	00	01	PANTALON PARA CABALLERO. TALLA: GRANDE. COLOR AZUL. CEDULA 57.	G	PZA	1	PZA	162	-	-	162
ONA B	TABASCO	55	57	27101-0108	210	009	0295	00	01	PANTALON PARA CABALLERO. TALLA: MEDIANA. COLOR AZUL. CEDULA 57.	M	PZA	1	PZA	126	-	-	126
ONA B	TABASCO	55	57	27101-0108	210	009	0303	00	01	PANTALON PARA CABALLERO. TALLA: PLUS. COLOR AZUL. CEDULA 57.	PL	PZA	1	PZA	3	-	-	3

DIVISIÓN DE CONTRATOS
ANEXOS

ANEXO 5. CUADRO DE DISTRIBUCIÓN

Areas Requirentes: Órganos de Operación Administrativa Desconcentrada de Aguascalientes, Baja California, Baja California Sur, Campeche, Chiapas, Chihuahua, CDMX Norte, CDMX Sur, Coahuila, Colima, Durango, Guanajuato, Guerrero, Hidalgo, Edo México Oriente, Edo. México Poniente, Jalisco, Michoacán, Morelos, Nayarit, Nuevo León, Oaxaca, Puebla, Querétaro, Quintana Roo, San Luis Potosí, Sinaloa, Sonora, Tabasco, Tamaulipas, Tlaxcala, Veracruz Norte, Veracruz Sur, Yucatán, Zacatecas y Área de Nivel Central.

ZONA	OOAD	PARTIDA	CÉDULA	CLAVE CUCOP +	GPO	GEN	ESP	DIF	VAR	DESCRIPCIÓN- SISTEMA DE ABASTO INSTITUCIONAL (SAI)	TALLA	UNIDAD	CANT.	TIPO	ÚNICA ENTREGA RÉGIMEN ORDINARIO	ÚNICA ENTREGA MÉDICOS RESIDENTES	ÚNICA ENTREGA RÉGIMEN IMSS BIENESTAR	TOTAL POR CLAVE Y DESTINO RÉGIMEN ORDINARIO, MÉDICOS RESIDENTES E IMSS BIENESTAR
ZONA B	TAMAULIPAS	55	57	27101-0108	210	009	0253	00	01	PANTALON PARA CABALLERO. TALLA: CHICA. COLOR AZUL. CEDULA 57.	CH	PZA	1	PZA	36	-	-	36
ZONA B	TAMAULIPAS	55	57	27101-0108	210	009	0261	00	01	PANTALON PARA CABALLERO. TALLA: ESPECIAL. COLOR AZUL. CEDULA 57.	ES	PZA	1	PZA	75	-	-	75
ZONA B	TAMAULIPAS	55	57	27101-0108	210	009	0279	00	01	PANTALON PARA CABALLERO. TALLA: EXTRAGRANDE. COLOR AZUL. CEDULA 57.	X	PZA	1	PZA	63	-	-	63
ZONA B	TAMAULIPAS	55	57	27101-0108	210	009	0287	00	01	PANTALON PARA CABALLERO. TALLA: GRANDE. COLOR AZUL. CEDULA 57.	G	PZA	1	PZA	294	-	-	294
ZONA B	TAMAULIPAS	55	57	27101-0108	210	009	0295	00	01	PANTALON PARA CABALLERO. TALLA: MEDIANA. COLOR AZUL. CEDULA 57.	M	PZA	1	PZA	189	-	-	189
ZONA B	TAMAULIPAS	55	57	27101-0108	210	009	0303	00	01	PANTALON PARA CABALLERO. TALLA: PLUS. COLOR AZUL. CEDULA 57.	PL	PZA	1	PZA	30	-	-	30
ZONA B	VERACRUZ NORTE	55	57	27101-0108	210	009	0253	00	01	PANTALON PARA CABALLERO. TALLA: CHICA. COLOR AZUL. CEDULA 57.	CH	PZA	1	PZA	30	-	-	30
ZONA B	VERACRUZ NORTE	55	57	27101-0108	210	009	0261	00	01	PANTALON PARA CABALLERO. TALLA: ESPECIAL. COLOR AZUL. CEDULA 57.	ES	PZA	1	PZA	36	-	-	36
ZONA B	VERACRUZ NORTE	55	57	27101-0108	210	009	0279	00	01	PANTALON PARA CABALLERO. TALLA: EXTRAGRANDE. COLOR AZUL. CEDULA 57.	X	PZA	1	PZA	132	-	-	132
ZONA B	VERACRUZ NORTE	55	57	27101-0108	210	009	0287	00	01	PANTALON PARA CABALLERO. TALLA: GRANDE. COLOR AZUL. CEDULA 57.	G	PZA	1	PZA	333	-	-	333
ZONA B	VERACRUZ NORTE	55	57	27101-0108	210	009	0295	00	01	PANTALON PARA CABALLERO. TALLA: MEDIANA. COLOR AZUL. CEDULA 57.	M	PZA	1	PZA	300	-	-	300
ZONA B	VERACRUZ NORTE	55	57	27101-0108	210	009	0303	00	01	PANTALON PARA CABALLERO. TALLA: PLUS. COLOR AZUL. CEDULA 57.	PL	PZA	1	PZA	18	-	-	18
ZONA B	VERACRUZ SUR	55	57	27101-0108	210	009	0253	00	01	PANTALON PARA CABALLERO. TALLA: CHICA. COLOR AZUL. CEDULA 57.	CH	PZA	1	PZA	54	-	-	54
ZONA B	VERACRUZ SUR	55	57	27101-0108	210	009	0261	00	01	PANTALON PARA CABALLERO. TALLA: ESPECIAL. COLOR AZUL. CEDULA 57.	ES	PZA	1	PZA	15	-	-	15
ZONA B	VERACRUZ SUR	55	57	27101-0108	210	009	0279	00	01	PANTALON PARA CABALLERO. TALLA: EXTRAGRANDE. COLOR AZUL. CEDULA 57.	X	PZA	1	PZA	105	-	-	105
ZONA B	VERACRUZ SUR	55	57	27101-0108	210	009	0287	00	01	PANTALON PARA CABALLERO. TALLA: GRANDE. COLOR AZUL. CEDULA 57.	G	PZA	1	PZA	285	-	-	285
ZONA B	VERACRUZ SUR	55	57	27101-0108	210	009	0295	00	01	PANTALON PARA CABALLERO. TALLA: MEDIANA. COLOR AZUL. CEDULA 57.	M	PZA	1	PZA	312	-	-	312
ZONA B	VERACRUZ SUR	55	57	27101-0108	210	009	0303	00	01	PANTALON PARA CABALLERO. TALLA: PLUS. COLOR AZUL. CEDULA 57.	PL	PZA	1	PZA	12	-	-	12
ZONA B	YUCATAN	55	57	27101-0108	210	009	0253	00	01	PANTALON PARA CABALLERO. TALLA: CHICA. COLOR AZUL. CEDULA 57.	CH	PZA	1	PZA	57	-	-	57
ZONA B	YUCATAN	55	57	27101-0108	210	009	0261	00	01	PANTALON PARA CABALLERO. TALLA: ESPECIAL. COLOR AZUL. CEDULA 57	ES	PZA	1	PZA	12	-	-	12
ZONA B	YUCATAN	55	57	27101-0108	210	009	0279	00	01	PANTALON PARA CABALLERO. TALLA: EXTRAGRANDE. COLOR AZUL. CEDULA 57	X	PZA	1	PZA	111	-	-	111

ANEXO 5. CUADRO DE DISTRIBUCIÓN

eas Requirentes: Órganos de Operación Administrativa Desconcentrada de Aguascalientes, Baja California, Baja California Sur, Campeche, Chiapas, Chihuahua, CDMX Norte, CDMX Sur, Coahuila, Colima, Durango, Guanajuato, Guerrero, Hidalgo, Edo. éxico Oriente, Edo. México Poniente, Jalisco, Michoacán, Morelos, Nayarit, Nuevo León, Oaxaca, Puebla, Querétaro, Quintana Roo, San Luis Potosí, Sinaloa, Sonora, Tabasco, Tamaulipas, Tlaxcala, Veracruz Norte, Veracruz Sur, Yucatán, Zacatecas y Áreas de Nivel Central.

ONA	OOAD	PARTIDA	CÉDULA	CLAVE CUCOP +	GPO	GEN	ESP	DIF	VAR	DESCRIPCIÓN- SISTEMA DE ABASTO INSTITUCIONAL (SAI)	TALLA	UNIDAD	CANT.	TIPO	ÚNICA ENTREGA RÉGIMEN ORDINARIO	ÚNICA ENTREGA MÉDICOS RESIDENTES	ÚNICA ENTREGA RÉGIMEN IMSS BIENESTAR	TOTAL POR CLAVE Y DESTINO RÉGIMEN ORDINARIO, MÉDICOS RESIDENTES E IMSS BIENESTAR
ONA B	YUCATAN	55	57	27101-0108	210	009	0287	00	01	PANTALON PARA CABALLERO. TALLA: GRANDE. COLOR AZUL. CEDULA 57.	G	PZA	1	PZA	342	-	-	342
ONA B	YUCATAN	55	57	27101-0108	210	009	0295	00	01	PANTALON PARA CABALLERO. TALLA: MEDIANA. COLOR AZUL. CEDULA 57.	M	PZA	1	PZA	300	-	-	300
ONA B	YUCATAN	55	57	27101-0108	210	009	0303	00	01	PANTALON PARA CABALLERO. TALLA: PLUS. COLOR AZUL. CEDULA 57.	PL	PZA	1	PZA	12	-	-	12
ONA A	AGUASCALIENTES	56	58	27101-0109	210	009	0311	00	01	PANTALON PARA DAMA. TALLA: CHICA. COLOR AZUL. CEDULA 58.	CH	PZA	1	PZA	111	-	-	111
ONA A	AGUASCALIENTES	56	58	27101-0109	210	009	0329	00	01	PANTALON PARA DAMA. TALLA: ESPECIAL. COLOR AZUL. CEDULA 58.	ES	PZA	1	PZA	42	-	-	42
ONA A	AGUASCALIENTES	56	58	27101-0109	210	009	0337	00	01	PANTALON PARA DAMA. TALLA: EXTRAGRANDE. COLOR AZUL. CEDULA 58.	X	PZA	1	PZA	57	-	-	57
ONA A	AGUASCALIENTES	56	58	27101-0109	210	009	0345	00	01	PANTALON PARA DAMA. TALLA: GRANDE. COLOR AZUL. CEDULA 58.	G	PZA	1	PZA	225	-	-	225
ONA A	AGUASCALIENTES	56	58	27101-0109	210	009	0352	00	01	PANTALON PARA DAMA. TALLA: MEDIANA. COLOR AZUL. CEDULA 58.	M	PZA	1	PZA	234	-	-	234
ONA A	CDMX NORTE	56	58	27101-0109	210	009	0311	00	01	PANTALON PARA DAMA. TALLA: CHICA. COLOR AZUL. CEDULA 58.	CH	PZA	1	PZA	780	-	-	780
ONA A	CDMX NORTE	56	58	27101-0109	210	009	0329	00	01	PANTALON PARA DAMA. TALLA: ESPECIAL. COLOR AZUL. CEDULA 58.	ES	PZA	1	PZA	204	-	-	204
ONA A	CDMX NORTE	56	58	27101-0109	210	009	0337	00	01	PANTALON PARA DAMA. TALLA: EXTRAGRANDE. COLOR AZUL. CEDULA 58.	X	PZA	1	PZA	345	-	-	345
ONA A	CDMX NORTE	56	58	27101-0109	210	009	0345	00	01	PANTALON PARA DAMA. TALLA: GRANDE. COLOR AZUL. CEDULA 58.	G	PZA	1	PZA	1,164	-	-	1,164
ONA A	CDMX NORTE	56	58	27101-0109	210	009	0352	00	01	PANTALON PARA DAMA. TALLA: MEDIANA. COLOR AZUL. CEDULA 58.	M	PZA	1	PZA	1,692	-	-	1,692
ONA A	CDMX NORTE	56	58	27101-0109	210	009	0360	00	01	PANTALON PARA DAMA. TALLA: PLUS. COLOR AZUL. CEDULA 58.	PL	PZA	1	PZA	24	-	-	24
ONA A	CDMX SUR	56	58	27101-0109	210	009	0311	00	01	PANTALON PARA DAMA. TALLA: CHICA. COLOR AZUL. CEDULA 58.	CH	PZA	1	PZA	711	-	-	711
ONA A	CDMX SUR	56	58	27101-0109	210	009	0329	00	01	PANTALON PARA DAMA. TALLA: ESPECIAL. COLOR AZUL. CEDULA 58.	ES	PZA	1	PZA	84	-	-	84
ONA A	CDMX SUR	56	58	27101-0109	210	009	0337	00	01	PANTALON PARA DAMA. TALLA: EXTRAGRANDE. COLOR AZUL. CEDULA 58.	X	PZA	1	PZA	375	-	-	375
ONA A	CDMX SUR	56	58	27101-0109	210	009	0345	00	01	PANTALON PARA DAMA. TALLA: GRANDE. COLOR AZUL. CEDULA 58.	G	PZA	1	PZA	1,236	-	-	1,236
ONA A	CDMX SUR	56	58	27101-0109	210	009	0352	00	01	PANTALON PARA DAMA. TALLA: MEDIANA. COLOR AZUL. CEDULA 58.	M	PZA	1	PZA	1,665	-	-	1,665
ONA A	CDMX SUR	56	58	27101-0109	210	009	0360	00	01	PANTALON PARA DAMA. TALLA: PLUS. COLOR AZUL. CEDULA 58.	PL	PZA	1	PZA	21	-	-	21
ONA A	CHIHUAHUA	56	58	27101-0109	210	009	0311	00	01	PANTALON PARA DAMA. TALLA: CHICA. COLOR AZUL. CEDULA 58.	CH	PZA	1	PZA	174	-	-	174

DIVISIÓN DE CONTRATOS ANEXOS

ANEXO 5. CUADRO DE DISTRIBUCIÓN

Áreas Requirentes: Órganos de Operación Administrativa Desconcentrada de Aguascalientes, Baja California, Baja California Sur, Campeche, Chiapas, Chihuahua, CDMX Norte, CDMX Sur, Coahuila, Colima, Durango, Guanajuato, Guerrero, Hidalgo, Edo México Oriente, Edo. México Poniente, Jalisco, Michoacán, Morelos, Nayarit, Nuevo León, Oaxaca, Puebla, Querétaro, Quintana Roo, San Luis Potosí, Sinaloa, Sonora, Tabasco, Tamaulipas, Tlaxcala, Veracruz Norte, Veracruz Sur, Yucatán, Zacatecas y Área de Nivel Central.

ZONA	OOAD	PARTIDA	CÉDULA	CLAVE CUCOP +	GPO	GEN	ESP	DIF	VAR	DESCRIPCIÓN- SISTEMA DE ABASTO INSTITUCIONAL (SAI)	TALLA	UNIDAD	CANT.	TIPO	ÚNICA ENTREGA RÉGIMEN ORDINARIO	ÚNICA ENTREGA MÉDICOS RESIDENTES	ÚNICA ENTRECA RÉGIMEN IMSS BIENESTAR	TOTAL POR CLAVE Y DESTINO RÉGIMEN ORDINARIO, MÉDICOS RESIDENTES E IMSS BIENESTAR
ZONA A	CHIHUAHUA	56	58	27101-0109	210	009	0329	00	01	PANTALON PARA DAMA, TALLA: ESPECIAL COLOR AZUL, CEDULA 58.	ES	PZA	1	PZA	39	-	-	39
ZONA A	CHIHUAHUA	56	58	27101-0109	210	009	0337	00	01	PANTALON PARA DAMA, TALLA: EXTRAGRANDE, COLOR AZUL, CEDULA 58.	X	PZA	1	PZA	45	-	-	45
ZONA A	CHIHUAHUA	56	58	27101-0109	210	009	0345	00	01	PANTALON PARA DAMA, TALLA: GRANDE, COLOR AZUL, CEDULA 58.	G	PZA	1	PZA	345	-	-	345
ZONA A	CHIHUAHUA	56	58	27101-0109	210	009	0352	00	01	PANTALON PARA DAMA, TALLA: MEDIANA, COLOR AZUL, CEDULA 58.	M	PZA	1	PZA	435	-	-	435
ZONA A	CHIHUAHUA	56	58	27101-0109	210	009	0360	00	01	PANTALON PARA DAMA, TALLA: PLUS, COLOR AZUL, CEDULA 58.	PL	PZA	1	PZA	9	-	-	9
ZONA A	DURANGO	56	58	27101-0109	210	009	0311	00	01	PANTALON PARA DAMA, TALLA: CHICA, COLOR AZUL, CEDULA 58.	CH	PZA	1	PZA	63	-	-	63
ZONA A	DURANGO	56	58	27101-0109	210	009	0329	00	01	PANTALON PARA DAMA, TALLA: ESPECIAL, COLOR AZUL, CEDULA 58.	ES	PZA	1	PZA	9	-	-	9
ZONA A	DURANGO	56	58	27101-0109	210	009	0337	00	01	PANTALON PARA DAMA, TALLA: EXTRAGRANDE, COLOR AZUL, CEDULA 58.	X	PZA	1	PZA	117	-	-	117
ZONA A	DURANGO	56	58	27101-0109	210	009	0345	00	01	PANTALON PARA DAMA, TALLA: GRANDE, COLOR AZUL, CEDULA 58.	G	PZA	1	PZA	189	-	-	189
ZONA A	DURANGO	56	58	27101-0109	210	009	0352	00	01	PANTALON PARA DAMA, TALLA: MEDIANA, COLOR AZUL, CEDULA 58.	M	PZA	1	PZA	201	-	-	201
ZONA A	EDO DE MEX ORIENTE	56	58	27101-0109	210	009	0311	00	01	PANTALON PARA DAMA, TALLA: CHICA, COLOR AZUL, CEDULA 58.	CH	PZA	1	PZA	399	-	-	399
ZONA A	EDO DE MEX ORIENTE	56	58	27101-0109	210	009	0329	00	01	PANTALON PARA DAMA, TALLA: ESPECIAL, COLOR AZUL, CEDULA 58.	ES	PZA	1	PZA	63	-	-	63
ZONA A	EDO DE MEX ORIENTE	56	58	27101-0109	210	009	0337	00	01	PANTALON PARA DAMA, TALLA: EXTRAGRANDE, COLOR AZUL, CEDULA 58.	X	PZA	1	PZA	213	-	-	213
ZONA A	EDO DE MEX ORIENTE	56	58	27101-0109	210	009	0345	00	01	PANTALON PARA DAMA, TALLA: GRANDE, COLOR AZUL, CEDULA 58.	G	PZA	1	PZA	675	-	-	675
ZONA A	EDO DE MEX ORIENTE	56	58	27101-0109	210	009	0352	00	01	PANTALON PARA DAMA, TALLA: MEDIANA, COLOR AZUL, CEDULA 58.	M	PZA	1	PZA	948	-	-	948
ZONA A	EDO DE MEX ORIENTE	56	58	27101-0109	210	009	0360	00	01	PANTALON PARA DAMA, TALLA: PLUS, COLOR AZUL, CEDULA 58.	PL	PZA	1	PZA	24	-	-	24
ZONA A	EDO DE MEX PONIENTE	56	58	27101-0109	210	009	0311	00	01	PANTALON PARA DAMA, TALLA: CHICA, COLOR AZUL, CEDULA 58.	CH	PZA	1	PZA	204	-	-	204
ZONA A	EDO DE MEX PONIENTE	56	58	27101-0109	210	009	0329	00	01	PANTALON PARA DAMA, TALLA: ESPECIAL, COLOR AZUL, CEDULA 58.	ES	PZA	1	PZA	42	-	-	42
ZONA A	EDO DE MEX PONIENTE	56	58	27101-0109	210	009	0337	00	01	PANTALON PARA DAMA, TALLA: EXTRAGRANDE, COLOR AZUL, CEDULA 58.	X	PZA	1	PZA	54	-	-	54
ZONA A	EDO DE MEX PONIENTE	56	58	27101-0109	210	009	0345	00	01	PANTALON PARA DAMA, TALLA: GRANDE, COLOR AZUL, CEDULA 58.	G	PZA	1	PZA	351	-	-	351
ZONA A	EDO DE MEX PONIENTE	56	58	27101-0109	210	009	0352	00	01	PANTALON PARA DAMA, TALLA: MEDIANA, COLOR AZUL, CEDULA 58.	M	PZA	1	PZA	510	-	-	510

ANEXO 5. CUADRO DE DISTRIBUCIÓN

reas Requirentes: Órganos de Operación Administrativa Desconcentrada de Aguascalientes, Baja California, Baja California Sur, Campeche, Chiapas, Chihuahua, CDMX Norte, CDMX Sur, Coahuila, Colima, Durango, Guanajuato, Guerrero, Hidalgo, Edo. éxico Oriente, Edo. México Poniente, Jalisco, Michoacán, Morelos, Nayarit, Nuevo León, Oaxaca, Puebla, Querétaro, Quintana Roo, San Luis Potosí, Sinaloa, Sonora, Tabasco, Tamaulipas, Tlaxcala, Veracruz Norte, Veracruz Sur, Yucatán, Zacatecas y Áreas de Nivel Central.

ONA	OOAD	PARTIDA	CÉDULA	CLAVE CUCOP +	GPO	GEN	ESP	DIF	VAR	DESCRIPCIÓN- SISTEMA DE ABASTO INSTITUCIONAL (SAI)	TALLA	UNIDAD	CANT.	TIPO	ÚNICA ENTREGA RÉGIMEN ORDINARIO	ÚNICA ENTREGA MÉDICOS RESIDENTES	ÚNICA ENTREGA RÉGIMEN IMSS BIENESTAR	TOTAL POR CLAVE Y DESTINO RÉGIMEN ORDINARIO, MÉDICOS RESIDENTES E IMSS BIENESTAR
ONA A	EDO DE MEX PONIENTE	56	58	27101-0109	210	009	0360	00	01	PANTALON PARA DAMA, TALLA: PLUS, COLOR AZUL, CEDULA 58.	PL	PZA	1	PZA	12	-	-	12
ONA A	GUANAJUATO	56	58	27101-0109	210	009	0311	00	01	PANTALON PARA DAMA, TALLA: CHICA, COLOR AZUL, CEDULA 58.	CH	PZA	1	PZA	204	-	-	204
ONA A	GUANAJUATO	56	58	27101-0109	210	009	0329	00	01	PANTALON PARA DAMA, TALLA: ESPECIAL, COLOR AZUL, CEDULA 58.	ES	PZA	1	PZA	51	-	-	51
ONA A	GUANAJUATO	56	58	27101-0109	210	009	0337	00	01	PANTALON PARA DAMA, TALLA: EXTRAGRANDE, COLOR AZUL, CEDULA 58.	X	PZA	1	PZA	120	-	-	120
ONA A	GUANAJUATO	56	58	27101-0109	210	009	0345	00	01	PANTALON PARA DAMA, TALLA: GRANDE, COLOR AZUL, CEDULA 58.	G	PZA	1	PZA	345	-	-	345
ONA A	GUANAJUATO	56	58	27101-0109	210	009	0352	00	01	PANTALON PARA DAMA, TALLA: MEDIANA, COLOR AZUL, CEDULA 58.	M	PZA	1	PZA	405	-	-	405
ONA A	GUANAJUATO	56	58	27101-0109	210	009	0360	00	01	PANTALON PARA DAMA, TALLA: PLUS, COLOR AZUL, CEDULA 58.	PL	PZA	1	PZA	27	-	-	27
ONA A	HIDALGO	56	58	27101-0109	210	009	0311	00	01	PANTALON PARA DAMA, TALLA: CHICA, COLOR AZUL, CEDULA 58.	CH	PZA	1	PZA	75	-	-	75
ONA A	HIDALGO	56	58	27101-0109	210	009	0329	00	01	PANTALON PARA DAMA, TALLA: ESPECIAL, COLOR AZUL, CEDULA 58.	ES	PZA	1	PZA	9	-	-	9
ONA A	HIDALGO	56	58	27101-0109	210	009	0337	00	01	PANTALON PARA DAMA, TALLA: EXTRAGRANDE, COLOR AZUL, CEDULA 58.	X	PZA	1	PZA	21	-	-	21
ONA A	HIDALGO	56	58	27101-0109	210	009	0345	00	01	PANTALON PARA DAMA, TALLA: GRANDE, COLOR AZUL, CEDULA 58.	G	PZA	1	PZA	150	-	-	150
ONA A	HIDALGO	56	58	27101-0109	210	009	0352	00	01	PANTALON PARA DAMA, TALLA: MEDIANA, COLOR AZUL, CEDULA 58.	M	PZA	1	PZA	180	-	-	180
ONA A	MORELOS	56	58	27101-0109	210	009	0311	00	01	PANTALON PARA DAMA, TALLA: CHICA, COLOR AZUL, CEDULA 58.	CH	PZA	1	PZA	141	-	-	141
ONA A	MORELOS	56	58	27101-0109	210	009	0329	00	01	PANTALON PARA DAMA, TALLA: ESPECIAL, COLOR AZUL, CEDULA 58.	ES	PZA	1	PZA	9	-	-	9
ONA A	MORELOS	56	58	27101-0109	210	009	0337	00	01	PANTALON PARA DAMA, TALLA: EXTRAGRANDE, COLOR AZUL, CEDULA 58.	X	PZA	1	PZA	63	-	-	63
ONA A	MORELOS	56	58	27101-0109	210	009	0345	00	01	PANTALON PARA DAMA, TALLA: GRANDE, COLOR AZUL, CEDULA 58.	G	PZA	1	PZA	192	-	-	192
ONA A	MORELOS	56	58	27101-0109	210	009	0352	00	01	PANTALON PARA DAMA, TALLA: MEDIANA, COLOR AZUL, CEDULA 58.	M	PZA	1	PZA	312	-	-	312
ONA A	OFICINAS CENTRALES	56	58	27101-0109	210	009	0311	00	01	PANTALON PARA DAMA, TALLA: CHICA, COLOR AZUL, CEDULA 58.	CH	PZA	1	PZA	243	-	-	243
ONA A	OFICINAS CENTRALES	56	58	27101-0109	210	009	0329	00	01	PANTALON PARA DAMA, TALLA: ESPECIAL, COLOR AZUL, CEDULA 58.	ES	PZA	1	PZA	92	-	-	92
ONA A	OFICINAS CENTRALES	56	58	27101-0109	210	009	0337	00	01	PANTALON PARA DAMA, TALLA: EXTRAGRANDE, COLOR AZUL, CEDULA 58.	X	PZA	1	PZA	68	-	-	68
ONA A	OFICINAS CENTRALES	56	58	27101-0109	210	009	0345	00	01	PANTALON PARA DAMA, TALLA: GRANDE, COLOR AZUL, CEDULA 58.	G	PZA	1	PZA	408	-	-	408

DIVISIÓN DE CONTRATOS ANEXOS

ANEXO 5. CUADRO DE DISTRIBUCIÓN

Areas Requirentes: Órganos de Operación Administrativa Desconcentrada de Aguascalientes, Baja California, Baja California Sur, Campeche, Chiapas, Chihuahua, CDMX Norte, CDMX Sur, Coahuila, Colima, Durango, Guanajuato, Guerrero, Hidalgo, Edo. México Oriente, Edo México Poniente, Jalisco, Michoacán, Morelos, Nayarit, Nuevo León, Oaxaca, Puebla, Querétaro, Quintana Roo, San Luis Potosí, Sinaloa, Sonora, Tabasco, Tamaulipas, Tlaxcala, Veracruz Norte, Veracruz Sur, Yucatán, Zacatecas y Áreas de Nivel Central.

ZONA	OOAD	PARTIDA	CÉDULA	CLAVE CUCOP +	GPO	GEN	ESP	DIF	VAR	DESCRIPCIÓN- SISTEMA DE ABASTO INSTITUCIONAL (SAI)	TALLA	UNIDAD	CANT.	TIPO	ÚNICA ENTREGA RÉGIMEN ORDINARIO	ÚNICA ENTREGA MÉDICOS RESIDENTES	ÚNICA ENTREGA RÉGIMEN IMSS BIENESTAR	TOTAL POR CLAVE Y DESTINO RÉGIMEN ORDINARIO, MÉDICOS RESIDENTES E IMSS BIENESTAR
ZONA A	OFICINAS CENTRALES	56	58	27101-0109	210	009	0352	00	01	PANTALON PARA DAMA, TALLA: MEDIANA COLOR AZUL CEDULA 58.	M	PZA	1	PZA	520	-	-	520
ZONA A	OFICINAS CENTRALES	56	58	27101-0109	210	009	0360	00	01	PANTALON PARA DAMA, TALLA: PLUS, COLOR AZUL CEDULA 58.	PL	PZA	1	PZA	10	-	-	10
ZONA A	PUEBLA	56	58	27101-0109	210	009	0311	00	01	PANTALON PARA DAMA, TALLA: CHICA, COLOR AZUL, CEDULA 58	CH	PZA	1	PZA	168	-	-	168
ZONA A	PUEBLA	56	58	27101-0109	210	009	0329	00	01	PANTALON PARA DAMA, TALLA: ESPECIAL COLOR AZUL CEDULA 58.	ES	PZA	1	PZA	21	-	-	21
ZONA A	PUEBLA	56	58	27101-0109	210	009	0337	00	01	PANTALON PARA DAMA, TALLA: EXTRAGRANDE, COLOR AZUL, CEDULA 58.	X	PZA	1	PZA	63	-	-	63
ZONA A	PUEBLA	56	58	27101-0109	210	009	0345	00	01	PANTALON PARA DAMA, TALLA: GRANDE COLOR AZUL, CEDULA 59	G	PZA	1	PZA	426	-	-	426
ZONA A	PUEBLA	56	58	27101-0109	210	009	0352	00	01	PANTALON PARA DAMA, TALLA: MEDIANA COLOR AZUL, CEDULA 58.	M	PZA	1	PZA	471	-	-	471
ZONA A	PUEBLA	56	58	27101-0109	210	009	0360	00	01	PANTALON PARA DAMA, TALLA: PLUS, COLOR AZUL, CEDULA 58.	PL	PZA	1	PZA	6	-	-	6
ZONA A	QUERETARO	56	58	27101-0109	210	009	0311	00	01	PANTALON PARA DAMA, TALLA: CHICA, COLOR AZUL, CEDULA 58.	CH	PZA	1	PZA	75	-	-	75
ZONA A	QUERETARO	56	58	27101-0109	210	009	0329	00	01	PANTALON PARA DAMA TALLA: ESPECIAL COLOR AZUL CEDULA 58.	ES	PZA	1	PZA	6	-	-	6
ZONA A	QUERETARO	56	58	27101-0109	210	009	0337	00	01	PANTALON PARA DAMA TALLA: EXTRAGRANDE COLOR AZUL CEDULA 58.	X	PZA	1	PZA	30	-	-	30
ZONA A	QUERETARO	56	58	27101-0109	210	009	0345	00	01	PANTALON PARA DAMA TALLA: GRANDE COLOR AZUL CEDULA 58.	G	PZA	1	PZA	141	-	-	141
ZONA A	QUERETARO	56	58	27101-0109	210	009	0352	00	01	PANTALON PARA DAMA TALLA: MEDIANA COLOR AZUL CEDULA 58.	M	PZA	1	PZA	396	-	-	396
ZONA A	QUERETARO	56	58	27101-0109	210	009	0360	00	01	PANTALON PARA DAMA, TALLA: PLUS, COLOR AZUL CEDULA 58	PL	PZA	1	PZA	6	-	-	6
ZONA A	SAN LUIS POTOSI	56	58	27101-0109	210	009	0311	00	01	PANTALON PARA DAMA TALLA: CHICA COLOR AZUL CEDULA 58.	CH	PZA	1	PZA	159	-	-	159
ZONA A	SAN LUIS POTOSI	56	58	27101-0109	210	009	0329	00	01	PANTALON PARA DAMA TALLA: ESPECIAL COLOR AZUL CEDULA 58.	ES	PZA	1	PZA	15	-	-	15
ZONA A	SAN LUIS POTOSI	56	58	27101-0109	210	009	0337	00	01	PANTALON PARA DAMA, TALLA: EXTRAGRANDE COLOR AZUL CEDULA 58.	X	PZA	1	PZA	78	-	-	78
ZONA A	SAN LUIS POTOSI	56	58	27101-0109	210	009	0345	00	01	PANTALON PARA DAMA, TALLA: GRANDE, COLOR AZUL CEDULA 58.	G	PZA	1	PZA	255	-	-	255
ZONA A	SAN LUIS POTOSI	56	58	27101-0109	210	009	0352	00	01	PANTALON PARA DAMA, TALLA: MEDIANA COLOR AZUL CEDULA 58	M	PZA	1	PZA	327	-	-	327
ZONA A	SAN LUIS POTOSI	56	58	27101-0109	210	009	0360	00	01	PANTALON PARA DAMA, TALLA: PLUS, COLOR AZUL CEDULA 58	PL	PZA	1	PZA	9	-	-	9
ZONA A	TLAXCALA	56	58	27101-0109	210	009	0311	00	01	PANTALON PARA DAMA, TALLA: CHICA, COLOR AZUL, CEDULA 58	CH	PZA	1	PZA	48	-	-	48

ANEXO 5. CUADRO DE DISTRIBUCIÓN

reas Requirentes: Órganos de Operación Administrativa Desconcentrada de Aguascalientes, Baja California, Baja California Sur, Campeche, Chiapas, Chihuahua, CDMX Norte, CDMX Sur, Coahuila, Colima, Durango, Guanajuato, Guerrero, Hidalgo, Edo. éxico Oriente, Edo. México Poniente, Jalisco, Michoacán, Morelos, Nayarit, Nuevo León, Oaxaca, Puebla, Querétaro, Quintana Roo, San Luis Potosí, Sinaloa, Sonora, Tabasco, Tamaulipas, Tlaxcala, Veracruz Norte, Veracruz Sur, Yucatán, Zacatecas y Áreas de Nivel Central.

ONA	ODAD	PARTIDA	CÉDULA	CLAVE CUCOP +	GPO	GEN	ESP	DIF	VAR	DESCRIPCIÓN- SISTEMA DE ABASTO INSTITUCIONAL (SAI)	TALLA	UNIDAD	CANT.	TIPO	ÚNICA ENTREGA RÉGIMEN ORDINARIO	ÚNICA ENTREGA MÉDICOS RESIDENTES	ÚNICA ENTREGA RÉGIMEN IMSS BIENESTAR	TOTAL POR CLAVE Y DESTINO RÉGIMEN ORDINARIO, MÉDICOS RESIDENTES E IMSS BIENESTAR
ONA A	TLAXCALA	56	58	27101-0109	210	009	0337	00	01	PANTALON PARA DAMA. TALLA: EXTRAGRANDE. COLOR AZUL. CEDULA 58.	X	PZA	1	PZA	30	-	-	30
ONA A	TLAXCALA	56	58	27101-0109	210	009	0345	00	01	PANTALON PARA DAMA. TALLA: GRANDE. COLOR AZUL. CEDULA 58.	G	PZA	1	PZA	90	-	-	90
ONA A	TLAXCALA	56	58	27101-0109	210	009	0352	00	01	PANTALON PARA DAMA. TALLA: MEDIANA. COLOR AZUL. CEDULA 58.	M	PZA	1	PZA	147	-	-	147
ONA A	ZACATECAS	56	58	27101-0109	210	009	0311	00	01	PANTALON PARA DAMA. TALLA: CHICA. COLOR AZUL. CEDULA 58.	CH	PZA	1	PZA	24	-	-	24
ONA A	ZACATECAS	56	58	27101-0109	210	009	0329	00	01	PANTALON PARA DAMA. TALLA: ESPECIAL. COLOR AZUL. CEDULA 58.	ES	PZA	1	PZA	9	-	-	9
ONA A	ZACATECAS	56	58	27101-0109	210	009	0337	00	01	PANTALON PARA DAMA. TALLA: EXTRAGRANDE. COLOR AZUL. CEDULA 58.	X	PZA	1	PZA	30	-	-	30
ONA A	ZACATECAS	56	58	27101-0109	210	009	0345	00	01	PANTALON PARA DAMA. TALLA: GRANDE. COLOR AZUL. CEDULA 58.	G	PZA	1	PZA	102	-	-	102
ONA A	ZACATECAS	56	58	27101-0109	210	009	0352	00	01	PANTALON PARA DAMA. TALLA: MEDIANA. COLOR AZUL. CEDULA 58.	M	PZA	1	PZA	93	-	-	93
ONA A	ZACATECAS	56	58	27101-0109	210	009	0360	00	01	PANTALON PARA DAMA. TALLA: PLUS. COLOR AZUL. CEDULA 58.	PL	PZA	1	PZA	6	-	-	6
ONA B	BAJA CALIFORNIA	56	58	27101-0109	210	009	0311	00	01	PANTALON PARA DAMA. TALLA: CHICA. COLOR AZUL. CEDULA 58.	CH	PZA	1	PZA	195	-	-	195
ONA B	BAJA CALIFORNIA	56	58	27101-0109	210	009	0329	00	01	PANTALON PARA DAMA. TALLA: ESPECIAL. COLOR AZUL. CEDULA 58.	ES	PZA	1	PZA	141	-	-	141
ONA B	BAJA CALIFORNIA	56	58	27101-0109	210	009	0337	00	01	PANTALON PARA DAMA. TALLA: EXTRAGRANDE. COLOR AZUL. CEDULA 58.	X	PZA	1	PZA	102	-	-	102
ONA B	BAJA CALIFORNIA	56	58	27101-0109	210	009	0345	00	01	PANTALON PARA DAMA. TALLA: GRANDE. COLOR AZUL. CEDULA 58.	G	PZA	1	PZA	321	-	-	321
ONA B	BAJA CALIFORNIA	56	58	27101-0109	210	009	0352	00	01	PANTALON PARA DAMA. TALLA: MEDIANA. COLOR AZUL. CEDULA 58.	M	PZA	1	PZA	369	-	-	369
ONA B	BAJA CALIFORNIA	56	58	27101-0109	210	009	0360	00	01	PANTALON PARA DAMA. TALLA: PLUS. COLOR AZUL. CEDULA 58.	PL	PZA	1	PZA	27	-	-	27
ONA B	BAJA CALIFORNIA SUR	56	58	27101-0109	210	009	0311	00	01	PANTALON PARA DAMA. TALLA: CHICA. COLOR AZUL. CEDULA 58.	CH	PZA	1	PZA	51	-	-	51
ONA B	BAJA CALIFORNIA SUR	56	58	27101-0109	210	009	0329	00	01	PANTALON PARA DAMA. TALLA: ESPECIAL. COLOR AZUL. CEDULA 58.	ES	PZA	1	PZA	12	-	-	12
ONA B	BAJA CALIFORNIA SUR	56	58	27101-0109	210	009	0337	00	01	PANTALON PARA DAMA. TALLA: EXTRAGRANDE. COLOR AZUL. CEDULA 58.	X	PZA	1	PZA	9	-	-	9
ONA B	BAJA CALIFORNIA SUR	56	58	27101-0109	210	009	0345	00	01	PANTALON PARA DAMA. TALLA: GRANDE. COLOR AZUL. CEDULA 58.	G	PZA	1	PZA	105	-	-	105
ONA B	BAJA CALIFORNIA SUR	56	58	27101-0109	210	009	0352	00	01	PANTALON PARA DAMA. TALLA: MEDIANA. COLOR AZUL. CEDULA 58.	M	PZA	1	PZA	120	-	-	120
ONA B	BAJA CALIFORNIA SUR	56	58	27101-0109	210	009	0360	00	01	PANTALON PARA DAMA. TALLA: PLUS. COLOR AZUL. CEDULA 58.	PL	PZA	1	PZA	24	-	-	24

DIVISIÓN DE CONTRATOS ANEXOS

ANEXO 5. CUADRO DE DISTRIBUCIÓN

Areas Requirentes: Órganos de Operación Administrativa Desconcentrada de Aguascalientes, Baja California, Baja California Sur, Campeche, Chiapas, Chihuahua, CDMX Norte, CDMX Sur, Coahuila, Colima, Durango, Guanajuato, Guerrero, Hidalgo, Edo México Oriente, Edo. México Poniente, Jalisco, Michoacán, Morelos, Nayarit, Nuevo León; Oaxaca, Puebla, Querétaro, Quintana Roo, San Luis Potosí, Sinaloa, Sonora, Tabasco, Tamaulipas, Tlaxcala, Veracruz Norte, Veracruz Sur, Yucatán, Zacatecas y Área de Nivel Central.

ZONA	OOAD	PARTIDA	CÉDULA	CLAVE CUCOP +	GPO	GEN	ESP	DIF	VAR	DESCRIPCIÓN- SISTEMA DE ABASTO INSTITUCIONAL (SAI)	TALLA	UNIDAD	CANT.	TIPO	ÚNICA ENTREGA RÉGIMEN ORDINARIO	ÚNICA ENTREGA MÉDICOS RESIDENTES	ÚNICA ENTREGA RÉGIMEN IMSS BIENESTAR	TOTAL POR CLAVE Y DESTINO RÉGIMEN ORDINARIO, MÉDICOS RESIDENTES E IMSS BIENESTAR
ZONA B	CAMPECHE	56	58	27101-0109	210	009	0311	00	01	PANTALON PARA DAMA, TALLA: CHICA, COLOR AZUL, CEDULA 58.	CH	PZA	1	PZA	30	-	-	30
ZONA B	CAMPECHE	56	58	27101-0109	210	009	0337	00	01	PANTALON PARA DAMA, TALLA: EXTRAGRANDE, COLOR AZUL, CEDULA 58.	X	PZA	1	PZA	24	-	-	24
ZONA B	CAMPECHE	56	58	27101-0109	210	009	0345	00	01	PANTALON PARA DAMA, TALLA: GRANDE, COLOR AZUL, CEDULA 58.	G	PZA	1	PZA	93	-	-	93
ZONA B	CAMPECHE	56	58	27101-0109	210	009	0352	00	01	PANTALON PARA DAMA, TALLA: MEDIANA, COLOR AZUL, CEDULA 58.	M	PZA	1	PZA	90	-	-	90
ZONA B	CAMPECHE	56	58	27101-0109	210	009	0360	00	01	PANTALON PARA DAMA, TALLA: PLUS, COLOR AZUL, CEDULA 58.	PL	PZA	1	PZA	6	-	-	6
ZONA B	CHIAPAS	56	58	27101-0109	210	009	0311	00	01	PANTALON PARA DAMA, TALLA: CHICA, COLOR AZUL, CEDULA 58.	CH	PZA	1	PZA	21	-	-	21
ZONA B	CHIAPAS	56	58	27101-0109	210	009	0337	00	01	PANTALON PARA DAMA, TALLA: EXTRAGRANDE, COLOR AZUL, CEDULA 58.	X	PZA	1	PZA	9	-	-	9
ZONA B	CHIAPAS	56	58	27101-0109	210	009	0345	00	01	PANTALON PARA DAMA, TALLA: GRANDE, COLOR AZUL, CEDULA 58.	G	PZA	1	PZA	30	-	-	30
ZONA B	CHIAPAS	56	58	27101-0109	210	009	0352	00	01	PANTALON PARA DAMA, TALLA: MEDIANA, COLOR AZUL, CEDULA 58.	M	PZA	1	PZA	42	-	-	42
ZONA B	COAHUILA	56	58	27101-0109	210	009	0311	00	01	PANTALON PARA DAMA, TALLA: CHICA, COLOR AZUL, CEDULA 58.	CH	PZA	1	PZA	120	-	-	120
ZONA B	COAHUILA	56	58	27101-0109	210	009	0329	00	01	PANTALON PARA DAMA, TALLA: ESPECIAL, COLOR AZUL, CEDULA 58.	ES	PZA	1	PZA	30	-	-	30
ZONA B	COAHUILA	56	58	27101-0109	210	009	0337	00	01	PANTALON PARA DAMA, TALLA: EXTRAGRANDE, COLOR AZUL, CEDULA 58.	X	PZA	1	PZA	105	-	-	105
ZONA B	COAHUILA	56	58	27101-0109	210	009	0345	00	01	PANTALON PARA DAMA, TALLA: GRANDE, COLOR AZUL, CEDULA 58.	G	PZA	1	PZA	408	-	-	408
ZONA B	COAHUILA	56	58	27101-0109	210	009	0352	00	01	PANTALON PARA DAMA, TALLA: MEDIANA, COLOR AZUL, CEDULA 58.	M	PZA	1	PZA	348	-	-	348
ZONA B	COAHUILA	56	58	27101-0109	210	009	0360	00	01	PANTALON PARA DAMA, TALLA: PLUS, COLOR AZUL, CEDULA 58.	PL	PZA	1	PZA	21	-	-	21
ZONA B	COLIMA	56	58	27101-0109	210	009	0311	00	01	PANTALON PARA DAMA, TALLA: CHICA, COLOR AZUL, CEDULA 58.	CH	PZA	1	PZA	105	-	-	105
ZONA B	COLIMA	56	58	27101-0109	210	009	0329	00	01	PANTALON PARA DAMA, TALLA: ESPECIAL, COLOR AZUL, CEDULA 58.	ES	PZA	1	PZA	9	-	-	9
ZONA B	COLIMA	56	58	27101-0109	210	009	0337	00	01	PANTALON PARA DAMA, TALLA: EXTRAGRANDE, COLOR AZUL, CEDULA 58.	X	PZA	1	PZA	30	-	-	30
ZONA B	COLIMA	56	58	27101-0109	210	009	0345	00	01	PANTALON PARA DAMA, TALLA: GRANDE, COLOR AZUL, CEDULA 58.	G	PZA	1	PZA	168	-	-	168
ZONA B	COLIMA	56	58	27101-0109	210	009	0352	00	01	PANTALON PARA DAMA, TALLA: MEDIANA, COLOR AZUL, CEDULA 58.	M	PZA	1	PZA	210	-	-	210
ZONA B	COLIMA	56	58	27101-0109	210	009	0360	00	01	PANTALON PARA DAMA, TALLA: PLUS, COLOR AZUL, CEDULA 58.	PL	PZA	1	PZA	3	-	-	3

ANEXO 5. CUADRO DE DISTRIBUCIÓN

reas Requirentes: Órganos de Operación Administrativa Desconcentrada de Aguascalientes, Baja California, Baja California Sur, Campeche, Chiapas, Chihuahua, CDMX Norte, CDMX Sur, Coahuila, Colima, Durango, Guanajuato, Guerrero, Hidalgo, Edo. léxico Oriente, Edo. México Poniente, Jalisco, Michoacán, Morelos, Nayarit, Nuevo León, Oaxaca, Puebla, Querétaro, Quintana Roo, San Luis Potosí, Sinaloa, Sonora, Tabasco, Tamaulipas, Tlaxcala, Veracruz Norte, Veracruz Sur, Yucatán, Zacatecas y Áreas de Nivel Central.

ZONA	OOAD	PARTIDA	CÉDULA	CLAVE CUCOP +	GPO	GEN	ESP	DIF	VAR	DESCRIPCIÓN- SISTEMA DE ABASTO INSTITUCIONAL (SAI)	TALLA	UNIDAD	CANT.	TIPO	ÚNICA ENTREGA RÉGIMEN ORDINARIO	ÚNICA ENTREGA MÉDICOS RESIDENTES	ÚNICA ENTREGA RÉGIMEN IMSS BIENESTAR	TOTAL POR CLAVE Y DESTINO RÉGIMEN ORDINARIO, MÉDICOS RESIDENTES E IMSS BIENESTAR
ONA B	GUERRERO	56	58	27101-0109	210	009	0311	00	01	PANTALON PARA DAMA, TALLA: CHICA, COLOR AZUL, CEDULA 58.	CH	PZA	1	PZA	81	-	-	81
ONA B	GUERRERO	56	58	27101-0109	210	009	0329	00	01	PANTALON PARA DAMA, TALLA: ESPECIAL, COLOR AZUL, CEDULA 58.	ES	PZA	1	PZA	3	-	-	3
ONA B	GUERRERO	56	58	27101-0109	210	009	0337	00	01	PANTALON PARA DAMA, TALLA: EXTRAGRANDE, COLOR AZUL, CEDULA 58.	X	PZA	1	PZA	9	-	-	9
ONA B	GUERRERO	56	58	27101-0109	210	009	0345	00	01	PANTALON PARA DAMA, TALLA: GRANDE, COLOR AZUL, CEDULA 58.	G	PZA	1	PZA	102	-	-	102
ONA B	GUERRERO	56	58	27101-0109	210	009	0352	00	01	PANTALON PARA DAMA, TALLA: MEDIANA, COLOR AZUL, CEDULA 58.	M	PZA	1	PZA	183	-	-	183
ONA B	JALISCO	56	58	27101-0109	210	009	0311	00	01	PANTALON PARA DAMA, TALLA: CHICA, COLOR AZUL, CEDULA 58.	CH	PZA	1	PZA	582	-	-	582
ONA B	JALISCO	56	58	27101-0109	210	009	0329	00	01	PANTALON PARA DAMA, TALLA: ESPECIAL, COLOR AZUL, CEDULA 58.	ES	PZA	1	PZA	39	-	-	39
ONA B	JALISCO	56	58	27101-0109	210	009	0337	00	01	PANTALON PARA DAMA, TALLA: EXTRAGRANDE, COLOR AZUL, CEDULA 58.	X	PZA	1	PZA	123	-	-	123
ONA B	JALISCO	56	58	27101-0109	210	009	0345	00	01	PANTALON PARA DAMA, TALLA: GRANDE, COLOR AZUL, CEDULA 58.	G	PZA	1	PZA	909	-	-	909
ONA B	JALISCO	56	58	27101-0109	210	009	0352	00	01	PANTALON PARA DAMA, TALLA: MEDIANA, COLOR AZUL, CEDULA 58.	M	PZA	1	PZA	1,200	-	-	1,200
ONA B	JALISCO	56	58	27101-0109	210	009	0360	00	01	PANTALON PARA DAMA, TALLA: PLUS, COLOR AZUL, CEDULA 58.	PL	PZA	1	PZA	30	-	-	30
ONA B	MICHOACAN	56	58	27101-0109	210	009	0311	00	01	PANTALON PARA DAMA, TALLA: CHICA, COLOR AZUL, CEDULA 58.	CH	PZA	1	PZA	171	-	-	171
ONA B	MICHOACAN	56	58	27101-0109	210	009	0329	00	01	PANTALON PARA DAMA, TALLA: ESPECIAL, COLOR AZUL, CEDULA 58.	ES	PZA	1	PZA	24	-	-	24
ONA B	MICHOACAN	56	58	27101-0109	210	009	0337	00	01	PANTALON PARA DAMA, TALLA: EXTRAGRANDE, COLOR AZUL, CEDULA 58.	X	PZA	1	PZA	60	-	-	60
ONA B	MICHOACAN	56	58	27101-0109	210	009	0345	00	01	PANTALON PARA DAMA, TALLA: GRANDE, COLOR AZUL, CEDULA 58.	G	PZA	1	PZA	246	-	-	246
ONA B	MICHOACAN	56	58	27101-0109	210	009	0352	00	01	PANTALON PARA DAMA, TALLA: MEDIANA, COLOR AZUL, CEDULA 58.	M	PZA	1	PZA	402	-	-	402
ONA B	MICHOACAN	56	58	27101-0109	210	009	0360	00	01	PANTALON PARA DAMA, TALLA: PLUS, COLOR AZUL, CEDULA 58.	PL	PZA	1	PZA	15	-	-	15
ONA B	NAYARIT	56	58	27101-0109	210	009	0311	00	01	PANTALON PARA DAMA, TALLA: CHICA, COLOR AZUL, CEDULA 58.	CH	PZA	1	PZA	57	-	-	57
ONA B	NAYARIT	56	58	27101-0109	210	009	0329	00	01	PANTALON PARA DAMA, TALLA: ESPECIAL, COLOR AZUL, CEDULA 58.	ES	PZA	1	PZA	6	-	-	6
ONA B	NAYARIT	56	58	27101-0109	210	009	0337	00	01	PANTALON PARA DAMA, TALLA: EXTRAGRANDE, COLOR AZUL, CEDULA 58.	X	PZA	1	PZA	6	-	-	6
ONA B	NAYARIT	56	58	27101-0109	210	009	0345	00	01	PANTALON PARA DAMA, TALLA: GRANDE, COLOR AZUL, CEDULA 58.	G	PZA	1	PZA	108	-	-	108

DIVISIÓN DE CONTRATOS
ANEXOS

ANEXO 5. CUADRO DE DISTRIBUCIÓN

Areas Requirentes: Órganos de Operación Administrativa Desconcentrada de Aguascalientes, Baja California, Baja California Sur, Campeche, Chiapas, Chihuahua, CDMX Norte, CDMX Sur, Coahuila, Colima, Durango, Guanajuato, Guerrero, Hidalgo, Edo México Oriente, Edo. México Poniente, Jalisco, Michoacán, Morelos, Nayarit, Nuevo León, Oaxaca, Puebla, Querétaro, Quintana Roo, San Luis Potosí, Sinaloa, Sonora, Tabasco, Tamaulipas, Tlaxcala, Veracruz Norte, Veracruz Sur, Yucatán, Zacatecas y Áreas de Nivel Central.

ZONA	OOAD	PARTIDA	CÉDULA	CLAVE CUCOP +	GPO	GEN	ESP	DIF	VAR	DESCRIPCIÓN- SISTEMA DE ABASTO INSTITUCIONAL (SAI)	TALLA	UNIDAD	CANT.	TIPO	ÚNICA ENTREGA RÉGIMEN ORDINARIO	ÚNICA ENTREGA MÉDICOS RESIDENTES	ÚNICA ENTREGA RÉGIMEN IMSS BIENESTAR	TOTAL POR CLAVE Y DESTINO RÉGIMEN ORDINARIO, MÉDICOS RESIDENTES E IMSS BIENESTAR
ZONA B	NAYARIT	56	58	27101-0109	210	009	0352	00	01	PANTALON PARA DAMA, TALLA: MEDIANA, COLOR AZUL, CEDULA 58.	M	PZA	1	PZA	126	-	-	126
ZONA B	NAYARIT	56	58	27101-0109	210	009	0360	00	01	PANTALON PARA DAMA, TALLA: PLUS, COLOR AZUL, CEDULA 58.	PL	PZA	1	PZA	3	-	-	3
ZONA B	NUEVO LEON	56	58	27101-0109	210	009	0311	00	01	PANTALON PARA DAMA, TALLA: CHICA, COLOR AZUL, CEDULA 58.	CH	PZA	1	PZA	327	-	-	327
ZONA B	NUEVO LEON	56	58	27101-0109	210	009	0329	00	01	PANTALON PARA DAMA, TALLA: ESPECIAL, COLOR AZUL, CEDULA 58.	ES	PZA	1	PZA	6	-	-	6
ZONA B	NUEVO LEON	56	58	27101-0109	210	009	0337	00	01	PANTALON PARA DAMA, TALLA: EXTRAGRANDE, COLOR AZUL, CEDULA 58.	X	PZA	1	PZA	108	-	-	108
ZONA B	NUEVO LEON	56	58	27101-0109	210	009	0345	00	01	PANTALON PARA DAMA, TALLA: GRANDE, COLOR AZUL, CEDULA 58.	G	PZA	1	PZA	573	-	-	573
ZONA B	NUEVO LEON	56	58	27101-0109	210	009	0352	00	01	PANTALON PARA DAMA, TALLA: MEDIANA, COLOR AZUL, CEDULA 58.	M	PZA	1	PZA	666	-	-	666
ZONA B	OAXACA	56	58	27101-0109	210	009	0311	00	01	PANTALON PARA DAMA, TALLA: CHICA, COLOR AZUL, CEDULA 58.	CH	PZA	1	PZA	63	-	-	63
ZONA B	OAXACA	56	58	27101-0109	210	009	0329	00	01	PANTALON PARA DAMA, TALLA: ESPECIAL, COLOR AZUL, CEDULA 58.	ES	PZA	1	PZA	6	-	-	6
ZONA B	OAXACA	56	58	27101-0109	210	009	0337	00	01	PANTALON PARA DAMA, TALLA: EXTRAGRANDE, COLOR AZUL, CEDULA 58.	X	PZA	1	PZA	9	-	-	9
ZONA B	OAXACA	56	58	27101-0109	210	009	0345	00	01	PANTALON PARA DAMA, TALLA: GRANDE, COLOR AZUL, CEDULA 58.	G	PZA	1	PZA	174	-	-	174
ZONA B	OAXACA	56	58	27101-0109	210	009	0352	00	01	PANTALON PARA DAMA, TALLA: MEDIANA, COLOR AZUL, CEDULA 58.	M	PZA	1	PZA	222	-	-	222
ZONA B	OAXACA	56	58	27101-0109	210	009	0360	00	01	PANTALON PARA DAMA, TALLA: PLUS, COLOR AZUL, CEDULA 58.	PL	PZA	1	PZA	9	-	-	9
ZONA B	QUINTANA ROO	56	58	27101-0109	210	009	0311	00	01	PANTALON PARA DAMA, TALLA: CHICA, COLOR AZUL, CEDULA 58.	CH	PZA	1	PZA	36	-	-	36
ZONA B	QUINTANA ROO	56	58	27101-0109	210	009	0329	00	01	PANTALON PARA DAMA, TALLA: ESPECIAL, COLOR AZUL, CEDULA 58.	ES	PZA	1	PZA	9	-	-	9
ZONA B	QUINTANA ROO	56	58	27101-0109	210	009	0337	00	01	PANTALON PARA DAMA, TALLA: EXTRAGRANDE, COLOR AZUL, CEDULA 58.	X	PZA	1	PZA	15	-	-	15
ZONA B	QUINTANA ROO	56	58	27101-0109	210	009	0345	00	01	PANTALON PARA DAMA, TALLA: GRANDE, COLOR AZUL, CEDULA 58.	G	PZA	1	PZA	132	-	-	132
ZONA B	QUINTANA ROO	56	58	27101-0109	210	009	0352	00	01	PANTALON PARA DAMA, TALLA: MEDIANA, COLOR AZUL, CEDULA 58.	M	PZA	1	PZA	153	-	-	153
ZONA B	QUINTANA ROO	56	58	27101-0109	210	009	0360	00	01	PANTALON PARA DAMA, TALLA: PLUS, COLOR AZUL, CEDULA 58.	PL	PZA	1	PZA	6	-	-	6
ZONA B	SINALOA	56	58	27101-0109	210	009	0311	00	01	PANTALON PARA DAMA, TALLA: CHICA, COLOR AZUL, CEDULA 58.	CH	PZA	1	PZA	126	-	-	126
ZONA B	SINALOA	56	58	27101-0109	210	009	0329	00	01	PANTALON PARA DAMA, TALLA: ESPECIAL, COLOR AZUL, CEDULA 58.	ES	PZA	1	PZA	15	-	-	15

ANEXO 5. CUADRO DE DISTRIBUCIÓN

reas Requirentes: Órganos de Operación Administrativa Desconcentrada de Aguascalientes, Baja California, Baja California Sur, Campeche, Chiapas, Chihuahua, CDMX Norte, CDMX Sur, Coahuila, Colima, Durango, Guanajuato, Guerrero, Hidalgo, Edo. éxico Oriente, Edo. México Poniente, Jalisco, Michoacán, Morelos, Nayarit, Nuevo León, Oaxaca, Puebla, Querétaro, Quintana Roo, San Luis Potosí, Sinaloa, Sonora, Tabasco, Tamaulipas, Tlaxcala, Veracruz Norte, Veracruz Sur, Yucatán, Zacatecas y Áreas de Nivel Central.

ZONA	OOAD	PARTIDA	CÉDULA	CLAVE CUCOP +	GPO	GEN	ESP	DIF	VAR	DESCRIPCIÓN- SISTEMA DE ABASTO INSTITUCIONAL (SAI)	TALLA	UNIDAD	CANT.	TIPO	ÚNICA ENTREGA RÉGIMEN ORDINARIO	ÚNICA ENTREGA MÉDICOS RESIDENTES	ÚNICA ENTREGA RÉGIMEN IMSS BIENESTAR	TOTAL POR CLAVE Y DESTINO RÉGIMEN ORDINARIO, MÉDICOS RESIDENTES E IMSS BIENESTAR
ONA B	SINALOA	56	58	27101-0109	210	009	0337	00	01	PANTALON PARA DAMA, TALLA: EXTRAGRANDE, COLOR AZUL, CEDULA 58.	X	PZA	1	PZA	78	-	-	78
ONA B	SINALOA	56	58	27101-0109	210	009	0345	00	01	PANTALON PARA DAMA, TALLA: GRANDE, COLOR AZUL, CEDULA 58.	G	PZA	1	PZA	195	-	-	195
ONA B	SINALOA	56	58	27101-0109	210	009	0352	00	01	PANTALON PARA DAMA, TALLA: MEDIANA, COLOR AZUL, CEDULA 58.	M	PZA	1	PZA	213	-	-	213
ONA B	SINALOA	56	58	27101-0109	210	009	0360	00	01	PANTALON PARA DAMA, TALLA: PLUS, COLOR AZUL, CEDULA 58.	PL	PZA	1	PZA	15	-	-	15
ONA B	SONORA	56	58	27101-0109	210	009	0311	00	01	PANTALON PARA DAMA, TALLA: CHICA, COLOR AZUL, CEDULA 58.	CH	PZA	1	PZA	132	-	-	132
ONA B	SONORA	56	58	27101-0109	210	009	0329	00	01	PANTALON PARA DAMA, TALLA: ESPECIAL, COLOR AZUL, CEDULA 58.	ES	PZA	1	PZA	108	-	-	108
ONA B	SONORA	56	58	27101-0109	210	009	0337	00	01	PANTALON PARA DAMA, TALLA: EXTRAGRANDE, COLOR AZUL, CEDULA 58.	X	PZA	1	PZA	177	-	-	177
ONA B	SONORA	56	58	27101-0109	210	009	0345	00	01	PANTALON PARA DAMA, TALLA: GRANDE, COLOR AZUL, CEDULA 58.	G	PZA	1	PZA	471	-	-	471
ONA B	SONORA	56	58	27101-0109	210	009	0352	00	01	PANTALON PARA DAMA, TALLA: MEDIANA, COLOR AZUL, CEDULA 58.	M	PZA	1	PZA	267	-	-	267
ONA B	SONORA	56	58	27101-0109	210	009	0360	00	01	PANTALON PARA DAMA, TALLA: PLUS, COLOR AZUL, CEDULA 58.	PL	PZA	1	PZA	15	-	-	15
ONA B	TABASCO	56	58	27101-0109	210	009	0311	00	01	PANTALON PARA DAMA, TALLA: CHICA, COLOR AZUL, CEDULA 58.	CH	PZA	1	PZA	42	-	-	42
ONA B	TABASCO	56	58	27101-0109	210	009	0329	00	01	PANTALON PARA DAMA, TALLA: ESPECIAL, COLOR AZUL, CEDULA 58.	ES	PZA	1	PZA	3	-	-	3
ONA B	TABASCO	56	58	27101-0109	210	009	0337	00	01	PANTALON PARA DAMA, TALLA: EXTRAGRANDE, COLOR AZUL, CEDULA 58.	X	PZA	1	PZA	21	-	-	21
ONA B	TABASCO	56	58	27101-0109	210	009	0345	00	01	PANTALON PARA DAMA, TALLA: GRANDE, COLOR AZUL, CEDULA 58.	G	PZA	1	PZA	150	-	-	150
ONA B	TABASCO	56	58	27101-0109	210	009	0352	00	01	PANTALON PARA DAMA, TALLA: MEDIANA, COLOR AZUL, CEDULA 58.	M	PZA	1	PZA	150	-	-	150
ONA B	TABASCO	56	58	27101-0109	210	009	0360	00	01	PANTALON PARA DAMA, TALLA: PLUS, COLOR AZUL, CEDULA 58.	PL	PZA	1	PZA	3	-	-	3
ONA B	TAMAULIPAS	56	58	27101-0109	210	009	0311	00	01	PANTALON PARA DAMA, TALLA: CHICA, COLOR AZUL, CEDULA 58.	CH	PZA	1	PZA	45	-	-	45
ONA B	TAMAULIPAS	56	58	27101-0109	210	009	0329	00	01	PANTALON PARA DAMA, TALLA: ESPECIAL, COLOR AZUL, CEDULA 58.	ES	PZA	1	PZA	24	-	-	24
ONA B	TAMAULIPAS	56	58	27101-0109	210	009	0337	00	01	PANTALON PARA DAMA, TALLA: EXTRAGRANDE, COLOR AZUL, CEDULA 58.	X	PZA	1	PZA	27	-	-	27
ONA B	TAMAULIPAS	56	58	27101-0109	210	009	0345	00	01	PANTALON PARA DAMA, TALLA: GRANDE, COLOR AZUL, CEDULA 58.	G	PZA	1	PZA	129	-	-	129
ONA B	TAMAULIPAS	56	58	27101-0109	210	009	0352	00	01	PANTALON PARA DAMA, TALLA: MEDIANA, COLOR AZUL, CEDULA 58.	M	PZA	1	PZA	108	-	-	108

SOLVENTO CONTRATOS
ANEXOS

ANEXO 5. CUADRO DE DISTRIBUCIÓN

Áreas Requirentes: Órganos de Operación Administrativa Desconcentrada de Aguascalientes, Baja California, Baja California Sur, Campeche, Chiapas, Chihuahua, CDMX Norte, CDMX Sur, Coahuila, Colima, Durango, Guanajuato, Guerrero, Hidalgo, Edo México Oriente, Edo. México Poniente, Jalisco, Michoacán, Morelos, Nayarit, Nuevo León, Oaxaca, Puebla, Querétaro, Quintana Roo, San Luis Potosí, Sinaloa, Sonora, Tabasco, Tamaulipas, Tlaxcala, Veracruz Norte, Veracruz Sur, Yucatán, Zacatecas y Área de Nivel Central.

ZONA	OOAD	PARTIDA	CÉDULA	CLAVE CUCOP +	GPO	GEN	ESP	DIF	VAR	DESCRIPCIÓN- SISTEMA DE ABASTO INSTITUCIONAL (SAI)	TALLA	UNIDAD	CANT.	TIPO	ÚNICA ENTREGA RÉGIMEN ORDINARIO	ÚNICA ENTREGA MÉDICOS RESIDENTES	ÚNICA ENTREGA RÉGIMEN IMSS BIENESTAR	TOTAL POR CLAVE Y DESTINO RÉGIMEN ORDINARIO, MÉDICOS RESIDENTES E IMSS BIENESTAR
ZONA B	TAMAULIPAS	56	58	27101-0108	210	009	0360	00	01	PANTALON PARA DAMA, TALLA: PLUS, COLOR AZUL, CEDULA 58.	PL	PZA	1	PZA	12	-	-	12
ZONA B	VERACRUZ NORTE	56	58	27101-0109	210	009	0311	00	01	PANTALON PARA DAMA, TALLA: CHICA, COLOR AZUL, CEDULA 58.	CH	PZA	1	PZA	156	-	-	156
ZONA B	VERACRUZ NORTE	56	58	27101-0109	210	009	0329	00	01	PANTALON PARA DAMA, TALLA: ESPECIAL, COLOR AZUL, CEDULA 58.	ES	PZA	1	PZA	27	-	-	27
ZONA B	VERACRUZ NORTE	56	58	27101-0109	210	009	0337	00	01	PANTALON PARA DAMA, TALLA: EXTRAGRANDE, COLOR AZUL, CEDULA 58.	X	PZA	1	PZA	90	-	-	90
ZONA B	VERACRUZ NORTE	56	58	27101-0109	210	009	0345	00	01	PANTALON PARA DAMA, TALLA: GRANDE, COLOR AZUL, CEDULA 58.	G	PZA	1	PZA	237	-	-	237
ZONA B	VERACRUZ NORTE	56	58	27101-0109	210	009	0352	00	01	PANTALON PARA DAMA, TALLA: MEDIANA, COLOR AZUL, CEDULA 58.	M	PZA	1	PZA	309	-	-	309
ZONA B	VERACRUZ SUR	56	58	27101-0109	210	009	0311	00	01	PANTALON PARA DAMA, TALLA: CHICA, COLOR AZUL, CEDULA 58.	CH	PZA	1	PZA	126	-	-	126
ZONA B	VERACRUZ SUR	56	58	27101-0109	210	009	0329	00	01	PANTALON PARA DAMA, TALLA: ESPECIAL, COLOR AZUL, CEDULA 58.	ES	PZA	1	PZA	9	-	-	9
ZONA B	VERACRUZ SUR	56	58	27101-0109	210	009	0337	00	01	PANTALON PARA DAMA, TALLA: EXTRAGRANDE, COLOR AZUL, CEDULA 58.	X	PZA	1	PZA	63	-	-	63
ZONA B	VERACRUZ SUR	56	58	27101-0109	210	009	0345	00	01	PANTALON PARA DAMA, TALLA: GRANDE, COLOR AZUL, CEDULA 58.	G	PZA	1	PZA	198	-	-	198
ZONA B	VERACRUZ SUR	56	58	27101-0109	210	009	0352	00	01	PANTALON PARA DAMA, TALLA: MEDIANA, COLOR AZUL, CEDULA 58.	M	PZA	1	PZA	234	-	-	234
ZONA B	VERACRUZ SUR	56	58	27101-0109	210	009	0360	00	01	PANTALON PARA DAMA, TALLA: PLUS, COLOR AZUL, CEDULA 58.	PL	PZA	1	PZA	6	-	-	6
ZONA B	YUCATAN	56	58	27101-0109	210	009	0311	00	01	PANTALON PARA DAMA, TALLA: CHICA, COLOR AZUL, CEDULA 58.	CH	PZA	1	PZA	123	-	-	123
ZONA B	YUCATAN	56	58	27101-0109	210	009	0329	00	01	PANTALON PARA DAMA, TALLA: ESPECIAL, COLOR AZUL, CEDULA 58.	ES	PZA	1	PZA	18	-	-	18
ZONA B	YUCATAN	56	58	27101-0109	210	009	0337	00	01	PANTALON PARA DAMA, TALLA: EXTRAGRANDE, COLOR AZUL, CEDULA 58.	X	PZA	1	PZA	60	-	-	60
ZONA B	YUCATAN	56	58	27101-0109	210	009	0345	00	01	PANTALON PARA DAMA, TALLA: GRANDE, COLOR AZUL, CEDULA 58.	G	PZA	1	PZA	153	-	-	153
ZONA B	YUCATAN	56	58	27101-0109	210	009	0352	00	01	PANTALON PARA DAMA, TALLA: MEDIANA, COLOR AZUL, CEDULA 58.	M	PZA	1	PZA	228	-	-	228
ZONA B	YUCATAN	56	58	27101-0109	210	009	0360	00	01	PANTALON PARA DAMA, TALLA: PLUS, COLOR AZUL, CEDULA 58.	PL	PZA	1	PZA	6	-	-	6
ZONA A	OFICINAS CENTRALES	57	61	27101-0153	210	125	7059	00	01	FILIPINA Y PANTALON PARA DAMA, TALLA: CHICA, COLOR VINO Y BEIGE, CEDULA 61.	CH	JGO	1	JGO	126	-	-	126
ZONA A	OFICINAS CENTRALES	57	61	27101-0153	210	125	7067	00	01	FILIPINA Y PANTALON PARA DAMA, TALLA: MEDINA, COLOR VINO Y BEIGE, CEDULA 61.	M	JGO	1	JGO	357	-	-	357
ZONA A	OFICINAS CENTRALES	57	61	27101-0153	210	125	7075	00	01	FILIPINA Y PANTALON PARA DAMA, TALLA: GRANDE, COLOR VINO Y BEIGE, CEDULA 61.	G	JGO	1	JGO	237	-	-	237

ANEXO 5. CUADRO DE DISTRIBUCIÓN

eas Requirentes: Órganos de Operación Administrativa Desconcentrada de Aguascalientes, Baja California, Baja California Sur, Campeche, Chiapas, Chihuahua, CDMX Norte, CDMX Sur, Coahuila, Colima, Durango, Guanajuato, Guerrero, Hidalgo, Edo. ixico Oriente, Edo. México Poniente, Jalisco, Michoacán, Morelos, Nayarit, Nuevo León, Oaxaca, Puebla, Querétaro, Quintana Roo, San Luis Potosí, Sinaloa, Sonora, Tabasco, Tamaulipas, Tlaxcala, Veracruz Norte, Veracruz Sur, Yucatán, Zacatecas y Áreas de Nivel Central.

ONA	OOAD	PARTIDA	CÉDULA	CLAVE CUCOP +	GPO	GEN	ESP	DIF	VAR	DESCRIPCIÓN- SISTEMA DE ABASTO INSTITUCIONAL (SAI)	TALLA	UNIDAD	CANT.	TIPO	ÚNICA ENTREGA RÉGIMEN ORDINARIO	ÚNICA ENTREGA MÉDICOS RESIDENTES	ÚNICA ENTREGA RÉGIMEN IMSS BIENESTAR	TOTAL POR CLAVE Y DESTINO RÉGIMEN ORDINARIO, MÉDICOS RESIDENTES E IMSS BIENESTAR
ONA A	OFICINAS CENTRALES	57	61	27101-0153	210	125	7083	00	01	FILIPINA Y PANTALON PARA DAMA. TALLA: EXTRAGRANDE. COLOR VINO Y BEIGE. CEDULA61.	X	JGO	1	JGO	57	-	-	57
ONA A	OFICINAS CENTRALES	57	61	27101-0153	210	125	7091	00	01	FILIPINA Y PANTALON PARA DAMA. TALLA: ESPECIAL. COLOR VINO Y BEIGE. CEDULA 61.	ES	JGO	1	JGO	21	-	-	21
ONA A	OFICINAS CENTRALES	57	61	27101-0153	210	125	7109	00	01	FILIPINA Y PANTALON PARA DAMA. TALLA: PLUS. COLOR VINO Y BEIGE. CEDULA 61.	PL	JGO	1	JGO	18	-	-	18
ONA A	OFICINAS CENTRALES	58	62	27101-0153	210	125	7117	00	01	FILIPINA Y PANTALON PARA CABALLERO. TALLA: CHICA. COLOR VINO Y BEIGE. CEDULA62.	CH	JGO	1	JGO	24	-	-	24
ONA A	OFICINAS CENTRALES	58	62	27101-0153	210	125	7125	00	01	FILIPINA Y PANTALON PARA CABALLERO. TALLA: MEDIANA. COLOR VINO Y BEIGE. CEDULA62.	M	JGO	1	JGO	168	-	-	168
ONA A	OFICINAS CENTRALES	58	62	27101-0153	210	125	7133	00	01	FILIPINA Y PANTALON PARA CABALLERO. TALLA: GRANDE. COLOR VINO Y BEIGE. CEDULA62.	G	JGO	1	JGO	201	-	-	201
ONA A	OFICINAS CENTRALES	58	62	27101-0153	210	125	7141	00	01	FILIPINA Y PANTALON PARA CABALLERO. TALLA: EXTRAGRANDE. COLOR VINO Y BEIGE.CEDULA 62.	X	JGO	1	JGO	39	-	-	39
ONA A	OFICINAS CENTRALES	58	62	27101-0153	210	125	7158	00	01	FILIPINA Y PANTALON PARA CABALLERO. TALLA: ESPECIAL. COLOR VINO Y BEIGE. CEDULA62.	ES	JGO	1	JGO	18	-	-	18
ONA A	OFICINAS CENTRALES	58	62	27101-0153	210	125	7166	00	01	FILIPINA Y PANTALON PARA CABALLERO. TALLA: PLUS. COLOR VINO Y BEIGE. CEDULA 62.	PL	JGO	1	JGO	6	-	-	6
ONA A	AGUASCALIENTES	59	63	27101-0037	210	005	8359	00	01	CALZADO MASCULINO. TALLA: 22.0. COLOR: BLANCO. CEDULA 63.	22	PAR	1	PAR	2	-	-	2
ONA A	AGUASCALIENTES	59	63	27101-0037	210	005	8375	00	01	CALZADO MASCULINO. TALLA: 23.0. COLOR: BLANCO. CEDULA 63.	23	PAR	1	PAR	2	-	-	2
ONA A	AGUASCALIENTES	59	63	27101-0037	210	005	8433	00	01	CALZADO MASCULINO. TALLA: 26.0. COLOR: BLANCO. CEDULA 63.	26	PAR	1	PAR	4	-	-	4
ONA A	AGUASCALIENTES	59	63	27101-0037	210	005	8441	00	01	CALZADO MASCULINO. TALLA: 26.5. COLOR: BLANCO. CEDULA 63.	26.5	PAR	1	PAR	4	-	-	4
ONA A	AGUASCALIENTES	59	63	27101-0037	210	005	8458	00	01	CALZADO MASCULINO. TALLA: 27.0. COLOR: BLANCO. CEDULA 63.	27	PAR	1	PAR	20	-	-	20
ONA A	AGUASCALIENTES	59	63	27101-0037	210	005	8466	00	01	CALZADO MASCULINO. TALLA: 27.5. COLOR: BLANCO. CEDULA 63.	27.5	PAR	1	PAR	10	-	-	10
ONA A	AGUASCALIENTES	59	63	27101-0037	210	005	8474	00	01	CALZADO MASCULINO. TALLA: 28.0. COLOR: BLANCO. CEDULA 63.	28	PAR	1	PAR	26	-	-	26
ONA A	AGUASCALIENTES	59	63	27101-0037	210	005	8482	00	01	CALZADO MASCULINO. TALLA: 28.5. COLOR: BLANCO. CEDULA 63.	28.5	PAR	1	PAR	6	-	-	6
ONA A	AGUASCALIENTES	59	63	27101-0037	210	005	8490	00	01	CALZADO MASCULINO. TALLA: 29.0. COLOR: BLANCO. CEDULA 63.	29	PAR	1	PAR	18	-	-	18

DIVISIÓN DE CONTRATOS

ANEXO 5. CUADRO DE DISTRIBUCIÓN

Áreas Requirentes: Órganos de Operación Administrativa Desconcentrada de Aguascalientes, Baja California, Baja California Sur, Campeche, Chiapas, Chihuahua, CDMX Norte, CDMX Sur, Coahuila, Colima, Durango, Guanajuato, Guerrero, Hidalgo, Estado de México Oriente, Edo. México Poniente, Jalisco, Michoacán, Morelos, Nayarit, Nuevo León, Oaxaca, Puebla, Querétaro, Quintana Roo, San Luis Potosí, Sinaloa, Sonora, Tabasco, Tamaulipas, Tlaxcala, Veracruz Norte, Veracruz Sur, Yucatán, Zacatecas y Áreas de Nivel Central.

ZONA	ODAD	PARTIDA	CÉDULA	CLAVE CUCOP +	GPO	GEN	ESP	DIF	VAR	DESCRIPCIÓN- SISTEMA DE ABASTO INSTITUCIONAL (SAI)	TALLA	UNIDAD	CANT.	TIPO	ÚNICA ENTREGA RÉGIMEN ORDINARIO	ÚNICA ENTREGA MÉDICOS RESIDENTES	ÚNICA ENTREGA RÉGIMEN IMSS BIENESTAR	TOTAL POR CLAVE Y DESTINO RÉGIMEN ORDINARIO, MÉDICOS RESIDENTES E IMSS BIENESTA
ZONA A	AGUASCALIENTES	59	63	27101-0037	210	005	8508	00	01	CALZADO MASCULINO. TALLA: 29.5. COLOR: BLANCO. CEDULA 63.	29.5	PAR	1	PAR	6	-	-	6
ZONA A	AGUASCALIENTES	59	63	27101-0037	210	005	8516	00	01	CALZADO MASCULINO. TALLA: 30.0. COLOR: BLANCO. CEDULA 63.	30	PAR	1	PAR	4	-	-	4
ZONA A	AGUASCALIENTES	59	63	27101-0037	210	005	8532	00	01	CALZADO MASCULINO. TALLA: 31.0. COLOR: BLANCO. CEDULA 63.	31	PAR	1	PAR	2	-	-	2
ZONA A	AGUASCALIENTES	59	63	27101-0037	210	005	8649	00	01	CALZADO MASCULINO. TALLA: 24.0. COLOR: NEGRO. CEDULA 63.	24	PAR	1	PAR	2	-	-	2
ZONA A	AGUASCALIENTES	59	63	27101-0037	210	005	8656	00	01	CALZADO MASCULINO. TALLA: 24.5. COLOR: NEGRO. CEDULA 63.	24.5	PAR	1	PAR	2	-	-	2
ZONA A	AGUASCALIENTES	59	63	27101-0037	210	005	8664	00	01	CALZADO MASCULINO. TALLA: 25.0. COLOR: NEGRO. CEDULA 63.	25	PAR	1	PAR	10	-	-	10
ZONA A	AGUASCALIENTES	59	63	27101-0037	210	005	8672	00	01	CALZADO MASCULINO. TALLA: 25.5. COLOR: NEGRO. CEDULA 63.	25.5	PAR	1	PAR	6	-	-	6
ZONA A	AGUASCALIENTES	59	63	27101-0037	210	005	8680	00	01	CALZADO MASCULINO. TALLA: 26.0. COLOR: NEGRO. CEDULA 63.	26	PAR	1	PAR	18	-	-	18
ZONA A	AGUASCALIENTES	59	63	27101-0037	210	005	8698	00	01	CALZADO MASCULINO. TALLA: 26.5. COLOR: NEGRO. CEDULA 63.	26.5	PAR	1	PAR	27	-	-	27
ZONA A	AGUASCALIENTES	59	63	27101-0037	210	005	8706	00	01	CALZADO MASCULINO. TALLA: 27.0. COLOR: NEGRO. CEDULA 63.	27	PAR	1	PAR	97	-	-	97
ZONA A	AGUASCALIENTES	59	63	27101-0037	210	005	8714	00	01	CALZADO MASCULINO. TALLA: 27.5 COLOR: NEGRO. CEDULA 63.	27.5	PAR	1	PAR	51	-	-	51
ZONA A	AGUASCALIENTES	59	63	27101-0037	210	005	8722	00	01	CALZADO MASCULINO. TALLA: 28.0 COLOR: NEGRO. CEDULA 63.	28	PAR	1	PAR	111	-	-	111
ZONA A	AGUASCALIENTES	59	63	27101-0037	210	005	8730	00	01	CALZADO MASCULINO. TALLA: 28.5 COLOR: NEGRO. CEDULA 63.	28.5	PAR	1	PAR	54	-	-	54
ZONA A	AGUASCALIENTES	59	63	27101-0037	210	005	8748	00	01	CALZADO MASCULINO. TALLA: 29.0. COLOR: NEGRO. CEDULA 63.	29	PAR	1	PAR	53	-	-	53
ZONA A	AGUASCALIENTES	59	63	27101-0037	210	005	8755	00	01	CALZADO MASCULINO. TALLA: 29.5 COLOR: NEGRO. CEDULA 63.	29.5	PAR	1	PAR	12	-	-	12
ZONA A	AGUASCALIENTES	59	63	27101-0037	210	005	8763	00	01	CALZADO MASCULINO. TALLA: 30.0 COLOR: NEGRO. CEDULA 63.	30	PAR	1	PAR	18	-	-	18
ZONA A	AGUASCALIENTES	59	63	27101-0037	210	005	8789	00	01	CALZADO MASCULINO. TALLA: 31.0. COLOR: NEGRO. CEDULA 63.	31	PAR	1	PAR	4	-	-	4
ZONA A	AGUASCALIENTES	59	63	27101-0037	210	005	8805	00	01	CALZADO MASCULINO. TALLA: 32.0. COLOR: NEGRO. CEDULA 63.	32	PAR	1	PAR	8	-	-	8
ZONA A	CDMX NORTE	59	63	27101-0037	210	005	8391	00	01	CALZADO MASCULINO. TALLA: 24.0 COLOR: BLANCO. CEDULA 63.	24	PAR	1	PAR	6	-	-	6
ZONA A	CDMX NORTE	59	63	27101-0037	210	005	8417	00	01	CALZADO MASCULINO. TALLA: 25.0. COLOR: BLANCO. CEDULA 63.	25	PAR	1	PAR	40	-	-	40
ZONA A	CDMX NORTE	59	63	27101-0037	210	005	8425	00	01	CALZADO MASCULINO. TALLA: 25.5. COLOR: BLANCO. CEDULA 63.	25.5	PAR	1	PAR	34	-	-	34

ANEXO 5. CUADRO DE DISTRIBUCIÓN

as Requirentes: Órganos de Operación Administrativa Desconcentrada de Aguascalientes, Baja California, Baja California Sur, Campeche, Chiapas, Chihuahua, CDMX Norte, CDMX Sur, Coahuila, Colima, Durango, Guanajuato, Guerrero, Hidalgo, Edo. xico Oriente, Edo. México Poniente, Jalisco, Michoacán, Morelos, Nayarit, Nuevo León, Oaxaca, Puebla, Querétaro, Quintana Roo, San Luis Potosí, Sinaloa, Sonora, Tabasco, Tamaulipas, Tlaxcala, Veracruz Norte, Veracruz Sur, Yucatán, Zacatecas y Áreas de Nivel Central.

ONA	OOAD	PARTIDA	CÉDULA	CLAVE CUCOP +	GPO	GEN	ESP	DIF	VAR	DESCRIPCIÓN- SISTEMA DE ABASTO INSTITUCIONAL (SAI)	TALLA	UNIDAD	CANT.	TIPO	ÚNICA ENTREGA RÉGIMEN ORDINARIO	ÚNICA ENTREGA MÉDICOS RESIDENTES	ÚNICA ENTREGA RÉGIMEN IMSS BIENESTAR	TOTAL POR CLAVE Y DESTINO RÉGIMEN ORDINARIO, MÉDICOS RESIDENTES E IMSS BIENESTAR
NAA	CDMX NORTE	59	63	27101-0037	210	005	8433	00	01	CALZADO MASCULINO, TALLA: 26.0, COLOR: BLANCO, CEDULA 63.	26	PAR	1	PAR	236	-	-	236
NAA	CDMX NORTE	59	63	27101-0037	210	005	8441	00	01	CALZADO MASCULINO, TALLA: 26.5, COLOR: BLANCO, CEDULA 63.	26.5	PAR	1	PAR	126	-	-	126
NAA	CDMX NORTE	59	63	27101-0037	210	005	8458	00	01	CALZADO MASCULINO, TALLA: 27.0, COLOR: BLANCO, CEDULA 63.	27	PAR	1	PAR	470	-	-	470
NAA	CDMX NORTE	59	63	27101-0037	210	005	8466	00	01	CALZADO MASCULINO, TALLA: 27.5, COLOR: BLANCO, CEDULA 63.	27.5	PAR	1	PAR	142	-	-	142
NAA	CDMX NORTE	59	63	27101-0037	210	005	8474	00	01	CALZADO MASCULINO, TALLA: 28.0, COLOR: BLANCO, CEDULA 63.	28	PAR	1	PAR	280	-	-	280
NAA	CDMX NORTE	59	63	27101-0037	210	005	8482	00	01	CALZADO MASCULINO, TALLA: 28.5, COLOR: BLANCO, CEDULA 63.	28.5	PAR	1	PAR	76	-	-	76
NAA	CDMX NORTE	59	63	27101-0037	210	005	8490	00	01	CALZADO MASCULINO, TALLA: 29.0, COLOR: BLANCO, CEDULA 63.	29	PAR	1	PAR	186	-	-	186
NAA	CDMX NORTE	59	63	27101-0037	210	005	8508	00	01	CALZADO MASCULINO, TALLA: 29.5, COLOR: BLANCO, CEDULA 63.	29.5	PAR	1	PAR	18	-	-	18
NAA	CDMX NORTE	59	63	27101-0037	210	005	8516	00	01	CALZADO MASCULINO, TALLA: 30.0, COLOR: BLANCO, CEDULA 63.	30	PAR	1	PAR	46	-	-	46
NAA	CDMX NORTE	59	63	27101-0037	210	005	8532	00	01	CALZADO MASCULINO, TALLA: 31.0, COLOR: BLANCO, CEDULA 63.	31	PAR	1	PAR	6	-	-	6
NAA	CDMX NORTE	59	63	27101-0037	210	005	8557	00	01	CALZADO MASCULINO, TALLA: 32.0, COLOR: BLANCO, CEDULA 63.	32	PAR	1	PAR	2	-	-	2
NAA	CDMX NORTE	59	63	27101-0037	210	005	8623	00	01	CALZADO MASCULINO, TALLA: 23.0, COLOR: NEGRO, CEDULA 63.	23	PAR	1	PAR	2	-	-	2
NAA	CDMX NORTE	59	63	27101-0037	210	005	8631	00	01	CALZADO MASCULINO, TALLA: 23.5, COLOR: NEGRO, CEDULA 63.	23.5	PAR	1	PAR	6	-	-	6
NAA	CDMX NORTE	59	63	27101-0037	210	005	8649	00	01	CALZADO MASCULINO, TALLA: 24.0, COLOR: NEGRO, CEDULA 63.	24	PAR	1	PAR	12	-	-	12
NAA	CDMX NORTE	59	63	27101-0037	210	005	8656	00	01	CALZADO MASCULINO, TALLA: 24.5, COLOR: NEGRO, CEDULA 63.	24.5	PAR	1	PAR	6	-	-	6
NAA	CDMX NORTE	59	63	27101-0037	210	005	8664	00	01	CALZADO MASCULINO, TALLA: 25.0, COLOR: NEGRO, CEDULA 63.	25	PAR	1	PAR	108	-	-	108
NAA	CDMX NORTE	59	63	27101-0037	210	005	8672	00	01	CALZADO MASCULINO, TALLA: 25.5, COLOR: NEGRO, CEDULA 63.	25.5	PAR	1	PAR	50	-	-	50
NAA	CDMX NORTE	59	63	27101-0037	210	005	8680	00	01	CALZADO MASCULINO, TALLA: 26.0, COLOR: NEGRO, CEDULA 63.	26	PAR	1	PAR	513	-	-	513
NAA	CDMX NORTE	59	63	27101-0037	210	005	8698	00	01	CALZADO MASCULINO, TALLA: 26.5, COLOR: NEGRO, CEDULA 63.	26.5	PAR	1	PAR	150	-	-	150
NAA	CDMX NORTE	59	63	27101-0037	210	005	8706	00	01	CALZADO MASCULINO, TALLA: 27.0, COLOR: NEGRO, CEDULA 63.	27	PAR	1	PAR	750	-	-	750
NAA	CDMX NORTE	59	63	27101-0037	210	005	8714	00	01	CALZADO MASCULINO, TALLA: 27.5, COLOR: NEGRO, CEDULA 63.	27.5	PAR	1	PAR	258	-	-	258

DIVISIÓN DE CONTRATOS ANEXOS

ANEXO 5. CUADRO DE DISTRIBUCIÓN

Areas Requirentes: Órganos de Operación Administrativa Desconcentrada de Aguascalientes, Baja California, Baja California Sur, Campeche, Chiapas, Chihuahua, CDMX Norte, CDMX Sur, Coahuila, Colima, Durango, Guanajuato, Guerrero, Hidalgo, Edo. México Oriente, Edo. México Poniente, Jalisco, Michoacán, Morelos, Nayarit, Nuevo León, Oaxaca, Puebla, Querétaro, Quintana Roo, San Luis Potosí, Sinaloa, Sonora, Tabasco, Tamaulipas, Tlaxcala, Veracruz Norte, Veracruz Sur, Yucatán, Zacatecas y Áreas de Nivel Central.

ZONA	OOAD	PARTIDA	CÉDULA	CLAVE CUCOP +	GPO	GEN	ESP	DIF	VAR	DESCRIPCIÓN- SISTEMA DE ABASTO INSTITUCIONAL (SAI)	TALLA	UNIDAD	CANT.	TIPO	ÚNICA ENTREGA RÉGIMEN ORDINARIO	ÚNICA ENTREGA MÉDICOS RESIDENTES	ÚNICA ENTREGA REGIMEN IMSS BIENESTAR	TOTAL POR CLAVE Y DESTINO RÉGIMEN ORDINARIO, MÉDICOS RESIDENTES E IMSS BIENESTAR
ZONA A	CDMX NORTE	59	63	27101-0037	210	005	8722	00	01	CALZADO MASCULINO, TALLA: 28.0, COLOR: NEGRO, CEDULA 63.	28	PAR	1	PAR	555	-	-	555
ZONA A	CDMX NORTE	59	63	27101-0037	210	005	8730	00	01	CALZADO MASCULINO, TALLA: 28.5 COLOR: NEGRO, CEDULA 63.	28.5	PAR	1	PAR	136	-	-	136
ZONA A	CDMX NORTE	59	63	27101-0037	210	005	8748	00	01	CALZADO MASCULINO, TALLA: 29.0 COLOR: NEGRO, CEDULA 63.	29	PAR	1	PAR	218	-	-	218
ZONA A	CDMX NORTE	59	63	27101-0037	210	005	8755	00	01	CALZADO MASCULINO, TALLA: 29.5 COLOR: NEGRO, CEDULA 63.	29.5	PAR	1	PAR	18	-	-	18
ZONA A	CDMX NORTE	59	63	27101-0037	210	005	8763	00	01	CALZADO MASCULINO, TALLA: 30.0 COLOR: NEGRO, CEDULA 63.	30	PAR	1	PAR	64	-	-	64
ZONA A	CDMX NORTE	59	63	27101-0037	210	005	8771	00	01	CALZADO MASCULINO, TALLA: 30.5 COLOR: NEGRO, CEDULA 63.	30.5	PAR	1	PAR	4	-	-	4
ZONA A	CDMX NORTE	59	63	27101-0037	210	005	8789	00	01	CALZADO MASCULINO, TALLA: 31.0 COLOR: NEGRO, CEDULA 63.	31	PAR	1	PAR	24	-	-	24
ZONA A	CDMX SUR	59	63	27101-0037	210	005	8375	00	01	CALZADO MASCULINO, TALLA: 23.0, COLOR: BLANCO, CEDULA 63.	23	PAR	1	PAR	2	-	-	2
ZONA A	CDMX SUR	59	63	27101-0037	210	005	8391	00	01	CALZADO MASCULINO, TALLA: 24.0 COLOR: BLANCO, CEDULA 63.	24	PAR	1	PAR	14	-	-	14
ZONA A	CDMX SUR	59	63	27101-0037	210	005	8409	00	01	CALZADO MASCULINO, TALLA: 24.5, COLOR: BLANCO, CEDULA 63.	24.5	PAR	1	PAR	6	-	-	6
ZONA A	CDMX SUR	59	63	27101-0037	210	005	8417	00	01	CALZADO MASCULINO, TALLA: 25.0 COLOR: BLANCO, CEDULA 63.	25	PAR	1	PAR	54	-	-	54
ZONA A	CDMX SUR	59	63	27101-0037	210	005	8425	00	01	CALZADO MASCULINO, TALLA: 25.5, COLOR: BLANCO, CEDULA 63.	25.5	PAR	1	PAR	46	-	-	46
ZONA A	CDMX SUR	59	63	27101-0037	210	005	8433	00	01	CALZADO MASCULINO, TALLA: 26.0, COLOR: BLANCO, CEDULA 63.	26	PAR	1	PAR	244	-	-	244
ZONA A	CDMX SUR	59	63	27101-0037	210	005	8441	00	01	CALZADO MASCULINO, TALLA: 26.5 COLOR: BLANCO, CEDULA 63.	26.5	PAR	1	PAR	138	-	-	138
ZONA A	CDMX SUR	59	63	27101-0037	210	005	8458	00	01	CALZADO MASCULINO, TALLA: 27.0 COLOR: BLANCO, CEDULA 63.	27	PAR	1	PAR	420	-	-	420
ZONA A	CDMX SUR	59	63	27101-0037	210	005	8466	00	01	CALZADO MASCULINO, TALLA: 27.5 COLOR: BLANCO, CEDULA 63.	27.5	PAR	1	PAR	164	-	-	164
ZONA A	CDMX SUR	59	63	27101-0037	210	005	8474	00	01	CALZADO MASCULINO, TALLA: 28.0 COLOR: BLANCO, CEDULA 63.	28	PAR	1	PAR	260	-	-	260
ZONA A	CDMX SUR	59	63	27101-0037	210	005	8482	00	01	CALZADO MASCULINO, TALLA: 28.5 COLOR: BLANCO, CEDULA 63.	28.5	PAR	1	PAR	90	-	-	90
ZONA A	CDMX SUR	59	63	27101-0037	210	005	8490	00	01	CALZADO MASCULINO, TALLA: 29.0 COLOR: BLANCO, CEDULA 63.	29	PAR	1	PAR	134	-	-	134
ZONA A	CDMX SUR	59	63	27101-0037	210	005	8508	00	01	CALZADO MASCULINO, TALLA: 29.5 COLOR: BLANCO, CEDULA 63.	29.5	PAR	1	PAR	16	-	-	16
ZONA A	CDMX SUR	59	63	27101-0037	210	005	8516	00	01	CALZADO MASCULINO, TALLA: 30.0 COLOR: BLANCO, CEDULA 63.	30	PAR	1	PAR	42	-	-	42

ANEXO 5. CUADRO DE DISTRIBUCIÓN

Áreas Requirentes: Órganos de Operación Administrativa Desconcentrada de Aguascalientes, Baja California, Baja California Sur, Campeche, Chiapas, Chihuahua, CDMX Norte, CDMX Sur, Coahuila, Colima, Durango, Guanajuato, Guerrero, Hidalgo, Edo. México Oriente, Edo. México Poniente, Jalisco, Michoacán, Morelos, Nayarit, Nuevo León, Oaxaca, Puebla, Querétaro, Quintana Roo, San Luis Potosí, Sinaloa, Sonora, Tabasco, Tamaulipas, Tlaxcala, Veracruz Norte, Veracruz Sur, Yucatán, Zacatecas y Áreas de Nivel Central.

ONA	OOAD	PARTIDA	CÉDULA	CLAVE CUCOP+	GPO	GEN	ESP	DIF	VAR	DESCRIPCIÓN- SISTEMA DE ABASTO INSTITUCIONAL (SAI)	TALLA	UNIDAD	CANT.	TIPO	ÚNICA ENTREGA RÉGIMEN ORDINARIO	ÚNICA ENTREGA MÉDICOS RESIDENTES	ÚNICA ENTREGA RÉGIMEN IMSS BIENESTAR	TOTAL POR CLAVE Y DESTINO RÉGIMEN ORDINARIO, MÉDICOS RESIDENTES E IMSS BIENESTAR
ONA A	CDMX SUR	59	63	27101-0037	210	005	8532	00	01	CALZADO MASCULINO, TALLA: 31.0, COLOR: BLANCO, CEDULA 63.	31	PAR	1	PAR	8	-	-	8
ONA A	CDMX SUR	59	63	27101-0037	210	005	8599	00	01	CALZADO MASCULINO, TALLA: 21.5, COLOR: NEGRO, CEDULA 63.	21.5	PAR	1	PAR	2	-	-	2
ONA A	CDMX SUR	59	63	27101-0037	210	005	8607	00	01	CALZADO MASCULINO, TALLA: 22.0, COLOR: NEGRO, CEDULA 63.	22	PAR	1	PAR	2	-	-	2
ONA A	CDMX SUR	59	63	27101-0037	210	005	8623	00	01	CALZADO MASCULINO, TALLA: 23.0, COLOR: NEGRO, CEDULA 63.	23	PAR	1	PAR	12	-	-	12
ONA A	CDMX SUR	59	63	27101-0037	210	005	8631	00	01	CALZADO MASCULINO, TALLA: 23.5, COLOR: NEGRO, CEDULA 63.	23.5	PAR	1	PAR	2	-	-	2
ONA A	CDMX SUR	59	63	27101-0037	210	005	8649	00	01	CALZADO MASCULINO, TALLA: 24.0, COLOR: NEGRO, CEDULA 63.	24	PAR	1	PAR	20	-	-	20
ONA A	CDMX SUR	59	63	27101-0037	210	005	8656	00	01	CALZADO MASCULINO, TALLA: 24.5, COLOR: NEGRO, CEDULA 63.	24.5	PAR	1	PAR	14	-	-	14
ONA A	CDMX SUR	59	63	27101-0037	210	005	8664	00	01	CALZADO MASCULINO, TALLA: 25.0, COLOR: NEGRO, CEDULA 63.	25	PAR	1	PAR	126	-	-	126
ONA A	CDMX SUR	59	63	27101-0037	210	005	8672	00	01	CALZADO MASCULINO, TALLA: 25.5, COLOR: NEGRO, CEDULA 63.	25.5	PAR	1	PAR	84	-	-	84
ONA A	CDMX SUR	59	63	27101-0037	210	005	8680	00	01	CALZADO MASCULINO, TALLA: 26.0, COLOR: NEGRO, CEDULA 63.	26	PAR	1	PAR	398	-	-	398
ONA A	CDMX SUR	59	63	27101-0037	210	005	8698	00	01	CALZADO MASCULINO, TALLA: 26.5, COLOR: NEGRO, CEDULA 63.	26.5	PAR	1	PAR	210	-	-	210
ONA A	CDMX SUR	59	63	27101-0037	210	005	8706	00	01	CALZADO MASCULINO, TALLA: 27.0, COLOR: NEGRO, CEDULA 63.	27	PAR	1	PAR	803	-	-	803
ONA A	CDMX SUR	59	63	27101-0037	210	005	8714	00	01	CALZADO MASCULINO, TALLA: 27.5, COLOR: NEGRO, CEDULA 63.	27.5	PAR	1	PAR	323	-	-	323
ONA A	CDMX SUR	59	63	27101-0037	210	005	8722	00	01	CALZADO MASCULINO, TALLA: 28.0, COLOR: NEGRO, CEDULA 63.	28	PAR	1	PAR	558	-	-	558
ONA A	CDMX SUR	59	63	27101-0037	210	005	8730	00	01	CALZADO MASCULINO, TALLA: 28.5, COLOR: NEGRO, CEDULA 63.	28.5	PAR	1	PAR	143	-	-	143
ONA A	CDMX SUR	59	63	27101-0037	210	005	8748	00	01	CALZADO MASCULINO, TALLA: 29.0, COLOR: NEGRO, CEDULA 63.	29	PAR	1	PAR	230	-	-	230
ONA A	CDMX SUR	59	63	27101-0037	210	005	8755	00	01	CALZADO MASCULINO, TALLA: 29.5, COLOR: NEGRO, CEDULA 63.	29.5	PAR	1	PAR	22	-	-	22
ONA A	CDMX SUR	59	63	27101-0037	210	005	8763	00	01	CALZADO MASCULINO, TALLA: 30.0, COLOR: NEGRO, CEDULA 63.	30	PAR	1	PAR	40	-	-	40
ONA A	CDMX SUR	59	63	27101-0037	210	005	8789	00	01	CALZADO MASCULINO, TALLA: 31.0, COLOR: NEGRO, CEDULA 63.	31	PAR	1	PAR	8	-	-	8
ONA A	CDMX SUR	59	63	27101-0037	210	005	8797	00	01	CALZADO MASCULINO, TALLA: 31.5, COLOR: NEGRO, CEDULA 63.	31.5	PAR	1	PAR	2	-	-	2
ONA A	CDMX SUR	59	63	27101-0037	210	005	8409	00	01	CALZADO MASCULINO, TALLA: 24.5, COLOR: BLANCO, CEDULA 63.	24.5	PAR	1	PAR	2	-	-	2
ONA A	CHIHUAHUA	59	63	27101-0037	210	005	8409	00	01									

ANEXOS
DIRECCIÓN DE CONTRATOS

ANEXO 5. CUADRO DE DISTRIBUCIÓN

Áreas Requirentes: Órganos de Operación Administrativa Desconcentrada de Aguascalientes, Baja California, Baja California Sur, Campeche, Chiapas, Chihuahua, CDMX Norte, CDMX Sur, Coahuila, Colima, Durango, Guanajuato, Guerrero, Hidalgo, E México Oriente, Edo. México Poniente, Jalisco, Michoacán, Morelos, Nayarit, Nuevo León, Oaxaca, Puebla, Querétaro, Quintana Roo, San Luis Potosí, Sinaloa, Sonora, Tabasco, Tamaulipas, Tlaxcala, Veracruz Norte, Veracruz Sur, Yucatán, Zacatecas y Ár de Nivel Central.

ZONA	OOAD	PARTIDA	CÉDULA	CLAVE CUCOP +	GPO	GEN	ESP	DIF	VAR	DESCRIPCIÓN- SISTEMA DE ABASTO INSTITUCIONAL (SAI)	TALLA	UNIDAD	CANT.	TIPO	ÚNICA ENTREGA RÉGIMEN ORDINARIO	ÚNICA ENTREGA MÉDICOS RESIDENTES	ÚNICA ENTREGA RÉGIMEN IMSS BIENESTAR	TOTAL POR CLAVE Y DESTINO RÉGIMEN ORDINARIO, MÉDICOS RESIDENTES E IMSS BIENESTA
ZONA A	CHIHUAHUA	59	63	27101-0037	210	005	8417	00	01	CALZADO MASCULINO, TALLA: 25.0, COLOR: BLANCO, CEDULA 63	25	PAR	1	PAR	8	-	-	8
ZONA A	CHIHUAHUA	59	63	27101-0037	210	005	8425	00	01	CALZADO MASCULINO, TALLA: 25.5, COLOR: BLANCO, CEDULA 63	25.5	PAR	1	PAR	6	-	-	6
ZONA A	CHIHUAHUA	59	63	27101-0037	210	005	8433	00	01	CALZADO MASCULINO, TALLA: 26.0, COLOR: BLANCO, CEDULA 63	26	PAR	1	PAR	10	-	-	10
ZONA A	CHIHUAHUA	59	63	27101-0037	210	005	8441	00	01	CALZADO MASCULINO, TALLA: 26.5, COLOR: BLANCO, CEDULA 63	26.5	PAR	1	PAR	12	-	-	12
ZONA A	CHIHUAHUA	59	63	27101-0037	210	005	8458	00	01	CALZADO MASCULINO, TALLA: 27.0, COLOR: BLANCO, CEDULA 63	27	PAR	1	PAR	66	-	-	66
ZONA A	CHIHUAHUA	59	63	27101-0037	210	005	8466	00	01	CALZADO MASCULINO, TALLA: 27.5, COLOR: BLANCO, CEDULA 63	27.5	PAR	1	PAR	52	-	-	52
ZONA A	CHIHUAHUA	59	63	27101-0037	210	005	8474	00	01	CALZADO MASCULINO, TALLA: 28.0, COLOR: BLANCO, CEDULA 63	28	PAR	1	PAR	126	-	-	126
ZONA A	CHIHUAHUA	59	63	27101-0037	210	005	8482	00	01	CALZADO MASCULINO, TALLA: 28.5, COLOR: BLANCO, CEDULA 63	28.5	PAR	1	PAR	74	-	-	74
ZONA A	CHIHUAHUA	59	63	27101-0037	210	005	8490	00	01	CALZADO MASCULINO, TALLA: 29.0, COLOR: BLANCO, CEDULA 63	29	PAR	1	PAR	76	-	-	76
ZONA A	CHIHUAHUA	59	63	27101-0037	210	005	8508	00	01	CALZADO MASCULINO, TALLA: 29.5, COLOR: BLANCO, CEDULA 63	29.5	PAR	1	PAR	36	-	-	36
ZONA A	CHIHUAHUA	59	63	27101-0037	210	005	8516	00	01	CALZADO MASCULINO, TALLA: 30.0, COLOR: BLANCO, CEDULA 63	30	PAR	1	PAR	30	-	-	30
ZONA A	CHIHUAHUA	59	63	27101-0037	210	005	8524	00	01	CALZADO MASCULINO, TALLA: 30.5, COLOR: BLANCO, CEDULA 63	30.5	PAR	1	PAR	6	-	-	6
ZONA A	CHIHUAHUA	59	63	27101-0037	210	005	8532	00	01	CALZADO MASCULINO, TALLA: 31.0, COLOR: BLANCO, CEDULA 63	31	PAR	1	PAR	12	-	-	12
ZONA A	CHIHUAHUA	59	63	27101-0037	210	005	8540	00	01	CALZADO MASCULINO, TALLA: 31.5, COLOR: BLANCO, CEDULA 63	31.5	PAR	1	PAR	2	-	-	2
ZONA A	CHIHUAHUA	59	63	27101-0037	210	005	8623	00	01	CALZADO MASCULINO, TALLA: 23.0, COLOR: NEGRO, CEDULA 63	23	PAR	1	PAR	2	-	-	2
ZONA A	CHIHUAHUA	59	63	27101-0037	210	005	8649	00	01	CALZADO MASCULINO, TALLA: 24.0, COLOR: NEGRO, CEDULA 63	24	PAR	1	PAR	4	-	-	4
ZONA A	CHIHUAHUA	59	63	27101-0037	210	005	8664	00	01	CALZADO MASCULINO, TALLA: 25.0, COLOR: NEGRO, CEDULA 63	25	PAR	1	PAR	4	-	-	4
ZONA A	CHIHUAHUA	59	63	27101-0037	210	005	8672	00	01	CALZADO MASCULINO, TALLA: 25.5, COLOR: NEGRO, CEDULA 63	25.5	PAR	1	PAR	11	-	-	11
ZONA A	CHIHUAHUA	59	63	27101-0037	210	005	8680	00	01	CALZADO MASCULINO, TALLA: 26.0, COLOR: NEGRO, CEDULA 63	26	PAR	1	PAR	24	-	-	24
ZONA A	CHIHUAHUA	59	63	27101-0037	210	005	8698	00	01	CALZADO MASCULINO, TALLA: 26.5, COLOR: NEGRO, CEDULA 63	26.5	PAR	1	PAR	10	-	-	10
ZONA A	CHIHUAHUA	59	63	27101-0037	210	005	8706	00	01	CALZADO MASCULINO, TALLA: 27.0, COLOR: NEGRO, CEDULA 63	27	PAR	1	PAR	97	-	-	97

ANEXO 5. CUADRO DE DISTRIBUCIÓN

eas Requirentes: Órganos de Operación Administrativa Desconcentrada de Aguascalientes, Baja California, Baja California Sur, Campeche, Chiapas, Chihuahua, CDMX Norte, CDMX Sur, Coahuila, Colima, Durango, Guanajuato, Guerrero, Hidalgo, Edo. xico Oriente, Edo. México Poniente, Jalisco, Michoacán, Morelos, Nayarit, Nuevo León, Oaxaca, Puebla, Querétaro, Quintana Roo, San Luis Potosí, Sinaloa, Sonora, Tabasco, Tamaulipas, Tlaxcala, Veracruz Norte, Veracruz Sur, Yucatán, Zacatecas y Áreas de Nivel Central.

ONA	OOAD	PARTIDA	CÉDULA	CLAVE CUCOP +	GPO	GEN	ESP	DIF	VAR	DESCRIPCIÓN- SISTEMA DE ABASTO INSTITUCIONAL (SAI)	TALLA	UNIDAD	CANT.	TIPO	ÚNICA ENTREGA RÉGIMEN ORDINARIO	ÚNICA ENTREGA MÉDICOS RESIDENTES	ÚNICA ENTREGA RÉGIMEN IMSS BIENESTAR	TOTAL POR CLAVE Y DESTINO RÉGIMEN ORDINARIO, MÉDICOS RESIDENTES E IMSS BIENESTAR
NA A	CHIHUAHUA	59	63	27101-0037	210	005	8714	00	01	CALZADO MASCULINO, TALLA: 27.5, COLOR: NEGRO, CEDULA 63.	27.5	PAR	1	PAR	68	-	-	68
NA A	CHIHUAHUA	59	63	27101-0037	210	005	8722	00	01	CALZADO MASCULINO, TALLA: 28.0, COLOR: NEGRO, CEDULA 63.	28	PAR	1	PAR	145	-	-	145
NA A	CHIHUAHUA	59	63	27101-0037	210	005	8730	00	01	CALZADO MASCULINO, TALLA: 28.5, COLOR: NEGRO, CEDULA 63.	28.5	PAR	1	PAR	82	-	-	82
NA A	CHIHUAHUA	59	63	27101-0037	210	005	8748	00	01	CALZADO MASCULINO, TALLA: 29.0, COLOR: NEGRO, CEDULA 63.	29	PAR	1	PAR	89	-	-	89
NA A	CHIHUAHUA	59	63	27101-0037	210	005	8755	00	01	CALZADO MASCULINO, TALLA: 29.5, COLOR: NEGRO, CEDULA 63.	29.5	PAR	1	PAR	43	-	-	43
NA A	CHIHUAHUA	59	63	27101-0037	210	005	8763	00	01	CALZADO MASCULINO, TALLA: 30.0, COLOR: NEGRO, CEDULA 63.	30	PAR	1	PAR	42	-	-	42
NA A	CHIHUAHUA	59	63	27101-0037	210	005	8771	00	01	CALZADO MASCULINO, TALLA: 30.5, COLOR: NEGRO, CEDULA 63.	30.5	PAR	1	PAR	5	-	-	5
NA A	CHIHUAHUA	59	63	27101-0037	210	005	8789	00	01	CALZADO MASCULINO, TALLA: 31.0, COLOR: NEGRO, CEDULA 63.	31	PAR	1	PAR	10	-	-	10
NA A	DURANGO	59	63	27101-0037	210	005	8433	00	01	CALZADO MASCULINO, TALLA: 26.0, COLOR: BLANCO, CEDULA 63.	26	PAR	1	PAR	10	-	-	10
NA A	DURANGO	59	63	27101-0037	210	005	8441	00	01	CALZADO MASCULINO, TALLA: 26.5, COLOR: BLANCO, CEDULA 63.	26.5	PAR	1	PAR	2	-	-	2
NA A	DURANGO	59	63	27101-0037	210	005	8458	00	01	CALZADO MASCULINO, TALLA: 27.0, COLOR: BLANCO, CEDULA 63.	27	PAR	1	PAR	32	-	-	32
NA A	DURANGO	59	63	27101-0037	210	005	8466	00	01	CALZADO MASCULINO, TALLA: 27.5, COLOR: BLANCO, CEDULA 63.	27.5	PAR	1	PAR	18	-	-	18
NA A	DURANGO	59	63	27101-0037	210	005	8474	00	01	CALZADO MASCULINO, TALLA: 28.0, COLOR: BLANCO, CEDULA 63.	28	PAR	1	PAR	34	-	-	34
NA A	DURANGO	59	63	27101-0037	210	005	8482	00	01	CALZADO MASCULINO, TALLA: 28.5, COLOR: BLANCO, CEDULA 63.	28.5	PAR	1	PAR	16	-	-	16
NA A	DURANGO	59	63	27101-0037	210	005	8490	00	01	CALZADO MASCULINO, TALLA: 29.0, COLOR: BLANCO, CEDULA 63.	29	PAR	1	PAR	18	-	-	18
NA A	DURANGO	59	63	27101-0037	210	005	8508	00	01	CALZADO MASCULINO, TALLA: 29.5, COLOR: BLANCO, CEDULA 63.	29.5	PAR	1	PAR	10	-	-	10
NA A	DURANGO	59	63	27101-0037	210	005	8516	00	01	CALZADO MASCULINO, TALLA: 30.0, COLOR: BLANCO, CEDULA 63.	30	PAR	1	PAR	8	-	-	8
NA A	DURANGO	59	63	27101-0037	210	005	8672	00	01	CALZADO MASCULINO, TALLA: 25.5, COLOR: NEGRO, CEDULA 63.	25.5	PAR	1	PAR	4	-	-	4
NA A	DURANGO	59	63	27101-0037	210	005	8680	00	01	CALZADO MASCULINO, TALLA: 26.0, COLOR: NEGRO, CEDULA 63.	26	PAR	1	PAR	14	-	-	14
NA A	DURANGO	59	63	27101-0037	210	005	8698	00	01	CALZADO MASCULINO, TALLA: 26.5, COLOR: NEGRO, CEDULA 63.	26.5	PAR	1	PAR	12	-	-	12
NA A	DURANGO	59	63	27101-0037	210	005	8706	00	01	CALZADO MASCULINO, TALLA: 27.0, COLOR: NEGRO, CEDULA 63.	27	PAR	1	PAR	41	-	-	41

DIVISIÓN DE CONTRATOS ANEXOS

ANEXO 5. CUADRO DE DISTRIBUCIÓN

Áreas Requirentes: Órganos de Operación Administrativa Desconcentrada de Aguascalientes, Baja California, Baja California Sur, Campeche, Chiapas, Chihuahua, CDMX Norte, CDMX Sur, Coahuila, Colima, Durango, Guanajuato, Guerrero, Hidalgo, Edo México Oriente, Edo. México Poniente, Jalisco, Michoacán, Morelos, Nayarit, Nuevo León, Oaxaca, Puebla, Querétaro, Quintana Roo, San Luis Potosí, Sinaloa, Sonora, Tabasco, Tamaulipas, Tlaxcala, Veracruz Norte, Veracruz Sur, Yucatán, Zacatecas y Área de Nivel Central.

ZONA	OOAD	PARTIDA	CÉDULA	CLAVE CUCOP +	GPO	GEN	ESP	DIF	VAR	DESCRIPCIÓN- SISTEMA DE ABASTO INSTITUCIONAL (SAI)	TALLA	UNIDAD	CANT.	TIPO	ÚNICA ENTREGA RÉGIMEN ORDINARIO	ÚNICA ENTREGA MÉDICOS RESIDENTES	ÚNICA ENTREGA RÉGIMEN IMSS BIENESTAR	TOTAL POR CLAVE Y DESTINO RÉGIMEN ORDINARIO, MÉDICOS RESIDENTES E IMSS BIENESTAR
ZONA A	DURANGO	59	63	27101-0037	210	005	8714	00	01	CALZADO MASCULINO. TALLA: 27.5. COLOR: NEGRO. CEDULA 63.	27.5	PAR	1	PAR	42	-	-	42
ZONA A	DURANGO	59	63	27101-0037	210	005	8722	00	01	CALZADO MASCULINO. TALLA: 28.0. COLOR: NEGRO. CEDULA 63.	28	PAR	1	PAR	78	-	-	78
ZONA A	DURANGO	59	63	27101-0037	210	005	8730	00	01	CALZADO MASCULINO. TALLA: 28.5. COLOR: NEGRO. CEDULA 63.	28.5	PAR	1	PAR	37	-	-	37
ZONA A	DURANGO	59	63	27101-0037	210	005	8748	00	01	CALZADO MASCULINO. TALLA: 29.0. COLOR: NEGRO. CEDULA 63.	29	PAR	1	PAR	35	-	-	35
ZONA A	DURANGO	59	63	27101-0037	210	005	8755	00	01	CALZADO MASCULINO. TALLA: 29.5. COLOR: NEGRO. CEDULA 63.	29.5	PAR	1	PAR	25	-	-	25
ZONA A	DURANGO	59	63	27101-0037	210	005	8763	00	01	CALZADO MASCULINO. TALLA: 30.0. COLOR: NEGRO. CEDULA 63.	30	PAR	1	PAR	12	-	-	12
ZONA A	DURANGO	59	63	27101-0037	210	005	8805	00	01	CALZADO MASCULINO. TALLA: 32.0. COLOR: NEGRO. CEDULA 63.	32	PAR	1	PAR	4	-	-	4
ZONA A	EDO DE MEX ORIENTE	59	63	27101-0037	210	005	8383	00	01	CALZADO MASCULINO. TALLA: 23.5. COLOR: BLANCO. CEDULA 63.	23.5	PAR	1	PAR	2	-	-	2
ZONA A	EDO DE MEX ORIENTE	59	63	27101-0037	210	005	8409	00	01	CALZADO MASCULINO. TALLA: 24.5. COLOR: BLANCO. CEDULA 63.	24.5	PAR	1	PAR	4	-	-	4
ZONA A	EDO DE MEX ORIENTE	59	63	27101-0037	210	005	8417	00	01	CALZADO MASCULINO. TALLA: 25.0. COLOR: BLANCO. CEDULA 63.	25	PAR	1	PAR	36	-	-	36
ZONA A	EDO DE MEX ORIENTE	59	63	27101-0037	210	005	8425	00	01	CALZADO MASCULINO. TALLA: 25.5. COLOR: BLANCO. CEDULA 63.	25.5	PAR	1	PAR	14	-	-	14
ZONA A	EDO DE MEX ORIENTE	59	63	27101-0037	210	005	8433	00	01	CALZADO MASCULINO. TALLA: 26.0. COLOR: BLANCO. CEDULA 63.	26	PAR	1	PAR	114	-	-	114
ZONA A	EDO DE MEX ORIENTE	59	63	27101-0037	210	005	8441	00	01	CALZADO MASCULINO. TALLA: 26.5. COLOR: BLANCO. CEDULA 63.	26.5	PAR	1	PAR	42	-	-	42
ZONA A	EDO DE MEX ORIENTE	59	63	27101-0037	210	005	8458	00	01	CALZADO MASCULINO. TALLA: 27.0. COLOR: BLANCO. CEDULA 63.	27	PAR	1	PAR	234	-	-	234
ZONA A	EDO DE MEX ORIENTE	59	63	27101-0037	210	005	8466	00	01	CALZADO MASCULINO. TALLA: 27.5. COLOR: BLANCO. CEDULA 63.	27.5	PAR	1	PAR	52	-	-	52
ZONA A	EDO DE MEX ORIENTE	59	63	27101-0037	210	005	8474	00	01	CALZADO MASCULINO. TALLA: 28.0. COLOR: BLANCO. CEDULA 63.	28	PAR	1	PAR	102	-	-	102
ZONA A	EDO DE MEX ORIENTE	59	63	27101-0037	210	005	8482	00	01	CALZADO MASCULINO. TALLA: 28.5. COLOR: BLANCO. CEDULA 63.	28.5	PAR	1	PAR	36	-	-	36
ZONA A	EDO DE MEX ORIENTE	59	63	27101-0037	210	005	8490	00	01	CALZADO MASCULINO. TALLA: 29.0. COLOR: BLANCO. CEDULA 63.	29	PAR	1	PAR	46	-	-	46
ZONA A	EDO DE MEX ORIENTE	59	63	27101-0037	210	005	8508	00	01	CALZADO MASCULINO. TALLA: 29.5. COLOR: BLANCO. CEDULA 63.	29.5	PAR	1	PAR	8	-	-	8
ZONA A	EDO DE MEX ORIENTE	59	63	27101-0037	210	005	8516	00	01	CALZADO MASCULINO. TALLA: 30.0. COLOR: BLANCO. CEDULA 63.	30	PAR	1	PAR	16	-	-	16
ZONA A	EDO DE MEX ORIENTE	59	63	27101-0037	210	005	8532	00	01	CALZADO MASCULINO. TALLA: 31.0. COLOR: BLANCO. CEDULA 63.	31	PAR	1	PAR	4	-	-	4

ANEXO 5. CUADRO DE DISTRIBUCIÓN

eas Requirentes: Órganos de Operación Administrativa Desconcentrada de Aguascalientes, Baja California, Baja California Sur, Campeche, Chiapas, Chihuahua, CDMX Norte, CDMX Sur, Coahuila, Colima, Durango, Guanajuato, Guerrero, Hidalgo, Edo. éxico Oriente, Edo. México Poniente, Jalisco, Michoacán, Morelos, Nayarit, Nuevo León, Oaxaca, Puebla, Querétaro, Quintana Roo, San Luis Potosí, Sinaloa, Sonora, Tabasco, Tamaulipas, Tlaxcala, Veracruz Norte, Veracruz Sur, Yucatán, Zacatecas y Áreas de Nivel Central.

ONA	OOAD	PARTIDA	CÉDULA	CLAVE CUCOP +	GPO	GEN	ESP	DIF	VAR	DESCRIPCIÓN- SISTEMA DE ABASTO INSTITUCIONAL (SAI)	TALLA	UNIDAD	CANT.	TIPO	ÚNICA ENTREGA RÉGIMEN ORDINARIO	ÚNICA ENTREGA MÉDICOS RESIDENTES	ÚNICA ENTREGA RÉGIMEN IMSS BIENESTAR	TOTAL POR CLAVE Y DESTINO RÉGIMEN ORDINARIO, MÉDICOS RESIDENTES E IMSS BIENESTAR
ONA A	EDO DE MEX ORIENTE	59	63	27101-0037	210	005	8649	00	01	CALZADO MASCULINO. TALLA: 24.0. COLOR: NEGRO. CEDULA 63.	24	PAR	1	PAR	2	-	-	2
ONA A	EDO DE MEX ORIENTE	59	63	27101-0037	210	005	8656	00	01	CALZADO MASCULINO. TALLA: 24.5. COLOR: NEGRO. CEDULA 63.	24.5	PAR	1	PAR	4	-	-	4
ONA A	EDO DE MEX ORIENTE	59	63	27101-0037	210	005	8664	00	01	CALZADO MASCULINO. TALLA: 25.0. COLOR: NEGRO. CEDULA 63.	25	PAR	1	PAR	76	-	-	76
ONA A	EDO DE MEX ORIENTE	59	63	27101-0037	210	005	8672	00	01	CALZADO MASCULINO. TALLA: 25.5. COLOR: NEGRO. CEDULA 63.	25.5	PAR	1	PAR	38	-	-	38
ONA A	EDO DE MEX ORIENTE	59	63	27101-0037	210	005	8680	00	01	CALZADO MASCULINO. TALLA: 26.0. COLOR: NEGRO. CEDULA 63.	26	PAR	1	PAR	301	-	-	301
ONA A	EDO DE MEX ORIENTE	59	63	27101-0037	210	005	8698	00	01	CALZADO MASCULINO. TALLA: 26.5. COLOR: NEGRO. CEDULA 63.	26.5	PAR	1	PAR	98	-	-	98
ONA A	EDO DE MEX ORIENTE	59	63	27101-0037	210	005	8706	00	01	CALZADO MASCULINO. TALLA: 27.0. COLOR: NEGRO. CEDULA 63.	27	PAR	1	PAR	425	-	-	425
ONA A	EDO DE MEX ORIENTE	59	63	27101-0037	210	005	8714	00	01	CALZADO MASCULINO. TALLA: 27.5. COLOR: NEGRO. CEDULA 63.	27.5	PAR	1	PAR	159	-	-	159
ONA A	EDO DE MEX ORIENTE	59	63	27101-0037	210	005	8722	00	01	CALZADO MASCULINO. TALLA: 28.0. COLOR: NEGRO. CEDULA 63.	28	PAR	1	PAR	263	-	-	263
ONA A	EDO DE MEX ORIENTE	59	63	27101-0037	210	005	8730	00	01	CALZADO MASCULINO. TALLA: 28.5. COLOR: NEGRO. CEDULA 63.	28.5	PAR	1	PAR	66	-	-	66
ONA A	EDO DE MEX ORIENTE	59	63	27101-0037	210	005	8748	00	01	CALZADO MASCULINO. TALLA: 29.0. COLOR: NEGRO. CEDULA 63.	29	PAR	1	PAR	102	-	-	102
ONA A	EDO DE MEX ORIENTE	59	63	27101-0037	210	005	8755	00	01	CALZADO MASCULINO. TALLA: 29.5. COLOR: NEGRO. CEDULA 63.	29.5	PAR	1	PAR	12	-	-	12
ONA A	EDO DE MEX ORIENTE	59	63	27101-0037	210	005	8763	00	01	CALZADO MASCULINO. TALLA: 30.0. COLOR: NEGRO. CEDULA 63.	30	PAR	1	PAR	8	-	-	8
ONA A	EDO DE MEX ORIENTE	59	63	27101-0037	210	005	8771	00	01	CALZADO MASCULINO. TALLA: 30.5. COLOR: NEGRO. CEDULA 63.	30.5	PAR	1	PAR	2	-	-	2
ONA	EDO DE MEX PONIENTE	59	63	27101-0037	210	005	8391	00	01	CALZADO MASCULINO. TALLA: 24.0. COLOR: BLANCO. CEDULA 63.	24	PAR	1	PAR	6	-	-	6
ONA	EDO DE MEX PONIENTE	59	63	27101-0037	210	005	8417	00	01	CALZADO MASCULINO. TALLA: 25.0. COLOR: BLANCO. CEDULA 63.	25	PAR	1	PAR	22	-	-	22
ONA	EDO DE MEX PONIENTE	59	63	27101-0037	210	005	8425	00	01	CALZADO MASCULINO. TALLA: 25.5. COLOR: BLANCO. CEDULA 63.	25.5	PAR	1	PAR	8	-	-	8
ONA	EDO DE MEX PONIENTE	59	63	27101-0037	210	005	8433	00	01	CALZADO MASCULINO. TALLA: 26.0. COLOR: BLANCO. CEDULA 63.	26	PAR	1	PAR	86	-	-	86
ONA	EDO DE MEX PONIENTE	59	63	27101-0037	210	005	8441	00	01	CALZADO MASCULINO. TALLA: 26.5. COLOR: BLANCO. CEDULA 63.	26.5	PAR	1	PAR	40	-	-	40
ONA	EDO DE MEX PONIENTE	59	63	27101-0037	210	005	8458	00	01	CALZADO MASCULINO. TALLA: 27.0. COLOR: BLANCO. CEDULA 63.	27	PAR	1	PAR	136	-	-	136
ONA	EDO DE MEX PONIENTE	59	63	27101-0037	210	005	8466	00	01	CALZADO MASCULINO. TALLA: 27.5. COLOR: BLANCO. CEDULA 63.	27.5	PAR	1	PAR	46	-	-	46

DIVISIÓN DE CONTRATOS
AMEJOS

ANEXO 5. CUADRO DE DISTRIBUCIÓN

Areas Requirentes: Organos de Operación Administrativa Desconcentrada de Aguascalientes, Baja California, Baja California Sur, Campeche, Chiapas, Chihuahua, CDMX Norte, CDMX Sur, Coahuila, Colima, Durango, Guanajuato, Guerrero, Hidalgo, Edo México Oriente, Edo. México Poniente, Jalisco, Michoacán, Morelos, Nayarit, Nuevo León, Oaxaca, Puebla, Querétaro, Quintana Roo, San Luis Potosí, Sinaloa, Sonora, Tabasco, Tamaulipas, Tlaxcala, Veracruz Norte, Veracruz Sur, Yucatán, Zacatecas y Áreas de Nivel Central.

ZONA	OOAD	PARTIDA	CÉDULA	CLAVE CUCOP +	GPO	GEN	ESP	DIF	VAR	DESCRIPCIÓN- SISTEMA DE ABASTO INSTITUCIONAL (SAI)	TALLA	UNIDAD	CANT.	TIPO	ÚNICA ENTREGA RÉGIMEN ORDINARIO	ÚNICA ENTREGA MÉDICOS RESIDENTES	ÚNICA ENTREGA RÉGIMEN IMSS BIENESTAR	TOTAL POR CLAVE Y DESTINO RÉGIMEN ORDINARIO, MÉDICOS RESIDENTES E IMSS BIENESTAR
ZONA A	EDO DE MEX PONIENTE	59	63	27101-0037	210	005	8474	00	01	CALZADO MASCULINO. TALLA: 28.0. COLOR: BLANCO. CEDULA 63.	28	PAR	1	PAR	84	-	-	84
ZONA A	EDO DE MEX PONIENTE	59	63	27101-0037	210	005	8482	00	01	CALZADO MASCULINO. TALLA: 28.5. COLOR: BLANCO. CEDULA 63.	28.5	PAR	1	PAR	22	-	-	22
ZONA A	EDO DE MEX PONIENTE	59	63	27101-0037	210	005	8490	00	01	CALZADO MASCULINO. TALLA: 29.0. COLOR: BLANCO. CEDULA 63.	29	PAR	1	PAR	34	-	-	34
ZONA A	EDO DE MEX PONIENTE	59	63	27101-0037	210	005	8508	00	01	CALZADO MASCULINO. TALLA: 29.5. COLOR: BLANCO. CEDULA 63.	29.5	PAR	1	PAR	2	-	-	2
ZONA A	EDO DE MEX PONIENTE	59	63	27101-0037	210	005	8516	00	01	CALZADO MASCULINO. TALLA: 30.0. COLOR: BLANCO. CEDULA 63.	30	PAR	1	PAR	6	-	-	6
ZONA A	EDO DE MEX PONIENTE	59	63	27101-0037	210	005	8557	00	01	CALZADO MASCULINO. TALLA: 32.0. COLOR: BLANCO. CEDULA 63.	32	PAR	1	PAR	2	-	-	2
ZONA A	EDO DE MEX PONIENTE	59	63	27101-0037	210	005	8607	00	01	CALZADO MASCULINO. TALLA: 22.0. COLOR: NEGRO. CEDULA 63.	22	PAR	1	PAR	4	-	-	4
ZONA A	EDO DE MEX PONIENTE	59	63	27101-0037	210	005	8615	00	01	CALZADO MASCULINO. TALLA: 22.5. COLOR: NEGRO. CEDULA 63.	22.5	PAR	1	PAR	2	-	-	2
ZONA A	EDO DE MEX PONIENTE	59	63	27101-0037	210	005	8623	00	01	CALZADO MASCULINO. TALLA: 23.0. COLOR: NEGRO. CEDULA 63.	23	PAR	1	PAR	2	-	-	2
ZONA A	EDO DE MEX PONIENTE	59	63	27101-0037	210	005	8631	00	01	CALZADO MASCULINO. TALLA: 23.5. COLOR: NEGRO. CEDULA 63.	23.5	PAR	1	PAR	1	-	-	1
ZONA A	EDO DE MEX PONIENTE	59	63	27101-0037	210	005	8649	00	01	CALZADO MASCULINO. TALLA: 24.0. COLOR: NEGRO. CEDULA 63.	24	PAR	1	PAR	6	-	-	6
ZONA A	EDO DE MEX PONIENTE	59	63	27101-0037	210	005	8664	00	01	CALZADO MASCULINO. TALLA: 25.0. COLOR: NEGRO. CEDULA 63.	25	PAR	1	PAR	40	-	-	40
ZONA A	EDO DE MEX PONIENTE	59	63	27101-0037	210	005	8672	00	01	CALZADO MASCULINO. TALLA: 25.5. COLOR: NEGRO. CEDULA 63.	25.5	PAR	1	PAR	15	-	-	15
ZONA A	EDO DE MEX PONIENTE	59	63	27101-0037	210	005	8680	00	01	CALZADO MASCULINO. TALLA: 26.0. COLOR: NEGRO. CEDULA 63.	26	PAR	1	PAR	132	-	-	132
ZONA A	EDO DE MEX PONIENTE	59	63	27101-0037	210	005	8698	00	01	CALZADO MASCULINO. TALLA: 26.5. COLOR: NEGRO. CEDULA 63.	26.5	PAR	1	PAR	67	-	-	67
ZONA A	EDO DE MEX PONIENTE	59	63	27101-0037	210	005	8706	00	01	CALZADO MASCULINO. TALLA: 27.0. COLOR: NEGRO. CEDULA 63.	27	PAR	1	PAR	204	-	-	204
ZONA A	EDO DE MEX PONIENTE	59	63	27101-0037	210	005	8714	00	01	CALZADO MASCULINO. TALLA: 27.5. COLOR: NEGRO. CEDULA 63.	27.5	PAR	1	PAR	74	-	-	74
ZONA A	EDO DE MEX PONIENTE	59	63	27101-0037	210	005	8722	00	01	CALZADO MASCULINO. TALLA: 28.0. COLOR: NEGRO. CEDULA 63.	28	PAR	1	PAR	125	-	-	125
ZONA A	EDO DE MEX PONIENTE	59	63	27101-0037	210	005	8730	00	01	CALZADO MASCULINO. TALLA: 28.5. COLOR: NEGRO. CEDULA 63.	28.5	PAR	1	PAR	28	-	-	28
ZONA A	EDO DE MEX PONIENTE	59	63	27101-0037	210	005	8748	00	01	CALZADO MASCULINO. TALLA: 29.0. COLOR: NEGRO. CEDULA 63.	29	PAR	1	PAR	57	-	-	57
ZONA A	EDO DE MEX PONIENTE	59	63	27101-0037	210	005	8755	00	01	CALZADO MASCULINO. TALLA: 29.5. COLOR: NEGRO. CEDULA 63.	29.5	PAR	1	PAR	6	-	-	6

ANEXO 5. CUADRO DE DISTRIBUCIÓN

eas Requirentes: Órganos de Operación Administrativa Desconcentrada de Aguascalientes, Baja California, Baja California Sur, Campeche, Chiapas, Chihuahua, CDMX Norte, CDMX Sur, Coahuila, Colima, Durango, Guanajuato, Guerrero, Hidalgo, Edo. xico Oriente, Edo. México Poniente, Jalisco, Michoacán, Morelos, Nayarit, Nuevo León, Oaxaca, Puebla, Querétaro, Quintana Roo, San Luis Potosi, Sinaloa, Sonora, Tabasco, Tamaulipas, Tlaxcala, Veracruz Norte, Veracruz Sur, Yucatán, Zacatecas y Áreas de Nivel Central.

ONA	OOAD	PARTIDA	CÉDULA	CLAVE CUCOP +	GPO	GEN	ESP	DIF	VAR	DESCRIPCIÓN- SISTEMA DE ABASTO INSTITUCIONAL (SAI)	TALLA	UNIDAD	CANT.	TIPO	ÚNICA ENTREGA RÉGIMEN ORDINARIO	ÚNICA ENTREGA MÉDICOS RESIDENTES	ÚNICA ENTREGA RÉGIMEN IMSS BIENESTAR	TOTAL POR CLAVE Y DESTINO RÉGIMEN ORDINARIO, MÉDICOS RESIDENTES E IMSS BIENESTAR
ONA A	EDO DE MEX PONIENTE	59	63	27101-0037	210	005	8763	00	01	CALZADO MASCULINO. TALLA: 30.0. COLOR: NEGRO. CEDULA 63.	30	PAR	1	PAR	6	-	-	6
ONA A	GUANAJUATO	59	63	27101-0037	210	005	8326	00	01	CALZADO MASCULINO. TALLA: 20.5. COLOR: BLANCO. CEDULA 63.	20.5	PAR	1	PAR	2	-	-	2
ONA A	GUANAJUATO	59	63	27101-0037	210	005	8391	00	01	CALZADO MASCULINO. TALLA: 24.0. COLOR: BLANCO. CEDULA 63.	24	PAR	1	PAR	2	-	-	2
ONA A	GUANAJUATO	59	63	27101-0037	210	005	8417	00	01	CALZADO MASCULINO. TALLA: 25.0. COLOR: BLANCO. CEDULA 63.	25	PAR	1	PAR	6	-	-	6
ONA A	GUANAJUATO	59	63	27101-0037	210	005	8425	00	01	CALZADO MASCULINO. TALLA: 25.5. COLOR: BLANCO. CEDULA 63.	25.5	PAR	1	PAR	2	-	-	2
ONA A	GUANAJUATO	59	63	27101-0037	210	005	8433	00	01	CALZADO MASCULINO. TALLA: 26.0. COLOR: BLANCO. CEDULA 63.	26	PAR	1	PAR	54	-	-	54
ONA A	GUANAJUATO	59	63	27101-0037	210	005	8441	00	01	CALZADO MASCULINO. TALLA: 26.5. COLOR: BLANCO. CEDULA 63.	26.5	PAR	1	PAR	30	-	-	30
ONA A	GUANAJUATO	59	63	27101-0037	210	005	8458	00	01	CALZADO MASCULINO. TALLA: 27.0. COLOR: BLANCO. CEDULA 63.	27	PAR	1	PAR	144	-	-	144
ONA A	GUANAJUATO	59	63	27101-0037	210	005	8466	00	01	CALZADO MASCULINO. TALLA: 27.5. COLOR: BLANCO. CEDULA 63.	27.5	PAR	1	PAR	50	-	-	50
ONA A	GUANAJUATO	59	63	27101-0037	210	005	8474	00	01	CALZADO MASCULINO. TALLA: 28.0. COLOR: BLANCO. CEDULA 63.	28	PAR	1	PAR	142	-	-	142
ONA A	GUANAJUATO	59	63	27101-0037	210	005	8482	00	01	CALZADO MASCULINO. TALLA: 28.5. COLOR: BLANCO. CEDULA 63.	28.5	PAR	1	PAR	34	-	-	34
ONA A	GUANAJUATO	59	63	27101-0037	210	005	8490	00	01	CALZADO MASCULINO. TALLA: 29.0. COLOR: BLANCO. CEDULA 63.	29	PAR	1	PAR	64	-	-	64
ONA A	GUANAJUATO	59	63	27101-0037	210	005	8508	00	01	CALZADO MASCULINO. TALLA: 29.5. COLOR: BLANCO. CEDULA 63.	29.5	PAR	1	PAR	6	-	-	6
ONA A	GUANAJUATO	59	63	27101-0037	210	005	8516	00	01	CALZADO MASCULINO. TALLA: 30.0. COLOR: BLANCO. CEDULA 63.	30	PAR	1	PAR	30	-	-	30
ONA A	GUANAJUATO	59	63	27101-0037	210	005	8532	00	01	CALZADO MASCULINO. TALLA: 31.0. COLOR: BLANCO. CEDULA 63.	31	PAR	1	PAR	6	-	-	6
ONA A	GUANAJUATO	59	63	27101-0037	210	005	8649	00	01	CALZADO MASCULINO. TALLA: 24.0. COLOR: NEGRO. CEDULA 63.	24	PAR	1	PAR	4	-	-	4
ONA A	GUANAJUATO	59	63	27101-0037	210	005	8656	00	01	CALZADO MASCULINO. TALLA: 24.5. COLOR: NEGRO. CEDULA 63.	24.5	PAR	1	PAR	2	-	-	2
ONA A	GUANAJUATO	59	63	27101-0037	210	005	8664	00	01	CALZADO MASCULINO. TALLA: 25.0. COLOR: NEGRO. CEDULA 63.	25	PAR	1	PAR	4	-	-	4
ONA A	GUANAJUATO	59	63	27101-0037	210	005	8672	00	01	CALZADO MASCULINO. TALLA: 25.5. COLOR: NEGRO. CEDULA 63.	25.5	PAR	1	PAR	6	-	-	6
ONA A	GUANAJUATO	59	63	27101-0037	210	005	8680	00	01	CALZADO MASCULINO. TALLA: 26.0. COLOR: NEGRO. CEDULA 63.	26	PAR	1	PAR	90	-	-	90
ONA A	GUANAJUATO	59	63	27101-0037	210	005	8698	00	01	CALZADO MASCULINO. TALLA: 26.5. COLOR: NEGRO. CEDULA 63.	26.5	PAR	1	PAR	65	-	-	65

DIVISIÓN DE CONTRATOS
ANEXO 5

ANEXO 5. CUADRO DE DISTRIBUCIÓN

Areas Requirentes: Órganos de Operación Administrativa Desconcentrada de Aguascalientes, Baja California, Baja California Sur, Campeche, Chiapas, Chihuahua, CDMX Norte, CDMX Sur, Coahuila, Colima, Durango, Guanajuato, Guerrero, Hidalgo, Ed México Oriente, Edo. México Poniente, Jalisco, Michoacán, Morelos, Nayarit, Nuevo León, Oaxaca, Puebla, Querétaro, Quintana Roo, San Luis Potosí, Sinaloa, Sonora, Tabasco, Tamaulipas, Tlaxcala, Veracruz Norte, Veracruz Sur, Yucatán, Zacatecas y Áre de Nivel Central.

ZONA	ODAD	PARTIDA	CÉDULA	CLAVE CUCOP+	GPO	GEN	ESP	DIF	VAR	DESCRIPCIÓN- SISTEMA DE ABASTO INSTITUCIONAL (SAI)	TALLA	UNIDAD	CANT.	TIPO	ÚNICA ENTREGA RÉGIMEN ORDINARIO	ÚNICA ENTREGA MÉDICOS RESIDENTES	ÚNICA ENTREGA RÉGIMEN IMSS BIENESTAR	TOTAL POR CLAVE Y DESTINO RÉGIMEN ORDINARIO, MÉDICOS RESIDENTES E IMSS BIENESTAR
ZONA A	GUANAJUATO	59	63	27101-0037	210	005	8706	00	01	CALZADO MASCULINO, TALLA: 27.0, COLOR: NEGRO, CEDULA 63.	27	PAR	1	PAR	250	-	-	250
ZONA A	GUANAJUATO	59	63	27101-0037	210	005	8714	00	01	CALZADO MASCULINO, TALLA: 27.5, COLOR: NEGRO, CEDULA 63.	27.5	PAR	1	PAR	99	-	-	99
ZONA A	GUANAJUATO	59	63	27101-0037	210	005	8722	00	01	CALZADO MASCULINO, TALLA: 28.0, COLOR: NEGRO, CEDULA 63.	28	PAR	1	PAR	234	-	-	234
ZONA A	GUANAJUATO	59	63	27101-0037	210	005	8730	00	01	CALZADO MASCULINO, TALLA: 28.5 COLOR: NEGRO, CEDULA 63.	28.5	PAR	1	PAR	67	-	-	67
ZONA A	GUANAJUATO	59	63	27101-0037	210	005	8748	00	01	CALZADO MASCULINO, TALLA: 29.0 COLOR: NEGRO, CEDULA 63.	29	PAR	1	PAR	71	-	-	71
ZONA A	GUANAJUATO	59	63	27101-0037	210	005	8755	00	01	CALZADO MASCULINO TALLA: 29.5 COLOR: NEGRO, CEDULA 63.	29.5	PAR	1	PAR	15	-	-	15
ZONA A	GUANAJUATO	59	63	27101-0037	210	005	8763	00	01	CALZADO MASCULINO, TALLA: 30.0, COLOR: NEGRO, CEDULA 63.	30	PAR	1	PAR	32	-	-	32
ZONA A	GUANAJUATO	59	63	27101-0037	210	005	8771	00	01	CALZADO MASCULINO, TALLA: 30.5, COLOR: NEGRO, CEDULA 63.	30.5	PAR	1	PAR	2	-	-	2
ZONA A	GUANAJUATO	59	63	27101-0037	210	005	8789	00	01	CALZADO MASCULINO, TALLA: 31.0, COLOR: NEGRO, CEDULA 63.	31	PAR	1	PAR	4	-	-	4
ZONA A	HIDALGO	59	63	27101-0037	210	005	8425	00	01	CALZADO MASCULINO, TALLA: 25.5, COLOR: BLANCO, CEDULA 63.	25.5	PAR	1	PAR	2	-	-	2
ZONA A	HIDALGO	59	63	27101-0037	210	005	8433	00	01	CALZADO MASCULINO, TALLA: 26.0, COLOR: BLANCO, CEDULA 63.	26	PAR	1	PAR	22	-	-	22
ZONA A	HIDALGO	59	63	27101-0037	210	005	8441	00	01	CALZADO MASCULINO, TALLA: 26.5, COLOR: BLANCO, CEDULA 63.	26.5	PAR	1	PAR	18	-	-	18
ZONA A	HIDALGO	59	63	27101-0037	210	005	8458	00	01	CALZADO MASCULINO, TALLA: 27.0, COLOR: BLANCO, CEDULA 63.	27	PAR	1	PAR	26	-	-	26
ZONA A	HIDALGO	59	63	27101-0037	210	005	8466	00	01	CALZADO MASCULINO TALLA: 27.5, COLOR: BLANCO, CEDULA 63.	27.5	PAR	1	PAR	14	-	-	14
ZONA A	HIDALGO	59	63	27101-0037	210	005	8474	00	01	CALZADO MASCULINO, TALLA 28.0, COLOR: BLANCO, CEDULA 63.	28	PAR	1	PAR	32	-	-	32
ZONA A	HIDALGO	59	63	27101-0037	210	005	8482	00	01	CALZADO MASCULINO TALLA: 28.5 COLOR: BLANCO, CEDULA 63.	28.5	PAR	1	PAR	4	-	-	4
ZONA A	HIDALGO	59	63	27101-0037	210	005	8490	00	01	CALZADO MASCULINO, TALLA: 29.0 COLOR: BLANCO, CEDULA 63.	29	PAR	1	PAR	8	-	-	8
ZONA A	HIDALGO	59	63	27101-0037	210	005	8508	00	01	CALZADO MASCULINO, TALLA: 29.5 COLOR: BLANCO, CEDULA 63.	29.5	PAR	1	PAR	4	-	-	4
ZONA A	HIDALGO	59	63	27101-0037	210	005	8516	00	01	CALZADO MASCULINO, TALLA: 30.0, COLOR: BLANCO, CEDULA 63.	30	PAR	1	PAR	6	-	-	6
ZONA A	HIDALGO	59	63	27101-0037	210	005	8631	00	01	CALZADO MASCULINO, TALLA: 23.5 COLOR: NEGRO, CEDULA 63.	23.5	PAR	1	PAR	2	-	-	2
ZONA A	HIDALGO	59	63	27101-0037	210	005	8664	00	01	CALZADO MASCULINO, TALLA: 25.0, COLOR: NEGRO, CEDULA 63.	25	PAR	1	PAR	17	-	-	17

ANEXO 5. CUADRO DE DISTRIBUCIÓN

eas Requirentes: Órganos de Operación Administrativa Desconcentrada de Aguascalientes, Baja California, Baja California Sur, Campeche, Chiapas, Chihuahua, CDMX Norte, CDMX Sur, Coahuila, Colima, Durango, Guanajuato, Guerrero, Hidalgo, Edo. éxico Oriente, Edo. México Poniente, Jalisco, Michoacán, Morelos, Nayarit, Nuevo León, Oaxaca, Puebla, Querétaro, Quintana Roo, San Luis Potosí, Sinaloa, Sonora, Tabasco, Tamaulipas, Tlaxcala, Veracruz Norte, Veracruz Sur, Yucatán, Zacatecas y Áreas de Nivel Central.

ONA	OOAD	PARTIDA	CÉDULA	CLAVE CUCOP +	GPO	GEN	ESP	DIF	VAR	DESCRIPCIÓN- SISTEMA DE ABASTO INSTITUCIONAL (SAI)	TALLA	UNIDAD	CANT.	TIPO	ÚNICA ENTREGA RÉGIMEN ORDINARIO	ÚNICA ENTREGA MÉDICOS RESIDENTES	ÚNICA ENTREGA RÉGIMEN IMSS BIENESTAR	TOTAL POR CLAVE Y DESTINO RÉGIMEN ORDINARIO, MÉDICOS RESIDENTES E IMSS BIENESTAR
ONA A	HIDALGO	59	63	27101-0037	210	005	8672	00	01	CALZADO MASCULINO, TALLA: 25.5, COLOR: NEGRO, CEDULA 63.	25.5	PAR	1	PAR	6	-	-	6
ONA A	HIDALGO	59	63	27101-0037	210	005	8680	00	01	CALZADO MASCULINO, TALLA: 26.0, COLOR: NEGRO, CEDULA 63.	26	PAR	1	PAR	26	-	-	26
ONA A	HIDALGO	59	63	27101-0037	210	005	8698	00	01	CALZADO MASCULINO, TALLA: 26.5, COLOR: NEGRO, CEDULA 63.	26.5	PAR	1	PAR	18	-	-	18
ONA A	HIDALGO	59	63	27101-0037	210	005	8706	00	01	CALZADO MASCULINO, TALLA: 27.0, COLOR: NEGRO, CEDULA 63.	27	PAR	1	PAR	82	-	-	82
ONA A	HIDALGO	59	63	27101-0037	210	005	8714	00	01	CALZADO MASCULINO, TALLA: 27.5, COLOR: NEGRO, CEDULA 63.	27.5	PAR	1	PAR	22	-	-	22
ONA A	HIDALGO	59	63	27101-0037	210	005	8722	00	01	CALZADO MASCULINO, TALLA: 28.0, COLOR: NEGRO, CEDULA 63.	28	PAR	1	PAR	52	-	-	52
ONA A	HIDALGO	59	63	27101-0037	210	005	8730	00	01	CALZADO MASCULINO, TALLA: 28.5, COLOR: NEGRO, CEDULA 63.	28.5	PAR	1	PAR	12	-	-	12
ONA A	HIDALGO	59	63	27101-0037	210	005	8748	00	01	CALZADO MASCULINO, TALLA: 29.0, COLOR: NEGRO, CEDULA 63.	29	PAR	1	PAR	12	-	-	12
ONA A	HIDALGO	59	63	27101-0037	210	005	8763	00	01	CALZADO MASCULINO, TALLA: 30.0, COLOR: NEGRO, CEDULA 63.	30	PAR	1	PAR	2	-	-	2
ONA A	HIDALGO	59	63	27101-0037	210	005	8789	00	01	CALZADO MASCULINO, TALLA: 31.0, COLOR: NEGRO, CEDULA 63.	31	PAR	1	PAR	2	-	-	2
ONA A	MORELOS	59	63	27101-0037	210	005	8417	00	01	CALZADO MASCULINO, TALLA: 25.0, COLOR: BLANCO, CEDULA 63.	25	PAR	1	PAR	2	-	-	2
ONA A	MORELOS	59	63	27101-0037	210	005	8433	00	01	CALZADO MASCULINO, TALLA: 26.0, COLOR: BLANCO, CEDULA 63.	26	PAR	1	PAR	14	-	-	14
ONA A	MORELOS	59	63	27101-0037	210	005	8441	00	01	CALZADO MASCULINO, TALLA: 26.5, COLOR: BLANCO, CEDULA 63.	26.5	PAR	1	PAR	8	-	-	8
ONA A	MORELOS	59	63	27101-0037	210	005	8458	00	01	CALZADO MASCULINO, TALLA: 27.0, COLOR: BLANCO, CEDULA 63.	27	PAR	1	PAR	34	-	-	34
ONA A	MORELOS	59	63	27101-0037	210	005	8466	00	01	CALZADO MASCULINO, TALLA: 27.5, COLOR: BLANCO, CEDULA 63.	27.5	PAR	1	PAR	14	-	-	14
ONA A	MORELOS	59	63	27101-0037	210	005	8474	00	01	CALZADO MASCULINO, TALLA: 28.0, COLOR: BLANCO, CEDULA 63.	28	PAR	1	PAR	26	-	-	26
ONA A	MORELOS	59	63	27101-0037	210	005	8482	00	01	CALZADO MASCULINO, TALLA: 28.5, COLOR: BLANCO, CEDULA 63.	28.5	PAR	1	PAR	8	-	-	8
ONA A	MORELOS	59	63	27101-0037	210	005	8490	00	01	CALZADO MASCULINO, TALLA: 29.0, COLOR: BLANCO, CEDULA 63.	29	PAR	1	PAR	12	-	-	12
ONA A	MORELOS	59	63	27101-0037	210	005	8508	00	01	CALZADO MASCULINO, TALLA: 29.5, COLOR: BLANCO, CEDULA 63.	29.5	PAR	1	PAR	4	-	-	4
ONA A	MORELOS	59	63	27101-0037	210	005	8516	00	01	CALZADO MASCULINO, TALLA: 30.0, COLOR: BLANCO, CEDULA 63.	30	PAR	1	PAR	4	-	-	4
ONA A	MORELOS	59	63	27101-0037	210	005	8664	00	01	CALZADO MASCULINO, TALLA: 25.0, COLOR: NEGRO, CEDULA 63.	25	PAR	1	PAR	12	-	-	12

ANEXO 5 CUADRO DE DISTRIBUCIÓN

ANEXO 5. CUADRO DE DISTRIBUCIÓN

Áreas Requirentes: Órganos de Operación Administrativa Desconcentrada de Aguascalientes, Baja California, Baja California Sur, Campeche, Chiapas, Chihuahua, CDMX Norte, CDMX Sur, Coahuila, Colima, Durango, Guanajuato, Guerrero, Hidalgo, Edo México Oriente, Edo. México Poniente, Jalisco, Michoacán, Morelos, Nayarit, Nuevo León, Oaxaca, Puebla, Querétaro, Quintana Roo, San Luis Potosí, Sinaloa, Sonora, Tabasco, Tamaulipas, Tlaxcala, Veracruz Norte, Veracruz Sur, Yucatán, Zacatecas y Área de Nivel Central.

ZONA	OOAD	PARTIDA	CÉDULA	CLAVE CUCOP +	GPO	GEN	ESP	DIF	VAR	DESCRIPCIÓN- SISTEMA DE ABASTO INSTITUCIONAL (SAI)	TALLA	UNIDAD	CANT.	TIPO	ÚNICA ENTREGA RÉGIMEN ORDINARIO	ÚNICA ENTREGA MÉDICOS RESIDENTES	ÚNICA ENTREGA RÉGIMEN IMSS BIENESTAR	TOTAL POR CLAVE Y DESTINO RÉGIMEN ORDINARIO, MÉDICOS RESIDENTES E IMSS BIENESTAR
ZONA A	MORELOS	59	63	27101-0037	210	005	8672	00	01	CALZADO MASCULINO. TALLA: 25.5 COLOR: NEGRO. CEDULA 63.	25.5	PAR	1	PAR	8	-	-	8
ZONA A	MORELOS	59	63	27101-0037	210	005	8680	00	01	CALZADO MASCULINO. TALLA: 26.0. COLOR: NEGRO. CEDULA 63.	26	PAR	1	PAR	74	-	-	74
ZONA A	MORELOS	59	63	27101-0037	210	005	8698	00	01	CALZADO MASCULINO. TALLA: 26.5 COLOR: NEGRO. CEDULA 63.	26.5	PAR	1	PAR	44	-	-	44
ZONA A	MORELOS	59	63	27101-0037	210	005	8706	00	01	CALZADO MASCULINO. TALLA: 27.0 COLOR: NEGRO. CEDULA 63.	27	PAR	1	PAR	134	-	-	134
ZONA A	MORELOS	59	63	27101-0037	210	005	8714	00	01	CALZADO MASCULINO. TALLA: 27.5. COLOR: NEGRO. CEDULA 63.	27.5	PAR	1	PAR	58	-	-	58
ZONA A	MORELOS	59	63	27101-0037	210	005	8722	00	01	CALZADO MASCULINO. TALLA: 28.0. COLOR: NEGRO. CEDULA 63.	28	PAR	1	PAR	122	-	-	122
ZONA A	MORELOS	59	63	27101-0037	210	005	8730	00	01	CALZADO MASCULINO. TALLA: 28.5. COLOR: NEGRO. CEDULA 63.	28.5	PAR	1	PAR	34	-	-	34
ZONA A	MORELOS	59	63	27101-0037	210	005	8748	00	01	CALZADO MASCULINO. TALLA: 29.0. COLOR: NEGRO. CEDULA 63.	29	PAR	1	PAR	36	-	-	36
ZONA A	MORELOS	59	63	27101-0037	210	005	8755	00	01	CALZADO MASCULINO. TALLA: 29.5. COLOR: NEGRO. CEDULA 63.	29.5	PAR	1	PAR	6	-	-	6
ZONA A	MORELOS	59	63	27101-0037	210	005	8763	00	01	CALZADO MASCULINO. TALLA: 30.0. COLOR: NEGRO. CEDULA 63.	30	PAR	1	PAR	12	-	-	12
ZONA A	MORELOS	59	63	27101-0037	210	005	8771	00	01	CALZADO MASCULINO. TALLA: 30.5. COLOR: NEGRO. CEDULA 63.	30.5	PAR	1	PAR	2	-	-	2
ZONA A	MORELOS	59	63	27101-0037	210	005	8789	00	01	CALZADO MASCULINO. TALLA: 31.0 COLOR: NEGRO. CEDULA 63.	31	PAR	1	PAR	4	-	-	4
ZONA A	OFICINAS CENTRALES	59	63	27101-0037	210	005	8649	00	01	CALZADO MASCULINO. TALLA: 24.0. COLOR: NEGRO. CEDULA 63.	24	PAR	1	PAR	2	-	-	2
ZONA A	OFICINAS CENTRALES	59	63	27101-0037	210	005	8664	00	01	CALZADO MASCULINO. TALLA: 25.0. COLOR: NEGRO. CEDULA 63.	25	PAR	1	PAR	12	-	-	12
ZONA A	OFICINAS CENTRALES	59	63	27101-0037	210	005	8672	00	01	CALZADO MASCULINO. TALLA: 25.5 COLOR: NEGRO. CEDULA 63.	25.5	PAR	1	PAR	10	-	-	10
ZONA A	OFICINAS CENTRALES	59	63	27101-0037	210	005	8680	00	01	CALZADO MASCULINO. TALLA: 26.0. COLOR: NEGRO. CEDULA 63.	26	PAR	1	PAR	50	-	-	50
ZONA A	OFICINAS CENTRALES	59	63	27101-0037	210	005	8698	00	01	CALZADO MASCULINO. TALLA: 26.5 COLOR: NEGRO. CEDULA 63.	26.5	PAR	1	PAR	22	-	-	22
ZONA A	OFICINAS CENTRALES	59	63	27101-0037	210	005	8706	00	01	CALZADO MASCULINO. TALLA: 27.0. COLOR: NEGRO. CEDULA 63.	27	PAR	1	PAR	86	-	-	86
ZONA A	OFICINAS CENTRALES	59	63	27101-0037	210	005	8714	00	01	CALZADO MASCULINO. TALLA: 27.5 COLOR: NEGRO. CEDULA 63.	27.5	PAR	1	PAR	32	-	-	32
ZONA A	OFICINAS CENTRALES	59	63	27101-0037	210	005	8722	00	01	CALZADO MASCULINO. TALLA: 28.0 COLOR: NEGRO. CEDULA 63.	28	PAR	1	PAR	46	-	-	46
ZONA A	OFICINAS CENTRALES	59	63	27101-0037	210	005	8730	00	01	CALZADO MASCULINO. TALLA: 28.5 COLOR: NEGRO. CEDULA 63.	28.5	PAR	1	PAR	14	-	-	14

ANEXO 5. CUADRO DE DISTRIBUCIÓN

as Requirentes: Órganos de Operación Administrativa Desconcentrada de Aguascalientes, Baja California, Baja California Sur, Campeche, Chiapas, Chihuahua, CDMX Norte, CDMX Sur, Coahuila, Colima, Durango, Guanajuato, Guerrero, Hidalgo, Edo. xico Oriente, Edo. México Poniente, Jalisco, Michoacán, Morelos, Nayarit, Nuevo León, Oaxaca, Puebla, Querétaro, Quintana Roo, San Luis Potosí, Sinaloa, Sonora, Tabasco, Tamaulipas, Tlaxcala, Veracruz Norte, Veracruz Sur, Yucatán, Zacatecas y Áreas de Nivel Central.

ONA	OOAD	PARTIDA	CÉDULA	CLAVE CUCOP +	GPO	GEN	ESP	DIF	VAR	DESCRIPCIÓN- SISTEMA DE ABASTO INSTITUCIONAL (SAI)	TALLA	UNIDAD	CANT.	TIPO	ÚNICA ENTREGA RÉGIMEN ORDINARIO	ÚNICA ENTREGA MÉDICOS RESIDENTES	ÚNICA ENTREGA RÉGIMEN IMSS BIENESTAR	TOTAL POR CLAVE Y DESTINO RÉGIMEN ORDINARIO, MÉDICOS RESIDENTES E IMSS BIENESTAR
NA A	OFICINAS CENTRALES	59	63	27101-0037	210	005	8748	00	01	CALZADO MASCULINO, TALLA: 29.0, COLOR: NEGRO, CEDULA 63.	29	PAR	1	PAR	22	-	-	22
NA A	OFICINAS CENTRALES	59	63	27101-0037	210	005	8763	00	01	CALZADO MASCULINO, TALLA: 30.0, COLOR: NEGRO, CEDULA 63.	30	PAR	1	PAR	10	-	-	10
NA A	PUEBLA	59	63	27101-0037	210	005	8417	00	01	CALZADO MASCULINO, TALLA: 25.0, COLOR: BLANCO, CEDULA 63.	25	PAR	1	PAR	2	-	-	2
NA A	PUEBLA	59	63	27101-0037	210	005	8425	00	01	CALZADO MASCULINO, TALLA: 25.5, COLOR: BLANCO, CEDULA 63.	25.5	PAR	1	PAR	6	-	-	6
NA A	PUEBLA	59	63	27101-0037	210	005	8433	00	01	CALZADO MASCULINO, TALLA: 26.0, COLOR: BLANCO, CEDULA 63.	26	PAR	1	PAR	36	-	-	36
NA A	PUEBLA	59	63	27101-0037	210	005	8441	00	01	CALZADO MASCULINO, TALLA: 26.5, COLOR: BLANCO, CEDULA 63.	26.5	PAR	1	PAR	22	-	-	22
NA A	PUEBLA	59	63	27101-0037	210	005	8458	00	01	CALZADO MASCULINO, TALLA: 27.0, COLOR: BLANCO, CEDULA 63.	27	PAR	1	PAR	48	-	-	48
NA A	PUEBLA	59	63	27101-0037	210	005	8466	00	01	CALZADO MASCULINO, TALLA: 27.5, COLOR: BLANCO, CEDULA 63.	27.5	PAR	1	PAR	40	-	-	40
NA A	PUEBLA	59	63	27101-0037	210	005	8474	00	01	CALZADO MASCULINO, TALLA: 28.0, COLOR: BLANCO, CEDULA 63.	28	PAR	1	PAR	66	-	-	66
NA A	PUEBLA	59	63	27101-0037	210	005	8482	00	01	CALZADO MASCULINO, TALLA: 28.5, COLOR: BLANCO, CEDULA 63.	28.5	PAR	1	PAR	10	-	-	10
NA A	PUEBLA	59	63	27101-0037	210	005	8490	00	01	CALZADO MASCULINO, TALLA: 29.0, COLOR: BLANCO, CEDULA 63.	29	PAR	1	PAR	26	-	-	26
NA A	PUEBLA	59	63	27101-0037	210	005	8508	00	01	CALZADO MASCULINO, TALLA: 29.5, COLOR: BLANCO, CEDULA 63.	29.5	PAR	1	PAR	6	-	-	6
NA A	PUEBLA	59	63	27101-0037	210	005	8516	00	01	CALZADO MASCULINO, TALLA: 30.0, COLOR: BLANCO, CEDULA 63.	30	PAR	1	PAR	2	-	-	2
NA A	PUEBLA	59	63	27101-0037	210	005	8607	00	01	CALZADO MASCULINO, TALLA: 22.0, COLOR: NEGRO, CEDULA 63.	22	PAR	1	PAR	2	-	-	2
NA A	PUEBLA	59	63	27101-0037	210	005	8631	00	01	CALZADO MASCULINO, TALLA: 23.5, COLOR: NEGRO, CEDULA 63.	23.5	PAR	1	PAR	2	-	-	2
NA A	PUEBLA	59	63	27101-0037	210	005	8649	00	01	CALZADO MASCULINO, TALLA: 24.0, COLOR: NEGRO, CEDULA 63.	24	PAR	1	PAR	4	-	-	4
NA A	PUEBLA	59	63	27101-0037	210	005	8656	00	01	CALZADO MASCULINO, TALLA: 24.5, COLOR: NEGRO, CEDULA 63.	24.5	PAR	1	PAR	4	-	-	4
NA A	PUEBLA	59	63	27101-0037	210	005	8664	00	01	CALZADO MASCULINO, TALLA: 25.0, COLOR: NEGRO, CEDULA 63.	25	PAR	1	PAR	32	-	-	32
NA A	PUEBLA	59	63	27101-0037	210	005	8672	00	01	CALZADO MASCULINO, TALLA: 25.5, COLOR: NEGRO, CEDULA 63.	25.5	PAR	1	PAR	33	-	-	33
NA A	PUEBLA	59	63	27101-0037	210	005	8680	00	01	CALZADO MASCULINO, TALLA: 26.0, COLOR: NEGRO, CEDULA 63.	26	PAR	1	PAR	151	-	-	151
NA A	PUEBLA	59	63	27101-0037	210	005	8698	00	01	CALZADO MASCULINO, TALLA: 26.5, COLOR: NEGRO, CEDULA 63.	26.5	PAR	1	PAR	70	-	-	70

DIVISIÓN DE CONTRATOS
ANEXOS

ANEXO 5. CUADRO DE DISTRIBUCIÓN

Áreas Requirentes: Órganos de Operación Administrativa Desconcentrada de Aguascalientes, Baja California, Baja California Sur, Campeche, Chiapas, Chihuahua, CDMX Norte, CDMX Sur, Coahuila, Colima, Durango, Guanajuato, Guerrero, Hidalgo, Edo México Oriente, Edo. México Poniente, Jalisco, Michoacán, Morelos, Nayarit, Nuevo León, Oaxaca, Puebla, Querétaro, Quintana Roo, San Luis Potosí, Sinaloa, Sonora, Tabasco, Tamaulipas, Tlaxcala, Veracruz Norte, Veracruz Sur, Yucatán, Zacatecas y Área de Nivel Central.

ZONA	OOAD	PARTIDA	CÉDULA	CLAVE CUCOP +	GPO	GEN	ESP	DIF	VAR	DESCRIPCIÓN- SISTEMA DE ABASTO INSTITUCIONAL (SAI)	TALLA	UNIDAD	CANT.	TIPO	ÚNICA ENTREGA RÉGIMEN ORDINARIO	ÚNICA ENTREGA MÉDICOS RESIDENTES	ÚNICA ENTREGA RÉGIMEN IMSS BIENESTAR	TOTAL POR CLAVE Y DESTINO RÉGIMEN ORDINARIO, MÉDICOS RESIDENTES E IMSS BIENESTAR
ZONA A	PUEBLA	59	63	27101-0037	210	005	8706	00	01	CALZADO MASCULINO. TALLA: 27.0. COLOR: NEGRO. CEDULA 63.	27	PAR	1	PAR	200	-	-	200
ZONA A	PUEBLA	59	63	27101-0037	210	005	8714	00	01	CALZADO MASCULINO. TALLA: 27.5. COLOR: NEGRO. CEDULA 63.	27.5	PAR	1	PAR	93	-	-	93
ZONA A	PUEBLA	59	63	27101-0037	210	005	8722	00	01	CALZADO MASCULINO. TALLA: 28.0. COLOR: NEGRO. CEDULA 63.	28	PAR	1	PAR	153	-	-	153
ZONA A	PUEBLA	59	63	27101-0037	210	005	8730	00	01	CALZADO MASCULINO TALLA: 28.5 COLOR: NEGRO. CEDULA 63.	28.5	PAR	1	PAR	47	-	-	47
ZONA A	PUEBLA	59	63	27101-0037	210	005	8748	00	01	CALZADO MASCULINO. TALLA: 29.0. COLOR: NEGRO. CEDULA 67.	29	PAR	1	PAR	53	-	-	53
ZONA A	PUEBLA	59	63	27101-0037	210	005	8755	00	01	CALZADO MASCULINO. TALLA: 29.5 COLOR: NEGRO. CEDULA 63.	29.5	PAR	1	PAR	4	-	-	4
ZONA A	PUEBLA	59	63	27101-0037	210	005	8763	00	01	CALZADO MASCULINO TALLA 30.0 COLOR: NEGRO. CEDULA 63.	30	PAR	1	PAR	19	-	-	19
ZONA A	PUEBLA	59	63	27101-0037	210	005	8789	00	01	CALZADO MASCULINO. TALLA: 31.0. COLOR: NEGRO. CEDULA 63.	31	PAR	1	PAR	2	-	-	2
ZONA A	QUERETARO	59	63	27101-0037	210	005	8375	00	01	CALZADO MASCULINO. TALLA: 23.0. COLOR: BLANCO. CEDULA 63.	23	PAR	1	PAR	2	-	-	2
ZONA A	QUERETARO	59	63	27101-0037	210	005	8391	00	01	CALZADO MASCULINO. TALLA: 24.0. COLOR: BLANCO. CEDULA 63.	24	PAR	1	PAR	2	-	-	2
ZONA A	QUERETARO	59	63	27101-0037	210	005	8409	00	01	CALZADO MASCULINO. TALLA: 24.5 COLOR: BLANCO. CEDULA 63.	24.5	PAR	1	PAR	4	-	-	4
ZONA A	QUERETARO	59	63	27101-0037	210	005	8417	00	01	CALZADO MASCULINO. TALLA: 25.0 COLOR: BLANCO. CEDULA 63.	25	PAR	1	PAR	6	-	-	6
ZONA A	QUERETARO	59	63	27101-0037	210	005	8425	00	01	CALZADO MASCULINO. TALLA: 25.5 COLOR: BLANCO. CEDULA 63.	25.5	PAR	1	PAR	6	-	-	6
ZONA A	QUERETARO	59	63	27101-0037	210	005	8433	00	01	CALZADO MASCULINO. TALLA: 26.0. COLOR: BLANCO. CEDULA 63.	26	PAR	1	PAR	30	-	-	30
ZONA A	QUERETARO	59	63	27101-0037	210	005	8441	00	01	CALZADO MASCULINO. TALLA: 26.5 COLOR: BLANCO. CEDULA 63.	26.5	PAR	1	PAR	6	-	-	6
ZONA A	QUERETARO	59	63	27101-0037	210	005	8458	00	01	CALZADO MASCULINO. TALLA: 27.0. COLOR: BLANCO. CEDULA 63.	27	PAR	1	PAR	56	-	-	56
ZONA A	QUERETARO	59	63	27101-0037	210	005	8466	00	01	CALZADO MASCULINO. TALLA: 27.5 COLOR: BLANCO. CEDULA 63.	27.5	PAR	1	PAR	12	-	-	12
ZONA A	QUERETARO	59	63	27101-0037	210	005	8474	00	01	CALZADO MASCULINO. TALLA: 28.0 COLOR: BLANCO. CEDULA 63.	28	PAR	1	PAR	48	-	-	48
ZONA A	QUERETARO	59	63	27101-0037	210	005	8482	00	01	CALZADO MASCULINO. TALLA: 28.5 COLOR: BLANCO. CEDULA 63.	28.5	PAR	1	PAR	10	-	-	10
ZONA A	QUERETARO	59	63	27101-0037	210	005	8490	00	01	CALZADO MASCULINO. TALLA: 29.0 COLOR: BLANCO. CEDULA 63.	29	PAR	1	PAR	16	-	-	16
ZONA A	QUERETARO	59	63	27101-0037	210	005	8508	00	01	CALZADO MASCULINO. TALLA: 29.5 COLOR: BLANCO. CEDULA 63.	29.5	PAR	1	PAR	6	-	-	6

ANEXO 5. CUADRO DE DISTRIBUCIÓN

reas Requirentes: Órganos de Operación Administrativa Desconcentrada de Aguascalientes, Baja California, Baja California Sur, Campeche, Chiapas, Chihuahua, CDMX Norte, CDMX Sur, Coahuila, Colima, Durango, Guanajuato, Guerrero, Hidalgo, Edo. xico Oriente, Edo. México Poniente, Jalisco, Michoacán, Morelos, Nayarit, Nuevo León, Oaxaca, Puebla, Querétaro, Quintana Roo, San Luis Potosí, Sinaloa, Sonora, Tabasco, Tamaulipas, Tlaxcala, Veracruz Norte, Veracruz Sur, Yucatán, Zacatecas y Áreas de Nivel Central.

ONA	OOAD	PARTIDA	CÉDULA	CLAVE CUCOP +	GPO	GEN	ESP	DIF	VAR	DESCRIPCIÓN- SISTEMA DE ABASTO INSTITUCIONAL (SAI)	TALLA	UNIDAD	CANT.	TIPO	ÚNICA ENTREGA RÉGIMEN ORDINARIO	ÚNICA ENTREGA MÉDICOS RESIDENTES	ÚNICA ENTREGA RÉGIMEN IMSS BIENESTAR	TOTAL POR CLAVE Y DESTINO RÉGIMEN ORDINARIO, MÉDICOS RESIDENTES E IMSS BIENESTAR
NA A	QUERETARO	59	63	27101-0037	210	005	8516	00	01	CALZADO MASCULINO, TALLA: 30.0, COLOR: BLANCO, CEDULA 63.	30	PAR	1	PAR	10	-	-	10
NA A	QUERETARO	59	63	27101-0037	210	005	8532	00	01	CALZADO MASCULINO, TALLA: 31.0, COLOR: BLANCO, CEDULA 63.	31	PAR	1	PAR	2	-	-	2
NA A	QUERETARO	59	63	27101-0037	210	005	8649	00	01	CALZADO MASCULINO, TALLA: 24.0, COLOR: NEGRO, CEDULA 63.	24	PAR	1	PAR	4	-	-	4
NA A	QUERETARO	59	63	27101-0037	210	005	8656	00	01	CALZADO MASCULINO, TALLA: 24.5, COLOR: NEGRO, CEDULA 63.	24.5	PAR	1	PAR	2	-	-	2
NA A	QUERETARO	59	63	27101-0037	210	005	8664	00	01	CALZADO MASCULINO, TALLA: 25.0, COLOR: NEGRO, CEDULA 63.	25	PAR	1	PAR	6	-	-	6
NA A	QUERETARO	59	63	27101-0037	210	005	8672	00	01	CALZADO MASCULINO, TALLA: 25.5, COLOR: NEGRO, CEDULA 63.	25.5	PAR	1	PAR	7	-	-	7
NA A	QUERETARO	59	63	27101-0037	210	005	8680	00	01	CALZADO MASCULINO, TALLA: 26.0, COLOR: NEGRO, CEDULA 63.	26	PAR	1	PAR	64	-	-	64
NA A	QUERETARO	59	63	27101-0037	210	005	8698	00	01	CALZADO MASCULINO, TALLA: 26.5, COLOR: NEGRO, CEDULA 63.	26.5	PAR	1	PAR	29	-	-	29
NA A	QUERETARO	59	63	27101-0037	210	005	8706	00	01	CALZADO MASCULINO, TALLA: 27.0, COLOR: NEGRO, CEDULA 63.	27	PAR	1	PAR	141	-	-	141
NA A	QUERETARO	59	63	27101-0037	210	005	8714	00	01	CALZADO MASCULINO, TALLA: 27.5, COLOR: NEGRO, CEDULA 63.	27.5	PAR	1	PAR	91	-	-	91
NA A	QUERETARO	59	63	27101-0037	210	005	8722	00	01	CALZADO MASCULINO, TALLA: 28.0, COLOR: NEGRO, CEDULA 63.	28	PAR	1	PAR	78	-	-	78
NA A	QUERETARO	59	63	27101-0037	210	005	8730	00	01	CALZADO MASCULINO, TALLA: 28.5, COLOR: NEGRO, CEDULA 63.	28.5	PAR	1	PAR	19	-	-	19
NA A	QUERETARO	59	63	27101-0037	210	005	8748	00	01	CALZADO MASCULINO, TALLA: 29.0, COLOR: NEGRO, CEDULA 63.	29	PAR	1	PAR	35	-	-	35
NA A	QUERETARO	59	63	27101-0037	210	005	8755	00	01	CALZADO MASCULINO, TALLA: 29.5, COLOR: NEGRO, CEDULA 63.	29.5	PAR	1	PAR	1	-	-	1
NA A	QUERETARO	59	63	27101-0037	210	005	8763	00	01	CALZADO MASCULINO, TALLA: 30.0, COLOR: NEGRO, CEDULA 63.	30	PAR	1	PAR	5	-	-	5
NA A	SAN LUIS POTOSI	59	63	27101-0037	210	005	8417	00	01	CALZADO MASCULINO, TALLA: 25.0, COLOR: BLANCO, CEDULA 63.	25	PAR	1	PAR	6	-	-	6
NA A	SAN LUIS POTOSI	59	63	27101-0037	210	005	8433	00	01	CALZADO MASCULINO, TALLA: 26.0, COLOR: BLANCO, CEDULA 63.	26	PAR	1	PAR	18	-	-	18
NA A	SAN LUIS POTOSI	59	63	27101-0037	210	005	8441	00	01	CALZADO MASCULINO, TALLA: 26.5, COLOR: BLANCO, CEDULA 63.	26.5	PAR	1	PAR	10	-	-	10
NA A	SAN LUIS POTOSI	59	63	27101-0037	210	005	8458	00	01	CALZADO MASCULINO, TALLA: 27.0, COLOR: BLANCO, CEDULA 63.	27	PAR	1	PAR	42	-	-	42
NA A	SAN LUIS POTOSI	59	63	27101-0037	210	005	8466	00	01	CALZADO MASCULINO, TALLA: 27.5, COLOR: BLANCO, CEDULA 63.	27.5	PAR	1	PAR	22	-	-	22
NA A	SAN LUIS POTOSI	59	63	27101-0037	210	005	8474	00	01	CALZADO MASCULINO, TALLA: 28.0, COLOR: BLANCO, CEDULA 63.	28	PAR	1	PAR	56	-	-	56

DIVISION DE CONTRATOS ANEXOS

ANEXO 5. CUADRO DE DISTRIBUCIÓN

Areas Requirentes: Órganos de Operación Administrativa Desconcentrada de Aguascalientes, Baja California, Baja California Sur, Campeche, Chiapas, Chihuahua, CDMX Norte, CDMX Sur, Coahuila, Colima, Durango, Guanajuato, Guerrero, Hidalgo, Edo México Oriente, Edo. México Poniente, Jalisco, Michoacán, Morelos, Nayarit, Nuevo León, Oaxaca, Puebla, Querétaro, Quintana Roo, San Luis Potosí, Sinaloa, Sonora, Tabasco, Tamaulipas, Tlaxcala, Veracruz Norte, Veracruz Sur, Yucatán, Zacatecas y Áreas de Nivel Central.

ZONA	OOAD	PARTIDA	CÉDULA	CLAVE CUCOP +	GPO	GEN	ESP	DIF	VAR	DESCRIPCIÓN- SISTEMA DE ABASTO INSTITUCIONAL (SAI)	TALLA	UNIDAD	CANT.	TIPO	ÚNICA ENTREGA RÉGIMEN ORDINARIO	ÚNICA ENTREGA MÉDICOS RESIDENTES	ÚNICA ENTREGA REGIMEN IMSS BIENESTAR	TOTAL POR CLAVE Y DESTINO RÉGIMEN ORDINARIO, MÉDICOS RESIDENTES E IMSS BIENESTAR
ZONA A	SAN LUIS POTOSI	59	63	27101-0037	210	005	8482	00	01	CALZADO MASCULINO. TALLA: 28.5. COLOR: BLANCO. CEDULA 63.	28.5	PAR	1	PAR	8	-	-	8
ZONA A	SAN LUIS POTOSI	59	63	27101-0037	210	005	8490	00	01	CALZADO MASCULINO. TALLA: 29.0. COLOR: BLANCO. CEDULA 63.	29	PAR	1	PAR	20	-	-	20
ZONA A	SAN LUIS POTOSI	59	63	27101-0037	210	005	8516	00	01	CALZADO MASCULINO. TALLA: 30.0 COLOR: BLANCO. CEDULA 63.	30	PAR	1	PAR	8	-	-	8
ZONA A	SAN LUIS POTOSI	59	63	27101-0037	210	005	8532	00	01	CALZADO MASCULINO. TALLA: 31.0 COLOR: BLANCO. CEDULA 63.	31	PAR	1	PAR	2	-	-	2
ZONA A	SAN LUIS POTOSI	59	63	27101-0037	210	005	8649	00	01	CALZADO MASCULINO. TALLA: 24.0. COLOR: NEGRO. CEDULA 63.	24	PAR	1	PAR	2	-	-	2
ZONA A	SAN LUIS POTOSI	59	63	27101-0037	210	005	8656	00	01	CALZADO MASCULINO. TALLA: 24.5. COLOR: NEGRO. CEDULA 63.	24.5	PAR	1	PAR	2	-	-	2
ZONA A	SAN LUIS POTOSI	59	63	27101-0037	210	005	8664	00	01	CALZADO MASCULINO. TALLA: 25.0. COLOR: NEGRO. CEDULA 63.	25	PAR	1	PAR	10	-	-	10
ZONA A	SAN LUIS POTOSI	59	63	27101-0037	210	005	8672	00	01	CALZADO MASCULINO. TALLA: 25.5. COLOR: NEGRO. CEDULA 63.	25.5	PAR	1	PAR	5	-	-	5
ZONA A	SAN LUIS POTOSI	59	63	27101-0037	210	005	8680	00	01	CALZADO MASCULINO. TALLA: 26.0. COLOR: NEGRO. CEDULA 63.	26	PAR	1	PAR	36	-	-	36
ZONA A	SAN LUIS POTOSI	59	63	27101-0037	210	005	8698	00	01	CALZADO MASCULINO. TALLA: 26.5. COLOR: NEGRO. CEDULA 63.	26.5	PAR	1	PAR	25	-	-	25
ZONA A	SAN LUIS POTOSI	59	63	27101-0037	210	005	8706	00	01	CALZADO MASCULINO. TALLA: 27.0. COLOR: NEGRO. CEDULA 63.	27	PAR	1	PAR	60	-	-	60
ZONA A	SAN LUIS POTOSI	59	63	27101-0037	210	005	8714	00	01	CALZADO MASCULINO. TALLA: 27.5. COLOR: NEGRO. CEDULA 63.	27.5	PAR	1	PAR	33	-	-	33
ZONA A	SAN LUIS POTOSI	59	63	27101-0037	210	005	8722	00	01	CALZADO MASCULINO. TALLA: 28.0. COLOR: NEGRO. CEDULA 63.	28	PAR	1	PAR	63	-	-	63
ZONA A	SAN LUIS POTOSI	59	63	27101-0037	210	005	8730	00	01	CALZADO MASCULINO. TALLA: 28.5. COLOR: NEGRO. CEDULA 63.	28.5	PAR	1	PAR	34	-	-	34
ZONA A	SAN LUIS POTOSI	59	63	27101-0037	210	005	8748	00	01	CALZADO MASCULINO. TALLA: 29.0 COLOR: NEGRO. CEDULA 63.	29	PAR	1	PAR	21	-	-	21
ZONA A	SAN LUIS POTOSI	59	63	27101-0037	210	005	8755	00	01	CALZADO MASCULINO. TALLA: 29.5. COLOR: NEGRO. CEDULA 63.	29.5	PAR	1	PAR	4	-	-	4
ZONA A	SAN LUIS POTOSI	59	63	27101-0037	210	005	8763	00	01	CALZADO MASCULINO. TALLA: 30.0 COLOR: NEGRO. CEDULA 63.	30	PAR	1	PAR	12	-	-	12
ZONA A	TLAXCALA	59	63	27101-0037	210	005	8417	00	01	CALZADO MASCULINO. TALLA: 25.0. COLOR: BLANCO. CEDULA 63.	25	PAR	1	PAR	2	-	-	2
ZONA A	TLAXCALA	59	63	27101-0037	210	005	8425	00	01	CALZADO MASCULINO. TALLA: 25.5. COLOR: BLANCO. CEDULA 63.	25.5	PAR	1	PAR	4	-	-	4
ZONA A	TLAXCALA	59	63	27101-0037	210	005	8433	00	01	CALZADO MASCULINO. TALLA: 26.0 COLOR: BLANCO. CEDULA 63.	26	PAR	1	PAR	4	-	-	4
ZONA A	TLAXCALA	59	63	27101-0037	210	005	8441	00	01	CALZADO MASCULINO. TALLA: 26.5. COLOR: BLANCO. CEDULA 63.	26.5	PAR	1	PAR	2	-	-	2

ANEXO 5. CUADRO DE DISTRIBUCIÓN

eas Requirentes: Órganos de Operación Administrativa Desconcentrada de Aguascalientes, Baja California, Baja California Sur, Campeche, Chiapas, Chihuahua, CDMX Norte, CDMX Sur, Coahuila, Colima, Durango, Guanajuato, Guerrero, Hidalgo, Edo. ixico Oriente, Edo. México Poniente, Jalisco, Michoacán, Morelos, Nayarit, Nuevo León, Oaxaca, Puebla, Querétaro, Quintana Roo, San Luis Potosí, Sinaloa, Sonora, Tabasco, Tamaulipas, Tlaxcala, Veracruz Norte, Veracruz Sur, Yucatán, Zacatecas y Áreas de Nivel Central.

ONA	OOAD	PARTIDA	CÉDULA	CLAVE CUCOP +	GPO	GEN	ESP	DIF	VAR	DESCRIPCIÓN- SISTEMA DE ABASTO INSTITUCIONAL (SAI)	TALLA	UNIDAD	CANT.	TIPO	ÚNICA ENTREGA RÉGIMEN ORDINARIO	ÚNICA ENTREGA MÉDICOS RESIDENTES	ÚNICA ENTREGA RÉGIMEN IMSS BIENESTAR	TOTAL POR CLAVE Y DESTINO RÉGIMEN ORDINARIO, MÉDICOS RESIDENTES E IMSS BIENESTAR
ONA A	TLAXCALA	59	63	27101-0037	210	005	8458	00	01	CALZADO MASCULINO, TALLA: 27.0, COLOR: BLANCO, CEDULA 63.	27	PAR	1	PAR	16	-	-	16
ONA A	TLAXCALA	59	63	27101-0037	210	005	8474	00	01	CALZADO MASCULINO, TALLA: 28.0, COLOR: BLANCO, CEDULA 63.	28	PAR	1	PAR	12	-	-	12
ONA A	TLAXCALA	59	63	27101-0037	210	005	8482	00	01	CALZADO MASCULINO, TALLA: 28.5, COLOR: BLANCO, CEDULA 63.	28.5	PAR	1	PAR	2	-	-	2
ONA A	TLAXCALA	59	63	27101-0037	210	005	8490	00	01	CALZADO MASCULINO, TALLA: 29.0, COLOR: BLANCO, CEDULA 63.	29	PAR	1	PAR	6	-	-	6
ONA A	TLAXCALA	59	63	27101-0037	210	005	8581	00	01	CALZADO MASCULINO, TALLA: 21.0, COLOR: NEGRO, CEDULA 63.	21	PAR	1	PAR	2	-	-	2
ONA A	TLAXCALA	59	63	27101-0037	210	005	8656	00	01	CALZADO MASCULINO, TALLA: 24.5, COLOR: NEGRO, CEDULA 63.	24.5	PAR	1	PAR	2	-	-	2
ONA A	TLAXCALA	59	63	27101-0037	210	005	8664	00	01	CALZADO MASCULINO, TALLA: 25.0, COLOR: NEGRO, CEDULA 63.	25	PAR	1	PAR	13	-	-	13
ONA A	TLAXCALA	59	63	27101-0037	210	005	8672	00	01	CALZADO MASCULINO, TALLA: 25.5, COLOR: NEGRO, CEDULA 63.	25.5	PAR	1	PAR	8	-	-	8
ONA A	TLAXCALA	59	63	27101-0037	210	005	8680	00	01	CALZADO MASCULINO, TALLA: 26.0, COLOR: NEGRO, CEDULA 63.	26	PAR	1	PAR	43	-	-	43
ONA A	TLAXCALA	59	63	27101-0037	210	005	8698	00	01	CALZADO MASCULINO, TALLA: 26.5, COLOR: NEGRO, CEDULA 63.	26.5	PAR	1	PAR	19	-	-	19
ONA A	TLAXCALA	59	63	27101-0037	210	005	8706	00	01	CALZADO MASCULINO, TALLA: 27.0, COLOR: NEGRO, CEDULA 63.	27	PAR	1	PAR	68	-	-	68
ONA A	TLAXCALA	59	63	27101-0037	210	005	8714	00	01	CALZADO MASCULINO, TALLA: 27.5, COLOR: NEGRO, CEDULA 63.	27.5	PAR	1	PAR	24	-	-	24
ONA A	TLAXCALA	59	63	27101-0037	210	005	8722	00	01	CALZADO MASCULINO, TALLA: 28.0, COLOR: NEGRO, CEDULA 63.	28	PAR	1	PAR	69	-	-	69
ONA A	TLAXCALA	59	63	27101-0037	210	005	8730	00	01	CALZADO MASCULINO, TALLA: 28.5, COLOR: NEGRO, CEDULA 63.	28.5	PAR	1	PAR	9	-	-	9
ONA A	TLAXCALA	59	63	27101-0037	210	005	8748	00	01	CALZADO MASCULINO, TALLA: 29.0, COLOR: NEGRO, CEDULA 63.	29	PAR	1	PAR	10	-	-	10
ONA A	TLAXCALA	59	63	27101-0037	210	005	8763	00	01	CALZADO MASCULINO, TALLA: 30.0, COLOR: NEGRO, CEDULA 63.	30	PAR	1	PAR	4	-	-	4
ONA A	ZACATECAS	59	63	27101-0037	210	005	8433	00	01	CALZADO MASCULINO, TALLA: 26.0, COLOR: BLANCO, CEDULA 63.	26	PAR	1	PAR	2	-	-	2
ONA A	ZACATECAS	59	63	27101-0037	210	005	8441	00	01	CALZADO MASCULINO, TALLA: 26.5, COLOR: BLANCO, CEDULA 63.	26.5	PAR	1	PAR	6	-	-	6
ONA A	ZACATECAS	59	63	27101-0037	210	005	8458	00	01	CALZADO MASCULINO, TALLA: 27.0, COLOR: BLANCO, CEDULA 63.	27	PAR	1	PAR	8	-	-	8
ONA A	ZACATECAS	59	63	27101-0037	210	005	8466	00	01	CALZADO MASCULINO, TALLA: 27.5, COLOR: BLANCO, CEDULA 63.	27.5	PAR	1	PAR	12	-	-	12
ONA A	ZACATECAS	59	63	27101-0037	210	005	8474	00	01	CALZADO MASCULINO, TALLA: 28.0, COLOR: BLANCO, CEDULA 63.	28	PAR	1	PAR	14	-	-	14

DIVISIÓN DE CONTRATOS ABIERTOS

ANEXO 5. CUADRO DE DISTRIBUCIÓN

Áreas Requirentes: Órganos de Operación Administrativa Desconcentrada de Aguascalientes, Baja California, Baja California Sur, Campeche, Chiapas, Chihuahua, CDMX Norte, CDMX Sur, Coahuila, Colima, Durango, Guanajuato, Guerrero, Hidalgo, Edo México Oriente, Edo. México Poniente, Jalisco, Michoacán, Morelos, Nayarit, Nuevo León, Oaxaca, Puebla, Querétaro, Quintana Roo, San Luis Potosí, Sinaloa, Sonora, Tabasco, Tamaulipas, Tlaxcala, Veracruz Norte, Veracruz Sur, Yucatán, Zacatecas y Área de Nivel Central.

ZONA	OOAD	PARTIDA	CÉDULA	CLAVE CUCOP +	GPO	GEN	ESP	DIF	VAR	DESCRIPCIÓN- SISTEMA DE ABASTO INSTITUCIONAL (SAI)	TALLA	UNIDAD	CANT.	TIPO	ÚNICA ENTREGA RÉGIMEN ORDINARIO	ÚNICA ENTREGA MÉDICOS RESIDENTES	ÚNICA ENTREGA RÉGIMEN IMSS BIENESTAR	TOTAL POR CLAVE Y DESTINO RÉGIMEN ORDINARIO, MÉDICOS RESIDENTES E IMSS BIENESTAR
ZONA A	ZACATECAS	59	63	27101-0037	210	005	8482	00	01	CALZADO MASCULINO. TALLA: 28.5. COLOR: BLANCO. CEDULA 63.	28.5	PAR	1	PAR	6	-	-	6
ZONA A	ZACATECAS	59	63	27101-0037	210	005	8490	00	01	CALZADO MASCULINO. TALLA: 29.0. COLOR: BLANCO. CEDULA 63.	29	PAR	1	PAR	12	-	-	12
ZONA A	ZACATECAS	59	63	27101-0037	210	005	8649	00	01	CALZADO MASCULINO. TALLA: 24.0. COLOR: NEGRO. CEDULA 63.	24	PAR	1	PAR	2	-	-	2
ZONA A	ZACATECAS	59	63	27101-0037	210	005	8672	00	01	CALZADO MASCULINO. TALLA: 25.5. COLOR: NEGRO. CEDULA 63.	25.5	PAR	1	PAR	4	-	-	4
ZONA A	ZACATECAS	59	63	27101-0037	210	005	8680	00	01	CALZADO MASCULINO. TALLA: 26.0. COLOR: NEGRO. CEDULA 63.	26	PAR	1	PAR	16	-	-	16
ZONA A	ZACATECAS	59	63	27101-0037	210	005	8699	00	01	CALZADO MASCULINO. TALLA: 26.5. COLOR: NEGRO. CEDULA 63.	26.5	PAR	1	PAR	8	-	-	8
ZONA A	ZACATECAS	59	63	27101-0037	210	005	8706	00	01	CALZADO MASCULINO. TALLA: 27.0. COLOR: NEGRO. CEDULA 63.	27	PAR	1	PAR	44	-	-	44
ZONA A	ZACATECAS	59	63	27101-0037	210	005	8714	00	01	CALZADO MASCULINO. TALLA: 27.5. COLOR: NEGRO. CEDULA 63.	27.5	PAR	1	PAR	24	-	-	24
ZONA A	ZACATECAS	59	63	27101-0037	210	005	8722	00	01	CALZADO MASCULINO. TALLA: 28.0. COLOR: NEGRO. CEDULA 63.	28	PAR	1	PAR	25	-	-	25
ZONA A	ZACATECAS	59	63	27101-0037	210	005	8730	00	01	CALZADO MASCULINO. TALLA: 28.5. COLOR: NEGRO. CEDULA 63.	28.5	PAR	1	PAR	16	-	-	16
ZONA A	ZACATECAS	59	63	27101-0037	210	005	8748	00	01	CALZADO MASCULINO. TALLA: 29.0. COLOR: NEGRO. CEDULA 63.	29	PAR	1	PAR	13	-	-	13
ZONA A	ZACATECAS	59	63	27101-0037	210	005	8755	00	01	CALZADO MASCULINO. TALLA: 29.5. COLOR: NEGRO. CEDULA 63.	29.5	PAR	1	PAR	2	-	-	2
ZONA A	ZACATECAS	59	63	27101-0037	210	005	8771	00	01	CALZADO MASCULINO. TALLA: 30.5. COLOR: NEGRO. CEDULA 63.	30.5	PAR	1	PAR	2	-	-	2
ZONA A	ZACATECAS	59	63	27101-0037	210	005	8789	00	01	CALZADO MASCULINO. TALLA: 31.0. COLOR: NEGRO. CEDULA 63.	31	PAR	1	PAR	2	-	-	2
ZONA B	BAJA CALIFORNIA	59	63	27101-0037	210	005	8391	00	01	CALZADO MASCULINO. TALLA: 24.0. COLOR: BLANCO. CEDULA 63.	24	PAR	1	PAR	6	-	-	6
ZONA B	BAJA CALIFORNIA	59	63	27101-0037	210	005	8417	00	01	CALZADO MASCULINO. TALLA: 25.0. COLOR: BLANCO. CEDULA 63.	25	PAR	1	PAR	4	-	-	4
ZONA B	BAJA CALIFORNIA	59	63	27101-0037	210	005	8425	00	01	CALZADO MASCULINO. TALLA: 25.5. COLOR: BLANCO. CEDULA 63.	25.5	PAR	1	PAR	2	-	-	2
ZONA B	BAJA CALIFORNIA	59	63	27101-0037	210	005	8433	00	01	CALZADO MASCULINO. TALLA: 26.0. COLOR: BLANCO. CEDULA 63.	26	PAR	1	PAR	14	-	-	14
ZONA B	BAJA CALIFORNIA	59	63	27101-0037	210	005	8441	00	01	CALZADO MASCULINO. TALLA: 26.5. COLOR: BLANCO. CEDULA 63.	26.5	PAR	1	PAR	6	-	-	6
ZONA B	BAJA CALIFORNIA	59	63	27101-0037	210	005	8458	00	01	CALZADO MASCULINO. TALLA: 27.0. COLOR: BLANCO. CEDULA 63.	27	PAR	1	PAR	68	-	-	68
ZONA B	BAJA CALIFORNIA	59	63	27101-0037	210	005	8466	00	01	CALZADO MASCULINO. TALLA: 27.5. COLOR: BLANCO. CEDULA 63.	27.5	PAR	1	PAR	34	-	-	34

ANEXO 5. CUADRO DE DISTRIBUCIÓN

as Requirentes: Órganos de Operación Administrativa Desconcentrada de Aguascalientes, Baja California, Baja California Sur, Campeche, Chiapas, Chihuahua, CDMX Norte, CDMX Sur, Coahuila, Colima, Durango, Guanajuato, Guerrero, Hidalgo, Edo. xico Oriente, Edo. México Poniente, Jalisco, Michoacán, Morelos, Nayarit, Nuevo León, Oaxaca, Puebla, Querétaro, Quintana Roo, San Luis Potosí, Sinaloa, Sonora, Tabasco, Tamaulipas, Tlaxcala, Veracruz Norte, Veracruz Sur, Yucatán, Zacatecas y Áreas de Nivel Central.

ONA	OOAD	PARTIDA	CÉDULA	CLAVE CUCOP +	GPO	GEN	ESP	DIF	VAR	DESCRIPCIÓN- SISTEMA DE ABASTO INSTITUCIONAL (SAI)	TALLA	UNIDAD	CANT.	TIPO	ÚNICA ENTREGA RÉGIMEN ORDINARIO	ÚNICA ENTREGA MÉDICOS RESIDENTES	ÚNICA ENTREGA RÉGIMEN IMSS BIENESTAR	TOTAL POR CLAVE Y DESTINO RÉGIMEN ORDINARIO, MÉDICOS RESIDENTES E IMSS BIENESTAR
NA B	BAJA CALIFORNIA	59	63	27101-0037	210	005	8474	00	01	CALZADO MASCULINO, TALLA: 28.0, COLOR: BLANCO, CEDULA 63.	28	PAR	1	PAR	70	-	-	70
NA B	BAJA CALIFORNIA	59	63	27101-0037	210	005	8482	00	01	CALZADO MASCULINO, TALLA: 28.5, COLOR: BLANCO, CEDULA 63.	28.5	PAR	1	PAR	50	-	-	50
NA B	BAJA CALIFORNIA	59	63	27101-0037	210	005	8490	00	01	CALZADO MASCULINO, TALLA: 29.0, COLOR: BLANCO, CEDULA 63.	29	PAR	1	PAR	70	-	-	70
NA B	BAJA CALIFORNIA	59	63	27101-0037	210	005	8508	00	01	CALZADO MASCULINO, TALLA: 29.5, COLOR: BLANCO, CEDULA 63.	29.5	PAR	1	PAR	16	-	-	16
NA B	BAJA CALIFORNIA	59	63	27101-0037	210	005	8516	00	01	CALZADO MASCULINO, TALLA: 30.0, COLOR: BLANCO, CEDULA 63.	30	PAR	1	PAR	50	-	-	50
NA B	BAJA CALIFORNIA	59	63	27101-0037	210	005	8524	00	01	CALZADO MASCULINO, TALLA: 30.5, COLOR: BLANCO, CEDULA 63.	30.5	PAR	1	PAR	2	-	-	2
NA B	BAJA CALIFORNIA	59	63	27101-0037	210	005	8532	00	01	CALZADO MASCULINO, TALLA: 31.0, COLOR: BLANCO, CEDULA 63.	31	PAR	1	PAR	6	-	-	6
NA B	BAJA CALIFORNIA	59	63	27101-0037	210	005	8557	00	01	CALZADO MASCULINO, TALLA: 32.0, COLOR: BLANCO, CEDULA 63.	32	PAR	1	PAR	16	-	-	16
NA B	BAJA CALIFORNIA	59	63	27101-0037	210	005	8615	00	01	CALZADO MASCULINO, TALLA: 22.5, COLOR: NEGRO, CEDULA 63.	22.5	PAR	1	PAR	2	-	-	2
NA B	BAJA CALIFORNIA	59	63	27101-0037	210	005	8649	00	01	CALZADO MASCULINO, TALLA: 24.0, COLOR: NEGRO, CEDULA 63.	24	PAR	1	PAR	8	-	-	8
NA B	BAJA CALIFORNIA	59	63	27101-0037	210	005	8656	00	01	CALZADO MASCULINO, TALLA: 24.5, COLOR: NEGRO, CEDULA 63.	24.5	PAR	1	PAR	4	-	-	4
NA B	BAJA CALIFORNIA	59	63	27101-0037	210	005	8664	00	01	CALZADO MASCULINO, TALLA: 25.0, COLOR: NEGRO, CEDULA 63.	25	PAR	1	PAR	16	-	-	16
NA B	BAJA CALIFORNIA	59	63	27101-0037	210	005	8672	00	01	CALZADO MASCULINO, TALLA: 25.5, COLOR: NEGRO, CEDULA 63.	25.5	PAR	1	PAR	6	-	-	6
NA B	BAJA CALIFORNIA	59	63	27101-0037	210	005	8680	00	01	CALZADO MASCULINO, TALLA: 26.0, COLOR: NEGRO, CEDULA 63.	26	PAR	1	PAR	49	-	-	49
NA B	BAJA CALIFORNIA	59	63	27101-0037	210	005	8698	00	01	CALZADO MASCULINO, TALLA: 26.5, COLOR: NEGRO, CEDULA 63.	26.5	PAR	1	PAR	24	-	-	24
NA B	BAJA CALIFORNIA	59	63	27101-0037	210	005	8706	00	01	CALZADO MASCULINO, TALLA: 27.0, COLOR: NEGRO, CEDULA 63.	27	PAR	1	PAR	114	-	-	114
NA B	BAJA CALIFORNIA	59	63	27101-0037	210	005	8714	00	01	CALZADO MASCULINO, TALLA: 27.5, COLOR: NEGRO, CEDULA 63.	27.5	PAR	1	PAR	71	-	-	71
NA B	BAJA CALIFORNIA	59	63	27101-0037	210	005	8722	00	01	CALZADO MASCULINO, TALLA: 28.0, COLOR: NEGRO, CEDULA 63.	28	PAR	1	PAR	146	-	-	146
NA B	BAJA CALIFORNIA	59	63	27101-0037	210	005	8730	00	01	CALZADO MASCULINO, TALLA: 28.5, COLOR: NEGRO, CEDULA 63.	28.5	PAR	1	PAR	85	-	-	85
NA B	BAJA CALIFORNIA	59	63	27101-0037	210	005	8748	00	01	CALZADO MASCULINO, TALLA: 29.0, COLOR: NEGRO, CEDULA 63.	29	PAR	1	PAR	120	-	-	120
NA B	BAJA CALIFORNIA	59	63	27101-0037	210	005	8755	00	01	CALZADO MASCULINO, TALLA: 29.5, COLOR: NEGRO, CEDULA 63.	29.5	PAR	1	PAR	55	-	-	55

ANEXO 5
DIVISIÓN DE CONTRATOS

ANEXO 5. CUADRO DE DISTRIBUCIÓN

Áreas Requirentes: Órganos de Operación Administrativa Desconcentrada de Aguascalientes, Baja California, Baja California Sur, Campeche, Chiapas, Chihuahua, CDMX Norte, CDMX Sur, Coahuila, Colima, Durango, Guanajuato, Guerrero, Hidalgo, Edo México Oriente, Edo. México Poniente, Jalisco, Michoacán, Morelos, Nayarit, Nuevo León, Oaxaca, Puebla, Querétaro, Quintana Roo, San Luis Potosí, Sinaloa, Sonora, Tabasco, Tamaulipas, Tlaxcala, Veracruz Norte, Veracruz Sur, Yucatán, Zacatecas y Área de Nivel Central.

ZONA	OOAD	PARTIDA	CÉDULA	CLAVE CUCOP +	GPO	GEN	ESP	DIF	VAR	DESCRIPCIÓN- SISTEMA DE ABASTO INSTITUCIONAL (SAI)	TALLA	UNIDAD	CANT.	TIPO	ÚNICA ENTREGA RÉGIMEN ORDINARIO	ÚNICA ENTREGA MÉDICOS RESIDENTES	ÚNICA ENTREGA RÉGIMEN IMSS BIENESTAR	TOTAL POR CLAVE Y DESTINO RÉGIMEN ORDINARIO, MÉDICOS RESIDENTES E IMSS BIENESTAR
ZONA B	BAJA CALIFORNIA	59	63	27101-0037	210	005	8763	00	01	CALZADO MASCULINO. TALLA: 30.0. COLOR: NEGRO. CEDULA 63.	30	PAR	1	PAR	68	-	-	68
ZONA B	BAJA CALIFORNIA	59	63	27101-0037	210	005	8789	00	01	CALZADO MASCULINO. TALLA: 31.0. COLOR: NEGRO. CEDULA 63.	31	PAR	1	PAR	12	-	-	12
ZONA B	BAJA CALIFORNIA	59	63	27101-0037	210	005	8805	00	01	CALZADO MASCULINO. TALLA: 32.0 COLOR: NEGRO. CEDULA 63.	32	PAR	1	PAR	4	-	-	4
ZONA B	BAJA CALIFORNIA SUR	59	63	27101-0037	210	005	8417	00	01	CALZADO MASCULINO. TALLA: 25.0. COLOR: BLANCO. CEDULA 63.	25	PAR	1	PAR	2	-	-	2
ZONA B	BAJA CALIFORNIA SUR	59	63	27101-0037	210	005	8441	00	01	CALZADO MASCULINO. TALLA: 26.5. COLOR: BLANCO. CEDULA 63.	26.5	PAR	1	PAR	2	-	-	2
ZONA B	BAJA CALIFORNIA SUR	59	63	27101-0037	210	005	8458	00	01	CALZADO MASCULINO. TALLA: 27.0. COLOR: BLANCO. CEDULA 63.	27	PAR	1	PAR	16	-	-	16
ZONA B	BAJA CALIFORNIA SUR	59	63	27101-0037	210	005	8466	00	01	CALZADO MASCULINO. TALLA: 27.5. COLOR: BLANCO. CEDULA 63.	27.5	PAR	1	PAR	10	-	-	10
ZONA B	BAJA CALIFORNIA SUR	59	63	27101-0037	210	005	8474	00	01	CALZADO MASCULINO. TALLA: 28.0. COLOR: BLANCO. CEDULA 63.	28	PAR	1	PAR	18	-	-	18
ZONA B	BAJA CALIFORNIA SUR	59	63	27101-0037	210	005	8482	00	01	CALZADO MASCULINO. TALLA: 28.5 COLOR: BLANCO. CEDULA 63.	28.5	PAR	1	PAR	4	-	-	4
ZONA B	BAJA CALIFORNIA SUR	59	63	27101-0037	210	005	8490	00	01	CALZADO MASCULINO. TALLA: 29.0. COLOR: BLANCO. CEDULA 63.	29	PAR	1	PAR	26	-	-	26
ZONA B	BAJA CALIFORNIA SUR	59	63	27101-0037	210	005	8508	00	01	CALZADO MASCULINO. TALLA: 29.5. COLOR: BLANCO. CEDULA 63.	29.5	PAR	1	PAR	2	-	-	2
ZONA B	BAJA CALIFORNIA SUR	59	63	27101-0037	210	005	8516	00	01	CALZADO MASCULINO. TALLA: 30.0. COLOR: BLANCO. CEDULA 63.	30	PAR	1	PAR	10	-	-	10
ZONA B	BAJA CALIFORNIA SUR	59	63	27101-0037	210	005	8649	00	01	CALZADO MASCULINO. TALLA: 24.0. COLOR: NEGRO. CEDULA 63.	24	PAR	1	PAR	2	-	-	2
ZONA B	BAJA CALIFORNIA SUR	59	63	27101-0037	210	005	8664	00	01	CALZADO MASCULINO. TALLA: 25.0. COLOR: NEGRO. CEDULA 63.	25	PAR	1	PAR	3	-	-	3
ZONA B	BAJA CALIFORNIA SUR	59	63	27101-0037	210	005	8672	00	01	CALZADO MASCULINO. TALLA: 25.5 COLOR: NEGRO. CEDULA 63.	25.5	PAR	1	PAR	4	-	-	4
ZONA B	BAJA CALIFORNIA SUR	59	63	27101-0037	210	005	8680	00	01	CALZADO MASCULINO. TALLA: 26.0 COLOR: NEGRO. CEDULA 63.	26	PAR	1	PAR	8	-	-	8
ZONA B	BAJA CALIFORNIA SUR	59	63	27101-0037	210	005	8698	00	01	CALZADO MASCULINO. TALLA: 26.5. COLOR: NEGRO. CEDULA 63.	26.5	PAR	1	PAR	19	-	-	19
ZONA B	BAJA CALIFORNIA SUR	59	63	27101-0037	210	005	8706	00	01	CALZADO MASCULINO. TALLA: 27.0. COLOR: NEGRO. CEDULA 63.	27	PAR	1	PAR	62	-	-	62
ZONA B	BAJA CALIFORNIA SUR	59	63	27101-0037	210	005	8714	00	01	CALZADO MASCULINO. TALLA: 27.5 COLOR: NEGRO. CEDULA 63.	27.5	PAR	1	PAR	32	-	-	32
ZONA B	BAJA CALIFORNIA SUR	59	63	27101-0037	210	005	8722	00	01	CALZADO MASCULINO. TALLA: 28.0 COLOR: NEGRO. CEDULA 63.	28	PAR	1	PAR	46	-	-	46
ZONA B	BAJA CALIFORNIA SUR	59	63	27101-0037	210	005	8730	00	01	CALZADO MASCULINO. TALLA: 28.5 COLOR: NEGRO. CEDULA 63.	28.5	PAR	1	PAR	55	-	-	55

ANEXO 5. CUADRO DE DISTRIBUCIÓN

as Requirentes: Órganos de Operación Administrativa Desconcentrada de Aguascalientes, Baja California, Baja California Sur, Campeche, Chiapas, Chihuahua, CDMX Norte, CDMX Sur, Coahuila, Colima, Durango, Guanajuato, Guerrero, Hidalgo, Edo. xico Oriente, Edo. México Poniente, Jalisco, Michoacán, Morelos, Nayarit, Nuevo León, Oaxaca, Puebla, Querétaro, Quintana Roo, San Luis Potosí, Sinaloa, Sonora, Tabasco, Tamaulipas, Tlaxcala, Veracruz Norte, Veracruz Sur, Yucatán, Zacatecas y Áreas de Nivel Central.

ONA	OOAD	PARTIDA	CÉDULA	CLAVE CUCOP +	GPO	GEN	ESP	DIF	VAR	DESCRIPCIÓN- SISTEMA DE ABASTO INSTITUCIONAL (SAI)	TALLA	UNIDAD	CANT.	TIPO	ÚNICA ENTREGA RÉGIMEN ORDINARIO	ÚNICA ENTREGA MÉDICOS RESIDENTES	ÚNICA ENTREGA RÉGIMEN IMSS BIENESTAR	TOTAL POR CLAVE Y DESTINO RÉGIMEN ORDINARIO, MÉDICOS RESIDENTES E IMSS BIENESTAR
NA B	BAJA CALIFORNIA SUR	59	63	27101-0037	210	005	8748	00	01	CALZADO MASCULINO. TALLA: 29.0. COLOR: NEGRO. CEDULA 63.	29	PAR	1	PAR	60	-	-	60
NA B	BAJA CALIFORNIA SUR	59	63	27101-0037	210	005	8755	00	01	CALZADO MASCULINO. TALLA: 29.5. COLOR: NEGRO. CEDULA 63.	29.5	PAR	1	PAR	12	-	-	12
NA B	BAJA CALIFORNIA SUR	59	63	27101-0037	210	005	8763	00	01	CALZADO MASCULINO. TALLA: 30.0. COLOR: NEGRO. CEDULA 63.	30	PAR	1	PAR	22	-	-	22
NA B	BAJA CALIFORNIA SUR	59	63	27101-0037	210	005	8789	00	01	CALZADO MASCULINO. TALLA: 31.0. COLOR: NEGRO. CEDULA 63.	31	PAR	1	PAR	6	-	-	6
NA B	BAJA CALIFORNIA SUR	59	63	27101-0037	210	005	8805	00	01	CALZADO MASCULINO. TALLA: 32.0. COLOR: NEGRO. CEDULA 63.	32	PAR	1	PAR	2	-	-	2
NA B	CAMPECHE	59	63	27101-0037	210	005	8375	00	01	CALZADO MASCULINO. TALLA: 23.0. COLOR: BLANCO. CEDULA 63.	23	PAR	1	PAR	2	-	-	2
NA B	CAMPECHE	59	63	27101-0037	210	005	8433	00	01	CALZADO MASCULINO. TALLA: 26.0. COLOR: BLANCO. CEDULA 63.	26	PAR	1	PAR	2	-	-	2
NA B	CAMPECHE	59	63	27101-0037	210	005	8441	00	01	CALZADO MASCULINO. TALLA: 26.5. COLOR: BLANCO. CEDULA 63.	26.5	PAR	1	PAR	4	-	-	4
NA B	CAMPECHE	59	63	27101-0037	210	005	8466	00	01	CALZADO MASCULINO. TALLA: 27.5. COLOR: BLANCO. CEDULA 63.	27.5	PAR	1	PAR	4	-	-	4
NA B	CAMPECHE	59	63	27101-0037	210	005	8474	00	01	CALZADO MASCULINO. TALLA: 28.0. COLOR: BLANCO. CEDULA 63.	28	PAR	1	PAR	2	-	-	2
NA B	CAMPECHE	59	63	27101-0037	210	005	8482	00	01	CALZADO MASCULINO. TALLA: 28.5. COLOR: BLANCO. CEDULA 63.	28.5	PAR	1	PAR	2	-	-	2
NA B	CAMPECHE	59	63	27101-0037	210	005	8490	00	01	CALZADO MASCULINO. TALLA: 29.0. COLOR: BLANCO. CEDULA 63.	29	PAR	1	PAR	6	-	-	6
NA B	CAMPECHE	59	63	27101-0037	210	005	8516	00	01	CALZADO MASCULINO. TALLA: 30.0. COLOR: BLANCO. CEDULA 63.	30	PAR	1	PAR	2	-	-	2
NA B	CAMPECHE	59	63	27101-0037	210	005	8615	00	01	CALZADO MASCULINO. TALLA: 22.5. COLOR: NEGRO. CEDULA 63.	22.5	PAR	1	PAR	1	-	-	1
NA B	CAMPECHE	59	63	27101-0037	210	005	8672	00	01	CALZADO MASCULINO. TALLA: 25.5. COLOR: NEGRO. CEDULA 63.	25.5	PAR	1	PAR	1	-	-	1
NA B	CAMPECHE	59	63	27101-0037	210	005	8680	00	01	CALZADO MASCULINO. TALLA: 26.0. COLOR: NEGRO. CEDULA 63.	26	PAR	1	PAR	33	-	-	33
NA B	CAMPECHE	59	63	27101-0037	210	005	8698	00	01	CALZADO MASCULINO. TALLA: 26.5. COLOR: NEGRO. CEDULA 63.	26.5	PAR	1	PAR	9	-	-	9
NA B	CAMPECHE	59	63	27101-0037	210	005	8706	00	01	CALZADO MASCULINO. TALLA: 27.0. COLOR: NEGRO. CEDULA 63.	27	PAR	1	PAR	40	-	-	40
NA B	CAMPECHE	59	63	27101-0037	210	005	8714	00	01	CALZADO MASCULINO. TALLA: 27.5. COLOR: NEGRO. CEDULA 63.	27.5	PAR	1	PAR	8	-	-	8
NA B	CAMPECHE	59	63	27101-0037	210	005	8722	00	01	CALZADO MASCULINO. TALLA: 28.0. COLOR: NEGRO. CEDULA 63.	28	PAR	1	PAR	29	-	-	29
NA B	CAMPECHE	59	63	27101-0037	210	005	8730	00	01	CALZADO MASCULINO. TALLA: 28.5. COLOR: NEGRO. CEDULA 63.	28.5	PAR	1	PAR	4	-	-	4

SOLO PARA CONSULTA
ANEXOS

ANEXO 5. CUADRO DE DISTRIBUCIÓN

Areas Requirentes: Órganos de Operación Administrativa Desconcentrada de Aguascallentes, Baja California, Baja California Sur, Campeche, Chiapas, Chihuahua, CDMX Norte, CDMX Sur, Coahuila, Colima, Durango, Guanajuato, Guerrero, Hidalgo, Edo. México Oriente, Edo. México Poniente, Jalisco, Michoacán, Morelos, Nayarit, Nuevo León, Oaxaca, Puebla, Querétaro, Quintana Roo, San Luis Potosí, Sinaloa, Sonora, Tabasco, Tamaulipas, Tlaxcala, Veracruz Norte, Veracruz Sur, Yucatán, Zacatecas y Áreas de Nivel Central.

ZONA	OOAD	PARTIDA	CÉDULA	CLAVE CUCOP +	GPO	GEN	ESP	DIF	VAR	DESCRIPCIÓN- SISTEMA DE ABASTO INSTITUCIONAL (SAI)	TALLA	UNIDAD	CANT.	TIPO	ÚNICA ENTREGA RÉGIMEN ORDINARIO	ÚNICA ENTREGA MÉDICOS RESIDENTES	ÚNICA ENTREGA RÉGIMEN IMSS BIENESTAR	TOTAL POR CLAVE Y DESTINO RÉGIMEN ORDINARIO, MÉDICOS RESIDENTES E IMSS BIENESTAR
ZONA B	CAMPECHE	59	63	27101-0037	210	005	8748	00	01	CALZADO MASCULINO. TALLA 29.0. COLOR NEGRO. CEDULA 63.	29	PAR	1	PAR	7	-	-	7
ZONA B	CAMPECHE	59	63	27101-0037	210	005	8763	00	01	CALZADO MASCULINO. TALLA: 30.0. COLOR: NEGRO. CEDULA 63.	30	PAR	1	PAR	1	-	-	1
ZONA B	CHIAPAS	59	63	27101-0037	210	005	8417	00	01	CALZADO MASCULINO. TALLA: 25.0. COLOR: BLANCO. CEDULA 63.	25	PAR	1	PAR	2	-	-	2
ZONA B	CHIAPAS	59	63	27101-0037	210	005	8425	00	01	CALZADO MASCULINO. TALLA 25.5 COLOR BLANCO. CEDULA 63.	25.5	PAR	1	PAR	2	-	-	2
ZONA B	CHIAPAS	59	63	27101-0037	210	005	8433	00	01	CALZADO MASCULINO. TALLA: 26.0 COLOR: BLANCO. CEDULA 63.	26	PAR	1	PAR	8	-	-	8
ZONA B	CHIAPAS	59	63	27101-0037	210	005	8441	00	01	CALZADO MASCULINO. TALLA 26.5 COLOR: BLANCO. CEDULA 63.	26.5	PAR	1	PAR	4	-	-	4
ZONA B	CHIAPAS	59	63	27101-0037	210	005	8458	00	01	CALZADO MASCULINO TALLA 27.0. COLOR: BLANCO. CEDULA 63.	27	PAR	1	PAR	22	-	-	22
ZONA B	CHIAPAS	59	63	27101 0037	210	005	8466	00	01	CALZADO MASCULINO. TALLA: 27.5. COLOR: BLANCO. CEDULA 63.	27.5	PAR	1	PAR	2	-	-	2
ZONA B	CHIAPAS	59	63	27101-0037	210	005	8474	00	01	CALZADO MASCULINO TALLA: 28.0 COLOR: BLANCO. CEDULA 63.	28	PAR	1	PAR	22	-	-	22
ZONA B	CHIAPAS	59	63	27101-0037	210	005	8482	00	01	CALZADO MASCULINO. TALLA: 28.5. COLOR: BLANCO. CEDULA 63.	28.5	PAR	1	PAR	2	-	-	2
ZONA B	CHIAPAS	59	63	27101-0037	210	005	8490	00	01	CALZADO MASCULINO. TALLA 29.0 COLOR: BLANCO. CEDULA 63.	29	PAR	1	PAR	6	-	-	6
ZONA B	CHIAPAS	59	63	27101-0037	210	005	8532	00	01	CALZADO MASCULINO. TALLA: 31.0 COLOR: BLANCO. CEDULA 63.	31	PAR	1	PAR	2	-	-	2
ZONA B	CHIAPAS	59	63	27101-0037	210	005	8664	00	01	CALZADO MASCULINO. TALLA 25.0 COLOR: NEGRO. CEDULA 63.	25	PAR	1	PAR	6	-	-	6
ZONA B	CHIAPAS	59	63	27101-0037	210	005	8672	00	01	CALZADO MASCULINO. TALLA: 25.5. COLOR: NEGRO. CEDULA 63.	25.5	PAR	1	PAR	2	-	-	2
ZONA B	CHIAPAS	59	63	27101-0037	210	005	8680	00	01	CALZADO MASCULINO. TALLA 26.0 COLOR: NEGRO. CEDULA 63.	26	PAR	1	PAR	17	-	-	17
ZONA B	CHIAPAS	59	63	27101-0037	210	005	8698	00	01	CALZADO MASCULINO. TALLA 26.5 COLOR: NEGRO. CEDULA 63.	26.5	PAR	1	PAR	12	-	-	12
ZONA B	CHIAPAS	59	63	27101-0037	210	005	8706	00	01	CALZADO MASCULINO. TALLA: 27.0. COLOR: NEGRO. CEDULA 63.	27	PAR	1	PAR	31	-	-	31
ZONA B	CHIAPAS	59	63	27101-0037	210	005	8714	00	01	CALZADO MASCULINO TALLA 27.5 COLOR: NEGRO. CEDULA 63.	27.5	PAR	1	PAR	10	-	-	10
ZONA B	CHIAPAS	59	63	27101-0037	210	005	8722	00	01	CALZADO MASCULINO. TALLA: 28.0 COLOR: NEGRO. CEDULA 63.	28	PAR	1	PAR	23	-	-	23
ZONA B	CHIAPAS	59	63	27101-0037	210	005	8730	00	01	CALZADO MASCULINO. TALLA: 28.5 COLOR: NEGRO. CEDULA 63.	28.5	PAR	1	PAR	3	-	-	3
ZONA B	CHIAPAS	59	63	27101-0037	210	005	8748	00	01	CALZADO MASCULINO TALLA: 29.0. COLOR: NEGRO. CEDULA 63.	29	PAR	1	PAR	17	-	-	17

ANEXO 5. CUADRO DE DISTRIBUCIÓN

as Requirentes: Órganos de Operación Administrativa Desconcentrada de Aguascalientes, Baja California, Baja California Sur, Campeche, Chiapas, Chihuahua, CDMX Norte, CDMX Sur, Coahuila, Colima, Durango, Guanajuato, Guerrero, Hidalgo, Edo. xico Oriente, Edo. México Poniente, Jalisco, Michoacán, Morelos, Nayarit, Nuevo León, Oaxaca, Puebla, Querétaro, Quintana Roo, San Luis Potosí, Sinaloa, Sonora, Tabasco, Tamaulipas, Tlaxcala, Veracruz Norte, Veracruz Sur, Yucatán, Zacatecas y Áreas de Nivel Central.

ONA	GOAD	PARTIDA	CÉDULA	CLAVE CUCOP +	GPO	GEN	ESP	DIF	VAR	DESCRIPCIÓN- SISTEMA DE ABASTO INSTITUCIONAL (SAI)	TALLA	UNIDAD	CANT.	TIPO	ÚNICA ENTREGA RÉGIMEN ORDINARIO	ÚNICA ENTREGA MÉDICOS RESIDENTES	ÚNICA ENTREGA RÉGIMEN IMSS BIENESTAR	TOTAL POR CLAVE Y DESTINO RÉGIMEN ORDINARIO, MÉDICOS RESIDENTES E IMSS BIENESTAR
ONA B	CHIAPAS	59	63	27101-0037	210	005	8763	00	01	CALZADO MASCULINO. TALLA: 30.0. COLOR: NEGRO. CEDULA 63.	30	PAR	1	PAR	2	-	-	2
ONA B	COAHUILA	59	63	27101-0037	210	005	8417	00	01	CALZADO MASCULINO. TALLA: 25.0. COLOR: BLANCO. CEDULA 63.	25	PAR	1	PAR	2	-	-	2
ONA B	COAHUILA	59	63	27101-0037	210	005	8433	00	01	CALZADO MASCULINO. TALLA: 26.0. COLOR: BLANCO. CEDULA 63.	26	PAR	1	PAR	36	-	-	36
ONA B	COAHUILA	59	63	27101-0037	210	005	8441	00	01	CALZADO MASCULINO. TALLA: 26.5. COLOR: BLANCO. CEDULA 63.	26.5	PAR	1	PAR	22	-	-	22
ONA B	COAHUILA	59	63	27101-0037	210	005	8458	00	01	CALZADO MASCULINO. TALLA: 27.0. COLOR: BLANCO. CEDULA 63.	27	PAR	1	PAR	92	-	-	92
ONA B	COAHUILA	59	63	27101-0037	210	005	8466	00	01	CALZADO MASCULINO. TALLA: 27.5. COLOR: BLANCO. CEDULA 63.	27.5	PAR	1	PAR	62	-	-	62
ONA B	COAHUILA	59	63	27101-0037	210	005	8474	00	01	CALZADO MASCULINO. TALLA: 28.0. COLOR: BLANCO. CEDULA 63.	28	PAR	1	PAR	110	-	-	110
ONA B	COAHUILA	59	63	27101-0037	210	005	8482	00	01	CALZADO MASCULINO. TALLA: 28.5. COLOR: BLANCO. CEDULA 63.	28.5	PAR	1	PAR	40	-	-	40
ONA B	COAHUILA	59	63	27101-0037	210	005	8490	00	01	CALZADO MASCULINO. TALLA: 29.0. COLOR: BLANCO. CEDULA 63.	29	PAR	1	PAR	84	-	-	84
ONA B	COAHUILA	59	63	27101-0037	210	005	8508	00	01	CALZADO MASCULINO. TALLA: 29.5. COLOR: BLANCO. CEDULA 63.	29.5	PAR	1	PAR	22	-	-	22
ONA B	COAHUILA	59	63	27101-0037	210	005	8516	00	01	CALZADO MASCULINO. TALLA: 30.0. COLOR: BLANCO. CEDULA 63.	30	PAR	1	PAR	24	-	-	24
ONA B	COAHUILA	59	63	27101-0037	210	005	8524	00	01	CALZADO MASCULINO. TALLA: 30.5. COLOR: BLANCO. CEDULA 63.	30.5	PAR	1	PAR	2	-	-	2
ONA B	COAHUILA	59	63	27101-0037	210	005	8532	00	01	CALZADO MASCULINO. TALLA: 31.0. COLOR: BLANCO. CEDULA 63.	31	PAR	1	PAR	4	-	-	4
ONA B	COAHUILA	59	63	27101-0037	210	005	8557	00	01	CALZADO MASCULINO. TALLA: 32.0. COLOR: BLANCO. CEDULA 63.	32	PAR	1	PAR	2	-	-	2
ONA B	COAHUILA	59	63	27101-0037	210	005	8649	00	01	CALZADO MASCULINO. TALLA: 24.0. COLOR: NEGRO. CEDULA 63.	24	PAR	1	PAR	2	-	-	2
ONA B	COAHUILA	59	63	27101-0037	210	005	8656	00	01	CALZADO MASCULINO. TALLA: 24.5. COLOR: NEGRO. CEDULA 63.	24.5	PAR	1	PAR	2	-	-	2
ONA B	COAHUILA	59	63	27101-0037	210	005	8664	00	01	CALZADO MASCULINO. TALLA: 25.0. COLOR: NEGRO. CEDULA 63.	25	PAR	1	PAR	10	-	-	10
ONA B	COAHUILA	59	63	27101-0037	210	005	8672	00	01	CALZADO MASCULINO. TALLA: 25.5. COLOR: NEGRO. CEDULA 63.	25.5	PAR	1	PAR	6	-	-	6
ONA B	COAHUILA	59	63	27101-0037	210	005	8680	00	01	CALZADO MASCULINO. TALLA: 26.0. COLOR: NEGRO. CEDULA 63.	26	PAR	1	PAR	48	-	-	48
ONA B	COAHUILA	59	63	27101-0037	210	005	8698	00	01	CALZADO MASCULINO. TALLA: 26.5. COLOR: NEGRO. CEDULA 63.	26.5	PAR	1	PAR	38	-	-	38
ONA B	COAHUILA	59	63	27101-0037	210	005	8706	00	01	CALZADO MASCULINO. TALLA: 27.0. COLOR: NEGRO. CEDULA 63.	27	PAR	1	PAR	164	-	-	164

DIVISIÓN DE CONTRATOS ANEXOS

ANEXO 5. CUADRO DE DISTRIBUCIÓN

Areas Requirentes: Órganos de Operación Administrativa Desconcentrada de Aguascalientes, Baja California, Baja California Sur, Campeche, Chiapas, Chihuahua, CDMX Norte, CDMX Sur, Coahuila, Colima, Durango, Guanajuato, Guerrero, Hidalgo, Ed México Oriente, Edo. México Poniente, Jalisco, Michoacán, Morelos, Nayarit, Nuevo León, Oaxaca, Puebla, Querétaro, Quintana Roo, San Luis Potosí, Sinaloa, Sonora, Tabasco, Tamaulipas, Tlaxcala, Veracruz Norte, Veracruz Sur, Yucatán, Zacatecas y Áre de Nivel Central.

ZONA	OOAD	PARTIDA	CÉDULA	CLAVE CUCOP +	GPO	GEN	ESP	DIF	VAR	DESCRIPCIÓN- SISTEMA DE ABASTO INSTITUCIONAL (SAI)	TALLA	UNIDAD	CANT.	TIPO	ÚNICA ENTREGA RÉGIMEN ORDINARIO	ÚNICA ENTREGA MÉDICOS RESIDENTES	ÚNICA ENTREGA REGIMEN IMSS BIENESTAR	TOTAL POR CLAVE Y DESTINO RÉGIMEN ORDINARIO, MÉDICOS RESIDENTES E IMSS BIENESTAI
ZONA B	COAHUILA	59	63	27101-0037	210	005	8714	00	01	CALZADO MASCULINO. TALLA: 27.5. COLOR: NEGRO. CEDULA 63.	27.5	PAR	1	PAR	133	-	-	133
ZONA B	COAHUILA	59	63	27101-0037	210	005	8722	00	01	CALZADO MASCULINO. TALLA: 28.0. COLOR: NEGRO. CEDULA 63.	28	PAR	1	PAR	209	-	-	209
ZONA B	COAHUILA	59	63	27101-0037	210	005	8730	00	01	CALZADO MASCULINO. TALLA: 28.5. COLOR: NEGRO. CEDULA 63.	28.5	PAR	1	PAR	124	-	-	124
ZONA B	COAHUILA	59	63	27101-0037	210	005	8748	00	01	CALZADO MASCULINO. TALLA: 29.0. COLOR: NEGRO. CEDULA 63.	29	PAR	1	PAR	134	-	-	134
ZONA B	COAHUILA	59	63	27101-0037	210	005	8755	00	01	CALZADO MASCULINO. TALLA: 29.5. COLOR: NEGRO. CEDULA 63.	29.5	PAR	1	PAR	30	-	-	30
ZONA B	COAHUILA	59	63	27101-0037	210	005	8763	00	01	CALZADO MASCULINO. TALLA: 30.0. COLOR: NEGRO. CEDULA 63.	30	PAR	1	PAR	49	-	-	49
ZONA B	COAHUILA	59	63	27101-0037	210	005	8771	00	01	CALZADO MASCULINO. TALLA: 30.5. COLOR: NEGRO. CEDULA 63.	30.5	PAR	1	PAR	2	-	-	2
ZONA B	COAHUILA	59	63	27101-0037	210	005	8789	00	01	CALZADO MASCULINO. TALLA: 31.0. COLOR: NEGRO. CEDULA 63.	31	PAR	1	PAR	12	-	-	12
ZONA B	COAHUILA	59	63	27101-0037	210	005	8805	00	01	CALZADO MASCULINO TALLA: 32.0. COLOR: NEGRO. CEDULA 63.	32	PAR	1	PAR	2	-	-	2
ZONA B	COLIMA	59	63	27101-0037	210	005	8425	00	01	CALZADO MASCULINO. TALLA: 25.5 COLOR: BLANCO. CEDULA 63.	25.5	PAR	1	PAR	2	-	-	2
ZONA B	COLIMA	59	63	27101-0037	210	005	8433	00	01	CALZADO MASCULINO. TALLA: 26.0. COLOR: BLANCO. CEDULA 63.	26	PAR	1	PAR	2	-	-	2
ZONA B	COLIMA	59	63	27101-0037	210	005	8441	00	01	CALZADO MASCULINO. TALLA: 26.5. COLOR: BLANCO. CEDULA 63.	26.5	PAR	1	PAR	4	-	-	4
ZONA B	COLIMA	59	63	27101-0037	210	005	8458	00	01	CALZADO MASCULINO. TALLA: 27.0. COLOR: BLANCO. CEDULA 63.	27	PAR	1	PAR	6	-	-	6
ZONA B	COLIMA	59	63	27101-0037	210	005	8466	00	01	CALZADO MASCULINO. TALLA: 27.5. COLOR: BLANCO. CEDULA 63.	27.5	PAR	1	PAR	6	-	-	6
ZONA B	COLIMA	59	63	27101-0037	210	005	8474	00	01	CALZADO MASCULINO. TALLA: 28.0. COLOR: BLANCO. CEDULA 63.	28	PAR	1	PAR	12	-	-	12
ZONA B	COLIMA	59	63	27101-0037	210	005	8482	00	01	CALZADO MASCULINO. TALLA: 28.5. COLOR: BLANCO. CEDULA 63.	28.5	PAR	1	PAR	2	-	-	2
ZONA B	COLIMA	59	63	27101-0037	210	005	8490	00	01	CALZADO MASCULINO. TALLA: 29.0. COLOR: BLANCO. CEDULA 63.	29	PAR	1	PAR	12	-	-	12
ZONA B	COLIMA	59	63	27101-0037	210	005	8516	00	01	CALZADO MASCULINO. TALLA: 30.0. COLOR: BLANCO. CEDULA 63.	30	PAR	1	PAR	6	-	-	6
ZONA B	COLIMA	59	63	27101-0037	210	005	8672	00	01	CALZADO MASCULINO. TALLA: 25.5. COLOR: NEGRO. CEDULA 63.	25.5	PAR	1	PAR	2	-	-	2
ZONA B	COLIMA	59	63	27101-0037	210	005	8680	00	01	CALZADO MASCULINO. TALLA: 26.0. COLOR: NEGRO. CEDULA 63.	26	PAR	1	PAR	13	-	-	13
ZONA B	COLIMA	59	63	27101-0037	210	005	8698	00	01	CALZADO MASCULINO. TALLA: 26.5. COLOR: NEGRO. CEDULA 63.	26.5	PAR	1	PAR	4	-	-	4

ANEXO 5. CUADRO DE DISTRIBUCIÓN

sas Requirentes: Órganos de Operación Administrativa Desconcentrada de Aguascalientes, Baja California, Baja California Sur, Campeche, Chiapas, Chihuahua, CDMX Norte, CDMX Sur, Coahuila, Colima, Durango, Guanajuato, Guerrero, Hidalgo, Edo. ixico Oriente, Edo. México Poniente, Jalisco, Michoacán, Morelos, Nayarit, Nuevo León, Oaxaca, Puebla, Querétaro, Quintana Roo, San Luis Potosí, Sinaloa, Sonora, Tabasco, Tamaulipas, Tlaxcala, Veracruz Norte, Veracruz Sur, Yucatán, Zacatecas y Áreas de Nivel Central.

ONA	OOAD	PARTIDA	CÉDULA	CLAVE CUCOP +	GPO	GEN	ESP	DIF	VAR	DESCRIPCIÓN- SISTEMA DE ABASTO INSTITUCIONAL (SAI)	TALLA	UNIDAD	CANT.	TIPO	ÚNICA ENTREGA RÉGIMEN ORDINARIO	ÚNICA ENTREGA MÉDICOS RESIDENTES	ÚNICA ENTREGA RÉGIMEN IMSS BIENESTAR	TOTAL POR CLAVE Y DESTINO RÉGIMEN ORDINARIO, MÉDICOS RESIDENTES E IMSS BIENESTAR
ONA B	COLIMA	59	63	27101-0037	210	005	8705	00	01	CALZADO MASCULINO, TALLA: 27.0, COLOR: NEGRO, CEDULA 63.	27	PAR	1	PAR	32	-	-	32
ONA B	COLIMA	59	63	27101-0037	210	005	8714	00	01	CALZADO MASCULINO, TALLA: 27.5, COLOR: NEGRO, CEDULA 63.	27.5	PAR	1	PAR	12	-	-	12
ONA B	COLIMA	59	63	27101-0037	210	005	8722	00	01	CALZADO MASCULINO, TALLA: 28.0, COLOR: NEGRO, CEDULA 63.	28	PAR	1	PAR	29	-	-	29
ONA B	COLIMA	59	63	27101-0037	210	005	8730	00	01	CALZADO MASCULINO, TALLA: 28.5, COLOR: NEGRO, CEDULA 63.	28.5	PAR	1	PAR	28	-	-	28
ONA B	COLIMA	59	63	27101-0037	210	005	8748	00	01	CALZADO MASCULINO, TALLA: 29.0, COLOR: NEGRO, CEDULA 63.	29	PAR	1	PAR	24	-	-	24
ONA B	COLIMA	59	63	27101-0037	210	005	8755	00	01	CALZADO MASCULINO, TALLA: 29.5, COLOR: NEGRO, CEDULA 63.	29.5	PAR	1	PAR	2	-	-	2
ONA B	COLIMA	59	63	27101-0037	210	005	8763	00	01	CALZADO MASCULINO, TALLA: 30.0, COLOR: NEGRO, CEDULA 63.	30	PAR	1	PAR	8	-	-	8
ONA B	COLIMA	59	63	27101-0037	210	005	8789	00	01	CALZADO MASCULINO, TALLA: 31.0, COLOR: NEGRO, CEDULA 63.	31	PAR	1	PAR	2	-	-	2
ONA B	COLIMA	59	63	27101-0037	210	005	8417	00	01	CALZADO MASCULINO, TALLA: 25.0, COLOR: BLANCO, CEDULA 63.	25	PAR	1	PAR	4	-	-	4
ONA B	GUERRERO	59	63	27101-0037	210	005	8425	00	01	CALZADO MASCULINO, TALLA: 25.5, COLOR: BLANCO, CEDULA 63.	25.5	PAR	1	PAR	4	-	-	4
ONA B	GUERRERO	59	63	27101-0037	210	005	8433	00	01	CALZADO MASCULINO, TALLA: 26.0, COLOR: BLANCO, CEDULA 63.	26	PAR	1	PAR	24	-	-	24
ONA B	GUERRERO	59	63	27101-0037	210	005	8441	00	01	CALZADO MASCULINO, TALLA: 26.5, COLOR: BLANCO, CEDULA 63.	26.5	PAR	1	PAR	4	-	-	4
ONA B	GUERRERO	59	63	27101-0037	210	005	8458	00	01	CALZADO MASCULINO, TALLA: 27.0, COLOR: BLANCO, CEDULA 63.	27	PAR	1	PAR	34	-	-	34
ONA B	GUERRERO	59	63	27101-0037	210	005	8466	00	01	CALZADO MASCULINO, TALLA: 27.5, COLOR: BLANCO, CEDULA 63.	27.5	PAR	1	PAR	18	-	-	18
ONA B	GUERRERO	59	63	27101-0037	210	005	8474	00	01	CALZADO MASCULINO, TALLA: 28.0, COLOR: BLANCO, CEDULA 63.	28	PAR	1	PAR	28	-	-	28
ONA B	GUERRERO	59	63	27101-0037	210	005	8482	00	01	CALZADO MASCULINO, TALLA: 28.5, COLOR: BLANCO, CEDULA 63.	28.5	PAR	1	PAR	16	-	-	16
ONA B	GUERRERO	59	63	27101-0037	210	005	8490	00	01	CALZADO MASCULINO, TALLA: 29.0, COLOR: BLANCO, CEDULA 63.	29	PAR	1	PAR	12	-	-	12
ONA B	GUERRERO	59	63	27101-0037	210	005	8508	00	01	CALZADO MASCULINO, TALLA: 29.5, COLOR: BLANCO, CEDULA 63.	29.5	PAR	1	PAR	2	-	-	2
ONA B	GUERRERO	59	63	27101-0037	210	005	8516	00	01	CALZADO MASCULINO, TALLA: 30.0, COLOR: BLANCO, CEDULA 63.	30	PAR	1	PAR	2	-	-	2
ONA B	GUERRERO	59	63	27101-0037	210	005	8532	00	01	CALZADO MASCULINO, TALLA: 31.0, COLOR: BLANCO, CEDULA 63.	31	PAR	1	PAR	2	-	-	2
ONA B	GUERRERO	59	63	27101-0037	210	005	8623	00	01	CALZADO MASCULINO, TALLA: 23.0, COLOR: NEGRO, CEDULA 63.	23	PAR	1	PAR	2	-	-	2

DIVISIÓN DE CONTRATOS

ANEXO 5. CUADRO DE DISTRIBUCIÓN

Áreas Requirentes: Órganos de Operación Administrativa Desconcentrada de Aguascalientes, Baja California, Baja California Sur, Campeche, Chiapas, Chihuahua, CDMX Norte, CDMX Sur, Coahuila, Colima, Durango, Guanajuato, Guerrero, Hidalgo, Ed México Oriente, Edo. México Poniente, Jalisco, Michoacán, Morelos, Nayarit, Nuevo León, Oaxaca, Puebla, Querétaro, Quintana Roo, San Luis Potosí, Sinaloa, Sonora, Tabasco, Tamaulipas, Tlaxcala, Veracruz Norte, Veracruz Sur, Yucatán, Zacatecas y Áre de Nivel Central.

ZONA	OOAD	PARTIDA	CÉDULA	CLAVE CUCOP +	GPO	GEN	ESP	DIF	VAR	DESCRIPCIÓN- SISTEMA DE ABASTO INSTITUCIONAL (SAI)	TALLA	UNIDAD	CANT.	TIPO	ÚNICA ENTREGA RÉGIMEN ORDINARIO	ÚNICA ENTREGA MÉDICOS RESIDENTES	ÚNICA ENTREGA RÉGIMEN IMSS BIENESTAR	TOTAL POR CLAVE Y DESTINO RÉGIMEN ORDINARIO, MÉDICOS RESIDENTES E IMSS BIENESTAR
ZONA B	GUERRERO	59	63	27101-0037	210	005	8649	00	01	CALZADO MASCULINO. TALLA: 24.0. COLOR: NEGRO. CEDULA 63.	24	PAR	1	PAR	6	-	-	6
ZONA B	GUERRERO	59	63	27101-0037	210	005	8664	00	01	CALZADO MASCULINO. TALLA: 25.0. COLOR: NEGRO. CEDULA 63.	25	PAR	1	PAR	12	-	-	12
ZONA B	GUERRERO	59	63	27101-0037	210	005	8672	00	01	CALZADO MASCULINO. TALLA: 25.5. COLOR: NEGRO. CEDULA 63.	25.5	PAR	1	PAR	4	-	-	4
ZONA B	GUERRERO	59	63	27101-0037	210	005	8680	00	01	CALZADO MASCULINO. TALLA: 26.0. COLOR: NEGRO. CEDULA 63.	26	PAR	1	PAR	31	-	-	31
ZONA B	GUERRERO	59	63	27101-0037	210	005	8698	00	01	CALZADO MASCULINO. TALLA: 26.5. COLOR: NEGRO. CEDULA 63.	26.5	PAR	1	PAR	38	-	-	38
ZONA B	GUERRERO	59	63	27101-0037	210	005	8706	00	01	CALZADO MASCULINO. TALLA: 27.0. COLOR: NEGRO. CEDULA 63.	27	PAR	1	PAR	122	-	-	122
ZONA B	GUERRERO	59	63	27101-0037	210	005	8714	00	01	CALZADO MASCULINO. TALLA: 27.5. COLOR: NEGRO. CEDULA 63.	27.5	PAR	1	PAR	34	-	-	34
ZONA B	GUERRERO	59	63	27101-0037	210	005	8722	00	01	CALZADO MASCULINO. TALLA: 28.0. COLOR: NEGRO. CEDULA 63.	28	PAR	1	PAR	110	-	-	110
ZONA B	GUERRERO	59	63	27101-0037	210	005	8730	00	01	CALZADO MASCULINO. TALLA: 28.5. COLOR: NEGRO. CEDULA 63.	28.5	PAR	1	PAR	20	-	-	20
ZONA B	GUERRERO	59	63	27101-0037	210	005	8748	00	01	CALZADO MASCULINO. TALLA: 29.0. COLOR: NEGRO. CEDULA 63.	29	PAR	1	PAR	44	-	-	44
ZONA B	GUERRERO	59	63	27101-0037	210	005	8755	00	01	CALZADO MASCULINO. TALLA: 29.5. COLOR: NEGRO. CEDULA 63.	29.5	PAR	1	PAR	4	-	-	4
ZONA B	GUERRERO	59	63	27101-0037	210	005	8763	00	01	CALZADO MASCULINO. TALLA: 30.0. COLOR: NEGRO. CEDULA 63.	30	PAR	1	PAR	5	-	-	5
ZONA B	GUERRERO	59	63	27101-0037	210	005	8789	00	01	CALZADO MASCULINO. TALLA: 31.0. COLOR: NEGRO. CEDULA 63.	31	PAR	1	PAR	8	-	-	8
ZONA B	JALISCO	59	63	27101-0037	210	005	8334	00	01	CALZADO MASCULINO. TALLA: 21.0. COLOR: BLANCO. CEDULA 63.	21	PAR	1	PAR	2	-	-	2
ZONA B	JALISCO	59	63	27101-0037	210	005	8375	00	01	CALZADO MASCULINO. TALLA: 23.0. COLOR: BLANCO. CEDULA 63.	23	PAR	1	PAR	6	-	-	6
ZONA B	JALISCO	59	63	27101-0037	210	005	8383	00	01	CALZADO MASCULINO. TALLA: 23.5. COLOR: BLANCO. CEDULA 63.	23.5	PAR	1	PAR	4	-	-	4
ZONA B	JALISCO	59	63	27101-0037	210	005	8409	00	01	CALZADO MASCULINO. TALLA: 24.5. COLOR: BLANCO. CEDULA 63.	24.5	PAR	1	PAR	2	-	-	2
ZONA B	JALISCO	59	63	27101-0037	210	005	8417	00	01	CALZADO MASCULINO. TALLA: 25.0. COLOR: BLANCO. CEDULA 63.	25	PAR	1	PAR	20	-	-	20
ZONA B	JALISCO	59	63	27101-0037	210	005	8425	00	01	CALZADO MASCULINO. TALLA: 25.5. COLOR: BLANCO. CEDULA 63.	25.5	PAR	1	PAR	10	-	-	10
ZONA B	JALISCO	59	63	27101-0037	210	005	8433	00	01	CALZADO MASCULINO. TALLA: 26.0. COLOR: BLANCO. CEDULA 63.	26	PAR	1	PAR	76	-	-	76
ZONA B	JALISCO	59	63	27101-0037	210	005	8441	00	01	CALZADO MASCULINO. TALLA: 26.5. COLOR: BLANCO. CEDULA 63.	26.5	PAR	1	PAR	68	-	-	68

ANEXO 5. CUADRO DE DISTRIBUCIÓN

eas Requirentes: Órganos de Operación Administrativa Desconcentrada de Aguascalientes, Baja California, Baja California Sur, Campeche, Chiapas, Chihuahua, CDMX Norte, CDMX Sur, Coahuila, Colima, Durango, Guanajuato, Guerrero, Hidalgo, Edo. éxico Oriente, Edo. México Poniente, Jalisco, Michoacán, Morelos, Nayarit, Nuevo León, Oaxaca, Puebla, Querétaro, Quintana Roo, San Luis Potosí, Sinaloa, Sonora, Tabasco, Tamaulipas, Tlaxcala, Veracruz Norte, Veracruz Sur, Yucatán, Zacatecas y Áreas de Nivel Central.

ONA	OOAD	PARTIDA	CÉDULA	CLAVE CUCOP +	GPO	GEN	ESP	DIF	VAR	DESCRIPCIÓN- SISTEMA DE ABASTO INSTITUCIONAL (SAI)	TALLA	UNIDAD	CANT.	TIPO	ÚNICA ENTREGA RÉGIMEN ORDINARIO	ÚNICA ENTREGA MÉDICOS RESIDENTES	ÚNICA ENTREGA RÉGIMEN IMSS BIENESTAR	TOTAL POR CLAVE Y DESTINO RÉGIMEN ORDINARIO, MÉDICOS RESIDENTES E IMSS BIENESTAR
ONA B	JALISCO	59	63	27101-0037	210	005	8458	00	01	CALZADO MASCULINO, TALLA: 27.0, COLOR: BLANCO, CEDULA 63.	27	PAR	1	PAR	184	-	-	184
ONA B	JALISCO	59	63	27101-0037	210	005	8466	00	01	CALZADO MASCULINO, TALLA: 27.5, COLOR: BLANCO, CEDULA 63.	27.5	PAR	1	PAR	104	-	-	104
ONA B	JALISCO	59	63	27101-0037	210	005	8474	00	01	CALZADO MASCULINO, TALLA: 28.0, COLOR: BLANCO, CEDULA 63.	28	PAR	1	PAR	148	-	-	148
ONA B	JALISCO	59	63	27101-0037	210	005	8482	00	01	CALZADO MASCULINO, TALLA: 28.5, COLOR: BLANCO, CEDULA 63.	28.5	PAR	1	PAR	80	-	-	80
ONA B	JALISCO	59	63	27101-0037	210	005	8490	00	01	CALZADO MASCULINO, TALLA: 29.0, COLOR: BLANCO, CEDULA 63.	29	PAR	1	PAR	66	-	-	66
ONA B	JALISCO	59	63	27101-0037	210	005	8508	00	01	CALZADO MASCULINO, TALLA: 29.5, COLOR: BLANCO, CEDULA 63.	29.5	PAR	1	PAR	12	-	-	12
ONA B	JALISCO	59	63	27101-0037	210	005	8516	00	01	CALZADO MASCULINO, TALLA: 30.0, COLOR: BLANCO, CEDULA 63.	30	PAR	1	PAR	28	-	-	28
ONA B	JALISCO	59	63	27101-0037	210	005	8532	00	01	CALZADO MASCULINO, TALLA: 31.0, COLOR: BLANCO, CEDULA 63.	31	PAR	1	PAR	2	-	-	2
ONA B	JALISCO	59	63	27101-0037	210	005	8615	00	01	CALZADO MASCULINO, TALLA: 22.5, COLOR: NEGRO, CEDULA 63.	22.5	PAR	1	PAR	2	-	-	2
ONA B	JALISCO	59	63	27101-0037	210	005	8623	00	01	CALZADO MASCULINO, TALLA: 23.0, COLOR: NEGRO, CEDULA 63.	23	PAR	1	PAR	2	-	-	2
ONA B	JALISCO	59	63	27101-0037	210	005	8631	00	01	CALZADO MASCULINO, TALLA: 23.5, COLOR: NEGRO, CEDULA 63.	23.5	PAR	1	PAR	4	-	-	4
ONA B	JALISCO	59	63	27101-0037	210	005	8649	00	01	CALZADO MASCULINO, TALLA: 24.0, COLOR: NEGRO, CEDULA 63.	24	PAR	1	PAR	8	-	-	8
ONA B	JALISCO	59	63	27101-0037	210	005	8656	00	01	CALZADO MASCULINO, TALLA: 24.5, COLOR: NEGRO, CEDULA 63.	24.5	PAR	1	PAR	22	-	-	22
ONA B	JALISCO	59	63	27101-0037	210	005	8664	00	01	CALZADO MASCULINO, TALLA: 25.0, COLOR: NEGRO, CEDULA 63.	25	PAR	1	PAR	60	-	-	60
ONA B	JALISCO	59	63	27101-0037	210	005	8672	00	01	CALZADO MASCULINO, TALLA: 25.5, COLOR: NEGRO, CEDULA 63.	25.5	PAR	1	PAR	60	-	-	60
ONA B	JALISCO	59	63	27101-0037	210	005	8680	00	01	CALZADO MASCULINO, TALLA: 26.0, COLOR: NEGRO, CEDULA 63.	26	PAR	1	PAR	198	-	-	198
ONA B	JALISCO	59	63	27101-0037	210	005	8698	00	01	CALZADO MASCULINO, TALLA: 26.5, COLOR: NEGRO, CEDULA 63.	26.5	PAR	1	PAR	134	-	-	134
ONA B	JALISCO	59	63	27101-0037	210	005	8706	00	01	CALZADO MASCULINO, TALLA: 27.0, COLOR: NEGRO, CEDULA 63.	27	PAR	1	PAR	367	-	-	367
ONA B	JALISCO	59	63	27101-0037	210	005	8714	00	01	CALZADO MASCULINO, TALLA: 27.5, COLOR: NEGRO, CEDULA 63.	27.5	PAR	1	PAR	212	-	-	212
ONA B	JALISCO	59	63	27101-0037	210	005	8722	00	01	CALZADO MASCULINO, TALLA: 28.0, COLOR: NEGRO, CEDULA 63.	28	PAR	1	PAR	261	-	-	261
ONA B	JALISCO	59	63	27101-0037	210	005	8730	00	01	CALZADO MASCULINO, TALLA: 28.5, COLOR: NEGRO, CEDULA 63.	28.5	PAR	1	PAR	115	-	-	115

DIVISION DE CONTRATOS
ANEXOS

ANEXO 5. CUADRO DE DISTRIBUCIÓN

Áreas Requirentes: Órganos de Operación Administrativa Desconcentrada de Aguascalientes, Baja California, Baja California Sur, Campeche, Chiapas, Chihuahua, CDMX Norte, CDMX Sur, Coahuila, Colima, Durango, Guanajuato, Guerrero, Hidalgo, Edo México Oriente, Edo. México Poniente, Jalisco, Michoacán, Morelos, Nayarit, Nuevo León, Oaxaca, Puebla, Querétaro, Quintana Roo, San Luis Potosí, Sinaloa, Sonora, Tabasco, Tamaulipas, Tlaxcala, Veracruz Norte, Veracruz Sur, Yucatán, Zacatecas y Áre de Nivel Central

ZONA	OOAD	PARTIDA	CÉDULA	CLAVE CUCOP +	GPO	GEN	ESP	DIF	VAR	DESCRIPCIÓN- SISTEMA DE ABASTO INSTITUCIONAL (SAI)	TALLA	UNIDAD	CANT.	TIPO	ÚNICA ENTREGA RÉGIMEN ORDINARIO	ÚNICA ENTREGA MÉDICOS RESIDENTES	ÚNICA ENTREGA RÉGIMEN IMSS BIENESTAR	TOTAL POR CLAVE Y DESTINO RÉGIMEN ORDINARIO, MÉDICOS RESIDENTES E IMSS BIENESTA
ZONA B	JALISCO	59	63	27101-0037	210	005	8748	00	01	CALZADO MASCULINO, TALLA: 29.0, COLOR: NEGRO, CEDULA 63.	29	PAR	1	PAR	140	-	-	140
ZONA B	JALISCO	59	63	27101-0037	210	005	8755	00	01	CALZADO MASCULINO, TALLA: 29.5, COLOR: NEGRO, CEDULA 63.	29.5	PAR	1	PAR	47	-	-	47
ZONA B	JALISCO	59	63	27101-0037	210	005	8763	00	01	CALZADO MASCULINO, TALLA: 30.0, COLOR: NEGRO, CEDULA 63.	30	PAR	1	PAR	49	-	-	49
ZONA B	JALISCO	59	63	27101-0037	210	005	8789	00	01	CALZADO MASCULINO, TALLA 31.0, COLOR: NEGRO, CEDULA 63.	31	PAR	1	PAR	8	-	-	8
ZONA B	JALISCO	59	63	27101-0037	210	005	8797	00	01	CALZADO MASCULINO, TALLA 31.5 COLOR: NEGRO, CEDULA 63.	31.5	PAR	1	PAR	2	-	-	2
ZONA B	JALISCO	59	63	27101-0037	210	005	8805	00	01	CALZADO MASCULINO, TALLA 32.0, COLOR: NEGRO, CEDULA 63.	32	PAR	1	PAR	4	-	-	4
ZONA B	MICHOACAN	59	63	27101-0037	210	005	8409	00	01	CALZADO MASCULINO, TALLA: 24.5, COLOR: BLANCO, CEDULA 63.	24.5	PAR	1	PAR	2	-	-	2
ZONA B	MICHOACAN	59	63	27101-0037	210	005	8417	00	01	CALZADO MASCULINO, TALLA: 25.0, COLOR: BLANCO, CEDULA 63.	25	PAR	1	PAR	4	-	-	4
ZONA B	MICHOACAN	59	63	27101-0037	210	005	8433	00	01	CALZADO MASCULINO, TALLA: 26.0 COLOR: BLANCO, CEDULA 63.	26	PAR	1	PAR	22	-	-	22
ZONA B	MICHOACAN	59	63	27101-0037	210	005	8441	00	01	CALZADO MASCULINO, TALLA: 26.5, COLOR: BLANCO, CEDULA 63.	26.5	PAR	1	PAR	18	-	-	18
ZONA B	MICHOACAN	59	63	27101-0037	210	005	8458	00	01	CALZADO MASCULINO, TALLA: 27.0, COLOR: BLANCO, CEDULA 63.	27	PAR	1	PAR	70	-	-	70
ZONA B	MICHOACAN	59	63	27101-0037	210	005	8466	00	01	CALZADO MASCULINO, TALLA: 27.5, COLOR: BLANCO, CEDULA 63.	27.5	PAR	1	PAR	20	-	-	20
ZONA B	MICHOACAN	59	63	27101-0037	210	005	8474	00	01	CALZADO MASCULINO, TALLA: 28.0, COLOR: BLANCO, CEDULA 63.	28	PAR	1	PAR	56	-	-	56
ZONA B	MICHOACAN	59	63	27101-0037	210	005	8482	00	01	CALZADO MASCULINO, TALLA: 28.5 COLOR: BLANCO, CEDULA 63.	28.5	PAR	1	PAR	12	-	-	12
ZONA B	MICHOACAN	59	63	27101-0037	210	005	8490	00	01	CALZADO MASCULINO, TALLA: 29.0 COLOR: BLANCO, CEDULA 63.	29	PAR	1	PAR	36	-	-	36
ZONA B	MICHOACAN	59	63	27101-0037	210	005	8508	00	01	CALZADO MASCULINO, TALLA: 29.5, COLOR: BLANCO, CEDULA 63.	29.5	PAR	1	PAR	2	-	-	2
ZONA B	MICHOACAN	59	63	27101-0037	210	005	8516	00	01	CALZADO MASCULINO, TALLA: 30.0, COLOR: BLANCO, CEDULA 63.	30	PAR	1	PAR	22	-	-	22
ZONA B	MICHOACAN	59	63	27101-0037	210	005	8565	00	01	CALZADO MASCULINO, TALLA: 20.0 COLOR: NEGRO, CEDULA 63.	20	PAR	1	PAR	2	-	-	2
ZONA B	MICHOACAN	59	63	27101-0037	210	005	8615	00	01	CALZADO MASCULINO, TALLA: 22.5 COLOR: NEGRO, CEDULA 63.	22.5	PAR	1	PAR	2	-	-	2
ZONA B	MICHOACAN	59	63	27101-0037	210	005	8656	00	01	CALZADO MASCULINO, TALLA: 24.5, COLOR: NEGRO, CEDULA 63.	24.5	PAR	1	PAR	4	-	-	4
ZONA B	MICHOACAN	59	63	27101-0037	210	005	8664	00	01	CALZADO MASCULINO, TALLA: 25.0, COLOR: NEGRO, CEDULA 63.	25	PAR	1	PAR	12	-	-	12

ANEXO 5. CUADRO DE DISTRIBUCIÓN

eas Requirentes: Órganos de Operación Administrativa Desconcentrada de Aguascalientes, Baja California, Baja California Sur, Campeche, Chiapas, Chihuahua, CDMX Norte, CDMX Sur, Coahuila, Colima, Durango, Guanajuato, Guerrero, Hidalgo, Edo. xico Oriente, Edo. México Poniente, Jalisco, Michoacán, Morelos, Nayarit, Nuevo León, Oaxaca, Puebla, Querétaro, Quintana Roo, San Luis Potosí, Sinaloa, Sonora, Tabasco, Tamaulipas, Tlaxcala, Veracruz Norte, Veracruz Sur, Yucatán, Zacatecas y Áreas de Nivel Central.

ONA	OOAD	PARTIDA	CÉDULA	CLAVE CUCOP +	GPO	GEN	ESP	DIF	VAR	DESCRIPCIÓN- SISTEMA DE ABASTO INSTITUCIONAL (SAI)	TALLA	UNIDAD	CANT.	TIPO	ÚNICA ENTREGA RÉGIMEN ORDINARIO	ÚNICA ENTREGA MÉDICOS RESIDENTES	ÚNICA ENTREGA RÉGIMEN IMSS BIENESTAR	TOTAL POR CLAVE Y DESTINO RÉGIMEN ORDINARIO, MÉDICOS RESIDENTES E IMSS BIENESTAR
ONA B	MICHOACAN	59	63	27101-0037	210	005	8672	00	01	CALZADO MASCULINO. TALLA: 25.5. COLOR: NEGRO. CEDULA 63.	25.5	PAR	1	PAR	17	-	-	17
ONA B	MICHOACAN	59	63	27101-0037	210	005	8680	00	01	CALZADO MASCULINO. TALLA: 26.0. COLOR: NEGRO. CEDULA 63.	26	PAR	1	PAR	84	-	-	84
ONA B	MICHOACAN	59	63	27101-0037	210	005	8698	00	01	CALZADO MASCULINO. TALLA: 26.5. COLOR: NEGRO. CEDULA 63.	26.5	PAR	1	PAR	34	-	-	34
ONA B	MICHOACAN	59	63	27101-0037	210	005	8706	00	01	CALZADO MASCULINO. TALLA: 27.0. COLOR: NEGRO. CEDULA 63.	27	PAR	1	PAR	129	-	-	129
ONA B	MICHOACAN	59	63	27101-0037	210	005	8714	00	01	CALZADO MASCULINO. TALLA: 27.5. COLOR: NEGRO. CEDULA 63.	27.5	PAR	1	PAR	72	-	-	72
ONA B	MICHOACAN	59	63	27101-0037	210	005	8722	00	01	CALZADO MASCULINO. TALLA: 28.0. COLOR: NEGRO. CEDULA 63.	28	PAR	1	PAR	96	-	-	96
ONA B	MICHOACAN	59	63	27101-0037	210	005	8730	00	01	CALZADO MASCULINO. TALLA: 28.5. COLOR: NEGRO. CEDULA 63.	28.5	PAR	1	PAR	39	-	-	39
ONA B	MICHOACAN	59	63	27101-0037	210	005	8748	00	01	CALZADO MASCULINO. TALLA: 29.0. COLOR: NEGRO. CEDULA 63.	29	PAR	1	PAR	61	-	-	61
ONA B	MICHOACAN	59	63	27101-0037	210	005	8755	00	01	CALZADO MASCULINO. TALLA: 29.5. COLOR: NEGRO. CEDULA 63.	29.5	PAR	1	PAR	10	-	-	10
ONA B	MICHOACAN	59	63	27101-0037	210	005	8763	00	01	CALZADO MASCULINO. TALLA: 30.0. COLOR: NEGRO. CEDULA 63.	30	PAR	1	PAR	14	-	-	14
ONA B	MICHOACAN	59	63	27101-0037	210	005	8789	00	01	CALZADO MASCULINO. TALLA: 31.0. COLOR: NEGRO. CEDULA 63.	31	PAR	1	PAR	2	-	-	2
ONA B	NAYARIT	59	63	27101-0037	210	005	8417	00	01	CALZADO MASCULINO. TALLA: 25.0. COLOR: BLANCO. CEDULA 63.	25	PAR	1	PAR	6	-	-	6
ONA B	NAYARIT	59	63	27101-0037	210	005	8433	00	01	CALZADO MASCULINO. TALLA: 26.0. COLOR: BLANCO. CEDULA 63.	26	PAR	1	PAR	12	-	-	12
ONA B	NAYARIT	59	63	27101-0037	210	005	8441	00	01	CALZADO MASCULINO. TALLA: 26.5. COLOR: BLANCO. CEDULA 63.	26.5	PAR	1	PAR	2	-	-	2
ONA B	NAYARIT	59	63	27101-0037	210	005	8458	00	01	CALZADO MASCULINO. TALLA: 27.0. COLOR: BLANCO. CEDULA 63.	27	PAR	1	PAR	8	-	-	8
ONA B	NAYARIT	59	63	27101-0037	210	005	8466	00	01	CALZADO MASCULINO. TALLA: 27.5. COLOR: BLANCO. CEDULA 63.	27.5	PAR	1	PAR	12	-	-	12
ONA B	NAYARIT	59	63	27101-0037	210	005	8474	00	01	CALZADO MASCULINO. TALLA: 28.0. COLOR: BLANCO. CEDULA 63.	28	PAR	1	PAR	22	-	-	22
ONA B	NAYARIT	59	63	27101-0037	210	005	8482	00	01	CALZADO MASCULINO. TALLA: 28.5. COLOR: BLANCO. CEDULA 63.	28.5	PAR	1	PAR	4	-	-	4
ONA B	NAYARIT	59	63	27101-0037	210	005	8490	00	01	CALZADO MASCULINO. TALLA: 29.0. COLOR: BLANCO. CEDULA 63.	29	PAR	1	PAR	16	-	-	16
ONA B	NAYARIT	59	63	27101-0037	210	005	8516	00	01	CALZADO MASCULINO. TALLA: 30.0. COLOR: BLANCO. CEDULA 63.	30	PAR	1	PAR	8	-	-	8
ONA B	NAYARIT	59	63	27101-0037	210	005	8623	00	01	CALZADO MASCULINO. TALLA: 23.0. COLOR: NEGRO. CEDULA 63.	23	PAR	1	PAR	2	-	-	2

DIVISION DE CONTRATOS ANEXOS

ANEXO 5. CUADRO DE DISTRIBUCIÓN

Areas Requirentes: Órganos de Operación Administrativa Desconcentrada de Aguascalientes, Baja California, Baja California Sur, Campeche, Chiapas, Chihuahua, CDMX Norte, CDMX Sur, Coahuila, Colima, Durango, Guanajuato, Guerrero, Hidalgo, Edo México Oriente, Edo. México Poniente, Jalisco, Michoacán, Morelos, Nayarit, Nuevo León, Oaxaca, Puebla, Querétaro, Quintana Roo, San Luis Potosí, Sinaloa, Sonora, Tabasco, Tamaulipas, Tlaxcala, Veracruz Norte, Veracruz Sur, Yucatán, Zacatecas y Área de Nivel Central.

ZONA	OOAD	PARTIDA	CÉDULA	CLAVE CUCOP +	GPO	GEN	ESP	DIF	VAR	DESCRIPCIÓN- SISTEMA DE ABASTO INSTITUCIONAL (SAI)	TALLA	UNIDAD	CANT.	TIPO	ÚNICA ENTREGA RÉGIMEN ORDINARIO	ÚNICA ENTREGA MÉDICOS RESIDENTES	ÚNICA ENTREGA RÉGIMEN IMSS BIENESTAR	TOTAL POR CLAVE Y DESTINO RÉGIMEN ORDINARIO, MÉDICOS RESIDENTES E IMSS BIENESTAR
ZONA B	NAYARIT	59	63	27101-0037	210	005	8664	00	01	CALZADO MASCULINO. TALLA: 25.0. COLOR: NEGRO. CEDULA 63.	25	PAR	1	PAR	3	-	-	3
ZONA B	NAYARIT	59	63	27101-0037	210	005	8680	00	01	CALZADO. MASCULINO. TALLA: 26.0. COLOR: NEGRO. CEDULA 63.	26	PAR	1	PAR	19	-	-	19
ZONA B	NAYARIT	59	63	27101-0037	210	005	8698	00	01	CALZADO MASCULINO. TALLA: 26.5. COLOR: NEGRO. CEDULA 63.	26.5	PAR	1	PAR	15	-	-	15
ZONA B	NAYARIT	59	63	27101-0037	210	005	8706	00	01	CALZADO MASCULINO TALLA: 27.0. COLOR NEGRO. CEDULA 63.	27	PAR	1	PAR	68	-	-	68
ZONA B	NAYARIT	59	63	27101-0037	210	005	8714	00	01	CALZADO MASCULINO. TALLA: 27.5. COLOR: NEGRO. CEDULA 63.	27.5	PAR	1	PAR	29	-	-	29
ZONA B	NAYARIT	59	63	27101-0037	210	005	8722	00	01	CALZADO MASCULINO TALLA: 28.0. COLOR: NEGRO. CEDULA 63.	28	PAR	1	PAR	50	-	-	50
ZONA B	NAYARIT	59	63	27101-0037	210	005	8730	00	01	CALZADO MASCULINO. TALLA: 28.5. COLOR: NEGRO. CEDULA 63.	28.5	PAR	1	PAR	17	-	-	17
ZONA B	NAYARIT	59	63	27101-0037	210	005	8748	00	01	CALZADO MASCULINO TALLA: 29.0. COLOR: NEGRO. CEDULA 63.	29	PAR	1	PAR	35	-	-	35
ZONA B	NAYARIT	59	63	27101-0037	210	005	8755	00	01	CALZADO MASCULINO. TALLA: 29.5. COLOR: NEGRO. CEDULA 63.	29.5	PAR	1	PAR	9	-	-	9
ZONA B	NAYARIT	59	63	27101-0037	210	005	8763	00	01	CALZADO MASCULINO. TALLA: 30.0. COLOR: NEGRO. CEDULA 63.	30	PAR	1	PAR	7	-	-	7
ZONA B	NAYARIT	59	63	27101-0037	210	005	8789	00	01	CALZADO MASCULINO. TALLA: 31.0. COLOR: NEGRO. CEDULA 63.	31	PAR	1	PAR	2	-	-	2
ZONA B	NUEVO LEON	59	63	27101-0037	210	005	8417	00	01	CALZADO MASCULINO. TALLA: 25.0. COLOR: BLANCO. CEDULA 63.	25	PAR	1	PAR	6	-	-	6
ZONA B	NUEVO LEON	59	63	27101-0037	210	005	8425	00	01	CALZADO MASCULINO. TALLA: 25.5. COLOR BLANCO. CEDULA 63.	25.5	PAR	1	PAR	6	-	-	6
ZONA B	NUEVO LEON	59	63	27101-0037	210	005	8433	00	01	CALZADO MASCULINO TALLA: 26.0. COLOR: BLANCO. CEDULA 63.	26	PAR	1	PAR	56	-	-	56
ZONA B	NUEVO LEON	59	63	27101-0037	210	005	8441	00	01	CALZADO MASCULINO. TALLA: 26.5. COLOR: BLANCO. CEDULA 63.	26.5	PAR	1	PAR	34	-	-	34
ZONA B	NUEVO LEON	59	63	27101-0037	210	005	8458	00	01	CALZADO MASCULINO TALLA: 27.0. COLOR: BLANCO. CEDULA 63.	27	PAR	1	PAR	220	-	-	220
ZONA B	NUEVO LEON	59	63	27101-0037	210	005	8466	00	01	CALZADO MASCULINO. TALLA: 27.5. COLOR: BLANCO. CEDULA 63.	27.5	PAR	1	PAR	98	-	-	98
ZONA B	NUEVO LEON	59	63	27101-0037	210	005	8474	00	01	CALZADO MASCULINO TALLA: 28.0. COLOR: BLANCO. CEDULA 63.	28	PAR	1	PAR	232	-	-	232
ZONA B	NUEVO LEON	59	63	27101-0037	210	005	8482	00	01	CALZADO MASCULINO. TALLA: 28.5. COLOR BLANCO. CEDULA 63.	28.5	PAR	1	PAR	84	-	-	84
ZONA B	NUEVO LEON	59	63	27101-0037	210	005	8490	00	01	CALZADO MASCULINO TALLA: 29.0. COLOR: BLANCO. CEDULA 63.	29	PAR	1	PAR	124	-	-	124
ZONA B	NUEVO LEON	59	63	27101-0037	210	005	8508	00	01	CALZADO MASCULINO TALLA: 29.5. COLOR BLANCO. CEDULA 63.	29.5	PAR	1	PAR	22	-	-	22

ANEXO 5. CUADRO DE DISTRIBUCIÓN

eas Requirentes: Órganos de Operación Administrativa Desconcentrada de Aguascalientes, Baja California, Baja California Sur, Campeche, Chiapas, Chihuahua, CDMX Norte, CDMX Sur, Coahuila, Colima, Durango, Guanajuato, Guerrero, Hidalgo, Edo. éxico Oriente, Edo. México Poniente, Jalisco, Michoacán, Morelos, Nayarit, Nuevo León, Oaxaca, Puebla, Querétaro, Quintana Roo, San Luis Potosí, Sinaloa, Sonora, Tabasco, Tamaulipas, Tlaxcala, Veracruz Norte, Veracruz Sur, Yucatán, Zacatecas y Áreas de Nivel Central.

ONA	OOAD	PARTIDA	CÉDULA	CLAVE CUCOP +	GPO	GEN	ESP	DIF	VAR	DESCRIPCIÓN SISTEMA DE ABASTO INSTITUCIONAL (SAI)	TALLA	UNIDAD	CANT.	TIPO	ÚNICA ENTREGA RÉGIMEN ORDINARIO	ÚNICA ENTREGA MÉDICOS RESIDENTES	ÚNICA ENTREGA RÉGIMEN IMSS BIENESTAR	TOTAL POR CLAVE Y DESTINO RÉGIMEN ORDINARIO, MÉDICOS RESIDENTES E IMSS BIENESTAR
ONA B	NUEVO LEON	59	63	27101-0037	210	005	8516	00	01	CALZADO MASCULINO, TALLA: 30.0, COLOR: BLANCO, CEDULA 63.	30	PAR	1	PAR	40	-	-	40
ONA B	NUEVO LEON	59	63	27101-0037	210	005	8524	00	01	CALZADO MASCULINO, TALLA: 30.5, COLOR: BLANCO, CEDULA 63.	30.5	PAR	1	PAR	4	-	-	4
ONA B	NUEVO LEON	59	63	27101-0037	210	005	8532	00	01	CALZADO MASCULINO, TALLA: 31.0, COLOR: BLANCO, CEDULA 63.	31	PAR	1	PAR	8	-	-	8
ONA B	NUEVO LEON	59	63	27101-0037	210	005	8540	00	01	CALZADO MASCULINO, TALLA: 31.5, COLOR: BLANCO, CEDULA 63.	31.5	PAR	1	PAR	2	-	-	2
ONA B	NUEVO LEON	59	63	27101-0037	210	005	8565	00	01	CALZADO MASCULINO, TALLA: 20.0, COLOR: NEGRO, CEDULA 63.	20	PAR	1	PAR	44	-	-	44
ONA B	NUEVO LEON	59	63	27101-0037	210	005	8649	00	01	CALZADO MASCULINO, TALLA: 24.0, COLOR: NEGRO, CEDULA 63.	24	PAR	1	PAR	2	-	-	2
ONA B	NUEVO LEON	59	63	27101-0037	210	005	8664	00	01	CALZADO MASCULINO, TALLA: 25.0, COLOR: NEGRO, CEDULA 63.	25	PAR	1	PAR	12	-	-	12
ONA B	NUEVO LEON	59	63	27101-0037	210	005	8672	00	01	CALZADO MASCULINO, TALLA: 25.5, COLOR: NEGRO, CEDULA 63.	25.5	PAR	1	PAR	13	-	-	13
ONA B	NUEVO LEON	59	63	27101-0037	210	005	8680	00	01	CALZADO MASCULINO, TALLA: 26.0, COLOR: NEGRO, CEDULA 63.	26	PAR	1	PAR	71	-	-	71
ONA B	NUEVO LEON	59	63	27101-0037	210	005	8698	00	01	CALZADO MASCULINO, TALLA: 26.5, COLOR: NEGRO, CEDULA 63.	26.5	PAR	1	PAR	79	-	-	79
ONA B	NUEVO LEON	59	63	27101-0037	210	005	8706	00	01	CALZADO MASCULINO, TALLA: 27.0, COLOR: NEGRO, CEDULA 63.	27	PAR	1	PAR	545	-	-	545
ONA B	NUEVO LEON	59	63	27101-0037	210	005	9714	00	01	CALZADO MASCULINO, TALLA: 27.5, COLOR: NEGRO, CEDULA 63.	27.5	PAR	1	PAR	274	-	-	274
ONA B	NUEVO LEON	59	63	27101-0037	210	005	8722	00	01	CALZADO MASCULINO, TALLA: 28.0, COLOR: NEGRO, CEDULA 63.	28	PAR	1	PAR	394	-	-	394
ONA B	NUEVO LEON	59	63	27101-0037	210	005	8730	00	01	CALZADO MASCULINO, TALLA: 28.5, COLOR: NEGRO, CEDULA 63.	28.5	PAR	1	PAR	165	-	-	165
ONA B	NUEVO LEON	59	63	27101-0037	210	005	8748	00	01	CALZADO MASCULINO, TALLA: 29.0, COLOR: NEGRO, CEDULA 63.	29	PAR	1	PAR	150	-	-	150
ONA B	NUEVO LEON	59	63	27101-0037	210	005	8755	00	01	CALZADO MASCULINO, TALLA: 29.5, COLOR: NEGRO, CEDULA 63.	29.5	PAR	1	PAR	62	-	-	62
ONA B	NUEVO LEON	59	63	27101-0037	210	005	8763	00	01	CALZADO MASCULINO, TALLA: 30.0, COLOR: NEGRO, CEDULA 63.	30	PAR	1	PAR	52	-	-	52
ONA B	NUEVO LEON	59	63	27101-0037	210	005	8771	00	01	CALZADO MASCULINO, TALLA: 30.5, COLOR: NEGRO, CEDULA 63.	30.5	PAR	1	PAR	10	-	-	10
ONA B	NUEVO LEON	59	63	27101-0037	210	005	8789	00	01	CALZADO MASCULINO, TALLA: 31.0, COLOR: NEGRO, CEDULA 63.	31	PAR	1	PAR	6	-	-	6
ONA B	NUEVO LEON	59	63	27101-0037	210	005	8797	00	01	CALZADO MASCULINO, TALLA: 31.5, COLOR: NEGRO, CEDULA 63.	31.5	PAR	1	PAR	2	-	-	2
ONA B	OAXACA	59	63	27101-0037	210	005	8417	00	01	CALZADO MASCULINO, TALLA: 25.0, COLOR: BLANCO, CEDULA 63.	25	PAR	1	PAR	2	-	-	2

DIVISIÓN DE CONTRATOS

ANEXO 5. CUADRO DE DISTRIBUCIÓN

Áreas Requirentes: Órganos de Operación Administrativa Desconcentrada de Aguascalientes, Baja California, Baja California Sur, Campeche, Chiapas, Chihuahua, CDMX Norte, CDMX Sur, Coahuila, Colima, Durango, Guanajuato, Guerrero, Hidalgo, Ec México Oriente, Edo. México Poniente, Jalisco, Michoacán, Morelos, Nayarit, Nuevo León, Oaxaca, Puebla, Querétaro, Quintana Roo, San Luis Potosí, Sinaloa, Sonora, Tabasco, Tamaulipas, Tlaxcala, Veracruz Norte, Veracruz Sur, Yucatán, Zacatecas y Áre de Nivel Central.

ZONA	OOAD	PARTIDA	CÉDULA	CLAVE CUCOP +	GPO	GEN	ESP	DIF	VAR	DESCRIPCIÓN- SISTEMA DE ABASTO INSTITUCIONAL (SAI)	TALLA	UNIDAD	CANT.	TIPO	ÚNICA ENTREGA RÉGIMEN ORDINARIO	ÚNICA ENTREGA MÉDICOS RESIDENTES	ÚNICA ENTREGA RÉGIMEN IMSS BIENESTAR	TOTAL POR CLAVE Y DESTINO RÉGIMEN ORDINARIO, MÉDICOS RESIDENTES E IMSS BIENESTA
ZONA B	OAXACA	59	63	27101-0037	210	005	8425	00	01	CALZADO MASCULINO. TALLA: 25.5. COLOR: BLANCO. CEDULA 63.	25.5	PAR	1	PAR	2	-	-	2
ZONA B	OAXACA	59	63	27101-0037	210	005	8433	00	01	CALZADO MASCULINO. TALLA: 26.0. COLOR: BLANCO. CEDULA 63.	26	PAR	1	PAR	16	-	-	16
ZONA B	OAXACA	59	63	27101-0037	210	005	8441	00	01	CALZADO MASCULINO. TALLA: 26.5. COLOR: BLANCO. CEDULA 63.	26.5	PAR	1	PAR	4	-	-	4
ZONA B	OAXACA	59	63	27101-0037	210	005	8458	00	01	CALZADO MASCULINO. TALLA: 27.0. COLOR: BLANCO. CEDULA 63.	27	PAR	1	PAR	30	-	-	30
ZONA B	OAXACA	59	63	27101-0037	210	005	8466	00	01	CALZADO MASCULINO. TALLA: 27.5. COLOR: BLANCO. CEDULA 63.	27.5	PAR	1	PAR	16	-	-	16
ZONA B	OAXACA	59	63	27101-0037	210	005	8474	00	01	CALZADO MASCULINO. TALLA: 28.0. COLOR: BLANCO. CEDULA 63.	28	PAR	1	PAR	6	-	-	6
ZONA B	OAXACA	59	63	27101-0037	210	005	8482	00	01	CALZADO MASCULINO. TALLA: 28.5. COLOR: BLANCO. CEDULA 63.	28.5	PAR	1	PAR	6	-	-	6
ZONA B	OAXACA	59	63	27101-0037	210	005	8490	00	01	CALZADO MASCULINO. TALLA: 29.0. COLOR: BLANCO. CEDULA 63.	29	PAR	1	PAR	8	-	-	8
ZONA B	OAXACA	59	63	27101-0037	210	005	8664	00	01	CALZADO MASCULINO. TALLA: 25.0. COLOR: NEGRO. CEDULA 63.	25	PAR	1	PAR	4	-	-	4
ZONA B	OAXACA	59	63	27101-0037	210	005	8672	00	01	CALZADO MASCULINO. TALLA: 25.5. COLOR: NEGRO. CEDULA 63.	25.5	PAR	1	PAR	7	-	-	7
ZONA B	OAXACA	59	63	27101-0037	210	005	8680	00	01	CALZADO MASCULINO. TALLA: 26.0. COLOR: NEGRO. CEDULA 63.	26	PAR	1	PAR	45	-	-	45
ZONA B	OAXACA	59	63	27101-0037	210	005	8698	00	01	CALZADO MASCULINO. TALLA: 26.5. COLOR: NEGRO. CEDULA 63.	26.5	PAR	1	PAR	16	-	-	16
ZONA B	OAXACA	59	63	27101-0037	210	005	8706	00	01	CALZADO MASCULINO. TALLA: 27.0. COLOR: NEGRO. CEDULA 63.	27	PAR	1	PAR	54	-	-	54
ZONA B	OAXACA	59	63	27101-0037	210	005	8714	00	01	CALZADO MASCULINO. TALLA: 27.5. COLOR: NEGRO. CEDULA 63.	27.5	PAR	1	PAR	17	-	-	17
ZONA B	OAXACA	59	63	27101-0037	210	005	8722	00	01	CALZADO MASCULINO. TALLA: 28.0. COLOR: NEGRO. CEDULA 63.	28	PAR	1	PAR	42	-	-	42
ZONA B	OAXACA	59	63	27101-0037	210	005	8730	00	01	CALZADO MASCULINO. TALLA: 28.5. COLOR: NEGRO. CEDULA 63.	28.5	PAR	1	PAR	4	-	-	4
ZONA B	OAXACA	59	63	27101-0037	210	005	8748	00	01	CALZADO MASCULINO. TALLA: 29.0. COLOR: NEGRO. CEDULA 63.	29	PAR	1	PAR	10	-	-	10
ZONA B	OAXACA	59	63	27101-0037	210	005	8763	00	01	CALZADO MASCULINO. TALLA: 30.0. COLOR: NEGRO. CEDULA 63.	30	PAR	1	PAR	1	-	-	1
ZONA B	QUINTANA ROO	59	63	27101-0037	210	005	8433	00	01	CALZADO MASCULINO. TALLA: 26.0. COLOR: BLANCO. CEDULA 63.	26	PAR	1	PAR	12	-	-	12
ZONA B	QUINTANA ROO	59	63	27101-0037	210	005	8441	00	01	CALZADO MASCULINO. TALLA: 26.5. COLOR: BLANCO. CEDULA 63.	26.5	PAR	1	PAR	8	-	-	8
ZONA B	QUINTANA ROO	59	63	27101-0037	210	005	8458	00	01	CALZADO MASCULINO. TALLA: 27.0. COLOR: BLANCO. CEDULA 63.	27	PAR	1	PAR	20	-	-	20

ANEXO 5. CUADRO DE DISTRIBUCIÓN

eas Requirentes: Órganos de Operación Administrativa Desconcentrada de Aguascalientes, Baja California, Baja California Sur, Campeche, Chiapas, Chihuahua, CDMX Norte, CDMX Sur, Coahuila, Colima, Durango, Guanajuato, Guerrero, Hidalgo, Edo. éxico Oriente, Edo. México Poniente, Jalisco, Michoacán, Morelos, Nayarit, Nuevo León, Oaxaca, Puebla, Querétaro, Quintana Roo, San Luis Potosí, Sinaloa, Sonora, Tabasco, Tamaulipas, Tlaxcala, Veracruz Norte, Veracruz Sur, Yucatán, Zacatecas y Áreas de Nivel Central).

ONA	OOAD	PARTIDA	CÉDULA	CLAVE CUCOP +	GPO	GEN	ESP	DIF	VAR	DESCRIPCIÓN- SISTEMA DE ABASTO INSTITUCIONAL (SAI)	TALLA	UNIDAD	CANT.	TIPO	ÚNICA ENTREGA RÉGIMEN ORDINARIO	ÚNICA ENTREGA MÉDICOS RESIDENTES	ÚNICA ENTREGA RÉGIMEN IMSS BIENESTAR	TOTAL POR CLAVE Y DESTINO RÉGIMEN ORDINARIO, MÉDICOS RESIDENTES E IMSS BIENESTAR
ONA B	QUINTANA ROO	59	63	27101-0037	210	005	8466	00	01	CALZADO MASCULINO. TALLA: 27.5. COLOR: BLANCO. CEDULA 63.	27.5	PAR	1	PAR	8	-	-	8
ONA B	QUINTANA ROO	59	63	27101-0037	210	005	8474	00	01	CALZADO MASCULINO. TALLA: 28.0. COLOR: BLANCO. CEDULA 63.	28	PAR	1	PAR	24	-	-	24
ONA B	QUINTANA ROO	59	63	27101-0037	210	005	8482	00	01	CALZADO MASCULINO. TALLA: 28.5. COLOR: BLANCO. CEDULA 63.	28.5	PAR	1	PAR	6	-	-	6
ONA B	QUINTANA ROO	59	63	27101-0037	210	005	8490	00	01	CALZADO MASCULINO. TALLA: 29.0. COLOR: BLANCO. CEDULA 63.	29	PAR	1	PAR	26	-	-	26
ONA B	QUINTANA ROO	59	63	27101-0037	210	005	8508	00	01	CALZADO MASCULINO. TALLA: 29.5. COLOR: BLANCO. CEDULA 63.	29.5	PAR	1	PAR	6	-	-	6
ONA B	QUINTANA ROO	59	63	27101-0037	210	005	8516	00	01	CALZADO MASCULINO. TALLA: 30.0. COLOR: BLANCO. CEDULA 63.	30	PAR	1	PAR	6	-	-	6
ONA B	QUINTANA ROO	59	63	27101-0037	210	005	8664	00	01	CALZADO MASCULINO. TALLA: 25.0. COLOR: NEGRO. CEDULA 63.	25	PAR	1	PAR	11	-	-	11
ONA B	QUINTANA ROO	59	63	27101-0037	210	005	8672	00	01	CALZADO MASCULINO. TALLA: 25.5. COLOR: NEGRO. CEDULA 63.	25.5	PAR	1	PAR	8	-	-	8
ONA B	QUINTANA ROO	59	63	27101-0037	210	005	8680	00	01	CALZADO MASCULINO. TALLA: 26.0. COLOR: NEGRO. CEDULA 63.	26	PAR	1	PAR	54	-	-	54
ONA B	QUINTANA ROO	59	63	27101-0037	210	005	8698	00	01	CALZADO MASCULINO. TALLA: 26.5. COLOR: NEGRO. CEDULA 63.	26.5	PAR	1	PAR	29	-	-	29
ONA B	QUINTANA ROO	59	63	27101-0037	210	005	8706	00	01	CALZADO MASCULINO. TALLA: 27.0. COLOR: NEGRO. CEDULA 63.	27	PAR	1	PAR	71	-	-	71
ONA B	QUINTANA ROO	59	63	27101-0037	210	005	8714	00	01	CALZADO MASCULINO. TALLA: 27.5. COLOR: NEGRO. CEDULA 63.	27.5	PAR	1	PAR	27	-	-	27
ONA B	QUINTANA ROO	59	63	27101-0037	210	005	8722	00	01	CALZADO MASCULINO. TALLA: 28.0. COLOR: NEGRO. CEDULA 63.	28	PAR	1	PAR	69	-	-	69
ONA B	QUINTANA ROO	59	63	27101-0037	210	005	8730	00	01	CALZADO MASCULINO. TALLA: 28.5. COLOR: NEGRO. CEDULA 63.	28.5	PAR	1	PAR	17	-	-	17
ONA B	QUINTANA ROO	59	63	27101-0037	210	005	8748	00	01	CALZADO MASCULINO. TALLA: 29.0. COLOR: NEGRO. CEDULA 63.	29	PAR	1	PAR	18	-	-	18
ONA B	QUINTANA ROO	59	63	27101-0037	210	005	8755	00	01	CALZADO MASCULINO. TALLA: 29.5. COLOR: NEGRO. CEDULA 63.	29.5	PAR	1	PAR	2	-	-	2
ONA B	QUINTANA ROO	59	63	27101-0037	210	005	8763	00	01	CALZADO MASCULINO. TALLA: 30.0. COLOR: NEGRO. CEDULA 63.	30	PAR	1	PAR	7	-	-	7
ONA B	SINALOA	59	63	27101-0037	210	005	8417	00	01	CALZADO MASCULINO. TALLA: 25.0. COLOR: BLANCO. CEDULA 63.	25	PAR	1	PAR	4	-	-	4
ONA B	SINALOA	59	63	27101-0037	210	005	8425	00	01	CALZADO MASCULINO. TALLA: 25.5. COLOR: BLANCO. CEDULA 63.	25.5	PAR	1	PAR	4	-	-	4
ONA B	SINALOA	59	63	27101-0037	210	005	8433	00	01	CALZADO MASCULINO. TALLA: 26.0. COLOR: BLANCO. CEDULA 63.	26	PAR	1	PAR	16	-	-	16
ONA B	SINALOA	59	63	27101-0037	210	005	8441	00	01	CALZADO MASCULINO. TALLA: 26.5. COLOR: BLANCO. CEDULA 63.	26.5	PAR	1	PAR	4	-	-	4

DIVISIÓN DE CONTRATOS
ANEXOS

ANEXO 5. CUADRO DE DISTRIBUCIÓN

Areas Requirentes: Órganos de Operación Administrativa Desconcentrada de Aguascalientes, Baja California, Baja California Sur, Campeche, Chiapas, Chihuahua, CDMX Norte, CDMX Sur, Coahuila, Colima, Durango, Guanajuato, Guerrero, Hidalgo, Edo México Oriente, Edo. México Poniente, Jalisco, Michoacán, Morelos, Nayarit, Nuevo León, Oaxaca, Puebla, Querétaro, Quintana Roo, San Luis Potosí, Sinaloa, Sonora, Tabasco, Tamaulipas, Tlaxcala, Veracruz Norte, Veracruz Sur, Yucatán, Zacatecas y Área de Nivel Central.

ZONA	OOAD	PARTIDA	CÉDULA	CLAVE CUCOP +	GPO	GEN	ESP	DIF	VAR	DESCRIPCIÓN- SISTEMA DE ABASTO INSTITUCIONAL (SAI)	TALLA	UNIDAD	CANT.	TIPO	ÚNICA ENTREGA RÉGIMEN ORDINARIO	ÚNICA ENTREGA MÉDICOS RESIDENTES	ÚNICA ENTREGA RÉGIMEN IMSS BIENESTAR	TOTAL POR CLAVE Y DESTINO RÉGIMEN ORDINARIO, MÉDICOS RESIDENTES E IMSS BIENESTAR
ZONA B	SINALOA	59	63	27101-0037	210	005	8458	00	01	CALZADO MASCULINO. TALLA: 27.0. COLOR: BLANCO. CEDULA 63.	27	PAR	1	PAR	42	-	-	42
ZONA B	SINALOA	59	63	27101-0037	210	005	8466	00	01	CALZADO MASCULINO. TALLA: 27.5. COLOR: BLANCO. CEDULA 63.	27.5	PAR	1	PAR	18	-	-	18
ZONA B	SINALOA	59	63	27101-0037	210	005	8474	00	01	CALZADO MASCULINO. TALLA: 28.0. COLOR: BLANCO. CEDULA 63.	28	PAR	1	PAR	54	-	-	54
ZONA B	SINALOA	59	63	27101-0037	210	005	8482	00	01	CALZADO MASCULINO. TALLA: 28.5 COLOR: BLANCO. CEDULA 63.	28.5	PAR	1	PAR	14	-	-	14
ZONA B	SINALOA	59	63	27101-0037	210	005	8490	00	01	CALZADO MASCULINO. TALLA: 29.0. COLOR: BLANCO. CEDULA 63.	29	PAR	1	PAR	42	-	-	42
ZONA B	SINALOA	59	63	27101-0037	210	005	8516	00	01	CALZADO MASCULINO. TALLA: 30.0. COLOR: BLANCO. CEDULA 63.	30	PAR	1	PAR	22	-	-	22
ZONA B	SINALOA	59	63	27101-0037	210	005	8524	00	01	CALZADO MASCULINO. TALLA: 30.5 COLOR: BLANCO. CEDULA 63.	30.5	PAR	1	PAR	2	-	-	2
ZONA B	SINALOA	59	63	27101-0037	210	005	8532	00	01	CALZADO MASCULINO. TALLA: 31.0. COLOR: BLANCO. CEDULA 63.	31	PAR	1	PAR	2	-	-	2
ZONA B	SINALOA	59	63	27101-0037	210	005	8565	00	01	CALZADO MASCULINO. TALLA: 20.0. COLOR: NEGRO. CEDULA 63.	20	PAR	1	PAR	2	-	-	2
ZONA B	SINALOA	59	63	27101-0037	210	005	8649	00	01	CALZADO MASCULINO. TALLA: 24.0. COLOR: NEGRO. CEDULA 63	24	PAR	1	PAR	2	-	-	2
ZONA B	SINALOA	59	63	27101-0037	210	005	8656	00	01	CALZADO MASCULINO. TALLA: 24.5. COLOR: NEGRO. CEDULA 63.	24.5	PAR	1	PAR	2	-	-	2
ZONA B	SINALOA	59	63	27101-0037	210	005	8680	00	01	CALZADO MASCULINO. TALLA: 26.0. COLOR: NEGRO. CEDULA 63	26	PAR	1	PAR	30	-	-	30
ZONA B	SINALOA	59	63	27101-0037	210	005	8698	00	01	CALZADO MASCULINO. TALLA: 26.5 COLOR: NEGRO. CEDULA 63.	26.5	PAR	1	PAR	18	-	-	18
ZONA B	SINALOA	59	63	27101-0037	210	005	8706	00	01	CALZADO MASCULINO. TALLA: 27.0. COLOR: NEGRO. CEDULA 63.	27	PAR	1	PAR	110	-	-	110
ZONA B	SINALOA	59	63	27101-0037	210	005	8714	00	01	CALZADO MASCULINO. TALLA: 27.5. COLOR: NEGRO. CEDULA 63.	27.5	PAR	1	PAR	58	-	-	58
ZONA B	SINALOA	59	63	27101-0037	210	005	8722	00	01	CALZADO MASCULINO. TALLA: 28.0. COLOR: NEGRO. CEDULA 63.	28	PAR	1	PAR	153	-	-	153
ZONA B	SINALOA	59	63	27101-0037	210	005	8730	00	01	CALZADO MASCULINO. TALLA: 28.5. COLOR: NEGRO. CEDULA 63	28.5	PAR	1	PAR	68	-	-	68
ZONA B	SINALOA	59	63	27101-0037	210	005	8748	00	01	CALZADO MASCULINO. TALLA: 29.0. COLOR: NEGRO. CEDULA 63.	29	PAR	1	PAR	94	-	-	94
ZONA B	SINALOA	59	63	27101-0037	210	005	8755	00	01	CALZADO MASCULINO. TALLA: 29.5 COLOR: NEGRO. CEDULA 63.	29.5	PAR	1	PAR	13	-	-	13
ZONA B	SINALOA	59	63	27101-0037	210	005	8763	00	01	CALZADO MASCULINO. TALLA: 30.0. COLOR: NEGRO. CEDULA 63.	30	PAR	1	PAR	31	-	-	31
ZONA B	SINALOA	59	63	27101-0037	210	005	8771	00	01	CALZADO MASCULINO. TALLA: 30.5 COLOR: NEGRO. CEDULA 63.	30.5	PAR	1	PAR	2	-	-	2

ANEXO 5. CUADRO DE DISTRIBUCIÓN

eas Requirentes: Órganos de Operación Administrativa Desconcentrada de Aguascalientes, Baja California, Baja California Sur, Campeche, Chiapas, Chihuahua, CDMX Norte, CDMX Sur, Coahuila, Colima, Durango, Guanajuato, Guerrero, Hidalgo, Edo. éxico Oriente, Edo. México Poniente, Jalisco, Michoacán, Morelos, Nayarit, Nuevo León, Oaxaca, Puebla, Querétaro, Quintana Roo, San Luis Potosí, Sinaloa, Sonora, Tabasco, Tamaulipas, Tlaxcala, Veracruz Norte, Veracruz Sur, Yucatán, Zacatecas y Áreas de Nivel Central.

ONA	OOAD	PARTIDA	CÉDULA	CLAVE CUCOP +	GPO	GEN	ESP	DIF	VAR	DESCRIPCIÓN- SISTEMA DE ABASTO INSTITUCIONAL (SAI)	TALLA	UNIDAD	CANT.	TIPO	ÚNICA ENTREGA RÉGIMEN ORDINARIO	ÚNICA ENTREGA MÉDICOS RESIDENTES	ÚNICA ENTREGA RÉGIMEN IMSS BIENESTAR	TOTAL POR CLAVE Y DESTINO RÉGIMEN ORDINARIO, MÉDICOS RESIDENTES E IMSS BIENESTAR
ONA B	SINALOA	59	63	27101-0037	210	005	8789	00	01	CALZADO MASCULINO, TALLA: 31.0, COLOR: NEGRO, CEDULA 63.	31	PAR	1	PAR	6	-	-	6
ONA B	SONORA	59	63	27101-0037	210	005	8318	00	01	CALZADO MASCULINO, TALLA: 20.0, COLOR: BLANCO, CEDULA 63.	20	PAR	1	PAR	2	-	-	2
ONA B	SONORA	59	63	27101-0037	210	005	8417	00	01	CALZADO MASCULINO, TALLA: 25.0, COLOR: BLANCO, CEDULA 63.	25	PAR	1	PAR	2	-	-	2
ONA B	SONORA	59	63	27101-0037	210	005	8425	00	01	CALZADO MASCULINO, TALLA: 25.5, COLOR: BLANCO, CEDULA 63.	25.5	PAR	1	PAR	4	-	-	4
ONA B	SONORA	59	63	27101-0037	210	005	8433	00	01	CALZADO MASCULINO, TALLA: 26.0, COLOR: BLANCO, CEDULA 63.	26	PAR	1	PAR	18	-	-	18
ONA B	SONORA	59	63	27101-0037	210	005	8441	00	01	CALZADO MASCULINO, TALLA: 26.5, COLOR: BLANCO, CEDULA 63.	26.5	PAR	1	PAR	6	-	-	6
ONA B	SONORA	59	63	27101-0037	210	005	8458	00	01	CALZADO MASCULINO, TALLA: 27.0, COLOR: BLANCO, CEDULA 63.	27	PAR	1	PAR	58	-	-	58
ONA B	SONORA	59	63	27101-0037	210	005	8466	00	01	CALZADO MASCULINO, TALLA: 27.5, COLOR: BLANCO, CEDULA 63.	27.5	PAR	1	PAR	32	-	-	32
ONA B	SONORA	59	63	27101-0037	210	005	8474	00	01	CALZADO MASCULINO, TALLA: 28.0, COLOR: BLANCO, CEDULA 63.	28	PAR	1	PAR	106	-	-	106
ONA B	SONORA	59	63	27101-0037	210	005	8482	00	01	CALZADO MASCULINO, TALLA: 28.5, COLOR: BLANCO, CEDULA 63.	28.5	PAR	1	PAR	38	-	-	38
ONA B	SONORA	59	63	27101-0037	210	005	8490	00	01	CALZADO MASCULINO, TALLA: 29.0, COLOR: BLANCO, CEDULA 63.	29	PAR	1	PAR	76	-	-	76
ONA B	SONORA	59	63	27101-0037	210	005	8508	00	01	CALZADO MASCULINO, TALLA: 29.5, COLOR: BLANCO, CEDULA 63.	29.5	PAR	1	PAR	30	-	-	30
ONA B	SONORA	59	63	27101-0037	210	005	8516	00	01	CALZADO MASCULINO, TALLA: 30.0, COLOR: BLANCO, CEDULA 63.	30	PAR	1	PAR	34	-	-	34
ONA B	SONORA	59	63	27101-0037	210	005	8524	00	01	CALZADO MASCULINO, TALLA: 30.5, COLOR: BLANCO, CEDULA 63.	30.5	PAR	1	PAR	4	-	-	4
ONA B	SONORA	59	63	27101-0037	210	005	8532	00	01	CALZADO MASCULINO, TALLA: 31.0, COLOR: BLANCO, CEDULA 63.	31	PAR	1	PAR	4	-	-	4
ONA B	SONORA	59	63	27101-0037	210	005	8557	00	01	CALZADO MASCULINO, TALLA: 32.0, COLOR: BLANCO, CEDULA 63.	32	PAR	1	PAR	4	-	-	4
ONA B	SONORA	59	63	27101-0037	210	005	8649	00	01	CALZADO MASCULINO, TALLA: 24.0, COLOR: NEGRO, CEDULA 63.	24	PAR	1	PAR	6	-	-	6
ONA B	SONORA	59	63	27101-0037	210	005	8664	00	01	CALZADO MASCULINO, TALLA: 25.0, COLOR: NEGRO, CEDULA 63.	25	PAR	1	PAR	4	-	-	4
ONA B	SONORA	59	63	27101-0037	210	005	8672	00	01	CALZADO MASCULINO, TALLA: 25.5, COLOR: NEGRO, CEDULA 63.	25.5	PAR	1	PAR	2	-	-	2
ONA B	SONORA	59	63	27101-0037	210	005	8680	00	01	CALZADO MASCULINO, TALLA: 26.0, COLOR: NEGRO, CEDULA 63.	26	PAR	1	PAR	33	-	-	33
ONA B	SONORA	59	63	27101-0037	210	005	8698	00	01	CALZADO MASCULINO, TALLA: 26.5, COLOR: NEGRO, CEDULA 63.	26.5	PAR	1	PAR	22	-	-	22

DIVISION DE CONTRATOS ANEXOS

ANEXO 5. CUADRO DE DISTRIBUCIÓN

Areas Requirentes: Órganos de Operación Administrativa Desconcentrada de Aguascalientes, Baja California, Baja California Sur, Campeche, Chiapas, Chihuahua, CDMX Norte, CDMX Sur, Coahuila, Colima, Durango, Guanajuato, Guerrero, Hidalgo, Edo México Oriente, Edo. México Poniente, Jalisco, Michoacán, Morelos, Nayarit, Nuevo León, Oaxaca, Puebla, Querétaro, Quintana Roo, San Luis Potosí, Sinaloa, Sonora, Tabasco, Tamaulipas, Tlaxcala, Veracruz Norte, Veracruz Sur, Yucatán, Zacatecas y Área de Nivel Central.

ZONA	OOAD	PARTIDA	CÉDULA	CLAVE CUCOP +	GPO	GEN	ESP	DIF	VAR	DESCRIPCIÓN- SISTEMA DE ABASTO INSTITUCIONAL (SAI)	TALLA	UNIDAD	CANT.	TIPO	ÚNICA ENTREGA RÉGIMEN ORDINARIO	ÚNICA ENTREGA MÉDICOS RESIDENTES	ÚNICA ENTREGA RÉGIMEN IMSS BIENESTAR	TOTAL POR CLAVE Y DESTINO RÉGIMEN ORDINARIO, MÉDICOS RESIDENTES E IMSS BIENESTAR
ZONA B	SONORA	59	63	27101-0037	210	005	8706	00	01	CALZADO MASCULINO, TALLA: 27.0, COLOR: NEGRO, CEDULA 63.	27	PAR	1	PAR	120	-	-	120
ZONA B	SONORA	59	63	27101-0037	210	005	8714	00	01	CALZADO MASCULINO, TALLA: 27.5, COLOR: NEGRO, CEDULA 63.	27.5	PAR	1	PAR	80	-	-	80
ZONA B	SONORA	59	63	27101-0037	210	005	8722	00	01	CALZADO MASCULINO, TALLA: 28.0, COLOR: NEGRO, CEDULA 63.	28	PAR	1	PAR	236	-	-	236
ZONA B	SONORA	59	63	27101-0037	210	005	9730	00	01	CALZADO MASCULINO, TALLA: 28.5, COLOR: NEGRO, CEDULA 63.	28.5	PAR	1	PAR	114	-	-	114
ZONA B	SONORA	59	63	27101-0037	210	005	8748	00	01	CALZADO MASCULINO, TALLA: 29.0, COLOR: NEGRO, CEDULA 63.	29	PAR	1	PAR	176	-	-	176
ZONA B	SONORA	59	63	27101-0037	210	005	8755	00	01	CALZADO MASCULINO, TALLA: 29.5, COLOR: NEGRO, CEDULA 63.	29.5	PAR	1	PAR	38	-	-	38
ZONA B	SONORA	59	63	27101-0037	210	005	8763	00	01	CALZADO MASCULINO, TALLA: 30.0, COLOR: NEGRO, CEDULA 63.	30	PAR	1	PAR	50	-	-	50
ZONA B	SONORA	59	63	27101-0037	210	005	8771	00	01	CALZADO MASCULINO, TALLA: 30.5, COLOR: NEGRO, CEDULA 63.	30.5	PAR	1	PAR	17	-	-	17
ZONA B	SONORA	59	63	27101-0037	210	005	8789	00	01	CALZADO MASCULINO, TALLA: 31.0, COLOR: NEGRO, CEDULA 63.	31	PAR	1	PAR	14	-	-	14
ZONA B	SONORA	59	63	27101-0037	210	005	8797	00	01	CALZADO MASCULINO, TALLA: 31.5, COLOR: NEGRO, CEDULA 63.	31.5	PAR	1	PAR	2	-	-	2
ZONA B	SONORA	59	63	27101-0037	210	005	8805	00	01	CALZADO MASCULINO, TALLA: 32.0, COLOR: NEGRO, CEDULA 63.	32	PAR	1	PAR	3	-	-	3
ZONA B	TABASCO	59	63	27101-0037	210	005	8425	00	01	CALZADO MASCULINO, TALLA: 25.5, COLOR: BLANCO, CEDULA 63.	25.5	PAR	1	PAR	2	-	-	2
ZONA B	TABASCO	59	63	27101-0037	210	005	8433	00	01	CALZADO MASCULINO, TALLA: 26.0, COLOR: BLANCO, CEDULA 63.	26	PAR	1	PAR	6	-	-	6
ZONA B	TABASCO	59	63	27101-0037	210	005	8441	00	01	CALZADO MASCULINO, TALLA: 26.5, COLOR: BLANCO, CEDULA 63.	26.5	PAR	1	PAR	2	-	-	2
ZONA B	TABASCO	59	63	27101-0037	210	005	8458	00	01	CALZADO MASCULINO, TALLA: 27.0, COLOR: BLANCO, CEDULA 63.	27	PAR	1	PAR	24	-	-	24
ZONA B	TABASCO	59	63	27101-0037	210	005	8466	00	01	CALZADO MASCULINO, TALLA: 27.5, COLOR: BLANCO, CEDULA 63.	27.5	PAR	1	PAR	6	-	-	6
ZONA B	TABASCO	59	63	27101-0037	210	005	8474	00	01	CALZADO MASCULINO, TALLA: 28.0, COLOR: BLANCO, CEDULA 63.	28	PAR	1	PAR	16	-	-	16
ZONA B	TABASCO	59	63	27101-0037	210	005	8482	00	01	CALZADO MASCULINO, TALLA: 28.5, COLOR: BLANCO, CEDULA 63.	28.5	PAR	1	PAR	2	-	-	2
ZONA B	TABASCO	59	63	27101-0037	210	005	8490	00	01	CALZADO MASCULINO, TALLA: 29.0, COLOR: BLANCO, CEDULA 63.	29	PAR	1	PAR	8	-	-	8
ZONA B	TABASCO	59	63	27101-0037	210	005	8508	00	01	CALZADO MASCULINO, TALLA: 29.5, COLOR: BLANCO, CEDULA 63.	29.5	PAR	1	PAR	2	-	-	2
ZONA B	TABASCO	59	63	27101-0037	210	005	8649	00	01	CALZADO MASCULINO, TALLA: 24.0, COLOR: NEGRO, CEDULA 63.	24	PAR	1	PAR	2	-	-	2

ANEXO 5. CUADRO DE DISTRIBUCIÓN

Áreas Requirentes: Órganos de Operación Administrativa Desconcentrada de Aguascalientes, Baja California, Baja California Sur, Campeche, Chiapas, Chihuahua, CDMX Norte, CDMX Sur, Coahuila, Colima, Durango, Guanajuato, Guerrero, Hidalgo, Edo. México Oriente, Edo. México Poniente, Jalisco, Michoacán, Morelos, Nayarit, Nuevo León, Oaxaca, Puebla, Querétaro, Quintana Roo, San Luis Potosí, Sinaloa, Sonora, Tabasco, Tamaulipas, Tlaxcala, Veracruz Norte, Veracruz Sur, Yucatán, Zacatecas y Áreas de Nivel Central.

ONA	OOAD	PARTIDA	CÉDULA	CLAVE CUCOP +	GPO	GEN	ESP	DIF	VAR	DESCRIPCIÓN- SISTEMA DE ABASTO INSTITUCIONAL (SAI)	TALLA	UNIDAD	CANT.	TIPO	ÚNICA ENTREGA RÉGIMEN ORDINARIO	ÚNICA ENTREGA MÉDICOS RESIDENTES	ÚNICA ENTREGA RÉGIMEN IMSS BIENESTAR	TOTAL POR CLAVE Y DESTINO RÉGIMEN ORDINARIO, MÉDICOS RESIDENTES E IMSS BIENESTAR
NA B	TABASCO	59	63	27101-0037	210	005	8664	00	01	CALZADO MASCULINO, TALLA: 25.0, COLOR: NEGRO, CEDULA 63.	25	PAR	1	PAR	4	-	-	4
NA B	TABASCO	59	63	27101-0037	210	005	8672	00	01	CALZADO MASCULINO, TALLA: 25.5, COLOR: NEGRO, CEDULA 63.	25.5	PAR	1	PAR	2	-	-	2
NA B	TABASCO	59	63	27101-0037	210	005	8680	00	01	CALZADO MASCULINO, TALLA: 26.0, COLOR: NEGRO, CEDULA 63.	26	PAR	1	PAR	36	-	-	36
NA B	TABASCO	59	63	27101-0037	210	005	8698	00	01	CALZADO MASCULINO, TALLA: 26.5, COLOR: NEGRO, CEDULA 63.	26.5	PAR	1	PAR	12	-	-	12
NA B	TABASCO	59	63	27101-0037	210	005	8706	00	01	CALZADO MASCULINO, TALLA: 27.0, COLOR: NEGRO, CEDULA 63.	27	PAR	1	PAR	77	-	-	77
NA B	TABASCO	59	63	27101-0037	210	005	8714	00	01	CALZADO MASCULINO, TALLA: 27.5, COLOR: NEGRO, CEDULA 63.	27.5	PAR	1	PAR	22	-	-	22
NA B	TABASCO	59	63	27101-0037	210	005	8722	00	01	CALZADO MASCULINO, TALLA: 28.0, COLOR: NEGRO, CEDULA 63.	28	PAR	1	PAR	64	-	-	64
NA B	TABASCO	59	63	27101-0037	210	005	8730	00	01	CALZADO MASCULINO, TALLA: 28.5, COLOR: NEGRO, CEDULA 63.	28.5	PAR	1	PAR	14	-	-	14
NA B	TABASCO	59	63	27101-0037	210	005	8748	00	01	CALZADO MASCULINO, TALLA: 29.0, COLOR: NEGRO, CEDULA 63.	29	PAR	1	PAR	26	-	-	26
NA B	TABASCO	59	63	27101-0037	210	005	8755	00	01	CALZADO MASCULINO, TALLA: 29.5, COLOR: NEGRO, CEDULA 63.	29.5	PAR	1	PAR	1	-	-	1
NA B	TABASCO	59	63	27101-0037	210	005	8763	00	01	CALZADO MASCULINO, TALLA: 30.0, COLOR: NEGRO, CEDULA 63.	30	PAR	1	PAR	5	-	-	5
NA B	TAMAULIPAS	59	63	27101-0037	210	005	8326	00	01	CALZADO MASCULINO, TALLA: 20.5, COLOR: BLANCO, CEDULA 63.	20.5	PAR	1	PAR	2	-	-	2
NA B	TAMAULIPAS	59	63	27101-0037	210	005	8417	00	01	CALZADO MASCULINO, TALLA: 25.0, COLOR: BLANCO, CEDULA 63.	25	PAR	1	PAR	2	-	-	2
NA B	TAMAULIPAS	59	63	27101-0037	210	005	8433	00	01	CALZADO MASCULINO, TALLA: 26.0, COLOR: BLANCO, CEDULA 63.	26	PAR	1	PAR	26	-	-	26
NA B	TAMAULIPAS	59	63	27101-0037	210	005	8441	00	01	CALZADO MASCULINO, TALLA: 26.5, COLOR: BLANCO, CEDULA 63.	26.5	PAR	1	PAR	10	-	-	10
NA B	TAMAULIPAS	59	63	27101-0037	210	005	8458	00	01	CALZADO MASCULINO, TALLA: 27.0, COLOR: BLANCO, CEDULA 63.	27	PAR	1	PAR	58	-	-	58
NA B	TAMAULIPAS	59	63	27101-0037	210	005	8466	00	01	CALZADO MASCULINO, TALLA: 27.5, COLOR: BLANCO, CEDULA 63.	27.5	PAR	1	PAR	62	-	-	62
NA B	TAMAULIPAS	59	63	27101-0037	210	005	8474	00	01	CALZADO MASCULINO, TALLA: 28.0, COLOR: BLANCO, CEDULA 63.	28	PAR	1	PAR	110	-	-	110
NA B	TAMAULIPAS	59	63	27101-0037	210	005	8482	00	01	CALZADO MASCULINO, TALLA: 28.5, COLOR: BLANCO, CEDULA 63.	28.5	PAR	1	PAR	26	-	-	26
NA B	TAMAULIPAS	59	63	27101-0037	210	005	8490	00	01	CALZADO MASCULINO, TALLA: 29.0, COLOR: BLANCO, CEDULA 63.	29	PAR	1	PAR	56	-	-	56
NA B	TAMAULIPAS	59	63	27101-0037	210	005	8508	00	01	CALZADO MASCULINO, TALLA: 29.5, COLOR: BLANCO, CEDULA 63.	29.5	PAR	1	PAR	2	-	-	2

ANEXOS
DIVISIÓN DE CONTRATOS

ANEXO 5. CUADRO DE DISTRIBUCIÓN

Areas Requirentes: Órganos de Operación Administrativa Desconcentrada de Aguascalientes, Baja California, Baja California Sur, Campeche, Chiapas, Chihuahua, CDMX Norte, CDMX Sur, Coahuila, Colima, Durango, Guanajuato, Guerrero, Hidalgo, Edo. México Oriente, Edo. México Poniente, Jalisco, Michoacán, Morelos, Nayarit, Nuevo León, Oaxaca, Puebla, Querétaro, Quintana Roo, San Luis Potosí, Sinaloa, Sonora, Tabasco, Tamaulipas, Tlaxcala, Veracruz Norte, Veracruz Sur, Yucatán, Zacatecas y Áreas de Nivel Central.

ZONA	OOAD	PARTIDA	CÉDULA	CLAVE CUCOP +	GPO	GEN	ESP	DIF	VAR	DESCRIPCIÓN- SISTEMA DE ABASTO INSTITUCIONAL (SAI)	TALLA	UNIDAD	CANT.	TIPO	ÚNICA ENTREGA RÉGIMEN ORDINARIO	ÚNICA ENTREGA MÉDICOS RESIDENTES	ÚNICA ENTREGA RÉGIMEN IMSS BIENESTAR	TOTAL POR CLAVE Y DESTINO RÉGIMEN ORDINARIO, MÉDICOS RESIDENTES E IMSS BIENESTAR
ZONA B	TAMAULIPAS	59	63	27101-0037	210	005	8516	00	01	CALZADO MASCULINO. TALLA: 30.0. COLOR: BLANCO. CEDULA 63.	30	PAR	1	PAR	28	-	-	28
ZONA B	TAMAULIPAS	59	63	27101-0037	210	005	8532	00	01	CALZADO MASCULINO. TALLA: 31.0. COLOR: BLANCO. CEDULA 63.	31	PAR	1	PAR	8	-	-	8
ZONA B	TAMAULIPAS	59	63	27101-0037	210	005	8557	00	01	CALZADO MASCULINO. TALLA: 32.0. COLOR: BLANCO. CEDULA 63.	32	PAR	1	PAR	2	-	-	2
ZONA B	TAMAULIPAS	59	63	27101-0037	210	005	8581	00	01	CALZADO MASCULINO. TALLA: 21.0. COLOR: NEGRO. CEDULA 63.	21	PAR	1	PAR	4	-	-	4
ZONA B	TAMAULIPAS	59	63	27101-0037	210	005	8615	00	01	CALZADO MASCULINO. TALLA: 22.5. COLOR: NEGRO. CEDULA 63.	22.5	PAR	1	PAR	2	-	-	2
ZONA B	TAMAULIPAS	59	63	27101-0037	210	005	8623	00	01	CALZADO MASCULINO. TALLA: 23.0. COLOR: NEGRO. CEDULA 63.	23	PAR	1	PAR	2	-	-	2
ZONA B	TAMAULIPAS	59	63	27101-0037	210	005	8649	00	01	CALZADO MASCULINO. TALLA: 24.0. COLOR: NEGRO. CEDULA 63.	24	PAR	1	PAR	4	-	-	4
ZONA B	TAMAULIPAS	59	63	27101-0037	210	005	8664	00	01	CALZADO MASCULINO. TALLA: 25.0. COLOR: NEGRO. CEDULA 63.	25	PAR	1	PAR	4	-	-	4
ZONA B	TAMAULIPAS	59	63	27101-0037	210	005	8672	00	01	CALZADO MASCULINO. TALLA: 25.5. COLOR: NEGRO. CEDULA 63.	25.5	PAR	1	PAR	2	-	-	2
ZONA B	TAMAULIPAS	59	63	27101-0037	210	005	8680	00	01	CALZADO MASCULINO. TALLA: 26.0. COLOR: NEGRO. CEDULA 63.	26	PAR	1	PAR	9	-	-	9
ZONA B	TAMAULIPAS	59	63	27101-0037	210	005	8698	00	01	CALZADO MASCULINO. TALLA: 26.5. COLOR NEGRO. CEDULA 63.	26.5	PAR	1	PAR	31	-	-	31
ZONA B	TAMAULIPAS	59	63	27101-0037	210	005	8706	00	01	CALZADO MASCULINO. TALLA: 27.0. COLOR: NEGRO. CEDULA 63.	27	PAR	1	PAR	106	-	-	106
ZONA B	TAMAULIPAS	59	63	27101-0037	210	005	8714	00	01	CALZADO MASCULINO. TALLA: 27.5 COLOR: NEGRO. CEDULA 63.	27.5	PAR	1	PAR	79	-	-	79
ZONA B	TAMAULIPAS	59	63	27101-0037	210	005	8722	00	01	CALZADO MASCULINO. TALLA: 28.0. COLOR: NEGRO. CEDULA 63	28	PAR	1	PAR	121	-	-	121
ZONA B	TAMAULIPAS	59	63	27101-0037	210	005	8730	00	01	CALZADO MASCULINO. TALLA: 28.5 COLOR: NEGRO. CEDULA 63.	28.5	PAR	1	PAR	61	-	-	61
ZONA B	TAMAULIPAS	59	63	27101-0037	210	005	8748	00	01	CALZADO MASCULINO. TALLA: 29.0 COLOR: NEGRO. CEDULA 63	29	PAR	1	PAR	49	-	-	49
ZONA B	TAMAULIPAS	59	63	27101-0037	210	005	8755	00	01	CALZADO MASCULINO. TALLA: 29.5. COLOR: NEGRO. CEDULA 63.	29.5	PAR	1	PAR	25	-	-	25
ZONA B	TAMAULIPAS	59	63	27101-0037	210	005	8763	00	01	CALZADO MASCULINO. TALLA: 30.0. COLOR NEGRO. CEDULA 63.	30	PAR	1	PAR	26	-	-	26
ZONA B	TAMAULIPAS	59	63	27101-0037	210	005	8771	00	01	CALZADO MASCULINO. TALLA: 30.5. COLOR. NEGRO. CEDULA 63.	30.5	PAR	1	PAR	4	-	-	4
ZONA B	TAMAULIPAS	59	63	27101-0037	210	005	8789	00	01	CALZADO MASCULINO. TALLA: 31.0. COLOR. NEGRO. CEDULA 63.	31	PAR	1	PAR	4	-	-	4
ZONA B	TAMAULIPAS	59	63	27101-0037	210	005	8797	00	01	CALZADO MASCULINO. TALLA: 31.5 COLOR NEGRO. CEDULA 63.	31.5	PAR	1	PAR	2	-	-	2

ANEXO 5. CUADRO DE DISTRIBUCIÓN

reas Requirentes: Órganos de Operación Administrativa Desconcentrada de Aguascalientes, Baja California, Baja California Sur, Campeche, Chiapas, Chihuahua, CDMX Norte, CDMX Sur, Coahuila, Colima, Durango, Guanajuato, Guerrero, Hidalgo, Edo. éxico Oriente, Edo. México Poniente, Jalisco, Michoacán, Morelos, Nayarit, Nuevo León, Oaxaca, Puebla, Querétaro, Quintana Roo, San Luis Potosí, Sinaloa, Sonora, Tabasco, Tamaulipas, Tlaxcala, Veracruz Norte, Veracruz Sur, Yucatán, Zacatecas y Áreas de Nivel Central.

ONA	OOAD	PARTIDA	CÉDULA	CLAVE CUCOP +	GPO	GEN	ESP	DIF	VAR	DESCRIPCIÓN- SISTEMA DE ABASTO INSTITUCIONAL (SAI)	TALLA	UNIDAD	CANT.	TIPO	ÚNICA ENTREGA RÉGIMEN ORDINARIO	ÚNICA ENTREGA MÉDICOS RESIDENTES	ÚNICA ENTREGA RÉGIMEN IMSS BIENESTAR	TOTAL POR CLAVE Y DESTINO RÉGIMEN ORDINARIO, MÉDICOS RESIDENTES E IMSS BIENESTAR
ONA B	VERACRUZ NORTE	59	63	27101-0037	210	005	8417	00	01	CALZADO MASCULINO. TALLA: 25.0. COLOR: BLANCO. CEDULA 63.	25	PAR	1	PAR	8	-	-	8
ONA B	VERACRUZ NORTE	59	63	27101-0037	210	005	8425	00	01	CALZADO MASCULINO. TALLA: 25.5. COLOR: BLANCO. CEDULA 63.	25.5	PAR	1	PAR	6	-	-	6
ONA B	VERACRUZ NORTE	59	63	27101-0037	210	005	8433	00	01	CALZADO MASCULINO. TALLA: 26.0. COLOR: BLANCO. CEDULA 63.	26	PAR	1	PAR	24	-	-	24
ONA B	VERACRUZ NORTE	59	63	27101-0037	210	005	8441	00	01	CALZADO MASCULINO. TALLA: 26.5. COLOR: BLANCO. CEDULA 63.	26.5	PAR	1	PAR	26	-	-	26
ONA B	VERACRUZ NORTE	59	63	27101-0037	210	005	8458	00	01	CALZADO MASCULINO. TALLA: 27.0. COLOR: BLANCO. CEDULA 63.	27	PAR	1	PAR	80	-	-	80
ONA B	VERACRUZ NORTE	59	63	27101-0037	210	005	8466	00	01	CALZADO MASCULINO. TALLA: 27.5. COLOR: BLANCO. CEDULA 63.	27.5	PAR	1	PAR	34	-	-	34
ONA B	VERACRUZ NORTE	59	63	27101-0037	210	005	8474	00	01	CALZADO MASCULINO. TALLA: 28.0. COLOR: BLANCO. CEDULA 63.	28	PAR	1	PAR	58	-	-	58
ONA B	VERACRUZ NORTE	59	63	27101-0037	210	005	8482	00	01	CALZADO MASCULINO. TALLA: 28.5. COLOR: BLANCO. CEDULA 63.	28.5	PAR	1	PAR	14	-	-	14
ONA B	VERACRUZ NORTE	59	63	27101-0037	210	005	8490	00	01	CALZADO MASCULINO. TALLA: 29.0. COLOR: BLANCO. CEDULA 63.	29	PAR	1	PAR	34	-	-	34
ONA B	VERACRUZ NORTE	59	63	27101-0037	210	005	8508	00	01	CALZADO MASCULINO. TALLA: 29.5. COLOR: BLANCO. CEDULA 63.	29.5	PAR	1	PAR	2	-	-	2
ONA B	VERACRUZ NORTE	59	63	27101-0037	210	005	8516	00	01	CALZADO MASCULINO. TALLA: 30.0. COLOR: BLANCO. CEDULA 63.	30	PAR	1	PAR	12	-	-	12
ONA B	VERACRUZ NORTE	59	63	27101-0037	210	005	8532	00	01	CALZADO MASCULINO. TALLA: 31.0. COLOR: BLANCO. CEDULA 63.	31	PAR	1	PAR	2	-	-	2
ONA B	VERACRUZ NORTE	59	63	27101-0037	210	005	8573	00	01	CALZADO MASCULINO. TALLA: 20.5. COLOR: NEGRO. CEDULA 63.	20.5	PAR	1	PAR	1	-	-	1
ONA B	VERACRUZ NORTE	59	63	27101-0037	210	005	8649	00	01	CALZADO MASCULINO. TALLA: 24.0. COLOR: NEGRO. CEDULA 63.	24	PAR	1	PAR	2	-	-	2
ONA B	VERACRUZ NORTE	59	63	27101-0037	210	005	8664	00	01	CALZADO MASCULINO. TALLA: 25.0. COLOR: NEGRO. CEDULA 63.	25	PAR	1	PAR	8	-	-	8
ONA B	VERACRUZ NORTE	59	63	27101-0037	210	005	8672	00	01	CALZADO MASCULINO. TALLA: 25.5. COLOR: NEGRO. CEDULA 63.	25.5	PAR	1	PAR	8	-	-	8
ONA B	VERACRUZ NORTE	59	63	27101-0037	210	005	8680	00	01	CALZADO MASCULINO. TALLA: 26.0. COLOR: NEGRO. CEDULA 63.	26	PAR	1	PAR	72	-	-	72
ONA B	VERACRUZ NORTE	59	63	27101-0037	210	005	8698	00	01	CALZADO MASCULINO. TALLA: 26.5. COLOR: NEGRO. CEDULA 63.	26.5	PAR	1	PAR	44	-	-	44
ONA B	VERACRUZ NORTE	59	63	27101-0037	210	005	8706	00	01	CALZADO MASCULINO. TALLA: 27.0. COLOR: NEGRO. CEDULA 63.	27	PAR	1	PAR	141	-	-	141
ONA B	VERACRUZ NORTE	59	63	27101-0037	210	005	8714	00	01	CALZADO MASCULINO. TALLA: 27.5. COLOR: NEGRO. CEDULA 63.	27.5	PAR	1	PAR	73	-	-	73
ONA B	VERACRUZ NORTE	59	63	27101-0037	210	005	8722	00	01	CALZADO MASCULINO. TALLA: 28.0. COLOR: NEGRO. CEDULA 63.	28	PAR	1	PAR	136	-	-	136

DIVISIÓN DE CONTRATOS ANEXOS

ANEXO 5. CUADRO DE DISTRIBUCIÓN

Áreas Requirentes: Órganos de Operación Administrativa Desconcentrada de Aguascalientes, Baja California, Baja California Sur, Campeche, Chiapas, Chihuahua, CDMX Norte, CDMX Sur, Coahuila, Colima, Durango, Guanajuato, Guerrero, Hidalgo, Edo México Oriente, Edo. México Poniente, Jalisco, Michoacán, Morelos, Nayarit, Nuevo León, Oaxaca, Puebla, Querétaro, Quintana Roo, San Luis Potosí, Sinaloa, Sonora, Tabasco, Tamaulipas, Tlaxcala, Veracruz Norte, Veracruz Sur, Yucatán, Zacatecas y Área de Nivel Central.

ZONA	OOAD	PARTIDA	CÉDULA	CLAVE CUCOP +	GPO	GEN	ESP	DIF	VAR	DESCRIPCIÓN- SISTEMA DE ABASTO INSTITUCIONAL (SAI)	TALLA	UNIDAD	CANT.	TIPO	ÚNICA ENTREGA RÉGIMEN ORDINARIO	ÚNICA ENTREGA MÉDICOS RESIDENTES	ÚNICA ENTREGA RÉGIMEN IMSS BIENESTAR	TOTAL POR CLAVE Y DESTINO RÉGIMEN ORDINARIO, MÉDICOS RESIDENTES E IMSS BIENESTAR
ZONA B	VERACRUZ NORTE	59	63	27101-0037	210	005	8730	00	01	CALZADO MASCULINO. TALLA: 28.5. COLOR: NEGRO. CEDULA 63.	28.5	PAR	1	PAR	38	-	-	38
ZONA B	VERACRUZ NORTE	59	63	27101-0037	210	005	8748	00	01	CALZADO MASCULINO. TALLA: 29.0 COLOR: NEGRO. CEDULA 63.	29	PAR	1	PAR	75	-	-	75
ZONA B	VERACRUZ NORTE	59	63	27101-0037	210	005	8755	00	01	CALZADO MASCULINO. TALLA: 29.5. COLOR: NEGRO. CEDULA 63.	29.5	PAR	1	PAR	25	-	-	25
ZONA B	VERACRUZ NORTE	59	63	27101-0037	210	005	8763	00	01	CALZADO MASCULINO. TALLA: 30.0 COLOR: NEGRO. CEDULA 63.	30	PAR	1	PAR	20	-	-	20
ZONA B	VERACRUZ NORTE	59	63	27101-0037	210	005	8789	00	01	CALZADO MASCULINO. TALLA: 31.0 COLOR: NEGRO. CEDULA 63.	31	PAR	1	PAR	2	-	-	2
ZONA B	VERACRUZ NORTE	59	63	27101-0037	210	005	8797	00	01	CALZADO MASCULINO. TALLA: 31.5 COLOR: NEGRO. CEDULA 63.	31.5	PAR	1	PAR	1	-	-	1
ZONA B	VERACRUZ SUR	59	63	27101-0037	210	005	8391	00	01	CALZADO MASCULINO. TALLA: 24.0. COLOR: BLANCO. CEDULA 63.	24	PAR	1	PAR	2	-	-	2
ZONA B	VERACRUZ SUR	59	63	27101-0037	210	005	8417	00	01	CALZADO MASCULINO. TALLA: 25.0 COLOR: BLANCO. CEDULA 63.	25	PAR	1	PAR	10	-	-	10
ZONA B	VERACRUZ SUR	59	63	27101-0037	210	005	8425	00	01	CALZADO MASCULINO. TALLA: 25.5 COLOR: BLANCO. CEDULA 63.	25.5	PAR	1	PAR	8	-	-	8
ZONA B	VERACRUZ SUR	59	63	27101-0037	210	005	8433	00	01	CALZADO MASCULINO. TALLA: 26.0 COLOR: BLANCO. CEDULA 63.	26	PAR	1	PAR	14	-	-	14
ZONA B	VERACRUZ SUR	59	63	27101-0037	210	005	8441	00	01	CALZADO MASCULINO. TALLA: 26.5. COLOR: BLANCO. CEDULA 63.	26.5	PAR	1	PAR	8	-	-	8
ZONA B	VERACRUZ SUR	59	63	27101-0037	210	005	8458	00	01	CALZADO MASCULINO. TALLA: 27.0. COLOR: BLANCO. CEDULA 63.	27	PAR	1	PAR	36	-	-	36
ZONA B	VERACRUZ SUR	59	63	27101-0037	210	005	8466	00	01	CALZADO MASCULINO. TALLA: 27.5. COLOR: BLANCO. CEDULA 63.	27.5	PAR	1	PAR	12	-	-	12
ZONA B	VERACRUZ SUR	59	63	27101-0037	210	005	8474	00	01	CALZADO MASCULINO. TALLA: 28.0. COLOR: BLANCO. CEDULA 63.	28	PAR	1	PAR	44	-	-	44
ZONA B	VERACRUZ SUR	59	63	27101-0037	210	005	8482	00	01	CALZADO MASCULINO. TALLA: 28.5. COLOR: BLANCO. CEDULA 63.	28.5	PAR	1	PAR	8	-	-	8
ZONA B	VERACRUZ SUR	59	63	27101-0037	210	005	8490	00	01	CALZADO MASCULINO. TALLA: 29.0. COLOR: BLANCO. CEDULA 63.	29	PAR	1	PAR	32	-	-	32
ZONA B	VERACRUZ SUR	59	63	27101-0037	210	005	8508	00	01	CALZADO MASCULINO. TALLA: 29.5. COLOR: BLANCO. CEDULA 63.	29.5	PAR	1	PAR	2	-	-	2
ZONA B	VERACRUZ SUR	59	63	27101-0037	210	005	8516	00	01	CALZADO MASCULINO. TALLA: 30.0. COLOR: BLANCO. CEDULA 63.	30	PAR	1	PAR	12	-	-	12
ZONA B	VERACRUZ SUR	59	63	27101-0037	210	005	8532	00	01	CALZADO MASCULINO. TALLA: 31.0. COLOR: BLANCO. CEDULA 63.	31	PAR	1	PAR	2	-	-	2
ZONA B	VERACRUZ SUR	59	63	27101-0037	210	005	8615	00	01	CALZADO MASCULINO. TALLA: 22.5. COLOR: NEGRO. CEDULA 63.	22.5	PAR	1	PAR	2	-	-	2
ZONA B	VERACRUZ SUR	59	63	27101-0037	210	005	8649	00	01	CALZADO MASCULINO. TALLA: 24.0. COLOR: NEGRO. CEDULA 63.	24	PAR	1	PAR	2	-	-	2

ANEXO 5. CUADRO DE DISTRIBUCIÓN

eas Requirentes: Órganos de Operación Administrativa Desconcentrada de Aguascallentes, Baja California, Baja California Sur, Campeche, Chiapas, Chihuahua, CDMX Norte, CDMX Sur, Coahuila, Colima, Durango, Guanajuato, Guerrero, Hidalgo, Edo. éxico Oriente, Edo. México Poniente, Jalisco, Michoacán, Morelos, Nayarit, Nuevo León, Oaxaca, Puebla, Querétaro, Quintana Roo, San Luis Potosí, Sinaloa, Sonora, Tabasco, Tamaulipas, Tlaxcala, Veracruz Norte, Veracruz Sur, Yucatán, Zacatecas y Áreas de Nivel Central.

ONA	OOAD	PARTIDA	CÉDULA	CLAVE CUCOP +	GPO	GEN	ESP	DIF	VAR	DESCRIPCIÓN- SISTEMA DE ABASTO INSTITUCIONAL (SAI)	TALLA	UNIDAD	CANT.	TIPO	ÚNICA ENTREGA RÉGIMEN ORDINARIO	ÚNICA ENTREGA MÉDICOS RESIDENTES	ÚNICA ENTREGA RÉGIMEN IMSS BIENESTAR	TOTAL POR CLAVE Y DESTINO RÉGIMEN ORDINARIO, MÉDICOS RESIDENTES E IMSS BIENESTAR
ONA B	VERACRUZ SUR	59	63	27101-0037	210	005	8664	00	01	CALZADO MASCULINO, TALLA: 25.0, COLOR: NEGRO, CEDULA 63.	25	PAR	1	PAR	23	-	-	23
ONA B	VERACRUZ SUR	59	63	27101-0037	210	005	8672	00	01	CALZADO MASCULINO, TALLA: 25.5, COLOR: NEGRO, CEDULA 63.	25.5	PAR	1	PAR	12	-	-	12
ONA B	VERACRUZ SUR	59	63	27101-0037	210	005	8680	00	01	CALZADO MASCULINO, TALLA: 26.0, COLOR: NEGRO, CEDULA 63.	26	PAR	1	PAR	82	-	-	82
ONA B	VERACRUZ SUR	59	63	27101-0037	210	005	8698	00	01	CALZADO MASCULINO, TALLA: 26.5, COLOR: NEGRO, CEDULA 63.	26.5	PAR	1	PAR	33	-	-	33
ONA B	VERACRUZ SUR	59	63	27101-0037	210	005	8706	00	01	CALZADO MASCULINO, TALLA: 27.0, COLOR: NEGRO, CEDULA 63.	27	PAR	1	PAR	150	-	-	150
ONA B	VERACRUZ SUR	59	63	27101-0037	210	005	8714	00	01	CALZADO MASCULINO, TALLA: 27.5, COLOR: NEGRO, CEDULA 63.	27.5	PAR	1	PAR	42	-	-	42
ONA B	VERACRUZ SUR	59	63	27101-0037	210	005	8722	00	01	CALZADO MASCULINO, TALLA: 28.0, COLOR: NEGRO, CEDULA 63.	28	PAR	1	PAR	111	-	-	111
ONA B	VERACRUZ SUR	59	63	27101-0037	210	005	8730	00	01	CALZADO MASCULINO, TALLA: 28.5, COLOR: NEGRO, CEDULA 63.	28.5	PAR	1	PAR	21	-	-	21
ONA B	VERACRUZ SUR	59	63	27101-0037	210	005	8748	00	01	CALZADO MASCULINO, TALLA: 29.0, COLOR: NEGRO, CEDULA 63.	29	PAR	1	PAR	69	-	-	69
ONA B	VERACRUZ SUR	59	63	27101-0037	210	005	8755	00	01	CALZADO MASCULINO, TALLA: 29.5, COLOR: NEGRO, CEDULA 63.	29.5	PAR	1	PAR	4	-	-	4
ONA B	VERACRUZ SUR	59	63	27101-0037	210	005	8763	00	01	CALZADO MASCULINO, TALLA: 30.0, COLOR: NEGRO, CEDULA 63.	30	PAR	1	PAR	17	-	-	17
ONA B	VERACRUZ SUR	59	63	27101-0037	210	005	8805	00	01	CALZADO MASCULINO, TALLA: 32.0, COLOR: NEGRO, CEDULA 63.	32	PAR	1	PAR	2	-	-	2
ONA B	YUCATAN	59	63	27101-0037	210	005	8417	00	01	CALZADO MASCULINO, TALLA: 25.0, COLOR: BLANCO, CEDULA 63.	25	PAR	1	PAR	2	-	-	2
ONA B	YUCATAN	59	63	27101-0037	210	005	8433	00	01	CALZADO MASCULINO, TALLA: 26.0, COLOR: BLANCO, CEDULA 63.	26	PAR	1	PAR	10	-	-	10
ONA B	YUCATAN	59	63	27101-0037	210	005	8441	00	01	CALZADO MASCULINO, TALLA: 26.5, COLOR: BLANCO, CEDULA 63.	26.5	PAR	1	PAR	10	-	-	10
ONA B	YUCATAN	59	63	27101-0037	210	005	8459	00	01	CALZADO MASCULINO, TALLA: 27.0, COLOR: BLANCO, CEDULA 63.	27	PAR	1	PAR	48	-	-	48
ONA B	YUCATAN	59	63	27101-0037	210	005	8466	00	01	CALZADO MASCULINO, TALLA: 27.5, COLOR: BLANCO, CEDULA 63.	27.5	PAR	1	PAR	10	-	-	10
ONA B	YUCATAN	59	63	27101-0037	210	005	8474	00	01	CALZADO MASCULINO, TALLA: 28.0, COLOR: BLANCO, CEDULA 63.	28	PAR	1	PAR	34	-	-	34
ONA B	YUCATAN	59	63	27101-0037	210	005	8482	00	01	CALZADO MASCULINO, TALLA: 28.5, COLOR: BLANCO, CEDULA 63.	28.5	PAR	1	PAR	14	-	-	14
ONA B	YUCATAN	59	63	27101-0037	210	005	8490	00	01	CALZADO MASCULINO, TALLA: 29.0, COLOR: BLANCO, CEDULA 63.	29	PAR	1	PAR	16	-	-	16
ONA B	YUCATAN	59	63	27101-0037	210	005	8508	00	01	CALZADO MASCULINO, TALLA: 29.5, COLOR: BLANCO, CEDULA 63.	29.5	PAR	1	PAR	6	-	-	6

DIVISION DE CONTRATO ANEXOS

ANEXO 5. CUADRO DE DISTRIBUCIÓN

Áreas Requirentes: Órganos de Operación Administrativa Desconcentrada de Aguascalientes, Baja California, Baja California Sur, Campeche, Chiapas, Chihuahua, CDMX Norte, CDMX Sur, Coahuila, Colima, Durango, Guanajuato, Guerrero, Hidalgo, Edo. México Oriente, Edo. México Poniente, Jalisco, Michoacán, Morelos, Nayarit, Nuevo León, Oaxaca, Puebla, Querétaro, Quintana Roo, San Luis Potosí, Sinaloa, Sonora, Tabasco, Tamaulipas, Tlaxcala, Veracruz Norte, Veracruz Sur, Yucatán, Zacatecas y Área de Nivel Central.

ZONA	OOAD	PARTIDA	CÉDULA	CLAVE CUCOP+	GPO	GEN	ESP	DIF	VAR	DESCRIPCIÓN- SISTEMA DE ABASTO INSTITUCIONAL (SAI)	TALLA	UNIDAD	CANT.	TIPO	ÚNICA ENTREGA RÉGIMEN ORDINARIO	ÚNICA ENTREGA MÉDICOS RESIDENTES	ÚNICA ENTREGA RÉGIMEN IMSS BIENESTAR	TOTAL POR CLAVE Y DESTINO RÉGIMEN ORDINARIO, MÉDICOS RESIDENTES E IMSS BIENESTAR
ZONA B	YUCATAN	59	63	27101-0037	210	005	8516	00	01	CALZADO MASCULINO. TALLA: 30.0. COLOR: BLANCO. CEDULA 63.	30	PAR	1	PAR	4	-	-	4
ZONA B	YUCATAN	59	63	27101-0037	210	005	8623	00	01	CALZADO MASCULINO. TALLA: 23.0. COLOR: NEGRO. CEDULA 63.	23	PAR	1	PAR	2	-	-	2
ZONA B	YUCATAN	59	63	27101-0037	210	005	8649	00	01	CALZADO MASCULINO. TALLA: 24.0. COLOR: NEGRO. CEDULA 63.	24	PAR	1	PAR	4	-	-	4
ZONA B	YUCATAN	59	63	27101-0037	210	005	8656	00	01	CALZADO MASCULINO. TALLA: 24.5. COLOR: NEGRO. CEDULA 63.	24.5	PAR	1	PAR	6	-	-	6
ZONA B	YUCATAN	59	63	27101-0037	210	005	8664	00	01	CALZADO MASCULINO. TALLA: 25.0. COLOR: NEGRO. CEDULA 63.	25	PAR	1	PAR	14	-	-	14
ZONA B	YUCATAN	59	63	27101-0037	210	005	8672	00	01	CALZADO MASCULINO. TALLA: 25.5. COLOR: NEGRO. CEDULA 63.	25.5	PAR	1	PAR	16	-	-	16
ZONA B	YUCATAN	59	63	27101-0037	210	005	8680	00	01	CALZADO MASCULINO. TALLA: 26.0. COLOR: NEGRO. CEDULA 63.	26	PAR	1	PAR	93	-	-	93
ZONA B	YUCATAN	59	63	27101-0037	210	005	8698	00	01	CALZADO MASCULINO. TALLA: 26.5. COLOR: NEGRO. CEDULA 63.	26.5	PAR	1	PAR	31	-	-	31
ZONA B	YUCATAN	59	63	27101-0037	210	005	8706	00	01	CALZADO MASCULINO. TALLA: 27.0. COLOR: NEGRO. CEDULA 63.	27	PAR	1	PAR	181	-	-	181
ZONA B	YUCATAN	59	63	27101-0037	210	005	8714	00	01	CALZADO MASCULINO. TALLA: 27.5. COLOR: NEGRO. CEDULA 63.	27.5	PAR	1	PAR	61	-	-	61
ZONA B	YUCATAN	59	63	27101-0037	210	005	8722	00	01	CALZADO MASCULINO. TALLA: 28.0. COLOR: NEGRO. CEDULA 63.	28	PAR	1	PAR	130	-	-	130
ZONA B	YUCATAN	59	63	27101-0037	210	005	8730	00	01	CALZADO MASCULINO. TALLA: 28.5. COLOR: NEGRO. CEDULA 63.	28.5	PAR	1	PAR	45	-	-	45
ZONA B	YUCATAN	59	63	27101-0037	210	005	8748	00	01	CALZADO MASCULINO. TALLA: 29.0. COLOR: NEGRO. CEDULA 63.	29	PAR	1	PAR	42	-	-	42
ZONA B	YUCATAN	59	63	27101-0037	210	005	8755	00	01	CALZADO MASCULINO. TALLA: 29.5. COLOR: NEGRO. CEDULA 63.	29.5	PAR	1	PAR	12	-	-	12
ZONA B	YUCATAN	59	63	27101-0037	210	005	8763	00	01	CALZADO MASCULINO. TALLA: 30.0. COLOR: NEGRO. CEDULA 63.	30	PAR	1	PAR	18	-	-	18
ZONA B	YUCATAN	59	63	27101-0037	210	005	8771	00	01	CALZADO MASCULINO. TALLA: 30.5. COLOR: NEGRO. CEDULA 63.	30.5	PAR	1	PAR	2	-	-	2
ZONA A	AGUASCALIENTES	60	64	27101-0037	210	005	8854	00	01	CALZADO FEMENINO. TALLA: 22.0. COLOR: BLANCO. CEDULA 64.	22	PAR	1	PAR	2	-	-	2
ZONA A	AGUASCALIENTES	60	64	27101-0037	210	005	8870	00	01	CALZADO FEMENINO. TALLA: 23.0. COLOR: BLANCO. CEDULA 64.	23	PAR	1	PAR	18	-	-	18
ZONA A	AGUASCALIENTES	60	64	27101-0037	210	005	8896	00	01	CALZADO FEMENINO. TALLA: 24.0. COLOR: BLANCO. CEDULA 64.	24	PAR	1	PAR	20	-	-	20
ZONA A	AGUASCALIENTES	60	64	27101-0037	210	005	8904	00	01	CALZADO FEMENINO. TALLA: 24.5. COLOR: BLANCO. CEDULA 64.	24.5	PAR	1	PAR	12	-	-	12
ZONA A	AGUASCALIENTES	60	64	27101-0037	210	005	8912	00	01	CALZADO FEMENINO. TALLA: 25.0. COLOR: BLANCO. CEDULA 64.	25	PAR	1	PAR	32	-	-	32

ANEXO 5. CUADRO DE DISTRIBUCIÓN

Áreas Requirentes: Órganos de Operación Administrativa Desconcentrada de Aguascalientes, Baja California, Baja California Sur, Campeche, Chiapas, Chihuahua, CDMX Norte, CDMX Sur, Coahuila, Colima, Durango, Guanajuato, Guerrero, Hidalgo, Edo. México Oriente, Edo. México Poniente, Jalisco, Michoacán, Morelos, Nayarit, Nuevo León, Oaxaca, Puebla, Querétaro, Quintana Roo, San Luis Potosí, Sinaloa, Sonora, Tabasco, Tamaulipas, Tlaxcala, Veracruz Norte, Veracruz Sur, Yucatán, Zacatecas y Áreas de Nivel Central.

ONA	OOAD	PARTIDA	CÉDULA	CLAVE CUCOP +	GPO	GEN	ESP	DIF	VAR	DESCRIPCIÓN- SISTEMA DE ABASTO INSTITUCIONAL (SAI)	TALLA	UNIDAD	CANT.	TIPO	ÚNICA ENTREGA RÉGIMEN ORDINARIO	ÚNICA ENTREGA MÉDICOS RESIDENTES	ÚNICA ENTREGA RÉGIMEN IMSS BIENESTAR	TOTAL POR CLAVE Y DESTINO RÉGIMEN ORDINARIO, MÉDICOS RESIDENTES E IMSS BIENESTAR
ONA A	AGUASCALIENTES	60	64	27101-0037	210	005	8920	00	01	CALZADO FEMENINO. TALLA: 25.5. COLOR: BLANCO. CEDULA 64.	25.5	PAR	1	PAR	6	-	-	6
ONA A	AGUASCALIENTES	60	64	27101-0037	210	005	8938	00	01	CALZADO FEMENINO. TALLA: 26.0. COLOR: BLANCO. CEDULA 64.	26	PAR	1	PAR	24	-	-	24
ONA A	AGUASCALIENTES	60	64	27101-0037	210	005	8946	00	01	CALZADO FEMENINO. TALLA: 26.5. COLOR: BLANCO. CEDULA 64.	26.5	PAR	1	PAR	6	-	-	6
ONA A	AGUASCALIENTES	60	64	27101-0037	210	005	8953	00	01	CALZADO FEMENINO. TALLA: 27.0. COLOR: BLANCO. CEDULA 64.	27	PAR	1	PAR	10	-	-	10
ONA A	AGUASCALIENTES	60	64	27101-0037	210	005	9100	00	01	CALZADO FEMENINO. TALLA: 22.0. COLOR: NEGRO. CEDULA 64.	22	PAR	1	PAR	2	-	-	2
ONA A	AGUASCALIENTES	60	64	27101-0037	210	005	9118	00	01	CALZADO FEMENINO. TALLA: 22.5. COLOR: NEGRO. CEDULA 64.	22.5	PAR	1	PAR	4	-	-	4
ONA A	AGUASCALIENTES	60	64	27101-0037	210	005	9126	00	01	CALZADO FEMENINO. TALLA: 23.0. COLOR: NEGRO. CEDULA 64.	23	PAR	1	PAR	28	-	-	28
ONA A	AGUASCALIENTES	60	64	27101-0037	210	005	9134	00	01	CALZADO FEMENINO. TALLA: 23.5. COLOR: NEGRO. CEDULA 64.	23.5	PAR	1	PAR	17	-	-	17
ONA A	AGUASCALIENTES	60	64	27101-0037	210	005	9142	00	01	CALZADO FEMENINO. TALLA: 24.0. COLOR: NEGRO. CEDULA 64.	24	PAR	1	PAR	98	-	-	98
ONA A	AGUASCALIENTES	60	64	27101-0037	210	005	9159	00	01	CALZADO FEMENINO. TALLA: 24.5. COLOR: NEGRO. CEDULA 64.	24.5	PAR	1	PAR	40	-	-	40
ONA A	AGUASCALIENTES	60	64	27101-0037	210	005	9167	00	01	CALZADO FEMENINO. TALLA: 25.0. COLOR: NEGRO. CEDULA 64.	25	PAR	1	PAR	118	-	-	118
ONA A	AGUASCALIENTES	60	64	27101-0037	210	005	9175	00	01	CALZADO FEMENINO. TALLA: 25.5. COLOR: NEGRO. CEDULA 64.	25.5	PAR	1	PAR	30	-	-	30
ONA A	AGUASCALIENTES	60	64	27101-0037	210	005	9183	00	01	CALZADO FEMENINO. TALLA: 26.0. COLOR: NEGRO. CEDULA 64.	26	PAR	1	PAR	48	-	-	48
ONA A	AGUASCALIENTES	60	64	27101-0037	210	005	9191	00	01	CALZADO FEMENINO. TALLA: 26.5. COLOR: NEGRO. CEDULA 64.	26.5	PAR	1	PAR	10	-	-	10
ONA A	AGUASCALIENTES	60	64	27101-0037	210	005	9209	00	01	CALZADO FEMENINO. TALLA: 27.0. COLOR: NEGRO. CEDULA 64.	27	PAR	1	PAR	12	-	-	12
ONA A	AGUASCALIENTES	60	64	27101-0037	210	005	9217	00	01	CALZADO FEMENINO. TALLA: 27.5. COLOR: NEGRO. CEDULA 64.	27.5	PAR	1	PAR	2	-	-	2
ONA A	AGUASCALIENTES	60	64	27101-0037	210	005	9225	00	01	CALZADO FEMENINO. TALLA: 28.0. COLOR: NEGRO. CEDULA 64.	28	PAR	1	PAR	6	-	-	6
ONA A	AGUASCALIENTES	60	64	27101-0037	210	005	8854	00	01	CALZADO FEMENINO. TALLA: 22.0. COLOR: BLANCO. CEDULA 64.	22	PAR	1	PAR	14	-	-	14
ONA A	CDMX NORTE	60	64	27101-0037	210	005	8862	00	01	CALZADO FEMENINO. TALLA: 22.5. COLOR: BLANCO. CEDULA 64.	22.5	PAR	1	PAR	12	-	-	12
ONA A	CDMX NORTE	60	64	27101-0037	210	005	8870	00	01	CALZADO FEMENINO. TALLA: 23.0. COLOR: BLANCO. CEDULA 64.	23	PAR	1	PAR	70	-	-	70
ONA A	CDMX NORTE	60	64	27101-0037	210	005	8888	00	01	CALZADO FEMENINO. TALLA: 23.5. COLOR: BLANCO. CEDULA 64.	23.5	PAR	1	PAR	22	-	-	22

DIVISIÓN DE CONTRATOS

ANEXO 5. CUADRO DE DISTRIBUCIÓN

Áreas Requirentes: Órganos de Operación Administrativa Desconcentrada de Aguascalientes, Baja California, Baja California Sur, Campeche, Chiapas, Chihuahua, CDMX Norte, CDMX Sur, Coahuila, Colima, Durango, Guanajuato, Guerrero, Hidalgo, Ed México Oriente, Edo. México Poniente, Jalisco, Michoacán, Morelos, Nayarit, Nuevo León, Oaxaca, Puebla, Querétaro, Quintana Roo, San Luis Potosí, Sinaloa, Sonora, Tabasco, Tamaulipas, Tlaxcala, Veracruz Norte, Veracruz Sur, Yucatán, Zacatecas y Áre de Nivel Central.

ZONA	OOAD	PARTIDA	CÉDULA	CLAVE CUCOP +	GPO	GEN	ESP	DIF	VAR	DESCRIPCIÓN- SISTEMA DE ABASTO INSTITUCIONAL (SAI)	TALLA	UNIDAD	CANT.	TIPO	ÚNICA ENTREGA RÉGIMEN ORDINARIO	ÚNICA ENTREGA MÉDICOS RESIDENTES	ÚNICA ENTREGA RÉGIMEN IMSS BIENESTAR	TOTAL POR CLAVE Y DESTINO RÉGIMEN ORDINARIO, MÉDICOS RESIDENTES E IMSS BIENESTAR
ZONA A	CDMX NORTE	60	64	27101-0037	210	005	8896	00	01	CALZADO FEMENINO. TALLA: 24.0. COLOR: BLANCO. CEDULA 64.	24	PAR	1	PAR	166	-	-	166
ZONA A	CDMX NORTE	60	64	27101-0037	210	005	8904	00	01	CALZADO FEMENINO. TALLA: 24.5. COLOR: BLANCO. CEDULA 64.	24.5	PAR	1	PAR	58	-	-	58
ZONA A	CDMX NORTE	60	64	27101-0037	210	005	8912	00	01	CALZADO FEMENINO. TALLA: 25.0. COLOR: BLANCO. CEDULA 64.	25	PAR	1	PAR	110	-	-	110
ZONA A	CDMX NORTE	60	64	27101-0037	210	005	8920	00	01	CALZADO FEMENINO TALLA: 25.5. COLOR: BLANCO. CEDULA 64.	25.5	PAR	1	PAR	20	-	-	20
ZONA A	CDMX NORTE	60	64	27101-0037	210	005	8938	00	01	CALZADO FEMENINO. TALLA: 26.0. COLOR: BLANCO. CEDULA 64.	26	PAR	1	PAR	60	-	-	60
ZONA A	CDMX NORTE	60	64	27101-0037	210	005	8946	00	01	CALZADO FEMENINO TALLA: 26.5. COLOR: BLANCO. CEDULA 64.	26.5	PAR	1	PAR	8	-	-	8
ZONA A	CDMX NORTE	60	64	27101-0037	210	005	8953	00	01	CALZADO FEMENINO TALLA: 27.0. COLOR: BLANCO. CEDULA 64.	27	PAR	1	PAR	12	-	-	12
ZONA A	CDMX NORTE	60	64	27101-0037	210	005	8961	00	01	CALZADO FEMENINO. TALLA: 27.5. COLOR: BLANCO. CEDULA 64.	27.5	PAR	1	PAR	4	-	-	4
ZONA A	CDMX NORTE	60	64	27101-0037	210	005	8979	00	01	CALZADO FEMENINO. TALLA: 28.0 COLOR: BLANCO. CEDULA 64.	28	PAR	1	PAR	4	-	-	4
ZONA A	CDMX NORTE	60	64	27101-0037	210	005	9084	00	01	CALZADO FEMENINO. TALLA: 21.0. COLOR: NEGRO. CEDULA 64.	21	PAR	1	PAR	2	-	-	2
ZONA A	CDMX NORTE	60	64	27101-0037	210	005	9100	00	01	CALZADO FEMENINO TALLA: 22.0. COLOR: NEGRO. CEDULA 64.	22	PAR	1	PAR	58	-	-	58
ZONA A	CDMX NORTE	60	64	27101-0037	210	005	9118	00	01	CALZADO FEMENINO. TALLA: 22.5. COLOR: NEGRO. CEDULA 64.	22.5	PAR	1	PAR	40	-	-	40
ZONA A	CDMX NORTE	60	64	27101-0037	210	005	9126	00	01	CALZADO FEMENINO. TALLA 23.0. COLOR: NEGRO. CEDULA 64.	23	PAR	1	PAR	361	-	-	361
ZONA A	CDMX NORTE	60	64	27101-0037	210	005	9134	00	01	CALZADO FEMENINO. TALLA: 23.5. COLOR: NEGRO. CEDULA 64.	23.5	PAR	1	PAR	122	-	-	122
ZONA A	CDMX NORTE	60	64	27101-0037	210	005	9142	00	01	CALZADO FEMENINO. TALLA: 24.0 COLOR: NEGRO. CEDULA 64.	24	PAR	1	PAR	754	-	-	754
ZONA A	CDMX NORTE	60	64	27101-0037	210	005	9159	00	01	CALZADO FEMENINO TALLA: 24.5. COLOR: NEGRO. CEDULA 64.	24.5	PAR	1	PAR	258	-	-	258
ZONA A	CDMX NORTE	60	64	27101-0037	210	005	9167	00	01	CALZADO FEMENINO. TALLA: 25.0 COLOR: NEGRO. CEDULA 64.	25	PAR	1	PAR	728	-	-	728
ZONA A	CDMX NORTE	60	64	27101-0037	210	005	9175	00	01	CALZADO FEMENINO. TALLA: 25.5. COLOR: NEGRO. CEDULA 64.	25.5	PAR	1	PAR	125	-	-	125
ZONA A	CDMX NORTE	60	64	27101-0037	210	005	9183	00	01	CALZADO FEMENINO. TALLA: 26.0. COLOR: NEGRO. CEDULA 64.	26	PAR	1	PAR	232	-	-	232
ZONA A	CDMX NORTE	60	64	27101-0037	210	005	9191	00	01	CALZADO FEMENINO TALLA: 26.5. COLOR: NEGRO. CEDULA 64.	26.5	PAR	1	PAR	37	-	-	37
ZONA A	CDMX NORTE	60	64	27101-0037	210	005	9209	00	01	CALZADO FEMENINO TALLA: 27.0 COLOR: NEGRO. CEDULA 64.	27	PAR	1	PAR	62	-	-	62

ANEXO 5. CUADRO DE DISTRIBUCIÓN

Áreas Requirentes: Órganos de Operación Administrativa Desconcentrada de Aguascalientes, Baja California, Baja California Sur, Campeche, Chiapas, Chihuahua, CDMX Norte, CDMX Sur, Coahuila, Colima, Durango, Guanajuato, Guerrero, Hidalgo, Edo. México Oriente, Edo. México Poniente, Jalisco, Michoacán, Morelos, Nayarit, Nuevo León, Oaxaca, Puebla, Querétaro, Quintana Roo, San Luis Potosí, Sinaloa, Sonora, Tabasco, Tamaulipas, Tlaxcala, Veracruz Norte, Veracruz Sur, Yucatán, Zacatecas y Áreas de Nivel Central.

ÓNA	OOAD	PARTIDA	CÉDULA	CLAVE CUCOP +	GPO	GEN	ESP	DIF	VAR	DESCRIPCIÓN- SISTEMA DE ABASTO INSTITUCIONAL (SAI)	TALLA	UNIDAD	CANT.	TIPO	ÚNICA ENTREGA RÉGIMEN ORDINARIO	ÚNICA ENTREGA MÉDICOS RESIDENTES	ÚNICA ENTREGA RÉGIMEN IMSS BIENESTAR	TOTAL POR CLAVE Y DESTINO RÉGIMEN ORDINARIO, MÉDICOS RESIDENTES E IMSS BIENESTAR
ÓNA A	CDMX NORTE	60	64	27101-0037	210	005	9217	00	01	CALZADO FEMENINO, TALLA: 27.5, COLOR: NEGRO, CEDULA 64.	27.5	PAR	1	PAR	6	-	-	6
ÓNA A	CDMX NORTE	60	64	27101-0037	210	005	9225	00	01	CALZADO FEMENINO, TALLA: 28.0, COLOR: NEGRO, CEDULA 64.	28	PAR	1	PAR	8	-	-	8
ÓNA A	CDMX NORTE	60	64	27101-0037	210	005	9241	00	01	CALZADO FEMENINO, TALLA: 29.0, COLOR: NEGRO, CEDULA 64.	29	PAR	1	PAR	2	-	-	2
ÓNA A	CDMX SUR	60	64	27101-0037	210	005	8854	00	01	CALZADO FEMENINO, TALLA: 22.0, COLOR: BLANCO, CEDULA 64.	22	PAR	1	PAR	16	-	-	16
ÓNA A	CDMX SUR	60	64	27101-0037	210	005	8862	00	01	CALZADO FEMENINO, TALLA: 22.5, COLOR: BLANCO, CEDULA 64.	22.5	PAR	1	PAR	12	-	-	12
ÓNA A	CDMX SUR	60	64	27101-0037	210	005	8870	00	01	CALZADO FEMENINO, TALLA: 23.0, COLOR: BLANCO, CEDULA 64.	23	PAR	1	PAR	60	-	-	60
ÓNA A	CDMX SUR	60	64	27101-0037	210	005	8888	00	01	CALZADO FEMENINO, TALLA: 23.5, COLOR: BLANCO, CEDULA 64.	23.5	PAR	1	PAR	46	-	-	46
ÓNA A	CDMX SUR	60	64	27101-0037	210	005	8896	00	01	CALZADO FEMENINO, TALLA: 24.0, COLOR: BLANCO, CEDULA 64.	24	PAR	1	PAR	158	-	-	158
ÓNA A	CDMX SUR	60	64	27101-0037	210	005	8904	00	01	CALZADO FEMENINO, TALLA: 24.5, COLOR: BLANCO, CEDULA 64.	24.5	PAR	1	PAR	76	-	-	76
ÓNA A	CDMX SUR	60	64	27101-0037	210	005	8912	00	01	CALZADO FEMENINO, TALLA: 25.0, COLOR: BLANCO, CEDULA 64.	25	PAR	1	PAR	108	-	-	108
ÓNA A	CDMX SUR	60	64	27101-0037	210	005	8920	00	01	CALZADO FEMENINO, TALLA: 25.5, COLOR: BLANCO, CEDULA 64.	25.5	PAR	1	PAR	34	-	-	34
ÓNA A	CDMX SUR	60	64	27101-0037	210	005	8938	00	01	CALZADO FEMENINO, TALLA: 26.0, COLOR: BLANCO, CEDULA 64.	26	PAR	1	PAR	84	-	-	84
ÓNA A	CDMX SUR	60	64	27101-0037	210	005	8946	00	01	CALZADO FEMENINO, TALLA: 26.5, COLOR: BLANCO, CEDULA 64.	26.5	PAR	1	PAR	8	-	-	8
ÓNA A	CDMX SUR	60	64	27101-0037	210	005	8953	00	01	CALZADO FEMENINO, TALLA: 27.0, COLOR: BLANCO, CEDULA 64.	27	PAR	1	PAR	18	-	-	18
ÓNA A	CDMX SUR	60	64	27101-0037	210	005	8961	00	01	CALZADO FEMENINO, TALLA: 27.5, COLOR: BLANCO, CEDULA 64.	27.5	PAR	1	PAR	4	-	-	4
ÓNA A	CDMX SUR	60	64	27101-0037	210	005	8979	00	01	CALZADO FEMENINO, TALLA: 28.0, COLOR: BLANCO, CEDULA 64.	28	PAR	1	PAR	10	-	-	10
ÓNA A	CDMX SUR	60	64	27101-0037	210	005	9001	00	01	CALZADO FEMENINO, TALLA: 29.5, COLOR: BLANCO, CEDULA 64.	29.5	PAR	1	PAR	2	-	-	2
ÓNA A	CDMX SUR	60	64	27101-0037	210	005	9092	00	01	CALZADO FEMENINO, TALLA: 21.5, COLOR: NEGRO, CEDULA 64.	21.5	PAR	1	PAR	2	-	-	2
ÓNA A	CDMX SUR	60	64	27101-0037	210	005	9100	00	01	CALZADO FEMENINO, TALLA: 22.0, COLOR: NEGRO, CEDULA 64.	22	PAR	1	PAR	61	-	-	61
ÓNA A	CDMX SUR	60	64	27101-0037	210	005	9118	00	01	CALZADO FEMENINO, TALLA: 22.5, COLOR: NEGRO, CEDULA 64.	22.5	PAR	1	PAR	50	-	-	50
ÓNA A	CDMX SUR	60	64	27101-0037	210	005	9126	00	01	CALZADO FEMENINO, TALLA: 23.0, COLOR: NEGRO, CEDULA 64.	23	PAR	1	PAR	273	-	-	273

ANEXOS
DIVISIÓN DE GOBIERNO DE DATOS

ANEXO 5. CUADRO DE DISTRIBUCIÓN

Áreas Requirentes: Órganos de Operación Administrativa Desconcentrada de Aguascalientes, Baja California, Baja California Sur, Campeche, Chiapas, Chihuahua, CDMX Norte, CDMX Sur, Coahuila, Colima, Durango, Guanajuato, Guerrero, Hidalgo, Edo México Oriente, Edo. México Poniente, Jalisco, Michoacán, Morelos, Nayarit, Nuevo León, Oaxaca, Puebla, Querétaro, Quintana Roo, San Luis Potosí, Sinaloa, Sonora, Tabasco, Tamaulipas, Tlaxcala, Veracruz Norte, Veracruz Sur, Yucatán, Zacatecas y Áreas de Nivel Central.

ZONA	OOAD	PARTIDA	CÉDULA	CLAVE CUCOP +	GPO	GEN	ESP	DIF	VAR	DESCRIPCIÓN- SISTEMA DE ABASTO INSTITUCIONAL (SAI)	TALLA	UNIDAD	CANT.	TIPO	ÚNICA ENTREGA RÉGIMEN ORDINARIO	ÚNICA ENTREGA MÉDICOS RESIDENTES	ÚNICA ENTREGA RÉGIMEN IMSS BIENESTAR	TOTAL POR CLAVE Y DESTINO RÉGIMEN ORDINARIO, MÉDICOS RESIDENTES E IMSS BIENESTAR
ZONA A	CDMX SUR	60	64	27101-0037	210	005	9134	00	01	CALZADO FEMENINO. TALLA: 23.5. COLOR: NEGRO. CEDULA 64.	23.5	PAR	1	PAR	196	-	-	196
ZONA A	CDMX SUR	60	64	27101-0037	210	005	9142	00	01	CALZADO FEMENINO. TALLA: 24.0. COLOR: NEGRO. CEDULA 64.	24	PAR	1	PAR	713	-	-	713
ZONA A	CDMX SUR	60	64	27101-0037	210	005	9159	00	01	CALZADO FEMENINO. TALLA: 24.5. COLOR: NEGRO. CEDULA 64.	24.5	PAR	1	PAR	242	-	-	242
ZONA A	CDMX SUR	60	64	27101-0037	210	005	9167	00	01	CALZADO FEMENINO. TALLA: 25.0. COLOR: NEGRO. CEDULA 64.	25	PAR	1	PAR	624	-	-	624
ZONA A	CDMX SUR	60	64	27101-0037	210	005	9175	00	01	CALZADO FEMENINO. TALLA: 25.5. COLOR: NEGRO. CEDULA 64.	25.5	PAR	1	PAR	145	-	-	145
ZONA A	CDMX SUR	60	64	27101-0037	210	005	9183	00	01	CALZADO FEMENINO. TALLA: 26.0. COLOR: NEGRO. CEDULA 64.	26	PAR	1	PAR	227	-	-	227
ZONA A	CDMX SUR	60	64	27101-0037	210	005	9191	00	01	CALZADO FEMENINO. TALLA: 26.5. COLOR: NEGRO. CEDULA 64.	26.5	PAR	1	PAR	30	-	-	30
ZONA A	CDMX SUR	60	64	27101-0037	210	005	9209	00	01	CALZADO FEMENINO. TALLA: 27.0. COLOR: NEGRO. CEDULA 64.	27	PAR	1	PAR	54	-	-	54
ZONA A	CDMX SUR	60	64	27101-0037	210	005	9217	00	01	CALZADO FEMENINO. TALLA: 27.5. COLOR: NEGRO. CEDULA 64.	27.5	PAR	1	PAR	6	-	-	6
ZONA A	CDMX SUR	60.	64	27101-0037	210	005	9225	00	01	CALZADO FEMENINO. TALLA: 28.0. COLOR: NEGRO. CEDULA 64.	28	PAR	1	PAR	16	-	-	16
ZONA A	CDMX SUR	60	64	27101-0037	210	005	9241	00	01	CALZADO FEMENINO. TALLA: 29.0. COLOR: NEGRO. CEDULA 64.	29	PAR	1	PAR	2	-	-	2
ZONA A	CDMX SUR	60	64	27101-0037	210	005	9266	00	01	CALZADO FEMENINO. TALLA: 30.0. COLOR: NEGRO. CEDULA 64.	30	PAR	1	PAR	2	-	-	2
ZONA A	CDMX SUR	60	64	27101-0037	210	005	9274	00	01	CALZADO FEMENINO. TALLA: 30.5. COLOR: NEGRO. CEDULA 64.	30.5	PAR	1	PAR	2	-	-	2
ZONA A	CDMX SUR	60	64	27101-0037	210	005	9308	00	01	CALZADO FEMENINO. TALLA: 32.0. COLOR: NEGRO. CEDULA 64.	32	PAR	1	PAR	2	-	-	2
ZONA A	CHIHUAHUA	60	64	27101-0037	210	005	8813	00	01	CALZADO FEMENINO. TALLA: 20.0. COLOR: BLANCO. CEDULA 64.	20	PAR	1	PAR	2	-	-	2
ZONA A	CHIHUAHUA	60	64	27101-0037	210	005	8854	00	01	CALZADO FEMENINO. TALLA: 22.0. COLOR: BLANCO. CEDULA 64.	22	PAR	1	PAR	2	-	-	2
ZONA A	CHIHUAHUA	60	64	27101-0037	210	005	8862	00	01	CALZADO FEMENINO. TALLA: 22.5. COLOR: BLANCO. CEDULA 64.	22.5	PAR	1	PAR	2	-	-	2
ZONA A	CHIHUAHUA	60	64	27101-0037	210	005	8870	00	01	CALZADO FEMENINO. TALLA: 23.0. COLOR: BLANCO. CEDULA 64.	23	PAR	1	PAR	8	-	-	8
ZONA A	CHIHUAHUA	60	64	27101-0037	210	005	8888	00	01	CALZADO FEMENINO. TALLA: 23.5. COLOR: BLANCO. CEDULA 64.	23.5	PAR	1	PAR	14	-	-	14
ZONA A	CHIHUAHUA	60	64	27101-0037	210	005	8896	00	01	CALZADO FEMENINO. TALLA: 24.0. COLOR: BLANCO. CEDULA 64.	24	PAR	1	PAR	38	-	-	38
ZONA A	CHIHUAHUA	60	64	27101-0037	210	005	8904	00	01	CALZADO FEMENINO. TALLA: 24.5. COLOR: BLANCO. CEDULA 64.	24.5	PAR	1	PAR	20	-	-	20

ANEXO 5. CUADRO DE DISTRIBUCIÓN

eas Requirentes: Órganos de Operación Administrativa Desconcentrada de Aguascalientes, Baja California, Baja California Sur, Campeche, Chiapas, Chihuahua, CDMX Norte, CDMX Sur, Coahuila, Colima, Durango, Guanajuato, Guerrero, Hidalgo, Edo. éxico Oriente, Edo. México Poniente, Jalisco, Michoacán, Morelos, Nayarit, Nuevo León, Oaxaca, Puebla, Querétaro, Quintana Roo, San Luis Potosí, Sinaloa, Sonora, Tabasco, Tamaulipas, Tlaxcala, Veracruz Norte, Veracruz Sur, Yucatán, Zacatecas y Áreas de Nivel Central.

ONA	OOAD	PARTIDA	CÉDULA	CLAVE CUCOP +	GPO	GEN	ESP	DIF	VAR	DESCRIPCIÓN- SISTEMA DE ABASTO INSTITUCIONAL (SAI)	TALLA	UNIDAD	CANT.	TIPO	ÚNICA ENTREGA RÉGIMEN ORDINARIO	ÚNICA ENTREGA MÉDICOS RESIDENTES	ÚNICA ENTREGA RÉGIMEN IMSS BIENESTAR	TOTAL POR CLAVE Y DESTINO RÉGIMEN ORDINARIO, MÉDICOS RESIDENTES E IMSS BIENESTAR
ONA A	CHIHUAHUA	60	64	27101-0037	210	005	8912	00	01	CALZADO FEMENINO, TALLA: 25.0, COLOR: BLANCO, CEDULA 64.	25	PAR	1	PAR	56	-	-	56
ONA A	CHIHUAHUA	60	64	27101-0037	210	005	8920	00	01	CALZADO FEMENINO, TALLA: 25.5, COLOR: BLANCO, CEDULA 64.	25.5	PAR	1	PAR	18	-	-	18
ONA A	CHIHUAHUA	60	64	27101-0037	210	005	8938	00	01	CALZADO FEMENINO, TALLA: 26.0, COLOR: BLANCO, CEDULA 64.	26	PAR	1	PAR	24	-	-	24
ONA A	CHIHUAHUA	60	64	27101-0037	210	005	8946	00	01	CALZADO FEMENINO, TALLA: 26.5, COLOR: BLANCO, CEDULA 64.	26.5	PAR	1	PAR	4	-	-	4
ONA A	CHIHUAHUA	60	64	27101-0037	210	005	8953	00	01	CALZADO FEMENINO, TALLA: 27.0, COLOR: BLANCO, CEDULA 64.	27	PAR	1	PAR	20	-	-	20
ONA A	CHIHUAHUA	60	64	27101-0037	210	005	8979	00	01	CALZADO FEMENINO, TALLA: 28.0, COLOR: BLANCO, CEDULA 64.	28	PAR	1	PAR	4	-	-	4
ONA A	CHIHUAHUA	60	64	27101-0037	210	005	8995	00	01	CALZADO FEMENINO, TALLA: 29.0, COLOR: BLANCO, CEDULA 64.	29	PAR	1	PAR	2	-	-	2
ONA A	CHIHUAHUA	60	64	27101-0037	210	005	9118	00	01	CALZADO FEMENINO, TALLA: 22.5, COLOR: NEGRO, CEDULA 64.	22.5	PAR	1	PAR	2	-	-	2
ONA A	CHIHUAHUA	60	64	27101-0037	210	005	9126	00	01	CALZADO FEMENINO, TALLA: 23.0, COLOR: NEGRO, CEDULA 64.	23	PAR	1	PAR	50	-	-	50
ONA A	CHIHUAHUA	60	64	27101-0037	210	005	9134	00	01	CALZADO FEMENINO, TALLA: 23.5, COLOR: NEGRO, CEDULA 64.	23.5	PAR	1	PAR	36	-	-	36
ONA A	CHIHUAHUA	60	64	27101-0037	210	005	9142	00	01	CALZADO FEMENINO, TALLA: 24.0, COLOR: NEGRO, CEDULA 64.	24	PAR	1	PAR	186	-	-	186
ONA A	CHIHUAHUA	60	64	27101-0037	210	005	9159	00	01	CALZADO FEMENINO, TALLA: 24.5, COLOR: NEGRO, CEDULA 64.	24.5	PAR	1	PAR	54	-	-	54
ONA A	CHIHUAHUA	60	64	27101-0037	210	005	9167	00	01	CALZADO FEMENINO, TALLA: 25.0, COLOR: NEGRO, CEDULA 64.	25	PAR	1	PAR	194	-	-	194
ONA A	CHIHUAHUA	60	64	27101-0037	210	005	9175	00	01	CALZADO FEMENINO, TALLA: 25.5, COLOR: NEGRO, CEDULA 64.	25.5	PAR	1	PAR	49	-	-	49
ONA A	CHIHUAHUA	60	64	27101-0037	210	005	9183	00	01	CALZADO FEMENINO, TALLA: 26.0, COLOR: NEGRO, CEDULA 64.	26	PAR	1	PAR	105	-	-	105
ONA A	CHIHUAHUA	60	64	27101-0037	210	005	9191	00	01	CALZADO FEMENINO, TALLA: 26.5, COLOR: NEGRO, CEDULA 64.	26.5	PAR	1	PAR	4	-	-	4
ONA A	CHIHUAHUA	60	64	27101-0037	210	005	9209	00	01	CALZADO FEMENINO, TALLA: 27.0, COLOR: NEGRO, CEDULA 64.	27	PAR	1	PAR	18	-	-	18
ONA A	CHIHUAHUA	60	64	27101-0037	210	005	9233	00	01	CALZADO FEMENINO, TALLA: 28.5, COLOR: NEGRO, CEDULA 64.	28.5	PAR	1	PAR	2	-	-	2
ONA A	CHIHUAHUA	60	64	27101-0037	210	005	9258	00	01	CALZADO FEMENINO, TALLA: 29.5, COLOR: NEGRO, CEDULA 64.	29.5	PAR	1	PAR	2	-	-	2
ONA A	DURANGO	60	64	27101-0037	210	005	8862	00	01	CALZADO FEMENINO, TALLA: 22.5, COLOR: BLANCO, CEDULA 64.	22.5	PAR	1	PAR	2	-	-	2
ONA A	DURANGO	60	64	27101-0037	210	005	8870	00	01	CALZADO FEMENINO, TALLA: 23.0, COLOR: BLANCO, CEDULA 64.	23	PAR	1	PAR	6	-	-	6

ANEXOS
PUBLICADO EN COMPRANET

ANEXO 5. CUADRO DE DISTRIBUCIÓN

Areas Requirentes: Órganos de Operación Administrativa Desconcentrada de Aguascalientes, Baja California, Baja California Sur, Campeche, Chiapas, Chihuahua, CDMX Norte, CDMX Sur, Coahuila, Colima, Durango, Guanajuato, Guerrero, Hidalgo, Edo México Oriente, Edo. México Poniente, Jalisco, Michoacán, Morelos, Nayarit, Nuevo León, Oaxaca, Puebla, Querétaro, Quintana Roo, San Luis Potosí, Sinaloa, Sonora, Tabasco, Tamaulipas, Tlaxcala, Veracruz Norte, Veracruz Sur, Yucatán, Zacatecas y Área de Nivel Central.

ZONA	OOAD	PARTIDA	CÉDULA	CLAVE CUCOP +	GPO	GEN	ESP	DIF	VAR	DESCRIPCIÓN- SISTEMA DE ABASTO INSTITUCIONAL (SAI)	TALLA	UNIDAD	CANT.	TIPO	ÚNICA ENTREGA RÉGIMEN ORDINARIO	ÚNICA ENTREGA MÉDICOS RESIDENTES	ÚNICA ENTREGA RÉGIMEN IMSS BIENESTAR	TOTAL POR CLAVE Y DESTINO RÉGIMEN ORDINARIO, MÉDICOS RESIDENTES E IMSS BIENESTAR
ZONA A	DURANGO	60	64	27101-0037	210	005	8896	00	01	CALZADO FEMENINO. TALLA: 24.0. COLOR: BLANCO. CEDULA 64.	24	PAR	1	PAR	8	-	-	8
ZONA A	DURANGO	60	64	27101-0037	210	005	8904	00	01	CALZADO FEMENINO. TALLA: 24.5 COLOR: BLANCO. CEDULA 64.	24.5	PAR	1	PAR	8	-	-	8
ZONA A	DURANGO	60	64	27101-0037	210	005	8912	00	01	CALZADO FEMENINO. TALLA: 25.0. COLOR: BLANCO. CEDULA 64.	25	PAR	1	PAR	12	-	-	12
ZONA A	DURANGO	60	64	27101-0037	210	005	8920	00	01	CALZADO FEMENINO. TALLA: 25.5. COLOR: BLANCO. CEDULA 64.	25.5	PAR	1	PAR	14	-	-	14
ZONA A	DURANGO	60	64	27101-0037	210	005	8938	00	01	CALZADO FEMENINO. TALLA: 26.0. COLOR: BLANCO. CEDULA 64.	26	PAR	1	PAR	24	-	-	24
ZONA A	DURANGO	60	64	27101-0037	210	005	8946	00	01	CALZADO FEMENINO. TALLA: 26.5 COLOR: BLANCO. CEDULA 64.	26.5	PAR	1	PAR	4	-	-	4
ZONA A	DURANGO	60	64	27101-0037	210	005	8953	00	01	CALZADO FEMENINO. TALLA: 27.0. COLOR: BLANCO. CEDULA 64.	27	PAR	1	PAR	8	-	-	8
ZONA A	DURANGO	60	64	27101-0037	210	005	9118	00	01	CALZADO FEMENINO. TALLA: 22.5. COLOR: NEGRO. CEDULA 64.	22.5	PAR	1	PAR	2	-	-	2
ZONA A	DURANGO	60	64	27101-0037	210	005	9126	00	01	CALZADO FEMENINO. TALLA: 23.0. COLOR: NEGRO. CEDULA 64.	23	PAR	1	PAR	17	-	-	17
ZONA A	DURANGO	60	64	27101-0037	210	005	9134	00	01	CALZADO FEMENINO. TALLA: 23.5 COLOR: NEGRO. CEDULA 64.	23.5	PAR	1	PAR	18	-	-	18
ZONA A	DURANGO	60	64	27101-0037	210	005	9142	00	01	CALZADO FEMENINO. TALLA: 24.0 COLOR: NEGRO CEDULA 64.	24	PAR	1	PAR	65	-	-	65
ZONA A	DURANGO	60	64	27101-0037	210	005	9159	00	01	CALZADO FEMENINO. TALLA: 24.5. COLOR: NEGRO CEDULA 64.	24.5	PAR	1	PAR	51	-	-	51
ZONA A	DURANGO	60	64	27101-0037	210	005	9167	00	01	CALZADO FEMENINO. TALLA: 25.0 COLOR: NEGRO. CEDULA 64.	25	PAR	1	PAR	121	-	-	121
ZONA A	DURANGO	60	64	27101-0037	210	005	9175	00	01	CALZADO FEMENINO. TALLA: 25.5 COLOR: NEGRO. CEDULA 64.	25.5	PAR	1	PAR	36	-	-	36
ZONA A	DURANGO	60	64	27101-0037	210	005	9183	00	01	CALZADO FEMENINO. TALLA: 26.0 COLOR: NEGRO. CEDULA 64.	26	PAR	1	PAR	56	-	-	56
ZONA A	DURANGO	60	64	27101-0037	210	005	9191	00	01	CALZADO FEMENINO. TALLA: 26.5 COLOR: NEGRO. CEDULA 64.	26.5	PAR	1	PAR	20	-	-	20
ZONA A	DURANGO	60	64	27101-0037	210	005	9209	00	01	CALZADO FEMENINO TALLA: 27.0 COLOR: NEGRO. CEDULA 64.	27	PAR	1	PAR	12	-	-	12
ZONA A	EDO DE MEX ORIENTE	60	64	27101-0037	210	005	8854	00	01	CALZADO FEMENINO. TALLA: 22.0. COLOR: BLANCO. CEDULA 64.	22	PAR	1	PAR	6	-	-	6
ZONA A	EDO DE MEX ORIENTE	60	64	27101-0037	210	005	8862	00	01	CALZADO FEMENINO. TALLA: 22.5 COLOR: BLANCO. CEDULA 64.	22.5	PAR	1	PAR	6	-	-	6
ZONA A	EDO DE MEX ORIENTE	60	64	27101-0037	210	005	8870	00	01	CALZADO FEMENINO. TALLA: 23.0 COLOR: BLANCO. CEDULA 64.	23	PAR	1	PAR	38	-	-	38
ZONA A	EDO DE MEX ORIENTE	60	64	27101-0037	210	005	8888	00	01	CALZADO FEMENINO TALLA: 23.5 COLOR: BLANCO. CEDULA 64.	23.5	PAR	1	PAR	16	-	-	16

ANEXO 5. CUADRO DE DISTRIBUCIÓN

eas Requirentes: Órganos de Operación Administrativa Desconcentrada de Aguascalientes, Baja California, Baja California Sur, Campeche, Chiapas, Chihuahua, CDMX Norte, CDMX Sur, Coahuila, Colima, Durango, Guanajuato, Guerrero, Hidalgo, Edo. ixico Oriente, Edo. México Poniente, Jalisco, Michoacán, Morelos, Nayarit, Nuevo León, Oaxaca, Puebla, Querétaro, Quintana Roo, San Luis Potosí, Sinaloa, Sonora, Tabasco, Tamaulipas, Tlaxcala, Veracruz Norte, Veracruz Sur, Yucatán, Zacatecas y Áreas de Nivel Central.

ONA	OOAD	PARTIDA	CÉDULA	CLAVE CUCOP +	GPO	GEN	ESP	DIF	VAR	DESCRIPCIÓN- SISTEMA DE ABASTO INSTITUCIONAL (SAI)	TALLA	UNIDAD	CANT.	TIPO	ÚNICA ENTREGA RÉGIMEN ORDINARIO	ÚNICA ENTREGA MÉDICOS RESIDENTES	ÚNICA ENTREGA RÉGIMEN IMSS BIENESTAR	TOTAL POR CLAVE Y DESTINO RÉGIMEN ORDINARIO, MÉDICOS RESIDENTES E IMSS BIENESTAR
ONA A	EDO DE MEX ORIENTE	60	64	27101-0037	210	005	8896	00	01	CALZADO FEMENINO. TALLA: 24.0. COLOR: BLANCO. CEDULA 64.	24	PAR	1	PAR	76	-	-	76
ONA A	EDO DE MEX ORIENTE	60	64	27101-0037	210	005	8904	00	01	CALZADO FEMENINO. TALLA: 24.5. COLOR: BLANCO. CEDULA 64.	24.5	PAR	1	PAR	40	-	-	40
ONA A	EDO DE MEX ORIENTE	60	64	27101-0037	210	005	8912	00	01	CALZADO FEMENINO. TALLA: 25.0. COLOR: BLANCO. CEDULA 64.	25	PAR	1	PAR	66	-	-	66
ONA A	EDO DE MEX ORIENTE	60	64	27101-0037	210	005	8920	00	01	CALZADO FEMENINO. TALLA: 25.5. COLOR: BLANCO. CEDULA 64.	25.5	PAR	1	PAR	18	-	-	18
ONA A	EDO DE MEX ORIENTE	60	64	27101-0037	210	005	8938	00	01	CALZADO FEMENINO. TALLA: 26.0. COLOR: BLANCO. CEDULA 64.	26	PAR	1	PAR	34	-	-	34
ONA A	EDO DE MEX ORIENTE	60	64	27101-0037	210	005	8946	00	01	CALZADO FEMENINO. TALLA: 26.5. COLOR: BLANCO. CEDULA 64.	26.5	PAR	1	PAR	2	-	-	2
ONA A	EDO DE MEX ORIENTE	60	64	27101-0037	210	005	8953	00	01	CALZADO FEMENINO. TALLA: 27.0. COLOR: BLANCO. CEDULA 64.	27	PAR	1	PAR	6	-	-	6
ONA A	EDO DE MEX ORIENTE	60	64	27101-0037	210	005	8961	00	01	CALZADO FEMENINO. TALLA: 27.5. COLOR: BLANCO. CEDULA 64.	27.5	PAR	1	PAR	4	-	-	4
ONA A	EDO DE MEX ORIENTE	60	64	27101-0037	210	005	9100	00	01	CALZADO FEMENINO. TALLA: 22.0. COLOR: NEGRO. CEDULA 64.	22	PAR	1	PAR	24	-	-	24
ONA A	EDO DE MEX ORIENTE	60	64	27101-0037	210	005	9118	00	01	CALZADO FEMENINO. TALLA: 22.5. COLOR: NEGRO. CEDULA 64.	22.5	PAR	1	PAR	20	-	-	20
ONA A	EDO DE MEX ORIENTE	60	64	27101-0037	210	005	9126	00	01	CALZADO FEMENINO. TALLA: 23.0. COLOR: NEGRO. CEDULA 64.	23	PAR	1	PAR	201	-	-	201
ONA A	EDO DE MEX ORIENTE	60	64	27101-0037	210	005	9134	00	01	CALZADO FEMENINO. TALLA: 23.5. COLOR: NEGRO. CEDULA 64.	23.5	PAR	1	PAR	78	-	-	78
ONA A	EDO DE MEX ORIENTE	60	64	27101-0037	210	005	9142	00	01	CALZADO FEMENINO. TALLA: 24.0. COLOR: NEGRO. CEDULA 64.	24	PAR	1	PAR	464	-	-	464
ONA A	EDO DE MEX ORIENTE	60	64	27101-0037	210	005	9159	00	01	CALZADO FEMENINO. TALLA: 24.5. COLOR: NEGRO. CEDULA 64.	24.5	PAR	1	PAR	131	-	-	131
ONA A	EDO DE MEX ORIENTE	60	64	27101-0037	210	005	9167	00	01	CALZADO FEMENINO. TALLA: 25.0. COLOR: NEGRO. CEDULA 64.	25	PAR	1	PAR	391	-	-	391
ONA A	EDO DE MEX ORIENTE	60	64	27101-0037	210	005	9175	00	01	CALZADO FEMENINO. TALLA: 25.5. COLOR: NEGRO. CEDULA 64.	25.5	PAR	1	PAR	72	-	-	72
ONA A	EDO DE MEX ORIENTE	60	64	27101-0037	210	005	9183	00	01	CALZADO FEMENINO. TALLA: 26.0. COLOR: NEGRO. CEDULA 64.	26	PAR	1	PAR	148	-	-	148
ONA A	EDO DE MEX ORIENTE	60	64	27101-0037	210	005	9191	00	01	CALZADO FEMENINO. TALLA: 26.5. COLOR: NEGRO. CEDULA 64.	26.5	PAR	1	PAR	6	-	-	6
ONA A	EDO DE MEX ORIENTE	60	64	27101-0037	210	005	9209	00	01	CALZADO FEMENINO. TALLA: 27.0. COLOR: NEGRO. CEDULA 64.	27	PAR	1	PAR	20	-	-	20
ONA A	EDO DE MEX ORIENTE	60	64	27101-0037	210	005	9217	00	01	CALZADO FEMENINO. TALLA: 27.5. COLOR: NEGRO. CEDULA 64.	27.5	PAR	1	PAR	2	-	-	2
ONA A	EDO DE MEX ORIENTE	60	64	27101-0037	210	005	9233	00	01	CALZADO FEMENINO. TALLA: 28.5. COLOR: NEGRO. CEDULA 64.	28.5	PAR	1	PAR	2	-	-	2

DIVISIÓN DE CONTRATOS

ANEXO 5. CUADRO DE DISTRIBUCIÓN

Áreas Requirentes: Órganos de Operación Administrativa Desconcentrada de Aguascalientes, Baja California, Baja California Sur, Campeche, Chiapas, Chihuahua, CDMX Norte, CDMX Sur, Coahuila, Colima, Durango, Guanajuato, Guerrero, Hidalgo, Edo México Oriente, Edo. México Poniente, Jalisco, Michoacán, Morelos, Nayarit, Nuevo León, Oaxaca, Puebla, Querétaro, Quintana Roo, San Luis Potosí, Sinaloa, Sonora, Tabasco, Tamaulipas, Tlaxcala, Veracruz Norte, Veracruz Sur, Yucatán, Zacatecas y Área de Nivel Central.

ZONA	OOAD	PARTIDA	CÉDULA	CLAVE CUCOP +	GPO	GEN	ESP	DIF	VAR	DESCRIPCIÓN- SISTEMA DE ABASTO INSTITUCIONAL (SAI)	TALLA	UNIDAD	CANT.	TIPO	ÚNICA ENTREGA RÉGIMEN ORDINARIO	ÚNICA ENTREGA MÉDICOS RESIDENTES	ÚNICA ENTREGA RÉGIMEN IMSS BIENESTAR	TOTAL POR CLAVE Y DESTINO RÉGIMEN ORDINARIO, MÉDICOS RESIDENTES E IMSS BIENESTAR
ZONA A	EDO DE MEX ORIENTE	60	64	27101-0037	210	005	9241	00	01	CALZADO FEMENINO. TALLA: 29.0. COLOR: NEGRO. CEDULA 64.	29	PAR	1	PAR	2	-	-	2
ZONA A	EDO DE MEX PONIENTE	60	64	27101-0037	210	005	8854	00	01	CALZADO FEMENINO. TALLA: 22.0. COLOR: BLANCO. CEDULA 64.	22	PAR	1	PAR	4	-	-	4
ZONA A	EDO DE MEX PONIENTE	60	64	27101-0037	210	005	8862	00	01	CALZADO FEMENINO. TALLA: 22.5. COLOR: BLANCO. CEDULA 64.	22.5	PAR	1	PAR	6	-	-	6
ZONA A	EDO DE MEX PONIENTE	60	64	27101-0037	210	005	8870	00	01	CALZADO FEMENINO. TALLA: 23.0. COLOR: BLANCO. CEDULA 64.	23	PAR	1	PAR	20	-	-	20
ZONA A	EDO DE MEX PONIENTE	60	64	27101-0037	210	005	8889	00	01	CALZADO FEMENINO. TALLA: 23.5. COLOR: BLANCO. CEDULA 64.	23.5	PAR	1	PAR	20	-	-	20
ZONA A	EDO DE MEX PONIENTE	60	64	27101-0037	210	005	8896	00	01	CALZADO FEMENINO. TALLA: 24.0. COLOR: BLANCO. CEDULA 64.	24	PAR	1	PAR	56	-	-	56
ZONA A	EDO DE MEX PONIENTE	60	64	27101-0037	210	005	8904	00	01	CALZADO FEMENINO. TALLA: 24.5. COLOR: BLANCO. CEDULA 64.	24.5	PAR	1	PAR	30	-	-	30
ZONA A	EDO DE MEX PONIENTE	60	64	27101-0037	210	005	8912	00	01	CALZADO FEMENINO. TALLA: 25.0. COLOR: BLANCO. CEDULA 64.	25	PAR	1	PAR	56	-	-	56
ZONA A	EDO DE MEX PONIENTE	60	64	27101-0037	210	005	8920	00	01	CALZADO FEMENINO. TALLA: 25.5. COLOR: BLANCO. CEDULA 64.	25.5	PAR	1	PAR	6	-	-	6
ZONA A	EDO DE MEX PONIENTE	60	64	27101-0037	210	005	8938	00	01	CALZADO FEMENINO. TALLA: 26.0. COLOR: BLANCO. CEDULA 64.	26	PAR	1	PAR	20	-	-	20
ZONA A	EDO DE MEX PONIENTE	60	64	27101-0037	210	005	8946	00	01	CALZADO FEMENINO. TALLA: 26.5. COLOR: BLANCO. CEDULA 64.	26.5	PAR	1	PAR	2	-	-	2
ZONA A	EDO DE MEX PONIENTE	60	64	27101-0037	210	005	8953	00	01	CALZADO FEMENINO. TALLA: 27.0. COLOR: BLANCO. CEDULA 64.	27	PAR	1	PAR	6	-	-	6
ZONA A	EDO DE MEX PONIENTE	60	64	27101-0037	210	005	9100	00	01	CALZADO FEMENINO. TALLA: 22.0. COLOR: NEGRO. CEDULA 64.	22	PAR	1	PAR	11	-	-	11
ZONA A	EDO DE MEX PONIENTE	60	64	27101-0037	210	005	9118	00	01	CALZADO FEMENINO. TALLA: 22.5. COLOR: NEGRO. CEDULA 64.	22.5	PAR	1	PAR	6	-	-	6
ZONA A	EDO DE MEX PONIENTE	60	64	27101-0037	210	005	9126	00	01	CALZADO FEMENINO. TALLA: 23.0. COLOR: NEGRO. CEDULA 64.	23	PAR	1	PAR	105	-	-	105
ZONA A	EDO DE MEX PONIENTE	60	64	27101-0037	210	005	9134	00	01	CALZADO FEMENINO. TALLA: 23.5. COLOR: NEGRO. CEDULA 64.	23.5	PAR	1	PAR	52	-	-	52
ZONA A	EDO DE MEX PONIENTE	60	64	27101-0037	210	005	9142	00	01	CALZADO FEMENINO. TALLA: 24.0. COLOR: NEGRO. CEDULA 64.	24	PAR	1	PAR	223	-	-	223
ZONA A	EDO DE MEX PONIENTE	60	64	27101-0037	210	005	9159	00	01	CALZADO FEMENINO. TALLA: 24.5. COLOR: NEGRO. CEDULA 64.	24.5	PAR	1	PAR	120	-	-	120
ZONA A	EDO DE MEX PONIENTE	60	64	27101-0037	210	005	9167	00	01	CALZADO FEMENINO. TALLA: 25.0. COLOR: NEGRO. CEDULA 64.	25	PAR	1	PAR	176	-	-	176
ZONA A	EDO DE MEX PONIENTE	60	64	27101-0037	210	005	9175	00	01	CALZADO FEMENINO. TALLA: 25.5. COLOR: NEGRO. CEDULA 64.	25.5	PAR	1	PAR	37	-	-	37
ZONA A	EDO DE MEX PONIENTE	60	64	27101-0037	210	005	9183	00	01	CALZADO FEMENINO. TALLA: 26.0. COLOR: NEGRO. CEDULA 64.	26	PAR	1	PAR	60	-	-	60

ANEXO 5. CUADRO DE DISTRIBUCIÓN

Áreas Requirentes: Órganos de Operación Administrativa Desconcentrada de Aguascalientes, Baja California, Baja California Sur, Campeche, Chiapas, Chihuahua, CDMX Norte, CDMX Sur, Coahuila, Colima, Durango, Guanajuato, Guerrero, Hidalgo, Edo. México Oriente, Edo. México Poniente, Jalisco, Michoacán, Morelos, Nayarit, Nuevo León, Oaxaca, Puebla, Querétaro, Quintana Roo, San Luis Potosí, Sinaloa, Sonora, Tabasco, Tamaulipas, Tlaxcala, Veracruz Norte, Veracruz Sur, Yucatán, Zacatecas y Áreas de Nivel Central.

ONA	OOAD	PARTIDA	CÉDULA	CLAVE CUCOP +	GPO	GEN	ESP	DIF	VAR	DESCRIPCIÓN- SISTEMA DE ABASTO INSTITUCIONAL (SAI)	TALLA	UNIDAD	CANT.	TIPO	ÚNICA ENTREGA RÉGIMEN ORDINARIO	ÚNICA ENTREGA MÉDICOS RESIDENTES	ÚNICA ENTREGA RÉGIMEN IMSS BIENESTAR	TOTAL POR CLAVE Y DESTINO RÉGIMEN ORDINARIO, MÉDICOS RESIDENTES E IMSS BIENESTAR
ONA A	EDO DE MEX PONIENTE	60	64	27101-0037	210	005	9191	00	01	CALZADO FEMENINO. TALLA: 26.5. COLOR: NEGRO. CEDULA 64.	26.5	PAR	1	PAR	4	-	-	4
ONA A	EDO DE MEX PONIENTE	60	64	27101-0037	210	005	9209	00	01	CALZADO FEMENINO. TALLA: 27.0. COLOR: NEGRO. CEDULA 64.	27	PAR	1	PAR	9	-	-	9
ONA A	EDO DE MEX PONIENTE	60	64	27101-0037	210	005	9217	00	01	CALZADO FEMENINO. TALLA: 27.5. COLOR: NEGRO. CEDULA 64.	27.5	PAR	1	PAR	2	-	-	2
ONA A	EDO DE MEX PONIENTE	60	64	27101-0037	210	005	9225	00	01	CALZADO FEMENINO. TALLA: 28.0. COLOR: NEGRO. CEDULA 64.	28	PAR	1	PAR	2	-	-	2
ONA A	EDO DE MEX PONIENTE	60	64	27101-0037	210	005	9290	00	01	CALZADO FEMENINO. TALLA: 31.5. COLOR: NEGRO. CEDULA 64.	31.5	PAR	1	PAR	4	-	-	4
ONA A	GUANAJUATO	60	64	27101-0037	210	005	8854	00	01	CALZADO FEMENINO. TALLA: 22.0. COLOR: BLANCO. CEDULA 64.	22	PAR	1	PAR	2	-	-	2
ONA A	GUANAJUATO	60	64	27101-0037	210	005	8870	00	01	CALZADO FEMENINO. TALLA: 23.0. COLOR: BLANCO. CEDULA 64.	23	PAR	1	PAR	22	-	-	22
ONA A	GUANAJUATO	60	64	27101-0037	210	005	8888	00	01	CALZADO FEMENINO. TALLA: 23.5. COLOR: BLANCO. CEDULA 64.	23.5	PAR	1	PAR	22	-	-	22
ONA A	GUANAJUATO	60	64	27101-0037	210	005	8896	00	01	CALZADO FEMENINO. TALLA: 24.0. COLOR: BLANCO. CEDULA 64.	24	PAR	1	PAR	48	-	-	48
ONA A	GUANAJUATO	60	64	27101-0037	210	005	8904	00	01	CALZADO FEMENINO. TALLA: 24.5. COLOR: BLANCO. CEDULA 64.	24.5	PAR	1	PAR	12	-	-	12
ONA A	GUANAJUATO	60	64	27101-0037	210	005	8912	00	01	CALZADO FEMENINO. TALLA: 25.0. COLOR: BLANCO. CEDULA 64.	25	PAR	1	PAR	70	-	-	70
ONA A	GUANAJUATO	60	64	27101-0037	210	005	8920	00	01	CALZADO FEMENINO. TALLA: 25.5. COLOR: BLANCO. CEDULA 64.	25.5	PAR	1	PAR	16	-	-	16
ONA A	GUANAJUATO	60	64	27101-0037	210	005	8938	00	01	CALZADO FEMENINO. TALLA: 26.0. COLOR: BLANCO. CEDULA 64.	26	PAR	1	PAR	24	-	-	24
ONA A	GUANAJUATO	60	64	27101-0037	210	005	8946	00	01	CALZADO FEMENINO. TALLA: 26.5. COLOR: BLANCO. CEDULA 64.	26.5	PAR	1	PAR	4	-	-	4
ONA A	GUANAJUATO	60	64	27101-0037	210	005	8979	00	01	CALZADO FEMENINO. TALLA: 28.0. COLOR: BLANCO. CEDULA 64.	28	PAR	1	PAR	2	-	-	2
ONA A	GUANAJUATO	60	64	27101-0037	210	005	9100	00	01	CALZADO FEMENINO. TALLA: 22.0. COLOR: NEGRO. CEDULA 64.	22	PAR	1	PAR	8	-	-	8
ONA A	GUANAJUATO	60	64	27101-0037	210	005	9126	00	01	CALZADO FEMENINO. TALLA: 23.0. COLOR: NEGRO. CEDULA 64.	23	PAR	1	PAR	74	-	-	74
ONA A	GUANAJUATO	60	64	27101-0037	210	005	9134	00	01	CALZADO FEMENINO. TALLA: 23.5. COLOR: NEGRO. CEDULA 64.	23.5	PAR	1	PAR	30	-	-	30
ONA A	GUANAJUATO	60	64	27101-0037	210	005	9142	00	01	CALZADO FEMENINO. TALLA: 24.0. COLOR: NEGRO. CEDULA 64.	24	PAR	1	PAR	155	-	-	155
ONA A	GUANAJUATO	60	64	27101-0037	210	005	9159	00	01	CALZADO FEMENINO. TALLA: 24.5. COLOR: NEGRO. CEDULA 64.	24.5	PAR	1	PAR	57	-	-	57
ONA A	GUANAJUATO	60	64	27101-0037	210	005	9167	00	01	CALZADO FEMENINO. TALLA: 25.0. COLOR: NEGRO. CEDULA 64.	25	PAR	1	PAR	239	-	-	239

DIVISION DE CONTRATOS AREQUIPA

ANEXO 5. CUADRO DE DISTRIBUCIÓN

Areas Requirentes: Órganos de Operación Administrativa Desconcentrada de Aguascalientes, Baja California, Baja California Sur, Campeche, Chiapas, Chihuahua, CDMX Norte, CDMX Sur, Coahuila, Colima, Durango, Guanajuato, Guerrero, Hidalgo, Edo. México Oriente, Edo. México Poniente, Jalisco, Michoacán, Morelos, Nayarit, Nuevo León, Oaxaca, Puebla, Querétaro, Quintana Roo, San Luís Potosí, Sinaloa, Sonora, Tabasco, Tamaulipas, Tlaxcala, Veracruz Norte, Veracruz Sur, Yucatán, Zacatecas y Área de Nivel Central.

ZONA	OOAD	PARTIDA	CÉDULA	CLAVE CUCOP +	GPO	GEN	ESP	DIF	VAR	DESCRIPCIÓN- SISTEMA DE ABASTO INSTITUCIONAL (SAI)	TALLA	UNIDAD	CANT.	TIPO	ÚNICA ENTREGA RÉGIMEN ORDINARIO	ÚNICA ENTREGA MÉDICOS RESIDENTES	ÚNICA ENTREGA RÉGIMEN IMSS BIENESTAR	TOTAL POR CLAVE Y DESTINO RÉGIMEN ORDINARIO, MÉDICOS RESIDENTES E IMSS BIENESTAR
ZONA A	GUANAJUATO	60	64	27101-0037	210	005	9175	00	01	CALZADO FEMENINO, TALLA: 25.5, COLOR: NEGRO, CEDULA 64.	25.5	PAR	1	PAR	46	-	-	46
ZONA A	GUANAJUATO	60	64	27101-0037	210	005	9183	00	01	CALZADO FEMENINO, TALLA: 26.0, COLOR: NEGRO, CEDULA 64.	26	PAR	1	PAR	135	-	-	135
ZONA A	GUANAJUATO	60	64	27101-0037	210	005	9191	00	01	CALZADO FEMENINO, TALLA: 26.5, COLOR: NEGRO, CEDULA 64.	26.5	PAR	1	PAR	8	-	-	8
ZONA A	GUANAJUATO	60	64	27101-0037	210	005	9209	00	01	CALZADO FEMENINO, TALLA: 27.0, COLOR: NEGRO, CEDULA 64.	27	PAR	1	PAR	17	-	-	17
ZONA A	GUANAJUATO	60	64	27101-0037	210	005	9217	00	01	CALZADO FEMENINO, TALLA: 27.5, COLOR: NEGRO, CEDULA 64.	27.5	PAR	1	PAR	1	-	-	1
ZONA A	GUANAJUATO	60	64	27101-0037	210	005	9225	00	01	CALZADO FEMENINO, TALLA: 28.0, COLOR: NEGRO, CEDULA 64.	28	PAR	1	PAR	9	-	-	9
ZONA A	HIDALGO	60	64	27101-0037	210	005	8854	00	01	CALZADO FEMENINO, TALLA: 22.0, COLOR: BLANCO, CEDULA 64.	22	PAR	1	PAR	4	-	-	4
ZONA A	HIDALGO	60	64	27101-0037	210	005	8862	00	01	CALZADO FEMENINO, TALLA: 22.5, COLOR: BLANCO, CEDULA 64.	22.5	PAR	1	PAR	2	-	-	2
ZONA A	HIDALGO	60	64	27101-0037	210	005	8870	00	01	CALZADO FEMENINO, TALLA: 23.0, COLOR: BLANCO, CEDULA 64.	23	PAR	1	PAR	2	-	-	2
ZONA A	HIDALGO	60	64	27101-0037	210	005	8888	00	01	CALZADO FEMENINO, TALLA: 23.5, COLOR: BLANCO, CEDULA 64.	23.5	PAR	1	PAR	12	-	-	12
ZONA A	HIDALGO	60	64	27101-0037	210	005	8896	00	01	CALZADO FEMENINO, TALLA: 24.0, COLOR: BLANCO, CEDULA 64.	24	PAR	1	PAR	18	-	-	18
ZONA A	HIDALGO	60	64	27101-0037	210	005	8904	00	01	CALZADO FEMENINO, TALLA: 24.5, COLOR: BLANCO, CEDULA 64.	24.5	PAR	1	PAR	2	-	-	2
ZONA A	HIDALGO	60	64	27101-0037	210	005	8912	00	01	CALZADO FEMENINO, TALLA: 25.0, COLOR: BLANCO, CEDULA 64.	25	PAR	1	PAR	24	-	-	24
ZONA A	HIDALGO	60	64	27101-0037	210	005	8920	00	01	CALZADO FEMENINO, TALLA: 25.5, COLOR: BLANCO, CEDULA 64.	25.5	PAR	1	PAR	2	-	-	2
ZONA A	HIDALGO	60	64	27101-0037	210	005	8938	00	01	CALZADO FEMENINO, TALLA: 26.0, COLOR: BLANCO, CEDULA 64.	26	PAR	1	PAR	12	-	-	12
ZONA A	HIDALGO	60	64	27101-0037	210	005	8953	00	01	CALZADO FEMENINO, TALLA: 27.0, COLOR: BLANCO, CEDULA 64.	27	PAR	1	PAR	4	-	-	4
ZONA A	HIDALGO	60	64	27101-0037	210	005	9100	00	01	CALZADO FEMENINO, TALLA: 22.0, COLOR: NEGRO, CEDULA 64.	22	PAR	1	PAR	6	-	-	6
ZONA A	HIDALGO	60	64	27101-0037	210	005	9126	00	01	CALZADO FEMENINO, TALLA: 23.0, COLOR: NEGRO, CEDULA 64.	23	PAR	1	PAR	61	-	-	61
ZONA A	HIDALGO	60	64	27101-0037	210	005	9134	00	01	CALZADO FEMENINO, TALLA: 23.5, COLOR: NEGRO, CEDULA 64.	23.5	PAR	1	PAR	15	-	-	15
ZONA A	HIDALGO	60	64	27101-0037	210	005	9142	00	01	CALZADO FEMENINO, TALLA: 24.0, COLOR: NEGRO, CEDULA 64.	24	PAR	1	PAR	89	-	-	89
ZONA A	HIDALGO	60	64	27101-0037	210	005	9159	00	01	CALZADO FEMENINO, TALLA: 24.5, COLOR: NEGRO, CEDULA 64.	24.5	PAR	1	PAR	26	-	-	26

ANEXO 5. CUADRO DE DISTRIBUCIÓN

as Requirentes: Órganos de Operación Administrativa Desconcentrada de Aguascalientes, Baja California, Baja California Sur, Campeche, Chiapas, Chihuahua, CDMX Norte, CDMX Sur, Coahuila, Colima, Durango, Guanajuato, Guerrero, Hidalgo, Edo. xico Oriente, Edo. México Poniente, Jalisco, Michoacán, Morelos, Nayarit, Nuevo León, Oaxaca, Puebla, Querétaro, Quintana Roo, San Luis Potosí, Sinaloa, Sonora, Tabasco, Tamaulipas, Tlaxcala, Veracruz Norte, Veracruz Sur, Yucatán, Zacatecas y Áreas de Nivel Central.

ONA	OOAD	PARTIDA	CÉDULA	CLAVE CUCOP +	GPO	GEN	ESP	DIF	VAR	DESCRIPCIÓN- SISTEMA DE ABASTO INSTITUCIONAL (SAI)	TALLA	UNIDAD	CANT.	TIPO	ÚNICA ENTREGA RÉGIMEN ORDINARIO	ÚNICA ENTREGA MÉDICOS RESIDENTES	ÚNICA ENTREGA RÉGIMEN IMSS BIENESTAR	TOTAL POR CLAVE Y DESTINO RÉGIMEN ORDINARIO, MÉDICOS RESIDENTES E IMSS BIENESTAR
NA A	HIDALGO	60	64	27101-0037	210	005	9167	00	01	CALZADO FEMENINO, TALLA: 25.0, COLOR: NEGRO, CEDULA 64.	25	PAR	1	PAR	78	-	-	78
NA A	HIDALGO	60	64	27101-0037	210	005	9175	00	01	CALZADO FEMENINO, TALLA: 25.5, COLOR: NEGRO, CEDULA 64.	25.5	PAR	1	PAR	4	-	-	4
NA A	HIDALGO	60	64	27101-0037	210	005	9183	00	01	CALZADO FEMENINO, TALLA: 26.0, COLOR: NEGRO, CEDULA 64.	26	PAR	1	PAR	16	-	-	16
NA A	HIDALGO	60	64	27101-0037	210	005	9191	00	01	CALZADO FEMENINO, TALLA: 26.5, COLOR: NEGRO, CEDULA 64.	26.5	PAR	1	PAR	4	-	-	4
NA A	HIDALGO	60	64	27101-0037	210	005	9209	00	01	CALZADO FEMENINO, TALLA: 27.0, COLOR: NEGRO, CEDULA 64.	27	PAR	1	PAR	2	-	-	2
NA A	HIDALGO	60	64	27101-0037	210	005	9225	00	01	CALZADO FEMENINO, TALLA: 28.0, COLOR: NEGRO, CEDULA 64.	28	PAR	1	PAR	1	-	-	1
NA A	MORELOS	60	64	27101-0037	210	005	8870	00	01	CALZADO FEMENINO, TALLA: 23.0, COLOR: BLANCO, CEDULA 64.	23	PAR	1	PAR	12	-	-	12
NA A	MORELOS	60	64	27101-0037	210	005	8888	00	01	CALZADO FEMENINO, TALLA: 23.5, COLOR: BLANCO, CEDULA 64.	23.5	PAR	1	PAR	8	-	-	8
NA A	MORELOS	60	64	27101-0037	210	005	8896	00	01	CALZADO FEMENINO, TALLA: 24.0, COLOR: BLANCO, CEDULA 64.	24	PAR	1	PAR	22	-	-	22
NA A	MORELOS	60	64	27101-0037	210	005	8904	00	01	CALZADO FEMENINO, TALLA: 24.5, COLOR: BLANCO, CEDULA 64.	24.5	PAR	1	PAR	10	-	-	10
NA A	MORELOS	60	64	27101-0037	210	005	8912	00	01	CALZADO FEMENINO, TALLA: 25.0, COLOR: BLANCO, CEDULA 64.	25	PAR	1	PAR	44	-	-	44
NA A	MORELOS	60	64	27101-0037	210	005	8920	00	01	CALZADO FEMENINO, TALLA: 25.5, COLOR: BLANCO, CEDULA 64.	25.5	PAR	1	PAR	10	-	-	10
NA A	MORELOS	60	64	27101-0037	210	005	8938	00	01	CALZADO FEMENINO, TALLA: 26.0, COLOR: BLANCO, CEDULA 64.	26	PAR	1	PAR	24	-	-	24
NA A	MORELOS	60	64	27101-0037	210	005	8953	00	01	CALZADO FEMENINO, TALLA: 27.0, COLOR: BLANCO, CEDULA 64.	27	PAR	1	PAR	8	-	-	8
NA A	MORELOS	60	64	27101-0037	210	005	9100	00	01	CALZADO FEMENINO, TALLA: 22.0, COLOR: NEGRO, CEDULA 64.	22	PAR	1	PAR	6	-	-	6
NA A	MORELOS	60	64	27101-0037	210	005	9118	00	01	CALZADO FEMENINO, TALLA: 22.5, COLOR: NEGRO, CEDULA 64.	22.5	PAR	1	PAR	2	-	-	2
NA A	MORELOS	60	64	27101-0037	210	005	9126	00	01	CALZADO FEMENINO, TALLA: 23.0, COLOR: NEGRO, CEDULA 64.	23	PAR	1	PAR	47	-	-	47
NA A	MORELOS	60	64	27101-0037	210	005	9134	00	01	CALZADO FEMENINO, TALLA: 23.5, COLOR: NEGRO, CEDULA 64.	23.5	PAR	1	PAR	24	-	-	24
NA A	MORELOS	60	64	27101-0037	210	005	9142	00	01	CALZADO FEMENINO, TALLA: 24.0, COLOR: NEGRO, CEDULA 64.	24	PAR	1	PAR	146	-	-	146
NA A	MORELOS	60	64	27101-0037	210	005	9159	00	01	CALZADO FEMENINO, TALLA: 24.5, COLOR: NEGRO, CEDULA 64.	24.5	PAR	1	PAR	57	-	-	57
NA A	MORELOS	60	64	27101-0037	210	005	9167	00	01	CALZADO FEMENINO, TALLA: 25.0, COLOR: NEGRO, CEDULA 64.	25	PAR	1	PAR	158	-	-	158

DIVISIÓN DE CONTRATOS
ANEXOS

ANEXO 5. CUADRO DE DISTRIBUCIÓN

Áreas Requirentes: Órganos de Operación Administrativa Desconcentrada de Aguascalientes, Baja California, Baja California Sur, Campeche, Chiapas, Chihuahua, CDMX Norte, CDMX Sur, Coahuila, Colima, Durango, Guanajuato, Guerrero, Hidalgo, Edo México Oriente, Edo. México Poniente, Jalisco, Michoacán, Morelos, Nayarit, Nuevo León, Oaxaca, Puebla, Querétaro, Quintana Roo, San Luis Potosí, Sinaloa, Sonora, Tabasco, Tamaulipas, Tlaxcala, Veracruz Norte, Veracruz Sur, Yucatan, Zacatecas y Áreas de Nivel Central.

ZONA	ODAD	PARTIDA	CÉDULA	CLAVE CUCOP +	GPO	GEN	ESP	DIF	VAR	DESCRIPCIÓN- SISTEMA DE ABASTO INSTITUCIONAL (SAI)	TALLA	UNIDAD	CANT.	TIPO	ÚNICA ENTREGA RÉGIMEN ORDINARIO	ÚNICA ENTREGA MÉDICOS RESIDENTES	ÚNICA ENTREGA RÉGIMEN IMSS BIENESTAR	TOTAL POR CLAVE Y DESTINO RÉGIMEN ORDINARIO, MÉDICOS RESIDENTES E IMSS BIENESTAR
ZONA A	MORELOS	60	64	27101-0037	210	005	9175	00	01	CALZADO FEMENINO. TALLA: 25.5 COLOR NEGRO. CEDULA 64.	25.5	PAR	1	PAR	18	-	-	18
ZONA A	MORELOS	60	64	27101-0037	210	005	9183	00	01	CALZADO FEMENINO. TALLA: 26.0. COLOR NEGRO. CEDULA 64.	26	PAR	1	PAR	94	-	-	94
ZONA A	MORELOS	60	64	27101-0037	210	005	9191	00	01	CALZADO FEMENINO. TALLA: 26.5. COLOR NEGRO. CEDULA 64.	26.5	PAR	1	PAR	12	-	-	12
ZONA A	MORELOS	60	64	27101-0037	210	005	9209	00	01	CALZADO FEMENINO. TALLA: 27.0 COLOR NEGRO. CEDULA 64.	27	PAR	1	PAR	16	-	-	16
ZONA A	MORELOS	60	64	27101-0037	210	005	9225	00	01	CALZADO FEMENINO. TALLA: 28.0. COLOR NEGRO. CEDULA 64.	28	PAR	1	PAR	2	-	-	2
ZONA A	OFICINAS CENTRALES	60	64	27101-0037	210	005	9100	00	01	CALZADO FEMENINO. TALLA: 22.0. COLOR NEGRO. CEDULA 64.	22	PAR	1	PAR	12	-	-	12
ZONA A	OFICINAS CENTRALES	60	64	27101-0037	210	005	9118	00	01	CALZADO FEMENINO. TALLA: 22.5. COLOR NEGRO. CEDULA 64.	22.5	PAR	1	PAR	8	-	-	8
ZONA A	OFICINAS CENTRALES	60	64	27101-0037	210	005	9126	00	01	CALZADO FEMENINO. TALLA: 23.0. COLOR NEGRO. CEDULA 64.	23	PAR	1	PAR	66	-	-	66
ZONA A	OFICINAS CENTRALES	60	64	27101-0037	210	005	9134	00	01	CALZADO FEMENINO. TALLA: 23.5. COLOR NEGRO. CEDULA 64.	23.5	PAR	1	PAR	30	-	-	30
ZONA A	OFICINAS CENTRALES	60	64	27101-0037	210	005	9142	00	01	CALZADO FEMENINO. TALLA: 24.0. COLOR NEGRO. CEDULA 64.	24	PAR	1	PAR	132	-	-	132
ZONA A	OFICINAS CENTRALES	60	64	27101-0037	210	005	9159	00	01	CALZADO FEMENINO. TALLA: 24.5. COLOR NEGRO. CEDULA 64.	24.5	PAR	1	PAR	62	-	-	62
ZONA A	OFICINAS CENTRALES	60	64	27101-0037	210	005	9167	00	01	CALZADO FEMENINO. TALLA: 25.0. COLOR NEGRO. CEDULA 64.	25	PAR	1	PAR	130	-	-	130
ZONA A	OFICINAS CENTRALES	60	64	27101-0037	210	005	9175	00	01	CALZADO FEMENINO. TALLA: 25.5 COLOR NEGRO. CEDULA 64.	25.5	PAR	1	PAR	24	-	-	24
ZONA A	OFICINAS CENTRALES	60	64	27101-0037	210	005	9183	00	01	CALZADO FEMENINO. TALLA: 26.0. COLOR NEGRO. CEDULA 64.	26	PAR	1	PAR	58	-	-	58
ZONA A	OFICINAS CENTRALES	60	64	27101-0037	210	005	9191	00	01	CALZADO FEMENINO. TALLA: 26.5. COLOR NEGRO. CEDULA 64.	26.5	PAR	1	PAR	12	-	-	12
ZONA A	OFICINAS CENTRALES	60	64	27101-0037	210	005	9209	00	01	CALZADO FEMENINO. TALLA: 27.0 COLOR NEGRO. CEDULA 64.	27	PAR	1	PAR	10	-	-	10
ZONA A	OFICINAS CENTRALES	60	64	27101-0037	210	005	9217	00	01	CALZADO FEMENINO. TALLA: 27.5. COLOR NEGRO. CEDULA 64.	27.5	PAR	1	PAR	2	-	-	2
ZONA A	PUEBLA	60	64	27101-0037	210	005	8854	00	01	CALZADO FEMENINO. TALLA 22.0. COLOR BLANCO. CEDULA 64.	22	PAR	1	PAR	2	-	-	2
ZONA A	PUEBLA	60	64	27101-0037	210	005	8862	00	01	CALZADO FEMENINO. TALLA 22.5. COLOR BLANCO. CEDULA 64.	22.5	PAR	1	PAR	4	-	-	4
ZONA A	PUEBLA	60	64	27101-0037	210	005	8870	00	01	CALZADO FEMENINO. TALLA: 23.0. COLOR BLANCO. CEDULA 64.	23	PAR	1	PAR	18	-	-	18
ZONA A	PUEBLA	60	64	27101-0037	210	005	8888	00	01	CALZADO FEMENINO. TALLA: 23.5. COLOR BLANCO. CEDULA 64.	23.5	PAR	1	PAR	10	-	-	10

ANEXO 5. CUADRO DE DISTRIBUCIÓN

eas Requirentes: Órganos de Operación Administrativa Desconcentrada de Aguascalientes, Baja California, Baja California Sur, Campeche, Chiapas, Chihuahua, CDMX Norte, CDMX Sur, Coahuila, Colima, Durango, Guanajuato, Guerrero, Hidalgo, Edo. ixico Oriente, Edo. México Poniente, Jalisco, Michoacán, Morelos, Nayarit, Nuevo León, Oaxaca, Puebla, Querétaro, Quintana Roo, San Luis Potosí, Sinaloa, Sonora, Tabasco, Tamaulipas, Tlaxcala, Veracruz Norte, Veracruz Sur, Yucatán, Zacatecas y Áreas de Nivel Central.

ONA	OOAD	PARTIDA	CÉDULA	CLAVE CUCOP +	GPO	GEN	ESP	DIF	VAR	DESCRIPCIÓN- SISTEMA DE ABASTO INSTITUCIONAL (SAI)	TALLA	UNIDAD	CANT.	TIPO	ÚNICA ENTREGA RÉGIMEN ORDINARIO	ÚNICA ENTREGA MÉDICOS RESIDENTES	ÚNICA ENTREGA RÉGIMEN IMSS BIENESTAR	TOTAL POR CLAVE Y DESTINO RÉGIMEN ORDINARIO, MÉDICOS RESIDENTES E IMSS BIENESTAR
ONA A	PUEBLA	60	64	27101-0037	210	005	8896	00	01	CALZADO FEMENINO, TALLA: 24.0, COLOR: BLANCO, CEDULA 64.	24	PAR	1	PAR	64	-	-	64
ONA A	PUEBLA	60	64	27101-0037	210	005	8904	00	01	CALZADO FEMENINO, TALLA: 24.5, COLOR: BLANCO, CEDULA 64.	24.5	PAR	1	PAR	26	-	-	26
ONA A	PUEBLA	60	64	27101-0037	210	005	8912	00	01	CALZADO FEMENINO, TALLA: 25.0, COLOR: BLANCO, CEDULA 64.	25	PAR	1	PAR	58	-	-	58
ONA A	PUEBLA	60	64	27101-0037	210	005	8920	00	01	CALZADO FEMENINO, TALLA: 25.5, COLOR: BLANCO, CEDULA 64.	25.5	PAR	1	PAR	16	-	-	16
ONA A	PUEBLA	60	64	27101-0037	210	005	8938	00	01	CALZADO FEMENINO, TALLA: 26.0, COLOR: BLANCO, CEDULA 64.	26	PAR	1	PAR	34	-	-	34
ONA A	PUEBLA	60	64	27101-0037	210	005	8953	00	01	CALZADO FEMENINO, TALLA: 27.0, COLOR: BLANCO, CEDULA 64.	27	PAR	1	PAR	8	-	-	8
ONA A	PUEBLA	60	64	27101-0037	210	005	8979	00	01	CALZADO FEMENINO, TALLA: 28.0, COLOR: BLANCO, CEDULA 64.	28	PAR	1	PAR	2	-	-	2
ONA A	PUEBLA	60	64	27101-0037	210	005	9092	00	01	CALZADO FEMENINO, TALLA: 21.5, COLOR: NEGRO, CEDULA 64.	21.5	PAR	1	PAR	2	-	-	2
ONA A	PUEBLA	60	64	27101-0037	210	005	9100	00	01	CALZADO FEMENINO, TALLA: 22.0, COLOR: NEGRO, CEDULA 64.	22	PAR	1	PAR	10	-	-	10
ONA A	PUEBLA	60	64	27101-0037	210	005	9118	00	01	CALZADO FEMENINO, TALLA: 22.5, COLOR: NEGRO, CEDULA 64.	22.5	PAR	1	PAR	2	-	-	2
ONA A	PUEBLA	60	64	27101-0037	210	005	9126	00	01	CALZADO FEMENINO, TALLA: 23.0, COLOR: NEGRO, CEDULA 64.	23	PAR	1	PAR	105	-	-	105
ONA A	PUEBLA	60	64	27101-0037	210	005	9134	00	01	CALZADO FEMENINO, TALLA: 23.5, COLOR: NEGRO, CEDULA 64.	23.5	PAR	1	PAR	56	-	-	56
ONA A	PUEBLA	60	64	27101-0037	210	005	9142	00	01	CALZADO FEMENINO, TALLA: 24.0, COLOR: NEGRO, CEDULA 64.	24	PAR	1	PAR	198	-	-	198
ONA A	PUEBLA	60	64	27101-0037	210	005	9159	00	01	CALZADO FEMENINO, TALLA: 24.5, COLOR: NEGRO, CEDULA 64.	24.5	PAR	1	PAR	89	-	-	89
ONA A	PUEBLA	60	64	27101-0037	210	005	9167	00	01	CALZADO FEMENINO, TALLA: 25.0, COLOR: NEGRO, CEDULA 64.	25	PAR	1	PAR	179	-	-	179
ONA A	PUEBLA	60	64	27101-0037	210	005	9175	00	01	CALZADO FEMENINO, TALLA: 25.5, COLOR: NEGRO, CEDULA 64.	25.5	PAR	1	PAR	34	-	-	34
ONA A	PUEBLA	60	64	27101-0037	210	005	9183	00	01	CALZADO FEMENINO, TALLA: 26.0, COLOR: NEGRO, CEDULA 64.	26	PAR	1	PAR	70	-	-	70
ONA A	PUEBLA	60	64	27101-0037	210	005	9191	00	01	CALZADO FEMENINO, TALLA: 26.5, COLOR: NEGRO, CEDULA 64.	26.5	PAR	1	PAR	6	-	-	6
ONA A	PUEBLA	60	64	27101-0037	210	005	9209	00	01	CALZADO FEMENINO, TALLA: 27.0, COLOR: NEGRO, CEDULA 64.	27	PAR	1	PAR	14	-	-	14
ONA A	PUEBLA	60	64	27101-0037	210	005	9217	00	01	CALZADO FEMENINO, TALLA: 27.5, COLOR: NEGRO, CEDULA 64.	27.5	PAR	1	PAR	2	-	-	2
ONA A	PUEBLA	60	64	27101-0037	210	005	9225	00	01	CALZADO FEMENINO, TALLA: 28.0, COLOR: NEGRO, CEDULA 64.	28	PAR	1	PAR	2	-	-	2

ANEXOS
DIVISIÓN DE CONTRATOS

ANEXO 5. CUADRO DE DISTRIBUCIÓN

Areas Requirentes: Órganos de Operación Administrativa Desconcentrada de Aguascalientes, Baja California, Baja California Sur, Campeche, Chiapas, Chihuahua, CDMX Norte, CDMX Sur, Coahuila, Colima, Durango, Guanajuato, Guerrero, Hidalgo, Edo México Oriente, Edo. México Poniente, Jalisco, Michoacán, Morelos, Nayarit, Nuevo León, Oaxaca, Puebla, Querétaro, Quintana Roo, San Luis Potosí, Sinaloa, Sonora, Tabasco, Tamaulipas, Tlaxcala, Veracruz Norte, Veracruz Sur, Yucatán, Zacatecas y Área de Nivel Central.

ZONA	OOAD	PARTIDA	CÉDULA	CLAVE CUCOP +	GPO	GEN	ESP	DIF	VAR	DESCRIPCIÓN- SISTEMA DE ABASTO INSTITUCIONAL (SAI)	TALLA	UNIDAD	CANT.	TIPO	ÚNICA ENTREGA RÉGIMEN ORDINARIO	ÚNICA ENTREGA MÉDICOS RESIDENTES	ÚNICA ENTREGA RÉGIMEN IMSS BIENESTAR	TOTAL POR CLAVE Y DESTINO RÉGIMEN ORDINARIO, MÉDICOS RESIDENTES E IMSS BIENESTAR
ZONA A	PUEBLA	60	64	27101-0037	210	005	9233	00	01	CALZADO FEMENINO, TALLA: 28.5, COLOR: NEGRO, CEDULA 64.	28.5	PAR	1	PAR	2	-	-	2
ZONA A	PUEBLA	60	64	27101-0037	210	005	9241	00	01	CALZADO FEMENINO, TALLA: 29.0, COLOR: NEGRO, CEDULA 64.	29	PAR	1	PAR	2	-	-	2
ZONA A	QUERETARO	60	64	27101-0037	210	005	8870	00	01	CALZADO FEMENINO, TALLA: 23.0, COLOR: BLANCO, CEDULA 64.	23	PAR	1	PAR	16	-	-	16
ZONA A	QUERETARO	60	64	27101-0037	210	005	8888	00	01	CALZADO FEMENINO, TALLA: 23.5, COLOR: BLANCO, CEDULA 64.	23.5	PAR	1	PAR	6	-	-	6
ZONA A	QUERETARO	60	64	27101-0037	210	005	8896	00	01	CALZADO FEMENINO, TALLA: 24.0, COLOR: BLANCO, CEDULA 64.	24	PAR	1	PAR	28	-	-	28
ZONA A	QUERETARO	60	64	27101-0037	210	005	8904	00	01	CALZADO FEMENINO, TALLA: 24.5, COLOR: BLANCO, CEDULA 64.	24.5	PAR	1	PAR	18	-	-	18
ZONA A	QUERETARO	60	64	27101-0037	210	005	8912	00	01	CALZADO FEMENINO, TALLA: 25.0, COLOR: BLANCO, CEDULA 64.	25	PAR	1	PAR	26	-	-	26
ZONA A	QUERETARO	60	64	27101-0037	210	005	8920	00	01	CALZADO FEMENINO, TALLA: 25.5, COLOR: BLANCO, CEDULA 64.	25.5	PAR	1	PAR	8	-	-	8
ZONA A	QUERETARO	60	64	27101-0037	210	005	8938	00	01	CALZADO FEMENINO, TALLA: 26.0, COLOR: BLANCO, CEDULA 64.	26	PAR	1	PAR	12	-	-	12
ZONA A	QUERETARO	60	64	27101-0037	210	005	9084	00	01	CALZADO FEMENINO, TALLA: 21.0, COLOR: NEGRO, CEDULA 64.	21	PAR	1	PAR	2	-	-	2
ZONA A	QUERETARO	60	64	27101-0037	210	005	9100	00	01	CALZADO FEMENINO, TALLA: 22.0, COLOR: NEGRO, CEDULA 64.	22	PAR	1	PAR	10	-	-	10
ZONA A	QUERETARO	60	64	27101-0037	210	005	9118	00	01	CALZADO FEMENINO, TALLA: 22.5, COLOR: NEGRO, CEDULA 64.	22.5	PAR	1	PAR	8	-	-	8
ZONA A	QUERETARO	60	64	27101-0037	210	005	9126	00	01	CALZADO FEMENINO, TALLA: 23.0, COLOR: NEGRO, CEDULA 64.	23	PAR	1	PAR	23	-	-	23
ZONA A	QUERETARO	60	64	27101-0037	210	005	9134	00	01	CALZADO FEMENINO, TALLA: 23.5, COLOR: NEGRO, CEDULA 64.	23.5	PAR	1	PAR	30	-	-	30
ZONA A	QUERETARO	60	64	27101-0037	210	005	9142	00	01	CALZADO FEMENINO, TALLA: 24.0, COLOR: NEGRO, CEDULA 64.	24	PAR	1	PAR	127	-	-	127
ZONA A	QUERETARO	60	64	27101-0037	210	005	9159	00	01	CALZADO FEMENINO, TALLA: 24.5, COLOR: NEGRO, CEDULA 64.	24.5	PAR	1	PAR	59	-	-	59
ZONA A	QUERETARO	60	64	27101-0037	210	005	9167	00	01	CALZADO FEMENINO, TALLA: 25.0, COLOR: NEGRO, CEDULA 64.	25	PAR	1	PAR	101	-	-	101
ZONA A	QUERETARO	60	64	27101-0037	210	005	9175	00	01	CALZADO FEMENINO, TALLA: 25.5, COLOR: NEGRO, CEDULA 64.	25.5	PAR	1	PAR	14	-	-	14
ZONA A	QUERETARO	60	64	27101-0037	210	005	9183	00	01	CALZADO FEMENINO, TALLA: 26.0, COLOR: NEGRO, CEDULA 64.	26	PAR	1	PAR	46	-	-	46
ZONA A	QUERETARO	60	64	27101-0037	210	005	9191	00	01	CALZADO FEMENINO, TALLA: 26.5, COLOR: NEGRO, CEDULA 64.	26.5	PAR	1	PAR	7	-	-	7
ZONA A	QUERETARO	60	64	27101-0037	210	005	9209	00	01	CALZADO FEMENINO, TALLA: 27.0, COLOR: NEGRO, CEDULA 64.	27	PAR	1	PAR	10	-	-	10

ANEXO 5. CUADRO DE DISTRIBUCIÓN

eas Requirentes: Órganos de Operación Administrativa Desconcentrada de Aguascalientes, Baja California, Baja California Sur, Campeche, Chiapas, Chihuahua, CDMX Norte, CDMX Sur, Coahuila, Colima, Durango, Guanajuato, Guerrero, Hidalgo, Edo. ixico Oriente, Edo. México Poniente, Jalisco, Michoacán, Morelos, Nayarit, Nuevo León, Oaxaca, Puebla, Querétaro, Quintana Roo, San Luis Potosí, Sinaloa, Sonora, Tabasco, Tamaulipas, Tlaxcala, Veracruz Norte, Veracruz Sur, Yucatán, Zacatecas y Áreas de Nivel Central.

ONA	OOAD	PARTIDA	CÉDULA	CLAVE CUCOP +	GPO	GEN	ESP	DIF	VAR	DESCRIPCIÓN- SISTEMA DE ABASTO INSTITUCIONAL (SAI)	TALLA	UNIDAD	CANT.	TIPO	ÚNICA ENTREGA RÉGIMEN ORDINARIO	ÚNICA ENTREGA MÉDICOS RESIDENTES	ÚNICA ENTREGA RÉGIMEN IMSS BIENESTAR	TOTAL POR CLAVE Y DESTINO RÉGIMEN ORDINARIO, MÉDICOS RESIDENTES E IMSS BIENESTAR
ONA A	QUERETARO	60	64	27101-0037	210	005	9233	00	01	CALZADO FEMENINO, TALLA: 28.5, COLOR: NEGRO, CEDULA 64.	28.5	PAR	1	PAR	2	-	-	2
ONA A	SAN LUIS POTOSI	60	64	27101-0037	210	005	8854	00	01	CALZADO FEMENINO, TALLA: 22.0, COLOR: BLANCO, CEDULA 64.	22	PAR	1	PAR	2	-	-	2
ONA A	SAN LUIS POTOSI	60	64	27101-0037	210	005	8870	00	01	CALZADO FEMENINO, TALLA: 23.0, COLOR: BLANCO, CEDULA 64.	23	PAR	1	PAR	18	-	-	18
ONA A	SAN LUIS POTOSI	60	64	27101-0037	210	005	8888	00	01	CALZADO FEMENINO, TALLA: 23.5, COLOR: BLANCO, CEDULA 64.	23.5	PAR	1	PAR	8	-	-	8
ONA A	SAN LUIS POTOSI	60	64	27101-0037	210	005	8896	00	01	CALZADO FEMENINO, TALLA: 24.0, COLOR: BLANCO, CEDULA 64.	24	PAR	1	PAR	16	-	-	16
ONA A	SAN LUIS POTOSI	60	64	27101-0037	210	005	8904	00	01	CALZADO FEMENINO, TALLA: 24.5, COLOR: BLANCO, CEDULA 64.	24.5	PAR	1	PAR	6	-	-	6
ONA A	SAN LUIS POTOSI	60	64	27101-0037	210	005	8912	00	01	CALZADO FEMENINO, TALLA: 25.0, COLOR: BLANCO, CEDULA 64.	25	PAR	1	PAR	30	-	-	30
ONA A	SAN LUIS POTOSI	60	64	27101-0037	210	005	8920	00	01	CALZADO FEMENINO, TALLA: 25.5, COLOR: BLANCO, CEDULA 64.	25.5	PAR	1	PAR	10	-	-	10
ONA A	SAN LUIS POTOSI	60	64	27101-0037	210	005	8938	00	01	CALZADO FEMENINO, TALLA: 26.0, COLOR: BLANCO, CEDULA 64.	26	PAR	1	PAR	10	-	-	10
ONA A	SAN LUIS POTOSI	60	64	27101-0037	210	005	8946	00	01	CALZADO FEMENINO, TALLA: 26.5, COLOR: BLANCO, CEDULA 64.	26.5	PAR	1	PAR	2	-	-	2
ONA A	SAN LUIS POTOSI	60	64	27101-0037	210	005	8953	00	01	CALZADO FEMENINO, TALLA: 27.0, COLOR: BLANCO, CEDULA 64.	27	PAR	1	PAR	2	-	-	2
ONA A	SAN LUIS POTOSI	60	64	27101-0037	210	005	8961	00	01	CALZADO FEMENINO, TALLA: 27.5, COLOR: BLANCO, CEDULA 64.	27.5	PAR	1	PAR	2	-	-	2
ONA A	SAN LUIS POTOSI	60	64	27101-0037	210	005	8979	00	01	CALZADO FEMENINO, TALLA: 28.0, COLOR: BLANCO, CEDULA 64.	28	PAR	1	PAR	4	-	-	4
ONA A	SAN LUIS POTOSI	60	64	27101-0037	210	005	9118	00	01	CALZADO FEMENINO, TALLA: 22.5, COLOR: NEGRO, CEDULA 64.	22.5	PAR	1	PAR	4	-	-	4
ONA A	SAN LUIS POTOSI	60	64	27101-0037	210	005	9126	00	01	CALZADO FEMENINO, TALLA: 23.0, COLOR: NEGRO, CEDULA 64.	23	PAR	1	PAR	48	-	-	48
ONA A	SAN LUIS POTOSI	60	64	27101-0037	210	005	9134	00	01	CALZADO FEMENINO, TALLA: 23.5, COLOR: NEGRO, CEDULA 64.	23.5	PAR	1	PAR	16	-	-	16
ONA A	SAN LUIS POTOSI	60	64	27101-0037	210	005	9142	00	01	CALZADO FEMENINO, TALLA: 24.0, COLOR: NEGRO, CEDULA 64.	24	PAR	1	PAR	126	-	-	126
ONA A	SAN LUIS POTOSI	60	64	27101-0037	210	005	9159	00	01	CALZADO FEMENINO, TALLA: 24.5, COLOR: NEGRO, CEDULA 64.	24.5	PAR	1	PAR	56	-	-	56
ONA A	SAN LUIS POTOSI	60	64	27101-0037	210	005	9167	00	01	CALZADO FEMENINO, TALLA: 25.0, COLOR: NEGRO, CEDULA 64.	25	PAR	1	PAR	130	-	-	130
ONA A	SAN LUIS POTOSI	60	64	27101-0037	210	005	9175	00	01	CALZADO FEMENINO, TALLA: 25.5, COLOR: NEGRO, CEDULA 64.	25.5	PAR	1	PAR	41	-	-	41
ONA A	SAN LUIS POTOSI	60	64	27101-0037	210	005	9183	00	01	CALZADO FEMENINO, TALLA: 26.0, COLOR: NEGRO, CEDULA 64.	26	PAR	1	PAR	61	-	-	61

DIVISIÓN DE CONTRATOS ANEXOS

ANEXO 5. CUADRO DE DISTRIBUCIÓN

Áreas Requirentes: Órganos de Operación Administrativa Desconcentrada de Aguascalientes, Baja California, Baja California Sur, Campeche, Chiapas, Chihuahua, CDMX Norte, CDMX Sur, Coahuila, Colima, Durango, Guanajuato, Guerrero, Hidalgo, Edo México Oriente, Edo. México Poniente, Jalisco, Michoacán, Morelos, Nayarit, Nuevo León, Oaxaca, Puebla, Querétaro, Quintana Roo, San Luis Potosí, Sinaloa, Sonora, Tabasco, Tamaulipas, Tlaxcala, Veracruz Norte, Veracruz Sur, Yucatán, Zacatecas y Áreas de Nivel Central.

ZONA	OOAD	PARTIDA	CÉDULA	CLAVE CUCOP +	GPO	GEN	ESP	DIF	VAR	DESCRIPCIÓN- SISTEMA DE ABASTO INSTITUCIONAL (SAI)	TALLA	UNIDAD	CANT.	TIPO	ÚNICA ENTREGA RÉGIMEN ORDINARIO	ÚNICA ENTREGA MÉDICOS RESIDENTES	ÚNICA ENTREGA RÉGIMEN IMSS BIENESTAR	TOTAL POR CLAVE Y DESTINO RÉGIMEN ORDINARIO, MÉDICOS RESIDENTES E IMSS BIENESTAR
ZONA A	SAN LUIS POTOSI	60	64	27101-0037	210	005	9191	00	01	CALZADO FEMENINO. TALLA: 26.5. COLOR: NEGRO. CEDULA 64	26.5	PAR	1	PAR	18	-	-	18
ZONA A	SAN LUIS POTOSI	60	64	27101-0037	210	005	9209	00	01	CALZADO FEMENINO. TALLA: 27.0. COLOR: NEGRO. CEDULA 64	27	PAR	1	PAR	24	-	-	24
ZONA A	SAN LUIS POTOSI	60	64	27101-0037	210	005	9217	00	01	CALZADO FEMENINO. TALLA: 27.5. COLOR: NEGRO. CEDULA 64.	27.5	PAR	1	PAR	2	-	-	2
ZONA A	SAN LUIS POTOSI	60	64	27101-0037	210	005	9287	00	01	CALZADO FEMENINO. TALLA: 31.0. COLOR: NEGRO. CEDULA 64.	31	PAR	1	PAR	2	-	-	2
ZONA A	TLAXCALA	60	64	27101-0037	210	005	8854	00	01	CALZADO FEMENINO. TALLA: 22.0. COLOR: BLANCO. CEDULA 64.	22	PAR	1	PAR	2	-	-	2
ZONA A	TLAXCALA	60	64	27101-0037	210	005	8862	00	01	CALZADO FEMENINO. TALLA: 22.5. COLOR: BLANCO. CEDULA 64.	22.5	PAR	1	PAR	2	-	-	2
ZONA A	TLAXCALA	60	64	27101-0037	210	005	8870	00	01	CALZADO FEMENINO. TALLA: 23.0. COLOR: BLANCO. CEDULA 64.	23	PAR	1	PAR	8	-	-	8
ZONA A	TLAXCALA	60	64	27101-0037	210	005	8888	00	01	CALZADO FEMENINO. TALLA: 23.5. COLOR: BLANCO. CEDULA 64.	23.5	PAR	1	PAR	6	-	-	6
ZONA A	TLAXCALA	60	64	27101-0037	210	005	8896	00	01	CALZADO FEMENINO. TALLA: 24.0. COLOR: BLANCO. CEDULA 64	24	PAR	1	PAR	24	-	-	24
ZONA A	TLAXCALA	60	64	27101-0037	210	005	8904	00	01	CALZADO FEMENINO. TALLA: 24.5. COLOR: BLANCO. CEDULA 64.	24.5	PAR	1	PAR	12	-	-	12
ZONA A	TLAXCALA	60	64	27101-0037	210	005	8912	00	01	CALZADO FEMENINO. TALLA: 25.0. COLOR: BLANCO. CEDULA 64.	25	PAR	1	PAR	14	-	-	14
ZONA A	TLAXCALA	60	64	27101-0037	210	005	8920	00	01	CALZADO FEMENINO. TALLA: 25.5. COLOR: BLANCO. CEDULA 64.	25.5	PAR	1	PAR	6	-	-	6
ZONA A	TLAXCALA	60	64	27101-0037	210	005	8938	00	01	CALZADO FEMENINO. TALLA: 26.0. COLOR: BLANCO. CEDULA 64.	26	PAR	1	PAR	4	-	-	4
ZONA A	TLAXCALA	60	64	27101-0037	210	005	8946	00	01	CALZADO FEMENINO. TALLA: 26.5. COLOR: BLANCO. CEDULA 64.	26.5	PAR	1	PAR	2	-	-	2
ZONA A	TLAXCALA	60	64	27101-0037	210	005	9100	00	01	CALZADO FEMENINO. TALLA: 22.0. COLOR: NEGRO. CEDULA 64.	22	PAR	1	PAR	8	-	-	8
ZONA A	TLAXCALA	60	64	27101-0037	210	005	9118	00	01	CALZADO FEMENINO. TALLA: 22.5. COLOR: NEGRO. CEDULA 64.	22.5	PAR	1	PAR	8	-	-	8
ZONA A	TLAXCALA	60	64	27101-0037	210	005	9126	00	01	CALZADO FEMENINO. TALLA: 23.0. COLOR: NEGRO. CEDULA 64.	23	PAR	1	PAR	22	-	-	22
ZONA A	TLAXCALA	60	64	27101-0037	210	005	9134	00	01	CALZADO FEMENINO. TALLA: 23.5. COLOR: NEGRO. CEDULA 64	23.5	PAR	1	PAR	6	-	-	6
ZONA A	TLAXCALA	60	64	27101-0037	210	005	9142	00	01	CALZADO FEMENINO. TALLA: 24.0. COLOR: NEGRO. CEDULA 64	24	PAR	1	PAR	72	-	-	72
ZONA A	TLAXCALA	60	64	27101-0037	210	005	9159	00	01	CALZADO FEMENINO. TALLA: 24.5. COLOR: NEGRO. CEDULA 64	24.5	PAR	1	PAR	19	-	-	19
ZONA A	TLAXCALA	60	64	27101-0037	210	005	9167	00	01	CALZADO FEMENINO. TALLA: 25.0. COLOR: NEGRO. CEDULA 64	25	PAR	1	PAR	50	-	-	50

ANEXO 5. CUADRO DE DISTRIBUCIÓN

as Requirentes: Órganos de Operación Administrativa Desconcentrada de Aguascalientes, Baja California, Baja California Sur, Campeche, Chiapas, Chihuahua, CDMX Norte, CDMX Sur, Coahuila, Colima, Durango, Guanajuato, Guerrero, Hidalgo, Edo. xico Oriente, Edo. México Poniente, Jalisco, Michoacán, Morelos, Nayarit, Nuevo León, Oaxaca, Puebla, Querétaro, Quintana Roo, San Luis Potosí, Sinaloa, Sonora, Tabasco, Tamaulipas, Tlaxcala, Veracruz Norte, Veracruz Sur, Yucatán, Zacatecas y Áreas de Nivel Central.

ONA	OOAD	PARTIDA	CÉDULA	CLAVE CUCOP +	GPO	GEN	ESP	DIF	VAR	DESCRIPCIÓN- SISTEMA DE ABASTO INSTITUCIONAL (SAI)	TALLA	UNIDAD	CANT.	TIPO	ÚNICA ENTREGA RÉGIMEN ORDINARIO	ÚNICA ENTREGA MÉDICOS RESIDENTES	ÚNICA ENTREGA RÉGIMEN IMSS BIENESTAR	TOTAL POR CLAVE Y DESTINO RÉGIMEN ORDINARIO, MÉDICOS RESIDENTES E IMSS BIENESTAR
NA A	TLAXCALA	60	64	27101-0037	210	005	9175	00	01	CALZADO FEMENINO, TALLA: 25.5, COLOR: NEGRO, CEDULA 64.	25.5	PAR	1	PAR	11	-	-	11
NA A	TLAXCALA	60	64	27101-0037	210	005	9183	00	01	CALZADO FEMENINO, TALLA: 26.0, COLOR: NEGRO, CEDULA 64.	26	PAR	1	PAR	32	-	-	32
NA A	TLAXCALA	60	64	27101-0037	210	005	9191	00	01	CALZADO FEMENINO, TALLA: 26.5, COLOR: NEGRO, CEDULA 64.	26.5	PAR	1	PAR	2	-	-	2
NA A	TLAXCALA	60	64	27101-0037	210	005	9209	00	01	CALZADO FEMENINO, TALLA: 27.0, COLOR: NEGRO, CEDULA 64.	27	PAR	1	PAR	6	-	-	6
NA A	ZACATECAS	60	64	27101-0037	210	005	8870	00	01	CALZADO FEMENINO, TALLA: 23.0, COLOR: BLANCO, CEDULA 64.	23	PAR	1	PAR	2	-	-	2
NA A	ZACATECAS	60	64	27101-0037	210	005	8888	00	01	CALZADO FEMENINO, TALLA: 23.5, COLOR: BLANCO, CEDULA 64.	23.5	PAR	1	PAR	8	-	-	8
NA A	ZACATECAS	60	64	27101-0037	210	005	8896	00	01	CALZADO FEMENINO, TALLA: 24.0, COLOR: BLANCO, CEDULA 64.	24	PAR	1	PAR	8	-	-	8
NA A	ZACATECAS	60	64	27101-0037	210	005	8904	00	01	CALZADO FEMENINO, TALLA: 24.5, COLOR: BLANCO, CEDULA 64.	24.5	PAR	1	PAR	10	-	-	10
NA A	ZACATECAS	60	64	27101-0037	210	005	8912	00	01	CALZADO FEMENINO, TALLA: 25.0, COLOR: BLANCO, CEDULA 64.	25	PAR	1	PAR	20	-	-	20
NA A	ZACATECAS	60	64	27101-0037	210	005	8920	00	01	CALZADO FEMENINO, TALLA: 25.5, COLOR: BLANCO, CEDULA 64.	25.5	PAR	1	PAR	4	-	-	4
NA A	ZACATECAS	60	64	27101-0037	210	005	8938	00	01	CALZADO FEMENINO, TALLA: 26.0, COLOR: BLANCO, CEDULA 64.	26	PAR	1	PAR	6	-	-	6
NA A	ZACATECAS	60	64	27101-0037	210	005	9118	00	01	CALZADO FEMENINO, TALLA: 22.5, COLOR: NEGRO, CEDULA 64.	22.5	PAR	1	PAR	2	-	-	2
NA A	ZACATECAS	60	64	27101-0037	210	005	9126	00	01	CALZADO FEMENINO, TALLA: 23.0, COLOR: NEGRO, CEDULA 64.	23	PAR	1	PAR	12	-	-	12
NA A	ZACATECAS	60	64	27101-0037	210	005	9134	00	01	CALZADO FEMENINO, TALLA: 23.5, COLOR: NEGRO, CEDULA 64.	23.5	PAR	1	PAR	8	-	-	8
NA A	ZACATECAS	60	64	27101-0037	210	005	9142	00	01	CALZADO FEMENINO, TALLA: 24.0, COLOR: NEGRO, CEDULA 64.	24	PAR	1	PAR	50	-	-	50
NA A	ZACATECAS	60	64	27101-0037	210	005	9159	00	01	CALZADO FEMENINO, TALLA: 24.5, COLOR: NEGRO, CEDULA 64.	24.5	PAR	1	PAR	25	-	-	25
NA A	ZACATECAS	60	64	27101-0037	210	005	9167	00	01	CALZADO FEMENINO, TALLA: 25.0, COLOR: NEGRO, CEDULA 64.	25	PAR	1	PAR	44	-	-	44
NA A	ZACATECAS	60	64	27101-0037	210	005	9175	00	01	CALZADO FEMENINO, TALLA: 25.5, COLOR: NEGRO, CEDULA 64.	25.5	PAR	1	PAR	6	-	-	6
NA A	ZACATECAS	60	64	27101-0037	210	005	9183	00	01	CALZADO FEMENINO, TALLA: 26.0, COLOR: NEGRO, CEDULA 64.	26	PAR	1	PAR	20	-	-	20
NA A	ZACATECAS	60	64	27101-0037	210	005	9209	00	01	CALZADO FEMENINO, TALLA: 27.0, COLOR: NEGRO, CEDULA 64.	27	PAR	1	PAR	2	-	-	2
NA B	BAJA CALIFORNIA	60	64	27101-0037	210	005	8870	00	01	CALZADO FEMENINO, TALLA: 23.0, COLOR: BLANCO, CEDULA 64.	23	PAR	1	PAR	18	-	-	18

DIVISION DE CONTRATOS ANEXOS

ANEXO 5. CUADRO DE DISTRIBUCIÓN

Areas Requirentes: Órganos de Operación Administrativa Desconcentrada de Aguascalientes, Baja California, Baja California Sur, Campeche, Chiapas, Chihuahua, CDMX Norte, CDMX Sur, Coahuila, Colima, Durango, Guanajuato, Guerrero, Hidalgo, Edo México Oriente, Edo. México Poniente, Jalisco, Michoacán, Morelos, Nayarit, Nuevo León, Oaxaca, Puebla, Querétaro, Quintana Roo, San Luis Potosí, Sinaloa, Sonora, Tabasco, Tamaulipas, Tlaxcala, Veracruz Norte, Veracruz Sur, Yucatán, Zacatecas y Área de Nivel Central.

ZONA	OOAD	PARTIDA	CÉDULA	CLAVE CUCOP +	GPO	GEN	ESP	DIF	VAR	DESCRIPCIÓN- SISTEMA DE ABASTO INSTITUCIONAL (SAI)	TALLA	UNIDAD	CANT.	TIPO	ÚNICA ENTREGA RÉGIMEN ORDINARIO	ÚNICA ENTREGA MÉDICOS RESIDENTES	ÚNICA ENTREGA RÉGIMEN IMSS BIENESTAR	TOTAL POR CLAVE Y DESTINO RÉGIMEN ORDINARIO, MÉDICOS RESIDENTES E IMSS BIENESTAR
ZONA B	BAJA CALIFORNIA	60	64	27101-0037	210	005	8888	00	01	CALZADO FEMENINO. TALLA: 23.5. COLOR: BLANCO. CEDULA 64.	23.5	PAR	1	PAR	8	-	-	8
ZONA B	BAJA CALIFORNIA	60	64	27101-0037	210	005	8896	00	01	CALZADO FEMENINO. TALLA: 24.0. COLOR: BLANCO. CEDULA 64.	24	PAR	1	PAR	38	-	-	38
ZONA B	BAJA CALIFORNIA	60	64	27101-0037	210	005	8904	00	01	CALZADO FEMENINO. TALLA: 24.5. COLOR: BLANCO. CEDULA 64.	24.5	PAR	1	PAR	20	-	-	20
ZONA B	BAJA CALIFORNIA	60	64	27101-0037	210	005	8912	00	01	CALZADO. FEMENINO. TALLA: 25.0. COLOR: BLANCO. CEDULA 64.	25	PAR	1	PAR	56	-	-	56
ZONA B	BAJA CALIFORNIA	60	64	27101-0037	210	005	8920	00	01	CALZADO FEMENINO. TALLA: 25.5. COLOR: BLANCO. CEDULA 64.	25.5	PAR	1	PAR	14	-	-	14
ZONA B	BAJA CALIFORNIA	60	64	27101-0037	210	005	8938	00	01	CALZADO FEMENINO. TALLA: 26.0. COLOR: BLANCO. CEDULA 64.	26	PAR	1	PAR	32	-	-	32
ZONA B	BAJA CALIFORNIA	60	64	27101-0037	210	005	8946	00	01	CALZADO FEMENINO. TALLA: 26.5. COLOR: BLANCO. CEDULA 64.	26.5	PAR	1	PAR	4	-	-	4
ZONA B	BAJA CALIFORNIA	60	64	27101-0037	210	005	8953	00	01	CALZADO FEMENINO. TALLA: 27.0. COLOR: BLANCO. CEDULA 64.	27	PAR	1	PAR	14	-	-	14
ZONA B	BAJA CALIFORNIA	60	64	27101-0037	210	005	8961	00	01	CALZADO FEMENINO. TALLA: 27.5. COLOR: BLANCO. CEDULA 64.	27.5	PAR	1	PAR	2	-	-	2
ZONA B	BAJA CALIFORNIA	60	64	27101-0037	210	005	8987	00	01	CALZADO FEMENINO. TALLA: 28.5. COLOR: BLANCO. CEDULA 64.	28.5	PAR	1	PAR	2	-	-	2
ZONA B	BAJA CALIFORNIA	60	64	27101-0037	210	005	8995	00	01	CALZADO FEMENINO. TALLA: 29.0. COLOR: BLANCO. CEDULA 64.	29	PAR	1	PAR	2	-	-	2
ZONA B	BAJA CALIFORNIA	60	64	27101-0037	210	005	9001	00	01	CALZADO FEMENINO. TALLA: 29.5. COLOR: BLANCO. CEDULA 64.	29.5	PAR	1	PAR	2	-	-	2
ZONA B	BAJA CALIFORNIA	60	64	27101-0037	210	005	9035	00	01	CALZADO FEMENINO. TALLA: 31.0. COLOR: BLANCO. CEDULA 64.	31	PAR	1	PAR	2	-	-	2
ZONA B	BAJA CALIFORNIA	60	64	27101-0037	210	005	9100	00	01	CALZADO FEMENINO. TALLA: 22.0. COLOR: NEGRO. CEDULA 64.	22	PAR	1	PAR	12	-	-	12
ZONA B	BAJA CALIFORNIA	60	64	27101-0037	210	005	9118	00	01	CALZADO FEMENINO. TALLA: 22.5. COLOR: NEGRO. CEDULA 64.	22.5	PAR	1	PAR	4	-	-	4
ZONA B	BAJA CALIFORNIA	60	64	27101-0037	210	005	9126	00	01	CALZADO FEMENINO. TALLA: 23.0. COLOR: NEGRO. CEDULA 64.	23	PAR	1	PAR	50	-	-	50
ZONA B	BAJA CALIFORNIA	60	64	27101-0037	210	005	9134	00	01	CALZADO FEMENINO. TALLA: 23.5. COLOR: NEGRO. CEDULA 64.	23.5	PAR	1	PAR	30	-	-	30
ZONA B	BAJA CALIFORNIA	60	64	27101-0037	210	005	9142	00	01	CALZADO FEMENINO. TALLA: 24.0. COLOR: NEGRO. CEDULA 64.	24	PAR	1	PAR	148	-	-	148
ZONA B	BAJA CALIFORNIA	60	64	27101-0037	210	005	9159	00	01	CALZADO FEMENINO. TALLA: 24.5. COLOR: NEGRO. CEDULA 64.	24.5	PAR	1	PAR	65	-	-	65
ZONA B	BAJA CALIFORNIA	60	64	27101-0037	210	005	9167	00	01	CALZADO FEMENINO. TALLA: 25.0. COLOR: NEGRO. CEDULA 64.	25	PAR	1	PAR	182	-	-	182
ZONA B	BAJA CALIFORNIA	60	64	27101-0037	210	005	9175	00	01	CALZADO FEMENINO. TALLA: 25.5. COLOR: NEGRO. CEDULA 64.	25.5	PAR	1	PAR	69	-	-	69

ANEXO 5. CUADRO DE DISTRIBUCIÓN

as Requirentes: Órganos de Operación Administrativa Desconcentrada de Aguascalientes, Baja California, Baja California Sur, Campeche, Chiapas, Chihuahua, CDMX Norte, CDMX Sur, Coahuila, Colima, Durango, Guanajuato, Guerrero, Hidalgo, Edo. ico Oriente, Edo. México Poniente, Jalisco, Michoacán, Morelos, Nayarit, Nuevo León, Oaxaca, Puebla, Querétaro, Quintana Roo, San Luis Potosí, Sinaloa, Sonora, Tabasco, Tamaulipas, Tlaxcala, Veracruz Norte, Veracruz Sur, Yucatán, Zacatecas y Áreas de Nivel Central.

INA	OOAD	PARTIDA	CÉDULA	CLAVE CUCOP +	GPO	GEN	ESP	DIF	VAR	DESCRIPCIÓN- SISTEMA DE ABASTO INSTITUCIONAL (SAI)	TALLA	UNIDAD	CANT.	TIPO	ÚNICA ENTREGA RÉGIMEN ORDINARIO	ÚNICA ENTREGA MÉDICOS RESIDENTES	ÚNICA ENTREGA RÉGIMEN IMSS BIENESTAR	TOTAL POR CLAVE Y DESTINO RÉGIMEN ORDINARIO, MÉDICOS RESIDENTES E IMSS BIENESTAR
NA B	BAJA CALIFORNIA	60	64	27101-0037	210	005	9183	00	01	CALZADO FEMENINO, TALLA: 26.0, COLOR: NEGRO, CEDULA 64.	26	PAR	1	PAR	136	-	-	136
NA B	BAJA CALIFORNIA	60	64	27101-0037	210	005	9191	00	01	CALZADO FEMENINO, TALLA: 26.5, COLOR: NEGRO, CEDULA 64.	26.5	PAR	1	PAR	24	-	-	24
NA B	BAJA CALIFORNIA	60	64	27101-0037	210	005	9209	00	01	CALZADO FEMENINO, TALLA: 27.0, COLOR: NEGRO, CEDULA 64.	27	PAR	1	PAR	48	-	-	48
NA B	BAJA CALIFORNIA	60	64	27101-0037	210	005	9217	00	01	CALZADO FEMENINO, TALLA: 27.5, COLOR: NEGRO, CEDULA 64.	27.5	PAR	1	PAR	14	-	-	14
NA B	BAJA CALIFORNIA	60	64	27101-0037	210	005	9225	00	01	CALZADO FEMENINO, TALLA: 28.0, COLOR: NEGRO, CEDULA 64.	28	PAR	1	PAR	8	-	-	8
NA B	BAJA CALIFORNIA	60	64	27101-0037	210	005	9241	00	01	CALZADO FEMENINO, TALLA: 29.0, COLOR: NEGRO, CEDULA 64.	29	PAR	1	PAR	6	-	-	6
NA B	BAJA CALIFORNIA	60	64	27101-0037	210	005	9258	00	01	CALZADO FEMENINO, TALLA: 29.5, COLOR: NEGRO, CEDULA 64.	29.5	PAR	1	PAR	2	-	-	2
NA B	BAJA CALIFORNIA	60	64	27101-0037	210	005	9274	00	01	CALZADO FEMENINO, TALLA: 30.5, COLOR: NEGRO, CEDULA 64.	30.5	PAR	1	PAR	2	-	-	2
NA B	BAJA CALIFORNIA	60	64	27101-0037	210	005	9282	00	01	CALZADO FEMENINO, TALLA: 31.0, COLOR: NEGRO, CEDULA 64.	31	PAR	1	PAR	4	-	-	4
NA B	BAJA CALIFORNIA SUR	60	64	27101-0037	210	005	8870	00	01	CALZADO FEMENINO, TALLA: 23.0, COLOR: BLANCO, CEDULA 64.	23	PAR	1	PAR	4	-	-	4
NA B	BAJA CALIFORNIA SUR	60	64	27101-0037	210	005	8888	00	01	CALZADO FEMENINO, TALLA: 23.5, COLOR: BLANCO, CEDULA 64.	23.5	PAR	1	PAR	2	-	-	2
NA B	BAJA CALIFORNIA SUR	60	64	27101-0037	210	005	8896	00	01	CALZADO FEMENINO, TALLA: 24.0, COLOR: BLANCO, CEDULA 64.	24	PAR	1	PAR	20	-	-	20
NA B	BAJA CALIFORNIA SUR	60	64	27101-0037	210	005	8904	00	01	CALZADO FEMENINO, TALLA: 24.5, COLOR: BLANCO, CEDULA 64.	24.5	PAR	1	PAR	10	-	-	10
NA B	BAJA CALIFORNIA SUR	60	64	27101-0037	210	005	8912	00	01	CALZADO FEMENINO, TALLA: 25.0, COLOR: BLANCO, CEDULA 64.	25	PAR	1	PAR	20	-	-	20
NA B	BAJA CALIFORNIA SUR	60	64	27101-0037	210	005	8920	00	01	CALZADO FEMENINO, TALLA: 25.5, COLOR: BLANCO, CEDULA 64.	25.5	PAR	1	PAR	8	-	-	8
NA B	BAJA CALIFORNIA SUR	60	64	27101-0037	210	005	8938	00	01	CALZADO FEMENINO, TALLA: 26.0, COLOR: BLANCO, CEDULA 64.	26	PAR	1	PAR	10	-	-	10
NA B	BAJA CALIFORNIA SUR	60	64	27101-0037	210	005	8953	00	01	CALZADO FEMENINO, TALLA: 27.0, COLOR: BLANCO, CEDULA 64.	27	PAR	1	PAR	12	-	-	12
NA B	BAJA CALIFORNIA SUR	60	64	27101-0037	210	005	9126	00	01	CALZADO FEMENINO, TALLA: 23.0, COLOR: NEGRO, CEDULA 64.	23	PAR	1	PAR	15	-	-	15
NA B	BAJA CALIFORNIA SUR	60	64	27101-0037	210	005	9134	00	01	CALZADO FEMENINO, TALLA: 23.5, COLOR: NEGRO, CEDULA 64.	23.5	PAR	1	PAR	4	-	-	4
NA B	BAJA CALIFORNIA SUR	60	64	27101-0037	210	005	9142	00	01	CALZADO FEMENINO, TALLA: 24.0, COLOR: NEGRO, CEDULA 64.	24	PAR	1	PAR	53	-	-	53
NA B	BAJA CALIFORNIA SUR	60	64	27101-0037	210	005	9159	00	01	CALZADO FEMENINO, TALLA: 24.5, COLOR: NEGRO, CEDULA 64.	24.5	PAR	1	PAR	18	-	-	18

DIVISIÓN DE CONTRATOS ANEXOS

ANEXO 5. CUADRO DE DISTRIBUCIÓN

Áreas Requirentes: Órganos de Operación Administrativa Desconcentrada de Aguascalientes, Baja California, Baja California Sur, Campeche, Chiapas, Chihuahua, CDMX Norte, CDMX Sur, Coahuila, Colima, Durango, Guanajuato, Guerrero, Hidalgo, Edo México Oriente, Edo. México Poniente, Jalisco, Michoacán, Morelos, Nayarit, Nuevo León, Oaxaca, Puebla, Querétaro, Quintana Roo, San Luis Potosí, Sinaloa, Sonora, Tabasco, Tamaulipas, Tlaxcala, Veracruz Norte, Veracruz Sur, Yucatán, Zacatecas y Áreas de Nivel Central.

ZONA	OOAD	PARTIDA	CÉDULA	CLAVE CUCOP +	GPO	GEN	ESP	DIF	VAR	DESCRIPCIÓN- SISTEMA DE ABASTO INSTITUCIONAL (SAI)	TALLA	UNIDAD	CANT.	TIPO	ÚNICA ENTREGA RÉGIMEN ORDINARIO	ÚNICA ENTREGA MÉDICOS RESIDENTES	ÚNICA ENTREGA RÉGIMEN IMSS BIENESTAR	TOTAL POR CLAVE Y DESTINO RÉGIMEN ORDINARIO, MÉDICOS RESIDENTES E IMSS BIENESTAR
ZONA B	BAJA CALIFORNIA SUR	60	64	27101-0037	210	005	9167	00	01	CALZADO FEMENINO. TALLA: 25.0. COLOR: NEGRO. CEDULA 64.	25	PAR	1	PAR	54	-	-	54
ZONA B	BAJA CALIFORNIA SUR	60	64	27101-0037	210	005	9175	00	01	CALZADO FEMENINO. TALLA: 25.5. COLOR: NEGRO. CEDULA 64.	25.5	PAR	1	PAR	12	-	-	12
ZONA B	BAJA CALIFORNIA SUR	60	64	27101-0037	210	005	9183	00	01	CALZADO FEMENINO. TALLA: 26.0. COLOR: NEGRO. CEDULA 64.	26	PAR	1	PAR	37	-	-	37
ZONA B	BAJA CALIFORNIA SUR	60	64	27101-0037	210	005	9191	00	01	CALZADO FEMENINO. TALLA: 26.5. COLOR: NEGRO. CEDULA 64.	26.5	PAR	1	PAR	4	-	-	4
ZONA B	BAJA CALIFORNIA SUR	60	64	27101-0037	210	005	9209	00	01	CALZADO FEMENINO. TALLA: 27.0. COLOR: NEGRO. CEDULA 64.	27	PAR	1	PAR	14	-	-	14
ZONA B	BAJA CALIFORNIA SUR	60	64	27101-0037	210	005	9225	00	01	CALZADO FEMENINO. TALLA: 28.0. COLOR: NEGRO. CEDULA 64.	28	PAR	1	PAR	2	-	-	2
ZONA B	CAMPECHE	60	64	27101-0037	210	005	8870	00	01	CALZADO FEMENINO. TALLA: 23.0. COLOR: BLANCO. CEDULA 64.	23	PAR	1	PAR	8	-	-	8
ZONA B	CAMPECHE	60	64	27101-0037	210	005	8888	00	01	CALZADO FEMENINO. TALLA: 23.5. COLOR: BLANCO. CEDULA 64.	23.5	PAR	1	PAR	2	-	-	2
ZONA B	CAMPECHE	60	64	27101-0037	210	005	8896	00	01	CALZADO FEMENINO. TALLA: 24.0. COLOR: BLANCO. CEDULA 64.	24	PAR	1	PAR	4	-	-	4
ZONA B	CAMPECHE	60	64	27101-0037	210	005	8904	00	01	CALZADO FEMENINO. TALLA: 24.5. COLOR: BLANCO. CEDULA 64.	24.5	PAR	1	PAR	6	-	-	6
ZONA B	CAMPECHE	60	64	27101-0037	210	005	8912	00	01	CALZADO FEMENINO. TALLA: 25.0. COLOR: BLANCO. CEDULA 64.	25	PAR	1	PAR	22	-	-	22
ZONA B	CAMPECHE	60	64	27101-0037	210	005	8938	00	01	CALZADO FEMENINO. TALLA: 26.0. COLOR: BLANCO. CEDULA 64.	26	PAR	1	PAR	10	-	-	10
ZONA B	CAMPECHE	60	64	27101-0037	210	005	8953	00	01	CALZADO FEMENINO. TALLA: 27.0. COLOR: BLANCO. CEDULA 64.	27	PAR	1	PAR	2	-	-	2
ZONA B	CAMPECHE	60	64	27101-0037	210	005	9126	00	01	CALZADO FEMENINO. TALLA: 23.0. COLOR: NEGRO. CEDULA 64.	23	PAR	1	PAR	16	-	-	16
ZONA B	CAMPECHE	60	64	27101-0037	210	005	9134	00	01	CALZADO FEMENINO. TALLA: 23.5. COLOR: NEGRO. CEDULA 64.	23.5	PAR	1	PAR	2	-	-	2
ZONA B	CAMPECHE	60	64	27101-0037	210	005	9142	00	01	CALZADO FEMENINO. TALLA: 24.0. COLOR: NEGRO. CEDULA 64.	24	PAR	1	PAR	47	-	-	47
ZONA B	CAMPECHE	60	64	27101-0037	210	005	9159	00	01	CALZADO FEMENINO. TALLA: 24.5. COLOR: NEGRO. CEDULA 64.	24.5	PAR	1	PAR	5	-	-	5
ZONA B	CAMPECHE	60	64	27101-0037	210	005	9167	00	01	CALZADO FEMENINO. TALLA: 25.0. COLOR: NEGRO. CEDULA 64.	25	PAR	1	PAR	43	-	-	43
ZONA B	CAMPECHE	60	64	27101-0037	210	005	9175	00	01	CALZADO FEMENINO. TALLA: 25.5. COLOR: NEGRO. CEDULA 64.	25.5	PAR	1	PAR	6	-	-	6
ZONA B	CAMPECHE	60	64	27101-0037	210	005	9183	00	01	CALZADO FEMENINO. TALLA: 26.0. COLOR: NEGRO. CEDULA 64.	26	PAR	1	PAR	30	-	-	30
ZONA B	CAMPECHE	60	64	27101-0037	210	005	9191	00	01	CALZADO FEMENINO. TALLA: 26.5. COLOR: NEGRO. CEDULA 64.	26.5	PAR	1	PAR	2	-	-	2

ANEXO 5. CUADRO DE DISTRIBUCIÓN

reas Requirentes: Órganos de Operación Administrativa Desconcentrada de Aguascalientes, Baja California, Baja California Sur, Campeche, Chiapas, Chihuahua, CDMX Norte, CDMX Sur, Coahuila, Colima, Durango, Guanajuato, Guerrero, Hidalgo, Edo. éxico Oriente, Edo. México Poniente, Jalisco, Michoacán, Morelos, Nayarit, Nuevo León, Oaxaca, Puebla, Querétaro, Quintana Roo, San Luis Potosí, Sinaloa, Sonora, Tabasco, Tamaulipas, Tlaxcala, Veracruz Norte, Veracruz Sur, Yucatán, Zacatecas y Áreas de Nivel Central.

ONA	OOAD	PARTIDA	CÉDULA	CLAVE CUCOP +	GPO	GEN	ESP	DIF	VAR	DESCRIPCIÓN- SISTEMA DE ABASTO INSTITUCIONAL (SAI)	TALLA	UNIDAD	CANT.	TIPO	ÚNICA ENTREGA RÉGIMEN ORDINARIO	ÚNICA ENTREGA MÉDICOS RESIDENTES	ÚNICA ENTREGA RÉGIMEN IMSS BIENESTAR	TOTAL POR CLAVE Y DESTINO RÉGIMEN ORDINARIO, MÉDICOS RESIDENTES E IMSS BIENESTAR
ONA B	CAMPECHE	60	64	27101-0037	210	005	9209	00	01	CALZADO FEMENINO, TALLA: 27.0, COLOR: NEGRO, CEDULA 64.	27	PAR	1	PAR	2	-	-	2
ONA B	CAMPECHE	60	64	27101-0037	210	005	9233	00	01	CALZADO FEMENINO, TALLA: 28.5, COLOR: NEGRO, CEDULA 64.	28.5	PAR	1	PAR	2	-	-	2
ONA B	CHIAPAS	60	64	27101-0037	210	005	8870	00	01	CALZADO FEMENINO, TALLA: 23.0, COLOR: BLANCO, CEDULA 64.	23	PAR	1	PAR	6	-	-	6
ONA B	CHIAPAS	60	64	27101-0037	210	005	8888	00	01	CALZADO FEMENINO, TALLA: 23.5, COLOR: BLANCO, CEDULA 64.	23.5	PAR	1	PAR	8	-	-	8
ONA B	CHIAPAS	60	64	27101-0037	210	005	8896	00	01	CALZADO FEMENINO, TALLA: 24.0, COLOR: BLANCO, CEDULA 64.	24	PAR	1	PAR	26	-	-	26
ONA B	CHIAPAS	60	64	27101-0037	210	005	8904	00	01	CALZADO FEMENINO, TALLA: 24.5, COLOR: BLANCO, CEDULA 64.	24.5	PAR	1	PAR	4	-	-	4
ONA B	CHIAPAS	60	64	27101-0037	210	005	8912	00	01	CALZADO FEMENINO, TALLA: 25.0, COLOR: BLANCO, CEDULA 64.	25	PAR	1	PAR	22	-	-	22
ONA B	CHIAPAS	60	64	27101-0037	210	005	8938	00	01	CALZADO FEMENINO, TALLA: 26.0, COLOR: BLANCO, CEDULA 64.	26	PAR	1	PAR	14	-	-	14
ONA B	CHIAPAS	60	64	27101-0037	210	005	8946	00	01	CALZADO FEMENINO, TALLA: 26.5, COLOR: BLANCO, CEDULA 64.	26.5	PAR	1	PAR	2	-	-	2
ONA B	CHIAPAS	60	64	27101-0037	210	005	8953	00	01	CALZADO FEMENINO, TALLA: 27.0, COLOR: BLANCO, CEDULA 64.	27	PAR	1	PAR	4	-	-	4
ONA B	CHIAPAS	60	64	27101-0037	210	005	8979	00	01	CALZADO FEMENINO, TALLA: 28.0, COLOR: BLANCO, CEDULA 64.	28	PAR	1	PAR	2	-	-	2
ONA B	CHIAPAS	60	64	27101-0037	210	005	8987	00	01	CALZADO FEMENINO, TALLA: 28.5, COLOR: BLANCO, CEDULA 64.	28.5	PAR	1	PAR	2	-	-	2
ONA B	CHIAPAS	60	64	27101-0037	210	005	9126	00	01	CALZADO FEMENINO, TALLA: 23.0, COLOR: NEGRO, CEDULA 64.	23	PAR	1	PAR	11	-	-	11
ONA B	CHIAPAS	60	64	27101-0037	210	005	9134	00	01	CALZADO FEMENINO, TALLA: 23.5, COLOR: NEGRO, CEDULA 64.	23.5	PAR	1	PAR	10	-	-	10
ONA B	CHIAPAS	60	64	27101-0037	210	005	9142	00	01	CALZADO FEMENINO, TALLA: 24.0, COLOR: NEGRO, CEDULA 64.	24	PAR	1	PAR	24	-	-	24
ONA B	CHIAPAS	60	64	27101-0037	210	005	9159	00	01	CALZADO FEMENINO, TALLA: 24.5, COLOR: NEGRO, CEDULA 64.	24.5	PAR	1	PAR	2	-	-	2
ONA B	CHIAPAS	60	64	27101-0037	210	005	9167	00	01	CALZADO FEMENINO, TALLA: 25.0, COLOR: NEGRO, CEDULA 64.	25	PAR	1	PAR	10	-	-	10
ONA B	CHIAPAS	60	64	27101-0037	210	005	9175	00	01	CALZADO FEMENINO, TALLA: 25.5, COLOR: NEGRO, CEDULA 64.	25.5	PAR	1	PAR	4	-	-	4
ONA B	CHIAPAS	60	64	27101-0037	210	005	9183	00	01	CALZADO FEMENINO, TALLA: 26.0, COLOR: NEGRO, CEDULA 64.	26	PAR	1	PAR	18	-	-	18
ONA B	CHIAPAS	60	64	27101-0037	210	005	9191	00	01	CALZADO FEMENINO, TALLA: 26.5, COLOR: NEGRO, CEDULA 64.	26.5	PAR	1	PAR	1	-	-	1
ONA B	COAHUILA	60	64	27101-0037	210	005	8870	00	01	CALZADO FEMENINO, TALLA: 23.0, COLOR: BLANCO, CEDULA 64.	23	PAR	1	PAR	14	-	-	14

DIVISIÓN DE CONTRATOS ANEXOS

ANEXO 5. CUADRO DE DISTRIBUCIÓN

Areas Requirentes: Órganos de Operación Administrativa Desconcentrada de Aguascalientes, Baja California, Baja California Sur, Campeche, Chiapas, Chihuahua, CDMX Norte, CDMX Sur, Coahuila, Colima, Durango, Guanajuato, Guerrero, Hidalgo, Edo México Oriente, Edo. Mexico Poniente, Jalisco, Michoacán, Morelos, Nayarit, Nuevo León, Oaxaca, Puebla, Querétaro, Quintana Roo, San Luis Potosí, Sinaloa, Sonora, Tabasco, Tamaulipas, Tlaxcala, Veracruz Norte, Veracruz Sur, Yucatán, Zacatecas y Áreas de Nivel Central.

ZONA	OOAD	PARTIDA	CÉDULA	CLAVE CUCOP +	GPO	GEN	ESP	DIF	VAR	DESCRIPCIÓN- SISTEMA DE ABASTO INSTITUCIONAL (SAI)	TALLA	UNIDAD	CANT.	TIPO	ÚNICA ENTREGA RÉGIMEN ORDINARIO	ÚNICA ENTREGA MÉDICOS RESIDENTES	ÚNICA ENTREGA RÉGIMEN IMSS BIENESTAR	TOTAL POR CLAVE Y DESTINO RÉGIMEN ORDINARIO, MÉDICOS RESIDENTES E IMSS BIENESTAR
ZONA B	COAHUILA	60	64	27101-0037	210	005	8886	00	01	CALZADO FEMENINO. TALLA: 23.5. COLOR: BLANCO. CEDULA 64.	23.5	PAR	1	PAR	4	-	-	4
ZONA B	COAHUILA	60	64	27101-0037	210	005	8896	00	01	CALZADO FEMENINO. TALLA: 24.0. COLOR: BLANCO. CEDULA 64.	24	PAR	1	PAR	52	-	-	52
ZONA B	COAHUILA	60	64	27101-0037	210	005	8904	00	01	CALZADO FEMENINO. TALLA: 24.5. COLOR: BLANCO. CEDULA 64.	24.5	PAR	1	PAR	18	-	-	18
ZONA B	COAHUILA	60	64	27101-0037	210	005	8912	00	01	CALZADO FEMENINO. TALLA: 25.0. COLOR: BLANCO. CEDULA 64.	25	PAR	1	PAR	56	-	-	56
ZONA B	COAHUILA	60	64	27101-0037	210	005	8920	00	01	CALZADO FEMENINO. TALLA: 25.5. COLOR: BLANCO. CEDULA 64.	25.5	PAR	1	PAR	28	-	-	28
ZONA B	COAHUILA	60	64	27101-0037	210	005	8938	00	01	CALZADO FEMENINO. TALLA: 26.0. COLOR: BLANCO. CEDULA 64.	26	PAR	1	PAR	36	-	-	36
ZONA B	COAHUILA	60	64	27101-0037	210	005	8946	00	01	CALZADO FEMENINO. TALLA: 26.5. COLOR: BLANCO. CEDULA 64.	26.5	PAR	1	PAR	6	-	-	6
ZONA B	COAHUILA	60	64	27101-0037	210	005	8953	00	01	CALZADO FEMENINO. TALLA: 27.0. COLOR: BLANCO. CEDULA 64.	27	PAR	1	PAR	12	-	-	12
ZONA B	COAHUILA	60	64	27101-0037	210	005	8979	00	01	CALZADO FEMENINO. TALLA: 28.0. COLOR: BLANCO. CEDULA 64.	28	PAR	1	PAR	6	-	-	6
ZONA B	COAHUILA	60	64	27101-0037	210	005	9100	00	01	CALZADO FEMENINO. TALLA: 22.0. COLOR: NEGRO. CEDULA 64.	22	PAR	1	PAR	6	-	-	6
ZONA B	COAHUILA	60	64	27101-0037	210	005	9118	00	01	CALZADO FEMENINO. TALLA: 22.5. COLOR: NEGRO. CEDULA 64.	22.5	PAR	1	PAR	2	-	-	2
ZONA B	COAHUILA	60	64	27101-0037	210	005	9126	00	01	CALZADO FEMENINO. TALLA: 23.0. COLOR: NEGRO. CEDULA 64.	23	PAR	1	PAR	36	-	-	36
ZONA B	COAHUILA	60	64	27101-0037	210	005	9134	00	01	CALZADO FEMENINO. TALLA: 23.5. COLOR: NEGRO. CEDULA 64.	23.5	PAR	1	PAR	27	-	-	27
ZONA B	COAHUILA	60	64	27101-0037	210	005	9142	00	01	CALZADO FEMENINO. TALLA: 24.0. COLOR: NEGRO. CEDULA 64.	24	PAR	1	PAR	131	-	-	131
ZONA B	COAHUILA	60	64	27101-0037	210	005	9159	00	01	CALZADO FEMENINO. TALLA: 24.5. COLOR: NEGRO. CEDULA 64.	24.5	PAR	1	PAR	39	-	-	39
ZONA B	COAHUILA	60	64	27101-0037	210	005	9167	00	01	CALZADO FEMENINO. TALLA: 25.0. COLOR: NEGRO. CEDULA 64.	25	PAR	1	PAR	202	-	-	202
ZONA B	COAHUILA	60	64	27101-0037	210	005	9175	00	01	CALZADO FEMENINO. TALLA: 25.5. COLOR: NEGRO. CEDULA 64.	25.5	PAR	1	PAR	65	-	-	65
ZONA B	COAHUILA	60	64	27101-0037	210	005	9183	00	01	CALZADO FEMENINO. TALLA: 26.0. COLOR: NEGRO. CEDULA 64.	26	PAR	1	PAR	113	-	-	113
ZONA B	COAHUILA	60	64	27101-0037	210	005	9191	00	01	CALZADO FEMENINO. TALLA: 26.5. COLOR: NEGRO. CEDULA 64.	26.5	PAR	1	PAR	14	-	-	14
ZONA B	COAHUILA	60	64	27101-0037	210	005	9209	00	01	CALZADO FEMENINO. TALLA: 27.0. COLOR: NEGRO. CEDULA 64.	27	PAR	1	PAR	20	-	-	20
ZONA B	COAHUILA	60	64	27101-0037	210	005	9217	00	01	CALZADO FEMENINO. TALLA: 27.5. COLOR: NEGRO. CEDULA 64.	27.5	PAR	1	PAR	12	-	-	12

ANEXO 5. CUADRO DE DISTRIBUCIÓN

eas Requirentes: Órganos de Operación Administrativa Desconcentrada de Aguascalientes, Baja California, Baja California Sur, Campeche, Chiapas, Chihuahua, CDMX Norte, CDMX Sur, Coahuila, Colima, Durango, Guanajuato, Guerrero, Hidalgo, Edo. xico Oriente, Edo. México Poniente, Jalisco, Michoacán, Morelos, Nayarit, Nuevo León, Oaxaca, Puebla, Querétaro, Quintana Roo, San Luis Potosí, Sinaloa, Sonora, Tabasco, Tamaulipas, Tlaxcala, Veracruz Norte, Veracruz Sur, Yucatán, Zacatecas y Áreas de Nivel Central.

ONA	OOAD	PARTIDA	CÉDULA	CLAVE CUCOP +	GPO	GEN	ESP	DIF	VAR	DESCRIPCIÓN- SISTEMA DE ABASTO INSTITUCIONAL (SAI)	TALLA	UNIDAD	CANT.	TIPO	ÚNICA ENTREGA RÉGIMEN ORDINARIO	ÚNICA ENTREGA MÉDICOS RESIDENTES	ÚNICA ENTREGA RÉGIMEN IMSS BIENESTAR	TOTAL POR CLAVE Y DESTINO RÉGIMEN ORDINARIO, MÉDICOS RESIDENTES E IMSS BIENESTAR
ONA B	COAHUILA	60	64	27101-0037	210	005	9225	00	01	CALZADO FEMENINO, TALLA: 28.0, COLOR: NEGRO, CEDULA 64.	28	PAR	1	PAR	6	-	-	6
ONA B	COAHUILA	60	64	27101-0037	210	005	9233	00	01	CALZADO FEMENINO, TALLA: 28.5, COLOR: NEGRO, CEDULA 64.	28.5	PAR	1	PAR	2	-	-	2
ONA B	COAHUILA	60	64	27101-0037	210	005	9241	00	01	CALZADO FEMENINO, TALLA: 29.0, COLOR: NEGRO, CEDULA 64.	29	PAR	1	PAR	2	-	-	2
ONA B	COAHUILA	60	64	27101-0037	210	005	9258	00	01	CALZADO FEMENINO, TALLA: 29.5, COLOR: NEGRO, CEDULA 64.	29.5	PAR	1	PAR	2	-	-	2
ONA B	COLIMA	60	64	27101-0037	210	005	8862	00	01	CALZADO FEMENINO, TALLA: 22.5, COLOR: BLANCO, CEDULA 64.	22.5	PAR	1	PAR	2	-	-	2
ONA B	COLIMA	60	64	27101-0037	210	005	8870	00	01	CALZADO FEMENINO, TALLA: 23.0, COLOR: BLANCO, CEDULA 64.	23	PAR	1	PAR	4	-	-	4
ONA B	COLIMA	60	64	27101-0037	210	005	8896	00	01	CALZADO FEMENINO, TALLA: 24.0, COLOR: BLANCO, CEDULA 64.	24	PAR	1	PAR	10	-	-	10
ONA B	COLIMA	60	64	27101-0037	210	005	8904	00	01	CALZADO FEMENINO, TALLA: 24.5, COLOR: BLANCO, CEDULA 64.	24.5	PAR	1	PAR	2	-	-	2
ONA B	COLIMA	60	64	27101-0037	210	005	8912	00	01	CALZADO FEMENINO, TALLA: 25.0, COLOR: BLANCO, CEDULA 64.	25	PAR	1	PAR	22	-	-	22
ONA B	COLIMA	60	64	27101-0037	210	005	8920	00	01	CALZADO FEMENINO, TALLA: 25.5, COLOR: BLANCO, CEDULA 64.	25.5	PAR	1	PAR	8	-	-	8
ONA B	COLIMA	60	64	27101-0037	210	005	8938	00	01	CALZADO FEMENINO, TALLA: 26.0, COLOR: BLANCO, CEDULA 64.	26	PAR	1	PAR	14	-	-	14
ONA B	COLIMA	60	64	27101-0037	210	005	8953	00	01	CALZADO FEMENINO, TALLA: 27.0, COLOR: BLANCO, CEDULA 64.	27	PAR	1	PAR	2	-	-	2
ONA B	COLIMA	60	64	27101-0037	210	005	8979	00	01	CALZADO FEMENINO, TALLA: 28.0, COLOR: BLANCO, CEDULA 64.	28	PAR	1	PAR	4	-	-	4
ONA	COLIMA	60	64	27101-0037	210	005	9100	00	01	CALZADO FEMENINO, TALLA: 22.0, COLOR: NEGRO, CEDULA 64.	22	PAR	1	PAR	2	-	-	2
ONA	COLIMA	60	64	27101-0037	210	005	9126	00	01	CALZADO FEMENINO, TALLA: 23.0, COLOR: NEGRO, CEDULA 64.	23	PAR	1	PAR	36	-	-	36
ONA	COLIMA	60	64	27101-0037	210	005	9134	00	01	CALZADO FEMENINO, TALLA: 23.5, COLOR: NEGRO, CEDULA 64.	23.5	PAR	1	PAR	12	-	-	12
ONA	COLIMA	60	64	27101-0037	210	005	9142	00	01	CALZADO FEMENINO, TALLA: 24.0, COLOR: NEGRO, CEDULA 64.	24	PAR	1	PAR	66	-	-	66
ONA	COLIMA	60	64	27101-0037	210	005	9159	00	01	CALZADO FEMENINO, TALLA: 24.5, COLOR: NEGRO, CEDULA 64.	24.5	PAR	1	PAR	31	-	-	31
ONA	COLIMA	60	64	27101-0037	210	005	9167	00	01	CALZADO FEMENINO, TALLA: 25.0, COLOR: NEGRO, CEDULA 64.	25	PAR	1	PAR	84	-	-	84
ONA	COLIMA	60	64	27101-0037	210	005	9175	00	01	CALZADO FEMENINO, TALLA: 25.5, COLOR: NEGRO, CEDULA 64.	25.5	PAR	1	PAR	40	-	-	40
ONA	COLIMA	60	64	27101-0037	210	005	9183	00	01	CALZADO FEMENINO, TALLA: 26.0, COLOR: NEGRO, CEDULA 64.	26	PAR	1	PAR	60	-	-	60

ANEXOS DICTAMINACIÓN DE COMPRAS

ANEXO 5. CUADRO DE DISTRIBUCIÓN

Áreas Requirentes: Órganos de Operación Administrativa Desconcentrada de Aguascalientes, Baja California, Baja California Sur, Campeche, Chiapas, Chihuahua, CDMX Norte, CDMX Sur, Coahuila, Colima, Durango, Guanajuato, Guerrero, Hidalgo, Edo México Oriente, Edo. México Poniente, Jalisco, Michoacán, Morelos, Nayarit, Nuevo León, Oaxaca, Puebla, Querétaro, Quintana Roo, San Luis Potosí, Sinaloa, Sonora, Tabasco, Tamaulipas, Tlaxcala, Veracruz Norte, Veracruz Sur, Yucatán, Zacatecas y Áreas de Nivel Central.

ZONA	OOAD	PARTIDA	CÉDULA	CLAVE CUCOP +	GPO	GEN	ESP	DIF	VAR	DESCRIPCIÓN- SISTEMA DE ABASTO INSTITUCIONAL (SAI)	TALLA	UNIDAD	CANT.	TIPO	ÚNICA ENTREGA RÉGIMEN ORDINARIO	ÚNICA ENTREGA MÉDICOS RESIDENTES	ÚNICA ENTREGA RÉGIMEN IMSS BIENESTAR	TOTAL POR CLAVE Y DESTINO RÉGIMEN ORDINARIO, MÉDICOS RESIDENTES E IMSS BIENESTAR
ZONA B	COLIMA	60	64	27101-0037	210	005	9191	00	01	CALZADO FEMENINO. TALLA: 26.5. COLOR: NEGRO. CEDULA 64.	26.5	PAR	1	PAR	10	-	-	10
ZONA B	COLIMA	60	64	27101-0037	210	005	9209	00	01	CALZADO FEMENINO. TALLA: 27.0. COLOR: NEGRO. CEDULA 64.	27	PAR	1	PAR	7	-	-	7
ZONA B	COLIMA	60	64	27101-0037	210	005	9225	00	01	CALZADO FEMENINO. TALLA: 28.0. COLOR: NEGRO. CEDULA 64.	28	PAR	1	PAR	2	-	-	2
ZONA B	COLIMA	60	64	27101-0037	210	005	9241	00	01	CALZADO FEMENINO. TALLA: 29.0. COLOR: NEGRO. CEDULA 64.	29	PAR	1	PAR	2	-	-	2
ZONA B	GUERRERO	60	64	27101-0037	210	005	8870	00	01	CALZADO FEMENINO. TALLA: 23.0. COLOR: BLANCO. CEDULA 64.	23	PAR	1	PAR	12	-	-	12
ZONA B	GUERRERO	60	64	27101-0037	210	005	8888	00	01	CALZADO FEMENINO. TALLA: 23.5. COLOR: BLANCO. CEDULA 64.	23.5	PAR	1	PAR	8	-	-	8
ZONA B	GUERRERO	60	64	27101-0037	210	005	8896	00	01	CALZADO FEMENINO. TALLA: 24.0. COLOR: BLANCO. CEDULA 64.	24	PAR	1	PAR	18	-	-	18
ZONA B	GUERRERO	60	64	27101-0037	210	005	8904	00	01	CALZADO FEMENINO. TALLA: 24.5. COLOR: BLANCO. CEDULA 64.	24.5	PAR	1	PAR	2	-	-	2
ZONA B	GUERRERO	60	64	27101-0037	210	005	8912	00	01	CALZADO FEMENINO. TALLA: 25.0. COLOR: BLANCO. CEDULA 64.	25	PAR	1	PAR	12	-	-	12
ZONA B	GUERRERO	60	64	27101-0037	210	005	8920	00	01	CALZADO FEMENINO. TALLA: 25.5. COLOR: BLANCO. CEDULA 64.	25.5	PAR	1	PAR	4	-	-	4
ZONA B	GUERRERO	60	64	27101-0037	210	005	8938	00	01	CALZADO FEMENINO. TALLA: 26.0. COLOR: BLANCO. CEDULA 64.	26	PAR	1	PAR	18	-	-	18
ZONA B	GUERRERO	60	64	27101-0037	210	005	8953	00	01	CALZADO FEMENINO. TALLA: 27.0. COLOR: BLANCO. CEDULA 64.	27	PAR	1	PAR	6	-	-	6
ZONA B	GUERRERO	60	64	27101-0037	210	005	9100	00	01	CALZADO FEMENINO. TALLA: 22.0. COLOR: NEGRO. CEDULA 64.	22	PAR	1	PAR	4	-	-	4
ZONA B	GUERRERO	60	64	27101-0037	210	005	9126	00	01	CALZADO FEMENINO. TALLA: 23.0. COLOR: NEGRO. CEDULA 64.	23	PAR	1	PAR	27	-	-	27
ZONA B	GUERRERO	60	64	27101-0037	210	005	9134	00	01	CALZADO FEMENINO. TALLA: 23.5. COLOR: NEGRO. CEDULA 64.	23.5	PAR	1	PAR	4	-	-	4
ZONA B	GUERRERO	60	64	27101-0037	210	005	9142	00	01	CALZADO FEMENINO. TALLA: 24.0. COLOR: NEGRO. CEDULA 64.	24	PAR	1	PAR	64	-	-	64
ZONA B	GUERRERO	60	64	27101-0037	210	005	9159	00	01	CALZADO FEMENINO. TALLA: 24.5. COLOR: NEGRO. CEDULA 64.	24.5	PAR	1	PAR	19	-	-	19
ZONA B	GUERRERO	60	64	27101-0037	210	005	9167	00	01	CALZADO FEMENINO. TALLA: 25.0. COLOR: NEGRO. CEDULA 64.	25	PAR	1	PAR	69	-	-	69
ZONA B	GUERRERO	60	64	27101-0037	210	005	9175	00	01	CALZADO FEMENINO. TALLA: 25.5. COLOR: NEGRO. CEDULA 64.	25.5	PAR	1	PAR	2	-	-	2
ZONA B	GUERRERO	60	64	27101-0037	210	005	9183	00	01	CALZADO FEMENINO. TALLA: 26.0. COLOR: NEGRO. CEDULA 64.	26	PAR	1	PAR	55	-	-	55
ZONA B	GUERRERO	60	64	27101-0037	210	005	9191	00	01	CALZADO FEMENINO. TALLA: 26.5. COLOR: NEGRO. CEDULA 64.	26.5	PAR	1	PAR	4	-	-	4

ANEXO 5. CUADRO DE DISTRIBUCIÓN

eas Requirentes: Órganos de Operación Administrativa Desconcentrada de Aguascalientes, Baja California, Baja California Sur, Campeche, Chiapas, Chihuahua, CDMX Norte, CDMX Sur, Coahuila, Colima, Durango, Guanajuato, Guerrero, Hidalgo, Edo. ixico Oriente, Edo. México Poniente, Jalisco, Michoacán, Morelos, Nayarit, Nuevo León, Oaxaca, Puebla, Querétaro, Quintana Roo, San Luis Potosí, Sinaloa, Sonora, Tabasco, Tamaulipas, Tlaxcala, Veracruz Norte, Veracruz Sur, Yucatán, Zacatecas y Áreas de Nivel Central.

ONA	OOAD	PARTIDA	CÉDULA	CLAVE CUCOP +	GPO	GEN	ESP	DIF	VAR	DESCRIPCIÓN- SISTEMA DE ABASTO INSTITUCIONAL (SAI)	TALLA	UNIDAD	CANT.	TIPO	ÚNICA ENTREGA RÉGIMEN ORDINARIO	ÚNICA ENTREGA MÉDICOS RESIDENTES	ÚNICA ENTREGA RÉGIMEN IMSS BIENESTAR	TOTAL POR CLAVE Y DESTINO RÉGIMEN ORDINARIO, MÉDICOS RESIDENTES E IMSS BIENESTAR
ONA B	GUERRERO	60	64	27101-0037	210	005	9209	00	01	CALZADO FEMENINO, TALLA: 27.0, COLOR: NEGRO, CEDULA 64.	27	PAR	1	PAR	8	-	-	8
ONA B	JALISCO	60	64	27101-0037	210	005	8854	00	01	CALZADO FEMENINO, TALLA: 22.0, COLOR: BLANCO, CEDULA 64.	22	PAR	1	PAR	4	-	-	4
ONA B	JALISCO	60	64	27101-0037	210	005	8862	00	01	CALZADO FEMENINO, TALLA: 22.5, COLOR: BLANCO, CEDULA 64.	22.5	PAR	1	PAR	6	-	-	6
ONA B	JALISCO	60	64	27101-0037	210	005	8870	00	01	CALZADO FEMENINO, TALLA: 23.0, COLOR: BLANCO, CEDULA 64.	23	PAR	1	PAR	30	-	-	30
ONA B	JALISCO	60	64	27101-0037	210	005	8888	00	01	CALZADO FEMENINO, TALLA: 23.5, COLOR: BLANCO, CEDULA 64.	23.5	PAR	1	PAR	28	-	-	28
ONA B	JALISCO	60	64	27101-0037	210	005	8896	00	01	CALZADO FEMENINO, TALLA: 24.0, COLOR: BLANCO, CEDULA 64.	24	PAR	1	PAR	74	-	-	74
ONA B	JALISCO	60	64	27101-0037	210	005	8904	00	01	CALZADO FEMENINO, TALLA: 24.5, COLOR: BLANCO, CEDULA 64.	24.5	PAR	1	PAR	60	-	-	60
ONA B	JALISCO	60	64	27101-0037	210	005	8912	00	01	CALZADO FEMENINO, TALLA: 25.0, COLOR: BLANCO, CEDULA 64.	25	PAR	1	PAR	114	-	-	114
ONA B	JALISCO	60	64	27101-0037	210	005	8920	00	01	CALZADO FEMENINO, TALLA: 25.5, COLOR: BLANCO, CEDULA 64.	25.5	PAR	1	PAR	32	-	-	32
ONA B	JALISCO	60	64	27101-0037	210	005	8938	00	01	CALZADO FEMENINO, TALLA: 26.0, COLOR: BLANCO, CEDULA 64.	26	PAR	1	PAR	60	-	-	60
ONA B	JALISCO	60	64	27101-0037	210	005	8946	00	01	CALZADO FEMENINO, TALLA: 26.5, COLOR: BLANCO, CEDULA 64.	26.5	PAR	1	PAR	12	-	-	12
ONA B	JALISCO	60	64	27101-0037	210	005	8953	00	01	CALZADO FEMENINO, TALLA: 27.0, COLOR: BLANCO, CEDULA 64.	27	PAR	1	PAR	6	-	-	6
ONA B	JALISCO	60	64	27101-0037	210	005	8961	00	01	CALZADO FEMENINO, TALLA: 27.5, COLOR: BLANCO, CEDULA 64.	27.5	PAR	1	PAR	6	-	-	6
ONA B	JALISCO	60	64	27101-0037	210	005	9068	00	01	CALZADO FEMENINO, TALLA: 20.0, COLOR: NEGRO, CEDULA 64.	20	PAR	1	PAR	2	-	-	2
ONA B	JALISCO	60	64	27101-0037	210	005	9100	00	01	CALZADO FEMENINO, TALLA: 22.0, COLOR: NEGRO, CEDULA 64.	22	PAR	1	PAR	20	-	-	20
ONA B	JALISCO	60	64	27101-0037	210	005	9118	00	01	CALZADO FEMENINO, TALLA: 22.5, COLOR: NEGRO, CEDULA 64.	22.5	PAR	1	PAR	27	-	-	27
ONA B	JALISCO	60	64	27101-0037	210	005	9126	00	01	CALZADO FEMENINO, TALLA: 23.0, COLOR: NEGRO, CEDULA 64.	23	PAR	1	PAR	184	-	-	184
ONA B	JALISCO	60	64	27101-0037	210	005	9134	00	01	CALZADO FEMENINO, TALLA: 23.5, COLOR: NEGRO, CEDULA 64.	23.5	PAR	1	PAR	99	-	-	99
ONA B	JALISCO	60	64	27101-0037	210	005	9142	00	01	CALZADO FEMENINO, TALLA: 24.0, COLOR: NEGRO, CEDULA 64.	24	PAR	1	PAR	418	-	-	418
ONA B	JALISCO	60	64	27101-0037	210	005	9159	00	01	CALZADO FEMENINO, TALLA: 24.5, COLOR: NEGRO, CEDULA 64.	24.5	PAR	1	PAR	206	-	-	206
ONA B	JALISCO	60	64	27101-0037	210	005	9167	00	01	CALZADO FEMENINO, TALLA: 25.0, COLOR: NEGRO, CEDULA 64.	25	PAR	1	PAR	447	-	-	447

SOLO PARA COMISIÓN DE CONTRATOS
ANEXOS

ANEXO 5. CUADRO DE DISTRIBUCIÓN

Areas Requirentes: Órganos de Operación Administrativa Desconcentrada de Aguascalientes, Baja California, Baja California Sur, Campeche, Chiapas, Chihuahua, CDMX Norte, CDMX Sur, Coahuila, Colima, Durango, Guanajuato, Guerrero, Hidalgo, Edo. México Oriente, Edo. México Poniente, Jalisco, Michoacán, Morelos, Nayarit, Nuevo León, Oaxaca, Puebla, Querétaro, Quintana Roo, San Luis Potosí, Sinaloa, Sonora, Tabasco, Tamaulipas, Tlaxcala, Veracruz Norte, Veracruz Sur, Yucatán, Zacatecas y Áreas de Nivel Central.

ZONA	OOAD	PARTIDA	CÉDULA	CLAVE CUCOP +	GPO	GEN	ESP	DIF	VAR	DESCRIPCIÓN- SISTEMA DE ABASTO INSTITUCIONAL (SAI)	TALLA	UNIDAD	CANT.	TIPO	ÚNICA ENTREGA RÉGIMEN ORDINARIO	ÚNICA ENTREGA MÉDICOS RESIDENTES	ÚNICA ENTREGA RÉGIMEN IMSS BIENESTAR	TOTAL POR CLAVE Y DESTINO RÉGIMEN ORDINARIO, MÉDICOS RESIDENTES E IMSS BIENESTAR
ZONA B	JALISCO	60	64	27101-0037	210	005	9175	00	01	CALZADO FEMENINO. TALLA: 25.5 COLOR: NEGRO. CEDULA 64.	25.5	PAR	1	PAR	141	-	-	141
ZONA B	JALISCO	60	64	27101-0037	210	005	9183	00	01	CALZADO FEMENINO. TALLA: 26.0 COLOR: NEGRO. CEDULA 64.	26	PAR	1	PAR	218	-	-	218
ZONA B	JALISCO	60	64	27101-0037	210	005	9191	00	01	CALZADO FEMENINO. TALLA: 26.5. COLOR: NEGRO. CEDULA 64.	26.5	PAR	1	PAR	36	-	-	36
ZONA B	JALISCO	60	64	27101-0037	210	005	9209	00	01	CALZADO FEMENINO. TALLA: 27.0 COLOR: NEGRO. CEDULA 64.	27	PAR	1	PAR	75	-	-	75
ZONA B	JALISCO	60	64	27101-0037	210	005	9217	00	01	CALZADO FEMENINO. TALLA: 27.5. COLOR: NEGRO. CEDULA 64.	27.5	PAR	1	PAR	16	-	-	16
ZONA B	JALISCO	60	64	27101-0037	210	005	9233	00	01	CALZADO FEMENINO. TALLA: 28.5. COLOR: NEGRO. CEDULA 64.	28.5	PAR	1	PAR	4	-	-	4
ZONA B	MICHOACAN	60	64	27101-0037	210	005	8862	00	01	CALZADO FEMENINO. TALLA: 22.5 COLOR: BLANCO. CEDULA 64.	22.5	PAR	1	PAR	2	-	-	2
ZONA B	MICHOACAN	60	64	27101-0037	210	005	8870	00	01	CALZADO FEMENINO. TALLA: 23.0. COLOR: BLANCO. CEDULA 64.	23	PAR	1	PAR	14	-	-	14
ZONA B	MICHOACAN	60	64	27101-0037	210	005	8888	00	01	CALZADO FEMENINO. TALLA: 23.5 COLOR: BLANCO. CEDULA 64.	23.5	PAR	1	PAR	2	-	-	2
ZONA B	MICHOACAN	60	64	27101-0037	210	005	8896	00	01	CALZADO FEMENINO. TALLA: 24.0. COLOR: BLANCO. CEDULA 64.	24	PAR	1	PAR	48	-	-	48
ZONA B	MICHOACAN	60	64	27101-0037	210	005	8904	00	01	CALZADO FEMENINO. TALLA: 24.5 COLOR: BLANCO. CEDULA 64.	24.5	PAR	1	PAR	6	-	-	6
ZONA B	MICHOACAN	60	64	27101-0037	210	005	8912	00	01	CALZADO FEMENINO. TALLA: 25.0. COLOR: BLANCO. CEDULA 64.	25	PAR	1	PAR	50	-	-	50
ZONA B	MICHOACAN	60	64	27101-0037	210	005	8920	00	01	CALZADO FEMENINO. TALLA: 25.5. COLOR: BLANCO. CEDULA 64.	25.5	PAR	1	PAR	4	-	-	4
ZONA B	MICHOACAN	60	64	27101-0037	210	005	8938	00	01	CALZADO FEMENINO. TALLA: 26.0. COLOR: BLANCO. CEDULA 64.	26	PAR	1	PAR	24	-	-	24
ZONA B	MICHOACAN	60	64	27101-0037	210	005	8946	00	01	CALZADO FEMENINO. TALLA: 26.5. COLOR: BLANCO. CEDULA 64.	26.5	PAR	1	PAR	2	-	-	2
ZONA B	MICHOACAN	60	64	27101-0037	210	005	8953	00	01	CALZADO FEMENINO. TALLA: 27.0 COLOR: BLANCO. CEDULA 64.	27	PAR	1	PAR	6	-	-	6
ZONA B	MICHOACAN	60	64	27101-0037	210	005	8979	00	01	CALZADO FEMENINO. TALLA: 28.0. COLOR: BLANCO. CEDULA 64.	28	PAR	1	PAR	2	-	-	2
ZONA B	MICHOACAN	60	64	27101-0037	210	005	9100	00	01	CALZADO FEMENINO. TALLA: 22.0. COLOR: NEGRO. CEDULA 64.	22	PAR	1	PAR	3	-	-	3
ZONA B	MICHOACAN	60	64	27101-0037	210	005	9118	00	01	CALZADO FEMENINO. TALLA: 22.5. COLOR: NEGRO. CEDULA 64.	22.5	PAR	1	PAR	10	-	-	10
ZONA B	MICHOACAN	60	64	27101-0037	210	005	9126	00	01	CALZADO FEMENINO. TALLA: 23.0. COLOR: NEGRO. CEDULA 64.	23	PAR	1	PAR	51	-	-	51
ZONA B	MICHOACAN	60	64	27101-0037	210	005	9134	00	01	CALZADO FEMENINO. TALLA: 23.5 COLOR: NEGRO. CEDULA 64.	23.5	PAR	1	PAR	20	-	-	20

ANEXO 5. CUADRO DE DISTRIBUCIÓN

eas Requirentes: Órganos de Operación Administrativa Desconcentrada de Aguascalientes, Baja California, Baja California Sur, Campeche, Chiapas, Chihuahua, CDMX Norte, CDMX Sur, Coahuila, Colima, Durango, Guanajuato, Guerrero, Hidalgo, Edo. éxico Oriente, Edo. México Poniente, Jalisco, Michoacán, Morelos, Nayarit, Nuevo León, Oaxaca, Puebla, Querétaro, Quintana Roo, San Luis Potosí, Sinaloa, Sonora, Tabasco, Tamaulipas, Tlaxcala, Veracruz Norte, Veracruz Sur, Yucatán, Zacatecas y Áreas de Nivel Central.

ONA	OOAD	PARTIDA	CÉDULA	CLAVE CUCOP +	GPO	GEN	ESP	DIF	VAR	DESCRIPCIÓN- SISTEMA DE ABASTO INSTITUCIONAL (SAI)	TALLA	UNIDAD	CANT.	TIPO	ÚNICA ENTREGA RÉGIMEN ORDINARIO	ÚNICA ENTREGA MÉDICOS RESIDENTES	ÚNICA ENTREGA RÉGIMEN IMSS BIENESTAR	TOTAL POR CLAVE Y DESTINO RÉGIMEN ORDINARIO, MÉDICOS RESIDENTES E IMSS BIENESTAR
ONA B	MICHOACAN	60	64	27101-0037	210	005	9142	00	01	CALZADO FEMENINO. TALLA: 24.0. COLOR: NEGRO. CEDULA 64.	24	PAR	1	PAR	144	-	-	144
ONA B	MICHOACAN	60	64	27101-0037	210	005	9159	00	01	CALZADO FEMENINO. TALLA: 24.5. COLOR: NEGRO. CEDULA 64.	24.5	PAR	1	PAR	51	-	-	51
ONA B	MICHOACAN	60	64	27101-0037	210	005	9167	00	01	CALZADO FEMENINO. TALLA: 25.0. COLOR: NEGRO. CEDULA 64.	25	PAR	1	PAR	146	-	-	146
ONA B	MICHOACAN	60	64	27101-0037	210	005	9175	00	01	CALZADO FEMENINO. TALLA: 25.5. COLOR: NEGRO. CEDULA 64.	25.5	PAR	1	PAR	52	-	-	52
ONA B	MICHOACAN	60	64	27101-0037	210	005	9183	00	01	CALZADO FEMENINO. TALLA: 26.0. COLOR: NEGRO. CEDULA 64.	26	PAR	1	PAR	101	-	-	101
ONA B	MICHOACAN	60	64	27101-0037	210	005	9191	00	01	CALZADO FEMENINO. TALLA: 26.5. COLOR: NEGRO. CEDULA 64.	26.5	PAR	1	PAR	14	-	-	14
ONA B	MICHOACAN	60	64	27101-0037	210	005	9209	00	01	CALZADO FEMENINO. TALLA: 27.0. COLOR: NEGRO. CEDULA 64.	27	PAR	1	PAR	20	-	-	20
ONA B	MICHOACAN	60	64	27101-0037	210	005	9217	00	01	CALZADO FEMENINO. TALLA: 27.5. COLOR: NEGRO. CEDULA 64.	27.5	PAR	1	PAR	6	-	-	6
ONA B	MICHOACAN	60	64	27101-0037	210	005	9233	00	01	CALZADO FEMENINO. TALLA: 28.5. COLOR: NEGRO. CEDULA 64.	28.5	PAR	1	PAR	4	-	-	4
ONA B	MICHOACAN	60	64	27101-0037	210	005	9258	00	01	CALZADO FEMENINO. TALLA: 29.5. COLOR: NEGRO. CEDULA 64.	29.5	PAR	1	PAR	2	-	-	2
ONA B	MICHOACAN	60	64	27101-0037	210	005	9266	00	01	CALZADO FEMENINO. TALLA: 30.0. COLOR: NEGRO. CEDULA 64.	30	PAR	1	PAR	2	-	-	2
ONA B	NAYARIT	60	64	27101-0037	210	005	8854	00	01	CALZADO FEMENINO. TALLA: 22.0. COLOR: BLANCO. CEDULA 64.	22	PAR	1	PAR	2	-	-	2
ONA B	NAYARIT	60	64	27101-0037	210	005	8870	00	01	CALZADO FEMENINO. TALLA: 23.0. COLOR: BLANCO. CEDULA 64.	23	PAR	1	PAR	12	-	-	12
ONA B	NAYARIT	60	64	27101-0037	210	005	8888	00	01	CALZADO FEMENINO. TALLA: 23.5. COLOR: BLANCO. CEDULA 64.	23.5	PAR	1	PAR	6	-	-	6
ONA B	NAYARIT	60	64	27101-0037	210	005	8896	00	01	CALZADO FEMENINO. TALLA: 24.0. COLOR: BLANCO. CEDULA 64.	24	PAR	1	PAR	28	-	-	28
ONA B	NAYARIT	60	64	27101-0037	210	005	8904	00	01	CALZADO FEMENINO. TALLA: 24.5. COLOR: BLANCO. CEDULA 64.	24.5	PAR	1	PAR	6	-	-	6
ONA B	NAYARIT	60	64	27101-0037	210	005	8912	00	01	CALZADO FEMENINO. TALLA: 25.0. COLOR: BLANCO. CEDULA 64.	25	PAR	1	PAR	32	-	-	32
ONA B	NAYARIT	60	64	27101-0037	210	005	8920	00	01	CALZADO FEMENINO. TALLA: 25.5. COLOR: BLANCO. CEDULA 64.	25.5	PAR	1	PAR	6	-	-	6
ONA B	NAYARIT	60	64	27101-0037	210	005	8938	00	01	CALZADO FEMENINO. TALLA: 26.0. COLOR: BLANCO. CEDULA 64.	26	PAR	1	PAR	14	-	-	14
ONA B	NAYARIT	60	64	27101-0037	210	005	8953	00	01	CALZADO FEMENINO. TALLA: 27.0. COLOR: BLANCO. CEDULA 64.	27	PAR	1	PAR	2	-	-	2
ONA B	NAYARIT	60	64	27101-0037	210	005	8995	00	01	CALZADO FEMENINO. TALLA: 29.0. COLOR: BLANCO. CEDULA 64.	29	PAR	1	PAR	2	-	-	2

DIVISIÓN DE CONTRATOS ANEXOS

ANEXO 5. CUADRO DE DISTRIBUCIÓN

Areas Requirentes: Órganos de Operación Administrativa Desconcentrada de Aguascalientes, Baja California, Baja California Sur, Campeche, Chiapas, Chihuahua, CDMX Norte, CDMX Sur, Coahuila, Colima, Durango, Guanajuato, Guerrero, Hidalgo, Edo Mexico Oriente, Edo. México Poniente, Jalisco, Michoacán, Morelos, Nayarit, Nuevo León, Oaxaca, Puebla, Querétaro, Quintana Roo, San Luis Potosí, Sinaloa, Sonora, Tabasco, Tamaulipas, Tlaxcala, Veracruz Norte, Veracruz Sur, Yucatan, Zacatecas y Área de Nivel Central.

ZONA	OOAD	PARTIDA	CÉDULA	CLAVE CUCOP +	GPO	GEN	ESP	DIF	VAR	DESCRIPCIÓN- SISTEMA DE ABASTO INSTITUCIONAL (SAI)	TALLA	UNIDAD	CANT.	TIPO	ÚNICA ENTREGA RÉGIMEN ORDINARIO	ÚNICA ENTREGA MÉDICOS RESIDENTES	ÚNICA ENTREGA RÉGIMEN IMSS BIENESTAR	TOTAL POR CLAVE Y DESTINO RÉGIMEN ORDINARIO, MÉDICOS RESIDENTES E IMSS BIENESTAR
ZONA B	NAYARIT	60	64	27101-0037	210	005	9100	00	01	CALZADO FEMENINO, TALLA: 22.0, COLOR: NEGRO, CEDULA 64.	22	PAR	1	PAR	2	-	-	2
ZONA B	NAYARIT	60	64	27101-0037	210	005	9118	00	01	CALZADO FEMENINO, TALLA: 22.5, COLOR: NEGRO, CEDULA 64.	22.5	PAR	1	PAR	2	-	-	2
ZONA B	NAYARIT	60	64	27101-0037	210	005	9126	00	01	CALZADO FEMENINO, TALLA: 23.0, COLOR: NEGRO, CEDULA 64.	23	PAR	1	PAR	17	-	-	17
ZONA B	NAYARIT	60	64	27101-0037	210	005	9134	00	01	CALZADO FEMENINO, TALLA: 23.5, COLOR: NEGRO, CEDULA 64.	23.5	PAR	1	PAR	10	-	-	10
ZONA B	NAYARIT	60	64	27101-0037	210	005	9142	00	01	CALZADO FEMENINO, TALLA: 24.0, COLOR: NEGRO, CEDULA 64.	24	PAR	1	PAR	56	-	-	56
ZONA B	NAYARIT	60	64	27101-0037	210	005	9159	00	01	CALZADO FEMENINO, TALLA: 24.5, COLOR: NEGRO, CEDULA 64.	24.5	PAR	1	PAR	11	-	-	11
ZONA B	NAYARIT	60	64	27101-0037	210	005	9167	00	01	CALZADO FEMENINO, TALLA: 25.0, COLOR: NEGRO, CEDULA 64.	25	PAR	1	PAR	58	-	-	58
ZONA B	NAYARIT	60	64	27101-0037	210	005	9175	00	01	CALZADO FEMENINO, TALLA: 25.5, COLOR: NEGRO, CEDULA 64.	25.5	PAR	1	PAR	16	-	-	16
ZONA B	NAYARIT	60	64	27101-0037	210	005	9183	00	01	CALZADO FEMENINO, TALLA: 26.0, COLOR: NEGRO, CEDULA 64.	26	PAR	1	PAR	30	-	-	30
ZONA B	NAYARIT	60	64	27101-0037	210	005	9191	00	01	CALZADO FEMENINO, TALLA: 26.5, COLOR: NEGRO, CEDULA 64.	26.5	PAR	1	PAR	2	-	-	2
ZONA B	NAYARIT	60	64	27101-0037	210	005	9209	00	01	CALZADO FEMENINO, TALLA: 27.0, COLOR: NEGRO, CEDULA 64.	27	PAR	1	PAR	5	-	-	5
ZONA B	NUEVO LEON	60	64	27101-0037	210	005	8870	00	01	CALZADO FEMENINO, TALLA: 23.0, COLOR: BLANCO, CEDULA 64.	23	PAR	1	PAR	14	-	-	14
ZONA B	NUEVO LEON	60	64	27101-0037	210	005	8888	00	01	CALZADO FEMENINO, TALLA: 23.5, COLOR: BLANCO, CEDULA 64.	23.5	PAR	1	PAR	2	-	-	2
ZONA B	NUEVO LEON	60	64	27101-0037	210	005	8896	00	01	CALZADO FEMENINO, TALLA: 24.0, COLOR: BLANCO, CEDULA 64.	24	PAR	1	PAR	56	-	-	56
ZONA B	NUEVO LEON	60	64	27101-0037	210	005	8904	00	01	CALZADO FEMENINO, TALLA: 24.5, COLOR: BLANCO, CEDULA 64.	24.5	PAR	1	PAR	36	-	-	36
ZONA B	NUEVO LEON	60	64	27101-0037	210	005	8912	00	01	CALZADO FEMENINO, TALLA: 25.0, COLOR: BLANCO, CEDULA 64.	25	PAR	1	PAR	88	-	-	88
ZONA B	NUEVO LEON	60	64	27101-0037	210	005	8920	00	01	CALZADO FEMENINO, TALLA: 25.5, COLOR: BLANCO, CEDULA 64.	25.5	PAR	1	PAR	20	-	-	20
ZONA B	NUEVO LEON	60	64	27101-0037	210	005	8938	00	01	CALZADO FEMENINO, TALLA: 26.0, COLOR: BLANCO, CEDULA 64.	26	PAR	1	PAR	52	-	-	52
ZONA B	NUEVO LEON	60	64	27101-0037	210	005	8946	00	01	CALZADO FEMENINO, TALLA: 26.5, COLOR: BLANCO, CEDULA 64.	26.5	PAR	1	PAR	6	-	-	6
ZONA B	NUEVO LEON	60	64	27101-0037	210	005	8953	00	01	CALZADO FEMENINO, TALLA: 27.0, COLOR: BLANCO, CEDULA 64.	27	PAR	1	PAR	12	-	-	12
ZONA B	NUEVO LEON	60	64	27101-0037	210	005	8961	00	01	CALZADO FEMENINO, TALLA: 27.5, COLOR: BLANCO, CEDULA 64.	27.5	PAR	1	PAR	2	-	-	2

ANEXO 5. CUADRO DE DISTRIBUCIÓN

reas Requirentes: Órganos de Operación Administrativa Desconcentrada de Aguascalientes, Baja California, Baja California Sur, Campeche, Chiapas, Chihuahua, CDMX Norte, CDMX Sur, Coahuila, Colima, Durango, Guanajuato, Guerrero, Hidalgo, Edo. éxico Oriente, Edo. México Poniente, Jalisco, Michoacán, Morelos, Nayarit, Nuevo León, Oaxaca, Puebla, Querétaro, Quintana Roo, San Luis Potosí, Sinaloa, Sonora, Tabasco, Tamaulipas, Tlaxcala, Veracruz Norte, Veracruz Sur, Yucatán, Zacatecas y Áreas de Nivel Central.

ONA	OOAD	PARTIDA	CÉDULA	CLAVE CUCOP +	GPO	GEN	ESP	DIF	VAR	DESCRIPCIÓN- SISTEMA DE ABASTO INSTITUCIONAL (SAI)	TALLA	UNIDAD	CANT.	TIPO	ÚNICA ENTREGA RÉGIMEN ORDINARIO	ÚNICA ENTREGA MÉDICOS RESIDENTES	ÚNICA ENTREGA RÉGIMEN IMSS BIENESTAR	TOTAL POR CLAVE Y DESTINO RÉGIMEN ORDINARIO, MÉDICOS RESIDENTES E IMSS BIENESTAR
ONA B	NUEVO LEON	60	64	27101-0037	210	005	9068	00	01	CALZADO FEMENINO, TALLA: 20.0, COLOR: NEGRO, CEDULA 64.	20	PAR	1	PAR	4	-	-	4
ONA B	NUEVO LEON	60	64	27101-0037	210	005	9100	00	01	CALZADO FEMENINO, TALLA: 22.0, COLOR: NEGRO, CEDULA 64.	22	PAR	1	PAR	14	-	-	14
ONA B	NUEVO LEON	60	64	27101-0037	210	005	9118	00	01	CALZADO FEMENINO, TALLA: 22.5, COLOR: NEGRO, CEDULA 64.	22.5	PAR	1	PAR	12	-	-	12
ONA B	NUEVO LEON	60	64	27101-0037	210	005	9126	00	01	CALZADO FEMENINO, TALLA: 23.0, COLOR: NEGRO, CEDULA 64.	23	PAR	1	PAR	85	-	-	85
ONA B	NUEVO LEON	60	64	27101-0037	210	005	9134	00	01	CALZADO FEMENINO, TALLA: 23.5, COLOR: NEGRO, CEDULA 64.	23.5	PAR	1	PAR	53	-	-	53
ONA B	NUEVO LEON	60	64	27101-0037	210	005	9142	00	01	CALZADO FEMENINO, TALLA: 24.0, COLOR: NEGRO, CEDULA 64.	24	PAR	1	PAR	237	-	-	237
ONA B	NUEVO LEON	60	64	27101-0037	210	005	9159	00	01	CALZADO FEMENINO, TALLA: 24.5, COLOR: NEGRO, CEDULA 64.	24.5	PAR	1	PAR	115	-	-	115
ONA B	NUEVO LEON	60	64	27101-0037	210	005	9167	00	01	CALZADO FEMENINO, TALLA: 25.0, COLOR: NEGRO, CEDULA 64.	25	PAR	1	PAR	304	-	-	304
ONA B	NUEVO LEON	60	64	27101-0037	210	005	9175	00	01	CALZADO FEMENINO, TALLA: 25.5, COLOR: NEGRO, CEDULA 64.	25.5	PAR	1	PAR	115	-	-	115
ONA B	NUEVO LEON	60	64	27101-0037	210	005	9183	00	01	CALZADO FEMENINO, TALLA: 26.0, COLOR: NEGRO, CEDULA 64.	26	PAR	1	PAR	153	-	-	153
ONA B	NUEVO LEON	60	64	27101-0037	210	005	9191	00	01	CALZADO FEMENINO, TALLA: 26.5, COLOR: NEGRO, CEDULA 64.	26.5	PAR	1	PAR	26	-	-	26
ONA B	NUEVO LEON	60	64	27101-0037	210	005	9209	00	01	CALZADO FEMENINO, TALLA: 27.0, COLOR: NEGRO, CEDULA 64.	27	PAR	1	PAR	33	-	-	33
ONA B	NUEVO LEON	60	64	27101-0037	210	005	9217	00	01	CALZADO FEMENINO, TALLA: 27.5, COLOR: NEGRO, CEDULA 64.	27.5	PAR	1	PAR	10	-	-	10
ONA B	NUEVO LEON	60	64	27101-0037	210	005	9225	00	01	CALZADO FEMENINO, TALLA: 28.0, COLOR: NEGRO, CEDULA 64.	28	PAR	1	PAR	4	-	-	4
ONA B	NUEVO LEON	60	64	27101-0037	210	005	9241	00	01	CALZADO FEMENINO, TALLA: 29.0, COLOR: NEGRO, CEDULA 64.	29	PAR	1	PAR	2	-	-	2
ONA B	OAXACA	60	64	27101-0037	210	005	8854	00	01	CALZADO FEMENINO, TALLA: 22.0, COLOR: BLANCO, CEDULA 64.	22	PAR	1	PAR	2	-	-	2
ONA B	OAXACA	60	64	27101-0037	210	005	8870	00	01	CALZADO FEMENINO, TALLA: 23.0, COLOR: BLANCO, CEDULA 64.	23	PAR	1	PAR	8	-	-	8
ONA B	OAXACA	60	64	27101-0037	210	005	8888	00	01	CALZADO FEMENINO, TALLA: 23.5, COLOR: BLANCO, CEDULA 64.	23.5	PAR	1	PAR	8	-	-	8
ONA B	OAXACA	60	64	27101-0037	210	005	8896	00	01	CALZADO FEMENINO, TALLA: 24.0, COLOR: BLANCO, CEDULA 64.	24	PAR	1	PAR	20	-	-	20
ONA B	OAXACA	60	64	27101-0037	210	005	8904	00	01	CALZADO FEMENINO, TALLA: 24.5, COLOR: BLANCO, CEDULA 64.	24.5	PAR	1	PAR	10	-	-	10
ONA B	OAXACA	60	64	27101-0037	210	005	8912	00	01	CALZADO FEMENINO, TALLA: 25.0, COLOR: BLANCO, CEDULA 64.	25	PAR	1	PAR	30	-	-	30

DIVISION DE CONTRATOS IMSS

ANEXO 5. CUADRO DE DISTRIBUCIÓN

Areas Requirentes: Órganos de Operación Administrativa Desconcentrada de Aguascalientes, Baja California, Baja California Sur, Campeche, Chiapas, Chihuahua, CDMX Norte, CDMX Sur, Coahuila, Colima, Durango, Guanajuato, Guerrero, Hidalgo, Edo. México Oriente, Edo. México Poniente, Jalisco, Michoacán, Morelos, Nayarit, Nuevo León, Oaxaca, Puebla, Querétaro, Quintana Roo, San Luis Potosí, Sinaloa, Sonora, Tabasco, Tamaulipas, Tlaxcala, Veracruz Norte, Veracruz Sur, Yucatán, Zacatecas y Áreas de Nivel Central.

ZONA	OOAD	PARTIDA	CÉDULA	CLAVE CUCOP +	GPO	GEN	ESP	DIF	VAR	DESCRIPCIÓN- SISTEMA DE ABASTO INSTITUCIONAL (SAI)	TALLA	UNIDAD	CANT.	TIPO	ÚNICA ENTREGA RÉGIMEN ORDINARIO	ÚNICA ENTREGA MÉDICOS RESIDENTES	ÚNICA ENTREGA RÉGIMEN IMSS BIENESTAR	TOTAL POR CLAVE Y DESTINO RÉGIMEN ORDINARIO, MÉDICOS RESIDENTES E IMSS BIENESTAR
ZONA B	OAXACA	60	64	27101-0037	210	005	8920	00	01	CALZADO FEMENINO. TALLA: 25.5 COLOR: BLANCO. CEDULA 64.	25.5	PAR	1	PAR	8	-	-	8
ZONA B	OAXACA	60	64	27101-0037	210	005	8938	00	01	CALZADO FEMENINO. TALLA: 26.0. COLOR: BLANCO. CEDULA 64.	26	PAR	1	PAR	12	-	-	12
ZONA B	OAXACA	60	64	27101-0037	210	005	8946	00	01	CALZADO FEMENINO. TALLA: 26.5. COLOR: BLANCO. CEDULA 64.	26.5	PAR	1	PAR	4	-	-	4
ZONA B	OAXACA	60	64	27101-0037	210	005	8953	00	01	CALZADO FEMENINO. TALLA: 27.0. COLOR: BLANCO. CEDULA 64.	27	PAR	1	PAR	2	-	-	2
ZONA B	OAXACA	60	64	27101-0037	210	005	8987	00	01	CALZADO FEMENINO. TALLA: 28.5. COLOR: BLANCO. CEDULA 64.	28.5	PAR	1	PAR	2	-	-	2
ZONA B	OAXACA	60	64	27101-0037	210	005	9100	00	01	CALZADO FEMENINO. TALLA: 22.0. COLOR: NEGRO. CEDULA 64.	22	PAR	1	PAR	6	-	-	6
ZONA B	OAXACA	60	64	27101-0037	210	005	9118	00	01	CALZADO FEMENINO. TALLA: 22.5. COLOR: NEGRO. CEDULA 64.	22.5	PAR	1	PAR	4	-	-	4
ZONA B	OAXACA	60	64	27101-0037	210	005	9126	00	01	CALZADO FEMENINO. TALLA: 23.0. COLOR: NEGRO. CEDULA 64.	23	PAR	1	PAR	46	-	-	46
ZONA B	OAXACA	60	64	27101-0037	210	005	9134	00	01	CALZADO FEMENINO. TALLA: 23.5. COLOR: NEGRO. CEDULA 64.	23.5	PAR	1	PAR	28	-	-	28
ZONA B	OAXACA	60	64	27101-0037	210	005	9142	00	01	CALZADO FEMENINO. TALLA: 24.0. COLOR: NEGRO. CEDULA 64.	24	PAR	1	PAR	72	-	-	72
ZONA B	OAXACA	60	64	27101-0037	210	005	9159	00	01	CALZADO FEMENINO. TALLA: 24.5. COLOR: NEGRO. CEDULA 64.	24.5	PAR	1	PAR	21	-	-	21
ZONA B	OAXACA	60	64	27101-0037	210	005	9167	00	01	CALZADO FEMENINO. TALLA: 25.0. COLOR: NEGRO. CEDULA 64.	25	PAR	1	PAR	78	-	-	78
ZONA B	OAXACA	60	64	27101-0037	210	005	9175	00	01	CALZADO FEMENINO. TALLA: 25.5. COLOR: NEGRO. CEDULA 64.	25.5	PAR	1	PAR	14	-	-	14
ZONA B	OAXACA	60	64	27101-0037	210	005	9183	00	01	CALZADO FEMENINO. TALLA: 26.0. COLOR: NEGRO. CEDULA 64.	26	PAR	1	PAR	35	-	-	35
ZONA B	OAXACA	60	64	27101-0037	210	005	9191	00	01	CALZADO FEMENINO. TALLA: 26.5. COLOR: NEGRO. CEDULA 64.	26.5	PAR	1	PAR	14	-	-	14
ZONA B	OAXACA	60	64	27101-0037	210	005	9209	00	01	CALZADO FEMENINO. TALLA: 27.0. COLOR: NEGRO. CEDULA 64.	27	PAR	1	PAR	10	-	-	10
ZONA B	OAXACA	60	64	27101-0037	210	005	9217	00	01	CALZADO FEMENINO. TALLA: 27.5. COLOR: NEGRO. CEDULA 64.	27.5	PAR	1	PAR	2	-	-	2
ZONA B	QUINTANA ROO	60	64	27101-0037	210	005	8862	00	01	CALZADO FEMENINO. TALLA: 22.5. COLOR: BLANCO. CEDULA 64.	22.5	PAR	1	PAR	2	-	-	2
ZONA B	QUINTANA ROO	60	64	27101-0037	210	005	8870	00	01	CALZADO FEMENINO. TALLA: 23.0. COLOR: BLANCO. CEDULA 64.	23	PAR	1	PAR	8	-	-	8
ZONA B	QUINTANA ROO	60	64	27101-0037	210	005	8888	00	01	CALZADO FEMENINO. TALLA: 23.5. COLOR: BLANCO. CEDULA 64.	23.5	PAR	1	PAR	6	-	-	6
ZONA B	QUINTANA ROO	60	64	27101-0037	210	005	8896	00	01	CALZADO FEMENINO. TALLA: 24.0. COLOR: BLANCO. CEDULA 64.	24	PAR	1	PAR	14	-	-	14

ANEXO 5. CUADRO DE DISTRIBUCIÓN

reas Requirentes: Órganos de Operación Administrativa Desconcentrada de Aguascalientes, Baja California, Baja California Sur, Campeche, Chiapas, Chihuahua, CDMX Norte, CDMX Sur, Coahuila, Colima, Durango, Guanajuato, Guerrero, Hidalgo, Edo. éxico Oriente, Edo. México Poniente, Jalisco, Michoacán, Morelos, Nayarit, Nuevo León, Oaxaca, Puebla, Querétaro, Quintana Roo, San Luis Potosí, Sinaloa, Sonora, Tabasco, Tamaulipas, Tlaxcala, Veracruz Norte, Veracruz Sur, Yucatán, Zacatecas y Áreas de Nivel Central.

ONA	OOAD	PARTIDA	CÉDULA	CLAVE CUCOP +	GPO	GEN	ESP	DIF	VAR	DESCRIPCIÓN- SISTEMA DE ABASTO INSTITUCIONAL (SAI)	TALLA	UNIDAD	CANT.	TIPO	ÚNICA ENTREGA RÉGIMEN ORDINARIO	ÚNICA ENTREGA MÉDICOS RESIDENTES	ÚNICA ENTREGA RÉGIMEN IMSS BIENESTAR	TOTAL POR CLAVE Y DESTINO RÉGIMEN ORDINARIO, MÉDICOS RESIDENTES E IMSS BIENESTAR
ONA B	QUINTANA ROO	60	64	27101-0037	210	005	8904	00	01	CALZADO FEMENINO, TALLA: 24.5, COLOR: BLANCO, CEDULA 64.	24.5	PAR	1	PAR	16	-	-	16
ONA B	QUINTANA ROO	60	64	27101-0037	210	005	8912	00	01	CALZADO FEMENINO, TALLA: 25.0, COLOR: BLANCO, CEDULA 64.	25	PAR	1	PAR	22	-	-	22
ONA B	QUINTANA ROO	60	64	27101-0037	210	005	8920	00	01	CALZADO FEMENINO, TALLA: 25.5, COLOR: BLANCO, CEDULA 64.	25.5	PAR	1	PAR	10	-	-	10
ONA B	QUINTANA ROO	60	64	27101-0037	210	005	8938	00	01	CALZADO FEMENINO, TALLA: 26.0, COLOR: BLANCO, CEDULA 64.	26	PAR	1	PAR	8	-	-	8
ONA B	QUINTANA ROO	60	64	27101-0037	210	005	8946	00	01	CALZADO FEMENINO, TALLA: 26.5, COLOR: BLANCO, CEDULA 64.	26.5	PAR	1	PAR	2	-	-	2
ONA B	QUINTANA ROO	60	64	27101-0037	210	005	8953	00	01	CALZADO FEMENINO, TALLA: 27.0, COLOR: BLANCO, CEDULA 64.	27	PAR	1	PAR	4	-	-	4
ONA B	QUINTANA ROO	60	64	27101-0037	210	005	8979	00	01	CALZADO FEMENINO, TALLA: 28.0, COLOR: BLANCO, CEDULA 64.	28	PAR	1	PAR	2	-	-	2
ONA B	QUINTANA ROO	60	64	27101-0037	210	005	9019	00	01	CALZADO FEMENINO, TALLA: 30.0, COLOR: BLANCO, CEDULA 64.	30	PAR	1	PAR	2	-	-	2
ONA B	QUINTANA ROO	60	64	27101-0037	210	005	9092	00	01	CALZADO FEMENINO, TALLA: 21.5, COLOR: NEGRO, CEDULA 64.	21.5	PAR	1	PAR	2	-	-	2
ONA B	QUINTANA ROO	60	64	27101-0037	210	005	9100	00	01	CALZADO FEMENINO, TALLA: 22.0, COLOR: NEGRO, CEDULA 64.	22	PAR	1	PAR	6	-	-	6
ONA B	QUINTANA ROO	60	64	27101-0037	210	005	9118	00	01	CALZADO FEMENINO, TALLA: 22.5, COLOR: NEGRO, CEDULA 64.	22.5	PAR	1	PAR	8	-	-	8
ONA B	QUINTANA ROO	60	64	27101-0037	210	005	9126	00	01	CALZADO FEMENINO, TALLA: 23.0, COLOR: NEGRO, CEDULA 64.	23	PAR	1	PAR	40	-	-	40
ONA B	QUINTANA ROO	60	64	27101-0037	210	005	9134	00	01	CALZADO FEMENINO, TALLA: 23.5, COLOR: NEGRO, CEDULA 64.	23.5	PAR	1	PAR	12	-	-	12
ONA B	QUINTANA ROO	60	64	27101-0037	210	005	9142	00	01	CALZADO FEMENINO, TALLA: 24.0, COLOR: NEGRO, CEDULA 64.	24	PAR	1	PAR	50	-	-	50
ONA B	QUINTANA ROO	60	64	27101-0037	210	005	9159	00	01	CALZADO FEMENINO, TALLA: 24.5, COLOR: NEGRO, CEDULA 64.	24.5	PAR	1	PAR	24	-	-	24
ONA B	QUINTANA ROO	60	64	27101-0037	210	005	9167	00	01	CALZADO FEMENINO, TALLA: 25.0, COLOR: NEGRO, CEDULA 64.	25	PAR	1	PAR	55	-	-	55
ONA B	QUINTANA ROO	60	64	27101-0037	210	005	9175	00	01	CALZADO FEMENINO, TALLA: 25.5, COLOR: NEGRO, CEDULA 64.	25.5	PAR	1	PAR	10	-	-	10
ONA B	QUINTANA ROO	60	64	27101-0037	210	005	9183	00	01	CALZADO FEMENINO, TALLA: 26.0, COLOR: NEGRO, CEDULA 64.	26	PAR	1	PAR	36	-	-	36
ONA B	QUINTANA ROO	60	64	27101-0037	210	005	9191	00	01	CALZADO FEMENINO, TALLA: 26.5, COLOR: NEGRO, CEDULA 64.	26.5	PAR	1	PAR	5	-	-	5
ONA B	QUINTANA ROO	60	64	27101-0037	210	005	9209	00	01	CALZADO FEMENINO, TALLA: 27.0, COLOR: NEGRO, CEDULA 64.	27	PAR	1	PAR	6	-	-	6
ONA B	SINALOA	60	64	27101-0037	210	005	8870	00	01	CALZADO FEMENINO, TALLA: 23.0, COLOR: BLANCO, CEDULA 64.	23	PAR	1	PAR	12	-	-	12

ANEXO 5
DIVISION DE CONTRATOS

ANEXO 5. CUADRO DE DISTRIBUCIÓN

Áreas Requirentes: Órganos de Operación Administrativa Desconcentrada de Aguascalientes, Baja California, Baja California Sur, Campeche, Chiapas, Chihuahua, CDMX Norte, CDMX Sur, Coahuila, Colima, Durango, Guanajuato, Guerrero, Hidalgo, Edo. México Oriente, Edo. México Poniente, Jalisco, Michoacán, Morelos, Nayarit, Nuevo León, Oaxaca, Puebla, Querétaro, Quintana Roo, San Luis Potosí, Sinaloa, Sonora, Tabasco, Tamaulipas, Tlaxcala, Veracruz Norte, Veracruz Sur, Yucatán, Zacatecas y Áreas de Nivel Central.

ZONA	OOAD	PARTIDA	CÉDULA	CLAVE CUCOP +	GPO	GEN	ESP	DIF	VAR	DESCRIPCIÓN- SISTEMA DE ABASTO INSTITUCIONAL (SAI)	TALLA	UNIDAD	CANT.	TIPO	ÚNICA ENTREGA RÉGIMEN ORDINARIO	ÚNICA ENTREGA MÉDICOS RESIDENTES	ÚNICA ENTREGA RÉGIMEN IMSS BIENESTAR	TOTAL POR CLAVE Y DESTINO RÉGIMEN ORDINARIO, MÉDICOS RESIDENTES E IMSS BIENESTAR
ZONA B	SINALOA	60	64	27101-0037	210	005	8888	00	01	CALZADO FEMENINO, TALLA: 23.5, COLOR: BLANCO, CEDULA 64.	23.5	PAR	1	PAR	2	-	-	2
ZONA B	SINALOA	60	64	27101-0037	210	005	8896	00	01	CALZADO FEMENINO, TALLA: 24.0, COLOR: BLANCO, CEDULA 64.	24	PAR	1	PAR	38	-	-	38
ZONA B	SINALOA	60	64	27101-0037	210	005	8904	00	01	CALZADO FEMENINO, TALLA: 24.5, COLOR: BLANCO, CEDULA 64.	24.5	PAR	1	PAR	6	-	-	6
ZONA B	SINALOA	60	64	27101-0037	210	005	8912	00	01	CALZADO FEMENINO, TALLA: 25.0, COLOR: BLANCO, CEDULA 64.	25	PAR	1	PAR	50	-	-	50
ZONA B	SINALOA	60	64	27101-0037	210	005	8920	00	01	CALZADO FEMENINO, TALLA: 25.5, COLOR: BLANCO, CEDULA 64.	25.5	PAR	1	PAR	14	-	-	14
ZONA B	SINALOA	60	64	27101-0037	210	005	8938	00	01	CALZADO FEMENINO, TALLA: 26.0, COLOR: BLANCO, CEDULA 64.	26	PAR	1	PAR	30	-	-	30
ZONA B	SINALOA	60	64	27101-0037	210	005	8946	00	01	CALZADO FEMENINO, TALLA: 26.5, COLOR: BLANCO, CEDULA 64.	26.5	PAR	1	PAR	2	-	-	2
ZONA B	SINALOA	60	64	27101-0037	210	005	8953	00	01	CALZADO FEMENINO, TALLA: 27.0, COLOR: BLANCO, CEDULA 64.	27	PAR	1	PAR	4	-	-	4
ZONA B	SINALOA	60	64	27101-0037	210	005	8979	00	01	CALZADO FEMENINO, TALLA: 28.0 COLOR: BLANCO, CEDULA 64.	28	PAR	1	PAR	4	-	-	4
ZONA B	SINALOA	60	64	27101-0037	210	005	9100	00	01	CALZADO FEMENINO, TALLA: 22.0, COLOR: NEGRO, CEDULA 64.	22	PAR	1	PAR	2	-	-	2
ZONA B	SINALOA	60	64	27101-0037	210	005	9118	00	01	CALZADO FEMENINO, TALLA: 22.5, COLOR: NEGRO, CEDULA 64.	22.5	PAR	1	PAR	2	-	-	2
ZONA B	SINALOA	60	64	27101-0037	210	005	9126	00	01	CALZADO FEMENINO, TALLA: 23.0, COLOR: NEGRO, CEDULA 64.	23	PAR	1	PAR	36	-	-	36
ZONA B	SINALOA	60	64	27101-0037	210	005	9134	00	01	CALZADO FEMENINO, TALLA: 23.5, COLOR: NEGRO, CEDULA 64.	23.5	PAR	1	PAR	12	-	-	12
ZONA B	SINALOA	60	64	27101-0037	210	005	9142	00	01	CALZADO FEMENINO, TALLA: 24.0, COLOR: NEGRO, CEDULA 64.	24	PAR	1	PAR	86	-	-	86
ZONA B	SINALOA	60	64	27101-0037	210	005	9159	00	01	CALZADO FEMENINO, TALLA: 24.5, COLOR: NEGRO, CEDULA 64.	24.5	PAR	1	PAR	37	-	-	37
ZONA B	SINALOA	60	64	27101-0037	210	005	9167	00	01	CALZADO FEMENINO, TALLA: 25.0, COLOR: NEGRO, CEDULA 64.	25	PAR	1	PAR	99	-	-	99
ZONA B	SINALOA	60	64	27101-0037	210	005	9175	00	01	CALZADO FEMENINO, TALLA: 25.5, COLOR: NEGRO, CEDULA 64.	25.5	PAR	1	PAR	38	-	-	38
ZONA B	SINALOA	60	64	27101-0037	210	005	9183	00	01	CALZADO FEMENINO, TALLA: 26.0, COLOR: NEGRO, CEDULA 64.	26	PAR	1	PAR	84	-	-	84
ZONA B	SINALOA	60	64	27101-0037	210	005	9191	00	01	CALZADO FEMENINO, TALLA: 26.5, COLOR: NEGRO, CEDULA 64.	26.5	PAR	1	PAR	2	-	-	2
ZONA B	SINALOA	60	64	27101-0037	210	005	9209	00	01	CALZADO FEMENINO, TALLA: 27.0, COLOR: NEGRO, CEDULA 64.	27	PAR	1	PAR	24	-	-	24
ZONA B	SINALOA	60	64	27101-0037	210	005	9217	00	01	CALZADO FEMENINO, TALLA: 27.5, COLOR: NEGRO, CEDULA 64.	27.5	PAR	1	PAR	4	-	-	4

ANEXO 5. CUADRO DE DISTRIBUCIÓN

Áreas Requirentes: Órganos de Operación Administrativa Desconcentrada de Aguascalientes, Baja California, Baja California Sur, Campeche, Chiapas, Chihuahua, CDMX Norte, CDMX Sur, Coahuila, Colima, Durango, Guanajuato, Guerrero, Hidalgo, Edo. México Oriente, Edo. México Poniente, Jalisco, Michoacán, Morelos, Nayarit, Nuevo León, Oaxaca, Puebla, Querétaro, Quintana Roo, San Luis Potosí, Sinaloa, Sonora, Tabasco, Tamaulipas, Tlaxcala, Veracruz Norte, Veracruz Sur, Yucatán, Zacatecas y Áreas de Nivel Central.

ONA	OOAD	PARTIDA	CÉDULA	CLAVE CUCOP +	GPO	GEN	ESP	DIF	VAR	DESCRIPCIÓN- SISTEMA DE ABASTO INSTITUCIONAL (SAI)	TALLA	UNIDAD	CANT.	TIPO	ÚNICA ENTREGA RÉGIMEN ORDINARIO	ÚNICA ENTREGA MÉDICOS RESIDENTES	ÚNICA ENTREGA RÉGIMEN IMSS BIENESTAR	TOTAL POR CLAVE Y DESTINO RÉGIMEN ORDINARIO, MÉDICOS RESIDENTES E IMSS BIENESTAR
ONA B	SINALOA	60	64	27101-0037	210	005	9225	00	01	CALZADO FEMENINO, TALLA: 28.0, COLOR: NEGRO, CEDULA 64.	28	PAR	1	PAR	4	-	-	4
ONA B	SONORA	60	64	27101-0037	210	005	8839	00	01	CALZADO FEMENINO, TALLA: 21.0, COLOR: BLANCO, CEDULA 64.	21	PAR	1	PAR	2	-	-	2
ONA B	SONORA	60	64	27101-0037	210	005	8854	00	01	CALZADO FEMENINO, TALLA: 22.0, COLOR: BLANCO, CEDULA 64.	22	PAR	1	PAR	2	-	-	2
ONA B	SONORA	60	64	27101-0037	210	005	8870	00	01	CALZADO FEMENINO, TALLA: 23.0, COLOR: BLANCO, CEDULA 64.	23	PAR	1	PAR	28	-	-	28
ONA B	SONORA	60	64	27101-0037	210	005	8888	00	01	CALZADO FEMENINO, TALLA: 23.5, COLOR: BLANCO, CEDULA 64.	23.5	PAR	1	PAR	8	-	-	8
ONA B	SONORA	60	64	27101-0037	210	005	8896	00	01	CALZADO FEMENINO, TALLA: 24.0, COLOR: BLANCO, CEDULA 64.	24	PAR	1	PAR	70	-	-	70
ONA B	SONORA	60	64	27101-0037	210	005	8904	00	01	CALZADO FEMENINO, TALLA: 24.5, COLOR: BLANCO, CEDULA 64.	24.5	PAR	1	PAR	16	-	-	16
ONA B	SONORA	60	64	27101-0037	210	005	8912	00	01	CALZADO FEMENINO, TALLA: 25.0, COLOR: BLANCO, CEDULA 64.	25	PAR	1	PAR	106	-	-	106
ONA B	SONORA	60	64	27101-0037	210	005	8920	00	01	CALZADO FEMENINO, TALLA: 25.5, COLOR: BLANCO, CEDULA 64.	25.5	PAR	1	PAR	30	-	-	30
ONA B	SONORA	60	64	27101-0037	210	005	8938	00	01	CALZADO FEMENINO, TALLA: 26.0, COLOR: BLANCO, CEDULA 64.	26	PAR	1	PAR	64	-	-	64
ONA B	SONORA	60	64	27101-0037	210	005	8946	00	01	CALZADO FEMENINO, TALLA: 26.5, COLOR: BLANCO, CEDULA 64.	26.5	PAR	1	PAR	4	-	-	4
ONA B	SONORA	60	64	27101-0037	210	005	8953	00	01	CALZADO FEMENINO, TALLA: 27.0, COLOR: BLANCO, CEDULA 64.	27	PAR	1	PAR	20	-	-	20
ONA B	SONORA	60	64	27101-0037	210	005	8979	00	01	CALZADO FEMENINO, TALLA: 28.0, COLOR: BLANCO, CEDULA 64.	28	PAR	1	PAR	2	-	-	2
ONA B	SONORA	60	64	27101-0037	210	005	8995	00	01	CALZADO FEMENINO, TALLA: 29.0, COLOR: BLANCO, CEDULA 64.	29	PAR	1	PAR	2	-	-	2
ONA B	SONORA	60	64	27101-0037	210	005	9100	00	01	CALZADO FEMENINO, TALLA: 22.0, COLOR: NEGRO, CEDULA 64.	22	PAR	1	PAR	2	-	-	2
ONA B	SONORA	60	64	27101-0037	210	005	9126	00	01	CALZADO FEMENINO, TALLA: 23.0, COLOR: NEGRO, CEDULA 64.	23	PAR	1	PAR	30	-	-	30
ONA B	SONORA	60	64	27101-0037	210	005	9134	00	01	CALZADO FEMENINO, TALLA: 23.5, COLOR: NEGRO, CEDULA 64.	23.5	PAR	1	PAR	29	-	-	29
ONA B	SONORA	60	64	27101-0037	210	005	9142	00	01	CALZADO FEMENINO, TALLA: 24.0, COLOR: NEGRO, CEDULA 64.	24	PAR	1	PAR	105	-	-	105
ONA B	SONORA	60	64	27101-0037	210	005	9159	00	01	CALZADO FEMENINO, TALLA: 24.5, COLOR: NEGRO, CEDULA 64.	24.5	PAR	1	PAR	51	-	-	51
ONA B	SONORA	60	64	27101-0037	210	005	9167	00	01	CALZADO FEMENINO, TALLA: 25.0, COLOR: NEGRO, CEDULA 64.	25	PAR	1	PAR	214	-	-	214
ONA B	SONORA	60	64	27101-0037	210	005	9175	00	01	CALZADO FEMENINO, TALLA: 25.5, COLOR: NEGRO, CEDULA 64.	25.5	PAR	1	PAR	50	-	-	50

DIVISIÓN DE CONTRATOS ANEXOS

ANEXO 5. CUADRO DE DISTRIBUCIÓN

Áreas Requirentes: Órganos de Operación Administrativa Desconcentrada de Aguascalientes, Baja California, Baja California Sur, Campeche, Chiapas, Chihuahua, CDMX Norte, CDMX Sur, Coahuila, Colima, Durango, Guanajuato, Guerrero, Hidalgo, Edo México Oriente, Edo. México Poniente, Jalisco, Michoacán, Morelos, Nayarit, Nuevo León, Oaxaca, Puebla, Querétaro, Quintana Roo, San Luis Potosí, Sinaloa, Sonora, Tabasco, Tamaulipas, Tlaxcala, Veracruz Norte, Veracruz Sur, Yucatán, Zacatecas y Área de Nivel Central.

ZONA	OOAD	PARTIDA	CÉDULA	CLAVE CUCOP +	GPO	GEN	ESP	DIF	VAR	DESCRIPCIÓN- SISTEMA DE ABASTO INSTITUCIONAL (SAI)	TALLA	UNIDAD	CANT.	TIPO	ÚNICA ENTREGA RÉGIMEN ORDINARIO	ÚNICA ENTREGA MÉDICOS RESIDENTES	ÚNICA ENTREGA RÉGIMEN IMSS BIENESTAR	TOTAL POR CLAVE Y DESTINO RÉGIMEN ORDINARIO, MÉDICOS RESIDENTES E IMSS BIENESTAR
ZONA B	SONORA	60	64	27101-0037	210	005	9183	00	01	CALZADO FEMENINO. TALLA: 26.0. COLOR: NEGRO. CEDULA 64.	26	PAR	1	PAR	178	-	-	178
ZONA B	SONORA	60	64	27101-0037	210	005	9191	00	01	CALZADO FEMENINO. TALLA: 26.5. COLOR: NEGRO. CEDULA 64.	26.5	PAR	1	PAR	26	-	-	26
ZONA B	SONORA	60	64	27101-0037	210	005	9209	00	01	CALZADO FEMENINO. TALLA: 27.0. COLOR: NEGRO. CEDULA 64.	27	PAR	1	PAR	44	-	-	44
ZONA B	SONORA	60	64	27101-0037	210	005	9225	00	01	CALZADO FEMENINO. TALLA: 28.0. COLOR: NEGRO. CEDULA 64.	28	PAR	1	PAR	4	-	-	4
ZONA B	SONORA	60	64	27101-0037	210	005	9233	00	01	CALZADO FEMENINO. TALLA: 28.5. COLOR: NEGRO. CEDULA 64.	28.5	PAR	1	PAR	3	-	-	3
ZONA B	TABASCO	60	64	27101-0037	210	005	8870	00	01	CALZADO FEMENINO. TALLA: 23.0. COLOR: BLANCO. CEDULA 64.	23	PAR	1	PAR	4	-	-	4
ZONA B	TABASCO	60	64	27101-0037	210	005	8888	00	01	CALZADO FEMENINO. TALLA: 23.5. COLOR: BLANCO. CEDULA 64.	23.5	PAR	1	PAR	6	-	-	6
ZONA B	TABASCO	60	64	27101-0037	210	005	8896	00	01	CALZADO FEMENINO. TALLA: 24.0. COLOR: BLANCO. CEDULA 64.	24	PAR	1	PAR	14	-	-	14
ZONA B	TABASCO	60	64	27101-0037	210	005	8904	00	01	CALZADO FEMENINO. TALLA: 24.5. COLOR: BLANCO. CEDULA 64.	24.5	PAR	1	PAR	8	-	-	8
ZONA B	TABASCO	60	64	27101-0037	210	005	8912	00	01	CALZADO FEMENINO. TALLA: 25.0. COLOR: BLANCO. CEDULA 64.	25	PAR	1	PAR	2	-	-	2
ZONA B	TABASCO	60	64	27101-0037	210	005	8920	00	01	CALZADO FEMENINO. TALLA: 25.5. COLOR: BLANCO. CEDULA 64.	25.5	PAR	1	PAR	2	-	-	2
ZONA B	TABASCO	60	64	27101-0037	210	005	8938	00	01	CALZADO FEMENINO. TALLA: 26.0. COLOR: BLANCO. CEDULA 64.	26	PAR	1	PAR	16	-	-	16
ZONA B	TABASCO	60	64	27101-0037	210	005	8953	00	01	CALZADO FEMENINO. TALLA: 27.0. COLOR: BLANCO. CEDULA 64.	27	PAR	1	PAR	2	-	-	2
ZONA B	TABASCO	60	64	27101-0037	210	005	9100	00	01	CALZADO FEMENINO. TALLA: 22.0. COLOR: NEGRO. CEDULA 64.	22	PAR	1	PAR	2	-	-	2
ZONA B	TABASCO	60	64	27101-0037	210	005	9118	00	01	CALZADO FEMENINO. TALLA: 22.5. COLOR: NEGRO. CEDULA 64.	22.5	PAR	1	PAR	2	-	-	2
ZONA B	TABASCO	60	64	27101-0037	210	005	9126	00	01	CALZADO FEMENINO. TALLA: 23.0. COLOR: NEGRO. CEDULA 64.	23	PAR	1	PAR	10	-	-	10
ZONA B	TABASCO	60	64	27101-0037	210	005	9134	00	01	CALZADO FEMENINO. TALLA: 23.5. COLOR: NEGRO. CEDULA 64.	23.5	PAR	1	PAR	6	-	-	6
ZONA B	TABASCO	60	64	27101-0037	210	005	9142	00	01	CALZADO FEMENINO. TALLA: 24.0. COLOR: NEGRO. CEDULA 64.	24	PAR	1	PAR	76	-	-	76
ZONA B	TABASCO	60	64	27101-0037	210	005	9159	00	01	CALZADO FEMENINO. TALLA: 24.5. COLOR: NEGRO. CEDULA 64.	24.5	PAR	1	PAR	16	-	-	16
ZONA B	TABASCO	60	64	27101-0037	210	005	9167	00	01	CALZADO FEMENINO. TALLA: 25.0. COLOR: NEGRO. CEDULA 64.	25	PAR	1	PAR	69	-	-	69
ZONA B	TABASCO	60	64	27101-0037	210	005	9175	00	01	CALZADO FEMENINO. TALLA: 25.5. COLOR: NEGRO. CEDULA 64.	25.5	PAR	1	PAR	12	-	-	12

ANEXO 5. CUADRO DE DISTRIBUCIÓN

reas Requirentes: Órganos de Operación Administrativa Desconcentrada de Aguascalientes, Baja California, Baja California Sur, Campeche, Chiapas, Chihuahua, CDMX Norte, CDMX Sur, Coahuila, Colima, Durango, Guanajuato, Guerrero, Hidalgo, Edo. léxico Oriente, Edo. México Poniente, Jalisco, Michoacán, Morelos, Nayarit, Nuevo León, Oaxaca, Puebla, Querétaro, Quintana Roo, San Luis Potosí, Sinaloa, Sonora, Tabasco, Tamaulipas, Tlaxcala, Veracruz Norte, Veracruz Sur, Yucatán, Zacatecas y Áreas de Nivel Central.

ZONA	OOAD	PARTIDA	CÉDULA	CLAVE CUCOP +	GPO	GEN	ESP	DIF	VAR	DESCRIPCIÓN- SISTEMA DE ABASTO INSTITUCIONAL (SAI)	TALLA	UNIDAD	CANT.	TIPO	ÚNICA ENTREGA RÉGIMEN ORDINARIO	ÚNICA ENTREGA MÉDICOS RESIDENTES	ÚNICA ENTREGA RÉGIMEN IMSS BIENESTAR	TOTAL POR CLAVE Y DESTINO RÉGIMEN ORDINARIO, MÉDICOS RESIDENTES E IMSS BIENESTAR
ONA B	TABASCO	60	64	27101-0037	210	005	9183	00	01	CALZADO FEMENINO. TALLA: 26.0. COLOR: NEGRO. CEDULA 64.	26	PAR	1	PAR	40	-	-	40
ONA B	TABASCO	60	64	27101-0037	210	005	9191	00	01	CALZADO FEMENINO. TALLA: 26.5. COLOR: NEGRO. CEDULA 64.	26.5	PAR	1	PAR	6	-	-	6
ONA B	TABASCO	60	64	27101-0037	210	005	9209	00	01	CALZADO FEMENINO. TALLA: 27.0. COLOR: NEGRO. CEDULA 64.	27	PAR	1	PAR	6	-	-	6
ONA B	TAMAULIPAS	60	64	27101-0037	210	005	8654	00	01	CALZADO FEMENINO. TALLA: 22.0. COLOR: BLANCO. CEDULA 64.	22	PAR	1	PAR	4	-	-	4
ONA B	TAMAULIPAS	60	64	27101-0037	210	005	8670	00	01	CALZADO FEMENINO. TALLA: 23.0. COLOR: BLANCO. CEDULA 64.	23	PAR	1	PAR	10	-	-	10
ONA B	TAMAULIPAS	60	64	27101-0037	210	005	8688	00	01	CALZADO FEMENINO. TALLA: 23.5. COLOR: BLANCO. CEDULA 64.	23.5	PAR	1	PAR	8	-	-	8
ONA B	TAMAULIPAS	60	64	27101-0037	210	005	8896	00	01	CALZADO FEMENINO. TALLA: 24.0. COLOR: BLANCO. CEDULA 64.	24	PAR	1	PAR	16	-	-	16
ONA B	TAMAULIPAS	60	64	27101-0037	210	005	8904	00	01	CALZADO FEMENINO. TALLA: 24.5. COLOR: BLANCO. CEDULA 64.	24.5	PAR	1	PAR	14	-	-	14
ONA B	TAMAULIPAS	60	64	27101-0037	210	005	8912	00	01	CALZADO FEMENINO. TALLA: 25.0. COLOR: BLANCO. CEDULA 64.	25	PAR	1	PAR	34	-	-	34
ONA B	TAMAULIPAS	60	64	27101-0037	210	005	8920	00	01	CALZADO FEMENINO. TALLA: 25.5. COLOR: BLANCO. CEDULA 64.	25.5	PAR	1	PAR	10	-	-	10
ONA B	TAMAULIPAS	60	64	27101-0037	210	005	8938	00	01	CALZADO FEMENINO. TALLA: 26.0. COLOR: BLANCO. CEDULA 64.	26	PAR	1	PAR	16	-	-	16
ONA B	TAMAULIPAS	60	64	27101-0037	210	005	8946	00	01	CALZADO FEMENINO. TALLA: 26.5. COLOR: BLANCO. CEDULA 64.	26.5	PAR	1	PAR	4	-	-	4
ONA B	TAMAULIPAS	60	64	27101-0037	210	005	8953	00	01	CALZADO FEMENINO. TALLA: 27.0. COLOR: BLANCO. CEDULA 64.	27	PAR	1	PAR	4	-	-	4
ONA B	TAMAULIPAS	60	64	27101-0037	210	005	9019	00	01	CALZADO FEMENINO. TALLA: 30.0. COLOR: BLANCO. CEDULA 64.	30	PAR	1	PAR	4	-	-	4
ONA B	TAMAULIPAS	60	64	27101-0037	210	005	9084	00	01	CALZADO FEMENINO. TALLA: 21.0. COLOR: NEGRO. CEDULA 64.	21	PAR	1	PAR	2	-	-	2
ONA B	TAMAULIPAS	60	64	27101-0037	210	005	9100	00	01	CALZADO FEMENINO. TALLA: 22.0. COLOR: NEGRO. CEDULA 64.	22	PAR	1	PAR	2	-	-	2
ONA B	TAMAULIPAS	60	64	27101-0037	210	005	9126	00	01	CALZADO FEMENINO. TALLA: 23.0. COLOR: NEGRO. CEDULA 64.	23	PAR	1	PAR	16	-	-	16
ONA B	TAMAULIPAS	60	64	27101-0037	210	005	9134	00	01	CALZADO FEMENINO. TALLA: 23.5. COLOR: NEGRO. CEDULA 64.	23.5	PAR	1	PAR	10	-	-	10
ONA B	TAMAULIPAS	60	64	27101-0037	210	005	9142	00	01	CALZADO FEMENINO. TALLA: 24.0. COLOR: NEGRO. CEDULA 64.	24	PAR	1	PAR	49	-	-	49
ONA B	TAMAULIPAS	60	64	27101-0037	210	005	9159	00	01	CALZADO FEMENINO. TALLA: 24.5. COLOR: NEGRO. CEDULA 64.	24.5	PAR	1	PAR	35	-	-	35
ONA B	TAMAULIPAS	60	64	27101-0037	210	005	9167	00	01	CALZADO FEMENINO. TALLA: 25.0. COLOR: NEGRO. CEDULA 64.	25	PAR	1	PAR	58	-	-	58

DIVISIÓN DE CONTRATOS ANEXOS

ANEXO 5. CUADRO DE DISTRIBUCIÓN

Areas Requirentes: Órganos de Operación Administrativa Desconcentrada de Aguascalientes, Baja California, Baja California Sur, Campeche, Chiapas, Chihuahua, CDMX Norte, CDMX Sur, Coahuila, Colima, Durango, Guanajuato, Guerrero, Hidalgo, Edo. México Oriente, Edo. México Poniente, Jalisco, Michoacán, Morelos, Nayarit, Nuevo León, Oaxaca, Puebla, Querétaro, Quintana Roo, San Luis Potosí, Sinaloa, Sonora, Tabasco, Tamaulipas, Tlaxcala, Veracruz Norte, Veracruz Sur, Yucatán, Zacatecas y Áreas de Nivel Central

ZONA	OOAD	PARTIDA	CÉDULA	CLAVE CUCOP +	GPO	GEN	ESP	DIF	VAR	DESCRIPCIÓN- SISTEMA DE ABASTO INSTITUCIONAL (SAI)	TALLA	UNIDAD	CANT.	TIPO	ÚNICA ENTREGA RÉGIMEN ORDINARIO	ÚNICA ENTREGA MÉDICOS RESIDENTES	ÚNICA ENTREGA RÉGIMEN IMSS BIENESTAR	TOTAL POR CLAVE Y DESTINO RÉGIMEN ORDINARIO, MÉDICOS RESIDENTES E IMSS BIENESTAR
ZONA B	TAMAULIPAS	60	64	27101-0037	210	005	9175	00	01	CALZADO FEMENINO, TALLA: 25.5, COLOR: NEGRO, CEDULA 64.	25.5	PAR	1	PAR	24	-	-	24
ZONA B	TAMAULIPAS	60	64	27101-0037	210	005	9183	00	01	CALZADO FEMENINO TALLA: 26.0, COLOR NEGRO, CEDULA 64.	26	PAR	1	PAR	36	-	-	36
ZONA B	TAMAULIPAS	60	64	27101-0037	210	005	9191	00	01	CALZADO FEMENINO, TALLA: 26.5, COLOR NEGRO, CEDULA 64.	26.5	PAR	1	PAR	4	-	-	4
ZONA B	TAMAULIPAS	60	64	27101-0037	210	005	9209	00	01	CALZADO FEMENINO, TALLA: 27.0, COLOR NEGRO, CEDULA 64.	27	PAR	1	PAR	14	-	-	14
ZONA B	TAMAULIPAS	60	64	27101-0037	210	005	9225	00	01	CALZADO FEMENINO, TALLA: 28.0, COLOR NEGRO, CEDULA 64.	28	PAR	1	PAR	2	-	-	2
ZONA B	TAMAULIPAS	60	64	27101-0037	210	005	9241	00	01	CALZADO FEMENINO TALLA: 29.0, COLOR NEGRO, CEDULA 64.	29	PAR	1	PAR	4	-	-	4
ZONA B	VERACRUZ NORTE	60	64	27101-0037	210	005	8862	00	01	CALZADO FEMENINO TALLA: 22.5, COLOR: BLANCO, CEDULA 64.	22.5	PAR	1	PAR	4	-	-	4
ZONA B	VERACRUZ NORTE	60	64	27101-0037	210	005	8870	00	01	CALZADO FEMENINO, TALLA: 23.0, COLOR: BLANCO, CEDULA 64.	23	PAR	1	PAR	16	-	-	16
ZONA B	VERACRUZ NORTE	60	64	27101-0037	210	005	8888	00	01	CALZADO FEMENINO, TALLA: 23.5, COLOR: BLANCO, CEDULA 64	23.5	PAR	1	PAR	18	-	-	18
ZONA B	VERACRUZ NORTE	60	64	27101-0037	210	005	8896	00	01	CALZADO FEMENINO, TALLA: 24.0, COLOR: BLANCO, CEDULA 64.	24	PAR	1	PAR	48	-	-	48
ZONA B	VERACRUZ NORTE	60	64	27101-0037	210	005	8904	00	01	CALZADO FEMENINO TALLA: 24.5, COLOR: BLANCO, CEDULA 64	24.5	PAR	1	PAR	18	-	-	18
ZONA B	VERACRUZ NORTE	60	64	27101-0037	210	005	8912	00	01	CALZADO FEMENINO, TALLA: 25.0, COLOR: BLANCO, CEDULA 64.	25	PAR	1	PAR	58	-	-	58
ZONA B	VERACRUZ NORTE	60	64	27101-0037	210	005	8920	00	01	CALZADO FEMENINO, TALLA: 25.5 COLOR: BLANCO, CEDULA 64.	25.5	PAR	1	PAR	22	-	-	22
ZONA B	VERACRUZ NORTE	60	64	27101-0037	210	005	8938	00	01	CALZADO FEMENINO, TALLA: 26.0 COLOR: BLANCO, CEDULA 64.	26	PAR	1	PAR	28	-	-	28
ZONA B	VERACRUZ NORTE	60	64	27101-0037	210	005	8946	00	01	CALZADO FEMENINO, TALLA: 26.5 COLOR: BLANCO, CEDULA 64.	26.5	PAR	1	PAR	6	-	-	6
ZONA B	VERACRUZ NORTE	60	64	27101-0037	210	005	8953	00	01	CALZADO FEMENINO, TALLA: 27.0, COLOR: BLANCO, CEDULA 64.	27	PAR	1	PAR	4	-	-	4
ZONA B	VERACRUZ NORTE	60	64	27101-0037	210	005	9100	00	01	CALZADO FEMENINO, TALLA: 22.0, COLOR: NEGRO, CEDULA 64.	22	PAR	1	PAR	2	-	-	2
ZONA B	VERACRUZ NORTE	60	64	27101-0037	210	005	9118	00	01	CALZADO FEMENINO, TALLA: 22.5, COLOR NEGRO, CEDULA 64.	22.5	PAR	1	PAR	6	-	-	6
ZONA B	VERACRUZ NORTE	60	64	27101-0037	210	005	9126	00	01	CALZADO FEMENINO, TALLA: 23.0, COLOR: NEGRO, CEDULA 64.	23	PAR	1	PAR	55	-	-	55
ZONA B	VERACRUZ NORTE	60	64	27101-0037	210	005	9134	00	01	CALZADO FEMENINO, TALLA: 23.5, COLOR: NEGRO, CEDULA 64.	23.5	PAR	1	PAR	29	-	-	29
ZONA B	VERACRUZ NORTE	60	64	27101-0037	210	005	9142	00	01	CALZADO FEMENINO TALLA: 24.0, COLOR: NEGRO, CEDULA 64.	24	PAR	1	PAR	116	-	-	116

ANEXO 5. CUADRO DE DISTRIBUCIÓN

reas Requirentes: Órganos de Operación Administrativa Desconcentrada de Aguascalientes, Baja California, Baja California Sur, Campeche, Chiapas, Chihuahua, CDMX Norte, CDMX Sur, Coahuila, Colima, Durango, Guanajuato, Guerrero, Hidalgo, Edo. léxico Oriente, Edo. México Poniente, Jalisco, Michoacán, Morelos, Nayarit, Nuevo León, Oaxaca, Puebla, Querétaro, Quintana Roo, San Luis Potosí, Sinaloa, Sonora, Tabasco, Tamaulipas, Tlaxcala, Veracruz Norte, Veracruz Sur, Yucatán, Zacatecas y Áreas de Nivel Central.

ZONA	OOAD	PARTIDA	CÉDULA	CLAVE CUCOP +	GPO	GEN	ESP	DIF	VAR	DESCRIPCIÓN- SISTEMA DE ABASTO INSTITUCIONAL (SAI)	TALLA	UNIDAD	CANT.	TIPO	ÚNICA ENTREGA RÉGIMEN ORDINARIO	ÚNICA ENTREGA MÉDICOS RESIDENTES	ÚNICA ENTREGA RÉGIMEN IMSS BIENESTAR	TOTAL POR CLAVE Y DESTINO RÉGIMEN ORDINARIO, MÉDICOS RESIDENTES E IMSS BIENESTAR
ONA B	VERACRUZ NORTE	60	64	27101-0037	210	005	9159	00	01	CALZADO FEMENINO, TALLA: 24.5, COLOR: NEGRO, CEDULA 64.	24.5	PAR	1	PAR	50	-	-	50
ONA B	VERACRUZ NORTE	60	64	27101-0037	210	005	9167	00	01	CALZADO FEMENINO, TALLA: 25.0, COLOR: NEGRO, CEDULA 64.	25	PAR	1	PAR	152	-	-	152
ONA B	VERACRUZ NORTE	60	64	27101-0037	210	005	9175	00	01	CALZADO FEMENINO, TALLA: 25.5, COLOR: NEGRO, CEDULA 64.	25.5	PAR	1	PAR	29	-	-	29
ONA B	VERACRUZ NORTE	60	64	27101-0037	210	005	9183	00	01	CALZADO FEMENINO, TALLA: 26.0, COLOR: NEGRO, CEDULA 64.	26	PAR	1	PAR	78	-	-	78
ONA B	VERACRUZ NORTE	60	64	27101-0037	210	005	9191	00	01	CALZADO FEMENINO, TALLA: 26.5, COLOR: NEGRO, CEDULA 64.	26.5	PAR	1	PAR	8	-	-	8
ONA B	VERACRUZ NORTE	60	64	27101-0037	210	005	9209	00	01	CALZADO FEMENINO, TALLA: 27.0, COLOR: NEGRO, CEDULA 64.	27	PAR	1	PAR	25	-	-	25
ONA B	VERACRUZ NORTE	60	64	27101-0037	210	005	9217	00	01	CALZADO FEMENINO, TALLA: 27.5, COLOR: NEGRO, CEDULA 64.	27.5	PAR	1	PAR	2	-	-	2
ONA B	VERACRUZ SUR	60	64	27101-0037	210	005	8870	00	01	CALZADO FEMENINO, TALLA: 23.0, COLOR: BLANCO, CEDULA 64.	23	PAR	1	PAR	24	-	-	24
ONA B	VERACRUZ SUR	60	64	27101-0037	210	005	8888	00	01	CALZADO FEMENINO, TALLA: 23.5, COLOR: BLANCO, CEDULA 64.	23.5	PAR	1	PAR	12	-	-	12
ONA B	VERACRUZ SUR	60	64	27101-0037	210	005	8896	00	01	CALZADO FEMENINO, TALLA: 24.0, COLOR: BLANCO, CEDULA 64.	24	PAR	1	PAR	24	-	-	24
ONA B	VERACRUZ SUR	60	64	27101-0037	210	005	8904	00	01	CALZADO FEMENINO, TALLA: 24.5, COLOR: BLANCO, CEDULA 64.	24.5	PAR	1	PAR	14	-	-	14
ONA B	VERACRUZ SUR	60	64	27101-0037	210	005	8912	00	01	CALZADO FEMENINO, TALLA: 25.0, COLOR: BLANCO, CEDULA 64.	25	PAR	1	PAR	26	-	-	26
ONA B	VERACRUZ SUR	60	64	27101-0037	210	005	8920	00	01	CALZADO FEMENINO, TALLA: 25.5, COLOR: BLANCO, CEDULA 64.	25.5	PAR	1	PAR	12	-	-	12
ONA B	VERACRUZ SUR	60	64	27101-0037	210	005	8938	00	01	CALZADO FEMENINO, TALLA: 26.0, COLOR: BLANCO, CEDULA 64.	26	PAR	1	PAR	20	-	-	20
ONA B	VERACRUZ SUR	60	64	27101-0037	210	005	8953	00	01	CALZADO FEMENINO, TALLA: 27.0, COLOR: BLANCO, CEDULA 64.	27	PAR	1	PAR	6	-	-	6
ONA B	VERACRUZ SUR	60	64	27101-0037	210	005	8961	00	01	CALZADO FEMENINO, TALLA: 27.5, COLOR: BLANCO, CEDULA 64.	27.5	PAR	1	PAR	4	-	-	4
ONA B	VERACRUZ SUR	60	64	27101-0037	210	005	9100	00	01	CALZADO FEMENINO, TALLA: 22.0, COLOR: NEGRO, CEDULA 64.	22	PAR	1	PAR	8	-	-	8
ONA B	VERACRUZ SUR	60	64	27101-0037	210	005	9126	00	01	CALZADO FEMENINO, TALLA: 23.0, COLOR: NEGRO, CEDULA 64.	23	PAR	1	PAR	51	-	-	51
ONA B	VERACRUZ SUR	60	64	27101-0037	210	005	9134	00	01	CALZADO FEMENINO, TALLA: 23.5, COLOR: NEGRO, CEDULA 64.	23.5	PAR	1	PAR	10	-	-	10
ONA B	VERACRUZ SUR	60	64	27101-0037	210	005	9142	00	01	CALZADO FEMENINO, TALLA: 24.0, COLOR: NEGRO, CEDULA 64.	24	PAR	1	PAR	93	-	-	93
ONA B	VERACRUZ SUR	60	64	27101-0037	210	005	9159	00	01	CALZADO FEMENINO, TALLA: 24.5, COLOR: NEGRO, CEDULA 64.	24.5	PAR	1	PAR	40	-	-	40

DIVISIÓN DE CONTRATOS
ANEXOS

ANEXO 5. CUADRO DE DISTRIBUCIÓN

Areas Requirentes: Órganos de Operación Administrativa Desconcentrada de Aguascalientes, Baja California, Baja California Sur, Campeche, Chiapas, Chihuahua, CDMX Norte, CDMX Sur, Coahuila, Colima, Durango, Guanajuato, Guerrero, Hidalgo, Edo. México Oriente, Edo. México Poniente, Jalisco, Michoacán, Morelos, Nayarit, Nuevo León, Oaxaca, Puebla, Querétaro, Quintana Roo, San Luis Potosí, Sinaloa, Sonora, Tabasco, Tamaulipas, Tlaxcala, Veracruz Norte, Veracruz Sur, Yucatan, Zacatecas y Áreas de Nivel Central.

ZONA	OOAD	PARTIDA	CÉDULA	CLAVE CUCOP +	GPO	GEN	ESP	DIF	VAR	DESCRIPCIÓN- SISTEMA DE ABASTO INSTITUCIONAL (SAI)	TALLA	UNIDAD	CANT.	TIPO	ÚNICA ENTREGA RÉGIMEN ORDINARIO	ÚNICA ENTREGA MÉDICOS RESIDENTES	ÚNICA ENTREGA RÉGIMEN IMSS BIENESTAR	TOTAL POR CLAVE Y DESTINO RÉGIMEN ORDINARIO, MÉDICOS RESIDENTES E IMSS BIENESTAR
ZONA B	VERACRUZ SUR	60	64	27101-0037	210	005	9167	00	01	CALZADO FEMENINO. TALLA: 25.0. COLOR: NEGRO. CEDULA 64.	25	PAR	1	PAR	138	-	-	138
ZONA B	VERACRUZ SUR	60	64	27101-0037	210	005	9175	00	01	CALZADO FEMENINO. TALLA: 25.5. COLOR: NEGRO. CEDULA 64.	25.5	PAR	1	PAR	12	-	-	12
ZONA B	VERACRUZ SUR	60	64	27101-0037	210	005	9183	00	01	CALZADO FEMENINO. TALLA: 26.0. COLOR: NEGRO. CEDULA 64.	26	PAR	1	PAR	52	-	-	52
ZONA B	VERACRUZ SUR	60	64	27101-0037	210	005	9191	00	01	CALZADO FEMENINO. TALLA: 26.5. COLOR: NEGRO. CEDULA 64.	26.5	PAR	1	PAR	2	-	-	2
ZONA B	VERACRUZ SUR	60	64	27101-0037	210	005	9209	00	01	CALZADO FEMENINO. TALLA: 27.0. COLOR: NEGRO. CEDULA 64.	27	PAR	1	PAR	14	-	-	14
ZONA B	VERACRUZ SUR	60	64	27101-0037	210	005	9217	00	01	CALZADO FEMENINO. TALLA: 27.5. COLOR: NEGRO. CEDULA 64.	27.5	PAR	1	PAR	2	-	-	2
ZONA B	VERACRUZ SUR	60	64	27101-0037	210	005	9225	00	01	CALZADO FEMENINO. TALLA: 28.0. COLOR: NEGRO. CEDULA 64.	28	PAR	1	PAR	2	-	-	2
ZONA B	VERACRUZ SUR	60	64	27101-0037	210	005	9241	00	01	CALZADO FEMENINO. TALLA: 29.0. COLOR: NEGRO. CEDULA 64.	29	PAR	1	PAR	2	-	-	2
ZONA B	YUCATAN	60	64	27101-0037	210	005	8854	00	01	CALZADO FEMENINO. TALLA: 22.0. COLOR: BLANCO. CEDULA 64.	22	PAR	1	PAR	2	-	-	2
ZONA B	YUCATAN	60	64	27101-0037	210	005	8862	00	01	CALZADO FEMENINO. TALLA: 22.5. COLOR: BLANCO. CEDULA 64.	22.5	PAR	1	PAR	2	-	-	2
ZONA B	YUCATAN	60	64	27101-0037	210	005	8870	00	01	CALZADO FEMENINO. TALLA: 23.0. COLOR: BLANCO. CEDULA 64.	23	PAR	1	PAR	8	-	-	8
ZONA B	YUCATAN	60	64	27101-0037	210	005	8888	00	01	CALZADO FEMENINO. TALLA: 23.5. COLOR: BLANCO. CEDULA 64.	23.5	PAR	1	PAR	2	-	-	2
ZONA B	YUCATAN	60	64	27101-0037	210	005	8896	00	01	CALZADO FEMENINO. TALLA: 24.0. COLOR: BLANCO. CEDULA 64.	24	PAR	1	PAR	36	-	-	36
ZONA B	YUCATAN	60	64	27101-0037	210	005	8904	00	01	CALZADO FEMENINO. TALLA: 24.5. COLOR: BLANCO. CEDULA 64.	24.5	PAR	1	PAR	4	-	-	4
ZONA B	YUCATAN	60	64	27101-0037	210	005	8912	00	01	CALZADO FEMENINO. TALLA: 25.0. COLOR: BLANCO. CEDULA 64.	25	PAR	1	PAR	48	-	-	48
ZONA B	YUCATAN	60	64	27101-0037	210	005	8920	00	01	CALZADO FEMENINO. TALLA: 25.5. COLOR: BLANCO. CEDULA 64.	25.5	PAR	1	PAR	10	-	-	10
ZONA B	YUCATAN	60	64	27101-0037	210	005	8938	00	01	CALZADO FEMENINO. TALLA: 26.0. COLOR: BLANCO. CEDULA 64.	26	PAR	1	PAR	18	-	-	18
ZONA B	YUCATAN	60	64	27101-0037	210	005	8953	00	01	CALZADO FEMENINO. TALLA: 27.0. COLOR: BLANCO. CEDULA 64.	27	PAR	1	PAR	4	-	-	4
ZONA B	YUCATAN	60	64	27101-0037	210	005	9118	00	01	CALZADO FEMENINO. TALLA: 22.5. COLOR: NEGRO. CEDULA 64.	22.5	PAR	1	PAR	2	-	-	2
ZONA B	YUCATAN	60	64	27101-0037	210	005	9126	00	01	CALZADO FEMENINO. TALLA: 23.0. COLOR: NEGRO. CEDULA 64.	23	PAR	1	PAR	46	-	-	46
ZONA B	YUCATAN	60	64	27101-0037	210	005	9134	00	01	CALZADO FEMENINO. TALLA: 23.5. COLOR: NEGRO. CEDULA 64.	23.5	PAR	1	PAR	32	-	-	32

ANEXO 5. CUADRO DE DISTRIBUCIÓN

eas Requirentes: Órganos de Operación Administrativa Desconcentrada de Aguascalientes, Baja California, Baja California Sur, Campeche, Chiapas, Chihuahua, CDMX Norte, CDMX Sur, Coahuila, Colima, Durango, Guanajuato, Guerrero, Hidalgo, Edo. éxico Oriente, Edo. México Poniente, Jalisco, Michoacán, Morelos, Nayarit, Nuevo León, Oaxaca, Puebla, Querétaro, Quintana Roo, San Luis Potosí, Sinaloa, Sonora, Tabasco, Tamaulipas, Tlaxcala, Veracruz Norte, Veracruz Sur, Yucatán, Zacatecas y Áreas de Nivel Central.

ONA	OOAD	PARTIDA	CÉDULA	CLAVE CUCOP +	GPO	GEN	ESP	DIF	VAR	DESCRIPCIÓN- SISTEMA DE ABASTO INSTITUCIONAL (SAI)	TALLA	UNIDAD	CANT.	TIPO	ÚNICA ENTREGA RÉGIMEN ORDINARIO	ÚNICA ENTREGA MÉDICOS RESIDENTES	ÚNICA ENTREGA RÉGIMEN IMSS BIENESTAR	TOTAL POR CLAVE Y DESTINO RÉGIMEN ORDINARIO, MÉDICOS RESIDENTES E IMSS BIENESTAR
ONA B	YUCATAN	60	64	27101-0037	210	005	9142	00	01	CALZADO FEMENINO. TALLA: 24.0. COLOR: NEGRO. CEDULA 64.	24	PAR	1	PAR	111	-	-	111
ONA B	YUCATAN	60	64	27101-0037	210	005	9159	00	01	CALZADO FEMENINO. TALLA: 24.5. COLOR: NEGRO. CEDULA 64.	24,5	PAR	1	PAR	29	-	-	29
ONA B	YUCATAN	60	64	27101-0037	210	005	9167	00	01	CALZADO FEMENINO. TALLA: 25.0. COLOR: NEGRO. CEDULA 64.	25	PAR	1	PAR	112	-	-	112
ONA B	YUCATAN	60	64	27101-0037	210	005	9175	00	01	CALZADO FEMENINO. TALLA: 25.5. COLOR: NEGRO. CEDULA 64.	25,5	PAR	1	PAR	14	-	-	14
ONA B	YUCATAN	60	64	27101-0037	210	005	9183	00	01	CALZADO FEMENINO. TALLA: 26.0. COLOR: NEGRO. CEDULA 64.	26	PAR	1	PAR	55	-	-	55
ONA B	YUCATAN	60	64	27101-0037	210	005	9191	00	01	CALZADO FEMENINO. TALLA: 26.5. COLOR: NEGRO. CEDULA 64.	26,5	PAR	1	PAR	4	-	-	4
ONA B	YUCATAN	60	64	27101-0037	210	005	9209	00	01	CALZADO FEMENINO. TALLA: 27.0. COLOR: NEGRO. CEDULA 64.	27	PAR	1	PAR	10	-	-	10
ONA A	AGUASCALIENTES	61	65	27101-0153	210	125	8016	00	01	UNIFORME FEMENINO (FILIPINA Y PANTALON). TALLA: CHICA. COLOR: VERDE OLIVO.CEDULA 65.	CH	PZA	1	PZA	4	-	-	4
ONA A	AGUASCALIENTES	61	65	27101-0153	210	125	8024	00	01	UNIFORME FEMENINO (FILIPINA Y PANTALON). TALLA: MEDIANA. COLOR: VERDE OLIVO.CEDULA 65.	M	PZA	1	PZA	8	-	-	8
ONA A	AGUASCALIENTES	61	65	27101-0153	210	125	8032	00	01	UNIFORME FEMENINO (FILIPINA Y PANTALON). TALLA: GRANDE. COLOR: VERDE OLIVO.CEDULA 65.	G	PZA	1	PZA	8	-	-	8
ONA A	AGUASCALIENTES	61	65	27101-0153	210	125	8081	00	01	UNIFORME FEMENINO (FILIPINA, PANTALON Y GORRO). TALLA: CHICA. COLOR: VERDEOLIVO. CÉDULA 65.	CH	PZA	1	PZA	148	-	-	148
ONA A	AGUASCALIENTES	61	65	27101-0153	210	125	8099	00	01	UNIFORME FEMENINO (FILIPINA, PANTALON Y GORRO). TALLA: MEDIANA. COLOR: VERDEOLIVO. CEDULA 65.	M	PZA	1	PZA	96	-	-	96
ONA A	AGUASCALIENTES	61	65	27101-0153	210	125	8107	00	01	UNIFORME FEMENINO (FILIPINA, PANTALON Y GORRO). TALLA: GRANDE. COLOR: VERDEOLIVO. CEDULA 65.	G	PZA	1	PZA	24	-	-	24
ONA A	CDMX NORTE	61	65	27101-0153	210	125	8016	00	01	UNIFORME FEMENINO (FILIPINA Y PANTALON). TALLA: CHICA. COLOR: VERDE OLIVO.CEDULA 65.	CH	PZA	1	PZA	72	-	-	72
ONA A	CDMX NORTE	61	65	27101-0153	210	125	8024	00	01	UNIFORME FEMENINO (FILIPINA Y PANTALON). TALLA: MEDIANA. COLOR: VERDE OLIVO.CEDULA 65.	M	PZA	1	PZA	84	-	-	84
ONA	CDMX NORTE	61	65	27101-0153	210	125	8032	00	01	UNIFORME FEMENINO (FILIPINA Y PANTALON). TALLA: GRANDE. COLOR: VERDE OLIVO.CEDULA 65.	G	PZA	1	PZA	28	-	-	28

ANEXOS
DIVISIÓN DE CONTRATOS

ANEXO 5. CUADRO DE DISTRIBUCIÓN

Áreas Requirentes: Órganos de Operación Administrativa Desconcentrada de Aguascalientes, Baja California, Baja California Sur, Campeche, Chiapas, Chihuahua, CDMX Norte, CDMX Sur, Coahuila, Colima, Durango, Guanajuato, Guerrero, Hidalgo, Edo México Oriente, Edo. México Poniente, Jalisco, Michoacán, Morelos, Nayarit, Nuevo León, Oaxaca, Puebla, Querétaro, Quintana Roo, San Luis Potosí, Sinaloa, Sonora, Tabasco, Tamaulipas, Tlaxcala, Veracruz Norte, Veracruz Sur, Yucatán, Zacatecas y Áreas de Nivel Central.

ZONA	OOAD	PARTIDA	CÉDULA	CLAVE CUCOP +	GPO	GEN	ESP	DIF	VAR	DESCRIPCIÓN- SISTEMA DE ABASTO INSTITUCIONAL (SAI)	TALLA	UNIDAD	CANT.	TIPO	ÚNICA ENTREGA RÉGIMEN ORDINARIO	ÚNICA ENTREGA MÉDICOS RESIDENTES	ÚNICA ENTREGA RÉGIMEN IMSS BIENESTAR	TOTAL POR CLAVE Y DESTINO RÉGIMEN ORDINARIO, MÉDICOS RESIDENTES E IMSS BIENESTAR
ZONA A	CDMX NORTE	61	65	27101-0153	210	125	8087	00	01	UNIFORME FEMENINO (FILIPINA, PANTALON Y GORRO) TALLA: CHICA, COLOR: VERDEOLIVO, CEDULA 65.	CH	PZA	1	PZA	700	-	-	700
ZONA A	CDMX NORTE	61	65	27101-0153	210	125	8099	00	01	UNIFORME FEMENINO (FILIPINA, PANTALON Y GORRO), TALLA: MEDIANA, COLOR: VERDEOLIVO; CEDULA 65.	M	PZA	1	PZA	460	-	-	460
ZONA A	CDMX NORTE	61	65	27101-0153	210	125	8107	00	01	UNIFORME FEMENINO (FILIPINA, PANTALON Y GORRO), TALLA: GRANDE, COLOR: VERDEOLIVO, CEDULA 65.	G	PZA	1	PZA	160	-	-	160
ZONA A	CDMX NORTE	61	65	27101-0153	210	125	8115	00	01	UNIFORME FEMENINO (FILIPINA, PANTALON Y GORRO), TALLA: EXTRAGRANDE, COLOR:VERDE OLIVO, CEDULA 65.	X	PZA	1	PZA	4	-	-	4
ZONA A	CDMX SUR	61	65	27101-0153	210	125	8016	00	01	UNIFORME FEMENINO (FILIPINA Y PANTALON), TALLA: CHICA, COLOR: VERDE OLIVO,CEDULA 65.	CH	PZA	1	PZA	124	-	-	124
ZONA A	CDMX SUR	61	65	27101-0153	210	125	8024	00	01	UNIFORME FEMENINO (FILIPINA Y PANTALON) TALLA: MEDIANA, COLOR: VERDE OLIVO,CEDULA 65	M	PZA	1	PZA	92	-	-	92
ZONA A	CDMX SUR	61	65	27101-0153	210	125	8032	00	01	UNIFORME FEMENINO (FILIPINA Y PANTALON), TALLA: GRANDE, COLOR: VERDE OLIVO,CEDULA 65.	G	PZA	1	PZA	28	-	-	28
ZONA A	CDMX SUR	61	65	27101-0153	210	125	8040	00	01	UNIFORME FEMENINO (FILIPINA Y PANTALON) TALLA: EXTRAGRANDE, COLOR: VERDE OLIVO,CEDULA 65.	X	PZA	1	PZA	8	-	-	8
ZONA A	CDMX SUR	61	65	27101-0153	210	125	8065	00	01	UNIFORME FEMENINO (FILIPINA Y PANTALON) TALLA: PLUS, COLOR: VERDE OLIVO, CEDULA65	PL	PZA	1	PZA	4	-	-	4
ZONA A	CDMX SUR	61	65	27101-0153	210	125	8081	00	01	UNIFORME FEMENINO (FILIPINA, PANTALON Y GORRO), TALLA: CHICA, COLOR: VERDEOLIVO CEDULA 65	CH	PZA	1	PZA	864	-	-	864
ZONA A	CDMX SUR	61	65	27101-0153	210	125	8099	00	01	UNIFORME FEMENINO (FILIPINA, PANTALON Y GORRO), TALLA: MEDIANA, COLOR: VERDEOLIVO, CEDULA 65.	M	PZA	1	PZA	540	-	-	540
ZONA A	CDMX SUR	61	65	27101-0153	210	125	8107	00	01	UNIFORME FEMENINO (FILIPINA, PANTALON Y GORRO), TALLA: GRANDE, COLOR: VERDEOLIVO CEDULA 65.	G	PZA	1	PZA	92	-	-	92
ZONA A	CDMX SUR	61	65	27101-0153	210	125	8115	00	01	UNIFORME FEMENINO (FILIPINA, PANTALON Y GORRO), TALLA: EXTRAGRANDE, COLOR:VERDE OLIVO, CEDULA 65.	X	PZA	1	PZA	16	-	-	16

ANEXO 5. CUADRO DE DISTRIBUCIÓN

eas Requirentes: Órganos de Operación Administrativa Desconcentrada de Aguascalientes, Baja California, Baja California Sur, Campeche, Chiapas, Chihuahua, CDMX Norte, CDMX Sur, Coahuila, Colima, Durango, Guanajuato, Guerrero, Hidalgo, Edo. xico Oriente, Edo. México Poniente, Jalisco, Michoacán, Morelos, Nayarit, Nuevo León, Oaxaca, Puebla, Querétaro, Quintana Roo, San Luis Potosí, Sinaloa, Sonora, Tabasco, Tamaulipas, Tlaxcala, Veracruz Norte, Veracruz Sur, Yucatán, Zacatecas y Áreas de Nivel Central.

ONA	OOAD	PARTIDA	CÉDULA	CLAVE CUCOP +	GPO	GEN	ESP	DIF	VAR	DESCRIPCIÓN- SISTEMA DE ABASTO INSTITUCIONAL (SAI)	TALLA	UNIDAD	CANT.	TIPO	ÚNICA ENTREGA RÉGIMEN ORDINARIO	ÚNICA ENTREGA MÉDICOS RESIDENTES	ÚNICA ENTREGA RÉGIMEN IMSS BIENESTAR	TOTAL POR CLAVE Y DESTINO RÉGIMEN ORDINARIO, MÉDICOS RESIDENTES E IMSS BIENESTAR
ONA A	CDMX SUR	61	65	27101-0153	210	125	8123	00	01	UNIFORME FEMENINO (FILIPINA, PANTALON Y GORRO). TALLA: ESPECIAL. COLOR: VERDEOLIVO. CEDULA 65.	ES	PZA	1	PZA	4	-	-	4
ONA A	CHIHUAHUA	61	65	27101-0153	210	125	8016	00	01	UNIFORME FEMENINO (FILIPINA Y PANTALON). TALLA: CHICA. COLOR: VERDE OLIVO.CEDULA 65.	CH	PZA	1	PZA	8	-	-	8
ONA A	CHIHUAHUA	61	65	27101-0153	210	125	8024	00	01	UNIFORME FEMENINO (FILIPINA Y PANTALON). TALLA: MEDIANA. COLOR: VERDE OLIVO.CEDULA 65.	M	PZA	1	PZA	32	-	-	32
ONA A	CHIHUAHUA	61	65	27101-0153	210	125	8032	00	01	UNIFORME FEMENINO (FILIPINA Y PANTALON). TALLA: GRANDE. COLOR: VERDE OLIVO.CEDULA 65.	G	PZA	1	PZA	4	-	-	4
ONA A	CHIHUAHUA	61	65	27101-0153	210	125	8081	00	01	UNIFORME FEMENINO (FILIPINA, PANTALON Y GORRO). TALLA: CHICA. COLOR: VERDEOLIVO. CEDULA 65.	CH	PZA	1	PZA	208	-	-	208
ONA A	CHIHUAHUA	61	65	27101-0153	210	125	8099	00	01	UNIFORME FEMENINO (FILIPINA, PANTALON Y GORRO). TALLA: MEDIANA. COLOR: VERDEOLIVO. CEDULA 65.	M	PZA	1	PZA	132	-	-	132
ONA A	CHIHUAHUA	61	65	27101-0153	210	125	8107	00	01	UNIFORME FEMENINO (FILIPINA, PANTALON Y GORRO). TALLA: GRANDE. COLOR: VERDEOLIVO. CEDULA 65.	G	PZA	1	PZA	28	-	-	28
ONA A	CHIHUAHUA	61	65	27101-0153	210	125	8115	00	01	UNIFORME FEMENINO (FILIPINA, PANTALON Y GORRO). TALLA: EXTRAGRANDE. COLOR:VERDE OLIVO. CEDULA 65.	X	PZA	1	PZA	4	-	-	4
ONA A	DURANGO	61	65	27101-0153	210	125	8016	00	01	UNIFORME FEMENINO (FILIPINA Y PANTALON). TALLA: CHICA. COLOR: VERDE OLIVO.CEDULA 65.	CH	PZA	1	PZA	4	-	-	4
ONA A	DURANGO	61	65	27101-0153	210	125	8024	00	01	UNIFORME FEMENINO (FILIPINA Y PANTALON). TALLA: MEDIANA. COLOR: VERDE OLIVO.CEDULA 65.	M	PZA	1	PZA	8	-	-	8
ONA A	DURANGO	61	65	27101-0153	210	125	8032	00	01	UNIFORME FEMENINO (FILIPINA Y PANTALON). TALLA: GRANDE. COLOR: VERDE OLIVO.CEDULA 65.	G	PZA	1	PZA	4	-	-	4
ONA A	DURANGO	61	65	27101-0153	210	125	8081	00	01	UNIFORME FEMENINO (FILIPINA, PANTALON Y GORRO). TALLA: CHICA. COLOR: VERDEOLIVO. CEDULA 65.	CH	PZA	1	PZA	92	-	-	92
ONA A	DURANGO	61	65	27101-0153	210	125	8099	00	01	UNIFORME FEMENINO (FILIPINA, PANTALON Y GORRO). TALLA: MEDIANA. COLOR: VERDEOLIVO. CEDULA 65.	M	PZA	1	PZA	96	-	-	96
ONA A	DURANGO	61	65	27101-0153	210	125	8107	00	01	UNIFORME FEMENINO (FILIPINA, PANTALON Y GORRO). TALLA: GRANDE. COLOR: VERDEOLIVO. CEDULA 65.	G	PZA	1	PZA	20	-	-	20

DIVISIÓN DE CONTRATOS ANEXOS

ANEXO 5. CUADRO DE DISTRIBUCIÓN

Areas Requirentes: Órganos de Operación Administrativa Desconcentrada de Aguascalientes, Baja California, Baja California Sur, Campeche, Chiapas, Chihuahua, CDMX Norte, CDMX Sur, Coahuila, Colima, Durango, Guanajuato, Guerrero, Hidalgo, Ed
México Oriente, Edo. México Poniente, Jalisco, Michoacán, Morelos, Nayarit, Nuevo León, Oaxaca, Puebla, Querétaro, Quintana Roo, San Luis Potosí, Sinaloa, Sonora, Tabasco, Tamaulipas, Tlaxcala, Veracruz Norte, Veracruz Sur, Yucatán, Zacatecas y Áre
de Nivel Central.

ZONA	OOAD	PARTIDA	CÉDULA	CLAVE CUCOP +	GPO	GEN	ESP	DIF	VAR	DESCRIPCIÓN- SISTEMA DE ABASTO INSTITUCIONAL (SAI)	TALLA	UNIDAD	CANT.	TIPO	ÚNICA ENTREGA RÉGIMEN ORDINARIO	ÚNICA ENTREGA MÉDICOS RESIDENTES	ÚNICA ENTREGA RÉGIMEN IMSS BIENESTAR	TOTAL POR CLAVE Y DESTINO RÉGIMEN ORDINARIO, MÉDICOS RESIDENTES E IMSS BIENESTA
ZONA A	EDO DE MEX ORIENTE	61	65	27101-0153	210	125	8016	00	01	UNIFORME FEMENINO (FILIPINA Y PANTALON). TALLA: CHICA. COLOR: VERDE OLIVO.CEDULA 65.	CH	PZA	1	PZA	16	-	-	16
ZONA A	EDO DE MEX ORIENTE	61	65	27101-0153	210	125	8024	00	01	UNIFORME FEMENINO (FILIPINA Y PANTALON). TALLA: MEDIANA. COLOR: VERDE OLIVO.CEDULA 65.	M	PZA	1	PZA	12	-	-	12
ZONA A	EDO DE MEX ORIENTE	61	65	27101-0153	210	125	8032	00	01	UNIFORME FEMENINO (FILIPINA Y PANTALON). TALLA: GRANDE. COLOR: VERDE OLIVO.CEDULA 65.	G	PZA	1	PZA	16	-	-	16
ZONA A	EDO DE MEX ORIENTE	61	65	27101-0153	210	125	8040	00	01	UNIFORME FEMENINO (FILIPINA Y PANTALON). TALLA: EXTRAGRANDE. COLOR: VERDE OLIVO.CEDULA 65.	X	PZA	1	PZA	4	-	-	4
ZONA A	EDO DE MEX ORIENTE	61	65	27101-0153	210	125	8081	00	01	UNIFORME FEMENINO (FILIPINA, PANTALON Y GORRO). TALLA: CHICA. COLOR: VERDEOLIVO. CEDULA 65.	CH	PZA	1	PZA	564	-	-	564
ZONA A	EDO DE MEX ORIENTE	61	65	27101-0153	210	125	8099	00	01	UNIFORME FEMENINO (FILIPINA, PANTALON Y GORRO). TALLA: MEDIANA. COLOR: VERDEOLIVO. CEDULA 65.	M	PZA	1	PZA	360	-	-	360
ZONA A	EDO DE MEX ORIENTE	61	65	27101-0153	210	125	8107	00	01	UNIFORME FEMENINO (FILIPINA, PANTALON Y GORRO). TALLA: GRANDE. COLOR: VERDEOLIVO. CEDULA 65.	G	PZA	1	PZA	92	-	-	92
ZONA A	EDO DE MEX ORIENTE	61	65	27101-0153	210	125	8115	00	01	UNIFORME FEMENINO (FILIPINA, PANTALON Y GORRO). TALLA: EXTRAGRANDE. COLOR:VERDE OLIVO. CEDULA 65.	X	PZA	1	PZA	20	-	-	20
ZONA A	EDO DE MEX ORIENTE	61	65	27101-0153	210	125	8123	00	01	UNIFORME FEMENINO (FILIPINA, PANTALON Y GORRO). TALLA: ESPECIAL. COLOR: VERDEOLIVO. CEDULA 65.	ES	PZA	1	PZA	8	-	-	8
ZONA A	EDO DE MEX PONIENTE	61	65	27101-0153	210	125	8016	00	01	UNIFORME FEMENINO (FILIPINA Y PANTALON). TALLA: CHICA. COLOR. VERDE OLIVO.CEDULA 65.	CH	PZA	1	PZA	44	-	-	44
ZONA A	EDO DE MEX PONIENTE	61	65	27101-0153	210	125	8024	00	01	UNIFORME FEMENINO (FILIPINA Y PANTALON). TALLA: MEDIANA. COLOR: VERDE OLIVO.CEDULA 65.	M	PZA	1	PZA	32	-	-	32
ZONA A	EDO DE MEX PONIENTE	61	65	27101-0153	210	125	8032	00	01	UNIFORME FEMENINO (FILIPINA Y PANTALON). TALLA: GRANDE. COLOR: VERDE OLIVO.CEDULA 65.	G	PZA	1	PZA	8	-	-	8
ZONA A	EDO DE MEX PONIENTE	61	65	27101-0153	210	125	8081	00	01	UNIFORME FEMENINO (FILIPINA, PANTALON Y GORRO). TALLA: CHICA. COLOR: VERDEOLIVO. CEDULA 65.	CH	PZA	1	PZA	248	-	-	248
ZONA A	EDO DE MEX PONIENTE	61	65	27101-0153	210	125	8099	00	01	UNIFORME FEMENINO (FILIPINA, PANTALON Y GORRO). TALLA: MEDIANA. COLOR: VERDEOLIVO. CEDULA 65.	M	PZA	1	PZA	232	-	-	232

ANEXO 5. CUADRO DE DISTRIBUCIÓN

eas Requirentes: Órganos de Operación Administrativa Desconcentrada de Aguascalientes, Baja California, Baja California Sur, Campeche, Chiapas, Chihuahua, CDMX Norte, CDMX Sur, Coahuila, Colima, Durango, Guanajuato, Guerrero, Hidalgo, Edo. éxico Oriente, Edo. México Poniente, Jalisco, Michoacán, Morelos, Nayarit, Nuevo León, Oaxaca, Puebla, Querétaro, Quintana Roo, San Luis Potosí, Sinaloa, Sonora, Tabasco, Tamaulipas, Tlaxcala, Veracruz Norte, Veracruz Sur, Yucatán, Zacatecas y Áreas de Nivel Central.

ONA	OOAD	PARTIDA	CÉDULA	CLAVE CUCOP +	GPO	GEN	ESP	DIF	VAR	DESCRIPCIÓN- SISTEMA DE ABASTO INSTITUCIONAL (SAI)	TALLA	UNIDAD	CANT.	TIPO	ÚNICA ENTREGA RÉGIMEN ORDINARIO	ÚNICA ENTREGA MÉDICOS RESIDENTES	ÚNICA ENTREGA RÉGIMEN IMSS BIENESTAR	TOTAL POR CLAVE Y DESTINO RÉGIMEN ORDINARIO, MÉDICOS RESIDENTES E IMSS BIENESTAR
ONA A	EDO DE MEX PONIENTE	61	65	27101-0153	210	125	8107	00	01	UNIFORME FEMENINO (FILIPINA, PANTALON Y GORRO). TALLA: GRANDE. COLOR: VERDEOLIVO. CEDULA 65.	G	PZA	1	PZA	40	-	-	40
ONA A	EDO DE MEX PONIENTE	61	65	27101-0153	210	125	8115	00	01	UNIFORME FEMENINO (FILIPINA, PANTALON Y GORRO). TALLA: EXTRAGRANDE. COLOR:VERDE OLIVO. CEDULA 65.	X	PZA	1	PZA	8	-	-	8
ONA A	GUANAJUATO	61	65	27101-0153	210	125	8016	00	01	UNIFORME FEMENINO (FILIPINA Y PANTALON). TALLA: CHICA. COLOR: VERDE OLIVO.CEDULA 65.	CH	PZA	1	PZA	16	-	-	16
ONA A	GUANAJUATO	61	65	27101-0153	210	125	8024	00	01	UNIFORME FEMENINO (FILIPINA Y PANTALON). TALLA: MEDIANA. COLOR: VERDE OLIVO.CEDULA 65.	M	PZA	1	PZA	16	-	-	16
ONA A	GUANAJUATO	61	65	27101-0153	210	125	8032	00	01	UNIFORME FEMENINO (FILIPINA Y PANTALON). TALLA: GRANDE. COLOR: VERDE OLIVO.CEDULA 65.	G	PZA	1	PZA	16	-	-	16
ONA A	GUANAJUATO	61	65	27101-0153	210	125	8081	00	01	UNIFORME FEMENINO (FILIPINA, PANTALON Y GORRO). TALLA: CHICA. COLOR: VERDEOLIVO. CEDULA 65.	CH	PZA	1	PZA	236	-	-	236
ONA A	GUANAJUATO	61	65	27101-0153	210	125	8099	00	01	UNIFORME FEMENINO (FILIPINA, PANTALON Y GORRO). TALLA: MEDIANA. COLOR: VERDEOLIVO. CEDULA 65.	M	PZA	1	PZA	208	-	-	208
ONA A	GUANAJUATO	61	65	27101-0153	210	125	8107	00	01	UNIFORME FEMENINO (FILIPINA, PANTALON Y GORRO). TALLA: GRANDE. COLOR: VERDEOLIVO. CEDULA 65.	G	PZA	1	PZA	44	-	-	44
ONA A	GUANAJUATO	61	65	27101-0153	210	125	8115	00	01	UNIFORME FEMENINO (FILIPINA, PANTALON Y GORRO). TALLA: EXTRAGRANDE. COLOR:VERDE OLIVO. CEDULA 65.	X	PZA	1	PZA	4	-	-	4
ONA A	GUANAJUATO	61	65	27101-0153	210	125	8123	00	01	UNIFORME FEMENINO (FILIPINA, PANTALON Y GORRO). TALLA: ESPECIAL. COLOR: VERDEOLIVO. CEDULA 65.	ES	PZA	1	PZA	4	-	-	4
ONA A	HIDALGO	61	65	27101-0153	210	125	8016	00	01	UNIFORME FEMENINO (FILIPINA Y PANTALON). TALLA: CHICA. COLOR: VERDE OLIVO.CEDULA 65.	CH	PZA	1	PZA	32	-	-	32
ONA A	HIDALGO	61	65	27101-0153	210	125	8024	00	01	UNIFORME FEMENINO (FILIPINA Y PANTALON). TALLA: MEDIANA. COLOR: VERDE OLIVO.CEDULA 65.	M	PZA	1	PZA	16	-	-	16
ONA A	HIDALGO	61	65	27101-0153	210	125	8081	00	01	UNIFORME FEMENINO (FILIPINA, PANTALON Y GORRO). TALLA: CHICA. COLOR: VERDEOLIVO. CEDULA 65.	CH	PZA	1	PZA	176	-	-	176

ANEXOS
DIVISION DE CONTRATOS

ANEXO 5. CUADRO DE DISTRIBUCIÓN

Áreas Requirentes: Órganos de Operación Administrativa Desconcentrada de Aguascalientes, Baja California, Baja California Sur, Campeche, Chiapas, Chihuahua, CDMX Norte, CDMX Sur, Coahuila, Colima, Durango, Guanajuato, Guerrero, Hidalgo, Edo. México Oriente, Edo. México Poniente, Jalisco, Michoacán, Morelos, Nayarit, Nuevo León, Oaxaca, Puebla, Querétaro, Quintana Roo, San Luis Potosí, Sinaloa, Sonora, Tabasco, Tamaulipas, Tlaxcala, Veracruz Norte, Veracruz Sur, Yucatán, Zacatecas y Áreas de Nivel Central.

ZONA	OOAD	PARTIDA	CÉDULA	CLAVE CUCOP +	GPO	GEN	ESP	DIF	VAR	DESCRIPCIÓN- SISTEMA DE ABASTO INSTITUCIONAL (SAI)	TALLA	UNIDAD	CANT.	TIPO	ÚNICA ENTREGA RÉGIMEN ORDINARIO	ÚNICA ENTREGA MÉDICOS RESIDENTES	ÚNICA ENTREGA RÉGIMEN IMSS BIENESTAR	TOTAL POR CLAVE Y DESTINO RÉGIMEN ORDINARIO, MÉDICOS RESIDENTES E IMSS BIENESTAR
ZONA A	HIDALGO	61	65	27101-0153	210	125	8099	00	01	UNIFORME FEMENINO (FILIPINA, PANTALON Y GORRO). TALLA: MEDIANA. COLOR: VERDEOLIVO. CEDULA 65.	M	PZA	1	PZA	92	-	-	92
ZONA A	HIDALGO	61	65	27101-0153	210	125	8107	00	01	UNIFORME FEMENINO (FILIPINA, PANTALON Y GORRO). TALLA: GRANDE. COLOR: VERDEOLIVO CEDULA 65.	G	PZA	1	PZA	12	-	-	12
ZONA A	HIDALGO	61	65	27101-0153	210	125	8115	00	01	UNIFORME FEMENINO (FILIPINA, PANTALON Y GORRO). TALLA: EXTRAGRANDE. COLOR:VERDE OLIVO. CEDULA 65.	X	PZA	1	PZA	4	-	-	4
ZONA A	MORELOS	61	65	27101-0153	210	125	8016	00	01	UNIFORME FEMENINO (FILIPINA Y PANTALON). TALLA: CHICA. COLOR: VERDE OLIVO.CEDULA 65.	CH	PZA	1	PZA	12	-	-	12
ZONA A	MORELOS	61	65	27101-0153	210	125	8024	00	01	UNIFORME FEMENINO (FILIPINA Y PANTALON). TALLA: MEDIANA. COLOR: VERDE OLIVO.CEDULA 65.	M	PZA	1	PZA	8	-	-	8
ZONA A	MORELOS	61	65	27101-0153	210	125	8032	00	01	UNIFORME FEMENINO (FILIPINA Y PANTALON). TALLA: GRANDE. COLOR: VERDE OLIVO.CEDULA 65.	G	PZA	1	PZA	4	-	-	4
ZONA A	MORELOS	61	65	27101-0153	210	125	8057	00	01	UNIFORME FEMENINO (FILIPINA Y PANTALON). TALLA: ESPECIAL. COLOR: VERDE OLIVO.CEDULA 65.	ES	PZA	1	PZA	4	-	-	4
ZONA A	MORELOS	61	65	27101-0153	210	125	8081	00	01	UNIFORME FEMENINO (FILIPINA, PANTALON Y GORRO). TALLA: CHICA. COLOR: VERDEOLIVO. CEDULA 65.	CH	PZA	1	PZA	116	-	-	116
ZONA A	MORELOS	61	65	27101-0153	210	125	8099	00	01	UNIFORME FEMENINO (FILIPINA, PANTALON Y GORRO). TALLA: MEDIANA. COLOR VERDEOLIVO. CEDULA 65.	M	PZA	1	PZA	52	-	-	52
ZONA A	MORELOS	61	65	27101-0153	210	125	8107	00	01	UNIFORME FEMENINO (FILIPINA, PANTALON Y GORRO). TALLA: GRANDE. COLOR VERDEOLIVO. CEDULA 65.	G	PZA	1	PZA	12	-	-	12
ZONA A	MORELOS	61	65	27101-0153	210	125	8115	00	01	UNIFORME FEMENINO (FILIPINA, PANTALON Y GORRO). TALLA: EXTRAGRANDE. COLOR:VERDE OLIVO. CEDULA 65.	X	PZA	1	PZA	8	-	-	8
ZONA A	PUEBLA	61	65	27101-0153	210	125	8016	00	01	UNIFORME FEMENINO (FILIPINA Y PANTALON). TALLA: CHICA. COLOR: VERDE OLIVO.CEDULA 65.	CH	PZA	1	PZA	40	-	-	40
ZONA A	PUEBLA	61	65	27101-0153	210	125	8024	00	01	UNIFORME FEMENINO (FILIPINA Y PANTALON). TALLA: MEDIANA. COLOR: VERDE OLIVO.CEDULA 65.	M	PZA	1	PZA	28	-	-	28

ANEXO 5. CUADRO DE DISTRIBUCIÓN

reas Requirentes: Órganos de Operación Administrativa Desconcentrada de Aguascalientes, Baja California, Baja California Sur, Campeche, Chiapas, Chihuahua, CDMX Norte, CDMX Sur, Coahuila, Colima, Durango, Guanajuato, Guerrero, Hidalgo, Edo. éxico Oriente, Edo. México Poniente, Jalisco, Michoacán, Morelos, Nayarit, Nuevo León, Oaxaca, Puebla, Querétaro, Quintana Roo, San Luis Potosí, Sinaloa, Sonora, Tabasco, Tamaulipas, Tlaxcala, Veracruz Norte, Veracruz Sur, Yucatán, Zacatecas y Áreas de Nivel Central.

ZONA	OOAD	PARTIDA	CÉDULA	CLAVE CUCOP +	GPO	GEN	ESP	DIF	VAR	DESCRIPCIÓN: SISTEMA DE ABASTO INSTITUCIONAL (SAI)	TALLA	UNIDAD	CANT.	TIPO	ÚNICA ENTREGA RÉGIMEN ORDINARIO	ÚNICA ENTREGA MÉDICOS RESIDENTES	ÚNICA ENTREGA RÉGIMEN IMSS BIENESTAR	TOTAL POR CLAVE Y DESTINO RÉGIMEN ORDINARIO, MÉDICOS RESIDENTES E IMSS BIENESTAR
ONA A	PUEBLA	61	65	27101-0153	210	125	8032	00	01	UNIFORME FEMENINO (FILIPINA Y PANTALON). TALLA: GRANDE. COLOR: VERDE OLIVO.CEDULA 65.	G	PZA	1	PZA	8	-	-	8
ONA A	PUEBLA	61	65	27101-0153	210	125	8081	00	01	UNIFORME FEMENINO (FILIPINA, PANTALON Y GORRO). TALLA: CHICA. COLOR: VERDEOLIVO. CEDULA 65.	CH	PZA	1	PZA	284	-	-	284
ONA A	PUEBLA	61	65	27101-0153	210	125	8099	00	01	UNIFORME FEMENINO (FILIPINA, PANTALON Y GORRO). TALLA: MEDIANA. COLOR: VERDEOLIVO. CEDULA 65.	M	PZA	1	PZA	192	-	-	192
ONA A	PUEBLA	61	65	27101-0153	210	125	8107	00	01	UNIFORME FEMENINO (FILIPINA, PANTALON Y GORRO). TALLA: GRANDE. COLOR: VERDEOLIVO. CEDULA 65.	G	PZA	1	PZA	32	-	-	32
ONA A	PUEBLA	61	65	27101-0153	210	125	8123	00	01	UNIFORME FEMENINO (FILIPINA, PANTALON Y GORRO). TALLA: ESPECIAL. COLOR: VERDEOLIVO. CEDULA 65.	ES	PZA	1	PZA	8	-	-	8
ONA A	QUERETARO	61	65	27101-0153	210	125	8016	00	01	UNIFORME FEMENINO (FILIPINA Y PANTALON). TALLA: CHICA. COLOR: VERDE OLIVO.CEDULA 65.	CH	PZA	1	PZA	4	-	-	4
ONA A	QUERETARO	61	65	27101-0153	210	125	8040	00	01	UNIFORME FEMENINO (FILIPINA Y PANTALON). TALLA: EXTRAGRANDE. COLOR: VERDE OLIVO.CEDULA 65.	X	PZA	1	PZA	4	-	-	4
ONA A	QUERETARO	61	65	27101-0153	210	125	8081	00	01	UNIFORME FEMENINO (FILIPINA, PANTALON Y GORRO). TALLA: CHICA. COLOR: VERDEOLIVO. CEDULA 65.	CH	PZA	1	PZA	108	-	-	108
ONA A	QUERETARO	61	65	27101-0153	210	125	8099	00	01	UNIFORME FEMENINO (FILIPINA, PANTALON Y GORRO). TALLA: MEDIANA. COLOR: VERDEOLIVO. CEDULA 65.	M	PZA	1	PZA	68	-	-	68
ONA A	QUERETARO	61	65	27101-0153	210	125	8107	00	01	UNIFORME FEMENINO (FILIPINA, PANTALON Y GORRO). TALLA: GRANDE. COLOR: VERDEOLIVO. CEDULA 65.	G	PZA	1	PZA	12	-	-	12
ONA A	SAN LUIS POTOSI	61	65	27101-0153	210	125	8016	00	01	UNIFORME FEMENINO (FILIPINA Y PANTALON). TALLA: CHICA. COLOR: VERDE OLIVO.CEDULA 65.	CH	PZA	1	PZA	4	-	-	4
ONA A	SAN LUIS POTOSI	61	65	27101-0153	210	125	8024	00	01	UNIFORME FEMENINO (FILIPINA Y PANTALON). TALLA: MEDIANA. COLOR: VERDE OLIVO.CEDULA 65.	M	PZA	1	PZA	12	-	-	12
ONA A	SAN LUIS POTOSI	61	65	27101-0153	210	125	8032	00	01	UNIFORME FEMENINO (FILIPINA Y PANTALON). TALLA: GRANDE. COLOR: VERDE OLIVO.CEDULA 65.	G	PZA	1	PZA	4	-	-	4
ONA A	SAN LUIS POTOSI	61	65	27101-0153	210	125	8081	00	01	UNIFORME FEMENINO (FILIPINA, PANTALON Y GORRO). TALLA: CHICA. COLOR: VERDEOLIVO. CEDULA 65.	CH	PZA	1	PZA	112	-	-	112

ANEXOS
DIVISIÓN DE CONTRATOS

ANEXO 5. CUADRO DE DISTRIBUCIÓN

Areas Requirentes: Órganos de Operación Administrativa Desconcentrada de Aguascalientes, Baja California, Baja California Sur, Campeche, Chiapas, Chihuahua, CDMX Norte, CDMX Sur, Coahuila, Colima, Durango, Guanajuato, Guerrero, Hidalgo, Edo. México Oriente, Edo. México Poniente, Jalisco, Michoacán, Morelos, Nayarit, Nuevo León, Oaxaca, Puebla, Querétaro, Quintana Roo, San Luis Potosí, Sinaloa, Sonora, Tabasco, Tamaulipas, Tlaxcala, Veracruz Norte, Veracruz Sur, Yucatán, Zacatecas y Áreas de Nivel Central.

ZONA	OOAD	PARTIDA	CÉDULA	CLAVE CUCOP +	GPO	GEN	ESP	DIF	VAR	DESCRIPCIÓN- SISTEMA DE ABASTO INSTITUCIONAL (SAI)	TALLA	UNIDAD	CANT.	TIPO	ÚNICA ENTREGA RÉGIMEN ORDINARIO	ÚNICA ENTREGA MÉDICOS RESIDENTES	ÚNICA ENTREGA RÉGIMEN IMSS BIENESTAR	TOTAL POR CLAVE Y DESTINO RÉGIMEN ORDINARIO, MÉDICOS RESIDENTES E IMSS BIENESTAR
ZONA A	SAN LUIS POTOSI	61	65	27101-0153	210	125	8099	00	01	UNIFORME FEMENINO (FILIPINA, PANTALON Y GORRO). TALLA: MEDIANA. COLOR: VERDEOLIVO. CEDULA 65.	M	PZA	1	PZA	44	-	-	44
ZONA A	SAN LUIS POTOSI	61	65	27101-0153	210	125	8107	00	01	UNIFORME FEMENINO (FILIPINA, PANTALON Y GORRO). TALLA: GRANDE. COLOR: VERDEOLIVO. CEDULA 65.	G	PZA	1	PZA	68	-	-	68
ZONA A	SAN LUIS POTOSI	61	65	27101-0153	210	125	8115	00	01	UNIFORME FEMENINO (FILIPINA, PANTALON Y GORRO). TALLA: EXTRAGRANDE. COLOR:VERDE OLIVO. CEDULA 65.	X	PZA	1	PZA	8	-	-	8
ZONA A	TLAXCALA	61	65	27101-0153	210	125	8016	00	01	UNIFORME FEMENINO (FILIPINA Y PANTALON). TALLA: CHICA. COLOR: VERDE OLIVO.CEDULA 65.	CH	PZA	1	PZA	8	-	-	8
ZONA A	TLAXCALA	61	65	27101-0153	210	125	8024	00	01	UNIFORME FEMENINO (FILIPINA Y PANTALON). TALLA: MEDIANA. COLOR: VERDE OLIVO.CEDULA 65.	M	PZA	1	PZA	4	-	-	4
ZONA A	TLAXCALA	61	65	27101-0153	210	125	8081	00	01	UNIFORME FEMENINO (FILIPINA, PANTALON Y GORRO). TALLA: CHICA. COLOR: VERDEOLIVO. CEDULA 65.	CH	PZA	1	PZA	60	-	-	60
ZONA A	TLAXCALA	61	65	27101-0153	210	125	8099	00	01	UNIFORME FEMENINO (FILIPINA, PANTALON Y GORRO). TALLA: MEDIANA. COLOR: VERDEOLIVO. CEDULA 65.	M	PZA	1	PZA	28	-	-	28
ZONA A	TLAXCALA	61	65	27101-0153	210	125	8107	00	01	UNIFORME FEMENINO (FILIPINA, PANTALON Y GORRO). TALLA: GRANDE. COLOR: VERDEOLIVO. CEDULA 65.	G	PZA	1	PZA	4	-	-	4
ZONA A	TLAXCALA	61	65	27101-0153	210	125	8115	00	01	UNIFORME FEMENINO (FILIPINA, PANTALON Y GORRO). TALLA: EXTRAGRANDE. COLOR:VERDE OLIVO. CEDULA 65.	X	PZA	1	PZA	4	-	-	4
ZONA A	ZACATECAS	61	65	27101-0153	210	125	8016	00	01	UNIFORME FEMENINO (FILIPINA Y PANTALON). TALLA: CHICA. COLOR: VERDE OLIVO.CEDULA 65.	CH	PZA	1	PZA	4	-	-	4
ZONA A	ZACATECAS	61	65	27101-0153	210	125	8032	00	01	UNIFORME FEMENINO (FILIPINA Y PANTALON). TALLA: GRANDE. COLOR: VERDE OLIVO.CEDULA 65.	G	PZA	1	PZA	4	-	-	4
ZONA A	ZACATECAS	61	65	27101-0153	210	125	8081	00	01	UNIFORME FEMENINO (FILIPINA, PANTALON Y GORRO). TALLA: CHICA. COLOR: VERDEOLIVO. CEDULA 65.	CH	PZA	1	PZA	28	-	-	28
ZONA A	ZACATECAS	61	65	27101-0153	210	125	8099	00	01	UNIFORME FEMENINO (FILIPINA, PANTALON Y GORRO). TALLA: MEDIANA. COLOR: VERDEOLIVO. CEDULA 65.	M	PZA	1	PZA	52	-	-	52

ANEXO 5. CUADRO DE DISTRIBUCIÓN

Áreas Requirentes: Órganos de Operación Administrativa Desconcentrada de Aguascalientes, Baja California, Baja California Sur, Campeche, Chiapas, Chihuahua, CDMX Norte, CDMX Sur, Coahuila, Colima, Durango, Guanajuato, Guerrero, Hidalgo, Edo. México Oriente, Edo. México Poniente, Jalisco, Michoacán, Morelos, Nayarit, Nuevo León, Oaxaca, Puebla, Querétaro, Quintana Roo, San Luis Potosí, Sinaloa, Sonora, Tabasco, Tamaulipas, Tlaxcala, Veracruz Norte, Veracruz Sur, Yucatán, Zacatecas y Áreas de Nivel Central.

ONA	OOAD	PARTIDA	CÉDULA	CLAVE CUCOP +	GPO	GEN	ESP	DIF	VAR	DESCRIPCIÓN- SISTEMA DE ABASTO INSTITUCIONAL (SAI)	TALLA	UNIDAD	CANT.	TIPO	ÚNICA ENTREGA RÉGIMEN ORDINARIO	ÚNICA ENTREGA MÉDICOS RESIDENTES	ÚNICA ENTREGA RÉGIMEN IMSS BIENESTAR	TOTAL POR CLAVE Y DESTINO RÉGIMEN ORDINARIO, MÉDICOS RESIDENTES E IMSS BIENESTAR
ONA A	ZACATECAS	61	65	27101-0153	210	125	8107	00	01	UNIFORME FEMENINO (FILIPINA, PANTALON Y GORRO). TALLA: GRANDE. COLOR: VERDEOLIVO. CEDULA 65.	G	PZA	1	PZA	12	-	-	12
ONA B	BAJA CALIFORNIA	61	65	27101-0153	210	125	8016	00	01	UNIFORME FEMENINO (FILIPINA Y PANTALON). TALLA: CHICA. COLOR: VERDE OLIVO.CEDULA 65.	CH	PZA	1	PZA	20	-	-	20
ONA B	BAJA CALIFORNIA	61	65	27101-0153	210	125	8024	00	01	UNIFORME FEMENINO (FILIPINA Y PANTALON). TALLA: MEDIANA. COLOR: VERDE OLIVO.CEDULA 65.	M	PZA	1	PZA	28	-	-	28
ONA B	BAJA CALIFORNIA	61	65	27101-0153	210	125	8032	00	01	UNIFORME FEMENINO (FILIPINA Y PANTALON). TALLA: GRANDE. COLOR: VERDE OLIVO.CEDULA 65.	G	PZA	1	PZA	8	-	-	8
ONA B	BAJA CALIFORNIA	61	65	27101-0153	210	125	8081	00	01	UNIFORME FEMENINO (FILIPINA, PANTALON Y GORRO). TALLA: CHICA. COLOR: VERDEOLIVO. CEDULA 65.	CH	PZA	1	PZA	264	-	-	264
ONA B	BAJA CALIFORNIA	61	65	27101-0153	210	125	8099	00	01	UNIFORME FEMENINO (FILIPINA, PANTALON Y GORRO). TALLA: MEDIANA. COLOR: VERDEOLIVO. CEDULA 65.	M	PZA	1	PZA	184	-	-	184
ONA B	BAJA CALIFORNIA	61	65	27101-0153	210	125	8107	00	01	UNIFORME FEMENINO (FILIPINA, PANTALON Y GORRO). TALLA: GRANDE. COLOR: VERDEOLIVO. CEDULA 65.	G	PZA	1	PZA	60	-	-	60
ONA B	BAJA CALIFORNIA	61	65	27101-0153	210	125	8123	00	01	UNIFORME FEMENINO (FILIPINA, PANTALON Y GORRO). TALLA: ESPECIAL. COLOR: VERDEOLIVO. CEDULA 65.	ES	PZA	1	PZA	8	-	-	8
ONA B	BAJA CALIFORNIA SUR	61	65	27101-0153	210	125	8024	00	01	UNIFORME FEMENINO (FILIPINA Y PANTALON). TALLA: MEDIANA. COLOR: VERDE OLIVO.CEDULA 65.	M	PZA	1	PZA	4	-	-	4
ONA B	BAJA CALIFORNIA SUR	61	65	27101-0153	210	125	8081	00	01	UNIFORME FEMENINO (FILIPINA, PANTALON Y GORRO). TALLA: CHICA. COLOR: VERDEOLIVO. CEDULA 65.	CH	PZA	1	PZA	60	-	-	60
ONA B	BAJA CALIFORNIA SUR	61	65	27101-0153	210	125	8099	00	01	UNIFORME FEMENINO (FILIPINA, PANTALON Y GORRO). TALLA: MEDIANA. COLOR: VERDEOLIVO. CEDULA 65.	M	PZA	1	PZA	72	-	-	72
ONA B	BAJA CALIFORNIA SUR	61	65	27101-0153	210	125	8107	00	01	UNIFORME FEMENINO (FILIPINA, PANTALON Y GORRO). TALLA: GRANDE. COLOR: VERDEOLIVO. CEDULA 65.	G	PZA	1	PZA	8	-	-	8
ONA B	BAJA CALIFORNIA SUR	61	65	27101-0153	210	125	8131	00	01	UNIFORME FEMENINO (FILIPINA, PANTALON Y GORRO). TALLA: PLUS. COLOR: VERDEOLIVO. CEDULA 65.	PL	PZA	1	PZA	4	-	-	4
ONA B	CAMPECHE	61	65	27101-0153	210	125	8032	00	01	UNIFORME FEMENINO (FILIPINA Y PANTALON). TALLA: GRANDE. COLOR: VERDE OLIVO.CEDULA 65.	G	PZA	1	PZA	4	-	-	4

ANEXOS
DIVISIÓN DE CONTRATOS

ANEXO 5. CUADRO DE DISTRIBUCIÓN

Areas Requirentes: Órganos de Operación Administrativa Desconcentrada de Aguascalientes, Baja California, Baja California Sur, Campeche, Chiapas, Chihuahua, CDMX Norte, CDMX Sur, Coahuila, Colima, Durango, Guanajuato, Guerrero, Hidalgo, Edo México Oriente, Edo. México Poniente, Jalisco, Michoacán, Morelos, Nayarit, Nuevo León, Oaxaca, Puebla, Querétaro, Quintana Roo, San Luis Potosí, Sinaloa, Sonora, Tabasco, Tamaulipas, Tlaxcala, Veracruz Norte, Veracruz Sur, Yucatán, Zacatecas y Áreas de Nivel Central.

ZONA	OOAD	PARTIDA	CÉDULA	CLAVE CUCOP +	GPO	GEN	ESP	DIF	VAR	DESCRIPCIÓN- SISTEMA DE ABASTO INSTITUCIONAL (SAI)	TALLA	UNIDAD	CANT.	TIPO	ÚNICA ENTREGA RÉGIMEN ORDINARIO	ÚNICA ENTREGA MÉDICOS RESIDENTES	ÚNICA ENTREGA RÉGIMEN IMSS BIENESTAR	TOTAL POR CLAVE Y DESTINO RÉGIMEN ORDINARIO, MÉDICOS RESIDENTES E IMSS BIENESTAR
ZONA B	CAMPECHE	61	65	27101-0153	210	125	8081	00	01	UNIFORME FEMENINO (FILIPINA, PANTALON Y GORRO). TALLA: CHICA. COLOR: VERDEOLIVO. CEDULA 65.	CH	PZA	1	PZA	36	-	-	36
ZONA B	CAMPECHE	61	65	27101-0153	210	125	8099	00	01	UNIFORME FEMENINO (FILIPINA, PANTALON Y GORRO). TALLA: MEDIANA. COLOR: VERDEOLIVO. CEDULA 65.	M	PZA	1	PZA	12	-	-	12
ZONA B	CAMPECHE	61	65	27101-0153	210	125	8107	00	01	UNIFORME FEMENINO (FILIPINA, PANTALON Y GORRO). TALLA: GRANDE. COLOR: VERDEOLIVO. CEDULA 65.	G	PZA	1	PZA	8	-	-	8
ZONA B	CHIAPAS	61	65	27101-0153	210	125	8016	00	01	UNIFORME FEMENINO (FILIPINA Y PANTALON). TALLA: CHICA. COLOR: VERDE OLIVO.CEDULA 65.	CH	PZA	1	PZA	16	-	-	16
ZONA B	CHIAPAS	61	65	27101-0153	210	125	8081	00	01	UNIFORME FEMENINO (FILIPINA, PANTALON Y GORRO). TALLA: CHICA. COLOR: VERDEOLIVO. CEDULA 65.	CH	PZA	1	PZA	96	-	-	96
ZONA B	CHIAPAS	61	65	27101-0153	210	125	8099	00	01	UNIFORME FEMENINO (FILIPINA, PANTALON Y GORRO). TALLA: MEDIANA. COLOR: VERDEOLIVO. CEDULA 65.	M	PZA	1	PZA	24	-	-	24
ZONA B	CHIAPAS	61	65	27101-0153	210	125	8107	00	01	UNIFORME FEMENINO (FILIPINA, PANTALON Y GORRO). TALLA: GRANDE. COLOR: VERDEOLIVO. CEDULA 65.	G	PZA	1	PZA	20	-	-	20
ZONA B	COAHUILA	61	65	27101-0153	210	125	8016	00	01	UNIFORME FEMENINO (FILIPINA Y PANTALON). TALLA: CHICA. COLOR: VERDE OLIVO.CEDULA 65.	CH	PZA	1	PZA	12	-	-	12
ZONA B	COAHUILA	61	65	27101-0153	210	125	8024	00	01	UNIFORME FEMENINO (FILIPINA Y PANTALON) TALLA: MEDIANA. COLOR: VERDE OLIVO.CEDULA 65	M	PZA	1	PZA	8	-	-	8
ZONA B	COAHUILA	61	65	27101-0153	210	125	8032	00	01	UNIFORME FEMENINO (FILIPINA Y PANTALON). TALLA: GRANDE. COLOR: VERDE OLIVO.CEDULA 65	G	PZA	1	PZA	4	-	-	4
ZONA B	COAHUILA	61	65	27101-0153	210	125	8081	00	01	UNIFORME FEMENINO (FILIPINA, PANTALON Y GORRO) TALLA: CHICA. COLOR: VERDEOLIVO. CEDULA 65.	CH	PZA	1	PZA	220	-	-	220
ZONA B	COAHUILA	61	65	27101-0153	210	125	8099	00	01	UNIFORME FEMENINO (FILIPINA, PANTALON Y GORRO). TALLA: MEDIANA. COLOR: VERDEOLIVO. CEDULA 65	M	PZA	1	PZA	140	-	-	140
ZONA B	COAHUILA	61	65	27101-0153	210	125	8107	00	01	UNIFORME FEMENINO (FILIPINA, PANTALON Y GORRO). TALLA: GRANDE. COLOR: VERDEOLIVO CEDULA 65.	G	PZA	1	PZA	56	-	-	56
ZONA B	COAHUILA	61	65	27101-0153	210	125	8115	00	01	UNIFORME FEMENINO (FILIPINA, PANTALON Y GORRO). TALLA: EXTRAGRANDE. COLOR:VERDE OLIVO. CEDULA 65.	X	PZA	1	PZA	8	-	-	8

ANEXO 5. CUADRO DE DISTRIBUCIÓN

Áreas Requirentes: Órganos de Operación Administrativa Desconcentrada de Aguascalientes, Baja California, Baja California Sur, Campeche, Chiapas, Chihuahua, CDMX Norte, CDMX Sur, Coahuila, Colima, Durango, Guanajuato, Guerrero, Hidalgo, Edo. México Oriente, Edo. México Poniente, Jalisco, Michoacán, Morelos, Nayarit, Nuevo León, Oaxaca, Puebla, Querétaro, Quintana Roo, San Luis Potosí, Sinaloa, Sonora, Tabasco, Tamaulipas, Tlaxcala, Veracruz Norte, Veracruz Sur, Yucatán, Zacatecas y Áreas de Nivel Central.

ZONA	OOAD	PARTIDA	CÉDULA	CLAVE CUCOP +	GPO	GEN	ESP	DIF	VAR	DESCRIPCIÓN- SISTEMA DE ABASTO INSTITUCIONAL (SAI)	TALLA	UNIDAD	CANT.	TIPO	ÚNICA ENTREGA RÉGIMEN ORDINARIO	ÚNICA ENTREGA MÉDICOS RESIDENTES	ÚNICA ENTREGA RÉGIMEN IMSS BIENESTAR	TOTAL POR CLAVE Y DESTINO RÉGIMEN ORDINARIO, MÉDICOS RESIDENTES E IMSS BIENESTAR
ONA B	COLIMA	61	65	27101-0153	210	125	8016	00	01	UNIFORME FEMENINO (FILIPINA Y PANTALON). TALLA: CHICA. COLOR: VERDE OLIVO.CEDULA 65.	CH	PZA	1	PZA	4	-	-	4
ONA B	COLIMA	61	65	27101-0153	210	125	8024	00	01	UNIFORME FEMENINO (FILIPINA Y PANTALON). TALLA: MEDIANA. COLOR: VERDE OLIVO.CEDULA 65.	M	PZA	1	PZA	4	-	-	4
INA B	COLIMA	61	65	27101-0153	210	125	8081	00	01	UNIFORME FEMENINO (FILIPINA, PANTALON Y GORRO). TALLA: CHICA. COLOR: VERDEOLIVO. CEDULA 65.	CH	PZA	1	PZA	80	-	-	80
INA B	COLIMA	61	65	27101-0153	210	125	8099	00	01	UNIFORME FEMENINO (FILIPINA, PANTALON Y GORRO). TALLA: MEDIANA. COLOR: VERDEOLIVO. CEDULA 65.	M	PZA	1	PZA	28	-	-	28
NA B	COLIMA	61	65	27101-0153	210	125	8107	00	01	UNIFORME FEMENINO (FILIPINA, PANTALON Y GORRO). TALLA: GRANDE. COLOR: VERDEOLIVO. CEDULA 65.	G	PZA	1	PZA	4	-	-	4
NA B	GUERRERO	61	65	27101-0153	210	125	8024	00	01	UNIFORME FEMENINO (FILIPINA Y PANTALON). TALLA: MEDIANA. COLOR: VERDE OLIVO.CEDULA 65.	M	PZA	1	PZA	8	-	-	8
NA B	GUERRERO	61	65	27101-0153	210	125	8081	00	01	UNIFORME FEMENINO (FILIPINA, PANTALON Y GORRO). TALLA: CHICA. COLOR: VERDEOLIVO. CEDULA 65.	CH	PZA	1	PZA	96	-	-	96
NA B	GUERRERO	61	65	27101-0153	210	125	8099	00	01	UNIFORME FEMENINO (FILIPINA, PANTALON Y GORRO). TALLA: MEDIANA. COLOR: VERDEOLIVO. CEDULA 65.	M	PZA	1	PZA	40	-	-	40
NA B	GUERRERO	61	65	27101-0153	210	125	8107	00	01	UNIFORME FEMENINO (FILIPINA, PANTALON Y GORRO). TALLA: GRANDE. COLOR: VERDEOLIVO. CEDULA 65.	G	PZA	1	PZA	16	-	-	16
IA B	GUERRERO	61	65	27101-0153	210	125	8115	00	01	UNIFORME FEMENINO (FILIPINA, PANTALON Y GORRO). TALLA: EXTRAGRANDE. COLOR:VERDE OLIVO. CEDULA 65.	X	PZA	1	PZA	4	-	-	4
IA B	JALISCO	61	65	27101-0153	210	125	8016	00	01	UNIFORME FEMENINO (FILIPINA Y PANTALON). TALLA: CHICA. COLOR: VERDE OLIVO.CEDULA 65.	CH	PZA	1	PZA	20	-	-	20
A B	JALISCO	61	65	27101-0153	210	125	8024	00	01	UNIFORME FEMENINO (FILIPINA Y PANTALON). TALLA: MEDIANA. COLOR: VERDE OLIVO.CEDULA 65.	M	PZA	1	PZA	36	-	-	36
A B	JALISCO	61	65	27101-0153	210	125	8032	00	01	UNIFORME FEMENINO (FILIPINA Y PANTALON). TALLA: GRANDE. COLOR: VERDE OLIVO.CEDULA 65.	G	PZA	1	PZA	4	-	-	4
A B	JALISCO	61	65	27101-0153	210	125	8081	00	01	UNIFORME FEMENINO (FILIPINA, PANTALON Y GORRO). TALLA: CHICA. COLOR: VERDEOLIVO. CEDULA 65.	CH	PZA	1	PZA	420	-	-	420

ANEXOS
DIVISION DE CONTRATOS

ANEXO 5. CUADRO DE DISTRIBUCIÓN

Áreas Requirentes: Órganos de Operación Administrativa Desconcentrada de Aguascalientes, Baja California, Baja California Sur, Campeche, Chiapas, Chihuahua, CDMX Norte, CDMX Sur, Coahuila, Colima, Durango, Guanajuato, Guerrero, Hidalgo, Edo. México Oriente, Edo. México Poniente, Jalisco, Michoacán, Morelos, Nayarit, Nuevo León, Oaxaca, Puebla, Querétaro, Quintana Roo, San Luis Potosí, Sinaloa, Sonora, Tabasco, Tamaulipas, Tlaxcala, Veracruz Norte, Veracruz Sur, Yucatán, Zacatecas y Áreas de Nivel Central.

ZONA	OOAD	PARTIDA	CÉDULA	CLAVE CUCOP +	GPO	GEN	ESP	DIF	VAR	DESCRIPCIÓN- SISTEMA DE ABASTO INSTITUCIONAL (SAI)	TALLA	UNIDAD	CANT.	TIPO	ÚNICA ENTREGA RÉGIMEN ORDINARIO	ÚNICA ENTREGA MÉDICOS RESIDENTES	ÚNICA ENTREGA RÉGIMEN IMSS BIENESTAR	TOTAL POR CLAVE Y DESTINO RÉGIMEN ORDINARIO, MÉDICOS RESIDENTES E IMSS BIENESTAR
ZONA B	JALISCO	61	65	27101-0153	210	125	8099	00	01	UNIFORME FEMENINO (FILIPINA, PANTALON Y GORRO) TALLA: MEDIANA. COLOR: VERDEOLIVO. CEDULA 65.	M	PZA	1	PZA	424	-	-	424
ZONA B	JALISCO	61	65	27101-0153	210	125	8107	00	01	UNIFORME FEMENINO (FILIPINA, PANTALON Y GORRO). TALLA: GRANDE. COLOR: VERDEOLIVO. CEDULA 65.	G	PZA	1	PZA	156	-	-	156
ZONA B	JALISCO	61	65	27101-0153	210	125	8115	00	01	UNIFORME FEMENINO (FILIPINA, PANTALON Y GORRO). TALLA: EXTRAGRANDE. COLOR:VERDE OLIVO. CEDULA 65.	X	PZA	1	PZA	8	-	-	8
ZONA B	JALISCO	61	65	27101-0153	210	125	8123	00	01	UNIFORME FEMENINO (FILIPINA, PANTALON Y GORRO). TALLA: ESPECIAL. COLOR: VERDEOLIVO. CEDULA 65.	ES	PZA	1	PZA	4	-	-	4
ZONA B	MICHOACAN	61	65	27101-0153	210	125	8016	00	01	UNIFORME FEMENINO (FILIPINA Y PANTALON). TALLA: CHICA. COLOR: VERDE OLIVO.CEDULA 65.	CH	PZA	1	PZA	20	-	-	20
ZONA B	MICHOACAN	61	65	27101-0153	210	125	8024	00	01	UNIFORME FEMENINO (FILIPINA Y PANTALON). TALLA: MEDIANA. COLOR: VERDE OLIVO.CEDULA 65.	M	PZA	1	PZA	32	-	-	32
ZONA B	MICHOACAN	61	65	27101-0153	210	125	8032	00	01	UNIFORME FEMENINO (FILIPINA Y PANTALON). TALLA. GRANDE. COLOR: VERDE OLIVO.CEDULA 65.	G	PZA	1	PZA	8	-	-	8
ZONA B	MICHOACAN	61	65	27101-0153	210	125	8091	00	01	UNIFORME FEMENINO (FILIPINA, PANTALON Y GORRO). TALLA: CHICA. COLOR. VERDEOLIVO. CEDULA 65.	CH	PZA	1	PZA	236	-	-	236
ZONA B	MICHOACAN	61	65	27101-0153	210	125	8099	00	01	UNIFORME FEMENINO (FILIPINA, PANTALON Y GORRO). TALLA: MEDIANA. COLOR: VERDEOLIVO. CEDULA 65.	M	PZA	1	PZA	104	-	-	104
ZONA B	MICHOACAN	61	65	27101-0153	210	125	8107	00	01	UNIFORME FEMENINO (FILIPINA, PANTALON Y GORRO). TALLA: GRANDE. COLOR: VERDEOLIVO. CEDULA 65.	G	PZA	1	PZA	24	-	-	24
ZONA B	MICHOACAN	61	65	27101-0153	210	125	8115	00	01	UNIFORME FEMENINO (FILIPINA, PANTALON Y GORRO). TALLA: EXTRAGRANDE. COLOR:VERDE OLIVO. CEDULA 65.	X	PZA	1	PZA	4	-	-	4
ZONA B	MICHOACAN	61	65	27101-0153	210	125	8123	00	01	UNIFORME FEMENINO (FILIPINA, PANTALON Y GORRO). TALLA: ESPECIAL. COLOR: VERDEOLIVO. CEDULA 65.	ES	PZA	1	PZA	4	-	-	4
ZONA B	MICHOACAN	61	65	27101-0153	210	125	8131	00	01	UNIFORME FEMENINO (FILIPINA, PANTALON Y GORRO). TALLA: PLUS. COLOR: VERDEOLIVO. CEDULA 65.	PL	PZA	1	PZA	8	-	-	8

ANEXO 5. CUADRO DE DISTRIBUCIÓN

reas Requirentes: Órganos de Operación Administrativa Desconcentrada de Aguascalientes, Baja California, Baja California Sur, Campeche, Chiapas, Chihuahua, CDMX Norte, CDMX Sur, Coahuila, Colima, Durango, Guanajuato, Guerrero, Hidalgo, Edo. éxico Oriente, Edo. México Poniente, Jalisco, Michoacán, Morelos, Nayarit, Nuevo León, Oaxaca, Puebla, Querétaro, Quintana Roo, San Luis Potosí, Sinaloa, Sonora, Tabasco, Tamaulipas, Tlaxcala, Veracruz Norte, Veracruz Sur, Yucatán, Zacatecas y Áreas de Nivel Central.

ONA	OOAD	PARTIDA	CÉDULA	CLAVE CUCOP +	GPO	GEN	ESP	DIF	VAR	DESCRIPCIÓN- SISTEMA DE ABASTO INSTITUCIONAL (SAI)	TALLA	UNIDAD	CANT.	TIPO	ÚNICA ENTREGA RÉGIMEN ORDINARIO	ÚNICA ENTREGA MÉDICOS RESIDENTES	ÚNICA ENTREGA RÉGIMEN IMSS BIENESTAR	TOTAL POR CLAVE Y DESTINO RÉGIMEN ORDINARIO, MÉDICOS RESIDENTES E IMSS BIENESTAR
ONA B	NAYARIT	61	65	27101-0153	210	125	8016	00	01	UNIFORME FEMENINO (FILIPINA Y PANTALON). TALLA: CHICA. COLOR: VERDE OLIVO.CEDULA 65.	CH	PZA	1	PZA	8	-	-	8
ONA B	NAYARIT	61	65	27101-0153	210	125	8024	00	01	UNIFORME FEMENINO (FILIPINA Y PANTALON). TALLA: MEDIANA. COLOR: VERDE OLIVO.CEDULA 65.	M	PZA	1	PZA	4	-	-	4
ONA B	NAYARIT	61	65	27101-0153	210	125	8081	00	01	UNIFORME FEMENINO (FILIPINA, PANTALON Y GORRO). TALLA: CHICA. COLOR: VERDEOLIVO. CEDULA 65.	CH	PZA	1	PZA	172	-	-	172
ONA B	NAYARIT	61	65	27101-0153	210	125	8099	00	01	UNIFORME FEMENINO (FILIPINA, PANTALON Y GORRO). TALLA: MEDIANA. COLOR: VERDEOLIVO. CEDULA 65.	M	PZA	1	PZA	84	-	-	84
ONA B	NAYARIT	61	65	27101-0153	210	125	8107	00	01	UNIFORME FEMENINO (FILIPINA, PANTALON Y GORRO). TALLA: GRANDE. COLOR: VERDEOLIVO. CEDULA 65.	G	PZA	1	PZA	32	-	-	32
ONA B	NUEVO LEON	61	65	27101-0153	210	125	8016	00	01	UNIFORME FEMENINO (FILIPINA Y PANTALON). TALLA: CHICA. COLOR: VERDE OLIVO.CEDULA 65.	CH	PZA	1	PZA	64	-	-	64
ONA B	NUEVO LEON	61	65	27101-0153	210	125	8024	00	01	UNIFORME FEMENINO (FILIPINA Y PANTALON). TALLA: MEDIANA. COLOR: VERDE OLIVO.CEDULA 65.	M	PZA	1	PZA	64	-	-	64
ONA B	NUEVO LEON	61	65	27101-0153	210	125	8032	00	01	UNIFORME FEMENINO (FILIPINA Y PANTALON). TALLA: GRANDE. COLOR: VERDE OLIVO.CEDULA 65.	G	PZA	1	PZA	44	-	-	44
ONA B	NUEVO LEON	61	65	27101-0153	210	125	8040	00	01	UNIFORME FEMENINO (FILIPINA Y PANTALON). TALLA: EXTRAGRANDE. COLOR: VERDE OLIVO.CEDULA 65.	X	PZA	1	PZA	4	-	-	4
ONA B	NUEVO LEON	61	65	27101-0153	210	125	8081	00	01	UNIFORME FEMENINO, (FILIPINA, PANTALON Y GORRO). TALLA: CHICA. COLOR: VERDEOLIVO. CEDULA 65.	CH	PZA	1	PZA	408	-	-	408
ONA B	NUEVO LEON	61	65	27101-0153	210	125	8099	00	01	UNIFORME FEMENINO (FILIPINA, PANTALON Y GORRO). TALLA: MEDIANA. COLOR: VERDEOLIVO. CEDULA 65.	M	PZA	1	PZA	340	-	-	340
ONA B	NUEVO LEON	61	65	27101-0153	210	125	8107	00	01	UNIFORME FEMENINO (FILIPINA, PANTALON Y GORRO). TALLA: GRANDE. COLOR: VERDEOLIVO. CEDULA 65.	G	PZA	1	PZA	104	-	-	104
ONA B	NUEVO LEON	61	65	27101-0153	210	125	8123	00	01	UNIFORME FEMENINO (FILIPINA, PANTALON Y GORRO). TALLA: ESPECIAL. COLOR: VERDEOLIVO. CEDULA 65.	ES	PZA	1	PZA	4	-	-	4
ONA B	OAXACA	61	65	27101-0153	210	125	8032	00	01	UNIFORME FEMENINO (FILIPINA Y PANTALON). TALLA: GRANDE. COLOR: VERDE OLIVO.CEDULA 65.	G	PZA	1	PZA	4	-	-	4

DIVISION DE CONTRATOS ANEXOS

ANEXO 5. CUADRO DE DISTRIBUCIÓN

Areas Requirentes: Órganos de Operación Administrativa Desconcentrada de Aguascalientes, Baja California, Baja California Sur, Campeche, Chiapas, Chihuahua, CDMX Norte, CDMX Sur, Coahuila, Colima, Durango, Guanajuato, Guerrero, Hidalgo, Edo. México Oriente, Edo. México Poniente, Jalisco, Michoacán, Morelos, Nayarit, Nuevo León, Oaxaca, Puebla, Querétaro, Quintana Roo, San Luis Potosí, Sinaloa, Sonora, Tabasco, Tamaulipas, Tlaxcala, Veracruz Norte, Veracruz Sur, Yucatán, Zacatecas y Áreas de Nivel Central.

ZONA	OOAD	PARTIDA	CÉDULA	CLAVE CUCOP +	GPO	GEN	ESP	DIF	VAR	DESCRIPCIÓN- SISTEMA DE ABASTO INSTITUCIONAL (SAI)	TALLA	UNIDAD	CANT.	TIPO	ÚNICA ENTREGA RÉGIMEN ORDINARIO	ÚNICA ENTREGA MÉDICOS RESIDENTES	ÚNICA ENTREGA RÉGIMEN IMSS BIENESTAR	TOTAL POR CLAVE Y DESTINO RÉGIMEN ORDINARIO, MÉDICOS RESIDENTES E IMSS BIENESTAR
ZONA B	OAXACA	61	65	27101-0153	210	125	8081	00	01	UNIFORME FEMENINO (FILIPINA, PANTALON Y GORRO). TALLA: CHICA. COLOR: VERDEOLIVO. CEDULA 65.	CH	PZA	1	PZA	108	-	-	108
ZONA B	OAXACA	61	65	27101-0153	210	125	8099	00	01	UNIFORME FEMENINO (FILIPINA, PANTALON Y GORRO) TALLA MEDIANA. COLOR: VERDEOLIVO. CEDULA 65	M	PZA	1	PZA	36	-	-	36
ZONA B	OAXACA	61	65	27101-0153	210	125	8107	00	01	UNIFORME FEMENINO (FILIPINA, PANTALON Y GORRO). TALLA: GRANDE. COLOR: VERDEOLIVO. CEDULA 65.	G	PZA	1	PZA	8	-	-	8
ZONA B	OAXACA	61	65	27101-0153	210	125	8123	00	01	UNIFORME FEMENINO (FILIPINA, PANTALON Y GORRO). TALLA: ESPECIAL. COLOR: VERDEOLIVO. CEDULA 65.	ES	PZA	1	PZA	4	-	-	4
ZONA B	QUINTANA ROO	61	65	27101-0153	210	125	8016	00	01	UNIFORME FEMENINO (FILIPINA Y PANTALON). TALLA: CHICA. COLOR: VERDE OLIVO.CEDULA 65.	CH	PZA	1	PZA	40	-	-	40
ZONA B	QUINTANA ROO	61	65	27101-0153	210	125	8024	00	01	UNIFORME FEMENINO (FILIPINA Y PANTALON). TALLA: MEDIANA. COLOR: VERDE OLIVO.CEDULA 65.	M	PZA	1	PZA	12	-	-	12
ZONA B	QUINTANA ROO	61	65	27101-0153	210	125	8081	00	01	UNIFORME FEMENINO (FILIPINA, PANTALON Y GORRO). TALLA: CHICA. COLOR: VERDEOLIVO. CEDULA 65.	CH	PZA	1	PZA	92	-	-	92
ZONA B	QUINTANA ROO	61	65	27101-0153	210	125	8099	00	01	UNIFORME FEMENINO (FILIPINA, PANTALON Y GORRO) TALLA: MEDIANA. COLOR: VERDEOLIVO. CEDULA 65.	M	PZA	1	PZA	64	-	-	64
ZONA B	QUINTANA ROO	61	65	27101-0153	210	125	8107	00	01	UNIFORME FEMENINO (FILIPINA, PANTALON Y GORRO). TALLA: GRANDE. COLOR: VERDEOLIVO. CEDULA 65.	G	PZA	1	PZA	16	-	-	16
ZONA B	QUINTANA ROO	61	65	27101-0153	210	125	8123	00	01	UNIFORME FEMENINO (FILIPINA, PANTALON Y GORRO) TALLA: ESPECIAL. COLOR: VERDEOLIVO. CEDULA 65.	ES	PZA	1	PZA	4	-	-	4
ZONA B	SINALOA	61	65	27101-0153	210	125	8016	00	01	UNIFORME FEMENINO (FILIPINA Y PANTALON). TALLA: CHICA. COLOR: VERDE OLIVO.CEDULA 65.	CH	PZA	1	PZA	24	-	-	24
ZONA B	SINALOA	61	65	27101-0153	210	125	8024	00	01	UNIFORME FEMENINO (FILIPINA Y PANTALON). TALLA: MEDIANA. COLOR. VERDE OLIVO.CEDULA 65.	M	PZA	1	PZA	8	-	-	8
ZONA B	SINALOA	61	65	27101-0153	210	125	8032	00	01	UNIFORME FEMENINO (FILIPINA Y PANTALON) TALLA: GRANDE. COLOR VERDE OLIVO.CEDULA 65	G	PZA	1	PZA	4	-	-	4
ZONA B	SINALOA	61	65	27101-0153	210	125	8081	00	01	UNIFORME FEMENINO (FILIPINA, PANTALON Y GORRO). TALLA: CHICA. COLOR: VERDEOLIVO. CEDULA 65.	CH	PZA	1	PZA	156	-	-	156

ANEXO 5. CUADRO DE DISTRIBUCIÓN

Áreas Requirentes: Órganos de Operación Administrativa Desconcentrada de Aguascalientes, Baja California, Baja California Sur, Campeche, Chiapas, Chihuahua, CDMX Norte, CDMX Sur, Coahuila, Colima, Durango, Guanajuato, Guerrero, Hidalgo, Edo. México Oriente, Edo. México Poniente, Jalisco, Michoacán, Morelos, Nayarit, Nuevo León, Oaxaca, Puebla, Querétaro, Quintana Roo, San Luis Potosí, Sinaloa, Sonora, Tabasco, Tamaulipas, Tlaxcala, Veracruz Norte, Veracruz Sur, Yucatán, Zacatecas y Áreas de Nivel Central.

ZONA	OOAD	PARTIDA	CÉDULA	CLAVE CUCOP +	GPO	GEN	ESP	DIF	VAR	DESCRIPCIÓN- SISTEMA DE ABASTO INSTITUCIONAL (SAI)	TALLA	UNIDAD	CANT.	TIPO	ÚNICA ENTREGA RÉGIMEN ORDINARIO	ÚNICA ENTREGA MÉDICOS RESIDENTES	ÚNICA ENTREGA RÉGIMEN IMSS BIENESTAR	TOTAL POR CLAVE Y DESTINO RÉGIMEN ORDINARIO, MÉDICOS RESIDENTES E IMSS BIENESTAR
ONA B	SINALOA	61	65	27101-0153	210	125	8099	00	01	UNIFORME FEMENINO (FILIPINA, PANTALON Y GORRO), TALLA: MEDIANA, COLOR: VERDEOLIVO, CEDULA 65.	M	PZA	1	PZA	124	-	-	124
ONA B	SINALOA	61	65	27101-0153	210	125	8107	00	01	UNIFORME FEMENINO (FILIPINA, PANTALON Y GORRO), TALLA: GRANDE, COLOR: VERDEOLIVO, CEDULA 65.	G	PZA	1	PZA	60	-	-	60
ONA B	SINALOA	61	65	27101-0153	210	125	8115	00	01	UNIFORME FEMENINO (FILIPINA, PANTALON Y GORRO), TALLA: EXTRAGRANDE, COLOR:VERDE OLIVO, CEDULA 65.	X	PZA	1	PZA	4	-	-	4
ONA B	SINALOA	61	65	27101-0153	210	125	8123	00	01	UNIFORME FEMENINO (FILIPINA, PANTALON Y GORRO), TALLA: ESPECIAL, COLOR: VERDEOLIVO, CEDULA 65.	ES	PZA	1	PZA	4	-	-	4
ONA B	SONORA	61	65	27101-0153	210	125	8016	00	01	UNIFORME FEMENINO (FILIPINA Y PANTALON), TALLA: CHICA, COLOR: VERDE OLIVO,CEDULA 65.	CH	PZA	1	PZA	36	-	-	36
ONA B	SONORA	61	65	27101-0153	210	125	8024	00	01	UNIFORME FEMENINO (FILIPINA Y PANTALON), TALLA: MEDIANA, COLOR: VERDE OLIVO,CEDULA 65.	M	PZA	1	PZA	16	-	-	16
ONA B	SONORA	61	65	27101-0153	210	125	8032	00	01	UNIFORME FEMENINO (FILIPINA Y PANTALON), TALLA: GRANDE, COLOR: VERDE OLIVO,CEDULA 65.	G	PZA	1	PZA	8	-	-	8
ONA B	SONORA	61	65	27101-0153	210	125	8081	00	01	UNIFORME FEMENINO (FILIPINA, PANTALON Y GORRO), TALLA: CHICA, COLOR: VERDEOLIVO, CEDULA 65.	CH	PZA	1	PZA	200	-	-	200
ONA B	SONORA	61	65	27101-0153	210	125	8099	00	01	UNIFORME FEMENINO (FILIPINA, PANTALON Y GORRO), TALLA: MEDIANA, COLOR: VERDEOLIVO, CEDULA 65.	M	PZA	1	PZA	108	-	-	108
ONA B	SONORA	61	65	27101-0153	210	125	8107	00	01	UNIFORME FEMENINO (FILIPINA, PANTALON Y GORRO), TALLA: GRANDE, COLOR: VERDEOLIVO, CEDULA 65.	G	PZA	1	PZA	60	-	-	60
ONA B	SONORA	61	65	27101-0153	210	125	8115	00	01	UNIFORME FEMENINO (FILIPINA, PANTALON Y GORRO), TALLA: EXTRAGRANDE, COLOR:VERDE OLIVO,CEDULA 65.	X	PZA	1	PZA	4	-	-	4
ONA B	TABASCO	61	65	27101-0153	210	125	8081	00	01	UNIFORME FEMENINO (FILIPINA, PANTALON Y GORRO), TALLA: CHICA, COLOR: VERDEOLIVO, CEDULA 65.	CH	PZA	1	PZA	44	-	-	44
ONA B	TABASCO	61	65	27101-0153	210	125	8099	00	01	UNIFORME FEMENINO (FILIPINA, PANTALON Y GORRO), TALLA: MEDIANA, COLOR: VERDEOLIVO, CEDULA 65.	M	PZA	1	PZA	40	-	-	40

ANEXOS
DIVISION DE CONTRATOS

ANEXO 5. CUADRO DE DISTRIBUCIÓN

Areas Requirentes: Órganos de Operación Administrativa Desconcentrada de Aguascalientes, Baja California, Baja California Sur, Campeche, Chiapas, Chihuahua, CDMX Norte, CDMX Sur, Coahuila, Colima, Durango, Guanajuato, Guerrero, Hidalgo, Edo. México Oriente, Edo. México Poniente, Jalisco, Michoacán, Morelos, Nayarit, Nuevo León, Oaxaca, Puebla, Querétaro, Quintana Roo, San Luis Potosí, Sinaloa, Sonora, Tabasco, Tamaulipas, Tlaxcala, Veracruz Norte, Veracruz Sur, Yucatán, Zacatecas y Áreas de Nivel Central.

ZONA	OOAD	PARTIDA	CÉDULA	CLAVE CUCOP +	GPO	GEN	ESP	DIF	VAR	DESCRIPCIÓN- SISTEMA DE ABASTO INSTITUCIONAL (SAI)	TALLA	UNIDAD	CANT.	TIPO	ÚNICA ENTREGA RÉGIMEN ORDINARIO	ÚNICA ENTREGA MÉDICOS RESIDENTES	ÚNICA ENTREGA RÉGIMEN IMSS BIENESTAR	TOTAL POR CLAVE Y DESTINO RÉGIMEN ORDINARIO, MÉDICOS RESIDENTES E IMSS BIENESTAR
ZONA B	TABASCO	61	65	27101-0153	210	125	8107	00	01	UNIFORME FEMENINO (FILIPINA, PANTALON Y GORRO). TALLA: GRANDE. COLOR: VERDEOLIVO. CEDULA 65.	G	PZA	1	PZA	16	-	-	16
ZONA B	TAMAULIPAS	61	65	27101-0153	210	125	8016	00	01	UNIFORME FEMENINO (FILIPINA Y PANTALON). TALLA: CHICA. COLOR: VERDE OLIVO.CEDULA 65.	CH	PZA	1	PZA	4	-	-	4
ZONA B	TAMAULIPAS	61	65	27101-0153	210	125	8024	00	01	UNIFORME FEMENINO (FILIPINA Y PANTALON). TALLA: MEDIANA COLOR: VERDE OLIVO.CEDULA 65.	M	PZA	1	PZA	12	-	-	12
ZONA B	TAMAULIPAS	61	65	27101-0153	210	125	8032	00	01	UNIFORME FEMENINO (FILIPINA Y PANTALON). TALLA: GRANDE. COLOR: VERDE OLIVO.CEDULA 65.	G	PZA	1	PZA	4	-	-	4
ZONA B	TAMAULIPAS	61	65	27101-0153	210	125	8081	00	01	UNIFORME FEMENINO (FILIPINA, PANTALON Y GORRO). TALLA: CHICA. COLOR: VERDEOLIVO. CEDULA 65.	CH	PZA	1	PZA	108	-	-	108
ZONA B	TAMAULIPAS	61	65	27101-0153	210	125	8099	00	01	UNIFORME FEMENINO (FILIPINA, PANTALON Y GORRO). TALLA: MEDIANA COLOR: VERDEOLIVO. CEDULA 65.	M	PZA	1	PZA	148	-	-	148
ZONA B	TAMAULIPAS	61	65	27101-0153	210	125	8107	00	01	UNIFORME FEMENINO (FILIPINA, PANTALON Y GORRO). TALLA: GRANDE. COLOR: VERDEOLIVO. CEDULA 65.	G	PZA	1	PZA	72	-	-	72
ZONA B	TAMAULIPAS	61	65	27101-0153	210	125	8115	00	01	UNIFORME FEMENINO (FILIPINA, PANTALON Y GORRO). TALLA: EXTRAGRANDE. COLOR:VERDE OLIVO. CEDULA 65.	X	PZA	1	PZA	4	-	-	4
ZONA B	VERACRUZ NORTE	61	65	27101-0153	210	125	8016	00	01	UNIFORME FEMENINO (FILIPINA Y PANTALON). TALLA: CHICA. COLOR. VERDE OLIVO.CEDULA 65.	CH	PZA	1	PZA	12	-	-	12
ZONA B	VERACRUZ NORTE	61	65	27101-0153	210	125	8024	00	01	UNIFORME FEMENINO (FILIPINA Y PANTALON). TALLA: MEDIANA COLOR: VERDE OLIVO.CEDULA 65.	M	PZA	1	PZA	20	-	-	20
ZONA B	VERACRUZ NORTE	61	65	27101-0153	210	125	8032	00	01	UNIFORME FEMENINO (FILIPINA Y PANTALON) TALLA: GRANDE. COLOR: VERDE OLIVO.CEDULA 65.	G	PZA	1	PZA	4	-	-	4
ZONA B	VERACRUZ NORTE	61	65	27101-0153	210	125	8081	00	01	UNIFORME FEMENINO (FILIPINA, PANTALON Y GORRO). TALLA: CHICA. COLOR: VERDEOLIVO. CEDULA 65.	CH	PZA	1	PZA	200	-	-	200
ZONA B	VERACRUZ NORTE	61	65	27101-0153	210	125	8099	00	01	UNIFORME FEMENINO (FILIPINA, PANTALON Y GORRO) TALLA: MEDIANA COLOR: VERDEOLIVO. CEDULA 65.	M	PZA	1	PZA	192	-	-	192
ZONA B	VERACRUZ NORTE	61	65	27101-0153	210	125	8107	00	01	UNIFORME FEMENINO (FILIPINA, PANTALON Y GORRO). TALLA: GRANDE. COLOR: VERDEOLIVO. CEDULA 65.	G	PZA	1	PZA	36	-	-	36

ANEXO 5. CUADRO DE DISTRIBUCIÓN

eas Requirentes: Órganos de Operación Administrativa Desconcentrada de Aguascalientes, Baja California, Baja California Sur, Campeche, Chiapas, Chihuahua, CDMX Norte, CDMX Sur, Coahuila, Colima, Durango, Guanajuato, Guerrero, Hidalgo, Edo. éxico Oriente, Edo. México Poniente, Jalisco, Michoacán, Morelos, Nayarit, Nuevo León, Oaxaca, Puebla, Querétaro, Quintana Roo, San Luis Potosí, Sinaloa, Sonora, Tabasco, Tamaulipas, Tlaxcala, Veracruz Norte, Veracruz Sur, Yucatán, Zacatecas y Áreas de Nivel Central.

ONA	OOAD	PARTIDA	CÉDULA	CLAVE CUCOP +	GPO	GEN	ESP	DIF	VAR	DESCRIPCIÓN- SISTEMA DE ABASTO INSTITUCIONAL (SAI)	TALLA	UNIDAD	CANT.	TIPO	ÚNICA ENTREGA RÉGIMEN ORDINARIO	ÚNICA ENTREGA MÉDICOS RESIDENTES	ÚNICA ENTREGA RÉGIMEN IMSS BIENESTAR	TOTAL POR CLAVE Y DESTINO RÉGIMEN ORDINARIO, MÉDICOS RESIDENTES E IMSS BIENESTAR
ONA B	VERACRUZ SUR	61	65	27101-0153	210	125	8016	00	01	UNIFORME FEMENINO (FILIPINA Y PANTALON). TALLA: CHICA. COLOR: VERDE OLIVO.CEDULA 65.	CH	PZA	1	PZA	12	-	-	12
ONA B	VERACRUZ SUR	61	65	27101-0153	210	125	8057	00	01	UNIFORME FEMENINO (FILIPINA Y PANTALON). TALLA: ESPECIAL. COLOR: VERDE OLIVO.CEDULA 65.	ES	PZA	1	PZA	4	-	-	4
ONA B	VERACRUZ SUR	61	65	27101-0153	210	125	8081	00	01	UNIFORME FEMENINO (FILIPINA, PANTALON Y GORRO). TALLA: CHICA. COLOR: VERDEOLIVO. CEDULA 65.	CH	PZA	1	PZA	136	-	-	136
ONA B	VERACRUZ SUR	61	65	27101-0153	210	125	8099	00	01	UNIFORME FEMENINO (FILIPINA, PANTALON Y GORRO). TALLA: MEDIANA. COLOR: VERDEOLIVO. CEDULA 65.	M	PZA	1	PZA	104	-	-	104
ONA B	VERACRUZ SUR	61	65	27101-0153	210	125	8107	00	01	UNIFORME FEMENINO (FILIPINA, PANTALON Y GORRO). TALLA: GRANDE. COLOR: VERDEOLIVO. CEDULA 65.	G	PZA	1	PZA	16	-	-	16
ONA B	VERACRUZ SUR	61	65	27101-0153	210	125	8115	00	01	UNIFORME FEMENINO (FILIPINA, PANTALON Y GORRO). TALLA: EXTRAGRANDE. COLOR:VERDE OLIVO. CEDULA 65.	X	PZA	1	PZA	4	-	-	4
ONA B	YUCATAN	61	65	27101-0153	210	125	8016	00	01	UNIFORME FEMENINO (FILIPINA Y PANTALON). TALLA: CHICA. COLOR: VERDE OLIVO.CEDULA 65.	CH	PZA	1	PZA	16	-	-	16
ONA B	YUCATAN	61	65	27101-0153	210	125	8024	00	01	UNIFORME FEMENINO (FILIPINA Y PANTALON). TALLA: MEDIANA. COLOR: VERDE OLIVO.CEDULA 65.	M	PZA	1	PZA	16	-	-	16
ONA B	YUCATAN	61	65	27101-0153	210	125	8032	00	01	UNIFORME FEMENINO (FILIPINA Y PANTALON). TALLA: GRANDE. COLOR: VERDE OLIVO.CEDULA 65.	G	PZA	1	PZA	4	-	-	4
ONA B	YUCATAN	61	65	27101-0153	210	125	8081	00	01	UNIFORME FEMENINO (FILIPINA, PANTALON Y GORRO). TALLA: CHICA. COLOR: VERDEOLIVO. CEDULA 65.	CH	PZA	1	PZA	148	-	-	148
ONA B	YUCATAN	61	65	27101-0153	210	125	8099	00	01	UNIFORME FEMENINO (FILIPINA, PANTALON Y GORRO). TALLA: MEDIANA. COLOR: VERDEOLIVO. CEDULA 65.	M	PZA	1	PZA	108	-	-	108
ONA B	YUCATAN	61	65	27101-0153	210	125	8107	00	01	UNIFORME FEMENINO (FILIPINA, PANTALON Y GORRO). TALLA: GRANDE. COLOR: VERDEOLIVO. CEDULA 65.	G	PZA	1	PZA	36	-	-	36
ONA B	YUCATAN	61	65	27101-0153	210	125	8115	00	01	UNIFORME FEMENINO (FILIPINA, PANTALON Y GORRO). TALLA: EXTRAGRANDE. COLOR:VERDE OLIVO. CEDULA 65.	X	PZA	1	PZA	4	-	-	4

ANEXOS
DIVISION DE CONTRATOS

ANEXO 5. CUADRO DE DISTRIBUCIÓN

Areas Requirentes: Órganos de Operación Administrativa Desconcentrada de Aguascalientes, Baja California, Baja California Sur, Campeche, Chiapas, Chihuahua, CDMX Norte, CDMX Sur, Coahuila, Colima, Durango, Guanajuato, Guerrero, Hidalgo, Edo. México Oriente, Edo. México Poniente, Jalisco, Michoacán, Morelos, Nayarit, Nuevo León, Oaxaca, Puebla, Querétaro, Quintana Roo, San Luis Potosí, Sinaloa, Sonora, Tabasco, Tamaulipas, Tlaxcala, Veracruz Norte, Veracruz Sur, Yucatán, Zacatecas y Áreas de Nivel Central.

ZONA	OOAD	PARTIDA	CÉDULA	CLAVE CUCOP +	GPO	GEN	ESP	DIF	VAR	DESCRIPCIÓN- SISTEMA DE ABASTO INSTITUCIONAL (SAI)	TALLA	UNIDAD	CANT.	TIPO	ÚNICA ENTREGA RÉGIMEN ORDINARIO	ÚNICA ENTREGA MÉDICOS RESIDENTES	ÚNICA ENTREGA RÉGIMEN IMSS BIENESTAR	TOTAL POR CLAVE Y DESTINO RÉGIMEN ORDINARIO, MÉDICOS RESIDENTES E IMSS BIENESTAR
ZONA B	YUCATAN	61	65	27101-0153	210	125	8123	00	01	UNIFORME FEMENINO (FILIPINA, PANTALON Y GORRO). TALLA: ESPECIAL. COLOR: VERDEOLIVO. CEDULA 65.	ES	PZA	1	PZA	12	-	-	12
ZONA A	AGUASCALIENTES	62	66	27101-0153	210	125	8156	00	01	UNIFORME MASCULINO (FILIPINA Y PANTALON). TALLA: CHICA. COLOR: VERDE OLIVO CEDULA 66.	CH	PZA	1	PZA	4	-	-	4
ZONA A	AGUASCALIENTES	62	66	27101-0153	210	125	8164	00	01	UNIFORME MASCULINO (FILIPINA Y PANTALON) TALLA: MEDIANA. COLOR: VERDE OLIVO.CEDULA 66.	M	PZA	1	PZA	12	-	-	12
ZONA A	AGUASCALIENTES	62	66	27101-0153	210	125	8172	00	01	UNIFORME MASCULINO (FILIPINA Y PANTALON). TALLA: GRANDE. COLOR: VERDE OLIVO.CEDULA 66.	G	PZA	1	PZA	32	-	-	32
ZONA A	AGUASCALIENTES	62	66	27101-0153	210	125	8222	00	01	UNIFORME MASCULINO (FILIPINA, PANTALON Y GORRO). TALLA: CHICA. COLOR: VERDEOLIVO. CEDULA 66.	CH	PZA	1	PZA	28	-	-	28
ZONA A	AGUASCALIENTES	62	66	27101-0153	210	125	8230	00	01	UNIFORME MASCULINO (FILIPINA, PANTALON Y GORRO). TALLA: MEDIANA. COLOR: VERDEOLIVO. CEDULA 66.	M	PZA	1	PZA	136	-	-	136
ZONA A	AGUASCALIENTES	62	66	27101-0153	210	125	8248	00	01	UNIFORME MASCULINO (FILIPINA, PANTALON Y GORRO). TALLA: GRANDE. COLOR: VERDEOLIVO. CEDULA 66.	G	PZA	1	PZA	140	-	-	140
ZONA A	AGUASCALIENTES	62	66	27101-0153	210	125	8255	00	01	UNIFORME MASCULINO (FILIPINA, PANTALON Y GORRO). TALLA: EXTRAGRANDE. COLOR VERDE OLIVO. CEDULA 66.	X	PZA	1	PZA	32	-	-	32
ZONA A	AGUASCALIENTES	62	66	27101-0153	210	125	8263	00	01	UNIFORME MASCULINO (FILIPINA, PANTALON Y GORRO). TALLA: ESPECIAL. COLOR: VERDEOLIVO. CEDULA 65.	ES	PZA	1	PZA	8	-	-	8
ZONA A	AGUASCALIENTES	62	66	27101-0153	210	125	8271	00	01	UNIFORME MASCULINO (FILIPINA, PANTALON Y GORRO). TALLA: PLUS. COLOR: VERDEOLIVO. CEDULA 66.	PL	PZA	1	PZA	4	-	-	4
ZONA A	CDMX NORTE	62	66	27101-0153	210	125	8156	00	01	UNIFORME MASCULINO (FILIPINA Y PANTALON). TALLA: CHICA. COLOR: VERDE OLIVO CEDULA 66.	CH	PZA	1	PZA	16	-	-	16
ZONA A	CDMX NORTE	62	66	27101-0153	210	125	8164	00	01	UNIFORME MASCULINO (FILIPINA Y PANTALON). TALLA: MEDIANA. COLOR: VERDE OLIVO.CEDULA 66.	M	PZA	1	PZA	92	-	-	92
ZONA A	CDMX NORTE	62	66	27101-0153	210	125	8172	00	01	UNIFORME MASCULINO (FILIPINA Y PANTALON). TALLA: GRANDE COLOR: VERDE OLIVO.CEDULA 66.	G	PZA	1	PZA	108	-	-	108
ZONA A	CDMX NORTE	62	66	27101-0153	210	125	8180	00	01	UNIFORME MASCULINO (FILIPINA Y PANTALON). TALLA: EXTRAGRANDE. COLOR. VERDEOLIVO. CEDULA 66.	X	PZA	1	PZA	12	-	-	12

ANEXO 5. CUADRO DE DISTRIBUCIÓN

eas Requirentes: Órganos de Operación Administrativa Desconcentrada de Aguascalientes, Baja California, Baja California Sur, Campeche, Chiapas, Chihuahua, CDMX Norte, CDMX Sur, Coahuila, Colima, Durango, Guanajuato, Guerrero, Hidalgo, Edo. xico Oriente, Edo. México Poniente, Jalisco, Michoacán, Morelos, Nayarit, Nuevo León, Oaxaca, Puebla, Querétaro, Quintana Roo, San Luis Potosí, Sinaloa, Sonora, Tabasco, Tamaulipas, Tlaxcala, Veracruz Norte, Veracruz Sur, Yucatán, Zacatecas y Áreas de Nivel Central.

ONA	OOAD	PARTIDA	CÉDULA	CLAVE CUCOP +	GPO	GEN	ESP	DIF	VAR	DESCRIPCIÓN- SISTEMA DE ABASTO INSTITUCIONAL (SAI)	TALLA	UNIDAD	CANT.	TIPO	ÚNICA ENTREGA RÉGIMEN ORDINARIO	ÚNICA ENTREGA MÉDICOS RESIDENTES	ÚNICA ENTREGA RÉGIMEN IMSS BIENESTAR	TOTAL POR CLAVE Y DESTINO RÉGIMEN ORDINARIO, MÉDICOS RESIDENTES E IMSS BIENESTAR
INA A	CDMX NORTE	62	66	27101-0153	210	125	8198	00	01	UNIFORME MASCULINO (FILIPINA Y PANTALON). TALLA: ESPECIAL. COLOR: VERDE OLIVO.CEDULA 66.	ES	PZA	1	PZA	8	-	-	8
INA A	CDMX NORTE	62	66	27101-0153	210	125	8222	00	01	UNIFORME MASCULINO (FILIPINA, PANTALON Y GORRO). TALLA: CHICA. COLOR: VERDEOLIVO. CEDULA 66.	CH	PZA	1	PZA	124	-	-	124
INA A	CDMX NORTE	62	66	27101-0153	210	125	8230	00	01	UNIFORME MASCULINO (FILIPINA, PANTALON Y GORRO). TALLA: MEDIANA. COLOR: VERDEOLIVO. CEDULA 66.	M	PZA	1	PZA	380	-	-	380
INA A	CDMX NORTE	62	66	27101-0153	210	125	8248	00	01	UNIFORME MASCULINO (FILIPINA, PANTALON Y GORRO). TALLA: GRANDE. COLOR: VERDEOLIVO. CEDULA 66.	G	PZA	1	PZA	316	-	-	316
INA A	CDMX NORTE	62	66	27101-0153	210	125	8255	00	01	UNIFORME MASCULINO (FILIPINA, PANTALON Y GORRO). TALLA: EXTRAGRANDE. COLOR:VERDE OLIVO. CEDULA 66.	X	PZA	1	PZA	28	-	-	28
INA A	CDMX NORTE	62	66	27101-0153	210	125	8263	00	01	UNIFORME MASCULINO (FILIPINA, PANTALON Y GORRO). TALLA: ESPECIAL. COLOR: VERDEOLIVO. CEDULA 66.	ES	PZA	1	PZA	32	-	-	32
INA A	CDMX NORTE	62	66	27101-0153	210	125	8271	00	01	UNIFORME MASCULINO (FILIPINA, PANTALON Y GORRO). TALLA: PLUS. COLOR: VERDEOLIVO. CEDULA 66.	PL	PZA	1	PZA	8	-	-	8
INA A	CDMX SUR	62	66	27101-0153	210	125	8156	00	01	UNIFORME MASCULINO (FILIPINA Y PANTALON). TALLA: CHICA. COLOR: VERDE OLIVO.CEDULA 66.	CH	PZA	1	PZA	32	-	-	32
INA A	CDMX SUR	62	66	27101-0153	210	125	8164	00	01	UNIFORME MASCULINO (FILIPINA Y PANTALON). TALLA: MEDIANA. COLOR: VERDE OLIVO.CEDULA 66.	M	PZA	1	PZA	136	-	-	136
INA A	CDMX SUR	62	66	27101-0153	210	125	8172	00	01	UNIFORME MASCULINO (FILIPINA Y PANTALON). TALLA: GRANDE. COLOR: VERDE OLIVO.CEDULA 66.	G	PZA	1	PZA	76	-	-	76
INA A	CDMX SUR	62	66	27101-0153	210	125	8180	00	01	UNIFORME MASCULINO (FILIPINA Y PANTALON). TALLA: EXTRAGRANDE. COLOR: VERDEOLIVO. CEDULA 66.	X	PZA	1	PZA	20	-	-	20
INA A	CDMX SUR	62	66	27101-0153	210	125	8198	00	01	UNIFORME MASCULINO (FILIPINA Y PANTALON). TALLA: ESPECIAL. COLOR: VERDE OLIVO.CEDULA 66.	ES	PZA	1	PZA	20	-	-	20
INA A	CDMX SUR	62	66	27101-0153	210	125	8222	00	01	UNIFORME MASCULINO (FILIPINA, PANTALON Y GORRO). TALLA: CHICA. COLOR: VERDEOLIVO. CEDULA 66.	CH	PZA	1	PZA	100	-	-	100
INA A	CDMX SUR	62	66	27101-0153	210	125	8230	00	01	UNIFORME MASCULINO (FILIPINA, PANTALON Y GORRO). TALLA: MEDIANA. COLOR: VERDEOLIVO. CEDULA 66.	M	PZA	1	PZA	476	-	-	476

ANEXOS
DIVISIÓN DE CONTRATOS

ANEXO 5. CUADRO DE DISTRIBUCIÓN

Áreas Requirentes: Órganos de Operación Administrativa Desconcentrada de Aguascalientes, Baja California, Baja California Sur, Campeche, Chiapas, Chihuahua, CDMX Norte, CDMX Sur, Coahuila, Colima, Durango, Guanajuato, Guerrero, Hidalgo, Edo México Oriente, Edo. México Poniente, Jalisco, Michoacán, Morelos, Nayarit, Nuevo León, Oaxaca, Puebla, Querétaro, Quintana Roo, San Luis Potosí, Sinaloa, Sonora, Tabasco, Tamaulipas, Tlaxcala, Veracruz Norte, Veracruz Sur, Yucatán, Zacatecas y Áreas de Nivel Central.

ZONA	OOAD	PARTIDA	CÉDULA	CLAVE CUCOP +	GPO	GEN	ESP	DIF	VAR	DESCRIPCIÓN- SISTEMA DE ABASTO INSTITUCIONAL (SAI)	TALLA	UNIDAD	CANT.	TIPO	ÚNICA ENTREGA RÉGIMEN ORDINARIO	ÚNICA ENTREGA MÉDICOS RESIDENTES	ÚNICA ENTREGA RÉGIMEN IMSS BIENESTAR	TOTAL POR CLAVE Y DESTINO RÉGIMEN ORDINARIO, MÉDICOS RESIDENTES E IMSS BIENESTAR
ZONA A	CDMX SUR	62	66	27101-0153	210	125	8248	00	01	UNIFORME MASCULINO (FILIPINA, PANTALON Y GORRO). TALLA: GRANDE. COLOR: VERDEOLIVO. CEDULA 66.	G	PZA	1	PZA	328	-	-	328
ZONA A	CDMX SUR	62	66	27101-0153	210	125	8255	00	01	UNIFORME MASCULINO (FILIPINA, PANTALON Y GORRO). TALLA: EXTRAGRANDE. COLOR:VERDE OLIVO. CEDULA 66	X	PZA	1	PZA	48	-	-	48
ZONA A	CDMX SUR	62	66	27101-0153	210	125	8263	00	01	UNIFORME MASCULINO (FILIPINA, PANTALON Y GORRO). TALLA: ESPECIAL. COLOR: VERDEOLIVO. CEDULA 66.	ES	PZA	1	PZA	12	-	-	12
ZONA A	CDMX SUR	62	66	27101-0153	210	125	8271	00	01	UNIFORME MASCULINO (FILIPINA, PANTALON Y GORRO). TALLA: PLUS. COLOR: VERDEOLIVO. CEDULA 66.	PL	PZA	1	PZA	4	-	-	4
ZONA A	CHIHUAHUA	62	66	27101-0153	210	125	8164	00	01	UNIFORME MASCULINO (FILIPINA Y PANTALON). TALLA: MEDIANA. COLOR: VERDE OLIVO.CEDULA 66.	M	PZA	1	PZA	36	-	-	36
ZONA A	CHIHUAHUA	62	66	27101-0153	210	125	8172	00	01	UNIFORME MASCULINO (FILIPINA Y PANTALON). TALLA: GRANDE. COLOR: VERDE OLIVO.CEDULA 66.	G	PZA	1	PZA	48	-	-	48
ZONA A	CHIHUAHUA	62	66	27101-0153	210	125	8180	00	01	UNIFORME MASCULINO (FILIPINA Y PANTALON). TALLA: EXTRAGRANDE. COLOR: VERDEOLIVO. CEDULA 66.	X	PZA	1	PZA	16	-	-	16
ZONA A	CHIHUAHUA	62	66	27101-0153	210	125	8222	00	01	UNIFORME MASCULINO (FILIPINA, PANTALON Y GORRO). TALLA: CHICA. COLOR: VERDEOLIVO. CEDULA 66.	CH	PZA	1	PZA	20	-	-	20
ZONA A	CHIHUAHUA	62	66	27101-0153	210	125	8230	00	01	UNIFORME MASCULINO (FILIPINA, PANTALON Y GORRO). TALLA: MEDIANA. COLOR: VERDEOLIVO. CEDULA 66.	M	PZA	1	PZA	180	-	-	180
ZONA A	CHIHUAHUA	62	66	27101-0153	210	125	8248	00	01	UNIFORME MASCULINO (FILIPINA, PANTALON Y GORRO). TALLA GRANDE. COLOR: VERDEOLIVO. CEDULA 66.	G	PZA	1	PZA	200	-	-	200
ZONA A	CHIHUAHUA	62	66	27101-0153	210	125	8255	00	01	UNIFORME MASCULINO (FILIPINA, PANTALON Y GORRO). TALLA: EXTRAGRANDE. COLOR:VERDE OLIVO. CEDULA 66	X	PZA	1	PZA	48	-	-	48
ZONA A	CHIHUAHUA	62	66	27101-0153	210	125	8263	00	01	UNIFORME MASCULINO (FILIPINA, PANTALON Y GORRO). TALLA: ESPECIAL. COLOR: VERDEOLIVO. CEDULA 66.	ES	PZA	1	PZA	16	-	-	16
ZONA A	DURANGO	62	66	27101-0153	210	125	8164	00	01	UNIFORME MASCULINO (FILIPINA Y PANTALON). TALLA: MEDIANA. COLOR: VERDE OLIVO.CEDULA 66.	M	PZA	1	PZA	8	-	-	8

ANEXO 5. CUADRO DE DISTRIBUCIÓN

eas Requirentes: Órganos de Operación Administrativa Desconcentrada de Aguascalientes, Baja California, Baja California Sur, Campeche, Chiapas, Chihuahua, CDMX Norte, CDMX Sur, Coahuila, Colima, Durango, Guanajuato, Guerrero, Hidalgo, Edo. éxico Oriente, Edo. México Poniente, Jalisco, Michoacán, Morelos, Nayarit, Nuevo León, Oaxaca, Puebla, Querétaro, Quintana Roo, San Luis Potosí, Sinaloa, Sonora, Tabasco, Tamaulipas, Tlaxcala, Veracruz Norte, Veracruz Sur, Yucatán, Zacatecas y Áreas de Nivel Central.

ONA	OOAD	PARTIDA	CÉDULA	CLAVE CUCOP +	GPO	GEN	ESP	DIF	VAR	DESCRIPCIÓN SISTEMA DE ABASTO INSTITUCIONAL (SAI)	TALLA	UNIDAD	CANT.	TIPO	ÚNICA ENTREGA RÉGIMEN ORDINARIO	ÚNICA ENTREGA MÉDICOS RESIDENTES	ÚNICA ENTREGA RÉGIMEN IMSS BIENESTAR	TOTAL POR CLAVE Y DESTINO RÉGIMEN ORDINARIO, MÉDICOS RESIDENTES E IMSS BIENESTAR
NA A	DURANGO	62	66	27101-0153	210	125	8172	00	01	UNIFORME MASCULINO (FILIPINA Y PANTALON). TALLA: GRANDE. COLOR: VERDE OLIVO.CEDULA 66.	G	PZA	1	PZA	8	-	-	8
NA A	DURANGO	62	66	27101-0153	210	125	8222	00	01	UNIFORME MASCULINO (FILIPINA, PANTALON Y GORRO). TALLA: CHICA. COLOR: VERDEOLIVO. CEDULA 66.	CH	PZA	1	PZA	8	-	-	8
NA A	DURANGO	62	66	27101-0153	210	125	8230	00	01	UNIFORME MASCULINO (FILIPINA, PANTALON Y GORRO). TALLA: MEDIANA. COLOR: VERDEOLIVO. CEDULA 66.	M	PZA	1	PZA	124	-	-	124
NA A	DURANGO	62	66	27101-0153	210	125	8248	00	01	UNIFORME MASCULINO (FILIPINA, PANTALON Y GORRO). TALLA: GRANDE. COLOR: VERDEOLIVO. CEDULA 66.	G	PZA	1	PZA	152	-	-	152
NA A	DURANGO	62	66	27101-0153	210	125	8255	00	01	UNIFORME MASCULINO (FILIPINA, PANTALON Y GORRO). TALLA: EXTRAGRANDE. COLOR:VERDE OLIVO. CEDULA 66.	X	PZA	1	PZA	24	-	-	24
NA A	DURANGO	62	66	27101-0153	210	125	8263	00	01	UNIFORME MASCULINO (FILIPINA, PANTALON Y GORRO). TALLA: ESPECIAL. COLOR: VERDEOLIVO. CEDULA 66.	ES	PZA	1	PZA	8	-	-	8
NA A	EDO DE MEX ORIENTE	62	66	27101-0153	210	125	8156	00	01	UNIFORME MASCULINO (FILIPINA Y PANTALON). TALLA: CHICA. COLOR: VERDE OLIVO.CEDULA 66.	CH	PZA	1	PZA	4	-	-	4
NA A	EDO DE MEX ORIENTE	62	66	27101-0153	210	125	8164	00	01	UNIFORME MASCULINO (FILIPINA Y PANTALON). TALLA: MEDIANA. COLOR: VERDE OLIVO.CEDULA 66.	M	PZA	1	PZA	24	-	-	24
NA A	EDO DE MEX ORIENTE	62	66	27101-0153	210	125	8172	00	01	UNIFORME MASCULINO (FILIPINA Y PANTALON). TALLA: GRANDE. COLOR: VERDE OLIVO.CEDULA 66.	G	PZA	1	PZA	64	-	-	64
NA A	EDO DE MEX ORIENTE	62	66	27101-0153	210	125	8180	00	01	UNIFORME MASCULINO (FILIPINA Y PANTALON). TALLA: EXTRAGRANDE. COLOR: VERDEOLIVO. CEDULA 66.	X	PZA	1	PZA	12	-	-	12
NA A	EDO DE MEX ORIENTE	62	66	27101-0153	210	125	8222	00	01	UNIFORME MASCULINO (FILIPINA, PANTALON Y GORRO). TALLA: CHICA. COLOR: VERDEOLIVO. CEDULA 66.	CH	PZA	1	PZA	100	-	-	100
NA A	EDO DE MEX ORIENTE	62	66	27101-0153	210	125	8230	00	01	UNIFORME MASCULINO (FILIPINA, PANTALON Y GORRO). TALLA: MEDIANA. COLOR: VERDEOLIVO. CEDULA 66.	M	PZA	1	PZA	284	-	-	284
NA A	EDO DE MEX ORIENTE	62	66	27101-0153	210	125	8248	00	01	UNIFORME MASCULINO (FILIPINA, PANTALON Y GORRO). TALLA: GRANDE. COLOR: VERDEOLIVO. CEDULA 66.	G	PZA	1	PZA	340	-	-	340

ANEXOS
DIVISIÓN DE CONTRATOS

ANEXO 5. CUADRO DE DISTRIBUCIÓN

Areas Requirentes: Órganos de Operación Administrativa Desconcentrada de Aguascalientes, Baja California, Baja California Sur, Campeche, Chiapas, Chihuahua, CDMX Norte, CDMX Sur, Coahuila, Colima, Durango, Guanajuato, Guerrero, Hidalgo, Edo. México Oriente, Edo. México Poniente, Jalisco, Michoacán, Morelos, Nayarit, Nuevo León, Oaxaca, Puebla, Querétaro, Quintana Roo, San Luis Potosí, Sinaloa, Sonora, Tabasco, Tamaulipas, Tlaxcala, Veracruz Norte, Veracruz Sur, Yucatán, Zacatecas y Áreas de Nivel Central.

ZONA	OOAD	PARTIDA	CÉDULA	CLAVE CUCOP +	GPO	GEN	ESP	DIF	VAR	DESCRIPCIÓN- SISTEMA DE ABASTO INSTITUCIONAL (SAI)	TALLA	UNIDAD	CANT.	TIPO	ÚNICA ENTREGA RÉGIMEN ORDINARIO	ÚNICA ENTREGA MÉDICOS RESIDENTES	ÚNICA ENTREGA RÉGIMEN IMSS BIENESTAR	TOTAL POR CLAVE Y DESTINO RÉGIMEN ORDINARIO, MÉDICOS RESIDENTES E IMSS BIENESTAR
ZONA A	EDO DE MEX ORIENTE	62	66	27101-0153	210	125	8255	00	01	UNIFORME MASCULINO (FILIPINA, PANTALON Y GORRO). TALLA: EXTRAGRANDE. COLOR:VERDE OLIVO. CEDULA 66	X	PZA	1	PZA	60	-	-	60
ZONA A	EDO DE MEX ORIENTE	62	66	27101-0153	210	125	8263	00	01	UNIFORME MASCULINO (FILIPINA, PANTALON Y GORRO). TALLA: ESPECIAL COLOR: VERDEOLIVO. CEDULA 66.	ES	PZA	1	PZA	8	-	-	8
ZONA A	EDO DE MEX PONIENTE	62	66	27101-0153	210	125	8156	00	01	UNIFORME MASCULINO (FILIPINA Y PANTALON) TALLA: CHICA. COLOR: VERDE OLIVO.CEDULA 66	CH	PZA	1	PZA	24	-	-	24
ZONA A	EDO DE MEX PONIENTE	62	66	27101-0153	210	125	8164	00	01	UNIFORME MASCULINO (FILIPINA Y PANTALON). TALLA: MEDIANA. COLOR: VERDE OLIVO.CEDULA 66	M	PZA	1	PZA	36	-	-	36
ZONA A	EDO DE MEX PONIENTE	62	66	27101-0153	210	125	8172	00	01	UNIFORME MASCULINO (FILIPINA Y PANTALON). TALLA: GRANDE. COLOR: VERDE OLIVO.CEDULA 66.	G	PZA	1	PZA	64	-	-	64
ZONA A	EDO DE MEX PONIENTE	62	66	27101-0153	210	125	8180	00	01	UNIFORME MASCULINO (FILIPINA Y PANTALON). TALLA: EXTRAGRANDE. COLOR: VERDEOLIVO. CEDULA 66.	X	PZA	1	PZA	16	-	-	16
ZONA A	EDO DE MEX PONIENTE	62	66	27101-0153	210	125	8206	00	01	UNIFORME MASCULINO (FILIPINA Y PANTALON). TALLA: PLUS. COLOR: VERDE OLIVO.CEDULA 66.	PL	PZA	1	PZA	4	-	-	4
ZONA A	EDO DE MEX PONIENTE	62	66	27101-0153	210	125	8222	00	01	UNIFORME MASCULINO (FILIPINA, PANTALON Y GORRO). TALLA: CHICA. COLOR: VERDEOLIVO. CEDULA 66.	CH	PZA	1	PZA	32	-	-	32
ZONA A	EDO DE MEX PONIENTE	62	66	27101-0153	210	125	8230	00	01	UNIFORME MASCULINO (FILIPINA, PANTALON Y GORRO). TALLA: MEDIANA. COLOR: VERDEOLIVO. CEDULA 66.	M	PZA	1	PZA	232	-	-	232
ZONA A	EDO DE MEX PONIENTE	62	66	27101-0153	210	125	8248	00	01	UNIFORME MASCULINO (FILIPINA, PANTALON Y GORRO). TALLA: GRANDE COLOR: VERDEOLIVO. CEDULA 66	G	PZA	1	PZA	176	-	-	176
ZONA A	EDO DE MEX PONIENTE	62	66	27101-0153	210	125	8255	00	01	UNIFORME MASCULINO (FILIPINA, PANTALON Y GORRO). TALLA: EXTRAGRANDE. COLOR:VERDE OLIVO. CEDULA 66	X	PZA	1	PZA	28	-	-	28
ZONA A	EDO DE MEX PONIENTE	62	66	27101-0153	210	125	8263	00	01	UNIFORME MASCULINO (FILIPINA, PANTALON Y GORRO). TALLA: ESPECIAL. COLOR: VERDEOLIVO. CEDULA 66.	ES	PZA	1	PZA	4	-	-	4
ZONA A	GUANAJUATO	62	66	27101-0153	210	125	8156	00	01	UNIFORME MASCULINO (FILIPINA Y PANTALON). TALLA: CHICA. COLOR: VERDE OLIVO.CEDULA 66.	CH	PZA	1	PZA	20	-	-	20

ANEXO 5. CUADRO DE DISTRIBUCIÓN

reas Requirentes: Órganos de Operación Administrativa Desconcentrada de Aguascalientes, Baja California, Baja California Sur, Campeche, Chiapas, Chihuahua, CDMX Norte, CDMX Sur, Coahuila, Colima, Durango, Guanajuato, Guerrero, Hidalgo, Edo. léxico Oriente, Edo. México Poniente, Jalisco, Michoacán, Morelos, Nayarit, Nuevo León, Oaxaca, Puebla, Querétaro, Quintana Roo, San Luis Potosí, Sinaloa, Sonora, Tabasco, Tamaulipas, Tlaxcala, Veracruz Norte, Veracruz Sur, Yucatán, Zacatecas y Áreas de Nivel Central.

ZONA	OOAD	PARTIDA	CÉDULA	CLAVE CUCOP +	GPO.	GEN	ESP	DIF	VAR	DESCRIPCIÓN- SISTEMA DE ABASTO INSTITUCIONAL (SAI)	TALLA	UNIDAD	CANT.	TIPO	ÚNICA ENTREGA RÉGIMEN ORDINARIO	ÚNICA ENTREGA MÉDICOS RESIDENTES	ÚNICA ENTREGA RÉGIMEN IMSS BIENESTAR	TOTAL POR CLAVE Y DESTINO RÉGIMEN ORDINARIO, MÉDICOS RESIDENTES E IMSS BIENESTAR
ZONA A	GUANAJUATO	62	66	27101-0153	210	125	8164	00	01	UNIFORME MASCULINO (FILIPINA Y PANTALON). TALLA: MEDIANA. COLOR: VERDE OLIVO.CEDULA 66.	M	PZA	1	PZA	56	-	-	56
ZONA A	GUANAJUATO	62	66	27101-0153	210	125	8172	00	01	UNIFORME MASCULINO (FILIPINA Y PANTALON). TALLA: GRANDE. COLOR: VERDE OLIVO.CEDULA 66.	G	PZA	1	PZA	72	-	-	72
ZONA A	GUANAJUATO	62	66	27101-0153	210	125	8198	00	01	UNIFORME MASCULINO (FILIPINA Y PANTALON). TALLA: ESPECIAL. COLOR: VERDE OLIVO.CEDULA 66.	ES	PZA	1	PZA	4	-	-	4
ZONA A	GUANAJUATO	62	66	27101-0153	210	125	8206	00	01	UNIFORME MASCULINO (FILIPINA Y PANTALON). TALLA: PLUS. COLOR: VERDE OLIVO.CEDULA 66.	PL	PZA	1	PZA	4	-	-	4
ZONA A	GUANAJUATO	62	66	27101-0153	210	125	8222	00	01	UNIFORME MASCULINO (FILIPINA, PANTALON Y GORRO). TALLA: CHICA. COLOR: VERDEOLIVO. CEDULA 66.	CH	PZA	1	PZA	64	-	-	64
ZONA A	GUANAJUATO	62	66	27101-0153	210	125	8230	00	01	UNIFORME MASCULINO (FILIPINA, PANTALON Y GORRO). TALLA: MEDIANA. COLOR: VERDEOLIVO. CEDULA 66.	M	PZA	1	PZA	316	-	-	316
ZONA A	GUANAJUATO	62	66	27101-0153	210	125	8248	00	01	UNIFORME MASCULINO (FILIPINA, PANTALON Y GORRO). TALLA: GRANDE. COLOR: VERDEOLIVO. CEDULA 66.	G	PZA	1	PZA	264	-	-	264
ZONA A	GUANAJUATO	62	66	27101-0153	210	125	8255	00	01	UNIFORME MASCULINO (FILIPINA, PANTALON Y GORRO). TALLA: EXTRAGRANDE. COLOR:VERDE OLIVO. CEDULA 66.	X	PZA	1	PZA	32	-	-	32
ZONA A	GUANAJUATO	62	66	27101-0153	210	125	8263	00	01	UNIFORME MASCULINO (FILIPINA, PANTALON Y GORRO). TALLA: ESPECIAL. COLOR: VERDEOLIVO. CEDULA 66.	ES	PZA	1	PZA	28	-	-	28
ZONA A	GUANAJUATO	62	66	27101-0153	210	125	8271	00	01	UNIFORME MASCULINO (FILIPINA, PANTALON Y GORRO). TALLA: PLUS. COLOR: VERDEOLIVO. CEDULA 66.	PL	PZA	1	PZA	4	-	-	4
ZONA A	HIDALGO	62	66	27101-0153	210	125	8156	00	01	UNIFORME MASCULINO (FILIPINA Y PANTALON). TALLA: CHICA. COLOR: VERDE OLIVO.CEDULA 66.	CH	PZA	1	PZA	4	-	-	4
ZONA A	HIDALGO	62	66	27101-0153	210	125	8164	00	01	UNIFORME MASCULINO (FILIPINA Y PANTALON). TALLA: MEDIANA. COLOR: VERDE OLIVO.CEDULA 66.	M	PZA	1	PZA	20	-	-	20
ZONA A	HIDALGO	62	66	27101-0153	210	125	8172	00	01	UNIFORME MASCULINO (FILIPINA Y PANTALON). TALLA: GRANDE. COLOR: VERDE OLIVO.CEDULA 66.	G	PZA	1	PZA	8	-	-	8
ZONA A	HIDALGO	62	66	27101-0153	210	125	8180	00	01	UNIFORME MASCULINO (FILIPINA Y PANTALON). TALLA: EXTRAGRANDE. COLOR: VERDEOLIVO. CEDULA 66.	X	PZA	1	PZA	4	-	-	4

ANEXOS
DIVISIÓN DE CONTRATOS

ANEXO 5. CUADRO DE DISTRIBUCIÓN

Áreas Requirentes: Órganos de Operación Administrativa Desconcentrada de Aguascalientes, Baja California, Baja California Sur, Campeche, Chiapas, Chihuahua, CDMX Norte, CDMX Sur, Coahuila, Colima, Durango, Guanajuato, Guerrero, Hidalgo, Edo. México Oriente, Edo. México Poniente, Jalisco, Michoacán, Morelos, Nayarit, Nuevo León, Oaxaca, Puebla, Querétaro, Quintana Roo, San Luis Potosí, Sinaloa, Sonora, Tabasco, Tamaulipas, Tlaxcala, Veracruz Norte, Veracruz Sur, Yucatán, Zacatecas y Áreas de Nivel Central.

ZONA	OOAD	PARTIDA	CÉDULA	CLAVE CUCOP +	GPO	GEN	ESP	DIF	VAR	DESCRIPCIÓN- SISTEMA DE ABASTO INSTITUCIONAL (SAI)	TALLA	UNIDAD	CANT.	TIPO	ÚNICA ENTREGA RÉGIMEN ORDINARIO	ÚNICA ENTREGA MÉDICOS RESIDENTES	ÚNICA ENTREGA RÉGIMEN IMSS BIENESTAR	TOTAL POR CLAVE Y DESTINO RÉGIMEN ORDINARIO, MÉDICOS RESIDENTES E IMSS BIENESTAR
ZONA A	HIDALGO	62	66	27101-0153	210	125	8222	00	01	UNIFORME MASCULINO (FILIPINA, PANTALON Y GORRO) TALLA: CHICA COLOR: VERDEOLIVO. CEDULA 66.	CH	PZA	1	PZA	36	-	-	36
ZONA A	HIDALGO	62	66	27101-0153	210	125	8230	00	01	UNIFORME MASCULINO (FILIPINA, PANTALON Y GORRO). TALLA: MEDIANA. COLOR: VERDEOLIVO. CEDULA 66.	M	PZA	1	PZA	136	-	-	136
ZONA A	HIDALGO	62	66	27101-0153	210	125	8248	00	01	UNIFORME MASCULINO (FILIPINA, PANTALON Y GORRO). TALLA: GRANDE. COLOR: VERDEOLIVO. CEDULA 66.	G	PZA	1	PZA	76	-	-	76
ZONA A	HIDALGO	62	66	27101-0153	210	125	8255	00	01	UNIFORME MASCULINO (FILIPINA, PANTALON Y GORRO). TALLA: EXTRAGRANDE. COLOR:VERDE OLIVO. CEDULA 66.	X	PZA	1	PZA	8	-	-	8
ZONA A	MORELOS	62	66	27101-0153	210	125	8164	00	01	UNIFORME MASCULINO (FILIPINA Y PANTALON). TALLA: MEDIANA. COLOR: VERDE OLIVO.CEDULA 66.	M	PZA	1	PZA	24	-	-	24
ZONA A	MORELOS	62	66	27101-0153	210	125	8172	00	01	UNIFORME MASCULINO (FILIPINA Y PANTALON). TALLA: GRANDE. COLOR: VERDE OLIVO.CEDULA 66.	G	PZA	1	PZA	4	-	-	4
ZONA A	MORELOS	62	66	27101-0153	210	125	8180	00	01	UNIFORME MASCULINO (FILIPINA Y PANTALON). TALLA: EXTRAGRANDE. COLOR: VERDEOLIVO. CEDULA 66.	X	PZA	1	PZA	4	-	-	4
ZONA A	MORELOS	62	66	27101-0153	210	125	8198	00	01	UNIFORME MASCULINO (FILIPINA Y PANTALON). TALLA: ESPECIAL. COLOR: VERDE OLIVO.CEDULA 66.	ES	PZA	1	PZA	4	-	-	4
ZONA A	MORELOS	62	66	27101-0153	210	125	8222	00	01	UNIFORME MASCULINO (FILIPINA, PANTALON Y GORRO). TALLA: CHICA COLOR: VERDEOLIVO. CEDULA 66.	CH	PZA	1	PZA	28	-	-	28
ZONA A	MORELOS	62	66	27101-0153	210	125	8230	00	01	UNIFORME MASCULINO (FILIPINA, PANTALON Y GORRO). TALLA: MEDIANA. COLOR: VERDEOLIVO. CEDULA 66.	M	PZA	1	PZA	88	-	-	88
ZONA A	MORELOS	62	66	27101-0153	210	125	8248	00	01	UNIFORME MASCULINO (FILIPINA, PANTALON Y GORRO). TALLA: GRANDE. COLOR: VERDEOLIVO. CEDULA 66.	G	PZA	1	PZA	60	-	-	60
ZONA A	MORELOS	62	66	27101-0153	210	125	8255	00	01	UNIFORME MASCULINO (FILIPINA, PANTALON Y GORRO). TALLA: EXTRAGRANDE. COLOR:VERDE OLIVO. CEDULA 66.	X	PZA	1	PZA	36	-	-	36
ZONA A	PUEBLA	62	66	27101-0153	210	125	8156	00	01	UNIFORME MASCULINO (FILIPINA Y PANTALON). TALLA: CHICA COLOR: VERDE OLIVO.CEDULA 66.	CH	PZA	1	PZA	4	-	-	4

ANEXO 5. CUADRO DE DISTRIBUCIÓN

reas Requirentes: Órganos de Operación Administrativa Desconcentrada de Aguascalientes, Baja California, Baja California Sur, Campeche, Chiapas, Chihuahua, CDMX Norte, CDMX Sur, Coahuila, Colima, Durango, Guanajuato, Guerrero, Hidalgo, Edo. éxico Oriente, Edo. México Poniente, Jalisco, Michoacán, Morelos, Nayarit, Nuevo León, Oaxaca, Puebla, Querétaro, Quintana Roo, San Luis Potosí, Sinaloa, Sonora, Tabasco, Tamaulipas, Tlaxcala, Veracruz Norte, Veracruz Sur, Yucatán, Zacatecas y Áreas de Nivel Central.

ZONA	OOAD	PARTIDA	CÉDULA	CLAVE CUCOP +	GPO	GEN	ESP	DIF	VAR	DESCRIPCIÓN- SISTEMA DE ABASTO INSTITUCIONAL (SAI)	TALLA	UNIDAD	CANT.	TIPO	ÚNICA ENTREGA RÉGIMEN ORDINARIO	ÚNICA ENTREGA MÉDICOS RESIDENTES	ÚNICA ENTREGA RÉGIMEN IMSS BIENESTAR	TOTAL POR CLAVE Y DESTINO RÉGIMEN ORDINARIO, MÉDICOS RESIDENTES E IMSS BIENESTAR
ZONA A	PUEBLA	62	66	27101-0153	210	125	8164	00	01	UNIFORME MASCULINO (FILIPINA Y PANTALON). TALLA: MEDIANA. COLOR: VERDE OLIVO.CEDULA 66.	M	PZA	1	PZA	48	-	-	48
ZONA A	PUEBLA	62	66	27101-0153	210	125	8172	00	01	UNIFORME MASCULINO (FILIPINA Y PANTALON). TALLA: GRANDE. COLOR: VERDE OLIVO.CEDULA 66.	G	PZA	1	PZA	56	-	-	56
ZONA A	PUEBLA	62	66	27101-0153	210	125	8180	00	01	UNIFORME MASCULINO (FILIPINA Y PANTALON). TALLA: EXTRAGRANDE. COLOR: VERDEOLIVO. CEDULA 66.	X	PZA	1	PZA	8	-	-	8
ZONA A	PUEBLA	62	66	27101-0153	210	125	8222	00	01	UNIFORME MASCULINO (FILIPINA, PANTALON Y GORRO). TALLA: CHICA. COLOR: VERDEOLIVO. CEDULA 66.	CH	PZA	1	PZA	56	-	-	56
ZONA A	PUEBLA	62	66	27101-0153	210	125	8230	00	01	UNIFORME MASCULINO (FILIPINA, PANTALON Y GORRO). TALLA: MEDIANA. COLOR: VERDEOLIVO. CEDULA 66.	M	PZA	1	PZA	184	-	-	184
ZONA A	PUEBLA	62	66	27101-0153	210	125	8248	00	01	UNIFORME MASCULINO (FILIPINA, PANTALON Y GORRO). TALLA: GRANDE. COLOR: VERDEOLIVO. CEDULA 66.	G	PZA	1	PZA	148	-	-	148
ZONA A	PUEBLA	62	66	27101-0153	210	125	8255	00	01	UNIFORME MASCULINO (FILIPINA, PANTALON Y GORRO). TALLA: EXTRAGRANDE. COLOR:VERDE OLIVO. CEDULA 66.	X	PZA	1	PZA	20	-	-	20
ZONA A	PUEBLA	62	66	27101-0153	210	125	8263	00	01	UNIFORME MASCULINO (FILIPINA, PANTALON Y GORRO). TALLA: ESPECIAL. COLOR: VERDEOLIVO. CEDULA 66.	ES	PZA	1	PZA	8	-	-	8
ZONA A	PUEBLA	62	66	27101-0153	210	125	8271	00	01	UNIFORME MASCULINO (FILIPINA, PANTALON Y GORRO). TALLA: PLUS. COLOR: VERDEOLIVO. CEDULA 66.	PL	PZA	1	PZA	4	-	-	4
ZONA A	QUERETARO	62	66	27101-0153	210	125	8164	00	01	UNIFORME MASCULINO (FILIPINA Y PANTALON). TALLA: MEDIANA. COLOR: VERDE OLIVO.CEDULA 66.	M	PZA	1	PZA	12	-	-	12
ZONA A	QUERETARO	62	66	27101-0153	210	125	8172	00	01	UNIFORME MASCULINO (FILIPINA Y PANTALON). TALLA: GRANDE. COLOR: VERDE OLIVO.CEDULA 66.	G	PZA	1	PZA	16	-	-	16
ZONA A	QUERETARO	62	66	27101-0153	210	125	8180	00	01	UNIFORME MASCULINO (FILIPINA Y PANTALON). TALLA: EXTRAGRANDE. COLOR: VERDEOLIVO.CEDULA 66.	X	PZA	1	PZA	4	-	-	4
ZONA A	QUERETARO	62	66	27101-0153	210	125	8222	00	01	UNIFORME MASCULINO (FILIPINA, PANTALON Y GORRO). TALLA: CHICA. COLOR: VERDEOLIVO. CEDULA 66.	CH	PZA	1	PZA	12	-	-	12
ZONA A	QUERETARO	62	66	27101-0153	210	125	8230	00	01	UNIFORME MASCULINO (FILIPINA, PANTALON Y GORRO). TALLA: MEDIANA. COLOR: VERDEOLIVO. CEDULA 66.	M	PZA	1	PZA	112	-	-	112

ANEXOS
DIVISIÓN DE CONTRATOS

ANEXO 5. CUADRO DE DISTRIBUCIÓN

Areas Requirentes: Órganos de Operación Administrativa Desconcentrada de Aguascalientes, Baja California, Baja California Sur, Campeche, Chiapas, Chihuahua, CDMX Norte, CDMX Sur, Coahuila, Colima, Durango, Guanajuato, Guerrero, Hidalgo, Edo. México Oriente, Edo. México Poniente, Jalisco, Michoacán, Morelos, Nayarit, Nuevo León, Oaxaca, Puebla, Querétaro, Quintana Roo, San Luis Potosí, Sinaloa, Sonora, Tabasco, Tamaulipas, Tlaxcala, Veracruz Norte, Veracruz Sur, Yucatán, Zacatecas y Áreas de Nivel Central.

ZONA	OOAD	PARTIDA	CÉDULA	CLAVE CUCOP +	GPO	GEN	ESP	DIF	VAR	DESCRIPCIÓN- SISTEMA DE ABASTO INSTITUCIONAL (SAI)	TALLA	UNIDAD	CANT.	TIPO	ÚNICA ENTREGA RÉGIMEN ORDINARIO	ÚNICA ENTREGA MÉDICOS RESIDENTES	ÚNICA ENTREGA RÉGIMEN IMSS BIENESTAR	TOTAL POR CLAVE Y DESTINO RÉGIMEN ORDINARIO, MÉDICOS RESIDENTES E IMSS BIENESTAR
ZONA A	QUERETARO	62	66	27101-0153	210	125	8248	00	01	UNIFORME MASCULINO (FILIPINA, PANTALON Y GORRO). TALLA: CRANDE COLOR: VERDEOLIVO. CEDULA 66.	G	PZA	1	PZA	40	-	-	40
ZONA A	QUERETARO	62	66	27101-0153	210	125	8255	00	01	UNIFORME MASCULINO (FILIPINA, PANTALON Y GORRO). TALLA: EXTRAGRANDE. COLOR:VERDE OLIVO. CEDULA 66.	X	PZA	1	PZA	16	-	-	16
ZONA A	SAN LUIS POTOSI	62	66	27101-0153	210	125	8156	00	01	UNIFORME MASCULINO (FILIPINA Y PANTALON). TALLA: CHICA COLOR: VERDE OLIVO.CEDULA 66.	CH	PZA	1	PZA	4	-	-	4
ZONA A	SAN LUIS POTOSI	62	66	27101-0153	210	125	8164	00	01	UNIFORME MASCULINO (FILIPINA Y PANTALON). TALLA: MEDIANA. COLOR: VERDE OLIVO.CEDULA 66.	M	PZA	1	PZA	28	-	-	28
ZONA A	SAN LUIS POTOSI	62	66	27101-0153	210	125	8172	00	01	UNIFORME MASCULINO (FILIPINA Y PANTALON). TALLA: GRANDE. COLOR: VERDE OLIVO.CEDULA 66.	G	PZA	1	PZA	24	-	-	24
ZONA A	SAN LUIS POTOSI	62	66	27101-0153	210	125	8198	00	01	UNIFORME MASCULINO (FILIPINA Y PANTALON). TALLA: ESPECIAL. COLOR: VERDE OLIVO.CEDULA 66.	ES	PZA	1	PZA	4	-	-	4
ZONA A	SAN LUIS POTOSI	62	66	27101-0153	210	125	8222	00	01	UNIFORME MASCULINO (FILIPINA, PANTALON Y GORRO). TALLA: CHICA. COLOR: VERDEOLIVO. CEDULA 66.	CH	PZA	1	PZA	40	-	-	40
ZONA A	SAN LUIS POTOSI	62	66	27101-0153	210	125	8230	00	01	UNIFORME MASCULINO (FILIPINA, PANTALON Y GORRO). TALLA: MEDIANA. COLOR: VERDEOLIVO. CEDULA 66.	M	PZA	1	PZA	96	-	-	96
ZONA A	SAN LUIS POTOSI	62	66	27101-0153	210	125	8248	00	01	UNIFORME MASCULINO (FILIPINA, PANTALON Y GORRO). TALLA: GRANDE. COLOR: VERDEOLIVO. CEDULA 66.	G	PZA	1	PZA	96	-	-	96
ZONA A	SAN LUIS POTOSI	62	66	27101-0153	210	125	8255	00	01	UNIFORME MASCULINO (FILIPINA, PANTALON Y GORRO). TALLA: EXTRAGRANDE. COLOR:VERDE OLIVO. CEDULA 66.	X	PZA	1	PZA	32	-	-	32
ZONA A	SAN LUIS POTOSI	62	66	27101-0153	210	125	8263	00	01	UNIFORME MASCULINO (FILIPINA, PANTALON Y GORRO). TALLA: ESPECIAL. COLOR: VERDEOLIVO. CEDULA 66.	ES	PZA	1	PZA	12	-	-	12
ZONA A	TLAXCALA	62	66	27101-0153	210	125	8164	00	01	UNIFORME MASCULINO (FILIPINA Y PANTALON). TALLA: MEDIANA. COLOR: VERDE OLIVO.CEDULA 66.	M	PZA	1	PZA	16	-	-	16
ZONA A	TLAXCALA	62	66	27101-0153	210	125	8172	00	01	UNIFORME MASCULINO (FILIPINA Y PANTALON). TALLA: GRANDE. COLOR: VERDE OLIVO.CEDULA 66.	G	PZA	1	PZA	12	-	-	12

ANEXO 5. CUADRO DE DISTRIBUCIÓN

reas Requirentes: Organos de Operación Administrativa Desconcentrada de Aguascalientes, Baja California, Baja California Sur, Campeche, Chiapas, Chihuahua, CDMX Norte, CDMX Sur, Coahuila, Colima, Durango, Guanajuato, Guerrero, Hidalgo, Edo. léxico Oriente, Edo. México Poniente, Jalisco, Michoacán, Morelos, Nayarit, Nuevo León, Oaxaca, Puebla, Querétaro, Quintana Roo, San Luis Potosí, Sinaloa, Sonora, Tabasco, Tamaulipas, Tlaxcala, Veracruz Norte, Veracruz Sur, Yucatán, Zacatecas y Áreas de Nivel Central.

ZONA	OOAD	PARTIDA	CÉDULA	CLAVE CUCOP +	GPO	GEN	ESP	DIF	VAR	DESCRIPCIÓN- SISTEMA DE ABASTO INSTITUCIONAL (SAI)	TALLA	UNIDAD	CANT.	TIPO	ÚNICA ENTREGA RÉGIMEN ORDINARIO	ÚNICA ENTREGA MÉDICOS RESIDENTES	ÚNICA ENTREGA RÉGIMEN IMSS BIENESTAR	TOTAL POR CLAVE Y DESTINO RÉGIMEN ORDINARIO, MÉDICOS RESIDENTES E IMSS BIENESTAR
ONA A	TLAXCALA	62	66	27101-0153	210	125	8222	00	01	UNIFORME MASCULINO (FILIPINA, PANTALON Y CORRO). TALLA: CHICA. COLOR: VERDEOLIVO. CEDULA 66.	CH	PZA	1	PZA	16	-	-	16
ONA A	TLAXCALA	62	66	27101-0153	210	125	8230	00	01	UNIFORME MASCULINO (FILIPINA, PANTALON Y CORRO). TALLA: MEDIANA. COLOR: VERDEOLIVO. CEDULA 66.	M	PZA	1	PZA	44	-	-	44
ONA A	TLAXCALA	62	66	27101-0153	210	125	8248	00	01	UNIFORME MASCULINO (FILIPINA, PANTALON Y CORRO). TALLA: GRANDE. COLOR: VERDEOLIVO. CEDULA 66.	G	PZA	1	PZA	56	-	-	56
ONA A	TLAXCALA	62	66	27101-0153	210	125	8255	00	01	UNIFORME MASCULINO (FILIPINA, PANTALON Y CORRO). TALLA: EXTRAGRANDE. COLOR:VERDE OLIVO. CEDULA 66.	X	PZA	1	PZA	4	-	-	4
ONA A	TLAXCALA	62	66	27101-0153	210	125	8263	00	01	UNIFORME MASCULINO (FILIPINA, PANTALON Y CORRO). TALLA: ESPECIAL. COLOR: VERDEOLIVO. CEDULA 66.	ES	PZA	1	PZA	4	-	-	4
ONA A	ZACATECAS	62	66	27101-0153	210	125	8164	00	01	UNIFORME MASCULINO (FILIPINA Y PANTALON). TALLA: MEDIANA. COLOR: VERDE OLIVO.CEDULA 66.	M	PZA	1	PZA	8	-	-	8
ONA A	ZACATECAS	62	66	27101-0153	210	125	8172	00	01	UNIFORME MASCULINO (FILIPINA Y PANTALON). TALLA: GRANDE. COLOR: VERDE OLIVO.CEDULA 66.	G	PZA	1	PZA	8	-	-	8
ONA A	ZACATECAS	62	66	27101-0153	210	125	8222	00	01	UNIFORME MASCULINO (FILIPINA, PANTALON Y CORRO). TALLA: CHICA. COLOR: VERDEOLIVO. CEDULA 66.	CH	PZA	1	PZA	8	-	-	8
ONA A	ZACATECAS	62	66	27101-0153	210	125	8230	00	01	UNIFORME MASCULINO (FILIPINA, PANTALON Y CORRO). TALLA: MEDIANA. COLOR: VERDEOLIVO. CEDULA 66.	M	PZA	1	PZA	60	-	-	60
ONA A	ZACATECAS	62	66	27101-0153	210	125	8248	00	01	UNIFORME MASCULINO (FILIPINA, PANTALON Y CORRO). TALLA: GRANDE. COLOR: VERDEOLIVO. CEDULA 66.	G	PZA	1	PZA	88	-	-	88
ONA A	ZACATECAS	62	66	27101-0153	210	125	8255	00	01	UNIFORME MASCULINO (FILIPINA, PANTALON Y CORRO). TALLA: EXTRAGRANDE. COLOR:VERDE OLIVO. CEDULA 66.	X	PZA	1	PZA	12	-	-	12
ONA A	ZACATECAS	62	66	27101-0153	210	125	8263	00	01	UNIFORME MASCULINO (FILIPINA, PANTALON Y CORRO). TALLA: ESPECIAL. COLOR: VERDEOLIVO. CEDULA 66.	ES	PZA	1	PZA	12	-	-	12
ONA B	BAJA CALIFORNIA	62	66	27101-0153	210	125	8196	00	01	UNIFORME MASCULINO (FILIPINA Y PANTALON). TALLA: CHICA. COLOR: VERDE OLIVO.CEDULA 66.	CH	PZA	1	PZA	8	-	-	8

ANEXOS
DIVISIÓN DE CONTRATOS

ANEXO 5. CUADRO DE DISTRIBUCIÓN

Áreas Requirentes: Órganos de Operación Administrativa Desconcentrada de Aguascalientes, Baja California, Baja California Sur, Campeche, Chiapas, Chihuahua, CDMX Norte, CDMX Sur, Coahuila, Colima, Durango, Guanajuato, Guerrero, Hidalgo, Edo. México Oriente, Edo. México Poniente, Jalisco, Michoacán, Morelos, Nayarit, Nuevo León, Oaxaca, Puebla, Querétaro, Quintana Roo, San Luis Potosí, Sinaloa, Sonora, Tabasco, Tamaulipas, Tlaxcala, Veracruz Norte, Veracruz Sur, Yucatán, Zacatécas y Áreas de Nivel Central.

ZONA	OOAD	PARTIDA	CÉDULA	CLAVE CUCOP +	GPO	GEN	ESP	DIF	VAR	DESCRIPCIÓN- SISTEMA DE ABASTO INSTITUCIONAL (SAI).	TALLA	UNIDAD	CANT.	TIPO	ÚNICA ENTREGA RÉGIMEN ORDINARIO	ÚNICA ENTREGA MÉDICOS RESIDENTES	ÚNICA ENTREGA RÉGIMEN IMSS BIENESTAR	TOTAL POR CLAVE Y DESTINO RÉGIMEN ORDINARIO, MÉDICOS RESIDENTES E IMSS BIENESTAR
ZONA B	BAJA CALIFORNIA	62	66	27101-0153	210	125	8164	00	01	UNIFORME MASCULINO (FILIPINA Y PANTALON). TALLA: MEDIANA. COLOR: VERDE OLIVO.CEDULA 66.	M	PZA	1	PZA	36	-	-	36
ZONA B	BAJA CALIFORNIA	62	66	27101-0153	210	125	8172	00	01	UNIFORME MASCULINO (FILIPINA Y PANTALON). TALLA: GRANDE. COLOR: VERDE OLIVO.CEDULA 66.	G	PZA	1	PZA	40	-	-	40
ZONA B	BAJA CALIFORNIA	62	66	27101-0153	210	125	8180	00	01	UNIFORME MASCULINO (FILIPINA Y PANTALON). TALLA: EXTRAGRANDE. COLOR: VERDEOLIVO. CEDULA 66.	X	PZA	1	PZA	8	-	-	8
ZONA B	BAJA CALIFORNIA	62	66	27101-0153	210	125	8198	00	01	UNIFORME MASCULINO (FILIPINA Y PANTALON). TALLA: ESPECIAL. COLOR: VERDE OLIVO.CEDULA 66.	ES	PZA	1	PZA	4	-	-	4
ZONA B	BAJA CALIFORNIA	62	66	27101-0153	210	125	8222	00	01	UNIFORME MASCULINO (FILIPINA, PANTALON Y GORRO). TALLA: CHICA. COLOR: VERDEOLIVO. CEDULA 66.	CH	PZA	1	PZA	28	-	-	28
ZONA B	BAJA CALIFORNIA	62	66	27101-0153	210	125	8230	00	01	UNIFORME MASCULINO (FILIPINA, PANTALON Y GORRO). TALLA: MEDIANA. COLOR: VERDEOLIVO. CEDULA 66.	M	PZA	1	PZA	280	-	-	280
ZONA B	BAJA CALIFORNIA	62	66	27101-0153	210	125	8248	00	01	UNIFORME MASCULINO (FILIPINA, PANTALON Y GORRO). TALLA: GRANDE. COLOR: VERDEOLIVO. CEDULA 66.	G	PZA	1	PZA	204	-	-	204
ZONA B	BAJA CALIFORNIA	62	66	27101-0153	210	125	8255	00	01	UNIFORME MASCULINO (FILIPINA, PANTALON Y GORRO). TALLA: EXTRAGRANDE. COLOR:VERDE OLIVO. CEDULA 66.	X	PZA	1	PZA	32	-	-	32
ZONA B	BAJA CALIFORNIA	62	66	27101-0153	210	125	8263	00	01	UNIFORME MASCULINO (FILIPINA, PANTALON Y GORRO). TALLA: ESPECIAL. COLOR: VERDEOLIVO. CEDULA 66.	ES	PZA	1	PZA	24	-	-	24
ZONA B	BAJA CALIFORNIA SUR	62	66	27101-0153	210	125	8164	00	01	UNIFORME MASCULINO (FILIPINA Y PANTALON). TALLA: MEDIANA. COLOR: VERDE OLIVO.CEDULA 66.	M	PZA	1	PZA	8	-	-	8
ZONA B	BAJA CALIFORNIA SUR	62	66	27101-0153	210	125	8172	00	01	UNIFORME MASCULINO (FILIPINA Y PANTALON). TALLA: GRANDE. COLOR: VERDE OLIVO.CEDULA 66.	G	PZA	1	PZA	4	-	-	4
ZONA B	BAJA CALIFORNIA SUR	62	66	27101-0153	210	125	8230	00	01	UNIFORME MASCULINO (FILIPINA, PANTALON Y GORRO). TALLA: MEDIANA. COLOR: VERDEOLIVO. CEDULA 66.	M	PZA	1	PZA	104	-	-	104
ZONA B	BAJA CALIFORNIA SUR	62	66	27101-0153	210	125	8248	00	01	UNIFORME MASCULINO (FILIPINA, PANTALON Y GORRO). TALLA: GRANDE. COLOR: VERDEOLIVO. CEDULA 66.	G	PZA	1	PZA	84	-	-	84

ANEXO 5. CUADRO DE DISTRIBUCIÓN

eas Requirentes: Órganos de Operación Administrativa Desconcentrada de Aguascalientes, Baja California, Baja California Sur, Campeche, Chiapas, Chihuahua, CDMX Norte, CDMX Sur, Coahuila, Colima, Durango, Guanajuato, Guerrero, Hidalgo, Edo. éxico Oriente, Edo. México Poniente, Jalisco, Michoacán, Morelos, Nayarit, Nuevo León, Oaxaca, Puebla, Querétaro, Quintana Roo, San Luis Potosí, Sinaloa, Sonora, Tabasco, Tamaulipas, Tlaxcala, Veracruz Norte, Veracruz Sur, Yucatán, Zacatecas y Áreas de Nivel Central.

ZONA	OOAD	PARTIDA	CÉDULA	CLAVE CUCOP +	GPO	GEN	ESP	DIF	VAR	DESCRIPCIÓN- SISTEMA DE ABASTO INSTITUCIONAL (SAI)	TALLA	UNIDAD	CANT.	TIPO	ÚNICA ENTREGA RÉGIMEN ORDINARIO	ÚNICA ENTREGA MÉDICOS RESIDENTES	ÚNICA ENTREGA RÉGIMEN IMSS BIENESTAR	TOTAL POR CLAVE Y DESTINO RÉGIMEN ORDINARIO, MÉDICOS RESIDENTES E IMSS BIENESTAR
ZONA B	BAJA CALIFORNIA SUR	62	66	27101-0153	210	125	8255	00	01	UNIFORME MASCULINO (FILIPINA, PANTALON Y GORRO). TALLA: EXTRAGRANDE. COLOR:VERDE OLIVO. CEDULA 66.	X	PZA	1	PZA	20	-	-	20
ZONA B	BAJA CALIFORNIA SUR	62	66	27101-0153	210	125	8263	00	01	UNIFORME MASCULINO (FILIPINA, PANTALON Y GORRO). TALLA: ESPECIAL. COLOR: VERDEOLIVO. CEDULA 66.	ES	PZA	1	PZA	8	-	-	8
ZONA B	CAMPECHE	62	66	27101-0153	210	125	8164	00	01	UNIFORME MASCULINO (FILIPINA Y PANTALON). TALLA: MEDIANA. COLOR: VERDE OLIVO.CEDULA 66.	M	PZA	1	PZA	4	-	-	4
ZONA B	CAMPECHE	62	66	27101-0153	210	125	8172	00	01	UNIFORME MASCULINO (FILIPINA Y PANTALON). TALLA: GRANDE. COLOR: VERDE OLIVO.CEDULA 66.	G	PZA	1	PZA	4	-	-	4
ZONA B	CAMPECHE	62	66	27101-0153	210	125	8222	00	01	UNIFORME MASCULINO (FILIPINA, PANTALON Y GORRO). TALLA: CHICA. COLOR: VERDEOLIVO. CEDULA 66.	CH	PZA	1	PZA	16	-	-	16
ZONA B	CAMPECHE	62	66	27101-0153	210	125	8230	00	01	UNIFORME MASCULINO (FILIPINA, PANTALON Y GORRO). TALLA: MEDIANA. COLOR: VERDEOLIVO. CEDULA 66.	M	PZA	1	PZA	16	-	-	16
ZONA B	CAMPECHE	62	66	27101-0153	210	125	8248	00	01	UNIFORME MASCULINO (FILIPINA, PANTALON Y GORRO). TALLA: GRANDE. COLOR: VERDEOLIVO. CEDULA 66.	G	PZA	1	PZA	32	-	-	32
ZONA B	CAMPECHE	62	66	27101-0153	210	125	8255	00	01	UNIFORME MASCULINO (FILIPINA, PANTALON Y GORRO). TALLA: EXTRAGRANDE. COLOR:VERDE OLIVO. CEDULA 66.	X	PZA	1	PZA	16	-	-	16
ZONA B	CAMPECHE	62	66	27101-0153	210	125	8263	00	01	UNIFORME MASCULINO (FILIPINA, PANTALON Y GORRO). TALLA: ESPECIAL. COLOR: VERDEOLIVO. CEDULA 66.	ES	PZA	1	PZA	4	-	-	4
ZONA B	CAMPECHE	62	66	27101-0153	210	125	8271	00	01	UNIFORME MASCULINO (FILIPINA, PANTALON Y GORRO). TALLA: PLUS. COLOR: VERDEOLIVO. CEDULA 66.	PL	PZA	1	PZA	4	-	-	4
ZONA B	CHIAPAS	62	66	27101-0153	210	125	8164	00	01	UNIFORME MASCULINO (FILIPINA Y PANTALON). TALLA: MEDIANA. COLOR: VERDE OLIVO.CEDULA 66.	M	PZA	1	PZA	12	-	-	12
ZONA B	CHIAPAS	62	66	27101-0153	210	125	8172	00	01	UNIFORME MASCULINO (FILIPINA Y PANTALON). TALLA: GRANDE. COLOR: VERDE OLIVO.CEDULA 66.	G	PZA	1	PZA	12	-	-	12
ZONA B	CHIAPAS	62	66	27101-0153	210	125	8222	00	01	UNIFORME MASCULINO (FILIPINA, PANTALON Y GORRO). TALLA: CHICA. COLOR: VERDEOLIVO. CEDULA 66.	CH	PZA	1	PZA	24	-	-	24

ANEXOS
DIVISIÓN DE CONTRATOS

ANEXO 5. CUADRO DE DISTRIBUCIÓN

Áreas Requirentes: Órganos de Operación Administrativa Desconcentrada de Aguascalientes, Baja California, Baja California Sur, Campeche, Chiapas, Chihuahua, CDMX Norte, CDMX Sur, Coahuila, Colima, Durango, Guanajuato, Guerrero, Hidalgo, Edo. México Oriente, Edo. México Poniente, Jalisco, Michoacán, Morelos, Nayarit, Nuevo León, Oaxaca, Puebla, Querétaro, Quintana Roo, San Luis Potosí, Sinaloa, Sonora, Tabasco, Tamaulipas, Tlaxcala, Veracruz Norte, Veracruz Sur, Yucatán, Zacatecas y Áreas de Nivel Central.

ZONA	OOAD	PARTIDA	CÉDULA	CLAVE CUCOP +	GPO	GEN	ESP	DIF	VAR	DESCRIPCIÓN- SISTEMA DE ABASTO INSTITUCIONAL (SAI)	TALLA	UNIDAD	CANT.	TIPO	ÚNICA ENTREGA RÉGIMEN ORDINARIO	ÚNICA ENTREGA MÉDICOS RESIDENTES	ÚNICA ENTREGA RÉGIMEN IMSS BIENESTAR	TOTAL POR CLAVE Y DESTINO RÉGIMEN ORDINARIO, MÉDICOS RESIDENTES E IMSS BIENESTAR
ZONA B	CHIAPAS	62	66	27101-0153	210	125	8230	00	01	UNIFORME MASCULINO (FILIPINA, PANTALON Y GORRO). TALLA: MEDIANA. COLOR: VERDEOLIVO. CEDULA 66.	M	PZA	1	PZA	72	-	-	72
ZONA B	CHIAPAS	62	66	27101-0153	210	125	8248	00	01	UNIFORME MASCULINO (FILIPINA, PANTALON Y GORRO). TALLA: GRANDE. COLOR: VERDEOLIVO. CEDULA 66.	G	PZA	1	PZA	96	-	-	96
ZONA B	CHIAPAS	62	66	27101-0153	210	125	8255	00	01	UNIFORME MASCULINO (FILIPINA, PANTALON Y GORRO). TALLA: EXTRAGRANDE. COLOR:VERDE OLIVO. CEDULA 66.	X	PZA	1	PZA	8	-	-	8
ZONA B	CHIAPAS	62	66	27101-0153	210	125	8271	00	01	UNIFORME MASCULINO (FILIPINA, PANTALON Y GORRO). TALLA: PLUS. COLOR: VERDEOLIVO. CEDULA 66.	PL	PZA	1	PZA	8	-	-	8
ZONA B	COAHUILA	62	66	27101-0153	210	125	8164	00	01	UNIFORME MASCULINO (FILIPINA Y PANTALON). TALLA: MEDIANA. COLOR: VERDE OLIVO.CEDULA 66.	M	PZA	1	PZA	28	-	-	28
ZONA B	COAHUILA	62	66	27101-0153	210	125	8172	00	01	UNIFORME MASCULINO (FILIPINA Y PANTALON). TALLA: GRANDE. COLOR: VERDE OLIVO.CEDULA 66.	G	PZA	1	PZA	32	-	-	32
ZONA B	COAHUILA	62	66	27101-0153	210	125	8180	00	01	UNIFORME MASCULINO (FILIPINA Y PANTALON). TALLA: EXTRAGRANDE. COLOR: VERDEOLIVO. CEDULA 66.	X	PZA	1	PZA	12	-	-	12
ZONA B	COAHUILA	62	66	27101-0153	210	125	8222	00	01	UNIFORME MASCULINO (FILIPINA, PANTALON Y GORRO). TALLA: CHICA. COLOR: VERDEOLIVO. CEDULA 66.	CH	PZA	1	PZA	72	-	-	72
ZONA B	COAHUILA	62	66	27101-0153	210	125	8230	00	01	UNIFORME MASCULINO (FILIPINA, PANTALON Y GORRO). TALLA: MEDIANA. COLOR: VERDEOLIVO. CEDULA 66.	M	PZA	1	PZA	256	-	-	256
ZONA B	COAHUILA	62	66	27101-0153	210	125	8248	00	01	UNIFORME MASCULINO (FILIPINA, PANTALON Y GORRO). TALLA: GRANDE. COLOR: VERDEOLIVO. CEDULA 66.	G	PZA	1	PZA	236	-	-	236
ZONA B	COAHUILA	62	66	27101-0153	210	125	8255	00	01	UNIFORME MASCULINO (FILIPINA, PANTALON Y GORRO). TALLA: EXTRAGRANDE. COLOR:VERDE OLIVO. CEDULA 66.	X	PZA	1	PZA	40	-	-	40
ZONA B	COAHUILA	62	66	27101-0153	210	125	8263	00	01	UNIFORME MASCULINO (FILIPINA, PANTALON Y GORRO). TALLA: ESPECIAL. COLOR: VERDEOLIVO. CEDULA 66.	ES	PZA	1	PZA	20	-	-	20
ZONA B	COAHUILA	62	66	27101-0153	210	125	8271	00	01	UNIFORME MASCULINO (FILIPINA, PANTALON Y GORRO). TALLA: PLUS. COLOR: VERDEOLIVO. CEDULA 66.	PL	PZA	1	PZA	12	-	-	12

ANEXO 5. CUADRO DE DISTRIBUCIÓN

reas Requirentes: Órganos de Operación Administrativa Desconcentrada de Aguascalientes, Baja California, Baja California Sur, Campeche, Chiapas, Chihuahua, CDMX Norte, CDMX Sur, Coahuila, Colima, Durango, Guanajuato, Guerrero, Hidalgo, Edo. éxico Oriente, Edo. México Poniente, Jalisco, Michoacán, Morelos, Nayarit, Nuevo León, Oaxaca, Puebla, Querétaro, Quintana Roo, San Luis Potosí, Sinaloa, Sonora, Tabasco, Tamaulipas, Tlaxcala, Veracruz Norte, Veracruz Sur, Yucatán, Zacatecas y Áreas de Nivel Central.

ZONA	OOAD	PARTIDA	CÉDULA	CLAVE CUCOP +	GPO	GEN	ESP	DIF	VAR	DESCRIPCIÓN- SISTEMA DE ABASTO INSTITUCIONAL (SAI)	TALLA	UNIDAD	CANT.	TIPO	ÚNICA ENTREGA RÉGIMEN ORDINARIO	ÚNICA ENTREGA MÉDICOS RESIDENTES	ÚNICA ENTREGA RÉGIMEN IMSS BIENESTAR	TOTAL POR CLAVE Y DESTINO RÉGIMEN ORDINARIO, MÉDICOS RESIDENTES E IMSS BIENESTAR
ONA B	COLIMA	62	66	27101-0153	210	125	8164	00	01	UNIFORME MASCULINO (FILIPINA Y PANTALON). TALLA: MEDIANA. COLOR: VERDE OLIVO.CEDULA 66.	M	PZA	1	PZA	12	-	-	12
ONA B	COLIMA	62	66	27101-0153	210	125	8172	00	01	UNIFORME MASCULINO (FILIPINA Y PANTALON). TALLA: GRANDE. COLOR: VERDE OLIVO.CEDULA 66.	G	PZA	1	PZA	12	-	-	12
ONA B	COLIMA	62	66	27101-0153	210	125	8222	00	01	UNIFORME MASCULINO (FILIPINA, PANTALON Y GORRO). TALLA: CHICA. COLOR: VERDEOLIVO. CEDULA 66.	CH	PZA	1	PZA	36	-	-	36
ONA B	COLIMA	62	66	27101-0153	210	125	8230	00	01	UNIFORME MASCULINO (FILIPINA, PANTALON Y GORRO). TALLA: MEDIANA. COLOR: VERDEOLIVO. CEDULA 66.	M	PZA	1	PZA	44	-	-	44
ONA B	COLIMA	62	66	27101-0153	210	125	8248	00	01	UNIFORME MASCULINO (FILIPINA, PANTALON Y GORRO). TALLA: GRANDE. COLOR: VERDEOLIVO. CEDULA 66.	G	PZA	1	PZA	56	-	-	56
ONA B	COLIMA	62	66	27101-0153	210	125	8255	00	01	UNIFORME MASCULINO (FILIPINA, PANTALON Y GORRO). TALLA: EXTRAGRANDE. COLOR:VERDE OLIVO. CEDULA 66.	X	PZA	1	PZA	8	-	-	8
ONA B	COLIMA	62	66	27101-0153	210	125	8263	00	01	UNIFORME MASCULINO (FILIPINA, PANTALON Y GORRO). TALLA: ESPECIAL. COLOR: VERDEOLIVO. CEDULA 66.	ES	PZA	1	PZA	4	-	-	4
ONA B	GUERRERO	62	66	27101-0153	210	125	8164	00	01	UNIFORME MASCULINO (FILIPINA Y PANTALON). TALLA: MEDIANA. COLOR: VERDE OLIVO.CEDULA 66.	M	PZA	1	PZA	20	-	-	20
ONA B	GUERRERO	62	66	27101-0153	210	125	8172	00	01	UNIFORME MASCULINO (FILIPINA Y PANTALON). TALLA: GRANDE. COLOR: VERDE OLIVO.CEDULA 66.	G	PZA	1	PZA	4	-	-	4
ONA B	GUERRERO	62	66	27101-0153	210	125	8180	00	01	UNIFORME MASCULINO (FILIPINA Y PANTALON). TALLA: EXTRAGRANDE. COLOR: VERDEOLIVO. CEDULA 66.	X	PZA	1	PZA	4	-	-	4
ONA B	GUERRERO	62	66	27101-0153	210	125	8222	00	01	UNIFORME MASCULINO (FILIPINA, PANTALON Y GORRO). TALLA: CHICA. COLOR: VERDEOLIVO. CEDULA 66.	CH	PZA	1	PZA	24	-	-	24
ONA B	GUERRERO	62	66	27101-0153	210	125	8230	00	01	UNIFORME MASCULINO (FILIPINA, PANTALON Y GORRO). TALLA: MEDIANA. COLOR: VERDEOLIVO. CEDULA 66.	M	PZA	1	PZA	136	-	-	136
ONA B	GUERRERO	62	66	27101-0153	210	125	8248	00	01	UNIFORME MASCULINO (FILIPINA, PANTALON Y GORRO). TALLA: GRANDE. COLOR: VERDEOLIVO. CEDULA 66.	G	PZA	1	PZA	96	-	-	96

ANEXOS
DIVISIÓN DE CONTRATOS

ANEXO 5. CUADRO DE DISTRIBUCIÓN

Áreas Requirentes: Organos de Operación Administrativa Desconcentrada de Aguascalientes, Baja California, Baja California Sur, Campeche, Chiapas, Chihuahua, CDMX Norte, CDMX Sur, Coahuila, Colima, Durango, Guanajuato, Guerrero, Hidalgo, Edo. México Oriente, Edo. México Poniente, Jalisco, Michoacán, Morelos, Nayarit, Nuevo León, Oaxaca, Puebla, Querétaro, Quintana Roo, San Luis Potosí, Sinaloa, Sonora, Tabasco, Tamaulipas, Tlaxcala, Veracruz Norte, Veracruz Sur, Yucatán, Zacatecas y Áreas de Nivel Central.

ZONA	OOAD	PARTIDA	CÉDULA	CLAVE CUCOP +	GPO	GEN	ESP	DIF	VAR	DESCRIPCIÓN- SISTEMA DE ABASTO INSTITUCIONAL (SAI)	TALLA	UNIDAD	CANT.	TIPO	ÚNICA ENTREGA RÉGIMEN ORDINARIO	ÚNICA ENTREGA MÉDICOS RESIDENTES	ÚNICA ENTREGA RÉGIMEN IMSS BIENESTAR	TOTAL POR CLAVE Y DESTINO RÉGIMEN ORDINARIO, MÉDICOS RESIDENTES E IMSS BIENESTAR
ZONA B	GUERRERO	62	66	27101-0153	210	125	8255	00	01	UNIFORME MASCULINO (FILIPINA, PANTALON Y GORRO). TALLA: EXTRAGRANDE. COLOR:VERDE OLIVO. CEDULA 66.	X	PZA	1	PZA	24	-	-	24
ZONA B	GUERRERO	62	66	27101-0153	210	125	8263	00	01	UNIFORME MASCULINO (FILIPINA, PANTALON Y GORRO). TALLA: ESPECIAL. COLOR: VERDEOLIVO. CEDULA 66.	ES	PZA	1	PZA	8	-	-	8
ZONA B	GUERRERO	62	66	27101-0153	210	125	8271	00	01	UNIFORME MASCULINO (FILIPINA, PANTALON Y GORRO). TALLA: PLUS. COLOR: VERDEOLIVO. CEDULA 66.	PL	PZA	1	PZA	4	-	-	4
ZONA B	JALISCO	62	66	27101-0153	210	125	8156	00	01	UNIFORME MASCULINO (FILIPINA Y PANTALON). TALLA: CHICA. COLOR: VERDE OLIVO.CEDULA 66.	CH	PZA	1	PZA	4	-	-	4
ZONA B	JALISCO	62	66	27101-0153	210	125	8164	00	01	UNIFORME MASCULINO (FILIPINA Y PANTALON). TALLA: MEDIANA. COLOR: VERDE OLIVO.CEDULA 66.	M	PZA	1	PZA	64	-	-	64
ZONA B	JALISCO	62	66	27101-0153	210	125	8172	00	01	UNIFORME MASCULINO (FILIPINA Y PANTALON). TALLA: GRANDE. COLOR: VERDE OLIVO.CEDULA 66.	G	PZA	1	PZA	72	-	-	72
ZONA B	JALISCO	62	66	27101-0153	210	125	8180	00	01	UNIFORME MASCULINO (FILIPINA Y PANTALON). TALLA: EXTRAGRANDE. COLOR: VERDEOLIVO. CEDULA 66.	X	PZA	1	PZA	8	-	-	8
ZONA B	JALISCO	62	66	27101-0153	210	125	8222	00	01	UNIFORME MASCULINO (FILIPINA, PANTALON Y GORRO). TALLA: CHICA. COLOR: VERDEOLIVO. CEDULA 66.	CH	PZA	1	PZA	92	-	-	92
ZONA B	JALISCO	62	66	27101-0153	210	125	8230	00	01	UNIFORME MASCULINO (FILIPINA, PANTALON Y GORRO). TALLA: MEDIANA. COLOR: VERDEOLIVO. CEDULA 66.	M	PZA	1	PZA	372	-	-	372
ZONA B	JALISCO	62	66	27101-0153	210	125	8248	00	01	UNIFORME MASCULINO (FILIPINA, PANTALON Y GORRO). TALLA: GRANDE. COLOR: VERDEOLIVO. CEDULA 66.	G	PZA	1	PZA	416	-	-	416
ZONA B	JALISCO	62	66	27101-0153	210	125	8255	00	01	UNIFORME MASCULINO (FILIPINA, PANTALON Y GORRO). TALLA: EXTRAGRANDE. COLOR:VERDE OLIVO. CEDULA 66.	X	PZA	1	PZA	64	-	-	64
ZONA B	JALISCO	62	66	27101-0153	210	125	8263	00	01	UNIFORME MASCULINO (FILIPINA, PANTALON Y GORRO). TALLA: ESPECIAL. COLOR: VERDEOLIVO. CEDULA 66.	ES	PZA	1	PZA	20	-	-	20
ZONA B	MICHOACAN	62	66	27101-0153	210	125	8156	00	01	UNIFORME MASCULINO (FILIPINA Y PANTALON). TALLA: CHICA. COLOR: VERDE OLIVO.CEDULA 66.	CH	PZA	1	PZA	4	-	-	4

ANEXO 5. CUADRO DE DISTRIBUCIÓN

reas Requirentes: Órganos de Operación Administrativa Desconcentrada de Aguascalientes, Baja California, Baja California Sur, Campeche, Chiapas, Chihuahua, CDMX Norte, CDMX Sur, Coahuila, Colima, Durango, Guanajuato, Guerrero, Hidalgo, Edo. léxico Oriente, Edo. México Poniente, Jalisco, Michoacán, Morelos, Nayarit, Nuevo León, Oaxaca, Puebla, Querétaro, Quintana Roo, San Luis Potosí, Sinaloa, Sonora, Tabasco, Tamaulipas, Tlaxcala, Veracruz Norte, Veracruz Sur, Yucatán, Zacatecas y Áreas de Nivel Central.

ZONA	OOAD	PARTIDA	CÉDULA	CLAVE CUCOP +	GPO	GEN	ESP	DIF	VAR	DESCRIPCIÓN- SISTEMA DE ABASTO INSTITUCIONAL (SAI)	TALLA	UNIDAD	CANT.	TIPO	ÚNICA ENTREGA RÉGIMEN ORDINARIO	ÚNICA ENTREGA MÉDICOS RESIDENTES	ÚNICA ENTREGA RÉGIMEN IMSS BIENESTAR	TOTAL POR CLAVE Y DESTINO RÉGIMEN ORDINARIO, MÉDICOS RESIDENTES E IMSS BIENESTAR
ZONA B	MICHOACAN	62	66	27101-0153	210	125	8164	00	01	UNIFORME MASCULINO (FILIPINA Y PANTALON). TALLA: MEDIANA. COLOR: VERDE OLIVO.CEDULA 66.	M	PZA	1	PZA	52	-	-	52
ZONA B	MICHOACAN	62	66	27101-0153	210	125	8172	00	01	UNIFORME MASCULINO (FILIPINA Y PANTALON). TALLA: GRANDE. COLOR: VERDE OLIVO.CEDULA 66.	G	PZA	1	PZA	16	-	-	16
ZONA B	MICHOACAN	62	66	27101-0153	210	125	8198	00	01	UNIFORME MASCULINO (FILIPINA Y PANTALON). TALLA: ESPECIAL. COLOR: VERDE OLIVO.CEDULA 66.	ES	PZA	1	PZA	4	-	-	4
ZONA B	MICHOACAN	62	66	27101-0153	210	125	8222	00	01	UNIFORME MASCULINO (FILIPINA, PANTALON Y GORRO). TALLA: CHICA. COLOR: VERDEOLIVO. CEDULA 66.	CH	PZA	1	PZA	20	-	-	20
ZONA B	MICHOACAN	62	66	27101-0153	210	125	8230	00	01	UNIFORME MASCULINO (FILIPINA, PANTALON Y GORRO). TALLA: MEDIANA. COLOR: VERDEOLIVO. CEDULA 66.	M	PZA	1	PZA	200	-	-	200
ZONA B	MICHOACAN	62	66	27101-0153	210	125	8248	00	01	UNIFORME MASCULINO (FILIPINA, PANTALON Y GORRO). TALLA: GRANDE. COLOR: VERDEOLIVO. CEDULA 66.	G	PZA	1	PZA	172	-	-	172
ZONA B	MICHOACAN	62	66	27101-0153	210	125	8255	00	01	UNIFORME MASCULINO (FILIPINA, PANTALON Y GORRO). TALLA: EXTRAGRANDE. COLOR:VERDE OLIVO. CEDULA 66.	X	PZA	1	PZA	44	-	-	44
ZONA B	MICHOACAN	62	66	27101-0153	210	125	8263	00	01	UNIFORME MASCULINO (FILIPINA, PANTALON Y GORRO). TALLA: ESPECIAL. COLOR: VERDEOLIVO. CEDULA 66.	ES	PZA	1	PZA	4	-	-	4
ZONA B	MICHOACAN	62	66	27101-0153	210	125	8271	00	01	UNIFORME MASCULINO (FILIPINA, PANTALON Y GORRO). TALLA: PLUS. COLOR: VERDEOLIVO. CEDULA 66.	PL	PZA	1	PZA	8	-	-	8
ZONA B	NAYARIT	62	66	27101-0153	210	125	8156	00	01	UNIFORME MASCULINO (FILIPINA Y PANTALON). TALLA: CHICA. COLOR: VERDE OLIVO.CEDULA 66.	CH	PZA	1	PZA	4	-	-	4
ZONA B	NAYARIT	62	66	27101-0153	210	125	8164	00	01	UNIFORME MASCULINO (FILIPINA Y PANTALON). TALLA: MEDIANA. COLOR: VERDE OLIVO.CEDULA 66.	M	PZA	1	PZA	4	-	-	4
ZONA B	NAYARIT	62	66	27101-0153	210	125	8172	00	01	UNIFORME MASCULINO (FILIPINA Y PANTALON). TALLA: GRANDE. COLOR: VERDE OLIVO.CEDULA 66.	G	PZA	1	PZA	4	-	-	4
ZONA B	NAYARIT	62	66	27101-0153	210	125	8180	00	01	UNIFORME MASCULINO (FILIPINA Y PANTALON). TALLA: EXTRAGRANDE. COLOR: VERDEOLIVO. CEDULA 66.	X	PZA	1	PZA	4	-	-	4
ZONA B	NAYARIT	62	66	27101-0153	210	125	8222	00	01	UNIFORME MASCULINO (FILIPINA, PANTALON Y GORRO). TALLA: CHICA. COLOR: VERDEOLIVO. CEDULA 66.	CH	PZA	1	PZA	32	-	-	32

ANEXOS
DIVISIÓN DE CONTRATOS

ANEXO 5. CUADRO DE DISTRIBUCIÓN

Areas Requirentes: Órganos de Operación Administrativa Desconcentrada de Aguascalientes, Baja California, Baja California Sur, Campeche, Chiapas, Chihuahua, CDMX Norte, CDMX Sur, Coahuila, Colima, Durango, Guanajuato, Guerrero, Hidalgo, Edo. México Oriente, Edo. México Poniente, Jalisco, Michoacán, Morelos, Nayarit, Nuevo León, Oaxaca, Puebla, Querétaro, Quintana Roo, San Luis Potosí, Sinaloa, Sonora, Tabasco, Tamaulipas, Tlaxcala, Veracruz Norte, Veracruz Sur, Yucatán, Zacatecas y Áreas de Nivel Central.

ZONA	OOAD	PARTIDA	CÉDULA	CLAVE CUCOP +	GPO	GEN	ESP	DIF	VAR	DESCRIPCIÓN- SISTEMA DE ABASTO INSTITUCIONAL (SAI)	TALLA	UNIDAD	CANT.	TIPO	ÚNICA ENTREGA RÉGIMEN ORDINARIO	ÚNICA ENTREGA MÉDICOS RESIDENTES	ÚNICA ENTREGA RÉGIMEN IMSS BIENESTAR	TOTAL POR CLAVE Y DESTINO RÉGIMEN ORDINARIO, MÉDICOS RESIDENTES E IMSS BIENESTAR
ZONA B	NAYARIT	62	66	27101-0153	210	125	8230	00	01	UNIFORME MASCULINO (FILIPINA, PANTALON Y GORRO). TALLA: MEDIANA. COLOR: VERDEOLIVO. CEDULA 66.	M	PZA	1	PZA	136	-	-	136
ZONA B	NAYARIT	62	66	27101-0153	210	125	8248	00	01	UNIFORME MASCULINO (FILIPINA, PANTALON Y GORRO). TALLA: GRANDE. COLOR: VERDEOLIVO. CEDULA 66.	G	PZA	1	PZA	96	-	-	96
ZONA B	NAYARIT	62	66	27101-0153	210	125	8255	00	01	UNIFORME MASCULINO (FILIPINA, PANTALON Y GORRO). TALLA: EXTRAGRANDE. COLOR:VERDE OLIVO. CEDULA 66.	X	PZA	1	PZA	4	-	-	4
ZONA B	NAYARIT	62	66	27101-0153	210	125	8271	00	01	UNIFORME MASCULINO (FILIPINA, PANTALON Y GORRO). TALLA: PLUS. COLOR: VERDEOLIVO. CEDULA 66	PL	PZA	1	PZA	4	-	-	4
ZONA B	NUEVO LEON	62	66	27101-0153	210	125	8156	00	01	UNIFORME MASCULINO (FILIPINA Y PANTALON). TALLA: CHICA. COLOR: VERDE OLIVO.CEDULA 66.	CH	PZA	1	PZA	20	-	-	20
ZONA B	NUEVO LEON	62	66	27101-0153	210	125	8164	00	01	UNIFORME MASCULINO (FILIPINA Y PANTALON). TALLA: MEDIANA. COLOR: VERDE OLIVO.CEDULA 66.	M	PZA	1	PZA	108	-	-	108
ZONA B	NUEVO LEON	62	66	27101-0153	210	125	8172	00	01	UNIFORME MASCULINO (FILIPINA Y PANTALON). TALLA: GRANDE. COLOR: VERDE OLIVO.CEDULA 66.	G	PZA	1	PZA	92	-	-	92
ZONA B	NUEVO LEON	62	66	27101-0153	210	125	8180	00	01	UNIFORME MASCULINO (FILIPINA Y PANTALON). TALLA: EXTRAGRANDE. COLOR: VERDEOLIVO. CEDULA 66.	X	PZA	1	PZA	12	-	-	12
ZONA B	NUEVO LEON	62	66	27101-0153	210	125	8222	00	01	UNIFORME MASCULINO (FILIPINA, PANTALON Y GORRO). TALLA: CHICA. COLOR: VERDEOLIVO. CEDULA 66.	CH	PZA	1	PZA	152	-	-	152
ZONA B	NUEVO LEON	62	66	27101-0153	210	125	8230	00	01	UNIFORME MASCULINO (FILIPINA, PANTALON Y GORRO). TALLA: MEDIANA. COLOR: VERDEOLIVO. CEDULA 66.	M	PZA	1	PZA	416	-	-	416
ZONA B	NUEVO LEON	62	66	27101-0153	210	125	8248	00	01	UNIFORME MASCULINO (FILIPINA, PANTALON Y GORRO). TALLA: GRANDE. COLOR: VERDEOLIVO. CEDULA 66.	G	PZA	1	PZA	364	-	-	364
ZONA B	NUEVO LEON	62	66	27101-0153	210	125	8255	00	01	UNIFORME MASCULINO (FILIPINA, PANTALON Y GORRO). TALLA: EXTRAGRANDE. COLOR:VERDE OLIVO. CEDULA 66.	X	PZA	1	PZA	44	-	-	44
ZONA B	NUEVO LEON	62	66	27101-0153	210	125	8263	00	01	UNIFORME MASCULINO (FILIPINA, PANTALON Y GORRO). TALLA: ESPECIAL. COLOR: VERDEOLIVO. CEDULA 66.	ES	PZA	1	PZA	12	-	-	12

ANEXO 5. CUADRO DE DISTRIBUCIÓN

eas Requirentes: Órganos de Operación Administrativa Desconcentrada de Aguascalientes, Baja California, Baja California Sur, Campeche, Chiapas, Chihuahua, CDMX Norte, CDMX Sur, Coahuila, Colima, Durango, Guanajuato, Guerrero, Hidalgo, Edo. éxico Oriente, Edo. México Poniente, Jalisco, Michoacán, Morelos, Nayarit, Nuevo León, Oaxaca, Puebla, Querétaro, Quintana Roo, San Luis Potosí, Sinaloa, Sonora, Tabasco, Tamaulipas, Tlaxcala, Veracruz Norte, Veracruz Sur, Yucatán, Zacatecas y Áreas de Nivel Central.

ZONA	OOAD	PARTIDA	CÉDULA	CLAVE CUCOP +	GPO	GEN	ESP	DIF	VAR	DESCRIPCIÓN- SISTEMA DE ABASTO INSTITUCIONAL (SAI)	TALLA	UNIDAD	CANT.	TIPO	ÚNICA ENTREGA RÉGIMEN ORDINARIO	ÚNICA ENTREGA MÉDICOS RESIDENTES	ÚNICA ENTREGA RÉGIMEN IMSS BIENESTAR	TOTAL POR CLAVE Y DESTINO RÉGIMEN ORDINARIO, MÉDICOS RESIDENTES E IMSS BIENESTAR
ONA B	NUEVO LEON	62	66	27101-0153	210	125	8271	00	01	UNIFORME MASCULINO (FILIPINA, PANTALON Y GORRO). TALLA: PLUS. COLOR: VERDEOLIVO. CEDULA 66.	PL	PZA	1	PZA	8	-	-	8
ONA B	OAXACA	62	66	27101-0153	210	125	8164	00	01	UNIFORME MASCULINO (FILIPINA Y PANTALON). TALLA: MEDIANA. COLOR: VERDE OLIVO.CEDULA 66.	M	PZA	1	PZA	24	-	-	24
ONA B	OAXACA	62	66	27101-0153	210	125	8172	00	01	UNIFORME MASCULINO (FILIPINA Y PANTALON). TALLA: GRANDE. COLOR: VERDE OLIVO.CEDULA 66.	G	PZA	1	PZA	12	-	-	12
ONA B	OAXACA	62	66	27101-0153	210	125	8222	00	01	UNIFORME MASCULINO (FILIPINA, PANTALON Y GORRO). TALLA: CHICA. COLOR: VERDEOLIVO. CEDULA 66.	CH	PZA	1	PZA	32	-	-	32
ONA B	OAXACA	62	66	27101-0153	210	125	8230	00	01	UNIFORME MASCULINO (FILIPINA, PANTALON Y GORRO). TALLA: MEDIANA. COLOR: VERDEOLIVO. CEDULA 66.	M	PZA	1	PZA	96	-	-	96
ONA B	OAXACA	62	66	27101-0153	210	125	8248	00	01	UNIFORME MASCULINO (FILIPINA, PANTALON Y GORRO). TALLA: GRANDE. COLOR: VERDEOLIVO. CEDULA 66.	G	PZA	1	PZA	64	-	-	64
ONA B	OAXACA	62	66	27101-0153	210	125	8255	00	01	UNIFORME MASCULINO (FILIPINA, PANTALON Y GORRO). TALLA: EXTRAGRANDE. COLOR:VERDE OLIVO. CEDULA 66.	X	PZA	1	PZA	12	-	-	12
ONA B	OAXACA	62	66	27101-0153	210	125	8263	00	01	UNIFORME MASCULINO (FILIPINA, PANTALON Y GORRO). TALLA: ESPECIAL. COLOR: VERDEOLIVO. CEDULA 66.	ES	PZA	1	PZA	8	-	-	8
ONA B	OAXACA	62	66	27101-0153	210	125	8271	00	01	UNIFORME MASCULINO (FILIPINA, PANTALON Y GORRO). TALLA: PLUS. COLOR: VERDEOLIVO. CEDULA 66.	PL	PZA	1	PZA	4	-	-	4
ONA B	QUINTANA ROO	62	66	27101-0153	210	125	8156	00	01	UNIFORME MASCULINO (FILIPINA Y PANTALON). TALLA: CHICA. COLOR: VERDE OLIVO.CEDULA 66.	CH	PZA	1	PZA	8	-	-	8
ONA B	QUINTANA ROO	62	66	27101-0153	210	125	8164	00	01	UNIFORME MASCULINO (FILIPINA Y PANTALON). TALLA: MEDIANA. COLOR: VERDE OLIVO.CEDULA 66.	M	PZA	1	PZA	48	-	-	48
ONA B	QUINTANA ROO	62	66	27101-0153	210	125	8172	00	01	UNIFORME MASCULINO (FILIPINA Y PANTALON). TALLA: GRANDE. COLOR: VERDE OLIVO.CEDULA 66.	G	PZA	1	PZA	12	-	-	12
ONA B	QUINTANA ROO	62	66	27101-0153	210	125	8180	00	01	UNIFORME MASCULINO (FILIPINA Y PANTALON). TALLA: EXTRAGRANDE. COLOR: VERDEOLIVO.CEDULA 66.	X	PZA	1	PZA	8	-	-	8
ONA B	QUINTANA ROO	62	66	27101-0153	210	125	8198	00	01	UNIFORME MASCULINO (FILIPINA Y PANTALON). TALLA: ESPECIAL. COLOR: VERDE OLIVO.CEDULA 66.	ES	PZA	1	PZA	4	-	-	4

ANEXOS
DIVISIÓN DE CONTRATOS

ANEXO 5. CUADRO DE DISTRIBUCIÓN

Areas Requirentes: Organos de Operación Administrativa Desconcentrada de Aguascalientes, Baja California, Baja California Sur, Campeche, Chiapas, Chihuahua, CDMX Norte, CDMX Sur, Coahuila, Colima, Durango, Guanajuato, Guerrero, Hidalgo, Edo. México Oriente, Edo. México Poniente, Jalisco, Michoacán, Morelos, Nayarit, Nuevo León, Oaxaca, Puebla, Querétaro, Quintana Roo, San Luis Potosí, Sinaloa, Sonora, Tabasco, Tamaulipas, Tlaxcala, Veracruz Norte, Veracruz Sur, Yucatán, Zacatecas y Áreas de Nivel Central.

ZONA	OOAD	PARTIDA	CÉDULA	CLAVE CUCOP +	GPO	GEN	ESP	DIF	VAR	DESCRIPCIÓN- SISTEMA DE ABASTO INSTITUCIONAL (SAI)	TALLA	UNIDAD	CANT.	TIPO	ÚNICA ENTREGA RÉGIMEN ORDINARIO	ÚNICA ENTREGA MÉDICOS RESIDENTES	ÚNICA ENTREGA RÉGIMEN IMSS BIENESTAR	TOTAL POR CLAVE Y DESTINO RÉGIMEN ORDINARIO, MÉDICOS RESIDENTES E IMSS BIENESTAR
ZONA B	QUINTANA ROO	62	66	27101-0153	210	125	8222	00	01	UNIFORME MASCULINO (FILIPINA, PANTALON Y GORRO). TALLA: CHICA. COLOR: VERDEOLIVO. CEDULA 66.	CH	PZA	1	PZA	36	-	-	36
ZONA B	QUINTANA ROO	62	66	27101-0153	210	125	8230	00	01	UNIFORME MASCULINO (FILIPINA, PANTALON Y GORRO). TALLA: MEDIANA. COLOR: VERDEOLIVO. CEDULA 66.	M	PZA	1	PZA	116	-	-	116
ZONA B	QUINTANA ROO	62	66	27101-0153	210	125	8248	00	01	UNIFORME MASCULINO (FILIPINA, PANTALON Y GORRO). TALLA: GRANDE. COLOR: VERDEOLIVO. CEDULA 66.	G	PZA	1	PZA	100	-	-	100
ZONA B	QUINTANA ROO	62	66	27101-0153	210	125	8255	00	01	UNIFORME MASCULINO (FILIPINA, PANTALON Y GORRO). TALLA: EXTRAGRANDE. COLOR:VERDE OLIVO. CEDULA 66.	X	PZA	1	PZA	28	-	-	28
ZONA B	QUINTANA ROO	62	66	27101-0153	210	125	8263	00	01	UNIFORME MASCULINO (FILIPINA, PANTALON Y GORRO). TALLA: ESPECIAL. COLOR: VERDEOLIVO. CEDULA 66.	ES	PZA	1	PZA	4	-	-	4
ZONA B	SINALOA	62	66	27101-0153	210	125	8164	00	01	UNIFORME MASCULINO (FILIPINA Y PANTALON). TALLA: MEDIANA. COLOR: VERDE OLIVO.CEDULA 66.	M	PZA	1	PZA	20	-	-	20
ZONA B	SINALOA	62	66	27101-0153	210	125	8172	00	01	UNIFORME MASCULINO (FILIPINA Y PANTALON). TALLA: GRANDE. COLOR: VERDE OLIVO.CEDULA 66.	G	PZA	1	PZA	16	-	-	16
ZONA B	SINALOA	62	66	27101-0153	210	125	8180	00	01	UNIFORME MASCULINO (FILIPINA Y PANTALON). TALLA: EXTRAGRANDE. COLOR VERDEOLIVO. CEDULA 66.	X	PZA	1	PZA	4	-	-	4
ZONA B	SINALOA	62	66	27101-0153	210	125	8222	00	01	UNIFORME MASCULINO (FILIPINA, PANTALON Y GORRO). TALLA: CHICA. COLOR: VERDEOLIVO. CEDULA 66.	CH	PZA	1	PZA	32	-	-	32
ZONA B	SINALOA	62	66	27101-0153	210	125	8230	00	01	UNIFORME MASCULINO (FILIPINA, PANTALON Y GORRO). TALLA: MEDIANA. COLOR: VERDEOLIVO. CEDULA 66.	M	PZA	1	PZA	168	-	-	168
ZONA B	SINALOA	62	66	27101-0153	210	125	8248	00	01	UNIFORME MASCULINO (FILIPINA, PANTALON Y GORRO). TALLA: GRANDE. COLOR: VERDEOLIVO. CEDULA 66.	G	PZA	1	PZA	192	-	-	192
ZONA B	SINALOA	62	66	27101-0153	210	125	8255	00	01	UNIFORME MASCULINO (FILIPINA, PANTALON Y GORRO). TALLA: EXTRAGRANDE. COLOR:VERDE OLIVO. CEDULA 66.	X	PZA	1	PZA	36	-	-	36
ZONA B	SINALOA	62	66	27101-0153	210	125	8263	00	01	UNIFORME MASCULINO (FILIPINA, PANTALON Y GORRO). TALLA: ESPECIAL. COLOR: VERDEOLIVO. CEDULA 66.	ES	PZA	1	PZA	20	-	-	20

ANEXO 5. CUADRO DE DISTRIBUCIÓN

reas Requirentes: Órganos de Operación Administrativa Desconcentrada de Aguascalientes, Baja California, Baja California Sur, Campeche, Chiapas, Chihuahua, CDMX Norte, CDMX Sur, Coahuila, Colima, Durango, Guanajuato, Guerrero, Hidalgo, Edo. éxico Oriente, Edo. México Poniente, Jalisco, Michoacán, Morelos, Nayarit, Nuevo León, Oaxaca, Puebla, Querétaro, Quintana Roo, San Luis Potosí, Sinaloa, Sonora, Tabasco, Tamaulipas, Tlaxcala, Veracruz Norte, Veracruz Sur, Yucatán, Zacatecas y Áreas de Nivel Central.

ZONA	OOAD	PARTIDA	CÉDULA	CLAVE CUCOP +	GPO	GEN	ESP	DIF	VAR	DESCRIPCIÓN- SISTEMA DE ABASTO INSTITUCIONAL (SAI)	TALLA	UNIDAD	CANT.	TIPO	ÚNICA ENTREGA RÉGIMEN ORDINARIO	ÚNICA ENTREGA MÉDICOS RESIDENTES	ÚNICA ENTREGA RÉGIMEN IMSS BIENESTAR	TOTAL POR CLAVE Y DESTINO RÉGIMEN ORDINARIO, MÉDICOS RESIDENTES E IMSS BIENESTAR
ZONA B	SONORA	62	66	27101-0153	210	125	8164	00	01	UNIFORME MASCULINO (FILIPINA Y PANTALON). TALLA: MEDIANA. COLOR: VERDE OLIVO.CEDULA 66.	M	PZA	1	PZA	24	-	-	24
ZONA B	SONORA	62	66	27101-0153	210	125	8172	00	01	UNIFORME MASCULINO (FILIPINA Y PANTALON). TALLA: GRANDE. COLOR: VERDE OLIVO.CEDULA 66.	G	PZA	1	PZA	56	-	-	56
ZONA B	SONORA	62	66	27101-0153	210	125	8180	00	01	UNIFORME MASCULINO (FILIPINA Y PANTALON). TALLA: EXTRAGRANDE. COLOR: VERDEOLIVO. CEDULA 66.	X	PZA	1	PZA	4	-	-	4
ZONA B	SONORA	62	66	27101-0153	210	125	8222	00	01	UNIFORME MASCULINO (FILIPINA, PANTALON Y GORRO). TALLA: CHICA. COLOR: VERDEOLIVO. CEDULA 66.	CH	PZA	1	PZA	60	-	-	60
ZONA B	SONORA	62	66	27101-0153	210	125	8230	00	01	UNIFORME MASCULINO (FILIPINA, PANTALON Y GORRO). TALLA: MEDIANA. COLOR: VERDEOLIVO. CEDULA 66.	M	PZA	1	PZA	288	-	-	288
ZONA B	SONORA	62	66	27101-0153	210	125	8248	00	01	UNIFORME MASCULINO (FILIPINA, PANTALON Y GORRO). TALLA: GRANDE. COLOR: VERDEOLIVO. CEDULA 66.	G	PZA	1	PZA	296	-	-	296
ZONA B	SONORA	62	66	27101-0153	210	125	8255	00	01	UNIFORME MASCULINO (FILIPINA, PANTALON Y GORRO). TALLA: EXTRAGRANDE. COLOR:VERDE OLIVO. CEDULA 66.	X	PZA	1	PZA	44	-	-	44
ZONA B	SONORA	62	66	27101-0153	210	125	8263	00	01	UNIFORME MASCULINO (FILIPINA, PANTALON Y GORRO). TALLA: ESPECIAL. COLOR: VERDEOLIVO. CEDULA 66.	ES	PZA	1	PZA	12	-	-	12
ZONA B	TABASCO	62	66	27101-0153	210	125	8156	00	01	UNIFORME MASCULINO (FILIPINA Y PANTALON). TALLA: CHICA. COLOR: VERDE OLIVO.CEDULA 66.	CH	PZA	1	PZA	4	-	-	4
ZONA B	TABASCO	62	66	27101-0153	210	125	8164	00	01	UNIFORME MASCULINO (FILIPINA Y PANTALON). TALLA: MEDIANA. COLOR: VERDE OLIVO.CEDULA 66.	M	PZA	1	PZA	4	-	-	4
ZONA B	TABASCO	62	66	27101-0153	210	125	8172	00	01	UNIFORME MASCULINO (FILIPINA Y PANTALON). TALLA: GRANDE. COLOR: VERDE OLIVO.CEDULA 66.	G	PZA	1	PZA	4	-	-	4
ZONA B	TABASCO	62	66	27101-0153	210	125	8222	00	01	UNIFORME MASCULINO (FILIPINA, PANTALON Y GORRO). TALLA: CHICA. COLOR: VERDEOLIVO. CEDULA 66.	CH	PZA	1	PZA	20	-	-	20
ZONA B	TABASCO	62	66	27101-0153	210	125	8230	00	01	UNIFORME MASCULINO (FILIPINA, PANTALON Y GORRO). TALLA: MEDIANA. COLOR: VERDEOLIVO. CEDULA 66.	M	PZA	1	PZA	60	-	-	60
ZONA B	TABASCO	62	66	27101-0153	210	125	8248	00	01	UNIFORME MASCULINO (FILIPINA, PANTALON Y GORRO). TALLA: GRANDE. COLOR: VERDEOLIVO. CEDULA 66.	G	PZA	1	PZA	88	-	-	88

ANEXOS
DIVISIÓN DE CONTRATOS

ANEXO 5. CUADRO DE DISTRIBUCIÓN

Áreas Requirentes: Órganos de Operación Administrativa Desconcentrada de Aguascalientes, Baja California, Baja California Sur, Campeche, Chiapas, Chihuahua, CDMX Norte, CDMX Sur, Coahuila, Colima, Durango, Guanajuato, Guerrero, Hidalgo, Edo. México Oriente, Edo. México Poniente, Jalisco, Michoacán, Morelos, Nayarit, Nuevo León, Oaxaca, Puebla, Querétaro, Quintana Roo, San Luis Potosí, Sinaloa, Sonora, Tabasco, Tamaulipas, Tlaxcala, Veracruz Norte, Veracruz Sur, Yucatán, Zacatecas y Áreas de Nivel Central.

ZONA	OOAD	PARTIDA	CÉDULA	CLAVE CUCOP +	GPO	GEN	ESP	DIF	VAR	DESCRIPCIÓN- SISTEMA DE ABASTO INSTITUCIONAL (SAI)	TALLA	UNIDAD	CANT.	TIPO	ÚNICA ENTREGA RÉGIMEN ORDINARIO	ÚNICA ENTREGA MÉDICOS RESIDENTES	ÚNICA ENTREGA RÉGIMEN IMSS BIENESTAR	TOTAL POR CLAVE Y DESTINO RÉGIMEN ORDINARIO, MÉDICOS RESIDENTES E IMSS BIENESTAR
ZONA B	TABASCO	62	66	27101-0153	210	125	8255	00	01	UNIFORME MASCULINO (FILIPINA, PANTALON Y GORRO). TALLA: EXTRAGRANDE. COLOR:VERDE OLIVO. CEDULA 66	X	PZA	1	PZA	4	-	-	4
ZONA B	TAMAULIPAS	62	66	27101-0153	210	125	8156	00	01	UNIFORME MASCULINO (FILIPINA Y PANTALON) TALLA: CHICA. COLOR: VERDE OLIVO.CEDULA 66.	CH	PZA	1	PZA	4	-	-	4
ZONA B	TAMAULIPAS	62	66	27101-0153	210	125	8164	00	01	UNIFORME MASCULINO (FILIPINA Y PANTALON) TALLA: MEDIANA. COLOR: VERDE OLIVO.CEDULA 66.	M	PZA	1	PZA	16	-	-	16
ZONA B	TAMAULIPAS	62	66	27101-0153	210	125	8172	00	01	UNIFORME MASCULINO (FILIPINA Y PANTALON) TALLA: GRANDE. COLOR: VERDE OLIVO.CEDULA 66.	G	PZA	1	PZA	28	-	-	28
ZONA B	TAMAULIPAS	62	66	27101-0153	210	125	8180	00	01	UNIFORME MASCULINO (FILIPINA Y PANTALON) TALLA: EXTRAGRANDE. COLOR: VERDEOLIVO. CEDULA 66.	X	PZA	1	PZA	4	-	-	4
ZONA B	TAMAULIPAS	62	66	27101-0153	210	125	8222	00	01	UNIFORME MASCULINO (FILIPINA, PANTALON Y GORRO). TALLA: CHICA. COLOR: VERDEOLIVO. CEDULA 66.	CH	PZA	1	PZA	32	-	-	32
ZONA B	TAMAULIPAS	62	66	27101-0153	210	125	8230	00	01	UNIFORME MASCULINO (FILIPINA, PANTALON Y GORRO). TALLA: MEDIANA. COLOR: VERDEOLIVO. CEDULA 66.	M	PZA	1	PZA	172	-	-	172
ZONA B	TAMAULIPAS	62	66	27101-0153	210	125	8248	00	01	UNIFORME MASCULINO (FILIPINA, PANTALON Y GORRO). TALLA: GRANDE. COLOR: VERDEOLIVO. CEDULA 66.	G	PZA	1	PZA	184	-	-	184
ZONA B	TAMAULIPAS	62	66	27101-0153	210	125	8255	00	01	UNIFORME MASCULINO (FILIPINA, PANTALON Y GORRO) TALLA: EXTRAGRANDE COLOR:VERDE OLIVO. CEDULA 66.	X	PZA	1	PZA	40	-	-	40
ZONA B	TAMAULIPAS	62	66	27101-0153	210	125	8263	00	01	UNIFORME MASCULINO (FILIPINA, PANTALON Y GORRO). TALLA: ESPECIAL. COLOR: VERDEOLIVO. CEDULA 66.	ES	PZA	1	PZA	16	-	-	16
ZONA B	VERACRUZ NORTE	62	66	27101-0153	210	125	8156	00	01	UNIFORME MASCULINO (FILIPINA Y PANTALON). TALLA: CHICA. COLOR: VERDE OLIVO.CEDULA 66.	CH	PZA	1	PZA	12	-	-	12
ZONA B	VERACRUZ NORTE	62	66	27101-0153	210	125	8164	00	01	UNIFORME MASCULINO (FILIPINA Y PANTALON). TALLA: MEDIANA. COLOR: VERDE OLIVO.CEDULA 66.	M	PZA	1	PZA	24	-	-	24
ZONA B	VERACRUZ NORTE	62	66	27101-0153	210	125	8172	00	01	UNIFORME MASCULINO (FILIPINA Y PANTALON). TALLA: GRANDE. COLOR: VERDE OLIVO.CEDULA 66.	G	PZA	1	PZA	48	-	-	48

ANEXO 5. CUADRO DE DISTRIBUCIÓN

eas Requirentes: Órganos de Operación Administrativa Desconcentrada de Aguascalientes, Baja California, Baja California Sur, Campeche, Chiapas, Chihuahua, CDMX Norte, CDMX Sur, Coahuila, Colima, Durango, Guanajuato, Guerrero, Hidalgo, Edo. éxico Oriente, Edo. México Poniente, Jalisco, Michoacán, Morelos, Nayarit, Nuevo León, Oaxaca, Puebla, Querétaro, Quintana Roo, San Luis Potosí, Sinaloa, Sonora, Tabasco, Tamaulipas, Tlaxcala, Veracruz Norte, Veracruz Sur, Yucatán, Zacatecas y Áreas de Nivel Central.

ONA	OOAD	PARTIDA	CÉDULA	CLAVE CUCOP +	GPO	GEN	ESP	DIF	VAR	DESCRIPCIÓN- SISTEMA DE ABASTO INSTITUCIONAL (SAI)	TALLA	UNIDAD	CANT.	TIPO	ÚNICA ENTREGA RÉGIMEN ORDINARIO	ÚNICA ENTREGA MÉDICOS RESIDENTES	ÚNICA ENTREGA RÉGIMEN IMSS BIENESTAR	TOTAL POR CLAVE Y DESTINO RÉGIMEN ORDINARIO, MÉDICOS RESIDENTES E IMSS BIENESTAR
ONA B	VERACRUZ NORTE	62	66	27101-0153	210	125	8180	00	01	UNIFORME MASCULINO (FILIPINA Y PANTALON). TALLA: EXTRAGRANDE. COLOR: VERDEOLIVO. CEDULA 66.	X	PZA	1	PZA	12	-	-	12
ONA B	VERACRUZ NORTE	62	66	27101-0153	210	125	8198	00	01	UNIFORME MASCULINO (FILIPINA Y PANTALON). TALLA: ESPECIAL. COLOR: VERDE OLIVO.CEDULA 66.	ES	PZA	1	PZA	4	-	-	4
ONA B	VERACRUZ NORTE	62	66	27101-0153	210	125	8222	00	01	UNIFORME MASCULINO (FILIPINA, PANTALON Y GORRO). TALLA: CHICA. COLOR: VERDEOLIVO. CEDULA 66.	CH	PZA	1	PZA	56	-	-	56
ONA B	VERACRUZ NORTE	62	66	27101-0153	210	125	8230	00	01	UNIFORME MASCULINO (FILIPINA, PANTALON Y GORRO). TALLA: MEDIANA. COLOR: VERDEOLIVO. CEDULA 66.	M	PZA	1	PZA	232	-	-	232
ONA B	VERACRUZ NORTE	62	66	27101-0153	210	125	8248	00	01	UNIFORME MASCULINO (FILIPINA, PANTALON Y GORRO). TALLA: GRANDE. COLOR: VERDEOLIVO. CEDULA 66.	G	PZA	1	PZA	156	-	-	156
ONA B	VERACRUZ NORTE	62	66	27101-0153	210	125	8255	00	01	UNIFORME MASCULINO (FILIPINA, PANTALON Y GORRO). TALLA: EXTRAGRANDE. COLOR:VERDE OLIVO. CEDULA 66.	X	PZA	1	PZA	28	-	-	28
ONA B	VERACRUZ NORTE	62	66	27101-0153	210	125	8263	00	01	UNIFORME MASCULINO (FILIPINA, PANTALON Y GORRO). TALLA: ESPECIAL. COLOR: VERDEOLIVO. CEDULA 66.	ES	PZA	1	PZA	8	-	-	8
ONA B	VERACRUZ SUR	62	66	27101-0153	210	125	8164	00	01	UNIFORME MASCULINO (FILIPINA Y PANTALON). TALLA: MEDIANA. COLOR: VERDE OLIVO.CEDULA 66.	M	PZA	1	PZA	16	-	-	16
ONA B	VERACRUZ SUR	62	66	27101-0153	210	125	8172	00	01	UNIFORME MASCULINO (FILIPINA Y PANTALON). TALLA: GRANDE. COLOR: VERDE OLIVO.CEDULA 66.	G	PZA	1	PZA	12	-	-	12
ONA B	VERACRUZ SUR	62	66	27101-0153	210	125	8180	00	01	UNIFORME MASCULINO (FILIPINA Y PANTALON). TALLA: EXTRAGRANDE. COLOR: VERDEOLIVO. CEDULA 66.	X	PZA	1	PZA	4	-	-	4
ONA B	VERACRUZ SUR	62	66	27101-0153	210	125	8222	00	01	UNIFORME MASCULINO (FILIPINA, PANTALON Y GORRO). TALLA: CHICA. COLOR: VERDEOLIVO. CEDULA 66.	CH	PZA	1	PZA	36	-	-	36
ONA B	VERACRUZ SUR	62	66	27101-0153	210	125	8230	00	01	UNIFORME MASCULINO (FILIPINA, PANTALON Y GORRO). TALLA: MEDIANA. COLOR: VERDEOLIVO. CEDULA 66.	M	PZA	1	PZA	176	-	-	176
ONA B	VERACRUZ SUR	62	66	27101-0153	210	125	8248	00	01	UNIFORME MASCULINO (FILIPINA, PANTALON Y GORRO). TALLA: GRANDE. COLOR: VERDEOLIVO. CEDULA 66.	G	PZA	1	PZA	156	-	-	156

ANEXOS
DIVISIÓN DE CONTRATOS

ANEXO 5. CUADRO DE DISTRIBUCIÓN

Areas Requirentes: Órganos de Operación Administrativa Desconcentrada de Aguascalientes, Baja California, Baja California Sur, Campeche, Chiapas, Chihuahua, CDMX Norte, CDMX Sur, Coahuila, Colima, Durango, Guanajuato, Guerrero, Hidalgo, Edo. México Oriente, Edo. México Poniente, Jalisco, Michoacán, Morelos, Nayarit, Nuevo León, Oaxaca, Puebla, Querétaro, Quintana Roo, San Luis Potosí, Sinaloa, Sonora, Tabasco, Tamaulipas, Tlaxcala, Veracruz Norte, Veracruz Sur, Yucatán, Zacatecas y Áreas de Nivel Central.

ZONA	OOAD	PARTIDA	CÉDULA	CLAVE CUCOP +	GPO	GEN	ESP	DIF	VAR	DESCRIPCIÓN- SISTEMA DE ABASTO INSTITUCIONAL (SAI)	TALLA	UNIDAD	CANT.	TIPO	ÚNICA ENTREGA RÉGIMEN ORDINARIO	ÚNICA ENTREGA MÉDICOS RESIDENTES	ÚNICA ENTREGA RÉGIMEN IMSS BIENESTAR	TOTAL POR CLAVE Y DESTINO RÉGIMEN ORDINARIO, MÉDICOS RESIDENTES E IMSS BIENESTAR
ZONA B	VERACRUZ SUR	62	66	27101-0153	210	125	8255	00	01	UNIFORME MASCULINO (FILIPINA, PANTALON Y GORRO) TALLA: EXTRAGRANDE. COLOR:VERDE OLIVO. CEDULA 66.	X	PZA	1	PZA	32	-	-	32
ZONA B	VERACRUZ SUR	62	66	27101-0153	210	125	8263	00	01	UNIFORME MASCULINO (FILIPINA, PANTALON Y GORRO) TALLA: ESPECIAL. COLOR: VERDEOLIVO. CEDULA 66.	ES	PZA	1	PZA	4	-	-	4
ZONA B	YUCATAN	62	66	27101-0153	210	125	8156	00	01	UNIFORME MASCULINO (FILIPINA Y PANTALON) TALLA: CHICA. COLOR: VERDE OLIVO.CEDULA 66.	CH	PZA	1	PZA	12	-	-	12
ZONA B	YUCATAN	62	66	27101-0153	210	125	8164	00	01	UNIFORME MASCULINO (FILIPINA Y PANTALON). TALLA: MEDIANA. COLOR: VERDE OLIVO.CEDULA 66.	M	PZA	1	PZA	72	-	-	72
ZONA B	YUCATAN	62	66	27101-0153	210	125	8172	00	01	UNIFORME MASCULINO (FILIPINA Y PANTALON). TALLA: GRANDE. COLOR: VERDE OLIVO.CEDULA 66.	G	PZA	1	PZA	32	-	-	32
ZONA B	YUCATAN	62	66	27101-0153	210	125	8180	00	01	UNIFORME MASCULINO (FILIPINA Y PANTALON). TALLA: EXTRAGRANDE. COLOR: VERDEOLIVO. CEDULA 66.	X	PZA	1	PZA	4	-	-	4
ZONA B	YUCATAN	62	66	27101-0153	210	125	8198	00	01	UNIFORME MASCULINO (FILIPINA Y PANTALON). TALLA: ESPECIAL. COLOR: VERDE OLIVO.CEDULA 66.	ES	PZA	1	PZA	8	-	-	8
ZONA B	YUCATAN	62	66	27101-0153	210	125	8222	00	01	UNIFORME MASCULINO (FILIPINA, PANTALON Y GORRO). TALLA: CHICA. COLOR: VERDEOLIVO. CEDULA 66.	CH	PZA	1	PZA	28	-	-	28
ZONA B	YUCATAN	62	66	27101-0153	210	125	8230	00	01	UNIFORME MASCULINO (FILIPINA, PANTALON Y GORRO). TALLA: MEDIANA. COLOR: VERDEOLIVO. CEDULA 66.	M	PZA	1	PZA	152	-	-	152
ZONA B	YUCATAN	62	66	27101-0153	210	125	8248	00	01	UNIFORME MASCULINO (FILIPINA, PANTALON Y GORRO). TALLA: GRANDE. COLOR: VERDEOLIVO. CEDULA 66.	G	PZA	1	PZA	128	-	-	128
ZONA B	YUCATAN	62	66	27101-0153	210	125	8255	00	01	UNIFORME MASCULINO (FILIPINA, PANTALON Y GORRO). TALLA: EXTRAGRANDE. COLOR:VERDE OLIVO. CEDULA 66.	X	PZA	1	PZA	32	-	-	32
ZONA B	YUCATAN	62	66	27101-0153	210	125	8271	00	01	UNIFORME MASCULINO (FILIPINA, PANTALON Y GORRO). TALLA: PLUS. COLOR: VERDEOLIVO. CEDULA 66.	PL	PZA	1	PZA	4	-	-	4
ZONA A	AGUASCALIENTES	63	67	27101-0153	210	125	8297	00	01	UNIFORME PARA DAMA (FILIPINA Y PANTALON). TALLA: CHICA. COLOR: VERDE ESMERALDA.CEDULA 67.	CH	PZA	1	PZA	20	-	-	20

ANEXO 5. CUADRO DE DISTRIBUCIÓN

eas Requirentes: Órganos de Operación Administrativa Desconcentrada de Aguascalientes, Baja California, Baja California Sur, Campeche, Chiapas, Chihuahua, CDMX Norte, CDMX Sur, Coahuila, Colima, Durango, Guanajuato, Guerrero, Hidalgo, Edo. ixico Oriente, Edo. México Poniente, Jalisco, Michoacán, Morelos, Nayarit, Nuevo León, Oaxaca, Puebla, Querétaro, Quintana Roo, San Luis Potosí, Sinaloa, Sonora, Tabasco, Tamaulipas, Tlaxcala, Veracruz Norte, Veracruz Sur, Yucatán, Zacatecas y Áreas de Nivel Central.

ONA	OOAD	PARTIDA	CÉDULA	CLAVE CUCOP +	GPO	GEN	ESP	DIF	VAR	DESCRIPCIÓN- SISTEMA DE ABASTO INSTITUCIONAL (SAI)	TALLA	UNIDAD	CANT.	TIPO	ÚNICA ENTREGA RÉGIMEN ORDINARIO	ÚNICA ENTREGA MÉDICOS RESIDENTES	ÚNICA ENTREGA RÉGIMEN IMSS BIENESTAR	TOTAL POR CLAVE Y DESTINO RÉGIMEN ORDINARIO, MÉDICOS RESIDENTES E IMSS BIENESTAR
ONA A	AGUASCALIENTES	63	67	27101-0153	210	125	8305	00	01	UNIFORME PARA DAMA (FILIPINA Y PANTALON). TALLA: MEDIANA. COLOR: VERDEESMERALDA. CEDULA 67.	M	PZA	1	PZA	32	-	-	32
ONA A	AGUASCALIENTES	63	67	27101-0153	210	125	8313	00	01	UNIFORME PARA DAMA (FILIPINA Y PANTALON). TALLA: GRANDE. COLOR: VERDEESMERALDA. CEDULA 67.	G	PZA	1	PZA	12	-	-	12
ONA A	AGUASCALIENTES	63	67	27101-0153	210	125	8321	00	01	UNIFORME PARA DAMA (FILIPINA Y PANTALON). TALLA: EXTRAGRANDE. COLOR: VERDEESMERALDA. CEDULA 67.	X	PZA	1	PZA	8	-	-	8
ONA A	AGUASCALIENTES	63	67	27101-0153	210	125	8362	00	01	UNIFORME PARA DAMA (FILIPINA, PANTALON Y GORRO). TALLA: CHICA. COLOR: VERDEESMERALDA. CEDULA 67.	CH	PZA	1	PZA	44	-	-	44
ONA A	AGUASCALIENTES	63	67	27101-0153	210	125	8370	00	01	UNIFORME PARA DAMA (FILIPINA, PANTALON Y GORRO). TALLA: MEDIANA. COLOR: VERDEESMERALDA. CEDULA 67.	M	PZA	1	PZA	52	-	-	52
ONA A	AGUASCALIENTES	63	67	27101-0153	210	125	8388	00	01	UNIFORME PARA DAMA (FILIPINA, PANTALON Y GORRO). TALLA: GRANDE. COLOR: VERDEESMERALDA. CEDULA 67.	G	PZA	1	PZA	8	-	-	8
ONA A	AGUASCALIENTES	63	67	27101-0153	210	125	8396	00	01	UNIFORME PARA DAMA (FILIPINA, PANTALON Y GORRO). TALLA: EXTRAGRANDE. COLOR:VERDE ESMERALDA. CEDULA 67.	X	PZA	1	PZA	4	-	-	4
ONA A	AGUASCALIENTES	63	67	27101-0153	210	125	8404	00	01	UNIFORME PARA DAMA (FILIPINA, PANTALON Y GORRO). TALLA: ESPECIAL. COLOR: VERDEESMERALDA. CEDULA 67.	ES	PZA	1	PZA	4	-	-	4
ZONA A	CDMX NORTE	63	67	27101-0153	210	125	8297	00	01	UNIFORME PARA DAMA (FILIPINA Y PANTALON). TALLA: CHICA. COLOR: VERDE ESMERALDA.CEDULA 67.	CH	PZA	1	PZA	400	-	-	400
ZONA A	CDMX NORTE	63	67	27101-0153	210	125	8305	00	01	UNIFORME PARA DAMA (FILIPINA Y PANTALON). TALLA: MEDIANA. COLOR: VERDEESMERALDA. CEDULA 67.	M	PZA	1	PZA	708	-	-	708
ZONA A	CDMX NORTE	63	67	27101-0153	210	125	8313	00	01	UNIFORME PARA DAMA (FILIPINA Y PANTALON). TALLA: GRANDE. COLOR: VERDEESMERALDA. CEDULA 67.	G	PZA	1	PZA	340	-	-	340
ZONA A	CDMX NORTE	63	67	27101-0153	210	125	8321	00	01	UNIFORME PARA DAMA (FILIPINA Y PANTALON). TALLA: EXTRAGRANDE. COLOR: VERDEESMERALDA. CEDULA 67.	X	PZA	1	PZA	32	-	-	32
ZONA A	CDMX NORTE	63	67	27101-0153	210	125	8339	00	01	UNIFORME PARA DAMA (FILIPINA Y PANTALON). TALLA: ESPECIAL. COLOR: VERDEESMERALDA. CEDULA 67.	ES	PZA	1	PZA	20	-	-	20
ZONA A	CDMX NORTE	63	67	27101-0153	210	125	8362	00	01	UNIFORME PARA DAMA (FILIPINA, PANTALON Y GORRO). TALLA: CHICA. COLOR: VERDEESMERALDA. CEDULA 67.	CH	PZA	1	PZA	128	-	-	128

ANEXOS
DIVISIÓN DE CONTRATOS

ANEXO 5. CUADRO DE DISTRIBUCIÓN

Areas Requirentes: Organos de Operación Administrativa Desconcentrada de Aguascallentes, Baja California, Baja California Sur, Campeche, Chiapas, Chihuahua, CDMX Norte, CDMX Sur, Coahuila, Colima, Durango, Guanajuato, Guerrero, Hidalgo, Edo. México Oriente, Edo. México Poniente, Jalisco, Michoacán, Morelos, Nayarit, Nuevo León, Oaxaca, Puebla, Querétaro, Quintana Roo, San Luis Potosí, Sinaloa, Sonora, Tabasco, Tamaulipas, Tlaxcala, Veracruz Norte, Veracruz Sur, Yucatán, Zacatecas y Áreas de Nivel Central.

ZONA	OOAD	PARTIDA	CÉDULA	CLAVE CUCOP +	GPO	GEN	ESP	DIF	VAR	DESCRIPCIÓN- SISTEMA DE ABASTO INSTITUCIONAL (SAI)	TALLA	UNIDAD	CANT.	TIPO	ÚNICA ENTREGA RÉGIMEN ORDINARIO	ÚNICA ENTREGA MÉDICOS RESIDENTES	ÚNICA ENTREGA RÉGIMEN IMSS BIENESTAR	TOTAL POR CLAVE Y DESTINO RÉGIMEN ORDINARIO, MÉDICOS RESIDENTES E IMSS BIENESTAR
ZONA A	CDMX NORTE	63	67	27101-0153	210	125	8370	00	01	UNIFORME PARA DAMA (FILIPINA, PANTALON Y GORRO). TALLA: MEDIANA. COLOR: VERDEESMERALDA. CEDULA 67.	M	PZA	1	PZA	236	-	-	236
ZONA A	CDMX NORTE	63	67	27101-0153	210	125	8388	00	01	UNIFORME PARA DAMA (FILIPINA, PANTALON Y GORRO). TALLA: GRANDE. COLOR: VERDEESMERALDA. CEDULA 67.	G	PZA	1	PZA	96	-	-	96
ZONA A	CDMX NORTE	63	67	27101-0153	210	125	8396	00	01	UNIFORME PARA DAMA (FILIPINA, PANTALON Y GORRO). TALLA: EXTRAGRANDE. COLOR:VERDE ESMERALDA. CEDULA 67.	X	PZA	1	PZA	12	-	-	12
ZONA A	CDMX NORTE	63	67	27101-0153	210	125	8404	00	01	UNIFORME PARA DAMA (FILIPINA, PANTALON Y GORRO). TALLA: ESPECIAL. COLOR: VERDEESMERALDA. CEDULA 67.	ES	PZA	1	PZA	8	-	-	8
ZONA A	CDMX NORTE	63	67	27101-0153	210	125	8412	00	01	UNIFORME PARA DAMA (FILIPINA, PANTALON Y GORRO). TALLA: PLUS. COLOR: VERDEESMERALDA. CEDULA 67.	PL	PZA	1	PZA	4	-	-	4
ZONA A	CDMX SUR	63	67	27101-0153	210	125	8297	00	01	UNIFORME PARA DAMA (FILIPINA Y PANTALON). TALLA: CHICA. COLOR: VERDE ESMERALDA.CEDULA 67.	CH	PZA	1	PZA	544	-	-	544
ZONA A	CDMX SUR	63	67	27101-0153	210	125	8305	00	01	UNIFORME PARA DAMA (FILIPINA Y PANTALON). TALLA: MEDIANA. COLOR: VERDEESMERALDA. CEDULA 67.	M	PZA	1	PZA	852	-	-	852
ZONA A	CDMX SUR	63	67	27101-0153	210	125	8313	00	01	UNIFORME PARA DAMA (FILIPINA Y PANTALON). TALLA: GRANDE. COLOR: VERDEESMERALDA. CEDULA 67.	G	PZA	1	PZA	344	-	-	344
ZONA A	CDMX SUR	63	67	27101-0153	210	125	8321	00	01	UNIFORME PARA DAMA (FILIPINA Y PANTALON). TALLA: EXTRAGRANDE COLOR: VERDEESMERALDA. CEDULA 67.	X	PZA	1	PZA	44	-	-	44
ZONA A	CDMX SUR	63	67	27101-0153	210	125	8339	00	01	UNIFORME PARA DAMA (FILIPINA Y PANTALON). TALLA: ESPECIAL. COLOR: VERDEESMERALDA. CEDULA 67.	ES	PZA	1	PZA	20	-	-	20
ZONA A	CDMX SUR	63	67	27101-0153	210	125	8347	00	01	UNIFORME PARA DAMA (FILIPINA Y PANTALON). TALLA: PLUS. COLOR: VERDE ESMERALDA.CEDULA 67.	PL	PZA	1	PZA	4	-	-	4
ZONA A	CDMX SUR	63	67	27101-0153	210	125	8362	00	01	UNIFORME PARA DAMA (FILIPINA, PANTALON Y GORRO). TALLA: CHICA. COLOR: VERDEESMERALDA. CEDULA 67.	CH	PZA	1	PZA	272	-	-	272
ZONA A	CDMX SUR	63	67	27101-0153	210	125	8370	00	01	UNIFORME PARA DAMA (FILIPINA, PANTALON Y GORRO). TALLA: MEDIANA. COLOR: VERDEESMERALDA. CEDULA 67.	M	PZA	1	PZA	472	-	-	472
ZONA A	CDMX SUR	63	67	27101-0153	210	125	8388	00	01	UNIFORME PARA DAMA (FILIPINA, PANTALON Y GORRO). TALLA: GRANDE. COLOR: VERDEESMERALDA. CEDULA 67.	G	PZA	1	PZA	200	-	-	200

ANEXO 5. CUADRO DE DISTRIBUCIÓN

reas Requirentes: Órganos de Operación Administrativa Desconcentrada de Aguascalientes, Baja California, Baja California Sur, Campeche, Chiapas, Chihuahua, CDMX Norte, CDMX Sur, Coahuila, Colima, Durango, Guanajuato, Guerrero, Hidalgo, Edo. éxico Oriente, Edo. México Poniente, Jalisco, Michoacán, Morelos, Nayarit, Nuevo León, Oaxaca, Puebla, Querétaro, Quintana Roo, San Luis Potosí, Sinaloa, Sonora, Tabasco, Tamaulipas, Tlaxcala, Veracruz Norte, Veracruz Sur, Yucatán, Zacatecas y Áreas de Nivel Central.

ZONA	OOAD	PARTIDA	CÉDULA	CLAVE CUCOP +	GPO	GEN	ESP	DIF	VAR	DESCRIPCIÓN- SISTEMA DE ABASTO INSTITUCIONAL (SAI)	TALLA	UNIDAD	CANT.	TIPO	ÚNICA ENTREGA RÉGIMEN ORDINARIO	ÚNICA ENTREGA MÉDICOS RESIDENTES	ÚNICA ENTREGA RÉGIMEN IMSS BIENESTAR	TOTAL POR CLAVE Y DESTINO RÉGIMEN ORDINARIO, MÉDICOS RESIDENTES E IMSS BIENESTAR
ZONA A	CDMX SUR	63	67	27101-0153	210	125	8396	00	01	UNIFORME PARA DAMA (FILIPINA, PANTALON Y GORRO). TALLA: EXTRAGRANDE. COLOR:VERDE ESMERALDA. CEDULA 67.	X	PZA	1	PZA	12	-	-	12
ZONA A	CDMX SUR	63	67	27101-0153	210	125	8404	00	01	UNIFORME PARA DAMA (FILIPINA, PANTALON Y GORRO). TALLA: ESPECIAL. COLOR: VERDEESMERALDA. CEDULA 67.	ES	PZA	1	PZA	24	-	-	24
ZONA A	CHIHUAHUA	63	67	27101-0153	210	125	8297	00	01	UNIFORME PARA DAMA (FILIPINA Y PANTALON). TALLA: CHICA. COLOR: VERDE ESMERALDA.CEDULA 67.	CH	PZA	1	PZA	64	-	-	64
ZONA A	CHIHUAHUA	63	67	27101-0153	210	125	8305	00	01	UNIFORME PARA DAMA (FILIPINA Y PANTALON). TALLA: MEDIANA. COLOR: VERDEESMERALDA. CEDULA 67.	M	PZA	1	PZA	180	-	-	180
ZONA A	CHIHUAHUA	63	67	27101-0153	210	125	8313	00	01	UNIFORME PARA DAMA (FILIPINA Y PANTALON). TALLA: GRANDE. COLOR: VERDEESMERALDA. CEDULA 67.	G	PZA	1	PZA	80	-	-	80
ZONA A	CHIHUAHUA	63	67	27101-0153	210	125	8321	00	01	UNIFORME PARA DAMA (FILIPINA Y PANTALON). TALLA: EXTRAGRANDE. COLOR: VERDEESMERALDA. CEDULA 67.	X	PZA	1	PZA	28	-	-	28
ZONA A	CHIHUAHUA	63	67	27101-0153	210	125	8339	00	01	UNIFORME PARA DAMA (FILIPINA Y PANTALON). TALLA: ESPECIAL. COLOR: VERDEESMERALDA. CEDULA 67.	ES	PZA	1	PZA	24	-	-	24
ZONA A	CHIHUAHUA	63	67	27101-0153	210	125	8362	00	01	UNIFORME PARA DAMA (FILIPINA, PANTALON Y GORRO). TALLA: CHICA. COLOR: VERDEESMERALDA. CEDULA 67.	CH	PZA	1	PZA	112	-	-	112
ZONA A	CHIHUAHUA	63	67	27101-0153	210	125	8370	00	01	UNIFORME PARA DAMA (FILIPINA, PANTALON Y GORRO). TALLA: MEDIANA. COLOR: VERDEESMERALDA. CEDULA 67.	M	PZA	1	PZA	192	-	-	192
ZONA A	CHIHUAHUA	63	67	27101-0153	210	125	8388	00	01	UNIFORME PARA DAMA (FILIPINA, PANTALON Y GORRO). TALLA: GRANDE. COLOR: VERDEESMERALDA. CEDULA 67.	G	PZA	1	PZA	124	-	-	124
ZONA A	CHIHUAHUA	63	67	27101-0153	210	125	8396	00	01	UNIFORME PARA DAMA (FILIPINA, PANTALON Y GORRO). TALLA: EXTRAGRANDE. COLOR:VERDE ESMERALDA. CEDULA 67.	X	PZA	1	PZA	8	-	-	8
ZONA A	CHIHUAHUA	63	67	27101-0153	210	125	8404	00	01	UNIFORME PARA DAMA (FILIPINA, PANTALON Y GORRO). TALLA: ESPECIAL. COLOR: VERDEESMERALDA. CEDULA 67.	ES	PZA	1	PZA	8	-	-	8
ZONA A	CHIHUAHUA	63	67	27101-0153	210	125	8412	00	01	UNIFORME PARA DAMA (FILIPINA, PANTALON Y GORRO). TALLA: PLUS. COLOR: VERDEESMERALDA. CEDULA 67.	PL	PZA	1	PZA	4	-	-	4

ANEXOS
DIVISIÓN DE CONTRATOS

ANEXO 5. CUADRO DE DISTRIBUCIÓN

Areas Requirentes: Órganos de Operación Administrativa Desconcentrada de Aguascalientes, Baja California, Baja California Sur, Campeche, Chiapas, Chihuahua, CDMX Norte, CDMX Sur, Coahuila, Colima, Durango, Guanajuato, Guerrero, Hidalgo, Edo. México Oriente, Edo. México Poniente, Jalisco, Michoacán, Morelos, Nayarit, Nuevo León, Oaxaca, Puebla, Querétaro, Quintana Roo, San Luis Potosí, Sinaloa, Sonora, Tabasco, Tamaulipas, Tlaxcala, Veracruz Norte, Veracruz Sur, Yucatán, Zacatecas y Áreas de Nivel Central.

ZONA	OOAD	PARTIDA	CÉDULA	CLAVE CUCOP +	GPO	GEN	ESP	DIF	VAR	DESCRIPCIÓN- SISTEMA DE ABASTO INSTITUCIONAL (SAI)	TALLA	UNIDAD	CANT.	TIPO	ÚNICA ENTREGA RÉGIMEN ORDINARIO	ÚNICA ENTREGA MÉDICOS RESIDENTES	ÚNICA ENTREGA RÉGIMEN IMSS BIENESTAR	TOTAL POR CLAVE Y DESTINO RÉGIMEN ORDINARIO, MÉDICOS RESIDENTES E IMSS BIENESTAR
ZONA A	DURANGO	63	67	27101-0153	210	125	8297	00	01	UNIFORME PARA DAMA (FILIPINA Y PANTALON). TALLA: CHICA. COLOR: VERDE ESMERALDA.CEDULA 67.	CH	PZA	1	PZA	4	-	-	4
ZONA A	DURANGO	63	67	27101-0153	210	125	8305	00	01	UNIFORME PARA DAMA (FILIPINA Y PANTALON). TALLA: MEDIANA. COLOR: VERDEESMERALDA. CEDULA 67.	M	PZA	1	PZA	12	-	-	12
ZONA A	DURANGO	63	67	27101-0153	210	125	8313	00	01	UNIFORME PARA DAMA (FILIPINA Y PANTALON). TALLA: GRANDE. COLOR: VERDEESMERALDA. CEDULA 67.	G	PZA	1	PZA	20	-	-	20
ZONA A	DURANGO	63	67	27101-0153	210	125	8321	00	01	UNIFORME PARA DAMA (FILIPINA Y PANTALON). TALLA: EXTRAGRANDE. COLOR: VERDEESMERALDA. CEDULA 67.	X	PZA	1	PZA	4	-	-	4
ZONA A	DURANGO	63	67	27101-0153	210	125	8362	00	01	UNIFORME PARA DAMA (FILIPINA, PANTALON Y GORRO). TALLA: CHICA. COLOR: VERDEESMERALDA. CEDULA 67.	CH	PZA	1	PZA	40	-	-	40
ZONA A	DURANGO	63	67	27101-0153	210	125	8370	00	01	UNIFORME PARA DAMA (FILIPINA, PANTALON Y GORRO). TALLA: MEDIANA. COLOR: VERDEESMERALDA. CEDULA 67.	M	PZA	1	PZA	40	-	-	40
ZONA A	DURANGO	63	67	27101-0153	210	125	8388	00	01	UNIFORME PARA DAMA (FILIPINA, PANTALON Y GORRO). TALLA: GRANDE. COLOR: VERDEESMERALDA. CEDULA 67.	G	PZA	1	PZA	8	-	-	8
ZONA A	DURANGO	63	67	27101-0153	210	125	8396	00	01	UNIFORME PARA DAMA (FILIPINA, PANTALON Y GORRO). TALLA: EXTRAGRANDE. COLOR:VERDE ESMERALDA. CEDULA 67.	X	PZA	1	PZA	4	-	-	4
ZONA A	EDO DE MEX ORIENTE	63	67	27101-0153	210	125	8297	00	01	UNIFORME PARA DAMA (FILIPINA Y PANTALON). TALLA: CHICA. COLOR: VERDE ESMERALDA.CEDULA 67.	CH	PZA	1	PZA	76	-	-	76
ZONA A	EDO DE MEX ORIENTE	63	67	27101-0153	210	125	8305	00	01	UNIFORME PARA DAMA (FILIPINA Y PANTALON). TALLA: MEDIANA. COLOR: VERDEESMERALDA. CEDULA 67.	M	PZA	1	PZA	184	-	-	184
ZONA A	EDO DE MEX ORIENTE	63	67	27101-0153	210	125	8313	00	01	UNIFORME PARA DAMA (FILIPINA Y PANTALON). TALLA: GRANDE. COLOR: VERDEESMERALDA. CEDULA 67.	G	PZA	1	PZA	128	-	-	128
ZONA A	EDO DE MEX ORIENTE	63	67	27101-0153	210	125	8321	00	01	UNIFORME PARA DAMA (FILIPINA Y PANTALON). TALLA: EXTRAGRANDE. COLOR: VERDEESMERALDA. CEDULA 67.	X	PZA	1	PZA	44	-	-	44
ZONA A	EDO DE MEX ORIENTE	63	67	27101-0153	210	125	8339	00	01	UNIFORME PARA DAMA (FILIPINA Y PANTALON). TALLA: ESPECIAL. COLOR VERDEESMERALDA. CEDULA 67.	ES	PZA	1	PZA	12	-	-	12
ZONA A	EDO DE MEX ORIENTE	63	67	27101-0153	210	125	8362	00	01	UNIFORME PARA DAMA (FILIPINA, PANTALON Y GORRO). TALLA: CHICA. COLOR: VERDEESMERALDA. CEDULA 67.	CH	PZA	1	PZA	184	-	-	184

ANEXO 5. CUADRO DE DISTRIBUCIÓN

eas Requirentes: Órganos de Operación Administrativa Desconcentrada de Aguascalientes, Baja California, Baja California Sur, Campeche, Chiapas, Chihuahua, CDMX Norte, CDMX Sur, Coahuila, Colima, Durango, Guanajuato, Guerrero, Hidalgo, Edo. éxico Oriente, Edo. México Poniente, Jalisco, Michoacán, Morelos, Nayarit, Nuevo León, Oaxaca, Puebla, Querétaro, Quintana Roo, San Luis Potosí, Sinaloa, Sonora, Tabasco, Tamaulipas, Tlaxcala, Veracruz Norte, Veracruz Sur, Yucatán, Zacatecas y Áreas de Nivel Central.

ZONA	OOAD	PARTIDA	CÉDULA	CLAVE CUCOP +	GPO	GEN	ESP	DIF	VAR	DESCRIPCIÓN- SISTEMA DE ABASTO INSTITUCIONAL (SAI)	TALLA	UNIDAD	CANT.	TIPO	ÚNICA ENTREGA RÉGIMEN ORDINARIO	ÚNICA ENTREGA MÉDICOS RESIDENTES	ÚNICA ENTREGA RÉGIMEN IMSS BIENESTAR	TOTAL POR CLAVE Y DESTINO RÉGIMEN ORDINARIO, MÉDICOS RESIDENTES E IMSS BIENESTAR
ONA A	EDO DE MEX ORIENTE	63	67	27101-0153	210	125	8370	00	01	UNIFORME PARA DAMA (FILIPINA, PANTALON Y GORRO). TALLA: MEDIANA. COLOR: VERDEESMERALDA. CEDULA 67.	M	PZA	1	PZA	280	-	-	280
ONA A	EDO DE MEX ORIENTE	63	67	27101-0153	210	125	8388	00	01	UNIFORME PARA DAMA (FILIPINA, PANTALON Y GORRO). TALLA: GRANDE. COLOR: VERDEESMERALDA. CEDULA 67.	G	PZA	1	PZA	172	-	-	172
ONA A	EDO DE MEX ORIENTE	63	67	27101-0153	210	125	8396	00	01	UNIFORME PARA DAMA (FILIPINA, PANTALON Y GORRO). TALLA: EXTRAGRANDE. COLOR:VERDE ESMERALDA. CEDULA 67.	X	PZA	1	PZA	32	-	-	32
ONA A	EDO DE MEX ORIENTE	63	67	27101-0153	210	125	8404	00	01	UNIFORME PARA DAMA (FILIPINA, PANTALON Y GORRO). TALLA: ESPECIAL. COLOR: VERDEESMERALDA. CEDULA 67.	ES	PZA	1	PZA	4	-	-	4
ONA A	EDO DE MEX ORIENTE	63	67	27101-0153	210	125	8412	00	01	UNIFORME PARA DAMA (FILIPINA, PANTALON Y GORRO). TALLA: PLUS. COLOR: VERDEESMERALDA. CEDULA 67.	PL	PZA	1	PZA	4	-	-	4
ONA A	EDO DE MEX PONIENTE	63	67	27101-0153	210	125	8297	00	01	UNIFORME PARA DAMA (FILIPINA Y PANTALON). TALLA: CHICA. COLOR: VERDE ESMERALDA.CEDULA 67.	CH	PZA	1	PZA	104	-	-	104
ONA A	EDO DE MEX PONIENTE	63	67	27101-0153	210	125	8305	00	01	UNIFORME PARA DAMA (FILIPINA Y PANTALON). TALLA: MEDIANA. COLOR: VERDEESMERALDA. CEDULA 67.	M	PZA	1	PZA	260	-	-	260
ONA A	EDO DE MEX PONIENTE	63	67	27101-0153	210	125	8313	00	01	UNIFORME PARA DAMA (FILIPINA Y PANTALON). TALLA: GRANDE. COLOR: VERDEESMERALDA. CEDULA 67.	G	PZA	1	PZA	108	-	-	108
ONA A	EDO DE MEX PONIENTE	63	67	27101-0153	210	125	8321	00	01	UNIFORME PARA DAMA (FILIPINA Y PANTALON). TALLA: EXTRAGRANDE. COLOR: VERDEESMERALDA. CEDULA 67.	X	PZA	1	PZA	12	-	-	12
ONA A	EDO DE MEX PONIENTE	63	67	27101-0153	210	125	8362	00	01	UNIFORME PARA DAMA (FILIPINA, PANTALON Y GORRO). TALLA: CHICA. COLOR: VERDEESMERALDA. CEDULA 67.	CH	PZA	1	PZA	128	-	-	128
ONA A	EDO DE MEX PONIENTE	63	67	27101-0153	210	125	8370	00	01	UNIFORME PARA DAMA (FILIPINA, PANTALON Y GORRO). TALLA: MEDIANA. COLOR: VERDEESMERALDA. CEDULA 67.	M	PZA	1	PZA	228	-	-	228
ONA A	EDO DE MEX PONIENTE	63	67	27101-0153	210	125	8388	00	01	UNIFORME PARA DAMA (FILIPINA, PANTALON Y GORRO). TALLA: GRANDE. COLOR: VERDEESMERALDA. CEDULA 67.	G	PZA	1	PZA	80	-	-	80
ONA A	EDO DE MEX PONIENTE	63	67	27101-0153	210	125	8404	00	01	UNIFORME PARA DAMA (FILIPINA, PANTALON Y GORRO). TALLA: ESPECIAL. COLOR: VERDEESMERALDA. CEDULA 67.	ES	PZA	1	PZA	8	-	-	8
ONA A	GUANAJUATO	63	67	27101-0153	210	125	8297	00	01	UNIFORME PARA DAMA (FILIPINA Y PANTALON). TALLA: CHICA. COLOR: VERDE ESMERALDA.CEDULA 67.	CH	PZA	1	PZA	212	-	-	212

ANEXOS
DIVISIÓN DE CONTRATOS

ANEXO 5. CUADRO DE DISTRIBUCIÓN

Áreas Requirentes: Órganos de Operación Administrativa Desconcentrada de Aguascalientes, Baja California, Baja California Sur, Campeche, Chiapas, Chihuahua, CDMX Norte, CDMX Sur, Coahuila, Colima, Durango, Guanajuato, Guerrero, Hidalgo, Edo. México Oriente, Edo. México Poniente, Jalisco, Michoacán, Morelos, Nayarit, Nuevo León, Oaxaca, Puebla, Querétaro, Quintana Roo, San Luis Potosí, Sinaloa, Sonora, Tabasco, Tamaulipas, Tlaxcala, Veracruz Norte, Veracruz Sur, Yucatán, Zacatecas y Áreas de Nivel Central.

ZONA	OOAD	PARTIDA	CÉDULA	CLAVE CUCOP +	GPO	GEN	ESP	DIF	VAR	DESCRIPCIÓN- SISTEMA DE ABASTO INSTITUCIONAL (SAI)	TALLA	UNIDAD	CANT.	TIPO	ÚNICA ENTREGA RÉGIMEN ORDINARIO	ÚNICA ENTREGA MÉDICOS RESIDENTES	ÚNICA ENTREGA RÉGIMEN IMSS BIENESTAR	TOTAL POR CLAVE Y DESTINO RÉGIMEN ORDINARIO, MÉDICOS RESIDENTES E IMSS BIENESTAR
ZONA A	GUANAJUATO	63	67	27101-0153	210	125	8305	00	01	UNIFORME PARA DAMA (FILIPINA Y PANTALON) TALLA: MEDIANA. COLOR: VERDEESMERALDA. CEDULA 67.	M	PZA	1	PZA	304	-	-	304
ZONA A	GUANAJUATO	63	67	27101-0153	210	125	8313	00	01	UNIFORME PARA DAMA (FILIPINA Y PANTALON). TALLA: GRANDE. COLOR: VERDEESMERALDA. CEDULA 67.	G	PZA	1	PZA	164	-	-	164
ZONA A	GUANAJUATO	63	67	27101-0153	210	125	8321	00	01	UNIFORME PARA DAMA (FILIPINA Y PANTALON). TALLA: EXTRAGRANDE. COLOR: VERDEESMERALDA. CEDULA 67.	X	PZA	1	PZA	32	-	-	32
ZONA A	GUANAJUATO	63	67	27101-0153	210	125	8339	00	01	UNIFORME PARA DAMA (FILIPINA Y PANTALON). TALLA: ESPECIAL. COLOR: VERDEESMERALDA. CEDULA 67.	ES	PZA	1	PZA	24	-	-	24
ZONA A	GUANAJUATO	63	67	27101-0153	210	125	8362	00	01	UNIFORME PARA DAMA (FILIPINA, PANTALON Y GORRO). TALLA: CHICA. COLOR: VERDEESMERALDA. CEDULA 67.	CH	PZA	1	PZA	124	-	-	124
ZONA A	GUANAJUATO	63	67	27101-0153	210	125	8370	00	01	UNIFORME PARA DAMA (FILIPINA, PANTALON Y GORRO). TALLA: MEDIANA. COLOR: VERDEESMERALDA. CEDULA 67.	M	PZA	1	PZA	264	-	-	264
ZONA A	GUANAJUATO	63	67	27101-0153	210	125	8388	00	01	UNIFORME PARA DAMA (FILIPINA, PANTALON Y GORRO). TALLA: GRANDE COLOR: VERDEESMERALDA. CEDULA 67.	G	PZA	1	PZA	144	-	-	144
ZONA A	GUANAJUATO	63	67	27101-0153	210	125	8396	00	01	UNIFORME PARA DAMA (FILIPINA, PANTALON Y GORRO). TALLA: EXTRAGRANDE COLOR:VERDE ESMERALDA CEDULA 67	X	PZA	1	PZA	24	-	-	24
ZONA A	GUANAJUATO	63	67	27101-0153	210	125	8404	00	01	UNIFORME PARA DAMA (FILIPINA, PANTALON Y GORRO). TALLA: ESPECIAL. COLOR: VERDEESMERALDA. CEDULA 67.	ES	PZA	1	PZA	20	-	-	20
ZONA A	HIDALGO	63	67	27101-0153	210	125	8297	00	01	UNIFORME PARA DAMA (FILIPINA Y PANTALON). TALLA: CHICA. COLOR. VERDE ESMERALDA.CEDULA 67.	CH	PZA	1	PZA	36	-	-	36
ZONA A	HIDALGO	63	67	27101-0153	210	125	8305	00	01	UNIFORME PARA DAMA (FILIPINA Y PANTALON). TALLA: MEDIANA. COLOR: VERDEESMERALDA. CEDULA 67.	M	PZA	1	PZA	32	-	-	32
ZONA A	HIDALGO	63	67	27101-0153	210	125	8313	00	01	UNIFORME PARA DAMA (FILIPINA Y PANTALON). TALLA: GRANDE. COLOR: VERDEESMERALDA. CEDULA 67.	G	PZA	1	PZA	20	-	-	20
ZONA A	HIDALGO	63	67	27101-0153	210	125	8339	00	01	UNIFORME PARA DAMA (FILIPINA Y PANTALON). TALLA: ESPECIAL. COLOR VERDEESMERALDA. CEDULA 67.	ES	PZA	1	PZA	4	-	-	4
ZONA A	HIDALGO	63	67	27101-0153	210	125	8362	00	01	UNIFORME PARA DAMA (FILIPINA, PANTALON Y GORRO). TALLA: CHICA. COLOR: VERDEESMERALDA. CEDULA 67.	CH	PZA	1	PZA	12	-	-	12

ANEXO 5. CUADRO DE DISTRIBUCIÓN

reas Requirentes: Órganos de Operación Administrativa Desconcentrada de Aguascalientes, Baja California, Baja California Sur, Campeche, Chiapas, Chihuahua, CDMX Norte, CDMX Sur, Coahuila, Colima, Durango, Guanajuato, Guerrero, Hidalgo, Edo. éxico Oriente, Edo. México Poniente, Jalisco, Michoacán, Morelos, Nayarit, Nuevo León, Oaxaca, Puebla, Querétaro, Quintana Roo, San Luis Potosí, Sinaloa, Sonora, Tabasco, Tamaulipas, Tlaxcala, Veracruz Norte, Veracruz Sur, Yucatán, Zacatecas y Áreas de Nivel Central.

ZONA	OOAD	PARTIDA	CÉDULA	CLAVE CUCOP +	GPO	GEN	ESP	DIF	VAR	DESCRIPCIÓN- SISTEMA DE ABASTO INSTITUCIONAL (SAI)	TALLA	UNIDAD	CANT.	TIPO	ÚNICA ENTREGA RÉGIMEN ORDINARIO	ÚNICA ENTREGA MÉDICOS RESIDENTES	ÚNICA ENTREGA RÉGIMEN IMSS BIENESTAR	TOTAL POR CLAVE Y DESTINO RÉGIMEN ORDINARIO, MÉDICOS RESIDENTES E IMSS BIENESTAR
ONA A	HIDALGO	63	67	27101-0153	210	125	8370	00	01	UNIFORME PARA DAMA (FILIPINA, PANTALON Y GORRO). TALLA: MEDIANA. COLOR: VERDEESMERALDA. CEDULA 67.	M	PZA	1	PZA	60	-	-	60
ONA A	HIDALGO	63	67	27101-0153	210	125	8388	00	01	UNIFORME PARA DAMA (FILIPINA, PANTALON Y GORRO). TALLA: GRANDE. COLOR: VERDEESMERALDA. CEDULA 67.	G	PZA	1	PZA	28	-	-	28
ONA A	HIDALGO	63	67	27101-0153	210	125	8396	00	01	UNIFORME PARA DAMA (FILIPINA, PANTALON Y GORRO). TALLA: EXTRAGRANDE. COLOR:VERDE ESMERALDA. CEDULA 67.	X	PZA	1	PZA	4	-	-	4
ONA A	MORELOS	63	67	27101-0153	210	125	8297	00	01	UNIFORME PARA DAMA (FILIPINA Y PANTALON). TALLA: CHICA COLOR: VERDE ESMERALDA.CEDULA 67.	CH	PZA	1	PZA	32	-	-	32
ONA A	MORELOS	63	67	27101-0153	210	125	8305	00	01	UNIFORME PARA DAMA (FILIPINA Y PANTALON). TALLA: MEDIANA. COLOR: VERDEESMERALDA. CEDULA 67.	M	PZA	1	PZA	68	-	-	68
ONA A	MORELOS	63	67	27101-0153	210	125	8313	00	01	UNIFORME PARA DAMA (FILIPINA Y PANTALON). TALLA: GRANDE. COLOR: VERDEESMERALDA. CEDULA 67.	G	PZA	1	PZA	20	-	-	20
ONA A	MORELOS	63	67	27101-0153	210	125	8362	00	01	UNIFORME PARA DAMA (FILIPINA, PANTALON Y GORRO). TALLA: CHICA. COLOR: VERDEESMERALDA. CEDULA 67.	CH	PZA	1	PZA	32	-	-	32
ONA A	MORELOS	63	67	27101-0153	210	125	8370	00	01	UNIFORME PARA DAMA (FILIPINA, PANTALON Y GORRO). TALLA: MEDIANA. COLOR: VERDEESMERALDA. CEDULA 67.	M	PZA	1	PZA	76	-	-	76
ONA A	MORELOS	63	67	27101-0153	210	125	8388	00	01	UNIFORME PARA DAMA (FILIPINA, PANTALON Y GORRO). TALLA: GRANDE. COLOR: VERDEESMERALDA. CEDULA 67.	G	PZA	1	PZA	52	-	-	52
ONA A	MORELOS	63	67	27101-0153	210	125	8396	00	01	UNIFORME PARA DAMA (FILIPINA, PANTALON Y GORRO). TALLA: EXTRAGRANDE. COLOR:VERDE ESMERALDA. CEDULA 67.	X	PZA	1	PZA	4	-	-	4
ONA A	PUEBLA	63	67	27101-0153	210	125	8297	00	01	UNIFORME PARA DAMA (FILIPINA Y PANTALON). TALLA: CHICA. COLOR: VERDE ESMERALDA.CEDULA 67.	CH	PZA	1	PZA	76	-	-	76
ONA A	PUEBLA	63	67	27101-0153	210	125	8305	00	01	UNIFORME PARA DAMA (FILIPINA Y PANTALON). TALLA: MEDIANA. COLOR: VERDEESMERALDA. CEDULA 67.	M	PZA	1	PZA	256	-	-	256
ONA A	PUEBLA	63	67	27101-0153	210	125	8313	00	01	UNIFORME PARA DAMA (FILIPINA Y PANTALON). TALLA: GRANDE. COLOR: VERDEESMERALDA. CEDULA 67.	G	PZA	1	PZA	160	-	-	160

ANEXOS
DIVISIÓN DE CONTRATOS

ANEXO 5. CUADRO DE DISTRIBUCIÓN

Áreas Requirentes: Órganos de Operación Administrativa Desconcentrada de Aguascalientes, Baja California, Baja California Sur, Campeche, Chiapas, Chihuahua, CDMX Norte, CDMX Sur, Coahuila, Colima, Durango, Guanajuato, Guerrero, Hidalgo, Edo. México Oriente, Edo. México Poniente, Jalisco, Michoacán, Morelos, Nayarit, Nuevo León, Oaxaca, Puebla, Querétaro, Quintana Roo, San Luis Potosí, Sinaloa, Sonora, Tabasco, Tamaulipas, Tlaxcala, Veracruz Norte, Veracruz Sur, Yucatán, Zacatecas y Áreas de Nivel Central.

ZONA	OOAD	PARTIDA	CÉDULA	CLAVE CUCOP +	GPO	GEN	ESP	DIF	VAR	DESCRIPCIÓN- SISTEMA DE ABASTO INSTITUCIONAL (SAI)	TALLA	UNIDAD	CANT.	TIPO	ÚNICA ENTREGA RÉGIMEN ORDINARIO	ÚNICA ENTREGA MÉDICOS RESIDENTES	ÚNICA ENTREGA RÉGIMEN IMSS BIENESTAR	TOTAL POR CLAVE Y DESTINO RÉGIMEN ORDINARIO, MÉDICOS RESIDENTES E IMSS BIENESTAR
ZONA A	PUEBLA	63	67	27101-0153	210	125	8321	00	01	UNIFORME PARA DAMA (FILIPINA Y PANTALON). TALLA: EXTRAGRANDE. COLOR: VERDEESMERALDA. CEDULA 67.	X	PZA	1	PZA	8	-	-	8
ZONA A	PUEBLA	63	67	27101-0153	210	125	8339	00	01	UNIFORME PARA DAMA (FILIPINA Y PANTALON). TALLA: ESPECIAL. COLOR: VERDEESMERALDA. CEDULA 67.	ES	PZA	1	PZA	8	-	-	8
ZONA A	PUEBLA	63	67	27101-0153	210	125	8362	00	01	UNIFORME PARA DAMA (FILIPINA, PANTALON Y CORRO). TALLA: CHICA. COLOR: VERDEESMERALDA. CEDULA 67.	CH	PZA	1	PZA	112	-	-	112
ZONA A	PUEBLA	63	67	27101-0153	210	125	8370	00	01	UNIFORME PARA DAMA (FILIPINA, PANTALON Y GORRO). TALLA: MEDIANA. COLOR: VERDEESMERALDA. CEDULA 67.	M	PZA	1	PZA	196	-	-	196
ZONA A	PUEBLA	63	67	27101-0153	210	125	8388	00	01	UNIFORME PARA DAMA (FILIPINA, PANTALON Y CORRO). TALLA: GRANDE. COLOR: VERDEESMERALDA. CEDULA 67.	G	PZA	1	PZA	52	-	-	52
ZONA A	PUEBLA	63	67	27101-0153	210	125	8396	00	01	UNIFORME PARA DAMA (FILIPINA, PANTALON Y CORRO). TALLA: EXTRAGRANDE. COLOR:VERDE ESMERALDA. CEDULA 67.	X	PZA	1	PZA	12	-	-	12
ZONA A	PUEBLA	63	67	27101-0153	210	125	8404	00	01	UNIFORME PARA DAMA (FILIPINA, PANTALON Y CORRO). TALLA: ESPECIAL. COLOR: VERDEESMERALDA. CEDULA 67.	ES	PZA	1	PZA	12	-	-	12
ZONA A	QUERETARO	63	67	27101-0153	210	125	8297	00	01	UNIFORME PARA DAMA (FILIPINA Y PANTALON). TALLA: CHICA. COLOR: VERDE ESMERALDA.CEDULA:67.	CH	PZA	1	PZA	16	-	-	16
ZONA A	QUERETARO	63	67	27101-0153	210	125	8305	00	01	UNIFORME PARA DAMA (FILIPINA Y PANTALON). TALLA: MEDIANA. COLOR: VERDEESMERALDA. CEDULA 67.	M	PZA	1	PZA	104	-	-	104
ZONA A	QUERETARO	63	67	27101-0153	210	125	8313	00	01	UNIFORME PARA DAMA (FILIPINA Y PANTALON). TALLA: GRANDE. COLOR: VERDEESMERALDA. CEDULA 67.	G	PZA	1	PZA	28	-	-	28
ZONA A	QUERETARO	63	67	27101-0153	210	125	8321	00	01	UNIFORME PARA DAMA (FILIPINA Y PANTALON). TALLA: EXTRAGRANDE. COLOR: VERDEESMERALDA. CEDULA 67.	X	PZA	1	PZA	4	-	-	4
ZONA A	QUERETARO	63	67	27101-0153	210	125	8339	00	01	UNIFORME PARA DAMA (FILIPINA Y PANTALON). TALLA: ESPECIAL. COLOR: VERDEESMERALDA. CEDULA 67.	ES	PZA	1	PZA	4	-	-	4
ZONA A	QUERETARO	63	67	27101-0153	210	125	8362	00	01	UNIFORME PARA DAMA (FILIPINA, PANTALON Y CORRO). TALLA: CHICA. COLOR: VERDEESMERALDA. CEDULA 67.	CH	PZA	1	PZA	48	-	-	48
ZONA A	QUERETARO	63	67	27101-0153	210	125	8370	00	01	UNIFORME PARA DAMA (FILIPINA, PANTALON Y CORRO). TALLA: MEDIANA. COLOR: VERDEESMERALDA. CEDULA 67.	M	PZA	1	PZA	136	-	-	136

ANEXO 5. CUADRO DE DISTRIBUCIÓN

eas Requirentes: Órganos de Operación Administrativa Desconcentrada de Aguascalientes, Baja California, Baja California Sur, Campeche, Chiapas, Chihuahua, CDMX Norte, CDMX Sur, Coahuila, Colima, Durango, Guanajuato, Guerrero, Hidalgo, Edo. éxico Oriente, Edo. México Poniente, Jalisco, Michoacán, Morelos, Nayarit, Nuevo León, Oaxaca, Puebla, Querétaro, Quintana Roo, San Luis Potosí, Sinaloa, Sonora, Tabasco, Tamaulipas, Tlaxcala, Veracruz Norte, Veracruz Sur, Yucatán, Zacatecas y Áreas de Nivel Central.

ONA	OOAD	PARTIDA	CÉDULA	CLAVE CUCOP +	GPO	GEN	ESP	DIF	VAR	DESCRIPCIÓN- SISTEMA DE ABASTO INSTITUCIONAL (SAI)	TALLA	UNIDAD	CANT.	TIPO	ÚNICA ENTREGA RÉGIMEN ORDINARIO	ÚNICA ENTREGA MÉDICOS RESIDENTES	ÚNICA ENTREGA RÉGIMEN IMSS BIENESTAR	TOTAL POR CLAVE Y DESTINO RÉGIMEN ORDINARIO, MÉDICOS RESIDENTES E IMSS BIENESTAR
ONA A	QUERETARO	63	67	27101-0153	210	125	8388	00	01	UNIFORME PARA DAMA (FILIPINA, PANTALON Y GORRO). TALLA: GRANDE. COLOR: VERDEESMERALDA. CEDULA 67.	G	PZA	1	PZA	68	-	-	68
ONA A	QUERETARO	63	67	27101-0153	210	125	8396	00	01	UNIFORME PARA DAMA (FILIPINA, PANTALON Y GORRO). TALLA: EXTRAGRANDE. COLOR:VERDE ESMERALDA. CEDULA 67.	X	PZA	1	PZA	16	-	-	16
ONA A	SAN LUIS POTOSI	63	67	27101-0153	210	125	8297	00	01	UNIFORME PARA DAMA (FILIPINA Y PANTALON). TALLA: CHICA. COLOR: VERDE ESMERALDA.CEDULA 67.	CH	PZA	1	PZA	4	-	-	4
ONA A	SAN LUIS POTOSI	63	67	27101-0153	210	125	8305	00	01	UNIFORME PARA DAMA (FILIPINA Y PANTALON). TALLA: MEDIANA. COLOR: VERDEESMERALDA. CEDULA 67.	M	PZA	1	PZA	12	-	-	12
ONA A	SAN LUIS POTOSI	63	67	27101-0153	210	125	8313	00	01	UNIFORME PARA DAMA (FILIPINA Y PANTALON). TALLA: GRANDE. COLOR: VERDEESMERALDA. CEDULA 67.	G	PZA	1	PZA	12	-	-	12
ONA A	SAN LUIS POTOSI	63	67	27101-0153	210	125	8321	00	01	UNIFORME PARA DAMA (FILIPINA Y PANTALON). TALLA: EXTRAGRANDE. COLOR: VERDEESMERALDA. CEDULA 67.	X	PZA	1	PZA	4	-	-	4
ONA A	SAN LUIS POTOSI	63	67	27101-0153	210	125	8362	00	01	UNIFORME PARA DAMA (FILIPINA, PANTALON Y GORRO). TALLA: CHICA. COLOR: VERDEESMERALDA. CEDULA 67.	CH	PZA	1	PZA	80	-	-	80
ONA A	SAN LUIS POTOSI	63	67	27101-0153	210	125	8370	00	01	UNIFORME PARA DAMA (FILIPINA, PANTALON Y GORRO). TALLA: MEDIANA. COLOR: VERDEESMERALDA. CEDULA 67.	M	PZA	1	PZA	128	-	-	128
ONA A	SAN LUIS POTOSI	63	67	27101-0153	210	125	8388	00	01	UNIFORME PARA DAMA (FILIPINA, PANTALON Y GORRO). TALLA: GRANDE. COLOR: VERDEESMERALDA. CEDULA 67.	G	PZA	1	PZA	76	-	-	76
ONA A	SAN LUIS POTOSI	63	67	27101-0153	210	125	8396	00	01	UNIFORME PARA DAMA (FILIPINA, PANTALON Y GORRO). TALLA: EXTRAGRANDE. COLOR:VERDE ESMERALDA. CEDULA 67.	X	PZA	1	PZA	16	-	-	16
ONA A	SAN LUIS POTOSI	63	67	27101-0153	210	125	8404	00	01	UNIFORME PARA DAMA (FILIPINA, PANTALON Y GORRO). TALLA: ESPECIAL. COLOR: VERDEESMERALDA. CEDULA 67.	ES	PZA	1	PZA	4	-	-	4
ONA A	TLAXCALA	63	67	27101-0153	210	125	8297	00	01	UNIFORME PARA DAMA (FILIPINA Y PANTALON). TALLA: CHICA. COLOR: VERDE ESMERALDA.CEDULA 67.	CH	PZA	1	PZA	4	-	-	4
ONA A	TLAXCALA	63	67	27101-0153	210	125	8305	00	01	UNIFORME PARA DAMA (FILIPINA Y PANTALON). TALLA: MEDIANA. COLOR: VERDEESMERALDA. CEDULA 67.	M	PZA	1	PZA	24	-	-	24

ANEXOS
DIVISIÓN DE CONTRATOS

ANEXO 5. CUADRO DE DISTRIBUCIÓN

Áreas Requirentes: Organos de Operación Administrativa Desconcentrada de Aguascalientes, Baja California, Baja California Sur, Campeche, Chiapas, Chihuahua, CDMX Norte, CDMX Sur, Coahuila, Colima, Durango, Guanajuato, Guerrero, Hidalgo, Edo. México Oriente, Edo. México Poniente, Jalisco, Michoacán, Morelos, Nayarit, Nuevo León, Oaxaca, Puebla, Querétaro, Quintana Roo, San Luis Potosí, Sinaloa, Sonora, Tabasco, Tamaulipas, Tlaxcala, Veracruz Norte, Veracruz Sur, Yucatán, Zacatecas y Áreas de Nivel Central.

ZONA	OOAD	PARTIDA	CÉDULA	CLAVE CUCOP +	GPO	GEN	ESP	DIF	VAR	DESCRIPCIÓN- SISTEMA DE ABASTO INSTITUCIONAL (SAI)	TALLA	UNIDAD	CANT.	TIPO	ÚNICA ENTREGA *RÉGIMEN ORDINARIO	ÚNICA ENTREGA MÉDICOS RESIDENTES	ÚNICA ENTREGA RÉGIMEN IMSS BIENESTAR	TOTAL POR CLAVE Y DESTINO RÉGIMEN ORDINARIO, MÉDICOS RESIDENTES E IMSS BIENESTAR
ZONA A	TLAXCALA	63	67	27101-0153	210	125	8313	00	01	UNIFORME PARA DAMA (FILIPINA Y PANTALON). TALLA: GRANDE. COLOR: VERDEESMERALDA. CEDULA 67.	G	PZA	1	PZA	4	-	-	4
ZONA A	TLAXCALA	63	67	27101-0153	210	125	8362	00	01	UNIFORME PARA DAMA (FILIPINA, PANTALON Y GORRO). TALLA: CHICA. COLOR: VERDEESMERALDA. CEDULA 67.	CH	PZA	1	PZA	32	-	-	32
ZONA A	TLAXCALA	63	67	27101-0153	210	125	8370	00	01	UNIFORME PARA DAMA (FILIPINA, PANTALON Y GORRO). TALLA: MEDIANA. COLOR: VERDEESMERALDA. CEDULA 67.	M	PZA	1	PZA	52	-	-	52
ZONA A	TLAXCALA	63	67	27101-0153	210	125	8388	00	01	UNIFORME PARA DAMA (FILIPINA, PANTALON Y GORRO). TALLA: GRANDE. COLOR: VERDEESMERALDA. CEDULA 67.	G	PZA	1	PZA	20	-	-	20
ZONA A	TLAXCALA	63	67	27101-0153	210	125	8396	00	01	UNIFORME PARA DAMA (FILIPINA, PANTALON Y GORRO). TALLA: EXTRAGRANDE. COLOR:VERDE ESMERALDA. CEDULA 67.	X	PZA	1	PZA	4	-	-	4
ZONA A	ZACATECAS	63	67	27101-0153	210	125	8297	00	01	UNIFORME PARA DAMA (FILIPINA Y PANTALON). TALLA: CHICA. COLOR: VERDE ESMERALDA CEDULA 67.	CH	PZA	1	PZA	8	-	-	8
ZONA A	ZACATECAS	63	67	27101-0153	210	125	8305	00	01	UNIFORME PARA DAMA (FILIPINA Y PANTALON). TALLA: MEDIANA. COLOR: VERDEESMERALDA. CEDULA 67.	M	PZA	1	PZA	16	-	-	16
ZONA A	ZACATECAS	63	67	27101-0153	210	125	8313	00	01	UNIFORME PARA DAMA (FILIPINA Y PANTALON). TALLA: GRANDE. COLOR: VERDEESMERALDA. CEDULA 67.	G	PZA	1	PZA	4	-	-	4
ZONA A	ZACATECAS	63	67	27101-0153	210	125	8362	00	01	UNIFORME PARA DAMA (FILIPINA, PANTALON Y GORRO). TALLA: CHICA. COLOR: VERDEESMERALDA. CEDULA 67.	CH	PZA	1	PZA	20	-	-	20
ZONA A	ZACATECAS	63	67	27101-0153	210	125	8370	00	01	UNIFORME PARA DAMA (FILIPINA, PANTALON Y GORRO). TALLA: MEDIANA. COLOR: VERDEESMERALDA. CEDULA 67.	M	PZA	1	PZA	36	-	-	36
ZONA A	ZACATECAS	63	67	27101-0153	210	125	8388	00	01	UNIFORME PARA DAMA (FILIPINA, PANTALON Y GORRO). TALLA: GRANDE. COLOR: VERDEESMERALDA. CEDULA 67.	G	PZA	1	PZA	28	-	-	28
ZONA A	ZACATECAS	63	67	27101-0153	210	125	8396	00	01	UNIFORME PARA DAMA (FILIPINA, PANTALON Y GORRO). TALLA: EXTRAGRANDE. COLOR:VERDE ESMERALDA. CEDULA 67.	X	PZA	1	PZA	4	-	-	4
ZONA B	BAJA CALIFORNIA	63	67	27101-0153	210	125	8297	00	01	UNIFORME PARA DAMA (FILIPINA Y PANTALON). TALLA: CHICA. COLOR: VERDE ESMERALDA CEDULA 67.	CH	PZA	1	PZA	56	-	-	56

ANEXO 5. CUADRO DE DISTRIBUCIÓN

eas Requirentes: Órganos de Operación Administrativa Desconcentrada de Aguascalientes, Baja California, Baja California Sur, Campeche, Chiapas, Chihuahua, CDMX Norte, CDMX Sur, Coahuila, Colima, Durango, Guanajuato, Guerrero, Hidalgo, Edo. éxico Oriente, Edo. México Poniente, Jalisco, Michoacán, Morelos, Nayarit, Nuevo León, Oaxaca, Puebla, Querétaro, Quintana Roo, San Luis Potosí, Sinaloa, Sonora, Tabasco, Tamaulipas, Tlaxcala, Veracruz Norte, Veracruz Sur, Yucatán, Zacatecas y Áreas de Nivel Central.

ONA	OOAD	PARTIDA	CÉDULA	CLAVE CUCOP + •	GPO	GEN	ESP	DIF	VAR	DESCRIPCIÓN- SISTEMA DE ABASTO INSTITUCIONAL (SAI)	TALLA	UNIDAD	CANT.	TIPO	ÚNICA ENTREGA RÉGIMEN ORDINARIO	ÚNICA ENTREGA MÉDICOS RESIDENTES	ÚNICA ENTREGA RÉGIMEN IMSS BIENESTAR	TOTAL POR CLAVE Y DESTINO RÉGIMEN ORDINARIO, MÉDICOS RESIDENTES E IMSS BIENESTAR
ONA B	BAJA CALIFORNIA	63	67	27101-0153	210	125	8305	00	01	UNIFORME PARA DAMA (FILIPINA Y PANTALON). TALLA: MEDIANA. COLOR: VERDEESMERALDA. CEDULA 67.	M	PZA	1	PZA	96	-	-	96
ONA B	BAJA CALIFORNIA	63	67	27101-0153	210	125	8313	00	01	UNIFORME PARA DAMA (FILIPINA Y PANTALON). TALLA: GRANDE. COLOR: VERDEESMERALDA. CEDULA 67.	G	PZA	1	PZA	76	-	-	76
ONA B	BAJA CALIFORNIA	63	67	27101-0153	210	125	8321	00	01	UNIFORME PARA DAMA (FILIPINA Y PANTALON). TALLA: EXTRAGRANDE. COLOR: VERDEESMERALDA. CEDULA 67.	X	PZA	1	PZA	12	-	-	12
ONA B	BAJA CALIFORNIA	63	67	27101-0153	210	125	8339	00	01	UNIFORME PARA DAMA (FILIPINA Y PANTALON). TALLA: ESPECIAL. COLOR: VERDEESMERALDA. CEDULA 67.	ES	PZA	1	PZA	8	-	-	8
ONA B	BAJA CALIFORNIA	63	67	27101-0153	210	125	8362	00	01	UNIFORME PARA DAMA (FILIPINA, PANTALON Y GORRO). TALLA: CHICA. COLOR: VERDEESMERALDA. CEDULA 67.	CH	PZA	1	PZA	120	-	-	120
ONA B	BAJA CALIFORNIA	63	67	27101-0153	210	125	8370	00	01	UNIFORME PARA DAMA (FILIPINA, PANTALON Y GORRO). TALLA: MEDIANA. COLOR: VERDEESMERALDA. CEDULA 67.	M	PZA	1	PZA	192	-	-	192
ONA B	BAJA CALIFORNIA	63	67	27101-0153	210	125	8388	00	01	UNIFORME PARA DAMA (FILIPINA, PANTALON Y GORRO). TALLA: GRANDE. COLOR: VERDEESMERALDA. CEDULA 67.	G	PZA	1	PZA	96	-	-	96
ONA B	BAJA CALIFORNIA	63	67	27101-0153	210	125	8396	00	01	UNIFORME PARA DAMA (FILIPINA, PANTALON Y GORRO). TALLA: EXTRAGRANDE. COLOR:VERDE ESMERALDA. CEDULA 67.	X	PZA	1	PZA	8	-	-	8
ONA B	BAJA CALIFORNIA	63	67	27101-0153	210	125	8404	00	01	UNIFORME PARA DAMA (FILIPINA, PANTALON Y GORRO). TALLA: ESPECIAL. COLOR: VERDEESMERALDA. CEDULA 67.	ES	PZA	1	PZA	4	-	-	4
ZONA B	BAJA CALIFORNIA SUR	63	67	27101-0153	210	125	8305	00	01	UNIFORME PARA DAMA (FILIPINA Y PANTALON). TALLA: MEDIANA. COLOR: VERDEESMERALDA. CEDULA 67.	M	PZA	1	PZA	8	-	-	8
ZONA B	BAJA CALIFORNIA SUR	63	67	27101-0153	210	125	8313	00	01	UNIFORME PARA DAMA (FILIPINA Y PANTALON). TALLA: GRANDE. COLOR: VERDEESMERALDA. CEDULA 67.	G	PZA	1	PZA	12	-	-	12
ZONA B	BAJA CALIFORNIA SUR	63	67	27101-0153	210	125	8321	00	01	UNIFORME PARA DAMA (FILIPINA Y PANTALON). TALLA: EXTRAGRANDE. COLOR: VERDEESMERALDA. CEDULA 67.	X	PZA	1	PZA	4	-	-	4
ZONA B	BAJA CALIFORNIA SUR	63	67	27101-0153	210	125	8362	00	01	UNIFORME PARA DAMA (FILIPINA, PANTALON Y GORRO). TALLA: CHICA. COLOR: VERDEESMERALDA. CEDULA 67.	CH	PZA	1	PZA	20	-	-	20
ZONA B	BAJA CALIFORNIA SUR	63	67	27101-0153	210	125	8370	00	01	UNIFORME PARA DAMA (FILIPINA, PANTALON Y GORRO). TALLA: MEDIANA. COLOR: VERDEESMERALDA. CEDULA 67.	M	PZA	1	PZA	68	-	-	68

ANEXOS
DIVISIÓN DE CONTRATOS

ANEXO 5. CUADRO DE DISTRIBUCIÓN

Áreas Requirentes: Órganos de Operación Administrativa Desconcentrada de Aguascalientes, Baja California, Baja California Sur, Campeche, Chiapas, Chihuahua, CDMX Norte, CDMX Sur, Coahuila, Colima, Durango, Guanajuato, Guerrero, Hidalgo, Edo. México Oriente, Edo. México Poniente, Jalisco, Michoacán, Morelos, Nayarit, Nuevo León, Oaxaca, Puebla, Querétaro, Quintana Roo, San Luis Potosí, Sinaloa, Sonora, Tabasco, Tamaulipas, Tlaxcala, Veracruz Norte, Veracruz Sur, Yucatán, Zacatecas y Áreas de Nivel Central.

ZONA	OOAD	PARTIDA	CÉDULA	CLAVE CUCOP +	GPO	GEN	ESP	DIF	VAR	DESCRIPCIÓN- SISTEMA DE ABASTO INSTITUCIONAL (SAI)	TALLA	UNIDAD	CANT.	TIPO	ÚNICA ENTREGA RÉGIMEN ORDINARIO	ÚNICA ENTREGA MÉDICOS RESIDENTES	ÚNICA ENTREGA RÉGIMEN IMSS BIENESTAR	TOTAL POR CLAVE Y DESTINO RÉGIMEN ORDINARIO, MÉDICOS RESIDENTES E IMSS BIENESTAR
ZONA B	BAJA CALIFORNIA SUR	63	67	27101-0153	210	125	8388	00	01	UNIFORME PARA DAMA (FILIPINA, PANTALON Y GORRO). TALLA: GRANDE. COLOR: VERDEESMERALDA. CEDULA 67.	G	PZA	1	PZA	28	-	-	28
ZONA B	BAJA CALIFORNIA SUR	63	67	27101-0153	210	125	8396	00	01	UNIFORME PARA DAMA (FILIPINA, PANTALON Y GORRO). TALLA: EXTRAGRANDE COLOR:VERDE ESMERALDA. CEDULA 67.	X	PZA	1	PZA	4	-	-	4
ZONA B	CAMPECHE	63	67	27101-0153	210	125	8297	00	01	UNIFORME PARA DAMA (FILIPINA Y PANTALON). TALLA: CHICA. COLOR: VERDE ESMERALDA.CEDULA 67.	CH	PZA	1	PZA	20	-	-	20
ZONA B	CAMPECHE	63	67	27101-0153	210	125	8305	00	01	UNIFORME PARA DAMA (FILIPINA Y PANTALON). TALLA: MEDIANA. COLOR: VERDEESMERALDA. CEDULA 67.	M	PZA	1	PZA	4	-	-	4
ZONA B	CAMPECHE	63	67	27101-0153	210	125	8321	00	01	UNIFORME PARA DAMA (FILIPINA Y PANTALON). TALLA: EXTRAGRANDE. COLOR: VERDEESMERALDA. CEDULA 67.	X	PZA	1	PZA	8	-	-	8
ZONA B	CAMPECHE	63	67	27101-0153	210	125	8362	00	01	UNIFORME PARA DAMA (FILIPINA, PANTALON Y GORRO). TALLA: CHICA. COLOR: VERDEESMERALDA. CEDULA 67.	CH	PZA	1	PZA	12	-	-	12
ZONA B	CAMPECHE	63	67	27101-0153	210	125	8370	00	01	UNIFORME PARA DAMA (FILIPINA, PANTALON Y GORRO). TALLA: MEDIANA. COLOR: VERDEESMERALDA. CEDULA 67.	M	PZA	1	PZA	28	-	-	28
ZONA B	CAMPECHE	63	67	27101-0153	210	125	8388	00	01	UNIFORME PARA DAMA (FILIPINA, PANTALON Y GORRO). TALLA: GRANDE. COLOR: VERDEESMERALDA. CEDULA 67.	G	PZA	1	PZA	32	-	-	32
ZONA B	CHIAPAS	63	67	27101-0153	210	125	8297	00	01	UNIFORME PARA DAMA (FILIPINA Y PANTALON). TALLA: CHICA. COLOR: VERDE ESMERALDA.CEDULA 67.	CH	PZA	1	PZA	8	-	-	8
ZONA B	CHIAPAS	63	67	27101-0153	210	125	8305	00	01	UNIFORME PARA DAMA (FILIPINA Y PANTALON). TALLA: MEDIANA. COLOR: VERDEESMERALDA. CEDULA 67.	M	PZA	1	PZA	12	-	-	12
ZONA B	CHIAPAS	63	67	27101-0153	210	125	8313	00	01	UNIFORME PARA DAMA (FILIPINA Y PANTALON). TALLA: GRANDE. COLOR: VERDEESMERALDA. CEDULA 67.	G	PZA	1	PZA	16	-	-	16
ZONA B	CHIAPAS	63	67	27101-0153	210	125	8321	00	01	UNIFORME PARA DAMA (FILIPINA Y PANTALON). TALLA: EXTRAGRANDE. COLOR: VERDEESMERALDA. CEDULA 67.	X	PZA	1	PZA	8	-	-	8
ZONA B	CHIAPAS	63	67	27101-0153	210	125	8362	00	01	UNIFORME PARA DAMA (FILIPINA, PANTALON Y GORRO). TALLA: CHICA. COLOR: VERDEESMERALDA. CEDULA 67.	CH	PZA	1	PZA	32	-	-	32
ZONA B	CHIAPAS	63	67	27101-0153	210	125	8370	00	01	UNIFORME PARA DAMA (FILIPINA, PANTALON Y GORRO). TALLA: MEDIANA. COLOR: VERDEESMERALDA. CEDULA 67.	M	PZA	1	PZA	48	-	-	48

ANEXO 5. CUADRO DE DISTRIBUCIÓN

eas Requirentes: Órganos de Operación Administrativa Desconcentrada de Aguascalientes, Baja California, Baja California Sur, Campeche, Chiapas, Chihuahua, CDMX Norte, CDMX Sur, Coahuila, Colima, Durango, Guanajuato, Guerrero, Hidalgo, Edo. ixico Oriente, Edo. México Poniente, Jalisco, Michoacán, Morelos, Nayarit, Nuevo León, Oaxaca, Puebla, Querétaro, Quintana Roo, San Luis Potosí, Sinaloa, Sonora, Tabasco, Tamaulipas, Tlaxcala, Veracruz Norte, Veracruz Sur, Yucatán, Zacatecas y Áreas de Nivel Central.

ONA	OOAD	PARTIDA	CÉDULA	CLAVE CUCOP +	GPO	GEN	ESP	DIF	VAR	DESCRIPCIÓN- SISTEMA DE ABASTO INSTITUCIONAL (SAI)	TALLA	UNIDAD	CANT.	TIPO	ÚNICA ENTREGA RÉGIMEN ORDINARIO	ÚNICA ENTREGA MÉDICOS RESIDENTES	ÚNICA ENTREGA RÉGIMEN IMSS BIENESTAR	TOTAL POR CLAVE Y DESTINO RÉGIMEN ORDINARIO, MÉDICOS RESIDENTES E IMSS BIENESTAR
ONA B	CHIAPAS	63	67	27101-0153	210	125	8388	00	01	UNIFORME PARA DAMA (FILIPINA, PANTALON Y GORRO). TALLA: GRANDE. COLOR: VERDEESMERALDA. CEDULA 67.	G	PZA	1	PZA	48	-	-	48
ONA B	COAHUILA	63	67	27101-0153	210	125	8297	00	01	UNIFORME PARA DAMA (FILIPINA Y PANTALON). TALLA: CHICA. COLOR: VERDE ESMERALDA.CEDULA 67.	CH	PZA	1	PZA	72	-	-	72
ONA B	COAHUILA	63	67	27101-0153	210	125	8305	00	01	UNIFORME PARA DAMA (FILIPINA Y PANTALON). TALLA: MEDIANA. COLOR: VERDEESMERALDA. CEDULA 67.	M	PZA	1	PZA	168	-	-	168
ONA B	COAHUILA	63	67	27101-0153	210	125	8313	00	01	UNIFORME PARA DAMA (FILIPINA Y PANTALON). TALLA: GRANDE. COLOR: VERDEESMERALDA. CEDULA 67.	G	PZA	1	PZA	84	-	-	84
ONA B	COAHUILA	63	67	27101-0153	210	125	8321	00	01	UNIFORME PARA DAMA (FILIPINA Y PANTALON). TALLA: EXTRAGRANDE. COLOR: VERDEESMERALDA. CEDULA 67.	X	PZA	1	PZA	8	-	-	8
ONA B	COAHUILA	63	67	27101-0153	210	125	8339	00	01	UNIFORME PARA DAMA (FILIPINA Y PANTALON). TALLA: ESPECIAL. COLOR: VERDEESMERALDA. CEDULA 67.	ES	PZA	1	PZA	16	-	-	16
ONA B	COAHUILA	63	67	27101-0153	210	125	8347	00	01	UNIFORME PARA DAMA (FILIPINA Y PANTALON). TALLA: PLUS. COLOR: VERDE ESMERALDA.CEDULA 67.	PL	PZA	1	PZA	8	-	-	8
ONA B	COAHUILA	63	67	27101-0153	210	125	8362	00	01	UNIFORME PARA DAMA (FILIPINA, PANTALON Y GORRO). TALLA: CHICA. COLOR: VERDEESMERALDA. CEDULA 67.	CH	PZA	1	PZA	116	-	-	116
ONA B	COAHUILA	63	67	27101-0153	210	125	8370	00	01	UNIFORME PARA DAMA (FILIPINA, PANTALON Y GORRO). TALLA: MEDIANA. COLOR: VERDEESMERALDA. CEDULA 67.	M	PZA	1	PZA	196	-	-	196
ONA B	COAHUILA	63	67	27101-0153	210	125	8388	00	01	UNIFORME PARA DAMA (FILIPINA, PANTALON Y GORRO). TALLA: GRANDE. COLOR: VERDEESMERALDA. CEDULA 67.	G	PZA	1	PZA	128	-	-	128
ONA B	COAHUILA	63	67	27101-0153	210	125	8396	00	01	UNIFORME PARA DAMA (FILIPINA, PANTALON Y GORRO). TALLA: EXTRAGRANDE. COLOR:VERDE ESMERALDA. CEDULA 67.	X	PZA	1	PZA	28	-	-	28
ONA B	COAHUILA	63	67	27101-0153	210	125	8404	00	01	UNIFORME PARA DAMA (FILIPINA, PANTALON Y GORRO). TALLA: ESPECIAL. COLOR: VERDEESMERALDA. CEDULA 67.	ES	PZA	1	PZA	16	-	-	16
ONA B	COAHUILA	63	67	27101-0153	210	125	8412	00	01	UNIFORME PARA DAMA (FILIPINA, PANTALON Y GORRO). TALLA: PLUS. COLOR: VERDEESMERALDA.CEDULA 67.	PL	PZA	1	PZA	4	-	-	4
ONA B	COLIMA	63	67	27101-0153	210	125	8297	00	01	UNIFORME PARA DAMA (FILIPINA Y PANTALON). TALLA: CHICA. COLOR: VERDE ESMERALDA.CEDULA 67.	CH	PZA	1	PZA	8	-	-	8

ANEXOS
DIVISIÓN DE CONTRATOS

ANEXO 5. CUADRO DE DISTRIBUCIÓN

Áreas Requirentes: Órganos de Operación Administrativa Desconcentrada de Aguascalientes, Baja California, Baja California Sur, Campeche, Chiapas, Chihuahua, CDMX Norte, CDMX Sur, Coahuila, Colima, Durango, Guanajuato, Guerrero, Hidalgo, Edo. México Oriente, Edo. México Poniente, Jalisco, Michoacán, Morelos, Nayarit, Nuevo León, Oaxaca, Puebla, Querétaro, Quintana Roo, San Luis Potosí, Sinaloa, Sonora, Tabasco, Tamaulipas, Tlaxcala, Veracruz Norte, Veracruz Sur, Yucatán, Zacatecas y Áreas de Nivel Central.

ZONA	OOAD	PARTIDA	CÉDULA	CLAVE CUCOP +	GPO	GEN	ESP	DIF	VAR	DESCRIPCIÓN- SISTEMA DE ABASTO INSTITUCIONAL (SAI)	TALLA	UNIDAD	CANT.	TIPO	ÚNICA ENTREGA RÉGIMEN ORDINARIO	ÚNICA ENTREGA MÉDICOS RESIDENTES	ÚNICA ENTREGA RÉGIMEN IMSS BIENESTAR	TOTAL POR CLAVE Y DESTINO RÉGIMEN ORDINARIO, MÉDICOS RESIDENTES E IMSS BIENESTAR
ZONA B	COLIMA	63	67	27101-0153	210	125	8305	00	01	UNIFORME PARA DAMA (FILIPINA Y PANTALON). TALLA: MEDIANA. COLOR: VERDEESMERALDA. CEDULA 67.	M	PZA	1	PZA	12	-	-	12
ZONA B	COLIMA	63	67	27101-0153	210	125	8313	00	01	UNIFORME PARA DAMA (FILIPINA Y PANTALON). TALLA: GRANDE. COLOR: VERDEESMERALDA. CEDULA 67.	G	PZA	1	PZA	8	-	-	8
ZONA B	COLIMA	63	67	27101-0153	210	125	8362	00	01	UNIFORME PARA DAMA (FILIPINA, PANTALON Y GORRO). TALLA: CHICA. COLOR: VERDEESMERALDA. CEDULA 67.	CH	PZA	1	PZA	36	-	-	36
ZONA B	COLIMA	63	67	27101-0153	210	125	9370	00	01	UNIFORME PARA DAMA (FILIPINA, PANTALON Y GORRO). TALLA: MEDIANA. COLOR: VERDEESMERALDA. CEDULA 67.	M	PZA	1	PZA	32	-	-	32
ZONA B	COLIMA	63	67	27101-0153	210	125	8388	00	01	UNIFORME PARA DAMA (FILIPINA, PANTALON Y GORRO). TALLA: GRANDE. COLOR: VERDEESMERALDA. CEDULA 67.	G	PZA	1	PZA	20	-	-	20
ZONA B	COLIMA	63	67	27101-0153	210	125	8396	00	01	UNIFORME PARA DAMA (FILIPINA, PANTALON Y GORRO). TALLA: EXTRAGRANDE. COLOR:VERDE ESMERALDA. CEDULA 67.	X	PZA	1	PZA	8	-	-	8
ZONA B	COLIMA	63	67	27101-0153	210	125	8404	00	01	UNIFORME PARA DAMA (FILIPINA, PANTALON Y GORRO). TALLA: ESPECIAL. COLOR: VERDEESMERALDA. CEDULA 67.	ES	PZA	1	PZA	4	-	-	4
ZONA B	GUERRERO	63	67	27101-0153	210	125	8297	00	01	UNIFORME PARA DAMA (FILIPINA Y PANTALON). TALLA: CHICA. COLOR: VERDE ESMERALDA.CEDULA 67.	CH	PZA	1	PZA	24	-	-	24
ZONA B	GUERRERO	63	67	27101-0153	210	125	8305	00	01	UNIFORME PARA DAMA (FILIPINA Y PANTALON). TALLA: MEDIANA. COLOR: VERDEESMERALDA. CEDULA 67.	M	PZA	1	PZA	56	-	-	56
ZONA B	GUERRERO	63	67	27101-0153	210	125	8313	00	01	UNIFORME PARA DAMA (FILIPINA Y PANTALON). TALLA: GRANDE. COLOR: VERDEESMERALDA. CEDULA 67.	G	PZA	1	PZA	24	-	-	24
ZONA B	GUERRERO	63	67	27101-0153	210	125	8321	00	01	UNIFORME PARA DAMA (FILIPINA Y PANTALON). TALLA: EXTRAGRANDE. COLOR: VERDEESMERALDA. CEDULA 67.	X	PZA	1	PZA	12	-	-	12
ZONA B	GUERRERO	63	67	27101-0153	210	125	8362	00	01	UNIFORME PARA DAMA (FILIPINA, PANTALON Y GORRO). TALLA: CHICA. COLOR: VERDEESMERALDA. CEDULA 67.	CH	PZA	1	PZA	68	-	-	68
ZONA B	GUERRERO	63	67	27101-0153	210	125	8370	00	01	UNIFORME PARA DAMA (FILIPINA, PANTALON Y GORRO). TALLA: MEDIANA. COLOR: VERDEESMERALDA. CEDULA 67.	M	PZA	1	PZA	76	-	-	76
ZONA B	GUERRERO	63	67	27101-0153	210	125	8388	00	01	UNIFORME PARA DAMA (FILIPINA, PANTALON Y GORRO). TALLA: GRANDE. COLOR: VERDEESMERALDA. CEDULA 67.	G	PZA	1	PZA	60	-	-	60

ANEXO 5. CUADRO DE DISTRIBUCIÓN

eas Requirentes: Órganos de Operación Administrativa Desconcentrada de Aguascalientes, Baja California, Baja California Sur, Campeche, Chiapas, Chihuahua, CDMX Norte, CDMX Sur, Coahuila, Colima, Durango, Guanajuato, Guerrero, Hidalgo, Edo. ixico Oriente, Edo. México Poniente, Jalisco, Michoacán, Morelos, Nayarit, Nuevo León, Oaxaca, Puebla, Querétaro, Quintana Roo, San Luis Potosí, Sinaloa, Sonora, Tabasco, Tamaulipas, Tlaxcala, Veracruz Norte, Veracruz Sur, Yucatán, Zacatecas y Áreas de Nivel Central.

ONA	OOAD	PARTIDA	CÉDULA	CLAVE CUCOP +	GPO	GEN	ESP	DIF	VAR	DESCRIPCIÓN- SISTEMA DE ABASTO INSTITUCIONAL (SAI)	TALLA	UNIDAD	CANT.	TIPO	ÚNICA ENTREGA RÉGIMEN ORDINARIO	ÚNICA ENTREGA MÉDICOS RESIDENTES	ÚNICA ENTREGA RÉGIMEN IMSS BIENESTAR	TOTAL POR CLAVE Y DESTINO RÉGIMEN ORDINARIO, MÉDICOS RESIDENTES E IMSS BIENESTAR
ONA B	GUERRERO	63	67	27101-0153	210	125	8396	00	01	UNIFORME PARA DAMA (FILIPINA, PANTALON Y GORRO). TALLA: EXTRAGRANDE. COLOR:VERDE ESMERALDA. CEDULA 67.	X	PZA	1	PZA	12	-	-	12
ONA B	JALISCO	63	67	27101-0153	210	125	8297	00	01	UNIFORME PARA DAMA (FILIPINA Y PANTALON). TALLA: CHICA. COLOR: VERDE ESMERALDA CEDULA 67.	CH	PZA	1	PZA	324	-	-	324
ONA B	JALISCO	63	67	27101-0153	210	125	8305	00	01	UNIFORME PARA DAMA (FILIPINA Y PANTALON). TALLA: MEDIANA. COLOR: VERDEESMERALDA. CEDULA 67.	M	PZA	1	PZA	300	-	-	300
ONA B	JALISCO	63	67	27101-0153	210	125	8313	00	01	UNIFORME PARA DAMA (FILIPINA Y PANTALON). TALLA: GRANDE. COLOR: VERDEESMERALDA. CEDULA 67.	G	PZA	1	PZA	196	-	-	196
ONA B	JALISCO	63	67	27101-0153	210	125	8321	00	01	UNIFORME PARA DAMA (FILIPINA Y PANTALON). TALLA: EXTRAGRANDE. COLOR: VERDEESMERALDA. CEDULA 67.	X	PZA	1	PZA	28	-	-	28
ONA B	JALISCO	63	67	27101-0153	210	125	8339	00	01	UNIFORME PARA DAMA (FILIPINA Y PANTALON). TALLA: ESPECIAL. COLOR: VERDEESMERALDA. CEDULA 67.	ES	PZA	1	PZA	12	-	-	12
ONA B	JALISCO	63	67	27101-0153	210	125	8362	00	01	UNIFORME PARA DAMA (FILIPINA, PANTALON Y GORRO). TALLA: CHICA. COLOR: VERDEESMERALDA. CEDULA 67.	CH	PZA	1	PZA	252	-	-	252
ONA B	JALISCO	63	67	27101-0153	210	125	8370	00	01	UNIFORME PARA DAMA (FILIPINA, PANTALON Y GORRO). TALLA: MEDIANA. COLOR: VERDEESMERALDA. CEDULA 67.	M	PZA	1	PZA	264	-	-	264
ONA B	JALISCO	63	67	27101-0153	210	125	8388	00	01	UNIFORME PARA DAMA (FILIPINA, PANTALON Y GORRO). TALLA: GRANDE. COLOR: VERDEESMERALDA. CEDULA 67.	G	PZA	1	PZA	120	-	-	120
ONA B	JALISCO	63	67	27101-0153	210	125	8396	00	01	UNIFORME PARA DAMA (FILIPINA, PANTALON Y GORRO). TALLA: EXTRAGRANDE. COLOR:VERDE ESMERALDA. CEDULA 67.	X	PZA	1	PZA	4	-	-	4
ONA B	MICHOACAN	63	67	27101-0153	210	125	8297	00	01	UNIFORME PARA DAMA (FILIPINA Y PANTALON). TALLA: CHICA. COLOR: VERDE ESMERALDA.CEDULA 67.	CH	PZA	1	PZA	16	-	-	16
ONA B	MICHOACAN	63	67	27101-0153	210	125	8305	00	01	UNIFORME PARA DAMA (FILIPINA Y PANTALON). TALLA: MEDIANA. COLOR: VERDEESMERALDA. CEDULA 67.	M	PZA	1	PZA	32	-	-	32
ONA B	MICHOACAN	63	67	27101-0153	210	125	8313	00	01	UNIFORME PARA DAMA (FILIPINA Y PANTALON). TALLA: GRANDE. COLOR: VERDEESMERALDA. CEDULA 67.	G	PZA	1	PZA	24	-	-	24

ANEXOS
DIVISIÓN DE CONTRATOS

ANEXO 5. CUADRO DE DISTRIBUCIÓN

Areas Requirentes: Órganos de Operación Administrativa Desconcentrada de Aguascalientes, Baja California, Baja California Sur, Campeche, Chiapas, Chihuahua, CDMX Norte, CDMX Sur, Coahuila, Colima, Durango, Guanajuato, Guerrero, Hidalgo, Edo. México Oriente; Edo. México Poniente, Jalisco, Michoacán, Morelos, Nayarit, Nuevo León, Oaxaca, Puebla, Querétaro, Quintana Roo, San Luis Potosí, Sinaloa, Sonora, Tabasco, Tamaulipas, Tlaxcala, Veracruz Norte, Veracruz Sur, Yucatán, Zacatecas y Áreas de Nivel Central

ZONA	OOAD	PARTIDA	CÉDULA	CLAVE CUCOP +	GPO	GEN	ESP	DIF	VAR	DESCRIPCIÓN- SISTEMA DE ABASTO INSTITUCIONAL (SAI)	TALLA	UNIDAD	CANT.	TIPO	ÚNICA ENTREGA RÉGIMEN ORDINARIO	ÚNICA ENTREGA MÉDICOS RESIDENTES	ÚNICA ENTREGA RÉGIMEN IMSS BIENESTAR	TOTAL POR CLAVE Y DESTINO RÉGIMEN ORDINARIO, MÉDICOS RESIDENTES E IMSS BIENESTAR
ZONA B	MICHOACAN	63	67	27101-0153	210	125	8321	00	01	UNIFORME PARA DAMA (FILIPINA Y PANTALON) TALLA: EXTRAGRANDE. COLOR: VERDEESMERALDA. CEDULA 67.	X	PZA	1	PZA	4	-	-	4
ZONA B	MICHOACAN	63	67	27101-0153	210	125	8362	00	01	UNIFORME PARA DAMA (FILIPINA, PANTALON Y GORRO). TALLA: CHICA. COLOR: VERDEESMERALDA. CEDULA 67.	CH	PZA	1	PZA	72	-	-	72
ZONA B	MICHOACAN	63	67	27101-0153	210	125	8370	00	01	UNIFORME PARA DAMA (FILIPINA, PANTALON Y GORRO). TALLA: MEDIANA. COLOR: VERDEESMERALDA. CEDULA 67.	M	PZA	1	PZA	96	-	-	96
ZONA B	MICHOACAN	63	67	27101-0153	210	125	8388	00	01	UNIFORME PARA DAMA (FILIPINA, PANTALON Y GORRO) TALLA: GRANDE. COLOR: VERDEESMERALDA. CEDULA 67.	G	PZA	1	PZA	48	-	-	48
ZONA B	MICHOACAN	63	67	27101-0153	210	125	8396	00	01	UNIFORME PARA DAMA (FILIPINA, PANTALON Y GORRO). TALLA: EXTRAGRANDE. COLOR:VERDE ESMERALDA. CEDULA 67.	X	PZA	1	PZA	16	-	-	16
ZONA B	MICHOACAN	63	67	27101-0153	210	125	8404	00	01	UNIFORME PARA DAMA (FILIPINA, PANTALON Y GORRO). TALLA: ESPECIAL. COLOR: VERDEESMERALDA. CEDULA 67.	ES	PZA	1	PZA	4	-	-	4
ZONA B	NAYARIT	63	67	27101-0153	210	125	8297	00	01	UNIFORME PARA DAMA (FILIPINA Y PANTALON). TALLA: CHICA. COLOR: VERDE ESMERALDA CEDULA 67.	CH	PZA	1	PZA	16	-	-	16
ZONA B	NAYARIT	63	67	27101-0153	210	125	8305	00	01	UNIFORME PARA DAMA (FILIPINA Y PANTALON). TALLA: MEDIANA. COLOR: VERDEESMERALDA. CEDULA 67.	M	PZA	1	PZA	20	-	-	20
ZONA B	NAYARIT	63	67	27101-0153	210	125	8313	00	01	UNIFORME PARA DAMA (FILIPINA Y PANTALON). TALLA: GRANDE. COLOR: VERDEESMERALDA. CEDULA 67.	G	PZA	1	PZA	12	-	-	12
ZONA B	NAYARIT	63	67	27101-0153	210	125	8362	00	01	UNIFORME PARA DAMA (FILIPINA, PANTALON Y GORRO). TALLA: CHICA. COLOR: VERDEESMERALDA. CEDULA 67.	CH	PZA	1	PZA	36	-	-	36
ZONA B	NAYARIT	63	67	27101-0153	210	125	8370	00	01	UNIFORME PARA DAMA (FILIPINA, PANTALON Y GORRO). TALLA: MEDIANA. COLOR: VERDEESMERALDA. CEDULA 67.	M	PZA	1	PZA	56	-	-	56
ZONA B	NAYARIT	63	67	27101-0153	210	125	8388	00	01	UNIFORME PARA DAMA (FILIPINA, PANTALON Y GORRO). TALLA: GRANDE. COLOR: VERDEESMERALDA. CEDULA 67.	G	PZA	1	PZA	32	-	-	32
ZONA B	NAYARIT	63	67	27101-0153	210	125	8396	00	01	UNIFORME PARA DAMA (FILIPINA, PANTALON Y GORRO). TALLA: EXTRAGRANDE. COLOR:VERDE ESMERALDA. CEDULA 67.	X	PZA	1	PZA	8	-	-	8

ANEXO 5. CUADRO DE DISTRIBUCIÓN

eas Requirentes: Órganos de Operación Administrativa Desconcentrada de Aguascalientes, Baja California, Baja California Sur, Campeche, Chiapas, Chihuahua, CDMX Norte, CDMX Sur, Coahuila, Colima, Durango, Guanajuato, Guerrero, Hidalgo, Edo. xico Oriente, Edo. México Poniente, Jalisco, Michoacán, Morelos, Nayarit, Nuevo León, Oaxaca, Puebla, Querétaro, Quintana Roo, San Luis Potosí, Sinaloa, Sonora, Tabasco, Tamaulipas, Tlaxcala, Veracruz Norte, Veracruz Sur, Yucatán, Zacatecas y Áreas de Nivel Central.

ONA	OOAD	PARTIDA	CÉDULA	CLAVE CUCOP +	GPO	GEN	ESP	DIF	VAR	DESCRIPCIÓN- SISTEMA DE ABASTO INSTITUCIONAL (SAI)	TALLA	UNIDAD	CANT.	TIPO	ÚNICA ENTREGA RÉGIMEN ORDINARIO	ÚNICA ENTREGA MÉDICOS RESIDENTES	ÚNICA ENTREGA RÉGIMEN IMSS BIENESTAR	TOTAL POR CLAVE Y DESTINO RÉGIMEN ORDINARIO, MÉDICOS RESIDENTES E IMSS BIENESTAR
ONA B	NAYARIT	63	67	27101-0153	210	125	8404	00	01	UNIFORME PARA DAMA (FILIPINA, PANTALON Y GORRO). TALLA: ESPECIAL. COLOR: VERDEESMERALDA. CEDULA 67.	ES	PZA	1	PZA	4	-	-	4
ONA B	NUEVO LEON	63	67	27101-0153	210	125	8297	00	01	UNIFORME PARA DAMA (FILIPINA Y PANTALON). TALLA: CHICA. COLOR: VERDE ESMERALDA.CEDULA 67.	CH	PZA	1	PZA	336	-	-	336
ONA B	NUEVO LEON	63	67	27101-0153	210	125	8305	00	01	UNIFORME PARA DAMA (FILIPINA Y PANTALON). TALLA: MEDIANA. COLOR: VERDEESMERALDA. CEDULA 67.	M	PZA	1	PZA	408	-	-	408
ONA B	NUEVO LEON	63	67	27101-0153	210	125	8313	00	01	UNIFORME PARA DAMA (FILIPINA Y PANTALON). TALLA: GRANDE. COLOR: VERDEESMERALDA. CEDULA 67.	G	PZA	1	PZA	220	-	-	220
ONA B	NUEVO LEON	63	67	27101-0153	210	125	8321	00	01	UNIFORME PARA DAMA (FILIPINA Y PANTALON). TALLA: EXTRAGRANDE. COLOR: VERDEESMERALDA. CEDULA 67.	X	PZA	1	PZA	64	-	-	64
ONA B	NUEVO LEON	63	67	27101-0153	210	125	8339	00	01	UNIFORME PARA DAMA (FILIPINA Y PANTALON). TALLA: ESPECIAL. COLOR: VERDEESMERALDA. CEDULA 67.	ES	PZA	1	PZA	12	-	-	12
ZONA B	NUEVO LEON	63	67	27101-0153	210	125	8347	00	01	UNIFORME PARA DAMA (FILIPINA Y PANTALON). TALLA: PLUS. COLOR: VERDE ESMERALDA.CEDULA 67.	PL	PZA	1	PZA	4	-	-	4
ZONA B	NUEVO LEON	63	67	27101-0153	210	125	8362	00	01	UNIFORME PARA DAMA (FILIPINA, PANTALON Y GORRO). TALLA: CHICA. COLOR: VERDEESMERALDA. CEDULA 67.	CH	PZA	1	PZA	160	-	-	160
ZONA B	NUEVO LEON	63	67	27101-0153	210	125	8370	00	01	UNIFORME PARA DAMA (FILIPINA, PANTALON Y GORRO). TALLA: MEDIANA. COLOR: VERDEESMERALDA. CEDULA 67.	M	PZA	1	PZA	224	-	-	224
ZONA B	NUEVO LEON	63	67	27101-0153	210	125	8388	00	01	UNIFORME PARA DAMA (FILIPINA, PANTALON Y GORRO). TALLA: GRANDE. COLOR: VERDEESMERALDA. CEDULA 67.	G	PZA	1	PZA	184	-	-	184
ZONA B	NUEVO LEON	63	67	27101-0153	210	125	8396	00	01	UNIFORME PARA DAMA (FILIPINA, PANTALON Y GORRO). TALLA: EXTRAGRANDE. COLOR:VERDE ESMERALDA. CEDULA 67.	X	PZA	1	PZA	24	-	-	24
ZONA B	NUEVO LEON	63	67	27101-0153	210	125	8404	00	01	UNIFORME PARA DAMA (FILIPINA, PANTALON Y GORRO). TALLA: ESPECIAL. COLOR: VERDEESMERALDA. CEDULA 67.	ES	PZA	1	PZA	8	-	-	8
ZONA B	NUEVO LEON	63	67	27101-0153	210	125	8412	00	01	UNIFORME PARA DAMA (FILIPINA, PANTALON Y GORRO). TALLA: PLUS. COLOR: VERDEESMERALDA. CEDULA 67.	PL	PZA	1	PZA	4	-	-	4
ZONA B	OAXACA	63	67	27101-0153	210	125	8297	00	01	UNIFORME PARA DAMA (FILIPINA Y PANTALON). TALLA: CHICA. COLOR: VERDE ESMERALDA.CEDULA 67.	CH	PZA	1	PZA	24	-	-	24

ANEXOS
DIVISIÓN DE CONTRATOS

ANEXO 5. CUADRO DE DISTRIBUCIÓN

Áreas Requirentes: Órganos de Operación Administrativa Desconcentrada de Aguascalientes, Baja California, Baja California Sur, Campeche, Chiapas, Chihuahua, CDMX Norte, CDMX Sur, Coahuila, Colima, Durango, Guanajuato, Guerrero, Hidalgo, Edo. México Oriente, Edo. México Poniente, Jalisco, Michoacán, Morelos, Nayarit, Nuevo León, Oaxaca, Puebla, Querétaro, Quintana Roo, San Luis Potosí, Sinaloa, Sonora, Tabasco, Tamaulipas, Tlaxcala, Veracruz Norte, Veracruz Sur, Yucatán, Zacatecas y Áreas de Nivel Central.

ZONA	OOAD	PARTIDA	CÉDULA	CLAVE CUCOP +	GPO	GEN	ESP	DIF	VAR	DESCRIPCIÓN- SISTEMA DE ABASTO INSTITUCIONAL (SAI)	TALLA	UNIDAD	CANT.	TIPO	ÚNICA ENTREGA RÉGIMEN ORDINARIO	ÚNICA ENTREGA MÉDICOS RESIDENTES	ÚNICA ENTREGA RÉGIMEN IMSS BIENESTAR	TOTAL POR CLAVE Y DESTINO RÉGIMEN ORDINARIO, MÉDICOS RESIDENTES E IMSS BIENESTAR
ZONA B	OAXACA	63	67	27101-0153	210	125	8305	00	01	UNIFORME PARA DAMA (FILIPINA Y PANTALÓN). TALLA: MEDIANA. COLOR: VERDEESMERALDA. CEDULA 67.	M	PZA	1	PZA	24	-	-	24
ZONA B	OAXACA	63	67	27101-0153	210	125	8362	00	01	UNIFORME PARA DAMA (FILIPINA, PANTALON Y GORRO). TALLA: CHICA. COLOR: VERDEESMERALDA. CEDULA 67.	CH	PZA	1	PZA	52	-	-	52
ZONA B	OAXACA	63	67	27101-0153	210	125	8370	00	01	UNIFORME PARA DAMA (FILIPINA, PANTALON Y GORRO). TALLA: MEDIANA. COLOR: VERDEESMERALDA. CEDULA 67.	M	PZA	1	PZA	60	-	-	60
ZONA B	OAXACA	63	67	27101-0153	210	125	8398	00	01	UNIFORME PARA DAMA (FILIPINA, PANTALON Y GORRO). TALLA: GRANDE. COLOR: VERDEESMERALDA. CEDULA 67.	G	PZA	1	PZA	12	-	-	12
ZONA B	QUINTANA ROO	63	67	27101-0153	210	125	8297	00	01	UNIFORME PARA DAMA (FILIPINA Y PANTALON). TALLA: CHICA. COLOR: VERDE ESMERALDA.CEDULA 67.	CH	PZA	1	PZA	32	-	-	32
ZONA B	QUINTANA ROO	63	67	27101-0153	210	125	8305	00	01	UNIFORME PARA DAMA (FILIPINA Y PANTALON). TALLA: MEDIANA. COLOR: VERDEESMERALDA. CEDULA 67.	M	PZA	1	PZA	52	-	-	52
ZONA B	QUINTANA ROO	63	67	27101-0153	210	125	8313	00	01	UNIFORME PARA DAMA (FILIPINA Y PANTALON). TALLA: GRANDE. COLOR: VERDEESMERALDA. CEDULA 67.	G	PZA	1	PZA	16	-	-	16
ZONA B	QUINTANA ROO	63	67	27101-0153	210	125	8321	00	01	UNIFORME PARA DAMA (FILIPINA Y PANTALON). TALLA: EXTRAGRANDE. COLOR: VERDEESMERALDA. CEDULA 67.	X	PZA	1	PZA	4	-	-	4
ZONA B	QUINTANA ROO	63	67	27101-0153	210	125	8362	00	01	UNIFORME PARA DAMA (FILIPINA, PANTALON Y GORRO). TALLA: CHICA. COLOR: VERDEESMERALDA. CEDULA 67.	CH	PZA	1	PZA	52	-	-	52
ZONA B	QUINTANA ROO	63	67	27101-0153	210	125	8370	00	01	UNIFORME PARA DAMA (FILIPINA, PANTALON Y GORRO). TALLA: MEDIANA. COLOR: VERDEESMERALDA. CEDULA 67.	M	PZA	1	PZA	88	-	-	88
ZONA B	QUINTANA ROO	63	67	27101-0153	210	125	8388	00	01	UNIFORME PARA DAMA (FILIPINA, PANTALON Y GORRO). TALLA: GRANDE. COLOR: VERDEESMERALDA. CEDULA 67.	G	PZA	1	PZA	40	-	-	40
ZONA B	QUINTANA ROO	63	67	27101-0153	210	125	8396	00	01	UNIFORME PARA DAMA (FILIPINA, PANTALON Y GORRO). TALLA: EXTRAGRANDE. COLOR:VERDE ESMERALDA. CEDULA 67..	X	PZA	1	PZA	12	-	-	12
ZONA B	QUINTANA ROO	63	67	27101-0153	210	125	8404	00	01	UNIFORME PARA DAMA (FILIPINA, PANTALON Y GORRO). TALLA: ESPECIAL. COLOR: VERDEESMERALDA. CEDULA 67..	ES	PZA	1	PZA	4	-	-	4
ZONA B	SINALOA	63	67	27101-0153	210	125	8297	00	01	UNIFORME PARA DAMA (FILIPINA Y PANTALON). TALLA: CHICA. COLOR: VERDE ESMERALDA.CEDULA 67.	CH	PZA	1	PZA	24	-	-	24

ANEXO 5. CUADRO DE DISTRIBUCIÓN

as Requirentes: Órganos de Operación Administrativa Desconcentrada de Aguascalientes, Baja California, Baja California Sur, Campeche, Chiapas, Chihuahua, CDMX Norte; CDMX Sur, Coahuila, Colima, Durango, Guanajuato, Guerrero, Hidalgo, Edo. xico Oriente, Edo. México Poniente, Jalisco, Michoacán, Morelos, Nayarit, Nuevo León, Oaxaca, Puebla, Querétaro, Quintana Roo, San Luis Potosí, Sinaloa, Sonora, Tabasco, Tamaulipas, Tlaxcala, Veracruz Norte, Veracruz Sur, Yucatán, Zacatecas y Áreas de Nivel Central.

ONA	OOAD	PARTIDA	CÉDULA	CLAVE CUCOP +	GPO	GEN	ESP	DIF	VAR	DESCRIPCIÓN- SISTEMA DE ABASTO INSTITUCIONAL (SAI)	TALLA	UNIDAD	CANT.	TIPO	ÚNICA ENTREGA RÉGIMEN ORDINARIO	ÚNICA ENTREGA MÉDICOS RESIDENTES	ÚNICA ENTREGA RÉGIMEN IMSS BIENESTAR	TOTAL POR CLAVE Y DESTINO RÉGIMEN ORDINARIO, MÉDICOS RESIDENTES E IMSS BIENESTAR
ONA B	SINALOA	63	67	27101-0153	210	125	8305	00	01	UNIFORME PARA DAMA (FILIPINA Y PANTALON). TALLA: MEDIANA. COLOR: VERDEESMERALDA. CEDULA 67.	M	PZA	1	PZA	72	-	-	72
ONA B	SINALOA	63	67	27101-0153	210	125	8313	00	01	UNIFORME PARA DAMA (FILIPINA Y PANTALON). TALLA: GRANDE. COLOR: VERDEESMERALDA. CEDULA 67.	G	PZA	1	PZA	36	-	-	36
ONA B	SINALOA	63	67	27101-0153	210	125	8321	00	01	UNIFORME PARA DAMA (FILIPINA Y PANTALON). TALLA: EXTRAGRANDE. COLOR: VERDEESMERALDA. CEDULA 67.	X	PZA	1	PZA	12	-	-	12
ONA B	SINALOA	63	67	27101-0153	210	125	8362	00	01	UNIFORME PARA DAMA (FILIPINA, PANTALON Y GORRO). TALLA: CHICA. COLOR: VERDEESMERALDA. CEDULA 67.	CH	PZA	1	PZA	108	-	-	108
ONA B	SINALOA	63	67	27101-0153	210	125	8370	00	01	UNIFORME PARA DAMA (FILIPINA, PANTALON Y GORRO). TALLA: MEDIANA. COLOR: VERDEESMERALDA. CEDULA 67.	M	PZA	1	PZA	140	-	-	140
ONA B	SINALOA	63	67	27101-0153	210	125	8388	00	01	UNIFORME PARA DAMA (FILIPINA, PANTALON Y GORRO). TALLA: GRANDE. COLOR: VERDEESMERALDA. CEDULA 67.	G	PZA	1	PZA	72	-	-	72
ONA B	SINALOA	63	67	27101-0153	210	125	8404	00	01	UNIFORME PARA DAMA (FILIPINA, PANTALON Y GORRO). TALLA: ESPECIAL. COLOR: VERDEESMERALDA. CEDULA 67.	ES	PZA	1	PZA	4	-	-	4
ONA B	SINALOA	63	67	27101-0153	210	125	8412	00	01	UNIFORME PARA DAMA (FILIPINA, PANTALON Y GORRO). TALLA: PLUS. COLOR: VERDEESMERALDA. CEDULA 67.	PL	PZA	1	PZA	4	-	-	4
ONA B	SONORA	63	67	27101-0153	210	125	8297	00	01	UNIFORME PARA DAMA (FILIPINA Y PANTALON). TALLA: CHICA. COLOR: VERDE ESMERALDA CEDULA 67.	CH	PZA	1	PZA	48	-	-	48
ONA B	SONORA	63	67	27101-0153	210	125	8305	00	01	UNIFORME PARA DAMA (FILIPINA Y PANTALON). TALLA: MEDIANA. COLOR: VERDEESMERALDA. CEDULA 67.	M	PZA	1	PZA	56	-	-	56
ONA B	SONORA	63	67	27101-0153	210	125	8313	00	01	UNIFORME PARA DAMA (FILIPINA Y PANTALON). TALLA: GRANDE. COLOR: VERDEESMERALDA. CEDULA 67.	G	PZA	1	PZA	60	-	-	60
ONA B	SONORA	63	67	27101-0153	210	125	8321	00	01	UNIFORME PARA DAMA (FILIPINA Y PANTALON). TALLA: EXTRAGRANDE. COLOR: VERDEESMERALDA. CEDULA 67.	X	PZA	1	PZA	8	-	-	8
ONA B	SONORA	63	67	27101-0153	210	125	8362	00	01	UNIFORME PARA DAMA (FILIPINA, PANTALON Y GORRO). TALLA: CHICA. COLOR: VERDEESMERALDA. CEDULA 67.	CH	PZA	1	PZA	12	-	-	12
ONA B	SONORA	63	67	27101-0153	210	125	8370	00	01	UNIFORME PARA DAMA (FILIPINA, PANTALON Y GORRO). TALLA: MEDIANA. COLOR: VERDEESMERALDA. CEDULA 67.	M	PZA	1	PZA	44	-	-	44

ANEXOS
DIVISIÓN DE CONTRATOS

ANEXO 5. CUADRO DE DISTRIBUCIÓN

Áreas Requirentes: Órganos de Operación Administrativa Desconcentrada de Aguascalientes, Baja California, Baja California Sur, Campeche, Chiapas, Chihuahua, CDMX Norte, CDMX Sur, Coahuila, Colima, Durango, Guanajuato, Guerrero, Hidalgo, Edo. México Oriente, Edo. México Poniente, Jalisco, Michoacán, Morelos, Nayarit, Nuevo León, Oaxaca, Puebla, Querétaro, Quintana Roo, San Luis Potosí, Sinaloa, Sonora, Tabasco, Tamaulipas, Tlaxcala, Veracruz Norte, Veracruz Sur, Yucatán, Zacatecas y Áreas de Nivel Central.

ZONA	OOAD	PARTIDA	CÉDULA	CLAVE CUCOP +	GPO	GEN	ESP	DIF	VAR	DESCRIPCIÓN- SISTEMA DE ABASTO INSTITUCIONAL (SAI)	TALLA	UNIDAD	CANT.	TIPO	ÚNICA ENTREGA RÉGIMEN ORDINARIO	ÚNICA ENTREGA MÉDICOS RESIDENTES	ÚNICA ENTREGA RÉGIMEN IMSS BIENESTAR	TOTAL POR CLAVE Y DESTINO RÉGIMEN ORDINARIO, MÉDICOS RESIDENTES E IMSS BIENESTAR
ZONA B	SONORA	63	67	27101-0153	210	125	8388	00	01	UNIFORME PARA DAMA (FILIPINA, PANTALON Y GORRO). TALLA: GRANDE. COLOR: VERDEESMERALDA. CEDULA 67.	G	PZA	1	PZA	40	-	-	40
ZONA B	SONORA	63	67	27101-0153	210	125	8404	00	01	UNIFORME PARA DAMA (FILIPINA, PANTALON Y GORRO). TALLA: ESPECIAL. COLOR: VERDEESMERALDA. CEDULA 67.	ES	PZA	1	PZA	4	-	-	4
ZONA B	SONORA	63	67	27101-0153	210	125	8412	00	01	UNIFORME PARA DAMA (FILIPINA, PANTALON Y GORRO) TALLA: PLUS. COLOR: VERDEESMERALDA. CEDULA 67.	PL	PZA	1	PZA	8	-	-	8
ZONA B	TABASCO	63	67	27101-0153	210	125	8297	00	01	UNIFORME PARA DAMA (FILIPINA Y PANTALON). TALLA: CHICA. COLOR: VERDE ESMERALDA.CEDULA 67.	CH	PZA	1	PZA	4	-	-	4
ZONA B	TABASCO	63	67	27101-0153	210	125	8305	00	01	UNIFORME PARA DAMA (FILIPINA Y PANTALON). TALLA: MEDIANA. COLOR: VERDEESMERALDA. CEDULA 67.	M	PZA	1	PZA	8	-	-	8
ZONA B	TABASCO	63	67	27101-0153	210	125	8313	00	01	UNIFORME PARA DAMA (FILIPINA Y PANTALON). TALLA: GRANDE. COLOR: VERDEESMERALDA. CEDULA 67.	G	PZA	1	PZA	8	-	-	8
ZONA B	TABASCO	63	67	27101-0153	210	125	8362	00	01	UNIFORME PARA DAMA (FILIPINA, PANTALON Y GORRO). TALLA: CHICA. COLOR: VERDEESMERALDA. CEDULA 67.	CH	PZA	1	PZA	4	-	-	4
ZONA B	TABASCO	63	67	27101-0153	210	125	8370	00	01	UNIFORME PARA DAMA (FILIPINA, PANTALON Y GORRO). TALLA: MEDIANA. COLOR: VERDEESMERALDA. CEDULA 67.	M	PZA	1	PZA	12	-	-	12
ZONA B	TABASCO	63	67	27101-0153	210	125	8388	00	01	UNIFORME PARA DAMA (FILIPINA, PANTALON Y GORRO). TALLA: GRANDE. COLOR: VERDEESMERALDA. CEDULA 67.	G	PZA	1	PZA	8	-	-	8
ZONA B	TAMAULIPAS	63	67	27101-0153	210	125	8297	00	01	UNIFORME PARA DAMA (FILIPINA Y PANTALON). TALLA: CHICA. COLOR: VERDE ESMERALDA.CEDULA 67.	CH	PZA	1	PZA	84	-	-	84
ZONA B	TAMAULIPAS	63	67	27101-0153	210	125	8305	00	01	UNIFORME PARA DAMA (FILIPINA Y PANTALON). TALLA: MEDIANA. COLOR: VERDEESMERALDA. CEDULA 67.	M	PZA	1	PZA	96	-	-	96
ZONA B	TAMAULIPAS	63	67	27101-0153	210	125	8313	00	01	UNIFORME PARA DAMA (FILIPINA Y PANTALON). TALLA: GRANDE. COLOR: VERDEESMERALDA. CEDULA 67.	G	PZA	1	PZA	72	-	-	72
ZONA B	TAMAULIPAS	63	67	27101-0153	210	125	8321	00	01	UNIFORME PARA DAMA (FILIPINA Y PANTALON). TALLA: EXTRAGRANDE. COLOR: VERDEESMERALDA. CEDULA 67.	X	PZA	1	PZA	8	-	-	8
ZONA B	TAMAULIPAS	63	67	27101-0153	210	125	8339	00	01	UNIFORME PARA DAMA (FILIPINA Y PANTALÓN). TALLA: ESPECIAL. COLOR: VERDEESMERALDA. CEDULA 67.	ES	PZA	1	PZA	8	-	-	8

ANEXO 5. CUADRO DE DISTRIBUCIÓN

eas Requirentes: Organos de Operación Administrativa Desconcentrada de Aguascalientes, Baja California, Baja California Sur, Campeche, Chiapas, Chihuahua, CDMX Norte, CDMX Sur, Coahuila, Colima, Durango, Guanajuato, Guerrero, Hidalgo, Edo. éxico Oriente, Edo. México Poniente, Jalisco, Michoacán, Morelos, Nayarit, Nuevo León, Oaxaca, Puebla, Querétaro, Quintana Roo, San Luis Potosí, Sinaloa, Sonora, Tabasco, Tamaulipas, Tlaxcala, Veracruz Norte, Veracruz Sur, Yucatán, Zacatecas y Áreas de Nivel Central.

ONA	OOAD	PARTIDA	CÉDULA	CLAVE CUCOP +	GPO	GEN	ESP	DIF	VAR	DESCRIPCIÓN- SISTEMA DE ABASTO INSTITUCIONAL (SAI)	TALLA	UNIDAD	CANT.	TIPO	ÚNICA ENTREGA RÉGIMEN ORDINARIO	ÚNICA ENTREGA MÉDICOS RESIDENTES	ÚNICA ENTREGA RÉGIMEN IMSS BIENESTAR	TOTAL POR CLAVE Y DESTINO RÉGIMEN ORDINARIO, MÉDICOS RESIDENTES E IMSS BIENESTAR
ONA B	TAMAULIPAS	63	67	27101-0153	210	125	8347	00	01	UNIFORME PARA DAMA (FILIPINA Y PANTALON). TALLA: PLUS. COLOR: VERDE ESMERALDA CEDULA 67.	PL	PZA	1	PZA	4	-	-	4
ONA B	TAMAULIPAS	63	67	27101-0153	210	125	8362	00	01	UNIFORME PARA DAMA (FILIPINA, PANTALON Y GORRO). TALLA: CHICA. COLOR: VERDEESMERALDA. CEDULA 67.	CH	PZA	1	PZA	80	-	-	80
ONA B	TAMAULIPAS	63	67	27101-0153	210	125	8370	00	01	UNIFORME PARA DAMA (FILIPINA, PANTALON Y GORRO). TALLA: MEDIANA. COLOR: VERDEESMERALDA. CEDULA 67.	M	PZA	1	PZA	140	-	-	140
ONA B	TAMAULIPAS	63	67	27101-0153	210	125	8388	00	01	UNIFORME PARA DAMA (FILIPINA, PANTALON Y GORRO). TALLA: GRANDE. COLOR: VERDEESMERALDA. CEDULA 67.	G	PZA	1	PZA	84	-	-	84
ONA B	TAMAULIPAS	63	67	27101-0153	210	125	8396	00	01	UNIFORME PARA DAMA (FILIPINA, PANTALON Y GORRO). TALLA: EXTRAGRANDE. COLOR:VERDE ESMERALDA. CEDULA 67.	X	PZA	1	PZA	8	-	-	8
ONA B	TAMAULIPAS	63	67	27101-0153	210	125	8404	00	01	UNIFORME PARA DAMA (FILIPINA, PANTALON Y GORRO). TALLA: ESPECIAL. COLOR: VERDEESMERALDA. CEDULA 67.	ES	PZA	1	PZA	4	-	-	4
ONA B	VERACRUZ NORTE	63	67	27101-0153	210	125	8297	00	01	UNIFORME PARA DAMA (FILIPINA Y PANTALON). TALLA: CHICA. COLOR: VERDE ESMERALDA CEDULA 67.	CH	PZA	1	PZA	92	-	-	92
ONA B	VERACRUZ NORTE	63	67	27101-0153	210	125	8305	00	01	UNIFORME PARA DAMA (FILIPINA Y PANTALON). TALLA: MEDIANA. COLOR: VERDEESMERALDA. CEDULA 67.	M	PZA	1	PZA	88	-	-	88
ONA B	VERACRUZ NORTE	63	67	27101-0153	210	125	8313	00	01	UNIFORME PARA DAMA (FILIPINA Y PANTALON). TALLA: GRANDE. COLOR: VERDEESMERALDA. CEDULA 67.	G	PZA	1	PZA	80	-	-	80
ONA B	VERACRUZ NORTE	63	67	27101-0153	210	125	8321	00	01	UNIFORME PARA DAMA (FILIPINA Y PANTALON). TALLA: EXTRAGRANDE. COLOR: VERDEESMERALDA. CEDULA 67.	X	PZA	1	PZA	16	-	-	16
ONA B	VERACRUZ NORTE	63	67	27101-0153	210	125	8362	00	01	UNIFORME PARA DAMA (FILIPINA, PANTALON Y GORRO). TALLA: CHICA. COLOR: VERDEESMERALDA. CEDULA 67.	CH	PZA	1	PZA	76	-	-	76
ONA B	VERACRUZ NORTE	63	67	27101-0153	210	125	8370	00	01	UNIFORME PARA DAMA (FILIPINA, PANTALON Y GORRO). TALLA: MEDIANA. COLOR: VERDEESMERALDA. CEDULA 67.	M	PZA	1	PZA	132	-	-	132
ONA B	VERACRUZ NORTE	63	67	27101-0153	210	125	8388	00	01	UNIFORME PARA DAMA (FILIPINA, PANTALON Y GORRO). TALLA: GRANDE. COLOR: VERDEESMERALDA. CEDULA 67.	G	PZA	1	PZA	64	-	-	64
ONA B	VERACRUZ NORTE	63	67	27101-0153	210	125	8404	00	01	UNIFORME PARA DAMA (FILIPINA, PANTALON Y GORRO). TALLA: ESPECIAL. COLOR: VERDEESMERALDA. CEDULA 67.	ES	PZA	1	PZA	4	-	-	4

ANEXOS
DIVISIÓN DE CONTRATOS

ANEXO 5. CUADRO DE DISTRIBUCIÓN

Áreas Requirentes: Órganos de Operación Administrativa Desconcentrada de Aguascalientes, Baja California, Baja California Sur, Campeche, Chiapas, Chihuahua, CDMX Norte, CDMX Sur, Coahuila, Colima, Durango, Guanajuato, Guerrero, Hidalgo, Edo. México Oriente, Edo. México Poniente, Jalisco, Michoacán, Morelos, Nayarit, Nuevo León, Oaxaca, Puebla, Querétaro, Quintana Roo, San Luis Potosí, Sinaloa, Sonora, Tabasco, Tamaulipas, Tlaxcala, Veracruz Norte, Veracruz Sur, Yucatán, Zacatecas y Áreas de Nivel Central.

ZONA	OOAD	PARTIDA	CÉDULA	CLAVE CUCOP +	GPO	GEN	ESP	DIF	VAR	DESCRIPCIÓN- SISTEMA DE ABASTO INSTITUCIONAL (SAI)	TALLA	UNIDAD	CANT.	TIPO	ÚNICA ENTREGA RÉGIMEN ORDINARIO	ÚNICA ENTREGA MÉDICOS RESIDENTES	ÚNICA ENTREGA RÉGIMEN IMSS BIENESTAR	TOTAL POR CLAVE Y DESTINO RÉGIMEN ORDINARIO, MÉDICOS RESIDENTES E IMSS BIENESTAR
ZONA B	VERACRUZ SUR	63	67	27101-0153	210	125	8297	00	01	UNIFORME PARA DAMA (FILIPINA Y PANTALON). TALLA: CHICA. COLOR: VERDE ESMERALDA.CEDULA 67.	CH	PZA	1	PZA	8	-	-	8
ZONA B	VERACRUZ SUR	63	67	27101-0153	210	125	8305	00	01	UNIFORME PARA DAMA (FILIPINA Y PANTALON). TALLA: MEDIANA. COLOR: VERDEESMERALDA. CEDULA 67.	M	PZA	1	PZA	40	-	-	40
ZONA B	VERACRUZ SUR	63	67	27101-0153	210	125	8313	00	01	UNIFORME PARA DAMA (FILIPINA Y PANTALON). TALLA: GRANDE. COLOR: VERDEESMERALDA. CEDULA 67.	G	PZA	1	PZA	32	-	-	32
ZONA B	VERACRUZ SUR	63	67	27101-0153	210	125	8339	00	01	UNIFORME PARA DAMA (FILIPINA Y PANTALON). TALLA: ESPECIAL. COLOR: VERDEESMERALDA. CEDULA 67.	ES	PZA	1	PZA	4	-	-	4
ZONA B	VERACRUZ SUR	63	67	27101-0153	210	125	8362	00	01	UNIFORME PARA DAMA (FILIPINA, PANTALON Y GORRO). TALLA: CHICA. COLOR: VERDEESMERALDA. CEDULA 67.	CH	PZA	1	PZA	84	-	-	84
ZONA B	VERACRUZ SUR	63	67	27101-0153	210	125	8370	00	01	UNIFORME PARA DAMA (FILIPINA, PANTALON Y GORRO). TALLA: MEDIANA. COLOR: VERDEESMERALDA. CEDULA 67.	M	PZA	1	PZA	144	-	-	144
ZONA B	VERACRUZ SUR	63	67	27101-0153	210	125	8388	00	01	UNIFORME PARA DAMA (FILIPINA, PANTALON Y GORRO). TALLA: GRANDE. COLOR: VERDEESMERALDA. CEDULA 67.	G	PZA	1	PZA	72	-	-	72
ZONA B	VERACRUZ SUR	63	67	27101-0153	210	125	8396	00	01	UNIFORME PARA DAMA (FILIPINA, PANTALON Y GORRO). TALLA: EXTRAGRANDE. COLOR:VERDE ESMERALDA. CEDULA 67.	X	PZA	1	PZA	12	-	-	12
ZONA B	VERACRUZ SUR	63	67	27101-0153	210	125	8404	00	01	UNIFORME PARA DAMA (FILIPINA, PANTALON Y GORRO). TALLA: ESPECIAL. COLOR: VERDEESMERALDA. CEDULA 67.	ES	PZA	1	PZA	4	-	-	4
ZONA B	YUCATAN	63	67	27101-0153	210	125	8297	00	01	UNIFORME PARA DAMA (FILIPINA Y PANTALON). TALLA: CHICA. COLOR: VERDE ESMERALDA.CEDULA 67.	CH	PZA	1	PZA	64	-	-	64
ZONA B	YUCATAN	63	67	27101-0153	210	125	8305	00	01	UNIFORME PARA DAMA (FILIPINA Y PANTALON). TALLA: MEDIANA. COLOR: VERDEESMERALDA. CEDULA 67.	M	PZA	1	PZA	88	-	-	88
ZONA B	YUCATAN	63	67	27101-0153	210	125	8313	00	01	UNIFORME PARA DAMA (FILIPINA Y PANTALON). TALLA: GRANDE. COLOR: VERDEESMERALDA. CEDULA 67.	G	PZA	1	PZA	64	-	-	64
ZONA B	YUCATAN	63	67	27101-0153	210	125	8321	00	01	UNIFORME PARA DAMA (FILIPINA Y PANTALON) TALLA: EXTRAGRANDE. COLOR: VERDEESMERALDA. CEDULA 67.	X	PZA	1	PZA	8	-	-	8
ZONA B	YUCATAN	63	67	27101-0153	210	125	8339	00	01	UNIFORME PARA DAMA (FILIPINA Y PANTALON) TALLA: ESPECIAL. COLOR: VERDEESMERALDA. CEDULA 67.	ES	PZA	1	PZA	4	-	-	4

ANEXO 5. CUADRO DE DISTRIBUCIÓN

as Requirentes: Órganos de Operación Administrativa Desconcentrada de Aguascalientes, Baja California, Baja California Sur, Campeche, Chiapas, Chihuahua, CDMX Norte, CDMX Sur, Coahuila, Colima, Durango, Guanajuato, Guerrero, Hidalgo, Edo. xico Oriente, Edo. México Poniente, Jalisco, Michoacán, Morelos, Nayarit, Nuevo León, Oaxaca, Puebla, Querétaro, Quintana Roo, San Luis Potosí, Sinaloa, Sonora, Tabasco, Tamaulipas, Tlaxcala, Veracruz Norte, Veracruz Sur, Yucatán, Zacatecas y Áreas de Nivel Central.

ONA	OOAD	PARTIDA	CÉDULA	CLAVE CUCOP +	GPO	GEN	ESP	DIF	VAR	DESCRIPCIÓN- SISTEMA DE ABASTO INSTITUCIONAL (SAI)	TALLA	UNIDAD	CANT.	TIPO	ÚNICA ENTREGA RÉGIMEN ORDINARIO	ÚNICA ENTREGA MÉDICOS RESIDENTES	ÚNICA ENTREGA RÉGIMEN IMSS BIENESTAR	TOTAL POR CLAVE Y DESTINO RÉGIMEN ORDINARIO, MÉDICOS RESIDENTES E IMSS BIENESTAR
ONA B	YUCATAN	63	67	27101-0153	210	125	8362	00	01	UNIFORME PARA DAMA (FILIPINA, PANTALON Y GORRO). TALLA: CHICA. COLOR: VERDEESMERALDA. CEDULA 67.	CH	PZA	1	PZA	36	-	-	36
ONA B	YUCATAN	63	67	27101-0153	210	125	8370	00	01	UNIFORME PARA DAMA (FILIPINA, PANTALON Y GORRO). TALLA: MEDIANA. COLOR: VERDEESMERALDA. CEDULA 67.	M	PZA	1	PZA	60	-	-	60
ONA B	YUCATAN	63	67	27101-0153	210	125	8388	00	01	UNIFORME PARA DAMA (FILIPINA, PANTALON Y GORRO). TALLA: GRANDE. COLOR: VERDEESMERALDA. CEDULA 67.	G	PZA	1	PZA	36	-	-	36
ONA B	YUCATAN	63	67	27101-0153	210	125	8396	00	01	UNIFORME PARA DAMA (FILIPINA, PANTALON Y GORRO). TALLA: EXTRAGRANDE. COLOR:VERDE ESMERALDA. CEDULA 67.	X	PZA	1	PZA	16	-	-	16
ONA B	YUCATAN	63	67	27101-0153	210	125	8412	00	01	UNIFORME PARA DAMA (FILIPINA, PANTALON Y GORRO). TALLA: PLUS. COLOR: VERDEESMERALDA. CEDULA 67.	PL	PZA	1	PZA	4	-	-	4
ONA A	AGUASCALIENTES	64	68	27101-0153	210	125	8438	00	01	UNIFORME PARA CABALLERO (FILIPINA Y PANTALON). TALLA: CHICA. COLOR: VERDEESMERALDA. CEDULA 68.	CH	PZA	1	PZA	4	-	-	4
ONA A	AGUASCALIENTES	64	68	27101-0153	210	125	8446	00	01	UNIFORME PARA CABALLERO (FILIPINA Y PANTALON). TALLA: MEDIANA. COLOR: VERDEESMERALDA. CEDULA 68.	M	PZA	1	PZA	20	-	-	20
ONA A	AGUASCALIENTES	64	68	27101-0153	210	125	8453	00	01	UNIFORME PARA CABALLERO (FILIPINA Y PANTALON). TALLA: GRANDE. COLOR: VERDEESMERALDA. CEDULA 68.	G	PZA	1	PZA	12	-	-	12
ONA A	AGUASCALIENTES	64	68	27101-0153	210	125	8503	00	01	UNIFORME PARA CABALLERO (FILIPINA, PANTALON Y GORRO). TALLA: CHICA. COLOR: VERDEESMERALDA. CEDULA 68.	CH	PZA	1	PZA	8	-	-	8
ONA A	AGUASCALIENTES	64	68	27101-0153	210	125	8511	00	01	UNIFORME PARA CABALLERO (FILIPINA, PANTALON Y GORRO). TALLA: MEDIANA. COLOR:VERDE ESMERALDA. CEDULA 68.	M	PZA	1	PZA	12	-	-	12
ONA A	AGUASCALIENTES	64	68	27101-0153	210	125	8529	00	01	UNIFORME PARA CABALLERO (FILIPINA, PANTALON Y GORRO). TALLA: GRANDE. COLOR:VERDE ESMERALDA. CEDULA 68.	G	PZA	1	PZA	24	-	-	24
ONA A	AGUASCALIENTES	64	68	27101-0153	210	125	8537	00	01	UNIFORME PARA CABALLERO (FILIPINA, PANTALON Y GORRO). TALLA: EXTRAGRANDE. COLOR:VERDE ESMERALDA. CEDULA 68.	X	PZA	1	PZA	4	-	-	4
ONA A	CDMX NORTE	64	68	27101-0153	210	125	8438	00	01	UNIFORME PARA CABALLERO (FILIPINA Y PANTALON). TALLA: CHICA. COLOR: VERDEESMERALDA. CEDULA 68.	CH	PZA	1	PZA	32	-	-	32

ANEXOS
DIVISIÓN DE CONTRATOS

ANEXO 5. CUADRO DE DISTRIBUCIÓN

Áreas Requirentes: Órganos de Operación Administrativa Desconcentrada de Aguascalientes, Baja California, Baja California Sur, Campeche, Chiapas, Chihuahua, CDMX Norte, CDMX Sur, Coahuila, Colima, Durango, Guanajuato, Guerrero, Hidalgo, Edo. México Oriente, Edo. México Poniente, Jalisco, Michoacán, Morelos, Nayarit, Nuevo León, Oaxaca, Puebla, Querétaro, Quintana Roo, San Luis Potosí, Sinaloa, Sonora, Tabasco, Tamaulipas, Tlaxcala, Veracruz Norte, Veracruz Sur, Yucatán, Zacatecas y Áreas de Nivel Central.

ZONA	OOAD	PARTIDA	CÉDULA	CLAVE CUCOP +	GPO	GEN	ESP	DIF	VAR	DESCRIPCIÓN- SISTEMA DE ABASTO INSTITUCIONAL (SAI)	TALLA	UNIDAD	CANT.	TIPO	ÚNICA ENTREGA RÉGIMEN ORDINARIO	ÚNICA ENTREGA MÉDICOS RESIDENTES	ÚNICA ENTREGA RÉGIMEN IMSS BIENESTAR	TOTAL POR CLAVE Y DESTINO RÉGIMEN ORDINARIO, MÉDICOS RESIDENTES E IMSS BIENESTAR
ZONA A	CDMX NORTE	64	68	27101-0153	210	125	8446	00	01	UNIFORME PARA CABALLERO (FILIPINA Y PANTALON). TALLA: MEDIANA. COLOR: VERDEESMERALDA. CEDULA 68.	M	PZA	1	PZA	196	-	-	196
ZONA A	CDMX NORTE	64	68	27101-0153	210	125	8453	00	01	UNIFORME PARA CABALLERO (FILIPINA Y PANTALON). TALLA: GRANDE. COLOR: VERDEESMERALDA. CEDULA 68.	G	PZA	1	PZA	76	-	-	76
ZONA A	CDMX NORTE	64	68	27101-0153	210	125	8461	00	01	UNIFORME PARA CABALLERO (FILIPINA Y PANTALON). TALLA EXTRAGRANDE. COLOR: VERDEESMERALDA. CEDULA 68.	X	PZA	1	PZA	16	-	-	16
ZONA A	CDMX NORTE	64	68	27101-0153	210	125	8479	00	01	UNIFORME PARA CABALLERO (FILIPINA Y PANTALON). TALLA: ESPECIAL. COLOR: VERDEESMERALDA. CEDULA 68.	ES	PZA	1	PZA	4	-	-	4
ZONA A	CDMX NORTE	64	68	27101-0153	210	125	8503	00	01	UNIFORME PARA CABALLERO (FILIPINA, PANTALON Y GORRO). TALLA: CHICA. COLOR: VERDEESMERALDA. CEDULA 68.	CH	PZA	1	PZA	4	-	-	4
ZONA A	CDMX NORTE	64	68	27101-0153	210	125	8511	00	01	UNIFORME PARA CABALLERO (FILIPINA, PANTALON Y GORRO). TALLA: MEDIANA. COLOR:VERDE ESMERALDA. CEDULA 68.	M	PZA	1	PZA	28	-	-	28
ZONA A	CDMX NORTE	64	68	27101-0153	210	125	8529	00	01	UNIFORME PARA CABALLERO (FILIPINA, PANTALON Y GORRO). TALLA: GRANDE. COLOR:VERDE ESMERALDA. CEDULA 68.	G	PZA	1	PZA	8	-	-	8
ZONA A	CDMX NORTE	64	68	27101-0153	210	125	8537	00	01	UNIFORME PARA CABALLERO (FILIPINA, PANTALON Y GORRO). TALLA: EXTRAGRANDE. COLOR:VERDE ESMERALDA. CEDULA 68.	X	PZA	1	PZA	4	-	-	4
ZONA A	CDMX SUR	64	68	27101-0153	210	125	8438	00	01	UNIFORME PARA CABALLERO (FILIPINA Y PANTALON). TALLA: CHICA. COLOR: VERDEESMERALDA. CEDULA 68.	CH	PZA	1	PZA	88	-	-	88
ZONA A	CDMX SUR	64	68	27101-0153	210	125	8446	00	01	UNIFORME PARA CABALLERO (FILIPINA Y PANTALON). TALLA: MEDIANA. COLOR: VERDEESMERALDA. CEDULA 68.	M	PZA	1	PZA	268	-	-	268
ZONA A	CDMX SUR	64	68	27101-0153	210	125	8453	00	01	UNIFORME PARA CABALLERO (FILIPINA Y PANTALON). TALLA: GRANDE. COLOR: VERDEESMERALDA. CEDULA 68.	G	PZA	1	PZA	116	-	-	116
ZONA A	CDMX SUR	64	68	27101-0153	210	125	8461	00	01	UNIFORME PARA CABALLERO (FILIPINA Y PANTALON). TALLA: EXTRAGRANDE. COLOR: VERDEESMERALDA. CEDULA 68.	X	PZA	1	PZA	16	-	-	16
ZONA A	CDMX SUR	64	68	27101-0153	210	125	8479	00	01	UNIFORME PARA CABALLERO (FILIPINA Y PANTALON). TALLA: ESPECIAL. COLOR: VERDEESMERALDA. CEDULA 68.	ES	PZA	1	PZA	8	-	-	8
ZONA A	CDMX SUR	64	68	27101-0153	210	125	8503	00	01	UNIFORME PARA CABALLERO (FILIPINA, PANTALON Y GORRO). TALLA: CHICA. COLOR: VERDEESMERALDA. CEDULA 68.	CH	PZA	1	PZA	20	-	-	20

ANEXO 5. CUADRO DE DISTRIBUCIÓN

reas Requirentes: Órganos de Operación Administrativa Desconcentrada de Aguascalientes, Baja California, Baja California Sur, Campeche, Chiapas, Chihuahua, CDMX Norte, CDMX Sur, Coahuila, Colima, Durango, Guanajuato, Guerrero, Hidalgo, Edo. éxico Oriente, Edo. México Poniente, Jalisco, Michoacán, Morelos, Nayarit, Nuevo León, Oaxaca, Puebla, Querétaro, Quintana Roo, San Luis Potosí, Sinaloa, Sonora, Tabasco, Tamaulipas, Tlaxcala, Veracruz Norte, Veracruz Sur, Yucatán, Zacatecas y Áreas de Nivel Central.

ZONA	OOAD	PARTIDA	CÉDULA	CLAVE CUCOP +	GPO	GEN	ESP	DIF	VAR	DESCRIPCIÓN- SISTEMA DE ABASTO INSTITUCIONAL (SAI)	TALLA	UNIDAD	CANT.	TIPO	ÚNICA ENTREGA RÉGIMEN ORDINARIO	ÚNICA ENTREGA MÉDICOS RESIDENTES	ÚNICA ENTREGA RÉGIMEN IMSS BIENESTAR	TOTAL POR CLAVE Y DESTINO RÉGIMEN ORDINARIO, MÉDICOS RESIDENTES E IMSS BIENESTAR
ZONA A	CDMX SUR	64	68	27101-0153	210	125	8511	00	01	UNIFORME PARA CABALLERO (FILIPINA, PANTALON Y GORRO). TALLA: MEDIANA. COLOR:VERDE ESMERALDA. CEDULA 68.	M	PZA	1	PZA	68	-	-	68
ZONA A	CDMX SUR	64	68	27101-0153	210	125	8529	00	01	UNIFORME PARA CABALLERO (FILIPINA, PANTALON Y GORRO). TALLA: GRANDE. COLOR:VERDE ESMERALDA. CEDULA 68.	G	PZA	1	PZA	16	-	-	16
ZONA A	CDMX SUR	64	68	27101-0153	210	125	8545	00	01	UNIFORME PARA CABALLERO (FILIPINA, PANTALON Y GORRO). TALLA: ESPECIAL. COLOR:VERDE ESMERALDA. CEDULA 68.	ES	PZA	1	PZA	4	-	-	4
ZONA A	CHIHUAHUA	64	68	27101-0153	210	125	8438	00	01	UNIFORME PARA CABALLERO (FILIPINA Y PANTALON). TALLA: CHICA. COLOR: VERDEESMERALDA. CEDULA 68.	CH	PZA	1	PZA	4	-	-	4
ZONA A	CHIHUAHUA	64	68	27101-0153	210	125	8446	00	01	UNIFORME PARA CABALLERO (FILIPINA Y PANTALON). TALLA: MEDIANA. COLOR: VERDEESMERALDA. CEDULA 68.	M	PZA	1	PZA	64	-	-	64
ZONA A	CHIHUAHUA	64	68	27101-0153	210	125	8453	00	01	UNIFORME PARA CABALLERO (FILIPINA Y PANTALON). TALLA: GRANDE. COLOR: VERDEESMERALDA. CEDULA 68.	G	PZA	1	PZA	52	-	-	52
ZONA A	CHIHUAHUA	64	68	27101-0153	210	125	8461	00	01	UNIFORME PARA CABALLERO (FILIPINA Y PANTALON). TALLA: EXTRAGRANDE. COLOR: VERDEESMERALDA. CEDULA 68.	X	PZA	1	PZA	4	-	-	4
ZONA A	CHIHUAHUA	64	68	27101-0153	210	125	8479	00	01	UNIFORME PARA CABALLERO (FILIPINA Y PANTALON). TALLA: ESPECIAL. COLOR: VERDEESMERALDA. CEDULA 68.	ES	PZA	1	PZA	8	-	-	8
ZONA A	CHIHUAHUA	64	68	27101-0153	210	125	8503	00	01	UNIFORME PARA CABALLERO (FILIPINA, PANTALON Y GORRO). TALLA: CHICA. COLOR: VERDEESMERALDA. CEDULA 68.	CH	PZA	1	PZA	12	-	-	12
ZONA A	CHIHUAHUA	64	68	27101-0153	210	125	8511	00	01	UNIFORME PARA CABALLERO (FILIPINA, PANTALON Y GORRO). TALLA: MEDIANA. COLOR:VERDE ESMERALDA. CEDULA 68.	M	PZA	1	PZA	44	-	-	44
ZONA A	CHIHUAHUA	64	68	27101-0153	210	125	8529	00	01	UNIFORME PARA CABALLERO (FILIPINA, PANTALON Y GORRO). TALLA: GRANDE. COLOR:VERDE ESMERALDA. CEDULA 68.	G	PZA	1	PZA	44	-	-	44
ZONA A	CHIHUAHUA	64	68	27101-0153	210	125	8537	00	01	UNIFORME PARA CABALLERO (FILIPINA, PANTALON Y GORRO). TALLA: EXTRAGRANDE. COLOR:VERDE ESMERALDA. CEDULA 68.	X	PZA	1	PZA	4	-	-	4
ZONA A	DURANGO	64	68	27101-0153	210	125	8453	00	01	UNIFORME PARA CABALLERO (FILIPINA Y PANTALON). TALLA: GRANDE. COLOR: VERDEESMERALDA. CEDULA 68.	G	PZA	1	PZA	8	-	-	8
ZONA A	DURANGO	64	68	27101-0153	210	125	8529	00	01	UNIFORME PARA CABALLERO (FILIPINA, PANTALON Y GORRO). TALLA: GRANDE. COLOR:VERDE ESMERALDA. CEDULA 68.	G	PZA	1	PZA	12	-	-	12

ANEXOS - DIVISIÓN DE CONTRATOS

ANEXO 5. CUADRO DE DISTRIBUCIÓN

Áreas Requirentes: Órganos de Operacion Administrativa Desconcentrada de Aguascalientes, Baja California, Baja California Sur, Campeche, Chiapas, Chihuahua, CDMX Norte, CDMX Sur, Coahuila, Colima, Durango, Guanajuato, Guerrero, Hidalgo, Edo. México Oriente, Edo. México Poniente, Jalisco, Michoacán, Morelos, Nayarit, Nuevo León, Oaxaca, Puebla, Querétaro, Quintana Roo, San Luis Potosí, Sinaloa, Sonora, Tabasco, Tamaulipas, Tlaxcala, Veracruz Norte, Veracruz Sur, Yucatán, Zacatecas y Áreas de Nivel Central.

ZONA	OOAD	PARTIDA	CÉDULA	CLAVE CUCOP +	GPO	GEN	ESP	DIF	VAR	DESCRIPCIÓN- SISTEMA DE ABASTO INSTITUCIONAL (SAI)	TALLA	UNIDAD	CANT.	TIPO	ÚNICA ENTREGA RÉGIMEN ORDINARIO	ÚNICA ENTREGA MÉDICOS RESIDENTES	ÚNICA ENTREGA RÉGIMEN IMSS BIENESTAR	TOTAL POR CLAVE Y DESTINO RÉGIMEN ORDINARIO, MÉDICOS RESIDENTES E IMSS BIENESTAR
ZONA A	DURANGO	64	68	27101-0153	210	125	8537	00	01	UNIFORME PARA: CABALLERO (FILIPINA, PANTALON Y GORRO). TALLA: EXTRAGRANDE COLOR:VERDE ESMERALDA. CEDULA 68.	X	PZA	1	PZA	4	-	-	4
ZONA A	EDO DE MEX ORIENTE	64	68	27101-0153	210	125	8438	00	01	UNIFORME PARA CABALLERO (FILIPINA Y PANTALON). TALLA: CHICA. COLOR: VERDEESMERALDA. CEDULA 68.	CH	PZA	1	PZA	8	-	-	8
ZONA A	EDO DE MEX ORIENTE	64	68	27101-0153	210	125	8446	00	01	UNIFORME PARA CABALLERO (FILIPINA Y PANTALON). TALLA: MEDIANA. COLOR: VERDEESMERALDA. CEDULA 68.	M	PZA	1	PZA	44	-	-	44
ZONA A	EDO DE MEX ORIENTE	64	68	27101-0153	210	125	8453	00	01	UNIFORME PARA CABALLERO (FILIPINA Y PANTALON). TALLA: GRANDE. COLOR: VERDEESMERALDA. CEDULA 68.	G	PZA	1	PZA	28	-	-	28
ZONA A	EDO DE MEX ORIENTE	64	68	27101-0153	210	125	8461	00	01	UNIFORME PARA CABALLERO (FILIPINA Y PANTALON). TALLA: EXTRAGRANDE. COLOR: VERDEESMERALDA. CEDULA 68.	X	PZA	1	PZA	4	-	-	4
ZONA A	EDO DE MEX ORIENTE	64	68	27101-0153	210	125	8503	00	01	UNIFORME PARA CABALLERO (FILIPINA, PANTALON Y GORRO). TALLA: CHICA COLOR: VERDEESMERALDA. CEDULA 68.	CH	PZA	1	PZA	12	-	-	12
ZONA A	EDO DE MEX ORIENTE	64	68	27101-0153	210	125	8511	00	01	UNIFORME PARA CABALLERO (FILIPINA, PANTALON Y GORRO). TALLA: MEDIANA. COLOR:VERDE ESMERALDA. CEDULA 68.	M	PZA	1	PZA	44	-	-	44
ZONA A	EDO DE MEX ORIENTE	64	68	27101-0153	210	125	8529	00	01	UNIFORME PARA CABALLERO (FILIPINA, PANTALON Y GORRO). TALLA: GRANDE. COLOR:VERDE ESMERALDA. CEDULA 68.	G	PZA	1	PZA	20	-	-	20
ZONA A	EDO DE MEX ORIENTE	64	68	27101-0153	210	125	8537	00	01	UNIFORME PARA CABALLERO (FILIPINA, PANTALON Y GORRO). TALLA: EXTRAGRANDE COLOR VERDE ESMERALDA. CEDULA 68	X	PZA	1	PZA	8	-	-	8
ZONA A	EDO DE MEX ORIENTE	64	68	27101-0153	210	125	8552	00	01	UNIFORME PARA CABALLERO (FILIPINA, PANTALON Y GORRO). TALLA: PLUS. COLOR: VERDEESMERALDA. CEDULA 68.	PL	PZA	1	PZA	4	-	-	4
ZONA A	EDO DE MEX PONIENTE	64	68	27101-0153	210	125	8438	00	01	UNIFORME PARA CABALLERO (FILIPINA Y PANTALON). TALLA: CHICA. COLOR: VERDEESMERALDA. CEDULA 68.	CH	PZA	1	PZA	16	-	-	16
ZONA A	EDO DE MEX PONIENTE	64	68	27101-0153	210	125	8446	00	01	UNIFORME PARA CABALLERO (FILIPINA Y PANTALON). TALLA: MEDIANA. COLOR: VERDEESMERALDA. CEDULA 68.	M	PZA	1	PZA	56	-	-	56
ZONA A	EDO DE MEX PONIENTE	64	68	27101-0153	210	125	8453	00	01	UNIFORME PARA CABALLERO (FILIPINA Y PANTALON). TALLA: GRANDE. COLOR: VERDEESMERALDA. CEDULA 68.	G	PZA	1	PZA	56	-	-	56

ANEXO 5. CUADRO DE DISTRIBUCIÓN

ías Requirentes: Órganos de Operación Administrativa Desconcentrada de Aguascalientes, Baja California, Baja California Sur, Campeche, Chiapas, Chihuahua, CDMX Norte, CDMX Sur, Coahuila, Colima, Durango, Guanajuato, Guerrero, Hidalgo, Edo. xico Oriente, Edo. México Poniente, Jalisco, Michoacán, Morelos, Nayarit, Nuevo León, Oaxaca, Puebla, Querétaro, Quintana Roo, San Luis Potosí, Sinaloa, Sonora, Tabasco, Tamaulipas, Tlaxcala, Veracruz Norte, Veracruz Sur, Yucatán, Zacatecas y Áreas de Nivel Central.

ONA	OOAD	PARTIDA	CÉDULA	CLAVE CUCOP +	GPO	GEN	ESP	DIF	VAR	DESCRIPCIÓN- SISTEMA DE ABASTO INSTITUCIONAL (SAI)	TALLA	UNIDAD	CANT.	TIPO	ÚNICA ENTREGA RÉGIMEN ORDINARIO	ÚNICA ENTREGA MÉDICOS RESIDENTES	ÚNICA ENTREGA RÉGIMEN IMSS BIENESTAR	TOTAL POR CLAVE Y DESTINO RÉGIMEN ORDINARIO, MÉDICOS RESIDENTES E IMSS BIENESTAR
ONA A	EDO DE MEX PONIENTE	64	68	27101-0153	210	125	8461	00	01	UNIFORME PARA CABALLERO (FILIPINA Y PANTALON); TALLA: EXTRAGRANDE. COLOR: VERDEESMERALDA. CEDULA 68.	X	PZA	1	PZA	12	-	-	12
ONA A	EDO DE MEX PONIENTE	64	68	27101-0153	210	125	8503	00	01	UNIFORME PARA CABALLERO (FILIPINA, PANTALON Y GORRO). TALLA: CHICA. COLOR: VERDEESMERALDA. CEDULA 68.	CH	PZA	1	PZA	8	-	-	8
ONA A	EDO DE MEX PONIENTE	64	68	27101-0153	210	125	8511	00	01	UNIFORME PARA CABALLERO (FILIPINA, PANTALON Y GORRO). TALLA: MEDIANA. COLOR:VERDE ESMERALDA. CEDULA 68.	M	PZA	1	PZA	32	-	-	32
ONA A	EDO DE MEX PONIENTE	64	68	27101-0153	210	125	8529	00	01	UNIFORME PARA CABALLERO (FILIPINA, PANTALON Y GORRO). TALLA: GRANDE. COLOR:VERDE ESMERALDA. CEDULA 68.	G	PZA	1	PZA	28	-	-	28
ONA A	EDO DE MEX PONIENTE	64	68	27101-0153	210	125	8545	00	01	UNIFORME PARA CABALLERO (FILIPINA, PANTALON Y GORRO). TALLA: ESPECIAL. COLOR:VERDE ESMERALDA. CEDULA 68.	ES	PZA	1	PZA	8	-	-	8
ONA A	GUANAJUATO	64	68	27101-0153	210	125	8438	00	01	UNIFORME PARA CABALLERO (FILIPINA Y PANTALON). TALLA: CHICA. COLOR: VERDEESMERALDA. CEDULA 68.	CH	PZA	1	PZA	16	-	-	16
ONA A	GUANAJUATO	64	68	27101-0153	210	125	8446	00	01	UNIFORME PARA CABALLERO (FILIPINA Y PANTALON). TALLA: MEDIANA. COLOR: VERDEESMERALDA. CEDULA 68.	M	PZA	1	PZA	80	-	-	80
ONA A	GUANAJUATO	64	68	27101-0153	210	125	8453	00	01	UNIFORME PARA CABALLERO (FILIPINA Y PANTALON). TALLA: GRANDE. COLOR: VERDEESMERALDA. CEDULA 68.	G	PZA	1	PZA	20	-	-	20
ONA A	GUANAJUATO	64	68	27101-0153	210	125	8503	00	01	UNIFORME PARA CABALLERO (FILIPINA, PANTALON Y GORRO). TALLA: CHICA. COLOR: VERDEESMERALDA. CEDULA 68.	CH	PZA	1	PZA	16	-	-	16
ONA A	GUANAJUATO	64	68	27101-0153	210	125	8511	00	01	UNIFORME PARA CABALLERO (FILIPINA, PANTALON Y GORRO). TALLA: MEDIANA. COLOR:VERDE ESMERALDA. CEDULA 68.	M	PZA	1	PZA	48	-	-	48
ONA A	GUANAJUATO	64	68	27101-0153	210	125	8529	00	01	UNIFORME PARA CABALLERO (FILIPINA, PANTALON Y GORRO). TALLA: GRANDE. COLOR:VERDE ESMERALDA. CEDULA 68.	G	PZA	1	PZA	56	-	-	56
ONA A	GUANAJUATO	64	68	27101-0153	210	125	8545	00	01	UNIFORME PARA CABALLERO (FILIPINA, PANTALON Y GORRO). TALLA: ESPECIAL. COLOR:VERDE ESMERALDA. CEDULA 68.	ES	PZA	1	PZA	4	-	-	4
ONA A	HIDALGO	64	68	27101-0153	210	125	8438	00	01	UNIFORME PARA CABALLERO (FILIPINA Y PANTALON). TALLA: CHICA. COLOR: VERDEESMERALDA. CEDULA 68.	CH	PZA	1	PZA	4	-	-	4
ONA A	HIDALGO	64	68	27101-0153	210	125	8446	00	01	UNIFORME PARA CABALLERO (FILIPINA Y PANTALON). TALLA: MEDIANA. COLOR: VERDEESMERALDA. CEDULA 68.	M	PZA	1	PZA	4	-	-	4

ANEXOS
DIVISIÓN DE CONTRATOS

ANEXO 5. CUADRO DE DISTRIBUCIÓN

Áreas Requirentes: Órganos de Operación Administrativa Desconcentrada de Aguascalientes, Baja California, Baja California Sur, Campeche, Chiapas, Chihuahua, CDMX Norte, CDMX Sur, Coahuila, Colima, Durango, Guanajuato, Guerrero, Hidalgo, Edo. México Oriente, Edo. México Poniente, Jalisco, Michoacán, Morelos, Nayarit, Nuevo León, Oaxaca, Puebla, Querétaro, Quintana Roo, San Luis Potosí, Sinaloa, Sonora, Tabasco, Tamaulipas, Tlaxcala, Veracruz Norte, Veracruz Sur, Yucatán, Zacatecas y Áreas de Nivel Central.

ZONA	OOAD	PARTIDA	CÉDULA	CLAVE CUCOP +	GPO	GEN	ESP	DIF	VAR	DESCRIPCIÓN- SISTEMA DE ABASTO INSTITUCIONAL (SAI)	TALLA	UNIDAD	CANT.	TIPO	ÚNICA ENTREGA RÉGIMEN ORDINARIO	ÚNICA ENTREGA MÉDICOS RESIDENTES	ÚNICA ENTREGA RÉGIMEN IMSS BIENESTAR	TOTAL POR CLAVE Y DESTINO RÉGIMEN ORDINARIO, MÉDICOS RESIDENTES E IMSS BIENESTAR
ZONA A	HIDALGO	64	68	27101-0153	210	125	8453	00	01	UNIFORME PARA CABALLERO (FILIPINA Y PANTALON). TALLA: GRANDE. COLOR: VERDEESMERALDA. CEDULA 68.	G	PZA	1	PZA	4	-	-	4
ZONA A	HIDALGO	64	68	27101-0153	210	125	8503	00	01	UNIFORME PARA CABALLERO (FILIPINA, PANTALON Y GORRO). TALLA: CHICA. COLOR: VERDEESMERALDA. CEDULA 68.	CH	PZA	1	PZA	4	-	-	4
ZONA A	HIDALGO	64	68	27101-0153	210	125	8511	00	01	UNIFORME PARA CABALLERO (FILIPINA, PANTALON Y GORRO). TALLA: MEDIANA. COLOR:VERDE ESMERALDA. CEDULA 68.	M	PZA	1	PZA	4	-	-	4
ZONA A	MORELOS	64	68	27101-0153	210	125	8503	00	01	UNIFORME PARA CABALLERO (FILIPINA, PANTALON Y GORRO). TALLA: CHICA. COLOR: VERDEESMERALDA. CEDULA 68.	CH	PZA	1	PZA	4	-	-	4
ZONA A	MORELOS	64	68	27101-0153	210	125	8511	00	01	UNIFORME PARA CABALLERO (FILIPINA, PANTALON Y GORRO). TALLA: MEDIANA. COLOR:VERDE ESMERALDA. CEDULA 68.	M	PZA	1	PZA	4	-	-	4
ZONA A	PUEBLA	64	68	27101-0153	210	125	8438	00	01	UNIFORME PARA CABALLERO (FILIPINA Y PANTALON). TALLA: CHICA. COLOR: VERDEESMERALDA. CEDULA 68.	CH	PZA	1	PZA	8	-	-	8
ZONA A	PUEBLA	64	68	27101-0153	210	125	8446	00	01	UNIFORME PARA CABALLERO (FILIPINA Y PANTALON). TALLA: MEDIANA. COLOR: VERDEESMERALDA. CEDULA 68.	M	PZA	1	PZA	32	-	-	32
ZONA A	PUEBLA	64	68	27101-0153	210	125	8453	00	01	UNIFORME PARA CABALLERO (FILIPINA Y PANTALON). TALLA: GRANDE. COLOR: VERDEESMERALDA. CEDULA 68.	G	PZA	1	PZA	8	-	-	8
ZONA A	PUEBLA	64	68	27101-0153	210	125	8511	00	01	UNIFORME PARA CABALLERO (FILIPINA, PANTALON Y GORRO). TALLA: MEDIANA. COLOR:VERDE ESMERALDA. CEDULA 68.	M	PZA	1	PZA	20	-	-	20
ZONA A	PUEBLA	64	68	27101-0153	210	125	8529	00	01	UNIFORME PARA CABALLERO (FILIPINA, PANTALON Y GORRO). TALLA: GRANDE. COLOR:VERDE ESMERALDA. CEDULA 68.	G	PZA	1	PZA	20	-	-	20
ZONA A	PUEBLA	64	68	27101-0153	210	125	8545	00	01	UNIFORME PARA CABALLERO (FILIPINA, PANTALON Y GORRO). TALLA: ESPECIAL. COLOR:VERDE ESMERALDA. CEDULA 68.	ES	PZA	1	PZA	4	-	-	4
ZONA A	QUERETARO	64	68	27101-0153	210	125	8438	00	01	UNIFORME PARA CABALLERO (FILIPINA Y PANTALON). TALLA: CHICA. COLOR: VERDEESMERALDA. CEDULA 68.	CH	PZA	1	PZA	4	-	-	4
ZONA A	QUERETARO	64	68	27101-0153	210	125	8446	00	01	UNIFORME PARA CABALLERO (FILIPINA Y PANTALON). TALLA: MEDIANA. COLOR: VERDEESMERALDA. CEDULA 68.	M	PZA	1	PZA	36	-	-	36
ZONA A	QUERETARO	64	68	27101-0153	210	125	8453	00	01	UNIFORME PARA CABALLERO (FILIPINA Y PANTALON). TALLA: GRANDE. COLOR: VERDEESMERALDA. CEDULA 68.	G	PZA	1	PZA	16	-	-	16

ANEXO 5. CUADRO DE DISTRIBUCIÓN

eas Requirentes. Órganos de Operación Administrativa Desconcentrada de Aguascalientes, Baja California, Baja California Sur, Campeche, Chiapas, Chihuahua, CDMX Norte, CDMX Sur, Coahuila, Colima, Durango, Guanajuato, Guerrero, Hidalgo, Edo. éxico Oriente, Edo. México Poniente, Jalisco, Michoacán, Morelos, Nayarit, Nuevo León, Oaxaca, Puebla, Querétaro, Quintana Roo, San Luis Potosí, Sinaloa, Sonora, Tabasco, Tamaulipas, Tlaxcala, Veracruz Norte, Veracruz Sur, Yucatán, Zacatecas y Áreas de Nivel Central.

ONA	OOAD	PARTIDA	CÉDULA	CLAVE CUCOP +	GPO	GEN	ESP	DIF	VAR	DESCRIPCIÓN- SISTEMA DE ABASTO INSTITUCIONAL (SAI)	TALLA	UNIDAD	CANT.	TIPO	ÚNICA ENTREGA RÉGIMEN ORDINARIO	ÚNICA ENTREGA MÉDICOS RESIDENTES	ÚNICA ENTREGA RÉGIMEN IMSS BIENESTAR	TOTAL POR CLAVE Y DESTINO RÉGIMEN ORDINARIO, MÉDICOS RESIDENTES E IMSS BIENESTAR
ONA A	QUERETARO	64	68	27101-0153	210	125	8511	00	01	UNIFORME PARA CABALLERO (FILIPINA, PANTALON Y GORRO). TALLA: MEDIANA. COLOR:VERDE ESMERALDA. CEDULA 68.	M	PZA	1	PZA	12	-	-	12
ONA A	QUERETARO	64	68	27101-0153	210	125	8529	00	01	UNIFORME PARA CABALLERO (FILIPINA, PANTALON Y GORRO). TALLA: GRANDE. COLOR:VERDE ESMERALDA. CEDULA 68.	G	PZA	1	PZA	16	-	-	16
ONA A	QUERETARO	64	68	27101-0153	210	125	8537	00	01	UNIFORME PARA CABALLERO (FILIPINA, PANTALON Y GORRO). TALLA: EXTRAGRANDE. COLOR:VERDE ESMERALDA. CEDULA 68.	X	PZA	1	PZA	4	-	-	4
ONA A	SAN LUIS POTOSI	64	68	27101-0153	210	125	8503	00	01	UNIFORME PARA CABALLERO (FILIPINA, PANTALON Y GORRO). TALLA: CHICA. COLOR: VERDEESMERALDA. CEDULA 68.	CH	PZA	1	PZA	8	-	-	8
ONA A	SAN LUIS POTOSI	64	68	27101-0153	210	125	8511	00	01	UNIFORME PARA CABALLERO (FILIPINA, PANTALON Y GORRO). TALLA: MEDIANA. COLOR:VERDE ESMERALDA. CEDULA 68.	M	PZA	1	PZA	8	-	-	8
ONA A	SAN LUIS POTOSI	64	68	27101-0153	210	125	8529	00	01	UNIFORME PARA CABALLERO (FILIPINA, PANTALON Y GORRO). TALLA: GRANDE. COLOR:VERDE ESMERALDA. CEDULA 68.	G	PZA	1	PZA	4	-	-	4
ONA A	TLAXCALA	64	68	27101-0153	210	125	8453	00	01	UNIFORME PARA CABALLERO (FILIPINA Y PANTALON). TALLA: GRANDE. COLOR: VERDEESMERALDA. CEDULA 68.	G	PZA	1	PZA	4	-	-	4
ONA A	ZACATECAS	64	68	27101-0153	210	125	8446	00	01	UNIFORME PARA CABALLERO (FILIPINA Y PANTALON). TALLA: MEDIANA. COLOR: VERDEESMERALDA. CEDULA 68.	M	PZA	1	PZA	20	-	-	20
ONA A	ZACATECAS	64	68	27101-0153	210	125	8453	00	01	UNIFORME PARA CABALLERO (FILIPINA Y PANTALON). TALLA: GRANDE. COLOR: VERDEESMERALDA. CEDULA 68.	G	PZA	1	PZA	4	-	-	4
ZONA A	ZACATECAS	64	68	27101-0153	210	125	8511	00	01	UNIFORME PARA CABALLERO (FILIPINA, PANTALON Y GORRO). TALLA: MEDIANA. COLOR:VERDE ESMERALDA. CEDULA 68.	M	PZA	1	PZA	4	-	-	4
ZONA A	ZACATECAS	64	68	27101-0153	210	125	8529	00	01	UNIFORME PARA CABALLERO (FILIPINA, PANTALON Y GORRO). TALLA: GRANDE. COLOR:VERDE ESMERALDA. CEDULA 68.	G	PZA	1	PZA	12	-	-	12
ZONA B	BAJA CALIFORNIA	64	68	27101-0153	210	125	8438	00	01	UNIFORME PARA CABALLERO (FILIPINA Y PANTALON). TALLA: CHICA. COLOR: VERDEESMERALDA. CEDULA 68.	CH	PZA	1	PZA	4	-	-	4
ZONA B	BAJA CALIFORNIA	64	68	27101-0153	210	125	8446	00	01	UNIFORME PARA CABALLERO (FILIPINA Y PANTALON). TALLA: MEDIANA. COLOR: VERDEESMERALDA. CEDULA 68.	M	PZA	1	PZA	16	-	-	16
ZONA B	BAJA CALIFORNIA	64	68	27101-0153	210	125	8453	00	01	UNIFORME PARA CABALLERO (FILIPINA Y PANTALON). TALLA: GRANDE. COLOR: VERDEESMERALDA. CEDULA 68.	G	PZA	1	PZA	28	-	-	28

ANEXOS
DIVISIÓN DE CONTRATOS

ANEXO 5. CUADRO DE DISTRIBUCIÓN

Áreas Requirentes: Órganos de Operación Administrativa Desconcentrada de Aguascalientes, Baja California, Baja California Sur, Campeche, Chiapas, Chihuahua, CDMX Norte, CDMX Sur, Coahuila, Colima, Durango, Guanajuato, Guerrero, Hidalgo, Edo. México Oriente, Edo. México Poniente, Jalisco, Michoacán, Morelos, Nayarit, Nuevo León, Oaxaca, Puebla, Querétaro, Quintana Roo, San Luis Potosí, Sinaloa, Sonora, Tabasco, Tamaulipas, Tlaxcala, Veracruz Norte, Veracruz Sur, Yucatán, Zacatecas y Áreas de Nivel Central.

ZONA	OOAD	PARTIDA	CÉDULA	CLAVE CUCOP +	GPO	GEN	ESP	DIF	VAR	DESCRIPCIÓN- SISTEMA DE ABASTO INSTITUCIONAL (SAI)	TALLA	UNIDAD	CANT.	TIPO	ÚNICA ENTREGA RÉGIMEN ORDINARIO	ÚNICA ENTREGA MÉDICOS RESIDENTES	ÚNICA ENTREGA RÉGIMEN IMSS BIENESTAR	TOTAL POR CLAVE Y DESTINO RÉGIMEN ORDINARIO, MÉDICOS RESIDENTES E IMSS BIENESTAR
ZONA B	BAJA CALIFORNIA	64	68	27101-0153	210	125	8487	00	01	UNIFORME PARA CABALLERO (FILIPINA Y PANTALON). TALLA: PLUS. COLOR: VERDEESMERALDA. CEDULA 68.	PL	PZA	1	PZA	4	-	-	4
ZONA B	BAJA CALIFORNIA	64	68	27101-0153	210	125	8511	00	01	UNIFORME PARA CABALLERO (FILIPINA, PANTALON Y GORRO). TALLA: MEDIANA. COLOR:VERDE ESMERALDA. CEDULA 68.	M	PZA	1	PZA	20	-	-	20
ZONA B	BAJA CALIFORNIA	64	68	27101-0153	210	125	8529	00	01	UNIFORME PARA CABALLERO (FILIPINA, PANTALON Y GORRO). TALLA: GRANDE. COLOR:VERDE ESMERALDA. CEDULA 68.	G	PZA	1	PZA	32	-	-	32
ZONA B	BAJA CALIFORNIA	64	68	27101-0153	210	125	8537	00	01	UNIFORME PARA CABALLERO (FILIPINA, PANTALON Y GORRO). TALLA: EXTRAGRANDE. COLOR:VERDE ESMERALDA. CEDULA 68.	X	PZA	1	PZA	4	-	-	4
ZONA B	BAJA CALIFORNIA	64	68	27101-0153	210	125	8545	00	01	UNIFORME PARA CABALLERO (FILIPINA, PANTALON Y GORRO). TALLA: ESPECIAL. COLOR:VERDE ESMERALDA. CEDULA 68.	ES	PZA	1	PZA	4	-	-	4
ZONA B	BAJA CALIFORNIA	64	68	27101-0153	210	125	8552	00	01	UNIFORME PARA CABALLERO (FILIPINA, PANTALON Y GORRO). TALLA: PLUS. COLOR: VERDEESMERALDA. CEDULA 68.	PL	PZA	1	PZA	4	-	-	4
ZONA B	BAJA CALIFORNIA SUR	64	68	27101-0153	210	125	8511	00	01	UNIFORME PARA CABALLERO (FILIPINA, PANTALON Y GORRO). TALLA: MEDIANA. COLOR:VERDE ESMERALDA. CEDULA 68.	M	PZA	1	PZA	24	-	-	24
ZONA B	BAJA CALIFORNIA SUR	64	68	27101-0153	210	125	8529	00	01	UNIFORME PARA CABALLERO (FILIPINA, PANTALON Y GORRO). TALLA: GRANDE. COLOR:VERDE ESMERALDA. CEDULA 68.	G	PZA	1	PZA	12	-	-	12
ZONA B	CAMPECHE	64	68	27101-0153	210	125	8503	00	01	UNIFORME PARA CABALLERO (FILIPINA, PANTALON Y GORRO). TALLA: CHICA. COLOR: VERDEESMERALDA. CEDULA 68.	CH	PZA	1	PZA	4	-	-	4
ZONA B	CAMPECHE	64	68	27101-0153	210	125	8511	00	01	UNIFORME PARA CABALLERO (FILIPINA, PANTALON Y GORRO). TALLA: MEDIANA. COLOR:VERDE ESMERALDA. CEDULA 68.	M	PZA	1	PZA	8	-	-	8
ZONA B	CAMPECHE	64	68	27101-0153	210	125	8529	00	01	UNIFORME PARA CABALLERO (FILIPINA, PANTALON Y GORRO). TALLA: GRANDE. COLOR:VERDE ESMERALDA. CEDULA 68.	G	PZA	1	PZA	12	-	-	12
ZONA B	CHIAPAS	64	68	27101-0153	210	125	8438	00	01	UNIFORME PARA CABALLERO (FILIPINA Y PANTALON). TALLA: CHICA. COLOR: VERDEESMERALDA. CEDULA 68.	CH	PZA	1	PZA	4	-	-	4
ZONA B	CHIAPAS	64	68	27101-0153	210	125	8446	00	01	UNIFORME PARA CABALLERO (FILIPINA Y PANTALON). TALLA: MEDIANA. COLOR: VERDEESMERALDA. CEDULA 68.	M	PZA	1	PZA	20	-	-	20
ZONA B	CHIAPAS	64	68	27101-0153	210	125	8453	00	01	UNIFORME PARA CABALLERO (FILIPINA Y PANTALON). TALLA: GRANDE. COLOR: VERDEESMERALDA. CEDULA 68.	G	PZA	1	PZA	8	-	-	8

ANEXO 5. CUADRO DE DISTRIBUCIÓN

eas Requirentes: Órganos de Operación Administrativa Desconcentrada de Aguascalientes, Baja California, Baja California Sur, Campeche, Chiapas, Chihuahua, CDMX Norte, CDMX Sur, Coahuila, Colima, Durango, Guanajuato, Guerrero, Hidalgo, Edo. éxico Oriente, Edo. México Poniente, Jalisco, Michoacán, Morelos, Nayarit, Nuevo León, Oaxaca, Puebla, Querétaro, Quintana Roo, San Luis Potosí, Sinaloa, Sonora, Tabasco, Tamaulipas, Tlaxcala, Veracruz Norte, Veracruz Sur, Yucatán, Zacatecas y Áreas de Nivel Central.

ONA	OOAD	PARTIDA	CÉDULA	CLAVE CUCOP +	GPO	GEN	ESP	DIF	VAR	DESCRIPCIÓN- SISTEMA DE ABASTO INSTITUCIONAL (SAI)	TALLA	UNIDAD	CANT.	TIPO	ÚNICA ENTREGA RÉGIMEN ORDINARIO	ÚNICA ENTREGA MÉDICOS RESIDENTES	ÚNICA ENTREGA RÉGIMEN IMSS BIENESTAR	TOTAL POR CLAVE Y DESTINO RÉGIMEN ORDINARIO, MÉDICOS RESIDENTES E IMSS BIENESTAR
ONA B	CHIAPAS	64	68	27101-0153	210	125	8461	00	01	UNIFORME PARA CABALLERO (FILIPINA Y PANTALON). TALLA: EXTRAGRANDE. COLOR: VERDEESMERALDA. CEDULA 68.	X	PZA	1	PZA	4	-	-	4
ONA B	CHIAPAS	64	68	27101-0153	210	125	8511	00	01	UNIFORME PARA CABALLERO (FILIPINA, PANTALON Y GORRO). TALLA: MEDIANA. COLOR:VERDE ESMERALDA. CEDULA 68.	M	PZA	1	PZA	12	-	-	12
ONA B	COAHUILA	64	68	27101-0153	210	125	8446	00	01	UNIFORME PARA CABALLERO (FILIPINA Y PANTALON). TALLA: MEDIANA. COLOR: VERDEESMERALDA. CEDULA 68.	M	PZA	1	PZA	108	-	-	108
ONA B	COAHUILA	64	68	27101-0153	210	125	8453	00	01	UNIFORME PARA CABALLERO (FILIPINA Y PANTALON). TALLA: GRANDE. COLOR: VERDEESMERALDA. CEDULA 68.	G	PZA	1	PZA	108	-	-	108
ONA B	COAHUILA	64	68	27101-0153	210	125	8461	00	01	UNIFORME PARA CABALLERO (FILIPINA Y PANTALON). TALLA: EXTRAGRANDE. COLOR: VERDEESMERALDA. CEDULA 68.	X	PZA	1	PZA	16	-	-	16
ONA B	COAHUILA	64	68	27101-0153	210	125	8503	00	01	UNIFORME PARA CABALLERO (FILIPINA, PANTALON Y GORRO). TALLA: CHICA. COLOR: VERDEESMERALDA. CEDULA 68.	CH	PZA	1	PZA	20	-	-	20
ONA B	COAHUILA	64	68	27101-0153	210	125	8511	00	01	UNIFORME PARA CABALLERO (FILIPINA, PANTALON Y GORRO). TALLA: MEDIANA. COLOR:VERDE ESMERALDA. CEDULA 68.	M	PZA	1	PZA	48	-	-	48
ONA B	COAHUILA	64	68	27101-0153	210	125	8529	00	01	UNIFORME PARA CABALLERO (FILIPINA, PANTALON Y GORRO). TALLA: GRANDE. COLOR:VERDE ESMERALDA. CEDULA 68.	G	PZA	1	PZA	48	-	-	48
ONA B	COAHUILA	64	68	27101-0153	210	125	8537	00	01	UNIFORME PARA CABALLERO (FILIPINA, PANTALON Y GORRO). TALLA: EXTRAGRANDE. COLOR:VERDE ESMERALDA. CEDULA 68.	X	PZA	1	PZA	16	-	-	16
ONA B	COLIMA	64	68	27101-0153	210	125	8438	00	01	UNIFORME PARA CABALLERO (FILIPINA Y PANTALON). TALLA: CHICA. COLOR: VERDEESMERALDA. CEDULA 68.	CH	PZA	1	PZA	4	-	-	4
ONA B	COLIMA	64	68	27101-0153	210	125	8446	00	01	UNIFORME PARA CABALLERO (FILIPINA Y PANTALON). TALLA: MEDIANA. COLOR: VERDEESMERALDA. CEDULA 68.	M	PZA	1	PZA	12	-	-	12
ONA B	COLIMA	64	68	27101-0153	210	125	8453	00	01	UNIFORME PARA CABALLERO (FILIPINA Y PANTALON). TALLA: GRANDE. COLOR: VERDEESMERALDA. CEDULA 68.	G	PZA	1	PZA	4	-	-	4
ONA B	COLIMA	64	68	27101-0153	210	125	8461	00	01	UNIFORME PARA CABALLERO (FILIPINA Y PANTALON). TALLA: EXTRAGRANDE. COLOR: VERDEESMERALDA. CEDULA 68.	X	PZA	1	PZA	8	-	-	8
ONA B	COLIMA	64	68	27101-0153	210	125	8479	00	01	UNIFORME PARA CABALLERO (FILIPINA Y PANTALON). TALLA: ESPECIAL. COLOR: VERDEESMERALDA. CEDULA 68.	ES	PZA	1	PZA	4	-	-	4

ANEXOS
DIVISIÓN DE CONTRATOS

ANEXO 5. CUADRO DE DISTRIBUCIÓN

Áreas Requirentes: Órganos de Operación Administrativa Desconcentrada de Aguascalientes, Baja California, Baja California Sur, Campeche, Chiapas, Chihuahua, CDMX Norte, CDMX Sur, Coahuila, Colima, Durango, Guanajuato, Guerrero, Hidalgo, Edo. México Oriente, Edo. México Poniente, Jalisco, Michoacán, Morelos, Nayarit, Nuevo León, Oaxaca, Puebla, Querétaro, Quintana Roo, San Luis Potosí, Sinaloa, Sonora, Tabasco, Tamaulipas, Tlaxcala, Veracruz Norte, Veracruz Sur, Yucatán, Zacatecas y Áreas de Nivel Central.

ZONA	OOAD	PARTIDA	CÉDULA	CLAVE CUCOP +	GPO	GEN	ESP	DIF	VAR	DESCRIPCIÓN- SISTEMA DE ABASTO INSTITUCIONAL (SAI)	TALLA	UNIDAD	CANT.	TIPO	ÚNICA ENTREGA RÉGIMEN ORDINARIO	ÚNICA ENTREGA MÉDICOS RESIDENTES	ÚNICA ENTREGA RÉGIMEN IMSS BIENESTAR	TOTAL POR CLAVE Y DESTINO RÉGIMEN ORDINARIO, MÉDICOS RESIDENTES E IMSS BIENESTAR
ZONA B	COLIMA	64	68	27101-0153	210	125	8511	00	01	UNIFORME PARA CABALLERO (FILIPINA, PANTALON Y GORRO). TALLA: MEDIANA. COLOR:VERDE ESMERALDA. CEDULA 68.	M	PZA	1	PZA	4	-	-	4
ZONA B	COLIMA	64	68	27101-0153	210	125	8529	00	01	UNIFORME PARA CABALLERO (FILIPINA, PANTALON Y GORRO). TALLA: GRANDE. COLOR:VERDE ESMERALDA. CEDULA 68.	G	PZA	1	PZA	20	-	-	20
ZONA B	GUERRERO	64	68	27101-0153	210	125	8511	00	01	UNIFORME PARA CABALLERO (FILIPINA, PANTALON Y GORRO). TALLA: MEDIANA. COLOR:VERDE ESMERALDA. CEDULA 68.	M	PZA	1	PZA	4	-	-	4
ZONA B	GUERRERO	64	68	27101-0153	210	125	8529	00	01	UNIFORME PARA CABALLERO (FILIPINA, PANTALON Y GORRO). TALLA: GRANDE. COLOR:VERDE ESMERALDA. CEDULA 68.	G	PZA	1	PZA	4	-	-	4
ZONA B	GUERRERO	64	68	27101-0153	210	125	8537	00	01	UNIFORME PARA CABALLERO (FILIPINA, PANTALON Y GORRO). TALLA: EXTRAGRANDE. COLOR:VERDE ESMERALDA. CEDULA 68.	X	PZA	1	PZA	4	-	-	4
ONA B	JALISCO	64	68	27101-0153	210	125	8438	00	01	UNIFORME PARA CABALLERO (FILIPINA Y PANTALON). TALLA: CHICA. COLOR: VERDEESMERALDA. CEDULA 68.	CH	PZA	1	PZA	52	-	-	52
ONA B	JALISCO	64	68	27101-0153	210	125	8446	00	01	UNIFORME PARA CABALLERO (FILIPINA Y PANTALON). TALLA: MEDIANA. COLOR: VERDEESMERALDA. CEDULA 68.	M	PZA	1	PZA	80	-	-	80
ONA B	JALISCO	64	68	27101-0153	210	125	8453	00	01	UNIFORME PARA CABALLERO (FILIPINA Y PANTALON). TALLA: GRANDE. COLOR: VERDEESMERALDA. CEDULA 68.	G	PZA	1	PZA	92	-	-	92
ONA B	JALISCO	64	68	27101-0153	210	125	8461	00	01	UNIFORME PARA CABALLERO (FILIPINA Y PANTALON). TALLA: EXTRAGRANDE. COLOR: VERDEESMERALDA. CEDULA 68.	X	PZA	1	PZA	28	-	-	28
ONA B	JALISCO	64	68	27101-0153	210	125	8479	00	01	UNIFORME PARA CABALLERO (FILIPINA Y PANTALON). TALLA: ESPECIAL. COLOR: VERDEESMERALDA. CEDULA 68.	ES	PZA	1	PZA	8	-	-	8
ONA B	JALISCO	64	68	27101-0153	210	125	8503	00	01	UNIFORME PARA CABALLERO (FILIPINA, PANTALON Y GORRO). TALLA: CHICA. COLOR: VERDEESMERALDA. CEDULA 68.	CH	PZA	1	PZA	4	-	-	4
ONA B	JALISCO	64	68	27101-0153	210	125	8511	00	01	UNIFORME PARA CABALLERO (FILIPINA, PANTALON Y GORRO). TALLA: MEDIANA. COLOR:VERDE ESMERALDA. CEDULA 68.	M	PZA	1	PZA	48	-	-	48
ONA B	JALISCO	64	68	27101-0153	210	125	8529	00	01	UNIFORME PARA CABALLERO (FILIPINA, PANTALON Y GORRO). TALLA: GRANDE. COLOR:VERDE ESMERALDA. CEDULA 68.	G	PZA	1	PZA	28	-	-	28

ANEXO 5. CUADRO DE DISTRIBUCIÓN

:as Requirentes: Órganos de Operación Administrativa Desconcentrada de Aguascalientes, Baja California, Baja California Sur, Campeche, Chiapas, Chihuahua, CDMX Norte, CDMX Sur, Coahuila, Colima, Durango, Guanajuato, Guerrero, Hidalgo, Edo. xico Oriente, Edo. México Poniente, Jalisco, Michoacán, Morelos, Nayarit, Nuevo León, Oaxaca, Puebla, Querétaro, Quintana Roo, San Luis Potosí, Sinaloa, Sonora, Tabasco, Tamaulipas, Tlaxcala, Veracruz Norte, Veracruz Sur, Yucatán, Zacatecas y Áreas de Nivel Central.

ONA	OOAD	PARTIDA	CÉDULA	CLAVE CUCOP +	GPO	GEN	ESP	DIF	VAR	DESCRIPCIÓN- SISTEMA DE ABASTO INSTITUCIONAL (SAI)	TALLA	UNIDAD	CANT.	TIPO	ÚNICA ENTREGA RÉGIMEN ORDINARIO	ÚNICA ENTREGA MÉDICOS RESIDENTES	ÚNICA ENTREGA RÉGIMEN IMSS BIENESTAR	TOTAL POR CLAVE Y DESTINO RÉGIMEN ORDINARIO, MÉDICOS RESIDENTES E IMSS BIENESTAR
ONA B	JALISCO	64	68	27101-0153	210	125	8537	00	01	UNIFORME PARA CABALLERO (FILIPINA, PANTALON Y GORRO). TALLA: EXTRAGRANDE. COLOR:VERDE ESMERALDA. CEDULA 68.	X	PZA	1	PZA	8	-	-	8
ONA B	JALISCO	64	68	27101-0153	210	125	8545	00	01	UNIFORME PARA CABALLERO (FILIPINA, PANTALON Y GORRO). TALLA: ESPECIAL. COLOR:VERDE ESMERALDA. CEDULA 68.	ES	PZA	1	PZA	8	-	-	8
ONA B	MICHOACAN	64	68	27101-0153	210	125	8438	00	01	UNIFORME PARA CABALLERO (FILIPINA Y PANTALON). TALLA: CHICA. COLOR: VERDEESMERALDA. CEDULA 68.	CH	PZA	1	PZA	12	-	-	12
ONA B	MICHOACAN	64	68	27101-0153	210	125	8446	00	01	UNIFORME PARA CABALLERO (FILIPINA Y PANTALON). TALLA: MEDIANA. COLOR: VERDEESMERALDA. CEDULA 68.	M	PZA	1	PZA	24	-	-	24
ONA B	MICHOACAN	64	68	27101-0153	210	125	8453	00	01	UNIFORME PARA CABALLERO (FILIPINA Y PANTALON). TALLA: GRANDE. COLOR: VERDEESMERALDA. CEDULA 68.	G	PZA	1	PZA	4	-	-	4
ONA B	MICHOACAN	64	68	27101-0153	210	125	8511	00	01	UNIFORME PARA CABALLERO (FILIPINA, PANTALON Y GORRO). TALLA: MEDIANA. COLOR:VERDE ESMERALDA. CEDULA 68.	M	PZA	1	PZA	20	-	-	20
ONA B	MICHOACAN	64	68	27101-0153	210	125	8529	00	01	UNIFORME PARA CABALLERO (FILIPINA, PANTALON Y GORRO). TALLA: GRANDE. COLOR:VERDE ESMERALDA. CEDULA 68.	G	PZA	1	PZA	4	-	-	4
ONA B	MICHOACAN	64	68	27101-0153	210	125	8537	00	01	UNIFORME PARA CABALLERO (FILIPINA, PANTALON Y GORRO). TALLA: EXTRAGRANDE. COLOR:VERDE ESMERALDA. CEDULA 68.	X	PZA	1	PZA	4	-	-	4
ONA B	MICHOACAN	64	68	27101-0153	210	125	8545	00	01	UNIFORME PARA CABALLERO (FILIPINA, PANTALON Y GORRO). TALLA: ESPECIAL. COLOR:VERDE ESMERALDA. CEDULA 68.	ES	PZA	1	PZA	4	-	-	4
ONA B	NAYARIT	64	68	27101-0153	210	125	8511	00	01	UNIFORME PARA CABALLERO (FILIPINA, PANTALON Y GORRO). TALLA: MEDIANA. COLOR:VERDE ESMERALDA. CEDULA 68.	M	PZA	1	PZA	20	-	-	20
ONA B	NAYARIT	64	68	27101-0153	210	125	8529	00	01	UNIFORME PARA CABALLERO (FILIPINA, PANTALON Y GORRO). TALLA: GRANDE. COLOR:VERDE ESMERALDA. CEDULA 68.	G	PZA	1	PZA	12	-	-	12
ONA B	NUEVO LEON	64	68	27101-0153	210	125	8438	00	01	UNIFORME PARA CABALLERO (FILIPINA Y PANTALON). TALLA: CHICA. COLOR: VERDEESMERALDA. CEDULA 68.	CH	PZA	1	PZA	80	-	-	80
ONA B	NUEVO LEON	64	68	27101-0153	210	125	8446	00	01	UNIFORME PARA CABALLERO (FILIPINA Y PANTALON). TALLA: MEDIANA. COLOR: VERDEESMERALDA. CEDULA 68.	M	PZA	1	PZA	216	-	-	216

ANEXOS
DIVISIÓN DE CONTRATOS

ANEXO 5. CUADRO DE DISTRIBUCIÓN

Areas Requirentes: Órganos de Operación Administrativa Desconcentrada de Aguascalientes, Baja California, Baja California Sur, Campeche, Chiapas, Chihuahua, CDMX Norte, CDMX Sur, Coahuila, Colima, Durango, Guanajuato, Guerrero, Hidalgo, Edo. México Oriente, Edo. México Poniente, Jalisco, Michoacán, Morelos, Nayarit, Nuevo León, Oaxaca, Puebla, Querétaro, Quintana Roo, San Luis Potosí, Sinaloa, Sonora, Tabasco, Tamaulipas, Tlaxcala, Veracruz Norte, Veracruz Sur, Yucatán, Zacatecas y Áreas de Nivel Central

ZONA	OOAD	PARTIDA	CÉDULA	CLAVE CUCOP +	GPO	GEN	ESP	DIF	VAR	DESCRIPCIÓN- SISTEMA DE ABASTO INSTITUCIONAL (SAI)	TALLA	UNIDAD	CANT.	TIPO	ÚNICA ENTREGA RÉGIMEN ORDINARIO	ÚNICA ENTREGA MÉDICOS RESIDENTES	ÚNICA ENTREGA RÉGIMEN IMSS BIENESTAR	TOTAL POR CLAVE Y DESTINO RÉGIMEN ORDINARIO, MÉDICOS RESIDENTES E IMSS BIENESTAR
ZONA B	NUEVO LEON	64	68	27101-0153	210	125	8453	00	01	UNIFORME PARA CABALLERO (FILIPINA Y PANTALON). TALLA: GRANDE. COLOR: VERDEESMERALDA. CEDULA 68.	G	PZA	1	PZA	168	-	-	168
ZONA B	NUEVO LEON	64	68	27101-0153	210	125	8461	00	01	UNIFORME PARA CABALLERO (FILIPINA Y PANTALON). TALLA: EXTRAGRANDE. COLOR: VERDEESMERALDA. CEDULA 68.	X	PZA	1	PZA	12	-	-	12
ZONA B	NUEVO LEON	64	68	27101-0153	210	125	8479	00	01	UNIFORME PARA CABALLERO (FILIPINA Y PANTALON). TALLA: ESPECIAL. COLOR: VERDEESMERALDA. CEDULA 68.	ES	PZA	1	PZA	4	-	-	4
ZONA B	NUEVO LEON	64	68	27101-0153	210	125	8503	00	01	UNIFORME PARA CABALLERO (FILIPINA, PANTALON Y GORRO). TALLA: CHICA. COLOR: VERDEESMERALDA. CEDULA 68.	CH	PZA	1	PZA	24	-	-	24
ZONA B	NUEVO LEON	64	68	27101-0153	210	125	8511	00	01	UNIFORME PARA CABALLERO (FILIPINA, PANTALON Y GORRO). TALLA: MEDIANA. COLOR:VERDE ESMERALDA. CEDULA 68.	M	PZA	1	PZA	80	-	-	80
ZONA B	NUEVO LEON	64	68	27101-0153	210	125	8529	00	01	UNIFORME PARA CABALLERO (FILIPINA, PANTALON Y GORRO). TALLA: GRANDE. COLOR:VERDE ESMERALDA. CEDULA 68.	G	PZA	1	PZA	40	-	-	40
ZONA B	NUEVO LEON	64	68	27101-0153	210	125	8537	00	01	UNIFORME PARA CABALLERO (FILIPINA, PANTALON Y GORRO). TALLA: EXTRAGRANDE. COLOR:VERDE ESMERALDA. CEDULA 68.	X	PZA	1	PZA	8	-	-	8
ZONA B	NUEVO LEON	64	68	27101-0153	210	125	8545	00	01	UNIFORME PARA CABALLERO (FILIPINA, PANTALON Y GORRO). TALLA: ESPECIAL. COLOR:VERDE ESMERALDA. CEDULA 68.	ES	PZA	1	PZA	4	-	-	4
ZONA B	OAXACA	64	68	27101-0153	210	125	8438	00	01	UNIFORME PARA CABALLERO (FILIPINA Y PANTALON). TALLA: CHICA. COLOR: VERDEESMERALDA. CEDULA 68.	CH	PZA	1	PZA	8	-	-	8
ZONA B	OAXACA	64	68	27101-0153	210	125	8446	00	01	UNIFORME PARA CABALLERO (FILIPINA Y PANTALON). TALLA: MEDIANA. COLOR: VERDEESMERALDA. CEDULA 68.	M	PZA	1	PZA	8	-	-	8
ZONA B	OAXACA	64	68	27101-0153	210	125	8511	00	01	UNIFORME PARA CABALLERO (FILIPINA, PANTALON Y GORRO). TALLA: MEDIANA. COLOR:VERDE ESMERALDA. CEDULA 68.	M	PZA	1	PZA	4	-	-	4
ZONA B	QUINTANA ROO	64	68	27101-0153	210	125	8438	00	01	UNIFORME PARA CABALLERO (FILIPINA Y PANTALON). TALLA: CHICA. COLOR: VERDEESMERALDA. CEDULA 68.	CH	PZA	1	PZA	8	-	-	8
ZONA B	QUINTANA ROO	64	68	27101-0153	210	125	8446	00	01	UNIFORME PARA CABALLERO (FILIPINA Y PANTALON). TALLA: MEDIANA. COLOR: VERDEESMERALDA. CEDULA 68.	M	PZA	1	PZA	8	-	-	8
ZONA B	QUINTANA ROO	64	68	27101-0153	210	125	8453	00	01	UNIFORME PARA CABALLERO (FILIPINA Y PANTALON). TALLA: GRANDE. COLOR: VERDEESMERALDA. CEDULA 68.	G	PZA	1	PZA	20	-	-	20

ANEXO 5. CUADRO DE DISTRIBUCIÓN

s Requirentes: Órganos de Operación Administrativa Desconcentrada de Aguascalientes, Baja California, Baja California Sur, Campeche, Chiapas, Chihuahua, CDMX Norte, CDMX Sur, Coahuila, Colima, Durango, Guanajuato, Guerrero, Hidalgo, Edo. ico Oriente, Edo. México Poniente, Jalisco, Michoacán, Morelos, Nayarit, Nuevo León, Oaxaca, Puebla, Querétaro, Quintana Roo, San Luis Potosí, Sinaloa, Sonora, Tabasco, Tamaulipas, Tlaxcala, Veracruz Norte, Veracruz Sur, Yucatán, Zacatecas y Áreas de Nivel Central.

NA	OOAD	PARTIDA	CÉDULA	CLAVE CUCOP +	GPO	GEN	ESP	DIF	VAR	DESCRIPCIÓN SISTEMA DE ABASTO INSTITUCIONAL (SAI)	TALLA	UNIDAD	CANT.	TIPO	ÚNICA ENTREGA RÉGIMEN ORDINARIO	ÚNICA ENTREGA MÉDICOS RESIDENTES	ÚNICA ENTREGA RÉGIMEN IMSS BIENESTAR	TOTAL POR CLAVE Y DESTINO RÉGIMEN ORDINARIO, MÉDICOS RESIDENTES E IMSS BIENESTAR
NA B	QUINTANA ROO	64	68	27101-0153	210	125	8479	00	01	UNIFORME PARA CABALLERO (FILIPINA Y PANTALON). TALLA: ESPECIAL. COLOR: VERDEESMERALDA. CEDULA 68.	ES	PZA	1	PZA	4	-	-	4
NA B	QUINTANA ROO	64	68	27101-0153	210	125	8503	00	01	UNIFORME PARA CABALLERO (FILIPINA, PANTALON Y GORRO). TALLA: CHICA. COLOR: VERDEESMERALDA. CEDULA 68.	CH	PZA	1	PZA	8	-	-	8
NA B	QUINTANA ROO	64	68	27101-0153	210	125	8511	00	01	UNIFORME PARA CABALLERO (FILIPINA, PANTALON Y GORRO). TALLA: MEDIANA. COLOR:VERDE ESMERALDA. CEDULA 68.	M	PZA	1	PZA	12	-	-	12
NA B	QUINTANA ROO	64	68	27101-0153	210	125	8529	00	01	UNIFORME PARA CABALLERO (FILIPINA, PANTALON Y GORRO). TALLA: GRANDE. COLOR:VERDE ESMERALDA. CEDULA 68.	G	PZA	1	PZA	28	-	-	28
NA B	QUINTANA ROO	64	68	27101-0153	210	125	8537	00	01	UNIFORME PARA CABALLERO (FILIPINA, PANTALON Y GORRO). TALLA: EXTRAGRANDE. COLOR:VERDE ESMERALDA. CEDULA 68.	X	PZA	1	PZA	4	-	-	4
NA B	SINALOA	64	68	27101-0153	210	125	8446	00	01	UNIFORME PARA CABALLERO (FILIPINA Y PANTALON). TALLA: MEDIANA. COLOR: VERDEESMERALDA. CEDULA 68.	M	PZA	1	PZA	20	-	-	20
NA B	SINALOA	64	68	27101-0153	210	125	8453	00	01	UNIFORME PARA CABALLERO (FILIPINA Y PANTALON). TALLA: GRANDE. COLOR: VERDEESMERALDA. CEDULA 68.	G	PZA	1	PZA	12	-	-	12
NA B	SINALOA	64	68	27101-0153	210	125	8461	00	01	UNIFORME PARA CABALLERO (FILIPINA Y PANTALON). TALLA: EXTRAGRANDE. COLOR: VERDEESMERALDA. CEDULA 68.	X	PZA	1	PZA	4	-	-	4
NA B	SINALOA	64	68	27101-0153	210	125	8479	00	01	UNIFORME PARA CABALLERO (FILIPINA Y PANTALON). TALLA: ESPECIAL. COLOR: VERDEESMERALDA. CEDULA 68.	ES	PZA	1	PZA	4	-	-	4
NA B	SINALOA	64	68	27101-0153	210	125	8503	00	01	UNIFORME PARA CABALLERO (FILIPINA, PANTALON Y GORRO). TALLA: CHICA. COLOR: VERDEESMERALDA. CEDULA 68.	CH	PZA	1	PZA	4	-	-	4
NA B	SINALOA	64	68	27101-0153	210	125	8511	00	01	UNIFORME PARA CABALLERO (FILIPINA, PANTALON Y GORRO). TALLA: MEDIANA. COLOR:VERDE ESMERALDA. CEDULA 68.	M	PZA	1	PZA	52	-	-	52
NA B	SINALOA	64	68	27101-0153	210	125	8529	00	01	UNIFORME PARA CABALLERO (FILIPINA, PANTALON Y GORRO). TALLA: GRANDE. COLOR:VERDE ESMERALDA. CEDULA 68.	G	PZA	1	PZA	28	-	-	28
NA B	SINALOA	64	68	27101-0153	210	125	8537	00	01	UNIFORME PARA CABALLERO (FILIPINA, PANTALON Y GORRO). TALLA: EXTRAGRANDE. COLOR:VERDE ESMERALDA. CEDULA 68.	X	PZA	1	PZA	4	-	-	4

ANEXOS
DIVISIÓN DE CONTRATOS

ANEXO 5. CUADRO DE DISTRIBUCIÓN

Áreas Requirentes: Órganos de Operación Administrativa Desconcentrada de Aguascalientes, Baja California, Baja California Sur, Campeche, Chiapas, Chihuahua, CDMX Norte, CDMX Sur, Coahuila, Colima, Durango, Guanajuato, Guerrero, Hidalgo, Edo. México Oriente, Edo. México Poniente, Jalisco, Michoacán, Morelos, Nayarit, Nuevo León, Oaxaca, Puebla, Querétaro, Quintana Roo, San Luis Potosí, Sinaloa, Sonora, Tabasco, Tamaulipas, Tlaxcala, Veracruz Norte, Veracruz Sur, Yucatán, Zacatecas y Áreas de Nivel Central.

ZONA	OOAD	PARTIDA	CÉDULA	CLAVE CUCOP +	GPO	GEN	ESP	DIF	VAR	DESCRIPCIÓN- SISTEMA DE ABASTO INSTITUCIONAL (SAI)	TALLA	UNIDAD	CANT.	TIPO	ÚNICA ENTREGA RÉGIMEN ORDINARIO	ÚNICA ENTREGA MÉDICOS RESIDENTES	ÚNICA ENTREGA RÉGIMEN IMSS BIENESTAR	TOTAL POR CLAVE Y DESTINO RÉGIMEN ORDINARIO, MÉDICOS RESIDENTES E IMSS BIENESTAR
ZONA B	SINALOA	64	68	27101-0153	210	125	8545	00	01	UNIFORME PARA CABALLERO (FILIPINA, PANTALON Y CORRO) TALLA: ESPECIAL COLOR:VERDE ESMERALDA. CEDULA 68.	ES	PZA	1	PZA	4	-	-	4
ZONA B	SINALOA	64	68	27101-0153	210	125	8552	00	01	UNIFORME PARA CABALLERO (FILIPINA, PANTALON Y GORRO). TALLA: PLUS COLOR: VERDEESMERALDA. CEDULA 68.	PL	PZA	1	PZA	4	-	-	4
ZONA B	SONORA	64	68	27101-0153	210	125	8446	00	01	UNIFORME PARA CABALLERO (FILIPINA Y PANTALON). TALLA: MEDIANA. COLOR: VERDEESMERALDA. CEDULA 68.	M	PZA	1	PZA	16	-	-	16
ONA B	SONORA	64	68	27101-0153	210	125	8453	00	01	UNIFORME PARA CABALLERO (FILIPINA Y PANTALON). TALLA: GRANDE. COLOR: VERDEESMERALDA. CEDULA 68.	G	PZA	1	PZA	12	-	-	12
ONA B	SONORA	64	68	27101-0153	210	125	8461	00	01	UNIFORME PARA CABALLERO (FILIPINA Y PANTALON). TALLA: EXTRAGRANDE. COLOR: VERDEESMERALDA. CEDULA 68.	X	PZA	1	PZA	12	-	-	12
ONA B	SONORA	64	68	27101-0153	210	125	8479	00	01	UNIFORME PARA CABALLERO (FILIPINA Y PANTALON). TALLA: ESPECIAL. COLOR: VERDEESMERALDA. CEDULA 68.	ES	PZA	1	PZA	4	-	-	4
ONA B	SONORA	64	68	27101-0153	210	125	8529	00	01	UNIFORME PARA CABALLERO (FILIPINA, PANTALON Y CORRO). TALLA: GRANDE. COLOR:VERDE ESMERALDA. CEDULA 68.	G	PZA	1	PZA	8	-	-	8
ONA B	SONORA	64	68	27101-0153	210	125	8537	00	01	UNIFORME PARA CABALLERO (FILIPINA, PANTALON Y GORRO). TALLA: EXTRAGRANDE. COLOR:VERDE ESMERALDA. CEDULA 68.	X	PZA	1	PZA	4	-	-	4
NA B	SONORA	64	68	27101-0153	210	125	8545	00	01	UNIFORME PARA CABALLERO (FILIPINA, PANTALON Y GORRO). TALLA: ESPECIAL. COLOR:VERDE ESMERALDA. CEDULA 68.	ES	PZA	1	PZA	4	-	-	4
NA B	TABASCO	64	68	27101-0153	210	125	8446	00	01	UNIFORME PARA CABALLERO (FILIPINA Y PANTALON). TALLA: MEDIANA. COLOR: VERDEESMERALDA. CEDULA 68.	M	PZA	1	PZA	4	-	-	4
NA B	TABASCO	64	68	27101-0153	210	125	8453	00	01	UNIFORME PARA CABALLERO (FILIPINA Y PANTALON). TALLA: GRANDE. COLOR: VERDEESMERALDA. CEDULA 68.	G	PZA	1	PZA	4	-	-	4
NA B	TABASCO	64	68	27101-0153	210	125	8503	00	01	UNIFORME PARA CABALLERO (FILIPINA, PANTALON Y GORRO). TALLA: CHICA. COLOR: VERDEESMERALDA. CEDULA 68.	CH	PZA	1	PZA	4	-	-	4
NA B	TABASCO	64	68	27101-0153	210	125	8529	00	01	UNIFORME PARA CABALLERO (FILIPINA, PANTALON Y GORRO). TALLA: GRANDE. COLOR:VERDE ESMERALDA. CEDULA 68.	G	PZA	1	PZA	8	-	-	8

ANEXO 5. CUADRO DE DISTRIBUCIÓN

Áreas Requirentes: Órganos de Operación Administrativa Desconcentrada de Aguascalientes, Baja California, Baja California Sur, Campeche, Chiapas, Chihuahua, CDMX Norte, CDMX Sur, Coahuila, Colima, Durango, Guanajuato, Guerrero, Hidalgo, Edo. México Oriente, Edo. México Poniente, Jalisco, Michoacán, Morelos, Nayarit, Nuevo León, Oaxaca, Puebla, Querétaro, Quintana Roo, San Luis Potosí, Sinaloa, Sonora, Tabasco, Tamaulipas, Tlaxcala, Veracruz Norte, Veracruz Sur, Yucatán, Zacatecas y Áreas de Nivel Central.

ZONA	OOAD	PARTIDA	CÉDULA	CLAVE CUCOP +	GPO	GEN	ESP	DIF	VAR	DESCRIPCIÓN- SISTEMA DE ABASTO INSTITUCIONAL (SAI)	TALLA	UNIDAD	CANT.	TIPO	ÚNICA ENTREGA RÉGIMEN ORDINARIO	ÚNICA ENTREGA MÉDICOS RESIDENTES	ÚNICA ENTREGA RÉGIMEN IMSS BIENESTAR	TOTAL POR CLAVE Y DESTINO RÉGIMEN ORDINARIO, MÉDICOS RESIDENTES E IMSS BIENESTAR
ZONA B	TABASCO	64	68	27101-0153	210	125	8537	00	01	UNIFORME PARA CABALLERO (FILIPINA, PANTALON Y GORRO), TALLA: EXTRAGRANDE. COLOR:VERDE ESMERALDA. CEDULA 68.	X	PZA	1	PZA	4	-	-	4
ZONA B	TAMAULIPAS	64	68	27101-0153	210	125	8438	00	01	UNIFORME PARA CABALLERO (FILIPINA Y PANTALON). TALLA: CHICA. COLOR: VERDEESMERALDA. CEDULA 68.	CH	PZA	1	PZA	12	-	-	12
ZONA B	TAMAULIPAS	64	68	27101-0153	210	125	8446	00	01	UNIFORME PARA CABALLERO (FILIPINA Y PANTALON). TALLA: MEDIANA. COLOR: VERDEESMERALDA. CEDULA 68.	M	PZA	1	PZA	16	-	-	16
ZONA B	TAMAULIPAS	64	68	27101-0153	210	125	8453	00	01	UNIFORME PARA CABALLERO (FILIPINA Y PANTALON). TALLA: GRANDE. COLOR: VERDEESMERALDA. CEDULA 68.	G	PZA	1	PZA	20	-	-	20
ZONA B	TAMAULIPAS	64	68	27101-0153	210	125	8461	00	01	UNIFORME PARA CABALLERO (FILIPINA Y PANTALON). TALLA: EXTRAGRANDE. COLOR: VERDEESMERALDA. CEDULA 68.	X	PZA	1	PZA	8	-	-	8
ZONA B	TAMAULIPAS	64	68	27101-0153	210	125	8479	00	01	UNIFORME PARA CABALLERO (FILIPINA Y PANTALON). TALLA: ESPECIAL. COLOR: VERDEESMERALDA. CEDULA 68.	ES	PZA	1	PZA	4	-	-	4
ZONA B	TAMAULIPAS	64	68	27101-0153	210	125	8503	00	01	UNIFORME PARA CABALLERO (FILIPINA, PANTALON Y GORRO). TALLA: CHICA. COLOR: VERDEESMERALDA. CEDULA 68.	CH	PZA	1	PZA	8	-	-	8
ZONA B	TAMAULIPAS	64	68	27101-0153	210	125	8511	00	01	UNIFORME PARA CABALLERO (FILIPINA, PANTALON Y GORRO). TALLA: MEDIANA. COLOR:VERDE ESMERALDA. CEDULA 68.	M	PZA	1	PZA	24	-	-	24
ZONA B	TAMAULIPAS	64	68	27101-0153	210	125	8529	00	01	UNIFORME PARA CABALLERO (FILIPINA, PANTALON Y GORRO). TALLA: GRANDE. COLOR:VERDE ESMERALDA. CEDULA 68.	G	PZA	1	PZA	24	-	-	24
ZONA B	TAMAULIPAS	64	68	27101-0153	210	125	8537	00	01	UNIFORME PARA CABALLERO (FILIPINA, PANTALON Y GORRO). TALLA: EXTRAGRANDE. COLOR:VERDE ESMERALDA. CEDULA 68.	X	PZA	1	PZA	4	-	-	4
ZONA B	VERACRUZ NORTE	64	68	27101-0153	210	125	8438	00	01	UNIFORME PARA CABALLERO (FILIPINA Y PANTALON). TALLA: CHICA. COLOR: VERDEESMERALDA. CEDULA 68.	CH	PZA	1	PZA	12	-	-	12
ZONA B	VERACRUZ NORTE	64	68	27101-0153	210	125	8446	00	01	UNIFORME PARA CABALLERO (FILIPINA Y PANTALON). TALLA: MEDIANA. COLOR: VERDEESMERALDA. CEDULA 68.	M	PZA	1	PZA	40	-	-	40
ZONA B	VERACRUZ NORTE	64	68	27101-0153	210	125	8453	00	01	UNIFORME PARA CABALLERO (FILIPINA Y PANTALON). TALLA: GRANDE. COLOR: VERDEESMERALDA. CEDULA 68.	G	PZA	1	PZA	28	-	-	28

ANEXOS
DIVISIÓN DE CONTRATOS

ANEXO 5. CUADRO DE DISTRIBUCIÓN

Áreas Requirentes: Órganos de Operación Administrativa Desconcentrada de Aguascalientes, Baja California, Baja California Sur, Campeche, Chiapas, Chihuahua, CDMX Norte, CDMX Sur, Coahuila, Colima, Durango, Guanajuato, Guerrero, Hidalgo, Edo. México Oriente, Edo. México Poniente, Jalisco, Michoacán, Morelos, Nayarit, Nuevo León, Oaxaca, Puebla, Querétaro, Quintana Roo, San Luis Potosí, Sinaloa, Sonora, Tabasco, Tamaulipas, Tlaxcala, Veracruz Norte, Veracruz Sur, Yucatán, Zacatecas y Áreas de Nivel Central.

ZONA	OOAD	PARTIDA	CÉDULA	CLAVE CUCOP +	GPO	GEN	ESP	DIF	VAR	DESCRIPCIÓN- SISTEMA DE ABASTO INSTITUCIONAL (SAI)	TALLA	UNIDAD	CANT.	TIPO	ÚNICA ENTREGA RÉGIMEN ORDINARIO	ÚNICA ENTREGA MÉDICOS RESIDENTES	ÚNICA ENTREGA RÉGIMEN IMSS BIENESTAR	TOTAL POR CLAVE Y DESTINO RÉGIMEN ORDINARIO, MÉDICOS RESIDENTES E IMSS BIENESTAR
ZONA B	VERACRUZ NORTE	64	68	27101-0153	210	125	8461	00	01	UNIFORME PARA CABALLERO (FILIPINA Y PANTALON) TALLA EXTRAGRANDE COLOR: VERDEESMERALDA. CEDULA 68.	X	PZA	1	PZA	12	-	-	12
ZONA B	VERACRUZ NORTE	64	68	27101-0153	210	125	8479	00	01	UNIFORME PARA CABALLERO (FILIPINA Y PANTALON). TALLA: ESPECIAL. COLOR: VERDEESMERALDA. CEDULA 68.	ES	PZA	1	PZA	4	-	-	4
ZONA B	VERACRUZ NORTE	64	68	27101-0153	210	125	8503	00	01	UNIFORME PARA CABALLERO (FILIPINA, PANTALON Y GORRO). TALLA: CHICA. COLOR: VERDEESMERALDA. CEDULA 68.	CH	PZA	1	PZA	8	-	-	8
ZONA B	VERACRUZ NORTE	64	68	27101-0153	210	125	8511	00	01	UNIFORME PARA CABALLERO (FILIPINA, PANTALON Y GORRO). TALLA: MEDIANA. COLOR:VERDE ESMERALDA. CEDULA 68.	M	PZA	1	PZA	44	-	-	44
ZONA B	VERACRUZ NORTE	64	68	27101-0153	210	125	8529	00	01	UNIFORME PARA CABALLERO (FILIPINA, PANTALON Y CORRO). TALLA: GRANDE. COLOR:VERDE ESMERALDA. CEDULA 68.	G	PZA	1	PZA	40	-	-	40
ZONA B	VERACRUZ NORTE	64	68	27101-0153	210	125	8545	00	01	UNIFORME PARA CABALLERO (FILIPINA, PANTALON Y GORRO). TALLA: ESPECIAL. COLOR:VERDE ESMERALDA. CEDULA 68.	ES	PZA	1	PZA	4	-	-	4
ZONA B	VERACRUZ SUR	64	68	27101-0153	210	125	8446	00	01	UNIFORME PARA CABALLERO (FILIPINA Y PANTALON). TALLA: MEDIANA. COLOR: VERDEESMERALDA. CEDULA 68.	M	PZA	1	PZA	4	-	-	4
ZONA B	VERACRUZ SUR	64	68	27101-0153	210	125	8453	00	01	UNIFORME PARA CABALLERO (FILIPINA Y PANTALON). TALLA: GRANDE. COLOR: VERDEESMERALDA. CEDULA 68.	G	PZA	1	PZA	12	-	-	12
ZONA B	VERACRUZ SUR	64	68	27101-0153	210	125	8511	00	01	UNIFORME PARA CABALLERO (FILIPINA, PANTALON Y GORRO). TALLA: MEDIANA. COLOR:VERDE ESMERALDA. CEDULA 68.	M	PZA	1	PZA	24	-	-	24
ZONA B	VERACRUZ SUR	64	68	27101-0153	210	125	8529	00	01	UNIFORME PARA CABALLERO (FILIPINA, PANTALON Y GORRO) TALLA: GRANDE. COLOR:VERDE ESMERALDA. CEDULA 68.	G	PZA	1	PZA	4	-	-	4
ZONA B	VERACRUZ SUR	64	68	27101-0153	210	125	8545	00	01	UNIFORME PARA CABALLERO (FILIPINA, PANTALON Y GORRO). TALLA: ESPECIAL. COLOR:VERDE ESMERALDA. CEDULA 68.	ES	PZA	1	PZA	4	-	-	4
ZONA B	YUCATAN	64	68	27101-0153	210	125	8438	00	01	UNIFORME PARA CABALLERO (FILIPINA Y PANTALON). TALLA: CHICA. COLOR: VERDEESMERALDA. CEDULA 68.	CH	PZA	1	PZA	12	-	-	12
ZONA B	YUCATAN	64	68	27101-0153	210	125	8446	00	01	UNIFORME PARA CABALLERO (FILIPINA Y PANTALON). TALLA: MEDIANA. COLOR: VERDEESMERALDA. CEDULA 68.	M	PZA	1	PZA	68	-	-	68
ZONA B	YUCATAN	64	68	27101-0153	210	125	8453	00	01	UNIFORME PARA CABALLERO (FILIPINA Y PANTALON). TALLA: GRANDE. COLOR: VERDEESMERALDA. CEDULA 68.	G	PZA	1	PZA	48	-	-	48

ANEXO 5. CUADRO DE DISTRIBUCIÓN

eas Requirentes: Órganos de Operación Administrativa Desconcentrada de Aguascalientes, Baja California, Baja California Sur, Campeche, Chiapas, Chihuahua, CDMX Norte, CDMX Sur, Coahuila, Colima, Durango, Guanajuato, Guerrero, Hidalgo, Edo. éxico Oriente, Edo. México Poniente, Jalisco, Michoacán, Morelos, Nayarit, Nuevo León, Oaxaca, Puebla, Querétaro, Quintana Roo, San Luis Potosí, Sinaloa, Sonora, Tabasco, Tamaulipas, Tlaxcala, Veracruz Norte, Veracruz Sur, Yucatán, Zacatecas y Áreas de Nivel Central.

ONA	OOAD	PARTIDA	CÉDULA	CLAVE CUCOP +	GPO	GEN	ESP	DIF	VAR	DESCRIPCIÓN- SISTEMA DE ABASTO INSTITUCIONAL (SAI)	TALLA	UNIDAD	CANT.	TIPO	ÚNICA ENTREGA RÉGIMEN ORDINARIO	ÚNICA ENTREGA MÉDICOS RESIDENTES	ÚNICA ENTREGA RÉGIMEN IMSS BIENESTAR	TOTAL POR CLAVE Y DESTINO RÉGIMEN ORDINARIO, MÉDICOS RESIDENTES E IMSS BIENESTAR
ONA B	YUCATAN	64	68	27101-0153	210	125	8479	00	01	UNIFORME PARA CABALLERO (FILIPINA Y PANTALON), TALLA: ESPECIAL. COLOR: VERDEESMERALDA. CEDULA 68.	ES	PZA	1	PZA	4	-	-	4
ONA B	YUCATAN	64	68	27101-0153	210	125	8503	00	01	UNIFORME PARA CABALLERO (FILIPINA, PANTALON Y GORRO). TALLA: CHICA. COLOR: VERDEESMERALDA. CEDULA 68.	CH	PZA	1	PZA	8	-	-	8
ONA B	YUCATAN	64	68	27101-0153	210	125	8511	00	01	UNIFORME PARA CABALLERO (FILIPINA, PANTALON Y GORRO). TALLA: MEDIANA. COLOR:VERDE ESMERALDA. CEDULA 68.	M	PZA	1	PZA	36	-	-	36
ONA B	YUCATAN	64	68	27101-0153	210	125	8529	00	01	UNIFORME PARA CABALLERO (FILIPINA, PANTALON Y GORRO). TALLA: GRANDE. COLOR:VERDE ESMERALDA. CEDULA 68.	G	PZA	1	PZA	28	-	-	28
ONA B	YUCATAN	64	68	27101-0153	210	125	8537	00	01	UNIFORME PARA CABALLERO (FILIPINA, PANTALON Y GORRO). TALLA: EXTRAGRANDE. COLOR:VERDE ESMERALDA. CEDULA 68.	X	PZA	1	PZA	4	-	-	4
ONA A	OFICINAS CENTRALES	65	69	27101-0019	210	125	8554	00	00	BATA DE ARTE Y PANTALON PARA DAMA. TALLA: CHICA. COLOR: VERDE Y AZUL MARINO.CEDULA 69 ZONA A.	CH	PZA	1	PZA	150	-	-	150
ONA A	OFICINAS CENTRALES	65	69	27101-0019	210	125	8555	00	00	BATA DE ARTE Y PANTALON PARA DAMA. TALLA: MEDIANA COLOR: VERDE Y AZUL MARINO.CEDULA 69 ZONA A.	M	PZA	1	PZA	288	-	-	288
ONA A	OFICINAS CENTRALES	65	69	27101-0019	210	125	8556	00	00	BATA DE ARTE Y PANTALON PARA DAMA. TALLA: GRANDE. COLOR: VERDE Y AZUL MARINO.CEDULA 69 ZONA A.	G	PZA	1	PZA	225	-	-	225
ONA A	OFICINAS CENTRALES	65	69	27101-0019	210	125	8557	00	00	BATA DE ARTE Y PANTALON PARA DAMA. TALLA: EXTRAGRANDE. COLOR: VERDE Y AZULMARINO. CEDULA 69 ZONA A.	X	PZA	1	PZA	54	-	-	54
ONA A	OFICINAS CENTRALES	65	69	27101-0019	210	125	8558	00	00	BATA DE ARTE Y PANTALON PARA DAMA. TALLA: ESPECIAL COLOR: VERDE Y AZUL MARINO.CEDULA 69 ZONA A.	ES	PZA	1	PZA	3	-	-	3
ONA A	OFICINAS CENTRALES	65	69	27101-0019	210	125	8568	00	00	BATA DE ARTE Y PANTALON PARA DAMA. TALLA: CHICA. COLOR: AMARILLO Y AZUL MARINO.CEDULA 69 ZONA A.	CH	PZA	1	PZA	3	-	-	3
ONA A	OFICINAS CENTRALES	65	69	27101-0019	210	125	8569	00	00	BATA DE ARTE Y PANTALON PARA DAMA. TALLA: MEDIANA. COLOR: AMARILLO Y AZULMARINO. CEDULA 69 ZONA A.	M	PZA	1	PZA	15	-	-	15
ONA A	OFICINAS CENTRALES	65	69	27101-0019	210	125	8570	00	00	BATA DE ARTE Y PANTALON PARA DAMA. TALLA: GRANDE. COLOR: AMARILLO Y AZUL MARINO.CEDULA 69 ZONA A.	G	PZA	1	PZA	3	-	-	3
ONA B	BAJA CALIFORNIA	65	69	27101-0019	210	125	8590	00	00	BATA DE ARTE Y PANTALON PARA DAMA. TALLA: MEDIANA. COLOR: AMARILLO Y AZULMARINO. CEDULA 69 ZONA B.	M	PZA	1	PZA	9	-	-	9

ANEXOS
DIVISIÓN DE CONTRATOS

ANEXO 5. CUADRO DE DISTRIBUCIÓN

Áreas Requirentes: Órganos de Operación Administrativa Desconcentrada de Aguascalientes, Baja California, Baja California Sur, Campeche, Chiapas, Chihuahua, CDMX Norte, CDMX Sur, Coahuila, Colima, Durango, Guanajuato, Guerrero, Hidalgo, Edo. México Oriente, Edo. México Poniente, Jalisco, Michoacán, Morelos, Nayarit, Nuevo León, Oaxaca, Puebla, Querétaro, Quintana Roo, San Luis Potosí, Sinaloa, Sonora, Tabasco, Tamaulipas, Tlaxcala, Veracruz Norte, Veracruz Sur, Yucatán, Zacatecas y Áreas de Nivel Central.

ZONA	OOAD	PARTIDA	CÉDULA	CLAVE CUCOP +	GPO	GEN	ESP	DIF	VAR	DESCRIPCIÓN- SISTEMA DE ABASTO INSTITUCIONAL (SAI)	TALLA	UNIDAD	CANT.	TIPO	ÚNICA ENTREGA RÉGIMEN ORDINARIO	ÚNICA ENTREGA MÉDICOS RESIDENTES	ÚNICA ENTREGA RÉGIMEN IMSS BIENESTAR	TOTAL POR CLAVE Y DESTINO RÉGIMEN ORDINARIO, MÉDICOS RESIDENTES E IMSS BIENESTAR
ZONA A	OFICINAS CENTRALES	66	70	27101-0019	210	125	8596	00	00	BATA DE ARTE Y PANTALON PARA CABALLERO. TALLA: CHICA. COLOR: VERDE Y AZULMARINO. CEDULA 70 ZONA A.	CH	PZA	1	PZA	21	-	-	21
ZONA A	OFICINAS CENTRALES	66	70	27101-0019	210	125	8597	00	00	BATA DE ARTE Y PANTALON PARA CABALLERO. TALLA: MEDIANA. COLOR: VERDE Y AZULMARINO. CEDULA 70 ZONA A.	M	PZA	1	PZA	66	-	-	66
ZONA A	OFICINAS CENTRALES	66	70	27101-0019	210	125	8598	00	00	BATA DE ARTE Y PANTALON PARA CABALLERO. TALLA: GRANDE. COLOR: VERDE Y AZULMARINO. CEDULA 70 ZONA A.	G	PZA	1	PZA	33	-	-	33
ZONA A	OFICINAS CENTRALES	66	70	27101-0019	210	125	8599	00	00	BATA DE ARTE Y PANTALON PARA CABALLERO. TALLA. EXTRAGRANDE. COLOR: VERDE Y AZULMARINO. CEDULA 70 ZONA A.	X	PZA	1	PZA	3	-	-	3
ZONA A	OFICINAS CENTRALES	66	70	27101-0019	210	125	8604	00	00	BATA DE ARTE Y PANTALON PARA CABALLERO. TALLA: MEDIANA. COLOR: AZUL Y AZULMARINO. CEDULA 70 ZONA A.	M	PZA	1	PZA	3	-	-	3
ZONA A	OFICINAS CENTRALES	66	70	27101-0019	210	125	8605	00	00	BATA DE ARTE Y PANTALON PARA CABALLERO. TALLA: GRANDE. COLOR: AZUL Y AZULMARINO. CEDULA 70 ZONA A.	G	PZA	1	PZA	3	-	-	3
ZONA A	OFICINAS CENTRALES	66	70	27101-0019	210	125	8610	00	00	BATA DE ARTE Y PANTALON PARA CABALLERO. TALLA: CHICA. COLOR: AMARILLO Y AZULMARINO. CEDULA 70 ZONA A.	CH	PZA	1	PZA	30	-	-	30
ZONA A	OFICINAS CENTRALES	66	70	27101-0019	210	125	8611	00	00	BATA DE ARTE Y PANTALON PARA CABALLERO. TALLA: MEDIANA. COLOR: AMARILLO Y AZULMARINO. CEDULA 70 ZONA A.	M	PZA	1	PZA	99	-	-	99
ZONA A	OFICINAS CENTRALES	66	70	27101-0019	210	125	8612	00	00	BATA DE ARTE Y PANTALON PARA CABALLERO. TALLA: GRANDE. COLOR: AMARILLO Y AZULMARINO. CEDULA 70 ZONA A.	G	PZA	1	PZA	57	-	-	57
ZONA A	OFICINAS CENTRALES	66	70	27101-0019	210	125	8613	00	00	BATA DE ARTE Y PANTALON PARA CABALLERO. TALLA: EXTRAGRANDE. COLOR: AMARILLO YAZUL MARINO. CEDULA 70 ZONA A.	X	PZA	1	PZA	9	-	-	9
ZONA A	OFICINAS CENTRALES	67	71	27101-0080	210	125	8638	00	00	FILIPINA Y PANTALON FEMENINO. TALLA CHICA. COLOR: BLANCO. CEDULA 71, ZONA A.	CH	PZA	1	PZA	273	-	-	273
ZONA A	OFICINAS CENTRALES	67	71	27101-0080	210	125	8639	00	00	FILIPINA Y PANTALON FEMENINO. TALLA: MEDIANA. COLOR: BLANCO. CEDULA 71 ZONA A.	M	PZA	1	PZA	543	-	-	543

ANEXO 5. CUADRO DE DISTRIBUCIÓN

reas Requirentes: Órganos de Operación Administrativa Desconcentrada de Aguascalientes, Baja California, Baja California Sur, Campeche, Chiapas, Chihuahua, CDMX Norte, CDMX Sur, Coahuila, Colima, Durango, Guanajuato, Guerrero, Hidalgo, Edo. léxico Oriente, Edo. México Poniente, Jalisco, Michoacán, Morelos, Nayarit, Nuevo León, Oaxaca, Puebla, Querétaro, Quintana Roo, San Luis Potosí, Sinaloa, Sonora, Tabasco, Tamaulipas, Tlaxcala, Veracruz Norte, Veracruz Sur, Yucatán, Zacatecas y Áreas de Nivel Central.

ZONA	OOAD	PARTIDA	CÉDULA	CLAVE CUCOP +	GPO	GEN	ESP	DIF	VAR	DESCRIPCIÓN- SISTEMA DE ABASTO INSTITUCIONAL (SAI)	TALLA	UNIDAD	CANT.	TIPO	ÚNICA ENTREGA RÉGIMEN ORDINARIO	ÚNICA ENTREGA MÉDICOS RESIDENTES	ÚNICA ENTREGA RÉGIMEN IMSS BIENESTAR	TOTAL POR CLAVE Y DESTINO RÉGIMEN ORDINARIO, MÉDICOS RESIDENTES E IMSS BIENESTAR
ONA A	OFICINAS CENTRALES	67	71	27101-0080	210	125	8640	00	00	FILIPINA Y PANTALON. FEMENINO. TALLA: GRANDE. COLOR: BLANCO. CEDULA 71, ZONA A.	G	PZA	1	PZA	411	-	-	411
ONA A	OFICINAS CENTRALES	67	71	27101-0080	210	125	8641	00	00	FILIPINA Y PANTALON FEMENINO. TALLA: EXTRAGRANDE. COLOR: BLANCO. CEDULA 71, ZONAA.	X	PZA	1	PZA	93	-	-	93
ONA A	OFICINAS CENTRALES	67	71	27101-0080	210	125	8642	00	00	FILIPINA Y PANTALON FEMENINO. TALLA: ESPECIAL. COLOR: BLANCO. CEDULA 71, ZONA A.	ES	PZA	1	PZA	33	-	-	33
ONA A	OFICINAS CENTRALES	68	72	27101-0080	210	125	8652	00	00	FILIPINA Y PANTALON MASCULINO. TALLA: CHICA. COLOR: BLANCO. CEDULA 72, ZONA A.	CH	PZA	1	PZA	384	-	-	384
ONA A	OFICINAS CENTRALES	68	72	27101-0080	210	125	8653	00	00	FILIPINA Y PANTALON MASCULINO. TALLA: MEDIANA. COLOR: BLANCO. CEDULA 72, ZONA A.	M	PZA	1	PZA	717	-	-	717
ONA A	OFICINAS CENTRALES	68	72	27101-0080	210	125	8654	00	00	FILIPINA Y PANTALON MASCULINO. TALLA: GRANDE. COLOR: BLANCO. CEDULA 72, ZONA A.	G	PZA	1	PZA	558	-	-	558
ONA A	OFICINAS CENTRALES	68	72	27101-0080	210	125	8655	00	00	FILIPINA Y PANTALON MASCULINO. TALLA: EXTRAGRANDE. COLOR: BLANCO. CEDULA 72,ZONA A.	X	PZA	1	PZA	129	-	-	129
ONA A	OFICINAS CENTRALES	68	72	27101-0080	210	125	8656	00	00	FILIPINA Y PANTALON MASCULINO. TALLA: ESPECIAL. COLOR: BLANCO. CEDULA 72, ZONAA.	ES	PZA	1	PZA	39	-	-	39

ANEXOS
DIVISIÓN DE CONTRATOS

ANEXO 5. CUADRO DE DISTRIBUCIÓN

Áreas Requirentes: Órganos de Operación Administrativa Desconcentrada de Aguascalientes, Baja California, Baja California Sur, Campeche, Chiapas, Chihuahua, CDMX Norte, CDMX Sur, Coahuila, Colima, Durango, Guanajuato, Guerrero, Hidalgo, Edo. México Oriente, Edo. México Poniente, Jalisco, Michoacán, Morelos, Nayarit, Nuevo León, Oaxaca, Puebla, Querétaro, Quintana Roo, San Luis Potosí, Sinaloa, Sonora, Tabasco, Tamaulipas, Tlaxcala, Veracruz Norte, Veracruz Sur, Yucatán, Zacatecas y Áreas de Nivel Central.

ZONA	OOAD	PARTIDA	CÉDULA	CLAVE CUCOP +	GPO	GEN	ESP	DIF	VAR	DESCRIPCIÓN- SISTEMA DE ABASTO INSTITUCIONAL (SAI)	TALLA	UNIDAD	CANT.	TIPO	ÚNICA ENTREGA RÉGIMEN ORDINARIO	ÚNICA ENTREGA MÉDICOS RESIDENTES	ÚNICA ENTREGA RÉGIMEN IMSS BIENESTAR	TOTAL POR CLAVE Y DESTINO RÉGIMEN ORDINARIO, MÉDICOS RESIDENTES E IMSS BIENESTAR
ZONA A	OFICINAS CENTRALES	68	72	27101-0080	210	125	8657	00	00	FILIPINA Y PANTALON MASCULINO. TALLA: PLUS COLOR: BLANCO. CEDULA 72, ZONA A	PL	PZA	1	PZA	6	-	-	6
TOTAL GENERAL															2,607,255	229,349	124,020	2,960,624

NOTA: El proveedor adjudicado debe entregar los bienes conforme a lo solicitado en las Especificaciones Técnicas ETIMSS y las especificaciones de telas correspondientes a Zona A o a Zona B de acuerdo con cada una de las zonas en que está regionalizado el país, respetando el tipo de tela y confección requeridas para cada Zona.

El presente documento se suscribe como Área Consolidadora de los bienes requeridos por los Órganos de Operación Administrativa Desconcentrada y Áreas de Nivel Central del Instituto Mexicano del Seguro Social para el Régimen Ordinario, Médicos Residentes e IMSS Bienestar con el fin de cubrir las necesidades al 31 de diciembre de 2024, con fundamento en el numeral 5.3.1 inciso a) de las Políticas, Bases y Lineamientos en Materia de Adquisiciones, Arrendamientos y Servicios del Instituto Mexicano del Seguro Social, atendiendo a las funciones sustantivas de la Coordinación Técnica de Planeación (numeral 7.1.1.2.1) y División de Planeación de Bienes No Terapéuticos (numeral 7.1.1.2.1.2) del Manual de Organización de la Dirección de Administración.

Mtra. Karina del Rocío Sarmiento Castellanos
Titular de la Coordinación Técnica de Planeación
Autoriza

C.P. Enrique Amaya Hernández
Titular de la División de Planeación de Bienes No Terapéuticos
Valida

ESPECIFICACIÓN TÉCNICA IMSS

CUADRO BÁSICO DE PRODUCTOS TEXTILES Y CALZADO
210 ROPA CONTRACTUAL

Zona "A"
Zona "B"

Cedula No. 29
PANTIMEDIA DE COMPRESION GRADUADA

ANEXOS
DIVISION DE CONTRATOS

Índice

1. INTRODUCCIÓN....3
2. OBJETIVO Y CAMPO DE APLICACIÓN....3
3. DESCRIPCIÓN DEL PRODUCTO....3
4. CATEGORÍAS Y COLORES....3
5. TALLAS Y CLAVES....4
6. DEFINICIONES....4
FIGURA 1....5
7. ESPECIFICACIONES....6
8. INSPECCIÓN DE RECEPCIÓN....12
9. ANÁLISIS DE LABORATORIO....14
10. ALMACENAMIENTO....23
11. REFERENCIAS NORMATIVAS Y BIBLIOGRÁFICAS....24

1. INTRODUCCIÓN

Con la finalidad de dar cumplimiento con el Contrato Colectivo de Trabajo en lo relativo a la adquisición de ropa de trabajo para los trabajadores con derecho del Instituto Mexicano de Seguro Social se establecen las siguientes especificaciones técnicas que indican las características que debe contener la Pantimedia de compresión graduada.

2. OBJETIVO Y CAMPO DE APLICACIÓN

Establecer las especificaciones de calidad y dimensionalidad en cuanto a las tallas de la Pantimedia de Compresión Graduada y señala los métodos de prueba para la verificación de las mismas.

3. DESCRIPCIÓN DEL PRODUCTO

Pantimedia de suave compresión hormada de forma anatómica, constituida por seis partes: Elástico Cintura, Panty, Parche, Pierna, Planta y Punta. Elaborada con fibras de elastano, poliamida texturizada y rígida, en color blanco con acabado semi opaco.

Estructura: Consta de seis partes Elástico Cintura, Panty, Parche, Pierna, Planta y Punta. (Figura 1).

Contenido de fibra: 75% poliamida, 25% elastano.

4. CATEGORÍAS Y COLORES

CATEGORÍA	COLOR
AUXILIAR DE ATENCIÓN MEDICA DE CENTROS VACACIONALES AUXILIAR DE ENFERMERÍA EN SALUD PUBLICA AUXILIAR DE ENFERMERÍA GENERAL ENFERMERA ESPECIALISTA ENFERMERA ESPECIALISTA EN SALUD PUBLICA ENFERMERA GENERAL ENFERMERA JEFE DE PISO ENFERMERA PARA EL TRASLADO DE PACIENTES DE TERAPIA INTENSIVA ENFERMERA PARA EL TRASLADO DE PACIENTES DE URGENCIA NUTRICIÓN Y DIETÉTICA: MANEJADOR DE ALIMENTOS; Y COCIMERO TÉCNICO 2◦ DE LOS SERVICIOS DE NUTRICION Y DIETÉTICA (FEMENINO)	Blanco con acabado Semi opaco

"LA DOTACIÓN DE ESTE ARTICULO ES EXCLUSIVO PARA EL SEXO FEMENINO"

ANEXOS
DIVISION DE CONTRATOS

ESTE DOCUMENTO SUSTITUYE A CUALQUIER OTRO DOCUMENTO NORMATIVO DE CALIDAD DE ESTA PRENDA, CON FECHA ANTERIOR A NOVIEMBRE 2022

5. TALLAS Y CLAVES

TALLA	BLANCO
CHICA	210.065.0056.00.02
MEDIANA	210.065.0064.00.02
GRANDE	210.065.0072.00.02
EXTRA-GRANDE	210.065.0080.00.02
ESPECIAL	210.065.0098.00.02

6. DEFINICIONES

Para los efectos de esta norma, se establecen las siguientes definiciones.

Denier: El número en Denier se obtiene dividiendo el peso en gramos de la partida a numerar, por su longitud en metros, multiplicando el cociente por 9000. Suele representarse por la letra ð "delta" minúscula del alfabeto griego.

Entorchado: Cuerda o hilo recubierto con otro hilo de la misma fibra o de fibra diferente, para darle una mayor resistencia, estas suelen fabricarse de cobertura sencilla o doble cobertura.

Poliamida: Polímero cuyo grupo repetitivo es la unidad funcional –CONH- se obtiene por una reacción de una diamina y un ácido dicarboxílico. Las poliamidas más conocidas son el nylon 6, nylon 66.

Rigidez: Relación entre la resistencia a la ruptura y el alargamiento a la ruptura de una fibra.

Elastano: Fibra elastomerica artificial formada por un polímero de cadena larga, en la cual el 85 % es poliuretano segmentado flexible que proporciona elasticidad a la fibra y los segmentos restantes.

Texturizado: Operación por cuya mediación se obtienen hilos formados por filamentos continuos a los cuales se les ha dado un efecto de apariencia de mayor volumen, separando los filamentos individuales que constituyen un haz compacto, para hacerlos ocupar un espacio aparentemente mucho mayor. Así se obtienen propiedades de aislamiento térmico, opacidad, poder cubriente, tacto suave y fuerza elástica.

mm Hg. (Milímetros de mercurio): El milímetro de mercurio se define como la presión ejercida en la base de una columna de un milímetro de mercurio, cuya densidad es de 13.5951 g/cm3, bajo la acción de la gravedad estándar.

En medicina: mm Hg. Abreviatura de «milímetros de mercurio». La presión arterial se mide en unidades de mm Hg, lo cual indica la altura a la cual la presión dentro de las arterias podría elevar una columna de mercurio.

Indesmallable: Por su construcción de tejido retenido por aguja, evita que se corran los puntos que se sueltan.

FIGURA 1 PARTES DE LA PANTIMEDIA DE SUAVE COMPRESIÓN HORMADA DE FORMA ANATÓMICA. (No a escala, con valor referencial únicamente)

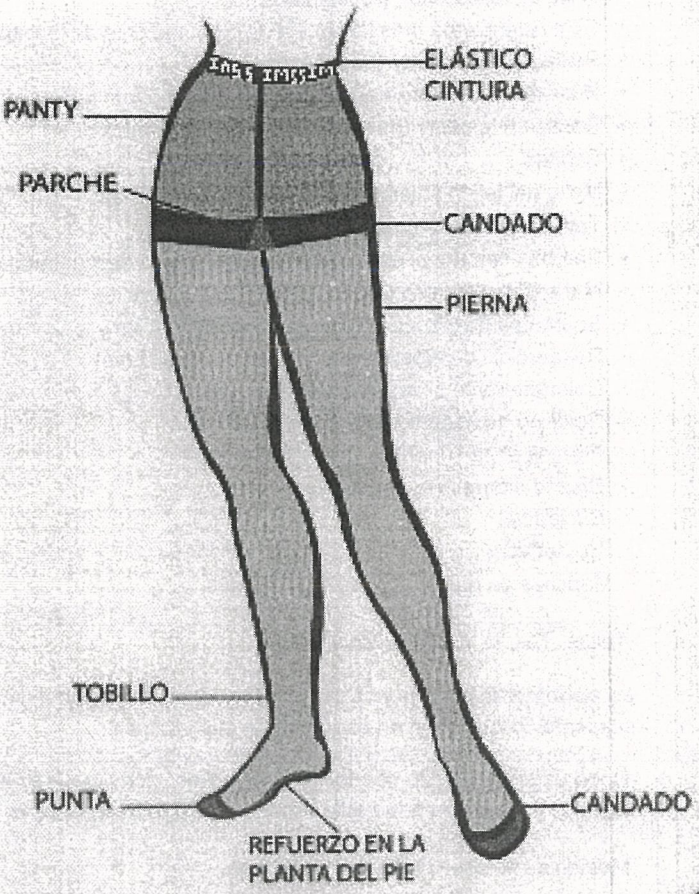

ANEXOS
DIVISION DE CONTRATOS

7. ESPECIFICACIONES

7.1 DEL PRODUCTO

DETERMINACIÓN	ESPECIFICACIÓN	PROCEDIMIENTO
Acabado	Debe ser uniforme y suave al tacto en toda su superficie. No debe de presentar: • Hoyos • Hilos de tejido rotos y/o jalados • Cojo (una pierna más larga), hasta 5 cm máximo de longitud • Pellizcos en la panty (uno máximo) • Hilos de tejido semijalado en pierna (hasta 5 mm uno máximo) • Cocas en la panty (hasta 5 mm cada una; 2 máximo) • Borlitas • Malla del tejido abierta, caída, cargada o mordida • Tejido fuera de la costura • Parche diferente al especificado, descosido o descentrado • Mal cosido o cosido discontinuo en los ensambles • Sobrantes de hilo de costura de dimensión mayor a 12 mm • Desperdició de elástico en cintura máximo 3 mm • Color diferente al especificado • Color no homogéneo • Franjas en la superficie de la pantimedia • Diseño diferente al especificado • Suciedad • Humedad • Manchas de grasa, aceites o colorantes.	9.2.1
Construcción (Figura 1)	Tallas : CH, M, G, EG y ES **La pantimedia de Suave Compresión**, debe estar hormada, con la siguiente construcción en cada una de sus partes.	9.2.2
Elástico Cintura	Debe estar elaborado con tejido tipo Jackard con grabado leyenda **IMSS** y logotipo , escarola en la parte superior y afelpado en la parte interna. Medida de Ancho 21.00 mm +- 1.0 mm Elongación 170% +- 10 pts.	Método Interno
Parche	Debe estar elaborado en tejido de punto doble capa en forma de rombo.	9.2.2
Panty	Debe estar elaborada en tejido de punto circular y liso en toda su superficie. Debe presentar candados en los inicios de las piernas, a la altura del tiro. Con costuras de ensamble.	9.2.2

Pierna y Refuerzo en la planta del pie **(en cada pierna del par)**	Deben estar elaboradas en tejido de punto circular y liso 3D + tramado en toda su superficie, con candados de seguridad que permitan un solo sentido de destrucción (longitudinal), debe contar con refuerzo en la planta del pie con tejido liso y bordado en jackard. Sin costuras a lo largo del tubo, solo costuras de ensamble.	9.2.2
Punta	Punta reforzada Micromesh indesmallable, con candado y costura en forma tipo "boca de pez" 180°. Cerrado con costura de ensamble por el interior del artículo.	Método interno 9.2.2
Contenido de Fibras, % **Poliamida** **Elastano** **Parche:** **Algodón** **Poliamida** **Elástico Cintura :** **Poliamida** **Elastano**	**Tallas : CH, M, G, EG y ES** 72.0% a 78.0% 22.0% a 28.0% 72.0% a 78.0% 22.0% a 28.0% 87.0% a 93.0% 7.0% a 13.0%	9.2.3

NUMERO DE HILOS			
DETERMINACIÓN	**ESPECIFICACION**	**TOLERANCIAS**	**PROCEDIMIENTO**
EN LA PANTY : (Tejido de punto liso)	Elastano 70/40/12 S.C.T. Poliamida 70/24 Tex.	+- 2 PUNTOS	9.2.4
EN LA PIERNA Y TOBILLO : (Tejido liso en 3D + Tramado)	Elastano 70 Desnudo Clear Elastano 20/15/7 D.C.R.	+- 2 PUNTOS	9.2.4
EN EL PIE, CON REFUERZO EN LA PLANTA : (Tejido liso 3D +Tramado y bordado en 1:1)	Elastano 70 Desnudo Clear Elastano 20/15/7 D.C.R Poliamida 40/12 tex.	+- 2 PUNTOS	9.2.4
EN EL CANDADO : (Tejido reforzado Indesmallable)	Elastano 20/15/7 D.C.R. Poliamida 20/7 Tex.	+- 2 PUNTOS	9.2.4
EN LA PUNTA : (Tejido Indesmallable)	Elastano 20/15/7 D.C.R.	+- 2 PUNTOS	9.2.4

ANEXOS
DIVISION DE CONTRATOS

Color • En la Panty , Pierna , Planta y Punta • En el Parche y en el Elástico Cintura	Debe ser blanco con acabado semiopaco y uniforme. Debe ser del mismo color o de tono similar que el de la panty, pierna, planta y punta.					9.2.5
Elasticidades, cm	**CH**	**M**	**G**	**EG**	**ES**	9.2.6
• En el Elástico	67 +/- 4	70 +/- 4	72 +/- 4	76 +/- 4	82 +/- 4	
• En la Panty	73 +/- 4	73 +/- 4	76+/- 4	76 +/- 4	86 +/- 4	
• En la Pierna	45 +/- 2	45 +/- 2	47 +/- 2	47 +/- 2	48 +/- 2	
• En el Tobillo	26 +/- 1	27 +/- 1	28 +/- 1	29 +/- 1	30 +/- 1	
• En el Talón	28 +/- 1	29 +/- 1	30 +/- 1	31 +/- 1	32 +/- 1	
• En el Pie	26 +/ - 1	27 +/- 1	28 +/- 1	29 +/- 1	30 +/- 1	
Estiramientos, cm						9.2.7
• En la Panty	55 +/- 4	63 +/- 4	71 +/- 4	79 +/- 4	87 +/- 4	
• En la Pierna	142 +/- 8	157 +/- 8	172 +/- 8	184+/- 8	196 +/- 8	
Prueba de Lavado	Después de cada procedimiento de lavado, las pantimedias no deben presentar borlitas en el tejido y su color original debe permanecer sin signos visibles de decoloración.					9.2.8

CONFECCIÓN			
Tipo de Costura: • En el Elástico, Panty y Parche • En la Punta	Costura Flat, 4 agujas, 6 hilos, con 18 puntadas mínimo por cada 2,5 cm de longitud. Costura Overlock con 18 puntadas mínimo por cada 2,5 cm de longitud.		9.2.9
Hilo de Costura : • En el Elástico, Panty y Parche • En la Punta	**Especificación** Poliamida 2/70/24 compactada y texturizada. Poliamida 2/70/24 compactada y texturizada.	**Tolerancia** +- 5.0 % +- 5.0 %	Método Interno 9.2.10
Identificación de Tallas :	A base de selección en el tejido , en la parte superior del panty cerca del elástico , de la siguiente manera: - Talla Chica : CH - Talla Mediana : M - Talla Grande : G - Talla Extra grande : EG - Talla Especial : ES		9.2.11

PANTIMEDIA DE SUAVE COMPRESIÓN EN mm Hg (MILIMETROS DE MERCURIO)						
Compresión-mm Hg	**CH**	**M**	**G**	**EG**	**ES**	
• En tobillo	16 +/- 3	16 +/- 3	16 +/- 3	16 +/- 3	16 +/- 3	9.2.12
• En pantorrilla	12 +/- 3	12 +/- 3	12 +/- 3	12 +/- 3	12 +/- 3	
• En rodilla	10 +/- 3	10 +/- 3	10 +/- 3	10 +/- 3	10 +/- 3	
• En alto muslo	8 +/- 3	8 +/- 3	8 +/- 3	8 +/- 3	8 +/- 3	
El producto no debe presentar una inversión de la compresión graduada, es decir que la compresión no disminuya gradualmente al subir al muslo.						

ANEXOS
DIVISION DE CONTRATOS

DETERMINACIÓN	HORMADO TALLAS					PROCEDIMIENTO
	CHICA CH TAMAÑO DE HORMA: CHICA TAMAÑO DE PIE: CHICO	MEDIANA MD TAMAÑO DE HORMA: MEDIANA TAMAÑO DE PIE: MEDIANO	GRANDE GD TAMAÑO DE HORMA: GRANDE TAMAÑO DE PIE: GRANDE	EXTRA GRANDE EG TAMAÑO DE HORMA: EXTRAGRANDE TAMAÑO DE PIE: EXTRAGRANDE	ESPECIAL ESPECIAL TAMAÑO DE HORMA: ESPECIAL TAMAÑO DE PIE: ESPECIAL	
Largo de pie (cm en Reposo) Promedio :	16.5 ± 1.0	17.0 ± 1.0	17.5 ± 1.0	18.5 ± 1.0	18.5 ± 1.0	Método interno
Estiramiento de pie (cm en Cetme) Promedio:	24.5 ± 2.0	26.5 ± 2.0	29.0 ± 2.0	31.5 ± 2.0	31.5 ± 2.0	Método interno

7.2 DEL MARCADO, EMPAQUE Y EMBALAJE

7.2.1 MARCADO

Cada envase (empaque) del producto debe tener impreso o en una etiqueta adherida (o también en el caso del envase primario: impreso en un cartoncillo o material similar colocado en el interior) en lugar visible, los siguientes datos y/o leyendas en español, en forma legible e indeleble de acuerdo a los requerimientos institucionales:

- Nombre genérico del producto
- Nombre comercial del producto
- Según la talla, número de clave del Cuadro Básico de Productos Textiles y Calzado
- Número de lote
- Color de la prenda
- Contenido Total de Fibras
- Talla expresado en el formato:
    - Talla Chica
    - Talla Mediana
    - Talla Grande
    - Talla Extra grande
    - Talla Especial
- Marca o logotipo, razón social o nombre y domicilio del fabricante.
- Fecha de fabricación (puede estar implícita en el número de lote).
- País de origen: México
- Cantidad de piezas contenidas.
- Datos, leyendas y símbolos alusivos al manejo, transporte y almacenamiento del producto (solamente en el empaque colectivo).

Además, el empaque primario debe llevar:

- Tabla de talla de acuerdo a la estatura y peso
- Instrucciones detalladas de lavado y cuidados de la prenda.

TABLAS DE TALLAS DE ACUERDO AL PESO Y ESTATURA.

CHICA = CH	MEDIANA = M	GRANDE = G	EXTRA GRANDE = EG

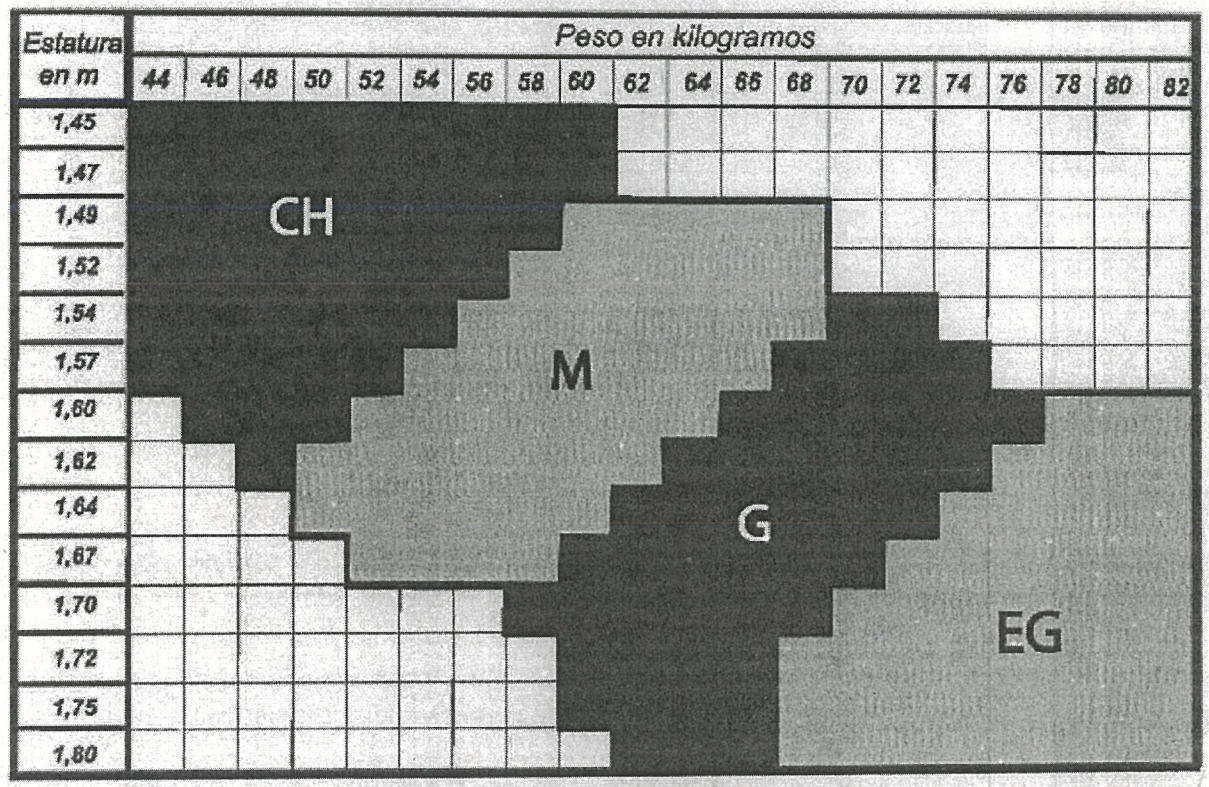

ANEXOS
DIVISION DE CONTRATOS

ESPECIAL = ES

Estatura en m	Peso en kilogramos														
	84	87	90	92	94	97	100	102	104	107	110	112	114	117	120
1,52							ES	ES	ES	ES	ES	ES	ES	ES	ES
1,54							ES	ES	ES	ES	ES	ES	ES	ES	ES
1,57							ES	ES	ES	ES	ES	ES	ES	ES	ES
1,60							ES	ES	ES	ES	ES	ES	ES	ES	ES
1,62							ES	ES	ES	ES	ES	ES	ES	ES	ES
1,64							ES	ES	ES	ES	ES	ES	ES	ES	ES
1,67							ES	ES	ES	ES	ES	ES	ES	ES	ES
1,70							ES	ES	ES	ES	ES	ES	ES	ES	ES
1,72							ES	ES	ES	ES	ES	ES	ES	ES	ES
1,74							ES	ES	ES	ES	ES	ES	ES	ES	ES
1,77							ES	ES	ES	ES	ES	ES	ES	ES	ES
1,80							ES	ES	ES	ES	ES	ES	ES	ES	ES
1,82							ES	ES	ES	ES	ES	ES	ES	ES	ES

7.2.2.- EMPAQUE

Bolsa de polietileno transparente o material similar, resistente, cerrada y de tamaño adecuado, para contener una pantimedia embobinada sobre una pieza de cartoncillo o material similar.

El tipo y la calidad de los empaques son responsabilidad del proveedor, Deben proteger al producto y resistir las condiciones de manejo, transporte y almacenamiento en los diferentes climas del país.

8. INSPECCIÓN DE RECEPCIÓN

Para efectos de muestreo e inspección de recepción de las muestras la cual deberá ser realizada por parte del laboratorio, aplicar el procedimiento correspondiente.

8.1 CLASIFICACIÓN DE DEFECTOS CRÍTICOS

- Que el producto físicamente no corresponda a lo solicitado
- Compresión fuera de rango de especificaciones

- Inversión de compresión graduada
- Leyendas o datos de un producto diferente
- Falta de alguno de los envases (primario o colectivo)
- Empaque primario roto o abierto
- Humedad en los empaques
- Ausencia total o equivocación de alguna de las leyendas o datos siguientes:
  - Talla del producto en los formatos establecidos
  - Número de lote
  - Fecha de fabricación (puede estar implícita en el número de lote)
  - Marca o logotipo, razón social o nombre y domicilio del fabricante.

En la prenda:

- Hoyos
- Hilos de tejidos rotos y/o jalados
- Cojo (una pierna más larga) hasta 5 cm de longitud máximo
- Pellizcos en panty (uno máximo)
- Hilos de tejido semijalados en pierna hasta de 5 mm; uno máximo)
- Cocas en panty (hasta de 5 mm cada una, dos máximo)
- Borlitas
- Malla del tejido abierta, caída, cargada o mordida
- Tejido fuera de la costura
- Parche diferente al especificado, descosido o descentrado
- Mal cosido o cosido discontinuo en los ensambles
- Sobrantes de hilo de costura de dimensión mayor a 12 mm, sin estiramiento
- Color diferente al especificado
- Color no homogéneo
- Franjas en la superficie de la pantimedia
- Diseño diferente al especificado
- Suciedad
- Humedad
- Manchas de grasa, aceite o colorante

MAYORES

- Falta de la tabla de tallas de acuerdo a la estatura y peso en el envase primario
- Envase deteriorado, con ondulaciones o con dobleces fuera del diseño
- Etiqueta fijada al envase con cinta adhesiva
- Etiqueta, rota, desgarrada, despegada parcialmente o mojada, con información incompleta o ilegible
- Empaques diferentes a los especificados

MENORES

ESTE DOCUMENTO SUSTITUYE A CUALQUIER OTRO DOCUMENTO NORMATIVO DE CALIDAD DE ESTA PRENDA, CON FECHA ANTERIOR A NOVIEMBRE 2022

ANEXOS
DIVISION DE CONTRATOS

- Ausencia de ligas para atados
- Envase sucio o manchado
- Si está ausente alguno o todos los requisitos de etiquetado indicados en el inciso 7.2.1 y que no se mencionan en los defectos críticos y mayores
- Si esta borroso pero legible alguno de los datos y/o leyendas indicados en el inciso 7.2.1
- Etiquetas rotas, desgarradas despegadas parcialmente o mojadas, pero con información legible y completa
- No cumplir con otros requisitos de etiquetado indicados por los Organismos Oficiales

8.2 CRITERIOS DE ACEPTACIÓN

TIPO DE DEFECTO	NCA
Crítico	2.5
Mayor	4.0
Menor	6.5

9. ANÁLISIS DE LABORATORIO

Serán elaborados por un laboratorio acreditado por la ema, el cual ejecutara los ensayos basándose en los Estándares Mexicanos vigentes establecidos en esta especificación o Estándares Mexicanos vigentes acreditados que apliquen o procedimiento interno.

9.1 SELECCIÓN DE LA MUESTRA

Para análisis de laboratorio y retención de muestra, seleccionar al azar un mínimo de 15 piezas provenientes de una misma clave y número de lote.

9.2 MÉTODOS DE PRUEBA

Los aparatos utilizados deben estar debidamente calibrados.

El agua empleada debe ser destilada a menos que se indique otro grado de pureza.

El material de vidrio utilizado debe ser borosilicato de bajo coeficiente de expansión térmica.

Condiciones de iluminación, luz de día o similar.

Utilizar un mínimo de tres piezas para cada prueba, con excepción de los métodos donde se indique el número de piezas que deben probarse.

9.2.1 ACABADO

Colocar extendida la muestra sobre una superficie plana, y observar cada una de las unidades que la constituyen.

Todas las unidades observadas deben estar libres de los defectos de acabado mencionados en el inciso 7.1 y 8.1 en el renglón correspondiente.

9.2.2 CONSTRUCCIÓN

A).- Colocar la muestra sobre una superficie plana. Extender cada una de las unidades y verificar la construcción de cada una de ellas y verificar la construcción de cada una de las partes de la pantimedia, si es necesario utilizar, un cuenta hílos. Cada una de las partes de la pantimedia debe cumplir con las características de construcción mencionadas en el inciso 7.1 en los renglones correspondientes.

B).- Con una navaja filosa cortar en sentido transversal a lo largo de la pantimedia, una porción que corresponda a la parte a analizar (panty, pierna o punta). Posteriormente estirarla por el sitio del corte tratando de romperla.

9.2.3 CONTENIDO DE FIBRA

Proceder como se indica en los Estándares Mexicanos correspondiente.

Los valores obtenidos deben concordar con los establecidos en el inciso 7.1 en los renglones correspondientes.

9.2.4 NUMERO DE HILO

Proceder de acuerdo al procedimiento interno.

Los valores obtenidos deben concordar con los establecidos en el inciso 7.1 en los renglones correspondientes.

9.2.5 COLOR

Colocar la muestra sobre una superficie plana extenderla y verificar el color de la Party, Pierna, Planta y Punta, comparándolo contra la muestra patrón.

La Party, Pierna, Planta y Punta deben ser blancas, con acabado semiopaco y uniforme.

El Parche y el Elástico, deben ser del mismo color o de tono similar al de la Panty, Pierna, Planta y Punta

ANEXOS
DIVISION DE CONTRATOS

9.2.6 ELASTICIDAD.

Utilizar un aparato "CETME" como el que se muestra en la figura 2.

PROCEDIMIENTO CETME

A.- Extraer la pantimedia de su empaque primario, con el debido cuidado para evitar jalar hilos, rasgarla, mancharla, etc.

B.- Hacer uso de una hoja de registro.

C.- Para determinar elasticidades en el Elástico, Panty, Pierna, Talón, Tobillo y Pie, se debe colocar la pesa de 2 kilogramos en el carro marcado con el número 1 y proceder como se indica a continuación.

C.1 – Elástico .

C.1.1 Colocar en los ganchos del aparato marcados con el número 1, verificando que la posición de la pantimedia sea tal, que la costura de unión quede paralela a los ganchos, cuidando que el ancho del elástico quede en el centro de su sección estriada, colocar primero el elástico en el gancho superior y posteriormente sujetar con la mano derecha, el extremo inferior por arriba del gancho superior.

C.1.2 Con la mano izquierda accionar el gatillo y al mismo tiempo se sujeta la manija del carro marcado con el número 2, para permitir que baje lentamente y colocar el extremo del resorte que tenemos con la mano derecha en el gancho inferior.

C.1.3 Permitir que baje lentamente el carro, hasta que llegue a su desplazamiento total.

C.1.4 Colocar el dedo índice (mano derecha) al centro y atrás del elástico y el dedo pulgar al frente, rotando la mano hacia adelante, aproximadamente 45 grados (hacer un twist) al centro del elástico (espacio entre ganchos) y soltar súbitamente, para que el elástico logre su elasticidad máxima.

C.1.5 Tomar la lectura en la escala central, con ayuda de la regleta marcada con el número 3.

C.1.6 Regresar el carro a su posición inicial (posición cero).

C.2 - Panty

C.2.1 Colocar en los ganchos del aparato marcados con el número 2, verificando que la posición de la pantimedia sea tal, que la costura de unión quede paralela a los ganchos, cuidando que el centro de la panty quede en la sección estriada, colocar primero la panty en el gancho superior y posteriormente sujetar con la mano derecha el extremo inferior por abajo del gancho superior.

C.2.2 Con la mano izquierda accionar el gatillo y al mismo tiempo sujetar la manija del carro marcado con el número 3, para permitir que baje lentamente y colocar la panty que tenemos con la mano derecha en el gancho inferior. Verificar que las pasadas del tejido queden en posición vertical.

C.2.3 Permitir que baje lentamente el carro, hasta que llegue a su desplazamiento total.

C.2.4 Con la mano izquierda sujetar la sección del elástico del gancho inferior y estirarlo hacia abajo aproximadamente 10 cm, para liberar la presión ejercida por el elástico.

C.2.5 Colocar el dedo índice (mano derecha) al centro y atrás de la panty y el dedo pulgar al frente, rotando la mano hacia adelante, aproximadamente 45 grados (hacer un twist) al centro de la panty (espacio entre ganchos) y soltar súbitamente, para que la panty logre su elasticidad máxima.

C.2.6 Tomar la lectura en la escala central, con ayuda de la regleta marcada con el número 4.

C.2.7 Regresar el carro a su posición inicial (posición cero).

C.3 – Pierna

C.3.1 Colocar en los ganchos del aparato marcados con el número 2, verificando que la posición de la pantimedia sea tal, que la costura de unión quede paralela a los ganchos, cuidando que el límite de la zona de candados quede aproximadamente a 10 cm de la sección estriada de los ganchos, introducir el panty hasta llegar a la zona de la pierna, sujetar con la mano derecha para evitar que se deslice.

C.3.2 Con la mano izquierda accionar el gatillo y al mismo tiempo sujetar la manija del carro marcado con el número 3, para permitir que baje lentamente y logre su elasticidad total.

C.3.3 Colocar el dedo índice (mano derecha) al centro y atrás de la pierna y el dedo pulgar al frente, rotando la mano hacia adelante, aproximadamente 45 grados (hacer un twist) al centro de la pierna (espacio entre ganchos) y soltar súbitamente, para que la pierna logre su elasticidad máxima.

C.3.4 Tomar la lectura en la escala central, con ayuda de la regleta marcada con el número 4.

C.3.5 Regresar el carro a su posición inicial (posición cero).

C.4 – Tobillo

C.4.1 Deslizar la pierna en los ganchos del aparato marcados con el No. 2 hasta llegar a la zona del tobillo, cuidando que la punta de la pantimedia quede aproximadamente a 15 cm de los ganchos. Verificar que las pasadas del tejido queden en posición vertical.

C.4.2 Con la mano derecha accionar el gatillo y al mismo tiempo se sujeta la manija del carro marcado con el número 3, para permitir que baje lentamente y logre su elasticidad total.

ANEXOS
DIVISION DE CONTRATOS

C.4.3 Colocar el dedo índice (mano derecha) al centro y atrás del tobillo y el dedo pulgar al frente, rotando la mano hacia adelante, aproximadamente 45 grados (hacer un twist) al centro del tobillo (espacio entre ganchos) y soltar súbitamente, para que la pierna logre su elasticidad máxima.

C.4.4 Tomar la lectura en la escala central, con ayuda de la regleta marcada con el número 4.

C.4.5 Regresar el carro a su posición inicial (posición cero).

C.5 – Talón

C.5.1 Deslizar la pierna en los ganchos del aparato marcados con el No. 2 hasta llegar a la zona del inicio de la planta (talón), verificar que quede al centro de los ganchos, asegurando que las pasadas del tejido queden en posición vertical.

C.5.2 Con la mano derecha accionar el gatillo y al mismo tiempo se sujeta la manija del carro marcado con el numero 3, para permitir que baje lentamente y logre su elasticidad total.

C.5.3 Colocar el dedo índice (mano derecha) al centro y atrás del talón y el dedo pulgar al frente, rotando la mano hacia adelante, aproximadamente 45 grados (hacer un twist) al centro del talón (espacio entre gancho) y soltar súbitamente, para que la pierna logre su elasticidad máxima.

C.5.4 Tomar la lectura en la escala central, con ayuda de la regleta marcada con el número 4.

C.5.5 Regresar el carro a su posición inicial (posición cero).

C.6 - Pie

C.6.1 Deslizar la pierna en los ganchos del aparato marcados con el no. 2 hasta llegar al centro de la planta del pie, verificar que las pasadas del tejido queden en posición vertical.

C.6.2 Con la mano derecha accionar el gatillo y al mismo tiempo se sujeta la manija del carro marcado con el número 3, para permitir que baje lentamente y logre su elasticidad total.

C.6.3 Colocar el dedo índice (mano derecha) al centro y atrás de la planta del pie y el dedo pulgar al frente, rotando la mano hacia adelante, aproximadamente 45 grados (hacer un twist) al centro de la planta del pie (espacio entre ganchos) y soltar súbitamente, para que la pierna logre su elasticidad máxima.

C.6.4 Tomar la lectura en la escala central, con ayuda de la regleta marcada con el número 4.

C.6.5 Regresar al carro a su posición inicial (posición cero).

9.2.7 ESTIRAMIENTOS

Utilizar un aparato "CETME" como el que se muestra en la **figura 2.**

PROCEDIMIENTO

D.- Para determinar estiramientos en el panty y la pierna, colocar la pesa de 2 kilogramos en la posición del carro marcada con el número 1 y proceder como se indica a continuación.

D.1- Panty

D.1.1 Doblar entre si el elástico en el sentido longitudinal aproximadamente 3 cm y colocarlo en la mordaza marcada con el número 5, cuidando que la orilla del panty quede en el límite inferior de la mordaza.

D.1.2 Doblar entre si la pierna en el sentido longitudinal al menos 2 veces para lograr una buena sujeción, colocar en la mordaza marcada con el número 6, cuidar que el límite de los candados este alineado en todos los dobleces y quede en el límite de la mordaza superior.

D.1.3 Con la mano derecha accionar el gatillo y al mismo tiempo se sujeta la manija del carro marcado con el número 3, para permitir que baje lentamente y logre su estiramiento total.

D.1.4 Subir el carro aproximadamente 15 cm y dejarlo caer libremente.

D.1.5 Verificar que la sección del elástico y de la pierna que están sujetos en las mordazas no se hayan desplazado, en su caso, compensar en la lectura final o repetir la prueba.

D.1.6 Tomar la lectura en la escala marcada con el número 4

D.1.7 Regresar el carro a su posición inicial (posición cero).

D.2- Pierna.

D.2.1 Para las tallas **Chica, Mediana, Grande,** proceder como se indica a continuación:

D.2.1.1 Doblar entre si la punta de la pantimedia, en el sentido longitudinal al menos 2 veces para lograr una buena sujeción, colocarla en la mordaza marcada con el número 8 cuidar que el límite del tejido de la punta quede en el límite de la mordaza lado derecho.

D.2.1.2 Pasarla por la superficie superior de la polea marcada con el número 9.

D.2.1.3 Doblar entre si el panty en el sentido longitudinal al menos 3 veces para lograr una buena sujeción, colocar en la mordaza marcada con el número 6 cuidar que el límite de los candados este alineado en todos los dobleces y quede en el límite superior de la mordaza.

D.2.1.4 Con la mano derecha accionar el gatillo y al mismo tiempo se sujeta la manija del carro marcado con el número 3, para permitir que baje lentamente y logre su estiramiento total.

D.2.1.5 Subir el carro aproximadamente 15 cm y dejarlo caer libremente, para que la pierna logre su estiramiento máximo.

D.2.1.6 Tomar la lectura en la escala marcada con el número 7.

ANEXOS
DIVISION DE CONTRATOS

D.2.1.7 Regresar el carro a su posición inicial (posición cero).

D.2.2 Para las tallas **Extra grande y Especial** proceder como se indica a continuación

D.2.2.1 Doblar entre si la punta de la pantimedia, en el sentido longitudinal al menos 2 veces para lograr una buena sujeción, colocarla en la mordaza marcada con el número 10 cuidar que el límite del tejido de la punta quede en el límite de la mordaza lado derecho.

D.2.2.2 Pasarla por la polea marcada con el número 9.

D.2.2.3 Doblar entre si el panty en el sentido longitudinal al menos 3 veces para lograr una buena sujeción, colocar en la mordaza marcada con el número 6, cuidar que el límite de los candados este alineado en todos los dobleces y quede en el límite de la mordaza superior.

D.2.2.4 Con la mano derecha accionar el gatillo y al mismo tiempo se sujeta la manija del carro marcado con el número 3, para permitir que baje lentamente y logre su estiramiento total.

D.2.2.5 Subir el carro aproximadamente 15 cm y dejarlo caer libremente, para que la pierna logre su estiramiento máximo.

D.2.2.6 Tomar la lectura en la escala marcada con el número 7.

D.2.2.7 Regresar el carro a su posición inicial (posición cero).

Figura 2

APARATO CETME

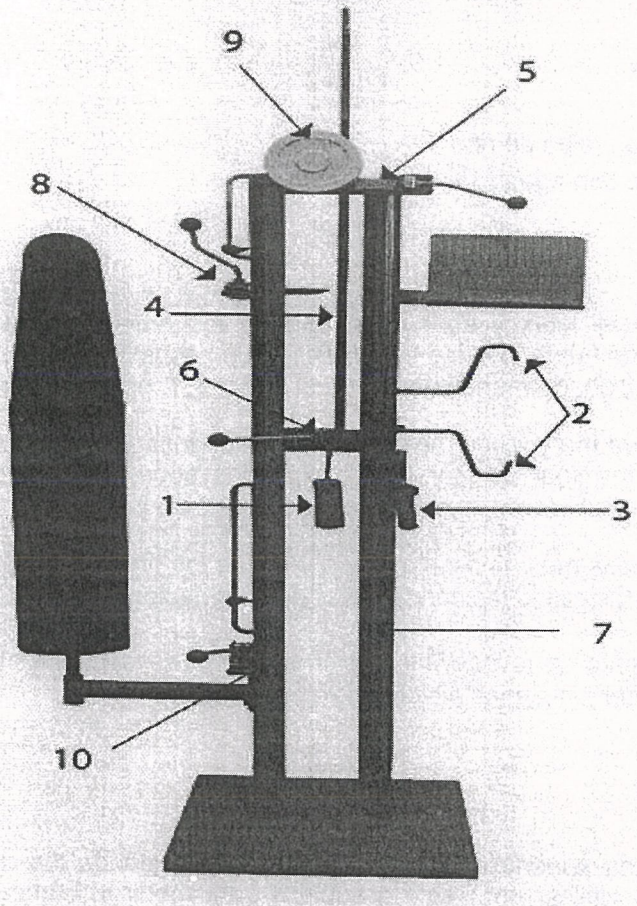

ANEXOS
DIVISION DE CONTRATOS

9.2.8 PRUEBA DE LAVADO

MATERIALES

- Guantes de hule látex
- Jabón
- Toallas de algodón con felpa de rizo
- Recipiente de plástico con agua fría

PROCEDIMIENTO

Colocarse los guantes de hule látex y abrir cada uno de los empaques. Manipulando cuidadosamente su contenido, observar cada una de las unidades que constituyen la muestra, verificar que no presenten los defectos de acabado mencionados en el inciso 7.1, en el renglón correspondiente.

Con los guantes puestos, agua fría y jabón, lavar a mano cuidadosa y suavemente sin frotar cada unidad de la muestra, no exprimir. Al terminar colocar las pantimedias sobre toallas secas para que escurran, no exponer al sol, no utilizar blanqueadores, suavizantes, no planchar. Dejar secar por al menos 4 horas.

Repetir el procedimiento 2 veces más, revisando cada vez que las prendas no presenten borlitas o cambien de color. Analizar la muestra utilizando las condiciones de iluminación estándar.

Después de cada procedimiento de lavado, las pantimedias no deben presentar borlitas en el tejido y su color original, debe permanecer sin signos visibles de decoloración.

9.2.9 TIPO DE COSTURA

Colocar la muestra sobre una superficie plana, extender cada una de las unidades y verificar los tipos de costura de la pantimedia. Utilizar una regla graduada para medir el número de puntadas por cada 2,5 cm. Si es necesario, utilizar un cuentahílos.

Los tipos de costura y los valores obtenidos deben concordar con los establecidos en el inciso 7.1 en los renglones correspondientes.

9.2.10 HILOS DE COSTURA

Proceder como se indican en los Estándares Mexicanos vigentes, correspondientes.

El tipo de hilo de costura debe concordar con el establecido en el inciso 7.1 en el renglón correspondiente.

9.2.11 IDENTIFICACIÓN DE LAS TALLAS

Colocar la muestra sobre una superficie plana y verificar las tallas de las pantimedias.

La muestra debe cumplir con lo establecido en el inciso 7.1 en el renglón correspondiente

9.2.12.- COMPRESION EN: mm Hg (MILIMETROS DE MERCURIO)

Las muestras deben cumplir con la compresión graduada requerida en cada zona y por cada talla; como se establece en el inciso 7.1 en el renglón correspondiente "Pantimedia de suave compresión en mm Hg (milímetros de mercurio)".

El análisis y la determinación de la compresión graduada, será realizado por el laboratorio con su Método interno.

La prueba o análisis de laboratorio debe ser realizado en un laboratorio acreditado por la ema con la prueba de compresión graduada acreditada por la ema.

A.- Criterios de Aceptación y Rechazo.

A.1.- El producto analizado es aceptado si la compresión en cada una de las zonas está graduada y dentro de las especificaciones acorde a lo establecido en el punto 7.0 Especificaciones y 7.1. Del producto "Compresión en mm Hg".

A.1.2.- Un producto es rechazado si la compresión no está graduada y hay inversión, lo cual quiere decir que la compresión no disminuye gradualmente al subir al muslo.

A.1.3.- También es rechazado un producto cuyos resultados estén fuera de las especificaciones.

10. ALMACENAMIENTO

Almacenamiento en locales cubiertos, protegidos de la lluvia y de la exposición directa a los rayos del Sol, así como fuentes de calor o vapores.

Las pantimedias deben conservarse en envases bien cerrados, que garanticen la estabilidad del producto en las condiciones atmosféricas (temperatura y humedad) imperantes en las regiones del país, durante la vida útil del producto que es de 1 año mínimo.

ANEXOS
DIVISION DE CONTRATOS

11. REFERENCIAS NORMATIVAS Y BIBLIOGRÁFICAS

NMX-A-1833/1- INNTEX-2014 Industria textil – Análisis químico cuantitativo – Parte 1 Principios generales de ensayo.

NMX-A-1833/7- INNTEX-2014 Industria textil – Análisis químico cuantitativo – Parte 7 Mezclas de poliamida y otras fibras (Método usando acido fórmico).

NMX-A-1833/12- INNTEX-2014 Industria textil – Análisis químico cuantitativo – Parte 12 - Mezclas de acrílico, con ciertas modacrílicas, clorofibras, elastanos y otras fibras (método usado dimetilformamida).

AATCC81 Determinación de pH

NMX-A.3758- INNTEX-2014 Textiles - Código de Generación de etiquetas de cuidado con el uso de símbolos

NOM – 004 – SE – 2021 Información comercial – Etiquetado de productos textiles, prendas de vestir, sus accesorios y ropa de casa.

IMSS - Cuadro Básico de Productos Textiles y Calzado.

IMSS - Guía de Defectos de Ropa Contractual.

IMSS	INSTITUTO MEXICANO DEL SEGURO SOCIAL DIRECCIÓN DE ADMINISTRACIÓN UNIDAD DE ADQUISICIONES COORDINACIÓN DE ADQUISICIÓN DE BIENES Y CONTRATACIÓN DE SERVICIOS COORDINACIÓN TÉCNICA DE PLANEACIÓN Y CONTRATOS	Contrato Número 050GYR120N02624-014-00 Registro SAI U240597

ANEXO 3 (TRES)

"PROPUESTA TÉCNICA Y ECONÓMICA DE "EL PROVEEDOR", ACTA DE FALLO, PRECISIONES A LA CONVOCATORIA Y OFICIO NÚMERO 09 53 84 61 1CFF/08409/2024"

DIVISIÓN DE CONTRATOS
NIVEL CENTRAL

ANEXOS
DIVISION DE CONTRATOS

SIN TEXTO

ANEXO 7
4.1.2 inciso a
PROPUESTA TÉCNICA

NOMBRE DEL PARTICIPANTE: INDUSTRIAS CANNON, S.A. DE C.V.

FECHA: 07 DE AGOSTO DE 2024

DOMICILIO Y RFC DEL PARTICIPANTE: CALLE NEGRA MODELO, NÚMERO 38, COL. FRACCIONAMIENTO INDUSTRIAL ALCE BLANCO, NAUCALPAN DE JUÁREZ, ESTADO DE MÉXICO, C.P. 53370

NÚMERO DE PROCEDIMIENTO: LA-50-GYR-050GYR120-N-26-2024

CORREO ELECTRÓNICO: ernestodelgado@estrellademixcalco.com

DISTRIBUIDOR: ( ) **FABRICANTE:** (X)

PARTIDA	CEDULA	GPO	GEN	ESP	DIF	VAR	DESCRIPCIÓN	TALLA	UNIDAD	CANTIDAD	TIPO	TOTAL POR PARTIDA	MARCA	FABRICANTE	RFC DEL FABRICANTE
28	29	210	065	0056	00	02	PANTIMEDIA DE COMPRESIÓN GRADUADA, TALLA CHICA, COLOR: BLANCO, CÉDULA 29.	CH	PZA	1	PZA	564,515	CANNON MILLS	INDUSTRIAS CANNON, S.A. DE C.V.	ICA900710HP6
28	29	210	065	0064	00	02	PANTIMEDIA DE COMPRESIÓN GRADUADA, TALLA MEDIANA, COLOR: BLANCO, CÉDULA 29.	M	PZA	1	PZA		CANNON MILLS	INDUSTRIAS CANNON, S.A. DE C.V.	ICA900710HP6
28	29	210	065	0072	00	02	PANTIMEDIA DE COMPRESIÓN GRADUADA, TALLA GRANDE, COLOR: BLANCO, CÉDULA 29.	G	PZA	1	PZA		CANNON MILLS	INDUSTRIAS CANNON, S.A. DE C.V.	ICA900710HP6
28	29	210	065	0080	00	02	PANTIMEDIA DE COMPRESIÓN GRADUADA, TALLA EXTRAGRANDE, COLOR: BLANCO, CÉDULA 29.	X	PZA	1	PZA		CANNON MILLS	INDUSTRIAS CANNON, S.A. DE C.V.	ICA900710HP6
28	29	210	065	0098	00	02	PANTIMEDIA DE COMPRESIÓN GRADUADA, TALLA ESPECIAL, COLOR: BLANCO, CÉDULA 29.	ES	PZA	1	PZA		CANNON MILLS	INDUSTRIAS CANNON, S.A. DE C.V.	ICA900710HP6

Manifiesto que los productos ofertados se ajustan exacta y cabalmente a la descripción solicitada en el presente procedimiento de contratación, así mismo como a lo establecido en la Convocatoria, Especificaciones Técnicas ETIMSS y Términos y Condiciones, Requerimiento y Cuadro de Distribución del presente procedimiento.

ATENTAMENTE

Ernesto Delgado Silva
Representante Legal
Industrias Cannon, S.A. de C.V.

ANEXOS
DIVISION DE CONTRATOS

SIN TEXTO

ANEXOS

MNM-001

Cannon Mills

ANEXO 19
Formato de Propuesta Económica para partidas con PMR

Adquisición de los bienes correspondientes al "Grupo 210 Ropa Contractual Zona A y Zona B, Régimen Ordinario, Médicos Residentes y Unidad del Programa IMSS Bienestar para cubrir las necesidades del ejercicio 2024 de los Órganos de Operación Administrativa Desconcentrada y Áreas de Nivel Central del Instituto Mexicano del Seguro Social"

LICITACIÓN PÚBLICA NACIONAL ELECTRÓNICA N°.	LA-50-GYR-050GYR120-N-26-2024	FECHA:	07 DE AGOSTO DE 2024	No. de PREI IMSS:
NOMBRE DEL LICITANTE:	INDUSTRIAS CANNON, S.A. DE C.V.		FABRICANTE: (X)	31663
			DISTRIBUIDOR: ( )	

ESTRATIFICACIÓN: MICRO ( ) PEQUEÑA ( ) MEDIANA (X)

Partida	Cédula	Descripción corta o simplificada	Cantidad Total de la partida	Precio Máximo de Referencia	Porcentaje de Descuento ofertado	Porcentaje de descuento ofertado truncado	Precio con descuento ofertado =TRUNCAR(PMR-(PMR X Porcentaje de descuento truncado ofertado)/100,2)	Importe por partida =Cantidad Total de la Partida X Precio Unitario con Descuento Ofertado Truncado
28	29	Pantimedia de compresión graduada	564,515	$ 145.85	12.00	12.00	$ 128.34	$ 72,449,855.10
						SUBTOTAL		$ 72,449,855.10
						I.V.A		$ 11,591,976.82
						TOTAL		$ 84,041,831.92

IMPORTE TOTAL DE LA PROPUESTA CON LETRA SIN IVA: SETENTA Y DOS MILLLONES CUATROCIENTOS CUARENTA Y NUEVE MIL OCHOCIENTOS CINCUENTA Y CINCO PESOS 10/100 M.N.

En caso de resultar adjudicado, el(los) precio(s) señalados en la presente propuesta permanecerá(n) fijo(s) durante la vigencia del contrato.

La vigencia de la presente propuesta será conforme al numeral 3.4 "Acto de Presentación y Apertura de Proposiciones" de la Convocatoria correspondiente al Procedimiento de Contratación citado al rubro.

En el caso que el IMSS me otorgue la demanda solicitada, me obligo en nombre de mi representada a suscribir el contrato que se derive en los términos, condiciones y cantidades establecidos en esta Licitación.

ATENTAMENTE

ERNESTO DELGADO SILVA
REPRESENTANTE LEGAL
INDUSTRIAS CANNON, S.A. DE C.V.

Industrias Cannon, S. A de C.V.
Nave 3 Modelo No. 38
Fracc. Ind. Alce Blanco. C.P.53370
Naucalpan, Edo. de México
ICA-900710 NP6
Tel. 53 7134 09

DIVISION DE CONTRATOS

SIN TEXTO

Acta correspondiente a la celebración del acto de Fallo

Licitación Pública Nacional Electrónica
número LA-50-GYR-050GYR120-N-26-2024
Adquisición del "Grupo 210 Ropa Contractual Zona A y Zona B, Régimen Ordinario, Médicos Residentes y Unidad del Programa IMSS Bienestar para cubrir las necesidades del ejercicio 2024 de los Órganos de Operación Administrativa Desconcentrada y Áreas de Nivel Central del Instituto Mexicano del Seguro Social"

En la Ciudad de México, siendo las **13:00 horas** del día **05 de septiembre de 2024**, en la Sala 5, sótano ala poniente de Avenida Paseo de la Reforma 476, Colonia Juárez, Alcaldía Cuauhtémoc, Código Postal 06600, se reunieron los servidores públicos y demás personas cuyos nombres y firmas aparecen al final del presente documento, con objeto de llevar a cabo el Acto de Fallo de la **Licitación Pública Nacional Electrónica** citada al rubro, de conformidad con el artículo 134 de la Constitución Política de los Estados Unidos Mexicanos, artículos 26 fracción I, 26 Bis fracción II, 28 fracción I, 36, 36 Bis, fracción II, y 37 de la Ley de Adquisiciones, Arrendamientos y Servicios del Sector Público (en adelante, Ley o LAASSP), 51 de su Reglamento (en adelante, Reglamento o RLAASSP), numeral 4.2.2.1.20 del Manual Administrativo de Aplicación General en Materia de Adquisiciones, Arrendamientos y Servicios del Sector Público (en adelante, Manual o MAAG), así como los numerales 3.1 "Fecha, hora y lugar para los actos de la Licitación Pública", 3.5 "*Acto de fallo*" y 3.6 "Contrato" de la Convocatoria que rige el presente procedimiento.:

Este acto es presidido por la suscrita **Lic. Patricia Facio Juárez**, Titular de la División de Bienes No Terapéuticos, de la Coordinación Técnica de Bienes y Servicios, de la Coordinación de Adquisición de Bienes y Contratación de Servicios, de conformidad con el numeral 5.3.8, inciso a) de las Políticas, Bases y Lineamientos en Materia de Adquisiciones, Arrendamientos y Servicios (en adelante, POBALINES) del Instituto Mexicano del Seguro Social (en adelante, IMSS o Instituto), y el numeral 7.1.3.1.1.3 del Manual de Organización de la Dirección de Administración, servidora pública facultada para presidir el presente evento.

Se informa que el presente acto está siendo videograbado, de conformidad con lo dispuesto en los numerales 6 y 8 de la sección II del "Acuerdo por el que se expide el Protocolo de Actuación en Materia de Contrataciones Públicas, Otorgamiento y Prórroga de Licencias, Permisos, Autorizaciones y Concesiones", publicado en el Diario Oficial de la Federación (en adelante DOF) el 20 de agosto de 2015; y los "Acuerdos por el que se Modifica el Diverso que expide el Protocolo de Actuación en materia de Contrataciones Públicas, Otorgamiento y Prorroga de Licencias, Permisos, Autorizaciones y Concesiones", publicados en el DOF el 19 de febrero de 2016 y 28 de febrero de 2017.

Se hace constar que se encuentran presentes el C.P. Enrique Amaya Hernández, Titular de la División de Planeación de Bienes No Terapéuticos, en representación del Área Requirente Consolidadora; la Mtra. Verónica Moreno Arteaga, Representante Sindical ante la Comisión Nacional Mixta de Ropa de Trabajo y Uniformes, el Lic. Gerardo Carmona Pineda, Representante Institucional ante la Comisión Nacional Mixta de Ropa de Trabajo y Uniformes, el Lic. Raúl Martínez Galindo, Titular de la División de Comisiones

ANEXOS
DIVISIÓN DE CONTRATOS



Acta correspondiente a la celebración del acto de Fallo

Licitación Pública Nacional Electrónica número LA-50-GYR-050GYR120-N-26-2024

Adquisición del "Grupo 210 Ropa Contractual Zona A y Zona B, Régimen Ordinario, Médicos Residentes y Unidad del Programa IMSS Bienestar para cubrir las necesidades del ejercicio 2024 de los Órganos de Operación Administrativa Desconcentrada y Áreas de Nivel Central del Instituto Mexicano del Seguro Social"

Nacionales Mixtas, todos, en su carácter de Área Técnica; así como el Mtro. Lázaro Ibarra Molina, en representación del Programa IMSS Bienestar, cuyas firman aparecen al final de la presenta acta.

En cumplimiento al artículo 26 Ter de la Ley, se hace constar que se cuenta con la asistencia del Lic. Juan Alberto Morales Almonte, en representación de Academia de Contratación Pública de México, A.C., Testigo Social PM0AC008 designado por la Secretaría de la Función Pública, cuya firma se hace constar al final de la presente acta.

Asimismo, se encuentran presentes el Lic. José Manuel Garduño Trejo en representación de la Coordinación de Legislación y Consulta del Instituto, así como el C.P. Pedro Alberto Reynoso Morales, en representación del Órgano Interno de Control Específico en el Instituto, cuyas firmas se hacen constar al final de la presente acta.

De conformidad con los artículos 26 penúltimo párrafo de la Ley y 45 del Reglamento, se hace constar que no asistieron personas que manifestaran su interés de estar presentes en este acto como observadores.

Acto seguido, en presencia de los asistentes se da lectura al Fallo contenido en la presente acta, al tenor de lo siguiente:

Proposiciones recibidas.

En el Acto de Presentación y Apertura de Proposiciones de la Licitación, se recibieron para efectos de su revisión, análisis detallado y elaborar la Evaluación que fundamenta y motiva el Fallo conforme lo establecen los artículos 36, 36 Bis fracción II y 37 de la Ley, así como 51 del Reglamento, las proposiciones de los siguientes licitantes:

No.	Nombre, Razón o Denominación Social del Licitante	Partidas Cotizadas con PMR	Partidas Cotizadas con PU
1	Abc Uniformes, S.A. de C.V.	16, 24, 25, 30, 31 y 35	16, 24, 25, 30, 31 y 35
2	Becesa, S.A. de C.V.	32, 44, 49 y 50	-
3	Comercializadora Industrial Shemek, S.A. de C.V.	16, 24, 25, 29, 30, 31, 32, 35, 39,	40

Acta correspondiente a la celebración del acto de Fallo

Licitación Pública Nacional Electrónica
número LA-50-GYR-050GYR120-N-26-2024
Adquisición del "Grupo 210 Ropa Contractual Zona A y Zona B, Régimen Ordinario, Médicos Residentes y Unidad del Programa IMSS Bienestar para cubrir las necesidades del ejercicio 2024 de los Órganos de Operación Administrativa Desconcentrada y Áreas de Nivel Central del Instituto Mexicano del Seguro Social"

No.	Nombre, Razón o Denominación Social del Licitante	Partidas Cotizadas con PMR	Partidas Cotizadas con PU
		44, 45, 49, 50, 59 y 60	-
4	Comercializadora y Exportadora Fernando, S.A. de C.V.	9 y 10	-
5	Confecciones Isaac, S.A. de C.V.	5, 6, 12, 21, 28, 38, 62 y 64	-
6	Copesa de México, S.A. de C.V.	8, 14, 17, 18, 27, 33, 36, 37, 46, 47, 48, 51, 57 y 58	-
7	Equipamiento y Servicio Integral E.C.A.S., S.A. de C.V.	16, 18, 25, 29, 30 y 47	-
8	Grupo Médico Castro Díaz, S.C. en participación conjunta con Industrias Cobitel, S.A. de C.V.	3, 4, 7, 8, 12 y 13	-
9	Grupo Taschhom, S.A. de C.V.	32, 44, 49 y 50	-
10	Imagen T-Vis-T, S.A. de C.V.	3, 4, 11, 13, 15, 20 y 22	-
11	Industrias Cannon, S.A. de C.V.	28	-
12	Jeguen, S. de R.L. de C.V.	24, 25, 29 y 30	40
13	Magnocom, S.A. de C.V.	7, 8, 19, 34, 43, 46, 47, 51, 53, 54, 55 y 56	-
14	Mayoristas y Distribuidores Asociados, S.A. de C.V.	45, 59 y 60	-
15	Megracumu, S.A. de C.V.	1, 2, 7, 23, 41, 42, 52 y 63	-
16	Meraki CTYC, S.A. de C.V.	8, 14, 17, 18, 27, 33, 36, 37, 46, 47, 48, 51, 57 y 58	**ANEXOS** **DIVISIÓN DE CONTRATOS**
17	Ordito e Trama, S.A. de C.V.	19, 34, 43, 53, 54, 55, 56 y 61	-
18	Punto Europeo, S.A. de C.V.	9, 10 y 26	-

Acta correspondiente a la celebración del acto de Fallo

Licitación Pública Nacional Electrónica número LA-50-GYR-050GYR120-N-26-2024

Adquisición del "Grupo 210 Ropa Contractual Zona A y Zona B, Régimen Ordinario, Médicos Residentes y Unidad del Programa IMSS Bienestar para cubrir las necesidades del ejercicio 2024 de los Órganos de Operación Administrativa Desconcentrada y Áreas de Nivel Central del Instituto Mexicano del Seguro Social"

No.	Nombre, Razón o Denominación Social del Licitante	Partidas Cotizadas con PMR	Partidas Cotizadas con PU
19	Servicios Generales de Manufactura GM33, S.A. de C.V.	5, 6, 12, 15, 20, 21, 22, 38, 62 y 64	-
20	Sonora Industrial Sonind, S.A. de C.V.	29 y 32	29 y 32
21	Textilera y Proveedora Atzin, S.A. de C.V.	9, 10 y 31	-
22	Uniformes El Tren, S.A. de C.V.	1, 2, 7, 23, 41, 42, 52 y 63	-
23	Uniformes Recsa, S.A. de C.V.	3, 4, 11 y 13	-

En el acta de Presentación y Apertura de Propuestas, derivado de la revisión cuantitativa realizada a las proposiciones de los licitantes **Abc Uniformes, S.A. de C.V.** y **Sonora Industrial Sonind, S.A. de C.V.**, se advierte que presentaron tanto el Anexo 13 A (Formato de propuesta económica para partidas con PMR) y Anexo 13 B (Formato de propuesta económica para partidas con PU) con las mismas partidas ofertadas; no obstante, dado que esas partidas se encuentran en el grupo de las que aplica PMR, se consideró sólo el formato que corresponde a "Partidas cotizadas con PMR", precisando que los precios que se indican tanto en un formato como en otro, son los mismos en cada una de las partidas.

En el acta de Presentación y Apertura de Proposiciones, derivado de la revisión cuantitativa realizada se asentaron las partidas ofertadas por los licitantes, con base en las propuestas económicas recibidas a través de la Plataforma Integral CompraNet, sin que ello implicara efectuar el análisis administrativo, legal o técnico de su contenido, en atención a lo previsto en los artículos 35 fracción I de la Ley y 47 antepenúltimo párrafo del Reglamento; sin embargo, una vez realizada la revisión y análisis detallado de las proposiciones, en términos de lo establecido en el penúltimo párrafo del citado artículo 47 del Reglamento, el Área Técnica identificó del licitante **Abc Uniformes, S.A. de C.V.** propuesta técnica para la partida **29**, misma que no se incluyó en dicha acta, ya que para esa partida el licitante no presentó propuesta económica.

Criterio de Evaluación de Proposiciones.

Acta correspondiente a la celebración del acto de Fallo

Licitación Pública Nacional Electrónica
número LA-50-GYR-050GYR120-N-26-2024
Adquisición del "Grupo 210 Ropa Contractual Zona A y Zona B, Régimen Ordinario, Médicos Residentes y Unidad del Programa IMSS Bienestar para cubrir las necesidades del ejercicio 2024 de los Órganos de Operación Administrativa Desconcentrada y Áreas de Nivel Central del Instituto Mexicano del Seguro Social"

Con apego en lo establecido por los artículos 36, 36 Bis fracción II y 37 de la Ley y 51 del Reglamento; apartado 2. "Objeto y Alcance de la Licitación Pública", numeral 2.10 "Forma de Adjudicación" y apartado 6. "Criterios específicos conforme a los cuales se evaluarán las proposiciones" de la Convocatoria; la Convocante efectuó la evaluación utilizando el criterio **Binario**, es decir, **Cumple** o **No cumple**, considerando exclusivamente los requisitos y condiciones establecidos en los numerales 2.1 "Objeto de la contratación", 4.1.1 "Documentación Legal-administrativa", 4.1.2 "Propuesta Técnica", 4.1.3 "Propuesta Económica", 6. "Criterios específicos conforme a los cuales se evaluarán las proposiciones", 6.1 "Evaluación Legal-administrativa de la Propuesta", 6.2 "Evaluación Técnica de la propuesta", 6.3 "Evaluación Económica de la Propuesta" de la Convocatoria, así como el Anexo 1 "Anexo Técnico", Anexo 2 "Términos y Condiciones" y sus anexos y Anexo 13 A "Formato de Propuesta Económica para partidas con PMR" y 13 B "Formato de Propuesta Económica para partidas con PU" así como el resultado de la Junta de Aclaraciones, a efecto de que se garantice satisfactoriamente el cumplimiento de las obligaciones respectivas, conforme el siguiente procedimiento:

I. EVALUACIÓN DE LAS PROPOSICIONES.

A. FIRMA ELECTRÓNICA DE LAS PROPOSICIONES.

En primer término, se verificó si las proposiciones enviadas a través de la Plataforma Integral CompraNet fueron debidamente firmadas electrónicamente, tal como se exigió en el numeral 4.1 "Documentación a remitir a través de la Plataforma Integral CompraNet" de la Convocatoria y de conformidad con los artículos 26 Bis, fracción II último párrafo del 27 y 34 de la Ley, que disponen que en el caso de Licitaciones Públicas Electrónicas, en las cuales **"se permite exclusivamente la participación de los licitantes a través de CompraNet"**, se utilizarán medios de identificación electrónica, los cuales producirán los mismos efectos que las leyes otorguen a los documentos firmados autógrafamente y, en consecuencia, tendrán el mismo valor probatorio, las cuales deben ser firmadas mediante la firma electrónica avanzada que emite el Servicio de Administración Tributaria (SAT) para el cumplimiento de obligaciones fiscales a favor del licitante (ahora e.Firma).

En caso de propuestas conjuntas, la proposición debe ser firmada electrónicamente por aquel consorciado designado en el convenio como representante común, de conformidad al artículo 34 tercer párrafo de la LAASSP.

ANEXOS
DIVISIÓN DE CONTRATOS

Acta correspondiente a la celebración del acto de Fallo

Licitación Pública Nacional Electrónica
número LA-50-GYR-050GYR120-N-26-2024
Adquisición del "Grupo 210 Ropa Contractual Zona A y Zona B, Régimen Ordinario, Médicos Residentes y Unidad del Programa IMSS Bienestar para cubrir las necesidades del ejercicio 2024 de los Órganos de Operación Administrativa Desconcentrada y Áreas de Nivel Central del Instituto Mexicano del Seguro Social"

Cuando se trate de persona moral, no se aceptará la firma electrónica del Representante Legal toda vez que esa firma es única y exclusivamente en carácter de persona física y no como firma electrónica de persona moral.

Vinculado a ello, el artículo 50 del Reglamento, establece que *"En las proposiciones enviadas a través de medios remotos de comunicación electrónica, en sustitución de la firma autógrafa, se emplearán medios de identificación electrónica que establezca la Secretaría de la Función Pública"*.

Al respecto, la Secretaría de la Función Pública, mediante el *"Acuerdo por el que se establecen las disposiciones que se deberán observar para la utilización del Sistema Electrónico de Información Pública Gubernamental denominado CompraNet"*, publicado en el Diario Oficial de la Federación (DOF) el 28 de junio de 2011, dispuso en su numeral 14 textualmente lo siguiente: *"El medio de identificación electrónica para que los potenciales licitantes nacionales, ya sean personas físicas o morales, hagan uso de CompraNet, será el certificado digital de la firma electrónica avanzada que emite el Servicio de Administración Tributaria para el cumplimiento de obligaciones fiscales"*.

Lo anterior se reitera en el numeral 16 del mismo Acuerdo, al señalar *"Para la presentación y firma de proposiciones o, en su caso, de inconformidades a través de CompraNet, los licitantes nacionales deberán utilizar la firma electrónica avanzada que emite el Servicio de Administración Tributaria para el cumplimiento de obligaciones fiscales"*.

Al efectuar el acto de Presentación y Apertura de las Proposiciones, se descargaron de los licitantes, entre otras constancias, la relativa al *"Acuse de Presentación de Proposición Electrónica a través de CompraNet"*, en el cual en la parte final se observa la *"Firma (Cadena de firma electrónica)"*, documentos que son "la prueba" de que las propuestas las autentican los licitantes como enviadas por ellos mismos a través de los medios electrónicos y, por tanto, ponen de manifiesto que las propuestas fueron firmadas digitalmente y que se cumplieron con la exigencia prevista en la Convocatoria.

De la revisión se advierte que los reportes arrojados por la Plataforma Integral CompraNet indican que tanto las propuestas técnicas, como las económicas que presentaron los licitantes Abc Uniformes, S.A. de C.V.; Becesa, S.A. de C.V.; Comercializadora Industrial Shemek, S.A. de C.V.; Comercializadora y Exportadora Fernando, S.A. de C.V.; Confecciones Isaac, S.A. de C.V.; Copesa de México, S.A. de C.V.; Equipamiento y Servicio Integral E.C.A.S., S.A. de C.V.; Grupo Médico Castro Díaz, S.C. en participación conjunta con Industrias Cobitel, S.A. de C.V.; Grupo Taschhom, S.A. de C.V.; Imagen T-Vis-T, S.A. de C.V.; Industrias Cannon, S.A. de C.V.; Jeguen, S. de R.L. de

Acta correspondiente a la celebración del acto de Fallo

Licitación Pública Nacional Electrónica
número LA-50-GYR-050GYR120-N-26-2024
Adquisición del "Grupo 210 Ropa Contractual Zona A y Zona B, Régimen Ordinario, Médicos Residentes y Unidad del Programa IMSS Bienestar para cubrir las necesidades del ejercicio 2024 de los Órganos de Operación Administrativa Desconcentrada y Áreas de Nivel Central del Instituto Mexicano del Seguro Social"

C.V.; Magnocom, S.A. de C.V.; Mayoristas y Distribuidores Asociados, S.A. de C.V.; Megracumu, S.A. de C.V.; Meraki CTYC, S.A. de C.V.; Ordito e Trama, S.A. de C.V.; Punto Europeo, S.A. de C.V.; Servicios Generales de Manufactura GM33, S.A. de C.V.; Sonora Industrial Sonind, S.A. de C.V.; Textilera y Proveedora Atzin, S.A. de C.V.; Uniformes El Tren, S.A. de C.V. y Uniformes Recsa, S.A. de C.V., **fueron debidamente firmadas en forma electrónica**, que corresponde a la firma electrónica avanzada que emitió el SAT a favor de cada uno de los licitantes que presentaron propuesta como titulares del certificado que confirma el vínculo entre el firmante y los datos de creación de la firma electrónica avanzada; es decir, fueron firmados con la FIEL (ahora e.Firma) otorgada por el SAT a las empresas y en el caso de la proposición conjunta, la firma electrónica corresponde a la del representante común en términos del Convenio respectivo, de conformidad con el numeral 3.4 "Acto de Presentación y Apertura de Proposiciones" de la Convocatoria, en relación con el artículo 34 tercer párrafo de la Ley.

El análisis a que se refiere el numeral se realizó por el Área Contratante, la División de Bienes No Terapéuticos de la Coordinación Técnica de Bienes y Servicios, adscrita a la Coordinación de Adquisición de Bienes y Contratación de Servicios.

B. EVALUACIÓN DE LA DOCUMENTACIÓN DISTINTA A LA PROPOSICIÓN (LEGAL-ADMINISTRATIVA).

Después de constatar que los licitantes remitieron y firmaron adecuadamente su proposición a través de la Plataforma Integral CompraNet, se procedió a la evaluación de la documentación distinta a la proposición a que se refiere el apartado 4. "Requisitos que los licitantes deben cumplir", numeral 4.1.1 "Documentación Legal-Administrativa", de la Convocatoria.

En primer término se verificó el Directorio de Proveedores y Contratistas Sancionados, disponible en la liga electrónica https://directoriosancionados.apps.funcionpublica.gob.mx/ y el listado de las personas impedidas para contratar con el IMSS, ambas con fecha de consulta del 5 de septiembre de 2024, conforme a lo dispuesto en los artículos 50 y 60 de la LAASSP, así como 88 del Reglamento. De la verificación realizada, se constató que los licitantes no se encuentran en dichos listados, mismos que serán impresos para integrar al expediente de contratación.

ANEXOS
DIVISIÓN DE CONTRATOS

La evaluación de la documentación distinta a la proposición (legal-administrativa) la realizó el Área Contratante, la División de Bienes No Terapéuticos de la Coordinación Técnica de Bienes y Servicios, adscrita a la Coordinación de Adquisición de Bienes y Contratación de Servicios, de conformidad con el numeral 4.39 primer párrafo y 5.3.10 inciso a) de las POBALINES, así como del

Acta correspondiente a la celebración del acto de Fallo

Licitación Pública Nacional Electrónica número LA-50-GYR-050GYR120-N-26-2024
Adquisición del "Grupo 210 Ropa Contractual Zona A y Zona B, Régimen Ordinario, Médicos Residentes y Unidad del Programa IMSS Bienestar para cubrir las necesidades del ejercicio 2024 de los Órganos de Operación Administrativa Desconcentrada y Áreas de Nivel Central del Instituto Mexicano del Seguro Social"

numeral 4.2.2.1.15 del Manual, misma que se adjunta a la presente acta como **Anexo I Evaluación Legal-administrativa administrativa** y se tiene por reproducida en este apartado como si a la letra se insertare.

En el caso de la proposición presentada por el licitante Grupo Médico Castro Díaz, S.C. en participación conjunta con Industrias Cobitel, S.A. de C.V., el Área Contratante revisó los términos legales del convenio correspondiente, y el Área Técnica y Área Requirente, la descripción de las partes objeto del contrato que corresponderá cumplir a cada integrante, de conformidad con el citado numeral 4.2.2.1.15 del Manual, así como lo establecido en el inciso i) del numeral 4.1.1 *"Documentación Legal-Administrativa"* de la Convocatoria.

De la evaluación la a documentación distinta a la proposición (legal-administrativa), se desprende lo siguiente:

Por lo que corresponde al licitante **Abc Uniformes, S.A. de C.V.**, se advirtió que en el documento denominado *"Anexo 7A (Formato. Cumplimiento a lo dispuesto en la Regla 8 de las Reglas para la Determinación, Acreditación y Verificación del Contenido Nacional)"*, no se enlistaron las **partidas 29** y **35**, por lo que si bien, presentó el escrito solicitado para el resto de las partidas ofertadas, no especificó que estas dos partidas cumplían con el contenido nacional requerido o, en su caso, el supuesto de excepción aplicable, de conformidad con lo solicitado en el inciso c) del numeral *"4.1.1 Documentación Legal-Administrativa"* de la Convocatoria, por lo que tal incumplimiento afecta la solvencia de la proposición y, en consecuencia, es causa de desechamiento de las partidas indicadas, conforme a lo señalado en el apartado 5. *"Causales expresas de desechamiento"* inciso b) de la Convocatoria.

Por lo que hace al licitante **Comercializadora Industrial Shemek, S.A. de C.V.**, se advirtió que en el documento denominado *"Anexo 7A (Formato. Cumplimiento a lo dispuesto en la Regla 8 de las Reglas para la Determinación, Acreditación y Verificación del Contenido Nacional)"*, no se enlistó la **partida 50**, y de la cual sí presentó propuesta económica, por lo que si bien, presentó el escrito solicitado, no especificó que esa partida cumplía con el contenido nacional requerido o, en su caso, el supuesto de excepción aplicable, de conformidad con lo solicitado en el inciso c) del numeral *"4.1.1 Documentación Legal-Administrativa"* de la Convocatoria, por lo que tal incumplimiento afecta la solvencia de la proposición y, en consecuencia, es causa de desechamiento de la partida indicada, conforme a lo señalado en el apartado 5. *"Causales expresas de desechamiento"* inciso b) de la Convocatoria.

Acta correspondiente a la celebración del acto de Fallo
Licitación Pública Nacional Electrónica
número LA-50-GYR-050GYR120-N-26-2024
Adquisición del "Grupo 210 Ropa Contractual Zona A y Zona B, Régimen Ordinario, Médicos Residentes y Unidad del Programa IMSS Bienestar para cubrir las necesidades del ejercicio 2024 de los Órganos de Operación Administrativa Desconcentrada y Áreas de Nivel Central del Instituto Mexicano del Seguro Social"

Por tales circunstancias, se desechan las proposiciones de los licitantes **Abc Uniformes, S.A. de C.V., (partidas 29 y 35)** y **Comercializadora Industrial Shemek, S.A. de C.V., (partida 50)**, de conformidad con lo establecido en el numeral 5. *"Causales expresas de desechamiento"* de la Convocatoria, de acuerdo a lo siguiente:

5. *"CAUSALES EXPRESAS DE DESECHAMIENTO*

De conformidad con el artículo 29, fracción XV, de la LAASSP, serán causa de desechamiento:

*b) Cuando no se presente el escrito, o de presentarlo no lo haga con la leyenda **bajo protesta de decir verdad**, en el que manifieste que el licitante **es de nacionalidad mexicana** y que los bienes que oferta y que entregará, serán producidos en los Estados Unidos Mexicanos, y además contendrán como mínimo **el porcentaje de contenido nacional** requerido en términos del numeral **4.1.4 inciso c.** de acuerdo con el **Anexo 7 (Escrito de nacionalidad mexicana, bienes producidos en México y con grado de contenido nacional)** y **Anexo 7.A (Formato Cumplimiento a lo dispuesto en la Regla 8 de las Reglas para la Determinación, Acreditación y Verificación del Contenido Nacional)** de la presente Convocatoria.*

Con base en la evaluación, se determinó que la documentación distinta a la proposición (documentación legal-administrativa) presentada por los licitantes Abc Uniformes, S.A. de C.V. para las partidas 16, 24, 25, 30 y 31; Becesa, S.A. de C.V. para las partidas 32, 44, 49 y 50; Comercializadora Industrial Shemek, S.A. de C.V. para las partidas 16, 24, 25, 29, 30, 31, 32, 35, 39, 40, 44, 45, 49, 59 y 60; Comercializadora y exportadora Fernando, S.A. de C.V. para las partidas 9 y 10; Confecciones Isaac, S.A. de C.V. para las partidas 5, 6, 12, 21, 28, 38, 62 y 64; Copesa de México, S.A. de C.V. para las partidas 8, 14, 17, 18, 27, 33, 36, 37, 46, 47, 48, 51, 57 y 58; Equipamiento y Servicio Integral E.C.A.S., S.A. de C.V. para las partidas 16, 18, 25, 29, 30 y 47; Grupo Médico Castro Díaz, S.C. en participación conjunta con Industrias Cobitel, S.A. de C.V. para las partidas 3, 4, 7, 8, 12 y 13; Grupo Taschhom, S.A. de C.V. para las partidas 32, 44, 49 y 50; Imagen T-Vis-T, S.A. de C.V. para las partidas 3, 4, 11, 13, 15, 20 y 22; Industrias Cannon, S.A. de C.V. para la partida 28; Jeguen, S. de R.L. de C.V. para las partidas 24, 25, 29, 30 y 40; Magnocom, S.A. de C.V. para las partidas 7, 8, 19, 34, 43, 46, 47, 51, 53, 54, 55 y 56; Mayoristas y Distribuidores Asociados, S.A. de C.V. para las partidas 45, 59 y 60; Megracumu, S.A. de C.V. para las partidas 1, 2, 7, 23, 41, 42, 52 y 63; Meraki CTYC, S.A. de C.V. para las partidas 8, 14, 17, 18, 27, 33, 36, 37, 46, 47, 48, 51, 57 y 58; Ordito e Trama, S.A. de C.V. para las partidas 19, 34, 43, 53, 54, 55, 56 y 61; Punto Europeo, S.A. de C.V. para las partidas 9, 10 y 26; Servicios Generales de Manufactura GM33, S.A. de C.V. para las partidas 5, 6, 12, 15, 20, 21, 22, 38, 62 y 64; Sonora Industrial Sonind, S.A. de C.V. para las partidas 29 y 32; Textilera y

ANEXOS
DIVISIÓN DE CONTRATOS

2024 Felipe Carrillo PUERTO

Acta correspondiente a la celebración del acto de Fallo

Licitación Pública Nacional Electrónica
número LA-50-GYR-050GYR120-N-26-2024
Adquisición del "Grupo 210 Ropa Contractual Zona A y Zona B, Régimen Ordinario, Médicos Residentes y Unidad del Programa IMSS Bienestar para cubrir las necesidades del ejercicio 2024 de los Órganos de Operación Administrativa Desconcentrada y Áreas de Nivel Central del Instituto Mexicano del Seguro Social"

Proveedora Atzin, S.A. de C.V. para las partidas 9, 10 y 31; Uniformes El Tren, S.A. de C.V. para las partidas 1, 2, 7, 23, 41, 42, 52 y 63; Uniformes Recsa, S.A. de C.V. para las partidas 3, 4, 11 y 13; **cumplen satisfactoriamente** con los extremos solicitados en el numeral 4.1.1 *"Documentación legal-administrativa"* incisos a) al r), de la Convocatoria

C. EVALUACIÓN DE LAS PROPUESTAS TÉCNICAS.

Una vez que se verificó que los licitantes cumplieron con el requerimiento de la documentación distinta a la proposición (legal-administrativa), se procedió a la evaluación de los requisitos técnicos establecidos, verificando que las propuestas cumplan con lo que se indica en el apartado 4. *"Requisitos que los licitantes deben cumplir"*, numeral 4.1.2 *"Propuesta Técnica"*, así como lo señalado en los Anexos 1 (Anexo Técnico), Anexo 2 (Términos y Condiciones) y sus anexos, todos de la Convocatoria, considerando el resultado de la Junta de Aclaraciones, y de acuerdo con el Criterio de Evaluación Binario establecido; fundando y motivando las razones para aceptar o desechar la propuesta.

La evaluación de las propuestas técnicas de los licitantes es de la estricta responsabilidad del Área Técnica, misma que fue realizada por parte de la Mtra. Verónica Moreno Arteaga, Representante Sindical ante la Comisión Nacional Mixta de Ropa de Trabajo y Uniformes y del Lic. Gerardo Carmona Pineda, Representante Institucional ante la Comisión Nacional Mixta de Ropa de Trabajo y Uniformes y el Lic. Raúl Martínez Galindo, Titular de la División de Comisiones Nacionales Mixtas, en su calidad de Área Técnica, de conformidad con el artículo 2, fracción III del Reglamento; los numerales 4.25, inciso f), 4.39 primer párrafo y 5.3.9 inciso a) de las POBALINES, así como del numeral 4.2.2.1.16 del Manual, misma que se contiene en el **Anexo II Evaluación Técnica**, y se tiene por reproducido en este apartado como si a la letra se insertare, evaluación que fue remitida mediante oficios número 09 E1 61 1A 32/2024008004, 09 E1 61 1A 32/2024008251, 09 E1 61 1A 32/2024008317 y 09 E1 61 1A 32/2024008331, recibidos en la Coordinación de Adquisición de Bienes y Contratación de Servicios los días 21, 27, 28 y 30 de agosto respectivamente, de la cual se desprende lo siguiente:

No.	Nombre, razón o denominación social del Licitante	Partidas cotizadas con PMR	Partidas cotizadas con PU	Evaluación Técnica conforme a requisitos	
				Cumple	No cumple

Acta correspondiente a la celebración del acto de Fallo

Licitación Pública Nacional Electrónica
número LA-50-GYR-050GYR120-N-26-2024
Adquisición del "Grupo 210 Ropa Contractual Zona A y Zona B, Régimen Ordinario, Médicos Residentes y Unidad del Programa IMSS Bienestar para cubrir las necesidades del ejercicio 2024 de los Órganos de Operación Administrativa Desconcentrada y Áreas de Nivel Central del Instituto Mexicano del Seguro Social"

No.	Nombre, razón o denominación social del Licitante	Partidas cotizadas con PMR	Partidas cotizadas con PU	Evaluación Técnica conforme a requisitos	
				Cumple	No cumple
1	Abc Uniformes, S.A. de C.V.	16, 24, 25, 30, 31 y 35	-	-	16, 24, 25, 30, 31 y 35
2	Becesa, S.A. de C.V.	32, 44, 49 y 50	-	32, 44, 49 y 50	-
3	Comercializadora Industrial Shemek, S.A. de C.V.	16, 24, 25, 29, 30, 31, 32, 35, 39, 44, 45, 49, 50, 59 y 60	40	16, 24, 25, 29, 30, 32, 35, 39, 44, 49, 50, 59 y 60	31, 40 y 45
4	Comercializadora y Exportadora Fernando, S.A. de C.V.	9 y 10	-	-	9 y 10
5	Confecciones Isaac, S.A. de C.V.	5, 6, 12, 21, 28, 38, 62 y 64	-	5, 6, 12, 21, 38, 62 y 64	28
6	Copesa de México, S.A. de C.V.	8, 14, 17, 18, 27, 33, 36, 37, 46, 47, 48, 51, 57 y 58	-	8, 18, 27, 36, 37, 46, 47, 48, 51, 57 y 58	14, 17 y 33
7	Equipamiento y Servicio Integral E.C.A.S., S.A. de C.V.	16, 18, 25, 29, 30 y 47	-	16, 18, 29 y 30	25 y 47
8	Grupo Médico Castro Díaz, S.C. en participación conjunta con Industrias Cobitel, S.A. de C.V.	3, 4, 7, 8, 12 y 13	-	-	3, 4, 7, 8, 12 y 13
9	Grupo Taschhom, S.A. de C.V.	32, 44, 49 y 50	-	32, 44 y 49	50
10	Imagen T-Vis-T, S.A. de C.V.	3, 4, 11, 13, 15, 20 y 22	-	3, 4, 11, 13, 15, 20 y 22	-
11	Industrias Cannon, S.A. de C.V.	28	-	28	-
12	Jeguen, S. de R.L. de C.V.	24, 25, 29 y 30	40	24, 25, 29, 30 y 40	-
13	Magnocom, S.A. de C.V.	7, 8, 19, 34, 43, 46, 47,	-	7, 8, 19, 34, 43, 46	-

ANEXOS
DIVISIÓN DE CONTRATOS

Acta correspondiente a la celebración del acto de Fallo

Licitación Pública Nacional Electrónica número LA-50-GYR-050GYR120-N-26-2024
Adquisición del "Grupo 210 Ropa Contractual Zona A y Zona B, Régimen Ordinario, Médicos Residentes y Unidad del Programa IMSS Bienestar para cubrir las necesidades del ejercicio 2024 de los Órganos de Operación Administrativa Desconcentrada y Áreas de Nivel Central del Instituto Mexicano del Seguro Social"

No.	Nombre, razón o denominación social del Licitante	Partidas cotizadas con PMR	Partidas cotizadas con PU	Evaluación Técnica conforme a requisitos	
				Cumple	No cumple
		51, 53, 54, 55 y 56		47, 51, 53, 54, 55 y 56	
14	Mayoristas y Distribuidores Asociados, S.A. de C.V.	45, 59 y 60	-	59 y 60	45
15	Megracumu, S.A. de C.V.	1, 2, 7, 23, 41, 42, 52 y 63	-	1, 2, 7, 23, 41, 42, 52 y 63	
16	Meraki CTYC, S.A. de C.V.	8, 14, 17, 18, 27, 33, 36, 37, 46, 47, 48, 51, 57 y 58	-	8, 14, 17, 18, 27, 33, 36, 37, 46, 47, 48, 51, 57 y 58	
17	Ordito e Trama, S.A. de C.V.	19, 34, 43, 53, 54, 55, 56 y 61	-	19, 34, 43, 53, 54, 55, 56 y 61	
18	Punto Europeo, S.A. de C.V.	9, 10 y 26	-	26	9 y 10
19	Servicios Generales de Manufactura GM33, S.A. de C.V.	5, 6, 12, 15, 20, 21, 22, 38, 62 y 64	-	5, 6, 12, 20, 21, 38, 62 y 64	15 y 22
20	Sonora Industrial Sonind, S.A. de C.V.	29 y 32			29 y 32
21	Textilera y Proveedora Atzin, S.A. de C.V.	9, 10 y 31	-	9 y 10	31
22	Uniformes El Tren, S.A. de C.V.	1, 2, 7, 23, 41, 42, 52 y 63	-	1, 2, 7, 23, 41, 42, 52 y 63	
23	Uniformes Recsa, S.A. de C.V.	3, 4, 11 y 13	-	3, 4, 11 y 13	

Los incumplimientos a los requisitos de participación solicitados se contienen en la Evaluación Técnica **(Anexo II)**, la cual se adjunta a la presente acta y se tiene por reproducida en este apartado como si a la letra se insertare; **mismos que afectan la solvencia** de las propuestas respecto de las partidas que se indican **y que en consecuencia es causa de desechamiento**, en términos de los motivos

Acta correspondiente a la celebración del acto de Fallo

Licitación Pública Nacional Electrónica
número LA-50-GYR-050GYR120-N-26-2024
Adquisición del "Grupo 210 Ropa Contractual Zona A y Zona B, Régimen Ordinario, Médicos Residentes y Unidad del Programa IMSS Bienestar para cubrir las necesidades del ejercicio 2024 de los Órganos de Operación Administrativa Desconcentrada y Áreas de Nivel Central del Instituto Mexicano del Seguro Social"

de incumplimiento y las causales de desechamiento que se señalan en el propio dictamen y que se establecen en el **numeral 5 "Causales expresas de desechamiento"**, de la Convocatoria, por lo que se **DESECHAN** las propuestas que **NO CUMPLEN TÉCNICAMENTE**, enlistadas en el cuadro que antecede.

D. EVALUACIÓN DE LAS PROPUESTAS ECONÓMICAS.

Se procedió a realizar la evaluación de las propuestas económicas sólo de aquellas partidas que resultaron **solventes** legal-administrativa y técnicamente, de conformidad con los numerales 2.1 *"Objeto de la contratación"*, 4.1.3 *"Propuesta Económica"*, 6.3 *"Evaluación económica de la propuesta"* de la Convocatoria, de los siguientes licitantes:

No.	Licitante	Partidas que Cumplen
1	Becesa, S.A. de C.V.	32, 44, 49 y 50
2	Comercializadora Industrial Shemek, S.A. de C.V.	16, 24, 25, 29, 30, 32, 35, 39, 44, 49, 59 y 60
3	Confecciones Isaac, S.A. de C.V.	5, 6, 12, 21, 38, 62 y 64
4	Copesa de México, S.A. de C.V.	8, 18, 27, 36, 37, 46, 47, 48, 51, 57 y 58
5	Equipamiento y Servicio Integral E.C.A.S., S.A. de C.V.	16, 18, 29 y 30
6	Grupo Taschhom, S.A. de C.V.	32, 44 y 49
7	Imagen T-Vis-T, S.A. de C.V.	3, 4, 11, 13, 15, 20 y 22
8	Industrias Cannon, S.A. de C.V.	28
9	Jeguen, S. de R.L. de C.V.	24, 25, 29, 30 y 40
10	Magnocom, S.A. de C.V.	7, 8, 19, 34, 43, 46, 47, 51, 53, 54, 55 y 56

ANEXOS
DIVISIÓN DE CONTRATOS

Acta correspondiente a la celebración del acto de Fallo

Licitación Pública Nacional Electrónica número LA-50-GYR-050GYR120-N-26-2024

Adquisición del "Grupo 210 Ropa Contractual Zona A y Zona B, Régimen Ordinario, Médicos Residentes y Unidad del Programa IMSS Bienestar para cubrir las necesidades del ejercicio 2024 de los Órganos de Operación Administrativa Desconcentrada y Áreas de Nivel Central del Instituto Mexicano del Seguro Social"

No.	Licitante	Partidas que Cumplen
11	Mayoristas y Distribuidores Asociados, S.A. de C.V.	59 y 60
12	Megracumu, S.A. de C.V.	1, 2, 7, 23, 41, 42, 52 y 63
13	Meraki CTYC, S.A. de C.V.	8, 14, 17, 18, 27, 33, 36, 37, 46, 47, 48, 51, 57 y 58
14	Ordito e Trama, S.A. de C.V.	19, 34, 43, 53, 54, 55, 56 y 61
15	Punto Europeo, S.A. de C.V.	26
16	Servicios Generales de Manufactura GM33, S.A. de C.V.	5, 6, 12, 20, 21, 38, 62 y 64
17	Textilera y Proveedora Atzin, S.A. de C.V.	9 y 10
18	Uniformes El Tren, S.A. de C.V.	1, 2, 7, 23, 41, 42, 52 y 63
19	Uniformes Recsa, S.A. de C.V.	3, 4, 11 y 13

Para que la propuesta sea aceptada, debía cumplir en su totalidad con los aspectos económicos solicitados en el numeral 6.3 *"Evaluación Económica de la propuesta"*, así como el resultado de la Junta de Aclaraciones.

La División de Bienes No Terapéuticos de la Coordinación Técnica de Bienes y Servicios, adscrita a la Coordinación de Adquisición de Bienes y Contratación de Servicios, a través de su Titular, llevó a cabo la evaluación económica, de conformidad con el numeral 4.39 primer párrafo y 5.3.10 inciso a) de las POBALINES, así como del numeral 4.2.2.1.17 del Manual.

Partidas con porcentaje de descuento ofertado al PMR proporcionado:

La División de Bienes No Terapéuticos realizó la revisión de las operaciones aritméticas que integran las propuestas económicas, considerando el porcentaje de descuento ofertado sobre los Precios Máximos de Referencia para cada una de las partidas ofertadas por los licitantes, como fue solicitado en los numerales 4.1.3 *"Propuesta Económica"*, 4.1.3.1 *"Partidas con Precio Máximo de*

Acta correspondiente a la celebración del acto de Fallo

Licitación Pública Nacional Electrónica número LA-50-GYR-050GYR120-N-26-2024

Adquisición del "Grupo 210 Ropa Contractual Zona A y Zona B, Régimen Ordinario, Médicos Residentes y Unidad del Programa IMSS Bienestar para cubrir las necesidades del ejercicio 2024 de los Órganos de Operación Administrativa Desconcentrada y Áreas de Nivel Central del Instituto Mexicano del Seguro Social"

Referencia (PMR)" y numeral 6.3. *"Evaluación Económica de la Propuesta"* de la Convocatoria, para la determinación del precio que resulta de aplicar el porcentaje de descuento al PMR. Las propuestas son las siguientes:

Partida	Cédula	Licitante	PMR	Porcentaje de descuento ofertado	Precio que resulta de aplicar el porcentaje de descuento al PMR	Cumple / No Cumple
1	**1**	**Uniformes el Tren, S.A. de C.V.**	**$ 328.95**	**5.10**	**$ 312.17**	**Cumple**
1	1	Megracumu, S.A. de C.V.	$ 328.95	5.00	$ 312.50	Cumple
2	**2**	**Uniformes el Tren, S.A. de C.V.**	**$ 330.50**	**3.80**	**$ 317.94**	**Cumple**
2	2	Megracumu, S.A. de C.V.	$ 330.50	3.00	$ 320.58	Cumple
3	**3**	**Uniformes Recsa, S.A. de C.V.**	**$ 310.00**	**1.00**	**$ 306.90**	**Cumple**
3	3	Imagen T-Vis-T, S.A. de C.V.	$ 310.00	0.25	$ 309.22	Cumple
4	**4**	**Uniformes Recsa, S.A. de C.V.**	**$ 311.55**	**1.00**	**$ 308.43**	**Cumple**
4	4	Imagen T-Vis-T, S.A. de C.V.	$ 311.55	0.25	$ 310.77	Cumple
5	**5**	**Servicios Generales de Manufactura GM33, S.A. de C.V.**	**$ 690.00**	**1.33**	**$ 680.82**	**Cumple**
5	5	Confecciones Isaac, S.A. de C.V.	$ 690.00	1.00	$ 683.10	Cumple
6	**6**	**Confecciones Isaac, S.A. de C.V.**	**$ 539.67**	**2.00**	**$ 528.87**	**Cumple**
6	6	Servicios Generales de Manufactura GM33, S.A. de C.V.	$ 539.67	1.33	$ 532.49	Cumple
7	**7**	**Uniformes el Tren, S.A. de C.V.**	**$ 320.00**	**6.90**	**$ 297.92**	**Cumple**
7	7	Megracumu, S.A. de C.V.	$ 320.00	6.00	$ 300.80	Cumple

AMENOS
DIVISIÓN DE CONTRATOS

Acta correspondiente a la celebración del acto de Fallo

Licitación Pública Nacional Electrónica número LA-50-GYR-050GYR120-N-26-2024

Adquisición del "Grupo 210 Ropa Contractual Zona A y Zona B, Régimen Ordinario, Médicos Residentes y Unidad del Programa IMSS Bienestar para cubrir las necesidades del ejercicio 2024 de los Órganos de Operación Administrativa Desconcentrada y Áreas de Nivel Central del Instituto Mexicano del Seguro Social"

Partida	Cédula	Licitante	PMR	Porcentaje de descuento ofertado	Precio que resulta de aplicar el porcentaje de descuento al PMR	Cumple / No Cumple
7	7	Magnocom, S.A. de C.V.	$ 320.00	1.00	$ 316.80	Cumple
8	**8**	**Meraki CTYC, S.A. de C.V.**	**$ 313.41**	**3.50**	**$ 302.44**	**Cumple**
8	8	Copesa de México, S.A. de C.V.	$ 313.41	1.50	$ 308.70	Cumple
8	8	Magnocom, S.A. de C.V.	$ 313.41	1.00	$ 310.27	Cumple
9	**9**	**Textilera y Proveedora Atzin, S.A. de C.V.**	**$ 279.87**	**0.01**	**$ 279.84**	**Cumple**
10	**10**	**Textilera y Proveedora Atzin, S.A. de C.V.**	**$ 277.87**	**0.01**	**$ 277.84**	**Cumple**
11	**11**	**Imagen T-Vis-T, S.A. de C.V.**	**$ 685.77**	**1.50**	**$ 675.48**	**Cumple**
11	11	Uniformes Recsa, S.A. de C.V.	$ 685.77	0.30	$ 683.71	Cumple
12	**12**	**Confecciones Isaac, S.A. de C.V.**	**$ 521.05**	**1.00**	**$ 515.83**	**Cumple**
12	12	Servicios Generales de Manufactura GM33, S.A. de C.V.	$ 521.05	0.33	$ 519.33	Cumple
13	**13**	**Uniformes Recsa, S.A. de C.V.**	**$ 550.00**	**1.00**	**$ 544.50**	**Cumple**
13	13	Imagen T-Vis-T, S.A. de C.V.	$ 550.00	0.30	$ 548.35	Cumple
14	**14**	**Meraki CTYC, S.A. de C.V.**	**$ 2,495.00**	**4.10**	**$ 2,392.70**	**Cumple**
15	**15**	**Imagen T-Vis-T, S.A. de C.V.**	**$ 681.65**	**1.30**	**$ 672.78**	**Cumple**
16	**16**	**Equipamiento y Servicio Integral E.C.A.S., S.A. de C.V.**	**$ 171.38**	**1.50**	**$ 168.80**	**Cumple**
16	16	Comercializadora Industrial Shemek, S.A. de C.V.	$ 171.38	0.10	$ 171.20	Cumple

Acta correspondiente a la celebración del acto de Fallo

Licitación Pública Nacional Electrónica
número LA-50-GYR-050GYR120-N-26-2024
Adquisición del "Grupo 210 Ropa Contractual Zona A y Zona B, Régimen Ordinario, Médicos Residentes y Unidad del Programa IMSS Bienestar para cubrir las necesidades del ejercicio 2024 de los Órganos de Operación Administrativa Desconcentrada y Áreas de Nivel Central del Instituto Mexicano del Seguro Social"

Partida	Cédula	Licitante	PMR	Porcentaje de descuento ofertado	Precio que resulta de aplicar el porcentaje de descuento al PMR	Cumple / No Cumple
17	17	Meraki CTYC, S.A. de C.V.	$ 3,091.46	2.20	$ 3,023.44	Cumple
18	18	Copesa de México, S.A. de C.V.	$ 485.50	1.60	$ 477.73	Cumple
18	18	Equipamiento y Servicio Integral E.C.A.S., S.A. de C.V.	$ 485.50	1.50	$ 478.21	Cumple
18	18	Meraki CTYC, S.A. de C.V.	$ 485.50	1.10	$ 480.15	Cumple
19	19	Ordito e Trama, S.A. de C.V.	$ 1,160.52	1.60	$ 1,141.95	Cumple
19	19	Magnocom, S.A. de C.V.	$ 1,160.52	1.00	$ 1,148.91	Cumple
20	20	Imagen T-Vis-T, S.A. de C.V.	$ 422.00	1.50	$ 415.67	Cumple
20	20	Servicios Generales de Manufactura GM33, S.A. de C.V.	$ 422.00	0.33	$ 420.60	Cumple
21	21	Servicios Generales de Manufactura GM33, S.A. de C.V.	$ 739.50	1.33	$ 729.66	Cumple
21	21	Confecciones Isaac, S.A. de C.V.	$ 739.50	1.00	$ 732.10	Cumple
22	22	Imagen T-Vis-T, S.A. de C.V.	$ 710.19	1.00	$ 703.08	Cumple
23	23	Uniformes el Tren, S.A. de C.V.	$ 702.92	1.50	$ 692.37	Cumple
23	23	Megracumu, S.A. de C.V.	$ 702.92	1.00	$ 695.89	Cumple
24	24	Jeguen, S. de R.L. de C.V.	$ 256.72	2.00	$ 251.58	Cumple
24	24	Comercializadora Industrial Shemek, S.A. de C.V.	$ 256.72	0.10	$ 256.46	Cumple
25	25	Jeguen, S. de R.L. de C.V.	$ 205.31	8.00	$ 188.88	Cumple

ANEXOS
DIVISIÓN DE CONTRATOS



Acta correspondiente a la celebración del acto de Fallo

Licitación Pública Nacional Electrónica número LA-50-GYR-050GYR120-N-26-2024

Adquisición del "Grupo 210 Ropa Contractual Zona A y Zona B, Régimen Ordinario, Médicos Residentes y Unidad del Programa IMSS Bienestar para cubrir las necesidades del ejercicio 2024 de los Órganos de Operación Administrativa Desconcentrada y Áreas de Nivel Central del Instituto Mexicano del Seguro Social"

Partida	Cédula	Licitante	PMR	Porcentaje de descuento ofertado	Precio que resulta de aplicar el porcentaje de descuento al PMR	Cumple / No Cumple
25	25	Comercializadora Industrial Shemek, S.A. de C.V.	$ 205.31	0.10	$ 205.10	Cumple
26	**27**	**Punto Europeo, S.A. de C.V.**	**$ 1,027.67**	**0.01**	**$ 1,027.56**	**Cumple**
27	**28**	**Copesa de México, S.A. de C.V.**	**$ 1,535.00**	**3.50**	**$ 1,481.27**	**Cumple**
27	28	Meraki CTYC, S.A. de C.V.	$ 1,535.00	1.20	$ 1,516.58	Cumple
28	**29**	**Industrias Cannon, S.A. de C.V.**	**$ 145.85**	**12.00**	**$ 128.34**	**Cumple**
29	**30**	**Jeguen, S. de R.L. de C.V.**	**$ 226.72**	**2.00**	**$ 222.18**	**Cumple**
29	30	Equipamiento y Servicio Integral E.C.A.S., S.A. de C.V.	$ 226.72	1.50	$ 223.31	Cumple
29	30	Comercializadora Industrial Shemek, S.A. de C.V.	$ 226.72	0.10	$ 226.49	Cumple
30	**31**	**Equipamiento y Servicio Integral E.C.A.S., S.A. de C.V.**	**$ 228.90**	**5.00**	**$ 217.45**	**Cumple**
30	31	Jeguen, S. de R.L. de C.V.	$ 228.90	2.00	$ 224.32	Cumple
30	31	Comercializadora Industrial Shemek, S.A. de C.V.	$ 228.90	0.10	$ 228.67	Cumple
32	**33**	**Comercializadora Industrial Shemek, S.A. de C.V.**	**$ 823.00**	**2.00**	**$ 806.54**	**Cumple**
32	33	Grupo Taschhom, S.A. de C.V.	$ 823.00	1.00	$ 814.77	Cumple
32	33	Becesa, S.A. de C.V.	$ 823.00	0.50	$ 818.88	Cumple
33	**34**	**Meraki CTYC, S.A. de C.V.**	**$ 773.00**	**1.50**	**$ 761.40**	**Cumple**

Acta correspondiente a la celebración del acto de Fallo

Licitación Pública Nacional Electrónica
número LA-50-GYR-050GYR120-N-26-2024
Adquisición del "Grupo 210 Ropa Contractual Zona A y Zona B, Régimen Ordinario, Médicos Residentes y Unidad del Programa IMSS Bienestar para cubrir las necesidades del ejercicio 2024 de los Órganos de Operación Administrativa Desconcentrada y Áreas de Nivel Central del Instituto Mexicano del Seguro Social"

Partida	Cédula	Licitante	PMR	Porcentaje de descuento ofertado	Precio que resulta de aplicar el porcentaje de descuento al PMR	Cumple / No Cumple
34	35	Ordito e Trama, S.A. de C.V.	$ 372.42	1.60	$ 366.46	Cumple
34	35	Magnocom, S.A. de C.V.	$ 372.42	1.00	$ 368.69	Cumple
35	36	Comercializadora Industrial Shemek, S.A. de C.V.	$ 484.47	0.10	$ 483.98	Cumple
36	37	Copesa de México, S.A. de C.V.	$ 949.86	3.00	$ 921.36	Cumple
36	37	Meraki CTYC, S.A. de C.V.	$ 949.86	1.50	$ 935.61	Cumple
37	38	Copesa de México, S.A. de C.V.	$ 854.00	3.00	$ 828.38	Cumple
37	38	Meraki CTYC, S.A. de C.V.	$ 854.00	1.70	$ 839.48	Cumple
38	40	Servicios Generales de Manufactura GM33, S.A. de C.V.	$ 715.00	1.33	$ 705.49	Cumple
38	40	Confecciones Isaac, S.A. de C.V.	$ 715.00	1.00	$ 707.85	Cumple
39	41	Comercializadora Industrial Shemek, S.A. de C.V.	$ 425.89	0.10	$ 425.46	Cumple
41	43	Uniformes el Tren, S.A. de C.V.	$ 405.00	3.90	$ 389.20	Cumple
41	43	Megracumu, S.A. de C.V.	$ 405.00	1.00	$ 400.95	Cumple
42	44	Uniformes el Tren, S.A. de C.V.	$ 405.00	2.00	$ 396.90	Cumple
42	44	Megracumu, S.A. de C.V.	$ 405.00	1.00	$ 400.95	Cumple
43	45	Magnocom, S.A. de C.V.	$ 656.64	2.00	$ 643.50	Cumple
43	45	Ordito e Trama, S.A. de C.V.	$ 656.64	1.60	$ 646.13	Cumple

ANEXOS
DIVISIÓN DE CONTRATOS

Acta correspondiente a la celebración del acto de Fallo

Licitación Pública Nacional Electrónica número LA-50-GYR-050GYR120-N-26-2024

Adquisición del "Grupo 210 Ropa Contractual Zona A y Zona B, Régimen Ordinario, Médicos Residentes y Unidad del Programa IMSS Bienestar para cubrir las necesidades del ejercicio 2024 de los Órganos de Operación Administrativa Desconcentrada y Áreas de Nivel Central del Instituto Mexicano del Seguro Social"

Partida	Cédula	Licitante	PMR	Porcentaje de descuento ofertado	Precio que resulta de aplicar el porcentaje de descuento al PMR	Cumple / No Cumple
44	**46**	**Becesa, S.A. de C.V.**	**$ 722.38**	**1.00**	**$ 715.15**	**Cumple**
44	46	Grupo Taschhom, S.A. de C.V.	$ 722.38	0.80	$ 716.60	Cumple
44	46	Comercializadora Industrial Shemek, S.A. de C.V.	$ 722.38	0.20	$ 720.93	Cumple
46	**48**	**Meraki CTYC, S.A. de C.V.**	**$ 355.60**	**3.20**	**$ 344.22**	**Cumple**
46	48	Copesa de México, S.A. de C.V.	$ 355.60	1.50	$ 350.26	Cumple
46	48	Magnocom, S.A. de C.V.	$ 355.60	1.00	$ 352.04	Cumple
47	**49**	**Meraki CTYC, S.A. de C.V.**	**$ 293.34**	**3.40**	**$ 283.36**	**Cumple**
47	49	Copesa de México, S.A. de C.V.	$ 293.34	1.50	$ 288.93	Cumple
47	49	Magnocom, S.A. de C.V.	$ 293.34	1.00	$ 290.40	Cumple
48	**50**	**Copesa de México, S.A. de C.V.**	**$ 265.66**	**3.50**	**$ 256.36**	**Cumple**
48	50	Meraki CTYC, S.A. de C.V.	$ 265.66	1.70	$ 261.14	Cumple
49	**51**	**Becesa, S.A. de C.V.**	**$ 722.64**	**1.00**	**$ 715.41**	**Cumple**
49	51	Comercializadora Industrial Shemek, S.A. de C.V.	$ 722.64	0.60	$ 718.30	Cumple
49	51	Grupo Taschhom, S.A. de C.V.	$ 722.64	0.50	$ 719.02	Cumple
50	**52**	**Becesa, S.A. de C.V.**	**$ 558.90**	**0.50**	**$ 556.10**	**Cumple**
51	**53**	**Meraki CTYC, S.A. de C.V.**	**$ 412.40**	**4.10**	**$ 395.49**	**Cumple**
51	53	Copesa de México, S.A. de C.V.	$ 412.40	1.60	$ 405.80	Cumple

Acta correspondiente a la celebración del acto de Fallo

Licitación Pública Nacional Electrónica
número LA-50-GYR-050GYR120-N-26-2024
Adquisición del "Grupo 210 Ropa Contractual Zona A y Zona B, Régimen Ordinario, Médicos Residentes y Unidad del Programa IMSS Bienestar para cubrir las necesidades del ejercicio 2024 de los Órganos de Operación Administrativa Desconcentrada y Áreas de Nivel Central del Instituto Mexicano del Seguro Social"

Partida	Cédula	Licitante	PMR	Porcentaje de descuento ofertado	Precio que resulta de aplicar el porcentaje de descuento al PMR	Cumple / No Cumple
51	53	Magnocom, S.A. de C.V.	$ 412.40	1.00	$ 408.27	Cumple
52	**54**	**Uniformes el Tren, S.A. de C.V.**	**$ 356.04**	**3.80**	**$ 342.51**	**Cumple**
52	54	Megracumu, S.A. de C.V.	$ 356.04	2.00	$ 348.91	Cumple
53	**55**	**Ordito e Trama, S.A. de C.V.**	**$ 372.89**	**1.60**	**$ 366.92**	**Cumple**
53	55	Magnocom, S.A. de C.V.	$ 372.89	1.00	$ 369.16	Cumple
54	**56**	**Magnocom, S.A. de C.V.**	**$ 410.23**	**2.00**	**$ 402.02**	**Cumple**
54	56	Ordito e Trama, S.A. de C.V.	$ 410.23	1.60	$ 403.66	Cumple
55	**57**	**Magnocom, S.A. de C.V.**	**$ 412.35**	**2.00**	**$ 404.10**	**Cumple**
55	57	Ordito e Trama, S.A. de C.V.	$ 412.35	1.60	$ 405.75	Cumple
56	**58**	**Ordito e Trama, S.A. de C.V.**	**$ 382.70**	**1.60**	**$ 376.57**	**Cumple**
56	58	Magnocom, S.A. de C.V.	$ 382.70	1.00	$ 378.87	Cumple
57	**61**	**Copesa de México, S.A. de C.V.**	**$ 518.00**	**4.00**	**$ 497.28**	**Cumple**
57	61	Meraki CTYC, S.A. de C.V.	$ 518.00	1.80	$ 508.67	Cumple
58	**62**	**Copesa de México, S.A. de C.V.**	**$ 547.00**	**4.00**	**$ 525.12**	**Cumple**
58	62	Meraki CTYC, S.A. de C.V.	$ 547.00	1.80	$ 537.15	Cumple
59	**63**	**Mayoristas y Distribuidores Asociados, S.A. de C.V.**	**$ 690.00**	**0.50**	**$ 686.55**	**Cumple**
59	63	Comercializadora Industrial Shemek, S.A. de C.V.	$ 690.00	0.20	$ 688.62	Cumple

ANEXOS

DIVISIÓN DE CONTRATOS



Acta correspondiente a la celebración del acto de Fallo

Licitación Pública Nacional Electrónica número LA-50-GYR-050GYR120-N-26-2024

Adquisición del "Grupo 210 Ropa Contractual Zona A y Zona B, Régimen Ordinario, Médicos Residentes y Unidad del Programa IMSS Bienestar para cubrir las necesidades del ejercicio 2024 de los Órganos de Operación Administrativa Desconcentrada y Áreas de Nivel Central del Instituto Mexicano del Seguro Social"

Partida	Cédula	Licitante	PMR	Porcentaje de descuento ofertado	Precio que resulta de aplicar el porcentaje de descuento al PMR	Cumple / No Cumple
60	**64**	**Mayoristas y Distribuidores Asociados, S.A. de C.V.**	**$ 699.70**	**0.50**	**$ 696.20**	**Cumple**
60	64	Comercializadora Industrial Shemek, S.A. de C.V.	$ 699.70	0.20	$ 698.30	Cumple
61	**65**	**Ordito e Trama, S.A. de C.V.**	**$ 629.20**	**1.60**	**$ 619.13**	**Cumple**
62	**66**	**Confecciones Isaac, S.A. de C.V.**	**$ 553.30**	**2.00**	**$ 542.23**	**Cumple**
62	66	Servicios Generales de Manufactura GM33, S.A. de C.V.	$ 553.30	1.33	$ 545.94	Cumple
63	**67**	**Uniformes el Tren, S.A. de C.V.**	**$ 603.81**	**2.80**	**$ 586.90**	**Cumple**
63	67	Megracumu, S.A. de C.V.	$ 603.81	2.00	$ 591.73	Cumple
64	**68**	**Servicios Generales de Manufactura GM33, S.A. de C.V.**	**$ 546.46**	**0.33**	**$ 544.65**	**Cumple**
64	68	Confecciones Isaac, S.A. de C.V.	$ 546.46	0.20	$ 545.36	Cumple

En los numerales 4.1.3 *"Propuesta Económica"*, 4.1.3.1 *"Partidas con Precio Máximo de Referencia (PMR)"* y numeral 6.3. *"Evaluación Económica de la Propuesta"* de la Convocatoria, se estableció que el factor determinante para adjudicar el contrato, es el mayor porcentaje de descuento ofertado al Precio Máximo de Referencia (PMR), por lo tanto, el precio que resulte más bajo por partida, siempre y cuando las proposiciones hayan resultado solventes legal-administrativa y técnicamente, por lo que se considerarán para la adjudicación los precios determinados en el cuadro que antecede, mismos que resultan de aplicar el porcentaje de descuento al Precio Máximo de Referencia.

Partida con precio unitario ofertado:

2024 Felipe Carrillo

Acta correspondiente a la celebración del acto de Fallo

Licitación Pública Nacional Electrónica
número LA-50-GYR-050GYR120-N-26-2024
Adquisición del "Grupo 210 Ropa Contractual Zona A y Zona B, Régimen Ordinario, Médicos Residentes y Unidad del Programa IMSS Bienestar para cubrir las necesidades del ejercicio 2024 de los Órganos de Operación Administrativa Desconcentrada y Áreas de Nivel Central del Instituto Mexicano del Seguro Social"

No Partida	Nombre del Licitante	Precio Unitario Ofertado	Cumple/No cumple
40	Jeguen, S. de R.L. de C.V.	$ 821.73.00	Cumple

Las propuestas económicas de las partidas que se señalan en las tablas que anteceden *"Partidas con porcentaje de descuento ofertado al PMR proporcionado"* y *"Partidas con Precio Unitario ofertado"* de los licitantes Becesa, S.A. de C.V.; Comercializadora Industrial Shemek, S.A. de C.V.; Confecciones Isaac, S.A. de C.V.; Copesa de México, S.A. de C.V.; Equipamiento y Servicio Integral E.C.A.S., S.A. de C.V.; Grupo Taschhom, S.A. de C.V.; Imagen T-Vis-T, S.A. de C.V.; Industrias Cannon, S.A. de C.V.; Jeguen, S. de R.L. de C.V.; Magnocom, S.A. de C.V.; Mayoristas y Distribuidores Asociados, S.A. de C.V.; Megracumu, S.A. de C.V.; Meraki CTYC, S.A. de C.V.; Ordito e Trama, S.A. de C.V.; Punto Europeo, S.A. de C.V.; Servicios Generales de Manufactura GM33, S.A. de C.V.; Textilera y Proveedora Atzin, S.A. de C.V.; Uniformes El Tren, S.A. de C.V. y Uniformes Recsa, S.A. de C.V., **cumplen satisfactoriamente** con los requisitos económicos establecidos en el numeral 4.1.3 *"Propuesta Económica"* de la Convocatoria.

II. LICITANTES CUYA PROPUESTA SE DESECHÓ.

Para cumplir con lo previsto en la fracción I del artículo 37 de la Ley, se incluye un cuadro resumen de los licitantes cuyas propuestas se desecharon, con la expresión sintética del motivo:

Nombre del licitante	Partida(s)	Motivo de desechamiento
Abc Uniformes, S.A. de C.V.	29 y 35	Incumplimiento Legal Administrativo
	16, 24, 25, 30, 31 y 35	Incumplimiento Técnico
Comercializadora Industrial Shemek, S.A. de C.V.	50	Incumplimiento Legal Administrativo
	31, 40 y 45	Incumplimiento Técnico

ANEXOS
DIVISIÓN DE CONTRATOS



Acta correspondiente a la celebración del acto de Fallo

Licitación Pública Nacional Electrónica número LA-50-GYR-050GYR120-N-26-2024

Adquisición del "Grupo 210 Ropa Contractual Zona A y Zona B, Régimen Ordinario, Médicos Residentes y Unidad del Programa IMSS Bienestar para cubrir las necesidades del ejercicio 2024 de los Órganos de Operación Administrativa Desconcentrada y Áreas de Nivel Central del Instituto Mexicano del Seguro Social"

Nombre del licitante	Partida(s)	Motivo de desechamiento
Comercializadora y Exportadora Fernando, S.A. de C.V.	9 y 10	Incumplimiento Técnico
Confecciones Isaac, S.A. de C.V.	28	Incumplimiento Técnico
Copesa de México, S.A. de C.V.	14, 17 y 33	Incumplimiento Técnico
Equipamiento y Servicio Integral E.C.A.S., S.A. de C.V.	25 y 47	Incumplimiento Técnico
Grupo Médico Castro Díaz, S.C. en participación conjunta con Industrias Cobitel, S.A. de C.V.	3, 4, 7, 8, 12 y 13	Incumplimiento Técnico
Grupo Taschhom, S.A. de C.V.	50	Incumplimiento Técnico
Mayoristas y Distribuidores Asociados, S.A. de C.V.	45	Incumplimiento Técnico
Punto Europeo, S.A. de C.V.	9 y 10	Incumplimiento Técnico
Servicios Generales de Manufactura GM33, S.A. de C.V.	15 y 22	Incumplimiento Técnico
Sonora Industrial Sonind, S.A. de C.V.	29 y 32	Incumplimiento Técnico
Textilera y Proveedora Atzin, S.A. de C.V.	31	Incumplimiento Técnico

III. LICITANTES CUYA PROPOSICIÓN RESULTÓ SOLVENTE.

De conformidad con lo dispuesto por el artículo 37 fracción II de la LAASSP, se enlista a continuación las proposiciones que resultaron solventes:

PARTIDAS CON PMR

No.	Licitante	Partida(s) solventes con PMR

2024 Felipe Carrillo PUERTO

Acta correspondiente a la celebración del acto de Fallo
Licitación Pública Nacional Electrónica
número LA-50-GYR-050GYR120-N-26-2024
Adquisición del "Grupo 210 Ropa Contractual Zona A y Zona B, Régimen Ordinario, Médicos Residentes y Unidad del Programa IMSS Bienestar para cubrir las necesidades del ejercicio 2024 de los Órganos de Operación Administrativa Desconcentrada y Áreas de Nivel Central del Instituto Mexicano del Seguro Social"

1	Becesa, S.A. de C.V.	32, 44, 49 y 50
2	Comercializadora Industrial Shemek, S.A. de C.V.	16, 24, 25, 29, 30, 32, 35, 39, 44, 49, 59 y 60
3	Confecciones Isaac, S.A. de C.V.	5, 6, 12, 21, 38, 62 y 64
4	Copesa de México, S.A. de C.V.	8, 18, 27, 36, 37, 46, 47, 48, 51, 57 y 58
5	Equipamiento y Servicio Integral E.C.A.S., S.A. de C.V.	16, 18, 29 y 30
6	Grupo Taschhom, S.A. de C.V.	32, 44 y 49
7	Imagen T-Vis-T, S.A. de C.V.	3, 4, 11, 13, 15, 20 y 22
8	Industrias Cannon, S.A. de C.V.	28
9	Jeguen, S. de R.L. de C.V.	24, 25, 29 y 30
10	Magnocom, S.A. de C.V.	7, 8, 19, 34, 43, 46, 47, 51, 53, 54, 55 y 56
11	Mayoristas y Distribuidores Asociados, S.A. de C.V.	59 y 60
12	Megracumu, S.A. de C.V.	1, 2, 7, 23, 41, 42, 52 y 63
13	Meraki CTYC, S.A. de C.V.	8, 14, 17, 18, 27, 33, 36, 37, 46, 47, 48, 51, 57 y 58
14	Ordito e Trama, S.A. de C.V.	19, 34, 43, 53, 54, 55, 56 y 61
15	Punto Europeo, S.A. de C.V.	26
16	Servicios Generales de Manufactura GM33, S.A. de C.V.	5, 6, 12, 20, 21, 38, 62 y 64
17	Textilera y Proveedora Atzin, S.A. de C.V.	9 y 10
18	Uniformes El Tren, S.A. de C.V.	1, 2, 7, 23, 41, 42, 52 y 63
19	Uniformes Recsa, S.A. de C.V.	3, 4, 11 y 13

ANEXOS
DIVISIÓN DE CONTRATOS

Acta correspondiente a la celebración del acto de Fallo

Licitación Pública Nacional Electrónica número LA-50-GYR-050GYR120-N-26-2024

Adquisición del "Grupo 210 Ropa Contractual Zona A y Zona B, Régimen Ordinario, Médicos Residentes y Unidad del Programa IMSS Bienestar para cubrir las necesidades del ejercicio 2024 de los Órganos de Operación Administrativa Desconcentrada y Áreas de Nivel Central del Instituto Mexicano del Seguro Social"

PARTIDAS CON PRECIO UNITARIO

No.	Licitante	Partida(s) solventes con PU
1	Jeguen, S. de R.L. de C.V.	40

IV. FALLO.

Con sustento en las evaluaciones que anteceden, que son el fundamento y soporte de esta decisión, quien preside emite el Fallo, de conformidad con lo establecido en los artículos 36 párrafos primero, segundo, cuarto y quinto, 36 Bis párrafo primero fracción II y segundo párrafo y 37 fracción IV de la LAASSP y 51 del Reglamento; así como el numeral 3.5 *"Acto de fallo"* de la Convocatoria del presente procedimiento de Licitación Pública Nacional Electrónica, se **adjudican las partidas que se indican a los siguientes licitantes cuyas proposiciones resultaron solventes**, toda vez que cumplen con los requisitos legales, técnicos y económicos requeridos en la Convocatoria y el porcentaje de descuento ofertado sobre los Precios Máximos de Referencia en las partidas con PMR resultaron ser los más altos, o los precios unitarios ofertados en las partidas con Precio Unitario resultaron ser los más bajos, cuya proposición resultó solvente, por lo que en consecuencia, garantizan satisfactoriamente el cumplimiento de las obligaciones respectivas y aseguran al Estado las mejores condiciones disponibles, en cuanto a precio, calidad, financiamiento, oportunidad y demás circunstancias pertinentes, en términos de lo previsto por el artículo 134 párrafo tercero de la Constitución Política de los Estados Unidos Mexicanos, de acuerdo a las propuestas técnicas y económicas presentadas, conforme al Anexo 4 (Requerimiento Consolidado) del Anexo 2 (Términos y Condiciones) de la Convocatoria que rige el presente procedimiento, como se indica a continuación:

Acta correspondiente a la celebración del acto de Fallo

Licitación Pública Nacional Electrónica número LA-50-GYR-050GYR120-N-26-2024

Adquisición del "Grupo 210 Ropa Contractual Zona A y Zona B, Régimen Ordinario, Médicos Residentes y Unidad del Programa IMSS Bienestar para cubrir las necesidades del ejercicio 2024 de los Órganos de Operación Administrativa Desconcentrada y Áreas de Nivel Central del Instituto Mexicano del Seguro Social"

Licitantes adjudicados por Partida y Régimen:

A continuación se dan a conocer los importes totales adjudicados por licitante y Régimen, así como las partidas que les fueron adjudicadas:

Partidas con porcentaje de descuento al PMR

Partida	Cédula	Descripción	Licitante Adjudicado	Cantidad adjudicada Régimen Ordinario	Cantidad adjudicada Médicos Residentes	Cantidad adjudicada IMSS-Bienestar	Cantidad Total Adjudicada Tres Regímenes	PMR	Porcentaje de descuento ofertado	Precio Adjudicado (Resulta de aplicar el Porcentaje de Descuento Ofertado al PMR)	Importe Adjudicado Régimen Ordinario	Importe Adjudicado Médicos Residentes	Importe Adjudicado IMSS-Bienestar	Importe total Adjudicado por partida Tres Regímenes
1	1	Bata para caballero manga corta	Uniformes el Tren, S.A. de C.V.	24,723	0	1,773	26,496	$ 328.95	5.10	$ 312.17	$ 7,717,778.91	0	$ 553,477.41	$ 8,271,256.32
2	2	Bata para dama manga corta	Uniformes el Tren, S.A. de C.V.	5,119	0	1,542	6,661	$ 330.50	3.80	$ 317.94	$ 1,627,534.86	0	$ 490,263.48	$ 2,117,798.34
3	3	Bata para caballero manga larga	Uniformes Recsa, S.A. de C.V.	46,160	0	288	46,448	$ 310.00	1.00	$ 306.90	$ 14,166,504.00	0	$ 88,387.20	$ 14,254,891.20
4	4	Bata para dama manga larga	Uniformes Recsa, S.A. de C.V.	50,692	0	291	50,983	$ 311.55	1.00	$ 308.43	$ 15,634,933.56	0	$ 89,753.13	$ 15,724,686.69

Acta correspondiente a la celebración del acto de Fallo

Licitación Pública Nacional Electrónica número LA-50-GYR-050GYR120-N-26-2024

Adquisición del "Grupo 210 Ropa Contractual Zona A y Zona B, Régimen Ordinario, Médicos Residentes y Unidad del Programa IMSS Bienestar para cubrir las necesidades del ejercicio 2024 de los Órganos de Operación Administrativa Desconcentrada y Áreas de Nivel Central del Instituto Mexicano del Seguro Social"

Partida	Cédula	Descripción	Licitante Adjudicado	Cantidad adjudicada Régimen Ordinario	Cantidad adjudicada Médicos Residentes	Cantidad adjudicada IMSS-Bienestar	Cantidad Total Adjudicada Tres Regímenes	PMR	Porcentaje de descuento ofertado	Precio Adjudicado (Resulta de aplicar el Porcentaje de Descuento Ofertado al PMR)	Importe Adjudicado Régimen Ordinario	Importe Adjudicado Médicos Residentes	Importe Adjudicado IMSS-Bienestar	Importe total Adjudicado por partida Tres Regímenes
5	5	Filipina y pantalón para dama manga corta. Filipina, pantalón, mandil y gorro para dama.	Servicios Generales de Manufactura GM33, S.A. de C.V.	10,971	0	606	11,577	$ 690.00	1.33	$ 680.82	$ 7,469,276.22	0	$ 412,576.92	$ 7,881,853.14
6	6	Filipina, pantalón y cofia para dama manga corta	Confecciones Isaac, S.A. de C.V.	184,972	0	23,957	208,929	$ 539.67	2.00	$ 528.87	$ 97,826,141.64	0	$ 12,670,138.59	$ 110,496,280.23
7	7	Bata para caballero blanca manga larga	Uniformes el Tren, S.A. de C.V.	122,790	41,100	5,148	169,038	$ 320.00	6.90	$ 297.92	$ 36,581,596.80	$ 12,244,512.00	$ 1,533,692.16	$ 50,359,800.96
8	8	Bata para dama blanca manga larga	Meraki CTYC, S.A. de C.V.	135,078	44,904	4,790	184,772	$ 313.41	3.50	$ 302.44	$ 40,852,990.32	$ 13,580,765.76	$ 1,448,687.60	$ 55,882,443.68
9	9	Suéter femenino	Textilera y Proveedora Atzin, S.A. de C.V.	135,728	0	12,790	148,518	$ 279.87	0.01	$ 279.84	$ 37,982,123.52	0	$ 3,579,153.60	$ 41,561,277.12
10	10	Suéter masculino	Textilera y Proveedora Atzin, S.A. de C.V.	32,533	0	1,428	33,961	$ 277.87	0.01	$ 277.84	$ 9,038,968.72	0	$ 396,755.52	$ 9,435,724.24

2024 Felipe Carrillo PUERTO

Acta correspondiente a la celebración del acto de Fallo

Licitación Pública Nacional Electrónica número LA-50-GYR-050GYR120-N-26-2024

Adquisición del "Grupo 210 Ropa Contractual Zona A y Zona B, Régimen Ordinario, Médicos Residentes y Unidad del Programa IMSS Bienestar para cubrir las necesidades del ejercicio 2024 de los Órganos de Operación Administrativa Desconcentrada y Áreas de Nivel Central del Instituto Mexicano del Seguro Social"

Partida	Cédula	Descripción	Licitante Adjudicado	Cantidad adjudicada Régimen Ordinario	Cantidad adjudicada Médicos Residentes	Cantidad adjudicada IMSS-Bienestar	Cantidad Total Adjudicada Tres Regímenes	PMR	Porcentaje de descuento ofertado	Precio Adjudicado (Resulta de aplicar el Porcentaje de Descuento Ofertado al PMR)	Importe Adjudicado Régimen Ordinario	Importe Adjudicado Médicos Residentes	Importe Adjudicado IMSS-Bienestar	Importe total Adjudicado por partida Tres Regímenes
11	11	Overol para caballero	Imagen T-Vis-T, S.A. de C.V.	19,109	0	1,268	20,377	$ 685.77	1.50	$ 675.48	$ 12,907,747.32	0	$ 856,508.64	$ 13,764,255.96
12	12	Filipina y pantalón femenino manga corta	Confecciones Isaac, S.A. de C.V.	117,131	0	699	117,830	$ 521.05	1.00	$ 515.83	$ 60,419,683.73	0	$ 360,565.17	$ 60,780,248.90
13	13	Filipina y pantalón para caballero manga corta	Uniformes Recsa, S.A. de C.V.	101,212	0	3,153	104,365	$ 550.00	1.00	$ 544.50	$ 55,109,934.00	0	$ 1,716,808.50	$ 56,826,742.50
14	14	Traje sastre para caballero	Meraki CTYC, S.A. de C.V.	430	0	0	430	$ 2,495.00	4.10	$ 2,392.70	$ 1,028,861.00	0	0	$ 1,028,861.00
15	15	Filipina y pantalón para caballero. Filipina, pantalón, mandil y gorro para caballero manga corta	Imagen T-Vis-T, S.A. de C.V.	38,448	0	0	38,448	$ 681.65	1.30	$ 672.78	$ 25,867,045.44	0	0	$ 25,867,045.44
16	16	Corbata	Equipamiento y Servicio Integral E.C.A.S., S.A.	3,016	0	44	3,060	$ 171.38	1.50	$ 168.80	$ 509,100.80	0	$ 7,427.20	$ 516,528.00

ANEXOS
DIVISIÓN DE CONTRATOS

Acta correspondiente a la celebración del acto de Fallo

Licitación Pública Nacional Electrónica número LA-50-GYR-050GYR120-N-26-2024

Adquisición del "Grupo 210 Ropa Contractual Zona A y Zona B, Régimen Ordinario, Médicos Residentes y Unidad del Programa IMSS Bienestar para cubrir las necesidades del ejercicio 2024 de los Órganos de Operación Administrativa Desconcentrada y Áreas de Nivel Central del Instituto Mexicano del Seguro Social"

Partida	Cédula	Descripción	Licitante Adjudicado	Cantidad adjudicada Régimen Ordinario	Cantidad adjudicada Médicos Residentes	Cantidad adjudicada IMSS-Bienestar	Cantidad Total Adjudicada Tres Regímenes	PMR	Porcentaje de descuento ofertado	Precio Adjudicado (Resulta de aplicar el Porcentaje de Descuento Ofertado al PMR)	Importe Adjudicado Régimen Ordinario	Importe Adjudicado Médicos Residentes	Importe Adjudicado IMSS-Bienestar	Importe total Adjudicado por partida Tres Regímenes
			de C.V.											
17	17	Traje sastre para dama, dos sacos, falda y pantalón, saco y pantalón, saco y falda, saco, pantalón y falda.	Meraki CTYC, S.A. de C.V.	341	0	0	341	$ 3,091.46	2.20	$ 3,023.44	$ 1,030,993.04	0	0	$ 1,030,993.04
18	18	Blusa para dama manga corta	Copesa de México, S.A. de C.V.	468	0	0	468	$ 485.50	1.60	$ 477.73	$ 223,577.64	0	0	$ 223,577.64
19	19	Chamarra para caballero	Ordito e Trama, S.A. de C.V.	3,681	0	44	3,725	$ 1,160.52	1.60	$ 1,141.95	$ 4,203,517.95	0	$ 50,245.80	$ 4,253,763.75
20	20	Camisa para caballero	Imagen T-Vis-T, S.A. de C.V.	13,796	0	88	13,884	$ 422.00	1.50	$ 415.67	$ 5,734,583.32	0	$ 36,578.96	$ 5,771,162.28

Acta correspondiente a la celebración del acto de Fallo

Licitación Pública Nacional Electrónica número LA-50-GYR-050GYR120-N-26-2024

Adquisición del "Grupo 210 Ropa Contractual Zona A y Zona B, Régimen Ordinario, Médicos Residentes y Unidad del Programa IMSS Bienestar para cubrir las necesidades del ejercicio 2024 de los Órganos de Operación Administrativa Desconcentrada y Áreas de Nivel Central del Instituto Mexicano del Seguro Social"

Partida	Cédula	Descripción	Licitante Adjudicado	Cantidad adjudicada Régimen Ordinario	Cantidad adjudicada Médicos Residentes	Cantidad adjudicada IMSS-Bienestar	Cantidad Total Adjudicada Tres Regímenes	PMR	Porcentaje de descuento ofertado	Precio Adjudicado (Resulta de aplicar el Porcentaje de Descuento Ofertado al PMR)	Importe Adjudicado Régimen Ordinario	Importe Adjudicado Médicos Residentes	Importe Adjudicado IMSS-Bienestar	Importe total Adjudicado por partida Tres Regímenes
21	21	Camisa y pantalón para caballero manga corta	Servicios Generales de Manufactura GM33, S.A. de C.V.	13,121	0	6,349	19,470	$ 739.50	1.33	$ 729.66	$ 9,573,868.86	0	$ 4,632,611.34	$ 14,206,480.20
22	22	Filipina y pantalón, filipina, pantalón y gorro para caballero manga corta	Imagen T-Vis-T, S.A. de C.V.	20,562	0	0	20,562	$ 710.19	1.00	$ 703.08	$ 14,456,730.96	0	0	$ 14,456,730.96
23	23	Filipina y pantalón, filipina, pantalón y gorro para dama manga corta	Uniformes el Tren, S.A. de C.V.	1,374	0	0	1,374	$ 702.92	1.50	$ 692.37	$ 951,316.38	0	0	$ 951,316.38
24	24	Sandalias	Jeguen, S. de R.L. de C.V.	200	0	0	200	$ 256.72	2.00	$ 251.58	$ 50,316.00	0	0	$ 50,316.00
25	25	Calcetas	Jeguen, S. de R.L. de C.V.	2,124	0	0	2,124	$ 205.31	8.00	$ 188.88	$ 401,181.12	0	0	$ 401,181.12

ANEXOS

DIVISIÓN DE CONTRATOS

Acta correspondiente a la celebración del acto de Fallo

Licitación Pública Nacional Electrónica número LA-50-GYR-050GYR120-N-26-2024

Adquisición del "Grupo 210 Ropa Contractual Zona A y Zona B, Régimen Ordinario, Médicos Residentes y Unidad del Programa IMSS Bienestar para cubrir las necesidades del ejercicio 2024 de los Órganos de Operación Administrativa Desconcentrada y Áreas de Nivel Central del Instituto Mexicano del Seguro Social"

Partida	Cédula	Descripción	Licitante Adjudicado	Cantidad adjudicada Régimen Ordinario	Cantidad adjudicada Médicos Residentes	Cantidad adjudicada IMSS-Bienestar	Cantidad Total Adjudicada Tres Regímenes	PMR	Porcentaje de descuento ofertado	Precio Adjudicado (Resulta de aplicar el Porcentaje de Descuento Ofertado al PMR)	Importe Adjudicado Régimen Ordinario	Importe Adjudicado Médicos Residentes	Importe Adjudicado IMSS-Bienestar	Importe total Adjudicado por partida Tres Regímenes
26	27	Chamarra y pantalón deportivo unisex	Punto Europeo, S.A. de C.V.	1,671	0	0	1,671	$ 1,027.67	0.01	$ 1,027.56	$ 1,717,052.76	0	0	$ 1,717,052.76
27	28	Makinoff para caballero	Copesa de México, S.A. de C.V.	2,852	0	0	2,852	$ 1,535.00	3.50	$ 1,481.27	$ 4,224,582.04	0	0	$ 4,224,582.04
28	29	Pantimedia de compresión graduada	Industrias Cannon, S.A. de C.V.	539,418	0	25,097	564,515	$ 145.85	12.00	$ 128.34	$ 69,228,906.12	0	$ 3,220,948.98	$ 72,449,855.10
29	30	Gorra deportiva	Jeguen, S. de R.L. de C.V.	104	0	0	104	$ 226.72	2.00	$ 222.18	$ 23,106.72	0	0	$ 23,106.72
30	31	Camiseta deportiva	Equipamiento y Servicio Integral E.C.A.S., S.A. de C.V.	156	0	0	156	$ 228.90	5.00	$ 217.45	$ 33,922.20	0	0	$ 33,922.20
32	33	Calzado de protección	Comercializadora Industrial Shemek, S.A. de C.V.	31,440	0	117	31,557	$ 823.00	2.00	$ 806.54	$ 25,357,617.60	0	$ 94,365.18	$ 25,451,982.78
33	34	Saco para dama	Meraki CTYC, S.A. de C.V.	168	0	0	168	$ 773.00	1.50	$ 761.40	$ 127,915.20	0	0	$ 127,915.20

2024 Felipe Carrillo PUERTO

Acta correspondiente a la celebración del acto de Fallo

Licitación Pública Nacional Electrónica número LA-50-GYR-050GYR120-N-26-2024

Adquisición del "Grupo 210 Ropa Contractual Zona A y Zona B, Régimen Ordinario, Médicos Residentes y Unidad del Programa IMSS Bienestar para cubrir las necesidades del ejercicio 2024 de los Órganos de Operación Administrativa Desconcentrada y Áreas de Nivel Central del Instituto Mexicano del Seguro Social"

Partida	Cédula	Descripción	Licitante Adjudicado	Cantidad adjudicada Régimen Ordinario	Cantidad adjudicada Médicos Residentes	Cantidad adjudicada IMSS-Bienestar	Cantidad Total Adjudicada Tres Regímenes	PMR	Porcentaje de descuento ofertado	Precio Adjudicado (Resulta de aplicar el Porcentaje de Descuento Ofertado al PMR)	Importe Adjudicado Régimen Ordinario	Importe Adjudicado Médicos Residentes	Importe Adjudicado IMSS-Bienestar	Importe total Adjudicado por partida Tres Regímenes
34	35	Filipina para dama manga corta	Ordito e Trama, S.A. de C.V.	35,913	0	0	35,913	$ 372.42	1.60	$ 366.46	$ 13,160,677.98	0	0	$ 13,160,677.98
35	36	Traje de baño para caballero	Comercializadora Industrial Shemek, S.A. de C.V.	564	0	0	564	$ 484.47	0.10	$ 483.98	$ 272,964.72	0	0	$ 272,964.72
36	37	Saco para caballero	Copesa de México, S.A. de C.V.	312	0	0	312	$ 949.86	3.00	$ 921.36	$ 287,464.32	0	0	$ 287,464.32
37	38	Chamerra unisex	Copesa de México, S.A. de C.V.	1,126	0	0	1,126	$ 854.00	3.00	$ 828.38	$ 932,755.88	0	0	$ 932,755.88
38	40	Bata pintor y pantalón para dama, bata pintor, pantalón y gorro para dama	Servicios Generales de Manufactura GM33, S.A. de C.V.	19,272	0	0	19,272	$ 715.00	1.33	$ 705.49	$ 13,596,203.28	0	0	$ 13,596,203.28
39	41	Mandil impermeable	Comercializadora Industrial Shemek, S.A. de C.V.	156	0	0	156	$ 425.89	0.10	$ 425.46	$ 66,371.76	0	0	$ 66,371.76

ANEXOS

DIVISIÓN DE CONTRATOS

Acta correspondiente a la celebración del acto de Fallo

Licitación Pública Nacional Electrónica número LA-50-GYR-050GYR120-N-26-2024

Adquisición del "Grupo 210 Ropa Contractual Zona A y Zona B, Régimen Ordinario, Médicos Residentes y Unidad del Programa IMSS Bienestar para cubrir las necesidades del ejercicio 2024 de los Órganos de Operación Administrativa Desconcentrada y Áreas de Nivel Central del Instituto Mexicano del Seguro Social"

Partida	Cédula	Descripción	Licitante Adjudicado	Cantidad adjudicada Régimen Ordinario	Cantidad adjudicada Médicos Residentes	Cantidad adjudicada IMSS-Bienestar	Cantidad Total Adjudicada Tres Regímenes	PMR	Porcentaje de descuento ofertado	Precio Adjudicado (Resulta de aplicar el Porcentaje de Descuento Ofertado al PMR)	Importe Adjudicado Régimen Ordinario	Importe Adjudicado Médicos Residentes	Importe Adjudicado IMSS-Bienestar	Importe total Adjudicado por partida Tres Regímenes
41	43	Filipina para caballero manga corta	Uniformes el Tren, S.A. de C.V.	13,443	0	0	13,443	$ 405.00	3.90	$ 389.20	$ 5,232,015.60	0	0	$ 5,232,015.60
42	44	Filipina para dama manga corta	Uniformes el Tren, S.A. de C.V.	7,032	0	0	7,032	$ 405.00	2.00	$ 396.90	$ 2,791,000.80	0	0	$ 2,791,000.80
43	45	Filipina y pantalón para dama, filipina, pantalón y cofia para dama manga corta	Magnocom, S.A. de C.V.	105,305	0	7,837	113,142	$ 656.64	2.00	$ 643.50	$ 67,763,767.50	0	$ 5,043,109.50	$ 72,806,877.00
44	46	Calzado contractual para caballero	Becesa, S.A. de C.V.	110,525	27,402	6,535	144,462	$ 722.38	1.00	$ 715.15	$ 79,041,953.75	$ 19,596,540.30	$ 4,673,505.25	$ 103,311,999.30
46	48	Pantalón para médico residente masculino	Meraki CTYC, S.A. de C.V.	0	41,103	0	41,103	$ 355.60	3.20	$ 344.22	0	$ 14,148,474.66	0	$ 14,148,474.66
47	49	Pantalón para médica residente femenino	Meraki CTYC, S.A. de C.V.	0	44,904	0	44,904	$ 293.34	3.40	$ 283.36	0	$ 12,723,997.44	0	$ 12,723,997.44
48	50	Playera tipo polo	Copesa de México, S.A. de C.V.	3,369	0	0	3,369	$ 265.66	3.50	$ 256.36	$ 863,676.84	0	0	$ 863,676.84

Acta correspondiente a la celebración del acto de Fallo

Licitación Pública Nacional Electrónica número LA-50-GYR-050GYR120-N-26-2024

Adquisición del "Grupo 210 Ropa Contractual Zona A y Zona B, Régimen Ordinario, Médicos Residentes y Unidad del Programa IMSS Bienestar para cubrir las necesidades del ejercicio 2024 de los Órganos de Operación Administrativa Desconcentrada y Áreas de Nivel Central del Instituto Mexicano del Seguro Social"

Partida	Cédula	Descripción	Licitante Adjudicado	Cantidad adjudicada Régimen Ordinario	Cantidad adjudicada Médicos Residentes	Cantidad adjudicada IMSS-Bienestar	Cantidad Total Adjudicada Tres Regímenes	PMR	Porcentaje de descuento ofertado	Precio Adjudicado (Resulta de aplicar el Porcentaje de Descuento Ofertado al PMR)	Importe Adjudicado Régimen Ordinario	Importe Adjudicado Médicos Residentes	Importe Adjudicado IMSS-Bienestar	Importe total Adjudicado por partida Tres Regímenes
49	51	Calzado contractual para dama	Becesa, S.A. de C.V.	306,579	0	20,041	326,620	$ 722.64	1.00	$ 715.41	$ 219,329,682.39	0	$ 14,337,531.81	$ 233,667,214.20
50	52	Calzado dieléctrico	Becesa, S.A. de C.V.	6,126	0	0	6,126	$ 558.90	0.50	$ 556.10	$ 3,406,668.60	0	0	$ 3,406,668.60
51	53	Filipina para caballero manga corta	Meraki CTYC, S.A. de C.V.	23,502	0	0	23,502	$ 412.40	4.10	$ 395.49	$ 9,294,805.98	0	0	$ 9,294,805.98
52	54	Pantalón para caballero	Uniformes el Tren, S.A. de C.V.	36,555	0	132	36,687	$ 356.04	3.80	$ 342.51	$ 12,520,453.05	0	$ 45,211.32	$ 12,565,664.37
53	55	Faja	Ordito e Trama, S.A. de C.V.	37,668	0	3	37,671	$ 372.89	1.60	$ 366.92	$ 13,821,142.56	0	$ 1,100.76	$ 13,822,243.32
54	56	Filipina para caballero manga corta azul	Magnocom, S.A. de C.V.	35,391	0	0	35,391	$ 410.23	2.00	$ 402.02	$ 14,227,889.82	0	0	$ 14,227,889.82
55	57	Pantalón para caballero azul	Magnocom, S.A. de C.V.	35,391	0	0	35,391	$ 412.35	2.00	$ 404.10	$ 14,301,503.10	0	0	$ 14,301,503.10
56	58	Pantalón para dama azul	Ordito e Trama, S.A. de C.V.	35,913	0	0	35,913	$ 382.70	1.60	$ 376.57	$ 13,523,758.41	0	ANEXOS DIVISIÓN DE CONTRATOS	$ 13,523,758.41

Acta correspondiente a la celebración del acto de Fallo

Licitación Pública Nacional Electrónica número LA-50-GYR-050GYR120-N-26-2024

Adquisición del "Grupo 210 Ropa Contractual Zona A y Zona B, Régimen Ordinario, Médicos Residentes y Unidad del Programa IMSS Bienestar para cubrir las necesidades del ejercicio 2024 de los Órganos de Operación Administrativa Desconcentrada y Áreas de Nivel Central del Instituto Mexicano del Seguro Social"

Partida	Cédula	Descripción	Licitante Adjudicado	Cantidad adjudicada Régimen Ordinario	Cantidad adjudicada Médicos Residentes	Cantidad adjudicada IMSS-Bienestar	Cantidad Total Adjudicada Tres Regímenes	PMR	Porcentaje de descuento ofertado	Precio Adjudicado (Resulta de aplicar el Porcentaje de Descuento Ofertado al PMR)	Importe Adjudicado Régimen Ordinario	Importe Adjudicado Médicos Residentes	Importe Adjudicado IMSS-Bienestar	Importe total Adjudicado por partida Tres Regímenes
57	61	Filipina y pantalón para dama vino y beige	Copesa de México, S.A. de C.V.	816	0	0	816	$ 518.00	4.00	$ 497.28	$ 405,780.48	0	0	$ 405,780.48
58	62	Filipina y pantalón para caballero vino y beige	Copesa de México, S.A. de C.V.	456	0	0	456	$ 547.00	4.00	$ 525.12	$ 239,454.72	0	0	$ 239,454.72
59	63	Calzado masculino	Mayoristas y Distribuidores Asociados, S.A. de C.V.	38,036	0	0	38,036	$ 690.00	0.50	$ 686.55	$ 26,113,615.80	0	0	$ 26,113,615.80
60	64	Calzado femenino	Mayoristas y Distribuidores Asociados, S.A. de C.V.	30,179	0	0	30,179	$ 699.70	0.50	$ 696.20	$ 21,010,619.80	0	0	$ 21,010,619.80
61	65	Uniforme femenino	Ordito e Trama, S.A. de C.V.	15,504	0	0	15,504	$ 629.20	1.60	$ 619.13	$ 9,598,991.52	0	0	$ 9,598,991.52
62	66	Uniforme masculino	Confecciones Isaac, S.A. de C.V.	17,644	0	0	17,644	$ 553.30	2.00	$ 542.23	$ 9,567,106.12	0	0	$ 9,567,106.12
63	67	Uniforme para dama	Uniformes el Tren, S.A. de C.V.	20,884	0	0	20,884	$ 603.81	2.80	$ 586.90	$ 12,256,819.60	0	0	$ 12,256,819.60

Acta correspondiente a la celebración del acto de Fallo

Licitación Pública Nacional Electrónica número LA-50-GYR-050GYR120-N-26-2024

Adquisición del "Grupo 210 Ropa Contractual Zona A y Zona B, Régimen Ordinario, Médicos Residentes y Unidad del Programa IMSS Bienestar para cubrir las necesidades del ejercicio 2024 de los Órganos de Operación Administrativa Desconcentrada y Áreas de Nivel Central del Instituto Mexicano del Seguro Social"

Partida	Cédula	Descripción	Licitante Adjudicado	Cantidad adjudicada Régimen Ordinario	Cantidad adjudicada Médicos Residentes	Cantidad adjudicada IMSS-Bienestar	Cantidad Total Adjudicada Tres Regímenes	PMR	Porcentaje de descuento ofertado	Precio Adjudicado (Resulta de aplicar el Porcentaje de Descuento Ofertado al PMR)	Importe Adjudicado Régimen Ordinario	Importe Adjudicado Médicos Residentes	Importe Adjudicado IMSS-Bienestar	Importe total Adjudicado por partida Tres Regímenes
64	68	Uniforme para caballero	Servicios Generales de Manufactura GM33, S.A. de C.V.	4,868	0	0	4,868	$546.46	0.33	$544.65	$2,651,356.20	0	0	$2,651,356.20

Partida con Precio Unitario

Partida	Cédula	Descripción	Licitante Adjudicado	Cantidad adjudicada Régimen Ordinario	Precio Unitario Adjudicado	Importe Total Adjudicado Régimen Ordinario
40	42	Calzado impermeable	Jeguen, S. de R.L. de C.V.	18	$821.73	$14,791.14

De conformidad con el artículo 45 de la Ley, los contratos serán por cantidades previamente determinadas, en términos de lo establecido en el primer párrafo del numeral 2.8 *"Cantidades a contratar"* de la Convocatoria, que señala que *"Se formalizará un contrato por cada licitante o licitantes que resulte(n) adjudicado(s), por cada partida o partidas, por cada Régimen (Ordinario, Médicos Residentes e IMSS Bienestar), con cantidades fijas previamente determinadas, de conformidad con lo señalado en el* ***numeral 1 subtítulo "TIPO DE CONTRATACIÓN"*** *del* ***Anexo 2 (Términos y Condiciones)*** *de la presente Convocatoria"*

ANEXOS
DIVISIÓN DE CONTRATOS

Acta correspondiente a la celebración del acto de Fallo

Licitación Pública Nacional Electrónica número LA-50-GYR-050GYR120-N-26-2024

Adquisición del "Grupo 210 Ropa Contractual Zona A y Zona B, Régimen Ordinario, Médicos Residentes y Unidad del Programa IMSS Bienestar para cubrir las necesidades del ejercicio 2024 de los Órganos de Operación Administrativa Desconcentrada y Áreas de Nivel Central del Instituto Mexicano del Seguro Social"

En atención al Decreto por el que se reforman y adicionan diversas disposiciones del Reglamento de la Ley de Adquisiciones, Arrendamientos y Servicios del Sector Público, publicado en el Diario Oficial de la Federación el 2 de junio de 2022, en el listado de los licitantes adjudicados se señala su respectivo número de contrato.

A continuación, se dan a conocer los importes totales adjudicados por licitante de cada una de las partidas y por régimen que le fueron adjudicadas, precisando que la adjudicación causa IVA a una tasa del 16%, respecto de las Partidas, cuya proposición resultó solvente.

Licitante: Becesa, S.A. de C.V.

Partida	Cédula	Descripción	Cantidad adjudicada Régimen Ordinario	Cantidad adjudicada Médicos Residentes	Cantidad adjudicada IMSS-Bienestar	Cantidad Total Adjudicada Tres Regímenes	Precio que resulta de aplicar el Porcentaje de Descuento Ofertado al PMR	Importe Adjudicado Régimen Ordinario	Importe Adjudicado Médicos Residentes	Importe Adjudicado IMSS-Bienestar	Importe total Adjudicado por partida Tres Regímenes
44	46	Calzado contractual para caballero	110,525	27,402	6,535	144,462	$ 715.15	$ 79,041,953.75	$ 19,596,540.30	$ 4,673,505.25	$ 103,311,999.30
49	51	Calzado contractual para dama	306,579	0	20,041	326,620	$ 715.41	$ 219,329,682.39	0	$ 14,337,531.81	$ 233,667,214.20
50	52	Calzado dieléctrico	6,126	0	0	6,126	$ 556.10	$ 3,406,668.60	0	0	$ 3,406,668.60
							Subtotal	**$ 301,778,304.74**	**$ 19,596,540.30**	**$ 19,011,037.06**	**$ 340,385,882.10**
							IVA	**$ 48,284,528.76**	**$ 3,135,446.45**	**$ 3,041,765.93**	**$ 54,461,741.14**
							Total	**$350,062,833.50**	**$22,731,986.75**	**$22,052,802.99**	**$394,847,623.24**
							Importe de garantía de cumplimento (10% del importe Máximo del contrato sin IVA)	**$30,177,830.47**	**$1,959,654.03**	**$1,901,103.71**	
							Número de contrato	**050GYR120N02624 -001-00**	**050GYR120N02624 -002-00**	**050GYR120N02624 -003-00**	

Acta correspondiente a la celebración del acto de Fallo

Licitación Pública Nacional Electrónica número LA-50-GYR-050GYR120-N-26-2024

Adquisición del "Grupo 210 Ropa Contractual Zona A y Zona B, Régimen Ordinario, Médicos Residentes y Unidad del Programa IMSS Bienestar para cubrir las necesidades del ejercicio 2024 de los Órganos de Operación Administrativa Desconcentrada y Áreas de Nivel Central del Instituto Mexicano del Seguro Social"

Licitante: Comercializadora Industrial Shemek, S.A. de C.V.

Partida	Cédula	Descripción	Cantidad adjudicada Régimen Ordinario	Cantidad adjudicada IMSS-Bienestar	Cantidad Total Adjudicada Dos Regímenes	Precio que resulta de aplicar el Porcentaje de Descuento Ofertado al PMR	Importe Adjudicado Régimen Ordinario	Importe Adjudicado IMSS-Bienestar	Importe total Adjudicado por partida Dos Regímenes
32	33	Calzado de protección	31,440	117	31,557	$ 806.54	$ 25,357,617.60	$ 94,365.18	$ 25,451,982.78
35	36	Traje de baño para caballero	564	0	564	$ 483.98	$ 272,964.72	0	$ 272,964.72
39	41	Mandil impermeable	156	0	156	$ 425.46	$ 66,371.76	0	$ 66,371.76
						Subtotal	**$25,696,954.08**	**$94,365.18**	**$25,791,319.26**
						IVA	**$4,111,512.65**	**$15,098.43**	**$4,126,611.08**
						Total	**$29,808,466.73**	**$109,463.61**	**$29,917,930.34**
						Importe de garantía de cumplimento (10% del importe Máximo del contrato sin IVA)	**$2,569,695.41**	**$9,436.52**	
						Número de contrato	**050GYR120N02624-004-00**	**050GYR120N02624-005-00**	

Licitante: Confecciones Isaac, S.A. de C.V.

Partida	Cédula	Descripción	Cantidad adjudicada Régimen Ordinario	Cantidad adjudicada IMSS-Bienestar	Cantidad Total Adjudicada Dos Regímenes	Precio que resulta de aplicar el Porcentaje de Descuento Ofertado al PMR	Importe Adjudicado Régimen Ordinario	Importe Adjudicado IMSS-Bienestar	Importe total Adjudicado por partida Dos Regímenes
6	6	Filipina, pantalón y cofia para dama manga corta	184,972	23,957	208,929	$ 528.87	$ 97,826,141.64	$ 12,670,138.59	$ 110,496,280.23
12	12	Filipina y pantalón	117,131	699	117,830	$ 515.83	$ 60,419,683.73	$ 360,565.17	$ 60,780,248.90

ANEXOS
DIVISIÓN DE CONTRATOS

Acta correspondiente a la celebración del acto de Fallo

Licitación Pública Nacional Electrónica número LA-50-GYR-050GYR120-N-26-2024

Adquisición del "Grupo 210 Ropa Contractual Zona A y Zona B, Régimen Ordinario, Médicos Residentes y Unidad del Programa IMSS Bienestar para cubrir las necesidades del ejercicio 2024 de los Órganos de Operación Administrativa Desconcentrada y Áreas de Nivel Central del Instituto Mexicano del Seguro Social"

Partida	Cédula	Descripción	Cantidad adjudicada Régimen Ordinario	Cantidad adjudicada IMSS-Bienestar	Cantidad Total Adjudicada Dos Regímenes	Precio que resulta de aplicar el Porcentaje de Descuento Ofertado al PMR	Importe Adjudicado Régimen Ordinario	Importe Adjudicado IMSS-Bienestar	Importe total Adjudicado por partida Dos Regímenes
		femenino manga corta							
62	66	Uniforme masculino	17,644	0	17,644	$ 542.23	$ 9,567,106.12	0	$ 9,567,106.12
						Subtotal	**$167,812,931.49**	**$13,030,703.76**	**$180,843,635.25**
						IVA	**$26,850,069.04**	**$2,084,912.60**	**$28,934,981.64**
						Total	**$194,663,000.53**	**$15,115,616.36**	**$209,778,616.89**
						Importe de garantía de cumplimento (10% del importe Máximo del contrato sin IVA)	**$16,781,293.15**	**$1,303,070.38**	
						Número de contrato	**050GYR120N02624-006-00**	**050GYR120N02624-007-00**	

Licitante: Copesa de México, S.A. de C.V.

Partida	Cédula	Descripción	Cantidad adjudicada Régimen Ordinario	Precio que resulta de aplicar el Porcentaje de Descuento Ofertado al PMR	Importe Total Adjudicado para Régimen Ordinario
18	18	Blusa para dama manga corta	468	$ 477.73	$ 223,577.64
27	28	Makinoff para caballero	2,852	$ 1,481.27	$ 4,224,582.04
36	37	Saco para caballero	312	$ 921.36	$ 287,464.32
37	38	Chamarra unisex	1,126	$ 828.38	$ 932,755.88

Acta correspondiente a la celebración del acto de Fallo

Licitación Pública Nacional Electrónica número LA-50-GYR-050GYR120-N-26-2024

Adquisición del "Grupo 210 Ropa Contractual Zona A y Zona B, Régimen Ordinario, Médicos Residentes y Unidad del Programa IMSS Bienestar para cubrir las necesidades del ejercicio 2024 de los Órganos de Operación Administrativa Desconcentrada y Áreas de Nivel Central del Instituto Mexicano del Seguro Social"

Partida	Cédula	Descripción	Cantidad adjudicada Régimen Ordinario	Precio que resulta de aplicar el Porcentaje de Descuento Ofertado al PMR	Importe Total Adjudicado para Régimen Ordinario
48	50	Playera tipo polo	3,369	$ 256.36	$ 863,676.84
57	61	Filipina y pantalón para dama vino y beige	816	$ 497.28	$ 405,780.48
58	62	Filipina y pantalón para caballero vino y beige	456	$ 525.12	$ 239,454.72
				Subtotal	**$7,177,291.92**
				IVA	**$1,148,366.71**
				Total	**$8,325,658.63**
				Importe de garantía de cumplimento (10% del importe Máximo del contrato sin IVA)	**$717,729.19**
				Número de contrato	**050GYR120N02624-008-00**

Licitante: Equipamiento y Servicio Integral E.C.A.S., S.A. de C.V.

Partida	Cédula	Descripción	Cantidad adjudicada Régimen Ordinario	Cantidad adjudicada IMSS-Bienestar	Cantidad Total Adjudicada Dos Regímenes	Precio que resulta de aplicar el Porcentaje de Descuento Ofertado al PMR	Importe Adjudicado Régimen Ordinario	Importe Adjudicado IMSS-Bienestar	Importe total Adjudicado por partida Dos Regímenes
16	16	Corbata	3,016	44	3,060	$ 168.80	$ 509,100.80	$ 7,427.20	$ 516,528.00
30	31	Camiseta deportiva	156	0	156	$ 217.45	$ 33,922.20		$ 33,922.20

ANEXOS
DIVISIÓN DE CONTRATOS

Acta correspondiente a la celebración del acto de Fallo

Licitación Pública Nacional Electrónica número LA-50-GYR-050GYR120-N-26-2024

Adquisición del "Grupo 210 Ropa Contractual Zona A y Zona B, Régimen Ordinario, Médicos Residentes y Unidad del Programa IMSS Bienestar para cubrir las necesidades del ejercicio 2024 de los Órganos de Operación Administrativa Desconcentrada y Áreas de Nivel Central del Instituto Mexicano del Seguro Social"

Partida	Cédula	Descripción	Cantidad adjudicada Régimen Ordinario	Cantidad adjudicada IMSS-Bienestar	Cantidad Total Adjudicada Dos Regímenes	Precio que resulta de aplicar el Porcentaje de Descuento Ofertado al PMR	Importe Adjudicado Régimen Ordinario	Importe Adjudicado IMSS-Bienestar	Importe total Adjudicado por partida Dos Regímenes
						Subtotal	$543,023.00	$7,427.20	$550,450.20
						IVA	$86,883.68	$1,188.35	$88,072.03
						Total	$629,906.68	$8,615.55	$638,522.23
						Importe de garantía de cumplimento (10% del importe Máximo del contrato sin IVA)	$54,302.30	$742.72	
						Número de contrato	050GYR120N02624-009-00	050GYR120N02624-010-00	

Licitante: Imagen T-Vis-T, S.A. de C.V.

Partida	Cédula	Descripción	Cantidad adjudicada Régimen Ordinario	Cantidad adjudicada IMSS-Bienestar	Cantidad Total Adjudicada Dos Regímenes	Precio que resulta de aplicar el Porcentaje de Descuento Ofertado al PMR	Importe Adjudicado Régimen Ordinario	Importe Adjudicado IMSS-Bienestar	Importe total Adjudicado por partida Dos Regímenes
11	11	Overol para caballero	19,109	1,268	20,377	$ 675.48	$ 12,907,747.32	$ 856,508.64	$ 13,764,255.96
15	15	Filipina y pantalón para caballero. Filipina, pantalón, mandil y gorro para caballero manga corta	38,448	0	38,448	$ 672.78	$ 25,867,045.44	0	$ 25,867,045.44
20	20	Camisa para caballero	13,796	88	13,884	$ 415.67	$ 5,734,583.32	$ 36,578.96	$ 5,771,162.28
22	22	Filipina y pantalón, filipina,	20,562	0	20,562	$ 703.08	$ 14,456,730.96	0	$ 14,456,730.96

2024 Felipe Carrillo

Acta correspondiente a la celebración del acto de Fallo

Licitación Pública Nacional Electrónica número LA-50-GYR-050GYR120-N-26-2024

Adquisición del "Grupo 210 Ropa Contractual Zona A y Zona B, Régimen Ordinario, Médicos Residentes y Unidad del Programa IMSS Bienestar para cubrir las necesidades del ejercicio 2024 de los Órganos de Operación Administrativa Desconcentrada y Áreas de Nivel Central del Instituto Mexicano del Seguro Social"

Partida	Cédula	Descripción	Cantidad adjudicada Régimen Ordinario	Cantidad adjudicada IMSS-Bienestar	Cantidad Total Adjudicada Dos Regímenes	Precio que resulta de aplicar el Porcentaje de Descuento Ofertado al PMR	Importe Adjudicado Régimen Ordinario	Importe Adjudicado IMSS-Bienestar	Importe total Adjudicado por partida Dos Regímenes
		pantalón y gorro para caballero manga corta							
						Subtotal	$58,966,107.04	$893,087.60	$59,859,194.64
						IVA	$9,434,577.13	$142,894.02	$9,577,471.14
						Total	$68,400,684.17	$1,035,981.62	$69,436,665.78
						Importe de garantía de cumplimento (10% del importe Máximo del contrato sin IVA)	$5,896,610.70	$89,308.76	
						Número de contrato	050GYR120N02624-011-00	050GYR120N02624-012-00	

Licitante: Industrias Cannon, S.A. de C.V.

Partida	Cédula	Descripción	Cantidad adjudicada Régimen Ordinario	Cantidad adjudicada IMSS-Bienestar	Cantidad Total Adjudicada Dos Regímenes	Precio que resulta de aplicar el Porcentaje de Descuento Ofertado al PMR	Importe Adjudicado Régimen Ordinario	Importe Adjudicado IMSS-Bienestar	Importe total Adjudicado por partida Dos Regímenes
28	29	Pantimedia de compresión graduada	539,418	25,097	564,515	$ 128.34	$ 69,228,906.12	$ 3,220,948.98	$ 72,449,855.10
						Subtotal	$69,228,906.12	$3,220,948.98	$72,449,855.10
						IVA	$11,076,624.98	$515,351.84	$11,591,976.82
						Total	$80,305,531.10	$3,736,300.82	$84,041,831.92

ANEXOS
DIVISIÓN DE CONTRATOS

Acta correspondiente a la celebración del acto de Fallo

Licitación Pública Nacional Electrónica número LA-50-GYR-050GYR120-N-26-2024

Adquisición del "Grupo 210 Ropa Contractual Zona A y Zona B, Régimen Ordinario, Médicos Residentes y Unidad del Programa IMSS Bienestar para cubrir las necesidades del ejercicio 2024 de los Órganos de Operación Administrativa Desconcentrada y Áreas de Nivel Central del Instituto Mexicano del Seguro Social"

Partida	Cédula	Descripción	Cantidad adjudicada Régimen Ordinario	Cantidad adjudicada IMSS-Bienestar	Cantidad Total Adjudicada Dos Regímenes	Precio que resulta de aplicar el Porcentaje de Descuento Ofertado al PMR	Importe Adjudicado Régimen Ordinario	Importe Adjudicado IMSS-Bienestar	Importe total Adjudicado por partida Dos Regímenes
						Importe de garantía de cumplimento (10% del importe Máximo del contrato sin IVA)	$6,922,890.61	$322,094.90	
						Número de contrato	050GYR120N02624-013-00	050GYR120N02624-014-00	

Licitante: Jeguen, S. de R.L. de C.V.

Partida	Cédula	Descripción	Cantidad Total adjudicada Régimen Ordinario	Precio que resulta de aplicar el Porcentaje de Descuento Ofertado al PMR y/o Precio Unitario Ofertado	Importe Total Adjudicado Régimen Ordinario
24	24	Sandalias	200	$ 251.58	$ 50,316.00
25	25	Calcetas	2,124	$ 188.88	$ 401,181.12
29	30	Gorra deportiva	104	$ 222.18	$ 23,106.72
40	42	Calzado Impermeable	18	$821.73	$14,791.14
				Subtotal	$489,394.98
				IVA	$78,303.20
				Total	$567,698.18
				Importe de garantía de cumplimento (10% del importe Máximo del contrato sin IVA)	$48,939.50
				Número de contrato	050GYR120N02624-015-00

Acta correspondiente a la celebración del acto de Fallo

Licitación Pública Nacional Electrónica número LA-50-GYR-050GYR120-N-26-2024

Adquisición del "Grupo 210 Ropa Contractual Zona A y Zona B, Régimen Ordinario, Médicos Residentes y Unidad del Programa IMSS Bienestar para cubrir las necesidades del ejercicio 2024 de los Órganos de Operación Administrativa Desconcentrada y Áreas de Nivel Central del Instituto Mexicano del Seguro Social"

Licitante: Magnocom, S.A. de C.V.

Partida	Cédula	Descripción	Cantidad adjudicada Régimen Ordinario	Cantidad adjudicada IMSS-Bienestar	Cantidad Total Adjudicada Dos Regímenes	Precio que resulta de aplicar el Porcentaje de Descuento Ofertado al PMR	Importe Adjudicado Régimen Ordinario	Importe Adjudicado IMSS-Bienestar	Importe total Adjudicado por partida Dos Regímenes
43	45	Filipina y pantalón para dama, filipina, pantalón y cofia para dama manga corta	105,305	7,837	113,142	$ 643.50	$ 67,763,767.50	$ 5,043,109.50	$ 72,806,877.00
54	56	Filipina para caballero manga corta azul	35,391	0	35,391	$ 402.02	$ 14,227,889.82	0	$ 14,227,889.82
55	57	Pantalón para caballero azul	35,391	0	35,391	$ 404.10	$ 14,301,503.10	0	$ 14,301,503.10
						Subtotal	**$96,293,160.42**	**$5,043,109.50**	**$101,336,269.92**
						IVA	**$15,406,905.67**	**$806,897.52**	**$16,213,803.19**
						Total	**$111,700,066.09**	**$5,850,007.02**	**$117,550,073.11**
						Importe de garantía de cumplimento (10% del importe Máximo del contrato sin IVA)	**$9,629,316.04**	**$504,310.95**	
						Número de contrato	**050GYR120N02624-016-00**	**050GYR120N02624-017-00**	

Licitante: Mayoristas y Distribuidores Asociados, S.A. de C.V.

ANEXOS
DIVISIÓN DE CONTRATOS

Acta correspondiente a la celebración del acto de Fallo

Licitación Pública Nacional Electrónica número LA-50-GYR-050GYR120-N-26-2024

Adquisición del "Grupo 210 Ropa Contractual Zona A y Zona B, Régimen Ordinario, Médicos Residentes y Unidad del Programa IMSS Bienestar para cubrir las necesidades del ejercicio 2024 de los Órganos de Operación Administrativa Desconcentrada y Áreas de Nivel Central del Instituto Mexicano del Seguro Social"

Partida	Cédula	Descripción	Cantidad adjudicada Régimen Ordinario	Precio que resulta de aplicar el Porcentaje de Descuento Ofertado al PMR	Importe Adjudicado Régimen Ordinario
59	63	Calzado masculino	38,036	$ 686.55	$ 26,113,615.80
60	64	Calzado femenino	30,179	$ 696.20	$ 21,010,619.80
				Subtotal	**$47,124,235.60**
				IVA	**$7,539,877.70**
				Total	**$54,664,113.30**
				Importe de garantía de cumplimento (10% del importe Máximo del contrato sin IVA)	**$4,712,423.56**
				Número de contrato	**050GYR120N02624-018-00**

Licitante: Meraki CTYC, S.A. de C.V.

Partida	Cédula	Descripción	Cantidad adjudicada Régimen Ordinario	Cantidad adjudicada Médicos Residentes	Cantidad adjudicada IMSS-Bienestar	Cantidad Total Adjudicada Tres Regímenes	Precio que resulta de aplicar el Porcentaje de Descuento Ofertado al PMR	Importe Adjudicado Régimen Ordinario	Importe Adjudicado Médicos Residentes	Importe Adjudicado IMSS-Bienestar	Importe total Adjudicado por partida Tres Regímenes
8	8	Bata para dama blanca manga larga	135,078	44,904	4,790	184,772	$ 302.44	$ 40,852,990.32	$ 13,580,765.76	$ 1,448,687.60	$ 55,882,443.68
14	14	Traje sastre para caballero	430	0	0	430	$ 2,392.70	$ 1,028,861.00	0	0	$ 1,028,861.00
17	17	Traje sastre para dama, dos sacos, falda y pantalón, saco y pantalón, saco y	341	0	0	341	$ 3,023.44	$ 1,030,993.04	0	0	$ 1,030,993.04

Acta correspondiente a la celebración del acto de Fallo

Licitación Pública Nacional Electrónica número LA-50-GYR-050GYR120-N-26-2024

Adquisición del "Grupo 210 Ropa Contractual Zona A y Zona B, Régimen Ordinario, Médicos Residentes y Unidad del Programa IMSS Bienestar para cubrir las necesidades del ejercicio 2024 de los Órganos de Operación Administrativa Desconcentrada y Áreas de Nivel Central del Instituto Mexicano del Seguro Social"

Partida	Cédula	Descripción	Cantidad adjudicada Régimen Ordinario	Cantidad adjudicada Medicos Residentes	Cantidad adjudicada IMSS-Bienestar	Cantidad Total Adjudicada Tres Regímenes	Precio que resulta de aplicar el Porcentaje de Descuento Ofertado al PMR	Importe Adjudicado Régimen Ordinario	Importe Adjudicado Médicos Residentes	Importe Adjudicado IMSS-Bienestar	Importe total Adjudicado por partida Tres Regímenes
		falda, saco, pantalón y falda.									
33	34	Saco para dama	168	0	0	168	$ 761.40	$ 127,915.20	0	0	$ 127,915.20
46	48	Pantalón para médico residente masculino	0	41,103	0	41,103	$ 344.22	0	$ 14,148,474.66	0	$ 14,148,474.66
47	49	Pantalón para médica residente femenino	0	44,904	0	44,904	$ 283.36	0	$ 12,723,997.44	0	$ 12,723,997.44
51	53	Filipina para caballero manga corta	23,502	0	0	23,502	$ 395.49	$ 9,294,805.98	0	0	$ 9,294,805.98
							Subtotal	**$52,335,565.54**	**$40,453,237.86**	**$1,448,687.60**	**$94,237,491.00**
							IVA	**$8,373,690.49**	**$6,472,518.06**	**$231,790.02**	**$15,077,998.56**
							Total	**$60,709,256.03**	**$46,925,755.92**	**$1,680,477.62**	**$109,315,489.56**
							Importe de garantía de cumplimento (10% del importe Máximo del contrato sin IVA)	**$5,233,556.55**	**$4,045,323.79**	**$144,868.76**	
							Número de contrato	**050GYR120N02624 -019-00**	**050GYR120N02624 -020-00**	**050GYR120N02624 -021-00**	

Licitante: Ordito e Trama, S.A. de C.V.

ANEXOS
DIVISIÓN DE CONTRATOS



Acta correspondiente a la celebración del acto de Fallo

Licitación Pública Nacional Electrónica número LA-50-GYR-050GYR120-N-26-2024

Adquisición del "Grupo 210 Ropa Contractual Zona A y Zona B, Régimen Ordinario, Médicos Residentes y Unidad del Programa IMSS Bienestar para cubrir las necesidades del ejercicio 2024 de los Órganos de Operación Administrativa Desconcentrada y Áreas de Nivel Central del Instituto Mexicano del Seguro Social"

Partida	Cédula	Descripción	Cantidad adjudicada Régimen Ordinario	Cantidad adjudicada IMSS-Bienestar	Cantidad Total Adjudicada Dos Regímenes	Precio que resulta de aplicar el Porcentaje de Descuento Ofertado al PMR	Importe Adjudicado Régimen Ordinario	Importe Adjudicado IMSS-Bienestar	Importe total Adjudicado por partida Dos Regímenes
19	19	Chamarra para caballero	3,681	44	3,725	$ 1,141.95	$ 4,203,517.95	$ 50,245.80	$ 4,253,763.75
34	35	Filipina para dama manga corta	35,913	0	35,913	$ 366.46	$ 13,160,677.98	0	$ 13,160,677.98
53	55	Faja	37,668	3	37,671	$ 366.92	$ 13,821,142.56	$ 1,100.76	$ 13,822,243.32
56	58	Pantalón para dama azul	35,913	0	35,913	$ 376.57	$ 13,523,758.41	0	$ 13,523,758.41
61	65	Uniforme femenino	15,504	0	15,504	$ 619.13	$ 9,598,991.52	0	$ 9,598,991.52
						Subtotal	**$54,308,088.42**	**$51,346.56**	**$54,359,434.98**
						IVA	**$8,689,294.15**	**$8,215.45**	**$8,697,509.60**
						Total	**$62,997,382.57**	**$59,562.01**	**$63,056,944.58**
						Importe de garantía de cumplimento (10% del importe Máximo del contrato sin IVA)	**$5,430,808.84**	**$5,134.66**	
						Número de contrato	**050GYR120N02624-022-00**	**050GYR120N02624-023-00**	

Licitante: Punto Europeo, S.A. de C.V.

Partida	Cédula	Descripción	Cantidad Total adjudicada Régimen Ordinario	Precio que resulta de aplicar el Porcentaje de Descuento Ofertado al PMR	Importe Adjudicado Régimen Ordinario
26	27	Chamarra y pantalón deportivo unisex	1,671	$ 1,027.56	$ 1,717,052.76

2024 Felipe Carrillo

Acta correspondiente a la celebración del acto de Fallo

Licitación Pública Nacional Electrónica número LA-50-GYR-050GYR120-N-26-2024

Adquisición del "Grupo 210 Ropa Contractual Zona A y Zona B, Régimen Ordinario, Médicos Residentes y Unidad del Programa IMSS Bienestar para cubrir las necesidades del ejercicio 2024 de los Órganos de Operación Administrativa Desconcentrada y Áreas de Nivel Central del Instituto Mexicano del Seguro Social"

Partida	Cédula	Descripción	Cantidad Total adjudicada Régimen Ordinario	Precio que resulta de aplicar el Porcentaje de Descuento Ofertado al PMR	Importe Adjudicado Régimen Ordinario
				Subtotal	$1,717,052.76
				IVA	$274,728.44
				Total	$1,991,781.20
				Importe de garantía de cumplimento (10% del importe Máximo del contrato sin IVA)	$171,705.28
				Número de contrato	050GYR120N02624-024-00

Licitante: Servicios Generales de Manufactura GM33, S.A. de C.V.

Partida	Cédula	Descripción	Cantidad adjudicada Régimen Ordinario	Cantidad adjudicada IMSS-Bienestar	Cantidad Total Adjudicada Dos Regímenes	Precio que resulta de aplicar el Porcentaje de Descuento Ofertado al PMR	Importe Adjudicado Régimen Ordinario	Importe Adjudicado IMSS-Bienestar	Importe total Adjudicado por partida Dos Regímenes
5	5	Filipina y pantalón para dama manga corta. Filipina, pantalón, mandil y gorro para dama	10,971	606	11,577	$ 680.82	$ 7,469,276.22	$ 412,576.92	$ 7,881,853.14
21	21	Camisa y pantalón para caballero manga corta	13,121	6,349	19,470	$ 729.66	$ 9,573,868.86	[illegible]	[illegible]0.20

ANEXOS
DIVISIÓN DE CONTRATOS

Acta correspondiente a la celebración del acto de Fallo

Licitación Pública Nacional Electrónica número LA-50-GYR-050GYR120-N-26-2024

Adquisición del "Grupo 210 Ropa Contractual Zona A y Zona B, Régimen Ordinario, Médicos Residentes y Unidad del Programa IMSS Bienestar para cubrir las necesidades del ejercicio 2024 de los Órganos de Operación Administrativa Desconcentrada y Áreas de Nivel Central del Instituto Mexicano del Seguro Social"

Partida	Cédula	Descripción	Cantidad adjudicada Régimen Ordinario	Cantidad adjudicada IMSS-Bienestar	Cantidad Total Adjudicada Dos Regímenes	Precio que resulta de aplicar el Porcentaje de Descuento Ofertado al PMR	Importe Adjudicado Régimen Ordinario	Importe Adjudicado IMSS-Bienestar	Importe total Adjudicado por partida Dos Regímenes
38	40	Bata pintor y pantalón para dama, bata pintor, pantalón y gorro para dama	19,272	0	19,272	$ 705.49	$ 13,596,203.28	0	$ 13,596,203.28
64	68	Uniforme para caballero	4,868	0	4,868	$ 544.65	$ 2,651,356.20	0	$ 2,651,356.20
						Subtotal	**$33,290,704.56**	**$5,045,188.26**	**$38,335,892.82**
						IVA	**$5,326,512.73**	**$807,230.12**	**$6,133,742.85**
						Total	**$38,617,217.29**	**$5,852,418.38**	**$44,469,635.67**
						Importe de garantía de cumplimento (10% del importe Máximo del contrato sin IVA)	**$3,329,070.46**	**$504,518.83**	
						Número de contrato	**050GYR120N02624-025-00**	**050GYR120N02624-026-00**	

Licitante: Textilera y Proveedora Atzin, S.A. de C.V.

Partida	Cédula	Descripción	Cantidad adjudicada Régimen Ordinario	Cantidad adjudicada IMSS-Bienestar	Cantidad Total Adjudicada Dos Regímenes	Precio que resulta de aplicar el Porcentaje de Descuento Ofertado al PMR	Importe Adjudicado Régimen Ordinario	Importe Adjudicado IMSS-Bienestar	Importe total Adjudicado por partida Dos Regímenes
9	9	Suéter femenino	135,728	12,790	148,518	$ 279.84	$ 37,982,123.52	$ 3,579,153.60	$ 41,561,277.12
10	10	Suéter masculino	32,533	1,428	33,961	$ 277.84	$ 9,038,968.72	$ 396,755.52	$ 9,435,724.24
						Subtotal	**$47,021,092.24**	**$3,975,909.12**	**$50,997,001.36**
						IVA	**$7,523,374.76**	**$636,145.46**	**$8,159,520.22**

Acta correspondiente a la celebración del acto de Fallo

Licitación Pública Nacional Electrónica número LA-50-GYR-050GYR120-N-26-2024

Adquisición del "Grupo 210 Ropa Contractual Zona A y Zona B, Régimen Ordinario, Médicos Residentes y Unidad del Programa IMSS Bienestar para cubrir las necesidades del ejercicio 2024 de los Órganos de Operación Administrativa Desconcentrada y Áreas de Nivel Central del Instituto Mexicano del Seguro Social"

Partida	Cédula	Descripción	Cantidad adjudicada Régimen Ordinario	Cantidad adjudicada IMSS-Bienestar	Cantidad Total Adjudicada Dos Regímenes	Precio que resulta de aplicar el Porcentaje de Descuento Ofertado al PMR	Importe Adjudicado Régimen Ordinario	Importe Adjudicado IMSS-Bienestar	Importe total Adjudicado por partida Dos Regímenes
						Total	$54,544,467.00	$4,612,054.58	$59,156,521.58
						Importe de garantía de cumplimiento (10% del importe Máximo del contrato sin IVA)	$4,702,109.22	$397,590.91	
						Número de contrato	050GYR120N02624-027-00	050GYR120N02624-028-00	

Licitante: Uniformes el Tren, S.A. de C.V.

Partida	Cédula	Descripción	Cantidad adjudicada Régimen Ordinario	Cantidad adjudicada Médicos Residentes	Cantidad adjudicada IMSS-Bienestar	Cantidad Total Adjudicada Tres Regímenes	Precio que resulta de aplicar el Porcentaje de Descuento Ofertado al PMR	Importe Adjudicado Régimen Ordinario	Importe Adjudicado Médicos Residentes	Importe Adjudicado IMSS-Bienestar	Importe total Adjudicado por partida Tres Regímenes
1	1	Bata para caballero manga corta	24,723	0	1,773	26,496	$ 312.17	$ 7,717,778.91	0	$ 553,477.41	$ 8,271,256.32
2	2	Bata para dama manga corta	5,119	0	1,542	6,661	$ 317.94	$ 1,627,534.86	0	$ 490,263.48	$ 2,117,798.34
7	7	Bata para caballero blanca manga larga	122,790	41,100	5,148	169,038	$ 297.92	$ 36,581,596.80	$ 12,244,512.00	$ 1,533,692.16	$ 50,359,800.96
23	23	Filipina y pantalón, filipina, pantalón y gorro para dama manga corta	1,374	0	0	1,374	$ 692.37	$ 951,316.38	0	0	$ 951,316.38
41	43	Filipina para caballero	13,443	0	0	13,443	$ 389.20	$ 5,232,015.60	0	0	$ 5,232,015.60

ANEXOS

DIVISIÓN DE CONTRATOS

Acta correspondiente a la celebración del acto de Fallo

Licitación Pública Nacional Electrónica número LA-50-GYR-050GYR120-N-26-2024

Adquisición del "Grupo 210 Ropa Contractual Zona A y Zona B, Régimen Ordinario, Médicos Residentes y Unidad del Programa IMSS Bienestar para cubrir las necesidades del ejercicio 2024 de los Órganos de Operación Administrativa Desconcentrada y Áreas de Nivel Central del Instituto Mexicano del Seguro Social"

Partida	Cédula	Descripción	Cantidad adjudicada Régimen Ordinario	Cantidad adjudicada Médicos Residentes	Cantidad adjudicada IMSS-Bienestar	Cantidad Total Adjudicada Tres Regímenes	Precio que resulta de aplicar el Porcentaje de Descuento Ofertado al PMR	Importe Adjudicado Régimen Ordinario	Importe Adjudicado Médicos Residentes	Importe Adjudicado IMSS-Bienestar	Importe total Adjudicado por partida Tres Regímenes
		manga corta									
42	44	Filipina para dama manga corta	7,032	0	0	7,032	$ 396.90	$ 2,791,000.80	0	0	$ 2,791,000.80
52	54	Pantalón para caballero	36,555	0	132	36,687	$ 342.51	$ 12,520,453.05	0	$ 45,211.32	$ 12,565,664.37
63	67	Uniforme para dama	20,884	0	0	20,884	$ 586.90	$ 12,256,819.60	0	0	$ 12,256,819.60
							Subtotal	**$79,678,516.00**	**$12,244,512.00**	**$2,622,644.37**	**$94,545,672.37**
							IVA	**$12,748,562.56**	**$1,959,121.92**	**$419,623.10**	**$15,127,307.58**
							Total	**$92,427,078.56**	**$14,203,633.92**	**$3,042,267.47**	**$109,672,979.95**
							Importe de garantía de cumplimento (10% del importe Máximo del contrato sin IVA)	**$7,967,851.60**	**$1,224,451.20**	**$262,264.44**	
							Número de contrato	**050GYR120N02624 -029-00**	**050GYR120N02624 -030-00**	**050GYR120N02624 -031-00**	

Licitante: Uniformes Recsa, S.A. de C.V.

Partida	Cédula	Descripción	Cantidad adjudicada Régimen Ordinario	Cantidad adjudicada IMSS-Bienestar	Cantidad Total Adjudicada Dos Regímenes	Precio que resulta de aplicar el Porcentaje de Descuento Ofertado al PMR	Importe Adjudicado Régimen Ordinario	Importe Adjudicado IMSS-Bienestar	Importe total Adjudicado por partida Dos Regímenes
3	3	Bata para caballero manga	46,160	288	46,448	$ 306.90	$ 14,166,504.00	$ 88,387.20	$ 14,254,891.20

2024 Felipe Carrillo PUERTO

Acta correspondiente a la celebración del acto de Fallo

Licitación Pública Nacional Electrónica número LA-50-GYR-050GYR120-N-26-2024

Adquisición del "Grupo 210 Ropa Contractual Zona A y Zona B, Régimen Ordinario, Médicos Residentes y Unidad del Programa IMSS Bienestar para cubrir las necesidades del ejercicio 2024 de los Órganos de Operación Administrativa Desconcentrada y Áreas de Nivel Central del Instituto Mexicano del Seguro Social"

Partida	Cédula	Descripción	Cantidad adjudicada Régimen Ordinario	Cantidad adjudicada IMSS-Bienestar	Cantidad Total Adjudicada Dos Regímenes	Precio que resulta de aplicar el Porcentaje de Descuento Ofertado al PMR	Importe Adjudicado Régimen Ordinario	Importe Adjudicado IMSS-Bienestar	Importe total Adjudicado por partida Dos Regímenes
		larga							
4	4	Bata para dama manga larga	50,692	291	50,983	$308.43	$15,634,933.56	$89,753.13	$15,724,686.69
13	13	Filipina y pantalón para caballero manga corta	101,212	3,153	104,365	$544.50	$55,109,934.00	$1,716,808.50	$56,826,742.50
						Subtotal	**$84,911,371.56**	**$1,894,948.83**	**$86,806,320.39**
						IVA	**$13,585,819.45**	**$303,191.81**	**$13,889,011.26**
						Total	**$98,497,191.01**	**$2,198,140.64**	**$100,695,331.65**
						Importe de garantía de cumplimento (10% del importe Máximo del contrato sin IVA)	**$8,491,137.16**	**$189,494.88**	
						Número de contrato	**050GYR120N02624-032-00**	**050GYR120N02624-033-00**	

Lo anterior, considerando el porcentaje de descuento ofertado (en el caso de partidas con PMR), traducido a monto después de aplicar ese porcentaje de descuento ofertado al PMR, o el precio unitario ofertado por cada licitante en su(s) propuesta(s) económica(s), mismas que para los efectos del presente Fallo se tienen por reproducidas en este apartado como sí a la letra se insertaren.

ANEXOS

DIVISIÓN DE CONTRATOS

Importe Total Adjudicado por Régimen:

Régimen	Importe adjudicado sin IVA	Impuesto al Valor Agregado	Importe adjudicado con IVA	IVA

Acta correspondiente a la celebración del acto de Fallo

Licitación Pública Nacional Electrónica número LA-50-GYR-050GYR120-N-26-2024

Adquisición del "Grupo 210 Ropa Contractual Zona A y Zona B, Régimen Ordinario, Médicos Residentes y Unidad del Programa IMSS Bienestar para cubrir las necesidades del ejercicio 2024 de los Órganos de Operación Administrativa Desconcentrada y Áreas de Nivel Central del Instituto Mexicano del Seguro Social"

Régimen	Importe adjudicado sin IVA	Impuesto al Valor Agregado	Importe adjudicado con IVA	IVA
Ordinario	**$1,128,372,700.47** (Mil ciento veintiocho millones trescientos setenta y dos mil setecientos pesos 47/100 M.N.)	**$180,539,632.08** (Ciento ochenta millones quinientos treinta y nueve mil seiscientos treinta y dos pesos 08/100 M.N.)	**$1,308,912,332.55** (Mil trescientos ocho millones novecientos doce mil trescientos treinta y dos pesos 55/100 M.N.)	Aplica tasa 16%
Médicos Residentes	**$72,294,290.16** (Setenta y dos millones doscientos noventa y cuatro mil doscientos noventa pesos 16/100 M.N.)	**$11,567,086.43** (Once millones quinientos sesenta y siete mil ochenta y seis pesos 43/100 M.N.)	**$83,861,376.59** (Ochenta y tres millones ochocientos sesenta y un mil trescientos setenta y seis pesos 59/100 M.N.)	Aplica tasa 16%
IMSS Bienestar	**$56,339,404.02** (Cincuenta y seis millones trescientos treinta y nueve mil cuatrocientos cuatro pesos 02/100 M.N.)	**$9,014,304.64** (Nueve millones catorce mil trescientos cuatro pesos 64/100 M.N.)	**$65,353,708.66** (Sesenta y cinco millones trescientos cincuenta y tres mil setecientos ocho pesos 66/100 M.N.	Aplica tasa 16%
Total por procedimiento	**$1,257,006,394.65** (Mil doscientos cincuenta y siete millones seis mil trescientos noventa y cuatro pesos 65/100 M.N.)	**$201,121,023.14** (Doscientos un millones ciento veintiún mil veintitrés pesos 14/100 M.N.)	**$1,458,127,417.79** (Mil cuatrocientos cincuenta y ocho millones ciento veintisiete mil cuatrocientos diecisiete pesos 79/100 M.N.)	Aplica tasa 16%

En el caso de los licitantes Becesa, S.A. de C.V. (partida 32); Comercializadora Industrial Shemek, S.A. de C.V. (partidas 16, 24, 25, 29, 30, 44, 49, 59 y 60); Confecciones Isaac, S.A. de C.V. (partidas 5, 21, 38 y 64); Copesa de México, S.A. de C.V. (partidas 8, 46, 47 y 51); Equipamiento y Servicio Integral E.C.A.S., S.A. de C.V. (partidas 18 y 29); Grupo Taschhom, S.A. de C.V. (partidas 32, 44 y 49); Imagen T-Vis-T, S.A. de C.V. (partidas 3, 4 y 13); Jeguen, S. de R.L. de C.V. (partida 30); Magnocom, S.A. de C.V. (partidas 7, 8, 19, 34, 46, 47, 51, 53 y 56); Megracumu, S.A. de C.V. (partidas 1, 2, 7, 23, 41, 42, 52 y 63); Meraki CTYC, S.A. de C.V. (partidas 18, 27, 36, 37, 48, 57 y 58); Ordito e

Acta correspondiente a la celebración del acto de Fallo

Licitación Pública Nacional Electrónica número LA-50-GYR-050GYR120-N-26-2024

Adquisición del "Grupo 210 Ropa Contractual Zona A y Zona B, Régimen Ordinario, Médicos Residentes y Unidad del Programa IMSS Bienestar para cubrir las necesidades del ejercicio 2024 de los Órganos de Operación Administrativa Desconcentrada y Áreas de Nivel Central del Instituto Mexicano del Seguro Social"

Trama, S.A. de C.V. (partidas 43, 54 y 55); Servicios Generales de Manufactura GM33, S.A. de C.V. (partidas 6, 12, 20 y 62); y Uniformes Recsa, S.A. de C.V. (partida 11), no fueron susceptibles de adjudicación, dado que hubo una propuesta para la misma partida que ofertó un porcentaje de descuento más alto.

PARTIDAS DESIERTAS:

Con fundamento a lo establecido en el segundo párrafo del artículo 37 de la LAASSP, en concordancia con lo dispuesto en el numeral **11. "DECLARAR DESIERTA UNA LICITACIÓN O LA CANCELACIÓN DE LA LICITACIÓN PÚBLICA, PARTIDA(S), O CONCEPTOS INCLUIDOS EN ÉSTA"**, primer párrafo de la Convocatoria, a continuación, se relacionan las **6 Partidas** que resultaron desiertas, conforme a los motivos señalados:

Partida	Cédula	Descripción Corta	Motivo
31	32	Tenis	Desechada Técnicamente.
45	47	Calzado para médico residente femenino	Desechada Técnicamente.
65	69	Bata de arte y pantalón para dama manga larga	No se recibieron proposiciones
66	70	Bata de arte y pantalón para caballero	No se recibieron proposiciones
67	71	Filipina y pantalón femenino blanco	No se recibieron proposiciones
68	72	Filipina y pantalón masculino blanco	No se recibieron proposiciones

V. FIRMA DEL CONTRATO Y ENTREGA DE GARANTÍA.

ANEXOS
DIVISIÓN DE CONTRATOS

Acta correspondiente a la celebración del acto de Fallo

Licitación Pública Nacional Electrónica
número LA-50-GYR-050GYR120-N-26-2024
Adquisición del "Grupo 210 Ropa Contractual Zona A y Zona B, Régimen Ordinario, Médicos Residentes y Unidad del Programa IMSS Bienestar para cubrir las necesidades del ejercicio 2024 de los Órganos de Operación Administrativa Desconcentrada y Áreas de Nivel Central del Instituto Mexicano del Seguro Social"

Nombre	Cargo / Área	Firma	Rúbrica
Mtro. Lázaro Ibarra Molina	Representante del Área Requirente Programa IMSS-BIENESTAR		
Lic. José Manuel Garduño Trejo	Representante de la Coordinación de Legislación y Consulta		

Por el Órgano Interno de Control Específico en el IMSS.

Nombre	Cargo / Área	Firma	Rúbrica
C.P. Pedro Alberto Reynoso Morales	Representante del OICE IMSS		

ANEXOS
DIVISIÓN DE CONTRATOS

Acta correspondiente a la celebración del acto de Fallo

Licitación Pública Nacional Electrónica número LA-50-GYR-050GYR120-N-26-2024

Adquisición del "Grupo 210 Ropa Contractual Zona A y Zona B, Régimen Ordinario, Médicos Residentes y Unidad del Programa IMSS Bienestar para cubrir las necesidades del ejercicio 2024 de los Órganos de Operación Administrativa Desconcentrada y Áreas de Nivel Central del Instituto Mexicano del Seguro Social"

Por el Testigo Social:

Nombre	Número	Firma	Rúbrica
Lic. Juan Alberto Morales Almonte	Representante de Academia de Contratación Pública de México, A.C. Testigo Social **PM0AC008** Designado por la Secretaría de la Función Pública		

Las firmas que anteceden corresponden al acta de celebración del acto de Fallo de la Licitación Pública Nacional Electrónica No. **LA-50-GYR-050GYR120-N-26-2024,** para la adquisición de los bienes correspondientes al **"Grupo 210 Ropa Contractual Zona A y Zona B, Régimen Ordinario, Médicos Residentes y Unidad del Programa IMSS Bienestar para cubrir las necesidades del ejercicio 2024 de los Órganos de Operación Administrativa Desconcentrada y Áreas de Nivel Central del Instituto Mexicano del Seguro Social".**

Fin del Acta

Acta de Junta de Aclaraciones

Licitación Pública Nacional Electrónica
número LA-50-GYR-050GYR120-N-26-2024
Bienes correspondientes al "Grupo 210 Ropa Contractual Zona A y Zona B, Régimen Ordinario, Médicos Residentes y Unidad del Programa IMSS Bienestar para cubrir las necesidades del ejercicio 2024 de los Órganos de Operación Administrativa Desconcentrada y Áreas de Nivel Central del Instituto Mexicano del Seguro Social".

Quien preside el acto informa que, los representantes de las Área Requirente y Técnica, respectivamente solventaron las solicitudes de aclaración del ámbito de su competencia y el Área Contratante, solventó las solicitudes de aclaración de carácter legal-administrativo, a las solicitudes de aclaración presentadas en tiempo y forma, con fundamento en lo previsto en las fracciones I, II y III del artículo 2 del Reglamento. ----------

Se les preguntó a los representantes del Área Técnica y Requirente si deseaban hacer alguna precisión a la Convocatoria, en términos del artículo 33 de la LAASSP, a lo que el Área Requirente Consolidadora y Convocante realizaron las siguientes precisiones: ----------

PRECISIÓN 1 del Área Convocante: ----------
Dice:

..." CONVOCATORIA

En observancia a los artículos 134 de la Constitución Política de los Estados Unidos Mexicanos; 3, fracción I, 25 primer párrafo, 26 fracción I, 26 Bis fracción II, 26 Ter, 28 fracción I, 29 y **47 fracción I**, de la LAASSP, 2 fracción I y 39, 63, 67, **85** y demás relativos del Reglamento,..."

Debe decir:

..." CONVOCATORIA

En observancia a los artículos 134 de la Constitución Política de los Estados Unidos Mexicanos; 3, fracción I, 25 primer párrafo, 26 fracción I, 26 Bis fracción II, 26 Ter, 28 fracción I, 29 y **46**, de la LAASSP, 2 fracción I y 39, 63, 67, y demás relativos del Reglamento,..."

ANEXO
DIVISIÓN DE CONTRATOS

2024 Felipe Carrillo PUERTO

Acta de Junta de Aclaraciones

Licitación Pública Nacional Electrónica
número LA-50-GYR-050GYR120-N-26-2024
Bienes correspondientes al "Grupo 210 Ropa Contractual Zona A y Zona B, Régimen Ordinario, Médicos Residentes y Unidad del Programa IMSS Bienestar para cubrir las necesidades del ejercicio 2024 de los Órganos de Operación Administrativa Desconcentrada y Áreas de Nivel Central del Instituto Mexicano del Seguro Social".

PRECISIÓN 2 del Área Consolidadora: ----------

Términos y Condiciones

Dice:

..."**2.3 CONDICIONES DE ENTREGA:**

El Instituto generará órdenes de reposición, en las cuales se indicará la clave, descripción del artículo, la cantidad de piezas requeridas, la fecha y lugar de entrega de conformidad con el **Anexo 1.** "LUGAR DE ENTREGA Y PAGO (ALMACENES DELEGACIONALES Y NIVEL CENTRAL)" y el **Anexo 5.** "Cuadro de Distribución" de los presentes Términos y Condiciones.

Para la entrega de los bienes, el Instituto generará una orden de reposición previa a la fecha límite de entrega, sin perjuicio de que el proveedor deba realizar la entrega en el plazo establecido en el **numeral 2.1** "PLAZO" de los presentes Términos y Condiciones.

El proveedor podrá realizar la entrega de los bienes al día siguiente natural de la notificación del fallo y antes de la emisión de las órdenes de reposición presentando una remisión de pedido, sin embargo, emitiéndose la orden de reposición se deberán entregar los bienes acompañados de la misma.
..."

Debe decir:

..."**2.3 CONDICIONES DE ENTREGA:**

2024 Felipe Carrillo PUERTO

Acta de Junta de Aclaraciones

Licitación Pública Nacional Electrónica número LA-50-GYR-050GYR120-N-26-2024
Bienes correspondientes al "Grupo 210 Ropa Contractual Zona A y Zona B, Régimen Ordinario, Médicos Residentes y Unidad del Programa IMSS Bienestar para cubrir las necesidades del ejercicio 2024 de los Órganos de Operación Administrativa Desconcentrada y Áreas de Nivel Central del Instituto Mexicano del Seguro Social".

El Instituto generará órdenes de reposición, en las cuales se indicará la clave, descripción del artículo, la cantidad de piezas requeridas, la fecha y lugar de entrega de conformidad con el **Anexo 1.** "LUGAR DE ENTREGA Y PAGO (ALMACENES DELEGACIONALES Y NIVEL CENTRAL)" y el **Anexo 5.** "Cuadro de Distribución" de los presentes Términos y Condiciones.

Para la entrega de los bienes, el Instituto generará una orden de reposición previa a la fecha límite de entrega, sin perjuicio de que el proveedor deba realizar la entrega en el plazo establecido en el **numeral 2.1** "PLAZO" de los presentes Términos y Condiciones.

El proveedor podrá realizar la entrega de los bienes al día siguiente natural de la notificación del fallo y antes de la emisión de las órdenes de reposición presentando una remisión de pedido, sin embargo, emitiéndose la orden de reposición se deberán entregar los bienes acompañados de la misma.

De la misma manera, se realiza la precisión que de conformidad con los resultados de la Investigación de Mercado IM 110/24 se determina la conveniencia de que cada partida se lleve a cabo a través de una sola fuente de abastecimiento, al existir diversos participantes para el cumplimiento de este criterio, motivo por el cual no se limitaría la libre participación.

..."

Acto seguido, quien preside el acto solicitó la dispensa de la lectura de las solicitudes de aclaración a la Convocatoria del presente procedimiento presentadas en tiempo y forma, así como de las respuestas otorgadas por el Área Técnica, Requirente y Contratante, en el ámbito de sus respectivas competencias, a lo que los asistentes no tuvieron objeción alguna, por lo que las mismas se envían a través de la Plataforma Integral CompraNet, de conformidad con lo previsto por los artículos 45 penúltimo párrafo y 46 del RLAASSP: ----------

ANEXOS

DIVISIÓN DE CONTRATOS

2024 Felipe Carrillo PUERTO

SIN TEXTO

GOBIERNO DE MÉXICO

IMSS

E-2024-00081574 Testigo

DIRECCIÓN DE ADMINISTRACIÓN
Unidad de Adquisiciones
Coordinación de Adquisición de Bienes y Contratación de Servicios
Coordinación Técnica de Bienes y Servicios
División de Bienes No Terapéuticos

Para sello de recepción	SOLICITUD DE ELABORACIÓN DE CONTRATOS
COORDINACIÓN TÉCNICA DE ... CONTRATOS 09 SEP 2024 RECIBIDO DIVISIÓN DE CONTRATOS	**Lugar y Fecha:** Ciudad de México a 06 de septiembre de 2024
	Oficio: 09 53 84 61 1CFF/ **08409** /2024
	Procedimiento: LA-50-GYR-050GYR120-N-26-2024
	Código del Procedimiento CompraNet: E-2024-00081574
	Contratos Totales: 33
	Contratos BEGA: 16
	Código del Contrato CompraNet: Se anexa listado de Códigos de contratos.
Deberá proporcionarse copia del acuse debidamente sellado a la Coordinación de Adquisición de Bienes y Contratación de Servicios	

Lic. Humberto Rincón Juárez
Titular de la División de Contratos
P r e s e n t e

Por este conducto, me permito solicitar su valiosa intervención a efecto de que tenga a bien girar sus apreciables instrucciones a quien corresponda, para llevar a cabo la elaboración de los contratos derivados del procedimiento de **Licitación Pública Nacional Electrónica** número **LA-50-GYR-050GYR120-N-26-2024,** para la adquisición de los bienes correspondientes al **"Grupo 210 Ropa Contractual Zona A y Zona B, Régimen Ordinario, Médicos Residentes y Unidad del Programa IMSS Bienestar para cubrir las necesidades del ejercicio 2024 de los Órganos de Operación Administrativa Desconcentrada y Áreas de Nivel Central del Instituto Mexicano del Seguro Social"**, para lo cual en cumplimiento a lo establecido en el Oficio Circular 09 53 84 61 1CFA/5094, del 1° de junio del 2021, me permito anexar al presente un Disco Compacto que contiene los documentos electrónicos que se detallan a continuación:

No	Documentación para elaboración de Contrato	Nombre del Archivo
1	Acta de Fallo de fecha 5 de septiembre del 2024.	1. Acta de Fallo. (PDF) 1. Acta de Fallo. (Word)
2	Convocatoria con sus Anexos publicados.	2. Convocatoria y anexos, que contiene archivos en formatos Word, Excel y PDF.

ANEXOS

No	Documentación para elaboración de Contrato	Nombre del Archivo
3	Acta de Junta de Aclaraciones.	3. Junta de Aclaraciones inicio (PDF). 3. Junta de Aclaraciones inicio (Word). 3. Junta de Aclaraciones cierre (PDF). 3. Junta de Aclaraciones cierre (Word).
4	Acta de Presentación y Apertura de Proposiciones.	4. Acta de Presentación y Apertura de Proposiciones (Word) 4. Acta de Presentación y Apertura de Proposiciones (PDF)
5	Propuesta Económicas, Técnicas y Legales de los licitantes adjudicados.	5. Propuestas (ZIP) (que contiene archivos en PDF).
6	Oficios de designación de los servidores públicos que fungirán como Administradores del Contrato.	6. Designación Administrador Ordinario y Medicos Residentes (PDF) 6. Designación como Area Consolidadora (PDF) 6. Designación de Administrador de Contratos IMSS Bienestar (PDF) 6. Relacion administradores Ordinario y Medicos Residentes (PDF)
7	Dictámenes de Disponibilidad Presupuestal Previos con número de folio: 0000429870 y 0000392747 expedidos el 4 de septiembre y 15 de agosto de 2024, con recursos para cubrir los compromisos derivados del contrato respectivo.	7. Dictamen de Disponibilidad Presupuestal Previo Ordinario y Medicos Residentes (PDF) 7. Dictamen de Disponibilidad Presupuestal Previo IMSS Bienestar (PDF)
8	Anexo Técnico en términos del numeral 4.24.3 y demás numerales aplicables de las Políticas Bases y Lineamientos en Materia de Adquisiciones, Arrendamientos y Servicios del Instituto Mexicano del Seguro Social (POBALINES).	Se encuentran en la carpeta de la convocatoria y sus anexos identificada con el numeral 2 en el presente oficio.
9	Términos y Condiciones en términos del numeral 4.24.4 y demás numerales aplicables de las POBALINES.	9. Terminos y Condiciones (Word) Los archivos en PDF, así como los anexos, se encuentran en la carpeta de la convocatoria y sus anexos identificada con el numeral 2 del presente oficio.
10	FOCON-3 Requisición de Bienes y Servicios de fecha 04 de julio de 2024.	10. FO-CON-03 (PDF). 10. Anexo 1.1 del FO-CON-03 (PDF)
11	Oficio de solicitud de contratación número 09 53 84 61 1810/2024003693, de fecha 04 de julio de 2024.	11. Oficio de solicitud de contratacion (PDF)

No	Documentación para elaboración de Contrato	Nombre del Archivo
12	Listado de los Proveedores y Contratistas impedidos para contratar y listado de Proveedores Inhabilitados y Multados consultados el 05 de septiembre de 2024.	12. Proveedores_Contratistas_Sancionados 05-09-2024 (Excel) 12. Reporte de impedidos 050924 (Excel)
13	Listado de Códigos de contratos.	13. Listado de Códigos de Contratos (Word)

Se precisa que conforme a lo establecido en el numeral 2.8 "Cantidades a contratar" de la Convocatoria que rige el procedimiento, se formalizará un contrato por cada licitante o licitantes que resulte(n) adjudicado(s), por cada partida o partidas, por cada Régimen (Ordinario, Médicos Residentes e IMSS Bienestar), con cantidades fijas previamente determinadas, de conformidad con lo señalado en el numeral 1 subtítulo "TIPO DE CONTRATACIÓN" de los Términos y Condiciones.

Al respecto, conforme a lo establecido en el numeral 5.4.13 de las Políticas, Bases y Lineamientos en Materia de Adquisiciones, Arrendamientos y Prestación de Servicios del Instituto Mexicano del Seguro Social, el Titular de la Coordinación de Control de Abasto en su calidad de Área Consolidadora será quien firme los contratos y/o convenios modificatorios que deriven del procedimiento que nos ocupa, en representación de los administradores de los mismos, respecto de los contratos para Régimen Ordinario y Médicos Residentes; esto sin perjuicio de las obligaciones conferidas a éstos en la normativa de la materia, para el cabal cumplimiento de la responsabilidad que tienen los administradores del contrato, no obstante el Administrador del Contrato en los Órganos de Operación Administrativa Desconcentrada Estatales, Regionales del Instituto Mexicano del Seguro Social es el servidor público en el que recae la responsabilidad de administrar y verificar el cumplimiento de los derechos y obligaciones establecidas en el contrato.

Por lo que hace a los contratos para el Régimen IMSS-Bienestar, el administrador del contrato será el Mtro. Luis Fernando Tagliabue Rodríguez, de conformidad con el Oficio número 59-54-81-61-0722/2067 que igualmente se adjunta.

Es importante precisar que, de conformidad con lo establecido en el Acta de Fallo del procedimiento **LA-50-GYR-050GYR120-N-26-2024**, de fecha 5 de septiembre de 2024, publicado en la misma fecha en la Plataforma Integral CompraNet, se indicó a los proveedores adjudicados que previo a la firma del contrato, debería entregar la documentación correspondiente para la formalización del citado instrumento jurídico en esa División de Contratos.

ANEXOS
DIVISIÓN DE CONTRATOS



No omito mencionar que, a los bienes objeto del contrato, les aplica el Impuesto al Valor Agregado (IVA), a una tasa del 16%.

En el Fallo se estableció como fecha límite para la firma de los contratos respectivos, el día **20 de septiembre de 2024** a las 17:00 horas, independientemente de que en caso de que los proveedores adjudicados hubieran entregado toda la documentación requerida, podrán formalizar el contrato con anticipación a la fecha señalada, en términos de lo previsto en el artículo 46 de la LAASSP, a solicitud de éste y con la autorización de la División de Contratos.

Por otra parte, me permito hacer de su conocimiento que, dentro de la documentación presentada como parte de la Documentación Legal de los adjudicados, **los proveedores remitieron copia simple de su acta constitutiva**, documentación que se encuentra en el numeral correspondiente a las Proposiciones.

Asimismo, le comunico que una vez que esta División este en posibilidad material de concluir con la generación de los Anexos 1 en el Sistema de Abasto Institucional (SAI), se remitirán a esa División a su digno cargo, para concluir con la elaboración de los instrumentos jurídicos relativos al procedimiento de contratación.

Finalmente, solicito atentamente que, una vez que el contrato se encuentre formalizado, nos remita una copia del mismo con sus anexos, así como de la garantía de cumplimiento, con la finalidad de realizar las acciones necesarias para dar cumplimiento al oficio número 700.2019.2160 de fecha 12 de diciembre de 2019, suscrito por la Titular de la Oficialía Mayor de la Secretaría de Hacienda y Crédito Público.

No omito señalar la importancia de salvaguardar y custodiar la información contenida en el medio magnético adjunto.

Sin otro particular, aprovecho la ocasión para enviarle un cordial saludo.

Atentamente
La Titular de la División

Lic. Patricia Facio Juárez

Con copia:
- **Lic. José Gonzalo Badillo Marino.-** Titular de la Coordinación de Adquisición de Bienes y Contratación de Servicios. (*)
- **C.P. Elvia Ascencio Millán.-** Titular de la Coordinación Técnica de Bienes y Servicios. (*)

(*) Copias entregadas por el Sistema Institucional de Control de Gestión Correspondencia.
ALP/RLRE

GOBIERNO DE MÉXICO | IMSS

DIRECCIÓN DE ADMINISTRACIÓN
Unidad de Adquisiciones
Coordinación de Adquisición de Bienes y Contratación de Servicios
Coordinación Técnica de Planeación y Contratos
División de Contratos

Consec 616 al 626

Oficio número 09 53 84 61 1CFB/ 8534

Ciudad de México a 12 de septiembre de 2024

Lic. Patricia Facio Juárez
Titular de la División de Bienes no Terapéuticos

Hago referencia, a su oficio número **09 53 84 61 1CFF/08409/2024** de fecha 06 de septiembre de 2024, mediante el cual solicitó a la División de Contratos la elaboración de los instrumentos jurídicos, derivados del procedimiento de **LICITACIÓN PÚBLICA NACIONAL ELECTRÓNICA**, número **LA-50-GYR-050GYR120-N-26-2024** relativo a la **"ADQUISICIÓN DEL "GRUPO 210 ROPA CONTRACTUAL ZONA A Y ZONA B, RÉGIMEN ORDINARIO, MÉDICOS RESIDENTES Y UNIDAD DEL PROGRAMA IMSS BIENESTAR PARA CUBRIR LAS NECESIDADES DEL EJERCICIO 2024 DE LOS ÓRGANOS DE OPERACIÓN ADMINISTRATIVA DESCONCENTRADA Y ÁREAS DE NIVEL CENTRAL DEL INSTITUTO MEXICANO DEL SEGURO SOCIAL"**.

Al respecto, en términos del numeral 7.1.3.1.3.1 del Manual de Organización de la Dirección de Administración, para que esta División se encuentre en condiciones de elaborar los contratos solicitados **es necesario remitir los siguientes documentos:**

A) Anexos 1 en el Sistema de Abasto Institucional (SAI).
B) Anexo 2 "Programas de Entregas".
C) Anexo 5 "Cuadro de Distribución" firmado y rubricado; ya que el remitido a esta División a mi cargo es un archivo en formato Excel.

No omito señalar, la importancia de contar con la respuesta **inmediata** a este requerimiento, para la elaboración y formalización de los 33 instrumentos jurídicos, ya que la fecha de firma es el día 20 de septiembre de 2024 con acompañamiento de Testigo Social.

Agradeciendo de antemano la atención al presente, me permito enviarle un cordial saludo.

Lic. Humberto Rincón Juárez
Titular de la División de Contratos

Elaboró.
Lic. Luz María León Rodríguez

COORDINACIÓN DE ADQUISICIÓN DE BIENES Y CONTRATACIÓN DE SERVICIOS
COORDINACIÓN TÉCNICA DE BIENES Y SERVICIOS
IMSS
RECIBIDO
12 SEP. 2024
DIVISIÓN DE BIENES NO TERAPÉUTICOS

ANEXOS
DIVISIÓN DE CONTRATOS



2024 Año de Felipe Carrillo PUERTO
BENEMÉRITO DEL BIENESTAR, REVOLUCIONARIO Y DEFENSOR

ESTIMATOS

Ciudad de México, a 19 de septiembre de 2024.

INSTITUTO MEXICANO DEL SEGURO SOCIAL
COORDINACIÓN TÉCNICA DE PLANEACIÓN Y CONTRATOS
20 SEP 2024
RECIBIDO
DIVISIÓN DE CONTRATOS

ATENTA NOTA

PARA: Lic. Humberto Rincón Juárez
Titular de la División de Contratos

DE: Lic. Patricia Facio Juárez
Titular de la División de Bienes No Terapéuticos

Asunto: Se remiten Anexos 1 (Régimen Ordinario, Médicos Residentes y Unidad del programa IMSS Bienestar).

En alcance a mi similar 09 53 84 61 1CFF/**08409**/2024 de fecha 6 de septiembre de 2024, mediante el cual se solicitó la elaboración de los contratos derivados de la **Licitación Pública Nacional Electrónica** número **LA-50-GYR-050GYR120-N-26-2024,** para la adquisición de los bienes correspondientes al **"Grupo 210 Ropa Contractual Zona A y Zona B, Régimen Ordinario, Médicos Residentes y Unidad del Programa IMSS Bienestar para cubrir las necesidades del ejercicio 2024 de los Órganos de Operación Administrativa Desconcentrada y Áreas de Nivel Central del Instituto Mexicano del Seguro Social"**, y se informó que una vez que esta División estuviera en posibilidad material de concluir con la generación de los Anexos 1 en el Sistema de Abasto Institucional (SAI), se remitirían a esa División a su digno cargo, para que se encontrara en posibilidad concluir con la elaboración de los instrumentos jurídicos relativos al procedimiento de contratación en cita.

Al respecto, me permito anexar las impresiones de los "Anexos 1" (Régimen Ordinario, Médicos Residentes y Unidad del programa IMSS Bienestar) de los siguientes licitantes adjudicados:

Licitante Adjudicado	Número de Contrato en Fallo	Número de Contrato SAI	Régimen	Importe total del contrato adjudicado sin IVA
Becesa, S.A. de C.V.	050GYR120N02624-001-00	U240574	Ordinario	$ 301,778,304.74
Becesa, S.A. de C.V.	050GYR120N02624-002-00	U240571	Médicos Residentes	$ 19,596,540.30
Becesa, S.A. de C.V.	050GYR120N02624-003-00	U240592	IMSS Bienestar	$ 19,011,037.06
Comercializadora Industrial Shemek, S.A. de C.V.	050GYR120N02624-004-00	U240575	Ordinario	$ 25,696,954.08

ANEXOS
DIVISIÓN DE CONTRATOS



Licitante Adjudicado	Número de Contrato en Fallo	Número de Contrato SAI	Régimen	Importe total del contrato adjudicado sin IVA
Comercializadora Industrial Shemek, S.A. de C.V.	050GYR120N02624-005-00	U240593	IMSS Bienestar	$ 94,365.18
Confecciones Isaac, S.A. de C.V.	050GYR120N02624-006-00	U240576	Ordinario	$ 167,812,931.49
Confecciones Isaac, S.A. de C.V.	050GYR120N02624-007-00	U240594	IMSS Bienestar	$ 13,030,703.76
Copesa de México, S.A. de C.V.	050GYR120N02624-008-00	U240577	Ordinario	$ 7,177,291.92
Equipamiento y Servicio Integral E.C.A.S., S.A. de C.V.	050GYR120N02624-009-00	U240578	Ordinario	$ 543,023.00
Equipamiento y Servicio Integral E.C.A.S., S.A. de C.V.	050GYR120N02624-010-00	U240595	IMSS Bienestar	$ 7,427.20
Imagen T-Vis-T, S.A. de C.V.	050GYR120N02624-011-00	U240579	Ordinario	$ 58,966,107.04
Imagen T-Vis-T, S.A. de C.V.	050GYR120N02624-012-00	U240596	IMSS Bienestar	$ 893,087.60
Industrias Cannon, S.A. de C.V.	050GYR120N02624-013-00	U240580	Ordinario	$ 69,228,906.12
Industrias Cannon, S.A. de C.V.	050GYR120N02624-014-00	U240597	IMSS Bienestar	$ 3,220,948.98
Jeguen, S. de R.L. de C.V.	050GYR120N02624-015-00	U240581	Ordinario	$ 489,394.98
Magnocom, S.A. de C.V.	050GYR120N02624-016-00	U240583	Ordinario	$ 96,293,160.42
Magnocom, S.A. de C.V.	050GYR120N02624-017-00	U240598	IMSS Bienestar	$ 5,043,109.50
Mayoristas y Distribuidores Asociados, S.A. de C.V.	050GYR120N02624-018-00	U240584	Ordinario	$ 47,124,235.60
Meraki CTYC, S.A. de C.V.	050GYR120N02624-019-00	U240585	Ordinario	$ 52,335,565.54
Meraki CTYC, S.A. de C.V.	050GYR120N02624-020-00	U240572	Médicos Residentes	$ 40,453,237.86
Meraki CTYC, S.A. de C.V.	050GYR120N02624-021-00	U240599	IMSS Bienestar	$ 1,448,687.60
Ordito e Trama, S.A. de C.V.	050GYR120N02624-022-00	U240586	Ordinario	$ 54,308,088.42
Ordito e Trama, S.A. de C.V.	050GYR120N02624-023-00	U240600	IMSS Bienestar	$ 51,346.56
Punto Europeo, S.A. de C.V.	050GYR120N02624-024-00	U240587	Ordinario	$ 1,717,052.76
Servicios Generales de Manufactura GM33, S.A. de C.V.	050GYR120N02624-025-00	U240588	Ordinario	$ 33,290,704.56

Licitante Adjudicado	Número de Contrato en Fallo	Número de Contrato SAI	Régimen	Importe total del contrato adjudicado sin IVA
Servicios Generales de Manufactura GM33, S.A. de C.V.	050GYR120N02624-026-00	U240601	IMSS Bienestar	$ 5,045,188.26
Textilera y Proveedora Atzin, S.A. de C.V.	050GYR120N02624-027-00	U240589	Ordinario	$ 47,021,092.24
Textilera y Proveedora Atzin, S.A. de C.V.	050GYR120N02624-028-00	U240602	IMSS Bienestar	$ 3,975,909.12
Uniformes el Tren, S.A. de C.V.	050GYR120N02624-029-00	U240590	Ordinario	$ 79,678,516.00
Uniformes el Tren, S.A. de C.V.	050GYR120N02624-030-00	U240573	Médicos Residentes	$ 12,244,512.00
Uniformes el Tren, S.A. de C.V.	050GYR120N02624-031-00	U240603	IMSS Bienestar	$ 2,622,644.37
Uniformes Recsa, S.A. de C.V.	050GYR120N02624-032-00	U240591	Ordinario	$ 84,911,371.56
Uniformes Recsa, S.A. de C.V.	050GYR120N02624-033-00	U240604	IMSS Bienestar	$ 1,894,948.83

Lo anterior, para que sean integrados los anexos a los contratos correspondientes.

Asimismo, anexo en medio digital el Anexo 5 "Cuadro de Distribución", firmado y rubricado, en formato PDF.

Cabe mencionar que el Anexo 2 "Programa de entregas", solicitado en su oficio número 09 53 84 61 1CFB/8534 del 12 de septiembre de 2024, no es posible remitirlo en virtud de que no formó parte de la Convocatoria del procedimiento que nos ocupa.

Sin otro particular, reciba un cordial saludo.

Atentamente

ANEXOS
DIVISIÓN DE CONTRATOS

AILP

SIN TEXTO

IMSS	INSTITUTO MEXICANO DEL SEGURO SOCIAL DIRECCIÓN DE ADMINISTRACIÓN UNIDAD DE ADQUISICIONES COORDINACIÓN DE ADQUISICIÓN DE BIENES Y CONTRATACIÓN DE SERVICIOS COORDINACIÓN TÉCNICA DE PLANEACIÓN Y CONTRATOS	Contrato Número 050GYR120N02624-014-00 Registro SAI U240597

ANEXO 4 (CUATRO)

"DOCUMENTO DE DESIGNACIÓN DE ADMINISTRADOR DEL CONTRATO"

DIVISIÓN DE CONTRATOS
NIVEL CENTRAL

ANEXOS
DIVISION DE CONTRATOS

SIN TEXTO

V. 291

GOBIERNO DE MÉXICO | IMSS BIENESTAR

Unidad del Programa
IMSS-Bienestar

Oficio No. 59-54-81-61-0722/2067

Ciudad de México, a 14 de mayo de 2024

DIRECCIÓN DE ADMINISTRACIÓN
UNIDAD DE ADMINISTRACIÓN
IMSS COORDINACIÓN DE CONTROL
RECIBIDO
14 MAY 2024
12:29
COORDINACIÓN TÉCNICA DE PLANEACIÓN

Mtra. Karina del Rocío Sarmiento Castellanos
Titular de la Coordinación Técnica de Planeación
Coordinación de Control de Abasto
Presente

En apego a lo establecido en los numerales 4.17 de las Políticas, Bases y Lineamientos en Materia de Adquisiciones, Arrendamientos y Servicios del Instituto Mexicano del Seguro Social (POBALINES), y a la solicitud de procedimiento licitatorio para la adquisición de "Grupo 210 Ropa Contractual Zona A y Zona B, Régimen Ordinario, Médicos Residentes y Unidad del Programa IMSS-Bienestar para cubrir las necesidades del ejercicio 2024 de los Órganos de Operación Administrativa Desconcentrada y Áreas de Nivel Central del Instituto Mexicano del Seguro Social", solicito se tenga a bien considerar la siguiente designación del Administrador de los Contratos:

- ✓ Nombre completo: Mtro. Luis Fernando Tagliabue Rodríguez
- ✓ Cargo: Coordinador de Finanzas e Infraestructura
- ✓ Área de adscripción en el IMSS: Unidad del Programa IMSS-Bienestar
- ✓ Domicilio institucional: Havre No. 7 Col. Juárez. C.P.06600 Cuauhtémoc. CDMX
- ✓ Registro Federal de Contribuyentes [redacted]
- ✓ Clave Única del Registro de Población: CURP: [redacted]
- ✓ Correo electrónico institucional: luis.fernandot@imss.gob.mx
- ✓ Teléfono institucional: 55 1102 5830

Así mismo, adjunto la evidencia de alta en el Módulo de Formalización de Instrumentos Jurídicos bajo el rol de "Administrador de contrato".

Aprovecho la ocasión para enviarle un cordial saludo.

Atentamente,

Dr. Manuel Cervantes Ocampo
Titular de la Unidad

INSTITUTO MEXICANO DEL SEGURO SOCIAL
DIRECCIÓN DE ADMINISTRACIÓN
UNIDAD DE ADMINISTRACIÓN
IMSS
RECIBIDO
14 MAYO 2024
13:07
COORDINACIÓN DE CONTROL DE ABASTO
COORDINACIÓN TÉCNICA DE PLANEACIÓN
DIVISIÓN DE PLANEACIÓN DE BIENES NO TERAPÉUTICOS

INSTITUTO MEXICANO DEL SEGURO SOCIAL
DIRECCIÓN DE ADMINISTRACIÓN
UNIDAD DE ADMINISTRACIÓN
IMSS
14 MAY 2024
10:42
COORDINACIÓN DE CONTROL DE ABASTO

ANEXOS
DIVISIÓN DE CONTRATOS

SE CANCELAN DATOS PERSONALES DE PERSONA(S) FISICAS IDENTIFICABLE (S) TALES COMO: RFC, CURP, POR CONSIDERARSE INFORMACIÓN CUYA DIFUSIÓN PUEDE AFECTAR A LA ESFERA PRIVADA DE LA MISMA, DE CONFORMIDAD CON LO ESTABLECIDO EN LOS ARTÍCULOS 113 FRACCIÓN I Y 118 DE LA LEY FEDERAL DE TRANSPARENCIA Y ACCESO A LA INFORMACIÓN PÚBLICA. D.O.F. 09-mayo-2016

Oficio No. 59-54-81-67-0722/2067

Ciudad de México, a 14 de mayo de 2024

Validó

Mtro. Luis Fernando Tagliabue Rodríguez
Coordinador de Finanzas e Infraestructura

Revisó

Mtro. Lázaro Ibarra Molina
Jefe del Departamento de Recursos Materiales

Elaboró

Jorge Vicente Montaño Islas
Jefe de la Oficina de Adquisiciones

Con copia: Mtro. Jorge de Anda García.- Titular de la Coordinación de Control de Abasto en el IMSS. (*)
Lic. Jorge García León.- Titular de la Coordinación de Relaciones Laborales en el IMSS. (*)
C.P. Enrique Amaya Hernández.- Titular de la División de Planeación de Bienes No Terapéuticos en el IMSS.(*)
Lic. Raúl Martínez Galindo.- Titular de la División de Comisiones Nacionales Mixtas en el IMSS.(*)
Lic. Patricia Facio Juárez.- Titular de la División de Bienes No Terapéuticos en el IMSS.(*)

* Copias internas IMSS por el SICGC (*)

IMSS	INSTITUTO MEXICANO DEL SEGURO SOCIAL DIRECCIÓN DE ADMINISTRACIÓN UNIDAD DE ADQUISICIONES COORDINACIÓN DE ADQUISICIÓN DE BIENES Y CONTRATACIÓN DE SERVICIOS COORDINACIÓN TÉCNICA DE PLANEACIÓN Y CONTRATOS	Contrato Número 050GYR120N02624-014-00 Registro SAI U240597

ANEXO 5 (CINCO)

"JUNTA DE ACLARACIONES", LA CUAL SE ENCUENTRA DISPONIBLE PARA SU CONSULTA EN EL PORTAL DE COMPRAS GUBERNAMENTALES COMPRANET"

DIVISIÓN DE CONTRATOS
NIVEL CENTRAL

ANEXOS
DIVISION DE CONTRATOS

SIN TEXTO

GOBIERNO DE MÉXICO | IMSS

"JUNTA DE ACLARACIONES" LA CUAL SE ENCUENTRA DISPONIBLE PARA SU CONSULTA EN EL PORTAL DE COMPRAS GUBERNAMENTALES COMPRANET

ANEXOS
DIVISIÓN DE CONTRATOS

SIN TEXTO

ANEXOS
DIVISIÓN DE CONTRATOS