Se manifiesta que el archivo publicado es la mejor versión disponible con la que cuenta el Instituto Mexicano del Seguro Social.

CONTRATO **CERRADO** PARA LA ADQUISICIÓN DEL **"GRUPO 210 ROPA CONTRACTUAL ZONA A Y ZONA B, RÉGIMEN ORDINARIO, MÉDICOS RESIDENTES Y PERSONAL DEL RÉGIMEN ORDINARIO QUE ANTES PERTENECIA AL PROGRAMA IMSS BIENESTAR, PARA CUBRIR LAS NECESIDADES DEL EJERCICIO 2025 DE LOS ÓRGANOS DE OPERACIÓN ADMINISTRATIVA DESCONCENTRADA Y ÁREAS DE NIVEL CENTRAL DEL INSTITUTO MEXICANO DEL SEGURO SOCIAL"**, **(RÉGIMEN ANTES IMSS-BIENESTAR) (PARTIDAS 3 Y 11)**, QUE CELEBRAN, POR UNA PARTE, EL INSTITUTO MEXICANO DEL SEGURO SOCIAL, EN LO SUCESIVO **"EL INSTITUTO"**, REPRESENTADO POR LA **C.P. ELVIA ASCENCIO MILLÁN**, EN SU CARÁCTER DE TITULAR DE LA COORDINACIÓN TÉCNICA DE BIENES Y SERVICIOS Y APODERADA LEGAL, Y POR LA OTRA, **UNIFORMES, RECSA, S.A. DE C.V.**, EN LO SUCESIVO **"EL PROVEEDOR"**, REPRESENTADA POR LA **C. CIRIA LIDIA CERVANTES VÁZQUEZ**, EN SU CARÁCTER DE REPRESENTANTE LEGAL, A QUIENES DE MANERA CONJUNTA SE LES DENOMINARÁ **"LAS PARTES"**, AL TENOR DE LAS DECLARACIONES Y CLÁUSULAS SIGUIENTES:

SE CANCELAN DATOS PERSONALES DE PERSONA(S) FISICAS IDENTIFICABLE(S) TALES COMO: RFC, POR CONSIDERARSE INFORMACIÓN CUYA DIFUSIÓN PUEDE AFECTAR A LA ESFERA PRIVADA DE LA MISMA, DE CONFORMIDAD CON LO ESTABLECIDO EN LOS ARTÍCULOS 115 Y 120 DE LA LEY GENERAL DE TRANSPARENCIA Y ACCESO A LA INFORMACIÓN PÚBLICA. D.O.F. 20-marzo-2025

## DECLARACIONES

**I. "EL INSTITUTO"** declara que:

**I.1** Es un Organismo Descentralizado de la Administración Pública Federal con personalidad jurídica y patrimonio propios, que tiene a su cargo la organización y administración del Seguro Social, como un servicio público de carácter nacional, en términos de los artículos 4º y 5º de la Ley del Seguro Social.

**I.2** Conforme a lo dispuesto por el artículo 268 A de la Ley de Seguro Social, y acredita su personalidad mediante el testimonio de la Escritura Pública número 43,730 de fecha 28 de octubre de 2021, otorgada ante la fe del Licenciado José Luis Franco Varela, Titular de la Notaría Pública Número 150 de la Ciudad de México, e inscrita en el Registro Público de Organismos Descentralizados bajo el folio número 97-7-10112021-174804, de fecha 10 de noviembre de 2021; manifiesta bajo protesta de decir verdad que las facultades que le fueron conferidas no le han sido revocadas, modificadas, ni restringidas en forma alguna en cumplimiento a los artículos 24 y 25 de la Ley Federal de las Entidades Paraestatales, la **C.P. ELVIA ASCENCIO MILLÁN**, Titular de la Coordinación Técnica de Bienes y Servicios y Apoderada Legal, con **R.F.C.** [redacted] es una servidora pública adscrita a la misma que cuenta con facultades legales para celebrar el presente contrato, quien podrá ser sustituida en cualquier momento en su cargo o funciones, sin que por ello, sea necesario celebrar un convenio modificatorio.

**I.3** En términos de lo establecido en el oficio 09 52 17 61 1B00/2025/056 de designación, suscribe el presente instrumento jurídico la **Mtra. María Fernanda Heraldez Ríos**, con **R.F.C.** [redacted], **Titular de la Coordinación de Control de Abasto** de **"EL INSTITUTO"**, como Representante de los Administradores del mismo, en cuyo caso



"Este Instrumento Jurídico fue elaborado de conformidad con los documentos correspondientes al procedimiento de contratación que se señala en el mismo".

en el **Anexo 4 (cuatro)** del presente instrumento se encuentra la designación respectiva, así como el listado de Administradores de este contrato.

En todo caso, los Administradores del presente contrato son las personas servidoras públicas responsables de dar seguimiento y verificar el cumplimiento de los derechos y obligaciones establecidos en este, de conformidad con lo dispuesto en los artículos 2, fracción III Bis y 84, penúltimo párrafo del Reglamento de la Ley de Adquisiciones, Arrendamientos y Servicios del Sector Público, **"RLAASSP"**.

**I.4** La adjudicación del presente contrato se realizó mediante el procedimiento de **LICITACIÓN PÚBLICA NACIONAL ELECTRÓNICA**, número **LA-50-GYR-050GYR120-N-23-2025**, al amparo de lo establecido en los artículos 134 de la Constitución Política de los Estados Unidos Mexicanos; 35 fracción I, 39 fracción I, y 67 de la Ley de Adquisiciones, Arrendamientos y Servicios del Sector Público, **"LAASSP"**, y los correlativos de su Reglamento, en términos del acta de fallo de fecha 18 de septiembre de 2025, emitida por la División de Bienes No Terapéuticos, documento que se integran en el **Anexo 3 (tres)** del presente contrato.

Mediante oficio número 09 53 84 61 1CFF/008537/2025 de fecha 19 de septiembre de 2025, la División de Bienes No Terapéuticos, solicitó a la División de Contratos la elaboración del presente instrumento jurídico, remitiendo las documentales para su elaboración; siendo responsabilidad del Área Contratante, Área Requirente, Área Técnica y del Administrador del presente Contrato; los aspectos técnicos, presupuestales y demás cuestiones relacionadas con la contratación, incluido el contenido de los anexos, documento que se agrega en el **Anexo 3 (tres)** del presente contrato.

**I.5. "EL INSTITUTO"** cuenta con recursos suficientes y con autorización para ejercerlos en el cumplimiento de sus obligaciones derivadas del presente contrato, como se desprende del Dictamen de Disponibilidad Presupuestal Previo con cuenta número **21111004** con folio número **0000348947-2025**, de fecha 01 de octubre de 2025, emitido por la Titular de la División de Control y Seguimiento al Presupuesto de Operación en Ámbito Central, que se agrega al presente contrato en el **Anexo 2 (dos).**

**I.6** Cuenta con el Registro Federal de Contribuyentes **N° IMS421231I45.**

**I.7** Tiene establecido su domicilio en Calle Durango número 291, Colonia Roma Norte, Demarcación Territorial Cuauhtémoc, Código Postal 06700, en la Ciudad de México, mismo que señala para los fines y efectos legales del presente contrato.

**II. "EL PROVEEDOR"**, declara que:

**II.1** Es una persona **MORAL** legalmente constituida según consta en la Escritura Pública número 52,868 de fecha 10 de enero de 2008, pasada ante la fe del Licenciado Francisco Jacobo Sevillano González, Titular de la Notaría Pública número 32 del



"Este Instrumento Jurídico fue elaborado de conformidad con los documentos correspondientes al procedimiento de contratación que se señala en el mismo".

Distrito Federal, hoy Ciudad de México, e inscrita en el Registro Público de la Propiedad y de Comercio de la misma Entidad, en el folio mercantil número 377604, denominada **"UNIFORMES, RECSA, S.A. DE C.V.",** cuyo objeto social es, entre otros, la fabricación, maquila, distribución, compra, venta, comercialización, consignación, comisión, representación de todo lo relacionado a la industria textil y del vestido así como ropa contractual, hospitalaria, uniformes, moda blancos y colchones en general, instrumental y equipo médico.

**II.2** La **C. Ciria Lidia Cervantes Vázquez**, en su carácter de **Representante Legal,** cuenta con facultades suficientes para suscribir el presente contrato y obligar a su representada en los términos, lo cual acredita mediante la Escritura Pública número 47,748 de fecha 25 de junio de 2024, pasada ante la fe del Licenciado Alberto T. Sánchez Colín, Titular de la Notaría Pública número 83 de la Ciudad de México, mismas que bajo protesta de decir verdad manifiesta que no le han sido limitadas ni revocadas en forma alguna.

**II.3** Reúne las condiciones técnicas, jurídicas y económicas, y cuenta con la organización y elementos necesarios para su cumplimiento.

**II.4** Cuenta con su Registro Federal de Contribuyentes **URE080110NG8.**

**II.5** Bajo protesta de decir verdad, está al corriente en los pagos de sus obligaciones fiscales, en específico las previstas en el artículo 32-D del Código Fiscal Federal vigente, así como de sus obligaciones fiscales en materia de seguridad social, ante el Instituto del Fondo Nacional de la Vivienda para los Trabajadores (INFONAVIT) y el Instituto Mexicano del Seguro Social (IMSS); lo que acredita con las Opiniones de Cumplimiento de Obligaciones Fiscales y en materia de Seguridad Social en sentido positivo, emitidas por el SAT e IMSS, respectivamente, así como con la Constancia de Situación Fiscal en materia de Aportaciones Patronales y Entero de Descuentos, sin adeudo, emitida por el INFONAVIT, las cuales se encuentran vigentes.

Manifiesta bajo protesta de decir verdad, no encontrarse en los supuestos de los artículos 71 y 90 de la **"LAASSP"**.

En caso de que **"EL PROVEEDOR"** se encuentre en los supuestos señalados anteriormente, el presente contrato será nulo previa determinación de la autoridad competente de conformidad con lo establecido en el artículo 19 de la **"LAASSP"**.

Asimismo, manifiesta que ni ella ni ninguno de los socios o accionistas desempeñan un empleo, cargo o comisión en el servicio público, ni se encuentran inhabilitados para ello, o en su caso que, a pesar de desempeñarlo, con la formalización del presente contrato no se actualiza un conflicto de interés, en términos del artículo 49, fracción IX de la Ley General de Responsabilidades Administrativas.

Conforme a lo previsto en los artículos 87 de la **"LAASSP"** y 107 del **"RLAASSP"**,



"Este Instrumento Jurídico fue elaborado de conformidad con los documentos correspondientes al procedimiento de contratación que se señala en el mismo".

**"EL PROVEEDOR"**, en caso de auditorías, visitas o inspecciones que practique la Secretaría Anticorrupción y Buen Gobierno y el Órgano Interno de Control Específico en **"EL INSTITUTO"** y cualquier otra entidad fiscalizadora, deberá proporcionar la información relativa al presente contrato que en su momento se requiera, generada desde el procedimiento de adjudicación hasta la conclusión de la vigencia, a efecto de ser sujetos a fiscalización de los recursos de carácter federal.

**II.6** Se señala para todos los efectos legales, para oír y recibir toda clase de notificaciones y documentos el teléfono: (55) 5694-2197, correo electrónico: [redacted] y domicilio ubicado en **Avenida Guerra de Reforma número 90, Colonia Leyes de Reforma, Demarcación Territorial Iztapalapa, Código Postal 09310, Ciudad de México.**

**III. De "LAS PARTES":**

**III.1** Que es su voluntad celebrar el presente contrato y sujetarse a sus términos y condiciones, por lo que de común acuerdo se obligan de conformidad con las siguientes:

## CLÁUSULAS

**PRIMERA. OBJETO DEL CONTRATO.**

**"EL PROVEEDOR"** acepta y se obliga a proporcionar a **"EL INSTITUTO"** la adquisición del **"GRUPO 210 ROPA CONTRACTUAL ZONA A Y ZONA B, RÉGIMEN ORDINARIO, MÉDICOS RESIDENTES Y PERSONAL DEL RÉGIMEN ORDINARIO QUE ANTES PERTENECIA AL PROGRAMA IMSS BIENESTAR, PARA CUBRIR LAS NECESIDADES DEL EJERCICIO 2025 DE LOS ÓRGANOS DE OPERACIÓN ADMINISTRATIVA DESCONCENTRADA Y ÁREAS DE NIVEL CENTRAL DEL INSTITUTO MEXICANO DEL SEGURO SOCIAL"**, **(RÉGIMEN ANTES IMSS-BIENESTAR) (PARTIDAS 3 Y 11),** en los términos y condiciones establecidos en este contrato y sus anexos que forman parte integrante del mismo, así como a lo señalado en la junta de aclaraciones, en caso de aplicar, la cual se encuentra disponible en la Plataforma Digital de Contrataciones Públicas.

Los **Anexos** que forman parte integrante del presente contrato, se enuncian a continuación:

| | |
|---|---|
| **Anexo 1 (uno)** | "Características Técnicas y Cantidades Totales de los Bienes" |
| **Anexo 2 (dos)** | "Dictamen de Disponibilidad Presupuestal Previo, Anexo Técnico y Términos y Condiciones" |
| **Anexo 3 (tres)** | "Propuesta Técnica y Económica de **"EL PROVEEDOR"**, Carta Garantía, Acta de Fallo y oficio de solicitud de elaboración de contrato" |
| **Anexo 4 (cuatro)** | "Documento de Designación de Área Consolidadora y Representante de los Administradores del Contrato y Listado de Administradores del Contrato" |



SE CANCELAN DATOS PERSONALES DE PERSONA(S) FISICAS IDENTIFICABLE(S) TALES COMO: CORREO ELECTRÓNICO, POR CONSIDERARSE INFORMACIÓN CUYA DIFUSIÓN PUEDE AFECTAR A LA ESFERA PRIVADA DE LA MISMA, DE CONFORMIDAD CON LO ESTABLECIDO EN LOS ARTÍCULOS 115 Y 120 DE LA LEY GENERAL DE TRANSPARENCIA Y ACCESO A LA INFORMACIÓN PÚBLICA. D.O.F. 20-marzo-2025

**Anexo 5 (cinco)** "Junta de Aclaraciones, la cual se encuentra disponible para su consulta en la Plataforma Digital de Contrataciones Públicas"

**SEGUNDA. MONTO DEL CONTRATO.**

**"EL INSTITUTO"** pagará a **"EL PROVEEDOR"** como contraprestación por el suministro de los bienes objeto de este contrato, la cantidad de **$951,056.10 (NOVECIENTOS CINCUENTA Y UN MIL CINCUENTA Y SEIS PESOS 10/100 M.N.),** más impuestos que asciende a **$152,168.98 (CIENTO CINCUENTA Y DOS MIL CIENTO SESENTA Y OCHO PESOS 98/100 M.N.),** que hace un total de **$1,103,225.08 (UN MILLÓN CIENTO TRES MIL DOSCIENTOS VEINTICINCO PESOS 08/100 M.N.),** de conformidad con el/los precio(s) unitario(s) que se indica(n) en el **Anexo 1 (uno)** del presente contrato.

El/Los precio(s) unitario(s) es(son) considerado(s) fijo(s) y en pesos mexicanos hasta que concluya la relación contractual que se formaliza, incluyendo todos los conceptos y costos involucrados en la adquisición del **"GRUPO 210 ROPA CONTRACTUAL ZONA A Y ZONA B, RÉGIMEN ORDINARIO, MÉDICOS RESIDENTES Y PERSONAL DEL RÉGIMEN ORDINARIO QUE ANTES PERTENECIA AL PROGRAMA IMSS BIENESTAR, PARA CUBRIR LAS NECESIDADES DEL EJERCICIO 2025 DE LOS ÓRGANOS DE OPERACIÓN ADMINISTRATIVA DESCONCENTRADA Y ÁREAS DE NIVEL CENTRAL DEL INSTITUTO MEXICANO DEL SEGURO SOCIAL"**, **(RÉGIMEN ANTES IMSS-BIENESTAR) (PARTIDAS 3 Y 11),** por lo que **"EL PROVEEDOR"** no podrá agregar ningún costo extra y el(los) precio(s) será(n) inalterable(s) durante la vigencia del presente contrato.

**TERCERA. ANTICIPO.**

Para el presente contrato **"EL INSTITUTO"** no otorgará anticipo a **"EL PROVEEDOR"**.

**CUARTA. FORMA Y LUGAR DE PAGO.**

**"EL INSTITUTO"** efectuará pagos progresivos a **"EL PROVEEDOR"** conforme a la entrega de los bienes, de conformidad con lo dispuesto en los artículos 73 de la **"LAASSP"** y 93 del **"RLAASSP"**, así como por lo establecido en los Términos y Condiciones que se agregan al presente contrato en el **Anexo 2 (dos)**.

Los pagos se realizarán en pesos mexicanos, en los plazos normados por la Dirección de Finanzas, de acuerdo al "Procedimiento para la recepción, glosa y aprobación de documentos presentados para trámite de pago y la constitución, modificación, cancelación, operación y control de fondos fijos" sin que éstos rebasen los 17 (diecisiete) días hábiles contados a partir del envío y verificación del Comprobante Fiscal Digital por Internet (CFDI), respectivo, siempre y cuando se cuente con la suficiencia presupuestal, así como con la documentación comprobatoria que acredite la entrega de los bienes conforme lo señalado en los Términos y Condiciones que se agregan en el **Anexo 2 (dos)** del presente contrato, y conforme a los numerales cuarto y sexto del capítulo quinto, intitulado, de los



"Este Instrumento Jurídico fue elaborado de conformidad con los documentos correspondientes al procedimiento de contratación que se señala en el mismo".

Lineamientos para promover la agilización de pago a los proveedores contenidos en el "Acuerdo por el que se emiten diversos lineamientos en materia de adquisiciones, arrendamientos y servicios y de obras públicas y servicios relacionados con las mismas", concordante con los artículos 65 y 66 del Reglamento de la Ley Federal de Presupuesto y Responsabilidad Hacendaria.

El CFDI deberá presentarse ante la División de Trámite de Erogaciones de la Coordinación de Contabilidad y Trámite de Erogaciones en Órganos Normativos, la Oficina de Control de Trámite de Erogaciones en los Órganos de Operación Administrativa Desconcentrada (OOAD), la Oficina de Trámite de Erogaciones de la Unidad Médica de Alta Especialidad (UMAE), según corresponda, para proceder a su glosa, revisión y, en su caso, aprobación. En caso de aplicar, dicho CFDI deberá contener el nombre, cargo y firma de autorización del Administrador del presente Contrato, con excepción de los bienes y servicios cuya recepción haya generado alta a través del SAI o el PREI de manera electrónica. Asimismo, en dicho CFDI se deberán indicar: número de alta en SAI o número de identificación de pedido-recepción en PREI-Millenium (cuando sea aplicable), número de proveedor, número de contrato, y la indicación de que **"EL PROVEEDOR"** cuenta con opiniones positivas y vigentes en materia de aportaciones de seguridad social ante **"EL INSTITUTO"** e INFONAVIT así como de obligaciones fiscales ante el SAT.

En caso de que el devengo por la entrega-recepción no genere número de alta en SAI o número de pedido-recepción en PREI-Millenium, en su caso, se deberá adjuntar acta de entrega-recepción.

El personal de la División de Trámite de Erogaciones de la Coordinación de Contabilidad y Trámite de Erogaciones no podrá devolver el CFDI presentado por errores que no afecten la validez fiscal del documento o por causas imputables a **"EL INSTITUTO"**.

Para los casos en que no se formalice el presente contrato, el fallo o notificación de la adjudicación será el documento con el cual procederá el pago respectivo de los bienes entregados, únicamente para el periodo comprendido entre el fallo y la fecha en que debió formalizarse el presente contrato.

Para efectos de lo anterior, la División de Contratos deberá informar al administrador del presente contrato o Área Consolidadora, en su caso, en un plazo no mayor a 24 (veinticuatro) horas posteriores al vencimiento del plazo para formalización del instrumento legal, de la falta de formalización del mismo, a efecto de que se realicen las gestiones que correspondan para no recibir los bienes materia del presente contrato.

**"EL PROVEEDOR"** deberá expedir sus CFDI en el esquema de facturación electrónica, con las especificaciones normadas en los artículos 29 y 29-A del Código Fiscal de la Federación (CFF), así como las que emita el Servicio de Administración Tributaria (SAT) a nombre de **"EL INSTITUTO"**, con Registro Federal de Contribuyentes IMS421231I45 y en caso de ser necesario como dato adicional, el domicilio en Avenida Paseo de la Reforma

Núm. 476 en la Colonia Juárez, C.P. 06600, Demarcación Territorial Cuauhtémoc, Ciudad de México.

Para la validación de dichos comprobantes **"EL PROVEEDOR"** deberá cargar en Internet, a través del Portal de Servicios a Proveedores de la página de **"EL INSTITUTO"** archivo en formato XML. La validez de los mismos, será determinada durante la carga y únicamente los comprobantes validos serán procedentes para pago.

El pago se realizará mediante transferencia electrónica de fondos y en la fecha, a través del esquema electrónico interbancario que **"EL INSTITUTO"** tiene en operación, para tal efecto **"EL PROVEEDOR"** deberá proporcionar la documentación requerida por la Coordinación de Tesorería, para dar de alta en el Sistema de **"EL INSTITUTO"**, la cuenta bancaria, (no deberá ser referenciada ni concentradora), CLABE, Banco y Sucursal a menos que éste acredite en forma fehaciente la imposibilidad para ello.

El pago se depositará a **"EL PROVEEDOR"** en la fecha programada, a través del Sistema de Pagos Electrónicos Interbancarios.

El administrador del presente contrato será quien dará la autorización para que la Dirección de Finanzas proceda a su pago de acuerdo a lo normado en el anexo "Normatividad de pago de las Cuentas Contables" del "Procedimiento para la recepción, glosa y aprobación de documentos presentados para trámite de pago y la constitución, modificación, cancelación, operación y control de fondos fijos".

En ningún caso, se deberá autorizar el pago de los bienes, sí no se ha determinado, calculado y notificado a **"EL PROVEEDOR"** las penas convencionales o deducciones pactadas en el presente contrato, así como su registro y validación en el Sistema PREI Millenium.

**"EL PROVEEDOR"** podrá optar por cobrar a través de factoraje financiero conforme al Programa de Cadenas Productivas de Nacional Financiera, S.N.C., Institución de Banca de Desarrollo con **"EL INSTITUTO"**.

En caso de que **"EL PROVEEDOR"** reciba pagos en exceso deberá reintegrar las cantidades pagadas en exceso más los intereses correspondientes, conforme a la tasa que establezca la Ley de Ingresos de la Federación, en los casos de prórroga para el pago de créditos fiscales. Los intereses se calcularán sobre las cantidades en exceso y se computarán por días naturales desde la fecha de su entrega hasta la fecha en que se pongan efectivamente las cantidades a disposición de **"EL INSTITUTO".**

En caso de que **"EL PROVEEDOR"** presente su CFDI con errores o deficiencias, conforme a lo previsto en los artículos 89 y 90 del **"RLAASSP"**, **"EL INSTITUTO"** dentro de los 3 (tres) días hábiles siguientes a la recepción de la misma, indicará por escrito a **"EL PROVEEDOR"** las deficiencias o errores que deberá corregir. El periodo que transcurra a

partir de la entrega del citado escrito y hasta que **"EL PROVEEDOR"** presente las correcciones no se computará dentro del plazo estipulado para el pago.

**"EL PROVEEDOR"**, para cada uno de los pagos que efectivamente reciba, de acuerdo con esta cláusula, deberá de expedir a nombre de **"EL INSTITUTO"**, el "CFDI con complemento para la recepción de pagos", también denominado "recibo electrónico de pago", el cual elaborará dentro de los plazos establecidos por las disposiciones fiscales vigentes y lo cargará en el portal de servicios a proveedores de la página de **"EL INSTITUTO"**.

**"EL PROVEEDOR"** se obliga a no cancelar ante el SAT los CFDI a favor de **"EL INSTITUTO"** previamente validados en el portal de servicios a proveedores, salvo justificación y comunicaciónpor parte del mismo al administrador del presente contrato para su autorización expresa, debiendo éste informar a las áreas de trámite de erogaciones de dicha justificación y reposición del CFDI en su caso.

El administrador del presente contrato llevará a cabo la valoración de la procedencia del pago por concepto de gastos no recuperables conforme a lo previsto en los artículos 101 y 102 del **"RLAASSP"**, en relación con los artículos 51, 67, 78 y 80, segundo párrafo de la **"LAASSP"**, previa solicitud por escrito a **"EL PROVEEDOR"**, acompañada de los documentos siguientes:

• Copia de la identificación oficial vigente con fotografía y firma de la persona que haya realizado los trámites relacionados con el procedimiento de contratación.

• El CFDI que reúna los requisitos de los artículos 29 y 29-A del CFF, 37 al 40 del Reglamento del Código Fiscal de la Federación (RCFF) y, en su caso, la Resolución de la Miscelánea Fiscal del Ejercicio que corresponda.

• La solicitud la realizará al administrador del presente contrato para la determinación de la procedencia del pago y, en su caso, elaborar el finiquito y remitirlo para el pago respectivo a la Coordinación de Contabilidad y Trámite de Erogaciones, dependiente de la Dirección de Finanzas, o ante la Jefatura de Servicios de Finanzas o de la Unidad Médica de Alta Especialidad (UMAE) o ante los Órganos de Operación Administrativa Desconcentrada (OOAD), según corresponda.

Al notificar a **"EL PROVEEDOR"** la aplicación de una pena convencional, el administrador del presente contrato deberá solicitar a las áreas de contabilidad (en Órganos Normativos, OOAD o en UMAE) la emisión del CFDI de ingreso por dicho concepto y entregarlo a **"EL PROVEEDOR"** para que se compense contra los adeudos que tenga **"EL INSTITUTO"** para con **"EL PROVEEDOR"** o, para que en su defecto, éste proceda a pagar a **"EL INSTITUTO"** la pena convencional.

El pago de los bienes quedará condicionado proporcionalmente al pago que **"EL PROVEEDOR"** deba efectuar por conceptos de penas convencionales y/o deducciones. En ambos casos, **"EL INSTITUTO"** realizará las retenciones correspondientes sobre el CFDI

que se presente para pago. En el entendido de que en el supuesto de que sea rescindido el presente contrato, no procederá el cobro de dichas penalizaciones, ni la contabilización de las mismas para hacer efectiva la garantía de cumplimiento, de conformidad con lo establecido por el artículo 95 del **"RLAASSP"**.

Las Unidades Responsables del Gasto (URG) deberán registrar los contratos, convenios y su DDP en el Sistema PREI Millenium para el trámite de pago correspondiente.

Los bienes cuya recepción no genere alta a través del SAI o el PREI Millenium de manera electrónica, deberán contener la firma de recepción y de autorización para el trámite de pago de acuerdo a lo establecido en el "Procedimiento para la recepción, glosa y aprobación de documentos presentados para trámite de pago y la constitución, modificación, cancelación, operación y control de fondos fijos" vigente, así como el Acta de Entrega-Recepción, según corresponda.

Para que **"EL PROVEEDOR"** pueda celebrar un contrato de cesión de derechos de cobro, mismo que deberá notificarlo por escrito a **"EL INSTITUTO"** con un mínimo de 5 (cinco) días naturales anteriores a la fecha de pago programada, el administrador del presente contrato, o en su caso, el Titular del Área Requirente, deberá entregar los documentos sustantivos de dicha cesión al área responsable de autorizar ésta, conforme al "Procedimiento para la recepción, glosa y aprobación de documentos presentados para trámite de pago y la constitución, modificación, cancelación, operación y control de fondos fijos".

**"EL PROVEEDOR"** que tenga cuentas líquidas y exigibles a su cargo por concepto de cuotas obrero patronales, conforme a lo previsto en el artículo 40 B de la Ley del Seguro Social, acepta que **"EL INSTITUTO"** las compense con el o los pagos que tenga que hacerle por concepto de contraprestación por la entrega de los bienes objeto de este contrato.

El cómputo del plazo para realizar el pago se contabilizará a partir del día hábil siguiente de la aceptación del CFDI o factura electrónica, y ésta reúna los requisitos fiscales que establece la legislación en la materia, el desglose de los bienes entregados, los precios unitarios, se verifique su autenticidad, no existan aclaraciones al importe y vaya acompañada con la documentación soporte de la entrega de los bienes facturados.

De conformidad con el artículo 90 del **"RLAASSP"**, en caso de que el CFDI o factura electrónica entregado presente errores, el Administrador del presente contrato o quien éste designe por escrito, dentro de los 3 (tres) días hábiles siguientes de su recepción, indicará a **"EL PROVEEDOR"** las deficiencias que deberá corregir; por lo que, el procedimiento de pago reiniciará en el momento en que **"EL PROVEEDOR"** presente el CFDI y/o documentos soporte corregidos y sean aceptados.



"Este Instrumento Jurídico fue elaborado de conformidad con los documentos correspondientes al procedimiento de contratación que se señala en el mismo".

El tiempo que **"EL PROVEEDOR"** utilice para la corrección del CFDI y/o documentación soporte entregada, no se computará para efectos de pago, de acuerdo con lo establecido en el artículo 73 de la **"LAASSP"**.

El CFDI o factura electrónica se deberá presentar desglosando el impuesto cuando aplique.

**"EL PROVEEDOR"** manifiesta su conformidad que, hasta en tanto no se cumpla con la verificación, supervisión y aceptación de los bienes, no se tendrán como recibidos o aceptados por el Administrador del presente contrato.

Para efectos de trámite de pago, **"EL PROVEEDOR"** deberá ser titular de una cuenta bancaria, en la que se efectuará la transferencia electrónica de pago, respecto de la cual deberá proporcionar toda la información y documentación que le sea requerida por **"EL INSTITUTO"**, para efectos del pago.

**"EL PROVEEDOR"** deberá presentar la información y documentación que **"EL INSTITUTO"** le solicite para el trámite de pago, atendiendo a las disposiciones legales e internas de **"EL INSTITUTO"**.

El pago de los bienes entregados quedará condicionado al pago que **"EL PROVEEDOR"** deba efectuar por concepto de penas convencionales.

Para el caso de que se presenten pagos en exceso, se estará a lo dispuesto por el artículo 73, párrafo tercero de la **"LAASSP"**.

**QUINTA. LUGAR, PLAZOS Y CONDICIONES PARA LA ENTREGA DE LOS BIENES.**

La entrega de los bienes será conforme a los plazos, condiciones y entregables establecidos por **"EL INSTITUTO"** en el Anexo Técnico y en los Términos y Condiciones integrados en el **Anexo 2 (dos)** de este instrumento jurídico, apegándose a las condiciones, alcances y características detalladas en la convocatoria, junta de aclaraciones (en su caso) y acta de fallo del procedimiento del cual deriva el presente contrato, disponibles para su consulta en la Plataforma Digital de Contrataciones Públicas; este último se agrega en el **Anexo 3 (tres)** del presente contrato.

La entrega de los bienes se realizará en los domicilios señalados en el Anexo Técnico y en los Términos y Condiciones integrados en el **Anexo 2 (dos)** de este instrumento jurídico y fechas establecidas en los mismos.

En los casos que derivado de la verificación se detecten defectos o discrepancias en la entrega de los bienes o incumplimiento en las especificaciones técnicas, **"EL PROVEEDOR"** contará con el plazo establecido en el Anexo Técnico y en los Términos y Condiciones integrados en el **Anexo 2 (dos)** de este instrumento jurídico, para la devolución y reposición de los bienes por motivos de fallas de calidad o cumplimiento de

especificaciones originalmente convenida, sin que las sustituciones impliquen su modificación. Lo anterior, en términos del artículo 66, fracción XVII de la **"LAASSP"**.

**LUGAR DE ENTREGA DE LOS BIENES.-** La entrega y pago de las cantidades previamente establecidas, se realizará en los Órganos de Operación Administrativa Desconcentrada y Almacén de Programas Especiales y Red Fría de conformidad con el *Anexo 1. "LUGAR DE ENTREGA Y PAGO (ALMACENES DELEGACIONALES Y NIVEL CENTRAL)"* de los Términos y Condiciones, integrado al presente contrato como **Anexo 2 (dos)** y conforme al *Anexo 5 "Cuadro de Distribución"* de los Términos y Condiciones, documento que se encuentra disponible para su consulta en la Plataforma Digital de Contrataciones Públicas.

Para todos los bienes, la recepción se llevará a cabo de lunes a viernes, en un horario de 9:00 a 14:00 horas, únicamente en días hábiles.

**PLAZO DE LA ENTREGA DE LOS BIENES.-** La entrega se realizará a más tardar a los 100 días naturales a partir del día siguiente natural a la notificación del fallo, de acuerdo con las cantidades establecidas en el Anexo 1. Requerimiento Consolidado del Anexo Técnico, integrado al presente contrato como **Anexo 2 (dos)**.

Se podrán realizar entregas parciales de los bienes requeridos dentro del plazo establecido hasta cumplir con la totalidad de los bienes.

La entrega de los bienes podrá realizarse a partir del día siguiente hábil a la notificación del fallo, en apego al artículo 49 de la **"LAASSP"** y 84 del **"RLAASSP"**.

Asimismo, se deberá considerar las condiciones de entrega señalados en el **numeral 2.3** de los Términos y Condiciones, así como a los plazos establecidos en el Anexo Técnico, Términos y Condiciones y Anexos, integrados al presente contrato como **Anexo 2 (dos)**, así como lo dispuesto en la Junta de Aclaraciones disponible para su consulta en la Plataforma Digital de Contrataciones Públicas.

**CONDICIONES DE LA ENTREGA DE LOS BIENES.- "EL PROVEEDOR"** se obliga con **"EL INSTITUTO"** a cumplir con las condiciones de la entrega de los bienes, de acuerdo al Anexo Técnico, a los Términos y Condiciones que se integran al presente instrumento jurídico en el **Anexo 2 (dos)**, así como a lo ofrecido en sus propuestas técnica y económica que se agregan como **Anexo 3 (tres)** al presente contrato y lo dispuesto en la Junta de Aclaraciones, disponible para su consulta en la Plataforma Digital de Contrataciones Públicas.

Asimismo, **"LAS PARTES"** se obligan a cumplir con lo señalado en el artículo 72 de la **"LAASSP"**.

Cabe resaltar que mientras no se cumpla con las condiciones de la entrega de los bienes establecidas, **"EL INSTITUTO"** no dará por aceptado los bienes objeto de este contrato.

**SEXTA. VIGENCIA.**

**"LAS PARTES"** convienen en que la vigencia del presente contrato será a partir del siguiente día hábil de la notificación del fallo y hasta el 31 de diciembre de 2025.

En términos de lo señalado en el artículo 66 último párrafo de la **"LAASSP"**, el presente contrato se podrá extinguir por el cumplimiento de obligaciones.

**SÉPTIMA. MODIFICACIONES DEL CONTRATO.**

**"LAS PARTES"** están de acuerdo que **"EL INSTITUTO"** por razones fundadas y explícitas podrá ampliar el monto o en la cantidad de los bienes, de conformidad con el artículo 74 de la **"LAASSP"**, siempre y cuando las modificaciones no rebasen en su conjunto el 20% (veinte por ciento) de los establecidos originalmente, el precio unitario sea igual al originalmente pactado y el presente contrato esté vigente. La modificación se formalizará mediante la celebración de un Convenio Modificatorio.

De conformidad con el artículo 68, último párrafo de la **"LAASSP"**, **"EL INSTITUTO"** con la aceptación de **"EL PROVEEDOR"** podrá realizar modificaciones al presente contrato hasta en un 20% (veinte por ciento) de la cantidad o presupuesto máximo de alguna partida originalmente pactada, utilizando para su pago el presupuesto de otra u otras partidas previstas en el propio contrato, siempre que no resulte un incremento en el monto total del presente instrumento jurídico, sin perjuicio de lo dispuesto en el artículo 74 de la **"LAASSP"**.

**"EL INSTITUTO"**, podrá ampliar la vigencia del presente instrumento, siempre y cuando, no implique incremento del monto contratado o de la cantidad de bienes, siendo necesario que se obtenga el previo consentimiento de **"EL PROVEEDOR"**.

De presentarse caso fortuito o fuerza mayor, o por causas atribuibles a **"EL INSTITUTO"**, se podrá modificar el plazo del presente instrumento jurídico, debiendo acreditar dichos supuestos con las constancias respectivas. La modificación del plazo por caso fortuito o fuerza mayor podrá ser solicitada por cualquiera de **"LAS PARTES"**.

En los supuestos previstos en los dos párrafos anteriores, no procederá la aplicación de penas convencionales por atraso.

Cualquier modificación al presente contrato deberá formalizarse por escrito, y deberá suscribirse por el servidor público de **"EL INSTITUTO"** que lo haya hecho, o quien lo sustituya o esté facultado para ello, para lo cual **"EL PROVEEDOR"** realizará el ajuste respectivo de la garantía de cumplimiento, en términos del artículo 91, último párrafo del **"RLAASSP"**, salvo que por disposición legal se encuentre exceptuado de presentar garantía de cumplimiento.

**"EL INSTITUTO"** se abstendrá de hacer modificaciones que se refieran a precios, anticipos, pagos progresivos, especificaciones y, en general, cualquier cambio que implique otorgar condiciones más ventajosas a un proveedor comparadas con las establecidas originalmente.

**OCTAVA. GARANTÍA DE LOS BIENES.**

**"EL PROVEEDOR"** presentó una garantía de fabricación contra vicios ocultos, defectos de fabricación o cualquier daño que presenten los bienes con cobertura amplia por 12 meses a **"EL INSTITUTO"**, la cual fue presentada junto con su propuesta técnica e integrada en el **Anexo 3 (tres)** del presente contrato.

**"EL INSTITUTO"**, por conducto del Administrador del Contrato o la Coordinación de Control de Abasto, podrá solicitar a **"EL PROVEEDOR"** la reposición de los bienes que presenten defectos a simple vista, especificaciones distintas establecidas en el contrato o sus anexos, defectos y/o vicios ocultos, debiendo notificar a **"EL PROVEEDOR"** dentro del periodo de 10 (diez) días hábiles siguientes al momento en que se haya percatado del vicio o defecto. La notificación siempre se realizará por escrito, a través de un documento expedido por **"EL INSTITUTO"**.

**"EL PROVEEDOR"** se obliga a responder por su cuenta, los daños y/o perjuicios que por inobservancia o negligencia de su parte llegue a causar a **"EL INSTITUTO"** y/o a terceros.

De igual manera, se comprometerá a dar atención inmediata cuando se le requiera por algún mal funcionamiento, defecto, vicios ocultos o solicitar información.

Los gastos que se generen por el canje de los bienes serán por cuenta de **"EL PROVEEDOR"**.

**"EL PROVEEDOR"** deberá presentar fianza expedida por afianzadora debidamente constituida en términos de la Ley de Instituciones de Seguros y de Fianzas, por un importe equivalente al 10% (diez por ciento) del monto total del contrato, sin considerar el Impuesto al Valor Agregado, a favor del Instituto Mexicano del Seguro Social por concepto de garantías contra defectos o vicios ocultos de los bienes de conformidad con lo estipulado en el numeral 10.2 "Garantías contra defectos o vicios ocultos de los bienes" de los Términos y Condiciones, integrados al presente contrato como **Anexo 2 (dos)**.

Asimismo, **"EL PROVEEDOR"** se obliga a cumplir con lo señalado en el inciso 9.2 y 9.3 de los Términos y Condiciones que se integra al presente instrumento jurídico en el **Anexo 2 (dos)**.

**NOVENA. GARANTÍA**

**A) CUMPLIMIENTO DEL CONTRATO.**



"Este Instrumento Jurídico fue elaborado de conformidad con los documentos correspondientes al procedimiento de contratación que se señala en el mismo".

Conforme a los artículos 69, fracción II y 70, fracción II de la **"LAASSP"**; 85, fracción III, y 103 del **"RLAASSP"**, **"EL PROVEEDOR"** se obliga a constituir una garantía **divisible** y en este caso se hará efectiva en proporción al incumplimiento de la obligación principal, mediante fianza expedida por compañía afianzadora mexicana autorizada por la Comisión Nacional de Seguros y de Fianzas, a favor de **"EL INSTITUTO"**, por un importe equivalente al **10% (DIEZ POR CIENTO)** del monto total del presente contrato, sin incluir impuestos.

Dicha fianza deberá ser entregada a **"EL INSTITUTO"**, a más tardar dentro de los 10 días naturales siguientes a la firma del presente contrato.

**"EL PROVEEDOR"** queda obligado a entregar a **"EL INSTITUTO"** la póliza de fianza antes señalada, en la División de Contratos, ubicada en Calle Durango número 291, 10º piso, Colonia Roma Norte, Demarcación Territorial Cuauhtémoc, Código Postal 06700, en la Ciudad de México, apegándose al formato que para tal efecto se entregará en la referida División.

Dicha póliza de garantía de cumplimiento del presente contrato se liberará de forma inmediata a **"EL PROVEEDOR"** una vez que **"EL INSTITUTO"** le otorgue autorización por escrito, para que éste pueda solicitar a la afianzadora correspondiente la cancelación de la fianza, autorización que se entregará a **"EL PROVEEDOR"** siempre que demuestre haber cumplido con la totalidad de las obligaciones adquiridas por virtud del presente contrato; para lo anterior deberá presentar mediante escrito la solicitud de liberación de la fianza en la División de Contratos, misma que llevará a cabo el procedimiento para su liberación y entrega.

**ENDOSO DE LA GARANTÍA DE CUMPLIMIENTO.-** En el supuesto de que **"EL INSTITUTO"** y por así convenir a sus intereses, decidiera modificar en cualquiera de sus partes el presente contrato, **"EL PROVEEDOR"** se obliga a otorgar el endoso de la póliza de garantía originalmente entregada, en el que conste las modificaciones o cambios en la respectiva fianza, observándose los mismos términos y condiciones señalados en la presente cláusula para la entrega de la garantía de cumplimiento, debiéndola entregar **"EL PROVEEDOR"** a más tardar dentro de los 10 (diez) días naturales siguientes a la firma del convenio respectivo.

**EJECUCIÓN DE LA GARANTÍA DE CUMPLIMIENTO DE ESTE CONTRATO.- "EL INSTITUTO"** llevará a cabo la ejecución de la garantía de cumplimiento del presente contrato en los casos siguientes:

**a)** Se rescinda administrativamente el presente contrato.

**b)** Durante su vigencia se detecten deficiencias, fallas o calidad inferior de los bienes entregados, en comparación con lo ofertado.

**c)** Cuando en el supuesto de que se realicen modificaciones al presente contrato, **"EL PROVEEDOR"** no entregue en el plazo pactado el endoso o la nueva garantía, que



"Este Instrumento Jurídico fue elaborado de conformidad con los documentos correspondientes al procedimiento de contratación que se señala en el mismo".

ampare el porcentaje establecido para garantizar el cumplimiento del presente instrumento, de conformidad con la presente Cláusula.

**d)** Por cualquier otro incumplimiento de las obligaciones contraídas en este contrato.

En caso de que **"EL PROVEEDOR"** incumpla con la entrega de la garantía en el plazo establecido, **"EL INSTITUTO"** podrá rescindir el presente contrato y dará vista al Órgano Interno de Control Específico en **"EL INSTITUTO"** para que proceda en el ámbito de sus facultades.

La garantía de cumplimiento no será considerada como una limitante de responsabilidad de **"EL PROVEEDOR"**, derivada de sus obligaciones y garantías estipuladas en el presente instrumento jurídico, y no impedirá que **"EL INSTITUTO"** reclame la indemnización por cualquier incumplimiento que pueda exceder el valor de la garantía de cumplimiento.

En caso de incremento al monto del presente instrumento jurídico o modificación al plazo, **"EL PROVEEDOR"** se obliga a entregar a **"EL INSTITUTO"**, dentro de los 10 (diez) días naturales siguientes a la formalización del mismo, de conformidad con el último párrafo del artículo 91, del **"RLAASSP"**, los documentos modificatorios o endosos correspondientes, debiendo contener en el documento la estipulación de que se otorga de manera conjunta, solidaria e inseparable de la garantía otorgada inicialmente.

Una vez cumplidas las obligaciones a satisfacción, el servidor público facultado por **"EL INSTITUTO"** procederá inmediatamente a extender la constancia de cumplimiento de las obligaciones contractuales y dará inicio a los trámites para la cancelación de la garantía cumplimiento del presente contrato, lo que comunicará a **"EL PROVEEDOR"**.

**B) CONTRA DEFECTOS O VICIOS OCULTOS DE LOS BIENES.**

La vigencia de la póliza de vicios ocultos será un periodo de 12 meses contados a partir de la entrega de los bienes.

La fianza permanecerá vigente durante la substanciación de todos los recursos legales, arbitrajes o juicios que se interpongan con origen en la obligación garantizada hasta que se pronuncie resolución definitiva de autoridad o tribunal competente, que haya causado ejecutoria.

Dicha garantía deberá de presentarse en la División de Contratos, ubicada en Calle Durango número 291, 10º piso, Colonia Roma Norte, Demarcación Territorial Cuauhtémoc, Código Postal 06700, en la Ciudad de México, dentro de los 10 días naturales posteriores a la firma del contrato, por el equivalente al 10% (diez por ciento) del importe total, sin incluir el Impuesto al Valor Agregado, a través de fianza otorgada por institución autorizada. Las obligaciones cuyo cumplimiento se garantiza se deberá considerar divisible.

**DÉCIMA. OBLIGACIONES DE "EL PROVEEDOR".**

**"EL PROVEEDOR"**, se obliga a:

- **a)** Entregar los bienes en las fechas o plazos y lugares establecidos conforme a lo pactado en el presente contrato y anexos respectivos.
- **b)** Cumplir con las especificaciones técnicas y de calidad y demás condiciones establecidas en el presente contrato y sus respectivos anexos.
- **c)** Realizar los trámites de importación y cubrir los impuestos y derechos que se generen, cuando se trate de bienes de procedencia extranjera
- **d)** Asumir la responsabilidad de cualquier daño que llegue a ocasionar a **"EL INSTITUTO"** o a terceros con motivo de la ejecución y cumplimiento del presente contrato.
- **e)** Proporcionar la información que le sea requerida por la Secretaría Anticorrupción y Buen Gobierno y el Órgano Interno de Control Específico en **"EL INSTITUTO"**, de conformidad con el artículo 107 del **"RLAASSP"**.
- **f)** No podrá transferir los derechos y obligaciones que se deriven del presente contrato en favor de cualquier otra persona, con excepción de los derechos de cobro, en cuyo caso deberá contar con el consentimiento de **"EL INSTITUTO"**.
  Se exceptúa de lo anterior, en el caso de fusión, escisión o transformación de sociedades, siempre que la nueva sociedad que resulte cuente con la solvencia técnica, jurídica y económica exigidas al adjudicarse el contrato, cumpla con lo dispuesto en el **"RLAASSP"** y no se encuentre en los supuestos de impedimento previstos en la **"LAASSP"**. En ambos casos se debe contar con la autorización previa.
- **g)** Se obliga a que durante la vigencia del presente contrato se mantendrá al corriente de sus obligaciones fiscales, lo anterior, conforme a lo señalado en el artículo 66, fracción XXII de la **"LAASSP"**.
- **h)** Se obliga a integrarse al Registro de Proveedores para la Integridad ante el Instituto Mexicano del Seguro Social (REPIIMSS), en un plazo no mayor a 30 (treinta) días naturales posteriores a la formalización del presente contrato. La no integración al REPIIMSS en el plazo establecido, deberá considerarse como un incumplimiento contractual, con las consecuencias que establece la normatividad aplicable.
- **i)** Así, como a lo señalado en el Anexo Técnico y Términos y Condiciones que se integran en el **Anexo 2 (dos)** del presente contrato.

**DÉCIMA PRIMERA. OBLIGACIONES DE "EL INSTITUTO"**

**"EL INSTITUTO"**, se obliga a:

- **a)** Otorgar las facilidades necesarias, a efecto de que **"EL PROVEEDOR"** lleve a cabo en los términos convenidos, el suministro de bienes objeto del presente contrato.
- **b)** Realizar el pago correspondiente en tiempo y forma.
- **c)** Extender a **"EL PROVEEDOR",** por conducto del servidor público facultado, la constancia de cumplimiento de obligaciones contractuales inmediatamente que se cumplan éstas a satisfacción expresa de dicho servidor público para que se dé trámite a la cancelación de la garantía de cumplimiento del presente contrato.



"Este Instrumento Jurídico fue elaborado de conformidad con los documentos correspondientes al procedimiento de contratación que se señala en el mismo".

**d)** Así como a lo señalado en el Anexo Técnico y Términos y Condiciones que se integran en el **Anexo 2 (dos)** del presente contrato.

**DÉCIMA SEGUNDA. ADMINISTRACIÓN, VERIFICACIÓN, SUPERVISIÓN Y ACEPTACIÓN DE LOS BIENES.**

**"EL INSTITUTO"** designa como Área Consolidadora y Representante Común de los Administradores del presente contrato a la **Mtra. María Fernanda Heraldez Ríos,** con **R.F.C.** [redacted] **Titular de la Coordinación de Control de Abasto,** quien podrá ser sustituida en cualquier momento en su cargo o funciones sin que por ello sea necesario celebrar un convenio modificatorio.

Cuando **"EL INSTITUTO"** requiera efectuar el cambio o sustitución del ADMINISTRADOR DEL PRESENTE CONTRATO, o del Representante Común de éstos, sea por la ausencia temporal o definitiva del originalmente designado, o bien, por así convenir a las necesidades institucionales, bastará la nueva designación que de éste realice al Área Requirente, misma que surtirá plenos efectos a partir de la fecha en que ésta sea realizada, y que será dada a conocer a **"EL PROVEEDOR"** por el Área Requirente, o bien, por los Titulares de Órganos de Operación Administrativa Desconcentrada y de las Unidades Médicas de Alta Especialidad donde se encuentre adscrito, según corresponda. La designación que efectúe el Área Requirente en términos del presente párrafo deberá ceñirse a lo dispuesto en los numerales 4.17 y 5.3.15 de las Políticas, Bases y Lineamientos en Materia de Adquisiciones, Arrendamientos y Servicios del Instituto Mexicano del Seguro Social y demás disposiciones aplicables. En ningún caso el cambio o sustitución del ADMINISTRADOR, o del Representante Común de éstos, requerirá o dará origen a la celebración de convenio modificatorio.

Los bienes se tendrán por recibidos previa revisión del administrador del presente contrato, la cual consistirá en la verificación del cumplimiento de las especificaciones establecidas y en su caso en los anexos respectivos, así como las contenidas en la propuesta técnica.

**"EL INSTITUTO"**, a través del administrador del presente contrato, rechazará los bienes que no cumplan las especificaciones establecidas en este contrato y en sus Anexos, obligándose **"EL PROVEEDOR"** en este supuesto, a entregarlos nuevamente bajo su responsabilidad y sin costo adicional para **"EL INSTITUTO"**, sin perjuicio de la aplicación de las penas convencionales o deducciones al cobro correspondientes.

**"EL INSTITUTO"**, a través del administrador del presente contrato, podrá aceptar los bienes que incumplan de manera parcial o deficiente las especificaciones establecidas en este contrato y en los anexos respectivos, sin perjuicio de la aplicación de las deducciones al pago que procedan, y reposición de los bienes, cuando la naturaleza propia de éstos lo permita.

**DÉCIMA TERCERA. DEDUCCIONES.**

SE CANCELAN DATOS PERSONALES DE PERSONA(S) FISICAS IDENTIFICABLE(S) TALES COMO: RFC, POR CONSIDERARSE INFORMACIÓN CUYA DIFUSIÓN PUEDE AFECTAR A LA ESFERA PRIVADA DE LA MISMA, DE CONFORMIDAD CON LO ESTABLECIDO EN LOS ARTÍCULOS 115 Y 120 DE LA LEY GENERAL DE TRANSPARENCIA Y ACCESO A LA INFORMACIÓN PÚBLICA. D.O.F. 20-marzo-2025

**"EL INSTITUTO"** aplicará deducciones al pago por el incumplimiento parcial o deficiente, en que incurra **"EL PROVEEDOR"** conforme a lo estipulado en las cláusulas del presente contrato y sus anexos respectivos, las cuales se calcularán conforme a los conceptos y porcentajes señalados en el Anexo Técnico y Términos y Condiciones que se integran en el **Anexo 2 (dos)** del presente contrato. Las cantidades a deducir se aplicarán en el CFDI o factura electrónica que **"EL PROVEEDOR"** presente para su cobro, en el pago que se encuentre en trámite o bien en el siguiente pago.

De no existir pagos pendientes, se requerirá a **"EL PROVEEDOR"** que realice el pago de la deductiva, en términos de la legislación aplicable.

Las deducciones económicas se aplicarán sobre la cantidad indicada sin incluir impuestos.

**"EL INSTITUTO"**, a través del administrador del presente contrato será responsable del cálculo, aplicación y seguimiento de las deducciones. El monto máximo de aplicación de las deducciones no podrán ser mayor al que resulte de aplicar el porcentaje de la garantía de cumplimiento del presente contrato.

En caso de que se exceda se podrá proceder a la rescisión del presente contrato.

**DÉCIMA CUARTA. PENAS CONVENCIONALES.**

En caso que **"EL PROVEEDOR"** incurra en atraso en el cumplimiento conforme a lo pactado para la entrega de los bienes objeto del presente contrato, conforme a lo establecido en el **Anexo 2 (dos)** parte integral del presente contrato, **"EL INSTITUTO"** por conducto del administrador del presente contrato aplicará la pena convencional conforme a los conceptos y porcentajes señalados en el Anexo Técnico y Términos y Condiciones que se integran en el **Anexo 2 (dos)** del presente contrato.

El administrador del presente contrato será el responsable de determinar, calcular y aplicar las penas convencionales, vigilando los correspondientes registro o captura y validación en el sistema PREI Millenium, así como de notificarlas a **"EL PROVEEDOR"** personalmente, mediante oficio o por medios de comunicación electrónica.

El Administrador determinará el cálculo de la pena convencional, cuya notificación se realizará por escrito o vía correo electrónico.

El pago de los bienes quedará condicionado, proporcionalmente, al pago que **"EL PROVEEDOR"** deba efectuar por concepto de penas convencionales por atraso; en el supuesto que el presente contrato sea rescindido en términos de lo previsto en la **CLÁUSULA VIGÉSIMA TERCERA DE RESCISIÓN**, no procederá el cobro de dichas penas ni la contabilización de las mismas al hacer efectiva la garantía de cumplimiento del presente contrato.



"Este Instrumento Jurídico fue elaborado de conformidad con los documentos correspondientes al procedimiento de contratación que se señala en el mismo".

**"EL INSTITUTO"** descontará las cantidades que resulten de aplicar la pena convencional, sobre los pagos que deba cubrir a **"EL PROVEEDOR"**. Por lo tanto, **"EL PROVEEDOR"** autoriza a descontar las cantidades que resulten de aplicar las sanciones señaladas en párrafos anteriores, sobre los pagos que éste deba cubrirle a **"EL INSTITUTO"** durante el período en que incurra y/o se mantenga en atraso con motivo de la entrega de los bienes.

Para autorizar el pago de los bienes, previamente **"EL PROVEEDOR"** tiene que haber cubierto las penas convencionales aplicadas conforme a lo dispuesto en el presente contrato. El administrador del presente contrato será el responsable de verificar que se cumpla esta obligación, dentro de los 5 (cinco) días hábiles siguientes a la conclusión del atraso.

El importe de la pena convencional, no podrá exceder el equivalente al monto total de la garantía de cumplimiento del presente contrato, y en el caso de no haberse requerido esta garantía, no deberá exceder del 20% (veinte por ciento) del monto total del presente contrato.

Cuando **"EL PROVEEDOR"** quede exceptuado de la presentación de la garantía de cumplimiento, en los supuestos previsto en la **"LAASSP"**, el monto máximo de las penas convencionales por atraso que se puede aplicar, será del 20% (veinte por ciento) del monto de los bienes entregados fuera de la fecha convenida, de conformidad con lo establecido en el tercer párrafo del artículo 96 del **"RLAASSP"**.

**DÉCIMA QUINTA. LICENCIAS, AUTORIZACIONES Y PERMISOS.**

En caso de aplicar, los bienes, que de acuerdo al objeto del presente contrato se adquieran o contraten, deberán cumplir con las Normas Oficiales Mexicanas y con las Normas Mexicanas, según proceda, y a falta de éstas, con las Normas Internacionales, de conformidad con lo dispuesto en la Ley de Infraestructura de la Calidad; en su caso, con las normas de referencia o especificaciones técnicas y cumplir con las características y especificaciones requeridas en el Anexo Técnico y los Términos y Condiciones, que se agregan al presente contrato en el **Anexo 2 dos)**.

**DÉCIMA SEXTA. PÓLIZA DE RESPONSABILIDAD CIVIL**

Para la adquisición de los bienes, materia del presente contrato, no se requiere que **"EL PROVEEDOR"** contrate una póliza de seguro por responsabilidad civil.

**DÉCIMA SÉPTIMA. TRANSPORTE.**

**"EL PROVEEDOR"** se obliga bajo su costa y riesgo, a transportar los bienes e insumos necesarios para la adquisición de los bienes, desde su lugar de origen, hasta las instalaciones señaladas en el Anexo Técnico y en los Términos y Condiciones, que se agregan en el **Anexo 2 (dos)** del presente contrato, en caso de aplicar.

**DÉCIMA OCTAVA. IMPUESTOS Y DERECHOS.**

Los impuestos, derechos y gastos que procedan con motivo de la adquisición de los bienes, objeto del presente contrato, serán pagados por **"EL PROVEEDOR"**, mismos que no serán repercutidos a **"EL INSTITUTO"**.

**"EL INSTITUTO"** sólo cubrirá, cuando aplique, lo correspondiente al Impuesto al Valor Agregado (IVA), en los términos de la normatividad aplicable y de conformidad con las disposiciones fiscales vigentes.

**DÉCIMA NOVENA. PROHIBICIÓN DE CESIÓN DE DERECHOS Y OBLIGACIONES.**

**"EL PROVEEDOR"** no podrá ceder total o parcialmente los derechos y obligaciones derivados del presente contrato, a favor de cualquier otra persona física o moral, con excepción de los derechos de cobro, en cuyo caso se deberá contar con la conformidad previa y por escrito de **"EL INSTITUTO"**.

**VIGÉSIMA. DERECHOS DE AUTOR, PATENTES Y/O MARCAS.**

**"EL PROVEEDOR"** se obliga para con **"EL INSTITUTO"**, a responder por los daños y/o perjuicios que pudiera causar a **"EL INSTITUTO"** y/o a terceros, si con motivo de la entrega de los bienes se violan derechos de autor, de patentes y/o marcas u otro derecho reservado a nivel Nacional o Internacional.

Por lo anterior, **"EL PROVEEDOR"** manifiesta en este acto bajo protesta de decir verdad, no encontrarse en ninguno de los supuestos de infracción a la Ley Federal del Derecho de Autor, ni a la Ley Federal de Protección a la Propiedad Industrial.

En caso de que sobreviniera alguna reclamación en contra de **"EL INSTITUTO"** por cualquiera de las causas antes mencionadas, la única obligación de éste será la de dar aviso en el domicilio previsto en este instrumento jurídico a **"EL PROVEEDOR"**, para que éste lleve a cabo las acciones necesarias que garanticen la liberación de **"EL INSTITUTO"** de cualquier controversia o responsabilidad de carácter civil, mercantil, penal o administrativa que, en su caso, se ocasione.

Lo anterior de conformidad a lo establecido en el artículo 66, fracción XX de la **"LAASSP"**.

Asimismo, en caso de aplicar, **"EL PROVEEDOR"** deberá observar lo establecido en el Anexo aplicable a los Derechos de autor, patentes y/o marcas del presente Contrato.

**VIGÉSIMA PRIMERA. CONFIDENCIALIDAD Y PROTECCIÓN DE DATOS PERSONALES.**

**"LAS PARTES"** acuerdan que la información que se intercambie de conformidad con las disposiciones del presente instrumento, se tratarán de manera confidencial, siendo de uso

exclusivo para la consecución del objeto del presente contrato y no podrá difundirse a terceros de conformidad con lo establecido en la Ley General de Transparencia y Acceso a la Información Pública y Ley General de Protección de Datos Personales en posesión de Sujetos Obligados y demás legislación aplicable.

Para el tratamiento de los datos personales que **"LAS PARTES"** recaben con motivo de la celebración del presente contrato, deberá de realizarse con base en lo previsto en los Avisos de Privacidad respectivos.

Por tal motivo, **"EL PROVEEDOR"** asume cualquier responsabilidad que se derive del incumplimiento de su parte, o de sus empleados, a las obligaciones de confidencialidad descritas en el presente contrato.

Asimismo, en caso de aplicar, **"EL PROVEEDOR"** deberá observar lo establecido en el Anexo aplicable a la Confidencialidad de la información del presente Contrato.

**VIGÉSIMA SEGUNDA. TERMINACIÓN ANTICIPADA DEL CONTRATO**

**"EL INSTITUTO"** cuando concurran razones de interés general, de común acuerdo, o bien, cuando por causas justificadas se extinga la necesidad de suministrar los bienes originalmente contratados y se demuestre que de continuar con el cumplimiento de las obligaciones pactadas, se ocasionaría algún daño o perjuicio a **"EL INSTITUTO"**, o se determine la nulidad de los actos que dieron origen al presente contrato, con motivo de la resolución de una inconformidad o intervención de oficio, emitida por la Secretaría Anticorrupción y Buen Gobierno, podrá dar por terminado anticipadamente el presente contrato sin responsabilidad alguna para **"EL INSTITUTO"**, ello con independencia de lo establecido en la cláusula que antecede.

Cuando **"EL INSTITUTO"** determine dar por terminado anticipadamente el presente contrato, lo notificará a **"EL PROVEEDOR"** hasta con 30 (treinta) días naturales anteriores al hecho, y se sustentará mediante dictamen que se precise las razones o las causas justificadas que dieron origen a la misma, de conformidad con lo señalado en el artículo 78 de la **"LAASSP"**, una vez notificada la terminación anticipada, se extinguirá el presente contrato, lo que dará lugar a formalizar el finiquito entre **"LAS PARTES"**.

**"EL INSTITUTO"** pagará a **"EL PROVEEDOR"** la parte proporcional de los bienes suministrados, así como los gastos no recuperables en que haya incurrido, previa solicitud por escrito, siempre que estos sean razonables, estén debidamente comprobados y se relacionen directamente con el presente contrato, limitándose según corresponda a los conceptos establecidos en la fracción I, del artículo 102 del **"RLAASSP"**.

**VIGÉSIMA TERCERA. RESCISIÓN.**

**"EL INSTITUTO"** podrá iniciar en cualquier momento el procedimiento de rescisión, cuando **"EL PROVEEDOR"** incurra en alguna de las siguientes causales:

a) Contravenir los términos pactados para el suministro de los bienes establecidos en el presente contrato.
b) Transferir en todo o en parte las obligaciones que deriven del presente contrato a un tercero ajeno a la relación contractual.
c) Ceder los derechos de cobro derivados del presente contrato, sin contar con la conformidad previa y por escrito de **"EL INSTITUTO"**.
d) Suspender total o parcialmente y sin causa justificada el suministro objeto del presente contrato
e) Omitir suministrar los bienes en tiempo y forma conforme a lo establecido en el presente contrato y sus respectivos anexos.
f) No proporcionar a los Órganos de Fiscalización, la información que le sea requerida con motivo de las auditorías, visitas e inspecciones que realicen.
g) Ser declarado en concurso mercantil, o por cualquier otra causa distinta o análoga que afecte su patrimonio.
h) En caso de que compruebe la falsedad de alguna manifestación, información o documentación proporcionada para efecto del presente contrato;
i) No entregar dentro de los 10 (diez) días naturales siguientes a la fecha de firma del presente contrato, la garantía de cumplimiento del mismo.
j) En caso de que la suma de las penas convencionales o las deducciones al pago, igualan el monto total de la garantía de cumplimiento del presente contrato y/o alcanzan el 20% (veinte por ciento) del monto total de este contrato cuando no se haya requerido la garantía de cumplimiento.
k) Divulgar, transferir o utilizar la información que conozca en el desarrollo del cumplimiento del objeto del presente contrato, sin contar con la autorización de **"EL INSTITUTO"** en los términos de lo dispuesto en la cláusula VIGÉSIMA PRIMERA CONFIDENCIALIDAD Y PROTECCIÓN DE DATOS PERSONALES del presente instrumento jurídico;
l) Impedir el desempeño normal de labores de **"EL INSTITUTO"**;
m) Incumplir cualquier obligación distinta de las anteriores y derivadas del presente contrato.

Para el caso de optar por la rescisión del presente contrato, **"EL INSTITUTO"** de conformidad con lo establecido en el artículo 77 de la **"LAASSP"**, comunicará a **"EL PROVEEDOR"** el incumplimiento en que haya incurrido, para que en un término de 5 (cinco) días hábiles contados a partir de la notificación, exponga lo que a su derecho convenga y aporte, en su caso, las pruebas que estime pertinentes.

Transcurrido dicho término, **"EL INSTITUTO"** en un plazo de 10 (diez) días hábiles, tomando en consideración los argumentos y pruebas que hubiere hecho valer **"EL PROVEEDOR"**, determinará de manera fundada y motivada dar o no por rescindido el presente contrato, y comunicará a **"EL PROVEEDOR"**, en términos de lo dispuesto en el artículo 77 de la **"LAASSP"**, dicha determinación dentro del citado plazo.



"Este Instrumento Jurídico fue elaborado de conformidad con los documentos correspondientes al procedimiento de contratación que se señala en el mismo".

Cuando se rescinda el presente contrato, se extinguirán los derechos los derechos y obligaciones del mismo, y se formulará el finiquito correspondiente, a efecto de hacer constar los pagos que deba efectuar **"EL INSTITUTO"** por concepto de los bienes recibidos hasta el momento de rescisión, o los que resulten a cargo de **"EL PROVEEDOR".**

Iniciado un procedimiento de conciliación **"EL INSTITUTO"** podrá suspender el trámite del procedimiento de rescisión.

Si previamente a la determinación de dar por rescindido el presente contrato se entregaran los bienes, el procedimiento iniciado quedará sin efecto, previa aceptación y verificación de **"EL INSTITUTO"** de que continúa vigente la necesidad de los bienes, aplicando, en su caso, las penas convencionales correspondientes.

**"EL INSTITUTO"** podrá determinar no dar por rescindido el presente contrato, cuando durante el procedimiento advierta que la rescisión del mismo pudiera ocasionar algún daño o afectación a las funciones que tiene encomendadas. En este supuesto, **"EL INSTITUTO"** elaborará un dictamen en el cual justifique que los impactos económicos o de operación que se ocasionarían con la rescisión del presente contrato resultarían más inconvenientes.

De no rescindirse el presente contrato, **"EL INSTITUTO"** establecerá con **"EL PROVEEDOR"** otro plazo que le permita subsanar el incumplimiento que hubiere motivado el inicio del procedimiento, aplicando las sanciones correspondientes. El convenio modificatorio que al efecto se celebre deberá atender a las condiciones previstas por los dos últimos párrafos del artículo 74 de la **"LAASSP"**.

No obstante, de que se hubiere firmado el convenio modificatorio a que se refiere el párrafo anterior, si se presenta de nueva cuenta el incumplimiento, **"EL INSTITUTO"** quedará expresamente facultada para optar por exigir el cumplimiento del presente contrato, o rescindirlo, aplicando las sanciones que procedan.

Si se llevara a cabo la rescisión del presente contrato, y en el caso de que a **"EL PROVEEDOR"** se le hubieran entregado pagos progresivos, éste deberá de reintegrarlos más los intereses correspondientes, conforme a lo indicado en el artículo 73, párrafo cuarto, de la **"LAASSP"**.

Los intereses se calcularán sobre el monto de los pagos progresivos efectuados y se computarán por días naturales desde la fecha de su entrega hasta la fecha en que se pongan efectivamente las cantidades a disposición de **"EL INSTITUTO"**.

## VIGÉSIMA CUARTA. RELACIÓN Y EXCLUSIÓN LABORAL

**"EL PROVEEDOR"** reconoce y acepta ser el único patrón de todos y cada uno de los trabajadores que intervienen en la adquisición y suministro de los bienes, por lo que, deslinda de toda responsabilidad a **"EL INSTITUTO"** respecto de cualquier reclamo que en su caso puedan efectuar sus trabajadores, sea de índole laboral, fiscal o de seguridad

social y en ningún caso se le podrá considerar patrón sustituto, patrón solidario, beneficiario o intermediario.

**"EL PROVEEDOR"** asume en forma total y exclusiva las obligaciones propias de patrón respecto de cualquier relación laboral, que el mismo contraiga con el personal que labore bajo sus órdenes o intervenga o contrate para la atención de los asuntos encomendados por **"EL INSTITUTO"**, así como en la ejecución del objeto del presente contrato.

Para cualquier caso no previsto, **"EL PROVEEDOR"** exime expresamente a **"EL INSTITUTO"** de cualquier responsabilidad laboral, civil o penal o de cualquier otra especie que en su caso pudiera llegar a generarse, relacionado con el presente contrato.

Para el caso que, con posterioridad a la conclusión del presente contrato, **"EL INSTITUTO"** reciba una demanda laboral por parte de los trabajadores de **"EL PROVEEDOR"**, en la que se demande la solidaridad y/o sustitución patronal a **"EL INSTITUTO"**, **"EL PROVEEDOR"** queda obligado a dar cumplimiento a lo establecido en la presente cláusula.

**VIGÉSIMA QUINTA. DISCREPANCIAS.**

La convocatoria a la licitación pública, la invitación a cuando menos tres personas, o la solicitud de cotización, según corresponda del procedimiento de contratación citado en la declaración I.4 del presente instrumento jurídico, este contrato y sus anexos son los instrumentos que vinculan a **"LAS PARTES"** en sus derechos y obligaciones.

**"LAS PARTES"** convienen que, en caso de discrepancia entre la convocatoria a la licitación pública, la invitación a cuando menos tres personas, o la solicitud de cotización, según corresponda del procedimiento de contratación del cual deriva el presente instrumento jurídico, y el modelo de contrato, prevalecerá lo establecido en la convocatoria, invitación o solicitud respectiva, de conformidad con el artículo 81, fracción IV, del **"RLAASSP"**.

**VIGÉSIMA SEXTA. CONCILIACIÓN.**

**"LAS PARTES"** acuerdan que para el caso de que se presenten desavenencias derivadas de la ejecución y cumplimiento del presente contrato podrán someterse al procedimiento de conciliación establecido en los artículos 109, 111 y 112 de la **"LAASSP"**, y 126 al 136 del **"RLAASSP"**.

**VIGÉSIMA SÉPTIMA. DOMICILIOS Y NOTIFICACIONES.**

**"LAS PARTES"** señalan como sus domicilios legales para todos los efectos a que haya lugar y que se relacionan en el presente contrato, los que se indican en el apartado de Declaraciones, por lo que cualquier notificación judicial o extrajudicial, emplazamiento,

requerimiento o diligencia que en dichos domicilios se practique, será enteramente válida, al tenor de lo dispuesto en el Título Tercero del Código Civil Federal.

Sin perjuicio de lo anterior, **"EL PROVEEDOR"** acepta explícitamente que las notificaciones que le sean remitidas al correo electrónico manifestado en el apartado de Declaraciones surtirán plenos efectos, en términos de lo dispuesto en el artículo 35, fracción II, de la Ley Federal de Procedimiento Administrativo.

**VIGÉSIMA OCTAVA. LEGISLACIÓN APLICABLE.**

**"LAS PARTES"** se obligan a sujetarse estrictamente para el suministro de bienes objeto del presente contrato a todas y cada una de las cláusulas que lo integran, sus Anexos que forman parte integral del mismo, a la **"LAASSP"**, su Reglamento; al Código Civil Federal; a la Ley Federal de Procedimiento Administrativo; al Código Federal de Procedimientos Civiles; a la Ley Federal de Presupuesto y Responsabilidad Hacendaria y su Reglamento.

**VIGÉSIMA NOVENA. JURISDICCIÓN.**

**"LAS PARTES"** convienen que, para la interpretación y cumplimiento de este contrato, así como para lo no previsto en el mismo, se someterán a la jurisdicción y competencia de los Tribunales Federales con sede en la Ciudad de México, renunciando expresamente al fuero que pudiera corresponderles en razón de su domicilio actual o futuro.

**FIRMANTES O SUSCRIPCIÓN.**

Por lo anterior expuesto, **"EL INSTITUTO"** y **"EL PROVEEDOR"**, manifiestan estar conformes y enterados de las consecuencias, valor y alcance legal de todas y cada una de las estipulaciones que el presente instrumento jurídico contiene, por lo que lo ratifican y firman electrónicamente en las fechas especificadas en cada firma electrónica.

**POR:**
**"EL INSTITUTO"**

| NOMBRE | CARGO | R.F.C. |
|---|---|---|
| C.P. ELVIA ASCENCIO MILLÁN | TITULAR DE LA COORDINACIÓN TÉCNICA DE BIENES Y SERVICIOS Y APODERADA LEGAL | [redacted] |
| MTRA. MARÍA FERNANDA HERALDEZ RÍOS | TITULAR DE LA COORDINACIÓN DE CONTROL DE ABASTO ÁREA CONSOLIDADORA Y REPRESENTANTE DE LOS ADMINISTRADORES DEL PRESENTE CONTRATO | |

**POR:**
**"EL PROVEEDOR"**

| NOMBRE | R.F.C. |
|---|---|
| **UNIFORMES, RECSA, S.A. DE C.V.** | **URE080110NG8** |

***RRSR/HRJ/LBGP/CMBS***

**SE CANCELAN DATOS PERSONALES DE PERSONA(S) FISICAS IDENTIFICABLE(S) TALES COMO: RFC, POR CONSIDERARSE INFORMACIÓN CUYA DIFUSIÓN PUEDE AFECTAR A LA ESFERA PRIVADA DE LA MISMA, DE CONFORMIDAD CON LO ESTABLECIDO EN LOS ARTÍCULOS 115 Y 120 DE LA LEY GENERAL DE TRANSPARENCIA Y ACCESO A LA INFORMACIÓN PÚBLICA. D.O.F. 20-marzo-2025**



"Este Instrumento Jurídico fue elaborado de conformidad con los documentos correspondientes al procedimiento de contratación que se señala en el mismo".

**SE CANCELAN DATOS PERSONALES DE PERSONA(S) FISICAS IDENTIFICABLE(S) TALES COMO: RFC, NO. DE SERIE, CADENA, CERTIFICADO Y FIRMA, POR CONSIDERARSE INFORMACIÓN CUYA DIFUSIÓN PUEDE AFECTAR A LA ESFERA PRIVADA DE LA MISMA, DE CONFORMIDAD CON LO ESTABLECIDO EN LOS ARTÍCULOS 115 Y 120 DE LA LEY GENERAL DE TRANSPARENCIA Y ACCESO A LA INFORMACIÓN PÚBLICA. D.O.F. 20-marzo-2025**

Contrato: 050GYR120N02325-035-00

Cadena original:

[redacted]

Firmante: MARIA FERNANDA HERALDEZ RIOS
RFC: [redacted]

Número de Serie: [redacted]
Fecha de Firma: 08/10/2025 14:53

Certificado:

[redacted]

Firma:

[redacted]

Firmante: ELVIA ASCENCIO MILLAN
RFC: [redacted]

Número de Serie: [redacted]
Fecha de Firma: 08/10/2025 17:59

Certificado:

[redacted]

Firma:

[redacted]

Firmante: UNIFORMES, RECSA SA DE CV
RFC: URE080110NG8

Número de Serie: [redacted]
Fecha de Firma: 08/10/2025 19:42

Certificado:

[redacted]

Firma:

NcMFPFaitnF4Tu8juQ+vN4ZN5tsLNQ1E9Mch8WU4mEA/nQj/X6KMtXI3MB6JYA+m8/L0DhpY4G+QGsDpledh7cWWQ1CZTcQk6gWAsUR961O8hzWxet/ns0gak8ULlR5g1PJAGEgBQKP68/U/z+dMn/259Ai/pG2O
WVjRS+zXr6NHD/eUrgnpB/qt/7gyMU+vilI9z+JN47+3jMhMguXT0n3mbv+cHmedB2MLVeRU7VBrft+DWmyKMb0mbRhPMl8VXTJnby0kM9SMy65Vf7v2+y0H+U6VU6OGZakWR3RIxVRoy5fgjdC4AKxovHyhjwzQ
IHkyP9YneMvLJQSQmvUDxQ==

| | | |
|---|---|---|
| | **INSTITUTO MEXICANO DEL SEGURO SOCIAL**<br>**DIRECCIÓN DE ADMINISTRACIÓN**<br>**UNIDAD DE ADQUISICIONES**<br>**COORDINACIÓN DE ADQUISICIÓN DE BIENES Y CONTRATACIÓN DE SERVICIOS**<br>**COORDINACIÓN TÉCNICA DE PLANEACIÓN Y CONTRATOS** | **Contrato Número**<br><br>**050GYR120N02325-035-00** |

# ANEXO 1 (UNO)

## "Características Técnicas y Cantidades Totales de los Bienes"

ANEXOS
DIVISIÓN DE CONTRATOS

Clasif. Presp:
099001150000

INSTITUTO MEXICANO DEL SEGURO SOCIAL
IMSS-SAI SUBSISTEMA DE ADQUISICIONES
COORDINACION DE ADQUISICION DE BIENES Y CONTRATACION DE SERVICIOS
CONTRATO CERRADO
No. CONTRATO: U251426
No. REQUISICION: 0990210020325LBIE
ANEXO 1



ANEXOS
DIVISIÓN DE CONTRATOS

PROVEEDOR : UNIFORMES RECSA, S.A. DE C.V.
R.F.C. : URE -080110-NG8
No. PROVEEDOR: 00121009

| CLAVE DEL ARTICULO | DESCRIPCION | DEMANDA MINIMA | DEMANDA MAXIMA | PRECIO UNITARIO | IMPORTE | (%) DESCUENTO | ($) DESCUENTO | PRECIO NETO | IMPORTE MINIMO NETO | IMPORTE MAXIMO NETO |
|---|---|---|---|---|---|---|---|---|---|---|
| 210 110 0911 00 00 | BATA PARA CABALLERO. TALLA: CHICA. COLOR : BLANCO. CEDULA 3. : BLANCO. CEDULA 3. Marca: RECSA Procedencia: MEXICO RFC Fabricante: URE -080110-NG8 | 21 | 21 | $325.75 | $6,840.75 | 0% | $0.00 | $325.75 | $6,840.75 | $6,840.75 |
| 210 110 0945 00 00 | BATA PARA CABALLERO. TALLA: MEDIANA. COLOR: BLANCO. CEDULA 3. OR: BLANCO. CEDULA 3. Marca: RECSA Procedencia: MEXICO RFC Fabricante: URE -080110-NG8 | 30 | 30 | $325.75 | $9,772.50 | 0% | $0.00 | $325.75 | $9,772.50 | $9,772.50 |
| 210 110 0978 00 00 | BATA PARA CABALLERO. TALLA: GRANDE. COLOR: BLANCO. CEDULA 3. R: BLANCO. CEDULA 3. Marca: RECSA Procedencia: MEXICO RFC Fabricante: URE -080110-NG8 | 27 | 27 | $325.75 | $8,795.25 | 0% | $0.00 | $325.75 | $8,795.25 | $8,795.25 |
| 210 110 1000 00 00 | BATA PARA CABALLERO. TALLA: EXTRAGRANDE. COLOR: BLANCO. CEDULA 3. COLOR: BLANCO. CEDULA 3. Marca: RECSA Procedencia: MEXICO RFC Fabricante: URE -080110-NG8 | 6 | 6 | $325.75 | $1,954.50 | 0% | $0.00 | $325.75 | $1,954.50 | $1,954.50 |
| 210 110 2149 00 00 | BATA PARA CABALLERO. TALLA: ESPECIAL. COLOR: BLANCO. CEDULA 3. LOR: BLANCO. CEDULA 3. Marca: RECSA Procedencia: MEXICO RFC Fabricante: URE -080110-NG8 | 3 | 3 | $325.75 | $977.25 | 0% | $0.00 | $325.75 | $977.25 | $977.25 |
| 210 110 3014 00 00 | BATA PARA CABALLERO. TALLA: CHICA. COLOR : BLANCO. CEDULA 3. : BLANCO. CEDULA 3. Marca: RECSA Procedencia: MEXICO RFC Fabricante: URE -080110-NG8 | 36 | 36 | $325.75 | $11,727.00 | 0% | $0.00 | $325.75 | $11,727.00 | $11,727.00 |

PROVEEDOR : UNIFORMES RECSA, S.A. DE C.V.
R.F.C. : URE -080110-NG8
No. PROVEEDOR: 00121009

| CLAVE DEL ARTICULO | DESCRIPCION | DEMANDA MINIMA | DEMANDA MAXIMA | PRECIO UNITARIO | IMPORTE | (%) DESCUENTO | ($) DESCUENTO | PRECIO NETO | IMPORTE MINIMO NETO | IMPORTE MAXIMO NETO |
|---|---|---|---|---|---|---|---|---|---|---|
| 210 110 3022 00 00 | BATA PARA CABALLERO. TALLA: MEDIANA. COLOR: BLANCO. CEDULA 3. OR: BLANCO. CEDULA 3. Marca: RECSA Procedencia: MEXICO RFC Fabricante: URE -080110-NG8 | 117 | 117 | $325.75 | $38,112.75 | 0% | $0.00 | $325.75 | $38,112.75 | $38,112.75 |
| 210 110 3030 00 00 | BATA PARA CABALLERO. TALLA: GRANDE. COLOR: BLANCO. CEDULA 3. R: BLANCO. CEDULA 3. Marca: RECSA Procedencia: MEXICO RFC Fabricante: URE -080110-NG8 | 48 | 48 | $325.75 | $15,636.00 | 0% | $0.00 | $325.75 | $15,636.00 | $15,636.00 |
| 210 110 3048 00 00 | BATA PARA CABALLERO. TALLA: EXTRAGRANDE. COLOR: BLANCO. CEDULA 3. COLOR: BLANCO. CEDULA 3. Marca: RECSA Procedencia: MEXICO RFC Fabricante: URE -080110-NG8 | 15 | 15 | $325.75 | $4,886.25 | 0% | $0.00 | $325.75 | $4,886.25 | $4,886.25 |
| 210 110 3055 00 00 | BATA PARA CABALLERO. TALLA: ESPECIAL. COLOR: BLANCO. CEDULA 3. LOR: BLANCO. CEDULA 3. Marca: RECSA Procedencia: MEXICO RFC Fabricante: URE -080110-NG8 | 3 | 3 | $325.75 | $977.25 | 0% | $0.00 | $325.75 | $977.25 | $977.25 |
| 210 120 0018 00 00 | OVEROL PARA CABALLERO. TALLA: CHICA. COLOR: AZUL ELECTRICO. CEDULA 11. OR: AZUL ELECTRICO. CEDULA 11. Marca: RECSA Procedencia: MEXICO RFC Fabricante: URE -080110-NG8 | 12 | 12 | $708.30 | $8,499.60 | 0% | $0.00 | $708.30 | $8,499.60 | $8,499.60 |
| 210 120 0042 00 00 | OVEROL PARA CABALLERO. TALLA: MEDIANA. COLOR: AZUL ELECTRICO. CEDULA 11. OLOR: AZUL ELECTRICO. CEDULA 11. Marca: RECSA Procedencia: MEXICO RFC Fabricante: URE -080110-NG8 | 142 | 142 | $708.30 | $100,578.60 | 0% | $0.00 | $708.30 | $100,578.60 | $100,578.60 |

ANEXOS
DIVISIÓN DE CONTRATOS

INSTITUTO MEXICANO DEL SEGURO SOCIAL
IMSS-SAI SUBSISTEMA DE ADQUISICIONES
COORDINACION DE ADQUISICION DE BIENES Y CONTRATACION DE SERVICIOS
CONTRATO CERRADO
No. CONTRATO: U251426
No. REQUISICION: 0990210020325LBIE
ANEXO 1



PROVEEDOR : UNIFORMES RECSA, S.A. DE C.V.
R.F.C. : URE -080110-NG8
No. PROVEEDOR: 00121009

| CLAVE DEL ARTICULO | DESCRIPCION | DEMANDA MINIMA | DEMANDA MAXIMA | PRECIO UNITARIO | IMPORTE | (%) DESCUENTO | ($) DESCUENTO | PRECIO NETO | IMPORTE MINIMO NETO | IMPORTE MAXIMO NETO |
|---|---|---|---|---|---|---|---|---|---|---|
| 210 120 0075 00 00 | OVEROL PARA CABALLERO. TALLA: GRANDE. COLOR: AZUL ELECTRICO. CEDULA 11. LOR: AZUL ELECTRICO. CEDULA 11. Marca: RECSA Procedencia: MEXICO RFC Fabricante: URE -080110-NG8 | 188 | 188 | $708.30 | $133,160.40 | 0% | $0.00 | $708.30 | $133,160.40 | $133,160.40 |
| 210 120 0109 00 00 | OVEROL PARA CABALLERO. TALLA: EXTRAGRANDE. COLOR: AZUL ELECTRICO. CEDULA 11. E. COLOR: AZUL ELECTRICO. CEDULA 11. Marca: RECSA Procedencia: MEXICO RFC Fabricante: URE -080110-NG8 | 68 | 68 | $708.30 | $48,164.40 | 0% | $0.00 | $708.30 | $48,164.40 | $48,164.40 |
| 210 120 0265 00 00 | OVEROL PARA CABALLERO. TALLA: ESPECIAL. COLOR: AZUL ELECTRICO. CEDULA 11. COLOR: AZUL ELECTRICO. CEDULA 11. Marca: RECSA Procedencia: MEXICO RFC Fabricante: URE -080110-NG8 | 18 | 18 | $708.30 | $12,749.40 | 0% | $0.00 | $708.30 | $12,749.40 | $12,749.40 |
| 210 120 0299 00 00 | OVEROL PARA CABALLERO. TALLA: PLUS. COLOR: AZUL ELECTRICO. CEDULA 11. R: AZUL ELECTRICO. CEDULA 11. Marca: RECSA Procedencia: MEXICO RFC Fabricante: URE -080110-NG8 | 6 | 6 | $708.30 | $4,249.80 | 0% | $0.00 | $708.30 | $4,249.80 | $4,249.80 |
| 210 120 0307 00 00 | OVEROL PARA CABALLERO. TALLA: CHICA. COLOR: AZUL ELECTRICO. CEDULA 11. OR: AZUL ELECTRICO. CEDULA 11. Marca: RECSA Procedencia: MEXICO RFC Fabricante: URE -080110-NG8 | 30 | 30 | $708.30 | $21,249.00 | 0% | $0.00 | $708.30 | $21,249.00 | $21,249.00 |
| 210 120 0315 00 00 | OVEROL PARA CABALLERO. TALLA: MEDIANA. COLOR: AZUL ELECTRICO. CEDULA 11. OLOR: AZUL ELECTRICO. CEDULA 11. Marca: RECSA Procedencia: MEXICO RFC Fabricante: URE -080110-NG8 | 288 | 288 | $708.30 | $203,990.40 | 0% | $0.00 | $708.30 | $203,990.40 | $203,990.40 |

INSTITUTO MEXICANO DEL SEGURO SOCIAL
IMSS-SAI SUBSISTEMA DE ADQUISICIONES
COORDINACION DE ADQUISICION DE BIENES Y CONTRATACION DE SERVICIOS
CONTRATO CERRADO
No. CONTRATO: U251426
No. REQUISICION: 0990210020325LBIE
ANEXO 1

PROVEEDOR : UNIFORMES RECSA, S.A. DE C.V.
R.F.C. : URE -080110-NG8
No. PROVEEDOR: 00121009

| CLAVE DEL ARTICULO | DESCRIPCION | DEMANDA MINIMA | DEMANDA MAXIMA | PRECIO UNITARIO | IMPORTE | (%) DESCUENTO | ($) DESCUENTO | PRECIO NETO | IMPORTE MINIMO NETO | IMPORTE MAXIMO NETO |
|---|---|---|---|---|---|---|---|---|---|---|
| 210 120 0323 00 00 | OVEROL PARA CABALLERO. TALLA: GRANDE. COLOR: AZUL ELECTRICO. CEDULA 11. LOR: AZUL ELECTRICO. CEDULA 11. Marca: RECSA Procedencia: MEXICO RFC Fabricante: URE -080110-NG8 | 318 | 318 | $708.30 | $225,239.40 | 0% | $0.00 | $708.30 | $225,239.40 | $225,239.40 |
| 210 120 0331 00 00 | OVEROL PARA CABALLERO. TALLA: EXTRAGRANDE. COLOR: AZUL ELECTRICO. CEDULA 11. E. COLOR: AZUL ELECTRICO. CEDULA 11. Marca: RECSA Procedencia: MEXICO RFC Fabricante: URE -080110-NG8 | 94 | 94 | $708.30 | $66,580.20 | 0% | $0.00 | $708.30 | $66,580.20 | $66,580.20 |
| 210 120 0349 00 00 | OVEROL PARA CABALLERO. TALLA: ESPECIAL. COLOR: AZUL ELECTRICO. CEDULA 11. COLOR: AZUL ELECTRICO. CEDULA 11. Marca: RECSA Procedencia: MEXICO RFC Fabricante: URE -080110-NG8 | 28 | 28 | $708.30 | $19,832.40 | 0% | $0.00 | $708.30 | $19,832.40 | $19,832.40 |
| 210 120 0356 00 00 | OVEROL PARA CABALLERO. TALLA: PLUS. COLOR: AZUL ELECTRICO. CEDULA 11. R: AZUL ELECTRICO. CEDULA 11. Marca: RECSA Procedencia: MEXICO RFC Fabricante: URE -080110-NG8 | 10 | 10 | $708.30 | $7,083.00 | 0% | $0.00 | $708.30 | $7,083.00 | $7,083.00 |

| | | |
|---|---|---|
| IMPORTE DEL CONTRATO: | $951,056.10 | $951,056.10 |
| FIANZA REQUERIDA: | | $95,105.61 |

IMPORTES CON LETRA:
MÍNIMO : NOVECIENTOS CINCUENTA Y UN MIL CINCUENTA Y SEIS PESOS 10/100 M.N.
MÁXIMO : NOVECIENTOS CINCUENTA Y UN MIL CINCUENTA Y SEIS PESOS 10/100 M.N.

ANEXOS
DIVISIÓN DE CONTRATOS

Gobierno de México

INSTITUTO MEXICANO DEL SEGURO SOCIAL
SEGURIDAD Y SOLIDARIDAD SOCIAL



Dirección de Administración
Unidad de Adquisiciones
Coordinación de Adquisición de Bienes y Contratación de Servicios
Coordinación Técnica de Bienes y Servicios
División de Bienes No Terapéuticos

**ANEXO 1**
**No. CONTRATO: 050GYR120N02325-035-00**
**CONTRATO CERRADO**

**PROVEEDOR ADJUDICADO: UNIFORMES RECSA, S.A. DE C.V.**
**R.F.C.: URE080110NG8**
**RÉGIMEN: PERSONAL RÉGIMEN ORDINARIO QUE ANTES PERTENECÍA A IMSS BIENESTAR**

| PARTIDA | CÉDULA | GPO | GEN | ESP | DIF | VAR | DESCRIPCIÓN- SISTEMA DE ABASTO INSTITUCIONAL (SAI) | TALLA | UNI | CANT. | TIPO | DEMANDA TOTAL | PMR | % DE DESCUENTO | PRECIO (RESULTADO DE APLICAR EL % DE DESCUENTO AL PMR) | IMPORTE TOTAL |
|---|---|---|---|---|---|---|---|---|---|---|---|---|---|---|---|---|
| 3 | 03 | 210 | 110 | 0911 | 00 | 00 | BATA PARA CABALLERO. TALLA: CHICA. COLOR: BLANCO. CEDULA 3. | CH | PZA | 1 | PZA | 21 | $ 328.38 | 0.80 | $ 325.75 | $ 6,840.75 |
| 3 | 03 | 210 | 110 | 0945 | 00 | 00 | BATA PARA CABALLERO. TALLA: MEDIANA. COLOR: BLANCO. CEDULA 3. | M | PZA | 1 | PZA | 30 | $ 328.38 | 0.80 | $ 325.75 | $ 9,772.50 |
| 3 | 03 | 210 | 110 | 0978 | 00 | 00 | BATA PARA CABALLERO. TALLA: GRANDE. COLOR: BLANCO. CEDULA 3. | G | PZA | 1 | PZA | 27 | $ 328.38 | 0.80 | $ 325.75 | $ 8,795.25 |
| 3 | 03 | 210 | 110 | 1000 | 00 | 00 | BATA PARA CABALLERO. TALLA: EXTRAGRANDE. COLOR: BLANCO. CEDULA 3. | X | PZA | 1 | PZA | 6 | $ 328.38 | 0.80 | $ 325.75 | $ 1,954.50 |
| 3 | 03 | 210 | 110 | 2149 | 00 | 00 | BATA PARA CABALLERO. TALLA: ESPECIAL. COLOR: BLANCO. CEDULA 3. | ES | PZA | 1 | PZA | 3 | $ 328.38 | 0.80 | $ 325.75 | $ 977.25 |
| 3 | 03 | 210 | 110 | 3014 | 00 | 00 | BATA PARA CABALLERO. TALLA: CHICA. COLOR: BLANCO. CEDULA 3. | CH | PZA | 1 | PZA | 36 | $ 328.38 | 0.80 | $ 325.75 | $ 11,727.00 |
| 3 | 03 | 210 | 110 | 3022 | 00 | 00 | BATA PARA CABALLERO. TALLA: MEDIANA. COLOR: BLANCO. CEDULA 3. | M | PZA | 1 | PZA | 117 | $ 328.38 | 0.80 | $ 325.75 | $ 38,112.75 |
| 3 | 03 | 210 | 110 | 3030 | 00 | 00 | BATA PARA CABALLERO. TALLA: GRANDE. COLOR: BLANCO. CEDULA 3. | G | PZA | 1 | PZA | 48 | $ 328.38 | 0.80 | $ 325.75 | $ 15,636.00 |
| 3 | 03 | 210 | 110 | 3048 | 00 | 00 | BATA PARA CABALLERO. TALLA: EXTRAGRANDE. COLOR: BLANCO. CEDULA 3. | X | PZA | 1 | PZA | 15 | $ 328.38 | 0.80 | $ 325.75 | $ 4,886.25 |
| 3 | 03 | 210 | 110 | 3055 | 00 | 00 | BATA PARA CABALLERO. TALLA: ESPECIAL. COLOR: BLANCO. CEDULA 3. | ES | PZA | 1 | PZA | 3 | $ 328.38 | 0.80 | $ 325.75 | $ 977.25 |
| 11 | 11 | 210 | 120 | 0018 | 00 | 00 | OVEROL PARA CABALLERO. TALLA: CHICA. COLOR: AZUL ELECTRICO. CEDULA 11. | CH | PZA | 1 | PZA | 12 | $ 722.76 | 2.00 | $ 708.30 | $ 8,499.60 |
| 11 | 11 | 210 | 120 | 0042 | 00 | 00 | OVEROL PARA CABALLERO. TALLA: MEDIANA. COLOR: AZUL ELECTRICO. CEDULA 11. | M | PZA | 1 | PZA | 142 | $ 722.76 | 2.00 | $ 708.30 | $ 100,578.60 |
| 11 | 11 | 210 | 120 | 0075 | 00 | 00 | OVEROL PARA CABALLERO. TALLA: GRANDE. COLOR: AZUL ELECTRICO. CEDULA 11. | G | PZA | 1 | PZA | 188 | $ 722.76 | 2.00 | $ 708.30 | $ 133,160.40 |
| 11 | 11 | 210 | 120 | 0109 | 00 | 00 | OVEROL PARA CABALLERO. TALLA: EXTRAGRANDE. COLOR: AZUL ELECTRICO. CEDULA 11. | X | PZA | 1 | PZA | 68 | $ 722.76 | 2.00 | $ 708.30 | $ 48,164.40 |
| 11 | 11 | 210 | 120 | 0265 | 00 | 00 | OVEROL PARA CABALLERO. TALLA: ESPECIAL. COLOR: AZUL ELECTRICO. CEDULA 11. | ES | PZA | 1 | PZA | 18 | $ 722.76 | 2.00 | $ 708.30 | $ 12,749.40 |
| 11 | 11 | 210 | 120 | 0299 | 00 | 00 | OVEROL PARA CABALLERO. TALLA: PLUS. COLOR: AZUL ELECTRICO. CEDULA 11. | PL | PZA | 1 | PZA | 6 | $ 722.76 | 2.00 | $ 708.30 | $ 4,249.80 |
| 11 | 11 | 210 | 120 | 0307 | 00 | 00 | OVEROL PARA CABALLERO. TALLA: CHICA. COLOR: AZUL ELECTRICO. CEDULA 11. | CH | PZA | 1 | PZA | 30 | $ 722.76 | 2.00 | $ 708.30 | $ 21,249.00 |
| 11 | 11 | 210 | 120 | 0315 | 00 | 00 | OVEROL PARA CABALLERO. TALLA: MEDIANA. COLOR: AZUL ELECTRICO. CEDULA 11. | M | PZA | 1 | PZA | 288 | $ 722.76 | 2.00 | $ 708.30 | $ 203,990.40 |
| 11 | 11 | 210 | 120 | 0323 | 00 | 00 | OVEROL PARA CABALLERO. TALLA: GRANDE. COLOR: AZUL ELECTRICO. CEDULA 11. | G | PZA | 1 | PZA | 318 | $ 722.76 | 2.00 | $ 708.30 | $ 225,239.40 |
| 11 | 11 | 210 | 120 | 0331 | 00 | 00 | OVEROL PARA CABALLERO. TALLA: EXTRAGRANDE. COLOR: AZUL ELECTRICO. CEDULA 11. | X | PZA | 1 | PZA | 94 | $ 722.76 | 2.00 | $ 708.30 | $ 66,580.20 |

SIN TEXTO

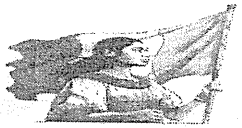

Dirección de Administración
Unidad de Adquisiciones
Coordinación de Adquisición de Bienes y Contratación de Servicios
Coordinación Técnica de Bienes y Servicios
División de Bienes No Terapéuticos

**ANEXO 1**
**No. CONTRATO: 050GYR120N02325-035-00**
**CONTRATO CERRADO**

**PROVEEDOR ADJUDICADO: UNIFORMES RECSA, S.A. DE C.V.**
**R.F.C.: URE080110NG8**
**RÉGIMEN: PERSONAL RÉGIMEN ORDINARIO QUE ANTES PERTENECÍA A IMSS BIENESTAR**

| PARTIDA | CÉDULA | GPO | GEN | ESP | DIF | VAR | DESCRIPCIÓN- SISTEMA DE ABASTO INSTITUCIONAL (SAI) | TALLA | UNI | CANT. | TIPO | DEMANDA TOTAL | PMR | % DE DESCUENTO | PRECIO (RESULTADO DE APLICAR EL % DE DESCUENTO AL PMR) | IMPORTE TOTAL |
|---|---|---|---|---|---|---|---|---|---|---|---|---|---|---|---|---|
| 11 | 11 | 210 | 120 | 0349 | 00 | 00 | OVEROL PARA CABALLERO. TALLA: ESPECIAL. COLOR: AZUL ELECTRICO. CEDULA 11. | ES | PZA | 1 | PZA | 28 | $ 722.76 | 2.00 | $ 708.30 | $ 19,832.40 |
| 11 | 11 | 210 | 120 | 0356 | 00 | 00 | OVEROL PARA CABALLERO. TALLA: PLUS. COLOR: AZUL ELECTRICO. CEDULA 11. | PL | PZA | 1 | PZA | 10 | $ 722.76 | 2.00 | $ 708.30 | $ 7,083.00 |

**IMPORTE DEL CONTRATO: $ 951,056.10**
**FIANZA REQUERIDA: $ 95,105.61**

**IMPORTE TOTAL CON LETRA: NOVECIENTOS CINCUENTA Y UN MIL CINCUENTA Y SEIS PESOS 10/100 M.N.**

ANEXOS
DIVISIÓN DE CONTRATOS

SIN TEXTO

| | | |
|---|---|---|
| | **INSTITUTO MEXICANO DEL SEGURO SOCIAL**<br>**DIRECCIÓN DE ADMINISTRACIÓN**<br>**UNIDAD DE ADQUISICIONES**<br>**COORDINACIÓN DE ADQUISICIÓN DE BIENES Y CONTRATACIÓN DE SERVICIOS**<br>**COORDINACIÓN TÉCNICA DE PLANEACIÓN Y CONTRATOS** | **Contrato Número**<br><br>**050GYR120N02325-035-00** |

## ANEXO 2 (DOS)

## “Dictamen de Disponibilidad Presupuestal Previo, Anexo Técnico y Términos y Condiciones”

ANEXOS
DIVISIÓN DE CONTRATOS

**INSTITUTO MEXICANO DEL SEGURO SOCIAL**

**DIRECCION DE FINANZAS**
UNIDAD DE OPERACIÓN FINANCIERA
COORDINACIÓN DE PRESUPUESTO E INFORMACIÓN PROGRAMÁTICA
DICTAMEN DE DISPONIBILIDAD PRESUPUESTAL PREVIO

FOLIO: 0000348947-2025

[ ] Dictamen de Inversión
[X] Dictamen de Gasto

| | | |
|---|---|---|
| Dependencia Solicitante: | 09 | Distrito Federal Nivel Central |
| | 099001 | Oficinas Centrales |
| | 1A3000 | Coord de Relaciones Laborales |
| Concepto: | B_OFICIO NO. 8286 RECIBIDO EL 01/10/2025 "ROPA DE TRABAJO Y UNIFORMES" | |
| Fecha Elaboración: | 01/10/2025 | |

Total Comprometido (en pesos): $ 76,263,809.66
Cuenta: 21111004 ROPA CONTRACTUAL Unidad de Información: 098001 Centro de Costos: 150900
COG 1540100

COMPROMETIDO MENSUAL (en miles de pesos)

| ENE | FEB | MAR | ABR | MAY | JUN | JUL | AGO | SEP | OCT | NOV | DIC |
|---|---|---|---|---|---|---|---|---|---|---|---|
| 0.0 | 0.0 | 0.0 | 0.0 | 0.0 | 0.0 | 0.0 | 0.0 | 0.0 | 0.0 | 0.0 | 76,263.8 |

DISPONIBLE (en miles de pesos)

| | | | | | | | | | | | |
|---|---|---|---|---|---|---|---|---|---|---|---|
| 0.0 | 0.0 | 0.0 | 0.0 | 0.0 | 0.0 | 0.0 | 0.0 | 0.0 | 0.0 | 0.0 | 19,670.1 |

El presente documento de existencia de respaldo presupuestario se emite en términos de lo señalado en los artículos 8, 144 y 148 del Reglamento Interior del Instituto Mexicano del Seguro Social (IMSS), y el numeral 7.5.9.4 de la Norma Presupuestaria del IMSS, es responsabilidad del área solicitante el destino y aplicación de los recursos. También se informa que este documento únicamente tendrá validez para el ejercicio fiscal en curso, y que con base en la revisión que se efectuó en el Sistema FINAT, en el Módulo de Control de Compromisos, en la combinación unidad de información y centro de costos, los montos señalados quedan comprometidos para dar inicio a las gestiones de adquisición de bienes y servicios con base al marco normativo vigente.

ATENTAMENTE

Laura Natalia López Tinajero
Titular Div de Ctrl y Seguimiento al Ppto de Oper en Ámbito Central

| | | |
|---|---|---|
| | | |
| DIA | MES | AÑO |

DICTAMINADO DEFINITIVO

DICTAMEN DEFINITIVO

CONTRATO No. _____

IMPORTE DEFINITIVO (EN PESOS) : $ .00

INSTITUTO MEXICANO DEL SEGURO SOCIAL
COORDINACIÓN TÉCNICA DE GESTIÓN PRESUPUESTARIA
DIVISIÓN DE CONTROL Y SEGUIMIENTO AL PRESUPUESTO DE OPERACIÓN EN EL ÁMBITO CENTRAL
CERTIFICACIÓN PRESUPUESTAL

Clave: 6170-009-001

# ANEXO TÉCNICO PARA LA ADQUISICIÓN DEL "GRUPO 210 ROPA CONTRACTUAL ZONA A Y ZONA B, RÉGIMEN ORDINARIO, MÉDICOS RESIDENTES Y PERSONAL DEL RÉGIMEN ORDINARIO QUE ANTES PERTENECÍA AL PROGRAMA IMSS BIENESTAR PARA CUBRIR LAS NECESIDADES DEL EJERCICIO 2025 DE LOS ÓRGANOS DE OPERACIÓN ADMINISTRATIVA DESCONCENTRADA Y ÁREAS DE NIVEL CENTRAL DEL INSTITUTO MEXICANO DEL SEGURO SOCIAL.

A efecto de observar a las disposiciones contenidas en el numeral 4.24.3 de las Políticas, Bases y Lineamientos en materia de Adquisiciones en el Instituto Mexicano del Seguro Social se transcribe el numeral en cuestión y se incluyen los aspectos que dan cumplimiento a cada inciso:

> *"4.24.3 El Anexo Técnico en medio impreso y electrónico (archivo editable) del bien o servicio por contratar, deberá contener como mínimo lo siguiente:*
>
> *a) Descripción amplia y detallada de los bienes o servicios solicitados, características especificaciones técnicas, unidad de medida, y en su caso equipos, consumibles y accesorios asociados a la contratación de los bienes requeridos, cantidades por partida, indicando en todos los casos las correspondientes claves SAI, PREI Millenium (en el caso de bienes terapéuticos se debe indicar las claves del CBI de Insumos para la Salud o la del Compendio Nacional de Insumos para la Salud ; en caso de bienes de consumo, la clave del CGA; y para Servicios Médicos integrales, la clave del CSMI) En todo caso, los bienes y servicios materia del requerimiento, deben incluir la clave CUCOP que le corresponda..."*

En atención al inciso que precede, se presenta como documento adjunto, el anexo 1 "Requerimiento Consolidado" del Anexo Técnico para Ropa Contractual, el cual contiene todos los aspectos referidos.

> *"...b) En caso de que se requieran pruebas, deberá indicar el método de evaluación y el resultado mínimo que debe obtenerse al ejecutar las pruebas, si se requiere verificar el cumplimiento de las especificaciones solicitadas de acuerdo con la LIC, cuando ésta resulte aplicable, dicha comprobación será elaborada por el Área Técnica.*
> *Únicamente se podrá solicitar la presentación de muestras cuando se cuente con el personal técnico capacitado y certificado para realizar las pruebas, mismas que deberán realizarse conforme la LIC a las Normas: Oficial Mexicana, Estándar (antes Mexicana), Internacional, de Referencia, o Especificación Técnica.*
> *En el caso de insumos para la salud, las piezas requeridas para prueba de la CCILE deberán entregarse dentro del plazo que ésta establezca y serán con cargo al proveedor, lo cual estará previsto en la convocatoria del procedimiento de contratación."*



ANEXOS
DIVISIÓN DE CONTRATOS

Por cuanto al inciso b), en los numerales 1 "MECANISMO DE EVALUACIÓN TÉCNICA", 1.1 "DOCUMENTOS QUE ACOMPAÑAN LA PROPUESTA Y CON LOS QUE SE EVALUARÁN LAS PROPUESTAS", 1.2 "MÉTODO DE EVALUACIÓN TÉCNICA DE LAS PROPOSICIONES", 1.3 "MOTIVOS DE INCUMPLIMIENTO" y 1.4 "ENTREGA DE MUESTRAS, INFORMES DE RESULTADOS, CERTIFICADO DE PRODUCTO NUEVO Y/O CERTIFICADO DE CUMPLIMIENTO A LA NORMA", se indican los mecanismos de evaluación de las propuestas, y las especificaciones técnicas contenidas en el Anexo 9 "Especificaciones técnicas ETIMSS" y Anexo 10 "Especificaciones técnicas de Telas" se precisan las pruebas a realizarse, el resultado mínimo a obtenerse y el método respectivo.

Para acreditar la realización de pruebas se requiere informe de resultados o certificado según corresponda, mismos que deberán contener los resultados puntualizados en la especificación técnica respectiva, como se precisa en los numerales indicados en el párrafo previo.

> "...*c) En aquellos casos en que el Área Requirente modifique la especificación técnica de algún bien que no se encuentre regulado por el Compendio Nacional de Insumos para la Salud expedido por el Consejo de Salubridad General, el Cuadro Básico y Catálogo de Instrumental y Equipo Médico emitidos por la Comisión Interinstitucional del Cuadro Básico y Catálogo de Insumos del Sector Salud y el CBI respecto de las especificaciones estipuladas para ese mismo bien en el ejercicio anterior, deberá acompañar a su requisición, un dictamen mediante el cual el Área Técnica acredite que con ello no se limita la libre participación, concurrencia y competencia económica.*"

NO APLICA ESTE INCISO.

> *"d) En aquellos casos en que el Área Requirente, modifique las especificaciones técnicas de un bien respecto de las estipuladas en el ejercicio anterior, deberá presentar un dictamen en el que justifique que los requisitos contenidos en las especificaciones técnicas del bien, no limitan de ninguna forma la libre participación, concurrencia y competencia económica; dichos cambios deberán ser validados durante la etapa de la investigación de mercado con objeto de que los cambios efectuados no limiten la libre participación, concurrencia y competencia económica, y de ser el caso, los cambios deberán desprenderse de ésta".*

Para cumplir con el inciso d), se presenta el siguiente:

DICTAMEN

De las cédulas que fueron modificadas y actualizadas para ser anexadas al requerimiento de compra 2025; lo anterior de acuerdo a lo establecido en las Políticas Bases y Lineamientos en Materia de Adquisiciones Arrendamientos y Servicios del Instituto Mexicano del Seguro Social, en el numeral 4.24.3 incisos c) y d) y en estricto cumplimiento a las obligaciones contractuales contenidas en la cláusula 69 del Contrato Colectivo de Trabajo, a fin de dar debida observancia a las disposiciones contenidas en su Reglamento de Ropa de Trabajo y Uniformes, específicamente en los artículos 3, 4, 6, 7 y 19 incisos g) y h); en ejercicio de la facultad que nos confiere este reglamento como Representantes ante la Comisión antes mencionada.

Las características de las prendas que se incluyen en las cédulas modificadas cumplen en su contenido con todos y cada uno de los requisitos y elementos establecidos en la normatividad aplicable y serán del público conocimiento de los posibles interesados en participar en el próximo proceso de contratación, cabe puntualizar que de ninguna manera dichos requisitos o requerimientos limitan la libre participación, concurrencia y competencia económica, porque las descripciones a las que se hacen referencia en las Especificaciones técnicas son genéricas y sus características se encuentran estandarizadas en el mercado, con materia prima disponible para su elaboración.

Las modificaciones se realizaron en diseño y la calidad de los productos a efecto de impactar en la funcionalidad, confort e identidad para cada categoría a la que se le asigna, brindando beneficios potenciales a corto y a largo plazo por su mejoramiento, teniendo como fundamento de dichas mejoras la petición que realizó la base trabajadora a la que se dirige la entrega de estas cédulas que forman parte del uniforme que requiere, de acuerdo con las actividades que señala su profesiograma, para su buen desempeño, buena presentación, seguridad, entre otros.

Se concluye que las prendas descritas en las Especificaciones Técnicas IMSS, que se señalan a continuación pueden ser elaborados y ofertados por cualquier posible participante:

| Cédula | DESCRIPCIÓN |
|---|---|
| 03 | BATA PARA CABALLERO |
| 04 | BATA PARA DAMA |



ANEXOS
DIVISIÓN DE CONTRATOS

> *"...e) Normas: Oficial Mexicana, Estándar (antes Mexicana), Internacional, de Referencia o Especificación Técnica, que resulte aplicable a los bienes o servicios requeridos, conforme a la LIC con base en lo señalado en el numeral 4.28.4 de las presentes POBALINES y, en su caso, el Registro Sanitario correspondiente."*

Se cumple con el inciso e) mediante el contenido de las Especificaciones técnicas contenidas en el Anexo 9 "Especificaciones Técnicas ETIMSS" y Anexo 10 Especificaciones Técnicas de Telas" que contienen cada norma oficial mexicana, estándar o norma aplicable, de acuerdo con la Ley de Infraestructura de Calidad, adicionalmente y como parte de este Anexo Técnico, se integra un cuadro que identifica las Normas Oficiales Mexicanas, estándares o normas aplicables a cada cédula, denominado Anexo 11 "Cuadro de normas y estándares aplicables por cédula".

> *"...f) El Anexo Técnico no deberá contener información relativa a la suficiencia presupuestaria, precios de contratación o al tipo de procedimiento de contratación."*

El presente anexo técnico cumple con el inciso f) mediante la ausencia de información relativa a la suficiencia presupuestaria, precios de contratación o tipo de procedimiento.

Habiendo cumplido con todos los incisos del numeral 4.24.3 de las POBALINES se continúa con el desarrollo de éste Anexo Técnico:

## 1. MECANISMO DE EVALUACIÓN TÉCNICA

Las claves solicitadas en el presente requerimiento se encuentran en el Catálogo General de Artículos del instituto, en función de ello, se considera viable que la evaluación técnica de las propuestas se realice a través del sistema binario, conforme a lo dispuesto en los artículos 47 y 48 de la Ley de Adquisiciones, Arrendamientos y Servicios del Sector Público, en relación con el diverso 51 del Reglamento de la Ley de Adquisiciones, Arrendamientos y Servicios de Sector Público vigente, toda vez que los bienes a adquirir se encuentran estandarizados y el factor preponderante que considera para la adjudicación del contrato es el precio más bajo.

No se requiere vincular las condiciones que deberán cumplir los proveedores con las características y especificaciones de los bienes a adquirir.

**1.1 DOCUMENTOS QUE ACOMPAÑAN LA PROPUESTA Y CON LOS QUE SE EVALUARÁN LAS PROPUESTAS.**

El participante deberá presentar su propuesta técnica acompañada con la siguiente documentación:

a) Documento que contenga al menos la información indicada en el anexo 8 "PROPUESTA TÉCNICA" que se adjunta en el presente ANEXO TÉCNICO, indicando las partidas, cédulas y claves en las que se encuentra interesado en participar, con su respectiva descripción (contenida en el anexo 1 "Requerimiento Consolidado" del Anexo Técnico), presentación y cantidades solicitadas por el Instituto.

b) Escrito en papel preferentemente membretado, firmado por el representante legal del participante, indicando que los informes de resultados están emitidos por laboratorio(s) de Ensayo(s) acreditado(s) por la Entidad Mexicana de Acreditación, A.C. en lo sucesivo (E.M.A) y que los resultados no han sido alterados, se podrá hacer uso del **Anexo 2** "INFORME DE RESULTADOS" incluido en el presente **ANEXO TÉCNICO.**

c) Escrito en papel preferentemente membretado, firmado por el representante legal del participante, indicando que los certificados están emitidos por organismo (s) de certificación acreditado (s) por la EMA y que los resultados no han sido alterados, se podrá hacer uso del **Anexo** 3 "CERTIFICADO DE PRODUCTO NUEVO Y/O CERTIFICADO DE CUMPLIMIENTO DE LA NORMA", INCLUÍDO EN EL PRESENTE ANEXO TÉCNICO

d) El **Anexo 7** "RELACIÓN DE ENTREGA DE MUESTRAS, INFORMES DE RESULTADOS, CERTIFICADO DE PRODUCTO NUEVO Y/O CERTIFICADO DE CUMPLIMIENTO A LA NORMA", en el presente **ANEXO TÉCNICO**, deberá anexarse a la propuesta técnica, debidamente sellado y firmado por la Comisión Nacional Mixta de Ropa de Trabajo y Uniformes, con el fin de acreditar que la entrega de la muestra e informes se llevó a cabo en el plazo señalado de acuerdo al **numeral 1.4** "ENTREGA DE MUESTRAS, INFORMES DE RESULTADOS, CERTIFICADO DE PRODUCTO NUEVO Y/O CERTIFICADO DE CUMPLIMIENTO A LA NORMA", en el presente **ANEXO TÉCNICO.**

e) Escrito preferentemente membretado, el cual deberá ser firmado por el representante legal del participante donde indique que se cuenta con una garantía de fabricación con cobertura amplia por 12 meses a partir de la recepción de los bienes, contra vicios ocultos, defectos de fabricación o cualquier daño que provenga, de conformidad con el numeral 10.4 "GARANTÍAS CONTRA DEFECTOS O VICIOS OCULTOS DE LOS BIENES" de los Términos y Condiciones.



ANEXOS
DIVISIÓN DE CONTRATOS

f) Informe de resultados, que presenta cada cédula, se deberá remitir a través del **Anexo 4** "RELACIÓN DE INFORMES DE RESULTADOS, CERTIFICADO DE PRODUCTO NUEVO Y/O CERTIFICADO DE CUMPLIMIENTO A LA NORMA CONTENIDOS EN LA PROPUESTA TÉCNICA", incluido en el presente **ANEXO TÉCNICO.**

Con el fin de dar cumplimiento a este último inciso, se deberá observar lo siguiente:

**PARA TODAS LAS PARTIDAS:**

En el **Anexo 6** "PRESENTACIÓN DE INFORMES DE RESULTADOS, CERTIFICADOS DE PRODUCTO O CERTIFICADOS DE CUMPLIMIENTO DE LA NORMA", se indica el documento a presentar para cada partida, ya sea Informe de resultados o bien si no es aplicable.

Los ensayos que se deben realizar para cada una de las telas se encuentran precisados en cada una de las Especificaciones de las telas y logosímbolo contenidas en el Anexo 10 "Especificaciones técnicas de Telas" e incluye los resultados mínimos a obtenerse, precisando además las normas, estándares mexicanos, y procedimientos internos a cumplirse de acuerdo con la Ley de Infraestructura de la Calidad.

Cuando un mismo informe de resultados de tela y logo-símbolo se presente para participar en diversas partidas, en el Anexo 4 "RELACIÓN DE INFORMES DE RESULTADOS, CERTIFICADO DE PRODUCTO NUEVO Y/O CERTIFICADO DE CUMPLIMIENTO A LA NORMA CONTENIDOS EN LA PROPUESTA TÉCNICA", deberá precisar el número de la cédula en la que participa, color u orden de trabajo del informe, además el informe de resultados deberá señalar cuáles son aquellas cédulas para las que se presenta, pues de lo contrario se considerará como NO presentado para la cédula omitida.

Los informes de resultados de las telas deberán estar acordes al tipo de tela y color de cada una de las partidas de ropa en las que participe.

Los informes de resultados del logosímbolo deberán estar acordes al tipo de tela y color de cada una de las partidas de ropa en las que participe. Cuando en la especificación técnica de la cedula se solicite más de un color de tela; se deberá presentar un informe de logosímbolo bordado con hilo verde para tela de color claro y otro con hilo blanco para tela de color oscura.

Los informes de resultados deberán entregarse en formato digital, completo y a color en su propuesta técnica, a través de la **"Plataforma Digital de Contrataciones Públicas"**, además de entregarse físicamente y en original acompañado de una copia simple, conforme a lo solicitado en el numeral 1.4 "ENTREGA DE MUESTRAS, INFORMES DE RESULTADOS, CERTIFICADO DE PRODUCTO NUEVO Y/O CERTIFICADO DE CUMPLIMIENTO A LA NORMA".

**Para efectos del presente procedimiento, la vigencia de los informes de resultados, certificados de producto nuevo certificados de cumplimiento a la norma no podrá ser mayor a seis meses anteriores a la fecha establecida para el acto de presentación y apertura de proposiciones del procedimiento de contratación que nos ocupa.**

**PARA LAS TELAS:**

Los ensayos que se deben realizar para cada una de las telas se encuentran precisados en cada una de las Especificaciones contenidas en el Anexo 10 "Especificaciones técnicas de Telas" e incluye los resultados mínimos a obtenerse, precisando además las normas, estándares mexicanos, y procedimientos internos a cumplirse de acuerdo con la Ley de infraestructura de la Calidad.

En el **Anexo 6** "PRESENTACIÓN DE INFORMES DE RESULTADOS, CERTIFICADOS DE PRODUCTO O CERTIFICADOS DE CUMPLIMIENTO DE LA NORMA", se indica para qué cédulas se solicitará el informe de resultados.

El informe de resultados **deberá entregarse en formato digital**, completo y a color en su propuesta técnica, **a través de la "Plataforma Digital de Contrataciones Públicas", además de entregarse físicamente** y en original acompañado de una copia simple, conforme a lo solicitado en el numeral 1.4 "ENTREGA DE MUESTRAS, INFORMES DE RESULTADOS, CERTIFICADO DE PRODUCTO NUEVO Y/O CERTIFICADO DE CUMPLIMIENTO A LA NORMA".

**La vigencia de los informes de resultados no podrá ser mayor a seis meses anteriores a la fecha establecida para el acto de presentación y apertura de proposiciones del procedimiento de contratación que nos ocupa.**

Para los Informes de resultados de las telas, en caso de que el laboratorio acreditado ante la EMA que emite el informe no tenga acreditada ante la misma algún ensayo o procedimiento, éste podrá sub contratar el ensayo con un laboratorio que sí cuente con la acreditación respectiva ante la referida entidad, debiendo para ello expresar el resultado en el informe, con la leyenda, "Ensayo Subcontratado" es decir que exprese de alguna manera que el ensayo ha sido subcontratado e indicar claramente que el resultado que se expresa fue el obtenido del Ensayo Subcontratado al realizar esta con el mismo espécimen, anexando el original del ensayo expedido por el laboratorio que fue sub contratado, además de entregarlo físicamente en original acompañado de una copia simple, conforme lo solicitado en el punto 1.4 ""ENTREGA DE MUESTRAS, INFORMES DE RESULTADOS, CERTIFICADO DE PRODUCTO NUEVO Y/O CERTIFICADO DE CUMPLIMIENTO A LA NORMA", para asegurar que se trata del mismo espécimen. Por lo tanto, se admitirán informes de resultados para una misma partida emitidos por laboratorios distintos, únicamente cuando uno de ellos hubiese subcontratado los ensayos con cualquier otro laboratorio acreditado en el ensayo subcontratado.



ANEXOS
DIVISIÓN DE CONTRATOS

**PARA EL LOGOSÍMBOLO:**

Se presentará un informe de logosímbolo blanco y uno para el logosímbolo verde de acuerdo a lo solicitado en cada especificación técnica ETIMSS según aplique:

- Logosimbolo bordado con hilo verde, en tela de color claro
- Logosímbolo bordado con hilo blanco, en la tela de color oscuro

Cuando en la especificación técnica de las cedulas se solicite más de un color y el tipo de tela es el mismo para las cedulas a participar:

- Se debe presentar solo un informe de logosímbolo bordado con hilo verde para la tela de color claro.
- Se debe presentar solo un informe de logosímbolo bordado con hilo blanco para la tela de color oscuro.
- El color para la muestra o espécimen a evaluar por el laboratorio, será a elección del participante de acuerdo a los colores solicitados, en la(s) cedula(s) para la(s) que participe.

Cada informe de resultados del logosímbolo que se presente, deberá precisar en su descripción el tipo de tela y color en el cual está bordado el espécimen, así como las cedulas para las que se presenta y este deberá corresponder al tipo de tela y color solicitado para la cedula en la que participe.

Además de lo anterior, deberá cumplir con la Especificación Técnica ETIMSS del logosímbolo.

**PARA LA CONFECCIÓN DE LAS PRENDAS:**

Las prendas se deberán ajustar a lo previsto en las Especificaciones Técnicas de cada una de las cedulas contenidas en el Anexo 9 "Especificaciones Técnicas ETIMSS", situación que se verificará en la evaluación física de las muestras.

**Para el presente procedimiento, NO se solicitan informes de resultados de las prendas terminadas.**

**PARA EL CALZADO:**

Deberá presentar los informes de resultados, los certificados de productos nuevos y/o certificados de cumplimiento de la norma, expedidos por los Organismos de Certificación acreditados por la EMA, **en formato digital, completo y a color en su propuesta técnica, a través de la "Plataforma Digital de Contrataciones Públicas", además de entregarse físicamente** y en original acompañado de una copia simple, conforme lo solicitado en el punto 4.4 "ENTREGA DE MUESTRAS, INFORMES DE RESULTADOS, CERTIFICADOS DE PRODUCTOS NUEVOS Y/O CERTIFICADOS DE CUMPLIMIENTO A LA NORMA".

Para la cédula No. 33 actualización noviembre 2023, deberá presentar:

- Certificado de producto nuevo, que señale que se da cumplimiento a la Especificación Técnica del IMSS.

- Certificado de producto, que señale que se da cumplimiento a la NOM-113-STPS-2009 TIPO II, respecto del tipo de calzado, las pruebas de impacto y compresión de la puntera de protección.

El proceso de fabricación deberá ser, conforme a lo establecido en la especificación técnica del IMSS.

Cédulas 46 y 51 actualización de noviembre 2023, deberá presentar:

- Certificado de producto nuevo, que señale que se da cumplimiento a la Especificación Técnica del IMSS.

- Certificado de producto, que señale que se da cumplimiento a la NOM-113-STPS-2009 TIPO I.

El proceso de fabricación deberá ser con el sistema de fabricación de inyección directa al corte con suela de P.U. (POLIURETANO), conforme a lo establecido en la especificación técnica del IMSS.

Cédula 52, actualización de noviembre 2023, deberá presentar:

- Certificado de producto nuevo, que señale que se da cumplimiento a la Especificación Técnica del IMSS y Certificado de producto, que señale que se da cumplimiento a la NOM-113-STPS-2009 Tipo II y Tipo III.

El proceso de fabricación deberá ser conforme a lo establecido en la especificación técnica del IMSS.

Cédulas 63 y 64 actualización de octubre de 2019, deberá presentar:

- Certificado de producto nuevo, que señale que se da cumplimiento a la Especificación Técnica del IMSS.
- Certificado de producto, que señale que se da cumplimiento a la NOM-113-STPS-2009 TIPO I.

El proceso de fabricación deberá ser conforme a lo establecido en la especificación técnica del IMSS.

El proceso de fabricación deberá ser con el sistema de fabricación de inyección directa al corte doble densidad.



ANEXOS
DIVISIÓN DE CONTRATOS

**1.2 MÉTODO DE EVALUACIÓN TÉCNICA DE LAS PROPOSICIONES:**

La evaluación técnica de la propuesta técnica se realizará por la Representante Sindical ante la Comisión Nacional Mixta de Ropa de Trabajo y Uniformes y el Representante Institucional ante la Comisión Nacional Mixta de Ropa de Trabajo y Uniformes, corroborando que los documentos presentados por cada participante cumplan con cada uno de los requisitos solicitados en el numeral 1.1. "DOCUMENTOS QUE ACOMPAÑAN LA PROPUESTA Y CON LOS QUE SE EVALUARÁN LAS PROPUESTAS" y las Especificaciones contenidas en el Anexo 9 "Especificaciones Técnicas ETIMSS y Anexo 10 "Especificaciones Técnicas de Telas" del presente requerimiento.

La evaluación técnica consta de dos partes, en la primera se llevará a cabo la revisión documental, con base al **numeral 1.1** "DOCUMENTOS QUE ACOMPAÑAN LA PROPUESTA Y CON LOS QUE SE EVALUARÁN LAS PROPUESTAS", la cual se realizará corroborando que los documentos presentados por los participantes cumplan con cada uno de los requisitos solicitados en la Convocatoria, Términos y Condiciones, Anexo Técnico y las especificaciones contenidas en el Anexo 9 "Especificaciones Técnicas ETIMSS" y Anexo 10 "Especificaciones Técnicas de las Telas" y en la segunda parte, se llevará a cabo la evaluación física de las muestras, cuyas características técnicas serán cotejadas de conformidad con la especificación técnica en la que participe, contenidas en Anexo 9 "Especificaciones Técnicas ETIMSS" y Anexo 10 "Especificaciones Técnicas de las Telas".

**En caso de que el participante no de cumplimiento con lo establecido en el numeral 1.1. "Documentos que acompañan la propuesta y con los que se evaluarán las propuestas" y las especificaciones contenidas en el Anexo 9 "Especificaciones Técnicas ETIMSS" y Anexo 10 "Especificaciones técnicas de Telas", la Comisión Nacional Mixta de Ropa de Trabajo y Uniformes no llevará a cabo la evaluación física de la muestra.**

Para el caso de las partidas que conforme al **Anexo 6** "PRESENTACIÓN DE INFORMES DE RESULTADOS, CERTIFICADOS DE PRODUCTO O CERTIFICADOS DE CUMPLIMIENTO DE LA NORMA", no se requiere la presentación de Informe de resultados, es decir, que únicamente presentan muestras, se evaluarán mediante la revisión a dichas muestras conforme el **numeral 1.2.2 "MÉTODO DE EVALUACIÓN TÉCNICA RESPECTO A LA MUESTRA".**

El participante presentará muestra de producto conforme al Anexo 5 "RELACIÓN DE MUESTRAS SOLICITADAS PARA LA EVALUACIÓN TÉCNICA DE PRENDAS", e informe de resultados (según sea el caso), conforme al Anexo 6, "PRESENTACIÓN DE INFORMES DE RESULTADOS, CERTIFICADOS DE PRODUCTO O CERTIFICADOS DE CUMPLIMIENTO DE LA NORMA", cuyas características serán evaluadas en atención a lo siguiente:

1.2.1 "MÉTODO DE EVALUACION TÉCNICA RESPECTO A LOS INFORMES DE RESULTADOS, CERTIFICADOS DE PRODUCTO NUEVO Y/O CERTIFICADOS DE CUMPLIMIENTO A LA NORMA".

El informe de resultados, certificado de producto nuevo y certificado de cumplimiento a la norma, que se presente deberá:

- Cumplir con todas y cada una de las características indicadas en las especificaciones contenidas en el Anexo 9 "Especificaciones Técnicas ETIMSS" y Anexo 10 "Especificaciones técnicas de Telas" incluyendo, enunciativa y no limitativamente: color, forma, calidad, cantidad, propiedades, características, composición, código pantone, resistencia (a la tracción, al rasgado, al enganchamiento), masa, tipo de tejido, dimensiones, tipo de ligamento, estabilidad dimensional, resistencia a la formación de frisas (borlitas o pilling), densidad del tejido, solideces del color (a la luz, al sudor, (ácido, alcalino), al frote, al lavado doméstico e industrial), elasticidad, estiramiento, compresión graduada, logosímbolo, sus características y dimensiones, según corresponda. Es decir, deberá cumplir con lo antes descrito para cada una de las tallas y colores de las cedulas que oferte, además deberá cumplir íntegramente con lo requerido en cada especificación técnica en torno a la presentación, envase y terminado de la prenda.

- Reportar como titular del informe al concursante (sin limitación alguna en cuanto a la concurrencia y participación de los interesados).

- Cumplir con todos los requerimientos, indicaciones y señalamientos de las especificaciones contenidas en el Anexo 9 "Especificaciones Técnicas ETIMSS" y Anexo 10 "Especificaciones técnicas de Telas".

- Cumplir con todos los requerimientos, indicaciones y señalamientos precisados en la convocatoria al procedimiento y documentos anexos.

- Encontrarse vigente, según la vigencia precisada en el **numeral 1.1.** "DOCUMENTOS QUE ACOMPAÑAN LA PROPUESTA Y CON LOS QUE SE EVALUARÁN LAS PROPUESTAS" en el presente **ANEXO TÉCNICO**.

- Se verificará que los informes de resultados que se presenten hayan sido emitidos por laboratorios de ensayos que cuenten con acreditación ante la E.M.A. e indiquen el número de acreditación. Se verificará que el laboratorio tenga acreditado cada uno de los ensayos solicitados; dicha verificación se llevará a cabo mediante la revisión del Listado de Laboratorios de Ensayo Acreditados, a través de la página electrónica de la Entidad Mexicana de Acreditación, A.C. (EMA), www.ema.org.mx.

ANEXOS
DIVISIÓN DE CONTRATOS

- Para los Informes de resultados de las telas, en caso de que el laboratorio acreditado ante la EMA que emite el informe no tenga acreditada ante la misma algún ensayo o procedimiento, éste podrá subcontratar el ensayo con un laboratorio que sí cuente con la acreditación respectiva ante la referida entidad, debiendo para ello expresar el resultado en el informe, con la leyenda, "Ensayo Subcontratado" es decir que exprese de alguna manera que el ensayo ha sido subcontratado e indicar claramente que el resultado que se expresa fue el obtenido en el Ensayo subcontratado al realizar este con el mismo espécimen, anexando en formato digital, completo y a color en su propuesta técnica, a través de la **"Plataforma Digital de Contrataciones Públicas"**, el original del ensayo expedido por el laboratorio que fue subcontratado, además de entregarlo físicamente en original acompañado de una copia simple, conforme lo solicitado en el punto 1.4 "ENTREGA DE MUESTRAS, INFORMES DE RESULTADOS, CERTIFICADO DE PRODUCTO NUEVO Y/O CERTIFICADO DE CUMPLIMIENTO A LA NORMA", para asegurar que se trata del mismo espécimen. Por lo tanto, se admitirán informes de resultados para una misma partida emitidos por laboratorios distintos, únicamente cuando uno de ellos hubiese subcontratado los ensayos con cualquier otro laboratorio acreditado en el ensayo subcontratado.

**1.2.2 METODO DE EVALUACIÓN TÉCNICA RESPECTO A LA MUESTRA.**

La muestra será evaluada conforme a lo siguiente:

- Se verificará el cumplimiento de todas y cada una de las características, requerimientos, indicaciones y señalamientos de las especificaciones contenidas en el Anexo 9 "Especificaciones técnicas ETIMSS" y Anexo 10 "Especificaciones Técnicas de Telas" de la muestra presentada que corresponda, incluyendo enunciativa y no limitativamente, color, calidad, cantidad, características, presentación, terminado de la prenda (prenda terminada), envase, etiquetado, características de habilitación, además de lo señalado en todos y cada uno de los numerales, capítulos, apartados y viñetas aplicables de las Especificaciones contenidas en el Anexo 9 "Especificaciones técnicas ETIMSS" y Anexo 10 "Especificaciones Técnicas de Telas" .

- Se verificará el cumplimiento de todos los requerimientos, indicaciones y señalamientos precisados en la convocatoria del procedimiento y documentos anexos.

- Se verificará que la muestra sea presentada en el color y las tallas precisadas en el **Anexo 5** "RELACIÓN DE MUESTRAS SOLICITADAS PARA LA EVALUACIÓN TÉCNICA DE PRENDAS".

1.3 MOTIVOS DE INCUMPLIMIENTO

a) Incumplirá la propuesta que presente informes de resultados, certificados de producto nuevo o certificados de cumplimiento a la norma, con información contradictoria.

b) Incumplirá la propuesta que presente informes de resultados, certificados de producto nuevo o certificados de cumplimiento a la norma, con información incompleta.

c) Incumplirá la propuesta que presente informes de resultados, certificados de producto nuevo o certificados de cumplimiento a la norma que no cubran las medidas de seguridad documental propias de laboratorio que lo emite, por ejemplo, ausencia de testigo o espécimen, ausencia de entresellado, ausencia de sellado, ausencia de firma; entre otros.

d) Incumplirá la propuesta que presente dos o más informes de resultados, certificados de producto nuevo o certificados de cumplimiento a la norma que se refieran a una misma cédula salvo en los casos indicados en la última viñeta 1.2.1 MÉTODO DE EVALUACIÓN TÉCNICA RESPECTO A LOS INFORMES DE RESULTADOS, CERTIFICADOS DE PRODUCTO NUEVO Y/O CERTIFICADOS DE CUMPLIMIENTO A LA NORMA.

e) Incumplirá la propuesta que presente informe de resultados con testigo o especímenes cuyas características no coincidan con la información, datos o resultados del informe.

f) Incumplirá la propuesta cuando los informes de resultados de las telas y logosímbolo, no sean acorde al tipo de tela y color de cada una de las partidas en las que participe.

g) Incumplirá la propuesta cuando se omita la entrega de cualquiera de los siguientes: Informes de resultados, certificados de producto nuevo o certificados de cumplimiento a la norma en formato digital, completo y a color en su propuesta técnica, a través de la **"Plataforma Digital de Contrataciones Públicas"**, y en físico en original acompañado de una copia simple, entrega de muestras, cualquier carta o anexo requerido.

h) Incumplirá la propuesta cuyo informe de resultado digital a color sea distinto, contradictorio o con información diferente de su correspondiente documento físico en original.

i) Incumplirá la propuesta que no presente el documento que incluya al menos la información contenida en el Anexo 5 "PROPUESTA TÉCNICA", mismo que podrá tomar como referencia.



ANEXOS
DIVISIÓN DE CONTRATOS

j) Incumplirá la propuesta cuyo documento de "Propuesta Técnica" describa bienes con características distintas a las requeridas en las especificaciones contenidas en el Anexo 9 "Especificaciones Técnicas ETIMSS".

k) Incumplirá la propuesta que contenga cualquier documento o muestra que incumpla con las características solicitadas aplicables en las especificaciones contenidas en el Anexo 9 "Especificaciones Técnicas ETIMSS" y Anexo 10 "Especificaciones técnicas de Telas".

l) Incumplirá la propuesta que no cumpla con cualquiera de los requisitos solicitados en la convocatoria y documentos anexos.

m) Incumplirá la propuesta cuando el laboratorio u organismo de certificación que emita el informe de resultados, certificado de producto nuevo o certificado de cumplimiento a la norma no cuente con la acreditación ante la E.M.A.

n) Incumplirá la propuesta en caso de que el laboratorio que emite el informe no tenga acreditada ante la EMA cualquier ensayo o procedimiento requerido, salvo cuando se trate de procedimientos internos así expresamente solicitados en las especificaciones contenidas en el Anexo 9 "Especificaciones Técnicas ETIMSS" y Anexo 10 "Especificaciones técnicas de Telas". técnicas.

o) Incumplirá la propuesta en caso de que el laboratorio que emite los Informes de resultados de las telas, omita incluir en el resultado la leyenda "Ensayo subcontratado" es decir que no exprese de alguna manera que el ensayo ha sido subcontratado y no indique claramente que el resultado que se expresa fue el obtenido en el ensayo subcontratado al realizar esta con el mismo espécimen, además de no entregar físicamente en original el reporte del ensayo expedido por el laboratorio que fue subcontratado acompañado de una copia simple conforme lo solicitado en el punto 1.4 "ENTREGA DE MUESTRAS, INFORMES DE RESULTADOS, CERTIFICADO DE PRODUCTO NUEVO Y/O CERTIFICADO DE CUMPLIMIENTO A LA NORMA".

p) Incumplirá la propuesta que no cumpla con cualquiera de los supuestos, requerimientos y señalamientos contenidos en los puntos 1.2 "MÉTODO DE EVALUACIÓN TÉCNICA DE LAS PROPOSICIONES" y 1.2.1 "MÉTODO DE EVALUACIÓN TÉCNICA RESPECTO A LOS INFORMES DE RESULTADOS, CERTIFICADOS DE PRODUCTO NUEVO Y/O CERTIFICADOS DE CUMPLIMIENTO A LA NORMA".

**1.4 ENTREGA DE MUESTRAS, INFORMES DE RESULTADOS, CERTIFICADO DE PRODUCTO NUEVO Y/O CERTIFICADO DE CUMPLIMIENTO A LA NORMA.**

Los informes de resultados físicos, **certificado de producto nuevo y/o certificado de cumplimiento a la norma** en original deberán ser acompañados de una copia simple y estar foliados (en caso de haber sido foliados en su emisión, ese folio bastará, pues dichos documentos no deben ser alterados), así mismo deberán ser entregados conjuntamente con las muestras de los productos, a partir del segundo día hábil de concluida la junta de aclaraciones y hasta un día nábil antes de la fecha del Acto de presentación y apertura de proposiciones, de lunes a viernes dentro del horario de 10:00 a 14:00 horas en las oficinas de la Representación Institucional de la Comisión Nacional Mixta de Ropa de Trabajo y Uniformes; sito en Manuel Villalongín No. 117, piso 4; Col Cuauhtémoc, Alcaldía Cuauhtémoc, Ciudad de México, C.P. 06500, los participantes deberán presentar lo siguiente:

Por cada una de las partidas en las que desee participar, el participante deberá presentar la(s) muestra(s), (prenda, conjunto, par) según corresponda, de conformidad con el **Anexo 5** "RELACIÓN DE MUESTRAS SOLICITADAS PARA LA EVALUACIÓN TÉCNICA DE PRENDAS". Una vez recibidas las muestras, informes de laboratorio, **certificado de producto nuevo y/o certificado de cumplimiento a la norma** según corresponda, el participante recibirá el **Anexo 7** "RELACIÓN DE ENTREGA DE MUESTRAS, INFORMES DE RESULTADOS, CERTIFICADO DE PRODUCTO NUEVO Y/O CERTIFICADO DE CUMPLIMIENTO A LA NORMA", debidamente sellado y firmado por la Comisión Nacional Mixta de Ropa de Trabajo y Uniformes, el cual deberá ser incluido en la propuesta técnica presentada por el participante de conformidad con el inciso d del **numeral 1.1.** "DOCUMENTOS QUE ACOMPAÑAN LA PROPUESTA Y CON LOS QUE SE EVALUARÁN LAS PROPUESTAS".

Asimismo, se hace de conocimiento a los posibles participantes que la Comisión Nacional Mixta de Ropa de Trabajo y Uniformes en la presentación de muestras dará cumplimiento a lo señalado en el "Acuerdo por el que se expide el protocolo de actuación en materia de contrataciones públicas, otorgamiento y prórroga de licencias, permisos, autorizaciones y concesiones", publicado en el Diario Oficial de la Federación el 20 de agosto de 2015, modificado mediante acuerdos publicados en el mismo medio, el 19 de febrero de 2017 y 28 de febrero de 2017, mediante el cual se establecen una serie de reglas que deben cumplir los servidores públicos del IMSS que participan en las contrataciones públicas, en cuanto al contacto que tienen con los particulares, así como en la celebración de reuniones con los mismos en actos públicos y procesos deliberativos, por lo que se levantará minuta de la presentación de muestras, en donde, además de asentar el evento, se hará constar el cumplimiento íntegro de lo prescrito por el protocolo en mención, en lo conducente.

**En el Anexo 5 "RELACIÓN DE MUESTRAS SOLICITADAS PARA LA EVALUACIÓN TÉCNICA DE PRENDAS" se proporciona la relación de muestras solicitadas para realizar la evaluación técnica de cada partida.**



ANEXOS
DIVISIÓN DE CONTRATOS

El **Anexo 7** "RELACIÓN DE ENTREGA DE MUESTRAS, INFORMES DE RESULTADOS, CERTIFICADO DE PRODUCTO NUEVO Y/O CERTIFICADO DE CUMPLIMIENTO A LA NORMA" en el presente **ANEXO TÉCNICO**, deberá anexarse a la propuesta técnica, debidamente sellado y firmado.

NOTA GENERAL: En aquellas cédulas en que existan diferencias derivadas de la regionalización del país (zona A y zona B) se deberá presentar informe de resultados por cada zona en la que se oferte, de conformidad con lo establecido en la cláusula 69 del Contrato Colectivo de Trabajo y artículo 7 del Reglamento de Ropa de Trabajo y Uniformes. Lo anterior de acuerdo con el anexo 1 "Requerimiento Consolidado" del Anexo Técnico.

**Atentamente**

**POR EL IMSS**
**Lic. Gerardo Carmona Pineda**
Representante Institucional
(Régimen Ordinario y Médicos Residentes)

**POR EL SNTSS**
**Enf. J.P. Clara Gómez Caro**
Representante Sindical
(Régimen Ordinario)

ANEXO 2

**INFORME DE RESULTADOS**

Ciudad de México, a ___ de _____ del _____

PRESENTE.

Me refiero al procedimiento de _____ No. _____ en la que mi representada, la empresa _____ está participando.

Sobre el particular, declaro que los informes de resultados están emitidos por laboratorio(s) de Ensayo(s) acreditado(s) por la Entidad Mexicana de Acreditación, A.C. (E.M.A) y que los resultados no han sido alterados.

ATENTAMENTE

_____

Nombre y firma del Representante Legal de la Empresa.



ANEXOS
DIVISIÓN DE CONTRATOS

SIN TEXTO

ANEXO 7

## CERTIFICADO DE PRODUCTO NUEVO Y/O CERTIFICADO DE CUMPLIMIENTO DE LA NORMA

Ciudad de México, a ___ de _____ del _____

PRESENTE.

Me refiero al procedimiento de _____ No. _____ en la que mi representada, la empresa _____ está participando.

Sobre el particular, declaro que el Certificado de Producto nuevo y/o certificado de cumplimiento de la norma está emitido por Organismos de Certificación acreditados por la Entidad Mexicana de Acreditación, A.C. (E.M.A) y que los resultados no han sido alterados.

ATENTAMENTE

_____

Nombre y firma del Representante Legal de la Empresa.



ANEXOS
DIVISIÓN DE CONTRATOS

SIN TEXTO

ANEXO 4

RELACIÓN DE INFORMES DE RESULTADOS, CERTIFICADO DE PRODUCTO NUEVO Y/O CERTIFICADO DE CUMPLIMIENTO A LA NORMA CONTENIDOS EN LA PROPUESTA TÉCNICA

**INFORMES DE RESULTADOS**

| PARTIDA | CÉDULA | COLOR | INFORME DE RESULTADOS DE TELA | INFORME DE RESULTADOS DE LOGOSIMBOLO |
|---|---|---|---|---|
| | | | | |
| | | | | |

**INSTRUCTIVO DE LLENADO**

| PARTIDA | CÉDULA | COLOR | INFORME DE RESULTADOS DE TELA | INFORME DE RESULTADOS DE LOGOSIMBOLO |
|---|---|---|---|---|
| (1) | (2) | (3) | (4) | (5) |
| | | | | |

1.- Anotar el número de partida en la que participa.
2.Anotar el número de cédulas en la que participa.
3..- Anotar el color de la PRENDA para la partida ofertada.
4.-Anotar el número del informe de resultado su orden de trabajo del informe de la TELA con la que está participando.
5.- Anotar el número del informe de resultados u orden de trabajo del informe del logosímbolo (cuando proceda). En aquellos casos que la prenda no lleve logosímbolo, deberá indicar NO APLICA.
Nota 1.- Para el llenado del presente formato, se deberán relacionar todos y cada uno de los informes de resultados presentados en la propuesta técnica, utilizando UN renglón por cada partida ofertada.
Nota 2.- El presente formato deberá ser integrado en su propuesta técnica.



ANEXOS
DIVISIÓN DE CONTRATOS

SIN TEXTO

ANEXO 5

**RELACIÓN DE MUESTRAS SOLICITADAS PARA LA EVALUACIÓN TÉCNICA DE PRENDAS**

**RELACIÓN DE MUESTRAS NECESARIAS PARA REALIZAR LA EVALUACIÓN QUE TIENEN ESPECIFICACIONES CON CÉDULA DEL CUADRO BÁSICO DE PRODUCTOS TEXTILES Y CALZADO**

Notas:

1.- Las muestras de ropa deben ser de la misma talla: **Mediana**

2.- La muestra de Cedula 29 de ser Tallas: Chica, Mediana, Grande, Extra Grande y Especial.

3.- Para las cédulas 48 y 49: Talla 36

4.-Para la cedula 24, 32, 42 y 47 deberá ser en talla 26.0

| PARTIDA | CÉDULA | DESCRIPCIÓN CORTA O SIMPLIFICADA |
|---|---|---|
| 1 | 01 | BATA PARA CABALLERO |
| 2 | 02 | BATA PARA DAMA |
| 3 | 03 | BATA PARA CABALLERO |
| 4 | 04 | BATA PARA DAMA |
| 5 | 05 | FILIPINA Y PANTALÓN PARA DAMA |
| 6 | 06 | FILIPINA, PANTALÓN Y COFIA PARA DAMA |
| 7 | 07 | BATA PARA CABALLERO |
| 8 | 08 | BATA PARA DAMA |
| 9 | 09 | SUETER FEMENINO |
| 10 | 10 | SUETER MASCULINO |
| 11 | 11 | OVEROL PARA CABALLERO |
| 12 | 12 | FILIPINA Y PANTALÓN FEMENINO |
| 13 | 13 | FILIPINA Y PANTALÓN PARA CABALLERO |
| 14 | 14 | TRAJE SASTRE PARA CABALLERO |
| 15 | 15 | FILIPINA, PANTALÓN, GORRO Y MANDIL PARA CABALLERO |
| 16 | 16 | CORBATA |
| 17 | 17 | TRAJE SASTRE PARA DAMA |
| 18 | 18 | BLUSA PARA DAMA |
| 19 | 19 | CHAMARRA PARA CABALLERO |
| 20 | 20 | CAMISA PARA CABALLERO |
| 21 | 21 | CAMISA Y PANTALÓN PARA CABALLERO |
| 22 | 22 | FILIPINA, PANTALÓN Y GORRO PARA CABALLERO |
| 23 | 23 | FILIPINA, PANTALÓN Y GORRO PARA DAMA |
| 24 | 24 | SANDALIAS |
| 25 | 25 | CALCETAS |
| 26 | 27 | CHAMARRA Y PANTALÓN DEPORTIVO UNISEX |
| 27 | 29 | PANTIMEDIA DE COMPRESIÓN GRADUADA |
| 28 | 30 | GORRA DEPORTIVA |
| 29 | 31 | CAMISETA DEPORTIVA |
| 30 | 32 | TENIS |
| 32 | 34 | SACO PARA DAMA |
| 33 | 35 | FILIPINA PARA DAMA |
| 34 | 36 | TRAJE DE BAÑO PARA CABALLERO |
| 35 | 37 | SACO PARA CABALLERO |
| 36 | 38 | CHAMARRA UNISEX |
| 37 | 40 | BATA PINTOR, PANTALON Y GORRO PARA DAMA. |



ANEXOS
DIVISIÓN DE CONTRATOS

| | | |
|---|---|---|
| 38 | 41 | MANDIL IMPERMEABLE |
| 39 | 42 | CALZADO IMPERMEABLE |
| 40 | 43 | FILIPINA PARA CABALLERO |
| 41 | 44 | FILIPINA PARA DAMA |
| 42 | 45 | FILIPINA, PANTALÓN Y COFIA PARA DAMA |
| 44 | 47 | CALZADO PARA MEDICO RESIDENTE FEMENINO |
| 45 | 48 | PANTALÓN PARA MÉDICO RESIDENTE, MASCULINO |
| 46 | 49 | PANTALÓN PARA MÉDICA RESIDENTE, FEMENINO |
| 47 | 50 | PLAYERA TIPO POLO |
| 50 | 53 | FILIPINA PARA CABALLERO |
| 51 | 54 | PANTALÓN PARA CABALLERO |
| 52 | 55 | FAJA |
| 53 | 56 | FILIPINA PARA CABALLERO |
| 54 | 57 | PANTALÓN PARA CABALLERO |
| 55 | 58 | PANTALÓN PARA DAMA |
| 56 | 61 | FILIPINA Y PANTALÓN PARA DAMA |
| 57 | 62 | FILIPINA Y PANTALÓN PARA CABALLERO |
| 60 | 65 | UNIFORME FEMENINO |
| 61 | 66 | UNIFORME MASCULINO |
| 62 | 67 | UNIFORME PARA DAMA |
| 63 | 68 | UNIFORME PARA CABALLERO |
| 64 | 69 | BATA DE ARTE Y PANTALÓN PARA DAMA |
| 65 | 70 | BATA DE ARTE Y PANTALÓN PARA CABALLERO |
| 66 | 71 | FILIPINA Y PANTALÓN FEMENINO |
| 67 | 72 | FILIPINA Y PANTALÓN MASCULINO |

**NOTA: Es necesario presentar una muestra para evaluación técnica por cada una de las prendas.**

En el caso de las prendas requeridas en diversos colores, únicamente será necesario presentar **una muestra** en cualquiera de los colores de la cédula, elección que será definida por el propio participante.

Exclusivamente para las cedulas 9 y 10 las muestras se deberán presentar en color verde oscuro.

Debiendo cumplir en todos los casos las Especificación Técnica ETIMSS.

Las elecciones de color a cargo del propio participante únicamente le darán posibilidad de determinar el color de la muestra para evaluación técnica, que habrá de presentar de entre los colores requeridos por la convocante, pero dicha muestra deberá cumplir con todas y cada una de las características establecidas en las especificaciones contenidas en el Anexo 9 "Especificaciones Técnicas ETIMSS" y Anexo 10 "Especificaciones técnicas de Telas". incluso el color elegido deberá cumplir con el código pantone establecido por el área respectiva.

ANEXO 6

"PRESENTACIÓN DE INFORMES DE RESULTADOS, CERTIFICADOS DE PRODUCTO O CERTIFICADOS DE CUMPLIMIENTO DE LA NORMA"

| PARTIDA | CÉDULA | DESCRIPCIÓN CORTA O SIMPLIFICADA | Informe de resultados zona "A" | Informe de resultados zona "B" |
|---|---|---|---|---|
| 1 | 01 | BATA PARA CABALLERO | X | X |
| 2 | 02 | BATA PARA DAMA | X | X |
| 3 | 03 | BATA PARA CABALLERO | X | X |
| 4 | 04 | BATA PARA DAMA | X | X |
| 5 | 05 | FILIPINA Y PANTALÓN PARA DAMA | X | X |
| 6 | 06 | FILIPINA, PANTALÓN Y COFIA PARA DAMA | X | X |
| 7 | 07 | BATA PARA CABALLERO | X | X |
| 8 | 08 | BATA PARA DAMA | X | X |
| 9 | 09 | SUETER FEMENINO | Un informe para ambas zonas | |
| 10 | 10 | SUETER MASCULINO | Un informe para ambas zonas | |
| 11 | 11 | OVEROL PARA CABALLERO | X | X |
| 12 | 12 | FILIPINA Y PANTALÓN FEMENINO | X | X |
| 13 | 13 | FILIPINA Y PANTALÓN PARA CABALLERO | X | X |
| 14 | 14 | TRAJE SASTRE PARA CABALLERO | Un informe para ambas zonas | |
| 15 | 15 | FILIPINA, PANTALÓN, GORRO Y MANDIL PARA CABALLERO | Un informe para ambas zonas | |
| 16 | 16 | CORBATA | NO APLICA | NO APLICA |
| 17 | 17 | TRAJE SASTRE PARA DAMA | NO APLICA | NO APLICA |
| 18 | 18 | BLUSA PARA DAMA | NO APLICA | NO APLICA |
| 19 | 19 | CHAMARRA PARA CABALLERO | Un informe para ambas zonas | |
| 20 | 20 | CAMISA PARA CABALLERO | Un informe para ambas zonas | |
| 21 | 21 | CAMISA Y PANTALÓN PARA CABALLERO | X | X |



ANEXOS
DIVISIÓN DE CONTRATOS

| | | | | |
|---|---|---|---|---|
| 22 | 22 | FILIPINA, PANTALÓN Y GORRO PARA CABALLERO | Un informe para ambas zonas | |
| 23 | 23 | FILIPINA, PANTALÓN Y GORRO PARA DAMA | Un informe para ambas zonas | |
| 25 | 25 | CALCETAS | NO APLICA | NO APLICA |
| 26 | 27 | CHAMARRA Y PANTALÓN DEPORTIVO UNISEX | X | NO APLICA |
| 27 | 29 | PANTIMEDIA DE COMPRESIÓN GRADUADA | Un informe para ambas zonas | |
| 28 | 30 | GORRA DEPORTIVA | NO APLICA | NO APLICA |
| 29 | 31 | CAMISETA DEPORTIVA | NO APLICA | NO APLICA |
| 32 | 34 | SACO PARA DAMA | NO APLICA | NO APLICA |
| 33 | 35 | FILIPINA PARA DAMA | Un informe para ambas zonas | |
| 34 | 36 | TRAJE DE BAÑO PARA CABALLERO | NO APLICA | NO APLICA |
| 35 | 37 | SACO PARA CABALLERO | NO APLICA | NO APLICA |
| 36 | 38 | CHAMARRA UNISEX | X | NO APLICA |
| 37 | 40 | BATA PINTOR, PANTALON Y GORRO PARA DAMA | X | X |
| 38 | 41 | MANDIL IMPERMEABLE | NO APLICA | NO APLICA |
| 40 | 43 | FILIPINA PARA CABALLERO | X | X |
| 41 | 44 | FILIPINA PARA DAMA | X | X |
| 42 | 45 | FILIPINA, PANTALÓN Y COFIA PARA DAMA | X | X |
| 45 | 48 | PANTALÓN PARA MÉDICO RESIDENTE, MASCULINO | Un informe para ambas zonas | |
| 46 | 49 | PANTALÓN PARA MÉDICA RESIDENTE, FEMENINO | Un informe para ambas zonas | |
| 47 | 50 | PLAYERA TIPO POLO | X | NO APLICA |
| 50 | 53 | FILIPINA PARA CABALLERO | Un informe para ambas zonas | |
| 51 | 54 | PANTALÓN PARA CABALLERO | Un informe para ambas zonas | |
| 52 | 55 | FAJA | Un informe para ambas zonas | |

| | | | | |
|---|---|---|---|---|
| 53 | 56 | FILIPINA PARA CABALLERO | Un informe para ambas zonas | |
| 54 | 57 | PANTALÓN PARA CABALLERO | Un informe para ambas zonas | |
| 55 | 58 | PANTALÓN PARA DAMA | Un informe para ambas zonas | |
| 56 | 61 | FILIPINA Y PANTALÓN PARA DAMA | NO APLICA | NO APLICA |
| 57 | 62 | FILIPINA Y PANTALÓN PARA CABALLERO | NO APLICA | NO APLICA |
| 60 | 65 | UNIFORME FEMENINO | X | X |
| 61 | 66 | UNIFORME MASCULINO | X | X |
| 62 | 67 | UNIFORME PARA DAMA | X | X |
| 63 | 68 | UNIFORME PARA CABALLERO | X | X |
| 64 | 69 | BATA DE ARTE Y PANTALÓN PARA DAMA | NO APLICA | NO APLICA |
| 65 | 70 | BATA DE ARTE Y PANTALÓN PARA CABALLERO | NO APLICA | NO APLICA |
| 66 | 71 | FILIPINA Y PANTALÓN FEMENINO | X | X |
| 67 | 72 | FILIPINA Y PANTALÓN MASCULINO | X | X |



ANEXOS
DIVISIÓN DE CONTRATOS

PARA CALZADO:

| Partida | Cédula | DESCRIPCIÓN | Informe de resultados | Informe de resultados | Certificado de Producto Nuevo y/o certificado de cumplimiento a la norma | Certificado de Producto Nuevo y/o certificado de cumplimiento a la norma |
|---|---|---|---|---|---|---|
| | | | Zona "A" | Zona "B" | Zona "A" | Zona "B" |
| 24 | 24 | SANDALIAS. | NO APLICA | | NO APLICA | |
| 30 | 32 | TENIS | NO APLICA | | NO APLICA | |
| 31 | 33 | CALZADO DE PROTECCIÓN | NO APLICA | | Un certificado para ambas zonas | |
| 39 | 42 | CALZADO IMPERMEABLE | NO APLICA | | NO APLICA | |
| 43 | 46 | CALZADO CONTRACTUAL PARA CABALLERO | NO APLICA | | Un certificado para ambas zonas | |
| 44 | 47 | CALZADO PARA MEDICO RESIDENTE FEMENINO | Un informe para ambas zonas | | NO APLICA | |
| 48 | 51 | CALZADO CONTRACTUAL PARA DAMA | NO APLICA | | Un certificado para ambas zonas | |
| 49 | 52 | CALZADO DIELÉCTRICO * | NO APLICA | | Un certificado para ambas zonas | |
| 58 | 63 | CALZADO MASCULINO | NO APLICA | | Un certificado para ambas zonas | |
| 59 | 64 | CALZADO FEMENINO | NO APLICA | | Un certificado para ambas zonas | |

***NOTA: Para el calzado de la cédula 52 CALZADO DIELECTRICO, se deberá presentar certificado de producto nuevo y certificado de cumplimiento de la norma NOM-113-STPS-2009 TIPO II Y TIPO III.**

GOBIERNO DE MÉXICO | IMSS

COMISIÓN NACIONAL MIXTA DE ROPA DE TRABAJO Y UNIFORMES

SNTSS

Ciudad de México a XX de XXXX de 2025

XX:XX horas

**ANEXO 7**

# RELACIÓN DE ENTREGA DE MUESTRAS, INFORMES DE RESULTADOS, CERTIFICADO DE PRODUCTO NUEVO Y/O CERTIFICADO DE CUMPLIMIENTO A LA NORMA

**No. de procedimiento de contratación**

**Nombre: Determinación o Razón Social del participante:**

**"Texto de minuta"**

| PARTIDA | CEDULA | PRENDA, CONJUNTO O PRODUCTO | COLOR Y TALLA | MUESTRA (CANTIDAD) | INFORMES DE RESULTADOS | CERTIFICADO DE PRODUCTO NUEVO Y/O CERTIFICADO DE CUMPLIMIENTO | OBSERVACIONES CNMRTU * |
|---|---|---|---|---|---|---|---|
| | | | | | | | |
| | | | | | | | |
| | | | | | | | |

*** Uso exclusivo para comentarios de la Comisión Nacional Mixta de Ropa de Trabajo y Uniformes.**

| REPRESENTANTE INSTITUCIONAL ANTE LA COMISIÓN NACIONAL MIXTA DE ROPA DE TRABAJO Y UNIFORMES | REPRESENTANTE SINDICAL ANTE LA COMISIÓN NACIONAL MIXTA DE ROPA DE TRABAJO Y UNIFORMES | NOMBRE Y FIRMA REPRESENTANTE DEL ÓRGANO INTERNO DE CONTROL EN EL INSTITUTO MEXICANO DEL SEGURO SOCIAL | NOMBRE Y FIRMA DE ACEPTACIÓN Y CONFORMIDAD DEL LICITANTE | NOMBRE Y FIRMA TESTIGO SOCIAL ASIGNADO POR LA SECRETARIA DE LA FUNCIÓN PÚBLICA |
|---|---|---|---|---|



Este formato es generado por la comisión nacional mixta de ropa de trabajo y uniformes en las fechas establecidas para la presentación de las muestras y deberán ser integrados a la propuesta técnica



ANEXOS
DIVISIÓN DE CONTRATOS

SIN TEXTO

ANEXO 8

# PROPUESTA TÉCNICA

**NOMBRE DEL PARTICIPANTE:** _____ **FECHA:** _____

**DOMICILIO Y RFC DEL PARTICIPANTE:** _____ **NÚMERO DE PROCEDIMIENTO:** _____

**CORREO ELECTRONICO:** _____ **DISTRIBUIDOR: ( ) FABRICANTE: ( )**

| PARTIDA | CEDULA | GPO | GEN | ESP | DIF | VAR | DESCRIPCIÓN | TALLA | UNIDAD | CANTIDAD | TIPO | TOTAL POR PARTIDA | MARCA | FABRICANTE | RFC DEL FABRICANTE |
|---|---|---|---|---|---|---|---|---|---|---|---|---|---|---|---|
| | | | | | | | | | | | | | | | |
| | | | | | | | | | | | | | | | |
| | | | | | | | | | | | | | | | |
| | | | | | | | | | | | | | | | |
| | | | | | | | | | | | | | | | |
| | | | | | | | | | | | | | | | |
| | | | | | | | | | | | | | | | |
| | | | | | | | | | | | | | | | |
| | | | | | | | | | | | | | | | |

**Manifiesto que los productos ofertados se ajustan exacta y cabalmente a la descripción solicitada en el presente procedimiento de contratación, así mismo cumplo a lo establecido en la Convocatoria, Especificaciones Técnicas ETIMSS y Términos y Condiciones, Requerimiento y Cuadro de Distribución del presente procedimiento.**

Atentamente

_____

**(Nombre y firma del apoderado o representante legal del participante)**



ANEXOS
DIVISIÓN DE CONTRATOS

SIN TEXTO

## Anexo 11

### "Cuadro de normas y estándares aplicables por cédula"

| Partida | Cédula | Descripción | Documentos normativos solicitados para la tela de confección de la prenda | Prenda para la cual es aplicable la normatividad | Documentos normativos que debe cumplir el etiquetado de la prenda |
|---|---|---|---|---|---|
| 1 | 1 | BATA PARA CABALLERO | NMX-A-1833/1-INNTEX-2014<br>Industria Textil- Análisis químico cuantitativo - Parte 1 Principios generales de ensayo | BATA | NMX-A-3758-INNTEX-2014 Textiles-Código de generación de etiquetas de cuidado con el uso de símbolos.<br><br>NOM- 004-SE-2021 Información comercial — Etiquetado de productos textiles, prendas de vestir, sus accesorios y ropa de casa. |
| | | | NMX-A-1833/11-INNTEX-2014<br>Industria textil -- Análisis químico cuantitativo - Parte 11 Mezclas de fibras de celulosa y poliéster (Método usado ácido sulfúrico) | BATA | |
| | | | NMX-A-3801-INNTEX-2012 Industria textil - Determinación de la masa del tejido por unidad de longitud y área. | BATA | |
| | | | NMX-A-5077-INNTEX-2015 Industria Textil - Determinación del cambio dimensional en el lavado y secado | BATA | |
| | | | NMX-A-6330-INNTEX-2015 Industria Textil - Procedimiento de lavado y de secado doméstico para los ensayos de textiles | BATA | |
| | | | NMX-A-12945-3-INNTEX-2020 Industria textil- Determinación de la propensión de la superficie de la tela al frisado, vellosidad o enmarañamiento-Parte 3: Método de frisado aleatorio | BATA | |
| | | | NMX-A-7211/2-INNTEX-2015<br>Industria textil — Tejidos de calada – Método de ensayo – Parte 2 Determinación de hilos por unidad de longitud. | BATA | |
| | | | NMX-A-109-INNTEX-2012 | BATA | |



ANEXOS
DIVISIÓN DE CONTRATOS

| | | | | | |
|---|---|---|---|---|---|
| | | | Industria textil - Tejido de calada - Determinación de la resistencia al rasgado por el método del péndulo de descenso libre - Método de prueba. | | |
| | | | NMX-A-059/2-INNTEX-2019 Industria textil - Propiedades de los tejidos frente a la tracción – Parte 2 - Determinación de la Fuerza máxima por el Método de agarre - Método GRAB. | BATA | |
| | | | NMX-A-105-B02-INNTEX-2019 Industria textil-Ensayo para solidez del color-Parte B02-Solidez del color a la luz artificial: Ensayo de la lámpara de decoloración de arco de xenón | BATA | |
| | | | NMX-A-105-E04-INNTEX-2019 Industria textil - Ensayo de solidez del color - Parte E04: Solidez del color al sudor. | BATA | |
| | | | NMX-A-072-INNTEX-2006 Industria Textil Solidez al color - Determinación de la Solidez del color al Frote -- Método de prueba. | BATA | |
| | | | NMX-A-105-C06-INNTEX-2015 Industria Textil --- Metodo de ensayo de Solidez del color --- Parte C06 - Solidez del color al lavado doméstico y comercial. | BATA | |
| | | | NMX-A-275/5-INNTEX-2000 Industria Textil - Construcción y metodos de análisis de tejidos de calada -- Parte 5 - Determinación de la densidad lineal de hilos extraídos de la tela - Tejidos de calada - método de prueba. | BATA | |
| | | | NMX-A-13695-INNTEX-2019 Industria textil- Determinación de la resistencia a la penetración de agua por impacto método de prueba | BATA | |
| 2 | 2 | BATA PARA DAMA | NMX-A-1833/1-INNTEX-2014 | BATA | NMX-A-3758-INNTEX-2014 Textiles-Código de generación de etiquetas de cuidado con el uso de símbolos. |

| | | | | | |
|---|---|---|---|---|---|
| | | | Industria Textil - Análisis químico cuantitativo - Parte 1 Principios generales de ensayo | | |
| | | | NMX-A-1833/11-INNTEX-2014<br>Industria textil -- Análisis químico cuantitativo - Parte 11 Mezclas de fibras de celulosa y poliéster (Método usado ácido sulfúrico) | BATA | NOM-004-SE-2021 Información comercial — Etiquetado de productos textiles, prendas de vestir, sus accesorios y ropa de casa. |
| | | | NMX-A-084-INNTEX-2015<br>Industria textil -- Fibras textiles — Análisis Cuantitativo y Cualitativo para una fibra 100% - Método de ensayo. | VIVOS | |
| | | | NMX-A-3801-INNTEX-2012<br>Industria textil - Determinación de la masa del tejido por unidad de longitud y área | BATA Y VIVOS | |
| | | | NMX-A-5077-INNTEX-2015<br>Industria Textil - Determinación del cambio dimensional en el lavado y secado | BATA Y VIVOS | |
| | | | NMX-A-6330-INNTEX-2015<br>Industria Textil - Procedimiento de lavado y de secado doméstico para los ensayos de textiles | BATA Y VIVOS | |
| | | | NMX-A-12945-3-INNTEX-2020<br>Industria textil- Determinación de la propensión de la superficie de la tela al frisado, vellosidad o enmarañamiento-Parte 3: Método de frisado aleatorio | BATA Y VIVOS | |
| | | | NMX-A-7211/2-INNTEX-2015<br>Industria textil — Tejidos de calada – Método de ensayo – Parte 2 Determinación de hilos por unidad de longitud. | BATA Y VIVOS | |
| | | | NMX-A-105-INNTEX-2012<br>Industria textil - Tejido de calada - Determinación de la resistencia al rasgado por el método del péndulo de desprendimiento libre - Método de prueba. | BATA Y VIVOS | |
| | | | NMX-A-050/2-INNTEX-2019 | BATA Y VIVOS | |



ANEXOS
DIVISIÓN DE CONTRATOS

| | | | | | |
|---|---|---|---|---|---|
| | | | Industria textil - Propiedades de los tejidos frente a la tracción – Parte 2 - Determinación de la Fuerza máxima por el Método de agarre - Método GRAB. | | |
| | | | NMX-A-105-B02-INNTEX-2019 Industria textil-Ensayo para solidez del color-Parte B02-Solidez del color a la luz artificial. Ensayo de la lámpara de decoloración de arco de xenón | BATA Y VIVOS | |
| | | | NMX-A-105-E04-INNTEX-2019 Industria textil - Ensayo de solidez del color - Parte E04: Solidez del color al sudor. | BATA Y VIVOS | |
| | | | NMX-A-073-INNTEX-2005 Industria Textil Solidez al color - Determinación de la Solidez del color al Frote – Método de prueba. | BATA Y VIVOS | |
| | | | NMX-A-105-C06-INNTEX-2015 Industria Textil — Método de ensayo de Solidez del color — Parte C06 - Solidez del color al lavado doméstico y comercial. | BATA Y VIVOS | |
| | | | NMX-A-275/5-INNTEX-2000 Industria Textil - Construcción y métodos de análisis de tejidos de calada – Parte 5 - Determinación de la densidad lineal de hilos extraídos de la tela - Tejidos de calada - método de prueba. | BATA Y VIVOS | |
| | | | NMX-A-18695-INNTEX-2019 Industria textil-Determinación de la resistencia a la penetración de agua por impacto-método de prueba | BATA | |
| 3 | 3 | BATA PARA CABALLERO | NMX-A-1633/1-INNTEX-2014 Industria Textil- Análisis químico cuantitativo - Parte 1 Principios generales de ensayo | BATA | NMX-A-3758-INNTEX-2014 Textiles-Código de generación de etiquetas de cuidado con el uso de símbolos. NOM-004-SE-2021 Información comercial — Etiquetado de productos textiles, prendas de vestir, sus accesorios y ropa de casa. |
| | | | NMX-A-1633/11-INNTEX-2014 | BATA | |

| | | | | | |
|---|---|---|---|---|---|
| | | | | Industria textil – Análisis químico cuantitativo - Parte 11 Mezclas de fibras de celulosa y poliester (Método usado ácido sulfúrico) | |
| | | | | NMX-A-3801-INNTEX-2012 Industria textil - Determinación de la masa del tejido por unidad de longitud y área. | BATA |
| | | | | NMX-A-5077-INNTEX-2015 Industria Textil - Determinación del cambio dimensional en el lavado y secado | BATA |
| | | | | NMX-A-6330-INNTEX-2015 Industria Textil - Procedimiento de lavado y de secado doméstico para los ensayos de textiles | BATA |
| | | | | NMX-A-12945-3-INNTEX-2020 Industria textil- Determinación de la propensión de la superficie de la tela al frisado, vellosidad o enmarañamiento-Parte 3: Método de frisado aleatorio | BATA |
| | | | | NMX-A-7211/2-INNTEX-2015 Industria textil — Tejidos de calada – Método de ensayo – Parte 2 Determinación de hilos por unidad de longitud. | BATA |
| | | | | NMX-A-109-INNTEX-2012 Industria textil - Tejido de calada - Determinación de la resistencia al rasgado por el método del péndulo de descenso libre - Método de prueba. | BATA |
| | | | | NMX-A-059/2-INNTEX-2019 Industria textil - Propiedades de los tejidos frente a la tracción - Parte 2 - Determinación de la Fuerza máxima por el Método de agarre - Método GRAB. | BATA |
| | | | | NMX-A-105-B02-INNTEX-2019 Industria textil-Ensayo para solidez del color-Parte B02-Solidez del color a la luz artificial: Ensayo de la lámpara de decoloración de arco de xenón | BATA |
| | | | | NMX-A-105-E04-INNTEX-2019 | BATA |



ANEXOS
DIVISIÓN DE CONTRATOS

| | | | | | |
|---|---|---|---|---|---|
| | | | Industria textil - Ensayo de solidez del color - Parte E04: Solidez del color al sudor. | | |
| | | | NMX-A-073-INNTEX-2005 Industria Textil Solidez al color - Determinación de la Solidez del color al Frote.-- Método de prueba. | BATA | |
| | | | NMX-A-105-C06-INNTEX-2015 Industria Textil — Método de ensayo de Solidez del color — Parte C06 - Solidez del color al lavado doméstico y comercial. | BATA | |
| | | | NMX-A-275/5-INNTEX-2000 Industria Textil - Construcción y métodos de análisis de tejidos de calada – Parte 5 - Determinación de la densidad lineal de hilos extraídos de la tela - Tejidos de calada - método de prueba. | BATA | |
| | | | NMX-A-18695-INNTEX-2019 Industria textil- Determinación de la resistencia a la penetración de agua por impacto- método de prueba | BATA | |
| 4 | 4 | BATA PARA DAMA | NMX-A-1833/1-INNTEX-2014 Industria Textil- Análisis químico cuantitativo - Parte 1 Principios generales de ensayo | BATA | NMX-A-3758-INNTEX-2014 Textiles-Código de generación de etiquetas de cuidado con el uso de simbolos. |
| | | | NMX-A-1833/11-INNTEX-2014 Industria textil -- Análisis químico cuantitativo - Parte 11 Mezclas de fibras de celulosa y poliéster (Método usado ácido sulfúrico) | BATA | NOM-004-SE-2021 Información comercial — Etiquetado de productos textiles, prendas de vestir, sus accesorios y ropa de casa. |
| | | | NMX-A-084-INNTEX-2015 Industria textil — Fibras textiles — Análisis Cuantitativo — Cualitativo para una fibra 100% - Método de ensayo. | VIVOS | |
| | | | NMX-A-3601-INNTEX-2012 Industria textil - Determinación de la masa del tejido por unidad de longitud y área. | BATA Y VIVOS | |
| | | | NMX-A-5077-INNTEX-2015 | BATA Y VIVOS | |

| | | | | | |
|---|---|---|---|---|---|
| | | | | Industria Textil - Determinación del cambio dimensional en el lavado y secado | |
| | | | | NMX-A-6330-INNTEX-2015 Industria Textil - Procedimiento de lavado y de secado doméstico para los ensayos de textiles | BATA Y VIVOS |
| | | | | NMX-A-12945-3-INNTEX-2020 Industria textil- Determinación de la propensión de la superficie de la tela al frisado, vellosidad o enmarañamiento-Parte 3: Método de frisado aleatorio | BATA Y VIVOS |
| | | | | NMX-A-7211/2-INNTEX-2015 Industria textil — Tejidos de calada -- Método de ensayo – Parte 2 Determinación de hilos por unidad de longitud. | BATA Y VIVOS |
| | | | | NMX-A-109-INNTEX-2012 Industria textil - Tejido de calada - Determinación de la resistencia al rasgado por el método del péndulo de descenso libre - Método de prueba. | BATA Y VIVOS |
| | | | | NMX-A-059/2-INNTEX-2019 Industria textil - Propiedades de los tejidos frente a la tracción – Parte 2 - Determinación de la Fuerza máxima por el Método de agarre - Método GRAB. | BATA Y VIVOS |
| | | | | NMX-A-105-B02-INNTEX-2019 Industria textil-Ensayo para solidez del color-Parte B02- Solidez del color a la luz artificial: Ensayo de la lámpara de decoloración de arco de xenón | BATA Y VIVOS |
| | | | | NMX-A-105-E04-INNTEX-2019 Industria textil - Ensayo de solidez del color - Parte E04: Solidez del color al sudor. | BATA Y VIVOS |
| | | | | NMX-A-073-INNTEX-2005 Industria Textil Solidez al color - Determinación de la Solidez del color al Frote – Método de prueba. | BATA Y VIVOS |
| | | | | NMX-A-105-C06-INNTEX-2015 | BATA Y VIVOS |



ANEXOS
DIVISIÓN DE CONTRATOS

| | | | | | |
|---|---|---|---|---|---|
| | | | Industria Textil — Método de ensayo de Solidez del color — Parte C06 : Solidez del color al lavado doméstico y comercial. | | |
| | | | NMX-A-275/5-INNTEX-2000 Industria Textil - Construcción y métodos de análisis de tejidos de calada - Parte 5 - Determinación de la densidad lineal de hilos extraídos de la tela - Tejidos de calada - método de prueba. | BATA Y VIVOS | |
| | | | NMX-A-18595-INNTEX-2019 Industria textil- Determinación de la resistencia a la penetración de agua por impacto- método de prueba | BATA | |
| 5 | 5 | FILIPINA Y PANTALON PARA DAMA | NMX-A-1833/1-INNTEX-2014 Industria Textil- Análisis químico cuantitativo - Parte 1 Principios generales de ensayo | FILIPINA Y PANTALÓN | NMX-A-3758-INNTEX-2014 Textiles-Código de generación de etiquetas de cuidado con el uso de símbolos.<br><br>NOM-004-SE-2021 Información comercial — Etiquetado de productos textiles, prendas de vestir, sus accesorios y ropa de casa. |
| | | | NMX-A-1833/11-INNTEX-2014 Industria textil — Análisis químico cuantitativo - Parte 11 Mezclas de fibras de celulosa y poliéster (Método usado ácido sulfúrico) | FILIPINA Y PANTALÓN | |
| | | | NMX-A-084-INNTEX-2015 Industria textil — Fibras textiles — Análisis Cuantitativo — Cualitativo para una fibra 100% - Método de ensayo. | GORRO Y VIVOS | |
| | | | NMX-A-3801-INNTEX-2012 Industria textil - Determinación de la masa del tejido por unidad de longitud y área. | FILIPINA, PANTALÓN, GORRO Y VIVOS | |
| | | | NMX-A-5077-INNTEX-2015 Industria Textil - Determinación del cambio dimensional en el lavado y secado. | FILIPINA, PANTALÓN GORRO Y VIVOS | |
| | | | NMX-A-6330-INNTEX-2015 Industria Textil - Procedimiento de lavado y de secado doméstico para los ensayos de textiles. | FILIPINA, PANTALÓN, GORRO Y VIVOS | |
| | | | NMX-A-12945-3-INNTEX-2020 | FILIPINA, PANTALÓN, | |

| | | | | | |
|---|---|---|---|---|---|
| | | | | Industria textil- Determinación de la propensión de la superficie de la tela al frisado, vellosidad o enmarañamiento-Parte 3: Método de frisado aleatorio | GORRO Y VIVOS |
| | | | | NMX-A-7211/2-INNTEX-2015<br>Industria textil — Tejidos de calada – Método de ensayo – Parte 2 Determinación de hilos por unidad de longitud. | FILIPINA, PANTALÓN Y VIVOS |
| | | | | NMX-A-109-INNTEX-2012<br>Industria textil - Tejido de calada - Determinación de la resistencia al rasgado por el método del péndulo de descenso libre - Método de prueba. | FILIPINA, PANTALÓN Y VIVOS |
| | | | | NMX-A-059/2-INNTEX-2019<br>Industria textil - Propiedadec de los tejidos frente a la tracción – Parte 2 - Determinación de la Fuerza maxima por el Metodo de agarre - Metodo GRAB. | FILIPINA, PANTALÓN Y VIVOS |
| | | | | NMX-A-105-B02-INNTEX-2019<br>Industria textil-Ensayo para solidez del color-Parte B02-Solidez del color a la luz artificial: Ensayo de la lámpara de decoloración de arco de xenón | FILIPINA, PANTALÓN Y VIVOS |
| | | | | NMX-A-105-E04-INNTEX-2019<br>Industria textil - Ensayo de solidez del color - Parte E04: Solidez del color al sudor. | FILIPINA, PANTALÓN Y VIVOS |
| | | | | NMX-A-073-INNTEX-2005<br>Industria Textil Solidez al color - Determinación de la Solidez del color al Frote – Método de prueba. | FILIPINA, PANTALÓN Y VIVOS |
| | | | | NMX-A-105-C06-INNTEX-2015<br>Industria Textil — Método de ensayo de Solidez del color — Parte C06 - Solidez del color al lavado doméstico y comercial. | FILIPINA, PANTALÓN Y VIVOS |
| | | | | NMX-A-275/5-INNTEX-2000 | FILIPINA, PANTALÓN Y |



ANEXOS
DIVISIÓN DE CONTRATOS

| | | | | | |
|---|---|---|---|---|---|
| | | | Industria Textil - Construcción y métodos de análisis de tejidos de calada – Parte 5 - Determinación de la densidad lineal de hilos extraídos de la tela - Tejidos de calada - método de prueba. | VIVOS | |
| | | | NMX-A-18695-INNTEX-2019 Industria textil- Determinación de la resistencia a la penetración de agua por impacto método de prueba | FILIPINA Y PANTALÓN | |
| 6 | 6 | FILIPINA Y PANTALON Y COFIA PARA DAMA | NMX-A-1833/1-INNTEX-2014 Industria Textil- Análisis químico cuantitativo - Parte 1 Principios generales de ensayo | FILIPINA, PANTALÓN Y COFIA | NMX-A-3758-INNTEX-2014 Textiles-Código de generación de etiquetas de cuidado con el uso de símbolos.<br><br>NOM-004-SE-2021 Información comercial — Etiquetado de productos textiles, prendas de vestir, sus accesorios y ropa de casa. |
| | | | NMX-A-1833/11-INNTEX-2014 Industria textil – Análisis químico cuantitativo - Parte 11 Mezclas de fibras de celulosa y poliéster (Método usado ácido sulfúrico) | FILIPINA, PANTALÓN, ENTRETELA Y COFIA | |
| | | | NMX-A-084-INNTEX-2015 Industria textil — Fibras textiles — Análisis Cuantitativo — Cualitativo para una fibra 100% - Método de ensayo. | VIVOS | |
| | | | NMX-A-3501-INNTEX-2012 Industria textil - Determinación de la masa del tejido por unidad de longitud y área. | FILIPINA, PANTALÓN, ENTRETELA, COFIA Y VIVOS | |
| | | | NMX-A-5077-INNTEX-2015 Industria Textil - Determinación del cambio dimensional en el lavado y secado | FILIPINA, PANTALÓN, ENTRETELA Y VIVOS | |
| | | | NMX-A-6330-INNTEX-2015 Industria Textil - Procedimiento de lavado y de secado doméstico para los ensayos de textiles | FILIPINA, PANTALÓN, ENTRETELA Y VIVOS | |
| | | | NMX-A-12945-3-INNTEX-2020 Industria textil- Determinación de la propensión de la superficie de la tela al frisado, vellosidad o enmarañamiento-Parte 3: Método de frisado aleatorio | FILIPINA, PANTALÓN, ENTRETELA Y VIVOS | |

| | | | | |
|---|---|---|---|---|
| | | | NMX-A-721-1/2-INNTEX-2015<br>Industria textil — Tejidos de calada – Método de ensayo – Parte 2 Determinación de hilos por unidad de longitud. | FILIPINA, PANTALÓN, ENTRETELA Y VIVOS |
| | | | NMX-A-109-INNTEX-2012<br>Industria textil - Tejido de calada - Determinación de la resistencia al rasgado por el método del péndulo de descenso libre - Método de prueba. | FILIPINA, PANTALÓN, ENTRETELA Y VIVOS |
| | | | NMX-A-059/2-INNTEX-2019<br>Industria textil - Propiedades de los tejidos frente a la tracción – Parte 2 - Determinación de la Fuerza máxima por el Método de agarre - Método GRAB. | FILIPINA, PANTALÓN, ENTRETELA Y VIVOS |
| | | | NMX-A-105-B02-INNTEX-2019<br>Industria textil-Ensayo para solidez del color-Parte B02-Solidez del color a la luz artificial: Ensayo de la lámpara de decoloración de arco de xenón | FILIPINA, PANTALÓN Y VIVOS |
| | | | NMX-A-105-E04-INNTEX-2019<br>Industria textil - Ensayo de solidez del color - Parte E04: Solidez del color al sudor. | FILIPINA, PANTALÓN Y VIVOS |
| | | | NMX-A-073-INNTEX-2005<br>Industria Textil Solidez al color - Determinación de la Solidez del color al Frote – Método de prueba. | FILIPINA, PANTALÓN Y VIVOS |
| | | | NMX-A-105-C06-INNTEX-2015<br>Industria Textil — Método de ensayo de Solidez del color — Parte C06 - Solidez del color al lavado doméstico y comercial. | FILIPINA, PANTALÓN Y VIVOS |
| | | | NMX-A-275/5-INNTEX-2000<br>Industria Textil - Construcción y métodos de análisis de tejidos de calada – Parte 5 - Determinación de la densidad lineal de hilos extraídos de la tela - Tejidos de calada - método de prueba. | FILIPINA, PANTALÓN, ENTRETELA Y VIVOS |
| | | | NMX-A-18695-INNTEX-2019 | FILIPINA Y PANTALÓN |



ANEXOS
DIVISIÓN DE CONTRATOS

| | | | | | |
|---|---|---|---|---|---|
| | | | Industria textil - Determinación de la resistencia a la penetración de agua por impacto- método de prueba | | |
| | | | NMX-A-1833/1-INNTEX-2014<br><br>Industria Textil- Analisis químico cuantitativo - Parte 1 Principios generales de ensayo | BATA | NMX-A-3758-INNTEX-2014 Textiles-Código de generación de etiquetas de cuidado con el uso de símbolos. |
| 7 | 7 | BATA PARA CABALLERO | NMX-A-1833/11-INNTEX-2014<br><br>Industria textil – Análisis químico cuantitativo - Parte 11 Mezclas de fibras de celulosa y poliéster (Método usado ácido sulfúrico) | BATA | NOM-004-SE-2021 Información comercial — Etiquetado de productos textiles, prendas de vestir, sus accesorios y ropa de casa. |
| | | | NMX-A-3801-INNTEX-2012<br>Industria textil - Determinación de la masa del tejido por unidad de longitud y área. | BATA | |
| | | | NMX-A-5077-INNTEX-2015<br>Industria Textil - Determinación del cambio dimensional en el lavado y secado | BATA | |
| | | | NMX-A-6330-INNTEX-2015<br>Industria Textil - Procedimiento de lavado y de secado doméstico para los ensayos de textiles | BATA | |
| | | | NMX-A-12945-3-INNTEX-2020<br>Industria textil - Determinación de la propensión de la superficie de la tela al frisado, vellosidad o enmarañamiento-Parte 3: Método de frisado aleatorio | BATA | |
| | | | NMX-A-7211/2-INNTEX-2015<br><br>Industria textil — Tejidos de calada – Método de ensayo – Parte 2 Determinación de hilos por unidad de longitud. | BATA | |
| | | | NMX-A-109-INNTEX-2012<br>Industria textil - Tejido de calada - Determinación de la resistencia al rasgado por el método del péndulo de descenso libre - Método de prueba. | BATA | |
| | | | NMX-A-059/2-INNTEX-2019 | BATA | |

| | | | | | |
|---|---|---|---|---|---|
| | | | Industria textil - Propiedades de los tejidos frente a la tracción – Parte 2 - Determinación de la Fuerza máxima por el Método de agarre - Método GRAB. | | |
| | | | NMX-A-105-B02-INNTEX-2019 Industria textil-Ensayo para solidez del color-Parte B02-Solidez del color a la luz artificial: Ensayo de la lámpara de decoloración de arco de xenón | BATA | |
| | | | NMX-A-105-E04-INNTEX-2019 Industria textil - Ensayo de solidez del color - Parte E04: Solidez del color al sudor. | BATA | |
| | | | NMX-A-073-INNTEX-2005 Industria Textil Solidez al color - Determinación de la Solidez del color al Frote - Método de prueba. | BATA | |
| | | | NMX-A-105-C06-INNTEX-2015 Industria Textil — Método de ensayo de Solidez del color — Parte C06 - Solidez del color al lavado doméstico y comercial. | BATA | |
| | | | NMX-A-275/5-INNTEX-2000 Industria Textil - Construcción y métodos de análisis de tejidos de calada – Parte 5 - Determinación de la densidad lineal de hilos extraídos de la tela - Tejidos de calada - método de prueba. | BATA | |
| | | | NMX-A-18695-INNTEX-2019 Industria textil-Determinación de la resistencia a la penetración de agua por impacto-método de prueba | BATA | |
| 5 | 8 | BATA PARA DAMA | NMX-A-1833/1-INNTEX-2014 Industria Textil- Analisis químico cuantitativo - Parte 1 Principios generales de ensayo | BATA | NMX-A-3758-INNTEX-2014 Textiles-Codigo de generación de etiquetas de cuidado con el uso de símbolos. NOM-004-SE-2021 Información comercial — Etiquetado de productos textiles, prendas de vestir, sus accesorios y ropa de casa. |
| | | | NMX-A-1833/11-INNTEX-2014 | BATA | |



ANEXOS
DIVISIÓN DE CONTRATOS

| | | | | |
|---|---|---|---|---|
| | | | Industria textil – Análisis químico cuantitativo - Parte 11 Mezclas de fibras de celulosa y poliéster (Método usado ácido sulfúrico) | |
| | | | NMX-A-3801-INNTEX-2012 Industria textil - Determinación de la masa del tejido por unidad de longitud y área | BATA |
| | | | NMX-A-5077-INNTEX-2015 Industria Textil - Determinación del cambio dimensional en el lavado y secado | BATA |
| | | | NMX-A-6330-INNTEX-2015 Industria Textil - Procedimiento de lavado y de secado doméstico para los ensayos de textiles | BATA |
| | | | NMX-A-12945-3-INNTEX-2020 Industria textil- Determinación de la propensión de la superficie de la tela al frisado, velosidad o enmarañamiento-Parte 3: Método de frisado aleatorio | BATA |
| | | | NMX-A-7211/2-INNTEX-2015 Industria textil – Tejidos de calada – Método de ensayo – Parte 2 Determinación de hilos por unidad de longitud | BATA |
| | | | NMX-A-109-INNTEX-2012 Industria textil - Tejido de calada - Determinación de la resistencia al rasgado por el método del péndulo de descenso libre - Método de prueba. | BATA |
| | | | NMX-A-059/2-INNTEX-2019 Industria textil - Propiedades de los tejidos frente a la tracción – Parte 2 - Determinación de la Fuerza máxima por el Método de agarre - Método GRAB. | BATA |
| | | | NMX-A-105-B02-INNTEX-2019 Industria textil-Ensayo para solidez del color-Parte B02-Solidez del color a la luz artificial: Ensayo de la lámpara de decoloración de arco de xenón | BATA |
| | | | NMX-A-105-E04-INNTEX-2019 | BATA |

| | | | | | |
|---|---|---|---|---|---|
| | | | Industria textil - Ensayo de solidez del color - Parte E04: Solidez del color al sudor. | | |
| | | | NMX-A-073-INNTEX-2005 Industria Textil Solidez al color - Determinación de la Solidez del color al Frote – Método de prueba. | BATA | |
| | | | NMX-A-105-C06-INNTEX-2015 Industria Textil — Método de ensayo de Solidez del color — Parte C06 - Solidez del color al lavado doméstico y comercial. | BATA | |
| | | | NMX-A-275/5-INNTEX-2000 Industria Textil - Construcción y métodos de análisis de tejidos de calada – Parte 5 - Determinación de la densidad lineal de hilos extraídos de la tela - Tejidos de calada - método de prueba | BATA | |
| | | | NMX-A-18695-INNTEX-2019 Industria textil- Determinación de la resistencia a la penetración de agua por impacto- método de prueba | BATA | |
| 9 | 9 | SUÉTER FEMENINO | NMX-A-084-INNTEX-2015 Industria textil — Fibras textiles — Análisis Cuantitativo — Cualitativo para una fibra 100% - Método de ensayo. | SUETER | NMX-A-3758-INNTEX-2014 Textiles-Código de generación de etiquetas de cuidado con el uso de símbolos. |
| | | | NMX-A-3801-INNTEX-2012 Industria textil - Determinación de la masa del tejido por unidad de longitud y área. | SUETER | NOM-004-SE-2021 Información comercial — Etiquetado de productos textiles, prendas de vestir, sus accesorios y ropa de casa. |
| | | | NMX-A-134 -INNTEX-2013 Industria textil — Tejido de punto — Método de prueba y tolerancias. (densidad lineal) | SUETER | |
| | | | NMX-A-12945-3-INNTEX-2020 Industria textil- Determinación de la propensión de la superficie de la tela al frisado, vellosidad o enmarañamiento-Parte 3: | SUETER | |



ANEXOS
DIVISIÓN DE CONTRATOS

| | | | | | |
|---|---|---|---|---|---|
| | | | Método neumático para determinar la resistencia al revestimiento y distensión al revestimiento. | | |
| | | | NMX-A-6330-INNTEX-2015 Industria Textil - Procedimiento de lavado y de secado doméstico para los ensayos de textiles | SUETER | |
| | | | NMX - A — 13938/2 — INNTEX-2012 Industria textil — Propiedades de las telas al revestimiento. — Parte 2 — Método neumático para determinar la resistencia al revestimiento y distensión al revestimiento. | SUETER | |
| | | | NMX-A-5077-INNTEX-2015 Industria Textil - Determinación del cambio dimensional en el lavado y secado | SUETER | |
| | | | NMX-A-105-C06-INNTEX-2015 Industria Textil -- Método de ensayo de Solidez del color — Parte C06 - Solidez del color al lavado doméstico y comercial. | SUETER | |
| | | | NMX-A-105-E04-INNTEX-2019 Industria textil - Ensayo de solidez del color - Parte E04: Solidez del color al sudor. | SUETER | |
| | | | NMX-A-105-B02-INNTEX-2019 Industria textil-Ensayo para solidez del color-Parte B02-Solidez del color a la luz artificial: Ensayo de la lámpara de descoloración de arco de xenón | SUETER | |
| 10 | 10 | SUÉTER MASCULINO | NMX-A-062-INNTEX-2015 Industria textil — Fibras textiles — Análisis Cuantitativo — Cualitativo para una fibra 100% - Método de ensayo. | SUETER | NMX-A-3758-INNTEX-2014 Textiles-Código de generación de etiquetas de cuidado con el uso de símbolos.<br><br>NOM-004-SE- 2021 Información comercial — Etiquetado de productos textiles, prendas de vestir, sus accesorios y ropa de casa. |
| | | | NMX-A-3801-INNTEX-2012 Industria textil - Determinación de la masa del tejido por unidad de longitud y área | SUETER | |

| | | | | | |
|---|---|---|---|---|---|
| | | | NMX-A-134-INNTEX-2013 Industria textil — Tejido de punto — Método de prueba y tolerancias. (densidad lineal) | SUETER | |
| | | | NMX-A-12945-3-INNTEX-2020 Industria textil- Determinación de la propensión de la superficie de la tela al frisado, vellosidad o enmarañamiento-Parte 3: Método de frisado aleatorio | SUETER | |
| | | | NMX-A-6330-INNTEX-2015 Industria Textil - Procedimiento de lavado y de secado doméstico para los ensayos de textiles | SUETER | |
| | | | NMX - A — 13938/2 — INNTEX-2012 Industria textil — Propiedades de las telas al revestimiento. — Parte 2 — Método neumático para determinar la resistencia al revestimiento y distensión al revestimiento. | SUETER | |
| | | | NMX-A-5077-INNTEX-2015 Industria Textil - Determinación del cambio dimensional en el lavado y secado | SUETER | |
| | | | NMX-A-105-C06-INNTEX-2015 Industria Textil — Método de ensayo de Solidez del color — Parte C06 - Solidez del color al lavado doméstico y comercial. | SUETER | |
| | | | NMX-A-105-E04-INNTEX-2019 Industria textil - Ensayo de solidez del color - Parte E04: Solidez del color al sudor. | SUETER | |
| | | | NMX-A-105-B02-INNTEX-2019 Industria textil-Ensayo para solidez del color-Parte B02: Solidez del color a la luz artificial: Ensayo de la lámpara de decoloración de arco de xenón | SUETER | |
| 11 | 11 | OVEROL PARA CABALLERO | NMX-A-004-INNTEX-2015 Industria textil —Fibras textiles — Análisis Cuantitativo — Cualitativo para una fibra 100% - Método de ensayo | OVEROL | NMX-A-3758-INNTEX-2014 Textiles-Código de generación de etiquetas de cuidado con el uso de símbolos. |

ANEXOS
DIVISIÓN DE CONTRATOS

| | | | | | |
|---|---|---|---|---|---|
| | | | NMX-A-3801-INNTEX-2012<br>Industria textil - Determinación de la masa del tejido por unidad de longitud y área. | OVEROL | NOM-004-SE-2021 Información comercial -- Etiquetado de productos textiles, prendas de vestir, sus accesorios y ropa de casa. |
| | | | NMX-A-5077-INNTEX-2015 Industria Textil - Determinación del cambio dimensional en el lavado y secado | OVEROL | |
| | | | NMX-A-6330-INNTEX-2015 Industria Textil - Procedimiento de lavado y de secado doméstico para los ensayos de textiles | OVEROL | |
| | | | NMX-A-12945-3-INNTEX-2020 Industria textil- Determinación de la propensión de la superficie de la tela al frisado, vellosidad o enmarañamiento-Parte 3: Método de frisado aleatorio | OVEROL | |
| | | | NMX-A-7211/2-INNTEX-2015 Industria textil -- Tejidos de calada -- Método de ensayo -- Parte 2 Determinación de hilos por unidad de longitud. | OVEROL | |
| | | | NMX-A-109-INNTEX-2012 Industria textil - Tejido de calada - Determinación de la resistencia al rasgado por el método del péndulo de descenso libre - Método de prueba. | OVEROL | |
| | | | NMX-A-059/2-INNTEX-2019 Industria textil - Propiedades de los tejidos frente a la tracción – Parte 2 - Determinación de la Fuerza máxima por el Método de agarre - Método GRAB. | OVEROL | |
| | | | NMX-A-105-B02-INNTEX-2019 Industria textil-Ensayo para solidez del color-Parte B02-Solidez del color a la luz artificial: Ensayo de la lámpara de decoloración de arco de xenón | OVEROL | |
| | | | NMX-A-105-E04-INNTEX-2019 | OVEROL | |

| | | | | | |
|---|---|---|---|---|---|
| | | | Industria textil - Ensayo de solidez del color - Parte E04: Solidez del color al sudor. | | |
| | | | NMX-A-073-INNTEX-2005 Industria Textil Solidez al color - Determinación de la Solidez del color al Frote - Método de prueba. | OVEROL | |
| | | | NMX-A-105-C06-INNTEX-2015 Industria Textil — Método de ensayo de Solidez del color — Parte C06 - Solidez del color al lavado doméstico y comercial. | OVEROL | |
| | | | NMX-A-1833/1-INNTEX-2014 Industria Textil- Análisis químico cuantitativo - Parte 1 Principios generales de ensayo | FILIPINA Y PANTALÓN | NMX-A-3758-INNTEX-2014 Textiles-Código de generación de etiquetas de cuidado con el uso de símbolos. |
| 12 | 12 | FILIPINA Y PANTALÓN FEMENINO | NMX-A-1833/11-INNTEX-2014 Industria textil – Análisis químico cuantitativo - Parte 11 Mezclas de fibras de celulosa y poliéster (Método usado ácido sulfúrico) | FILIPINA Y PANTALÓN | NOM-004-SE-2021 Información comercial — Etiquetado de productos textiles, prendas de vestir, sus accesorios y ropa de casa. |
| | | | NMX-A-084-INNTEX-2015 Industria textil — Fibras textiles — Análisis Cuantitativo — Cualitativo para una fibra 100% - Método de ensayo. | VIVOS | |
| | | | NMX-A-3801-INNTEX-2012 Industria textil - Determinación de la masa del tejido por unidad de longitud y área. | FILIPINA, PANTALÓN Y VIVOS | |
| | | | NMX-A-5077-INNTEX-2015 Industria Textil - Determinación del cambio dimensional en el lavado y secado | FILIPINA, PANTALÓN Y VIVOS | |
| | | | NMX-A-3330-INNTEX-2015 Industria Textil - Procedimiento de lavado y de secado doméstico para los ensayos de textiles | FILIPINA, PANTALÓN Y VIVOS | |
| | | | NMX-A-12945-3-INNTEX-2020 Industria textil- Determinación de la propensión de la superficie de la tela al pilling, velosidad o enmarañamiento-Parte 3: | FILIPINA, PANTALÓN Y VIVOS | |



ANEXOS
DIVISIÓN DE CONTRATOS

| | | | | |
|---|---|---|---|---|
| | | | Método de muestreo aleatorio | |
| | | | NMX-A-7211/2-INNTEX-2015<br>Industria textil — Tejidos de calada – Método de ensayo – Parte 2 Determinación de hilos por unidad de longitud. | FILIPINA, PANTALÓN Y VIVOS |
| | | | NMX-A-109-INNTEX-2012<br>Industria textil - Tejido de calada - Determinación de la resistencia al rasgado por el método del péndulo de descenso libre - Método de prueba. | FILIPINA, PANTALÓN Y VIVOS |
| | | | NMX-A-059/2-INNTEX-2019<br>Industria textil - Propiedades de los tejidos frente a la tracción – Parte 2 - Determinación de la Fuerza máxima por el Método de agarre - Método GRAB. | FILIPINA, PANTALÓN Y VIVOS |
| | | | NMX-A-105-B02-INNTEX-2019<br>Industria textil-Ensayo para solidez del color-Parte B02-Solidez del color a la luz artificial: Ensayo de la lámpara de decoloración de arco de xenón | FILIPINA, PANTALÓN Y VIVOS |
| | | | NMX-A-105-E04-INNTEX-2019<br>Industria textil - Ensayo de solidez del color - Parte E04: Solidez del color al sudor. | FILIPINA, PANTALÓN Y VIVOS |
| | | | NMX-A-073-INNTEX-2005<br>Industria Textil Solidez al color - Determinación de la Solidez del color al Frote – Método de prueba. | FILIPINA, PANTALÓN Y VIVOS |
| | | | NMX-A-105-C06-INNTEX-2015<br>Industria Textil — Método de ensayo de Solidez del color — Parte C06 - Solidez del color al lavado doméstico y comercial. | FILIPINA, PANTALÓN Y VIVOS |
| | | | NMX-A-275/5-INNTEX-2000<br>Industria Textil - Construcción y métodos de análisis de tejidos de calada -- Parte 5 - Determinación de la densidad lineal de hilos extraídos de la tela - Tejidos de calada - método | FILIPINA, PANTALÓN Y VIVOS |

| | | | | | |
|---|---|---|---|---|---|
| | | | de prueba | | |
| | | | NMX-A-18695-INNTEX-2019 Industria textil- Determinación de la resistencia a la penetración de agua por impacto- método de prueba | FILIPINA Y PANTALÓN | |
| 13 | 13 | FILIPINA Y PANTALÓN PARA CABALLERO. | NMX-A-1833/1-INNTEX-2014 Industria Textil- Análisis químico cuantitativo - Parte 1 Principios generales de ensayo | FILIPINA Y PANTALÓN | NMX-A-3758-INNTEX-2014 Textiles-Código de generación de etiquetas de cuidado con el uso de símbolos.<br><br>NOM-00- SE-2021 Información comercial — Etiquetado de productos textiles, prendas de vestir, sus accesorios y ropa de casa. |
| | | | NMX-A-1833/11-INNTEX-2014 Industria textil -- Análisis químico cuantitativo - Parte 11 Mezclas de fibras de celulosa y poliéster (Método usado ácido sulfúrico) | FILIPINA Y PANTALÓN | |
| | | | NMX-A-3801-INNTEX-2012 Industria textil - Determinación de la masa del tejido por unidad de longitud y área. | FILIPINA Y PANTALÓN | |
| | | | NMX-A-6077-INNTEX-2015 Industria Textil - Determinación del cambio dimensional en el lavado y secado | FILIPINA Y PANTALÓN | |
| | | | NMX-A-6330-INNTEX-2015 Industria Textil - Procedimiento de lavado y de secado doméstico para los ensayos de textiles | FILIPINA Y PANTALÓN | |
| | | | NMX-A-12945-3-INNTEX-2020 Industria textil- Determinación de la propensión de la superficie de la tela al frisado, vellosidad o enmarañamiento-Parte 3: Método de frisado aleatorio | FILIPINA Y PANTALÓN | |
| | | | NMX-A-7211/2-INNTEX-2015 Industria textil — Tejidos de calada — Método de ensayo — Parte 2 Determinación de hilos por unidad de longitud. | FILIPINA Y PANTALÓN | |



ANEXOS
DIVISIÓN DE CONTRATOS

| | | | | | |
|---|---|---|---|---|---|
| | | | NMX-A-105-INNTEX-2019 Industria textil - Tejidos de calada - Determinación de la resistencia al rasgado por el método del péndulo de descenso libre - Método de prueba. | FILIPINA Y PANTALÓN | |
| | | | NMX-A-059/2-INNTEX-2019 Industria textil - Propiedades de los tejidos frente a la tracción – Parte 2 - Determinación de la Fuerza máxima por el Método de agarre - Método GRAB. | FILIPINA Y PANTALÓN | |
| | | | NMX-A-105-B02-INNTEX-2019 Industria textil-Ensayo para solidez del color-Parte B02-Solidez del color a la luz artificial: Ensayo de la lámpara de decoloración de arco de xenón | FILIPINA Y PANTALÓN | |
| | | | NMX-A-105-E04-INNTEX-2019 Industria textil - Ensayo de solidez del color - Parte E04: Solidez del color al sudor. | FILIPINA Y PANTALÓN | |
| | | | NMX-A-073-INNTEX-2005 Industria Textil Solidez al color - Determinación de la Solidez del color al Frote – Método de prueba. | FILIPINA Y PANTALÓN | |
| | | | NMX-A-105-C06-INNTEX-2015 Industria Textil — Método de ensayo de Solidez del color — Parte C06 - Solidez del color al lavado doméstico y comercial. | FILIPINA Y PANTALÓN | |
| | | | NMX-A-275/5-INNTEX-2000 Industria Textil - Construcción y métodos de análisis de tejidos de calada – Parte 5 - Determinación de la densidad lineal de hilos extraídos de la tela - Tejidos de calada - método de prueba. | FILIPINA Y PANTALÓN | |
| | | | NMX-A-18695-INNTEX-2019 Industria textil- Determinación de la resistencia a la penetración de agua por impacto- método de prueba | FILIPINA Y PANTALÓN | |
| 14 | 14 | TRAJE SASTRE PARA CABALLERO. | NMX-A-1833/1-INNTEX-2014 | TRAJE SASTRE | NMX-A-3758-INNTEX-2014 Textiles-Código de generación de etiquetas de cuidado con el uso de símbolos. |

| | | | | | |
|---|---|---|---|---|---|
| | | | Industria Textil- Análisis químico cuantitativo - Parte 1 Principios generales de ensayo | | |
| | | | NMX-A-1833/11-INNTEX-2014<br>Industria textil – Análisis químico cuantitativo - Parte 11 Mezclas de fibras de celulosa y poliéster (Método usado ácido sulfúrico) | TRAJE SASTRE | NOM-004-SE-2021 Información comercial — Etiquetado de productos textiles, prendas de vestir, sus accesorios y ropa de casa. |
| | | | NMX-A-084-INNTEX-2015 Industria textil — Fibras textiles — Análisis Cuantitativo — Cualitativo para una fibra 100% - Método de ensayo. | FORRO | |
| | | | NMX-A-3801-INNTEX-2012 Industria textil - Determinación de la masa del tejido por unidad de longitud y área. | TRAJE SASTRE Y FORRO | |
| | | | NMX-A-7211/2-INNTEX-2015<br>Industria textil — Tejidos de calada – Método de ensayo – Parte 2 Determinación de hilos por unidad de longitud. | TRAJE SASTRE | |
| | | | NMX-A-109-INNTEX-2012 Industria textil - Tejido de calada - Determinación de la resistencia al rasgado por el método del péndulo de descenso libre - Método de prueba. | TRAJE SASTRE Y FORRO | |
| | | | NMX-A-059/2-INNTEX-2019 Industria textil - Propiedades de los tejidos frente a la tracción – Parte 2 - Determinación de la Fuerza máxima por el Método de agarre - Método GRAB | TRAJE SASTRE | |
| | | | NMX-A-105-E04-INNTEX-2019 Industria textil - Ensayo de solidez del color - Parte E04: Solidez del color al sudor. | TRAJE SASTRE Y FORRO | |
| | | | NMX-A-073-INNTEX-2005 Industria Textil Solidez al color - Determinación de la Solidez del color al Frote – Método de prueba. | TRAJE SASTRE | |



ANEXOS
DIVISIÓN DE CONTRATOS

| | | | | | |
|---|---|---|---|---|---|
| | | | NMX – A – 105 – D01-INNTEX-2020 Industria textil-ensayo de solidez del color-parte 001: solidez del color al lavado en seco utilizando solvente percloroetileno | TRAJE SASTRE | |
| | | | NMX – A – 272/2- INNTEX - 2009 Industria Textil - Tejido Calada -Determinación de la resistencia al deslizamiento del hilo de costura - Parte 2 Método de carga fija - Método de prueba. | TRAJE SASTRE Y FORRO | |
| 15 | 15 | FILIPINA, PANTALÓN, GORRO Y MANDIL PARA CABALLERO | NMX-A-054-INNTEX-2015 Industria textil — Fibras textiles — Análisis Cuantitativo — Cualitativo para una fibra 100% - Método de ensayo. | FILIPINA, PANTALÓN, GORRO Y MANDIL | NMX-A-3758-INNTEX-2014 Textiles-Código de generación de etiquetas de cuidado con el uso de símbolos.<br><br>NOM-004-SE-2021 Información comercial — Etiquetado de productos textiles, prendas de vestir, sus accesorios y ropa de casa. |
| | | | NMX-A-3801-INNTEX-2012 Industria textil - Determinación de la masa del tejido por unidad de longitud y área. | FILIPINA, PANTALÓN, GORRO Y MANDIL | |
| | | | NMX-A-5077-INNTEX-2015 Industria Textil - Determinación del cambio dimensional en el lavado y secado | FILIPINA, PANTALÓN, GORRO Y MANDIL | |
| | | | NMX-A-6330-INNTEX-2015 Industria Textil - Procedimiento de lavado y de secado doméstico para los ensayos de textiles | FILIPINA, PANTALÓN, GORRO Y MANDIL | |
| | | | NMX-A-12945-3-INNTEX-2020 Industria textil- Determinación de la propensión de la superficie de la tela al frisado, vellosidad o enmarañamiento-Parte 3: Método de frisado aleatorio | FILIPINA, PANTALÓN, GORRO Y MANDIL | |
| | | | NMX-A-109-INNTEX-2012 Industria textil - Tejido de calada - Determinación de la resistencia al raspado por el método del péndulo de descenso libre - Método de prueba. | FILIPINA Y PANTALÓN | |
| | | | NMX-A-059/2-INNTEX-2019 | FILIPINA Y PANTALÓN | |

| | | | | | |
|---|---|---|---|---|---|
| | | | Industria textil – Propiedades de los tejidos frente a la tracción – Parte 2 - Determinación de la Fuerza máxima por el Método de agarre - Método GRAB. | | |
| 16 | 16 | CORBATA | | | NMX-A-3758-INNTEX-2014 Textiles-Código de generación de etiquetas de cuidado con el uso de símbolos.<br><br>NOM-004-SE-2021 Información comercial — Etiquetado de productos textiles, prendas de vestir, sus accesorios y ropa de casa. |
| 17 | 17 | TRAJE SASTRE PARA DAMA | NMX-A-1833/1-INNTEX-2014<br><br>Industria Textil- Análisis químico cuantitativo - Parte 1 Principios generales de ensayo | TRAJE SASTRE | NMX-A-3758-INNTEX-2014 Textiles-Código de generación de etiquetas de cuidado con el uso de símbolos.<br><br>NOM-004-SE-2021 Información comercial — Etiquetado de productos textiles, prendas de vestir, sus accesorios y ropa de casa. |
| | | | NMX-A-1833/11-INNTEX-2014<br><br>Industria textil – Análisis químico cuantitativo - Parte 11 Mezclas de fibras de celulosa y poliéster (Método usado ácido sulfúrico) | TRAJE SASTRE | |
| | | | NMX-A-084-INNTEX-2015<br>Industria textil — Fibras textiles — Análisis Cuantitativo — Cualitativo para una fibra 100% - Método de ensayo. | FORRO | |
| | | | NMX-A-3801-INNTEX-2012<br>Industria textil - Determinación de la masa del tejido por unidad de longitud y área. | TRAJE SASTRE Y FORRO | |
| | | | NMX-A-7211/2-INNTEX-2015<br><br>Industria textil — Tejidos de calada – Método de ensayo – Parte 2 Determinación de hilos por unidad de longitud. | TRAJE SASTRE | |
| | | | NMX-A-109-INNTEX-2012<br>Industria textil - Tejido de calada - Determinación de la resistencia al rasgado por el método del péndulo de descenso libre - Método de prueba. | TRAJE SASTRE Y FORRO | |
| | | | NMX-A-059/2-INNTEX-2019 | TRAJE SASTRE | |



ANEXOS
DIVISIÓN DE CONTRATOS

| | | | | | |
|---|---|---|---|---|---|
| | | | Industria textil - Propiedades de los tejidos frente a la tracción - Parte 2 - Determinación de la Fuerza máxima por el Método de agarre - Método GRAB. | | |
| | | | NMX-A-105-E04-INNTEX-2019 Industria textil - Ensayo de solidez del color - Parte E04: Solidez del color al sudor. | TRAJE SASTRE Y FORRO | |
| | | | NMX-A-073-INNTEX-2005 Industria Textil Solidez al color - Determinación de la Solidez del color al Frote – Método de prueba. | TRAJE SASTRE | |
| | | | NMX – A - 105 – D01-INNTEX-2020 Industria textil-ensayo de solidez del color-parte d01: solidez del color al lavado en seco utilizando solvente percloroetileno | TRAJE SASTRE | |
| | | | NMX-A-272/2-INNTEX-2009 Industria Textil - Tejido Calada -Determinación de la resistencia al deslizamiento del hilo de costura - Parte 2 Método de carga fija - Método de prueba. | TRAJE SASTRE Y FORRO | |
| 16 | 16 | BLUSA PARA DAMA | NMX-A-1833/1-INNTEX-2014 Industria Textil- Análisis químico cuantitativo - Parte 1 Principios generales de ensayo | BLUSA | NMX-A-3758-INNTEX-2014 Textiles-Código de generación de etiquetas de cuidado con el uso de símbolos. |
| | | | NMX-A-1833/11-INNTEX-2014 Industria textil – Análisis químico cuantitativo - Parte 11 Mezclas de fibras de celulosa y poliéster (Método usado ácido sulfúrico). | BLUSA | NOM-004-SE-2021 Información comercial — Etiquetado de productos textiles, prendas de vestir, sus accesorios y ropa de casa. |
| | | | NMX-A-3801-INNTEX-2012 Industria textil - Determinación de la masa del tejido por unidad de longitud y área | BLUSA | |
| | | | NMX-A-5077-INNTEX-2015 Industria Textil - Determinación del cambio dimensional en el lavado y secado. | BLUSA | |
| | | | NMX-A-6330-INNTEX-2015 | BLUSA | |

| | | | | | |
|---|---|---|---|---|---|
| | | | Industria Textil - Procedimiento de lavado y de secado doméstico para los ensayos de textiles | | |
| | | | NMX-A-1833/1-INNTEX-2014<br>Industria Textil- Análisis químico cuantitativo.- Parte 1 Principios generales de ensayo | CHAMARRA | NMX-A-3758-INNTEX-2014 Textiles-Código de generación de etiquetas de cuidado con el uso de símbolos.<br><br>NOM - 004 - SE — 2021 Información comercial — Etiquetado de productos textiles, prendas de vestir, sus accesorios y ropa de casa. |
| | | | NMX-A-1833/4-INNTEX-2014<br>Industria textil – Análisis químico cuantitativo -- Parte 4 Mezclas de fibras proteicas y otras fibras (Método con hipoclorito) | CHAMARRA | |
| | | | NMX-A-084-INNTEX-2015<br>Industria textil — Fibras textiles — Análisis Cuantitativo — Cualitativo para una fibra 100% - Método de ensayo. | FORRO | |
| | | | NMX-A-3801-INNTEX-2012<br>Industria textil - Determinación de la masa del tejido por unidad de longitud y área. | CHAMARRA Y FORRO | |
| 19 | 19 | CHAMARRA PARA CABALLERO | NMX-A-12945-3-INNTEX-2020<br>Industria textil- Determinación de la propensión de la superficie de la tela al frisado, velosidad o enmarañamiento-Parte 3 Método de frisado aleatorio | CHAMARRA | |
| | | | NMX – A – 105-D01-INNTEX-2020 Industria Textil-Ensayo de solidez del color- Parte D01: solidez del color al lavado en seco utilizando solvente percloroetileno. | CHAMARRA | |
| | | | NMX-A-100-INNTEX-2012<br>Industria textil - Tejido de calada - Determinación de la resistencia al rasgado por el método del péndulo de descenso libre - Método de prueba. | FORRO | |
| | | | NMX-A-105-E04-INNTEX-2019<br>Industria textil - Ensayo de solidez del color - Parte E04: Solidez del color al sudor. | CHAMARRA Y FORRO | |
| | | | NMX – A - 272/2- INNTEX - | FORRO | |

ANEXOS
DIVISIÓN DE CONTRATOS

| | | | | | |
|---|---|---|---|---|---|
| | | | 2009<br>Industria Textil - Tejido Calada -Determinación de la resistencia al deslizamiento del hilo de costura - Parte 2 Método de carga fija - Método de prueba. | | |
| 20 | 20 | CAMISA PARA CABALLERO | NMX-A-1833/1-INNTEX-2014<br>Industria Textil- Análisis químico cuantitativo - Parte 1 Principios generales de ensayo | CAMISA | NMX-A-3758-INNTEX-2014 Textiles-Código de generación de etiquetas de cuidado con el uso de símbolos.<br><br>NOM-004-SE-2021 Información comercial –– Etiquetado de productos textiles, prendas de vestir, sus accesorios y ropa de casa. |
| | | | NMX-A-1833/11-INNTEX-2014<br>Industria textil – Análisis químico cuantitativo - Parte 11 Mezclas de fibras de celulosa y poliéster (Método usado ácido sulfúrico) | CAMISA | |
| | | | NMX-A-3801-INNTEX-2012<br>Industria textil - Determinación de la masa del tejido por unidad de longitud y área. | CAMISA | |
| | | | NMX-A-5077-INNTEX-2015<br>Industria Textil - Determinación del cambio dimensional en el lavado y secado | CAMISA | |
| | | | NMX-A-6330-INNTEX-2015<br>Industria Textil - Procedimiento de lavado y de secado doméstico para los ensayos de textiles | CAMISA | |
| | | | NMX-A-12945-3-INNTEX-2020<br>Industria textil- Determinación de la propensión de la superficie de la tela al frisado, vellosidad o enmarañamiento-Parte 3: Método de frisado aleatorio | CAMISA | |
| | | | NMX-A-059/2-INNTEX-2019<br>Industria textil - Propiedades de los tejidos frente a la tracción – Parte 2 - Determinación de la Fuerza máxima por el Método de agarre - Método GRAB. | CAMISA | |
| | | | NMX-A-105-E04-INNTEX-2019 | CAMISA | |

| | | | | | |
|---|---|---|---|---|---|
| | | | industria textil - Ensayo de solidez del color - Parte E04: Solidez del color al sudor. | | |
| | | | NMX-A-105-C06-INNTEX-2015 Industria Textil — Método de ensayo de Solidez del color — Parte C06 - Solidez del color al lavado doméstico y comercial. | CAMISA | |
| 21 | 21 | CAMISA Y PANTALÓN PARA CABALLERO | NMX-A-084-INNTEX-2015 Industria textil —Fibras textiles — Análisis Cuantitativo — Cualitativo para una fibra 100% - Método de ensayo | CAMISA Y PANTALÓN | NMX-A-3758-INNTEX-2014 Textiles-Código de generación de etiquetas de cuidado con el uso de símbolos. |
| | | | NMX-A-3801-INNTEX-2012 Industria textil - Determinación de la masa del tejido por unidad de longitud y área. | CAMISA Y PANTALÓN | NOM-004-SE-2021 Información comercial — Etiquetado de productos textiles, prendas de vestir, sus accesorios y ropa de casa. |
| | | | NMX-A-5077-INNTEX-2015 Industria Textil - Determinación del cambio dimensional en el lavado y secado | CAMISA Y PANTALÓN | |
| | | | NMX-A-6330-INNTEX-2015 Industria Textil - Procedimiento de lavado y de secado doméstico para los ensayos de textiles | CAMISA Y PANTALÓN | |
| | | | NMX-A-12945-3-INNTEX-2020 Industria textil- Determinación de la propensión de la superficie de la tela al frisado, vellosidad o enmarañamiento-Parte 3: Método de frisado aleatorio | CAMISA Y PANTALÓN | |
| | | | NMX-A-7211/2-INNTEX-2015 Industria textil — Tejidos de calada – Método de ensayo – Parte 2 Determinación de hilos por unidad de longitud. | CAMISA Y PANTALÓN | |
| | | | NMX-A-109-INNTEX-2012 Industria textil - Tejido de calada - Determinación de la resistencia al rasgado por el método del péndulo de descenso libre - Método de prueba. | CAMISA Y PANTALÓN | |
| | | | NMX-A-059/2-INNTEX-2019 | CAMISA Y PANTALÓN | |



ANEXOS
DIVISIÓN DE CONTRATOS

| | | | | | |
|---|---|---|---|---|---|
| | | | Industria textil - Propiedades de los tejidos frente a la tracción – Parte 2 - Determinación de la Fuerza máxima por el Método de agarre - Método GRAB. | | |
| | | | NMX-A-105-E04-INNTEX-2019 Industria textil - Ensayo de solidez del color - Parte E04: Solidez del color al sudor. | CAMISA Y PANTALÓN | |
| | | | NMX-A-073-INNTEX-2005 Industria Textil Solidez al color - Determinación de la Solidez del color al Frote – Método de prueba. | CAMISA Y PANTALÓN | |
| | | | NMX-A-105-C06-INNTEX-2015 Industria Textil — Método de ensayo de Solidez del color — Parte C06 - Solidez del color al lavado doméstico y comercial. | CAMISA Y PANTALÓN | |
| 22 | 22 | FILIPINA, PANTALÓN Y GORRO PARA CABALLERO | NMX-A-1833/1-INNTEX-2014 Industria Textil- Análisis químico cuantitativo - Parte 1 Principios generales de ensayo | FILIPINA Y PANTALÓN | NMX-A-3758-INNTEX-2014 Textiles-Código de generación de etiquetas de cuidado con el uso de símbolos. |
| | | | NMX-A-1833/11-INNTEX-2014 Industria textil – Análisis químico cuantitativo - Parte 11 Mezclas de fibras de celulosa y poliéster (Método usando ácido sulfúrico) | FILIPINA Y PANTALÓN | NOM-004-SE-2021 Información comercial — Etiquetado de productos textiles, prendas de vestir, sus accesorios y ropa de casa. |
| | | | NMX-A-084-INNTEX-2015 Industria textil — Fibras textiles — Análisis Cuantitativo — Cualitativo para una fibra 100% - Método de ensayo. | GORRO | |
| | | | NMX-A-3801-INNTEX-2012 Industria textil - Determinación de la masa del tejido por unidad de longitud y área. | FILIPINA, PANTALÓN Y GORRO | |
| | | | NMX-A-5077-INNTEX-2015 Industria Textil - Determinación del cambio dimensional en el lavado y secado. | FILIPINA, PANTALÓN Y GORRO | |
| | | | NMX-A-6330-INNTEX-2015 | FILIPINA, | |

| | | | | | |
|---|---|---|---|---|---|
| | | | | Industria Textil - Procedimiento de lavado y de secado doméstico para los ensayos de textiles | PANTALÓN Y GORRO |
| | | | | NMX-A-12545-3-INNTEX-2020 Industria textil- Determinación de la propensión de la superficie de la tela al frisado, vellosidad o enmarañamiento-Parte 3: Método de frisado aleatorio | FILIPINA, PANTALÓN Y GORRO |
| | | | | NMX-A-7211/2-INNTEX-2015 Industria textil — Tejidos de calada – Método de ensayo – Parte 2 Determinación de hilos por unidad de longitud. | FILIPINA Y PANTALÓN |
| | | | | NMX-A-109-INNTEX-2012 Industria textil - Tejido de calada - Determinación de la resistencia al rasgado por el método del péndulo de descenso libre - Método de prueba. | FILIPINA Y PANTALÓN |
| | | | | NMX-A-059/2-INNTEX-2019 Industria textil - Propiedades de los tejidos frente a la tracción - Parte 2 - Determinación de la Fuerza máxima por el Método de agarre - Método GRAB. | FILIPINA Y PANTALÓN |
| | | | | NMX-A-105-B02-INNTEX-2019 Industria textil-Ensayo para solidez del color-Parte B02-Solidez del color a la luz artificial: Ensayo de la lámpara de descarga de arco de xenón | FILIPINA Y PANTALÓN |
| | | | | NMX-A-105-E04-INNTEX-2019 Industria textil - Ensayo de solidez del color - Parte E04: Solidez del color al sudor. | FILIPINA Y PANTALÓN |
| | | | | NMX-A-073-INNTEX-2005 Industria Téxtil Solidez al color - Determinación de la Solidez del color al Frote – Método de prueba. | FILIPINA Y PANTALÓN |
| | | | | NMX-A-105-C06-INNTEX-2015 Industria Textil — Método de ensayo de Solidez del color — Parte C06 - Solidez del color al lavado doméstico y comercial. | FILIPINA Y PANTALÓN |
| | | | | NMX-A-275/5-INNTEX-2000 | FILIPINA Y PANTALÓN |



ANEXOS
DIVISIÓN DE CONTRATOS

| | | | | | |
|---|---|---|---|---|---|
| | | | Industria textil - Construcción y métodos de análisis de tejidos de calceta – Parte 5: Determinación de la densidad lineal de hilos extraídos de la tela - Tejidos de calceta - método de prueba. | | |
| | | | NMX-A-18695-INNTEX-2019 Industria textil- Determinación de la resistencia a la penetración de agua por impacto- método de prueba | FILIPINA Y PANTALÓN | |
| 23 | 23 | FILIPINA, PANTALON Y GORRO PARA DAMA | NMX-A-1833/1-INNTEX-2014 Industria Textil- Análisis químico cuantitativo - Parte 1 Principios generales de ensayo | FILIPINA Y PANTALÓN | NMX-A-3758-INNTEX-2014 Textiles-Código de generación de etiquetas de cuidado con el uso de símbolos.<br><br>NOM-004-SE-2021 Información comercial -- Etiquetado de productos textiles, prendas de vestir, sus accesorios y ropa de casa. |
| | | | NMX-A-1833/11-INNTEX-2014 Industria textil – Análisis químico cuantitativo - Parte 11 Mezclas de fibras de celulosa y poliéster (Método usado ácido sulfúrico) | FILIPINA Y PANTALÓN | |
| | | | NMX-A-064-INNTEX-2015 Industria textil — Fibras textiles — Análisis Cuantitativo — Cualitativo para una fibra 100% -- Método de ensayo. | GORRO Y VIVOS | |
| | | | NMX-A-3801-INNTEX-2012 Industria textil - Determinación de la masa del tejido por unidad de longitud y área. | FILIPINA, PANTALÓN, GORRO Y VIVOS | |
| | | | NMX-A-6077-INNTEX-2015 Industria Textil - Determinación del cambio dimensional en el lavado y secado. | FILIPINA, PANTALÓN, GORRO Y VIVOS | |
| | | | NMX-A-6330-INNTEX-2015 Industria Textil - Procedimiento de lavado y de secado doméstico para los ensayos de textiles | FILIPINA, PANTALÓN, GORRO Y VIVOS | |
| | | | NMX-A-12945-3-INNTEX-2020 Industria textil- Determinación de la propensión de la superficie de la tela al frisado, vellosidad o enmarañamiento-Parte 3: Método de frisado aleatorio | FILIPINA, PANTALÓN, GORRO Y VIVOS | |

| | | | | | |
|---|---|---|---|---|---|
| | | | | NMX-A-73[illegible]-INNTEX-2015 Industria textil – Tejidos de calada – Método de ensayo – Parte 2 Determinación de hilos por unidad de longitud. | FILIPINA, PANTALÓN Y VIVOS |
| | | | | NMX-A-109-INNTEX-2012 Industria textil - Tejido de calada - Determinación de la resistencia al rasgado por el método del péndulo de descenso libre - Método de prueba. | FILIPINA, PANTALÓN Y VIVOS |
| | | | | NMX-A-059/2-INNTEX-2019 Industria textil - Propiedades de los tejidos frente a la tracción – Parte 2 - Determinación de la Fuerza máxima por el Método de agarre - Método GRAB. | FILIPINA, PANTALÓN Y VIVOS |
| | | | | NMX-A-105-B02-INNTEX-2019 Industria textil-Ensayo para solidez del color-Parte B02-Solidez del color a la luz artificial: Ensayo de la lámpara de decoloración de arco de xenón | FILIPINA, PANTALÓN Y VIVOS |
| | | | | NMX-A-105-E04-INNTEX-2019 Industria textil - Ensayo de solidez del color - Parte E04: Solidez del color al sudor. | FILIPINA, PANTALÓN Y VIVOS |
| | | | | NMX-A-073-INNTEX-2005 Industria Textil Solidez al color - Determinación de la Solidez del color al Frote – Método de prueba. | FILIPINA, PANTALÓN Y VIVOS |
| | | | | NMX-A-105-C06-INNTEX-2015 Industria Textil — Método de ensayo de Solidez del color — Parte C06 - Solidez del color al lavado doméstico y comercial | FILIPINA, PANTALÓN Y VIVOS |
| | | | | NMX-A-275/5-INNTEX-2000 Industria Textil - Construcción y métodos de análisis de tejidos de calada – Parte 5 - Determinación de la densidad lineal de hilos extraídos de la tela - Tejidos de calada - método de prueba. | FILIPINA, PANTALÓN Y VIVOS |
| | | | | NMX-A-18695-INNTEX-2019 | FILIPINA Y PANTALÓN |



ANEXOS
DIVISIÓN DE CONTRATOS

| | | | | | |
|---|---|---|---|---|---|
| | | | Industria textil- Determinación de la resistencia a la penetración de agua por impacto- método de prueba | | |
| 24 | 24 | SANDALIAS | | SANDALIAS | NOM-050-SCFI-2004<br>Información comercial - Disposiciones generales para productos - Etiquetado general de productos |
| 25 | 25 | CALCETAS | | CALCETAS | NMX-A-3758-INNTEX-2014 Textiles-Código de generación de etiquetas de cuidado con el uso de símbolos.<br><br>NOM-004-SE-2021 Información comercial — Etiquetado de productos textiles, prendas de vestir, sus accesorios y ropa de casa. |
| 26 | 27 | CHAMARRA Y PANTALÓN DEPORTIVO UNISEX | NMX-A-084-INNTEX-2015<br><br>Industria textil — Fibras textiles — Análisis Cuantitativo — Cualitativo para una fibra 100% - Método de ensayo. | CHAMARRA Y PANTALÓN | NMX-A-3758-INNTEX-2014 Textiles-Código de generación de etiquetas de cuidado con el uso de símbolos.<br><br>NOM-004-SE-2021 Información comercial — Etiquetado de productos textiles, prendas de vestir, sus accesorios y ropa de casa. |
| | | | NMX-A-1833/1-INNTEX-2014<br><br>Industria Textil- Análisis químico cuantitativo - Parte 1 Principios generales de ensayo | FORRO | |
| | | | NMX-A-1833/11-INNTEX-2014<br>Industria textil – Análisis químico cuantitativo - Parte 11 Mezclas de fibras de celulosa y poliéster (Método usado ácido sulfúrico) | FORRO | |
| | | | NMX-A-3801-INNTEX-2012<br>Industria textil - Determinación de la masa del tejido por unidad de longitud y área. | CHAMARRA, PANTALÓN Y FORRO | |
| | | | NMX-A-5077-INNTEX-2015<br>Industria Textil - Determinación del cambio dimensional en el lavado y secado | CHAMARRA Y PANTALÓN | |
| | | | NMX-A-6330-INNTEX-2015<br>Industria Textil - Procedimiento de lavado y de secado doméstico para los ensayos de textiles | CHAMARRA Y PANTALÓN | |
| | | | NMX-A-105-C06-INNTEX-2015 | CHAMARRA Y PANTALÓN | |

| | | | | | |
|---|---|---|---|---|---|
| | | | Industria Textil — Método de ensayo de solidez del color — Parte C06 - Solidez del color al lavado doméstico y comercial. | | |
| 27 | 29 | PANTIMEDIA DE COMPRESIÓN GRADUADA | NMX-A-1833/1-INNTEX-2014<br>Industria Textil- Análisis químico cuantitativo - Parte 1 Principios generales de ensayo | PANTIMEDIA | NMX-A-3758-INNTEX-2014 Textiles-Código de generación de etiquetas de cuidado con el uso de símbolos.<br><br>NOM-004-SE-2021 Información comercial — Etiquetado de productos textiles, prendas de vestir, sus accesorios y ropa de casa. |
| | | | NMX-A-1833/7-INNTEX-2014<br>Industria textil - Análisis químico cuantitativo - Parte 7: Mezclas de poliamida y otras fibras (Método usando ácido fórmico) | PANTIMEDIA | |
| | | | NMX-A-1833/12-INNTEX-2014<br>Industria Textil, Análisis químico cuantitativo – Parte 12 – Mezclas de acrílico, con ciertas modacrílicas, clorofibras, elastanos y otras fibras (Método usando dimetilformamida) | PANTIMEDIA | |
| | | | AATCC81<br>Determinación de pH. | PANTIMEDIA | |
| 28 | 30 | GORRA DEPORTIVA | | GORRA | NMX-A-3758-INNTEX-2014 Textiles-Código de generación de etiquetas de cuidado con el uso de símbolos.<br><br>NOM-004-SE-2021 Información comercial — Etiquetado de productos textiles, prendas de vestir, sus accesorios y ropa de casa. |
| 29 | 31 | CAMISETA DEPORTIVA | | CAMISETA | NMX-A-3758-INNTEX-2014 Textiles-Código de generación de etiquetas de cuidado con el uso de símbolos.<br><br>NOM-004-SE-2021 Información comercial — Etiquetado de productos textiles, prendas de vestir, sus accesorios y ropa de casa. |
| 30 | 32 | TENIS | | TENIS | NOM-050-SCFI-2004<br>Información comercial - Disposiciones generales para productos - Etiquetado general de productos |
| 31 | 33 | CALZADO DE | DIN-4843 | CALZADO DE | NOM-050-SCFI-2004 |



ANEXOS
DIVISIÓN DE CONTRATOS

| | | | | | |
|---|---|---|---|---|---|
| | | PROTECCIÓN | Safety, protective and occupational footwear - Test resistance, mechanical protection, protective insert and thermal behavior – Safety requirements, testing. Parte 1, Parte 2, Punto 4.3 | PROTECCIÓN | Información comercial - Disposiciones generales para productos - Etiquetado general de productos |
| | | | ISO 3377<br>Leather - Determination of tearing load | CALZADO DE PROTECCIÓN | |
| | | | ISO 3377-2<br>Determinación de la resistencia al desgarre de cuero/camaza | CALZADO DE PROTECCIÓN | |
| | | | ISO 11644<br>Leather - Test for adhesion of finish | CALZADO DE PROTECCIÓN | |
| | | | DIN-53516<br>Testing of rubber and elastomers - Determination of abrasion resistance. | CALZADO DE PROTECCIÓN | |
| | | | DIN-53543<br>Testing of semi-rigid polyurethane (PUR) integral cellular materials - Materials for soles and parts of shoes. | CALZADO DE PROTECCIÓN | |
| | | | ISO 4045<br>Leather - Determination of Ph | CALZADO DE PROTECCIÓN | |
| | | | ISO 11640<br>Leather - Tests of colour fastness - Color fastness to cycles of to-and-fro rubbing. | CALZADO DE PROTECCIÓN | |
| | | | ISO 2589<br>Leather - Physical testing - Measurement of thickness | CALZADO DE PROTECCIÓN | |
| | | | IULTC-IUP-20<br>Measurement of the flexing endurance of light leathers and their surface finishes - International Union of Leather Textes Chemists Association (IULTC). | CALZADO DE PROTECCIÓN | |
| | | | NOM-113-STPS-2009<br>Seguridad-Equipo de protección personal-Calzado de protección - Clasificación, especificaciones y métodos de prueba | CALZADO DE PROTECCIÓN | |
| | | | NOM-A-207<br>Nomenclatura para términos empleados en la industria del calzado | CALZADO DE PROTECCIÓN | |
| | | | NMX-S-051-1989<br>Zapato de seguridad | CALZADO DE PROTECCIÓN | |

| | | | | | |
|---|---|---|---|---|---|
| | | | NMX-A-384-INNTEX-2015 Industria textil- fibras textiles- análisis cualitativo – cuantitativo para una fibra 100% - método de ensayo. | CALZADO DE PROTECCIÓN | |
| | | | NMX-A-5077-INNTEX-2015 Industria textil- determinación del cambio dimensional en el lavado y el secado. | CALZADO DE PROTECCIÓN | |
| | | | NMX-A-134-INNTEX-2013 Industria textil – determinación de la densidad del tejido de punto y tolerancias | CALZADO DE PROTECCIÓN | |
| | | | NOM-050-SCFI - 2004 Información comercial – Disposiciones Generales para productos. | CALZADO DE PROTECCIÓN | |
| | | | NMX-A-3801-INNTEX-2012 Industria textil- determinación de la masa del tejido por unidad de longitud y área | CALZADO DE PROTECCIÓN | |
| 32 | 34 | SACO PARA DAMA | NMX-A-1833/1-INNTEX-2014 Industria Textil- Análisis químico cuantitativo - Parte 1 Principios generales de ensayo | SACO | NMX-A-3758-INNTEX-2014 Textiles-Código de generación de etiquetas de cuidado con el uso de símbolos.<br><br>NOM-004-SE-2021 Información comercial — Etiquetado de productos textiles, prendas de vestir, sus accesorios y ropa de casa. |
| | | | NMX-A-1833/11-INNTEX-2014 Industria textil – Análisis químico cuantitativo - Parte 11 Mezclas de fibras de celulosa y poliéster (Método usado ácido sulfúrico) | SACO | |
| | | | NMX-A-3801-INNTEX-2012 Industria textil - Determinación de la masa del tejido por unidad de longitud y área. | SACO | |
| | | | NMX-A-5077-INNTEX-2015 Industria Textil - Determinación del cambio dimensional en el lavado y secado | SACO | |
| | | | NMX-A-6330-INNTEX-2015 Industria Textil - Procedimiento de lavado y de secado doméstico para los ensayos de textiles | SACO | |
| | | | NMX-A-12945-3-INNTEX-2020 | SACO | |



ANEXOS
DIVISIÓN DE CONTRATOS

| | | | | |
|---|---|---|---|---|
| | | | Industria textil-Determinación de la propensión de la superficie de la tela al frisado, vellosidad o enmarañamiento-Parte 3: Método de frisado aleatorio | |
| | | | NMX-A-7211/2-INNTEX-2015<br>Industria textil — Tejidos de calada – Método de ensayo – Parte 2 Determinación de hilos por unidad de longitud. | SACO |
| | | | NMX-A-109-INNTEX-2012<br>Industria textil - Tejido de calada - Determinación de la resistencia al rasgado por el método del péndulo de descenso libre - Método de prueba. | SACO |
| | | | NMX-A-059/2-INNTEX-2019<br>Industria textil - Propiedades de los tejidos frente a la tracción - Parte 2 - Determinación de la Fuerza máxima por el Método de agarre - Método GRAB. | SACO |
| | | | NMX-A-105-B02-INNTEX-2019<br>Industria textil-Ensayo para solidez del color-Parte B02-Solidez del color a la luz artificial: Ensayo de la lámpara de descoloración de arco de xenón | SACO |
| | | | NMX-A-105-E04-INNTEX-2019<br>Industria textil - Ensayo de solidez del color - Parte E04: Solidez del color al sudor | SACO |
| | | | NMX-A-075-INNTEX-2005<br>Industria Textil Solidez al color - Determinación de la Solidez del color al Frote – Método de prueba. | SACO |
| | | | NMX-A-105-C06-INNTEX-2015<br>Industria Textil — Método de ensayo de Solidez del color — Parte C06 - Solidez del color al lavado doméstico y comercial. | SACO |
| | | | NMX-A-275/5-INNTEX-2000 | SACO |

| | | | | | |
|---|---|---|---|---|---|
| | | | Industria Textil - Construcción y métodos de análisis de tejidos de calada – Parte 5: Determinación de la densidad lineal de hilos extraídos de la tela - Tejidos de calada - método de prueba. | | |
| | | | NMX-A-18695-INNTEX-2013 Industria textil- Determinación de la resistencia a la penetración de agua por impacto- método de prueba | SACO | |
| | | | NMX-A-1833/1-INNTEX-2014 Industria Textil- Análisis químico cuantitativo - Parte 1 Principios generales de ensayo | FILIPINA | NMX-A-3758-INNTEX-2014 Textiles-Código de generación de etiquetas de cuidado con el uso de símbolos. |
| | | | NMX-A-1833/11-INNTEX-2014 Industria textil – Análisis químico cuantitativo - Parte 11 Mezclas de fibras de celulosa y poliéster (Método usado ácido sulfúrico) | FILIPINA | NOM - 004 - SE - 2021 Información comercial — Etiquetado de productos textiles, prendas de vestir, sus accesorios y ropa de casa. |
| | | | NMX-A-3801-INNTEX-2012 Industria textil - Determinación de la masa del tejido por unidad de longitud y área. | FILIPINA | |
| 33 | 35 | FILIPINA PARA DAMA | NMX-A-5077-INNTEX-2015 Industria Textil - Determinación del cambio dimensional en el lavado y secado. | FILIPINA | |
| | | | NMX-A-6330-INNTEX-2015 Industria Textil - Procedimiento de lavado y de secado doméstico para los ensayos de textiles | FILIPINA | |
| | | | NMX-A-12945-3-INNTEX-2020 Industria textil- Determinación de la propensión de la superficie de la tela al frisado, velosidad o enmarañamiento-Parte 3: Método de frisado aleatorio | FILIPINA | |
| | | | NMX-A-7211/2-INNTEX-2015 Industria textil — Tejidos de calada – Método de ensayo – Parte 2 Determinación de hilos por unidad de longitud. | FILIPINA | |



ANEXOS
DIVISIÓN DE CONTRATOS

| | | | | | |
|---|---|---|---|---|---|
| | | | NMX-A-105-INNTEX-2012 Industria textil - Tejido de calada - Determinación de la resistencia al rasgado por el método del péndulo de descenso libre - Método de prueba. | FILIPINA | |
| | | | NMX-A-059/2-INNTEX-2019 Industria textil - Propiedades de los tejidos frente a la tracción - Parte 2 - Determinación de la Fuerza máxima por el Método de agarre - Método GRAB. | FILIPINA | |
| | | | NMX-A-105-B02-INNTEX-2019 Industria textil-Ensayo para solidez del color-Parte B02-Solidez del color a la luz artificial: Ensayo de la lámpara de descoloración de arco de xenón | FILIPINA | |
| | | | NMX-A-105-E04-INNTEX-2019 Industria textil - Ensayo de solidez del color - Parte E04: Solidez del color al sudor. | FILIPINA | |
| | | | NMX-A-073-INNTEX-2005 Industria Textil Solidez al color - Determinación de la Solidez del color al Frote – Método de prueba. | FILIPINA | |
| | | | NMX-A-105-C06-INNTEX-2015 Industria Textil — Método de ensayo de Solidez del color — Parte C06 - Solidez del color al lavado doméstico y comercial. | FILIPINA | |
| 34 | 36 | TRAJE DE BAÑO PARA CABALLERO | NMX-A-084-INNTEX-2015 Industria textil — Fibras textiles — Análisis Cuantitativo — Cualitativo para una fibra 100% - Método de ensayo. | TRAJE DE BAÑO | NMX-A-3758-INNTEX-2014 Textiles-Código de generación de etiquetas de cuidado con el uso de símbolos.<br>NOM - 004 - SE - 2021 Información comercial — Etiquetado de productos textiles, prendas de ves tir, sus accesorios y ropa de casa. |
| | | | NMX-A-3201-INNTEX-2012 Industria textil - Determinación de la masa del tejido por unidad de longitud y área. | TRAJE DE BAÑO | |
| | | | NMX-A-5077-INNTEX-2015 | TRAJE DE | |

| | | | | | |
|---|---|---|---|---|---|
| | | | Industria Textil - Determinación del cambio dimensional en el lavado y secado | BAÑO | |
| | | | NMX-A-6330-INNTEX-2015 Industria Textil - Procedimiento de lavado y de secado doméstico para los ensayos de textiles | TRAJE DE BAÑO | |
| | | | NMX-A-105-C06-INNTEX-2015 Industria Textil — Método de ensayo de Solidez del color — Parte C06 - Solidez del color al lavado doméstico y comercial. | TRAJE DE BAÑO | |
| | | | NMX-A-18331-INNTEX-2014 Industria Textil- Análisis químico cuantitativo - Parte 1 Principios generales de ensayo | SACO | NMX-A-3758-INNTEX-2014 Textiles-Código de generación de etiquetas de cuidado con el uso de símbolos.<br><br>NOM - 004 - SE - 2021 Información comercial — Etiquetado de productos textiles, prendas de vestir, sus accesorios y ropa de casa. |
| | | | NMX-A-1833/11-INNTEX-2014 Industria textil – Análisis químico cuantitativo - Parte 11 Mezclas de fibras de celulosa y poliéster (Método usado ácido sulfúrico) | SACO | |
| 35 | 37 | SACO PARA CABALLERO | NMX-A-3801-INNTEX-2012 Industria textil - Determinación de la masa del tejido por unidad de longitud y área. | SACO | |
| | | | NMX-A-5077-INNTEX-2015 Industria Textil - Determinación del cambio dimensional en el lavado y secado | SACO | |
| | | | NMX-A-6330-INNTEX-2015 Industria Textil - Procedimiento de lavado y de secado doméstico para los ensayos de textiles | SACO | |
| | | | NMX-A-12945-3-INNTEX-2020 Industria textil- Determinación de la propensión de la superficie de la tela al frisado, vellosidad o enmarañamiento-Parte 3: Método de frisado aleatorio | SACO | |
| | | | NMX-A-7211/2-INNTEX-2015 | SACO | |



ANEXOS
DIVISIÓN DE CONTRATOS

| | | | | | |
|---|---|---|---|---|---|
| | | | Industria textil — Tejidos de calada – Método de ensayo – Parte 2 Determinación de hilos por unidad de longitud. | | |
| | | | NMX-A-109-INNTEX-2012 Industria textil - Tejido de calada – Determinación de la resistencia al rasgado por el método del péndulo de descenso libre - Método de prueba. | SACO | |
| | | | NMX-A-059/2-INNTEX-2019 Industria textil - Propiedades de los tejidos frente a la tracción – Parte 2 - Determinación de la Fuerza máxima por el Método de agarre - Método GRAB. | SACO | |
| | | | NMX-A-105-B02-INNTEX-2019 Industria textil-Ensayo para solidez del color-Parte B02-Solidez del color a la luz artificial: Ensayo de la lámpara de decoloración de arco de xenón | SACO | |
| | | | NMX-A-105-E04-INNTEX-2019 Industria textil - Ensayo de solidez del color - Parte E04; Solidez del color al sudor. | SACO | |
| | | | NMX-A-073-INNTEX-2005 Industria Textil Solidez al color - Determinación de la Solidez del color al Frote – Método de prueba. | SACO | |
| | | | NMX-A-105-C06-INNTEX-2015 Industria Textil — Método de ensayo de Solidez del color — Parte C06 - Solidez del color al lavado doméstico y comercial. | SACO | |
| | | | NMX-A-275/6-INNTEX-2000 Industria Textil - Construcción y métodos de análisis de tejidos de calada – Parte 6 - Determinación de la densidad lineal de hilos extraídos de la tela - Tejidos de calada - método de prueba. | SACO | |
| | | | NMX-A-18625-INNTEX-2019 Industria textil- Determinación de la resistencia a la penetración de agua por impacto- método de prueba | SACO | |

| | | | | | |
|---|---|---|---|---|---|
| 36 | 38 | CHAMARRA UNISEX | NMX-A-084-INNTEX-2015<br>Industria textil — Fibras textiles — Análisis Cuantitativo — Cualitativo para una fibra 100% - Método de ensayo. | FORRO | NMX-A-3758-INNTEX-2014 Textiles-Código de generación de etiquetas de cuidado con el uso de símbolos.<br>NOM - 004 - SE - 2021 Información comercial — Etiquetado de productos textiles, prendas de vestir, sus accesorios y ropa de casa. |
| | | | NMX-A-3801-INNTEX-2012<br>Industria textil - Determinación de la masa del tejido por unidad de longitud y área. | FORRO | |
| | | | NMX-A-105-INNTEX-2012<br>Industria textil - Tejido de calada - Determinación de la resistencia al rasgado por el método del péndulo de descenso libre - Método de prueba. | FORRO | |
| | | | NMX-A-105-E04-INNTEX-2019<br>Industria textil - Ensayo de solidez del color - Parte E04: Solidez del color al sudor. | FORRO | |
| | | | NMX – A- 272/2- INNTEX - 2009<br>Industria Textil - Tejido Calada -Determinación de la resistencia al deslizamiento del hilo de costura - Parte 2 Método de carga fija - Método de prueba. | FORRO | |
| 37 | 40 | BATA PINTOR, PANTALON Y GORRO PARA DAMA | NMX-A-1633/1-INNTEX-2014<br>Industria Textil- Análisis químico cuantitativo - Parte 1 Principios generales de ensayo | BATA PINTOR Y PANTALÓN | NMX-A-3758-INNTEX-2014 Textiles-Código de generación de etiquetas de cuidado con el uso de símbolos.<br>NOM - 004 - SE - 2021 Información comercial — Etiquetado de productos textiles, prendas de vestir, sus accesorios y ropa de casa |
| | | | NMX-A-1633/11-INNTEX-2014<br>Industria textil – Análisis químico cuantitativo - Parte 11 Mezclas de fibras de celulosa y poliéster (Método usado ácido sulfúrico) | BATA PINTOR Y PANTALÓN | |
| | | | NMX-A-084-INNTEX-2015<br>Industria textil — Fibras textiles — Análisis Cuantitativo — Cualitativo para una fibra 100% - Método de ensayo. | GORRO | |



ANEXOS
DIVISIÓN DE CONTRATOS

| | | | | | |
|---|---|---|---|---|---|
| | | | | NMX-A-[illegible]-INNTEX-2012 Industria textil - Determinación de la masa del tejido por unidad de longitud y área. | BATA PINTOR, PANTALÓN Y GORRO |
| | | | | NMX-A-5077-INNTEX-2015 Industria Textil - Determinación del cambio dimensional en el lavado y secado | BATA PINTOR, PANTALÓN Y GORRO |
| | | | | NMX-A-6330-INNTEX-2015 Industria Textil - Procedimiento de lavado y de secado doméstico para los ensayos de textiles | BATA PINTOR, PANTALÓN Y GORRO |
| | | | | NMX-A-12945-3-INNTEX-2020 Industria textil- Determinación de la propensión de la superficie de la tela al frisado, vellosidad o enmarañamiento-Parte 3: Método de frisado aleatorio | BATA PINTOR, PANTALÓN Y GORRO |
| | | | | NMX-A-7211/2-INNTEX-2015 Industria textil — Tejidos de calada – Método de ensayo – Parte 2 Determinación de hilos por unidad de longitud. | BATA PINTOR Y PANTALÓN |
| | | | | NMX-A-109-INNTEX-2012 Industria textil - Tejido de calada - Determinación de la resistencia al rasgado por el método del péndulo de descenso libre - Método de prueba. | BATA PINTOR Y PANTALÓN |
| | | | | NMX-A-059/2-INNTEX-2019 Industria textil - Propiedades de los tejidos frente a la tracción – Parte 2 - Determinación de la Fuerza máxima por el Método de agarre - Método GRAB. | BATA PINTOR Y PANTALÓN |
| | | | | NMX-A-105-B02-INNTEX-2019 Industria textil-Ensayo para solidez del color-Parte B02- Solidez del color a la luz artificial: Ensayo de la lámpara de descloporción de arco de xenón | BATA PINTOR Y PANTALÓN |
| | | | | NMX-A-105-E04-INNTEX-2019 Industria textil - Ensayo de solidez del color - Parte E04: Solidez del color al sudor. | BATA PINTOR Y PANTALÓN |
| | | | | NMX-A-[illegible]-INNTEX-2008 | BATA PINTOR |

| | | | | | |
|---|---|---|---|---|---|
| | | | Industria Textil Solidez al color - Determinación de la Solidez del color al frote - Método de prueba | Y PANTALÓN | |
| | | | NMX-A-105-C06-INNTEX-2015 Industria Textil --- Método de ensayo de Solidez del color --- Parte C06 - Solidez del color al lavado doméstico y comercial. | BATA PINTOR Y PANTALÓN | |
| | | | NMX-A-275/5-INNTEX-2000 Industria Textil - Construcción y métodos de análisis de tejidos de calada – Parte 5 - Determinación de la densidad lineal de hilos extraídos de la tela - Tejidos de calada - método de prueba. | BATA PINTOR Y PANTALÓN | |
| | | | NMX-A-18695-INNTEX-2019 Industria textil- Determinación de la resistencia a la penetración de agua por impacto- método de prueba | BATA PINTOR Y PANTALÓN | |
| 38 | 41 | MANDIL IMPERMEABLE | | MANDIL IMPERMEABLE | NMX-A-3758-INNTEX-2014 Textiles-Código de generación de etiquetas de cuidado con el uso de símbolos.<br><br>NOM - 004 - SE - 2021 Información comercial — Etiquetado de productos textiles, prendas de vestir, sus accesorios y ropa de casa. |
| 40 | 43 | FILIPINA PARA CABALLERO | NMX-A-1833/1-INNTEX-2014 Industria Textil- Análisis químico cuantitativo - Parte 1 Principios generales de ensayo | FILIPINA | NMX-A-3758-INNTEX-2014 Textiles-Código de generación de etiquetas de cuidado con el uso de símbolos.<br><br>NOM - 004 - SE - 2021 Información comercial — Etiquetado de productos textiles, prendas de vestir, sus accesorios y ropa de casa. |
| | | | NMX-A-1833/11-INNTEX-2014 Industria Textil – Análisis químico cuantitativo - Parte 11 Mezclas de fibras de celulosa y poliéster (Método usado ácido sulfúrico) | FILIPINA | |
| | | | NMX-A-3801-INNTEX-2012 Industria textil - Determinación de la masa del tejido por unidad de longitud y área. | FILIPINA | |
| | | | NMX-A-6077-INNTEX-2015 | FILIPINA | |



ANEXOS
DIVISIÓN DE CONTRATOS

| | | | | | |
|---|---|---|---|---|---|
| | | | | Industria Textil - Determinación del cambio dimensional en el lavado y secado | |
| | | | | NMX-A-6330-INNTEX-2018 Industria Textil - Procedimiento de lavado y de secado doméstico para los ensayos de textiles | FILIPINA |
| | | | | NMX-A-12945-3-INNTEX-2020 Industria textil - Determinación de la propensión de la superficie de la tela al frisado, vellosidad o enmarañamiento-Parte 3 Método de frisado aleatorio | FILIPINA |
| | | | | NMX-A-7231/2-INNTEX-2015 Industria textil — Tejidos de calada – Método de ensayo – Parte 2 Determinación de hilos por unidad de longitud. | FILIPINA |
| | | | | NMX-A-109-INNTEX-2012 Industria textil - Tejido de calada - Determinación de la resistencia al rasgado por el método del péndulo de descenso libre - Método de prueba. | FILIPINA |
| | | | | NMX-A-059/2-INNTEX-2019 Industria textil - Propiedades de los tejidos frente a la tracción – Parte 2 - Determinación de la Fuerza máxima por el Método de agarre - Método GRAB. | FILIPINA |
| | | | | NMX-A-105-B02-INNTEX-2019 Industria textil-Ensayo para solidez del color-Parte B02-Solidez del color a la luz artificial: Ensayo de la lámpara de descoloración de arco de xenón | FILIPINA |
| | | | | NMX-A-105-E04-INNTEX-2019 Industria textil - Ensayo de solidez del color - Parte E04: Solidez del color al sudor | FILIPINA |
| | | | | NMX-A-073-INNTEX-2005 Industria Textil Solidez al color - Determinación de la Solidez del color a: Frote – Método de prueba. | FILIPINA |
| | | | | NMX-A-105-C03-INNTEX-2019 | FILIPINA |

| | | | | | |
|---|---|---|---|---|---|
| | | | Industria Textil — Método de ensayo de Solidez del color — Parte C06 - Solidez del color al lavado doméstico y comercial | | |
| | | | NMX-A-275/5-INNTEX-2009 | | |
| | | | Industria Textil - Construcción y métodos de análisis de tejidos de calada – Parte 5 - Determinación de la densidad lineal de hilos extraídos de la tela - Tejidos de calada - método de prueba | FILIPINA | |
| | | | NMX-A-18695-INNTEX-2019 Industria textil- Determinación de la resistencia a la penetración de agua por impacto- método de prueba | FILIPINA | |
| 41 | 44 | FILIPINA PARA DAMA | NMX-A-1833/1-INNTEX-2014 Industria Textil- Análisis químico cuantitativo - Parte 1 Principios generales de ensayo | FILIPINA | NMX-A-3758-INNTEX-2014 Textiles-Código de generación de etiquetas de cuidado con el uso de símbolos.<br><br>NOM - 004 - SE - 2021 Información comercial — Etiquetado de productos textiles, prendas de vestir, sus accesorios y ropa de casa |
| | | | NMX-A-1833/11-INNTEX-2014 Industria textil – Análisis químico cuantitativo - Parte 11 Mezclas de fibras de celulosa y poliéster (Método usado ácido sulfúrico) | FILIPINA | |
| | | | NMX-A-3601-INNTEX-2012 Industria textil - Determinación de la masa del tejido por unidad de longitud y área. | FILIPINA | |
| | | | NMX-A-6077-INNTEX-2015 Industria Textil - Determinación del cambio dimensional en el lavado y secado | FILIPINA | |
| | | | NMX-A-6330-INNTEX-2015 Industria Textil - Procedimiento de lavado y de secado doméstico para los ensayos de textiles | FILIPINA | |
| | | | NMX-A-12945-3-INNTEX-2020 Industria textil- Determinación de la propensión de la superficie de la tela al trisado, velosidad o enmarañamiento-Parte 3 | FILIPINA | |



ANEXOS
DIVISIÓN DE CONTRATOS

| | | | | |
|---|---|---|---|---|
| | | | Método de muestreo aleatorio | |
| | | | NMX-A-7211/2-INNTEX-2015<br>Industria textil — Tejidos de calada – Método de ensayo – Parte 2 Determinación de hilos por unidad de longitud. | FILIPINA |
| | | | NMX-A-109-INNTEX-2012<br>Industria textil - Tejido de calada - Determinación de la resistencia al rasgado por el método del péndulo de descenso libre - Método de prueba. | FILIPINA |
| | | | NMX-A-059/2-INNTEX-2019<br>Industria textil - Propiedades de los tejidos frente a la tracción – Parte 2 - Determinación de la Fuerza máxima por el Método de agarre - Método GRAB. | FILIPINA |
| | | | NMX-A-105-B02-INNTEX-2018<br>Industria textil-Ensayo para solidez del color-Parte B02-Solidez del color a la luz artificial: Ensayo de la lámpara de decoloración de arco de xenón | FILIPINA |
| | | | NMX-A-105-E04-INNTEX-2019<br>Industria textil - Ensayo de solidez del color – Parte E04: Solidez del color al sudor. | FILIPINA |
| | | | NMX-A-073-INNTEX-2005<br>Industria Textil-Solidez al color - Determinación de la Solidez del color al Frote – Método de prueba. | FILIPINA |
| | | | NMX-A-105-C06-INNTEX-2015<br>Industria Textil — Método de ensayo de Solidez del color — Parte C06 - Solidez del color al lavado doméstico y comercial. | FILIPINA |
| | | | NMX-A-275/5-INNTEX-2009<br>Industria Textil - Construcción y métodos de análisis de tejidos de calada – Parte 5 - Determinación de la densidad lineal de hilos extraídos de la tela - Tejidos de calada - método | FILIPINA |

| | | | | | |
|---|---|---|---|---|---|
| | | | de prueba. | | |
| | | | NMX-A-18695-INNTEX-2019 Industria textil- Determinación de la resistencia a la penetración de agua por impacto- método de prueba | FILIPINA | |
| 42 | 45 | FILIPINA, PANTALÓN Y COFIA PARA DAMA | NMX-A-1833/1-INNTEX-2014 Industria Textil- Análisis químico cuantitativo - Parte 1 Principios generales de ensayo | FILIPINA, PANTALÓN Y COFIA | NMX-A-3758-INNTEX-2014 Textiles-Código de generación de etiquetas de cuidado con el uso de símbolos. |
| | | | NMX-A-1833/11-INNTEX-2014 Industria textil -- Análisis químico cuantitativo - Parte 11 Mezclas de fibras de celulosa y poliéster (Método usado ácido sulfúrico) | FILIPINA, PANTALÓN Y COFIA | NOM - 004 - SE - 2021 Información comercial — Etiquetado de productos textiles, prendas de vestir, sus accesorios y ropa de casa. |
| | | | NMX-A-084-INNTEX-2015 Industria textil — Fibras textiles — Análisis Cuantitativo — Cualitativo para una fibra 100%- Método de ensayo | VIVOS | |
| | | | NMX-A-3801-INNTEX-2012 Industria textil - Determinación de la masa del tejido por unidad de longitud y área | FILIPINA, PANTALÓN, COFIA Y VIVOS | |
| | | | NMX-A-5077-INNTEX-2015 Industria Textil - Determinación del cambio dimensional en el lavado y secado | FILIPINA, PANTALÓN Y VIVOS | |
| | | | NMX-A-6330-INNTEX-2015 Industria Textil - Procedimiento de lavado y de secado doméstico para los ensayos de textiles | FILIPINA, PANTALÓN Y VIVOS | |
| | | | NMX-A-12945-3-INNTEX-2020 Industria textil- Determinación de la propensión de la superficie de la tela al fresado- velocidad o enmarañamiento Parte 3: Método [illegible] aleatorio | FILIPINA, PANTALÓN Y VIVOS | |
| | | | NMX-A-7211/2-INNTEX- | FILIPINA, | |



ANEXOS
DIVISIÓN DE CONTRATOS

| | | | | | |
|---|---|---|---|---|---|
| | | | 2015<br>Industria textil – Tejidos de calada – Método de ensayo – Parte 2 Determinación de hilos por unidad de longitud. | PANTALÓN Y VIVOS | |
| | | | NMX-A-105-INNTEX-2012<br>Industria textil - Tejido de calada - Determinación de la resistencia al rasgado por el método del péndulo de descenso libre - Método de prueba. | FILIPINA, PANTALÓN Y VIVOS | |
| | | | NMX-A-059/2-INNTEX-2019<br>Industria textil - Propiedades de los tejidos frente a la tracción – Parte 2 - Determinación de la Fuerza máxima por el Método de agarre - Método GRAB. | FILIPINA, PANTALÓN Y VIVOS | |
| | | | NMX-A-105-B02-INNTEX-2019<br>Industria textil-Ensayo para solidez del color-Parte B02-Solidez del color a la luz artificial: Ensayo de la lámpara de decoloración de arco de xenón. | FILIPINA, PANTALÓN Y VIVOS | |
| | | | NMX-A-105-E04-INNTEX-2019<br>Industria textil – Ensayo de solidez del color – Parte E04: Solidez del color al sudor. | FILIPINA, PANTALÓN Y VIVOS | |
| | | | NMX-A-073-INNTEX-2005<br>Industria Textil Solidez al color - Determinación de la Solidez del Color al Frote – Método de prueba. | FILIPINA, PANTALÓN Y VIVOS | |
| | | | NMX-A-105-C06-INNTEX-2015<br>Industria Textil — Método de ensayo de Solidez del color — Parte C06 - Solidez del color al lavado doméstico y comercial. | FILIPINA, PANTALÓN Y VIVOS | |
| | | | NMX-A-275/3-INNTEX-2000<br>Industria Textil - Construcción y métodos de análisis de tejidos de calada – Parte 5 - Determinación de la densidad lineal de hilos extraídos de la tela - Tejidos de calada - método de prueba. | FILIPINA, PANTALÓN Y VIVOS | |
| | | | NMX-A-19695-INNTEX-2019<br>Industria textil- Determinación de la resistencia a la penetración de agua por impacto- | FILIPINA Y PANTALÓN | |

| | | | | | |
|---|---|---|---|---|---|
| | | | método [illegible] | | |
| 43 | 46 | CALZADO CONTRACTUAL PARA CABALLERO | DIN-4843<br>Safety, protective and occupational footwear - Slip resistance, metatarsal protection protective insert and thermal behavior -- Safety requirements, testing. | CALZADO | NOM-050-SCFI-2004<br><br>Información comercial - Disposiciones generales para productos - Etiquetado general de productos |
| | | | ISO 11644<br>Leather - Test for adhesion of finish | CALZADO | |
| | | | ISO 3377<br>Leather - Determination of tearing load | CALZADO | |
| | | | DIN-53516<br>Testing of rubber and elastomers - Determination of abrasion resistance | CALZADO | |
| | | | DIN-53543<br>Testing of semi-rigid polyurethane (PUR) integral cellular materials - Materials for soles and parts of shoes | CALZADO | |
| | | | ISO 4045<br>Leather - Determination of Ph | CALZADO | |
| | | | ISO 11640<br>Lether - Tests of colour fastness - Color fastness to cycles of to-and-fro rubbing | CALZADO | |
| | | | ISO 2589<br>Lether - Physical testing - Measurement of thickness | CALZADO | |
| | | | UNE-53-529<br>Determinación de la densidad y peso específico del caucho vulcanizado; determinación del volumen por inmersión y por picnómetro | CALZADO | |
| | | | IULTC-IUP-20<br>Measurement of the flexing endurance of light leathers and their surface finishes - International Union of Leather Trades Chemists Association (IULTC) | CALZADO | |
| | | | NMX-Z-012/1-1987-SCFI<br>Muestreo para la inspección por atributos - Parte 1 - Información general y aplicaciones | CALZADO | |
| | | | NMX-Z-012/2-1987-SCFI | CALZADO | |



ANEXOS
DIVISIÓN DE CONTRATOS

| | | | | | |
|---|---|---|---|---|---|
| | | | Muestreo para la inspección por atributos - Parte 2: Método de [illegible] Tablas y gráficas | | |
| | | | NMX-Z-012/3-1987-SCFI Muestreo para la inspección por atributos - Parte 3 - Regla de cálculo para determinación de planes de muestreo | CALZADO | |
| | | | NMX-A-084-INNTEX-2015 Industria textil — Fibras textiles — Análisis Cuantitativo — Cualitativo para una fibra 100% - Método de ensayo. | CALZADO | |
| | | | NMX-A-3801-INNTEX-2012 Industria textil - Determinación de la masa del tejido por unidad de longitud y área. | CALZADO | |
| | | | NMX - A — 13938/2 — INNTEX-2012 Industria textil — Propiedades de las telas al revestimiento. — Parte 2 — Método neumático para determinar la resistencia al revestimiento y distensión al revestimiento. | CALZADO | |
| | | | NMX-A-134 -INNTEX-2013 Industria textil — Tejido de punto — Método de prueba y tolerancias. (densidad lineal) | CALZADO | |
| | | | NMX-A-5077-INNTEX-2015 Industria Textil - Determinación del cambio dimensional en el lavado y secado | CALZADO | |
| | | | NOM-A-207-1948 Nomenclatura para términos empleados en la industria del calzado | CALZADO | |
| | | | NMX-S-051-1989 Zapato de seguridad | CALZADO | |
| | | | NMX-A-1833-1-INNTEX-2014 Industria Textil - Análisis Químico Cuantitativo Parte 1: Principios Generales de Ensayo | CALZADO | |
| | | | NMX-A-5077-INNTEX-2015, Industria textil- determinación del cambio dimensional en el lavado y el secado | CALZADO | |
| | | | NMX-A-9073/1-INNTEX-2018 | CALZADO | |

| | | | | | |
|---|---|---|---|---|---|
| | | | Industria textil-no tejidos-parte 1-determinacion de la masa por unidad de area-método de prueba. | | |
| | | | NMX-A-301/5.2-INNTEX-1999<br>Industria textil-no tejidos-parte 5-2-determinacion de la resistencia al reventamiento y distension de reventamiento-metodo de prueba. | CALZADO | |
| | | | NMX-A-9073/3-INNTEX-2012<br>Industria textil-no tejidos-parte 1-determinación de la masa por unidad de área-método de prueba. | CALZADO | |
| | | | NMX-A-9073/4-INNTEX-2013<br>Industria textil-no tejidos-parte 4-determinacion de la resistencia al rasgado-método de prueba. | CALZADO | |
| | | | DIN-4843<br>Safety, protective and occupational footwear - Slip resistance, metatarsal protection, protective insert and thermal behavior – Safety requirements, testing. | CALZADO | NOM-050-SCFI-2004<br>Información comercial - Disposiciones generales para productos - Etiquetado general de productos |
| 44 | 47 | CALZADO PARA MEDICO RESIDENTE, FEMENINO | DIN-53516<br>Testing of rubber and elastomers - Determination of abrasion resistance | CALZADO | |
| | | | ISO 2589<br>Leather - Physical testing - Measurement of thickness | CALZADO | |
| | | | ISO 4045<br>Leather - Determination of Ph | CALZADO | |
| | | | ISO 11644<br>Leather - Test for adhesion of finish | CALZADO | |
| | | | UNE-53-526<br>Determinación de la densidad y peso específico del caucho vulcanizado; determinación del volumen por inmersión y por picnómetro | CALZADO | |
| | | | IULTCS-IUP-20<br>Measurement of the flexing endurance of light leathers and their surface finishes - International Union of Leather Trades Chemists Association (IULTC) | CALZADO | |
| | | | NMX-A-213-1982 | CALZADO | |



ANEXOS
DIVISIÓN DE CONTRATOS

| | | | | |
|---|---|---|---|---|
| | | | Determinación de la densidad aparente | |
| | | | NMX-A-214-1982<br>Curtiduría - Pruebas físicas del cuero- Medición del espesor | CALZADO |
| | | | NMX-S-051-1989<br>Zapatos de seguridad | CALZADO |
| | | | NMX-A-229-1982<br>Curtiduría - Pruebas químicas del cuero- Determinación del pH y delta pH de un extracto acuoso de cuero | CALZADO |
| | | | NMX-A-230-1982<br>Curtiduría - Pruebas químicas del cuero- Determinación del Contenido de cromo | CALZADO |
| | | | NMX-A-235-1983<br>Industria de la Curtiduría y el Calzado- Pruebas físicas del cuero- Determinación de la resistencia al desgarre | CALZADO |
| | | | NMX-Z-012/1-1987-SCFI<br>Muestreo para la inspección por atributos - Parte 1 – Información general y aplicaciones | CALZADO |
| | | | NMX-Z-012/2-1987-SCFI<br>Muestreo para la inspección por atributos - Parte 2 – Método de muestreo, Tablas y gráficas | CALZADO |
| | | | NMX-Z-012/3-1987-SCFI<br>Muestreo para la inspección por atributos - Parte 3 - Regla de cálculo para determinación de planes de muestreo | CALZADO |
| | | | NOM-008-SCFI-2002<br>Sistema General de Unidades de Medida | CALZADO |
| | | | NOM-020-SCFI-1997<br>Información Comercial- Etiquetado de cueros y pieles curtidas naturales y materiales sintéticos o artificiales con esa apariencia, calzado, marroquinería así como los productos elaborados con dichos materiales. | CALZADO |
| | | | NOM-A-207-1948 | CALZADO |

| | | | | | |
|---|---|---|---|---|---|
| | | | Nomenclatura para términos empleados en la Industria del calzado | | |
| 45 | 48 | PANTALON PARA MÉDICO RESIDENTE MASCULINO | NMX-A-1833/1-INNTEX-2014<br>Industria Textil- Análisis químico cuantitativo - Parte 1 Principios generales de ensayo | PANTALÓN | NMX-A-3758-INNTEX-2014 Textiles-Código de generación de etiquetas de cuidado con el uso de símbolos.<br><br>NOM - 004 - SE - 2021 Información comercial — Etiquetado de productos textiles, prendas de vestir, sus accesorios y ropa de casa. |
| | | | NMX-A-1833/11-INNTEX-2014<br>Industria textil – Análisis químico cuantitativo - Parte 11 Mezclas de fibras de celulosa y poliéster (Método usado ácido sulfúrico) | PANTALÓN | |
| | | | NMX-A-3801-INNTEX-2012<br>Industria textil - Determinación de la masa del tejido por unidad de longitud y área. | PANTALÓN | |
| | | | NMX-A-5077-INNTEX-2015<br>Industria Textil - Determinación del cambio dimensional en el lavado y secado | PANTALÓN | |
| | | | NMX-A-6330-INNTEX-2015<br>Industria Textil - Procedimiento de lavado y de secado doméstico para los ensayos de textiles | PANTALÓN | |
| | | | NMX-A-12945-3-INNTEX-2020<br>Industria textil- Determinación de la propensión de la superficie de la tela al fibrado, velosidad o enmarañamiento-Parte 3: Método de frisado aleatorio | PANTALÓN | |
| | | | NMX-A-7211/2-INNTEX-2015<br>Industria textil – Tejidos de calada - Método de ensayo – Parte 2 Determinación de hilos por unidad de longitud. | PANTALÓN | |
| | | | NMX-A-109-INNTEX-2012<br>Industria textil - Tejido de calada - Determinación de la resistencia al rasgado por el método del péndulo de descenso libre - Método de prueba. | PANTALÓN | |
| | | | NMX-A-059/2-INNTEX-2019 | PANTALÓN | |



ANEXOS
DIVISIÓN DE CONTRATOS

| | | | | | |
|---|---|---|---|---|---|
| | | | Industria textil - Propiedades de los tejidos frente a la tracción. -- Parte 2 - Determinación de la Fuerza máxima por el Método de agarre - Método GRAB. | | |
| | | | NMX-A-105-B02-INNTEX-2019 Industria textil-Ensayo para solidez del color-Parte B02-Solidez del color a la luz artificial: Ensayo de la lámpara de decoloración de arco de xenón | PANTALÓN | |
| | | | NMX-A-105-E04-INNTEX-2019 Industria textil - Ensayo de solidez del color - Parte E04: Solidez del color al sudor. | PANTALÓN | |
| | | | NMX-A-073-INNTEX-2005 Industria Textil Solidez al color - Determinación de la Solidez del color al Frote - Método de prueba. | PANTALÓN | |
| | | | NMX-A-303-C06-INNTEX-2015 Industria Textil --- Método de ensayo de Solidez del color - Parte C06: Solidez del color al lavado doméstico y comercial. | PANTALÓN | |
| | | | NMX-A-27575-INNTEX-2009 Industria Textil - Construcción y métodos de análisis de tejidos de calada – Parte 5.- Determinación de la densidad lineal de hilos extraídos de la tela - Tejidos de calada - método de prueba | PANTALÓN | |
| | | | NMX-A-18095-INNTEX-2019 Industria textil- Determinación de la resistencia a la penetración de agua por impacto- método de prueba | PANTALÓN | |
| 46 | 49 | PANTALON PARA MÉDICA RESIDENTE FEMENINO | NMX-A-1833/19-INNTEX-2014 Industria Textil- Análisis químico cuantitativo - Parte 19: Principios generales de ensayo | PANTALÓN | NMX-A-3758-INNTEX-2014 Textiles-Código de generación de etiquetas de cuidado con el uso de símbolos.<br><br>NOM - 004 - SE - 2021 Información comercial — Etiquetado de productos textiles, prendas de vestir, sus accesorios y ropa de casa. |
| | | | NMX-A-1833/11-INNTEX-2014 | PANTALÓN | |

| | | | | | |
|---|---|---|---|---|---|
| | | | | Industria [illegible] químico cuantitativo - Parte 11 Mezclas de fibras de celulosa y poliéster (Método usado ácido sulfúrico) | |
| | | | | NMX-A-3801-INNTEX-2012 Industria textil - Determinación de la masa del tejido por unidad de longitud y área. | PANTALÓN |
| | | | | NMX-A-5077-INNTEX-2015 Industria Textil - Determinación del cambio dimensional en el lavado y secado | PANTALÓN |
| | | | | NMX-A-6330-INNTEX-2015 Industria Textil - Procedimiento de lavado y de secado doméstico para los ensayos de textiles | PANTALÓN |
| | | | | NMX-A-12945-3-INNTEX-2020 Industria textil- Determinación de la propensión de la superficie de la tela al frisado, vellosidad o enmarañamiento-Parte 3: Método de frisado aleatorio | PANTALÓN |
| | | | | NMX-A-7211/2-INNTEX-2015 [illegible] Industria textil — Tejidos de calada – Método de ensayo – Parte 2 Determinación de hilos por unidad de longitud. | PANTALÓN |
| | | | | NMX-A-109-INNTEX-2012 Industria textil - Tejido de calada - Determinación de la resistencia al rasgado por el método del péndulo de descenso libre - Método de prueba. | PANTALÓN |
| | | | | NMX-A-059/2-INNTEX-2019 Industria textil - Propiedades de los tejidos frente a la tracción – Parte 2 - Determinación de la Fuerza máxima por el Método de agarre - Método GRAB. | PANTALÓN |
| | | | | NMX-A-105-B02-INNTEX-2019 Industria textil-Ensayo para solidez del color-Parte B02-Solidez del color a la luz artificial: Ensayo de la lámpara de decoloración de arco de xenón | PANTALÓN |
| | | | | NMX-A-105-E04-INNTEX-2019 | PANTALÓN |



ANEXOS
DIVISIÓN DE CONTRATOS

| | | | | | |
|---|---|---|---|---|---|
| | | | Industria textil - Prueba de solidez del color - Parte E04: Solidez del color al sudor. | | |
| | | | NMX-A-073-INNTEX-2005 Industria Textil Solidez al color - Determinación de la Solidez del color al Frote -- Método de prueba. | PANTALÓN | |
| | | | NMX-A-105-C06-INNTEX-2015 Industria Textil — Método de ensayo de Solidez del color — Parte C06 - Solidez del color al lavado doméstico y comercial. | PANTALÓN | |
| | | | NMX-A-275/5-INNTEX-2000 Industria Textil — Construcción y métodos de análisis de tejidos de calada – Parte 5 - Determinación de la densidad lineal de hilos extraídos de la tela - Tejidos de calada - método de prueba. | PANTALÓN | |
| | | | NMX-A-18695-INNTEX-2019 Industria textil- Determinación de la resistencia a la penetración de agua por impacto método de prueba | PANTALÓN | |
| 47 | 50 | PLAYERA TIPO POLO | NMX-A-1833/1-INNTEX-2014 Industria Textil- Análisis químico cuantitativo - Parte 1 Principios generales de ensayo | PLAYERA | NMX-A-3758-INNTEX-2014 Textiles-Código de generación de etiquetas de cuidado con el uso de símbolos<br><br>NOM - 004 - SE - 2021 Información comercial — Etiquetado de productos textiles, prendas de vestir, sus accesorios y ropa de casa. |
| | | | NMX-A-1833/11-INNTEX-2014 Industria textil – Análisis químico cuantitativo - Parte 11 Mezclas de fibras de celulosa y poliéster (Método usado ácido sulfúrico) | PLAYERA | |
| | | | NMX-A-5077-INNTEX-2015 Industria Textil - Determinación del cambio dimensional en el lavado y secado | PLAYERA | |
| | | | NMX-A-8330-INNTEX-2015 Industria Textil - Procedimiento de lavado y de secado doméstico para los ensayos de textiles | PLAYERA | |
| | | | NMX-A-134 -INNTEX-2013 | PLAYERA | |

| | | | | | |
|---|---|---|---|---|---|
| | | | Industria textil — Tejido de punto — Método de prueba y tolerancias (densidad lineal) | | |
| | | | NMX-A-073-INNTEX-2005 Industria Textil Solidez al color - Determinación de la Solidez del color al Frote – Método de prueba. | PLAYERA | |
| | | | NMX-A-105-C06-INNTEX-2015 Industria Textil — Método de ensaye de Solidez del color — Parte C06 - Solidez del color al lavado doméstico y comercial. | PLAYERA | |
| 48 | 51 | CALZADO CONTRACTUAL PARA DAMA | DIN-4843 Safety, protective and occupational footwear - Slip resistance, metatarsal protection, protective insert and thermal behavior – Safety requirements, testing. | CALZADO | NOM-050-SCFI-2004<br><br>Información comercial - Disposiciones generales para productos - Etiquetado general de productos |
| | | | ISO 11644 Leather - Test for adhesion of finish | CALZADO | |
| | | | ISO 3377 Leather - Determination of tearing load | CALZADO | |
| | | | DIN-53516 Testing of rubber and elastomers - Determination of abrasion resistance | CALZADO | |
| | | | DIN-53543 Testing of semi-rigid polyurethane (PUR) integral cellular materials - Materials for soles and parts of shoes | CALZADO | |
| | | | ISO 4045 Leather - Determination of Ph | CALZADO | |
| | | | ISO 11640 Lether - Tests of colour fastness - Color fastness to cycles of to-and-fro rubbing | CALZADO | |
| | | | ISO 2589 Lether - Physical testing - Measurement of thickness | CALZADO | |
| | | | IULTC-IUP-20 Measurement of the flexing endurance of light leathers and their surface finishes - International Union of Leather Trades Chemists Association (IULTC) | CALZADO | |
| | | | NMX-Z-012/1-1987-SCFI | CALZADO | |



ANEXOS
DIVISIÓN DE CONTRATOS

| | | | | |
|---|---|---|---|---|
| | | | Muestreo para la inspección por atributos - Parte 1 - Información general y aplicaciones | |
| | | | NMX-Z-012/2-1987-SCFI Muestreo para la inspección por atributos - Parte 2 - Método de muestreo, -Tablas y gráficas | CALZADO |
| | | | NMX-Z-012/3-1987-SCFI Muestreo para la inspección por atributos - Parte 3 - Regla de cálculo para determinación de planes de muestreo | CALZADO |
| | | | NOM-A-207 Nomenclatura para términos empleados en la industria del calzado | CALZADO |
| | | | NMX-A-084-INNTEX-2015 Industria textil — Fibras textiles — Análisis Cuantitativo — Cualitativo para una fibra 100% - Método de ensayo | CALZADO |
| | | | NMX-A-3801-INNTEX-2012 Industria textil - Determinación de la masa del tejido por unidad de longitud y área. | CALZADO |
| | | | NMX-A — 13938/2 — INNTEX-2012 Industria textil — Propiedades de las telas al revestimiento. — Parte 2 — Método neumático para determinar la resistencia al revestimiento y distensión al revestimiento. | CALZADO |
| | | | NMX-A-134-INNTEX-2013 Industria textil — Tejido de punto — Método de prueba y tolerancias (densidad lineal) | CALZADO |
| | | | NMX-A-5077-INNTEX-2015 Industria Textil - Determinación del cambio dimensional en el lavado y secado | CALZADO |
| | | | NMX-A-13938/2-INNTEX-2012 | CALZADO |

| | | | | | |
|---|---|---|---|---|---|
| | | | Industria textil - propiedades de las telas al reventamiento parte 2 - método neumático para determinar la resistencia al reventamiento y distensión al reventamiento | | |
| | | | NMX-A-9073/1-INNTEX-2018 Industria textil-no tejidos-parte 1-determinación de la masa por unidad de area-método de prueba | CALZADO | |
| | | | NMX-A-301/5.2-INNTEX-1999 Industria textil-no tejidos-parte 5-2-determinacion de la resistencia al reventamiento y distension de reventamiento - método de prueba | CALZADO | |
| | | | NMX-A-9073/3-INNTEX-2012 Industria textil-no tejidos-parte 1-determinación de la masa por unidad de área-método de prueba | CALZADO | |
| | | | NMX-A-9073/4-INNTEX-2013 Industria textil-no tejidos-parte 4-determinación de la resistencia al rasgado-método de prueba | CALZADO | |
| | | | NMX-A-239-SCFI-1982 Industria Textil - Agujetas para calzado - Especificaciones | CALZADO | |
| 49 | 52 | CALZADO DIELÉCTRICO | NOM-113-STPS-2009 Seguridad-Equipo de protección personal-Calzado de protección - Clasificación, especificaciones y métodos de prueba. | CALZADO | NOM-050-SCFI-2004 Información comercial - Disposiciones generales para productos - Etiquetado general de productos |
| | | | NMX-A-084-INNTEX-2015 Industria textil —Fibras textiles —Análisis Cuantitativo —Cualitativo para una fibra 100% - Método de ensayo | CALZADO | |
| | | | NMX-A-8801-INNTEX-2012 Industria textil - Determinación de la masa del tejido por unidad de longitud y área | CALZADO | |
| | | | NMX - A — 13938/2 — INNTEX-2012 Industria textil — Propiedades de las telas al revestimiento — Parte 2 — Método neumático para determinar la resistencia al revestimiento y distensión al | CALZADO | |



ANEXOS
DIVISIÓN DE CONTRATOS

| | | | | | |
|---|---|---|---|---|---|
| | | | revestimientos | | |
| | | | NMX-A-134 -INNTEX-2019 Industria textil — Tejido de punto — Método de prueba y tolerancias. (densidad lineal) | CALZADO |
| | | | NMX-A-507Z-INNTEX-2015 Industria Textil - Determinación del cambio dimensional en el lavado y secado | CALZADO |
| | | | NMX-A-229-1982 Curtiduría - Pruebas químicas del cuero- Determinación del pH y delta pH de un extracto acuoso de cuero | CALZADO |
| | | | NMX-A-222-1982 Curtiduría. Pruebas físicas del cuero. Determinación de la absorción estática de agua. | CALZADO |
| | | | NMX-S-051-1989 Calzado de protección clasificación, especificaciones y métodos de prueba | CALZADO |
| | | | NMX-A-230-1982 Curtiduría - Pruebas químicas del cuero- Determinación del Contenido de cromo | CALZADO |
| | | | DIN-53516 Testing of rubber and elastomers - Determination of abrasion resistance | CALZADO |
| | | | ISO 20344 Prueba de resistencia a la abrasión | CALZADO |
| | | | DIN-53543 Testing of semi-rigid polyurethane (PUR) integral cellular materials - Materials for soles and parts of shoes | CALZADO |
| | | | NMX-Z-012/1-1987-SCFI Muestreo para la inspección por atributos - Parte 1 - Información general y aplicaciones | CALZADO |
| | | | NMX-Z-012/2-1987-SCFI Muestreo para la inspección por atributos - Parte 2 - Método de muestreo, tablas y gráficas | CALZADO |

| | | | | | |
|---|---|---|---|---|---|
| | | | NMX-Z-012/3-1987-SCFI<br>Muestreo para la inspección por atributos – Parte 3: Regla de cálculo para determinación de planes de muestreo | CALZADO | |
| 50 | 53 | FILIPINA PARA CABALLERO | NMX-A-084-INNTEX-2015<br>Industria textil — Fibras textiles — Análisis Cuantitativo — Cualitativo para una fibra 100% - Método de ensayo | FILIPINA | NMX-A-3758-INNTEX-2014<br>Textiles-Código de generación de etiquetas de cuidado con el uso de símbolos.<br><br>NOM - 004 - SE — 2021<br>Información comercial — Etiquetado de productos textiles, prendas de vestir, sus accesorios y ropa de casa. |
| | | | NMX-A-3801-INNTEX-2012<br>Industria textil - Determinación de la masa del tejido por unidad de longitud y área. | FILIPINA | |
| | | | NMX-A-5077-INNTEX-2015<br>Industria Textil – Determinación del cambio dimensional en el lavado y secado | FILIPINA | |
| | | | NMX-A-6330-INNTEX-2015<br>Industria Textil – Procedimiento de lavado y de secado doméstico para los ensayos de textiles | FILIPINA | |
| | | | NMX-A-12945-3-INNTEX-2020<br>Industria textil- Determinación de la propensión de la superficie de la tela al frisado, velosidad o enmarañamiento-Parte 3: Método de frisado aleatorio | FILIPINA | |
| | | | NMX-A-7211/2-INNTEX-2015<br>Industria textil — Tejidos de calada – Método de ensayo – Parte 2 Determinación de hilos por unidad de longitud. | FILIPINA | |
| | | | NMX-A-109-INNTEX-2012<br>Industria textil - Tejido de calada - Determinación de la resistencia al rasgado por el método del péndulo de descenso libre - Método de prueba. | FILIPINA | |
| | | | NMX-A-059/2-INNTEX-2019 | FILIPINA | |



ANEXOS
DIVISIÓN DE CONTRATOS

| | | | | | |
|---|---|---|---|---|---|
| | | | Industria textil - Propiedades de los tejidos frente a la fricción – Parte 3 - Determinación de la Fuerza máxima por el Método de agarre - Método GRAB. | | |
| | | | NMX-A-105-E04-INNTEX-2019 Industria textil - Ensayo de solidez del color - Parte E04: Solidez del color al sudor. | FILIPINA | |
| | | | NMX-A-073-INNTEX-2005 Industria Textil Solidez al color - Determinación de la Solidez del color al Frote – Método de prueba. | FILIPINA | |
| | | | NMX-A-105-C06-INNTEX-2015 Industria Textil — Método de ensayo de Solidez del color — Parte C06 - Solidez del color al lavado doméstico y comercial. | FILIPINA | |
| | | | NMX-A-3801-INNTEX-2012 Industria textil - Determinación de la masa del tejido por unidad de longitud y ancho. | PANTALÓN | NMX-A-3758-INNTEX-2014 Textiles-Código de generación de etiquetas de cuidado con el uso de símbolos.<br><br>NOM-004-SE-2021 Información comercial — Etiquetado de productos textiles, prendas de vestir, sus accesorios y ropa de casa. |
| | | | NMX-A-5077-INNTEX-2015 Industria Textil - Determinación del cambio dimensional en el lavado y secado | PANTALÓN | |
| 51 | 54 | PANTALÓN PARA CABALLERO | NMX-A-8350-INNTEX-2015 Industria Textil - Procedimiento de lavado y de secado doméstico para los ensayos de textiles | PANTALÓN | |
| | | | NMX-A-12945-3-INNTEX-2020 Industria textil - Determinación de la propensión de la superficie de la tela al frisado, vellosidad o enmarañamiento - Parte 3: Método de frisado aleatorio | PANTALÓN | |
| | | | NMX-A-7211/2-INNTEX-2015 Industria textil — Tejidos de calada – Método de ensayo – Parte 2 Determinación de hilos por unidad de longitud. | PANTALÓN | |
| | | | NMX-A-109-INNTEX-2012 | PANTALÓN | |

| | | | | | |
|---|---|---|---|---|---|
| | | | Industria textil - Tejidos de calada - Determinación de la resistencia al rasgado por el método del péndulo de descenso libre - Método de prueba. | | |
| | | | NMX-A-059/2-INNTEX-2019 Industria textil - Propiedades de los tejidos frente a la tracción – Parte 2 - Determinación de la Fuerza máxima por el Método de agarre - Método GRAB. | PANTALÓN | |
| | | | NMX-A-105-B02-INNTEX-2019 Industria textil-Ensayo para solidez del color-Parte B02-Solidez del color a la luz artificial: Ensayo de la lámpara de decoloración de arco de xenón | PANTALÓN | |
| | | | NMX-A-105-E04-INNTEX-2019 Industria textil - Ensayo de solidez del color - Parte E04: Solidez del color al sudor. | PANTALÓN | |
| | | | NMX-A-073-INNTEX-2005 Industria Textil Solidez al color - Determinación de la Solidez del color al Frote – Método de prueba. | PANTALÓN | |
| | | | NMX-A-105-C06-INNTEX-2015 Industria Textil — Método de ensayo de Solidez del color — Parte C06 - Solidez del color al lavado doméstico y comercial. | PANTALÓN | |
| | | | NMX-A-084-INNTEX-2015 Industria textil — Fibras textiles — Análisis Cuantitativo — Cualitativo para una fibra 100% - Método de ensayo | PANTALÓN | |
| 52 | 55 | FAJA | NMX-A-084-INNTEX-2015 Industria textil — Fibras textiles — Análisis Cuantitativo — Cualitativo para una fibra 100% - Método de ensayo | FAJA | NMX-A-3758-INNTEX-2014 Textiles-Código de generación de etiquetas de cuidado con el uso de símbolos. |
| | | | NMX-A-3801-INNTEX-2012 | FAJA | NOM-004-SE-2021 Información comercial — Etiquetado de productos textiles, prendas de vestir, sus accesorios y ropa de casa. |



ANEXOS
DIVISIÓN DE CONTRATOS

| | | | | | |
|---|---|---|---|---|---|
| | | | Industria textil – Determinación de la masa del tejido por unidad de longitud y área. | | |
| | | | NMX-A-7211/2-INNTEX-2015<br>Industria textil — Tejidos de calada – Método de ensayo – Parte 2 Determinación de hilos por unidad de longitud. | FAJA | |
| | | | NMX-A-059/2-INNTEX-2019<br>Industria textil – Propiedades de los tejidos frente a la tracción – Parte 2 - Determinación de la Fuerza máxima por el Método de agarre - Método GRAB. | FAJA | |
| | | | NMX-A-105-B02-INNTEX-2019<br>Industria textil-Ensayo para solidez del color-Parte B02-Solidez del color a la luz artificial: Ensayo de la lámpara de decoloración de arco de xenón | FAJA | |
| | | | NMX-A-105-E04-INNTEX-2019<br>Industria textil - Ensayo de solidez del color- Parte E04: Solidez del color al sudor. | FAJA | |
| | | | NMX-A-076-INNTEX-2005<br>Industria Textil Solidez al color – Determinación de la Solidez del color al Frote – Método de prueba. | FAJA | |
| 53 | 56 | FILIPINA PARA CABALLERO | NMX-A-1833/1-INNTEX-2014<br>Industria Textil- Análisis químico cuantitativo - Parte 1 Principios generales de ensayo | FILIPINA | NMX-A-3758-INNTEX-2014 Textiles-Código de generación de etiquetas de cuidado con el uso de símbolos.<br><br>NOM - 004 - SE — 2021 Información comercial — Etiquetado de productos textiles, prendas de vestir, sus accesorios y ropa de casa. |
| | | | NMX-A-1833/11-INNTEX-2014<br>Industria textil – Análisis químico cuantitativo - Parte 11 Mezclas de fibras de celulosa y poliéster (Método usado ácido sulfúrico) | FILIPINA | |
| | | | NMX-A-3801-INNTEX-2012<br>Industria textil - Determinación de la masa del tejido por unidad de longitud y área. | FILIPINA | |
| | | | NMX-A-5077-INNTEX-2015 | FILIPINA | |

| | | | | | |
|---|---|---|---|---|---|
| | | | | Industria Textil - Determinación del cambio dimensional en el lavado y secado | |
| | | | | NMX-A-6330-INNTEX-2015 Industria Textil - Procedimiento de lavado y de secado doméstico para los ensayos de textiles | FILIPINA |
| | | | | NMX-A-12945-3-INNTEX-2020 Industria textil- Determinación de la propensión de la superficie de la tela al frisado, vellosidad o enmarañamiento Parte 3: Método de frisado aleatorio | FILIPINA |
| | | | | NMX-A-7211/2-INNTEX-2015 Industria textil — Tejidos de calada – Método de ensayo – Parte 2 Determinación de hilos por unidad de longitud | FILIPINA |
| | | | | NMX-A-109-INNTEX-2012 Industria textil - Tejido de calada - Determinación de la resistencia al rasgado por el método del péndulo de descenso libre - Método de prueba. | FILIPINA |
| | | | | NMX-A-059/2-INNTEX-2019 Industria textil - Propiedades de los tejidos frente a la tracción - Parte 2 - Determinación de la Fuerza máxima por el Método de agarre - Método GRAB. | FILIPINA |
| | | | | NMX-A-105-B02-INNTEX-2019 Industria textil-Ensayo para solidez del color-Parte B02-Solidez del color a la luz artificial: Ensayo de la lámpara de descoloración de arco de xenón. | FILIPINA |
| | | | | NMX-A-105-E04-INNTEX-2019 Industria textil - Ensayo de solidez del color - Parte E04: Solidez del color al sudor. | FILIPINA |
| | | | | NMX-A-073-INNTEX-2005 Industria Textil Solidez al color - Determinación de la Solidez del color al Frote - Método de prueba. | FILIPINA |
| | | | | NMX-A-105-C06-INNTEX-2015 | FILIPINA |



ANEXOS
DIVISIÓN DE CONTRATOS

| | | | | | |
|---|---|---|---|---|---|
| | | | Industria Textil — Método de ensayo de Solidez del color — Parte C06 - Solidez del color [illegible] doméstico y comercial. | | |
| 54 | 57 | PANTALON PARA CABALLERO | NMX-A-1833/1-INNTEX-2014<br><br>Industria Textil- Análisis químico cuantitativo - Parte 1 Principios generales de ensayo | PANTALÓN | NMX-A-3758-INNTEX-2014 Textiles-Código de generación de etiquetas de cuidado con el uso de símbolos.<br><br>NOM - 004 - SE — 2021 Información comercial — Etiquetado de productos textiles, prendas de vestir, sus accesorios y ropa de casa. |
| | | | NMX-A-1833/11-INNTEX-2014<br><br>Industria textil – Análisis químico cuantitativo - Parte 11 Mezclas de fibras de celulosa y poliéster (Método usado ácido sulfúrico) | PANTALÓN | |
| | | | NMX-A-3801-INNTEX-2012<br>Industria textil - Determinación de la masa del tejido por unidad de longitud y área. | PANTALÓN | |
| | | | NMX-A-5077-INNTEX-2015<br>Industria Textil - Determinación del cambio dimensional en el lavado y secado | PANTALÓN | |
| | | | NMX-A-6300-INNTEX-2015<br>Industria Textil - Procedimiento de lavado y de secado doméstico para los ensayos de textiles | PANTALON | |
| | | | NMX-A-12945-3-INNTEX-2020<br>Industria textil- Determinación de la propensión de la superficie de la tela al frisado, vellosidad o enmarañamiento-Parte 3: Método de frisado aleatorio | PANTALÓN | |
| | | | NMX-A-7211/2-INNTEX-2015<br><br>Industria textil — Tejidos de calada – Método de ensayo – Parte 2 Determinación de hilos por unidad de longitud. | PANTALÓN | |
| | | | NMX-A-109-INNTEX-2012<br>Industria textil - Tejido de calada - Determinación de la resistencia al rasgado por el método del péndulo de descenso libre - Método de prueba. | PANTALÓN | |
| | | | NMX-A-059/2-INNTEX-2019 | PANTALÓN | |

| | | | | | |
|---|---|---|---|---|---|
| | | | Industria textil - Propiedades de los tejidos frente a la tracción - Parte 3 - Determinación de la Fuerza máxima por el Método de agarre - Método GRAB. | | |
| | | | NMX-A-105-B02-INNTEX-2019 Industria textil-Ensayo para solidez del color-Parte B02-Solidez del color a la luz artificial: Ensayo de la lámpara de decoloración de arco de xenón | PANTALÓN | |
| | | | NMX-A-105-E04-INNTEX-2019 Industria textil - Ensayo de solidez del color - Parte E04: Solidez del color al sudor | PANTALÓN | |
| | | | NMX-A-073-INNTEX-2005 Industria Textil Solidez al color - Determinacion de la Solidez del color al Frote – Método de prueba | PANTALÓN | |
| | | | NMX-A-105-C06-INNTEX-2015 Industria Textil –- Método de ensayo de Solidez del color –- Parte C06 - Solidez del color al lavado doméstico y comercial. | PANTALÓN | |
| 55 | 58 | PANTALON PARA DAMA | NMX-A-1833/1-INNTEX-2014 Industria Textil- Análisis químico cuantitativo - Parte 1 Principios generales de ensayo | PANTALÓN | NMX-A-3758-INNTEX-2014 Textiles-Código de generación de etiquetas de cuidado con el uso de símbolos.<br><br>NOM - 004 - SE — 2021 Información comercial — Etiquetado de productos textiles, prendas de vestir, sus accesorios y ropa de casa. |
| | | | NMX-A-1833/11-INNTEX-2014 Industria Textil – Análisis químico cuantitativo - Parte 11 Mezclas de fibras de celulosa y poliéster (Método usado ácido sulfúrico) | PANTALÓN | |
| | | | NMX-A-3801-INNTEX-2012 Industria textil - Determinación de la masa del tejido por unidad de longitud y ancho. | PANTALÓN | |
| | | | NMX-A-5077-INNTEX-2015 Industria Textil - Determinación del cambio dimensional en el lavado y secado | PANTALÓN | |
| | | | NMX-A-6330-INNTEX-2015 | PANTALÓN | |



ANEXOS
DIVISIÓN DE CONTRATOS

| | | | | | |
|---|---|---|---|---|---|
| | | | Industria Textil - Procedimiento de lavado y de secado doméstico para los ensayos de textiles | | |
| | | | NMX-A-12945-3-INNTEX-2020 Industria textil - Determinación de la propensión de la superficie de la tela al frisado, velosidad o enmarañamiento-Parte 3: Método de frisado aleatorio | PANTALÓN | |
| | | | NMX-A-7211/2-INNTEX-2015 Industria textil — Tejidos de calada – Método de ensayo – Parte 2 Determinación de hilos por unidad de longitud. | PANTALÓN | |
| | | | NMX-A-109-INNTEX-2012 Industria textil - Tejido de calada - Determinación de la resistencia al rasgado por el método del péndulo de descenso libre - Método de prueba. | PANTALÓN | |
| | | | NMX-A-059/2-INNTEX-2019 Industria textil - Propiedades de los tejidos frente a la tracción - Parte 2 - Determinación de la Fuerza máxima por el Método de Tira - Método GRAB. | PANTALÓN | |
| | | | NMX-A-105-B02-INNTEX-2019 Industria textil-Ensayo para solidez del color-Parte B02-Solidez del color a la luz artificial: Ensayo de la lámpara de exploración de arco de xenón. | PANTALÓN | |
| | | | NMX-A-105-E04-INNTEX-2019 Industria textil - Ensayo de solidez del color — Parte E04: Solidez del color al sudor. | PANTALÓN | |
| | | | NMX-A-073-INNTEX-2005 Industria Textil Solidez al color - Determinación de la Solidez del color al Frote – Método de prueba. | PANTALÓN | |
| | | | NMX-A-105-C06-INNTEX-2015 Industria Textil — Método de ensayo de Solidez del color — Parte C06 - Solidez del color al lavado doméstico. | PANTALÓN | |

| | | | | | |
|---|---|---|---|---|---|
| | | | NMX-A-1833/1-INNTEX-2014<br>Industria Textil- Análisis químico cuantitativo - Parte 1 Principios generales de ensayo | FILIPINA Y PANTALÓN | NMX-A-3758-INNTEX-2014 Textiles-Código de generación de etiquetas de cuidado con el uso de símbolos.<br><br>NOM-004-SE-2021 Información comercial — Etiquetado de productos textiles, prendas de vestir, sus accesorios y ropa de casa. |
| | | | NMX-A-1833/11-INNTEX-2014<br>Industria textil -- Análisis químico cuantitativo - Parte 11 Mezclas de fibras de celulosa y poliéster (Método usado ácido sulfúrico). | FILIPINA Y PANTALÓN | |
| | | | NMX-A-3801-INNTEX-2012<br>Industria textil - Determinación de la masa del tejido por unidad de longitud y área. | FILIPINA Y PANTALÓN | |
| | | | NMX-A-5077-INNTEX-2015<br>Industria Textil - Determinación del cambio dimensional en el lavado y secado | FILIPINA Y PANTALÓN | |
| 56 | 61 | FILIPINA Y PANTALÓN PARA DAMA | NMX-A-6330-INNTEX-2015<br>Industria Textil - Procedimiento de lavado y de secado doméstico para los ensayos de textiles | FILIPINA Y PANTALÓN | |
| | | | NMX-A-12948-3-INNTEX-2020<br>Industria textil - Determinación de la propensión de la superficie de la tela a frisado, vellosidad o enmarañamiento-Parte 3: Método de frisado aleatorio | FILIPINA Y PANTALÓN | |
| | | | NMX-A-7214/2-INNTEX-2015<br>Industria textil — Tejidos de calada – Método de ensayo -- Parte 2 Determinación de hilos por unidad de longitud. | FILIPINA Y PANTALÓN | |
| | | | NMX-A-109-INNTEX-2012<br>Industria textil - Tejido de calada - Determinación de la resistencia al rasgado por el método del péndulo de descenso libre - Método de prueba. | FILIPINA Y PANTALÓN | |
| | | | NMX-A-059/2-INNTEX-2019<br>Industria textil - Propiedades de los tejidos frente a la tracción – Parte 2 - Determinación de la Fuerza máxima por el | FILIPINA Y PANTALÓN | |



ANEXOS
DIVISIÓN DE CONTRATOS

| | | | | | |
|---|---|---|---|---|---|
| | | | Método de agarre - Método GRAB. | | |
| | | | NMX-A-105-B02-INNTEX-2019. Industria textil-Ensayo para solidez del color-Parte B02-Solidez del color a la luz artificial: Ensayo de la lámpara de decoloración de arco de xenón | FILIPINA Y PANTALÓN | |
| | | | NMX-A-105-E04-INNTEX-2019. Industria textil - Ensayo de solidez del color - Parte E04: Solidez del color al sudor. | FILIPINA Y PANTALÓN | |
| | | | NMX-A-073-INNTEX-2005 Industria Textil Solidez al color - Determinación de la Solidez del color al Frote -- Método de prueba. | FILIPINA Y PANTALÓN | |
| | | | NMX-A-105-C06-INNTEX-2015. Industria Textil — Método de ensayo de Solidez del color — Parte C06 - Solidez del color al lavado doméstico y comercial. | FILIPINA Y PANTALÓN | |
| 57 | 62 | FILIPINA Y PANTALÓN PARA CABALLERO | NMX-A-1833/1-INNTEX-2014 Industria Textil- Análisis químico cuantitativo - Parte 1 Principios generales de ensayo | FILIPINA Y PANTALÓN | NMX-A-3758-INNTEX-2014 Textiles-Código de generación de etiquetas de cuidado con el uso de símbolos. |
| | | | NMX-A-1833/11-INNTEX-2014 Industria textil – Análisis químico cuantitativo - Parte 11 Mezclas de fibras de celulosa y poliéster (Método usado ácido sulfúrico) | FILIPINA Y PANTALÓN | NOM - 004 - SE — 2021 Información comercial — Etiquetado de productos textiles, prendas de vestir, sus accesorios y ropa de casa. |
| | | | NMX-A-3801-INNTEX-2012 Industria textil - Determinación de la masa del tejido por unidad de longitud y área. | FILIPINA Y PANTALÓN | |
| | | | NMX-A-6077-INNTEX-2015 Industria Textil - Determinación del cambio dimensional en el lavado y secado | FILIPINA Y PANTALÓN | |
| | | | NMX-A-3630-INNTEX-2013 | FILIPINA Y | |

| | | | | | |
|---|---|---|---|---|---|
| | | | Industria Textil - Procedimiento de lavado y de secado doméstico para los ensayos de textiles | PANTALÓN | |
| | | | NMX-A-12945-3-INNTEX-2020 Industria textil- Determinación de la propensión de la superficie de la tela al frisado, vellosidad o enmarañamiento-Parte 3: Método de frisado aleatorio | FILIPINA Y PANTALÓN | |
| | | | NMX-A-7211/2-INNTEX-2015 Industria textil — Tejidos de calada – Método de ensayo – Parte 2 Determinación de hilos por unidad de longitud. | FILIPINA Y PANTALÓN | |
| | | | NMX-A-109-INNTEX-2012 Industria textil - Tejido de calada - Determinación de la resistencia al rasgado por el método del péndulo de descenso libre - Método de prueba. | FILIPINA Y PANTALÓN | |
| | | | NMX-A-059/2-INNTEX-2019 Industria textil - Propiedades de los tejidos frente a la tracción - Parte 2 - Determinación de la Fuerza máxima por el Método de agarre - Método GRAB. | FILIPINA Y PANTALÓN | |
| | | | NMX-A-105-B02-INNTEX-2019 Industria textil-Ensayo para solidez del color-Parte B02-Solidez del color a la luz artificial: Ensayo de la lámpara de decoloración de arco de xenón | FILIPINA Y PANTALÓN | |
| | | | NMX-A-105-E04-INNTEX-2019 Industria textil - Ensayo de solidez del color - Parte E04: Solidez del color al sudor. | FILIPINA Y PANTALÓN | |
| | | | NMX-A-073-INNTEX-2005 Industria Textil Solidez al color - Determinación de la Solidez del color al Frote – Método de prueba. | FILIPINA Y PANTALÓN | |
| | | | NMX-A-105-C06-INNTEX-2015 Industria Textil — Método de ensayo de Solidez del color — Parte C06 - Solidez del color al lavado doméstico y comercial. | FILIPINA Y PANTALÓN | |
| 58 | 63 | CALZADO | IULTCS/IUP 20 | CALZADO | NOM-050-SCFI-2004 |



ANEXOS
DIVISIÓN DE CONTRATOS

| | | | | | |
|---|---|---|---|---|---|
| | | MASCULINO | Measure[illegible] endurance of [illegible] leathers and their surface finishes - International Union of Leather Trades Chemists Association (IULTC) | | Información comercial - Disposiciones generales para productos - Etiquetado general de productos |
| | | | ISO 3377<br>Leather - Determination of tearing load | CALZADO | |
| | | | ISO 11640<br>Lether - Tests of colour fastness - Color fastness to cycles of to-and-fro rubbing | CALZADO | |
| | | | ISO 11644<br>Leather - Test for adhesion of finish | CALZADO | |
| | | | ISO 4045<br>Leather - Determination of Ph | CALZADO | |
| | | | ISO 2589<br>Lether - Physical testing - Measurement of thickness | CALZADO | |
| | | | DIN-53516<br>Testing of rubber and elastomers - Determination of abrasion resistance | CALZADO | |
| | | | DIN-53543<br>Testing of semi-rigid polyurethane (PUR) integral cellular materials - Materials for soles and parts of shoes | CALZADO | |
| | | | UNE-53-525<br>Determinación de la densidad y peso específico del caucho vulcanizado; determinación del volumen por inmersión y por picnómetro | CALZADO | |
| | | | NMX-A-084-INNTEX-2015<br>Industria textil — Fibras textiles — Análisis Cuantitativo — Cualitativo para una fibra 100% - Método de ensayo | CALZADO | |
| | | | NMX-S-051-1989<br>Calzado de protección clasificación, especificaciones y métodos de prueba | CALZADO | |
| | | | UNE-EN ISO-868<br>Plásticos y ebonita. Determinación de la dureza de indentación por medio de un [illegible] Shore) | CALZADO | |
| | | | ASTM D 471<br>Standard [illegible] for Rubber [illegible] Liquids [illegible] | CALZADO | |

| | | | | |
|---|---|---|---|---|
| | | | NMX-A-[illegible]-INNTEX-2012 Industria textil - Determ[illegible] del tejido por unidad de longitud y área. | CALZADO |
| | | | NMX - A - 13018/2 — INNTEX-2012 Industria textil — Propiedades de las telas al revestimiento. — Parte 2 — Método neumático para determinar la resistencia al revestimiento y distensión al revestimiento. | CALZADO |
| | | | NMX-A-134 -INNTEX-2013 Industria textil — Tejido de punto — Método de prueba y tolerancias. (densidad lineal) | CALZADO |
| | | | NMX-A-5077-INNTEX-2015 Industria Textil - Determinación del cambio dimensional en el lavado y secado | CALZADO |
| | | | DIN-4843 [illegible] Safety, protective and occupational footwear - Slip resistance, metatarsal protection, protective insert and thermal behavior - Safety requirements, testing [illegible] | CALZADO |
| | | | NMX-A-239-SCFI-1982 Industria Textil — Agujetas para calzado — Especificaciones | CALZADO |
| | | | NMX-Z-012/1-1987-SCFI Muestreo para la inspección por atributos - Parte 1 - Información general y aplicaciones | CALZADO |
| | | | NMX-Z-012/2-1987-SCFI Muestreo para la inspección por atributos - Parte 2 - Método de muestreo - Tablas y gráficas | CALZADO |
| | | | NMX-Z-012/3-1987-SCFI Muestreo para la inspección por atributos - Parte 3 - Regla de cálculo para determinación de planes de muestreo | CALZADO |
| | | | NOM-A-207-1946 Nomenclatura para términos empleados en la Industria del calzado | CALZADO |
| | | | NOM-113-STPS-2009 | CALZADO |



ANEXOS
DIVISIÓN DE CONTRATOS

| | | | | | |
|---|---|---|---|---|---|
| | | | Seguridad. Equipo de protección personal. Calzado de protección. Clasificación, especificaciones y métodos de prueba. | | |
| | | | IULTCS-IUP-20<br>Measurement of the flexing endurance of light leathers and their surface finishes - International Union of Leather Trades Chemists Association (IULTC) | CALZADO | NOM-050-SCFI-2004<br><br>Información comercial - Disposiciones generales para productos - Etiquetado general de productos |
| | | | ISO 9377<br>Leather - Determination of tearing load | CALZADO | |
| | | | ISO 11640<br>Leather - Tests of colour fastness - Color fastness to cycles of to-and-fro rubbing | CALZADO | |
| | | | ISO 11644<br>Leather - Test for adhesion of finish | CALZADO | |
| | | | ISO 4045<br>Leather - Determination of Ph | CALZADO | |
| | | | ISO 2589<br>Leather - Physical testing - Measurement of thickness | CALZADO | |
| 59 | 64 | CALZADO FEMENINO | DIN-53516<br>Testing of rubber and elastomers - Determination of abrasion resistance | CALZADO | |
| | | | DIN-53543<br>Testing of semi-rigid polyurethane (PUR) integral cellular materials - Materials for soles and parts of shoes | CALZADO | |
| | | | UNE-53-526<br>Determinación de la densidad y peso específico del caucho vulcanizado, determinación del volumen por inmersión y por picnometría | CALZADO | |
| | | | NMX-A-084-INNTEX-2015<br>Industria textil — Fibras textiles — Análisis Cuantitativo — Cualitativo para una fibra 100% - Método de ensaye | CALZADO | |
| | | | NMX-S-051-1989<br>Calzado de protección clasificación, especificaciones y métodos de prueba | CALZADO | |
| | | | NOM-113-STPS-2009 | CALZADO | |

| | | | | |
|---|---|---|---|---|
| | | | Seguridad - Calzado de protección personal - Calzado de protección - Clasificación, especificaciones y métodos de prueba. | |
| | | | ASTM D 471 Standard Test Method for Rubber Property—Effect of Liquids | CALZADO |
| | | | NMX-A-3801-INNTEX-2012 Industria textil - Determinación de la masa del tejido por unidad de longitud y área. | CALZADO |
| | | | NMX – A — 13938/2 — INNTEX-2012 Industria textil — Propiedades de las telas al revestimiento. — Parte 2 — Método neumático para determinar la resistencia al revestimiento y distensión al revestimiento. | CALZADO |
| | | | NMX-A-134 -INNTEX-2013 Industria textil — Tejido de punto — Método de prueba y tolerancias: (densidad lineal) | CALZADO |
| | | | NMX-A-5077-INNTEX-2015 Industria Textil - Determinación del cambio dimensional en el lavado y secado | CALZADO |
| | | | NMX-A-059/2-INNTEX-2019 Industria textil - Propiedades de los tejidos frente a la tracción – Parte 2 - Determinación de la Fuerza máxima por el Método de agarre - Metodo GRAB. | CALZADO |
| | | | NMX-A-109-INNTEX-2012 Industria textil - Tejido de calada - Determinación de la resistencia al rasgado por el método del péndulo de descenso libre - Método de prueba. | CALZADO |
| | | | NMX-A-7211/2-INNTEX-2015 Industria textil — Tejidos de calada — Método de ensayo – Parte 2: Determinación de hilos por unidad de longitud. | |
| | | | NMX-A-276/5-INNTEX-2000 | |



ANEXOS
DIVISIÓN DE CONTRATOS

| | | | | | |
|---|---|---|---|---|---|
| | | | Industria Textil - Construcción de análisis de tejidos de calada – Parte 5: Determinación de la densidad lineal de hilos extraídos de la tela - Tejidos de calada - método de prueba. | | |
| | | | DIN-4843 Safety, protective and occupational footwear - Slip resistance, metatarsal protection, protective insert and thermal behavior – Safety requirements, testing. | CALZADO | |
| | | | NMX-A-239-SCFI-1982 Industria Textil - Agujetas para calzado – Especificaciones | CALZADO | |
| | | | NMX-Z-012/1-1987-SCFI Muestreo para la inspección por atributos - Parte 1 – Información general y aplicaciones | CALZADO | |
| | | | NMX-Z-012/2-1987-SCFI Muestreo para la inspección por atributos - Parte 2 - Método de [illegible] gráficas. | CALZADO | |
| | | | NMX-Z-012/3-1987-SCFI Muestreo para la inspección por atributos - Parte 3 - Regla de cálculo para la determinación de planes de muestreo | CALZADO | |
| | | | NOM-A-207-1948 Nomenclatura para términos empleados en la industria del calzado | CALZADO | |
| 60 | 65 | UNIFORME FEMENINO | NMX-A-1235/1-INNTEX-2019 Industria Textil- Análisis químico cuantitativo - Parte 1 Principios generales de ensayo | FILIPINA, PANTALÓN Y GORRO | NMX-A-3758-INNTEX-2014 Textiles-Código de generación de etiquetas de cuidado con el uso de símbolos. |
| | | | NMX-A-1233/11-INNTEX-2014 Industria textil – Análisis químico cuantitativo - Parte 11 Mezclas de fibras de celulosa y poliéster (Método usado ácido sulfúrico) | FILIPINA, PANTALÓN Y GORRO | NOM-004-SE-2021 Información comercial — Etiquetado de productos textiles, prendas de vestir, sus accesorios y ropa de casa. |
| | | | NMX-A-3801-INNTEX-2013 | FILIPINA, | |

| | | | | | |
|---|---|---|---|---|---|
| | | | | Industria textil - Determinación del tejido por unidad de longitud y ares. | PANTALÓN Y GORRO |
| | | | | NMX-A-5077-INNTEX-2015 Industria Textil - Determinación del cambio dimensional en el lavado y secado | FILIPINA, PANTALÓN Y GORRO |
| | | | | NMX-A-6330-INNTEX-2015 Industria Textil - Procedimiento de lavado y de secado doméstico para los ensayos de textiles | FILIPINA, PANTALÓN Y GORRO |
| | | | | NMX-A-12945-3-INNTEX-2020 | |
| | | | | Industria textil- Determinación de la propensión de la superficie de la tela al trisado, vellosidad o enmarañamiento-Parte 3: Método de frisado aleatorio | FILIPINA, PANTALÓN Y GORRO |
| | | | | NMX-A-7211/2-INNTEX-2015 Industria textil – Tejidos de calada – Método de ensayo – Parte 2 Determinación de hilos por unidad de longitud. | FILIPINA, PANTALÓN Y GORRO |
| | | | | NMX-A-109-INNTEX-2012 Industria textil - Tejido de calada - Determinación de la resistencia al rasgado por el método del péndulo de descenso libre - Método de prueba. | FILIPINA, PANTALÓN Y GORRO |
| | | | | NMX-A-059/2-INNTEX-2019 Industria textil - Propiedades de los tejidos frente a la tracción - Parte 2 - Determinación de la Fuerza máxima por el Método de tira ancha - Método GRAB. | FILIPINA, PANTALÓN Y GORRO |
| | | | | NMX-A-105-1/02-INNTEX-2019 Industria textil-Ensayo para solidez del color-Parte B02- Solidez del color a la luz artificial: Ensayo de la lámpara de exposición de arco de xenón | FILIPINA, PANTALÓN Y GORRO |
| | | | | NMX-A-105-E04-INNTEX-2019 Industria textil-Ensayo de solidez del color-Parte E04: Solidez al color al sudor | FILIPINA, PANTALÓN Y GORRO |
| | | | | NMX-A-073-INNTEX-2005 | FILIPINA, |



ANEXOS
DIVISIÓN DE CONTRATOS

| | | | | | |
|---|---|---|---|---|---|
| | | | Industria Textil Solidez al color - Determin[illegible] Solidez [illegible] - Método de [illegible] | PANTALÓN Y GORRO | |
| | | | NMX-A-105-C06-INNTEX-2015 Industria Textil — Método de ensayo de Solidez del color — Parte C06 - Solidez del color al lavado doméstico y comercial. | FILIPINA, PANTALÓN Y GORRO | |
| | | | NMX-A-275/5-INNTEX-2000 Industria Textil - Construcción y métodos de análisis de tejidos de calada – Parte 5 - Determinación de la densidad lineal de hilos extraídos de la tela - Tejidos de calada - método de prueba. | FILIPINA, PANTALÓN Y GORRO | |
| | | | NMX-A-18695-INNTEX-2019 Industria textil - Determinación de la resistencia a la penetración de agua por impacto - método de prueba | FILIPINA, PANTALÓN Y GORRO | |
| 61 | 66 | UNIFORME MASCULINO | NMX-A-1833/1-INNTEX-2014 [illegible] Textil Solidez al [illegible] ación de [illegible] Industria Textil - Análisis químico cuantitativo - Parte 1 Principios generales de ensayo | FILIPINA, PANTALÓN Y GORRO | NMX-A-3758-INNTEX-2014 Textiles-Código de generación de etiquetas de cuidado con el uso de símbolos. |
| | | | NMX-A-1833/11-INNTEX-2014 [illegible] Industria textil – Análisis químico cuantitativo - Parte 11 Mezclas de fibras de celulosa y poliéster (Método usado ácido sulfúrico) | FILIPINA, PANTALÓN Y GORRO | NOM - 004 - SE — 2021 Información comercial — Etiquetado de productos textiles, prendas de vestir, sus accesorios y ropa de casa. |
| | | | NMX-A-3801-INNTEX-2012 Industria textil - Determinación de la masa del tejido por unidad de longitud y área. | FILIPINA, PANTALÓN Y GORRO | |
| | | | NMX-A-5077-INNTEX-2015 Industria Textil - Determinación del cambio dimensional en el lavado y secado. | FILIPINA, PANTALÓN Y GORRO | |
| | | | NMX-A-6330-INNTEX-2015 Industria Textil Procedimiento de lavado y de secado doméstico para los ensayos de textiles | FILIPINA, PANTALÓN Y GORRO | |
| | | | NMX-A-12845-3-INNTEX-2020 [illegible] | FILIPINA, PANTALÓN Y | |

| | | | | | |
|---|---|---|---|---|---|
| | | | | Industria textil- Determinación de la propensión [illegible] de la tela al trisado, vellosidad o enmarañamiento-Parte 3: Método de trisado aleatorio | GORRO |
| | | | | NMX-A-7211/2-INNTEX-2015 Industria textil – Tejidos de calada – Método de ensayo – Parte 2: Determinación de hilos por unidad de longitud. | FILIPINA, PANTALÓN Y GORRO |
| | | | | NMX-A-106-INNTEX-2012 Industria textil - Tejido de calada - Determinación de la resistencia al rasgado por el método del péndulo de descenso libre - Método de prueba. | FILIPINA, PANTALÓN Y GORRO |
| | | | | NMX-A-059/2-INNTEX-2019 Industria textil - Propiedades de los tejidos frente a la tracción – Parte 2 - Determinación de la Fuerza máxima por el Método de agarre - Método GRAB. | FILIPINA, PANTALÓN Y GORRO |
| | | | | NMX-A-105-B02-INNTEX-2019 Industria textil-Ensayo para solidez del color-Parte B02-Solidez del color a la luz artificial: Ensayo de la lámpara de descoloración de arco de Xenón. | FILIPINA, PANTALÓN Y GORRO |
| | | | | NMX-A-106-E04-INNTEX-2019 Industria textil - Ensayo de solidez del color - Parte E04: Solidez del color al sudor. | FILIPINA, PANTALÓN Y GORRO |
| | | | | NMX-A-073-INNTEX-2005 Industria Textil Solidez al color - Determinación de la Solidez del color al Frote – Método de prueba. | FILIPINA, PANTALÓN Y GORRO |
| | | | | NMX-A-105-C06-INNTEX-2016 Industria Textil — Metodo de ensayo de Solidez del color — Parte C06 - Solidez del color al lavado doméstico y comercial. | FILIPINA, PANTALÓN Y GORRO |
| | | | | NMX-A-275/5-INNTEX-2000 | FILIPINA, PANTALÓN Y |



ANEXOS
DIVISIÓN DE CONTRATOS

| | | | | | |
|---|---|---|---|---|---|
| | | | Industria Textil - Construcción y métodos de análisis de tejidos de calado -- Parte [illegible] de la densidad lineal de hilos extraídos de la tela - Tejidos de calada - método de prueba. | GORRO | |
| | | | NMX-A-18685-INNTEX-2019, Industria textil- Determinación de la resistencia a la penetración de agua por impacto- método de prueba | FILIPINA, PANTALÓN Y GORRO | |
| 62 | 67 | UNIFORME PARA DAMA | NMX-A-1833/1-INNTEX-2014 Industria Textil- Análisis químico cuantitativo - Parte 1 Principios generales de ensayo | FILIPINA, PANTALÓN Y GORRO | NMX-A-3758-INNTEX-2014 Textiles-Código de generación de etiquetas de cuidado con el uso de símbolos.<br><br>NOM- 004-SE- 2021 Información comercial — Etiquetado de productos textiles, prendas de vestir, sus accesorios y ropa de casa. |
| | | | NMX-A-1833/11-INNTEX-2014 [illegible] Industria textil – Análisis químico cuantitativo - Parte 11 Mezclas de fibras de celulosa y poliéster (Método usado ácido sulfúrico) | FILIPINA, PANTALÓN Y GORRO | |
| | | | NMX-A-3801-INNTEX-2012 Industria textil - Determinación de la masa del tejido por unidad de longitud y área | FILIPINA, PANTALÓN Y GORRO | |
| | | | NMX-A-5077-INNTEX-2015 Industria Textil - Determinación del cambio dimensional en el lavado y secado | FILIPINA, PANTALÓN Y GORRO | |
| | | | NMX-A-6330-INNTEX-2015 Industria Textil - Procedimiento de lavado y de secado doméstico para los ensayos de textiles | FILIPINA, PANTALÓN Y GORRO | |
| | | | NMX-A-12945-3-INNTEX-2020 Industria textil- Determinación de la propensión de la superficie de la tela al trisado, velosidad o enmarañamiento-Parte 3: Método de frisado aleatorio | FILIPINA, PANTALÓN Y GORRO | |
| | | | NMX-A-7211/2-INNTEX-2015 Industria textil — Tejidos de calado - Método de ensayo — Parte 2: Determinación de hilos por unidad de longitud. | FILIPINA, PANTALÓN Y GORRO | |

| | | | | | |
|---|---|---|---|---|---|
| | | | NMX-A-109-INNTEX-2012 Industria textil - Tejido de calada - Determinación de la resistencia al rasgado por el método del pendulo de descenso libre - Método de prueba. | FILIPINA, PANTALÓN Y GORRO | |
| | | | NMX-A-059/2-INNTEX-2019 Industria textil - Propiedades de los tejidos frente a la tracción - Parte 2 - Determinación de la Fuerza máxima y el Método de agarre - Método GRAB. | FILIPINA, PANTALÓN Y GORRO | |
| | | | NMX-A-105-B02-INNTEX-2019 Industria textil-Ensayo para solidez del color-Parte B02 Solidez del color a la luz artificial: Ensayo de la lámpara de decoloración de arco de xenón | FILIPINA, PANTALÓN Y GORRO | |
| | | | NMX-A-105-E04-INNTEX-2019 Industria textil - Ensayo de solidez del color - Parte E04: Solidez del color al sudor. | FILIPINA, PANTALÓN Y GORRO | |
| | | | NMX-A-073-INNTEX-2005 Industria Textil Solidez al color - Determinación de la Solidez del color al Frote – Método de prueba. | FILIPINA, PANTALÓN Y GORRO | |
| | | | NMX-A-105-C06-INNTEX-2015 Industria Textil — Método de ensayo de Solidez del color — Parte C06 - Solidez del color al lavado doméstico y comercial. | FILIPINA, PANTALÓN Y GORRO | |
| | | | NMX-A-275/5-INNTEX-2000 Industria Textil - Construcción y métodos de análisis de tejidos de calada – Parte 5 - Determinación de la densidad lineal de hilos extraídos de la tela - Tejidos de calada - método de prueba. | FILIPINA, PANTALÓN Y GORRO | |
| | | | NMX-A-18695-INNTEX-2019 Industria textil- Determinación de la resistencia a la penetración de agua por impacto- método de prueba | FILIPINA, PANTALÓN Y GORRO | |
| 63 | 68 | UNIFORME PARA CABALLERO | NMX-A-1833/1-INNTEX-2015 | FILIPINA, PANTALÓN Y GORRO | NMX-A-3758-INNTEX-2014 Textiles-Código de generación de etiquetas de cuidado con el uso de símbolos. |



ANEXOS
DIVISIÓN DE CONTRATOS

| | | | | | |
|---|---|---|---|---|---|
| | | | Industria Textil - Análisis químico cuantitativo - Parte 1 Principios generales de ensayo | | |
| | | | NMX-A-1835/11-INNTEX-2014<br>Industria textil – Análisis químico cuantitativo - Parte 11 Mezclas de fibras de celulosa y poliester (Método usado ácido sulfúrico) | FILIPINA, PANTALÓN Y GORRO | NOM - 004 - SE — 2021 Información comercial — Etiquetado de productos textiles, prendas de vestir, sus accesorios y ropa de casa. |
| | | | NMX-A-3801-INNTEX-2012<br>Industria textil - Determinación de la masa del tejido por unidad de longitud y área | FILIPINA, PANTALÓN Y GORRO | |
| | | | NMX-A-5077-INNTEX-2015<br>Industria Textil - Determinación del cambio dimensional en el lavado y secado | FILIPINA, PANTALÓN Y GORRO | |
| | | | NMX-A-6330-INNTEX-2015<br>Industria Textil - Procedimiento de lavado y de secado doméstico para los ensayos de textiles | FILIPINA, PANTALÓN Y GORRO | |
| | | | NMX-A-12947-3-INNTEX-2020<br>Industria textil - Determinación de la propensión de la superficie de la tela al frisado, vellosidad o enmarañamiento-Parte 3: Método de frisado aleatorio | FILIPINA, PANTALÓN Y GORRO | |
| | | | NMX-A-7211/2-INNTEX-2015<br>Industria textil — Tejidos de calada – Método de ensayo – Parte 2 Determinación de hilos por unidad de longitud. | FILIPINA, PANTALÓN Y GORRO | |
| | | | NMX-A-109-INNTEX-2012<br>Industria textil – Tejido de calada - Determinación de la resistencia al rasgado por el método del péndulo de descenso libre - Método de prueba. | FILIPINA, PANTALÓN Y GORRO | |
| | | | NMX-A-[illegible]-INNTEX-2019<br>Industria textil - Propiedades de los tejidos frente a la tracción – Parte 2 - Determinación de la Fuerza [illegible] del Método [illegible] - Método GRAB. | FILIPINA, PANTALÓN Y GORRO | |
| | | | NMX-A-[illegible]-INNTEX-2019 [illegible] | FILIPINA, PANTALÓN Y | |

| | | | | | |
|---|---|---|---|---|---|
| | | | Industria textil - Ensayo de solidez del color - Parte E04: Solidez del color al sudor. | GORRO | |
| | | | NMX-A-105-E04-INNTEX-2019 Industria textil - Ensayo de solidez del color - Parte E04: Solidez del color al sudor. | FILIPINA, PANTALÓN Y GORRO | |
| | | | NMX-A-073-INNTEX-2005 Industria Textil-Solidez al color - Determinación de la Solidez del color al Frote - Método de prueba. | FILIPINA, PANTALÓN Y GORRO | |
| | | | NMX-A-105-C06-INNTEX-2015 Industria Textil — Método de ensayo de Solidez del color — Parte C06 - Solidez del color al lavado doméstico y comercial. | FILIPINA, PANTALÓN Y GORRO | |
| | | | NMX-A-275/5-INNTEX-2000 Industria textil - Construcción y métodos de análisis de tejidos de calada – Parte 5 - Determinación de la densidad lineal de hilos extraídos de la tela - Tejidos de calada - método de prueba | FILIPINA, PANTALÓN Y GORRO | |
| | | | NMX-A-16605-INNTEX-2019 Industria textil-Determinación de la resistencia a la penetración de agua por impacto-método de prueba | FILIPINA, PANTALÓN Y GORRO | |
| 64 | 69 | BATA DE ARTE Y PANTALÓN PARA DAMA | NMX-A-16361-INNTEX-2014 Industria Textil- Análisis químico cuantitativo - Parte 1 Principios generales de ensayo | BATA Y PANTALÓN | NMX-A-3758-INNTEX-2014 Textiles-Código de generación de etiquetas de cuidado con el uso de símbolos.<br><br>NOM-004-SE-2021 Información comercial — Etiquetado de productos textiles, prendas de vestir, sus accesorios y ropa de casa. |
| | | | NMX-A-16361-1-INNTEX-2014 Industria Textil- Análisis químico cuantitativo - Parte 11 Mezclas de fibras de celulosa y poliéster (Método usando ácido sulfúrico) | BATA Y PANTALÓN | |
| | | | NMX-A-034-INNTEX-2015 | BOLSAS | |



ANEXOS
DIVISIÓN DE CONTRATOS

| | | | | | |
|---|---|---|---|---|---|
| | | | | Industria textil — Fibras textiles — Cuantitativo — Cualitativo para una fibra 100% - Método de ensayo. | |
| | | | | NMX-A-3801-INNTEX-2012 Industria textil - Determinación de la masa del tejido por unidad de longitud y área. | BATA Y PANTALÓN |
| | | | | NMX-A-5077-INNTEX-2015 Industria Textil - Determinación del cambio dimensional en el lavado y secado. | BATA Y PANTALÓN |
| | | | | NMX-A-6330-INNTEX-2015 Industria Textil - Procedimiento de lavado y de secado doméstico para los ensayos de textiles | BATA Y PANTALÓN |
| | | | | NMX-A-12945-3-INNTEX-2020 Industria textil - Determinación de la propensión de la superficie de la tela al frisado, vellosidad o enmarañamiento-Parte 3: Método de frisado aleatorio | BATA Y PANTALÓN |
| | | | | NMX-A-7211/2-INNTEX-2015 Industria textil — Tejidos de calada – Método de ensayo – Parte 2 Determinación de hilos por unidad de longitud. | BATA Y PANTALÓN |
| | | | | NMX-A-109-INNTEX-2012 Industria textil - Tejido de calada - Determinación de la resistencia al rasgado por el método del péndulo de descenso libre - Método de prueba. | BATA Y PANTALÓN |
| | | | | NMX-A-059/2-INNTEX-2019 Industria textil - Propiedades de los tejidos frente a la tracción – Parte 2 - Determinación de la Fuerza máxima por el Método de agarre - Método GRAB. | BATA Y PANTALÓN |
| | | | | NMX-A-105-B02-INNTEX-2019 Industria textil-Ensayo para solidez del color-Parte B02-Solidez del color a la luz artificial: Ensayo de la lámpara de descarga de arco de xenón. | BATA Y PANTALÓN |
| | | | | NMX-A-105-E04-INNTEX-2019 | BATA Y PANTALÓN |

| | | | | | |
|---|---|---|---|---|---|
| | | | Industria textil - Ensayos de solidez del color - Parte E04: Solidez del color al sudor. | | |
| | | | NMX-A-078-INNTEX-2005 Industria Textil Solidez al color - Determinación de la Solidez del color al Frote - Método de prueba. | BATA Y PANTALÓN | |
| | | | NMX-A-105-C06-INNTEX-2015 Industria Textil — Método de ensayo de Solidez del color — Parte C06 - Solidez del color al lavado doméstico y comercial. | BATA Y PANTALON | |
| | | | NMX-A-275/5-INNTEX-2000 Industria Textil - Construcción y métodos de análisis de tejidos de calada – Parte 5 - Determinación de la densidad lineal de hilos extraídos de la tela - Tejidos de calada - método de prueba. | BATA Y PANTALÓN | |
| | | | NMX-A-16686-INNTEX-2019 Industria textil- Determinación de la resistencia a la penetración de agua por impacto- método de prueba | BATA Y PANTALÓN | |
| 65 | 70 | BATA DE ARTE Y PANTALÓN PARA CABALLERO | NMX-A-1833/1-INNTEX-2014 Industria Textil- Análisis químico cuantitativo - Parte 1 Principios generales de ensayo | BATA Y PANTALÓN | NMX-A-3758-INNTEX-2014 Textiles-Código de generación de etiquetas de cuidado con el uso de símbolos.<br><br>NOM- 004-SE-2021 Información comercial — Etiquetado de productos textiles, prendas de vestir, sus accesorios y ropa de casa. |
| | | | NMX-A-1833/11-INNTEX-2014 Industria textil — Análisis químico cuantitativo - Parte 11 Mezclas de fibras de celulosa y poliéster (Método usado ácido sulfúrico). | BATA Y PANTALÓN | |
| | | | NMX-A-084-INNTEX-2015 Industria textil — Fibras textiles — Análisis Cuantitativo — Cualitativo para una fibra 100% - Método de ensayo. | BOLSAS | |
| | | | NMX-A-3801-INNTEX-2012 Industria textil - Determinación de la masa del tejido por unidad de longitud y área. | BATA Y PANTALÓN | |
| | | | NMX-A-3077-INNTEX-2015 | BATA Y | |



ANEXOS
DIVISIÓN DE CONTRATOS

| | | | | | |
|---|---|---|---|---|---|
| | | | | Determinación de cambio dimensional por el lavado y secado | PANTALÓN |
| | | | | NMX-A-6330-INNTEX-2015 Industria Textil - Procedimiento de lavado y de secado doméstico para los ensayos de textiles | BATA Y PANTALÓN |
| | | | | NMX-A-12945-3-INNTEX-2020 Industria textil- Determinación de la propensión de la superficie de la tela al frisado, vellosidad o enmarañamiento-Parte 3: Método de frisado aleatorio | BATA Y PANTALÓN |
| | | | | NMX-A-7211-2-INNTEX-2015 Industria textil — Tejidos de calada – Método de ensayo – Parte 2 Determinación de hilos por unidad de longitud. | BATA Y PANTALÓN |
| | | | | NMX-A-109-INNTEX-2012 Industria textil - Tejido de calada - Determinación de la resistencia al rasgado por el método del péndulo de descenso libre - Método de prueba. | BATA Y PANTALÓN |
| | | | | NMX-A-059/24-INNTEX-2019 Industria textil - Propiedades de los tejidos frente a la tracción – Parte 2 - Determinación de la Fuerza máxima por el Método de agarre - Método GRAB | BATA Y PANTALÓN |
| | | | | NMX-A-105-B02-INNTEX-2019 Industria textil-Ensayo para solidez del color-Parte B02-Solidez del color a la luz artificial: Ensayo de la lámpara de descolatación de arco de xenón. | BATA Y PANTALÓN |
| | | | | NMX-A-105-E04-INNTEX-2013 Industria textil - Ensayo de solidez del color - Parte E04: Solidez del color al sudor. | BATA Y PANTALÓN |
| | | | | NMX-A-073-INNTEX-2005 Industria Textil Solidez al color - Determinación de la Solidez del Color al Frote – Método de prueba. | BATA Y PANTALÓN |
| | | | | NMX-A-105-C06-INNTEX-2015 | BATA Y PANTALÓN |

| | | | | | |
|---|---|---|---|---|---|
| | | | Industria Textil — Método de ensayo de Solidez del color — [illegible] del color al lavado doméstico y [illegible] | | |
| | | | NMX-A-2755-INNTEX-2000 Industria Textil - Construcción y métodos de análisis de tejidos de calada – Parte 5 - Determinación de la densidad lineal de hilos extraídos de la tela - Tejidos de calada - método de prueba | BATA Y PANTALÓN | |
| | | | NMX-A-18695-INNTEX-2019 Industria textil- Determinación de la resistencia a la penetración de agua por impacto- método de prueba | BATA Y PANTALÓN | |
| 66 | 71 | FILIPINA Y PANTALÓN FEMENINO | NMX-A-1833/1-INNTEX-2014 Industria Textil- Análisis químico cuantitativo - Parte 1 Principios generales de ensayo | FILIPINA Y PANTALÓN | NMX-A-3758-INNTEX-2014 Textiles-Código de generación de etiquetas de cuidado con el uso de símbolos.<br><br>NOM-004-SE-2021 Información comercial — Etiquetado de productos textiles, prendas de vestir, sus accesorios y ropa de casa. |
| | | | NMX-A-1833/11-INNTEX-2014 Industria textil - Análisis químico cuantitativo - Parte 11 Mezclas de fibras de celulosa y poliéster (Método usado ácido sulfúrico) | FILIPINA Y PANTALÓN | |
| | | | NMX-A-884-INNTEX-2015 Industria textil — Fibras textiles — Análisis Cuantitativo — Cualitativo para una fibra 100% - Método de ensayo | VIVOS | |
| | | | NMX-A-3801-INNTEX-2012 Industria textil - Determinación de la masa del tejido por unidad de longitud y área | FILIPINA PANTALÓN Y VIVOS | |
| | | | NMX-A-6077-INNTEX-2015 Industria Textil - Determinación del cambio dimensional en el lavado y secados [illegible] | FILIPINA PANTALÓN Y VIVOS | |
| | | | NMX-A-6330-INNTEX-2015 Industria Textil - Procedimientos de lavado y de secado doméstico para los ensayos de textiles | FILIPINA PANTALÓN Y VIVOS | |
| | | | NMX-A-12945-3-INNTEX-2020 | FILIPINA PANTALÓN Y | |



ANEXOS
DIVISIÓN DE CONTRATOS

| | | | | |
|---|---|---|---|---|
| | | | Industria textil - Determinación propensión de la tela al rizado vellosidad o enmarañamiento - Parte 3 Método de frotado aleatorio | VIVOS |
| | | | NMX-A-7211/2-INNTEX-2015 Industria textil – Tejidos de calada – Método de ensayo – Parte 2 Determinación de hilos por unidad de longitud. | FILIPINA PANTALÓN Y VIVOS |
| | | | NMX-A-109-INNTEX-2012 Industria textil - Tejido de calada - Determinación de la resistencia al rasgado por el método del péndulo de descenso libre - Método de prueba. | FILIPINA PANTALÓN Y VIVOS |
| | | | NMX-A-059/2-INNTEX-2019 Industria textil - Propiedades de los tejidos frente a la tracción - Parte 2 - Determinación de la Fuerza máxima por el Método de agarre - Método GRAB. | FILIPINA PANTALÓN Y VIVOS |
| | | | NMX-A-105-B02-INNTEX-2019 [illegible] de la Industria textil-Ensayo para solidez del color-Parte B02-Solidez del color a la luz artificial: Ensayo de la lámpara de descarga de arco de xenón | FILIPINA PANTALÓN Y VIVOS |
| | | | NMX-A-105-E04-INNTEX-2019 Industria textil – Ensayo de solidez del color – Parte E04: Solidez del color al sudor. | FILIPINA PANTALÓN Y VIVOS |
| | | | NMX-A-073-INNTEX-2005 Industria Textil Solidez al color - Determinación de la Solidez del color al Frote – Método de prueba. | FILIPINA PANTALÓN Y VIVOS |
| | | | NMX-A-105-C06-INNTEX-2015 Industria Textil — Método de ensayo de Solidez del color — Parte C06 - Solidez del color al lavado doméstico y comercial. | FILIPINA PANTALÓN Y VIVOS |
| | | | NMX-A-275/C-INNTEX-2000 | FILIPINA PANTALÓN Y |

| | | | | | |
|---|---|---|---|---|---|
| | | | Industria Textil - Construcciones [illegible] de análisis de tejidos de calada – Parte 5 - Determinación de la densidad lineal de hilos extraídos de la tela - Tejidos de calada - método de prueba | VIVOS | |
| | | | NMX-A-18595-INNTEX-2019 Industria textil- Determinación de la resistencia a la penetración de agua por impacto- método de prueba | FILIPINA Y PANTALÓN | |
| 67 | 72 | FILIPINA Y PANTALÓN MASCULINO | NMX-A-1833/1-INNTEX-2014 Industria Textil- Análisis químico cuantitativo - Parte 1 Principios generales de ensayo | FILIPINA Y PANTALÓN | NMX-A-3758-INNTEX-2014 Textiles-Código de generación de etiquetas de cuidado con el uso de símbolos. |
| | | | NMX-A-1833/11-INNTEX-2014 Industria textil – Análisis químico cuantitativo - Parte 11 Mezclas de fibras de celulosa y poliéster (Método usado ácido sulfúrico) | FILIPINA Y PANTALÓN | NOM- 004-SE-2021 Información comercial — Etiquetado de productos textiles, prendas de vestir, sus accesorios y ropa de casa. |
| | | | NMX-A-3801-INNTEX-2012 Industria textil - Determinación de la masa del tejido por unidad de longitud y área | FILIPINA Y PANTALÓN | |
| | | | NMX-A-5077-INNTEX-2015 Industria Textil - Determinación del cambio dimensional en el lavado y secado | FILIPINA Y PANTALÓN | |
| | | | NMX-A-6330-INNTEX-2015 Industria Textil - Procedimiento de lavado y de secado doméstico para los ensayos de textiles | FILIPINA Y PANTALÓN | |
| | | | NMX-A-12945-3-INNTEX-2020 Industria textil- Determinación de la propensión de la superficie de la tela al trisado, vellosidad o enmarañamiento-Parte 3: Método de trisado aleatorio | FILIPINA Y PANTALÓN | |
| | | | NMX-A-7211/2-INNTEX-2015 Industria textil — Tejidos de calada – Método de ensayo – Parte 2 Determinación de hilos por unidad de longitud. | FILIPINA Y PANTALÓN | |



ANEXOS
DIVISIÓN DE CONTRATOS

| | | | | | |
|---|---|---|---|---|---|
| | | | | NMX-A-105-INNTEX-2012 Industria textil – Tejidos de calada – Determinación de la resistencia al rasgado por el método del péndulo de descenso libre – Método de prueba. | FILIPINA Y PANTALÓN |
| | | | | NMX-A-059/2-INNTEX-2019 Industria textil – Propiedades de los tejidos frente a la tracción – Parte 2 - Determinación de la Fuerza máxima por el Método de agarre - Método GRAB. | FILIPINA Y PANTALÓN |
| | | | | NMX-A-105-B02-INNTEX-2019 Industria textil-Ensayo para solidez del color-Parte B02-Solidez del color a la luz artificial: Ensayo con la lámpara de decoloración de arco de xenón | FILIPINA Y PANTALÓN |
| | | | | NMX-A-105-E04-INNTEX-2019 Industria textil - Ensayo de solidez del color - Parte E04: Solidez del color al sudor. | FILIPINA Y PANTALÓN |
| | | | | NMX-A-073-INNTEX-2005 Industria Textil Solidez el color - Determinación de la Solidez del color al Frote – Método de prueba. | FILIPINA Y PANTALÓN |
| | | | | NMX-A-105-C06-INNTEX-2015 Industria Textil — Método de ensayo de Solidez del color — Parte C06 - Solidez del color al lavado doméstico y comercial. | FILIPINA Y PANTALÓN |
| | | | | NMX-A-275/5-INNTEX-2007 Industria Textil - Construcción y métodos de análisis de tejidos de calada – Parte 5 - Determinación de la densidad lineal de hilos extraídos de la tela - Tejidos de calada - Método de prueba. | FILIPINA Y PANTALÓN |
| | | | | NMX-A-19855-INNTEX-2018 Industria textil- Determinación de la resistencia a la penetración del agua por impacto - método de prueba. | FILIPINA Y PANTALÓN |

## ANEXO 1. REQUERIMIENTO CONSOLIDADO

Areas Requirentes: Órganos de Operación Administrativa Desconcentrada de Aguascalientes, Baja California, Baja California Sur, Campeche, Chiapas, Chihuahua, CDMX Norte, CDMX Sur, Coahuila, Colima, Durango, Guanajuato, Guerrero, Hidalgo, Edo. México Oriente, Edo. México Poniente, Jalisco, Michoacán, Morelos, Nayarit, Nuevo León, Oaxaca, Puebla, Querétaro, Quintana Roo, San Luis Potosí, Sinaloa, Sonora, Tabasco, Tamaulipas, Tlaxcala, Veracruz Norte, Veracruz Sur, Yucatán, Zacatecas y Áreas de Nivel Central.

**Fecha: 31 de julio de 2025**

| PARTIDA | CÉDULA | CLAVE CUCOP + | GPO | GEN | ESP | DIF | VAR | DESCRIPCIÓN- SISTEMA DE ABASTO INSTITUCIONAL (SAI) | TALLA | UNI | CANT. | TIPO | RÉGIMEN ORDINARIO | RÉGIMEN ORDINARIO POR PARTIDA | MÉDICOS RESIDENTES | MÉDICOS RESIDENTES POR PARTIDA | PERSONAL DEL RÉGIMEN ORDINARIO QUE ANTES PERTENECÍA AL PROGRAMA IMSS BIENESTAR | PERSONAL DEL RÉGIMEN ORDINARIO QUE ANTES PERTENECÍA AL PROGRAMA IMSS BIENESTAR POR PARTIDA | TOTAL POR CLAVE Y DESTINO, RÉGIMEN ORDINARIO, MÉDICOS RESIDENTES Y PERSONAL DEL RÉGIMEN ORDINARIO QUE ANTES PERTENECÍA AL PROGRAMA IMSS BIENESTAR | TOTAL POR PARTIDA |
|---|---|---|---|---|---|---|---|---|---|---|---|---|---|---|---|---|---|---|---|---|
| 1 | 01 | 27101-0019 | 210 | 110 | 0010 | 00 | 00 | BATA PARA CABALLERO. TALLA: CHICA. COLOR: BLANCO. CEDULA 1. | CH | PZA | 1 | PZA | 87 | | - | | 33 | | 120 | |
| 1 | 01 | 27101-0019 | 210 | 110 | 0044 | 00 | 00 | BATA PARA CABALLERO. TALLA: MEDIANA. COLOR: BLANCO. CEDULA 1. | M | PZA | 1 | PZA | 291 | | - | | 144 | | 435 | |
| 1 | 01 | 27101-0019 | 210 | 110 | 0077 | 00 | 00 | BATA PARA CABALLERO. TALLA: GRANDE. COLOR: BLANCO. CEDULA 1. | G | PZA | 1 | PZA | 243 | | - | | 150 | | 393 | |
| 1 | 01 | 27101-0019 | 210 | 110 | 0101 | 00 | 00 | BATA PARA CABALLERO. TALLA: EXTRAGRANDE. COLOR: BLANCO. CEDULA 1. | X | PZA | 1 | PZA | 54 | | - | | 36 | | 90 | |
| 1 | 01 | 27101-0019 | 210 | 110 | 0119 | 00 | 00 | BATA PARA CABALLERO. TALLA: CHICA. COLOR: ARENA. CEDULA 1. | CH | PZA | 1 | PZA | 1,084 | | - | | - | | 1,084 | |
| 1 | 01 | 27101-0019 | 210 | 110 | 0143 | 00 | 00 | BATA PARA CABALLERO. TALLA: MEDIANA. COLOR: ARENA. CEDULA 1. | M | PZA | 1 | PZA | 4,703 | | - | | 39 | | 4,742 | |
| 1 | 01 | 27101-0019 | 210 | 110 | 0176 | 00 | 00 | BATA PARA CABALLERO. TALLA: GRANDE. COLOR: ARENA. CEDULA 1. | G | PZA | 1 | PZA | 4,219 | | - | | 33 | | 4,252 | |
| 1 | 01 | 27101-0019 | 210 | 110 | 0200 | 00 | 00 | BATA PARA CABALLERO. TALLA: EXTRAGRANDE. COLOR: ARENA. CEDULA 1. | X | PZA | 1 | PZA | 1,087 | | - | | 3 | | 1,090 | |
| 1 | 01 | 27101-0019 | 210 | 110 | 0218 | 00 | 00 | BATA PARA CABALLERO. TALLA: CHICA. COLOR: VERDE AGUA. CEDULA 1. | CH | PZA | 1 | PZA | 6 | | - | | - | | 6 | |
| 1 | 01 | 27101-0019 | 210 | 110 | 0242 | 00 | 00 | BATA PARA CABALLERO. TALLA: MEDIANA. COLOR: VERDE AGUA. CEDULA 1. | M | PZA | 1 | PZA | 33 | | - | | - | | 33 | |
| 1 | 01 | 27101-0019 | 210 | 110 | 0275 | 00 | 00 | BATA PARA CABALLERO. TALLA: GRANDE. COLOR: VERDE AGUA. CEDULA 1. | G | PZA | 1 | PZA | 54 | | - | | - | | 54 | |
| 1 | 01 | 27101-0019 | 210 | 110 | 0309 | 00 | 00 | BATA PARA CABALLERO. TALLA: EXTRAGRANDE. COLOR: VERDE AGUA. CEDULA 1. | X | PZA | 1 | PZA | 15 | | - | | - | | 15 | |
| 1 | 01 | 27101-0019 | 210 | 110 | 0317 | 00 | 00 | BATA PARA CABALLERO. TALLA: CHICA. COLOR: AZUL MARINO. CEDULA 1. | CH | PZA | 1 | PZA | 24 | | - | | - | | 24 | |
| 1 | 01 | 27101-0019 | 210 | 110 | 0341 | 00 | 00 | BATA PARA CABALLERO. TALLA: MEDIANA. COLOR: AZUL MARINO. CEDULA 1. | M | PZA | 1 | PZA | 93 | | - | | - | | 93 | |
| 1 | 01 | 27101-0019 | 210 | 110 | 0374 | 00 | 00 | BATA PARA CABALLERO. TALLA: GRANDE. COLOR: AZUL MARINO. CEDULA 1. | G | PZA | 1 | PZA | 115 | | - | | - | | 115 | |
| 1 | 01 | 27101-0019 | 210 | 110 | 0408 | 00 | 00 | BATA PARA CABALLERO. TALLA: EXTRAGRANDE. COLOR: AZUL MARINO. CEDULA 1. | X | PZA | 1 | PZA | 12 | | - | | - | | 12 | |
| 1 | 01 | 27101-0019 | 210 | 110 | 2016 | 00 | 00 | BATA PARA CABALLERO. TALLA: ESPECIAL. COLOR: BLANCO. CEDULA 1. | ES | PZA | 1 | PZA | 12 | | - | | 6 | | 18 | |
| 1 | 01 | 27101-0019 | 210 | 110 | 2024 | 00 | 00 | BATA PARA CABALLERO. TALLA: ESPECIAL. COLOR: ARENA. CEDULA 1. | ES | PZA | 1 | PZA | 388 | | - | | 3 | | 391 | |
| 1 | 01 | 27101-0019 | 210 | 110 | 2032 | 00 | 00 | BATA PARA CABALLERO. TALLA: ESPECIAL. COLOR: VERDE AGUA. CEDULA 1. | ES | PZA | 1 | PZA | 3 | | - | | - | | 3 | |
| 1 | 01 | 27101-0019 | 210 | 110 | 2040 | 00 | 00 | BATA PARA CABALLERO. TALLA: ESPECIAL. COLOR: AZUL MARINO. CEDULA 1. | ES | PZA | 1 | PZA | 5 | | - | | - | | 5 | |

ANEXOS
DIVISIÓN DE CONTRATOS

# ANEXO 1. REQUERIMIENTO CONSOLIDADO

Areas Requirentes: Órganos de Operación Administrativa Desconcentrada de Aguascalientes, Baja California, Baja California Sur, Campeche, Chiapas, Chihuahua, CDMX Norte, CDMX Sur, Coahuila, Colima, Durango, Guanajuato, Guerrero, Hidalgo, Edo. México Oriente, Edo. México Poniente, Jalisco, Michoacán, Morelos, Nayarit, Nuevo León, Oaxaca, Puebla, Querétaro, Quintana Roo, San Luis Potosí, Sinaloa, Sonora, Tabasco, Tamaulipas, Tlaxcala, Veracruz Norte, Veracruz Sur, Yucatán, Zacatecas y Áreas de Nivel Central.

**Fecha: 31 de julio de 2025**

| PARTIDA | CÈDULA | CLAVE CUCOP + | GPO | GEN | ESP | DIF | VAR | DESCRIPCIÓN- SISTEMA DE ABASTO INSTITUCIONAL (SAI) | TALLA | UNI | CANT. | TIPO | RÉGIMEN ORDINARIO | RÉGIMEN ORDINARIO POR PARTIDA | MÉDICOS RESIDENTES | MÉDICOS RESIDENTES POR PARTIDA | PERSONAL DE RÉGIMEN ORDINARIO QUE ANTES PERTENECÍA AL PROGRAMA IMSS BIENESTAR | PERSONAL DE RÉGIMEN ORDINARIO QUE ANTES PERTENECÍA AL PROGRAMA IMSS BIENESTAR POR PARTIDA | TOTAL POR CLAVE Y DESTINO, RÉGIMEN ORDINARIO, MÉDICOS RESIDENTES Y PERSONAL DEL RÉGIMEN ORDINARIO QUE ANTES PERTENECÍA AL PROGRAMA IMSS BIENESTAR | TOTAL POR PARTIDA |
|---|---|---|---|---|---|---|---|---|---|---|---|---|---|---|---|---|---|---|---|---|
| 1 | 01 | 27101-0019 | 210 | 110 | 2339 | 00 | 00 | BATA PARA CABALLERO. TALLA: PLUS. COLOR: ARENA. CEDULA 1. | PL | PZA | 1 | PZA | 98 | | - | | - | | 98 | |
| 1 | 01 | 27101-0019 | 210 | 110 | 2354 | 00 | 00 | BATA PARA CABALLERO. TALLA: PLUS. COLOR: BLANCO. CEDULA 1. | PL | PZA | 1 | PZA | - | | - | | 9 | | 9 | |
| 1 | 01 | 27101-0019 | 210 | 110 | 2479 | 00 | 00 | BATA PARA CABALLERO. TALLA: CHICA. COLOR: ARENA. CEDULA 1. | CH | PZA | 1 | PZA | 948 | | - | | 60 | | 1,008 | |
| 1 | 01 | 27101-0019 | 210 | 110 | 2487 | 00 | 00 | BATA PARA CABALLERO. TALLA: MEDIANA. COLOR: ARENA. CEDULA 1. | M | PZA | 1 | PZA | 4,159 | | - | | 324 | | 4,483 | |
| 1 | 01 | 27101-0019 | 210 | 110 | 2495 | 00 | 00 | BATA PARA CABALLERO. TALLA: GRANDE. COLOR: ARENA. CEDULA 1. | G | PZA | 1 | PZA | 4,171 | 24,626 | - | - | 240 | 1,452 | 4,411 | 26,078 |
| 1 | 01 | 27101-0019 | 210 | 110 | 2503 | 00 | 00 | BATA PARA CABALLERO. TALLA: EXTRAGRANDE. COLOR: ARENA. CEDULA 1. | X | PZA | 1 | PZA | 1,034 | | - | | 51 | | 1,085 | |
| 1 | 01 | 27101-0019 | 210 | 110 | 2511 | 00 | 00 | BATA PARA CABALLERO. TALLA: ESPECIAL. COLOR: ARENA. CEDULA 1. | ES | PZA | 1 | PZA | 516 | | - | | 18 | | 534 | |
| 1 | 01 | 27101-0019 | 210 | 110 | 2529 | 00 | 00 | BATA PARA CABALLERO. TALLA: PLUS. COLOR: ARENA. CEDULA 1. | PL | PZA | 1 | PZA | 149 | | - | | 3 | | 152 | |
| 1 | 01 | 27101-0019 | 210 | 110 | 2537 | 00 | 00 | BATA PARA CABALLERO. TALLA: CHICA. COLOR: VERDE AGUA. CEDULA 1. | CH | PZA | 1 | PZA | 3 | | - | | - | | 3 | |
| 1 | 01 | 27101-0019 | 210 | 110 | 2545 | 00 | 00 | BATA PARA CABALLERO. TALLA: MEDIANA. COLOR: VERDE AGUA. CEDULA 1. | M | PZA | 1 | PZA | 57 | | - | | - | | 57 | |
| 1 | 01 | 27101-0019 | 210 | 110 | 2552 | 00 | 00 | BATA PARA CABALLERO. TALLA: GRANDE. COLOR: VERDE AGUA. CEDULA 1. | G | PZA | 1 | PZA | 45 | | - | | - | | 45 | |
| 1 | 01 | 27101-0019 | 210 | 110 | 2560 | 00 | 00 | BATA PARA CABALLERO. TALLA: EXTRAGRANDE. COLOR: VERDE AGUA. CEDULA 1. | X | PZA | 1 | PZA | 18 | | - | | - | | 18 | |
| 1 | 01 | 27101-0019 | 210 | 110 | 2578 | 00 | 00 | BATA PARA CABALLERO. TALLA: ESPECIAL. COLOR: VERDE AGUA. CEDULA 1. | ES | PZA | 1 | PZA | 3 | | - | | - | | 3 | |
| 1 | 01 | 27101-0019 | 210 | 110 | 2594 | 00 | 00 | BATA PARA CABALLERO. TALLA: CHICA. COLOR: BLANCO. CEDULA 1. | CH | PZA | 1 | PZA | 78 | | - | | 39 | | 117 | |
| 1 | 01 | 27101-0019 | 210 | 110 | 2602 | 00 | 00 | BATA PARA CABALLERO. TALLA: MEDIANA. COLOR: BLANCO. CEDULA 1. | M | PZA | 1 | PZA | 273 | | - | | 120 | | 393 | |
| 1 | 01 | 27101-0019 | 210 | 110 | 2610 | 00 | 00 | BATA PARA CABALLERO. TALLA: GRANDE. COLOR: BLANCO. CEDULA 1. | G | PZA | 1 | PZA | 228 | | - | | 87 | | 315 | |
| 1 | 01 | 27101-0019 | 210 | 110 | 2628 | 00 | 00 | BATA PARA CABALLERO. TALLA: EXTRAGRANDE. COLOR: BLANCO. CEDULA 1. | X | PZA | 1 | PZA | 51 | | - | | 36 | | 87 | |
| 1 | 01 | 27101-0019 | 210 | 110 | 2636 | 00 | 00 | BATA PARA CABALLERO. TALLA: ESPECIAL. COLOR: BLANCO. CEDULA 1. | ES | PZA | 1 | PZA | 45 | | - | | 9 | | 54 | |
| 1 | 01 | 27101-0019 | 210 | 110 | 2644 | 00 | 00 | BATA PARA CABALLERO. TALLA: PLUS. COLOR: BLANCO. CEDULA 1. | PL | PZA | 1 | PZA | 15 | | - | | 6 | | 21 | |
| 1 | 01 | 27101-0019 | 210 | 110 | 2651 | 00 | 00 | BATA PARA CABALLERO. TALLA: CHICA. COLOR: AZUL MARINO. CEDULA 1. | CH | PZA | 1 | PZA | 18 | | - | | - | | 18 | |
| 1 | 01 | 27101-0019 | 210 | 110 | 2669 | 00 | 00 | BATA PARA CABALLERO. TALLA: MEDIANA. COLOR: AZUL MARINO. CEDULA 1. | M | PZA | 1 | PZA | 51 | | - | | - | | 51 | |

## ANEXO 1. REQUERIMIENTO CONSOLIDADO

Areas Requirentes: Órganos de Operación Administrativa Desconcentrada de Aguascalientes, Baja California, Baja California Sur, Campeche, Chiapas, Chihuahua, CDMX Norte, CDMX Sur, Coahuila, Colima, Durango, Guanajuato, Guerrero, Hidalgo, Edo. México Oriente, Edo. México Poniente, Jalisco, Michoacán, Morelos, Nayarit, Nuevo León, Oaxaca, Puebla, Querétaro, Quintana Roo, San Luis Potosí, Sinaloa, Sonora, Tabasco, Tamaulipas, Tlaxcala, Veracruz Norte, Veracruz Sur, Yucatán, Zacatecas y Áreas de Nivel Central.

**Fecha: 31 de julio de 2025**

| PARTIDA | CÉDULA | CLAVE CUCOP + | GPO | GEN | ESP | DIF | VAR | DESCRIPCIÓN- SISTEMA DE ABASTO INSTITUCIONAL (SAI) | TALLA | UNI | CANT. | TIPO | RÉGIMEN ORDINARIO | RÉGIMEN ORDINARIO POR PARTIDA | MÉDICOS RESIDENTES | MÉDICOS RESIDENTES POR PARTIDA | PERSONAL DEL RÉGIMEN ORDINARIO QUE ANTES PERTENECÍA AL PROGRAMA IMSS BIENESTAR | PERSONAL DEL RÉGIMEN ORDINARIO QUE ANTES PERTENECÍA AL PROGRAMA IMSS BIENESTAR POR PARTIDA | TOTAL POR CLAVE Y DESTINO, RÉGIMEN ORDINARIO, MÉDICOS RESIDENTES Y PERSONAL DEL RÉGIMEN ORDINARIO QUE ANTES PERTENECÍA AL PROGRAMA IMSS BIENESTAR | TOTAL POR PARTIDA |
|---|---|---|---|---|---|---|---|---|---|---|---|---|---|---|---|---|---|---|---|---|
| 1 | 01 | 27101-0019 | 210 | 110 | 2677 | 00 | 00 | BATA PARA CABALLERO. TALLA: GRANDE. COLOR: AZUL MARINO. CEDULA 1. | G | PZA | 1 | PZA | 80 | | - | | - | | 80 | |
| 1 | 01 | 27101-0019 | 210 | 110 | 2685 | 00 | 00 | BATA PARA CABALLERO. TALLA: EXTRAGRANDE. COLOR: AZUL MARINO. CEDULA 1. | X | PZA | 1 | PZA | 14 | | - | | - | | 14 | |
| 1 | 01 | 27101-0019 | 210 | 110 | 2693 | 00 | 00 | BATA PARA CABALLERO. TALLA: ESPECIAL. COLOR: AZUL MARINO. CEDULA 1. | ES | PZA | 1 | PZA | 11 | | - | | - | | 11 | |
| 1 | 01 | 27101-0019 | 210 | 110 | 2701 | 00 | 00 | BATA PARA CABALLERO. TALLA: PLUS. COLOR: AZUL MARINO. CEDULA 1. | PL | PZA | 1 | PZA | 3 | | - | | - | | 3 | |
| 1 | 01 | 27101-0019 | 210 | 110 | 3430 | 00 | 00 | BATA PARA CABALLERO. TALLA: EXTRACHICA. COLOR: ARENA. CEDULA 1. | XC | PZA | 1 | PZA | 12 | | - | | - | | 12 | |
| 1 | 01 | 27101-0019 | 210 | 110 | 3433 | 00 | 00 | BATA PARA CABALLERO. TALLA: EXTRACHICA. COLOR: BLANCO. CEDULA 1. | XC | PZA | 1 | PZA | 3 | | - | | - | | 3 | |
| 1 | 01 | 27101-0019 | 210 | 110 | 3434 | 00 | 00 | BATA PARA CABALLERO. TALLA: EXTRACHICA. COLOR: ARENA. CEDULA 1. | XC | PZA | 1 | PZA | 15 | | - | | 3 | | 18 | |
| 2 | 02 | 27101-0019 | 210 | 110 | 0432 | 00 | 00 | BATA PARA DAMA. TALLA: CHICA. COLOR: ARENA. CEDULA 2. | CH | PZA | 1 | PZA | 433 | | - | | 6 | | 439 | |
| 2 | 02 | 27101-0019 | 210 | 110 | 0465 | 00 | 00 | BATA PARA DAMA. TALLA: MEDIANA. COLOR: ARENA. CEDULA 2. | M | PZA | 1 | PZA | 456 | | - | | 36 | | 492 | |
| 2 | 02 | 27101-0019 | 210 | 110 | 0499 | 00 | 00 | BATA PARA DAMA. TALLA: GRANDE. COLOR: ARENA. CEDULA 2. | G | PZA | 1 | PZA | 218 | | - | | 6 | | 224 | |
| 2 | 02 | 27101-0019 | 210 | 110 | 0531 | 00 | 00 | BATA PARA DAMA. TALLA: CHICA. COLOR: BLANCO. CEDULA 2. | CH | PZA | 1 | PZA | 198 | | - | | 165 | | 363 | |
| 2 | 02 | 27101-0019 | 210 | 110 | 0564 | 00 | 00 | BATA PARA DAMA. TALLA: MEDIANA. COLOR: BLANCO. CEDULA 2. | M | PZA | 1 | PZA | 204 | | - | | 171 | | 375 | |
| 2 | 02 | 27101-0019 | 210 | 110 | 0598 | 00 | 00 | BATA PARA DAMA. TALLA: GRANDE. COLOR: BLANCO. CEDULA 2. | G | PZA | 1 | PZA | 72 | | - | | 99 | | 171 | |
| 2 | 02 | 27101-0019 | 210 | 110 | 0630 | 00 | 00 | BATA PARA DAMA. TALLA: CHICA. COLOR: VERDE AGUA. CEDULA 2. | CH | PZA | 1 | PZA | 57 | | - | | - | | 57 | |
| 2 | 02 | 27101-0019 | 210 | 110 | 0663 | 00 | 00 | BATA PARA DAMA. TALLA: MEDIANA. COLOR: VERDE AGUA. CEDULA 2. | M | PZA | 1 | PZA | 81 | | - | | - | | 81 | |
| 2 | 02 | 27101-0019 | 210 | 110 | 0697 | 00 | 00 | BATA PARA DAMA. TALLA: GRANDE. COLOR: VERDE AGUA. CEDULA 2. | G | PZA | 1 | PZA | 27 | | - | | - | | 27 | |
| 2 | 02 | 27101-0019 | 210 | 110 | 0739 | 00 | 00 | BATA PARA DAMA. TALLA: CHICA. COLOR: AZUL MARINO. CEDULA 2. | CH | PZA | 1 | PZA | 265 | | - | | - | | 265 | |
| 2 | 02 | 27101-0019 | 210 | 110 | 0762 | 00 | 00 | BATA PARA DAMA. TALLA: MEDIANA. COLOR: AZUL MARINO. CEDULA 2. | M | PZA | 1 | PZA | 439 | | - | | - | | 439 | |
| 2 | 02 | 27101-0019 | 210 | 110 | 0796 | 00 | 00 | BATA PARA DAMA. TALLA: GRANDE. COLOR: AZUL MARINO. CEDULA 2. | G | PZA | 1 | PZA | 217 | | - | | - | | 217 | |
| 2 | 02 | 27101-0019 | 210 | 110 | 2057 | 00 | 00 | BATA PARA DAMA. TALLA: EXTRAGRANDE. COLOR: ARENA. CEDULA 2. | X | PZA | 1 | PZA | 41 | | - | | - | | 41 | |
| 2 | 02 | 27101-0019 | 210 | 110 | 2065 | 00 | 00 | BATA PARA DAMA. TALLA: ESPECIAL. COLOR: ARENA. CEDULA 2. | ES | PZA | 1 | PZA | 6 | | - | | - | | 6 | |

ANEXOS
DIVISIÓN DE CONTRATOS

# ANEXO 1. REQUERIMIENTO CONSOLIDADO

Areas Requirentes: Órganos de Operación Administrativa Desconcentrada de Aguascalientes, Baja California, Baja California Sur, Campeche, Chiapas, Chihuahua, CDMX Norte, CDMX Sur, Coahuila, Colima, Durango, Guanajuato, Guerrero, Hidalgo, Edo. México Oriente, Edo. México Poniente, Jalisco, Michoacán, Morelos, Nayarit, Nuevo León, Oaxaca, Puebla, Querétaro, Quintana Roo, San Luis Potosí, Sinaloa, Sonora, Tabasco, Tamaulipas, Tlaxcala, Veracruz Norte, Veracruz Sur, Yucatán, Zacatecas y Áreas de Nivel Central.

**Fecha: 31 de julio de 2025**

| PARTIDA | CÉDULA | CLAVE CUCOP + | GPO | GEN | ESP | DIF | VAR | DESCRIPCIÓN- SISTEMA DE ABASTO INSTITUCIONAL (SAI) | TALLA | UNI | CANT. | TIPO | RÉGIMEN ORDINARIO | RÉGIMEN ORDINARIO POR PARTIDA | MÉDICOS RESIDENTES | MÉDICOS RESIDENTES POR PARTIDA | PERSONAL DEL RÉGIMEN ORDINARIO QUE ANTES PERTENECÍA AL PROGRAMA IMSS BIENESTAR | PERSONAL DEL RÉGIMEN ORDINARIO QUE ANTES PERTENECÍA AL PROGRAMA IMSS BIENESTAR POR PARTIDA | TOTAL POR CLAVE Y DESTINO, RÉGIMEN ORDINARIO, MÉDICOS RESIDENTES Y PERSONAL DEL RÉGIMEN ORDINARIO QUE ANTES PERTENECÍA AL PROGRAMA IMSS BIENESTAR | TOTAL POR PARTIDA |
|---|---|---|---|---|---|---|---|---|---|---|---|---|---|---|---|---|---|---|---|---|
| 2 | 02 | 27101-0019 | 210 | 110 | 2073 | 00 | 00 | BATA PARA DAMA. TALLA: EXTRAGRANDE. COLOR: BLANCO. CEDULA 2. | X | PZA | 1 | PZA | 9 | | - | | 18 | | 27 | |
| 2 | 02 | 27101-0019 | 210 | 110 | 2081 | 00 | 00 | BATA PARA DAMA. TALLA: ESPECIAL. COLOR: BLANCO. CEDULA 2. | ES | PZA | 1 | PZA | - | | - | | 9 | | 9 | |
| 2 | 02 | 27101-0019 | 210 | 110 | 2099 | 00 | 00 | BATA PARA DAMA. TALLA: EXTRAGRANDE. COLOR: VERDE AGUA. CEDULA 2. | X | PZA | 1 | PZA | 15 | | - | | - | | 15 | |
| 2 | 02 | 27101-0019 | 210 | 110 | 2107 | 00 | 00 | BATA PARA DAMA. TALLA: ESPECIAL. COLOR: VERDE AGUA. CEDULA 2. | ES | PZA | 1 | PZA | 3 | | - | | - | | 3 | |
| 2 | 02 | 27101-0019 | 210 | 110 | 2115 | 00 | 00 | BATA PARA DAMA. TALLA: EXTRAGRANDE. COLOR: AZUL MARINO. CEDULA 2. | X | PZA | 1 | PZA | 24 | | - | | - | | 24 | |
| 2 | 02 | 27101-0019 | 210 | 110 | 2123 | 00 | 00 | BATA PARA DAMA. TALLA: ESPECIAL. COLOR: AZUL MARINO. CEDULA 2. | ES | PZA | 1 | PZA | 18 | | - | | - | | 18 | |
| 2 | 02 | 27101-0019 | 210 | 110 | 2370 | 00 | 00 | BATA PARA DAMA. TALLA: PLUS. COLOR: ARENA. CEDULA 2. | PL | PZA | 1 | PZA | 1 | | - | | - | | 1 | |
| 2 | 02 | 27101-0019 | 210 | 110 | 2388 | 00 | 00 | BATA PARA DAMA. TALLA: PLUS. COLOR: AZUL MARINO. CEDULA 2. | PL | PZA | 1 | PZA | 5 | | - | | - | | 5 | |
| 2 | 02 | 27101-0019 | 210 | 110 | 2719 | 00 | 00 | BATA PARA DAMA. TALLA: CHICA. COLOR: ARENA. CEDULA 2. | CH | PZA | 1 | PZA | 477 | | - | | 36 | | 513 | |
| 2 | 02 | 27101-0019 | 210 | 110 | 2727 | 00 | 00 | BATA PARA DAMA. TALLA: MEDIANA. COLOR: ARENA. CEDULA 2. | M | PZA | 1 | PZA | 486 | | - | | 45 | | 531 | |
| 2 | 02 | 27101-0019 | 210 | 110 | 2735 | 00 | 00 | BATA PARA DAMA. TALLA: GRANDE. COLOR: ARENA. CEDULA 2. | G | PZA | 1 | PZA | 289 | | - | | 36 | | 325 | |
| 2 | 02 | 27101-0019 | 210 | 110 | 2743 | 00 | 00 | BATA PARA DAMA. TALLA: EXTRAGRANDE. COLOR: ARENA. CEDULA 2. | X | PZA | 1 | PZA | 35 | | - | | 15 | | 50 | |
| 2 | 02 | 27101-0019 | 210 | 110 | 2750 | 00 | 00 | BATA PARA DAMA. TALLA: ESPECIAL. COLOR: ARENA. CEDULA 2. | ES | PZA | 1 | PZA | 15 | 5,396 | - | - | 3 | 1,431 | 18 | 6,827 |
| 2 | 02 | 27101-0019 | 210 | 110 | 2776 | 00 | 00 | BATA PARA DAMA. TALLA: CHICA. COLOR: VERDE AGUA. CEDULA 2. | CH | PZA | 1 | PZA | 42 | | - | | - | | 42 | |
| 2 | 02 | 27101-0019 | 210 | 110 | 2784 | 00 | 00 | BATA PARA DAMA. TALLA: MEDIANA. COLOR: VERDE AGUA. CEDULA 2. | M | PZA | 1 | PZA | 93 | | - | | - | | 93 | |
| 2 | 02 | 27101-0019 | 210 | 110 | 2792 | 00 | 00 | BATA PARA DAMA. TALLA: GRANDE. COLOR: VERDE AGUA. CEDULA 2. | G | PZA | 1 | PZA | 60 | | - | | - | | 60 | |
| 2 | 02 | 27101-0019 | 210 | 110 | 2800 | 00 | 00 | BATA PARA DAMA. TALLA: EXTRAGRANDE. COLOR: VERDE AGUA. CEDULA 2. | X | PZA | 1 | PZA | 9 | | - | | - | | 9 | |
| 2 | 02 | 27101-0019 | 210 | 110 | 2818 | 00 | 00 | BATA PARA DAMA. TALLA: ESPECIAL. COLOR: VERDE AGUA. CEDULA 2. | ES | PZA | 1 | PZA | 9 | | - | | - | | 9 | |
| 2 | 02 | 27101-0019 | 210 | 110 | 2826 | 00 | 00 | BATA PARA DAMA. TALLA: PLUS. COLOR: VERDE AGUA. CEDULA 2. | PL | PZA | 1 | PZA | 3 | | - | | - | | 3 | |
| 2 | 02 | 27101-0019 | 210 | 110 | 2834 | 00 | 00 | BATA PARA DAMA. TALLA: CHICA. COLOR: BLANCO. CEDULA 2. | CH | PZA | 1 | PZA | 147 | | - | | 306 | | 453 | |
| 2 | 02 | 27101-0019 | 210 | 110 | 2842 | 00 | 00 | BATA PARA DAMA. TALLA: MEDIANA. COLOR: BLANCO. CEDULA 2. | M | PZA | 1 | PZA | 129 | | - | | 303 | | 432 | |
| 2 | 02 | 27101-0019 | 210 | 110 | 2859 | 00 | 00 | BATA PARA DAMA. TALLA: GRANDE. COLOR: BLANCO. CEDULA 2. | G | PZA | 1 | PZA | 69 | | - | | 138 | | 207 | |

## ANEXO 1. REQUERIMIENTO CONSOLIDADO

Areas Requirentes: Órganos de Operación Administrativa Desconcentrada de Aguascalientes, Baja California, Baja California Sur, Campeche, Chiapas, Chihuahua, CDMX Norte, CDMX Sur, Coahuila, Colima, Durango, Guanajuato, Guerrero, Hidalgo, Edo. México Oriente, Edo. México Poniente, Jalisco, Michoacán, Morelos, Nayarit, Nuevo León, Oaxaca, Puebla, Querétaro, Quintana Roo, San Luis Potosí, Sinaloa, Sonora, Tabasco, Tamaulipas, Tlaxcala, Veracruz Norte, Veracruz Sur, Yucatán, Zacatecas y Áreas de Nivel Central.

**Fecha: 31 de julio de 2025**

| PARTIDA | CÉDULA | CLAVE CUCOP + | GPO | GEN | ESP | DIF | VAR | DESCRIPCIÓN- SISTEMA DE ABASTO INSTITUCIONAL (SAI) | TALLA | UNI | CANT. | TIPO | RÉGIMEN ORDINARIO | RÉGIMEN ORDINARIO POR PARTIDA | MÉDICOS RESIDENTES | MÉDICOS RESIDENTES POR PARTIDA | PERSONAL DEL RÉGIMEN ORDINARIO QUE ANTES PERTENECÍA AL PROGRAMA IMSS BIENESTAR | PERSONAL DEL RÉGIMEN ORDINARIO QUE ANTES PERTENECÍA AL PROGRAMA IMSS BIENESTAR POR PARTIDA | TOTAL POR CLAVE Y DESTINO, RÉGIMEN ORDINARIO, MÉDICOS RESIDENTES Y PERSONAL DEL RÉGIMEN ORDINARIO QUE ANTES PERTENECÍA AL PROGRAMA IMSS BIENESTAR | TOTAL POR PARTIDA |
|---|---|---|---|---|---|---|---|---|---|---|---|---|---|---|---|---|---|---|---|---|
| 2 | 02 | 27101-0019 | 210 | 110 | 2867 | 00 | 00 | BATA PARA DAMA. TALLA: EXTRAGRANDE. COLOR: BLANCO. CEDULA 2. | X | PZA | 1 | PZA | 24 | | - | | 27 | | 51 | |
| 2 | 02 | 27101-0019 | 210 | 110 | 2875 | 00 | 00 | BATA PARA DAMA. TALLA: ESPECIAL. COLOR: BLANCO. CEDULA 2. | ES | PZA | 1 | PZA | 3 | | - | | 3 | | 6 | |
| 2 | 02 | 27101-0019 | 210 | 110 | 2883 | 00 | 00 | BATA PARA DAMA. TALLA: PLUS. COLOR: BLANCO. CEDULA 2. | PL | PZA | 1 | PZA | - | | - | | 3 | | 3 | |
| 2 | 02 | 27101-0019 | 210 | 110 | 2891 | 00 | 00 | BATA PARA DAMA. TALLA: CHICA. COLOR: AZUL MARINO. CEDULA 2. | CH | PZA | 1 | PZA | 165 | | - | | - | | 165 | |
| 2 | 02 | 27101-0019 | 210 | 110 | 2909 | 00 | 00 | BATA PARA DAMA. TALLA: MEDIANA. COLOR: AZUL MARINO. CEDULA 2. | M | PZA | 1 | PZA | 315 | | - | | - | | 315 | |
| 2 | 02 | 27101-0019 | 210 | 110 | 2917 | 00 | 00 | BATA PARA DAMA. TALLA: GRANDE. COLOR: AZUL MARINO. CEDULA 2. | G | PZA | 1 | PZA | 155 | | - | | - | | 155 | |
| 2 | 02 | 27101-0019 | 210 | 110 | 2925 | 00 | 00 | BATA PARA DAMA. TALLA: EXTRAGRANDE. COLOR: AZUL MARINO. CEDULA 2. | X | PZA | 1 | PZA | 50 | | - | | - | | 50 | |
| 2 | 02 | 27101-0019 | 210 | 110 | 2933 | 00 | 00 | BATA PARA DAMA. TALLA: ESPECIAL. COLOR: AZUL MARINO. CEDULA 2. | ES | PZA | 1 | PZA | 14 | | - | | - | | 14 | |
| 2 | 02 | 27101-0019 | 210 | 110 | 2941 | 00 | 00 | BATA PARA DAMA. TALLA: PLUS. COLOR: AZUL MARINO. CEDULA 2. | PL | PZA | 1 | PZA | 4 | | - | | - | | 4 | |
| 2 | 02 | 27101-0019 | 210 | 110 | 3437 | 00 | 00 | BATA PARA DAMA. TALLA: EXTRACHICA. COLOR: BLANCO. CEDULA 2. | XC | PZA | 1 | PZA | - | | - | | 3 | | 3 | |
| 2 | 02 | 27101-0019 | 210 | 110 | 3438 | 00 | 00 | BATA PARA DAMA. TALLA: EXTRACHICA. COLOR: ARENA. CEDULA 2. | XC | PZA | 1 | PZA | 8 | | - | | - | | 8 | |
| 2 | 02 | 27101-0019 | 210 | 110 | 3441 | 00 | 00 | BATA PARA DAMA. TALLA: EXTRACHICA. COLOR: BLANCO. CEDULA 2. | XC | PZA | 1 | PZA | - | | - | | 3 | | 3 | |
| 2 | 02 | 27101-0019 | 210 | 110 | 3442 | 00 | 00 | BATA PARA DAMA. TALLA: EXTRACHICA. COLOR: ARENA. CEDULA 2. | XC | PZA | 1 | PZA | 3 | | - | | - | | 3 | |
| 2 | 02 | 27101-0019 | 210 | 110 | 3444 | 00 | 00 | BATA PARA DAMA. TALLA: EXTRACHICA. COLOR: AZUL MARINO. CEDULA 2. | XC | PZA | 1 | PZA | 3 | | - | | - | | 3 | |
| 3 | 03 | 27101-0019 | 210 | 110 | 0812 | 00 | 00 | BATA PARA CABALLERO. TALLA: CHICA. COLOR: ARENA. CEDULA 3. | CH | PZA | 1 | PZA | 2,340 | | - | | - | | 2,340 | |
| 3 | 03 | 27101-0019 | 210 | 110 | 0846 | 00 | 00 | BATA PARA CABALLERO. TALLA: MEDIANA. COLOR: ARENA. CEDULA 3. | M | PZA | 1 | PZA | 7,618 | | - | | - | | 7,618 | |
| 3 | 03 | 27101-0019 | 210 | 110 | 0879 | 00 | 00 | BATA PARA CABALLERO. TALLA: GRANDE. COLOR: ARENA. CEDULA 3. | G | PZA | 1 | PZA | 6,037 | | - | | - | | 6,037 | |
| 3 | 03 | 27101-0019 | 210 | 110 | 0903 | 00 | 00 | BATA PARA CABALLERO. TALLA: EXTRAGRANDE. COLOR: ARENA. CEDULA 3. | X | PZA | 1 | PZA | 1,479 | | - | | - | | 1,479 | |
| 3 | 03 | 27101-0019 | 210 | 110 | 0911 | 00 | 00 | BATA PARA CABALLERO. TALLA: CHICA. COLOR: BLANCO. CEDULA 3. | CH | PZA | 1 | PZA | 486 | | - | | 21 | | 507 | |
| 3 | 03 | 27101-0019 | 210 | 110 | 0945 | 00 | 00 | BATA PARA CABALLERO. TALLA: MEDIANA. COLOR: BLANCO. CEDULA 3. | M | PZA | 1 | PZA | 2,349 | | - | | 30 | | 2,379 | |

ANEXOS
DIVISIÓN DE CONTRATOS

# ANEXO 1. REQUERIMIENTO CONSOLIDADO

Areas Requirentes: Órganos de Operación Administrativa Desconcentrada de Aguascalientes, Baja California, Baja California Sur, Campeche, Chiapas, Chihuahua, CDMX Norte, CDMX Sur, Coahuila, Colima, Durango, Guanajuato, Guerrero, Hidalgo, Edo. México Oriente, Edo. México Poniente, Jalisco, Michoacán, Morelos, Nayarit, Nuevo León, Oaxaca, Puebla, Querétaro, Quintana Roo, San Luis Potosí, Sinaloa, Sonora, Tabasco, Tamaulipas, Tlaxcala, Veracruz Norte, Veracruz Sur, Yucatán, Zacatecas y Áreas de Nivel Central.

Fecha: 31 de julio de 2025

| PARTIDA | CÉDULA | CLAVE CUCOP + | GPO | GEN | ESP | DIF | VAR | DESCRIPCIÓN- SISTEMA DE ABASTO INSTITUCIONAL (SAI) | TALLA | UNI | CANT. | TIPO | REGIMEN ORDINARIO | REGIMEN ORDINARIO POR PARTIDA | MEDICOS RESIDENTES | MEDICOS RESIDENTES POR PARTIDA | PERSONAL DEL REGIMEN ORDINARIO QUE ANTES PERTENECÍA AL PROGRAMA IMSS BIENESTAR | PERSONAL DEL REGIMEN ORDINARIO QUE ANTES PERTENECÍA AL PROGRAMA IMSS BIENESTAR POR PARTIDA | TOTAL POR CLAVE Y DESTINO, RÉGIMEN ORDINARIO, MÉDICOS RESIDENTES Y PERSONAL DEL RÉGIMEN ORDINARIO QUE ANTES PERTENECÍA AL PROGRAMA IMSS BIENESTAR | TOTAL POR PARTIDA |
|---|---|---|---|---|---|---|---|---|---|---|---|---|---|---|---|---|---|---|---|---|
| 3 | 03 | 27101-0019 | 210 | 110 | 0978 | 00 | 00 | BATA PARA CABALLERO. TALLA: GRANDE. COLOR: BLANCO. CEDULA 3. | G | PZA | 1 | PZA | 2,007 | | - | | 27 | | 2,034 | |
| 3 | 03 | 27101-0019 | 210 | 110 | 1000 | 00 | 00 | BATA PARA CABALLERO. TALLA: EXTRAGRANDE. COLOR: BLANCO. CEDULA 3. | X | PZA | 1 | PZA | 498 | | - | | 6 | | 504 | |
| 3 | 03 | 27101-0019 | 210 | 110 | 2131 | 00 | 00 | BATA PARA CABALLERO. TALLA: ESPECIAL. COLOR: ARENA. CEDULA 3. | ES | PZA | 1 | PZA | 483 | | - | | - | | 483 | |
| 3 | 03 | 27101-0019 | 210 | 110 | 2149 | 00 | 00 | BATA PARA CABALLERO. TALLA: ESPECIAL. COLOR: BLANCO. CEDULA 3. | ES | PZA | 1 | PZA | 153 | | - | | 3 | | 156 | |
| 3 | 03 | 27101-0019 | 210 | 110 | 2412 | 00 | 00 | BATA PARA CABALLERO. TALLA: PLUS. COLOR: ARENA. CEDULA 3. | PL | PZA | 1 | PZA | 228 | | - | | - | | 228 | |
| 3 | 03 | 27101-0019 | 210 | 110 | 2420 | 00 | 00 | BATA PARA CABALLERO. TALLA: PLUS. COLOR: BLANCO. CEDULA 3. | PL | PZA | 1 | PZA | 60 | | - | | - | | 60 | |
| 3 | 03 | 27101-0019 | 210 | 110 | 2958 | 00 | 00 | BATA PARA CABALLERO. TALLA: CHICA. COLOR: ARENA. CEDULA 3. | CH | PZA | 1 | PZA | 1,876 | | - | | - | | 1,876 | |
| 3 | 03 | 27101-0019 | 210 | 110 | 2966 | 00 | 00 | BATA PARA CABALLERO. TALLA: MEDIANA. COLOR: ARENA. CEDULA 3. | M | PZA | 1 | PZA | 6,031 | | - | | - | | 6,031 | |
| 3 | 03 | 27101-0019 | 210 | 110 | 2974 | 00 | 00 | BATA PARA CABALLERO. TALLA: GRANDE. COLOR: ARENA. CEDULA 3. | G | PZA | 1 | PZA | 5,632 | 46,008 | - | - | - | 306 | 5,632 | 46,314 |
| 3 | 03 | 27101-0019 | 210 | 110 | 2982 | 00 | 00 | BATA PARA CABALLERO. TALLA: EXTRAGRANDE. COLOR: ARENA. CEDULA 3. | X | PZA | 1 | PZA | 1,404 | | - | | - | | 1,404 | |
| 3 | 03 | 27101-0019 | 210 | 110 | 2990 | 00 | 00 | BATA PARA CABALLERO. TALLA: ESPECIAL. COLOR: ARENA. CEDULA 3. | ES | PZA | 1 | PZA | 679 | | - | | - | | 679 | |
| 3 | 03 | 27101-0019 | 210 | 110 | 3006 | 00 | 00 | BATA PARA CABALLERO. TALLA: PLUS. COLOR: ARENA. CEDULA 3. | PL | PZA | 1 | PZA | 276 | | - | | - | | 276 | |
| 3 | 03 | 27101-0019 | 210 | 110 | 3014 | 00 | 00 | BATA PARA CABALLERO. TALLA: CHICA. COLOR: BLANCO. CEDULA 3. | CH | PZA | 1 | PZA | 546 | | - | | 36 | | 582 | |
| 3 | 03 | 27101-0019 | 210 | 110 | 3022 | 00 | 00 | BATA PARA CABALLERO. TALLA: MEDIANA. COLOR: BLANCO. CEDULA 3. | M | PZA | 1 | PZA | 2,517 | | - | | 117 | | 2,634 | |
| 3 | 03 | 27101-0019 | 210 | 110 | 3030 | 00 | 00 | BATA PARA CABALLERO. TALLA: GRANDE. COLOR: BLANCO. CEDULA 3. | G | PZA | 1 | PZA | 2,334 | | - | | 48 | | 2,382 | |
| 3 | 03 | 27101-0019 | 210 | 110 | 3048 | 00 | 00 | BATA PARA CABALLERO. TALLA: EXTRAGRANDE. COLOR: BLANCO. CEDULA 3. | X | PZA | 1 | PZA | 576 | | - | | 15 | | 591 | |
| 3 | 03 | 27101-0019 | 210 | 110 | 3055 | 00 | 00 | BATA PARA CABALLERO. TALLA: ESPECIAL. COLOR: BLANCO. CEDULA 3. | ES | PZA | 1 | PZA | 252 | | - | | 3 | | 255 | |
| 3 | 03 | 27101-0019 | 210 | 110 | 3063 | 00 | 00 | BATA PARA CABALLERO. TALLA: PLUS. COLOR: BLANCO. CEDULA 3. | PL | PZA | 1 | PZA | 96 | | - | | - | | 96 | |
| 3 | 03 | 27101-0019 | 210 | 110 | 3445 | 00 | 00 | BATA PARA CABALLERO. TALLA: EXTRACHICA. COLOR: BLANCO. CEDULA 3. | XC | PZA | 1 | PZA | 3 | | - | | - | | 3 | |
| 3 | 03 | 27101-0019 | 210 | 110 | 3446 | 00 | 00 | BATA PARA CABALLERO. TALLA: EXTRACHICA. COLOR: ARENA. CEDULA 3. | XC | PZA | 1 | PZA | 24 | | - | | - | | 24 | |
| 3 | 03 | 27101-0019 | 210 | 110 | 3447 | 00 | 00 | BATA PARA CABALLERO. TALLA: EXTRACHICA. COLOR: BLANCO. CEDULA 3. | XC | PZA | 1 | PZA | 3 | | - | | - | | 3 | |

## ANEXO 1. REQUERIMIENTO CONSOLIDADO

Areas Requirentes: Órganos de Operación Administrativa Desconcentrada de Aguascalientes, Baja California, Baja California Sur, Campeche, Chiapas, Chihuahua, CDMX Norte, CDMX Sur, Coahuila, Colima, Durango, Guanajuato, Guerrero, Hidalgo, Edo. México Oriente, Edo. México Poniente, Jalisco, Michoacán, Morelos, Nayarit, Nuevo León, Oaxaca, Puebla, Querétaro, Quintana Roo, San Luis Potosí, Sinaloa, Sonora, Tabasco, Tamaulipas, Tlaxcala, Veracruz Norte, Veracruz Sur, Yucatán, Zacatecas y Áreas de Nivel Central.

**Fecha: 31 de julio de 2025**

| PARTIDA | CÉDULA | CLAVE CUCOP + | GPO | GEN | ESP | DIF | VAR | DESCRIPCIÓN- SISTEMA DE ABASTO INSTITUCIONAL (SAI) | TALLA | UNI | CANT. | TIPO | RÉGIMEN ORDINARIO | RÉGIMEN ORDINARIO POR PARTIDA | MÉDICOS RESIDENTES | MÉDICOS RESIDENTES POR PARTIDA | PERSONAL DEL RÉGIMEN ORDINARIO QUE ANTES PERTENECÍA AL PROGRAMA IMSS BIENESTAR | PERSONAL DEL RÉGIMEN ORDINARIO QUE ANTES PERTENECÍA AL PROGRAMA IMSS BIENESTAR POR PARTIDA | TOTAL POR CLAVE Y DESTINO, RÉGIMEN ORDINARIO, MÉDICOS RESIDENTES Y PERSONAL DEL RÉGIMEN ORDINARIO QUE ANTES PERTENECÍA AL PROGRAMA IMSS BIENESTAR | TOTAL POR PARTIDA |
|---|---|---|---|---|---|---|---|---|---|---|---|---|---|---|---|---|---|---|---|---|
| 3 | 03 | 27101-0019 | 210 | 110 | 3448 | 00 | 00 | BATA PARA CABALLERO. TALLA: EXTRACHICA. COLOR: ARENA. CEDULA 3. | XC | PZA | 1 | PZA | 21 | | - | | - | | 21 | |
| 4 | 04 | 27101-0019 | 210 | 110 | 1034 | 00 | 00 | BATA PARA DAMA. TALLA: CHICA. COLOR: ARENA. CEDULA 4. | CH | PZA | 1 | PZA | 9,033 | | - | | - | | 9,033 | |
| 4 | 04 | 27101-0019 | 210 | 110 | 1067 | 00 | 00 | BATA PARA DAMA. TALLA: MEDIANA. COLOR: ARENA. CEDULA 4. | M | PZA | 1 | PZA | 8,383 | | - | | - | | 8,383 | |
| 4 | 04 | 27101-0019 | 210 | 110 | 1091 | 00 | 00 | BATA PARA DAMA. TALLA: GRANDE. COLOR: ARENA. CEDULA 4. | G | PZA | 1 | PZA | 3,936 | | - | | - | | 3,936 | |
| 4 | 04 | 27101-0019 | 210 | 110 | 1133 | 00 | 00 | BATA PARA DAMA. TALLA: CHICA. COLOR: BLANCO. CEDULA 4. | CH | PZA | 1 | PZA | 1,476 | | - | | 57 | | 1,533 | |
| 4 | 04 | 27101-0019 | 210 | 110 | 1166 | 00 | 00 | BATA PARA DAMA. TALLA: MEDIANA. COLOR: BLANCO. CEDULA 4. | M | PZA | 1 | PZA | 1,236 | | - | | 33 | | 1,269 | |
| 4 | 04 | 27101-0019 | 210 | 110 | 1190 | 00 | 00 | BATA PARA DAMA. TALLA: GRANDE. COLOR: BLANCO. CEDULA 4. | G | PZA | 1 | PZA | 447 | | - | | 6 | | 453 | |
| 4 | 04 | 27101-0019 | 210 | 110 | 2156 | 00 | 00 | BATA PARA DAMA. TALLA: EXTRAGRANDE. COLOR: ARENA. CEDULA 4. | X | PZA | 1 | PZA | 621 | | - | | - | | 621 | |
| 4 | 04 | 27101-0019 | 210 | 110 | 2164 | 00 | 00 | BATA PARA DAMA. TALLA: ESPECIAL. COLOR: ARENA. CEDULA 4. | ES | PZA | 1 | PZA | 247 | | - | | - | | 247 | |
| 4 | 04 | 27101-0019 | 210 | 110 | 2172 | 00 | 00 | BATA PARA DAMA. TALLA: EXTRAGRANDE. COLOR: BLANCO. CEDULA 4. | X | PZA | 1 | PZA | 69 | | - | | - | | 69 | |
| 4 | 04 | 27101-0019 | 210 | 110 | 2180 | 00 | 00 | BATA PARA DAMA. TALLA: ESPECIAL. COLOR: BLANCO. CEDULA 4. | ES | PZA | 1 | PZA | 24 | | - | | 3 | | 27 | |
| 4 | 04 | 27101-0019 | 210 | 110 | 2438 | 00 | 00 | BATA PARA DAMA. TALLA: PLUS. COLOR: ARENA. CEDULA 4. | PL | PZA | 1 | PZA | 61 | | - | | - | | 61 | |
| 4 | 04 | 27101-0019 | 210 | 110 | 2446 | 00 | 00 | BATA PARA DAMA. TALLA: PLUS. COLOR: BLANCO. CEDULA 4. | PL | PZA | 1 | PZA | 6 | | - | | - | | 6 | |
| 4 | 04 | 27101-0019 | 210 | 110 | 3071 | 00 | 00 | BATA PARA DAMA. TALLA: CHICA. COLOR: ARENA. CEDULA 4. | CH | PZA | 1 | PZA | 7,896 | | - | | - | | 7,896 | |
| 4 | 04 | 27101-0019 | 210 | 110 | 3089 | 00 | 00 | BATA PARA DAMA. TALLA: MEDIANA. COLOR: ARENA. CEDULA 4. | M | PZA | 1 | PZA | 8,338 | 50,787 | - | - | - | 264 | 8,338 | 51,051 |
| 4 | 04 | 27101-0019 | 210 | 110 | 3097 | 00 | 00 | BATA PARA DAMA. TALLA: GRANDE. COLOR: ARENA. CEDULA 4. | G | PZA | 1 | PZA | 4,586 | | - | | - | | 4,586 | |
| 4 | 04 | 27101-0019 | 210 | 110 | 3105 | 00 | 00 | BATA PARA DAMA. TALLA: EXTRAGRANDE. COLOR: ARENA. CEDULA 4. | X | PZA | 1 | PZA | 820 | | - | | - | | 820 | |
| 4 | 04 | 27101-0019 | 210 | 110 | 3113 | 00 | 00 | BATA PARA DAMA. TALLA: ESPECIAL. COLOR: ARENA. CEDULA 4. | ES | PZA | 1 | PZA | 399 | | - | | - | | 399 | |
| 4 | 04 | 27101-0019 | 210 | 110 | 3121 | 00 | 00 | BATA PARA DAMA. TALLA: PLUS. COLOR: ARENA. CEDULA 4. | PL | PZA | 1 | PZA | 130 | | - | | - | | 130 | |
| 4 | 04 | 27101-0019 | 210 | 110 | 3139 | 00 | 00 | BATA PARA DAMA. TALLA: CHICA. COLOR: BLANCO. CEDULA 4. | CH | PZA | 1 | PZA | 1,128 | | - | | 102 | | 1,230 | |
| 4 | 04 | 27101-0019 | 210 | 110 | 3147 | 00 | 00 | BATA PARA DAMA. TALLA: MEDIANA. COLOR: BLANCO. CEDULA 4. | M | PZA | 1 | PZA | 1,119 | | - | | 42 | | 1,161 | |
| 4 | 04 | 27101-0019 | 210 | 110 | 3154 | 00 | 00 | BATA PARA DAMA. TALLA: GRANDE. COLOR: BLANCO. CEDULA 4. | G | PZA | 1 | PZA | 543 | | - | | 15 | | 558 | |
| 4 | 04 | 27101-0019 | 210 | 110 | 3162 | 00 | 00 | BATA PARA DAMA. TALLA: EXTRAGRANDE. COLOR: BLANCO. CEDULA 4. | X | PZA | 1 | PZA | 93 | | - | | 6 | | 99 | |

ANEXOS
DIVISIÓN DE CONTRATOS

# ANEXO 1. REQUERIMIENTO CONSOLIDADO

Areas Requirentes: Órganos de Operación Administrativa Desconcentrada de Aguascalientes, Baja California, Baja California Sur, Campeche, Chiapas, Chihuahua, CDMX Norte, CDMX Sur, Coahuila, Colima, Durango, Guanajuato, Guerrero, Hidalgo, Edo. México Oriente, Edo. México Poniente, Jalisco, Michoacán, Morelos, Nayarit, Nuevo León, Oaxaca, Puebla, Querétaro, Quintana Roo, San Luis Potosí, Sinaloa, Sonora, Tabasco, Tamaulipas, Tlaxcala, Veracruz Norte, Veracruz Sur, Yucatán, Zacatecas y Áreas de Nivel Central.

**Fecha: 31 de julio de 2025**

| PARTIDA | CÉDULA | CLAVE CUCOP + | GPO | GEN | ESP | DIF | VAR | DESCRIPCIÓN- SISTEMA DE ABASTO INSTITUCIONAL (SAI) | TALLA | UNI | CANT. | TIPO | RÉGIMEN ORDINARIO | REGIMEN ORDINARIO POR PARTIDA | MÉDICOS RESIDENTES | MÉDICOS RESIDENTES POR PARTIDA | PERSONAL DEL RÉGIMEN ORDINARIO QUE ANTES PERTENECÍA AL PROGRAMA IMSS BIENESTAR | PERSONAL DEL RÉGIMEN ORDINARIO QUE ANTES PERTENECÍA AL PROGRAMA IMSS BIENESTAR POR PARTIDA | TOTAL POR CLAVE Y DESTINO, RÉGIMEN ORDINARIO, MÉDICOS RESIDENTES Y PERSONAL DEL RÉGIMEN ORDINARIO QUE ANTES PERTENECÍA AL PROGRAMA IMSS BIENESTAR | TOTAL POR PARTIDA |
|---|---|---|---|---|---|---|---|---|---|---|---|---|---|---|---|---|---|---|---|---|
| 4 | 04 | 27101-0019 | 210 | 110 | 3170 | 00 | 00 | BATA PARA DAMA. TALLA: ESPECIAL. COLOR: BLANCO. CEDULA 4. | ES | PZA | 1 | PZA | 66 | | - | | - | | 66 | |
| 4 | 04 | 27101-0019 | 210 | 110 | 3188 | 00 | 00 | BATA PARA DAMA. TALLA: PLUS. COLOR: BLANCO. CEDULA 4. | PL | PZA | 1 | PZA | 21 | | - | | - | | 21 | |
| 4 | 04 | 27101-0019 | 210 | 110 | 3449 | 00 | 00 | BATA PARA DAMA. TALLA: EXTRACHICA. COLOR: ARENA. CEDULA 4. | XC | PZA | 1 | PZA | 49 | | - | | - | | 49 | |
| 4 | 04 | 27101-0019 | 210 | 110 | 3450 | 00 | 00 | BATA PARA DAMA. TALLA: EXTRACHICA. COLOR: BLANCO. CEDULA 4. | XC | PZA | 1 | PZA | 3 | | - | | - | | 3 | |
| 4 | 04 | 27101-0019 | 210 | 110 | 3451 | 00 | 00 | BATA PARA DAMA. TALLA: EXTRACHICA. COLOR: ARENA. CEDULA 4. | XC | PZA | 1 | PZA | 51 | | - | | - | | 51 | |
| 4 | 04 | 27101-0019 | 210 | 110 | 3452 | 00 | 00 | BATA PARA DAMA. TALLA: EXTRACHICA. COLOR: BLANCO. CEDULA 4. | XC | PZA | 1 | PZA | 6 | | - | | - | | 6 | |
| 5 | 05 | 27101-0153 | 210 | 125 | 4288 | 03 | 01 | FILIPINA Y PANTALON PARA DAMA. TALLA: CHICA. COLOR: AZUL ELECTRICO. CEDULA 5. | CH | JGO | 1 | JGO | 141 | | - | | 75 | | 216 | |
| 5 | 05 | 27101-0153 | 210 | 125 | 4296 | 03 | 01 | FILIPINA Y PANTALON PARA DAMA. TALLA: MEDIANA. COLOR: AZUL ELECTRICO. CEDULA 5. | M | JGO | 1 | JGO | 264 | | - | | 189 | | 453 | |
| 5 | 05 | 27101-0153 | 210 | 125 | 4304 | 03 | 01 | FILIPINA Y PANTALON PARA DAMA. TALLA: GRANDE. COLOR: AZUL ELECTRICO. CEDULA 5. | G | JGO | 1 | JGO | 117 | | - | | 171 | | 288 | |
| 5 | 05 | 27101-0153 | 210 | 125 | 4312 | 03 | 01 | FILIPINA Y PANTALON PARA DAMA. TALLA: EXTRAGRANDE. COLOR: AZUL ELECTRICO.CEDULA 5. | X | JGO | 1 | JGO | 54 | | - | | 21 | | 75 | |
| 5 | 05 | 27101-0153 | 210 | 125 | 4320 | 03 | 01 | FILIPINA Y PANTALON PARA DAMA. TALLA: ESPECIAL. COLOR: AZUL ELECTRICO. CEDULA5. | ES | JGO | 1 | JGO | 18 | | - | | 12 | | 30 | |
| 5 | 05 | 27101-0153 | 210 | 125 | 4338 | 04 | 01 | FILIPINA Y PANTALON PARA DAMA. TALLA: PLUS. COLOR: AZUL ELECTRICO. CEDULA 5. | PL | JGO | 1 | JGO | 3 | | - | | 6 | | 9 | |
| 5 | 05 | 27101-0153 | 210 | 125 | 4346 | 04 | 01 | FILIPINA, PANTALON, MANDIL Y GORRO PARA DAMA. TALLA: CHICA. COLOR: BLANCO YROSA. CEDULA 5. | CH | JGO | 1 | JGO | 2,181 | | - | | - | | 2,181 | |
| 5 | 05 | 27101-0153 | 210 | 125 | 4353 | 03 | 01 | FILIPINA, PANTALON, MANDIL Y GORRO PARA DAMA. TALLA: MEDIANA. COLOR: BLANCO YROSA. CEDULA 5. | M | JGO | 1 | JGO | 4,119 | | - | | - | | 4,119 | |
| 5 | 05 | 27101-0153 | 210 | 125 | 4361 | 03 | 01 | FILIPINA, PANTALON, MANDIL Y GORRO PARA DAMA. TALLA: GRANDE. COLOR: BLANCO YROSA. CEDULA 5. | G | JGO | 1 | JGO | 2,727 | 10,824 | - | - | - | 474 | 2,727 | 11,298 |
| 5 | 05 | 27101-0153 | 210 | 125 | 4379 | 03 | 01 | FILIPINA, PANTALON, MANDIL Y GORRO PARA DAMA. TALLA: EXTRAGRANDE. COLOR: BLANCOY ROSA. CEDULA 5. | X | JGO | 1 | JGO | 636 | | - | | - | | 636 | |
| 5 | 05 | 27101-0153 | 210 | 125 | 4387 | 03 | 01 | FILIPINA, PANTALON, MANDIL Y GORRO PARA DAMA. TALLA: ESPECIAL. COLOR: BLANCO YROSA. CEDULA 5. | ES | JGO | 1 | JGO | 255 | | - | | - | | 255 | |
| 5 | 05 | 27101-0153 | 210 | 125 | 4395 | 04 | 01 | FILIPINA, PANTALON, MANDIL Y GORRO PARA DAMA. TALLA: PLUS. COLOR: BLANCO YROSA. CEDULA 5. | PL | JGO | 1 | JGO | 69 | | - | | - | | 69 | |
| 5 | 05 | 27101-0153 | 210 | 125 | 4403 | 03 | 01 | FILIPINA Y PANTALON PARA DAMA. TALLA: CHICA. COLOR: VERDE AGUA. CEDULA 5. | CH | JGO | 1 | JGO | 90 | | - | | - | | 90 | |
| 5 | 05 | 27101-0153 | 210 | 125 | 4411 | 03 | 01 | FILIPINA Y PANTALON PARA DAMA. TALLA: MEDIANA. COLOR: VERDE AGUA. CEDULA 5. | M | JGO | 1 | JGO | 105 | | - | | - | | 105 | |
| 5 | 05 | 27101-0153 | 210 | 125 | 4429 | 03 | 01 | FILIPINA Y PANTALON PARA DAMA. TALLA: GRANDE. COLOR: VERDE AGUA. CEDULA 5. | G | JGO | 1 | JGO | 21 | | - | | - | | 21 | |

## ANEXO 1. REQUERIMIENTO CONSOLIDADO

Areas Requirentes: Órganos de Operación Administrativa Desconcentrada de Aguascalientes, Baja California, Baja California Sur, Campeche, Chiapas, Chihuahua, CDMX Norte, CDMX Sur, Coahuila, Colima, Durango, Guanajuato, Guerrero, Hidalgo, Edo. México Oriente, Edo. México Poniente, Jalisco, Michoacán, Morelos, Nayarit, Nuevo León, Oaxaca, Puebla, Querétaro, Quintana Roo, San Luis Potosí, Sinaloa, Sonora, Tabasco, Tamaulipas, Tlaxcala, Veracruz Norte, Veracruz Sur, Yucatán, Zacatecas y Áreas de Nivel Central.

Fecha: 31 de julio de 2025

| PARTIDA | CÉDULA | CLAVE CUCOP + | GPO | GEN | ESP | DIF | VAR | DESCRIPCIÓN- SISTEMA DE ABASTO INSTITUCIONAL (SAI) | TALLA | UNI | CANT. | TIPO | RÉGIMEN ORDINARIO | RÉGIMEN ORDINARIO POR PARTIDA | MÉDICOS RESIDENTES | MÉDICOS RESIDENTES POR PARTIDA | PERSONAL DEL RÉGIMEN ORDINARIO QUE ANTES PERTENECÍA AL PROGRAMA IMSS BIENESTAR | PERSONAL DEL RÉGIMEN ORDINARIO QUE ANTES PERTENECÍA AL PROGRAMA IMSS BIENESTAR POR PARTIDA | TOTAL POR CLAVE Y DESTINO, RÉGIMEN ORDINARIO, MÉDICOS RESIDENTES Y PERSONAL DEL RÉGIMEN ORDINARIO QUE ANTES PERTENECÍA AL PROGRAMA IMSS BIENESTAR | TOTAL POR PARTIDA |
|---|---|---|---|---|---|---|---|---|---|---|---|---|---|---|---|---|---|---|---|---|
| 5 | 05 | 27101-0153 | 210 | 125 | 4437 | 03 | 01 | FILIPINA Y PANTALON PARA DAMA. TALLA: EXTRAGRANDE. COLOR: VERDE AGUA. CEDULA 5. | X | JGO | 1 | JGO | 9 | | - | | - | | 9 | |
| 5 | 05 | 27101-0153 | 210 | 125 | 8666 | 00 | 00 | FILIPINA, PANTALON, MANDIL Y GORRO PARA DAMA. TALLA: EXTRACHICA. COLOR: BLANCO YROSA. CEDULA 5. | XC | PZA | 1 | PZA | 15 | | - | | - | | 15 | |
| 6 | 06 | 27101-0153 | 210 | 125 | 4460 | 02 | 02 | FILIPINA, PANTALON Y COFIA PARA DAMA. TALLA: CHICA. COLOR: BLANCO. ZONA "A",CEDULA 6. | CH | JGO | 1 | JGO | 21,601 | | - | | 1,558 | | 23,159 | |
| 6 | 06 | 27101-0153 | 210 | 125 | 4478 | 02 | 02 | FILIPINA, PANTALON Y COFIA PARA DAMA. TALLA: MEDIANA. COLOR: BLANCO. ZONA "A",CEDULA 6. | M | JGO | 1 | JGO | 39,817 | | - | | 3,507 | | 43,324 | |
| 6 | 06 | 27101-0153 | 210 | 125 | 4486 | 02 | 02 | FILIPINA, PANTALON Y COFIA PARA DAMA. TALLA: GRANDE. COLOR: BLANCO. ZONA "A",CEDULA 6. | G | JGO | 1 | JGO | 22,550 | | - | | 2,233 | | 24,783 | |
| 6 | 06 | 27101-0153 | 210 | 125 | 4494 | 02 | 02 | FILIPINA, PANTALON Y COFIA PARA DAMA. TALLA: EXTRAGRANDE. COLOR: BLANCO. ZONA"A", CEDULA 6. | X | JGO | 1 | JGO | 4,479 | | - | | 471 | | 4,950 | |
| 6 | 06 | 27101-0153 | 210 | 125 | 4502 | 02 | 02 | FILIPINA, PANTALON Y COFIA PARA DAMA. TALLA: ESPECIAL. COLOR: BLANCO. ZONA "A",CEDULA 6. | ES | JGO | 1 | JGO | 1,716 | | - | | 176 | | 1,892 | |
| 6 | 06 | 27101-0153 | 210 | 125 | 4510 | 02 | 02 | FILIPINA, PANTALON Y COFIA PARA DAMA. TALLA: PLUS. COLOR: BLANCO. ZONA "A",CEDULA 6. | PL | JGO | 1 | JGO | 272 | | - | | 18 | | 290 | |
| 6 | 06 | 27101-0153 | 210 | 125 | 5186 | 01 | 02 | FILIPINA, PANTALON Y COFIA PARA DAMA. TALLA: CHICA. COLOR: BLANCO. ZONA "B",CEDULA 6. | CH | JGO | 1 | JGO | 22,644 | 181,853 | - | - | 4,177 | 25,319 | 26,821 | 207,172 |
| 6 | 06 | 27101-0153 | 210 | 125 | 5194 | 01 | 02 | FILIPINA, PANTALON Y COFIA PARA DAMA. TALLA: MEDIANA. COLOR: BLANCO. ZONA "B",CEDULA 6. | M | JGO | 1 | JGO | 36,000 | | - | | 7,712 | | 43,712 | |
| 6 | 06 | 27101-0153 | 210 | 125 | 5202 | 01 | 02 | FILIPINA, PANTALON Y COFIA PARA DAMA. TALLA: GRANDE. COLOR: BLANCO. ZONA "B",CEDULA 6. | G | JGO | 1 | JGO | 24,172 | | - | | 4,305 | | 28,477 | |
| 6 | 06 | 27101-0153 | 210 | 125 | 5210 | 01 | 02 | FILIPINA, PANTALON Y COFIA PARA DAMA. TALLA: EXTRAGRANDE. COLOR: BLANCO. ZONA"B",CEDULA 6. | X | JGO | 1 | JGO | 5,426 | | - | | 671 | | 6,097 | |
| 6 | 06 | 27101-0153 | 210 | 125 | 5228 | 01 | 02 | FILIPINA, PANTALON Y COFIA PARA DAMA. TALLA: ESPECIAL. COLOR: BLANCO. ZONA "B",CEDULA 6. | ES | JGO | 1 | JGO | 2,482 | | - | | 388 | | 2,870 | |
| 6 | 06 | 27101-0153 | 210 | 125 | 5236 | 01 | 02 | FILIPINA, PANTALON Y COFIA PARA DAMA. TALLA: PLUS. COLOR: BLANCO. ZONA "B",CEDULA 6. | PL | JGO | 1 | JGO | 552 | | - | | 84 | | 636 | |
| 6 | 06 | 27101-0153 | 210 | 125 | 8669 | 00 | 00 | FILIPINA, PANTALON Y COFIA PARA DAMA. TALLA: EXTRACHICA. COLOR: BLANCO. ZONA A.CEDULA 6. | XC | PZA | 1 | PZA | 64 | | - | | 8 | | 72 | |
| 6 | 06 | 27101-0153 | 210 | 125 | 8670 | 00 | 00 | FILIPINA, PANTALON Y COFIA PARA DAMA. TALLA: EXTRACHICA. COLOR: BLANCO. ZONA B.CEDULA 6. | XC | PZA | 1 | PZA | 78 | | - | | 11 | | 89 | |
| 7 | 07 | 27101-0019 | 210 | 110 | 1612 | 00 | 00 | BATA PARA CABALLERO. TALLA: CHICA. COLOR: BLANCO. CEDULA 7. | CH | PZA | 1 | PZA | 6,327 | | 3,783 | | 102 | | 10,212 | |
| 7 | 07 | 27101-0019 | 210 | 110 | 1646 | 00 | 00 | BATA PARA CABALLERO. TALLA: MEDIANA. COLOR: BLANCO. CEDULA 7. | M | PZA | 1 | PZA | 24,438 | | 8,958 | | 615 | | 34,011 | |
| 7 | 07 | 27101-0019 | 210 | 110 | 1679 | 00 | 00 | BATA PARA CABALLERO. TALLA: GRANDE. COLOR: BLANCO. CEDULA 7. | G | PZA | 1 | PZA | 20,652 | | 5,181 | | 618 | | 26,451 | |
| 7 | 07 | 27101-0019 | 210 | 110 | 1703 | 00 | 00 | BATA PARA CABALLERO. TALLA: EXTRAGRANDE. COLOR: BLANCO. CEDULA 7. | X | PZA | 1 | PZA | 4,152 | | 1,128 | | 126 | | 5,406 | |

ANEXOS
DIVISIÓN DE CONTRATOS

## ANEXO 1. REQUERIMIENTO CONSOLIDADO

Areas Requirentes: Órganos de Operación Administrativa Desconcentrada de Aguascalientes, Baja California, Baja California Sur, Campeche, Chiapas, Chihuahua, CDMX Norte, CDMX Sur, Coahuila, Colima, Durango, Guanajuato, Guerrero, Hidalgo, Edo. México Oriente, Edo. México Poniente, Jalisco, Michoacán, Morelos, Nayarit, Nuevo León, Oaxaca, Puebla, Querétaro, Quintana Roo, San Luis Potosí, Sinaloa, Sonora, Tabasco, Tamaulipas, Tlaxcala, Veracruz Norte, Veracruz Sur, Yucatán, Zacatecas y Áreas de Nivel Central.

**Fecha: 31 de julio de 2025**

| PARTIDA | CÉDULA | CLAVE CUCOP + | GPO | GEN | ESP | DIF | VAR | DESCRIPCIÓN- SISTEMA DE ABASTO INSTITUCIONAL (SAI) | TALLA | UNI | CANT. | TIPO | RÉGIMEN ORDINARIO | RÉGIMEN ORDINARIO POR PARTIDA | MÉDICOS RESIDENTES | MÉDICOS RESIDENTES POR PARTIDA | PERSONAL DERECHOHABIENTE ORDINARIO QUE ANTES PERTENECÍA AL PROGRAMA IMSS BIENESTAR | PERSONAL DERECHOHABIENTE ORDINARIO QUE ANTES PERTENECÍA AL PROGRAMA IMSS BIENESTAR POR PARTIDA | TOTAL POR CLAVE Y DESTINO, RÉGIMEN ORDINARIO, MÉDICOS RESIDENTES Y PERSONAL DEL RÉGIMEN ORDINARIO QUE ANTES PERTENECÍA AL PROGRAMA IMSS BIENESTAR | TOTAL POR PARTIDA |
|---|---|---|---|---|---|---|---|---|---|---|---|---|---|---|---|---|---|---|---|---|
| 7 | 07 | 27101-0019 | 210 | 110 | 2271 | 00 | 00 | BATA PARA CABALLERO. TALLA: ESPECIAL. COLOR: BLANCO. CEDULA 7. | ES | PZA | 1 | PZA | 1,419 | 123,804 | 138 | 39,804 | 75 | 5,736 | 1,632 | 169,344 |
| 7 | 07 | 27101-0019 | 210 | 110 | 2453 | 00 | 00 | BATA PARA CABALLERO. TALLA: PLUS. COLOR: BLANCO. CEDULA 7. | PL | PZA | 1 | PZA | 423 | | - | | 9 | | 432 | |
| 7 | 07 | 27101-0019 | 210 | 110 | 3196 | 00 | 00 | BATA PARA CABALLERO. TALLA: CHICA. COLOR: BLANCO. CEDULA 7. | CH | PZA | 1 | PZA | 6,459 | | 2,979 | | 396 | | 9,834 | |
| 7 | 07 | 27101-0019 | 210 | 110 | 3204 | 00 | 00 | BATA PARA CABALLERO. TALLA: MEDIANA. COLOR: BLANCO. CEDULA 7. | M | PZA | 1 | PZA | 26,706 | | 9,054 | | 1,761 | | 37,521 | |
| 7 | 07 | 27101-0019 | 210 | 110 | 3212 | 00 | 00 | BATA PARA CABALLERO. TALLA: GRANDE. COLOR: BLANCO. CEDULA 7. | G | PZA | 1 | PZA | 25,233 | | 5,778 | | 1,500 | | 32,511 | |
| 7 | 07 | 27101-0019 | 210 | 110 | 3220 | 00 | 00 | BATA PARA CABALLERO. TALLA: EXTRAGRANDE. COLOR: BLANCO. CEDULA 7. | X | PZA | 1 | PZA | 5,181 | | 1,740 | | 270 | | 7,191 | |
| 7 | 07 | 27101-0019 | 210 | 110 | 3238 | 00 | 00 | BATA PARA CABALLERO. TALLA: ESPECIAL. COLOR: BLANCO. CEDULA 7. | ES | PZA | 1 | PZA | 1,938 | | 165 | | 216 | | 2,319 | |
| 7 | 07 | 27101-0019 | 210 | 110 | 3246 | 00 | 00 | BATA PARA CABALLERO. TALLA: PLUS. COLOR: BLANCO. CEDULA 7. | PL | PZA | 1 | PZA | 681 | | - | | 36 | | 717 | |
| 7 | 07 | 27101-0019 | 210 | 110 | 3453 | 00 | 00 | BATA PARA CABALLERO. TALLA: EXTRACHICA. COLOR: BLANCO. CEDULA 7. | XC | PZA | 1 | PZA | 45 | | - | | - | | 45 | |
| 7 | 07 | 27101-0019 | 210 | 110 | 3454 | 00 | 00 | BATA PARA CABALLERO. TALLA: EXTRACHICA. COLOR: BLANCO. CEDULA 7. | XC | PZA | 1 | PZA | 150 | | 900 | | 12 | | 1,062 | |
| 8 | 08 | 27101-0019 | 210 | 110 | 1737 | 00 | 00 | BATA PARA DAMA. TALLA: CHICA. COLOR: BLANCO. CEDULA 8. | CH | PZA | 1 | PZA | 36,081 | 137,772 | 13,398 | 44,745 | 615 | 5,616 | 50,094 | 188,133 |
| 8 | 08 | 27101-0019 | 210 | 110 | 1760 | 00 | 00 | BATA PARA DAMA. TALLA: MEDIANA. COLOR: BLANCO. CEDULA 8. | M | PZA | 1 | PZA | 25,635 | | 6,717 | | 618 | | 32,970 | |
| 8 | 08 | 27101-0019 | 210 | 110 | 1794 | 00 | 00 | BATA PARA DAMA. TALLA: GRANDE. COLOR: BLANCO. CEDULA 8. | G | PZA | 1 | PZA | 8,091 | | 1,929 | | 273 | | 10,293 | |
| 8 | 08 | 27101-0019 | 210 | 110 | 2289 | 00 | 00 | BATA PARA DAMA. TALLA: EXTRAGRANDE. COLOR: BLANCO. CEDULA 8. | X | PZA | 1 | PZA | 1,203 | | 357 | | 36 | | 1,596 | |
| 8 | 08 | 27101-0019 | 210 | 110 | 2297 | 00 | 00 | BATA PARA DAMA. TALLA: ESPECIAL. COLOR: BLANCO. CEDULA 8. | ES | PZA | 1 | PZA | 399 | | 39 | | 9 | | 447 | |
| 8 | 08 | 27101-0019 | 210 | 110 | 2461 | 00 | 00 | BATA PARA DAMA. TALLA: PLUS. COLOR: BLANCO. CEDULA 8. | PL | PZA | 1 | PZA | 84 | | - | | - | | 84 | |
| 8 | 08 | 27101-0019 | 210 | 110 | 3253 | 00 | 00 | BATA PARA DAMA. TALLA: CHICA. COLOR: BLANCO. CEDULA 8. | CH | PZA | 1 | PZA | 31,224 | | 13,017 | | 1,770 | | 46,011 | |
| 8 | 08 | 27101-0019 | 210 | 110 | 3261 | 00 | 00 | BATA PARA DAMA. TALLA: MEDIANA. COLOR: BLANCO. CEDULA 8. | M | PZA | 1 | PZA | 23,892 | | 6,846 | | 1,509 | | 32,247 | |
| 8 | 08 | 27101-0019 | 210 | 110 | 3279 | 00 | 00 | BATA PARA DAMA. TALLA: GRANDE. COLOR: BLANCO. CEDULA 8. | G | PZA | 1 | PZA | 8,709 | | 1,839 | | 591 | | 11,139 | |
| 8 | 08 | 27101-0019 | 210 | 110 | 3287 | 00 | 00 | BATA PARA DAMA. TALLA: EXTRAGRANDE. COLOR: BLANCO. CEDULA 8. | X | PZA | 1 | PZA | 1,356 | | 576 | | 105 | | 2,037 | |
| 8 | 08 | 27101-0019 | 210 | 110 | 3295 | 00 | 00 | BATA PARA DAMA. TALLA: ESPECIAL. COLOR: BLANCO. CEDULA 8. | ES | PZA | 1 | PZA | 621 | | 27 | | 63 | | 711 | |
| 8 | 08 | 27101-0019 | 210 | 110 | 3303 | 00 | 00 | BATA PARA DAMA. TALLA: PLUS. COLOR: BLANCO. CEDULA 8. | PL | PZA | 1 | PZA | 144 | | - | | 15 | | 159 | |
| 8 | 08 | 27101-0019 | 210 | 110 | 3455 | 00 | 00 | BATA PARA DAMA. TALLA: EXTRACHICA. COLOR: BLANCO. CEDULA 8. | XC | PZA | 1 | PZA | 186 | | - | | 9 | | 195 | |

## ANEXO 1. REQUERIMIENTO CONSOLIDADO

Areas Requirentes: Órganos de Operación Administrativa Desconcentrada de Aguascalientes, Baja California, Baja California Sur, Campeche, Chiapas, Chihuahua, CDMX Norte, CDMX Sur, Coahuila, Colima, Durango, Guanajuato, Guerrero, Hidalgo, Edo. México Oriente, Edo. México Poniente, Jalisco, Michoacán, Morelos, Nayarit, Nuevo León, Oaxaca, Puebla, Querétaro, Quintana Roo, San Luis Potosí, Sinaloa, Sonora, Tabasco, Tamaulipas, Tlaxcala, Veracruz Norte, Veracruz Sur, Yucatán, Zacatecas y Áreas de Nivel Central.

Fecha: 31 de julio de 2025

| PARTIDA | CÉDULA | CLAVE CUCOP + | GPO | GEN | ESP | DIF | VAR | DESCRIPCIÓN- SISTEMA DE ABASTO INSTITUCIONAL (SAI) | TALLA | UNI | CANT. | TIPO | RÉGIMEN ORDINARIO | RÉGIMEN ORDINARIO POR PARTIDA | MEDICOS RESIDENTES | MEDICOS RESIDENTES POR PARTIDA | PERSONAL DEL RÉGIMEN ORDINARIO QUE ANTES PERTENECÍA AL PROGRAMA IMSS BIENESTAR | PERSONAL DEL RÉGIMEN ORDINARIO QUE ANTES PERTENECÍA AL PROGRAMA IMSS BIENESTAR POR PARTIDA | TOTAL POR CLAVE Y DESTINO, RÉGIMEN ORDINARIO, MÉDICOS RESIDENTES Y PERSONAL DEL RÉGIMEN ORDINARIO QUE ANTES PERTENECÍA AL PROGRAMA IMSS BIENESTAR | TOTAL POR PARTIDA |
|---|---|---|---|---|---|---|---|---|---|---|---|---|---|---|---|---|---|---|---|---|
| 8 | 08 | 27101-0019 | 210 | 110 | 3456 | 00 | 00 | BATA PARA DAMA. TALLA: EXTRACHICA. COLOR: BLANCO. CEDULA 8. | XC | PZA | 1 | PZA | 147 | | - | | 3 | | 150 | |
| 9 | 09 | 27101-0163 | 210 | 115 | 0031 | 00 | 02 | SUETER FEMENINO. TALLA: CHICA. COLOR: VERDE AGUA. CEDULA 9. | CH | PZA | 1 | PZA | 8,426 | | - | | - | | 8,426 | |
| 9 | 09 | 27101-0163 | 210 | 115 | 0064 | 00 | 02 | SUETER FEMENINO. TALLA: MEDIANA. COLOR: VERDE AGUA. CEDULA 9. | M | PZA | 1 | PZA | 11,562 | | - | | - | | 11,562 | |
| 9 | 09 | 27101-0163 | 210 | 115 | 0098 | 00 | 02 | SUETER FEMENINO. TALLA: GRANDE. COLOR: VERDE AGUA. CEDULA 9. | G | PZA | 1 | PZA | 6,887 | | - | | - | | 6,887 | |
| 9 | 09 | 27101-0163 | 210 | 115 | 0122 | 00 | 02 | SUETER FEMENINO. TALLA: CHICA. COLOR: VERDE OSCURO. CEDULA 9. | CH | PZA | 1 | PZA | 23,264 | | - | | 3,556 | | 26,820 | |
| 9 | 09 | 27101-0163 | 210 | 115 | 0155 | 00 | 02 | SUETER FEMENINO. TALLA: MEDIANA. COLOR: VERDE OSCURO. CEDULA 9. | M | PZA | 1 | PZA | 39,719 | | - | | 6,792 | | 46,511 | |
| 9 | 09 | 27101-0163 | 210 | 115 | 0189 | 00 | 02 | SUETER FEMENINO. TALLA: GRANDE. COLOR: VERDE OSCURO. CEDULA 9. | G | PZA | 1 | PZA | 24,572 | | - | | 3,895 | | 28,467 | |
| 9 | 09 | 27101-0163 | 210 | 115 | 0213 | 00 | 02 | SUETER FEMENINO. TALLA: CHICA. COLOR: ROSA. CEDULA 9. | CH | PZA | 1 | PZA | 1,244 | | - | | 20 | | 1,264 | |
| 9 | 09 | 27101-0163 | 210 | 115 | 0247 | 00 | 02 | SUETER FEMENINO. TALLA: MEDIANA. COLOR: ROSA. CEDULA 9. | M | PZA | 1 | PZA | 920 | | - | | 40 | | 960 | |
| 9 | 09 | 27101-0163 | 210 | 115 | 0270 | 00 | 02 | SUETER FEMENINO. TALLA: GRANDE. COLOR: ROSA. CEDULA 9. | G | PZA | 1 | PZA | 381 | | - | | 11 | | 392 | |
| 9 | 09 | 27101-0163 | 210 | 115 | 0304 | 00 | 02 | SUETER FEMENINO. TALLA: CHICA. COLOR: AZUL MARINO. CEDULA 9. | CH | PZA | 1 | PZA | 1,749 | | - | | 56 | | 1,805 | |
| 9 | 09 | 27101-0163 | 210 | 115 | 0338 | 00 | 02 | SUETER FEMENINO. TALLA: MEDIANA. COLOR: AZUL MARINO. CEDULA 9. | M | PZA | 1 | PZA | 2,357 | | - | | 46 | | 2,403 | |
| 9 | 09 | 27101-0163 | 210 | 115 | 0361 | 00 | 02 | SUETER FEMENINO. TALLA: GRANDE. COLOR: AZUL MARINO. CEDULA 9. | G | PZA | 1 | PZA | 1,444 | | - | | 44 | | 1,488 | |
| 9 | 09 | 27101-0163 | 210 | 115 | 1096 | 00 | 02 | SUETER FEMENINO. TALLA: EXTRAGRANDE. COLOR: VERDE AGUA. CEDULA 9. | X | PZA | 1 | PZA | 1,536 | | - | | - | | 1,536 | |
| 9 | 09 | 27101-0163 | 210 | 115 | 1104 | 00 | 02 | SUETER FEMENINO. TALLA: ESPECIAL. COLOR: VERDE AGUA. CEDULA 9. | ES | PZA | 1 | PZA | 696 | | - | | - | | 696 | |
| 9 | 09 | 27101-0163 | 210 | 115 | 1112 | 00 | 02 | SUETER FEMENINO. TALLA: EXTRAGRANDE. COLOR: VERDE OSCURO. CEDULA 9. | X | PZA | 1 | PZA | 5,212 | | - | | 666 | | 5,878 | |
| 9 | 09 | 27101-0163 | 210 | 115 | 1120 | 00 | 02 | SUETER FEMENINO. TALLA: ESPECIAL. COLOR: VERDE OSCURO. CEDULA 9. | ES | PZA | 1 | PZA | 2,219 | | - | | 337 | | 2,556 | |
| 9 | 09 | 27101-0163 | 210 | 115 | 1138 | 00 | 02 | SUETER FEMENINO. TALLA: EXTRAGRANDE. COLOR: ROSA. CEDULA 9. | X | PZA | 1 | PZA | 41 | 134,028 | - | - | 1 | 15,544 | 42 | 149,572 |
| 9 | 09 | 27101-0163 | 210 | 115 | 1146 | 00 | 02 | SUETER FEMENINO. TALLA: ESPECIAL. COLOR: ROSA. CEDULA 9. | ES | PZA | 1 | PZA | 23 | | - | | 2 | | 25 | |

ANEXOS
DIVISIÓN DE CONTRATOS

## ANEXO 1. REQUERIMIENTO CONSOLIDADO

Areas Requirentes: Órganos de Operación Administrativa Desconcentrada de Aguascalientes, Baja California, Baja California Sur, Campeche, Chiapas, Chihuahua, CDMX Norte, CDMX Sur, Coahuila, Colima, Durango, Guanajuato, Guerrero, Hidalgo, Edo. México Oriente, Edo. México Poniente, Jalisco, Michoacán, Morelos, Nayarit, Nuevo León, Oaxaca, Puebla, Querétaro, Quintana Roo, San Luis Potosí, Sinaloa, Sonora, Tabasco, Tamaulipas, Tlaxcala, Veracruz Norte, Veracruz Sur, Yucatán, Zacatecas y Áreas de Nivel Central.

**Fecha: 31 de julio de 2025**

| PARTIDA | CÉDULA | CLAVE CUCOP + | GPO | GEN | ESP | DIF | VAR | DESCRIPCIÓN- SISTEMA DE ABASTO INSTITUCIONAL (SAI) | TALLA | UNI | CANT. | TIPO | RÉGIMEN ORDINARIO | RÉGIMEN ORDINARIO POR PARTIDA | MÉDICOS RESIDENTES | MÉDICOS RESIDENTES POR PARTIDA | PERSONAL DEL RÉGIMEN ORDINARIO QUE ANTES PERTENECÍA AL PROGRAMA IMSS BIENESTAR | PERSONAL DEL RÉGIMEN ORDINARIO QUE ANTES PERTENECÍA AL PROGRAMA IMSS BIENESTAR POR PARTIDA | TOTAL POR CLAVE Y DESTINO, RÉGIMEN ORDINARIO, MÉDICOS RESIDENTES Y PERSONAL DEL RÉGIMEN ORDINARIO QUE ANTES PERTENECÍA AL PROGRAMA IMSS BIENESTAR | TOTAL POR PARTIDA |
|---|---|---|---|---|---|---|---|---|---|---|---|---|---|---|---|---|---|---|---|---|
| 9 | 09 | 27101-0163 | 210 | 115 | 1153 | 00 | 02 | SUETER FEMENINO. TALLA: EXTRAGRANDE. COLOR: AZUL MARINO. CEDULA 9. | X | PZA | 1 | PZA | 285 | | - | | 3 | | 288 | |
| 9 | 09 | 27101-0163 | 210 | 115 | 1161 | 00 | 02 | SUETER FEMENINO. TALLA: ESPECIAL. COLOR: AZUL MARINO. CEDULA 9. | ES | PZA | 1 | PZA | 130 | | - | | 2 | | 132 | |
| 9 | 09 | 27101-0163 | 210 | 115 | 1211 | 00 | 02 | SUETER FEMENINO. TALLA: PLUS. COLOR: AZUL MARINO. CEDULA 9. | PL | PZA | 1 | PZA | 38 | | - | | 1 | | 39 | |
| 9 | 09 | 27101-0163 | 210 | 115 | 1237 | 00 | 02 | SUETER FEMENINO. TALLA: PLUS. COLOR: ROSA. CEDULA 9. | PL | PZA | 1 | PZA | 4 | | - | | 1 | | 5 | |
| 9 | 09 | 27101-0163 | 210 | 115 | 1245 | 00 | 02 | SUETER FEMENINO. TALLA: PLUS. COLOR: VERDE AGUA. CEDULA 9. | PL | PZA | 1 | PZA | 195 | | - | | - | | 195 | |
| 9 | 09 | 27101-0163 | 210 | 115 | 1252 | 00 | 02 | SUETER FEMENINO. TALLA: PLUS. COLOR: VERDE OSCURO. CEDULA 9. | PL | PZA | 1 | PZA | 438 | | - | | 59 | | 497 | |
| 9 | 09 | 27101-0163 | 210 | 115 | 1294 | 00 | 02 | SUETER FEMENINO. TALLA: CHICA. COLOR: AMARILLO. ZONA A. CEDULA 9. | CH | PZA | 1 | PZA | 192 | | - | | - | | 192 | |
| 9 | 09 | 27101-0163 | 210 | 115 | 1302 | 00 | 02 | SUETER FEMENINO. TALLA: MEDIANA. COLOR: AMARILLO. ZONA A. CEDULA 9. | M | PZA | 1 | PZA | 185 | | - | | - | | 185 | |
| 9 | 09 | 27101-0163 | 210 | 115 | 1310 | 00 | 02 | SUETER FEMENINO. TALLA: GRANDE. COLOR: AMARILLO. ZONA A. CEDULA 9. | G | PZA | 1 | PZA | 118 | | - | | - | | 118 | |
| 9 | 09 | 27101-0163 | 210 | 115 | 1328 | 00 | 02 | SUETER FEMENINO. TALLA: EXTRAGRANDE. COLOR: AMARILLO. ZONA A. CEDULA 9. | X | PZA | 1 | PZA | 21 | | - | | - | | 21 | |
| 9 | 09 | 27101-0163 | 210 | 115 | 1336 | 00 | 02 | SUETER FEMENINO. TALLA: ESPECIAL. COLOR: AMARILLO. ZONA A. CEDULA 9. | ES | PZA | 1 | PZA | 10 | | - | | - | | 10 | |
| 9 | 09 | 27101-0163 | 210 | 115 | 1345 | 00 | 00 | SUETER FEMENINO. TALLA: EXTRACHICA. COLOR: VERDE AGUA. CEDULA 9. | XC | PZA | 1 | PZA | 55 | | - | | - | | 55 | |
| 9 | 09 | 27101-0163 | 210 | 115 | 1346 | 00 | 00 | SUETER FEMENINO. TALLA: EXTRACHICA. COLOR: VERDE OSCURO. CEDULA 9. | XC | PZA | 1 | PZA | 82 | | - | | 12 | | 94 | |
| 9 | 09 | 27101-0163 | 210 | 115 | 1347 | 00 | 00 | SUETER FEMENINO. TALLA: EXTRACHICA. COLOR: ROSA. CEDULA 9. | XC | PZA | 1 | PZA | 6 | | - | | - | | 6 | |
| 9 | 09 | 27101-0163 | 210 | 115 | 1348 | 00 | 00 | SUETER FEMENINO. TALLA: EXTRACHICA. COLOR: AZUL MARINO. CEDULA 9. | XC | PZA | 1 | PZA | 15 | | - | | - | | 15 | |
| 9 | 09 | 27101-0163 | 210 | 115 | 1349 | 00 | 00 | SUETER FEMENINO. TALLA: EXTRACHICA. COLOR: AMARILLO. ZONA A. CEDULA 9. | XC | PZA | 1 | PZA | 2 | | - | | - | | 2 | |
| 10 | 10 | 27101-0163 | 210 | 115 | 0379 | 00 | 02 | SUETER MASCULINO. TALLA: CHICA. COLOR: VERDE AGUA. CEDULA 10. | CH | PZA | 1 | PZA | 28 | | - | | - | | 28 | |
| 10 | 10 | 27101-0163 | 210 | 115 | 0403 | 00 | 02 | SUETER MASCULINO. TALLA: MEDIANA. COLOR: VERDE AGUA. CEDULA 10. | M | PZA | 1 | PZA | 46 | | - | | - | | 46 | |
| 10 | 10 | 27101-0163 | 210 | 115 | 0437 | 00 | 02 | SUETER MASCULINO. TALLA: GRANDE. COLOR: VERDE AGUA. CEDULA 10. | G | PZA | 1 | PZA | 22 | | - | | - | | 22 | |
| 10 | 10 | 27101-0163 | 210 | 115 | 0460 | 00 | 02 | SUETER MASCULINO. TALLA: EXTRAGRANDE. COLOR: VERDE AGUA. CEDULA 10. | X | PZA | 1 | PZA | 4 | | - | | - | | 4 | |

## ANEXO 1. REQUERIMIENTO CONSOLIDADO

Areas Requirentes: Órganos de Operación Administrativa Desconcentrada de Aguascalientes, Baja California, Baja California Sur, Campeche, Chiapas, Chihuahua, CDMX Norte, CDMX Sur, Coahuila, Colima, Durango, Guanajuato, Guerrero, Hidalgo, Edo. México Oriente, Edo. México Poniente, Jalisco, Michoacán, Morelos, Nayarit, Nuevo León, Oaxaca, Puebla, Querétaro, Quintana Roo, San Luis Potosí, Sinaloa, Sonora, Tabasco, Tamaulipas, Tlaxcala, Veracruz Norte, Veracruz Sur, Yucatán, Zacatecas y Áreas de Nivel Central.

**Fecha: 31 de julio de 2025**

| PARTIDA | CÉDULA | CLAVE CUCOP + | GPO | GEN | ESP | DIF | VAR | DESCRIPCIÓN- SISTEMA DE ABASTO INSTITUCIONAL (SAI) | TALLA | UNI | CANT. | TIPO | RÉGIMEN ORDINARIO | RÉGIMEN ORDINARIO POR PARTIDA | MÉDICOS RESIDENTES | MÉDICOS RESIDENTES POR PARTIDA | PERSONAL DEL RÉGIMEN ORDINARIO QUE ANTES PERTENECÍA AL PROGRAMA IMSS BIENESTAR | PERSONAL DEL RÉGIMEN ORDINARIO QUE ANTES PERTENECÍA AL PROGRAMA IMSS BIENESTAR POR PARTIDA | TOTAL POR CLAVE Y DESTINO, RÉGIMEN ORDINARIO, MÉDICOS RESIDENTES Y PERSONAL DEL RÉGIMEN ORDINARIO QUE ANTES PERTENECÍA AL PROGRAMA IMSS BIENESTAR | TOTAL POR PARTIDA |
|---|---|---|---|---|---|---|---|---|---|---|---|---|---|---|---|---|---|---|---|---|
| 10 | 10 | 27101-0163 | 210 | 115 | 0478 | 00 | 02 | SUETER MASCULINO. TALLA: CHICA. COLOR: BLANCO. CEDULA 10. | CH | PZA | 1 | PZA | 91 | | - | | 3 | | 94 | |
| 10 | 10 | 27101-0163 | 210 | 115 | 0502 | 00 | 02 | SUETER MASCULINO. TALLA: MEDIANA. COLOR: BLANCO. CEDULA 10. | M | PZA | 1 | PZA | 330 | | - | | 12 | | 342 | |
| 10 | 10 | 27101-0163 | 210 | 115 | 0536 | 00 | 02 | SUETER MASCULINO. TALLA: GRANDE. COLOR: BLANCO. CEDULA 10. | G | PZA | 1 | PZA | 228 | | - | | 9 | | 237 | |
| 10 | 10 | 27101-0163 | 210 | 115 | 0569 | 00 | 02 | SUETER MASCULINO. TALLA: EXTRAGRANDE. COLOR: BLANCO. CEDULA 10. | X | PZA | 1 | PZA | 33 | | - | | 3 | | 36 | |
| 10 | 10 | 27101-0163 | 210 | 115 | 0577 | 00 | 02 | SUETER MASCULINO. TALLA: CHICA. COLOR: VERDE OSCURO. CEDULA 10. | CH | PZA | 1 | PZA | 3,456 | | - | | 209 | | 3,665 | |
| 10 | 10 | 27101-0163 | 210 | 115 | 0601 | 00 | 02 | SUETER MASCULINO. TALLA: MEDIANA. COLOR: VERDE OSCURO. CEDULA 10. | M | PZA | 1 | PZA | 13,532 | | - | | 900 | | 14,432 | |
| 10 | 10 | 27101-0163 | 210 | 115 | 0635 | 00 | 02 | SUETER MASCULINO. TALLA: GRANDE. COLOR: VERDE OSCURO. CEDULA 10. | G | PZA | 1 | PZA | 11,109 | | - | | 534 | | 11,643 | |
| 10 | 10 | 27101-0163 | 210 | 115 | 0668 | 00 | 02 | SUETER MASCULINO. TALLA: EXTRAGRANDE. COLOR: VERDE OSCURO. CEDULA 10. | X | PZA | 1 | PZA | 2,433 | 32,722 | - | - | 90 | 1,803 | 2,523 | 34,525 |
| 10 | 10 | 27101-0163 | 210 | 115 | 0957 | 00 | 02 | SUETER MASCULINO. TALLA: CHICA. COLOR: AZUL MARINO. CEDULA 10. | CH | PZA | 1 | PZA | 14 | | - | | - | | 14 | |
| 10 | 10 | 27101-0163 | 210 | 115 | 0981 | 00 | 02 | SUETER MASCULINO. TALLA: MEDIANA. COLOR: AZUL MARINO. CEDULA 10. | M | PZA | 1 | PZA | 34 | | - | | - | | 34 | |
| 10 | 10 | 27101-0163 | 210 | 115 | 1013 | 00 | 02 | SUETER MASCULINO. TALLA: GRANDE. COLOR: AZUL MARINO. CEDULA 10. | G | PZA | 1 | PZA | 39 | | - | | - | | 39 | |
| 10 | 10 | 27101-0163 | 210 | 115 | 1047 | 00 | 02 | SUETER MASCULINO. TALLA: EXTRAGRANDE. COLOR: AZUL MARINO. CEDULA 10. | X | PZA | 1 | PZA | 8 | | - | | - | | 8 | |
| 10 | 10 | 27101-0163 | 210 | 115 | 1179 | 00 | 02 | SUETER MASCULINO. TALLA: ESPECIAL. COLOR: VERDE AGUA. CEDULA 10. | ES | PZA | 1 | PZA | 4 | | - | | - | | 4 | |
| 10 | 10 | 27101-0163 | 210 | 115 | 1187 | 00 | 02 | SUETER MASCULINO. TALLA: ESPECIAL. COLOR: BLANCO. CEDULA 10. | ES | PZA | 1 | PZA | 7 | | - | | - | | 7 | |
| 10 | 10 | 27101-0163 | 210 | 115 | 1195 | 00 | 02 | SUETER MASCULINO. TALLA: ESPECIAL. COLOR: VERDE OSCURO. CEDULA 10. | ES | PZA | 1 | PZA | 995 | | - | | 34 | | 1,029 | |
| 10 | 10 | 27101-0163 | 210 | 115 | 1203 | 00 | 02 | SUETER MASCULINO. TALLA: ESPECIAL. COLOR: AZUL MARINO. CEDULA 10. | ES | PZA | 1 | PZA | 4 | | - | | - | | 4 | |
| 10 | 10 | 27101-0163 | 210 | 115 | 1260 | 00 | 02 | SUETER MASCULINO. TALLA: PLUS. COLOR: BLANCO. CEDULA 10. | PL | PZA | 1 | PZA | 2 | | - | | - | | 2 | |
| 10 | 10 | 27101-0163 | 210 | 115 | 1286 | 00 | 02 | SUETER MASCULINO. TALLA: PLUS. COLOR: VERDE OSCURO. CEDULA 10. | PL | PZA | 1 | PZA | 267 | | - | | 5 | | 272 | |
| 10 | 10 | 27101-0163 | 210 | 115 | 1352 | 00 | 00 | SUETER MASCULINO. TALLA: EXTRACHICA. COLOR: VERDE OSCURO. CEDULA 10. | XC | PZA | 1 | PZA | 36 | | - | | 4 | | 40 | |

ANEXOS
DIVISIÓN DE CONTRATOS

## ANEXO 1. REQUERIMIENTO CONSOLIDADO

Areas Requirentes: Órganos de Operación Administrativa Desconcentrada de Aguascalientes, Baja California, Baja California Sur, Campeche, Chiapas, Chihuahua, CDMX Norte, CDMX Sur, Coahuila, Colima, Durango, Guanajuato, Guerrero, Hidalgo, Edo. México Oriente, Edo. México Poniente, Jalisco, Michoacán, Morelos, Nayarit, Nuevo León, Oaxaca, Puebla, Querétaro, Quintana Roo, San Luis Potosí, Sinaloa, Sonora, Tabasco, Tamaulipas, Tlaxcala, Veracruz Norte, Veracruz Sur, Yucatán, Zacatecas y Áreas de Nivel Central.

Fecha: 31 de julio de 2025

| PARTIDA | CÉDULA | CLAVE CUCOP + | GPO | GEN | ESP | DIF | VAR | DESCRIPCIÓN- SISTEMA DE ABASTO INSTITUCIONAL (SAI) | TALLA | UNI | CANT. | TIPO | RÉGIMEN ORDINARIO | RÉGIMEN ORDINARIO POR PARTIDA | MÉDICOS RESIDENTES | MÉDICOS RESIDENTES POR PARTIDA | PERSONAL DEL RÉGIMEN ORDINARIO QUE ANTES PERTENECÍA AL PROGRAMA IMSS BIENESTAR | PERSONAL DEL RÉGIMEN ORDINARIO QUE ANTES PERTENECÍA AL PROGRAMA IMSS BIENESTAR POR PARTIDA | TOTAL POR CLAVE Y DESTINO, RÉGIMEN ORDINARIO, MÉDICOS RESIDENTES Y PERSONAL DEL RÉGIMEN ORDINARIO QUE ANTES PERTENECÍA AL PROGRAMA IMSS BIENESTAR | TOTAL POR PARTIDA |
|---|---|---|---|---|---|---|---|---|---|---|---|---|---|---|---|---|---|---|---|---|
| 11 | 11 | 27101-0174 | 210 | 120 | 0018 | 00 | 00 | OVEROL PARA CABALLERO. TALLA: CHICA. COLOR: AZUL ELECTRICO. CEDULA 11. | CH | PZA | 1 | PZA | 292 | | - | | 12 | | 304 | |
| 11 | 11 | 27101-0174 | 210 | 120 | 0042 | 00 | 00 | OVEROL PARA CABALLERO. TALLA: MEDIANA. COLOR: AZUL ELECTRICO. CEDULA 11. | M | PZA | 1 | PZA | 2,980 | | - | | 142 | | 3,122 | |
| 11 | 11 | 27101-0174 | 210 | 120 | 0075 | 00 | 00 | OVEROL PARA CABALLERO. TALLA: GRANDE. COLOR: AZUL ELECTRICO. CEDULA 11. | G | PZA | 1 | PZA | 3,924 | | - | | 188 | | 4,112 | |
| 11 | 11 | 27101-0174 | 210 | 120 | 0109 | 00 | 00 | OVEROL PARA CABALLERO. TALLA: EXTRAGRANDE. COLOR: AZUL ELECTRICO. CEDULA 11. | X | PZA | 1 | PZA | 1,150 | | - | | 68 | | 1,218 | |
| 11 | 11 | 27101-0174 | 210 | 120 | 0224 | 00 | 00 | OVEROL PARA CABALLERO. TALLA: CHICA. COLOR: VERDE LIMON. CEDULA 11. | CH | PZA | 1 | PZA | 14 | | - | | - | | 14 | |
| 11 | 11 | 27101-0174 | 210 | 120 | 0232 | 00 | 00 | OVEROL PARA CABALLERO. TALLA: MEDIANA. COLOR: VERDE LIMON. CEDULA 11. | M | PZA | 1 | PZA | 137 | | - | | - | | 137 | |
| 11 | 11 | 27101-0174 | 210 | 120 | 0240 | 00 | 00 | OVEROL PARA CABALLERO. TALLA: GRANDE. COLOR: VERDE LIMON. CEDULA 11. | G | PZA | 1 | PZA | 163 | | - | | - | | 163 | |
| 11 | 11 | 27101-0174 | 210 | 120 | 0257 | 00 | 00 | OVEROL PARA CABALLERO. TALLA: EXTRAGRANDE. COLOR: VERDE LIMON. CEDULA 11. | X | PZA | 1 | PZA | 34 | | - | | - | | 34 | |
| 11 | 11 | 27101-0174 | 210 | 120 | 0265 | 00 | 00 | OVEROL PARA CABALLERO. TALLA: ESPECIAL. COLOR: AZUL ELECTRICO. CEDULA 11. | ES | PZA | 1 | PZA | 402 | | - | | 18 | | 420 | |
| 11 | 11 | 27101-0174 | 210 | 120 | 0273 | 00 | 00 | OVEROL PARA CABALLERO. TALLA: ESPECIAL. COLOR: VERDE LIMON. CEDULA 11. | ES | PZA | 1 | PZA | 13 | | - | | - | | 13 | |
| 11 | 11 | 27101-0174 | 210 | 120 | 0281 | 00 | 00 | OVEROL PARA CABALLERO. TALLA: PLUS. COLOR: VERDE LIMON. CEDULA 11. | PL | PZA | 1 | PZA | 1 | | - | | - | | 1 | |
| 11 | 11 | 27101-0174 | 210 | 120 | 0299 | 00 | 00 | OVEROL PARA CABALLERO. TALLA: PLUS. COLOR: AZUL ELECTRICO. CEDULA 11. | PL | PZA | 1 | PZA | 154 | | - | | 6 | | 160 | |
| 11 | 11 | 27101-0174 | 210 | 120 | 0307 | 00 | 00 | OVEROL PARA CABALLERO. TALLA: CHICA. COLOR: AZUL ELECTRICO. CEDULA 11. | CH | PZA | 1 | PZA | 358 | | - | | 30 | | 388 | |
| 11 | 11 | 27101-0174 | 210 | 120 | 0315 | 00 | 00 | OVEROL PARA CABALLERO. TALLA: MEDIANA. COLOR: AZUL ELECTRICO. CEDULA 11. | M | PZA | 1 | PZA | 2,670 | 19,072 | - | - | 288 | 1,202 | 2,958 | 20,274 |
| 11 | 11 | 27101-0174 | 210 | 120 | 0323 | 00 | 00 | OVEROL PARA CABALLERO. TALLA: GRANDE. COLOR: AZUL ELECTRICO. CEDULA 11. | G | PZA | 1 | PZA | 4,378 | | - | | 318 | | 4,696 | |
| 11 | 11 | 27101-0174 | 210 | 120 | 0331 | 00 | 00 | OVEROL PARA CABALLERO. TALLA: EXTRAGRANDE. COLOR: AZUL ELECTRICO. CEDULA 11. | X | PZA | 1 | PZA | 1,212 | | - | | 94 | | 1,306 | |
| 11 | 11 | 27101-0174 | 210 | 120 | 0349 | 00 | 00 | OVEROL PARA CABALLERO. TALLA: ESPECIAL. COLOR: AZUL ELECTRICO. CEDULA 11. | ES | PZA | 1 | PZA | 630 | | - | | 28 | | 658 | |
| 11 | 11 | 27101-0174 | 210 | 120 | 0356 | 00 | 00 | OVEROL PARA CABALLERO. TALLA: PLUS. COLOR: AZUL ELECTRICO. CEDULA 11. | PL | PZA | 1 | PZA | 220 | | - | | 10 | | 230 | |
| 11 | 11 | 27101-0174 | 210 | 120 | 0364 | 00 | 00 | OVEROL PARA CABALLERO. TALLA: CHICA. COLOR: AMARILLO. CEDULA 11. | CH | PZA | 1 | PZA | 11 | | - | | - | | 11 | |

## ANEXO 1. REQUERIMIENTO CONSOLIDADO

Areas Requirentes: Órganos de Operación Administrativa Desconcentrada de Aguascalientes, Baja California, Baja California Sur, Campeche, Chiapas, Chihuahua, CDMX Norte, CDMX Sur, Coahuila, Colima, Durango, Guanajuato, Guerrero, Hidalgo, Edo. México Oriente, Edo. México Poniente, Jalisco, Michoacán, Morelos, Nayarit, Nuevo León, Oaxaca, Puebla, Querétaro, Quintana Roo, San Luis Potosí, Sinaloa, Sonora, Tabasco, Tamaulipas, Tlaxcala, Veracruz Norte, Veracruz Sur, Yucatán, Zacatecas y Áreas de Nivel Central.

**Fecha: 31 de julio de 2025**

| PARTIDA | CÉDULA | CLAVE CUCOP + | GPO | GEN | ESP | DIF | VAR | DESCRIPCIÓN- SISTEMA DE ABASTO INSTITUCIONAL (SAI) | TALLA | UNI | CANT. | TIPO | RÉGIMEN ORDINARIO | RÉGIMEN ORDINARIO POR PARTIDA | MEDICOS RESIDENTES | MEDICOS RESIDENTES POR PARTIDA | PERSONAL DEL RÉGIMEN ORDINARIO QUE ANTES PERTENECÍA AL PROGRAMA IMSS BIENESTAR | PERSONAL DEL RÉGIMEN ORDINARIO QUE ANTES PERTENECÍA A PROGRAMA IMSS BIENESTAR POR PARTIDA | TOTAL POR CLAVE Y DESTINO, RÉGIMEN ORDINARIO, MÉDICOS RESIDENTES Y PERSONAL DEL RÉGIMEN ORDINARIO QUE ANTES PERTENECÍA AL PROGRAMA IMSS BIENESTAR | TOTAL POR PARTIDA |
|---|---|---|---|---|---|---|---|---|---|---|---|---|---|---|---|---|---|---|---|---|
| 11 | 11 | 27101-0174 | 210 | 120 | 0372 | 00 | 00 | OVEROL PARA CABALLERO. TALLA: MEDIANA. COLOR: AMARILLO. CEDULA 11. | M | PZA | 1 | PZA | 96 | | - | | - | | 96 | |
| 11 | 11 | 27101-0174 | 210 | 120 | 0380 | 00 | 00 | OVEROL PARA CABALLERO. TALLA: GRANDE. COLOR: AMARILLO. CEDULA 11. | G | PZA | 1 | PZA | 116 | | - | | - | | 116 | |
| 11 | 11 | 27101-0174 | 210 | 120 | 0398 | 00 | 00 | OVEROL PARA CABALLERO. TALLA: EXTRAGRANDE. COLOR: AMARILLO. CEDULA 11. | X | PZA | 1 | PZA | 35 | | - | | - | | 35 | |
| 11 | 11 | 27101-0174 | 210 | 120 | 0406 | 00 | 00 | OVEROL PARA CABALLERO. TALLA: ESPECIAL. COLOR: AMARILLO. CEDULA 11. | ES | PZA | 1 | PZA | 21 | | - | | - | | 21 | |
| 11 | 11 | 27101-0174 | 210 | 120 | 0414 | 00 | 00 | OVEROL PARA CABALLERO. TALLA: PLUS. COLOR: AMARILLO. CEDULA 11. | PL | PZA | 1 | PZA | 5 | | - | | - | | 5 | |
| 11 | 11 | 27101-0174 | 210 | 120 | 0430 | 00 | 00 | OVEROL PARA CABALLERO. TALLA: MEDIANA. COLOR: AZUL CLARO. CEDULA 11. | M | PZA | 1 | PZA | 4 | | - | | - | | 4 | |
| 11 | 11 | 27101-0174 | 210 | 120 | 0448 | 00 | 00 | OVEROL PARA CABALLERO. TALLA: GRANDE. COLOR: AZUL CLARO. CEDULA 11. | G | PZA | 1 | PZA | 6 | | - | | - | | 6 | |
| 11 | 11 | 27101-0174 | 210 | 120 | 0472 | 00 | 00 | OVEROL PARA CABALLERO. TALLA: EXTRACHICA. COLOR: AZUL ELECTRICO. CEDULA 11. | XC | PZA | 1 | PZA | 16 | | - | | - | | 16 | |
| 11 | 11 | 27101-0174 | 210 | 120 | 0475 | 00 | 00 | OVEROL PARA CABALLERO. TALLA: EXTRACHICA. COLOR: AZUL ELECTRICO. CEDULA 11. | XC | PZA | 1 | PZA | 30 | | - | | - | | 30 | |
| 12 | 12 | 27101-0153 | 210 | 125 | 0153 | 00 | 02 | FILIPINA Y PANTALON FEMENINO. TALLA: CHICA. COLOR: VERDE AGUA Y AZUL MARINO.CEDULA 12. ZONA A. | CH | JGO | 1 | JGO | 13,920 | | - | | - | | 13,920 | |
| 12 | 12 | 27101-0153 | 210 | 125 | 0187 | 00 | 02 | FILIPINA Y PANTALON FEMENINO. TALLA: MEDIANA. COLOR: VERDE AGUA Y AZUL MARINO.CEDULA 12. ZONA A. | M | JGO | 1 | JGO | 18,030 | | - | | - | | 18,030 | |
| 12 | 12 | 27101-0153 | 210 | 125 | 0211 | 00 | 02 | FILIPINA Y PANTALON FEMENINO. TALLA: GRANDE. COLOR: VERDE AGUA Y AZUL MARINO.CEDULA 12. ZONA A. | G | JGO | 1 | JGO | 9,156 | | - | | - | | 9,156 | |
| 12 | 12 | 27101-0153 | 210 | 125 | 0229 | 00 | 02 | FILIPINA Y PANTALON FEMENINO. TALLA: CHICA. COLOR: AZUL MARINO Y BLANCO. CEDULA12. ZONA A. | CH | JGO | 1 | JGO | 2,528 | | - | | 33 | | 2,561 | |
| 12 | 12 | 27101-0153 | 210 | 125 | 0252 | 00 | 02 | FILIPINA Y PANTALON FEMENINO. TALLA: MEDIANA. COLOR: AZUL MARINO Y BLANCO.CEDULA 12. ZONA A. | M | JGO | 1 | JGO | 3,320 | | - | | 54 | | 3,374 | |
| 12 | 12 | 27101-0153 | 210 | 125 | 0286 | 00 | 02 | FILIPINA Y PANTALON FEMENINO. TALLA: GRANDE. COLOR: AZUL MARINO Y BLANCO. CEDULA12. ZONA A. | G | JGO | 1 | JGO | 1,874 | | - | | 39 | | 1,913 | |
| 12 | 12 | 27101-0153 | 210 | 125 | 0294 | 00 | 02 | FILIPINA Y PANTALON FEMENINO. TALLA: CHICA. COLOR: ROSA Y BLANCO. CEDULA 12.ZONA A. | CH | JGO | 1 | JGO | 1,977 | | - | | 21 | | 1,998 | |
| 12 | 12 | 27101-0153 | 210 | 125 | 0328 | 00 | 02 | FILIPINA Y PANTALON FEMENINO. TALLA: MEDIANA. COLOR: ROSA Y BLANCO. CEDULA 12.ZONA A. | M | JGO | 1 | JGO | 1,509 | | - | | 30 | | 1,539 | |
| 12 | 12 | 27101-0153 | 210 | 125 | 0351 | 00 | 02 | FILIPINA Y PANTALON FEMENINO. TALLA: GRANDE. COLOR: ROSA Y BLANCO. CEDULA 12.ZONA A. | G | JGO | 1 | JGO | 585 | | - | | 9 | | 594 | |
| 12 | 12 | 27101-0153 | 210 | 125 | 3348 | 00 | 02 | FILIPINA Y PANTALON FEMENINO. TALLA: EXTRAGRANDE. COLOR: VERDE AGUA Y AZULMARINO. CEDULA 12. ZONA A. | X | JGO | 1 | JGO | 2,001 | | - | | - | | 2,001 | |
| 12 | 12 | 27101-0153 | 210 | 125 | 3355 | 00 | 02 | FILIPINA Y PANTALON FEMENINO. TALLA: ESPECIAL. COLOR: VERDE AGUA Y AZUL MARINO.CEDULA 12. ZONA A. | ES | JGO | 1 | JGO | 741 | | - | | - | | 741 | |

ANEXOS
DIVISIÓN DE CONTRATOS

# ANEXO 1. REQUERIMIENTO CONSOLIDADO

Areas Requirentes: Órganos de Operación Administrativa Desconcentrada de Aguascalientes, Baja California, Baja California Sur, Campeche, Chiapas, Chihuahua, CDMX Norte, CDMX Sur, Coahuila, Colima, Durango, Guanajuato, Guerrero, Hidalgo, Edo. México Oriente, Edo. México Poniente, Jalisco, Michoacán, Morelos, Nayarit, Nuevo León, Oaxaca, Puebla, Querétaro, Quintana Roo, San Luis Potosí, Sinaloa, Sonora, Tabasco, Tamaulipas, Tlaxcala, Veracruz Norte, Veracruz Sur, Yucatán, Zacatecas y Áreas de Nivel Central.

**Fecha: 31 de julio de 2025**

| PARTIDA | CÉDULA | CLAVE CUCOP + | GPO | GEN | ESP | DIF | VAR | DESCRIPCIÓN- SISTEMA DE ABASTO INSTITUCIONAL (SAI) | TALLA | UNI | CANT. | TIPO | REGIMEN ORDINARIO | REGIMEN ORDINARIO POR PARTIDA | MEDICOS RESIDENTES | MEDICOS RESIDENTES POR PARTIDA | PERSONAL DEL REGIMEN ORDINARIO QUE ANTES PERTENECÍA AL PROGRAMA IMSS BIENESTAR | PERSONAL DEL REGIMEN ORDINARIO QUE ANTES PERTENECÍA AL PROGRAMA IMSS BIENESTAR POR PARTIDA | TOTAL POR CLAVE Y DESTINO, RÉGIMEN ORDINARIO, MÉDICOS RESIDENTES Y PERSONAL DEL RÉGIMEN ORDINARIO QUE ANTES PERTENECÍA AL PROGRAMA IMSS BIENESTAR | TOTAL POR PARTIDA |
|---|---|---|---|---|---|---|---|---|---|---|---|---|---|---|---|---|---|---|---|---|
| 12 | 12 | 27101-0153 | 210 | 125 | 3363 | 00 | 02 | FILIPINA Y PANTALON FEMENINO. TALLA: EXTRAGRANDE. COLOR: AZUL MARINO Y BLANCO.CEDULA 12. ZONA A. | X | JGO | 1 | JGO | 399 | | - | | 6 | | 405 | |
| 12 | 12 | 27101-0153 | 210 | 125 | 3371 | 00 | 02 | FILIPINA Y PANTALON FEMENINO. TALLA: ESPECIAL. COLOR: AZUL MARINO Y BLANCO.CEDULA 12. ZONA A. | ES | JGO | 1 | JGO | 144 | | - | | 6 | | 150 | |
| 12 | 12 | 27101-0153 | 210 | 125 | 3389 | 00 | 02 | FILIPINA Y PANTALON FEMENINO. TALLA: EXTRAGRANDE. COLOR: ROSA Y BLANCO. CEDULA12. ZONA A. | X | JGO | 1 | JGO | 51 | | - | | 3 | | 54 | |
| 12 | 12 | 27101-0153 | 210 | 125 | 3397 | 00 | 02 | FILIPINA Y PANTALON FEMENINO. TALLA: ESPECIAL. COLOR: ROSA Y BLANCO. CEDULA 12.ZONA A. | ES | JGO | 1 | JGO | 24 | | - | | 3 | | 27 | |
| 12 | 12 | 27101-0153 | 210 | 125 | 3777 | 00 | 02 | FILIPINA Y PANTALON FEMENINO. TALLA: CHICA. COLOR: BLANCO. CEDULA 12. ZONA A. | CH | JGO | 1 | JGO | 576 | | - | | - | | 576 | |
| 12 | 12 | 27101-0153 | 210 | 125 | 3785 | 00 | 02 | FILIPINA Y PANTALON FEMENINO. TALLA: MEDIANA. COLOR: BLANCO. CEDULA 12. ZONA A. | M | JGO | 1 | JGO | 579 | | - | | - | | 579 | |
| 12 | 12 | 27101-0153 | 210 | 125 | 3793 | 00 | 02 | FILIPINA Y PANTALON FEMENINO. TALLA: GRANDE. COLOR: BLANCO. CEDULA 12. ZONA A. | G | JGO | 1 | JGO | 273 | | - | | - | | 273 | |
| 12 | 12 | 27101-0153 | 210 | 125 | 3801 | 00 | 02 | FILIPINA Y PANTALON FEMENINO. TALLA: EXTRAGRANDE. COLOR: BLANCO. CEDULA 12. ZONAA. | X | JGO | 1 | JGO | 39 | | - | | - | | 39 | |
| 12 | 12 | 27101-0153 | 210 | 125 | 4940 | 00 | 02 | FILIPINA Y PANTALON FEMENINO. TALLA: PLUS. COLOR: VERDE AGUA Y AZUL MARINO.CEDULA 12. ZONA A. | PL | JGO | 1 | JGO | 174 | | - | | - | | 174 | |
| 12 | 12 | 27101-0153 | 210 | 125 | 4957 | 00 | 02 | FILIPINA Y PANTALON FEMENINO. TALLA: PLUS. COLOR: BLANCO. CEDULA 12. ZONA A. | PL | JGO | 1 | JGO | 6 | | - | | - | | 6 | |
| 12 | 12 | 27101-0153 | 210 | 125 | 4965 | 00 | 02 | FILIPINA Y PANTALON FEMENINO. TALLA: PLUS. COLOR: ROSA Y BLANCO. CEDULA 12. ZONAA. | PL | JGO | 1 | JGO | 6 | | - | | - | | 6 | |
| 12 | 12 | 27101-0153 | 210 | 125 | 4973 | 00 | 02 | FILIPINA Y PANTALON FEMENINO. TALLA: PLUS. COLOR: AZUL MARINO Y BLANCO. CEDULA12. ZONA A. | PL | JGO | 1 | JGO | 46 | | - | | - | | 46 | |
| 12 | 12 | 27101-0153 | 210 | 125 | 5244 | 00 | 02 | FILIPINA Y PANTALON FEMENINO. TALLA: CHICA. COLOR: AZUL MARINO Y BLANCO. CEDULA12. ZONA B. | CH | JGO | 1 | JGO | 2,382 | | - | | 147 | | 2,529 | |
| 12 | 12 | 27101-0153 | 210 | 125 | 5251 | 00 | 02 | FILIPINA Y PANTALON FEMENINO. TALLA: MEDIANA. COLOR: AZUL MARINO Y BLANCO.CEDULA 12. ZONA B. | M | JGO | 1 | JGO | 3,156 | | - | | 114 | | 3,270 | |
| 12 | 12 | 27101-0153 | 210 | 125 | 5269 | 00 | 02 | FILIPINA Y PANTALON FEMENINO. TALLA: GRANDE. COLOR: AZUL MARINO Y BLANCO. CEDULA12. ZONA B. | G | JGO | 1 | JGO | 2,173 | | - | | 99 | | 2,272 | |
| 12 | 12 | 27101-0153 | 210 | 125 | 5277 | 00 | 02 | FILIPINA Y PANTALON FEMENINO. TALLA: EXTRAGRANDE. COLOR: AZUL MARINO Y BLANCO.CEDULA 12. ZONA B. | X | JGO | 1 | JGO | 403 | 115,329 | - | - | 3 | 723 | 406 | 116,052 |
| 12 | 12 | 27101-0153 | 210 | 125 | 5285 | 00 | 02 | FILIPINA Y PANTALON FEMENINO. TALLA: ESPECIAL. COLOR: AZUL MARINO Y BLANCO.CEDULA 12. ZONA B. | ES | JGO | 1 | JGO | 220 | | - | | 6 | | 226 | |
| 12 | 12 | 27101-0153 | 210 | 125 | 5293 | 00 | 02 | FILIPINA Y PANTALON FEMENINO. TALLA: PLUS. COLOR: AZUL MARINO Y BLANCO. CEDULA12. ZONA B. | PL | JGO | 1 | JGO | 62 | | - | | 3 | | 65 | |
| 12 | 12 | 27101-0153 | 210 | 125 | 5301 | 00 | 02 | FILIPINA Y PANTALON FEMENINO. TALLA: CHICA. COLOR: BLANCO. CEDULA 12. ZONA B. | CH | JGO | 1 | JGO | 474 | | - | | - | | 474 | |
| 12 | 12 | 27101-0153 | 210 | 125 | 5319 | 00 | 02 | FILIPINA Y PANTALON FEMENINO. TALLA: MEDIANA. COLOR: BLANCO. CEDULA 12. ZONA B. | M | JGO | 1 | JGO | 459 | | - | | - | | 459 | |

# ANEXO 1. REQUERIMIENTO CONSOLIDADO

Areas Requirentes: Órganos de Operación Administrativa Desconcentrada de Aguascalientes, Baja California, Baja California Sur, Campeche, Chiapas, Chihuahua, CDMX Norte, CDMX Sur, Coahuila, Colima, Durango, Guanajuato, Guerrero, Hidalgo, Edo. México Oriente, Edo. México Poniente, Jalisco, Michoacán, Morelos, Nayarit, Nuevo León, Oaxaca, Puebla, Querétaro, Quintana Roo, San Luis Potosí, Sinaloa, Sonora, Tabasco, Tamaulipas, Tlaxcala, Veracruz Norte, Veracruz Sur, Yucatán, Zacatecas y Áreas de Nivel Central.

**Fecha: 31 de julio de 2025**

| PARTIDA | CÉDULA | CLAVE CUCOP + | GPO | GEN | ESP | DIF | VAR | DESCRIPCIÓN- SISTEMA DE ABASTO INSTITUCIONAL (SAI) | TALLA | UNI | CANT. | TIPO | RÉGIMEN ORDINARIO | RÉGIMEN ORDINARIO POR PARTIDA | MÉDICOS RESIDENTES | MÉDICOS RESIDENTES POR PARTIDA | PERSONAL DEL RÉGIMEN ORDINARIO QUE ANTES PERTENECÍA AL PROGRAMA IMSS BIENESTAR | PERSONAL DEL RÉGIMEN ORDINARIO QUE ANTES PERTENECÍA AL PROGRAMA IMSS BIENESTAR POR PARTIDA | TOTAL POR CLAVE Y DESTINO, RÉGIMEN ORDINARIO, MÉDICOS RESIDENTES Y PERSONAL DEL RÉGIMEN ORDINARIO QUE ANTES PERTENECÍA AL PROGRAMA IMSS BIENESTAR | TOTAL POR PARTIDA |
|---|---|---|---|---|---|---|---|---|---|---|---|---|---|---|---|---|---|---|---|---|
| 12 | 12 | 27101-0153 | 210 | 125 | 5327 | 00 | 02 | FILIPINA Y PANTALON FEMENINO. TALLA: GRANDE. COLOR: BLANCO. CEDULA 12. ZONA B. | G | JGO | 1 | JGO | 210 | | - | | - | | 210 | |
| 12 | 12 | 27101-0153 | 210 | 125 | 5335 | 00 | 02 | FILIPINA Y PANTALON FEMENINO. TALLA: EXTRAGRANDE. COLOR: BLANCO. CEDULA 12. ZONAB. | X | JGO | 1 | JGO | 33 | | - | | - | | 33 | |
| 12 | 12 | 27101-0153 | 210 | 125 | 5343 | 00 | 02 | FILIPINA Y PANTALON FEMENINO. TALLA: ESPECIAL. COLOR: BLANCO. CEDULA 12. ZONA B. | ES | JGO | 1 | JGO | 15 | | - | | - | | 15 | |
| 12 | 12 | 27101-0153 | 210 | 125 | 5350 | 00 | 02 | FILIPINA Y PANTALON FEMENINO. TALLA: PLUS. COLOR: BLANCO. CEDULA 12. ZONA B. | PL | JGO | 1 | JGO | 3 | | - | | - | | 3 | |
| 12 | 12 | 27101-0153 | 210 | 125 | 5368 | 00 | 02 | FILIPINA Y PANTALON FEMENINO. TALLA: CHICA. COLOR: VERDE AGUA Y BLANCO. CEDULA12. ZONA B. | CH | JGO | 1 | JGO | 11,358 | | - | | - | | 11,358 | |
| 12 | 12 | 27101-0153 | 210 | 125 | 5376 | 00 | 02 | FILIPINA Y PANTALON FEMENINO. TALLA: MEDIANA. COLOR: VERDE AGUA Y BLANCO. CEDULA12. ZONA B. | M | JGO | 1 | JGO | 16,656 | | - | | - | | 16,656 | |
| 12 | 12 | 27101-0153 | 210 | 125 | 5384 | 00 | 02 | FILIPINA Y PANTALON FEMENINO. TALLA: GRANDE. COLOR: VERDE AGUA Y BLANCO. CEDULA12. ZONA B. | G | JGO | 1 | JGO | 11,505 | | - | | - | | 11,505 | |
| 12 | 12 | 27101-0153 | 210 | 125 | 5392 | 00 | 02 | FILIPINA Y PANTALON FEMENINO. TALLA: EXTRAGRANDE. COLOR: VERDE AGUA Y BLANCO.CEDULA 12. ZONA B. | X | JGO | 1 | JGO | 2,607 | | - | | - | | 2,607 | |
| 12 | 12 | 27101-0153 | 210 | 125 | 5400 | 00 | 02 | FILIPINA Y PANTALON FEMENINO. TALLA: ESPECIAL. COLOR: VERDE AGUA Y BLANCO.CEDULA 12. ZONA B. | ES | JGO | 1 | JGO | 1,347 | | - | | - | | 1,347 | |
| 12 | 12 | 27101-0153 | 210 | 125 | 5418 | 00 | 02 | FILIPINA Y PANTALON FEMENINO. TALLA: PLUS. COLOR: VERDE AGUA Y BLANCO. CEDULA12. ZONA B. | PL | JGO | 1 | JGO | 411 | | - | | - | | 411 | |
| 12 | 12 | 27101-0153 | 210 | 125 | 5426 | 00 | 02 | FILIPINA Y PANTALON FEMENINO. TALLA: CHICA. COLOR: ROSA Y BLANCO. CEDULA 12.ZONA B. | CH | JGO | 1 | JGO | 1,749 | | - | | 33 | | 1,782 | |
| 12 | 12 | 27101-0153 | 210 | 125 | 5434 | 00 | 02 | FILIPINA Y PANTALON FEMENINO. TALLA: MEDIANA. COLOR: ROSA Y BLANCO. CEDULA 12.ZONA B. | M | JGO | 1 | JGO | 1,248 | | - | | 84 | | 1,332 | |
| 12 | 12 | 27101-0153 | 210 | 125 | 5442 | 00 | 02 | FILIPINA Y PANTALON FEMENINO. TALLA: GRANDE. COLOR: ROSA Y BLANCO. CEDULA 12.ZONA B. | G | JGO | 1 | JGO | 552 | | - | | 24 | | 576 | |
| 12 | 12 | 27101-0153 | 210 | 125 | 5459 | 00 | 02 | FILIPINA Y PANTALON FEMENINO. TALLA: EXTRAGRANDE. COLOR: ROSA Y BLANCO. CEDULA12. ZONA B. | X | JGO | 1 | JGO | 69 | | - | | - | | 69 | |
| 12 | 12 | 27101-0153 | 210 | 125 | 5467 | 00 | 02 | FILIPINA Y PANTALON FEMENINO. TALLA: ESPECIAL. COLOR: ROSA Y BLANCO. CEDULA 12.ZONA B. | ES | JGO | 1 | JGO | 45 | | - | | 3 | | 48 | |
| 12 | 12 | 27101-0153 | 210 | 125 | 5475 | 00 | 02 | FILIPINA Y PANTALON FEMENINO. TALLA: PLUS. COLOR: ROSA Y BLANCO. CEDULA 12. ZONAB. | PL | JGO | 1 | JGO | 6 | | - | | 3 | | 9 | |
| 12 | 12 | 27101-0153 | 210 | 125 | 8671 | 00 | 00 | FILIPINA Y PANTALON FEMENINO. TALLA: EXTRACHICA. COLOR: VERDE AGUA Y AZULMARINO. CEDULA 12. ZONA A. | XC | PZA | 1 | PZA | 72 | | - | | - | | 72 | |
| 12 | 12 | 27101-0153 | 210 | 125 | 8672 | 00 | 00 | FILIPINA Y PANTALON FEMENINO. TALLA: EXTRACHICA. COLOR: AZUL MARINO Y BLANCO.CEDULA 12. ZONA A. | XC | PZA | 1 | PZA | 18 | | - | | - | | 18 | |
| 12 | 12 | 27101-0153 | 210 | 125 | 8673 | 00 | 00 | FILIPINA Y PANTALON FEMENINO. TALLA: EXTRACHICA. COLOR: ROSA Y BLANCO. CEDULA12. ZONA A. | XC | PZA | 1 | PZA | 6 | | - | | - | | 6 | |
| 12 | 12 | 27101-0153 | 210 | 125 | 8675 | 00 | 00 | FILIPINA Y PANTALON FEMENINO. TALLA: EXTRACHICA. COLOR: AZUL MARINO Y BLANCO.CEDULA 12. ZONA B. | XC | PZA | 1 | PZA | 27 | | - | | - | | 27 | |

ANEXOS
DIVISIÓN DE CONTRATOS

## ANEXO 1. REQUERIMIENTO CONSOLIDADO

Areas Requirentes: Órganos de Operación Administrativa Desconcentrada de Aguascalientes, Baja California, Baja California Sur, Campeche, Chiapas, Chihuahua, CDMX Norte, CDMX Sur, Coahuila, Colima, Durango, Guanajuato, Guerrero, Hidalgo, Edo. México Oriente, Edo. México Poniente, Jalisco, Michoacán, Morelos, Nayarit, Nuevo León, Oaxaca, Puebla, Querétaro, Quintana Roo, San Luis Potosí, Sinaloa, Sonora, Tabasco, Tamaulipas, Tlaxcala, Veracruz Norte, Veracruz Sur, Yucatán, Zacatecas y Áreas de Nivel Central.

**Fecha: 31 de julio de 2025**

| PARTIDA | CÉDULA | CLAVE CUCOP + | GPO | GEN | ESP | DIF | VAR | DESCRIPCIÓN- SISTEMA DE ABASTO INSTITUCIONAL (SAI) | TALLA | UNI | CANT. | TIPO | RÉGIMEN ORDINARIO | RÉGIMEN ORDINARIO POR PARTIDA | MÉDICOS RESIDENTES | MÉDICOS RESIDENTES POR PARTIDA | PERSONAL DEL RÉGIMEN ORDINARIO QUE ANTES PERTENECÍA AL PROGRAMA IMSS BIENESTAR | PERSONAL DEL RÉGIMEN ORDINARIO QUE ANTES PERTENECÍA AL PROGRAMA IMSS BIENESTAR POR PARTIDA | TOTAL POR CLAVE Y DESTINO, RÉGIMEN ORDINARIO, MÉDICOS RESIDENTES Y PERSONAL DEL RÉGIMEN ORDINARIO QUE ANTES PERTENECÍA AL PROGRAMA IMSS BIENESTAR | TOTAL POR PARTIDA |
|---|---|---|---|---|---|---|---|---|---|---|---|---|---|---|---|---|---|---|---|---|
| 12 | 12 | 27101-0153 | 210 | 125 | 8677 | 00 | 00 | FILIPINA Y PANTALON FEMENINO. TALLA: EXTRACHICA. COLOR: VERDE AGUA Y BLANCO.CEDULA 12. ZONA B. | XC | PZA | 1 | PZA | 93 | | - | | - | | 93 | |
| 12 | 12 | 27101-0153 | 210 | 125 | 8678 | 00 | 00 | FILIPINA Y PANTALON FEMENINO. TALLA: EXTRACHICA. COLOR: ROSA Y BLANCO. CEDULA12. ZONA B. | XC | PZA | 1 | PZA | 12 | | - | | - | | 12 | |
| 13 | 13 | 27101-0153 | 210 | 125 | 0369 | 00 | 00 | FILIPINA Y PANTALON PARA CABALLERO. TALLA: CHICA. COLOR: BLANCO. CEDULA 13. | CH | PZA | 1 | PZA | 4,608 | | - | | 123 | | 4,731 | |
| 13 | 13 | 27101-0153 | 210 | 125 | 0393 | 00 | 00 | FILIPINA Y PANTALON PARA CABALLERO. TALLA: MEDIANA. COLOR: BLANCO. CEDULA 13. | M | PZA | 1 | PZA | 19,449 | | - | | 445 | | 19,894 | |
| 13 | 13 | 27101-0153 | 210 | 125 | 0427 | 00 | 00 | FILIPINA Y PANTALON PARA CABALLERO. TALLA: GRANDE. COLOR: BLANCO. CEDULA 13. | G | PZA | 1 | PZA | 14,457 | | - | | 315 | | 14,772 | |
| 13 | 13 | 27101-0153 | 210 | 125 | 0450 | 00 | 00 | FILIPINA Y PANTALON PARA CABALLERO. TALLA: EXTRAGRANDE. COLOR: BLANCO. CEDULA13. | X | PZA | 1 | PZA | 2,973 | | - | | 48 | | 3,021 | |
| 13 | 13 | 27101-0153 | 210 | 125 | 0468 | 00 | 00 | FILIPINA Y PANTALON PARA CABALLERO. TALLA: CHICA. COLOR: VERDE AGUA Y BLANCO.CEDULA 13. | CH | PZA | 1 | PZA | 63 | | - | | - | | 63 | |
| 13 | 13 | 27101-0153 | 210 | 125 | 0492 | 00 | 00 | FILIPINA Y PANTALON PARA CABALLERO. TALLA: MEDIANA. COLOR: VERDE AGUA Y BLANCO.CEDULA 13. | M | PZA | 1 | PZA | 96 | | - | | - | | 96 | |
| 13 | 13 | 27101-0153 | 210 | 125 | 0526 | 00 | 00 | FILIPINA Y PANTALON PARA CABALLERO. TALLA: GRANDE. COLOR: VERDE AGUA Y BLANCO.CEDULA 13. | G | PZA | 1 | PZA | 42 | | - | | - | | 42 | |
| 13 | 13 | 27101-0153 | 210 | 125 | 0559 | 00 | 00 | FILIPINA Y PANTALON PARA CABALLERO. TALLA: EXTRAGRANDE. COLOR: VERDE AGUA YBLANCO. CEDULA 13. | X | PZA | 1 | PZA | 12 | | - | | - | | 12 | |
| 13 | 13 | 27101-0153 | 210 | 125 | 0567 | 00 | 00 | FILIPINA Y PANTALON PARA CABALLERO. TALLA: CHICA. COLOR: AZUL MARINO Y BLANCO.CEDULA 13. | CH | PZA | 1 | PZA | 99 | | - | | 3 | | 102 | |
| 13 | 13 | 27101-0153 | 210 | 125 | 0591 | 00 | 00 | FILIPINA Y PANTALON PARA CABALLERO. TALLA: MEDIANA. COLOR: AZUL MARINO Y BLANCO.CEDULA 13. | M | PZA | 1 | PZA | 288 | | - | | 27 | | 315 | |
| 13 | 13 | 27101-0153 | 210 | 125 | 0625 | 00 | 00 | FILIPINA Y PANTALON PARA CABALLERO. TALLA: GRANDE. COLOR: AZUL MARINO Y BLANCO.CEDULA 13. | G | PZA | 1 | PZA | 293 | | - | | 30 | | 323 | |
| 13 | 13 | 27101-0153 | 210 | 125 | 0658 | 00 | 00 | FILIPINA Y PANTALON PARA CABALLERO. TALLA: EXTRAGRANDE. COLOR: AZUL MARINO YBLANCO. CEDULA 13. | X | PZA | 1 | PZA | 66 | | - | | 12 | | 78 | |
| 13 | 13 | 27101-0153 | 210 | 125 | 2035 | 00 | 00 | FILIPINA Y PANTALON PARA CABALLERO. TALLA: CHICA. COLOR: BLANCO Y VERDE OSCURO.CEDULA 13. | CH | PZA | 1 | PZA | 138 | | - | | - | | 138 | |
| 13 | 13 | 27101-0153 | 210 | 125 | 2068 | 00 | 00 | FILIPINA Y PANTALON PARA CABALLERO. TALLA: MEDIANA. COLOR: BLANCO Y VERDEOSCURO. CEDULA 13. | M | PZA | 1 | PZA | 636 | | - | | - | | 636 | |
| 13 | 13 | 27101-0153 | 210 | 125 | 2092 | 00 | 00 | FILIPINA Y PANTALON PARA CABALLERO. TALLA: GRANDE. COLOR: BLANCO Y VERDE OSCURO.CEDULA 13. | G | PZA | 1 | PZA | 462 | | - | | - | | 462 | |
| 13 | 13 | 27101-0153 | 210 | 125 | 2126 | 00 | 00 | FILIPINA Y PANTALON PARA CABALLERO. TALLA: EXTRAGRANDE. COLOR: BLANCO Y VERDEOSCURO. CEDULA 13. | X | PZA | 1 | PZA | 105 | | - | | - | | 105 | |
| 13 | 13 | 27101-0153 | 210 | 125 | 3405 | 00 | 00 | FILIPINA Y PANTALON PARA CABALLERO. TALLA: ESPECIAL. COLOR: BLANCO. CEDULA 13. | ES | PZA | 1 | PZA | 1,095 | | - | | 32 | | 1,127 | |
| 13 | 13 | 27101-0153 | 210 | 125 | 3413 | 00 | 00 | FILIPINA Y PANTALON PARA CABALLERO. TALLA: ESPECIAL. COLOR: VERDE AGUA Y BLANCO.CEDULA 13. | ES | PZA | 1 | PZA | 3 | | - | | - | | 3 | |

## ANEXO 1. REQUERIMIENTO CONSOLIDADO

Areas Requirentes: Órganos de Operación Administrativa Desconcentrada de Aguascalientes, Baja California, Baja California Sur, Campeche, Chiapas, Chihuahua, CDMX Norte, CDMX Sur, Coahuila, Colima, Durango, Guanajuato, Guerrero, Hidalgo, Edo. México Oriente, Edo. México Poniente, Jalisco, Michoacán, Morelos, Nayarit, Nuevo León, Oaxaca, Puebla, Querétaro, Quintana Roo, San Luis Potosí, Sinaloa, Sonora, Tabasco, Tamaulipas, Tlaxcala, Veracruz Norte, Veracruz Sur, Yucatán, Zacatecas y Áreas de Nivel Central.

**Fecha: 31 de julio de 2025**

| PARTIDA | CÉDULA | CLAVE CUCOP + | GPO | GEN | ESP | DIF | VAR | DESCRIPCIÓN- SISTEMA DE ABASTO INSTITUCIONAL (SAI) | TALLA | UNI | CANT. | TIPO | RÉGIMEN ORDINARIO | RÉGIMEN ORDINARIO POR PARTIDA | MEDICOS RESIDENTES | MEDICOS RESIDENTES POR PARTIDA | PERSONAL DEL RÉGIMEN ORDINARIO QUE ANTES PERTENECÍA AL PROGRAMA IMSS BIENESTAR | PERSONAL DEL RÉGIMEN ORDINARIO QUE ANTES PERTENECÍA AL PROGRAMA IMSS BIENESTAR POR PARTIDA | TOTAL POR CLAVE Y DESTINO, RÉGIMEN ORDINARIO, MÉDICOS RESIDENTES Y PERSONAL DEL RÉGIMEN ORDINARIO QUE ANTES PERTENECÍA AL PROGRAMA IMSS BIENESTAR | TOTAL POR PARTIDA |
|---|---|---|---|---|---|---|---|---|---|---|---|---|---|---|---|---|---|---|---|---|
| 13 | 13 | 27101-0153 | 210 | 125 | 3421 | 00 | 00 | FILIPINA Y PANTALON PARA CABALLERO. TALLA: ESPECIAL. COLOR: AZUL MARINO YBLANCO. CEDULA 13. | ES | PZA | 1 | PZA | 43 | | - | | 3 | | 46 | |
| 13 | 13 | 27101-0153 | 210 | 125 | 3629 | 00 | 00 | FILIPINA Y PANTALON PARA CABALLERO. TALLA: ESPECIAL. COLOR: BLANCO Y VERDEOSCURO. CEDULA 13. | ES | PZA | 1 | PZA | 51 | | - | | - | | 51 | |
| 13 | 13 | 27101-0153 | 210 | 125 | 4536 | 00 | 00 | FILIPINA Y PANTALON PARA CABALLERO. TALLA: PLUS. COLOR: AZUL MARINO Y BLANCO.CEDULA 13. | PL | PZA | 1 | PZA | 6 | | - | | - | | 6 | |
| 13 | 13 | 27101-0153 | 210 | 125 | 4544 | 00 | 00 | FILIPINA Y PANTALON PARA CABALLERO. TALLA: PLUS. COLOR: BLANCO. CEDULA 13. | PL | PZA | 1 | PZA | 246 | | - | | - | | 246 | |
| 13 | 13 | 27101-0153 | 210 | 125 | 4551 | 00 | 00 | FILIPINA Y PANTALON PARA CABALLERO. TALLA: PLUS. COLOR: BLANCO Y VERDE OSCURO.CEDULA 13. | PL | PZA | 1 | PZA | 27 | | - | | - | | 27 | |
| 13 | 13 | 27101-0153 | 210 | 125 | 5483 | 00 | 00 | FILIPINA Y PANTALON PARA CABALLERO. TALLA: CHICA. COLOR: AZUL MARINO Y BLANCO.CEDULA 13. | CH | PZA | 1 | PZA | 72 | 99,714 | - | - | 9 | 3,588 | 81 | 103,302 |
| 13 | 13 | 27101-0153 | 210 | 125 | 5491 | 00 | 00 | FILIPINA Y PANTALON PARA CABALLERO. TALLA: MEDIANA. COLOR: AZUL MARINO Y BLANCO.CEDULA 13. | M | PZA | 1 | PZA | 315 | | - | | 135 | | 450 | |
| 13 | 13 | 27101-0153 | 210 | 125 | 5509 | 00 | 00 | FILIPINA Y PANTALON PARA CABALLERO. TALLA: GRANDE. COLOR: AZUL MARINO Y BLANCO.CEDULA 13. | G | PZA | 1 | PZA | 304 | | - | | 90 | | 394 | |
| 13 | 13 | 27101-0153 | 210 | 125 | 5517 | 00 | 00 | FILIPINA Y PANTALON PARA CABALLERO. TALLA: EXTRAGRANDE. COLOR: AZUL MARINO YBLANCO. CEDULA 13. | X | PZA | 1 | PZA | 76 | | - | | 6 | | 82 | |
| 13 | 13 | 27101-0153 | 210 | 125 | 5525 | 00 | 00 | FILIPINA Y PANTALON PARA CABALLERO. TALLA: ESPECIAL. COLOR: AZUL MARINO YBLANCO. CEDULA 13. | ES | PZA | 1 | PZA | 31 | | - | | - | | 31 | |
| 13 | 13 | 27101-0153 | 210 | 125 | 5533 | 00 | 00 | FILIPINA Y PANTALON PARA CABALLERO. TALLA: PLUS. COLOR: AZUL MARINO Y BLANCO.CEDULA 13. | PL | PZA | 1 | PZA | 6 | | - | | - | | 6 | |
| 13 | 13 | 27101-0153 | 210 | 125 | 5541 | 00 | 00 | FILIPINA Y PANTALON PARA CABALLERO. TALLA: CHICA. COLOR: BLANCO. CEDULA 13. | CH | PZA | 1 | PZA | 5,649 | | - | | 274 | | 5,923 | |
| 13 | 13 | 27101-0153 | 210 | 125 | 5558 | 00 | 00 | FILIPINA Y PANTALON PARA CABALLERO. TALLA: MEDIANA. COLOR: BLANCO. CEDULA 13. | M | PZA | 1 | PZA | 21,006 | | - | | 1,122 | | 22,128 | |
| 13 | 13 | 27101-0153 | 210 | 125 | 5566 | 00 | 00 | FILIPINA Y PANTALON PARA CABALLERO. TALLA: GRANDE. COLOR: BLANCO. CEDULA 13. | G | PZA | 1 | PZA | 18,513 | | - | | 709 | | 19,222 | |
| 13 | 13 | 27101-0153 | 210 | 125 | 5574 | 00 | 00 | FILIPINA Y PANTALON PARA CABALLERO. TALLA: EXTRAGRANDE. COLOR: BLANCO. CEDULA13. | X | PZA | 1 | PZA | 4,194 | | - | | 136 | | 4,330 | |
| 13 | 13 | 27101-0153 | 210 | 125 | 5582 | 00 | 00 | FILIPINA Y PANTALON PARA CABALLERO. TALLA: ESPECIAL. COLOR: BLANCO. CEDULA 13. | ES | PZA | 1 | PZA | 1,815 | | - | | 46 | | 1,861 | |
| 13 | 13 | 27101-0153 | 210 | 125 | 5590 | 00 | 00 | FILIPINA Y PANTALON PARA CABALLERO. TALLA: PLUS. COLOR: BLANCO. CEDULA 13. | PL | PZA | 1 | PZA | 516 | | - | | 15 | | 531 | |
| 13 | 13 | 27101-0153 | 210 | 125 | 5608 | 00 | 00 | FILIPINA Y PANTALON PARA CABALLERO. TALLA: CHICA. COLOR: BLANCO Y VERDE OSCURO.CEDULA 13. | CH | PZA | 1 | PZA | 186 | | - | | - | | 186 | |
| 13 | 13 | 27101-0153 | 210 | 125 | 5616 | 00 | 00 | FILIPINA Y PANTALON PARA CABALLERO. TALLA: MEDIANA. COLOR: BLANCO Y VERDEOSCURO. CEDULA 13. | M | PZA | 1 | PZA | 708 | | - | | - | | 708 | |
| 13 | 13 | 27101-0153 | 210 | 125 | 5624 | 00 | 00 | FILIPINA Y PANTALON PARA CABALLERO. TALLA: GRANDE. COLOR: BLANCO Y VERDE OSCURO.CEDULA 13. | G | PZA | 1 | PZA | 696 | | - | | | | 696 | |

ANEXOS
DIVISIÓN DE CONTRATOS

## ANEXO 1. REQUERIMIENTO CONSOLIDADO

Areas Requirentes: Órganos de Operación Administrativa Desconcentrada de Aguascalientes, Baja California, Baja California Sur, Campeche, Chiapas, Chihuahua, CDMX Norte, CDMX Sur, Coahuila, Colima, Durango, Guanajuato, Guerrero, Hidalgo, Edo. México Oriente, Edo. México Poniente, Jalisco, Michoacán, Morelos, Nayarit, Nuevo León, Oaxaca, Puebla, Querétaro, Quintana Roo, San Luis Potosí, Sinaloa, Sonora, Tabasco, Tamaulipas, Tlaxcala, Veracruz Norte, Veracruz Sur, Yucatán, Zacatecas y Áreas de Nivel Central.

**Fecha: 31 de julio de 2025**

| PARTIDA | CÉDULA | CLAVE CUCOP + | GPO | GEN | ESP | DIF | VAR | DESCRIPCIÓN- SISTEMA DE ABASTO INSTITUCIONAL (SAI) | TALLA | UNI | CANT. | TIPO | RÉGIMEN ORDINARIO | RÉGIMEN ORDINARIO POR PARTIDA | MÉDICOS RESIDENTES | MÉDICOS RESIDENTES POR PARTIDA | PERSONAL DEL RÉGIMEN ORDINARIO QUE ANTES PERTENECÍA AL PROGRAMA IMSS BIENESTAR | PERSONAL DEL RÉGIMEN ORDINARIO QUE ANTES PERTENECÍA AL PROGRAMA IMSS BIENESTAR POR PARTIDA | TOTAL POR CLAVE Y DESTINO, RÉGIMEN ORDINARIO, MÉDICOS RESIDENTES Y PERSONAL DEL RÉGIMEN ORDINARIO QUE ANTES PERTENECÍA AL PROGRAMA IMSS BIENESTAR | TOTAL POR PARTIDA |
|---|---|---|---|---|---|---|---|---|---|---|---|---|---|---|---|---|---|---|---|---|
| 13 | 13 | 27101-0153 | 210 | 125 | 5632 | 00 | 00 | FILIPINA Y PANTALON PARA CABALLERO. TALLA: EXTRAGRANDE. COLOR: BLANCO Y VERDEOSCURO. CEDULA 13. | X | PZA | 1 | PZA | 156 | | - | | - | | 156 | |
| 13 | 13 | 27101-0153 | 210 | 125 | 5640 | 00 | 00 | FILIPINA Y PANTALON PARA CABALLERO. TALLA: ESPECIAL. COLOR: BLANCO Y VERDEOSCURO. CEDULA 13. | ES | PZA | 1 | PZA | 72 | | - | | - | | 72 | |
| 13 | 13 | 27101-0153 | 210 | 125 | 5657 | 00 | 00 | FILIPINA Y PANTALON PARA CABALLERO. TALLA: PLUS. COLOR: BLANCO Y VERDE OSCURO.CEDULA 13. | PL | PZA | 1 | PZA | 30 | | - | | - | | 30 | |
| 13 | 13 | 27101-0153 | 210 | 125 | 8679 | 00 | 00 | FILIPINA Y PANTALON PARA CABALLERO. TALLA: EXTRACHICA. COLOR: BLANCO. CEDULA 13. | XC | PZA | 1 | PZA | 36 | | - | | - | | 36 | |
| 13 | 13 | 27101-0153 | 210 | 125 | 8681 | 00 | 00 | FILIPINA Y PANTALON PARA CABALLERO. TALLA: EXTRACHICA. COLOR: AZUL MARINO YBLANCO. CEDULA 13. | XC | PZA | 1 | PZA | 3 | | - | | - | | 3 | |
| 13 | 13 | 27101-0153 | 210 | 125 | 8682 | 00 | 00 | FILIPINA Y PANTALON PARA CABALLERO. TALLA: EXTRACHICA. COLOR: BLANCO Y VERDEOSCURO. CEDULA 13. | XC | PZA | 1 | PZA | 3 | | - | | - | | 3 | |
| 13 | 13 | 27101-0153 | 210 | 125 | 8683 | 00 | 00 | FILIPINA Y PANTALON PARA CABALLERO. TALLA: EXTRACHICA. COLOR: BLANCO. CEDULA 13. | XC | PZA | 1 | PZA | 66 | | - | | 5 | | 71 | |
| 13 | 13 | 27101-0153 | 210 | 125 | 8684 | 00 | 00 | FILIPINA Y PANTALON PARA CABALLERO. TALLA: EXTRACHICA. COLOR: AZUL MARINO YBLANCO. CEDULA 13. | XC | PZA | 1 | PZA | - | | - | | 3 | | 3 | |
| 13 | 13 | 27101-0153 | 210 | 125 | 8685 | 00 | 00 | FILIPINA Y PANTALON PARA CABALLERO. TALLA: EXTRACHICA. COLOR: BLANCO Y VERDEOSCURO. CEDULA 13. | XC | PZA | 1 | PZA | 3 | | - | | - | | 3 | |
| 14 | 14 | 27101-0146 | 210 | 125 | 0666 | 04 | 01 | TRAJE SASTRE PARA CABALLERO. TALLA: CHICA. COLOR: AZUL MARINO. CEDULA 14. | CH | JGO | 1 | JGO | 44 | | - | | - | | 44 | |
| 14 | 14 | 27101-0146 | 210 | 125 | 0690 | 04 | 01 | TRAJE SASTRE PARA CABALLERO. TALLA: MEDIANA. COLOR: AZUL MARINO. CEDULA 14. | M | JGO | 1 | JGO | 159 | | - | | - | | 159 | |
| 14 | 14 | 27101-0146 | 210 | 125 | 0724 | 04 | 01 | TRAJE SASTRE PARA CABALLERO. TALLA: GRANDE. COLOR: AZUL MARINO. CEDULA 14. | G | JGO | 1 | JGO | 172 | 427 | - | - | - | - | 172 | 427 |
| 14 | 14 | 27101-0146 | 210 | 125 | 0757 | 04 | 01 | TRAJE SASTRE PARA CABALLERO. TALLA: EXTRAGRANDE. COLOR: AZUL MARINO. CEDULA 14. | X | JGO | 1 | JGO | 39 | | - | | - | | 39 | |
| 14 | 14 | 27101-0146 | 210 | 125 | 3439 | 03 | 01 | TRAJE SASTRE PARA CABALLERO. TALLA: ESPECIAL. COLOR: AZUL MARINO. CEDULA 14. | ES | JGO | 1 | JGO | 13 | | - | | - | | 13 | |
| 15 | 15 | 27101-0153 | 210 | 125 | 0765 | 00 | 00 | FILIPINA, PANTALON, GORRO Y MANDIL PARA CABALLERO. TALLA: CHICA. COLOR: BLANCO.CEDULA 15. | CH | PZA | 1 | PZA | 879 | | - | | - | | 879 | |
| 15 | 15 | 27101-0153 | 210 | 125 | 0799 | 00 | 00 | FILIPINA, PANTALON, GORRO Y MANDIL PARA CABALLERO. TALLA: MEDIANA. COLOR:BLANCO. CEDULA 15. | M | PZA | 1 | PZA | 4,554 | | - | | - | | 4,554 | |
| 15 | 15 | 27101-0153 | 210 | 125 | 0823 | 00 | 00 | FILIPINA, PANTALON, GORRO Y MANDIL PARA CABALLERO. TALLA: GRANDE. COLOR: BLANCO.CEDULA 15. | G | PZA | 1 | PZA | 3,945 | | - | | - | | 3,945 | |
| 15 | 15 | 27101-0153 | 210 | 125 | 0856 | 00 | 00 | FILIPINA, PANTALON, GORRO Y MANDIL PARA CABALLERO. TALLA: EXTRAGRANDE. COLOR:BLANCO. CEDULA 15. | X | PZA | 1 | PZA | 990 | | - | | - | | 990 | |
| 15 | 15 | 27101-0153 | 210 | 125 | 3447 | 00 | 00 | FILIPINA, PANTALON, GORRO Y MANDIL PARA CABALLERO. TALLA: ESPECIAL. COLOR:BLANCO. CEDULA 15. | ES | PZA | 1 | PZA | 318 | | - | | - | | 318 | |
| 15 | 15 | 27101-0153 | 210 | 125 | 4171 | 00 | 00 | FILIPINA Y PANTALON PARA CABALLERO. TALLA: CHICA. COLOR: BLANCO. CEDULA 15. | CH | PZA | 1 | PZA | 3 | | - | | - | | 3 | |

## ANEXO 1. REQUERIMIENTO CONSOLIDADO

Areas Requirentes: Órganos de Operación Administrativa Desconcentrada de Aguascalientes, Baja California, Baja California Sur, Campeche, Chiapas, Chihuahua, CDMX Norte, CDMX Sur, Coahuila, Colima, Durango, Guanajuato, Guerrero, Hidalgo, Edo. México Oriente, Edo. México Poniente, Jalisco, Michoacán, Morelos, Nayarit, Nuevo León, Oaxaca, Puebla, Querétaro, Quintana Roo, San Luis Potosí, Sinaloa, Sonora, Tabasco, Tamaulipas, Tlaxcala, Veracruz Norte, Veracruz Sur, Yucatán, Zacatecas y Áreas de Nivel Central.

**Fecha: 31 de julio de 2025**

| PARTIDA | CÉDULA | CLAVE CUCOP + | GPO | GEN | ESP | DIF | VAR | DESCRIPCIÓN- SISTEMA DE ABASTO INSTITUCIONAL (SAI) | TALLA | UNI | CANT. | TIPO | RÉGIMEN ORDINARIO | RÉGIMEN ORDINARIO POR PARTIDA | MÉDICOS RESIDENTES | MÉDICOS RESIDENTES POR PARTIDA | PERSONAL DEL RÉGIMEN ORDINARIO QUE ANTES PERTENECÍA AL PROGRAMA IMSS BIENESTAR | PERSONAL DEL RÉGIMEN ORDINARIO QUE ANTES PERTENECÍA AL PROGRAMA IMSS BIENESTAR POR PARTIDA | TOTAL POR CLAVE Y DESTINO, RÉGIMEN ORDINARIO, MÉDICOS RESIDENTES Y PERSONAL DEL RÉGIMEN ORDINARIO QUE ANTES PERTENECÍA AL PROGRAMA IMSS BIENESTAR | TOTAL POR PARTIDA |
|---|---|---|---|---|---|---|---|---|---|---|---|---|---|---|---|---|---|---|---|---|
| 15 | 15 | 27101-0153 | 210 | 125 | 4189 | 00 | 00 | FILIPINA Y PANTALON PARA CABALLERO. TALLA: MEDIANA. COLOR: BLANCO. CEDULA 15. | M | PZA | 1 | PZA | 3 | 19,329 | - | - | - | - | 3 | 19,329 |
| 15 | 15 | 27101-0153 | 210 | 125 | 4197 | 00 | 00 | FILIPINA Y PANTALON PARA CABALLERO. TALLA: GRANDE. COLOR: BLANCO. CEDULA 15. | G | PZA | 1 | PZA | 9 | | - | | - | | 9 | |
| 15 | 15 | 27101-0153 | 210 | 125 | 4205 | 00 | 00 | FILIPINA Y PANTALON PARA CABALLERO. TALLA: EXTRAGRANDE. COLOR: BLANCO. CEDULA15. | X | PZA | 1 | PZA | 6 | | - | | - | | 6 | |
| 15 | 15 | 27101-0153 | 210 | 125 | 4528 | 00 | 00 | FILIPINA, PANTALON, GORRO Y MANDIL PARA CABALLERO. TALLA: PLUS. COLOR: BLANCO.CEDULA 15. | PL | PZA | 1 | PZA | 123 | | - | | - | | 123 | |
| 15 | 15 | 27101-0153 | 210 | 125 | 5665 | 00 | 00 | FILIPINA, PANTALON, GORRO Y MANDIL PARA CABALLERO. TALLA: CHICA. COLOR: BLANCO.CEDULA 15. | CH | PZA | 1 | PZA | 660 | | - | | - | | 660 | |
| 15 | 15 | 27101-0153 | 210 | 125 | 5673 | 00 | 00 | FILIPINA, PANTALON, GORRO Y MANDIL PARA CABALLERO. TALLA: MEDIANA. COLOR:BLANCO. CEDULA 15. | M | PZA | 1 | PZA | 3,195 | | - | | - | | 3,195 | |
| 15 | 15 | 27101-0153 | 210 | 125 | 5681 | 00 | 00 | FILIPINA, PANTALON, GORRO Y MANDIL PARA CABALLERO. TALLA: GRANDE. COLOR: BLANCO.CEDULA 15. | G | PZA | 1 | PZA | 3,393 | | - | | - | | 3,393 | |
| 15 | 15 | 27101-0153 | 210 | 125 | 5699 | 00 | 00 | FILIPINA, PANTALON, GORRO Y MANDIL PARA CABALLERO. TALLA: EXTRAGRANDE. COLOR:BLANCO. CEDULA 15. | X | PZA | 1 | PZA | 765 | | - | | - | | 765 | |
| 15 | 15 | 27101-0153 | 210 | 125 | 5707 | 00 | 00 | FILIPINA, PANTALON, GORRO Y MANDIL PARA CABALLERO. TALLA: ESPECIAL. COLOR:BLANCO. CEDULA 15. | ES | PZA | 1 | PZA | 327 | | - | | - | | 327 | |
| 15 | 15 | 27101-0153 | 210 | 125 | 5715 | 00 | 00 | FILIPINA, PANTALON, GORRO Y MANDIL PARA CABALLERO. TALLA: PLUS. COLOR: BLANCO.CEDULA 15. | PL | PZA | 1 | PZA | 141 | | - | | - | | 141 | |
| 15 | 15 | 27101-0153 | 210 | 125 | 8686 | 00 | 00 | FILIPINA, PANTALON, GORRO Y MANDIL PARA CABALLERO. TALLA: EXTRACHICA. COLOR:BLANCO. CEDULA 15. | XC | PZA | 1 | PZA | 9 | | - | | - | | 9 | |
| 15 | 15 | 27101-0153 | 210 | 125 | 8688 | 00 | 00 | FILIPINA, PANTALON, GORRO Y MANDIL PARA CABALLERO. TALLA: EXTRACHICA. COLOR:BLANCO. CEDULA 15. | XC | PZA | 1 | PZA | 9 | | - | | - | | 9 | |
| 16 | 16 | 27101-0165 | 210 | 125 | 6762 | 00 | 01 | CORBATA. TALLA: UNICA. COLOR: BEIGE. CEDULA 16. | UNICA | PZA | 1 | PZA | 3,804 | 3,804 | - | - | 33 | 33 | 3,837 | 3,837 |
| 17 | 17 | 27101-0164 | 210 | 125 | 0989 | 04 | 01 | TRAJE SASTRE PARA DAMA (SACO Y FALDA). TALLA: CHICA. COLOR: AZUL MARINO. CEDULA17. | CH | JGO | 1 | JGO | 2 | | - | | - | | 2 | |
| 17 | 17 | 27101-0164 | 210 | 125 | 1011 | 04 | 01 | TRAJE SASTRE PARA DAMA (SACO Y FALDA). TALLA: MEDIANA. COLOR: AZUL MARINO.CEDULA 17. | M | JGO | 1 | JGO | 5 | | - | | - | | 5 | |
| 17 | 17 | 27101-0164 | 210 | 125 | 1045 | 04 | 01 | TRAJE SASTRE PARA DAMA (SACO Y FALDA). TALLA: GRANDE. COLOR: AZUL MARINO.CEDULA 17. | G | JGO | 1 | JGO | 4 | | - | | - | | 4 | |
| 17 | 17 | 27101-0164 | 210 | 125 | 1789 | 04 | 01 | TRAJE SASTRE PARA DAMA (SACO Y PANTALÓN). TALLA: CHICA. COLOR: AZUL MARINO.CEDULA 17. | CH | JGO | 1 | JGO | 31 | | - | | - | | 31 | |
| 17 | 17 | 27101-0164 | 210 | 125 | 1813 | 04 | 01 | TRAJE SASTRE PARA DAMA (SACO Y PANTALÓN). TALLA: MEDIANA. COLOR: AZUL MARINO.CEDULA 17. | M | JGO | 1 | JGO | 52 | | - | | - | | 52 | |
| 17 | 17 | 27101-0164 | 210 | 125 | 1847 | 04 | 01 | TRAJE SASTRE PARA DAMA (SACO Y PANTALÓN). TALLA: GRANDE. COLOR: AZUL MARINO.CEDULA 17. | G | JGO | 1 | JGO | 28 | | - | | - | | 28 | |

ANEXOS
DIVISIÓN DE CONTRATOS

## ANEXO 1. REQUERIMIENTO CONSOLIDADO

Areas Requirentes: Órganos de Operación Administrativa Desconcentrada de Aguascalientes, Baja California, Baja California Sur, Campeche, Chiapas, Chihuahua, CDMX Norte, CDMX Sur, Coahuila, Colima, Durango, Guanajuato, Guerrero, Hidalgo, Edo. México Oriente, Edo. México Poniente, Jalisco, Michoacán, Morelos, Nayarit, Nuevo León, Oaxaca, Puebla, Querétaro, Quintana Roo, San Luis Potosí, Sinaloa, Sonora, Tabasco, Tamaulipas, Tlaxcala, Veracruz Norte, Veracruz Sur, Yucatán, Zacatecas y Áreas de Nivel Central.

Fecha: 31 de julio de 2025

| PARTIDA | CÉDULA | CLAVE CUCOP + | GPO | GEN | ESP | DIF | VAR | DESCRIPCIÓN- SISTEMA DE ABASTO INSTITUCIONAL (SAI) | TALLA | UNI | CANT. | TIPO | REGIMEN ORDINARIO | REGIMEN ORDINARIO POR PARTIDA | MÉDICOS RESIDENTES | MÉDICOS RESIDENTES POR PARTIDA | PERSONAL DEL RÉGIMEN ORDINARIO QUE ANTES PERTENECÍA AL PROGRAMA IMSS BIENESTAR | PERSONAL DEL RÉGIMEN ORDINARIO QUE ANTES PERTENECÍA AL PROGRAMA IMSS BIENESTAR POR PARTIDA | TOTAL POR CLAVE Y DESTINO, RÉGIMEN ORDINARIO, MÉDICOS RESIDENTES Y PERSONAL DEL RÉGIMEN ORDINARIO QUE ANTES PERTENECÍA AL PROGRAMA IMSS BIENESTAR | TOTAL POR PARTIDA |
|---|---|---|---|---|---|---|---|---|---|---|---|---|---|---|---|---|---|---|---|---|
| 17 | 17 | 27101-0164 | 210 | 125 | 1870 | 05 | 01 | TRAJE SASTRE PARA DAMA (DOS SACOS, FALDA Y PANTALON). TALLA: CHICA. COLOR: AZULMARINO. CEDULA 17. | CH | JGO | 1 | JGO | 2 | | - | | - | | 2 | |
| 17 | 17 | 27101-0164 | 210 | 125 | 1904 | 05 | 01 | TRAJE SASTRE PARA DAMA (DOS SACOS, FALDA Y PANTALON). TALLA: MEDIANA. COLOR:AZUL MARINO. CEDULA 17. | M | JGO | 1 | JGO | 5 | | - | | - | | 5 | |
| 17 | 17 | 27101-0164 | 210 | 125 | 1938 | 05 | 01 | TRAJE SASTRE PARA DAMA (DOS SACOS, FALDA Y PANTALON). TALLA: GRANDE. COLOR:AZUL MARINO. CEDULA 17. | G | JGO | 1 | JGO | 4 | | - | | - | | 4 | |
| 17 | 17 | 27101-0164 | 210 | 125 | 2258 | 04 | 01 | TRAJE SASTRE PARA DAMA (SACO, FALDA Y PANTALON). TALLA: CHICA. COLOR: GRISPERLA. CEDULA 17. | CH | JGO | 1 | JGO | 15 | | - | | - | | 15 | |
| 17 | 17 | 27101-0164 | 210 | 125 | 2282 | 04 | 01 | TRAJE SASTRE PARA DAMA (SACO, FALDA Y PANTALON). TALLA: MEDIANA. COLOR: GRISPERLA. CEDULA 17. | M | JGO | 1 | JGO | 26 | 347 | - | - | - | - | 26 | 347 |
| 17 | 17 | 27101-0164 | 210 | 125 | 2316 | 04 | 01 | TRAJE SASTRE PARA DAMA (SACO, FALDA Y PANTALON). TALLA: GRANDE. COLOR: GRISPERLA. CEDULA 17. | G | JGO | 1 | JGO | 24 | | - | | - | | 24 | |
| 17 | 17 | 27101-0164 | 210 | 125 | 2340 | 04 | 01 | TRAJE SASTRE PARA DAMA (SACO, FALDA Y PANTALÓN). TALLA: CHICA. COLOR: AZULMARINO. CEDULA 17. | CH | JGO | 1 | JGO | 30 | | - | | - | | 30 | |
| 17 | 17 | 27101-0164 | 210 | 125 | 2373 | 04 | 01 | TRAJE SASTRE PARA DAMA (SACO, FALDA Y PANTALÓN). TALLA: MEDIANA. COLOR: AZULMARINO. CEDULA 17. | M | JGO | 1 | JGO | 52 | | - | | - | | 52 | |
| 17 | 17 | 27101-0164 | 210 | 125 | 2407 | 04 | 01 | TRAJE SASTRE PARA DAMA (SACO, FALDA Y PANTALÓN). TALLA: GRANDE. COLOR: AZULMARINO. CEDULA 17. | G | JGO | 1 | JGO | 48 | | - | | - | | 48 | |
| 17 | 17 | 27101-0164 | 210 | 125 | 3462 | 03 | 01 | TRAJE SASTRE PARA DAMA (SACO Y FALDA). TALLA: EXTRAGRANDE. COLOR: AZUL MARINO.CEDULA 17. | X | JGO | 1 | JGO | 1 | | - | | - | | 1 | |
| 17 | 17 | 27101-0164 | 210 | 125 | 3561 | 03 | 01 | TRAJE SASTRE PARA DAMA (SACO Y PANTALÓN). TALLA: EXTRAGRANDE. COLOR: AZULMARINO. CEDULA 17. | X | JGO | 1 | JGO | 8 | | - | | - | | 8 | |
| 17 | 17 | 27101-0164 | 210 | 125 | 3579 | 03 | 01 | TRAJE SASTRE PARA DAMA (SACO Y PANTALÓN). TALLA: ESPECIAL. COLOR: AZUL MARINO.CEDULA 17. | ES | JGO | 1 | JGO | 3 | | - | | - | | 3 | |
| 17 | 17 | 27101-0164 | 210 | 125 | 3587 | 04 | 01 | TRAJE SASTRE PARA DAMA (DOS SACOS, FALDA Y PANTALON). TALLA: EXTRAGRANDE.COLOR: AZUL MARINO. CEDULA 17. | X | JGO | 1 | JGO | 1 | | - | | - | | 1 | |
| 17 | 17 | 27101-0164 | 210 | 125 | 3637 | 03 | 01 | TRAJE SASTRE PARA DAMA (SACO, FALDA Y PANTALON). TALLA: EXTRAGRANDE. COLOR:GRIS PERLA. CEDULA 17. | X | JGO | 1 | JGO | 2 | | - | | - | | 2 | |
| 17 | 17 | 27101-0164 | 210 | 125 | 3652 | 03 | 01 | TRAJE SASTRE PARA DAMA (SACO, FALDA Y PANTALOÓN). TALLA: EXTRAGRANDE. COLOR:AZUL MARINO. CEDULA 17. | X | JGO | 1 | JGO | 4 | | - | | - | | 4 | |
| 18 | 18 | 27101-0022 | 210 | 125 | 6945 | 00 | 01 | BLUSA PARA DAMA. TALLA: CHICA. COLOR: ROSA CLARO. CEDULA 18. | CH | PZA | 1 | PZA | 51 | | - | | - | | 51 | |
| 18 | 18 | 27101-0022 | 210 | 125 | 6952 | 00 | 01 | BLUSA PARA DAMA. TALLA: MEDIANA. COLOR: ROSA CLARO. CEDULA 18. | M | PZA | 1 | PZA | 93 | | - | | - | | 93 | |
| 18 | 18 | 27101-0022 | 210 | 125 | 6960 | 00 | 01 | BLUSA PARA DAMA. TALLA: GRANDE. COLOR: ROSA CLARO. CEDULA 18. | G | PZA | 1 | PZA | 84 | 237 | - | - | - | - | 84 | 237 |
| 18 | 18 | 27101-0022 | 210 | 125 | 6978 | 00 | 01 | BLUSA PARA DAMA. TALLA: EXTRAGRANDE. COLOR: ROSA CLARO. CEDULA 18. | X | PZA | 1 | PZA | 9 | | - | | - | | 9 | |
| 19 | 19 | 15401-0015 | 210 | 125 | 1052 | 10 | 01 | CHAMARRA PARA CABALLERO. TALLA: CHICA. COLOR: VERDE. CEDULA 19. | CH | JGO | 1 | JGO | 183 | | - | | 2 | | 185 | |

## ANEXO 1. REQUERIMIENTO CONSOLIDADO

Areas Requirentes: Órganos de Operación Administrativa Desconcentrada de Aguascalientes, Baja California, Baja California Sur, Campeche, Chiapas, Chihuahua, CDMX Norte, CDMX Sur, Coahuila, Colima, Durango, Guanajuato, Guerrero, Hidalgo, Edo. México Oriente, Edo. México Poniente, Jalisco, Michoacán, Morelos, Nayarit, Nuevo León, Oaxaca, Puebla, Querétaro, Quintana Roo, San Luis Potosí, Sinaloa, Sonora, Tabasco, Tamaulipas, Tlaxcala, Veracruz Norte, Veracruz Sur, Yucatán, Zacatecas y Áreas de Nivel Central.

**Fecha: 31 de julio de 2025**

| PARTIDA | CÉDULA | CLAVE CUCOP + | GPO | GEN | ESP | DIF | VAR | DESCRIPCIÓN- SISTEMA DE ABASTO INSTITUCIONAL (SAI) | TALLA | UNI | CANT. | TIPO | RÉGIMEN ORDINARIO | RÉGIMEN ORDINARIO POR PARTIDA | MEDICOS RESIDENTES | MEDICOS RESIDENTES POR PARTIDA | PERSONAL DEL RÉGIMEN ORDINARIO QUE ANTES PERTENECÍA AL PROGRAMA IMSS BIENESTAR | PERSONAL DEL RÉGIMEN ORDINARIO QUE ANTES PERTENECÍA AL PROGRAMA IMSS BIENESTAR POR PARTIDA | TOTAL POR CLAVE Y DESTINO, RÉGIMEN ORDINARIO, MÉDICOS RESIDENTES Y PERSONAL DEL RÉGIMEN ORDINARIO QUE ANTES PERTENECÍA AL PROGRAMA IMSS BIENESTAR | TOTAL POR PARTIDA |
|---|---|---|---|---|---|---|---|---|---|---|---|---|---|---|---|---|---|---|---|---|
| 19 | 19 | 15401-0015 | 210 | 125 | 1086 | 10 | 01 | CHAMARRA PARA CABALLERO. TALLA: MEDIANA. COLOR: VERDE. CEDULA 19. | M | JGO | 1 | JGO | 1,552 | 4,454 | - | - | 14 | 33 | 1,566 | 4,487 |
| 19 | 19 | 15401-0015 | 210 | 125 | 1110 | 09 | 01 | CHAMARRA PARA CABALLERO. TALLA: GRANDE. COLOR: VERDE. CEDULA 19. | G | JGO | 1 | JGO | 1,909 | | - | | 11 | | 1,920 | |
| 19 | 19 | 15401-0015 | 210 | 125 | 1144 | 09 | 01 | CHAMARRA PARA CABALLERO. TALLA: EXTRAGRANDE. COLOR: VERDE. CEDULA 19. | X | JGO | 1 | JGO | 506 | | - | | 4 | | 510 | |
| 19 | 19 | 15401-0015 | 210 | 125 | 3488 | 07 | 01 | CHAMARRA PARA CABALLERO. TALLA: ESPECIAL. COLOR: VERDE. CEDULA 19. | ES | JGO | 1 | JGO | 228 | | - | | 2 | | 230 | |
| 19 | 19 | 15401-0015 | 210 | 125 | 4577 | 01 | 01 | CHAMARRA PARA CABALLERO. TALLA: PLUS. COLOR: VERDE. CEDULA 19. | PL | JGO | 1 | JGO | 76 | | - | | - | | 76 | |
| 20 | 20 | 27101-0038 | 210 | 125 | 6770 | 00 | 01 | CAMISA PARA CABALLERO. TALLA: CHICA. COLOR: VERDE. CEDULA 20. | CH | PZA | 1 | PZA | 158 | 8,479 | - | - | 2 | 87 | 160 | 8,566 |
| 20 | 20 | 27101-0038 | 210 | 125 | 6788 | 00 | 01 | CAMISA PARA CABALLERO. TALLA: MEDIANA. COLOR: VERDE. CEDULA 20. | M | PZA | 1 | PZA | 1,319 | | - | | 13 | | 1,332 | |
| 20 | 20 | 27101-0038 | 210 | 125 | 6796 | 00 | 01 | CAMISA PARA CABALLERO. TALLA: GRANDE. COLOR: VERDE. CEDULA 20. | G | PZA | 1 | PZA | 1,630 | | - | | 12 | | 1,642 | |
| 20 | 20 | 27101-0038 | 210 | 125 | 6804 | 00 | 01 | CAMISA PARA CABALLERO. TALLA: EXTRAGRANDE. COLOR: VERDE. CEDULA 20. | X | PZA | 1 | PZA | 437 | | - | | 4 | | 441 | |
| 20 | 20 | 27101-0038 | 210 | 125 | 6812 | 00 | 01 | CAMISA PARA CABALLERO. TALLA: ESPECIAL. COLOR: VERDE. CEDULA 20. | ES | PZA | 1 | PZA | 194 | | - | | 2 | | 196 | |
| 20 | 20 | 27101-0038 | 210 | 125 | 6820 | 00 | 01 | CAMISA PARA CABALLERO. TALLA: PLUS. COLOR: VERDE. CEDULA 20. | PL | PZA | 1 | PZA | 70 | | - | | - | | 70 | |
| 20 | 20 | 27101-0038 | 210 | 125 | 6838 | 00 | 01 | CAMISA PARA CABALLERO. TALLA: CHICA. COLOR: BEIGE. CEDULA 20. | CH | PZA | 1 | PZA | 201 | | - | | 2 | | 203 | |
| 20 | 20 | 27101-0038 | 210 | 125 | 6846 | 01 | 01 | CAMISA PARA CABALLERO. TALLA: MEDIANA. COLOR: BEIGE. CEDULA 20. | M | PZA | 1 | PZA | 1,672 | | - | | 22 | | 1,694 | |
| 20 | 20 | 27101-0038 | 210 | 125 | 6853 | 00 | 01 | CAMISA PARA CABALLERO. TALLA: GRANDE. COLOR: BEIGE. CEDULA 20. | G | PZA | 1 | PZA | 1,967 | | - | | 21 | | 1,988 | |
| 20 | 20 | 27101-0038 | 210 | 125 | 6861 | 00 | 01 | CAMISA PARA CABALLERO. TALLA: EXTRAGRANDE. COLOR: BEIGE. CEDULA 20. | X | PZA | 1 | PZA | 515 | | - | | 7 | | 522 | |
| 20 | 20 | 27101-0038 | 210 | 125 | 6879 | 00 | 01 | CAMISA PARA CABALLERO. TALLA: ESPECIAL. COLOR: BEIGE. CEDULA 20.. | ES | PZA | 1 | PZA | 237 | | - | | 2 | | 239 | |
| 20 | 20 | 27101-0038 | 210 | 125 | 6887 | 00 | 01 | CAMISA PARA CABALLERO. TALLA: PLUS. COLOR: BEIGE. CEDULA 20. | PL | PZA | 1 | PZA | 79 | | - | | - | | 79 | |
| 21 | 21 | 27101-0153 | 210 | 125 | 1250 | 00 | 00 | CAMISA Y PANTALON PARA CABALLERO. TALLA: CHICA. COLOR: ARENA. CEDULA 21. | CH | PZA | 1 | PZA | 75 | | - | | 99 | | 174 | |
| 21 | 21 | 27101-0153 | 210 | 125 | 1284 | 00 | 00 | CAMISA Y PANTALON PARA CABALLERO. TALLA: MEDIANA. COLOR: ARENA. CEDULA 21. | M | PZA | 1 | PZA | 510 | | - | | 861 | | 1,371 | |
| 21 | 21 | 27101-0153 | 210 | 125 | 1318 | 00 | 00 | CAMISA Y PANTALON PARA CABALLERO. TALLA: GRANDE. COLOR: ARENA. CEDULA 21. | G | PZA | 1 | PZA | 504 | | - | | 795 | | 1,299 | |

ANEXOS
DIVISIÓN DE CONTRATOS

## ANEXO 1. REQUERIMIENTO CONSOLIDADO

Areas Requirentes: Órganos de Operación Administrativa Desconcentrada de Aguascalientes, Baja California, Baja California Sur, Campeche, Chiapas, Chihuahua, CDMX Norte, CDMX Sur, Coahuila, Colima, Durango, Guanajuato, Guerrero, Hidalgo, Edo. México Oriente, Edo. México Poniente, Jalisco, Michoacán, Morelos, Nayarit, Nuevo León, Oaxaca, Puebla, Querétaro, Quintana Roo, San Luis Potosí, Sinaloa, Sonora, Tabasco, Tamaulipas, Tlaxcala, Veracruz Norte, Veracruz Sur, Yucatán, Zacatecas y Áreas de Nivel Central.

Fecha: 31 de julio de 2025

| PARTIDA | CÉDULA | CLAVE CUCOP + | GPO | GEN | ESP | DIF | VAR | DESCRIPCIÓN- SISTEMA DE ABASTO INSTITUCIONAL (SAI) | TALLA | UNI | CANT. | TIPO | RÉGIMEN ORDINARIO | RÉGIMEN ORDINARIO POR PARTIDA | MÉDICOS RESIDENTES | MÉDICOS RESIDENTES POR PARTIDA | PERSONAL QUE PERTENECE AL PROGRAMA IMSS BIENESTAR | PERSONAL QUE PERTENECE AL PROGRAMA IMSS BIENESTAR POR PARTIDA | TOTAL POR CLAVE Y DESTINO, RÉGIMEN ORDINARIO, MÉDICOS RESIDENTES Y PERSONAL DEL RÉGIMEN ORDINARIO QUE ANTES PERTENECÍA AL PROGRAMA IMSS BIENESTAR | TOTAL POR PARTIDA |
|---|---|---|---|---|---|---|---|---|---|---|---|---|---|---|---|---|---|---|---|---|
| 21 | 21 | 27101-0153 | 210 | 125 | 1342 | 00 | 00 | CAMISA Y PANTALON PARA CABALLERO. TALLA: EXTRAGRANDE. COLOR: ARENA. CEDULA 21. | X | PZA | 1 | PZA | 105 | | - | | 186 | | 291 | |
| 21 | 21 | 27101-0153 | 210 | 125 | 1359 | 00 | 00 | CAMISA Y PANTALON PARA CABALLERO. TALLA: CHICA. COLOR: AZUL ELECTRICO. CEDULA21. | CH | PZA | 1 | PZA | 173 | | - | | 6 | | 179 | |
| 21 | 21 | 27101-0153 | 210 | 125 | 1383 | 00 | 00 | CAMISA Y PANTALON PARA CABALLERO. TALLA: MEDIANA. COLOR: AZUL ELECTRICO. CEDULA21. | M | PZA | 1 | PZA | 1,646 | | - | | 71 | | 1,717 | |
| 21 | 21 | 27101-0153 | 210 | 125 | 1417 | 00 | 00 | CAMISA Y PANTALON PARA CABALLERO. TALLA: GRANDE. COLOR: AZUL ELECTRICO. CEDULA21. | G | PZA | 1 | PZA | 2,049 | | - | | 94 | | 2,143 | |
| 21 | 21 | 27101-0153 | 210 | 125 | 1441 | 00 | 00 | CAMISA Y PANTALON PARA CABALLERO. TALLA: EXTRAGRANDE. COLOR: AZUL ELECTRICO.CEDULA 21. | X | PZA | 1 | PZA | 590 | | - | | 34 | | 624 | |
| 21 | 21 | 27101-0153 | 210 | 125 | 3504 | 00 | 00 | CAMISA Y PANTALON PARA CABALLERO. TALLA: ESPECIAL. COLOR: ARENA. CEDULA 21. | ES | PZA | 1 | PZA | 81 | | - | | 63 | | 144 | |
| 21 | 21 | 27101-0153 | 210 | 125 | 3512 | 00 | 00 | CAMISA Y PANTALON PARA CABALLERO. TALLA: ESPECIAL. COLOR: AZUL ELECTRICO. CEDULA21. | ES | PZA | 1 | PZA | 201 | | - | | 9 | | 210 | |
| 21 | 21 | 27101-0153 | 210 | 125 | 4619 | 00 | 00 | CAMISA Y PANTALON PARA CABALLERO. TALLA: PLUS. COLOR: AZUL ELECTRICO. CEDULA 21. | PL | PZA | 1 | PZA | 77 | | - | | 3 | | 80 | |
| 21 | 21 | 27101-0153 | 210 | 125 | 4627 | 00 | 00 | CAMISA Y PANTALON PARA CABALLERO. TALLA: PLUS COLOR: ARENA. CEDULA 21. | PL | PZA | 1 | PZA | 24 | | - | | 3 | | 27 | |
| 21 | 21 | 27101-0153 | 210 | 125 | 5962 | 00 | 00 | CAMISA Y PANTALON PARA CABALLERO. TALLA: CHICA. COLOR: AZUL ELECTRICO. CEDULA21. | CH | PZA | 1 | PZA | 179 | 12,983 | - | - | 15 | 6,394 | 194 | 19,377 |
| 21 | 21 | 27101-0153 | 210 | 125 | 5970 | 00 | 00 | CAMISA Y PANTALON PARA CABALLERO. TALLA: MEDIANA. COLOR: AZUL ELECTRICO. CEDULA21. | M | PZA | 1 | PZA | 1,335 | | - | | 144 | | 1,479 | |
| 21 | 21 | 27101-0153 | 210 | 125 | 5988 | 00 | 00 | CAMISA Y PANTALON PARA CABALLERO. TALLA: GRANDE. COLOR: AZUL ELECTRICO. CEDULA21. | G | PZA | 1 | PZA | 2,189 | | - | | 159 | | 2,348 | |
| 21 | 21 | 27101-0153 | 210 | 125 | 5996 | 00 | 00 | CAMISA Y PANTALON PARA CABALLERO. TALLA: EXTRAGRANDE. COLOR: AZUL ELECTRICO.CEDULA 21. | X | PZA | 1 | PZA | 606 | | - | | 47 | | 653 | |
| 21 | 21 | 27101-0153 | 210 | 125 | 6002 | 00 | 00 | CAMISA Y PANTALON PARA CABALLERO. TALLA: ESPECIAL. COLOR: AZUL ELECTRICO. CEDULA21. | ES | PZA | 1 | PZA | 315 | | - | | 14 | | 329 | |
| 21 | 21 | 27101-0153 | 210 | 125 | 6010 | 00 | 00 | CAMISA Y PANTALON PARA CABALLERO. TALLA: PLUS. COLOR: AZUL ELECTRICO. CEDULA 21. | PL | PZA | 1 | PZA | 110 | | - | | 5 | | 115 | |
| 21 | 21 | 27101-0153 | 210 | 125 | 6028 | 00 | 00 | CAMISA Y PANTALON PARA CABALLERO. TALLA: CHICA. COLOR: ARENA. CEDULA 21. | CH | PZA | 1 | PZA | 141 | | - | | 321 | | 462 | |
| 21 | 21 | 27101-0153 | 210 | 125 | 6036 | 00 | 00 | CAMISA Y PANTALON PARA CABALLERO. TALLA: MEDIANA. COLOR: ARENA. CEDULA 21. | M | PZA | 1 | PZA | 705 | | - | | 1,710 | | 2,415 | |
| 21 | 21 | 27101-0153 | 210 | 125 | 6044 | 00 | 00 | CAMISA Y PANTALON PARA CABALLERO. TALLA: GRANDE. COLOR: ARENA. CEDULA 21. | G | PZA | 1 | PZA | 942 | | - | | 1,374 | | 2,316 | |
| 21 | 21 | 27101-0153 | 210 | 125 | 6051 | 00 | 00 | CAMISA Y PANTALON PARA CABALLERO. TALLA: EXTRAGRANDE. COLOR: ARENA. CEDULA 21. | X | PZA | 1 | PZA | 273 | | - | | 267 | | 540 | |

## ANEXO 1. REQUERIMIENTO CONSOLIDADO

Areas Requirentes: Órganos de Operación Administrativa Desconcentrada de Aguascalientes, Baja California, Baja California Sur, Campeche, Chiapas, Chihuahua, CDMX Norte, CDMX Sur, Coahuila, Colima, Durango, Guanajuato, Guerrero, Hidalgo, Edo. México Oriente, Edo. México Poniente, Jalisco, Michoacán, Morelos, Nayarit, Nuevo León, Oaxaca, Puebla, Querétaro, Quintana Roo, San Luis Potosí, Sinaloa, Sonora, Tabasco, Tamaulipas, Tlaxcala, Veracruz Norte, Veracruz Sur, Yucatán, Zacatecas y Áreas de Nivel Central.

Fecha: 31 de julio de 2025

| PARTIDA | CÉDULA | CLAVE CUCOP + | GPO | GEN | ESP | DIF | VAR | DESCRIPCIÓN- SISTEMA DE ABASTO INSTITUCIONAL (SAI) | TALLA | UNI | CANT. | TIPO | RÉGIMEN ORDINARIO | RÉGIMEN ORDINARIO POR PARTIDA | MÉDICOS RESIDENTES | MÉDICOS RESIDENTES POR PARTIDA | PERSONAL DEL RÉGIMEN ORDINARIO QUE ANTES PERTENECÍA AL PROGRAMA IMSS BIENESTAR | PERSONAL DEL RÉGIMEN ORDINARIO QUE ANTES PERTENECÍA AL PROGRAMA IMSS BIENESTAR POR PARTIDA | TOTAL POR CLAVE Y DESTINO, RÉGIMEN ORDINARIO, MÉDICOS RESIDENTES Y PERSONAL DEL RÉGIMEN ORDINARIO QUE ANTES PERTENECÍA AL PROGRAMA IMSS BIENESTAR | TOTAL POR PARTIDA |
|---|---|---|---|---|---|---|---|---|---|---|---|---|---|---|---|---|---|---|---|---|
| 21 | 21 | 27101-0153 | 210 | 125 | 6069 | 00 | 00 | CAMISA Y PANTALON PARA CABALLERO. TALLA: ESPECIAL. COLOR: ARENA. CEDULA 21. | ES | PZA | 1 | PZA | 117 | | - | | 96 | | 213 | |
| 21 | 21 | 27101-0153 | 210 | 125 | 6077 | 00 | 00 | CAMISA Y PANTALON PARA CABALLERO. TALLA: PLUS COLOR: ARENA. CEDULA 21. | PL | PZA | 1 | PZA | 36 | | - | | 18 | | 54 | |
| 22 | 22 | 27101-0153 | 210 | 125 | 1573 | 07 | 01 | FILIPINA Y PANTALON PARA CABALLERO. TALLA: MEDIANA. COLOR: BLANCO Y AZULELECTRICO. CEDULA 22. | M | JGO | 1 | JGO | 48 | | - | | - | | 48 | |
| 22 | 22 | 27101-0153 | 210 | 125 | 1607 | 07 | 01 | FILIPINA Y PANTALON PARA CABALLERO. TALLA: GRANDE. COLOR: BLANCO Y AZULELECTRICO. CEDULA 22. | G | JGO | 1 | JGO | 24 | | - | | - | | 24 | |
| 22 | 22 | 27101-0153 | 210 | 125 | 1631 | 07 | 01 | FILIPINA Y PANTALON PARA CABALLERO. TALLA: EXTRAGRANDE. COLOR: BLANCO Y AZULELECTRICO. CEDULA 22. | X | JGO | 1 | JGO | 12 | | - | | - | | 12 | |
| 22 | 22 | 27101-0153 | 210 | 125 | 3546 | 06 | 01 | FILIPINA Y PANTALON PARA CABALLERO. TALLA: ESPECIAL. COLOR: BLANCO Y AZULELECTRICO. CEDULA 22. | ES | JGO | 1 | JGO | 3 | | - | | - | | 3 | |
| 22 | 22 | 27101-0153 | 210 | 125 | 3827 | 05 | 01 | FILIPINA, PANTALON Y GORRO PARA CABALLERO. TALLA: CHICA. COLOR: BLANCO Y AZULELECTRICO. CEDULA 22. | CH | JGO | 1 | JGO | 486 | | - | | - | | 486 | |
| 22 | 22 | 27101-0153 | 210 | 125 | 3835 | 05 | 01 | FILIPINA, PANTALON Y GORRO PARA CABALLERO. TALLA: MEDIANA. COLOR: BLANCO Y AZULELECTRICO. CEDULA 22. | M | JGO | 1 | JGO | 2,703 | | - | | - | | 2,703 | |
| 22 | 22 | 27101-0153 | 210 | 125 | 3843 | 05 | 01 | FILIPINA, PANTALON Y GORRO PARA CABALLERO. TALLA: GRANDE. COLOR: BLANCO Y AZULELECTRICO. CEDULA 22. | G | JGO | 1 | JGO | 3,192 | | - | | - | | 3,192 | |
| 22 | 22 | 27101-0153 | 210 | 125 | 3850 | 05 | 01 | FILIPINA, PANTALON Y GORRO PARA CABALLERO. TALLA: EXTRAGRANDE. COLOR: BLANCO YAZUL ELECTRICO. CEDULA 22. | X | JGO | 1 | JGO | 843 | | - | | - | | 843 | |
| 22 | 22 | 27101-0153 | 210 | 125 | 3868 | 05 | 01 | FILIPINA, PANTALON Y GORRO PARA CABALLERO. TALLA: ESPECIAL. COLOR: BLANCO YAZUL ELECTRICO. CEDULA 22. | ES | JGO | 1 | JGO | 381 | 10,008 | - | - | - | 18 | 381 | 10,026 |
| 22 | 22 | 27101-0153 | 210 | 125 | 4122 | 03 | 01 | FILIPINA Y PANTALON PARA CABALLERO. TALLA: CHICA. COLOR: AZUL ELECTRICO. CEDULA22. | CH | JGO | 1 | JGO | 255 | | - | | 3 | | 258 | |
| 22 | 22 | 27101-0153 | 210 | 125 | 4130 | 03 | 01 | FILIPINA Y PANTALON PARA CABALLERO. TALLA: MEDIANA. COLOR: AZUL ELECTRICO.CEDULA 22. | M | JGO | 1 | JGO | 828 | | - | | 6 | | 834 | |
| 22 | 22 | 27101-0153 | 210 | 125 | 4148 | 03 | 01 | FILIPINA Y PANTALON PARA CABALLERO. TALLA: GRANDE. COLOR: AZUL ELECTRICO.CEDULA 22. | G | JGO | 1 | JGO | 792 | | - | | 9 | | 801 | |
| 22 | 22 | 27101-0153 | 210 | 125 | 4155 | 03 | 01 | FILIPINA Y PANTALON PARA CABALLERO. TALLA: EXTRAGRANDE. COLOR: AZUL ELECTRICO.CEDULA 22. | X | JGO | 1 | JGO | 168 | | - | | - | | 168 | |
| 22 | 22 | 27101-0153 | 210 | 125 | 4163 | 03 | 01 | FILIPINA Y PANTALON PARA CABALLERO. TALLA: ESPECIAL. COLOR: AZUL ELECTRICO.CEDULA 22. | ES | JGO | 1 | JGO | 72 | | - | | - | | 72 | |
| 22 | 22 | 27101-0153 | 210 | 125 | 4643 | 03 | 01 | FILIPINA, PANTALON Y GORRO PARA CABALLERO. TALLA: PLUS. COLOR: BLANCO Y AZULELECTRICO. CEDULA 22. | PL | JGO | 1 | JGO | 144 | | - | | - | | 144 | |
| 22 | 22 | 27101-0153 | 210 | 125 | 4676 | 03 | 01 | FILIPINA Y PANTALON PARA CABALLERO. TALLA: PLUS. COLOR: AZUL ELECTRICO. CEDULA22. | PL | JGO | 1 | JGO | 24 | | - | | - | | 24 | |
| 22 | 22 | 27101-0153 | 210 | 125 | 8690 | 00 | 00 | FILIPINA, PANTALON Y GORRO PARA CABALLERO. TALLA: EXTRACHICA. COLOR: BLANCO YAZUL ELECTRICO. CEDULA 22. | XC | PZA | 1 | PZA | 30 | | - | | - | | 30 | |

ANEXOS
DIVISIÓN DE CONTRATOS

## ANEXO 1. REQUERIMIENTO CONSOLIDADO

Areas Requirentes: Órganos de Operación Administrativa Desconcentrada de Aguascalientes, Baja California, Baja California Sur, Campeche, Chiapas, Chihuahua, CDMX Norte, CDMX Sur, Coahuila, Colima, Durango, Guanajuato, Guerrero, Hidalgo, Edo. México Oriente, Edo. México Poniente, Jalisco, Michoacán, Morelos, Nayarit, Nuevo León, Oaxaca, Puebla, Querétaro, Quintana Roo, San Luis Potosí, Sinaloa, Sonora, Tabasco, Tamaulipas, Tlaxcala, Veracruz Norte, Veracruz Sur, Yucatán, Zacatecas y Áreas de Nivel Central.

**Fecha: 31 de julio de 2025**

| PARTIDA | CÉDULA | CLAVE CUCOP + | GPO | GEN | ESP | DIF | VAR | DESCRIPCIÓN- SISTEMA DE ABASTO INSTITUCIONAL (SAI) | TALLA | UNI | CANT. | TIPO | RÉGIMEN ORDINARIO | RÉGIMEN ORDINARIO POR PARTIDA | MÉDICOS RESIDENTES | MÉDICOS RESIDENTES POR PARTIDA | PERSONAL DEL RÉGIMEN ORDINARIO QUE ANTES PERTENECÍA AL PROGRAMA IMSS BIENESTAR | PERSONAL DEL RÉGIMEN ORDINARIO QUE ANTES PERTENECÍA AL PROGRAMA IMSS BIENESTAR POR PARTIDA | TOTAL POR CLAVE Y DESTINO, RÉGIMEN ORDINARIO, MÉDICOS RESIDENTES Y PERSONAL DEL RÉGIMEN ORDINARIO QUE ANTES PERTENECÍA AL PROGRAMA IMSS BIENESTAR | TOTAL POR PARTIDA |
|---|---|---|---|---|---|---|---|---|---|---|---|---|---|---|---|---|---|---|---|---|
| 22 | 22 | 27101-0153 | 210 | 125 | 8691 | 00 | 00 | FILIPINA Y PANTALON PARA CABALLERO. TALLA: EXTRACHICA. COLOR: AZUL ELECTRICO.CEDULA 22. | XC | PZA | 1 | PZA | 3 | | - | | - | | 3 | |
| 23 | 23 | 27101-0153 | 210 | 125 | 1474 | 06 | 01 | FILIPINA Y PANTALON PARA DAMA. TALLA: CHICA. COLOR: BLANCO Y AZUL ELECTRICO.CEDULA 23. | CH | JGO | 1 | JGO | 6 | 1,416 | - | - | - | - | 6 | 1,416 |
| 23 | 23 | 27101-0153 | 210 | 125 | 1508 | 06 | 01 | FILIPINA Y PANTALON PARA DAMA. TALLA: MEDIANA. COLOR: BLANCO Y AZUL ELECTRICO.CEDULA 23. | M | JGO | 1 | JGO | 12 | | - | | - | | 12 | |
| 23 | 23 | 27101-0153 | 210 | 125 | 1532 | 06 | 01 | FILIPINA Y PANTALON PARA DAMA. TALLA: GRANDE. COLOR: BLANCO Y AZUL ELECTRICO.CEDULA 23. | G | JGO | 1 | JGO | 12 | | - | | - | | 12 | |
| 23 | 23 | 27101-0153 | 210 | 125 | 3876 | 05 | 01 | FILIPINA, PANTALON Y GORRO PARA DAMA. TALLA: CHICA. COLOR: BLANCO Y AZULELECTRICO. CEDULA 23. | CH | JGO | 1 | JGO | 366 | | - | | - | | 366 | |
| 23 | 23 | 27101-0153 | 210 | 125 | 3884 | 05 | 01 | FILIPINA, PANTALON Y GORRO PARA DAMA. TALLA: MEDIANA. COLOR: BLANCO Y AZULELECTRICO. CEDULA 23. | M | JGO | 1 | JGO | 576 | | - | | - | | 576 | |
| 23 | 23 | 27101-0153 | 210 | 125 | 3892 | 05 | 01 | FILIPINA, PANTALON Y GORRO PARA DAMA. TALLA: GRANDE. COLOR: BLANCO Y AZULELECTRICO. CEDULA 23. | G | JGO | 1 | JGO | 336 | | - | | - | | 336 | |
| 23 | 23 | 27101-0153 | 210 | 125 | 3900 | 05 | 01 | FILIPINA, PANTALON Y GORRO PARA DAMA. TALLA: EXTRAGRANDE. COLOR: BLANCO Y AZULELECTRICO. CEDULA 23. | X | JGO | 1 | JGO | 63 | | - | | - | | 63 | |
| 23 | 23 | 27101-0153 | 210 | 125 | 3918 | 05 | 01 | FILIPINA, PANTALON Y GORRO PARA DAMA. TALLA: ESPECIAL. COLOR: BLANCO Y AZULELECTRICO. CEDULA 23. | ES | JGO | 1 | JGO | 33 | | - | | - | | 33 | |
| 23 | 23 | 27101-0153 | 210 | 125 | 4668 | 03 | 01 | FILIPINA, PANTALON Y GORRO PARA DAMA. TALLA: PLUS. COLOR: BLANCO Y AZULELECTRICO. CEDULA 23. | PL | JGO | 1 | JGO | 6 | | - | | - | | 6 | |
| 23 | 23 | 27101-0153 | 210 | 125 | 8693 | 00 | 00 | FILIPINA, PANTALON Y GORRO PARA DAMA. TALLA: EXTRACHICA. COLOR: BLANCO Y AZULELECTRICO. CEDULA 23. | XC | PZA | 1 | PZA | 6 | | - | | - | | 6 | |
| 24 | 24 | 27101-0136 | 210 | 005 | 3079 | 03 | 01 | SANDALIAS. TALLA: 24.0. COLOR: (OPCIONAL) BLANCO O VERDE OSCURO. CEDULA 24. | 24 | PAR | 1 | PAR | 6 | 210 | - | - | - | - | 6 | 210 |
| 24 | 24 | 27101-0136 | 210 | 005 | 3087 | 03 | 01 | SANDALIAS. TALLA: 25.0. COLOR: (OPCIONAL) BLANCO O VERDE OSCURO. CEDULA 24. | 25 | PAR | 1 | PAR | 20 | | - | | - | | 20 | |
| 24 | 24 | 27101-0136 | 210 | 005 | 3095 | 04 | 01 | SANDALIAS. TALLA: 26.0. COLOR: (OPCIONAL) BLANCO O VERDE OSCURO. CEDULA 24. | 26 | PAR | 1 | PAR | 14 | | - | | - | | 14 | |
| 24 | 24 | 27101-0136 | 210 | 005 | 3103 | 04 | 01 | SANDALIAS. TALLA: 27.0. COLOR: (OPCIONAL) BLANCO O VERDE OSCURO. CEDULA 24. | 27 | PAR | 1 | PAR | 58 | | - | | - | | 58 | |
| 24 | 24 | 27101-0136 | 210 | 005 | 3111 | 03 | 01 | SANDALIAS. TALLA: 28.0. COLOR: (OPCIONAL) BLANCO O VERDE OSCURO. CEDULA 24. | 28 | PAR | 1 | PAR | 58 | | - | | - | | 58 | |
| 24 | 24 | 27101-0136 | 210 | 005 | 3129 | 04 | 01 | SANDALIAS. TALLA: 29.0. COLOR: (OPCIONAL) BLANCO O VERDE OSCURO. CEDULA 24. | 29 | PAR | 1 | PAR | 34 | | - | | - | | 34 | |
| 24 | 24 | 27101-0136 | 210 | 005 | 3137 | 04 | 01 | SANDALIAS. TALLA: 30.0. COLOR: (OPCIONAL) BLANCO O VERDE OSCURO. CEDULA 24. | 30 | PAR | 1 | PAR | 18 | | - | | - | | 18 | |
| 24 | 24 | 27101-0136 | 210 | 005 | 3913 | 04 | 01 | SANDALIAS. TALLA: 31.0. COLOR: (OPCIONAL) BLANCO O VERDE OSCURO. CEDULA 24. | 31 | PAR | 1 | PAR | 2 | | - | | - | | 2 | |
| 25 | 25 | 27101-0034 | 210 | 800 | 0106 | 03 | 01 | CALCETAS. TALLA: UNICA: COLOR: (OPCIONAL) BLANCO O BLANCO CON VIVO VERDE.CEDULA 25. | U | PAR | 1 | PAR | 1,072 | 1,072 | - | - | - | - | 1,072 | 1,072 |

## ANEXO 1. REQUERIMIENTO CONSOLIDADO

Areas Requirentes: Órganos de Operación Administrativa Desconcentrada de Aguascalientes, Baja California, Baja California Sur, Campeche, Chiapas, Chihuahua, CDMX Norte, CDMX Sur, Coahuila, Colima, Durango, Guanajuato, Guerrero, Hidalgo, Edo. México Oriente, Edo. México Poniente, Jalisco, Michoacán, Morelos, Nayarit, Nuevo León, Oaxaca, Puebla, Querétaro, Quintana Roo, San Luis Potosí, Sinaloa, Sonora, Tabasco, Tamaulipas, Tlaxcala, Veracruz Norte, Veracruz Sur, Yucatán, Zacatecas y Áreas de Nivel Central.

**Fecha: 31 de julio de 2025**

| PARTIDA | CÉDULA | CLAVE CUCOP + | GPO | GEN | ESP | DIF | VAR | DESCRIPCIÓN- SISTEMA DE ABASTO INSTITUCIONAL (SAI) | TALLA | UNI | CANT. | TIPO | REGIMEN ORDINARIO | REGIMEN ORDINARIO POR PARTIDA | MÉDICOS RESIDENTES | MÉDICOS RESIDENTES POR PARTIDA | PERSONAL DEL RÉGIMEN ORDINARIO QUE ANTES PERTENECÍA AL PROGRAMA IMSS BIENESTAR | PERSONAL DEL RÉGIMEN ORDINARIO QUE ANTES PERTENECÍA AL PROGRAMA IMSS BIENESTAR POR PARTIDA | TOTAL POR CLAVE Y DESTINO, RÉGIMEN ORDINARIO, MÉDICOS RESIDENTES Y PERSONAL DEL RÉGIMEN ORDINARIO QUE ANTES PERTENECÍA AL PROGRAMA IMSS BIENESTAR | TOTAL POR PARTIDA |
|---|---|---|---|---|---|---|---|---|---|---|---|---|---|---|---|---|---|---|---|---|
| 26 | 27 | 27101-0151 | 210 | 125 | 1664 | 00 | 00 | CHAMARRA Y PANTALON DEPORTIVOS. UNISEX. TALLA: CHICA. COLOR: VERDE Y BLANCO.CEDULA 27. | CH | JGO | 1 | JGO | 174 | | - | | - | | 174 | |
| 26 | 27 | 27101-0151 | 210 | 125 | 1698 | 00 | 00 | CHAMARRA Y PANTALON DEPORTIVOS. UNISEX. TALLA: MEDIANA. COLOR: VERDE Y BLANCO.CEDULA 27. | M | JGO | 1 | JGO | 519 | | - | | - | | 519 | |
| 26 | 27 | 27101-0151 | 210 | 125 | 1722 | 00 | 00 | CHAMARRA Y PANTALON DEPORTIVOS. UNISEX. TALLA: GRANDE. COLOR: VERDE Y BLANCO.CEDULA 27. | G | JGO | 1 | JGO | 492 | | - | | - | | 492 | |
| 26 | 27 | 27101-0151 | 210 | 125 | 1755 | 00 | 00 | CHAMARRA Y PANTALON DEPORTIVOS. UNISEX. TALLA: EXTRAGRANDE. COLOR: VERDE YBLANCO. CEDULA 27. | X | JGO | 1 | JGO | 117 | | - | | - | | 117 | |
| 26 | 27 | 27101-0151 | 210 | 125 | 3553 | 00 | 00 | CHAMARRA Y PANTALON DEPORTIVOS. UNISEX. TALLA: ESPECIAL. COLOR: VERDE Y BLANCO.CEDULA 27. | ES | JGO | 1 | JGO | 48 | | - | | - | | 48 | |
| 26 | 27 | 27101-0151 | 210 | 125 | 3926 | 00 | 00 | CHAMARRA Y PANTALON DEPORTIVOS UNISEX CON LEYENDA "SALVAVIDAS". TALLA: CHICA.COLOR: VERDE Y BLANCO. CEDULA 27. | CH | JGO | 1 | JGO | 33 | | - | | - | | 33 | |
| 26 | 27 | 27101-0151 | 210 | 125 | 3934 | 00 | 00 | CHAMARRA Y PANTALON DEPORTIVOS UNISEX CON LEYENDA "SALVAVIDAS". TALLA: MEDIANA.COLOR: VERDE Y BLANCO. CEDULA 27. | M | JGO | 1 | JGO | 138 | 1,686 | - | - | - | - | 138 | 1,686 |
| 26 | 27 | 27101-0151 | 210 | 125 | 3942 | 00 | 00 | CHAMARRA Y PANTALON DEPORTIVOS UNISEX CON LEYENDA "SALVAVIDAS". TALLA: GRANDE.COLOR: VERDE Y BLANCO. CEDULA 27. | G | JGO | 1 | JGO | 93 | | - | | - | | 93 | |
| 26 | 27 | 27101-0151 | 210 | 125 | 3959 | 00 | 00 | CHAMARRA Y PANTALON DEPORTIVOS UNISEX CON LEYENDA "SALVAVIDAS". TALLA:EXTRAGRANDE. COLOR: VERDE Y BLANCO. CEDULA 27. | X | JGO | 1 | JGO | 45 | | - | | - | | 45 | |
| 26 | 27 | 27101-0151 | 210 | 125 | 3967 | 00 | 00 | CHAMARRA Y PANTALON DEPORTIVOS UNISEX CON LEYENDA "SALVAVIDAS". TALLA: ESPECIAL.COLOR: VERDE Y BLANCO. CEDULA 27. | ES | JGO | 1 | JGO | 12 | | - | | - | | 12 | |
| 26 | 27 | 27101-0151 | 210 | 125 | 4684 | 00 | 00 | CHAMARRA Y PANTALON DEPORTIVOS. UNISEX. TALLA: PLUS. COLOR: VERDE Y BLANCO.CEDULA 27. | PL | JGO | 1 | JGO | 15 | | - | | - | | 15 | |
| 27 | 29 | 27101-0098 | 210 | 065 | 0056 | 00 | 02 | PANTIMEDIA DE COMPRESION GRADUADA. TALLA: CHICA. COLOR: BLANCO. CEDULA 29. | CH | PZA | 1 | PZA | 66,298 | | - | | 4,522 | | 70,820 | |
| 27 | 29 | 27101-0098 | 210 | 065 | 0064 | 00 | 02 | PANTIMEDIA DE COMPRESION GRADUADA. TALLA: MEDIANA. COLOR: BLANCO. CEDULA 29. | M | PZA | 1 | PZA | 193,554 | | - | | 11,526 | | 205,080 | |
| 27 | 29 | 27101-0098 | 210 | 065 | 0072 | 00 | 02 | PANTIMEDIA DE COMPRESION GRADUADA. TALLA: GRANDE. COLOR: BLANCO. CEDULA 29. | G | PZA | 1 | PZA | 193,838 | 531,332 | - | - | 8,624 | 27,225 | 202,462 | 558,557 |
| 27 | 29 | 27101-0098 | 210 | 065 | 0080 | 00 | 02 | PANTIMEDIA DE COMPRESION GRADUADA. TALLA: EXTRAGRANDE. COLOR: BLANCO. CEDULA 29. | X | PZA | 1 | PZA | 55,500 | | - | | 1,915 | | 57,415 | |
| 27 | 29 | 27101-0098 | 210 | 065 | 0098 | 00 | 02 | PANTIMEDIA DE COMPRESION GRADUADA. TALLA: ESPECIAL. COLOR: BLANCO. CEDULA 29. | ES | PZA | 1 | PZA | 22,142 | | - | | 638 | | 22,780 | |
| 28 | 30 | 27101-0168 | 210 | 800 | 0098 | 03 | 01 | GORRA DEPORTIVA. TALLA: UNICA. COLOR: OPCIONAL (VERDE BANDERA, BLANCO OCOMBINACIÓN DE VERDE Y BLANCO). CEDULA 30. | U | PZA | 1 | PZA | 52 | 52 | - | - | - | - | 52 | 52 |

ANEXOS
DIVISIÓN DE CONTRATOS

# ANEXO 1. REQUERIMIENTO CONSOLIDADO

Areas Requirentes: Órganos de Operación Administrativa Desconcentrada de Aguascallentes, Baja California, Baja California Sur, Campeche, Chiapas, Chihuahua, CDMX Norte, CDMX Sur, Coahuila, Colima, Durango, Guanajuato, Guerrero, Hidalgo, Edo. México Oriente, Edo. México Poniente, Jalisco, Michoacán, Morelos, Nayarit, Nuevo León, Oaxaca, Puebla, Querétaro, Quintana Roo, San Luis Potosí, Sinaloa, Sonora, Tabasco, Tamaulipas, Tlaxcala, Veracruz Norte, Veracruz Sur, Yucatán, Zacatecas y Áreas de Nivel Central.

Fecha: 31 de julio de 2025

| PARTIDA | CÉDULA | CLAVE CUCOP + | GPO | GEN | ESP | DIF | VAR | DESCRIPCIÓN- SISTEMA DE ABASTO INSTITUCIONAL (SAI) | TALLA | UNI | CANT. | TIPO | RÉGIMEN ORDINARIO | RÉGIMEN ORDINARIO POR PARTIDA | MÉDICOS RESIDENTES | MÉDICOS RESIDENTES POR PARTIDA | PERSONAL DEL RÉGIMEN ORDINARIO QUE ANTES PERTENECÍA AL PROGRAMA IMSS BIENESTAR | PERSONAL DEL RÉGIMEN ORDINARIO QUE ANTES PERTENECÍA AL PROGRAMA IMSS BIENESTAR POR PARTIDA | TOTAL POR CLAVE Y DESTINO, RÉGIMEN ORDINARIO, MÉDICOS RESIDENTES Y PERSONAL DEL RÉGIMEN ORDINARIO QUE ANTES PERTENECÍA AL PROGRAMA IMSS BIENESTAR | TOTAL POR PARTIDA |
|---|---|---|---|---|---|---|---|---|---|---|---|---|---|---|---|---|---|---|---|---|
| 29 | 31 | 27101-0160 | 210 | 800 | 0015 | 03 | 01 | CAMISETA DEPORTIVA. TALLA: CHICA. COLOR: BLANCO. CEDULA 31. | CH | PZA | 1 | PZA | 3 | 78 | - | - | - | - | 3 | 78 |
| 29 | 31 | 27101-0160 | 210 | 800 | 0023 | 03 | 01 | CAMISETA DEPORTIVA. TALLA: MEDIANA. COLOR: BLANCO. CEDULA 31. | M | PZA | 1 | PZA | 45 | | | | | | 45 | |
| 29 | 31 | 27101-0160 | 210 | 800 | 0031 | 03 | 01 | CAMISETA DEPORTIVA. TALLA: GRANDE. COLOR: BLANCO. CEDULA 31. | G | PZA | 1 | PZA | 21 | | | | | | 21 | |
| 29 | 31 | 27101-0160 | 210 | 800 | 0049 | 03 | 01 | CAMISETA DEPORTIVA. TALLA: EXTRAGRANDE. COLOR: BLANCO. CEDULA 31. | X | PZA | 1 | PZA | 9 | | - | | - | | 9 | |
| 30 | 32 | 27301-0026 | 210 | 005 | 3152 | 00 | 00 | TENIS. TALLA: 22.0. COLOR: BLANCO. CEDULA 32. | 22 | PAR | 1 | PAR | 8 | 1,808 | - | - | - | - | 8 | 1,808 |
| 30 | 32 | 27301-0026 | 210 | 005 | 3160 | 00 | 00 | TENIS. TALLA: 23.0. COLOR: BLANCO. CEDULA 32. | 23 | PAR | 1 | PAR | 48 | | - | | - | | 48 | |
| 30 | 32 | 27301-0026 | 210 | 005 | 3178 | 00 | 00 | TENIS. TALLA: 24.0. COLOR: BLANCO. CEDULA 32. | 24 | PAR | 1 | PAR | 116 | | - | | - | | 116 | |
| 30 | 32 | 27301-0026 | 210 | 005 | 3186 | 00 | 00 | TENIS. TALLA: 25.0. COLOR: BLANCO. CEDULA 32. | 25 | PAR | 1 | PAR | 200 | | - | | - | | 200 | |
| 30 | 32 | 27301-0026 | 210 | 005 | 3194 | 00 | 00 | TENIS. TALLA: 26.0. COLOR: BLANCO. CEDULA 32. | 26 | PAR | 1 | PAR | 260 | | - | | - | | 260 | |
| 30 | 32 | 27301-0026 | 210 | 005 | 3202 | 00 | 00 | TENIS. TALLA: 27.0. COLOR: BLANCO. CEDULA 32. | 27 | PAR | 1 | PAR | 376 | | - | | - | | 376 | |
| 30 | 32 | 27301-0026 | 210 | 005 | 3210 | 00 | 00 | TENIS. TALLA: 28.0. COLOR: BLANCO. CEDULA 32. | 28 | PAR | 1 | PAR | 456 | | - | | - | | 456 | |
| 30 | 32 | 27301-0026 | 210 | 005 | 3228 | 00 | 00 | TENIS. TALLA: 29.0. COLOR: BLANCO. CEDULA 32. | 29 | PAR | 1 | PAR | 216 | | - | | - | | 216 | |
| 30 | 32 | 27301-0026 | 210 | 005 | 3236 | 00 | 00 | TENIS. TALLA: 30.0. COLOR: BLANCO. CEDULA 32. | 30 | PAR | 1 | PAR | 96 | | - | | - | | 96 | |
| 30 | 32 | 27301-0026 | 210 | 005 | 3871 | 00 | 00 | TENIS. TALLA: 31.0. COLOR: BLANCO. CEDULA 32. | 31 | PAR | 1 | PAR | 24 | | - | | - | | 24 | |
| 30 | 32 | 27301-0026 | 210 | 005 | 3889 | 00 | 00 | TENIS. TALLA: 32.0. COLOR: BLANCO. CEDULA 32. | 32 | PAR | 1 | PAR | 8 | | - | | - | | 8 | |
| 31 | 33 | 27201-0003 | 210 | 005 | 3244 | 00 | 02 | CALZADO DE PROTECCION. TALLA 24.0. COLOR: CAFE. CEDULA 33. | 24 | PAR | 1 | PAR | 205 | | - | | 1 | | 206 | |
| 31 | 33 | 27201-0003 | 210 | 005 | 3251 | 00 | 02 | CALZADO DE PROTECCION. TALLA 24.5. COLOR: CAFE. CEDULA 33. | 24.5 | PAR | 1 | PAR | 112 | | - | | 1 | | 113 | |
| 31 | 33 | 27201-0003 | 210 | 005 | 3269 | 00 | 02 | CALZADO DE PROTECCION. TALLA 25.0. COLOR: CAFE. CEDULA 33. | 25 | PAR | 1 | PAR | 807 | | - | | 5 | | 812 | |
| 31 | 33 | 27201-0003 | 210 | 005 | 3277 | 00 | 02 | CALZADO DE PROTECCION. TALLA 25.5. COLOR:CAFE. CEDULA 33. | 25.5 | PAR | 1 | PAR | 442 | | - | | 3 | | 445 | |
| 31 | 33 | 27201-0003 | 210 | 005 | 3285 | 00 | 02 | CALZADO DE PROTECCION. TALLA 26.0. COLOR: CAFE. CEDULA 33. | 26 | PAR | 1 | PAR | 3,357 | | - | | 22 | | 3,379 | |
| 31 | 33 | 27201-0003 | 210 | 005 | 3293 | 00 | 02 | CALZADO DE PROTECCION. TALLA 26.5. COLOR: CAFE. CEDULA 33. | 26.5 | PAR | 1 | PAR | 1,785 | | - | | 3 | | 1,788 | |
| 31 | 33 | 27201-0003 | 210 | 005 | 3301 | 00 | 02 | CALZADO DE PROTECCION. TALLA 27.0. COLOR:CAFE. CEDULA 33. | 27 | PAR | 1 | PAR | 7,298 | | - | | 19 | | 7,317 | |
| 31 | 33 | 27201-0003 | 210 | 005 | 3319 | 00 | 02 | CALZADO DE PROTECCION. TALLA 27.5. COLOR: CAFE. CEDULA 33. | 27.5 | PAR | 1 | PAR | 3,596 | | - | | 11 | | 3,607 | |
| 31 | 33 | 27201-0003 | 210 | 005 | 3327 | 00 | 02 | CALZADO DE PROTECCION. TALLA 28.0. COLOR: CAFE. CEDULA 33. | 28 | PAR | 1 | PAR | 6,286 | | - | | 24 | | 6,310 | |

## ANEXO 1. REQUERIMIENTO CONSOLIDADO

Areas Requirentes: Órganos de Operación Administrativa Desconcentrada de Aguascalientes, Baja California, Baja California Sur, Campeche, Chiapas, Chihuahua, CDMX Norte, CDMX Sur, Coahuila, Colima, Durango, Guanajuato, Guerrero, Hidalgo, Edo. México Oriente, Edo. México Poniente, Jalisco, Michoacán, Morelos, Nayarit, Nuevo León, Oaxaca, Puebla, Querétaro, Quintana Roo, San Luis Potosí, Sinaloa, Sonora, Tabasco, Tamaulipas, Tlaxcala, Veracruz Norte, Veracruz Sur, Yucatán, Zacatecas y Áreas de Nivel Central.

**Fecha: 31 de julio de 2025**

| PARTIDA | CÉDULA | CLAVE CUCOP + | GPO | GEN | ESP | DIF | VAR | DESCRIPCIÓN- SISTEMA DE ABASTO INSTITUCIONAL (SAI) | TALLA | UNI | CANT. | TIPO | REGIMEN ORDINARIO | RÉGIMEN ORDINARIO POR PARTIDA | MEDICOS RESIDENTES | MEDICOS RESIDENTES POR PARTIDA | PERSONAL DEL RÉGIMEN ORDINARIO QUE ANTES PERTENECÍA AL PROGRAMA IMSS BIENESTAR | PERSONAL DEL RÉGIMEN ORDINARIO QUE ANTES PERTENECÍA AL PROGRAMA IMSS BIENESTAR POR PARTIDA | TOTAL POR CLAVE Y DESTINO, RÉGIMEN ORDINARIO, MÉDICOS RESIDENTES Y PERSONAL DEL RÉGIMEN ORDINARIO QUE ANTES PERTENECÍA AL PROGRAMA IMSS BIENESTAR | TOTAL POR PARTIDA |
|---|---|---|---|---|---|---|---|---|---|---|---|---|---|---|---|---|---|---|---|---|
| 31 | 33 | 27201-0003 | 210 | 005 | 3335 | 00 | 02 | CALZADO DE PROTECCION. TALLA 28.5. COLOR: CAFE. CEDULA 33. | 28.5 | PAR | 1 | PAR | 2,279 | | - | | 2 | | 2,281 | |
| 31 | 33 | 27201-0003 | 210 | 005 | 3343 | 00 | 02 | CALZADO DE PROTECCION. TALLA 29.0. COLOR: CAFE. CEDULA 33. | 29 | PAR | 1 | PAR | 3,145 | | - | | 6 | | 3,151 | |
| 31 | 33 | 27201-0003 | 210 | 005 | 3350 | 00 | 02 | CALZADO DE PROTECCION. TALLA 29.5. COLOR: CAFE. CEDULA 33. | 29.5 | PAR | 1 | PAR | 661 | | - | | 2 | | 663 | |
| 31 | 33 | 27201-0003 | 210 | 005 | 3368 | 00 | 02 | CALZADO DE PROTECCION. TALLA 30.0. COLOR:CAFE. CEDULA 33. | 30 | PAR | 1 | PAR | 1,092 | | - | | 1 | | 1,093 | |
| 31 | 33 | 27201-0003 | 210 | 005 | 3624 | 00 | 02 | CALZADO DE PROTECCION. TALLA 20.0. COLOR: CAFE. CEDULA 33. | 20 | PAR | 1 | PAR | 5 | 31,549 | - | - | - | 101 | 5 | 31,650 |
| 31 | 33 | 27201-0003 | 210 | 005 | 3640 | 00 | 02 | CALZADO DE PROTECCION. TALLA 21.0. COLOR: CAFE. CEDULA 33. | 21 | PAR | 1 | PAR | 1 | | - | | - | | 1 | |
| 31 | 33 | 27201-0003 | 210 | 005 | 3665 | 00 | 02 | CALZADO DE PROTECCION. TALLA 22.0. COLOR: CAFE. CEDULA 33. | 22 | PAR | 1 | PAR | 25 | | - | | - | | 25 | |
| 31 | 33 | 27201-0003 | 210 | 005 | 3673 | 00 | 02 | CALZADO DE PROTECCION. TALLA 22.5. COLOR: CAFE. CEDULA 33. | 22.5 | PAR | 1 | PAR | 16 | | - | | - | | 16 | |
| 31 | 33 | 27201-0003 | 210 | 005 | 3681 | 00 | 02 | CALZADO DE PROTECCION. TALLA 23.0. COLOR: CAFE. CEDULA 33. | 23 | PAR | 1 | PAR | 89 | | - | | 1 | | 90 | |
| 31 | 33 | 27201-0003 | 210 | 005 | 3699 | 00 | 02 | CALZADO DE PROTECCION. TALLA 23.5. COLOR:CAFE. CEDULA 33. | 23.5 | PAR | 1 | PAR | 36 | | - | | - | | 36 | |
| 31 | 33 | 27201-0003 | 210 | 005 | 3897 | 00 | 02 | CALZADO DE PROTECCION. TALLA 31.0. COLOR: CAFE. CEDULA 33. | 31 | PAR | 1 | PAR | 171 | | - | | - | | 171 | |
| 31 | 33 | 27201-0003 | 210 | 005 | 3905 | 00 | 02 | CALZADO DE PROTECCION. TALLA 32.0. COLOR: CAFE. CEDULA 33. | 32 | PAR | 1 | PAR | 51 | | - | | - | | 51 | |
| 31 | 33 | 27201-0003 | 210 | 005 | 3939 | 00 | 02 | CALZADO DE PROTECCION. TALLA 30.5. COLOR: CAFE. CEDULA 33. | 30.5 | PAR | 1 | PAR | 60 | | - | | - | | 60 | |
| 31 | 33 | 27201-0003 | 210 | 005 | 3947 | 00 | 02 | CALZADO DE PROTECCION. TALLA 31.5. COLOR: CAFE. CEDULA 33. | 31.5 | PAR | 1 | PAR | 11 | | - | | - | | 11 | |
| 31 | 33 | 27201-0003 | 210 | 005 | 6478 | 00 | 02 | CALZADO DE PROTECCION. TALLA 32.5. COLOR: CAFE. CEDULA 33. | 32.5 | PAR | 1 | PAR | 1 | | - | | - | | 1 | |
| 31 | 33 | 27201-0003 | 210 | 005 | 6486 | 00 | 02 | CALZADO DE PROTECCION. TALLA 33.0. COLOR:CAFE. CEDULA 33. | 33 | PAR | 1 | PAR | 18 | | - | | - | | 18 | |
| 32 | 34 | 27101-0161 | 210 | 125 | 2886 | 05 | 01 | SACO PARA DAMA. TALLA: CHICA. COLOR: BLANCO. CEDULA 34. | CH | PZA | 1 | PZA | 69 | | - | | - | | 69 | |
| 32 | 34 | 27101-0161 | 210 | 125 | 2894 | 05 | 01 | SACO PARA DAMA. TALLA: MEDIANA. COLOR: BLANCO. CEDULA 34. | M | PZA | 1 | PZA | 57 | 165 | - | - | - | - | 57 | 165 |
| 32 | 34 | 27101-0161 | 210 | 125 | 2902 | 05 | 01 | SACO PARA DAMA. TALLA: GRANDE. COLOR: BLANCO. CEDULA 34. | G | PZA | 1 | PZA | 39 | | - | | - | | 39 | |
| 33 | 35 | 27101-0080 | 210 | 004 | 0258 | 00 | 01 | FILIPINA PARA DAMA. TALLA: CHICA. COLOR AZUL. CEDULA 35. | CH | PZA | 1 | PZA | 5,496 | | - | | - | | 5,496 | |
| 33 | 35 | 27101-0080 | 210 | 004 | 0274 | 00 | 01 | FILIPINA PARA DAMA. TALLA: ESPECIAL. COLOR AZUL. CEDULA 35. | ES | PZA | 1 | PZA | 1,191 | | - | | - | | 1,191 | |
| 33 | 35 | 27101-0080 | 210 | 004 | 0290 | 00 | 01 | FILIPINA PARA DAMA. TALLA: EXTRAGRANDE. COLOR AZUL. CEDULA 35. | X | PZA | 1 | PZA | 3,114 | | - | | - | | 3,114 | |

ANEXOS
DIVISIÓN DE CONTRATOS

## ANEXO 1. REQUERIMIENTO CONSOLIDADO

Areas Requirentes: Órganos de Operación Administrativa Desconcentrada de Aguascalientes, Baja California, Baja California Sur, Campeche, Chiapas, Chihuahua, CDMX Norte, CDMX Sur, Coahuila, Colima, Durango, Guanajuato, Guerrero, Hidalgo, Edo. México Oriente, Edo. México Poniente, Jalisco, Michoacán, Morelos, Nayarit, Nuevo León, Oaxaca, Puebla, Querétaro, Quintana Roo, San Luis Potosí, Sinaloa, Sonora, Tabasco, Tamaulipas, Tlaxcala, Veracruz Norte, Veracruz Sur, Yucatán, Zacatecas y Áreas de Nivel Central.

**Fecha: 31 de julio de 2025**

| PARTIDA | CÉDULA | CLAVE CUCOP + | GPO | GEN | ESP | DIF | VAR | DESCRIPCIÓN- SISTEMA DE ABASTO INSTITUCIONAL (SAI) | TALLA | UNI | CANT. | TIPO | RÉGIMEN ORDINARIO | RÉGIMEN ORDINARIO POR PARTIDA | MÉDICOS RESIDENTES | MÉDICOS RESIDENTES POR PARTIDA | PERSONAL DEL RÉGIMEN ORDINARIO QUE ANTES PERTENECÍA AL PROGRAMA IMSS BIENESTAR | PERSONAL DEL RÉGIMEN ORDINARIO QUE ANTES PERTENECÍA AL PROGRAMA IMSS BIENESTAR POR PARTIDA | TOTAL POR CLAVE Y DESTINO, RÉGIMEN ORDINARIO, MÉDICOS RESIDENTES Y PERSONAL DEL RÉGIMEN ORDINARIO QUE ANTES PERTENECÍA AL PROGRAMA IMSS BIENESTAR | TOTAL POR PARTIDA |
|---|---|---|---|---|---|---|---|---|---|---|---|---|---|---|---|---|---|---|---|---|
| 33 | 35 | 27101-0080 | 210 | 004 | 0316 | 00 | 01 | FILIPINA PARA DAMA. TALLA: GRANDE. COLOR AZUL. CEDULA 35. | G | PZA | 1 | PZA | 11,139 | 34,935 | - | - | - | - | 11,139 | 34,935 |
| 33 | 35 | 27101-0080 | 210 | 004 | 0332 | 00 | 01 | FILIPINA PARA DAMA. TALLA: MEDIANA. COLOR AZUL. CEDULA 35. | M | PZA | 1 | PZA | 13,539 | | - | | - | | 13,539 | |
| 33 | 35 | 27101-0080 | 210 | 004 | 0357 | 00 | 01 | FILIPINA PARA DAMA. TALLA: PLUS. COLOR AZUL. CEDULA 35. | PL | PZA | 1 | PZA | 357 | | - | | - | | 357 | |
| 33 | 35 | 27101-0080 | 210 | 004 | 0366 | 00 | 00 | FILIPINA PARA DAMA. TALLA: EXTRACHICA. COLOR AZUL. CEDULA 35. | XC | PZA | 1 | PZA | 99 | | - | | - | | 99 | |
| 34 | 36 | 27101-0151 | 210 | 800 | 0056 | 03 | 01 | TRAJE DE BAÑO PARA CABALLERO. TALLA: CHICA. COLOR: ROJO. CEDULA 36. | CH | PZA | 1 | PZA | 21 | | - | | - | | 21 | |
| 34 | 36 | 27101-0151 | 210 | 800 | 0064 | 03 | 01 | TRAJE DE BAÑO PARA CABALLERO. TALLA: MEDIANA. COLOR: ROJO. CEDULA 36. | M | PZA | 1 | PZA | 108 | | - | | - | | 108 | |
| 34 | 36 | 27101-0151 | 210 | 800 | 0072 | 03 | 01 | TRAJE DE BAÑO PARA CABALLERO. TALLA: GRANDE. COLOR: ROJO. CEDULA 36. | G | PZA | 1 | PZA | 93 | 276 | - | - | - | - | 93 | 276 |
| 34 | 36 | 27101-0151 | 210 | 800 | 0080 | 03 | 01 | TRAJE DE BAÑO PARA CABALLERO. TALLA: EXTRAGRANDE. COLOR: ROJO. CEDULA 36. | X | PZA | 1 | PZA | 42 | | - | | - | | 42 | |
| 34 | 36 | 27101-0151 | 210 | 800 | 0221 | 04 | 01 | TRAJE DE BAÑO PARA CABALLERO. TALLA: ESPECIAL. COLOR: ROJO. CEDULA 36. | ES | PZA | 1 | PZA | 12 | | - | | - | | 12 | |
| 35 | 37 | 27101-0161 | 210 | 125 | 2928 | 05 | 01 | SACO PARA CABALLERO. TALLA: CHICA. COLOR: BLANCO. CEDULA 37. | CH | PZA | 1 | PZA | 39 | | - | | - | | 39 | |
| 35 | 37 | 27101-0161 | 210 | 125 | 2936 | 05 | 01 | SACO PARA CABALLERO. TALLA: MEDIANA. COLOR: BLANCO. CEDULA 37. | M | PZA | 1 | PZA | 90 | | - | | - | | 90 | |
| 35 | 37 | 27101-0161 | 210 | 125 | 2944 | 05 | 01 | SACO PARA CABALLERO. TALLA: GRANDE. COLOR: BLANCO. CEDULA 37. | G | PZA | 1 | PZA | 138 | 297 | - | - | - | - | 138 | 297 |
| 35 | 37 | 27101-0161 | 210 | 125 | 2951 | 05 | 01 | SACO PARA CABALLERO. TALLA: EXTRAGRANDE. COLOR: BLANCO. CEDULA 37. | X | PZA | 1 | PZA | 24 | | - | | - | | 24 | |
| 35 | 37 | 27101-0161 | 210 | 125 | 3710 | 05 | 01 | SACO PARA CABALLERO. TALLA: ESPECIAL. COLOR: BLANCO. CEDULA 37. | ES | PZA | 1 | PZA | 6 | | - | | - | | 6 | |
| 36 | 38 | 15401-0015 | 210 | 125 | 2969 | 03 | 01 | CHAMARRA UNISEX. TALLA: CHICA. COLOR: BLANCO. CEDULA 38. | CH | PZA | 1 | PZA | 87 | | - | | - | | 87 | |
| 36 | 38 | 15401-0015 | 210 | 125 | 2977 | 03 | 01 | CHAMARRA UNISEX. TALLA: MEDIANA. COLOR: BLANCO. CEDULA 38. | M | PZA | 1 | PZA | 179 | | - | | - | | 179 | |
| 36 | 38 | 15401-0015 | 210 | 125 | 2985 | 03 | 01 | CHAMARRA UNISEX. TALLA: GRANDE. COLOR: BLANCO. CEDULA 38. | G | PZA | 1 | PZA | 143 | | - | | - | | 143 | |
| 36 | 38 | 15401-0015 | 210 | 125 | 2993 | 03 | 01 | CHAMARRA UNISEX. TALLA: EXTRAGRANDE. COLOR: BLANCO. CEDULA 38. | X | PZA | 1 | PZA | 25 | | - | | - | | 25 | |
| 36 | 38 | 15401-0015 | 210 | 125 | 3728 | 03 | 01 | CHAMARRA UNISEX. TALLA: ESPECIAL. COLOR: BLANCO. CEDULA 38. | ES | PZA | 1 | PZA | 13 | 1,107 | - | - | - | - | 13 | 1,107 |
| 36 | 38 | 15401-0015 | 210 | 125 | 4023 | 04 | 01 | CHAMARRA UNISEX. TALLA: CHICA. COLOR: NEGRO. CEDULA 38. | CH | PZA | 1 | PZA | 64 | | - | | - | | 64 | |

## ANEXO 1. REQUERIMIENTO CONSOLIDADO

Areas Requirentes: Órganos de Operación Administrativa Desconcentrada de Aguascalientes, Baja California, Baja California Sur, Campeche, Chiapas, Chihuahua, CDMX Norte, CDMX Sur, Coahuila, Colima, Durango, Guanajuato, Guerrero, Hidalgo, Edo. México Oriente, Edo. México Poniente, Jalisco, Michoacán, Morelos, Nayarit, Nuevo León, Oaxaca, Puebla, Querétaro, Quintana Roo, San Luis Potosí, Sinaloa, Sonora, Tabasco, Tamaulipas, Tlaxcala, Veracruz Norte, Veracruz Sur, Yucatán, Zacatecas y Áreas de Nivel Central.

**Fecha: 31 de julio de 2025**

| PARTIDA | CÉDULA | CLAVE CUCOP + | GPO | GEN | ESP | DIF | VAR | DESCRIPCIÓN- SISTEMA DE ABASTO INSTITUCIONAL (SAI) | TALLA | UNI | CANT. | TIPO | RÉGIMEN ORDINARIO | RÉGIMEN ORDINARIO POR PARTIDA | MEDICOS RESIDENTES | MEDICOS RESIDENTES POR PARTIDA | PERSONAL DEL RÉGIMEN ORDINARIO QUE ANTES PERTENECÍA AL PROGRAMA IMSS BIENESTAR | PERSONAL DEL RÉGIMEN ORDINARIO QUE ANTES PERTENECÍA AL PROGRAMA IMSS BIENESTAR POR PARTIDA | TOTAL POR CLAVE Y DESTINO. RÉGIMEN ORDINARIO, MÉDICOS RESIDENTES Y PERSONAL DEL RÉGIMEN ORDINARIO QUE ANTES PERTENECÍA AL PROGRAMA IMSS BIENESTAR | TOTAL POR PARTIDA |
|---|---|---|---|---|---|---|---|---|---|---|---|---|---|---|---|---|---|---|---|---|
| 36 | 38 | 15401-0015 | 210 | 125 | 4031 | 04 | 01 | CHAMARRA UNISEX. TALLA: MEDIANA. COLOR: NEGRO. CEDULA 38. | M | PZA | 1 | PZA | 275 | | - | | - | | 275 | |
| 36 | 38 | 15401-0015 | 210 | 125 | 4049 | 04 | 01 | CHAMARRA UNISEX. TALLA: GRANDE. COLOR: NEGRO. CEDULA 38. | G | PZA | 1 | PZA | 250 | | - | | - | | 250 | |
| 36 | 38 | 15401-0015 | 210 | 125 | 4056 | 04 | 01 | CHAMARRA UNISEX. TALLA: EXTRAGRANDE. COLOR: NEGRO. CEDULA 38. | X | PZA | 1 | PZA | 48 | | - | | - | | 48 | |
| 36 | 38 | 15401-0015 | 210 | 125 | 4064 | 04 | 01 | CHAMARRA UNISEX. TALLA: ESPECIAL. COLOR: NEGRO. CEDULA 38. | ES | PZA | 1 | PZA | 23 | | - | | - | | 23 | |
| 37 | 40 | 27101-0019 | 210 | 125 | 4700 | 00 | 00 | BATA PINTOR, PANTALON Y GORRO PARA DAMA. TALLA: CHICA. COLOR: AMARILLO PAJA YBLANCO. ZONA A. CEDULA 40. | CH | JGO | 1 | JGO | 321 | | - | | - | | 321 | |
| 37 | 40 | 27101-0019 | 210 | 125 | 4718 | 00 | 00 | BATA PINTOR, PANTALON Y GORRO PARA DAMA. TALLA: MEDIANA. COLOR: AMARILLO PAJA YBLANCO. ZONA A. CEDULA 40. | M | JGO | 1 | JGO | 318 | | - | | - | | 318 | |
| 37 | 40 | 27101-0019 | 210 | 125 | 4726 | 00 | 00 | BATA PINTOR, PANTALON Y GORRO PARA DAMA. TALLA: GRANDE. COLOR: AMARILLO PAJA YBLANCO. ZONA A. CEDULA 40. | G | JGO | 1 | JGO | 192 | | - | | - | | 192 | |
| 37 | 40 | 27101-0019 | 210 | 125 | 4734 | 00 | 00 | BATA PINTOR, PANTALON Y GORRO PARA DAMA. TALLA: EXTRAGRANDE. COLOR: AMARILLOPAJA Y BLANCO. ZONA A. CEDULA 40. | X | JGO | 1 | JGO | 27 | | - | | - | | 27 | |
| 37 | 40 | 27101-0019 | 210 | 125 | 4742 | 00 | 00 | BATA PINTOR, PANTALON Y GORRO PARA DAMA. TALLA: ESPECIAL. COLOR: AMARILLO PAJA YBLANCO. ZONA A. CEDULA 40. | ES | JGO | 1 | JGO | 12 | | - | | - | | 12 | |
| 37 | 40 | 27101-0019 | 210 | 125 | 4767 | 02 | 02 | BATA PINTOR, PANTALON Y GORRO PARA DAMA. TALLA: CHICA. COLOR: AMARILLO PAJA YCAFE OSCURO. ZONA "A". CEDULA 40. | CH | JGO | 1 | JGO | 255 | | - | | - | | 255 | |
| 37 | 40 | 27101-0019 | 210 | 125 | 4775 | 02 | 02 | BATA PINTOR, PANTALON Y GORRO PARA DAMA. TALLA: MEDIANA. COLOR: AMARILLO PAJA YCAFE OSCURO. ZONA "A". CEDULA 40. | M | JGO | 1 | JGO | 237 | | - | | - | | 237 | |
| 37 | 40 | 27101-0019 | 210 | 125 | 4783 | 02 | 02 | BATA PINTOR, PANTALON Y GORRO PARA DAMA. TALLA: GRANDE. COLOR: AMARILLO PAJA YCAFE OSCURO. ZONA "A". CEDULA 40. | G | JGO | 1 | JGO | 162 | | - | | - | | 162 | |
| 37 | 40 | 27101-0019 | 210 | 125 | 4791 | 02 | 02 | BATA PINTOR, PANTALON Y GORRO PARA DAMA. TALLA: EXTRAGRANDE. COLOR: AMARILLOPAJA Y CAFE OSCURO. ZONA "A". CEDULA 40. | X | JGO | 1 | JGO | 36 | | - | | - | | 36 | |
| 37 | 40 | 27101-0019 | 210 | 125 | 4809 | 02 | 02 | BATA PINTOR, PANTALON Y GORRO PARA DAMA. TALLA: ESPECIAL. COLOR: AMARILLO PAJAY CAFE OSCURO. ZONA "A". CEDULA 40. | ES | JGO | 1 | JGO | 18 | | - | | - | | 18 | |
| 37 | 40 | 27101-0019 | 210 | 125 | 4825 | 02 | 02 | BATA PINTOR, PANTALON Y GORRO PARA DAMA. TALLA: CHICA. COLOR: AMARILLO PAJA YAZUL MARINO. ZONA "A". CEDULA 40. | CH | JGO | 1 | JGO | 5,007 | | - | | - | | 5,007 | |

ANEXOS
DIVISIÓN DE CONTRATOS

# ANEXO 1. REQUERIMIENTO CONSOLIDADO

Areas Requirentes: Órganos de Operación Administrativa Desconcentrada de Aguascalientes; Baja California, Baja California Sur, Campeche, Chiapas, Chihuahua, CDMX Norte, CDMX Sur, Coahuila, Colima, Durango, Guanajuato, Guerrero, Hidalgo, Edo. México Oriente, Edo. México Poniente, Jalisco, Michoacán, Morelos, Nayarit, Nuevo León, Oaxaca, Puebla, Querétaro, Quintana Roo, San Luis Potosí, Sinaloa, Sonora, Tabasco, Tamaulipas, Tlaxcala, Veracruz Norte, Veracruz Sur, Yucatán, Zacatecas y Áreas de Nivel Central.

Fecha: 31 de julio de 2025

| PARTIDA | CÉDULA | CLAVE CUCOP + | GPO | GEN | ESP | DIF | VAR | DESCRIPCIÓN- SISTEMA DE ABASTO INSTITUCIONAL (SAI) | TALLA | UNI | CANT. | TIPO | RÉGIMEN ORDINARIO | RÉGIMEN ORDINARIO POR PARTIDA | MÉDICOS RESIDENTES | MÉDICOS RESIDENTES POR PARTIDA | PERSONAL DEL RÉGIMEN ORDINARIO QUE ANTES PERTENECÍA AL PROGRAMA IMSS BIENESTAR | PERSONAL DEL RÉGIMEN ORDINARIO QUE ANTES PERTENECÍA AL PROGRAMA IMSS BIENESTAR POR PARTIDA | TOTAL POR CLAVE Y DESTINO, RÉGIMEN ORDINARIO, MÉDICOS RESIDENTES Y PERSONAL DEL RÉGIMEN ORDINARIO QUE ANTES PERTENECÍA AL PROGRAMA IMSS BIENESTAR | TOTAL POR PARTIDA |
|---|---|---|---|---|---|---|---|---|---|---|---|---|---|---|---|---|---|---|---|---|
| 37 | 40 | 27101-0019 | 210 | 125 | 4833 | 02 | 02 | BATA PINTOR, PANTALON Y GORRO PARA DAMA. TALLA: MEDIANA. COLOR: AMARILLO PAJA YAZUL MARINO. ZONA "A". CEDULA 40. | M | JGO | 1 | JGO | 3,846 | | - | | - | | 3,846 | |
| 37 | 40 | 27101-0019 | 210 | 125 | 4841 | 02 | 02 | BATA PINTOR, PANTALON Y GORRO PARA DAMA. TALLA: GRANDE. COLOR: AMARILLO PAJA YAZUL MARINO. ZONA "A". CEDULA 40. | G | JGO | 1 | JGO | 1,803 | | - | | - | | 1,803 | |
| 37 | 40 | 27101-0019 | 210 | 125 | 4858 | 02 | 02 | BATA PINTOR, PANTALON Y GORRO PARA DAMA. TALLA: EXTRAGRANDE. COLOR: AMARILLOPAJA Y AZUL MARINO. ZONA "A". CEDULA 40. | X | JGO | 1 | JGO | 408 | | - | | - | | 408 | |
| 37 | 40 | 27101-0019 | 210 | 125 | 4866 | 02 | 02 | BATA PINTOR, PANTALON Y GORRO PARA DAMA. TALLA: ESPECIAL. COLOR: AMARILLO PAJAY AZUL MARINO. ZONA "A". CEDULA 40. | ES | JGO | 1 | JGO | 180 | | - | | - | | 180 | |
| 37 | 40 | 27101-0019 | 210 | 125 | 4874 | 02 | 02 | BATA PINTOR, PANTALON Y GORRO PARA DAMA. TALLA: PLUS. COLOR: AMARILLO PAJA YAZUL MARINO. ZONA "A". CEDULA 40. | PL | JGO | 1 | JGO | 24 | | - | | - | | 24 | |
| 37 | 40 | 27101-0019 | 210 | 125 | 6382 | 00 | 00 | BATA PINTOR, PANTALON Y GORRO PARA DAMA. TALLA: CHICA. COLOR: AMARILLO PAJA YBLANCO. ZONA B. CEDULA 40. | CH | JGO | 1 | JGO | 150 | | - | | - | | 150 | |
| 37 | 40 | 27101-0019 | 210 | 125 | 6390 | 00 | 00 | BATA PINTOR, PANTALON Y GORRO PARA DAMA. TALLA: MEDIANA. COLOR: AMARILLO PAJA YBLANCO. ZONA B. CEDULA 40. | M | JGO | 1 | JGO | 231 | 19,158 | - | - | - | - | 231 | 19,158 |
| 37 | 40 | 27101-0019 | 210 | 125 | 6408 | 00 | 00 | BATA PINTOR, PANTALON Y GORRO PARA DAMA. TALLA: GRANDE. COLOR: AMARILLO PAJA YBLANCO. ZONA B. CEDULA 40. | G | JGO | 1 | JGO | 117 | | - | | - | | 117 | |
| 37 | 40 | 27101-0019 | 210 | 125 | 6416 | 00 | 00 | BATA PINTOR, PANTALON Y GORRO PARA DAMA. TALLA: EXTRAGRANDE. COLOR: AMARILLOPAJA Y BLANCO. ZONA B. CEDULA 40. | X | JGO | 1 | JGO | 6 | | - | | - | | 6 | |
| 37 | 40 | 27101-0019 | 210 | 125 | 6424 | 00 | 00 | BATA PINTOR, PANTALON Y GORRO PARA DAMA. TALLA: ESPECIAL. COLOR: AMARILLO PAJA YBLANCO. ZONA B. CEDULA 40. | ES | JGO | 1 | JGO | 3 | | - | | - | | 3 | |
| 37 | 40 | 27101-0019 | 210 | 125 | 6432 | 00 | 00 | BATA PINTOR, PANTALON Y GORRO PARA DAMA. TALLA: PLUS. COLOR: AMARILLO PAJA YBLANCO. ZONA B. CEDULA 40. | PL | JGO | 1 | JGO | 3 | | - | | - | | 3 | |
| 37 | 40 | 27101-0019 | 210 | 125 | 6440 | 01 | 02 | BATA PINTOR, PANTALON Y GORRO PARA DAMA. TALLA: CHICA. COLOR: AMARILLO PAJA YCAFE OSCURO. ZONA "B". CEDULA 40. | CH | JGO | 1 | JGO | 96 | | - | | - | | 96 | |
| 37 | 40 | 27101-0019 | 210 | 125 | 6457 | 01 | 02 | BATA PINTOR, PANTALON Y GORRO PARA DAMA. TALLA: MEDIANA. COLOR: AMARILLO PAJA YCAFE OSCURO. ZONA "B". CEDULA 40. | M | JGO | 1 | JGO | 126 | | - | | - | | 126 | |
| 37 | 40 | 27101-0019 | 210 | 125 | 6465 | 01 | 02 | BATA PINTOR, PANTALON Y GORRO PARA DAMA. TALLA: GRANDE. COLOR: AMARILLO PAJA YCAFE OSCURO. ZONA "B". CEDULA 40. | G | JGO | 1 | JGO | 93 | | - | | - | | 93 | |

## ANEXO 1. REQUERIMIENTO CONSOLIDADO

Areas Requirentes: Órganos de Operación Administrativa Desconcentrada de Aguascalientes, Baja California, Baja California Sur, Campeche, Chiapas, Chihuahua, CDMX Norte, CDMX Sur, Coahuila, Colima, Durango, Guanajuato, Guerrero, Hidalgo, Edo. México Oriente, Edo. México Poniente, Jalisco, Michoacán, Morelos, Nayarit, Nuevo León, Oaxaca, Puebla, Querétaro, Quintana Roo, San Luis Potosí, Sinaloa, Sonora, Tabasco, Tamaulipas, Tlaxcala, Veracruz Norte, Veracruz Sur, Yucatán, Zacatecas y Áreas de Nivel Central.

**Fecha: 31 de julio de 2025**

| PARTIDA | CÉDULA | CLAVE CUCOP + | GPO | GEN | ESP | DIF | VAR | DESCRIPCIÓN- SISTEMA DE ABASTO INSTITUCIONAL (SAI) | TALLA | UNI | CANT. | TIPO | RÉGIMEN ORDINARIO | RÉGIMEN ORDINARIO POR PARTIDA | MEDICOS RESIDENTES | MEDICOS RESIDENTES POR PARTIDA | PERSONAL DEL RÉGIMEN ORDINARIO QUE ANTES PERTENECÍA AL PROGRAMA IMSS BIENESTAR | PERSONAL DEL RÉGIMEN ORDINARIO QUE ANTES PERTENECÍA AL PROGRAMA IMSS BIENESTAR POR PARTIDA | TOTAL POR CLAVE Y DESTINO, RÉGIMEN ORDINARIO, MÉDICOS RESIDENTES Y PERSONAL DEL RÉGIMEN ORDINARIO QUE ANTES PERTENECÍA AL PROGRAMA IMSS BIENESTAR | TOTAL POR PARTIDA |
|---|---|---|---|---|---|---|---|---|---|---|---|---|---|---|---|---|---|---|---|---|
| 37 | 40 | 27101-0019 | 210 | 125 | 6473 | 01 | 02 | BATA PINTOR, PANTALON Y GORRO PARA DAMA. TALLA: EXTRAGRANDE. COLOR: AMARILLOPAJA Y CAFE OSCURO. ZONA "B". CEDULA 40. | X | JGO | 1 | JGO | 24 | | - | | - | | 24 | |
| 37 | 40 | 27101-0019 | 210 | 125 | 6481 | 01 | 02 | BATA PINTOR, PANTALON Y GORRO PARA DAMA. TALLA: ESPECIAL. COLOR: AMARILLO PAJAY CAFE OSCURO. ZONA "B". CEDULA 40. | ES | JGO | 1 | JGO | 12 | | - | | - | | 12 | |
| 37 | 40 | 27101-0019 | 210 | 125 | 6499 | 01 | 02 | BATA PINTOR, PANTALON Y GORRO PARA DAMA. TALLA: PLUS. COLOR: AMARILLO PAJA YCAFE OSCURO. ZONA "B". CEDULA 40. | PL | JGO | 1 | JGO | 3 | | - | | - | | 3 | |
| 37 | 40 | 27101-0019 | 210 | 125 | 6507 | 01 | 02 | BATA PINTOR, PANTALON Y GORRO PARA DAMA. TALLA: CHICA. COLOR: AMARILLO PAJA YAZUL MARINO. ZONA "B". CEDULA 40. | CH | JGO | 1 | JGO | 1,803 | | - | | - | | 1,803 | |
| 37 | 40 | 27101-0019 | 210 | 125 | 6515 | 01 | 02 | BATA PINTOR, PANTALON Y GORRO PARA DAMA. TALLA: MEDIANA. COLOR: AMARILLO PAJA YAZUL MARINO. ZONA "B". CEDULA 40. | M | JGO | 1 | JGO | 1,965 | | - | | - | | 1,965 | |
| 37 | 40 | 27101-0019 | 210 | 125 | 6523 | 01 | 02 | BATA PINTOR, PANTALON Y GORRO PARA DAMA. TALLA: GRANDE. COLOR: AMARILLO PAJA YAZUL MARINO. ZONA "B". CEDULA 40. | G | JGO | 1 | JGO | 1,083 | | - | | - | | 1,083 | |
| 37 | 40 | 27101-0019 | 210 | 125 | 6531 | 01 | 02 | BATA PINTOR, PANTALON Y GORRO PARA DAMA. TALLA: EXTRAGRANDE. COLOR: AMARILLOPAJA Y AZUL MARINO. ZONA "B". CEDULA 40. | X | JGO | 1 | JGO | 282 | | - | | - | | 282 | |
| 37 | 40 | 27101-0019 | 210 | 125 | 6549 | 01 | 02 | BATA PINTOR, PANTALON Y GORRO PARA DAMA. TALLA: ESPECIAL. COLOR: AMARILLO PAJAY AZUL MARINO. ZONA "B". CEDULA 40. | ES | JGO | 1 | JGO | 105 | | - | | - | | 105 | |
| 37 | 40 | 27101-0019 | 210 | 125 | 6556 | 01 | 02 | BATA PINTOR, PANTALON Y GORRO PARA DAMA. TALLA: PLUS. COLOR: AMARILLO PAJA YAZUL MARINO. ZONA "B". CEDULA 40. | PL | JGO | 1 | JGO | 33 | | - | | - | | 33 | |
| 37 | 40 | 27101-0019 | 210 | 125 | 8695 | 00 | 00 | BATA PINTOR, PANTALON Y GORRO PARA DAMA. TALLA: EXTRACHICA. COLOR: AMARILLO PAJAY CAFE OSCURO. ZONA A. CEDULA 40. | XC | PZA | 1 | PZA | 6 | | - | | - | | 6 | |
| 37 | 40 | 27101-0019 | 210 | 125 | 8696 | 00 | 00 | BATA PINTOR, PANTALON Y GORRO PARA DAMA. TALLA: EXTRACHICA. COLOR: AMARILLO PAJAY AZUL MARINO. ZONA A. CEDULA 40. | XC | PZA | 1 | PZA | 132 | | - | | | | 132 | |

ANEXOS
DIVISIÓN DE CONTRATOS

## ANEXO 1. REQUERIMIENTO CONSOLIDADO

Areas Requirentes: Órganos de Operación Administrativa Desconcentrada de Aguascalientes, Baja California, Baja California Sur, Campeche, Chiapas, Chihuahua, CDMX Norte, CDMX Sur, Coahuila, Colima, Durango, Guanajuato, Guerrero, Hidalgo, Edo. México Oriente, Edo. México Poniente, Jalisco, Michoacán, Morelos, Nayarit, Nuevo León, Oaxaca, Puebla, Querétaro, Quintana Roo, San Luis Potosí, Sinaloa, Sonora, Tabasco, Tamaulipas, Tlaxcala, Veracruz Norte, Veracruz Sur, Yucatán, Zacatecas y Áreas de Nivel Central.

**Fecha: 31 de julio de 2025**

| PARTIDA | CÉDULA | CLAVE CUCOP + | GPO | GEN | ESP | DIF | VAR | DESCRIPCIÓN- SISTEMA DE ABASTO INSTITUCIONAL (SAI) | TALLA | UNI | CANT. | TIPO | RÉGIMEN ORDINARIO | RÉGIMEN ORDINARIO POR PARTIDA | MÉDICOS RESIDENTES | MÉDICOS RESIDENTES POR PARTIDA | PERSONAL DEL RÉGIMEN ORDINARIO QUE ANTES PERTENECÍA AL PROGRAMA IMSS BIENESTAR | PERSONAL DEL RÉGIMEN ORDINARIO QUE ANTES PERTENECÍA AL PROGRAMA IMSS BIENESTAR POR PARTIDA | TOTAL POR CLAVE Y DESTINO, RÉGIMEN ORDINARIO, MÉDICOS RESIDENTES Y PERSONAL DEL RÉGIMEN ORDINARIO QUE ANTES PERTENECÍA AL PROGRAMA IMSS BIENESTAR | TOTAL POR PARTIDA |
|---|---|---|---|---|---|---|---|---|---|---|---|---|---|---|---|---|---|---|---|---|
| 37 | 40 | 27101-0019 | 210 | 125 | 8700 | 00 | 00 | BATA PINTOR, PANTALON Y GORRO PARA DAMA. TALLA: EXTRACHICA. COLOR: AMARILLO PAJAY AZUL MARINO. ZONA B. CEDULA 40. | XC | PZA | 1 | PZA | 39 | | - | | - | | 39 | |
| 38 | 41 | 27201-0015 | 210 | 007 | 0016 | 01 | 01 | MANDIL IMPERMEABLE. TALLA: UNICA. COLOR: (OPCIONAL) AMARILLO O BLANCO. CEDULA41. | U | PZA | 1 | PZA | 68 | 68 | - | - | - | - | 68 | 68 |
| 39 | 42 | 27201-0003 | 210 | 005 | 7138 | 00 | 00 | CALZADO IMPERMEABLE. TALLA 24.5. COLOR: NEGRO. CEDULA 42. | 24.5 | PAR | 1 | PAR | 2 | | - | | - | | 2 | |
| 39 | 42 | 27201-0003 | 210 | 005 | 7187 | 00 | 00 | CALZADO IMPERMEABLE. TALLA 27.0. COLOR: NEGRO. CEDULA 42. | 27 | PAR | 1 | PAR | 3 | 6 | - | - | - | - | 3 | 6 |
| 39 | 42 | 27201-0003 | 210 | 005 | 7195 | 00 | 00 | CALZADO IMPERMEABLE. TALLA 27.5. COLOR: NEGRO. CEDULA 42. | 27.5 | PAR | 1 | PAR | 1 | | - | | - | | 1 | |
| 40 | 43 | 27101-0080 | 210 | 025 | 0329 | 00 | 00 | FILIPINA PARA CABALLERO. TALLA: CHICA. COLOR: VERDE. CEDULA 43. | CH | PZA | 1 | PZA | 576 | | - | | - | | 576 | |
| 40 | 43 | 27101-0080 | 210 | 025 | 0337 | 00 | 00 | FILIPINA PARA CABALLERO. TALLA: MEDIANA. COLOR: VERDE. CEDULA 43. | M | PZA | 1 | PZA | 2,193 | | - | | - | | 2,193 | |
| 40 | 43 | 27101-0080 | 210 | 025 | 0345 | 00 | 00 | FILIPINA PARA CABALLERO. TALLA: GRANDE. COLOR: VERDE. CEDULA 43. | G | PZA | 1 | PZA | 2,022 | | - | | - | | 2,022 | |
| 40 | 43 | 27101-0080 | 210 | 025 | 0352 | 00 | 00 | FILIPINA PARA CABALLERO. TALLA: EXTRAGRANDE. COLOR: VERDE. CEDULA 43. | X | PZA | 1 | PZA | 612 | | - | | - | | 612 | |
| 40 | 43 | 27101-0080 | 210 | 025 | 0360 | 00 | 00 | FILIPINA PARA CABALLERO. TALLA: ESPECIAL. COLOR: VERDE. CEDULA 43. | ES | PZA | 1 | PZA | 258 | | - | | - | | 258 | |
| 40 | 43 | 27101-0080 | 210 | 025 | 0428 | 00 | 00 | FILIPINA PARA CABALLERO. TALLA: PLUS. COLOR: VERDE. CEDULA 43. | PL | PZA | 1 | PZA | 108 | | - | | - | | 108 | |
| 40 | 43 | 27101-0080 | 210 | 025 | 0444 | 00 | 00 | FILIPINA PARA CABALLERO. TALLA: CHICA. COLOR: VERDE. CEDULA 43. | CH | PZA | 1 | PZA | 555 | | - | | - | | 555 | |
| 40 | 43 | 27101-0080 | 210 | 025 | 0451 | 00 | 00 | FILIPINA PARA CABALLERO. TALLA: MEDIANA. COLOR: VERDE. CEDULA 43. | M | PZA | 1 | PZA | 2,112 | | - | | - | | 2,112 | |
| 40 | 43 | 27101-0080 | 210 | 025 | 0469 | 00 | 00 | FILIPINA PARA CABALLERO. TALLA: GRANDE. COLOR: VERDE. CEDULA 43. | G | PZA | 1 | PZA | 2,373 | | - | | - | | 2,373 | |
| 40 | 43 | 27101-0080 | 210 | 025 | 0477 | 00 | 00 | FILIPINA PARA CABALLERO. TALLA: EXTRAGRANDE. COLOR: VERDE. CEDULA 43. | X | PZA | 1 | PZA | 645 | | - | | - | | 645 | |
| 40 | 43 | 27101-0080 | 210 | 025 | 0485 | 00 | 00 | FILIPINA PARA CABALLERO. TALLA: ESPECIAL. COLOR: VERDE. CEDULA 43. | ES | PZA | 1 | PZA | 285 | | - | | - | | 285 | |
| 40 | 43 | 27101-0080 | 210 | 025 | 0493 | 00 | 00 | FILIPINA PARA CABALLERO. TALLA: PLUS. COLOR: VERDE. CEDULA 43. | PL | PZA | 1 | PZA | 120 | | - | | - | | 120 | |
| 40 | 43 | 27101-0080 | 210 | 025 | 0626 | 00 | 00 | FILIPINA PARA CABALLERO. TALLA: PLUS. COLOR: ARENA. CEDULA 43. | PL | PZA | 1 | PZA | 12 | 13,095 | - | - | - | - | 12 | 13,095 |
| 40 | 43 | 27101-0080 | 210 | 025 | 0634 | 00 | 00 | FILIPINA PARA CABALLERO. TALLA: ESPECIAL. COLOR: ARENA. CEDULA 43. | ES | PZA | 1 | PZA | 36 | | - | | - | | 36 | |
| 40 | 43 | 27101-0080 | 210 | 025 | 0642 | 00 | 00 | FILIPINA PARA CABALLERO. TALLA: EXTRAGRANDE. COLOR: ARENA. CEDULA 43. | X | PZA | 1 | PZA | 51 | | - | | - | | 51 | |

## ANEXO 1. REQUERIMIENTO CONSOLIDADO

Areas Requirentes: Órganos de Operación Administrativa Desconcentrada de Aguascalientes, Baja California, Baja California Sur, Campeche, Chiapas, Chihuahua, CDMX Norte, CDMX Sur, Coahuila, Colima, Durango, Guanajuato, Guerrero, Hidalgo, Edo. México Oriente, Edo. México Poniente, Jalisco, Michoacán, Morelos, Nayarit, Nuevo León, Oaxaca, Puebla, Querétaro, Quintana Roo, San Luis Potosí, Sinaloa, Sonora, Tabasco, Tamaulipas, Tlaxcala, Veracruz Norte, Veracruz Sur, Yucatán, Zacatecas y Áreas de Nivel Central.

**Fecha: 31 de julio de 2025**

| PARTIDA | CÉDULA | CLAVE CUCOP + | GPO | GEN | ESP | DIF | VAR | DESCRIPCIÓN- SISTEMA DE ABASTO INSTITUCIONAL (SAI) | TALLA | UNI | CANT. | TIPO | REGIMEN ORDINARIO | RÉGIMEN ORDINARIO POR PARTIDA | MÉDICOS RESIDENTES | MÉDICOS RESIDENTES POR PARTIDA | PERSONAL DEL RÉGIMEN ORDINARIO QUE ANTES PERTENECÍA AL PROGRAMA IMSS BIENESTAR | PERSONAL DEL RÉGIMEN ORDINARIO QUE ANTES PERTENECÍA A PROGRAMA IMSS BIENESTAR POR PARTIDA | TOTAL POR CLAVE Y DESTINO, RÉGIMEN ORDINARIO, MÉDICOS RESIDENTES Y PERSONAL DEL RÉGIMEN ORDINARIO QUE ANTES PERTENECÍA AL PROGRAMA IMSS BIENESTAR | TOTAL POR PARTIDA |
|---|---|---|---|---|---|---|---|---|---|---|---|---|---|---|---|---|---|---|---|---|
| 40 | 43 | 27101-0080 | 210 | 025 | 0659 | 00 | 00 | FILIPINA PARA CABALLERO. TALLA: GRANDE. COLOR: ARENA. CEDULA 43. | G | PZA | 1 | PZA | 225 | | - | | - | | 225 | |
| 40 | 43 | 27101-0080 | 210 | 025 | 0667 | 00 | 00 | FILIPINA PARA CABALLERO. TALLA: MEDIANA. COLOR: ARENA. CEDULA 43. | M | PZA | 1 | PZA | 222 | | - | | - | | 222 | |
| 40 | 43 | 27101-0080 | 210 | 025 | 0675 | 00 | 00 | FILIPINA PARA CABALLERO. TALLA: CHICA. COLOR: ARENA. CEDULA 43. | CH | PZA | 1 | PZA | 54 | | - | | - | | 54 | |
| 40 | 43 | 27101-0080 | 210 | 025 | 0683 | 00 | 00 | FILIPINA PARA CABALLERO. TALLA: CHICA. COLOR: ARENA. CEDULA 43. | CH | PZA | 1 | PZA | 87 | | - | | - | | 87 | |
| 40 | 43 | 27101-0080 | 210 | 025 | 0691 | 00 | 00 | FILIPINA PARA CABALLERO. TALLA: MEDIANA. COLOR: ARENA. CEDULA 43. | M | PZA | 1 | PZA | 267 | | - | | - | | 267 | |
| 40 | 43 | 27101-0080 | 210 | 025 | 0709 | 00 | 00 | FILIPINA PARA CABALLERO. TALLA: GRANDE. COLOR: ARENA. CEDULA 43. | G | PZA | 1 | PZA | 189 | | - | | - | | 189 | |
| 40 | 43 | 27101-0080 | 210 | 025 | 0717 | 00 | 00 | FILIPINA PARA CABALLERO. TALLA: EXTRAGRANDE. COLOR: ARENA. CEDULA 43. | X | PZA | 1 | PZA | 57 | | - | | - | | 57 | |
| 40 | 43 | 27101-0080 | 210 | 025 | 0725 | 00 | 00 | FILIPINA PARA CABALLERO. TALLA: ESPECIAL. COLOR: ARENA. CEDULA 43. | ES | PZA | 1 | PZA | 24 | | - | | - | | 24 | |
| 40 | 43 | 27101-0080 | 210 | 025 | 0733 | 00 | 00 | FILIPINA PARA CABALLERO. TALLA: PLUS. COLOR: ARENA. CEDULA 43. | PL | PZA | 1 | PZA | 12 | | - | | - | | 12 | |
| 41 | 44 | 27101-0080 | 210 | 025 | 0378 | 00 | 00 | FILIPINA PARA DAMA. TALLA: CHICA. COLOR: VERDE. CEDULA 44. | CH | PZA | 1 | PZA | 1,203 | | - | | - | | 1,203 | |
| 41 | 44 | 27101-0080 | 210 | 025 | 0386 | 00 | 00 | FILIPINA PARA DAMA. TALLA: MEDIANA. COLOR: VERDE. CEDULA 44. | M | PZA | 1 | PZA | 1,332 | | - | | - | | 1,332 | |
| 41 | 44 | 27101-0080 | 210 | 025 | 0394 | 00 | 00 | FILIPINA PARA DAMA. TALLA: GRANDE. COLOR: VERDE. CEDULA 44. | G | PZA | 1 | PZA | 612 | | - | | - | | 612 | |
| 41 | 44 | 27101-0080 | 210 | 025 | 0402 | 00 | 00 | FILIPINA PARA DAMA. TALLA: EXTRAGRANDE. COLOR: VERDE. CEDULA 44. | X | PZA | 1 | PZA | 126 | | - | | - | | 126 | |
| 41 | 44 | 27101-0080 | 210 | 025 | 0410 | 00 | 00 | FILIPINA PARA DAMA. TALLA: ESPECIAL. COLOR: VERDE. CEDULA 44. | ES | PZA | 1 | PZA | 57 | | - | | - | | 57 | |
| 41 | 44 | 27101-0080 | 210 | 025 | 0436 | 00 | 00 | FILIPINA PARA DAMA. TALLA: PLUS. COLOR: VERDE. CEDULA 44. | PL | PZA | 1 | PZA | 12 | | - | | - | | 12 | |
| 41 | 44 | 27101-0080 | 210 | 025 | 0501 | 00 | 00 | FILIPINA PARA DAMA. TALLA: CHICA. COLOR: VERDE. CEDULA 44. | CH | PZA | 1 | PZA | 1,107 | | - | | - | | 1,107 | |
| 41 | 44 | 27101-0080 | 210 | 025 | 0519 | 00 | 00 | FILIPINA PARA DAMA. TALLA: MEDIANA. COLOR: VERDE. CEDULA 44. | M | PZA | 1 | PZA | 1,212 | | - | | - | | 1,212 | |
| 41 | 44 | 27101-0080 | 210 | 025 | 0527 | 00 | 00 | FILIPINA PARA DAMA. TALLA: GRANDE. COLOR: VERDE. CEDULA 44. | G | PZA | 1 | PZA | 684 | | - | | - | | 684 | |
| 41 | 44 | 27101-0080 | 210 | 025 | 0535 | 00 | 00 | FILIPINA PARA DAMA. TALLA: EXTRAGRANDE. COLOR: VERDE. CEDULA 44. | X | PZA | 1 | PZA | 129 | | - | | - | | 129 | |
| 41 | 44 | 27101-0080 | 210 | 025 | 0543 | 00 | 00 | FILIPINA PARA DAMA. TALLA: ESPECIAL. COLOR: VERDE. CEDULA 44. | ES | PZA | 1 | PZA | 72 | | - | | - | | 72 | |

ANEXOS
DIVISIÓN DE CONTRATOS

# ANEXO 1. REQUERIMIENTO CONSOLIDADO

Areas Requirentes: Órganos de Operación Administrativa Desconcentrada de Aguascalientes, Baja California, Baja California Sur, Campeche, Chiapas, Chihuahua, CDMX Norte, CDMX Sur, Coahuila, Colima, Durango, Guanajuato, Guerrero, Hidalgo, Edo. México Oriente, Edo. México Poniente, Jalisco, Michoacán, Morelos, Nayarit, Nuevo León, Oaxaca, Puebla, Querétaro, Quintana Roo, San Luis Potosí, Sinaloa, Sonora, Tabasco, Tamaulipas, Tlaxcala, Veracruz Norte, Veracruz Sur, Yucatán, Zacatecas y Áreas de Nivel Central.

**Fecha: 31 de julio de 2025**

| PARTIDA | CÉDULA | CLAVE CUCOP + | GPO | GEN | ESP | DIF | VAR | DESCRIPCIÓN- SISTEMA DE ABASTO INSTITUCIONAL (SAI) | TALLA | UNI | CANT. | TIPO | REGIMEN ORDINARIO | REGIMEN ORDINARIO POR PARTIDA | MEDICOS RESIDENTES | MEDICOS RESIDENTES POR PARTIDA | PERSONAL DEL REGIMEN ORDINARIO QUE ANTES PERTENECÍA AL PROGRAMA IMSS BIENESTAR | PERSONAL DEL REGIMEN ORDINARIO QUE ANTES PERTENECÍA AL PROGRAMA IMSS BIENESTAR POR PARTIDA | TOTAL POR CLAVE Y DESTINO, RÉGIMEN ORDINARIO, MÉDICOS RESIDENTES Y PERSONAL DEL RÉGIMEN ORDINARIO QUE ANTES PERTENECÍA AL PROGRAMA IMSS BIENESTAR | TOTAL POR PARTIDA |
|---|---|---|---|---|---|---|---|---|---|---|---|---|---|---|---|---|---|---|---|---|
| 41 | 44 | 27101-0080 | 210 | 025 | 0550 | 00 | 00 | FILIPINA PARA DAMA. TALLA: PLUS. COLOR: VERDE. CEDULA 44. | PL | PZA | 1 | PZA | 21 | | - | | - | | 21 | |
| 41 | 44 | 27101-0080 | 210 | 025 | 0568 | 00 | 00 | FILIPINA PARA DAMA. TALLA: PLUS. COLOR: ARENA. CEDULA 44. | PL | PZA | 1 | PZA | 3 | 7,029 | - | - | - | - | 3 | 7,029 |
| 41 | 44 | 27101-0080 | 210 | 025 | 0576 | 00 | 00 | FILIPINA PARA DAMA. TALLA: ESPECIAL. COLOR: ARENA. CEDULA 44. | ES | PZA | 1 | PZA | 3 | | - | | - | | 3 | |
| 41 | 44 | 27101-0080 | 210 | 025 | 0584 | 00 | 00 | FILIPINA PARA DAMA. TALLA: EXTRAGRANDE. COLOR: ARENA. CEDULA 44. | X | PZA | 1 | PZA | 9 | | - | | - | | 9 | |
| 41 | 44 | 27101-0080 | 210 | 025 | 0592 | 00 | 00 | FILIPINA PARA DAMA. TALLA: GRANDE. COLOR: ARENA. CEDULA 44. | G | PZA | 1 | PZA | 42 | | - | | - | | 42 | |
| 41 | 44 | 27101-0080 | 210 | 025 | 0600 | 00 | 00 | FILIPINA PARA DAMA. TALLA: MEDIANA. COLOR: ARENA. CEDULA 44. | M | PZA | 1 | PZA | 75 | | - | | - | | 75 | |
| 41 | 44 | 27101-0080 | 210 | 025 | 0618 | 00 | 00 | FILIPINA PARA DAMA. TALLA: CHICA. COLOR: ARENA. CEDULA 44. | CH | PZA | 1 | PZA | 69 | | - | | - | | 69 | |
| 41 | 44 | 27101-0080 | 210 | 025 | 0741 | 00 | 00 | FILIPINA PARA DAMA. TALLA: CHICA. COLOR: ARENA. CEDULA 44. | CH | PZA | 1 | PZA | 99 | | - | | - | | 99 | |
| 41 | 44 | 27101-0080 | 210 | 025 | 0758 | 00 | 00 | FILIPINA PARA DAMA. TALLA: MEDIANA. COLOR: ARENA. CEDULA 44. | M | PZA | 1 | PZA | 84 | | - | | - | | 84 | |
| 41 | 44 | 27101-0080 | 210 | 025 | 0766 | 00 | 00 | FILIPINA PARA DAMA. TALLA: GRANDE. COLOR: ARENA. CEDULA 44. | G | PZA | 1 | PZA | 45 | | - | | - | | 45 | |
| 41 | 44 | 27101-0080 | 210 | 025 | 0774 | 00 | 00 | FILIPINA PARA DAMA. TALLA: EXTRAGRANDE. COLOR: ARENA. CEDULA 44. | X | PZA | 1 | PZA | 9 | | - | | - | | 9 | |
| 41 | 44 | 27101-0080 | 210 | 025 | 0782 | 00 | 00 | FILIPINA PARA DAMA. TALLA: ESPECIAL. COLOR: ARENA. CEDULA 44. | ES | PZA | 1 | PZA | 6 | | - | | - | | 6 | |
| 41 | 44 | 27101-0080 | 210 | 025 | 0791 | 00 | 00 | FILIPINA PARA DAMA. TALLA: EXTRACHICA. COLOR: VERDE. CEDULA 44. | XC | PZA | 1 | PZA | 6 | | - | | - | | 6 | |
| 41 | 44 | 27101-0080 | 210 | 025 | 0792 | 00 | 00 | FILIPINA PARA DAMA. TALLA: EXTRACHICA. COLOR: ARENA. CEDULA 44. | XC | PZA | 1 | PZA | 3 | | - | | - | | 3 | |
| 41 | 44 | 27101-0080 | 210 | 025 | 0793 | 00 | 00 | FILIPINA PARA DAMA. TALLA: EXTRACHICA. COLOR: VERDE. CEDULA 44. | XC | PZA | 1 | PZA | 9 | | - | | - | | 9 | |
| 42 | 45 | 27101-0153 | 210 | 125 | 0013 | 00 | 02 | FILIPINA, PANTALON Y COFIA PARA DAMA. TALLA: CHICA. COLOR: BLANCO. CEDULA 45.ZONA "A". | CH | JGO | 1 | JGO | 10,898 | | - | | 665 | | 11,563 | |
| 42 | 45 | 27101-0153 | 210 | 125 | 0047 | 00 | 02 | FILIPINA, PANTALON Y COFIA PARA DAMA. TALLA: MEDIANA. COLOR: BLANCO. CEDULA 45.ZONA "A". | M | JGO | 1 | JGO | 20,051 | | - | | 1,386 | | 21,437 | |
| 42 | 45 | 27101-0153 | 210 | 125 | 0070 | 00 | 02 | FILIPINA, PANTALON Y COFIA PARA DAMA. TALLA: GRANDE. COLOR: BLANCO. CEDULA 45.ZONA "A". | G | JGO | 1 | JGO | 11,338 | | - | | 812 | | 12,150 | |
| 42 | 45 | 27101-0153 | 210 | 125 | 1961 | 00 | 02 | FILIPINA Y PANTALON PARA DAMA. TALLA: CHICA. COLOR: BLANCO Y VERDE OSCURO.CEDULA 45. ZONA "A". | CH | JGO | 1 | JGO | 1,329 | | - | | - | | 1,329 | |
| 42 | 45 | 27101-0153 | 210 | 125 | 1995 | 00 | 02 | FILIPINA Y PANTALON PARA DAMA. TALLA: MEDIANA. COLOR: BLANCO Y VERDE OSCURO.CEDULA 45. ZONA "A". | M | JGO | 1 | JGO | 2,409 | | - | | - | | 2,409 | |
| 42 | 45 | 27101-0153 | 210 | 125 | 2027 | 00 | 02 | FILIPINA Y PANTALON PARA DAMA. TALLA: GRANDE. COLOR: BLANCO Y VERDE OSCURO.CEDULA 45. ZONA "A". | G | JGO | 1 | JGO | 1,605 | | - | | - | | 1,605 | |
| 42 | 45 | 27101-0153 | 210 | 125 | 3306 | 00 | 02 | FILIPINA, PANTALON Y COFIA PARA DAMA. TALLA: EXTRAGRANDE. COLOR: BLANCO. CEDULA45. ZONA "A". | X | JGO | 1 | JGO | 2,259 | | - | | 174 | | 2,433 | |

## ANEXO 1. REQUERIMIENTO CONSOLIDADO

Areas Requirentes: Órganos de Operación Administrativa Desconcentrada de Aguascalientes, Baja California, Baja California Sur, Campeche, Chiapas, Chihuahua, CDMX Norte, CDMX Sur, Coahuila, Colima, Durango, Guanajuato, Guerrero, Hidalgo, Edo. México Oriente, Edo. México Poniente, Jalisco, Michoacán, Morelos, Nayarit, Nuevo León, Oaxaca, Puebla, Querétaro, Quintana Roo, San Luis Potosí, Sinaloa, Sonora, Tabasco, Tamaulipas, Tlaxcala, Veracruz Norte, Veracruz Sur, Yucatán, Zacatecas y Áreas de Nivel Central.

**Fecha: 31 de julio de 2025**

| PARTIDA | CÉDULA | CLAVE CUCOP + | GPO | GEN | ESP | DIF | VAR | DESCRIPCIÓN- SISTEMA DE ABASTO INSTITUCIONAL (SAI) | TALLA | UNI | CANT. | TIPO | RÉGIMEN ORDINARIO | RÉGIMEN ORDINARIO POR PARTIDA | MEDICOS RESIDENTES | MÉDICOS RESIDENTES POR PARTIDA | PERSONAL DEL RÉGIMEN ORDINARIO QUE ANTES PERTENECÍA AL PROGRAMA IMSS BIENESTAR | PERSONAL DEL RÉGIMEN ORDINARIO QUE ANTES PERTENECÍA AL PROGRAMA IMSS BIENESTAR POR PARTIDA | TOTAL POR CLAVE Y DESTINO, RÉGIMEN ORDINARIO, MÉDICOS RESIDENTES Y PERSONAL DEL RÉGIMEN ORDINARIO QUE ANTES PERTENECÍA AL PROGRAMA IMSS BIENESTAR | TOTAL POR PARTIDA |
|---|---|---|---|---|---|---|---|---|---|---|---|---|---|---|---|---|---|---|---|---|
| 42 | 45 | 27101-0153 | 210 | 125 | 3314 | 00 | 02 | FILIPINA, PANTALON Y COFIA PARA DAMA. TALLA: ESPECIAL. COLOR: BLANCO. CEDULA45. ZONA "A". | ES | JGO | 1 | JGO | 861 | | - | | 67 | | 928 | |
| 42 | 45 | 27101-0153 | 210 | 125 | 3603 | 00 | 02 | FILIPINA Y PANTALON PARA DAMA. TALLA: EXTRAGRANDE. COLOR: BLANCO Y VERDEOSCURO. CEDULA 45. ZONA "A". | X | JGO | 1 | JGO | 297 | | - | | - | | 297 | |
| 42 | 45 | 27101-0153 | 210 | 125 | 3611 | 00 | 02 | FILIPINA Y PANTALON PARA DAMA. TALLA: ESPECIAL. COLOR: BLANCO Y VERDE OSCURO.CEDULA 45. ZONA "A". | ES | JGO | 1 | JGO | 153 | | - | | - | | 153 | |
| 42 | 45 | 27101-0153 | 210 | 125 | 4981 | 00 | 02 | FILIPINA, PANTALON Y COFIA PARA DAMA. TALLA: PLUS. COLOR: BLANCO. CEDULA 45.ZONA "A". | PL | JGO | 1 | JGO | 136 | | - | | 6 | | 142 | |
| 42 | 45 | 27101-0153 | 210 | 125 | 4999 | 00 | 02 | FILIPINA Y PANTALON PARA DAMA. TALLA: PLUS. COLOR: BLANCO Y VERDE OSCURO.CEDULA 45. ZONA "A". | PL | JGO | 1 | JGO | 24 | | - | | - | | 24 | |
| 42 | 45 | 27101-0153 | 210 | 125 | 6622 | 00 | 02 | FILIPINA, PANTALON Y COFIA PARA DAMA. TALLA: CHICA. COLOR: BLANCO. CEDULA 45.ZONA "B". | CH | JGO | 1 | JGO | 11,361 | | - | | 1,907 | | 13,268 | |
| 42 | 45 | 27101-0153 | 210 | 125 | 6630 | 00 | 02 | FILIPINA, PANTALON Y COFIA PARA DAMA. TALLA: MEDIANA. COLOR: BLANCO. CEDULA 45.ZONA "B". | M | JGO | 1 | JGO | 18,069 | | - | | 3,259 | | 21,328 | |
| 42 | 45 | 27101-0153 | 210 | 125 | 6648 | 00 | 02 | FILIPINA, PANTALON Y COFIA PARA DAMA. TALLA: GRANDE. COLOR: BLANCO. CEDULA 45.ZONA "B". | G | JGO | 1 | JGO | 12,131 | 103,501 | - | - | 1,836 | 10,612 | 13,967 | 114,113 |
| 42 | 45 | 27101-0153 | 210 | 125 | 6655 | 00 | 02 | FILIPINA, PANTALON Y COFIA PARA DAMA. TALLA: EXTRAGRANDE. COLOR: BLANCO. CEDULA45. ZONA "B". | X | JGO | 1 | JGO | 2,719 | | - | | 301 | | 3,020 | |
| 42 | 45 | 27101-0153 | 210 | 125 | 6663 | 00 | 02 | FILIPINA, PANTALON Y COFIA PARA DAMA. TALLA: ESPECIAL. COLOR: BLANCO. CEDULA45. ZONA "B". | ES | JGO | 1 | JGO | 1,244 | | - | | 158 | | 1,402 | |
| 42 | 45 | 27101-0153 | 210 | 125 | 6671 | 00 | 02 | FILIPINA, PANTALON Y COFIA PARA DAMA. TALLA: PLUS. COLOR: BLANCO. CEDULA 45.ZONA "B". | PL | JGO | 1 | JGO | 276 | | - | | 33 | | 309 | |
| 42 | 45 | 27101-0153 | 210 | 125 | 6689 | 00 | 02 | FILIPINA Y PANTALON PARA DAMA. TALLA: CHICA. COLOR: BLANCO Y VERDE OSCURO.CEDULA 45. ZONA "B". | CH | JGO | 1 | JGO | 1,464 | | - | | - | | 1,464 | |
| 42 | 45 | 27101-0153 | 210 | 125 | 6697 | 00 | 02 | FILIPINA Y PANTALON PARA DAMA. TALLA: MEDIANA. COLOR: BLANCO Y VERDE OSCURO.CEDULA 45. ZONA "B". | M | JGO | 1 | JGO | 2,391 | | - | | - | | 2,391 | |
| 42 | 45 | 27101-0153 | 210 | 125 | 6705 | 00 | 02 | FILIPINA Y PANTALON PARA DAMA. TALLA: GRANDE. COLOR: BLANCO Y VERDE OSCURO.CEDULA 45. ZONA "B". | G | JGO | 1 | JGO | 1,704 | | - | | - | | 1,704 | |
| 42 | 45 | 27101-0153 | 210 | 125 | 6713 | 00 | 02 | FILIPINA Y PANTALON PARA DAMA. TALLA: EXTRAGRANDE. COLOR: BLANCO Y VERDEOSCURO. CEDULA 45. ZONA "B". | X | JGO | 1 | JGO | 438 | | - | | - | | 438 | |
| 42 | 45 | 27101-0153 | 210 | 125 | 6721 | 00 | 02 | FILIPINA Y PANTALON PARA DAMA. TALLA: ESPECIAL. COLOR: BLANCO Y VERDE OSCURO.CEDULA 45. ZONA "B". | ES | JGO | 1 | JGO | 195 | | - | | - | | 195 | |
| 42 | 45 | 27101-0153 | 210 | 125 | 6739 | 00 | 02 | FILIPINA Y PANTALON PARA DAMA. TALLA: PLUS. COLOR: BLANCO Y VERDE OSCURO.CEDULA 45. ZONA "B". | PL | JGO | 1 | JGO | 45 | | - | | - | | 45 | |
| 42 | 45 | 27101-0153 | 210 | 125 | 8702 | 00 | 00 | FILIPINA, PANTALON Y COFIA PARA DAMA. TALLA: EXTRACHICA. COLOR: BLANCO. CEDULA45. ZONA A. | XC | PZA | 1 | PZA | 32 | | - | | 4 | | 36 | |
| 42 | 45 | 27101-0153 | 210 | 125 | 8703 | 00 | 00 | FILIPINA Y PANTALON PARA DAMA. TALLA: EXTRACHICA. COLOR: BLANCO Y VERDE OSCURO.CEDULA 45. ZONA A. | XC | PZA | 1 | PZA | 12 | | - | | - | | 12 | |
| 42 | 45 | 27101-0153 | 210 | 125 | 8704 | 00 | 00 | FILIPINA, PANTALON Y COFIA PARA DAMA. TALLA: EXTRACHICA. COLOR: BLANCO. CEDULA45. ZONA B. | XC | PZA | 1 | PZA | 39 | | - | | 4 | | 43 | |

ANEXOS
DIVISIÓN DE CONTRATOS

# ANEXO 1. REQUERIMIENTO CONSOLIDADO

Areas Requirentes: Órganos de Operación Administrativa Desconcentrada de Aguascalientes, Baja California, Baja California Sur, Campeche, Chiapas, Chihuahua, CDMX Norte, CDMX Sur, Coahuila, Colima, Durango, Guanajuato, Guerrero, Hidalgo, Edo. México Oriente, Edo. México Poniente, Jalisco, Michoacán, Morelos, Nayarit, Nuevo León, Oaxaca, Puebla, Querétaro, Quintana Roo, San Luis Potosí, Sinaloa, Sonora, Tabasco, Tamaulipas, Tlaxcala, Veracruz Norte, Veracruz Sur, Yucatán, Zacatecas y Áreas de Nivel Central.

**Fecha: 31 de julio de 2025**

| PARTIDA | CÉDULA | CLAVE CUCOP + | GPO | GEN | ESP | DIF | VAR | DESCRIPCIÓN- SISTEMA DE ABASTO INSTITUCIONAL (SAI) | TALLA | UNI | CANT. | TIPO | RÉGIMEN ORDINARIO | RÉGIMEN ORDINARIO POR PARTIDA | MÉDICOS RESIDENTES | MÉDICOS RESIDENTES POR PARTIDA | PERSONAL DEL RÉGIMEN ORDINARIO QUE ANTES PERTENECÍA AL PROGRAMA IMSS BIENESTAR | PERSONAL DEL RÉGIMEN ORDINARIO QUE ANTES PERTENECÍA AL PROGRAMA IMSS BIENESTAR POR PARTIDA | TOTAL POR CLAVE Y DESTINO, RÉGIMEN ORDINARIO, MÉDICOS RESIDENTES Y PERSONAL DEL RÉGIMEN ORDINARIO QUE ANTES PERTENECÍA AL PROGRAMA IMSS BIENESTAR | TOTAL POR PARTIDA |
|---|---|---|---|---|---|---|---|---|---|---|---|---|---|---|---|---|---|---|---|---|
| 42 | 45 | 27101-0153 | 210 | 125 | 8705 | 00 | 00 | FILIPINA Y PANTALON PARA DAMA. TALLA: EXTRACHICA. COLOR: BLANCO Y VERDE OSCURO.CEDULA 45. ZONA B. | XC | PZA | 1 | PZA | 21 | | - | | - | | 21 | |
| 43 | 46 | 27101-0037 | 210 | 005 | 3954 | 03 | 02 | CALZADO CONTRACTUAL PARA CABALLERO. TALLA: 20.0. COLOR: BLANCO. CEDULA 46. | 20 | PAR | 1 | PAR | 18 | | - | | - | | 18 | |
| 43 | 46 | 27101-0037 | 210 | 005 | 3962 | 03 | 02 | CALZADO CONTRACTUAL PARA CABALLERO. TALLA: 20.5. COLOR: BLANCO. CEDULA 46. | 20.5 | PAR | 1 | PAR | 8 | | - | | - | | 8 | |
| 43 | 46 | 27101-0037 | 210 | 005 | 3970 | 03 | 02 | CALZADO CONTRACTUAL PARA CABALLERO. TALLA: 21.0. COLOR: BLANCO. CEDULA 46. | 21 | PAR | 1 | PAR | 14 | | 2 | | - | | 16 | |
| 43 | 46 | 27101-0037 | 210 | 005 | 3988 | 03 | 02 | CALZADO CONTRACTUAL PARA CABALLERO. TALLA: 21.5. COLOR: BLANCO. CEDULA 46. | 21.5 | PAR | 1 | PAR | 6 | | - | | 2 | | 8 | |
| 43 | 46 | 27101-0037 | 210 | 005 | 3996 | 03 | 02 | CALZADO CONTRACTUAL PARA CABALLERO. TALLA: 22.0. COLOR: BLANCO. CEDULA 46. | 22 | PAR | 1 | PAR | 40 | | 2 | | - | | 42 | |
| 43 | 46 | 27101-0037 | 210 | 005 | 4002 | 03 | 02 | CALZADO CONTRACTUAL PARA CABALLERO. TALLA: 22.5. COLOR: BLANCO. CEDULA 46. | 22.5 | PAR | 1 | PAR | 30 | | - | | - | | 30 | |
| 43 | 46 | 27101-0037 | 210 | 005 | 4010 | 03 | 02 | CALZADO CONTRACTUAL PARA CABALLERO. TALLA: 23.0. COLOR: BLANCO. CEDULA 46. | 23 | PAR | 1 | PAR | 193 | | 2 | | 27 | | 222 | |
| 43 | 46 | 27101-0037 | 210 | 005 | 4028 | 03 | 02 | CALZADO CONTRACTUAL PARA CABALLERO. TALLA: 23.5. COLOR: BLANCO. CEDULA 46. | 23.5 | PAR | 1 | PAR | 90 | | 6 | | 6 | | 102 | |
| 43 | 46 | 27101-0037 | 210 | 005 | 4036 | 03 | 02 | CALZADO CONTRACTUAL PARA CABALLERO. TALLA: 24.0. COLOR: BLANCO. CEDULA 46. | 24 | PAR | 1 | PAR | 565 | | 34 | | 33 | | 632 | |
| 43 | 46 | 27101-0037 | 210 | 005 | 4044 | 03 | 02 | CALZADO CONTRACTUAL PARA CABALLERO. TALLA: 24.5. COLOR: BLANCO. CEDULA 46. | 24.5 | PAR | 1 | PAR | 352 | | 30 | | 23 | | 405 | |
| 43 | 46 | 27101-0037 | 210 | 005 | 4051 | 03 | 02 | CALZADO CONTRACTUAL PARA CABALLERO. TALLA: 25.0. COLOR: BLANCO. CEDULA 46. | 25 | PAR | 1 | PAR | 2,139 | | 558 | | 183 | | 2,880 | |
| 43 | 46 | 27101-0037 | 210 | 005 | 4069 | 03 | 02 | CALZADO CONTRACTUAL PARA CABALLERO. TALLA: 25.5. COLOR: BLANCO. CEDULA 46. | 25.5 | PAR | 1 | PAR | 1,283 | | 608 | | 85 | | 1,976 | |
| 43 | 46 | 27101-0037 | 210 | 005 | 4077 | 03 | 02 | CALZADO CONTRACTUAL PARA CABALLERO. TALLA: 26.0. COLOR: BLANCO. CEDULA 46. | 26 | PAR | 1 | PAR | 7,629 | | 2,152 | | 578 | | 10,359 | |
| 43 | 46 | 27101-0037 | 210 | 005 | 4085 | 03 | 02 | CALZADO CONTRACTUAL PARA CABALLERO. TALLA: 26.5. COLOR: BLANCO. CEDULA 46. | 26.5 | PAR | 1 | PAR | 4,728 | | 2,408 | | 242 | | 7,378 | |
| 43 | 46 | 27101-0037 | 210 | 005 | 4093 | 03 | 02 | CALZADO CONTRACTUAL PARA CABALLERO. TALLA: 27.0. COLOR: BLANCO. CEDULA 46. | 27 | PAR | 1 | PAR | 16,434 | | 5,016 | | 682 | | 22,132 | |
| 43 | 46 | 27101-0037 | 210 | 005 | 4101 | 03 | 02 | CALZADO CONTRACTUAL PARA CABALLERO. TALLA: 27.5. COLOR: BLANCO. CEDULA 46. | 27.5 | PAR | 1 | PAR | 8,993 | | 4,534 | | 291 | | 13,818 | |
| 43 | 46 | 27101-0037 | 210 | 005 | 4119 | 03 | 02 | CALZADO CONTRACTUAL PARA CABALLERO. TALLA: 28.0. COLOR: BLANCO. CEDULA 46. | 28 | PAR | 1 | PAR | 14,290 | | 4,310 | | 465 | | 19,065 | |
| 43 | 46 | 27101-0037 | 210 | 005 | 4127 | 03 | 02 | CALZADO CONTRACTUAL PARA CABALLERO. TALLA: 28.5. COLOR: BLANCO. CEDULA 46. | 28.5 | PAR | 1 | PAR | 5,317 | | 2,396 | | 112 | | 7,825 | |
| 43 | 46 | 27101-0037 | 210 | 005 | 4135 | 03 | 02 | CALZADO CONTRACTUAL PARA CABALLERO. TALLA: 29.0. COLOR: BLANCO. CEDULA 46. | 29 | PAR | 1 | PAR | 7,306 | | 2,136 | | 146 | | 9,588 | |

## ANEXO 1. REQUERIMIENTO CONSOLIDADO

Areas Requirentes: Órganos de Operación Administrativa Desconcentrada de Aguascalientes, Baja California, Baja California Sur, Campeche, Chiapas, Chihuahua, CDMX Norte, CDMX Sur, Coahuila, Colima, Durango, Guanajuato, Guerrero, Hidalgo, Edo. México Oriente, Edo. México Poniente, Jalisco, Michoacán, Morelos, Nayarit, Nuevo León, Oaxaca, Puebla, Querétaro, Quintana Roo, San Luis Potosí, Sinaloa, Sonora, Tabasco, Tamaulipas, Tlaxcala, Veracruz Norte, Veracruz Sur, Yucatán, Zacatecas y Áreas de Nivel Central.

**Fecha: 31 de julio de 2025**

| PARTIDA | CÉDULA | CLAVE CUCOP + | GPO | GEN | ESP | DIF | VAR | DESCRIPCIÓN- SISTEMA DE ABASTO INSTITUCIONAL (SAI) | TALLA | UNI | CANT. | TIPO | RÉGIMEN ORDINARIO | RÉGIMEN ORDINARIO POR PARTIDA | MEDICOS RESIDENTES | MEDICOS RESIDENTES POR PARTIDA | PERSONAL DEL RÉGIMEN ORDINARIO QUE ANTES PERTENECÍA AL PROGRAMA IMSS BIENESTAR | PERSONAL DEL RÉGIMEN ORDINARIO QUE ANTES PERTENECÍA AL PROGRAMA IMSS BIENESTAR POR PARTIDA | TOTAL POR CLAVE Y DESTINO, RÉGIMEN ORDINARIO, MÉDICOS RESIDENTES Y PERSONAL DEL RÉGIMEN ORDINARIO QUE ANTES PERTENECÍA AL PROGRAMA IMSS BIENESTAR | TOTAL POR PARTIDA |
|---|---|---|---|---|---|---|---|---|---|---|---|---|---|---|---|---|---|---|---|---|
| 43 | 46 | 27101-0037 | 210 | 005 | 4143 | 03 | 02 | CALZADO CONTRACTUAL PARA CABALLERO. TALLA: 29.5. COLOR: BLANCO. CEDULA 46. | 29.5 | PAR | 1 | PAR | 1,623 | | 720 | | 31 | | 2,374 | |
| 43 | 46 | 27101-0037 | 210 | 005 | 4150 | 03 | 02 | CALZADO CONTRACTUAL PARA CABALLERO. TALLA: 30.0. COLOR: BLANCO. CEDULA 46. | 30 | PAR | 1 | PAR | 2,539 | | 912 | | 31 | | 3,482 | |
| 43 | 46 | 27101-0037 | 210 | 005 | 4168 | 03 | 02 | CALZADO CONTRACTUAL PARA CABALLERO. TALLA: 30.5. COLOR: BLANCO. CEDULA 46. | 30.5 | PAR | 1 | PAR | 128 | | 92 | | - | | 220 | |
| 43 | 46 | 27101-0037 | 210 | 005 | 4176 | 03 | 02 | CALZADO CONTRACTUAL PARA CABALLERO. TALLA: 31.0. COLOR: BLANCO. CEDULA 46. | 31 | PAR | 1 | PAR | 466 | | 148 | | 2 | | 616 | |
| 43 | 46 | 27101-0037 | 210 | 005 | 4184 | 03 | 02 | CALZADO CONTRACTUAL PARA CABALLERO. TALLA: 31.5. COLOR: BLANCO. CEDULA 46. | 31.5 | PAR | 1 | PAR | 28 | | 12 | | - | | 40 | |
| 43 | 46 | 27101-0037 | 210 | 005 | 4192 | 03 | 02 | CALZADO CONTRACTUAL PARA CABALLERO. TALLA: 32.0. COLOR: BLANCO. CEDULA 46. | 32 | PAR | 1 | PAR | 132 | | 60 | | - | | 192 | |
| 43 | 46 | 27101-0037 | 210 | 005 | 6494 | 02 | 02 | CALZADO CONTRACTUAL PARA CABALLERO. TALLA: 20.0. COLOR: CAFE. CEDULA 46. | 20 | PAR | 1 | PAR | 2 | | - | | - | | 2 | |
| 43 | 46 | 27101-0037 | 210 | 005 | 6551 | 02 | 02 | CALZADO CONTRACTUAL PARA CABALLERO. TALLA: 23.0. COLOR: CAFE. CEDULA 46. | 23 | PAR | 1 | PAR | 3 | | - | | - | | 3 | |
| 43 | 46 | 27101-0037 | 210 | 005 | 6577 | 02 | 02 | CALZADO CONTRACTUAL PARA CABALLERO. TALLA: 24.0. COLOR: CAFE. CEDULA 46. | 24 | PAR | 1 | PAR | 8 | | - | | 2 | | 10 | |
| 43 | 46 | 27101-0037 | 210 | 005 | 6585 | 02 | 02 | CALZADO CONTRACTUAL PARA CABALLERO. TALLA: 24.5. COLOR: CAFE. CEDULA 46. | 24.5 | PAR | 1 | PAR | 5 | | - | | - | | 5 | |
| 43 | 46 | 27101-0037 | 210 | 005 | 6593 | 02 | 02 | CALZADO CONTRACTUAL PARA CABALLERO. TALLA: 25.0. COLOR: CAFE. CEDULA 46. | 25 | PAR | 1 | PAR | 106 | | - | | - | | 106 | |
| 43 | 46 | 27101-0037 | 210 | 005 | 6601 | 02 | 02 | CALZADO CONTRACTUAL PARA CABALLERO. TALLA: 25.5. COLOR: CAFE. CEDULA 46. | 25.5 | PAR | 1 | PAR | 65 | | - | | 3 | | 68 | |
| 43 | 46 | 27101-0037 | 210 | 005 | 6619 | 02 | 02 | CALZADO CONTRACTUAL PARA CABALLERO. TALLA: 26.0. COLOR: CAFE. CEDULA 46. | 26 | PAR | 1 | PAR | 519 | | - | | 4 | | 523 | |
| 43 | 46 | 27101-0037 | 210 | 005 | 6627 | 02 | 02 | CALZADO CONTRACTUAL PARA CABALLERO. TALLA: 26.5. COLOR: CAFE. CEDULA 46. | 26.5 | PAR | 1 | PAR | 267 | | - | | 6 | | 273 | |
| 43 | 46 | 27101-0037 | 210 | 005 | 6635 | 02 | 02 | CALZADO CONTRACTUAL PARA CABALLERO. TALLA: 27.0. COLOR: CAFE. CEDULA 46. | 27 | PAR | 1 | PAR | 1,136 | | - | | 14 | | 1,150 | |
| 43 | 46 | 27101-0037 | 210 | 005 | 6643 | 02 | 02 | CALZADO CONTRACTUAL PARA CABALLERO. TALLA: 27.5. COLOR: CAFE. CEDULA 46. | 27.5 | PAR | 1 | PAR | 528 | 110,631 | - | 26,138 | 4 | 6,865 | 532 | 143,634 |
| 43 | 46 | 27101-0037 | 210 | 005 | 6650 | 02 | 02 | CALZADO CONTRACTUAL PARA CABALLERO. TALLA: 28.0. COLOR: CAFE. CEDULA 46. | 28 | PAR | 1 | PAR | 991 | | - | | 8 | | 999 | |
| 43 | 46 | 27101-0037 | 210 | 005 | 6668 | 02 | 02 | CALZADO CONTRACTUAL PARA CABALLERO. TALLA: 28.5. COLOR: CAFE. CEDULA 46. | 28.5 | PAR | 1 | PAR | 375 | | - | | 4 | | 379 | |
| 43 | 46 | 27101-0037 | 210 | 005 | 6676 | 02 | 02 | CALZADO CONTRACTUAL PARA CABALLERO. TALLA: 29.0. COLOR: CAFE. CEDULA 46. | 29 | PAR | 1 | PAR | 561 | | - | | 2 | | 563 | |
| 43 | 46 | 27101-0037 | 210 | 005 | 6684 | 02 | 02 | CALZADO CONTRACTUAL PARA CABALLERO. TALLA: 29.5. COLOR: CAFE. CEDULA 46. | 29.5 | PAR | 1 | PAR | 105 | | - | | - | | 105 | |

ANEXOS
DIVISIÓN DE CONTRATOS

## ANEXO 1. REQUERIMIENTO CONSOLIDADO

Areas Requirentes: Órganos de Operación Administrativa Desconcentrada de Aguascalientes, Baja California, Baja California Sur, Campeche, Chiapas, Chihuahua, CDMX Norte, CDMX Sur, Coahuila, Colima, Durango, Guanajuato, Guerrero, Hidalgo, Edo. México Oriente, Edo. México Poniente, Jalisco, Michoacán, Morelos, Nayarit, Nuevo León, Oaxaca, Puebla, Querétaro, Quintana Roo, San Luis Potosí, Sinaloa, Sonora, Tabasco, Tamaulipas, Tlaxcala, Veracruz Norte, Veracruz Sur, Yucatán, Zacatecas y Áreas de Nivel Central.

Fecha: 31 de julio de 2025

| PARTIDA | CÉDULA | CLAVE CUCOP + | GPO | GEN | ESP | DIF | VAR | DESCRIPCIÓN- SISTEMA DE ABASTO INSTITUCIONAL (SAI) | TALLA | UNI | CANT. | TIPO | RÉGIMEN ORDINARIO | RÉGIMEN ORDINARIO POR PARTIDA | MÉDICOS RESIDENTES | MÉDICOS RESIDENTES POR PARTIDA | PERSONAL DEL RÉGIMEN ORDINARIO QUE ANTES PERTENECÍA AL PROGRAMA IMSS BIENESTAR | PERSONAL DEL RÉGIMEN ORDINARIO QUE ANTES PERTENECÍA AL PROGRAMA IMSS BIENESTAR POR PARTIDA | TOTAL POR CLAVE Y DESTINO, RÉGIMEN ORDINARIO, MÉDICOS RESIDENTES Y PERSONAL DEL RÉGIMEN ORDINARIO QUE ANTES PERTENECÍA AL PROGRAMA IMSS BIENESTAR | TOTAL POR PARTIDA |
|---|---|---|---|---|---|---|---|---|---|---|---|---|---|---|---|---|---|---|---|---|
| 43 | 46 | 27101-0037 | 210 | 005 | 6692 | 02 | 02 | CALZADO CONTRACTUAL PARA CABALLERO. TALLA: 30.0. COLOR: CAFE. CEDULA 46. | 30 | PAR | 1 | PAR | 197 | | - | | 1 | | 198 | |
| 43 | 46 | 27101-0037 | 210 | 005 | 6700 | 02 | 02 | CALZADO CONTRACTUAL PARA CABALLERO. TALLA: 30.5. COLOR: CAFE. CEDULA 46. | 30.5 | PAR | 1 | PAR | 13 | | - | | 1 | | 14 | |
| 43 | 46 | 27101-0037 | 210 | 005 | 6718 | 02 | 02 | CALZADO CONTRACTUAL PARA CABALLERO. TALLA: 31.0. COLOR: CAFE. CEDULA 46. | 31 | PAR | 1 | PAR | 23 | | - | | 1 | | 24 | |
| 43 | 46 | 27101-0037 | 210 | 005 | 6726 | 02 | 02 | CALZADO CONTRACTUAL PARA CABALLERO. TALLA: 31.5. COLOR: CAFE. CEDULA 46. | 31.5 | PAR | 1 | PAR | 2 | | - | | - | | 2 | |
| 43 | 46 | 27101-0037 | 210 | 005 | 6734 | 02 | 02 | CALZADO CONTRACTUAL PARA CABALLERO. TALLA: 32.0. COLOR: CAFE. CEDULA 46. | 32 | PAR | 1 | PAR | 10 | | - | | - | | 10 | |
| 43 | 46 | 27101-0037 | 210 | 005 | 6759 | 02 | 02 | CALZADO CONTRACTUAL PARA CABALLERO. TALLA: 33.0. COLOR: CAFE. CEDULA 46. | 33 | PAR | 1 | PAR | 4 | | - | | - | | 4 | |
| 43 | 46 | 27101-0037 | 210 | 005 | 8060 | 00 | 02 | CALZADO CONTRACTUAL PARA CABALLERO. TALLA: 20.0. COLOR: NEGRO. CEDULA 46. | 20 | PAR | 1 | PAR | 38 | | - | | - | | 38 | |
| 43 | 46 | 27101-0037 | 210 | 005 | 8078 | 00 | 02 | CALZADO CONTRACTUAL PARA CABALLERO. TALLA: 20.5. COLOR: NEGRO. CEDULA 46. | 20.5 | PAR | 1 | PAR | 4 | | - | | - | | 4 | |
| 43 | 46 | 27101-0037 | 210 | 005 | 8086 | 00 | 02 | CALZADO CONTRACTUAL PARA CABALLERO. TALLA: 21.0. COLOR: NEGRO. CEDULA 46. | 21 | PAR | 1 | PAR | 10 | | - | | - | | 10 | |
| 43 | 46 | 27101-0037 | 210 | 005 | 8102 | 00 | 02 | CALZADO CONTRACTUAL PARA CABALLERO. TALLA: 22.0. COLOR: NEGRO. CEDULA 46. | 22 | PAR | 1 | PAR | 14 | | - | | 2 | | 16 | |
| 43 | 46 | 27101-0037 | 210 | 005 | 8110 | 00 | 02 | CALZADO CONTRACTUAL PARA CABALLERO. TALLA: 22.5. COLOR: NEGRO. CEDULA 46. | 22.5 | PAR | 1 | PAR | 16 | | - | | - | | 16 | |
| 43 | 46 | 27101-0037 | 210 | 005 | 8128 | 00 | 02 | CALZADO CONTRACTUAL PARA CABALLERO. TALLA: 23.0. COLOR: NEGRO. CEDULA 46. | 23 | PAR | 1 | PAR | 30 | | - | | 2 | | 32 | |
| 43 | 46 | 27101-0037 | 210 | 005 | 8136 | 00 | 02 | CALZADO CONTRACTUAL PARA CABALLERO. TALLA: 23.5. COLOR: NEGRO. CEDULA 46. | 23.5 | PAR | 1 | PAR | 27 | | - | | - | | 27 | |
| 43 | 46 | 27101-0037 | 210 | 005 | 8144 | 00 | 02 | CALZADO CONTRACTUAL PARA CABALLERO. TALLA: 24.0. COLOR: NEGRO. CEDULA 46. | 24 | PAR | 1 | PAR | 186 | | - | | 8 | | 194 | |
| 43 | 46 | 27101-0037 | 210 | 005 | 8151 | 00 | 02 | CALZADO CONTRACTUAL PARA CABALLERO. TALLA: 24.5. COLOR: NEGRO. CEDULA 46. | 24.5 | PAR | 1 | PAR | 150 | | - | | 6 | | 156 | |
| 43 | 46 | 27101-0037 | 210 | 005 | 8169 | 00 | 02 | CALZADO CONTRACTUAL PARA CABALLERO. TALLA: 25.0. COLOR: NEGRO. CEDULA 46. | 25 | PAR | 1 | PAR | 861 | | - | | 120 | | 981 | |
| 43 | 46 | 27101-0037 | 210 | 005 | 8177 | 00 | 02 | CALZADO CONTRACTUAL PARA CABALLERO. TALLA: 25.5. COLOR: NEGRO. CEDULA 46. | 25.5 | PAR | 1 | PAR | 538 | | - | | 50 | | 588 | |
| 43 | 46 | 27101-0037 | 210 | 005 | 8185 | 00 | 02 | CALZADO CONTRACTUAL PARA CABALLERO. TALLA: 26.0. COLOR: NEGRO. CEDULA 46. | 26 | PAR | 1 | PAR | 3,413 | | - | | 580 | | 3,993 | |
| 43 | 46 | 27101-0037 | 210 | 005 | 8193 | 00 | 02 | CALZADO CONTRACTUAL PARA CABALLERO. TALLA: 26.5. COLOR: NEGRO. CEDULA 46. | 26.5 | PAR | 1 | PAR | 1,754 | | - | | 228 | | 1,982 | |
| 43 | 46 | 27101-0037 | 210 | 005 | 8201 | 00 | 02 | CALZADO CONTRACTUAL PARA CABALLERO. TALLA: 27.0. COLOR: NEGRO. CEDULA 46. | 27 | PAR | 1 | PAR | 7,405 | | - | | 1,052 | | 8,457 | |

## ANEXO 1. REQUERIMIENTO CONSOLIDADO

Areas Requirentes: Órganos de Operación Administrativa Desconcentrada de Aguascalientes, Baja California, Baja California Sur, Campeche, Chiapas, Chihuahua, CDMX Norte, CDMX Sur, Coahuila, Colima, Durango, Guanajuato, Guerrero, Hidalgo, Edo. México Oriente, Edo. México Poniente, Jalisco, Michoacán, Morelos, Nayarit, Nuevo León, Oaxaca, Puebla, Querétaro, Quintana Roo, San Luis Potosí, Sinaloa, Sonora, Tabasco, Tamaulipas, Tlaxcala, Veracruz Norte, Veracruz Sur, Yucatán, Zacatecas y Áreas de Nivel Central.

**Fecha: 31 de julio de 2025**

| PARTIDA | CÉDULA | CLAVE CUCOP + | GPO | GEN | ESP | DIF | VAR | DESCRIPCIÓN- SISTEMA DE ABASTO INSTITUCIONAL (SAI) | TALLA | UNI | CANT. | TIPO | RÉGIMEN ORDINARIO | RÉGIMEN ORDINARIO POR PARTIDA | MEDICOS RESIDENTES | MEDICOS RESIDENTES POR PARTIDA | PERSONAL DEL RÉGIMEN ORDINARIO QUE ANTES PERTENECÍA AL PROGRAMA IMSS BIENESTAR | PERSONAL DEL RÉGIMEN ORDINARIO QUE ANTES PERTENECÍA AL PROGRAMA IMSS BIENESTAR POR PARTIDA | TOTAL POR CLAVE Y DESTINO, RÉGIMEN ORDINARIO, MÉDICOS RESIDENTES Y PERSONAL DEL RÉGIMEN ORDINARIO QUE ANTES PERTENECÍA AL PROGRAMA IMSS BIENESTAR | TOTAL POR PARTIDA |
|---|---|---|---|---|---|---|---|---|---|---|---|---|---|---|---|---|---|---|---|---|
| 43 | 46 | 27101-0037 | 210 | 005 | 8219 | 00 | 02 | CALZADO CONTRACTUAL PARA CABALLERO. TALLA: 27.5. COLOR: NEGRO. CEDULA 46. | 27.5 | PAR | 1 | PAR | 3,473 | | - | | 400 | | 3,873 | |
| 43 | 46 | 27101-0037 | 210 | 005 | 8227 | 00 | 02 | CALZADO CONTRACTUAL PARA CABALLERO. TALLA: 28.0. COLOR: NEGRO. CEDULA 46. | 28 | PAR | 1 | PAR | 6,300 | | - | | 754 | | 7,054 | |
| 43 | 46 | 27101-0037 | 210 | 005 | 8235 | 00 | 02 | CALZADO CONTRACTUAL PARA CABALLERO. TALLA: 28.5. COLOR: NEGRO. CEDULA 46. | 28.5 | PAR | 1 | PAR | 2,229 | | - | | 236 | | 2,465 | |
| 43 | 46 | 27101-0037 | 210 | 005 | 8243 | 00 | 02 | CALZADO CONTRACTUAL PARA CABALLERO. TALLA: 29.0. COLOR: NEGRO. CEDULA 46. | 29 | PAR | 1 | PAR | 3,027 | | - | | 298 | | 3,325 | |
| 43 | 46 | 27101-0037 | 210 | 005 | 8250 | 00 | 02 | CALZADO CONTRACTUAL PARA CABALLERO. TALLA: 29.5. COLOR: NEGRO. CEDULA 46. | 29.5 | PAR | 1 | PAR | 632 | | - | | 44 | | 676 | |
| 43 | 46 | 27101-0037 | 210 | 005 | 8268 | 00 | 02 | CALZADO CONTRACTUAL PARA CABALLERO. TALLA: 30.0. COLOR: NEGRO. CEDULA 46. | 30 | PAR | 1 | PAR | 978 | | - | | 78 | | 1,056 | |
| 43 | 46 | 27101-0037 | 210 | 005 | 8276 | 00 | 02 | CALZADO CONTRACTUAL PARA CABALLERO. TALLA: 30.5. COLOR: NEGRO. CEDULA 46. | 30.5 | PAR | 1 | PAR | 69 | | - | | 6 | | 75 | |
| 43 | 46 | 27101-0037 | 210 | 005 | 8284 | 00 | 02 | CALZADO CONTRACTUAL PARA CABALLERO. TALLA: 31.0. COLOR: NEGRO. CEDULA 46. | 31 | PAR | 1 | PAR | 158 | | - | | 8 | | 166 | |
| 43 | 46 | 27101-0037 | 210 | 005 | 8292 | 00 | 02 | CALZADO CONTRACTUAL PARA CABALLERO. TALLA: 31.5. COLOR: NEGRO. CEDULA 46. | 31.5 | PAR | 1 | PAR | 12 | | - | | - | | 12 | |
| 43 | 46 | 27101-0037 | 210 | 005 | 8300 | 00 | 02 | CALZADO CONTRACTUAL PARA CABALLERO. TALLA: 32.0. COLOR: NEGRO. CEDULA 46. | 32 | PAR | 1 | PAR | 36 | | - | | 4 | | 40 | |

ANEXOS
DIVISIÓN DE CONTRATOS

## ANEXO 1. REQUERIMIENTO CONSOLIDADO

Areas Requirentes: Órganos de Operación Administrativa Desconcentrada de Aguascalientes, Baja California, Baja California Sur, Campeche, Chiapas, Chihuahua, CDMX Norte, CDMX Sur, Coahuila, Colima, Durango, Guanajuato, Guerrero, Hidalgo, Edo. México Oriente, Edo. México Poniente, Jalisco, Michoacán, Morelos, Nayarit, Nuevo León, Oaxaca, Puebla, Querétaro, Quintana Roo, San Luis Potosí, Sinaloa, Sonora, Tabasco, Tamaulipas, Tlaxcala, Veracruz Norte, Veracruz Sur, Yucatán, Zacatecas y Áreas de Nivel Central.

**Fecha: 31 de julio de 2025**

| PARTIDA | CÉDULA | CLAVE CUCOP + | GPO | GEN | ESP | DIF | VAR | DESCRIPCIÓN- SISTEMA DE ABASTO INSTITUCIONAL (SAI) | TALLA | UNI | CANT. | TIPO | RÉGIMEN ORDINARIO | RÉGIMEN ORDINARIO POR PARTIDA | MÉDICOS RESIDENTES | MÉDICOS RESIDENTES POR PARTIDA | PERSONAL DEL RÉGIMEN ORDINARIO QUE ANTES PERTENECÍA AL PROGRAMA IMSS BIENESTAR | PERSONAL DEL RÉGIMEN ORDINARIO QUE ANTES PERTENECÍA AL PROGRAMA IMSS BIENESTAR POR PARTIDA | TOTAL POR CLAVE Y DESTINO, RÉGIMEN ORDINARIO, MÉDICOS RESIDENTES Y PERSONAL DEL RÉGIMEN ORDINARIO QUE ANTES PERTENECÍA AL PROGRAMA IMSS BIENESTAR | TOTAL POR PARTIDA |
|---|---|---|---|---|---|---|---|---|---|---|---|---|---|---|---|---|---|---|---|---|
| 44 | 47 | 27101-0037 | 210 | 005 | 4200 | 01 | 01 | CALZADO PARA MEDICO RESIDENTE, FEMENINO, CEDULA: 47. TALLA: 20.0. COLOR:BLANCO. TIPO: CHOCLO CON BANDA Y TRABA PARA SUJECION A BASE DE CINTAAUTOADHERIBLE; CORTE: CUERO DE GANADO VACUNO CURTIDO AL CROMO, FLORENTERA, LISO Y MATE, COLOR BLANCO; FORRO: COMPLETO DEL MISMO COLORDEL CORTE, CUERO DE GANADO VACUNO, FLOR ENTERA; SUELA: DEPOLIURETANO, CON HUELLA ANTIDERRAPANTE, DEL MISMO TONO DEL CORTE;PLANTA: DE MATERIAL RECUPERADO, CELULOSA O TEXTIL SINTETICO NO TEJIDO;PLANTILLA: PREFORMADA DE ETIL VINIL ACETATO, LATEX O POLIURETANO, CONCUBIERTA DE CUERO DE GANADO VACUNO, EN COLOR BLANCO, DEBE IRPEGADA; SISTEMA DE CONSTRUCCION: SUELA PEGADA O INYECTADA DIRECTA ALCORTE; LOGOSIMBOLO: DEL IMSS IMPRESO EN LA LENGUETA O EN ALGUNO DELOS LATERALES DEL FORRO DEL ZAPATO, EN COLOR VERDE CODIGO PANTONE561C O 561U. PAR. VOLUMEN 1. ESPECIFICACIONES Y METODOS DE PRUEBA DEACUERDO A LA ESPECIFICACION TECNICA IMSS DE CALZADO PARA MEDICORESIDENTE, FEMENINO. CATEGORIAS: BECADOS, MEDICO RESIDENTE EN PERIODODE ADIESTRAMIENTO EN UNA ESPECIALIDAD, MEDICO INTERNO DEPREGRADO EN MEDICINA, MEDICO PASANTE DE MEDICINA Y ODONTOLOGIA. | 20 | PAR | 1 | PAR | - | | 4 | | - | | 4 | |

## ANEXO 1. REQUERIMIENTO CONSOLIDADO

Areas Requirentes: Órganos de Operación Administrativa Desconcentrada de Aguascalientes, Baja California, Baja California Sur, Campeche, Chiapas, Chihuahua, CDMX Norte, CDMX Sur, Coahuila, Colima, Durango, Guanajuato, Guerrero, Hidalgo, Edo. México Oriente, Edo. México Poniente, Jalisco, Michoacán, Morelos, Nayarit, Nuevo León, Oaxaca, Puebla, Querétaro, Quintana Roo, San Luis Potosí, Sinaloa, Sonora, Tabasco, Tamaulipas, Tlaxcala, Veracruz Norte, Veracruz Sur, Yucatán, Zacatecas y Áreas de Nivel Central.

**Fecha: 31 de julio de 2025**

| PARTIDA | CÉDULA | CLAVE CUCOP + | GPO | GEN | ESP | DIF | VAR | DESCRIPCIÓN- SISTEMA DE ABASTO INSTITUCIONAL (SAI) | TALLA | UNI | CANT. | TIPO | RÉGIMEN ORDINARIO | RÉGIMEN ORDINARIO POR PARTIDA | MÉDICOS RESIDENTES | MÉDICOS RESIDENTES POR PARTIDA | PERSONAL DEL RÉGIMEN ORDINARIO QUE ANTES PERTENECÍA AL PROGRAMA IMSS BIENESTAR | PERSONAL DEL RÉGIMEN ORDINARIO QUE ANTES PERTENECÍA AL PROGRAMA IMSS BIENESTAR POR PARTIDA | TOTAL POR CLAVE Y DESTINO, RÉGIMEN ORDINARIO, MÉDICOS RESIDENTES Y PERSONAL DEL RÉGIMEN ORDINARIO QUE ANTES PERTENECÍA AL PROGRAMA IMSS BIENESTAR | TOTAL POR PARTIDA |
|---|---|---|---|---|---|---|---|---|---|---|---|---|---|---|---|---|---|---|---|---|
| 44 | 47 | 27101-0037 | 210 | 005 | 4218 | 01 | 01 | CALZADO PARA MEDICO RESIDENTE, FEMENINO, CEDULA: 47. TALLA: 20.5. COLOR:BLANCO.TIPO: CHOCLO CON BANDA Y TRABA PARA SUJECION A BASE DE CINTA AUTO ADHERIBLE;CORTE: CUERO DE GANADO VACUNO CURTIDO AL CROMO, FLOR ENTERA, LISO Y MATE,COLORBLANCO; FORRO: COMPLETO DEL MISMO COLOR DEL CORTE, CUERO DE GANADO VACUNO,FLORENTERA; SUELA: DE POLIURETANO, CON HUELLA ANTIDERRAPANTE, DEL MISMO TONO DELCORTE; PLANTA: DE MATERIAL RECUPERADO, CELULOSA O TEXTIL SINTETICO NO TEJIDO;PLANTILLA: PREFORMADA DE ETIL VINIL ACETATO, LATEX O POLIURETANO, CON CUBIERTADE CUERO DE GANADO VACUNO, EN COLOR BLANCO, DEBE IR PEGADA; SISTEMA DECONSTRUCCION: SUELA PEGADA O INYECTADA DIRECTA AL CORTE; LOGOSIMBOLO: DEL IMSSIMPRESO EN LA LENGÜETA O EN ALGUNO DE LOS LATERALES DEL FORRO DEL ZAPATO, ENCOLOR VERDE CODIGO PANTONE 561C O 561U. PAR. VOLUMEN 1. ESPECIFICACIONES YMETODOS DE PRUEBA DE ACUERDO A LA ESPECIFICACION TECNICA IMSS DE CALZADO PARAMEDICO RESIDENTE, FEMENINO. CATEGORIAS: BECADOS, MEDICO RESIDENTE EN PERIODODEADISTRAMIENTO EN UNA ESPECIALIDAD, MEDICO INTERNO DE PREGRADO EN | 20.5 | PAR | 1 | PAR | - | | 2 | | - | | 2 | |

ANEXOS
DIVISIÓN DE CONTRATOS

## ANEXO 1. REQUERIMIENTO CONSOLIDADO

Areas Requirentes: Órganos de Operación Administrativa Desconcentrada de Aguascalientes, Baja California, Baja California Sur, Campeche, Chiapas, Chihuahua, CDMX Norte, CDMX Sur, Coahuila, Colima, Durango, Guanajuato, Guerrero, Hidalgo, Edo. México Oriente, Edo. México Poniente, Jalisco, Michoacán, Morelos, Nayarit, Nuevo León, Oaxaca, Puebla, Querétaro, Quintana Roo, San Luis Potosí, Sinaloa, Sonora, Tabasco, Tamaulipas, Tlaxcala, Veracruz Norte, Veracruz Sur, Yucatán, Zacatecas y Áreas de Nivel Central.

Fecha: 31 de julio de 2025

| PARTIDA | CÉDULA | CLAVE CUCOP + | GPO | GEN | ESP | DIF | VAR | DESCRIPCIÓN- SISTEMA DE ABASTO INSTITUCIONAL (SAI) | TALLA | UNI | CANT. | TIPO | RÉGIMEN ORDINARIO | RÉGIMEN ORDINARIO POR PARTIDA | MÉDICOS RESIDENTES | MÉDICOS RESIDENTES POR PARTIDA | PERSONAL DEL RÉGIMEN ORDINARIO QUE ANTES PERTENECÍA AL PROGRAMA IMSS BIENESTAR | PERSONAL DEL RÉGIMEN ORDINARIO QUE ANTES PERTENECÍA AL PROGRAMA IMSS BIENESTAR POR PARTIDA | TOTAL POR CLAVE Y DESTINO, RÉGIMEN ORDINARIO, MÉDICOS RESIDENTES Y PERSONAL DEL RÉGIMEN ORDINARIO QUE ANTES PERTENECÍA AL PROGRAMA IMSS BIENESTAR | TOTAL POR PARTIDA |
|---|---|---|---|---|---|---|---|---|---|---|---|---|---|---|---|---|---|---|---|---|
| 44 | 47 | 27101-0037 | 210 | 005 | 4226 | 01 | 01 | CALZADO PARA MEDICO RESIDENTE, FEMENINO, CEDULA: 47. TALLA: 21.0. COLOR:BLANCO.TIPO: CHOCLO CON BANDA Y TRABA PARA SUJECION A BASE DE CINTA AUTO ADHERIBLE;CORTE: CUERO DE GANADO VACUNO CURTIDO AL CROMO, FLOR ENTERA, LISO Y MATE,COLORBLANCO; FORRO: COMPLETO DEL MISMO COLOR DEL CORTE, CUERO DE GANADO VACUNO,FLORENTERA; SUELA: DE POLIURETANO, CON HUELLA ANTIDERRAPANTE, DEL MISMO TONO DELCORTE; PLANTA: DE MATERIAL RECUPERADO, CELULOSA O TEXTIL SINTETICO NO TEJIDO;PLANTILLA: PREFORMADA DE ETIL VINIL ACETATO, LATEX O POLIURETANO, CON CUBIERTADE CUERO DE GANADO VACUNO, EN COLOR BLANCO, DEBE IR PEGADA; SISTEMA DECONSTRUCCION: SUELA PEGADA O INYECTADA DIRECTA AL CORTE; LOGOSIMBOLO: DEL IMSSIMPRESO EN LA LENGÜETA O EN ALGUNO DE LOS LATERALES DEL FORRO DEL ZAPATO, ENCOLOR VERDE CODIGO PANTONE 561C O 561U. PAR. VOLUMEN 1. ESPECIFICACIONES YMETODOS DE PRUEBA DE ACUERDO A LA ESPECIFICACION TECNICA IMSS DE CALZADO PARAMEDICO RESIDENTE, FEMENINO. CATEGORIAS: BECADOS. MEDICO RESIDENTE EN PERIODODEADISTRAMIENTO EN UNA ESPECIALIDAD. MEDICO INTERNO DE PREGRADO EN | 21 | PAR | 1 | PAR | - | | 12 | | - | | 12 | |

## ANEXO 1. REQUERIMIENTO CONSOLIDADO

Areas Requirentes: Órganos de Operación Administrativa Desconcentrada de Aguascalientes, Baja California, Baja California Sur, Campeche, Chiapas, Chihuahua, CDMX Norte, CDMX Sur, Coahuila, Colima, Durango, Guanajuato, Guerrero, Hidalgo, Edo. México Oriente, Edo. México Poniente, Jalisco, Michoacán, Morelos, Nayarit, Nuevo León, Oaxaca, Puebla, Querétaro, Quintana Roo, San Luis Potosí, Sinaloa, Sonora, Tabasco, Tamaulipas, Tlaxcala, Veracruz Norte, Veracruz Sur, Yucatán, Zacatecas y Áreas de Nivel Central.

**Fecha: 31 de julio de 2025**

| PARTIDA | CÉDULA | CLAVE CUCOP + | GPO | GEN | ESP | DIF | VAR | DESCRIPCIÓN- SISTEMA DE ABASTO INSTITUCIONAL (SAI) | TALLA | UNI | CANT. | TIPO | RÉGIMEN ORDINARIO | RÉGIMEN ORDINARIO POR PARTIDA | MEDICOS RESIDENTES | MEDICOS RESIDENTES POR PARTIDA | PERSONAL DEL RÉGIMEN ORDINARIO QUE ANTES PERTENECÍA AL PROGRAMA IMSS BIENESTAR | PERSONAL DEL RÉGIMEN ORDINARIO QUE ANTES PERTENECÍA AL PROGRAMA IMSS BIENESTAR POR PARTIDA | TOTAL POR CLAVE Y DESTINO, RÉGIMEN ORDINARIO, MÉDICOS RESIDENTES Y PERSONAL DEL RÉGIMEN ORDINARIO QUE ANTES PERTENECÍA AL PROGRAMA IMSS BIENESTAR | TOTAL POR PARTIDA |
|---|---|---|---|---|---|---|---|---|---|---|---|---|---|---|---|---|---|---|---|---|
| 44 | 47 | 27101-0037 | 210 | 005 | 4234 | 01 | 01 | CALZADO PARA MEDICO RESIDENTE, FEMENINO, CEDULA: 47. TALLA: 21.5. COLOR:BLANCO. TIPO: CHOCLO CON BANDA Y TRABA PARA SUJECION A BASE DE CINTA AUTOADHERIBLE; CORTE: CUERO DE GANADO VACUNO CURTIDO AL CROMO, FLOR ENTERA, LISO YMATE, COLOR BLANCO; FORRO: COMPLETO DEL MISMO COLOR DEL CORTE, CUERO DE GANADOVACUNO, FLOR ENTERA; SUELA: DE POLIURETANO, CON HUELLA ANTIDERRAPANTE, DELMISMO TONO DEL CORTE; PLANTA: DE MATERIAL RECUPERADO, CELULOSA O TEXTILSINTETICO NO TEJIDO; PLANTILLA: PREFORMADA DE ETIL VINIL ACETATO, LATEX OPOLIURETANO, CON CUBIERTA DE CUERO DE GANADO VACUNO, EN COLOR BLANCO, DEBE IRPEGADA; SISTEMA DE CONSTRUCCION: SUELA PEGADA O INYECTADA DIRECTA AL CORTE;LOGOSIMBOLO: DEL IMSS IMPRESO EN LA LENGÜETA O EN ALGUNO DE LOS LATERALES DELFORRO DEL ZAPATO, EN COLOR VERDE CODIGO PANTONE 561C O 561U. PAR. VOLUMEN 1.ESPECIFICACIONES Y METODOS DE PRUEBA DE ACUERDO A LA ESPECIFICACION TECNICAIMSS DE CALZADO PARA MEDICO RESIDENTE, FEMENINO. CATEGORIAS: BECADOS, MEDICORESIDENTE EN PERIODO DE ADISTRAMIENTO EN UNA ESPECIALIDAD, MEDICO INTERNO DEPREGRADO EN MEDICINA, MEDICO PASANTE DE MEDICINA Y ODONTOLOGIA. | 21.5 | PAR | 1 | PAR | - | | 18 | | - | | 18 | |

ANEXOS
DIVISIÓN DE CONTRATOS

## ANEXO 1. REQUERIMIENTO CONSOLIDADO

Areas Requirentes: Órganos de Operación Administrativa Desconcentrada de Aguascalientes, Baja California, Baja California Sur, Campeche, Chiapas, Chihuahua, CDMX Norte, CDMX Sur, Coahuila, Colima, Durango, Guanajuato, Guerrero, Hidalgo, Edo. México Oriente, Edo. México Poniente, Jalisco, Michoacán, Morelos, Nayarit, Nuevo León, Oaxaca, Puebla, Querétaro, Quintana Roo, San Luis Potosí, Sinaloa, Sonora, Tabasco, Tamaulipas, Tlaxcala, Veracruz Norte, Veracruz Sur, Yucatán, Zacatecas y Áreas de Nivel Central.

**Fecha: 31 de julio de 2025**

| PARTIDA | CÉDULA | CLAVE CUCOP + | GPO | GEN | ESP | DIF | VAR | DESCRIPCIÓN- SISTEMA DE ABASTO INSTITUCIONAL (SAI) | TALLA | UNI | CANT. | TIPO | RÉGIMEN ORDINARIO | RÉGIMEN ORDINARIO POR PARTIDA | MÉDICOS RESIDENTES | MÉDICOS RESIDENTES POR PARTIDA | PERSONAL DEL RÉGIMEN ORDINARIO QUE ANTES PERTENECÍA AL PROGRAMA IMSS BIENESTAR | PERSONAL DEL RÉGIMEN ORDINARIO QUE ANTES PERTENECÍA AL PROGRAMA IMSS BIENESTAR POR PARTIDA | TOTAL POR CLAVE Y DESTINO, RÉGIMEN ORDINARIO, MÉDICOS RESIDENTES Y PERSONAL DEL RÉGIMEN ORDINARIO QUE ANTES PERTENECÍA AL PROGRAMA IMSS BIENESTAR | TOTAL POR PARTIDA |
|---|---|---|---|---|---|---|---|---|---|---|---|---|---|---|---|---|---|---|---|---|
| 44 | 47 | Z7101-0037 | Z10 | 005 | 4242 | 01 | 01 | CALZADO PARA MEDICO RESIDENTE, FEMENINO, CEDULA: 47. TALLA: 22.0. COLOR:BLANCO.TIPO: CHOCLO CON BANDA Y TRABA PARA SUJECION A BASE DE CINTA AUTO ADHERIBLE;CORTE: CUERO DE GANADO VACUNO CURTIDO AL CROMO, FLOR ENTERA, LISO Y MATE,COLORBLANCO; FORRO: COMPLETO DEL MISMO COLOR DEL CORTE, CUERO DE GANADO VACUNO,FLORENTERA; SUELA: DE POLIURETANO, CON HUELLA ANTIDERRAPANTE, DEL MISMO TONO DELCORTE; PLANTA: DE MATERIAL RECUPERADO, CELULOSA O TEXTIL SINTETICO NO TEJIDO;PLANTILLA: PREFORMADA DE ETIL VINIL ACETATO, LATEX O POLIURETANO, CON CUBIERTADE CUERO DE GANADO VACUNO, EN COLOR BLANCO, DEBE IR PEGADA; SISTEMA DECONSTRUCCION: SUELA PEGADA O INYECTADA DIRECTA AL CORTE; LOGOSIMBOLO: DEL IMSSIMPRESO EN LA LENGÜETA O EN ALGUNO DE LOS LATERALES DEL FORRO DEL ZAPATO, ENCOLOR VERDE CODIGO PANTONE 561C O 561U. PAR. VOLUMEN 1. ESPECIFICACIONES YMETODOS DE PRUEBA DE ACUERDO A LA ESPECIFICACION TECNICA IMSS DE CALZADO PARAMEDICO RESIDENTE, FEMENINO. CATEGORIAS: BECADOS, MEDICO RESIDENTE EN PERIODODEADISTRAMIENTO EN UNA ESPECIALIDAD, MEDICO INTERNO DE PREGRADO EN | 22 | PAR | 1 | PAR | - | | 332 | | - | | 332 | |

## ANEXO 1. REQUERIMIENTO CONSOLIDADO

Areas Requirentes: Órganos de Operación Administrativa Desconcentrada de Aguascalientes, Baja California, Baja California Sur, Campeche, Chiapas, Chihuahua, CDMX Norte, CDMX Sur, Coahuila, Colima, Durango, Guanajuato, Guerrero, Hidalgo, Edo. México Oriente, Edo. México Poniente, Jalisco, Michoacán, Morelos, Nayarit, Nuevo León, Oaxaca, Puebla, Querétaro, Quintana Roo, San Luis Potosí, Sinaloa, Sonora, Tabasco, Tamaulipas, Tlaxcala, Veracruz Norte, Veracruz Sur, Yucatán, Zacatecas y Áreas de Nivel Central.

**Fecha: 31 de julio de 2025**

| PARTIDA | CÉDULA | CLAVE CUCOP + | GPO | GEN | ESP | DIF | VAR | DESCRIPCIÓN- SISTEMA DE ABASTO INSTITUCIONAL (SAI) | TALLA | UNI | CANT. | TIPO | RÉGIMEN ORDINARIO | RÉGIMEN ORDINARIO POR PARTIDA | MÉDICOS RESIDENTES | MÉDICOS RESIDENTES POR PARTIDA | PERSONAL DEL RÉGIMEN ORDINARIO QUE ANTES PERTENECÍA AL PROGRAMA IMSS BIENESTAR | PERSONAL DEL RÉGIMEN ORDINARIO QUE ANTES PERTENECÍA AL PROGRAMA IMSS BIENESTAR POR PARTIDA | TOTAL POR CLAVE Y DESTINO, RÉGIMEN ORDINARIO, MÉDICOS RESIDENTES Y PERSONAL DEL RÉGIMEN ORDINARIO QUE ANTES PERTENECÍA AL PROGRAMA IMSS BIENESTAR | TOTAL POR PARTIDA |
|---|---|---|---|---|---|---|---|---|---|---|---|---|---|---|---|---|---|---|---|---|
| 44 | 47 | 27101-0037 | 210 | 005 | 4259 | 01 | 01 | CALZADO PARA MEDICO RESIDENTE, FEMENINO, CEDULA: 47. TALLA: 22.5. COLOR:BLANCO.TIPO: CHOCLO CON BANDA Y TRABA PARA SUJECION A BASE DE CINTA AUTO ADHERIBLE;CORTE: CUERO DE GANADO VACUNO CURTIDO AL CROMO, FLOR ENTERA, LISO Y MATE,COLORBLANCO; FORRO: COMPLETO DEL MISMO COLOR DEL CORTE, CUERO DE GANADO VACUNO,FLORENTERA; SUELA: DE POLIURETANO, CON HUELLA ANTIDERRAPANTE, DEL MISMO TONO DELCORTE; PLANTA: DE MATERIAL RECUPERADO, CELULOSA O TEXTIL SINTETICO NO TEJIDO;PLANTILLA: PREFORMADA DE ETIL VINIL ACETATO, LATEX O POLIURETANO, CON CUBIERTADE CUERO DE GANADO VACUNO, EN COLOR BLANCO, DEBE IR PEGADA; SISTEMA DECONSTRUCCION: SUELA PEGADA O INYECTADA DIRECTA AL CORTE; LOGOSIMBOLO: DEL IMSSIMPRESO EN LA LENGÜETA O EN ALGUNO DE LOS LATERALES DEL FORRO DEL ZAPATO, ENCOLOR VERDE CODIGO PANTONE 561C O 561U. PAR. VOLUMEN 1. ESPECIFICACIONES YMETODOS DE PRUEBA DE ACUERDO A LA ESPECIFICACION TECNICA IMSS DE CALZADO PARAMEDICO RESIDENTE, FEMENINO. CATEGORIAS: BECADOS, MEDICO RESIDENTE EN PERIODODEADISTRAMIENTO EN UNA ESPECIALIDAD, MEDICO INTERNO DE PREGRADO EN | 22.5 | PAR | 1 | PAR | - | | 600 | | - | | 600 | |

ANEXOS
DIVISIÓN DE CONTRATOS

## ANEXO 1. REQUERIMIENTO CONSOLIDADO

Areas Requirentes: Órganos de Operación Administrativa Desconcentrada de Aguascalientes, Baja California, Baja California Sur, Campeche, Chiapas, Chihuahua, CDMX Norte, CDMX Sur, Coahuila, Colima, Durango, Guanajuato, Guerrero, Hidalgo, Edo. México Oriente, Edo. México Poniente, Jalisco, Michoacán, Morelos, Nayarit, Nuevo León, Oaxaca, Puebla, Querétaro, Quintana Roo, San Luis Potosí, Sinaloa, Sonora, Tabasco, Tamaulipas, Tlaxcala, Veracruz Norte, Veracruz Sur, Yucatán, Zacatecas y Áreas de Nivel Central.

Fecha: 31 de julio de 2025

| PARTIDA | CÉDULA | CLAVE CUCOP + | GPO | GEN | ESP | DIF | VAR | DESCRIPCIÓN- SISTEMA DE ABASTO INSTITUCIONAL (SAI) | TALLA | UNI | CANT. | TIPO | RÉGIMEN ORDINARIO | RÉGIMEN ORDINARIO POR PARTIDA | MÉDICOS RESIDENTES | MÉDICOS RESIDENTES POR PARTIDA | PERSONAL DEL RÉGIMEN ORDINARIO QUE ANTES PERTENECÍA AL PROGRAMA IMSS BIENESTAR | PERSONAL DEL RÉGIMEN ORDINARIO QUE ANTES PERTENECÍA AL PROGRAMA IMSS BIENESTAR POR PARTIDA | TOTAL POR CLAVE Y DESTINO, RÉGIMEN ORDINARIO, MÉDICOS RESIDENTES Y PERSONAL DEL RÉGIMEN ORDINARIO QUE ANTES PERTENECÍA AL PROGRAMA IMSS BIENESTAR | TOTAL POR PARTIDA |
|---|---|---|---|---|---|---|---|---|---|---|---|---|---|---|---|---|---|---|---|---|
| 44 | 47 | 27101-0037 | 210 | 005 | 4267 | 01 | 01 | CALZADO PARA MEDICO RESIDENTE, FEMENINO, CEDULA: 47. TALLA: 23.0. COLOR:BLANCO.TIPO: CHOCLO CON BANDA Y TRABA PARA SUJECION A BASE DE CINTA AUTO ADHERIBLE;CORTE: CUERO DE GANADO VACUNO CURTIDO AL CROMO, FLOR ENTERA, LISO Y MATE,COLORBLANCO: FORRO: COMPLETO DEL MISMO COLOR DEL CORTE, CUERO DE GANADO VACUNO,FLORENTERA; SUELA: DE POLIURETANO, CON HUELLA ANTIDERRAPANTE, DEL MISMO TONO DELCORTE; PLANTA: DE MATERIAL RECUPERADO, CELULOSA O TEXTIL SINTETICO NO TEJIDO;PLANTILLA: PREFORMADA DE ETIL VINIL ACETATO, LATEX O POLIURETANO, CON CUBIERTADE CUERO DE GANADO VACUNO, EN COLOR BLANCO, DEBE IR PEGADA; SISTEMA DECONSTRUCCION: SUELA PEGADA O INYECTADA DIRECTA AL CORTE; LOGOSIMBOLO: DEL IMSSIMPRESO EN LA LENGÜETA O EN ALGUNO DE LOS LATERALES DEL FORRO DEL ZAPATO, ENCOLOR VERDE CODIGO PANTONE 561C O 561U. PAR. VOLUMEN 1. ESPECIFICACIONES YMETODOS DE PRUEBA DE ACUERDO A LA ESPECIFICACION TECNICA IMSS DE CALZADO PARAMEDICO RESIDENTE, FEMENINO. CATEGORIAS: BECADOS, MEDICO RESIDENTE EN PERIODODEADISTRAMIENTO EN UNA ESPECIALIDAD, MEDICO INTERNO DE PREGRADO EN | 23 | PAR | 1 | PAR | - | | 2,730 | | - | | 2,730 | |

## ANEXO 1. REQUERIMIENTO CONSOLIDADO

Areas Requirentes: Órganos de Operación Administrativa Desconcentrada de Aguascalientes, Baja California, Baja California Sur, Campeche, Chiapas, Chihuahua, CDMX Norte, CDMX Sur, Coahuila, Colima, Durango, Guanajuato, Guerrero, Hidalgo, Edo. México Oriente, Edo. México Poniente, Jalisco, Michoacán, Morelos, Nayarit, Nuevo León, Oaxaca, Puebla, Querétaro, Quintana Roo, San Luis Potosí, Sinaloa, Sonora, Tabasco, Tamaulipas, Tlaxcala, Veracruz Norte, Veracruz Sur, Yucatán, Zacatecas y Áreas de Nivel Central.

**Fecha: 31 de julio de 2025**

| PARTIDA | CÉDULA | CLAVE CUCOP + | GPO | GEN | ESP | DIF | VAR | DESCRIPCIÓN- SISTEMA DE ABASTO INSTITUCIONAL (SAI) | TALLA | UNI | CANT. | TIPO | RÉGIMEN ORDINARIO | RÉGIMEN ORDINARIO POR PARTIDA | MÉDICOS RESIDENTES | MÉDICOS RESIDENTES POR PARTIDA | PERSONAL DEL RÉGIMEN ORDINARIO QUE ANTES PERTENECÍA AL PROGRAMA IMSS BIENESTAR | PERSONAL DEL RÉGIMEN ORDINARIO QUE ANTES PERTENECÍA AL PROGRAMA IMSS BIENESTAR POR PARTIDA | TOTAL POR CLAVE Y DESTINO, RÉGIMEN ORDINARIO, MÉDICOS RESIDENTES Y PERSONAL DEL RÉGIMEN ORDINARIO QUE ANTES PERTENECÍA AL PROGRAMA IMSS BIENESTAR | TOTAL POR PARTIDA |
|---|---|---|---|---|---|---|---|---|---|---|---|---|---|---|---|---|---|---|---|---|
| 44 | 47 | 27101-0037 | 210 | 005 | 4275 | 01 | 01 | CALZADO PARA MEDICO RESIDENTE, FEMENINO, CEDULA: 47. TALLA: 23.5. COLOR:BLANCO.TIPO: CHOCLO CON BANDA Y TRABA PARA SUJECION A BASE DE CINTA AUTO ADHERIBLE;CORTE: CUERO DE GANADO VACUNO CURTIDO AL CROMO, FLOR ENTERA, LISO Y MATE,COLORBLANCO; FORRO: COMPLETO DEL MISMO COLOR DEL CORTE, CUERO DE GANADO VACUNO,FLORENTERA; SUELA: DE POLIURETANO, CON HUELLA ANTIDERRAPANTE, DEL MISMO TONO DELCORTE; PLANTA: DE MATERIAL RECUPERADO, CELULOSA O TEXTIL SINTETICO NO TEJIDO;PLANTILLA: PREFORMADA DE ETIL VINIL ACETATO, LATEX O POLIURETANO, CON CUBIERTADE CUERO DE GANADO VACUNO, EN COLOR BLANCO, DEBE IR PEGADA; SISTEMA DECONSTRUCCION: SUELA PEGADA O INYECTADA DIRECTA AL CORTE; LOGOSIMBOLO: DEL IMSSIMPRESO EN LA LENGÜETA O EN ALGUNO DE LOS LATERALES DEL FORRO DEL ZAPATO, ENCOLOR VERDE CODIGO PANTONE 561C O 561U. PAR. VOLUMEN 1. ESPECIFICACIONES YMETODOS DE PRUEBA DE ACUERDO A LA ESPECIFICACION TECNICA IMSS DE CALZADO PARAMEDICO RESIDENTE, FEMENINO. CATEGORIAS: BECADOS, MEDICO RESIDENTE EN PERIODODEADISTRAMIENTO EN UNA ESPECIALIDAD, MEDICO INTERNO DE PREGRADO EN | 23.5 | PAR | 1 | PAR | - | | 2,602 | | - | | 2,602 | |

ANEXOS
DIVISIÓN DE CONTRATOS

## ANEXO 1. REQUERIMIENTO CONSOLIDADO

Areas Requirentes: Órganos de Operación Administrativa Desconcentrada de Aguascalientes, Baja California, Baja California Sur, Campeche, Chiapas, Chihuahua, CDMX Norte, CDMX Sur, Coahuila, Colima, Durango, Guanajuato, Guerrero, Hidalgo, Edo. México Oriente, Edo. México Poniente, Jalisco, Michoacán, Morelos, Nayarit, Nuevo León, Oaxaca, Puebla, Querétaro, Quintana Roo, San Luis Potosí, Sinaloa, Sonora, Tabasco, Tamaulipas, Tlaxcala, Veracruz Norte, Veracruz Sur, Yucatán, Zacatecas y Áreas de Nivel Central.

**Fecha: 31 de julio de 2025**

| PARTIDA | CÉDULA | CLAVE CUCOP + | GPO | GEN | ESP | DIF | VAR | DESCRIPCIÓN- SISTEMA DE ABASTO INSTITUCIONAL (SAI) | TALLA | UNI | CANT. | TIPO | RÉGIMEN ORDINARIO | RÉGIMEN ORDINARIO POR PARTIDA | MÉDICOS RESIDENTES | MÉDICOS RESIDENTES POR PARTIDA | PERSONAL DEL RÉGIMEN ORDINARIO QUE ANTES PERTENECÍA AL PROGRAMA IMSS BIENESTAR | PERSONAL DEL RÉGIMEN ORDINARIO QUE ANTES PERTENECÍA AL PROGRAMA IMSS BIENESTAR POR PARTIDA | TOTAL POR CLAVE Y DESTINO, RÉGIMEN ORDINARIO, MÉDICOS RESIDENTES Y PERSONAL DEL RÉGIMEN ORDINARIO QUE ANTES PERTENECÍA AL PROGRAMA IMSS BIENESTAR | TOTAL POR PARTIDA |
|---|---|---|---|---|---|---|---|---|---|---|---|---|---|---|---|---|---|---|---|---|
| 44 | 47 | 27101-0037 | 210 | 005 | 4283 | 01 | 01 | CALZADO PARA MEDICO RESIDENTE, FEMENINO, CEDULA: 47. TALLA: 24.0. COLOR:BLANCO.TIPO: CHOCLO CON BANDA Y TRABA PARA SUJECION A BASE DE CINTA AUTO ADHERIBLE;CORTE: CUERO DE GANADO VACUNO CURTIDO AL CROMO, FLOR ENTERA, LISO Y MATE,COLORBLANCO; FORRO: COMPLETO DEL MISMO COLOR DEL CORTE, CUERO DE GANADO VACUNO,FLORENTERA; SUELA: DE POLIURETANO, CON HUELLA ANTIDERRAPANTE, DEL MISMO TONO DELCORTE; PLANTA: DE MATERIAL RECUPERADO, CELULOSA O TEXTIL SINTETICO NO TEJIDO;PLANTILLA: PREFORMADA DE ETIL VINIL ACETATO, LATEX O POLIURETANO, CON CUBIERTADE CUERO DE GANADO VACUNO, EN COLOR BLANCO, DEBE IR PEGADA; SISTEMA DECONSTRUCCION: SUELA PEGADA O INYECTADA DIRECTA AL CORTE; LOGOSIMBOLO: DEL IMSSIMPRESO EN LA LENGÜETA O EN ALGUNO DE LOS LATERALES DEL FORRO DEL ZAPATO, ENCOLOR VERDE CODIGO PANTONE 561C O 561U. PAR. VOLUMEN 1. ESPECIFICACIONES YMETODOS DE PRUEBA DE ACUERDO A LA ESPÉCIFICACION TECNICA IMSS DE CALZADO PARAMEDICO RESIDENTE, FEMENINO. CATEGORIAS: BECADOS, MEDICO RESIDENTE EN PERIODODEADISTRAMIENTO EN UNA ESPECIALIDAD, MEDICO INTERNO DE PREGRADO EN | 24 | PAR | 1 | PAR | - | | 6,578 | | - | | 6,578 | |

## ANEXO 1. REQUERIMIENTO CONSOLIDADO

Areas Requirentes: Órganos de Operación Administrativa Desconcentrada de Aguascalientes, Baja California, Baja California Sur, Campeche, Chiapas, Chihuahua, CDMX Norte, CDMX Sur, Coahuila, Colima, Durango, Guanajuato, Guerrero, Hidalgo, Edo. México Oriente, Edo. México Poniente, Jalisco, Michoacán, Morelos, Nayarit, Nuevo León, Oaxaca, Puebla, Querétaro, Quintana Roo, San Luis Potosí, Sinaloa, Sonora, Tabasco, Tamaulipas, Tlaxcala, Veracruz Norte, Veracruz Sur, Yucatán, Zacatecas y Áreas de Nivel Central.

**Fecha: 31 de julio de 2025**

| PARTIDA | CÉDULA | CLAVE CUCOP + | GPO | GEN | ESP | DIF | VAR | DESCRIPCIÓN- SISTEMA DE ABASTO INSTITUCIONAL (SAI) | TALLA | UNI | CANT. | TIPO | RÉGIMEN ORDINARIO | RÉGIMEN ORDINARIO POR PARTIDA | MÉDICOS RESIDENTES | MÉDICOS RESIDENTES POR PARTIDA | PERSONAL DEL RÉGIMEN ORDINARIO QUE ANTES PERTENECÍA AL PROGRAMA IMSS BIENESTAR | PERSONAL DEL RÉGIMEN ORDINARIO QUE ANTES PERTENECÍA A PROGRAMA IMSS BIENESTAR POR PARTIDA | TOTAL POR CLAVE Y DESTINO, RÉGIMEN ORDINARIO, MÉDICOS RESIDENTES Y PERSONAL DEL RÉGIMEN ORDINARIO QUE ANTES PERTENECÍA AL PROGRAMA IMSS BIENESTAR | TOTAL POR PARTIDA |
|---|---|---|---|---|---|---|---|---|---|---|---|---|---|---|---|---|---|---|---|---|
| 44 | 47 | 27101-0037 | 210 | 005 | 4291 | 01 | 01 | CALZADO PARA MEDICO RESIDENTE, FEMENINO, CEDULA: 47. TALLA: 24.5. COLOR:BLANCO.TIPO: CHOCLO CON BANDA Y TRABA PARA SUJECION A BASE DE CINTA AUTO ADHERIBLE;CORTE: CUERO DE GANADO VACUNO CURTIDO AL CROMO, FLOR ENTERA, LISO Y MATE,COLORBLANCO; FORRO: COMPLETO DEL MISMO COLOR DEL CORTE, CUERO DE GANADO VACUNO,FLORENTERA; SUELA: DE POLIURETANO, CON HUELLA ANTIDERRAPANTE, DEL MISMO TONO DELCORTE; PLANTA: DE MATERIAL RECUPERADO, CELULOSA O TEXTIL SINTETICO NO TEJIDO;PLANTILLA: PREFORMADA DE ETIL VINIL ACETATO, LATEX O POLIURETANO, CON CUBIERTADE CUERO DE GANADO VACUNO, EN COLOR BLANCO, DEBE IR PEGADA; SISTEMA DECONSTRUCCION: SUELA PEGADA O INYECTADA DIRECTA AL CORTE; LOGOSIMBOLO: DEL IMSSIMPRESO EN LA LENGÜETA O EN ALGUNO DE LOS LATERALES DEL FORRO DEL ZAPATO, ENCOLOR VERDE CODIGO PANTONE 561C O 561U. PAR. VOLUMEN 1. ESPECIFICACIONES YMETODOS DE PRUEBA DE ACUERDO A LA ESPECIFICACION TECNICA IMSS DE CALZADO PARAMEDICO RESIDENTE. FEMENINO. CATEGORIAS: BECADOS, MEDICO RESIDENTE EN PERIODODEADISTRAMIENTO EN UNA ESPECIALIDAD, MEDICO INTERNO DE PREGRADO EN | 24.5 | PAR | 1 | PAR | - | - | 4,002 | 29,328 | - | - | 4,002 | 29,328 |

ANEXOS
DIVISIÓN DE CONTRATOS

## ANEXO 1. REQUERIMIENTO CONSOLIDADO

Areas Requirentes: Órganos de Operación Administrativa Desconcentrada de Aguascalientes, Baja California, Baja California Sur, Campeche, Chiapas, Chihuahua, CDMX Norte, CDMX Sur, Coahuila, Colima, Durango, Guanajuato, Guerrero, Hidalgo, Edo. México Oriente, Edo. México Poniente, Jalisco, Michoacán, Morelos, Nayarit, Nuevo León, Oaxaca, Puebla, Querétaro, Quintana Roo, San Luis Potosí, Sinaloa, Sonora, Tabasco, Tamaulipas, Tlaxcala, Veracruz Norte, Veracruz Sur, Yucatán, Zacatecas y Áreas de Nivel Central.

Fecha: 31 de julio de 2025

| PARTIDA | CÉDULA | CLAVE CUCOP + | GPO | GEN | ESP | DIF | VAR | DESCRIPCIÓN- SISTEMA DE ABASTO INSTITUCIONAL (SAI) | TALLA | UNI | CANT. | TIPO | RÉGIMEN ORDINARIO | RÉGIMEN ORDINARIO POR PARTIDA | MÉDICOS RESIDENTES | MÉDICOS RESIDENTES POR PARTIDA | PERSONAL DEL RÉGIMEN ORDINARIO QUE ANTES PERTENECÍA AL PROGRAMA IMSS BIENESTAR | PERSONAL DEL RÉGIMEN ORDINARIO QUE ANTES PERTENECÍA AL PROGRAMA IMSS BIENESTAR POR PARTIDA | TOTAL POR CLAVE Y DESTINO, RÉGIMEN ORDINARIO, MÉDICOS RESIDENTES Y PERSONAL DEL RÉGIMEN ORDINARIO QUE ANTES PERTENECÍA AL PROGRAMA IMSS BIENESTAR | TOTAL POR PARTIDA |
|---|---|---|---|---|---|---|---|---|---|---|---|---|---|---|---|---|---|---|---|---|
| 44 | 47 | 27101-0037 | 210 | 005 | 4309 | 01 | 01 | CALZADO PARA MEDICO RESIDENTE, FEMENINO, CEDULA: 47. TALLA: 25.0. COLOR:BLANCO.TIPO: CHOCLO CON BANDA Y TRABA PARA SUJECION A BASE DE CINTA AUTO ADHERIBLE;CORTE: CUERO DE GANADO VACUNO CURTIDO AL CROMO, FLOR ENTERA, LISO Y MATE,COLORBLANCO; FORRO: COMPLETO DEL MISMO COLOR DEL CORTE, CUERO DE GANADO VACUNO,FLORENTERA; SUELA: DE POLIURETANO, CON HUELLA ANTIDERRAPANTE, DEL MISMO TONO DELCORTE; PLANTA: DE MATERIAL RECUPERADO, CELULOSA O TEXTIL SINTETICO NO TEJIDO;PLANTILLA: PREFORMADA DE ETIL VINIL ACETATO, LATEX O POLIURETANO, CON CUBIERTADE CUERO DE GANADO VACUNO, EN COLOR BLANCO, DEBE IR PEGADA; SISTEMA DECONSTRUCCION: SUELA PEGADA O INYECTADA DIRECTA AL CORTE; LOGOSIMBOLO: DEL IMSSIMPRESO EN LA LENGÜETA O EN ALGUNO DE LOS LATERALES DEL FORRO DEL ZAPATO, ENCOLOR VERDE CODIGO PANTONE 561C O 561U. PAR. VOLUMEN 1. ESPECIFICACIONES YMETODOS DE PRUEBA DE ACUERDO A LA ESPECIFICACION TECNICA IMSS DE CALZADO PARAMEDICO RESIDENTE, FEMENINO. CATEGORIAS: BECADOS, MEDICO RESIDENTE EN PERIODODEADISTRAMIENTO EN UNA ESPECIALIDAD, MEDICO INTERNO DE PREGRADO EN | 25 | PAR | 1 | PAR | - | | 6,054 | | - | | 6,054 | |

## ANEXO 1. REQUERIMIENTO CONSOLIDADO

Areas Requirentes: Órganos de Operación Administrativa Desconcentrada de Aguascalientes, Baja California, Baja California Sur, Campeche, Chiapas, Chihuahua, CDMX Norte, CDMX Sur, Coahuila, Colima, Durango, Guanajuato, Guerrero, Hidalgo, Edo. México Oriente, Edo. México Poniente, Jalisco, Michoacán, Morelos, Nayarit, Nuevo León, Oaxaca, Puebla, Querétaro, Quintana Roo, San Luis Potosí, Sinaloa, Sonora, Tabasco, Tamaulipas, Tlaxcala, Veracruz Norte, Veracruz Sur, Yucatán, Zacatecas y Áreas de Nivel Central.

**Fecha: 31 de julio de 2025**

| PARTIDA | CÉDULA | CLAVE CUCOP + | GPO | GEN | ESP | DIF | VAR | DESCRIPCIÓN- SISTEMA DE ABASTO INSTITUCIONAL (SAI) | TALLA | UNI | CANT. | TIPO | RÉGIMEN ORDINARIO | REGIMEN ORDINARIO POR PARTIDA | MÉDICOS RESIDENTES | MÉDICOS RESIDENTES POR PARTIDA | PERSONAL DEL REGIMEN ORDINARIO QUE ANTES PERTENECÍA AL PROGRAMA IMSS BIENESTAR | PERSONAL DEL REGIMEN ORDINARIO QUE ANTES PERTENECÍA AL PROGRAMA IMSS BIENESTAR POR PARTIDA | TOTAL POR CLAVE Y DESTINO, RÉGIMEN ORDINARIO, MÉDICOS RESIDENTES Y PERSONAL DEL RÉGIMEN ORDINARIO QUE ANTES PERTENECÍA AL PROGRAMA IMSS BIENESTAR | TOTAL POR PARTIDA |
|---|---|---|---|---|---|---|---|---|---|---|---|---|---|---|---|---|---|---|---|---|
| 44 | 47 | 27101-0037 | 210 | 005 | 4317 | 01 | 01 | CALZADO PARA MEDICO RESIDENTE, FEMENINO, CEDULA: 47. TALLA: 25.5. COLOR:BLANCO.TIPO: CHOCLO CON BANDA Y TRABA PARA SUJECION A BASE DE CINTA AUTO ADHERIBLE;CORTE: CUERO DE GANADO VACUNO CURTIDO AL CROMO, FLOR ENTERA, LISO Y MATE,COLORBLANCO; FORRO: COMPLETO DEL MISMO COLOR DEL CORTE, CUERO DE GANADO VACUNO,FLORENTERA; SUELA: DE POLIURETANO, CON HUELLA ANTIDERRAPANTE, DEL MISMO TONO DELCORTE; PLANTA: DE MATERIAL RECUPERADO, CELULOSA O TEXTIL SINTETICO NO TEJIDO;PLANTILLA: PREFORMADA DE ETIL VINIL ACETATO, LATEX O POLIURETANO, CON CUBIERTADE CUERO DE GANADO VACUNO, EN COLOR BLANCO, DEBE IR PEGADA; SISTEMA DECONSTRUCCION: SUELA PEGADA O INYECTADA DIRECTA AL CORTE; LOGOSIMBOLO: DEL IMSSIMPRESO EN LA LENGÜETA O EN ALGUNO DE LOS LATERALES DEL FORRO DEL ZAPATO, ENCOLOR VERDE CODIGO PANTONE 561C O 561U. PAR. VOLUMEN 1. ESPECIFICACIONES YMETODOS DE PRUEBA DE ACUERDO A LA ESPECIFICACION TECNICA IMSS DE CALZADO PARAMEDICO RESIDENTE, FEMENINO. CATEGORIAS: BECADOS, MEDICO RESIDENTE EN PERIODODEADISTRAMIENTO EN UNA ESPECIALIDAD, MEDICO INTERNO DE PREGRADO EN | 25.5 | PAR | 1 | PAR | - | | 2,276 | | - | | 2,276 | |

ANEXOS
DIVISIÓN DE CONTRATOS

## ANEXO 1. REQUERIMIENTO CONSOLIDADO

Areas Requirentes: Órganos de Operación Administrativa Desconcentrada de Aguascalientes, Baja California, Baja California Sur, Campeche, Chiapas, Chihuahua, CDMX Norte, CDMX Sur, Coahuila, Colima, Durango, Guanajuato, Guerrero, Hidalgo, Edo. México Oriente, Edo. México Poniente, Jalisco, Michoacán, Morelos, Nayarit, Nuevo León, Oaxaca, Puebla, Querétaro, Quintana Roo, San Luis Potosí, Sinaloa, Sonora, Tabasco, Tamaulipas, Tlaxcala, Veracruz Norte, Veracruz Sur, Yucatán, Zacatecas y Áreas de Nivel Central.

**Fecha: 31 de julio de 2025**

| PARTIDA | CÉDULA | CLAVE CUCOP + | GPO | GEN | ESP | DIF | VAR | DESCRIPCIÓN- SISTEMA DE ABASTO INSTITUCIONAL (SAI) | TALLA | UNI | CANT. | TIPO | RÉGIMEN ORDINARIO | RÉGIMEN ORDINARIO POR PARTIDA | MÉDICOS RESIDENTES | MÉDICOS RESIDENTES POR PARTIDA | PERSONAL DEL RÉGIMEN ORDINARIO QUE ANTES PERTENECÍA AL PROGRAMA IMSS BIENESTAR | PERSONAL DEL RÉGIMEN ORDINARIO QUE ANTES PERTENECÍA AL PROGRAMA IMSS BIENESTAR POR PARTIDA | TOTAL POR CLAVE Y DESTINO, RÉGIMEN ORDINARIO, MÉDICOS RESIDENTES Y PERSONAL DEL RÉGIMEN ORDINARIO QUE ANTES PERTENECÍA AL PROGRAMA IMSS BIENESTAR | TOTAL POR PARTIDA |
|---|---|---|---|---|---|---|---|---|---|---|---|---|---|---|---|---|---|---|---|---|
| 44 | 47 | 27101-0037 | 210 | 005 | 4325 | 01 | 01 | CALZADO PARA MEDICO RESIDENTE, FEMENINO. CEDULA: 47. TALLA: 26.0. COLOR:BLANCO.TIPO: CHOCLO CON BANDA Y TRABA PARA SUJECION A BASE DE CINTA AUTO ADHERIBLE;CORTE: CUERO DE GANADO VACUNO CURTIDO AL CROMO, FLOR ENTERA, LISO Y MATE,COLORBLANCO; FORRO: COMPLETO DEL MISMO COLOR DEL CORTE, CUERO DE GANADO VACUNO,FLORENTERA; SUELA: DE POLIURETANO, CON HUELLA ANTIDERRAPANTE, DEL MISMO TONO DELCORTE; PLANTA: DE MATERIAL RECUPERADO, CELULOSA O TEXTIL SINTETICO NO TEJIDO;PLANTILLA: PREFORMADA DE ETIL VINIL ACETATO, LATEX O POLIURETANO, CON CUBIERTADE CUERO DE GANADO VACUNO, EN COLOR BLANCO, DEBE IR PEGADA; SISTEMA DECONSTRUCCION: SUELA PEGADA O INYECTADA DIRECTA AL CORTE; LOGOSIMBOLO: DEL IMSSIMPRESO EN LA LENGÜETA O EN ALGUNO DE LOS LATERALES DEL FORRO DEL ZAPATO, ENCOLOR VERDE CODIGO PANTONE 561C O 561U. PAR. VOLUMEN 1. ESPECIFICACIONES YMETODOS DE PRUEBA DE ACUERDO A LA ESPECIFICACION TECNICA IMSS DE CALZADO PARAMEDICO RESIDENTE, FEMENINO. CATEGORIAS: BECADOS, MEDICO RESIDENTE EN PERIODODEADISTRAMIENTO EN UNA ESPECIALIDAD. MEDICO INTERNO DE PREGRADO EN | 26 | PAR | 1 | PAR | - | | 2,744 | | - | | 2,744 | |

## ANEXO 1. REQUERIMIENTO CONSOLIDADO

Areas Requirentes: Órganos de Operación Administrativa Desconcentrada de Aguascalientes, Baja California, Baja California Sur, Campeche, Chiapas, Chihuahua, CDMX Norte, CDMX Sur, Coahuila, Colima, Durango, Guanajuato, Guerrero, Hidalgo, Edo. México Oriente, Edo. México Poniente, Jalisco, Michoacán, Morelos, Nayarit, Nuevo León, Oaxaca, Puebla, Querétaro, Quintana Roo, San Luis Potosí, Sinaloa, Sonora, Tabasco, Tamaulipas, Tlaxcala, Veracruz Norte, Veracruz Sur, Yucatán, Zacatecas y Áreas de Nivel Central.

**Fecha: 31 de julio de 2025**

| PARTIDA | CÉDULA | CLAVE CUCOP + | GPO | GEN | ESP | DIF | VAR | DESCRIPCIÓN- SISTEMA DE ABASTO INSTITUCIONAL (SAI) | TALLA | UNI | CANT. | TIPO | RÉGIMEN ORDINARIO | RÉGIMEN ORDINARIO POR PARTIDA | MÉDICOS RESIDENTES | MÉDICOS RESIDENTES POR PARTIDA | PERSONAL DEL RÉGIMEN ORDINARIO QUE ANTES PERTENECÍA AL PROGRAMA IMSS BIENESTAR | PERSONAL DEL RÉGIMEN ORDINARIO QUE ANTES PERTENECÍA AL PROGRAMA IMSS BIENESTAR POR PARTIDA | TOTAL POR CLAVE Y DESTINO, RÉGIMEN ORDINARIO, MÉDICOS RESIDENTES Y PERSONAL DEL RÉGIMEN ORDINARIO QUE ANTES PERTENECÍA AL PROGRAMA IMSS BIENESTAR | TOTAL POR PARTIDA |
|---|---|---|---|---|---|---|---|---|---|---|---|---|---|---|---|---|---|---|---|---|
| 44 | 47 | 27101-0037 | 210 | 005 | 4333 | 01 | 01 | CALZADO PARA MEDICO RESIDENTE, FEMENINO, CEDULA: 47. TALLA: 26.5. COLOR:BLANCO.TIPO: CHOCLO CON BANDA Y TRABA PARA SUJECION A BASE DE CINTA AUTO ADHERIBLE;CORTE: CUERO DE GANADO VACUNO CURTIDO AL CROMO, FLOR ENTERA, LISO Y MATE,COLORBLANCO; FORRO: COMPLETO DEL MISMO COLOR DEL CORTE, CUERO DE GANADO VACUNO,FLORENTERA; SUELA: DE POLIURETANO, CON HUELLA ANTIDERRAPANTE, DEL MISMO TONO DELCORTE; PLANTA: DE MATERIAL RECUPERADO, CELULOSA O TEXTIL SINTETICO NO TEJIDO;PLANTILLA: PREFORMADA DE ETIL VINIL ACETATO, LATEX O POLIURETANO, CON CUBIERTADE CUERO DE GANADO VACUNO, EN COLOR BLANCO, DEBE IR PEGADA; SISTEMA DECONSTRUCCION: SUELA PEGADA O INYECTADA DIRECTA AL CORTE; LOGOSIMBOLO: DEL IMSSIMPRESO EN LA LENGÜETA O EN ALGUNO DE LOS LATERALES DEL FORRO DEL ZAPATO, ENCOLOR VERDE CODIGO PANTONE 561C O 561U. PAR. VOLUMEN 1. ESPECIFICACIONES YMETODOS DE PRUEBA DE ACUERDO A LA ESPECIFICACION TECNICA IMSS DE CALZADO PARAMEDICO RESIDENTE, FEMENINO. CATEGORIAS: BECADOS, MEDICO RESIDENTE EN PERIODODEADISTRAMIENTO EN UNA ESPECIALIDAD, MEDICO INTERNO DE PREGRADO EN | 26.5 | PAR | 1 | PAR | - | | 536 | | - | | 536 | |

ANEXOS
DIVISIÓN DE CONTRATOS

## ANEXO 1. REQUERIMIENTO CONSOLIDADO

Areas Requirentes: Órganos de Operación Administrativa Desconcentrada de Aguascalientes, Baja California, Baja California Sur, Campeche, Chiapas, Chihuahua, CDMX Norte, CDMX Sur, Coahuila, Colima, Durango, Guanajuato, Guerrero, Hidalgo, Edo. México Oriente, Edo. México Poniente, Jalisco, Michoacán, Morelos, Nayarit, Nuevo León, Oaxaca, Puebla, Querétaro, Quintana Roo, San Luis Potosí, Sinaloa, Sonora, Tabasco, Tamaulipas, Tlaxcala, Veracruz Norte, Veracruz Sur, Yucatán, Zacatecas y Áreas de Nivel Central.

Fecha: 31 de julio de 2025

| PARTIDA | CÉDULA | CLAVE CUCOP + | GPO | GEN | ESP | DIF | VAR | DESCRIPCIÓN- SISTEMA DE ABASTO INSTITUCIONAL (SAI) | TALLA | UNI | CANT. | TIPO | RÉGIMEN ORDINARIO | RÉGIMEN ORDINARIO POR PARTIDA | MÉDICOS RESIDENTES | MÉDICOS RESIDENTES POR PARTIDA | PERSONAL DE RÉGIMEN ORDINARIO QUE ANTES PERTENECÍA AL PROGRAMA IMSS BIENESTAR | PERSONAL DE RÉGIMEN ORDINARIO QUE ANTES PERTENECÍA AL PROGRAMA IMSS BIENESTAR POR PARTIDA | TOTAL POR CLAVE Y DESTINO, RÉGIMEN ORDINARIO, MÉDICOS RESIDENTES Y PERSONAL DEL RÉGIMEN ORDINARIO QUE ANTES PERTENECÍA AL PROGRAMA IMSS BIENESTAR | TOTAL POR PARTIDA |
|---|---|---|---|---|---|---|---|---|---|---|---|---|---|---|---|---|---|---|---|---|
| 44 | 47 | 27101-0037 | 210 | 005 | 4341 | 01 | 01 | CALZADO PARA MEDICO RESIDENTE, FEMENINO, CEDULA: 47. TALLA: 27.0. COLOR:BLANCO.TIPO: CHOCLO CON BANDA Y TRABA PARA SUJECION A BASE DE CINTA AUTO ADHERIBLE;CORTE: CUERO DE GANADO VACUNO CURTIDO AL CROMO, FLOR ENTERA, LISO Y MATE,COLORBLANCO; FORRO: COMPLETO DEL MISMO COLOR DEL CORTE, CUERO DE GANADO VACUNO,FLORENTERA; SUELA: DE POLIURETANO, CON HUELLA ANTIDERRAPANTE, DEL MISMO TONO DELCORTE; PLANTA: DE MATERIAL RECUPERADO, CELULOSA O TEXTIL SINTETICO NO TEJIDO;PLANTILLA: PREFORMADA DE ETIL VINIL ACETATO, LATEX O POLIURETANO, CON CUBIERTADE CUERO DE GANADO VACUNO, EN COLOR BLANCO, DEBE IR PEGADA; SISTEMA DECONSTRUCCION: SUELA PEGADA O INYECTADA DIRECTA AL CORTE; LOGOSIMBOLO: DEL IMSSIMPRESO EN LA LENGÜETA O EN ALGUNO DE LOS LATERALES DEL FORRO DEL ZAPATO, ENCOLOR VERDE CODIGO PANTONE 561C O 561U. PAR. VOLUMEN 1. ESPECIFICACIONES YMETODOS DE PRUEBA DE ACUERDO A LA ESPECIFICACION TECNICA IMSS DE CALZADO PARAMEDICO RESIDENTE, FEMENINO. CATEGORIAS: BECADOS, MEDICO RESIDENTE EN PERIODODEADISTRAMIENTO EN UNA ESPECIALIDAD, MEDICO INTERNO DE PREGRADO EN | 27 | PAR | 1 | PAR | - | | 704 | | - | | 704 | |

## ANEXO 1. REQUERIMIENTO CONSOLIDADO

Areas Requirentes: Órganos de Operación Administrativa Desconcentrada de Aguascallentes, Baja California, Baja California Sur, Campeche, Chiapas, Chihuahua, CDMX Norte, CDMX Sur, Coahuila, Colima, Durango, Guanajuato, Guerrero, Hidalgo, Edo. México Oriente, Edo. México Poniente, Jalisco, Michoacán, Morelos, Nayarit, Nuevo León, Oaxaca, Puebla, Querétaro, Quintana Roo, San Luis Potosí, Sinaloa, Sonora, Tabasco, Tamaulipas, Tlaxcala, Veracruz Norte, Veracruz Sur, Yucatán, Zacatecas y Áreas de Nivel Central.

**Fecha: 31 de julio de 2025**

| PARTIDA | CÉDULA | CLAVE CUCOP + | GPO | GEN | ESP | DIF | VAR | DESCRIPCIÓN- SISTEMA DE ABASTO INSTITUCIONAL (SAI) | TALLA | UNI | CANT. | TIPO | RÉGIMEN ORDINARIO | RÉGIMEN ORDINARIO POR PARTIDA | MÉDICOS RESIDENTES | MÉDICOS RESIDENTES POR PARTIDA | PERSONAL DEL RÉGIMEN ORDINARIO QUE ANTES PERTENECÍA AL PROGRAMA IMSS BIENESTAR | PERSONAL DEL RÉGIMEN ORDINARIO QUE ANTES PERTENECÍA AL PROGRAMA IMSS BIENESTAR POR PARTIDA | TOTAL POR CLAVE Y DESTINO, RÉGIMEN ORDINARIO, MÉDICOS RESIDENTES Y PERSONAL DEL RÉGIMEN ORDINARIO QUE ANTES PERTENECÍA AL PROGRAMA IMSS BIENESTAR | TOTAL POR PARTIDA |
|---|---|---|---|---|---|---|---|---|---|---|---|---|---|---|---|---|---|---|---|---|
| 44 | 47 | 27101-0037 | 210 | 005 | 4358 | 01 | 01 | CALZADO PARA MEDICO RESIDENTE, FEMENINO, CEDULA: 47. TALLA: 27.5. COLOR:BLANCO.TIPO: CHOCLO CON BANDA Y TRABA PARA SUJECION A BASE DE CINTA AUTO ADHERIBLE;CORTE: CUERO DE GANADO VACUNO CURTIDO AL CROMO, FLOR ENTERA, LISO Y MATE,COLORBLANCO; FORRO: COMPLETO DEL MISMO COLOR DEL CORTE, CUERO DE GANADO VACUNO,FLORENTERA; SUELA: DE POLIURETANO, CON HUELLA ANTIDERRAPANTE, DEL MISMO TONO DELCORTE; PLANTA: DE MATERIAL RECUPERADO, CELULOSA O TEXTIL SINTETICO NO TEJIDO;PLANTILLA: PREFORMADA DE ETIL VINIL ACETATO, LATEX O POLIURETANO, CON CUBIERTADE CUERO DE GANADO VACUNO, EN COLOR BLANCO, DEBE IR PEGADA; SISTEMA DECONSTRUCCION: SUELA PEGADA O INYECTADA DIRECTA AL CORTE; LOGOSIMBOLO: DEL IMSSIMPRESO EN LA LENGÜETA O EN ALGUNO DE LOS LATERALES DEL FORRO DEL ZAPATO, ENCOLOR VERDE CODIGO PANTONE 561C O 561U. PAR. VOLUMEN 1. ESPECIFICACIONES YMETODOS DE PRUEBA DE ACUERDO A LA ESPECIFICACION TECNICA IMSS DE CALZADO PARAMEDICO RESIDENTE, FEMENINO. CATEGORIAS: BECADOS, MEDICO RESIDENTE EN PERIODODEADISTRAMIENTO EN UNA ESPECIALIDAD, MEDICO INTERNO DE PREGRADO EN | 27.5 | PAR | 1 | PAR | - | | 60 | | - | | 60 | |

ANEXOS
DIVISIÓN DE CONTRATOS

## ANEXO 1. REQUERIMIENTO CONSOLIDADO

Areas Requirentes: Órganos de Operación Administrativa Desconcentrada de Aguascalientes, Baja California, Baja California Sur, Campeche, Chiapas, Chihuahua, CDMX Norte, CDMX Sur, Coahuila, Colima, Durango, Guanajuato, Guerrero, Hidalgo, Edo. México Oriente, Edo. México Poniente, Jalisco, Michoacán, Morelos, Nayarit, Nuevo León, Oaxaca, Puebla, Querétaro, Quintana Roo, San Luis Potosí, Sinaloa, Sonora, Tabasco, Tamaulipas, Tlaxcala, Veracruz Norte, Veracruz Sur, Yucatán, Zacatecas y Áreas de Nivel Central.

**Fecha: 31 de julio de 2025**

| PARTIDA | CÉDULA | CLAVE CUCOP + | GPO | GEN | ESP | DIF | VAR | DESCRIPCIÓN- SISTEMA DE ABASTO INSTITUCIONAL (SAI) | TALLA | UNI | CANT. | TIPO | REGIMEN ORDINARIO | REGIMEN ORDINARIO POR PARTIDA | MEDICOS RESIDENTES | MEDICOS RESIDENTES POR PARTIDA | PERSONAL DEL RÉGIMEN ORDINARIO QUE ANTES PERTENECÍA AL PROGRAMA IMSS BIENESTAR | PERSONAL DEL RÉGIMEN ORDINARIO QUE ANTES PERTENECÍA AL PROGRAMA IMSS BIENESTAR POR PARTIDA | TOTAL POR CLAVE Y DESTINO, RÉGIMEN ORDINARIO, MÉDICOS RESIDENTES Y PERSONAL DEL RÉGIMEN ORDINARIO QUE ANTES PERTENECÍA AL PROGRAMA IMSS BIENESTAR | TOTAL POR PARTIDA |
|---|---|---|---|---|---|---|---|---|---|---|---|---|---|---|---|---|---|---|---|---|
| 44 | 47 | 27101-0037 | 210 | 005 | 4366 | 01 | 01 | CALZADO PARA MEDICO RESIDENTE, FEMENINO, CEDULA: 47, TALLA: 28.0, COLOR;BLANCO.TIPO: CHOCLO CON BANDA Y TRABA PARA SUJECION A BASE DE CINTA AUTO ADHERIBLE;CORTE: CUERO DE GANADO VACUNO CURTIDO AL CROMO, FLOR ENTERA, LISO Y MATE,COLORBLANCO; FORRO: COMPLETO DEL MISMO COLOR DEL CORTE, CUERO DE GANADO VACUNO,FLORENTERA; SUELA: DE POLIURETANO, CON HUELLA ANTIDERRAPANTE, DEL MISMO TONO DELCORTE; PLANTA: DE MATERIAL RECUPERADO, CELULOSA O TEXTIL SINTETICO NO TEJIDO;PLANTILLA: PREFORMADA DE ETIL VINIL ACETATO, LATEX O POLIURETANO, CON CUBIERTADE CUERO DE GANADO VACUNO, EN COLOR BLANCO, DEBE IR PEGADA; SISTEMA DECONSTRUCCION: SUELA PEGADA O INYECTADA DIRECTA AL CORTE; LOGOSIMBOLO: DEL IMSSIMPRESO EN LA LENGÜETA O EN ALGUNO DE LOS LATERALES DEL FORRO DEL ZAPATO, ENCOLOR VERDE CODIGO PANTONE 561C O 561U. PAR. VOLUMEN 1. ESPECIFICACIONES YMETODOS DE PRUEBA DE ACUERDO A LA ESPECIFICACION TECNICA IMSS DE CALZADO PARAMEDICO RESIDENTE, FEMENINO. CATEGORIAS: BECADOS, MEDICO RESIDENTE EN PERIODODEADISTRAMIENTO EN UNA ESPECIALIDAD, MEDICO INTERNO DE PREGRADO EN | 28 | PAR | 1 | PAR | - | | 54 | | - | | 54 | |

## ANEXO 1. REQUERIMIENTO CONSOLIDADO

Areas Requirentes: Órganos de Operación Administrativa Desconcentrada de Aguascalientes, Baja California, Baja California Sur, Campeche, Chiapas, Chihuahua, CDMX Norte, CDMX Sur, Coahuila, Colima, Durango, Guanajuato, Guerrero, Hidalgo, Edo. México Oriente, Edo. México Poniente, Jalisco, Michoacán, Morelos, Nayarit, Nuevo León, Oaxaca, Puebla, Querétaro, Quintana Roo, San Luis Potosí, Sinaloa, Sonora, Tabasco, Tamaulipas, Tlaxcala, Veracruz Norte, Veracruz Sur, Yucatán, Zacatecas y Áreas de Nivel Central.

**Fecha: 31 de julio de 2025**

| PARTIDA | CÉDULA | CLAVE CUCOP + | GPO | GEN | ESP | DIF | VAR | DESCRIPCIÓN- SISTEMA DE ABASTO INSTITUCIONAL (SAI) | TALLA | UNI | CANT. | TIPO | RÉGIMEN ORDINARIO | RÉGIMEN ORDINARIO POR PARTIDA | MÉDICOS RESIDENTES | MÉDICOS RESIDENTES POR PARTIDA | PERSONAL DEL RÉGIMEN ORDINARIO QUE ANTES PERTENECÍA AL PROGRAMA IMSS BIENESTAR | PERSONAL DEL RÉGIMEN ORDINARIO QUE ANTES PERTENECÍA AL PROGRAMA IMSS BIENESTAR POR PARTIDA | TOTAL POR CLAVE Y DESTINO, RÉGIMEN ORDINARIO, MÉDICOS RESIDENTES Y PERSONAL DEL RÉGIMEN ORDINARIO QUE ANTES PERTENECÍA AL PROGRAMA IMSS BIENESTAR | TOTAL POR PARTIDA |
|---|---|---|---|---|---|---|---|---|---|---|---|---|---|---|---|---|---|---|---|---|
| 44 | 47 | 27101-0037 | 210 | 005 | 4374 | 01 | 01 | CALZADO PARA MEDICO RESIDENTE, FEMENINO, CEDULA: 47. TALLA: 28.5. COLOR:BLANCO.TIPO: CHOCLO CON BANDA Y TRABA PARA SUJECION A BASE DE CINTA AUTO ADHERIBLE;CORTE: CUERO DE GANADO VACUNO CURTIDO AL CROMO, FLOR ENTERA, LISO Y MATE,COLORBLANCO; FORRO: COMPLETO DEL MISMO COLOR DEL CORTE, CUERO DE GANADO VACUNO,FLORENTERA; SUELA: DE POLIURETANO, CON HUELLA ANTIDERRAPANTE, DEL MISMO TONO DELCORTE; PLANTA: DE MATERIAL RECUPERADO, CELULOSA O TEXTIL SINTETICO NO TEJIDO;PLANTILLA: PREFORMADA DE ETIL VINIL ACETATO, LATEX O POLIURETANO, CON CUBIERTADE CUERO DE GANADO VACUNO, EN COLOR BLANCO, DEBE IR PEGADA; SISTEMA DECONSTRUCCION: SUELA PEGADA O INYECTADA DIRECTA AL CORTE; LOGOSIMBOLO: DEL IMSSIMPRESO EN LA LENGÜETA O EN ALGUNO DE LOS LATERALES DEL FORRO DEL ZAPATO, ENCOLOR VERDE CODIGO PANTONE 561C O 561U. PAR. VOLUMEN 1. ESPECIFICACIONES YMETODOS DE PRUEBA DE ACUERDO A LA ESPECIFICACION TECNICA IMSS DE CALZADO PARAMEDICO RESIDENTE, FEMENINO. CATEGORIAS: BECADOS, MEDICO RESIDENTE EN PERIODODEADISTRAMIENTO EN UNA ESPECIALIDAD, MEDICO INTERNO DE PREGRADO EN | 28.5 | PAR | 1 | PAR | - | | 12 | - | | 12 | |

ANEXOS
DIVISIÓN DE CONTRATOS

## ANEXO 1. REQUERIMIENTO CONSOLIDADO

Areas Requirentes: Órganos de Operación Administrativa Desconcentrada de Aguascalientes, Baja California, Baja California Sur, Campeche, Chiapas, Chihuahua, CDMX Norte, CDMX Sur, Coahuila, Colima, Durango, Guanajuato, Guerrero, Hidalgo, Edo. México Oriente, Edo. México Poniente, Jalisco, Michoacán, Morelos, Nayarit, Nuevo León, Oaxaca, Puebla, Querétaro, Quintana Roo, San Luis Potosí, Sinaloa, Sonora, Tabasco, Tamaulipas, Tlaxcala, Veracruz Norte, Veracruz Sur, Yucatán, Zacatecas y Áreas de Nivel Central.

Fecha: 31 de julio de 2025

| PARTIDA | CÉDULA | CLAVE CUCOP + | GPO | GEN | ESP | DIF | VAR | DESCRIPCIÓN- SISTEMA DE ABASTO INSTITUCIONAL (SAI) | TALLA | UNI | CANT. | TIPO | RÉGIMEN ORDINARIO | RÉGIMEN ORDINARIO POR PARTIDA | MÉDICOS RESIDENTES | MÉDICOS RESIDENTES POR PARTIDA | PERSONAL DE RÉGIMEN ORDINARIO QUE ANTES PERTENECÍA AL PROGRAMA IMSS BIENESTAR | PERSONAL DE RÉGIMEN ORDINARIO QUE ANTES PERTENECÍA AL PROGRAMA IMSS BIENESTAR POR PARTIDA | TOTAL POR CLAVE Y DESTINO, RÉGIMEN ORDINARIO, MÉDICOS RESIDENTES Y PERSONAL DEL RÉGIMEN ORDINARIO QUE ANTES PERTENECÍA AL PROGRAMA IMSS BIENESTAR | TOTAL POR PARTIDA |
|---|---|---|---|---|---|---|---|---|---|---|---|---|---|---|---|---|---|---|---|---|
| 44 | 47 | 27101-0037 | 210 | 005 | 4382 | 01 | 01 | CALZADO PARA MEDICO RESIDENTE, FEMENINO, CEDULA: 47. TALLA: 29.0. COLOR:BLANCO.TIPO: CHOCLO CON BANDA Y TRABA PARA SUJECION A BASE DE CINTA AUTO ADHERIBLE;CORTE: CUERO DE GANADO VACUNO CURTIDO AL CROMO, FLOR ENTERA, LISO Y MATE,COLORBLANCO; FORRO: COMPLETO DEL MISMO COLOR DEL CORTE, CUERO DE GANADO VACUNO,FLORENTERA; SUELA: DE POLIURETANO, CON HUELLA ANTIDERRAPANTE, DEL MISMO TONO DELCORTE; PLANTA: DE MATERIAL RECUPERADO, CELULOSA O TEXTIL SINTETICO NO TEJIDO;PLANTILLA: PREFORMADA DE ETIL VINIL ACETATO, LATEX O POLIURETANO, CON CUBIERTADE CUERO DE GANADO VACUNO, EN COLOR BLANCO, DEBE IR PEGADA; SISTEMA DECONSTRUCCION: SUELA PEGADA O INYECTADA DIRECTA AL CORTE; LOGOSIMBOLO: DEL IMSSIMPRESO EN LA LENGÜETA O EN ALGUNO DE LOS LATERALES DEL FORRO DEL ZAPATO, ENCOLOR VERDE CODIGO PANTONE 561C O 561U. PAR. VOLUMEN 1. ESPECIFICACIONES YMETODOS DE PRUEBA DE ACUERDO A LA ESPECIFICACION TECNICA IMSS DE CALZADO PARAMEDICO RESIDENTE, FEMENINO. CATEGORIAS: BECADOS. MEDICO RESIDENTE EN PERIODODEADISTRAMIENTO EN UNA ESPECIALIDAD. MEDICO INTERNO DE PREGRADO EN | 29 | PAR | 1 | PAR | - | | 8 | | - | | 8 | |
| 45 | 48 | 27101-0108 | 210 | 800 | 0239 | 00 | 01 | PANTALON PARA MEDICO RESIDENTE, COLOR BLANCO. TALLA 28, VOL. I, CEDULA 48. | 28 | PZA | 1 | PZA | - | | 1,518 | | - | | 1,518 | |
| 45 | 48 | 27101-0108 | 210 | 800 | 0247 | 00 | 01 | PANTALON PARA MEDICO RESIDENTE, COLOR BLANCO. TALLA 30, VOL. I, CEDULA 48. | 30 | PZA | 1 | PZA | - | | 6,372 | | - | | 6,372 | |
| 45 | 48 | 27101-0108 | 210 | 800 | 0254 | 00 | 01 | PANTALON PARA MEDICO RESIDENTE, COLOR BLANCO. TALLA 32, VOL. I, CEDULA 48. | 32 | PZA | 1 | PZA | - | | 11,922 | | - | | 11,922 | |
| 45 | 48 | 27101-0108 | 210 | 800 | 0262 | 00 | 01 | PANTALON PARA MEDICO RESIDENTE, COLOR BLANCO. TALLA 34, VOL. I, CEDULA 48. | 34 | PZA | 1 | PZA | - | | 9,804 | | - | | 9,804 | |
| 45 | 48 | 27101-0108 | 210 | 800 | 0270 | 00 | 01 | PANTALON PARA MEDICO RESIDENTE, COLOR BLANCO. TALLA 36, VOL. I, CEDULA 48. | 36 | PZA | 1 | PZA | - | | 5,187 | | - | | 5,187 | |
| 45 | 48 | 27101-0108 | 210 | 800 | 0288 | 00 | 01 | PANTALON PARA MEDICO RESIDENTE, COLOR BLANCO. TALLA 38, VOL. I, CEDULA 48. | 38 | PZA | 1 | PZA | - | | 2,628 | | - | | 2,628 | |
| 45 | 48 | 27101-0108 | 210 | 800 | 0296 | 00 | 01 | PANTALON PARA MEDICO RESIDENTE, COLOR BLANCO. TALLA 40, VOL. I, CEDULA 48. | 40 | PZA | 1 | PZA | - | - | 1,086 | 39,510 | - | - | 1,086 | 39,510 |
| 45 | 48 | 27101-0108 | 210 | 800 | 0304 | 00 | 01 | PANTALON PARA MEDICO RESIDENTE, COLOR BLANCO. TALLA 42, VOL. I, CEDULA 48. | 42 | PZA | 1 | PZA | - | | 534 | | - | | 534 | |
| 45 | 48 | 27101-0108 | 210 | 800 | 0312 | 00 | 01 | PANTALON PARA MEDICO RESIDENTE, COLOR BLANCO. TALLA 44, VOL. I, CEDULA 48. | 44 | PZA | 1 | PZA | - | | 282 | | - | | 282 | |

## ANEXO 1. REQUERIMIENTO CONSOLIDADO

Areas Requirentes: Órganos de Operación Administrativa Desconcentrada de Aguascalientes, Baja California, Baja California Sur, Campeche, Chiapas, Chihuahua, CDMX Norte, CDMX Sur, Coahuila, Colima, Durango, Guanajuato, Guerrero, Hidalgo, Edo. México Oriente, Edo. México Poniente, Jalisco, Michoacán, Morelos, Nayarit, Nuevo León, Oaxaca, Puebla, Querétaro, Quintana Roo, San Luis Potosí, Sinaloa, Sonora, Tabasco, Tamaulipas, Tlaxcala, Veracruz Norte, Veracruz Sur, Yucatán, Zacatecas y Áreas de Nivel Central.

Fecha: 31 de julio de 2025

| PARTIDA | CÉDULA | CLAVE CUCOP + | GPO | GEN | ESP | DIF | VAR | DESCRIPCIÓN- SISTEMA DE ABASTO INSTITUCIONAL (SAI) | TALLA | UNI | CANT. | TIPO | REGIMEN ORDINARIO | REGIMEN ORDINARIO POR PARTIDA | MEDICOS RESIDENTES | MEDICOS RESIDENTES POR PARTIDA | PERSONAL DEL RÉGIMEN ORDINARIO QUE ANTES PERTENECÍA AL PROGRAMA IMSS BIENESTAR | PERSONAL DEL RÉGIMEN ORDINARIO QUE ANTES PERTENECÍA AL PROGRAMA IMSS BIENESTAR POR PARTIDA | TOTAL POR CLAVE Y DESTINO, RÉGIMEN ORDINARIO, MÉDICOS RESIDENTES Y PERSONAL DEL RÉGIMEN ORDINARIO QUE ANTES PERTENECÍA AL PROGRAMA IMSS BIENESTAR | TOTAL POR PARTIDA |
|---|---|---|---|---|---|---|---|---|---|---|---|---|---|---|---|---|---|---|---|---|
| 45 | 48 | 27101-0108 | 210 | 800 | 0320 | 00 | 01 | PANTALON PARA MEDICO RESIDENTE, COLOR BLANCO. TALLA 46, VOL. I, CEDULA 48. | 46 | PZA | 1 | PZA | - | | 72 | | - | | 72 | |
| 45 | 48 | 27101-0108 | 210 | 800 | 0338 | 00 | 01 | PANTALON PARA MEDICO RESIDENTE, COLOR BLANCO. TALLA 48, VOL. I, CEDULA 48. | 48 | PZA | 1 | PZA | - | | 54 | | - | | 54 | |
| 45 | 48 | 27101-0108 | 210 | 800 | 0346 | 00 | 01 | PANTALON PARA MEDICO RESIDENTE, COLOR BLANCO. TALLA 50, VOL. I, CEDULA 48. | 50 | PZA | 1 | PZA | - | | 24 | | - | | 24 | |
| 45 | 48 | 27101-0108 | 210 | 800 | 0353 | 00 | 01 | PANTALON PARA MEDICO RESIDENTE, COLOR BLANCO. TALLA 52, VOL. I, CEDULA 48. | 52 | PZA | 1 | PZA | - | | 27 | | - | | 27 | |
| 46 | 49 | 27101-0109 | 210 | 800 | 0361 | 00 | 01 | PANTALON PARA MEDICA RESIDENTE, COLOR BLANCO. TALLA 28, VOL. I, CEDULA 49. | 28 | PZA | 1 | PZA | - | | 14,907 | | - | | 14,907 | |
| 46 | 49 | 27101-0109 | 210 | 800 | 0379 | 00 | 01 | PANTALON PARA MEDICA RESIDENTE, COLOR BLANCO. TALLA 30, VOL. I, CEDULA 49. | 30 | PZA | 1 | PZA | - | | 8,205 | | - | | 8,205 | |
| 46 | 49 | 27101-0109 | 210 | 800 | 0387 | 00 | 01 | PANTALON PARA MEDICA RESIDENTE, COLOR BLANCO. TALLA 32, VOL. I, CEDULA 49. | 32 | PZA | 1 | PZA | - | | 6,999 | | - | | 6,999 | |
| 46 | 49 | 27101-0109 | 210 | 800 | 0395 | 00 | 01 | PANTALON PARA MEDICA RESIDENTE, COLOR BLANCO. TALLA 34, VOL. I, CEDULA 49. | 34 | PZA | 1 | PZA | - | | 6,012 | | - | | 6,012 | |
| 46 | 49 | 27101-0109 | 210 | 800 | 0403 | 00 | 01 | PANTALON PARA MEDICA RESIDENTE, COLOR BLANCO. TALLA 36, VOL. I, CEDULA 49. | 36 | PZA | 1 | PZA | - | | 4,434 | | - | | 4,434 | |
| 46 | 49 | 27101-0109 | 210 | 800 | 0411 | 00 | 01 | PANTALON PARA MEDICA RESIDENTE, COLOR BLANCO. TALLA 38, VOL. I, CEDULA 49. | 38 | PZA | 1 | PZA | - | - | 2,184 | 44,253 | - | - | 2,184 | 44,253 |
| 46 | 49 | 27101-0109 | 210 | 800 | 0429 | 00 | 01 | PANTALON PARA MEDICA RESIDENTE, COLOR BLANCO. TALLA 40, VOL. I, CEDULA 49. | 40 | PZA | 1 | PZA | - | | 861 | | - | | 861 | |
| 46 | 49 | 27101-0109 | 210 | 800 | 0437 | 00 | 01 | PANTALON PARA MEDICA RESIDENTE, COLOR BLANCO. TALLA 42, VOL. I, CEDULA 49. | 42 | PZA | 1 | PZA | - | | 393 | | - | | 393 | |
| 46 | 49 | 27101-0109 | 210 | 800 | 0445 | 00 | 01 | PANTALON PARA MEDICA RESIDENTE, COLOR BLANCO. TALLA 44, VOL. I, CEDULA 49. | 44 | PZA | 1 | PZA | - | | 174 | | - | | 174 | |
| 46 | 49 | 27101-0109 | 210 | 800 | 0452 | 00 | 01 | PANTALON PARA MEDICA RESIDENTE, COLOR BLANCO. TALLA 46, VOL. I, CEDULA 49. | 46 | PZA | 1 | PZA | - | | 57 | | - | | 57 | |
| 46 | 49 | 27101-0109 | 210 | 800 | 0460 | 00 | 01 | PANTALON PARA MEDICA RESIDENTE, COLOR BLANCO. TALLA 48, VOL. I, CEDULA 49. | 48 | PZA | 1 | PZA | - | | 21 | | - | | 21 | |
| 46 | 49 | 27101-0109 | 210 | 800 | 0478 | 00 | 01 | PANTALON PARA MEDICA RESIDENTE, COLOR BLANCO. TALLA 50, VOL. I, CEDULA 49. | 50 | PZA | 1 | PZA | - | | 6 | | - | | 6 | |
| 47 | 50 | 27101-0160 | 210 | 140 | 0014 | 01 | 01 | PLAYERA TIPO POLO. TALLA: CHICA. COLOR: VERDE. CEDULA 50. | CH | PZA | 1 | PZA | 192 | | - | | - | | 192 | |
| 47 | 50 | 27101-0160 | 210 | 140 | 0022 | 01 | 01 | PLAYERA TIPO POLO. TALLA: MEDIANA. COLOR: VERDE. CEDULA 50. | M | PZA | 1 | PZA | 825 | | - | | - | | 825 | |
| 47 | 50 | 27101-0160 | 210 | 140 | 0030 | 01 | 01 | PLAYERA TIPO POLO. TALLA: GRANDE. COLOR: VERDE. CEDULA 50. | G | PZA | 1 | PZA | 747 | | - | | - | | 747 | |
| 47 | 50 | 27101-0160 | 210 | 140 | 0048 | 01 | 01 | PLAYERA TIPO POLO. TALLA: EXTRAGRANDE. COLOR: VERDE. CEDULA 50. | X | PZA | 1 | PZA | 144 | | - | | - | | 144 | |
| 47 | 50 | 27101-0160 | 210 | 140 | 0055 | 01 | 01 | PLAYERA TIPO POLO. TALLA: ESPECIAL. COLOR: VERDE. CEDULA 50. | ES | PZA | 1 | PZA | 69 | | - | | - | | 69 | |

ANEXOS
DIVISIÓN DE CONTRATOS

## ANEXO 1. REQUERIMIENTO CONSOLIDADO

Areas Requirentes: Órganos de Operación Administrativa Desconcentrada de Aguascalientes, Baja California, Baja California Sur, Campeche, Chiapas, Chihuahua, CDMX Norte, CDMX Sur, Coahuila, Colima, Durango, Guanajuato, Guerrero, Hidalgo, Edo. México Oriente, Edo. México Poniente, Jalisco, Michoacán, Morelos, Nayarit, Nuevo León, Oaxaca, Puebla, Querétaro, Quintana Roo, San Luis Potosí, Sinaloa, Sonora, Tabasco, Tamaulipas, Tlaxcala, Veracruz Norte, Veracruz Sur, Yucatán, Zacatecas y Áreas de Nivel Central.

Fecha: 31 de julio de 2025

| PARTIDA | CÉDULA | CLAVE CUCOP + | GPO | GEN | ESP | DIF | VAR | DESCRIPCIÓN- SISTEMA DE ABASTO INSTITUCIONAL (SAI) | TALLA | UNI | CANT. | TIPO | RÉGIMEN ORDINARIO | RÉGIMEN ORDINARIO POR PARTIDA | MÉDICOS RESIDENTES | MÉDICOS RESIDENTES POR PARTIDA | PERSONAL DEL RÉGIMEN ORDINARIO QUE ANTES PERTENECÍA AL PROGRAMA IMSS BIENESTAR | PERSONAL DEL RÉGIMEN ORDINARIO QUE ANTES PERTENECÍA AL PROGRAMA IMSS BIENESTAR POR PARTIDA | TOTAL POR CLAVE Y DESTINO, RÉGIMEN ORDINARIO, MÉDICOS RESIDENTES Y PERSONAL DEL RÉGIMEN ORDINARIO QUE ANTES PERTENECÍA AL PROGRAMA IMSS BIENESTAR | TOTAL POR PARTIDA |
|---|---|---|---|---|---|---|---|---|---|---|---|---|---|---|---|---|---|---|---|---|
| 47 | 50 | 27101-0160 | 210 | 140 | 0063 | 01 | 01 | PLAYERA TIPO POLO. TALLA: PLUS. COLOR: VERDE. CEDULA 50. | PL | PZA | 1 | PZA | 21 | 3,293 | - | - | - | - | 21 | 3,293 |
| 47 | 50 | 27101-0160 | 210 | 140 | 0071 | 01 | 01 | PLAYERA TIPO POLO. TALLA: CHICA. COLOR: BEIGE. CEDULA 50. | CH | PZA | 1 | PZA | 50 | | - | | - | | 50 | |
| 47 | 50 | 27101-0160 | 210 | 140 | 0089 | 01 | 01 | PLAYERA TIPO POLO. TALLA: MEDIANA. COLOR: BEIGE. CEDULA 50. | M | PZA | 1 | PZA | 466 | | - | | - | | 466 | |
| 47 | 50 | 27101-0160 | 210 | 140 | 0097 | 01 | 01 | PLAYERA TIPO POLO. TALLA: GRANDE. COLOR: BEIGE. CEDULA 50. | G | PZA | 1 | PZA | 561 | | - | | - | | 561 | |
| 47 | 50 | 27101-0160 | 210 | 140 | 0105 | 01 | 01 | PLAYERA TIPO POLO. TALLA: EXTRAGRANDE. COLOR: BEIGE. CEDULA 50. | X | PZA | 1 | PZA | 138 | | - | | - | | 138 | |
| 47 | 50 | 27101-0160 | 210 | 140 | 0113 | 01 | 01 | PLAYERA TIPO POLO. TALLA: ESPECIAL. COLOR: BEIGE. CEDULA 50. | ES | PZA | 1 | PZA | 68 | | - | | - | | 68 | |
| 47 | 50 | 27101-0160 | 210 | 140 | 0121 | 01 | 01 | PLAYERA TIPO POLO. TALLA: PLUS. COLOR: BEIGE. CEDULA 50. | PL | PZA | 1 | PZA | 12 | | - | | - | | 12 | |
| 48 | 51 | 27101-0037 | 210 | 005 | 5959 | 05 | 02 | CALZADO CONTRACTUAL PARA DAMA. TALLA: 20.0. COLOR: BLANCO. CEDULA 51. | 20 | PAR | 1 | PAR | 58 | | - | | - | | 58 | |
| 48 | 51 | 27101-0037 | 210 | 005 | 5967 | 05 | 02 | CALZADO CONTRACTUAL PARA DAMA. TALLA: 20.5. COLOR: BLANCO. CEDULA 51. | 20.5 | PAR | 1 | PAR | 20 | | - | | - | | 20 | |
| 48 | 51 | 27101-0037 | 210 | 005 | 5975 | 05 | 02 | CALZADO CONTRACTUAL PARA DAMA. TALLA: 21.0. COLOR: BLANCO. CEDULA 51. | 21 | PAR | 1 | PAR | 106 | | - | | - | | 106 | |
| 48 | 51 | 27101-0037 | 210 | 005 | 5983 | 05 | 02 | CALZADO CONTRACTUAL PARA DAMA. TALLA: 21.5. COLOR: BLANCO. CEDULA 51. | 21.5 | PAR | 1 | PAR | 116 | | - | | 2 | | 118 | |
| 48 | 51 | 27101-0037 | 210 | 005 | 5991 | 05 | 02 | CALZADO CONTRACTUAL PARA DAMA. TALLA: 22.0. COLOR: BLANCO. CEDULA 51. | 22 | PAR | 1 | PAR | 3,466 | | - | | 449 | | 3,915 | |
| 48 | 51 | 27101-0037 | 210 | 005 | 6007 | 05 | 02 | CALZADO CONTRACTUAL PARA DAMA. TALLA: 22.5. COLOR: BLANCO. CEDULA 51. | 22.5 | PAR | 1 | PAR | 3,082 | | - | | 307 | | 3,389 | |
| 48 | 51 | 27101-0037 | 210 | 005 | 6015 | 05 | 02 | CALZADO CONTRACTUAL PARA DAMA. TALLA: 23.0. COLOR: BLANCO. CEDULA 51. | 23 | PAR | 1 | PAR | 26,041 | | - | | 3,212 | | 29,253 | |
| 48 | 51 | 27101-0037 | 210 | 005 | 6023 | 05 | 02 | CALZADO CONTRACTUAL PARA DAMA. TALLA: 23.5. COLOR: BLANCO. CEDULA 51. | 23.5 | PAR | 1 | PAR | 16,022 | | - | | 1,438 | | 17,460 | |
| 48 | 51 | 27101-0037 | 210 | 005 | 6031 | 05 | 02 | CALZADO CONTRACTUAL PARA DAMA. TALLA: 24.0. COLOR: BLANCO. CEDULA 51. | 24 | PAR | 1 | PAR | 65,030 | | - | | 6,227 | | 71,257 | |
| 48 | 51 | 27101-0037 | 210 | 005 | 6049 | 05 | 02 | CALZADO CONTRACTUAL PARA DAMA. TALLA: 24.5. COLOR: BLANCO. CEDULA 51. | 24.5 | PAR | 1 | PAR | 29,043 | | - | | 1,644 | | 30,687 | |
| 48 | 51 | 27101-0037 | 210 | 005 | 6056 | 05 | 02 | CALZADO CONTRACTUAL PARA DAMA. TALLA: 25.0. COLOR: BLANCO. CEDULA 51. | 25 | PAR | 1 | PAR | 66,336 | | - | | 4,576 | | 70,912 | |
| 48 | 51 | 27101-0037 | 210 | 005 | 6064 | 05 | 02 | CALZADO CONTRACTUAL PARA DAMA. TALLA: 25.5. COLOR: BLANCO. CEDULA 51. | 25.5 | PAR | 1 | PAR | 16,775 | | - | | 835 | | 17,610 | |
| 48 | 51 | 27101-0037 | 210 | 005 | 6072 | 05 | 02 | CALZADO CONTRACTUAL PARA DAMA. TALLA: 26.0. COLOR: BLANCO. CEDULA 51. | 26 | PAR | 1 | PAR | 31,454 | | - | | 1,811 | | 33,265 | |

## ANEXO 1. REQUERIMIENTO CONSOLIDADO

Areas Requirentes: Órganos de Operación Administrativa Desconcentrada de Aguascalientes, Baja California, Baja California Sur, Campeche, Chiapas, Chihuahua, CDMX Norte, CDMX Sur, Coahuila, Colima, Durango, Guanajuato, Guerrero, Hidalgo, Edo. México Oriente, Edo. México Poniente, Jalisco, Michoacán, Morelos, Nayarit, Nuevo León, Oaxaca, Puebla, Querétaro, Quintana Roo, San Luis Potosí, Sinaloa, Sonora, Tabasco, Tamaulipas, Tlaxcala, Veracruz Norte, Veracruz Sur, Yucatán, Zacatecas y Áreas de Nivel Central.

**Fecha: 31 de julio de 2025**

| PARTIDA | CÉDULA | CLAVE CUCOP + | GPO | GEN | ESP | DIF | VAR | DESCRIPCIÓN- SISTEMA DE ABASTO INSTITUCIONAL (SAI) | TALLA | UNI | CANT. | TIPO | RÉGIMEN ORDINARIO | RÉGIMEN ORDINARIO POR PARTIDA | MÉDICOS RESIDENTES | MÉDICOS RESIDENTES POR PARTIDA | PERSONAL DEL RÉGIMEN ORDINARIO QUE ANTES PERTENECÍA AL PROGRAMA IMSS BIENESTAR | PERSONAL DEL RÉGIMEN ORDINARIO QUE ANTES PERTENECÍA AL PROGRAMA IMSS BIENESTAR POR PARTIDA | TOTAL POR CLAVE Y DESTINO, RÉGIMEN ORDINARIO, MÉDICOS RESIDENTES Y PERSONAL DEL RÉGIMEN ORDINARIO QUE ANTES PERTENECÍA AL PROGRAMA IMSS BIENESTAR | TOTAL POR PARTIDA |
|---|---|---|---|---|---|---|---|---|---|---|---|---|---|---|---|---|---|---|---|---|
| 48 | 51 | 27101-0037 | 210 | 005 | 6080 | 05 | 02 | CALZADO CONTRACTUAL PARA DAMA. TALLA: 26.5. COLOR: BLANCO. CEDULA 51. | 26.5 | PAR | 1 | PAR | 4,057 | | - | | 133 | | 4,190 | |
| 48 | 51 | 27101-0037 | 210 | 005 | 6098 | 06 | 02 | CALZADO CONTRACTUAL PARA DAMA. TALLA: 27.0. COLOR: BLANCO. CEDULA 51. | 27 | PAR | 1 | PAR | 6,652 | | - | | 316 | | 6,968 | |
| 48 | 51 | 27101-0037 | 210 | 005 | 6106 | 05 | 02 | CALZADO CONTRACTUAL PARA DAMA. TALLA: 27.5. COLOR: BLANCO. CEDULA 51. | 27.5 | PAR | 1 | PAR | 540 | | - | | 20 | | 560 | |
| 48 | 51 | 27101-0037 | 210 | 005 | 6114 | 05 | 02 | CALZADO CONTRACTUAL PARA DAMA. TALLA: 28.0. COLOR: BLANCO. CEDULA 51. | 28 | PAR | 1 | PAR | 640 | | - | | 27 | | 667 | |
| 48 | 51 | 27101-0037 | 210 | 005 | 6122 | 05 | 02 | CALZADO CONTRACTUAL PARA DAMA. TALLA: 28.5. COLOR: BLANCO. CEDULA 51. | 28.5 | PAR | 1 | PAR | 122 | | - | | - | | 122 | |
| 48 | 51 | 27101-0037 | 210 | 005 | 6130 | 05 | 02 | CALZADO CONTRACTUAL PARA DAMA. TALLA: 29.0. COLOR: BLANCO. CEDULA 51. | 29 | PAR | 1 | PAR | 150 | | - | | 14 | | 164 | |
| 48 | 51 | 27101-0037 | 210 | 005 | 6148 | 05 | 02 | CALZADO CONTRACTUAL PARA DAMA. TALLA: 29.5. COLOR: BLANCO. CEDULA 51. | 29.5 | PAR | 1 | PAR | 42 | | - | | 2 | | 44 | |
| 48 | 51 | 27101-0037 | 210 | 005 | 6155 | 05 | 02 | CALZADO CONTRACTUAL PARA DAMA. TALLA: 30.0. COLOR: BLANCO. CEDULA 51. | 30 | PAR | 1 | PAR | 54 | | - | | - | | 54 | |
| 48 | 51 | 27101-0037 | 210 | 005 | 6163 | 05 | 02 | CALZADO CONTRACTUAL PARA DAMA. TALLA: 30.5. COLOR: BLANCO. CEDULA 51. | 30.5 | PAR | 1 | PAR | 10 | | - | | - | | 10 | |
| 48 | 51 | 27101-0037 | 210 | 005 | 6171 | 05 | 02 | CALZADO CONTRACTUAL PARA DAMA. TALLA: 31.0. COLOR: BLANCO. CEDULA 51. | 31 | PAR | 1 | PAR | 12 | | - | | - | | 12 | |
| 48 | 51 | 27101-0037 | 210 | 005 | 6189 | 05 | 02 | CALZADO CONTRACTUAL PARA DAMA. TALLA: 31.5. COLOR: BLANCO. CEDULA 51. | 31.5 | PAR | 1 | PAR | 2 | | - | | - | | 2 | |
| 48 | 51 | 27101-0037 | 210 | 005 | 6197 | 05 | 02 | CALZADO CONTRACTUAL PARA DAMA. TALLA: 32.0. COLOR: BLANCO. CEDULA 51. | 32 | PAR | 1 | PAR | 2 | 302,529 | - | - | - | 21,327 | 2 | 323,856 |
| 48 | 51 | 27101-0037 | 210 | 005 | 6205 | 05 | 02 | CALZADO CONTRACTUAL PARA DAMA. TALLA: 20.0. COLOR: NEGRO. CEDULA 51. | 20 | PAR | 1 | PAR | 8 | | - | | - | | 8 | |
| 48 | 51 | 27101-0037 | 210 | 005 | 6221 | 05 | 02 | CALZADO CONTRACTUAL PARA DAMA. TALLA: 21.0. COLOR: NEGRO. CEDULA 51. | 21 | PAR | 1 | PAR | 7 | | - | | - | | 7 | |
| 48 | 51 | 27101-0037 | 210 | 005 | 6239 | 05 | 02 | CALZADO CONTRACTUAL PARA DAMA. TALLA: 21.5. COLOR: NEGRO. CEDULA 51. | 21.5 | PAR | 1 | PAR | 10 | | - | | - | | 10 | |
| 48 | 51 | 27101-0037 | 210 | 005 | 6247 | 05 | 02 | CALZADO CONTRACTUAL PARA DAMA. TALLA: 22.0. COLOR: NEGRO. CEDULA 51. | 22 | PAR | 1 | PAR | 441 | | - | | - | | 441 | |
| 48 | 51 | 27101-0037 | 210 | 005 | 6254 | 05 | 02 | CALZADO CONTRACTUAL PARA DAMA. TALLA: 22.5. COLOR: NEGRO. CEDULA 51. | 22.5 | PAR | 1 | PAR | 288 | | - | | 2 | | 290 | |
| 48 | 51 | 27101-0037 | 210 | 005 | 6262 | 05 | 02 | CALZADO CONTRACTUAL PARA DAMA. TALLA: 23.0. COLOR: NEGRO. CEDULA 51. | 23 | PAR | 1 | PAR | 3,214 | | - | | 30 | | 3,244 | |

ANEXOS
DIVISIÓN DE CONTRATOS

## ANEXO 1. REQUERIMIENTO CONSOLIDADO

Areas Requirentes: Órganos de Operación Administrativa Desconcentrada de Aguascalientes, Baja California, Baja California Sur, Campeche, Chiapas, Chihuahua, CDMX Norte, CDMX Sur, Coahuila, Colima, Durango, Guanajuato, Guerrero, Hidalgo, Edo. México Oriente, Edo. México Poniente, Jalisco, Michoacán, Morelos, Nayarit, Nuevo León, Oaxaca, Puebla, Querétaro, Quintana Roo, San Luis Potosí, Sinaloa, Sonora, Tabasco, Tamaulipas, Tlaxcala, Veracruz Norte, Veracruz Sur, Yucatán, Zacatecas y Áreas de Nivel Central.

**Fecha: 31 de julio de 2025**

| PARTIDA | CÉDULA | CLAVE CUCOP + | GPO | GEN | ESP | DIF | VAR | DESCRIPCIÓN- SISTEMA DE ABASTO INSTITUCIONAL (SAI) | TALLA | UNI | CANT. | TIPO | REGIMEN ORDINARIO | RÉGIMEN ORDINARIO POR PARTIDA | MEDICOS RESIDENTES | MEDICOS RESIDENTES POR PARTIDA | PERSONAL DEL RÉGIMEN ORDINARIO QUE ANTES PERTENECÍA AL PROGRAMA IMSS BIENESTAR | PERSONAL DEL RÉGIMEN ORDINARIO QUE ANTES PERTENECÍA AL PROGRAMA IMSS BIENESTAR POR PARTIDA | TOTAL POR CLAVE Y DESTINO, RÉGIMEN ORDINARIO, MÉDICOS RESIDENTES Y PERSONAL DEL RÉGIMEN ORDINARIO QUE ANTES PERTENECÍA AL PROGRAMA IMSS BIENESTAR | TOTAL POR PARTIDA |
|---|---|---|---|---|---|---|---|---|---|---|---|---|---|---|---|---|---|---|---|---|
| 48 | 51 | 27101-0037 | 210 | 005 | 6270 | 05 | 02 | CALZADO CONTRACTUAL PARA DAMA. TALLA: 23.5. COLOR: NEGRO. CEDULA 51. | 23.5 | PAR | 1 | PAR | 1,616 | | - | | 8 | | 1,624 | |
| 48 | 51 | 27101-0037 | 210 | 005 | 6288 | 05 | 02 | CALZADO CONTRACTUAL PARA DAMA. TALLA: 24.0. COLOR: NEGRO. CEDULA 51. | 24 | PAR | 1 | PAR | 7,870 | | - | | 94 | | 7,964 | |
| 48 | 51 | 27101-0037 | 210 | 005 | 6296 | 05 | 02 | CALZADO CONTRACTUAL PARA DAMA. TALLA: 24.5. COLOR: NEGRO. CEDULA 51. | 24.5 | PAR | 1 | PAR | 3,145 | | - | | 36 | | 3,181 | |
| 48 | 51 | 27101-0037 | 210 | 005 | 6304 | 05 | 02 | CALZADO CONTRACTUAL PARA DAMA. TALLA: 25.0. COLOR: NEGRO. CEDULA 51. | 25 | PAR | 1 | PAR | 8,248 | | - | | 70 | | 8,318 | |
| 48 | 51 | 27101-0037 | 210 | 005 | 6312 | 05 | 02 | CALZADO CONTRACTUAL PARA DAMA. TALLA: 25.5. COLOR: NEGRO. CEDULA 51. | 25.5 | PAR | 1 | PAR | 2,154 | | - | | 10 | | 2,164 | |
| 48 | 51 | 27101-0037 | 210 | 005 | 6320 | 05 | 02 | CALZADO CONTRACTUAL PARA DAMA. TALLA: 26.0. COLOR: NEGRO. CEDULA 51. | 26 | PAR | 1 | PAR | 4,032 | | - | | 46 | | 4,078 | |
| 48 | 51 | 27101-0037 | 210 | 005 | 6338 | 05 | 02 | CALZADO CONTRACTUAL PARA DAMA. TALLA: 26.5. COLOR: NEGRO. CEDULA 51. | 26.5 | PAR | 1 | PAR | 508 | | - | | 6 | | 514 | |
| 48 | 51 | 27101-0037 | 210 | 005 | 6346 | 05 | 02 | CALZADO CONTRACTUAL PARA DAMA. TALLA: 27.0. COLOR: NEGRO. CEDULA 51. | 27 | PAR | 1 | PAR | 841 | | - | | 6 | | 847 | |
| 48 | 51 | 27101-0037 | 210 | 005 | 6353 | 05 | 02 | CALZADO CONTRACTUAL PARA DAMA. TALLA: 27.5. COLOR: NEGRO. CEDULA 51. | 27.5 | PAR | 1 | PAR | 101 | | - | | - | | 101 | |
| 48 | 51 | 27101-0037 | 210 | 005 | 6361 | 05 | 02 | CALZADO CONTRACTUAL PARA DAMA. TALLA: 28.0. COLOR: NEGRO. CEDULA 51. | 28 | PAR | 1 | PAR | 118 | | - | | 6 | | 124 | |
| 48 | 51 | 27101-0037 | 210 | 005 | 6379 | 05 | 02 | CALZADO CONTRACTUAL PARA DAMA. TALLA: 28.5. COLOR: NEGRO. CEDULA 51. | 28.5 | PAR | 1 | PAR | 28 | | - | | - | | 28 | |
| 48 | 51 | 27101-0037 | 210 | 005 | 6387 | 05 | 02 | CALZADO CONTRACTUAL PARA DAMA. TALLA: 29.0. COLOR: NEGRO. CEDULA 51. | 29 | PAR | 1 | PAR | 32 | | - | | - | | 32 | |
| 48 | 51 | 27101-0037 | 210 | 005 | 6395 | 05 | 02 | CALZADO CONTRACTUAL PARA DAMA. TALLA: 29.5. COLOR: NEGRO. CEDULA 51. | 29.5 | PAR | 1 | PAR | 14 | | - | | - | | 14 | |
| 48 | 51 | 27101-0037 | 210 | 005 | 6403 | 05 | 02 | CALZADO CONTRACTUAL PARA DAMA. TALLA: 30.0. COLOR: NEGRO. CEDULA 51. | 30 | PAR | 1 | PAR | 4 | | - | | - | | 4 | |
| 48 | 51 | 27101-0037 | 210 | 005 | 6411 | 05 | 02 | CALZADO CONTRACTUAL PARA DAMA. TALLA: 30.5. COLOR: NEGRO. CEDULA 51. | 30.5 | PAR | 1 | PAR | 4 | | - | | - | | 4 | |
| 48 | 51 | 27101-0037 | 210 | 005 | 6429 | 05 | 02 | CALZADO CONTRACTUAL PARA DAMA. TALLA: 31.0. COLOR: NEGRO. CEDULA 51. | 31 | PAR | 1 | PAR | 8 | | - | | - | | 8 | |
| 48 | 51 | 27101-0037 | 210 | 005 | 6437 | 05 | 02 | CALZADO CONTRACTUAL PARA DAMA. TALLA: 31.5. COLOR: NEGRO. CEDULA 51. | 31.5 | PAR | 1 | PAR | 4 | | - | | - | | 4 | |

## ANEXO 1. REQUERIMIENTO CONSOLIDADO

Areas Requirentes: Órganos de Operación Administrativa Desconcentrada de Aguascalientes, Baja California, Baja California Sur, Campeche, Chiapas, Chihuahua, CDMX Norte, CDMX Sur, Coahuila, Colima, Durango, Guanajuato, Guerrero, Hidalgo, Edo. México Oriente, Edo. México Poniente, Jalisco, Michoacán, Morelos, Nayarit, Nuevo León, Oaxaca, Puebla, Querétaro, Quintana Roo, San Luis Potosí, Sinaloa, Sonora, Tabasco, Tamaulipas, Tlaxcala, Veracruz Norte, Veracruz Sur, Yucatán, Zacatecas y Áreas de Nivel Central.

**Fecha: 31 de julio de 2025**

| PARTIDA | CÉDULA | CLAVE CUCOP + | GPO | GEN | ESP | DIF | VAR | DESCRIPCIÓN- SISTEMA DE ABASTO INSTITUCIONAL (SAI) | TALLA | UNI | CANT. | TIPO | RÉGIMEN ORDINARIO | REGIMEN ORDINARIO POR PARTIDA | MÉDICOS RESIDENTES | MÉDICOS RESIDENTES POR PARTIDA | PERSONAL DEL RÉGIMEN ORDINARIO QUE ANTES PERTENECÍA AL PROGRAMA IMSS BIENESTAR | PERSONAL DEL RÉGIMEN ORDINARIO QUE ANTES PERTENECÍA AL PROGRAMA IMSS BIENESTAR POR PARTIDA | TOTAL POR CLAVE Y DESTINO, RÉGIMEN ORDINARIO, MÉDICOS RESIDENTES Y PERSONAL DEL RÉGIMEN ORDINARIO QUE ANTES PERTENECÍA AL PROGRAMA IMSS BIENESTAR | TOTAL POR PARTIDA |
|---|---|---|---|---|---|---|---|---|---|---|---|---|---|---|---|---|---|---|---|---|
| 48 | 51 | 27101-0037 | 210 | 005 | 6445 | 05 | 02 | CALZADO CONTRACTUAL PARA DAMA. TALLA: 32.0. COLOR: NEGRO. CEDULA 51. | 32 | PAR | 1 | PAR | 2 | | - | | - | | 2 | |
| 49 | 52 | 27201-0003 | 210 | 005 | 7799 | 00 | 00 | CALZADO DIELECTRICO. TALLA 33.0. COLOR: NEGRO. CEDULA 52. | 33 | PAR | 1 | PAR | 3 | | - | | - | | 3 | |
| 49 | 52 | 27201-0003 | 210 | 005 | 7815 | 00 | 00 | CALZADO DIELECTRICO. TALLA 32.0. COLOR: NEGRO. CEDULA 52. | 32 | PAR | 1 | PAR | 13 | | - | | - | | 13 | |
| 49 | 52 | 27201-0003 | 210 | 005 | 7823 | 00 | 00 | CALZADO DIELECTRICO. TALLA 31.5. COLOR: NEGRO. CEDULA 52. | 31.5 | PAR | 1 | PAR | 3 | | - | | - | | 3 | |
| 49 | 52 | 27201-0003 | 210 | 005 | 7831 | 00 | 00 | CALZADO DIELECTRICO. TALLA 31.0. COLOR: NEGRO. CEDULA 52. | 31 | PAR | 1 | PAR | 23 | | - | | - | | 23 | |
| 49 | 52 | 27201-0003 | 210 | 005 | 7849 | 00 | 00 | CALZADO DIELECTRICO. TALLA 30.5. COLOR: NEGRO. CEDULA 52. | 30.5 | PAR | 1 | PAR | 6 | | - | | - | | 6 | |
| 49 | 52 | 27201-0003 | 210 | 005 | 7856 | 00 | 00 | CALZADO DIELECTRICO. TALLA 30.0. COLOR: NEGRO. CEDULA 52. | 30 | PAR | 1 | PAR | 124 | | - | | - | | 124 | |
| 49 | 52 | 27201-0003 | 210 | 005 | 7864 | 00 | 00 | CALZADO DIELECTRICO. TALLA 29.5. COLOR: NEGRO. CEDULA 52. | 29.5 | PAR | 1 | PAR | 74 | | - | | - | | 74 | |
| 49 | 52 | 27201-0003 | 210 | 005 | 7872 | 00 | 00 | CALZADO DIELECTRICO. TALLA 29.0. COLOR: NEGRO. CEDULA 52. | 29 | PAR | 1 | PAR | 338 | | - | | - | | 338 | |
| 49 | 52 | 27201-0003 | 210 | 005 | 7880 | 00 | 00 | CALZADO DIELECTRICO. TALLA 28.5. COLOR: NEGRO. CEDULA 52. | 28.5 | PAR | 1 | PAR | 248 | | - | | - | | 248 | |
| 49 | 52 | 27201-0003 | 210 | 005 | 7898 | 00 | 00 | CALZADO DIELECTRICO. TALLA 28.0. COLOR: NEGRO. CEDULA 52. | 28 | PAR | 1 | PAR | 592 | | - | | - | | 592 | |
| 49 | 52 | 27201-0003 | 210 | 005 | 7906 | 00 | 00 | CALZADO DIELECTRICO. TALLA 27.5. COLOR: NEGRO. CEDULA 52. | 27.5 | PAR | 1 | PAR | 331 | | - | | - | | 331 | |
| 49 | 52 | 27201-0003 | 210 | 005 | 7914 | 00 | 00 | CALZADO DIELECTRICO. TALLA 27.0. COLOR: NEGRO. CEDULA 52. | 27 | PAR | 1 | PAR | 588 | | - | | - | | 588 | |
| 49 | 52 | 27201-0003 | 210 | 005 | 7922 | 00 | 00 | CALZADO DIELECTRICO. TALLA 26.5. COLOR: NEGRO. CEDULA 52. | 26.5 | PAR | 1 | PAR | 171 | | - | | - | | 171 | |
| 49 | 52 | 27201-0003 | 210 | 005 | 7930 | 00 | 00 | CALZADO DIELECTRICO. TALLA 26.0. COLOR: NEGRO. CEDULA 52. | 26 | PAR | 1 | PAR | 300 | 3,533 | - | - | - | - | 300 | 3,533 |
| 49 | 52 | 27201-0003 | 210 | 005 | 7948 | 00 | 00 | CALZADO DIELECTRICO. TALLA 25.5. COLOR: NEGRO. CEDULA 52. | 25.5 | PAR | 1 | PAR | 64 | | - | | - | | 64 | |
| 49 | 52 | 27201-0003 | 210 | 005 | 7955 | 00 | 00 | CALZADO DIELECTRICO. TALLA 25.0. COLOR: NEGRO. CEDULA 52. | 25 | PAR | 1 | PAR | 235 | | - | | - | | 235 | |
| 49 | 52 | 27201-0003 | 210 | 005 | 7963 | 00 | 00 | CALZADO DIELECTRICO. TALLA 24.5. COLOR: NEGRO. CEDULA 52. | 24.5 | PAR | 1 | PAR | 90 | | - | | - | | 90 | |

ANEXOS
DIVISIÓN DE CONTRATOS

## ANEXO 1. REQUERIMIENTO CONSOLIDADO

Areas Requirentes: Órganos de Operación Administrativa Desconcentrada de Aguascalientes, Baja California, Baja California Sur, Campeche, Chiapas, Chihuahua, CDMX Norte, CDMX Sur, Coahuila, Colima, Durango, Guanajuato, Guerrero, Hidalgo, Edo. México Oriente, Edo. México Poniente, Jalisco, Michoacán, Morelos, Nayarit, Nuevo León, Oaxaca, Puebla, Querétaro, Quintana Roo, San Luis Potosí, Sinaloa, Sonora, Tabasco, Tamaulipas, Tlaxcala, Veracruz Norte, Veracruz Sur, Yucatán, Zacatecas y Áreas de Nivel Central.

Fecha: 31 de julio de 2025

| PARTIDA | CÉDULA | CLAVE CUCOP + | GPO | GEN | ESP | DIF | VAR | DESCRIPCIÓN- SISTEMA DE ABASTO INSTITUCIONAL (SAI) | TALLA | UNI | CANT. | TIPO | RÉGIMEN ORDINARIO | RÉGIMEN ORDINARIO POR PARTIDA | MÉDICOS RESIDENTES | MÉDICOS RESIDENTES POR PARTIDA | PERSONAL DEL RÉGIMEN ORDINARIO QUE ANTES PERTENECÍA AL PROGRAMA IMSS BIENESTAR | PERSONAL DEL RÉGIMEN ORDINARIO QUE ANTES PERTENECÍA AL PROGRAMA IMSS BIENESTAR POR PARTIDA | TOTAL POR CLAVE Y DESTINO, RÉGIMEN ORDINARIO, MÉDICOS RESIDENTES Y PERSONAL DEL RÉGIMEN ORDINARIO QUE ANTES PERTENECÍA AL PROGRAMA IMSS BIENESTAR | TOTAL POR PARTIDA |
|---|---|---|---|---|---|---|---|---|---|---|---|---|---|---|---|---|---|---|---|---|
| 49 | 52 | 27201-0003 | 210 | 005 | 7971 | 00 | 00 | CALZADO DIELECTRICO. TALLA 24.0. COLOR: NEGRO. CEDULA 52. | 24 | PAR | 1 | PAR | 192 | | - | | - | | 192 | |
| 49 | 52 | 27201-0003 | 210 | 005 | 7989 | 00 | 00 | CALZADO DIELECTRICO. TALLA 23.5. COLOR: NEGRO. CEDULA 52. | 23.5 | PAR | 1 | PAR | 48 | | - | | - | | 48 | |
| 49 | 52 | 27201-0003 | 210 | 005 | 7997 | 00 | 00 | CALZADO DIELECTRICO. TALLA 23.0. COLOR: NEGRO. CEDULA 52. | 23 | PAR | 1 | PAR | 68 | | - | | - | | 68 | |
| 49 | 52 | 27201-0003 | 210 | 005 | 8003 | 00 | 00 | CALZADO DIELECTRICO. TALLA 22.5. COLOR: NEGRO. CEDULA 52. | 22.5 | PAR | 1 | PAR | 6 | | - | | - | | 6 | |
| 49 | 52 | 27201-0003 | 210 | 005 | 8011 | 00 | 00 | CALZADO DIELECTRICO. TALLA 22.0. COLOR: NEGRO. CEDULA 52. | 22 | PAR | 1 | PAR | 10 | | - | | - | | 10 | |
| 49 | 52 | 27201-0003 | 210 | 005 | 8037 | 00 | 00 | CALZADO DIELECTRICO. TALLA 21.0. COLOR: NEGRO. CEDULA 52. | 21 | PAR | 1 | PAR | 2 | | - | | - | | 2 | |
| 49 | 52 | 27201-0003 | 210 | 005 | 8045 | 00 | 00 | CALZADO DIELECTRICO. TALLA 20.5. COLOR: NEGRO. CEDULA 52. | 20.5 | PAR | 1 | PAR | 2 | | - | | - | | 2 | |
| 49 | 52 | 27201-0003 | 210 | 005 | 8052 | 00 | 00 | CALZADO DIELECTRICO. TALLA 20.0. COLOR: NEGRO. CEDULA 52. | 20 | PAR | 1 | PAR | 2 | | - | | - | | 2 | |
| 50 | 53 | 27101-0080 | 210 | 004 | 0019 | 00 | 01 | FILIPINA PARA CABALLERO. TALLA: CHICA. COLOR: GRIS. ZONA "A". CEDULA 53. | CH | PZA | 1 | PZA | 1,065 | | - | | - | | 1,065 | |
| 50 | 53 | 27101-0080 | 210 | 004 | 0027 | 00 | 01 | FILIPINA PARA CABALLERO. TALLA: CHICA. COLOR: GRIS. ZONA "B". CEDULA 53. | CH | PZA | 1 | PZA | 1,056 | | - | | - | | 1,056 | |
| 50 | 53 | 27101-0080 | 210 | 004 | 0035 | 00 | 01 | FILIPINA PARA CABALLERO. TALLA: ESPECIAL. COLOR: GRIS. ZONA "A". CEDULA 53. | ES | PZA | 1 | PZA | 321 | | - | | - | | 321 | |
| 50 | 53 | 27101-0080 | 210 | 004 | 0043 | 00 | 01 | FILIPINA PARA CABALLERO. TALLA: ESPECIAL. COLOR: GRIS. ZONA "B". CEDULA 53. | ES | PZA | 1 | PZA | 450 | | - | | - | | 450 | |
| 50 | 53 | 27101-0080 | 210 | 004 | 0050 | 00 | 01 | FILIPINA PARA CABALLERO. TALLA: EXTRA-GRANDE. COLOR: GRIS. ZONA "A". CEDULA 53. | X | PZA | 1 | PZA | 1,077 | | - | | - | | 1,077 | |
| 50 | 53 | 27101-0080 | 210 | 004 | 0068 | 00 | 01 | FILIPINA PARA CABALLERO. TALLA: EXTRA-GRANDE. COLOR: GRIS. ZONA "B". CEDULA 53. | X | PZA | 1 | PZA | 1,101 | 23,649 | - | - | - | - | 1,101 | 23,649 |

## ANEXO 1. REQUERIMIENTO CONSOLIDADO

Areas Requirentes: Órganos de Operación Administrativa Desconcentrada de Aguascalientes, Baja California, Baja California Sur, Campeche, Chiapas, Chihuahua, CDMX Norte, CDMX Sur, Coahuila, Colima, Durango, Guanajuato, Guerrero, Hidalgo, Edo. México Oriente, Edo. México Poniente, Jalisco, Michoacán, Morelos, Nayarit, Nuevo León, Oaxaca, Puebla, Querétaro, Quintana Roo, San Luis Potosí, Sinaloa, Sonora, Tabasco, Tamaulipas, Tlaxcala, Veracruz Norte, Veracruz Sur, Yucatán, Zacatecas y Áreas de Nivel Central.

**Fecha: 31 de julio de 2025**

| PARTIDA | CÉDULA | CLAVE CUCOP + | GPO | GEN | ESP | DIF | VAR | DESCRIPCIÓN- SISTEMA DE ABASTO INSTITUCIONAL (SAI) | TALLA | UNI | CANT. | TIPO | RÉGIMEN ORDINARIO | RÉGIMEN ORDINARIO POR PARTIDA | MEDICOS RESIDENTES | MEDICOS RESIDENTES POR PARTIDA | PERSONAL DEL RÉGIMEN ORDINARIO QUE ANTES PERTENECÍA AL PROGRAMA IMSS BIENESTAR | PERSONAL DEL RÉGIMEN ORDINARIO QUE ANTES PERTENECÍA AL PROGRAMA IMSS BIENESTAR POR PARTIDA | TOTAL POR CLAVE Y DESTINO, RÉGIMEN ORDINARIO, MÉDICOS RESIDENTES Y PERSONAL DEL RÉGIMEN ORDINARIO QUE ANTES PERTENECÍA AL PROGRAMA IMSS BIENESTAR | TOTAL POR PARTIDA |
|---|---|---|---|---|---|---|---|---|---|---|---|---|---|---|---|---|---|---|---|---|
| 50 | 53 | 27101-0080 | 210 | 004 | 0076 | 00 | 01 | FILIPINA PARA CABALLERO. TALLA: GRANDE. COLOR: GRIS. ZONA "A". CEDULA 53. | G | PZA | 1 | PZA | 4,359 | | - | | - | | 4,359 | |
| 50 | 53 | 27101-0080 | 210 | 004 | 0084 | 00 | 01 | FILIPINA PARA CABALLERO. TALLA: GRANDE. COLOR: GRIS. ZONA "B". CEDULA 53. | G | PZA | 1 | PZA | 4,434 | | - | | - | | 4,434 | |
| 50 | 53 | 27101-0080 | 210 | 004 | 0092 | 00 | 01 | FILIPINA PARA CABALLERO. TALLA: MEDIANA. COLOR: GRIS. ZONA "A". CEDULA 53. | M | PZA | 1 | PZA | 5,316 | | - | | - | | 5,316 | |
| 50 | 53 | 27101-0080 | 210 | 004 | 0100 | 00 | 01 | FILIPINA PARA CABALLERO. TALLA: MEDIANA. COLOR: GRIS. ZONA "B". CEDULA 53. | M | PZA | 1 | PZA | 4,149 | | - | | - | | 4,149 | |
| 50 | 53 | 27101-0080 | 210 | 004 | 0118 | 00 | 01 | FILIPINA PARA CABALLERO. TALLA: PLUS. COLOR: GRIS. ZONA "A". CEDULA 53. | PL | PZA | 1 | PZA | 108 | | - | | - | | 108 | |
| 50 | 53 | 27101-0080 | 210 | 004 | 0126 | 00 | 01 | FILIPINA PARA CABALLERO. TALLA: PLUS. COLOR: GRIS. ZONA "B". CEDULA 53. | PL | PZA | 1 | PZA | 213 | | - | | - | | 213 | |
| 51 | 54 | 27101-0108 | 210 | 009 | 0014 | 01 | 01 | PANTALÓN PARA CABALLERO. TALLA: CHICA. COLOR: GRIS OXFORD. CEDULA 54. | CH | PZA | 1 | PZA | 2,121 | | - | | - | | 2,121 | |
| 51 | 54 | 27101-0108 | 210 | 009 | 0030 | 01 | 01 | PANTALON PARA CABALLERO. TALLA: MEDIANA. COLOR: GRIS OXFORD. CEDULA 54. | M | PZA | 1 | PZA | 9,465 | | - | | - | | 9,465 | |
| 51 | 54 | 27101-0108 | 210 | 009 | 0055 | 01 | 01 | PPANTALÓN PARA CABALLERO. TALLA: GRANDE. COLOR: GRIS OXFORD. CEDULA 54. | G | PZA | 1 | PZA | 8,793 | | - | | - | | 8,793 | |
| 51 | 54 | 27101-0108 | 210 | 009 | 0071 | 01 | 01 | PANTALÓN PARA CABALLERO. TALLA: EXTRAGRANDE. COLOR: GRIS OXFORD. CEDULA 54. | X | PZA | 1 | PZA | 2,178 | | - | | - | | 2,178 | |
| 51 | 54 | 27101-0108 | 210 | 009 | 0097 | 01 | 01 | PANTALON PARA CABALLERO. TALLA: ESPECIAL. COLOR: GRIS OXFORD. CEDULA 54. | ES | PZA | 1 | PZA | 771 | | - | | - | | 771 | |
| 51 | 54 | 27101-0108 | 210 | 009 | 0113 | 01 | 01 | PPANTALON PARA CABALLERO. TALLA: PLUS. COLOR: GRIS OXFORD. CEDULA 54. | PL | PZA | 1 | PZA | 321 | | - | | - | | 321 | |
| 51 | 54 | 27101-0108 | 210 | 009 | 0139 | 01 | 01 | PANTALON PARA CABALLERO. TALLA: CHICA. COLOR VERDE. CEDULA 54. | CH | PZA | 1 | PZA | 192 | | - | | - | | 192 | |
| 51 | 54 | 27101-0108 | 210 | 009 | 0147 | 01 | 01 | PANTALON PARA CABALLERO. TALLA: MEDIANA. COLOR: VERDE. CEDULA 54. | M | PZA | 1 | PZA | 825 | | - | | - | | 825 | |
| 51 | 54 | 27101-0108 | 210 | 009 | 0154 | 01 | 01 | PANTALÓN PARA CABALLERO. TALLA: GRANDE. COLOR: VERDE. CEDULA 54. | G | PZA | 1 | PZA | 747 | 39,195 | - | - | - | 120 | 747 | 39,315 |
| 51 | 54 | 27101-0108 | 210 | 009 | 0162 | 01 | 01 | PANTALÓN PARA CABALLERO. TALLA: EXTRAGRANDE. COLOR: VERDE. CEDULA 54. | X | PZA | 1 | PZA | 144 | | - | | - | | 144 | |
| 51 | 54 | 27101-0108 | 210 | 009 | 0170 | 01 | 01 | PANTALÓN PARA CABALLERO. TALLA: ESPECIAL. COLOR: VERDE. CEDULA 54. | ES | PZA | 1 | PZA | 69 | | - | | - | | 69 | |
| 51 | 54 | 27101-0108 | 210 | 009 | 0188 | 01 | 01 | PANTALÓN PARA CABALLERO. TALLA: PLUS. COLOR: VERDE. CEDULA 54. | PL | PZA | 1 | PZA | 21 | | - | | - | | 21 | |
| 51 | 54 | 27101-0108 | 210 | 009 | 0196 | 01 | 01 | PANTALON PARA CABALLERO. TALLA: CHICA. COLOR: BEIGE. CEDULA 54. | CH | PZA | 1 | PZA | 567 | | - | | 6 | | 573 | |

ANEXOS
DIVISIÓN DE CONTRATOS

## ANEXO 1. REQUERIMIENTO CONSOLIDADO

Areas Requirentes: Órganos de Operación Administrativa Desconcentrada de Aguascalientes, Baja California, Baja California Sur, Campeche, Chiapas, Chihuahua, CDMX Norte, CDMX Sur, Coahuila, Colima, Durango, Guanajuato, Guerrero, Hidalgo, Edo. México Oriente, Edo. México Poniente, Jalisco, Michoacán, Morelos, Nayarit, Nuevo León, Oaxaca, Puebla, Querétaro, Quintana Roo, San Luis Potosí, Sinaloa, Sonora, Tabasco, Tamaulipas, Tlaxcala, Veracruz Norte, Veracruz Sur, Yucatán, Zacatecas y Áreas de Nivel Central.

Fecha: 31 de julio de 2025

| PARTIDA | CÉDULA | CLAVE CUCOP + | GPO | GEN | ESP | DIF | VAR | DESCRIPCIÓN- SISTEMA DE ABASTO INSTITUCIONAL (SAI) | TALLA | UNI | CANT. | TIPO | RÉGIMEN ORDINARIO | RÉGIMEN ORDINARIO POR PARTIDA | MÉDICOS RESIDENTES | MÉDICOS RESIDENTES POR PARTIDA | PERSONAL DEL RÉGIMEN ORDINARIO QUE ANTES PERTENECÍA AL PROGRAMA IMSS BIENESTAR | PERSONAL DEL RÉGIMEN ORDINARIO QUE ANTES PERTENECÍA AL PROGRAMA IMSS BIENESTAR POR PARTIDA | TOTAL POR CLAVE Y DESTINO, RÉGIMEN ORDINARIO, MÉDICOS RESIDENTES Y PERSONAL DEL RÉGIMEN ORDINARIO QUE ANTES PERTENECÍA AL PROGRAMA IMSS BIENESTAR | TOTAL POR PARTIDA |
|---|---|---|---|---|---|---|---|---|---|---|---|---|---|---|---|---|---|---|---|---|
| 51 | 54 | 27101-0108 | 210 | 009 | 0204 | 01 | 01 | PANTALON PARA CABALLERO. TALLA: MEDIANA. COLOR BEIGE. CEDULA 54. | M | PZA | 1 | PZA | 4,752 | | - | | 48 | | 4,800 | |
| 51 | 54 | 27101-0108 | 210 | 009 | 0212 | 01 | 01 | PANTALON PARA CABALLERO. TALLA: GRANDE. COLOR BEIGE. CEDULA 54. | G | PZA | 1 | PZA | 5,781 | | - | | 45 | | 5,826 | |
| 51 | 54 | 27101-0108 | 210 | 009 | 0220 | 01 | 01 | PANTALON PARA CABALLERO. TALLA: EXTRAGRANDE. COLOR: BEIGE. CEDULA 54. | X | PZA | 1 | PZA | 1,527 | | - | | 15 | | 1,542 | |
| 51 | 54 | 27101-0108 | 210 | 009 | 0238 | 01 | 01 | PANTALON PARA CABALLERO. TALLA: ESPECIAL. COLOR: BEIGE. CEDULA 54. | ES | PZA | 1 | PZA | 690 | | - | | 6 | | 696 | |
| 51 | 54 | 27101-0108 | 210 | 009 | 0246 | 01 | 01 | PANTALON PARA CABALLERO. TALLA: PLUS. COLOR: BEIGE. CEDULA 54. | PL | PZA | 1 | PZA | 231 | | - | | - | | 231 | |
| 52 | 55 | 27101-0076 | 210 | 003 | 0010 | 01 | 01 | FAJA. TALLA: CHICA. COLOR: NEGRO. CEDULA 55. | CH | PZA | 1 | PZA | 7,081 | | - | | - | | 7,081 | |
| 52 | 55 | 27101-0076 | 210 | 003 | 0028 | 01 | 01 | FAJA. TALLA: ESPECIAL. COLOR: NEGRO. CEDULA 55. | ES | PZA | 1 | PZA | 2,033 | | - | | - | | 2,033 | |
| 52 | 55 | 27101-0076 | 210 | 003 | 0036 | 01 | 01 | FAJA. TALLA: EXTRAGRANDE. COLOR: NEGRO. CEDULA 55. | X | PZA | 1 | PZA | 5,146 | 54,023 | - | - | - | 3 | 5,146 | 54,026 |
| 52 | 55 | 27101-0076 | 210 | 003 | 0044 | 01 | 01 | FAJA. TALLA: GRANDE. COLOR: NEGRO. CEDULA 55. | G | PZA | 1 | PZA | 19,170 | | - | | 3 | | 19,173 | |
| 52 | 55 | 27101-0076 | 210 | 003 | 0051 | 01 | 01 | FAJA. TALLA: MEDIANA. COLOR: NEGRO. CEDULA 55. | M | PZA | 1 | PZA | 19,918 | | - | | - | | 19,918 | |
| 52 | 55 | 27101-0076 | 210 | 003 | 0069 | 01 | 01 | FAJA. TALLA: PLUS. COLOR: NEGRO. CEDULA 55. | PL | PZA | 1 | PZA | 675 | | - | | - | | 675 | |
| 53 | 56 | 27101-0080 | 210 | 004 | 0134 | 00 | 01 | FILIPINA PARA CABALLERO. TALLA: CHICA. COLOR AZUL. CEDULA 56. | CH | PZA | 1 | PZA | 1,905 | | - | | - | | 1,905 | |
| 53 | 56 | 27101-0080 | 210 | 004 | 0159 | 00 | 01 | FILIPINA PARA CABALLERO. TALLA: ESPECIAL. COLOR AZUL. CEDULA 56. | ES | PZA | 1 | PZA | 1,596 | | - | | - | | 1,596 | |
| 53 | 56 | 27101-0080 | 210 | 004 | 0175 | 00 | 01 | FILIPINA PARA CABALLERO. TALLA: EXTRAGRANDE. COLOR AZUL. CEDULA 56. | X | PZA | 1 | PZA | 4,374 | | - | | - | | 4,374 | |
| 53 | 56 | 27101-0080 | 210 | 004 | 0191 | 00 | 01 | FILIPINA PARA CABALLERO. TALLA: GRANDE. COLOR AZUL. CEDULA 56. | G | PZA | 1 | PZA | 15,039 | 35,475 | - | - | - | - | 15,039 | 35,475 |
| 53 | 56 | 27101-0080 | 210 | 004 | 0217 | 00 | 01 | FILIPINA PARA CABALLERO. TALLA: MEDIANA. COLOR AZUL. CEDULA 56. | M | PZA | 1 | PZA | 11,904 | | - | | - | | 11,904 | |
| 53 | 56 | 27101-0080 | 210 | 004 | 0233 | 00 | 01 | FILIPINA PARA CABALLERO. TALLA: PLUS. COLOR AZUL. CEDULA 56. | PL | PZA | 1 | PZA | 549 | | - | | - | | 549 | |
| 53 | 56 | 27101-0080 | 210 | 004 | 0367 | 00 | 00 | FILIPINA PARA CABALLERO. TALLA: EXTRACHICA. COLOR AZUL. CEDULA 56. | XC | PZA | 1 | PZA | 108 | | - | | - | | 108 | |
| 54 | 57 | 27101-0108 | 210 | 009 | 0253 | 00 | 01 | PANTALON PARA CABALLERO. TALLA: CHICA. COLOR AZUL. CEDULA 57. | CH | PZA | 1 | PZA | 1,905 | | - | | - | | 1,905 | |

## ANEXO 1. REQUERIMIENTO CONSOLIDADO

Areas Requirentes: Órganos de Operación Administrativa Desconcentrada de Aguascalientes, Baja California, Baja California Sur, Campeche, Chiapas, Chihuahua, CDMX Norte, CDMX Sur, Coahuila, Colima, Durango, Guanajuato, Guerrero, Hidalgo, Edo. México Oriente, Edo. México Poniente, Jalisco, Michoacán, Morelos, Nayarit, Nuevo León, Oaxaca, Puebla, Querétaro, Quintana Roo, San Luis Potosí, Sinaloa, Sonora, Tabasco, Tamaulipas, Tlaxcala, Veracruz Norte, Veracruz Sur, Yucatán, Zacatecas y Áreas de Nivel Central.

**Fecha: 31 de julio de 2025**

| PARTIDA | CÉDULA | CLAVE CUCOP + | GPO | GEN | ESP | DIF | VAR | DESCRIPCIÓN- SISTEMA DE ABASTO INSTITUCIONAL (SAI) | TALLA | UNI | CANT. | TIPO | RÉGIMEN ORDINARIO | RÉGIMEN ORDINARIO POR PARTIDA | MEDICOS RESIDENTES | MEDICOS RESIDENTES POR PARTIDA | PERSONAL DEL RÉGIMEN ORDINARIO QUE ANTES PERTENECÍA AL PROGRAMA IMSS BIENESTAR | PERSONAL DEL RÉGIMEN ORDINARIO QUE ANTES PERTENECÍA AL PROGRAMA IMSS BIENESTAR POR PARTIDA | TOTAL POR CLAVE Y DESTINO, RÉGIMEN ORDINARIO, MÉDICOS RESIDENTES Y PERSONAL DEL RÉGIMEN ORDINARIO QUE ANTES PERTENECÍA AL PROGRAMA IMSS BIENESTAR | TOTAL POR PARTIDA |
|---|---|---|---|---|---|---|---|---|---|---|---|---|---|---|---|---|---|---|---|---|
| 54 | 57 | 27101-0108 | 210 | 009 | 0261 | 00 | 01 | PANTALON PARA CABALLERO. TALLA: ESPECIAL. COLOR AZUL. CEDULA 57. | ES | PZA | 1 | PZA | 1,596 | 35,475 | - | - | - | - | 1,596 | 35,475 |
| 54 | 57 | 27101-0108 | 210 | 009 | 0279 | 00 | 01 | PANTALON PARA CABALLERO. TALLA: EXTRAGRANDE. COLOR AZUL. CEDULA 57. | X | PZA | 1 | PZA | 4,374 | | - | | - | | 4,374 | |
| 54 | 57 | 27101-0108 | 210 | 009 | 0287 | 00 | 01 | PANTALON PARA CABALLERO. TALLA: GRANDE. COLOR AZUL. CEDULA 57. | G | PZA | 1 | PZA | 15,039 | | - | | - | | 15,039 | |
| 54 | 57 | 27101-0108 | 210 | 009 | 0295 | 00 | 01 | PANTALON PARA CABALLERO. TALLA: MEDIANA. COLOR AZUL. CEDULA 57. | M | PZA | 1 | PZA | 11,904 | | - | | - | | 11,904 | |
| 54 | 57 | 27101-0108 | 210 | 009 | 0303 | 00 | 01 | PANTALON PARA CABALLERO. TALLA: PLUS. COLOR AZUL. CEDULA 57. | PL | PZA | 1 | PZA | 549 | | - | | - | | 549 | |
| 54 | 57 | 27101-0108 | 210 | 009 | 0361 | 00 | 00 | PANTALON PARA CABALLERO. TALLA: EXTRACHICA. COLOR AZUL. CEDULA 57. | XC | PZA | 1 | PZA | 108 | | - | | - | | 108 | |
| 55 | 58 | 27101-0109 | 210 | 009 | 0311 | 00 | 01 | PANTALON PARA DAMA. TALLA: CHICA. COLOR AZUL. CEDULA 58. | CH | PZA | 1 | PZA | 5,496 | 34,935 | - | - | - | - | 5,496 | 34,935 |
| 55 | 58 | 27101-0109 | 210 | 009 | 0329 | 00 | 01 | PANTALON PARA DAMA. TALLA: ESPECIAL. COLOR AZUL. CEDULA 58. | ES | PZA | 1 | PZA | 1,191 | | - | | - | | 1,191 | |
| 55 | 58 | 27101-0109 | 210 | 009 | 0337 | 00 | 01 | PANTALON PARA DAMA. TALLA: EXTRAGRANDE. COLOR AZUL. CEDULA 58. | X | PZA | 1 | PZA | 3,114 | | - | | - | | 3,114 | |
| 55 | 58 | 27101-0109 | 210 | 009 | 0345 | 00 | 01 | PANTALON PARA DAMA. TALLA: GRANDE. COLOR AZUL. CEDULA 58. | G | PZA | 1 | PZA | 11,139 | | - | | - | | 11,139 | |
| 55 | 58 | 27101-0109 | 210 | 009 | 0352 | 00 | 01 | PANTALON PARA DAMA. TALLA: MEDIANA. COLOR AZUL. CEDULA 58. | M | PZA | 1 | PZA | 13,539 | | - | | - | | 13,539 | |
| 55 | 58 | 27101-0109 | 210 | 009 | 0360 | 00 | 01 | PANTALON PARA DAMA. TALLA: PLUS. COLOR AZUL. CEDULA 58. | PL | PZA | 1 | PZA | 357 | | - | | - | | 357 | |
| 55 | 58 | 27101-0109 | 210 | 009 | 0362 | 00 | 00 | PANTALON PARA DAMA. TALLA: EXTRACHICA. COLOR AZUL. CEDULA 58. | XC | PZA | 1 | PZA | 99 | | - | | - | | 99 | |
| 56 | 61 | 27101-0153 | 210 | 125 | 7059 | 00 | 01 | FILIPINA Y PANTALON PARA DAMA. TALLA: CHICA. COLOR VINO Y BEIGE. CEDULA 61. | CH | JGO | 1 | JGO | 102 | 684 | - | - | - | - | 102 | 684 |
| 56 | 61 | 27101-0153 | 210 | 125 | 7067 | 00 | 01 | FILIPINA Y PANTALON PARA DAMA. TALLA: MEDINA. COLOR VINO Y BEIGE. CEDULA 61. | M | JGO | 1 | JGO | 294 | | - | | - | | 294 | |
| 56 | 61 | 27101-0153 | 210 | 125 | 7075 | 00 | 01 | FILIPINA Y PANTALON PARA DAMA. TALLA: GRANDE. COLOR VINO Y BEIGE. CEDULA 61. | G | JGO | 1 | JGO | 210 | | - | | - | | 210 | |
| 56 | 61 | 27101-0153 | 210 | 125 | 7083 | 00 | 01 | FILIPINA Y PANTALON PARA DAMA. TALLA: EXTRAGRANDE. COLOR VINO Y BEIGE. CEDULA61. | X | JGO | 1 | JGO | 42 | | - | | - | | 42 | |

ANEXOS
DIVISIÓN DE CONTRATOS

## ANEXO 1. REQUERIMIENTO CONSOLIDADO

Areas Requirentes: Órganos de Operación Administrativa Desconcentrada de Aguascalientes, Baja California, Baja California Sur, Campeche, Chiapas, Chihuahua, CDMX Norte, CDMX Sur, Coahuila, Colima, Durango, Guanajuato, Guerrero, Hidalgo, Edo. México Oriente, Edo. México Poniente, Jalisco, Michoacán, Morelos, Nayarit, Nuevo León, Oaxaca, Puebla, Querétaro, Quintana Roo, San Luis Potosí, Sinaloa, Sonora, Tabasco, Tamaulipas, Tlaxcala, Veracruz Norte, Veracruz Sur, Yucatán, Zacatecas y Áreas de Nivel Central.

Fecha: 31 de julio de 2025

| PARTIDA | CÉDULA | CLAVE CUCOP + | GPO | GEN | ESP | DIF | VAR | DESCRIPCIÓN- SISTEMA DE ABASTO INSTITUCIONAL (SAI) | TALLA | UNI | CANT. | TIPO | RÉGIMEN ORDINARIO | RÉGIMEN ORDINARIO POR PARTIDA | MÉDICOS RESIDENTES | MÉDICOS RESIDENTES POR PARTIDA | PERSONAL DEL RÉGIMEN ORDINARIO QUE ANTES PERTENECÍA AL PROGRAMA IMSS BIENESTAR | PERSONAL DEL RÉGIMEN ORDINARIO QUE ANTES PERTENECÍA AL PROGRAMA IMSS BIENESTAR POR PARTIDA | TOTAL POR CLAVE Y DESTINO, RÉGIMEN ORDINARIO, MÉDICOS RESIDENTES Y PERSONAL DEL RÉGIMEN ORDINARIO QUE ANTES PERTENECÍA AL PROGRAMA IMSS BIENESTAR | TOTAL POR PARTIDA |
|---|---|---|---|---|---|---|---|---|---|---|---|---|---|---|---|---|---|---|---|---|
| 56 | 61 | 27101-0153 | 210 | 125 | 7091 | 00 | 01 | FILIPINA Y PANTALON PARA DAMA. TALLA: ESPECIAL. COLOR VINO Y BEIGE. CEDULA 61. | ES | JGO | 1 | JGO | 21 | | - | | - | | 21 | |
| 56 | 61 | 27101-0153 | 210 | 125 | 7109 | 00 | 01 | FILIPINA Y PANTALON PARA DAMA. TALLA: PLUS. COLOR VINO Y BEIGE. CEDULA 61. | PL | JGO | 1 | JGO | 15 | | - | | - | | 15 | |
| 57 | 62 | 27101-0153 | 210 | 125 | 7117 | 00 | 01 | FILIPINA Y PANTALON PARA CABALLERO. TALLA: CHICA. COLOR VINO Y BEIGE. CEDULA62. | CH | JGO | 1 | JGO | 27 | | - | | - | | 27 | |
| 57 | 62 | 27101-0153 | 210 | 125 | 7125 | 00 | 01 | FILIPINA Y PANTALON PARA CABALLERO. TALLA: MEDIANA. COLOR VINO Y BEIGE. CEDULA62. | M | JGO | 1 | JGO | 174 | | - | | - | | 174 | |
| 57 | 62 | 27101-0153 | 210 | 125 | 7133 | 00 | 01 | FILIPINA Y PANTALON PARA CABALLERO. TALLA: GRANDE. COLOR VINO Y BEIGE. CEDULA62. | G | JGO | 1 | JGO | 258 | | - | | - | | 258 | |
| 57 | 62 | 27101-0153 | 210 | 125 | 7141 | 00 | 01 | FILIPINA Y PANTALON PARA CABALLERO. TALLA: EXTRAGRANDE. COLOR VINO Y BEIGE.CEDULA 62. | X | JGO | 1 | JGO | 54 | 543 | - | - | - | - | 54 | 543 |
| 57 | 62 | 27101-0153 | 210 | 125 | 7158 | 00 | 01 | FILIPINA Y PANTALON PARA CABALLERO. TALLA: ESPECIAL. COLOR VINO Y BEIGE. CEDULA62. | ES | JGO | 1 | JGO | 24 | | - | | - | | 24 | |
| 57 | 62 | 27101-0153 | 210 | 125 | 7166 | 00 | 01 | FILIPINA Y PANTALON PARA CABALLERO. TALLA: PLUS. COLOR VINO Y BEIGE. CEDULA 62. | PL | JGO | 1 | JGO | 6 | | - | | - | | 6 | |
| 58 | 63 | 27101-0037 | 210 | 005 | 8318 | 00 | 01 | CALZADO MASCULINO. TALLA: 20.0. COLOR: BLANCO. CEDULA 63. | 20 | PAR | 1 | PAR | 4 | | - | | - | | 4 | |
| 58 | 63 | 27101-0037 | 210 | 005 | 8326 | 00 | 01 | CALZADO MASCULINO. TALLA: 20.5. COLOR: BLANCO. CEDULA 63. | 20.5 | PAR | 1 | PAR | 4 | | - | | - | | 4 | |
| 58 | 63 | 27101-0037 | 210 | 005 | 8334 | 00 | 01 | CALZADO MASCULINO. TALLA: 21.0. COLOR: BLANCO. CEDULA 63. | 21 | PAR | 1 | PAR | 2 | | - | | - | | 2 | |
| 58 | 63 | 27101-0037 | 210 | 005 | 8342 | 00 | 01 | CALZADO MASCULINO. TALLA: 21.5. COLOR: BLANCO. CEDULA 63. | 21.5 | PAR | 1 | PAR | 2 | | - | | - | | 2 | |
| 58 | 63 | 27101-0037 | 210 | 005 | 8359 | 00 | 01 | CALZADO MASCULINO. TALLA: 22.0. COLOR: BLANCO. CEDULA 63. | 22 | PAR | 1 | PAR | 4 | | - | | - | | 4 | |
| 58 | 63 | 27101-0037 | 210 | 005 | 8367 | 00 | 01 | CALZADO MASCULINO. TALLA: 22.5. COLOR: BLANCO. CEDULA 63. | 22.5 | PAR | 1 | PAR | 4 | | - | | - | | 4 | |

## ANEXO 1. REQUERIMIENTO CONSOLIDADO

Areas Requirentes: Órganos de Operación Administrativa Desconcentrada de Aguascalientes, Baja California, Baja California Sur, Campeche, Chiapas, Chihuahua, CDMX Norte, CDMX Sur, Coahuila, Colima, Durango, Guanajuato, Guerrero, Hidalgo, Edo. México Oriente, Edo. México Poniente, Jalisco, Michoacán, Morelos, Nayarit, Nuevo León, Oaxaca, Puebla, Querétaro, Quintana Roo, San Luis Potosí, Sinaloa, Sonora, Tabasco, Tamaulipas, Tlaxcala, Veracruz Norte, Veracruz Sur, Yucatán, Zacatecas y Áreas de Nivel Central.

**Fecha: 31 de julio de 2025**

| PARTIDA | CÉDULA | CLAVE CUCOP + | GPO | GEN | ESP | DIF | VAR | DESCRIPCIÓN- SISTEMA DE ABASTO INSTITUCIONAL (SAI) | TALLA | UNI | CANT. | TIPO | RÉGIMEN ORDINARIO | RÉGIMEN ORDINARIO POR PARTIDA | MÉDICOS RESIDENTES | MÉDICOS RESIDENTES POR PARTIDA | PERSONAL DEL RÉGIMEN ORDINARIO QUE ANTES PERTENECÍA AL PROGRAMA IMSS BIENESTAR | PERSONAL DEL RÉGIMEN ORDINARIO QUE ANTES PERTENECÍA AL PROGRAMA IMSS BIENESTAR POR PARTIDA | TOTAL POR CLAVE Y DESTINO, RÉGIMEN ORDINARIO, MÉDICOS RESIDENTES Y PERSONAL DEL RÉGIMEN ORDINARIO QUE ANTES PERTENECÍA AL PROGRAMA IMSS BIENESTAR | TOTAL POR PARTIDA |
|---|---|---|---|---|---|---|---|---|---|---|---|---|---|---|---|---|---|---|---|---|
| 58 | 63 | 27101-0037 | 210 | 005 | 8375 | 00 | 01 | CALZADO MASCULINO. TALLA: 23.0. COLOR: BLANCO. CEDULA 63. | 23 | PAR | 1 | PAR | 18 | | - | | - | | 18 | |
| 58 | 63 | 27101-0037 | 210 | 005 | 8383 | 00 | 01 | CALZADO MASCULINO. TALLA: 23.5. COLOR: BLANCO. CEDULA 63. | 23.5 | PAR | 1 | PAR | 10 | | - | | - | | 10 | |
| 58 | 63 | 27101-0037 | 210 | 005 | 8391 | 00 | 01 | CALZADO MASCULINO. TALLA: 24.0. COLOR: BLANCO. CEDULA 63. | 24 | PAR | 1 | PAR | 48 | | - | | - | | 48 | |
| 58 | 63 | 27101-0037 | 210 | 005 | 8409 | 00 | 01 | CALZADO MASCULINO. TALLA: 24.5. COLOR: BLANCO. CEDULA 63. | 24.5 | PAR | 1 | PAR | 38 | | - | | - | | 38 | |
| 58 | 63 | 27101-0037 | 210 | 005 | 8417 | 00 | 01 | CALZADO MASCULINO. TALLA: 25.0. COLOR: BLANCO. CEDULA 63. | 25 | PAR | 1 | PAR | 250 | | - | | - | | 250 | |
| 58 | 63 | 27101-0037 | 210 | 005 | 8425 | 00 | 01 | CALZADO MASCULINO. TALLA: 25.5. COLOR: BLANCO. CEDULA 63. | 25.5 | PAR | 1 | PAR | 204 | | - | | - | | 204 | |
| 58 | 63 | 27101-0037 | 210 | 005 | 8433 | 00 | 01 | CALZADO MASCULINO. TALLA: 26.0. COLOR: BLANCO. CEDULA 63. | 26 | PAR | 1 | PAR | 1,274 | | - | | - | | 1,274 | |
| 58 | 63 | 27101-0037 | 210 | 005 | 8441 | 00 | 01 | CALZADO MASCULINO. TALLA: 26.5. COLOR: BLANCO. CEDULA 63. | 26.5 | PAR | 1 | PAR | 692 | | - | | - | | 692 | |
| 58 | 63 | 27101-0037 | 210 | 005 | 8458 | 00 | 01 | CALZADO MASCULINO. TALLA: 27.0. COLOR: BLANCO. CEDULA 63. | 27 | PAR | 1 | PAR | 2,868 | | - | | - | | 2,868 | |
| 58 | 63 | 27101-0037 | 210 | 005 | 8466 | 00 | 01 | CALZADO MASCULINO. TALLA: 27.5. COLOR: BLANCO. CEDULA 63. | 27.5 | PAR | 1 | PAR | 1,208 | | - | | - | | 1,208 | |
| 58 | 63 | 27101-0037 | 210 | 005 | 8474 | 00 | 01 | CALZADO MASCULINO. TALLA: 28.0. COLOR: BLANCO. CEDULA 63. | 28 | PAR | 1 | PAR | 2,594 | | - | | - | | 2,594 | |
| 58 | 63 | 27101-0037 | 210 | 005 | 8482 | 00 | 01 | CALZADO MASCULINO. TALLA: 28.5. COLOR: BLANCO. CEDULA 63. | 28.5 | PAR | 1 | PAR | 818 | | - | | - | | 818 | |
| 58 | 63 | 27101-0037 | 210 | 005 | 8490 | 00 | 01 | CALZADO MASCULINO. TALLA: 29.0. COLOR: BLANCO. CEDULA 63. | 29 | PAR | 1 | PAR | 1,402 | | - | | - | | 1,402 | |
| 58 | 63 | 27101-0037 | 210 | 005 | 8508 | 00 | 01 | CALZADO MASCULINO. TALLA: 29.5. COLOR: BLANCO. CEDULA 63. | 29.5 | PAR | 1 | PAR | 242 | | - | | - | | 242 | |
| 58 | 63 | 27101-0037 | 210 | 005 | 8516 | 00 | 01 | CALZADO MASCULINO. TALLA: 30.0. COLOR: BLANCO. CEDULA 63. | 30 | PAR | 1 | PAR | 516 | 38,231 | - | - | - | - | 516 | 38,231 |
| 58 | 63 | 27101-0037 | 210 | 005 | 8524 | 00 | 01 | CALZADO MASCULINO. TALLA: 30.5. COLOR: BLANCO. CEDULA 63. | 30.5 | PAR | 1 | PAR | 16 | | - | | - | | 16 | |

ANEXOS
DIVISIÓN DE CONTRATOS

## ANEXO 1. REQUERIMIENTO CONSOLIDADO

Areas Requirentes: Órganos de Operación Administrativa Desconcentrada de Aguascalientes, Baja California, Baja California Sur, Campeche, Chiapas, Chihuahua, CDMX Norte, CDMX Sur, Coahuila, Colima, Durango, Guanajuato, Guerrero, Hidalgo, Edo. México Oriente, Edo. México Poniente, Jalisco, Michoacán, Morelos, Nayarit, Nuevo León, Oaxaca, Puebla, Querétaro, Quintana Roo, San Luis Potosí, Sinaloa, Sonora, Tabasco, Tamaulipas, Tlaxcala, Veracruz Norte, Veracruz Sur, Yucatán, Zacatecas y Áreas de Nivel Central.

Fecha: 31 de julio de 2025

| PARTIDA | CÉDULA | CLAVE CUCOP + | GPO | GEN | ESP | DIF | VAR | DESCRIPCIÓN- SISTEMA DE ABASTO INSTITUCIONAL (SAI) | TALLA | UNI | CANT. | TIPO | REGIMEN ORDINARIO | REGIMEN ORDINARIO POR PARTIDA | MÉDICOS RESIDENTES | MÉDICOS RESIDENTES POR PARTIDA | PERSONAL DEL REGIMEN ORDINARIO QUE ANTES PERTENECÍA AL PROGRAMA IMSS BIENESTAR | PERSONAL DEL REGIMEN ORDINARIO QUE ANTES PERTENECÍA AL PROGRAMA IMSS BIENESTAR POR PARTIDA | TOTAL POR CLAVE Y DESTINO, RÉGIMEN ORDINARIO, MÉDICOS RESIDENTES Y PERSONAL DEL RÉGIMEN ORDINARIO QUE ANTES PERTENECÍA AL PROGRAMA IMSS BIENESTAR | TOTAL POR PARTIDA |
|---|---|---|---|---|---|---|---|---|---|---|---|---|---|---|---|---|---|---|---|---|
| 58 | 63 | 27101-0037 | 210 | 005 | 8532 | 00 | 01 | CALZADO MASCULINO. TALLA: 31.0. COLOR: BLANCO. CEDULA 63. | 31 | PAR | 1 | PAR | 94 | | - | | - | | 94 | |
| 58 | 63 | 27101-0037 | 210 | 005 | 8540 | 00 | 01 | CALZADO MASCULINO. TALLA: 31.5. COLOR: BLANCO. CEDULA 63. | 31.5 | PAR | 1 | PAR | 4 | | - | | - | | 4 | |
| 58 | 63 | 27101-0037 | 210 | 005 | 8557 | 00 | 01 | CALZADO MASCULINO. TALLA: 32.0. COLOR: BLANCO. CEDULA 63. | 32 | PAR | 1 | PAR | 36 | | - | | - | | 36 | |
| 58 | 63 | 27101-0037 | 210 | 005 | 8565 | 00 | 01 | CALZADO MASCULINO. TALLA: 20.0. COLOR: NEGRO. CEDULA 63. | 20 | PAR | 1 | PAR | 36 | | - | | - | | 36 | |
| 58 | 63 | 27101-0037 | 210 | 005 | 8573 | 00 | 01 | CALZADO MASCULINO. TALLA: 20.5. COLOR: NEGRO. CEDULA 63. | 20.5 | PAR | 1 | PAR | 3 | | - | | - | | 3 | |
| 58 | 63 | 27101-0037 | 210 | 005 | 8581 | 00 | 01 | CALZADO MASCULINO. TALLA: 21.0. COLOR: NEGRO. CEDULA 63. | 21 | PAR | 1 | PAR | 10 | | - | | - | | 10 | |
| 58 | 63 | 27101-0037 | 210 | 005 | 8607 | 00 | 01 | CALZADO MASCULINO. TALLA: 22.0. COLOR: NEGRO. CEDULA 63. | 22 | PAR | 1 | PAR | 11 | | - | | - | | 11 | |
| 58 | 63 | 27101-0037 | 210 | 005 | 8615 | 00 | 01 | CALZADO MASCULINO. TALLA: 22.5. COLOR: NEGRO. CEDULA 63. | 22.5 | PAR | 1 | PAR | 11 | | - | | - | | 11 | |
| 58 | 63 | 27101-0037 | 210 | 005 | 8623 | 00 | 01 | CALZADO MASCULINO. TALLA: 23.0. COLOR: NEGRO. CEDULA 63. | 23 | PAR | 1 | PAR | 24 | | - | | - | | 24 | |
| 58 | 63 | 27101-0037 | 210 | 005 | 8631 | 00 | 01 | CALZADO MASCULINO. TALLA: 23.5. COLOR: NEGRO. CEDULA 63. | 23.5 | PAR | 1 | PAR | 25 | | - | | - | | 25 | |
| 58 | 63 | 27101-0037 | 210 | 005 | 8649 | 00 | 01 | CALZADO MASCULINO. TALLA: 24.0. COLOR: NEGRO. CEDULA 63. | 24 | PAR | 1 | PAR | 144 | | - | | - | | 144 | |
| 58 | 63 | 27101-0037 | 210 | 005 | 8656 | 00 | 01 | CALZADO MASCULINO. TALLA: 24.5. COLOR: NEGRO. CEDULA 63. | 24.5 | PAR | 1 | PAR | 120 | | - | | - | | 120 | |
| 58 | 63 | 27101-0037 | 210 | 005 | 8664 | 00 | 01 | CALZADO MASCULINO. TALLA: 25.0. COLOR: NEGRO. CEDULA 63. | 25 | PAR | 1 | PAR | 678 | | - | | - | | 678 | |
| 58 | 63 | 27101-0037 | 210 | 005 | 8672 | 00 | 01 | CALZADO MASCULINO. TALLA: 25.5. COLOR: NEGRO. CEDULA 63. | 25.5 | PAR | 1 | PAR | 440 | | - | | - | | 440 | |
| 58 | 63 | 27101-0037 | 210 | 005 | 8680 | 00 | 01 | CALZADO MASCULINO. TALLA: 26.0. COLOR: NEGRO. CEDULA 63. | 26 | PAR | 1 | PAR | 2,833 | | - | | - | | 2,833 | |
| 58 | 63 | 27101-0037 | 210 | 005 | 8698 | 00 | 01 | CALZADO MASCULINO. TALLA: 26.5. COLOR: NEGRO. CEDULA 63. | 26.5 | PAR | 1 | PAR | 1,423 | | - | | - | | 1,423 | |
| 58 | 63 | 27101-0037 | 210 | 005 | 8706 | 00 | 01 | CALZADO MASCULINO. TALLA: 27.0. COLOR: NEGRO. CEDULA 63. | 27 | PAR | 1 | PAR | 6,145 | | - | | - | | 6,145 | |
| 58 | 63 | 27101-0037 | 210 | 005 | 8714 | 00 | 01 | CALZADO MASCULINO. TALLA: 27.5. COLOR: NEGRO. CEDULA 63. | 27.5 | PAR | 1 | PAR | 2,793 | | - | | - | | 2,793 | |
| 58 | 63 | 27101-0037 | 210 | 005 | 8722 | 00 | 01 | CALZADO MASCULINO. TALLA: 28.0. COLOR: NEGRO. CEDULA 63. | 28 | PAR | 1 | PAR | 5,298 | | - | | - | | 5,298 | |
| 58 | 63 | 27101-0037 | 210 | 005 | 8730 | 00 | 01 | CALZADO MASCULINO. TALLA: 28.5. COLOR: NEGRO. CEDULA 63. | 28.5 | PAR | 1 | PAR | 1,824 | | - | | - | | 1,824 | |
| 58 | 63 | 27101-0037 | 210 | 005 | 8748 | 00 | 01 | CALZADO MASCULINO. TALLA: 29.0. COLOR: NEGRO. CEDULA 63. | 29 | PAR | 1 | PAR | 2,504 | | - | | - | | 2,504 | |
| 58 | 63 | 27101-0037 | 210 | 005 | 8755 | 00 | 01 | CALZADO MASCULINO. TALLA: 29.5. COLOR: NEGRO. CEDULA 63. | 29.5 | PAR | 1 | PAR | 513 | | - | | - | | 513 | |
| 58 | 63 | 27101-0037 | 210 | 005 | 8763 | 00 | 01 | CALZADO MASCULINO. TALLA: 30.0. COLOR: NEGRO. CEDULA 63. | 30 | PAR | 1 | PAR | 818 | | - | | - | | 818 | |
| 58 | 63 | 27101-0037 | 210 | 005 | 8771 | 00 | 01 | CALZADO MASCULINO. TALLA: 30.5. COLOR: NEGRO. CEDULA 63. | 30.5 | PAR | 1 | PAR | 55 | | - | | - | | 55 | |

## ANEXO 1. REQUERIMIENTO CONSOLIDADO

Areas Requirentes: Órganos de Operación Administrativa Desconcentrada de Aguascalientes, Baja California, Baja California Sur, Campeche, Chiapas, Chihuahua, CDMX Norte, CDMX Sur, Coahuila, Colima, Durango, Guanajuato, Guerrero, Hidalgo, Edo. México Oriente, Edo. México Poniente, Jalisco, Michoacán, Morelos, Nayarit, Nuevo León, Oaxaca, Puebla, Querétaro, Quintana Roo, San Luis Potosí, Sinaloa, Sonora, Tabasco, Tamaulipas, Tlaxcala, Veracruz Norte, Veracruz Sur, Yucatán, Zacatecas y Áreas de Nivel Central.

**Fecha: 31 de julio de 2025**

| PARTIDA | CÉDULA | CLAVE CUCOP + | GPO | GEN | ESP | DIF | VAR | DESCRIPCIÓN- SISTEMA DE ABASTO INSTITUCIONAL (SAI) | TALLA | UNI | CANT. | TIPO | RÉGIMEN ORDINARIO | RÉGIMEN ORDINARIO POR PARTIDA | MÉDICOS RESIDENTES | MÉDICOS RESIDENTES POR PARTIDA | PERSONAL DEL RÉGIMEN ORDINARIO QUE ANTES PERTENECÍA AL PROGRAMA IMSS BIENESTAR | PERSONAL DEL RÉGIMEN ORDINARIO QUE ANTES PERTENECÍA AL PROGRAMA IMSS BIENESTAR POR PARTIDA | TOTAL POR CLAVE Y DESTINO, RÉGIMEN ORDINARIO, MÉDICOS RESIDENTES Y PERSONAL DEL RÉGIMEN ORDINARIO QUE ANTES PERTENECÍA AL PROGRAMA IMSS BIENESTAR | TOTAL POR PARTIDA |
|---|---|---|---|---|---|---|---|---|---|---|---|---|---|---|---|---|---|---|---|---|
| 58 | 63 | 27101-0037 | 210 | 005 | 8789 | 00 | 01 | CALZADO MASCULINO. TALLA: 31.0. COLOR: NEGRO. CEDULA 63. | 31 | PAR | 1 | PAR | 131 | | - | | - | | 131 | |
| 58 | 63 | 27101-0037 | 210 | 005 | 8797 | 00 | 01 | CALZADO MASCULINO. TALLA: 31.5. COLOR: NEGRO. CEDULA 63. | 31.5 | PAR | 1 | PAR | 11 | | - | | - | | 11 | |
| 58 | 63 | 27101-0037 | 210 | 005 | 8805 | 00 | 01 | CALZADO MASCULINO. TALLA: 32.0. COLOR: NEGRO. CEDULA 63. | 32 | PAR | 1 | PAR | 29 | | - | | - | | 29 | |
| 59 | 64 | 27101-0037 | 210 | 005 | 8847 | 00 | 01 | CALZADO FEMENINO. TALLA: 21.5. COLOR: BLANCO. CEDULA 64. | 21.5 | PAR | 1 | PAR | 6 | | - | | - | | 6 | |
| 59 | 64 | 27101-0037 | 210 | 005 | 8854 | 00 | 01 | CALZADO FEMENINO. TALLA: 22.0. COLOR: BLANCO. CEDULA 64. | 22 | PAR | 1 | PAR | 66 | | - | | - | | 66 | |
| 59 | 64 | 27101-0037 | 210 | 005 | 8862 | 00 | 01 | CALZADO FEMENINO. TALLA: 22.5. COLOR: BLANCO. CEDULA 64. | 22.5 | PAR | 1 | PAR | 66 | | - | | - | | 66 | |
| 59 | 64 | 27101-0037 | 210 | 005 | 8870 | 00 | 01 | CALZADO FEMENINO. TALLA: 23.0. COLOR: BLANCO. CEDULA 64. | 23 | PAR | 1 | PAR | 584 | | - | | - | | 584 | |
| 59 | 64 | 27101-0037 | 210 | 005 | 8888 | 00 | 01 | CALZADO FEMENINO. TALLA: 23.5. COLOR: BLANCO. CEDULA 64. | 23.5 | PAR | 1 | PAR | 320 | | - | | - | | 320 | |
| 59 | 64 | 27101-0037 | 210 | 005 | 8896 | 00 | 01 | CALZADO FEMENINO. TALLA: 24.0. COLOR: BLANCO. CEDULA 64. | 24 | PAR | 1 | PAR | 1,374 | | - | | - | | 1,374 | |
| 59 | 64 | 27101-0037 | 210 | 005 | 8904 | 00 | 01 | CALZADO FEMENINO. TALLA: 24.5. COLOR: BLANCO. CEDULA 64. | 24.5 | PAR | 1 | PAR | 622 | | - | | - | | 622 | |
| 59 | 64 | 27101-0037 | 210 | 005 | 8912 | 00 | 01 | CALZADO FEMENINO. TALLA: 25.0. COLOR: BLANCO. CEDULA 64. | 25 | PAR | 1 | PAR | 1,576 | | - | | - | | 1,576 | |
| 59 | 64 | 27101-0037 | 210 | 005 | 8920 | 00 | 01 | CALZADO FEMENINO. TALLA: 25.5. COLOR: BLANCO. CEDULA 64. | 25.5 | PAR | 1 | PAR | 430 | | - | | - | | 430 | |
| 59 | 64 | 27101-0037 | 210 | 005 | 8938 | 00 | 01 | CALZADO FEMENINO. TALLA: 26.0. COLOR: BLANCO. CEDULA 64. | 26 | PAR | 1 | PAR | 868 | | - | | - | | 868 | |
| 59 | 64 | 27101-0037 | 210 | 005 | 8946 | 00 | 01 | CALZADO FEMENINO. TALLA: 26.5. COLOR: BLANCO. CEDULA 64. | 26.5 | PAR | 1 | PAR | 120 | | - | | - | | 120 | |
| 59 | 64 | 27101-0037 | 210 | 005 | 8953 | 00 | 01 | CALZADO FEMENINO. TALLA: 27.0. COLOR: BLANCO. CEDULA 64. | 27 | PAR | 1 | PAR | 226 | | - | | - | | 226 | |
| 59 | 64 | 27101-0037 | 210 | 005 | 8961 | 00 | 01 | CALZADO FEMENINO. TALLA: 27.5. COLOR: BLANCO. CEDULA 64. | 27.5 | PAR | 1 | PAR | 40 | | - | | - | | 40 | |
| 59 | 64 | 27101-0037 | 210 | 005 | 8979 | 00 | 01 | CALZADO FEMENINO. TALLA: 28.0. COLOR: BLANCO. CEDULA 64. | 28 | PAR | 1 | PAR | 60 | | - | | - | | 60 | |
| 59 | 64 | 27101-0037 | 210 | 005 | 8987 | 00 | 01 | CALZADO FEMENINO. TALLA: 28.5. COLOR: BLANCO. CEDULA 64. | 28.5 | PAR | 1 | PAR | 8 | | - | | - | | 8 | |
| 59 | 64 | 27101-0037 | 210 | 005 | 8995 | 00 | 01 | CALZADO FEMENINO. TALLA: 29.0. COLOR: BLANCO. CEDULA 64. | 29 | PAR | 1 | PAR | 12 | | - | | - | | 12 | |
| 59 | 64 | 27101-0037 | 210 | 005 | 9001 | 00 | 01 | CALZADO FEMENINO. TALLA: 29.5. COLOR: BLANCO. CEDULA 64. | 29.5 | PAR | 1 | PAR | 6 | | - | | - | | 6 | |
| 59 | 64 | 27101-0037 | 210 | 005 | 9019 | 00 | 01 | CALZADO FEMENINO. TALLA: 30.0. COLOR: BLANCO. CEDULA 64. | 30 | PAR | 1 | PAR | 8 | | - | | - | | 8 | |
| 59 | 64 | 27101-0037 | 210 | 005 | 9035 | 00 | 01 | CALZADO FEMENINO. TALLA: 31.0. COLOR: BLANCO. CEDULA 64. | 31 | PAR | 1 | PAR | 4 | | - | | - | | 4 | |
| 59 | 64 | 27101-0037 | 210 | 005 | 9068 | 00 | 01 | CALZADO FEMENINO. TALLA: 20.0. COLOR: NEGRO. CEDULA 64. | 20 | PAR | 1 | PAR | 4 | | - | | - | | 4 | |
| 59 | 64 | 27101-0037 | 210 | 005 | 9084 | 00 | 01 | CALZADO FEMENINO. TALLA: 21.0. COLOR: NEGRO. CEDULA 64. | 21 | PAR | 1 | PAR | 6 | | - | | - | | 6 | |
| 59 | 64 | 27101-0037 | 210 | 005 | 9092 | 00 | 01 | CALZADO FEMENINO. TALLA: 21.5. COLOR: NEGRO. CEDULA 64. | 21.5 | PAR | 1 | PAR | 8 | 29,780 | - | - | - | - | 8 | 29,780 |
| 59 | 64 | 27101-0037 | 210 | 005 | 9100 | 00 | 01 | CALZADO FEMENINO. TALLA: 22.0. COLOR: NEGRO. CEDULA 64. | 22 | PAR | 1 | PAR | 279 | | - | | - | | 279 | |
| 59 | 64 | 27101-0037 | 210 | 005 | 9118 | 00 | 01 | CALZADO FEMENINO. TALLA: 22.5. COLOR: NEGRO. CEDULA 64. | 22.5 | PAR | 1 | PAR | 189 | | - | | - | | 189 | |
| 59 | 64 | 27101-0037 | 210 | 005 | 9126 | 00 | 01 | CALZADO FEMENINO. TALLA: 23.0. COLOR: NEGRO. CEDULA 64. | 23 | PAR | 1 | PAR | 2,269 | | - | | - | | 2,269 | |

ANEXOS
DIVISIÓN DE CONTRATOS

# ANEXO 1. REQUERIMIENTO CONSOLIDADO

Areas Requirentes: Órganos de Operación Administrativa Desconcentrada de Aguascalientes, Baja California, Baja California Sur, Campeche, Chiapas, Chihuahua, CDMX Norte, CDMX Sur, Coahuila, Colima, Durango, Guanajuato, Guerrero, Hidalgo, Edo. México Oriente, Edo. México Poniente, Jalisco, Michoacán, Morelos, Nayarit, Nuevo León, Oaxaca, Puebla, Querétaro, Quintana Roo, San Luis Potosí, Sinaloa, Sonora, Tabasco, Tamaulipas, Tlaxcala, Veracruz Norte, Veracruz Sur, Yucatán, Zacatecas y Áreas de Nivel Central.

**Fecha: 31 de julio de 2025**

| PARTIDA | CÉDULA | CLAVE CUCOP + | GPO | GEN | ESP | DIF | VAR | DESCRIPCIÓN- SISTEMA DE ABASTO INSTITUCIONAL (SAI) | TALLA | UNI | CANT. | TIPO | REGIMEN ORDINARIO | REGIMEN ORDINARIO POR PARTIDA | MÉDICOS RESIDENTES | MÉDICOS RESIDENTES POR PARTIDA | PERSONAL DEL RÉGIMEN ORDINARIO QUE ANTES PERTENECÍA AL PROGRAMA IMSS BIENESTAR | PERSONAL DEL RÉGIMEN ORDINARIO QUE ANTES PERTENECÍA AL PROGRAMA IMSS BIENESTAR POR PARTIDA | TOTAL POR CLAVE Y DESTINO, RÉGIMEN ORDINARIO, MÉDICOS RESIDENTES Y PERSONAL DEL RÉGIMEN ORDINARIO QUE ANTES PERTENECÍA AL PROGRAMA IMSS BIENESTAR | TOTAL POR PARTIDA |
|---|---|---|---|---|---|---|---|---|---|---|---|---|---|---|---|---|---|---|---|---|
| 59 | 64 | 27101-0037 | 210 | 005 | 9134 | 00 | 01 | CALZADO FEMENINO. TALLA: 23.5. COLOR: NEGRO. CEDULA 64. | 23.5 | PAR | 1 | PAR | 1,080 | | - | | - | | 1,080 | |
| 59 | 64 | 27101-0037 | 210 | 005 | 9142 | 00 | 01 | CALZADO FEMENINO. TALLA: 24.0. COLOR: NEGRO. CEDULA 64. | 24 | PAR | 1 | PAR | 5,513 | | - | | - | | 5,513 | |
| 59 | 64 | 27101-0037 | 210 | 005 | 9159 | 00 | 01 | CALZADO FEMENINO. TALLA: 24.5. COLOR: NEGRO. CEDULA 64. | 24.5 | PAR | 1 | PAR | 2,167 | | - | | - | | 2,167 | |
| 59 | 64 | 27101-0037 | 210 | 005 | 9167 | 00 | 01 | CALZADO FEMENINO. TALLA: 25.0. COLOR: NEGRO. CEDULA 64. | 25 | PAR | 1 | PAR | 6,073 | | - | | - | | 6,073 | |
| 59 | 64 | 27101-0037 | 210 | 005 | 9175 | 00 | 01 | CALZADO FEMENINO. TALLA: 25.5. COLOR: NEGRO. CEDULA 64. | 25.5 | PAR | 1 | PAR | 1,544 | | - | | - | | 1,544 | |
| 59 | 64 | 27101-0037 | 210 | 005 | 9183 | 00 | 01 | CALZADO FEMENINO. TALLA: 26.0. COLOR: NEGRO. CEDULA 64. | 26 | PAR | 1 | PAR | 2,963 | | - | | - | | 2,963 | |
| 59 | 64 | 27101-0037 | 210 | 005 | 9191 | 00 | 01 | CALZADO FEMENINO. TALLA: 26.5. COLOR: NEGRO. CEDULA 64. | 26.5 | PAR | 1 | PAR | 392 | | - | | - | | 392 | |
| 59 | 64 | 27101-0037 | 210 | 005 | 9209 | 00 | 01 | CALZADO FEMENINO. TALLA: 27.0. COLOR: NEGRO. CEDULA 64. | 27 | PAR | 1 | PAR | 638 | | - | | - | | 638 | |
| 59 | 64 | 27101-0037 | 210 | 005 | 9217 | 00 | 01 | CALZADO FEMENINO. TALLA: 27.5. COLOR: NEGRO. CEDULA 64. | 27.5 | PAR | 1 | PAR | 90 | | - | | - | | 90 | |
| 59 | 64 | 27101-0037 | 210 | 005 | 9225 | 00 | 01 | CALZADO FEMENINO. TALLA: 28.0. COLOR: NEGRO. CEDULA 64. | 28 | PAR | 1 | PAR | 96 | | - | | - | | 96 | |
| 59 | 64 | 27101-0037 | 210 | 005 | 9233 | 00 | 01 | CALZADO FEMENINO. TALLA: 28.5. COLOR: NEGRO. CEDULA 64. | 28.5 | PAR | 1 | PAR | 20 | | - | | - | | 20 | |
| 59 | 64 | 27101-0037 | 210 | 005 | 9241 | 00 | 01 | CALZADO FEMENINO. TALLA: 29.0. COLOR: NEGRO. CEDULA 64. | 29 | PAR | 1 | PAR | 26 | | - | | - | | 26 | |
| 59 | 64 | 27101-0037 | 210 | 005 | 9258 | 00 | 01 | CALZADO FEMENINO. TALLA: 29.5. COLOR: NEGRO. CEDULA 64. | 29.5 | PAR | 1 | PAR | 11 | | - | | - | | 11 | |
| 59 | 64 | 27101-0037 | 210 | 005 | 9266 | 00 | 01 | CALZADO FEMENINO. TALLA: 30.0. COLOR: NEGRO. CEDULA 64. | 30 | PAR | 1 | PAR | 2 | | - | | - | | 2 | |
| 59 | 64 | 27101-0037 | 210 | 005 | 9274 | 00 | 01 | CALZADO FEMENINO. TALLA: 30.5. COLOR: NEGRO. CEDULA 64. | 30.5 | PAR | 1 | PAR | 2 | | - | | - | | 2 | |
| 59 | 64 | 27101-0037 | 210 | 005 | 9282 | 00 | 01 | CALZADO FEMENINO. TALLA: 31.0. COLOR: NEGRO. CEDULA 64. | 31 | PAR | 1 | PAR | 6 | | - | | - | | 6 | |
| 59 | 64 | 27101-0037 | 210 | 005 | 9290 | 00 | 01 | CALZADO FEMENINO. TALLA: 31.5. COLOR: NEGRO. CEDULA 64. | 31.5 | PAR | 1 | PAR | 4 | | - | | - | | 4 | |
| 59 | 64 | 27101-0037 | 210 | 005 | 9308 | 00 | 01 | CALZADO FEMENINO. TALLA: 32.0. COLOR: NEGRO. CEDULA 64. | 32 | PAR | 1 | PAR | 2 | | - | | - | | 2 | |
| 60 | 65 | 27101-0153 | 210 | 125 | 8008 | 00 | 01 | UNIFORME FEMENINO (FILIPINA Y PANTALON). TALLA: EXTRACHICA. COLOR: VERDE OLIVO.CEDULA 65. | XC | PZA | 1 | PZA | 4 | | - | | - | | 4 | |
| 60 | 65 | 27101-0153 | 210 | 125 | 8016 | 00 | 01 | UNIFORME FEMENINO (FILIPINA Y PANTALON). TALLA: CHICA. COLOR: VERDE OLIVO.CEDULA 65. | CH | PZA | 1 | PZA | 744 | | - | | - | | 744 | |
| 60 | 65 | 27101-0153 | 210 | 125 | 8024 | 00 | 01 | UNIFORME FEMENINO (FILIPINA Y PANTALON). TALLA: MEDIANA. COLOR: VERDE OLIVO.CEDULA 65. | M | PZA | 1 | PZA | 640 | | - | | - | | 640 | |
| 60 | 65 | 27101-0153 | 210 | 125 | 8032 | 00 | 01 | UNIFORME FEMENINO (FILIPINA Y PANTALON). TALLA: GRANDE. COLOR: VERDE OLIVO.CEDULA 65. | G | PZA | 1 | PZA | 248 | | - | | - | | 248 | |
| 60 | 65 | 27101-0153 | 210 | 125 | 8040 | 00 | 01 | UNIFORME FEMENINO (FILIPINA Y PANTALON). TALLA: EXTRAGRANDE. COLOR: VERDE OLIVO.CEDULA 65. | X | PZA | 1 | PZA | 16 | | - | | - | | 16 | |
| 60 | 65 | 27101-0153 | 210 | 125 | 8057 | 00 | 01 | UNIFORME FEMENINO (FILIPINA Y PANTALON). TALLA: ESPECIAL. COLOR: VERDE OLIVO.CEDULA 65. | ES | PZA | 1 | PZA | 4 | | - | | - | | 4 | |

## ANEXO 1. REQUERIMIENTO CONSOLIDADO

Areas Requirentes: Órganos de Operación Administrativa Desconcentrada de Aguascalientes, Baja California, Baja California Sur, Campeche, Chiapas, Chihuahua, CDMX Norte, CDMX Sur, Coahuila, Colima, Durango, Guanajuato, Guerrero, Hidalgo, Edo. México Oriente, Edo. México Poniente, Jalisco, Michoacán, Morelos, Nayarit, Nuevo León, Oaxaca, Puebla, Querétaro, Quintana Roo, San Luis Potosí, Sinaloa, Sonora, Tabasco, Tamaulipas, Tlaxcala, Veracruz Norte, Veracruz Sur, Yucatán, Zacatecas y Áreas de Nivel Central.

Fecha: 31 de julio de 2025

| PARTIDA | CÉDULA | CLAVE CUCOP + | GPO | GEN | ESP | DIF | VAR | DESCRIPCIÓN- SISTEMA DE ABASTO INSTITUCIONAL (SAI) | TALLA | UNI | CANT. | TIPO | RÉGIMEN ORDINARIO | RÉGIMEN ORDINARIO POR PARTIDA | MÉDICOS RESIDENTES | MÉDICOS RESIDENTES POR PARTIDA | PERSONAL DEL RÉGIMEN ORDINARIO QUE ANTES PERTENECÍA AL PROGRAMA IMSS BIENESTAR | PERSONAL DEL RÉGIMEN ORDINARIO QUE ANTES PERTENECÍA AL PROGRAMA IMSS BIENESTAR POR PARTIDA | TOTAL POR CLAVE Y DESTINO, RÉGIMEN ORDINARIO, MÉDICOS RESIDENTES Y PERSONAL DEL RÉGIMEN ORDINARIO QUE ANTES PERTENECÍA AL PROGRAMA IMSS BIENESTAR | TOTAL POR PARTIDA |
|---|---|---|---|---|---|---|---|---|---|---|---|---|---|---|---|---|---|---|---|---|
| 60 | 65 | 27101-0153 | 210 | 125 | 8065 | 00 | 01 | UNIFORME FEMENINO (FILIPINA Y PANTALON). TALLA: PLUS. COLOR: VERDE OLIVO. CEDULA65. | PL | PZA | 1 | PZA | 4 | 15,724 | - | - | - | - | 4 | 15,724 |
| 60 | 65 | 27101-0153 | 210 | 125 | 8073 | 00 | 01 | UNIFORME FEMENINO (FILIPINA, PANTALON Y GORRO). TALLA: EXTRACHICA. COLOR: VERDEOLIVO. CEDULA 65. | XC | PZA | 1 | PZA | 44 | | - | | - | | 44 | |
| 60 | 65 | 27101-0153 | 210 | 125 | 8081 | 00 | 01 | UNIFORME FEMENINO (FILIPINA, PANTALON Y GORRO). TALLA: CHICA. COLOR: VERDEOLIVO. CEDULA 65. | CH | PZA | 1 | PZA | 7,228 | | - | | - | | 7,228 | |
| 60 | 65 | 27101-0153 | 210 | 125 | 8099 | 00 | 01 | UNIFORME FEMENINO (FILIPINA, PANTALON Y GORRO). TALLA: MEDIANA. COLOR: VERDEOLIVO. CEDULA 65. | M | PZA | 1 | PZA | 5,104 | | - | | - | | 5,104 | |
| 60 | 65 | 27101-0153 | 210 | 125 | 8107 | 00 | 01 | UNIFORME FEMENINO (FILIPINA, PANTALON Y GORRO). TALLA: GRÁNDE. COLOR: VERDEOLIVO. CEDULA 65. | G | PZA | 1 | PZA | 1,492 | | - | | - | | 1,492 | |
| 60 | 65 | 27101-0153 | 210 | 125 | 8115 | 00 | 01 | UNIFORME FEMENINO (FILIPINA, PANTALON Y GORRO). TALLA: EXTRAGRANDE. COLOR:VERDE OLIVO. CEDULA 65. | X | PZA | 1 | PZA | 128 | | - | | - | | 128 | |
| 60 | 65 | 27101-0153 | 210 | 125 | 8123 | 00 | 01 | UNIFORME FEMENINO (FILIPINA, PANTALON Y GORRO). TALLA: ESPECIAL. COLOR: VERDEOLIVO. CEDULA 65. | ES | PZA | 1 | PZA | 60 | | - | | - | | 60 | |
| 60 | 65 | 27101-0153 | 210 | 125 | 8131 | 00 | 01 | UNIFORME FEMENINO (FILIPINA, PANTALON Y GORRO). TALLA: PLUS. COLOR: VERDEOLIVO. CEDULA 65. | PL | PZA | 1 | PZA | 8 | | - | | - | | 8 | |
| 61 | 66 | 27101-0153 | 210 | 125 | 8156 | 00 | 01 | UNIFORME MASCULINO (FILIPINA Y PANTALON). TALLA: CHICA. COLOR: VERDE OLIVO.CEDULA 66. | CH | PZA | 1 | PZA | 188 | | - | | - | | 188 | |
| 61 | 66 | 27101-0153 | 210 | 125 | 8164 | 00 | 01 | UNIFORME MASCULINO (FILIPINA Y PANTALON). TALLA: MEDIANA. COLOR: VERDE OLIVO.CEDULA 66. | M | PZA | 1 | PZA | 1,160 | | - | | - | | 1,160 | |
| 61 | 66 | 27101-0153 | 210 | 125 | 8172 | 00 | 01 | UNIFORME MASCULINO (FILIPINA Y PANTALON). TALLA: GRANDE. COLOR: VERDE OLIVO.CEDULA 66. | G | PZA | 1 | PZA | 1,084 | | - | | - | | 1,084 | |
| 61 | 66 | 27101-0153 | 210 | 125 | 8180 | 00 | 01 | UNIFORME MASCULINO (FILIPINA Y PANTALON). TALLA: EXTRAGRANDE. COLOR: VERDEOLIVO. CEDULA 66. | X | PZA | 1 | PZA | 160 | | - | | - | | 160 | |
| 61 | 66 | 27101-0153 | 210 | 125 | 8198 | 00 | 01 | UNIFORME MASCULINO (FILIPINA Y PANTALON). TALLA: ESPECIAL. COLOR: VERDE OLIVO.CEDULA 66. | ES | PZA | 1 | PZA | 72 | | - | | - | | 72 | |
| 61 | 66 | 27101-0153 | 210 | 125 | 8206 | 00 | 01 | UNIFORME MASCULINO (FILIPINA Y PANTALON). TALLA: PLUS. COLOR: VERDE OLIVO.CEDULA 66. | PL | PZA | 1 | PZA | 8 | | - | | - | | 8 | |
| 61 | 66 | 27101-0153 | 210 | 125 | 8214 | 00 | 01 | UNIFORME MASCULINO (FILIPINA, PANTALON Y GORRO). TALLA: EXTRACHICA. COLOR:VERDE OLIVO. CEDULA 66. | XC | PZA | 1 | PZA | 8 | 17,548 | - | - | - | - | 8 | 17,548 |
| 61 | 66 | 27101-0153 | 210 | 125 | 8222 | 00 | 01 | UNIFORME MASCULINO (FILIPINA, PANTALON Y GORRO). TALLA: CHICA. COLOR: VERDEOLIVO. CEDULA 66. | CH | PZA | 1 | PZA | 1,580 | | - | | - | | 1,580 | |
| 61 | 66 | 27101-0153 | 210 | 125 | 8230 | 00 | 01 | UNIFORME MASCULINO (FILIPINA, PANTALON Y GORRO). TALLA: MEDIANA. COLOR: VERDEOLIVO. CEDULA 66. | M | PZA | 1 | PZA | 6,348 | | - | | - | | 6,348 | |
| 61 | 66 | 27101-0153 | 210 | 125 | 8248 | 00 | 01 | UNIFORME MASCULINO (FILIPINA, PANTALON Y GORRO). TALLA: GRANDE. COLOR: VERDEOLIVO. CEDULA 66. | G | PZA | 1 | PZA | 5,520 | | - | | - | | 5,520 | |
| 61 | 66 | 27101-0153 | 210 | 125 | 8255 | 00 | 01 | UNIFORME MASCULINO (FILIPINA, PANTALON Y GORRO). TALLA: EXTRAGRANDE. COLOR:VERDE OLIVO. CEDULA 66. | X | PZA | 1 | PZA | 1,024 | | - | | - | | 1,024 | |
| 61 | 66 | 27101-0153 | 210 | 125 | 8263 | 00 | 01 | UNIFORME MASCULINO (FILIPINA, PANTALON Y GORRO). TALLA: ESPECIAL. COLOR: VERDEOLIVO. CEDULA 66. | ES | PZA | 1 | PZA | 344 | | - | | - | | 344 | |

ANEXOS
DIVISIÓN DE CONTRATOS

# ANEXO 1. REQUERIMIENTO CONSOLIDADO

Areas Requirentes: Órganos de Operación Administrativa Desconcentrada de Aguascalientes, Baja California, Baja California Sur, Campeche, Chiapas, Chihuahua, CDMX Norte, CDMX Sur, Coahuila, Colima, Durango, Guanajuato, Guerrero, Hidalgo, Edo. México Oriente, Edo. México Poniente, Jalisco, Michoacán, Morelos, Nayarit, Nuevo León, Oaxaca, Puebla, Querétaro, Quintana Roo, San Luis Potosí, Sinaloa, Sonora, Tabasco, Tamaulipas, Tlaxcala, Veracruz Norte, Veracruz Sur, Yucatán, Zacatecas y Áreas de Nivel Central.

Fecha: 31 de julio de 2025

| PARTIDA | CÉDULA | CLAVE CUCOP + | GPO | GEN | ESP | DIF | VAR | DESCRIPCIÓN- SISTEMA DE ABASTO INSTITUCIONAL (SAI) | TALLA | UNI | CANT. | TIPO | RÉGIMEN ORDINARIO | RÉGIMEN ORDINARIO POR PARTIDA | MÉDICOS RESIDENTES | MÉDICOS RESIDENTES POR PARTIDA | PERSONAL DEL RÉGIMEN ORDINARIO QUE ANTES PERTENECÍA AL PROGRAMA IMSS BIENESTAR | PERSONAL DEL RÉGIMEN ORDINARIO QUE ANTES PERTENECÍA AL PROGRAMA IMSS BIENESTAR POR PARTIDA | TOTAL POR CLAVE Y DESTINO, RÉGIMEN ORDINARIO, MÉDICOS RESIDENTES Y PERSONAL DEL RÉGIMEN ORDINARIO QUE ANTES PERTENECÍA AL PROGRAMA IMSS BIENESTAR | TOTAL POR PARTIDA |
|---|---|---|---|---|---|---|---|---|---|---|---|---|---|---|---|---|---|---|---|---|
| 61 | 66 | 27101-0153 | 210 | 125 | 8271 | 00 | 01 | UNIFORME MASCULINO (FILIPINA, PANTALON Y GORRO). TALLA: PLUS. COLOR: VERDEOLIVO. CEDULA 66. | PL | PZA | 1 | PZA | 52 | | - | | - | | 52 | |
| 62 | 67 | 27101-0153 | 210 | 125 | 8297 | 00 | 01 | UNIFORME PARA DAMA (FILIPINA Y PANTALON). TALLA: CHICA. COLOR: VERDE ESMERALDA.CEDULA 67. | CH | PZA | 1 | PZA | 2,876 | | - | | - | | 2,876 | |
| 62 | 67 | 27101-0153 | 210 | 125 | 8305 | 00 | 01 | UNIFORME PARA DAMA (FILIPINA Y PANTALON). TALLA: MEDIANA. COLOR: VERDEESMERALDA. CEDULA 67. | M | PZA | 1 | PZA | 4,552 | | - | | - | | 4,552 | |
| 62 | 67 | 27101-0153 | 210 | 125 | 8313 | 00 | 01 | UNIFORME PARA DAMA (FILIPINA Y PANTALON). TALLA: GRANDE. COLOR: VERDEESMERALDA. CEDULA 67. | G | PZA | 1 | PZA | 2,524 | | - | | - | | 2,524 | |
| 62 | 67 | 27101-0153 | 210 | 125 | 8321 | 00 | 01 | UNIFORME PARA DAMA (FILIPINA Y PANTALON). TALLA: EXTRAGRANDE. COLOR: VERDEESMERALDA. CEDULA 67. | X | PZA | 1 | PZA | 416 | | - | | - | | 416 | |
| 62 | 67 | 27101-0153 | 210 | 125 | 8339 | 00 | 01 | UNIFORME PARA DAMA (FILIPINA, PANTALON Y GORRO). TALLA: ESPECIAL. COLOR: VERDEESMERALDA. CEDULA 67. | ES | PZA | 1 | PZA | 184 | | - | | - | | 184 | |
| 62 | 67 | 27101-0153 | 210 | 125 | 8347 | 00 | 01 | UNIFORME PARA DAMA (FILIPINA Y PANTALON). TALLA: PLUS. COLOR: VERDE ESMERALDA.CEDULA 67. | PL | PZA | 1 | PZA | 24 | | - | | - | | 24 | |
| 62 | 67 | 27101-0153 | 210 | 125 | 8354 | 00 | 01 | UNIFORME PARA DAMA (FILIPINA, PANTALON Y GORRO). TALLA: EXTRACHICA. COLOR:VERDE ESMERALDA. CEDULA 67. | XC | PZA | 1 | PZA | 4 | 20,640 | - | - | - | - | 4 | 20,640 |
| 62 | 67 | 27101-0153 | 210 | 125 | 8362 | 00 | 01 | UNIFORME PARA DAMA (FILIPINA, PANTALON Y GORRO). TALLA: CHICA. COLOR: VERDEESMERALDA. CEDULA 67. | CH | PZA | 1 | PZA | 2,656 | | - | | - | | 2,656 | |
| 62 | 67 | 27101-0153 | 210 | 125 | 8370 | 00 | 01 | UNIFORME PARA DAMA (FILIPINA, PANTALON Y GORRO). TALLA: MEDIANA. COLOR: VERDEESMERALDA. CEDULA 67. | M | PZA | 1 | PZA | 4,464 | | - | | - | | 4,464 | |
| 62 | 67 | 27101-0153 | 210 | 125 | 8388 | 00 | 01 | UNIFORME PARA DAMA (FILIPINA, PANTALON Y GORRO). TALLA: GRANDE. COLOR: VERDEESMERALDA. CEDULA 67. | G | PZA | 1 | PZA | 2,380 | | - | | - | | 2,380 | |
| 62 | 67 | 27101-0153 | 210 | 125 | 8396 | 00 | 01 | UNIFORME PARA DAMA (FILIPINA, PANTALON Y GORRO). TALLA: EXTRAGRANDE. COLOR:VERDE ESMERALDA. CEDULA 67. | X | PZA | 1 | PZA | 372 | | - | | - | | 372 | |
| 62 | 67 | 27101-0153 | 210 | 125 | 8404 | 00 | 01 | UNIFORME PARA DAMA (FILIPINA Y PANTALON). TALLA: ESPECIAL. COLOR: VERDEESMERALDA. CEDULA 67. | ES | PZA | 1 | PZA | 148 | | - | | - | | 148 | |
| 62 | 67 | 27101-0153 | 210 | 125 | 8412 | 00 | 01 | UNIFORME PARA DAMA (FILIPINA, PANTALON Y GORRO). TALLA: PLUS. COLOR: VERDEESMERALDA. CEDULA 67. | PL | PZA | 1 | PZA | 40 | | - | | - | | 40 | |
| 63 | 68 | 27101-0153 | 210 | 125 | 8420 | 00 | 01 | UNIFORME PARA CABALLERO (FILIPINA Y PANTALON). TALLA: EXTRACHICA. COLOR: VERDEESMERALDA. CEDULA 68. | XC | PZA | 1 | PZA | 4 | | - | | - | | 4 | |
| 63 | 68 | 27101-0153 | 210 | 125 | 8438 | 00 | 01 | UNIFORME PARA CABALLERO (FILIPINA Y PANTALON). TALLA: CHICA. COLOR: VERDEESMERALDA. CEDULA 68. | CH | PZA | 1 | PZA | 424 | | - | | - | | 424 | |
| 63 | 68 | 27101-0153 | 210 | 125 | 8446 | 00 | 01 | UNIFORME PARA CABALLERO (FILIPINA Y PANTALON). TALLA: MEDIANA. COLOR: VERDEESMERALDA. CEDULA 68. | M | PZA | 1 | PZA | 1,432 | | - | | - | | 1,432 | |
| 63 | 68 | 27101-0153 | 210 | 125 | 8453 | 00 | 01 | UNIFORME PARA CABALLERO (FILIPINA Y PANTALON). TALLA: GRANDE. COLOR: VERDEESMERALDA. CEDULA 68. | G | PZA | 1 | PZA | 1,016 | | - | | - | | 1,016 | |
| 63 | 68 | 27101-0153 | 210 | 125 | 8461 | 00 | 01 | UNIFORME PARA CABALLERO (FILIPINA Y PANTALON). TALLA: EXTRAGRANDE. COLOR: VERDEESMERALDA. CEDULA 68. | X | PZA | 1 | PZA | 180 | | - | | - | | 180 | |
| 63 | 68 | 27101-0153 | 210 | 125 | 8479 | 00 | 01 | UNIFORME PARA CABALLERO (FILIPINA Y PANTALON). TALLA: ESPECIAL. COLOR: VERDEESMERALDA. CEDULA 68. | ES | PZA | 1 | PZA | 92 | | - | | - | | 92 | |

## ANEXO 1. REQUERIMIENTO CONSOLIDADO

Areas Requirentes: Órganos de Operación Administrativa Desconcentrada de Aguascalientes, Baja California, Baja California Sur, Campeche, Chiapas, Chihuahua, CDMX Norte, CDMX Sur, Coahuila, Colima, Durango, Guanajuato, Guerrero, Hidalgo, Edo. México Oriente, Edo. México Poniente, Jalisco, Michoacán, Morelos, Nayarit, Nuevo León, Oaxaca, Puebla, Querétaro, Quintana Roo, San Luis Potosí, Sinaloa, Sonora, Tabasco, Tamaulipas, Tlaxcala, Veracruz Norte, Veracruz Sur, Yucatán, Zacatecas y Áreas de Nivel Central.

**Fecha: 31 de julio de 2025**

| PARTIDA | CÉDULA | CLAVE CUCOP + | GPO | GEN | ESP | DIF | VAR | DESCRIPCIÓN- SISTEMA DE ABASTO INSTITUCIONAL (SAI) | TALLA | UNI | CANT. | TIPO | RÉGIMEN ORDINARIO | RÉGIMEN ORDINARIO POR PARTIDA | MÉDICOS RESIDENTES | MÉDICOS RESIDENTES POR PARTIDA | PERSONAL DEL RÉGIMEN ORDINARIO QUE ANTES PERTENECÍA AL PROGRAMA IMSS BIENESTAR | PERSONAL DEL RÉGIMEN ORDINARIO QUE ANTES PERTENECÍA AL PROGRAMA IMSS BIENESTAR POR PARTIDA | TOTAL POR CLAVE Y DESTINO, RÉGIMEN ORDINARIO, MÉDICOS RESIDENTES Y PERSONAL DEL RÉGIMEN ORDINARIO QUE ANTES PERTENECÍA AL PROGRAMA IMSS BIENESTAR | TOTAL POR PARTIDA |
|---|---|---|---|---|---|---|---|---|---|---|---|---|---|---|---|---|---|---|---|---|
| 63 | 68 | 27101-0153 | 210 | 125 | 8487 | 00 | 01 | UNIFORME PARA CABALLERO (FILIPINA Y PANTALON). TALLA: PLUS. COLOR: VERDEESMERALDA. CEDULA 68. | PL | PZA | 1 | PZA | 8 | 5,048 | - | - | - | - | 8 | 5,048 |
| 63 | 68 | 27101-0153 | 210 | 125 | 8503 | 00 | 01 | UNIFORME PARA CABALLERO (FILIPINA, PANTALON Y GORRO). TALLA: CHICA. COLOR: VERDEESMERALDA. CEDULA 68. | CH | PZA | 1 | PZA | 208 | | - | | - | | 208 | |
| 63 | 68 | 27101-0153 | 210 | 125 | 8511 | 00 | 01 | UNIFORME PARA CABALLERO (FILIPINA, PANTALON Y GORRO). TALLA: MEDIANA. COLOR:VERDE ESMERALDA. CEDULA 68. | M | PZA | 1 | PZA | 868 | | - | | - | | 868 | |
| 63 | 68 | 27101-0153 | 210 | 125 | 8529 | 00 | 01 | UNIFORME PARA CABALLERO (FILIPINA, PANTALON Y GORRO). TALLA: GRANDE. COLOR:VERDE ESMERALDA. CEDULA 68. | G | PZA | 1 | PZA | 648 | | - | | - | | 648 | |
| 63 | 68 | 27101-0153 | 210 | 125 | 8537 | 00 | 01 | UNIFORME PARA CABALLERO (FILIPINA, PANTALON Y GORRO). TALLA: EXTRAGRANDE. COLOR:VERDE ESMERALDA. CEDULA 68. | X | PZA | 1 | PZA | 104 | | - | | - | | 104 | |
| 63 | 68 | 27101-0153 | 210 | 125 | 8545 | 00 | 01 | UNIFORME PARA CABALLERO (FILIPINA, PANTALON Y GORRO). TALLA: ESPECIAL. COLOR:VERDE ESMERALDA. CEDULA 68. | ES | PZA | 1 | PZA | 52 | | - | | - | | 52 | |
| 63 | 68 | 27101-0153 | 210 | 125 | 8552 | 00 | 01 | UNIFORME PARA CABALLERO (FILIPINA, PANTALON Y GORRO). TALLA: PLUS. COLOR: VERDEESMERALDA. CEDULA 68. | PL | PZA | 1 | PZA | 12 | | - | | - | | 12 | |
| 64 | 69 | 27101-0019 | 210 | 125 | 8554 | 00 | 00 | BATA DE ARTE Y PANTALON PARA DAMA. TALLA: CHICA. COLOR: VERDE Y AZUL MARINO.CEDULA 69 ZONA A. | CH | PZA | 1 | PZA | 96 | | - | | - | | 96 | |
| 64 | 69 | 27101-0019 | 210 | 125 | 8555 | 00 | 00 | BATA DE ARTE Y PANTALON PARA DAMA. TALLA: MEDIANA COLOR: VERDE Y AZUL MARINO.CEDULA 69 ZONA A. | M | PZA | 1 | PZA | 270 | | - | | - | | 270 | |
| 64 | 69 | 27101-0019 | 210 | 125 | 8556 | 00 | 00 | BATA DE ARTE Y PANTALON PARA DAMA. TALLA: GRANDE. COLOR: VERDE Y AZUL MARINO.CEDULA 69 ZONA A. | G | PZA | 1 | PZA | 132 | | - | | - | | 132 | |
| 64 | 69 | 27101-0019 | 210 | 125 | 8557 | 00 | 00 | BATA DE ARTE Y PANTALON PARA DAMA. TALLA: EXTRAGRANDE. COLOR: VERDE Y AZULMARINO. CEDULA 69 ZONA A. | X | PZA | 1 | PZA | 18 | 528 | - | - | - | - | 18 | 528 |
| 64 | 69 | 27101-0019 | 210 | 125 | 8558 | 00 | 00 | BATA DE ARTE Y PANTALON PARA DAMA. TALLA: ESPECIAL COLOR: VERDE Y AZUL MARINO.CEDULA 69 ZONA A. | ES | PZA | 1 | PZA | 6 | | - | | - | | 6 | |
| 64 | 69 | 27101-0019 | 210 | 125 | 8569 | 00 | 00 | BATA DE ARTE Y PANTALON PARA DAMA. TALLA: MEDIANA. COLOR: AMARILLO Y AZULMARINO. CEDULA 69 ZONA A. | M | PZA | 1 | PZA | 6 | | - | | - | | 6 | |
| 65 | 70 | 27101-0019 | 210 | 125 | 8596 | 00 | 00 | BATA DE ARTE Y PANTALON PARA CABALLERO. TALLA: CHICA. COLOR: VERDE Y AZULMARINO. CEDULA 70 ZONA A. | CH | PZA | 1 | PZA | 12 | | - | | - | | 12 | |
| 65 | 70 | 27101-0019 | 210 | 125 | 8597 | 00 | 00 | BATA DE ARTE Y PANTALON PARA CABALLERO. TALLA: MEDIANA. COLOR: VERDE Y AZULMARINO. CEDULA 70 ZONA A. | M | PZA | 1 | PZA | 18 | | - | | - | | 18 | |
| 65 | 70 | 27101-0019 | 210 | 125 | 8598 | 00 | 00 | BATA DE ARTE Y PANTALON PARA CABALLERO. TALLA: GRANDE. COLOR: VERDE Y AZULMARINO. CEDULA 70 ZONA A. | G | PZA | 1 | PZA | 30 | | - | | - | | 30 | |
| 65 | 70 | 27101-0019 | 210 | 125 | 8599 | 00 | 00 | BATA DE ARTE Y PANTALON PARA CABALLERO. TALLA: EXTRAGRANDE. COLOR: VERDE Y AZULMARINO. CEDULA 70 ZONA A. | X | PZA | 1 | PZA | 36 | 204 | - | - | - | - | 36 | 204 |
| 65 | 70 | 27101-0019 | 210 | 125 | 8610 | 00 | 00 | BATA DE ARTE Y PANTALON PARA CABALLERO. TALLA: CHICA. COLOR: AMARILLO Y AZULMARINO. CEDULA 70 ZONA A. | CH | PZA | 1 | PZA | 6 | | - | | - | | 6 | |
| 65 | 70 | 27101-0019 | 210 | 125 | 8611 | 00 | 00 | BATA DE ARTE Y PANTALON PARA CABALLERO. TALLA: MEDIANA. COLOR: AMARILLO Y AZULMARINO. CEDULA 70 ZONA A. | M | PZA | 1 | PZA | 54 | | - | | - | | 54 | |

ANEXOS
DIVISIÓN DE CONTRATOS

## ANEXO 1. REQUERIMIENTO CONSOLIDADO

Areas Requirentes: Órganos de Operación Administrativa Desconcentrada de Aguascalientes, Baja California, Baja California Sur, Campeche, Chiapas, Chihuahua, CDMX Norte, CDMX Sur, Coahuila, Colima, Durango, Guanajuato, Guerrero, Hidalgo, Edo. México Oriente, Edo. México Poniente, Jalisco, Michoacán, Morelos, Nayarit, Nuevo León, Oaxaca, Puebla, Querétaro, Quintana Roo, San Luis Potosí, Sinaloa, Sonora, Tabasco, Tamaulipas, Tlaxcala, Veracruz Norte, Veracruz Sur, Yucatán, Zacatecas y Áreas de Nivel Central.

Fecha: 31 de julio de 2025

| PARTIDA | CÉDULA | CLAVE CUCOP + | GPO | GEN | ESP | DIF | VAR | DESCRIPCIÓN- SISTEMA DE ABASTO INSTITUCIONAL (SAI) | TALLA | UNI | CANT. | TIPO | RÉGIMEN ORDINARIO | RÉGIMEN ORDINARIO POR PARTIDA | MÉDICOS RESIDENTES | MÉDICOS RESIDENTES POR PARTIDA | PERSONAL DEL RÉGIMEN ORDINARIO QUE ANTES PERTENECÍA AL PROGRAMA IMSS BIENESTAR | PERSONAL DEL RÉGIMEN ORDINARIO QUE ANTES PERTENECÍA AL PROGRAMA IMSS BIENESTAR POR PARTIDA | TOTAL POR CLAVE Y DESTINO, RÉGIMEN ORDINARIO, MÉDICOS RESIDENTES Y PERSONAL DEL RÉGIMEN ORDINARIO QUE ANTES PERTENECÍA AL PROGRAMA IMSS BIENESTAR | TOTAL POR PARTIDA |
|---|---|---|---|---|---|---|---|---|---|---|---|---|---|---|---|---|---|---|---|---|
| 65 | 70 | 27101-0019 | 210 | 125 | 8612 | 00 | 00 | BATA DE ARTE Y PANTALON PARA CABALLERO. TALLA: GRANDE. COLOR: AMARILLO Y AZULMARINO. CEDULA 70 ZONA A. | G | PZA | 1 | PZA | 36 | | - | | - | | 36 | |
| 65 | 70 | 27101-0019 | 210 | 125 | 8613 | 00 | 00 | BATA DE ARTE Y PANTALON PARA CABALLERO. TALLA: EXTRAGRANDE. COLOR: AMARILLO YAZUL MARINO. CEDULA 70 ZONA A. | X | PZA | 1 | PZA | 12 | | - | | - | | 12 | |
| 66 | 71 | 27101-0080 | 210 | 125 | 8638 | 00 | 00 | FILIPINA Y PANTALON FEMENINO. TALLA: CHICA. COLOR: BLANCO. CEDULA 71, ZONA A. | CH | PZA | 1 | PZA | 1,068 | | - | | - | | 1,068 | |
| 66 | 71 | 27101-0080 | 210 | 125 | 8639 | 00 | 00 | FILIPINA Y PANTALON FEMENINO. TALLA: MEDIANA. COLOR: BLANCO. CEDULA 71, ZONA A. | M | PZA | 1 | PZA | 1,134 | | - | | - | | 1,134 | |
| 66 | 71 | 27101-0080 | 210 | 125 | 8640 | 00 | 00 | FILIPINA Y PANTALON FEMENINO. TALLA: GRANDE. COLOR: BLANCO. CEDULA 71, ZONA A. | G | PZA | 1 | PZA | 588 | | - | | - | | 588 | |
| 66 | 71 | 27101-0080 | 210 | 125 | 8641 | 00 | 00 | FILIPINA Y PANTALON FEMENINO. TALLA: EXTRAGRANDE. COLOR: BLANCO. CEDULA 71, ZONAA. | X | PZA | 1 | PZA | 78 | 2,904 | - | - | - | - | 78 | 2,904 |
| 66 | 71 | 27101-0080 | 210 | 125 | 8642 | 00 | 00 | FILIPINA Y PANTALON FEMENINO. TALLA: ESPECIAL. COLOR: BLANCO. CEDULA 71, ZONA A. | ES | PZA | 1 | PZA | 24 | | - | | - | | 24 | |
| 66 | 71 | 27101-0080 | 210 | 125 | 8643 | 00 | 00 | FILIPINA Y PANTALON FEMENINO. TALLA: PLUS. COLOR: BLANCO. CEDULA 71, ZONA A. | PL | PZA | 1 | PZA | 12 | | - | | - | | 12 | |
| 67 | 72 | 27101-0080 | 210 | 125 | 8652 | 00 | 00 | FILIPINA Y PANTALON MASCULINO. TALLA: CHICA. COLOR: BLANCO. CEDULA 72, ZONA A. | CH | PZA | 1 | PZA | 462 | | - | | - | | 462 | |
| 67 | 72 | 27101-0080 | 210 | 125 | 8653 | 00 | 00 | FILIPINA Y PANTALON MASCULINO. TALLA: MEDIANA. COLOR: BLANCO. CEDULA 72, ZONA A. | M | PZA | 1 | PZA | 1,386 | | - | | - | | 1,386 | |
| 67 | 72 | 27101-0080 | 210 | 125 | 8654 | 00 | 00 | FILIPINA Y PANTALON MASCULINO. TALLA: GRANDE. COLOR: BLANCO. CEDULA 72, ZONA A. | G | PZA | 1 | PZA | 1,278 | | - | | - | | 1,278 | |
| 67 | 72 | 27101-0080 | 210 | 125 | 8655 | 00 | 00 | FILIPINA Y PANTALON MASCULINO. TALLA: EXTRAGRANDE. COLOR: BLANCO. CEDULA 72,ZONA A. | X | PZA | 1 | PZA | 312 | 3,606 | - | - | - | - | 312 | 3,606 |

## ANEXO 1. REQUERIMIENTO CONSOLIDADO

Areas Requirentes: Órganos de Operación Administrativa Desconcentrada de Aguascalientes, Baja California, Baja California Sur, Campeche, Chiapas, Chihuahua, CDMX Norte, CDMX Sur, Coahuila, Colima, Durango, Guanajuato, Guerrero, Hidalgo, Edo. México Oriente, Edo. México Poniente, Jalisco, Michoacán, Morelos, Nayarit, Nuevo León, Oaxaca, Puebla, Querétaro, Quintana Roo, San Luis Potosí, Sinaloa, Sonora, Tabasco, Tamaulipas, Tlaxcala, Veracruz Norte, Veracruz Sur, Yucatán, Zacatecas y Áreas de Nivel Central.

**Fecha: 31 de julio de 2025**

| PARTIDA | CÉDULA | CLAVE CUCOP + | GPO | GEN | ESP | DIF | VAR | DESCRIPCIÓN- SISTEMA DE ABASTO INSTITUCIONAL (SAI) | TALLA | UNI | CANT. | TIPO | RÉGIMEN ORDINARIO | RÉGIMEN ORDINARIO POR PARTIDA | MÉDICOS RESIDENTES | MÉDICOS RESIDENTES POR PARTIDA | PERSONAL DEL RÉGIMEN ORDINARIO QUE ANTES PERTENECÍA AL PROGRAMA IMSS BIENESTAR | PERSONAL DEL RÉGIMEN ORDINARIO QUE ANTES PERTENECÍA AL PROGRAMA IMSS BIENESTAR POR PARTIDA | TOTAL POR CLAVE Y DESTINO, RÉGIMEN ORDINARIO, MÉDICOS RESIDENTES Y PERSONAL DEL RÉGIMEN ORDINARIO QUE ANTES PERTENECÍA AL PROGRAMA IMSS BIENESTAR | TOTAL POR PARTIDA |
|---|---|---|---|---|---|---|---|---|---|---|---|---|---|---|---|---|---|---|---|---|
| 67 | 72 | 27101-0080 | 210 | 125 | 8656 | 00 | 00 | FILIPINA Y PANTALON MASCULINO. TALLA: ESPECIAL. COLOR: BLANCO. CEDULA 72, ZONAA. | ES | PZA | 1 | PZA | 126 | | - | | - | | 126 | |
| 67 | 72 | 27101-0080 | 210 | 125 | 8657 | 00 | 00 | FILIPINA Y PANTALON MASCULINO. TALLA: PLUS. COLOR: BLANCO. CEDULA 72, ZONA A. | PL | PZA | 1 | PZA | 42 | | - | | - | | 42 | |
| TOTAL GENERAL | | | | | | | | | | | | | 2,569,021 | 2,569,021 | 223,778 | 223,778 | 136,276 | 136,276 | 2,929,075 | 2,929,075 |

***NOTA: El proveedor adjudicado debe entregar los bienes conforme a lo solicitado en las Especificaciones Técnicas ETIMSS y las especificaciones de telas correspondientes a Zona A o a Zona B de acuerdo con cada una de las zonas en que está regionalizado el país, respetando el tipo de tela y confección requeridas para cada Zona.***

El presente documento se suscribe como Área Consolidadora para la Adquisición de los bienes correspondientes al Grupo 210 Ropa Contractual, Zona A y Zona B, Régimen Ordinario, Médicos Residentes y personal del Régimen Ordinario que antes pertenecía al Programa IMSS Bienestar para cubrir las necesidades del ejercicio 2025 de los Órganos de Operación Administrativa Desconcentrada y Áreas de Nivel Central del Instituto Mexicano del Seguro Social, con fundamento en el numeral 5.3.1 inciso a) de las Políticas, Bases y Lineamientos en Materia de Adquisiciones, Arrendamientos y Servicios del Instituto Mexicano del Seguro Social, atendiendo a las funciones sustantivas de la Coordinación de Control del Abasto (numeral 7.1.1.2), Coordinación Técnica de Planeación (numeral 7.1.1.2.1) y División de Planeación de Bienes No Terapéuticos (numeral 7.1.1.2.1.2) del Manual de Organización de la Dirección de Administración.

*"Área consolidadora: Es la responsable de integrar, concentrar y revisar las necesidades de las Áreas Requirentes, así como reunir los dictámenes de disponibilidad presupuestaria previos y las especificaciones técnicas, para que, en representación de éstas, realice el envío del expediente al Área Contratante."*

**Mtra. María Fernanda Heraldez Ríos**
Titular de la Coordinación de Control del Abasto
**Autoriza**

**Mtra. Dulce Milagro Mercado Solís**
Titular de la Coordinación Técnica de Planeación
**Valida**

**C.P. Enrique Amaya Hernández**
Titular de la División de Planeación de Bienes No Terapéuticos
**Revisa**

ANEXOS
DIVISIÓN DE CONTRATOS

SIN TEXTO

ESPECIFICACIÓN TÉCNICA IMSS

TELAS UTILIZADAS EN ROPA CONTRACTUAL

# TELA PARA COFIA 50% POLIESTER, 50% ALGODÓN ESPECIFICACIONES Y ENSAYOS

CUADRO BÁSICO DE PRODUCTOS TEXTILES Y CALZADO
210 ROPA CONTRACTUAL

ANEXOS
DIVISIÓN DE CONTRATOS

ESTE DOCUMENTO SUSTITUYE A CUALQUIER OTRO DOCUMENTO NORMATIVO DE CALIDAD DE ESTA TELA, CON FECHA ANTERIOR A DICIEMBRE 2020

## ÍNDICE

1. INTRODUCCIÓN ..... 3
2. OBJETIVO Y CAMPO DE APLICACIÓN ..... 3
3. DEFINICIONES ..... 3
4. SÍMBOLOS Y ABREVIATURAS ..... 5
5. CLASIFICACIÓN Y DESIGNACIÓN DEL PRODUCTO ..... 5
6. ESPECIFICACIONES ..... 5
7. FICHA TÉCNICA ..... 7
8. APÉNDICE NORMATIVO ..... 9
9. REFERENCIAS NORMATIVAS Y BIBLIOGRAFÍA ..... 9

## 1. INTRODUCCIÓN

Con la finalidad de dar cumplimiento con el Contrato Colectivo de Trabajo en lo relativo a la adquisición de ropa de trabajo para los trabajadores con derecho del Instituto Mexicano de Seguro Social se establecen las siguientes especificaciones técnicas que cubren estos requerimientos de conformidad con la Ley de infraestructura de la calidad.

## 2. OBJETIVO Y CAMPO DE APLICACIÓN

Establecer las especificaciones mínimas de calidad y ensayos que debe cumplir la tela para cofia 50% poliéster, 50% algodón tela para cofia, utilizadas para la confección.

Nota: Esta especificación técnica es aplicable también al proceso de adquisición, inclusión, inspección de recepción, muestreo y suministro del producto, incluye únicamente los productos contenidos en el Cuadro Básico de Productos Textiles y Calzado.

## 3. DEFINICIONES

Para los propósitos de ésta especificación técnica, se establecen las siguientes definiciones.

**Agujero**: En tejido, una imperfección donde uno o varios hilos están lo suficiente dañados para configurar una apertura. Sinónimo: rotura.

**Arruga permanente**: Desarreglo permanente en la superficie en el tejido, que se caracteriza por una irregularidad provocada por muchas irregularidades pequeñas.

**Barrado:** Apariencia visual repetitiva de barras y franjas, usualmente paralelas a la trama de los tejidos de calada y de las pasadas en el tejido de punto. Algunas veces, el término barrado se utiliza como sinónimo de barras de urdimbre en tejidos de calada y de tejidos punto de urdimbre o malla envolvente. El barrado se puede deber a las diferencias físicas, ópticas o de teñido de los hilos, diferencias geométricas en la estructura del tejido o a una combinación de estas.

**Cocas**: Hilos enredados.

**Colas**: Extremos sobrantes de hilo.

**Contaminación micótica**: Contaminación producida por hongos.

**Espécimen**: Una porción especifica de un material o una muestra de laboratorio, sobre la cual se realiza una prueba o la cual es seleccionada para este propósito (sinónimo: espécimen de prueba).

**Falta de trama**: Zona del tejido donde falta el hilo de trama en todo el ancho.

**Hilo flotante**: Lugar en el tejido en el cual uno o varios hilos o pasadas quedan flotantes, debido a no haberse entrecruzado como debían.



ANEXOS
DIVISIÓN DE CONTRATOS

**Hilo interrumpido**: Ausencia de un tramo de hilo de urdimbre.

**Hilo tenso:** Marca en el tejido a que uno o más hilos en la urdimbre, poseen más tensión que el resto.

**Hilos flojo**: Marca en el tejido producida por hilos prominentes sobre la superficie del tejido, debido a que poseen menos tensión que el resto. Un hilo tejido con tensión insuficiente.

**Irregularidades de hilos**: Hilos que presentan variaciones en su sección transversal, como partes gruesas, delgadas o motas (aglomeraciones anormales de fibras en puntos visibles).

**Lágrimas**: Defecto del tejido caracterizado por pequeñas desviaciones elípticas de una o más pasadas de trama.

**Manchas de colorante**: Pequeñas manchas provocadas por grumos de colorante que han caído sobre la tela.

**Manchas de apresto:** Manchas producidas por un exceso de apresto.

**Marcas de peine:** Rayas longitudinales producidas por un espaciado irregular de los hilos de urdimbre.

**Marcas de templazo**: En tejido de calada, pequeños agujeros o distorsiones cercanas a los orillos.

**Materias extrañas**: Material extraño tejido dentro de la tela (astillas de madera, etc.).

**Motas**: Aglomeraciones anormales de fibras en puntos visibles, generalmente como puntos de tonalidad distinta al fondo.

**Ondulación**: Defecto de un tejido que le impide permanecer liso sobre una superficie plana.

**Quiebre**: Defecto de un tejido que se manifiesta por una línea o marca generalmente provocado por un pliegue en una superficie afilada.

**Rayas**: Rayas en el tejido, más claras o más obscuras que el fondo, causadas por pliegues o arrugas que provocan la absorción no uniforme del colorante.

**Trama desviada o caída**: Tejido en el cual el hilo de trama no está en ángulo recto con la urdimbre.
**Trama doblada**: Efecto producido por un hilo de trama doble.

**Trama rota:** En el tejido de calada, discontinuidad en la dirección de la trama, provocado por la rotura o corte de un hilo de trama.

**Trama sucia**: Zona del tejido en el cual el hilo de trama está sucio.

**Urdimbre**: En tejido plano, los hilos que van a lo largo del telar.

## 4. SÍMBOLOS Y ABREVIATURAS

Para los propósitos de esta especificación técnica, se establecen los siguientes símbolos y abreviaturas.

| | |
|---|---|
| g/m2 | Gramos sobre metro cuadrado |
| % | Por ciento |
| ± | Mas, menos |
| Ema | Entidad Mexicana de Acreditación |
| INNTEX | Instituto Nacional de Normalización Textil, A.C. |
| NMX | Estándar Mexicano |
| NOM | Norma Oficial Mexicana |
| N | Newton |
| Cm | Centímetro |
| °C | Grados Celsius |

## 5. CLASIFICACIÓN Y DESIGNACIÓN DEL PRODUCTO

La tela se utiliza para la confección de prendas, de acuerdo a como se señala en las especificaciones técnicas de los productos terminados. El color, código pantone y su tolerancia, será de acuerdo a dichas especificaciones y a la presente Especificación.

| NOMBRE DEL UNIFORME Y DE LA CEDULA DEL CUADRO BÁSICO DE PRODUCTOS TEXTILES Y CALZADO | NUMERO DE CEDULA DEL CUADRO BÁSICO | PRENDA EN LAS QUE SE UTILIZA LA TELA |
|---|---|---|
| FILIPINA, PANTALÓN Y COFIA PARA DAMA | 6 | Cofia |
| FILIPINA, PANTALÓN Y COFIA PARA DAMA | 45 | Cofia |

## 6. ESPECIFICACIONES

Tabla de especificaciones (Valorado por la Comisión Nacional Mixta de Ropa De Trabajo y Uniformes).

| DETERMINACIÓN | ESPECIFICACIÓN | ENSAYOS |
|---|---|---|
| Acabado de la tela: | La tela terminada debe presentarse (según aplique):<br>• Pre-encogida y Blanqueada<br>• Pre encogida y teñida | INSPECCIÓN VISUAL<br><br>Guía de defectos Ropa Contractual (Uso exclusivo para la CNMRTU) |

ESTE DOCUMENTO SUSTITUYE A CUALQUIER OTRO DOCUMENTO NORMATIVO DE CALIDAD DE ESTA TELA, CON FECHA ANTERIOR A DICIEMBRE 2020

ANEXOS
DIVISIÓN DE CONTRATOS

| | | |
|---|---|---|
| | Para la perfecta confección de la prenda, la tela debe ser SUAVE AL TACTO (**NO RÍGIDA, NI ACARTONADA**) no debe presentar los siguientes defectos.<br><br>• Agujeros<br>• Arrugas permanentes<br>• Barrado<br>• Cocas<br>• Colas<br>• Contaminación micótica<br>• Destrozos o machucones<br>• Deshilachamiento<br>• Diferentes tonos<br>• Esfumado transversal<br>• Falta de trama<br>• Hilos flojos<br>• Hilo flotante<br>• Hilo interrumpido<br>• Hilo tenso<br>• Irregularidades de hilos<br>• Lágrimas<br>• Manchas (cualquier tipo de mancha) y/o exceso de apresto<br>• Marcas, cualquier tipo (bolígrafo, grafito, etc.)<br>• Marcas de peine<br>• Marcas de plancha<br>• Marcas de templazo<br>• Materias extrañas<br>• Manchas , cualquier tipo (Bolígrafo, grafito, etc)<br>• Motas<br>• Ondulaciones o quiebres<br>• Rayas<br>• Tela sucia, manchada y/o mojada<br>• Trama doblada<br>• Trama rota, desviada o caída<br>• Trama sucia, manchada y/o mojada<br>• Olor desagradable o irritante<br>• Ondulaciones o quiebre<br>• Perforaciones de agujas en el área útil de confección<br>Otros defectos mencionados en la Guía de Defectos Ropa Contractual. | |

| CEDULA | COLOR PANTONE | TOLERANCIA |
|---|---|---|
| 6 | Blanco | ---------- |
| 45 | Blanco | ---------- |

Un tono nominal y sus tolerancias, son los valores en que se permite que el tono del color de una tela varíe entre lotes de la misma tela.

No se permiten variaciones de tono para:

- Un mismo lote de tela
- Un mismo lote de uniforme con prendas de la misma telas
- Prendas de la misma tela en un uniforme

## 7. FICHA TÉCNICA

Procedimiento de evaluación de la conformidad en base a los Estándares Mexicanos acreditados y elaborados por el Laboratorio acreditado ante la e.m.a.

Tela: 50% Poliéster - 50% Algodón Tela para Cofia (El Laboratorio ejecutará los ensayos basándose en los Estándares Mexicanos establecidos en la siguiente tabla, Estándares Mexicanos vigentes acreditados que apliquen o procedimiento interno).

| DETERMINACIÓN | ESPECIFICACIÓN O REQUISITO<br>COLOR: Blanco | ENSAYOS O ESTÁNDARES MEXICANOS |
|---|---|---|
| Contenido de fibra (%)<br>• Poliéster<br>• Algodón | <br>50 % ± 5 %<br>50 % ± 5 % | **NMX – A 1833/1 – INNTEX-2014** Industria Textil- Análisis químico cuantitativo – Parte 1 Principios generales de ensayo<br>**NMX – A – 1833/11 – INNTEX – 2014** Industria textil – Análisis químico cuantitativo – Parte 11 Mezclas de fibras de celulosa y poliéster (Método usado ácido sulfúrico) |
| Masa, g/m2: | 180 ± 5 % | **NMX – A – 3801 – INNTEX – 2012** Industria textil – Determinación de la masa del tejido por unidad de longitud y área. |
| Tipo de tejido: | Plano (Calada) | **Inspección visual con cuenta hilos** |

ESTE DOCUMENTO SUSTITUYE A CUALQUIER OTRO DOCUMENTO NORMATIVO DE CALIDAD DE ESTA TELA, CON FECHA ANTERIOR A DICIEMBRE 2020

ANEXOS
DIVISIÓN DE CONTRATOS

| Tipo de ligamento: | Tafetán o taletón | **Inspección visual con cuenta hilos** |
|---|---|---|
| **En prenda terminada (cofia)**<br><br>**Resistencia al lavado y planchado**, Someter el artículo a cuando menos 5 procesos de lavado con un cepillo de cerdas suaves y planchado (plancha tibia entre 40°C y 60 °C).<br>Después de cada proceso verificar visualmente que la cofia no presente alguno de los siguientes defectos: | - Deformaciones<br>- Rasgaduras<br>- Abolsamientos o Abombamientos<br>- Separación de las dos capas de la cofia<br>- Rugosidades en las superficies de la cofia, diferentes al acabado normal de la tela<br>- Pérdida de la presentación tipo "almidonado permanente"<br>- Deshilachamientos<br>- Cambios de color o amarillamiento<br>- Manchas<br>- Orillas o esquinas luidas o rotas<br>- - Otros defectos que afecten la presentación y calidad de la prenda | Inspección visual<br>(procedimiento interno) |

**(El laboratorio ejecutara los ensayos basándose en los estándares mexicanos establecidos en la iguiente tabla, estándares mexicanos vigentes acreditados que apliquen o procedimiento interno).**

| CEDULA | COLOR PANTONE | TOLERANCIA | ENSAYOS |
|---|---|---|---|
| 6 | Blanco | ---------- | Inspección visual<br>(procedimiento interno) |
| 45 | Blanco | ---------- | Inspección visual<br>(procedimiento interno) |

**Nota: El informe de Laboratorio deberá identificar la muestra por color, por tela, tipo de tela, cedula o cedulas que ampara, ejemplo:**

- Tela: Tela para cofia 50% poliéster, 50% algodón,
- Color: Blanca
- Cedula (s): 6, 45

Deberá entregar informe de laboratorio por color

La muestra de prenda terminada que se deberá entregar en la CNMRTU para su evaluación será por cedula, y el color podrá ser cualquiera mencionado en la tabla de color de la Especificación Técnica.

## 8. APÉNDICE NORMATIVO

Ley de infraestructura de la calidad.

## 9. REFERENCIAS NORMATIVAS Y BIBLIOGRAFÍA

Para la correcta aplicación de la presente especificación Técnica, se deben consultar los siguientes documentos o los que los sustituyan:

Ley de infraestructura de la calidad.

IMSS - Cuadro Básico de Productos Textiles y Calzado.

IMSS - Guía de Defectos de Ropa Contractual.

Especificación Técnica IMSS, Cedula 6 Filipina, pantalón y cofia para dama.

Especificación Técnica IMSS, Cedula 45 Filipina, pantalón y cofia para dama.

NMX – A 1833/1 – INNTEX-2014 Industria Textil- Análisis químico cuantitativo – Parte 1 Principios generales de ensayo.

NMX – A – 1833/11 – INNTEX – 2014 Industria textil – Análisis químico cuantitativo – Parte 11 Mezclas de fibras de celulosa y poliéster (Método usado ácido sulfúrico).

NMX – A – 3801 – INNTEX – 2012 Industria textil – Determinación de la masa del tejido por unidad de longitud y área.



ANEXOS
DIVISIÓN DE CONTRATOS

SIN TEXTO

ESPECIFICACIÓN TÉCNICA IMSS

TELAS UTILIZADAS EN ROPA CONTRACTUAL

# POPELINA CAMISERA 80% POLIESTER, 20% ALGODÓN
# ESPECIFICACIONES Y ENSAYOS

CUADRO BÁSICO DE PRODUCTOS TEXTILES Y CALZADO
210 ROPA CONTRACTUAL

ESTE DOCUMENTO SUSTITUYE A CUALQUIER OTRO DOCUMENTO NORMATIVO DE CALIDAD DE ESTA TELA, CON FECHA ANTERIOR A DICIEMBRE 2020

ANEXOS
DIVISIÓN DE CONTRATOS

## ÍNDICE

1. INTRODUCCIÓN ..... 3
2. OBJETIVO Y CAMPO DE APLICACIÓN ..... 3
3. DEFINICIONES ..... 3
4. SÍMBOLOS Y ABREVIATURAS ..... 5
5. CLASIFICACIÓN Y DESIGNACIÓN DEL PRODUCTO ..... 5
6. ESPECIFICACIONES ..... 5
7. FICHA TÉCNICA ..... 7
8. APÉNDICE NORMATIVO ..... 9
9. REFERENCIAS NORMATIVAS Y BIBLIOGRAFÍA ..... 10

## 1. INTRODUCCIÓN

Con la finalidad de dar cumplimiento con el Contrato Colectivo de Trabajo en lo relativo a la adquisición de ropa de trabajo para los trabajadores con derecho del Instituto Mexicano de Seguro Social se establecen las siguientes especificaciones técnicas que cubren estos requerimientos de conformidad con la Ley de infraestructura de la calidad.

## 2. OBJETIVO Y CAMPO DE APLICACIÓN

Establecer las especificaciones mínimas de calidad y ensayos que prueba que debe cumplir la tela Popelina camisera 80% poliéster, 20% algodón, utilizadas para la confección.

Nota: Esta especificación técnica es aplicable también al proceso de adquisición, inclusión, inspección de recepción, muestreo y suministro del producto, incluye únicamente los productos contenidos en el Cuadro Básico de Productos Textiles y Calzado.

## 3. DEFINICIONES

Para los propósitos de ésta especificación técnica, se establecen las siguientes definiciones.

**Agujero**: En tejido, una imperfección donde uno o varios hilos están lo suficiente dañados para configurar una apertura. Sinónimo: rotura.

**Arruga permanente**: Desarreglo permanente en la superficie en el tejido, que se caracteriza por una irregularidad provocada por muchas irregularidades pequeñas.

**Barrado:** Apariencia visual repetitiva de barras y franjas, usualmente paralelas a la trama de los tejidos de calada y de las pasadas en el tejido de punto. Algunas veces, el término barrado se utiliza como sinónimo de barras de urdimbre en tejidos de calada y de tejidos punto de urdimbre o malla envolvente. El barrado se puede deber a las diferencias físicas, ópticas o de teñido de los hilos, diferencias geométricas en la estructura del tejido o a una combinación de estas.

**Cocas**: Hilos enredados.

**Colas**: Extremos sobrantes de hilo.

**Contaminación micótica**: Contaminación producida por hongos.

**Espécimen**: Una porción especifica de un material o una muestra de laboratorio, sobre la cual se realiza una prueba o la cual es seleccionada para este propósito (sinónimo: espécimen de prueba).

**Falta de trama**: Zona del tejido donde falta el hilo de trama en todo el ancho.

**Hilo flotante**: Lugar en el tejido en el cual uno o varios hilos o pasadas quedan flotantes, debido a no haberse entrecruzado como debían.



ANEXOS
DIVISIÓN DE CONTRATOS

**Hilo interrumpido**: Ausencia de un tramo de hilo de urdimbre.

**Hilo tenso:** Marca en el tejido a que uno o más hilos en la urdimbre, poseen más tensión que el resto.

**Hilos flojo**: Marca en el tejido producida por hilos prominentes sobre la superficie del tejido, debido a que poseen menos tensión que el resto. Un hilo tejido con tensión insuficiente.

**Irregularidades de hilos**: Hilos que presentan variaciones en su sección transversal, como partes gruesas, delgadas o motas (aglomeraciones anormales de fibras en puntos visibles).

**Lágrimas**: Defecto del tejido caracterizado por pequeñas desviaciones elípticas de una o más pasadas de trama.

**Manchas de colorante**: Pequeñas manchas provocadas por grumos de colorante que han caído sobre la tela.

**Manchas de apresto:** Manchas producidas por un exceso de apresto.

**Marcas de peine:** Rayas longitudinales producidas por un espaciado irregular de los hilos de urdimbre.

**Marcas de templazo**: En tejido de calada, pequeños agujeros o distorsiones cercanas a los orillos.

**Materias extrañas**: Material extraño tejido dentro de la tela (astillas de madera, etc.).

**Motas**: Aglomeraciones anormales de fibras en puntos visibles, generalmente como puntos de tonalidad distinta al fondo.

**Ondulación**: Defecto de un tejido que le impide permanecer liso sobre una superficie plana.

**Quiebre**: Defecto de un tejido que se manifiesta por una línea o marca generalmente provocado por un pliegue en una superficie afilada.

**Rayas**: Rayas en el tejido, más claras o más obscuras que el fondo, causadas por pliegues o arrugas que provocan la absorción no uniforme del colorante.

**Trama desviada o caída**: Tejido en el cual el hilo de trama no está en ángulo recto con la urdimbre.

**Trama doblada**: Efecto producido por un hilo de trama doble.

**Trama rota:** En el tejido de calada, discontinuidad en la dirección de la trama, provocado por la rotura o corte de un hilo de trama.

**Trama sucia**: Zona del tejido en el cual el hilo de trama está sucio.

**Urdimbre**: En tejido plano, los hilos que van a lo largo del telar.

## 4. SÍMBOLOS Y ABREVIATURAS

Para los propósitos de esta especificación técnica, se establecen los siguientes símbolos y abreviaturas.

| | |
|---|---|
| g/m2 | Gramos sobre metro cuadrado |
| % | Por ciento |
| ± | Mas, menos |
| ema | Entidad Mexicana de Acreditación |
| INNTEX | Instituto Nacional de Normalización Textil, A.C. |
| NMX | Estándar Mexicano |
| NOM | Norma Oficial Mexicana |
| N | Newton |
| TCX o TPG | Código de la numeración Pantone de colores de las telas, TCX = edición en tela, TPG = edición en papel ecológico. |

## 5. CLASIFICACIÓN Y DESIGNACIÓN DEL PRODUCTO

La tela se utiliza para la confección de prendas, de acuerdo a como se señala en las especificaciones técnicas de los productos terminados. El color, código pantone y su tolerancia, será de acuerdo a dichas especificaciones y a la presente Especificación.

| NOMBRE DEL UNIFORME Y DE LA CEDULA DEL CUADRO BÁSICO DE PRODUCTOS TEXTILES Y CALZADO | NUMERO DE CEDULA DEL CUADRO BÁSICO | PRENDA EN LAS QUE SE UTILIZA LA TELA |
|---|---|---|
| CAMISA PARA CABALLERO | 20 | Camisa manga larga<br>Camisa manga corta |

## 6. ESPECIFICACIONES

Tabla de especificaciones (Valorado por la Comisión Nacional Mixta de Ropa De Trabajo y Uniformes).

| DETERMINACIÓN | ESPECIFICACIÓN | ENSAYOS |
|---|---|---|
| Acabado de la tela: | La tela terminada debe presentarse (según aplique):<br>• Pre-encogida y Blanqueada<br>• Pre encogida y teñida<br><br>Para la perfecta confección de la prenda, la tela debe ser SUAVE AL TACTO (**NO RÍGIDA, NI ACARTONADA**) no | INSPECCIÓN VISUAL<br><br>Guía de defectos Ropa Contractual (Uso exclusivo para la CNMRTU) |



ANEXOS
DIVISIÓN DE CONTRATOS

| | | |
|---|---|---|
| | debe presentar los siguientes defectos.<br><br>• Agujeros<br>• Arrugas permanentes<br>• Barrado<br>• Cocas<br>• Colas<br>• Contaminación micótica<br>• Deshilachamiento<br>• Destrozos o machucones<br>• Diferentes tonos<br>• Esfumado transversal<br>• Falta de trama<br>• Hilo flotante<br>• Hilo interrumpido<br>• Hilo tenso<br>• Hilos flojos<br>• Irregularidades de hilos<br>• Lágrimas<br>• Manchas (cualquier tipo de mancha) y/o exceso de apresto<br>• Manchas , cualquier tipo (Boligrafo, grafito, etc)<br>• Marcas de peine<br>• Marcas de plancha<br>• Marcas de templazo<br>• Marcas, cualquier tipo (bolígrafo, grafito, etc.)<br>• Materias extrañas<br>• Motas<br>• Olor desagradable o irritante<br>• Ondulaciones o quiebre<br>• Perforaciones de agujas en el área útil de confección<br>• Rayas<br>• Tela sucia, manchada y/o mojada<br>• Trama doblada<br>• Trama rota, desviada o caída<br>• Trama sucia, manchada y/o mojada<br>Otros defectos mencionados en la Guía de Defectos Ropa Contractual. | |

| CEDULA | COLOR PANTONE TCX o TPG | TOLERANCIA |
|---|---|---|
| 20 | Beige Claro 16 – 1320 | ---------- |
| | Verde 19 – 0511 | |

Un tono nominal y sus tolerancias, son los valores en que se permite que el tono del color de una tela varíe entre lotes de la misma tela.

No se permiten variaciones de tono para:

- Un mismo lote de tela
- Un mismo lote de uniforme con prendas de la misma telas
- Prendas de la misma tela en un uniforme

## 7. FICHA TÉCNICA

Procedimiento de evaluación de la conformidad en base a los Estándares Mexicanos acreditados y elaborados por el Laboratorio acreditado ante la e.m.a.

Tela: Popelina camisera 80% poliéster, 20% algodón, **(El laboratorio ejecutara los ensayos basándose en los estándares mexicanos establecidos en la siguiente tabla, estándares mexicanos vigentes acreditados que apliquen o procedimiento interno).**

| DETERMINACIÓN | ESPECIFICACIÓN O REQUISITO<br>COLOR:<br>Beige Claro, Verde | ENSAYOS<br>o<br>ESTÁNDARES MEXICANOS |
|---|---|---|
| Contenido de fibra (%)<br>• Poliéster<br>• Algodón | 75 a 85%<br>15 a 25% | **NMX – A 1833/1 – INNTEX-2014** Industria Textil- Análisis químico cuantitativo – Parte 1 Principios generales de ensayo<br>**NMX – A – 1833/11 – INNTEX – 2014** Industria textil – Análisis químico cuantitativo – Parte 11 Mezclas de fibras de celulosa y poliéster (Método usado ácido sulfúrico) |
| Masa, g/m2: | 100 a 120 | **NMX – A – 3801 – INNTEX – 2012** Industria textil – Determinación de la masa del tejido por unidad de longitud y área. |

ESTE DOCUMENTO SUSTITUYE A CUALQUIER OTRO DOCUMENTO NORMATIVO DE CALIDAD DE ESTA TELA, CON FECHA ANTERIOR A DICIEMBRE 2020

ANEXOS
DIVISIÓN DE CONTRATOS

| Tipo de tejido: | Plano (Calada) | **Inspección visual con cuenta hilos** |
|---|---|---|
| Tipo de ligamento: | Tafetán o Taletón | **Inspección visual con cuenta hilos** |
| Estabilidad dimensional, %:<br>• Urdimbre<br>• Trama<br>Con procedimiento de lavado 2B y secado "C", 3 ciclos de lavado | De -3.0 a + 3.0<br>De -3.0 a + 3.0 | **NMX – A - 5077 – INNTEX – 2015** Industria Textil –Determinación del cambio dimensional en el lavado y secado<br>**NMX – A - 6330 – INNTEX – 2015** Industria Textil –Procedimiento de lavado y de secado doméstico para los ensayos de textiles |
| Determinación de la propensión de la superficie de la tela al frisado, vellosidad o enmarañamiento, grado:<br>• Primer ciclo<br>Frisado:<br>Vellosidad:<br>Enmarañamiento:<br>• Segundo ciclo<br>Frisado:<br>Vellosidad:<br>Enmarañamiento:<br>Con procedimiento de lavado 6B y secado F, 1 ciclo de lavado | 3-5 mínimo<br>3-5 mínimo<br>3-5 mínimo<br>3 mínimo<br>3 mínimo<br>3 mínimo | **NMX – A – 12945-3-INNTEX-2020** Industria textil-Determinación de la propensión de la superficie de la tela al frisado, vellosidad o enmarañamiento-Parte 3: Método de frisado aleatorio<br>**NMX – A - 6330 – INNTEX – 2015** Industria Textil –Procedimiento de lavado y de secado doméstico para los ensayos de textiles |
| Resistencia a la tracción Método grab, (N):<br>• Urdimbre<br>• Trama | 100 N mínimo<br>80 N mínimo | **NMX – A – 059/2 – INNTEX – 2019** Industria textil – Propiedades de los tejidos frente a la tracción - Parte 2 – Determinación de la Fuerza máxima por el Método de agarre – Método GRAB. |
| Solidez del color al sudor ácido, grado:<br>• Cambio de color<br>• Manchado (transferencia de color) | 4 mínimo<br>4 mínimo | **NMX – A – 105 – E 04 – INNTEX – 2019** Industria textil - Ensayo de solidez del color – Parte E04: Solidez del color al sudor. |
| Solidez del color al sudor alcalino, grado:<br>• Cambio de color | 4 mínimo | **NMX – A – 105 – E 04 – INNTEX – 2019** Industria textil - Ensayo de solidez del color – Parte E04: Solidez |

| | | |
|---|---|---|
| • Manchado (transferencia de color) | 4 mínimo | del color al sudor. |
| Solidez de color al lavado domestico e industrial, con procedimiento de lavado C1M, grado:<br>• Cambio de color<br>• Manchado (transferencia de color) | <br><br><br><br>4 mínimo<br>4 mínimo | **NMX – A - 105 – C06 - INNTEX – 2015** Industria Textil – Método de ensayo de Solidez del color — Parte C06 - Solidez del color al lavado domestico y comercial. |

**(El laboratorio ejecutara los ensayos basándose en los estándares mexicanos establecidos en la siguiente tabla, estándares mexicanos vigentes acreditados que apliquen o procedimiento interno).**

| CEDULA | COLOR PANTONE TCX o TPG | TOLERANCIA | ENSAYOS |
|---|---|---|---|
| 20 | **Beige Claro 16 – 1320** | ---------- | Inspección visual (procedimiento interno) |
| | **Verde 19 – 0511** | ---------- | Inspección visual (procedimiento interno) |

**Nota: El informe de Laboratorio deberá identificar la muestra por color, por tela, tipo de tela, cedula o cedulas que ampara, ejemplo:**

- Tela Popelina camisera 80% poliéster, 20% algodón
- Color: Beige Claro
- Cedula (s): 20

Deberá entregar informe de laboratorio por color.

La muestra de prenda terminada que se deberá entregar en la CNMRTU para su evaluación será por cedula, en talla mediana (M) y el color podrá ser cualquiera mencionado en la tabla de color de la Especificación Técnica.

## 8. APÉNDICE NORMATIVO

Ley de infraestructura de la calidad.



ANEXOS
DIVISIÓN DE CONTRATOS

## 9. REFERENCIAS NORMATIVAS Y BIBLIOGRAFÍA

Para la correcta aplicación de la presente especificación Técnica, se deben consultar los siguientes documentos o los que los sustituyan:

Ley de infraestructura de la calidad.

IMSS - Cuadro Básico de Productos Textiles y Calzado.

IMSS - Guía de Defectos de Ropa Contractual.

Especificación Técnica IMSS, Cedula 20 Camisa para caballero.

NMX – A 1833/1 – INNTEX-2014 Industria Textil- Análisis químico cuantitativo – Parte 1 Principios generales de ensayo.

NMX – A – 1833/11 – INNTEX – 2014 Industria textil – Análisis químico cuantitativo – Parte 11 Mezclas de fibras de celulosa y poliéster (Método usado ácido sulfúrico).

NMX – A – 3801 – INNTEX – 2012 Industria textil – Determinación de la masa del tejido por unidad de longitud y área.

NMX – A - 5077 – INNTEX – 2015 Industria Textil –Determinación del cambio dimensional en el lavado y secado.

NMX – A - 6330 – INNTEX – 2015 Industria Textil –Procedimiento de lavado y de secado doméstico para los ensayos de textiles.

NMX – A – 12945-3-INNTEX-2020 Industria textil-Determinación de la propensión de la superficie de la tela al frisado, vellosidad o enmarañamiento-Parte 3: Método de frisado aleatorio.

NMX – A – 059/2 – INNTEX – 2019 Industria textil – Propiedades de los tejidos frente a la tracción - Parte 2 – Determinación de la Fuerza máxima por el Método de agarre – Método GRAB.

NMX – A – 105 – E 04 – INNTEX – 2019 Industria textil - Ensayo de solidez del color – Parte E04: Solidez del color al sudor.

NMX – A - 105 – C06 - INNTEX – 2015 Industria Textil – Método de ensayo de Solidez del color — Parte C06 - Solidez del color al lavado domestico y comercial.

ESPECIFICACIÓN TÉCNICA IMSS

TELAS UTILIZADAS EN ROPA CONTRACTUAL

# POPELINA 70% POLIESTER, 30% ALGODÓN TELA PARA BLUSA ESPECIFICACIONES Y ENSAYOS

CUADRO BÁSICO DE PRODUCTOS TEXTILES Y CALZADO
210 ROPA CONTRACTUAL

ESTE DOCUMENTO SUSTITUYE A CUALQUIER OTRO DOCUMENTO NORMATIVO DE CALIDAD DE ESTA TELA, CON FECHA ANTERIOR A DICIEMBRE 2020

ANEXOS
DIVISIÓN DE CONTRATOS

## ÍNDICE

1. INTRODUCCIÓN ..... 3
2. OBJETIVO Y CAMPO DE APLICACIÓN ..... 3
3. DEFINICIONES ..... 3
4. SÍMBOLOS Y ABREVIATURAS ..... 5
5. CLASIFICACIÓN Y DESIGNACIÓN DEL PRODUCTO ..... 5
6. ESPECIFICACIONES ..... 5
7. FICHA TÉCNICA ..... 7
8. APÉNDICE NORMATIVO ..... 8
9. REFERENCIAS NORMATIVAS Y BIBLIOGRAFÍA ..... 8

## 1. INTRODUCCIÓN

Con la finalidad de dar cumplimiento con el Contrato Colectivo de Trabajo en lo relativo a la adquisición de ropa de trabajo para los trabajadores con derecho del Instituto Mexicano de Seguro Social se establecen las siguientes especificaciones técnicas que cubren estos requerimientos de conformidad con la Ley de infraestructura de la calidad.

## 2. OBJETIVO Y CAMPO DE APLICACIÓN

Establecer las especificaciones mínimas de calidad y ensayos que debe cumplir la tela popelina 70% poliéster, 30% algodón tela para blusa, utilizadas para la confección.

Nota: Esta especificación técnica es aplicable también al proceso de adquisición, inclusión, inspección de recepción, muestreo y suministro del producto, incluye únicamente los productos contenidos en el Cuadro Básico de Productos Textiles y Calzado.

## 3. DEFINICIONES

Para los propósitos de ésta especificación técnica, se establecen las siguientes definiciones.

**Agujero**: En tejido, una imperfección donde uno o varios hilos están lo suficiente dañados para configurar una apertura. Sinónimo: rotura.

**Arruga permanente**: Desarreglo permanente en la superficie en el tejido, que se caracteriza por una irregularidad provocada por muchas irregularidades pequeñas.

**Barrado:** Apariencia visual repetitiva de barras y franjas, usualmente paralelas a la trama de los tejidos de calada y de las pasadas en el tejido de punto. Algunas veces, el término barrado se utiliza como sinónimo de barras de urdimbre en tejidos de calada y de tejidos punto de urdimbre o malla envolvente. El barrado se puede deber a las diferencias físicas, ópticas o de teñido de los hilos, diferencias geométricas en la estructura del tejido o a una combinación de estas.

**Cocas**: Hilos enredados.

**Colas**: Extremos sobrantes de hilo.

**Contaminación micótica**: Contaminación producida por hongos.

**Espécimen**: Una porción especifica de un material o una muestra de laboratorio, sobre la cual se realiza una prueba o la cual es seleccionada para este propósito (sinónimo: espécimen de prueba).

**Falta de trama**: Zona del tejido donde falta el hilo de trama en todo el ancho.

**Hilo flotante**: Lugar en el tejido en el cual uno o varios hilos o pasadas quedan flotantes, debido a no haberse entrecruzado como debían.



ANEXOS
DIVISIÓN DE CONTRATOS

**Hilo interrumpido**: Ausencia de un tramo de hilo de urdimbre.

**Hilo tenso:** Marca en el tejido a que uno o más hilos en la urdimbre, poseen más tensión que el resto.

**Hilos flojo**: Marca en el tejido producida por hilos prominentes sobre la superficie del tejido, debido a que poseen menos tensión que el resto. Un hilo tejido con tensión insuficiente.

**Irregularidades de hilos**: Hilos que presentan variaciones en su sección transversal, como partes gruesas, delgadas o motas (aglomeraciones anormales de fibras en puntos visibles).

**Lágrimas**: Defecto del tejido caracterizado por pequeñas desviaciones elípticas de una o más pasadas de trama.

**Manchas de colorante**: Pequeñas manchas provocadas por grumos de colorante que han caído sobre la tela.

**Manchas de apresto:** Manchas producidas por un exceso de apresto.

**Marcas de peine:** Rayas longitudinales producidas por un espaciado irregular de los hilos de urdimbre.

**Marcas de templazo**: En tejido de calada, pequeños agujeros o distorsiones cercanas a los orillos.

**Materias extrañas**: Material extraño tejido dentro de la tela (astillas de madera, etc.).

**Motas**: Aglomeraciones anormales de fibras en puntos visibles, generalmente como puntos de tonalidad distinta al fondo.

**Ondulación**: Defecto de un tejido que le impide permanecer liso sobre una superficie plana.

**Quiebre**: Defecto de un tejido que se manifiesta por una línea o marca generalmente provocado por un pliegue en una superficie afilada.

**Rayas**: Rayas en el tejido, más claras o más obscuras que el fondo, causadas por pliegues o arrugas que provocan la absorción no uniforme del colorante.

**Trama desviada o caída**: Tejido en el cual el hilo de trama no está en ángulo recto con la urdimbre.

**Trama doblada**: Efecto producido por un hilo de trama doble.

**Trama rota:** En el tejido de calada, discontinuidad en la dirección de la trama, provocado por la rotura o corte de un hilo de trama.

**Trama sucia**: Zona del tejido en el cual el hilo de trama está sucio.

**Urdimbre**: En tejido plano, los hilos que van a lo largo del telar.

## 4. SÍMBOLOS Y ABREVIATURAS

Para los propósitos de esta especificación técnica, se establecen los siguientes símbolos y abreviaturas.

| | |
|---|---|
| g/m2 | Gramos sobre metro cuadrado |
| % | Por ciento |
| ± | Mas, menos |
| ema | Entidad Mexicana de Acreditación |
| INNTEX | Instituto Nacional de Normalización Textil, A.C. |
| NMX | Estándar Mexicano |
| NOM | Norma Oficial Mexicana |
| N | Newton |

## 5. CLASIFICACIÓN Y DESIGNACIÓN DEL PRODUCTO

La tela se utiliza para la confección de prendas, de acuerdo a como se señala en las especificaciones técnicas de los productos terminados. El color, código pantone y su tolerancia, será de acuerdo a dichas especificaciones y a la presente Especificación.

| NOMBRE DEL UNIFORME Y DE LA CEDULA DEL CUADRO BÁSICO DE PRODUCTOS TEXTILES Y CALZADO | NUMERO DE CEDULA DEL CUADRO BÁSICO | PRENDA EN LAS QUE SE UTILIZA LA TELA |
|---|---|---|
| **BLUSA PARA DAMA** | **18** | **Blusa** |

## 6. ESPECIFICACIONES

Tabla de especificaciones (Valorado por la Comisión Nacional Mixta de Ropa De Trabajo y Uniformes).

| DETERMINACIÓN | ESPECIFICACIÓN | ENSAYOS |
|---|---|---|
| Acabado de la tela: | La tela terminada debe presentarse (según aplique):<br>• Pre-encogida y Blanqueada<br>• Pre encogida y teñida<br><br>Para la perfecta confección de la prenda, la tela debe ser SUAVE AL TACTO (**NO RÍGIDA, NI ACARTONADA**) no debe presentar los siguientes defectos.<br><br>• Agujeros<br>• Arrugas permanentes | INSPECCIÓN VISUAL Guía de defectos Ropa Contractual (Uso exclusivo para la CNMRTU) |



ANEXOS
DIVISIÓN DE CONTRATOS

| | | |
|---|---|---|
| | • Barrado<br>• Cocas<br>• Colas<br>• Contaminación micótica<br>• Destrozos o machucones<br>• Deshilachamiento<br>• Diferentes tonos<br>• Esfumado transversal<br>• Falta de trama<br>• Hilos flojos<br>• Hilo flotante<br>• Hilo interrumpido<br>• Hilo tenso<br>• Irregularidades de hilos<br>• Lágrimas<br>• Manchas (cualquier tipo de mancha) y/o exceso de apresto<br>• Marcas, cualquier tipo (bolígrafo, grafito, etc.)<br>• Marcas de peine<br>• Marcas de plancha<br>• Marcas de templazo<br>• Materias extrañas<br>• Manchas , cualquier tipo (Boligrafo, grafito, etc)<br>• Motas<br>• Ondulaciones o quiebres<br>• Rayas<br>• Tela sucia, manchada y/o mojada<br>• Trama doblada<br>• Trama rota, desviada o caída<br>• Trama sucia, manchada y/o mojada<br>• Olor desagradable o irritante<br>• Ondulaciones o quiebre<br>• Perforaciones de agujas en el área útil de confección<br>Otros defectos mencionados en la Guía de Defectos Ropa Contractual. | |
| **CEDULA** | **COLOR PANTONE** | **TOLERANCIA** |
| 18 | **Rosa Claro** | ---------- |

Un tono nominal y sus tolerancias, son los valores en que se permite que el tono del color de una tela varie entre lotes de la misma tela.

No se permiten variaciones de tono para:

- Un mismo lote de tela
- Un mismo lote de uniforme con prendas de la misma telas
- Prendas de la misma tela en un uniforme

## 7. FICHA TÉCNICA

Procedimiento de evaluación de la conformidad en base a los Estándares Mexicanos acreditados y elaborados por el Laboratorio acreditado ante la e.m.a.

Tela: **Popelina 70% poliéster, 30% algodón Tela para blusa,** (El Laboratorio ejecutará los ensayos basándose en los Estándares Mexicanos establecidos en la siguiente tabla, Estándares Mexicanos vigentes acreditados que apliquen o procedimiento interno).

| DETERMINACIÓN | ESPECIFICACIÓN O REQUISITO<br>COLOR:<br>Rosa claro | ENSAYOS<br>o<br>ESTÁNDARES MEXICANOS |
|---|---|---|
| Contenido de fibra (%)<br>• Poliéster<br>• Algodón | <br>66 a 74%<br>26 a 34% | **NMX – A 1833/1 – INNTEX-2014** Industria Textil- Análisis químico cuantitativo – Parte 1 Principios generales de ensayo<br>**NMX – A – 1833/11 – INNTEX – 2014** Industria textil – Análisis químico cuantitativo – Parte 11 Mezclas de fibras de celulosa y poliéster (Método usado ácido sulfúrico) |
| Masa, g/m2: | 120 - 135 | **NMX – A – 3801 – INNTEX – 2012** Industria textil – Determinación de la masa del tejido por unidad de longitud y área. |
| Tipo de tejido: | Plano (Calada) | **Inspección visual con cuenta hilos** |
| Tipo de ligamento: | Tafetán o Taletón | **Inspección visual con cuenta hilos** |
| Estabilidad dimensional, %:<br>• Urdimbre<br>• Trama<br>Con procedimiento de lavado 2B y secado "C", 3 ciclos de lavado | <br>De -3.0 a + 3.0<br>De -3.0 a + 3.0 | **NMX – A - 5077 – INNTEX – 2015** Industria Textil – Determinación del cambio dimensional en el lavado y secado<br>**NMX – A - 6330 – INNTEX – 2015** Industria Textil – Procedimiento de lavado y de secado doméstico para los ensayos de textiles |

**(El laboratorio ejecutara los ensayos basándose en los estándares mexicanos establecidos en la siguiente tabla, estándares mexicanos vigentes acreditados que apliquen o procedimiento interno).**



ANEXOS
DIVISIÓN DE CONTRATOS

| CEDULA | COLOR PANTONE | TOLERANCIA | ENSAYOS |
|---|---|---|---|
| 18 | Rosa Claro | ---------- | Inspección visual (procedimiento interno) |

**Nota: El informe de Laboratorio deberá identificar la muestra por color, por tela, tipo de tela, cedula o cedulas que ampara, ejemplo:**

- **Tela: Popelina 70% poliéster, 30% algodón**
- **Color: Rosa Claro**
- **Cedula (s): 18**

**Deberá entregar informe de laboratorio por color.**

**La muestra de prenda terminada que se deberá entregar en la CNMRTU para su evaluación será por cedula, en talla mediana (M) y el color podrá ser cualquiera mencionado en la tabla de color de la Especificación Técnica.**

## 8. APÉNDICE NORMATIVO

Ley de infraestructura de la calidad..

## 9. REFERENCIAS NORMATIVAS Y BIBLIOGRAFÍA

Para la correcta aplicación de la presente especificación Técnica, se deben consultar los siguientes documentos o los que los sustituyan:

Ley de infraestructura de la calidad.

IMSS - Cuadro Básico de Productos Textiles y Calzado.

IMSS - Guía de Defectos de Ropa Contractual.

Especificación Técnica IMSS, Cedula 18 Blusa para dama.

NMX – A 1833/1 – INNTEX-2014 Industria Textil- Análisis químico cuantitativo – Parte 1 Principios generales de ensayo.

NMX – A – 1833/11 – INNTEX – 2014 Industria textil – Análisis químico cuantitativo – Parte 11 Mezclas de fibras de celulosa y poliéster (Método usado ácido sulfúrico).

NMX – A – 3801 – INNTEX – 2012 Industria textil – Determinación de la masa del tejido por unidad de longitud y área.

NMX – A - 5077 – INNTEX – 2015 Industria Textil –Determinación del cambio dimensional en el lavado y secado.

NMX – A - 6330 – INNTEX – 2015 Industria Textil –Procedimiento de lavado y de secado doméstico para los ensayos de textiles.



ANEXOS
DIVISIÓN DE CONTRATOS

SIN TEXTO

ESPECIFICACIÓN TÉCNICA IMSS

# TELAS UTILIZADAS EN ROPA CONTRACTUAL
## PIQUE 70% POLIESTER, 30% ALGODÓN
## ESPECIFICACIONES Y ENSAYOS

CUADRO BÁSICO DE PRODUCTOS TEXTILES Y CALZADO
210 ROPA CONTRACTUAL

ESTE DOCUMENTO SUSTITUYE A CUALQUIER OTRO DOCUMENTO NORMATIVO DE CALIDAD DE ESTA TELA, CON FECHA ANTERIOR A DICIEMBRE 2020

ANEXOS
DIVISIÓN DE CONTRATOS

## ÍNDICE

1. INTRODUCCIÓN ..... 3
2. OBJETIVO Y CAMPO DE APLICACIÓN ..... 3
3. DEFINICIONES ..... 3
4. SÍMBOLOS Y ABREVIATURAS ..... 4
5. CLASIFICACIÓN Y DESIGNACIÓN DEL PRODUCTO ..... 5
6. ESPECIFICACIONES ..... 5
7. FICHA TÉCNICA ..... 7
8. APÉNDICE NORMATIVO ..... 9
9. REFERENCIAS NORMATIVAS Y BIBLIOGRAFÍA ..... 9

## 1. INTRODUCCIÓN

Con la finalidad de dar cumplimiento con el Contrato Colectivo de Trabajo en lo relativo a la adquisición de ropa de trabajo para los trabajadores con derecho del Instituto Mexicano de Seguro Social se establecen las siguientes especificaciones técnicas que cubren estos requerimientos de conformidad con la Ley de infraestructura de la calidad.

## 2. OBJETIVO Y CAMPO DE APLICACIÓN

Establecer las especificaciones mínimas de calidad y ensayos que debe cumplir la tela pique 70% poliéster, 30% algodón, utilizadas para la confección.

Nota: Esta especificación técnica es aplicable también al proceso de adquisición, inclusión, inspección de recepción, muestreo y suministro del producto, incluye únicamente los productos contenidos en el Cuadro Básico de Productos Textiles y Calzado.

## 3. DEFINICIONES

Para los propósitos de ésta especificación técnica, se establecen las siguientes definiciones.

**Agujero**: En tejido, una imperfección donde uno o varios hilos están lo suficiente dañados para configurar una apertura. Sinónimo: rotura.

**Arruga permanente**: Desarreglo permanente en la superficie en el tejido, que se caracteriza por una irregularidad provocada por muchas irregularidades pequeñas.

**Barrado:** Apariencia visual repetitiva de barras y franjas, usualmente paralelas a la trama de los tejidos de calada y de las pasadas en el tejido de punto. Algunas veces, el término barrado se utiliza como sinónimo de barras de urdimbre en tejidos de calada y de tejidos punto de urdimbre o malla envolvente. El barrado se puede deber a las diferencias físicas, ópticas o de teñido de los hilos, diferencias geométricas en la estructura del tejido o a una combinación de estas.

**Cocas**: Hilos enredados.

**Colas**: Extremos sobrantes de hilo.

**Contaminación micótica**: Contaminación producida por hongos.

**Espécimen**: Una porción especifica de un material o una muestra de laboratorio, sobre la cual se realiza una prueba o la cual es seleccionada para este propósito (sinónimo: espécimen de prueba).

**Hilos flojo**: Marca en el tejido producida por hilos prominentes sobre la superficie del tejido, debido a que poseen menos tensión que el resto. Un hilo tejido con tensión insuficiente.



ANEXOS
DIVISIÓN DE CONTRATOS

**Irregularidades de hilos**: Hilos que presentan variaciones en su sección transversal, como partes gruesas, delgadas o motas (aglomeraciones anormales de fibras en puntos visibles).

**Manchas de colorante**: Pequeñas manchas provocadas por grumos de colorante que han caído sobre la tela.

**Manchas de apresto:** Manchas producidas por un exceso de apresto.

**Materias extrañas**: Material extraño tejido dentro de la tela (astillas de madera, etc.).

**Motas**: Aglomeraciones anormales de fibras en puntos visibles, generalmente como puntos de tonalidad distinta al fondo.

**Ondulación**: Defecto de un tejido que le impide permanecer liso sobre una superficie plana.

**Quiebre**: Defecto de un tejido que se manifiesta por una línea o marca generalmente provocado por un pliegue en una superficie afilada.

**Rayas**: Rayas en el tejido, más claras o más obscuras que el fondo, causadas por pliegues o arrugas que provocan la absorción no uniforme del colorante.

## 4. SÍMBOLOS Y ABREVIATURAS

Para los propósitos de esta especificación técnica, se establecen los siguientes símbolos y abreviaturas.

| | |
|---|---|
| g/m2 | Gramos sobre metro cuadrado |
| % | Por ciento |
| ± | Mas, menos |
| ema | Entidad Mexicana de Acreditación |
| INNTEX | Instituto Nacional de Normalización Textil, A.C. |
| NMX | Estándar Mexicano |
| NOM | Norma Oficial Mexicana |
| N | Newton |
| TCX o TPG | Código de la numeración Pantone de colores de las telas, TCX = edición en tela, TPG = edición en papel ecológico. |
| cm | Centímetro |

## 5. CLASIFICACIÓN Y DESIGNACIÓN DEL PRODUCTO

La tela se utiliza para la confección de prendas, de acuerdo a como se señala en las especificaciones técnicas de los productos terminados. El color, código pantone y su tolerancia, será de acuerdo a dichas especificaciones y a la presente Especificación.

| NOMBRE DEL UNIFORME Y DE LA CEDULA DEL CUADRO BÁSICO DE PRODUCTOS TEXTILES Y CALZADO | NUMERO DE CEDULA DEL CUADRO BÁSICO | PRENDA EN LAS QUE SE UTILIZA LA TELA |
|---|---|---|
| PLAYERA TIPO POLO | 50 | Playera |

## 6. ESPECIFICACIONES

Tabla de especificaciones (Valorado por la Comisión Nacional Mixta de Ropa De Trabajo y Uniformes).

| DETERMINACIÓN | ESPECIFICACIÓN | ENSAYOS |
|---|---|---|
| Acabado de la tela: | La tela terminada debe presentarse (según aplique):<br>• Pre-encogida y Blanqueada<br>• Pre encogida y teñida<br><br>Para la perfecta confección de la prenda, la tela debe ser SUAVE AL TACTO (**NO RÍGIDA, NI ACARTONADA**) no debe presentar los siguientes defectos.<br><br>• Agujeros<br>• Arrugas permanentes<br>• Barrado<br>• Cocas<br>• Colas<br>• Contaminación micótica<br>• Deshilachamiento<br>• Destrozos o machucones<br>• Diferentes tonos<br>• Esfumado transversal<br>• Hilos flojos<br>• Irregularidades de hilos<br>• Manchas (cualquier tipo de mancha) y/o exceso de apresto | INSPECCIÓN VISUAL<br><br>Guía de defectos Ropa Contractual (Uso exclusivo para la CNMRTU) |



ANEXOS
DIVISIÓN DE CONTRATOS

| | | |
|---|---|---|
| | • Manchas , cualquier tipo (Bolígrafo, grafito, etc)<br>• Marcas de plancha<br>• Marcas, cualquier tipo (bolígrafo, grafito, etc.)<br>• Materias extrañas<br>• Motas<br>• Olor desagradable o irritante<br>• Ondulaciones o quiebre<br>• Perforaciones de agujas en el área útil de confección<br>• Rayas<br>• Tela sucia, manchada y/o mojada<br>Otros defectos mencionados en la Guía de Defectos Ropa Contractual. | |
| **CEDULA** | **COLOR PANTONE TCX o TPG** | **TOLERANCIA** |
| 50 | Beige 14-1210 | Beige 13-1008<br><br>Beige 14- 1209 |
| | Verde 19-5408 | Verde 19-5413<br>Verde 18-5315 |

Un tono nominal y sus tolerancias, son los valores en que se permite que el tono del color de una tela varíe entre lotes de la misma tela.

No se permiten variaciones de tono para:

- Un mismo lote de tela
- Un mismo lote de uniforme con prendas de la misma telas
- Prendas de la misma tela en un uniforme

## 7. FICHA TÉCNICA

Procedimiento de evaluación de la conformidad en base a los Estándares Mexicanos acreditados y elaborados por el Laboratorio acreditado ante la e.m.a.

Tela: Pique 70% poliester, 30% algodón (El Laboratorio ejecutará los ensayos basándose en los Estándares Mexicanos establecidos en la siguiente tabla, Estándares Mexicanos vigentes acreditados que apliquen o procedimiento interno).

| DETERMINACIÓN | ESPECIFICACIÓN O REQUISITO | | ENSAYOS o ESTÁNDARES MEXICANOS |
|---|---|---|---|
| | COLOR: Verde | COLOR: Beige | |
| Contenido de fibra (%)<br>• Poliéster<br>• Algodón | 70 ± 5 %<br>30 ± 5% | 70 ± 5 %<br>30 ± 5% | **NMX – A 1833/1 – INNTEX-2014** Industria Textil- Análisis químico cuantitativo – Parte 1 Principios generales de ensayo<br>**NMX – A – 1833/11 – INNTEX – 2014** Industria textil – Análisis químico cuantitativo – Parte 11 Mezclas de fibras de celulosa y poliéster (Método usado ácido sulfúrico) |
| Tipo de tejido: | Punto | Punto | **Inspección visual con cuenta hilos** |
| Tipo de ligamento: | Pique | Pique | **Inspección visual con cuenta hilos** |
| Estabilidad dimensional, %:<br>• Urdimbre<br>• Trama<br>Con procedimiento de lavado 2B y secado "C", 3 ciclos de lavado | De -3.5 a + 3.5<br>De -3.0 a + 3.0 | De -3.5 a + 3.5<br>De -3.0 a + 3.0 | **NMX – A - 5077 – INNTEX – 2015** Industria Textil –Determinación del cambio dimensional en el lavado y secado<br>**NMX – A - 6330 – INNTEX – 2015** Industria Textil –Procedimiento de lavado y de secado doméstico para los ensayos de textiles |
| Densidad del tejido, hilos/cm:<br>• Columnas<br>• Mallas | 11 ± 2 columnas / cm<br>16 ± 2 Mallas / cm | 11 ± 2 columnas / cm<br>18 ± 2 Mallas / cm | **NMX – A – 134 – INNTEX – 2013** Industria textil - Tejido de punto – Método de prueba y tolerancia. |
| Solidez de color al frote, grado:<br>• Columnas<br>• Mallas | Columnas y Mallas seco 4 | Urdimbre y trama seco 4 | **NMX – A - 073 – INNTEX – 2005** Industria Textil Solidez al color –Determinación de la Solidez del color al Frote– Método de prueba. |

ESTE DOCUMENTO SUSTITUYE A CUALQUIER OTRO DOCUMENTO NORMATIVO DE CALIDAD DE ESTA TELA, CON FECHA ANTERIOR A DICIEMBRE 2020



ANEXOS
DIVISIÓN DE CONTRATOS

| | Columnas y Mallas húmedo 4 | Urdimbre y trama húmedo 4 | |
|---|---|---|---|
| Solidez de color al lavado domestico e industrial, con procedimiento de lavado C1M, grado:<br>• Cambio de color<br>• Manchado (transferencia de color) | <br><br><br>4 mínimo<br>4 mínimo | <br><br><br>4 mínimo<br>4 mínimo | **NMX – A - 105 – C06 - INNTEX – 2015** Industria Textil – Método de ensayo de Solidez del color — Parte C06 - Solidez del color al lavado domestico y comercial. |

**(El laboratorio ejecutara los ensayos basándose en los estándares mexicanos establecidos en la siguiente tabla, estándares mexicanos vigentes acreditados que apliquen o procedimiento interno).**

| CEDULA | COLOR PANTONE TCX o TPG | TOLERANCIA | ENSAYOS |
|---|---|---|---|
| 50 | Beige 14-1210<br><br><br>Verde 19-5408 | Beige 13-1008<br>Beige 14- 1209<br><br>Verde 19-5413<br>Verde 18-5315 | Inspección visual (procedimiento interno) |

**Nota: El informe de Laboratorio deberá identificar la muestra por color, por tela, tipo de tela, cedula o cedulas que ampara, ejemplo:**

- Tela: Pique 70% poliéster, 30% algodón
- Color: Beige
- Cedula (s): 50

Deberá entregar informe de laboratorio por color.

La muestra de prenda terminada que se deberá entregar en la CNMRTU para su evaluación será por cedula, en talla mediana (M) y el color podrá ser cualquiera mencionado en la tabla de color de la Especificación Técnica.

## 8. APÉNDICE NORMATIVO

Ley de infraestructura de la calidad.

## 9. REFERENCIAS NORMATIVAS Y BIBLIOGRAFÍA

Para la correcta aplicación de la presente especificación Técnica, se deben consultar los siguientes documentos o los que los sustituyan:

Ley de infraestructura de la calidad.

IMSS - Cuadro Básico de Productos Textiles y Calzado.

IMSS - Guía de Defectos de Ropa Contractual.

Especificación Técnica IMSS, Cedula 50 Playera tipo Polo.

NMX – A 1833/1 – INNTEX-2014 Industria Textil- Análisis químico cuantitativo – Parte 1 Principios generales de ensayo.

NMX – A – 1833/11 – INNTEX – 2014 Industria textil – Análisis químico cuantitativo – Parte 11 Mezclas de fibras de celulosa y poliéster (Método usado ácido sulfúrico).

NMX – A - 5077 – INNTEX – 2015 Industria Textil –Determinación del cambio dimensional en el lavado y secado.

NMX – A - 6330 – INNTEX – 2015 Industria Textil –Procedimiento de lavado y de secado doméstico para los ensayos de textiles.

NMX – A – 134 – INNTEX – 2013 Industria textil - Tejido de punto – Método de prueba y tolerancia.

NMX – A - 073 – INNTEX – 2005 Industria Textil Solidez al color –Determinación de la Solidez del color al Frote– Método de prueba.

NMX – A - 105 – C06 - INNTEX – 2015 Industria Textil – Método de ensayo de Solidez del color — Parte C06 - Solidez del color al lavado domestico y comercial.



ANEXOS
DIVISIÓN DE CONTRATOS

SIN TEXTO

ESPECIFICACIÓN TÉCNICA IMSS

# TELAS UTILIZADAS EN ROPA CONTRACTUAL
# PAÑO DE LANA, 80% LANA, 20% FIBRA SINTÉTICA
# ESPECIFICACIONES Y ENSAYOS

CUADRO BÁSICO DE PRODUCTOS TEXTILES Y CALZADO
210 ROPA CONTRACTUAL

ESTE DOCUMENTO SUSTITUYE A CUALQUIER OTRO DOCUMENTO NORMATIVO DE CALIDAD DE ESTA TELA, CON FECHA ANTERIOR A DICIEMBRE 2020

ANEXOS
DIVISIÓN DE CONTRATOS

## ÍNDICE

1. INTRODUCCIÓN ..... 3
2. OBJETIVO Y CAMPO DE APLICACIÓN ..... 3
3. DEFINICIONES ..... 3
4. SÍMBOLOS Y ABREVIATURAS ..... 5
5. CLASIFICACIÓN Y DESIGNACIÓN DEL PRODUCTO ..... 5
6. ESPECIFICACIONES ..... 5
7. FICHA TÉCNICA ..... 7
8. APÉNDICE NORMATIVO ..... 9
9. REFERENCIAS NORMATIVAS Y BIBLIOGRAFÍA ..... 10

## 1. INTRODUCCIÓN

Con la finalidad de dar cumplimiento con el Contrato Colectivo de Trabajo en lo relativo a la adquisición de ropa de trabajo para los trabajadores con derecho del Instituto Mexicano de Seguro Social se establecen las siguientes especificaciones técnicas que cubren estos requerimientos de conformidad con la Ley de infraestructura de la calidad.

## 2. OBJETIVO Y CAMPO DE APLICACIÓN

Establecer las especificaciones mínimas de de calidad y ensayos que debe cumplir la tela Paño de lana, 80% lana, 20% fibra sintética (poliéster o poliamida (nylon)), utilizadas para la confección.

Nota: Esta especificación técnica es aplicable también al proceso de adquisición, inclusión, inspección de recepción, muestreo y suministro del producto, incluye únicamente los productos contenidos en el Cuadro Básico de Productos Textiles y Calzado.

## 3. DEFINICIONES

Para los propósitos de ésta especificación técnica, se establecen las siguientes definiciones.

**Agujero**: En tejido, una imperfección donde uno o varios hilos están lo suficiente dañados para configurar una apertura. Sinónimo: rotura.

**Arruga permanente**: Desarreglo permanente en la superficie en el tejido, que se caracteriza por una irregularidad provocada por muchas irregularidades pequeñas.

**Barrado:** Apariencia visual repetitiva de barras y franjas, usualmente paralelas a la trama de los tejidos de calada y de las pasadas en el tejido de punto. Algunas veces, el término barrado se utiliza como sinónimo de barras de urdimbre en tejidos de calada y de tejidos punto de urdimbre o malla envolvente. El barrado se puede deber a las diferencias físicas, ópticas o de teñido de los hilos, diferencias geométricas en la estructura del tejido o a una combinación de estas.

**Cocas**: Hilos enredados.

**Colas**: Extremos sobrantes de hilo.

**Contaminación micótica**: Contaminación producida por hongos.

**Espécimen**: Una porción especifica de un material o una muestra de laboratorio, sobre la cual se realiza una prueba o la cual es seleccionada para este propósito (sinónimo: espécimen de prueba).

**Falta de trama**: Zona del tejido donde falta el hilo de trama en todo el ancho.



ANEXOS
DIVISIÓN DE CONTRATOS

**Hilo flotante**: Lugar en el tejido en el cual uno o varios hilos o pasadas quedan flotantes, debido a no haberse entrecruzado como debían.

**Hilo interrumpido**: Ausencia de un tramo de hilo de urdimbre.

**Hilo tenso:** Marca en el tejido a que uno o más hilos en la urdimbre, poseen más tensión que el resto.

**Hilos flojo**: Marca en el tejido producida por hilos prominentes sobre la superficie del tejido, debido a que poseen menos tensión que el resto. Un hilo tejido con tensión insuficiente.

**Irregularidades de hilos**: Hilos que presentan variaciones en su sección transversal, como partes gruesas, delgadas o motas (aglomeraciones anormales de fibras en puntos visibles).

**Lágrimas**: Defecto del tejido caracterizado por pequeñas desviaciones elípticas de una o más pasadas de trama.

**Manchas de colorante**: Pequeñas manchas provocadas por grumos de colorante que han caído sobre la tela.

**Manchas de apresto:** Manchas producidas por un exceso de apresto.

**Marcas de peine:** Rayas longitudinales producidas por un espaciado irregular de los hilos de urdimbre.

**Marcas de templazo**: En tejido de calada, pequeños agujeros o distorsiones cercanas a los orillos.

**Materias extrañas**: Material extraño tejido dentro de la tela (astillas de madera, etc.).

**Motas**: Aglomeraciones anormales de fibras en puntos visibles, generalmente como puntos de tonalidad distinta al fondo.

**Ondulación**: Defecto de un tejido que le impide permanecer liso sobre una superficie plana.

**Quiebre**: Defecto de un tejido que se manifiesta por una línea o marca generalmente provocado por un pliegue en una superficie afilada.

**Rayas**: Rayas en el tejido, más claras o más obscuras que el fondo, causadas por pliegues o arrugas que provocan la absorción no uniforme del colorante.

**Trama desviada o caída**: Tejido en el cual el hilo de trama no está en ángulo recto con la urdimbre.

**Trama doblada**: Efecto producido por un hilo de trama doble.

**Trama rota:** En el tejido de calada, discontinuidad en la dirección de la trama, provocado por la rotura o corte de un hilo de trama.

**Trama sucia**: Zona del tejido en el cual el hilo de trama está sucio.

**Urdimbre**: En tejido plano, los hilos que van a lo largo del telar.

## 4. SÍMBOLOS Y ABREVIATURAS

Para los propósitos de esta especificación técnica, se establecen los siguientes símbolos y abreviaturas.

| | |
|---|---|
| g/m2 | Gramos sobre metro cuadrado |
| % | Por ciento |
| ± | Mas, menos |
| ema | Entidad Mexicana de Acreditación |
| INNTEX | Instituto Nacional de Normalización Textil, A.C. |
| NMX | Estándar Mexicano |
| NOM | Norma Oficial Mexicana |
| N | Newton |

## 5. CLASIFICACIÓN Y DESIGNACIÓN DEL PRODUCTO

La tela se utiliza para la confección de prendas, de acuerdo a como se señala en las especificaciones técnicas de los productos terminados. El color, código pantone y su tolerancia, será de acuerdo a dichas especificaciones y a la presente Especificación.

| NOMBRE DEL UNIFORME Y DE LA CEDULA DEL CUADRO BÁSICO DE PRODUCTOS TEXTILES Y CALZADO | NUMERO DE CEDULA DEL CUADRO BÁSICO | PRENDA EN LAS QUE SE UTILIZA LA TELA |
|---|---|---|
| CHAMARRA PARA CABALLERO | 19 | Chamarra |
| MAKINOFF PARA CABALLERO | 28 | Makinoff |

## 6. ESPECIFICACIONES

Tabla de especificaciones (Valorado por la Comisión Nacional Mixta de Ropa De Trabajo y Uniformes)



ANEXOS
DIVISIÓN DE CONTRATOS

| DETERMINACIÓN | ESPECIFICACIÓN | ENSAYOS |
|---|---|---|
| Acabado de la tela: | La tela terminada debe presentarse (según aplique):<br>• Pre-encogida y Blanqueada<br>• Pre encogida y teñida<br><br>Para la perfecta confección de la prenda, la tela debe ser SUAVE AL TACTO (**NO RÍGIDA, NI ACARTONADA**) no debe presentar los siguientes defectos.<br><br>• Agujeros<br>• Arrugas permanentes<br>• Barrado<br>• Cocas<br>• Colas<br>• Contaminación micótica<br>• Deshilachamiento<br>• Destrozos o machucones<br>• Diferentes tonos<br>• Esfumado transversal<br>• Falta de trama<br>• Hilo flotante<br>• Hilo interrumpido<br>• Hilo tenso<br>• Hilos flojos<br>• Irregularidades de hilos<br>• Lágrimas<br>• Manchas (cualquier tipo de mancha) y/o exceso de apresto<br>• Manchas , cualquier tipo (Boligrafo, grafito, etc)<br>• Marcas de peine<br>• Marcas de plancha<br>• Marcas de templazo<br>• Marcas, cualquier tipo (boligrafo, grafito, etc.)<br>• Materias extrañas<br>• Motas<br>• Olor desagradable o irritante<br>• Ondulaciones o quiebre<br>• Perforaciones de agujas en el área útil de confección<br>• Rayas<br>• Tela sucia, manchada y/o mojada<br>• Trama doblada | INSPECCIÓN VISUAL<br><br>Guía de defectos Ropa Contractual (Uso exclusivo para la CNMRTU) |

| | | |
|---|---|---|
| | • Trama rota, desviada o caída<br>• Trama sucia, manchada y/o mojada<br>Otros defectos mencionados en la Guía de Defectos Ropa Contractual. | |
| **CEDULA** | **COLOR PANTONE** | **TOLERANCIA** |
| 19 | Verde olivo | ± |
| 28 | Café oscuro | ± |

Un tono nominal y sus tolerancias, son los valores en que se permite que el tono del color de una tela varíe entre lotes de la misma tela.

No se permiten variaciones de tono para:

- Un mismo lote de tela
- Un mismo lote de uniforme con prendas de la misma telas
- Prendas de la misma tela en un uniforme

## 7. FICHA TÉCNICA

Procedimiento de evaluación de la conformidad en base a los Estándares Mexicanos acreditados y elaborados por el Laboratorio acreditado ante la e.m.a.

Tela: Paño de lana, 80% lana, 20% fibra sintética (poliéster o poliamida (nylon)), (El Laboratorio ejecutará los ensayos basándose en los Estándares Mexicanos establecidos en la siguiente tabla, Estándares Mexicanos vigentes acreditados que apliquen o procedimiento interno).

| **DETERMINACIÓN** | **ESPECIFICACIÓN O REQUISITO**<br>**COLOR: verde olivo y café oscuro** | **ENSAYOS o ESTÁNDARES MEXICANOS** |
|---|---|---|
| Contenido de fibra (%)<br>• Lana | 80% a 90% | **NMX – A 1833/1 – INNTEX-2014** Industria Textil-Análisis químico cuantitativo – Parte 1 Principios generales de ensayo |



ANEXOS
DIVISIÓN DE CONTRATOS

| | | |
|---|---|---|
| • Fibra sintética (poliéster o poliamida (nylon)), | 10% a 20% | **NMX – A – 1833/4 – INNTEX – 2014** Industria textil – Análisis químico cuantitativo – Parte 4 Mezclas de fibras protéicas y otras fibras (Método con hipoclorito) |
| Masa, g/m2: | 300 mínima | **NMX – A – 3801 – INNTEX – 2012** Industria textil – Determinación de la masa del tejido por unidad de longitud y área. |
| Tipo de tejido: | Plano (Calada) | **Inspección visual con cuenta hilos** |
| Tipo de ligamento: | Tafetán o Sarga | **Inspección visual con cuenta hilos** |
| Determinación de la propensión de la superficie de la tela al frisado, vellosidad o enmarañamiento, grado:<br>• Primer ciclo<br>Frisado:<br>Vellosidad:<br>Enmarañamiento:<br>• Segundo ciclo<br>Frisado:<br>Vellosidad:<br>Enmarañamiento:<br>Con procedimiento de lavado en seco | <br><br><br>4-5 mínimo<br>4 mínimo<br>4-5 mínimo<br><br><br>4 mínimo<br>3-4 mínimo<br>4 mínimo | **NMX – A – 12945-3-INNTEX-2020** Industria textil-Determinación de la propensión de la superficie de la tela al frisado, vellosidad o enmarañamiento-Parte 3: Método de frisado aleatorio<br>**NMX-A-105-D01-INNTEX-2020** Industria Textil-Ensayo de solidez del color-Parte D01: solidez del color al lavado en seco utilizando solvente percloroetileno |
| Solidez del color al sudor ácido, grado:<br>• Cambio de color<br>• Manchado (transferencia de color) | <br>3 mínimo<br>3 mínimo | **NMX – A – 105 – E 04 – INNTEX – 2019** Industria textil - Ensayo de solidez del color – Parte E04: Solidez del color al sudor. |
| Solidez del color al sudor alcalino, grado:<br>• Cambio de color<br>• Manchado (transferencia de color) | <br>3 mínimo<br>3 mínimo | **NMX – A – 105 – E 04 – INNTEX – 2019** Industria textil - Ensayo de solidez del color – Parte E04: Solidez del color al sudor. |

| | | |
|---|---|---|
| Solidez de color al lavado en seco grado<br>• Cambio de color<br>• Manchado (transferencia de color) | <br>3,4 mínimo<br>3,4 mínimo | **NMX-A-105-D01-INNTEX-2020** Industria Textil-Ensayo de solidez del color-Parte D01: solidez del color al lavado en seco utilizando solvente percloroetileno |

**(El laboratorio ejecutara los ensayos basándose en los estándares mexicanos establecidos en la siguiente tabla, estándares mexicanos vigentes acreditados que apliquen o procedimiento interno).**

| CEDULA | COLOR PANTONE | TOLERANCIA | ENSAYOS |
|---|---|---|---|
| 19 | Verde olivo | ---------- | Inspección visual (procedimiento interno) |
| 28 | Café oscuro | ---------- | Inspección visual (procedimiento interno) |

**Nota: El informe de Laboratorio deberá identificar la muestra por color, por tela, tipo de tela, cedula o cedulas que ampara, ejemplo:**

- Tela Paño de lana, 80% lana, 20% fibra sintética
- Color: Café oscuro
- Cedula (as): 28

Deberá entregar informe de laboratorio por color.

La muestra de prenda terminada que se deberá entregar en la CNMRTU para su evaluación será por cedula, en talla mediana (M) y el color podrá ser cualquiera mencionado en la tabla de color de la Especificación Técnica.

## 8. APÉNDICE NORMATIVO

Ley de infraestructura de la calidad.



ANEXOS
DIVISIÓN DE CONTRATOS

## 9. REFERENCIAS NORMATIVAS Y BIBLIOGRAFÍA

Para la correcta aplicación de la presente especificación Técnica, se deben consultar los siguientes documentos o los que los sustituyan:

Ley de infraestructura de la calidad.

IMSS - Cuadro Básico de Productos Textiles y Calzado.

IMSS - Guía de Defectos de Ropa Contractual.

Especificación Técnica IMSS, Cedula 19 Chamarra para caballero

Especificación Técnica IMSS, Cedula 28 Makinoff para caballero

NMX – A 1833/1 – INNTEX-2014 Industria Textil- Análisis químico cuantitativo – Parte 1 Principios generales de ensayo.

NMX – A – 1833/4 – INNTEX – 2014 Industria textil – Análisis químico cuantitativo – Parte 4 Mezclas de fibras protéicas y otras fibras (Método con hipoclorito)

NMX – A – 3801 – INNTEX – 2012 Industria textil – Determinación de la masa del tejido por unidad de longitud y área.

NMX – A – 12945-3-INNTEX-2020 Industria textil-Determinación de la propensión de la superficie de la tela al frisado, vellosidad o enmarañamiento-Parte 3: Método de frisado aleatorio.

NMX-A-105-D01-INNTEX-2020 Industria Textil-Ensayo de solidez del color-Parte D01: solidez del color al lavado en seco utilizando solvente percloroetileno.

NMX – A – 105 – E 04 – INNTEX – 2019 Industria textil - Ensayo de solidez del color – Parte E04: Solidez del color al sudor.

ESPECIFICACIÓN TÉCNICA IMSS

# LOGOSÍMBOLO IMSS
# BORDADO Y ESTAMPADO
# ESPECIFICACIONES Y ENSAYOS

CUADRO BÁSICO DE PRODUCTOS TEXTILES Y CALZADO
210 ROPA CONTRACTUAL



ANEXOS
DIVISIÓN DE CONTRATOS

## ÍNDICE

1. INTRODUCCIÓN ..... 3
2. OBJETIVO Y CAMPO DE APLICACIÓN ..... 3
3. DEFINICIONES ..... 3
4. SÍMBOLOS Y ABREVIATURAS ..... 3
5. CLASIFICACIÓN Y DESIGNACIÓN DEL PRODUCTO ..... 4
6. ESPECIFICACIONES ..... 6
7. FICHA TÉCNICA ..... 7
8. APÉNDICE NORMATIVO ..... 8
9. REFERENCIAS NORMATIVAS Y BIBLIOGRAFÍA ..... 8

## 1. INTRODUCCIÓN

Con la finalidad de dar cumplimiento con el Contrato Colectivo de Trabajo en lo relativo a la adquisición de ropa de trabajo para los trabajadores con derecho del Instituto Mexicano de Seguro Social se establecen las siguientes especificaciones técnicas que cubren estos requerimientos de conformidad con la Ley de infraestructura de la calidad.

## 2. OBJETIVO Y CAMPO DE APLICACIÓN

Establecer las especificaciones mínimas de calidad y ensayos que debe cumplir el Logosímbolo bordado o estampado en las diferentes Cedulas de Ropa contractual.

Nota: Esta especificación técnica es aplicable también al proceso de adquisición, en la etapa de evaluación técnica, muestreo y suministro del producto, incluye únicamente los productos contenidos en el Cuadro Básico de Productos Textiles y Calzado.

## 3. DEFINICIONES

Para los propósitos de ésta especificación técnica, se establecen las siguientes definiciones.

**Bordado:** Costura de relieve sobre tela o piel, realizada con aguja y diversas clases de hilo.
**Cocas**: Hilos enredados.

**Estampado:** Es el proceso de aplicar color y diseño a la tela, en patrones definidos. En telas correctamente impresas, el color se une con la fibra y tiene la particularidad de resistir el lavado y la fricción.

**Fruncido:** Superficie donde la costura no queda lisa a lo largo de la línea de las puntadas, causado por alguno de los siguientes factores: aplicación dispareja, tensión y desplazamiento de tejido o estructura apretada.

**Logosímbolo**: Representación gráfica de la imagen institucional.

**Siglas:** Abreviatura formada por letras iníciales de un sintagma, normalmente nombres de instituciones, empresas, etc.

## 4. SÍMBOLOS Y ABREVIATURAS

Para los propósitos de esta especificación técnica, se establecen los siguientes símbolos y abreviaturas.

| | |
|---|---|
| % | Por ciento |
| ± | Mas, menos |
| ema | Entidad Mexicana de Acreditación |


ANEXOS
DIVISIÓN DE CONTRATOS

| | |
|---|---|
| INNTEX | Instituto Nacional de Normalización Textil, A.C. |
| NMX | Estándar Mexicano |
| NOM | Norma Oficial Mexicana |
| C o U | Código de la numeración Pantone de colores para el logosímbolo |
| cm | Centímetros |

## 5. CLASIFICACIÓN Y DESIGNACIÓN DEL PRODUCTO

**ogosímbolo bordado**: Se utiliza en diversas prendas, de acuerdo a como señala en las especificaciones técnicas de los productos terminados (cedula).

El color, código pantone y su tolerancia, será de acuerdo a dichas especificaciones. Las cédulas que utilizan logo símbolo bordado son los siguientes:

| NOMBRE DEL UNIFORME Y DE LA CEDULA DEL CUADRO BÁSICO DE PRODUCTOS TEXTILES Y CALZADO | NÚMERO DE LA CEDULA DEL CUADRO BASICO | PRENDAS EN LAS QUE SE UTILIZA EL LOGOSÍMBOLO BORDADO |
|---|---|---|
| Bata para caballero | 1 | Bata |
| Bata para dama | 2 | Bata |
| Bata para caballero | 3 | Bata |
| Bata para dama | 4 | Bata |
| Filipina y pantalón para dama. | 5 | Filipina |
| Filipina, pantalón y cofia para dama. | 6 | Filipina |
| Bata para caballero | 7 | Bata |
| Bata para dama. | 8 | Bata |
| Suéter femenino | 9 | Suéter |
| Suéter masculino | 10 | Suéter |
| Overol para caballero. | 11 | Overol |
| Filipina y pantalón, femenino | 12 | Filipina |
| Filipina y pantalón para caballero. | 13 | Filipina |
| Traje sastre para Caballero | 14 | Saco |
| Filipina, Pantalón, Gorro y Mandil para Caballero | 15 | Filipina |
| Traje sastre para Dama | 17 | Saco |
| Chamarra para caballero | 19 | Chamarra |
| Camisa para caballero | 20 | Camisa |
| Camisa y pantalón para caballero | 21 | Camisa |
| Filipina, pantalón y gorro para caballero. | 22 | Filipina |
| Filipina, pantalón y gorro para dama. | 23 | Filipina |
| Makinoff, para caballero | 28 | Makinoff |
| Saco para dama | 34 | Saco |

| | | |
|---|---|---|
| Filipina para Dama | 35 | Filipina |
| Traje de baño para Caballero * | 36 | Traje de Baño |
| Saco para caballero | 37 | Saco |
| Chamarra Unisex | 38 | Chamarra |
| Bata pintor y pantalón para dama | 40 | Bata |
| Filipina para caballero | 43 | Filipina |
| Filipina para dama | 44 | Filipina |
| Filipina, pantalón y cofia para dama | 45 | Filipina |
| Playera tipo polo | 50 | Playera |
| ilipina para Caballero | 53 | Filipina |
| Filipina para Caballero | 56 | Filipina |
| Filipina y pantalón para Dama | 61 | Filipina |
| Filipina y pantalón para Caballero | 62 | Filipina |
| Uniforme femenino | 65 | Filipina |
| Uniforme masculino | 66 | Filipina |
| Uniforme para dama | 67 | Filipina |
| Uniforme para caballero | 68 | Filipina |
| Bata de arte y pantalón para dama | 69 | Bata |
| Bata de arte y pantalón para caballero | 70 | Bata |
| Filipina y pantalón femenino | 71 | Filipina |
| Filipina y pantalón masculino | 72 | Filipina |

**Logosímbolo estampado**: Se utiliza en diversas prendas, de acuerdo a como se señala en las especificaciones técnicas de los productos terminados (cédulas). El color, código Pantone y su tolerancia, será de acuerdo a dichas especificaciones.

Las cédulas que utilizan logosímbolo estampado son las siguientes:

| NOMBRE DEL UNIFORME Y DE LA CEDULA DEL CUADRO BÁSICO DE PRODUCTOS TEXTILES Y CALZADO | NÚMERO DE LA CEDULA DEL CUADRO BASICO | PRENDAS EN LAS QUE SE UTILIZA EL LOGOSÍMBOLO ESTAMPADO |
|---|---|---|
| Chamarra y pantalón deportivos, unisex | 27 | Chamarra |
| Camiseta deportiva | 31 | Camiseta |
| Traje de baño para Caballero * | 36 | Traje de Baño |
| Mandil impermeable | 41 | Mandil |

- * Traje de baño para caballero, cedula 36; se podrá entregar de manera opcional cualquiera de los dos tipos de logosímbolos, es decir, el logosímbolo podrá ir bordada o estampada, de acuerdo a la elección del participante.



ANEXOS
DIVISIÓN DE CONTRATOS

## 6. ESPECIFICACIONES

Tabla de especificaciones logosímbolo bordado

| Determinación | Especificación o requisito | ENSAYOS |
|---|---|---|
| Características | • Logosímbolo del IMSS centrado y bordado directamente en la prenda<br>• Con dimensiones simétricas<br>• No fruncidos<br>• Con un espacio proporcional entre las letras de las siglas y el logosímbolo<br>• Las siglas deberán presentarse alineadas entre si y respecto al Logosímbolo<br>• El Logosímbolo en todas las dimensiones y características deberá ser simétrico y deberá presentar buena apariencia | Inspección Visual |
| Dimensiones | • Símbolo del IMSS: De 4,0 cm de ancho +/- 0,5 cm de altura por 4,0 +/- 0,5 de ancho<br>• Siglas del IMSS: De 1.3 cm +/- 0,3 cm de altura (ancho en proporción)<br>• Símbolo del IMSS: De 2.0 cm +/- 0.2 cm de altura por 2,0 cm +/- 0,2 cm de ancho. Exclusivo para la Cedula 36 Traje de baño parta caballero.<br>• Siglas del IMSS: De 0,7 cm +/- 0,2 cm de altura (ancho en proporción) exclusivo para la Cédula 36, traje de baño para caballero. | Medir con cinta métrica |
| Color | • BLANCO<br>• VERDE 561 C ó 561 | Inspección visual (procedimiento interno) |

**Tabla de especificaciones logosímbolo Estampado**

| DETERMINACIÓN | ESPECIFICACIÓN O REQUISITO | ENSAYOS O ESTÁNDARES MEXICANOS |
|---|---|---|
| Estampado | • Indeleble, nítido y uniforme. Elaborado con materiales hipo alergénicos.<br>No Utilizar materiales a base de cloruro de polivinilo (PVC). | Inspección visual (procedimiento interno) |
| Características | • Logosímbolo del IMSS centrado y Estampado directamente en la prenda. | Inspección visual (procedimiento interno) |

| | | |
|---|---|---|
| | • Con dimensiones simétricas.<br>• Con espacio proporcional entre las letras de las siglas y entre las siglas y el logosímbolo.<br>• Las siglas deberán presentarse alineadas entre si y respecto al logosímbolo.<br>• El Logosímbolo en todas las dimensiones y características deberá ser simétrico y deberá presentar buena apariencia. | |
| Dimensiones | • Símbolo del IMSS: De 4,0 cm +/-0,5 cm de altura por 4,0 cm +/- 0.5 cm de ancho<br>• Siglas del IMSS: De 1,3 cm +/- 0,3 cm de altura (ancho en proporción).<br>• Letras de leyenda * SALVAVIDAS* De 4,0 cm +/- 0.5 cm de altura y ancho proporcional. Exclusivo para cedula 27 CHAMARRA Y PANTALÓN DEPORTIVO UNISEX.<br>• Siglas del IMSS. De 1,5 cm a 2,0 cm de altura (ancho en proporción) Exclusivo para cedula 27 CHAMARRA Y PANTALÓN DEPORTIVO UNISEX<br>• Símbolo del IMSS: De 2.0 cm +/- 0.2 cm de altura por 2,0 cm +/- 0,2 cm de ancho. Exclusivo para la Cedula 36 Traje de baño parta caballero.<br>• Siglas del IMSS: De 0,7 cm +/- 0,2 cm de altura (ancho en proporción) exclusivo para la Cédula 36, traje de baño para caballero. | Medir con cinta métrica |
| Color | • BLANCO<br>• VERDE 561 C ó 561 U | Inspección visual (procedimiento interno) |

## 7. FICHA TÉCNICA

Procedimiento de evaluación de la conformidad en base a los Estándares Mexicanos acreditados y elaborados por el Laboratorio acreditado ante la e.m.a.

**HILO: 100 % poliéster.**

(El Laboratorio ejecutará los ensayos basándose en los Estándares Mexicanos establecidos en la siguiente tabla, Estándares Mexicanos vigentes acreditados que apliquen o procedimiento interno).

| DETERMINACION | ESPECIFICACIÓN O REQUISITO | | ENSAYOS o ESTÁNDARES MEXICANOS |
|---|---|---|---|
| | LOGOSIMBOLO BLANCO | LOGOSIMBOLO VERDE | |
| Contenido de fibra (%): | 100 % | 100 % | NMX-A-084-INNTEX-2015 - Industria textil - Fibras Textil |



ANEXOS
DIVISIÓN DE CONTRATO

| | | | |
|---|---|---|---|
| Hilo | **Poliéster** | **Poliéster** | Análisis - Cualitativo-Cuantitativo para una fibra 100% - Método de ensayo |
| Solidez del color a la luz Artificial Método 5 explosión 20 horas | **N/A** | **3 mínimo** | **NMX – A - 105 – B02 - INNTEX – 2019** Industria textil-Ensayo para solidez del color-Parte B02-Solidez del color a la luz artificial: Ensayo de la lámpara de decoloración de arco de xenón. |
| Solidez de color al frote, grado:<br><br>Urdimbre<br>Trama | **N/A** | **Seco 3 mínimo**<br>**Húmedo 2 mínimo** | **NMX – A - 073 – INNTEX – 2005** Industria Textil Solidez al color –Determinación de la Solidez del color al Frote– Método de prueba. |
| Solidez de color al lavado Domestico e industrial, con procedimiento de lavado C1M, grado :* Cambio de color | **N/A** | **3 mínimo** | **NMX – A - 105 – C06 - INNTEX – 2015** Industria Textil – Método de ensayo de Solidez del color - – Parte C06 - Solidez del color al lavado domestico y comercial. |
| Color | **Blanco** | **Verde 561 C, 561 U** | Inspección visual (procedimiento interno) |

**Nota.- Esta especificación técnica no equivale a ninguna Norma Mexicana o Internacional por no existir referencia alguna al momento de su elaboración.**

## 8. APÉNDICE NORMATIVO

Ley de infraestructura de la calidad.

## 9. REFERENCIAS NORMATIVAS Y BIBLIOGRAFÍA

Para la correcta aplicación de la presente especificación Técnica, se deben consultar los siguientes documentos o los que los sustituyan:

Ley de infraestructura de la calidad.

IMSS - Cuadro Básico de Productos Textiles y Calzado.

IMSS - Guía de Defectos de Ropa Contractual.

Especificación Técnica IMSS, Cedula 1 Bata para caballero

Especificación Técnica IMSS, Cedula 2 Bata para dama

Especificación Técnica IMSS, Cedula 3 Bata para caballero

Especificación Técnica IMSS, Cedula 4 Bata para dama

Especificación Técnica IMSS, Cédula 5 Filipina y pantalón para dama.

Especificación Técnica IMSS, Cédula 6 Filipina, pantalón y cofia para dama.

Especificación Técnica IMSS, Cedula 7 Bata para caballero

Especificación Técnica IMSS, Cedula 8 Bata para dama.

Especificación Técnica IMSS, Cédula 9 Suéter femenino.

Especificación Técnica IMSS, Cédula 10 Suéter masculino.

Especificación Técnica IMSS, Cedula 11 Overol para caballero.

Especificación Técnica IMSS, Cédula12 Filipina y pantalón femenino

Especificación Técnica IMSS, Cedula 13 Filipina y pantalón para caballero.

Especificación Técnica IMSS, Cédula 14 Traje sastre para caballero.

Especificación Técnica IMSS, Cédula 15 Filipina, Pantalón , Gorro y Mandil para Caballero

Especificación Técnica IMSS, Cédula 17 Traje sastre para dama.

Especificación Técnica IMSS, Cédula 19 Chamarra para caballero.

Especificación Técnica IMSS, Cédula 20 Camisa para caballero.

Especificación Técnica IMSS, Cedula 21 Camisa y pantalón para caballero

Especificación Técnica IMSS, Cédula 22 Filipina, pantalón y gorro para caballero.

Especificación Técnica IMSS, Cédula 23 Filipina, pantalón y gorro para dama

Especificación Técnica IMSS, Cédula 27 Chamarra y pantalón deportivos, unisex.

Especificación Técnica IMSS, Cédula 28 Makinoff para caballero.

Especificación Técnica IMSS, Cédula 31 Camiseta deportiva.

Especificación Técnica IMSS, Cédula 34 Saco para dama.



ANEXOS
DIVISIÓN DE CONTRATOS

Especificación Técnica IMSS, Cédula 35 Filipina para dama.

Especificación Técnica IMSS, Cédula 36 Traje de baño para caballero.

Especificación Técnica IMSS, Cédula 37 Saco para caballero.

Especificación Técnica IMSS, Cédula 38 Chamarra unisex.

Especificación Técnica IMSS, Cédula 40 Bata pintor y pantalón para dama.

Especificación Técnica IMSS, Cédula 41 Mandil impermeable.

Especificación Técnica IMSS, Cedula 43 Filipina para caballero

Especificación Técnica IMSS, Cedula 44 Filipina para dama

Especificación Técnica IMSS, Cédula 45 Filipina, pantalón y cofia para dama.

Especificación Técnica IMSS, Cédula 50 Playera tipo polo.

Especificación Técnica IMSS, Cédula 53 Filipina para caballero.

Especificación Técnica IMSS, Cédula 56 Filipina para caballero.

Especificación Técnica IMSS, Cédula 61 Filipina y pantalón para dama.

Especificación Técnica IMSS, Cédula 62 Filipina y pantalón para caballero.

Especificación Técnica IMSS, Cédula 65 Uniforme femenino.

Especificación Técnica IMSS, Cédula 66 Uniforme masculino.

Especificación Técnica IMSS, Cédula 67 Uniforme para dama.

Especificación Técnica IMSS, Cédula 68 Uniforme para caballero.

Especificación Técnica IMSS, Cédula 69 Bata de arte y pantalón para dama

Especificación Técnica IMSS, Cédula 70 Bata de arte y pantalón para caballero

Especificación Técnica IMSS, Cédula 71 Filipina y pantalón femenino

Especificación Técnica IMSS, Cédula 72 Filipina y pantalón masculino

NMX-A-084-INNTEX-2015 - Industria textil - Fibras Textil Análisis - Cualitativo-Cuantitativo para una fibra 100% - Método de ensayo

NMX – A - 105 – B02 - INNTEX – 2019 Industria textil-Ensayo para solidez del color-Parte B02-Solidez del color a la luz artificial: Ensayo de la lámpara de decoloración de arco de xenón.

NMX – A – 105 – E 04 – INNTEX – 2019 Industria textil - Ensayo de solidez del color – Parte E04: Solidez del color al sudor.

NMX – A - 073 – INNTEX – 2005 Industria Textil Solidez al color –Determinación de la Solidez del color al Frote– Método de prueba.

NMX – A - 105 – C06 - INNTEX – 2015 Industria Textil – Método de ensayo de Solidez del color — Parte C06 - Solidez del color al lavado domestico y comercial.



ANEXOS
DIVISIÓN DE CONTRATOS

SIN TEXTO

ESPECIFICACIÓN TÉCNICA IMSS

# CUADRO BÁSICO DE PRODUCTOS TEXTILES Y CALZADO
# 210 ROPA CONTRACTUAL

## GUÍA DE DEFECTOS ROPA CONTRACTUAL

ESTE DOCUMENTO SUSTITUYE A CUALQUIER OTRO DOCUMENTO NORMATIVO DE CALIDAD, CON FECHA ANTERIOR A SEPTIEMBRE 2024

ANEXOS
DIVISIÓN DE CONTRATOS

## ÍNDICE

1. INTRODUCCIÓN ..... 3
2. OBJETIVO Y CAMPO DE APLICACIÓN ..... 3
3. DEFINICIONES ..... 3
4. CLASIFICACION DE DEFECTOS Y ESPECIFICACION DE COLOR EN LA MATERIA PRIMA (Tela) (valorado por la Comisión Nacional Mixta de Ropa de Trabajo y Uniformes). ..... 6
5. APÉNDICE NORMATIVO ..... 12
6. REFERENCIAS NORMATIVAS Y BIBLIOGRAFÍA ..... 13

## 1. INTRODUCCIÓN

Con la finalidad de dar cumplimiento con el Contrato Colectivo de Trabajo en lo relativo a la adquisición de ropa de trabajo para los trabajadores con derecho del Instituto Mexicano de Seguro Social se establecen las siguientes especificaciones técnicas que cubren estos requerimientos de conformidad con la Ley de infraestructura de la calidad.

## 2. OBJETIVO Y CAMPO DE APLICACIÓN

Este documento establece la clasificación de defectos y características a evaluar por la CNMRTU a la prenda terminada y materia prima con la que se confeccione.

Nota: Esta guía de defectos de ropa contractual es aplicable también al proceso de adquisición, inclusión, inspección de recepción, muestreo y suministro del producto, incluye únicamente los productos contenidos en el Cuadro Básico de Productos Textiles y Calzado, Ropa Contractual.

## 3. DEFINICIONES

Para los propósitos de ésta especificación técnica, se establecen las siguientes definiciones.

**Agujero**: En tejido, una imperfección donde uno o varios hilos están lo suficiente dañados para configurar una apertura. Sinónimo: rotura.

**Arruga permanente**: Desarreglo permanente en la superficial en el tejido, que se caracteriza por una irregularidad provocada por muchas irregularidades pequeñas.

**Barrado:** Apariencia visual repetitiva de barras y franjas, usualmente paralelas a la trama de los tejidos de calada y de las pasadas en el tejido de punto. Algunas veces, el término barrado se utiliza como sinónimo de barras de urdimbre en tejidos de calada y de tejidos punto de urdimbre o malla envolvente. El barrado se puede deber a las diferencias físicas, ópticas o de teñido de los hilos, diferencias geométricas en la estructura del tejido o a una combinación de estas.

**Cocas**: Hilos enredados.

**Colas**: Extremos sobrantes de hilo.

**Columna:** Hilera vertical de mallas, formadas sucesivamente sobre una misma aguja y en diferentes pasadas.

**Contaminación micótica**: Contaminación producida por hongos.



ANEXOS
DIVISIÓN DE CONTRATOS

**Costuras deficientes**: Todas aquellas que demeriten la calidad de la prenda (embebidas, encimadas, rotas, saltadas, flojas, etc.).

**Costuras embebidas:** Cuando se cosen dos piezas y una es ligeramente más larga que la otra, por lo tanto la costura no queda plana después del proceso.

**Costuras encimadas:** Donde ocurre un empalme en la hilera de puntadas.

**Destrozo o machucon:** En tejidos de calada, un desarreglo debido al entrampamiento del transporte de la trama en la calada.

**Esfumado Transversal:** Variaciones de color de los orillos hacia el centro del tejido.

**Espécimen**: Una porción especifica de un material o una muestra de laboratorio, sobre la cual serializa una prueba o la cual es seleccionada para este propósito (sinónimo: espécimen de prueba).

**Falta de trama**: Zona del tejido donde falta el hilo de trama en todo el ancho.

**Habilitaciones**: Son todos aquellos accesorios complementarios para la confección y terminado de la prenda, por ejemplo: Botones, cierres, broches, etc.

**Hilo flotante**: Lugar en el tejido en el cual uno o varios hilos o pasadas quedan flotantes, debido a no haberse entrecruzado como debían.

**Hilo interrumpido**: Ausencia de un tramo de hilo de urdimbre.

**Hilo tenso:** Marca en el tejido a que uno o más hilos en la urdimbre, poseen más tensión que el resto.

**Hilos flojo**: Marca en el tejido producida por hilos prominentes sobre la superficie del tejido, debido a que poseen menos tensión que el resto. Un hilo tejido con tensión insuficiente.

**Irregularidades de hilos**: Hilos que presentan variaciones en su sección transversal, como partes gruesas, delgadas o motas (aglomeraciones anormales de fibras en puntos visibles).

**Lágrimas**: Defecto del tejido caracterizado por pequeñas desviaciones elípticas de una o más pasadas de trama.

**Malla:** es la unidad estable más pequeña de todo el tejido de punto. Está constituida por cabeza, lado y pie.

**Manchas de colorante**: Pequeñas manchas provocadas por grumos de colorante que han caído sobre la tela.

**Manchas de apresto:** Manchas producidas por un exceso de apresto.

**Marcas de peine:** Rayas longitudinales producidas por un espaciado irregular de los hilos de urdimbre.

**Marcas de plancha**: Área de la prenda que sufre quemadura al plancharla.

**Marcas de templazo**: En tejido de calada, pequeños agujeros o distorsiones cercanas a los orillos.

**Materias extrañas**: Material extraño tejido dentro de la tela (astillas de madera, etc.).

**Motas**: Aglomeraciones anormales de fibras en puntos visibles, generalmente como puntos de tonalidad distinta al fondo.

**Olores desagradables o irritantes:** Aquellos que generan molestias en el entorno, son potencialmente dañinos y pueden causar alergias o aumentar la inflamación de las vías respiratorias.

**Ondulación**: Defecto de un tejido que le impide permanecer liso sobre una superficie plana.

**Orleado**: Tipo de costura que se realiza sobre el borde de una o dos piezas de tela para definirlo, encapsularlo o bien para unir las dos piezas.

**Perforaciones de agujas en el área útil de confección:** Aquellos agujeros provocados por una aguja que atraviesan la superficie de la tela sin considerar los orillo.

**Quiebre**: Defecto de un tejido que se manifiesta por una línea o marca generalmente provocado por un pliegue en una superficie afilada.

**Rayas**: Rayas en el tejido, más claras o más obscuras que el fondo, causadas por pliegues o arrugas que provocan la absorción no uniforme del colorante.

**Trama desviada o caída**: Tejido en el cual el hilo de trama no está en ángulo recto con la urdimbre.

**Trama doblada**: Efecto producido por un hilo de trama doble.

**Trama rota:** En el tejido de calada, discontinuidad en la dirección de la trama, provocado por la rotura o corte de un hilo de trama.

**Trama sucia**: Zona del tejido en el cual el hilo de trama está sucio.

**Urdimbre:** En tejido plano son aquellos hilos que van a lo largo del telar.



ANEXOS
DIVISIÓN DE CONTRATOS

## 4. CLASIFICACION DE DEFECTOS Y ESPECIFICACION DE COLOR EN LA MATERIA PRIMA (Tela) (valorado por la Comisión Nacional Mixta de Ropa de Trabajo y Uniformes).

| ACABADO DE LA TELA | DEFECTOS | ENSAYOS |
|---|---|---|
| La tela terminada debe presentarse (según aplique):<br><br>• Pre-encogida y Blanqueada<br>• Pre encogida y teñida<br><br>Para la perfecta confección de la prenda, la tela debe ser SUAVE AL TACTO (**NO RÍGIDA, NI ACARTONADA**) no debe presentar los siguientes defectos. | • Agujeros<br>• Arrugas permanentes<br>• Barrado<br>• Cocas<br>• Colas<br>• Contaminación micótica<br>• Falta de trama<br>• Hilos flojos<br>• Hilo flotante<br>• Hilo interrumpido<br>• Hilo tenso<br>• Irregularidades de hilos<br>• Lágrimas<br>• Manchas (cualquier tipo de mancha) y/o exceso de apresto<br>• Marcas, cualquier tipo (bolígrafo, grafito, etc.)<br>• Marcas de peine<br>• Marcas de plancha<br>• Marcas de templazo<br>• Materias extrañas<br>• Manchas , cualquier tipo (Bolígrafo, grafito, grasa, aceite, agua, tinta, etc)<br>• Motas<br>• Ondulaciones o quiebres<br>• Rayas<br>• Tela sucia, manchada y/o mojada<br>• Trama doblada<br>• Trama rota, desviada o caída<br>• Trama sucia, manchada y/o mojada<br>• Olor desagradable o irritante<br>• Ondulaciones o quiebre | **Inspección Visual**<br><br>Guía de defectos Ropa Contractual (Uso exclusivo para la CNMRTU) |

| CEDULA | COLOR PANTONE SOLICITADO TCX o TPG | TOLERANCIA |
|---|---|---|
| Cedula 1 | **Arena 16 – 0928**<br>**Verde agua 13 – 5414**<br>**Blanco**<br>**Azul Marino 19 – 4028** | ---------- |

| | | |
|---|---|---|
| Cedula 2 | Arena 16 – 0928<br>Verde agua 13 – 5414<br>Blanco<br>Azul Marino 19 – 4028 | ---------- |
| Cedula 3 | Arena 16 – 0928<br>Blanco | ---------- |
| Cedula 4 | Arena 16 – 0928<br>Blanco | ---------- |
| Cedula 5 | Blanco<br>Amarillo 12-0721<br>Verde agua 13 – 5414<br>Azul eléctrico 19 – 4050<br>Rosa 13-2010 | ---------- |
| Cedula 6 | Blanco | ---------- |
| Cedula 7 | Blanco | ---------- |
| Cedula 8 | Blanco | ---------- |
| Cédula 9 | Azul marino 19 – 3922 | 19 – 3831<br>ó<br>19 – 4020 |
| | Verde agua 13 – 5414 | 13 – 5412<br>ó<br>13 - 5714 |
| | Rosa 13 - 1906 | 13 – 2010<br>ó<br>14 - 1911 |
| | Amarillo paja 12 –0825 | 12 - 0711<br>ó<br>12 – 0727 |
| | Verde oscuro 19 – 5420 | 18 – 5338<br>ó<br>18 – 5322 |
| Cedula 10 | Azul marino 19 – 3922 | 19 – 3831<br>ó<br>19 – 40 20 |
| | Verde agua 13 – 5414 | 13 – 5412<br>ó<br>13 – 5714 |
| | Verde oscuro 19 – 5420 | 18 – 5338<br>ó<br>18 – 5322 |
| | Blanco | ---------- |



ANEXOS
DIVISIÓN DE CONTRATOS

| | | |
|---|---|---|
| Cedula 11 | Azul eléctrico 19 – 4050<br>Verde Limón 14 – 0264<br>Azul claro 14 – 4112<br>Amarillo 13 – 0858 | ---------- |
| Cedula 12 | Azul Marino 19 – 4028<br>Blanco<br>Verde agua 13 – 5414<br>Rosa 13-2010 | ---------- |
| Cedula 13 | Azul Marino 19 – 4028<br>Blanco<br>Verde agua 13 – 5414<br>Verde oscuro 19-5420 | ---------- |
| Cedula 14 | Azul Marino 19 – 4028 | ---------- |
| Cedula 15 | Blanco | ---------- |
| Cedula 17 | Azul Marino 19 – 4028<br>Gris perla | ---------- |
| Cedula 18 | Rosa Claro | ---------- |
| Cedula 19 | Verde olivo | ---------- |
| Cedula 20 | Beige Claro<br>16 – 1320 | ---------- |
| | Verde 19 – 0511 | ---------- |
| Cedula 21 | Azul eléctrico 19 – 4050<br>Arena 16 – 0928 | ---------- |
| Cedula 22 | Blanco<br>Azul Eléctrico<br>19- 4050 | ---------- |
| Cedula 23 | Blanco<br>Azul Eléctrico<br>19- 4050 | ---------- |
| Cedula 24 | Verde | Blanco o combinadas |
| Cedula 25 | Blanco con vivos verdes | Blanco sin vivos |
| Cedula 27 | Verde 18-5718 | 18-5616<br>Ó<br>19-5511 |
| | Blanco | |
| Cedula 28 | Café oscuro | ---------- |
| Cedula 29 | Blanco con acabado semi opaco | ---------- |
| Cedula 30 | Verde bandera | Blanco<br>Blanco con verde |
| Cedula 31 | Blanco | ---------- |

| | | |
|---|---|---|
| Cedula34 | Blanco | ---------- |
| Cedula 35 | Azul 19-3864<br>Azul marino 19-4028 | ---------- |
| Cedula 36 | Rojo | ---------- |
| Cedula 37 | Blanco | ---------- |
| Cedula 38 | Blanco<br>Negro | ---------- |
| Cedula 40 | Amarillo Paja 12 – 0721<br>Blanco<br>Café oscuro 19-1116<br>Azul Marino 19 – 4028<br>Verde 16 - 5820 | ---------- |
| Cedula 41 | Amarillo | Blanco |
| Cedula 43 | Verde 18 – 0617 | Verde 17 – 0618<br>ó<br>Verde 18 - 0820 |
| | Arena 16 – 0928 | ---------- |
| Cedula 44 | Verde 18 – 0617 | Verde 17 – 0618<br>ó<br>Verde 18 - 0820 |
| | Arena 16 – 0928 | ---------- |
| Cedula 45 | Blanco<br>Verde oscuro 19-5420 | ---------- |
| Cedula 48 | Blanco | ---------- |
| Cedula 49 | Blanco | ---------- |
| Cedula 50 | Beige 14-1210 | Beige 13-1008<br>Beige 14- 1209 |
| | Verde 19-5408 | Verde 19-5413<br>Verde 18-5315 |
| Cedula 53 | Gris perla<br>15-6304 | ---------- |
| Cedula 54 | Gris Oxford 18-0201<br>Verde 16-0213<br>Beige 18-1018 | ---------- |
| Cedula 55 | Negro | ---------- |
| Cedula 56 | Azul 19-3864<br>Azul marino 19-4028 | ---------- |



ANEXOS
DIVISIÓN DE CONTRATOS

| | | |
|---|---|---|
| Cedula 57 | Azul 19-3864<br>Azul Marino 19- 4028 | ---------- |
| Cedula 58 | Azul 19-3864 | ---------- |
| Cedula 61 | Vino 19-1629<br>Beige 15-1308 | ---------- |
| Cedula 62 | Vino 19-1629<br>Beige 15-1308 | ---------- |
| Cedula 65 | Verde Olivo<br>17 – 0535 | Verde Olivo<br>16 - 0526 |
| Cedula 66 | Verde Olivo<br>18 - 0527 | Verde Olivo<br>18 - 0435 |
| Cedula 67 | Verde Esmeralda<br>17 – 5641 | Verde Esmeralda<br>17 - 5638 |
| Cedula 68 | Verde Esmeralda<br>18 - 5841 | Verde Esmeralda<br>18 - 6033 |
| Cedula 69 | Amarillo<br>12-0721<br>Azul<br>17-4735<br>Verde<br>15-6340<br>Azul Marino<br>19-4028 | ---------- |
| Cedula 70 | Amarillo<br>12-0721<br>Azul<br>17-4735<br>Verde<br>15-6340<br>Azul Marino<br>19-4028 | ---------- |
| Cedula 71 | Blanco | ---------- |
| Cedula 72 | Blanco | ---------- |

Un tono nominal y sus tolerancias, son los valores en que se permite que el tono del color de una tela varíe entre lotes de la misma tela.
No se permite variaciones de tono para

- Un mismo lote de tela
- Un mismo lote de uniformes con prendas de la misma tela

Prendas de la misma tela en un uniforme

| PRENDA TERMINADA | DEFECTOS | ENSAYOS |
|---|---|---|
| Para la perfecta confección de la prenda no debe presentar los siguientes defectos | • Falta de una pieza en la unidad del producto cuando contenga más de una. | Inspección visual Guía de defectos ropa contractual (uso exclusivo para la CNMRTU) |
| | • Incumplimiento en las dimensiones o en la talla especificada | |
| | • Roturas o desgarres | |
| | • Artículo que presente piezas cortadas en sentido contrario a la urdimbre de la tela | |
| | • Costuras deficientes que ocasionen la separación o desprendimiento de ensambles o encuartes (costuras rotas, saltadas, flojas, sin rematar, etc.) | |
| | • Costura embebidas | |
| | • Costuras encimadas | |
| | • Costuras rotas, saltadas, flojas, embebidas, encimadas | |
| | • Destrozos o machucones | |
| | • Deshilachamiento | |
| | • Diferentes tonos ( las prendas deben ser de la misma tela y lote) | |
| | • Esfumado transversal | |
| | • Mal planchada y marcas de plancha | |
| | • Pliegues o deformaciones por costuras defectuosas | |
| | • Artículos que presenten piezas ensambladas por el revés de la tela parcial o totalmente | |
| | • Falta de bolsas (cuando se especifique que debe llevarlo) | |
| | • Falta de orleado, incompleto o defectuoso cuando especifique que debe llevarlo (costura overlock) | |
| | • Hilo diferente color a la tela o a lo especificado | |
| | • Ausencia, mala colocación, mal terminado de habilitaciones: botones, ojales cierres, broches resorte ,cinturones, presillas, o cintas de amarre que impidan el uso de la prenda (cuando se especifique que debe llevarlo) | |



ANEXOS
DIVISIÓN DE CONTRATOS

| | | |
|---|---|---|
| | • Costura deficiente | |
| | • Costuras sin rematar | |
| | • Falta de dobladillo, parcial o total (cuando se especifique que debe llevarlo) | |
| | • Pinzas mal colocadas o mal terminadas | |
| | • Ausencia, bordados o estampados deficiente del símbolo y siglas del IMSS (cuando se especifique que debe llevarlo) | |
| | • Presillas de distintas dimensiones ( cuando se especifique que debe llevarlo) | |
| | • Falta de etiqueta del articulo | |
| | • Falta de cualquier dato que debe contener la etiqueta | |
| | • Falta de otros requisitos de etiquetado, exigidos por los organismos oficiales y por el IMSS. | |
| | • Etiqueta del articulo con datos ilegibles | |
| | • Botón roto o mal cosido, cierre defectuoso o mal cosido | |
| | • Deshebrado Incompleto (hebras sueltas) | |
| | • Falta de envase de protección del articulo e identificación de empaque | |
| | • Falta de gancho del articulo (cuando se especifique que debe llevarlo) | |
| | • Artículos mal doblados o presentados diferente a lo solicitado | |
| | • Articulo sucio | |
| | • Diferentes tonos (las prendas deben ser de la misma tela o lote) | |
| | • Perforaciones de agujas en el área útil de confección | |
| | • Prenda sucia | |
| | • Habilitaciones rotas, o defectuosas | |

## 5. APÉNDICE NORMATIVO

Ley de infraestructura de la calidad.

## 6. REFERENCIAS NORMATIVAS Y BIBLIOGRAFÍA

Para la correcta aplicación de la presente especificación Técnica, se deben consultar los siguientes documentos o los que los sustituyan:

Ley de infraestructura de la calidad.

IMSS - Cuadro Básico de Productos Textiles y Calzado

Especificación Técnica IMSS, Cedula 1 Bata para caballero

Especificación Técnica IMSS, Cedula 2 Bata para dama

Especificación Técnica IMSS, Cedula 3 Bata para caballero

Especificación Técnica IMSS, Cedula 4 Bata para dama

Especificación Técnica IMSS, Cédula 5 Filipina y pantalón para dama.

Especificación Técnica IMSS, Cédula 6 Filipina, pantalón y cofia para dama.

Especificación Técnica IMSS, Cedula 7 Bata para caballero

Especificación Técnica IMSS, Cedula 8 Bata para dama.

Especificación Técnica IMSS, Cédula 9 Suéter femenino.

Especificación Técnica IMSS, Cédula 10 Suéter masculino.

Especificación Técnica IMSS, Cedula 11 Overol para caballero.

Especificación Técnica IMSS, Cédula12 Filipina y pantalón femenino

Especificación Técnica IMSS, Cedula 13 Filipina y pantalón para caballero.

Especificación Técnica IMSS, Cédula 14 Traje sastre para caballero.

Especificación Técnica IMSS, Cédula 15 Filipina, pantalón, gorro y mandil, para caballero.

Especificación Técnica IMSS, Cédula 16 Corbata.

Especificación Técnica IMSS, Cédula 17 Traje sastre para dama.

Especificación Técnica IMSS, Cédula 18 Blusa para dama.

Especificación Técnica IMSS, Cédula 19 Chamarra para caballero.

Especificación Técnica IMSS, Cédula 20 Camisa para caballero.



ANEXOS
DIVISIÓN DE CONTRATOS

Especificación Técnica IMSS, Cedula 21 Camisa y pantalón para caballero

Especificación Técnica IMSS, Cédula 22 Filipina, pantalón y gorro para caballero.

Especificación Técnica IMSS, Cédula 23 Filipina, pantalón y gorro para dama

Especificación Técnica IMSS, Cédula 24 Sandalias.

Especificación Técnica IMSS, Cédula 25 Calcetas.

Especificación Técnica IMSS, Cédula 27 Chamarra y pantalón deportivos, unisex.

Especificación Técnica IMSS, Cédula 28 Makinoff para caballero.

Especificación Técnica IMSS, Cédula 29 Pantimedia de compresión graduada.

Especificación Técnica IMSS, Cédula 30 Gorra deportiva.

Especificación Técnica IMSS, Cédula 31 Camiseta deportiva.

Especificación Técnica IMSS, Cédula 34 Saco para dama.

Especificación Técnica IMSS, Cédula 35 Filipina para dama.

Especificación Técnica IMSS, Cédula 36 Traje de baño para caballero.

Especificación Técnica IMSS, Cédula 37 Saco para caballero.

Especificación Técnica IMSS, Cédula 38 Chamarra unisex.

Especificación Técnica IMSS, Cédula 40 Bata pintor, pantalón y gorro para dama.

Especificación Técnica IMSS, Cédula 41 Mandil impermeable.

Especificación Técnica IMSS, Cedula 43 Filipina para caballero

Especificación Técnica IMSS, Cedula 44 Filipina para dama

Especificación Técnica IMSS, Cédula 45 Filipina, pantalón y cofia para dama.

Especificación Técnica IMSS, Cédula 48 Pantalón para médico residente "masculino".

Especificación Técnica IMSS, Cédula 49 Pantalón para médica residente "femenino".

Especificación Técnica IMSS, Cédula 50 Playera tipo polo.

Especificación Técnica IMSS, Cédula 53 Filipina para caballero.

Especificación Técnica IMSS, Cédula 54 Pantalón para caballero.

Especificación Técnica IMSS, Cédula 55 Faja.

Especificación Técnica IMSS, Cédula 56 Filipina para caballero.

Especificación Técnica IMSS, Cédula 57 Pantalón para caballero.

Especificación Técnica IMSS, Cédula 58 Pantalón para dama.

Especificación Técnica IMSS, Cédula 61 Filipina y pantalón para dama.

Especificación Técnica IMSS, Cédula 62 Filipina y pantalón para caballero.

Especificación Técnica IMSS, Cédula 65 Uniforme femenino.

Especificación Técnica IMSS, Cédula 66 Uniforme masculino.

Especificación Técnica IMSS, Cédula 67 Uniforme para dama.

Especificación Técnica IMSS, Cédula 68 Uniforme para caballero.

Especificación Técnica IMSS, Cédula 69 Bata de arte y pantalón para dama.

Especificación Técnica IMSS, Cédula 70 Bata de arte y pantalón para caballero.

Especificación Técnica IMSS, Cédula 71 Filipina y pantalón femenino.

Especificación Técnica IMSS, Cédula 72 Filipina y pantalón masculino.

Especificación Técnica IMSS Paño de Lana, 80% Lana, 20% Fibra Sintética

Especificación Técnica IMSS Tela 65% Poliéster, 35% Algodón

Especificación Técnica IMSS Tela 70% Poliéster, 30% Viscosa

Especificación Técnica IMSS Tela: 100% Acrílico

Especificación Técnica IMSS Tela 100% Poliéster Para Ropa Deportiva

Especificación Técnica IMSS Tela 100% Poliéster Para Faja

Especificación Técnica IMSS Tela 100% Poliéster Para Forro

Especificación Técnica IMSS Tela Gabardina 100% Algodón Tipo 1

Especificación Técnica IMSS Tela Gabardina 100% Algodón Tipo 2

Especificación Técnica IMSS Tela Gabardina 100% Algodón Tipo 3

Especificación Técnica IMSS Tela Gabardina 100% Algodón Tipo 4



ANEXOS
DIVISIÓN DE CONTRATOS

Especificación Técnica IMSS Tela Para Cofia Gabardina 50% Poliéster, 50% Algodón

Especificación Técnica IMSS Tela Pique 70% Poliéster, 30% Algodón

Especificación Técnica IMSS Tela Popelina 70% Poliéster, 30% Algodón Tela Para Blusa

Especificación Técnica IMSS Tela Popelina Camisera 80% Poliéster, 20% Algodón

Especificación Técnica IMSS Logosímbolo

Especificación Técnica IMSS 100% Poliéster, Tela Para Bies De Vivos

Especificación Técnica IMSS, Gabardina 75% Algodón, 25% Poliéster (Elasterell-P) Tipo 1

Especificación Técnica IMSS, Gabardina 75% Algodón, 25% Poliéster (Elasterell-P) Tipo 2

ESPECIFICACIÓN TÉCNICA IMSS

TELAS UTILIZADAS EN ROPA CONTRACTUAL
**GABARDINA 100% ALGODÓN TIPO 3**
**ESPECIFICACIONES Y ENSAYOS**

CUADRO BÁSICO DE PRODUCTOS TEXTILES Y CALZADO
210 ROPA CONTRACTUAL

ESTE DOCUMENTO SUSTITUYE A CUALQUIER OTRO DOCUMENTO NORMATIVO DE CALIDAD DE ESTA TELA, CON FECHA ANTERIOR A SEPTIEMBRE 2024

ANEXOS
DIVISIÓN DE CONTRATOS

## ÍNDICE

1. INTRODUCCIÓN ..... 3
2. OBJETIVO Y CAMPO DE APLICACIÓN ..... 3
3. DEFINICIONES ..... 3
4. SÍMBOLOS Y ABREVIATURAS ..... 5
5. CLASIFICACIÓN Y DESIGNACIÓN DEL PRODUCTO ..... 5
6. ESPECIFICACIONES ..... 6
7. FICHA TÉCNICA ..... 7
8. APÉNDICE NORMATIVO ..... 11
9. REFERENCIAS NORMATIVAS Y BIBLIOGRAFÍA ..... 11

## 1. INTRODUCCIÓN

Con la finalidad de dar cumplimiento con el Contrato Colectivo de Trabajo en lo relativo a la adquisición de ropa de trabajo para los trabajadores con derecho del Instituto Mexicano de Seguro Social se establecen las siguientes especificaciones técnicas que cubren estos requerimientos de conformidad con la Ley de infraestructura de la calidad.

## 2. OBJETIVO Y CAMPO DE APLICACIÓN

Establecer las especificaciones mínimas de calidad y ensayos que debe cumplir la tela Gabardina 100% algodón Tipo 3, utilizadas para la confección.

Nota: Esta especificación técnica es aplicable también al proceso de adquisición, inclusión, inspección de recepción, muestreo y suministro del producto, incluye únicamente los productos contenidos en el Cuadro Básico de Productos Textiles y Calzado.

## 3. DEFINICIONES

Para los propósitos de ésta especificación técnica, se establecen las siguientes definiciones.

**Agujero**: En tejido, una imperfección donde uno o varios hilos están lo suficiente dañados para configurar una apertura. Sinónimo: rotura.

**Arruga permanente**: Desarreglo permanente en la superficie en el tejido, que se caracteriza por una irregularidad provocada por muchas irregularidades pequeñas.

**Barrado:** Apariencia visual repetitiva de barras y franjas, usualmente paralelas a la trama de los tejidos de calada y de las pasadas en el tejido de punto. Algunas veces, el término barrado se utiliza como sinónimo de barras de urdimbre en tejidos de calada y de tejidos punto de urdimbre o malla envolvente. El barrado se puede deber a las diferencias físicas, ópticas o de teñido de los hilos, diferencias geométricas en la estructura del tejido o a una combinación de estas.

**Cocas**: Hilos enredados.

**Colas**: Extremos sobrantes de hilo.

**Contaminación micótica**: Contaminación producida por hongos.

**Espécimen**: Una porción especifica de un material o una muestra de laboratorio, sobre la cual se realiza una prueba o la cual es seleccionada para este propósito (sinónimo: espécimen de prueba).

**Falta de trama**: Zona del tejido donde falta el hilo de trama en todo el ancho.



ANEXOS
DIVISIÓN DE CONTRATOS

**Hilo flotante**: Lugar en el tejido en el cual uno o varios hilos o pasadas quedan flotantes, debido a no haberse entrecruzado como debían.

**Hilo interrumpido**: Ausencia de un tramo de hilo de urdimbre.

**Hilo tenso:** Marca en el tejido a que uno o más hilos en la urdimbre, poseen más tensión que el resto.

**Hilos flojo**: Marca en el tejido producida por hilos prominentes sobre la superficie del tejido, debido a que poseen menos tensión que el resto. Un hilo tejido con tensión insuficiente.

**Irregularidades de hilos**: Hilos que presentan variaciones en su sección transversal, como partes gruesas, delgadas o motas (aglomeraciones anormales de fibras en puntos visibles).

**Lágrimas**: Defecto del tejido caracterizado por pequeñas desviaciones elípticas de una o más pasadas de trama.

**Manchas de colorante**: Pequeñas manchas provocadas por grumos de colorante que han caído sobre la tela.

**Manchas de apresto:** Manchas producidas por un exceso de apresto.

**Marcas de peine:** Rayas longitudinales producidas por un espaciado irregular de los hilos de urdimbre.

**Marcas de templazo**: En tejido de calada, pequeños agujeros o distorsiones cercanas a los orillos.

**Materias extrañas**: Material extraño tejido dentro de la tela (astillas de madera, etc.).

**Motas**: Aglomeraciones anormales de fibras en puntos visibles, generalmente como puntos de tonalidad distinta al fondo.

**Ondulación**: Defecto de un tejido que le impide permanecer liso sobre una superficie plana.

**Quiebre**: Defecto de un tejido que se manifiesta por una línea o marca generalmente provocado por un pliegue en una superficie afilada.

**Rayas**: Rayas en el tejido, más claras o más obscuras que el fondo, causadas por pliegues o arrugas que provocan la absorción no uniforme del colorante.

**Trama desviada o caída:** Tejido en el cual el hilo de trama no está en ángulo recto con la urdimbre.

**Trama doblada**: Efecto producido por un hilo de trama doble.

**Trama rota:** En el tejido de calada, discontinuidad en la dirección de la trama, provocado por la rotura o corte de un hilo de trama.

**Trama sucia**: Zona del tejido en el cual el hilo de trama está sucio.

**Urdimbre**: En tejido plano, los hilos que van a lo largo del telar.

## 4. SÍMBOLOS Y ABREVIATURAS

Para los propósitos de esta especificación técnica, se establecen los siguientes símbolos y abreviaturas.

| | |
|---|---|
| g/m2 | Gramos sobre metro cuadrado |
| % | Por ciento |
| ± | Mas, menos |
| ema | Entidad Mexicana de Acreditación |
| INNTEX | Instituto Nacional de Normalización Textil, A.C. |
| NMX | Estándar Mexicano |
| NOM | Norma Oficial Mexicana |
| N | Newton |
| TCX o TPG | Código de la numeración Pantone de colores de las telas, TCX = edición en tela, TPG = edición en papel ecológico. |
| cm | Centímetros |

## 5. CLASIFICACIÓN Y DESIGNACIÓN DEL PRODUCTO

La tela se utiliza para la confección de prendas, de acuerdo a como se señala en las especificaciones técnicas de los productos terminados. El color, código pantone y su tolerancia, será de acuerdo a dichas especificaciones y a la presente Especificación.

| NOMBRE DEL UNIFORME Y DE LA CEDULA DEL CUADRO BÁSICO DE PRODUCTOS TEXTILES Y CALZADO | NUMERO DE CEDULA DEL CUADRO BÁSICO | PRENDA EN LAS QUE SE UTILIZA LA TELA |
|---|---|---|
| FILIPINA PARA CABALLERO | 53 | Filipina |
| OVEROL PARA CABALLERO | 11 | Overol |
| CAMISA Y PANTALÓN PARA CABALLERO | 21 | Camisa y pantalón |



ANEXOS
DIVISIÓN DE CONTRATOS

## 6. ESPECIFICACIONES

Tabla de especificaciones (Valorado por la Comisión Nacional Mixta de Ropa De Trabajo y Uniformes).

| DETERMINACIÓN | ESPECIFICACIÓN | ENSAYOS |
|---|---|---|
| Acabado de la tela: | La tela terminada debe presentarse (según aplique):<br>• Pre-encogida y Blanqueada<br>• Pre encogida y teñida<br><br>Para la perfecta confección de la prenda, la tela debe ser SUAVE AL TACTO (**NO RÍGIDA, NI ACARTONADA**) no debe presentar los siguientes defectos.<br><br>• Agujeros<br>• Arrugas permanentes<br>• Barrado<br>• Cocas<br>• Colas<br>• Contaminación micótica<br>• Deshilachamiento<br>• Destrozos o machucones<br>• Diferentes tonos<br>• Esfumado transversal<br>• Falta de trama<br>• Hilo flotante<br>• Hilo interrumpido<br>• Hilo tenso<br>• Hilos flojos<br>• Irregularidades de hilos<br>• Lágrimas<br>• Manchas (cualquier tipo de mancha) y/o exceso de apresto<br>• Manchas , cualquier tipo (Boligrafo, grafito, etc)<br>• Marcas de peine<br>• Marcas de plancha<br>• Marcas de templazo<br>• Marcas, cualquier tipo (bolígrafo, grafito, etc.)<br>• Materias extrañas<br>• Motas<br>• Olor desagradable o irritante<br>• Ondulaciones o quiebre<br>• Perforaciones de agujas en el área útil de confección | INSPECCIÓN VISUAL<br><br>Guía de defectos Ropa Contractual (Uso exclusivo para la CNMRTU) |

| | | |
|---|---|---|
| | • Rayas<br>• Tela sucia, manchada y/o mojada<br>• Trama doblada<br>• Trama rota, desviada o caída<br>• Trama sucia, manchada y/o mojada<br>Otros defectos mencionados en la Guía de Defectos Ropa Contractual. | |
| **CEDULA** | **COLOR PANTONE TCX o TPG** | **TOLERANCIA** |
| 53 | Gris perla 15-6304 | ---------- |
| 11 | Azul eléctrico 19-4050<br>Verde limón 14-0264<br>Azul claro 14-4112 | ---------- |
| 21 | Azul eléctrico 19-4050<br>Arena 16-0928 | ---------- |
| Un tono nominal y sus tolerancias, son los valores en que se permite que el tono del color de una tela varíe entre lotes de la misma tela.<br><br>No se permiten variaciones de tono para:<br>• Un mismo lote de tela<br>• Un mismo lote de uniforme con prendas de la misma telas<br>• Prendas de la misma tela en un uniforme | | |

## 7. FICHA TÉCNICA

Procedimiento de evaluación de la conformidad en base a los Estándares Mexicanos acreditados y elaborados por el Laboratorio acreditado ante la e.m.a.

Tela: Gabardina 100% Algodón Tipo 3 (El Laboratorio ejecutará los ensayos basándose en los Estándares Mexicanos establecidos en la siguiente tabla, Estándares Mexicanos vigentes acreditados que apliquen o procedimiento interno).



ANEXOS
DIVISIÓN DE CONTRATOS

| DETERMINACIÓN | ESPECIFICACIÓN O REQUISITO | | ENSAYOS o ESTÁNDARES MEXICANOS |
|---|---|---|---|
| | COLOR: | | |
| | Gris perla, verde limón, azul claro y arena | Azul eléctrico | |
| Contenido de fibra (%)<br>• Algodón | 100% | 100% | **NMX – A - 084 – INNTEX - 2015 –** Industria textil – Fibras textiles – Análisis Cuantitativo – Cualitativo para una fibra 100% - Método de ensayo. |
| Masa, g/m2: | 285 ± 2.5% | 285 ± 2.5% | **NMX – A – 3801 – INNTEX – 2012** Industria textil – Determinación de la masa del tejido por unidad de longitud y área. |
| Tipo de tejido: | Plano (Calada) | Plano (Calada) | **Inspección visual con cuenta hilos** |
| Tipo de ligamento: | Sarga | Sarga | **Inspección visual con cuenta hilos** |
| Estabilidad dimensional, %:<br>• Urdimbre<br>• Trama<br>Con procedimiento de lavado 2B y secado "C", 3 ciclos de lavado | De -2.0 a +2.0<br>De -3.0 a +3.0 | De -2.0 a +2.0<br>De -3.0 a +3.0 | **NMX – A - 5077 – INNTEX – 2015** Industria Textil –Determinación del cambio dimensional en el lavado y secado<br>**NMX – A - 6330 – INNTEX – 2015** Industria Textil –Procedimiento de lavado y de secado doméstico para los ensayos de textiles |
| Determinación de la propensión de la superficie de la tela al frisado, vellosidad o enmarañamiento, grado:<br>• Primer ciclo<br>Frisado:<br>Vellosidad:<br>Enmarañamiento:<br>• Segundo ciclo<br>Frisado:<br>Vellosidad:<br>Enmarañamiento:<br>Con procedimiento de lavado: 6B y secado F,1 ciclo de lavado | <br><br>4 mínimo<br>4 mínimo<br>4 mínimo<br><br><br>4 mínimo<br>4 mínimo<br>4 mínimo | <br><br>4 mínimo<br>4 mínimo<br>4 mínimo<br><br><br>4 mínimo<br>4 mínimo<br>4 mínimo | **NMX – A – 12945-3-INNTEX-2020** Industria textil-Determinación de la propensión de la superficie de la tela al frisado, vellosidad o enmarañamiento-Parte 3: Método de frisado aleatorio<br>**NMX – A - 6330 – INNTEX – 2015** Industria Textil –Procedimiento de lavado y de secado doméstico para los ensayos de textiles |

| | | | |
|---|---|---|---|
| Densidad del tejido, hilos/cm:<br>• Urdimbre<br>• Trama | 48 ± 2 hilos/cm<br>17 ± 2 pasadas/cm | 48 ± 2 hilos/cm<br>17 ± 2 pasadas/cm | **NMX – A – 7211/2 – INNTEX – 2015** Industria textil – Tejidos de calada – Método de ensayo – Parte 2 – Determinación de hilos por unidad de longitud. |
| Resistencia al rasgado (N):<br>• Urdimbre<br>• Trama | 20 mínimo<br>35 mínimo | 20 mínimo<br>35 mínimo | **NMX – A – 109 – INNTEX – 2012** Industria textil – Tejido de calada – Determinación de la resistencia al rasgado por el método del péndulo de descenso libre – Método de prueba. |
| Resistencia a la tracción Método grab, (N):<br>• Urdimbre<br>• Trama | 600 N mínimo<br>480 N mínimo | 600 N mínimo<br>480 N mínimo | **NMX – A – 059/2 – INNTEX – 2019** Industria textil – Propiedades de los tejidos frente a la tracción - Parte 2 – Determinación de la Fuerza máxima por el Método de agarre – Método GRAB. |
| Solidez del color al sudor ácido, grado:<br>• Cambio de color<br>• Manchado (transferencia de color) | 4 mínimo<br>4 mínimo | 4 mínimo<br>4 mínimo | **NMX – A – 105 – E 04 – INNTEX – 2019** Industria textil - Ensayo de solidez del color – Parte E04: Solidez del color al sudor. |
| Solidez del color al sudor alcalino, grado:<br>• Cambio de color<br>• Manchado (transferencia de color) | 4 mínimo<br>4 mínimo | 4 mínimo<br>4 mínimo | **NMX – A – 105 – E 04 – INNTEX – 2019** Industria textil - Ensayo de solidez del color – Parte E04: Solidez del color al sudor. |
| Solidez de color al frote, grado:<br>• Urdimbre<br>• Trama | 4 mínimo Seco<br>4 mínimo Húmedo | 4 mínimo Seco<br>4 mínimo Húmedo | **NMX – A - 073 – INNTEX – 2005** Industria Textil Solidez al color – Determinación de la Solidez del color al Frote– Método de prueba. |



ANEXOS
DIVISIÓN DE CONTRATOS

| | | | |
|---|---|---|---|
| Solidez de color al lavado domestico e industrial, con procedimiento de lavado C1M, grado:<br>• Cambio de color<br>• Manchado (transferencia de color) | 3-4 mínimo<br>3 mínimo | 3-4 mínimo<br>3 mínimo | **NMX – A - 105 – C06 - INNTEX – 2015** Industria Textil – Método de ensayo de Solidez del color –– Parte C06 - Solidez del color al lavado domestico y comercial. |

**(El laboratorio ejecutara los ensayos basándose en los estándares mexicanos establecidos en la siguiente tabla, estándares mexicanos vigentes acreditados que apliquen o procedimiento interno).**

| CEDULA | COLOR PANTONE TCX o TPG | TOLERANCIA | ENSAYOS |
|---|---|---|---|
| 53 | Gris perla 15-6304 | ---------- | Inspección visual (procedimiento interno) |
| 11 | Azul eléctrico 19-4050<br>Verde limón 14-0264<br>Azul claro 14-4112 | ---------- | Inspección visual (procedimiento interno) |
| 21 | Azul eléctrico 19-4050<br>Arena 16-0928 | ---------- | Inspección visual (procedimiento interno) |

**Nota: El informe de Laboratorio deberá identificar la muestra por color, por tela, tipo de tela, cedula o cedulas que ampara, ejemplo:**

- **Tela Gabardina 100% algodón Tipo 3**
- **Color: Gris perla**
- **Cedula (s): 53**

**Deberá entregar informe de laboratorio por color.**

**La muestra de prenda terminada que se deberá entregar en la CNMRTU para su evaluación será por cedula, en talla mediana (M) y el color podrá ser cualquiera mencionado en la tabla de color de la Especificación Técnica.**

## 8. APÉNDICE NORMATIVO

Ley de infraestructura de la calidad.

## 9. REFERENCIAS NORMATIVAS Y BIBLIOGRAFÍA

Para la correcta aplicación de la presente especificación Técnica, se deben consultar los siguientes documentos o los que los sustituyan:

Ley de infraestructura de la calidad.

IMSS - Cuadro Básico de Productos Textiles y Calzado.

IMSS - Guía de Defectos de Ropa Contractual.

Especificación Técnica IMSS, Cedula 11 Overol para caballero

Especificación Técnica IMSS, Cedula 21 Camisa y pantalón para caballero

Especificación Técnica IMSS, Cedula 53 Filipina para caballero.

NMX-A-084-INNTEX-2015 Industria textil-Fibras textiles-Análisis cualitativo-Cuantitativo para una fibra 100%-Método de ensayo

NMX – A – 3801 – INNTEX – 2012 Industria textil – Determinación de la masa del tejido por unidad de longitud y área.

NMX – A - 5077 – INNTEX – 2015 Industria Textil –Determinación del cambio dimensional en el lavado y secado.

NMX – A - 6330 – INNTEX – 2015 Industria Textil –Procedimiento de lavado y de secado doméstico para los ensayos de textiles.

NMX – A – 12945-3-INNTEX-2020 Industria textil-Determinación de la propensión de la superficie de la tela al frisado, vellosidad o enmarañamiento-Parte 3: Método de frisado aleatorio.



ANEXOS
DIVISIÓN DE CONTRATOS

NMX – A – 7211/2 – INNTEX – 2015 Industria textil – Tejidos de calada – Método de ensayo – Parte 2 – Determinación de hilos por unidad de longitud.

NMX – A – 109 – INNTEX – 2012 Industria textil – Tejido de calada – Determinación de la resistencia al rasgado por el método del péndulo de descenso libre – Método de prueba.

NMX – A – 059/2 – INNTEX – 2019 Industria textil – Propiedades de los tejidos frente a la tracción - Parte 2 – Determinación de la Fuerza máxima por el Método de agarre – Método GRAB.

NMX – A – 105 – E 04 – INNTEX – 2019 Industria textil - Ensayo de solidez del color – Parte E04: Solidez del color al sudor.

NMX – A - 073 – INNTEX – 2005 Industria Textil Solidez al color –Determinación de la Solidez del color al Frote– Método de prueba.

NMX – A - 105 – C06 - INNTEX – 2015 Industria Textil – Método de ensayo de Solidez del color — Parte C06 - Solidez del color al lavado domestico y comercial.

ESPECIFICACIÓN TÉCNICA IMSS

TELAS UTILIZADAS EN ROPA CONTRACTUAL

# GABARDINA 100% ALGODÓN TIPO 2
# ESPECIFICACIONES Y ENSAYOS

CUADRO BÁSICO DE PRODUCTOS TEXTILES Y CALZADO
210 ROPA CONTRACTUAL

ESTE DOCUMENTO SUSTITUYE A CUALQUIER OTRO DOCUMENTO NORMATIVO DE CALIDAD DE ESTA TELA, CON FECHA ANTERIOR A DICIEMBRE 2020

ANEXOS
DIVISIÓN DE CONTRATOS

## ÍNDICE

1. INTRODUCCIÓN ..... 3
2. OBJETIVO Y CAMPO DE APLICACIÓN ..... 3
3. DEFINICIONES ..... 3
4. SÍMBOLOS Y ABREVIATURAS ..... 5
5. CLASIFICACIÓN Y DESIGNACIÓN DEL PRODUCTO ..... 5
6. ESPECIFICACIONES ..... 6
7. FICHA TÉCNICA ..... 7
8. APÉNDICE NORMATIVO ..... 9
9. REFERENCIAS NORMATIVAS Y BIBLIOGRAFÍA ..... 10

## 1. INTRODUCCIÓN

Con la finalidad de dar cumplimiento con el Contrato Colectivo de Trabajo en lo relativo a la adquisición de ropa de trabajo para los trabajadores con derecho del Instituto Mexicano de Seguro Social se establecen las siguientes especificaciones técnicas que cubren estos requerimientos de conformidad con la Ley de infraestructura de la calidad.

## 2. OBJETIVO Y CAMPO DE APLICACIÓN

Establecer las especificaciones mínimas de calidad y ensayos que debe cumplir la tela Gabardina 100% algodón Tipo 2, utilizadas para la confección.

Nota: Esta especificación técnica es aplicable también al proceso de adquisición, inclusión, inspección de recepción, muestreo y suministro del producto, incluye únicamente los productos contenidos en el Cuadro Básico de Productos Textiles y Calzado.

## 3. DEFINICIONES

Para los propósitos de ésta especificación técnica, se establecen las siguientes definiciones.

**Agujero**: En tejido, una imperfección donde uno o varios hilos están lo suficiente dañados para configurar una apertura. Sinónimo: rotura.

**Arruga permanente**: Desarreglo permanente en la superficie en el tejido, que se caracteriza por una irregularidad provocada por muchas irregularidades pequeñas.

**Barrado:** Apariencia visual repetitiva de barras y franjas, usualmente paralelas a la trama de los tejidos de calada y de las pasadas en el tejido de punto. Algunas veces, el término barrado se utiliza como sinónimo de barras de urdimbre en tejidos de calada y de tejidos punto de urdimbre o malla envolvente. El barrado se puede deber a las diferencias físicas, ópticas o de teñido de los hilos, diferencias geométricas en la estructura del tejido o a una combinación de estas.

**Cocas**: Hilos enredados.

**Colas**: Extremos sobrantes de hilo.

**Contaminación micótica**: Contaminación producida por hongos.

**Espécimen**: Una porción especifica de un material o una muestra de laboratorio, sobre la cual se realiza una prueba o la cual es seleccionada para este propósito (sinónimo: espécimen de prueba).

**Falta de trama**: Zona del tejido donde falta el hilo de trama en todo el ancho.

**Hilo flotante**: Lugar en el tejido en el cual uno o varios hilos o pasadas quedan flotantes, debido a no haberse entrecruzado como debían.

**Hilo interrumpido**: Ausencia de un tramo de hilo de urdimbre.

**Hilo tenso:** Marca en el tejido a que uno o más hilos en la urdimbre, poseen más tensión que el resto.

**Hilos flojo**: Marca en el tejido producida por hilos prominentes sobre la superficie del tejido, debido a que poseen menos tensión que el resto. Un hilo tejido con tensión insuficiente.

**Irregularidades de hilos**: Hilos que presentan variaciones en su sección transversal, como partes gruesas, delgadas o motas (aglomeraciones anormales de fibras en puntos visibles).

**Lágrimas**: Defecto del tejido caracterizado por pequeñas desviaciones elípticas de una o más pasadas de trama.

**Manchas de colorante**: Pequeñas manchas provocadas por grumos de colorante que han caído sobre la tela.

**Manchas de apresto:** Manchas producidas por un exceso de apresto.

**Marcas de peine:** Rayas longitudinales producidas por un espaciado irregular de los hilos de urdimbre.

**Marcas de templazo**: En tejido de calada, pequeños agujeros o distorsiones cercanas a los orillos.

**Materias extrañas**: Material extraño tejido dentro de la tela (astillas de madera, etc.).

**Motas**: Aglomeraciones anormales de fibras en puntos visibles, generalmente como puntos de tonalidad distinta al fondo.

**Ondulación**: Defecto de un tejido que le impide permanecer liso sobre una superficie plana.

**Quiebre**: Defecto de un tejido que se manifiesta por una línea o marca generalmente provocado por un pliegue en una superficie afilada.

**Rayas**: Rayas en el tejido, más claras o más obscuras que el fondo, causadas por pliegues o arrugas que provocan la absorción no uniforme del colorante.

**Trama desviada o caída**: Tejido en el cual el hilo de trama no está en ángulo recto con la urdimbre.

**Trama doblada**: Efecto producido por un hilo de trama doble.

**Trama rota:** En el tejido de calada, discontinuidad en la dirección de la trama, provocado por la rotura o corte de un hilo de trama.

**Trama sucia**: Zona del tejido en el cual el hilo de trama está sucio.

**Urdimbre**: En tejido plano, los hilos que van a lo largo del telar.

## 4. SÍMBOLOS Y ABREVIATURAS

Para los propósitos de esta especificación técnica, se establecen los siguientes símbolos y abreviaturas.

| | |
|---|---|
| g/m2 | Gramos sobre metro cuadrado |
| % | Por ciento |
| ± | Mas, menos |
| ema | Entidad Mexicana de Acreditación |
| INNTEX | Instituto Nacional de Normalización Textil, A.C. |
| NMX | Estándar Mexicano |
| NOM | Norma Oficial Mexicana |
| N | Newton |
| TCX o TPG | Código de la numeración Pantone de colores de las telas, TCX = edición en tela, TPG = edición en papel ecológico. |
| cm | Centímetro |

## 5. CLASIFICACIÓN Y DESIGNACIÓN DEL PRODUCTO

La tela se utiliza para la confección de prendas, de acuerdo a como se señala en las especificaciones técnicas de los productos terminados. El color, código pantone y su tolerancia, será de acuerdo a dichas especificaciones y a la presente Especificación.

| NOMBRE DEL UNIFORME Y DE LA CEDULA DEL CUADRO BÁSICO DE PRODUCTOS TEXTILES Y CALZADO | NUMERO DE CEDULA DEL CUADRO BÁSICO | PRENDA EN LAS QUE SE UTILIZA LA TELA |
|---|---|---|
| FILIPINA Y PANTALÓN PARA DAMA | 5 | Gorro y mandil |
| FILIPINA, PANTALÓN , GORRO Y MANDIL PARA CABALLERO | 15 | Gorro y mandil |
| FILIPINA Y PANTALÓN PARA CABALLERO | 22 | Gorro |
| FILIPINA Y PANTALÓN PARA DAMA | 23 | Gorro |
| BATA PINTOR, PARA DAMA | 40 | Gorro |



ANEXOS
DIVISIÓN DE CONTRATOS

## 6. ESPECIFICACIONES

Tabla de especificaciones (Valorado por la Comisión Nacional Mixta de Ropa De Trabajo y Uniformes).

| DETERMINACIÓN | ESPECIFICACIÓN | ENSAYOS |
|---|---|---|
| Acabado de la tela: | La tela terminada debe presentarse (según aplique):<br>• Pre-encogida y Blanqueada<br>• Pre encogida y teñida<br><br>Para la perfecta confección de la prenda, la tela debe ser SUAVE AL TACTO (**NO RÍGIDA, NI ACARTONADA**) no debe presentar los siguientes defectos.<br><br>• Agujeros<br>• Arrugas permanentes<br>• Barrado<br>• Cocas<br>• Colas<br>• Contaminación micótica<br>• Deshilachamiento<br>• Destrozos o machucones<br>• Diferentes tonos<br>• Esfumado transversal<br>• Falta de trama<br>• Hilo flotante<br>• Hilo interrumpido<br>• Hilo tenso<br>• Hilos flojos<br>• Irregularidades de hilos<br>• Lágrimas<br>• Manchas (cualquier tipo de mancha) y/o exceso de apresto<br>• Manchas , cualquier tipo (Bolígrafo, grafito, etc)<br>• Marcas de peine<br>• Marcas de plancha<br>• Marcas de templazo<br>• Marcas, cualquier tipo (bolígrafo, grafito, etc.)<br>• Materias extrañas<br>• Motas<br>• Olor desagradable o irritante<br>• Ondulaciones o quiebre<br>• Perforaciones de agujas en el área útil de confección<br>• Rayas | INSPECCIÓN VISUAL<br><br>Guía de defectos Ropa Contractual (Uso exclusivo para la CNMRTU) |

| | | |
|---|---|---|
| | • Tela sucia, manchada y/o mojada<br>• Trama doblada<br>• Trama rota, desviada o caída<br>• Trama sucia, manchada y/o mojada<br>Otros defectos mencionados en la Guía de Defectos Ropa Contractual. | |
| **CEDULA** | **COLOR PANTONE TCX o TPG** | **TOLERANCIA** |
| 5 | **Rosa 13-2010** | ---------- |
| 15 | **Blanco** | ---------- |
| 22 | **Blanco** | ---------- |
| 23 | **Blanco** | ---------- |
| 40 | **Blanco** | ---------- |

Un tono nominal y sus tolerancias, son los valores en que se permite que el tono del color de una tela varíe entre lotes de la misma tela.

No se permiten variaciones de tono para:

- Un mismo lote de tela
- Un mismo lote de uniforme con prendas de la misma telas
- Prendas de la misma tela en un uniforme

## 7. FICHA TÉCNICA

Procedimiento de evaluación de la conformidad en base a los Estándares Mexicanos acreditados y elaborados por el Laboratorio acreditado ante la e.m.a.

Tela: Gabardina 100% Algodón Tipo 2 (El Laboratorio ejecutará los ensayos basándose en los Estándares Mexicanos establecidos en la siguiente tabla, Estándares Mexicanos vigentes acreditados que apliquen o procedimiento interno).



ANEXOS
DIVISIÓN DE CONTRATOS

| DETERMINACIÓN | ESPECIFICACIÓN O REQUISITO | ENSAYOS o ESTÁNDARES MEXICANOS |
|---|---|---|
| | COLOR: **Blanco , rosa** | |
| Contenido de fibra (%)<br>• Algodón | 100% | **NMX – A - 084 – INNTEX - 2015** – Industria textil – Fibras textiles – Análisis Cuantitativo – Cualitativo para una fibra 100% - Método de ensayo. |
| Masa, g/m2: | 170 ± 2.5% | **NMX – A – 3801 – INNTEX – 2012** Industria textil – Determinación de la masa del tejido por unidad de longitud y área. |
| Tipo de tejido: | Plano (Calada) | **Inspección visual con cuenta hilos** |
| Tipo de ligamento: | Sarga | **Inspección visual con cuenta hilos** |
| Estabilidad dimensional, %:<br>• Urdimbre<br>• Trama<br>Con procedimiento de lavado 2B y secado "C", 3 ciclos de lavado | De -3.0 a +3.0<br>De -3.0 a +3.0 | **NMX – A - 5077 – INNTEX – 2015** Industria Textil – Determinación del cambio dimensional en el lavado y secado<br>**NMX – A - 6330 – INNTEX – 2015** Industria Textil – Procedimiento de lavado y de secado doméstico para los ensayos de textiles |
| Determinación de la propensión de la superficie de la tela al frisado, vellosidad o enmarañamiento, grado:<br>• Primer ciclo<br>Frisado:<br>Vellosidad:<br>Enmarañamiento:<br>• Segundo ciclo<br>Frisado:<br>Vellosidad:<br>Enmarañamiento:<br>Con procedimiento de lavado: 6B y secado F,1 ciclo de lavado | <br><br>3 mínimo<br>3 mínimo<br>3 mínimo<br><br><br>2 mínimo<br>2 mínimo<br>2 mínimo | **NMX – A – 12945-3-INNTEX-2020** Industria textil- Determinación de la propensión de la superficie de la tela al frisado, vellosidad o enmarañamiento-Parte 3: Método de frisado aleatorio<br>**NMX – A - 6330 – INNTEX – 2015** Industria Textil – Procedimiento de lavado y de secado doméstico para los ensayos de textiles |

(El laboratorio ejecutara los ensayos basándose en los estándares mexicanos establecidos en la siguiente tabla, estándares mexicanos vigentes acreditados que apliquen o procedimiento interno).

| CEDULA | COLOR PANTONE TCX o TPG | TOLERANCIA | ENSAYOS |
|---|---|---|---|
| 5 | Rosa 13-2010 | ---------- | Inspección visual (procedimiento interno) |
| 15 | Blanco | ---------- | Inspección visual (procedimiento interno) |
| 22 | Blanco | ---------- | Inspección visual (procedimiento interno) |
| 23 | Blanco | ---------- | Inspección visual (procedimiento interno) |
| 40 | Blanco | ---------- | Inspección visual (procedimiento interno) |

Nota: El informe de Laboratorio deberá identificar la muestra por color, por tela, tipo de tela, cedula o cedulas que ampara, ejemplo:

- Tela Gabardina 100% algodón Tipo 2
- Color: Blanco
- Cedula (s): 15, 22, 23, 40

Deberá entregar informe de laboratorio por color

La muestra de prenda terminada que se deberá entregar en la CNMRTU para su evaluación será por cedula, en talla mediana (M) y el color podrá ser cualquiera mencionado en la tabla de color de la Especificación Técnica.

## 8. APÉNDICE NORMATIVO

Ley de infraestructura de la calidad.



ANEXOS
DIVISIÓN DE CONTRATOS

## 9. REFERENCIAS NORMATIVAS Y BIBLIOGRAFÍA

Para la correcta aplicación de la presente especificación Técnica, se deben consultar los siguientes documentos o los que los sustituyan:

Ley de infraestructura de la calidad.

IMSS - Cuadro Básico de Productos Textiles y Calzado.

IMSS - Guía de Defectos de Ropa Contractual.

Especificación Técnica IMSS, Cedula 5 Filipina y pantalón para dama.

Especificación Técnica IMSS, Cedula 15 Filipina, Pantalón , Gorro y Mandil para Caballero

Especificación Técnica IMSS, Cedula 22 Filipina y pantalón para caballero.

Especificación Técnica IMSS, Cedula 23 Filipina y pantalón para dama.

Especificación Técnica IMSS, Cedula 40 Bata pintor, para dama.

NMX-A-084-INNTEX-2015 Industria textil-Fibras textiles-Análisis cualitativo-Cuantitativo para una fibra 100%-Método de ensayo.

NMX – A – 3801 – INNTEX – 2012 Industria textil – Determinación de la masa del tejido por unidad de longitud y área.

NMX – A - 5077 – INNTEX – 2015 Industria Textil –Determinación del cambio dimensional en el lavado y secado.

NMX – A - 6330 – INNTEX – 2015 Industria Textil –Procedimiento de lavado y de secado doméstico para los ensayos de textiles.

NMX – A – 12945-3-INNTEX-2020 Industria textil-Determinación de la propensión de la superficie de la tela al frisado, vellosidad o enmarañamiento-Parte 3: Método de frisado aleatorio.

ESPECIFICACIÓN TÉCNICA IMSS

# TELAS UTILIZADAS EN ROPA CONTRACTUAL
# GABARDINA 100% ALGODÓN TIPO 1
# ESPECIFICACIONES Y ENSAYOS

CUADRO BÁSICO DE PRODUCTOS TEXTILES Y CALZADO
210 ROPA CONTRACTUAL

ESTE DOCUMENTO SUSTITUYE A CUALQUIER OTRO DOCUMENTO NORMATIVO DE CALIDAD DE ESTA TELA, CON FECHA ANTERIOR A DICIEMBRE 2020

ANEXOS
DIVISIÓN DE CONTRATOS

## ÍNDICE

1. INTRODUCCIÓN ..... 3
2. OBJETIVO Y CAMPO DE APLICACIÓN ..... 3
3. DEFINICIONES ..... 3
4. SÍMBOLOS Y ABREVIATURAS ..... 5
5. CLASIFICACIÓN Y DESIGNACIÓN DEL PRODUCTO ..... 5
6. ESPECIFICACIONES ..... 5
7. FICHA TÉCNICA ..... 7
8. APÉNDICE NORMATIVO ..... 9
9. REFERENCIAS NORMATIVAS Y BIBLIOGRAFÍA ..... 9

## 1. INTRODUCCIÓN

Con la finalidad de dar cumplimiento con el Contrato Colectivo de Trabajo en lo relativo a la adquisición de ropa de trabajo para los trabajadores con derecho del Instituto Mexicano de Seguro Social se establecen las siguientes especificaciones técnicas que cubren estos requerimientos de conformidad con la Ley de infraestructura de la calidad.

## 2. OBJETIVO Y CAMPO DE APLICACIÓN

Establecer las especificaciones mínimas de calidad y ensayos que debe cumplir la tela Gabardina 100% algodón Tipo 1, utilizadas para la confección.

Nota: Esta especificación técnica es aplicable también al proceso de adquisición, inclusión, inspección de recepción, muestreo y suministro del producto, incluye únicamente los productos contenidos en el Cuadro Básico de Productos Textiles y Calzado.

## 3. DEFINICIONES

Para los propósitos de ésta especificación técnica, se establecen las siguientes definiciones.

**Agujero**: En tejido, una imperfección donde uno o varios hilos están lo suficiente dañados para configurar una apertura. Sinónimo: rotura.

**Arruga permanente**: Desarreglo permanente en la superficie en el tejido, que se caracteriza por una irregularidad provocada por muchas irregularidades pequeñas.

**Barrado:** Apariencia visual repetitiva de barras y franjas, usualmente paralelas a la trama de los tejidos de calada y de las pasadas en el tejido de punto. Algunas veces, el término barrado se utiliza como sinónimo de barras de urdimbre en tejidos de calada y de tejidos punto de urdimbre o malla envolvente. El barrado se puede deber a las diferencias físicas, ópticas o de teñido de los hilos, diferencias geométricas en la estructura del tejido o a una combinación de estas.

**Cocas**: Hilos enredados.

**Colas**: Extremos sobrantes de hilo.

**Contaminación micótica**: Contaminación producida por hongos.

**Espécimen**: Una porción especifica de un material o una muestra de laboratorio, sobre la cual se realiza una prueba o la cual es seleccionada para este propósito (sinónimo: espécimen de prueba).

**Falta de trama**: Zona del tejido donde falta el hilo de trama en todo el ancho.



ANEXOS
DIVISIÓN DE CONTRATOS

**Hilo flotante**: Lugar en el tejido en el cual uno o varios hilos o pasadas quedan flotantes, debido a no haberse entrecruzado como debían.

**Hilo interrumpido**: Ausencia de un tramo de hilo de urdimbre.

**Hilo tenso:** Marca en el tejido a que uno o más hilos en la urdimbre, poseen más tensión que el resto.

**Hilos flojo**: Marca en el tejido producida por hilos prominentes sobre la superficie del tejido, debido a que poseen menos tensión que el resto. Un hilo tejido con tensión insuficiente.

**Irregularidades de hilos**: Hilos que presentan variaciones en su sección transversal, como partes gruesas, delgadas o motas (aglomeraciones anormales de fibras en puntos visibles).

**Lágrimas**: Defecto del tejido caracterizado por pequeñas desviaciones elípticas de una o más pasadas de trama.

**Manchas de colorante**: Pequeñas manchas provocadas por grumos de colorante que han caído sobre la tela.

**Manchas de apresto:** Manchas producidas por un exceso de apresto.

**Marcas de peine:** Rayas longitudinales producidas por un espaciado irregular de los hilos de urdimbre.

**Marcas de templazo**: En tejido de calada, pequeños agujeros o distorsiones cercanas a los orillos.

**Materias extrañas**: Material extraño tejido dentro de la tela (astillas de madera, etc.).

**Motas**: Aglomeraciones anormales de fibras en puntos visibles, generalmente como puntos de tonalidad distinta al fondo.

**Ondulación**: Defecto de un tejido que le impide permanecer liso sobre una superficie plana.

**Quiebre**: Defecto de un tejido que se manifiesta por una línea o marca generalmente provocado por un pliegue en una superficie afilada.

**Rayas**: Rayas en el tejido, más claras o más obscuras que el fondo, causadas por pliegues o arrugas que provocan la absorción no uniforme del colorante.

**Trama desviada o caída**: Tejido en el cual el hilo de trama no está en ángulo recto con la urdimbre.

**Trama doblada**: Efecto producido por un hilo de trama doble.

**Trama rota:** En el tejido de calada, discontinuidad en la dirección de la trama, provocado por la rotura o corte de un hilo de trama.

**Trama sucia**: Zona del tejido en el cual el hilo de trama está sucio.

**Urdimbre**: En tejido plano, los hilos que van a lo largo del telar.

## 4. SÍMBOLOS Y ABREVIATURAS

ara los propósitos de esta especificación técnica, se establecen los siguientes símbolos y abreviaturas.

| | |
|---|---|
| g/m2 | Gramos sobre metro cuadrado |
| % | Por ciento |
| ± | Mas, menos |
| ema | Entidad Mexicana de Acreditación |
| INNTEX | Instituto Nacional de Normalización Textil, A.C. |
| NMX | Estándar Mexicano |
| NOM | Norma Oficial Mexicana |
| N | Newton |
| cm | Centímetro |

## 5. CLASIFICACIÓN Y DESIGNACIÓN DEL PRODUCTO

La tela se utiliza para la confección de prendas, de acuerdo a como se señala en las especificaciones técnicas de los productos terminados. El color, código pantone y su tolerancia, será de acuerdo a dichas especificaciones y a la presente Especificación.

| NOMBRE DEL UNIFORME Y DE LA CEDULA DEL CUADRO BÁSICO DE PRODUCTOS TEXTILES Y CALZADO | NUMERO DE CEDULA DEL CUADRO BÁSICO | PRENDA EN LAS QUE SE UTILIZA LA TELA |
|---|---|---|
| FILIPINA, PANTALÓN , GORRO Y MANDIL PARA CABALLERO | 15 | Filipina y pantalón |

## 6. ESPECIFICACIONES

Tabla de especificaciones (Valorado por la Comisión Nacional Mixta de Ropa De Trabajo y Uniformes).

ESTE DOCUMENTO SUSTITUYE A CUALQUIER OTRO DOCUMENTO NORMATIVO DE CALIDAD DE ESTA TELA, CON FECHA ANTERIOR A DICIEMBRE 2020

ANEXOS
DIVISIÓN DE CONTRATOS

| DETERMINACIÓN | ESPECIFICACIÓN | ENSAYOS |
|---|---|---|
| Acabado de la tela: | La tela terminada debe presentarse (según aplique):<br>• Pre-encogida y Blanqueada<br>• Pre encogida y teñida<br><br>Para la perfecta confección de la prenda, la tela debe ser SUAVE AL TACTO (**NO RÍGIDA, NI ACARTONADA**) no debe presentar los siguientes defectos.<br><br>• Agujeros<br>• Arrugas permanentes<br>• Barrado<br>• Cocas<br>• Colas<br>• Contaminación micótica<br>• Deshilachamiento<br>• Destrozos o machucones<br>• Diferentes tonos<br>• Esfumado transversal<br>• Falta de trama<br>• Hilo flotante<br>• Hilo interrumpido<br>• Hilo tenso<br>• Hilos flojos<br>• Irregularidades de hilos<br>• Lágrimas<br>• Manchas (cualquier tipo de mancha) y/o exceso de apresto<br>• Manchas , cualquier tipo (Bolígrafo, grafito, etc)<br>• Marcas de peine<br>• Marcas de plancha<br>• Marcas de templazo<br>• Marcas, cualquier tipo (bolígrafo, grafito, etc.)<br>• Materias extrañas<br>• Motas<br>• Olor desagradable o irritante<br>• Ondulaciones o quiebre<br>• Perforaciones de agujas en el área útil de confección<br>• Rayas<br>• Tela sucia, manchada y/o mojada<br>• Trama doblada | INSPECCIÓN VISUAL<br><br>Guía de defectos Ropa Contractual (Uso exclusivo para la CNMRTU) |

| | | |
|---|---|---|
| | • Trama rota, desviada o caída<br>• Trama sucia, manchada y/o mojada<br>Otros defectos mencionados en la Guía de Defectos Ropa Contractual. | |
| **CEDULA** | **COLOR PANTONE** | **TOLERANCIA** |
| **15** | **Blanco** | ---------- |

Un tono nominal y sus tolerancias, son los valores en que se permite que el tono del color de una tela varíe entre lotes de la misma tela.

No se permiten variaciones de tono para:

- Un mismo lote de tela
- Un mismo lote de uniforme con prendas de la misma telas
- Prendas de la misma tela en un uniforme

## 7. FICHA TÉCNICA

Procedimiento de evaluación de la conformidad en base a los Estándares Mexicanos acreditados y elaborados por el Laboratorio acreditado ante la e.m.a.

Tela: Gabardina 100% Algodón Tipo 1 (El Laboratorio ejecutará los ensayos basándose en los Estándares Mexicanos establecidos en la siguiente tabla, Estándares Mexicanos vigentes acreditados que apliquen o procedimiento interno).

| **DETERMINACIÓN** | **ESPECIFICACIÓN O REQUISITO**<br>**COLOR: Blanco** | **ENSAYOS o ESTÁNDARES MEXICANOS** |
|---|---|---|
| Contenido de fibra (%)<br>• Algodón | 100% | **NMX – A - 084 – INNTEX - 2015** – Industria textil – Fibras textiles – Análisis Cuantitativo – Cualitativo para una fibra 100% - Método de ensayo. |
| | | **NMX – A – 3801 – INNTEX – 2012** Industria textil – |



ANEXOS
DIVISIÓN DE CONTRATOS

| | | |
|---|---|---|
| Masa, g/m2: | 260 ± 2.5% | Determinación de la masa del tejido por unidad de longitud y área. |
| Tipo de tejido: | Plano (Calada) | **Inspección visual con cuenta hilos** |
| Tipo de ligamento: | Sarga | **Inspección visual con cuenta hilos** |
| Estabilidad dimensional, %:<br>• Urdimbre<br>• Trama<br>Con procedimiento de lavado 2B y secado "C", 3 ciclos de lavado | <br>De -3.0 a +3.0<br>De -3.0 a +3.0 | **NMX – A - 5077 – INNTEX – 2015** Industria Textil – Determinación del cambio dimensional en el lavado y secado<br>**NMX – A - 6330 – INNTEX – 2015** Industria Textil – Procedimiento de lavado y de secado doméstico para los ensayos de textiles |
| Determinación de la propensión de la superficie de la tela al frisado, vellosidad o enmarañamiento, grado:<br>• Primer ciclo<br>Frisado:<br>Vellosidad:<br>Enmarañamiento:<br>• Segundo ciclo<br>Frisado:<br>Vellosidad:<br>Enmarañamiento:<br>Con procedimiento de lavado: 6B y secado F,1 ciclo de lavado | <br><br>4 mínimo<br>4 mínimo<br>4 mínimo<br><br>2 mínimo<br>2 mínimo<br>2 mínimo | **NMX – A – 12945-3-INNTEX-2020** Industria textil- Determinación de la propensión de la superficie de la tela al frisado, vellosidad o enmarañamiento-Parte 3: Método de frisado aleatorio<br>**NMX – A - 6330 – INNTEX – 2015** Industria Textil – Procedimiento de lavado y de secado doméstico para los ensayos de textiles |
| Resistencia al rasgado (N):<br>• Urdimbre<br>• Trama | <br>25 mínimo<br>45 mínimo | **NMX – A – 109 – INNTEX – 2012** Industria textil – Tejido de calada – Determinación de la resistencia al rasgado por el método del péndulo de descenso libre – Método de prueba. |
| Resistencia a la tracción Método grab, (N):<br>• Urdimbre<br>• Trama | <br>550N mínimo<br>380N mínimo | **NMX – A – 059/2 – INNTEX – 2019** Industria textil – Propiedades de los tejidos frente a la tracción - Parte 2 – Determinación de la Fuerza máxima por el Método de agarre – Método GRAB. |

**(El laboratorio ejecutara los ensayos basándose en los estándares mexicanos establecidos en la siguiente tabla, estándares mexicanos vigentes acreditados que apliquen o procedimiento interno).**

ESTE DOCUMENTO SUSTITUYE A CUALQUIER OTRO DOCUMENTO NORMATIVO DE CALIDAD DE ESTA TELA, CON FECHA ANTERIOR A DICIEMBRE 2020

| CEDULA | COLOR PANTONE | TOLERANCIA | ENSAYOS |
|---|---|---|---|
| 15 | Blanco | ---------- | Inspección visual (procedimiento interno) |

**Nota: El informe de Laboratorio deberá identificar la muestra por color, por tela, tipo de tela, cedula o cedulas que ampara, ejemplo:**

- **Tela Gabardina 100% algodón Tipo 1**
- **Color: Blanco**
- **Cedula (s): 15**

**Deberá entregar informe de laboratorio por color**

**La muestra de prenda terminada que se deberá entregar en la CNMRTU para su evaluación será por cedula, en talla mediana (M) y el color podrá ser cualquiera mencionado en la tabla de color de la Especificación Técnica.**

## 8. APÉNDICE NORMATIVO

ley de infraestructura de la calidad.

## 9. REFERENCIAS NORMATIVAS Y BIBLIOGRAFÍA

Para la correcta aplicación de la presente especificación Técnica, se deben consultar los siguientes documentos o los que los sustituyan:

Ley de infraestructura de la calidad.

IMSS - Cuadro Básico de Productos Textiles y Calzado.

IMSS - Guía de Defectos de Ropa Contractual.

Especificación Técnica IMSS, Cedula 15 Filipina, Pantalón , Gorro Y Mandil para Caballero



ANEXOS
DIVISIÓN DE CONTRATOS

NMX-A-084-INNTEX-2015 Industria textil-Fibras textiles-Análisis cualitativo-Cuantitativo para una fibra 100%-Método de ensayo

NMX – A – 3801 – INNTEX – 2012 Industria textil – Determinación de la masa del tejido por unidad de longitud y área.

NMX – A - 5077 – INNTEX – 2015 Industria Textil –Determinación del cambio dimensional en el lavado y secado.

NMX – A - 6330 – INNTEX – 2015 Industria Textil –Procedimiento de lavado y de secado doméstico para los ensayos de textiles.

NMX – A – 12945-3-INNTEX-2020 Industria textil-Determinación de la propensión de la superficie de la tela al frisado, vellosidad o enmarañamiento-Parte 3: Método de frisado aleatorio.

NMX – A – 109 – INNTEX – 2012 Industria textil – Tejido de calada – Determinación de la resistencia al rasgado por el método del péndulo de descenso libre – Método de prueba.

NMX – A – 059/2 – INNTEX – 2019 Industria textil – Propiedades de los tejidos frente a la tracción - Parte 2 – Determinación de la Fuerza máxima por el Método de agarre – Método GRAB.

ESPECIFICACIÓN TÉCNICA IMSS

# TELAS UTILIZADAS EN ROPA CONTRACTUAL
# GABARDINA 100% ALGODÓN TIPO 4
# ESPECIFICACIONES Y ENSAYOS

CUADRO BÁSICO DE PRODUCTOS TEXTILES Y CALZADO
210 ROPA CONTRACTUAL

ESTE DOCUMENTO SUSTITUYE A CUALQUIER OTRO DOCUMENTO NORMATIVO DE CALIDAD DE ESTA TELA, CON FECHA ANTERIOR A NOVIEMBRE 2022

ANEXOS
DIVISIÓN DE CONTRATOS

## ÍNDICE

1. INTRODUCCIÓN ..... 3
2. OBJETIVO Y CAMPO DE APLICACIÓN ..... 3
3. DEFINICIONES ..... 3
4. SÍMBOLOS Y ABREVIATURAS ..... 5
5. CLASIFICACIÓN Y DESIGNACIÓN DEL PRODUCTO ..... 5
6. ESPECIFICACIONES ..... 6
7. FICHA TÉCNICA ..... 7
8. APÉNDICE NORMATIVO ..... 11
9. REFERENCIAS NORMATIVAS Y BIBLIOGRAFÍA ..... 11

## 1. INTRODUCCIÓN

Con la finalidad de dar cumplimiento con el Contrato Colectivo de Trabajo en lo relativo a la adquisición de ropa de trabajo para los trabajadores con derecho del Instituto Mexicano de Seguro Social se establecen las siguientes especificaciones técnicas que cubren estos requerimientos de conformidad con la Ley de infraestructura de la calidad.

## 2. OBJETIVO Y CAMPO DE APLICACIÓN

Establecer las especificaciones mínimas de calidad y ensayos que debe cumplir la tela Gabardina 100% algodón Tipo 4, utilizadas para la confección.

Nota: Esta especificación técnica es aplicable también al proceso de adquisición, inclusión, inspección de recepción, muestreo y suministro del producto, incluye únicamente los productos contenidos en el Cuadro Básico de Productos Textiles y Calzado.

## 3. DEFINICIONES

Para los propósitos de ésta especificación técnica, se establecen las siguientes definiciones.

**Agujero**: En tejido, una imperfección donde uno o varios hilos están lo suficiente dañados para configurar una apertura. Sinónimo: rotura.

**Arruga permanente**: Desarreglo permanente en la superficie en el tejido, que se caracteriza por una irregularidad provocada por muchas irregularidades pequeñas.

**Barrado:** Apariencia visual repetitiva de barras y franjas, usualmente paralelas a la trama de los tejidos de calada y de las pasadas en el tejido de punto. Algunas veces, el término barrado se utiliza como sinónimo de barras de urdimbre en tejidos de calada y de tejidos punto de urdimbre o malla envolvente. El barrado se puede deber a las diferencias físicas, ópticas o de teñido de los hilos, diferencias geométricas en la estructura del tejido o a una combinación de estas.

**Cocas**: Hilos enredados.

**Colas**: Extremos sobrantes de hilo.

**Contaminación micótica**: Contaminación producida por hongos.

**Espécimen**: Una porción especifica de un material o una muestra de laboratorio, sobre la cual se realiza una prueba o la cual es seleccionada para este propósito (sinónimo: espécimen de prueba).

**Falta de trama**: Zona del tejido donde falta el hilo de trama en todo el ancho.



ANEXOS
DIVISIÓN DE CONTRATOS

**Hilo flotante**: Lugar en el tejido en el cual uno o varios hilos o pasadas quedan flotantes, debido a no haberse entrecruzado como debían.

**Hilo interrumpido**: Ausencia de un tramo de hilo de urdimbre.

**Hilo tenso:** Marca en el tejido a que uno o más hilos en la urdimbre, poseen más tensión que el resto.

**Hilos flojo**: Marca en el tejido producida por hilos prominentes sobre la superficie del tejido, debido a que poseen menos tensión que el resto. Un hilo tejido con tensión insuficiente.

**Irregularidades de hilos**: Hilos que presentan variaciones en su sección transversal, como partes gruesas, delgadas o motas (aglomeraciones anormales de fibras en puntos visibles).

**Lágrimas**: Defecto del tejido caracterizado por pequeñas desviaciones elípticas de una o más pasadas de trama.

**Manchas de colorante**: Pequeñas manchas provocadas por grumos de colorante que han caído sobre la tela.

**Manchas de apresto:** Manchas producidas por un exceso de apresto.

**Marcas de peine:** Rayas longitudinales producidas por un espaciado irregular de los hilos de urdimbre.

**Marcas de templazo**: En tejido de calada, pequeños agujeros o distorsiones cercanas a los orillos.

**Materias extrañas**: Material extraño tejido dentro de la tela (astillas de madera, etc.).

**Motas**: Aglomeraciones anormales de fibras en puntos visibles, generalmente como puntos de tonalidad distinta al fondo.

**Ondulación**: Defecto de un tejido que le impide permanecer liso sobre una superficie plana.

**Quiebre**: Defecto de un tejido que se manifiesta por una línea o marca generalmente provocado por un pliegue en una superficie afilada.

**Rayas**: Rayas en el tejido, más claras o más obscuras que el fondo, causadas por pliegues o arrugas que provocan la absorción no uniforme del colorante.

**Trama desviada o caída**: Tejido en el cual el hilo de trama no está en ángulo recto con la urdimbre.

**Trama doblada**: Efecto producido por un hilo de trama doble.

**Trama rota:** En el tejido de calada, discontinuidad en la dirección de la trama, provocado por la rotura o corte de un hilo de trama.

**Trama sucia**: Zona del tejido en el cual el hilo de trama está sucio.

**Urdimbre**: En tejido plano, los hilos que van a lo largo del telar.

## 4. SÍMBOLOS Y ABREVIATURAS

Para los propósitos de esta especificación técnica, se establecen los siguientes símbolos y abreviaturas.

| | |
|---|---|
| g/m2 | Gramos sobre metro cuadrado |
| % | Por ciento |
| ± | Mas, menos |
| ema | Entidad Mexicana de Acreditación |
| INNTEX | Instituto Nacional de Normalización Textil, A.C. |
| NMX | Estándar Mexicano |
| NOM | Norma Oficial Mexicana |
| N | Newton |
| TCX o TPG | Código de la numeración Pantone de colores de las telas, TCX = edición en tela, TPG = edición en papel ecológico. |
| cm | Centímetro |

## 5. CLASIFICACIÓN Y DESIGNACIÓN DEL PRODUCTO

La tela se utiliza para la confección de prendas, de acuerdo a como se señala en las especificaciones técnicas de los productos terminados. El color, código pantone y su tolerancia, será de acuerdo a dichas especificaciones y a la presente Especificación.

| NOMBRE DEL UNIFORME Y DE LA CEDULA DEL CUADRO BÁSICO DE PRODUCTOS TEXTILES Y CALZADO | NUMERO DE CEDULA DEL CUADRO BÁSICO | PRENDA EN LAS QUE SE UTILIZA LA TELA |
|---|---|---|
| PANTALÓN PARA CABALLERO | 54 | Pantalón |
| OVEROL PARA CABALLERO | 11 | Overol |
| CAMISA Y PANTALÓN PARA CABALLERO | 21 | Camisa y pantalón |

ESTE DOCUMENTO SUSTITUYE A CUALQUIER OTRO DOCUMENTO NORMATIVO DE CALIDAD DE ESTA TELA, CON FECHA ANTERIOR A NOVIEMBRE 2022

ANEXOS
DIVISIÓN DE CONTRATOS

## 6. ESPECIFICACIONES

Tabla de especificaciones (Valorado por la Comisión Nacional Mixta de Ropa De Trabajo y Uniformes).

| DETERMINACIÓN | ESPECIFICACIÓN | ENSAYOS |
|---|---|---|
| Acabado de la tela: | La tela terminada debe presentarse (según aplique):<br>• Pre-encogida y Blanqueada<br>• Pre encogida y teñida<br><br>Para la perfecta confección de la prenda, la tela debe ser SUAVE AL TACTO (**NO RÍGIDA, NI ACARTONADA**) no debe presentar los siguientes defectos.<br><br>• Agujeros<br>• Arrugas permanentes<br>• Barrado<br>• Cocas<br>• Colas<br>• Contaminación micótica<br>• Deshilachamiento<br>• Destrozos o machucones<br>• Diferentes tonos<br>• Esfumado transversal<br>• Falta de trama<br>• Hilo flotante<br>• Hilo interrumpido<br>• Hilo tenso<br>• Hilos flojos<br>• Irregularidades de hilos<br>• Lágrimas<br>• Manchas (cualquier tipo de mancha) y/o exceso de apresto<br>• Manchas , cualquier tipo (Boligrafo, grafito, etc)<br>• Marcas de peine<br>• Marcas de plancha<br>• Marcas de templazo<br>• Marcas, cualquier tipo (bolígrafo, grafito, etc.)<br>• Materias extrañas<br>• Motas<br>• Olor desagradable o irritante<br>• Ondulaciones o quiebre<br>• Perforaciones de agujas en el área útil de confección | INSPECCIÓN VISUAL<br><br>Guía de defectos Ropa Contractual (Uso exclusivo para la CNMRTU) |

| | | |
|---|---|---|
| | • Rayas<br>• Tela sucia, manchada y/o mojada<br>• Trama doblada<br>• Trama rota, desviada o caída<br>• Trama sucia, manchada y/o mojada<br>Otros defectos mencionados en la Guía de Defectos Ropa Contractual. | |
| **CEDULA** | **COLOR PANTONE**<br>TCX o TPG | **TOLERANCIA** |
| 54 | Gris Oxford 18-0201<br>Verde 16-0213<br>Beige 18-1018 | ---------- |
| 11 | Azul eléctrico 19-4050<br>Amarillo 13 – 0858<br>Azul claro 14-4112 | ---------- |
| 21 | Azul eléctrico 19-4050<br>Arena 16-0928 | ---------- |

Un tono nominal y sus tolerancias, son los valores en que se permite que el tono del color de una tela varíe entre lotes de la misma tela.

No se permiten variaciones de tono para:

- Un mismo lote de tela
- Un mismo lote de uniforme con prendas de la misma telas
- Prendas de la misma tela en un uniforme

## 7. FICHA TÉCNICA

Procedimiento de evaluación de la conformidad en base a los Estándares Mexicanos acreditados y elaborados por el Laboratorio acreditado ante la e.m.a.

Tela: Gabardina 100% Algodón Tipo 4 (El Laboratorio ejecutará los ensayos basándose en los Estándares Mexicanos establecidos en la siguiente tabla, Estándares Mexicanos vigentes acreditados que apliquen o procedimiento interno).



ANEXOS
DIVISIÓN DE CONTRATOS

| DETERMINACIÓN | ESPECIFICACIÓN O REQUISITO | | ENSAYOS o ESTÁNDARES MEXICANOS |
|---|---|---|---|
| | COLOR: | | |
| | Amarillo, azul claro y arena | Gris Oxford Verde Beige | |
| Contenido de fibra (%)<br>• Algodón | 100% | 100% | **NMX – A - 084 – INNTEX - 2015 –** Industria textil – Fibras textiles – Análisis Cuantitativo – Cualitativo para una fibra 100% - Método de ensayo. |
| Masa, g/m2: | 270 ± 2.5% | 270 ± 2.5% | **NMX – A – 3801 – INNTEX – 2012** Industria textil – Determinación de la masa del tejido por unidad de longitud y área. |
| Tipo de tejido: | Plano (Calada) | Plano (Calada) | **Inspección visual con cuenta hilos** |
| Tipo de ligamento: | Sarga | Sarga | **Inspección visual con cuenta hilos** |
| Estabilidad dimensional, %:<br>• Urdimbre<br>• Trama<br>Con procedimiento de lavado 2B y secado "C", 3 ciclos de lavado | De -1.0 a +1.0<br>De -2.5 a +2.5 | De -1.0 a +1.0<br>De -2.5 a +2.5 | **NMX – A - 5077 – INNTEX – 2015** Industria Textil –Determinación del cambio dimensional en el lavado y secado<br>**NMX – A - 6330 – INNTEX – 2015** Industria Textil –Procedimiento de lavado y de secado doméstico para los ensayos de textiles |
| Determinación de la propensión de la superficie de la tela al frisado, vellosidad o enmarañamiento, grado:<br>• Primer ciclo<br>Frisado:<br>Vellosidad:<br>Enmarañamiento: | <br><br>4 mínimo<br>4 mínimo<br>4 mínimo | <br><br>4 mínimo<br>4 mínimo<br>4 mínimo | **NMX – A – 12945-3-INNTEX-2020** Industria textil-Determinación de la propensión de la superficie de la tela al frisado, vellosidad o enmarañamiento-Parte 3: Método de frisado aleatorio<br>**NMX – A - 6330 – INNTEX – 2015** Industria Textil –Procedimiento de lavado y de secado doméstico para |

| | | | |
|---|---|---|---|
| • Segundo ciclo<br>Frisado:<br>Vellosidad:<br>Enmarañamiento:<br><br>Con procedimiento de lavado: 6B y secado F,1 ciclo de lavado | <br>4 mínimo<br>4 mínimo<br>4 mínimo | <br>4 mínimo<br>4 mínimo<br>4 mínimo | los ensayos de textiles |
| Densidad del tejido, hilos/cm:<br>• Urdimbre<br><br>• Trama | <br>48 ± 2 hilos/cm<br><br>17 ± 2 pasadas/cm | <br>48 ± 2 hilos/cm<br><br>17 ± 2 pasadas/cm | **NMX – A – 7211/2 – INNTEX – 2015** Industria textil – Tejidos de calada – Método de ensayo – Parte 2 – Determinación de hilos por unidad de longitud. |
| Resistencia al rasgado (N):<br>• Urdimbre<br>• Trama | 20 mínimo<br>35 mínimo | 20 mínimo<br>35 mínimo | **NMX – A – 109 – INNTEX – 2012** Industria textil – Tejido de calada – Determinación de la resistencia al rasgado por el método del péndulo de descenso libre – Método de prueba. |
| Resistencia a la tracción Método grab, (N):<br>• Urdimbre<br>• Trama | <br>550 N mínimo<br>400 N mínimo | <br>550 N mínimo<br>400 N mínimo | **NMX – A – 059/2 – INNTEX – 2019** Industria textil – Propiedades de los tejidos frente a la tracción - Parte 2 – Determinación de la Fuerza máxima por el Método de agarre – Método GRAB. |
| Solidez de color a la Luz: | 4 mínimo | 4 mínimo | **NMX – A - 105 – B02 - INNTEX – 2019** Industria textil-Ensayo para solidez del color-Parte B02-Solidez del color a la luz artificial: Ensayo de la lámpara de decoloración de arco de xenón |
| Solidez del color al sudor ácido, grado:<br>• Cambio de color<br>• Manchado (transferencia de color) | <br>3-4 mínimo<br>3 mínimo | <br>3-4 mínimo<br>3 mínimo | **NMX – A – 105 – E 04 – INNTEX – 2019** Industria textil - Ensayo de solidez del color – Parte E04: Solidez del color al sudor. |



ANEXOS
DIVISIÓN DE CONTRATOS

| | | | |
|---|---|---|---|
| Solidez del color al sudor alcalino, grado:<br>• Cambio de color<br>• Manchado (transferencia de color) | <br>4 mínimo<br>4 mínimo | <br>4 mínimo<br>4 mínimo | **NMX – A – 105 – E 04 – INNTEX – 2019** Industria textil - Ensayo de solidez del color – Parte E04: Solidez del color al sudor. |
| Solidez de color al frote, grado:<br>• Urdimbre<br>• Trama | <br>4 mínimo<br>Seco<br>4 mínimo<br>Húmedo | <br>4 mínimo<br>Seco<br>4 mínimo<br>Húmedo | **NMX – A - 073 – INNTEX – 2005** Industria Textil Solidez al color – Determinación de la Solidez del color al Frote– Método de prueba. |
| Solidez de color al lavado domestico e industrial, con procedimiento de lavado C1M, grado:<br>• Cambio de color<br>• Manchado (transferencia de color) | <br>3-4 mínimo<br>3 mínimo | <br>3-4 mínimo<br>3 mínimo | **NMX – A - 105 – C06 - INNTEX – 2015** Industria Textil – Método de ensayo de Solidez del color — Parte C06 - Solidez del color al lavado domestico y comercial. |

**(El laboratorio ejecutara los ensayos basándose en los estándares mexicanos establecidos en la siguiente tabla, estándares mexicanos vigentes acreditados que apliquen o procedimiento interno).**

| CEDULA | COLOR PANTONE<br>TCX o TPG | TOLERANCIA | ENSAYOS |
|---|---|---|---|
| 54 | Gris Oxford 18-0201<br>Verde 16-0213<br>Beige 18-1018 | ---------- | Inspección visual (procedimiento interno) |
| 11 | Azul eléctrico 19-4050<br>Amarillo 13 – 0858<br>Azul claro 14-4112 | ---------- | Inspección visual (procedimiento interno) |
| 21 | Azul eléctrico 19-4050<br>Arena 16-0928 | ---------- | Inspección visual (procedimiento interno) |

**Nota: El informe de Laboratorio deberá identificar la muestra por color, por tela, tipo de tela, cedula o cedulas que ampara, ejemplo:**

- **Tela Gabardina 100% algodón Tipo 4**
- **Color: Gris Oxford**
- **Cedula (s): 54**

**Deberá entregar informe de laboratorio por color.**

**La muestra de prenda terminada que se deberá entregar en la CNMRTU para su evaluación será por cedula, en talla mediana (M) y el color podrá ser cualquiera mencionado en la tabla de color de la Especificación Técnica.**

## 8. APÉNDICE NORMATIVO

Ley de infraestructura de la calidad.

## 9. REFERENCIAS NORMATIVAS Y BIBLIOGRAFÍA

Para la correcta aplicación de la presente especificación Técnica, se deben consultar los siguientes documentos o los que los sustituyan:

Ley de infraestructura de la calidad.

IMSS - Cuadro Básico de Productos Textiles y Calzado.

IMSS - Guía de Defectos de Ropa Contractual.

Especificación Técnica IMSS, Cedula 11 Overol para caballero

Especificación Técnica IMSS, Cedula 21 Camisá y pantalón para caballero

Especificación Técnica IMSS, Cedula 54 Pantalón para caballero.

NMX-A-084-INNTEX-2015 Industria textil-Fibras textiles-Análisis cualitativo-Cuantitativo para una fibra 100%-Método de ensayo

NMX – A – 3801 – INNTEX – 2012 Industria textil – Determinación de la masa del tejido por unidad de longitud y área.



ANEXOS
DIVISIÓN DE CONTRATOS

NMX – A - 5077 – INNTEX – 2015 Industria Textil –Determinación del cambio dimensional en el lavado y secado.

NMX – A - 6330 – INNTEX – 2015 Industria Textil –Procedimiento de lavado y de secado doméstico para los ensayos de textiles.

NMX – A – 12945-3-INNTEX-2020 Industria textil-Determinación de la propensión de la superficie de la tela al frisado, vellosidad o enmarañamiento-Parte 3: Método de frisado aleatorio.

NMX – A – 7211/2 – INNTEX – 2015 Industria textil – Tejidos de calada – Método de ensayo – Parte 2 – Determinación de hilos por unidad de longitud.

NMX – A – 109 – INNTEX – 2012 Industria textil – Tejido de calada – Determinación de la resistencia al rasgado por el método del péndulo de descenso libre – Método de prueba.

NMX – A – 059/2 – INNTEX – 2019 Industria textil – Propiedades de los tejidos frente a la tracción - Parte 2 – Determinación de la Fuerza máxima por el Método de agarre – Método GRAB.

NMX – A - 105 – B02 - INNTEX – 2019 Industria textil-Ensayo para solidez del color-Parte B02-Solidez del color a la luz artificial: Ensayo de la lámpara de decoloración de arco de xenón.

NMX – A – 105 – E 04 – INNTEX – 2019 Industria textil - Ensayo de solidez del color – Parte E04: Solidez del color al sudor.

NMX – A - 073 – INNTEX – 2005 Industria Textil Solidez al color –Determinación de la Solidez del color al Frote– Método de prueba.

NMX – A - 105 – C06 - INNTEX – 2015 Industria Textil – Método de ensayo de Solidez del color — Parte C06 - Solidez del color al lavado domestico y comercial.

ESPECIFICACIÓN TÉCNICA IMSS

# TELAS UTILIZADAS EN ROPA CONTRACTUAL
# GABARDINA 75% ALGODÓN, 25% POLIÉSTER (ELASTERELL-P) TIPO 2
# ESPECIFICACIONES Y ENSAYOS

CUADRO BÁSICO DE PRODUCTOS TEXTILES Y CALZADO
210 ROPA CONTRACTUAL

ESTE DOCUMENTO SUSTITUYE A CUALQUIER OTRO DOCUMENTO NORMATIVO DE CALIDAD DE ESTA TELA, CON FECHA ANTERIOR A SEPTIEMBRE 2024

ANEXOS
DIVISIÓN DE CONTRATOS

## ÍNDICE

1. INTRODUCCIÓN ..... 3
2. OBJETIVO Y CAMPO DE APLICACIÓN ..... 3
3. DEFINICIONES ..... 3
4. SÍMBOLOS Y ABREVIATURAS ..... 5
5. CLASIFICACIÓN Y DESIGNACIÓN DEL PRODUCTO ..... 5
6. ESPECIFICACIONES ..... 7
7. FICHA TÉCNICA ..... 11
8. APÉNDICE NORMATIVO ..... 17
9. REFERENCIAS NORMATIVAS Y BIBLIOGRAFÍA ..... 17

## 1. INTRODUCCIÓN

Con la finalidad de dar cumplimiento con el Contrato Colectivo de Trabajo en lo relativo a la adquisición de ropa de trabajo para los trabajadores con derecho del Instituto Mexicano de Seguro Social se establecen las siguientes especificaciones técnicas que cubren estos requerimientos de conformidad con la Ley de infraestructura de la calidad.

## 2. OBJETIVO Y CAMPO DE APLICACIÓN

Establecer las especificaciones mínimas de calidad y ensayos que debe cumplir la tela **GABARDINA 75% ALGODÓN, 25% POLIÉSTER (ELASTERELL-P) Tipo 2**, utilizadas para la confección.

Nota: Esta especificación técnica es aplicable también al proceso de adquisición, inclusión, inspección de recepción, muestreo y suministro del producto, incluye únicamente los productos contenidos en el Cuadro Básico de Productos Textiles y Calzado.

## 3. DEFINICIONES

Para los propósitos de ésta especificación técnica, se establecen las siguientes definiciones.

**Agujero**: En tejido, una imperfección donde uno o varios hilos están lo suficiente dañados para configurar una apertura. Sinónimo: rotura.

**Arruga permanente**: Desarreglo permanente en la superficie en el tejido, que se caracteriza por una irregularidad provocada por muchas irregularidades pequeñas.

**Barrado:** Apariencia visual repetitiva de barras y franjas, usualmente paralelas a la trama de los tejidos de calada y de las pasadas en el tejido de punto. Algunas veces, el término barrado se utiliza como sinónimo de barras de urdimbre en tejidos de calada y de tejidos punto de urdimbre o malla envolvente. El barrado se puede deber a las diferencias físicas, ópticas o de teñido de los hilos, diferencias geométricas en la estructura del tejido o a una combinación de estas.

**Cocas**: Hilos enredados.

**Colas**: Extremos sobrantes de hilo.

**Contaminación micótica**: Contaminación producida por hongos.

**Espécimen**: Una porción especifica de un material o una muestra de laboratorio, sobre la cual se realiza una prueba o la cual es seleccionada para este propósito (sinónimo: espécimen de prueba).

**Falta de trama**: Zona del tejido donde falta el hilo de trama en todo el ancho.



ANEXOS
DIVISIÓN DE CONTRATOS

**Hilo flotante**: Lugar en el tejido en el cual uno o varios hilos o pasadas quedan flotantes, debido a no haberse entrecruzado como debían.

**Hilo interrumpido**: Ausencia de un tramo de hilo de urdimbre.

**Hilo tenso:** Marca en el tejido a que uno o más hilos en la urdimbre, poseen más tensión que el resto.

**Hilos flojo**: Marca en el tejido producida por hilos prominentes sobre la superficie del tejido, debido a que poseen menos tensión que el resto. Un hilo tejido con tensión insuficiente.

**Irregularidades de hilos**: Hilos que presentan variaciones en su sección transversal, como partes gruesas, delgadas o motas (aglomeraciones anormales de fibras en puntos visibles).

**Lágrimas**: Defecto del tejido caracterizado por pequeñas desviaciones elípticas de una o más pasadas de trama.

**Manchas de colorante**: Pequeñas manchas provocadas por grumos de colorante que han caído sobre la tela.

**Manchas de apresto:** Manchas producidas por un exceso de apresto.

**Marcas de peine:** Rayas longitudinales producidas por un espaciado irregular de los hilos de urdimbre.

**Marcas de templazo**: En tejido de calada, pequeños agujeros o distorsiones cercanas a los orillos.

**Materias extrañas**: Material extraño tejido dentro de la tela (astillas de madera, etc.).

**Motas**: Aglomeraciones anormales de fibras en puntos visibles, generalmente como puntos de tonalidad distinta al fondo.

**Ondulación**: Defecto de un tejido que le impide permanecer liso sobre una superficie plana.

**Quiebre**: Defecto de un tejido que se manifiesta por una línea o marca generalmente provocado por un pliegue en una superficie afilada.

**Rayas**: Rayas en el tejido, más claras o más obscuras que el fondo, causadas por pliegues o arrugas que provocan la absorción no uniforme del colorante.

**Trama desviada o caída**: Tejido en el cual el hilo de trama no está en ángulo recto con la urdimbre.

**Trama doblada**: Efecto producido por un hilo de trama doble.

**Trama rota:** En el tejido de calada, discontinuidad en la dirección de la trama, provocado por la rotura o corte de un hilo de trama.

**Trama sucia**: Zona del tejido en el cual el hilo de trama está sucio.

**Urdimbre**: En tejido plano, los hilos que van a lo largo del telar.

## 4. SÍMBOLOS Y ABREVIATURAS

Para los propósitos de esta especificación técnica, se establecen los siguientes símbolos y abreviaturas.

| | |
|---|---|
| **g/m2** | Gramos sobre metro cuadrado |
| **%** | Por ciento |
| **±** | Mas, menos |
| **ema** | Entidad Mexicana de Acreditación |
| **INNTEX** | Instituto Nacional de Normalización Textil, A.C. |
| **NMX** | Estándar Mexicano |
| **NOM** | Norma Oficial Mexicana |
| **N** | Newton |
| **TCX o TPG** | Código de la numeración Pantone de colores de las telas, TCX = edición en tela, TPG = edición en papel ecológico. |

## 5. CLASIFICACIÓN Y DESIGNACIÓN DEL PRODUCTO

La tela se utiliza para la confección de prendas, de acuerdo a como se señala en las especificaciones técnicas de los productos terminados. El color, código pantone y su tolerancia, será de acuerdo a dichas especificaciones y a la presente Especificación.

| NOMBRE DEL UNIFORME Y DE LA CEDULA DEL CUADRO BÁSICO DE PRODUCTOS TEXTILES Y CALZADO | NUMERO DE CEDULA DEL CUADRO BÁSICO | PRENDA EN LAS QUE SE UTILIZA LA TELA |
|---|---|---|
| BATA PARA CABALLERO | 1 | BATA |
| BATA PARA DAMA | 2 | BATA |
| BATA PARA CABALLERO | 3 | BATA |
| BATA PARA DAMA | 4 | BATA |



ANEXOS
DIVISIÓN DE CONTRATOS

| | | |
|---|---|---|
| FILIPINA Y PANTALÓN PARA DAMA | 5 | FILIPINA Y PANTALÓN |
| FILIPINA, PANTALÓN Y COFIA PARA DAMA | 6 | FILIPINA Y PANTALÓN |
| BATA PARA CABALLERO | 7 | BATA |
| BATA PARA DAMA | 8 | BATA |
| FILIPINA Y PANTALÓN, FEMENINO | 12 | FILIPINA Y PANTALÓN |
| FILIPINA Y PANTALÓN PARA CABALLERO | 13 | FILIPINA Y PANTALÓN |
| FILIPINA, PANTALÓN Y GORRO PARA CABALLERO | 22 | FILIPINA Y PANTALÓN |
| FILIPINA, PANTALÓN Y GORRO PARA DAMA | 23 | FILIPINA Y PANTALÓN |
| SACO PARA DAMA | 34 | SACO |
| SACO PARA CABALLERO | 37 | SACO |
| BATA PINTOR,PANTALÓN Y GORRO PARA DAMA | 40 | BATA PINTOR Y PANTALÓN |
| FILIPINA PARA CABALLERO | 43 | FILIPINA |
| FILIPINA PARA DAMA | 44 | FILIPINA |
| FILIPINA, PANTALÓN Y COFIA PARA DAMA | 45 | FILIPINA Y PANTALÓN |
| PANTALÓN PARA MÉDICO RESIDENTE | 48 | PANTALÓN |
| PANTALÓN PARA MEDICA RESIDENTE | 49 | PANTALÓN |
| UNIFORME FEMENINO. | 65 | FILIPINA, PANTALÓN Y GORRO |
| UNIFORME MASCULINO | 66 | FILIPINA, PANTALÓN Y GORRO |
| UNIFORME PARA DAMA | 67 | FILIPINA, PANTALÓN Y GORRO |
| UNIFORME PARA CABALLERO | 68 | FILIPINA, PANTALÓN Y |

| | | |
|---|---|---|
| BATA DE ARTE Y PANTALÓN PARA DAMA | 69 | BATA Y PANTALÓN |
| BATA DE ARTE Y PANTALÓN PARA CABALLERO | 70 | BATA Y PANTALÓN |
| FILIPINA Y PANTALÓN FEMENINO | 71 | FILIPINA Y PANTALÓN |
| FILIPINA Y PANTALÓN MASCULINO | 72 | FILIPINA Y PANTALÓN |

## 6. ESPECIFICACIONES

Tabla de especificaciones (Valorado por la Comisión Nacional Mixta de Ropa De Trabajo y Uniformes).

| DETERMINACIÓN | ESPECIFICACIÓN | ENSAYOS |
|---|---|---|
| Acabado de la tela: | La tela terminada debe presentarse (según aplique):<br>• Pre-encogida y Blanqueada<br>• Pre encogida y teñida<br><br>Para la perfecta confección de la prenda, la tela debe ser SUAVE AL TACTO (**NO RÍGIDA, NI ACARTONADA**) no debe presentar los siguientes defectos.<br><br>• Agujeros<br>• Arrugas permanentes<br>• Barrado<br>• Cocas<br>• Colas<br>• Contaminación micótica<br>• Deshilachamiento<br>• Destrozos o machucones<br>• Diferentes tonos<br>• Esfumado transversal<br>• Falta de trama<br>• Hilo flotante<br>• Hilo interrumpido<br>• Hilo tenso<br>• Hilos flojos<br>• Irregularidades de hilos<br>• Lágrimas<br>• Manchas (cualquier tipo de mancha) y/o exceso de apresto<br>• Manchas , cualquier tipo (Bolígrafo, grafito, etc) | INSPECCIÓN VISUAL<br><br>Guía de defectos Ropa Contractual (Uso exclusivo para la CNMRTU) |



ANEXOS
DIVISIÓN DE CONTRATOS

| | | |
|---|---|---|
| | • Marcas de peine<br>• Marcas de plancha<br>• Marcas de templazo<br>• Marcas, cualquier tipo (bolígrafo, grafito, etc.)<br>• Materias extrañas<br>• Motas<br>• Olor desagradable o irritante<br>• Ondulaciones o quiebre<br>• Perforaciones de agujas en el área útil de confección<br>• Rayas<br>• Tela sucia, manchada y/o mojada<br>• Trama doblada<br>• Trama rota, desviada o caída<br>• Trama sucia, manchada y/o mojada<br>Otros defectos mencionados en la Guía de Defectos Ropa Contractual. | |
| **CEDULA** | **COLOR PANTONE TCX o TPG** | **TOLERANCIA** |
| 1 | Arena 16 – 09 28<br>Verde agua 13 – 5414<br>Blanco<br>Azul Marino 19 – 4028 | ---------- |
| 2 | Arena 16 – 09 28<br>Verde agua 13 – 5414<br>Blanco<br>Azul Marino 19 – 4028 | ---------- |
| 3 | Arena 16 – 09 28<br>Blanco | ---------- |
| 4 | Arena 16 – 09 28<br>Blanco | ---------- |
| 5 | Blanco<br>Amarillo 12-0721<br>Verde agua 13 – 5414<br>Azul eléctrico 19 – 4050<br>Rosa 13-2010 | ---------- |
| 6 | Blanco | ---------- |
| 7 | Blanco | ---------- |

| | | |
|---|---|---|
| 8 | Blanco | ---------- |
| 12 | Azul Marino 19 – 4028<br>Blanco<br>Verde agua 13 – 5414<br>Rosa 13-2010 | ---------- |
| 13 | Azul Marino 19 – 4028<br>Blanco<br>Verde agua 13 – 5414<br>Verde oscuro 19-5420 | ---------- |
| 22 | Azul eléctrico 19 – 4050<br>Blanco | ---------- |
| 23 | Azul eléctrico 19 – 4050<br>Blanco | ---------- |
| 34 | Blanco | ---------- |
| 37 | Blanco | ---------- |
| 40 | Amarillo Paja 12 – 0721<br>Blanco<br>Café oscuro 19-1116<br>Azul Marino 19 – 4028<br>Verde 16 - 5820 | ---------- |
| 43 | Verde 18 – 0617 | Verde 17 – 0618<br>ó<br>Verde 18 - 0820 |
| | Arena 16 – 09 28 | ---------- |
| 44 | Verde 18 – 0617 | Verde 17 – 0618<br>ó<br>Verde 18 - 0820 |
| | Arena 16 – 0928 | ---------- |
| 45 | Blanco<br>Verde oscuro 19-5420 | ---------- |



ANEXOS
DIVISIÓN DE CONTRATOS

| | | |
|---|---|---|
| 48 | Blanco | ---------- |
| 49 | Blanco | ---------- |
| 65 | Verde Olivo<br>17 – 0535 | Verde Olivo<br>16 - 0526 |
| 66 | Verde Olivo<br>18 - 0527 | Verde Olivo<br>18 - 0435 |
| 67 | Verde Esmeralda<br>17 – 5641 | Verde Esmeralda<br>17 - 5638 |
| 68 | Verde Esmeralda<br>18 - 5841 | Verde Esmeralda<br>18 - 6033 |
| 69 | Amarillo<br>12-0721<br>Azul<br>17-4735<br>Verde<br>15-6340<br>Azul Marino<br>19-4028 | ---------- |
| 70 | Amarillo<br>12-0721<br>Azul<br>17-4735<br>Verde<br>15-6340<br>Azul Marino<br>19-4028 | ---------- |
| 71 | Blanco | ---------- |
| 72 | Blanco | ---------- |

Un tono nominal y sus tolerancias, son los valores en que se permite que el tono del color de una tela varíe entre lotes de la misma tela.

No se permiten variaciones de tono para:

- Un mismo lote de tela
- Un mismo lote de uniforme con prendas de la misma telas
- Prendas de la misma tela en un uniforme

## 7. FICHA TÉCNICA

Procedimiento de evaluación de la conformidad en base a los Estándares Mexicanos acreditados y elaborados por el Laboratorio acreditado ante la e.m.a.

Tela: **GABARDINA 75% ALGODÓN, 25% POLIÉSTER (ELASTERELL-P) tipo 2,** (El Laboratorio ejecutará los ensayos basándose en los Estándares Mexicanos establecidos en la siguiente tabla, Estándares Mexicanos vigentes acreditados que apliquen o procedimiento interno).

| DETERMINACIÓN | ESPECIFICACIÓN O REQUISITO | | ENSAYOS o ESTÁNDARES MEXICANOS |
|---|---|---|---|
| | **COLOR: Arena, amarillo, amarillo paja, verde agua, blanco, verde esmeralda, verde, azul y rosa** | **COLOR: Azul marino, café oscuro, azul eléctrico, verde oscuro, verde olivo y verde** | |
| Contenido de fibra (%)<br>• Algodón<br>• Poliéster (Elasterell-p) | 70 a 80 %<br>20 a 30% | 70 a 80 %<br>20 a 30% | **NMX – A 1833/1 – INNTEX-2014** Industria Textil- Análisis químico cuantitativo – Parte 1 Principios generales de ensayo<br>**NMX – A – 1833/11 – INNTEX – 2014** Industria textil – Análisis químico cuantitativo – Parte 11 Mezclas de fibras de celulosa y poliéster (Método usado ácido sulfúrico) |
| Masa, g/m2: | 237 ± 2.5% | 237 ± 2.5% | **NMX – A – 3801 – INNTEX – 2012** Industria textil – Determinación de la masa del tejido por unidad de longitud y área. |
| Tipo de tejido: | Plano (Calada) | Plano (Calada) | **Inspección visual con cuenta hilos** |
| Tipo de ligamento: | Sarga | Sarga | **Inspección visual con cuenta hilos** |
| Estabilidad dimensional, %:<br>• Urdimbre<br>• Trama<br>Con procedimiento de lavado 2B y secado "C", 3 ciclos de lavado | De -2.0 a +2.0<br>De -2.0 a +2.0 | De -2.0 a +2.0<br>De -2.0 a +2.0 | **NMX – A - 5077 – INNTEX – 2015** Industria Textil –Determinación del cambio dimensional en el lavado y secado<br>**NMX – A - 6330 – INNTEX – 2015** Industria Textil –Procedimiento de lavado y de secado doméstico para los ensayos de textiles |



ANEXOS
DIVISIÓN DE CONTRATOS

| | | | |
|---|---|---|---|
| Determinación de la propensión de la superficie de la tela al frisado, vellosidad o enmarañamiento, grado:<br>• Primer ciclo<br>Frisado:<br>Vellosidad:<br>Enmarañamiento:<br>• Segundo ciclo<br>Frisado:<br>Vellosidad:<br>Enmarañamiento:<br>Con procedimiento de lavado 6B y secado F, 1 ciclo de lavado | <br><br>4 mínimo<br>4-5 mínimo<br>4-5 mínimo<br><br>3-4 mínimo<br>4 mínimo<br>4 mínimo | <br><br>4 mínimo<br>4-5 mínimo<br>4-5 mínimo<br><br>3-4 mínimo<br>4 mínimo<br>4 mínimo | **NMX – A – 12945-3-INNTEX-2020** Industria textil-Determinación de la propensión de la superficie de la tela al frisado, vellosidad o enmarañamiento-Parte 3: Método de frisado aleatorio<br>**NMX – A - 6330 – INNTEX – 2015** Industria Textil –Procedimiento de lavado y de secado doméstico para los ensayos de textiles |
| Densidad del tejido, hilos/cm:<br>• Urdimbre<br>• Trama | <br>45± 2 hilos/cm<br>18± 2 pasadas/cm | <br>45± 2 hilos/cm<br>18± 2 pasadas/cm | **NMX – A – 7211/2 – INNTEX – 2015** Industria textil – Tejidos de calada – Método de ensayo – Parte 2 – Determinación de hilos por unidad de longitud. |
| Resistencia al rasgado (N):<br>• Urdimbre<br>• Trama | 16 mínimo<br>40 mínimo | 16 mínimo<br>40 mínimo | **NMX – A – 109 – INNTEX – 2012** Industria textil – Tejido de calada – Determinación de la resistencia al rasgado por el método del péndulo de descenso libre – Método de prueba. |
| Resistencia a la tracción Método grab, (N):<br>• Urdimbre<br>• Trama | 400 N mínimo<br>880 N mínimo | 400 N mínimo<br>880 N mínimo | **NMX – A – 059/2 – INNTEX – 2019** Industria textil – Propiedades de los tejidos frente a la tracción - Parte 2 – Determinación de la Fuerza máxima por el Método de agarre – Método GRAB. |
| Solidez de color a la Luz:<br>20 h de exposición | 4 mínimo | 3 mínimo | **NMX – A - 105 – B02 - INNTEX – 2019** Industria textil-Ensayo para solidez del color-Parte B02-Solidez del color a la luz artificial: Ensayo de la lámpara de decoloración de arco de xenón |

| | | | |
|---|---|---|---|
| Solidez del color al sudor ácido, grado:<br>• Cambio de color<br>• Manchado (transferencia de color) | 4-5 mínimo<br>4 mínimo | 3 mínimo<br>3 mínimo | **NMX-A- 105-E04-INNTEX-2019** Industria textil - Ensayo de solidez del color - Parte E04: Solidez del color al sudor. |
| Solidez del color al sudor alcalino, grado:<br>• Cambio de color<br>• Manchado (transferencia de color) | 4-5 mínimo<br>4 mínimo | 3 mínimo<br>3 mínimo | **NMX – A – 105 – E 04 – INNTEX – 2019** Industria textil - Ensayo de solidez del color – Parte E04: Solidez del color al sudor. |
| Solidez de color al frote, grado:<br>• Urdimbre<br>• Trama | 4-5 mínimo Seco<br>4 Mínimo Húmedo | 3 mínimo Seco<br>2 Mínimo Húmedo | **NMX – A - 073 – INNTEX – 2005** Industria Textil Solidez al color –Determinación de la Solidez del color al Frote– Método de prueba. |
| Solidez de color al lavado domestico e industrial, con procedimiento de lavado C1M, grado:<br>• Cambio de color | 4-5 mínimo<br>4 mínimo | 3 mínimo<br>3 mínimo | **NMX – A - 105 – C06 - INNTEX – 2015** Industria Textil – Método de ensayo de Solidez del color — Parte C06 - Solidez del color al lavado domestico y comercial. |
| Determinación de la densidad lineal (tex)<br>• Urdimbre<br>• Trama | 30± 2 tex a un cabo<br>35± 2 tex a un cabo | 30± 2 tex a un cabo<br>35± 2 tex a un cabo | **NMX-A-275/5-INNTEX-2000** Industria Textil – Construcción y métodos de análisis de tejidos de calada – Parte 5 – Determinación de la densidad lineal de hilos extraídos de la tela – Tejidos de calda - método de prueba. |
| Determinación de la resistencia a la penetración de agua | 0,0 g | 0,0 g | **NMX-A-18695-INNTEX-2019** Industria textil-Determinación de la resistencia a la penetración de agua por impacto-método de prueba. |



ANEXOS
DIVISIÓN DE CONTRATOS

**(El laboratorio ejecutara los ensayos basándose en los estándares mexicanos establecidos en la siguiente tabla, estándares mexicanos vigentes acreditados que apliquen o procedimiento interno).**

| CEDULA | COLOR PANTONE TCX o TPG | TOLERANCIA | ENSAYOS |
|---|---|---|---|
| 1 | Arena 16 – 09 28<br>Verde agua 13 – 5414<br>Blanco<br>Azul Marino 19 – 4028 | ---------- | Inspección visual (procedimiento interno) |
| 2 | Arena 16 – 09 28<br>Verde agua 13 – 5414<br>Blanco<br>Azul Marino 19 – 4028 | ---------- | Inspección visual (procedimiento interno) |
| 3 | Arena 16 – 09 28<br>Blanco | ---------- | Inspección visual (procedimiento interno) |
| 4 | Arena 16 – 09 28<br>Blanco | ---------- | Inspección visual (procedimiento interno) |
| 5 | Blanco<br>Amarillo 12-0721<br>Verde agua 13 – 5414<br>Azul eléctrico 19 – 4050<br>Rosa 13-2010 | ---------- | Inspección visual (procedimiento interno) |
| 6 | Blanco | ---------- | Inspección visual (procedimiento interno) |
| 7 | Blanco | ---------- | Inspección visual (procedimiento interno) |
| 8 | Blanco | ---------- | Inspección visual (procedimiento interno) |
| 12 | Azul Marino 19 – 4028<br>Blanco<br>Verde agua 13 – 5414<br>Rosa 13-2010 | ---------- | Inspección visual (procedimiento interno) |

| | | | |
|---|---|---|---|
| 13 | Azul Marino 19 – 4028<br>Blanco<br>Verde agua 13 – 5414<br>Verde oscuro 19-5420 | ---------- | Inspección visual (procedimiento interno) |
| 22 | Azul eléctrico 19 – 4050<br>Blanco | ---------- | Inspección visual (procedimiento interno) |
| 23 | Azul eléctrico 19 – 4050<br>Blanco | ---------- | Inspección visual (procedimiento interno) |
| 34 | Blanco | ---------- | Inspección visual (procedimiento interno) |
| 37 | Blanco | ---------- | Inspección visual (procedimiento interno) |
| 40 | Amarillo Paja 12 – 0721<br>Blanco<br>Café oscuro 19-1116<br>Azul Marino 19 – 4028<br>Verde 16 - 5820 | ---------- | Inspección visual (procedimiento interno) |
| 43 | Verde 18 – 0617 | Verde 17 – 0618<br>ó<br>Verde 18 - 0820 | Inspección visual (procedimiento interno) |
| | Arena 16 – 09 28 | ---------- | Inspección visual (procedimiento interno) |
| 44 | Verde 18 – 0617 | Verde 17 – 0618<br>ó<br>Verde 18 - 0820 | Inspección visual (procedimiento interno) |
| | Arena 16 – 09 28 | ---------- | Inspección visual (procedimiento interno) |

| | | | |
|---|---|---|---|
| 45 | Blanco<br>Verde oscuro 19-5420 | ---------- | Inspección visual (procedimiento interno) |
| 48 | Blanco | ---------- | Inspección visual (procedimiento interno) |
| 49 | Blanco | ---------- | Inspección visual (procedimiento interno) |
| 65 | Verde Olivo<br>17 – 0535 | Verde Olivo<br>16 - 0526 | Inspección visual (procedimiento interno) |
| 66 | Verde Olivo<br>18 - 0527 | Verde Olivo<br>18 - 0435 | Inspección visual (procedimiento interno) |
| 67 | Verde Esmeralda<br>17 – 5641 | Verde Esmeralda<br>17 - 5638 | Inspección visual (procedimiento interno) |
| 68 | Verde Esmeralda<br>18 - 5841 | Verde Esmeralda<br>18 - 6033 | Inspección visual (procedimiento interno) |
| 69 | **Amarillo<br>12-0721<br>Azul<br>17-4735<br>Verde<br>15-6340<br>Azul Marino<br>19-4028** | ---------- | Inspección visual (procedimiento interno) |
| 70 | **Amarillo<br>12-0721<br>Azul<br>17-4735<br>Verde<br>15-6340<br>Azul Marino<br>19-4028** | ---------- | Inspección visual (procedimiento interno) |

| | | | |
|---|---|---|---|
| 71 | Blanco | ---------- | Inspección visual (procedimiento interno) |
| 72 | Blanco | ---------- | Inspección visual (procedimiento interno) |

**Nota: El informe de Laboratorio deberá identificar la muestra por color, por tela, tipo de tela, cedula o cedulas que ampara, ejemplo:**

- **Tela : GABARDINA 75% ALGODÓN, 25% POLIÉSTER (ELASTERELL-P ) tipo 2,**
- **Color: Blanco**
- **Cedulas (6, 12, 40, 45, 71 y 72)**

**Deberá entregar informe de laboratorio por color.**

**La muestra de prenda terminada que se deberá entregar en la CNMRTU para su evaluación será por cedula, en talla mediana (M) y el color podrá ser cualquiera mencionado en la tabla de color de la Especificación Técnica.**

## 8. APÉNDICE NORMATIVO

.ey de infraestructura de la calidad.

## 9. REFERENCIAS NORMATIVAS Y BIBLIOGRAFÍA

Para la correcta aplicación de la presente especificación Técnica, se deben consultar los siguientes documentos o los que los sustituyan:

Ley de infraestructura de la calidad.

IMSS - Cuadro Básico de Productos Textiles y Calzado.

IMSS - Guía de Defectos de Ropa Contractual.

Especificación Técnica IMSS, Cedula 1 Bata para caballero

Especificación Técnica IMSS, Cedula 2 Bata para dama



ANEXOS
DIVISIÓN DE CONTRATOS

Especificación Técnica IMSS, Cedula 3 Bata para caballero

Especificación Técnica IMSS, Cedula 4 Bata para dama

Especificación Técnica IMSS, Cedula 5 Filipina y pantalón para dama.

Especificación Técnica IMSS, Cedula 6 Filipina, pantalón y cofia para dama.

Especificación Técnica IMSS, Cedula 7 Bata para caballero

Especificación Técnica IMSS, Cedula 8 Bata para dama

Especificación Técnica IMSS, Cedula 12 Filipina y pantalón, femenino.

Especificación Técnica IMSS, Cedula 13 Filipina y pantalón para caballero.

Especificación Técnica IMSS, Cedula 22 Filipina, pantalón y gorro para caballero.

Especificación Técnica IMSS, Cedula 23 Filipina, pantalón y gorro para dama.

Especificación Técnica IMSS, Cedula 34 Saco para dama.

Especificación Técnica IMSS, Cedula 37 Saco para caballero.

Especificación Técnica IMSS, Cedula 40 Bata pintor, pantalón y gorro para dama.

Especificación Técnica IMSS, Cedula 43 Filipina para caballero

Especificación Técnica IMSS, Cedula 44 Filipina para dama

Especificación Técnica IMSS, Cedula 45 Filipina, pantalón y cofia para dama.

Especificación Técnica IMSS, Cedula 48 Pantalón para médico residente

Especificación Técnica IMSS, Cedula 49 Pantalón para médica residente.

Especificación Técnica IMSS, Cédula 65 Uniforme femenino.

Especificación Técnica IMSS, Cédula 66 Uniforme masculino.

Especificación Técnica IMSS, Cédula 67 Uniforme para dama.

Especificación Técnica IMSS, Cédula 68 Uniforme para caballero.

Especificación Técnica IMSS, Cédula 69 Bata de arte y pantalón para dama

Especificación Técnica IMSS, Cédula 70 Bata de arte y pantalón para caballero

Especificación Técnica IMSS, Cédula 71 Filipina y pantalón femenino

Especificación Técnica IMSS, Cédula 72 Filipina y pantalón masculino

NMX – A 1833/1 – INNTEX-2014 Industria Textil- Análisis químico cuantitativo – Parte 1 Principios generales de ensayo.

NMX – A – 1833/11 – INNTEX – 2014 Industria textil – Análisis químico cuantitativo – Parte 11 Mezclas de fibras de celulosa y poliéster (Método usado ácido sulfúrico).

NMX – A – 3801 – INNTEX – 2012 Industria textil – Determinación de la masa del tejido por unidad de longitud y área.

NMX – A - 5077 – INNTEX – 2015 Industria Textil –Determinación del cambio dimensional en el lavado y secado.

NMX – A - 6330 – INNTEX – 2015 Industria Textil –Procedimiento de lavado y de secado doméstico para los ensayos de textiles.

NMX – A – 12945-3-INNTEX-2020 Industria textil-Determinación de la propensión de la superficie de la tela al frisado, vellosidad o enmarañamiento-Parte 3: Método de frisado aleatorio.

NMX – A – 7211/2 – INNTEX – 2015 Industria textil – Tejidos de calada – Método de ensayo – Parte 2 – Determinación de hilos por unidad de longitud.

NMX – A – 109 – INNTEX – 2012 Industria textil – Tejido de calada – Determinación de la resistencia al rasgado por el método del péndulo de descenso libre – Método de prueba.

NMX – A – 059/2 – INNTEX – 2019 Industria textil – Propiedades de los tejidos frente a la tracción - Parte 2 – Determinación de la Fuerza máxima por el Método de agarre – Método GRAB.

NMX – A - 105 – B02 - INNTEX – 2019 Industria textil-Ensayo para solidez del color-Parte B02-Solidez del color a la luz artificial: Ensayo de la lámpara de decoloración de arco de xenón

NMX – A – 105 – E 04 – INNTEX – 2019 Industria textil - Ensayo de solidez del color – Parte E04: Solidez del color al sudor.

NMX – A - 073 – INNTEX – 2005 Industria Textil Solidez al color –Determinación de la Solidez del color al Frote– Método de prueba.

ESTE DOCUMENTO SUSTITUYE A CUALQUIER OTRO DOCUMENTO NORMATIVO DE CALIDAD DE ESTA TELA, CON FECHA ANTERIOR A SEPTIEMBRE 2024

ANEXOS
DIVISIÓN DE CONTRATOS

NMX – A - 105 – C06 - INNTEX – 2015 Industria Textil – Método de ensayo de Solidez del color — Parte C06 - Solidez del color al lavado domestico y comercial.

NMX-A-275/5-INNTEX-2000 Industria Textil – Construcción y métodos de análisis de tejidos de calada – Parte 5 – Determinación de la densidad lineal de hilos extraídos de la tela – Tejidos de calda - método de prueba.

NMX-A-18695-INNTEX-2019 Industria textil-Determinación de la resistencia a la penetración de agua por impacto-método de prueba.

ESPECIFICACIÓN TÉCNICA IMSS

# TELAS UTILIZADAS EN ROPA CONTRACTUAL
# GABARDINA 75% ALGODÓN, 25% POLIÉSTER (ELASTERELL-P) TIPO 1
# ESPECIFICACIONES Y ENSAYOS

CUADRO BÁSICO DE PRODUCTOS TEXTILES Y CALZADO
210 ROPA CONTRACTUAL

ESTE DOCUMENTO SUSTITUYE A CUALQUIER OTRO DOCUMENTO NORMATIVO DE CALIDAD DE ESTA TELA, CON FECHA ANTERIOR A SEPTIEMBRE 2024

ANEXOS
DIVISIÓN DE CONTRATOS

## ÍNDICE

1. INTRODUCCIÓN ..... 3
2. OBJETIVO Y CAMPO DE APLICACIÓN ..... 3
3. DEFINICIONES ..... 3
4. SÍMBOLOS Y ABREVIATURAS ..... 5
5. CLASIFICACIÓN Y DESIGNACIÓN DEL PRODUCTO ..... 5
6. ESPECIFICACIONES ..... 7
7. FICHA TÉCNICA ..... 10
8. APÉNDICE NORMATIVO ..... 16
9. REFERENCIAS NORMATIVAS Y BIBLIOGRAFÍA ..... 16

## 1. INTRODUCCIÓN

Con la finalidad de dar cumplimiento con el Contrato Colectivo de Trabajo en lo relativo a la adquisición de ropa de trabajo para los trabajadores con derecho del Instituto Mexicano de Seguro Social se establecen las siguientes especificaciones técnicas que cubren estos requerimientos de conformidad con la Ley de infraestructura de la calidad.

## 2. OBJETIVO Y CAMPO DE APLICACIÓN

Establecer las especificaciones mínimas de calidad y ensayos que debe cumplir la tela **GABARDINA 75% ALGODÓN, 25% POLIÉSTER (ELASTERELL-P) tipo 1**, utilizadas para la confección.

Nota: Esta especificación técnica es aplicable también al proceso de adquisición, inclusión, inspección de recepción, muestreo y suministro del producto, incluye únicamente los productos contenidos en el Cuadro Básico de Productos Textiles y Calzado.

## 3. DEFINICIONES

Para los propósitos de ésta especificación técnica, se establecen las siguientes definiciones.

**Agujero**: En tejido, una imperfección donde uno o varios hilos están lo suficiente dañados para configurar una apertura. Sinónimo: rotura.

**Arruga permanente**: Desarreglo permanente en la superficie en el tejido, que se caracteriza por una irregularidad provocada por muchas irregularidades pequeñas.

**Barrado:** Apariencia visual repetitiva de barras y franjas, usualmente paralelas a la trama de los tejidos de calada y de las pasadas en el tejido de punto. Algunas veces, el término barrado se utiliza como sinónimo de barras de urdimbre en tejidos de calada y de tejidos punto de urdimbre o malla envolvente. El barrado se puede deber a las diferencias físicas, ópticas o de teñido de los hilos, diferencias geométricas en la estructura del tejido o a una combinación de estas.

**Cocas**: Hilos enredados.

**Colas**: Extremos sobrantes de hilo.

**Contaminación micótica**: Contaminación producida por hongos.

**Espécimen**: Una porción especifica de un material o una muestra de laboratorio, sobre la cual se realiza una prueba o la cual es seleccionada para este propósito (sinónimo: espécimen de prueba).

**Falta de trama**: Zona del tejido donde falta el hilo de trama en todo el ancho.



ANEXOS
DIVISIÓN DE CONTRAT

**Hilo flotante**: Lugar en el tejido en el cual uno o varios hilos o pasadas quedan flotantes, debido a no haberse entrecruzado como debían.

**Hilo interrumpido**: Ausencia de un tramo de hilo de urdimbre.

**Hilo tenso:** Marca en el tejido a que uno o más hilos en la urdimbre, poseen más tensión que el resto.

**Hilos flojo**: Marca en el tejido producida por hilos prominentes sobre la superficie del tejido, debido a que poseen menos tensión que el resto. Un hilo tejido con tensión insuficiente.

**Irregularidades de hilos**: Hilos que presentan variaciones en su sección transversal, como partes gruesas, delgadas o motas (aglomeraciones anormales de fibras en puntos visibles).

**Lágrimas**: Defecto del tejido caracterizado por pequeñas desviaciones elípticas de una o más pasadas de trama.

**Manchas de colorante**: Pequeñas manchas provocadas por grumos de colorante que han caído sobre la tela.

**Manchas de apresto:** Manchas producidas por un exceso de apresto.

**Marcas de peine:** Rayas longitudinales producidas por un espaciado irregular de los hilos de urdimbre.

**Marcas de templazo**: En tejido de calada, pequeños agujeros o distorsiones cercanas a los orillos.

**Materias extrañas**: Material extraño tejido dentro de la tela (astillas de madera, etc.).

**Motas**: Aglomeraciones anormales de fibras en puntos visibles, generalmente como puntos de tonalidad distinta al fondo.

**Ondulación**: Defecto de un tejido que le impide permanecer liso sobre una superficie plana.

**Quiebre**: Defecto de un tejido que se manifiesta por una línea o marca generalmente provocado por un pliegue en una superficie afilada.

**Rayas**: Rayas en el tejido, más claras o más obscuras que el fondo, causadas por pliegues o arrugas que provocan la absorción no uniforme del colorante.

**Trama desviada o caída**: Tejido en el cual el hilo de trama no está en ángulo recto con la urdimbre.

**Trama doblada**: Efecto producido por un hilo de trama doble.

**Trama rota:** En el tejido de calada, discontinuidad en la dirección de la trama, provocado por la rotura o corte de un hilo de trama.

**Trama sucia**: Zona del tejido en el cual el hilo de trama está sucio.

**Urdimbre**: En tejido plano, los hilos que van a lo largo del telar.

## 4. SÍMBOLOS Y ABREVIATURAS

Para los propósitos de esta especificación técnica, se establecen los siguientes símbolos y abreviaturas.

| | |
|---|---|
| g/m2 | Gramos sobre metro cuadrado |
| % | Por ciento |
| ± | Mas, menos |
| ema | Entidad Mexicana de Acreditación |
| INNTEX | Instituto Nacional de Normalización Textil, A.C. |
| NMX | Estándar Mexicano |
| NOM | Norma Oficial Mexicana |
| N | Newton |
| TCX o TPG | Código de la numeración Pantone de colores de las telas, TCX = edición en tela, TPG = edición en papel ecológico. |

## 5. CLASIFICACIÓN Y DESIGNACIÓN DEL PRODUCTO

La tela se utiliza para la confección de prendas, de acuerdo a como se señala en las especificaciones técnicas de los productos terminados. El color, código pantone y su tolerancia, será de acuerdo a dichas especificaciones y a la presente Especificación.

| NOMBRE DEL UNIFORME Y DE LA CEDULA DEL CUADRO BÁSICO DE PRODUCTOS TEXTILES Y CALZADO | NUMERO DE CEDULA DEL CUADRO BÁSICO | PRENDA EN LAS QUE SE UTILIZA LA TELA |
|---|---|---|
| BATA PARA CABALLERO | 1 | BATA |
| BATA PARA DAMA | 2 | BATA |
| BATA PARA CABALLERO | 3 | BATA |



ANEXOS
DIVISIÓN DE CONTRATOS

| | | |
|---|---|---|
| BATA PARA DAMA | 4 | BATA |
| FILIPINA, PANTALÓN Y COFIA PARA DAMA | 6 | FILIPINA Y PANTALÓN |
| BATA PARA CABALLERO | 7 | BATA |
| BATA PARA DAMA | 8 | BATA |
| FILIPINA Y PANTALÓN, FEMENINO | 12 | FILIPINA Y PANTALÓN |
| FILIPINA Y PANTALÓN PARA CABALLERO | 13 | FILIPINA Y PANTALÓN |
| BATA PINTOR, PANTALÓN Y GORRO PARA DAMA | 40 | BATA PINTOR Y PANTALÓN |
| FILIPINA PARA CABALLERO | 43 | FILIPINA |
| FILIPINA PARA DAMA | 44 | FILIPINA |
| FILIPINA, PANTALÓN Y COFIA PARA DAMA | 45 | FILIPINA Y PANTALÓN |
| UNIFORME FEMENINO | 65 | FILIPINA, PANTALÓN Y GORRO |
| UNIFORME MASCULINO | 66 | FILIPINA, PANTALÓN Y GORRO |
| JNIFORME PARA DAMA. | 67 | FILIPINA, PANTALÓN Y GORRO |
| UNIFORME PARA CABALLERO | 68 | FILIPINA, PANTALÓN Y GORRO |
| BATA DE ARTE Y PANTALÓN PARA DAMA | 69 | BATA Y PANTALÓN |
| BATA DE ARTE Y PANTALÓN PARA CABALLERO | 70 | BATA Y PANTALÓN |
| FILIPINA Y PANTALÓN FEMENINO | 71 | FILIPINA Y PANTALÓN |
| FILIPINA Y PANTALÓN MASCULINO | 72 | FILIPINA Y PANTALÓN |

## 6. ESPECIFICACIONES

Tabla de especificaciones (Valorado por la Comisión Nacional Mixta de Ropa De Trabajo y Uniformes).

| DETERMINACIÓN | ESPECIFICACIÓN | ENSAYOS |
|---|---|---|
| Acabado de la tela: | La tela terminada debe presentarse (según aplique):<br>• Pre-encogida y Blanqueada<br>• Pre encogida y teñida<br><br>Para la perfecta confección de la prenda, la tela debe ser SUAVE AL TACTO (**NO RÍGIDA, NI ACARTONADA**) no debe presentar los siguientes defectos.<br><br>• Agujeros<br>• Arrugas permanentes<br>• Barrado<br>• Cocas<br>• Colas<br>• Contaminación micótica<br>• Destrozos o machucones<br>• Deshilachamiento<br>• Diferentes tonos<br>• Esfumado transversal<br>• Falta de trama<br>• Hilos flojos<br>• Hilo flotante<br>• Hilo interrumpido<br>• Hilo tenso<br>• Irregularidades de hilos<br>• Lágrimas<br>• Manchas (cualquier tipo de mancha) y/o exceso de apresto<br>• Marcas, cualquier tipo (bolígrafo, grafito, etc.)<br>• Marcas de peine<br>• Marcas de plancha<br>• Marcas de templazo<br>• Materias extrañas<br>• Manchas , cualquier tipo (Boligrafo, grafito, etc)<br>• Motas<br>• Ondulaciones o quiebres<br>• Rayas<br>• Tela sucia, manchada y/o mojada<br>• Trama doblada | Inspección VISUAL<br><br>Guía de defectos Ropa Contractual (Uso exclusivo para la CNMRTU) |



ANEXOS
DIVISIÓN DE CONTRATOS

| | | |
|---|---|---|
| | • Trama rota, desviada o caída<br>• Trama sucia, manchada y/o mojada<br>• Tela sucia, manchada y/o mojada<br>• Olor desagradable o irritante<br>• Ondulaciones o quiebre<br>• Perforaciones de agujas en el área útil de confección<br>Otros defectos mencionados en la Guía de Defectos Ropa Contractual. | |
| **CEDULA** | **COLOR PANTONE TCX o TPG** | **TOLERANCIA** |
| 1 | **Arena 16 – 09 28<br>Verde agua 13 – 5414<br>Blanco<br>Azul Marino 19 – 4028** | ---------- |
| 2 | **Arena 16 – 09 28<br>Verde agua 13 – 5414<br>Blanco<br>Azul Marino 19 – 4028** | ---------- |
| 3 | **Arena 16 – 09 28<br>Blanco** | ---------- |
| 4 | **Arena 16 – 09 28<br>Blanco** | ---------- |
| 6 | **Blanco** | ---------- |
| 7 | **Blanco** | ---------- |
| 8 | **Blanco** | ---------- |
| 12 | **Azul Marino 19 – 4028<br>Blanco<br>Verde agua 13 – 5414<br>Rosa 13-2010** | ---------- |
| 13 | **Azul Marino 19 – 4028<br>Blanco<br>Verde agua 13 – 5414<br>Verde oscuro 19-5420** | ---------- |
| 40 | **Amarillo Paja 12 – 0721<br>Blanco<br>Café oscuro 19-1116<br>Azul Marino 19 – 4028<br>Verde 16 - 5820** | ---------- |

| | | |
|---|---|---|
| 43 | Verde 18 – 0617 | Verde 17 – 0618<br>ó<br>Verde 18 - 0820 |
| | Arena 16 – 0928 | ---------- |
| 44 | Verde 18 – 0617 | Verde 17 – 0618<br>ó<br>Verde 18 - 0820 |
| | Arena 16 – 09 28 | ---------- |
| 45 | Blanco<br>Verde oscuro 19-5420 | ---------- |
| 65 | Verde Olivo<br>17 – 0535 | Verde Olivo<br>16 - 0526 |
| 66 | Verde Olivo<br>18 - 0527 | Verde Olivo<br>18 - 0435 |
| 67 | Verde Esmeralda<br>17 – 5641 | Verde Esmeralda<br>17 - 5638 |
| 68 | Verde Esmeralda<br>18 - 5841 | Verde Esmeralda<br>18 - 6033 |
| 69 | Amarillo<br>12-0721<br>Azul<br>17-4735<br>Verde<br>15-6340<br>Azul Marino<br>19-4028 | ---------- |
| 70 | Amarillo<br>12-0721<br>Azul<br>17-4735<br>Verde<br>15-6340<br>Azul Marino<br>19-4028 | ---------- |
| 71 | Blanco | ---------- |



ANEXOS
DIVISIÓN DE CONTRATOS

| | | |
|---|---|---|
| 72 | Blanco | ---------- |

Un tono nominal y sus tolerancias, son los valores en que se permite que el tono del color de una tela varíe entre lotes de la misma tela.

No se permiten variaciones de tono para:

- Un mismo lote de tela
- Un mismo lote de uniforme con prendas de la misma telas
- Prendas de la misma tela en un uniforme

## 7. FICHA TÉCNICA

Procedimiento de evaluación de la conformidad en base a los Estándares Mexicanos acreditados y elaborados por el Laboratorio acreditado ante la e.m.a.

Tela: **GABARDINA 75% ALGODÓN, 25% POLIÉSTER (ELASTERELL-P) tipo 1,** (El Laboratorio ejecutará los ensayos basándose en los Estándares Mexicanos establecidos en la siguiente tabla, Estándares Mexicanos vigentes acreditados que apliquen o procedimiento interno).

| DETERMINACIÓN | ESPECIFICACIÓN O REQUISITO | | ENSAYOS o ESTÁNDARES MEXICANOS |
|---|---|---|---|
| | **COLOR: Arena, amarillo, amarillo paja, verde agua, blanco, verde esmeralda, verde , azul y rosa** | **COLOR: Azul marino, verde oscuro, café oscuro, verde olivo y verde** | |
| Contenido de fibra (%)<br>• Algodón<br>• POLIÉSTER (ELASTERELL-P) | 70 a 80 %<br>20 a 30% | 70 a 80 %<br>20 a 30% | **NMX – A 1833/1 – INNTEX-2014** Industria Textil- Análisis químico cuantitativo – Parte 1 Principios generales de ensayo<br>**NMX – A – 1833/11 – INNTEX – 2014** Industria textil – Análisis químico cuantitativo – Parte 11 Mezclas de fibras de celulosa y poliéster (Método usado ácido sulfúrico) |
| Masa, g/m2: | 250 ± 2.5% | 250 ± 2.5% | **NMX – A – 3801 – INNTEX – 2012** Industria textil – Determinación de la masa del tejido por unidad de longitud y área. |

| Tipo de tejido: | Plano (Calada) | Plano (Calada) | **Inspección visual con cuenta hilos** |
|---|---|---|---|
| Tipo de ligamento: | Sarga | Sarga | **Inspección visual con cuenta hilos** |
| Estabilidad dimensional, %:<br>• Urdimbre<br>• Trama<br>Con procedimiento de lavado 2B y secado "C", 3 ciclos de lavado | <br>De -2.0 a +2.0<br>De -2.0 a +2.0 | <br>De -2.0 a +2.0<br>De -2.0 a +2.0 | **NMX – A - 5077 – INNTEX – 2015** Industria Textil –Determinación del cambio dimensional en el lavado y secado<br>**NMX – A - 6330 – INNTEX – 2015** Industria Textil –Procedimiento de lavado y de secado doméstico para los ensayos de textiles |
| Determinación de la propensión de la superficie de la tela al frisado, vellosidad o enmarañamiento, grado:<br>• Primer ciclo<br>Frisado:<br>Vellosidad:<br>Enmarañamiento:<br>• Segundo ciclo<br>Frisado:<br>Vellosidad:<br>Enmarañamiento:<br>Con procedimiento de lavado 6B y secado F, 1 ciclo de lavado | <br><br>4 mínimo<br>4-5 mínimo<br>4-5 mínimo<br><br><br>3-4 mínimo<br>4 mínimo<br>4 mínimo | <br><br>4 mínimo<br>4-5 mínimo<br>4-5 mínimo<br><br><br>3-4 mínimo<br>4 mínimo<br>4 mínimo | **NMX – A – 12945-3-INNTEX-2020** Industria textil-Determinación de la propensión de la superficie de la tela al frisado, vellosidad o enmarañamiento-Parte 3: Método de frisado aleatorio<br>**NMX – A - 6330 – INNTEX – 2015** Industria Textil –Procedimiento de lavado y de secado doméstico para los ensayos de textiles |
| Densidad del tejido, hilos/cm:<br>• Urdimbre<br>• Trama | <br>46± 2 hilos/cm<br>21± 2 pasadas/cm | <br>46± 2 hilos/cm<br>21± 2 pasadas/cm | **NMX – A – 7211/2 – INNTEX – 2015** Industria textil – Tejidos de calada – Método de ensayo – Parte 2 – Determinación de hilos por unidad de longitud. |
| Resistencia al rasgado (N):<br>• Urdimbre<br>• Trama | 18 mínimo<br>50 mínimo | 18 mínimo<br>50 mínimo | **NMX – A – 109 – INNTEX – 2012** Industria textil – Tejido de calada – Determinación de la resistencia al rasgado por el método del péndulo de descenso libre – Método de prueba. |
| Resistencia a la tracción Método grab, (N): | | | **NMX – A – 059/2 – INNTEX – 2019** Industria textil – Propiedades de los tejidos |



ANEXOS
DIVISIÓN DE CONTRATOS

| | | | |
|---|---|---|---|
| • Urdimbre<br>• Trama | 450 N mínimo<br>960 N mínimo | 450 N mínimo<br>960 N mínimo | frente a la tracción - Parte 2 – Determinación de la Fuerza máxima por el Método de agarre – Método GRAB. |
| Solidez de color a la Luz:<br>20 h de exposición | 4 mínimo | 3 mínimo | **NMX – A - 105 – B02 - INNTEX – 2019** Industria textil-Ensayo para solidez del color-Parte B02-Solidez del color a la luz artificial: Ensayo de la lámpara de decoloración de arco de xenón |
| Solidez del color al sudor ácido, grado:<br>• Cambio de color<br>• Manchado (transferencia de color) | 4-5 mínimo<br>4 mínimo | 3 mínimo<br>3 mínimo | **NMX-A- 105-E04-INNTEX-2019** Industria textil - Ensayo de solidez del color - Parte E04: Solidez del color al sudor. |
| Solidez del color al sudor alcalino, grado:<br>• Cambio de color<br>• Manchado (transferencia de color) | 4-5 mínimo<br>4 mínimo | 3 mínimo<br>3 mínimo | **NMX – A – 105 – E 04 – INNTEX – 2019** Industria textil - Ensayo de solidez del color – Parte E04: Solidez del color al sudor. |
| Solidez de color al frote, grado:<br>• Urdimbre<br>• Trama | 4-5 mínimo Seco<br>4 Mínimo Húmedo | 3 mínimo Seco<br>2 Mínimo Húmedo | **NMX – A - 073 – INNTEX – 2005** Industria Textil Solidez al color –Determinación de la Solidez del color al Frote– Método de prueba. |
| Solidez de color al lavado domestico e industrial, con procedimiento de lavado C1M, grado:<br>• Cambio de color | 4-5 mínimo<br>4 mínimo | 3 mínimo<br>3 mínimo | **NMX – A - 105 – C06 - INNTEX – 2015** Industria Textil – Método de ensayo de Solidez del color — Parte C06 - Solidez del color al lavado domestico y comercial. |
| Determinación de la densidad lineal (tex)<br>• Urdimbre | | 30± 2 tex a un | **NMX-A-275/5-INNTEX-2000** Industria Textil – Construcción y métodos de análisis de tejidos de calada – Parte 5 – Determinación de la densidad lineal de |

| | | | |
|---|---|---|---|
| • Trama | 30± 2 tex a un cabo<br>35± 2 tex a un cabo | cabo<br>35± 2 tex a un cabo | hilos extraídos de la tela – Tejidos de calda - método de prueba. |
| Determinación de la resistencia a la penetración de agua | 0,0 g | 0,0 g | **NMX-A-18695-INNTEX-2019** Industria textil-Determinación de la resistencia a la penetración de agua por impacto-método de prueba. |

**(El laboratorio ejecutara los ensayos basándose en los estándares mexicanos establecidos en la siguiente tabla, estándares mexicanos vigentes acreditados que apliquen o procedimiento interno).**

| CEDULA | COLOR PANTONE TCX o TPG | TOLERANCIA | ENSAYOS |
|---|---|---|---|
| 1 | Arena 16 – 09 28<br>Verde agua 13 – 5414<br>Blanco<br>Azul Marino 19 – 4028 | ---------- | Inspección visual (procedimiento interno) |
| 2 | Arena 16 – 09 28<br>Verde agua 13 – 5414<br>Blanco<br>Azul Marino 19 – 4028 | ---------- | Inspección visual (procedimiento interno) |
| 3 | Arena 16 – 09 28<br>Blanco | ---------- | Inspección visual (procedimiento interno) |
| 4 | Arena 16 – 09 28<br>Blanco | ---------- | Inspección visual (procedimiento interno) |
| 6 | Blanco | ---------- | Inspección visual (procedimiento interno) |
| 7 | Blanco | ---------- | Inspección visual (procedimiento interno) |



ANEXOS
DIVISIÓN DE CONTRATOS

| | | | |
|---|---|---|---|
| 8 | Blanco | ---------- | Inspección visual (procedimiento interno) |
| 12 | Azul Marino 19 – 4028<br>Blanco<br>Verde agua 13 – 5414<br>Rosa 13-2010 | ---------- | Inspección visual (procedimiento interno) |
| 13 | Azul Marino 19 – 4028<br>Blanco<br>Verde agua 13 – 5414<br>Verde oscuro 19-5420 | ---------- | Inspección visual (procedimiento interno) |
| 40 | Amarillo Paja 12 – 0721<br>Blanco<br>Café oscuro 19-1116<br>Azul Marino 19 – 4028<br>Verde 16 - 5820 | ---------- | Inspección visual (procedimiento interno) |
| 43 | Verde 18 – 0617 | Verde 17 – 0618<br>ó<br>Verde 18 - 0820 | Inspección visual (procedimiento interno) |
| | Arena 16 – 09 28 | ---------- | Inspección visual (procedimiento interno) |
| 44 | Verde 18 – 0617 | Verde 17 – 0618<br>ó<br>Verde 18 - 0820 | Inspección visual (procedimiento interno) |
| | Arena 16 – 09 28 | ---------- | Inspección visual (procedimiento interno) |
| 45 | Blanco<br>Verde oscuro 19-5420 | ---------- | Inspección visual (procedimiento interno) |
| 65 | Verde Olivo<br>17 – 0535 | Verde Olivo<br>16 - 0526 | Inspección visual (procedimiento interno) |

| | | | |
|---|---|---|---|
| 66 | Verde Olivo<br>18 - 0527 | Verde Olivo<br>18 - 0435 | Inspección visual (procedimiento interno) |
| 67 | Verde Esmeralda<br>17 – 5641 | Verde Esmeralda<br>17 - 5638 | Inspección visual (procedimiento interno) |
| 68 | Verde Esmeralda<br>18 - 5841 | Verde Esmeralda<br>18 - 6033 | Inspección visual (procedimiento interno) |
| 69 | **Amarillo**<br>**12-0721**<br>**Azul**<br>**17-4735**<br>**Verde**<br>**15-6340**<br>**Azul Marino**<br>**19-4028** | ---------- | Inspección visual (procedimiento interno) |
| 70 | **Amarillo**<br>**12-0721**<br>**Azul**<br>**17-4735**<br>**Verde**<br>**15-6340**<br>**Azul Marino**<br>**19-4028** | ---------- | Inspección visual (procedimiento interno) |
| 71 | **Blanco** | ---------- | Inspección visual (procedimiento interno) |
| 72 | **Blanco** | ---------- | Inspección visual (procedimiento interno) |



ANEXOS
DIVISIÓN DE CONTRATOS

**Nota: El informe de Laboratorio deberá identificar la muestra por color, por tela, tipo de tela, cedula o cedulas que ampara, ejemplo:**

- **Tela : GABARDINA 75% ALGODÓN, 25% POLIÉSTER (ELASTERELL-P) tipo 1,**
- **Color: Blanco**
- **Cedula (as): 6,12, 40, 45, 71 y 72**

**Deberá entregar informe de laboratorio por color.**

**La muestra de prenda terminada que se deberá entregar en la CNMRTU para su evaluación será por cedula, en talla mediana (M) y el color podrá ser cualquiera mencionado en la tabla de color de la Especificación Técnica.**

## 8. APÉNDICE NORMATIVO

Ley de infraestructura de la calidad.

## 9. REFERENCIAS NORMATIVAS Y BIBLIOGRAFÍA

Para la correcta aplicación de la presente especificación Técnica, se deben consultar los siguientes documentos o los que los sustituyan:

Ley de infraestructura de la calidad.

IMSS - Cuadro Básico de Productos Textiles y Calzado.

IMSS - Guía de Defectos de Ropa Contractual.

Especificación Técnica IMSS, Cedula 1 Bata para caballero

Especificación Técnica IMSS, Cedula 2 Bata para dama

Especificación Técnica IMSS, Cedula 3 Bata para caballero

Especificación Técnica IMSS, Cedula 4 Bata para dama

Especificación Técnica IMSS, Cedula 6 Filipina, pantalón y cofia para dama.

Especificación Técnica IMSS, Cedula 7 Bata para caballero

Especificación Técnica IMSS, Cedula 8 Bata para dama

Especificación Técnica IMSS, Cedula 7 Bata para caballero

Especificación Técnica IMSS, Cedula 8 Bata para dama

Especificación Técnica IMSS, Cedula 12 Filipina y pantalón, femenino.

Especificación Técnica IMSS, Cedula 13 Filipina y pantalón para caballero.

Especificación Técnica IMSS, Cedula 40 Bata pintor, pantalón y gorro para dama.

Especificación Técnica IMSS, Cedula 43 Filipina para caballero

Especificación Técnica IMSS, Cedula 44 Filipina para dama

Especificación Técnica IMSS, Cedula 45 Filipina, pantalón y cofia para dama.

Especificación Técnica IMSS, Cédula 65 Uniforme femenino.

Especificación Técnica IMSS, Cédula 66 Uniforme masculino.

Especificación Técnica IMSS, Cédula 67 Uniforme para dama.

Especificación Técnica IMSS, Cédula 68 Uniforme para caballero.

Especificación Técnica IMSS, Cédula 69 Bata de arte y pantalón para dama

Especificación Técnica IMSS, Cédula 70 Bata de arte y pantalón para caballero

Especificación Técnica IMSS, Cédula 71 Filipina y pantalón femenino

Especificación Técnica IMSS, Cédula 72 Filipina y pantalón masculino

NMX – A 1833/1 – INNTEX-2014 Industria Textil- Análisis químico cuantitativo – Parte 1 Principios generales de ensayo.

NMX – A – 1833/11 – INNTEX – 2014 Industria textil – Análisis químico cuantitativo – Parte 11 Mezclas de fibras de celulosa y poliéster (Método usado ácido sulfúrico).

NMX – A – 3801 – INNTEX – 2012 Industria textil – Determinación de la masa del tejido por unidad de longitud y área.

NMX – A - 5077 – INNTEX – 2015 Industria Textil –Determinación del cambio dimensional en el lavado y secado.



ANEXOS
DIVISIÓN DE CONTRATOS

NMX – A – 12945-3-INNTEX-2020 Industria textil-Determinación de la propensión de la superficie de la tela al frisado, vellosidad o enmarañamiento-Parte 3: Método de frisado aleatorio.

NMX – A – 7211/2 – INNTEX – 2015 Industria textil – Tejidos de calada – Método de ensayo – Parte 2 – Determinación de hilos por unidad de longitud.

NMX – A – 109 – INNTEX – 2012 Industria textil – Tejido de calada – Determinación de la resistencia al rasgado por el método del péndulo de descenso libre – Método de prueba.

NMX – A – 059/2 – INNTEX – 2019 Industria textil – Propiedades de los tejidos frente a la tracción - Parte 2 – Determinación de la Fuerza máxima por el Método de agarre – Método GRAB.

NMX – A - 105 – B02 - INNTEX – 2019 Industria textil-Ensayo para solidez del color-Parte B02-Solidez del color a la luz artificial: Ensayo de la lámpara de decoloración de arco de xenón

NMX – A – 105 – E 04 – INNTEX – 2019 Industria textil - Ensayo de solidez del color – Parte E04: Solidez del color al sudor.

NMX – A - 073 – INNTEX – 2005 Industria Textil Solidez al color –Determinación de la Solidez del color al Frote– Método de prueba.

NMX – A - 105 – C06 - INNTEX – 2015 Industria Textil – Método de ensayo de Solidez del color — Parte C06 - Solidez del color al lavado domestico y comercial.

NMX-A-275/5-INNTEX-2000 Industria Textil – Construcción y métodos de análisis de tejidos de calada – Parte 5 – Determinación de la densidad lineal de hilos extraídos de la tela – Tejidos de calda - método de prueba.

NMX-A-18695-INNTEX-2019 Industria textil-Determinación de la resistencia a la penetración de agua por impacto-método de prueba.

ESPECIFICACIÓN TÉCNICA IMSS

TELAS UTILIZADAS EN ROPA CONTRACTUAL
**TELA PARA FORRO POLIÉSTER 100%**
**ESPECIFICACIONES Y ENSAYOS**

CUADRO BÁSICO DE PRODUCTOS TEXTILES Y CALZADO
210 ROPA CONTRACTUAL

ANEXOS
DIVISIÓN DE CONTRATOS

ESTE DOCUMENTO SUSTITUYE A CUALQUIER OTRO DOCUMENTO NORMATIVO DE CALIDAD DE ESTA TELA, CON FECHA ANTERIOR A DICIEMBRE 2020

ÍNDICE

1. INTRODUCCIÓN ..... 3
2. OBJETIVO Y CAMPO DE APLICACIÓN ..... 3
3. DEFINICIONES ..... 3
4. SÍMBOLOS Y ABREVIATURAS ..... 5
5. CLASIFICACIÓN Y DESIGNACIÓN DEL PRODUCTO ..... 5
6. ESPECIFICACIONES ..... 6
7. FICHA TÉCNICA ..... 7
8. APÉNDICE NORMATIVO ..... 10
9. REFERENCIAS NORMATIVAS Y BIBLIOGRAFÍA ..... 10

## 1. INTRODUCCIÓN

Con la finalidad de dar cumplimiento con el Contrato Colectivo de Trabajo en lo relativo a la adquisición de ropa de trabajo para los trabajadores con derecho del Instituto Mexicano de Seguro Social se establecen las siguientes especificaciones técnicas que cubren estos requerimientos de conformidad con la Ley de infraestructura de la calidad.

## 2. OBJETIVO Y CAMPO DE APLICACIÓN

Establecer las especificaciones mínimas de calidad y ensayos que debe cumplir la tela para forro Poliéster 100%, utilizadas para la confección.

Nota: Esta especificación técnica es aplicable también al proceso de adquisición, inclusión, inspección de recepción, muestreo y suministro del producto, incluye únicamente los productos contenidos en el Cuadro Básico de Productos Textiles y Calzado.

## 3. DEFINICIONES

Para los propósitos de ésta especificación técnica, se establecen las siguientes definiciones.

**Agujero**: En tejido, una imperfección donde uno o varios hilos están lo suficiente dañados para configurar una apertura. Sinónimo: rotura.

**Arruga permanente**: Desarreglo permanente en la superficie l en el tejido, que se caracteriza por una irregularidad provocada por muchas irregularidades pequeñas.

**Barrado:** Apariencia visual repetitiva de barras y franjas, usualmente paralelas a la trama de los tejidos de calada y de las pasadas en el tejido de punto. Algunas veces, el término barrado se utiliza como sinónimo de barras de urdimbre en tejidos de calada y de tejidos punto de urdimbre o malla envolvente. El barrado se puede deber a las diferencias físicas, ópticas o de teñido de los hilos, diferencias geométricas en la estructura del tejido o a una combinación de estas.

**Cocas**: Hilos enredados.

**Colas**: Extremos sobrantes de hilo.

**Contaminación micótica**: Contaminación producida por hongos.

**Espécimen**: Una porción especifica de un material o una muestra de laboratorio, sobre la cual se realiza una prueba o la cual es seleccionada para este propósito (sinónimo: espécimen de prueba).

**Falta de trama**: Zona del tejido donde falta el hilo de trama en todo el ancho.



ANEXOS
DIVISIÓN DE CONTRATOS

**Hilo flotante**: Lugar en el tejido en el cual uno o varios hilos o pasadas quedan flotantes, debido a no haberse entrecruzado como debían.

**Hilo interrumpido**: Ausencia de un tramo de hilo de urdimbre.

**Hilo tenso:** Marca en el tejido a que uno o más hilos en la urdimbre, poseen más tensión que el resto.

**Hilos flojo**: Marca en el tejido producida por hilos prominentes sobre la superficie del tejido, debido a que poseen menos tensión que el resto. Un hilo tejido con tensión insuficiente.

**Irregularidades de hilos**: Hilos que presentan variaciones en su sección transversal, como partes gruesas, delgadas o motas (aglomeraciones anormales de fibras en puntos visibles).

**Lágrimas**: Defecto del tejido caracterizado por pequeñas desviaciones elípticas de una o más pasadas de trama.

**Manchas de colorante**: Pequeñas manchas provocadas por grumos de colorante que han caído sobre la tela.

**Manchas de apresto:** Manchas producidas por un exceso de apresto.

**Marcas de peine:** Rayas longitudinales producidas por un espaciado irregular de los hilos de urdimbre.

**Marcas de templazo**: En tejido de calada, pequeños agujeros o distorsiones cercanas a los orillos.

**Materias extrañas**: Material extraño tejido dentro de la tela (astillas de madera, etc.).

**Motas**: Aglomeraciones anormales de fibras en puntos visibles, generalmente como puntos de tonalidad distinta al fondo.

**Ondulación**: Defecto de un tejido que le impide permanecer liso sobre una superficie plana.

**Quiebre**: Defecto de un tejido que se manifiesta por una línea o marca generalmente provocado por un pliegue en una superficie afilada.

**Rayas**: Rayas en el tejido, más claras o más obscuras que el fondo, causadas por pliegues o arrugas que provocan la absorción no uniforme del colorante.

**Trama desviada o caída**: Tejido en el cual el hilo de trama no está en ángulo recto con la urdimbre.

**Trama doblada**: Efecto producido por un hilo de trama doble.

**Trama rota:** En el tejido de calada, discontinuidad en la dirección de la trama, provocado por la rotura o corte de un hilo de trama.

**Trama sucia**: Zona del tejido en el cual el hilo de trama está sucio.

**Urdimbre**: En tejido plano, los hilos que van a lo largo del telar.

## 4. SÍMBOLOS Y ABREVIATURAS

Para los propósitos de esta especificación técnica, se establecen los siguientes símbolos y abreviaturas.

| | |
|---|---|
| g/m2 | Gramos sobre metro cuadrado |
| % | Por ciento |
| ± | Mas, menos |
| ema | Entidad Mexicana de Acreditación |
| INNTEX | Instituto Nacional de Normalización Textil, A.C. |
| NMX | Estándar Mexicano |
| NOM | Norma Oficial Mexicana |
| N | Newton |

## 5. CLASIFICACIÓN Y DESIGNACIÓN DEL PRODUCTO

La tela se utiliza para la confección de prendas, de acuerdo a como se señala en las especificaciones técnicas de los productos terminados. El color, código pantone y su tolerancia, será de acuerdo a dichas especificaciones y a la presente Especificación.

| NOMBRE DEL UNIFORME Y DE LA CEDULA DEL CUADRO BÁSICO DE PRODUCTOS TEXTILES Y CALZADO | NUMERO DE CEDULA DEL CUADRO BÁSICO | PRENDA EN LAS QUE SE UTILIZA LA TELA |
|---|---|---|
| TRAJE SASTRE PARA CABALLERO | 14 | Saco |
| TRAJE SASTRE PARA DAMA | 17 | Saco y falda |
| CHAMARRA PARA CABALLERO | 19 | Chamarra |
| MAKINOFF PARA CABALLERO | 28 | Makinoff |
| CHAMARRA UNISEX | 38 | Chamarra |



ANEXOS
DIVISIÓN DE CONTRATOS

## 6. ESPECIFICACIONES

Tabla de especificaciones (Valorado por la Comisión Nacional Mixta de Ropa De Trabajo y Uniformes)

| DETERMINACIÓN | ESPECIFICACIÓN | ENSAYOS |
|---|---|---|
| Acabado de la tela: | La tela terminada debe presentarse (según aplique):<br>• Pre-encogida y Blanqueada<br>• Pre encogida y teñida<br><br>Para la perfecta confección de la prenda, la tela debe ser SUAVE AL TACTO (**NO RÍGIDA, NI ACARTONADA**) no debe presentar los siguientes defectos.<br><br>• Agujeros<br>• Arrugas permanentes<br>• Barrado<br>• Cocas<br>• Colas<br>• Contaminación micótica<br>• Deshilachamiento<br>• Destrozos o machucones<br>• Diferentes tonos<br>• Esfumado transversal<br>• Falta de trama<br>• Hilo flotante<br>• Hilo interrumpido<br>• Hilo tenso<br>• Hilos flojos<br>• Irregularidades de hilos<br>• Lágrimas<br>• Manchas (cualquier tipo de mancha) y/o exceso de apresto<br>• Manchas , cualquier tipo (Boligrafo, grafito, etc)<br>• Marcas de peine<br>• Marcas de plancha<br>• Marcas de templazo<br>• Marcas, cualquier tipo (boligrafo, grafito, etc.)<br>• Materias extrañas<br>• Motas<br>• Olor desagradable o irritante<br>• Ondulaciones o quiebre<br>• Perforaciones de agujas en el área útil de confección | INSPECCIÓN VISUAL<br><br>Guía de defectos Ropa Contractual (Uso exclusivo para la CNMRTU) |

| | | |
|---|---|---|
| | • Rayas<br>• Tela sucia, manchada y/o mojada<br>• Trama doblada<br>• Trama rota, desviada o caída<br>• Trama sucia, manchada y/o mojada<br>Otros defectos mencionados en la Guía de Defectos Ropa Contractual. | |
| **CEDULA** | **COLOR PANTONE** | **TOLERANCIA** |
| 14 | Azul marino | ---------- |
| 17 | Azul marino<br>Gris perla | ---------- |
| 19 | Verde olivo | ---------- |
| 28 | Café oscuro | ---------- |
| 38 | Blanco<br>Negro | ---------- |

Un tono nominal y sus tolerancias, son los valores en que se permite que el tono del color de una tela varíe entre lotes de la misma tela.

No se permiten variaciones de tono para:

- Un mismo lote de tela
- Un mismo lote de uniforme con prendas de la misma telas
- Prendas de la misma tela en un uniforme

## 7. FICHA TÉCNICA

Procedimiento de evaluación de la conformidad en base a los Estándares Mexicanos acreditados y elaborados por el Laboratorio acreditado ante la e.m.a.

Tela: Poliéster 100% Tela para forro, (El Laboratorio ejecutará los ensayos basándose en los Estándares Mexicanos establecidos en la siguiente tabla, Estándares Mexicanos vigentes acreditados que apliquen o procedimiento interno).

| DETERMINACIÓN | ESPECIFICACIÓN O REQUISITO<br>COLOR:<br>AZUL MARINO, GRIS PERLA, VERDE OLIVO, CAFÉ OSCURO, BLANCO Y NEGRO | ENSAYOS<br>O<br>ESTÁNDARES MEXICANOS |
|---|---|---|
| Contenido de fibra (%)<br>• Poliéster | 100% | **NMX – A - 084 – INNTEX - 2015** – Industria textil – Fibras textiles – Análisis Cuantitativo – Cualitativo para una fibra 100% - Método de ensayo. |
| Masa, g/m2: | 50 a 70 | **NMX – A – 3801 – INNTEX – 2012** Industria textil – Determinación de la masa del tejido por unidad de longitud y área. |
| Tipo de tejido: | Plano (Calada) | **Inspección visual con cuenta hilos** |
| Tipo de ligamento: | Tafetán | **Inspección visual con cuenta hilos** |
| Estabilidad dimensional en seco %:<br>• Urdimbre<br>• Trama | De -1.0 a +1.0<br>De -1.0 a +1.0 | **Lavado de tintorería** |
| Resistencia al rasgado (N):<br>• Urdimbre<br>• Trama | 10 mínimo<br>10 mínimo | **NMX – A – 109 – INNTEX – 2012** Industria textil – Tejido de calada – Determinación de la resistencia al rasgado por el método del péndulo de descenso libre – Método de prueba. |
| Solidez del color al sudor ácido, grado:<br>• Cambio de color<br>• Manchado (transferencia de color) | 3 mínimo<br>3 mínimo | **NMX – A – 105 – E 04 – INNTEX – 2019** Industria textil - Ensayo de solidez del color – Parte E04: Solidez del color al sudor. |
| Solidez del color al sudor alcalino, grado:<br>• Cambio de color<br>• Manchado (transferencia de color) | 3 mínimo<br>3 mínimo | **NMX – A – 105 – E 04 – INNTEX – 2019** Industria textil - Ensayo de solidez del color – Parte E04: Solidez del color al sudor. |

ESTE DOCUMENTO SUSTITUYE A CUALQUIER OTRO DOCUMENTO NORMATIVO DE CALIDAD DE ESTA TELA, CON FECHA ANTERIOR A DICIEMBRE 2020

| | | |
|---|---|---|
| Deslizamiento a la costura en mm<br>• Urdimbre<br>• Trama | <br>3.5 máximo<br>2.5 máximo | **NMX – A - 272/2 – INNTEX – 2009** Industria Textil – Tejido Calada –Determinación de la resistencia al deslizamiento del hilo de costura – Parte 2 Método de carga fija – Método de prueba. |

**(El laboratorio ejecutara los ensayos basándose en los estándares mexicanos establecidos en la siguiente tabla, estándares mexicanos vigentes acreditados que apliquen o procedimiento interno).**

| CEDULA | COLOR PANTONE | TOLERANCIA | ENSAYOS |
|---|---|---|---|
| 14 | Azul marino | ---------- | Inspección visual (procedimiento interno) |
| 17 | Azul marino<br>Gris perla | ---------- | Inspección visual (procedimiento interno) |
| 19 | Verde olivo | ---------- | Inspección visual (procedimiento interno) |
| 28 | Café oscuro | ---------- | Inspección visual (procedimiento interno) |
| 38 | Blanco<br>Negro | ---------- | Inspección visual (procedimiento interno) |

**Nota: El informe de Laboratorio deberá identificar la muestra por color, por tela, tipo de tela, cedula o cedulas que ampara, ejemplo:**

- Tela Poliéster 100%
- Color: azul marino
- Cedula (s): 14,17

Deberá entregar informe de laboratorio por color.



ANEXOS
DIVISIÓN DE CONTRATOS

La muestra de prenda terminada que se deberá entregar en la CNMRTU para su evaluación será por cedula, en talla mediana (M) y el color podrá ser cualquiera mencionado en la tabla de color de la Especificación Técnica.

## 8. APÉNDICE NORMATIVO

Ley de infraestructura de la calidad.

## 9. REFERENCIAS NORMATIVAS Y BIBLIOGRAFÍA

Para la correcta aplicación de la presente especificación Técnica, se deben consultar los siguientes documentos o los que los sustituyan:

Ley de infraestructura de la calidad.

IMSS - Cuadro Básico de Productos Textiles y Calzado.

IMSS - Guía de Defectos de Ropa Contractual.

Especificación Técnica IMSS, Cedula 14 Traje sastre para caballero

Especificación Técnica IMSS, Cedula 17 Traje sastre para dama

Especificación Técnica IMSS, Cedula 19 Chamarra para caballero

Especificación Técnica IMSS, Cedula 28 Makinoff para caballero

Especificación Técnica IMSS, Cedula 38 Chamarra unisex

NMX-A-084-INNTEX-2015 Industria textil-Fibras textiles-Análisis cualitativo-Cuantitativo para una fibra 100%-Método de ensayo

NMX – A – 3801 – INNTEX – 2012 Industria textil – Determinación de la masa del tejido por unidad de longitud y área.

NMX – A – 109 – INNTEX – 2012 Industria textil – Tejido de calada – Determinación de la resistencia al rasgado por el método del péndulo de descenso libre – Método de prueba.

NMX – A – 105 – E 04 – INNTEX – 2019 Industria textil - Ensayo de solidez del color – Parte E04: Solidez del color al sudor.

NMX – A - 272/2 – INNTEX – 2009 Industria Textil – Tejido Calada –Determinación de la resistencia al deslizamiento del hilo de costura – Parte 2 Método de carga fija – Método de prueba.

ESPECIFICACIÓN TÉCNICA IMSS

# TELAS UTILIZADAS EN ROPA CONTRACTUAL
# 100% POLIESTER, TELA PARA BIES DE VIVOS
# ESPECIFICACIONES Y ENSAYOS

CUADRO BÁSICO DE PRODUCTOS TEXTILES Y CALZADO
210 ROPA CONTRACTUAL

ANEXOS
DIVISIÓN DE CONTRATOS

ESTE DOCUMENTO SUSTITUYE A CUALQUIER OTRO DOCUMENTO NORMATIVO DE CALIDAD DE ESTA TELA, CON FECHA ANTERIOR A NOVIEMBRE 2023

## ÍNDICE

1. INTRODUCCIÓN ..... 3
2. OBJETIVO Y CAMPO DE APLICACIÓN ..... 3
3. DEFINICIONES ..... 3
4. SÍMBOLOS Y ABREVIATURAS ..... 5
5. CLASIFICACIÓN Y DESIGNACIÓN DEL PRODUCTO ..... 5
6. ESPECIFICACIONES ..... 6
7. FICHA TÉCNICA ..... 8
8. APÉNDICE NORMATIVO ..... 11
9. REFERENCIAS NORMATIVAS Y BIBLIOGRAFÍA ..... 11

## 1. INTRODUCCIÓN

Con la finalidad de dar cumplimiento con el Contrato Colectivo de Trabajo en lo relativo a la adquisición de ropa de trabajo para los trabajadores con derecho del Instituto Mexicano de Seguro Social se establecen las siguientes especificaciones técnicas que cubren estos requerimientos de conformidad con la Ley de infraestructura de la calidad.

## 2. OBJETIVO Y CAMPO DE APLICACIÓN

Establecer las especificaciones mínimas de calidad y ensayos que debe cumplir la tela 100% poliéster, tela para bies, utilizadas para la confección.

Nota: Esta especificación técnica es aplicable también al proceso de adquisición, inclusión, inspección de recepción, muestreo y suministro del producto, incluye únicamente los productos contenidos en el Cuadro Básico de Productos Textiles y Calzado.

## 3. DEFINICIONES

Para los propósitos de ésta especificación técnica, se establecen las siguientes definiciones.

**Agujero**: En tejido, una imperfección donde uno o varios hilos están lo suficiente dañados para configurar una apertura. Sinónimo: rotura.

**Arruga permanente**: Desarreglo permanente en la superficie en el tejido, que se caracteriza por una irregularidad provocada por muchas irregularidades pequeñas.

**Barrado:** Apariencia visual repetitiva de barras y franjas, usualmente paralelas a la trama de los tejidos de calada y de las pasadas en el tejido de punto. Algunas veces, el término barrado se utiliza como sinónimo de barras de urdimbre en tejidos de calada y de tejidos punto de urdimbre o malla envolvente. El barrado se puede deber a las diferencias físicas, ópticas o de teñido de los hilos, diferencias geométricas en la estructura del tejido o a una combinación de estas.

**Cocas**: Hilos enredados.

**Colas**: Extremos sobrantes de hilo.

**Contaminación micótica**: Contaminación producida por hongos.

**Espécimen**: Una porción especifica de un material o una muestra de laboratorio, sobre la cual se realiza una prueba o la cual es seleccionada para este propósito (sinónimo: espécimen de prueba).

**Falta de trama**: Zona del tejido donde falta el hilo de trama en todo el ancho.



ANEXOS
DIVISIÓN DE CONTRATOS

**Hilo flotante**: Lugar en el tejido en el cual uno o varios hilos o pasadas quedan flotantes, debido a no haberse entrecruzado como debían.

**Hilo interrumpido**: Ausencia de un tramo de hilo de urdimbre.

**Hilo tenso:** Marca en el tejido a que uno o más hilos en la urdimbre, poseen más tensión que el resto.

**Hilos flojo**: Marca en el tejido producida por hilos prominentes sobre la superficie del tejido, debido a que poseen menos tensión que el resto. Un hilo tejido con tensión insuficiente.

**Irregularidades de hilos**: Hilos que presentan variaciones en su sección transversal, como partes gruesas, delgadas o motas (aglomeraciones anormales de fibras en puntos visibles).

**Lágrimas**: Defecto del tejido caracterizado por pequeñas desviaciones elípticas de una o más pasadas de trama.

**Manchas de colorante**: Pequeñas manchas provocadas por grumos de colorante que han caído sobre la tela.

**Manchas de apresto:** Manchas producidas por un exceso de apresto.

**Marcas de peine:** Rayas longitudinales producidas por un espaciado irregular de los hilos de urdimbre.

**Marcas de templazo**: En tejido de calada, pequeños agujeros o distorsiones cercanas a los orillos.

**Materias extrañas**: Material extraño tejido dentro de la tela (astillas de madera, etc.).

**Motas**: Aglomeraciones anormales de fibras en puntos visibles, generalmente como puntos de tonalidad distinta al fondo.

**Ondulación**: Defecto de un tejido que le impide permanecer liso sobre una superficie plana.

**Quiebre**: Defecto de un tejido que se manifiesta por una línea o marca generalmente provocado por un pliegue en una superficie afilada.

**Rayas**: Rayas en el tejido, más claras o más obscuras que el fondo, causadas por pliegues o arrugas que provocan la absorción no uniforme del colorante.

**Trama desviada o caída**: Tejido en el cual el hilo de trama no está en ángulo recto con la urdimbre.

**Trama doblada**: Efecto producido por un hilo de trama doble.

**Trama rota:** En el tejido de calada, discontinuidad en la dirección de la trama, provocado por la rotura o corte de un hilo de trama.

**Trama sucia**: Zona del tejido en el cual el hilo de trama está sucio.

**Urdimbre**: En tejido plano, los hilos que van a lo largo del telar.

## 4. SÍMBOLOS Y ABREVIATURAS

Para los propósitos de esta especificación técnica, se establecen los siguientes símbolos y abreviaturas.

| | |
|---|---|
| g/m2 | Gramos sobre metro cuadrado |
| % | Por ciento |
| ± | Mas, menos |
| Ema | Entidad Mexicana de Acreditación |
| INNTEX | Instituto Nacional de Normalización Textil, A.C. |
| NMX | Estándar Mexicano |
| NOM | Norma Oficial Mexicana |
| N | Newton |
| TCX o TPG | Código de la numeración Pantone de colores de las telas, TCX = edición en tela, TPG = edición en papel ecológico. |

## 5. CLASIFICACIÓN Y DESIGNACIÓN DEL PRODUCTO

La tela se utiliza para la confección de prendas, de acuerdo a como se señala en las especificaciones técnicas de los productos terminados. El color, código pantone y su tolerancia, será de acuerdo a dichas especificaciones y a la presente Especificación.

| NOMBRE DEL UNIFORME Y DE LA CEDULA DEL CUADRO BÁSICO DE PRODUCTOS TEXTILES Y CALZADO | NUMERO DE CEDULA DEL CUADRO BÁSICO | PRENDA EN LAS QUE SE UTILIZA LA TELA |
|---|---|---|
| BATA PARA DAMA | 2 | BATA |
| BATA PARA DAMA | 4 | BATA |
| FILIPINA Y PANTALÓN PARA DAMA | 5 | FILIPINA Y PANTALÓN |
| FILIPINA, PANTALÓN Y COFIA PARA DAMA | 6 | FILIPINA Y PANTALÓN |

ESTE DOCUMENTO SUSTITUYE A CUALQUIER OTRO DOCUMENTO NORMATIVO DE CALIDAD DE ESTA TELA, CON FECHA ANTERIOR A NOVIEMBRE 2023

ANEXOS
DIVISIÓN DE CONTRATOS

| | | |
|---|---|---|
| FILIPINA Y PANTALÓN, FEMENINO | 12 | FILIPINA Y PANTALÓN |
| FILIPINA, PANTALÓN Y GORRO PARA DAMA | 23 | FILIPINA Y PANTALÓN |
| FILIPINA, PANTALÓN Y COFIA PARA DAMA | 45 | FILIPINA Y PANTALÓN |
| FILIPINA Y PANTALÓN FEMENINO | 71 | FILIPINA Y PANTALÓN |

## 6. ESPECIFICACIONES

Tabla de especificaciones (Valorado por la Comisión Nacional Mixta de Ropa De Trabajo y Uniformes).

| DETERMINACIÓN | ESPECIFICACIÓN | ENSAYOS |
|---|---|---|
| Acabado de la tela: | La tela terminada debe presentarse (según aplique):<br>• Pre-encogida y Blanqueada<br>• Pre encogida y teñida<br><br>Para la perfecta confección de la prenda, la tela debe ser SUAVE AL TACTO (**NO RÍGIDA, NI ACARTONADA**) no debe presentar los siguientes defectos.<br><br>• Agujeros<br>• Arrugas permanentes<br>• Barrado<br>• Cocas<br>• Colas<br>• Contaminación micótica<br>• Destrozos o machucones<br>• Deshilachamiento<br>• Diferentes tonos<br>• Esfumado transversal<br>• Falta de trama<br>• Hilos flojos<br>• Hilo flotante<br>• Hilo interrumpido<br>• Hilo tenso<br>• Irregularidades de hilos<br>• Lágrimas<br>• Manchas (cualquier tipo de mancha) y/o exceso de apresto<br>• Marcas, cualquier tipo (bolígrafo, grafito, etc.) | Inspección VISUAL<br><br>Guía de defectos Ropa Contractual (Uso exclusivo para la CNMRTU) |

| | | |
|---|---|---|
| | • Marcas de peine<br>• Marcas de plancha<br>• Marcas de templazo<br>• Materias extrañas<br>• Manchas , cualquier tipo (Boligrafo, grafito, etc)<br>• Motas<br>• Ondulaciones o quiebres<br>• Rayas<br>• Tela sucia, manchada y/o mojada<br>• Trama doblada<br>• Trama rota, desviada o caída<br>• Trama sucia, manchada y/o mojada<br>• Tela sucia, manchada y/o mojada<br>• Olor desagradable o irritante<br>• Ondulaciones o quiebre<br>• Perforaciones de agujas en el área útil de confección<br>Otros defectos mencionados en la Guía de Defectos Ropa Contractual. | |
| **CEDULA** | **COLOR PANTONE TCX o TPG** | **TOLERANCIA** |
| 2 | Blanco<br>Verde 19 - 5420 | ---------- |
| 4 | Verde 19 - 5420 | ---------- |
| 5 | Verde 19 - 5420 | ---------- |
| 6 | Verde 19 - 5420 | ---------- |
| 12 | Verde 19 - 5420<br>Blanco | ---------- |
| 23 | Verde 19 - 5420<br>Blanco | ---------- |
| 45 | Blanco<br>Verde 19 - 5420 | ---------- |
| 71 | Verde 19 - 5420 | ---------- |
| Un tono nominal y sus tolerancias, son los valores en que se permite que el tono del color de una tela varíe entre lotes de la misma tela. | | |

ESTE DOCUMENTO SUSTITUYE A CUALQUIER OTRO DOCUMENTO NORMATIVO DE CALIDAD DE ESTA TELA, CON FECHA ANTERIOR A SEPTIEMBRE 2023

ANEXOS
DIVISIÓN DE CONTRATOS

No se permiten variaciones de tono para:

- Un mismo lote de tela
- Un mismo lote de uniforme con prendas de la misma telas
- Prendas de la misma tela en un uniforme

## 7. FICHA TÉCNICA

Procedimiento de evaluación de la conformidad en base a los Estándares Mexicanos acreditados y elaborados por el Laboratorio acreditado ante la e.m.a.

Tela: 100% Poliéster, tela para Bies, (El Laboratorio ejecutará los ensayos basándose en los Estándares Mexicanos establecidos en la siguiente tabla, Estándares Mexicanos vigentes acreditados que apliquen o procedimiento interno).

| DETERMINACIÓN | ESPECIFICACIÓN O REQUISITO | | ENSAYOS o ESTÁNDARES MEXICANOS |
|---|---|---|---|
| | COLOR: BLANCO | COLOR: VERDE | |
| Contenido de fibra (%)<br>• Poliéster | 100 % | 100 % | **NMX-A-084-INNTEX-2015** Industria textil – Fibras textiles – Análisis cualitativo- cuantitativo para una fibra- 100% - Método de ensayo. |
| Masa, g/m2: | 190± 2.5% | 190 ± 2.5% | **NMX-A-3801-INNTEX-2012** Industria textil - Determinación de la masa del tejido por unidad de longitud y área. |
| Tipo de tejido: | Plano (Calada) | Plano (Calada) | **Inspección visual con cuenta hilos** |
| Tipo de ligamento: | Sarga | Sarga | **Inspección visual con cuenta hilos** |
| Estabilidad dimensional, %:<br>• Urdimbre<br>• Trama<br>Con procedimiento de lavado 2B y secado "C" , 3 ciclos - de lavado | De -2.0 a +2.0<br>De -2.0 a +2.0 | De -2.0 a +2.0<br>De -2.0 a +2.0 | **NMX-A-5077-INNTEX-2015** Industria Textil - Determinación del cambio dimensional en el lavado y secado. **NMX-A-6330-INNTEX-2015** Industria Textil - Procedimiento de lavado y secado doméstico para los ensayos de textiles" |
| Determinación de la propensión de la superficie de la tela al frisado, vellosidad o enmarañamiento, grado:<br>• Primer ciclo Frisado: | 4-5 mínimo | 4-5 mínimo | **NMX – A – 12945-3-INNTEX-2020** Industria textil-Determinación de la propensión de la superficie de la tela al frisado, vellosidad o enmarañamiento-Parte 3: Método de frisado aleatorio **NMX – A - 6330 – INNTEX – 2015** Industria |

| | | | |
|---|---|---|---|
| Vellosidad:<br>Enmarañamiento:<br>• Segundo ciclo<br>Frisado:<br>Vellosidad:<br>Enmarañamiento:<br>Con procedimiento de lavado 6B y secado F, 1 ciclo de lavado | 4-5 mínimo<br>4-5 mínimo<br><br>4 mínimo<br>4-5 mínimo<br>4-5 mínimo | 4-5 mínimo<br>4-5 mínimo<br><br>4 mínimo<br>4-5 mínimo<br>4-5 mínimo | Textil –Procedimiento de lavado y de secado doméstico para los ensayos de textiles |
| Densidad del tejido, hilos/cm:<br>• Urdimbre<br>• Trama | 47± 2 hilos/cm<br>25± 2 pasadas/cm | 47± 2 hilos/cm<br>25± 2 pasadas/cm | **NMX-A-7211/2-INNTEX-2015** Industria textil - Tejidos de calada - Método de ensayo - Parte 2 - Determinación de hilos por unidad de longitud. |
| Resistencia al rasgado (N):<br>• Urdimbre<br>• Trama | 45 mínimo<br>30 mínimo | 45 mínimo<br>30 mínimo | **NMX-A-109-INNTEX-2012** Industria textil - Tejido de calada - Determinación de la resistencia al rasgado por el método del péndulo de descenso libre - Método de prueba" |
| Resistencia a la tracción Método grab, (N):<br>• Urdimbre<br>• Trama | 950 N mínimo<br>580 N mínimo | 950 N mínimo<br>580 N mínimo | **NMX-A-059/2-INNTEX-2019** Industria textil - Propiedades de los tejidos frente a la tracción - Parte 2 - Determinación de la Fuerza máxima por el Método de agarre - Método GRAB. |
| Solidez de color a la Luz: 20 h de exposición | No aplica | 3 mínimo | **NMX – A - 105 – B02 - INNTEX – 2019** Industria textil-Ensayo para solidez del color-Parte B02-Solidez del color a la luz artificial: Ensayo de la lámpara de decoloración de arco de xenón |
| Solidez del color al sudor ácido, grado:<br>• Cambio de color<br>• Manchado (transferencia de color) | No aplica | 4 mínimo<br>3 mínimo | **NMX – A – 105 – E 04 – INNTEX – 2019** Industria textil - Ensayo de solidez del color – Parte E04: Solidez del color al sudor. |
| Solidez del color al sudor alcalino, grado:<br>• Cambio de color<br>• Manchado (transferencia de color) | No aplica | 4 mínimo<br>3 mínimo | **NMX – A – 105 – E 04 – INNTEX – 2019** Industria textil - Ensayo de solidez del color – Parte E04: Solidez del color al sudor. |
| Solidez de color al frote, | | | **NMX – A - 073 – INNTEX – 2005** Industria Textil |



ANEXOS
DIVISIÓN DE CONTRATOS

| | | | |
|---|---|---|---|
| grado:<br>• Urdimbre<br>• Trama | No aplica | 3 mínimo Seco<br>2 mínimo Húmedo | Solidez al color –Determinación de la Solidez del color al Frote– Método de prueba. |
| Solidez de color al lavado doméstico e industrial, con procedimiento de lavado C1M, grado:<br>• Cambio de color<br>• Manchado (transferencia de color) | No aplica | 4 mínimo<br>3 mínimo | **NMX-A-105-C06-INNTEX-2015**<br>Industria Textil - Método de ensayo de Solidez del color - Parte C06 - Solidez del color al lavado doméstico y comercial. |
| Determinación de la densidad lineal (tex)<br>• Urdimbre<br>• Trama | 21± 2 tex a un cabo<br>40± 2 tex a un cabo | 21± 2 tex a un cabo<br>40± 2 tex a un cabo | **NMX-A-275/5-INNTEX-2000**<br>Industria Textil – Construcción y métodos de análisis de tejidos de calada – Parte 5 – Determinación de la densidad lineal de hilos extraídos de la tela – Tejidos de calda - método de prueba. |

**(El laboratorio ejecutara los ensayos basándose en los estándares mexicanos establecidos en la siguiente tabla, estándares mexicanos vigentes acreditados que apliquen o procedimiento interno).**

| CEDULA | COLOR PANTONE TCX o TPG | TOLERANCIA | ENSAYOS |
|---|---|---|---|
| 2 | **Blanco**<br>**Verde 19 - 5420** | ---------- | Inspección visual (procedimiento interno) |
| 4 | **Verde 19 - 5420** | ---------- | Inspección visual (procedimiento interno) |
| 5 | **Verde 19 - 5420** | ---------- | Inspección visual (procedimiento interno) |
| 6 | **Verde 19 - 5420** | ---------- | Inspección visual (procedimiento |

| | | | |
|---|---|---|---|
| | | | interno) |
| 12 | **Blanco**<br>**Verde 19 - 5420** | ---------- | Inspección visual (procedimiento interno) |
| 23 | **Blanco**<br>**Verde 19 - 5420** | ---------- | Inspección visual (procedimiento interno) |
| 45 | **Blanco**<br>**Verde 19 - 5420** | ---------- | Inspección visual (procedimiento interno) |
| 71 | **Verde 19 - 5420** | ---------- | Inspección visual (procedimiento interno) |

**Nota: El informe de Laboratorio deberá identificar la muestra por color, por tela, tipo de tela, cedula o cedulas que ampara, ejemplo:**

- **Tela: 100% poliéster, tela para Bies**
- **Color: Verde**
- **Cedula (as): 2, 4, 5, 6, 12, 23, 45 y 71**

**Deberá entregar informe de laboratorio por color.**

**La muestra de prenda terminada que se deberá entregar en la CNMRTU para su evaluación será por cedula, en talla mediana (M) y el color podrá ser cualquiera mencionado en la tabla de color de la Especificación Técnica.**

## 8. APÉNDICE NORMATIVO

Ley de infraestructura de la calidad.

## 9. REFERENCIAS NORMATIVAS Y BIBLIOGRAFÍA

Para la correcta aplicación de la presente especificación Técnica, se deben consultar los siguientes documentos o los que los sustituyan:

Ley de infraestructura de la calidad.



ANEXOS
DIVISIÓN DE CONTRATOS

IMSS - Cuadro Básico de Productos Textiles y Calzado.

IMSS - Guía de Defectos de Ropa Contractual.

Especificación Técnica IMSS, Cedula 2 Bata para dama

Especificación Técnica IMSS, Cedula 4 Bata para dama

Especificación Técnica IMSS, Cedula 5 Filipina y pantalón para dama.

Especificación Técnica IMSS, Cedula 6 Filipina, pantalón y cofia para dama.

Especificación Técnica IMSS, Cedula 12 Filipina y pantalón, femenino.

Especificación Técnica IMSS, Cedula 23 Filipina, Pantalón Y Gorro Para Dama.

Especificación Técnica IMSS, Cedula 45 Filipina, pantalón y cofia para dama.

Especificación Técnica IMSS, Cédula 71 Filipina y pantalón femenino

NMX-A-084-INNTEX-2015 - Industria textil – Fibras textiles – Análisis cualitativo- cuantitativo para una fibra- 100% - Método de ensayo.

NMX – A – 3801 – INNTEX – 2012 Industria textil – Determinación de la masa del tejido por unidad de longitud y área.

NMX – A - 5077 – INNTEX – 2015 Industria Textil –Determinación del cambio dimensional en el lavado y secado.

NMX – A - 6330 – INNTEX – 2015 Industria Textil –Procedimiento de lavado y de secado doméstico para los ensayos de textiles.

NMX – A – 12945-3-INNTEX-2020 Industria textil-Determinación de la propensión de la superficie de la tela al frisado, vellosidad o enmarañamiento-Parte 3: Método de frisado aleatorio.

NMX – A – 7211/2 – INNTEX – 2015 Industria textil – Tejidos de calada – Método de ensayo – Parte 2 – Determinación de hilos por unidad de longitud.

NMX – A – 109 – INNTEX – 2012 Industria textil – Tejido de calada – Determinación de la resistencia al rasgado por el método del péndulo de descenso libre – Método de prueba.

NMX – A – 059/2 – INNTEX – 2019 Industria textil – Propiedades de los tejidos frente a la tracción - Parte 2 – Determinación de la Fuerza máxima por el Método de agarre – Método GRAB.

NMX – A - 105 – B02 - INNTEX – 2019 Industria textil-Ensayo para solidez del color-Parte B02-Solidez del color a la luz artificial: Ensayo de la lámpara de decoloración de arco de xenón

NMX – A – 105 – E 04 – INNTEX – 2019 Industria textil - Ensayo de solidez del color – Parte E04: Solidez del color al sudor.

NMX – A - 073 – INNTEX – 2005 Industria Textil Solidez al color –Determinación de la Solidez del color al Frote– Método de prueba.

NMX – A - 105 – C06 - INNTEX – 2015 Industria Textil – Método de ensayo de Solidez del color — Parte C06 - Solidez del color al lavado domestico y comercial.

NMX-A-275/5-INNTEX-2000 - Industria Textil – Construcción y métodos de análisis de tejidos de calada – Parte 5 – Determinación de la densidad lineal de hilos extraídos de la tela – Tejidos de calda - método de prueba.

ANEXOS
DIVISIÓN DE CONTRATOS

SIN TEXTO

ESPECIFICACIÓN TÉCNICA IMSS

# TELAS UTILIZADAS EN ROPA CONTRACTUAL
# 100% POLIESTER PARA ROPA DEPORTIVA
# ESPECIFICACIONES Y ENSAYOS

CUADRO BÁSICO DE PRODUCTOS TEXTILES Y CALZADO
210 ROPA CONTRACTUAL

ANEXOS
DIVISIÓN DE CONTRATOS

## ÍNDICE

1. INTRODUCCIÓN ..... 3
2. OBJETIVO Y CAMPO DE APLICACIÓN ..... 3
3. DEFINICIONES ..... 3
4. SÍMBOLOS Y ABREVIATURAS ..... 5
5. CLASIFICACIÓN Y DESIGNACIÓN DEL PRODUCTO ..... 5
6. ESPECIFICACIONES ..... 6
7. FICHA TÉCNICA ..... 7
8. APÉNDICE NORMATIVO ..... 9
9. REFERENCIAS NORMATIVAS Y BIBLIOGRAFÍA ..... 9

## 1. INTRODUCCIÓN

Con la finalidad de dar cumplimiento con el Contrato Colectivo de Trabajo en lo relativo a la adquisición de ropa de trabajo para los trabajadores con derecho del Instituto Mexicano de Seguro Social se establecen las siguientes especificaciones técnicas que cubren estos requerimientos de conformidad con la Ley de infraestructura de la calidad.

## 2. OBJETIVO Y CAMPO DE APLICACIÓN

Establecer las especificaciones mínimas de calidad y ensayos que debe cumplir la tela 100% poliéster para ropa deportiva, utilizadas para la confección.

Nota: Esta especificación técnica es aplicable también al proceso de adquisición, inclusión, inspección de recepción, muestreo y suministro del producto, incluye únicamente los productos contenidos en el Cuadro Básico de Productos Textiles y Calzado.

## 3. DEFINICIONES

Para los propósitos de ésta especificación técnica, se establecen las siguientes definiciones.

**Agujero**: En tejido, una imperfección donde uno o varios hilos están lo suficiente dañados para configurar una apertura. Sinónimo: rotura.

**Arruga permanente**: Desarreglo permanente en la superficie en el tejido, que se caracteriza por una irregularidad provocada por muchas irregularidades pequeñas.

**Barrado:** Apariencia visual repetitiva de barras y franjas, usualmente paralelas a la trama de los tejidos de calada y de las pasadas en el tejido de punto. Algunas veces, el término barrado se utiliza como sinónimo de barras de urdimbre en tejidos de calada y de tejidos punto de urdimbre o malla envolvente. El barrado se puede deber a las diferencias físicas, ópticas o de teñido de los hilos, diferencias geométricas en la estructura del tejido o a una combinación de estas.

**Cocas**: Hilos enredados.

**Colas**: Extremos sobrantes de hilo.

**Contaminación micótica**: Contaminación producida por hongos.

**Espécimen**: Una porción especifica de un material o una muestra de laboratorio, sobre la cual se realiza una prueba o la cual es seleccionada para este propósito (sinónimo: espécimen de prueba).

**Falta de trama**: Zona del tejido donde falta el hilo de trama en todo el ancho.

**Hilo flotante**: Lugar en el tejido en el cual uno o varios hilos o pasadas quedan flotantes, debido a no haberse entrecruzado como debían.



ANEXOS
DIVISIÓN DE CONTRATOS

**Hilo interrumpido**: Ausencia de un tramo de hilo de urdimbre.

**Hilo tenso:** Marca en el tejido a que uno o más hilos en la urdimbre, poseen más tensión que el resto.

**Hilos flojo**: Marca en el tejido producida por hilos prominentes sobre la superficie del tejido, debido a que poseen menos tensión que el resto. Un hilo tejido con tensión insuficiente.

**Irregularidades de hilos**: Hilos que presentan variaciones en su sección transversal, como partes gruesas, delgadas o motas (aglomeraciones anormales de fibras en puntos visibles).

**Lágrimas**: Defecto del tejido caracterizado por pequeñas desviaciones elípticas de una o más pasadas de trama.

**Manchas de colorante**: Pequeñas manchas provocadas por grumos de colorante que han caído sobre la tela.

**Manchas de apresto:** Manchas producidas por un exceso de apresto.

**Marcas de peine:** Rayas longitudinales producidas por un espaciado irregular de los hilos de urdimbre.

**Marcas de templazo**: En tejido de calada, pequeños agujeros o distorsiones cercanas a los orillos.

**Materias extrañas**: Material extraño tejido dentro de la tela (astillas de madera, etc.).

**Motas**: Aglomeraciones anormales de fibras en puntos visibles, generalmente como puntos de tonalidad distinta al fondo.

**Ondulación**: Defecto de un tejido que le impide permanecer liso sobre una superficie plana.

**Quiebre**: Defecto de un tejido que se manifiesta por una línea o marca generalmente provocado por un pliegue en una superficie afilada.

**Rayas**: Rayas en el tejido, más claras o más obscuras que el fondo, causadas por pliegues o arrugas que provocan la absorción no uniforme del colorante.

**Trama desviada o caída**: Tejido en el cual el hilo de trama no está en ángulo recto con la urdimbre.

**Trama doblada**: Efecto producido por un hilo de trama doble.

**Trama rota:** En el tejido de calada, discontinuidad en la dirección de la trama, provocado por la rotura o corte de un hilo de trama.

**Trama sucia**: Zona del tejido en el cual el hilo de trama está sucio.

**Urdimbre**: En tejido plano, los hilos que van a lo largo del telar.

## 4. SÍMBOLOS Y ABREVIATURAS

Para los propósitos de esta especificación técnica, se establecen los siguientes símbolos y abreviaturas.

| | |
|---|---|
| g/m2 | Gramos sobre metro cuadrado |
| % | Por ciento |
| ± | Mas, menos |
| ema | Entidad Mexicana de Acreditación |
| INNTEX | Instituto Nacional de Normalización Textil, A.C. |
| NMX | Estándar Mexicano |
| NOM | Norma Oficial Mexicana |
| N | Newton |
| TCX o TPG | Código de la numeración Pantone de colores de las telas, TCX = edición en tela, TPG = edición en papel ecológico. |

## 5. CLASIFICACIÓN Y DESIGNACIÓN DEL PRODUCTO

La tela se utiliza para la confección de prendas, de acuerdo a como se señala en las especificaciones técnicas de los productos terminados. El color, código pantone y su tolerancia, será de acuerdo a dichas especificaciones y a la presente Especificación.

| NOMBRE DEL UNIFORME Y DE LA CEDULA DEL CUADRO BÁSICO DE PRODUCTOS TEXTILES Y CALZADO | NUMERO DE CEDULA DEL CUADRO BÁSICO | PRENDA EN LAS QUE SE UTILIZA LA TELA |
|---|---|---|
| CHAMARRA Y PANTALÓN DEPORTIVO UNISEX | 27 | Chamarra y pantalón |
| TRAJE DE BAÑO PARA CABALLERO | 36 | Traje de baño |

ANEXOS
DIVISIÓN DE CONTRATOS

## 6. ESPECIFICACIONES

Tabla de especificaciones (Valorado por la Comisión Nacional Mixta de Ropa De Trabajo y Uniformes).

| DETERMINACIÓN | ESPECIFICACIÓN | ENSAYOS |
|---|---|---|
| Acabado de la tela: | La tela terminada debe presentarse ( según aplique):<br>• Pre-encogida y Blanqueada<br>• Pre encogida y teñida<br><br>Para la perfecta confección de la prenda, la tela debe ser SUAVE AL TACTO (**NO RÍGIDA, NI ACARTONADA**) no debe presentar los siguientes defectos.<br><br>• Agujeros<br>• Arrugas permanentes<br>• Barrado<br>• Cocas<br>• Colas<br>• Contaminación micótica<br>• Destrozos o machucones<br>• Deshilachamiento<br>• Diferentes tonos<br>• Esfumado transversal<br>• Falta de trama<br>• Hilos flojos<br>• Hilo flotante<br>• Hilo interrumpido<br>• Hilo tenso<br>• Irregularidades de hilos<br>• Lágrimas<br>• Manchas (cualquier tipo de mancha) y/o exceso de apresto<br>• Marcas, cualquier tipo (bolígrafo, grafito, etc.)<br>• Marcas de peine<br>• Marcas de plancha<br>• Marcas de templazo<br>• Materias extrañas<br>• Manchas , cualquier tipo (Boligrafo, grafito, etc)<br>• Motas<br>• Ondulaciones o quiebres<br>• Rayas<br>• Tela sucia, manchada y/o mojada<br>• Trama doblada<br>• Trama rota, desviada o caída | INSPECCIÓN VISUAL<br><br>Guía de defectos Ropa Contractual (Uso exclusivo para la CNMRTU) |

| | | |
|---|---|---|
| | • Trama sucia, manchada y/o mojada<br>• Olor desagradable o irritante<br>• Ondulaciones o quiebre<br>• Perforaciones de agujas en el área útil de confección<br>Otros defectos mencionados en la Guía de Defectos Ropa Contractual. | |
| **CEDULA** | **COLOR PANTONE TCX o TPG** | **TOLERANCIA** |
| **27** | **Verde 18-5718 Blanco** | ---------- |
| **36** | **Rojo** | ---------- |

Un tono nominal y sus tolerancias, son los valores en que se permite que el tono del color de una tela varíe entre lotes de la misma tela.
No se permiten variaciones de tono para:

- Un mismo lote de tela
- Un mismo lote de uniforme con prendas de la misma telas
- Prendas de la misma tela en un uniforme

## 7. FICHA TÉCNICA

Procedimiento de evaluación de la conformidad en base a los Estándares Mexicanos acreditados y elaborados por el Laboratorio acreditado ante la e.m.a.

Tela: 100% Poliéster para ropa deportiva, (El Laboratorio ejecutará los ensayos basándose en los Estándares Mexicanos establecidos en la siguiente tabla, Estándares Mexicanos vigentes acreditados que apliquen o procedimiento interno).

| DETERMINACIÓN | ESPECIFICACIÓN O REQUISITO | | ENSAYOS o ESTÁNDARES MEXICANOS |
|---|---|---|---|
| | COLOR: Blanco, | COLOR: Verde y rojo | |
| Contenido de fibra (%)<br>• Poliéster | 100% | 100% | **NMX – A - 084 – INNTEX - 2015** – Industria textil – Fibras textiles – Análisis Cuantitativo – Cualitativo para una fibra 100% - Método de ensayo. |



ANEXOS
DIVISIÓN DE CONTRATOS

| | | | |
|---|---|---|---|
| Masa, g/m2: | 130 a 150 | 130 a 150 | **NMX – A – 3801 – INNTEX – 2012** Industria textil – Determinación de la masa del tejido por unidad de longitud y área. |
| Tipo de tejido: | Plano (Calada) | Plano (Calada) | **Inspección visual con cuenta hilos** |
| Tipo de ligamento: | Tafetán | Tafetán | **Inspección visual con cuenta hilos** |
| Estabilidad dimensional, %:<br>• Urdimbre<br>• Trama<br>Con procedimiento de lavado 2B y secado "C", 3 ciclos de lavado | De -2.0 a +2.0<br>De -2.0 a +2.0 | De -2.0 a +2.0<br>De -2.0 a +2.0 | **NMX – A - 5077 – INNTEX – 2015** Industria Textil –Determinación del cambio dimensional en el lavado y secado<br>**NMX – A - 6330 – INNTEX – 2015** Industria Textil –Procedimiento de lavado y de secado doméstico para los ensayos de textiles |
| Solidez de color de color al lavado domestico e industrial, con procedimiento de lavado C1M, grado:<br>• Cambio de color<br>• Manchado (Transferencia de color) | No aplica | 4 mínimo<br>1 - 2 mínimo | **NMX – A - 105 – C06 - INNTEX – 2015** Industria Textil – Método de ensayo de Solidez del color — Parte C06 - Solidez del color al lavado domestico y comercial. |

**(El laboratorio ejecutara los ensayos basándose en los estándares mexicanos establecidos en la siguiente tabla, estándares mexicanos vigentes acreditados que apliquen o procedimiento interno).**

| CEDULA | COLOR PANTONE TCX o TPG | TOLERANCIA | ENSAYOS |
|---|---|---|---|
| 27 | Verde 18-5718<br>Blanco | ---------- | Inspección visual (procedimiento interno) |
| 36 | Rojo | ---------- | Inspección visual (procedimiento interno) |

**Nota: El informe de Laboratorio deberá identificar la muestra por color, por tela, tipo de tela, cedula o cedulas que ampara, ejemplo:**

- **Tela: 100% Poliéster para ropa deportiva**
- **Color: rojo**
- **Cedula (s): 36**

**Deberá entregar informe de laboratorio por color.**

**La muestra de prenda terminada que se deberá entregar en la CNMRTU para su evaluación será por cedula, en talla mediana (M) y el color podrá ser cualquiera mencionado en la tabla de color de la Especificación Técnica.**

## 8. APÉNDICE NORMATIVO

Ley de infraestructura de la calidad.

## 9. REFERENCIAS NORMATIVAS Y BIBLIOGRAFÍA

Para la correcta aplicación de la presente especificación Técnica, se deben consultar los siguientes documentos o los que los sustituyan:

Ley de infraestructura de la calidad.

IMSS - Cuadro Básico de Productos Textiles y Calzado.

IMSS - Guía de Defectos de Ropa Contractual.

Especificación Técnica IMSS, Cedula 27 Chamarra y pantalón deportivo unisex.

Especificación Técnica IMSS, Cedula 36 Traje de baño para caballero.

NMX – A - 084 – INNTEX - 2015 – Industria textil – Fibras textiles – Análisis Cuantitativo – Cualitativo para una fibra 100% - Método de ensayo.

NMX – A – 3801 – INNTEX – 2012 Industria textil – Determinación de la masa del tejido por unidad de longitud y área.

NMX – A - 5077 – INNTEX – 2015 Industria Textil –Determinación del cambio dimensional en el lavado y secado.

NMX – A - 6330 – INNTEX – 2015 Industria Textil –Procedimiento de lavado y de secado doméstico para los ensayos de textiles.

NMX – A - 105 – C06 - INNTEX – 2015 Industria Textil – Método de ensayo de Solidez del color — Parte C06 - Solidez del color al lavado domestico y comercial.



ANEXOS
DIVISIÓN DE CONTRATOS

SIN TEXTO

ESPECIFICACIÓN TÉCNICA IMSS

TELAS UTILIZADAS EN ROPA CONTRACTUAL
**POLIÉSTER 100% PARA FAJA**
**ESPECIFICACIONES Y ENSAYOS**

CUADRO BÁSICO DE PRODUCTOS TEXTILES Y CALZADO
210 ROPA CONTRACTUAL

ANEXOS
DIVISIÓN DE CONTRATOS

ESTE DOCUMENTO SUSTITUYE A CUALQUIER OTRO DOCUMENTO NORMATIVO DE CALIDAD DE ESTA TELA, CON FECHA ANTERIOR A DICIEMBRE 2020

## ÍNDICE

1. INTRODUCCIÓN ..... 3
2. OBJETIVO Y CAMPO DE APLICACIÓN ..... 3
3. DEFINICIONES ..... 3
4. SÍMBOLOS Y ABREVIATURAS ..... 5
5. CLASIFICACIÓN Y DESIGNACIÓN DEL PRODUCTO ..... 5
6. ESPECIFICACIONES ..... 5
7. FICHA TÉCNICA ..... 7
8. APÉNDICE NORMATIVO ..... 10
9. REFERENCIAS NORMATIVAS Y BIBLIOGRAFÍA ..... 10

## 1. INTRODUCCIÓN

Con la finalidad de dar cumplimiento con el Contrato Colectivo de Trabajo en lo relativo a la adquisición de ropa de trabajo para los trabajadores con derecho del Instituto Mexicano de Seguro Social se establecen las siguientes especificaciones técnicas que cubren estos requerimientos de conformidad con la Ley de infraestructura de la calidad.

## 2. OBJETIVO Y CAMPO DE APLICACIÓN

Establecer las especificaciones mínimas de calidad y ensayos que debe cumplir la tela poliéster 100% para faja, utilizadas para la confección.

Nota: Esta especificación técnica es aplicable también al proceso de adquisición, inclusión, inspección de recepción, muestreo y suministro del producto, incluye únicamente los productos contenidos en el Cuadro Básico de Productos Textiles y Calzado.

## 3. DEFINICIONES

Para los propósitos de ésta especificación técnica, se establecen las siguientes definiciones.

**Agujero**: En tejido, una imperfección donde uno o varios hilos están lo suficiente dañados para configurar una apertura. Sinónimo: rotura.

**Arruga permanente**: Desarreglo permanente en la superficie en el tejido, que se caracteriza por una irregularidad provocada por muchas irregularidades pequeñas.

**Barrado:** Apariencia visual repetitiva de barras y franjas, usualmente paralelas a la trama de los tejidos de calada y de las pasadas en el tejido de punto. Algunas veces, el término barrado se utiliza como sinónimo de barras de urdimbre en tejidos de calada y de tejidos punto de urdimbre o malla envolvente. El barrado se puede deber a las diferencias físicas, ópticas o de teñido de los hilos, diferencias geométricas en la estructura del tejido o a una combinación de estas.

**Cocas**: Hilos enredados.

**Colas**: Extremos sobrantes de hilo.

**Contaminación micótica**: Contaminación producida por hongos.

**Espécimen**: Una porción especifica de un material o una muestra de laboratorio, sobre la cual se realiza una prueba o la cual es seleccionada para este propósito (sinónimo: espécimen de prueba).

**Falta de trama**: Zona del tejido donde falta el hilo de trama en todo el ancho.



ANEXOS
DIVISIÓN DE CONTRATOS

**Hilo flotante**: Lugar en el tejido en el cual uno o varios hilos o pasadas quedan flotantes, debido a no haberse entrecruzado como debían.

**Hilo interrumpido**: Ausencia de un tramo de hilo de urdimbre.

**Hilo tenso:** Marca en el tejido a que uno o más hilos en la urdimbre, poseen más tensión que el resto.

**Hilos flojo**: Marca en el tejido producida por hilos prominentes sobre la superficie del tejido, debido a que poseen menos tensión que el resto. Un hilo tejido con tensión insuficiente.

**Irregularidades de hilos**: Hilos que presentan variaciones en su sección transversal, como partes gruesas, delgadas o motas (aglomeraciones anormales de fibras en puntos visibles).

**Lágrimas**: Defecto del tejido caracterizado por pequeñas desviaciones elípticas de una o más pasadas de trama.

**Manchas de colorante**: Pequeñas manchas provocadas por grumos de colorante que han caído sobre la tela.

**Manchas de apresto:** Manchas producidas por un exceso de apresto.

**Marcas de peine:** Rayas longitudinales producidas por un espaciado irregular de los hilos de urdimbre.

**Marcas de templazo**: En tejido de calada, pequeños agujeros o distorsiones cercanas a los orillos.

**Materias extrañas**: Material extraño tejido dentro de la tela (astillas de madera, etc.).

**Motas**: Aglomeraciones anormales de fibras en puntos visibles, generalmente como puntos de tonalidad distinta al fondo.

**Ondulación**: Defecto de un tejido que le impide permanecer liso sobre una superficie plana.

**Quiebre**: Defecto de un tejido que se manifiesta por una línea o marca generalmente provocado por un pliegue en una superficie afilada.

**Rayas**: Rayas en el tejido, más claras o más obscuras que el fondo, causadas por pliegues o arrugas que provocan la absorción no uniforme del colorante.

**Trama desviada o caída**: Tejido en el cual el hilo de trama no está en ángulo recto con la urdimbre.

**Trama doblada**: Efecto producido por un hilo de trama doble.

**Trama rota:** En el tejido de calada, discontinuidad en la dirección de la trama, provocado por la rotura o corte de un hilo de trama.

**Trama sucia**: Zona del tejido en el cual el hilo de trama está sucio.

**Urdimbre**: En tejido plano, los hilos que van a lo largo del telar.

## 4. SÍMBOLOS Y ABREVIATURAS

Para los propósitos de esta especificación técnica, se establecen los siguientes símbolos y abreviaturas.

| | |
|---|---|
| g/m2 | Gramos sobre metro cuadrado |
| g/m | Gramos sobre metro lineal |
| mm | Milímetros |
| cm | Centímetros |
| % | Por ciento |
| ± | Mas, menos |
| ema | Entidad Mexicana de Acreditación |
| INNTEX | Instituto Nacional de Normalización Textil, A.C. |
| NMX | Estándar Mexicano |
| NOM | Norma Oficial Mexicana |
| N | Newton |

## 5. CLASIFICACIÓN Y DESIGNACIÓN DEL PRODUCTO

La tela se utiliza para la confección de prendas, de acuerdo a como se señala en las especificaciones técnicas de los productos terminados. El color, código pantone y su tolerancia, será de acuerdo a dichas especificaciones y a la presente Especificación.

| NOMBRE DEL UNIFORME Y DE LA CEDULA DEL CUADRO BÁSICO DE PRODUCTOS TEXTILES Y CALZADO | NUMERO DE CEDULA DEL CUADRO BÁSICO | PRENDA EN LAS QUE SE UTILIZA LA TELA |
|---|---|---|
| FAJA | 55 | Faja |

## 6. ESPECIFICACIONES

Tabla de especificaciones (Valorado por la Comisión Nacional Mixta de Ropa De Trabajo y Uniformes)



ANEXOS
DIVISIÓN DE CONTRATOS

| DETERMINACIÓN | ESPECIFICACIÓN | ENSAYOS |
|---|---|---|
| Acabado de la tela: | La tela terminada debe presentarse (según aplique):<br>• Pre-encogida y Blanqueada<br>• Pre encogida y teñida<br><br>Para la perfecta confección de la prenda, la tela debe ser SUAVE AL TACTO (**NO RÍGIDA, NI ACARTONADA**) no debe presentar los siguientes defectos.<br><br>• Agujeros<br>• Arrugas permanentes<br>• Barrado<br>• Cocas<br>• Colas<br>• Contaminación micótica<br>• Deshilachamiento<br>• Destrozos o machucones<br>• Diferentes tonos<br>• Esfumado transversal<br>• Falta de trama<br>• Hilo flotante<br>• Hilo interrumpido<br>• Hilo tenso<br>• Hilos flojos<br>• Irregularidades de hilos<br>• Lágrimas<br>• Manchas (cualquier tipo de mancha) y/o exceso de apresto<br>• Manchas , cualquier tipo (Bolígrafo, grafito, etc)<br>• Marcas de peine<br>• Marcas de plancha<br>• Marcas de templazo<br>• Marcas, cualquier tipo (bolígrafo, grafito, etc.)<br>• Materias extrañas<br>• Motas<br>• Olor desagradable o irritante<br>• Ondulaciones o quiebre<br>• Perforaciones de agujas en el área útil de confección<br>• Rayas<br>• Tela sucia, manchada y/o mojada<br>• Trama doblada | INSPECCIÓN VISUAL<br><br>Guía de defectos Ropa Contractual (Uso exclusivo para la CNMRTU) |

ESTE DOCUMENTO SUSTITUYE A CUALQUIER OTRO DOCUMENTO NORMATIVO DE CALIDAD DE ESTA TELA, CON FECHA ANTERIOR A DICIEMBRE 2020

| | | |
|---|---|---|
| | • Trama rota, desviada o caída<br>• Trama sucia, manchada y/o mojada<br>Otros defectos mencionados en la Guía de Defectos Ropa Contractual. | |
| **CEDULA** | **COLOR PANTONE** | **TOLERANCIA** |
| **55** | **Negro** | ---------- |

Jn tono nominal y sus tolerancias, son los valores en que se permite que el tono del color de una tela varíe entre lotes de la misma tela.

No se permiten variaciones de tono para:

- Un mismo lote de tela
- Un mismo lote de uniforme con prendas de la misma telas
- Prendas de la misma tela en un uniforme

## 7. FICHA TÉCNICA

Procedimiento de evaluación de la conformidad en base a los Estándares Mexicanos acreditados y elaborados por el Laboratorio acreditado ante la e.m.a.

Tela: Poliéster 100% para faja (El Laboratorio ejecutará los ensayos basándose en los Estándares Mexicanos establecidos en la siguiente tabla, Estándares Mexicanos vigentes acreditados que apliquen o procedimiento interno).

| **DETERMINACIÓN** | **ESPECIFICACIÓN O REQUISITO**<br>**COLOR: Negro** | **ENSAYOS o ESTÁNDARES MEXICANOS** |
|---|---|---|
| Contenido de fibra (%)<br>• Poliéster | 100% | **NMX – A - 084 – INNTEX - 2015** – Industria textil – Fibras textiles – Análisis Cuantitativo – Cualitativo para una fibra 100% - Método de ensayo. |
| Masa, g/m2: | 685 ± 3% | **NMX – A – 3801 – INNTEX – 2012** Industria textil – Determinación de la masa del tejido por unidad de longitud y área. |
| Tipo de tejido: | Plano (Calada) | **Inspección visual con cuenta hilos** |

ESTE DOCUMENTO SUSTITUYE A CUALQUIER OTRO DOCUMENTO NORMATIVO DE CALIDAD DE ESTA TELA, CON FECHA ANTERIOR A DICIEMBRE 2020

ANEXOS
DIVISIÓN DE CONTRATOS

| Tipo de ligamento: | Taletón | Inspección visual con cuenta hilos |
|---|---|---|
| Densidad del tejido, hilos/cm:<br>• Urdimbre<br>• Trama | 28 hilos / cm ± 1 hilos<br>11 pasadas / cm ± 1 pasadas | **NMX – A – 7211/2 – INNTEX – 2015** Industria textil – Tejidos de calada – Método de ensayo – Parte 2 – Determinación de hilos por unidad de longitud. |
| Resistencia a la tracción método grab), N:<br>• Urdimbre<br>• Trama | 700 N mínimo<br>1000 N mínimo | **NMX – A – 059/2 – INNTEX – 2019** Industria textil – Propiedades de los tejidos frente a la tracción - Parte 2 – Determinación de la Fuerza máxima por el Método de agarre – Método GRAB. |
| Solidez del color a la luz Artificial Método 5 Exposición 20 horas | 4 mínimo | **NMX – A - 105 – B02 - INNTEX – 2019** Industria textil-Ensayo para solidez del color-Parte B02-Solidez del color a la luz artificial: Ensayo de la lámpara de decoloración de arco de xenón |
| Solidez del color al sudor ácido, grado:<br>• Cambio de color<br>• Manchado (transferencia de color) | 4 mínimo<br>4 mínimo | **NMX – A – 105 – E 04 – INNTEX – 2019** Industria textil - Ensayo de solidez del color – Parte E04: Solidez del color al sudor. |
| Solidez del color al sudor alcalino, grado:<br>• Cambio de color<br>• Manchado (transferencia de color) | 4 mínimo<br>4 mínimo | **NMX – A – 105 – E 04 – INNTEX – 2019** Industria textil - Ensayo de solidez del color – Parte E04: Solidez del color al sudor. |
| Solidez de color al frote, grado:<br>• Urdimbre<br>• Trama | Seco 4 mínimo<br>Húmedo 4 mínimo | **NMX – A - 073 – INNTEX – 2005** Industria Textil Solidez al color –Determinación de la Solidez del color al Frote– Método de prueba. |

| Valores de la cinta bies de 2.5 cm | | |
|---|---|---|
| Contenido de fibra (%)<br>• Poliéster | 100% | **NMX – A - 084 – INNTEX - 2015 –** Industria textil – Fibras textiles – Análisis Cuantitativo – Cualitativo para una fibra 100% - Método de ensayo. |
| Densidad del tejido, hilos/cm:<br>• Urdimbre<br>• Trama | 41 hilos / cm ± 2 hilos<br>27 pasadas / cm ± 2 pasadas | **NMX – A – 7211/2 – INNTEX – 2015** Industria textil – Tejidos de calada – Método de ensayo – Parte 2 – Determinación de hilos por unidad de longitud. |
| Ancho de cinta | 2,5 cm ± 2 mm | Procedimiento interno |
| Tipo de ligamento | Tafetán (base)<br>y Sarga (base) | Procedimiento interno |
| Masa por Unidad de Área | 8 g/m lineal ± 1 g/m lineal | Procedimiento interno |
| Resistencia a la Tracción, N | 900 N Mínimo | Procedimiento interno |
| **Valores de la cinta bies de alta resistencia de 5,0 cm** | | |
| Contenido de fibra (%)<br>* Poliéster | 100% | **NMX – A - 084 – INNTEX - 2015 –** Industria textil – Fibras textiles – Análisis Cuantitativo – Cualitativo para una fibra 100% - Método de ensayo. |
| Densidad del tejido, hilos/cm:<br>* Urdimbre<br>Trama | 54 hilos / cm ± 2 hilos<br>48 pasadas / cm ± 2 pasadas | **NMX – A – 7211/2 – INNTEX – 2015** Industria textil – Tejidos de calada – Método de ensayo – Parte 2 – Determinación de hilos por unidad de longitud. |
| Ancho de cinta | 5,0 cm ± 2 mm | Procedimiento interno |
| Tipo de ligamento | Tafetán (base)<br>y Sarga (base) | Procedimiento interno |
| Masa por Unidad de Área | 18,5 g/m lineal ± 2 g/m lineal | Procedimiento interno |
| Resistencia a la Tracción, N | 1600 N Mínimo | Procedimiento interno |

**(El laboratorio ejecutara los ensayos basándose en los estándares mexicanos establecidos en la siguiente tabla, estándares mexicanos vigentes acreditados que apliquen o procedimiento interno).**

ESTE DOCUMENTO SUSTITUYE A CUALQUIER OTRO DOCUMENTO NORMATIVO DE CALIDAD DE ESTA TELA, CON FECHA ANTERIOR A DICIEMBRE 2020

ANEXOS
DIVISIÓN DE CONTRATOS

| CEDULA | COLOR PANTONE | TOLERANCIA | ENSAYOS |
|---|---|---|---|
| 55 | Negro | ---------- | Inspección visual (procedimiento interno) |

**Nota: El informe de Laboratorio deberá identificar la muestra por color, por tela, tipo de tela, cedula o cedulas que ampara, ejemplo:**

- **Tela : 100% Poliéster para faja**
- **Color: Negro**
- **Cedula (s): 55**

**Deberá entregar informe de laboratorio por color.**

**La muestra de prenda terminada que se deberá entregar en la CNMRTU para su evaluación será por cedula, en talla mediana (M) y el color podrá ser cualquiera mencionado en la tabla de color de la Especificación Técnica.**

## 8. APÉNDICE NORMATIVO

Ley de infraestructura de la calidad.

## 9. REFERENCIAS NORMATIVAS Y BIBLIOGRAFÍA

Para la correcta aplicación de la presente especificación Técnica, se deben consultar los siguientes documentos o los que los sustituyan:

Ley de infraestructura de la calidad.

IMSS - Cuadro Básico de Productos Textiles y Calzado.

IMSS - Guía de Defectos de Ropa Contractual.

Especificación Técnica IMSS, Cedula 55 Faja.

NMX-A-084-INNTEX-2015 Industria textil-Fibras textiles-Análisis cualitativo-Cuantitativo para una fibra 100% - Método de ensayo.

NMX – A – 3801 – INNTEX – 2012 Industria textil – Determinación de la masa del tejido por unidad de longitud y área.

NMX – A - 5077 – INNTEX – 2015 Industria Textil –Determinación del cambio dimensional en el lavado y secado.

NMX – A – 7211/2 – INNTEX – 2015 Industria textil – Tejidos de calada – Método de ensayo – Parte 2 – Determinación de hilos por unidad de longitud.

NMX – A – 059/2 – INNTEX – 2019 Industria textil – Propiedades de los tejidos frente a la tracción - Parte 2 – Determinación de la Fuerza máxima por el Método de agarre – Método GRAB.

NMX – A - 105 – B02 - INNTEX – 2019 Industria textil-Ensayo para solidez del color-Parte B02-Solidez del color a la luz artificial: Ensayo de la lámpara de decoloración de arco de xenón.

NMX – A – 105 – E 04 – INNTEX – 2019 Industria textil - Ensayo de solidez del color – Parte E04: Solidez del color al sudor.

NMX – A - 073 – INNTEX – 2005 Industria Textil Solidez al color –Determinación de la Solidez del color al Frote– Método de prueba.

ANEXOS
DIVISIÓN DE CONTRATOS

SIN TEXTO

ESPECIFICACIÓN TÉCNICA IMSS

# TELAS UTILIZADAS EN ROPA CONTRACTUAL
# **100% ACRÍLICO**
# ESPECIFICACIONES **Y ENSAYOS**

CUADRO BÁSICO DE PRODUCTOS TEXTILES Y CALZADO
210 ROPA CONTRACTUAL

ANEXOS
DIVISIÓN DE CONTRATOS

ESTE DOCUMENTO SUSTITUYE A CUALQUIER OTRO DOCUMENTO NORMATIVO DE CALIDAD DE ESTA TELA, CON FECHA ANTERIOR A DICIEMBRE 2020

## ÍNDICE

1. INTRODUCCIÓN ..... 3
2. OBJETIVO Y CAMPO DE APLICACIÓN ..... 3
3. DEFINICIONES ..... 3
4. SÍMBOLOS Y ABREVIATURAS ..... 5
5. CLASIFICACIÓN Y DESIGNACIÓN DEL PRODUCTO ..... 5
6. ESPECIFICACIONES ..... 6
7. FICHA TÉCNICA ..... 8
8. APÉNDICE NORMATIVO ..... 11
9. REFERENCIAS NORMATIVAS Y BIBLIOGRAFÍA ..... 11

## 1. INTRODUCCIÓN

Con la finalidad de dar cumplimiento con el Contrato Colectivo de Trabajo en lo relativo a la adquisición de ropa de trabajo para los trabajadores con derecho del Instituto Mexicano de Seguro Social se establecen las siguientes especificaciones técnicas que cubren estos requerimientos de conformidad con la Ley de infraestructura de la calidad.

## 2. OBJETIVO Y CAMPO DE APLICACIÓN

Establecer las especificaciones mínimas de calidad y ensayos que debe cumplir la tela 100% acrílico, que se comercializa en territorio nacional.

Nota: Esta especificación técnica es aplicable también al proceso de adquisición, en la etapa de evaluación técnica, muestreo y suministro del producto, incluye únicamente los productos contenidos en el Cuadro Básico de Productos Textiles y Calzado.

## 3. DEFINICIONES

Para los propósitos de esta especificación técnica, se establecen las siguientes definiciones.

**Agujero:** En tejido, una imperfección donde uno o varios hilos están lo suficientemente dañados para configurar una apertura Sinónimo: rotura.

**Arruga permanente:** Desarreglo permanente en la superficie del tejido, que se caracteriza por una irregularidad provocada por muchas irregularidades pequeñas.

**Barrado:** Apariencia visual repetitiva de barras y franjas, usualmente paralelas a la trama de los tejidos de calada y de las pasadas en el tejido de punto. Algunas veces, el término barrado se utiliza como sinónimo de barras de urdimbre en tejidos de calada y de tejidos de punto de urdimbre o malla envolvente. El barrado se puede deber a las diferencias físicas, ópticas o de teñido de los hilos, diferencias geométricas en la estructura del tejido o a una combinación de éstas.

**Cocas:** Hilos enredados.

**Colas:** Extremos sobrantes de hilo.

**Columna:** Hilera vertical de mallas, formadas sucesivamente sobre una misma aguja, y en diferentes pasadas.

**Contaminación micótica:** Contaminación producida por hongos.

**Espécimen:** Una porción especifica de un material o una muestra de laboratorio, sobre la cual se realiza una prueba o la cual es seleccionada para este propósito (sinónimo: espécimen de prueba).

**Falta de trama:** Zona del tejido donde falta el hilo de trama en todo el ancho.



ANEXOS
DIVISIÓN DE CONTRATOS

**Hilo flojo:** Marca en el tejido producida por hilos prominentes sobre la superficie del tejido debido a que pose menos tensión que el resto. Un hilo tejido con tensión insuficiente.

**Hilo flotante:** Lugar en el tejido en el cual uno o varios hilos o pasadas que dan flotantes, debido a no haber se entrecruzado como debían.

**Hilo interrumpido:** Ausencia de un tramo de hilo de urdimbre.

**Hilo tenso:** Marca en el hilo debido a que uno o más hilos en la urdimbre, poseen más tensión que el resto.

**Irregularidades de hilos**: Hilos que presentan variaciones en su sección transversal, como partes gruesas, delgadas o motas (aglomeraciones anormales de fibras en puntos visibles).

**Lagrimas:** Defectos del tejido caracterizado por pequeñas desviaciones elípticas de una o más pasadas de trama.

**Lote:** Cantidad de tela y prendas que integra una orden de confección o compra.

**Malla:** Es la unidad estable más pequeña de todo el tejido de punto.

**Manchas de apresto:** Manchas producidas por un exceso de apresto.

**Manchas de colorante:** Pequeñas manchas provocadas por grumos de colorante que han caído sobre la tela.

**Materias extrañas:** Material extraño tejido dentro de la tela (astillas de madera, etc.).

**Motas:** Aglomeraciones anormales de fibras en puntos visibles, generalmente como puntos de tonalidad distinta al fondo.

**Olores desagradables o irritantes**: Sensación en el sentido del olfato de desagrado, disgusto o que produce irritación.

**Ondulación**: Defecto de un tejido que le impide permanece liso sobre una superficie plana.

**Perforaciones de agujas en el área útil de confección**: Orificio provocado por una aguja en una área donde no se requiere.

**Quiebre**: Defecto de un tejido que se manifiesta por una línea o marca generalmente provocado por un pliegue en una superficie afilada.

**Rayas**: Rayas en el tejido, más claras o más obscuras que el fondo, causadas por pliegues o arrugas que provocan la absorción no uniforme del colorante.

**Tolerancias:** Variación permitida a una magnitud dada.

## 4. SÍMBOLOS Y ABREVIATURAS

Para los propósitos de esta especificación técnica, se establecen los siguientes símbolos y abreviaturas.

| | |
|---|---|
| ºC | Grados Celsius |
| cm | Centímetro |
| g | Gramos |
| g/m2 | Gramo sobre metro cuadrado |
| kg/cm | Kilogramo sobre centímetro |
| N | Newton |
| ema | Entidad Mexicana de Acreditación |
| INNTEX | Instituto Nacional de Normalización Textil, A.C. |
| NMX | Estándar Mexicano |
| NOM | Norma Oficial Mexicana |
| mm | Milímetro |
| TCX o TPG | Código de la numeración Pantone de colores de las telas, TCX = edición en tela, TPG = edición en papel ecológico. |
| % | Por ciento |
| KPa | Kilo pascal |
| ± | Mas, menos |

## 5. CLASIFICACIÓN Y DESIGNACIÓN DEL PRODUCTO

La tela se utiliza para la confección de prendas, de acuerdo a como se señala en las especificaciones técnicas de los productos terminados. El color, código pantone será de acuerdo a dichas especificaciones y a la presente especificación.

| NOMBRE DEL UNIFORME Y DE LA CEDULA DEL CUADRO BÁSICO DE PRODUCTOS TEXTILES Y CALZADO | NUMERO DE CEDULA DEL CUADRO BÁSICO | PRENDA EN LA QUE SE UTILIZA LA TELA |
|---|---|---|
| SUÉTER FEMENINO | 9 | Suéter |
| SUÉTER MASCULINO | 10 | Suéter |



ANEXOS
DIVISIÓN DE CONTRATOS

## 6. ESPECIFICACIONES

Tabla de especificaciones (Valorado por la Comisión Nacional Mixta de Ropa De Trabajo y Uniformes).

| Determinación | Especificación | ENSAYOS |
|---|---|---|
| Acabado de la tela: | -La tela terminada debe presentarse (según aplique):<br>• Pre-encogida y teñida<br>• Pre-encogida y blanqueada<br><br>Para la perfecta confección de la prenda, la tela debe ser SUAVE AL TACTO (**NO RÍGIDA, NI ACARTONADA**) no debe presentar los siguientes defectos.<br>• Agujeros<br>• Arrugas permanentes<br>• Barrado<br>• Cocas<br>• Colas<br>• Contaminación micótica<br>• Destrozos o machucones<br>• Diferentes tonos<br>• Falta de trama<br>• Hilos flojos<br>• Hilo flotante<br>• Hilo interrumpido<br>• Hilo tenso<br>• Irregularidades de hilos<br>• Lágrimas<br>• Manchas (cualquier tipo de mancha) y/o exceso de apresto<br>• Marcas, cualquier tipo (bolígrafo, grafito, etc.)<br>• Marcas de plancha<br>• Materias extrañas<br>• Motas<br>• Ondulaciones o quiebres<br>• Rayas<br>• Trama sucia<br>• Tela sucia, manchada y/o mojada<br>• Olor desagradable o irritante<br>• Perforaciones de agujas en el área útil de | INSPECCIÓN VISUAL<br><br>Guía de Defectos de Ropa Contractual<br><br>(uso exclusivo de la CNMRTU) |

| | | |
|---|---|---|
| | confección<br>• Otros defectos mencionados en la Guía de Defectos de Ropa Contractual | |
| **CEDULA** | **COLOR PANTONE TCX o TPG** | **Tolerancia** |
| Cédula 9 | • Azul marino 19 – 3922 | 19 – 4020<br>o<br>19 – 3831 |
| | • Verde agua 13 – 5414 | 13 - 5714<br>o<br>13 – 5412 |
| | • Rosa 13 - 1906 | 14 – 1911<br>o<br>13 – 2010 |
| | • Amarillo paja 12 – 0825 | 12 – 0727<br>o<br>12 - 0711 |
| | • Verde oscuro 19 – 5420 | 18 – 5322<br>o<br>18 – 5338 |
| Cédula 10 | • Azul marino 19 – 3922 | 19 – 40 20<br>o<br>19 – 3831 |
| | • Verde agua 13 – 5414 | 13 – 5714<br>o<br>13 – 5412 |
| | • Verde oscuro 19 – 5420 | 18 – 5322<br>o<br>18 – 5338 |
| | • Blanco | ---------- |

Un tono nominal y sus tolerancias, son los valores en que se permite que el tono del color de una tela varíe entre lotes de la misma tela.

No se permiten variaciones de tono para:

- Un mismo lote de tela
- Un mismo lote de uniforme con prendas de la misma telas
- Prendas de la misma tela en un uniforme



ANEXOS
DIVISIÓN DE CONTRATOS

## 7. FICHA TÉCNICA

Procedimiento de evaluación de la conformidad en base a los Estándares Mexicanos acreditados y elaborados por el Laboratorio acreditado ante la e.m.a.

Tela: 100% Acrílico (El Laboratorio ejecutará los ensayos basándose en los Estándares Mexicanos establecidos en la siguiente tabla, Estándares Mexicanos vigentes acreditados que apliquen o procedimiento interno).

| DETERMINACIÓN | ESPECIFICACIÓN O REQUISITO | ENSAYOS O ESTÁNDARES MEXICANOS |
|---|---|---|
| | Color:<br>• Azul marino<br>• Verde agua<br>• Rosa<br>• Amarillo<br>• Verde oscuro<br>• Blanco | |
| **Contenido de fibra:** | **100% Acrílico** | **NMX – A – 084 – INNTEX – 2015** Industria textil – fibras textiles – Análisis cuantitativo – cualitativo para una fibra 100% - Método de ensayo. |
| **Tipo de tejido:** | **Punto** | **Inspección visual con cuenta hilos** |
| **Peso, g/m2:** | **420 g/m2 ± 5%** | **NMX-A-3801-INNTEX-2012** Industria textil – Determinación de la masa del tejido por unidad de longitud y área. |
| **Densidad de tejido:**<br>• **Columnas/ cm** (numero de columnas por unidad de longitud)<br>• **Mallas / cm** (numero de mallas por unidad de longitud) | **5 ± 1 Columnas/ cm**<br>**8 ± 1 Mallas / cm** | **NMX-A- 134 -INNTEX-2013** Industria textil – Tejido de punto – Método de prueba y tolerancias. (densidad lineal) |
| **Determinación de la propensión de la superficie de la tela al frisado, vellosidad o enmarañamiento, grado:**<br>• **Primer ciclo**<br>**Frisado:**<br>**Vellosidad:**<br>**Enmarañamiento:** | **5 mínimo**<br>**5 mínimo**<br>**5 mínimo** | **NMX – A – 12945-3-INNTEX-2020** Industria textil-Determinación de la propensión de la superficie de la tela al frisado, vellosidad o enmarañamiento-Parte 3: Método de frisado aleatorio. |

| | | | |
|---|---|---|---|
| • **Segundo ciclo**<br>**Frisado:**<br>**Vellosidad:**<br>**Enmarañamiento:**<br><br>**Con procedimiento de lavado: 8BA** | **4-5 mínimo**<br>**4-5 mínimo**<br>**4-5 mínimo** | | **NMX – A – 6330 – INNTEX 2015** Industria textil - Procedimientos de lavado y de secado domestico para los ensayos de textiles |
| **Resistencia al:**<br>• **Reventamiento**<br><br>• **Distensión** | **287.9 KPa ± 3%**<br><br>**42.0 mm ± 3%** | | **NMX – A – 13938/2 – INNTEX – 2012** Industria textil – Propiedades de las telas al revestimiento. – Parte 2 – Método neumático para determinar la resistencia al revestimiento y distensión al revestimiento. |
| **Estabilidad Dimensional, %:**<br>• **Longitudinal**<br><br>• **Transversal**<br><br>**Con procedimiento de lavado: 8BA** | **– 5.0% a + 5.0%**<br><br>**– 2.5% a + 2.5%** | | **NMX – A – 5077– INNTEX – 2015** Industria textil – Determinación del cambio dimensional en el lavado y secado.<br>**NMX – A – 6330 – INNTEX 2015** Industria textil - Procedimientos de lavado y de secado domestico para los ensayos de textiles |
| **Solidez del color al lavado:** | • Verde agua<br>• Rosa<br>• Amarillo<br>• Blanco<br><br>**No aplica** | • Verde oscuro<br>• Azul marino<br><br>**4 - 5** | **NMX – A – 105 – C06 – INNTEX – 2015** Industria textil – Método de ensayo de solidez del color – Parte C06 – Solidez del color al lavado doméstico y comercial |
| **Solidez del color al sudor:** | • Verde agua<br>• Rosa<br>• Amarillo<br>• Blanco<br><br>**No aplica** | • Verde oscuro<br>• Azul marino<br><br>**4 - 5** | **NMX – A – 105 – E 04 – INNTEX – 2019** Industria textil - Ensayo de solidez del color – Parte E04: Solidez del color al sudor. |
| **Solidez del color a la luz 20 horas de exposición :** | • Verde agua<br>• Rosa<br>• Amarillo<br>• Blanco<br><br>No aplica | • Verde oscuro<br>• Azul marino<br><br>**4 - 5** | **NMX – A - 105 – B02 - INNTEX – 2019** Industria textil-Ensayo para solidez del color-Parte B02-Solidez del color a la luz artificial: Ensayo de la lámpara de decoloración de arco de xenón |

**(El laboratorio ejecutara los ensayos basándose en los estándares mexicanos establecidos en la siguiente tabla, estándares mexicanos vigentes acreditados que apliquen o procedimiento interno).**



ANEXOS
DIVISIÓN DE CONTRATOS

| CEDULA | COLOR PANTONE TCX o TPG | Tolerancia | Ensayos |
|---|---|---|---|
| 9 | • Azul marino 19 – 3922 | 19 – 4020 o 19 – 3831 | Inspección visual (procedimiento interno) |
| | • Verde agua 13 – 5414 | 13 - 5714 o 13 – 5412 | Inspección visual (procedimiento interno) |
| | • Rosa 13 - 1906 | 14 – 1911 o 13 – 2010 | Inspección visual (procedimiento interno) |
| | • Amarillo paja 12 – 0825 | 12 – 0727 o 12 - 0711 | Inspección visual (procedimiento interno) |
| | • Verde oscuro 19 – 5420 | 18 – 5322 o 18 – 5338 | Inspección visual (procedimiento interno) |
| 10 | • Azul marino 19 – 3922 | 19 – 4020 o 19 – 3831 | Inspección visual (procedimiento interno) |
| | • Verde agua 13 – 5414 | 13 – 5714 o 13 – 5412 | Inspección visual (procedimiento interno) |
| | • Verde oscuro 19 – 5420 | 18 – 5322 o 18 – 5338 | Inspección visual (procedimiento interno) |
| | • Blanco | ---------- | Inspección visual (procedimiento interno) |

**Nota: El informe de Laboratorio deberá identificar la muestra por color, por tela, tipo de tela, cedula o cedulas que ampara, ejemplo:**

- **Tela: 100% acrílico**
- **Color: Blanco**
- **Cedula (as): 10**

**Deberá entregar informe de laboratorio por color**

**La muestra de prenda terminada que se deberá entregar en la CNMRTU para su evaluación será por cedula, en talla mediana (M) y el color podrá ser cualquiera mencionado en la tabla de color de la Especificación Técnica.**

## 8. APÉNDICE NORMATIVO

Ley de infraestructura de la calidad.

## 9. REFERENCIAS NORMATIVAS Y BIBLIOGRAFÍA

Para la correcta aplicación de la presente especificación Técnica, se deben consultar los siguientes documentos o los que los sustituyan:

Ley de infraestructura de la calidad.

IMSS - Cuadro Básico de Productos Textiles y Calzado.

Especificación Técnica IMSS, Cedula 9 Suéter Femenino

Especificación Técnica IMSS, Cedula 10 Suéter Masculino

IMSS – Especificación Técnica IMSS – Logosímbolo.

IMSS - Guía de Defectos de Ropa Contractual.

NMX-A-3758-INNTEX-2014 Textiles-Código de generación de etiquetas de cuidado con el uso de símbolos.

NMX – A – 084 – INNTEX – 2015 Industria textil – fibras textiles – Análisis cuantitativo – cualitativo para una fibra 100% - Método de ensayo.

NMX-A-3801-INNTEX-2012 Industria textil – Determinación de la masa del tejido por unidad de longitud y área.

NMX-A- 134 -INNTEX-2013 Industria textil – Tejido de punto – Método de prueba y tolerancias. (densidad lineal).

NMX – A – 12945-3-INNTEX-2020 Industria textil-Determinación de la propensión de la superficie de la tela al frisado, vellosidad o enmarañamiento-Parte 3: Método de frisado aleatorio.



ANEXOS
DIVISIÓN DE CONTRATOS

NMX – A – 13938/2 – INNTEX – 2012 Industria textil – Propiedades de las telas al revestimiento. – Parte 2 – Método neumático para determinar la resistencia al revestimiento y distensión al revestimiento.

NMX – A – 5077– INNTEX – 2015 Industria textil – Determinación del cambio dimensional en el lavado y secado.

NMX – A – 6330 – INNTEX 2015 Industria textil - Procedimientos de lavado y de secado domestico para los ensayos de textiles.

NMX – A – 105 – C06 – INNTEX – 2015 Industria textil – Método de ensayo de solidez del color – Parte C06 – Solidez del color al lavado doméstico y comercial

NMX – A – 105 – E 04 – INNTEX – 2019 Industria textil - Ensayo de solidez del color – Parte E04: Solidez del color al sudor.

NMX – A - 105 – B02 - INNTEX – 2019 Industria textil-Ensayo para solidez del color-Parte B02-Solidez del color a la luz artificial: Ensayo de la lámpara de decoloración de arco de xenón.

ESPECIFICACIÓN TÉCNICA IMSS

# TELAS UTILIZADAS EN ROPA CONTRACTUAL
# 70% POLIÉSTER, 30% VISCOSA
# ESPECIFICACIONES Y ENSAYOS

CUADRO BÁSICO DE PRODUCTOS TEXTILES Y CALZADO
210 ROPA CONTRACTUAL

ESTE DOCUMENTO SUSTITUYE A CUALQUIER OTRO DOCUMENTO NORMATIVO DE CALIDAD DE ESTA TELA, CON FECHA ANTERIOR A NOVIEMBRE 2023



ANEXOS
DIVISIÓN DE CONTRATOS

## ÍNDICE

1. INTRODUCCIÓN ..... 3
2. OBJETIVO Y CAMPO DE APLICACIÓN ..... 3
3. DEFINICIONES ..... 3
4. SÍMBOLOS Y ABREVIATURAS ..... 5
5. CLASIFICACIÓN Y DESIGNACIÓN DEL PRODUCTO ..... 5
6. ESPECIFICACIONES ..... 6
7. FICHA TÉCNICA ..... 7
8. APÉNDICE NORMATIVO ..... 10
9. REFERENCIAS NORMATIVAS Y BIBLIOGRAFÍA ..... 10

## 1. INTRODUCCIÓN

Con la finalidad de dar cumplimiento con el Contrato Colectivo de Trabajo en lo relativo a la adquisición de ropa de trabajo para los trabajadores con derecho del Instituto Mexicano de Seguro Social se establecen las siguientes especificaciones técnicas que cubren estos requerimientos de conformidad con la Ley de infraestructura de la calidad.

## 2. OBJETIVO Y CAMPO DE APLICACIÓN

Establecer las especificaciones mínimas de calidad y ensayos que debe cumplir la tela 70% poliéster, 30% Viscosa, utilizadas para la confección.

Nota: Esta especificación técnica es aplicable también al proceso de adquisición, inclusión, inspección de recepción, muestreo y suministro del producto, incluye únicamente los productos contenidos en el Cuadro Básico de Productos Textiles y Calzado.

## 3. DEFINICIONES

Para los propósitos de ésta especificación técnica, se establecen las siguientes definiciones.

**Agujero**: En tejido, una imperfección donde uno o varios hilos están lo suficiente dañados para configurar una apertura. Sinónimo: rotura.

**Arruga permanente**: Desarreglo permanente en la superficie en el tejido, que se caracteriza por una irregularidad provocada por muchas irregularidades pequeñas.

**Barrado:** Apariencia visual repetitiva de barras y franjas, usualmente paralelas a la trama de los tejidos de calada y de las pasadas en el tejido de punto. Algunas veces, el término barrado se utiliza como sinónimo de barras de urdimbre en tejidos de calada y de tejidos punto de urdimbre o malla envolvente. El barrado se puede deber a las diferencias físicas, ópticas o de teñido de los hilos, diferencias geométricas en la estructura del tejido o a una combinación de estas.

**Cocas**: Hilos enredados.

**Colas**: Extremos sobrantes de hilo.

**Contaminación micótica**: Contaminación producida por hongos.

**Espécimen**: Una porción especifica de un material o una muestra de laboratorio, sobre la cual se realiza una prueba o la cual es seleccionada para este propósito (sinónimo: espécimen de prueba).

**Falta de trama**: Zona del tejido donde falta el hilo de trama en todo el ancho.

**Hilo flotante**: Lugar en el tejido en el cual uno o varios hilos o pasadas quedan flotantes, debido a no haberse entrecruzado como debían.



ANEXOS
DIVISIÓN DE CONTRATOS

**Hilo interrumpido**: Ausencia de un tramo de hilo de urdimbre.

**Hilo tenso:** Marca en el tejido a que uno o más hilos en la urdimbre, poseen más tensión que el resto.

**Hilos flojo**: Marca en el tejido producida por hilos prominentes sobre la superficie del tejido, debido a que poseen menos tensión que el resto. Un hilo tejido con tensión insuficiente.

**Irregularidades de hilos**: Hilos que presentan variaciones en su sección transversal, como partes gruesas, delgadas o motas (aglomeraciones anormales de fibras en puntos visibles).

**Lágrimas**: Defecto del tejido caracterizado por pequeñas desviaciones elípticas de una o más pasadas de trama.

**Manchas de colorante**: Pequeñas manchas provocadas por grumos de colorante que han caído sobre la tela.

**Manchas de apresto:** Manchas producidas por un exceso de apresto.

**Marcas de peine:** Rayas longitudinales producidas por un espaciado irregular de los hilos de urdimbre.

**Marcas de templazo**: En tejido de calada, pequeños agujeros o distorsiones cercanas a los orillos.

**Materias extrañas**: Material extraño tejido dentro de la tela (astillas de madera, etc.).

**Motas**: Aglomeraciones anormales de fibras en puntos visibles, generalmente como puntos de tonalidad distinta al fondo.

**Ondulación**: Defecto de un tejido que le impide permanecer liso sobre una superficie plana.

**Quiebre**: Defecto de un tejido que se manifiesta por una línea o marca generalmente provocado por un pliegue en una superficie afilada.

**Rayas**: Rayas en el tejido, más claras o más obscuras que el fondo, causadas por pliegues o arrugas que provocan la absorción no uniforme del colorante.

**Trama desviada o caída**: Tejido en el cual el hilo de trama no está en ángulo recto con la urdimbre.

**Trama doblada**: Efecto producido por un hilo de trama doble.

**Trama rota:** En el tejido de calada, discontinuidad en la dirección de la trama, provocado por la rotura o corte de un hilo de trama.

**Trama sucia**: Zona del tejido en el cual el hilo de trama está sucio.

**Urdimbre:** En tejido plano, los hilos que van a lo largo del telar.

## 4. SÍMBOLOS Y ABREVIATURAS

Para los propósitos de esta especificación técnica, se establecen los siguientes símbolos y abreviaturas.

| | |
|---|---|
| g/m2 | Gramos sobre metro cuadrado |
| % | Por ciento |
| ± | Mas, menos |
| ema | Entidad Mexicana de Acreditación |
| INNTEX | Instituto Nacional de Normalización Textil, A.C. |
| NMX | Estándar Mexicano |
| NOM | Norma Oficial Mexicana |
| N | Newton |
| TCX o TPG | Código de la numeración Pantone de colores de las telas, TCX = edición en tela, TPG = edición en papel ecológico. |
| cm | Centímetro |

## 5. CLASIFICACIÓN Y DESIGNACIÓN DEL PRODUCTO

La tela se utiliza para la confección de prendas, de acuerdo a como se señala en las especificaciones técnicas de los productos terminados. El color, código pantone y su tolerancia, será de acuerdo a dichas especificaciones y a la presente Especificación.

| NOMBRE DEL UNIFORME Y DE LA CEDULA DEL CUADRO BÁSICO DE PRODUCTOS TEXTILES Y CALZADO | NUMERO DE CEDULA DEL CUADRO BÁSICO | PRENDA EN LAS QUE SE UTILIZA LA TELA |
|---|---|---|
| TRAJE SASTRE PARA CABALLERO | 14 | Saco y pantalón |
| TRAJE SASTRE PARA DAMA | 17 | Saco, pantalón y falda |

ANEXOS
DIVISIÓN DE CONTRATOS

## 6. ESPECIFICACIONES

Tabla de especificaciones (Valorado por la Comisión Nacional Mixta de Ropa De Trabajo y Uniformes).

| DETERMINACIÓN | ESPECIFICACIÓN | ENSAYOS |
|---|---|---|
| Acabado de la tela: | La tela terminada debe presentarse ( según aplique):<br>• Pre-encogida y Blanqueada<br>• Pre encogida y teñida<br><br>Para la perfecta confección de la prenda, la tela debe ser SUAVE AL TACTO (**NO RÍGIDA, NI ACARTONADA**) no debe presentar los siguientes defectos.<br><br>• Agujeros<br>• Arrugas permanentes<br>• Barrado<br>• Cocas<br>• Colas<br>• Contaminación micótica<br>• Destrozos o machucones<br>• Deshilachamiento<br>• Diferentes tonos<br>• Esfumado transversal<br>• Falta de trama<br>• Hilos flojos<br>• Hilo flotante<br>• Hilo interrumpido<br>• Hilo tenso<br>• Irregularidades de hilos<br>• Lágrimas<br>• Manchas (cualquier tipo de mancha) y/o exceso de apresto<br>• Marcas, cualquier tipo (bolígrafo, grafito, etc.)<br>• Marcas de peine<br>• Marcas de plancha<br>• Marcas de templazo<br>• Materias extrañas<br>• Manchas , cualquier tipo (Boligrafo, grafito, etc)<br>• Motas<br>• Ondulaciones o quiebres<br>• Rayas<br>• Tela sucia, manchada y/o mojada<br>• Trama doblada<br>• Trama rota, desviada o caída | INSPECCIÓN VISUAL<br><br>Guía de defectos Ropa Contractual (Uso exclusivo para la CNMRTU) |

| | | |
|---|---|---|
| | • Trama sucia, manchada y/o mojada<br>• Olor desagradable o irritante<br>• Ondulaciones o quiebre<br>• Perforaciones de agujas en el área útil de confección<br>Otros defectos mencionados en la Guía de Defectos Ropa Contractual. | |
| **CEDULA** | **COLOR PANTONE TCX o TPG** | **TOLERANCIA** |
| **14** | **Azul Marino 19 – 4028** | ---------- |
| **17** | **Azul Marino 19 – 4028**<br><br>**Gris perla** | ---------- |

Un tono nominal y sus tolerancias, son los valores en que se permite que el tono del color de una tela varíe entre lotes de la misma tela.

No se permiten variaciones de tono para:

- Un mismo lote de tela
- Un mismo lote de uniforme con prendas de la misma telas
- Prendas de la misma tela en un uniforme

## 7. FICHA TÉCNICA

Procedimiento de evaluación de la conformidad en base a los Estándares Mexicanos acreditados y elaborados por el Laboratorio acreditado ante la e.m.a.

Tela: 70% poliéster, 30% Viscosa (El Laboratorio ejecutará los ensayos basándose en los Estándares Mexicanos establecidos en la siguiente tabla, Estándares Mexicanos vigentes acreditados que apliquen o procedimiento interno).

| DETERMINACIÓN | ESPECIFICACIÓN O REQUISITO | | ENSAYOS o ESTÁNDARES MEXICANOS |
|---|---|---|---|
| | **COLOR: Gris perla** | **COLOR: Azul marino,** | |
| Contenido de fibra (%) | | | **NMX – A 1833/1 – INNTEX-2014** Industria |



ANEXOS
DIVISIÓN DE CONTRATOS

| | | | |
|---|---|---|---|
| • Poliéster<br>• Viscosa | 68% a 72%<br>28% a 32% | 68% a 72%<br>28% a 32% | Textil- Análisis químico cuantitativo – Parte 1 Principios generales de ensayo **NMX – A – 1833/11 – INNTEX – 2014** Industria textil – Análisis químico cuantitativo – Parte 11 Mezclas de fibras de celulosa y poliéster (Método usado ácido sulfúrico) |
| Masa, g/m2: | 180 ± 5% | 180 ± 5% | **NMX – A – 3801 – INNTEX – 2012** Industria textil – Determinación de la masa del tejido por unidad de longitud y área. |
| Tipo de tejido: | Plano (Calada) | Plano (Calada) | **Inspección visual con cuenta hilos** |
| Tipo de ligamento: | Tafetán 1/1 | Tafetán 1/1 | **Inspección visual con cuenta hilos** |
| Estabilidad dimensional en seco %:<br>• Urdimbre<br>• Trama | <br>De -3.0 a + 3.0<br>De -3.0 a + 3.0 | <br>De -3.0 a + 3.0<br>De -3.0 a + 3.0 | **Lavado de tintorería** |
| Densidad del tejido, hilos/cm:<br>• Urdimbre<br>• Trama | <br>22 ± 2 hilos/cm<br>20 ± 2 pasadas/cm | <br>22 ± 2 hilos/cm<br>20 ± 2 pasadas/cm | **NMX – A – 7211/2 – INNTEX – 2015** Industria textil – Tejidos de calada – Método de ensayo – Parte 2 – Determinación de hilos por unidad de longitud. |
| Resistencia al rasgado (N):<br>• Urdimbre<br>• Trama | <br>64 N mínimo<br>60 N mínimo | <br>64 N mínimo<br>60 N mínimo | **NMX – A – 109 – INNTEX – 2012** Industria textil – Tejido de calada – Determinación de la resistencia al rasgado por el método del péndulo de descenso libre – Método de prueba. |
| Resistencia a la tracción Método grab, (N):<br>• Urdimbre<br>• Trama | <br>650 N mínimo<br>550 N mínimo | <br>650 N mínimo<br>550 N mínimo | **NMX – A – 059/2 – INNTEX – 2019** Industria textil – Propiedades de los tejidos frente a la tracción - Parte 2 – Determinación de la Fuerza máxima por el Método de agarre – Método GRAB. |
| Solidez del color al sudor ácido, grado:<br>• Cambio de color<br>• Manchado (transferencia de | <br>No aplica | <br>4 mínimo<br>4 mínimo | **NMX – A – 105 – E 04 – INNTEX – 2019** Industria textil - Ensayo de solidez del color – Parte E04: Solidez del color al sudor. |

| | | | |
|---|---|---|---|
| color) | | | |
| Solidez del color al sudor alcalino, grado:<br>• Cambio de color<br>• Manchado (transferencia de color) | No aplica | 4 mínimo<br>4 mínimo | **NMX – A – 105 – E 04 – INNTEX – 2019** Industria textil - Ensayo de solidez del color – Parte E04: Solidez del color al sudor. |
| Solidez de color al frote, grado:<br>Manchado seco<br>• Urdimbre y trama<br><br>Manchado húmedo<br>• Urdimbre y trama | No aplica | 3 -4 mínimo<br><br>3-4 mínimo | **NMX – A - 073 – INNTEX – 2005 Industria** Textil Solidez al color –Determinación de la Solidez del color al Frote– Método de prueba. |
| Solidez de color al lavado en seco grado<br>• Cambio de color<br>• Cambio color en el solvente | No aplica | 3, 4 mínimo<br>3, 4 mínimo | **NMX – A – 105 – D01-INNTEX-2020** Industria textil-ensayo de solidez del color-parte d01: solidez del color al lavado en seco utilizando solvente percloroetileno |
| Deslizamiento a la costura en mm<br>• Urdimbre<br>• Trama | 2 máximo<br>2 máximo | 2 máximo<br>2 máximo | **NMX – A - 272/2 – INNTEX – 2009** Industria Textil – Tejido Calada –Determinación de la resistencia al deslizamiento del hilo de costura – Parte 2 Método de carga fija – Método de prueba. |

**(El laboratorio ejecutara los ensayos basándose en los estándares mexicanos establecidos en la siguiente tabla, estándares mexicanos vigentes acreditados que apliquen o procedimiento interno).**

| CEDULA | COLOR PANTONE TCX o TPG | TOLERANCIA | ENSAYOS |
|---|---|---|---|
| 14 | **Azul Marino 19 – 4028** | ---------- | Inspección visual (procedimiento interno) |
| 17 | **Azul Marino 19 – 4028**<br>**Gris perla** | ---------- | Inspección visual (procedimiento interno) |

ESTE DOCUMENTO SUSTITUYE A CUALQUIER OTRO DOCUMENTO NORMATIVO DE CALIDAD DE ESTA TELA, CON FECHA ANTERIOR A NOVIEMBRE 2023

**Nota: El informe de Laboratorio deberá identificar la muestra por color, por tela, tipo de tela, cedula o cedulas que ampara, ejemplo:**

- Tela 70% poliéster, 30% Viscosa
- Color: azul marino
- Cedula (as): 14,17

Deberá entregar informe de laboratorio por color.

La muestra de prenda terminada que se deberá entregar en la CNMRTU para su evaluación será por cedula, en talla mediana (M) y el color podrá ser cualquiera mencionado en la tabla de color de la Especificación Técnica.

## 8. APÉNDICE NORMATIVO

Ley de infraestructura de la calidad.

## 9. REFERENCIAS NORMATIVAS Y BIBLIOGRAFÍA

Para la correcta aplicación de la presente especificación Técnica, se deben consultar los siguientes documentos o los que los sustituyan:

Ley de infraestructura de la calidad.

IMSS - Cuadro Básico de Productos Textiles y Calzado.

IMSS - Guía de Defectos de Ropa Contractual.

Especificación Técnica IMSS, Cedula 14 Traje sastre para caballero.

Especificación Técnica IMSS, Cedula 17 Traje sastre para dama.

NMX – A 1833/1 – INNTEX-2014 Industria Textil- Análisis químico cuantitativo – Parte 1 Principios generales de ensayo.

NMX – A – 1833/11 – INNTEX – 2014 Industria textil – Análisis químico cuantitativo – Parte 11 Mezclas de fibras de celulosa y poliéster (Método usado ácido sulfúrico).

NMX – A – 3801 – INNTEX – 2012 Industria textil – Determinación de la masa del tejido por unidad de longitud y área.

NMX – A – 7211/2 – INNTEX – 2015 Industria textil – Tejidos de calada – Método de ensayo – Parte 2 – Determinación de hilos por unidad de longitud.

NMX – A – 109 – INNTEX – 2012 Industria textil – Tejido de calada – Determinación de la resistencia al rasgado por el método del péndulo de descenso libre – Método de prueba.

NMX – A – 059/2 – INNTEX – 2019 Industria textil – Propiedades de los tejidos frente a la tracción - Parte 2 – Determinación de la Fuerza máxima por el Método de agarre – Método GRAB.

NMX – A – 105 – E 04 – INNTEX – 2019 Industria textil - Ensayo de solidez del color – Parte E04: Solidez del color al sudor.

NMX – A - 073 – INNTEX – 2005 Industria Textil Solidez al color –Determinación de la Solidez del color al Frote– Método de prueba.

NMX – A – 105 – D01-INNTEX-2020 Industria textil-ensayo de solidez del color-parte d01: solidez del color al lavado en seco utilizando solvente percloroetileno

NMX – A - 272/2 – INNTEX – 2009 Industria Textil – Tejido Calada –Determinación de la resistencia al deslizamiento del hilo de costura – Parte 2 Método de carga fija – Método de prueba.

ANEXOS
DIVISIÓN DE CONTRATOS

SIN TEXTO

ESPECIFICACIÓN TÉCNICA IMSS

# TELAS UTILIZADAS EN ROPA CONTRACTUAL
# 65% POLIESTER, 35% ALGODÓN
# ESPECIFICACIONES Y ENSAYOS

CUADRO BÁSICO DE PRODUCTOS TEXTILES Y CALZADO
210 ROPA CONTRACTUAL

ESTE DOCUMENTO SUSTITUYE A CUALQUIER OTRO DOCUMENTO NORMATIVO DE CALIDAD DE ESTA TELA, CON FECHA ANTERIOR A NOVIEMBRE 2023

ANEXOS
DIVISIÓN DE CONTRATOS

## ÍNDICE

1. INTRODUCCIÓN ..... 3
2. OBJETIVO Y CAMPO DE APLICACIÓN ..... 3
3. DEFINICIONES ..... 3
4. SÍMBOLOS Y ABREVIATURAS ..... 5
5. CLASIFICACIÓN Y DESIGNACIÓN DEL PRODUCTO ..... 5
6. ESPECIFICACIONES ..... 6
7. FICHA TÉCNICA ..... 7
8. APÉNDICE NORMATIVO ..... 11
9. REFERENCIAS NORMATIVAS Y BIBLIOGRAFÍA ..... 11

## 1. INTRODUCCIÓN

Con la finalidad de dar cumplimiento con el Contrato Colectivo de Trabajo en lo relativo a la adquisición de ropa de trabajo para los trabajadores con derecho del Instituto Mexicano de Seguro Social se establecen las siguientes especificaciones técnicas que cubren estos requerimientos de conformidad con la Ley de infraestructura de la calidad.

## 2. OBJETIVO Y CAMPO DE APLICACIÓN

Establecer las especificaciones mínimas de calidad y ensayos que debe cumplir la tela 65% poliéster, 35% algodón, utilizadas para la confección.

Nota: Esta especificación técnica es aplicable también al proceso de adquisición, inclusión, inspección de recepción, muestreo y suministro del producto, incluye únicamente los productos contenidos en el Cuadro Básico de Productos Textiles y Calzado.

## 3. DEFINICIONES

Para los propósitos de ésta especificación técnica, se establecen las siguientes definiciones.

**Agujero**: En tejido, una imperfección donde uno o varios hilos están lo suficiente dañados para configurar una apertura. Sinónimo: rotura.

**Arruga permanente**: Desarreglo permanente en la superficie en el tejido, que se caracteriza por una irregularidad provocada por muchas irregularidades pequeñas.

**Barrado:** Apariencia visual repetitiva de barras y franjas, usualmente paralelas a la trama de los tejidos de calada y de las pasadas en el tejido de punto. Algunas veces, el término barrado se utiliza como sinónimo de barras de urdimbre en tejidos de calada y de tejidos punto de urdimbre o malla envolvente. El barrado se puede deber a las diferencias físicas, ópticas o de teñido de los hilos, diferencias geométricas en la estructura del tejido o a una combinación de estas.

**Cocas**: Hilos enredados.

**Colas**: Extremos sobrantes de hilo.

**Contaminación micótica**: Contaminación producida por hongos.

**Espécimen**: Una porción especifica de un material o una muestra de laboratorio, sobre la cual se realiza una prueba o la cual es seleccionada para este propósito (sinónimo: espécimen de prueba).

**Falta de trama**: Zona del tejido donde falta el hilo de trama en todo el ancho.

**Hilo flotante**: Lugar en el tejido en el cual uno o varios hilos o pasadas quedan flotantes, debido a no haberse entrecruzado como debían.



ANEXOS
DIVISIÓN DE CONTRATO

**Hilo interrumpido**: Ausencia de un tramo de hilo de urdimbre.

**Hilo tenso:** Marca en el tejido a que uno o más hilos en la urdimbre, poseen más tensión que el resto.

**Hilos flojo**: Marca en el tejido producida por hilos prominentes sobre la superficie del tejido, debido a que poseen menos tensión que el resto. Un hilo tejido con tensión insuficiente.

**Irregularidades de hilos**: Hilos que presentan variaciones en su sección transversal, como partes gruesas, delgadas o motas (aglomeraciones anormales de fibras en puntos visibles).

**Lágrimas**: Defecto del tejido caracterizado por pequeñas desviaciones elípticas de una o más pasadas de trama.

**Manchas de colorante**: Pequeñas manchas provocadas por grumos de colorante que han caído sobre la tela.

**Manchas de apresto:** Manchas producidas por un exceso de apresto.

**Marcas de peine:** Rayas longitudinales producidas por un espaciado irregular de los hilos de urdimbre.

**Marcas de templazo**: En tejido de calada, pequeños agujeros o distorsiones cercanas a los orillos.

**Materias extrañas**: Material extraño tejido dentro de la tela (astillas de madera, etc.).

**Motas**: Aglomeraciones anormales de fibras en puntos visibles, generalmente como puntos de tonalidad distinta al fondo.

**Ondulación**: Defecto de un tejido que le impide permanecer liso sobre una superficie plana.

**Quiebre**: Defecto de un tejido que se manifiesta por una línea o marca generalmente provocado por un pliegue en una superficie afilada.

**Rayas**: Rayas en el tejido, más claras o más obscuras que el fondo, causadas por pliegues o arrugas que provocan la absorción no uniforme del colorante.

**Trama desviada o caída**: Tejido en el cual el hilo de trama no está en ángulo recto con la urdimbre.

**Trama doblada**: Efecto producido por un hilo de trama doble.

**Trama rota:** En el tejido de calada, discontinuidad en la dirección de la trama, provocado por la rotura o corte de un hilo de trama.

**Trama sucia**: Zona del tejido en el cual el hilo de trama está sucio.

**Urdimbre**: En tejido plano, los hilos que van a lo largo del telar.

## 4. SÍMBOLOS Y ABREVIATURAS

Para los propósitos de esta especificación técnica, se establecen los siguientes símbolos y abreviaturas.

| | |
|---|---|
| g/m2 | Gramos sobre metro cuadrado |
| % | Por ciento |
| ± | Mas, menos |
| ema | Entidad Mexicana de Acreditación |
| INNTEX | Instituto Nacional de Normalización Textil, A.C. |
| NMX | Estándar Mexicano |
| NOM | Norma Oficial Mexicana |
| N | Newton |
| TCX o TPG | Código de la numeración Pantone de colores de las telas, TCX = edición en tela, TPG = edición en papel ecológico. |

## 5. CLASIFICACIÓN Y DESIGNACIÓN DEL PRODUCTO

La tela se utiliza para la confección de prendas, de acuerdo a como se señala en las especificaciones técnicas de los productos terminados. El color, código pantone y su tolerancia, será de acuerdo a dichas especificaciones y a la presente Especificación.

| NOMBRE DEL UNIFORME Y DE LA CEDULA DEL CUADRO BÁSICO DE PRODUCTOS TEXTILES Y CALZADO | NUMERO DE CEDULA DEL CUADRO BÁSICO | PRENDA EN LAS QUE SE UTILIZA LA TELA |
|---|---|---|
| FILIPINA PARA DAMA | 35 | Filipina |
| FILIPINA PARA CABALLERO | 56 | Filipina |
| PANTALÓN PARA CABALLERO | 57 | Pantalón |
| PANTALÓN PARA DAMA | 58 | Pantalón |
| FILIPINA Y PANTALÓN PARA DAMA | 61 | Filipina y pantalón |
| FILIPINA Y PANTALÓN PARA CABALLERO | 62 | Filipina y pantalón |



ANEXOS
DIVISIÓN DE CONTRATOS

## 6. ESPECIFICACIONES

Tabla de especificaciones (Valorado por la Comisión Nacional Mixta de Ropa De Trabajo y Uniformes).

| DETERMINACIÓN | ESPECIFICACIÓN | ENSAYOS |
|---|---|---|
| Acabado de la tela: | La tela terminada debe presentarse ( según aplique):<br>• Pre-encogida y Blanqueada<br>• Pre encogida y teñida<br><br>Para la perfecta confección de la prenda, la tela debe ser SUAVE AL TACTO (**NO RÍGIDA, NI ACARTONADA**) no debe presentar los siguientes defectos.<br><br>• Agujeros<br>• Arrugas permanentes<br>• Barrado<br>• Cocas<br>• Colas<br>• Contaminación micótica<br>• Destrozos o machucones<br>• Deshilachamiento<br>• Diferentes tonos<br>• Esfumado transversal<br>• Falta de trama<br>• Hilos flojos<br>• Hilo flotante<br>• Hilo interrumpido<br>• Hilo tenso<br>• Irregularidades de hilos<br>• Lágrimas<br>• Manchas (cualquier tipo de mancha) y/o exceso de apresto<br>• Marcas, cualquier tipo (bolígrafo, grafito, etc.)<br>• Marcas de peine<br>• Marcas de plancha<br>• Marcas de templazo<br>• Materias extrañas<br>• Manchas , cualquier tipo (Bolígrafo, grafito, etc)<br>• Motas<br>• Ondulaciones o quiebres<br>• Rayas<br>• Tela sucia, manchada y/o mojada<br>• Trama doblada<br>• Trama rota, desviada o caída | INSPECCIÓN VISUAL<br><br>Guía de defectos Ropa Contractual (Uso exclusivo para la CNMRTU) |

| | | |
|---|---|---|
| | • Trama sucia, manchada y/o mojada<br>• Olor desagradable o irritante<br>• Ondulaciones o quiebre<br>• Perforaciones de agujas en el área útil de confección<br>Otros defectos mencionados en la Guía de Defectos Ropa Contractual. | |
| **CEDULA** | **COLOR PANTONE TCX o TPG** | **TOLERANCIA** |
| 35 | Azul 19-3864<br><br>Azul marino 19-4028 | 19-3953<br><br>19-3831 |
| 56 | Azul 19-3864<br><br>Azul marino 19-4028 | 19-3953<br><br>19-3831 |
| 57 | Azul 19-3864<br><br>Azul Marino 19- 4028 | 19-3953<br><br>19-3831 |
| 58 | Azul 19-3864 | 19-3953 |
| 61 | Vino 19-1629<br>Beige 15-1308 | ---------- |
| 62 | Vino 19-1629<br>Beige 15-1308 | ---------- |

Un tono nominal y sus tolerancias, son los valores en que se permite que el tono del color de una tela varie entre lotes de la misma tela.

No se permiten variaciones de tono para:

- Un mismo lote de tela
- Un mismo lote de uniforme con prendas de la misma telas
- Prendas de la misma tela en un uniforme

## 7. FICHA TÉCNICA

Procedimiento de evaluación de la conformidad en base a los Estándares Mexicanos acreditados y elaborados por el Laboratorio acreditado ante la e.m.a.

Tela: **65% Poliéster, 35% Algodón** (El Laboratorio ejecutará los ensayos basándose en los Estándares Mexicanos establecidos en la siguiente tabla, Estándares Mexicanos vigentes acreditados que apliquen o procedimientó interno).



ANEXOS
DIVISIÓN DE CONTRATOS

| DETERMINACIÓN | ESPECIFICACIÓN O REQUISITO<br>COLOR:<br>Azul, Azul Marino, vino Beige | ENSAYOS O ESTÁNDARES MEXICANOS |
|---|---|---|
| Contenido de fibra (%)<br>• Poliéster<br>• Algodón | 65% ± 5 %<br>35% ± 5 % | **NMX – A 1833/1 – INNTEX-2014** Industria Textil- Análisis químico cuantitativo – Parte 1 Principios generales de ensayo<br>**NMX – A – 1833/11 – INNTEX – 2014** Industria textil – Análisis químico cuantitativo – Parte 11 Mezclas de fibras de celulosa y poliéster (Método usado ácido sulfúrico) |
| Masa, g/m2: | 200 ± 5 | **NMX – A – 3801 – INNTEX – 2012** Industria textil – Determinación de la masa del tejido por unidad de longitud y área. |
| Tipo de tejido: | Plano (Calada) | **Inspección visual con cuenta hilos** |
| Tipo de ligamento: | Tafetán | **Inspección visual con cuenta hilos** |
| Estabilidad dimensional, %:<br>• Urdimbre<br>• Trama<br>Con procedimiento de lavado 2B y secado "C" , 3 ciclos -de lavado | De -2.0% a +2.0%<br>De -1.0% a +1.0% | **NMX-A-5077-INNTEX-2015**<br>Industria Textil - Determinación del cambio dimensional en el lavado y secado.<br>**NMX-A-6330-INNTEX-2015**<br>Industria Textil - Procedimiento de lavado y secado doméstico para los ensayos de textiles" |
| Determinación de la propensión de la superficie de la tela al frisado, vellosidad o enmarañamiento, grado:<br>• Primer ciclo<br>Frisado:<br>Vellosidad:<br>Enmarañamiento: | <br><br>4-5 mínimo<br>4-5 mínimo<br>4-5 mínimo | **NMX-A-12945/3-INNTEX-2020**<br>Industria textil - Determinación de la propensión de la superficie de la tela al frisado, vellosidad o enmarañamiento Parte 3: Método de frisado aleatorio<br>**NMX-A-6330-INNTEX-2015**<br>Industria Textil - Procedimiento de lavado y secado doméstico para los ensayos de textiles |

| | | |
|---|---|---|
| • Segundo ciclo<br>Frisado:<br>Vellosidad:<br>Enmarañamiento:<br>Con procedimiento de lavado 6B y secado F, 1 ciclo de lavado | 4 mínimo<br>4 mínimo<br>4 mínimo | |
| Densidad del tejido, hilos/cm:<br>• Urdimbre<br>• Trama | 25 ± 2 hilos/cm<br>20 ± 2 pasadas/cm | **NMX-A-7211/2-INNTEX-2015**<br>Industria textil - Tejidos de calada - Método de ensayo - Parte 2 - Determinación de hilos por unidad de longitud. |
| Resistencia al rasgado (N):<br>• Urdimbre<br>• Trama | 35 mínimo<br>30 mínimo | **NMX-A-109-INNTEX-2012**<br>Industria textil - Tejido de calada - Determinación de la resistencia al rasgado por el método del péndulo de descenso libre - Método de prueba" |
| Resistencia a la tracción<br>(método grab), (N)<br>• Urdimbre<br>• Trama: | 700 N mínimo<br>500 N mínimo | **NMX-A-059/2-INNTEX-2019**<br>Industria textil - Propiedades de los tejidos frente a la tracción - Parte 2 - Determinación de la Fuerza máxima por el Método de agarre - Método GRAB. |
| Solidez del color a la luz<br>20 horas de exposición | 4 mínimo | **NMX-A-105-B02-INNTEX-2019**<br>Industria textil – Ensayo para solidez del color – Parte B02- Solidez del color a la luz artificial: ensayo de la lámpara de decoloración de arco de xenón |
| Solidez del color al sudor ácido, grado:<br>• Cambio de color<br>• Manchado (transferencia de color) | 4-5 mínimo<br>2 mínimo | **NMX-A- 105-E04-INNTEX-2019**<br>Industria textil - Ensayo de solidez del color - Parte E04: Solidez del color al sudor. |
| Solidez del color al sudor alcalino, grado:<br>• Cambio de color<br>• Manchado (transferencia de color) | 4-5 mínimo<br>2 mínimo | **NMX-A-105-E04-INNTEX-2019**<br>"Industria textil - Ensayo de solidez del color - Parte E04: Solidez del color al sudor. |
| Solidez de color al frote, grado:<br>• Urdimbre<br>• Trama | 3-4 mínimo Seco<br>2 Mínimo Húmedo | **NMX-A-073-INNTEX-2005**<br>Industria textil - Solidez del color - Determinación de la Solidez de color al Frote - Método de prueba |

ESTE DOCUMENTO SUSTITUYE A CUALQUIER OTRO DOCUMENTO NORMATIVO DE CALIDAD DE ESTA TELA, CON FECHA ANTERIOR A NOVIEMBRE 2023



ANEXOS
DIVISIÓN DE CONTRATOS

| | | |
|---|---|---|
| Solidez de color al lavado doméstico e industrial, con procedimiento de lavado C1M, grado:<br>• Cambio de color<br>• Manchado (transferencia de color) | 4-5 mínimo<br>2 mínimo | **NMX-A-105-C06-INNTEX-2015**<br>Industria Textil - Método de ensayo de Solidez del color - Parte C06 - Solidez del color al lavado doméstico y comercial. |

**El laboratorio ejecutara los ensayos basándose en los estándares mexicanos establecidos en la siguiente tabla, estándares mexicanos vigentes acreditados que apliquen o procedimiento interno).**

| CEDULA | COLOR PANTONE TCX o TPG | TOLERANCIA | ENSAYOS |
|---|---|---|---|
| 35 | Azul 19-3864<br>Azul marino 19-4028 | 19-3953<br>19-3831 | Inspección visual (procedimiento interno) |
| 56 | Azul 19-3864<br>Azul marino 19-4028 | 19-3953<br>19-3831 | Inspección visual (procedimiento interno) |
| 57 | Azul 19-3864<br>Azul marino 19-4028 | 19-3953<br>19-3831 | Inspección visual (procedimiento interno) |
| 58 | Azul 19-3864 | 19-3953 | Inspección visual (procedimiento interno) |
| 61 | Vino 19-1629<br>Beige 15-1308 | ---------- | Inspección visual (procedimiento interno) |
| 62 | Vino 19-1629<br>Beige 15-1308 | ---------- | Inspección visual (procedimiento interno) |

**Nota: El informe de Laboratorio deberá identificar la muestra por color, por tela, tipo de tela, cedula o cedulas que ampara, ejemplo:**

- Tela: 65% poliéster, 35% algodón
- Color: azul
- Cedula (as): 56

Deberá entregar informe de laboratorio por color.

La muestra de prenda terminada que se deberá entregar en la CNMRTU para su evaluación será por cedula, en talla mediana (M) y el color podrá ser cualquiera mencionado en la tabla de color de la Especificación Técnica.

## 8. APÉNDICE NORMATIVO

Ley de infraestructura de la calidad.

## 9. REFERENCIAS NORMATIVAS Y BIBLIOGRAFÍA

Para la correcta aplicación de la presente especificación Técnica, se deben consultar los siguientes documentos o los que los sustituyan:

Ley de infraestructura de la calidad.

IMSS - Cuadro Básico de Productos Textiles y Calzado.

IMSS - Guía de Defectos de Ropa Contractual.

Especificación Técnica IMSS, Cedula 35 Filipina para dama.

Especificación Técnica IMSS, Cedula 56 Filipina para caballero.

Especificación Técnica IMSS, Cedula 57 Pantalón para caballero.

Especificación Técnica IMSS, Cedula 58 Pantalón para dama.

Especificación Técnica IMSS, Cedula 61 Filipina y pantalón para dama.

Especificación Técnica IMSS, Cedula 62 Filipina y pantalón para caballero.

NMX – A 1833/1 – INNTEX-2014 Industria Textil- Análisis químico cuantitativo – Parte 1 Principios generales de ensayo.



ANEXOS
DIVISIÓN DE CONTRATOS

NMX – A – 1833/11 – INNTEX – 2014 Industria textil – Análisis químico cuantitativo – Parte 11 Mezclas de fibras de celulosa y poliéster (Método usado ácido sulfúrico).

NMX – A – 3801 – INNTEX – 2012 Industria textil – Determinación de la masa del tejido por unidad de longitud y área.

NMX - A - 5077 - INNTEX - 2015 Industria Textil - Determinación del cambio dimensional en el lavado y secado.

NMX - A- 6330 INNTEX - 2015 Industria Textil - Procedimiento de lavado y de secado doméstico para los ensayos de textiles.

NMX-A-12945/3-INNTEX-2020 Industria Textil -Determinación de la propensión de la superficie de la tela al frisado, vellosidad o enmarañamiento – parte 3: método de frisado aleatorio.

NMX - A - 7211/2 - INNTEX - 2015 Industria textil - Tejidos de calada - Método de ensayo - Parte 2 - Determinación de hilos por unidad de longitud.

NMX - A - 109 - INNTEX - 2012 Industrial textil - Tejido de calada - Determinación de la resistencia al rasgado por el método de péndulo de descenso libre - Método de prueba.

NMX - A- 059/2 - INNTEX - 2019 Industria textil - Propiedades de los tejidos frente a la tracción - Parte 2 - Determinación de la Fuerza máxima por el Método de agarre - Método GRAB.

NMX - A- 105 - B02 - INNTEX - 2010 Industrial Textil - Solidez del color - Solidez del color a la luz - Parte B02 - Solidez del color a la Luz artificial prueba de la lámpara de decoloración de arco de Xenón - Método de prueba.

NMX- A- 105 - E 04 - INNTEX - 2019 Industria textil - Ensayo de solidez del color - Parte E04; Solidez del color al sudor.

NMX - A- 073 - INNTEX- 2005 Industrial Textil Solidez al color - Determinación de la Solidez del color al Frote - Método de prueba.

NMX - A- 105 - C06 - INNTEX - 2015 Industria Textil - Método de ensayo de Solidez del color - Parte C06 - Solidez del color al lavado doméstico y comercial.

ESPECIFICACIÓN TÉCNICA IMSS

TELAS UTILIZADAS EN ROPA CONTRACTUAL

# 50% POLIESTER 50% ALGODÓN PARA ROPA DEPORTIVA
# TELA PARA FORRO
# ESPECIFICACIONES Y ENSAYOS

CUADRO BÁSICO DE PRODUCTOS TEXTILES Y CALZADO
210 ROPA CONTRACTUAL

ANEXOS
DIVISIÓN DE CONTRATOS

ESTE DOCUMENTO SUSTITUYE A CUALQUIER OTRO DOCUMENTO NORMATIVO DE CALIDAD DE ESTA TELA, CON FECHA ANTERIOR A SEPTIEMBRE 2024

## ÍNDICE

1. INTRODUCCIÓN ..... 3
2. OBJETIVO Y CAMPO DE APLICACIÓN ..... 3
3. DEFINICIONES ..... 3
4. SÍMBOLOS Y ABREVIATURAS ..... 5
5. CLASIFICACIÓN Y DESIGNACIÓN DEL PRODUCTO ..... 5
6. ESPECIFICACIONES ..... 6
7. FICHA TÉCNICA ..... 7
8. APÉNDICE NORMATIVO ..... 8
9. REFERENCIAS NORMATIVAS Y BIBLIOGRAFÍA ..... 8

## 1. INTRODUCCIÓN

Con la finalidad de dar cumplimiento con el Contrato Colectivo de Trabajo en lo relativo a la adquisición de ropa de trabajo para los trabajadores con derecho del Instituto Mexicano de Seguro Social se establecen las siguientes especificaciones técnicas que cubren estos requerimientos de conformidad con la Ley de infraestructura de la calidad.

## 2. OBJETIVO Y CAMPO DE APLICACIÓN

Establecer las especificaciones mínimas de calidad y ensayos que debe cumplir la tela para forro 50%, Poliéster 50% - algodón para ropa deportiva utilizada para la confección.

Nota: Esta especificación técnica es aplicable también al proceso de adquisición, inclusión, inspección de recepción, muestreo y suministro del producto, incluye únicamente los productos contenidos en el Cuadro Básico de Productos Textiles y Calzado.

## 3. DEFINICIONES

Para los propósitos de ésta especificación técnica, se establecen las siguientes definiciones.

**Agujero**: En tejido, una imperfección donde uno o varios hilos están lo suficiente dañados para configurar una apertura. Sinónimo: rotura.

**Arruga permanente**: Desarreglo permanente en la superficie l en el tejido, que se caracteriza por una irregularidad provocada por muchas irregularidades pequeñas.

**Barrado:** Apariencia visual repetitiva de barras y franjas, usualmente paralelas a la trama de los tejidos de calada y de las pasadas en el tejido de punto. Algunas veces, el término barrado se utiliza como sinónimo de barras de urdimbre en tejidos de calada y de tejidos punto de urdimbre o malla envolvente. El barrado se puede deber a las diferencias físicas, ópticas o de teñido de los hilos, diferencias geométricas en la estructura del tejido o a una combinación de estas.

**Cocas**: Hilos enredados.

**Colas**: Extremos sobrantes de hilo.

**Contaminación micótica**: Contaminación producida por hongos.

**Espécimen**: Una porción especifica de un material o una muestra de laboratorio, sobre la cual se realiza una prueba o la cual es seleccionada para este propósito (sinónimo: espécimen de prueba).

**Falta de trama**: Zona del tejido donde falta el hilo de trama en todo el ancho.



ANEXOS
DIVISIÓN DE CONTRATOS

**Hilo flotante**: Lugar en el tejido en el cual uno o varios hilos o pasadas quedan flotantes, debido a no haberse entrecruzado como debían.

**Hilo interrumpido**: Ausencia de un tramo de hilo de urdimbre.

**Hilo tenso:** Marca en el tejido a que uno o más hilos en la urdimbre, poseen más tensión que el resto.

**Hilos flojo**: Marca en el tejido producida por hilos prominentes sobre la superficie del tejido, debido a que poseen menos tensión que el resto. Un hilo tejido con tensión insuficiente.

**Irregularidades de hilos**: Hilos que presentan variaciones en su sección transversal, como partes gruesas, delgadas o motas (aglomeraciones anormales de fibras en puntos visibles).

**Lágrimas**: Defecto del tejido caracterizado por pequeñas desviaciones elípticas de una o más pasadas de trama.

**Manchas de colorante**: Pequeñas manchas provocadas por grumos de colorante que han caído sobre la tela.

**Manchas de apresto:** Manchas producidas por un exceso de apresto.

**Marcas de peine:** Rayas longitudinales producidas por un espaciado irregular de los hilos de urdimbre.

**Marcas de templazo**: En tejido de calada, pequeños agujeros o distorsiones cercanas a los orillos.

**Materias extrañas**: Material extraño tejido dentro de la tela (astillas de madera, etc.).

**Motas**: Aglomeraciones anormales de fibras en puntos visibles, generalmente como puntos de tonalidad distinta al fondo.

**Ondulación**: Defecto de un tejido que le impide permanecer liso sobre una superficie plana.

**Quiebre**: Defecto de un tejido que se manifiesta por una línea o marca generalmente provocado por un pliegue en una superficie afilada.

**Rayas**: Rayas en el tejido, más claras o más obscuras que el fondo, causadas por pliegues o arrugas que provocan la absorción no uniforme del colorante.

**Trama desviada o caída**: Tejido en el cual el hilo de trama no está en ángulo recto con la urdimbre.

**Trama doblada**: Efecto producido por un hilo de trama doble.

**Trama rota:** En el tejido de calada, discontinuidad en la dirección de la trama, provocado por la rotura o corte de un hilo de trama.

**Trama sucia**: Zona del tejido en el cual el hilo de trama está sucio.

**Urdimbre**: En tejido plano, los hilos que van a lo largo del telar.

## 4. SÍMBOLOS Y ABREVIATURAS

Para los propósitos de esta especificación técnica, se establecen los siguientes símbolos y abreviaturas.

| | |
|---|---|
| g/m2 | Gramos sobre metro cuadrado |
| % | Por ciento |
| ± | Mas, menos |
| ema | Entidad Mexicana de Acreditación |
| INNTEX | Instituto Nacional de Normalización Textil, A.C. |
| NMX | Estándar Mexicano |
| NOM | Norma Oficial Mexicana |
| N | Newton |

## 5. CLASIFICACIÓN Y DESIGNACIÓN DEL PRODUCTO

La tela se utiliza para la confección de prendas, de acuerdo a como se señala en las especificaciones técnicas de los productos terminados. El color, código pantone y su tolerancia, será de acuerdo a dichas especificaciones y a la presente Especificación.

| NOMBRE DEL UNIFORME Y DE LA CEDULA DEL CUADRO BÁSICO DE PRODUCTOS TEXTILES Y CALZADO | NUMERO DE CEDULA DEL CUADRO BÁSICO | PRENDA EN LAS QUE SE UTILIZA LA TELA |
|---|---|---|
| CHAMARRA Y PANTALÓN DEPORTIVO UNISEX | 27 | Chamarra y pantalón |

ANEXOS
DIVISIÓN DE CONTRATOS

## 6. ESPECIFICACIONES

Tabla de especificaciones (Valorado por la Comisión Nacional Mixta de Ropa De Trabajo y Uniformes)

| DETERMINACIÓN | ESPECIFICACIÓN | ENSAYOS |
|---|---|---|
| Acabado de la tela: | La tela terminada debe presentarse (según aplique):<br>• Pre-encogida y Blanqueada<br>• Pre encogida y teñida<br><br>Para la perfecta confección de la prenda, la tela debe ser SUAVE AL TACTO (**NO RÍGIDA, NI ACARTONADA**) no debe presentar los siguientes defectos.<br><br>• Agujeros<br>• Arrugas permanentes<br>• Barrado<br>• Cocas<br>• Colas<br>• Contaminación micótica<br>• Deshilachamiento<br>• Destrozos o machucones<br>• Diferentes tonos<br>• Esfumado transversal<br>• Falta de trama<br>• Hilo flotante<br>• Hilo interrumpido<br>• Hilo tenso<br>• Hilos flojos<br>• Irregularidades de hilos<br>• Lágrimas<br>• Manchas (cualquier tipo de mancha) y/o exceso de apresto<br>• Manchas , cualquier tipo (Bolígrafo, grafito, etc)<br>• Marcas de peine<br>• Marcas de plancha<br>• Marcas de templazo<br>• Marcas, cualquier tipo (bolígrafo, grafito, etc.)<br>• Materias extrañas<br>• Motas<br>• Olor desagradable o irritante<br>• Ondulaciones o quiebre<br>• Perforaciones de agujas en el área útil de confección | INSPECCIÓN VISUAL<br><br>Guía de defectos Ropa Contractual (Uso exclusivo para la CNMRTU) |

| | | |
|---|---|---|
| | • Rayas<br>• Tela sucia, manchada y/o mojada<br>• Trama doblada<br>• Trama rota, desviada o caída<br>• Trama sucia, manchada y/o mojada<br>Otros defectos mencionados en la Guía de Defectos Ropa Contractual. | |
| **CEDULA** | **COLOR PANTONE** | **TOLERANCIA** |
| 27 | Blanco | -- |

Un tono nominal y sus tolerancias, son los valores en que se permite que el tono del color de una tela varíe entre lotes de la misma tela.

No se permiten variaciones de tono para:

- Un mismo lote de tela
- Un mismo lote de uniforme con prendas de la misma telas
- Prendas de la misma tela en un uniforme

## 7. FICHA TÉCNICA

Procedimiento de evaluación de la conformidad en base a los Estándares Mexicanos acreditados y elaborados por el Laboratorio acreditado ante la e.m.a.

Tela: 50%, Poliéster - 50% algodón para ropa deportiva, tela para forro, (El Laboratorio ejecutará los ensayos basándose en los Estándares Mexicanos establecidos en la siguiente tabla, Estándares Mexicanos vigentes acreditados que apliquen o procedimiento interno).

| **DETERMINACIÓN** | **ESPECIFICACIÓN O REQUISITO**<br>**COLOR: Blanco** | **ENSAYOS o ESTÁNDARES MEXICANOS** |
|---|---|---|
| Contenido de fibra (%)<br>• Poliéster<br>• Algodón | <br>45 a 55%<br>45 a 55% | **NMX – A 1833/1 – INNTEX-2014** Industria Textil-Análisis químico cuantitativo – Parte 1 Principios generales de ensayo<br>**NMX – A – 1833/11 – INNTEX – 2014** Industria textil – Análisis químico cuantitativo – Parte 11 Mezclas de fibras de celulosa y poliéster (Método usado ácido sulfúrico) |



ANEXOS
DIVISIÓN DE CONTRATOS

| | | |
|---|---|---|
| Masa, g/m2: | 125 mínimo | **NMX – A – 3801 – INNTEX – 2012** Industria textil – Determinación de la masa del tejido por unidad de longitud y área. |

**(El laboratorio ejecutara los ensayos basándose en los estándares mexicanos establecidos en la siguiente tabla, estándares mexicanos vigentes acreditados que apliquen o procedimiento interno).**

| CEDULA | COLOR PANTONE | TOLERANCIA | ENSAYOS |
|---|---|---|---|
| 27 | Blanco | --- | Inspección visual (procedimiento interno) |

**Nota: El informe de Laboratorio deberá identificar la muestra por color, por tela, tipo de tela, cedula o cedulas que ampara, ejemplo:**

- Tela : 50%, Poliéster 50% - algodón para ropa deportiva, tela para forro
- Color: blanco
- Cedula (s): 27

Deberá entregar informe de laboratorio por color.

La muestra de prenda terminada que se deberá entregar en la CNMRTU para su evaluación será por cedula, en talla mediana (M) y el color podrá ser cualquiera mencionado en la tabla de color de la Especificación Técnica.

## 8. APÉNDICE NORMATIVO

Ley de infraestructura de la calidad.

## 9. REFERENCIAS NORMATIVAS Y BIBLIOGRAFÍA

Para la correcta aplicación de la presente especificación Técnica, se deben consultar los siguientes documentos o los que los sustituyan:

Ley de infraestructura de la calidad.

IMSS - Cuadro Básico de Productos Textiles y Calzado.

IMSS - Guía de Defectos de Ropa Contractual.

Especificación Técnica IMSS, Cedula 27 Chamarra y pantalón deportivo unisex

**NMX – A 1833/1 – INNTEX-2014** Industria Textil- Análisis químico cuantitativo – Parte 1 Principios generales de ensayo

**NMX – A – 1833/11 – INNTEX – 2014** Industria textil – Análisis químico cuantitativo – Parte 11 Mezclas de fibras de celulosa y poliéster (Método usado ácido sulfúrico)

**NMX – A – 3801 – INNTEX – 2012** Industria textil – Determinación de la masa del tejido por unidad de longitud y área.

ANEXOS
DIVISIÓN DE CONTRATOS

SIN TEXTO

ESPECIFICACIÓN TÉCNICA IMSS

CUADRO BÁSICO DE PRODUCTOS TEXTILES Y CALZADO
210 ROPA CONTRACTUAL

Zona "A"
Zona "B"

**Cedula No. 3**
**BATA PARA CABALLERO**

ANEXOS
DIVISIÓN DE CONTRATOS

# ÍNDICE

1. INTRODUCCIÓN ..... 3
2. OBJETIVO Y CAMPO DE APLICACIÓN ..... 3
3. DEFINICIONES ..... 3
4. SÍMBOLOS Y ABREVIATURAS ..... 4
5. DESCRIPCIÓN ..... 5
6. CATEGORÍAS Y COLORES ..... 5
7. TALLAS Y CLAVES ..... 6
8. FIGURAS DE LA BATA (No a escala, con valor referencial únicamente) ..... 7
9. DIMENSIONES EN CENTÍMETROS (información de referencia) ..... 10
10. INDICACIONES DE CORTE Y CONFECCIÓN ..... 11
11. TELA Y COLOR ..... 13
12. ETIQUETADO ..... 14
13. ENVASE ..... 15
14. ALMACENAMIENTO ..... 15
15. REFERENCIAS NORMATIVAS Y BIBLIOGRAFÍA ..... 15

# 1. INTRODUCCIÓN

Con la finalidad de dar cumplimiento con el Contrato Colectivo de Trabajo en lo relativo a la adquisición de ropa de trabajo para los trabajadores con derecho del Instituto Mexicano de Seguro Social se establecen las siguientes especificaciones técnicas que indican las características que debe contener la bata para caballero.

# 2. OBJETIVO Y CAMPO DE APLICACIÓN

Establecer las especificaciones en confección y dimensionalidad en cuanto a las tallas de bata para caballero; para el uso de diferentes servicios. (Ver tabla de categorías).

# 3. DEFINICIONES

**Bata:** Prenda de vestir holgada que cubre el tronco y extremidades a partir de los hombros, esta puede ser de diferentes largos, utilizada para brindar protección y en la mayoría de los casos sobre la vestimenta.

**Botón**: Pieza pequeña agujerada y cosida a la ropa para abrochar al pasar por el ojal.

**Costura de cadeneta:** Costura colocada en ciertos lugares de la prenda que lleva un tipo de cadena en uno de los lados y por el otro un hilo unido a cada uno de los eslabones y se aplican en donde se ejercen los mayores esfuerzos en las prendas de vestir. Esta costura debe tener de 10 p.p.p. a 12 p.p.p. de longitud como mínimo.

**Dimensiones:** Cada una de las direcciones en que se mide la extensión de una prenda.

**Descripción de la prenda:** Se mencionan las características que componen la prenda; largo, tipo de manga, tipo de cuello, altura, tamaño de bolsa y otras; así como la tela de confección y habilitaciones.

**Dobladillo:** Pliegue que se hace a la ropa en los bordes.

**Etiqueta:** Elaborada de tela con una duración cuando menos igual a la prenda donde se aplique. Debe ir cosida y contener información referente al confeccionista, cuidados en el uso de la prenda e información específica solicitada. Los textos de la etiqueta deben ser visibles con durabilidad de la prenda.

**Figura**: Esquema de la prenda de vista frontal y espalda con sus acotaciones (dimensionales).

**Gabardina de algodón**: Tela formada por ligamento sarga o derivado de ésta, cuya característica es que forma surcos diagonales; está tejida con hilos de urdimbre y trama de diferentes títulos siendo la densidad de hilos de urdimbre superior a la de los hilos de trama.


ANEXOS
DIVISIÓN DE CONTRATOS

**Habilitaciones**: Son todos aquellos accesorios complementarios para la confección y terminado de la prenda.

**Lote:** Cantidad de tela y prendas que integra una orden de confección o compra.

**Ojal**: Pequeña abertura reforzada en sus bordes que tienen algunas prendas y que sirve para abrochar un botón.

**Presillas**: Costuras de puntos unidos, que sirven para reforzar el extremo de otras costuras, uniones y partes sometidas a esfuerzos.

**Remate:** Es la acción de concluir o terminar una costura, con el fin de afianzarla o asegurarla.

**Sisa**: Sesgadura hecha en la tela de la prenda, para que ajusten bien en la parte superior del cuerpo.

**Sobrehilado**: Costura que se hace en las orillas de la tela para evitar el deshilachado.

**Tolerancias**: Variación permitida a una magnitud dada.

## 4. SÍMBOLOS Y ABREVIATURAS

Para los propósitos de esta especificación técnica, se establecen los siguientes símbolos y abreviaturas.

| | |
|---|---|
| cm | Centímetro |
| ema | Entidad Mexicana de Acreditación |
| INNTEX | Instituto Nacional de Normalización Textil, A.C. |
| NMX | Estándar Mexicano |
| NOM | Norma Oficial Mexicana |
| mm | Milímetro |
| TCX o TPG | Código de la numeración Pantone de colores de las telas, TCX = edición en tela, TPG = edición en papel ecológico. |
| % | Por ciento |
| ± | Mas, menos |
| p.p.p. | Puntadas por pulgada |
| C o U | Código de la numeración Pantone de colores para el logosímbolo |

## 5. DESCRIPCIÓN

**BATA** CORTE RECTO. **CUELLO:** TIPO MAO CON PESPUNTE Y BIES DE LA MISMA TELA A 1cm. DE ANCHO EN ESCOTE. **DELANTERO:** DE CUATRO PIEZAS. CIERRA AL FRENTE CON SEIS BOTONES Y OJALERA OCULTA CON UN ANCHO DE 5.5 CM. CON DOBLE PESPUNTE (VER FIGURA), CON CUATRO BOLSAS: UNA DE PARCHE EN EL DELANTERO IZQUIERDO A LA ALTURA DEL PECHO, DOS INSERTADAS EN EL COSTADILLO DEBAJO DE LA CINTURA, UNA DE CADA LADO, Y OTRA SOBREPUESTA EN LA BOLSA DEL DELANTERO IZQUIERDO CON PUNTA DIAGONAL. **ESPALDA:** DE CINCO PIEZAS, UNA AL CENTRO Y DOS EN LA PARTE INFERIOR CON ABERTURA AL CENTRO CON CINTURON FIJO DE UNA PIEZA, CON DOS BOTONES DE ADORNO CENTRADOS EN EL MISMO. **MANGA:** LARGA TIPO RANGLAN DE UNA PIEZA CON PINZA AL CENTRO DEL HOMBRO LARGO AL PUÑO. **LOGOSÍMBOLO:** DEL IMSS CENTRADO Y BORDADO EN LA MANGA IZQUIERDA.

## 6. CATEGORÍAS Y COLORES

Zona "A" y Zona "B"

| CATEGORÍAS | COLORES |
|---|---|
| ASISTENTE DE BIBLIOTECARIO<br>RAMA UNIVERSAL DE OFICINAS: AUXILIAR, OFICIAL Y COORDINADOR **(A)**<br>BIBLIOTECARIO<br>OPERADOR TELEFÓNICO "A", "B", Y "C"<br>TÉCNICO EN BIBLIOTECA | ARENA |
| **SECADOS (CARRERAS TÉCNICAS).-** AUXILIAR DE LABORATORIO Y LABORATORISTA<br>BIÓLOGO<br>CITOTECNOLOGO<br>FONOAUDIÓLOGO<br>HISTOTECNOLOGO<br>QUÍMICO CLÍNICO JEFE DE SECCIÓN<br>QUÍMICO RESPONSABLE<br>TÉCNICO RADIÓLOGO | BLANCO |

**(A) CUANDO LABOREN EN UNIDAD MEDICA**


ANEXOS
DIVISIÓN DE CONTRATOS

## 7. TALLAS Y CLAVES

ZONA "A"

| TALLA | ARENA | BLANCO |
|---|---|---|
| EXTRA CHICA | 210.110.3446.00.00 | 210.110.3445.00.00 |
| CHICA | 210.110.0812.00.00 | 210.110.0911.00.00 |
| MEDIANA | 210.110.0846.00.00 | 210.110.0945.00.00 |
| GRANDE | 210.110.0879.00.00 | 210.110.0978.00.00 |
| EXTRA-GRANDE | 210.110.0903.00.00 | 210.110.1000.00.00 |
| ESPECIAL | 210.110.2131.00.00 | 210.110.2149.00.00 |
| PLUS | 210.110.2412.00.00 | 210.110.2420.00.00 |

ZONA "B"

| TALLA | ARENA | BLANCO |
|---|---|---|
| EXTRA CHICA | 210.110.3448.00.00 | 210.110.3447.00.00 |
| CHICA | 210.110.2958.00.00 | 210.110.3014.00.00 |
| MEDIANA | 210.110.2966.00.00 | 210.110.3022.00.00 |
| GRANDE | 210.110.2974.00.00 | 210.110.3030.00.00 |
| EXTRA-GRANDE | 210.110.2982.00.00 | 210.110.3048.00.00 |
| ESPECIAL | 210.110.2990.00.00 | 210.110.3055.00.00 |
| PLUS | 210.110.3006.00.00 | 210.110.3063.00.00 |

## 8. FIGURAS DE LA BATA (No a escala, con valor referencial únicamente)

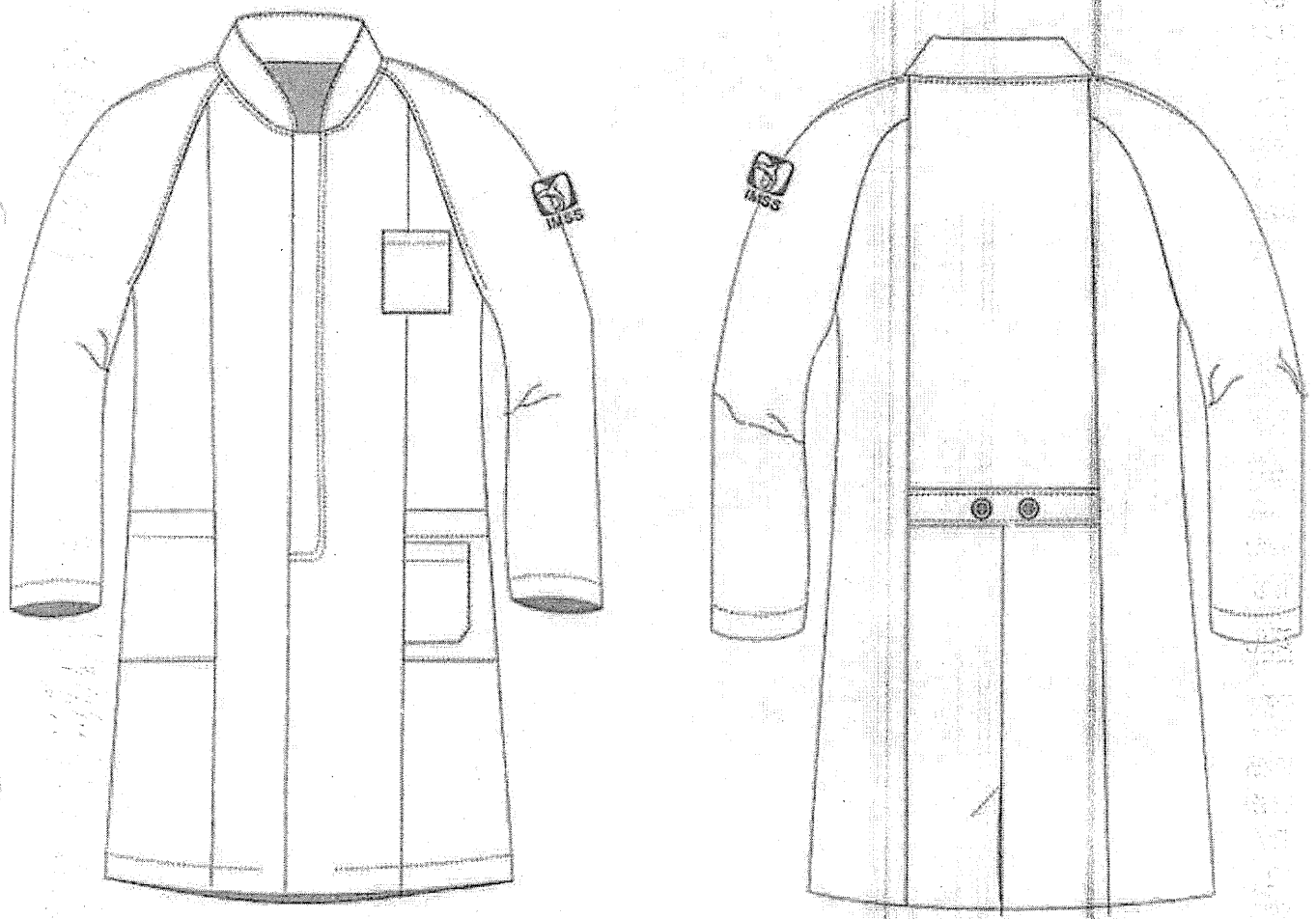

CINTURON FIJO

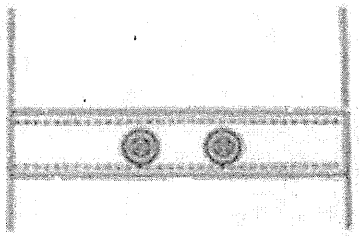



ANEXOS
DIVISIÓN DE CONTRATOS

## BATA VISTA DE FRENTE (No a escala, con valor referencial únicamente)

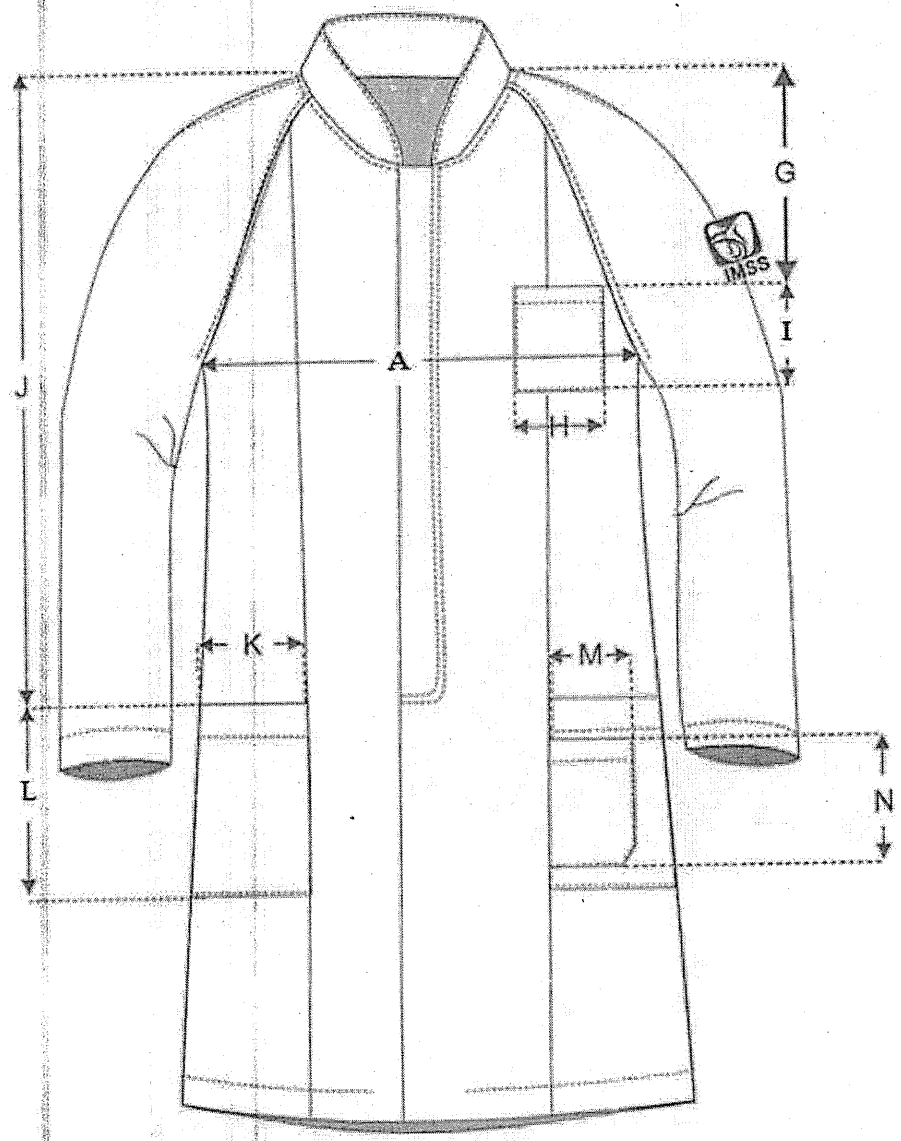

## BATA VISTA DE ESPALDA (No a escala, con valor referencial únicamente)

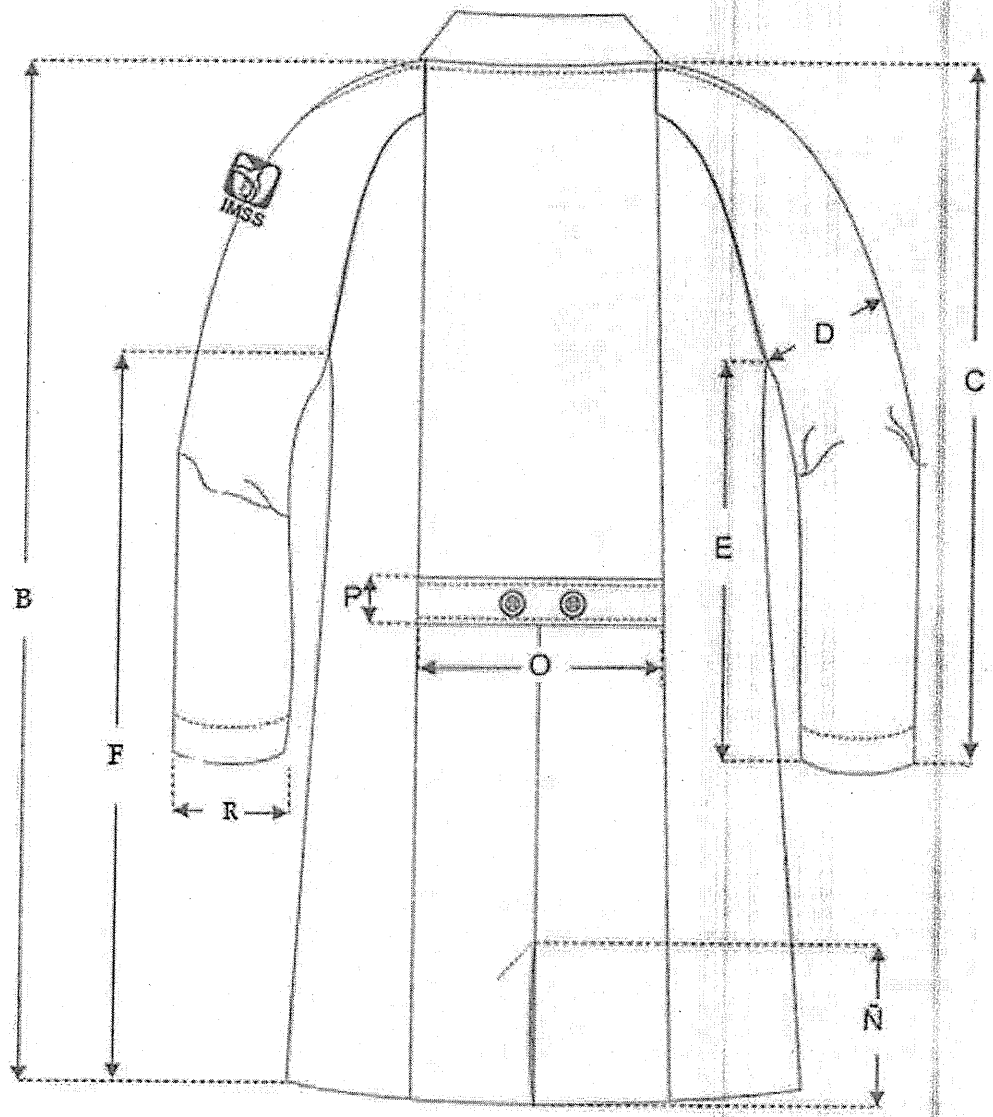



ANEXOS
DIVISIÓN DE CONTRATOS

**CUELLO (No a escala, con valor referencial únicamente)**

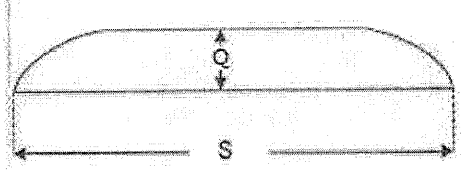


## 9. DIMENSIONES EN CENTÍMETROS (información de referencia)

| | CONCEPTO | XCH | CH | M | G | X | ES | PL | TOLERANCIA |
|---|---|---|---|---|---|---|---|---|---|
| A) | CONTORNO PECHO | 93 | 103 | 113 | 123 | 134 | 144 | 154 | +/- 1.0 |
| B) | LARGO TOTAL (Se mide a partir del centro de la base del cuello de la espalda hasta el ruedo) | 87 | 90 | 93 | 95 | 97 | 100 | 103 | +/- 1.0 |
| C) | LARGO MANGA | 75.5 | 77.5 | 80 | 82 | 84.5 | 86.5 | 88.5 | +/- 1.0 |
| D) | CONTORNO MANGA | SOLO COMO REFERENCIA | | | | | | | |
| E) | LARGO COSTADO MANGA | 45 | 47 | 49 | 51.5 | 53 | 55 | 58 | +/- 1.0 |
| F) | LARGO COSTADO TALLE | 61 | 62 | 63 | 65 | 66.5 | 68.5 | 70.5 | +/- 1.0 |
| G) | ALTURA BOLSA SUPERIOR | 19.5 | 20 | 20 | 21 | 22 | 23 | 24 | +/- 1.0 |
| H) | ANCHO BOLSA SUPERIOR | 9.5 | 9.5 | 9.5 | 9.5 | 10.5 | 10.5 | 10.5 | +/- 1.0 |
| I) | LARGO BOLSA SUPERIOR | 13 | 13 | 13 | 13 | 14 | 14 | 14 | +/- 1.0 |
| J) | ALTURA BOLSA INFERIOR | 53 | 55 | 57 | 58 | 59.5 | 61 | 62.5 | +/- 1.0 |
| K) | ANCHO BOLSA INFERIOR | 14.5 | 15 | 16.5 | 18 | 19.5 | 21 | 22.5 | +/- 1.0 |
| L) | LARGO BOLSA INFERIOR | 18.5 | 19.5 | 19.5 | 19.5 | 21 | 21 | 21 | +/- 1.0 |
| M) | ANCHO BOLSA SOBREPUESTA | 11 | 12 | 12 | 12 | 13.5 | 13.5 | 13.5 | +/- 1.0 |
| N) | LARGO BOLSA SOBREPUESTA | 13 | 14 | 14 | 14 | 15.5 | 15.5 | 15.5 | +/- 1.0 |

| | | | | | | | | | |
|---|---|---|---|---|---|---|---|---|---|
| Ñ) | LARGO ABERTURA TRASERA | 30 | 30 | 30 | 30 | 30 | 30 | 30 | +/- 1.0 |
| O) | LARGO CINTURON | 18 | 19 | 20 | 22 | 23.5 | 25 | 26.5 | +/- 1.0 |
| P) | ANCHO CINTURON | 4.5 | 4.5 | 4.5 | 4.5 | 4.5 | 4.5 | 4.5 | +/- 0.5 |
| Q) | ANCHO CUELLO | 4 | 4 | 4 | 4 | 4 | 4 | 4 | +/- 0.5 |
| R) | CONTORNO PUÑO | 27 | 28 | 29 | 30 | 32 | 33.5 | 35 | +/- 0.5 |
| S) | LARGO CUELLO | 39 | 41 | 43 | 45.5 | 48 | 50 | 52.5 | +/- 1.0 |

## 10. INDICACIONES DE CORTE Y CONFECCIÓN

**Instrucciones de Corte:** Respetar hilos, no alterar medidas, no torcer tela, no mover piquetes ni aplomos.

**Instrucciones de confección:** Respetar costuras y aplomos, no jalar la tela al coser, mandar molde para planchar costuras de bolsa, sobrecoser cuello chico, colocar el primer ojal horizontal a 1.5cm del filo del escote hacia abajo, los siguientes a 10cm entre si en todas las tallas, colocación de botones en cinturón será de 5.5 cm entre sí para todas las tallas.

**Presilla de refuerzo:** En bolsa superior, bolsa sobrepuesta y donde se requiera. Considerando que deben emplearse para reforzar el extremo de otras costuras, uniformes y partes sometidas a esfuerzos.

**Ancho de las Costuras en mm:**

- Costados: 6 mm a 10 mm
- Mangas: 6 mm a 10 mm
- Espalda: 6 mm a 10 mm
- Dobladillo ruedo y puño terminado con costura remetida 25 mm +/- 5 mm
- Dobladillo de bolsa superior e inferior: terminado con costura remetida 20 mm +/- 5 mm
- Pinza de manga a 10mm +/- 2 mm inicio desvanecido en nada.
- Bolsas inferiores: 6 mm a 10 mm
- Bolsa de parche: costura escondida



ANEXOS
DIVISIÓN DE CONTRATOS

## TIPOS DE PUNTADAS:

### Puntadas Interiores

- Overlock con puntada de seguridad: 10 p.p.p.+/-2 p.p.p. para las uniones de piezas de tela.
- Overlock sin puntada de seguridad: 10 p.p.p.+/-2 p.p.p. para las orillas de la tela sola.

Todas las costuras y puntadas tendrán que ser uniformes.

### Puntadas Exteriores

- Recta: 10 p.p.p.+/-2 p.p.p. con remate al principio y al final.
- Recta: doble aguja 10 p.p.p. +/- 2 para pespunte de ojalera

Todas las costuras y puntadas tendrán que ser uniformes.

## ANCHO PESPUNTE DE 6 MM +/-1 mm EN:

- Ojalera

## ANCHO PESPUNTE DE 2 MM +/-1 mm EN:

- Cuello
- Bolsas
- Pespunte de Cinturón
- Sisas
- Pinza de Manga

Todas las costuras y puntadas tendrán que ser uniformes.

## HILOS Y AGUJAS UTILIZADAS EN LAS PUNTADAS (INFORMACIÓN DE REFERENCIA)

- Recta: Hilo de poliéster 100% fibra corta, adecuado para el tipo de tela y prenda. Del mismo color de la prenda o tono similar.
- Overlock: Hilo de poliéster 100% fibra corta, adecuado para el tipo de tela y prenda. Del mismo color de la prenda o tono similar.
- Numero de aguja: Calibre 90/14
- Aditamentos: Pie compensado.

**HABILITACIÓN**

- Botones: 8 piezas plástico cóncavos en el centro; color mate al tono de la prenda (no transparente) No. 24 de dos orificios (6 en delantero y 2 en cinturón de ajuste).
- Entretela en cuello.

## 11. TELA Y COLOR

**Tela:** Deberá apegarse a lo establecido en las Especificación Técnica IMSS – Telas Utilizadas en Ropa Contractual – GABARDINA 75% Algodón, 25% Poliéster (Elasterell-P) Tipo 1 o Tipo 2 – Especificaciones y ensayos.

Zona "A" Tipo 1
Zona "B" Tipo 2

**COLOR:**

| | | |
|---|---|---|
| TELA: | GABARDINA 75% Algodón, 25% Poliéster (Elasterell-P) | |
| COLORES CÓDIGO PANTONE: TCX o TPG | Arena 16 – 0928 | Blanco |
| LOGOSÍMBOLO COLOR CÓDIGO PANTONE: | Verde 561 C ó 561 U | |

## ESPECIFICACIONES DEL SIMBOLO Y SIGLAS DEL IMSS

**Dimensiones del símbolo y siglas del IMSS**

Símbolo del IMSS: De 4,0 cm +/- 0,5 cm de altura por 4,0 cm +/- 0,5 cm de ancho.

Síglas del IMSS: De 1,3 cm +/- 0,3 cm de altura (ancho en proporción).

**Ver Especificación Técnica IMSS Logosímbolo IMSS - Bordado y Estampado- Especificaciones y Ensayos.**



ANEXOS
DIVISIÓN DE CONTRATOS

## 12. ETIQUETADO

Cada prenda deberá de llevar una etiqueta cosida y colocada en el interior del artículo. La etiqueta debe contener impreso en forma legible e indeleble, los siguientes datos y/o leyendas en español:

- Número de Cedula del Cuadro Básico de Productos Textiles y Calzado
- Número de clave del Cuadro Básico de Productos Textiles y Calzado
- Número de lote
- Año de fabricación
- Talla expresada en formato:

| | |
|---|---|
| Talla Extra Chica | X CH |
| Talla Chica | CH |
| Talla Mediana | M |
| Talla Grande | G |
| Talla Extra Grande | X |
| Talla Especial | ES |
| Talla Plus | PL |

- Marca o logotipo, razón social o nombre y domicilio del fabricante o proveedor.
- Contenido de fibras.
- Instrucciones sobre el cuidado y conservación del artículo.
- País de origen.
- Registro Federal de Contribuyentes del Fabricante o Proveedor.

En caso de que todos los datos y leyendas de etiquetado del artículo no puedan quedar contenidos en una, se pueden utilizar dos.

Las etiquetas deben estar elaboradas en tela tejida o tela tejida plastificada, suave al tacto, no rígida, sin filos cortantes y que resistan los procesos de lavado sin perder la información marcada.

Lo anterior en base a lo establecido en la norma NOM – 004 – SE – 2021, NMX-A-3758-INNTEX-2014 y a lo solicitado por el Instituto.

## PRENDA TERMINADA

La prenda no debe presentar los siguientes defectos: agujeros, costuras rotas o saltadas, costuras encimadas, irregularidades de hilos, hilos flojos, hilo tenso, hilo interrumpido, materias extrañas, motas (bolas en los hilos o el tejido), cocas (hilos enredados), cualquier tipo de manchas o exceso de apresto, diferentes tonos en el color de la prenda o cualquier defecto que demerite la calidad de la prenda.

La prenda deberá presentarse debidamente limpia de hilo (Deshebrado), costuras limpias, y planchada.

## 13. ENVASE

Una prenda de una talla planchada, doblada y acomodada, dentro de una bolsa de plástico, transparente, resistente y de tamaño adecuado para contenerla con etiquetado que identifique la prenda con la siguiente información:

- Nombre del proveedor
- Numero de licitación
- Numero de cedula
- Clave de identificación de la prenda

El tipo y calidad de los envases son responsabilidad del proveedor. Deben proteger al producto y resistir las condiciones de manejo, transporte y almacenamiento, en los diferentes climas del país.

## 14. ALMACENAMIENTO

Almacenamiento en locales cubiertos, protegidos de la lluvia y de la exposición directa a los rayos del sol, así como fuentes de calor o vapores.

## 15. REFERENCIAS NORMATIVAS Y BIBLIOGRAFÍA

Para la correcta aplicación de la presente especificación Técnica, se deben consultar los siguientes documentos o los que los sustituya:

NMX-A-3758-INNTEX-2014 Textiles-Código de generación de etiquetas de cuidado con el uso de símbolos.

NOM – 004 – SE – 2021 Información comercial – Etiquetado de productos textiles, prendas de vestir, sus accesorios y ropa de casa.

IMSS - Cuadro Básico de Productos Textiles y Calzado.

Especificación Técnica IMSS — Telas Utilizadas en Ropa Contractual – GABARDINA 75% Algodón, 25% Poliéster (Elasterell-P) Tipo 1, Especificaciones y Ensayos.

Especificación Técnica IMSS - Telas Utilizadas En Ropa Contractual - GABARDINA 75% Algodón, 25% Poliéster (Elasterell-P) Tipo 2, Especificaciones y Ensayos.

Especificación Técnica IMSS Logosímbolo IMSS - Bordado Y Estampado- Especificaciones y Ensayos

IMSS - Guía de Defectos de Ropa Contractual.



ANEXOS
DIVISIÓN DE CONTRATOS

SIN TEXTO

ESPECIFICACIÓN TÉCNICA IMSS

CUADRO BÁSICO DE PRODUCTOS TEXTILES Y CALZADO
210 ROPA CONTRACTUAL

Zona "A"
Zona "B"

**Cedula No. 11**

**OVEROL PARA CABALLERO**



ANEXOS
DIVISIÓN DE CONTRATOS

# Índice

1. INTRODUCCIÓN ..... 3
2. OBJETIVO Y CAMPO DE APLICACIÓN ..... 3
3. DEFINICIONES ..... 3
4. SÍMBOLOS Y ABREVIATURAS ..... 5
5. DESCRIPCION ..... 5
6. CATEGORÍAS Y COLORES ..... 6
7. TALLAS Y CLAVES ..... 8
8. FIGURAS DEL OVEROL (No a escala, con valor referencial únicamente) ..... 9
9. DIMENSIONES EN CENTÍMETROS (información de referencia) ..... 11
10. INDICACIONES DE CORTE Y CONFECCIÓN ..... 12
11. TELA Y COLOR ..... 13
12. ETIQUETADO ..... 14
13. ENVASE ..... 15
14. ALMACENAMIENTO ..... 16
15. REFERENCIAS NORMATIVAS Y BIBLIOGRAFÍA ..... 16

# 1. INTRODUCCIÓN

Con la finalidad de dar cumplimiento con el Contrato Colectivo de Trabajo en lo relativo a la adquisición de ropa de trabajo para los trabajadores con derecho del Instituto Mexicano de Seguro Social se establecen las siguientes especificaciones técnicas que indican las características que debe contener el overol para caballero.

# 2. OBJETIVO Y CAMPO DE APLICACIÓN

Establecer las especificaciones en confección y dimensionalidad en cuanto a las tallas del overol para caballero, para el uso de diferentes servicios. (Ver tabla de categorías).

# 3. DEFINICIONES

**Botón**: Pieza pequeña agujerada y cosida a la ropa para abrochar al pasar por el ojal.

**Cierre de cremallera:** Cierre formado por dos tiras flexibles guarnecidas de dientes metálicos o plásticos, el engrane se obtiene por medio de una corredera provista de dos canales.

**Costura de cadeneta:** Costura colocada en ciertos lugares de las prendas que lleva un tipo de cadena en uno de los lados y por el otro un hilo unido a cada uno de los eslabones y se aplican en donde se ejercen los mayores esfuerzos en las prendas de vestir. Esta costura debe tener de10 a 12 puntadas por cada 2.5 cm de longitud como mínimo.

**Dimensiones**: Cada una de las direcciones en que se mide la extensión de una prenda.

**Descripción de la prenda**: Se mencionan las características que componen la prenda: largo, tipo de manga, tipo de cuello, altura, tamaño de bolsa y otras; así como la tela de confección, composición y habilitaciones.

**Dobladillo:** Pliegue que se hace a la ropa en los bordes.

**Engargolado:** Costura utilizado en la unión de dos piezas grandes que componen la ropa de trabajo, en ella se entrelaza la tela de ambas piezas. Se realiza con máquina de codo y/o de cama plana; debiendo tener hasta dos costuras paralelas de cadeneta.

**Etiqueta:** Elaborada de tela con una duración cuando menos iguala la prenda donde se aplique. Debe ir cosida y contener información referente al confeccionista, cuidados en el uso de la prenda e información específica solicitada. Los textos de la etiqueta deben ser visibles con durabilidad de la prenda.



ANEXOS
DIVISIÓN DE CONTRATOS

**Fuelle:** Pliegue de la tela que permite obtener una mayor amplitud de la prenda.

**Figura:** Esquema de la prenda de vista frontal y espalda con sus acotaciones (dimensiones).

**Gabardina de algodón:** Tela formada por ligamento sarga o derivado de ésta, cuya característica es que forma surcos diagonales; está tejida con hilos de urdimbre y trama de diferentes títulos siendo la densidad de hilos de urdimbre superior a la de los hilos de trama.

**Habilitaciones:** Son todos aquellos accesorios complementarios para la confección y terminado de la prenda.

**Lote:** Cantidad de tela y prendas que integra una orden de confección o compra.

**Ojal:** Pequeña abertura reforzada en sus bordes que tienen algunas prendas y que sirve para abrochar un botón.

**Overol:** El mono, overol, mameluco o braga es una prenda de faena de una sola pieza. Suele ponerse sobre la ropa corriente para protegerla. Aunque ideado originalmente como prenda de trabajo, es bastante popular su uso en niños.

**Presillas:** Costura de puntos unidos, que sirve para reforzar el extremo de otras costuras, uniones y partes sometidas a esfuerzos.

**Remate:** Es la acción de concluir o terminar una costura, con el fin de afianzarla o asegurarla.

**Sisa:** Sesgadura hecha en la tela de la prenda, para que ajusten bien en la parte superior del cuerpo.

**Sobrehilado:** Costura que se hace en las orillas de la tela para evitar el deshilachado.

**Tolerancia:** Variación permitida a una magnitud dada.

## 4. SÍMBOLOS Y ABREVIATURAS

Para los propósitos de esta especificación técnica, se establecen los siguientes símbolos y abreviaturas.

| | |
|---|---|
| cm | Centímetro |
| ema | Entidad Mexicana de Acreditación |
| INNTEX | Instituto Nacional de Normalización Textil, A.C. |
| NMX | Estándar Mexicano |
| NOM | Norma Oficial Mexicana |
| mm | Milímetro |
| TCX o TPG | Código de la numeración Pantone de colores de las telas, TCX = edición en tela, TPG = edición en papel ecológico. |
| % | Por ciento |
| ± | Mas, menos |
| C o U | Código de la numeración Pantone de colores para el logosímbolo. |
| p.p.p. | Puntada por pulgada |

## 5. DESCRIPCION

**CUELLO:** MAO CON PESPUNTE ALREDEDOR; **DELANTERO:** DE CUATRO PIEZAS, DOS SUPERIORES Y DOS INFERIORES, CON CIERRE DE POLIÉSTER TIPO CREMALLERA DE DOBLE ACCIÓN QUE VA DEL CUELLO AL TIRO DE LA PRENDA, CINCO BOLSAS: UNA EN CADA DELANTERO INFERIOR, TRES DE PARCHE, UNA EN ELLA DO IZQUIERDO A LA ALTURA DEL PECHO Y UNA EN LA PARTE LATERAL DE CADA PIEZA A LA ALTURA DE LA RODILLA. **ESPALDA:** DE UNA PIEZA; **TRASERO:** DE DOS PIEZAS CON PINZA EN CADA UNA; **PRETINA:** CON ELÁSTICO EN LOS LATERALES, UNE LAS PIEZAS Y CIERRA AL FRENTE CON BOTONES Y OJALES; **MANGA:** RECTA DE UNA PIEZA CON PUÑO SIMULADO (TIPO VALENCIANA) Y LOGOSIMBOLO DEL IMSS BORDADO Y CENTRADO EN LA MANGA IZQUIERDA.



ANEXOS
DIVISIÓN DE CONTRATOS

## 6. CATEGORÍAS Y COLORES

Zona "A"

| CATEGORIAS | COLORES |
|---|---|
| ESPECIALISTA EN EQUIPOS DE AIRE ACONDICIONADO Y REFRIGERACIÓN<br>ESPECIALISTA EN EQUIPOS DE ELECTRÓNICA MEDICA<br>ESPECIALISTA EN EQUIPOS DE ESPECIALIDADES<br>ESPECIALISTA EN EQUIPOS DE LABORATORIOS<br>ESPECIALISTA EN EQUIPOS DE MECÁNICA Y FLUIDOS<br>ESPECIALISTA EN EQUIPOS DE RAYOS X<br>ESPECIALISTA EN FLUIDOS Y ENERGÉTICOS<br>ESPECIALISTA EN PLANTAS DE LAVADO<br>OPERADOR DE MANTENIMIENTO EN U.M.C<br>TÉCNICO "A" EN AIRE ACONDICIONADO Y REFRIGERACIÓN<br>TÉCNICO "A" EN EQUIPOS MÉDICOS<br>TÉCNICO "A" EN FLUIDOS Y ENERGÉTICOS<br>TÉCNICO "A" EN PLANTAS DE LAVADO<br>TÉCNICO "A" EN TELECOMUNICACIONES<br>TÉCNICO "B" EN EQUIPOS MÉDICOS<br>TÉCNICO "B" EN FLUIDOS Y ENERGÉTICOS<br>TÉCNICO "B" EN PLANTAS DE LAVADO<br>TÉCNICO "B" EN TELE COMUNICACIONES<br>TÉCNICO "C" EN FLUIDOS Y ENERGÉTICOS<br>TÉCNICO "C" EN PLANTAS DE LAVADO<br>TÉCNICO "C" EN TELE COMUNICACIONES<br>TÉCNICO ELECTRICISTA<br>TÉCNICO ELECTRÓNICO<br>TÉCNICO EN ELECTRÓNICA MEDICA Y LABORATORIO<br>TÉCNICO EN EQUIPOS DE ABSORCIÓN<br>TÉCNICO EN EQUIPOS DE RAYOS X<br>TÉCNICO EN EQUIPOS HELICOIDAL<br>TÉCNICO EN EQUIPOS RECIPROCANTES<br>TÉCNICO EN EQUIPOS TURBO CENTRIFUGO<br>TÉCNICO EN MECÁNICA, FLUIDOS Y ESPECIALIDADES<br>TÉCNICO MECÁNICO<br>TÉCNICO PLOMERO<br>TÉCNICO POLIVALENTE | AZUL ELÉCTRICO |
| TÉCNICO OPERADOR DE TRANSPORTE DE PACIENTES DETERAPIA INTENSIVA (A)<br>TÉCNICO OPERADOR DE TRANSPORTE DE PACIENTES DE URGENCIA (A) | VERDELIMÓN |
| AYUDANTE DE EMBALSAMAMIENTO (B) | AZUL CLARO |

**(A) AL LOGOSÍMBOLO IMSS SE LE AGREGA LA LEYENDA: "ALTA TECNOLOGIA"**

**(B) NO LLEVA LAS BOLSAS DE PARCHE LATERALES A LA ALTURA DE LA RODILLA**

ESTE DOCUMENTO SUSTITUYE A CUALQUIER OTRO DOCUMENTO NORMATIVO DE CALIDAD DE ESTA PRENDA, CON FECHA ANTERIOR A NOVIEMBRE 2023

ZONA "B"

| CATEGORÍAS | COLORES |
|---|---|
| ESPECIALISTA EN EQUIPOS DE AIRE ACONDICIONADO Y REFRIGERACIÓN.<br>ESPECIALISTA EN EQUIPOS DE ELECTRÓNICA MEDICA<br>ESPECIALISTA EN EQUIPOS DE ESPECIALIDADES<br>ESPECIALISTA EN EQUIPOS DE LABORATORIO<br>ESPECIALISTA EN EQUIPOS DE MECÁNICA Y FLUIDOS<br>ESPECIALISTA EN EQUIPOS DE RAYOS X<br>ESPECIALISTA EN FLUIDOS Y ENERGÉTICOS<br>ESPECIALISTA EN PLANTAS DE LAVADO<br>OPERADOR DE MANTENIMIENTO EN U.M.C.<br>TÉCNICO "A" EN AIRE ACONDICIONADO Y REFRIGERACIÓN<br>TÉCNICO "A" EN EQUIPOS MÉDICOS<br>TÉCNICO "A" EN FLUIDOS Y ENERGÉTICOS<br>TÉCNICO "A" EN PLANTAS DE LAVADO<br>TÉCNICO "A" EN TELECOMUNICACIONES<br>TÉCNICO "B" EN EQUIPOS MÉDICOS<br>TÉCNICO "B" EN FLUIDOS Y ENERGÉTICOS<br>TÉCNICO "B" EN PLANTAS DE LAVADO<br>TÉCNICO "B" ENTELE COMUNICACIONES<br>TÉCNICO "C" EN FLUIDOS Y ENERGÉTICOS<br>TÉCNICO "C" EN PLANTAS DE LAVADO<br>TÉCNICO "C" ENTELE COMUNICACIONES<br>TÉCNICO ELECTRICISTA<br>TÉCNICO ELECTRÓNICO<br>TÉCNICO EN ELECTRÓNICA MEDICA Y LABORATORIO<br>TÉCNICO EN EQUIPOS DE ABSORCIÓN<br>TÉCNICO EN EQUIPOS DE RAYOS X<br>TÉCNICO EN EQUIPOS HELICOIDAL<br>TÉCNICO EN EQUIPOS RECIPROCANTES<br>TÉCNICO EN EQUIPOS TURBO CENTRIFUGO<br>TÉCNICO EN MECÁNICA, FLUIDOS Y ESPECIALIDADES<br>TÉCNICO MECÁNICO<br>TÉCNICO PLOMERO<br>TÉCNICO POLIVALENTE | AZUL ELÉCTRICO |
| TECNICO OPERADOR DE TRANSPORTE DE PACIENTES DE TERAPIA INTENSIVA (A)<br>TECNICO OPERADOR DE TRANSPORTE DE PACIENTES DE URGENCIA (A) | AMARILLO |

**(A) AL LOGOSÍMBOLO IMSS SE LE AGREGARA LA LEYENDA: "ALTA TECNOLOGÍA"**



ANEXOS
DIVISIÓN DE CONTRATOS

## 7. TALLAS Y CLAVES

ZONA "A"

| TALLA | AZUL ELÉCTRICO | VERDE LIMÓN (A) | AZUL CLARO (B) |
|---|---|---|---|
| EXTRA CHICA | 210.120.0472.00.00 | 210.120.0473.00.00 | 210.120.0474.00.00 |
| CHICA | 210.120.0018.00.00 | 210.120.0224.00.00 | 210.120.0422.00.00 |
| MEDIANA | 210.120.0042.00.00 | 210.120.0232.00.00 | 210.120.0430.00.00 |
| GRANDE | 210.120.0075.00.00 | 210.120.0240.00.00 | 210.120.0448.00.00 |
| EXTRA-GRANDE | 210.120.0109.00.00 | 210.120.0257.00.00 | 210.120.0455.00.00 |
| ESPECIAL | 210.120.0265.00.00 | 210.120.0273.00.00 | 210.120.0463.00.00 |
| PLUS | 210.120.0299.00.00 | 210.120.0281.00.00 | 210.120.0471.00.00 |

ZONA "B"

| TALLA | AZUL ELECTRICO | AMARILLO (A) |
|---|---|---|
| EXTRA CHICA | 210.120.0475.00.00 | 210.120.0476.00.00 |
| CHICA | 210.120.0307.00.00 | 210.120.0364.00.00 |
| MEDIANA | 210.120.0315.00.00 | 210.120.0372.00.00 |
| GRANDE | 210.120.0323.00.00 | 210.120.0380.00.00 |
| EXTRA-GRANDE | 210.120.0331.00.00 | 210.120.0398.00.00 |
| ESPECIAL | 210.120.0349.00.00 | 210.120.0406.00.00 |
| PLUS | 210.120.0356.00.00 | 210.120.0414.00.00 |

## 8. FIGURAS DEL OVEROL (No a escala, con valor referencial únicamente)

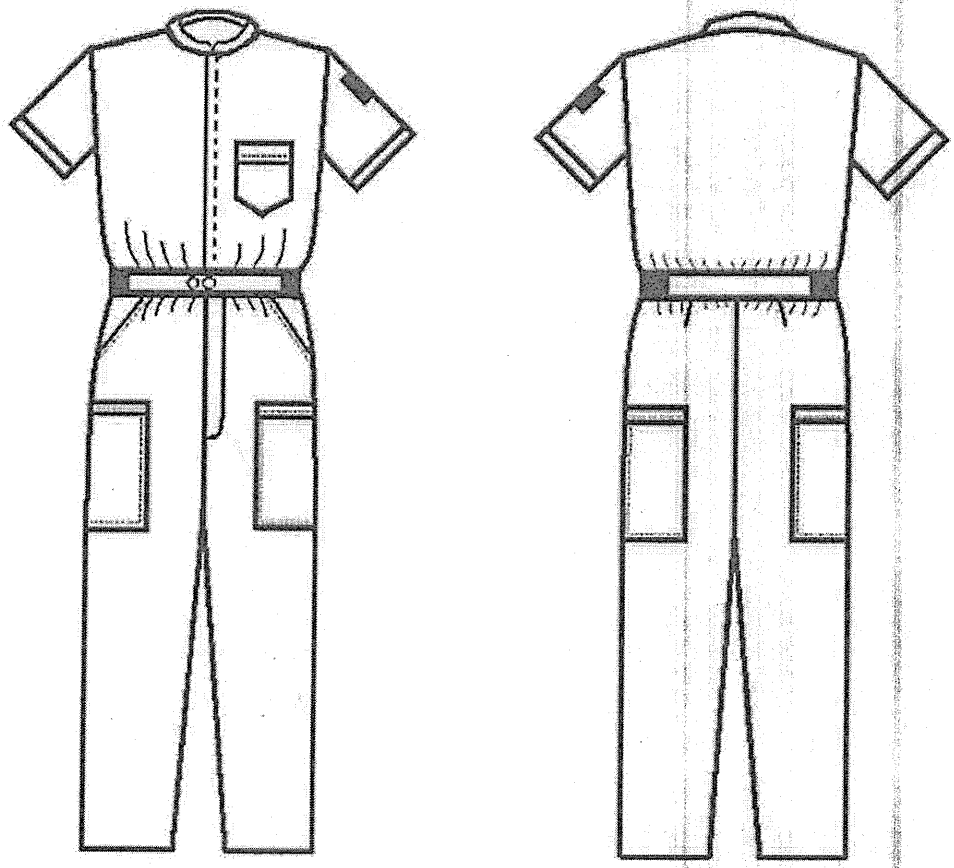



ANEXOS
DIVISIÓN DE CONTRATOS

Figuras (No a escala, con valor referencial únicamente)

DELANTERO

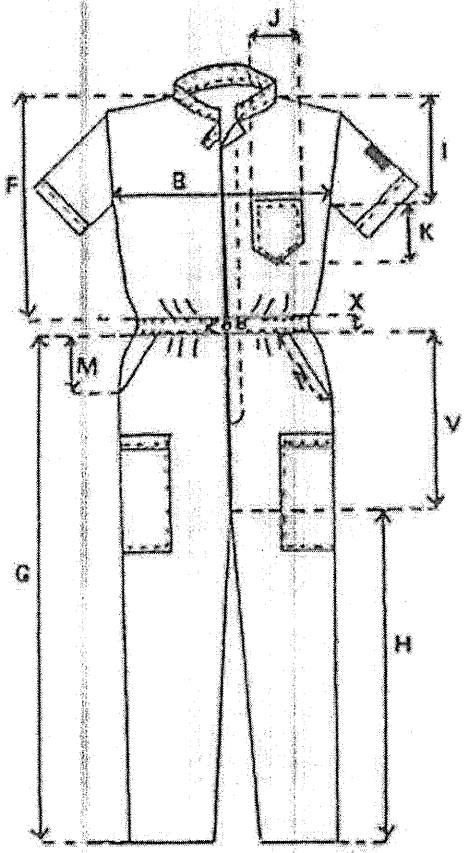


ESPALDA

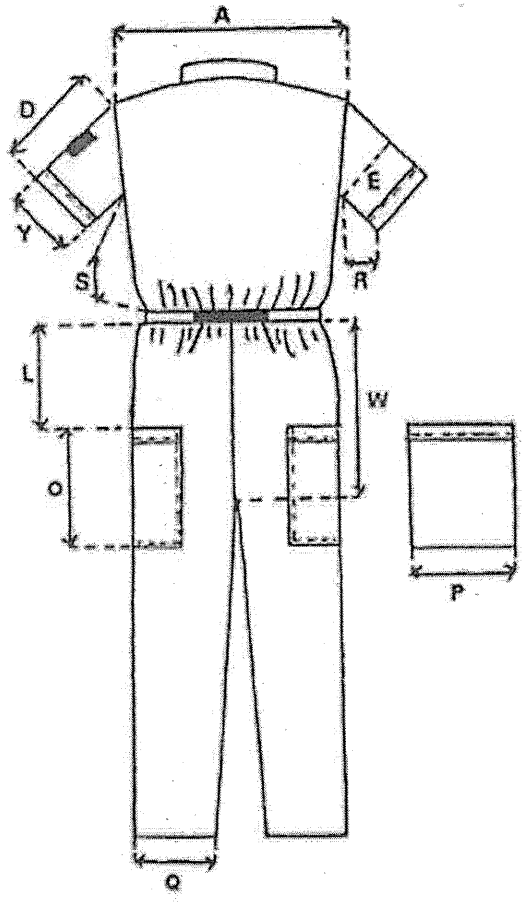


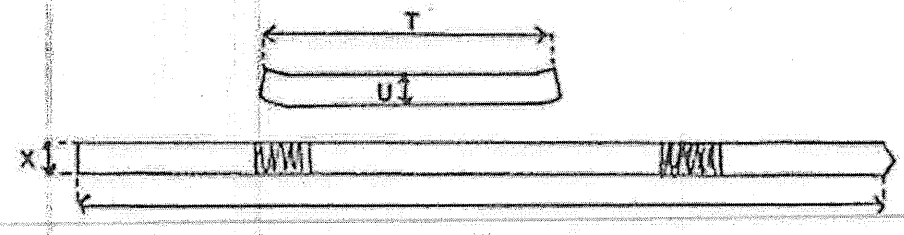


C

## 9. DIMENSIONES EN CENTÍMETROS (información de referencia)

| | | TALLAS | | | | | | | |
|---|---|---|---|---|---|---|---|---|---|
| | | XCH | CH | M | G | X | ES | PL | Tolerancia |
| A) | ANCHO ESPALDA (DE HOMBRO A HOMBRO) | 41 | 44 | 47 | 50,5 | 54 | 57 | 60 | +/- 1 |
| B) | CONTORNO PECHO | 95 | 106 | 117 | 127,5 | 138 | 147,5 | 158 | +/- 1 |
| C) | CONTORNO CINTURA (CON ELÁSTICO ESTIRADO) | 79 | 89,5 | 100 | 110 | 120,5 | 130,5 | 140,5 | +/- 1 |
| D) | LARGO MANGA | 21 | 22 | 23 | 24,5 | 25,5 | 27 | 28,5 | +/- 1 |
| E) | CONTORNO MANGA | 41.5 | 44,5 | 47,5 | 51 | 54 | 57 | 60 | +/- 1 |
| F) | LARGO TALLE SIN PRETINA | 49 | 50,5 | 52 | 54,5 | 56 | 58 | 60 | +/- 1 |
| G) | LARGO PANTALÓN SIN PRETINA | 99 | 101 | 103 | 106 | 108,5 | 118,5 | 128,5 | +/- 1 |
| H) | LARGO ENTRE PIERNA | 71,5 | 73,5 | 75,5 | 77,5 | 79,5 | 81,5 | 83,5 | +/- 1 |
| I ) | ALTURA BOLSA TALLE | 23 | 23,5 | 24 | 24,5 | 25 | 26 | 27 | +/- 1 |
| J) | ANCHO BOLSA TALLE | 12,5 | 12,5 | 12,5 | 12,5 | 12,5 | 12,5 | 12,5 | +/- 1 |
| K) | LARGO BOLSA TALLE | 14,5 | 14,5 | 14,5 | 14,5 | 14,5 | 14,5 | 14,5 | +/- 1 |
| L) | ALTURA BOLSA COSTADO DE PARCHE | 21,5 | 22,5 | 22,5 | 23,5 | 24 | 25,5 | 27 | +/- 1 |
| M) | LARGO BOLSA POR EL COSTADO | 17,5 | 17,5 | 17,5 | 18,5 | 19,5 | 21 | 21,5 | +/- 1 |
| N) | LARGO ABERTURA BOLSA DIAGONAL | 19 | 19 | 19 | 20 | 21 | 21,5 | 22 | +/- 1 |
| O) | LARGO BOLSA COSTADO | 19 | 19 | 19 | 19 | 19 | 19 | 19 | +/- 1 |
| P) | ANCHO BOLSA COSTADO | 18,5 | 18,5 | 18,5 | 18,5 | 18,5 | 18,5 | 18,5 | +/- 1 |
| Q) | CONTORNO BAJOS | 33 | 37 | 41 | 45 | 49 | 53 | 57 | +/- 1 |
| R) | LARGO COSTADO MANGA | 11 | 12 | 13 | 14 | 15,5 | 16 | 16,5 | +/- 1 |
| S) | LARGO COSTADO TALLE | 22,5 | 23,5 | 24,5 | 25 | 26 | 26 | 26 | +/- 1 |
| T) | LARGO CUELLO | 33,5 | 36 | 38,5 | 41 | 43,5 | 46 | 48,5 | +/- 1 |
| U) | ANCHO CUELLO | 3,5 | 3,5 | 3,5 | 3,5 | 3,5 | 3,5 | 3,5 | +/- 0,5 |
| V) | LARGO TIRO DELANTERO | 29 | 29,5 | 30 | 30,5 | 31,5 | 38,5 | 45,5 | +/- 1 |
| W) | LARGO TIRO TRASERO | 39 | 39,5 | 40 | 41 | 42 | 47 | 52 | +/- 1 |
| X) | ANCHO PRETINA | 3,5 | 3,5 | 3,5 | 3,5 | 3,5 | 3,5 | 3,5 | +/- 0,5 |
| Y) | CONTORNO PUÑO | 35 | 38 | 41 | 44 | 47,5 | 50,5 | 53,5 | +/- 1 |

ESTE DOCUMENTO SUSTITUYE A CUALQUIER OTRO DOCUMENTO NORMATIVO DE CALIDAD DE ESTA PRENDA, CON FECHA ANTERIOR A NOVIEMBRE 2023

CONSULTAR LA ESPECIFICACIÓN TÉCNICA IMSS DE LA TELA

ANEXOS
DIVISIÓN DE CONTRATOS

# 10. INDICACIONES DE CORTE Y CONFECCIÓN

**Instrucciones de corte**

Respetar hilos, no torcer tela, no mover piquetes ni aplomos.

**Instrucciones de confección.**

Respetar costuras y aplomos.

**Presilla de refuerzo:** en bolsas y en donde se requiera, considerando que deben emplearse para reforzar el extremo de otras costuras, uniones y partes sometidas a esfuerzos.

## ANCHO DE LAS COSTURAS EN mm:

- Costados: 6mm a 10 mm
- Mangas: 6 mm a 10 mm
- Traseros: 6mm a 10 mm
- Bolsa: costura remetida
- Dobladillo en puño tipo valenciana incluye: 30 mm ±5 mm primer doblez, cargado costura a 2 mm+ 1mm para formar simulación.
- Dobladillo de bolsa superior e inferior terminado con costura remetida 20 mm ± 5mm
- Dobladillo en bajos: sin dobladillo terminado con costura overlock

## TIPOS DE PUNTADAS:

**Puntadas interiores**

- Overlock con puntada de seguridad: 10 p.p.p ± 2 p.p.p. para las uniones de piezas de tela.
- Overlock sin puntada de seguridad: 10 p.p.p. ± 2 p.p.p. para las orillas de la tela sola.

Todas las costuras y puntadas tendrán que ser uniformes.

## PUNTADAS EXTERIORES:

- Recta: 10 p.p.p. ± 2p.p.p, con remate al principio y al final.

Todas las costuras y puntas tendrán que ser uniformes.

**Ancho doble pespunte de 2mm ± a 7 mm en:**

- Donde se requiera.

Todas las costuras y puntadas tendrán que ser uniformes.

**ANCHO PESPUNTE DE 2 mm ± 1 mm EN:**

- Bolsas
- Simulación de puño
- Cuello

Todas las costuras y puntadas tendrán que ser uniformes.

## HILOS Y AGUJAS UTILIZADAS EN LAS PUNTADAS (INFORMACIÓN DE REFERENCIA)

- Recta: Hilo de poliéster 100% fibra corta, adecuado para el tipo de tela y prenda. Del mismo color de la prenda o tono similar.
- Overlock: Hilo de poliéster 100% fibra corta, adecuado para el tipo de tela y prenda. Del mismo color de la prenda o tono similar.
- Numero de aguja: Calibre 90/14.
- Aditamentos: Pie compensado.

## INSTRUCCIONES DE HABILITACIÓN DEL OVEROL

- Botones: 2 piezas de plástico cóncavos en el centro, color mate al tono de la prenda (no transparente) No.20 de dos orificios.
- Cierre: De poliéster de doble cabeza; tallas Chica y Mediana de 60 cm de longitud; tallas Grande y Extra Grande de 65 cm de longitud; talla Especial y Plus de 70 cm de longitud. Del mismo color del artículo o tono similar.
- Elástico: Para talla Chica y Mediana de 17 cm de longitud; tallas Grande y Extra Grande de 19 cm de longitud talla.
- Especial y Plus de 21 cm de longitud.

## 11. TELA Y COLOR

**Tela**: Deberá apegarse a lo establecido en la Especificación Técnica IMSS – Telas Utilizadas en Ropa Contractual – **GABARDINA 100% ALGODÓN** Tipo 3, Especificaciones y Ensayos. Especificación Técnica IMSS - Telas Utilizadas En Ropa Contractual - **GABARDINA 100% ALGODÓN** Tipo 4, Especificaciones y Ensayos.

Zona "A" Tipo 3
Zona "B" Tipo 4



ANEXOS
DIVISIÓN DE CONTRATOS

Zona "A"

| TELA: | GABARDINA 100% ALGODÓN TIPO 3 | | |
|---|---|---|---|
| COLORES CODIGO PANTONE: TCX o TPG | AZUL ELECTRICO 19-4050 | VERDELIMON 14-0264 | AZUL CLARO 14 – 4112 |
| LOGOSIMBOLOCOLOR CODIGOPANTONE: | BLANCO | VERDE 561 C ó 561 U | BLANCO |
| COLOR CODIGOPANTONE DELALEYENDA"ALTA TECNOLOGIA" | NO INCLUYE LEYENDA | VERDE 561 C ó U | NO INCLUYE LEYENDA |

Zona "B"

| TELA: | GABARDINA 100% ALGODÓN TIPO 4 | | |
|---|---|---|---|
| COLORES CODIGO PANTONE: TCX o TPG | AZUL ELECTRICO 19-4050 | AMARILLO 13 – 0858 | AZUL CLARO 14 – 4112 |
| LOGOSIMBOLOCOLOR CODIGOPANTONE: | BLANCO | VERDE 561 C ó 561 U | BLANCO |
| COLOR CODIGOPANTONE DELALEYENDA"ALTA TECNOLOGIA" | NO INCLUYE LEYENDA | VERDE 561 C ó U | NO INCLUYE LEYENDA |

## ESPECIFICACIONES DEL SIMBOLO Y SIGLAS DEL IMSS

Dimensiones del símbolo y siglas del IMSS

Símbolo del IMSS: De 4,0 cm +/- 0,5 cm de altura por 4,0 cm +/- 0,5 cm de ancho.

Siglas del IMSS: De 1,3 cm +/- 0,3 cm de altura (ancho en proporción).

**Ver Especificación Técnica IMSS Logosímbolo IMSS - Bordado y Estampado- Especificaciones y Ensayos.**

### 12. ETIQUETADO

Cada prenda deberá de llevar una etiqueta cosida y colocada en el interior del artículo. La etiqueta debe contener impreso en forma legible e indeleble, los siguientes datos y/o leyendas en español:

- Número de Cedula del Cuadro Básico de Productos Textiles y Calzado
- Número de clave del Cuadro Básico de Productos Textiles y Calzado

- Número de lote
- Año de fabricación
- Talla expresada en formato:

| | |
|---|---|
| Talla Extra Chica | XCH |
| Talla Chica | CH |
| Talla Mediana | M |
| Talla Grande | G |
| Talla Extra Grande | X |
| Talla Especial | ES |
| Talla Plus | PL |

- Marca o logotipo, razón social o nombre y domicilio del fabricante o proveedor.
- Contenido de fibras.
- Instrucciones sobre el cuidado y conservación del artículo.
- País de origen.
- Registro Federal de Contribuyentes del Fabricante o Proveedor.

En caso de que todos los datos y leyendas de etiquetado del artículo no puedan quedar contenidos en una, se pueden utilizar dos.

Las etiquetas deben estar elaboradas en tela tejida o tela tejida plastificada, suave al tacto, no rígida, sin filos cortantes y que resistan los procesos de lavado sin perder la información marcada.

Lo anterior en base a lo establecido en la norma NOM-004-SE-2021, NMX-A-3758-INNTEX-2014 y a lo solicitado por el Instituto.

## PRENDA TERMINADA

La prenda no debe presentar los siguientes defectos: agujeros, costuras rotas o saltadas, costuras encimadas, irregularidades de hilos, hilos flojos, hilo tenso, hilo interrumpido, materias extrañas, motas (bolas en los hilos o el tejido), cocas (hilos enredados), cualquier tipo de manchas o exceso de apresto, diferentes tonos en el color de la prenda o cualquier defecto que demerite la calidad de la prenda.
La prenda deberá presentarse debidamente limpia de hilo (Deshebrado), costuras limpias, y planchada.

## 13. ENVASE

Una prenda de una talla planchada, doblada y acomodada, dentro de una bolsa de plástico, transparente, resistente y de tamaño adecuado para contenerla con etiquetado que identifique la prenda con la siguiente información:

- Nombre del proveedor
- Numero de licitación
- Numero de cedula



ANEXOS
DIVISIÓN DE CONTRATOS

- Clave de identificación de la prenda

El tipo y calidad de los envases son responsabilidad del proveedor. Deben proteger al producto y resistir las condiciones de manejo, transporte y almacenamiento, en los diferentes climas del país.

## 14. ALMACENAMIENTO

Almacenamiento en locales cubiertos, protegidos de la lluvia y de la exposición directa a los rayos del Sol, así como fuentes de calor o vapores.

## 15. REFERENCIAS NORMATIVAS Y BIBLIOGRAFÍA

Para la correcta aplicación de la presente especificación Técnica, se deben consultar los siguientes documentos o los que los sustituya:

NMX-A-3758-INNTEX-2014 Textiles-Código de generación de etiquetas de cuidado con el uso de símbolos.

NOM – 004 – SE – 2021 Información comercial – Etiquetado de productos textiles, prendas de vestir, sus accesorios y ropa de casa.

IMSS - Cuadro Básico de Productos Textiles y Calzado.

Especificación Técnica IMSS –Telas Utilizadas en Ropa Contractual-Tipo 3 Gabardina 100% Algodón-Especificaciones y ensayos.

Especificación Técnica IMSS –Telas Utilizadas en Ropa Contractual-Tipo 4 Gabardina 100% Algodón-Especificaciones y ensayos.

Especificación Técnica IMSS Logosímbolo IMSS - Bordado Y Estampado- Especificaciones y Ensayos

IMSS - Guía de Defectos de Ropa Contractual



**Dirección de Administración**
Unidad de Administración
Coordinación de Control de Abasto

Ciudad de México, a 31 de julio de 2025

**"TÉRMINOS Y CONDICIONES PARA LA ADQUISICIÓN DE LOS BIENES CORRESPONDIENTES AL GRUPO 210 ROPA CONTRACTUAL, ZONA A Y ZONA B, RÉGIMEN ORDINARIO, MÉDICOS RESIDENTES Y PERSONAL DEL RÉGIMEN ORDINARIO QUE ANTES PERTENECÍA AL PROGRAMA IMSS BIENESTAR PARA CUBRIR LAS NECESIDADES DEL EJERCICIO 2025 DE LOS ÓRGANOS DE OPERACIÓN ADMINISTRATIVA DESCONCENTRADA Y ÁREAS DE NIVEL CENTRAL DEL INSTITUTO MEXICANO DEL SEGURO SOCIAL".**

1. **VIGENCIA DE LA CONTRATACIÓN Y EJERCICIO PRESUPUESTAL AL QUE CORRESPONDA:**

***(inciso a) del numeral 4.24.4 de las Políticas, Bases y Lineamientos en materia de Adquisiciones, Arrendamientos y Servicios del Instituto Mexicano del Seguro Social).***

**VIGENCIA:**

La vigencia del contrato será a partir del siguiente día hábil de la notificación de fallo y hasta el 31 de diciembre de 2025, en términos de lo dispuesto en el Artículo 67 de la Ley de Adquisiciones, Arrendamientos y Servicios del Sector Público y 84 de su Reglamento, **sin perjuicio de que la entrega deberá realizarse de conformidad con el numeral 2 "PLAZO DE ENTREGA DEL BIEN, ARRENDAMIENTO O SERVICIO, INDICANDO EN SU CASO, EL CALENDARIO CON PROGRAMA Y CONDICIONES DE ENTREGAS QUE CORRESPONDA".**

La entrega de los bienes podrá realizarse a partir del día siguiente hábil a la notificación del fallo, en apego al artículo 49 de la Ley de Adquisiciones, Arrendamientos y Servicios del Sector Público y 84 de su Reglamento.

**EJERCICIO PRESUPUESTAL:**

La contratación se realizará para el ejercicio presupuestal 2025.



ANEXOS
DIVISIÓN DE CONTRATOS

**TIPO DE CONTRATACIÓN:**

La adquisición deberá hacerse mediante contrato con cantidades determinadas con entrega en los Almacenes de los Órganos de Operación Administrativa Desconcentrada (OOAD) y Almacén de Programas Especiales y Red Fría del Instituto Mexicano del Seguro Social.

Se suscribirá un contrato por proveedor por cada Régimen (Régimen Ordinario, Médicos Residentes y personal del Régimen Ordinario que antes pertenecía al Programa IMSS Bienestar).

**2. PLAZO DE ENTREGA DEL BIEN, ARRENDAMIENTO O SERVICIO, INDICANDO EN SU CASO, EL CALENDARIO CON PROGRAMA Y CONDICIONES DE ENTREGAS QUE CORRESPONDA:**

***(inciso b) del numeral 4.24.4 de las Políticas, Bases y Lineamientos en materia de Adquisiciones, Arrendamientos y Servicios del Instituto Mexicano del Seguro Social).***

**2.1. PLAZO:**

La entrega se realizará a más tardar a los **100** días naturales a partir del día siguiente natural a la notificación del fallo, de acuerdo con las cantidades establecidas en el **Anexo 1.** Requerimiento Consolidado del Anexo Técnico.

Se podrán realizar entregas parciales de los bienes requeridos dentro del plazo establecido hasta cumplir con la totalidad de los bienes.

*La descripción utilizada en el siguiente cuadro corresponde a una descripción corta o simplificada, la cual se utiliza únicamente para pronta referencia en este documento, sin embargo, los participantes deberán utilizar en toda la documentación que suscriban la descripción del Sistema de Abasto Institucional (SAI) plasmada en el Anexo 1. **"Requerimiento Consolidado"** del Anexo Técnico y Anexo 5. **"Cuadro de Distribución"** de los presentes Términos y Condiciones.*



| PARTIDA | CÉDULA | CLAVE CUCOP + | DESCRIPCIÓN CORTA O SIMPLIFICADA | RÉGIMEN ORDINARIO | MÉDICOS RESIDENTES | PERSONAL DEL RÉGIMEN ORDINARIO QUE ANTES PERTENECÍA AL PROGRAMA IMSS BIENESTAR | TOTAL POR PARTIDA |
|---|---|---|---|---|---|---|---|
| 1 | 01 | 27101-0019 | BATA PARA CABALLERO | 24,626 | - | 1,452 | 26,078 |
| 2 | 02 | 27101-0019 | BATA PARA DAMA | 5,396 | - | 1,431 | 6,827 |
| 3 | 03 | 27101-0019 | BATA PARA CABALLERO | 46,008 | - | 306 | 46,314 |
| 4 | 04 | 27101-0019 | BATA PARA DAMA | 50,787 | - | 264 | 51,051 |
| 5 | 05 | 27101-0153 | FILIPINA Y PANTALÓN PARA DAMA | 10,824 | - | 474 | 11,298 |
| 6 | 06 | 27101-0153 | FILIPINA, PANTALÓN Y COFIA PARA DAMA | 181,853 | - | 25,319 | 207,172 |
| 7 | 07 | 27101-0019 | BATA PARA CABALLERO | 123,804 | 39,804 | 5,736 | 169,344 |
| 8 | 08 | 27101-0019 | BATA PARA DAMA | 137,772 | 44,745 | 5,616 | 188,133 |
| 9 | 09 | 27101-0163 | SUETER FEMENINO | 134,028 | - | 15,544 | 149,572 |
| 10 | 10 | 27101-0163 | SUETER MASCULINO | 32,722 | - | 1,803 | 34,525 |
| 11 | 11 | 27101-0174 | OVEROL PARA CABALLERO | 19,072 | - | 1,202 | 20,274 |
| 12 | 12 | 27101-0153 | FILIPINA Y PANTALÓN FEMENINO | 115,329 | - | 723 | 116,052 |
| 13 | 13 | 27101-0153 | FILIPINA Y PANTALÓN PARA CABALLERO | 99,714 | - | 3,588 | 103,302 |
| 14 | 14 | 27101-0146 | TRAJE SASTRE PARA CABALLERO | 427 | - | - | 427 |
| 15 | 15 | 27101-0153 | FILIPINA, PANTALÓN, GORRO Y MANDIL PARA CABALLERO | 19,329 | - | - | 19,329 |
| 16 | 16 | 27101-0165 | CORBATA | 3,804 | - | 33 | 3,837 |
| 17 | 17 | 27101-0164 | TRAJE SASTRE PARA DAMA | 347 | - | - | 347 |
| 18 | 18 | 27101-0022 | BLUSA PARA DAMA | 237 | - | - | 237 |
| 19 | 19 | 15401-0015 | CHAMARRA PARA CABALLERO | 4,454 | - | 33 | 4,487 |
| 20 | 20 | 27101-0038 | CAMISA PARA CABALLERO | 8,479 | - | 87 | 8,566 |
| 21 | 21 | 27101-0153 | CAMISA Y PANTALÓN PARA CABALLERO | 12,983 | - | 6,394 | 19,377 |
| 22 | 22 | 27101-0153 | FILIPINA, PANTALÓN Y GORRO PARA CABALLERO | 10,008 | - | 18 | 10,026 |
| 23 | 23 | 27101-0153 | FILIPINA, PANTALÓN Y GORRO PARA DAMA | 1,416 | - | - | 1,416 |
| 24 | 24 | 27101-0136 | SANDALIAS | 210 | - | - | 210 |
| 25 | 25 | 27101-0034 | CALCETAS | 1,072 | - | - | 1,072 |
| 26 | 27 | 27101-0151 | CHAMARRA Y PANTALÓN DEPORTIVO UNISEX | 1,686 | - | - | 1,686 |
| 27 | 29 | 27101-0098 | PANTIMEDIA DE COMPRESIÓN GRADUADA | 531,332 | - | 27,225 | 558,557 |
| 28 | 30 | 27101-0168 | GORRA DEPORTIVA | 52 | - | | 52 |

ANEXOS
DIVISIÓN DE CONTRATOS



| PARTIDA | CÉDULA | CLAVE CUCOP + | DESCRIPCIÓN CORTA O SIMPLIFICADA | REGIMEN ORDINARIO | MÉDICOS RESIDENTES | PERSONAL DEL REGIMEN ORDINARIO QUE ANTES PERTENECÍA AL PROGRAMA IMSS BIENESTAR | TOTAL POR PARTIDA |
|---|---|---|---|---|---|---|---|
| 29 | 31 | 27101-0160 | CAMISETA DEPORTIVA | 78 | - | - | 78 |
| 30 | 32 | 27301-0026 | TENIS | 1,808 | - | - | 1,808 |
| 31 | 33 | 27201-0003 | CALZADO DE PROTECCIÓN | 31,549 | - | 101 | 31,650 |
| 32 | 34 | 27101-0161 | SACO PARA DAMA | 165 | - | - | 165 |
| 33 | 35 | 27101-0080 | FILIPINA PARA DAMA | 34,935 | - | - | 34,935 |
| 34 | 36 | 27101-0151 | TRAJE DE BAÑO PARA CABALLERO | 276 | - | - | 276 |
| 35 | 37 | 27101-0161 | SACO PARA CABALLERO | 297 | - | - | 297 |
| 36 | 38 | 15401-0015 | CHAMARRA UNISEX | 1,107 | - | - | 1,107 |
| 37 | 40 | 27101-0019 | BATA PINTOR, PANTALON Y GORRO PARA DAMA. | 19,158 | - | - | 19,158 |
| 38 | 41 | 27201-0015 | MANDIL IMPERMEABLE | 68 | - | - | 68 |
| 39 | 42 | 27201-0003 | CALZADO IMPERMEABLE | 6 | - | - | 6 |
| 40 | 43 | 27101-0080 | FILIPINA PARA CABALLERO | 13,095 | - | - | 13,095 |
| 41 | 44 | 27101-0080 | FILIPINA PARA DAMA | 7,029 | - | - | 7,029 |
| 42 | 45 | 27101-0153 | FILIPINA, PANTALÓN Y COFIA PARA DAMA | 103,501 | - | 10,612 | 114,113 |
| 43 | 46 | 27101-0037 | CALZADO CONTRACTUAL PARA CABALLERO | 110,631 | 26,138 | 6,865 | 143,634 |
| 44 | 47 | 27101-0037 | CALZADO PARA MEDICO RESIDENTE FEMENINO | - | 29,328 | - | 29,328 |
| 45 | 48 | 27101-0108 | PANTALÓN PARA MÉDICO RESIDENTE, MASCULINO | - | 39,510 | - | 39,510 |
| 46 | 49 | 27101-0109 | PANTALÓN PARA MÉDICA RESIDENTE, FEMENINO | - | 44,253 | - | 44,253 |
| 47 | 50 | 27101-0160 | PLAYERA TIPO POLO | 3,293 | - | - | 3,293 |
| 48 | 51 | 27101-0037 | CALZADO CONTRACTUAL PARA DAMA | 302,529 | - | 21,327 | 323,856 |
| 49 | 52 | 27201-0003 | CALZADO DIELÉCTRICO | 3,533 | - | - | 3,533 |
| 50 | 53 | 27101-0080 | FILIPINA PARA CABALLERO | 23,649 | - | - | 23,649 |
| 51 | 54 | 27101-0108 | PANTALÓN PARA CABALLERO | 39,195 | - | 120 | 39,315 |
| 52 | 55 | 27101-0076 | FAJA | 54,023 | - | 3 | 54,026 |
| 53 | 56 | 27101-0080 | FILIPINA PARA CABALLERO | 35,475 | - | - | 35,475 |
| 54 | 57 | 27101-0108 | PANTALÓN PARA CABALLERO | 35,475 | - | - | 35,475 |
| 55 | 58 | 27101-0109 | PANTALÓN PARA DAMA | 34,935 | - | - | 34,935 |
| 56 | 61 | 27101-0153 | FILIPINA Y PANTALÓN PARA DAMA | 684 | - | - | 684 |



| PARTIDA | CÉDULA | CLAVE CUCOP + | DESCRIPCIÓN CORTA O SIMPLIFICADA | RÉGIMEN ORDINARIO | MÉDICOS RESIDENTES | PERSONAL DEL RÉGIMEN ORDINARIO QUE ANTES PERTENECÍA AL PROGRAMA IMSS BIENESTAR | TOTAL POR PARTIDA |
|---|---|---|---|---|---|---|---|
| 7 | 62 | 27101-0153 | FILIPINA Y PANTALÓN PARA CABALLERO | 543 | - | - | 543 |
| 58 | 63 | 27101-0037 | CALZADO MASCULINO | 38,231 | - | - | 38,231 |
| 59 | 64 | 27101-0037 | CALZADO FEMENINO | 29,780 | - | - | 29,780 |
| 60 | 65 | 27101-0153 | UNIFORME FEMENINO | 15,724 | - | - | 15,724 |
| 61 | 66 | 27101-0153 | UNIFORME MASCULINO | 17,548 | - | - | 17,548 |
| 62 | 67 | 27101-0153 | UNIFORME PARA DAMA | 20,640 | - | - | 20,640 |
| 63 | 68 | 27101-0153 | UNIFORME PARA CABALLERO | 5,048 | - | - | 5,048 |
| 64 | 69 | 27101-0019 | BATA DE ARTE Y PANTALÓN PARA DAMA | 528 | - | - | 528 |
| 65 | 70 | 27101-0019 | BATA DE ARTE Y PANTALÓN PARA CABALLERO. | 204 | - | - | 204 |
| 66 | 71 | 27101-0080 | FILIPINA Y PANTALÓN FEMENINO | 2,904 | - | - | 2,904 |
| 67 | 72 | 27101-0080 | FILIPINA Y PANTALÓN MASCULINO | 3,606 | - | - | 3,606 |
| TOTAL | | | | 2,569,021 | 223,778 | 136,276 | 2,929,075 |

## 2.2. LUGAR DE ENTREGA:

La entrega y pago de las cantidades previamente establecidas, se realizará en los Órganos de Operación Administrativa Desconcentrada y Almacén de Programas Especiales y Red Fría de conformidad con el **Anexo 1.** "LUGAR DE ENTREGA Y PAGO (ALMACENES DELEGACIONALES Y NIVEL CENTRAL)" y conforme al **Anexo 5.** "Cuadro de Distribución" de los presentes Términos y Condiciones.

Para todos los bienes, la recepción se llevará a cabo de lunes a viernes, en un horario de 9 a 14 horas, únicamente en días hábiles.



ANEXOS
DIVISIÓN DE CONTRATOS

## 2.3 CONDICIONES DE ENTREGA:

El Instituto generará órdenes de reposición, en las cuales se indicará la clave, descripción del artículo, la cantidad de piezas requeridas, la fecha y lugar de entrega de conformidad con el **Anexo 1.** "LUGAR DE ENTREGA Y PAGO (ALMACENES DELEGACIONALES Y NIVEL CENTRAL)" y el **Anexo 5.** "Cuadro de Distribución" de los presentes Términos y Condiciones.

***Para la entrega de los bienes, el Instituto generará una orden de reposición previa a la fecha límite de entrega,*** sin perjuicio de que el proveedor deba realizar la entrega en el plazo establecido en el **numeral 2.1** "PLAZO" de los presentes Términos y Condiciones.

El proveedor podrá realizar la entrega de los bienes al día siguiente natural de la notificación del fallo y antes de la emisión de las órdenes de reposición presentando una remisión de pedido conforme al formato plasmado en el **Anexo 4.** "Formato de Remisión de Pedido" y en concordancia con la información descrita en el **Anexo 4.1** "Instructivo de Formato de Remisión de pedido" de los presentes Términos y Condiciones, sin embargo, emitiéndose la orden de reposición se deberán entregar los bienes acompañados de la misma.

De conformidad con la normatividad de pago de cuentas contables en el IMSS, la generación del alta podrá realizarse únicamente cuando se cuenta con la respectiva orden de reposición, no así con la remisión de pedido, siendo la existencia de la orden de reposición y la generación del alta un requisito indispensable para iniciar con el trámite de pago por parte del proveedor.

**Para el Régimen Ordinario, Médicos Residentes y personal del Régimen Ordinario que antes pertenecía al Programa IMSS Bienestar:**

Las órdenes de reposición tendrán un período de vigencia hasta por **104** días naturales posteriores al fallo para la entrega de los bienes, de los cuales, los primeros 100 días naturales posteriores al fallo se considerarán como entrega oportuna y los siguientes 4 días naturales se considerarán con su respectiva aplicación de penas convencionales.

El proveedor deberá entregar los bienes amparados en cada orden de reposición, a más tardar cuando se concluya el plazo pactado como entrega oportuna, salvo que el mismo coincida con un día inhábil, en cuyo caso la fecha de entrega se recorrerá al siguiente día hábil sin dar lugar



a la aplicación de penas convencionales, sin embargo, si el término del plazo no coincide con un día inhábil y el proveedor no entrega los bienes en esa fecha, los días inhábiles siguientes contarán como naturales para efectos de la aplicación de penas convencionales.

Con la entrega, se emitirá un documento de alta a los proveedores directamente en el lugar donde se realiza la entrega.

Las órdenes de reposición serán notificadas a los proveedores adjudicados vía Internet, a través de la Página Internet de Proveedores ubicada en la dirección electrónica (http://sai.imss.gob.mx). La recepción de la notificación podrá ser confirmada a través de la misma dirección electrónica, contando el proveedor con un máximo de dos días naturales a partir de la fecha de emisión para su confirmación por esa vía, las órdenes de reposición se darán por confirmadas al tercer día natural de que se emitan por el Instituto.

En caso que la Página de Internet de Proveedores no se encuentre en funcionamiento, se hará la notificación a través de las Áreas de Abastecimiento de Nivel Central y/o de cada Órgano de Operación Administrativa Desconcentrada a través de correo electrónico o llamada telefónica, utilizando los datos de contacto que el participante asignado plasme de acuerdo a lo señalado en el **numeral 21** "Datos Generales y Notificaciones Oficiales", en el entendido que de no recibir respuesta al tercer día natural a partir de la notificación se dará por confirmada su recepción. Para el caso de las llamadas telefónicas se darán por confirmadas si se logra la comunicación, para este caso, el Instituto solicitará el nombre y cargo de la persona que atendió la llamada y llevará el respectivo registro de la fecha y hora en que fueron realizadas las llamadas.

Es responsabilidad de los proveedores el tramitar y contar con sus claves de acceso vigentes para acceder al Portal de Internet de Proveedores para consultar el estado de sus órdenes de reposición ya que los problemas de acceso al Portal no eximen a los proveedores de sus obligaciones. La obtención de las claves podrá ser gestionada en la Coordinación Técnica de Análisis y Seguimiento de Procesos, la atención será otorgada a través de la División de Análisis e Información del Abasto, ubicada en Hamburgo No. 64, Piso 3, Colonia Juárez, Alcaldía Cuauhtémoc, Ciudad de México, C.P. 06600 Teléfono 5556276900, extensión 20568, con un horario de lunes a viernes en días hábiles de 9:00 a 15:00 horas.

Las órdenes de reposición podrán ser canceladas a solicitud del Instituto Mexicano del Seguro Social bajo los siguientes supuestos:

ANEXOS
DIVISIÓN DE CONTRATOS



- Duplicidad en la emisión.
- Por notificación de la rescisión administrativa del contrato.
- Terminación anticipada del contrato.
- Por incumplimiento a las especificaciones técnicas de calidad.
- Omisión a la solicitud de canje o recolección de bienes realizada por el Instituto, por diversos motivos (calidad, etc.).
- Problemas técnicos del sistema que emite la orden.
- Por falta de suscripción del contrato adjudicado.
- Por cualquier otra causa que implique algún daño o perjuicio al Instituto.

Las órdenes de reposición podrán ser canceladas a solicitud del proveedor y previo análisis por parte del Instituto, bajo los siguientes supuestos:

- Cuando se supere la cantidad adjudicada, y no se haya hecho del conocimiento del proveedor o este no haya aceptado el incremento a la contratación.

- Cuando las órdenes de reposición no coincidan con la cantidad, lugar o fecha estipulada en el contrato (específicamente para el caso de los contratos cerrados).

La cancelación de órdenes de reposición en todos los casos solo procederá cuando ésta se realice dentro de los 3 días naturales posteriores a su emisión, salvo los casos en que se conozca posterior a este periodo algún problema de calidad en los bienes que serán recibidos o en los casos en los que el Instituto haya iniciado el procedimiento de rescisión administrativa de los contratos.

La notificación de la cancelación de órdenes de reposición se hará del conocimiento del proveedor a través de la dirección electrónica (http://sai.imss.gob.mx) y/o correo electrónico y/o llamada telefónica, de las cuales, el Instituto llevará el respectivo registro de las fechas y horarios en que fueron comunicados.

### 2.3.1 CONDICIONES DE ENTREGA EN ALMACEN:

Por cada uno de los lugares de entrega, el proveedor deberá entregar junto con los bienes una Remisión del Pedido conforme al formato plasmado en el **Anexo 4.** "Formato de Remisión de

Pedido" y en concordancia con la información descrita en el **Anexo 4.1** "Instructivo de Formato de Remisión de pedido" de los presentes Términos y Condiciones o en su caso, la Orden de Reposición, la cual deberá presentarse en original y ocho copias legibles, foliadas y debidamente requisitadas en todos sus rubros, las cuales deberán contener el número de contrato, número de Lote o de serie en su caso, número de piezas, descripción de los bienes, precio unitario y costo total. La fecha de caducidad no es aplicable para estos bienes.

Asimismo, durante la entrega de los bienes, el proveedor adjudicado deberá presentar un escrito membretado, el cual deberá ser firmado por el representante legal del proveedor donde indique que se cuenta con una garantía de fabricación con cobertura amplia por 12 meses a partir de la recepción de los bienes, contra vicios ocultos, defectos de fabricación o cualquier daño que presenten, de conformidad con el **numeral 9.1** "*Requisitos para responder contra defectos y/o vicios ocultos de los bienes*" de los presentes Términos y Condiciones. Dicha carta deberá ser realizada por cada contrato y no. de lote distintos que se presenten en la recepción, con independencia de la carta que es presentada con su propuesta técnica.

Para cumplir con la identificación de los bienes, el proveedor deberá marcar cada uno de ellos con la siguiente información:

1. Denominación genérica del producto (Grupo 210 Ropa Contractual).
2. Denominación distintiva del producto (clave a 14 dígitos y descripción del tipo de prenda entregada).
3. Datos del fabricante.
4. Hecho en México por: (solo para bienes Nacionales)
5. Razón social.
6. Domicilio.
7. Año de procedimiento.

Los productos que por su naturaleza o por el tamaño de las unidades en que se suministren no puedan llevar etiqueta, contra etiqueta o cuando por su tamaño no puedan contener toda la información mínima obligatoria, deben contener al menos los siguientes datos:

1. Denominación genérica (Grupo 210 Ropa Contractual).
2. Denominación distintiva (clave a 14 dígitos y descripción del tipo de prenda entregada).

ANEXOS
DIVISIÓN DE CONTRATOS



3. Año de procedimiento.

Tratándose de distribuidores, además deberán presentar los bienes con una etiqueta en el empaque secundario o colectivo en la que se observe su razón social, RFC y domicilio.

Lo anterior, sin perjuicio del cumplimiento que debe darse a las condiciones descritas en el presente numeral respecto a la cantidad, empaques y envases en buenas condiciones.

La transportación de los bienes, las maniobras de carga y descarga en el andén del lugar de entrega serán a cargo del proveedor, así como el aseguramiento de los bienes, hasta que estos sean recibidos de conformidad en cada uno de los lugares de entrega.

El Administrador del Contrato o la persona que éste designe deberá:

a) Verificar que la cantidad a entregar coincida con la cantidad estipulada en la remisión conforme al formato plasmado en el **Anexo 4.** "Formato de Remisión de Pedido" y en concordancia con la información descrita en el **Anexo 4.1** "Instructivo de Formato de Remisión de pedido" de los presentes Términos y Condiciones y/o en la orden de reposición, en su caso, se realizará la devolución o reposición de conformidad con el numeral 7.9.4, de la "Norma que Establece las Disposiciones para la Dotación, Control y Optimización de Inventarios de Ropa Contractual en el Instituto Mexicano del Seguro Social".

b) Verificar que los bienes se encuentren adecuadamente empacados, con las envolturas originales del fabricante y las condiciones de embalaje que los resguarden del polvo y la humedad, debiendo garantizar la correcta identificación y entrega de los bienes para preservar sus cualidades durante el transporte y almacenaje, sin merma de su vida útil y sin daño o perjuicio alguno.

c) Realizar una verificación visual aleatoria, con objeto de cotejar que los bienes se entreguen conforme a las claves, descripciones, cantidades y presentación del Catálogo General de Artículos del Instituto.

d) Registrar el alta del Almacén en el SAI de los bienes que cumplan con lo establecido en los incisos anteriores, otorgando a su vez, sello oficial con fecha, número asignado por



el SAI o folio manual y firma del responsable del almacén en la Remisión de Pedido conforme al formato plasmado en el **Anexo 4.** "Formato de Remisión de Pedido" y en concordancia con la información descrita en el **Anexo 4.1** "Instructivo de Formato de Remisión de pedido" de los presentes Términos y Condiciones, este documento comprueba la recepción de los bienes a entera satisfacción del IMSS **y deberá ser generada el día de la entrega de los bienes.**

Cabe resaltar que mientras no se cumpla con las condiciones de entrega establecidas en los presentes Términos y Condiciones, el Instituto no dará por recibidos y aceptados los bienes y se aplicará la sanción correspondiente.

El personal encargado de la recepción será el Administrador del Contrato o la persona que este designe, no será necesario elaborar acta de entrega-recepción, toda vez que para la recepción de los bienes media la generación de un alta, en el caso del IMSS a través del Sistema de Abasto Institucional.

**3. CRITERIO DE EVALUACIÓN DE PROPOSICIONES CONFORME A LO DISPUESTO POR LOS ARTÍCULOS 51, 52 Y 53 DEL RLAASSP:**

***(inciso c) del numeral 4.24.4 de las Políticas, Bases y Lineamientos en materia de Adquisiciones, Arrendamientos y Servicios del Instituto Mexicano del Seguro Social).***

Las claves solicitadas en el presente requerimiento se encuentran en el Catálogo General de Artículos del Instituto, en función de ello, se considera viable que la evaluación técnica de las propuestas se realice a través del criterio de evaluación binario, conforme a lo dispuesto en los artículos 47 y 48 de la Ley de Adquisiciones, Arrendamientos y Servicios del Sector Público, en relación con el diverso 51 de su Reglamento, toda vez que los bienes a adquirir se encuentran estandarizados y el factor preponderante que considera para la adjudicación del contrato es el precio más bajo.

No se requiere vincular las condiciones que deberán cumplir los proveedores con las características y especificaciones de los bienes a adquirir.

**4. LICENCIAS, PERMISOS, REGISTROS, CERTIFICADOS O AUTORIZACIONES QUE DEBE CUMPLIR O APLICARSE AL BIEN O SERVICIO A CONTRATAR.**

ANEXOS
DIVISIÓN DE CONTRATOS



*(inciso d) del numeral 4.24.4 de las Políticas, Bases y Lineamientos en materia de Adquisiciones, Arrendamientos y Servicios del Instituto Mexicano del Seguro Social).*

Las licencias, permisos, registros, certificados o autorizaciones que deben presentar con relación a los bienes se encuentran referidas en el **numeral 1.4 ENTREGA DE MUESTRAS, INFORMES DE RESULTADOS, CERTIFICADO DE PRODUCTO NUEVO Y/O CERTIFICADO DE CUMPLIMIENTO A LA NORMA** del Anexo Técnico y el **Anexo 11 "Cuadro de normas y estándares aplicables por cédula"** del Anexo Técnico.

**5. DOCUMENTACIÓN TÉCNICA NECESARIA COMO PUEDEN SER FOLLETOS, CATÁLOGOS, FOTOGRAFÍAS, MANUALES, ENTRE OTROS, EN CASO DE QUE SE REQUIERAN PARA COMPROBAR SUS ESPECIFICACIONES.**

*(inciso e) del numeral 4.24.4 de las Políticas, Bases y Lineamientos en materia de Adquisiciones, Arrendamientos y Servicios del Instituto Mexicano del Seguro Social).*

Conforme a lo establecido en el **numeral 1.1** "DOCUMENTOS QUE ACOMPAÑAN LA PROPUESTA Y CON LOS QUE SE EVALUARÁN LAS PROPUESTAS" del Anexo Técnico.

**6. VISITAS A LAS INSTALACIONES INSTITUCIONALES, DONDE SE SUMINISTRARÁN O COLOCARÁN LOS BIENES O DONDE SE PRESTARÁN LOS SERVICIOS, EN SU CASO.**

*(inciso f) del numeral 4.24.4 de las Políticas, Bases y Lineamientos en materia de Adquisiciones, Arrendamientos y Servicios del Instituto Mexicano del Seguro Social).*

Para el presente procedimiento no se realizarán visitas a las instalaciones del Instituto.

**7. SI SE REQUIERE EFECTUAR VISITAS A LAS INSTALACIONES DE LOS LICITANTES. SE DEBERÁ PRECISAR PUNTUALMENTE, EL OBJETO Y EL RESULTADO QUE SE ESPERA OBTENER DE LA MISMA, A EFECTO DE QUE SE PLASME EN LA CONVOCATORIA.**

*(inciso g) del numeral 4.24.4 de las Políticas, Bases y Lineamientos en materia de Adquisiciones, Arrendamientos y Servicios del Instituto Mexicano del Seguro Social).*

Para el presente procedimiento no se realizarán visitas a las instalaciones de los licitantes.

**8. LAS PENAS CONVENCIONALES Y DEDUCCIONES AL PAGO DE CONFORMIDAD CON LO DISPUESTO EN EL LINEAMIENTO 5.5.8 DE LAS POBALINES:**



***(inciso h) del numeral 4.24.4 de las Políticas, Bases y Lineamientos en materia de Adquisiciones, Arrendamientos y Servicios del Instituto Mexicano del Seguro Social).***

Con el propósito de garantizar el cabal cumplimiento a las obligaciones establecidas en los contratos que se deriven en el presente procedimiento, de conformidad a lo establecido en los artículos 66 fracción XIX, 75 y 76 de la Ley de Adquisiciones, Arrendamientos y Servicios del Sector Público y 85 fracción V, 86 segundo párrafo, 95, 96, 97 y 100 de su Reglamento; se aplicarán las sanciones descritas a continuación, o, en su caso, se llevará a cabo la cancelación de partidas o el procedimiento de rescisión administrativa del contrato.

**8.1 PENAS CONVENCIONALES**

De conformidad con el Artículo 75 de la Ley de Adquisiciones, Arrendamientos y Servicios del Sector Público y del 95 de su Reglamento, se procederá a la aplicación de penas convencionales por atraso en la entrega de los bienes.

Las penas convencionales se aplicarán cuando, por causas imputables al proveedor, la entrega de los bienes se realice con atraso, considerando para esta determinación la fecha convenida o pactada contractualmente entre las partes, considerando lo siguiente:

- Se penalizará con el **2.5% (dos punto cinco por ciento)** de los bienes entregados con atraso por cada día natural de atraso, **hasta por cuatro días naturales.**
- Se determinará en función de los bienes no entregados en la fecha convenida.
- El periodo de penalización comienza a contar a partir del día siguiente en que se concluye el plazo o fecha convenida para la entrega de los bienes.

Las penas convencionales no excederán el importe de la garantía de cumplimiento del contrato.

La penalización por atraso en la entrega de bienes considerará lo siguiente:

- El servidor público designado como Administrador del Contrato será el responsable del cálculo, aplicación y dar seguimiento de las penas convencionales, de igual forma, podrá apoyarse en algún servidor público designado como Auxiliar del Administrador de Contrato.



ANEXOS
DIVISIÓN DE CONTRATOS



- La pena convencional será calculada por el Administrador del Contrato, por cada día de atraso en la fecha convenida para la entrega de los bienes, de acuerdo con el porcentaje de penalización establecido para el correspondiente procedimiento de contratación.

- Las penas convencionales deben aplicarse bajo el principio de proporcionalidad, toda vez que si una parte de la obligación fue cumplida, la pena no puede ser aplicada a la totalidad del monto contratado.

- La penalización se calculará a partir del día siguiente en que concluye el plazo o fecha convenida para la entrega de los bienes.

- En ningún caso, se deberá autorizar el pago de los bienes, sí no se han determinado, calculado y notificado al Proveedor, las penas convencionales aplicadas en términos de lo dispuesto en el contrato, así como su registro y validación en el Sistema PREI Millenium.

**8.2 DEDUCTIVAS**

Con fundamento en lo dispuesto en el Artículo 76 de la Ley de Adquisiciones, Arrendamientos y Servicios del Sector Público y 97 de su Reglamento, se aplicarán deductivas en el siguiente caso:

| Causa | Porcentaje | Cálculo |
|---|---|---|
| Cuando el proveedor no de cumplimiento en el plazo señalado a la solicitud de canje o recolección de los bienes cuando estos no cumplan con requisitos de calidad, o presenten defectos y/o vicios ocultos. Dicha solicitud se realizará por escrito por parte del Administrador de Contrato y/o Auxiliar de Administrador de Contrato. | 10% del valor total de los bienes pendientes de canje o recolección. | Fecha de notificación para canje o recolección + 10 días hábiles, a partir del día 11 se aplicará el 10% del valor total de los bienes pendientes de canje o recolección. |

| Causa | Porcentaje | Cálculo |
|---|---|---|
| **EN CASO DE INCUMPLIMIENTO PARCIAL EN LA ENTREGA DE LOS BIENES.**<br>Cuando los proveedores adjudicados realicen una o varias entregas parciales sin concluir la totalidad de la entrega de los bienes adjudicados durante el plazo máximo de entrega. | 10% del monto total de los bienes no entregados. | Al día 105 se aplicará el 10% del valor total por bienes no entregados. |

De conformidad con lo previsto en el artículo 76 de la LAASSP, el límite de incumplimiento a partir del cual podrán cancelar total o parcialmente las partidas o conceptos no entregados, o bien rescindir el contrato en los términos del artículo 77 de la Ley en comento, será el equivalente al monto de la garantía de cumplimiento.

Los proveedores, de ser sancionados, deberán entregar la nota de crédito en el lugar donde se originó la sanción. De no dar cumplimiento a lo estipulado, el Instituto podrá realizar el cargo a las facturas pendientes de pago de cualquier contrato que esté formalizado con los proveedores.

### 8.3 TERMINACIÓN ANTICIPADA

El Instituto podrá dar por terminado anticipadamente el contrato, sin responsabilidad para éste y sin necesidad de que medie resolución judicial alguna, cuando concurran razones de interés general o bien, cuando por causas justificadas se extinga la necesidad de requerir los bienes objeto del contrato y se demuestre que de continuar con el cumplimiento de las obligaciones pactadas se ocasionará un daño o perjuicio al Instituto o se determine la nulidad total de los actos que dieron origen al instrumento jurídico con motivo de la resolución de una inconformidad emitida por la Secretaría de la Función Pública.

ANEXOS
DIVISIÓN DE CONTRATOS



## 9. EN SU CASO, MECANISMOS REQUERIDOS AL PROVEEDOR PARA RESPONDER POR DEFECTOS Y/O VICIOS OCULTOS DE LOS BIENES O DE LA CALIDAD DE LOS SERVICIOS:

***(inciso i) del numeral 4.24.4 de las Políticas, Bases y Lineamientos en materia de Adquisiciones, Arrendamientos y Servicios del Instituto Mexicano del Seguro Social).***

### *9.1 REQUISITOS PARA RESPONDER CONTRA DEFECTOS Y/O VICIOS OCULTOS DE LOS BIENES.*

El participante deberá presentar una garantía de fabricación contra vicios ocultos, defectos de fabricación o cualquier daño que presenten los bienes con cobertura amplia por 12 meses al Instituto, la cual debe ser presentada en papel preferentemente membretado, debidamente firmada por el representante legal del proveedor y ser anexada a su propuesta técnica de acuerdo a lo solicitado en el inciso e) del **numeral 1.1** "DOCUMENTOS QUE ACOMPAÑAN LA PROPUESTA Y CON LOS QUE SE EVALUARÁN LAS PROPUESTAS" del Anexo Técnico.

El Instituto, por conducto del Administrador del Contrato o la Coordinación de Control de Abasto, podrá solicitar al proveedor la reposición de los bienes que presenten defectos a simple vista, especificaciones distintas a las establecidas en el contrato o sus anexos, defectos y/o vicios ocultos, debiendo notificar al proveedor dentro del periodo de 10 (diez) días hábiles siguientes al momento en que se haya percatado del vicio o defecto. La notificación siempre se realizará por escrito, a través de un documento expedido por el Instituto.

El proveedor se obliga a responder por su cuenta, los daños y/o perjuicios que por inobservancia o negligencia de su parte llegue a causar al Instituto y/o a terceros.

De igual manera, se comprometerá a dar atención inmediata cuando se le requiera por algún mal funcionamiento, defecto, vicios ocultos o solicitar información.

Los gastos que se generen por el canje de los bienes serán por cuenta del proveedor.

Finalmente, el proveedor deberá presentar fianza expedida por afianzadora debidamente constituida en términos de la Ley de Instituciones de Seguros y de Fianzas, por un importe equivalente al 10% (diez por ciento) del monto total del contrato, sin considerar el Impuesto al Valor Agregado, a favor del Instituto Mexicano del Seguro Social por concepto de garantías contra



defectos o vicios ocultos de los bienes de conformidad con lo estipulado en el **numeral 10.2** "Garantías contra defectos o vicios ocultos de los bienes" de los presentes Términos y Condiciones.

### *9.2 CANJE DE BIENES*

El Instituto podrá solicitar por **escrito o por correo electrónico** a los proveedores, el canje de los bienes que presenten defectos y/o vicios ocultos. La notificación se realizará a las personas y/o direcciones que los proveedores determinaron como contactos oficiales.

Los proveedores tendrán un plazo máximo de 10 (diez) días hábiles a partir la notificación, para realizar el canje de los bienes por otro lote que no presente los defectos y/o vicios ocultos identificados; en caso de incumplimiento, se aplicará la deducción correspondiente.

La solicitud del canje se realizará a través de los administradores de los contratos, auxiliares de Administradores de Contrato en los OOAD, en el Almacén de Programas Especiales y Red Fría o la persona que designen y en su caso, la Coordinación de Control del Abasto.

En los casos en que el proveedor no realice el canje de los bienes defectuosos y/o con vicios ocultos, se procederá Conforme a la Norma que establece las bases generales para el registro, afectación, disposición final y baja de bienes del Instituto Mexicano del Seguro Social. En este caso, el importe de los bienes no recolectados cuyo pago se haya efectuado, el proveedor deberá reintegrar dicho importe, a más tardar 10 días naturales posteriores a la solicitud por parte de la dependencia o entidad requirente, más los intereses correspondientes, conforme a la tasa que establezca la Ley de Ingresos de la Federación, en los casos de prórroga para el pago de créditos fiscales. Los intereses se calcularán sobre el importe pagado y se computarán por días naturales desde la fecha en que el Instituto haya realizado el pago de dichos bienes.

### *9.3 DEVOLUCIÓN DE BIENES*

El Instituto procederá a la devolución del total de las existencias de los bienes al proveedor cuando con posterioridad a la entrega de los bienes canjeados, se detecte el mismo defecto y/o vicio oculto en ellos o éstos no hayan sido canjeados en los términos señalados en el **numeral 9.2** "Canje de Bienes" de los presentes Términos y Condiciones.



ANEXOS
DIVISIÓN DE CONTRATOS



El proveedor se obliga a responder por su cuenta de los daños y/o perjuicios que por inobservancia o negligencia de su parte llegue a causar a "EL INSTITUTO" y/o terceros.

**10. LAS GARANTÍAS DE ANTICIPOS Y CUMPLIMIENTO, DEBERÁN DE APEGARSE AL NUMERAL 4.30.1, PENÚLTIMO PÁRRAFO DE LAS POBALINES, ASÍ COMO LA CALIDAD DE SERVICIOS Y DE OPERACIÓN Y FUNCIONAMIENTO, QUE EN SU CASO APLIQUEN.**

- Plazo para notificar al proveedor.
- La existencia de consumibles y refacciones, en su caso.
- Plazo y condiciones de canje o devolución del bien.
- Caducidad de los bienes.
- Centros de servicio (domicilios y horarios) y reporte técnico.
- Periodo de garantía.
- Tiempos máximos de reparación o atención de fallas.
- Garantía de mano de obra y/o partes.
- Mantenimientos correctivos y/o preventivos.
- En su caso, si se requiere capacitación, solicitar programa para la misma.
- Porcentaje a requerir por concepto de garantía de cumplimiento en los términos del lineamiento 5.5.5 de estas POBALINES.

**EN CASO DE CONSIDERARSE COMO UN REQUISITO A PRESENTAR POR LA PROVEEDURÍA, POR LO QUE HACE A LA GARANTÍA POR DEFECTOS Y/O VICIOS OCULTOS, SE DEBERÁ SEÑALAR EL PORCENTAJE O MONTO A AFIANZAR.**
**DEBERÁ INCLUIRSE EL MODELO DE PÓLIZA DE FIANZA QUE CORRESPONDA AL CASO EN CONCRETO, LOS CUALES PUEDEN SER DE ANTICIPO, DE CUMPLIMIENTO Y/O DE VICIOS OCULTOS; LO ANTERIOR DE CONFORMIDAD CON LOS FORMATOS ESTABLECIDOS EN LAS "DISPOSICIONES DE CARÁCTER GENERAL POR LAS QUE SE APRUEBAN LOS MODELOS DE PÓLIZAS DE FIANZAS CONSTITUIDAS COMO GARANTÍA EN LAS CONTRATACIONES PÚBLICAS REALIZADAS AL AMPARO DE LA LEY DE ADQUISICIONES, ARRENDAMIENTOS Y SERVICIOS DEL SECTOR PÚBLICO Y LA LEY DE OBRAS PÚBLICAS Y SERVICIOS RELACIONADOS CON LAS MISMAS", EMITIDAS POR LA SHCP.**

***(inciso j) del numeral 4.24.4 de las Políticas, Bases y Lineamientos en materia de Adquisiciones, Arrendamientos y Servicios del Instituto Mexicano del Seguro Social).***



De conformidad a lo estipulado en las "DISPOSICIONES DE CARÁCTER GENERAL POR LAS QUE SE APRUEBAN LOS MODELOS DE PÓLIZAS DE FIANZAS CONSTITUIDAS COMO GARANTÍA EN LAS CONTRATACIONES PÚBLICAS REALIZADAS AL AMPARO DE LA LEY DE ADQUISICIONES, ARRENDAMIENTOS Y SERVICIOS DEL SECTOR PÚBLICO Y LA LEY DE OBRAS PÚBLICAS Y SERVICIOS RELACIONADOS CON LAS MISMAS" publicado en el Diario Oficial de la Federación en fecha 15 de abril de 2022, en aras de que con estas pólizas de fianza se garantice el cumplimiento de las obligaciones estipuladas en el presente anexo, en el Contrato que derive, así como la obligación del proveedor de responder por los defectos, vicios ocultos de los bienes entregados y/o cualquier otra responsabilidad en que incurran, en términos del artículo 75 de la Ley de Adquisiciones, Arrendamientos y Servicios del Sector Público y demás aplicables de su Reglamento, se requiere que los proveedores adjudicados presenten las pólizas de Fianzas siguientes:

- Garantía de Cumplimiento de Contrato.
- Garantías contra defectos o Vicios Ocultos de los bienes.

***10.1 GARANTÍA DE CUMPLIMIENTO DE CONTRATO.***

El proveedor, para garantizar el cumplimiento de todas y cada una de las obligaciones estipuladas en el contrato adjudicado, deberá presentar fianza expedida por afianzadora debidamente constituida en términos de la Ley de Instituciones de Seguros y de Fianzas, por un importe equivalente al 10% (diez por ciento) del monto total del contrato, sin considerar el Impuesto al Valor Agregado, a favor del Instituto Mexicano del Seguro Social.

La garantía de cumplimiento a las obligaciones del contrato se liberará mediante autorización por escrito por parte del Instituto, siempre y cuando el proveedor haya cumplido a satisfacción con todas las obligaciones contractuales.

Esta garantía deberá presentarse a más tardar, dentro de los diez días naturales siguientes a la fecha de firma del contrato, en términos del artículo 69 de la LAASSP.

Por último, se precisa que las obligaciones contractuales resultan divisibles, por lo tanto, la garantía es divisible en razón de las características, cantidad y destino de los bienes, por lo que la entrega de bienes de manera parcial resultan útiles y aprovechables para el Instituto y en consecuencia, es factible recibir parcialmente los bienes objeto de la contratación, con base a lo



ANEXOS
DIVISIÓN DE CONTRATOS

anterior, corresponde al área contratante, determinar en los contratos lo dispuesto en el Criterio Normativo AD-02/2011 "Divisibilidad o indivisibilidad de las obligaciones contractuales y aplicación total o proporcional de la garantía de cumplimiento de los contratos sujetos a la Ley de Adquisiciones, Arrendamientos y Servicios del Sector Público" publicado por la Secretaría de la Función Pública, publicado en mayo de 2011, que establece:

> *"Los entes públicos a que se refiere el artículo 1 de la Ley de Adquisiciones, Arrendamientos y Servicios del Sector Público están obligados en todos los casos a prever de manera clara y expresa desde la convocatoria a la licitación pública o a la invitación a cuando menos tres personas, en el modelo de contrato correspondiente, así como a señalar en todos los contratos que formalicen, si las obligaciones cuyo cumplimiento se garantiza se consideran divisibles o indivisibles y, en consecuencia, a pactar en el primer supuesto que la garantía de cumplimiento del contrato se aplicará de manera proporcional al monto de las obligaciones incumplidas, y según la hipótesis, que dicha garantía se hará efectiva por el monto total de las obligaciones garantizadas".*

***10.2 GARANTÍAS CONTRA DEFECTOS O VICIOS OCULTOS DE LOS BIENES.***

La vigencia de la póliza de vicios ocultos será por un periodo de 12 meses contados a partir de la entrega de los bienes.

Asimismo, esta fianza permanecerá vigente durante la substanciación de todos los recursos legales, arbitrajes o juicios que se interpongan con origen en la obligación garantizada hasta que se pronuncie resolución definitiva de autoridad o tribunal competente, que haya causado ejecutoria.

Las garantías solicitadas en el **numeral 10** "LAS GARANTÍAS DE ANTICIPOS Y CUMPLIMIENTO, DEBERÁN DE APEGARSE AL NUMERAL 4.30.1, PENÚLTIMO PÁRRAFO DE LAS POBALINES, ASÍ COMO LA CALIDAD DE SERVICIOS Y DE OPERACIÓN Y FUNCIONAMIENTO, QUE EN SU CASO APLIQUEN" de los presentes Términos y Condiciones se deben presentar en la División de Contratos, dentro de los 10 días naturales posteriores a la firma del contrato, cada una será por un importe equivalente al 10% del importe máximo del contrato, sin incluir I.V.A., a través de fianza otorgada por institución autorizada. Las obligaciones cuyo cumplimiento se garantiza se consideran divisibles.



Nota: los modelos de fianza se encuentran disponibles en las "DISPOSICIONES DE CARÁCTER GENERAL POR LAS QUE SE APRUEBAN LOS MODELOS DE PÓLIZAS DE FIANZAS CONSTITUIDAS COMO GARANTÍA EN LAS CONTRATACIONES PÚBLICAS REALIZADAS AL AMPARO DE LA LEY DE ADQUISICIONES, ARRENDAMIENTOS Y SERVICIOS DEL SECTOR PÚBLICO Y LA LEY DE OBRAS PÚBLICAS Y SERVICIOS RELACIONADOS CON LAS MISMAS" publicado en el Diario Oficial de la Federación en fecha 15 de abril de 2022, los cuales se incluyen como **Anexo 3.** Formatos de Fianzas de los presentes Términos y Condiciones.

**11. PRECISAR LA FORMA DE PAGO PARA LO CUAL DEBERÁN ESPECIFICAR EL TIPO DE MONEDA Y SI SE REALIZARÁ EN UNA SOLA EXHIBICIÓN O EN PAGOS PROGRESIVOS CONFORME A LAS ENTREGAS PROGRAMADAS EN EL CONTRATO RESPECTIVO.**

***(inciso k) del numeral 4.24.4 de las Políticas, Bases y Lineamientos en materia de Adquisiciones, Arrendamientos y Servicios del Instituto Mexicano del Seguro Social).***

El pago se realizará en pesos mexicanos, en moneda nacional y se efectuarán los pagos progresivos a los proveedores conforme a las entregas de los bienes.

**12. ESTABLECER LOS MECANISMOS DE COMPROBACIÓN, SUPERVISIÓN Y VERIFICACIÓN DE LOS BIENES O DE LOS SERVICIOS CONTRATADOS Y EFECTIVAMENTE ENTREGADOS O PRESTADOS, ASÍ COMO DEL CUMPLIMIENTO DE LAS REQUISICIONES DE CADA ENTREGABLE.**

***(inciso l) del numeral 4.24.4 de las Políticas, Bases y Lineamientos en materia de Adquisiciones, Arrendamientos y Servicios del Instituto Mexicano del Seguro Social).***

El proveedor debe entregar los bienes conforme a lo solicitado en las Especificaciones Técnicas ETIMSS y las especificaciones de telas correspondientes a Zona A o a Zona B de acuerdo con cada una de las zonas en que está regionalizado el país, respetando el tipo de tela y confección requeridas para cada Zona, por lo que deberá ajustarse en todo momento a cada tipo de tela de los destinos establecidos en el **Anexo 5.** "Cuadro de Distribución" de los Términos y Condiciones.

La Comisión Nacional Mixta de Ropa de Trabajo y Uniformes, a través de las Subcomisiones Mixtas de Ropa de Trabajo y Uniformes, podrá verificar durante la vigencia del contrato los requisitos de calidad de los bienes entregados, cuando a través de la recepción y/o uso de los bienes por las



ANEXOS
DIVISIÓN DE CONTRATOS



áreas usuarias se detecte que los bienes presentan algún defecto de fabricación o una variación en los estándares de calidad respecto a diseño, color, terminado, envase y descripción conforme al Cuadro Básico Institucional, que no permita que sean utilizados. Por lo cual, se hará uso de la garantía de fabricación contra vicios ocultos, defectos de fabricación o cualquier daño presentado en su propuesta técnica de conformidad con lo señalado en el inciso d) del **numeral 1.1** "DOCUMENTOS QUE ACOMPAÑAN LA PROPUESTA Y CON LOS QUE SE EVALUARÁN LAS PROPUESTAS" del Anexo Técnico.

La verificación de calidad consiste en la inspección que realizan las Subcomisiones Mixtas de Ropa de Trabajo y Uniformes, del producto que se recibe, constatando su apego a las especificaciones técnicas requeridas, a efecto de que, en caso de incumplimiento se notifique al administrador del contrato y realice las acciones conforme a la normatividad aplicable.

Los gastos que se generen por este concepto correrán a cargo del proveedor, cuando los bienes no coincidan con lo establecido por el Instituto en los presentes Términos y Condiciones, en las Especificaciones de las telas de acuerdo con cada Zona y en las Especificaciones Técnicas ETIMSS.

**13. ANTICIPO:**

***(inciso m) del numeral 4.24.4 de las Políticas, Bases y Lineamientos en materia de Adquisiciones, Arrendamientos y Servicios del Instituto Mexicano del Seguro Social).***

Para el presente procedimiento no se otorgarán anticipos.

**14. AVISO DE PRIVACIDAD, ASÍ COMO LA PRECISIÓN DE LAS MEDIDAS DE SEGURIDAD PARA EL MANEJO DE LA INFORMACIÓN PARA BIENES O SERVICIOS DE TECNOLOGÍAS DE LA INFORMACIÓN Y COMUNICACIONES, ALINEADO A LA POLÍTICA GENERAL DE SEGURIDAD DE LA INFORMACIÓN EN MATERIA DE TIC, CUANDO SE CONSIDERE APLICABLE.**

***(inciso n) del numeral 4.24.4 de las Políticas, Bases y Lineamientos en materia de Adquisiciones, Arrendamientos y Servicios del Instituto Mexicano del Seguro Social).***

Para el presente procedimiento será aplicable el Aviso de Privacidad Integral de los Procedimientos de Adquisiciones de Bienes, Arrendamientos y Contratación de Servicios, el cual podrá consultarse a través de la siguiente dirección electrónica:

http://www.imss.gob.mx/sites/all/statics/pdf/avisos-privacidad/DA/CACS/API-CACS.pdf

Para el presente procedimiento será aplicable el Aviso de Privacidad Integral para generar usuario y contraseña de Acceso a sai.proveedores, el cual podrá consultarse a través de la siguiente dirección electrónica:

http://www.imss.gob.mx/sites/all/statics/pdf/avisos-privacidad/DA/CCA/API-CCA.pdf

Para el presente procedimiento será aplicable el Aviso de Privacidad Integral de la Coordinación de Investigación de Mercados, el cual podrá consultarse a través de la siguiente dirección electrónica:

http://www.imss.gob.mx/sites/all/statics/pdf/avisos-privacidad/DA/CIM/API-CIM-ADQ.pdf

**15. SEGURO DE RESPONSABILIDAD CIVIL.**

***(inciso o) del numeral 4.24.4 de las Políticas, Bases y Lineamientos en materia de Adquisiciones, Arrendamientos y Servicios del Instituto Mexicano del Seguro Social).***

Para el presente procedimiento no se requiere solicitar a los proveedores un seguro de responsabilidad civil.

**16. TRATÁNDOSE DE REUNIONES, CONFERENCIAS, SEMINARIOS, CURSOS, CAPACITACIONES, ASAMBLEAS, JUSTAS DEPORTIVAS Y, EN GENERAL, CUALQUIER TIPO DE EVENTO O ACTO EN EL QUE PERSONAS SERVIDORAS PÚBLICAS PARTICIPEN FUERA DE LAS INSTALACIONES DEL IMSS, SE DEBERÁ CONTAR CON LOS DICTÁMENES DE PROTECCIÓN CIVIL EMITIDOS POR LAS AUTORIDADES COMPETENTES EN LA MATERIA.**

***(inciso p) del numeral 4.24.4 de las Políticas, Bases y Lineamientos en materia de Adquisiciones, Arrendamientos y Servicios del Instituto Mexicano del Seguro Social).***

Para el presente procedimiento no se requiere algún evento o acto en el que las personas servidoras públicas participen fuera de las instalaciones del IMSS.

ANEXOS
DIVISIÓN DE CONTRATOS

## 17. CONSIDERACIONES PARA LA VERIFICACIÓN DEL PAGO.

De resultar adjudicado, el proveedor se obliga a expedir sus comprobantes fiscales digitales en el esquema de facturación electrónica, con las especificaciones normadas por el SAT a nombre del IMSS, con Registro Federal de Contribuyentes IMS421231I45, domicilio en Avenida Paseo de la Reforma Núm. 476, Colonia Juárez, C.P. 06600, Alcaldía Cuauhtémoc, Ciudad de México.

Para la validación de dichos comprobantes el proveedor deberá cargar en Internet, a través del Portal de Servicios a Proveedores de la página del IMSS el archivo en formato XML. La validez de estos será determinada durante la carga y únicamente los comprobantes validos serán procedentes para pago.

- El pago se realizará mediante transferencia electrónica de fondos, a través del esquema electrónico interbancario que el IMSS tiene en operación, para tal efecto el proveedor deberá proporcionar en su oportunidad el número de cuenta, CLABE, Banco y Sucursal a menos que éste acredite en forma fehaciente la imposibilidad para ello.

- El pago se depositará en la fecha programada, a través del esquema interbancario si la cuenta bancaria del proveedor está contratada con BANORTE, BBVA MÉXICO, HSBC, SCOTIABANK INVERLAT o a través del esquema interbancario vía Sistema de Pagos Electrónicos Interbancarios si la cuenta pertenece a un banco distinto a los antes mencionados.

Los administradores del Contrato serán quienes darán la autorización a través de la generación de las altas en los Almacenes Delegacionales y Almacén de Programas Especiales y Red Fría para que la Dirección de Finanzas proceda a su pago de acuerdo con lo normado en el anexo "Cuentas Contables" del "Procedimiento para la recepción, glosa y aprobación de documentos presentados para trámite de pago y la constitución, modificación, cancelación, operación y control de fondos fijos".

En ningún caso, se autorizará el pago de los bienes, sí no se encuentran registradas y validadas en el Sistema PREI Millenium, las penas convencionales o deducciones establecidas en el presente.



De resultar adjudicado, se deberá considerar lo siguiente:

a) Que el proveedor se obliga a no cancelar ante el Servicio de Administración Tributaria los Comprobantes Fiscales Digitales por Internet a favor del IMSS previamente validados en el Portal de Servicios a Proveedores, salvo justificación y comunicación por parte del mismo al Administrador del Contrato para su autorización expresa, debiendo éste informar a las áreas de trámite de erogaciones de dicha justificación y reposición del Comprobante Fiscal Digital por Internet, en su caso.

b) En caso de aplicar, el proveedor deberá entregar el Comprobante Fiscal Digital por Internet a favor del IMSS por el importe de la aplicación de la pena convencional por atraso o deficiencia del servicio.

De resultar adjudicados, el proveedor podrá celebrar un contrato de cesión de derechos de cobro, mismo que deberá notificarlo por escrito al IMSS con un mínimo de 5 días naturales anteriores a la fecha de pago programada, el Administrador del Contrato, o en su caso, el Titular del Área Requirente, deberá entregar los documentos sustantivos de dicha cesión al área responsable de autorizar ésta, conforme al "Procedimiento para la recepción, glosa y aprobación de documentos presentados para trámite de pago y la constitución, modificación, cancelación, operación y control de fondos fijos".

En apego a los Lineamientos para la Verificación del Cumplimiento de las Obligaciones en Materia de Seguridad Social de los Proveedores y Contratistas, deberá presentar una copia de la opinión (positiva y vigente) por cada trámite de pago, la cual puede ser consultada a través de la página electrónica http://www.imss.gob.mx/tramites/cumplimiento-obligaciones, en los términos requeridos por el Instituto.

Asimismo, en la convocatoria a la licitación se deberá indicar que el proveedor podrá optar por cobrar a través de factoraje financiero conforme al Programa de Cadenas Productivas de Nacional Financiera, S.N.C. Institución Bancaria de Desarrollo con el IMSS.

ANEXOS
DIVISIÓN DE CONTRATOS

## 18. IMPUESTO AL VALOR AGREGADO.

De conformidad con el artículo 1 y 1A fracción III de la Ley del Impuesto al Valor Agregado, se informa que para el presente procedimiento es aplicable la tasa del 16% por concepto de impuesto del valor agregado sobre el importe total de los bienes.

## 19. ADMINISTRADOR DEL CONTRATO.

***(numeral 4.17, 4.24.6, 5.3.15, 5.4.13 de las Políticas, Bases y Lineamientos en materia de Adquisiciones, Arrendamientos y Servicios del Instituto Mexicano del Seguro Social).***

*Régimen Ordinario y Médicos Residentes.*

Con fundamento en el numeral 5.4.13 de las Políticas, Bases y Lineamientos en Materia de Adquisiciones, Arrendamientos y Prestación de Servicios del Instituto Mexicano del Seguro Social, la Titular de la Coordinación de Control de Abasto en su calidad de Área Consolidadora, será quien firme los contratos y/o convenios modificatorios en representación de los administradores de los mismos; esto sin perjuicio de las obligaciones conferidas a éstos en la normativa de la materia, para el cabal cumplimiento de la responsabilidad que tienen los Administradores del Contrato.

Una vez designado el Administrador del Contrato podrá auxiliarse para el debido cumplimiento de sus obligaciones, con otros servidores públicos, cuando las condiciones contractuales lo requieran, en ese caso, dichos auxiliares serán corresponsables de las actividades que se les asignen y de mantener informado al administrador del contrato con la periodicidad y forma que se les indique.

El Administrador del Contrato en OOAD y Nivel Central, es el servidor público en el que recae la responsabilidad de administrar y verificar el cumplimiento de los derechos y obligaciones establecidas en el contrato como la entrega de los bienes, supervisar el cálculo de deducciones y penas convencionales y serán los indicados en el **Anexo 2.** Relación de Administradores del Contrato, siendo:

- OOAD: Jefes de Servicios o quienes designen éstos con nivel inmediato inferior a ellos.
- Oficinas Centrales.- Titular de la División de Planeación de Bienes No Terapéuticos.



*Personal del Régimen Ordinario que antes pertenecía al Programa IMSS Bienestar.*

Asimismo, se indica que la persona designada como **Administrador de Contrato** para los contratos formalizados para el personal del Régimen Ordinario que antes pertenecía al **Programa IMSS Bienestar** será el Mtro. Luis Fernando Tagliabue Rodríguez, Titular de la Coordinación de Finanzas e Infraestructura.

## 20. ÁREA TÉCNICA.

***(numeral 4.24.7 y 4.25 de las Políticas, Bases y Lineamientos en materia de Adquisiciones, Arrendamientos y Servicios del Instituto Mexicano del Seguro Social).***

La Comisión Nacional Mixta de Ropa de Trabajo y Uniformes designa como Área Técnica a los siguientes servidores públicos por parte de la Representación Institucional y Sindical:

- Por parte de la Representación Institucional: Lic. Gerardo Carmona Pineda.
- Por parte de la Representación Sindical: Enf. J.P. Clara Gómez Caro.

El Titular de la Coordinación de Finanzas e Infraestructura indica que la evaluación técnica para el personal del Régimen Ordinario que antes pertenecía al Programa IMSS Bienestar será elaborada también por los Representantes Institucional y Sindical ante la Comisión Nacional Mixta de Ropa de Trabajo y Uniformes y será avalada y aceptada por dicha Coordinación.

## 21. DATOS GENERALES Y NOTIFICACIONES OFICIALES

Con la finalidad de establecer canales de comunicación oficiales con los proveedores, los proveedores adjudicados, deberán presentar junto con la documentación para la elaboración de los contratos, algún documento que incluya los siguientes datos:

- Nombre completo del contacto oficial
- Cargo
- Domicilio
- Teléfono (oficina y celular) y fax
- Correo electrónico



ANEXOS
DIVISIÓN DE CONTRATOS



Cabe señalar, que dicho contacto no tendrá que ser necesariamente el representante legal de la empresa, sin embargo, toda notificación que se le haga llegar por parte del Instituto se considerará de carácter oficial.

El proveedor se obliga a comunicar cualquier cambio en los datos del contacto oficial, mediante escrito firmado a la Coordinación de Control de Abasto y a la Coordinación de Adquisición de Bienes y Contratación de Servicios.

En caso de incumplir con la obligación de informar los cambios en el contacto oficial, el Instituto no se hace responsable por las situaciones que la omisión de esto afecte al proveedor.

Las notificaciones por parte del Instituto podrán realizarse en los siguientes términos:

- Mediante oficio entregado en el domicilio señalado en este apartado.
- Vía correo electrónico
- Llamada telefónica

El presente documento se suscribe como Área Consolidadora para la Adquisición de los bienes correspondientes al Grupo 210 Ropa Contractual, Zona A y Zona B, Régimen Ordinario, Médicos Residentes y personal del Régimen Ordinario que antes pertenecía al Programa IMSS Bienestar para cubrir las necesidades del ejercicio 2025 de los Órganos de Operación Administrativa Desconcentrada y Áreas de Nivel Central del Instituto Mexicano del Seguro Social, con fundamento en el numeral 5.3.1 inciso a) de las Políticas, Bases y Lineamientos en Materia de Adquisiciones, Arrendamientos y Servicios del Instituto Mexicano del Seguro Social, atendiendo a las funciones sustantivas de la Coordinación de Control del Abasto (numeral 7.1.1.2), Coordinación Técnica de Planeación (numeral 7.1.1.2.1) y División de Planeación de Bienes No Terapéuticos (numeral 7.1.1.2.1.2) del Manual de Organización de la Dirección de Administración.



*"Área consolidadora: Es la responsable de integrar, concentrar y revisar las necesidades de las Áreas Requirentes, así como reunir los dictámenes de disponibilidad presupuestaria previos y las especificaciones técnicas, para que, en representación de éstas, realice el envío del expediente al Área Contratante."*

**Mtra. María Fernanda Heraldez Ríos**
Titular de la Coordinación de Control del Abasto
**Autoriza**

**Mtra. Dulce Milagro Mercado Solís**
Titular de la Coordinación Técnica de Planeación
**Valida**

**C.P. Enrique Amaya Hernández**
Titular de la División de Planeación de Bienes No Terapéuticos
**Revisa**

ANEXOS
DIVISIÓN DE CONTRATOS

SIN TEXTO

Gobierno de México | INSTITUTO MEXICANO DEL SEGURO SOCIAL
SEGURIDAD Y SOLIDARIDAD SOCIAL



Ciudad de México, a 31 de julio de 2025

## ANEXO 1
## LUGAR DE ENTREGA Y PAGO
## (ALMACENES DELEGACIONALES Y NIVEL CENTRAL)
## HORARIO DE ENTREGA DE 9:00 HRS A 14:00 HRS

| OOAD/UMAE | LUGAR DE ENTREGA | LUGAR DE PAGO |
|---|---|---|
| **OOAD AGUASCALIENTES** | ALMACÉN ORGANO DE OPERACIÓN ADMINISTRATIVA DESCONCENTRADA CAROLINA VILLANUEVA NO. 314 CIUDAD INDUSTRIAL C.P. 20290 AGUASCALIENTES, AGS. | DEPARTAMENTO DE PRESUPUESTO, CONTABILIDAD Y EROGACIONES ALAMEDA NO. 704 COLONIA DEL TRABAJO C.P. 20180 AGUASCALIENTES, AGS. |
| **OOAD BAJA CALIFORNIA NORTE** | ALMACÉN ORGANO DE OPERACIÓN ADMINISTRATIVA DESCONCENTRADA BLVD. LÁZARO CÁRDENAS NO. 3035 FRENTE FRACC. NUEVO MEXICALI C. P. 21600 MEXICALI, B. C. N. | DEPARTAMENTO DE PRESUPUESTO, CONTABILIDAD Y EROGACIONES CALZ. CUAUHTÉMOC NO. 300 COL. AVIACIÓN C. P. 21230 MEXICALI, B. C. N. |
| **OOAD BAJA CALIFORNIA SUR** | ALMACÉN ORGANO DE OPERACIÓN ADMINISTRATIVA DESCONCENTRADA CALLE CUAUHTÉMOC Y CARRANZA NO. 2415 COL. LA RINCONADA C. P. 23040 LA PAZ, B. C. S. CALLE DR SERGIO NOYOLA MIRANDA S-N - RESERVA TERRITORIAL UMF35- GUERRERO NEGRO BC | DEPARTAMENTO DE PRESUPUESTO, CONTABILIDAD Y EROGACIONES CALLE MADERO NO. 315 ENTRE HÉROES DEL 47 Y H. COLEGIO MILITAR COL. ESTERITO C. P. 23020 |
| **OOAD CAMPECHE** | ALMACÉN ORGANO DE OPERACIÓN ADMINISTRATIVA DESCONCENTRADA CALLE NUEVA DEL SEGURO SOCIAL S/N COL. CENTRO C. P. 24000 CAMPECHE, CAMP. | DEPARTAMENTO DE PRESUPUESTO, CONTABILIDAD Y EROGACIONES AV. LÓPEZ MATEOS S/N, ESQ. TALAMANTES Y QUINTANA ROO, C.P. 24000, CAMPECHE, CAMP. |
| **OOAD COAHUILA** | ALMACÉN ORGANO DE OPERACIÓN ADMINISTRATIVA DESCONCENTRADA CARRETERA ANTIGUA ARTEAGA Y LIBRAMIENTO LÓPEZ PORTILLO C.P. 25015 ARTEAGA, COAH. | DEPARTAMENTO DE PRESUPUESTO, CONTABILIDAD Y EROGACIONES BLVD. VENUSTIANO CARRANZA 2809 ESQ. PERIFÉRICO LUIS ECHEVERRÍA ÁLVAREZ COLONIA LA SALLE C.P. 25280 SALTILLO, COAH. |
| **OOAD COLIMA** | ALMACÉN ORGANO DE OPERACIÓN ADMINISTRATIVA DESCONCENTRADA CALLE ZARAGOZA NO.199 COL. LA ALTA VILLA C. P. 28987 CIUDAD VILLA DE ÁLVAREZ COLIMA, COL. | DEPARTAMENTO DE PRESUPUESTO, CONTABILIDAD Y EROGACIONES CALLE ZARAGOZA NO. 62 COL. CENTRO CP. 28000 COLIMA, COL. |
| **OOAD CHIAPAS TAPACHULA** | ALMACÉN ORGANO DE OPERACIÓN ADMINISTRATIVA DESCONCENTRADA TAPACHULA LIBRAMIENTO SUR DE TAPACHULA KM 4.0 PARQUE INDUSTRIAL LOS MANGOS TAPACHULA, CHIS. | DEPARTAMENTO DE PRESUPUESTO, CONTABILIDAD Y EROGACIONES CARRETERA COSTERA Y ANILLO PERIFÉRICO S/N COL. CENTRO C. P. 30700 TAPACHULA, CHIS. |

ANEXOS
DIVISIÓN DE CONTRATOS



| OOAD/UMAE | LUGAR DE ENTREGA | LUGAR DE PAGO |
|---|---|---|
| **OOAD CHIAPAS TUXTLA** | ALMACÉN SUBORGANO DE OPERACIÓN ADMINISTRATIVA DESCONCENTRADA EN TUXTLA GUTIÉRREZ, CHIAPAS CARRETERA TUXTLA GUTIÉRREZ-SAN CRISTÓBAL KM 7.0 TUXTLA GUTIÉRREZ, CHIAPAS | DEPARTAMENTO DE PRESUPUESTO, CONTABILIDAD Y EROGACIONES CARRETERA COSTERA Y ANILLO PERIFÉRICO S/N COL. CENTRO C. P. 30700 TAPACHULA, CHIS. |
| **OOAD CHIHUAHUA** | ALMACÉN ORGANO DE OPERACIÓN ADMINISTRATIVA DESCONCENTRADA PRIVADA DE SANTA ROSA NOS. 21 Y 23 COLONIA NOMBRE DE DIOS C.P. 31110 CHIHUAHUA, CHIH. | DEPARTAMENTO DE PRESUPUESTO, CONTABILIDAD Y EROGACIONES AV. UNIVERSIDAD NO 1101 COLONIA CENTRO C.P. 31000 CHIHUAHUA, CHIH. |
| **OOAD DURANGO** | ALMACÉN ORGANO DE OPERACIÓN ADMINISTRATIVA DESCONCENTRADA CARRETERA DURANGO-MÉXICO KM 5 COLONIA 15 DE OCTUBRE C.P. 34285 DURANGO, DGO. | DEPARTAMENTO DE PRESUPUESTO, CONTABILIDAD Y EROGACIONES CALLE JUÁREZ NO 104 SUR 1ER. PISO ZONA CENTRO C.P.34000 DURANGO, DGO. |
| **OOAD GUANAJUATO** | ALMACÉN ORGANO DE OPERACIÓN ADMINISTRATIVA DESCONCENTRADA CALLE ESPAÑA ESQ. CALLE SUECIA FRACC. LOS PARAÍSOS C. P. 37320 LEÓN, GTO. | DEPARTAMENTO DE PRESUPUESTO, CONTABILIDAD Y EROGACIONES BLVD. ADOLFO LÓPEZ MATEOS S/N ESQ. PASEO DE LOS INSURGENTES S/N FRACC. LOS PARAÍSOS C. P. 37320 TEL. 01 477 717 5474, LEÓN, GTO. |
| **OOAD GUERRERO** | ALMACÉN ORGANO DE OPERACIÓN ADMINISTRATIVA DESCONCENTRADA AV. RUÍZ CORTINES S/N FRENTE A LA ESCUELA DE SOCIALES COL. INFONAVIT ALTA PROGRESO ACAPULCO, GRO. C.P. 39610 | DEPARTAMENTO DE PRESUPUESTO, CONTABILIDAD Y EROGACIONES CUAUHTÉMOC NO. 95 COL. CENTRO ACAPULCO, GRO. C.P. 39300 |
| **OOAD HIDALGO** | ALMACÉN ORGANO DE OPERACIÓN ADMINISTRATIVA DESCONCENTRADA CALLE ARBOLEDA NO. 115 COLONIA INDUSTRIAL LA PAZ C. P. 42080 PACHUCA, HGO. | DEPARTAMENTO DE PRESUPUESTO, CONTABILIDAD Y EROGACIONES PROLONGACIÓN. AV. MADERO NO. 407 COL. CÉSPEDES REFORMA, C.P. 42090, PACHUCA, HGO. |
| **OOAD JALISCO** | ALMACÉN ORGANO DE OPERACIÓN ADMINISTRATIVA DESCONCENTRADA ANILLO PERIFÉRICO SUR NO. 8000 COL. STA. MARÍA TEQUEPEXPAN C. P. 45600 TLAQUEPAQUE, JAL. | DEPARTAMENTO DE PRESUPUESTO, CONTABILIDAD Y EROGACIONES CALLE BELISARIO DOMÍNGUEZ NO. 1000 ESQ SIERRA MORENA COL. INDEPENDENCIA C. P. 44340 GUADALAJARA, JAL. |
| **OOAD ESTADO DE MÉXICO ORIENTE** | ALMACÉN DE LA COORDINACIÓN DE ABASTECIMIENTO Y EQUIPAMIENTO PONIENTE 146 NO. 825 COL. INDUSTRIAL VALLEJO CÓDIGO POSTAL 02300 DELEGACIÓN AZCAPOTZALCO, DISTRITO | JEFATURA DE SERVICIOS DE FINANZAS CALLE 4 NO. 25 PRIMER PISO FRACCIONAMIENTO INDUSTRIAL ALCE BLANCO MUNICIPIO DE NAUCALPAN EDO. MÉX. |
| **OOAD ESTADO DE MÉXICO PONIENTE** | COORDINACIÓN DE ABASTECIMIENTO Y EQUIPAMIENTO VIALIDAD TOLUCA METEPEC KM. 4.5 BARRIO DEL ESPÍRITU SANTO, COL. LA MICHOACANA, METEPEC, EDO. DE MÉX, C.P. 52140 | JEFATURA DE FINANZAS CALLE JOSEFA ORTÍZ DE DOMÍNGUEZ ESQ. MIGUEL HIDALGO Y COSTILLA, COL. CENTRO, TOLUCA, MÉX. C.P. 50000 |
| **OOAD MICHOACÁN** | ALMACÉN ORGANO DE OPERACIÓN ADMINISTRATIVA DESCONCENTRADA MANUEL PÉREZ CORONADO ESQ. JESÚS SANSÓN FLORES S/N. COL. INFONAVIT CAMELINAS CP. 58290, MORELIA, MICHOACÁN | JEFATURA DE FINANZAS AVENIDA FRANCISCO I. MADERO PONIENTE, COL. CENTRO 1200, C.P. 58000, MORELIA, MICHOACÁN |



| OOAD/UMAE | LUGAR DE ENTREGA | LUGAR DE PAGO |
|---|---|---|
| OOAD MORELOS | COORDINACIÓN DE ABASTECIMIENTO Y EQUIPAMIENTO - ALMACÉN ORGANO DE OPERACIÓN ADMINISTRATIVA DESCONCENTRADA AV. PLAN DE AYALA ESQ. AV. CENTRAL S/N COL. CUAUHNAUAC CÓDIGO POSTAL 62430 CUERNAVACA MORELOS | DEPARTAMENTO DE PRESUPUESTO, CONTABILIDAD Y EROGACIONES BLV. BENITO JUÁREZ NO. 18 PRIMER PISO CÓDIGO POSTAL 62000 COL. CENTRO CUERNAVACA MORELOS |
| OOAD NAYARIT | ALMACÉN ORGANO DE OPERACIÓN ADMINISTRATIVA DESCONCENTRADA RETORNO NO. 72 COL. OBRERA C. P. 63120 TEPIC, NAY. | DEPARTAMENTO DE PRESUPUESTO, CONTABILIDAD Y EROGACIONES CALZADA DEL EJERCITO NACIONAL NO. 14 COL. FRAY JUNÍPERO SERRA C. P. 63166 TEPIC, NAY. |
| OOAD NUEVO LEÓN | ALMACÉN ORGANO DE OPERACIÓN ADMINISTRATIVA DESCONCENTRADA MANUEL L. BARRAGÁN NO. 4850 NTE. COLONIA HIDALGO C.P. 64260 MONTERREY, N.L. | DEPARTAMENTO DE PRESUPUESTO, CONTABILIDAD Y EROGACIONES CALLE PROF. RAFAEL RAMÍREZ ORIENTE NO. 1950, C.P.. 64000, MONTERREY, N.L. |
| OOAD OAXACA | ALMACÉN ORGANO DE OPERACIÓN ADMINISTRATIVA DESCONCENTRADA PARAJE LA VÍA S/N KM 3 CARRETERA OAXACA-ZAACHILA C. P. 68160 XOXOCOTLAN, OAX. | DEPARTAMENTO DE PRESUPUESTO, CONTABILIDAD Y EROGACIONES CALZADA PORFIRIO DÍAZ NO. 803, COL. CENTRO, C.P. 68000 OAXACA, OAX. |
| OOAD PUEBLA | ALMACÉN ORGANO DE OPERACIÓN ADMINISTRATIVA DESCONCENTRADA CALLE 5 DE FEBRERO ORIENTE NO. 107 COL. SAN FELIPE HUEYOTLIPAN C. P. 72030 PUEBLA, PUE. | DEPARTAMENTO DE PRESUPUESTO, CONTABILIDAD Y EROGACIONES CALLE 4 NORTE NO. 2005 C. P. 72000 PUEBLA, PUE. COL. CENTRO |
| OOAD QUERÉTARO | ALMACÉN ORGANO DE OPERACIÓN ADMINISTRATIVA DESCONCENTRADA EN QUERÉTARO AV. MESQUITAL NO. 6 COL. SAN PABLO QUERÉTARO, QRO CÓDIGO POSTAL 76130 | DEPARTAMENTO DE PRESUPUESTO, CONTABILIDAD Y EROGACIONES FERNANDO DE LOYOLA NO. 101, COL. SAN ÁNGEL, C.P. 76030, QUERÉTARO, QRO. |
| OOAD QUINTANA ROO | ALMACÉN ORGANO DE OPERACIÓN ADMINISTRATIVA DESCONCENTRADA CARRETERA CHETUMAL-MÉRIDA KM 2.5 COL. AEROPUERTO C.P. 77003 CHETUMAL, QUINTANA ROO | DEPTO. PRESUPUESTO, CONTABILIDAD Y EROGACIONES AV. HÉROES DE CHAPULTEPEC NO. 2 ORIENTE, COL. CENTRO C.P. 77000 CHETUMAL, QUINTANA ROO. |
| OOAD SAN LUIS POTOSÍ | ALMACÉN ORGANO DE OPERACIÓN ADMINISTRATIVA DESCONCENTRADA AV. DE LOS CONVENTOS 109-111 FRACCIONAMIENTO HOGARES FERROCARRILEROS C.P. 78435 SAN LUIS POTOSÍ, S.L.P. | DEPARTAMENTO DE PRESUPUESTO, CONTABILIDAD Y EROGACIONES CUAUHTÉMOC 255 COLONIA MODERNA C.P. 78270 SAN LUIS POTOSÍ, S.L.P. |
| OOAD SINALOA | ALMACÉN ORGANO DE OPERACIÓN ADMINISTRATIVA DESCONCENTRADA BLVD. EMILIANO ZAPATA NO. 3755 PTE. COL. INDUSTRIAL EL PALMITO C. P. 80160 TEL. 01667 9920121, 9920475 Y 9920476 CULIACÁN, SIN. | DEPARTAMENTO DE PRESUPUESTO, CONTABILIDAD Y EROGACIONES FCO. ZARCO Y JESÚS G. ANDRADE S/N COL. MIGUEL ALEMÁN C. P. 80200 CULIACÁN, SIN. |
| OOAD SONORA | ALMACÉN ORGANO DE OPERACIÓN ADMINISTRATIVA DESCONCENTRADA PROLONGACIÓN HIDALGO Y HUISAGUAY | DEPARTAMENTO DE PRESUPUESTO, CONTABILIDAD Y EROGACIONES CALLE 5 DE FEBRERO NO. 205, COL. CENTRO, C.P. 85000 |

ANEXOS
DIVISIÓN DE CONTRATOS



| OOAD/UMAE | LUGAR DE ENTREGA | LUGAR DE PAGO |
|---|---|---|
| | COL. BELLA VISTA C.P. 85130 CD. OBREGÓN, SON. | CD. OBREGÓN, SON. |
| OOAD TABASCO | CIUDAD INDUSTRIAL II, CALLE BUTANO ESQ. ALUMINIO S/N, VILLAHERMOSA, TABASCO CÓDIGO POSTAL 86032 | DEPARTAMENTO DE PRESUPUESTO, CONTABILIDAD Y EROGACIONES AV. CESAR A. SANDINO NO. 102 COL. 1° DE MAYO C. P. 86190 VILLAHERMOSA, TAB. |
| OOAD TAMAULIPAS | ALMACÉN ORGANO DE OPERACIÓN ADMINISTRATIVA DESCONCENTRADA CONJUNTO IMSS C.P. 87028 CD. VICTORIA, TAMPS. | DEPARTAMENTO DE PRESUPUESTO, CONTABILIDAD Y EROGACIONES CENTRO MÉDICO EDUCATIVO Y CULTURAL LIC. ADOLFO LÓPEZ MATEOS COLONIA PEDRO SOSA CÓDIGO POSTAL 87120 CD. VICTORIA, TAMPS |
| OOAD TLAXCALA | ALMACÉN ORGANO DE OPERACIÓN ADMINISTRATIVA DESCONCENTRADA INSTITUTO POLITÉCNICO NACIONAL S/N SAN DIEGO METEPEC C. P. 90110 TLAXCALA, TLX. | DEPARTAMENTO DE PRESUPUESTO, CONTABILIDAD Y EROGACIONES GUILLERMO VALLE NO. 115 COL. CENTRO C. P. 90000 TLAXCALA, TLX. |
| OOAD VERACRUZ NORTE | ALMACÉN ORGANO DE OPERACIÓN ADMINISTRATIVA DESCONCENTRADA DE BIENES TERAPÉUTICOS CARRET. VERACRUZ-LA BOTICARIA KM 2.5 COL. VISTA ALEGRE C. P. 94295 BOCA DEL RÍO VERACRUZ | DEPARTAMENTO DE PRESUPUESTO, CONTABILIDAD Y EROGACIONES LOMAS DEL ESTADIO S/N COL. CENTRO C. P. 91000 XALAPA, VER. |
| OOAD VERACRUZ SUR | ALMACÉN ORGANO DE OPERACIÓN ADMINISTRATIVA DESCONCENTRADA DE BIENES AV. VERACRUZ ESQ.NORTE 22 NO. 56 COL. STA. CATARINA C. P. 94730 RÍO BLANCO, VER. | DEPARTAMENTO DE PRESUPUESTO, CONTABILIDAD Y EROGACIONES SUR 10 NO. 127 ALTOS, C.P. 94300, ORIZABA, VERACRUZ SUR. |
| OOAD YUCATÁN | ALMACÉN ORGANO DE OPERACIÓN ADMINISTRATIVA DESCONCENTRADA CALLE 44 NO. 999 POR 127 Y 127B COL. SERAPIO RENDÓN C. P. 97285 MÉRIDA, YUC. | DEPARTAMENTO DE PRESUPUESTO, CONTABILIDAD Y EROGACIONES CALLE 34 NO. 439 POR 41 COL. INDUSTRIAL C. P. 97150 MÉRIDA, YUC. |
| OOAD ZACATECAS | ALMACÉN ORGANO DE OPERACIÓN ADMINISTRATIVA DESCONCENTRADA CALLE JUAN ALDAMA S/N, ESQUINA CON VICENTE GUERRERO, COL. CENTRO C.P. 98500, CALERA DE VÍCTOR ROSALES, ZACATECAS. | DEPARTAMENTO DE PRESUPUESTO, CONTABILIDAD Y EROGACIONES AVENIDA RESTAURADORES NO. 3 COL. DEPENDENCIAS FEDERALES C.P. 98600 GUADALUPE, ZAC. |
| OOAD DF NORTE | ALMACÉN ORGANO DE OPERACIÓN ADMINISTRATIVA DESCONCENTRADA NORTE DEL D.F. CALZ. VALLEJO 675 COL. MAGDALENA DE LAS SALINAS CÓDIGO POSTAL 07760 DELEGACIÓN GUSTAVO A. MADERO MÉXICO, D. F. | JEFATURA DE PLANEACIÓN Y FINANZAS DELEGACIÓN NORTE DEL D.F. AV. INSTITUTO POLITÉCNICO NACIONAL NO. 5421 COL. MAGDALENA DE LAS SALINAS CÓDIGO POSTAL 07760 DELEGACIÓN GUSTAVO A. MADERO |
| OOAD DF SUR | ALMACÉN ORGANO DE OPERACIÓN ADMINISTRATIVA DESCONCENTRADA SUR DEL D.F. CALZ. VALLEJO 675, COL. MAGDALENA DE LAS SALINAS DELEGACIÓN GUSTAVO A. MADERO C.P. 07760 MÉX, D.F. | DEPARTAMENTO ORGANO DE OPERACIÓN ADMINISTRATIVA DESCONCENTRADA DE PRESUPUESTO CONTABILIDAD Y EROGACIONES SITO EN CALZADA DE LA VIGA NO. 1474, ESQUINA EJE 5 SUR, COLONIA EL |



| OOAD/UMAE | LUGAR DE ENTREGA | LUGAR DE PAGO |
|---|---|---|
| | | TRIUNFO, DELEGACIÓN IZTAPALAPA, C.P. 09430, MÉXICO, D.F. |
| OFICINAS CENTRALES | CALZADA VALLEJO 675, COL. MAGDALENA DE LAS SALINAS, C.P. 07760, ALCALDÍA GUSTAVO A. MADERO, CIUDAD DE MEXICO, MEXICO. | DIVISIÓN DE TRÁMITES Y EROGACIONES, GENERAL TIBURCIO MONTIEL NO. 15 (ESQ. CON GÓMEZ PEDRAZA), COL. SAN MIGUEL CHAPULTEPEC C.P.11850 ALCALDÍA MIGUEL HIDALGO, CIUDAD DE MEXICO, MEXICO. |

ANEXOS
DIVISIÓN DE CONTRATOS

Gobierno de México | INSTITUTO MEXICANO DEL SEGURO SOCIAL
SEGURIDAD Y SOLIDARIDAD SOCIAL



Ciudad de México, a 31 de julio de 2025

## ANEXO 2. RELACIÓN DE ADMINISTRADORES DE CONTRATO.

| OOAD/UMAE | NOMBRE | CURP | CARGO | TELÉFONO | CORREO ELECTRÓNICO | DIRECCION |
|---|---|---|---|---|---|---|
| OOAD AGUASCALIENTES | PATRICIA SILES ARAUJO | [redacted] | JEFE DEL DESPACHO DE LA COORDINACION DE ABASTECIMIENTO Y EQUIPAMIENTO | 449 971 0795 | patricia.siles@imss.gob.mx | AVENIDA CAROLINA VILLANUEVA #314, CIUDAD INDUSTRIAL, CP 20296, AGUASCALIENTES, AGUASCALIENTES. |
| OOAD BAJA CALIFORNIA NORTE | CARLOS FERNANDO RIVERA ALVARADO | | ENCARGADO DE LA COORDINACIÓN DE ABASTECIMIENTO Y EQUIPAMIENTO | 686-5555069 | carlos.riveraaal@imss.gob.mx | BLVD. LÁZARO CÁRDENAS #3069, NUEVO MEXICALI, CP 21600, MEXICALI, BAJA CALIFORNIA |
| OOAD BAJA CALIFORNIA SUR | MARIA FERNANDA RODRÍGUEZ ORTEGA | | COORDINADORA DE ABASTECIMIENTO Y EQUIPAMIENTO | 6121256869 EXT 31500 | fernanda.rodriguez@imss.gob.mx | CUAUHTEMOC Y CARRANZA #2415, LA RINCONADA CP 23040, LA PAZ, BCS. |
| OOAD CAMPECHE | FERNANDO JAVIER VIRGILIO ROMERO | | COORDINADOR DE ABASTO Y EQUIPAMIENTO | 981 81 6 57 54 | fernando.virgilio@imss.gob.mx | NUEVA DEL SEGURO SOCIAL S/N, CENTRO CP 24000, SAN FRANCISCO DE CAMPECHE, CAMPECHE |
| OOAD CHIAPAS | IRVING GÓMEZ MARTÍNEZ | | COORDINADOR DE ABASTECIMIENTO Y EQUIPAMIENTO | 962 62 62 416 | irving.gomez@imss.gob.mx | CARRETERA TUXTLA - CHIAPA DE CORZO KM. 7.5 S/N, CENTRO, CP 29000, TUXTLA GUTIERREZ, CHIAPAS |
| OOAD CHIHUAHUA | ALFREDO RAMOS PEÑA | | TITULAR DE LA COORDINACIÓN DE ABASTECIMIENTO Y EQUIPAMIENTO | 6144244580 | alfredo.ramos@imss.gob.mx | PRIVADA SANTA ROSA S/N, NOMBRE DE DIOS CP 31220, CHIHUAHUA, CHIHUAHUA. |
| OOAD COAHUILA | MARTIN CASTRO FERNANDEZ | | TITULAR DE LA COORDINACION DE ABASTECIMIENTO Y EQUIPAMIENTO | 6623777869 | martin.castro@imss.gob.mx | CARR-SALTILLO-ZACATECAS KM 22, PUENTE LA ENCANTADA, RURAL, AD GENERAL CEPEDA, CP 259520, SALTILLO, COAHUILA. |

SE CANCELAN DATOS PERSONALES DE PERSONA(S) FISICAS IDENTIFICABLE(S) TALES COMO: CURP, POR CONSIDERARSE INFORMACIÓN CUYA DIFUSIÓN PUEDE AFECTAR A LA ESFERA PRIVADA DE LA MISMA, DE CONFORMIDAD CON LO ESTABLECIDO EN LOS ARTÍCULOS 115 Y 120 DE LA LEY GENERAL DE TRANSPARENCIA Y ACCESO A LA INFORMACIÓN PÚBLICA. D.O.F. 20-marzo-2025

ANEXOS
DIVISIÓN DE CONTRATOS

Gobierno de México

INSTITUTO MEXICANO DEL SEGURO SOCIAL
SEGURIDAD Y SOLIDARIDAD SOCIAL



| OOAD/UMAE | NOMBRE | CURP | CARGO | TELÉFONO | CORREO ELECTRÓNICO | DIRECCION |
|---|---|---|---|---|---|---|
| OOAD COLIMA | LUIS GODINEZ CRUZ | [redacted] | ENCARGADO DE LA COORDINACIÓN DE ABASTECIMIENTO Y EQUIPAMIENTO | 312-311-40-41 | luis.godinezc@imss.gob.mx | ZARAGOZA #199, ALTA VILLA, CP 28987, VILLA DE ÁLVAREZ, COLIMA. |
| OOAD DF NORTE | IVAN ORLANDO PAREDES ESPINOZA | | TITULAR DE LA COORDINACÓN DE ABASTECIMIENTO Y EQUIPAMIENTO | 55 53 69 29 72 | ivan.paredes@imss.gob.mx | CALZADA VALLEJO #675, MAGDALENA DE LAS SALINAS CP 7760, GUSTAVO A. MADERO, CUIDAD DE MÉXICO |
| OOAD DF SUR | HÉCTOR CRUZ WINTERGERST | | TITULAR DE LA COORDINACION DE ABASTECIMIENTO Y EQUIPAMIENTO | 53331100 | hector.cruzw@imss.gob.mx | CALZADA VALLEJO #675, MAGDALENA DE LAS SALINAS CP 7760, GUSTAVO A. MADERO, CUIDAD DE MÉXICO |
| OOAD DURANGO | HUGO GARCÍA ORTÍZ | | TITULAR DE LA COORDINACION DE ABASTECIMIENTO Y EQUIPAMIENTO | 618-129-8020 | hugo.garcian@imss.gob.mx | CARRETERA MEXICO-DURANGO KM 5, COL. 15 DE OCTUBRE, C.P. 34285, VICTORIA DE DURANGO, DGO. |
| OOAD GUANAJUATO | NOHEMI PATRICIA RANGEL DIAZ | | COORDINADORA DE ABASTECIMIENTO Y EQUIPAMIENTO | 477 773 2974 | nohemi.rangel@imss.gob.mx | AV. SUECIA SQ. AV. ESPAÑA S/N, LOS PARAISOS CP 37320, LEÓN, GUANAJUATO. |

**SE CANCELAN DATOS PERSONALES DE PERSONA(S) FISICAS IDENTIFICABLE(S) TALES COMO: CURP, POR CONSIDERARSE INFORMACIÓN CUYA DIFUSIÓN PUEDE AFECTAR A LA ESFERA PRIVADA DE LA MISMA, DE CONFORMIDAD CON LO ESTABLECIDO EN LOS ARTÍCULOS 115 Y 120 DE LA LEY GENERAL DE TRANSPARENCIA Y ACCESO A LA INFORMACIÓN PÚBLICA. D.O.F. 20-marzo-2025**

SE CANCELAN DATOS PERSONALES DE PERSONA(S) FISICAS IDENTIFICABLE(S) TALES COMO: CURP, POR CONSIDERARSE INFORMACIÓN CUYA DIFUSIÓN PUEDE AFECTAR A LA ESFERA PRIVADA DE LA MISMA, DE CONFORMIDAD CON LO ESTABLECIDO EN LOS ARTÍCULOS 115 Y 120 DE LA LEY GENERAL DE TRANSPARENCIA Y ACCESO A LA INFORMACIÓN PÚBLICA. D.O.F. 20-marzo-2025





| OOAD/UMAE | NOMBRE | CURP | CARGO | TELÉFONO | CORREO ELECTRÓNICO | DIRECCION |
|---|---|---|---|---|---|---|
| OOAD GUERRERO | SERGIO RAÚL DÍAZ GARCÍA | [redacted] | TITULAR DE LA COORDINACIÓN DE ABASTECIMIENTOS Y EQUIPAMIENTO | 744 4 45 51 40 | sergio.diazgr@imss.gob.mx | AVENIDA RUIZ CORTINES SIN NÚMERO, COLONIA ALTA PROGRESO |
| OOAD HIDALGO | EMMANUEL HERNÁNDEZ GODÍN EZ | | TITULAR DE LA COORDINACIÓN DE ABASTECIMIENTOS Y EQUIPAMIENTO | 7711316188 | emmanuel.hernandezg@imss.gob.mx | CALLE ARBOLEDAS LOTE 54 Y 55 NO 115, FRACCIONAMIENTO INDUSTRIAL LA PAZ, CP 42080, PACHUCA DE SOTO, HIDALGO. |
| OOAD JALISCO | ORALIA GRAJEDA ESTRADA | | TITULAR DE LA COORDINACIÓN DE ABASTECIMIENTO Y EQUIPAMIENTO | 333 28 31240 EXT. 3000 | oralia.grajeda@imss.gob.mx | PERIFÉRICO SUR #8000, STA. MARÍA TEQUEPEXPAN, CP 45608, SAN PEDRO TLAQUEPAQUE, JALISCO. |
| OOAD MÉXICO ORIENTE | MIGUEL ANGEL VELASCO CASARRUBIAS | | JEFE DEL DEPARTAMENTO DE SUMINISTRO Y CONTROL DEL ABASTO, ENCARGADO DE LA COORDINACIÓN DE ABASTECIMIENTO Y EQUIPAMIENTO | 5557191731 | miguel.velasco@imss.gob.mx | PONIENTE 146, #825, COL. INDUSTRIAL VALLEJO, CP 2300, AZCAPOTZALCO, CIUDAD DE MÉXICO. |
| OOAD MÉXICO PONIENTE | VANESSA GABRIELA ORTEGA PINEDA | | TITULAR DE LA COORDINACIÓN DE ABASTECIMIENTO | 722 2323001 | vanesa.ortega@imss.gob.mx | PRIVADA UNIROYAL, KM 4.5 VIALIDAD TOLUCA-METEPEC S/N, LA MICHOACANA, CP 52140, METEPEC, ESTADO DE MÉXICO. |
| OOAD MICHOACÁN | SERGIO RAFAEL ABREGO GARCIA | | TITULAR DE LA COORDINACIÓN DE ABASTECIMIENTO Y EQUIPAMIENTO | (443) 314-86-52 | sergio.abrego@imss.gob.mx | MANUEL PÉREZ CORONADO NO. ESQ. SANSÓN FLORES # 200, INFONAVIT CAMELINAS, CP 58298 |

ANEXOS
DIVISIÓN DE CONTRATOS

Gobierno de México

INSTITUTO MEXICANO DEL SEGURO SOCIAL
SEGURIDAD Y SOLIDARIDAD SOCIAL



| OOAD/UMAE | NOMBRE | CURP | CARGO | TELÉFONO | CORREO ELECTRÓNICO | DIRECCION |
|---|---|---|---|---|---|---|
| OOAD MORELOS | JORGE LUIS LUNA HAM | [redacted] | ENCARGADO DE LA COORDINACIÓN DE ABASTECIMIENTO Y EQUIPAMIENTO | 7771345435 | jorgeluis.luna@imss.gob.mx | AV. PLAN DE AYALA. ESQ. AVE. CENTRAL, #1250, RICARDO FLORES MAGÓN, CP 62450, CUERNAVACA, MORELOS. |
| OOAD NAYARIT | MARIO ESAU RAMÍREZ NAVARRETE | | M21 COORD ABASTO OOAD B | 3112162265 | ricardo.brenes@imss.gob.mx | RETORNO #72, OBRERA CP 63120, TEPIC, NAYARIT. |
| OOAD NUEVO LEÓN | ITZEL ARRIOLA GUTIÉRREZ | | COORDINADORA DE ABASTECIMIENTO Y EQUIPAMIENTO | 7223805272 | itzel.arriola@imss.gob.mx | AVE. MANUEL L. BARRAGÁN # 4850 NTE. HIDALGO, CP 64290, MONTERREY, NUEVO LEÓN. |
| OOAD OAXACA | SANDRA ISELA BARZALOBRE ARAGÓN | | ENCARGADA DE LA COORDINACIÓN DE ABASTECIMIENTO Y EQUIPAMIENTO | 951 51 7 15 15 | sandra.barzalobre@imss.gob.mx | BOULEVARD GUADALUPE HINOJOSA DE MURAT # 327, SANTA CRUZ XOXOCOTLAN CP 71230, SANTA CRUZ XOXOCOTLAN, OAXACA. |
| OOAD PUEBLA | DILIAM MONTAÑO HERNANDEZ | | TITULAR DE LA COORDINACIÓN DE ABASTECIMIENTO Y EQUIPAMIENTO | 2227691424 | diliam.montano@imss.gob.mx | CALLE 5 DE FEBRERO ORIENTE #107, SAN FELIPE HUEYOTLIPAN, CP 72030, PUEBLA, PUEBLA. |
| OOAD QUERÉTARO | KEVIN CAZARES BARCENAS | | TITULAR DE LA COORDINACIÓN DE ABASTECIMIENTO Y EQUIPAMIENTO | 4422162660 4422162509 | kevin.cazares@imss.gob.mx | AV. MEZQUITAL #6 COL. SAN PABLO CP 76130, QUERETARO, QUERETARO. |

**SE CANCELAN DATOS PERSONALES DE PERSONA(S) FISICAS IDENTIFICABLE(S) TALES COMO: CURP, POR CONSIDERARSE INFORMACIÓN CUYA DIFUSIÓN PUEDE AFECTAR A LA ESFERA PRIVADA DE LA MISMA, DE CONFORMIDAD CON LO ESTABLECIDO EN LOS ARTÍCULOS 115 Y 120 DE LA LEY GENERAL DE TRANSPARENCIA Y ACCESO A LA INFORMACIÓN PÚBLICA. D.O.F. 20-marzo-2025**

Gobierno de México

INSTITUTO MEXICANO DEL SEGURO SOCIAL
SEGURIDAD Y SOLIDARIDAD SOCIAL



| OOAD/UMAE | NOMBRE | CURP | CARGO | TELÉFONO | CORREO ELECTRÓNICO | DIRECCION |
|---|---|---|---|---|---|---|
| OOAD QUINTANA ROO | FERNANDO QUINTANA SANTOS | [redacted] | ENCARGADO DE LA COORDINACION DE ABASTECIMIENTO Y EQUIPAMIENTO | 983 83 24575 | fernando.quintana@imss.gob.mx | CARRETERA FEDERAL CHETUMAL - MERIDA, KM 2.5, COL. AEROPUERTO CP 77050, OTHON P. BLACO, CHETUMAL, QUINTANA ROO |
| OOAD SAN LUIS POTOSÍ | MARISOL MIER CASTILLO | | ENCARGADA DE LA COORDINACIÓN DE ABASTECIMIENTO Y EQUIPAMIENTO | 444 8182 425 EXT. 401 | marisol.mier@imss.gob.mx | AV. DE LOS CONVENTOS NO. 111, FRACC. HOGARES FFCC 2DA SECC., SOLEDAD DE GRACIANO SÁNCHEZ, S.L.P, CP. 78436 |
| OOAD SINALOA | MARIO ALBERTO RIVAS GARCÍA | | TITULAR DE LA COORDINACIÓN DE ABASTECIMIENTO Y EQUIPAMIENTO | 667-992-0121 | mario.rivasg@imss.gob.mx | BOULEVARD EMILIANO ZAPATA 3755 PTE, COLONIA INDUSTRIAL EL PALMITO, CP. 80160, CULIACÁN, SINALOA. |
| OOAD SONORA | VICTOR VIVERO CARMONA | | ENCARGADO DE LA COORDINACIÓN DE ABASTECIMIENTO Y EQUIPAMIENTO | 644 415 38 01 | victor.vivero@imss.gob.mx | CALLE 05 DE FEBRERO NO. 220, CENTRO, CP 85000, CAJEME, SONORA. |
| OOAD TABASCO | JOSÉ FRANCISCO ROMÁN PIMIENTA | | ENCARGADO DE LA COORDINACION DE ABASTECIMIENTO Y EQUIPAMIENTO | 993-315-48-87 | jose.romanp@imss.gob.mx | AV. PASEO USUMACINTA #95 COL. PRIMERO DE MAYO, CP 86190, CENTRO, TABASCO. |

**SE CANCELAN DATOS PERSONALES DE PERSONA(S) FISICAS IDENTIFICABLE(S) TALES COMO: CURP, POR CONSIDERARSE INFORMACIÓN CUYA DIFUSIÓN PUEDE AFECTAR A LA ESFERA PRIVADA DE LA MISMA, DE CONFORMIDAD CON LO ESTABLECIDO EN LOS ARTÍCULOS 115 Y 120 DE LA LEY GENERAL DE TRANSPARENCIA Y ACCESO A LA INFORMACIÓN PÚBLICA. D.O.F. 20-marzo-2025**

ANEXOS
DIVISIÓN DE CONTRATOS

Gobierno de México

INSTITUTO MEXICANO DEL SEGURO SOCIAL
SEGURIDAD Y SOLIDARIDAD SOCIAL



| OOAD/UMAE | NOMBRE | CURP | CARGO | TELÉFONO | CORREO ELECTRÓNICO | DIRECCION |
|---|---|---|---|---|---|---|
| OOAD TAMAULIPAS | DAVID ADONAI CANO CÓRDOVA | [redacted] | COORDINADOR DE ABASTECIMIENTO Y EQUIPAMIENTO | 8343160876 | david.canoc@imss.gob.mx | CARRETERA NACIONAL MÉXICO LAREDO KM 701, FRACCIONAMIENTO VILLARREAL, CP 87028, CIUDAD VICTORIA, TAMAULIPAS. |
| OOAD TLAXCALA | OSCAR ROLANDO AVILA GALVAN | | COORDINADOR DE ABASTECIMIENTO Y EQUIPAMIENTO | 2464680384 | oscar.avilag@imss.gob.mx | LIBRAMIENTO PONIENTE ESQ. AV. INSTITUTO POLITECNICO NACIONAL S/N, SAN DIEGO METEPEC, CP 90110, TLAXCALA, TLAXCALA. |
| OOAD VERACRUZ NORTE | ANA LAURA PUIG LAGUNES | | COORDINADORA DE ABASTECIMEINTO Y EQUIPAMIENTO | 2288174883 | ana.puig@imss.gob.mx | PROLONGACIÓN AV. SALVADOR DIAZ MIRÓN, CARRETERA BOTICARIA KM 2.5, COL. VISTA ALEGRE, CP 94295, BOCA DEL RIO, VERACRUZ. |
| OOAD VERACRUZ SUR | LORENZA BONILLA CERVANTES | | COORDINADORA DE ABASTECIMIENTO Y EQUIPAMIENTO | 2727277076 | lorenza.bonilla@imss.gob.mx | AVENIDA VERACRUZ, ESQUINA CALLE NORTE 22 #56, COL SANTA CATARINA, CP 94730, RIO BLANCO, VERACRUZ. |
| OOAD YUCATÁN | HARRY IRIZAR LEYVA | | JEFE DE LA COORDINACIÓN DE ABASTECIMIENTO Y EQUIPAMIENTO. | 8116003865 | harry.irizar@imss.gob.mx | CALLE 44 #999, COL SERAPIO RENDÓN CP 97285, MÉRIDA, YUCATÁN. |
| OOAD ZACATECAS | LINDA LIZETH MORA ANGELES | | ENCARGADA DEL DESPACHO DE LA COORDINACION DE ABASTECIMIENTO Y EQUIPAMIENTO | 4789853365 | linda.moraa@imss.gob.mx | JUAN ALDAMA S/N ESQUINA CON VICENTE GUERRERO, CENTRO CP 98500, CALERA DE VICTOR ROSALES, ZACATECAS. |
| OFICINAS CENTRALES | C.P. ENRIQUE AMAYA HERNÁNDEZ | | TITULAR DE LA DIVISIÓN DE PLANEACIÓN DE BIENES NO TERAPÉUTICOS | 5557276900 EXT. 20536 | enrique.amaya@imss.gob.mx | HAMBURGO 64 TERCER PISO COLONIA JUAREZ, ALCALDÍA CUAUHTEMOC, CIUDAD DE MÉXICO, MÉXICO, CP. 06700 |

**SE CANCELAN DATOS PERSONALES DE PERSONA(S) FISICAS IDENTIFICABLE(S) TALES COMO: CURP, POR CONSIDERARSE INFORMACIÓN CUYA DIFUSIÓN PUEDE AFECTAR A LA ESFERA PRIVADA DE LA MISMA, DE CONFORMIDAD CON LO ESTABLECIDO EN LOS ARTÍCULOS 115 Y 120 DE LA LEY GENERAL DE TRANSPARENCIA Y ACCESO A LA INFORMACIÓN PÚBLICA. D.O.F. 20-marzo-2025**



**Dirección de Administración**
Unidad de Administración
Coordinación de Control de Abasto

Ciudad de México, a 31 de julio de 2025

## ANEXO 3. FORMATOS DE FIANZAS

*(emitidos por la S.H.C.P. y publicados en el D.O.F. el 15 de abril de 2022)*

**MODELO DE LA PÓLIZA DE FIANZA PARA GARANTIZAR, ANTE LA ADMINISTRACIÓN PÚBLICA FEDERAL, EL CUMPLIMIENTO DEL CONTRATO DE: ADQUISICIONES, ARRENDAMIENTOS, SERVICIOS, OBRA PÚBLICA O SERVICIOS RELACIONADOS CON LA MISMA. (ENTIDADES)**

**(Afianzadora o Aseguradora)**
**Denominación social:** _____. en lo sucesivo (la "Afianzadora" o la "Aseguradora")
**Domicilio:** _____.
**Autorización del Gobierno Federal para operar:** _____ (especificar si fue Procedimiento de Licitación Pública, Invitación a Cuando Menos Tres Personas o Adjudicación Directa, y el número de éste).
**Beneficiaria:**
(Nombre de la Entidad paraestatal), en lo sucesivo "la Beneficiaria".
**Domicilio:** _____.
El medio electrónico, por el cual se pueda enviar la fianza a "la Contratante" y a "la Beneficiaria": _____.
**Fiado (s):** (En caso de proposición conjunta, el nombre y datos de cada uno de ellos)
**Nombre o denominación social:** _____.
**RFC:** _____.
**Domicilio:** _____. (El mismo que aparezca en el contrato principal)
**Datos de la póliza:**
**Número:** _____. (Número asignado por la "Afianzadora" o la "Aseguradora")
**Monto Afianzado:** _____. (Con letra y número, sin incluir el Impuesto al Valor Agregado).
**Moneda:** _____.
**Fecha de expedición:** _____.
**Obligación garantizada**: El cumplimiento de las obligaciones estipuladas en el contrato en los términos de la Cláusula PRIMERA de la presente póliza de fianza.
**Naturaleza de las Obligaciones**: ___ (Divisible o Indivisible, de conformidad con lo estipulado en el contrato).
Si es **Divisible** aplicará el siguiente texto: La obligación garantizada será divisible, por lo que, en caso de presentarse algún incumplimiento, se hará efectiva solo en la proporción correspondiente al incumplimiento de la obligación principal.
Si es **Indivisible** aplicará el siguiente texto: La obligación garantizada será indivisible y en caso de presentarse algún incumplimiento se hará efectiva por el monto total de las obligaciones garantizadas.
**Datos del contrato o pedido, en lo sucesivo el "Contrato":**
**Número asignado por "la Contratante":** _____.
**Objeto:** _____.
**Monto del Contrato:** (Con número y letra, sin el Impuesto al Valor Agregado)
**Moneda:** _____.
**Fecha de suscripción:** _____.
**Tipo:** (Adquisiciones, Arrendamientos, Servicios, Obra Pública o servicios relacionados con la misma).
**Obligación contractual para la garantía de cumplimiento:** (Divisible o Indivisible, de conformidad con lo estipulado en el contrato)

ANEXOS
DIVISIÓN DE CONTRATOS



**Procedimiento al que se sujetará la presente póliza de fianza para hacerla efectiva:** El previsto en el artículo 279 de la Ley de Instituciones de Seguros y de Fianzas.

**Competencia y Jurisdicción:** Para todo lo relacionado con la presente póliza, el fiado, el fiador y cualesquier otro obligado, así como "la Beneficiaria", se someterán a la jurisdicción y competencia de los tribunales federales de _____ (precisar el lugar), renunciando al fuero que pudiera corresponderle en razón de su domicilio o por cualquier otra causa.

La presente fianza se expide de conformidad con lo dispuesto por los artículos 69, fracción II y último párrafo, y artículo 70, fracción II, de la Ley de Adquisiciones, Arrendamientos y Servicios del Sector Público, y 103 de su Reglamento.

La presente fianza se expide de conformidad con lo dispuesto por los artículos 48, fracción II y 49, fracción II, de la Ley de Obras Públicas y Servicios Relacionados con las Mismas, y artículo 98 de su Reglamento.

Validación de la fianza en el portal de internet, dirección electrónica www.amig.org.mx

(Nombre del representante de la Afianzadora o Aseguradora)

**CLÁUSULAS GENERALES A QUE SE SUJETARÁ LA PRESENTE PÓLIZA DE FIANZA PARA GARANTIZAR EL CUMPLIMIENTO DEL CONTRATO EN MATERIA DE ADQUISICIONES, ARRENDAMIENTOS, SERVICIO, OBRA PÚBLICA O SERVICIOS RELACIONADOS CON LA MISMA.**

**PRIMERA. - OBLIGACIÓN GARANTIZADA.**

Esta póliza de fianza garantiza el cumplimiento de las obligaciones estipuladas en el "Contrato" a que se refiere esta póliza y en sus convenios modificatorios que se hayan realizado o a los anexos del mismo, cuando no rebasen el porcentaje de ampliación indicado en la cláusula siguiente, aún y cuando parte de las obligaciones se subcontraten.

**SEGUNDA. - MONTO AFIANZADO.**

(La "Afianzadora" o la "Aseguradora"), se compromete a pagar a la Beneficiaria, hasta el monto de esta póliza, que es (con número y letra sin incluir el Impuesto al Valor Agregado) que representa el ___ % (señalar el porcentaje con letra) del valor del "Contrato".

(La "Afianzadora" o la "Aseguradora") reconoce que el monto garantizado por la fianza de cumplimiento se puede modificar en el caso de que se formalice uno o varios convenios modificatorios de ampliación del monto del "Contrato" indicado en la carátula de esta póliza, siempre y cuando no se rebase el ___% de dicho monto. Previa notificación del fiado y cumplimiento de los requisitos legales, (la "Afianzadora" o la "Aseguradora") emitirá el documento modificatorio correspondiente o endoso para el solo efecto de hacer constar la referida ampliación, sin que se entienda que la obligación sea novada.

En el supuesto de que el porcentaje de aumento al "Contrato" en monto fuera superior a los indicados, (la "Afianzadora" o la "Aseguradora") se reserva el derecho de emitir los endosos subsecuentes, por la diferencia entre ambos montos, sin embargo, previa solicitud del fiado, (la "Afianzadora" o la "Aseguradora") podrá garantizar dicha diferencia y emitirá el documento modificatorio correspondiente.

(La "Afianzadora" o la "Aseguradora") acepta expresamente que, en caso de requerimiento, se compromete a pagar el monto total afianzado, siempre y cuando en el Contrato se haya estipulado que la obligación garantizada es indivisible; de estipularse que es divisible, (la "Afianzadora" o la "Aseguradora") pagará de forma proporcional el monto de la o las obligaciones incumplidas.

**TERCERA. - INDEMNIZACIÓN POR MORA.**

(La "Afianzadora" o la "Aseguradora"), se obliga a pagar la indemnización por mora que en su caso proceda de conformidad con el artículo 283 de la Ley de Instituciones de Seguros y de Fianzas.

**CUARTA. - VIGENCIA.**

La fianza permanecerá vigente hasta que se dé cumplimiento a la o las obligaciones que garantice en los términos del "Contrato" y continuará vigente en caso de que "la Contratante" otorgue prórroga o espera al cumplimiento del "Contrato", en los términos de la siguiente cláusula.



Asimismo, esta fianza permanecerá vigente durante la substanciación de todos los recursos legales, arbitrajes o juicios que se interpongan con origen en la obligación garantizada hasta que se pronuncie resolución definitiva de autoridad o tribunal competente que haya causado ejecutoria.
De esta forma la vigencia de la fianza no podrá acotarse en razón del plazo establecido para cumplir la o las obligaciones contractuales.

**QUINTA. - PRÓRROGAS, ESPERAS O AMPLIACIÓN AL PLAZO DEL CONTRATO.**

En caso de que se prorrogue el plazo originalmente señalado o conceder esperas o convenios de ampliación de plazo para el cumplimiento del contrato garantizado y sus anexos, el fiado dará aviso a (la "Afianzadora" o la "Aseguradora"), la cual deberá emitir los documentos modificatorios o endosos correspondientes.
(La "Afianzadora o la "Aseguradora") acepta expresamente garantizar la obligación a que esta póliza se refiere, aún en el caso de que se otorgue prórroga, espera o ampliación al fiado por parte de la "Contratante" para el cumplimiento total de las obligaciones que se garantizan, por lo que no se actualiza el supuesto de extinción de fianza previsto en el artículo 179 de la Ley de Instituciones de Seguros y de Fianzas, sin que se entienda novada la obligación.

**SEXTA. - SUPUESTOS DE SUSPENSIÓN.**

**(Sólo incluir para el caso de póliza en materia de Adquisiciones, Arrendamientos y Servicios)**

Para garantizar el cumplimiento del "Contrato", cuando concurran los supuestos de suspensión en los términos de la Ley de Adquisiciones, Arrendamientos y Servicios del Sector Público, su Reglamento y demás disposiciones aplicables, "la Contratante" deberá emitir el o las actas circunstanciadas y, en su caso, las constancias a que haya lugar. En estos supuestos, a petición del fiado, (la "Afianzadora" o la "Aseguradora") otorgará el o los endosos conducentes, conforme a lo estatuido en el artículo 166 de la Ley de Instituciones de Seguros y de Fianzas, para lo cual bastará que el fiado exhiba a (la "Afianzadora o a la Aseguradora") dichos documentos expedidos por "la Contratante".
El aplazamiento derivado de la interposición de recursos administrativos y medios de defensa legales, no modifica o altera el plazo de ejecución inicialmente pactado, por lo que subsistirán inalterados los términos y condiciones originalmente previstos, entendiendo que los endosos que emita (la "Afianzadora" o la "Aseguradora") por cualquiera de los supuestos referidos, formarán parte en su conjunto, solidaria e inseparable de la póliza inicial.

**SÉPTIMA. - SUBJUDICIDAD.**

(La "Afianzadora" o la "Aseguradora") realizará el pago de la cantidad reclamada, bajo los términos estipulados en esta póliza de fianza, y, en su caso, la indemnización por mora de acuerdo a lo establecido en el artículo 283 de la Ley de Instituciones de Seguros y de Fianzas, aun cuando la obligación se encuentre subjúdice, en virtud de procedimiento ante autoridad judicial, administrativa o tribunal arbitral, salvo que el fiado obtenga la suspensión de su ejecución, ante dichas instancias.
(La "Afianzadora" o la "Aseguradora") deberá comunicar a "la Beneficiaria" de la garantía, el otorgamiento de la suspensión al fiado, acompañándole las constancias respectivas que así lo acrediten, a fin de que se encuentre en la posibilidad de abstenerse del cobro de la fianza hasta en tanto se dicte sentencia firme.

**OCTAVA. - COAFIANZAMIENTO O YUXTAPOSICIÓN DE GARANTÍAS.**

El coafianzamiento o yuxtaposición de garantías, no implicará novación de las obligaciones asumidas por (la "Afianzadora" o la "Aseguradora") por lo que subsistirá su responsabilidad exclusivamente en la medida y condiciones en que la asumió en la presente póliza de fianza y en sus documentos modificatorios.

**NOVENA. - CANCELACIÓN DE LA FIANZA.**

**(Sólo incluir para el caso de Adquisiciones, Arrendamientos y Servicios)**

(La "Afianzadora" o la "Aseguradora") quedará liberada de su obligación fiadora siempre y cuando "la Contratante" le comunique por escrito, por conducto del servidor público facultado para ello, su conformidad para cancelar la presente garantía.
El fiado podrá solicitar la cancelación de la fianza para lo cual deberá presentar a (la "Afianzadora" o la "Aseguradora") la constancia de cumplimiento total de las obligaciones contractuales. Cuando el fiado solicite dicha cancelación derivado del pago realizado por saldos a su cargo o por el incumplimiento de obligaciones, deberá presentar el recibo de pago correspondiente.
Esta fianza se cancelará cuando habiéndose cumplido la totalidad de las obligaciones estipuladas en el "Contrato", "la Contratante" haya calificado o revisado y aceptado la garantía exhibida por el fiado para responder por los defectos,



ANEXOS
DIVISIÓN DE CONTRATOS

vicios ocultos de los bienes entregados y por el correcto funcionamiento de los mismos o por la calidad de los servicios prestados por el fiado, respecto del "Contrato" especificado en la carátula de la presente póliza y sus respectivos convenios modificatorios.

**DÉCIMA. - PROCEDIMIENTOS.**

(La "Afianzadora" o la "Aseguradora") acepta expresamente someterse al procedimiento previsto en el artículo 279 de la Ley de Instituciones de Seguros y de Fianzas para hacer efectiva la fianza.

**DÉCIMA PRIMERA. -RECLAMACIÓN**

"La Beneficiaria" podrá presentar la reclamación a que se refiere el artículo 279, de Ley de Instituciones de Seguros y de Fianzas en cualquier oficina, o sucursal de la Institución y ante cualquier apoderado o representante de la misma.

**DÉCIMA SEGUNDA. - DISPOSICIONES APLICABLES.**

Será aplicable a esta póliza, en lo no previsto por la Ley de Instituciones de Seguros y de Fianzas la legislación mercantil y a falta de disposición expresa el Código Civil Federal.

**MODELO DE PÓLIZA DE FIANZA REQUERIDA PARA RESPONDER DE LOS DEFECTOS Y VICIOS OCULTOS DE LOS BIENES O LA CALIDAD DE LOS SERVICIOS, ASÍ COMO DE CUALQUIER OTRA RESPONSABILIDAD EN CONTRATOS DE ADQUISICIONES, ARRENDAMIENTOS O SERVICIOS, ANTE LA ADMINISTRACIÓN PÚBLICA FEDERAL. (ENTIDADES)**

**(Afianzadora o Aseguradora)**
**Denominación social:** _____, en lo sucesivo, (la "Afianzadora" o la "Aseguradora")
**Domicilio:** _____.
**Autorización del Gobierno Federal para operar:** _ (especificar si fue Procedimiento de Licitación Pública, Invitación a Cuando Menos Tres Personas o Adjudicación Directa, y el número de éste).
**Beneficiaria:**
(Nombre de la Entidad paraestatal), en lo sucesivo "la Beneficiaria".
**Domicilio:** _____
El medio electrónico, por el cual se pueda enviar la fianza a "la Contratante" y a "la Beneficiaria": _____.
**Fiado (s):** (En caso de proposición conjunta, el nombre y datos de cada uno de ellos)
**Nombre o denominación social:** _____.
**RFC:** _____.
**Domicilio:** (El mismo que aparezca en el "Contrato")
**Datos de la póliza:**
**Número:** _____. (Número asignado por la "Afianzadora" o la "Aseguradora")
**Monto Afianzado:** _____. (Con número y letra, sin incluir el Impuesto al Valor Agregado)
**Moneda:** _____.
**Fecha de expedición:** _____.
**Obligación garantizada:** Responder por los defectos, vicios ocultos de los bienes entregados y por la calidad de los servicios prestados, así como de cualquier otra responsabilidad en que hubiere incurrido el fiado, en los términos señalados en el contrato objeto de esta garantía, conforme a la Cláusula PRIMERA de la presente póliza de fianza.
**Datos del contrato o pedido, en lo sucesivo el "Contrato":**
**Número asignado por "la Contratante":** _____
**Objeto:** _____.
**Monto del Contrato:** _____ (con número y letra, sin el Impuesto al Valor Agregado)
**Moneda:** _____.
**Fecha de suscripción:** _____.
**Tipo:** (Adquisiciones, Arrendamientos, Servicios)
**Procedimiento al que se sujetará la presente póliza de fianza para hacerla efectiva:** El previsto en el artículo 279 de la Ley de Instituciones de Seguros y de Fianzas.
**Competencia y Jurisdicción:** Para todo lo relacionado con la presente póliza, el fiado, el fiador y cualesquier otro obligado, así como "la Beneficiaria", se someterán a la jurisdicción y competencia de los tribunales federales de



_____ (precisar el lugar), renunciando al fuero que pudiera corresponderle en razón de su domicilio o por cualquier otra causa.

La fianza se otorga de conformidad por lo dispuesto por los artículos 70, fracción II, y 75 segundo párrafo de la Ley de Adquisiciones, Arrendamientos y Servicios del Sector Público.

Validación de la fianza en el portal de internet, dirección electrónica www.amig.org.mx

(Nombre del representante de la Afianzadora o Aseguradora)

**CLÁUSULAS GENERALES A LAS QUE SE SUJETARÁ LA PRESENTE PÓLIZA DE FIANZA PARA RESPONDER DE LOS DEFECTOS Y VICIOS OCULTOS DE LOS BIENES O LA CALIDAD DE LOS SERVICIOS, ASÍ COMO DE CUALQUIER OTRA RESPONSABILIDAD EN LOS CONTRATOS DE ADQUISICIONES, ARRENDAMIENTOS Y SERVICIOS.**

**PRIMERA.- OBLIGACIÓN GARANTIZADA.**

Esta póliza de fianza garantiza la obligación del fiado de responder por los defectos, vicios ocultos de los bienes entregados y por la calidad de los servicios prestados, así como de cualquier otra responsabilidad en que hubieren incurrido, en los términos señalados en el contrato, convenios modificatorios respectivos y en la legislación aplicable, de conformidad con el artículo 75 de la Ley de Adquisiciones, Arrendamientos y Servicios del Sector Público y demás aplicables de su Reglamento.

**SEGUNDA.- MONTO AFIANZADO.**

(La "Afianzadora" o "la Aseguradora"), se compromete a pagar a "la Beneficiaria", hasta el monto afianzado indicado en la carátula de esta póliza, que es _____ (con número y letra, sin incluir el Impuesto al Valor Agregado).

**TERCERA.- INDEMNIZACIÓN POR MORA.**

(La "Afianzadora" o la "Aseguradora"), se obliga a pagar la indemnización por mora que en su caso proceda de conformidad con el artículo 283 de la Ley de Instituciones de Seguros y de Fianzas.

**CUARTA.- VIGENCIA.**

La vigencia de la presente póliza será por un periodo de _____ contados a partir de la entrega de los bienes o terminación de la prestación de los servicios.

Asimismo, esta fianza permanecerá vigente durante la substanciación de todos los recursos legales, arbitrajes o juicios que se interpongan con origen en la obligación garantizada hasta que se pronuncie resolución definitiva de autoridad o tribunal competente, que haya causado ejecutoria.

La póliza continuará vigente en caso de que se otorgue prórroga o espera al fiado para realizar las correcciones, reparaciones o reposiciones, así como para el cumplimiento de las demás responsabilidades que garantiza esta póliza de fianza.

En el caso de que se hayan ejecutado correcciones, reparaciones, reposiciones o acciones para dar cumplimiento a las demás responsabilidades que garantiza esta póliza, la fianza permanecerá vigente por el mismo plazo mencionado en el primer párrafo de la presente cláusula, respecto de los bienes o servicios sujetos a dichas actividades.

**QUINTA. - CORRECCIÓN, REPARACIÓN O REPOSICIÓN DE LOS BIENES O SERVICIOS.**

En caso de que se presenten defectos o vicios ocultos de los bienes entregados o en la calidad de los servicios prestados, así como cualquier otra responsabilidad en que hubiera incurrido el fiado en los términos señalados en el contrato y convenios modificatorios respectivos, "la Contratante" le otorgará un plazo máximo de 30 días naturales para efectuar la corrección, reparación o reposición correspondiente o para atender cualquier otra responsabilidad, por lo que la fianza permanecerá vigente durante ese tiempo.

En aquellos casos en que "la Contratante" y el fiado convengan un plazo mayor para las correcciones, reparaciones, reposiciones o para cumplir cualquier otra responsabilidad, el fiado deberá notificar a "la Institución" dicha circunstancia y ésta deberá otorgar la modificación a la póliza de fianza por escrito, para el solo efecto de hacer constar el referido supuesto, sin que ello afecte la continuidad de la vigencia de la póliza.

En el supuesto de que el fiado no corrija, repare o reponga los bienes que funcionen incorrectamente o que los mismos continúen con defectos o vicios ocultos, o no atienda cualquier otra responsabilidad por los bienes entregados, o bien, no realice las acciones necesarias para corregir la inadecuada calidad de los servicios, que le sean reportados por "la Contratante", (la "Afianzadora" o la "Aseguradora") se obliga a pagar los gastos en que incurra "la Contratante" por



ANEXOS
DIVISIÓN DE CONTRATOS



dichas correcciones, reparaciones, reposiciones o por atender cualquier otra responsabilidad por la totalidad del monto afianzado.

En caso de que el monto de la corrección, reparación, reposición o atención de cualquier otra responsabilidad sea superior al afianzado, (la "Afianzadora" o la "Aseguradora"), únicamente responderá hasta por el 100% del monto garantizado.

**SEXTA.- SUBJUDICIDAD.**

(La "Afianzadora" o la "Aseguradora") realizará el pago de la cantidad reclamada, bajo los términos estipulados en esta póliza de fianza, y, en su caso, la indemnización por mora de acuerdo a lo establecido en el artículo 283 de la Ley de Instituciones de Seguros y de Fianzas, aun cuando la obligación se encuentre subjúdice, en virtud de procedimiento ante autoridad judicial, administrativa o tribunal arbitral, salvo que el fiado obtenga la suspensión de su ejecución, ante dichas instancias.

(La "Afianzadora" o la "Aseguradora") deberá comunicar a "la Beneficiaria" de la garantía, el otorgamiento de la suspensión al fiado, acompañándole las constancias respectivas que así lo acrediten, a fin de que se encuentre en la posibilidad de abstenerse del cobro de la fianza hasta en tanto se dicte sentencia firme.

**SÉPTIMA.- COAFIANZAMIENTO O YUXTAPOSICIÓN DE GARANTÍAS.**

El coafianzamiento o yuxtaposición de garantías, no implicará novación de las obligaciones asumidas por (la "Afianzadora" o la "Aseguradora"), por lo que subsistirá su responsabilidad exclusivamente en la medida y condiciones en que la asumió en la presente póliza de fianza y en sus documentos modificatorios.

**OCTAVA.- CANCELACIÓN DE LA FIANZA.**

(La "Afianzadora" o "la Aseguradora"), quedará liberada de su obligación fiadora, una vez transcurridos _____, contados a partir de la fecha en que conste por escrito la recepción física de los bienes o de los servicios prestados, siempre y cuando la "Contratante" no haya identificado defectos o vicios ocultos en los bienes entregados o en la calidad de los servicios prestados, así como cualquier otra responsabilidad en los términos del "Contrato" y convenios modificatorios respectivos.

En el caso de existir corrección, reparación o reposición por defectos o vicios ocultos de los bienes entregados, o acciones para corregir las deficiencias en la calidad de los servicios prestados, así como para cumplir cualquier otra responsabilidad en que hubiera incurrido el fiado en los términos señalados en el "Contrato" y convenios modificatorios respectivos, una vez transcurrido el plazo de treinta días naturales, o el pactado entre el fiado y "la Contratante" para realizar dichas actividades, el fiado deberá presentar ante (la "Afianzadora" o la "Aseguradora"), la manifestación por escrito de "la Contratante" en la que señale su conformidad para cancelar la fianza, adjuntando la constancia de cumplimiento total de las obligaciones.

**NOVENA.- PROCEDIMIENTOS.**

(La "Afianzadora o "la Aseguradora") acepta expresamente someterse al procedimiento previsto en el artículo 279 de la Ley de Instituciones de Seguros y de Fianzas para hacer efectiva la fianza.

**DÉCIMA.- RECLAMACIÓN.**

"La Beneficiaria" podrá presentar la reclamación a que se refiere el artículo 279, de Ley de Instituciones de Seguros y de Fianzas en cualquier oficina, o sucursal de la Institución y ante cualquier apoderado o representante de la misma.

**DÉCIMA PRIMERA.- DISPOSICIONES APLICABLES.**

Será aplicable, a esta póliza, en lo no previsto por la Ley de Instituciones de Seguros y de Fianzas la legislación mercantil y a falta de disposición expresa el Código Civil Federal.

| IMSS | Anexo 4. Formato de Remisión de pedido | | | | | |
|---|---|---|---|---|---|---|
| | Clave: 1810-009-007 | Versión: 1.0 | Vigente a partir: 08-Dic-2021 | Próxima revisión: 3 años | Sustituye a : Nuevo | Página: 1 de 1 |

**Uso no terapéutico**

# REMISIÓN DE PEDIDO

| | | | |
|---|---|---|---|
| | | **Contrato N°:** | **Fecha de Remisión:** |
| **Licitación y/o Adjudicación Directa No.:** | | **No.de Orden de Reposición:** | |
| **Datos completos del Proveedor:** | | **Lugar:** | **Fecha del pedido:** |
| | | **Plazo de entrega:** | **Hoja:** |
| **RFC:** | **Ramo:** | **IMSS:** | **Grupo:** |
| **Lugar de Entrega:** | | | |

| Reng. | Cantidad | Unidad | P.U.U. | Clave | Descripción | | | Importe |
|---|---|---|---|---|---|---|---|---|
| | | | | | | | | |
| | | | | | | | | |
| | | | | | | | | |
| | | | | | Marca: | | | |
| | | | | | Procedencia: | | | |
| | | | | | Lote | Caducidad | Cantidad | |
| | | | | | | | | |
| | | | | | | | | |
| | | | | | | | | |
| | | | | | | | | |
| | | | | | | | | |
| | | | | | | | | |
| | | | | | | | | |
| | | | | | 16% I.V.A. | | | $ |
| | | | | | | | | |
| | | | | | | | | |

| Importe (en letras) | TOTAL |
|---|---|
| | |

| Datos Complementarios | Alta |
|---|---|
| Clasificación presupuestal | |

| N° de Proveedor | | | | PR | C | CIR. CIRC | LOC | INM | TS | E | U | R | Cta. | PAR. PRE. PRESP. | |
|---|---|---|---|---|---|---|---|---|---|---|---|---|---|---|---|
| | | | | | | | | | | | | | | | |

ANEXOS
DIVISIÓN DE CONTRATOS

SIN TEXTO

## ANEXO 4.1 Instructivo de Formato de Remisión de Pedido

INSTITUTO MEXICANO DEL SEGURO SOCIAL
SEGURIDAD Y SOLIDARIDAD SOCIAL

Remisión de pedido bienes de uso no terapéutico
1810-009-007

ANEXOS
DIVISIÓN DE CONTRATOS

SIN TEXTO

## ANEXO 4.1 Instructivo de Formato de Remisión de Pedido

INSTITUTO MEXICANO DEL SEGURO SOCIAL
SEGURIDAD Y SOLIDARIDAD SOCIAL

### Remisión de pedido bienes de uso no terapéutico

| IMSS | Remisión de pedido bienes de uso no terapéutico | | | | | |
|---|---|---|---|---|---|---|
| | Clave: 1810-009-007 | Versión: 1.0 | Vigente a partir: 08-Dic-2021 | Próxima revisión: 3 años | Sustituye a : Nuevo | Página: 1 de 1 |

**Uso no terapeutico**

REMISIÓN DE PEDIDO

Contrato N°: (1) | Fecha de Remisión: (2)

Licitación y/o Adjudicación Directa: (3) | No.de Orden de Reposición: (4)

Datos completos del Proveedor: (5) | Lugar: (6) | Fecha del pedido: (7)

Plazo de entrega: (8) | Hoja: (9)

RFC: (10) | Ramo: (11) | IMSS: (12) | Grupo: (13)

Lugar de Entrega: (14)

| Reng. (15) | Cantidad (16) | Unidad (17) | P.U.U. (18) | Clave (19) | Descripción (20) | Importe (26) |
|---|---|---|---|---|---|---|
| | | | | | Marca: (21) Procedencia: (22) | |
| | | | | | Lote (23) / Caducidad (24) / Cantidad (25) | |
| | | | | | 16% I.V.A. $ (27) | |

Importe (en letras) (28) | TOTAL (29)

Datos Complementarios
Clasificación presupuestal

| N° de Proveedor (30) | PR | C | CTR. CIRC | LOC | INM | TS (31) | E | U | R | Cta. | PAR. PRE. PRESP. (32) |
|---|---|---|---|---|---|---|---|---|---|---|---|
| | | | | | | | | | | | |

Alta



ANEXOS
DIVISIÓN DE CONTRATOS

SIN TEXTO

## ANEXO 4.1 Instructivo de Formato de Remisión de Pedido

INSTITUTO MEXICANO DEL SEGURO SOCIAL
SEGURIDAD Y SOLIDARIDAD SOCIAL

### Remisión de pedido bienes de consumo uso no terapéutico

### INSTRUCTIVO DE LLENADO

| No. | DATO | ANOTAR |
|---|---|---|
| 1 | Contrato N°: | Número de contrato. |
| 2 | Fecha de remisión: | Fecha (día, mes y año) de elaboración de la Remisión de pedido. |
| 3 | Licitación y/o Adjudicación Directa No.: | Número de expediente de compra (Licitación y/o Adjudicación Directa). |
| 4 | No. De Orden de Reposición: | Número de orden de reposición (en caso de contar con ella a través del Portal de internet de Proveedores). |
| 5 | Datos completos del Proveedor: | Nombre completo y razón social del proveedor que entrega los bienes de consumo. |
| 6 | Lugar: | País y Estado de procedencia. |
| 7 | Fecha del pedido: | Fecha de formalización del contrato. |
| 8 | Plazo de entrega: | Fecha límite de entrega de los bienes de consumo por parte del proveedor. |
| 9 | Hoja: | Número consecutivo de hojas de que conste la remisión (1/1). |
| 10 | RFC: | Registro Federal de Contribuyentes incluyendo homoclave del proveedor otorgado por la Secretaría de Hacienda y Crédito Público. |
| 11 | Ramo: | Anotar 124. |
| 12 | IMSS: | IMSS Número completo del registro patronal otorgado por el IMSS. |
| 13 | Grupo: | Grupo de suministro al que corresponden los bienes de consumo a entregar por el proveedor. |



ANEXOS
DIVISIÓN DE CONTRATOS

SIN TEXTO

## ANEXO 4.1 Instructivo de Formato de Remisión de Pedido

INSTITUTO MEXICANO DEL SEGURO SOCIAL
SEGURIDAD Y SOLIDARIDAD SOCIAL

### Remisión de pedido bienes de consumo uso no terapéutico

### INSTRUCTIVO DE LLENADO

| No. | DATO | ANOTAR |
|---|---|---|
| 14 | Lugar de entrega: | Nombre y dirección completos de la Unidad de almacenamiento donde entrega los bienes de consumo el proveedor. |
| 15 | Reng. | Número de renglón asignado al artículo en el anexo del contrato de la relación de los bienes adjudicados. |
| 16 | Cantidad | Cantidad total de artículos entregados por el proveedor. |
| 17 | Unidad | Unidad de presentación del bien de consumo entregado por el proveedor conforme al catálogo operativo de artículos. |
| 18 | P.U.U. | Precio Unitario Uniforme de compra. |
| 19 | Clave | Clave completa del artículo (14 dígitos) grupo, genérico, específico, diferenciador y variante. |
| 20 | Descripción | Descripción completa del artículo entregado por el proveedor conforme al "catálogo operativo de artículos". |
| 21 | Marca: | Marca comercial del artículo. |
| 22 | Procedencia: | País de origen del artículo. |
| 23 | Lote | Número de lote del bien de consumo. |
| 24 | Caducidad | Fecha impresa en el envase primario que indica el fin del periodo de vida útil. No aplicable en Ropa Contractual. |
| 25 | Cantidad | Cantidad por lote. |

Clave: 1810-009-007

ANEXOS
DIVISIÓN DE CONTRATOS

SIN TEXTO

## ANEXO 4.1 Instructivo de Formato de Remisión de Pedido

INSTITUTO MEXICANO DEL SEGURO SOCIAL
SEGURIDAD Y SOLIDARIDAD SOCIAL

### Remisión de pedido bienes de consumo uso no terapéutico

### INSTRUCTIVO DE LLENADO

| No. | DATO | ANOTAR |
|---|---|---|
| 26 | Importe | Importe de los bienes; Resultado de multiplicar la cantidad de artículos por el precio unitario uniforme de compra. |
| 27 | 16 % IVA | Se suma el 16% del importe de los bienes, el cual corresponde al impuesto al valor agregado (IVA). |
| 28 | Importe (en letra) | Importe con letra que indica el importe total de los bienes de consumo que incluye IVA. |
| 29 | TOTAL | Es el monto total de los bienes de consumo. |
| 30 | N° de proveedor | Número del proveedor asignado por el IMSS. |
| 31 | Clave presupuestal | Codificación completa del Almacén que recibe los bienes de consumo. |
| 32 | EXP.PRC. PRCSP. | Partida Presupuestal correspondiente al grupo de suministro de los bienes de consumo recibidos. |

**Clave: 1810-009-007**

ANEXOS
DIVISIÓN DE CONTRATOS

SIN TEXTO

# ANEXO 5
# DE LOS TÉRMINOS Y CONDICIONES

# "CUADRO DE DISTRIBUCIÓN"

# EL CUAL SE ENCUENTRA DISPONIBLE PARA SU CONSULTA EN LA PLATAFORMA DIGITAL DE CONTRATACIONES PÚBLICAS



ANEXOS
DIVISIÓN DE CONTRATOS

SIN TEXTO

| | | |
|---|---|---|
| | **INSTITUTO MEXICANO DEL SEGURO SOCIAL**<br>**DIRECCIÓN DE ADMINISTRACIÓN**<br>**UNIDAD DE ADQUISICIONES**<br>**COORDINACIÓN DE ADQUISICIÓN DE BIENES Y CONTRATACIÓN DE SERVICIOS**<br>**COORDINACIÓN TÉCNICA DE PLANEACIÓN Y CONTRATOS** | **Contrato Número**<br><br>**050GYR120N02325-035-00** |

## ANEXO 3 (TRES)

**“Propuesta Técnica y Económica de “EL PROVEEDOR”, Carta Garantía, Acta de Fallo y oficio de solicitud de elaboración de contrato”**

ANEXOS
DIVISIÓN DE CONTRATOS

# UNIFORMES RECSA S.A. DE C.V.

SE CANCELAN DATOS PERSONALES DE PERSONA(S) FISICAS IDENTIFICABLE(S) TALES COMO: CORREO ELECTRÓNICO, POR CONSIDERARSE INFORMACIÓN CUYA DIFUSIÓN PUEDE AFECTAR A LA ESFERA PRIVADA DE LA MISMA, DE CONFORMIDAD CON LO ESTABLECIDO EN LOS ARTÍCULOS 115 Y 120 DE LA LEY GENERAL DE TRANSPARENCIA Y ACCESO A LA INFORMACIÓN PÚBLICA. D.O.F. 20-marzo-2025

## ANEXO 8
## PROPUESTA TECNICA

**NOMBRE DEL PARTICIPANTE:** UNIFORMES, RECSA S.A. DE C.V.

**FECHA:** 28 . AGOSTO . 2025

**DOMICILIO Y RFC DEL PARTICIPANTE:** AV. GUERRA DE REFORMA # 90, COL. LEYES DE REFORMA 3RA. SECC. IZTAPALAPA C.P. 09310 CIUDAD DE MEXICO. R.F.C. URE080110NG8

**NUMERO DE PROCEDIMIENTO:** Licitación Pública Nacional Electrónica LA-50-GYR-050GYR120-N-23-2025

**CORREO ELECTRONICO:** [redacted]

**DISTRIBUIDOR:** ( ) **FABRICANTE:** ( X )

| PARTIDA | CEDULA | GPO | GEN | ESP | DIF | VAR | DESCRIPCION | TALLA | UNIDAD | CANTIDAD | TIPO | TOTAL POR PARTIDA | MARCA | FABRICANTE | RFC DEL FABRICANTE |
|---|---|---|---|---|---|---|---|---|---|---|---|---|---|---|---|
| 3 | 03 | 210 | 110 | 0812 | 00 | 00 | BATA PARA CABALLERO. TALLA: CHICA. COLOR: ARENA. CEDULA 3. | CH | PZA | 1 | PZA | 2,340 | RECSA | UNIFORMES, RECSA SA DE CV | URE080110NG8 |
| 3 | 03 | 210 | 110 | 0846 | 00 | 00 | BATA PARA CABALLERO. TALLA: MEDIANA. COLOR: ARENA. CEDULA 3. | M | PZA | 1 | PZA | 7,618 | RECSA | UNIFORMES, RECSA SA DE CV | URE080110NG8 |
| 3 | 03 | 210 | 110 | 0879 | 00 | 00 | BATA PARA CABALLERO. TALLA: GRANDE. COLOR: ARENA. CEDULA 3. | G | PZA | 1 | PZA | 6,037 | RECSA | UNIFORMES, RECSA SA DE CV | URE080110NG8 |
| 3 | 03 | 210 | 110 | 0903 | 00 | 00 | BATA PARA CABALLERO. TALLA: EXTRAGRANDE. COLOR: ARENA. CEDULA 3. | X | PZA | 1 | PZA | 1,479 | RECSA | UNIFORMES, RECSA SA DE CV | URE080110NG8 |
| 3 | 03 | 210 | 110 | 0911 | 00 | 00 | BATA PARA CABALLERO. TALLA: CHICA. COLOR: BLANCO. CEDULA 3. | CH | PZA | 1 | PZA | 507 | RECSA | UNIFORMES, RECSA SA DE CV | URE080110NG8 |
| 3 | 03 | 210 | 110 | 0945 | 00 | 00 | BATA PARA CABALLERO. TALLA: MEDIANA. COLOR: BLANCO. CEDULA 3. | M | PZA | 1 | PZA | 2,379 | RECSA | UNIFORMES, RECSA SA DE CV | URE080110NG8 |
| 3 | 03 | 210 | 110 | 0978 | 00 | 00 | BATA PARA CABALLERO. TALLA: GRANDE. COLOR: BLANCO. CEDULA 3. | G | PZA | 1 | PZA | 2,034 | RECSA | UNIFORMES, RECSA SA DE CV | URE080110NG8 |
| 3 | 03 | 210 | 110 | 1000 | 00 | 00 | BATA PARA CABALLERO. TALLA: EXTRAGRANDE. COLOR: BLANCO. CEDULA 3. | X | PZA | 1 | PZA | 504 | RECSA | UNIFORMES, RECSA SA DE CV | URE080110NG8 |

DIVISIÓN DE CONTRATOS ANEXOS

*Av. Guerra de Reforma No. 953, Col. Leyes de Reforma, Iztapalapa C.P. 09310, México, D.F.*
*Tel.: 5694-7612 Fax: 5694-3419 E-mail:* [redacted]

SE CANCELAN DATOS PERSONALES DE PERSONA(S) FISICAS IDENTIFICABLE(S) TALES COMO: CORREO ELECTRÓNICO, POR CONSIDERARSE INFORMACIÓN CUYA DIFUSIÓN PUEDE AFECTAR A LA ESFERA PRIVADA DE LA MISMA, DE CONFORMIDAD CON LO ESTABLECIDO EN LOS ARTÍCULOS 115 Y 120 DE LA LEY GENERAL DE TRANSPARENCIA Y ACCESO A LA INFORMACIÓN PÚBLICA. D.O.F. 20-marzo-2025

# UNIFORMES RECSA S.A. DE C.V.

| PARTIDA | CEDULA | GPO | GEN | ESP | DIF | VAR | DESCRIPCION | TALLA | UNIDAD | CANTIDAD | TIPO | TOTAL POR PARTIDA | MARCA | FABRICANTE | RFC DEL FABRICANTE |
|---|---|---|---|---|---|---|---|---|---|---|---|---|---|---|---|
| 3 | 03 | 210 | 110 | 2131 | 00 | 00 | BATA PARA CABALLERO. TALLA: ESPECIAL. COLOR: ARENA. CEDULA 3. | ES | PZA | 1 | PZA | 483 | RECSA | UNIFORMES, RECSA SA DE CV | URE080110NG8 |
| 3 | 03 | 210 | 110 | 2149 | 00 | 00 | BATA PARA CABALLERO. TALLA: ESPECIAL. COLOR: BLANCO. CEDULA 3. | ES | PZA | 1 | PZA | 156 | RECSA | UNIFORMES, RECSA SA DE CV | URE080110NG8 |
| 3 | 03 | 210 | 110 | 2412 | 00 | 00 | BATA PARA CABALLERO. TALLA: PLUS. COLOR: ARENA. CEDULA 3. | PL | PZA | 1 | PZA | 228 | RECSA | UNIFORMES, RECSA SA DE CV | URE080110NG8 |
| 3 | 03 | 210 | 110 | 2420 | 00 | 00 | BATA PARA CABALLERO. TALLA: PLUS. COLOR: BLANCO. CEDULA 3. | PL | PZA | 1 | PZA | 60 | RECSA | UNIFORMES, RECSA SA DE CV | URE080110NG8 |
| 3 | 03 | 210 | 110 | 2958 | 00 | 00 | BATA PARA CABALLERO. TALLA: CHICA. COLOR: ARENA. CEDULA 3. | CH | PZA | 1 | PZA | 1,876 | RECSA | UNIFORMES, RECSA SA DE CV | URE080110NG8 |
| 3 | 03 | 210 | 110 | 2966 | 00 | 00 | BATA PARA CABALLERO. TALLA: MEDIANA. COLOR: ARENA. CEDULA 3. | M | PZA | 1 | PZA | 6,031 | RECSA | UNIFORMES, RECSA SA DE CV | URE080110NG8 |
| 3 | 03 | 210 | 110 | 2974 | 00 | 00 | BATA PARA CABALLERO. TALLA: GRANDE. COLOR: ARENA. CEDULA 3. | G | PZA | 1 | PZA | 5,632 | RECSA | UNIFORMES, RECSA SA DE CV | URE080110NG8 |
| 3 | 03 | 210 | 110 | 2982 | 00 | 00 | BATA PARA CABALLERO. TALLA: EXTRAGRANDE. COLOR: ARENA. CEDULA 3. | X | PZA | 1 | PZA | 1,404 | RECSA | UNIFORMES, RECSA SA DE CV | URE080110NG8 |
| 3 | 03 | 210 | 110 | 2990 | 00 | 00 | BATA PARA CABALLERO. TALLA: ESPECIAL. COLOR: ARENA. CEDULA 3. | ES | PZA | 1 | PZA | 679 | RECSA | UNIFORMES, RECSA SA DE CV | URE080110NG8 |
| 3 | 03 | 210 | 110 | 3006 | 00 | 00 | BATA PARA CABALLERO. TALLA: PLUS. COLOR: ARENA. CEDULA 3. | PL | PZA | 1 | PZA | 276 | RECSA | UNIFORMES, RECSA SA DE CV | URE080110NG8 |
| 3 | 03 | 210 | 110 | 3014 | 00 | 00 | BATA PARA CABALLERO. TALLA: CHICA. COLOR: BLANCO. CEDULA 3. | CH | PZA | 1 | PZA | 582 | RECSA | UNIFORMES, RECSA SA DE CV | URE080110NG8 |
| 3 | 03 | 210 | 110 | 3022 | 00 | 00 | BATA PARA CABALLERO. TALLA: MEDIANA. COLOR: BLANCO. CEDULA 3. | M | PZA | 1 | PZA | 2,634 | RECSA | UNIFORMES, RECSA SA DE CV | URE080110NG8 |
| 3 | 03 | 210 | 110 | 3030 | 00 | 00 | BATA PARA CABALLERO. TALLA: GRANDE. COLOR: BLANCO. CEDULA 3. | G | PZA | 1 | PZA | 2,382 | RECSA | UNIFORMES, RECSA SA DE CV | URE080110NG8 |

*Av. Guerra de Reforma No. 953, Col. Leyes de Reforma, Iztapalapa C.P. 09310, México, D.F.*
*Tel.: 5694-7612 Fax: 5694-3419 E-mai[redacted]*

SE CANCELAN DATOS PERSONALES DE PERSONA(S) FISICAS IDENTIFICABLE(S) TALES COMO: CORREO ELECTRÓNICO, POR CONSIDERARSE INFORMACIÓN CUYA DIFUSIÓN PUEDE AFECTAR A LA ESFERA PRIVADA DE LA MISMA, DE CONFORMIDAD CON LO ESTABLECIDO EN LOS ARTÍCULOS 115 Y 120 DE LA LEY GENERAL DE TRANSPARENCIA Y ACCESO A LA INFORMACIÓN PÚBLICA. D.O.F. 20-marzo-2025

# UNIFORMES RECSA S.A. DE C.V.

| PARTIDA | CEDULA | GPO | GEN | ESP | DIF | VAR | DESCRIPCION | TALLA | UNIDAD | CANTIDAD | TIPO | TOTAL POR PARTIDA | MARCA | FABRICANTE | RFC DEL FABRICANTE |
|---|---|---|---|---|---|---|---|---|---|---|---|---|---|---|---|
| 3 | 03 | 210 | 110 | 3048 | 00 | 00 | BATA PARA CABALLERO. TALLA: EXTRAGRANDE. COLOR: BLANCO. CEDULA 3. | X | PZA | 1 | PZA | 591 | RECSA | UNIFORMES, RECSA SA DE CV | URE080110NG8 |
| 3 | 03 | 210 | 110 | 3055 | 00 | 00 | BATA PARA CABALLERO. TALLA: ESPECIAL. COLOR: BLANCO. CEDULA 3. | ES | PZA | 1 | PZA | 255 | RECSA | UNIFORMES, RECSA SA DE CV | URE080110NG8 |
| 3 | 03 | 210 | 110 | 3063 | 00 | 00 | BATA PARA CABALLERO. TALLA: PLUS. COLOR: BLANCO. CEDULA 3. | PL | PZA | 1 | PZA | 96 | RECSA | UNIFORMES, RECSA SA DE CV | URE080110NG8 |
| 3 | 03 | 210 | 110 | 3445 | 00 | 00 | BATA PARA CABALLERO. TALLA: EXTRACHICA. COLOR: BLANCO. CEDULA 3. | XC | PZA | 1 | PZA | 3 | RECSA | UNIFORMES, RECSA SA DE CV | URE080110NG8 |
| 3 | 03 | 210 | 110 | 3446 | 00 | 00 | BATA PARA CABALLERO. TALLA: EXTRACHICA. COLOR: ARENA. CEDULA 3. | XC | PZA | 1 | PZA | 24 | RECSA | UNIFORMES, RECSA SA DE CV | URE080110NG8 |
| 3 | 03 | 210 | 110 | 3447 | 00 | 00 | BATA PARA CABALLERO. TALLA: EXTRACHICA. COLOR: BLANCO. CEDULA 3. | XC | PZA | 1 | PZA | 3 | RECSA | UNIFORMES, RECSA SA DE CV | URE080110NG8 |
| 3 | 03 | 210 | 110 | 3448 | 00 | 00 | BATA PARA CABALLERO. TALLA: EXTRACHICA. COLOR: ARENA. CEDULA 3. | XC | PZA | 1 | PZA | 21 | RECSA | UNIFORMES, RECSA SA DE CV | URE080110NG8 |
| 4 | 04 | 210 | 110 | 1034 | 00 | 00 | BATA PARA DAMA. TALLA: CHICA. COLOR: ARENA. CEDULA 4. | CH | PZA | 1 | PZA | 9,033 | RECSA | UNIFORMES, RECSA SA DE CV | URE080110NG8 |
| 4 | 04 | 210 | 110 | 1067 | 00 | 00 | BATA PARA DAMA. TALLA: MEDIANA. COLOR: ARENA. CEDULA 4. | M | PZA | 1 | PZA | 8,383 | RECSA | UNIFORMES, RECSA SA DE CV | URE080110NG8 |
| 4 | 04 | 210 | 110 | 1091 | 00 | 00 | BATA PARA DAMA. TALLA: GRANDE. COLOR: ARENA. CEDULA 4. | G | PZA | 1 | PZA | 3,936 | RECSA | UNIFORMES, RECSA SA DE CV | URE080110NG8 |
| 4 | 04 | 210 | 110 | 1133 | 00 | 00 | BATA PARA DAMA. TALLA: CHICA. COLOR: BLANCO. CEDULA 4. | CH | PZA | 1 | PZA | 1,533 | RECSA | UNIFORMES, RECSA SA DE CV | URE080110NG8 |
| 4 | 04 | 210 | 110 | 1166 | 00 | 00 | BATA PARA DAMA. TALLA: MEDIANA. COLOR: BLANCO. CEDULA 4. | M | PZA | 1 | PZA | 1,269 | RECSA | UNIFORMES, RECSA SA DE CV | URE080110NG8 |
| 4 | 04 | 210 | 110 | 1190 | 00 | 00 | BATA PARA DAMA. TALLA: GRANDE. COLOR: BLANCO. CEDULA 4. | G | PZA | 1 | PZA | 453 | RECSA | UNIFORMES, RECSA SA DE CV | URE080110NG8 |

ANEXOS
DIVISIÓN DE CONTRATOS

*Av. Guerra de Reforma No. 953, Col. Leyes de Reforma, Iztapalapa C.P. 09310, México, D.F.*
*Tel.: 5694-7612 Fax: 5694-3419 E-mail:* [redacted]

SE CANCELAN DATOS PERSONALES DE PERSONA(S) FISICAS IDENTIFICABLE(S) TALES COMO: CORREO ELECTRÓNICO, POR CONSIDERARSE INFORMACIÓN CUYA DIFUSIÓN PUEDE AFECTAR A LA ESFERA PRIVADA DE LA MISMA, DE CONFORMIDAD CON LO ESTABLECIDO EN LOS ARTÍCULOS 115 Y 120 DE LA LEY GENERAL DE TRANSPARENCIA Y ACCESO A LA INFORMACIÓN PÚBLICA. D.O.F. 20-marzo-2025

# UNIFORMES RECSA S.A. DE C.V.

| PARTIDA | CEDULA | GPO | GEN | ESP | DIF | VAR | DESCRIPCION | TALLA | UNIDAD | CANTIDAD | TIPO | TOTAL POR PARTIDA | MARCA | FABRICANTE | RFC DEL FABRICANTE |
|---|---|---|---|---|---|---|---|---|---|---|---|---|---|---|---|
| 4 | 04 | 210 | 110 | 2156 | 00 | 00 | BATA PARA DAMA. TALLA: EXTRAGRANDE. COLOR: ARENA. CEDULA 4. | X | PZA | 1 | PZA | 621 | RECSA | UNIFORMES, RECSA SA DE CV | URE080110NG8 |
| 4 | 04 | 210 | 110 | 2164 | 00 | 00 | BATA PARA DAMA. TALLA: ESPECIAL. COLOR: ARENA. CEDULA 4. | ES | PZA | 1 | PZA | 247 | RECSA | UNIFORMES, RECSA SA DE CV | URE080110NG8 |
| 4 | 04 | 210 | 110 | 2172 | 00 | 00 | BATA PARA DAMA. TALLA: EXTRAGRANDE. COLOR: BLANCO. CEDULA 4. | X | PZA | 1 | PZA | 69 | RECSA | UNIFORMES, RECSA SA DE CV | URE080110NG8 |
| 4 | 04 | 210 | 110 | 2180 | 00 | 00 | BATA PARA DAMA. TALLA: ESPECIAL. COLOR: BLANCO. CEDULA 4. | ES | PZA | 1 | PZA | 27 | RECSA | UNIFORMES, RECSA SA DE CV | URE080110NG8 |
| 4 | 04 | 210 | 110 | 2438 | 00 | 00 | BATA PARA DAMA. TALLA: PLUS. COLOR: ARENA. CEDULA 4. | PL | PZA | 1 | PZA | 61 | RECSA | UNIFORMES, RECSA SA DE CV | URE080110NG8 |
| 4 | 04 | 210 | 110 | 2446 | 00 | 00 | BATA PARA DAMA. TALLA: PLUS. COLOR: BLANCO. CEDULA 4. | PL | PZA | 1 | PZA | 6 | RECSA | UNIFORMES, RECSA SA DE CV | URE080110NG8 |
| 4 | 04 | 210 | 110 | 3071 | 00 | 00 | BATA PARA DAMA. TALLA: CHICA. COLOR: ARENA. CEDULA 4. | CH | PZA | 1 | PZA | 7,896 | RECSA | UNIFORMES, RECSA SA DE CV | URE080110NG8 |
| 4 | 04 | 210 | 110 | 3089 | 00 | 00 | BATA PARA DAMA. TALLA: MEDIANA. COLOR: ARENA. CEDULA 4. | M | PZA | 1 | PZA | 8,338 | RECSA | UNIFORMES, RECSA SA DE CV | URE080110NG8 |
| 4 | 04 | 210 | 110 | 3097 | 00 | 00 | BATA PARA DAMA. TALLA: GRANDE. COLOR: ARENA. CEDULA 4. | G | PZA | 1 | PZA | 4,586 | RECSA | UNIFORMES, RECSA SA DE CV | URE080110NG8 |
| 4 | 04 | 210 | 110 | 3105 | 00 | 00 | BATA PARA DAMA. TALLA: EXTRAGRANDE. COLOR: ARENA. CEDULA 4. | X | PZA | 1 | PZA | 820 | RECSA | UNIFORMES, RECSA SA DE CV | URE080110NG8 |
| 4 | 04 | 210 | 110 | 3113 | 00 | 00 | BATA PARA DAMA. TALLA: ESPECIAL. COLOR: ARENA. CEDULA 4. | ES | PZA | 1 | PZA | 399 | RECSA | UNIFORMES, RECSA SA DE CV | URE080110NG8 |
| 4 | 04 | 210 | 110 | 3121 | 00 | 00 | BATA PARA DAMA. TALLA: PLUS. COLOR: ARENA. CEDULA 4. | PL | PZA | 1 | PZA | 130 | RECSA | UNIFORMES, RECSA SA DE CV | URE080110NG8 |
| 4 | 04 | 210 | 110 | 3139 | 00 | 00 | BATA PARA DAMA. TALLA: CHICA. COLOR: BLANCO. CEDULA 4. | CH | PZA | 1 | PZA | 1,230 | RECSA | UNIFORMES, RECSA SA DE CV | URE080110NG8 |

*Av. Guerra de Reforma No. 953, Col. Leyes de Reforma, Iztapalapa C.P. 09310, México, D.F.*
*Tel.: 5694-7612 Fax: 5694-3419 E-mai*[redacted]

SE CANCELAN DATOS PERSONALES DE PERSONA(S) FISICAS IDENTIFICABLE(S) TALES COMO: CORREO ELECTRÓNICO, POR CONSIDERARSE INFORMACIÓN CUYA DIFUSIÓN PUEDE AFECTAR A LA ESFERA PRIVADA DE LA MISMA, DE CONFORMIDAD CON LO ESTABLECIDO EN LOS ARTÍCULOS 115 Y 120 DE LA LEY GENERAL DE TRANSPARENCIA Y ACCESO A LA INFORMACIÓN PÚBLICA. D.O.F. 20-marzo-2025

# UNIFORMES RECSA S.A. DE C.V.

| PARTIDA | CEDULA | GPO | GEN | ESP | DIF | VAR | DESCRIPCION | TALLA | UNIDAD | CANTIDAD | TIPO | TOTAL POR PARTIDA | MARCA | FABRICANTE | RFC DEL FABRICANTE |
|---|---|---|---|---|---|---|---|---|---|---|---|---|---|---|---|
| 4 | 04 | 210 | 110 | 3147 | 00 | 00 | BATA PARA DAMA. TALLA: MEDIANA. COLOR: BLANCO. CEDULA 4. | M | PZA | 1 | PZA | 1,161 | RECSA | UNIFORMES, RECSA SA DE CV | URE080110NG8 |
| 4 | 04 | 210 | 110 | 3154 | 00 | 00 | BATA PARA DAMA. TALLA: GRANDE. COLOR: BLANCO. CEDULA 4. | G | PZA | 1 | PZA | 558 | RECSA | UNIFORMES, RECSA SA DE CV | URE080110NG8 |
| 4 | 04 | 210 | 110 | 3162 | 00 | 00 | BATA PARA DAMA. TALLA: EXTRAGRANDE. COLOR: BLANCO. CEDULA 4. | X | PZA | 1 | PZA | 99 | RECSA | UNIFORMES, RECSA SA DE CV | URE080110NG8 |
| 4 | 04 | 210 | 110 | 3170 | 00 | 00 | BATA PARA DAMA. TALLA: ESPECIAL. COLOR: BLANCO. CEDULA 4. | ES | PZA | 1 | PZA | 66 | RECSA | UNIFORMES, RECSA SA DE CV | URE080110NG8 |
| 4 | 04 | 210 | 110 | 3188 | 00 | 00 | BATA PARA DAMA. TALLA: PLUS. COLOR: BLANCO. CEDULA 4. | PL | PZA | 1 | PZA | 21 | RECSA | UNIFORMES, RECSA SA DE CV | URE080110NG8 |
| 4 | 04 | 210 | 110 | 3449 | 00 | 00 | BATA PARA DAMA. TALLA: EXTRACHICA. COLOR: ARENA. CEDULA 4. | XC | PZA | 1 | PZA | 49 | RECSA | UNIFORMES, RECSA SA DE CV | URE080110NG8 |
| 4 | 04 | 210 | 110 | 3450 | 00 | 00 | BATA PARA DAMA. TALLA: EXTRACHICA. COLOR: BLANCO. CEDULA 4. | XC | PZA | 1 | PZA | 3 | RECSA | UNIFORMES, RECSA SA DE CV | URE080110NG8 |
| 4 | 04 | 210 | 110 | 3451 | 00 | 00 | BATA PARA DAMA. TALLA: EXTRACHICA. COLOR: ARENA. CEDULA 4. | XC | PZA | 1 | PZA | 51 | RECSA | UNIFORMES, RECSA SA DE CV | URE080110NG8 |
| 4 | 04 | 210 | 110 | 3452 | 00 | 00 | BATA PARA DAMA. TALLA: EXTRACHICA. COLOR: BLANCO. CEDULA 4. | XC | PZA | 1 | PZA | 6 | RECSA | UNIFORMES, RECSA SA DE CV | URE080110NG8 |
| 11 | 11 | 210 | 120 | 0018 | 00 | 00 | OVEROL PARA CABALLERO. TALLA: CHICA. COLOR: AZUL ELECTRICO. CEDULA 11. | CH | PZA | 1 | PZA | 304 | RECSA | UNIFORMES, RECSA SA DE CV | URE080110NG8 |
| 11 | 11 | 210 | 120 | 0042 | 00 | 00 | OVEROL PARA CABALLERO. TALLA: MEDIANA. COLOR: AZUL ELECTRICO. CEDULA 11. | M | PZA | 1 | PZA | 3,122 | RECSA | UNIFORMES, RECSA SA DE CV | URE080110NG8 |
| 11 | 11 | 210 | 120 | 0075 | 00 | 00 | OVEROL PARA CABALLERO. TALLA: GRANDE. COLOR: AZUL ELECTRICO. CEDULA 11. | G | PZA | 1 | PZA | 4,112 | RECSA | UNIFORMES, RECSA SA DE CV | URE080110NG8 |

Av. Guerra de Reforma No. 953, Col. Leyes de Reforma, Iztapalapa C.P. 09310, México, D.F.
Tel.: 5694-7612 Fax: 5694-3419 E-mail: [redacted]



ANEXOS

SE CANCELAN DATOS PERSONALES DE PERSONA(S) FISICAS IDENTIFICABLE(S) TALES COMO: CORREO ELECTRÓNICO, POR CONSIDERARSE INFORMACIÓN CUYA DIFUSIÓN PUEDE AFECTAR A LA ESFERA PRIVADA DE LA MISMA, DE CONFORMIDAD CON LO ESTABLECIDO EN LOS ARTÍCULOS 115 Y 120 DE LA LEY GENERAL DE TRANSPARENCIA Y ACCESO A LA INFORMACIÓN PÚBLICA. D.O.F. 20-marzo-2025

# UNIFORMES RECSA S.A. DE C.V.

| PARTIDA | CEDULA | GPO | GEN | ESP | DIF | VAR | DESCRIPCION | TALLA | UNIDAD | CANTIDAD | TIPO | TOTAL POR PARTIDA | MARCA | FABRICANTE | RFC DEL FABRICANTE |
|---|---|---|---|---|---|---|---|---|---|---|---|---|---|---|---|
| 11 | 11 | 210 | 120 | 0109 | 00 | 00 | OVEROL PARA CABALLERO. TALLA: EXTRAGRANDE. COLOR: AZUL ELECTRICO. CEDULA 11. | X | PZA | 1 | PZA | 1,218 | RECSA | UNIFORMES, RECSA SA DE CV | URE080110NG8 |
| 11 | 11 | 210 | 120 | 0224 | 00 | 00 | OVEROL PARA CABALLERO. TALLA: CHICA. COLOR: VERDE LIMON. CEDULA 11. | CH | PZA | 1 | PZA | 14 | RECSA | UNIFORMES, RECSA SA DE CV | URE080110NG8 |
| 11 | 11 | 210 | 120 | 0232 | 00 | 00 | OVEROL PARA CABALLERO. TALLA: MEDIANA. COLOR: VERDE LIMON. CEDULA 11. | M | PZA | 1 | PZA | 137 | RECSA | UNIFORMES, RECSA SA DE CV | URE080110NG8 |
| 11 | 11 | 210 | 120 | 0240 | 00 | 00 | OVEROL PARA CABALLERO. TALLA: GRANDE. COLOR: VERDE LIMON. CEDULA 11. | G | PZA | 1 | PZA | 163 | RECSA | UNIFORMES, RECSA SA DE CV | URE080110NG8 |
| 11 | 11 | 210 | 120 | 0257 | 00 | 00 | OVEROL PARA CABALLERO. TALLA: EXTRAGRANDE. COLOR: VERDE LIMON. CEDULA 11. | X | PZA | 1 | PZA | 34 | RECSA | UNIFORMES, RECSA SA DE CV | URE080110NG8 |
| 11 | 11 | 210 | 120 | 0265 | 00 | 00 | OVEROL PARA CABALLERO. TALLA: ESPECIAL. COLOR: AZUL ELECTRICO. CEDULA 11. | ES | PZA | 1 | PZA | 420 | RECSA | UNIFORMES, RECSA SA DE CV | URE080110NG8 |
| 11 | 11 | 210 | 120 | 0273 | 00 | 00 | OVEROL PARA CABALLERO. TALLA: ESPECIAL. COLOR: VERDE LIMON. CEDULA 11. | ES | PZA | 1 | PZA | 13 | RECSA | UNIFORMES, RECSA SA DE CV | URE080110NG8 |
| 11 | 11 | 210 | 120 | 0281 | 00 | 00 | OVEROL PARA CABALLERO. TALLA: PLUS. COLOR: VERDE LIMON. CEDULA 11. | PL | PZA | 1 | PZA | 1 | RECSA | UNIFORMES, RECSA SA DE CV | URE080110NG8 |
| 11 | 11 | 210 | 120 | 0299 | 00 | 00 | OVEROL PARA CABALLERO. TALLA: PLUS. COLOR: AZUL ELECTRICO. CEDULA 11. | PL | PZA | 1 | PZA | 160 | RECSA | UNIFORMES, RECSA SA DE CV | URE080110NG8 |
| 11 | 11 | 210 | 120 | 0307 | 00 | 00 | OVEROL PARA CABALLERO. TALLA: CHICA. COLOR: AZUL ELECTRICO. CEDULA 11. | CH | PZA | 1 | PZA | 388 | RECSA | UNIFORMES, RECSA SA DE CV | URE080110NG8 |
| 11 | 11 | 210 | 120 | 0315 | 00 | 00 | OVEROL PARA CABALLERO. TALLA: MEDIANA. COLOR: AZUL ELECTRICO. CEDULA 11. | M | PZA | 1 | PZA | 2,958 | RECSA | UNIFORMES, RECSA SA DE CV | URE080110NG8 |
| 11 | 11 | 210 | 120 | 0323 | 00 | 00 | OVEROL PARA CABALLERO. TALLA: GRANDE. COLOR: AZUL ELECTRICO. CEDULA 11. | G | PZA | 1 | PZA | 4,696 | RECSA | UNIFORMES, RECSA SA DE CV | URE080110NG8 |

*Av. Guerra de Reforma No. 953, Col. Leyes de Reforma, Iztapalapa C.P. 09310, México, D.F.*
*Tel.: 5694-7612 Fax: 5694-3419 E-mail* [redacted]

SE CANCELAN DATOS PERSONALES DE PERSONA(S) FISICAS IDENTIFICABLE(S) TALES COMO: CORREO ELECTRÓNICO, POR CONSIDERARSE INFORMACIÓN CUYA DIFUSIÓN PUEDE AFECTAR A LA ESFERA PRIVADA DE LA MISMA, DE CONFORMIDAD CON LO ESTABLECIDO EN LOS ARTÍCULOS 115 Y 120 DE LA LEY GENERAL DE TRANSPARENCIA Y ACCESO A LA INFORMACIÓN PÚBLICA. D.O.F. 20-marzo-2025

# UNIFORMES RECSA S.A. DE C.V.

| PARTIDA | CEDULA | GPO | GEN | ESP | DIF | VAR | DESCRIPCION | TALLA | UNIDAD | CANTIDAD | TIPO | TOTAL POR PARTIDA | MARCA | FABRICANTE | RFC DEL FABRICANTE |
|---|---|---|---|---|---|---|---|---|---|---|---|---|---|---|---|
| 11 | 11 | 210 | 120 | 0331 | 00 | 00 | OVEROL PARA CABALLERO. TALLA: EXTRAGRANDE. COLOR: AZUL ELECTRICO. CEDULA 11. | X | PZA | 1 | PZA | 1,306 | RECSA | UNIFORMES, RECSA SA DE CV | URE080110NG8 |
| 11 | 11 | 210 | 120 | 0349 | 00 | 00 | OVEROL PARA CABALLERO. TALLA: ESPECIAL. COLOR: AZUL ELECTRICO. CEDULA 11. | ES | PZA | 1 | PZA | 658 | RECSA | UNIFORMES, RECSA SA DE CV | URE080110NG8 |
| 11 | 11 | 210 | 120 | 0356 | 00 | 00 | OVEROL PARA CABALLERO. TALLA: PLUS. COLOR: AZUL ELECTRICO. CEDULA 11. | PL | PZA | 1 | PZA | 230 | RECSA | UNIFORMES, RECSA SA DE CV | URE080110NG8 |
| 11 | 11 | 210 | 120 | 0364 | 00 | 00 | OVEROL PARA CABALLERO. TALLA: CHICA. COLOR: AMARILLO. CEDULA 11. | CH | PZA | 1 | PZA | 11 | RECSA | UNIFORMES, RECSA SA DE CV | URE080110NG8 |
| 11 | 11 | 210 | 120 | 0372 | 00 | 00 | OVEROL PARA CABALLERO. TALLA: MEDIANA. COLOR: AMARILLO. CEDULA 11. | M | PZA | 1 | PZA | 96 | RECSA | UNIFORMES, RECSA SA DE CV | URE080110NG8 |
| 11 | 11 | 210 | 120 | 0380 | 00 | 00 | OVEROL PARA CABALLERO. TALLA: GRANDE. COLOR: AMARILLO. CEDULA 11. | G | PZA | 1 | PZA | 116 | RECSA | UNIFORMES, RECSA SA DE CV | URE080110NG8 |
| 11 | 11 | 210 | 120 | 0398 | 00 | 00 | OVEROL PARA CABALLERO. TALLA: EXTRAGRANDE. COLOR: AMARILLO. CEDULA 11. | X | PZA | 1 | PZA | 35 | RECSA | UNIFORMES, RECSA SA DE CV | URE080110NG8 |
| 11 | 11 | 210 | 120 | 0406 | 00 | 00 | OVEROL PARA CABALLERO. TALLA: ESPECIAL. COLOR: AMARILLO. CEDULA 11. | ES | PZA | 1 | PZA | 21 | RECSA | UNIFORMES, RECSA SA DE CV | URE080110NG8 |
| 11 | 11 | 210 | 120 | 0414 | 00 | 00 | OVEROL PARA CABALLERO. TALLA: PLUS. COLOR: AMARILLO. CEDULA 11. | PL | PZA | 1 | PZA | 5 | RECSA | UNIFORMES, RECSA SA DE CV | URE080110NG8 |
| 11 | 11 | 210 | 120 | 0430 | 00 | 00 | OVEROL PARA CABALLERO. TALLA: MEDIANA. COLOR: AZUL CLARO. CEDULA 11. | M | PZA | 1 | PZA | 4 | RECSA | UNIFORMES, RECSA SA DE CV | URE080110NG8 |
| 11 | 11 | 210 | 120 | 0448 | 00 | 00 | OVEROL PARA CABALLERO. TALLA: GRANDE. COLOR: AZUL CLARO. CEDULA 11. | G | PZA | 1 | PZA | 6 | RECSA | UNIFORMES, RECSA SA DE CV | URE080110NG8 |
| 11 | 11 | 210 | 120 | 0472 | 00 | 00 | OVEROL PARA CABALLERO. TALLA: EXTRACHICA. COLOR: AZUL ELECTRICO. CEDULA 11. | XC | PZA | 1 | PZA | 16 | RECSA | UNIFORMES, RECSA SA DE CV | URE080110NG8 |

*Av. Guerra de Reforma No. 953, Col. Leyes de Reforma, Iztapalapa C.P. 09310, México, D.F.*
*Tel.: 5694-7612 Fax: 5694-3419 E-mail:* [redacted]



ANEXOS
DIVISIÓN DE CONTRATOS

SE CANCELAN DATOS PERSONALES DE PERSONA(S) FISICAS IDENTIFICABLE(S) TALES COMO: CORREO ELECTRÓNICO, POR CONSIDERARSE INFORMACIÓN CUYA DIFUSIÓN PUEDE AFECTAR A LA ESFERA PRIVADA DE LA MISMA, DE CONFORMIDAD CON LO ESTABLECIDO EN LOS ARTÍCULOS 115 Y 120 DE LA LEY GENERAL DE TRANSPARENCIA Y ACCESO A LA INFORMACIÓN PÚBLICA. D.O.F. 20-marzo-2025

# UNIFORMES RECSA S.A. DE C.V.

| PARTIDA | CEDULA | GPO | GEN | ESP | DIF | VAR | DESCRIPCION | TALLA | UNIDAD | CANTIDAD | TIPO | TOTAL POR PARTIDA | MARCA | FABRICANTE | RFC DEL FABRICANTE |
|---|---|---|---|---|---|---|---|---|---|---|---|---|---|---|---|
| 11 | 11 | 210 | 120 | 0475 | 00 | 00 | OVEROL PARA CABALLERO. TALLA: EXTRACHICA. COLOR: AZUL ELECTRICO. CEDULA 11. | XC | PZA | 1 | PZA | 30 | RECSA | UNIFORMES, RECSA SA DE CV | URE080110NG8 |
| 13 | 13 | 210 | 125 | 0369 | 00 | 00 | FILIPINA Y PANTALON PARA CABALLERO. TALLA: CHICA. COLOR: BLANCO. CEDULA 13. | CH | PZA | 1 | PZA | 4,731 | RECSA | UNIFORMES, RECSA SA DE CV | URE080110NG8 |
| 13 | 13 | 210 | 125 | 0393 | 00 | 00 | FILIPINA Y PANTALON PARA CABALLERO. TALLA: MEDIANA. COLOR: BLANCO. CEDULA 13. | M | PZA | 1 | PZA | 19,894 | RECSA | UNIFORMES, RECSA SA DE CV | URE080110NG8 |
| 13 | 13 | 210 | 125 | 0427 | 00 | 00 | FILIPINA Y PANTALON PARA CABALLERO. TALLA: GRANDE. COLOR: BLANCO. CEDULA 13. | G | PZA | 1 | PZA | 14,772 | RECSA | UNIFORMES, RECSA SA DE CV | URE080110NG8 |
| 13 | 13 | 210 | 125 | 0450 | 00 | 00 | FILIPINA Y PANTALON PARA CABALLERO. TALLA: EXTRAGRANDE. COLOR: BLANCO. CEDULA13. | X | PZA | 1 | PZA | 3,021 | RECSA | UNIFORMES, RECSA SA DE CV | URE080110NG8 |
| 13 | 13 | 210 | 125 | 0468 | 00 | 00 | FILIPINA Y PANTALON PARA CABALLERO. TALLA: CHICA. COLOR: VERDE AGUA Y BLANCO.CEDULA 13. | CH | PZA | 1 | PZA | 63 | RECSA | UNIFORMES, RECSA SA DE CV | URE080110NG8 |
| 13 | 13 | 210 | 125 | 0492 | 00 | 00 | FILIPINA Y PANTALON PARA CABALLERO. TALLA: MEDIANA. COLOR: VERDE AGUA Y BLANCO.CEDULA 13. | M | PZA | 1 | PZA | 96 | RECSA | UNIFORMES, RECSA SA DE CV | URE080110NG8 |
| 13 | 13 | 210 | 125 | 0526 | 00 | 00 | FILIPINA Y PANTALON PARA CABALLERO. TALLA: GRANDE. COLOR: VERDE AGUA Y BLANCO.CEDULA 13. | G | PZA | 1 | PZA | 42 | RECSA | UNIFORMES, RECSA SA DE CV | URE080110NG8 |
| 13 | 13 | 210 | 125 | 0559 | 00 | 00 | FILIPINA Y PANTALON PARA CABALLERO. TALLA: EXTRAGRANDE. COLOR: VERDE AGUA YBLANCO. CEDULA 13. | X | PZA | 1 | PZA | 12 | RECSA | UNIFORMES, RECSA SA DE CV | URE080110NG8 |
| 13 | 13 | 210 | 125 | 0567 | 00 | 00 | FILIPINA Y PANTALON PARA CABALLERO. TALLA: CHICA. COLOR: AZUL MARINO Y BLANCO.CEDULA 13. | CH | PZA | 1 | PZA | 102 | RECSA | UNIFORMES, RECSA SA DE CV | URE080110NG8 |

*Av. Guerra de Reforma No. 953, Col. Leyes de Reforma, Iztapalapa C.P. 09310, México, D.F.*
*Tel.: 5694-7612 Fax: 5694-3419 E-mail:* [redacted]

SE CANCELAN DATOS PERSONALES DE PERSONA(S) FISICAS IDENTIFICABLE(S) TALES COMO: CORREO ELECTRÓNICO, POR CONSIDERARSE INFORMACIÓN CUYA DIFUSIÓN PUEDE AFECTAR A LA ESFERA PRIVADA DE LA MISMA, DE CONFORMIDAD CON LO ESTABLECIDO EN LOS ARTÍCULOS 115 Y 120 DE LA LEY GENERAL DE TRANSPARENCIA Y ACCESO A LA INFORMACIÓN PÚBLICA. D.O.F. 20-marzo-2025

# UNIFORMES RECSA S.A. DE C.V.

| PARTIDA | CEDULA | GPO | GEN | ESP | DIF | VAR | DESCRIPCION | TALLA | UNIDAD | CANTIDAD | TIPO | TOTAL POR PARTIDA | MARCA | FABRICANTE | RFC DEL FABRICANTE |
|---|---|---|---|---|---|---|---|---|---|---|---|---|---|---|---|
| 13 | 13 | 210 | 125 | 0591 | 00 | 00 | FILIPINA Y PANTALON PARA CABALLERO. TALLA: MEDIANA. COLOR: AZUL MARINO Y BLANCO.CEDULA 13. | M | PZA | 1 | PZA | 315 | RECSA | UNIFORMES, RECSA SA DE CV | URE080110NG8 |
| 13 | 13 | 210 | 125 | 0625 | 00 | 00 | FILIPINA Y PANTALON PARA CABALLERO. TALLA: GRANDE. COLOR: AZUL MARINO Y BLANCO.CEDULA 13. | G | PZA | 1 | PZA | 323 | RECSA | UNIFORMES, RECSA SA DE CV | URE080110NG8 |
| 13 | 13 | 210 | 125 | 0658 | 00 | 00 | FILIPINA Y PANTALON PARA CABALLERO. TALLA: EXTRAGRANDE. COLOR: AZUL MARINO YBLANCO. CEDULA 13. | X | PZA | 1 | PZA | 78 | RECSA | UNIFORMES, RECSA SA DE CV | URE080110NG8 |
| 13 | 13 | 210 | 125 | 2035 | 00 | 00 | FILIPINA Y PANTALON PARA CABALLERO. TALLA: CHICA. COLOR: BLANCO Y VERDE OSCURO.CEDULA 13. | CH | PZA | 1 | PZA | 138 | RECSA | UNIFORMES, RECSA SA DE CV | URE080110NG8 |
| 13 | 13 | 210 | 125 | 2068 | 00 | 00 | FILIPINA Y PANTALON PARA CABALLERO. TALLA: MEDIANA. COLOR: BLANCO Y VERDEOSCURO. CEDULA 13. | M | PZA | 1 | PZA | 636 | RECSA | UNIFORMES, RECSA SA DE CV | URE080110NG8 |
| 13 | 13 | 210 | 125 | 2092 | 00 | 00 | FILIPINA Y PANTALON PARA CABALLERO. TALLA: GRANDE. COLOR: BLANCO Y VERDE OSCURO.CEDULA 13. | G | PZA | 1 | PZA | 462 | RECSA | UNIFORMES, RECSA SA DE CV | URE080110NG8 |
| 13 | 13 | 210 | 125 | 2126 | 00 | 00 | FILIPINA Y PANTALON PARA CABALLERO. TALLA: EXTRAGRANDE. COLOR: BLANCO Y VERDEOSCURO. CEDULA 13. | X | PZA | 1 | PZA | 105 | RECSA | UNIFORMES, RECSA SA DE CV | URE080110NG8 |
| 13 | 13 | 210 | 125 | 3405 | 00 | 00 | FILIPINA Y PANTALON PARA CABALLERO. TALLA: ESPECIAL. COLOR: BLANCO. CEDULA 13. | ES | PZA | 1 | PZA | 1,127 | RECSA | UNIFORMES, RECSA SA DE CV | URE080110NG8 |
| 13 | 13 | 210 | 125 | 3413 | 00 | 00 | FILIPINA Y PANTALON PARA CABALLERO. TALLA: ESPECIAL. COLOR: VERDE AGUA Y BLANCO.CEDULA 13. | ES | PZA | 1 | PZA | 3 | RECSA | UNIFORMES, RECSA SA DE CV | URE080110NG8 |

ANEXOS

*Av. Guerra de Reforma No. 953, Col. Leyes de Reforma, Iztapalapa C.P. 09310, México, D.F.*
*Tel.: 5694-7612 Fax: 5694-3419 E-mail:* [redacted]

SE CANCELAN DATOS PERSONALES DE PERSONA(S) FISICAS IDENTIFICABLE(S) TALES COMO: CORREO ELECTRÓNICO, POR CONSIDERARSE INFORMACIÓN CUYA DIFUSIÓN PUEDE AFECTAR A LA ESFERA PRIVADA DE LA MISMA, DE CONFORMIDAD CON LO ESTABLECIDO EN LOS ARTÍCULOS 115 Y 120 DE LA LEY GENERAL DE TRANSPARENCIA Y ACCESO A LA INFORMACIÓN PÚBLICA. D.O.F. 20-marzo-2025

# UNIFORMES RECSA S.A. DE C.V.

| PARTIDA | CEDULA | GPO | GEN | ESP | DIF | VAR | DESCRIPCION | TALLA | UNIDAD | CANTIDAD | TIPO | TOTAL POR PARTIDA | MARCA | FABRICANTE | RFC DEL FABRICANTE |
|---|---|---|---|---|---|---|---|---|---|---|---|---|---|---|---|
| 13 | 13 | 210 | 125 | 3421 | 00 | 00 | FILIPINA Y PANTALON PARA CABALLERO. TALLA: ESPECIAL. COLOR: AZUL MARINO YBLANCO. CEDULA 13. | ES | PZA | 1 | PZA | 46 | RECSA | UNIFORMES, RECSA SA DE CV | URE080110NG8 |
| 13 | 13 | 210 | 125 | 3629 | 00 | 00 | FILIPINA Y PANTALON PARA CABALLERO. TALLA: ESPECIAL. COLOR: BLANCO Y VERDEOSCURO. CEDULA 13. | ES | PZA | 1 | PZA | 51 | RECSA | UNIFORMES, RECSA SA DE CV | URE080110NG8 |
| 13 | 13 | 210 | 125 | 4536 | 00 | 00 | FILIPINA Y PANTALON PARA CABALLERO. TALLA: PLUS. COLOR: AZUL MARINO Y BLANCO.CEDULA 13. | PL | PZA | 1 | PZA | 6 | RECSA | UNIFORMES, RECSA SA DE CV | URE080110NG8 |
| 13 | 13 | 210 | 125 | 4544 | 00 | 00 | FILIPINA Y PANTALON PARA CABALLERO. TALLA: PLUS. COLOR: BLANCO. CEDULA 13. | PL | PZA | 1 | PZA | 246 | RECSA | UNIFORMES, RECSA SA DE CV | URE080110NG8 |
| 13 | 13 | 210 | 125 | 4551 | 00 | 00 | FILIPINA Y PANTALON PARA CABALLERO. TALLA: PLUS. COLOR: BLANCO Y VERDE OSCURO.CEDULA 13. | PL | PZA | 1 | PZA | 27 | RECSA | UNIFORMES, RECSA SA DE CV | URE080110NG8 |
| 13 | 13 | 210 | 125 | 5483 | 00 | 00 | FILIPINA Y PANTALON PARA CABALLERO. TALLA: CHICA. COLOR: AZUL MARINO Y BLANCO.CEDULA 13. | CH | PZA | 1 | PZA | 81 | RECSA | UNIFORMES, RECSA SA DE CV | URE080110NG8 |
| 13 | 13 | 210 | 125 | 5491 | 00 | 00 | FILIPINA Y PANTALON PARA CABALLERO. TALLA: MEDIANA. COLOR: AZUL MARINO Y BLANCO.CEDULA 13. | M | PZA | 1 | PZA | 450 | RECSA | UNIFORMES, RECSA SA DE CV | URE080110NG8 |
| 13 | 13 | 210 | 125 | 5509 | 00 | 00 | FILIPINA Y PANTALON PARA CABALLERO. TALLA: GRANDE. COLOR: AZUL MARINO Y BLANCO.CEDULA 13. | G | PZA | 1 | PZA | 394 | RECSA | UNIFORMES, RECSA SA DE CV | URE080110NG8 |
| 13 | 13 | 210 | 125 | 5517 | 00 | 00 | FILIPINA Y PANTALON PARA CABALLERO. TALLA: EXTRAGRANDE. COLOR: AZUL MARINO YBLANCO. CEDULA 13. | X | PZA | 1 | PZA | 82 | RECSA | UNIFORMES, RECSA SA DE CV | URE080110NG8 |

*Av. Guerra de Reforma No. 953, Col. Leyes de Reforma, Iztapalapa, C.P. 09310, México, D.F.*
*Tel.: 5694-7612 Fax: 5694-3419 E-ma* [redacted]

SE CANCELAN DATOS PERSONALES DE PERSONA(S) FISICAS IDENTIFICABLE(S) TALES COMO: CORREO ELECTRÓNICO, POR CONSIDERARSE INFORMACIÓN CUYA DIFUSIÓN PUEDE AFECTAR A LA ESFERA PRIVADA DE LA MISMA, DE CONFORMIDAD CON LO ESTABLECIDO EN LOS ARTÍCULOS 115 Y 120 DE LA LEY GENERAL DE TRANSPARENCIA Y ACCESO A LA INFORMACIÓN PÚBLICA. D.O.F. 20-marzo-2025

# UNIFORMES RECSA S.A. DE C.V.

| PARTIDA | CEDULA | GPO | GEN | ESP | DIF | VAR | DESCRIPCION | TALLA | UNIDAD | CANTIDAD | TIPO | TOTAL POR PARTIDA | MARCA | FABRICANTE | RFC DEL FABRICANTE |
|---|---|---|---|---|---|---|---|---|---|---|---|---|---|---|---|
| 13 | 13 | 210 | 125 | 5525 | 00 | 00 | FILIPINA Y PANTALON PARA CABALLERO. TALLA: ESPECIAL. COLOR: AZUL MARINO YBLANCO. CEDULA 13. | ES | PZA | 1 | PZA | 31 | RECSA | UNIFORMES, RECSA SA DE CV | URE080110NG8 |
| 13 | 13 | 210 | 125 | 5533 | 00 | 00 | FILIPINA Y PANTALON PARA CABALLERO. TALLA: PLUS. COLOR: AZUL MARINO Y BLANCO.CEDULA 13. | PL | PZA | 1 | PZA | 6 | RECSA | UNIFORMES, RECSA SA DE CV | URE080110NG8 |
| 13 | 13 | 210 | 125 | 5541 | 00 | 00 | FILIPINA Y PANTALON PARA CABALLERO. TALLA: CHICA. COLOR: BLANCO. CEDULA 13. | CH | PZA | 1 | PZA | 5,923 | RECSA | UNIFORMES, RECSA SA DE CV | URE080110NG8 |
| 13 | 13 | 210 | 125 | 5558 | 00 | 00 | FILIPINA Y PANTALON PARA CABALLERO. TALLA: MEDIANA. COLOR: BLANCO. CEDULA 13. | M | PZA | 1 | PZA | 22,128 | RECSA | UNIFORMES, RECSA SA DE CV | URE080110NG8 |
| 13 | 13 | 210 | 125 | 5566 | 00 | 00 | FILIPINA Y PANTALON PARA CABALLERO. TALLA: GRANDE. COLOR: BLANCO. CEDULA 13. | G | PZA | 1 | PZA | 19,222 | RECSA | UNIFORMES, RECSA SA DE CV | URE080110NG8 |
| 13 | 13 | 210 | 125 | 5574 | 00 | 00 | FILIPINA Y PANTALON PARA CABALLERO. TALLA: EXTRAGRANDE. COLOR: BLANCO. CEDULA13. | X | PZA | 1 | PZA | 4,330 | RECSA | UNIFORMES, RECSA SA DE CV | URE080110NG8 |
| 13 | 13 | 210 | 125 | 5582 | 00 | 00 | FILIPINA Y PANTALON PARA CABALLERO. TALLA: ESPECIAL. COLOR: BLANCO. CEDULA 13. | ES | PZA | 1 | PZA | 1,861 | RECSA | UNIFORMES, RECSA SA DE CV | URE080110NG8 |
| 13 | 13 | 210 | 125 | 5590 | 00 | 00 | FILIPINA Y PANTALON PARA CABALLERO. TALLA: PLUS. COLOR: BLANCO. CEDULA 13. | PL | PZA | 1 | PZA | 531 | RECSA | UNIFORMES, RECSA SA DE CV | URE080110NG8 |
| 13 | 13 | 210 | 125 | 5608 | 00 | 00 | FILIPINA Y PANTALON PARA CABALLERO. TALLA: CHICA. COLOR: BLANCO Y VERDE OSCURO.CEDULA 13. | CH | PZA | 1 | PZA | 186 | RECSA | UNIFORMES, RECSA SA DE CV | URE080110NG8 |
| 13 | 13 | 210 | 125 | 5616 | 00 | 00 | FILIPINA Y PANTALON PARA CABALLERO. TALLA: MEDIANA. COLOR: BLANCO Y VERDEOSCURO. CEDULA 13. | M | PZA | 1 | PZA | 708 | RECSA | UNIFORMES, RECSA SA DE CV | URE080110NG8 |

ANEXOS DIVISIÓN DE [illegible]

*Av. Guerra de Reforma No. 953, Col. Leyes de Reforma, Iztapalapa C.P. 09310, México, D.F.*
*Tel.: 5694-7612 Fax: 5694-3419 E-mail:* [redacted]

SE CANCELAN DATOS PERSONALES DE PERSONA(S) FISICAS IDENTIFICABLE(S) TALES COMO: CORREO ELECTRÓNICO, POR CONSIDERARSE INFORMACIÓN CUYA DIFUSIÓN PUEDE AFECTAR A LA ESFERA PRIVADA DE LA MISMA, DE CONFORMIDAD CON LO ESTABLECIDO EN LOS ARTÍCULOS 115 Y 120 DE LA LEY GENERAL DE TRANSPARENCIA Y ACCESO A LA INFORMACIÓN PÚBLICA. D.O.F. 20-marzo-2025

# UNIFORMES RECSA S.A. DE C.V.

| PARTIDA | CEDULA | GPO | GEN | ESP | DIF | VAR | DESCRIPCION | TALLA | UNIDAD | CANTIDAD | TIPO | TOTAL POR PARTIDA | MARCA | FABRICANTE | RFC DEL FABRICANTE |
|---|---|---|---|---|---|---|---|---|---|---|---|---|---|---|---|
| 13 | 13 | 210 | 125 | 5624 | 00 | 00 | FILIPINA Y PANTALON PARA CABALLERO. TALLA: GRANDE. COLOR: BLANCO Y VERDE OSCURO.CEDULA 13. | G | PZA | 1 | PZA | 696 | RECSA | UNIFORMES, RECSA SA DE CV | URE080110NG8 |
| 13 | 13 | 210 | 125 | 5632 | 00 | 00 | FILIPINA Y PANTALON PARA CABALLERO. TALLA: EXTRAGRANDE. COLOR: BLANCO Y VERDEOSCURO. CEDULA 13. | X | PZA | 1 | PZA | 156 | RECSA | UNIFORMES, RECSA SA DE CV | URE080110NG8 |
| 13 | 13 | 210 | 125 | 5640 | 00 | 00 | FILIPINA Y PANTALON PARA CABALLERO. TALLA: ESPECIAL. COLOR: BLANCO Y VERDEOSCURO. CEDULA 13. | ES | PZA | 1 | PZA | 72 | RECSA | UNIFORMES, RECSA SA DE CV | URE080110NG8 |
| 13 | 13 | 210 | 125 | 5657 | 00 | 00 | FILIPINA Y PANTALON PARA CABALLERO. TALLA: PLUS. COLOR: BLANCO Y VERDE OSCURO.CEDULA 13. | PL | PZA | 1 | PZA | 30 | RECSA | UNIFORMES, RECSA SA DE CV | URE080110NG8 |
| 13 | 13 | 210 | 125 | 8679 | 00 | 00 | FILIPINA Y PANTALON PARA CABALLERO. TALLA: EXTRACHICA. COLOR: BLANCO. CEDULA 13. | XC | PZA | 1 | PZA | 36 | RECSA | UNIFORMES, RECSA SA DE CV | URE080110NG8 |
| 13 | 13 | 210 | 125 | 8681 | 00 | 00 | FILIPINA Y PANTALON PARA CABALLERO. TALLA: EXTRACHICA. COLOR: AZUL MARINO YBLANCO. CEDULA 13. | XC | PZA | 1 | PZA | 3 | RECSA | UNIFORMES, RECSA SA DE CV | URE080110NG8 |
| 13 | 13 | 210 | 125 | 8682 | 00 | 00 | FILIPINA Y PANTALON PARA CABALLERO. TALLA: EXTRACHICA. COLOR: BLANCO Y VERDEOSCURO. CEDULA 13. | XC | PZA | 1 | PZA | 3 | RECSA | UNIFORMES, RECSA SA DE CV | URE080110NG8 |
| 13 | 13 | 210 | 125 | 8683 | 00 | 00 | FILIPINA Y PANTALON PARA CABALLERO. TALLA: EXTRACHICA. COLOR: BLANCO. CEDULA 13. | XC | PZA | 1 | PZA | 71 | RECSA | UNIFORMES, RECSA SA DE CV | URE080110NG8 |

*Av. Guerra de Reforma No. 953, Col. Leyes de Reforma, Iztapalapa C.P. 09310, México, D.F.*
*Tel.: 5694-7612 Fax: 5694-3419 E-ma* [redacted]

SE CANCELAN DATOS PERSONALES DE PERSONA(S) FISICAS IDENTIFICABLE(S) TALES COMO: CORREO ELECTRÓNICO, POR CONSIDERARSE INFORMACIÓN CUYA DIFUSIÓN PUEDE AFECTAR A LA ESFERA PRIVADA DE LA MISMA, DE CONFORMIDAD CON LO ESTABLECIDO EN LOS ARTÍCULOS 115 Y 120 DE LA LEY GENERAL DE TRANSPARENCIA Y ACCESO A LA INFORMACIÓN PÚBLICA. D.O.F. 20-marzo-2025

# UNIFORMES RECSA S.A. DE C.V.

| PARTIDA | CEDULA | GPO | GEN | ESP | DIF | VAR | DESCRIPCION | TALLA | UNIDAD | CANTIDAD | TIPO | TOTAL POR PARTIDA | MARCA | FABRICANTE | RFC DEL FABRICANTE |
|---|---|---|---|---|---|---|---|---|---|---|---|---|---|---|---|
| 13 | 13 | 210 | 125 | 8684 | 00 | 00 | FILIPINA Y PANTALON PARA CABALLERO. TALLA: EXTRACHICA. COLOR: AZUL MARINO YBLANCO. CEDULA 13. | XC | PZA | 1 | PZA | 3 | RECSA | UNIFORMES, RECSA SA DE CV | URE080110NG8 |
| 13 | 13 | 210 | 125 | 8685 | 00 | 00 | FILIPINA Y PANTALON PARA CABALLERO. TALLA: EXTRACHICA. COLOR: BLANCO Y VERDEOSCURO. CEDULA 13. | XC | PZA | 1 | PZA | 3 | RECSA | UNIFORMES, RECSA SA DE CV | URE080110NG8 |
| 15 | 15 | 210 | 125 | 0765 | 00 | 00 | FILIPINA, PANTALON, GORRO Y MANDIL PARA CABALLERO. TALLA: CHICA. COLOR: BLANCO.CEDULA 15. | CH | PZA | 1 | PZA | 879 | RECSA | UNIFORMES, RECSA SA DE CV | URE080110NG8 |
| 15 | 15 | 210 | 125 | 0799 | 00 | 00 | FILIPINA, PANTALON, GORRO Y MANDIL PARA CABALLERO. TALLA: MEDIANA. COLOR:BLANCO. CEDULA 15. | M | PZA | 1 | PZA | 4,554 | RECSA | UNIFORMES, RECSA SA DE CV | URE080110NG8 |
| 15 | 15 | 210 | 125 | 0823 | 00 | 00 | FILIPINA, PANTALON, GORRO Y MANDIL PARA CABALLERO. TALLA: GRANDE. COLOR: BLANCO.CEDULA 15. | G | PZA | 1 | PZA | 3,945 | RECSA | UNIFORMES, RECSA SA DE CV | URE080110NG8 |
| 15 | 15 | 210 | 125 | 0856 | 00 | 00 | FILIPINA, PANTALON, GORRO Y MANDIL PARA CABALLERO. TALLA: EXTRAGRANDE. COLOR:BLANCO. CEDULA 15. | X | PZA | 1 | PZA | 990 | RECSA | UNIFORMES, RECSA SA DE CV | URE080110NG8 |
| 15 | 15 | 210 | 125 | 3447 | 00 | 00 | FILIPINA, PANTALON, GORRO Y MANDIL PARA CABALLERO. TALLA: ESPECIAL. COLOR:BLANCO. CEDULA 15. | ES | PZA | 1 | PZA | 318 | RECSA | UNIFORMES, RECSA SA DE CV | URE080110NG8 |
| 15 | 15 | 210 | 125 | 4171 | 00 | 00 | FILIPINA Y PANTALON PARA CABALLERO. TALLA: CHICA. COLOR: BLANCO. CEDULA 15. | CH | PZA | 1 | PZA | 3 | RECSA | UNIFORMES, RECSA SA DE CV | URE080110NG8 |

ANEXOS
DIVISIÓN DE CONTRATOS

Av. Guerra de Reforma No. 953, Col. Leyes de Reforma, Iztapalapa C.P. 09310, México, D.F.
Tel.: 5694-7612 Fax: 5694-3419 E-mail: [redacted]

SE CANCELAN DATOS PERSONALES DE PERSONA(S) FISICAS IDENTIFICABLE(S) TALES COMO: CORREO ELECTRÓNICO, POR CONSIDERARSE INFORMACIÓN CUYA DIFUSIÓN PUEDE AFECTAR A LA ESFERA PRIVADA DE LA MISMA, DE CONFORMIDAD CON LO ESTABLECIDO EN LOS ARTÍCULOS 115 Y 120 DE LA LEY GENERAL DE TRANSPARENCIA Y ACCESO A LA INFORMACIÓN PÚBLICA. D.O.F. 20-marzo-2025

# UNIFORMES RECSA S.A. DE C.V.

| PARTIDA | CEDULA | GPO | GEN | ESP | DIF | VAR | DESCRIPCION | TALLA | UNIDAD | CANTIDAD | TIPO | TOTAL POR PARTIDA | MARCA | FABRICANTE | RFC DEL FABRICANTE |
|---|---|---|---|---|---|---|---|---|---|---|---|---|---|---|---|
| 15 | 15 | 210 | 125 | 4189 | 00 | 00 | FILIPINA Y PANTALON PARA CABALLERO. TALLA: MEDIANA. COLOR: BLANCO. CEDULA 15. | M | PZA | 1 | PZA | 3 | RECSA | UNIFORMES, RECSA SA DE CV | URE080110NG8 |
| 15 | 15 | 210 | 125 | 4197 | 00 | 00 | FILIPINA Y PANTALON PARA CABALLERO. TALLA: GRANDE. COLOR: BLANCO. CEDULA 15. | G | PZA | 1 | PZA | 9 | RECSA | UNIFORMES, RECSA SA DE CV | URE080110NG8 |
| 15 | 15 | 210 | 125 | 4205 | 00 | 00 | FILIPINA Y PANTALON PARA CABALLERO. TALLA: EXTRAGRANDE. COLOR: BLANCO. CEDULA15. | X | PZA | 1 | PZA | 6 | RECSA | UNIFORMES, RECSA SA DE CV | URE080110NG8 |
| 15 | 15 | 210 | 125 | 4528 | 00 | 00 | FILIPINA, PANTALON, GORRO Y MANDIL PARA CABALLERO. TALLA: PLUS. COLOR: BLANCO.CEDULA 15. | PL | PZA | 1 | PZA | 123 | RECSA | UNIFORMES, RECSA SA DE CV | URE080110NG8 |
| 15 | 15 | 210 | 125 | 5665 | 00 | 00 | FILIPINA, PANTALON, GORRO Y MANDIL PARA CABALLERO. TALLA: CHICA. COLOR: BLANCO.CEDULA 15. | CH | PZA | 1 | PZA | 660 | RECSA | UNIFORMES, RECSA SA DE CV | URE080110NG8 |
| 15 | 15 | 210 | 125 | 5673 | 00 | 00 | FILIPINA, PANTALON, GORRO Y MANDIL PARA CABALLERO. TALLA: MEDIANA. COLOR:BLANCO. CEDULA 15. | M | PZA | 1 | PZA | 3,195 | RECSA | UNIFORMES, RECSA SA DE CV | URE080110NG8 |
| 15 | 15 | 210 | 125 | 5681 | 00 | 00 | FILIPINA, PANTALON, GORRO Y MANDIL PARA CABALLERO. TALLA: GRANDE. COLOR: BLANCO.CEDULA 15. | G | PZA | 1 | PZA | 3,393 | RECSA | UNIFORMES, RECSA SA DE CV | URE080110NG8 |
| 15 | 15 | 210 | 125 | 5699 | 00 | 00 | FILIPINA, PANTALON, GORRO Y MANDIL PARA CABALLERO. TALLA: EXTRAGRANDE. COLOR:BLANCO. CEDULA 15. | X | PZA | 1 | PZA | 765 | RECSA | UNIFORMES, RECSA SA DE CV | URE080110NG8 |
| 15 | 15 | 210 | 125 | 5707 | 00 | 00 | FILIPINA, PANTALON, GORRO Y MANDIL PARA CABALLERO. TALLA: ESPECIAL. COLOR:BLANCO. CEDULA 15. | ES | PZA | 1 | PZA | 327 | RECSA | UNIFORMES, RECSA SA DE CV | URE080110NG8 |
| 15 | 15 | 210 | 125 | 5715 | 00 | 00 | FILIPINA, PANTALON, GORRO Y MANDIL PARA CABALLERO. TALLA: PLUS. COLOR: BLANCO.CEDULA 15. | PL | PZA | 1 | PZA | 141 | RECSA | UNIFORMES, RECSA SA DE CV | URE080110NG8 |

*Av. Guerra de Reforma No. 953, Col. Leyes de Reforma, Iztapalapa C.P. 09310, México, D.F.*
*Tel.: 5694-7612 Fax: 5694-3419 E-mail:* [redacted]

# UNIFORMES RECSA S.A. DE C.V.

| PARTIDA | CEDULA | GPO | GEN | ESP | DIF | VAR | DESCRIPCION | TALLA | UNIDAD | CANTIDAD | TIPO | TOTAL POR PARTIDA | MARCA | FABRICANTE | RFC DEL FABRICANTE |
|---|---|---|---|---|---|---|---|---|---|---|---|---|---|---|---|
| 15 | 15 | 210 | 125 | 8686 | 00 | 00 | FILIPINA, PANTALON, GORRO Y MANDIL PARA CABALLERO. TALLA: EXTRACHICA. COLOR:BLANCO. CEDULA 15. | XC | PZA | 1 | PZA | 9 | RECSA | UNIFORMES, RECSA SA DE CV | URE080110NG8 |
| 15 | 15 | 210 | 125 | 8688 | 00 | 00 | FILIPINA, PANTALON, GORRO Y MANDIL PARA CABALLERO. TALLA: EXTRACHICA. COLOR:BLANCO. CEDULA 15. | XC | PZA | 1 | PZA | 9 | RECSA | UNIFORMES, RECSA SA DE CV | URE080110NG8 |

**Manifiesto que los productos ofertados se ajustan exacta y cabalmente a la descripción solicitada en el presente procedimiento de contratación, así mismo como a lo establecido en la Convocatoria, Especificaciones Técnicas ETIMSS y Terminos y Condiciones, Requerimiento y Cuadro de Distribuición del presente procedimiento.**

**ATENTAMENTE**

**UNIFORMES, RECSA S.A. DE C.V.**
**CIRIA LIDIA CERVANTES VAZQUEZ**
**REPRESENTANTE LEGAL**

ANEXOS
DIVISIÓN DE CONTRATOS

**SE CANCELAN DATOS PERSONALES DE PERSONA(S) FISICAS IDENTIFICABLE(S) TALES COMO: CORREO ELECTRÓNICO, POR CONSIDERARSE INFORMACIÓN CUYA DIFUSIÓN PUEDE AFECTAR A LA ESFERA PRIVADA DE LA MISMA, DE CONFORMIDAD CON LO ESTABLECIDO EN LOS ARTÍCULOS 115 Y 120 DE LA LEY GENERAL DE TRANSPARENCIA Y ACCESO A LA INFORMACIÓN PÚBLICA. D.O.F. 20-marzo-2025**

*Av. Guerra de Reforma No. 953, Col. Leyes de Reforma, Iztapalapa C.P. 09310, México, D.F.*
*Tel.: 5694-7612 Fax: 5694-3419 E-mail: [redacted]*

SIN TEXTO

# UNIFORMES RECSA S.A. DE C.V.

**ANEXO 20**

**Propuesta Económica**

**Adquisición de los bienes correspondientes al "Grupo 210 Ropa Contractual Zona A y Zona B, Régimen Ordinario, Médicos Residentes y Unidad del Programa IMSS Bienestar para cubrir las necesidades del ejercicio 2025 de los Órganos de Operación Administrativa Desconcentrada y Áreas de Nivel Central del Instituto Mexicano del Seguro Social"**

| | | | | |
|---|---|---|---|---|
| LICITACIÓN PÚBLICA NACIONAL ELECTRÓNICA N°. | LA-50-GYR-050GYR120-N-23-2025 | FECHA: | 28/08/2025 | No. de PREI IMSS: |
| NOMBRE DEL LICITANTE: | UNIFORMES, RECSA S.A. DE C.V. | | FABRICANTE: ( X ) DISTRIBUIDOR: ( ) | 00121009 |

ESTRATIFICACIÓN: MICRO ( ) PEQUEÑA ( X ) MEDIANA ( )

| Partida | Cédula | Descripción corta o simplificada | Cantidad Total de la partida | Precio Máximo de Referencia PMR | Porcentaje de Descuento ofertado | Porcentaje de descuento ofertado truncado | Precio con descuento ofertado =TRUNCAR(PMR-(PMR X Porcentaje de descuento truncado ofertado)/100,2) | Importe por partida =Cantidad Total de la Partida X Precio Unitario con Descuento Ofertado Truncado |
|---|---|---|---|---|---|---|---|---|
| 3 | 3 | Bata para caballero | 46,314 | $ 328.38 | 0.80 | 0.80 | $ 325.75 | $ 15,086,785.50 |
| 4 | 4 | Bata para dama | 51,051 | $ 331.56 | 0.80 | 0.80 | $ 328.90 | $ 16,790,673.90 |
| 11 | 11 | Overol para caballero | 20,274 | $ 722.76 | 2.00 | 2.00 | $ 708.30 | $ 14,360,074.20 |
| 13 | 13 | Filipina y pantalón para caballero | 103,302 | $ 560.00 | 1.50 | 1.50 | $ 551.60 | $ 56,981,383.20 |
| 15 | 15 | Filipina, pantalón, gorro y mandil para caballero | 19,329 | $ 721.89 | 2.00 | 2.00 | $ 707.45 | $ 13,674,301.05 |
| | | | | | | SUBTOTAL | | $ 116,893,217.85 |
| | | | | | | I.V.A | | $ 18,702,914.86 |
| | | | | | | TOTAL | | $ 135,596,132.71 |

**IMPORTE TOTAL DE LA PROPUESTA CON LETRA SIN IVA:** CIENTO TREINTA Y CINCO MILLONES QUINIENTOS NOVENTA Y SEIS MIL CIENTO TREINTA Y DOS PESOS .71/100 M.N.

En caso de resultar adjudicado, el(los) precio(s) señalados en la presente propuesta permanecerá(n) fijo(s) durante la vigencia del contrato.

La vigencia de la presente propuesta será conforme al numeral 3.4 "Acto de Presentación y Apertura de Proposiciones" de la Convocatoria correspondiente al Procedimiento de Contratación citado al rubro.

En el caso que el IMSS me otorgue la demanda solicitada, me obligo en nombre de mi representada a suscribir el contrato que se derive en los términos, condiciones y cantidades establecidos en esta Licitación.

**NOTA:** La descripción utilizada corresponde a una descripción corta o simplificada, la cual se utiliza únicamente para pronta referencia en este documento, sin embargo, los licitantes deberán utilizar en toda la documentación que suscriban para la Propuesta Técnica la descripción del Sistema de Abasto Institucional (SAI) plasmada en el **Anexo 1 (Requerimiento Consolidado)** del **Anexo 1 (Anexo Técnico)** y **Anexo 5 (Cuadro de Distribución)** del **Anexo 2 (Términos y Condiciones)**.

**SE CANCELAN DATOS PERSONALES DE PERSONA(S) FISICAS IDENTIFICABLE(S) TALES COMO: CORREO ELECTRÓNICO, POR CONSIDERARSE INFORMACIÓN CUYA DIFUSIÓN PUEDE AFECTAR A LA ESFERA PRIVADA DE LA MISMA, DE CONFORMIDAD CON LO ESTABLECIDO EN LOS ARTÍCULOS 115 Y 120 DE LA LEY GENERAL DE TRANSPARENCIA Y ACCESO A LA INFORMACIÓN PÚBLICA. D.O.F. 20-marzo-2025**

ATENTAMENTE

UNIFORMES, RECSA S.A. DE C.V.
CIRIA LIDIA CERVANTES VAZQUEZ
REPRESENTANTE LEGAL

*Av. Guerra de Reforma No. 953, Col. Leyes de Reforma, Iztapalapa C.P. 09310, México, D.F.*
*Tel.: 5694-7612 Fax: 5694-3419 E-mail:* [redacted]

DIVISIÓN DE CONTRATOS ANEXOS

001

SIN TEXTO

# UNIFORMES, RECSA S.A. DE C.V.

**PROPUESTA TECNICA 4.1.2 inciso e)**
**Escrito "Garantía de fabricación con cobertura amplia por 12 meses"**

Ciudad de México, 28 de agosto de 2025.

**Instituto Mexicano del Seguro Social**
**P r e s e n t e.**

**Ciria Lidia Cervantes Vázquez** en mi carácter de Representante Legal de la empresa **UNIFORMES, RECSA S.A. DE C.V.**, manifiesto bajo protesta de decir verdad:

Que mi representada cuenta con una garantia de fabricación con cobertura amplia por 12 meses a partir de la recepción de los bienes, contra vicios ocultos, defectos de fabricación o cualquier daño que presenten, de conformidad con lo solicitado en el numeral 10.2 "Garantías contra defectos o vicios ocultos de los bienes" del Anexo 2 (Términos y Condiciones).

Lo anterior, para los efectos correspondientes del procedimiento de contratación de la Licitación Pública Nacional Electrónica Número **LA-50-GYR-050GYR120-N-23-2025**

**ATENTAMENTE**

**UNIFORMES, RECSA S.A. DE C.V.**
**Ciria Lidia Cervantes Vázquez**
**Representante Legal**

SE CANCELAN DATOS PERSONALES DE PERSONA(S) FISICAS IDENTIFICABLE(S) TALES COMO: CORREO ELECTRÓNICO, POR CONSIDERARSE INFORMACIÓN CUYA DIFUSIÓN PUEDE AFECTAR A LA ESFERA PRIVADA DE LA MISMA, DE CONFORMIDAD CON LO ESTABLECIDO EN LOS ARTÍCULOS 115 Y 120 DE LA LEY GENERAL DE TRANSPARENCIA Y ACCESO A LA INFORMACIÓN PÚBLICA. D.O.F. 20-marzo-2025

ANEXOS
DIVISIÓN DE CONTRATOS

*Av. Guerra de Reforma No. 90, Col. Leyes de Reforma 3ra. Secc. Alcaldía Iztapalapa, 09310 Ciudad de México*
*Tel: (55) 5694-2197, 5694-7612 Fax: 5694-3419 E-mail:* [redacted]

SIN TEXTO

**ACTA CORRESPONDIENTE A LA CELEBRACIÓN DEL ACTO DE FALLO**

**Licitación Pública Nacional Electrónica**
**LA-50-GYR-050GYR120-N-23-2025**
**Adquisición de los bienes correspondientes al "Grupo 210 Ropa Contractual Zona A y Zona B, Régimen Ordinario, Médicos Residentes y personal del Régimen Ordinario que antes pertenecía al Programa IMSS Bienestar, para cubrir las necesidades del ejercicio 2025 de los Órganos de Operación Administrativa Desconcentrada y Áreas de Nivel Central del Instituto Mexicano del Seguro Social".**

En la Ciudad de México, siendo las **17:00 horas** del día **18 de septiembre de 2025**, en la Sala 5 de Avenida Paseo de la Reforma 476, sala 5, sótano ala poniente, Colonia Juárez, Alcaldía Cuauhtémoc, Código Postal 06600, se reunieron los servidores públicos y demás personas cuyos nombres y firmas aparecen al final del presente documento, con objeto de llevar a cabo el Acto de Fallo de la **Licitación Pública Nacional Electrónica** indicada al rubro, de conformidad con el artículo 134 de la Constitución Política de los Estados Unidos Mexicanos, artículos 35 fracción I, 36, 39 fracción I, 47, 48 fracción II y 49 de la Ley de Adquisiciones, Arrendamientos y Servicios del Sector Público (en adelante, la Ley o la LAASSP), 51 de su Reglamento (en adelante, el Reglamento o el RLAASSP), numeral 4.2.2.1.20 del Manual Administrativo de Aplicación General en Materia de Adquisiciones, Arrendamientos y Servicios del Sector Público (en adelante, el Manual o el MAAG), así como los numerales **3.1 "Fecha y hora para los actos de la Licitación", 3.5 "Acto de Fallo" y 3.6 "Contrato"** de la Convocatoria que rige el presente procedimiento.

Este acto es presidido por la suscrita **Lic. Patricia Facio Juárez,** Titular de la División de Bienes No Terapéuticos, de la Coordinación Técnica de Bienes y Servicios, de la Coordinación de Adquisición de Bienes y Contratación de Servicios, de conformidad con las facultades conferidas en el numeral 7.1.3.1.1.3 del Manual de Organización de la Dirección de Administración (en adelante, MODA), así como lo señalado en el numeral 5.3.8 inciso a) de las Políticas, Bases y Lineamientos en Materia de Adquisiciones, Arrendamientos y Servicios (en adelante, POBALINES) del Instituto Mexicano del Seguro Social (en adelante, IMSS o Instituto), servidora pública facultada para presidir el evento.

Se informa que el presente acto está siendo videograbado, de conformidad con lo dispuesto en los numerales 6 y 8 de la sección II del "Acuerdo por el que se expide el Protocolo de Actuación en Materia de Contrataciones Públicas, Otorgamiento y Prórroga de Licencias, Permisos, Autorizaciones y Concesiones", publicado en el Diario Oficial de la Federación (en adelante, DOF) el 20 de agosto de 2015; y los "Acuerdos por el que se Modifica el Diverso que expide el Protocolo de Actuación en materia de Contrataciones Públicas, Otorgamiento y Prorroga de Licencias, Permisos, Autorizaciones y Concesiones", publicados en el DOF el 19 de febrero de 2016 y 28 de febrero de 2017.

Se hace constar que se encuentran presentes la **Lic. Ana Laura Gaona González,** en representación de la Coordinación de Control de Abasto, Área Requirente Consolidadora, la **Enf. J.P. Clara Gómez Caro,** Representante Sindical ante la Comisión Nacional Mixta de Ropa de Trabajo y Uniformes, el **Lic. Gerardo Carmona Pineda**, Representante Institucional ante la Comisión Nacional Mixta de Ropa de Trabajo y



ANEXOS
DIVISIÓN DE CONTRATOS

**ACTA CORRESPONDIENTE A LA CELEBRACIÓN DEL ACTO DE FALLO**

**Licitación Pública Nacional Electrónica**
**LA-50-GYR-050GYR120-N-23-2025**
**Adquisición de los bienes correspondientes al "Grupo 210 Ropa Contractual Zona A y Zona B, Régimen Ordinario, Médicos Residentes y personal del Régimen Ordinario que antes pertenecía al Programa IMSS Bienestar, para cubrir las necesidades del ejercicio 2025 de los Órganos de Operación Administrativa Desconcentrada y Áreas de Nivel Central del Instituto Mexicano del Seguro Social".**

Uniformes, **Lic. Raúl Martínez Galindo,** Titular de la División de Comisiones Nacionales Mixtas, en su carácter de Área Técnica.

También, se hace constar que se encuentra presente el **Ing. José Francisco Ponce y Córdova,** Testigo Social PF010 designado por la Subsecretaría de Buen Gobierno.

Asimismo, se hace constar que se encuentran presentes el **Lic. Enrique Jiménez Escobedo**, en representación del Órgano Interno de Control en el Instituto; así como el **Lic. José Manuel Garduño Trejo**, en representación de la Coordinación de Legislación y Consulta.

De conformidad con los artículos 35 antepenúltimo párrafo de la Ley y 47 del Reglamento, se hace constar que asistieron personas que manifestaron su interés de estar presentes en este acto como observadores, mismos que se anotaron en la lista correspondiente.

Acto seguido, en presencia de los asistentes se da lectura al Fallo contenido en la presente acta, al tenor de lo siguiente:

En el acto de presentación y apertura de proposiciones de la Licitación Pública Nacional Electrónica, se recibieron para efectos de su revisión, análisis detallado y elaborar el Dictamen que fundamenta y motiva el Fallo conforme lo establecen los artículos 47, 48 fracción II y 49 de la Ley, así como 51 del Reglamento, las proposiciones de los siguientes licitantes, quienes ofertaron en su propuesta económica las siguientes partidas:

| No. | Nombre, Razón o Denominación Social | Partida(s) en la(s) que Participa |
|---|---|---|
| 1 | Abc Uniformes, S.A. de C.V. | 30 |
| 2 | Azteca Sports, S.A. de C.V. | 6, 7, 8, 15, 26, 45, 46, 50 y 55 |
| 3 | Becesa, S.A. de C.V. | 31, 43, 44, 48, 49, 58 y 59 |
| 4 | Casa Montaño & Morales, S.A. de C.V. | 7, 8, 23, 40, 41, 46, 51, 53 y 62 |
| 5 | Comercializadora Industrial Shemek, S.A. de C.V. | 30, 31, 43, 44, 48, 49, 58 y 59 |
| 6 | Comercializadora Munrro, S.A. de C.V. | 5, 6, 12, 21, 37, 61 y 63 |
| 7 | Comercializadora Rodier, S. de R.L. de C.V. | 9 y 10 |
| 8 | Confecciones Isaac, S.A. de C.V. | 6, 12, 27 y 61 |



**Dirección de Administración**
Unidad de Adquisiciones
Coordinación de Adquisición de Bienes y Contratación de Servicios
Coordinación Técnica de Bienes y Servicios
División de Bienes No Terapéuticos

**ACTA CORRESPONDIENTE A LA CELEBRACIÓN DEL ACTO DE FALLO**

**Licitación Pública Nacional Electrónica**
**LA-50-GYR-050GYR120-N-23-2025**
**Adquisición de los bienes correspondientes al "Grupo 210 Ropa Contractual Zona A y Zona B, Régimen Ordinario, Médicos Residentes y personal del Régimen Ordinario que antes pertenecía al Programa IMSS Bienestar, para cubrir las necesidades del ejercicio 2025 de los Órganos de Operación Administrativa Desconcentrada y Áreas de Nivel Central del Instituto Mexicano del Seguro Social".**

| No. | Nombre, Razón o Denominación Social | Partida(s) en la(s) que Participa |
|---|---|---|
| 9 | Copesa de México, S.A. de C.V. | 8, 36, 45 y 46 |
| 10 | G. C. S. Imagen Empresarial, S.A. de C.V. | 3, 4, 19, 22 y 50 |
| 11 | Grupo Taschhom, S.A. de C.V. | 31, 48 y 49 |
| 12 | Grupo Usugri, S.A. de C.V. | 7, 23, 40, 41, 42, 46 y 51 |
| 13 | Hamer, S.A. de C.V. | 1, 2, 23 y 41 |
| 14 | Imagen T-Vis-T, S.A. de C.V. | 3, 4, 11, 13, 15, 20 y 22 |
| 15 | Industrias Cannon Mills, S.A. de C.V. | 27 |
| 16 | Jeguen, S. de R. L. de C.V. | 24, 25, 28, 29, 38 y 39 |
| 17 | Jovito Florencio Meza Hernández | 16, 18 y 34 |
| 18 | Ke-Nal Hosiery, S.A. de C.V. | 27 |
| 19 | Logística en Comercio Exterior de Hidalgo, S.A. de C.V. | 9 y 10 |
| 20 | Ma de los Ángeles Gutiérrez Beltrán | 44 |
| 21 | Magnocom, S.A. de C.V. | 19, 33, 42, 52, 53, 54 y 55 |
| 22 | Mayoristas y Distribuidores Asociados, S.A. de C.V. | 43, 44, 58 y 59 |
| 23 | Megracumu, S.A. de C.V. | 7, 42 y 51 |
| 24 | Meraki Ctyc, S.A. de C.V. | 8, 14, 17, 18, 32, 35, 36, 45, 46, 47, 50, 56 y 57 |
| 25 | Ordito e Trama, S.A. de C.V. | 7, 8, 19, 33, 42, 51, 52, 53, 54, 55 y 60 |
| 26 | Punto Europeo, S.A. de C.V. | 9, 10, 26, 66 y 67 |
| 27 | Servicios Generales de Manufactura GM33, S.A. de C.V. | 5, 6, 12, 20, 21, 22, 37, 61 y 63 |
| 28 | Textil Gob, S.A. de C.V. | 1, 2, 3, 4, 19, 22, 45 y 50 |
| 29 | Tradex Textil, S.A. de C.V. | 1, 2 y 45 |
| 30 | Trazo y Evolución Textil, S.A. de C.V. | 8, 14, 17, 18, 32, 35, 45, 46, 47, 50, 56 y 57 |
| 31 | Uniformes El Tren, S.A. de C.V. | 1, 2, 7, 23, 40, 41, 51, 60 y 62 |
| 32 | Uniformes Recsa, S.A. de C.V. | 3, 4, 11, 13 y 15 |





ANEXOS
DIVISIÓN DE CONTRATOS

**ACTA CORRESPONDIENTE A LA CELEBRACIÓN DEL ACTO DE FALLO**

**Licitación Pública Nacional Electrónica**
**LA-50-GYR-050GYR120-N-23-2025**
**Adquisición de los bienes correspondientes al "Grupo 210 Ropa Contractual Zona A y Zona B, Régimen Ordinario, Médicos Residentes y personal del Régimen Ordinario que antes pertenecía al Programa IMSS Bienestar, para cubrir las necesidades del ejercicio 2025 de los Órganos de Operación Administrativa Desconcentrada y Áreas de Nivel Central del Instituto Mexicano del Seguro Social".**

**Criterio de Evaluación de Proposiciones.**

Con apego en lo establecido por los artículos 47, 48 fracción II y 49 de la Ley y 51 del Reglamento; apartado **2. "OBJETO Y ALCANCE DE LA LICITACIÓN PÚBLICA"**, numeral **2.10 "Forma de Adjudicación"** y apartado **6. "CRITERIOS ESPECÍFICOS CONFORME A LOS CUALES SE EVALUARÁN LAS PROPOSICIONES"** de la Convocatoria; la Convocante efectuó la evaluación utilizando el criterio Binario, es decir , **Cumple** o **No Cumple**, considerando exclusivamente los requisitos y condiciones establecidos en los numerales **2.1 "Objeto de la contratación", 4.1.1 "Documentación Legal-Administrativa", 4.1.2 "Propuesta Técnica", 4.1.3 "Propuesta Económica", 6.1 "Evaluación Legal Administrativa de la propuesta", 6.2 "Evaluación Técnica de la Propuesta"** y **6.3 "Evaluación económica de la propuesta"** todos de la Convocatoria, así como los **Anexos: 1 "Anexo Técnico", Anexo 2 "Términos y Condiciones"** y sus anexos y el **Anexo 20 "Propuesta Económica"**, así como el resultado de la Junta de Aclaraciones, a efecto de que se garantice satisfactoriamente el cumplimiento de las obligaciones respectivas, conforme el siguiente procedimiento:

**I. EVALUACIÓN DE LAS PROPOSICIONES.**

**A. FIRMA ELECTRÓNICA DE LAS PROPOSICIONES.**

En primer término, se verificó si las proposiciones enviadas a través de la Plataforma Compras MX (antes, CompraNet) fueron debidamente firmadas electrónicamente, tal como se exigió en el numeral **4.1 "Documentación a remitir a través de la Plataforma Compras MX"** de la Convocatoria y de conformidad con los artículos 36 y 37 de la Ley, que disponen que los procedimientos de contratación serán electrónicos, por lo que la **participación de los licitantes será a través de la Plataforma,** se utilizarán medios de identificación electrónica, los cuales producirán los mismos efectos que las leyes otorguen a los documentos firmados autógrafamente y, en consecuencia, tendrán el mismo valor probatorio.

Vinculado a ello, el artículo 50 del Reglamento, establece que *"En las proposiciones enviadas a través de medios remotos de comunicación electrónica, en sustitución de la firma autógrafa, se emplearán medios de identificación electrónica que establezca la Secretaría de la Función Pública (actualmente Secretaría Anticorrupción y Buen Gobierno - SABG)".*

**ACTA CORRESPONDIENTE A LA CELEBRACIÓN DEL ACTO DE FALLO**

**Licitación Pública Nacional Electrónica**
**LA-50-GYR-050GYR120-N-23-2025**
**Adquisición de los bienes correspondientes al "Grupo 210 Ropa Contractual Zona A y Zona B, Régimen Ordinario, Médicos Residentes y personal del Régimen Ordinario que antes pertenecía al Programa IMSS Bienestar, para cubrir las necesidades del ejercicio 2025 de los Órganos de Operación Administrativa Desconcentrada y Áreas de Nivel Central del Instituto Mexicano del Seguro Social".**

Al respecto, la Secretaría de la Función Pública (actualmente SABG), mediante el *"Acuerdo por el que se establecen las disposiciones que se deberán observar para la utilización del Sistema Electrónico de Información Pública Gubernamental denominado CompraNet"* (Actualmente Compras MX), publicado en el Diario Oficial de la Federación (DOF) el 28 de junio de 2011, dispuso en su numeral 14 textualmente lo siguiente: *"El medio de identificación electrónica para que los potenciales licitantes nacionales, ya sean personas físicas o morales, hagan uso de CompraNet, será el certificado digital de la firma electrónica avanzada que emite el Servicio de Administración Tributaria para el cumplimiento de obligaciones fiscales".*

Lo anterior se reitera en el numeral 16 del mismo Acuerdo, al señalar *"Para la presentación y firma de proposiciones o, en su caso, de inconformidades a través de CompraNet, los licitantes nacionales deberán utilizar la firma electrónica avanzada que emite el Servicio de Administración Tributaria para el cumplimiento de obligaciones fiscales".*

Al efectuar el acto de Presentación y Apertura de las Proposiciones, se descargaron de los licitantes, entre otras constancias, la relativa al *"Acuse de Presentación de Proposición Electrónica a través de Compras MX"*, en el cual en la parte final se observa la *"Firma (Cadena de firma electrónica)"*, documentos que son "la prueba" de que las propuestas las autentican los licitantes como enviadas por ellos mismos a través de los medios electrónicos y, por tanto, ponen de manifiesto que las propuestas fueron firmadas digitalmente y que se cumplieron con la exigencia prevista en la Convocatoria.

El análisis a que se refiere el numeral se realizó por el Área Contratante, la División de Bienes No Terapéuticos de la Coordinación Técnica de Bienes y Servicios, adscrita a la Coordinación de Adquisición de Bienes y Contratación de Servicios.

De la revisión se advierte que los reportes arrojados por la Plataforma Compras MX indican que tanto las propuestas técnicas, como las económicas que presentaron los siguientes licitantes:

| No. | Nombre, Razón o Denominación Social |
|---|---|
| 1 | Abc Uniformes, S.A. de C.V. |
| 2 | Azteca Sports, S.A. de C.V. |
| 3 | Becesa, S.A. de C.V. |
| 4 | Casa Montaño & Morales, S.A. de C.V. |
| 5 | Comercializadora Industrial Shemek, S.A. de C.V. |



ANEXOS
DIVISIÓN DE CONTRATOS

**ACTA CORRESPONDIENTE A LA CELEBRACIÓN DEL ACTO DE FALLO**

**Licitación Pública Nacional Electrónica**
**LA-50-GYR-050GYR120-N-23-2025**
**Adquisición de los bienes correspondientes al "Grupo 210 Ropa Contractual Zona A y Zona B, Régimen Ordinario, Médicos Residentes y personal del Régimen Ordinario que antes pertenecía al Programa IMSS Bienestar, para cubrir las necesidades del ejercicio 2025 de los Órganos de Operación Administrativa Desconcentrada y Áreas de Nivel Central del Instituto Mexicano del Seguro Social".**

| No. | Nombre, Razón o Denominación Social |
|---|---|
| 6 | Comercializadora Munrro, S.A. de C.V. |
| 7 | Comercializadora Rodier, S. de R.L. de C.V. |
| 8 | Confecciones Isaac, S.A. de C.V. |
| 9 | Copesa de México, S.A. de C.V. |
| 10 | G. C. S. Imagen Empresarial, S.A. de C.V. |
| 11 | Grupo Taschhom, S.A. de C.V. |
| 12 | Grupo Usugri, S.A. de C.V. |
| 13 | Hamer, S.A. de C.V. |
| 14 | Imagen T-Vis-T, S.A. de C.V. |
| 15 | Industrias Cannon Mills, S.A. de C.V. |
| 16 | Jeguen, S. de R. L. de C.V. |
| 17 | Jovito Florencio Meza Hernández |
| 18 | Ke-Nal Hosiery, S.A. de C.V. |
| 19 | Logística en Comercio Exterior de Hidalgo, S.A. de C.V. |
| 20 | Ma de los Ángeles Gutiérrez Beltrán |
| 21 | Magnocom, S.A. de C.V. |
| 22 | Mayoristas y Distribuidores Asociados, S.A. de C.V. |
| 23 | Megracumu, S.A. de C.V. |
| 24 | Meraki Ctyc, S.A. de C.V. |
| 25 | Ordito e Trama, S.A. de C.V. |
| 26 | Punto Europeo, S.A. de C.V. |
| 27 | Servicios Generales de Manufactura GM33, S.A. de C.V. |
| 28 | Textil Gob, S.A. de C.V. |
| 29 | Tradex Textil, S.A. de C.V. |
| 30 | Trazo y Evolución Textil, S.A. de C.V. |
| 31 | Uniformes El Tren, S.A. de C.V. |

**ACTA CORRESPONDIENTE A LA CELEBRACIÓN DEL ACTO DE FALLO**

**Licitación Pública Nacional Electrónica**
**LA-50-GYR-050GYR120-N-23-2025**
**Adquisición de los bienes correspondientes al "Grupo 210 Ropa Contractual Zona A y Zona B, Régimen Ordinario, Médicos Residentes y personal del Régimen Ordinario que antes pertenecía al Programa IMSS Bienestar, para cubrir las necesidades del ejercicio 2025 de los Órganos de Operación Administrativa Desconcentrada y Áreas de Nivel Central del Instituto Mexicano del Seguro Social".**

| No. | Nombre, Razón o Denominación Social |
|---|---|
| 32 | Uniformes Recsa, S.A. de C.V. |

**Fueron debidamente firmadas en forma electrónica,** que corresponde a la firma electrónica avanzada que emitió el Servicio de Administración Tributaria (SAT) a favor de cada uno de los licitantes (o representantes legales de éstos) que presentaron propuesta como titulares del certificado que confirma el vínculo entre el firmante y los datos de creación de la firma electrónica avanzada; es decir, fueron firmados electrónicamente con la FIEL (ahora e.Firma) otorgada por el SAT a las empresas, de conformidad con el numeral **3.4 "Acto de Presentación y Apertura de Proposiciones"** de la Convocatoria.

**B. EVALUACIÓN DE LA DOCUMENTACIÓN DISTINTA A LA PROPOSICIÓN (LEGAL-ADMINISTRATIVA).**

Se verificó en la Plataforma Compras MX el Directorio de Proveedores y Contratistas Sancionados, disponible en la liga electrónica https://directoriosancionados.buengobierno.gob.mx/ así como el listado de las personas impedidas para contratar con el IMSS, ambas con fecha de consulta del **18 de septiembre de 2025,** conforme a lo dispuesto en los artículos 71 de la LAASSP y 88 del Reglamento. De la verificación realizada, se constató que los licitantes no se encuentran en dichos listados, mismos que serán impresos para integrar al expediente de contratación.

Después de constatar que los licitantes remitieron y firmaron adecuadamente su proposición a través de la Plataforma Compras MX, se procedió a la evaluación de la documentación distinta a la proposición a que se refiere el apartado **4. "REQUISITOS QUE LOS LICITANTES DEBEN CUMPLIR",** numeral **4.1.1 "Documentación Legal-Administrativa",** de la Convocatoria.

La evaluación de la documentación distinta a la proposición (legal-administrativa) la realizó el Área Contratante, la División de Bienes No Terapéuticos de la Coordinación Técnica de Bienes y Servicios, adscrita a la Coordinación de Adquisición de Bienes y Contratación de Servicios, de conformidad con los numerales 4.39 primer párrafo y 5.3.10 inciso a) de las POBALINES, así como del numeral 4.2.2.1.15 del Manual, misma que se adjunta a la presente acta como **Anexo I Evaluación Legal-administrativa** y se tiene por reproducida en este apartado como si a la letra se insertare.

Por lo que hace al licitante **Punto Europeo, S.A. de C.V.,** se advirtió que en el documento denominado ***"Anexo 7 (Cumplimiento a lo dispuesto en la regla 8 de las Reglas para la determinación, acreditación y verificación del contenido nacional)",*** no se enlistaron las partidas **66** y **67**, por lo que si bien, presentó el



ANEXOS
DIVISIÓN DE CONTRATOS

escrito solicitado para el resto de las partidas ofertadas, no especificó que estas dos partidas cumplían con el contenido nacional requerido o, en su caso, el supuesto de excepción aplicable, de conformidad con lo solicitado en el inciso **c)** del numeral **"4.1.1 Documentación Legal-Administrativa"** de la Convocatoria, por lo que tal incumplimiento afecta la solvencia de la proposición y, en consecuencia, es causa de desechamiento de las partidas indicadas, conforme a lo señalado en el apartado **5. "CAUSALES EXPRESAS DE DESECHAMIENTO"** inciso **b)** de la Convocatoria.

Por lo que se **desecha** su proposición para las **partidas 66 y 67**, de conformidad con lo establecido en el numeral ***5 "CAUSALES EXPRESAS DE DESECHAMIENTO"*** de la Convocatoria, de acuerdo con lo siguiente:

5. *"CAUSALES EXPRESAS DE DESECHAMIENTO*

*De conformidad con el artículo 40, fracción XVIII, de la LAASSP, serán causa de desechamiento las siguientes:*

b) *Cuando **no se presente el (los) escrito(s)** en términos del numeral **4.1.1 inciso c)** de la presente Convocatoria, **o de presentarlo, no lo haga con la leyenda bajo protesta de decir verdad o cuando no precise el número de la partida que oferta y el porcentaje de contenido nacional aplicable a cada una de ellas,** de acuerdo con el **Anexo 6 (Escrito de nacionalidad mexicana bienes producidos en México y con grado de contenido nacional)** y **Anexo 7 (Cumplimiento a lo dispuesto en la Regla 8 de las Reglas para la determinación, acreditación y verificación del contenido nacional)** de la presente Convocatoria."*

Asimismo, con base en la evaluación, se determinó que la documentación distinta a la proposición (documentación legal-administrativa) presentada por los siguientes licitantes, **Cumple satisfactoriamente** con los extremos solicitados en el numeral **4.1.1 "Documentación legal-administrativa"** incisos **a)** al **u)**, de la Convocatoria:

| No. | Licitante | Partida(s) en la(s) que Participa |
|---|---|---|
| 1 | Abc Uniformes, S.A. de C.V. | 30 |
| 2 | Azteca Sports, S.A. de C.V. | 6, 7, 8, 15, 26, 45, 46, 50 y 55 |
| 3 | Becesa, S.A. de C.V. | 31, 43, 44, 48, 49, 58 y 59 |



**ACTA CORRESPONDIENTE A LA CELEBRACIÓN DEL ACTO DE FALLO**

**Licitación Pública Nacional Electrónica**
**LA-50-GYR-050GYR120-N-23-2025**
**Adquisición de los bienes correspondientes al "Grupo 210 Ropa Contractual Zona A y Zona B, Régimen Ordinario, Médicos Residentes y personal del Régimen Ordinario que antes pertenecía al Programa IMSS Bienestar, para cubrir las necesidades del ejercicio 2025 de los Órganos de Operación Administrativa Desconcentrada y Áreas de Nivel Central del Instituto Mexicano del Seguro Social".**

| No. | Licitante | Partida(s) en la(s) que Participa |
|---|---|---|
| 4 | Casa Montaño & Morales, S.A. de C.V. | 7, 8, 23, 40, 41, 46, 51, 53 y 62 |
| 5 | Comercializadora Industrial Shemek, S.A. de C.V. | 30, 31, 43, 44, 48, 49, 58 y 59 |
| 6 | Comercializadora Munrro, S.A. de C.V. | 5, 6, 12, 21, 37, 61 y 63 |
| 7 | Comercializadora Rodier, S. de R.L. de C.V. | 9 y 10 |
| 8 | Confecciones Isaac, S.A. de C.V. | 6, 12, 27 y 61 |
| 9 | Copesa de México, S.A. de C.V. | 8, 36, 45 y 46 |
| 10 | G. C. S. Imagen Empresarial, S.A. de C.V. | 3, 4, 19, 22 y 50 |
| 11 | Grupo Taschhom, S.A. de C.V. | 31, 48 y 49 |
| 12 | Grupo Usugri, S.A. de C.V. | 7, 23, 40, 41, 42, 46 y 51 |
| 13 | Hamer, S.A. de C.V. | 1, 2, 23 y 41 |
| 14 | Imagen T-Vis-T, S.A. de C.V. | 3, 4, 11, 13, 15, 20 y 22 |
| 15 | Industrias Cannon Mills, S.A. de C.V. | 27 |
| 16 | Jeguen, S. de R. L. de C.V. | 24, 25, 28, 29, 38 y 39 |
| 17 | Jovito Florencio Meza Hernández | 16, 18 y 34 |
| 18 | Ke-Nal Hosiery, S.A. de C.V. | 27 |
| 19 | Logística en Comercio Exterior de Hidalgo, S.A. de C.V. | 9 y 10 |
| 20 | Ma de los Ángeles Gutiérrez Beltrán | 44 |
| 21 | Magnocom, S.A. de C.V. | 19, 33, 42, 52, 53, 54 y 55 |
| 22 | Mayoristas y Distribuidores Asociados, S.A. de C.V. | 43, 44, 58 y 59 |
| 23 | Megracumu, S.A. de C.V. | 7, 42 y 51 |
| 24 | Meraki Ctyc, S.A. de C.V. | 8, 14, 17, 18, 32, 35, 36, 45, 46, 47, 50, 56 y 57 |
| 25 | Ordito e Trama, S.A. de C.V. | 7, 8, 19, 33, 42, 51, 52, 53, 54, 55 y 60 |
| 26 | Punto Europeo, S.A. de C.V. | 9, 10 y 26 |
| 27 | Servicios Generales de Manufactura GM33, S.A. de C.V. | 5, 6, 12, 20, 21, 22, 37, 61 y 63 |
| 28 | Textil Gob, S.A. de C.V. | 1, 2, 3, 4, 19, 22, 45 y 50 |
| 29 | Tradex Textil, S.A. de C.V. | 1, 2 y 45 |



**ACTA CORRESPONDIENTE A LA CELEBRACIÓN DEL ACTO DE FALLO**

**Licitación Pública Nacional Electrónica**
**LA-50-GYR-050GYR120-N-23-2025**
**Adquisición de los bienes correspondientes al "Grupo 210 Ropa Contractual Zona A y Zona B, Régimen Ordinario, Médicos Residentes y personal del Régimen Ordinario que antes pertenecía al Programa IMSS Bienestar, para cubrir las necesidades del ejercicio 2025 de los Órganos de Operación Administrativa Desconcentrada y Áreas de Nivel Central del Instituto Mexicano del Seguro Social".**

| No. | Licitante | Partida(s) en la(s) que Participa |
|---|---|---|
| 30 | Trazo y Evolución Textil, S.A. de C.V. | 8, 14, 17, 18, 32, 35, 45, 46, 47, 50, 56 y 57 |
| 31 | Uniformes El Tren, S.A. de C.V. | 1, 2, 7, 23, 40, 41, 51, 60 y 62 |
| 32 | Uniformes Recsa, S.A. de C.V. | 3, 4, 11, 13 y 15 |

## C. EVALUACIÓN DE LAS PROPUESTAS TÉCNICAS.

Una vez que se verificó que los licitantes cumplieron con el requerimiento de la documentación distinta a la proposición (legal-administrativa), se procedió a la evaluación de los requisitos técnicos establecidos, verificando que las propuestas cumplan con lo que se indica en el apartado **4. *"REQUISITOS QUE LOS LICITANTES DEBEN CUMPLIR"***, numeral **4.1.2 "Propuesta Técnica"**, así como lo señalado en el Anexo 1 "Anexo Técnico", Anexo 2 "Términos y Condiciones" y sus anexos, todos de la Convocatoria, considerando el resultado de la Junta de Aclaraciones, y de acuerdo con el Criterio de Evaluación Binario establecido; fundando y motivando las razones para aceptar o desechar la propuesta.

La evaluación de las propuestas técnicas de los licitantes es de la estricta responsabilidad del Área Técnica, misma que fue realizada por la **Enf. J.P. Clara Gómez Caro,** Representante Sindical ante la Comisión Nacional Mixta de Ropa de Trabajo y Uniformes, el **Lic. Gerardo Carmona Pineda**, Representante Institucional ante la Comisión Nacional Mixta de Ropa de Trabajo y Uniformes y el **Lic. Raúl Martínez Galindo,** Titular de la División de Comisiones Nacionales Mixtas, en su carácter de Área Técnica, de conformidad con el artículo 2, fracción III del Reglamento; los numerales 4.25, inciso f), 4.39 primer párrafo y 5.3.9 inciso a) de las POBALINES, así como del numeral 4.2.2.1.16 del Manual, misma que se contiene en el **Anexo II Evaluación Técnica**, y se tiene por reproducido en este apartado como si a la letra se insertare, evaluación que fue remitida mediante oficios números CRL 09 E1 61 1A 32/2025008189 y CRL 9 E1 61 1A 32/2025008256, recibidos en la Coordinación de Adquisición de Bienes y Contratación de Servicios los días 08 y 10 de septiembre del 2025, respectivamente, de la cual se desprende lo siguiente:

| No. | Licitante | Partida(s) cotizada(s) | Evaluación Técnica conforme a requisitos | |
|---|---|---|---|---|
| | | | Cumple | No cumple |
| 1 | Abc Uniformes, S.A. de C.V. | 30 | | 30 |
| 2 | Azteca Sports, S.A. de C.V. | 6, 7, 8, 15, 26, 45, 46, 50 y 55 | | 6, 7, 8, 15, 26, 45, 46, 50 y 55 |



**Dirección de Administración**
Unidad de Adquisiciones
Coordinación de Adquisición de Bienes y Contratación de Servicios
Coordinación Técnica de Bienes y Servicios
División de Bienes No Terapéuticos

## ACTA CORRESPONDIENTE A LA CELEBRACIÓN DEL ACTO DE FALLO

**Licitación Pública Nacional Electrónica**
**LA-50-GYR-050GYR120-N-23-2025**
**Adquisición de los bienes correspondientes al "Grupo 210 Ropa Contractual Zona A y Zona B, Régimen Ordinario, Médicos Residentes y personal del Régimen Ordinario que antes pertenecía al Programa IMSS Bienestar, para cubrir las necesidades del ejercicio 2025 de los Órganos de Operación Administrativa Desconcentrada y Áreas de Nivel Central del Instituto Mexicano del Seguro Social".**

| No. | Licitante | Partida(s) cotizada(s) | Evaluación Técnica conforme a requisitos | |
|---|---|---|---|---|
| | | | Cumple | No cumple |
| 3 | Becesa, S.A. de C.V. | 31, 43, 44, 48, 49, 58 y 59 | 31, 43, 44, 48, 49, 58 y 59 | |
| 4 | Casa Montaño & Morales, S.A. de C.V. | 7, 8, 23, 40, 41, 46, 51, 53 y 62 | | 7, 8, 23, 40, 41, 46, 51, 53 y 62 |
| 5 | Comercializadora Industrial Shemek, S.A. de C.V. | 30, 31, 43, 44, 48, 49, 58 y 59 | 31, 43, 44, 48, 49, 58 y 59 | 30 |
| 6 | Comercializadora Munrro, S.A. de C.V. | 5, 6, 12, 21, 37, 61 y 63 | 5, 6, 12, 21, 37, 61 y 63 | |
| 7 | Comercializadora Rodier, S. de R.L. de C.V. | 9 y 10 | 9 y 10 | |
| 8 | Confecciones Isaac, S.A. de C.V. | 6, 12, 27 y 61 | 6, 12, 27 y 61 | |
| 9 | Copesa de México, S.A. de C.V. | 8, 36, 45 y 46 | 8, 36, 45 y 46 | |
| 10 | G. C. S. Imagen Empresarial, S.A. de C.V. | 3, 4, 19, 22 y 50 | | 3, 4, 19, 22 y 50 |
| 11 | Grupo Taschhom, S.A. de C.V. | 31, 48 y 49 | 31, 48 y 49 | |
| 12 | Grupo Usugri, S.A. de C.V. | 7, 23, 40, 41, 42, 46 y 51 | | 7, 23, 40, 41, 42, 46 y 51 |
| 13 | Hamer, S.A. de C.V. | 1, 2, 23 y 41 | | 1, 2, 23 y 41 |
| 14 | Imagen T-Vis-T, S.A. de C.V. | 3, 4, 11, 13, 15, 20 y 22 | 3, 13, 15, 20 y 22 | 4 y 11 |
| 15 | Industrias Cannon Mills, S.A. de C.V. | 27 | 27 | |
| 16 | Jeguen, S. de R. L. de C.V. | 24, 25, 28, 29, 38 y 39 | 24, 25, 28, 29 y 38 | 39 |
| 17 | Jovito Florencio Meza Hernández | 16, 18 y 34 | 34 | 16 y 18 |
| 18 | Ke-Nal Hosiery, S.A. de C.V. | 27 | 27 | |
| 19 | Logística en Comercio Exterior de Hidalgo, S.A. de C.V. | 9 y 10 | | 9 y 10 |
| 20 | Ma de los Ángeles Gutiérrez Beltrán | 44 | | 44 |
| 21 | Magnocom, S.A. de C.V. | 19, 33, 42, 52, 53, 54 y 55 | 19, 33, 42, 52, 53, 54 y 55 | |
| 22 | Mayoristas y Distribuidores Asociados, | 43, 44, 58 y 59 | 43, 44, 58 y 59 | |





ANEXOS
DIVISIÓN DE CONTRATOS

**ACTA CORRESPONDIENTE A LA CELEBRACIÓN DEL ACTO DE FALLO**

**Licitación Pública Nacional Electrónica**
**LA-50-GYR-050GYR120-N-23-2025**
**Adquisición de los bienes correspondientes al "Grupo 210 Ropa Contractual Zona A y Zona B, Régimen Ordinario, Médicos Residentes y personal del Régimen Ordinario que antes pertenecía al Programa IMSS Bienestar, para cubrir las necesidades del ejercicio 2025 de los Órganos de Operación Administrativa Desconcentrada y Áreas de Nivel Central del Instituto Mexicano del Seguro Social".**

| No. | Licitante | Partida(s) cotizada(s) | Evaluación Técnica conforme a requisitos | |
|---|---|---|---|---|
| | | | Cumple | No cumple |
| | S.A. de C.V. | | | |
| 23 | Megracumu, S.A. de C.V. | 7, 42 y 51 | 7, 42 y 51 | |
| 24 | Meraki Ctyc, S.A. de C.V. | 8, 14, 17, 18, 32, 35, 36, 45, 46, 47, 50, 56 y 57 | 8, 14, 17, 18, 32, 35, 36, 45, 46, 47, 50, 56 y 57 | |
| 25 | Ordito e Trama, S.A. de C.V. | 7, 8, 19, 33, 42, 51, 52, 53, 54, 55 y 60 | 7, 8, 19, 33, 42, 51, 52, 53, 54, 55 y 60 | |
| 26 | Punto Europeo, S.A. de C.V. | 9, 10 y 26 | 9, 10 y 26 | |
| 27 | Servicios Generales de Manufactura GM33, S.A. de C.V. | 5, 6, 12, 20, 21, 22, 37, 61 y 63 | 5, 6, 12, 20, 21, 22, 37, 61 y 63 | |
| 28 | Textil Gob, S.A. de C.V. | 1, 2, 3, 4, 19, 22, 45 y 50 | | 1, 2, 3, 4, 19, 22, 45 y 50 |
| 29 | Tradex Textil, S.A. de C.V. | 1, 2, y 45 | | 1, 2 y 45 |
| 30 | Trazo y Evolución Textil, S.A. de C.V. | 8, 14, 17, 18, 32, 35, 45, 46, 47, 50, 56 y 57 | 8, 14, 17, 18, 32, 35, 45, 46, 47, 50, 56 y 57 | |
| 31 | Uniformes El Tren, S.A. de C.V. | 1, 2, 7, 23, 40, 41, 51, 60 y 62 | 1, 2, 7, 23, 40, 41, 51, 60 y 62 | |
| 32 | Uniformes Recsa, S.A. de C.V. | 3, 4, 11, 13 y 15 | 3, 11, 13 y 15 | 4 |

Los incumplimientos a los requisitos técnicos de participación solicitados se contienen en la Evaluación Técnica **(Anexo II)**, la cual se adjunta a la presente acta y se tiene por reproducida en este apartado como si a la letra se insertare; **mismos que afectan la solvencia** de las propuestas respecto de las partidas que se indican **y que en consecuencia son causa de desechamiento,** en términos de los incumplimientos que se indican en la propia evaluación y que se establecen en el **numeral *5 "CAUSALES EXPRESAS DE DESECHAMIENTO"* inciso q)** de la Convocatoria, por lo que se **DESECHAN** las propuestas que **NO CUMPLEN TÉCNICAMENTE,** de conformidad con lo siguiente:

*5. "CAUSALES EXPRESAS DE DESECHAMIENTO*

**ACTA CORRESPONDIENTE A LA CELEBRACIÓN DEL ACTO DE FALLO**

**Licitación Pública Nacional Electrónica**
**LA-50-GYR-050GYR120-N-23-2025**
**Adquisición de los bienes correspondientes al "Grupo 210 Ropa Contractual Zona A y Zona B, Régimen Ordinario, Médicos Residentes y personal del Régimen Ordinario que antes pertenecía al Programa IMSS Bienestar, para cubrir las necesidades del ejercicio 2025 de los Órganos de Operación Administrativa Desconcentrada y Áreas de Nivel Central del Instituto Mexicano del Seguro Social".**

*De conformidad con el artículo 40, fracción XVIII, de la LAASSP, serán causa de desechamiento las siguientes:*

*"q) **Cuando como resultado de la evaluación técnica se determine que no presentó o no cumplió con las especificaciones técnicas y/o requisitos** solicitados en el **Anexo 1 (Anexo Técnico), Anexo 2 (Términos y Condiciones) y sus anexos y precisiones que, en su caso, deriven de la Junta de Aclaraciones,** toda vez que dichos supuestos afectarían la solvencia de la propuesta presentada, al no contar el Área Técnica con los elementos mínimos necesarios para acreditar el cumplimiento a la descripción, especificaciones técnicas y requisitos solicitados para los bienes requeridos.*

## D. EVALUACIÓN DE LAS PROPUESTAS ECONÓMICAS.

Se procedió a realizar la evaluación de las propuestas económicas sólo de aquellas partidas que resultaron **solventes** legal-administrativa y técnicamente, de conformidad con los numerales **2.1 "Objeto de la contratación", 4.1.3 "Propuesta Económica"** y **6.3 "Evaluación económica de la propuesta"** todos de la Convocatoria, de los siguientes licitantes:

| No. | Licitante | Partida(s) |
|---|---|---|
| 1 | Becesa, S.A. de C.V. | 31, 43, 44, 48, 49, 58 y 59 |
| 2 | Comercializadora Industrial Shemek, S.A. de C.V. | 31, 43, 44, 48, 49, 58 y 59 |
| 3 | Comercializadora Munrro, S.A. de C.V. | 5, 6, 12, 21, 37, 61 y 63 |
| 4 | Comercializadora Rodier, S. de R.L. de C.V. | 9 y 10 |
| 5 | Confecciones Isaac, S.A. de C.V. | 6, 12, 27 y 61 |
| 6 | Copesa de México, S.A. de C.V. | 8, 36, 45 y 46 |
| 7 | Grupo Taschhom, S.A. de C.V. | 31, 48 y 49 |
| 8 | Imagen T-Vis-T, S.A. de C.V. | 3, 13, 15, 20 y 22 |
| 9 | Industrias Cannon Mills, S.A. de C.V. | 27 |
| 10 | Jeguen, S. de R. L. de C.V. | 24, 25, 28, 29 y 38 |
| 11 | Jovito Florencio Meza Hernández | 34 |
| 12 | Ke-Nal Hosiery, S.A. de C.V. | 27 |
| 13 | Magnocom, S.A. de C.V. | 19, 33, 42, 52, 53, 54 y 55 |
| 14 | Mayoristas y Distribuidores Asociados, S.A. | 43, 44, 58 y 59 |



ANEXOS
DIVISIÓN DE CONTRATOS

**ACTA CORRESPONDIENTE A LA CELEBRACIÓN DEL ACTO DE FALLO**

**Licitación Pública Nacional Electrónica**
**LA-50-GYR-050GYR120-N-23-2025**
**Adquisición de los bienes correspondientes al "Grupo 210 Ropa Contractual Zona A y Zona B, Régimen Ordinario, Médicos Residentes y personal del Régimen Ordinario que antes pertenecía al Programa IMSS Bienestar, para cubrir las necesidades del ejercicio 2025 de los Órganos de Operación Administrativa Desconcentrada y Áreas de Nivel Central del Instituto Mexicano del Seguro Social".**

| No. | Licitante | Partida(s) |
|---|---|---|
| | de C.V. | |
| 15 | Megracumu, S.A. de C.V. | 7, 42 y 51 |
| 16 | Meraki Ctyc, S.A. de C.V. | 8, 14, 17, 18, 32, 35, 36, 45, 46, 47, 50, 56 y 57 |
| 17 | Ordito e Trama, S.A. de C.V. | 7, 8, 19, 33, 42, 51, 52, 53, 54, 55 y 60 |
| 18 | Punto Europeo, S.A. de C.V. | 9, 10 y 26 |
| 19 | Servicios Generales de Manufactura GM33, S.A. de C.V. | 5, 6, 12, 20, 21, 22, 37, 61 y 63 |
| 20 | Trazo y Evolución Textil, S.A. de C.V. | 8, 14, 17, 18, 32, 35, 45, 46, 47, 50, 56 y 57 |
| 21 | Uniformes El Tren, S.A. de C.V. | 1, 2, 7, 23, 40, 41, 51, 60 y 62 |
| 22 | Uniformes Recsa, S.A. de C.V. | 3, 11, 13 y 15 |

Para que la propuesta sea aceptada, debía cumplir en su totalidad con los aspectos económicos solicitados en el numeral **6.3 "Evaluación Económica de la propuesta"**, así como el resultado de la Junta de Aclaraciones.

La División de Bienes No Terapéuticos, de la Coordinación Técnica de Bienes y Servicios, adscrita a la Coordinación de Adquisición de Bienes y Contratación de Servicios, llevó a cabo la evaluación económica, de conformidad con los numerales 4.39 primer párrafo y 5.3.10 inciso a) de las POBALINES, así como del numeral 4.2.2.1.17 del Manual.

La División de Bienes No Terapéuticos realizó la revisión de las operaciones aritméticas que integran las propuestas económicas, considerando el porcentaje de descuento ofertado sobre los Precios Máximos de Referencia (PMR) por partida ofertadas por los licitantes, como fue solicitado en los numerales **4.1.3 "Propuesta Económica"**, y **6.3. "Evaluación Económica de la Propuesta"** ambos de la Convocatoria, para la determinación del precio que resulta de aplicar el porcentaje de descuento al PMR. Las propuestas son las siguientes:

| Partida | Cédula | Licitante | PMR | % de descuento ofertado | Precio que resulta de aplicar el porcentaje de descuento ofertado al PMR |
|---|---|---|---|---|---|



Dirección de Administración
Unidad de Adquisiciones
Coordinación de Adquisición de Bienes y Contratación de Servicios
Coordinación Técnica de Bienes y Servicios
División de Bienes No Terapéuticos

## ACTA CORRESPONDIENTE A LA CELEBRACIÓN DEL ACTO DE FALLO

**Licitación Pública Nacional Electrónica**
**LA-50-GYR-050GYR120-N-23-2025**
**Adquisición de los bienes correspondientes al "Grupo 210 Ropa Contractual Zona A y Zona B, Régimen Ordinario, Médicos Residentes y personal del Régimen Ordinario que antes pertenecía al Programa IMSS Bienestar, para cubrir las necesidades del ejercicio 2025 de los Órganos de Operación Administrativa Desconcentrada y Áreas de Nivel Central del Instituto Mexicano del Seguro Social".**

| Partida | Cédula | Licitante | PMR | % de descuento ofertado | Precio que resulta de aplicar el porcentaje de descuento ofertado al PMR |
|---|---|---|---|---|---|
| **1** | **1** | **Uniformes El Tren, S.A. de C.V.** | **$341.83** | **1.50** | **$336.70** |
| **2** | **2** | **Uniformes El Tren, S.A. de C.V.** | **$346.55** | **1.50** | **$341.35** |
| **3** | **3** | **Uniformes Recsa, S.A. de C.V.** | **$328.38** | **0.80** | **$325.75** |
| 3 | 3 | Imagen T-Vis-T, S.A. de C.V. | $328.38 | 0.30 | $327.39 |
| **5** | **5** | **Servicios Generales de Manufactura GM33, S.A. de C.V.** | **$745.50** | **1.33** | **$735.58** |
| 5 | 5 | Comercializadora Munrro, S.A. de C.V. | $745.50 | 1.28 | $735.95 |
| **6** | **6** | **Confecciones Isaac, S.A. de C.V.** | **$549.07** | **2.00** | **$538.08** |
| 6 | 6 | Comercializadora Munrro, S.A. de C.V. | $549.07 | 1.95 | $538.36 |
| 6 | 6 | Servicios Generales de Manufactura GM33, S.A. de C.V. | $549.07 | 1.90 | $538.63 |
| **7** | **7** | **Uniformes El Tren, S.A. de C.V.** | **$325.00** | **3.00** | **$315.25** |
| 7 | 7 | Megracumu, S.A. de C.V. | $325.00 | 2.50 | $316.87 |
| 7 | 7 | Ordito e Trama, S.A. de C.V. | $325.00 | 1.00 | $321.75 |
| **8** | **8** | **Meraki Ctyc, S.A. de C.V.** | **$325.12** | **2.80** | **$316.01** |
| 8 | 8 | Trazo y Evolución Textil, S.A. de C.V. | $325.12 | 1.90 | $318.94 |
| 8 | 8 | Copesa de México, S.A. de C.V. | $325.12 | 1.10 | $321.54 |
| 8 | 8 | Ordito e Trama, S.A. de C.V. | $325.12 | 1.00 | $321.86 |
| **9** | **9** | **Comercializadora Rodier, S. de R.L. de C.V.** | **$299.71** | **1.00** | **$296.71** |
| 9 | 9 | Punto Europeo, S.A. de C.V. | $299.71 | 0.05 | $299.56 |
| **10** | **10** | **Comercializadora Rodier, S. de R.L. de C.V.** | **$297.84** | **1.00** | **$294.86** |
| 10 | 10 | Punto Europeo, S.A. de C.V. | $297.84 | 0.05 | $297.69 |
| **11** | **11** | **Uniformes Recsa, S.A. de C.V.** | **$722.76** | **2.00** | **$708.30** |
| **12** | **12** | **Confecciones Isaac, S.A. de C.V.** | **$545.00** | **1.00** | **$539.55** |
| 12 | 12 | Comercializadora Munrro, S.A. de C.V. | $545.00 | 0.97 | $539.71 |
| 12 | 12 | Servicios Generales de Manufactura GM33, S.A. de C.V. | $545.00 | 0.90 | $540.09 |
| **13** | **13** | **Imagen T-Vis-T, S.A. de C.V.** | **$560.00** | **2.00** | **$548.80** |
| 13 | 13 | Uniformes Recsa, S.A. de C.V. | $560.00 | 1.50 | $551.60 |
| **14** | **14** | **Trazo y Evolución Textil, S.A. de C.V.** | **$2,648.00** | **3.90** | **$2,544.72** |
| 14 | 14 | Meraki Ctyc, S.A. de C.V. | $2,648.00 | 2.90 | $2,571.20 |
| **15** | **15** | **Imagen T-Vis-T, S.A. de C.V.** | **$721.89** | **2.30** | **$705.28** |
| 15 | 15 | Uniformes Recsa, S.A. de C.V. | $721.89 | 2.00 | $707.45 |
| **17** | **17** | **Trazo y Evolución Textil, S.A. de C.V.** | **$3,250.20** | **3.90** | **$3,123.44** |
| 17 | 17 | Meraki Ctyc, S.A. de C.V. | $3,250.20 | 2.90 | $3,155.94 |
| **18** | **18** | **Trazo y Evolución Textil, S.A. de C.V.** | **$495.98** | **1.50** | **$488.54** |
| 18 | 18 | Meraki Ctyc, S.A. de C.V. | $495.98 | 1.20 | $490.02 |



2025 Año de La Mujer Indígena



ANEXOS
DIVISIÓN DE CONTRATOS



**Dirección de Administración**
Unidad de Adquisiciones
Coordinación de Adquisición de Bienes y Contratación de Servicios
Coordinación Técnica de Bienes y Servicios
División de Bienes No Terapéuticos

## ACTA CORRESPONDIENTE A LA CELEBRACIÓN DEL ACTO DE FALLO

**Licitación Pública Nacional Electrónica**
**LA-50-GYR-050GYR120-N-23-2025**
**Adquisición de los bienes correspondientes al "Grupo 210 Ropa Contractual Zona A y Zona B, Régimen Ordinario, Médicos Residentes y personal del Régimen Ordinario que antes pertenecía al Programa IMSS Bienestar, para cubrir las necesidades del ejercicio 2025 de los Órganos de Operación Administrativa Desconcentrada y Áreas de Nivel Central del Instituto Mexicano del Seguro Social".**

| Partida | Cédula | Licitante | PMR | % de descuento ofertado | Precio que resulta de aplicar el porcentaje de descuento ofertado al PMR |
|---|---|---|---|---|---|
| **19** | **19** | **Ordito e Trama, S.A. de C.V.** | **$1,293.47** | **2.50** | **$1,261.13** |
| 19 | 19 | Magnocom, S.A. de C.V. | $1,293.47 | 1.90 | $1,268.89 |
| **20** | **20** | **Imagen T-Vis-T, S.A. de C.V.** | **$431.55** | **1.75** | **$423.99** |
| 20 | 20 | Servicios Generales de Manufactura GM33, S.A. de C.V. | $431.55 | 1.66 | $424.38 |
| **21** | **21** | **Servicios Generales de Manufactura GM33, S.A. de C.V.** | **$803.00** | **1.33** | **$792.32** |
| 21 | 21 | Comercializadora Munrro, S.A. de C.V. | $803.00 | 1.30 | $792.56 |
| **22** | **22** | **Imagen T-Vis-T, S.A. de C.V.** | **$754.40** | **2.00** | **$739.31** |
| 22 | 22 | Servicios Generales de Manufactura GM33, S.A. de C.V. | $754.40 | 1.90 | $740.06 |
| **23** | **23** | **Uniformes El Tren, S.A. de C.V.** | **$759.53** | **1.50** | **$748.13** |
| **24** | **24** | **Jeguen, S. de R. L. de C.V.** | **$277.37** | **5.00** | **$263.50** |
| **25** | **25** | **Jeguen, S. de R. L. de C.V.** | **$219.00** | **12.00** | **$192.72** |
| **26** | **27** | **Punto Europeo, S.A. de C.V.** | **$1,139.00** | **0.01** | **$1,138.88** |
| **27** | **29** | **Industrias Cannon Mills, S.A. de C.V.** | **$138.22** | **22.00** | **$107.81** |
| 27 | 29 | Confecciones Isaac, S.A. de C.V. | $138.22 | 18.00 | $113.34 |
| 27 | 29 | Ke-Nal Hosiery, S.A. de C.V. | $138.22 | 14.99 | $117.50 |
| **28** | **30** | **Jeguen, S. de R. L. de C.V.** | **$244.56** | **5.00** | **$232.33** |
| **29** | **31** | **Jeguen, S. de R. L. de C.V.** | **$232.89** | **7.00** | **$216.58** |
| **31** | **33** | **Grupo Taschhom, S.A. de C.V.** | **$846.80** | **2.50** | **$825.63** |
| 31 | 33 | Becesa, S.A. de C.V. | $846.80 | 2.00 | $829.86 |
| 31 | 33 | Comercializadora Industrial Shemek, S.A. de C.V. | $846.80 | 0.70 | $840.87 |
| **32** | **34** | **Trazo y Evolución Textil, S.A. de C.V.** | **$816.98** | **3.00** | **$792.47** |
| 32 | 34 | Meraki Ctyc, S.A. de C.V. | $816.98 | 2.60 | $795.73 |
| **33** | **35** | **Magnocom, S.A. de C.V.** | **$380.46** | **3.10** | **$368.66** |
| 33 | 35 | Ordito e Trama, S.A. de C.V. | $380.46 | 2.00 | $372.85 |
| **34** | **36** | **Jovito Florencio Meza Hernández** | **$502.47** | **40.00** | **$301.48** |
| **35** | **37** | **Trazo y Evolución Textil, S.A. de C.V.** | **$956.56** | **3.00** | **$927.86** |
| 35 | 37 | Meraki Ctyc, S.A. de C.V. | $956.56 | 2.50 | $932.64 |
| **36** | **38** | **Meraki Ctyc, S.A. de C.V.** | **$894.65** | **3.10** | **$866.91** |
| 36 | 38 | Copesa de México, S.A. de C.V. | $894.65 | 1.10 | $884.80 |
| **37** | **40** | **Servicios Generales de Manufactura GM33, S.A. de C.V.** | **$755.50** | **1.33** | **$745.45** |
| 37 | 40 | Comercializadora Munrro, S.A. de C.V. | $755.50 | 1.30 | $745.67 |
| **38** | **41** | **Jeguen, S. de R. L. de C.V.** | **$457.79** | **8.00** | **$421.16** |





Dirección de Administración
Unidad de Adquisiciones
Coordinación de Adquisición de Bienes y Contratación de Servicios
Coordinación Técnica de Bienes y Servicios
División de Bienes No Terapéuticos

## ACTA CORRESPONDIENTE A LA CELEBRACIÓN DEL ACTO DE FALLO

**Licitación Pública Nacional Electrónica**
**LA-50-GYR-050GYR120-N-23-2025**
**Adquisición de los bienes correspondientes al "Grupo 210 Ropa Contractual Zona A y Zona B, Régimen Ordinario, Médicos Residentes y personal del Régimen Ordinario que antes pertenecía al Programa IMSS Bienestar, para cubrir las necesidades del ejercicio 2025 de los Órganos de Operación Administrativa Desconcentrada y Áreas de Nivel Central del Instituto Mexicano del Seguro Social".**

| Partida | Cédula | Licitante | PMR | % de descuento ofertado | Precio que resulta de aplicar el porcentaje de descuento ofertado al PMR |
|---|---|---|---|---|---|
| **40** | **43** | **Uniformes El Tren, S.A. de C.V.** | **$442.50** | **1.50** | **$435.86** |
| **41** | **44** | **Uniformes El Tren, S.A. de C.V.** | **$433.81** | **1.50** | **$427.30** |
| **42** | **45** | **Magnocom, S.A. de C.V.** | **$706.54** | **3.10** | **$684.63** |
| 42 | 45 | Ordito e Trama, S.A. de C.V. | $706.54 | 2.00 | $692.40 |
| 42 | 45 | Megracumu, S.A. de C.V. | $706.54 | 1.00 | $699.47 |
| **43** | **46** | **Mayoristas y Distribuidores Asociados, S.A. de C.V.** | **$752.88** | **1.50** | **$741.58** |
| 43 | 46 | Comercializadora Industrial Shemek, S.A. de C.V. | $752.88 | 1.20 | $743.84 |
| 43 | 46 | Becesa, S.A. de C.V. | $752.88 | 0.50 | $749.11 |
| **44** | **47** | **Becesa, S.A. de C.V.** | **$746.50** | **12.00** | **$656.92** |
| 44 | 47 | Mayoristas y Distribuidores Asociados, S.A. de C.V. | $746.50 | 8.00 | $686.78 |
| 44 | 47 | Comercializadora Industrial Shemek, S.A. de C.V. | $746.50 | 5.00 | $709.17 |
| **45** | **48** | **Meraki Ctyc, S.A. de C.V.** | **$357.37** | **2.90** | **$347.00** |
| 45 | 48 | Trazo y Evolución Textil, S.A. de C.V. | $357.37 | 2.50 | $348.43 |
| 45 | 48 | Copesa de México, S.A. de C.V. | $357.37 | 1.10 | $353.43 |
| **46** | **49** | **Meraki Ctyc, S.A. de C.V.** | **$304.61** | **2.90** | **$295.77** |
| 46 | 49 | Trazo y Evolución Textil, S.A. de C.V. | $304.61 | 2.50 | $296.99 |
| 46 | 49 | Copesa de México, S.A. de C.V. | $304.61 | 1.10 | $301.25 |
| **47** | **50** | **Trazo y Evolución Textil, S.A. de C.V.** | **$276.10** | **3.00** | **$267.81** |
| 47 | 50 | Meraki Ctyc, S.A. de C.V. | $276.10 | 2.30 | $269.74 |
| **48** | **51** | **Becesa, S.A. de C.V.** | **$766.92** | **2.00** | **$751.58** |
| 48 | 51 | Grupo Taschhom, S.A. de C.V. | $766.92 | 1.80 | $753.11 |
| 48 | 51 | Comercializadora Industrial Shemek, S.A. de C.V. | $766.92 | 0.80 | $760.78 |
| **49** | **52** | **Grupo Taschhom, S.A. de C.V.** | **$577.34** | **1.00** | **$571.56** |
| 49 | 52 | Comercializadora Industrial Shemek, S.A. de C.V. | $577.34 | 0.80 | $572.72 |
| 49 | 52 | Becesa, S.A. de C.V. | $577.34 | 0.50 | $574.45 |
| **50** | **53** | **Meraki Ctyc, S.A. de C.V.** | **$424.76** | **3.10** | **$411.59** |
| 50 | 53 | Trazo y Evolución Textil, S.A. de C.V. | $424.76 | 2.20 | $415.41 |
| **51** | **54** | **Uniformes El Tren, S.A. de C.V.** | **$374.36** | **3.00** | **$363.12** |
| 51 | 54 | Megracumu, S.A. de C.V. | $374.36 | 2.50 | $365.00 |
| 51 | 54 | Ordito e Trama, S.A. de C.V. | $374.36 | 1.00 | $370.61 |
| **52** | **55** | **Ordito e Trama, S.A. de C.V.** | **$405.20** | **2.50** | **$395.07** |





DIVISIÓN DE CONTRATOS

## ACTA CORRESPONDIENTE A LA CELEBRACIÓN DEL ACTO DE FALLO

**Licitación Pública Nacional Electrónica**
**LA-50-GYR-050GYR120-N-23-2025**
**Adquisición de los bienes correspondientes al "Grupo 210 Ropa Contractual Zona A y Zona B, Régimen Ordinario, Médicos Residentes y personal del Régimen Ordinario que antes pertenecía al Programa IMSS Bienestar, para cubrir las necesidades del ejercicio 2025 de los Órganos de Operación Administrativa Desconcentrada y Áreas de Nivel Central del Instituto Mexicano del Seguro Social".**

| Partida | Cédula | Licitante | PMR | % de descuento ofertado | Precio que resulta de aplicar el porcentaje de descuento ofertado al PMR |
|---|---|---|---|---|---|
| 52 | 55 | Magnocom, S.A. de C.V. | $405.20 | 1.90 | $397.50 |
| **53** | **56** | **Magnocom, S.A. de C.V.** | **$444.00** | **3.10** | **$430.23** |
| 53 | 56 | Ordito e Trama, S.A. de C.V. | $444.00 | 2.00 | $435.12 |
| **54** | **57** | **Magnocom, S.A. de C.V.** | **$425.00** | **3.10** | **$411.82** |
| 54 | 57 | Ordito e Trama, S.A. de C.V. | $425.00 | 2.00 | $416.50 |
| **55** | **58** | **Magnocom, S.A. de C.V.** | **$416.00** | **3.10** | **$403.10** |
| 55 | 58 | Ordito e Trama, S.A. de C.V. | $416.00 | 2.00 | $407.68 |
| **56** | **61** | **Trazo y Evolución Textil, S.A. de C.V.** | **$516.28** | **3.00** | **$500.79** |
| 56 | 61 | Meraki Ctyc, S.A. de C.V. | $516.28 | 2.00 | $505.95 |
| **57** | **62** | **Trazo y Evolución Textil, S.A. de C.V.** | **$553.30** | **3.00** | **$536.70** |
| 57 | 62 | Meraki Ctyc, S.A. de C.V. | $553.30 | 2.00 | $542.23 |
| **58** | **63** | **Comercializadora Industrial Shemek, S.A. de C.V.** | **$710.50** | **1.20** | **$701.97** |
| 58 | 63 | Mayoristas y Distribuidores Asociados, S.A. de C.V. | $710.50 | 1.00 | $703.39 |
| 58 | 63 | Becesa, S.A. de C.V. | $710.50 | 0.50 | $706.94 |
| **59** | **64** | **Comercializadora Industrial Shemek, S.A. de C.V.** | **$722.79** | **1.20** | **$714.11** |
| 59 | 64 | Mayoristas y Distribuidores Asociados, S.A. de C.V. | $722.79 | 1.00 | $715.56 |
| 59 | 64 | Becesa, S.A. de C.V. | $722.79 | 0.50 | $719.17 |
| **60** | **65** | **Uniformes El Tren, S.A. de C.V.** | **$679.20** | **3.00** | **$658.82** |
| 60 | 65 | Ordito e Trama, S.A. de C.V. | $679.20 | 1.00 | $672.40 |
| **61** | **66** | **Confecciones Isaac, S.A. de C.V.** | **$573.80** | **2.00** | **$562.32** |
| 61 | 66 | Comercializadora Munrro, S.A. de C.V. | $573.80 | 1.88 | $563.01 |
| 61 | 66 | Servicios Generales de Manufactura GM33, S.A. de C.V. | $573.80 | 1.80 | $563.47 |
| **62** | **67** | **Uniformes El Tren, S.A. de C.V.** | **$639.72** | **3.00** | **$620.52** |
| **63** | **68** | **Servicios Generales de Manufactura GM33, S.A. de C.V.** | **$596.46** | **0.33** | **$594.49** |
| 63 | 68 | Comercializadora Munrro, S.A. de C.V. | $596.46 | 0.30 | $594.67 |

En los numerales **4.1.3 "Propuesta Económica"** y **6.3. "Evaluación Económica de la Propuesta"** de la Convocatoria, se estableció que el factor determinante para adjudicar el contrato, **es el porcentaje de descuento más alto ofertado**, éste aplicado al Precio Máximo de Referencia de cada partida y, en consecuencia, con el resultado de la operación, obtener el precio más bajo por partida, siempre y cuando

**ACTA CORRESPONDIENTE A LA CELEBRACIÓN DEL ACTO DE FALLO**

**Licitación Pública Nacional Electrónica**
**LA-50-GYR-050GYR120-N-23-2025**
**Adquisición de los bienes correspondientes al "Grupo 210 Ropa Contractual Zona A y Zona B, Régimen Ordinario, Médicos Residentes y personal del Régimen Ordinario que antes pertenecía al Programa IMSS Bienestar, para cubrir las necesidades del ejercicio 2025 de los Órganos de Operación Administrativa Desconcentrada y Áreas de Nivel Central del Instituto Mexicano del Seguro Social".**

las proposiciones hayan resultado solventes legal-administrativa y técnicamente, por lo que se considerarán para la adjudicación, los precios determinados en el cuadro que antecede, mismos que resultan de aplicar el porcentaje de descuento al PMR.

Los licitantes señalados en la tabla que antecede **cumplen satisfactoriamente** con los requisitos económicos establecidos en el numeral **4.1.3 "Propuesta Económica"** de la Convocatoria, en las partidas que se indican.

**II. LICITANTES CUYA PROPOSICIÓN SE DESECHÓ.**

Para cumplir con lo previsto en la fracción I del artículo 49 de la LAASSP, se incluye un cuadro resumen de los licitantes cuya propuesta se desechó, con la expresión sintética del motivo:

| No. | Licitante | Partida(s) | Motivo de desechamiento |
|---|---|---|---|
| 1 | Abc Uniformes, S.A. de C.V. | 30 | Incumplimiento Técnico |
| 2 | Azteca Sports, S.A. de C.V. | 6, 7, 8, 15, 26, 45, 46, 50 y 55 | Incumplimiento Técnico |
| 3 | Casa Montaño & Morales, S.A. de C.V. | 7, 8, 23, 40, 41, 46, 51, 53 y 62 | Incumplimiento Técnico |
| 4 | Comercializadora Industrial Shemek, S.A. de C.V. | 30 | Incumplimiento Técnico |
| 5 | G. C. S. Imagen Empresarial, S.A. de C.V. | 3, 4, 19, 22 y 50 | Incumplimiento Técnico |
| 6 | Grupo Usugri, S.A. de C.V. | 7, 23, 40, 41, 42, 46 y 51 | Incumplimiento Técnico |
| 7 | Hamer, S.A. de C.V. | 1, 2, 23 y 41 | Incumplimiento Técnico |
| 8 | Imagen T-Vis-T, S.A. de C.V. | 4 y 11 | Incumplimiento Técnico |
| 9 | Jeguen, S. de R. L. de C.V. | 39 | Incumplimiento Técnico |
| 10 | Jovito Florencio Meza Hernández | 16 y 18 | Incumplimiento Técnico |
| 11 | Logística en Comercio Exterior de Hidalgo, S.A. de C.V. | 9 y 10 | Incumplimiento Técnico |
| 12 | Ma de los Ángeles Gutiérrez Beltrán | 44 | Incumplimiento Técnico |
| 13 | Punto Europeo, S.A. de C.V. | 66 y 67 | Incumplimiento Legal-administrativo |
| 14 | Textil Gob, S.A. de C.V. | 1, 2, 3, 4, 19, 22, 45 y 50 | Incumplimiento Técnico |



ANEXOS
DIVISIÓN DE CONTRATOS

**ACTA CORRESPONDIENTE A LA CELEBRACIÓN DEL ACTO DE FALLO**

**Licitación Pública Nacional Electrónica**
**LA-50-GYR-050GYR120-N-23-2025**
**Adquisición de los bienes correspondientes al "Grupo 210 Ropa Contractual Zona A y Zona B, Régimen Ordinario, Médicos Residentes y personal del Régimen Ordinario que antes pertenecía al Programa IMSS Bienestar, para cubrir las necesidades del ejercicio 2025 de los Órganos de Operación Administrativa Desconcentrada y Áreas de Nivel Central del Instituto Mexicano del Seguro Social".**

| No. | Licitante | Partida(s) | Motivo de desechamiento |
|---|---|---|---|
| 15 | Tradex Textil, S.A. de C.V. | 1, 2 y 45 | Incumplimiento Técnico |
| 16 | Uniformes Recsa, S.A. de C.V. | 4 | Incumplimiento Técnico |

**III. LICITANTES CUYA PROPOSICIÓN RESULTÓ SOLVENTE.**

De conformidad con lo dispuesto por el artículo 49 fracción II de la LAASSP, se enlista a continuación las proposiciones que resultaron solventes:

| No. | Licitante | Partida (s) |
|---|---|---|
| 1 | Becesa, S.A. de C.V. | 31, 43, 44, 48, 49, 58 y 59 |
| 2 | Comercializadora Industrial Shemek, S.A. de C.V. | 31, 43, 44, 48, 49, 58 y 59 |
| 3 | Comercializadora Munrro, S.A. de C.V. | 5, 6, 12, 21, 37, 61 y 63 |
| 4 | Comercializadora Rodier, S. de R.L. de C.V. | 9 y 10 |
| 5 | Confecciones Isaac, S.A. de C.V. | 6, 12, 27 y 61 |
| 6 | Copesa de México, S.A. de C.V. | 8, 36, 45 y 46 |
| 7 | Grupo Taschhom, S.A. de C.V. | 31, 48 y 49 |
| 8 | Imagen T-Vis-T, S.A. de C.V. | 3, 13, 15, 20 y 22 |
| 9 | Industrias Cannon Mills, S.A. de C.V. | 27 |
| 10 | Jeguen, S. de R. L. de C.V. | 24, 25, 28, 29 y 38 |
| 11 | Jovito Florencio Meza Hernández | 34 |
| 12 | Ke-Nal Hosiery, S.A. de C.V. | 27 |
| 13 | Magnocom, S.A. de C.V. | 19, 33, 42, 52, 53, 54 y 55 |
| 14 | Mayoristas y Distribuidores Asociados, S.A. de C.V. | 43, 44, 58 y 59 |
| 15 | Megracumu, S.A. de C.V. | 7, 42 y 51 |
| 16 | Meraki Ctyc, S.A. de C.V. | 8, 14, 17, 18, 32, 35, 36, 45, 46, 47, 50, 56 y 57 |
| 17 | Ordito e Trama, S.A. de C.V. | 7, 8, 19, 33, 42, 51, 52, 53, 54, 55 y 60 |
| 18 | Punto Europeo, S.A. de C.V. | 9, 10 y 26 |
| 19 | Servicios Generales de Manufactura GM33, S.A. de C.V. | 5, 6, 12, 20, 21, 22, 37, 61 y 63 |
| 20 | Trazo y Evolución Textil, S.A. de C.V. | 8, 14, 17, 18, 32, 35, 45, 46, 47, 50, 56 y 57 |

**ACTA CORRESPONDIENTE A LA CELEBRACIÓN DEL ACTO DE FALLO**

**Licitación Pública Nacional Electrónica**
**LA-50-GYR-050GYR120-N-23-2025**
**Adquisición de los bienes correspondientes al "Grupo 210 Ropa Contractual Zona A y Zona B, Régimen Ordinario, Médicos Residentes y personal del Régimen Ordinario que antes pertenecía al Programa IMSS Bienestar, para cubrir las necesidades del ejercicio 2025 de los Órganos de Operación Administrativa Desconcentrada y Áreas de Nivel Central del Instituto Mexicano del Seguro Social".**

| No. | Licitante | Partida (s) |
|---|---|---|
| 21 | Uniformes El Tren, S.A. de C.V. | 1, 2, 7, 23, 40, 41, 51, 60 y 62 |
| 22 | Uniformes Recsa, S.A. de C.V. | 3, 11, 13 y 15 |

**IV. FALLO.**

Con sustento en las evaluaciones que anteceden, que son el fundamento y soporte de esta decisión, quien preside emite el Fallo, de conformidad con lo establecido en los artículos 47 párrafos primero, segundo, cuarto y quinto, 48 párrafo primero fracción II y segundo párrafo y 49 fracción V de la LAASSP y 51 del Reglamento; así como el numeral **2.10 "Forma de Adjudicación"** y **3.5 "Acto de fallo"** de la Convocatoria del presente procedimiento de Licitación Pública Nacional Electrónica, se **adjudican las partidas que se indican a los siguientes licitantes cuyas proposiciones resultaron solventes**, toda vez que, cumplen con los requisitos legales-administrativos, técnicos y económicos requeridos en la Convocatoria, así como del resultado de la Junta de Aclaraciones y **resultaron ser los porcentajes de descuento ofertados más altos sobre los Precios Máximos de Referencia,** por lo que en consecuencia, garantizan satisfactoriamente el cumplimiento de las obligaciones respectivas y aseguran al Estado las mejores condiciones disponibles, en cuanto a precio, calidad, financiamiento, oportunidad y demás circunstancias pertinentes, en términos de lo previsto por el artículo 134 párrafo tercero de la Constitución Política de los Estados Unidos Mexicanos, de acuerdo a las propuestas técnicas y económicas presentadas, conforme al **Anexo 1 "Anexo Técnico", Anexo 2 "Términos y Condiciones" y sus anexos,** de la Convocatoria que rige el presente procedimiento, como se indica a continuación:



ANEXOS
DIVISIÓN DE CONTRATOS

## ACTA CORRESPONDIENTE A LA CELEBRACIÓN DEL ACTO DE FALLO

**Licitación Pública Nacional Electrónica**
**LA-50-GYR-050GYR120-N-23-2025**
**Adquisición de los bienes correspondientes al "Grupo 210 Ropa Contractual Zona A y Zona B, Régimen Ordinario, Médicos Residentes y personal del Régimen Ordinario que antes pertenecía al Programa IMSS Bienestar, para cubrir las necesidades del ejercicio 2025 de los Órganos de Operación Administrativa Desconcentrada y Áreas de Nivel Central del Instituto Mexicano del Seguro Social".**

### Licitantes adjudicados por partida y Régimen:

| PARTIDA | CÉDULA | DESCRIPCIÓN CORTA | LICITANTE | ORDINARIO | MÉDICOS RESIDENTES | ANTES IMSS BIENESTAR | TOTAL POR PARTIDA | PMR | % DE DESCUENTO | PRECIO (RESULTADO DE APLICAR EL % DE DESCUENTO AL PMR) | IMPORTE ORDINARIO | IMPORTE MÉDICOS RESIDENTES | IMPORTE ANTES IMSS BIENESTAR | IMPORTE TOTAL POR PARTIDA |
|---|---|---|---|---|---|---|---|---|---|---|---|---|---|---|
| 1 | 1 | Bata para caballero | Uniformes El Tren, S.A. de C.V. | 24,626 | 0 | 1,452 | 26,078 | $341.83 | 1.50 | $336.70 | $8,291,574.20 | 0 | $488,888.40 | $8,780,462.60 |
| 2 | 2 | Bata para dama | Uniformes El Tren, S.A. de C.V. | 5,396 | 0 | 1,431 | 6,827 | $346.55 | 1.50 | $341.35 | $1,841,924.60 | 0 | $488,471.85 | $2,330,396.45 |
| 3 | 3 | Bata para caballero | Uniformes Recsa, S.A. de C.V. | 46,008 | 0 | 306 | 46,314 | $328.38 | 0.80 | $325.75 | $14,987,106.00 | 0 | $99,679.50 | $15,086,785.50 |
| 5 | 5 | Filipina y pantalón para dama | Servicios Generales de Manufactura GM33, S.A. de C.V. | 10,824 | 0 | 474 | 11,298 | $246.50 | 1.33 | $735.58 | $7,961,917.92 | 0 | $348,664.92 | $8,310,582.84 |
| 6 | 6 | Filipina, pantalón y cofia para dama | Confecciones Isaac, S.A. de C.V. | 181,853 | 0 | 25,319 | 207,172 | $549.07 | 2.00 | $538.08 | $97,851,462.24 | 0 | $13,623,647.52 | $111,475,109.76 |
| 7 | 7 | Bata para caballero | Uniformes El Tren, S.A. de C.V. | 123,804 | 39,804 | 5,736 | 169,344 | $325.00 | 3.00 | $315.25 | $39,029,211.00 | $12,548,211.00 | $1,808,274.00 | $53,385,696.00 |
| 8 | 8 | Bata para dama | Meraki Ctyc, S.A. de C.V. | 137,772 | 44,745 | 5,616 | 188,133 | $329.12 | 2.80 | $316.01 | $43,532,329.72 | $14,139,867.45 | $1,774,712.16 | $59,451,909.33 |
| 9 | 9 | Suéter femenino | Comercializadora Rodier, S. de R.L. de C.V. | 134,028 | 0 | 15,544 | 149,572 | $299.71 | 1.00 | $296.71 | $39,767,447.88 | 0 | $4,612,060.24 | $44,379,508.12 |
| 10 | 10 | Suéter masculino | Comercializadora Rodier, S. de R.L. de C.V. | 32,722 | 0 | 1,803 | 34,525 | $297.84 | 1.00 | $294.86 | $9,648,408.92 | 0 | $531,632.58 | $10,180,041.50 |
| 11 | 11 | Overol para caballero | Uniformes Recsa, S.A. de C.V. | 19,072 | 0 | 1,202 | 20,274 | $722.75 | 2.00 | $708.30 | $13,508,697.60 | 0 | $851,376.60 | $14,360,074.20 |
| 12 | 12 | Filipina y pantalón femenino | Confecciones Isaac, S.A. de C.V. | 115,329 | 0 | 723 | 116,052 | $545.00 | 1.00 | $539.55 | $62,225,761.95 | 0 | $390,094.65 | $62,615,856.60 |
| 13 | 13 | Filipina y pantalón para caballero | Imagen T-Vis-T, S.A. de C.V. | 99,714 | 0 | 3,588 | 103,302 | $560.00 | 2.00 | $548.80 | $54,723,043.20 | 0 | $1,969,094.40 | $56,692,137.60 |



**Dirección de Administración**
Unidad de Adquisiciones
Coordinación de Adquisición de Bienes y Contratación de Servicios
Coordinación Técnica de Bienes y Servicios
División de Bienes No Terapéuticos

## ACTA CORRESPONDIENTE A LA CELEBRACIÓN DEL ACTO DE FALLO

**Licitación Pública Nacional Electrónica**
**LA-50-GYR-050GYR120-N-23-2025**
**Adquisición de los bienes correspondientes al "Grupo 210 Ropa Contractual Zona A y Zona B, Régimen Ordinario, Médicos Residentes y personal del Régimen Ordinario que antes pertenecía al Programa IMSS Bienestar, para cubrir las necesidades del ejercicio 2025 de los Órganos de Operación Administrativa Desconcentrada y Áreas de Nivel Central del Instituto Mexicano del Seguro Social".**

ANEXOS
DIVISIÓN DE CONTRATOS

| PARTIDA | CEDULA | DESCRIPCIÓN CORTA | LICITANTE | ORDINARIO | MÉDICOS RESIDENTES | ANTES IMSS BIENESTAR | TOTAL POR PARTIDA | PMR | % DE DESCUENTO | PRECIO (RESULTADO DE APLICAR EL % DE DESCUENTO AL PMR) | IMPORTE ORDINARIO | IMPORTE MÉDICOS RESIDENTES | IMPORTE ANTES IMSS BIENESTAR | IMPORTE TOTAL POR PARTIDA |
|---|---|---|---|---|---|---|---|---|---|---|---|---|---|---|
| 14 | 14 | Traje sastre para caballero | Trazo y Evolución Textil, S.A. de C.V. | 427 | 0 | 0 | 427 | $2,648.00 | 3.90 | $2,544.72 | $1,086,595.44 | 0 | 0 | $1,086,595.44 |
| 15 | 15 | Filipina, pantalón, gorro y mandil para caballero | Imagen T-Vis-T, S.A. de C.V. | 19,329 | 0 | 0 | 19,329 | $721.89 | 2.30 | $705.28 | $13,632,357.12 | 0 | 0 | $13,632,357.12 |
| 17 | 17 | Traje sastre para dama | Trazo y Evolución Textil, S.A. de C.V. | 347 | 0 | 0 | 347 | $3,250.20 | 3.90 | $3,123.44 | $1,083,833.68 | 0 | 0 | $1,083,833.68 |
| 18 | 18 | Blusa para dama | Trazo y Evolución Textil, S.A. de C.V. | 237 | 0 | 0 | 237 | $495.98 | 1.50 | $488.54 | $115,783.98 | 0 | 0 | $115,783.98 |
| 19 | 19 | Chamarra para caballero | Orditc e Trama, S.A. de C.V. | 4,454 | 0 | 33 | 4,487 | $1,293.47 | 2.50 | $1,261.13 | $5,617,073.02 | 0 | $41,617.29 | $5,658,690.31 |
| 20 | 20 | Camisa para caballero | Imagen T-Vis-T, S.A. de C.V. | 8,479 | 0 | 87 | 8,566 | $431.55 | 1.75 | $423.99 | $3,595,011.21 | 0 | $36,887.13 | $3,631,898.34 |
| 21 | 21 | Camisa y pantalón para caballero | Servicios Generales de Manufactura GM33, S.A. de C.V. | 12,983 | 0 | 6,394 | 19,377 | $803.00 | 1.33 | $792.32 | $10,286,690.56 | 0 | $5,066,094.08 | $15,352,784.64 |
| 22 | 22 | Filipina, pantalón y gorro para caballero | Imagen T-Vis-T, S.A. de C.V. | 10,008 | 0 | 18 | 10,026 | $754.40 | 2.00 | $739.31 | $7,399,014.48 | 0 | $13,307.58 | $7,412,322.06 |
| 23 | 23 | Filipina, pantalón y gorro para dama | Uniformes El Tren, S.A. de C.V. | 1,416 | 0 | 0 | 1,416 | $758.53 | 1.50 | $748.13 | $1,059,352.08 | 0 | 0 | $1,059,352.08 |
| 24 | 24 | Sandalias | Jeguen, S. de R. L. de C.V. | 210 | 0 | 0 | 210 | $277.37 | 5.00 | $263.50 | $55,335.00 | 0 | 0 | $55,335.00 |
| 25 | 25 | Calcetas | Jeguen, S. de R. L. de C.V. | 1,072 | 0 | 0 | 1,072 | $219.00 | 12.00 | $192.72 | $206,595.84 | 0 | 0 | $206,595.84 |
| 26 | 27 | Chamarra y pantalón deportivo unisex | Punto Europeo, S.A. de C.V. | 1,686 | 0 | 0 | 1,686 | $1,139.00 | 0.01 | $1,138.88 | $1,920,151.68 | 0 | 0 | $1,920,151.68 |
| 27 | 29 | Pantimedia de compresión graduada | Industrias Cannon Mills, S.A. de C.V. | 531,332 | 0 | 27,225 | 558,557 | $138.22 | 22.00 | $107.81 | $57,282,902.92 | 0 | $2,935,127.25 | $60,218,030.17 |

**Dirección de Administración**
Unidad de Adquisiciones
Coordinación de Adquisición de Bienes y Contratación de Servicios
Coordinación Técnica de Bienes y Servicios
División de Bienes No Terapéuticos

## ACTA CORRESPONDIENTE A LA CELEBRACIÓN DEL ACTO DE FALLO

**Licitación Pública Nacional Electrónica**
**LA-50-GYR-050GYR120-N-23-2025**
**Adquisición de los bienes correspondientes al "Grupo 210 Ropa Contractual Zona A y Zona B, Régimen Ordinario, Médicos Residentes y personal del Régimen Ordinario que antes pertenecía al Programa IMSS Bienestar, para cubrir las necesidades del ejercicio 2025 de los Órganos de Operación Administrativa Desconcentrada y Áreas de Nivel Central del Instituto Mexicano del Seguro Social".**

| PARTIDA | CÉDULA | DESCRIPCIÓN CORTA | LICITANTE | ORDINARIO | MÉDICOS RESIDENTES | ANTES IMSS BIENESTAR | TOTAL POR PARTIDA | PMR | % DE DESCUENTO | PRECIO (RESULTADO DE APLICAR EL % DE DESCUENTO AL PMR) | IMPORTE ORDINARIO | IMPORTE MÉDICOS RESIDENTES | IMPORTE ANTES IMSS BIENESTAR | IMPORTE TOTAL POR PARTIDA |
|---|---|---|---|---|---|---|---|---|---|---|---|---|---|---|
| 28 | 30 | Gorra deportiva | Jeguen, S. de R. L. de C.V. | 52 | 0 | 0 | 52 | $244.56 | 5.00 | $232.33 | $12,081.16 | 0 | 0 | $12,081.16 |
| 29 | 31 | Camiseta deportiva | Jeguen, S. de R. L. de C.V. | 78 | 0 | 0 | 78 | $232.89 | 7.00 | $216.58 | $16,893.24 | 0 | 0 | $16,893.24 |
| 31 | 33 | Calzado de protección | Grupo Taschhorn, S.A. de C.V. | 31,549 | 0 | 101 | 31,650 | $846.80 | 2.50 | $825.63 | $26,047,800.87 | 0 | $83,388.63 | $26,131,189.50 |
| 32 | 34 | Saco para dama | Trazo y Evolución Textil, S.A. de C.V. | 165 | 0 | 0 | 165 | $816.08 | 3.00 | $792.47 | $130,757.55 | 0 | 0 | $130,757.55 |
| 33 | 35 | Filipina para dama | Magnocom, S.A. de C.V. | 34,935 | 0 | 0 | 34,935 | $380.46 | 3.10 | $368.66 | $12,879,137.10 | 0 | 0 | $12,879,137.10 |
| 34 | 36 | Traje de baño para caballero | Javito Florencio Meza Hernández | 276 | 0 | 0 | 276 | $502.47 | 40.00 | $301.48 | $83,208.48 | 0 | 0 | $83,208.48 |
| 35 | 37 | Saco para caballero | Trazo y Evolución Textil, S.A. de C.V. | 297 | 0 | 0 | 297 | $956.56 | 3.00 | $927.86 | $275,574.42 | 0 | 0 | $275,574.42 |
| 36 | 38 | Chamarra unisex | Meraki Ctyc, S.A. de C.V. | 1,107 | 0 | 0 | 1,107 | $894.65 | 3.10 | $866.91 | $959,669.37 | 0 | 0 | $959,669.37 |
| 37 | 40 | Bata pintor, pantalón y gorro para dama | Servicios Generales de Manufactura GM33, S.A. de C.V. | 19,158 | 0 | 0 | 19,158 | $755.50 | 1.33 | $745.45 | $14,281,331.10 | 0 | 0 | $14,281,331.10 |
| 38 | 41 | Mandil impermeable | Jeguen, S. de R. L. de C.V. | 68 | 0 | 0 | 68 | $457.79 | 8.00 | $421.16 | $28,638.88 | 0 | 0 | $28,638.88 |
| 40 | 43 | Filipino para caballero | Uniformes El Tren, S.A. de C.V. | 13,095 | 0 | 0 | 13,095 | $442.50 | 1.50 | $435.86 | $5,707,586.70 | 0 | 0 | $5,707,586.70 |
| 41 | 44 | Filipina para dama | Uniformes El Tren, S.A. de C.V. | 7,029 | 0 | 0 | 7,029 | $433.81 | 1.50 | $427.30 | $3,003,491.70 | 0 | 0 | $3,003,491.70 |
| 42 | 45 | Filipina, pantalón y cofia para dama | Magnocom, S.A. de C.V. | 103,501 | 0 | 10,612 | 114,113 | $706.54 | 3.10 | $684.63 | $70,859,889.63 | 0 | $7,265,293.56 | $78,125,183.19 |
| 43 | 46 | Calzado contractual para caballero | Mayoristas y Distribuidores Asociados, S.A. de C.V. | 110,631 | 26,138 | 6,865 | 143,634 | $752.88 | 1.50 | $741.58 | $82,041,736.98 | $19,383,418.04 | $5,090,946.70 | $106,516,101.72 |
| 44 | 47 | Calzado para medico residente, | Becesa, S.A. de C.V. | 0 | 29,328 | 0 | 29,328 | $746.50 | 12.00 | $656.92 | 0 | $19,266,149.76 | 0 | $19,266,149.76 |



**Dirección de Administración**
Unidad de Adquisiciones
Coordinación de Adquisición de Bienes y Contratación de Servicios
Coordinación Técnica de Bienes y Servicios
División de Bienes No Terapéuticos

## ACTA CORRESPONDIENTE A LA CELEBRACIÓN DEL ACTO DE FALLO

**Licitación Pública Nacional Electrónica**
**LA-50-GYR-050GYR120-N-23-2025**
**Adquisición de los bienes correspondientes al "Grupo 210 Ropa Contractual Zona A y Zona B, Régimen Ordinario, Médicos Residentes y personal del Régimen Ordinario que antes pertenecia al Programa IMSS Bienestar, para cubrir las necesidades del ejercicio 2025 de los Órganos de Operación Administrativa Desconcentrada y Áreas de Nivel Central del Instituto Mexicano del Seguro Social".**

DIVISIÓN DE CONTRATOS
ANEXOS

| PARTIDA | CEDULA | DESCRIPCIÓN CORTA | LICITANTE | ORDINARIO | MÉDICOS RESIDENTES | ANTES IMSS BIENESTAR | TOTAL POR PARTIDA | PMR | % DE DESCUENTO | PRECIO (RESULTADO DE APLICAR EL % DE DESCUENTO AL PMR) | IMPORTE ORDINARIO | IMPORTE MÉDICOS RESIDENTES | IMPORTE ANTES IMSS BIENESTAR | IMPORTE TOTAL POR PARTIDA |
|---|---|---|---|---|---|---|---|---|---|---|---|---|---|---|
| | | femenino | | | | | | | | | | | | |
| 45 | 48 | Pantalón para médico residente, masculino | Meraki Ctyc, S.A. de C.V. | 0 | 39,510 | 0 | 39,510 | $397.37 | 2.90 | $347.00 | 0 | $13,709,970.00 | 0 | $13,709,970.00 |
| 46 | 49 | Pantalón para médica residente, femenino | Meraki Ctyc, S.A. de C.V. | 0 | 44,253 | 0 | 44,253 | $304.61 | 2.90 | $295.77 | 0 | $13,088,709.81 | 0 | $13,088,709.81 |
| 47 | 50 | Playera tipo polo | Trazo y Evolución Textil, S.A. de C.V. | 3,293 | 0 | 0 | 3,293 | $276.10 | 3.00 | $267.81 | $881,898.33 | 0 | 0 | $881,898.33 |
| 48 | 51 | Calzado contractual para dama | Becasa, S.A. de C.V. | 302,529 | 0 | 21,327 | 323,856 | $766.92 | 2.00 | $751.58 | $227,374,745.82 | 0 | $16,028,946.66 | $243,403,692.48 |
| 49 | 52 | Calzado dieléctrico | Grupo Taschhom, S.A. de C.V. | 3,533 | 0 | 0 | 3,533 | $577.34 | 1.00 | $571.56 | $2,019,321.48 | 0 | 0 | $2,019,321.48 |
| 50 | 53 | Filipina para caballero | Meraki Ctyc, S.A. de C.V. | 23,649 | 0 | 0 | 23,649 | $424.76 | 3.10 | $411.59 | $9,733,691.91 | 0 | 0 | $9,733,691.91 |
| 51 | 54 | Pantalón para caballero | Uniformes El Tren, S.A. de C.V. | 39,195 | 0 | 120 | 39,315 | $374.36 | 3.00 | $363.12 | $14,232,488.40 | 0 | $43,574.40 | $14,276,062.80 |
| 52 | 55 | Faja | Ordito e Trama, S.A. de C.V. | 54,023 | 0 | 3 | 54,026 | $405.20 | 2.50 | $395.07 | $21,342,866.61 | 0 | $1,185.21 | $21,344,051.82 |
| 53 | 56 | Filipina para caballero | Magnocom, S.A. de C.V. | 35,475 | 0 | 0 | 35,475 | $444.00 | 3.10 | $430.23 | $15,262,409.25 | 0 | 0 | $15,262,409.25 |
| 54 | 57 | Pantalón para caballero | Magnocom, S.A. de C.V. | 35,475 | 0 | 0 | 35,475 | $425.00 | 3.10 | $411.82 | $14,609,314.50 | 0 | 0 | $14,609,314.50 |
| 55 | 58 | Pantalón para dama | Magnocom, S.A. de C.V. | 34,935 | 0 | 0 | 34,935 | $416.00 | 3.10 | $403.10 | $14,082,298.50 | 0 | 0 | $14,082,298.50 |
| 56 | 61 | Filipina y pantalón para dama | Trazo y Evolución Textil, S.A. de C.V. | 684 | 0 | 0 | 684 | $516.28 | 3.00 | $500.79 | $342,540.36 | 0 | 0 | $342,540.36 |
| 57 | 62 | Filipina y pantalón para caballero | Trazo y Evolución Textil, S.A. de C.V. | 543 | 0 | 0 | 543 | $553.30 | 3.00 | $536.70 | $291,428.10 | 0 | 0 | $291,428.10 |



**Dirección de Administración**
Unidad de Adquisiciones
Coordinación de Adquisición de Bienes y Contratación de Servicios
Coordinación Técnica de Bienes y Servicios
División de Bienes No Terapéuticos

## ACTA CORRESPONDIENTE A LA CELEBRACIÓN DEL ACTO DE FALLO

**Licitación Pública Nacional Electrónica**
**LA-50-GYR-050GYR120-N-23-2025**
**Adquisición de los bienes correspondientes al "Grupo 210 Ropa Contractual Zona A y Zona B, Régimen Ordinario, Médicos Residentes y personal del Régimen Ordinario que antes pertenecía al Programa IMSS Bienestar, para cubrir las necesidades del ejercicio 2025 de los Órganos de Operación Administrativa Desconcentrada y Áreas de Nivel Central del Instituto Mexicano del Seguro Social".**

| PARTIDA | CÉDULA | DESCRIPCIÓN CORTA | LICITANTE | ORDINARIO | MÉDICOS RESIDENTES | ANTES IMSS BIENESTAR | TOTAL POR PARTIDA | PMR | % DE DESCUENTO | PRECIO (RESULTADO DE APLICAR EL % DE DESCUENTO AL PMR) | IMPORTE ORDINARIO | IMPORTE MÉDICOS RESIDENTES | IMPORTE ANTES IMSS BIENESTAR | IMPORTE TOTAL POR PARTIDA |
|---|---|---|---|---|---|---|---|---|---|---|---|---|---|---|
| 58 | 63 | Calzado masculino | Comercializadora Industrial Shemek, S.A. de C.V. | 38,231 | 0 | 0 | 38,231 | $710.50 | 1.20 | $701.97 | $26,837,015.07 | 0 | 0 | $26,837,015.07 |
| 59 | 64 | Calzado femenino | Comercializadora Industrial Shemek, S.A. de C.V. | 29,780 | 0 | 0 | 29,780 | $722.79 | 1.20 | $714.11 | $21,266,195.80 | 0 | 0 | $21,266,195.80 |
| 60 | 65 | Uniforme femenino | Uniformes El Tren, S.A. de C.V. | 15,724 | 0 | 0 | 15,724 | $679.20 | 3.00 | $658.82 | $10,359,285.68 | 0 | 0 | $10,359,285.68 |
| 61 | 66 | Uniforme masculino | Confecciones Isaac, S.A. de C.V. | 17,548 | 0 | 0 | 17,548 | $573.80 | 2.00 | $562.32 | $9,867,591.36 | 0 | 0 | $9,867,591.36 |
| 62 | 67 | Uniforme para dama | Uniformes El Tren, S.A. de C.V. | 20,640 | 0 | 0 | 20,640 | $639.72 | 3.00 | $620.52 | $12,807,532.80 | 0 | 0 | $12,807,532.80 |
| 63 | 68 | Uniforme para caballero | Servicios Generales de Manufactura GM33, S.A. de C.V. | 5,048 | 0 | 0 | 5,048 | $596.46 | 0.33 | $594.49 | $3,000,985.52 | 0 | 0 | $3,000,985.52 |



**Dirección de Administración**
Unidad de Adquisiciones
Coordinación de Adquisición de Bienes y Contratación de Servicios
Coordinación Técnica de Bienes y Servicios
División de Bienes No Terapéuticos

**ACTA CORRESPONDIENTE A LA CELEBRACIÓN DEL ACTO DE FALLO**

**Licitación Pública Nacional Electrónica**
**LA-50-GYR-050GYR120-N-23-2025**
**Adquisición de los bienes correspondientes al "Grupo 210 Ropa Contractual Zona A y Zona B, Régimen Ordinario, Médicos Residentes y personal del Régimen Ordinario que antes pertenecía al Programa IMSS Bienestar, para cubrir las necesidades del ejercicio 2025 de los Órganos de Operación Administrativa Desconcentrada y Áreas de Nivel Central del Instituto Mexicano del Seguro Social".**

De conformidad con el artículo 66 de la Ley, los contratos serán por cantidades previamente determinadas, en términos de lo establecido en el primer párrafo del numeral **2.8 "Cantidades a contratar"** de la Convocatoria, que señala que *"El tipo de contrato será con cantidades fijas previamente determinadas, de conformidad con lo establecido en el inciso f), fracción II, del artículo 39 del RLAASSP, por lo que, para su contratación se deberán considerar el 100% de cada una de las partidas requeridas, conforme a lo señalado en el **inciso A), primer párrafo** del **Anexo 1 (Anexo Técnico)** e **inciso A) "VIGENCIA DE LA CONTRATACIÓN Y EJERCICIO PRESUPUESTAL QUE CORRESPONDA"** del **Anexo 2 (Términos y Condiciones)** de la presente Convocatoria."*

En atención al Decreto por el que se reforman y adicionan diversas disposiciones del Reglamento de la Ley de Adquisiciones, Arrendamientos y Servicios del Sector Público, publicado en el DOF el 2 de junio de 2022, en la relación anterior se enlistaron los licitantes adjudicados con su respectivo número de contrato, porcentaje e importe de la garantía de cumplimiento de contrato, de conformidad con el numeral V. "FIRMA DEL CONTRATO Y ENTREGA DE GARANTÍA" de la presente acta.

A continuación, se dan a conocer los importes totales adjudicados por licitante de cada una de las partidas que les fueron adjudicadas, precisando que la adjudicación causa IVA a una tasa del 16%, respecto de las Partidas, cuya proposición resultó solvente.

ANEXOS
DIVISIÓN DE CONTRATOS



2025 Año de La Mujer Indígena



**Dirección de Administración**
Unidad de Adquisiciones
Coordinación de Adquisición de Bienes y Contratación de Servicios
Coordinación Técnica de Bienes y Servicios
División de Bienes No Terapéuticos

## ACTA CORRESPONDIENTE A LA CELEBRACIÓN DEL ACTO DE FALLO

**Licitación Pública Nacional Electrónica**
**LA-50-GYR-050GYR120-N-23-2025**
**Adquisición de los bienes correspondientes al "Grupo 210 Ropa Contractual Zona A y Zona B, Régimen Ordinario, Médicos Residentes y personal del Régimen Ordinario que antes pertenecía al Programa IMSS Bienestar, para cubrir las necesidades del ejercicio 2025 de los Órganos de Operación Administrativa Desconcentrada y Áreas de Nivel Central del Instituto Mexicano del Seguro Social".**

## IMPORTE Y CONTRATOS POR LICITANTE:

**Licitante: Becesa, S.A. de C.V.**
**Domicilio: Calle Valle de Piedras Negras No. 111-B, Colonia Valle de San Bernardo, Municipio León, Estado de Guanajuato, C.P. 37210.**

| PARTIDA | CÉDULA | DESCRIPCIÓN CORTA O SIMPLIFICADA | ORDINARIO | MÉDICOS RESIDENTES | ANTES IMSS BIENESTAR | TOTAL POR PARTIDA | PMR | % DE DESCUENTO | PRECIO (APLICADO EL % DE DESCUENTO AL PMR) | IMPORTE RÉGIMEN ORDINARIO | IMPORTE RÉGIMEN MÉDICOS RESIDENTES | IMPORTE RÉGIMEN ANTES IMSS BIENESTAR | IMPORTE TOTAL POR REGÍMENES |
|---|---|---|---|---|---|---|---|---|---|---|---|---|---|
| 44 | 47 | Calzado para médico residente, femenino | 0 | 29,328 | 0 | 29,328 | $746.50 | 12.00 | $656.92 | 0 | $19,266,149.76 | 0 | $19,266,149.76 |
| 48 | 51 | Calzado contractual para dama | 302,529 | 0 | 21,327 | 323,856 | $766.92 | 2.00 | $751.58 | $227,374,745.82 | 0 | $16,028,946.66 | $243,403,692.48 |
| | | | | | | | | | SUBTOTAL ANTES IVA | $227,374,745.82 | $19,266,149.76 | $16,028,946.66 | $262,669,842.24 |
| | | | | | | | | | IVA | $36,379,959.33 | $3,082,583.96 | $2,564,631.47 | $42,027,174.76 |
| | | | | | | | | | TOTAL IVA INCLUIDO | $263,754,705.15 | $22,348,733.72 | $18,593,578.13 | $304,697,017.00 |
| | | | | | | | | | NÚMERO DE CONTRATO | 050GYR120N02325-001-00 | 050GYR120N02325-002-00 | 050GYR120N02325-003-00 | |
| | | | | | | | | | IMPORTE DE GARANTÍA DE CUMPLIMENTO (10% DEL IMPORTE DEL CONTRATO SIN IVA) | $22,737,474.58 | $1,926,614.98 | $1,602,894.67 | |



**Dirección de Administración**
Unidad de Adquisiciones
Coordinación de Adquisición de Bienes y Contratación de Servicios
Coordinación Técnica de Bienes y Servicios
División de Bienes No Terapéuticos

**ACTA CORRESPONDIENTE A LA CELEBRACIÓN DEL ACTO DE FALLO**

**Licitación Pública Nacional Electrónica**
**LA-50-GYR-050GYR120-N-23-2025**
**Adquisición de los bienes correspondientes al "Grupo 210 Ropa Contractual Zona A y Zona B, Régimen Ordinario, Médicos Residentes y personal del Régimen Ordinario que antes pertenecía al Programa IMSS Bienestar, para cubrir las necesidades del ejercicio 2025 de los Órganos de Operación Administrativa Desconcentrada y Áreas de Nivel Central del Instituto Mexicano del Seguro Social".**

**Licitante: Comercializadora Industrial Shemek, S.A. de C.V.**
**Domicilio: Calle Manuel J. Othón No. 188, Colonia Tránsito, Alcaldía Cuauhtémoc, Ciudad de México, C.P. 06820.**

| PARTIDA | CÉDULA | DESCRIPCIÓN CORTA O SIMPLIFICADA | ORDINARIO | PMR | % DE DESCUENTO | PRECIO (APLICADO EL % DE DESCUENTO AL PMR) | IMPORTE TOTAL |
|---|---|---|---|---|---|---|---|
| 58 | 63 | Calzado masculino | 38,231 | $710.50 | 1.20 | $701.97 | $26,837,015.07 |
| 59 | 64 | Calzado femenino | 29,780 | $722.79 | 1.20 | $714.11 | $21,266,195.80 |
| | | | | | | **SUBTOTAL ANTES IVA** | $48,103,210.87 |
| | | | | | | **IVA** | $7,696,513.74 |
| | | | | | | **TOTAL IVA INCLUIDO** | $55,799,724.61 |
| | | | | | | **NÚMERO DE CONTRATO** | **050GYR120N02325-004-00** |
| | | | | | | **IMPORTE DE GARANTÍA DE CUMPLIMIENTO (10% DEL IMPORTE DEL CONTRATO SIN IVA)** | $4,810,321.09 |

**Licitante: Comercializadora Rodier, S. de R.L. de C.V.**
**Domicilio: Calle Av. Insurgentes Norte No. 1740, Int. 103-4. Colonia Lindavista Sur, Alcaldía Gustavo A. Madero, Ciudad de México, C.P. 07300**

| PARTIDA | CÉDULA | DESCRIPCIÓN CORTA O SIMPLIFICADA | ORDINARIO | ANTES IMSS BIENESTAR | TOTAL POR PARTIDA | PMR | % DE DESCUENTO | PRECIO (APLICADO EL % DE DESCUENTO AL PMR) | IMPORTE RÉGIMEN ORDINARIO | IMPORTE ANTES IMSS BIENESTAR | IMPORTE TOTAL POR REGÍMENES |
|---|---|---|---|---|---|---|---|---|---|---|---|
| 9 | 9 | Suéter femenino | 134,028 | 15,544 | 149,572 | $299.71 | 1.00 | $296.71 | $39,767,447.88 | $4,612,060.24 | $44,379,508.12 |
| 10 | 10 | Suéter masculino | 32,722 | 1,803 | 34,525 | $297.84 | 1.00 | $294.86 | $9,648,408.92 | $531,632.58 | $10,180,041.50 |
| | | | | | | | | **SUBTOTAL ANTES IVA** | $49,415,856.80 | $5,143,692.82 | $54,559,549.62 |
| | | | | | | | | **IVA** | $7,906,537.09 | $822,990.85 | $8,729,527.94 |
| | | | | | | | | **TOTAL IVA INCLUIDO** | $57,322,393.89 | $5,966,683.67 | $63,289,077.56 |
| | | | | | | | | **NÚMERO DE CONTRATO** | **050GYR120N02325-005-00** | **050GYR120N02325-006-00** | |

ANEXOS
DIVISIÓN DE CONTRATOS



**Dirección de Administración**
Unidad de Adquisiciones
Coordinación de Adquisición de Bienes y Contratación de Servicios
Coordinación Técnica de Bienes y Servicios
División de Bienes No Terapéuticos

## ACTA CORRESPONDIENTE A LA CELEBRACIÓN DEL ACTO DE FALLO

**Licitación Pública Nacional Electrónica**
**LA-50-GYR-050GYR120-N-23-2025**
**Adquisición de los bienes correspondientes al "Grupo 210 Ropa Contractual Zona A y Zona B, Régimen Ordinario, Médicos Residentes y personal del Régimen Ordinario que antes pertenecía al Programa IMSS Bienestar, para cubrir las necesidades del ejercicio 2025 de los Órganos de Operación Administrativa Desconcentrada y Áreas de Nivel Central del Instituto Mexicano del Seguro Social".**

| PARTIDA | CÉDULA | DESCRIPCIÓN CORTA O SIMPLIFICADA | ORDINARIO | ANTES IMSS BIENESTAR | TOTAL POR PARTIDA | PMR | % DE DESCUENTO | PRECIO (APLICADO EL % DE DESCUENTO AL PMR) | IMPORTE RÉGIMEN ORDINARIO | IMPORTE ANTES IMSS BIENESTAR | IMPORTE TOTAL POR RÉGIMENES |
|---|---|---|---|---|---|---|---|---|---|---|---|
| | | | | | **IMPORTE DE GARANTÍA DE CUMPLIMENTO (10% DEL IMPORTE DEL CONTRATO SIN IVA)** | | | | $4,941,585.68 | $514,369.28 | |

**Licitante: Confecciones Isaac, S.A. de C.V.**
**Domicilio: Calle Av. de la Hacienda No. 136, Colonia Club de Golf la Hacienda, Municipio Atizapán de Zaragoza, Estado de México, C.P. 52959**

| PARTIDA | CÉDULA | DESCRIPCIÓN CORTA O SIMPLIFICADA | ORDINARIO | ANTES IMSS BIENESTAR | TOTAL POR PARTIDA | PMR | % DE DESCUENTO | PRECIO (APLICADO EL % DE DESCUENTO AL PMR) | IMPORTE ORDINARIO | IMPORTE ANTES IMSS BIENESTAR | IMPORTE TOTAL POR RÉGIMENES |
|---|---|---|---|---|---|---|---|---|---|---|---|
| 6 | 6 | Filipina, pantalón y cofia para dama | 181,853 | 25,319 | 207,172 | $549.07 | 2.00 | $538.08 | $97,851,462.24 | $13,623,647.52 | $111,475,109.76 |
| 12 | 12 | Filipina y pantalón femenino | 115,329 | 723 | 116,052 | $545.00 | 1.00 | $539.55 | $62,225,761.95 | $390,094.65 | $62,615,856.60 |
| 61 | 66 | Uniforme masculino | 17,548 | 0 | 17,548 | $573.80 | 2.00 | $562.32 | $9,867,591.36 | 0 | $9,867,591.36 |
| | | | | | | | | **SUBTOTAL ANTES IVA** | $169,944,815.55 | $14,013,742.17 | $183,958,557.72 |
| | | | | | | | | **IVA** | $27,191,170.49 | $2,242,198.75 | $29,433,369.24 |
| | | | | | | | | **TOTAL IVA INCLUIDO** | $197,135,986.04 | $16,255,940.92 | $213,391,926.96 |
| | | | | | | | | **NÚMERO DE CONTRATO** | **050GYR120N02325-007-00** | **050GYR120N02325-008-00** | |
| | | | | | **IMPORTE DE GARANTÍA DE CUMPLIMENTO (10% DEL IMPORTE DEL CONTRATO SIN IVA)** | | | | $16,994,481.56 | $1,401,374.22 | |



**Dirección de Administración**
Unidad de Adquisiciones
Coordinación de Adquisición de Bienes y Contratación de Servicios
Coordinación Técnica de Bienes y Servicios
División de Bienes No Terapéuticos

## ACTA CORRESPONDIENTE A LA CELEBRACIÓN DEL ACTO DE FALLO

**Licitación Pública Nacional Electrónica**
**LA-50-GYR-050GYR120-N-23-2025**
**Adquisición de los bienes correspondientes al "Grupo 210 Ropa Contractual Zona A y Zona B, Régimen Ordinario, Médicos Residentes y personal del Régimen Ordinario que antes pertenecía al Programa IMSS Bienestar, para cubrir las necesidades del ejercicio 2025 de los Órganos de Operacion Administrativa Desconcentrada y Áreas de Nivel Central del Instituto Mexicano del Seguro Social".**

**Licitante: Grupo Taschhom, S.A. de C.V.**
**Domicilio: Calle Central de Pintores, No. 26, Colonia Emilio Carranza, Alcaldía Venustiano Carranza, Ciudad de México, C.P. 15230**

| PARTIDA | CÉDULA | DESCRIPCIÓN CORTA O SIMPLIFICADA | ORDINARIO | ANTES IMSS BIENESTAR | TOTAL POR PARTIDA | PMR | % DE DESCUENTO | PRECIO (APLICADO EL % DE DESCUENTO AL PMR) | IMPORTE ORDINARIO | IMPORTE ANTES IMSS BIENESTAR | IMPORTE TOTAL POR RÉGIMENES |
|---|---|---|---|---|---|---|---|---|---|---|---|
| 31 | 33 | Calzado de protección | 31,549 | 101 | 31,650 | $846.80 | 2.50 | $825.63 | $26,047,800.87 | $83,388.63 | $26,131,189.50 |
| 49 | 52 | Calzado dieléctrico | 3,533 | 0 | 3,533 | $577.34 | 1.00 | $571.56 | $2,019,321.48 | 0 | $2,019,321.48 |
| | | | | | | | | **SUBTOTAL ANTES IVA** | $28,067,122.35 | $83,388.63 | $28,150,510.98 |
| | | | | | | | | **IVA** | $4,490,739.58 | $13,342.18 | $4,504,081.76 |
| | | | | | | | | **TOTAL IVA INCLUIDO** | $32,557,861.93 | $96,730.81 | $32,654,592.74 |
| | | | | | | | | **NÚMERO DE CONTRATO** | **050GYR120N02325-009-00** | **050GYR120N02325-010-00** | |
| | | | | | | | | **IMPORTE DE GARANTÍA DE CUMPLIMENTO (10% DEL IMPORTE DEL CONTRATO SIN IVA)** | $2,806,712.24 | $8,338.86 | |

ANEXOS
DIVISIÓN DE CONTRATOS



**Dirección de Administración**
Unidad de Adquisiciones
Coordinación de Adquisición de Bienes y Contratación de Servicios
Coordinación Técnica de Bienes y Servicios
División de Bienes No Terapéuticos

## ACTA CORRESPONDIENTE A LA CELEBRACIÓN DEL ACTO DE FALLO

**Licitación Pública Nacional Electrónica**
**LA-50-GYR-050GYR120-N-23-2025**
**Adquisición de los bienes correspondientes al "Grupo 210 Ropa Contractual Zona A y Zona B, Régimen Ordinario, Médicos Residentes y personal del Régimen Ordinario que antes pertenecía al Programa IMSS Bienestar, para cubrir las necesidades del ejercicio 2025 de los Órganos de Operación Administrativa Desconcentrada y Áreas de Nivel Central del Instituto Mexicano del Seguro Social".**

**Licitante: Imagen T-Vis-T, S.A. de C.V.**
**Domicilio: Calle Santa Tecla No. 61, Colonia Pedregal de Santo Domingo, Alcaldía Coyoacán, Ciudad de México, C.P. 04369**

| PARTIDA | CÉDULA | DESCRIPCIÓN CORTA O SIMPLIFICADA | ORDINARIO | ANTES IMSS BIENESTAR | TOTAL POR PARTIDA | PMR | % DE DESCUENTO | PRECIO (APLICADO EL % DE DESCUENTO AL PMR) | IMPORTE RÉGIMEN ORDINARIO | IMPORTE ANTES IMSS BIENESTAR | IMPORTE TOTAL POR RÉGIMENES |
|---|---|---|---|---|---|---|---|---|---|---|---|
| 13 | 13 | Filipina y pantalón para caballero | 99,714 | 3,588 | 103,302 | $560.00 | 2.00 | $548.80 | $54,723,043.20 | $1,969,094.40 | $56,692,137.60 |
| 15 | 15 | Filipina, pantalón, gorro y mandil para caballero | 19,329 | 0 | 19,329 | $721.89 | 2.30 | $705.28 | $13,632,357.12 | 0 | $13,632,357.12 |
| 20 | 20 | Camisa para caballero | 8,479 | 87 | 8,566 | $431.55 | 1.75 | $423.99 | $3,595,011.21 | $36,887.13 | $3,631,898.34 |
| 22 | 22 | Filipina, pantalón y gorro para caballero | 10,008 | 18 | 10,026 | $754.40 | 2.00 | $739.31 | $7,399,014.48 | $13,307.58 | $7,412,322.06 |
| | | | | | | | | **SUBTOTAL ANTES IVA** | $79,349,426.01 | $2,019,289.11 | $81,368,715.12 |
| | | | | | | | | **IVA** | $12,695,908.16 | $323,086.26 | $13,018,994.42 |
| | | | | | | | | **TOTAL IVA INCLUIDO** | $92,045,334.17 | $2,342,375.37 | $94,387,709.54 |
| | | | | | | | | **NÚMERO DE CONTRATO** | **050GYR120N02325-011-00** | **050GYR120N02325-012-00** | |
| **IMPORTE DE GARANTÍA DE CUMPLIMIENTO (10% DEL IMPORTE DEL CONTRATO SIN IVA)** | | | | | | | | | $7,934,942.60 | $201,928.91 | |



**Dirección de Administración**
Unidad de Adquisiciones
Coordinación de Adquisición de Bienes y Contratación de Servicios
Coordinación Técnica de Bienes y Servicios
División de Bienes No Terapéuticos

**ACTA CORRESPONDIENTE A LA CELEBRACIÓN DEL ACTO DE FALLO**

**Licitación Pública Nacional Electrónica**
**LA-50-GYR-050GYR120-N-23-2025**
**Adquisición de los bienes correspondientes al "Grupo 210 Ropa Contractual Zona A y Zona B, Régimen Ordinario, Médicos Residentes y personal del Régimen Ordinario que antes pertenecía al Programa IMSS Bienestar, para cubrir las necesidades del ejercicio 2025 de los Órganos de Operación Administrativa Desconcentrada y Áreas de Nivel Central del Instituto Mexicano del Seguro Social".**

**Licitante: Industrias Cannon Mills, S.A. de C.V.**
**Domicilio: Calle Negra Modelo, No. 38, Colonia Fraccionamiento Industrial Alce Blanco, Municipio Naucalpan de Juárez, Estado de México, C.P. 53370**

| PARTIDA | CÉDULA | DESCRIPCIÓN CORTA O SIMPLIFICADA | ORDINARIO | ANTES IMSS BIENESTAR | TOTAL POR PARTIDA | PMR | % DE DESCUENTO | PRECIO (APLICADO EL % DE DESCUENTO AL PMR) | IMPORTE RÉGIMEN ORDINARIO | IMPORTE ANTES IMSS BIENESTAR | IMPORTE TOTAL POR RÉGIMENES |
|---|---|---|---|---|---|---|---|---|---|---|---|
| 27 | 29 | Pantimedia de compresión graduada | 531,332 | 27,225 | 558,557 | $138.22 | 22.00 | $107.81 | $57,282,902.92 | $2,935,127.25 | $60,218,030.17 |
| | | | | | | | | **SUBTOTAL ANTES IVA** | $57,282,902.92 | $2,935,127.25 | $60,218,030.17 |
| | | | | | | | | **IVA** | $9,165,264.47 | $469,620.36 | $9,634,884.83 |
| | | | | | | | | **TOTAL IVA INCLUIDO** | $66,448,167.39 | $3,404,747.61 | $69,852,915.00 |
| | | | | | | | | **NÚMERO DE CONTRATO** | **050GYR120N02325 -013-00** | **050GYR120N02325-014-00** | |
| | | | | | | | | **IMPORTE DE GARANTÍA DE CUMPLIMENTO (10% DEL IMPORTE DEL CONTRATO SIN IVA)** | $5,728,290.29 | $293,512.73 | |

**Licitante: Jeguen, S. de R.L. de C.V.**
**Domicilio: Calle Prolongación Abasolo, No. 8, Colonia Los Limones, Municipio Ozumba, Estado de México, C.P. 56800**

| PARTIDA | CÉDULA | DESCRIPCIÓN CORTA O SIMPLIFICADA | ORDINARIO | PMR | % DE DESCUENTO | PRECIO (APLICADO EL % DE DESCUENTO AL PMR) | IMPORTE TOTAL |
|---|---|---|---|---|---|---|---|
| 24 | 24 | Sandalias | 210 | $277.37 | 5.00 | $263.50 | $55,335.00 |
| 25 | 25 | Calcetas | 1,072 | $219.00 | 12.00 | $192.72 | $206,595.84 |
| 28 | 30 | Gorra deportiva | 52 | $244.56 | 5.00 | $232.33 | $12,081.16 |

ANEXOS
DIVISIÓN DE CONTRATOS



**Dirección de Administración**
Unidad de Adquisiciones
Coordinación de Adquisición de Bienes y Contratación de Servicios
Coordinación Técnica de Bienes y Servicios
División de Bienes No Terapéuticos

## ACTA CORRESPONDIENTE A LA CELEBRACIÓN DEL ACTO DE FALLO

**Licitación Pública Nacional Electrónica**
**LA-50-GYR-050GYR120-N-23-2025**
**Adquisición de los bienes correspondientes al "Grupo 210 Ropa Contractual Zona A y Zona B, Régimen Ordinario, Médicos Residentes y personal del Régimen Ordinario que antes pertenecía al Programa IMSS Bienestar, para cubrir las necesidades del ejercicio 2025 de los Órganos de Operación Administrativa Desconcentrada y Áreas de Nivel Central del Instituto Mexicano del Seguro Social".**

| PARTIDA | CÉDULA | DESCRIPCIÓN CORTA O SIMPLIFICADA | ORDINARIO | PMR | % DE DESCUENTO | PRECIO (APLICADO EL % DE DESCUENTO AL PMR) | IMPORTE TOTAL |
|---|---|---|---|---|---|---|---|
| 29 | 31 | Camiseta deportiva | 78 | $232.89 | 7.00 | $216.58 | $16,893.24 |
| 38 | 41 | Mandil impermeable | 68 | $457.79 | 8.00 | $421.16 | $28,638.88 |
| | | | | | | **SUBTOTAL ANTES IVA** | $319,544.12 |
| | | | | | | **IVA** | $51,127.06 |
| | | | | | | **TOTAL IVA INCLUIDO** | $370,671.18 |
| | | | | | | **NÚMERO DE CONTRATO** | **050GYR120N02325-015-00** |
| | | | | | | **IMPORTE DE GARANTÍA DE CUMPLIMENTO (10% DEL IMPORTE DEL CONTRATO SIN IVA)** | $31,954.41 |

**Licitante: Jovito Florencio Meza Hernández**
**Domicilio: Calle Clavel, No. 5, Colonia Sagitario 1, Municipio Atizapán de Zaragoza, Estado de México, C.P. 52949**

| PARTIDA | CÉDULA | DESCRIPCIÓN CORTA O SIMPLIFICADA | ORDINARIO | PMR | % DE DESCUENTO | PRECIO (APLICADO EL % DE DESCUENTO AL PMR) | IMPORTE TOTAL |
|---|---|---|---|---|---|---|---|
| 34 | 36 | Traje de baño para caballero | 276 | $502.47 | 40.00 | $301.48 | $83,208.48 |
| | | | | | | **SUBTOTAL ANTES IVA** | $83,208.48 |
| | | | | | | **IVA** | $13,313.36 |
| | | | | | | **TOTAL IVA INCLUIDO** | $96,521.84 |
| | | | | | | **NÚMERO DE CONTRATO** | **050GYR120N02325-016-00** |
| | | | | | | **IMPORTE DE GARANTÍA DE CUMPLIMENTO (10% DEL IMPORTE DEL CONTRATO SIN IVA)** | $8,320.85 |



**Dirección de Administración**
Unidad de Adquisiciones
Coordinación de Adquisición de Bienes y Contratación de Servicios
Coordinación Técnica de Bienes y Servicios
División de Bienes No Terapéuticos

## ACTA CORRESPONDIENTE A LA CELEBRACIÓN DEL ACTO DE FALLO

**Licitación Pública Nacional Electrónica**
**LA-50-GYR-050GYR120-N-23-2025**
**Adquisición de los bienes correspondientes al "Grupo 210 Ropa Contractual Zona A y Zona B, Régimen Ordinario, Médicos Residentes y personal del Régimen Ordinario que antes pertenecía al Programa IMSS Bienestar, para cubrir las necesidades del ejercicio 2025 de los Órganos de Operación Administrativa Desconcentrada y Áreas de Nivel Central del Instituto Mexicano del Seguro Social".**

**Licitante: Magnocom, S.A. de C.V.**
**Domicilio: Calle Av. de las Américas, No. 35 P.B., Colonia Moderna, Alcaldía Benito Juárez, Ciudad de México, C.P. 03510**

| PARTIDA | CÉDULA | DESCRIPCIÓN CORTA O SIMPLIFICADA | ORDINARIO | ANTES IMSS BIENESTAR | TOTAL POR PARTIDA | PMR | % DE DESCUENTO | PRECIO (APLICADO EL % DE DESCUENTO AL PMR) | IMPORTE RÉGIMEN ORDINARIO | IMPORTE ANTES IMSS BIENESTAR | IMPORTE TOTAL POR RÉGIMENES |
|---|---|---|---|---|---|---|---|---|---|---|---|
| 33 | 35 | Filipina para dama | 34,935 | 0 | 34,935 | $380.46 | 3.10 | $368.66 | $12,879,137.10 | 0 | $12,879,137.10 |
| 42 | 45 | Filipina, pantalón y cofia para dama | 103,501 | 10,612 | 114,113 | $706.54 | 3.10 | $684.63 | $70,859,889.63 | $7,265,293.56 | $78,125,183.19 |
| 53 | 56 | Filipina para caballero | 35,475 | 0 | 35,475 | $444.00 | 3.10 | $430.23 | $15,262,409.25 | 0 | $15,262,409.25 |
| 54 | 57 | Pantalón para caballero | 35,475 | 0 | 35,475 | $425.00 | 3.10 | $411.82 | $14,609,314.50 | 0 | $14,609,314.50 |
| 55 | 58 | Pantalón para dama | 34,935 | 0 | 34,935 | $416.00 | 3.10 | $403.10 | $14,082,298.50 | 0 | $14,082,298.50 |
| | | | | | | | | **SUBTOTAL ANTES IVA** | $127,693,048.98 | $7,265,293.56 | $134,958,342.54 |
| | | | | | | | | **IVA** | $20,430,887.84 | $1,162,446.97 | $21,593,334.81 |
| | | | | | | | | **TOTAL IVA INCLUIDO** | $148,123,936.82 | $8,427,740.53 | $156,551,677.35 |
| | | | | | | | | **NÚMERO DE CONTRATO** | **050GYR120N02325-017-00** | **050GYR120N02325-018-00** | |
| | | | | | | | | **IMPORTE DE GARANTÍA DE CUMPLIMENTO (10% DEL IMPORTE DEL CONTRATO SIN IVA)** | $12,769,304.90 | $726,529.36 | |

ANEXOS
DIVISIÓN DE CONTRATOS

## ACTA CORRESPONDIENTE A LA CELEBRACIÓN DEL ACTO DE FALLO

**Licitación Pública Nacional Electrónica**
**LA-50-GYR-050GYR120-N-23-2025**
**Adquisición de los bienes correspondientes al "Grupo 210 Ropa Contractual Zona A y Zona B, Régimen Ordinario, Médicos Residentes y personal del Régimen Ordinario que antes pertenecía al Programa IMSS Bienestar, para cubrir las necesidades del ejercicio 2025 de los Órganos de Operación Administrativa Desconcentrada y Áreas de Nivel Central del Instituto Mexicano del Seguro Social".**

**Licitante: Mayoristas y Distribuidores Asociados, S.A. de C.V.**
**Domicilio: Calle Lirio, No. 114, Colonia Rancho la Florida, Municipio León, Estado de Guanajuato, C.P. 37120**

| PARTIDA | CÉDULA | DESCRIPCIÓN CORTA O SIMPLIFICADA | ORDINARIO | MÉDICOS RESIDENTES | ANTES IMSS BIENESTAR | TOTAL POR PARTIDA | PMR | % DE DESCUENTO | PRECIO (APLICADO EL % DE DESCUENTO AL PMR) | IMPORTE RÉGIMEN ORDINARIO | IMPORTE MÉDICOS RESIDENTES | IMPORTE RÉGIMEN ANTES IMSS BIENESTAR | IMPORTE TOTAL POR RÉGIMENES |
|---|---|---|---|---|---|---|---|---|---|---|---|---|---|
| 43 | 46 | Calzado contractual para caballero | 110,631 | 26,138 | 6,865 | 143,634 | $752.88 | 1.50 | $741.58 | $82,041,736.98 | $19,383,418.04 | $5,090,946.70 | $106,516,101.72 |
| | | | | | | | | | **SUBTOTAL ANTES IVA** | $82,041,736.98 | $19,383,418.04 | $5,090,946.70 | $106,516,101.72 |
| | | | | | | | | | **IVA** | $13,126,677.92 | $3,101,346.89 | $814,551.47 | $17,042,576.28 |
| | | | | | | | | | **TOTAL IVA INCLUIDO** | $95,168,414.90 | $22,484,764.93 | $5,905,498.17 | $123,558,678.00 |
| | | | | | | | | | **NÚMERO DE CONTRATO** | **050GYR120N02325-019-00** | **050GYR120N02325-020-00** | **050GYR120N02325-021-00** | |
| | | | | | | | | | **IMPORTE DE GARANTÍA DE CUMPLIMENTO (10% DEL IMPORTE DEL CONTRATO SIN IVA)** | $8,204,173.70 | $1,938,341.80 | $509,094.67 | |



**Dirección de Administración**
Unidad de Adquisiciones
Coordinación de Adquisición de Bienes y Contratación de Servicios
Coordinación Técnica de Bienes y Servicios
División de Bienes No Terapéuticos

## ACTA CORRESPONDIENTE A LA CELEBRACIÓN DEL ACTO DE FALLO

**Licitación Pública Nacional Electrónica**
**LA-50-GYR-050GYR120-N-23-2025**
**Adquisición de los bienes correspondientes al "Grupo 210 Ropa Contractual Zona A y Zona B, Régimen Ordinario, Médicos Residentes y personal del Régimen Ordinario que antes pertenecía al Programa IMSS Bienestar, para cubrir las necesidades del ejercicio 2025 de los Órganos de Operación Administrativa Desconcentrada y Áreas de Nivel Central del Instituto Mexicano del Seguro Social".**

**Licitante: Meraki Ctyc, S.A. de C.V.**
**Domicilio: Calle Av. Paseo de la Reforma, No. 369, Interior 1B, Colonia, Cuauhtémoc, Alcaldía Cuauhtémoc, Ciudad de México, C.P. 06500**

| PARTIDA | CÉDULA | DESCRIPCIÓN CORTA O SIMPLIFICADA | ORDINARIO | MÉDICOS RESIDENTES | ANTES IMSS BIENESTAR | TOTAL POR PARTIDA | PMR | % DE DESCUENTO | PRECIO (APLICADO EL % DE DESCUENTO AL PMR) | IMPORTE RÉGIMEN ORDINARIO | IMPORTE MÉDICOS RESIDENTES | IMPORTE RÉGIMEN ANTES IMSS BIENESTAR | IMPORTE TOTAL POR RÉGIMENES |
|---|---|---|---|---|---|---|---|---|---|---|---|---|---|
| 8 | 8 | Bata para dama | 137,772 | 44,745 | 5,616 | 188,133 | $325.12 | 2.80 | $316.01 | $43,537,329.72 | $14,139,867.45 | $1,774,712.16 | $59,451,909.33 |
| 36 | 38 | Chamarra unisex | 1,107 | 0 | 0 | 1,107 | $894.65 | 3.10 | $866.91 | $959,669.37 | 0 | 0 | $959,669.37 |
| 45 | 48 | Pantalón para médico residente, masculino | 0 | 39,510 | 0 | 39,510 | $357.37 | 2.90 | $347.00 | 0 | $13,709,970.00 | 0 | $13,709,970.00 |
| 46 | 49 | Pantalón para médica residente, femenino | 0 | 44,253 | 0 | 44,253 | $304.61 | 2.90 | $295.77 | 0 | $13,088,709.81 | 0 | $13,088,709.81 |
| 50 | 53 | Filipina para caballero | 23,649 | 0 | 0 | 23,649 | $424.76 | 3.10 | $411.59 | $9,733,691.91 | 0 | 0 | $9,733,691.91 |
| | | | | | | | | | **SUBTOTAL ANTES IVA** | $54,230,691.00 | $40,938,547.26 | $1,774,712.16 | $96,943,950.42 |
| | | | | | | | | | **IVA** | $8,676,910.56 | $6,550,167.56 | $283,953.95 | $15,511,032.07 |
| | | | | | | | | | **TOTAL IVA INCLUIDO** | $62,907,601.56 | $47,488,714.82 | $2,058,666.11 | $112,454,982.49 |
| | | | | | | | | | **NÚMERO DE CONTRATO** | **050GYR120N02325-022-00** | **050GYR120N02325-023-00** | **050GYR120N02325-024-00** | |
| | | | | | | | | | **IMPORTE DE GARANTÍA DE CUMPLIMIENTO (10% DEL IMPORTE DEL CONTRATO SIN IVA)** | $5,423,069.10 | $4,093,854.73 | $177,471.22 | |

ANEXOS
DIVISIÓN DE CONTRATOS

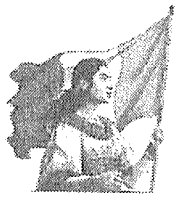

**Dirección de Administración**
Unidad de Adquisiciones
Coordinación de Adquisición de Bienes y Contratación de Servicios
Coordinación Técnica de Bienes y Servicios
División de Bienes No Terapeuticos

## ACTA CORRESPONDIENTE A LA CELEBRACIÓN DEL ACTO DE FALLO

**Licitación Pública Nacional Electrónica**
**LA-50-GYR-050GYR120-N-23-2025**
**Adquisición de los bienes correspondientes al "Grupo 210 Ropa Contractual Zona A y Zona B, Régimen Ordinario, Médicos Residentes y personal del Régimen Ordinario que antes pertenecía al Programa IMSS Bienestar, para cubrir las necesidades del ejercicio 2025 de los Órganos de Operación Administrativa Desconcentrada y Áreas de Nivel Central del Instituto Mexicano del Seguro Social".**

**Licitante: Ordito e Trama, S.A. de C.V.**
**Domicilio: Calle Miguel Ángel, No. 69, Colonia Moderna, Alcaldía Benito Juárez, Ciudad de México, C.P. 03510**

| PARTIDA | CÉDULA | DESCRIPCIÓN CORTA O SIMPLIFICADA | ORDINARIO | ANTES IMSS BIENESTAR | TOTAL POR PARTIDA | PMR | % DE DESCUENTO | PRECIO (APLICADO EL % DE DESCUENTO AL PMR) | IMPORTE RÉGIMEN ORDINARIO | IMPORTE ANTES IMSS BIENESTAR | IMPORTE TOTAL POR RÉGIMENES |
|---|---|---|---|---|---|---|---|---|---|---|---|
| 19 | 19 | Chamarra para caballero | 4,454 | 33 | 4,487 | $1,293.47 | 2.50 | $1,261.13 | $5,617,073.02 | $41,617.29 | $5,658,690.31 |
| 52 | 55 | Faja | 54,023 | 3 | 54,026 | $405.20 | 2.50 | $395.07 | $21,342,866.61 | $1,185.21 | $21,344,051.82 |
| | | | | | | | | **SUBTOTAL ANTES IVA** | $26,959,939.63 | $42,802.50 | $27,002,742.13 |
| | | | | | | | | **IVA** | $4,313,590.34 | $6,848.40 | $4,320,438.74 |
| | | | | | | | | **TOTAL IVA INCLUIDO** | $31,273,529.97 | $49,650.90 | $31,323,180.87 |
| | | | | | | | | **NÚMERO DE CONTRATO** | **050GYR120N02325-025-00** | **050GYR120N02325-026-00** | |
| | | | | | | | | **IMPORTE DE GARANTÍA DE CUMPLIMENTO (10% DEL IMPORTE DEL CONTRATO SIN IVA)** | $2,695,993.96 | $4,280.25 | |

**Licitante: Punto Europeo, S.A. de C.V.**
**Domicilio: Calle Av. Aluminio, No. 48, Colonia Felipe Pescador, Alcaldía Cuauhtémoc, Ciudad de México, C.P. 06280**

| PARTIDA | CÉDULA | DESCRIPCIÓN CORTA O SIMPLIFICADA | ORDINARIO | PMR | % DE DESCUENTO | PRECIO (APLICADO EL % DE DESCUENTO AL PMR) | IMPORTE TOTAL |
|---|---|---|---|---|---|---|---|
| 26 | 27 | Chamarra y pantalón deportivo unisex | 1,686 | $ 1,139.00 | 0.01 | $1,138.88 | $1,920,151.68 |
| | | | | | | **SUBTOTAL ANTES IVA** | $1,920,151.68 |
| | | | | | | **IVA** | $307,224.27 |
| | | | | | | **TOTAL IVA INCLUIDO** | $2,227,375.95 |



## ACTA CORRESPONDIENTE A LA CELEBRACIÓN DEL ACTO DE FALLO

**Licitación Pública Nacional Electrónica**
**LA-50-GYR-050GYR120-N-23-2025**
**Adquisición de los bienes correspondientes al "Grupo 210 Ropa Contractual Zona A y Zona B, Régimen Ordinario, Médicos Residentes y personal del Régimen Ordinario que antes pertenecía al Programa IMSS Bienestar, para cubrir las necesidades del ejercicio 2025 de los Órganos de Operación Administrativa Desconcentrada y Áreas de Nivel Central del Instituto Mexicano del Seguro Social".**

| PARTIDA | CÉDULA | DESCRIPCIÓN CORTA O SIMPLIFICADA | ORDINARIO | PMR | % DE DESCUENTO | PRECIO (APLICADO EL % DE DESCUENTO AL PMR) | IMPORTE TOTAL |
|---|---|---|---|---|---|---|---|
| | | | | | | **NÚMERO DE CONTRATO** | **050GYR120N02325-027-00** |
| | | | | | | **IMPORTE DE GARANTÍA DE CUMPLIMENTO (10% DEL IMPORTE DEL CONTRATO SIN IVA)** | $192,015.17 |

**Licitante: Servicios Generales de Manufactura GM33, S.A. de C.V.**
**Domicilio: Calle Córdoba, No. 203 Interior 102, Colonia Roma Norte, Alcaldía Cuauhtémoc, Ciudad de México, C.P. 06700**

| PARTIDA | CÉDULA | DESCRIPCIÓN CORTA O SIMPLIFICADA | ORDINARIO | ANTES IMSS BIENESTAR | TOTAL POR PARTIDA | PMR | % DE DESCUENTO | PRECIO (APLICADO EL % DE DESCUENTO AL PMR) | IMPORTE RÉGIMEN ORDINARIO | IMPORTE ANTES IMSS BIENESTAR | IMPORTE TOTAL POR RÉGIMENES |
|---|---|---|---|---|---|---|---|---|---|---|---|
| 5 | 5 | Filipina y pantalón para dama | 10,824 | 474 | 11,298 | $745.50 | 1.33 | $735.58 | $7,961,917.92 | $348,664.92 | $8,310,582.84 |
| 21 | 21 | Camisa y pantalón para caballero | 12,983 | 6,394 | 19,377 | $803.00 | 1.33 | $792.32 | $10,286,690.56 | $5,066,094.08 | $15,352,784.64 |
| 37 | 40 | Bata pintor, pantalón y gorro para dama | 19,158 | 0 | 19,158 | $755.50 | 1.33 | $745.45 | $14,281,331.10 | 0 | $14,281,331.10 |
| 63 | 68 | Uniforme para caballero | 5,048 | 0 | 5,048 | $596.46 | 0.33 | $594.49 | $3,000,985.52 | 0 | $3,000,985.52 |
| | | | | | | | | **SUBTOTAL ANTES IVA** | $35,530,925.10 | $5,414,759.00 | $40,945,684.10 |
| | | | | | | | | **IVA** | $5,684,948.02 | $866,361.44 | $6,551,309.46 |
| | | | | | | | | **TOTAL IVA INCLUIDO** | $41,215,873.12 | $6,281,120.44 | $47,496,993.56 |
| | | | | | | | | **NÚMERO DE CONTRATO** | **050GYR120N02325-028-00** | **050GYR120N02325-029-00** | |
| | | | | | | | | **IMPORTE DE GARANTÍA DE CUMPLIMENTO (10% DEL IMPORTE DEL CONTRATO SIN IVA)** | $3,553,092.51 | $541,475.90 | |

ANEXOS
DIVISIÓN DE CONTRATOS

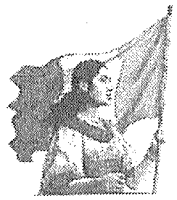

**Dirección de Administración**
Unidad de Adquisiciones
Coordinación de Adquisición de Bienes y Contratación de Servicios
Coordinación Técnica de Bienes y Servicios
División de Bienes No Terapéuticos

## ACTA CORRESPONDIENTE A LA CELEBRACIÓN DEL ACTO DE FALLO

**Licitación Pública Nacional Electrónica**
**LA-50-GYR-050GYR120-N-23-2025**
**Adquisición de los bienes correspondientes al "Grupo 210 Ropa Contractual Zona A y Zona B, Régimen Ordinario, Médicos Residentes y personal del Régimen Ordinario que antes pertenecía al Programa IMSS Bienestar, para cubrir las necesidades del ejercicio 2025 de los Órganos de Operación Administrativa Desconcentrada y Áreas de Nivel Central del Instituto Mexicano del Seguro Social".**

**Licitante: Trazo y Evolución Textil, S.A. de C.V.**
**Domicilio: Calle Río Volga, No. 80, Interior 601, Colonia Cuauhtémoc, Alcaldía Cuauhtémoc, Ciudad de México, C.P. 06500**

| PARTIDA | CÉDULA | DESCRIPCIÓN CORTA O SIMPLIFICADA | ORDINARIO | PMR | % DE DESCUENTO | PRECIO (APLICADO EL % DE DESCUENTO AL PMR) | IMPORTE TOTAL |
|---|---|---|---|---|---|---|---|
| 14 | 14 | Traje sastre para caballero | 427 | $2,648.00 | 3.90 | $2,544.72 | $1,086,595.44 |
| 17 | 17 | Traje sastre para dama | 347 | $3,250.20 | 3.90 | $3,123.44 | $1,083,833.68 |
| 18 | 18 | Blusa para dama | 237 | $495.98 | 1.50 | $488.54 | $115,783.98 |
| 32 | 34 | Saco para dama | 165 | $816.98 | 3.00 | $792.47 | $130,757.55 |
| 35 | 37 | Saco para caballero | 297 | $956.56 | 3.00 | $927.86 | $275,574.42 |
| 47 | 50 | Playera tipo polo | 3,293 | $276.10 | 3.00 | $267.81 | $881,898.33 |
| 56 | 61 | Filipina y pantalón para dama | 684 | $516.28 | 3.00 | $500.79 | $342,540.36 |
| 57 | 62 | Filipina y pantalón para caballero | 543 | $553.30 | 3.00 | $536.70 | $291,428.10 |
| | | | | | | **SUBTOTAL ANTES IVA** | $4,208,411.86 |
| | | | | | | **IVA** | $673,345.90 |
| | | | | | | **TOTAL IVA INCLUIDO** | $4,881,757.76 |
| | | | | | | **NÚMERO DE CONTRATO** | **050GYR120N02325-030-00** |
| | | | | | | **IMPORTE DE GARANTÍA DE CUMPLIMENTO (10% DEL IMPORTE DEL CONTRATO SIN IVA)** | $420,841.19 |



**Dirección de Administración**
Unidad de Adquisiciones
Coordinación de Adquisición de Bienes y Contratación de Servicios
Coordinación Técnica de Bienes y Servicios
División de Bienes No Terapéuticos

## ACTA CORRESPONDIENTE A LA CELEBRACIÓN DEL ACTO DE FALLO

**Licitación Pública Nacional Electrónica**
**LA-50-GYR-050GYR120-N-23-2025**
**Adquisición de los bienes correspondientes al "Grupo 210 Ropa Contractual Zona A y Zona B, Régimen Ordinario, Médicos Residentes y personal del Régimen Ordinario que antes pertenecía al Programa IMSS Bienestar, para cubrir las necesidades del ejercicio 2025 de los Órganos de Operación Administrativa Desconcentrada y Áreas de Nivel Central del Instituto Mexicano del Seguro Social".**

**Licitante: Uniformes El Tren, S.A. de C.V.**
**Domicilio: Calle Martí, No. 296, Colonia Escandón, Segunda Sección, Alcaldía Miguel Hidalgo, Ciudad de México, C.P. 11800**

| PARTIDA | CÉDULA | DESCRIPCIÓN CORTA O SIMPLIFICADA | ORDINARIO | MÉDICOS RESIDENTES | ANTES IMSS BIENESTAR | TOTAL POR PARTIDA | PMR | % DE DESCUENTO | PRECIO (APLICADO EL % DE DESCUENTO AL PMR) | IMPORTE RÉGIMEN ORDINARIO | IMPORTE MÉDICOS RESIDENTES | IMPORTE RÉGIMEN ANTES IMSS BIENESTAR | IMPORTE TOTAL POR RÉGIMENES |
|---|---|---|---|---|---|---|---|---|---|---|---|---|---|
| 1 | 1 | Bata para caballero | 24,626 | 0 | 1,452 | 26,078 | $341.83 | 1.50 | $336.70 | $8,291,574.20 | | $488,888.40 | $8,780,462.60 |
| 2 | 2 | Bata para dama | 5,396 | 0 | 1,431 | 6,827 | $346.55 | 1.50 | $341.35 | $1,841,924.60 | 0 | $488,471.85 | $2,330,396.45 |
| 7 | 7 | Bata para caballero | 123,804 | 39,804 | 5,736 | 169,344 | $325.00 | 3.00 | $315.25 | $39,029,211.00 | $12,548,211.00 | $1,808,274.00 | $53,385,696.00 |
| 23 | 23 | Filipina, pantalón y gorro para dama | 1,416 | 0 | 0 | 1,416 | $759.53 | 1.50 | $748.13 | $1,059,352.08 | 0 | 0 | $1,059,352.08 |
| 40 | 43 | Filipina para caballero | 13,095 | 0 | 0 | 13,095 | $442.50 | 1.50 | $435.86 | $5,707,586.70 | 0 | 0 | $5,707,586.70 |
| 41 | 44 | Filipina para dama | 7,029 | 0 | 0 | 7,029 | $433.81 | 1.50 | $427.30 | $3,003,491.70 | 0 | 0 | $3,003,491.70 |
| 51 | 54 | Pantalón para caballero | 39,195 | 0 | 120 | 39,315 | $374.36 | 3.00 | $363.12 | $14,232,488.40 | 0 | $43,574.40 | $14,276,062.80 |
| 60 | 65 | Uniforme femenino | 15,724 | 0 | 0 | 15,724 | $679.20 | 3.00 | $658.82 | $10,359,285.68 | 0 | 0 | $10,359,285.68 |
| 62 | 67 | Uniforme para dama | 20,640 | 0 | 0 | 20,640 | $639.72 | 3.00 | $620.52 | $12,807,532.80 | 0 | 0 | $12,807,532.80 |
| | | | | | | | | | **SUBTOTAL ANTES IVA** | $96,332,447.16 | $12,548,211.00 | $2,829,208.65 | $111,709,866.81 |
| | | | | | | | | | **IVA** | $15,413,191.55 | $2,007,713.76 | $452,673.38 | $17,873,578.69 |
| | | | | | | | | | **TOTAL IVA INCLUIDO** | $111,745,638.71 | $14,555,924.76 | $3,281,882.03 | $129,583,445.50 |
| | | | | | | | | | **NÚMERO DE CONTRATO** | **050GYR120N02325-031-00** | **050GYR120N02325-032-00** | **050GYR120N02325-033-00** | |
| | | | | | | | | | **IMPORTE DE GARANTÍA DE CUMPLIMENTO (10% DEL IMPORTE DEL CONTRATO SIN IVA)** | $9,633,244.72 | $1,254,821.10 | $282,920.87 | |

ANEXOS
DIVISIÓN DE CONTRATOS



**Dirección de Administración**
Unidad de Adquisiciones
Coordinación de Adquisición de Bienes y Contratación de Servicios
Coordinación Técnica de Bienes y Servicios
División de Bienes No Terapéuticos

## ACTA CORRESPONDIENTE A LA CELEBRACIÓN DEL ACTO DE FALLO

**Licitación Pública Nacional Electrónica**
**LA-50-GYR-050GYR120-N-23-2025**
**Adquisición de los bienes correspondientes al "Grupo 210 Ropa Contractual Zona A y Zona B, Régimen Ordinario, Médicos Residentes y personal del Régimen Ordinario que antes pertenecía al Programa IMSS Bienestar, para cubrir las necesidades del ejercicio 2025 de los Órganos de Operación Administrativa Desconcentrada y Áreas de Nivel Central del Instituto Mexicano del Seguro Social".**

**Licitante: Uniformes Recsa, S.A. de C.V.**
**Domicilio: Calle Av. Guerra de Reforma, No. 90, Colonia Leyes de Reforma, 3ra. Sección, Alcaldía Iztapalapa, Ciudad de México, C.P. 09310**

| PARTIDA | CÉDULA | DESCRIPCIÓN CORTA O SIMPLIFICADA | ORDINARIO | ANTES IMSS BIENESTAR | TOTAL POR PARTIDA | PMR | % DE DESCUENTO OFERTADO | PRECIO (APLICADO EL % DE DESCUENTO AL PMR) | IMPORTE RÉGIMEN ORDINARIO | IMPORTE ANTES IMSS BIENESTAR | IMPORTE TOTAL POR REGÍMENES |
|---|---|---|---|---|---|---|---|---|---|---|---|
| 3 | 3 | Bata para caballero | 46,008 | 306 | 46,314 | $328.38 | 0.80 | $325.75 | $14,987,106.00 | $99,679.50 | $15,086,785.50 |
| 11 | 11 | Overol para caballero | 19,072 | 1,202 | 20,274 | $722.76 | 2.00 | $708.30 | $13,508,697.60 | $851,376.60 | $14,360,074.20 |
| | | | | | | | | **SUBTOTAL ANTES IVA** | $28,495,803.60 | $951,056.10 | $29,446,859.70 |
| | | | | | | | | **IVA** | $4,559,328.58 | $152,168.98 | $4,711,497.55 |
| | | | | | | | | **TOTAL IVA INCLUIDO** | $33,055,132.18 | $1,103,225.08 | $34,158,357.25 |
| | | | | | | | | **NÚMERO DE CONTRATO** | **050GYR120N02325-034-00** | **050GYR120N02325-035-00** | |
| **IMPORTE DE GARANTÍA DE CUMPLIMENTO (10% DEL IMPORTE DEL CONTRATO SIN IVA)** | | | | | | | | | $2,849,580.36 | $95,105.61 | |

**ACTA CORRESPONDIENTE A LA CELEBRACIÓN DEL ACTO DE FALLO**

**Licitación Pública Nacional Electrónica**
**LA-50-GYR-050GYR120-N-23-2025**
**Adquisición de los bienes correspondientes al "Grupo 210 Ropa Contractual Zona A y Zona B, Régimen Ordinario, Médicos Residentes y personal del Régimen Ordinario que antes pertenecía al Programa IMSS Bienestar, para cubrir las necesidades del ejercicio 2025 de los Órganos de Operación Administrativa Desconcentrada y Áreas de Nivel Central del Instituto Mexicano del Seguro Social".**

La descripción detallada y las especificaciones técnicas de los bienes es la señalada en el **Anexo 1 Anexo Técnico y sus anexos** de la Convocatoria y es con la que los licitantes adjudicados deberán apegarse para la confección y entrega de los bienes adjudicados.

Lo anterior, considerando los precios que resultan de aplicar el porcentaje de descuento ofertado por cada licitante en su propuesta económica a los PMR por partida, mismos que para los efectos del presente Fallo, se tienen por reproducidos en este apartado como sí a la letra se insertaren.

**Importe Total Adjudicado por procedimiento:**

| Régimen | Total de Partidas Adjudicadas | Cantidad de Bienes Adjudicados | Monto Adjudicado por Régimen antes IVA | IVA por Régimen | Monto Adjudicado por Régimen con IVA | IVA |
|---|---|---|---|---|---|---|
| Ordinario | 56 | 2,505,374 | $1,117,353,988.91 | $178,776,638.23 | $1,296,130,627.14 | Aplica tasa 16% |
| Médicos Residentes | 6 | 223,778 | $92,136,326.06 | $14,741,812.17 | $106,878,138.23 | Aplica tasa 16% |
| Antes IMSS Bienestar | 23 | 135,979 | $63,592,965.31 | $10,174,874.45 | $73,767,839.76 | Aplica tasa 16% |
| **Total de los 3 Regímenes:** | | **2,386,498** | **$1,273,083,280.28** | **$203,693,324.84** | **$1,476,776,605.12** | **Aplica tasa 16%** |

En el caso de los licitantes que se enlistan a continuación, no fue susceptible de adjudicación, dado que hubo propuestas para la misma partida, que ofertaron un porcentaje de descuento más alto:

| No. | Licitante | Partida (s) |
|---|---|---|
| 1 | Becesa, S.A. de C.V. | 31, 43, 49, 58 y 59 |
| 2 | Comercializadora Industrial Shemek, S.A. de C.V. | 31, 43, 44, 48 y 49 |
| 3 | Comercializadora Munrro, S.A. de C.V. | 5, 6, 12, 21, 37, 61 y 63 |
| 4 | Confecciones Isaac, S.A. de C.V. | 27 |



ANEXOS
DIVISIÓN DE CONTRATOS

**ACTA CORRESPONDIENTE A LA CELEBRACIÓN DEL ACTO DE FALLO**

**Licitación Pública Nacional Electrónica**
**LA-50-GYR-050GYR120-N-23-2025**
**Adquisición de los bienes correspondientes al "Grupo 210 Ropa Contractual Zona A y Zona B, Régimen Ordinario, Médicos Residentes y personal del Régimen Ordinario que antes pertenecía al Programa IMSS Bienestar, para cubrir las necesidades del ejercicio 2025 de los Órganos de Operación Administrativa Desconcentrada y Áreas de Nivel Central del Instituto Mexicano del Seguro Social".**

| No. | Licitante | Partida (s) |
|---|---|---|
| 5 | Copesa de México, S.A. de C.V. | 8, 36, 45 y 46 |
| 6 | Grupo Taschhom, S.A. de C.V. | 48 |
| 7 | Imagen T-Vis-T, S.A. de C.V. | 3 |
| 8 | Ke-Nal Hosiery, S.A. de C.V. | 27 |
| 9 | Magnocom, S.A. de C.V. | 19 y 52 |
| 10 | Mayoristas y Distribuidores Asociados, S.A. de C.V. | 44, 58 y 59 |
| 11 | Megracumu, S.A. de C.V. | 7, 42 y 51 |
| 12 | Meraki Ctyc, S.A. de C.V. | 14, 17, 18, 32, 35, 47, 56 y 57 |
| 13 | Ordito e Trama, S.A. de C.V. | 7, 8, 33, 42, 51, 53, 54, 55 y 60 |
| 14 | Punto Europeo, S.A. de C.V. | 9 y 10 |
| 15 | Servicios Generales de Manufactura GM33, S.A. de C.V. | 6, 12, 20, 22 y 61 |
| 16 | Trazo y Evolución Textil, S.A. de C.V. | 8, 45, 46 y 50 |
| 17 | Uniformes Recsa, S.A. de C.V. | 13 y 15 |

**PARTIDAS DESIERTAS:**

Con fundamento a lo establecido en el segundo párrafo del artículo 49 de la LAASSP, en concordancia con lo dispuesto en el numeral **11. "DECLARAR DESIERTA UNA LICITACIÓN O LA CANCELACIÓN DE LA LICITACIÓN PÚBLICA, PARTIDA(S), O CONCEPTOS INCLUIDOS EN ÉSTA"**, primer párrafo de la Convocatoria, a continuación, se relacionan las **08 Partidas** que resultaron desiertas, conforme a los motivos que se indican:

| Partida | Cédula | Descripción Corta | Motivo |
|---|---|---|---|
| **4** | 4 | Bata para dama | Desechamiento Técnico |
| **16** | 16 | Corbata | Desechamiento Técnico |
| **30** | 32 | Tenis | Desechamiento Técnico |
| **39** | 42 | Calzado impermeable | Desechamiento Técnico |
| **64** | 69 | Bata de arte y pantalón para dama | No se recibieron proposiciones |
| **65** | 70 | Bata de arte y pantalón para caballero | No se recibieron proposiciones |
| **66** | 71 | Filipina y pantalón femenino | Desechamiento legal-administrativo |
| **67** | 72 | Filipina y pantalón masculino | Desechamiento legal-administrativo |

**ACTA CORRESPONDIENTE A LA CELEBRACIÓN DEL ACTO DE FALLO**

**Licitación Pública Nacional Electrónica**
**LA-50-GYR-050GYR120-N-23-2025**
**Adquisición de los bienes correspondientes al "Grupo 210 Ropa Contractual Zona A y Zona B, Régimen Ordinario, Médicos Residentes y personal del Régimen Ordinario que antes pertenecía al Programa IMSS Bienestar, para cubrir las necesidades del ejercicio 2025 de los Órganos de Operación Administrativa Desconcentrada y Áreas de Nivel Central del Instituto Mexicano del Seguro Social".**

## V. FIRMA DEL CONTRATO Y ENTREGA DE GARANTÍA.

Con base en lo señalado por los artículos 49 fracción VI y 67 de la LAASSP, se informa a los licitantes adjudicados que a través de la persona que cuente con las facultades para este efecto, **deberán firmar los contratos correspondiente a través del Módulo de Formalización de Instrumentos Jurídicos de la Plataforma Compras MX el día 09 de octubre de 2025, a las 17:00 horas** o, en su defecto, **dentro de los quince días hábiles siguientes a la notificación del presente Fallo** en el horario que establezca la División de Contratos, en términos del artículo 67 de la LAASSP. Para ello es necesario que **a más tardar el día hábil siguiente a la emisión del presente Fallo, entreguen a la División de Contratos** dependiente de la Coordinación Técnica de Planeación y Contratos de este Instituto, ubicada en Calle de Durango número 291, piso 10, Colonia Roma Norte, Demarcación Territorial Cuauhtémoc, C.P. 06700, Ciudad de México, la documentación requerida señalada en el numeral **3.6 "Contrato"** de la Convocatoria, en concordancia con el **Anexo 3.1 "Documentación legal solicitada para la elaboración de contratos"** de la misma.

Si durante el citado periodo no se firman los contratos a través del referido Módulo por causas imputables a algún licitante adjudicado, por no haber entregado de forma oportuna (en el plazo señalado en el párrafo que antecede) a la División de Contratos, sus documentos para la elaboración de éstos, será de la más estricta responsabilidad de éstos y se dará vista al Órgano Interno de Control en el Instituto para los efectos procedentes y se determine, en su caso, la sanción correspondiente. La Convocante se apegará a lo previsto por el artículo 67 de la Ley.

**Se les reitera a los licitantes que resultaron adjudicados que, para poder suscribir los contratos a través de la referida Plataforma, deberán acceder a la siguiente liga: https://comprasmx.buengobierno.gob.mx/**

En caso de que los licitantes adjudicados hubieran entregado toda la documentación requerida, podrán formalizar los contratos con anticipación a la fecha señalada, previa solicitud del licitante adjudicado y autorización por parte de la División de Contratos.

Asimismo, los licitantes adjudicados deberán entregar en la División de Contratos, a más tardar dentro de los 10 (diez) días naturales siguientes a la firma de los contratos, la garantía de cumplimiento mediante fianza (divisible) expedida por afianzadora debidamente constituida en términos de la Ley de Instituciones



ANEXOS
DIVISIÓN DE CONTRATOS

**ACTA CORRESPONDIENTE A LA CELEBRACIÓN DEL ACTO DE FALLO**

**Licitación Pública Nacional Electrónica**
**LA-50-GYR-050GYR120-N-23-2025**
**Adquisición de los bienes correspondientes al "Grupo 210 Ropa Contractual Zona A y Zona B, Régimen Ordinario, Médicos Residentes y personal del Régimen Ordinario que antes pertenecía al Programa IMSS Bienestar, para cubrir las necesidades del ejercicio 2025 de los Órganos de Operación Administrativa Desconcentrada y Áreas de Nivel Central del Instituto Mexicano del Seguro Social".**

de Seguros y de Fianzas, por el 10% (diez por ciento) del importe total de los contratos, sin incluir el IVA a favor del Instituto.

Se hace mención que con fundamento en lo dispuesto en el artículo 49 de la Ley, con esta notificación de Fallo por el que se adjudican los contratos, las obligaciones derivadas de éstos serán exigibles sin perjuicio de las obligaciones de las partes de firmarlos en el plazo y términos señalados en el presente Fallo.

La vigencia de los contratos derivados de este procedimiento de Licitación Pública Nacional Electrónica número **LA-50-GYR-050GYR120-N-23-2025,** para la adquisición de los bienes correspondientes al **"Grupo 210 Ropa Contractual Zona A y Zona B, Régimen Ordinario, Médicos Residentes y personal del Régimen Ordinario que antes pertenecía al Programa IMSS Bienestar, para cubrir las necesidades del ejercicio 2025 de los Órganos de Operación Administrativa Desconcentrada y Áreas de Nivel Central del Instituto Mexicano del Seguro Social"**, iniciará a partir del día hábil siguiente a la notificación del fallo, hasta el 31 de diciembre de 2025.

En términos del artículo 32-D del Código Fiscal de la Federación, los licitantes adjudicados deberán dar cumplimiento a las Reglas 2.1.24 y 2.1.28 de la *"Resolución Miscelánea Fiscal para 2025"* publicada en el DOF el 30 de diciembre de 2024, a fin de que se haga pública su *"Opinión de cumplimiento de obligaciones fiscales emitida por el Servicio de Administración Tributaria"*.

Se reitera a los licitantes que, para agilizar el proceso de suscripción de los contratos, deberá prever que **tendrán que estar registrados o tener actualizados sus datos en el Catálogo de Proveedores del Instituto ante la Coordinación de Investigación de Mercados de Adquisiciones, Arrendamientos y Servicios.**

Por otra parte, **se comunica a los licitantes adjudicados que en un periodo no mayor a 30 días naturales posteriores a la formalización de los contratos respectivos**, deberán incorporar la información relativa al instrumento jurídico formalizado en el **Registro de Proveedores para la Integridad ante el Instituto Mexicano del Seguro Social (REPIIMSS)** en la dirección electrónica https://repiimss.imss.gob.mx/imss/registro, lo anterior en términos del numeral 6.17 de la *"Política de Integridad para verificar el debido cumplimiento de los proveedores del Instituto Mexicano del Seguro Social"*, disponible para su consulta en la dirección electrónica https://www.dof.gob.mx/2024/IMSS/politica_de_integridad_del_imss_2024.pdf, de conformidad con el *"AVISO por el que se da a conocer la dirección electrónica donde se encuentra disponible para consulta la*

**ACTA CORRESPONDIENTE A LA CELEBRACIÓN DEL ACTO DE FALLO**

**Licitación Pública Nacional Electrónica**
**LA-50-GYR-050GYR120-N-23-2025**
**Adquisición de los bienes correspondientes al "Grupo 210 Ropa Contractual Zona A y Zona B, Régimen Ordinario, Médicos Residentes y personal del Régimen Ordinario que antes pertenecía al Programa IMSS Bienestar, para cubrir las necesidades del ejercicio 2025 de los Órganos de Operación Administrativa Desconcentrada y Áreas de Nivel Central del Instituto Mexicano del Seguro Social".**

*Política de Integridad para verificar el debido cumplimiento de los proveedores del Instituto Mexicano del Seguro Social*", así como el numeral 7.32 del "*Manual de Operación del Registro de Proveedores para la Integridad ante el Instituto Mexicano del Seguro Social (REPIIMSS)*", disponible para su consulta en la dirección electrónica https://www.dof.gob.mx/2024/IMSS/manual_de_operacion_del_registro_de_proveedores_para_la_integrida d_ante_el_imss.pdf, de conformidad con el "*AVISO por el que se da a conocer la dirección electrónica donde se encuentra disponible para consulta el Manual de Operación del Registro de Proveedores para la Integridad ante el Instituto Mexicano del Seguro Social (REPIIMSS)*" ambos Avisos publicados en el DOF el día 02 de diciembre de 2024.

**VI. NOMBRE Y CARGO DEL SERVIDOR PÚBLICO QUE EMITE EL FALLO Y DE QUIENES SON RESPONSABLES DE LAS EVALUACIONES.**

En cumplimiento con lo establecido por el artículo 49 fracción VII de la LAASSP, se señala que este fallo es emitido por la Lic. Patricia Facio Juárez, Titular de la División de Bienes No Terapéuticos, de la Coordinación Técnica de Bienes y Servicios, adscrita a la Coordinación de Adquisición de Bienes y Contratación de Servicios, de conformidad con las facultades conferidas por el artículo 2 fracción I del RLAASSP, así como el numeral 5.3.8 inciso a) de las POBALINES, en correlación con el numeral 7.1.3.1.1.3 del Manual de Organización de la Dirección de Administración.

De conformidad con el artículo 2 fracción III del RLAASSP, los numerales 4.25 inciso f), 4.39 primer párrafo y 5.3.9 inciso a) de las POBALINES, así como del numeral 4.2.2.1.16 del Manual, los servidores públicos responsables de efectuar la Evaluación Técnica de las proposiciones presentadas son la Enf. J.P. Clara Gómez Caro, Representante Sindical ante la Comisión Nacional Mixta de Ropa de Trabajo y Uniformes, el Lic. Gerardo Carmona Pineda, Representante Institucional ante la Comisión Nacional Mixta de Ropa de Trabajo y Uniformes y el Lic. Raúl Martínez Galindo, Titular de la División de Comisiones Nacionales Mixtas, en su carácter de Área Técnica.

Por lo que respecta a las evaluaciones legal-administrativa y económica de las proposiciones presentadas, las mismas fueron elaboradas por la Lic. Ana Isabel Lara Pérez, Jefa de Área en la División de Bienes No Terapéuticos, revisadas y autorizadas por la Lic. Patricia Facio Juárez, Titular de la División de Bienes No Terapéuticos, de la Coordinación Técnica de Bienes y Servicios, adscrita a la Coordinación de Adquisición de Bienes y Contratación de Servicios, de conformidad con los numerales 4.39 primer párrafo y 5.3.10 inciso a) de las POBALINES, así como de los numerales 4.2.2.1.15 y 4.2.2.1.17 del Manual, respectivamente.



ANEXOS
DIVISIÓN DE CONTRATOS

**ACTA CORRESPONDIENTE A LA CELEBRACIÓN DEL ACTO DE FALLO**
**Licitación Pública Nacional Electrónica**
**LA-50-GYR-050GYR120-N-23-2025**
**Adquisición de los bienes correspondientes al "Grupo 210 Ropa Contractual Zona A y Zona B, Régimen Ordinario, Médicos Residentes y personal del Régimen Ordinario que antes pertenecía al Programa IMSS Bienestar, para cubrir las necesidades del ejercicio 2025 de los Órganos de Operación Administrativa Desconcentrada y Áreas de Nivel Central del Instituto Mexicano del Seguro Social".**

**VII. CIERRE DEL ACTA.**

Una vez que se dio lectura al Fallo, se consultó a los asistentes si tenían algún comentario u observación, manifestando el Representante del Órgano Interno de Control lo siguiente:

*"Que con fundamento en el artículo 87 de la Ley de Adquisiciones, Arrendamientos y Servicios del Sector Público en adelante la (LAASSP), que dispone que la Secretaría Anticorrupción y Buen Gobierno, en el ejercicio de sus facultades, podrá verificar, en cualquier tiempo, que las adquisiciones, arrendamientos y servicios se realicen conforme a lo establecido en esta Ley o en otras disposiciones aplicables, en correlación con el artículo 83, párrafo cuarto del Reglamento Interior del Instituto Mexicano del Seguro Social.*

*En este acto, una vez que se dio lectura a la presente acta, señalo que corresponde a las áreas requirente y técnica, en términos de los artículos 49 y 90 de la LAASSP y, 2 y 48, fracción IV de su Reglamento, en correlación con el numeral 5.3.8, inciso a), de las Políticas, Bases y Lineamientos en Materia de Adquisiciones, Arrendamientos y Servicios del Instituto Mexicano del Seguro Social, verificar que los bienes que se evaluaron cumplen con la Convocatoria y sus anexos y si las proposiciones que se presentaron cumplen con lo anterior, que se cuente con el debido sustento en los desechamientos que en su caso se hayan determinado, así como de las que resultaron solventes, previa verificación en términos del artículo 71, de la ley.*

*Asimismo, señala que es responsabilidad del área contratante y/o técnica, la evaluación que se realizó para la emisión del presente Acto de Fallo de conformidad con el artículo 48 de la LAASSP, en concordancia con los numerales 4.2.2.1.15, 4.2.2.1.16 y 4.2.2.1.17 del Acuerdo por el que se expide el Manual Administrativo de Aplicación General en Materia de Adquisiciones, Arrendamientos y Servicios del Sector Público."*

El resto de los asistentes manifestaron no tener comentarios.

Para efectos de la notificación y en términos de los artículos 48 de la LAASSP y 49 del RLAASSP, se difundirá un ejemplar de la presente acta en la dirección electrónica de la Plataforma de Compras MX https://comprasmx.buengobierno.gob.mx/ Este procedimiento sustituye a la notificación personal.

No existiendo otro hecho que hacer constar, se da por terminado el presente acto, siendo las **18:11** horas del día **18 de septiembre de 2025,** firmando al margen y al calce para la debida constancia todos los que

**ACTA CORRESPONDIENTE A LA CELEBRACIÓN DEL ACTO DE FALLO**

**Licitación Pública Nacional Electrónica**
**LA-50-GYR-050GYR120-N-23-2025**
**Adquisición de los bienes correspondientes al "Grupo 210 Ropa Contractual Zona A y Zona B, Régimen Ordinario, Médicos Residentes y personal del Régimen Ordinario que antes pertenecía al Programa IMSS Bienestar, para cubrir las necesidades del ejercicio 2025 de los Órganos de Operación Administrativa Desconcentrada y Áreas de Nivel Central del Instituto Mexicano del Seguro Social".**

en él intervinieron para los efectos legales, administrativos y de notificación a que haya lugar, sin que la falta de firma de alguno de ellos reste validez al acta, quienes reciben copia de la misma.

La presente acta consta de **50 (cincuenta) hojas** y **02 (dos) anexos, Anexo I Evaluación Legal-administrativa 128 (ciento veintiocho) hojas y Anexo II Evaluación Técnica 227 (doscientas veintisiete) hojas.**

**Por el IMSS:**

| Nombre | Cargo/Área | Firma | Rúbrica |
|---|---|---|---|
| **Lic. Patricia Facio Juárez** | Titular de la División de Bienes No Terapéuticos | | |
| **Lic. Ana Laura Gaona González** | En representación de la Coordinación de Control de Abasto (Área Requirente Consolidadora) | | |
| **Enf. J.P. Clara Gómez Caro** | Representante Sindical ante la Comisión Nacional Mixta de Ropa de Trabajo y Uniformes (Área Técnica) | | |
| **Lic. Gerardo Carmona Pineda** | Representante Institucional ante la Comisión Nacional Mixta de Ropa de Trabajo y Uniformes (Área Técnica) | | |
| **Lic. Raúl Martínez Galindo** | Titular de la División de Comisiones Nacionales Mixtas (Área Técnica) | | |



ANEXOS
DIVISIÓN DE CONTRATO

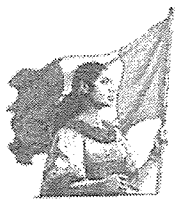

**Dirección de Administración**
Unidad de Adquisiciones
Coordinación de Adquisición de Bienes y Contratación de Servicios
Coordinación Técnica de Bienes y Servicios
División de Bienes No Terapéuticos

**ACTA CORRESPONDIENTE A LA CELEBRACIÓN DEL ACTO DE FALLO**

**Licitación Pública Nacional Electrónica**
**LA-50-GYR-050GYR120-N-23-2025**
**Adquisición de los bienes correspondientes al "Grupo 210 Ropa Contractual Zona A y Zona B, Régimen Ordinario, Médicos Residentes y personal del Régimen Ordinario que antes pertenecía al Programa IMSS Bienestar, para cubrir las necesidades del ejercicio 2025 de los Órganos de Operación Administrativa Desconcentrada y Áreas de Nivel Central del Instituto Mexicano del Seguro Social".**

**Por el Testigo Social:**

| Nombre | Cargo | Firma | Rúbrica |
|---|---|---|---|
| **Ing. José Francisco Ponce y Córdova** | Testigo Social PF010 designado por la Subsecretaría de Buen Gobierno | | |

**Por el Órgano Interno de Control en el IMSS:**

| Nombre | Cargo | Firma | Rúbrica |
|---|---|---|---|
| **Lic. Enrique Jiménez Escobedo** | Representante del Órgano Interno de Control en el Instituto | | |

**Por la Coordinación de Legislación y Consulta en el IMSS:**

| Nombre | Cargo | Firma | Rúbrica |
|---|---|---|---|
| **Lic. José Manuel Garduño Trejo** | Representante de la Coordinación de Legislación y Consulta | | |

Las firmas que anteceden corresponden al Acta de Fallo de la **Licitación Pública Nacional Electrónica** número **LA-50-GYR-050GYR120-N-23-2025**, para la adquisición de los bienes correspondientes al **"Grupo 210 Ropa Contractual Zona A y Zona B, Régimen Ordinario, Médicos Residentes y personal del Régimen Ordinario que antes pertenecía al Programa IMSS Bienestar, para cubrir las necesidades del ejercicio 2025 de los Órganos de Operación Administrativa Desconcentrada y Áreas de Nivel Central del Instituto Mexicano del Seguro Social".** ----------
----------**Fin del Acta**----------



Gobierno de México | INSTITUTO MEXICANO DEL SEGURO SOCIAL
SEGURIDAD Y SOLIDARIDAD SOCIAL

E-2025-00067499

(M) JMLM -17
LMLR 10-18
JMHN 19-27
LBGP 28-35



**DIRECCIÓN DE ADMINISTRACIÓN**
Unidad de Adquisiciones
Coordinación de Adquisición de Bienes
y Contratación de Servicios
Coordinación Técnica de Bienes y Servicios
División de Bienes No Terapéuticos

| Para sello de recepción | SOLICITUD DE ELABORACIÓN DE CONTRATOS | |
|---|---|---|
| INSTITUTO MEXICANO DEL SEGURO SOCIAL COORDINACIÓN TÉCNICA DE PLANEACIÓN Y CONTRATOS ★ 19 SEP 2025 ★ RECIBIDO DIVISIÓN DE CONTRATOS | **Lugar y Fecha: 19 de septiembre de 2025** | |
| | **Oficio: 09 53 84 61 1CFF/ 008537 /2025** | |
| | **Procedimiento: LA-50-GYR-050GYR120-N-23-2025** | |
| | **Contratos Totales:** | (35) |
| | **Alguno Firma DG:** | **Procedimiento con TS:** |
| | ○ Si ● No | ● Si ○ No |
| **Deberá proporcionarse copia del acuse debidamente sellado a la Coordinación de Adquisición de Bienes y Contratación de Servicios** | | |

**Lic. Humberto Rincón Juárez**
Titular de la División de Contratos
P r e s e n t e

Derivado del procedimiento de Licitación Pública Nacional Electrónica identificada con el número **LA-50-GYR-050GYR120-N-23-2025** para la adquisición de los bienes correspondientes al ***"Grupo 210 Ropa Contractual Zona A y Zona B, Régimen Ordinario, Médicos Residentes y personal del Régimen Ordinario que antes pertenecía al Programa IMSS Bienestar, para cubrir las necesidades del ejercicio 2025 de los Órganos de Operación Administrativa Desconcentrada y Áreas de Nivel Central del Instituto Mexicano del Seguro Social"***, me permito solicitar a usted su valiosa intervención a efecto de que tenga a bien girar sus apreciables instrucciones a quien corresponda, para llevar a cabo la elaboración de los contratos correspondientes derivados del procedimiento en cuestión, para lo cual en cumplimiento a lo establecido en el Oficio Circular 09 53 84 61 1CFA/5094, del 1° de junio del 2021 adjunto al presente una USB con la versión digitalizada de los documentos que se enlistan a continuación:

ANEXOS
DIVISIÓN DE CONTRATOS



2025 Año de La Mujer Indígena



**DIRECCIÓN DE ADMINISTRACIÓN**
Unidad de Adquisiciones
Coordinación de Adquisición de Bienes
y Contratación de Servicios
Coordinación Técnica de Bienes y Servicios
División de Bienes No Terapéuticos

| No | Documentación para elaboración de Contrato | Nombre del Archivo / Carpeta |
|---|---|---|
| 1 | Acta de Fallo de fecha 18 de septiembre de 2025. | 1. Acta de Fallo (Word y PDF). |
| 2 | Convocatoria | 2. Convocatoria y anexos (Word, PDF y Excel). |
| 3 | Acta de Inicio de Junta de Aclaraciones. | 3. Acta de Inicio de Junta de Aclaraciones (Word y PDF).<br>3. Anexo de Acta de Inicio de Junta de Aclaraciones (Word). |
| 4 | Acta de Cierre de Junta de Aclaraciones. | 4. Acta de Cierre de Junta de Aclaraciones (Word y PDF). |
| 5 | Acta de Presentación y Apertura de Proposiciones. | 5. Acta de Presentación y Apertura de Proposiciones (Word y PDF). |
| 6 | Propuestas Legales, Técnicas y Económicas de los licitantes adjudicados. | 6. Propuestas 1 (PDF)<br>6. Propuestas 2 (PDF) |
| 7 | Oficio de designación de los servidores públicos que fungirán como administradores de los contratos. | 7. Designación de Área Consolidadora. (PDF)<br>7. Oficios de Designación de Administradores de los Contratos. (PDF) |
| 8 | Dictámenes de Disponibilidad Presupuestal Previos número 0000291232-2025 y 0000211330-2025 con recursos para cubrir los compromisos derivados de los contratos respectivos. | 8. DDP Ordinario y Médicos Residentes. (PDF).<br>8. DDP personal que antes pertenecía a IMSS Bienestar. (PDF) |
| 9 | Anexo Técnico en términos del numeral 4.24.3 y demás numerales aplicables de las Políticas Bases y Lineamientos en Materia de Adquisiciones, Arrendamientos y Servicios del Instituto Mexicano del Seguro Social (POBALINES). | Se encuentra en la carpeta 2. Convocatoria y anexos. |



| No | Documentación para elaboración de Contrato | Nombre del Archivo / Carpeta |
|---|---|---|
| **10** | Términos y Condiciones en términos del numeral 4.24.4 y demás numerales aplicables de las POBALINES. | Se encuentra en la carpeta 2. Convocatoria y anexos. |
| **11** | FO-CON-03, Requisición de Bienes y Servicios. | 11. FO-CON-03 (Excel y PDF). |
| **12** | Oficio de requerimiento número 09 53 84 61 1800/2025005763, recibido el 11 de julio de 2025. | 12. 09 53 84 61 18002025005763 (PDF). |
| **13** | Anexos 1 de los contratos | Se agregan al presente oficio 35 archivos impresos, que corresponden a cada uno de los 35 contratos a formalizar. |

Es importante precisar que, de conformidad con lo establecido en el acta de Fallo del procedimiento identificado con el número **LA-50-GYR-050GYR120-N-23-2025** de fecha 18 de septiembre de 2025, publicada en la misma fecha en la Plataforma Compras MX, se indicó a los licitantes adjudicados que previo a la firma de los contratos, deberían entregar la documentación correspondiente para la formalización de los instrumentos jurídicos.

No omito mencionar que, a los bienes objeto de los contratos les aplica el Impuesto al Valor Agregado (IVA), con una tasa del 16%.

Es de destacar que, en el acta de fallo de fecha 18 de septiembre de 2025 se estableció como fecha límite para la formalización de los contratos respectivos, el día **09 de octubre de 2025** a las 17:00 horas.

No omito mencionar que esta División a mi cargo, realizó una revisión de la documentación adjunta, la que cumple con los requisitos del numeral 4.2.6 del Manual Administrativo de Aplicación General en Materia de Adquisiciones, Arrendamientos y Servicios del Sector Público; lo que comunico a usted, sin perjuicio de la revisión que haga en el ámbito de su competencia para la formalización de los contratos solicitados, con sujeción a la LAASSP, su Reglamento y demás disposiciones aplicables.

ANEXOS
DIVISIÓN DE CONTRATOS



**DIRECCIÓN DE ADMINISTRACIÓN**
Unidad de Adquisiciones
Coordinación de Adquisición de Bienes
y Contratación de Servicios
Coordinación Técnica de Bienes y Servicios
División de Bienes No Terapéuticos

Finalmente, a fin de estar en condiciones de dar cumplimiento al *"ACUERDO que modifica el diverso por el que se establece la obligatoriedad del registro de contratos y operaciones de adquisiciones, arrendamientos y servicios del sector público en la Bitácora Electrónica de Seguimiento de Adquisiciones y sus Lineamientos"*, publicado en el Diario Oficial de la Federación el 18 de junio de 2024, solicito atentamente remita un ejemplar de los instrumentos contractuales formalizados con sus anexos, así como de las garantías de cumplimiento y de las opiniones de cumplimiento (SAT, IMSS e INFONAVIT).

No omito señalar la importancia de salvaguardar y custodiar la información contenida en el medio magnético adjunto.

Sin otro particular, aprovecho la ocasión para enviarle un cordial saludo.

**Atentamente**
**La Titular de la División**

**Lic. Patricia Facio Juárez**

Con copia:
- **Lic. José Gonzalo Badillo Marino.-** Titular de la Coordinación de Adquisición de Bienes y Contratación de Servicios. (*)
- **C.P. Elvia Ascencio Millán.-** Titular de la Coordinación Técnica de Bienes y Servicios. Presente. (*)

(*) Copias entregadas por el Sistema Institucional de Control de Gestión Correspondencia.

AIDP



| | | |
|---|---|---|
| | **INSTITUTO MEXICANO DEL SEGURO SOCIAL**<br>**DIRECCIÓN DE ADMINISTRACIÓN**<br>**UNIDAD DE ADQUISICIONES**<br>**COORDINACIÓN DE ADQUISICIÓN DE BIENES Y CONTRATACIÓN DE SERVICIOS**<br>**COORDINACIÓN TÉCNICA DE PLANEACIÓN Y CONTRATOS** | **Contrato Número**<br><br>**050GYR120N02325-035-00** |

## ANEXO 4 (CUATRO)

## “Documento de Designación de Área Consolidadora y Representante de los Administradores del Contrato y Listado de Administradores del Contrato”

ANEXOS
DIVISIÓN DE CONTRATOS

**Dirección de Administración**
Unidad de Administración
Coordinación de Control de Abasto

Of. N° 09 53 84 61 1800/2025009859
Ciudad de México, a 06 de octubre de 2025

**Lic. José Gonzalo Badillo Marino**
Titular de la Coordinación de Adquisición de Bienes
y Contratación de Servicios
Presente.

Me dirijo atentamente a usted, con relación al procedimiento de contratación de **Licitación Pública Nacional Electrónica LA-50-GYR-050GYR120-N-23-2025** para la *"Adquisición de los bienes correspondientes al "Grupo 210 Ropa Contractual Zona A y Zona B, Régimen Ordinario, Médicos Residentes y personal del Régimen Ordinario que antes pertenecía al Programa IMSS Bienestar, para cubrir las necesidades del ejercicio 2025 de los Órganos de Operación Administrativa Desconcentrada y Áreas de Nivel Central del Instituto Mexicano del Seguro Social"*, en cumplimiento a lo previsto en el artículo 84 del Reglamento de la Ley de Adquisiciones, Arrendamientos y Servicios del Sector Público y en concordancia con los numerales 4.17 y 5.4.13 de las Políticas, Bases y Lineamientos en materia de Adquisiciones, Arrendamientos y Servicios (POBALINES) del Instituto Mexicano del Seguro Social que a la letra dice:

***"Los contratos, convenios o pedidos, deberán ser suscritos por los representantes legales o apoderados del IMSS, según corresponda, y el proveedor o proveedores correspondientes; en el clausulado del mismo se indicará la persona servidora pública designada como Administrador del instrumento jurídico, agregándose en un anexo el oficio de designación respectivo. Tratándose de compras consolidadas, los contratos, convenios o pedidos, deberán ser suscritos como lo establece el 4.2.6.1.3. del MAAGAASSP".***

Sobre el particular, me permito reiterar que en atención al oficio número 09 52 17 61 1B00/2025/**056** de fecha 18 de marzo de 2025 mediante el cual el Titular de la Unidad de Administración realiza mi designación como **Representante de los Administradores del Contrato**, para las compras consolidadas de bienes de consumo terapéutico y no terapéutico para el ejercicio 2025, se hace de su conocimiento que seré la persona servidora pública facultada para suscribir los contratos y/o convenios modificatorios en representación de los Administradores del Contrato para el **Régimen Ordinario, Médicos Residentes** y para el **Régimen Ordinario que**

ANEXOS
DIVISIÓN DE CONTRATOS


Hamburgo 64, Piso 5, Col. Juárez, Alcaldía Cuauhtémoc, C. P. 06600, Ciudad de México Tel. 5552382700 Ext. 20662. www.imss.gob.mx



**antes pertenecía al Programa IMSS Bienestar** derivado de la publicación el 01 de julio de 2025 en el Diario Oficial de la Federación del Decreto de extinción del Programa IMSS-Bienestar y su incorporación al Régimen Ordinario a través del *"Decreto por el que se deroga el artículo segundo fracción I del Acuerdo por el que se deroga el Acuerdo Presidencial por el que se creó la Unidad de Coordinación General del Plan Nacional de Zonas Deprimidas y Grupos Marginados, publicado el 21 de enero de 1977, publicado el 20 de abril de 1983 en el Diario Oficial de la Federación"*.

Derivado de lo anterior, me permito anexar la información de una servidora y la relación de funcionarios que fungirán como Administradores de los Contratos en los Órganos de Operación Administrativa Desconcentrada y Áreas de Nivel Central del Instituto Mexicano del Seguro Social.

**Nombre completo:** María Fernanda Heraldez Ríos
**Cargo:** Titular de la Coordinación de Control de Abasto
**Área de adscripción:** Unidad de Administración
**Domicilio Institucional:** Hamburgo 64, PH, Col. Juárez, Alcaldía Cuauhtémoc, Ciudad de México, México, CP.06600
**Registro Federal de Contribuyentes:** [redacted]
**Clave única de Registro de población:** [redacted]
**Correo electrónico institucional:** fernanda.heraldez@imss.gob.mx
**Teléfono institucional:** 55527 6900 ext. 20662

Sin más por el momento, aprovecho la ocasión para enviarle un cordial saludo.

**Atentamente**

**SE CANCELAN DATOS PERSONALES DE PERSONA(S) FISICAS IDENTIFICABLE(S) TALES COMO: RFC Y CURP, POR CONSIDERARSE INFORMACIÓN CUYA DIFUSIÓN PUEDE AFECTAR A LA ESFERA PRIVADA DE LA MISMA, DE CONFORMIDAD CON LO ESTABLECIDO EN LOS ARTÍCULOS 115 Y 120 DE LA LEY GENERAL DE TRANSPARENCIA Y ACCESO A LA INFORMACIÓN PÚBLICA. D.O.F. 20-marzo-2025**

**Mtra. María Fernanda Heraldez Ríos**
**Titular de la Coordinación de Control del Abasto**

*COPIAS EN LA SIGUIENTE PÁGINA...*



Con copia para:

- **Lic. Juan Carlos Cardona Aldave.-** Titular de Unidad de Administración. (*)
- **Mtro. Luis Fernando Tagliabue Rodríguez.-** Titular de la Coordinación de Finanzas e Infraestructura. (*)
- **C.P. Elvia Ascencio Millán.-** Titular de la Coordinación Técnica de Bienes y Servicios. (*)
- **Mtro. Daniel Juárez Cespedes.-** Titular de la División de Planeación de Bienes No Terapéuticos. (*)
- **Lic. Patricia Facio Juárez.-** Titular de la División de Bienes No Terapéuticos. (*)
- **Mtro. Lázaro Ibarra Molina.-** Jefe de Departamento de Recursos Materiales. (*)

(*) Se envían copias a través de SICGC

ANEXOS
DIVISIÓN DE CONTRATOS

Elaboró: Lic. Ana Laura Gaona González
N.41 Analista Coordinador C 80

Revisó: Mtro. Daniel Juárez Cespedes
Titular de la División de Planeación de
Bienes No Terapéuticos



2025 Año de La Mujer



Hamburgo 54, Piso 5, Col. Juárez, Alcaldía Cuauhtémoc, C. P. 06600, Ciudad de México Tel. 5552382700 Ext. 20662. www.imss.gob.mx

Gobierno de México

INSTITUTO MEXICANO DEL SEGURO SOCIAL
SEGURIDAD Y SOLIDARIDAD SOCIAL

**Dirección de Administración**
**Unidad de Administración**

Oficio número 09 52 17 61 1B00/2025/**056**
Ciudad de México, a 18 de marzo de 2025

**Mtra. María Fernanda Heraldez Ríos**
Titular de la Coordinación de Control de Abasto
Presente

Me refiero a los procedimientos de contratación consolidada para el suministro en los ejercicios fiscales 2025-2026, de bienes de consumo terapéutico y no terapéutico en los Órganos de Operación Administrativa Desconcentrada (OOAD) y Unidades Médicas de Alta Especialidad (UMAE) del Instituto Mexicano del Seguro Social.

Al respecto, en ejercicio de lo previsto en el artículo 84 del Reglamento Interior del Instituto Mexicano del Seguro Social, 7.1.1. y 7.1.1.2 del Manual de Organización de la Dirección de Administración, y el numeral 5.3.5, inciso II, subinciso al de las Políticas, Bases y Lineamientos en materia de Adquisiciones, Arrendamientos y Servicios del Instituto Mexicano del Seguro Social (POBALINES), le instruyo para que esa Coordinación de Control de Abasto en su calidad de Área Consolidadora de los requerimientos de los OAD y UMAE, represente a los Administradores de Contrato en la formalización de los instrumentos jurídicos que deriven de las contrataciones del Régimen Ordinario y del Programa de IMSS Bienestar para el ejercicio fiscal 2025-2026, sin perjuicio de las funciones y responsabilidades que tienen éstos; así mismo, en términos de lo previsto en el numeral 5.6.3 último párrafo de las citadas POBALINES, implemente las medidas preventivas o correctivas para mantener el abasto, conciliar en términos de la Ley de Adquisiciones, Arrendamientos y Servicios del Sector Público la entrega de bienes, para mantener el abasto dentro de los parámetros establecidos, iniciar las gestiones para que se lleve a cabo los procesos para la terminación anticipada, y la rescisión administrativa de los contratos consolidados, la cancelación de partidas, y los actos y procedimientos de que éstos se deriven, atendiendo a lo previsto en el artículo 2 de la Ley del Seguro Social.

Se destaca que la designación del Área Consolidadora, es con independencia de la designación que las áreas requirentes a través de los Titulares del Órgano de Operación Administrativa Desconcentrada o Director Médico de la Unidad de Médica de Alta Especialidad realizaron mediante diversos oficios para los procedimientos consolidados, que sirvieron como base para la integración del anexo "Administradores de Contrato" de los que se encuentra formalizada su designación en apego a los numerales 4.17 primer y último párrafo y 5.3.15 inciso b) de las POBALINES, o que lleguen a realizar.

Sin otro particular, aprovecho la ocasión para enviarle un cordial saludo.

Atentamente,

**Lic. Juan Carlos Cardona Aldave**
Titular de la Unidad de Administración

INSTITUTO MEXICANO DEL SEGURO SOCIAL
DIRECCIÓN DE ADMINISTRACIÓN
IMSS UNIDAD DE ADMINISTRACIÓN
RECIBIDO
18 MAR 2025
COORDINACIÓN DE ABASTO

2025 Año de La Mujer Indígena



ANEXOS
DIVISIÓN DE CONTRATOS
Vol. 0557



Dirección de Administración
Unidad de Administración

C.c.p.
Lic. Borsalino González Andrade. – Titular de la Dirección de Administración. (*)

(*) Se envía copia por SICGC



Gobierno de México

INSTITUTO MEXICANO DEL SEGURO SOCIAL
SEGURIDAD Y SOLIDARIDAD SOCIAL



**SE CANCELAN DATOS PERSONALES DE PERSONA(S) FISICAS IDENTIFICABLE(S) TALES COMO: CURP, POR CONSIDERARSE INFORMACIÓN CUYA DIFUSIÓN PUEDE AFECTAR A LA ESFERA PRIVADA DE LA MISMA, DE CONFORMIDAD CON LO ESTABLECIDO EN LOS ARTÍCULOS 115 Y 120 DE LA LEY GENERAL DE TRANSPARENCIA Y ACCESO A LA INFORMACIÓN PÚBLICA. D.O.F. 20-marzo-2025**

Ciudad de México, a 19 de junio de 2025

## RELACIÓN DE ADMINISTRADORES DE CONTRATO.

| OOAD/UMAE | NOMBRE | CURP | CARGO | TELÉFONO | CORREO ELECTRÓNICO | DIRECCION |
|---|---|---|---|---|---|---|
| OOAD AGUASCALIENTES | PATRICIA SILES ARAUJO | [redacted] | JEFE DEL DESPACHO DE LA COORDINACION DE ABASTECIMIENTO Y EQUIPAMIENTO | 449 971 0795 | patricia.siles@imss.gob.mx | AVENIDA CAROLINA VILLANUEVA #314, CIUDAD INDUSTRIAL, CP 20296, AGUASCALIENTES, AGUASCALIENTES. |
| OOAD BAJA CALIFORNIA NORTE | CARLOS FERNANDO RIVERA ALVARADO | | ENCARGADO DE LA COORDINACIÓN DE ABASTECIMIENTO Y EQUIPAMIENTO | 686-5555069 | carlos.riveraaal@imss.gob.mx | BLVD. LÁZARO CÁRDENAS #3069, NUEVO MEXICALI, CP 21600, MEXICALI, BAJA CALIFORNIA |
| OOAD BAJA CALIFORNIA SUR | MARIA FERNANDA RODRÍGUEZ ORTEGA | | COORDINADORA DE ABASTECIMIENTO Y EQUIPAMIENTO | 6121256869 EXT 31500 | fernanda.rodriguez@imss.gob.mx | CUAUHTEMOC Y CARRANZA #2415, LA RINCONADA CP 23040, LA PAZ, BCS. |
| OOAD CAMPECHE | FERNANDO JAVIER VIRGILIO ROMERO | | COORDINADOR DE ABASTO Y EQUIPAMIENTO | 981 81 6 57 54 | fernando.virgilio@imss.gob.mx | NUEVA DEL SEGURO SOCIAL S/N, CENTRO CP 24000, SAN FRANCISCO DE CAMPECHE, CAMPECHE. |
| OOAD CHIAPAS | IRVING GÓMEZ MARTÍNEZ | [redacted] | COORDINADOR DE ABASTECIMIENTO Y EQUIPAMIENTO | 962 62 62 416 | irving.gomez@imss.gob.mx | CARRETERA TUXTLA - CHIAPA DE CORZO KM. 7.5 S/N, CENTRO, CP 29000, TUXTLA GUTIERREZ, CHIAPAS |
| OOAD CHIHUAHUA | ALFREDO RAMOS PEÑA | | TITULAR DE LA COORDINACIÓN DE ABASTECIMIENTO Y EQUIPAMIENTO | 6144244580 | alfredo.ramos@imss.gob.mx | PRIVADA SANTA ROSA S/N, NOMBRE DE DIOS CP 31220, CHIHUAHUA, CHIHUAHUA. |
| OOAD COAHUILA | MARTIN CASTRO FERNANDEZ | | TITULAR DE LA COORDINACION DE ABASTECIMIENTO Y EQUIPAMIENTO | 6623777869 | martin.castro@imss.gob.mx | CARR-SALTILLO-ZACATECAS KM 22, PUENTE LA ENCANTADA, RURAL, AD GENERAL CEPEDA, CP 259520, SALTILLO, COAHUILA. |

ANEXOS
DIVISIÓN DE CONTRATOS

SIN TEXTO

Gobierno de México

INSTITUTO MEXICANO DEL SEGURO SOCIAL
SEGURIDAD Y SOLIDARIDAD SOCIAL



| OOAD/UMAE | NOMBRE | CURP | CARGO | TELÉFONO | CORREO ELECTRÓNICO | DIRECCION |
|---|---|---|---|---|---|---|
| OOAD COLIMA | LUIS GODINEZ CRUZ | [redacted] | ENCARGADO DE LA COORDINACIÓN DE ABASTECIMIENTO Y EQUIPAMIENTO | 312-311-40-41 | luis.godinezc@imss.gob.mx | ZARAGOZA #199, ALTA VILLA, CP 28987, VILLA DE ÁLVAREZ, COLIMA. |
| OOAD DF NORTE | IVAN ORLANDO PAREDES ESPINOZA | | TITULAR DE LA COORDINACÓN DE ABASTECIMIENTO Y EQUIPAMIENTO | 55 53 69 29 72 | ivan.paredes@imss.gob.mx | CALZADA VALLEJO #675, MAGDALENA DE LAS SALINAS CP 7760, GUSTAVO A. MADERO, CUIDAD DE MÉXICO |
| OOAD DF SUR | HÉCTOR CRUZ WINTERGERST | | TITULAR DE LA COORDINACION DE ABASTECIMIENTO Y EQUIPAMIENTO | 53331100 | hector.cruzw@imss.gob.mx | CALZADA VALLEJO #675, MAGDALENA DE LAS SALINAS CP 7760, GUSTAVO A. MADERO, CUIDAD DE MÉXICO |
| OOAD DURANGO | HUGO GARCÍA ORTÍZ | | TITULAR DE LA COORDINACION DE ABASTECIMIENTO Y EQUIPAMIENTO | 618-129-8020 | hugo.garciao@imss.gob.mx | CARRETERA MEXICO-DURANGO KM 5, COL. 15 DE OCTUBRE, C.P. 34285, VICTORIA DE DURANGO, DGO. |
| OOAD GUANAJUATO | NOHEMI PATRICIA RANGEL DIAZ | | COORDINADORA DE ABASTECIMIENTO Y EQUIPAMIENTO | 477 773 2974 | nohemi.rangel@imss.gob.mx | AV. SUECIA SQ. AV. ESPAÑA S/N, LOS PARAISOS CP 37320, LEÓN, GUANAJUATO. |

**SE CANCELAN DATOS PERSONALES DE PERSONA(S) FISICAS IDENTIFICABLE(S) TALES COMO: CURP, POR CONSIDERARSE INFORMACIÓN CUYA DIFUSIÓN PUEDE AFECTAR A LA ESFERA PRIVADA DE LA MISMA, DE CONFORMIDAD CON LO ESTABLECIDO EN LOS ARTÍCULOS 115 Y 120 DE LA LEY GENERAL DE TRANSPARENCIA Y ACCESO A LA INFORMACIÓN PÚBLICA. D.O.F. 20-marzo-2025**

ANEXOS
DIVISIÓN DE CONTRATOS

Gobierno de México

INSTITUTO MEXICANO DEL SEGURO SOCIAL
SEGURIDAD Y SOLIDARIDAD SOCIAL



| OOAD/UMAE | NOMBRE | CURP | CARGO | TELÉFONO | CORREO ELECTRÓNICO | DIRECCION |
|---|---|---|---|---|---|---|
| OOAD GUERRERO | SERGIO RAÚL DÍAZ GARCÍA | [redacted] | TITULAR DE LA COORDINACIÓN DE ABASTECIMIENTOS Y EQUIPAMIENTO | 744 4 45 51 40 | sergio.diazgr@imss.gob.mx | AVENIDA RUIZ CORTINES SIN NÚMERO, COLONIA ALTA PROGRESO |
| OOAD HIDALGO | EMMANUEL HERNÁNDEZ GODÍN EZ | | TITULAR DE LA COORDINACIÓN DE ABASTECIMIENTOS Y EQUIPAMIENTO | 7711316188 | emmanuel.hernandezg@imss.gob.mx | CALLE ARBOLEDAS LOTE 54 Y 55 NO 115, FRACCIONAMIENTO INDUSTRIAL LA PAZ, CP 42080, PACHUCA DE SOTO, HIDALGO. |
| OOAD JALISCO | ORALIA GRAJEDA ESTRADA | | TITULAR DE LA COORDINACIÓN DE ABASTECIMIENTO Y EQUIPAMIENTO | 333 28 31240 EXT. 3000 | oralia.grajeda@imss.gob.mx | PERIFÉRICO SUR #8000, STA. MARÍA TEQUEPEXPAN, CP 45608, SAN PEDRO TLAQUEPAQUE, JALISCO. |
| OOAD MÉXICO ORIENTE | MIGUEL ANGEL VELASCO CASARRUBIAS | | JEFE DEL DEPARTAMENTO DE SUMINISTRO Y CONTROL DEL ABASTO, ENCARGADO DE LA COORDINACIÓN DE ABASTECIMIENTO Y EQUIPAMIENTO | 5557191731 | miguel.velasco@imss.gob.mx | PONIENTE 146, #825, COL. INDUSTRIAL VALLEJO, CP 2300, AZCAPOTZALCO, CIUDAD DE MÉXICO. |
| OOAD MÉXICO PONIENTE | VANESSA GABRIELA ORTEGA PINEDA | | TITULAR DE LA COORDINACIÓN DE ABASTECIMIENTO | 722 2323001 | vanesa.ortega@imss.gob.mx | PRIVADA UNIROYAL, KM 4.5 VIALIDAD TOLUCA-METEPEC S/N, LA MICHOACANA, CP 52140, METEPEC, ESTADO DE MÉXICO. |
| OOAD MICHOACÁN | SERGIO RAFAEL ABREGO GARCIA | | TITULAR DE LA COORDINACIÓN DE ABASTECIMIENTO Y EQUIPAMIENTO | (443) 314-86-52 | sergio.abrego@imss.gob.mx | MANUEL PÉREZ CORONADO NO. ESQ. SANSÓN FLORES # 200, INFONAVIT CAMELINAS, CP 58290 |

**SE CANCELAN DATOS PERSONALES DE PERSONA(S) FISICAS IDENTIFICABLE(S) TALES COMO: CURP, POR CONSIDERARSE INFORMACIÓN CUYA DIFUSIÓN PUEDE AFECTAR A LA ESFERA PRIVADA DE LA MISMA, DE CONFORMIDAD CON LO ESTABLECIDO EN LOS ARTÍCULOS 115 Y 120 DE LA LEY GENERAL DE TRANSPARENCIA Y ACCESO A LA INFORMACIÓN PÚBLICA. D.O.F. 20-marzo-2025**



| OOAD/UMAE | NOMBRE | CURP | CARGO | TELÉFONO | CORREO ELECTRÓNICO | DIRECCION |
|---|---|---|---|---|---|---|
| OOAD MORELOS | JORGE LUIS LUNA HAM | [redacted] | ENCARGADO DE LA COORDINACIÓN DE ABASTECIMIENTO Y EQUIPAMIENTO | 7771345435 | jorgeluis.luna@imss.gob.mx | AV. PLAN DE AYALA. ESQ. AVE. CENTRAL, #1250, RICARDO FLORES MAGÓN, CP 62450, CUERNAVACA, MORELOS. |
| OOAD NAYARIT | MARIO ESAU RAMÍREZ NAVARRETE | | M21 COORD ABASTO OOAD B | 3112162265 | ricardo.brenes@imss.gob.mx | RETORNO #72, OBRERA CP 63120, TEPIC, NAYARIT. |
| OOAD NUEVO LEÓN | ITZEL ARRIOLA GUTIÉRREZ | | COORDINADORA DE ABASTECIMIENTO Y EQUIPAMIENTO | 7223805272 | itzel.arriola@imss.gob.mx | AVE. MANUEL L. BARRAGÁN # 4850 NTE. HIDALGO, CP 64290, MONTERREY, NUEVO LEÓN. |
| OOAD OAXACA | SANDRA ISELA BARZALOBRE ARAGÓN | | ENCARGADA DE LA COORDINACIÓN DE ABASTECIMIENTO Y EQUIPAMIENTO | 951 51 7 15 15 | sandra.barzalobre@imss.gob.mx | BOULEVARD GUADALUPE HINOJOSA DE MURAT # 327, SANTA CRUZ XOXOCOTLAN CP 71230, SANTA CRUZ XOXOCOTLAN, OAXACA. |
| OOAD PUEBLA | DILIAM MONTAÑO HERNANDEZ | | TITULAR DE LA COORDINACIÓN DE ABASTECIMIENTO Y EQUIPAMIENTO | 2227691424 | diliam.montano@imss.gob.mx | CALLE 5 DE FEBRERO ORIENTE #107, SAN FELIPE HUEYOTLIPAN, CP 72030, PUEBLA, PUEBLA. |
| OOAD QUERÉTARO | KEVIN CAZARES BARCENAS | | TITULAR DE LA COORDINACIÓN DE ABASTECIMIENTO Y EQUIPAMIENTO | 4422162660 4422162509 | kevin.cazares@imss.gob.mx | AV. MEZQUITAL #6 COL. SAN PABLO CP 76130, QUERETARO, QUERETARO. |

**SE CANCELAN DATOS PERSONALES DE PERSONA(S) FISICAS IDENTIFICABLE(S) TALES COMO: CURP, POR CONSIDERARSE INFORMACIÓN CUYA DIFUSIÓN PUEDE AFECTAR A LA ESFERA PRIVADA DE LA MISMA, DE CONFORMIDAD CON LO ESTABLECIDO EN LOS ARTÍCULOS 115 Y 120 DE LA LEY GENERAL DE TRANSPARENCIA Y ACCESO A LA INFORMACIÓN PÚBLICA. D.O.F. 20-marzo-2025**

ANEXOS
DIVISIÓN DE CONTRATOS



| OOAD/UMAE | NOMBRE | CURP | CARGO | TELÉFONO | CORREO ELECTRÓNICO | DIRECCION |
|---|---|---|---|---|---|---|
| OOAD QUINTANA ROO | FERNANDO QUINTANA SANTOS | [redacted] | ENCARGADO DE LA COORDINACION DE ABASTECIMIENTO Y EQUIPAMIENTO | 983 83 24575 | fernando.quintana@imss.gob.mx | CARRETERA FEDERAL CHETUMAL - MERIDA, KM 2.5, COL. AEROPUERTO CP 77050, OTHON P. BLACO, CHETUMAL, QUINTANA ROO |
| OOAD SAN LUIS POTOSÍ | MARISOL MIER CASTILLO | | ENCARGADA DE LA COORDINACIÓN DE ABASTECIMIENTO Y EQUIPAMIENTO | 444 8182 425 EXT. 401 | marisol.mier@imss.gob.mx | AV. DE LOS CONVENTOS NO. 111, FRACC. HOGARES FFCC 2DA SECC., SOLEDAD DE GRACIANO SÁNCHEZ, S.L.P, CP. 78436 |
| OOAD SINALOA | MARIO ALBERTO RIVAS GARCÍA | | TITULAR DE LA COORDINACIÓN DE ABASTECIMIENTO Y EQUIPAMIENTO | 667-992-0121 | mario.rivasg@imss.gob.mx | BOULEVARD EMILIANO ZAPATA 3755 PTE, COLONIA INDUSTRIAL EL PALMITO, CP. 80160, CULIACÁN, SINALOA. |
| OOAD SONORA | VICTOR VIVERO CARMONA | | ENCARGADO DE LA COORDINACIÓN DE ABASTECIMIENTO Y EQUIPAMIENTO | 644 415 38 01 | victor.vivero@imss.gob.mx | CALLE 05 DE FEBRERO NO. 220, CENTRO, CP 85000, CAJEME, SONORA. |
| OOAD TABASCO | JOSÉ FRANCISCO ROMÁN PIMIENTA | | ENCARGADO DE LA COORDINACION DE ABASTECIMIENTO Y EQUIPAMIENTO | 993-315-48-87 | jose.romanp@imss.gob.mx | AV. PASEO USUMACINTA #95 COL PRIMERO DE MAYO, CP 86190, CENTRO, TABASCO. |

**SE CANCELAN DATOS PERSONALES DE PERSONA(S) FISICAS IDENTIFICABLE(S) TALES COMO: CURP, POR CONSIDERARSE INFORMACIÓN CUYA DIFUSIÓN PUEDE AFECTAR A LA ESFERA PRIVADA DE LA MISMA, DE CONFORMIDAD CON LO ESTABLECIDO EN LOS ARTÍCULOS 115 Y 120 DE LA LEY GENERAL DE TRANSPARENCIA Y ACCESO A LA INFORMACIÓN PÚBLICA. D.O.F. 20-marzo-2025**

Gobierno de México

INSTITUTO MEXICANO DEL SEGURO SOCIAL
SEGURIDAD Y SOLIDARIDAD SOCIAL



| OOAD/UMAE | NOMBRE | CURP | CARGO | TELÉFONO | CORREO ELECTRÓNICO | DIRECCION |
|---|---|---|---|---|---|---|
| OOAD TAMAULIPAS | DAVID ADONAI CANO CÓRDOVA | [redacted] | COORDINADOR DE ABASTECIMIENTO Y EQUIPAMIENTO | 8343160876 | david.canoc@imss.gob.mx | CARRETERA NACIONAL MÉXICO LAREDO KM 701, FRACCIONAMIENTO VILLARREAL, CP 87028, CIUDAD VICTORIA, TAMAULIPAS. |
| OOAD TLAXCALA | OSCAR ROLANDO AVILA GALVAN | | COORDINADOR DE ABASTECIMIENTO Y EQUIPAMIENTO | 2464680384 | oscar.avilag@imss.gob.mx | LIBRAMIENTO PONIENTE ESQ. AV. INSTITUTO POLITECNICO NACIONAL S/N, SAN DIEGO METEPEC, CP 90110, TLAXCALA, TLAXCALA. |
| OOAD VERACRUZ NORTE | ANA LAURA PUIG LAGUNES | | COORDINADORA DE ABASTECIMEINTO Y EQUIPAMIENTO | 2288174883 | ana.puig@imss.gob.mx | PROLONGACIÓN AV. SALVADOR DIAZ MIRÓN, CARRETERA BOTICARIA KM 2.5, COL. VISTA ALEGRE, CP 94295, BOCA DEL RIO, VERACRUZ. |
| OOAD VERACRUZ SUR | LORENZA BONILLA CERVANTES | | COORDINADORA DE ABASTECIMIENTO Y EQUIPAMIENTO | 2727277076 | lorenza.bonilla@imss.gob.mx | AVENIDA VERACRUZ, ESQUINA CALLE NORTE 22 #56, COL SANTA CATARINA, CP 94730, RIO BLANCO, VERACRUZ. |
| OOAD YUCATÁN | HARRY IRIZAR LEYVA | | JEFE DE LA COORDINACIÓN DE ABASTECIMIENTO Y EQUIPAMIENTO. | 8116003865 | harry.irizar@imss.gob.mx | CALLE 44 #999, COL SERAPIO RENDÓN CP 97285, MÉRIDA, YUCATÁN. |
| OOAD ZACATECAS | LINDA LIZETH MORA ANGELES | | ENCARGADA DEL DESPACHO DE LA COORDINACION DE ABASTECIMIENTO Y EQUIPAMIENTO | 4789853365 | linda.moraa@imss.gob.mx | JUAN ALDAMA S/N ESQUINA CON VICENTE GUERRERO, CENTRO CP 98500, CALERA DE VICTOR ROSALES, ZACATECAS. |
| OFICINAS CENTRALES | C.P. ENRIQUE AMAYA HERNÁNDEZ | | TITULAR DE LA DIVISIÓN DE PLANEACIÓN DE BIENES NO TERAPÉUTICOS | 5557276900 EXT. 20536 | enrique.amaya@imss.gob.mx | HAMBURGO 64 TERCER PISO COLONIA JUAREZ, ALCALDÍA CUAUHTEMOC, CIUDAD DE MÉXICO, MÉXICO, CP. 06700 |

**SE CANCELAN DATOS PERSONALES DE PERSONA(S) FISICAS IDENTIFICABLE(S) TALES COMO: CURP, POR CONSIDERARSE INFORMACIÓN CUYA DIFUSIÓN PUEDE AFECTAR A LA ESFERA PRIVADA DE LA MISMA, DE CONFORMIDAD CON LO ESTABLECIDO EN LOS ARTÍCULOS 115 Y 120 DE LA LEY GENERAL DE TRANSPARENCIA Y ACCESO A LA INFORMACIÓN PÚBLICA. D.O.F. 20-marzo-2025**

ANEXOS
DIVISIÓN DE CONTRATOS

SIN TEXTO

| | | |
|---|---|---|
| | **INSTITUTO MEXICANO DEL SEGURO SOCIAL**<br>**DIRECCIÓN DE ADMINISTRACIÓN**<br>**UNIDAD DE ADQUISICIONES**<br>**COORDINACIÓN DE ADQUISICIÓN DE BIENES Y CONTRATACIÓN DE SERVICIOS**<br>**COORDINACIÓN TÉCNICA DE PLANEACIÓN Y CONTRATOS** | **Contrato Número**<br><br>**050GYR120N02325-035-00** |

## ANEXO 5 (CINCO)

**“Junta de Aclaraciones, la cual se encuentra disponible para su consulta en la Plataforma Digital de Contrataciones Públicas”**

ANEXOS
DIVISIÓN DE CONTRATOS

# "JUNTA DE ACLARACIONES LA CUAL SE ENCUENTRA DISPONIBLE PARA SU CONSULTA EN LA PLATAFORMA DIGITAL DE CONTRATACIONES PÚBLICAS"

ANEXOS
DIVISIÓN DE CONTRATOS

SIN TEXTO