Se manifiesta que el archivo publicado es la mejor versión disponible con la que cuenta el Instituto Mexicano del Seguro Social.

CONTRATO **CERRADO** PARA LA ADQUISICIÓN RELATIVA AL PROGRAMA **"MOBILIARIO MÉDICO Y DE LABORATORIO PARA HOSPITALES PRIORITARIOS" (PARTIDA 710) (DESTINO ZARAGOZA, D.F. NORTE)**, QUE CELEBRAN, POR UNA PARTE, EL **INSTITUTO MEXICANO DEL SEGURO SOCIAL**, EN LO SUCESIVO **"EL INSTITUTO"**, REPRESENTADO POR LA **C. ELIA SANDRA VARAS GALEANA**, EN SU CARÁCTER DE APODERADA LEGAL Y TITULAR DE LA COORDINACIÓN TÉCNICA DE ADQUISICIÓN DE BIENES DE INVERSIÓN Y ACTIVOS, Y POR LA OTRA **SERPROF BIOMED, S.A. DE C.V.**, EN LO SUCESIVO **"EL PROVEEDOR"**, REPRESENTADA POR EL **C. HAFID JAROM RÍOS PANIAGUA**, EN SU CARÁCTER DE REPRESENTANTE LEGAL, A QUIENES DE MANERA CONJUNTA SE LES DENOMINARÁ **"LAS PARTES"**, AL TENOR DE LAS DECLARACIONES Y CLÁUSULAS SIGUIENTES:

SE CANCELAN DATOS PERSONALES DE PERSONA(S) FISICAS IDENTIFICABLE(S) TALES COMO: RFC , POR CONSIDERARSE INFORMACIÓN CUYA DIFUSIÓN PUEDE AFECTAR A LA ESFERA PRIVADA DE LA MISMA, DE CONFORMIDAD CON LO ESTABLECIDO EN LOS ARTÍCULOS 113 FRACCIÓN I Y 118 DE LA LEY FEDERAL DE TRANSPARENCIA Y ACCESO A LA INFORMACIÓN PÚBLICA. D.O.F. 09-mayo-2016

D E C L A R A C I O N E S

I. Declara, **"EL INSTITUTO"**, que:

I.1 Es un organismo descentralizado de la Administración Pública Federal con personalidad jurídica y patrimonio propios, que tiene a su cargo la organización y administración del Seguro Social, como un servicio público de carácter nacional, en términos de los artículos 4 y 5 de la Ley del Seguro Social.

I.2 Conforme a lo dispuesto por el artículo 268 A de la Ley de Seguro Social, acredita su personalidad mediante el testimonio de la Escritura Pública número 45,902 de fecha 25 de julio de 2023, otorgada ante la fe del Licenciado José Luis Franco Varela, Titular de la Notaría Pública Número 150 de la Ciudad de México, en cuyo protocolo también actúa por convenio de asociación, el Licenciado José Luis Franco Jiménez, Titular de la Notaría 64 de la Ciudad de México, e inscrita en el Registro Público de Organismos Descentralizados bajo el folio número 97-7-28072023-130615, de fecha 28 de julio de 2023; manifiesta bajo protesta de decir verdad que las facultades que le fueron conferidas no le han sido revocadas, modificadas, ni restringidas en forma alguna en cumplimiento a los artículos 24 y 25 de la Ley Federal de las Entidades Paraestatales, la **C. Elia Sandra Varas Galeana**, **Titular de la Coordinación Técnica de Adquisición de Bienes de Inversión y Activos y Apoderada Legal** con R.F.C. [redacted] es una servidora pública adscrita a la misma que cuenta con facultades legales para celebrar el presente contrato, quien podrá ser sustituida en cualquier momento en su cargo o funciones, sin que por ello, sea necesario celebrar un convenio modificatorio.

I.3 De conformidad con el artículo 84, penúltimo párrafo del Reglamento de la Ley de Adquisiciones, Arrendamientos y Servicios del Sector Público, **"LAASSP"**, suscribe el presente instrumento el servidor público señalado en el documento de designación de administrador del contrato, que se integra en el **Anexo 4 (cuatro)**, designado para dar seguimiento y verificar el cumplimiento de las obligaciones que deriven del objeto del presente contrato, quien podrá ser sustituido en cualquier momento, bastando para tales

efectos un comunicado por escrito y firmado por el servidor público facultado para ello, informando a **"EL PROVEEDOR"** para los efectos del presente contrato.

I.4 La adjudicación del presente contrato se realizó mediante el procedimiento de Licitación Pública Internacional Electrónica Bajo Cobertura de Tratados de Libre Comercio que Contenga Capítulo de Compras Gubernamentales número **LA-50-GYR-050GYR040-T-2-2024**, al amparo de lo establecido en los artículos 134 de la Constitución Política de los Estados Unidos Mexicanos, 26 fracción I, 26 Bis fracción II, 28 fracción II, 36 Bis y 46 de la **"LAASSP"** y los correlativos de su Reglamento, en términos del Acta de Fallo de fecha 19 de julio de 2024, emitido por la División de Equipo y Mobiliario Médico, documento que se agrega al presente contrato en el **Anexo 3 (tres).**

Mediante oficio número 09 53 84 61 1CFH/2024/**6623** de fecha 22 de julio de 2024, la Titular de la División de Equipo y Mobiliario Médico, solicitó al Titular de la División de Contratos la elaboración de los instrumentos jurídicos, remitiendo las documentales para su elaboración; siendo responsabilidad del Área Contratante, Área Requirente, Área Técnica y del Administrador del Contrato; los aspectos técnicos, presupuestales y demás cuestiones relacionadas con la contratación, incluido el contenido de los anexos, documento que se agrega en el **Anexo 3 (tres)** del presente contrato.

I.5 **"EL INSTITUTO"** cuenta con recursos suficientes y con autorización para ejercerlos en el cumplimiento de sus obligaciones derivadas del presente contrato, como se desprende del Oficio de Liberación de Inversión (OLI), que se agrega al presente contrato en el **Anexo 1 (uno)**.

I.6 Cuenta con el Registro Federal de Contribuyentes **N° IMS421231I45.**

I.7 Tiene establecido su domicilio en Calle Durango número 291, Colonia Roma Norte, Demarcación Territorial Cuauhtémoc, Código Postal 06700, en la Ciudad de México, mismo que señala para los fines y efectos legales del presente contrato.

II. Declara **"EL PROVEEDOR"**, que:

II.1 Es una persona **moral** legalmente constituida según consta en la Escritura Pública número 18,806 de fecha 30 de septiembre de 2016, pasada ante la fe de la Licenciada María del Carmen Tinoco Favila, Titular de la Notaría Pública número 21 de Durango, e inscrita en el Registro Público de Comercio de la misma Entidad con el folio mercantil electrónico número N-2016028900, denominada **"SERPROFCDR, S.A. DE C.V."**, cuyo objeto social es, entre otros, la compraventa, fabricación, representación, distribución, importación y exportación de equipos e instrumental médico, material quirúrgico y de curación en general, de materias primas y productos terminados que permitan las leyes vigentes de todo lo relacionado con la industria y el comercio en general.

A través de la Escritura Pública número 18,549 de fecha 22 de noviembre de 2021, pasada ante la fe del Licenciado Eduardo Gregorio Gutierrez Ruiz, Titular de la Notaría Pública

número 22 del Distrito Judicial de la Capital en ejercicio, en Durango, e inscrita en el Registro Público de Comercio de la misma Entidad, en el folio mercantil electrónico número N-2016028900, se hizo constar la transformación de la sociedad por **"SERPROF BIOMED, S.A. DE C.V."**.

II.2 El **C. Hafid Jarom Ríos Paniagua**, en su carácter de **Representante Legal**, cuenta con facultades suficientes para suscribir el presente contrato y obligar a su representada en los términos, lo cual acredita mediante la Escritura Pública número 18,549 de fecha 22 de noviembre de 2021, pasada ante la fe del Licenciado Eduardo Gregorio Gutiérrez Ruiz Titular de la Notaría Pública número 22 del Distrito Judicial de la Capital en Ejercicio, en Durango, e inscrita en el Registro Público de Comercio de la misma Entidad con el folio mercantil electrónico número N-2016028900, mismo que bajo protesta de decir verdad manifiesta que no le han sido limitadas ni revocadas en forma alguna.

II.3 Reúne las condiciones técnicas, jurídicas y económicas, y cuenta con la organización y elementos necesarios para su cumplimiento.

II.4 Cuenta con su Registro Federal de Contribuyentes **SER160930B24.**

II.5 Bajo protesta de decir verdad, está al corriente en los pagos de sus obligaciones fiscales, en materia de seguridad social, ante el Instituto del Fondo Nacional de la Vivienda para los Trabajadores (INFONAVIT); lo que acredita con la Constancia de Situación Fiscal en materia de Aportaciones Patronales y Entero de Descuentos, sin adeudo, emitida por el INFONAVIT, la cual se encuentra vigente.

Manifiesta bajo protesta de decir verdad, no encontrarse en los supuestos de los artículos 50 y 60 de la **"LAASSP"**.

En caso de que **"EL PROVEEDOR"** se encuentre en los supuestos señalados anteriormente, el contrato será nulo previa determinación de la autoridad competente de conformidad con lo establecido en el artículo 15 de la **"LAASSP"**.

Asimismo, manifiesta que ni él ni ninguno de los socios o accionistas desempeñan un empleo, cargo o comisión en el servicio público, ni se encuentran inhabilitados para ello, o en su caso que, a pesar de desempeñarlo, con la formalización del presente contrato no se actualiza un conflicto de interés, en términos del artículo 49, fracción IX de la Ley General de Responsabilidades Administrativas.

Conforme a lo previsto en los artículos 57 de la **"LAASSP"** y 107 de su Reglamento, **"EL PROVEEDOR"**, en caso de auditorías, visitas o inspecciones que practique la Secretaría de la Función Pública y el Órgano Interno de Control en **"EL INSTITUTO"** y cualquier otra entidad fiscalizadora, deberá proporcionar la información relativa al presente contrato que en su momento se requiera, generada desde el procedimiento de adjudicación hasta la conclusión de la vigencia, a efecto de ser sujetos a fiscalización de los recursos de carácter

federal.

II.6 Se señala para todos los efectos legales, para oír y recibir toda clase de notificaciones y documentos los teléfonos: (618) 146 4970 y (618) 154 2550, correo electrónico: [redacted] y contacto@serprofbiomed.com y domicilio ubicado en Avenida Universidad número 234, Oficina 220, Colonia Lomas del Guadiana, Código Postal 34110, Durango.

III. Declaran **"LAS PARTES"**, a través de sus representantes legales, que:

III.1 Es su voluntad celebrar el presente contrato y sujetarse a sus términos y condiciones, por lo que de común acuerdo se obligan de conformidad con las siguientes:

C L Á U S U L A S

PRIMERA. OBJETO DEL CONTRATO.

"EL PROVEEDOR" acepta y se obliga a proporcionar a **"EL INSTITUTO"** los bienes adquiridos para el Programa **"MOBILIARIO MÉDICO Y DE LABORATORIO PARA HOSPITALES PRIORITARIOS" (PARTIDA 710) (DESTINO ZARAGOZA, D.F. NORTE)**, en los términos y condiciones establecidos en este contrato y sus Anexos que forman parte integrante del mismo, así como a lo establecido en la Junta de Aclaraciones, la cual se encuentra disponible para su consulta en el Portal de Compras Gubernamentales CompraNet.

Los **Anexos** que forman parte integrante del presente contrato, se enuncian a continuación:

Anexo 1 (uno)	"Oficio de Liberación de Inversión (OLI)".
Anexo 2 (dos)	"Anexo Técnico y Términos y Condiciones".
Anexo 3 (tres)	"Propuesta Económica, Propuesta Técnica, Carta Garantía, Acta de Fallo y Oficio número 09 53 84 61 1CFH/2024/**6623**".
Anexo 4 (cuatro)	"Documento de designación de Administrador del Contrato".
Anexo 5 (cinco)	"Junta de Aclaraciones", la cual se encuentra disponible para su consulta en el Portal de Compras Gubernamentales CompraNet

SEGUNDA. MONTO DEL CONTRATO

"EL INSTITUTO" pagará a **"EL PROVEEDOR"** como contraprestación por el suministro de los bienes objeto de este contrato, la cantidad de **$258,133.92 (DOSCIENTOS CINCUENTA Y OCHO MIL CIENTO TREINTA Y TRES PESOS 92/100 M.N.)** más impuestos que asciende a **$41,301.43 (CUARENTA Y UN MIL TRESCIENTOS UN PESOS 43/100 M.N.),** que hace un total de **$299,435.35 (DOSCIENTOS NOVENTA Y NUEVE MIL CUATROCIENTOS TREINTA Y CINCO PESOS 35/100 M.N.)**, de conformidad con el precio unitario que se indica en el **Anexo 3 (tres)** del presente contrato.

SE CANCELAN DATOS PERSONALES DE PERSONA(S) FISICAS IDENTIFICABLE(S) TALES COMO: CORREO ELECTRONICO, POR CONSIDERARSE INFORMACIÓN CUYA DIFUSIÓN PUEDE AFECTAR A LA ESFERA PRIVADA DE LA MISMA, DE CONFORMIDAD CON LO ESTABLECIDO EN LOS ARTÍCULOS 113 FRACCIÓN I Y 118 DE LA LEY FEDERAL DE TRANSPARENCIA Y ACCESO A LA INFORMACIÓN PÚBLICA. D.O.F. 09-mayo-2016

El precio unitario es considerado fijo y en moneda nacional hasta que concluya la relación contractual que se formaliza, incluyendo todos los conceptos y costos involucrados en la adquisición para el Programa **"MOBILIARIO MÉDICO Y DE LABORATORIO PARA HOSPITALES PRIORITARIOS" (PARTIDA 710) (DESTINO ZARAGOZA, D.F. NORTE)**, por lo que **"EL PROVEEDOR"** no podrá agregar ningún costo extra y el precio será inalterable durante la vigencia del presente contrato.

TERCERA. ANTICIPO.

Para el presente contrato **"EL INSTITUTO"** no otorgará anticipo a **"EL PROVEEDOR"**.

CUARTA. FORMA Y LUGAR DE PAGO.

"EL INSTITUTO" efectuará el pago a **"EL PROVEEDOR"** por cada Orden de Suministro **(Anexo 4.5)** cumplimentada, es decir, previa entrega de los bienes que representen la totalidad de cada Orden de Suministro **(Anexo 4.5)** y que hayan sido adjudicados, recibidos, instalados y operando a entera satisfacción de **"EL INSTITUTO"**, a través del administrador del presente contrato, de conformidad con lo dispuesto en el artículo 51 de la **"LAASSP"** así como por lo establecido en Anexo Técnico y los Términos y Condiciones, que se agregan al presente contrato en el **Anexo 2 (dos)**.

El pago se realizará en pesos mexicanos, en los plazos normados por la Dirección de Finanzas, de acuerdo al "Procedimiento para la recepción, glosa y aprobación de documentos presentados para trámite de pago y la constitución, modificación, cancelación, operación y control de fondos fijos" sin que éstos rebasen los 20 (veinte) días naturales posteriores a aquel en que **"EL PROVEEDOR"** presente en forma impresa el Comprobante Fiscal Digital por Internet (CFDI), siempre y cuando se cuente con la suficiencia presupuestal, así como con la documentación comprobatoria que acredite la entrega de los bienes conforme lo señalado en los Términos y Condiciones que se agregan en el **Anexo 2 (dos)** del presente contrato, y conforme a los numerales cuarto y sexto del capítulo quinto, intitulado, de los Lineamientos para promover la agilización de pago a los proveedores contenidos en el "Acuerdo por el que se emiten diversos lineamientos en materia de adquisiciones, arrendamientos y servicios y de obras públicas y servicios relacionados con las mismas", concordante con los artículos 65 y 66 del Reglamento de la Ley Federal de Presupuesto y Responsabilidad Hacendaria.

El CFDI deberá presentarse ante la División de Trámite de Erogaciones de la Coordinación de Contabilidad y Trámite de Erogaciones en Órganos Normativos, la Oficina de Control de Trámite de Erogaciones en los Órganos de Operación Administrativa Desconcentrada (OOAD), la Oficina de Trámite de Erogaciones de la Unidad Médica de Alta Especialidad (UMAE), según corresponda, para proceder a su glosa, revisión y, en su caso, aprobación. En caso de aplicar, dicho CFDI deberá contener el nombre, cargo y firma de autorización del Administrador del Contrato, de quien suscribió la orden de compra o servicio, o de quien autorizó la contratación por montos inferiores a $2,000.00 (antes de IVA). Asimismo, en dicho CFDI se deberán indicar: número de alta en SAI o número de identificación de pedido-recepción en PREI-Millenium

(cuando sea aplicable), número de proveedor, número de contrato, y la indicación de que **"EL PROVEEDOR"** cuenta con opinión positiva y vigente en materia de aportaciones de seguridad social ante el INFONAVIT.

En caso de que el devengo por la entrega-recepción no genere número de alta en SAI o número de pedido-recepción en PREI-Millenium, en su caso, se deberá adjuntar acta de entrega-recepción.

El personal de la División de Trámite de Erogaciones de la Coordinación de Contabilidad y Trámite de Erogaciones no podrá devolver el CFDI presentado por errores que no afecten la validez fiscal del documento o por causas imputables a **"EL INSTITUTO"**.

Para los casos en que no se formalice el presente contrato, el fallo o notificación de la adjudicación será el documento con el cual procederá el pago respectivo de los bienes entregados, únicamente para el periodo comprendido entre el fallo y la fecha en que debió formalizarse el contrato.

Para efectos de lo anterior, la División de Contratos deberá informar al administrador del presente contrato o Área Consolidadora, en su caso, en un plazo no mayor a 24 (veinticuatro) horas posteriores al vencimiento del plazo para formalización del instrumento legal, de la falta de formalización del mismo, a efecto de que se realicen las gestiones que correspondan para no recibir los bienes materia del presente contrato.

"EL PROVEEDOR" deberá expedir sus CFDI en el esquema de facturación electrónica, con las especificaciones normadas en los artículos 29 y 29-A del Código Fiscal de la Federación (CFF), así como las que emita el Servicio de Administración Tributaria (SAT) a nombre de **"EL INSTITUTO"**, con Registro Federal de Contribuyentes IMS421231I45 y en caso de ser necesario como dato adicional, el domicilio en Avenida Paseo de la Reforma Núm. 476 en la Colonia Juárez, C.P. 06600, Demarcación Territorial Cuauhtémoc, Ciudad de México.

Para la validación de dichos comprobantes **"EL PROVEEDOR"** deberá cargar en Internet, a través del Portal de Servicios a Proveedores de la página de **"EL INSTITUTO"** archivo en formato XML. La validez de los mismos, será determinada durante la carga y únicamente los comprobantes validos serán procedentes para pago.

El pago se realizará mediante transferencia electrónica de fondos y en la fecha, a través del esquema electrónico interbancario que **"EL INSTITUTO"** tiene en operación, para tal efecto **"EL PROVEEDOR"** deberá proporcionar la documentación requerida por la Coordinación de Tesorería, para dar de alta en el Sistema de **"EL INSTITUTO"**, la cuenta bancaria, (no deberá ser referenciada ni concentradora), CLABE, Banco y Sucursal a menos que éste acredite en forma fehaciente la imposibilidad para ello.

El pago se depositará a **"EL PROVEEDOR"** en la fecha programada, a través del Sistema de Pagos Electrónicos Interbancarios.

El administrador del presente contrato será quien dará la autorización para que la Dirección de Finanzas proceda a su pago de acuerdo a lo normado en el anexo "Normatividad de pago de las Cuentas Contables" del "Procedimiento para la recepción, glosa y aprobación de documentos presentados para trámite de pago y la constitución, modificación, cancelación, operación y control de fondos fijos".

En ningún caso, se deberá autorizar el pago de los bienes, sí no se ha determinado, calculado y notificado a **"EL PROVEEDOR"** las penas convencionales o deducciones pactadas en el presente contrato, así como su registro y validación en el Sistema PREI Millenium.

"EL PROVEEDOR" podrá optar por cobrar a través de factoraje financiero conforme al Programa de Cadenas Productivas de Nacional Financiera, S.N.C., Institución de Banca de Desarrollo con **"EL INSTITUTO"**.

En caso de que **"EL PROVEEDOR"** reciba pagos en exceso deberá reintegrar las cantidades pagadas en exceso más los intereses correspondientes, conforme a la tasa que establezca la Ley de Ingresos de la Federación, en los casos de prórroga para el pago de créditos fiscales. Los intereses se calcularán sobre las cantidades en exceso y se computarán por días naturales desde la fecha de su entrega hasta la fecha en que se pongan efectivamente las cantidades a disposición de **"EL INSTITUTO".**

En caso de que **"EL PROVEEDOR"** presente su CFDI con errores o deficiencias, conforme a lo previsto en los artículos 89 y 90 del Reglamento de la **"LAASSP"**, **"EL INSTITUTO"** dentro de los 3 (tres) días hábiles siguientes a la recepción de la misma, indicará por escrito a **"EL PROVEEDOR"** las deficiencias o errores que deberá corregir. El periodo que transcurra a partir de la entrega del citado escrito y hasta que **"EL PROVEEDOR"** presente las correcciones no se computará dentro del plazo estipulado para el pago.

"EL PROVEEDOR", para cada uno de los pagos que efectivamente reciba, de acuerdo con esta cláusula, deberá de expedir a nombre de **"EL INSTITUTO"**, el "CFDI con complemento para la recepción de pagos", también denominado "recibo electrónico de pago", el cual elaborará dentro de los plazos establecidos por las disposiciones fiscales vigentes y lo cargará en el portal de servicios a proveedores de la página de **"EL INSTITUTO"**.

"EL PROVEEDOR" se obliga a no cancelar ante el SAT los CFDI a favor de **"EL INSTITUTO"** previamente validados en el portal de servicios a proveedores, salvo justificación y comunicación por parte del mismo al administrador del presente contrato para su autorización expresa, debiendo éste informar a las áreas de trámite de erogaciones de dicha justificación y reposición del CFDI en su caso.

El administrador del presente contrato llevará a cabo la valoración de la procedencia del pago por concepto de gastos no recuperables conforme a lo previsto en los artículos 101 y 102 del Reglamento de la **"LAASSP"**, en relación con los artículos 38, 46, 54 Bis y 55 Bis, segundo

párrafo de la **"LAASSP"**, previa solicitud por escrito a **"EL PROVEEDOR"**, acompañada de los documentos siguientes:

• Copia de la identificación oficial vigente con fotografía y firma de la persona que haya realizado los trámites relacionados con el procedimiento de contratación.

• El CFDI que reúna los requisitos de los artículos 29 y 29-A del CFF, 37 al 40 del Reglamento del Código Fiscal de la Federación (RCFF) y, en su caso, la Resolución de la Miscelánea Fiscal del Ejercicio que corresponda.

• La solicitud la realizará al administrador del presente contrato para la determinación de la procedencia del pago y, en su caso, elaborar el finiquito y remitirlo para el pago respectivo a la Coordinación de Contabilidad y Trámite de Erogaciones, dependiente de la Dirección de Finanzas, o ante la Jefatura de Servicios de Finanzas o de la Unidad Médica de Alta Especialidad (UMAE) o ante los Órganos de Operación Administrativa Desconcentrada (OOAD), según corresponda.

Al notificar a **"EL PROVEEDOR"** la aplicación de una pena convencional, el administrador del presente contrato deberá solicitar a las áreas de contabilidad (en Órganos Normativos, OOAD o en UMAE) la emisión del CFDI de ingreso por dicho concepto y entregarlo a **"EL PROVEEDOR"** para que se compense contra los adeudos que tenga **"EL INSTITUTO"** para con **"EL PROVEEDOR"** o, para que en su defecto, éste proceda a pagar a **"EL INSTITUTO"** la pena convencional.

El pago de los bienes quedará condicionado proporcionalmente al pago que **"EL PROVEEDOR"** deba efectuar por conceptos de penas convencionales y/o deducciones. En ambos casos, **"EL INSTITUTO"** realizará las retenciones correspondientes sobre el CFDI que se presente para pago. En el entendido de que en el supuesto de que sea rescindido el presente contrato, no procederá el cobro de dichas penalizaciones, ni la contabilización de las mismas para hacer efectiva la garantía de cumplimiento, de conformidad con lo establecido por el artículo 95 del Reglamento de la **"LAASSP"**.

Las Unidades Responsables del Gasto (URG) deberán registrar los contratos, convenios y su DDP en el Sistema PREI Millenium para el trámite de pago correspondiente.

Los bienes cuya recepción no genere alta a través del SAI o el PREI Millenium de manera electrónica, deberán contener la firma de recepción y de autorización para el trámite de pago de acuerdo a lo establecido en el "Procedimiento para la recepción, glosa y aprobación de documentos presentados para trámite de pago y la constitución, modificación, cancelación, operación y control de fondos fijos" vigente, así como el Acta de Entrega-Recepción, según corresponda.

Para que **"EL PROVEEDOR"** pueda celebrar un contrato de cesión de derechos de cobro, mismo que deberá notificarlo por escrito a **"EL INSTITUTO"** con un mínimo de 5 (cinco) días

naturales anteriores a la fecha de pago programada, el administrador del presente contrato, o en su caso, el Titular del Área Requirente, deberá entregar los documentos sustantivos de dicha cesión al área responsable de autorizar ésta, conforme al "Procedimiento para la recepción, glosa y aprobación de documentos presentados para trámite de pago y la constitución, modificación, cancelación, operación y control de fondos fijos".

"EL PROVEEDOR" que tenga cuentas líquidas y exigibles a su cargo por concepto de cuotas obrero patronales, conforme a lo previsto en el artículo 40 B de la Ley del Seguro Social, acepta que **"EL INSTITUTO"** las compense con el o los pagos que tenga que hacerle por concepto de contraprestación por la prestación del servicio objeto de este contrato.

El cómputo del plazo para realizar el pago se contabilizará a partir del día hábil siguiente de la aceptación del CFDI o factura electrónica, y ésta reúna los requisitos fiscales que establece la legislación en la materia, el desglose de los bienes entregados, los precios unitarios, se verifique su autenticidad, no existan aclaraciones al importe y vaya acompañada con la documentación soporte de la entrega de los bienes facturados.

De conformidad con el artículo 90, del Reglamento de la **"LAASSP"**, en caso de que el CFDI o factura electrónica entregado presente errores, el Administrador del presente contrato o a quien éste designe por escrito, dentro de los 3 (tres) días hábiles siguientes de su recepción, indicará a **"EL PROVEEDOR"** las deficiencias que deberá corregir; por lo que, el procedimiento de pago reiniciará en el momento en que **"EL PROVEEDOR"** presente el CFDI y/o documentos soporte corregidos y sean aceptados.

El tiempo que **"EL PROVEEDOR"** utilice para la corrección del CFDI y/o documentación soporte entregada, no se computará para efectos de pago, de acuerdo con lo establecido en el artículo 51 de la **"LAASSP"**.

El CFDI o factura electrónica deberá ser presentada de forma impresa.

El CFDI o factura electrónica se deberá presentar desglosando el impuesto cuando aplique.

"EL PROVEEDOR" manifiesta su conformidad que, hasta en tanto no se cumpla con la verificación, supervisión y aceptación de los bienes, no se tendrán como recibidos o aceptados por el Administrador del presente contrato.

Para efectos de trámite de pago, **"EL PROVEEDOR"** deberá ser titular de una cuenta bancaria, en la que se efectuará la transferencia electrónica de pago, respecto de la cual deberá proporcionar toda la información y documentación que le sea requerida por **"EL INSTITUTO"**, para efectos del pago.

"EL PROVEEDOR" deberá presentar la información y documentación **"EL INSTITUTO"** le solicite para el trámite de pago, atendiendo a las disposiciones legales e internas de **"EL INSTITUTO"**.

El pago de los bienes, quedará condicionado al pago que **"EL PROVEEDOR"** deba efectuar por concepto de penas convencionales y, en su caso, deductivas.

Para el caso que se presenten pagos en exceso, se estará a lo dispuesto por el artículo 51, párrafo tercero, de la **"LAASSP"**.

QUINTA. LUGAR, PLAZOS Y CONDICIONES DE LA ENTREGA DE LOS BIENES.

La entrega de los bienes será conforme a los plazos, condiciones y entregables establecidos por **"EL INSTITUTO"** en el Anexo Técnico, en los Términos y Condiciones y Anexos, integrados en el **Anexo 2 (dos)** de este instrumento jurídico, apegándose a las condiciones, alcances y características detalladas en la Convocatoria y Junta de Aclaraciones, disponibles para su consulta en el Portal de Compras Gubernamentales CompraNet y Acta de Fallo, ésta última se agrega en el **Anexo 3 (tres)** del presente contrato.

La entrega de los bienes se realizará en los domicilios señalados en el Anexo Técnico, en los Términos y Condiciones y Anexos, integrados en el **Anexo 2 (dos)** de este instrumento jurídico y fechas establecidas en los mismos.

En los casos que derivado de la verificación se detecten defectos o discrepancias en la entrega de los bienes o incumplimiento en las especificaciones técnicas, **"EL PROVEEDOR"** contará con el plazo establecido en el Anexo Técnico, en los Términos y Condiciones y Anexos, integrados en el **Anexo 2 (dos)** de este instrumento jurídico para la reposición o corrección, contados a partir del momento de la notificación por correo electrónico y/o escrito, sin costo adicional para **"EL INSTITUTO"**.

LUGAR DE LA ENTREGA DE LOS BIENES.- El lugar de entrega de los bienes, a entera satisfacción de **"EL INSTITUTO"**, será en las Unidades Médicas contenidas en el *Anexo 3.4 "Guía de Distribución"*, integrado al presente contrato como **Anexo 2 (dos)**.

PLAZO DE ENTREGA DEL BIEN.- El plazo de entrega para todas las partidas relacionadas en el *Anexo 3.2 "Relación y Cantidad de Bienes"*, integrado al presente contrato como **Anexo 2 (dos)** será de **60 (sesenta) días naturales**, los cuales serán contados a partir del día siguiente natural de la notificación del *Anexo 4.5 "Orden de Suministro"*, integrado al presente contrato como **Anexo 2 (dos)** que realice el Administrador del Contrato a **"EL PROVEEDOR"**. En caso de que **"EL PROVEEDOR"** esté en posibilidades de entregar en un plazo menor a los **60 (sesenta)** días naturales podrá solicitar la autorización del Administrador del Contrato para entregarlos en dicho plazo menor, esta autorización deberá constar por escrito o vía correo electrónico.

La notificación del *Anexo 4.5 "Orden de Suministro"*, integrado al presente contrato como **Anexo 2 (dos)** podrá ser realizada a partir del día natural siguiente al inicio de la vigencia del presente contrato y hasta el 30 de agosto de 2024. El Administrador del Contrato especificará, en cada

Anexo 4.5 "Orden de Suministro", el lugar y cantidades de entrega de los bienes solicitados de cada partida con cargo al contrato.

A partir de notificada el *Anexo No. 4.5 "Orden de Suministro"* y dentro del plazo de entrega para cada partida, **"EL PROVEEDOR"** deberá realizar la entrega, recepción y, en su caso, adecuación, instalación y puesta en operación de los bienes adjudicados, establecidos en el *Anexo No. 3.3 "Requisitos de los Bienes"* integrado al presente contrato como **Anexo 2 (dos)**.

CONDICIONES DE LA ENTREGA DE LOS BIENES.- "EL PROVEEDOR" se obliga con **"EL INSTITUTO"** a cumplir con las condiciones de la entrega de los bienes, de acuerdo al Anexo Técnico, en los Términos y Condiciones y Anexos integrados al presente contrato como **Anexo 2 (dos)**, así como a lo ofrecido en sus propuestas técnica y económica que se agregan como **Anexo 3 (tres),** al presente contrato y lo dispuesto en la Junta de Aclaraciones, disponible para su consulta en el Portal de Compras Gubernamentales CompraNet.

Cabe resaltar que mientras no se cumpla con las condiciones de la entrega de los bienes establecidas, **"EL INSTITUTO"** no dará por aceptado los bienes objeto de este contrato.

SEXTA. VIGENCIA

"LAS PARTES" convienen en que la vigencia del presente contrato será a partir del día natural siguiente de la notificación del fallo, es decir del día **20 de julio de 2024** y hasta el **31 de diciembre de 2024**.

SÉPTIMA. MODIFICACIONES DEL CONTRATO.

"LAS PARTES" están de acuerdo que **"EL INSTITUTO"** por razones fundadas y explícitas podrá ampliar el monto o la cantidad de los bienes, de conformidad con el artículo 52 de la "LAASSP", siempre y cuando las modificaciones no rebasen en su conjunto el 20% (veinte por ciento) de los establecidos originalmente, el precio unitario sea igual al originalmente pactado y el contrato esté vigente. La modificación se formalizará mediante la celebración de un Convenio Modificatorio.

"EL INSTITUTO", podrá ampliar la vigencia del presente instrumento, siempre y cuando, no implique incremento del monto contratado o de la cantidad de bienes, siendo necesario que se obtenga el previo consentimiento de **"EL PROVEEDOR"**.

De presentarse caso fortuito o fuerza mayor, o por causas atribuibles a **"EL INSTITUTO"**, se podrá modificar el plazo del presente instrumento jurídico, debiendo acreditar dichos supuestos con las constancias respectivas. La modificación del plazo por caso fortuito o fuerza mayor podrá ser solicitada por cualquiera de **"LAS PARTES".**

En los supuestos previstos en los dos párrafos anteriores, no procederá la aplicación de penas convencionales por atraso.

Cualquier modificación al presente contrato deberá formalizarse por escrito, y deberá suscribirse por el servidor público de **"EL INSTITUTO"** que lo haya hecho, o quien lo sustituya o esté facultado para ello, para lo cual **"EL PROVEEDOR"** realizará el ajuste respectivo de la garantía de cumplimiento, en términos del artículo 91, último párrafo del Reglamento de la LAASSP, salvo que por disposición legal se encuentre exceptuado de presentar garantía de cumplimiento.

"EL INSTITUTO" se abstendrá de hacer modificaciones que se refieran a precios, anticipos, pagos progresivos, especificaciones y, en general, cualquier cambio que implique otorgar condiciones más ventajosas a un proveedor comparadas con las establecidas originalmente.

OCTAVA. GARANTÍA DE LOS BIENES

"EL PROVEEDOR" deberá garantizar los bienes y sus accesorios que oferte y su óptimo funcionamiento por un periodo obligatorio acorde a lo establecido en el *Anexo No. 3.3 "Requisitos para los bienes"* en la columna "Período de Garantía", integrado al presente contrato como **Anexo 2 (dos)** misma que será exigible por **"EL INSTITUTO"**, a partir de la entrega de los bienes, a entera satisfacción del mismo, en las Unidades Médicas, contenidas en el *Anexo No. 3.4 "Guía de Distribución"*, integrado al presente contrato como **Anexo 2 (dos)** de destino final de los bienes y hasta el cumplimiento del periodo correspondiente.

Por lo anterior, **"EL PROVEEDOR"** integró a su propuesta, copia simple de la Carta de Garantía de los bienes, sus accesorios, y su óptimo funcionamiento, misma que se agrega en el **Anexo 3 (tres)** del presente contrato, en la que se indica clara y expresamente el número de partida del bien, la descripción de los bienes, el número y nombre del procedimiento, así como el plazo de garantía de los bienes ofertados y su óptimo funcionamiento, así como, que la garantía responde a una cobertura amplia contra vicios ocultos, defectos de fabricación o cualquier falla que presenten, los bienes y sus accesorios por el periodo establecido. La Carta de Garantía de los bienes deberá ser entregada por **"EL PROVEEDOR"** durante el acto de entrega recepción de los bienes, debiendo ésta corresponder a la integrada en la propuesta técnica correspondiente.

Adicionalmente a la Carta de Garantía descrita, con fundamento en el artículo 45 fracción XVII, artículo 53 segundo párrafo de la **LAASSP** y artículo 96 segundo párrafo del **RLAASSP**, **"EL PROVEEDOR"** se obliga constituir una Garantía por los Defectos y Vicios Ocultos de los Bienes, así como de todas las obligaciones a cargo de **"EL PROVEEDOR"** cuyo cumplimiento vencen en plazo posterior a la terminación de la vigencia del presente contrato, por una vigencia del mismo plazo que **"EL PROVEEDOR"** oferte para garantizar todos los bienes incluidos en su propuesta, la cual será acorde a lo establecido en el *Anexo No. 3.3 "Requisitos para los bienes"* en la columna "Período de Garantía", integrado al presente contrato como **Anexo 2 (dos)**.

Dicha Garantía por los Defectos y Vicios Ocultos de los Bienes, cubrirá:

- La reparación o sustitución de los bienes y sus accesorios, que, una vez recibidos por **"EL INSTITUTO"**, presenten vicios ocultos, defectos de fabricación o fallas no originadas por el mal uso de los mismos.

- La disponibilidad, en venta, para **"EL INSTITUTO"** de refacciones y consumibles que en su caso requieran los bienes y/o accesorios adjudicados.

"EL PROVEEDOR" deberá constituir esta Garantía por Defectos o Vicios Ocultos de los Bienes mediante fianza expedida por compañía afianzadora mexicana autorizada por la Comisión Nacional de Seguros y Fianzas en términos de la Ley de Instituciones de Seguros y Fianzas, a favor de **"EL INSTITUTO"**, por un importe equivalente al 10% (diez por ciento) del monto total del contrato, sin incluir el IVA. Dicha fianza deberá ser entregada al Administrador del Contrato previamente a la entrega de los bienes al mismo y la formalización del Acta Administrativa de Entrega–Recepción respectiva, por lo cual, al momento de entregar los bienes, **"EL PROVEEDOR"** deberá proporcionar original de dicha fianza al Administrador del Contrato.

Esta fianza podrá ser exigible por **"EL INSTITUTO"** ante la Institución Afianzadora que la expidió, cuando **"EL PROVEEDOR"**:

a) No repare los bienes y sus accesorios que presenten vicios ocultos, defectos de fabricación o fallas no originadas por el mal uso de los mismos, en el tiempo establecido en la **fracción iii**. "Plazo y condiciones de canje o devolución del bien" del inciso **j)** de los Términos y Condiciones, integrados al presente contrato como **Anexo 2 (dos)**, una vez debidamente notificado por el Administrador del Contrato.

Asimismo, se deberá considerar lo señalado en los incisos **i)** y **j)** de los Términos y Condiciones que se integran en el **Anexo 2 (dos)** del presente contrato.

NOVENA. GARANTÍA DE CUMPLIMIENTO DEL CONTRATO.

Conforme a los artículos 48, fracción II, 49, fracción II, de la **"LAASSP"**; 85, fracción III, y 103 de su Reglamento **"EL PROVEEDOR"** se obliga a constituir una garantía **divisible** y en este caso se hará efectiva en proporción al incumplimiento de la obligación principal, mediante fianza expedida por compañía afianzadora mexicana autorizada por la Comisión Nacional de Seguros y de Fianzas, a favor de **"EL INSTITUTO"**, por un importe equivalente al **10% (diez por ciento)** del monto total del contrato, sin incluir impuestos.

Dicha fianza deberá ser entregada a **"EL INSTITUTO"**, a más tardar dentro de los 10 (diez) días naturales siguientes a la firma del presente contrato.

"EL PROVEEDOR" queda obligado a entregar a **"EL INSTITUTO"** la póliza de fianza antes señalada, en la División de Contratos, ubicada en Calle Durango número 291, 10º piso, Colonia Roma Norte, Demarcación Territorial Cuauhtémoc, Código Postal 06700, en la Ciudad de México, apegándose al formato que para tal efecto se entregará en la referida División.

Dicha póliza de garantía de cumplimiento del contrato se liberará de forma inmediata a **"EL PROVEEDOR"** una vez que **"EL INSTITUTO"** le otorgue autorización por escrito, para que éste pueda solicitar a la afianzadora correspondiente la cancelación de la fianza, autorización que se

"Este Instrumento Jurídico fue elaborado de conformidad con los documentos correspondientes al procedimiento de contratación que se señala".

entregará a **"EL PROVEEDOR"** siempre que demuestre haber cumplido con la totalidad de las obligaciones adquiridas por virtud del presente contrato; para lo anterior deberá presentar mediante escrito la solicitud de liberación de la fianza en la División de Contratos, misma que llevará a cabo el procedimiento para su liberación y entrega.

ENDOSO DE LA GARANTÍA DE CUMPLIMIENTO.- En el supuesto de que **"EL INSTITUTO"** y por así convenir a sus intereses, decidiera modificar en cualquiera de sus partes el presente contrato, **"EL PROVEEDOR"** se obliga a otorgar el endoso de la póliza de garantía originalmente entregada, en el que conste las modificaciones o cambios en la respectiva fianza, observándose los mismos términos y condiciones señalados en la presente cláusula para la entrega de la garantía de cumplimiento, debiéndola entregar **"EL PROVEEDOR"** a más tardar dentro de los 10 (diez) días naturales siguientes a la firma del convenio respectivo.

EJECUCIÓN DE LA GARANTÍA DE CUMPLIMIENTO DE ESTE CONTRATO.- "EL INSTITUTO" llevará a cabo la ejecución de la garantía de cumplimiento de contrato en los casos siguientes:

a) Se rescinda administrativamente el presente contrato.

b) Durante su vigencia se detecten deficiencias, fallas o calidad inferior de los bienes entregados, en comparación con lo ofertado.

c) Cuando en el supuesto de que se realicen modificaciones al contrato, **"EL PROVEEDOR"** no entregue en el plazo pactado el endoso o la nueva garantía, que ampare el porcentaje establecido para garantizar el cumplimiento del presente instrumento, de conformidad con la presente Cláusula.

d) Por cualquier otro incumplimiento de las obligaciones contraídas en este contrato.

En caso de que **"EL PROVEEDOR"** incumpla con la entrega de la garantía en el plazo establecido, **"EL INSTITUTO"** podrá rescindir el contrato y dará vista al Órgano Interno de Control para que proceda en el ámbito de sus facultades.

La garantía de cumplimiento no será considerada como una limitante de responsabilidad de **"EL PROVEEDOR"**, derivada de sus obligaciones y garantías estipuladas en el presente instrumento jurídico, y no impedirá que **"EL INSTITUTO"** reclame la indemnización por cualquier incumplimiento que pueda exceder el valor de la garantía de cumplimiento.

En caso de incremento al monto del presente instrumento jurídico o modificación al plazo, **"EL PROVEEDOR"** se obliga a entregar a **"EL INSTITUTO",** dentro de los 10 (diez) días naturales siguientes a la formalización del mismo, de conformidad con el último párrafo del artículo 91 del Reglamento de la **"LAASSP"**, los documentos modificatorios o endosos correspondientes, debiendo contener en el documento la estipulación de que se otorga de manera conjunta, solidaria e inseparable de la garantía otorgada inicialmente.

Una vez cumplidas las obligaciones a satisfacción, el servidor público facultado por **"EL INSTITUTO"** procederá inmediatamente a extender la constancia de cumplimiento de las obligaciones contractuales y dará inicio a los trámites para la cancelación de la garantía cumplimiento del contrato, lo que comunicará a **"EL PROVEEDOR"**.

DÉCIMA. OBLIGACIONES DE "EL PROVEEDOR".

"EL PROVEEDOR", se obliga a:

a) Entregar los bienes en las fechas o plazos y lugares establecidos conforme a lo pactado en el presente contrato y anexos respectivos.
b) Cumplir con las especificaciones técnicas y de calidad y demás condiciones establecidas en el presente contrato y sus respectivos anexos.
c) Realizar los trámites de importación y cubrir los impuestos y derechos que se generen, cuando se trate de bienes de procedencia extranjera.
d) Asumir la responsabilidad de cualquier daño que llegue a ocasionar a **"EL INSTITUTO"** o a terceros con motivo de la ejecución y cumplimiento del presente contrato.
e) Proporcionar la información que le sea requerida por la Secretaría de la Función Pública y el Órgano Interno de Control, de conformidad con el artículo 107 del Reglamento de la **"LAASSP"**.
f) Así, como a lo señalado en el Anexo Técnico, Términos y Condiciones y Anexos que se integran en el **Anexo 2 (dos)** del presente contrato.

DÉCIMA PRIMERA. OBLIGACIONES DE "EL INSTITUTO".

"EL INSTITUTO", se obliga a:

a) Otorgar las facilidades necesarias, a efecto de que **"EL PROVEEDOR"** lleve a cabo en los términos convenidos, el suministro de bienes objeto del contrato.
b) Realizar el pago correspondiente en tiempo y forma.
c) Extender a **"EL PROVEEDOR",** por conducto del servidor público facultado, la constancia de cumplimiento de obligaciones contractuales inmediatamente que se cumplan éstas a satisfacción expresa de dicho servidor público para que se dé trámite a la cancelación de la garantía de cumplimiento del presente contrato.
d) Así como a lo señalado en el Anexo Técnico, Términos y Condiciones y Anexos que se integran en el **Anexo 2 (dos)** del presente contrato.

DÉCIMA SEGUNDA. ADMINISTRACIÓN, VERIFICACIÓN, SUPERVISIÓN Y ACEPTACIÓN DE LOS BIENES.

"EL INSTITUTO" designa como administrador del presente contrato al servidor público que suscribe el mismo, quien fue designado mediante el documento de designación de administrador del contrato que se adjunta en el **Anexo 4 (cuatro)**, quien dará seguimiento y verificará el cumplimiento de los derechos y obligaciones establecidos en este instrumento, quien podrá ser

sustituido en cualquier momento, en su cargo o funciones sin que por ello sea necesario celebrar un convenio modificatorio.

En el caso de que se lleve a cabo un relevo institucional temporal o permanente con dicho servidor público de **"EL INSTITUTO"** tendrá carácter de ADMINISTRADOR DEL PRESENTE CONTRATO, la persona que sustituya al servidor público en el cargo, para lo cual no será necesario celebrar un convenio modificatorio.

Los bienes se tendrán por recibidos previa revisión del administrador del presente contrato, la cual consistirá en la verificación del cumplimiento de las especificaciones establecidas y en su caso en los anexos respectivos, así como las contenidas en la propuesta técnica.

"EL INSTITUTO", a través del administrador del contrato, rechazará los bienes que no cumplan las especificaciones establecidas en este contrato y en sus Anexos, obligándose **"EL PROVEEDOR"** en este supuesto, a entregarlos nuevamente bajo su responsabilidad y sin costo adicional para **"EL INSTITUTO",** sin perjuicio de la aplicación de las penas convencionales o deducciones al cobro correspondientes.

"EL INSTITUTO", a través del administrador del contrato, podrá aceptar los bienes que incumplan de manera parcial o deficiente las especificaciones establecidas en este contrato y en los anexos respectivos, sin perjuicio de la aplicación de las deducciones al pago que procedan, y reposición de los bienes, cuando la naturaleza propia de éstos lo permita.

DÉCIMA TERCERA. DEDUCCIONES.

"EL INSTITUTO" aplicará deducciones al pago por el incumplimiento parcial o deficiente, en que incurra **"EL PROVEEDOR"** conforme a lo estipulado en las cláusulas del presente contrato y sus anexos respectivos, las cuales se calcularán por un **1% (uno por ciento)** del precio unitario por cada día natural de atraso por incumplimiento sin incluir IVA conforme al concepto u obligación, nivel de servicio y unidad de medida señalado en el inciso **h)** de los Términos y Condiciones, integrados al presente contrato como **Anexo 2 (dos)**. Las cantidades a deducir se aplicarán en el CFDI o factura electrónica que **"EL PROVEEDOR"** presente para su cobro, en el pago que se encuentre en trámite o bien en el siguiente pago.

De no existir pagos pendientes, se requerirá a **"EL PROVEEDOR"** que realice el pago de la deductiva, en términos de la legislación aplicable.

Las deducciones económicas se aplicarán sobre la cantidad indicada sin incluir impuestos.

"EL INSTITUTO", a través del administrador del presente contrato será responsable del cálculo, aplicación y seguimiento de las deducciones. El monto máximo de aplicación de las deducciones no podrá ser mayor al que resulte de aplicar el porcentaje de la garantía de cumplimiento del presente contrato.

"Este Instrumento Jurídico fue elaborado de conformidad con los documentos correspondientes al procedimiento de contratación que se señala".

En caso de que se exceda se podrá proceder a la rescisión del presente contrato.

DÉCIMA CUARTA. PENAS CONVENCIONALES

En caso que **"EL PROVEEDOR"** incurra en atraso en el cumplimiento conforme a lo pactado para la entrega de los bienes objeto del presente contrato, conforme a lo establecido en el **Anexo 2 (dos)** parte integral del presente contrato, **"EL INSTITUTO"** por conducto del administrador del contrato aplicará la pena convencional equivalente al **1% (uno por ciento)** del valor de los bienes sin incluir IVA, entregados con atraso por cada día de atraso en la entrega, y se calcularán conforme a lo señalado en el inciso **h)** de los Términos y Condiciones integrados en el **Anexo 2 (dos)** del presente contrato, de conformidad con este instrumento legal y sus respectivos anexos.

El administrador del presente contrato será el responsable de determinar, calcular y aplicar las penas convencionales, vigilando los correspondientes registros o captura y validación en el sistema PREI Millenium, así como de notificarlas a **"EL PROVEEDOR"** personalmente, mediante oficio o por medios de comunicación electrónica.

"EL INSTITUTO" descontará las cantidades que resulten de aplicar la pena convencional, sobre los pagos que deba cubrir a **"EL PROVEEDOR"**. Por lo tanto, **"EL PROVEEDOR"** autoriza a descontar las cantidades que resulten de aplicar las sanciones señaladas en párrafos anteriores, sobre los pagos que éste deba cubrirle a **"EL INSTITUTO"** durante el período en que incurra y/o se mantenga en atraso con motivo de la entrega de los bienes.

Para autorizar el pago de los bienes, previamente **"EL PROVEEDOR"** tiene que haber cubierto las penas convencionales aplicadas conforme a lo dispuesto en el presente contrato. El administrador del presente contrato será el responsable de verificar que se cumpla esta obligación, dentro de los 5 (cinco) días hábiles siguientes a la conclusión del atraso.

El importe de la pena convencional, no podrá exceder el equivalente al monto total de la garantía de cumplimiento del contrato, y en el caso de no haberse requerido esta garantía, no deberá exceder del 20% (veinte por ciento) del monto total del contrato.

Cuando **"EL PROVEEDOR"** quede exceptuado de la presentación de la garantía de cumplimiento, en los supuestos previsto en la **"LAASSP"**, el monto máximo de las penas convencionales por atraso que se puede aplicar, será del 20% (veinte por ciento) del monto de los bienes entregados fuera de la fecha convenida, de conformidad con lo establecido en el tercer párrafo del artículo 96 del Reglamento de la **"LAASSP"**.

DÉCIMA QUINTA. LICENCIAS, AUTORIZACIONES Y PERMISOS

En caso de aplicar, los bienes, que de acuerdo al objeto del presente contrato se adquieran o contraten, deberán cumplir con las Normas Oficiales Mexicanas y con las Normas Mexicanas, según proceda, y a falta de éstas, con las Normas Internacionales, de conformidad con lo dispuesto en la Ley de Infraestructura de la Calidad; en su caso, con las normas de referencia o

especificaciones técnicas y cumplir con las características y especificaciones requeridas en el Anexo Técnico, Términos y Condiciones y Anexos, que se agregan al presente contrato en el **Anexo 2 (dos)**, asimismo, se deberá considerar lo señalado en la Junta de Aclaraciones disponible para su consulta en el Portal de Compras Gubernamentales CompraNet.

DÉCIMA SEXTA. PÓLIZA DE RESPONSABILIDAD CIVIL.

Para la adquisición de los bienes, materia del presente contrato, no se requiere que **"EL PROVEEDOR"** contrate una póliza de seguro por responsabilidad civil, no obstante lo anterior **"EL PROVEEDOR"** será responsable de cualquier daño o afectación a **"EL INSTITUTO"** o sus derechohabientes, que por causas imputables a él cause el uso de los bienes objeto del presente contrato.

DÉCIMA SÉPTIMA. TRANSPORTE.

"EL PROVEEDOR" se obliga bajo su costa y riesgo, a transportar los bienes e insumos necesarios para la adquisición de los bienes, desde su lugar de origen, hasta las instalaciones señaladas en el Anexo Técnico, en los Términos y Condiciones y Anexos, que se agregan en el **Anexo 2 (dos)** del presente contrato, en caso de aplicar.

DÉCIMA OCTAVA. IMPUESTOS Y DERECHOS

Los impuestos, derechos y gastos que procedan con motivo de la adquisición de los bienes, objeto del presente contrato, serán pagados por **"EL PROVEEDOR"**, mismos que no serán repercutidos a **"EL INSTITUTO"**.

"EL INSTITUTO" sólo cubrirá, cuando aplique, lo correspondiente al Impuesto al Valor Agregado (IVA), en los términos de la normatividad aplicable y de conformidad con las disposiciones fiscales vigentes.

DÉCIMA NOVENA. PROHIBICIÓN DE CESIÓN DE DERECHOS Y OBLIGACIONES.

"EL PROVEEDOR" no podrá ceder total o parcialmente los derechos y obligaciones derivados del presente contrato, a favor de cualquier otra persona física o moral, con excepción de los derechos de cobro, en cuyo caso se deberá contar con la conformidad previa y por escrito de **"EL INSTITUTO"**.

VIGÉSIMA. DERECHOS DE AUTOR, PATENTES Y/O MARCAS.

"EL PROVEEDOR" se obliga para con **"EL INSTITUTO"**, a responder por los daños y/o perjuicios que pudiera causar a **"EL INSTITUTO"** y/o a terceros, si con motivo de la entrega de los bienes se violan derechos de autor, de patentes y/o marcas u otro derecho reservado a nivel Nacional o Internacional.

Por lo anterior, **"EL PROVEEDOR"** manifiesta en este acto bajo protesta de decir verdad, no encontrarse en ninguno de los supuestos de infracción a la Ley Federal del Derecho de Autor, ni a la Ley Federal de Protección a la Propiedad Industrial.

En caso de que sobreviniera alguna reclamación en contra de **"EL INSTITUTO"** por cualquiera de las causas antes mencionadas, la única obligación de éste será la de dar aviso en el domicilio previsto en este instrumento jurídico a **"EL PROVEEDOR"**, para que éste lleve a cabo las acciones necesarias que garanticen la liberación de **"EL INSTITUTO"** de cualquier controversia o responsabilidad de carácter civil, mercantil, penal o administrativa que, en su caso, se ocasione.

Lo anterior de conformidad a lo establecido en el artículo 45, fracción XX de la **"LAASSP"**.

Asimismo, en caso de aplicar, **"EL PROVEEDOR"** deberá observar lo establecido en el Anexo aplicable a los Derechos de autor, patentes y/o marcas del presente Contrato.

VIGÉSIMA PRIMERA. CONFIDENCIALIDAD Y PROTECCIÓN DE DATOS PERSONALES.

"LAS PARTES" acuerdan que la información que se intercambie de conformidad con las disposiciones del presente instrumento, se tratarán de manera confidencial, siendo de uso exclusivo para la consecución del objeto del presente contrato y no podrá difundirse a terceros de conformidad con lo establecido en la Ley General y Federal, respectivamente, de Transparencia y Acceso a la Información Pública, Ley General de Protección de Datos Personales en posesión de Sujetos Obligados y demás legislación aplicable.

Para el tratamiento de los datos personales que **"LAS PARTES"** recaben con motivo de la celebración del presente contrato, deberá de realizarse con base en lo previsto en los Avisos de Privacidad respectivos.

Por tal motivo, **"EL PROVEEDOR"** asume cualquier responsabilidad que se derive del incumplimiento de su parte, o de sus empleados, a las obligaciones de confidencialidad descritas en el presente contrato.

Asimismo, en caso de aplicar, **"EL PROVEEDOR"** deberá observar lo establecido en el Anexo aplicable a la Confidencialidad de la información del presente Contrato.

VIGÉSIMA SEGUNDA. TERMINACIÓN ANTICIPADA DEL CONTRATO.

"EL INSTITUTO" cuando concurran razones de interés general, o bien, cuando por causas justificadas se extinga la necesidad de suministrar los bienes originalmente contratados y se demuestre que de continuar con el cumplimiento de las obligaciones pactadas, se ocasionaría algún daño o perjuicio a la **"EL INSTITUTO"**, o se determine la nulidad total o parcial de los actos que dieron origen al presente contrato, con motivo de la resolución de una inconformidad o intervención de oficio, emitida por la Secretaría de la Función Pública, podrá dar por terminado

anticipadamente el presente contrato sin responsabilidad alguna para **"EL INSTITUTO"**, ello con independencia de lo establecido en la cláusula que antecede.

Cuando **"EL INSTITUTO"** determine dar por terminado anticipadamente el contrato, lo notificará al **"EL PROVEEDOR"** hasta con 30 (treinta) días naturales anteriores al hecho, debiendo sustentarlo en un dictamen fundado y motivado, en el que se precisarán las razones o causas que dieron origen a la misma y pagará a **"EL PROVEEDOR"** la parte proporcional de los bienes suministrados, así como los gastos no recuperables en que haya incurrido, previa solicitud por escrito, siempre que estos sean razonables, estén debidamente comprobados y se relacionen directamente con el presente contrato, limitándose según corresponda a los conceptos establecidos en la fracción I, del artículo 102 del Reglamento de la **"LAASSP"**.

VIGÉSIMA TERCERA. RESCISIÓN

"EL INSTITUTO" podrá iniciar en cualquier momento el procedimiento de rescisión, cuando **"EL PROVEEDOR"** incurra en alguna de las siguientes causales:

a) Contravenir los términos pactados para el suministro de los bienes establecidos en el presente contrato.
b) Transferir en todo o en parte las obligaciones que deriven del presente contrato a un tercero ajeno a la relación contractual.
c) Ceder los derechos de cobro derivados del contrato, sin contar con la conformidad previa y por escrito de **"EL INSTITUTO"**.
d) Suspender total o parcialmente y sin causa justificada el suministro objeto del presente contrato
e) Omitir suministrar los bienes en tiempo y forma conforme a lo establecido en el presente contrato y sus respectivos anexos.
f) No proporcionar a los Órganos de Fiscalización, la información que le sea requerida con motivo de las auditorías, visitas e inspecciones que realicen.
g) Ser declarado en concurso mercantil, o por cualquier otra causa distinta o análoga que afecte su patrimonio.
h) En caso de que compruebe la falsedad de alguna manifestación, información o documentación proporcionada para efecto del presente contrato;
i) No entregar dentro de los 10 (diez) días naturales siguientes a la fecha de firma del presente contrato, la garantía de cumplimiento del mismo.
j) En caso de que la suma de las penas convencionales o las deducciones al pago, igualan el monto total de la garantía de cumplimiento del contrato y/o alcanzan el 20% (veinte por ciento) del monto total de este contrato cuando no se haya requerido la garantía de cumplimiento.
k) Divulgar, transferir o utilizar la información que conozca en el desarrollo del cumplimiento del objeto del presente contrato, sin contar con la autorización de **"EL INSTITUTO"** en los términos de lo dispuesto en la cláusula VIGÉSIMA PRIMERA DE CONFIDENCIALIDAD Y PROTECCIÓN DE DATOS PERSONALES del presente instrumento jurídico;
l) Impedir el desempeño normal de labores de **"EL INSTITUTO"**;

m) Incumplir cualquier obligación distinta de las anteriores y derivadas del presente contrato.

Para el caso de optar por la rescisión del contrato, **"EL INSTITUTO"** comunicará por escrito a **"EL PROVEEDOR"** el incumplimiento en que haya incurrido, para que en un término de 5 (cinco) días hábiles contados a partir de la notificación, exponga lo que a su derecho convenga y aporte en su caso las pruebas que estime pertinentes.

Transcurrido dicho término **"EL INSTITUTO"**, en un plazo de 15 (quince) días hábiles siguientes, tomando en consideración los argumentos y pruebas que hubiere hecho valer **"EL PROVEEDOR"**, determinará de manera fundada y motivada dar o no por rescindido el contrato, y comunicará a **"EL PROVEEDOR"** dicha determinación dentro del citado plazo.

Cuando se rescinda el contrato, se formulará el finiquito correspondiente, a efecto de hacer constar los pagos que deba efectuar **"EL INSTITUTO"** por concepto del contrato hasta el momento de rescisión, o los que resulten a cargo de **"EL PROVEEDOR".**

Iniciado un procedimiento de conciliación **"EL INSTITUTO"** podrá suspender el trámite del procedimiento de rescisión.

Si previamente a la determinación de dar por rescindido el contrato se entregaran los bienes, el procedimiento iniciado quedará sin efecto, previa aceptación y verificación de **"EL INSTITUTO"** de que continúa vigente la necesidad de los bienes aplicando, en su caso, las penas convencionales correspondientes.

"EL INSTITUTO" podrá determinar no dar por rescindido el contrato, cuando durante el procedimiento advierta que la rescisión del mismo pudiera ocasionar algún daño o afectación a las funciones que tiene encomendadas. En este supuesto, **"EL INSTITUTO"** elaborará un dictamen en el cual justifique que los impactos económicos o de operación que se ocasionarían con la rescisión del contrato resultarían más inconvenientes.

De no rescindirse el contrato, **"EL INSTITUTO"** establecerá con **"EL PROVEEDOR"** otro plazo que le permita subsanar el incumplimiento que hubiere motivado el inicio del procedimiento, aplicando las sanciones correspondientes. El convenio modificatorio que al efecto se celebre deberá atender a las condiciones previstas por los dos últimos párrafos del artículo 52 de la **"LAASSP"**.

No obstante, de que se hubiere firmado el convenio modificatorio a que se refiere el párrafo anterior, si se presenta de nueva cuenta el incumplimiento, **"EL INSTITUTO"** quedará expresamente facultada para optar por exigir el cumplimiento del contrato, o rescindirlo, aplicando las sanciones que procedan.

Si se llevara a cabo la rescisión del contrato, y en el caso de que a **"EL PROVEEDOR"** se le hubieran entregado pagos progresivos, éste deberá de reintegrarlos más los intereses correspondientes, conforme a lo indicado en el artículo 51, párrafo cuarto, de la **"LAASSP"**.

"Este Instrumento Jurídico fue elaborado de conformidad con los documentos correspondientes al procedimiento de contratación que se señala".

Los intereses se calcularán sobre el monto de los pagos progresivos efectuados y se computarán por días naturales desde la fecha de su entrega hasta la fecha en que se pongan efectivamente las cantidades a disposición de **"EL INSTITUTO"**.

VIGÉSIMA CUARTA. RELACIÓN Y EXCLUSIÓN LABORAL.

"EL PROVEEDOR" reconoce y acepta ser el único patrón de todos y cada uno de los trabajadores que intervienen en la adquisición y suministro de los bienes, por lo que, deslinda de toda responsabilidad a **"EL INSTITUTO"** respecto de cualquier reclamo que en su caso puedan efectuar sus trabajadores, sea de índole laboral, fiscal o de seguridad social y en ningún caso se le podrá considerar patrón sustituto, patrón solidario, beneficiario o intermediario.

"EL PROVEEDOR" asume en forma total y exclusiva las obligaciones propias de patrón respecto de cualquier relación laboral, que el mismo contraiga con el personal que labore bajo sus órdenes o intervenga o contrate para la atención de los asuntos encomendados por **"EL INSTITUTO"**, así como en la ejecución del objeto del presente contrato.

Para cualquier caso no previsto, **"EL PROVEEDOR"** exime expresamente a **"EL INSTITUTO"** de cualquier responsabilidad laboral, civil o penal o de cualquier otra especie que en su caso pudiera llegar a generarse, relacionado con el presente contrato.

Para el caso que, con posterioridad a la conclusión del presente contrato, **"EL INSTITUTO"** reciba una demanda laboral por parte de los trabajadores de **"EL PROVEEDOR"**, en la que se demande la solidaridad y/o sustitución patronal a **"EL INSTITUTO"**, **"EL PROVEEDOR"** queda obligado a dar cumplimiento a lo establecido en la presente cláusula.

VIGÉSIMA QUINTA. DISCREPANCIAS.

"LAS PARTES" convienen que, en caso de discrepancia entre la convocatoria a la licitación pública, la invitación a cuando menos tres personas, o la solicitud de cotización, según corresponda del procedimiento de contratación del cual deriva el presente instrumento jurídico, y el modelo de contrato, prevalecerá lo establecido en la convocatoria, invitación o solicitud respectiva, de conformidad con el artículo 81, fracción IV, del Reglamento de la **"LAASSP"**.

VIGÉSIMA SEXTA. CONCILIACIÓN.

"LAS PARTES" acuerdan que para el caso de que se presenten desavenencias derivadas de la ejecución y cumplimiento del presente contrato podrán someterse al procedimiento de conciliación establecido en los artículos 77, 78 y 79 de la **"LAASSP"**, y 126 al 136 de su Reglamento.

VIGÉSIMA SÉPTIMA. DOMICILIOS.

"LAS PARTES" señalan como sus domicilios legales para todos los efectos a que haya lugar y que se relacionan en el presente contrato, los que se indican en el apartado de Declaraciones, por lo que cualquier notificación judicial o extrajudicial, emplazamiento, requerimiento o diligencia que en dichos domicilios se practique, será enteramente válida, al tenor de lo dispuesto en el Título Tercero del Código Civil Federal.

VIGÉSIMA OCTAVA. LEGISLACIÓN APLICABLE.

"LAS PARTES" se obligan a sujetarse estrictamente para el suministro de bienes objeto del presente contrato a todas y cada una de las cláusulas que lo integran, sus Anexos que forman parte integral del mismo, a la **"LAASSP"**, su Reglamento; al Código Civil Federal; a la Ley Federal de Procedimiento Administrativo; al Código Federal de Procedimientos Civiles; a la Ley Federal de Presupuesto y Responsabilidad Hacendaria y su Reglamento.

VIGÉSIMA NOVENA. JURISDICCIÓN.

"LAS PARTES" convienen que, para la interpretación y cumplimiento de este contrato, así como para lo no previsto en el mismo, se someterán a la jurisdicción y competencia de los Tribunales Federales con sede en la Ciudad de México, renunciando expresamente al fuero que pudiera corresponderles en razón de su domicilio actual o futuro.

FIRMANTES O SUSCRIPCIÓN.

Por lo anterior expuesto, **"EL INSTITUTO"** y **"EL PROVEEDOR"**, manifiestan estar conformes y enterados de las consecuencias, valor y alcance legal de todas y cada una de las estipulaciones que el presente instrumento jurídico contiene, por lo que lo ratifican y firman en todas sus partes, por duplicado, en la Ciudad de México, el **2 de agosto de 2024**, quedando un ejemplar en poder de **"EL PROVEEDOR"** y el restante en poder de **"EL INSTITUTO"**.

POR "EL INSTITUTO" INSTITUTO MEXICANO DEL SEGURO SOCIAL	POR "EL PROVEEDOR" SERPROF BIOMED, S.A. DE C.V. R.F.C.: SER160930B24
C. ELIA SANDRA VARAS GALEANA Titular de la Coordinación Técnica de Adquisición de Bienes de Inversión y Activos y Apoderada Legal R.F.C. [redacted]	**C. HAFID JAROM RÍOS PANIAGUA** Representante Legal

SE CANCELAN DATOS PERSONALES DE PERSONA(S) FISICAS IDENTIFICABLE(S) TALES COMO: RFC , POR CONSIDERARSE INFORMACIÓN CUYA DIFUSIÓN PUEDE AFECTAR A LA ESFERA PRIVADA DE LA MISMA, DE CONFORMIDAD CON LO ESTABLECIDO EN LOS ARTÍCULOS 113 FRACCIÓN I Y 118 DE LA LEY FEDERAL DE TRANSPARENCIA Y ACCESO A LA INFORMACIÓN PÚBLICA. D.O.F. 09-mayo-2016

SIN TEXTO

SE CANCELAN DATOS PERSONALES DE PERSONA(S) FISICAS IDENTIFICABLE(S) TALES COMO: RFC , POR CONSIDERARSE INFORMACIÓN CUYA DIFUSIÓN PUEDE AFECTAR A LA ESFERA PRIVADA DE LA MISMA, DE CONFORMIDAD CON LO ESTABLECIDO EN LOS ARTÍCULOS 113 FRACCIÓN I Y 118 DE LA LEY FEDERAL DE TRANSPARENCIA Y ACCESO A LA INFORMACIÓN PÚBLICA. D.O.F. 09-mayo-2016

ADMINISTRADOR DEL CONTRATO

C. CÉSAR MANUEL YEVERINO GONZÁLEZ
Encargado del Departamento de Conservación y Servicios Generales en el Órgano de Operación Administrativa Desconcentrada en el Distrito Federal Norte
R.F.C.: [redacted]

RRSR/HRJ/LBGP/CJG

"Este Instrumento Jurídico fue elaborado de conformidad con los documentos correspondientes al procedimiento de contratación que se señala".

SIN TEXTO

ANEXO 1 (UNO)

"OFICIO DE LIBERACIÓN DE INVERSIÓN (OLI)"

ANEXOS
DIVISIÓN DE CONTRATOS

SIN TEXTO

GOBIERNO DE MÉXICO | IMSS

508

DIRECCIÓN DE FINANZAS
Unidad de Operación Financiera
Coordinación de Presupuesto e
Información Programática

Arq. Jesús Acosta Rodríguez
Coordinador de Proyectos y Seguimiento Institucional
Presente

Ciudad de México, a 23 de abril de 2024

Oficio de solicitud del área requirente: 09538461IG11/0432

La División de Evaluación y Análisis Financiero dependiente de la Coordinación de Proyectos y Seguimiento Institucional, solicita la emisión de un Oficio de Liberación de Inversión por un monto de $49,245,556.08; referente al presupuesto 2024 del siguiente programa, para la adquisición de 3,916 bienes, correspondientes a la cartera señalada a continuación.

Capítulo: Equipamiento

Oficio de Liberación de Inversión 2024

No. 099001/6B3000/6B30/BMI24/ **071 / 1052**

Descripción de Cartera del Programa o Proyecto de Inversión (PPI) de la SHCP

Nombre de Cartera: Sustitución del HGR No. 25 Ignacio Zaragoza. Ciudad de México

Clave de Cartera: 2250GYR0032
No. de solicitud: 65377
Unidad Responsable: GYR
Modalidad: K
Programa presupuestario: 012
Fuente financiamiento: 4
Localización geográfica: 09 Ciudad de México

Información del HCT del IMSS

Proyecto PREI: 21360003
Acuerdo: ACDO.AS3.HCT.121223/338.P.DF

Presupuesto ejercicio 2024: 575,191,635.00
Nombre del PPI: PPI de Infraestructura

Calendario en Cartera de Inversión

Años anteriores	Ejercicio 2024	Ejercicio 2025	Ejercicio 2026	Ejercicios posteriores	Monto Total de Inversión
1,092,839,383.00	2,180,441,147.00	15,000,000.00	0.00	0.00	3,288,280,530.00

Autorización de asignación del Oficio de Liberación de Inversión (OLI) 2024

Se emite el presente OLI de conformidad a los artículos 35 y 48 de la Ley Federal de Presupuesto y Responsabilidad Hacendaria; 156 fracción II y 156 A de su Reglamento; 25 y 45 de la Ley de Adquisiciones, Arrendamientos y Servicios del Sector Público, el numeral 7.1.2.1 del Manual de Organización de la Dirección de Finanzas, numeral 7.5.11 de la Norma Presupuestaria del Instituto Mexicano del Seguro Social y al oficio circular No. 0990016B3000/6B30/0409 signado por el entonces Coordinador de Presupuesto e Información Programática en julio de 2021, lo anterior para dar inicio a las gestiones de Adquisición de Equipamiento del Programa de Inversión Física 2024.

Unidad Responsable del Gasto (URG): 09 Nivel Central
Número de bienes: 3,916
Monto original con IVA: 49,245,556.08

(cuarenta y nueve millones doscientos cuarenta y cinco mil quinientos cincuenta y seis pesos 08/100 m.n.)

Por tanto, el monto señalado se ha registrado en el Sistema Financiero PREI Millenium para que la URG inicie los procesos de adquisición conforme al Anexo 1 que se adjunta, y con base en los artículos 8 y 69 del Reglamento Interior del Instituto Mexicano del Seguro Social (IMSS) y el numeral 7.5.17 de la Norma Presupuestaria del IMSS.

Atentamente,

ANEXOS
DIVISIÓN DE CONTRATOS

Giovanni D. Bojorquez Covarrubias
El Titular

Continúa al reverso...



JMV/ASOR/JRHP/DBM

Arq. Jesús Acosta Rodríguez
Coordinador de Proyectos y Seguimiento Institucional
Presente

Ciudad de México, a 23 de abril de 2024

Oficio de solicitud del área requirente: 095384611G11/0432
La División de Evaluación y Análisis Financiero dependiente de la Coordinación de Proyectos y Seguimiento Institucional, solicita la emisión de un Oficio de Liberación de Inversión por un monto de $49,245,556.08; referente al presupuesto 2024 del siguiente programa, para la adquisición de 3,916 bienes, correspondientes a la cartera señalada a continuación.

Capítulo: Equipamiento

Oficio de Liberación de Inversión 2024

No. 099001/6B3000/6B30/BMI24/ **071 / 1052**

Normatividad del Programa de Inversión Física

En materia de obra pública y de adquisiciones de bienes muebles e inmuebles las Unidades Responsables del Gasto se abstendrán de convocar, adjudicar o contratar obras públicas o adquisiciones, arrendamiento o servicios relacionados con las mismas, cuando no cuenten con la autorización de inversión en los términos de las disposiciones aplicables.

Lo relativo a la celebracion de contratos, ejecucion de obras, adquisiciones de bienes muebles e inmuebles, deberá apegarse a lo dispuesto por la Ley de Adquisiciones, Arrendamientos y Servicios del Sector Público, en la Ley de Obras Públicas y Servicios Relacionados con las Mismas y demás legislación aplicable.

Cabe precisar que, de acuerdo con lo ordenado en los artículos 42 fracción II y 107 de la Ley Federal de Presupuesto y Responsabilidad Hacendaria, 42 de su Reglamento y, conforme a los "Lineamientos para el seguimiento del ejercicio de los programas y proyectos de inversión, proyectos de infraestructura productiva de largo plazo y proyectos de asociaciones público privadas, de la Administración Pública Federal" emitidos por la Unidad de Inversiones de la Secretaría de Hacienda y Crédito Público, tiene la obligatoriedad de reportar el **seguimiento de los programas y proyectos de inversión** a través de la División de Control y Seguimiento al Presupuesto de Inversión, asimismo la información presentada deberá ser congruente con lo reportado en los distintos sistemas electrónicos de dicha Secretaría, incluido el CompraNet, por lo que en caso de que no se turne la información del seguimiento del ejercicio de inversión dentro de los plazos establecidos, no se podrá solicitar el registro de cartera de nuevos programas y proyectos de inversión, ni realizar modificaciones a los ya registrados, hasta en tanto no se actualice su seguimiento.

Con copia para:
Mtro. Ellécer Moreno Peralta.- Titular de la Unidad de Operación Financiera. (SICGC)
Lic. Jessica Miranda Vega.- Coordinadora Técnica de Gestión Presupuestaria. (SICGC)
Lic. Daniel Zavala Flores .- Jefe de Servicios de Finanzas en el OOAD Norte del Distrito Federal (Ciudad de México). (/1)

(OOAD) Órgano de Operación Administrativa Desconcentrada

(SICGC) Se envía por el Sistema Institucional de Control de Gestión de Correspondencia.
(/1) Se comunica a través de la dirección electrónica establecida para el OOAD o UMAE:
http://comunidades.imss.gob.mx:106/sites/cc/df/dcsgi/default.aspx

Obten el anexo del OLI en formato Excel en:
https://imssmx.sharepoint.com/:x:/s/OLIAnexoBMI2024/EaqZe8rVl8REo-5FIPyd00kBunIL2RsWJ7X8KVyY_TzHxQ?e=AY2oOi

O bien

GOBIERNO DE MÉXICO

IMSS

ANEXOS
DIVISIÓN DE CONTRATOS

DIRECCIÓN DE FINANZAS
Unidad de Operación Financiera
Coordinación de Presupuesto e Información Programática

Anexo 1 Equipamiento 2024

OLI No.: 071 / 1052

Clave de cartera SHCP : 2250GYR0032
No. solicitud de SHCP : 65377
No. de programa o proyecto PREI : 21360003
Cuenta contable PREI: 13350109

Nombre del programa o proyecto : Sustitución del HGR No. 25 Ignacio Zaragoza. Ciudad de México

cifras en pesos

						PREI Millenium Presupuesto del Destino del Bien				SAI				PREI		PREI Millenium Control de Compromisos					Monto autorizado		
Clave COG	Nombre de clave COG	ID de Transac.	ID de Solicitud	CUR	Nombre de la Unidad	Municipio /Estado	Ubicación	UI	Centro de Costo	CPO-GEN	ESP	DIF	VAO	ID de Artículo	Descripción	URG	URG Ubicación	UI	Centro de Costo	Periodo Pptal	No. de bienes	Precio Unitario con IVA	Importe Total con IVA
53101	Equipo médico y de laboratorio	22136834	0000392895	33	H Gral Regional 25	1331	36200001	360501	200200	513-621	2599	00	01	0019026	MESA ALTA	09	09530007	099001	1C1000	2024M07	1	25,439.00	25,439.00
53101	Equipo médico y de laboratorio	22136835	0000393136	33	H Gral Regional 25	1331	36200001	360501	200200	513-621	2539	00	01	0019934	MESA ALTA DE 180 CM CON LAVADERO CENTRAL Y TRAMPA PARA YESO	09	09530007	099001	1C1000	2024M07	1	78,866.00	78,866.00
53101	Equipo médico y de laboratorio	22136836	0000392696	33	H Gral Regional 25	1331	36200001	360501	200200	515-619	1306	00	01	0020037	MESA BAJA DE 90 CM CON VERTEDERO	09	09530007	099001	1C1000	2024M07	1	16,506.00	16,506.00
53101	Equipo médico y de laboratorio	22136837	0000393092	33	H Gral Regional 25	1331	36200001	360501	200200	515-619	1337	00	01	0020040	MESA BAJA	09	09530007	099001	1C1000	2024M07	1	21,393.00	21,393.00
53101	Equipo médico y de laboratorio	22136838	0000392675	33	H Gral Regional 25	1331	36200001	360501	200200	515-619	1349	00	01	0020041	MESA PARA BANCO DE SANGRE CON LAVADERO	09	09530007	099001	1C1000	2024M07	1	30,237.00	30,237.00
53101	Equipo médico y de laboratorio	22136839	0000392678	33	H Gral Regional 25	1331	36200001	360501	200200	515-957	0322	00	01	0020045	VITRINA CONTRA MURO SISTEMA DE CORREDERAS EMBALINADAS	09	09530007	099001	1C1000	2024M07	1	5,482.00	5,482.00
53101	Equipo médico y de laboratorio	22136840	0000392652	33	H Gral Regional 25	1331	36200001	360501	200200	513-113	0299	00	01	0020126	BANDEJA	09	09530007	099001	1C1000	2024M07	1	4,472.00	4,472.00
53101	Equipo médico y de laboratorio	22136842	0000393188	33	H Gral Regional 25	1331	36200001	360501	200200	513-621	2649	00	01	0020169	MESA ALTA	09	09530007	099001	1C1000	2024M07	1	42,686.00	42,686.00
53101	Equipo médico y de laboratorio	22136843	0000392676	33	H Gral Regional 25	1331	36200001	360501	200200	513-621	2667	00	01	0020171	MESA ALTA CON CUBIERTA DE LAMINADO PLASTICO FRENTE 120 CM, FONDO 45 CM, ALTURA 90 CM.	09	09530007	099001	1C1000	2024M07	1	10,045.00	10,045.00
53101	Equipo médico y de laboratorio	22136844	0000392956	33	H Gral Regional 25	1331	36200001	360501	200200	513-771	0436	00	01	0020194	REPISA	09	09530007	099001	1C1000	2024M07	1	7,231.00	7,231.00
53101	Equipo médico y de laboratorio	22136850	0000392671	33	H Gral Regional 25	1331	36200001	360501	200200	515-619	1244	00	01	0020031	MESA ALTA DE 150 CM CON CUBIERTA DE ACERO INOXIDABLE	09	09530007	099001	1C1000	2024M07	2	19,718.00	39,436.00
53101	Equipo médico y de laboratorio	22136851	0000392985	33	H Gral Regional 25	1331	36200001	360501	200200	515-613	1291	00	01	0020035	MESA BAJA DE 180 CM CON CUBIERTA DE MADERA	09	09530007	099001	1C1000	2024M07	2	32,650.00	65,300.00
53101	Equipo médico y de laboratorio	22136852	0000392607	33	H Gral Regional 25	1331	36200001	360501	200200	513-108	0355	00	01	0020123	BANCO GIRATORIO ACOJINADO SIN RESPALDO.	09	09530007	099001	1C1000	2024M07	2	5,449.00	10,898.00
53101	Equipo médico y de laboratorio	22136853	0000393085	33	H Gral Regional 25	1331	36200001	360501	200200	513-621	2762	00	01	0020181	MESA	09	09530007	099001	1C1000	2024M07	2	32,713.00	65,426.00
53101	Equipo médico y de laboratorio	22136859	0000392978	33	H Gral Regional 25	1331	36200001	360501	200200	515-619	1227	00	01	0020039	MESA ALTA	09	09530007	099001	1C1000	2024M07	3	19,579.00	58,737.00
53101	Equipo médico y de laboratorio	22136860	0000393015	33	H Gral Regional 25	1331	36200001	360501	200200	513-191	0862	00	01	0020135	CARRO PAPA CURACIONES	09	09530007	099001	1C1000	2024M07	3	15,836.00	47,508.00
53101	Equipo médico y de laboratorio	XX136861	0000392774	33	H Gral Regional 25	1331	36200001	360501	200200	513-621	2857	00	01	0020180	MESA RICIDA DE MADERA	09	09530007	099001	1C1000	2024M07	3	18,642.61	55,927.82
53101	Equipo médico y de laboratorio	22136866	0000392979	33	H Gral Regional 25	1331	36200001	360501	200200	515-619	1232	00	01	0020030	MESA ALTA	09	09530007	099001	1C1000	2024M07	4	15,225.00	60,900.00
53101	Equipo médico y de laboratorio	22136867	0000393179	33	H Gral Regional 25	1331	36200001	360501	200200	515-825	0128	00	01	0020044	SILLA CAMA PARA DONADORES.	09	09530007	099001	1C1000	2024M07	4	18,296.00	73,184.00
53101	Equipo médico y de laboratorio	22136869	0000392682	33	H Gral Regional 25	1331	36200001	360501	200200	513-108	0345	00	01	0020122	BANCO GIRATORIO ACOJINADO CON RESPALDO CINCO APOYOS	09	09530007	099001	1C1000	2024M07	4	5,008.00	20,032.00
53101	Equipo médico y de laboratorio	22136870	0000392736	33	H Gral Regional 25	1331	36200001	360501	200200	513-580	0659	00	01	0020157	LAVABO DE CIRUJANO SENCILLO.	09	09530007	099001	1C1000	2024M07	4	32,201.00	128,804.00
53101	Equipo médico y de laboratorio	22136871	0000393079	33	H Gral Regional 25	1331	36200001	360501	200200	513-621	2792	00	01	0020184	MESA PARA EXPLORACION PEDIATRICA	09	09530007	099001	1C1000	2024M07	4	15,948.66	63,794.65

GOBIERNO DE MÉXICO

IMSS

DIRECCIÓN DE FINANZAS
Unidad de Operación Financiera
Coordinación de Presupuesto e Información Programática

Anexo 1 Equipamiento 2024

Clave de cartera SHCP : 2250GYR0032 No. de programa o proyecto PREI : 21360003
No. solicitud de SHCP : 65377 Cuenta contable PREI: 13350109 OLI No.: 071 / 1052

Nombre del programa o proyecto : Sustitución del HGR No. 25 Ignacio Zaragoza. Ciudad de México

cifras en pesos

Clave COG	Nombre de clave COG	ID de Transac	ID de Solicitud	CUR	Nombre de la Unidad	PREI Mirenium Presupuesto del Ejercicio del Gasto				SAI				PREI		PREI Mirenium Control de Compromisos					Monto autorizado		
						Municipio/Estado	Ubicación	UI	Centro de Costo	CPO-CEN	ESP	DIF	VAR	ID de Artículo	Descripción	URG	URG Ubicación	UI	Centro de Costo	Periodo Presupuestal	No. de bienes	Precio Unitario con IVA	Importe Total con IVA
53101	Equipo médico y de laboratorio	22136971	0000392640	331	H Gral Regional 25	1331	36200001	360501	200200	513-950	0037	00	01	0020200	VASO DE 140 CM CUBICOS PARA MEDICAMENTOS, DIMENSIONES GENERALES	09	09530007	099001	1C1000	2024M07	4	377.00	1,508.00
53101	Equipo médico y de laboratorio	22136875	0000392622	331	H Gral Regional 25	1331	36200001	360501	200200	513-247	0125	00	01	0070024	CARRO DISTRIBUIDOR DE MUESTRAS	09	09530007	099001	1C1000	2024M07	5	24,802.00	124,010.00
53101	Equipo médico y de laboratorio	22136876	0000392542	331	H Gral Regional 25	1331	36200001	360501	200200	513-118	0076	00	01	0020127	BAÑO DE ARTESA	09	09530007	099001	1C1000	2024M07	5	41,085.00	205,425.00
53101	Equipo médico y de laboratorio	22136877	0000393052	331	H Gral Regional 25	1331	36200001	360501	200200	513-631	2351	00	01	0020160	MESA INTEGRAL ALTA DE 150 CM CON FREGADERO DERECHO	09	09530007	099001	1C1000	2024M07	5	102,966.00	514,830.00
53101	Equipo médico y de laboratorio	22136879	0000393064	331	H Gral Regional 25	1331	36200001	360501	200200	513-621	2813	00	01	0070186	MESA PARA REHIDRATACION	09	09530007	099001	1C1000	2024M07	6	14,940.00	89,640.00
53101	Equipo médico y de laboratorio	22136842	0000392939	331	H Gral Regional 25	1331	36200001	360501	200200	513-567	0128	00	01	0020155	LAMPARA DE PIE RODABLE ALTURA VARIABLE BASE 45 CM	09	09530007	099001	1C1000	2024M07	7	56,026.00	392,182.00
53101	Equipo médico y de laboratorio	22136865	0000392608	331	H Gral Regional 25	1331	36200001	360501	200200	515-451	0258	00	01	0020125	CABINETE PARA TOMA DE MUESTRAS	09	09530007	099001	1C1000	2024M07	8	18,110.00	144,880.00
53101	Equipo médico y de laboratorio	22136866	0000393070	331	H Gral Regional 25	1331	36200001	360501	200200	515-964	0111	00	01	0020042	REPISA ABATIBLE PARA TOMA DE MUESTRAS	09	09530007	099001	1C1000	2024M07	8	5,281.00	42,248.00
53101	Equipo médico y de laboratorio	22136887	0000392781	331	H Gral Regional 25	1331	36200001	360501	200200	513-621	2932	00	01	0020178	MESA CARRO ANESTESIOLOGO LARGO 170 CM, FONDO 45 CM, ALTURA 105 CM	09	09530007	099001	1C1000	2024M07	8	17,514.00	140,112.00
53101	Equipo médico y de laboratorio	22136868	0000392680	331	H Gral Regional 25	1331	36200001	360501	200200	513-621	2804	00	01	0020185	MESA PARA INSTRUMENTAL QUIRURGICO FRENTE 120 CM, FONDO 60 CM	09	09530007	099001	1C1000	2024M07	8	11,721.00	93,768.00
53101	Equipo médico y de laboratorio	22136869	0000393075	331	H Gral Regional 25	1331	36200001	360501	200200	513-971	0438	00	01	0020192	REPISA DE 120 CM CONTRA MURO	09	09530007	099001	1C1000	2024M07	9	7,931.00	71,379.00
53101	Equipo médico y de laboratorio	22136892	0000393055	331	H Gral Regional 25	1331	36200001	360501	200200	513-621	2615	00	01	0020166	MESA ALTA	09	09530007	099001	1C1000	2024M07	10	10,145.20	101,452.00
53101	Equipo médico y de laboratorio	22136893	0000392637	331	H Gral Regional 25	1331	36200001	360501	200200	513-191	0903	00	01	0020140	CARRO PORTAEXPEDIENTES LARGO 105 CM	09	09530007	099001	1C1000	2024M07	11	15,009.00	165,099.00
53101	Equipo médico y de laboratorio	22136895	0000392963	331	H Gral Regional 25	1331	36200001	360501	200200	515-619	0285	00	01	0020035	MESA ALTA	09	09530007	099001	1C1000	2024M07	13	20,448.00	265,824.00
53101	Equipo médico y de laboratorio	22136896	0000393255	331	H Gral Regional 25	1331	36200001	360501	200200	513-621	2605	00	01	0020165	MESA INTEGRAL DE 120 CM CON RESPALDO Y FREGADERO DERECHO	09	09530007	099001	1C1000	2024M07	13	67,307.00	874,991.00
53101	Equipo médico y de laboratorio	22136897	0000392779	331	H Gral Regional 25	1331	36200001	360501	200200	513-730	0089	00	01	0020196	RIÑON DE ACERO INOXIDABLE, 250 ML, CUERPO DE LAMINA DE ACERO INOXIDABLE CALIBRE NO. 22	09	09530007	099001	1C1000	2024M07	13	1,067.00	13,871.00
53101	Equipo médico y de laboratorio	22136898	0000392948	331	H Gral Regional 25	1331	36200001	360501	200200	513-360	0071	00	01	0020151	ESTANTE GUARDA ESTERIL	09	09530007	099001	1C1000	2024M07	14	20,677.00	289,478.00
53101	Equipo médico y de laboratorio	22136899	0000392667	331	H Gral Regional 25	1331	36200001	360501	200200	513-546	0061	00	01	0020193	JABONERA DE PEDAL	09	09530007	099001	1C1000	2024M07	15	20,258.00	303,870.00
53101	Equipo médico y de laboratorio	22136900	0000392642	331	H Gral Regional 25	1331	36200001	360501	200200	513-123	0266	00	01	0020202	BANQUETA DE ALTURA, DIMENSIONES GENERALES: FRENTE 40 CM, FONDO 30 CM, ALTURA 25 CM.	09	09530007	099001	1C1000	2024M07	15	1,372.00	20,580.00
53101	Equipo médico y de laboratorio	22136901	0000392883	331	H Gral Regional 25	1331	36200001	360501	200200	513-060	0069	00	01	0020120	ANAQUEL GUARDA COMODOS	09	09530007	099001	1C1000	2024M07	16	19,988.93	319,838.00
53101	Equipo médico y de laboratorio	22136903	0000393169	331	H Gral Regional 25	1331	36200001	360501	200200	513-569	0045	00	01	0020154	LAVADO PARA CIRUJANO	09	09530007	099001	1C1000	2024M07	16	67,925.03	1,086,560.00

GOBIERNO DE MÉXICO

IMSS

ANEXOS
DIVISIÓN DE CONTRATOS

DIRECCIÓN DE FINANZAS
Unidad de Operación Financiera
Coordinación de Presupuesto e Información Programática

Anexo 1 Equipamiento 2024

Clave de cartera SHCP : 2250GYR0032 No. de programa o proyecto PREI : 21360003 OLI No.: 071 / 1052
No. solicitud de SHCP : 65377 Cuenta contable PREI: 13350109

Nombre del programa o proyecto : Sustitución del HGR No. 25 Ignacio Zaragoza, Ciudad de México

cifras en pesos

Clave COG	Nombre de clave COG	ID de Transac.	ID de Solicitud	CUR	Nombre de la Unidad	PREI Millenium Presupuesto del Destino del Bien				SAI				PREI		PREI Millenium Control de Compromisos				Monto autorizado		
						Municipio/Estado	Ubicación	UI	Centro de Costo	CPO-CEN	ESP	DIF	VAR	ID de Artículo	Descripción	URG	URG Ubicación	UI	Centro de Costo	Periodo Ppto	No. de bienes	Precio Unitario con IVA	Importe Total con IVA
53101	Equipo médico y de laboratorio	22136904	0000392843	33	H Gral Regional 25	1331	36200001	360501	200200	513-567	0111	00	01	0020154	LAMPARA DE LUZ	09	09530007	099001	1C1000	2024M07	17	26,042.00	442,714.00
53101	Equipo médico y de laboratorio	22136905	0000393127	33	H Gral Regional 25	1331	36200001	360501	200200	513-219	0042	00	01	0020205	DIVAN	09	09530007	099001	1C1000	2024M07	17	10,600.00	180,200.00
53101	Equipo médico y de laboratorio	22136906	0000393004	33	H Gral Regional 25	1331	36200001	360501	200200	513-191	0877	00	01	0020137	CARRO PARA MEDICAMENTOS FABRICADO EN ACERO INOXIDABLE	09	09530007	099001	1C1000	2024M07	18	18,184.00	327,312.00
53101	Equipo médico y de laboratorio	22136907	0000393051	33	H Gral Regional 25	1331	36200001	360501	200200	513-580	0672	00	01	0020159	LAVABO PASTEUR	09	09530007	099001	1C1000	2024M07	18	23,591.00	424,638.00
53101	Equipo médico y de laboratorio	22136908	0000392960	33	H Gral Regional 25	1331	36200001	360501	200200	513-621	2744	00	01	0020179	MESA CON FREGADERO DEPOSITO DE HIELO Y BAÑO MARIA	09	09530007	099001	1C1000	2024M07	18	56,936.00	1,024,848.00
53101	Equipo médico y de laboratorio	22136909	0000392618	33	H Gral Regional 25	1331	36200001	360501	200200	513-621	2493	00	01	0019925	MESA ALTA	09	09530007	099001	1C1000	2024M07	19	24,845.00	472,055.00
53101	Equipo médico y de laboratorio	22136910	0000393265	33	H Gral Regional 25	1331	36200001	360501	200200	513-621	7865	00	01	0020191	MESA RIÑON, FRENTE 147 CM	09	09530007	099001	1C1000	2024M07	19	15,447.00	293,493.00
53101	Equipo médico y de laboratorio	22136911	0000392706	33	H Gral Regional 25	1331	36200001	360501	200200	515-247	0118	00	01	0020023	CARRO CAJONERO CUBIERTA FABRICADA EN MADERA CONTRACHAPADA DE PINO	09	09530007	099001	1C1000	2024M07	20	15,262.00	305,240.00
53101	Equipo médico y de laboratorio	22136914	0000392763	33	H Gral Regional 25	1331	36200001	360501	200200	513-621	2697	00	01	0020174	MESA INTEGRAL ALTA DE 180 CM CON DOBLE FREGADERO CENTRAL	09	09530007	099001	1C1000	2024M07	25	87,771.00	2,194,275.00
53101	Equipo médico y de laboratorio	22136915	0000392809	33	H Gral Regional 25	1331	36200001	360501	200200	513-245	0128	00	01	0020145	COMODO PARA MENORES LARGO 35 CM	09	09530007	099001	1C1000	2024M07	28	3,384.00	94,752.00
53101	Equipo médico y de laboratorio	22136916	0000392784	33	H Gral Regional 25	1331	36200001	360501	200200	513-580	0667	00	01	0020158	LAVABO PASTEUR	09	09530007	099001	1C1000	2024M07	37	23,591.00	872,867.00
53101	Equipo médico y de laboratorio	22136921	0000392817	33	H Gral Regional 25	1331	36200001	360501	200200	513-209	0061	00	01	0020142	CEPILLERA PARA USO QUIRURGICO LARGO 15 CM	09	09530007	099001	1C1000	2024M07	46	4,284.00	197,064.00
53101	Equipo médico y de laboratorio	22136922	0000392714	33	H Gral Regional 25	1331	36200001	360501	200200	513-130	0422	00	01	0020128	BASCULA CON ESTADIMETRO FRENTE 44 CM, FONDO 52 CM, ALTURA 148 CM	09	09530007	099001	1C1000	2024M07	55	15,068.00	828,740.00
53101	Equipo médico y de laboratorio	22136923	0000392565	33	H Gral Regional 25	1331	36200001	360501	200200	513-810	0295	00	01	0020198	SILLA DE RUEDAS	09	09530007	099001	1C1000	2024M07	63	14,908.00	939,204.00
53101	Equipo médico y de laboratorio	22136924	0000392626	33	H Gral Regional 25	1331	36200001	360501	200200	513-950	0091	00	01	0020197	RIÑON DE ACERO INOXIDABLE DE 500 ML DE CAPACIDAD	09	09530007	099001	1C1000	2024M07	65	1,034.00	67,210.00
53101	Equipo médico y de laboratorio	22136925	0000392879	33	H Gral Regional 25	1331	36200001	360501	200200	515-957	0357	00	01	0020046	VITRINA	09	09530007	099001	1C1000	2024M07	72	9,399.00	676,728.00
53101	Equipo médico y de laboratorio	22136926	0000392566	33	H Gral Regional 25	1331	36200001	360501	200200	513-191	0946	00	01	0020549	CARRO PARA ROPA SUCIA CON TAPA Y APERTURA DE PEDAL	09	09530007	099001	1C1000	2024M07	75	26,093.00	1,956,975.00
53101	Equipo médico y de laboratorio	22136927	0000393066	33	H Gral Regional 25	1331	36200001	360501	200200	513-621	2876	00	01	0020187	MESA PASTEUR FRENTE 60 CM, PROFUNDIDAD 50 CM ALTURA 100 CM	09	09530007	099001	1C1000	2024M07	90	8,933.00	803,970.00
53101	Equipo médico y de laboratorio	22136928	0000393244	33	H Gral Regional 25	1331	36200001	360501	200200	513-191	0934	00	01	0020547	CARRO PARA CURACIONES EN ABS	09	09530007	099001	1C1000	2024M07	92	63,521.00	5,843,932.00
53101	Equipo médico y de laboratorio	22136929	0000392520	33	H Gral Regional 25	1331	36200001	360501	200200	513-360	0066	00	01	0020149	ESTANTE CUARDA ESTERIL	09	09530007	099001	1C1000	2024M07	93	24,228.00	2,253,204.00
53101	Equipo médico y de laboratorio	22136930	0000392921	33	H Gral Regional 25	1331	36200001	360501	200200	513-665	0173	00	01	0020206	PORTAVENOCLISIS RODABLE	09	09530007	099001	1C1000	2024M07	106	4,941.00	523,746.00
53101	Equipo médico y de laboratorio	22136931	0000392591	33	H Gral Regional 25	1331	36200001	360501	200200	513-621	2786	00	01	0020185	MESA MAYO FRENTE 35 CM, PROFUNDIDAD 60 CM	09	09530007	099001	1C1000	2024M07	125	8,507.00	1,063,381.00

GOBIERNO DE MÉXICO

IMSS

DIRECCIÓN DE FINANZAS
Unidad de Operación Financiera
Coordinación de Presupuesto e Información Programática

Anexo 1 Equipamiento 2024

Clave de cartera SHCP : 2250GYR0032 No. de programa o proyecto PREI : 21360003 OLI No.: 071 / 1052
No. solicitud de SHCP : 65377 Cuenta contable PREI: 13350109

Nombre del programa o proyecto : Sustitución del HGR No. 25 Ignacio Zaragoza. Ciudad de México

cifras en pesos

Clave COG	Nombre de clave COG	ID de Transac.	ID de Solicitud	CUR	Nombre de la Unidad	PREI Millenium Presupuesto del Destino del Bien				Std				PREI		PREI Millenium Control de Compromisos					Monto autorizado		
						Municipio/Estado	Ubicación	UI	Centro de Costo	GPO-CEN	ESP	DIF	VAR	ID de Artículo	Descripción	UPC	UPC Ubicación	UI	Centro de Costo	Periodo Fiscal	No. de bienes	Precio Unitario con IVA	Importe Total con IVA
5101	Equipo médico y de laboratorio	22136933	0000392860	33[	H Gral Regional 25	1331	36200001	360501	200200	513 621	2847	00	01	0020169	MESA PUENT, FRENTE 120 CM, FONDO 60 CM	09	09530007	099001	1C1000	2024M07	175	5583.00	982608.00
5101	Equipo médico y de laboratorio	22136934	0000393209	33[	H Gral Regional 25	1331	36200001	360501	200200	513-108	0378	00	01	0020125	BANCO CIRATORIO DE ACERO INOXIDABLE	09	09530007	099001	1C1000	2024M07	194	6132.00	1328208.00
5101	Equipo médico y de laboratorio	22136235	0000393128	33[	H Gral Regional 25	1331	36200001	360501	200200	513-631	0169	00	01	0020205	ORINAL PARA VARONES DIMENSIONES GENERALES BASE 14 CM DE DIAMETRO, BOCA 7 CM, ALTURA 25 CM.	09	09530007	099001	1C1000	2024M07	204	1746.00	356184.00
5101	Equipo médico y de laboratorio	22136236	0000393540	33[	H Gral Regional 25	1331	36200001	360501	200200	513 143	0168	00	01	0020133	BURO ANCHO 35 CM, FONDO 35 CM, ALTURA 75 CM	09	09530007	099001	1C1000	2024M07	226	2,971.00	1,778846.00
5101	Equipo médico y de laboratorio	22136237	0000392731	33[	H Gral Regional 25	1331	36200001	360501	200200	513-254	0115	00	01	0020147	CUBETA DE ACERO INOXIDABLE CON PORTA CUBETA RODABLE	09	09530007	099001	1C1000	2024M07	234	3717.00	869,778.00
5101	Equipo médico y de laboratorio	22136238	0000393101	33[	H Gral Regional 25	1331	36200001	360501	200200	513-945	0313	00	01	0020145	COMODO PARA ADULTOS LARGO 35 CM	09	09530007	099001	1C1000	2024M07	273	2797.00	763361.00
5101	Equipo médico y de laboratorio	22136239	0000393169	33[	H Gral Regional 25	1331	36200001	360501	200200	513-252	0184	00	01	0020144	ESCALERILLA DE LOS PELDAÑOS	09	09530007	099001	1C1000	2024M07	369	3,382.00	123-445.70
5101	Equipo médico y de laboratorio	22136240	0000393799	33[	H Gral Regional 25	1331	36200001	360501	200200	513 765	0075	00	01	0020106	RIEL PORTAVELOCINES	09	09530007	099001	1C1000	2024M07	419	2107.00	882,783.00
5101	Equipo médico y de laboratorio	22136831	0000392994	33[	H Gral Regional 25	1331	36200001	360501	200200	513-443	0029	01	01	0021698	JABONERA ELECTRICA	09	09530007	099001	1C1000	2024M07	1	24,084.00	24,084.00
5101	Equipo médico y de laboratorio	22136833	0000392703	33[	H Gral Regional 25	1331	36200001	360501	200200	513 621	0761	01	01	0019725	MESA ALTA	09	09530007	099001	1C1000	2024M07	1	5133.00	5133.00
5101	Equipo médico y de laboratorio	22136841	0000392695	33[	H Gral Regional 25	1331	36200001	360501	200200	513 243	0096	00	01	0020212	CARRO CURA CON BASINET DE ACRILICO	09	09530007	099001	1C1000	2024M07	1	58,863.00	58,863.00
5101	Equipo médico y de laboratorio	22136843	0000392995	33[	H Gral Regional 25	1331	36200001	360501	200200	513-191	0803	01	01	0021692	CARRO CAMILLA TIPO TRANSFER (LATERAL)	09	09530007	099001	1C1000	2024M07	2	130,676.00	261352.00
5101	Equipo médico y de laboratorio	22136839	0000393298	33[	H Gral Regional 25	1331	36200001	360501	200200	513 621	3139	00	01	0021698	MESA ALTA DE 120 CM CON RESPALDO Y FREGADERO IZQUIERDO DIMENSIONES GENERALES FRENTE 180 CM, FONDO 70 CM, ALTURA A LA CUBIERTA 90 CM, ALTURA AL RESPALDO 130 CM.	09	09530007	099001	1C1000	2024M07	2	38013.00	76026.00
5101	Equipo médico y de laboratorio	22136954	0000392930	33[	H Gral Regional 25	1331	36200001	360501	200200	513-632	0044	00	01	0020577	MUEBLE INTEGRAL ALTO DE 150 CM CON RESPALDO Y FREGADERO DERECHO	09	09530007	099001	1C1000	2024M07	3	92,749.00	278247.00
5101	Equipo médico y de laboratorio	22136865	0000392833	33[	H Gral Regional 25	1331	36200001	360501	200200	513-964	0097	00	01	0020597	VESTIDOR CON ARMARIO PARA CONSULTORIO	09	09530007	099001	1C1000	2024M07	3	79,464.00	238392.00
5101	Equipo médico y de laboratorio	22136872	0000392901	33[	H Gral Regional 25	1331	36200001	360501	200200	513 621	5125	00	01	0020647	MESA ALTA	09	09530007	099001	1C1000	2024M07	4	32201.00	139804.00
5101	Equipo médico y de laboratorio	22136924	0000393103	33[	H Gral Regional 25	1331	36200001	360501	200200	513 621	0783	01	01	0019724	MESA ALTA DE 150 CM CON FREGADERO DERECHO	09	09530007	099001	1C1000	2024M07	5	39244.00	196220.00
5101	Equipo médico y de laboratorio	22136980	0000393024	33[	H Gral Regional 25	1331	36200001	360501	200200	513-150	0459	03	01	0020274	BASCULA PESA BEBE TUBULAR TIPO DINAMOMETRO CAPACIDAD DE CARGA, 20 KG	09	09530007	099001	1C1000	2024M07	6	12879.00	77274.00
5101	Equipo médico y de laboratorio	22136881	0000392672	33[	H Gral Regional 25	1331	36200001	360501	200200	513 621	0803	01	01	0019727	MESA ALTA	09	09530007	099001	1C1000	2024M07	7	32,319.00	226233.00
5101	Equipo médico y de laboratorio	22136900	0000392745	33[	H Gral Regional 25	1331	36200001	360501	200200	513 632	0054	00	01	0020573	MUEBLE INTEGRAL ALTO DE 180 CM CON DOBLE FREGADERO CENTRAL	09	09530007	099001	1C1000	2024M07	9	74,915.00	674,145.00

GOBIERNO DE MÉXICO

IMSS

ANEXOS
DIVISIÓN DE CONTRATOS

DIRECCIÓN DE FINANZAS
Unidad de Operación Financiera
Coordinación de Presupuesto e Información Programática

Anexo I Equipamiento 2024

Clave de cartera SHCP : 2250GYR0032
No. solicitud de SHCP : 65377
No. de programa o proyecto PREI : 21360003
Cuenta contable PREI: 13350109

OLI No.: 071 / 1052

Nombre del programa o proyecto : Sustitución del HGR No. 25 Ignacio Zaragoza, Ciudad de México

cifras en pesos

Clave CCG	Nombre de clave COG	ID de Transac.	ID de Solicitud	CUR	Nombre de la Unidad	PREI Millenium Presupuesto del Destino del Bien				SAI				PREI		PREI Millenium Control de Compromisos					Monto autorizado		
						Municipio/Estado	Ubicación	UI	Centro de Costo	GPO CEN	ESP	DIF	VAR	ID de Artículo	Descripción	URG	URG Ubicación	UI	Centro de Costo	Periodo Pptal	No. de bienes	Precio Unitario con IVA	Importe Total con IVA
53101	Equipo médico y de laboratorio	22136894	0000393167	33	H Gral Regional 25	1331	36200001	360501	200200	515-625	0295	01	01	0016772	MODULO PARA CONSULTORIO MEDICO IZQUIERDO	09	09530007	099001	1C1000	2024M07	15	78,517.00	1,020,721.00
53101	Equipo médico y de laboratorio	22136915	0000393782	33	H Gral Regional 25	1331	36200001	360501	200200	515-626	0287	01	01	0016771	MODULO PARA CONSULTORIO MEDICO DERECHO	09	09530007	099001	1C1000	2024M07	25	98,517.00	1,962,925.00
53101	Equipo médico y de laboratorio	22136918	0000392630	33	H Gral Regional 25	1331	36200001	360501	200200	515 108	0363	00	01	0020124	BANCO CIRATORIO CON RESPALDO DE ACERO INOXIDABLE	09	09530007	099001	1C1000	2024M07	34	8,556.00	290,904.00
53101	Equipo médico y de laboratorio	22136920	0000393017	33	H Gral Regional 25	1331	36200001	360501	200200	515-660	0023	00	01	0020204	LITERAS METALICAS PINTURA MICRO PULVERIZADA	09	09530007	099001	1C1000	2024M07	40	24,565.00	982,600.00
53101	Equipo médico y de laboratorio	22136832	0000393191	33	H Gral Regional 25	1331	36200001	360501	200200	515 451	0236	00	01	0018447	GABINETE BASE PARA CAMPANA DE EXTRACCION	09	09530007	099001	1C1000	2024M07	1	308,063.00	308,063.00
53101	Equipo médico y de laboratorio	22136847	0000392648	33	H Gral Regional 25	1331	36200001	360501	200200	515 451	0285	00	01	0020302	GABINETE PLOMADO PARA ALMACENAMIENTO DE RADIOISOTOPOS	09	09530007	099001	1C1000	2024M07	1	294,830.00	294,830.00
53101	Equipo médico y de laboratorio	22136848	0000392748	33	H Gral Regional 25	1331	36200001	360501	200200	515-619	1786	00	01	0020612	MESA ALTA DE 150 CM CON RESPALDO, TARJA IZQUIERDA Y PUERTAS ABATIBLES	09	09530007	099001	1C1000	2024M07	1	34,641.00	34,641.00
53101	Equipo médico y de laboratorio	22136855	0000392564	33	H Gral Regional 25	1331	36200001	360501	200200	515-451	0237	00	01	0020313	CABINETE PARA TOMA DE MUESTRAS	09	09530007	099001	1C1000	2024M07	2	22,664.00	45,328.00
53101	Equipo médico y de laboratorio	22136856	0000392936	33	H Gral Regional 25	1331	36200001	360501	200200	515-451	0301	00	01	0020314	CABINETE PARA TOMA DE MUESTRAS	09	09530007	099001	1C1000	2024M07	2	22,670.00	45,340.00
53101	Equipo médico y de laboratorio	22136857	0000393296	33	H Gral Regional 25	1331	36200001	360501	200200	515 619	1957	00	01	0020527	MESA ALTA	09	09530007	099001	1C1000	2024M07	2	98,424.00	196,848.00
53101	Equipo médico y de laboratorio	22136862	0000392859	33	H Gral Regional 25	1331	36200001	360501	200200	515-619	1417	00	01	0020521	MESA BAJA	09	09530007	099001	1C1000	2024M07	3	11,617.00	34,851.00
53101	Equipo médico y de laboratorio	22136863	0000392866	33	H Gral Regional 25	1331	36200001	360501	200200	515-619	1924	00	01	0020532	MESA ALTA	09	09530007	099001	1C1000	2024M07	3	8,841.00	26,523.00
53101	Equipo médico y de laboratorio	22136873	0000392700	33	H Gral Regional 25	1331	36200001	360501	200200	515-619	0059	01	01	0016800	MESA ALTA	09	09530007	099001	1C1000	2024M07	5	41,511.00	207,555.00
53101	Equipo médico y de laboratorio	22136878	0000392934	33	H Gral Regional 25	1331	36200001	360501	200200	515 619	1876	00	01	0020621	MESA ALTA	09	09530007	099001	1C1000	2024M07	5	68,140.00	340,700.00
53101	Equipo médico y de laboratorio	22136883	0000393257	33	H Gral Regional 25	1331	36200001	360501	200200	515-958	0012	00	01	0020589	SILLON DE EXTRACCIONES	09	09530007	099001	1C1000	2024M07	7	29,134.00	202,938.00
53101	Equipo médico y de laboratorio	22136891	0000393039	33	H Gral Regional 25	1331	36200001	360501	200200	515 619	1813	00	01	0020615	MESA ALTA	09	09530007	099001	1C1000	2024M07	9	34,546.00	310,914.00
53101	Equipo médico y de laboratorio	22136901	0000392837	33	H Gral Regional 25	1331	36200001	360501	200200	515 619	1881	00	01	0020622	MESA ALTA DE 120 CM SIN RESPALDO, 2 CAJONES SUPERIORES Y PUERTAS ABATIBLES	09	09530007	099001	1C1000	2024M07	15	48,304.00	724,560.00
53101	Equipo médico y de laboratorio	22136913	0000392974	33	H Gral Regional 25	1331	36200001	360501	200200	515-619	1965	00	01	0020670	MESA ALTA	09	09530007	099001	1C1000	2024M07	21	43,834.00	920,514.00
53101	Equipo médico y de laboratorio	22136916	0000392613	33	H Gral Regional 25	1331	36200001	360501	200200	515-619	0737	01	01	0016810	MESA ALTA	09	09530007	099001	1C1000	2024M07	30	35,245.00	1,057,350.00
53101	Equipo médico y de laboratorio	22136917	0000392933	33	H Gral Regional 25	1331	36200001	360501	200200	515-619	1497	00	01	0020605	MESA ALTA DE 90 CM CON RESPALDO	09	09530007	099001	1C1000	2024M07	31	14,847.92	460,135.61
53201	Instrumental médico y de laboratorio	22136867	0000392553	33	H Gral Regional 25	1331	36200001	360501	200200	515-277	0076	00	01	0020743	CHAROLA CON TAPA PARA INSTRUMENTAL FRENTE 437 CM	09	09530007	099001	1C1000	2024M07	1	11,828.00	11,828.00
53201	Instrumental médico y de laboratorio	22136914	0000393124	33	H Gral Regional 25	1331	36200001	360501	200200	515-930	0749	00	01	0007220	VASO CON TAPA DE UN LITRO, DIMENSIONES CON PALES UN LITRO	09	09530007	099001	1C1000	2024M07	2	1,533.00	3,066.00
53201	Instrumental médico y de laboratorio	22136932	0000393207	33	H Gral Regional 25	1331	36200001	360501	200200	515 930	0022	00	01	0020890	VASO PARA MEDICAMENTOS	09	09530007	099001	1C1000	2024M07	161	626.00	100,786.00

GOBIERNO DE MÉXICO

IMSS

DIRECCIÓN DE FINANZAS
Unidad de Operación Financiera
Coordinación de Presupuesto e
Información Programática

Anexo I Equipamiento 2024

Clave de cartera SHCP : 2250GYR0032
No. solicitud de SHCP : 65377

No. de programa o proyecto PREI : 21360003
Cuenta contable PREI: 13350109

OLI No.: 071 / 1052

Nombre del programa o proyecto : Sustitución del HGR No. 25 Ignacio Zaragoza, Ciudad de México

cifras en pesos

Clave COG	Nombre de clave COG	ID de Transac	ID de Solicitud	CUR	Nombre de la Unidad	PREI Milenium Presupuesto del Destino del Bien				SAI				PREI		PREI Milenium Control de Compromisos					Monto autorizado		
						Municipio/Estado	Ubicación	UI	Centro de Costo	GPO-GEN	ESP	DIF	VAN	ID de Artículo	Descripción	URG	URG Ubicación	UI	Centro de Costo	Periodo Ppital	No. de bienes	Precio Unitario con IVA	Importe Total con IVA
51101	Mobiliario	22136864	0000392982	331	H Gral Regional 25	031	36200001	360501	200200	514-760	0014	00	01	0018440	CARRO PARA SUPERMERCADO	09	09530007	099001	101900	2024M07	8	27563.00	228864.00
51201	Muebles, excepto de oficina y estantería	22136846	0000393229	331	H Gral Regional 25	1331	36200001	360501	200200	515-250	0035	00	01	0021607	CAMPANA DE EXTRACCION PLOMADA	09	09530007	099001	101900	2024M07	1	320720.00	320720.00
TOTAL																					3916	3952256.10	49245536.08

ANEXO 2 (DOS)

"ANEXO TÉCNICO Y TÉRMINOS Y CONDICIONES"

ANEXOS
DIVISIÓN DE CONTRATOS

SIN TEXTO

Anexo No. 3
Anexo Técnico

Adquisición de Bienes para el Programa **"Mobiliario Médico y de Laboratorio para Hospitales Prioritarios"**, con No. de Requisición **"OP-EA-MML-01-2024"**

a) Descripción amplia y detallada de los bienes, incluyendo las cantidades por partida
Las características y especificaciones técnicas de los bienes objeto del presente requerimiento, se encuentran debidamente descritas en el **Anexo No. 3.1** "Cédulas de Descripción de los bienes".

Asimismo, se deberán considerar las cantidades y requisitos contenidos el Anexo No. 3.2 "Relación y Cantidad de Bienes" y Anexo No. 3.3 "Requisitos para los bienes", precisando que los bienes deberán entregarse a entera satisfacción del Instituto, en las Unidades Médicas que se detallan en el **Anexo No. 3.4** "Guía de Distribución", con el desglose de cantidades requeridas, incluyendo los trabajos y accesorios necesarios para su instalación.

Los bienes objeto del presente requerimiento se encuentran contenidos en el **Anexo No. 3.2** "Relación y Cantidad de Bienes".

PART	DESTINO	CUCOP	CUCOP	PRE	SNI	DESCRIPCIÓN	CANTIDAD
1	BAJA CALIFORNIA	53106569	53101-6569	16682	513.191.0803.01.01	CARRO CAMILLA TIPO TRANSFER (LATERAL).	5
2	BAJA CALIFORNIA	51200063	51201-0063	16698	513.546.0029.01.01	JABONERA ELECTRICA	1
3	BAJA CALIFORNIA	51200144	51201-0144	16771	513.626.0287.01.01	MODULO PARA CONSULTORIO MEDICO DERECHO.	26
4	BAJA CALIFORNIA	51200145	51201-0145	16772	513.626.0295.01.01	MODULO PARA CONSULTORIO MEDICO IZQUIERDO.	16
5	BAJA CALIFORNIA	51200173	51201-0173	16800	515.619.0059.01.01	MESA ALTA DE 150 CM CON CAJONERA CENTRAL.	5
6	BAJA CALIFORNIA	51200186	51201-0186	16810	515.619.0737.01.01	MESA ALTA DE 180 CM CON CAJONERA CENTRAL.	12
7	BAJA CALIFORNIA	51200158	51201-0158	18440	514.160.0014.00.01	CARRO PARA SUPERMERCADO.	8
8	BAJA CALIFORNIA	51200084	51201-0084	19724	513.621.0753.01.01	MESA ALTA DE 150 CM CON FREGADERO DERECHO.	4
9	BAJA CALIFORNIA	51200086	51201-0086	19725	513.621.0761.01.01	MESA ALTA DE 150 CM CON FREGADERO IZQUIERDO.	1
10	BAJA CALIFORNIA	51200079	51201-0079	19727	513.621.0803.01.01	MESA ALTA DE 120 CM CON RESPALDO Y FREGADERO DERECHO.	9
11	BAJA CALIFORNIA	51200082	51201-0082	19925	513.621.2499.00.01	MESA ALTA DE 150 CM CON FREGADERO CENTRAL Y CAJONES.	24
12	BAJA CALIFORNIA	51200091	51201-0091	19934	513.621.2539.00.01	MESA ALTA DE 180 CM CON FREGADERO CENTRAL Y TRAMPA PARA YESO (INTEGRADA).	1
13	BAJA CALIFORNIA	51200159	51201-0159	20023	515.247.0118.00.01	CARRO CAJONERO.	11
14	BAJA CALIFORNIA	53106587	53101-6587	20024	515.247.0125.00.01	CARRO DISTRIBUIDOR DE MUESTRAS.	3

ANEXOS
DIVISIÓN DE CONTRATOS



15	BAJA CALIFORNIA	53106590	53101-6590	20025	515.451.0259.00.01	GABINETE PARA TOMA DE MUESTRAS.	8
16	BAJA CALIFORNIA	51200199	51201-0199	20029	515.619.1227.00.01	MESA ALTA DE 90 CM CON CUBIERTA DE ACERO INOXIDABLE.	3
17	BAJA CALIFORNIA	51200161	51201-0161	20030	515.619.1232.00.01	MESA ALTA DE 120 CM CON CUBIERTA DE ACERO INOXIDABLE.	4
18	BAJA CALIFORNIA	51200176	51201-0176	20031	515.619.1244.00.01	MESA ALTA DE 150 CM CON CUBIERTA DE ACERO INOXIDABLE.	1
19	BAJA CALIFORNIA	51200201	51201-0201	20035	515.619.1286.00.01	MESA ALTA DE 90 CM CON VERTEDERO.	4
20	BAJA CALIFORNIA	51200202	51201-0202	20036	515.619.1292.00.01	MESA BAJA DE 180 CM CON CUBIERTA DE MADERA.	2
21	BAJA CALIFORNIA	51200203	51201-0203	20037	515.619.1306.00.01	MESA BAJA DE 90 CM CON VERTEDERO.	1
22	BAJA CALIFORNIA	51200206	51201-0206	20040	515.619.1337.00.01	MESA BAJA DE 180 CM CON CUBIERTA DE ACERO INOXIDABLE.	1
23	BAJA CALIFORNIA	51200207	51201-0207	20041	515.619.1349.00.01	MESA PARA BANCO DE SANGRE CON FREGADERO CENTRAL.	1
24	BAJA CALIFORNIA	51200272	51201-0272	20042	515.784.0111.00.01	REPISA ABATIBLE PARA TOMA DE MUESTRAS.	8
25	BAJA CALIFORNIA	51200274	51201-0274	20044	515.825.0128.00.01	SILLA CAMA PARA DONADORES.	4
26	BAJA CALIFORNIA	51100273	51101-0273	20045	515.957.0322.00.01	VITRINA DE 75 CM CONTRA MURO.	1
27	BAJA CALIFORNIA	51100274	51101-0274	20046	515.957.0337.00.01	VITRINA DE 90 CM CONTRA MURO CON LLAVES.	99
28	BAJA CALIFORNIA	51100257	51101-0257	20120	513.060.0065.00.01	ANAQUEL GUARDA COMODOS.	16
29	BAJA CALIFORNIA	51200036	51201-0036	20122	513.108.0345.00.01	BANCO GIRATORIO ACOJINADO CON RESPALDO CINCO APOYOS.	4
30	BAJA CALIFORNIA	51200037	51201-0037	20123	513.108.0355.00.01	BANCO GIRATORIO ACOJINADO SIN RESPALDO.	2
31	BAJA CALIFORNIA	51200038	51201-0038	20124	513.108.0363.00.01	BANCO GIRATORIO CON RESPALDO DE ACERO INOXIDABLE.	40
32	BAJA CALIFORNIA	51200039	51201-0039	20125	513.108.0378.00.01	BANCO GIRATORIO DE ACERO INOXIDABLE.	135
33	BAJA CALIFORNIA	53200451	53201-0451	20126	513.113.0299.00.01	BANDEJA.	1
34	BAJA CALIFORNIA	51200043	51201-0043	20127	513.118.0076.00.01	BAÑO DE ARTESA.	5
35	BAJA CALIFORNIA	53106558	53101-6558	20128	513.130.0422.00.01	BASCULA CON ESTADIMETRO.	57
36	BAJA CALIFORNIA	53106560	53101-6560	20130	513.130.0449.00.01	BASCULA PARA BEBE.	7
37	BAJA CALIFORNIA	51200047	51201-0047	20133	513.143.0148.00.01	BURO.	199
38	BAJA CALIFORNIA	51200049	51201-0049	20134	513.164.3374.00.01	CAMA INDIVIDUAL METALICA.	2
39	BAJA CALIFORNIA	53106573	53101-6573	20136	513.191.0862.00.01	CARRO PARA CURACIONES.	4
40	BAJA CALIFORNIA	53106576	53101-6576	20137	513.191.0877.00.01	CARRO PARA MEDICAMENTOS.	21
41	BAJA CALIFORNIA	51200053	51201-0053	20138	513.191.0887.00.01	CARRO PARA ROPA LIMPIA.	2
42	BAJA CALIFORNIA	53106577	53101-6577	20140	513.191.0903.00.01	CARRO PORTAEXPEDIENTES.	14
43	BAJA CALIFORNIA	53106578	53101-6578	20142	513.209.0061.00.01	CEPILLERA PARA USO QUIRURGICO.	67
44	BAJA CALIFORNIA	53200453	53201-0453	20143	513.227.0176.00.01	CHAROLA CON TAPA PARA INSTRUMENTAL.	1
45	BAJA CALIFORNIA	53200456	53201-0456	20145	513.245.0113.00.01	COMODO PARA ADULTOS.	327
46	BAJA CALIFORNIA	53200457	53201-0457	20146	513.245.0126.00.01	COMODO PARA MENORES.	28

47	BAJA CALIFORNIA	51200057	51201-0057	20147	513.254.0113.00.01	CUBETA DE ACERO INOXIDABLE CON PORTA CUBETA RODABLE.	281
48	BAJA CALIFORNIA	51200060	51201-0060	20148	513.352.0111.00.01	ESCALERILLA DE DOS PELDAÑOS.	430
49	BAJA CALIFORNIA	51100261	51101-0261	20149	513.360.0066.00.01	ESTANTE GUARDA ESTERIL DE 90 CM.	96
50	BAJA CALIFORNIA	51100260	51101-0260	20151	513.360.0071.00.01	ESTANTE GUARDA ESTERIL DE 120 CM.	14
51	BAJA CALIFORNIA	53106579	53101-6579	20152	513.500.0072.00.01	INFANTOMETRO PORTATIL DE EXTENSION TELESCOPICA.	1
52	BAJA CALIFORNIA	51200062	51201-0062	20153	513.546.0061.00.01	JABONERA DE PEDAL.	22
53	BAJA CALIFORNIA	51200064	51201-0064	20154	513.567.0111.00.01	LAMPARA DE LUZ INTENSA.	16
54	BAJA CALIFORNIA	51200065	51201-0065	20155	513.567.0128.00.01	LAMPARA DE PIE RODABLE.	7
55	BAJA CALIFORNIA	51200066	51201-0066	20156	513.580.0649.00.01	LAVABO DE CIRUJANO DOBLE.	18
56	BAJA CALIFORNIA	51200067	51201-0067	20157	513.580.0659.00.01	LAVABO DE CIRUJANO SENCILLO.	4
57	BAJA CALIFORNIA	51200071	51201-0071	20158	513.580.0667.00.01	LAVABO PASTEUR DERECHO DE 90 CM.	43
58	BAJA CALIFORNIA	51200073	51201-0073	20159	513.580.0672.00.01	LAVABO PASTEUR IZQUIERDO DE 90 CM.	23
59	BAJA CALIFORNIA	51200133	51201-0133	20160	513.621.2551.00.01	MESA INTEGRAL ALTA DE 150 CM CON FREGADERO DERECHO.	9
60	BAJA CALIFORNIA	51200135	51201-0135	20165	513.621.2606.00.01	MESA INTEGRAL DE 120 CM CON RESPALDO Y FREGADERO DERECHO.	12
61	BAJA CALIFORNIA	51200109	51201-0109	20166	513.621.2615.00.01	MESA ALTA INTEGRAL DE 150 CM CON RESPALDO Y FREGADERO DERECHO.	10
62	BAJA CALIFORNIA	51200088	51201-0088	20169	513.621.2649.00.01	MESA ALTA DE 150 CM CON RESPALDO Y FREGADERO IZQUIERDO.	2
63	BAJA CALIFORNIA	51200134	51201-0134	20174	513.621.2697.00.01	MESA INTEGRAL ALTA DE 180 CM CON DOBLE FREGADERO CENTRAL.	30
64	BAJA CALIFORNIA	51200110	51201-0110	20178	513.621.2732.00.01	MESA CARRO ANESTESIOLOGO DE 70 CM.	11
65	BAJA CALIFORNIA	51200114	51201-0114	20179	513.621.2744.00.01	MESA DE 150 CM CON FREGADERO DEPÓSITO DE HIELO Y BAÑO MARIA.	6
66	BAJA CALIFORNIA	51200128	51201-0128	20181	513.621.2762.00.01	MESA DE 180 CM PARA ENSAMBLE CON REPISA INTERMEDIA.	2
67	BAJA CALIFORNIA	51200137	51201-0137	20183	513.621.2786.00.01	MESA MAYO.	130
68	BAJA CALIFORNIA	53106581	53101-6581	20184	513.621.2792.00.01	MESA PARA EXPLORACION PEDIATRICA.	2
69	BAJA CALIFORNIA	53106582	53101-6582	20185	513.621.2804.00.01	MESA PARA INSTRUMENTAL QUIRURGICO.	12
70	BAJA CALIFORNIA	53106583	53101-6583	20186	513.621.2813 00.01	MESA PARA REHIDRATACION.	6
71	BAJA CALIFORNIA	51200139	51201-0139	20187	513.621.2826.00.01	MESA PASTEUR.	119
72	BAJA CALIFORNIA	51200141	51201-0141	20189	513.621.2847.00.01	MESA PUENTE.	214
73	BAJA CALIFORNIA	51200142	51201-0142	20190	513.621.2857.00.01	MESA RIGIDA DE MADERA.	2
74	BAJA CALIFORNIA	51200143	51201-0143	20191	513.621.2865.00.01	MESA RINON.	24
75	BAJA CALIFORNIA	51100262	51101-0262	20192	513.771.0438.00.01	REPISA DE 120 CM CONTRA MURO.	5
76	BAJA CALIFORNIA	51100264	51101-0264	20194	513.771.0456.00.01	REPISA DE 180 CM CONTRA MURO.	1
77	BAJA CALIFORNIA	51200154	51201-0154	20195	513.783.0075.00.01	RIEL PORTAVENOCLISIS.	483
78	BAJA CALIFORNIA	53200459	53201-0459	20196	513.790.0089.00.01	RINON DE ACERO INOXIDABLE DE 250 ML.	10

ANEXOS
DIVISIÓN DE CONTRATOS

79	BAJA CALIFORNIA	53200461	53201-0461	20197	513.790.0091.00.01	RIÑON DE ACERO INOXIDABLE DE 500 ML.	126
80	BAJA CALIFORNIA	53106585	53101-6585	20198	513.810.0298.00.01	SILLA DE RUEDAS CON DESCANSAPIES.	41
81	BAJA CALIFORNIA	53200465	53201-0465	20199	513.950.0122.00.01	VASO PARA MEDICAMENTOS DE 30 CM CUBICOS.	188
82	BAJA CALIFORNIA	53200463	53201-0463	20200	513.950.0137.00.01	VASO PARA MEDICAMENTOS DE 140 CM CUBICOS.	4
83	BAJA CALIFORNIA	53200462	53201-0462	20201	513.950.0149.00.01	VASO CON TAPA DE UN LITRO.	2
84	BAJA CALIFORNIA	51200041	51201-0041	20202	513.123.0266.00.01	BANQUETA DE ALTURA.	22
85	BAJA CALIFORNIA	51200059	51201-0059	20203	513.219.0042.00.01	DIVAN (CHAISE LONGUE).	16
86	BAJA CALIFORNIA	51200074	51201-0074	20204	513.560.0023.00.01	LITERAS METALICAS.	24
87	BAJA CALIFORNIA	53200458	53201-0458	20205	513.635.0168.00.01	ORINAL PARA VARONES.	154
88	BAJA CALIFORNIA	51200153	51201-0153	20206	513.635.0173.00.01	PORTAVENOCLISIS RODABLE.	117
89	BAJA CALIFORNIA	53106570	53101-6570	20212	513.263.0086.00.01	CARRO CUNA CON BASINET DE ACRILICO.	57
90	BAJA CALIFORNIA	51200119	51201-0119	20302	513.621.3076.00.01	MESA DE 150 CM PARA ATENCION AL RECIEN NACIDO.	2
91	BAJA CALIFORNIA	53106588	53101-6588	20313	515.451.0297.00.01	GABINETE PARA TOMA DE MUESTRAS CON FREGADERO DERECHO.	2
92	BAJA CALIFORNIA	53106589	53101-6589	20314	515.451.0301.00.01	GABINETE PARA TOMA DE MUESTRAS CON FREGADERO IZQUIERDO.	2
93	BAJA CALIFORNIA	51200214	51201-0214	20321	515.619.1417.00.01	MESA BAJA DE 90 CM CON CUBIERTA DE ACERO INOXIDABLE.	2
94	BAJA CALIFORNIA	51200167	51201-0167	20332	515.619.1524.00.01	MESA ALTA DE 120 CM CON RESPALDO.	3
95	BAJA CALIFORNIA	53106572	53101-6572	20547	513.191.0934.00.01	CARRO PARA CURACIONES EN ABS.	102
96	BAJA CALIFORNIA	51200054	51201-0054	20549	513.191.0946.00.01	CARRO PARA ROPA SUCIA CON TAPA Y APERTURA DE PEDAL.	96
97	BAJA CALIFORNIA	51200136	51201-0136	20573	513.621.3091.00.01	MESA INTEGRAL PASTEUR.	1
98	BAJA CALIFORNIA	51200148	51201-0148	20577	513.632.0044.00.01	MUEBLE INTEGRAL ALTO DE 150 CM CON RESPALDO Y FREGADERO DERECHO.	4
99	BAJA CALIFORNIA	51200149	51201-0149	20579	513.632.0054.00.01	MUEBLE INTEGRAL ALTO DE 180 CM CON DOBLE FREGADERO CENTRAL.	2
100	BAJA CALIFORNIA	51200275	51201-0275	20589	515.958.0017.00.01	SILLON DE EXTRACCIONES.	7
101	BAJA CALIFORNIA	51200157	51201-0157	20597	513.964.0017.00.01	VESTIDOR CON ARMARIO PARA CONSULTORIO.	2
102	BAJA CALIFORNIA	51200235	51201-0235	20603	515.619.1697.00.01	MESA ALTA DE 90 CM CON RESPALDO, CAJON Y PUERTAS ABATIBLES.	41
103	BAJA CALIFORNIA	51200240	51201-0240	20615	515.619.1813.00.01	MESA ALTA DE 180 CM DE TRABAJO PARA 2 USUARIOS CON RESPALDO.	9
104	BAJA CALIFORNIA	51200168	51201-0168	20620	515.619.1865.00.01	MESA ALTA DE 120 CM SIN RESPALDO Y 8 CAJONES.	13
105	BAJA CALIFORNIA	51200169	51201-0169	20621	515.619.1876.00.01	MESA ALTA DE 120 CM SIN RESPALDO Y PUERTAS ABATIBLES.	4
106	BAJA CALIFORNIA	51200170	51201-0170	20622	515.619.1883.00.01	MESA ALTA DE 120 CM SIN RESPALDO, 2 CAJONES SUPERIORES Y PUERTAS ABATIBLES.	5
107	BAJA CALIFORNIA	51200244	51201-0244	20627	515.619.1937.00.01	MESA ALTA DE 180 CM SIN RESPALDO, CAJONES CENTRALES Y PUERTAS ABATIBLES LATERALES.	1
108	BAJA CALIFORNIA	51200087	51201-0087	20647	513.621.3125.00.01	MESA ALTA DE 150 CM CON RESPALDO Y FREGADERO DERECHO.	5
109	CHIAPAS	53106569	53101-6569	16682	513.191.0803.01.01	CARRO CAMILLA TIPO TRANSFER	3

						(LATERAL).	
110	CHIAPAS	51200063	51201-0063	16698	513.546.0029.01.01	JABONERA ELECTRICA	1
111	CHIAPAS	51200144	51201-0144	16771	513.626.0287.01.01	MODULO PARA CONSULTORIO MEDICO DERECHO.	31
112	CHIAPAS	51200145	51201-0145	16772	513.626.0295.01.01	MODULO PARA CONSULTORIO MEDICO IZQUIERDO.	19
113	CHIAPAS	51200173	51201-0173	16800	515.619.0059.01.01	MESA ALTA DE 150 CM CON CAJONERA CENTRAL.	1
114	CHIAPAS	51200186	51201-0186	16810	515.619.0737.01.01	MESA ALTA DE 180 CM CON CAJONERA CENTRAL.	12
115	CHIAPAS	51200158	51201-0158	18440	514.160.0014.00.01	CARRO PARA SUPERMERCADO.	8
116	CHIAPAS	51100268	51101-0268	18447	515.451.0205.00.01	GABINETE BASE PARA CAMPANA DE EXTRACCION.	1
117	CHIAPAS	51200084	51201-0084	19724	513.621.0753.01.01	MESA ALTA DE 150 CM CON FREGADERO DERECHO.	5
118	CHIAPAS	51200086	51201-0086	19725	513.621.0761.01.01	MESA ALTA DE 150 CM CON FREGADERO IZQUIERDO.	1
119	CHIAPAS	51200079	51201-0079	19727	513.621.0803.01.01	MESA ALTA DE 120 CM CON RESPALDO Y FREGADERO DERECHO.	8
120	CHIAPAS	51200082	51201-0082	19925	513.621.2499.00.01	MESA ALTA DE 150 CM CON FREGADERO CENTRAL Y CAJONES.	7
121	CHIAPAS	51200091	51201-0091	19934	513.621.2539.00.01	MESA ALTA DE 180 CM CON FREGADERO CENTRAL Y TRAMPA PARA YESO (INTEGRADA).	1
122	CHIAPAS	51200159	51201-0159	20023	515.247.0118.00.01	CARRO CAJONERO.	11
123	CHIAPAS	53106587	53101-6587	20024	515.247.0125.00.01	CARRO DISTRIBUIDOR DE MUESTRAS.	2
124	CHIAPAS	53106590	53101-6590	20025	515.451.0259.00.01	GABINETE PARA TOMA DE MUESTRAS.	3
125	CHIAPAS	51200174	51201-0174	20026	515.619.1195.00.01	MESA ALTA DE 150 CM CON CAJONERA LATERAL.	4
126	CHIAPAS	51200199	51201-0199	20029	515.619.1227.00.01	MESA ALTA DE 90 CM CON CUBIERTA DE ACERO INOXIDABLE.	4
127	CHIAPAS	51200161	51201-0161	20030	515.619.1232.00.01	MESA ALTA DE 120 CM CON CUBIERTA DE ACERO INOXIDABLE.	4
128	CHIAPAS	51200176	51201-0176	20031	515.619.1244.00.01	MESA ALTA DE 150 CM CON CUBIERTA DE ACERO INOXIDABLE.	1
129	CHIAPAS	51200201	51201-0201	20035	515.619.1286.00.01	MESA ALTA DE 90 CM CON VERTEDERO.	4
130	CHIAPAS	51200202	51201-0202	20036	515.619.1292.00.01	MESA BAJA DE 180 CM CON CUBIERTA DE MADERA.	2
131	CHIAPAS	51200203	51201-0203	20037	515.619.1306.00.01	MESA BAJA DE 90 CM CON VERTEDERO.	1
132	CHIAPAS	51200206	51201-0206	20040	515.619.1337.00.01	MESA BAJA DE 180 CM CON CUBIERTA DE ACERO INOXIDABLE.	1
133	CHIAPAS	51200207	51201-0207	20041	515.619.1349.00.01	MESA PARA BANCO DE SANGRE CON FREGADERO CENTRAL.	1
134	CHIAPAS	51200272	51201-0272	20042	515.784.0111.00.01	REPISA ABATIBLE PARA TOMA DE MUESTRAS.	3
135	CHIAPAS	51200274	51201-0274	20044	515.825.0128.00.01	SILLA CAMA PARA DONADORES.	4
136	CHIAPAS	51100273	51101-0273	20045	515.957.0322.00.01	VITRINA DE 75 CM CONTRA MURO	1
137	CHIAPAS	51100274	51101-0274	20046	515.957.0337.00.01	VITRINA DE 90 CM CONTRA MURO CON LLAVES.	78
138	CHIAPAS	51100257	51101-0257	20120	513.060.0065.00.01	ANAQUEL GUARDA COMODOS.	18
139	CHIAPAS	51200038	51201-0038	20124	513.108.0363.00.01	BANCO GIRATORIO CON RESPALDO DE ACERO INOXIDABLE.	1
140	CHIAPAS	51200039	51201-0039	20125	513.108.0378.00.01	BANCO GIRATORIO DE ACERO INOXIDABLE.	60

ANEXOS
DIVISIÓN DE CONTRATOS

141	CHIAPAS	53200451	53201-0451	20126	513.113.0299.00.01	BANDEJA.	1
142	CHIAPAS	51200043	51201-0043	20127	513.118.0076.00.01	BAÑO DE ARTESA.	6
143	CHIAPAS	53106558	53101-6558	20128	513.130.0422.00.01	BASCULA CON ESTADIMETRO.	64
144	CHIAPAS	53106560	53101-6560	20130	513.130.0449.00.01	BASCULA PARA BEBE.	2
145	CHIAPAS	51200047	51201-0047	20133	513.143.0148.00.01	BURO.	197
146	CHIAPAS	51200049	51201-0049	20134	513.164.3374.00.01	CAMA INDIVIDUAL METALICA.	2
147	CHIAPAS	53106573	53101-6573	20136	513.191.0862.00.01	CARRO PARA CURACIONES.	5
148	CHIAPAS	53106576	53101-6576	20137	513.191.0877.00.01	CARRO PARA MEDICAMENTOS.	10
149	CHIAPAS	51200053	51201-0053	20138	513.191.0887.00.01	CARRO PARA ROPA LIMPIA.	2
150	CHIAPAS	53106577	53101-6577	20140	513.191.0903.00.01	CARRO PORTAEXPEDIENTES.	9
151	CHIAPAS	53106578	53101-6578	20142	513.209.0061.00.01	CEPILLERA PARA USO QUIRURGICO.	74
152	CHIAPAS	53200453	53201-0453	20143	513.227.0176.00.01	CHAROLA CON TAPA PARA INSTRUMENTAL.	1
153	CHIAPAS	53200456	53201-0456	20145	513.245.0113.00.01	COMODO PARA ADULTOS.	284
154	CHIAPAS	53200457	53201-0457	20146	513.245.0126.00.01	COMODO PARA MENORES.	22
155	CHIAPAS	51200057	51201-0057	20147	513.254.0113.00.01	CUBETA DE ACERO INOXIDABLE CON PORTA CUBETA RODABLE.	237
156	CHIAPAS	51200060	51201-0060	20148	513.352.0111.00.01	ESCALERILLA DE DOS PELDAÑOS.	340
157	CHIAPAS	51100261	51101-0261	20149	513.360.0066.00.01	ESTANTE GUARDA ESTERIL DE 90 CM.	98
158	CHIAPAS	51100260	51101-0260	20151	513.360.0071.00.01	ESTANTE GUARDA ESTERIL DE 120 CM.	15
159	CHIAPAS	51200062	51201-0062	20153	513.546.0061.00.01	JABONERA DE PEDAL.	25
160	CHIAPAS	51200064	51201-0064	20154	513.567.0111.00.01	LAMPARA DE LUZ INTENSA.	15
161	CHIAPAS	51200065	51201-0065	20155	513.567.0128.00.01	LAMPARA DE PIE RODABLE.	6
162	CHIAPAS	51200066	51201-0066	20156	513.580.0649.00.01	LAVABO DE CIRUJANO DOBLE.	25
163	CHIAPAS	51200071	51201-0071	20158	513.580.0667.00.01	LAVABO PASTEUR DERECHO DE 90 CM.	51
164	CHIAPAS	51200073	51201-0073	20159	513.580.0672.00.01	LAVABO PASTEUR IZQUIERDO DE 90 CM.	24
165	CHIAPAS	51200133	51201-0133	20160	513.621.2551.00.01	MESA INTEGRAL ALTA DE 150 CM CON FREGADERO DERECHO.	10
166	CHIAPAS	51200135	51201-0135	20165	513.621.2606.00.01	MESA INTEGRAL DE 120 CM CON RESPALDO Y FREGADERO DERECHO.	12
167	CHIAPAS	51200109	51201-0109	20166	513.621.2615.00.01	MESA ALTA INTEGRAL DE 150 CM CON RESPALDO Y FREGADERO DERECHO.	12
168	CHIAPAS	51200088	51201-0088	20169	513.621.2649.00.01	MESA ALTA DE 150 CM CON RESPALDO Y FREGADERO IZQUIERDO.	2
169	CHIAPAS	51200134	51201-0134	20174	513.621.2697.00.01	MESA INTEGRAL ALTA DE 180 CM CON DOBLE FREGADERO CENTRAL.	27
170	CHIAPAS	51200110	51201-0110	20178	513.621.2732.00.01	MESA CARRO ANESTESIOLOGO DE 70 CM.	9
171	CHIAPAS	51200114	51201-0114	20179	513.621.2744.00.01	MESA DE 150 CM CON FREGADERO DEPÓSITO DE HIELO Y BAÑO MARIA.	8
172	CHIAPAS	51200128	51201-0128	20181	513.621.2762.00.01	MESA DE 180 CM PARA ENSAMBLE CON REPISA INTERMEDIA.	2
173	CHIAPAS	51200137	51201-0137	20183	513.621.2786.00.01	MESA MAYO.	111
174	CHIAPAS	53106581	53101-6581	20184	513.621.2792.00.01	MESA PARA EXPLORACION PEDIATRICA.	2

175	CHIAPAS	53106582	53101-6582	20185	513.621.2804.00.01	MESA PARA INSTRUMENTAL QUIRURGICO.	9
176	CHIAPAS	53106583	53101-6583	20186	513.621.2813.00.01	MESA PARA REHIDRATACION.	4
177	CHIAPAS	51200139	51201-0139	20187	513.621.2826.00.01	MESA PASTEUR.	136
178	CHIAPAS	51200141	51201-0141	20189	513.621.2847.00.01	MESA PUENTE.	12
179	CHIAPAS	51200142	51201-0142	20190	513.621.2857.00.01	MESA RIGIDA DE MADERA.	3
180	CHIAPAS	51200143	51201-0143	20191	513.621.2865.00.01	MESA RINON.	24
181	CHIAPAS	51100262	51101-0262	20192	513.771.0438.00.01	REPISA DE 120 CM CONTRA MURO.	7
182	CHIAPAS	51100264	51101-0264	20194	513.771.0456.00.01	REPISA DE 180 CM CONTRA MURO.	1
183	CHIAPAS	51200154	51201-0154	20195	513.783.0075.00.01	RIEL PORTAVENOCLISIS.	365
184	CHIAPAS	53200459	53201-0459	20196	513.790.0089.00.01	RINON DE ACERO INOXIDABLE DE 250 ML.	12
185	CHIAPAS	53200461	53201-0461	20197	513.790.0091.00.01	RIÑON DE ACERO INOXIDABLE DE 500 ML.	104
186	CHIAPAS	53106585	53101-6585	20198	513.810.0298.00.01	SILLA DE RUEDAS CON DESCANSAPIES.	67
187	CHIAPAS	53200465	53201-0465	20199	513.950.0122.00.01	VASO PARA MEDICAMENTOS DE 30 CM CUBICOS.	12
188	CHIAPAS	53200463	53201-0463	20200	513.950.0137.00.01	VASO PARA MEDICAMENTOS DE 140 CM CUBICOS.	4
189	CHIAPAS	53200462	53201-0462	20201	513.950.0149.00.01	VASO CON TAPA DE UN LITRO.	2
190	CHIAPAS	51200041	51201-0041	20202	513.123.0266.00.01	BANQUETA DE ALTURA.	11
191	CHIAPAS	51200059	51201-0059	20203	513.219.0042.00.01	DIVAN (CHAISE LONGUE).	14
192	CHIAPAS	51200074	51201-0074	20204	513.560.0023.00.01	LITERAS METALICAS.	18
193	CHIAPAS	53200458	53201-0458	20205	513.635.0168.00.01	ORINAL PARA VARONES.	144
194	CHIAPAS	51200153	51201-0153	20206	513.635.0173.00.01	PORTAVENOCLISIS RODABLE.	91
195	CHIAPAS	53106570	53101-6570	20212	513.263.0086.00.01	CARRO CUNA CON BASINET DE ACRILICO.	28
196	CHIAPAS	53106562	53101-6562	20274	513.130.0459.00.01	BASCULA PESA BEBE TUBULAR TIPO DINAMOMETRO.	3
197	CHIAPAS	51200115	51201-0115	20275	513.621.2876.00.01	MESA DE 150 CM CON FREGADERO DERECHO Y GUARDA COMPRESORA.	1
198	CHIAPAS	51200112	51201-0112	20292	513.621.2972.00.01	MESA DE 120 CM CON CUBIERTA DE LAMINADO PLASTICO.	1
199	CHIAPAS	51200119	51201-0119	20302	513.621.3076.00.01	MESA DE 150 CM PARA ATENCION AL RECIEN NACIDO.	2
200	CHIAPAS	51200193	51201-0193	20309	515.250.0035.00.01	CAMPANA DE EXTRACCION PLOMADA.	1
201	CHIAPAS	53106592	53101-6592	20312	515.451.0285.00.01	GABINETE PLOMADO PARA ALMACENAMIENTO DE RADIO ISOTOPOS.	1
202	CHIAPAS	53106588	53101-6588	20313	515.451.0297.00.01	GABINETE PARA TOMA DE MUESTRAS CON FREGADERO DERECHO.	2
203	CHIAPAS	53106589	53101-6589	20314	515.451.0301.00.01	GABINETE PARA TOMA DE MUESTRAS CON FREGADERO IZQUIERDO.	2
204	CHIAPAS	51200214	51201-0214	20321	515.619.1417.00.01	MESA BAJA DE 90 CM CON CUBIERTA DE ACERO INOXIDABLE.	2
205	CHIAPAS	51200167	51201-0167	20332	515.619.1524.00.01	MESA ALTA DE 120 CM CON RESPALDO.	4
206	CHIAPAS	53106572	53101-6572	20547	513.191.0934.00.01	CARRO PARA CURACIONES EN ABS.	94
207	CHIAPAS	51200054	51201-0054	20549	513.191.0946.00.01	CARRO PARA ROPA SUCIA CON TAPA Y APERTURA DE PEDAL.	73

ANEXOS
DIVISIÓN DE CONTRATOS

208	CHIAPAS	51200136	51201-0136	20573	513.621.3091.00.01	MESA INTEGRAL PASTEUR.	1
209	CHIAPAS	51200148	51201-0148	20577	513.632.0044.00.01	MUEBLE INTEGRAL ALTO DE 150 CM CON RESPALDO Y FREGADERO DERECHO.	3
210	CHIAPAS	51200149	51201-0149	20579	513.632.0054.00.01	MUEBLE INTEGRAL ALTO DE 180 CM CON DOBLE FREGADERO CENTRAL.	2
211	CHIAPAS	51200275	51201-0275	20589	515.958.0017.00.01	SILLON DE EXTRACCIONES.	2
212	CHIAPAS	51200157	51201-0157	20597	513.964.0017.00.01	VESTIDOR CON ARMARIO PARA CONSULTORIO.	2
213	CHIAPAS	51200235	51201-0235	20603	515.619.1697.00.01	MESA ALTA DE 90 CM CON RESPALDO, CAJON Y PUERTAS ABATIBLES.	22
214	CHIAPAS	51200240	51201-0240	20615	515.619.1813.00.01	MESA ALTA DE 180 CM DE TRABAJO PARA 2 USUARIOS CON RESPALDO.	9
215	CHIAPAS	51200168	51201-0168	20620	515.619.1865.00.01	MESA ALTA DE 120 CM SIN RESPALDO Y 8 CAJONES.	12
216	CHIAPAS	51200169	51201-0169	20621	515.619.1876.00.01	MESA ALTA DE 120 CM SIN RESPALDO Y PUERTAS ABATIBLES.	4
217	CHIAPAS	51200170	51201-0170	20622	515.619.1883.00.01	MESA ALTA DE 120 CM SIN RESPALDO, 2 CAJONES SUPERIORES Y PUERTAS ABATIBLES.	5
218	CHIAPAS	51200244	51201-0244	20627	515.619.1937.00.01	MESA ALTA DE 180 CM SIN RESPALDO, CAJONES CENTRALES Y PUERTAS ABATIBLES LATERALES.	2
219	CHIAPAS	51200087	51201-0087	20647	513.621.3125.00.01	MESA ALTA DE 150 CM CON RESPALDO Y FREGADERO DERECHO.	5
220	CHIHUAHUA	53106569	53101-6569	16682	513.191.0803.01.01	CARRO CAMILLA TIPO TRANSFER (LATERAL)	5
221	CHIHUAHUA	51200063	51201-0063	16698	513.546.0029.01.01	JABONERA ELECTRICA	1
222	CHIHUAHUA	51200144	51201-0144	16771	513.626.0287.01.01	MODULO PARA CONSULTORIO MEDICO DERECHO.	33
223	CHIHUAHUA	51200145	51201-0145	16772	513.626.0295.01.01	MODULO PARA CONSULTORIO MEDICO IZQUIERDO.	20
224	CHIHUAHUA	51200173	51201-0173	16800	515.619.0059.01.01	MESA ALTA DE 150 CM CON CAJONERA CENTRAL.	5
225	CHIHUAHUA	51200186	51201-0186	16810	515.619.0737.01.01	MESA ALTA DE 180 CM CON CAJONERA CENTRAL.	15
226	CHIHUAHUA	51200158	51201-0158	18440	514.160.0014.00.01	CARRO PARA SUPERMERCADO.	7
227	CHIHUAHUA	51200084	51201-0084	19724	513.621.0753.01.01	MESA ALTA DE 150 CM CON FREGADERO DERECHO.	4
228	CHIHUAHUA	51200086	51201-0086	19725	513.621.0761.01.01	MESA ALTA DE 150 CM CON FREGADERO IZQUIERDO.	1
229	CHIHUAHUA	51200079	51201-0079	19727	513.621.0803.01.01	MESA ALTA DE 120 CM CON RESPALDO Y FREGADERO DERECHO.	10
230	CHIHUAHUA	51200082	51201-0082	19925	513.621.2499.00.01	MESA ALTA DE 150 CM CON FREGADERO CENTRAL Y CAJONES.	22
231	CHIHUAHUA	51200090	51201-0090	19926	513.621.2508.00.01	MESA ALTA DE 180 CM CON FREGADERO CENTRAL Y CAJONES.	1
232	CHIHUAHUA	51200091	51201-0091	19934	513.621.2539.00.01	MESA ALTA DE 180 CM CON FREGADERO CENTRAL Y TRAMPA PARA YESO (INTEGRADA).	1
233	CHIHUAHUA	51200159	51201-0159	20023	515.247.0118.00.01	CARRO CAJONERO.	12
234	CHIHUAHUA	53106587	53101-6587	20024	515.247.0125.00.01	CARRO DISTRIBUIDOR DE MUESTRAS.	2
235	CHIHUAHUA	51200199	51201-0199	20029	515.619.1227.00.01	MESA ALTA DE 90 CM CON CUBIERTA DE ACERO INOXIDABLE.	3
236	CHIHUAHUA	51200161	51201-0161	20030	515.619.1232.00.01	MESA ALTA DE 120 CM CON CUBIERTA DE ACERO INOXIDABLE.	6
237	CHIHUAHUA	51200176	51201-0176	20031	515.619.1244.00.01	MESA ALTA DE 150 CM CON CUBIERTA DE ACERO INOXIDABLE.	1



238	CHIHUAHUA	51200201	51201-0201	20035	515.619.1286.00.01	MESA ALTA DE 90 CM CON VERTEDERO.	5
239	CHIHUAHUA	51200202	51201-0202	20036	515.619.1292.00.01	MESA BAJA DE 180 CM CON CUBIERTA DE MADERA.	2
240	CHIHUAHUA	51200203	51201-0203	20037	515.619.1306.00.01	MESA BAJA DE 90 CM CON VERTEDERO.	1
241	CHIHUAHUA	51200206	51201-0206	20040	515.619.1337.00.01	MESA BAJA DE 180 CM CON CUBIERTA DE ACERO INOXIDABLE.	1
242	CHIHUAHUA	51200207	51201-0207	20041	515.619.1349.00.01	MESA PARA BANCO DE SANGRE CON FREGADERO CENTRAL.	1
243	CHIHUAHUA	51200272	51201-0272	20042	515.784.0111.00.01	REPISA ABATIBLE PARA TOMA DE MUESTRAS.	8
244	CHIHUAHUA	51200274	51201-0274	20044	515.825.0128.00.01	SILLA CAMA PARA DONADORES.	4
245	CHIHUAHUA	51100273	51101-0273	20045	515.957.0322.00.01	VITRINA DE 75 CM CONTRA MURO.	1
246	CHIHUAHUA	51100274	51101-0274	20046	515.957.0337.00.01	VITRINA DE 90 CM CONTRA MURO CON LLAVES.	115
247	CHIHUAHUA	51100257	51101-0257	20120	513.060.0065.00.01	ANAQUEL GUARDA COMODOS.	18
248	CHIHUAHUA	51200036	51201-0036	20122	513.108.0345.00.01	BANCO GIRATORIO ACOJINADO CON RESPALDO CINCO APOYOS.	5
249	CHIHUAHUA	51200038	51201-0038	20124	513.108.0363.00.01	BANCO GIRATORIO CON RESPALDO DE ACERO INOXIDABLE.	46
250	CHIHUAHUA	51200039	51201-0039	20125	513.108.0378.00.01	BANCO GIRATORIO DE ACERO INOXIDABLE.	242
251	CHIHUAHUA	53200451	53201-0451	20126	513.113.0299.00.01	BANDEJA.	1
252	CHIHUAHUA	51200043	51201-0043	20127	513.118.0076.00.01	BAÑO DE ARTESA.	5
253	CHIHUAHUA	53106558	53101-6558	20128	513.130.0422.00.01	BASCULA CON ESTADIMETRO.	64
254	CHIHUAHUA	53106560	53101-6560	20130	513.130.0449.00.01	BASCULA PARA BEBE.	6
255	CHIHUAHUA	51200047	51201-0047	20133	513.143.0148.00.01	BURO.	353
256	CHIHUAHUA	51200049	51201-0049	20134	513.164.3374.00.01	CAMA INDIVIDUAL METALICA.	2
257	CHIHUAHUA	53106573	53101-6573	20136	513.191.0862.00.01	CARRO PARA CURACIONES.	5
258	CHIHUAHUA	53106576	53101-6576	20137	513.191.0877.00.01	CARRO PARA MEDICAMENTOS.	24
259	CHIHUAHUA	51200053	51201-0053	20138	513.191.0887.00.01	CARRO PARA ROPA LIMPIA.	6
260	CHIHUAHUA	53106577	53101-6577	20140	513.191.0903.00.01	CARRO PORTAEXPEDIENTES.	16
261	CHIHUAHUA	53106578	53101-6578	20142	513.209.0061.00.01	CEPILLERA PARA USO QUIRURGICO.	64
262	CHIHUAHUA	53200453	53201-0453	20143	513.227.0176.00.01	CHAROLA CON TAPA PARA INSTRUMENTAL.	1
263	CHIHUAHUA	53200456	53201-0456	20145	513.245.0113.00.01	COMODO PARA ADULTOS.	397
264	CHIHUAHUA	53200457	53201-0457	20146	513.245.0126.00.01	COMODO PARA MENORES.	38
265	CHIHUAHUA	51200057	51201-0057	20147	513.254.0113.00.01	CUBETA DE ACERO INOXIDABLE CON PORTA CUBETA RODABLE.	288
266	CHIHUAHUA	51200060	51201-0060	20148	513.352.0111.00.01	ESCALERILLA DE DOS PELDAÑOS.	527
267	CHIHUAHUA	51100261	51101-0261	20149	513.360.0066.00.01	ESTANTE GUARDA ESTERIL DE 90 CM.	102
268	CHIHUAHUA	51100260	51101-0260	20151	513.360.0071.00.01	ESTANTE GUARDA ESTERIL DE 120 CM.	14
269	CHIHUAHUA	51200062	51201-0062	20153	513.546.0061.00.01	JABONERA DE PEDAL.	21
270	CHIHUAHUA	51200064	51201-0064	20154	513.567.0111.00.01	LAMPARA DE LUZ INTENSA.	16

ANEXOS
DIVISIÓN DE CONTRATOS

271	CHIHUAHUA	51200065	51201-0065	20155	513.567.0128.00.01	LAMPARA DE PIE RODABLE.	7
272	CHIHUAHUA	51200066	51201-0066	20156	513.580.0649.00.01	LAVABO DE CIRUJANO DOBLE.	16
273	CHIHUAHUA	51200067	51201-0067	20157	513.580.0659.00.01	LAVABO DE CIRUJANO SENCILLO.	4
274	CHIHUAHUA	51200071	51201-0071	20158	513.580.0667.00.01	LAVABO PASTEUR DERECHO DE 90 CM.	56
275	CHIHUAHUA	51200073	51201-0073	20159	513.580.0672.00.01	LAVABO PASTEUR IZQUIERDO DE 90 CM.	23
276	CHIHUAHUA	51200133	51201-0133	20160	513.621.2551.00.01	MESA INTEGRAL ALTA DE 150 CM CON FREGADERO DERECHO.	9
277	CHIHUAHUA	51200135	51201-0135	20165	513.621.2606.00.01	MESA INTEGRAL DE 120 CM CON RESPALDO Y FREGADERO DERECHO.	14
278	CHIHUAHUA	51200109	51201-0109	20166	513.621.2615.00.01	MESA ALTA INTEGRAL DE 150 CM CON RESPALDO Y FREGADERO DERECHO.	10
279	CHIHUAHUA	51200134	51201-0134	20174	513.621.2697.00.01	MESA INTEGRAL ALTA DE 180 CM CON DOBLE FREGADERO CENTRAL.	35
280	CHIHUAHUA	51200110	51201-0110	20178	513.621.2732.00.01	MESA CARRO ANESTESIOLOGO DE 70 CM.	15
281	CHIHUAHUA	51200128	51201-0128	20181	513.621.2762.00.01	MESA DE 180 CM PARA ENSAMBLE CON REPISA INTERMEDIA.	2
282	CHIHUAHUA	51200118	51201-0118	20182	513.621.2777.00.01	MESA DE 150 CM CON FREGADERO, DEPOSITO DE HIELO Y BAÑO MARIA.	10
283	CHIHUAHUA	51200137	51201-0137	20183	513.621.2786.00.01	MESA MAYO.	160
284	CHIHUAHUA	53106581	53101-6581	20184	513.621.2792.00.01	MESA PARA EXPLORACION PEDIATRICA.	2
285	CHIHUAHUA	53106582	53101-6582	20185	513.621.2804.00.01	MESA PARA INSTRUMENTAL QUIRURGICO.	15
286	CHIHUAHUA	53106583	53101-6583	20186	513.621.2813.00.01	MESA PARA REHIDRATACION.	6
287	CHIHUAHUA	51200139	51201-0139	20187	513.621.2826.00.01	MESA PASTEUR.	127
288	CHIHUAHUA	51200141	51201-0141	20189	513.621.2847.00.01	MESA PUENTE.	274
289	CHIHUAHUA	51200142	51201-0142	20190	513.621.2857.00.01	MESA RIGIDA DE MADERA.	3
290	CHIHUAHUA	51200143	51201-0143	20191	513.621.2865.00.01	MESA RINON.	29
291	CHIHUAHUA	51100262	51101-0262	20192	513.771.0438.00.01	REPISA DE 120 CM CONTRA MURO.	5
292	CHIHUAHUA	51100264	51101-0264	20194	513.771.0456.00.01	REPISA DE 180 CM CONTRA MURO.	1
293	CHIHUAHUA	51200154	51201-0154	20195	513.783.0075.00.01	RIEL PORTAVENOCLISIS.	593
294	CHIHUAHUA	53200459	53201-0459	20196	513.790.0089.00.01	RINON DE ACERO INOXIDABLE DE 250 ML.	14
295	CHIHUAHUA	53200461	53201-0461	20197	513.790.0091.00.01	RIÑON DE ACERO INOXIDABLE DE 500 ML.	152
296	CHIHUAHUA	53106585	53101-6585	20198	513.810.0298.00.01	SILLA DE RUEDAS CON DESCANSAPIES.	29
297	CHIHUAHUA	53200465	53201-0465	20199	513.950.0122.00.01	VASO PARA MEDICAMENTOS DE 30 CM CUBICOS.	232
298	CHIHUAHUA	53200463	53201-0463	20200	513.950.0137.00.01	VASO PARA MEDICAMENTOS DE 140 CM CUBICOS.	4
299	CHIHUAHUA	53200462	53201-0462	20201	513.950.0149.00.01	VASO CON TAPA DE UN LITRO.	2
300	CHIHUAHUA	51200041	51201-0041	20202	513.123.0266.00.01	BANQUETA DE ALTURA.	27
301	CHIHUAHUA	51200059	51201-0059	20203	513.219.0042.00.01	DIVAN (CHAISE LONGUE).	17
302	CHIHUAHUA	51200074	51201-0074	20204	513.560.0023.00.01	LITERAS METALICAS.	24
303	CHIHUAHUA	53200458	53201-0458	20205	513.635.0168.00.01	ORINAL PARA VARONES.	199
304	CHIHUAHUA	51200153	51201-0153	20206	513.635.0173.00.01	PORTAVENOCLISIS RODABLE.	169



305	CHIHUAHUA	53106570	53101-6570	20212	513.263.0086.00.01	CARRO CUNA CON BASINET DE ACRILICO.	52
306	CHIHUAHUA	51200115	51201-0115	20275	513.621.2876.00.01	MESA DE 150 CM CON FREGADERO DERECHO Y GUARDA COMPRESORA.	2
307	CHIHUAHUA	51200119	51201-0119	20302	513.621.3076.00.01	MESA DE 150 CM PARA ATENCION AL RECIEN NACIDO.	3
308	CHIHUAHUA	53106588	53101-6588	20313	515.451.0297.00.01	GABINETE PARA TOMA DE MUESTRAS CON FREGADERO DERECHO.	10
309	CHIHUAHUA	53106589	53101-6589	20314	515.451.0301.00.01	GABINETE PARA TOMA DE MUESTRAS CON FREGADERO IZQUIERDO.	2
310	CHIHUAHUA	51200214	51201-0214	20321	515.619.1417.00.01	MESA BAJA DE 90 CM CON CUBIERTA DE ACERO INOXIDABLE.	3
311	CHIHUAHUA	51200167	51201-0167	20332	515.619.1524.00.01	MESA ALTA DE 120 CM CON RESPALDO.	3
312	CHIHUAHUA	53106572	53101-6572	20547	513.191.0934.00.01	CARRO PARA CURACIONES EN ABS.	119
313	CHIHUAHUA	51200054	51201-0054	20549	513.191.0946.00.01	CARRO PARA ROPA SUCIA CON TAPA Y APERTURA DE PEDAL.	124
314	CHIHUAHUA	51200136	51201-0136	20573	513.621.3091.00.01	MESA INTEGRAL PASTEUR.	1
315	CHIHUAHUA	51200148	51201-0148	20577	513.632.0044.00.01	MUEBLE INTEGRAL ALTO DE 150 CM CON RESPALDO Y FREGADERO DERECHO.	4
316	CHIHUAHUA	51200149	51201-0149	20579	513.632.0054.00.01	MUEBLE INTEGRAL ALTO DE 180 CM CON DOBLE FREGADERO CENTRAL.	2
317	CHIHUAHUA	51200275	51201-0275	20589	515.958.0017.00.01	SILLON DE EXTRACCIONES.	7
318	CHIHUAHUA	51200157	51201-0157	20597	513.964.0017.00.01	VESTIDOR CON ARMARIO PARA CONSULTORIO.	2
319	CHIHUAHUA	51200235	51201-0235	20603	515.619.1697.00.01	MESA ALTA DE 90 CM CON RESPALDO, CAJON Y PUERTAS ABATIBLES.	46
320	CHIHUAHUA	51200240	51201-0240	20615	515.619.1813.00.01	MESA ALTA DE 180 CM DE TRABAJO PARA 2 USUARIOS CON RESPALDO.	9
321	CHIHUAHUA	51200168	51201-0168	20620	515.619.1865.00.01	MESA ALTA DE 120 CM SIN RESPALDO Y 8 CAJONES.	18
322	CHIHUAHUA	51200169	51201-0169	20621	515.619.1876.00.01	MESA ALTA DE 120 CM SIN RESPALDO Y PUERTAS ABATIBLES.	5
323	CHIHUAHUA	51200170	51201-0170	20622	515.619.1883.00.01	MESA ALTA DE 120 CM SIN RESPALDO, 2 CAJONES SUPERIORES Y PUERTAS ABATIBLES.	5
324	CHIHUAHUA	51200244	51201-0244	20627	515.619.1937.00.01	MESA ALTA DE 180 CM SIN RESPALDO, CAJONES CENTRALES Y PUERTAS ABATIBLES LATERALES.	1
325	CHIHUAHUA	51200087	51201-0087	20647	513.621.3125.00.01	MESA ALTA DE 150 CM CON RESPALDO Y FREGADERO DERECHO.	9
326	CHIHUAHUA	51200097	51201-0097	21598	513.621.3135.00.01	MESA ALTA DE 180 CM CON RESPALDO Y FREGADERO IZQUIERDO	2
327	PUEBLA	51200051	51201-0051	16665	513.164.0251.01.01	CAMA TRABAJO DE PARTO.	8
328	PUEBLA	53106569	53101-6569	16682	513.191.0803.01.01	CARRO CAMILLA TIPO TRANSFER (LATERAL).	4
329	PUEBLA	51200063	51201-0063	16698	513.546.0029.01.01	JABONERA ELECTRICA	1
330	PUEBLA	51200144	51201-0144	16771	513.626.0287.01.01	MODULO PARA CONSULTORIO MEDICO DERECHO.	21
331	PUEBLA	51200145	51201-0145	16772	513.626.0295.01.01	MODULO PARA CONSULTORIO MEDICO IZQUIERDO.	12
332	PUEBLA	51200173	51201-0173	16800	515.619.0059.01.01	MESA ALTA DE 150 CM CON CAJONERA CENTRAL.	5
333	PUEBLA	51200186	51201-0186	16810	515.619.0737.01.01	MESA ALTA DE 180 CM CON CAJONERA CENTRAL.	15
334	PUEBLA	51200158	51201-0158	18440	514.160.0014.00.01	CARRO PARA SUPERMERCADO.	8
335	PUEBLA	51200084	51201-0084	19724	513.621.0753.01.01	MESA ALTA DE 150 CM CON FREGADERO DERECHO.	4

ANEXOS
DIVISIÓN DE CONTRATOS

336	PUEBLA	51200086	51201-0086	19725	513.621.0761.01.01	MESA ALTA DE 150 CM CON FREGADERO IZQUIERDO.	1
337	PUEBLA	51200079	51201-0079	19727	513.621.0803.01.01	MESA ALTA DE 120 CM CON RESPALDO Y FREGADERO DERECHO.	8
338	PUEBLA	51200082	51201-0082	19925	513.621.2499.00.01	MESA ALTA DE 150 CM CON FREGADERO CENTRAL Y CAJONES.	18
339	PUEBLA	51200090	51201-0090	19926	513.621.2508.00.01	MESA ALTA DE 180 CM CON FREGADERO CENTRAL Y CAJONES.	1
340	PUEBLA	51200091	51201-0091	19934	513.621.2539.00.01	MESA ALTA DE 180 CM CON FREGADERO CENTRAL Y TRAMPA PARA YESO (INTEGRADA).	1
341	PUEBLA	51200159	51201-0159	20023	515.247.0118.00.01	CARRO CAJONERO.	11
342	PUEBLA	53106587	53101-6587	20024	515.247.0125.00.01	CARRO DISTRIBUIDOR DE MUESTRAS.	2
343	PUEBLA	53106590	53101-6590	20025	515.451.0259.00.01	GABINETE PARA TOMA DE MUESTRAS.	8
344	PUEBLA	51200199	51201-0199	20029	515.619.1227.00.01	MESA ALTA DE 90 CM CON CUBIERTA DE ACERO INOXIDABLE.	3
345	PUEBLA	51200161	51201-0161	20030	515.619.1232.00.01	MESA ALTA DE 120 CM CON CUBIERTA DE ACERO INOXIDABLE.	4
346	PUEBLA	51200176	51201-0176	20031	515.619.1244.00.01	MESA ALTA DE 150 CM CON CUBIERTA DE ACERO INOXIDABLE.	1
347	PUEBLA	51200201	51201-0201	20035	515.619.1286.00.01	MESA ALTA DE 90 CM CON VERTEDERO.	5
348	PUEBLA	51200202	51201-0202	20036	515.619.1292.00.01	MESA BAJA DE 180 CM CON CUBIERTA DE MADERA.	2
349	PUEBLA	51200203	51201-0203	20037	515.619.1306.00.01	MESA BAJA DE 90 CM CON VERTEDERO.	1
350	PUEBLA	51200206	51201-0206	20040	515.619.1337.00.01	MESA BAJA DE 180 CM CON CUBIERTA DE ACERO INOXIDABLE.	1
351	PUEBLA	51200207	51201-0207	20041	515.619.1349.00.01	MESA PARA BANCO DE SANGRE CON FREGADERO CENTRAL.	1
352	PUEBLA	51200272	51201-0272	20042	515.784.0111.00.01	REPISA ABATIBLE PARA TOMA DE MUESTRAS.	8
353	PUEBLA	51200274	51201-0274	20044	515.825.0128.00.01	SILLA CAMA PARA DONADORES.	4
354	PUEBLA	51100273	51101-0273	20045	515.957.0322.00.01	VITRINA DE 75 CM CONTRA MURO.	1
355	PUEBLA	51100274	51101-0274	20046	515.957.0337.00.01	VITRINA DE 90 CM CONTRA MURO CON LLAVES	90
356	PUEBLA	51100257	51101-0257	20120	513.060.0065.00.01	ANAQUEL GUARDA COMODOS.	17
357	PUEBLA	51200036	51201-0036	20122	513.108.0345.00.01	BANCO GIRATORIO ACOJINADO CON RESPALDO CINCO APOYOS.	4
358	PUEBLA	51200037	51201-0037	20123	513.108.0355.00.01	BANCO GIRATORIO ACOJINADO SIN RESPALDO.	1
359	PUEBLA	51200038	51201-0038	20124	513.108.0363.00.01	BANCO GIRATORIO CON RESPALDO DE ACERO INOXIDABLE.	36
360	PUEBLA	51200039	51201-0039	20125	513.108.0378.00.01	BANCO GIRATORIO DE ACERO INOXIDABLE.	113
361	PUEBLA	53200451	53201-0451	20126	513.113.0299.00.01	BANDEJA.	1
362	PUEBLA	51200043	51201-0043	20127	513.118.0076.00.01	BAÑO DE ARTESA.	5
363	PUEBLA	53106558	53101-6558	20128	513.130.0422.00.01	BASCULA CON ESTADIMETRO.	47
364	PUEBLA	53106560	53101-6560	20130	513.130.0449.00.01	BASCULA PARA BEBE.	5
365	PUEBLA	51200047	51201-0047	20133	513.143.0148.00.01	BURO.	228
366	PUEBLA	53106573	53101-6573	20136	513.191.0862.00.01	CARRO PARA CURACIONES.	4
367	PUEBLA	53106576	53101-6576	20137	513.191.0877.00.01	CARRO PARA MEDICAMENTOS.	16

368	PUEBLA	51200053	51201-0053	20138	513.191.0887.00.01	CARRO PARA ROPA LIMPIA.	2
369	PUEBLA	53106577	53101-6577	20140	513.191.0903.00.01	CARRO PORTAEXPEDIENTES.	13
370	PUEBLA	53106578	53101-6578	20142	513.209.0061.00.01	CEPILLERA PARA USO QUIRURGICO.	67
371	PUEBLA	53200453	53201-0453	20143	513.227.0176.00.01	CHAROLA CON TAPA PARA INSTRUMENTAL.	1
372	PUEBLA	53200456	53201-0456	20145	513.245.0113.00.01	COMODO PARA ADULTOS.	324
373	PUEBLA	53200457	53201-0457	20146	513.245.0126.00.01	COMODO PARA MENORES.	36
374	PUEBLA	51200057	51201-0057	20147	513.254.0113.00.01	CUBETA DE ACERO INOXIDABLE CON PORTA CUBETA RODABLE.	228
375	PUEBLA	51200060	51201-0060	20148	513.352.0111.00.01	ESCALERILLA DE DOS PELDAÑOS.	348
376	PUEBLA	51100261	51101-0261	20149	513.360.0063.00.01	ESTANTE GUARDA ESTERIL DE 90 CM.	96
377	PUEBLA	51100260	51101-0260	20151	513.360.0071.00.01	ESTANTE GUARDA ESTERIL DE 120 CM.	14
378	PUEBLA	51200062	51201-0062	20153	513.546.0061.00.01	JABONERA DE PEDAL.	22
379	PUEBLA	51200064	51201-0064	20154	513.567.0111.00.01	LAMPARA DE LUZ INTENSA.	15
380	PUEBLA	51200065	51201-0065	20155	513.567.0128.00.01	LAMPARA DE PIE RODABLE.	7
381	PUEBLA	51200066	51201-0066	20156	513.580.0649.00.01	LAVABO DE CIRUJANO DOBLE.	16
382	PUEBLA	51200067	51201-0067	20157	513.580.0659.00.01	LAVABO DE CIRUJANO SENCILLO.	4
383	PUEBLA	51200071	51201-0071	20158	513.580.0667.00.01	LAVABO PASTEUR DERECHO DE 90 CM.	32
384	PUEBLA	51200073	51201-0073	20159	513.580.0672.00.01	LAVABO PASTEUR IZQUIERDO DE 90 CM.	21
385	PUEBLA	51200133	51201-0133	20160	513.621.2551.00.01	MESA INTEGRAL ALTA DE 150 CM CON FREGADERO DERECHO.	9
386	PUEBLA	51200135	51201-0135	20165	513.621.2606.00.01	MESA INTEGRAL DE 120 CM CON RESPALDO Y FREGADERO DERECHO.	13
387	PUEBLA	51200109	51201-0109	20166	513.621.2615.00.01	MESA ALTA INTEGRAL DE 150 CM CON RESPALDO Y FREGADERO DERECHO.	9
388	PUEBLA	51200134	51201-0134	20174	513.621.2697.00.01	MESA INTEGRAL ALTA DE 180 CM CON DOBLE FREGADERO CENTRAL.	28
389	PUEBLA	51200110	51201-0110	20178	513.621.2732.00.01	MESA CARRO ANESTESIOLOGO DE 70 CM.	9
390	PUEBLA	51200128	51201-0128	20181	513.621.2762.00.01	MESA DE 180 CM PARA ENSAMBLE CON REPISA INTERMEDIA.	2
391	PUEBLA	51200118	51201-0118	20182	513.621.2777.00.01	MESA DE 150 CM CON FREGADERO, DEPOSITO DE HIELO Y BAÑO MARIA.	6
392	PUEBLA	51200137	51201-0137	20183	513.621.2786.00.01	MESA MAYO.	103
393	PUEBLA	53106581	53101-6581	20184	513.621.2792.00.01	MESA PARA EXPLORACION PEDIATRICA.	4
394	PUEBLA	53106582	53101-6582	20185	513.621.2804.00.01	MESA PARA INSTRUMENTAL QUIRURGICO.	10
395	PUEBLA	53106583	53101-6583	20186	513.621.2813.00.01	MESA PARA REHIDRATACION.	6
396	PUEBLA	51200139	51201-0139	20187	513.621.2826.00.01	MESA PASTEUR.	102
397	PUEBLA	51200141	51201-0141	20189	513.621.2847.00.01	MESA PUENTE.	174
398	PUEBLA	51200142	51201-0142	20190	513.621.2857.00.01	MESA RIGIDA DE MADERA.	4
399	PUEBLA	51200143	51201-0143	20191	513.621.2865.00.01	MESA RINON.	20
400	PUEBLA	51100262	51101-0262	20192	513.771.0438.00.01	REPISA DE 120 CM CONTRA MURO.	8
401	PUEBLA	51100264	51101-0264	20194	513.771.0456.00.01	REPISA DE 180 CM CONTRA MURO.	1

ANEXOS
DIVISIÓN DE CONTRATOS

402	PUEBLA	51200154	51201-0154	20195	513.763.0075.00.01	RIEL PORTAVENOCLISIS.	400
403	PUEBLA	53200459	53201-0459	20196	513.790.0089.00.01	RINON DE ACERO INOXIDABLE DE 250 ML.	13
404	PUEBLA	53200461	53201-0461	20197	513.790.0091.00.01	RIÑON DE ACERO INOXIDABLE DE 500 ML.	67
405	PUEBLA	53106585	53101-6585	20198	513.810.0298.00.01	SILLA DE RUEDAS CON DESCANSAPIES.	69
406	PUEBLA	53200465	53201-0465	20199	513.950.0122.00.01	VASO PARA MEDICAMENTOS DE 30 CM CUBICOS.	132
407	PUEBLA	53200463	53201-0463	20200	513.950.0137.00.01	VASO PARA MEDICAMENTOS DE 140 CM CUBICOS.	4
408	PUEBLA	53200462	53201-0462	20201	513.950.0149.00.01	VASO CON TAPA DE UN LITRO.	4
409	PUEBLA	51200041	51201-0041	20202	513.123.0266.00.01	BANQUETA DE ALTURA.	18
410	PUEBLA	51200059	51201-0059	20203	513.219.0042.00.01	DIVAN (CHAISE LONGUE).	16
411	PUEBLA	51200074	51201-0074	20204	513.560.0023.00.01	LITERAS METALICAS.	24
412	PUEBLA	53200458	53201-0458	20205	513.635.0168.00.01	ORINAL PARA VARONES.	148
413	PUEBLA	51200153	51201-0153	20206	513.635.0173.00.01	PORTAVENOCLISIS RODABLE.	99
414	PUEBLA	53106570	53101-6570	20212	513.263.0086.00.01	CARRO CUNA CON BASINET DE ACRILICO.	34
415	PUEBLA	51200119	51201-0119	20302	513.621.3076.00.01	MESA DE 150 CM PARA ATENCION AL RECIEN NACIDO.	2
416	PUEBLA	53106588	53101-6588	20313	515.451.0297.00.01	CABINETE PARA TOMA DE MUESTRAS CON FREGADERO DERECHO.	2
417	PUEBLA	53106589	53101-6589	20314	515.451.0301.00.01	GABINETE PARA TOMA DE MUESTRAS CON FREGADERO IZQUIERDO.	2
418	PUEBLA	51200214	51201-0214	20321	515.619.1417.00.01	MESA BAJA DE 90 CM CON CUBIERTA DE ACERO INOXIDABLE.	2
419	PUEBLA	51200167	51201-0167	20332	515.619.1524.00.01	MESA ALTA DE 120 CM CON RESPALDO.	3
420	PUEBLA	53106572	53101-6572	20547	513.191.0934.00.01	CARRO PARA CURACIONES EN ABS.	82
421	PUEBLA	51200054	51201-0054	20549	513.191.0946.00.01	CARRO PARA ROPA SUCIA CON TAPA Y APERTURA DE PEDAL.	93
422	PUEBLA	51200136	51201-0136	20573	513.621.3091.00.01	MESA INTEGRAL PASTEUR.	1
423	PUEBLA	51200148	51201-0148	20577	513.632.0044.00.01	MUEBLE INTEGRAL ALTO DE 150 CM CON RESPALDO Y FREGADERO DERECHO.	3
424	PUEBLA	51200149	51201-0149	20579	513.632.0054.00.01	MUEBLE INTEGRAL ALTO DE 180 CM CON DOBLE FREGADERO CENTRAL.	2
425	PUEBLA	51200275	51201-0275	20589	515.958.0017.00.01	SILLON DE EXTRACCIONES.	7
426	PUEBLA	51200157	51201-0157	20597	513.964.0017.00.01	VESTIDOR CON ARMARIO PARA CONSULTORIO.	2
427	PUEBLA	51200235	51201-0235	20603	515.619.1697.00.01	MESA ALTA DE 90 CM CON RESPALDO, CAJON Y PUERTAS ABATIBLES.	37
428	PUEBLA	51200240	51201-0240	20615	515.619.1813.00.01	MESA ALTA DE 180 CM DE TRABAJO PARA 2 USUARIOS CON RESPALDO.	2
429	PUEBLA	51200168	51201-0168	20620	515.619.1865.00.01	MESA ALTA DE 120 CM SIN RESPALDO Y 8 CAJONES.	14
430	PUEBLA	51200169	51201-0169	20621	515.619.1876.00.01	MESA ALTA DE 120 CM SIN RESPALDO Y PUERTAS ABATIBLES.	5
431	PUEBLA	51200170	51201-0170	20622	515.619.1883.00.01	MESA ALTA DE 120 CM SIN RESPALDO, 2 CAJONES SUPERIORES Y PUERTAS ABATIBLES.	5
432	PUEBLA	51200244	51201-0244	20627	515.619.1937.00.01	MESA ALTA DE 180 CM SIN RESPALDO, CAJONES CENTRALES Y PUERTAS ABATIBLES LATERALES.	1
433	PUEBLA	51200087	51201-0087	20647	513.621.3125.00.01	MESA ALTA DE 150 CM CON RESPALDO Y FREGADERO DERECHO.	5

434	PUEBLA	51200097	51201-0097	21598	513.621.3135.00.01	MESA ALTA DE 180 CM CON RESPALDO Y FREGADERO IZQUIERDO	2
435	SONORA	53106569	53101-6569	16682	513.191.0803.01.01	CARRO CAMILLA TIPO TRANSFER (LATERAL).	3
436	SONORA	51200063	51201-0063	16698	513.546.0029.01.01	JABONERA ELECTRICA	1
437	SONORA	51200144	51201-0144	16771	513.626.0287.01.01	MODULO PARA CONSULTORIO MEDICO DERECHO.	16
438	SONORA	51200145	51201-0145	16772	513.626.0295.01.01	MODULO PARA CONSULTORIO MEDICO IZQUIERDO.	9
439	SONORA	51200173	51201-0173	16800	515.619.0059.01.01	MESA ALTA DE 150 CM CON CAJONERA CENTRAL.	1
440	SONORA	51200186	51201-0186	16810	515.619.0737.01.01	MESA ALTA DE 180 CM CON CAJONERA CENTRAL.	12
441	SONORA	51200158	51201-0158	18440	514.160.0014.00.01	CARRO PARA SUPERMERCADO.	8
442	SONORA	51200084	51201-0084	19724	513.621.0753.01.01	MESA ALTA DE 150 CM CON FREGADERO DERECHO.	4
443	SONORA	51200079	51201-0079	19727	513.621.0803.01.01	MESA ALTA DE 120 CM CON RESPALDO Y FREGADERO DERECHO.	6
444	SONORA	51200082	51201-0082	19925	513.621.2499.00.01	MESA ALTA DE 150 CM CON FREGADERO CENTRAL Y CAJONES.	21
445	SONORA	51200091	51201-0091	19934	513.621.2539.00.01	MESA ALTA DE 180 CM CON FREGADERO CENTRAL Y TRAMPA PARA YESO (INTEGRADA).	1
446	SONORA	51200159	51201-0159	20023	515.247.0118.00.01	CARRO CAJONERO.	10
447	SONORA	53106587	53101-6587	20024	515.247.0125.00.01	CARRO DISTRIBUIDOR DE MUESTRAS.	2
448	SONORA	53106590	53101-6590	20025	515.451.0259.00.01	GABINETE PARA TOMA DE MUESTRAS.	6
449	SONORA	51200174	51201-0174	20026	515.619.1195.00.01	MESA ALTA DE 150 CM CON CAJONERA LATERAL.	2
450	SONORA	51200199	51201-0199	20029	515.619 1227.00.01	MESA ALTA DE 90 CM CON CUBIERTA DE ACERO INOXIDABLE.	4
451	SONORA	51200161	51201-0161	20030	515.619.1232.00.01	MESA ALTA DE 120 CM CON CUBIERTA DE ACERO INOXIDABLE.	4.
452	SONORA	51200176	51201-0176	20031	515.619.1244.00.01	MESA ALTA DE 150 CM CON CUBIERTA DE ACERO INOXIDABLE.	1
453	SONORA	51200201	51201-0201	20035	515.619.1286.00.01	MESA ALTA DE 90 CM CON VERTEDERO.	4
454	SONORA	51200202	51201-0202	20036	515.619.1292.00.01	MESA BAJA DE 180 CM CON CUBIERTA DE MADERA.	2
455	SONORA	51200203	51201-0203	20037	515.619.1306.00.01	MESA BAJA DE 90 CM CON VERTEDERO.	1
456	SONORA	51200206	51201-0206	20040	515.619.1337.00.01	MESA BAJA DE 180 CM CON CUBIERTA DE ACERO INOXIDABLE.	1
457	SONORA	51200207	51201-0207	20041	515.619.1349.00.01	MESA PARA BANCO DE SANGRE CON FREGADERO CENTRAL.	1
458	SONORA	51200272	51201-0272	20042	515.784.0111.00.01	REPISA ABATIBLE PARA TOMA DE MUESTRAS.	6
459	SONORA	51200274	51201-0274	20044	515.825.0128.00.01	SILLA CAMA PARA DONADORES.	2
460	SONORA	51100273	51101-0273	20045	515.957.0322.00.01	VITRINA DE 75 CM CONTRA MURO.	1
461	SONORA	51100274	51101-0274	20046	515.957.0337.00.01	VITRINA DE 90 CM CONTRA MURO CON LLAVES.	79
462	SONORA	51100257	51101-0257	20120	513.060.0065.00.01	ANAQUEL GUARDA COMODOS.	16
463	SONORA	51200036	51201-0036	20122	513.108.0345.00 01	BANCO GIRATORIO ACOJINADO CON RESPALDO CINCO APOYOS.	4
464	SONORA	51200037	51201-0037	20123	513.108.0355.00.01	BANCO GIRATORIO ACOJINADO SIN RESPALDO.	1
465	SONORA	51200038	51201-0038	20124	513.108.0363.00.01	BANCO GIRATORIO CON RESPALDO DE ACERO INOXIDABLE.	27

ANEXOS
DIVISIÓN DE CONTRATOS



2024
Felipe Carrillo
PUERTO

466	SONORA	51200039	51201-0039	20125	513.108.0378.00.01	BANCO GIRATORIO DE ACERO INOXIDABLE.	86
467	SONORA	53200451	53201-0451	20126	513.113.0299.00.01	BANDEJA.	1
468	SONORA	51200043	51201-0043	20127	513.118.0076.00.01	BAÑO DE ARTESA.	5
469	SONORA	53106558	53101-6558	20128	513.130.0422.00.01	BASCULA CON ESTADIMETRO.	34
470	SONORA	51200047	51201-0047	20133	513.143.0148.00.01	BURO	70
471	SONORA	51200049	51201-0049	20134	513.164.3374.00.01	CAMA INDIVIDUAL METALICA.	1
472	SONORA	53106573	53101-6573	20136	513.191.0862.00.01	CARRO PARA CURACIONES.	3
473	SONORA	53106576	53101-6576	20137	513.191.0877.00.01	CARRO PARA MEDICAMENTOS.	20
474	SONORA	51200053	51201-0053	20138	513.191.0887.00.01	CARRO PARA ROPA LIMPIA.	1
475	SONORA	53106577	53101-6577	20140	513.191.0903.00.01	CARRO PORTAEXPEDIENTES.	13
476	SONORA	53106578	53101-6578	20142	513.209.0061.00.01	CEPILLERA PARA USO QUIRURGICO.	46
477	SONORA	53200456	53201-0456	20145	513.245.0113.00.01	COMODO PARA ADULTOS.	261
478	SONORA	53200457	53201-0457	20146	513.245.0126.00.01	COMODO PARA MENORES.	16
479	SONORA	51200057	51201-0057	20147	513.254.0113.00.01	CUBETA DE ACERO INOXIDABLE CON PORTA CUBETA RODABLE.	169
480	SONORA	51200060	51201-0060	20148	513.352.0111.00.01	ESCALERILLA DE DOS PELDAÑOS.	212
481	SONORA	51100261	51101-0261	20149	513.360.0066.00.01	ESTANTE GUARDA ESTERIL DE 90 CM.	96
482	SONORA	51100260	51101-0260	20151	513.360.0071.00.01	ESTANTE GUARDA ESTERIL DE 120 CM.	14
483	SONORA	51200062	51201-0062	20153	513.546.0061.00.01	JABONERA DE PEDAL.	15
484	SONORA	51200064	51201-0064	20154	513.567.0111.00.01	LAMPARA DE LUZ INTENSA.	15
485	SONORA	51200065	51201-0065	20155	513.567.0128.00.01	LAMPARA DE PIE RODABLE.	5
486	SONORA	51200066	51201-0066	20156	513.580.0649.00.01	LAVABO DE CIRUJANO DOBLE.	11
487	SONORA	51200067	51201-0067	20157	513.580.0659.00.01	LAVABO DE CIRUJANO SENCILLO.	4
488	SONORA	51200071	51201-0071	20158	513.580.0667.00.01	LAVABO PASTEUR DERECHO DE 90 CM.	28
489	SONORA	51200073	51201-0073	20159	513.580.0672.00.01	LAVABO PASTEUR IZQUIERDO DE 90 CM.	15
490	SONORA	51200133	51201-0133	20160	513.621.2551.00.01	MESA INTEGRAL ALTA DE 150 CM CON FREGADERO DERECHO.	8
491	SONORA	51200135	51201-0135	20165	513.621.2606.00.01	MESA INTEGRAL DE 120 CM CON RESPALDO Y FREGADERO DERECHO.	12
492	SONORA	51200109	51201-0109	20166	513.621.2615.00.01	MESA ALTA INTEGRAL DE 150 CM CON RESPALDO Y FREGADERO DERECHO.	8
493	SONORA	51200134	51201-0134	20174	513.621.2697.00.01	MESA INTEGRAL ALTA DE 180 CM CON DOBLE FREGADERO CENTRAL.	29
494	SONORA	51200110	51201-0110	20178	513.621.2732.00.01	MESA CARRO ANESTESIOLOGO DE 70 CM.	6
495	SONORA	51200114	51201-0114	20179	513.621.2744.00.01	MESA DE 150 CM CON FREGADERO DEPÓSITO DE HIELO Y BAÑO MARIA.	21
496	SONORA	51200128	51201-0128	20181	513.621.2762.00.01	MESA DE 180 CM PARA ENSAMBLE CON REPISA INTERMEDIA.	2
497	SONORA	51200137	51201-0137	20183	513.621.2786.00.01	MESA MAYO.	72
498	SONORA	53106581	53101-6581	20184	513.621.2792.00.01	MESA PARA EXPLORACION PEDIATRICA.	1
499	SONORA	53106582	53101-6582	20185	513.621.2804.00.01	MESA PARA INSTRUMENTAL QUIRURGICO.	7

500	SONORA	53106583	53101-6583	20186	513.621.2813.00.01	MESA PARA REHIDRATACION.	3
501	SONORA	51200139	51201-0139	20187	513.621.2826.00.01	MESA PASTEUR.	95
502	SONORA	51200141	51201-0141	20189	513.621.2847.00.01	MESA PUENTE.	90
503	SONORA	51200142	51201-0142	20190	513.621.2857.00.01	MESA RIGIDA DE MADERA.	2
504	SONORA	51200143	51201-0143	20191	513.621.2865.00.01	MESA RINON.	10
505	SONORA	51100262	51101-0262	20192	513.771.0438.00.01	REPISA DE 120 CM CONTRA MURO.	5
506	SONORA	51100264	51101-0264	20194	513.771.0456.00.01	REPISA DE 180 CM CONTRA MURO	1
507	SONORA	51200154	51201-0154	20195	513.783.0075.00.01	RIEL PORTAVENOCLISIS.	238
508	SONORA	53200459	53201-0459	20196	513.790.0089.00.01	RINON DE ACERO INOXIDABLE DE 250 ML.	7
509	SONORA	53200461	53201-0461	20197	513.790.0091.00.01	RIÑON DE ACERO INOXIDABLE DE 500 ML.	92
510	SONORA	53106585	53101-6585	20198	513.810.0298.00.01	SILLA DE RUEDAS CON DESCANSAPIES.	26
511	SONORA	53200465	53201-0465	20199	513.950.0122.00.01	VASO PARA MEDICAMENTOS DE 30 CM CUBICOS.	189
512	SONORA	53200463	53201-0463	20200	513.950.0137.00.01	VASO PARA MEDICAMENTOS DE 140 CM CUBICOS.	4
513	SONORA	53200462	53201-0462	20201	513.950.0149.00.01	VASO CON TAPA DE UN LITRO.	2
514	SONORA	51200041	51201-0041	20202	513.123.0266.00.01	BANQUETA DE ALTURA.	12
515	SONORA	51200059	51201-0059	20203	513.219.0042.00.01	DIVAN (CHAISE LONGUE).	11
516	SONORA	51200074	51201-0074	20204	513.560.0023.00.01	LITERAS METALICAS.	16
517	SONORA	53200458	53201-0458	20205	513.635.0168.00.01	ORINAL PARA VARONES.	143
518	SONORA	51200153	51201-0153	20206	513.635.0173.00.01	PORTAVENOCLISIS RODABLE.	66
519	SONORA	53106570	53101-6570	20212	513.263.0086.00.01	CARRO CUNA CON BASINET DE ACRILICO.	20
520	SONORA	53106562	53101-6562	20274	513.130.0459.00.01	BASCULA PESA BEBE TUBULAR TIPO DINAMOMETRO.	4
521	SONORA	51200115	51201-0115	20275	513.621.2876.00.01	MESA DE 150 CM CON FREGADERO DERECHO Y GUARDA COMPRESORA.	1
522	SONORA	51200112	51201-0112	20292	513.621.2972.00.01	MESA DE 120 CM CON CUBIERTA DE LAMINADO PLASTICO.	1
523	SONORA	51200119	51201-0119	20302	513.621.3076.00.01	MESA DE 150 CM PARA ATENCION AL RECIEN NACIDO.	2
524	SONORA	53106588	53101-6588	20313	515.451.0297.00.01	GABINETE PARA TOMA DE MUESTRAS CON FREGADERO DERECHO.	1
525	SONORA	53106589	53101-6589	20314	515.451.0301.00.01	GABINETE PARA TOMA DE MUESTRAS CON FREGADERO IZQUIERDO.	1
526	SONORA	51200214	51201-0214	20321	515.619.1417.00.01	MESA BAJA DE 90 CM CON CUBIERTA DE ACERO INOXIDABLE.	2
527	SONORA	51200167	51201-0167	20332	515.619.1524.00.01	MESA ALTA DE 120 CM CON RESPALDO.	3
528	SONORA	53106572	53101-6572	20547	513.191.0934.00.01	CARRO PARA CURACIONES EN ABS.	75
529	SONORA	51200054	51201-0054	20549	513.191.0946.00.01	CARRO PARA ROPA SUCIA CON TAPA Y APERTURA DE PEDAL.	73
530	SONORA	51200136	51201-0136	20573	513.621.3091.00.01	MESA INTEGRAL PASTEUR.	1
531	SONORA	51200148	51201-0148	20577	513.632.0044.00.01	MUEBLE INTEGRAL ALTO DE 150 CM CON RESPALDO Y FREGADERO DERECHO.	3
532	SONORA	51200149	51201-0149	20579	513.632.0054.00.01	MUEBLE INTEGRAL ALTO DE 180 CM CON DOBLE FREGADERO CENTRAL.	2

ANEXOS
DIVISIÓN DE CONTRATOS

533	SONORA	51200275	51201-0275	20589	515.958.0017.00.01	SILLON DE EXTRACCIONES.	5
534	SONORA	51200157	51201-0157	20597	513.964.0017.00.01	VESTIDOR CON ARMARIO PARA CONSULTORIO.	3
535	SONORA	51200235	51201-0235	20603	515.619.1697.00.01	MESA ALTA DE 90 CM CON RESPALDO, CAJON Y PUERTAS ABATIBLES.	19
536	SONORA	51200240	51201-0240	20615	515.619.1813.00.01	MESA ALTA DE 180 CM DE TRABAJO PARA 2 USUARIOS CON RESPALDO.	7
537	SONORA	51200168	51201-0168	20620	515.619.1865.00.01	MESA ALTA DE 120 CM SIN RESPALDO Y 8 CAJONES.	11
538	SONORA	51200169	51201-0169	20621	515.619.1876.00.01	MESA ALTA DE 120 CM SIN RESPALDO Y PUERTAS ABATIBLES.	4
539	SONORA	51200170	51201-0170	20622	515.619.1883.00.01	MESA ALTA DE 120 CM SIN RESPALDO, 2 CAJONES SUPERIORES Y PUERTAS ABATIBLES.	5
540	SONORA	51200244	51201-0244	20627	515.619.1937.00.01	MESA ALTA DE 180 CM SIN RESPALDO, CAJONES CENTRALES Y PUERTAS ABATIBLES LATERALES.	1
541	SONORA	51200087	51201-0087	20647	513.621.3125.00.01	MESA ALTA DE 150 CM CON RESPALDO Y FREGADERO DERECHO.	4
542	SONORA	51200097	51201-0097	21598	513.621.3135.00.01	MESA ALTA DE 180 CM CON RESPALDO Y FREGADERO IZQUIERDO	2
543	YUCATAN	53106569	53101-6569	16682	513.191.0803.01.01	CARRO CAMILLA TIPO TRANSFER (LATERAL).	4
544	YUCATAN	51200063	51201-0063	16698	513.546.0029.01.01	JABONERA ELECTRICA	1
545	YUCATAN	51200144	51201-0144	16771	513.626.0287.01.01	MODULO PARA CONSULTORIO MEDICO DERECHO.	3
546	YUCATAN	51200173	51201-0173	16800	515.619.0059.01.01	MESA ALTA DE 150 CM CON CAJONERA CENTRAL.	2
547	YUCATAN	51200158	51201-0158	18440	514.160.0014.00.01	CARRO PARA SUPERMERCADO.	6
548	YUCATAN	51200084	51201-0084	19724	513.621.0753.01.01	MESA ALTA DE 150 CM CON FREGADERO DERECHO.	1
549	YUCATAN	51200079	51201-0079	19727	513.621.0803.01.01	MESA ALTA DE 120 CM CON RESPALDO Y FREGADERO DERECHO.	2
550	YUCATAN	51200106	51201-0106	19750	513.621.2007.01.01	MESA ALTA DE 230 CM CON FREGADERO IZQUIERDO.	1
551	YUCATAN	51200082	51201-0082	19925	513.621.2499.00.01	MESA ALTA DE 150 CM CON FREGADERO CENTRAL Y CAJONES.	20
552	YUCATAN	51200090	51201-0090	19926	513.621.2508.00.01	MESA ALTA DE 180 CM CON FREGADERO CENTRAL Y CAJONES.	1
553	YUCATAN	51200091	51201-0091	19934	513.621.2539.00.01	MESA ALTA DE 180 CM CON FREGADERO CENTRAL Y TRAMPA PARA YESO (INTEGRADA).	2
554	YUCATAN	51200159	51201-0159	20023	515.247.0118.00.01	CARRO CAJONERO.	5
555	YUCATAN	53106587	53101-6587	20024	515.247.0125.00.01	CARRO DISTRIBUIDOR DE MUESTRAS.	2
556	YUCATAN	53106590	53101-6590	20025	515.451.0259.00.01	GABINETE PARA TOMA DE MUESTRAS.	6
557	YUCATAN	51200161	51201-0161	20030	515.619.1232.00.01	MESA ALTA DE 120 CM CON CUBIERTA DE ACERO INOXIDABLE.	3
558	YUCATAN	51200201	51201-0201	20035	515.619.1286.00.01	MESA ALTA DE 90 CM CON VERTEDERO.	1
559	YUCATAN	51200202	51201-0202	20036	515.619.1292.00.01	MESA BAJA DE 180 CM CON CUBIERTA DE MADERA.	1
560	YUCATAN	51200205	51201-0205	20039	515.619.1322.00.01	MESA BAJA DE 150 CM CON CUBIERTA DE ACERO INOXIDABLE.	1
561	YUCATAN	51200207	51201-0207	20041	515.619.1349.00.01	MESA PARA BANCO DE SANGRE CON FREGADERO CENTRAL.	1
562	YUCATAN	51200272	51201-0272	20042	515.784.0111.00.01	REPISA ABATIBLE PARA TOMA DE MUESTRAS.	6
563	YUCATAN	51100274	51101-0274	20046	515.957.0337.00.01	VITRINA DE 90 CM CONTRA MURO CON	105

						LLAVES.	
564	YUCATAN	51100257	51101-0257	20120	513.060.0065.00.01	ANAQUEL GUARDA COMODOS.	16
565	YUCATAN	51200038	51201-0038	20124	513.108.0363.00.01	BANCO GIRATORIO CON RESPALDO DE ACERO INOXIDABLE.	22
566	YUCATAN	51200039	51201-0039	20125	513.108.0378.00.01	BANCO GIRATORIO DE ACERO INOXIDABLE.	58
567	YUCATAN	53200451	53201-0451	20126	513.113.0299.00.01	BANDEJA.	1
568	YUCATAN	51200043	51201-0043	20127	513.118.0076.00.01	BAÑO DE ARTESA.	6
569	YUCATAN	53106558	53101-6558	20128	513.130.0422.00.01	BASCULA CON ESTADIMETRO.	23
570	YUCATAN	51200047	51201-0047	20133	513.143.0148.00.01	BURO.	100
571	YUCATAN	51200049	51201-0049	20134	513.164.3374.00.01	CAMA INDIVIDUAL METALICA.	1
572	YUCATAN	53106573	53101-6573	20136	513.191.0862.00.01	CARRO PARA CURACIONES.	50
573	YUCATAN	53106576	53101-6576	20137	513.191.0877.00.01	CARRO PARA MEDICAMENTOS.	22
574	YUCATAN	51200053	51201-0053	20138	513.191.0887.00.01	CARRO PARA ROPA LIMPIA.	1
575	YUCATAN	53106577	53101-6577	20140	513.191.0903.00.01	CARRO PORTAEXPEDIENTES.	27
576	YUCATAN	53106578	53101-6578	20142	513.209.0061.00.01	CEPILLERA PARA USO QUIRURGICO.	40
577	YUCATAN	53200456	53201-0456	20145	513.245.0113.00.01	COMODO PARA ADULTOS.	169
578	YUCATAN	53200457	53201-0457	20146	513.245.0126.00.01	COMODO PARA MENORES.	28
579	YUCATAN	51200057	51201-0057	20147	513.254.0113.00.01	CUBETA DE ACERO INOXIDABLE CON PORTA CUBETA RODABLE.	97
580	YUCATAN	51200060	51201-0060	20148	513.352.0111.00.01	ESCALERILLA DE DOS PELDAÑOS.	162
581	YUCATAN	51100261	51101-0261	20149	513.360.0066.00.01	ESTANTE GUARDA ESTERIL DE 90 CM.	30
582	YUCATAN	51100260	51101-0260	20151	513.360.0071.00.01	ESTANTE GUARDA ESTERIL DE 120 CM.	11
583	YUCATAN	51200062	51201-0062	20153	513.546.0061.00.01	JABONERA DE PEDAL.	11
584	YUCATAN	51200065	51201-0065	20155	513.567.0128.00.01	LAMPARA DE PIE RODABLE.	1
585	YUCATAN	51200066	51201-0066	20156	513.580.0649.00.01	LAVABO DE CIRUJANO DOBLE.	10
586	YUCATAN	51200067	51201-0067	20157	513.580.0659.00.01	LAVABO DE CIRUJANO SENCILLO.	2
587	YUCATAN	51200071	51201-0071	20158	513.580.0667.00.01	LAVABO PASTEUR DERECHO DE 90 CM.	14
588	YUCATAN	51200073	51201-0073	20159	513.580.0672.00.01	LAVABO PASTEUR IZQUIERDO DE 90 CM.	15
589	YUCATAN	51200133	51201-0133	20160	513.621.2551.00.01	MESA INTEGRAL ALTA DE 150 CM CON FREGADERO DERECHO.	6
590	YUCATAN	51200135	51201-0135	20165	513.621.2606.00.01	MESA INTEGRAL DE 120 CM CON RESPALDO Y FREGADERO DERECHO.	14
591	YUCATAN	51200109	51201-0109	20166	513.621.2615.00.01	MESA ALTA INTEGRAL DE 150 CM CON RESPALDO Y FREGADERO DERECHO.	7
592	YUCATAN	51200088	51201-0088	20169	513.621.2649.00.01	MESA ALTA DE 150 CM CON RESPALDO Y FREGADERO IZQUIERDO.	2
593	YUCATAN	51200134	51201-0134	20174	513.621.2697.00.01	MESA INTEGRAL ALTA DE 180 CM CON DOBLE FREGADERO CENTRAL.	26
594	YUCATAN	51200110	51201-0110	20178	513.621.2732.00.01	MESA CARRO ANESTESIOLOGO DE 70 CM.	6
595	YUCATAN	51200114	51201-0114	20179	513.621.2744.00.01	MESA DE 150 CM CON FREGADERO DEPÓSITO DE HIELO Y BAÑO MARIA.	23
596	YUCATAN	51200128	51201-0128	20181	513.621.2762.00.01	MESA DE 180 CM PARA ENSAMBLE CON	3

ANEXOS

DIVISIÓN DE CONTRATOS

						REPISA INTERMEDIA.	
597	YUCATAN	51200137	51201-0137	20183	513.621.2786.00.01	MESA MAYO.	54
598	YUCATAN	53106581	53101-6581	20184	513.621.2792.00.01	MESA PARA EXPLORACION PEDIATRICA.	2
599	YUCATAN	53106582	53101-6582	20185	513.621.2804.00.01	MESA PARA INSTRUMENTAL QUIRURGICO.	6
600	YUCATAN	53106583	53101-6583	20186	513.621.2813.00.01	MESA PARA REHIDRATACION.	2
601	YUCATAN	51200139	51201-0139	20187	513.621.2826.00.01	MESA PASTEUR.	71
602	YUCATAN	51200141	51201-0141	20189	513.621.2847.00.01	MESA PUENTE.	74
603	YUCATAN	51200142	51201-0142	20190	513.621.2857.00.01	MESA RIGIDA DE MADERA.	3
604	YUCATAN	51200143	51201-0143	20191	513.621.2865.00.01	MESA RINON.	8
605	YUCATAN	51100262	51101-0262	20192	513.771.0438.00.01	REPISA DE 120 CM CONTRA MURO.	6
606	YUCATAN	51200154	51201-0154	20195	513.783.0075.00.01	RIEL PORTAVENOCLISIS.	169
607	YUCATAN	53200459	53201-0459	20196	513.790.0089.00.01	RINON DE ACERO INOXIDABLE DE 250 ML.	9
608	YUCATAN	53200461	53201-0461	20197	513.790.0091.00.01	RIÑON DE ACERO INOXIDABLE DE 500 ML.	96
609	YUCATAN	53106585	53101-6585	20198	513.810.0298.00.01	SILLA DE RUEDAS CON DESCANSAPIES.	26
610	YUCATAN	53200465	53201-0465	20199	513.950.0122.00.01	VASO PARA MEDICAMENTOS DE 30 CM CUBICOS.	184
611	YUCATAN	53200463	53201-0463	20200	513.950.0137.00.01	VASO PARA MEDICAMENTOS DE 140 CM CUBICOS.	10
612	YUCATAN	53200462	53201-0462	20201	513.950.0149.00.01	VASO CON TAPA DE UN LITRO.	4
613	YUCATAN	51200041	51201-0041	20202	513.123.0266.00.01	BANQUETA DE ALTURA.	8
614	YUCATAN	51200059	51201-0059	20203	513.219.0042.00.01	DIVAN (CHAISE LONGUE).	5
615	YUCATAN	51200074	51201-0074	20204	513.560.0023.00.01	LITERAS METALICAS.	8
616	YUCATAN	53200458	53201-0458	20205	513.635.0168.00.01	ORINAL PARA VARONES.	114
617	YUCATAN	51200153	51201-0153	20206	513.635.0173.00.01	PORTAVENOCLISIS RODABLE.	43
618	YUCATAN	53106570	53101-6570	20212	513.263.0086.00.01	CARRO CUNA CON BASINET DE ACRILICO.	9
619	YUCATAN	53106562	53101-6562	20274	513.130.0459.00.01	BASCULA PESA BEBE TUBULAR TIPO DINAMOMETRO.	4
620	YUCATAN	51200119	51201-0119	20302	513.621.3076.00.01	MESA DE 150 CM PARA ATENCION AL RECIEN NACIDO.	2
621	YUCATAN	53106588	53101-6588	20313	515.451.0297.00.01	GABINETE PARA TOMA DE MUESTRAS CON FREGADERO DERECHO.	1
622	YUCATAN	53106589	53101-6589	20314	515.451.0301.00.01	GABINETE PARA TOMA DE MUESTRAS CON FREGADERO IZQUIERDO.	1
623	YUCATAN	51200167	51201-0167	20332	515.619.1524.00.01	MESA ALTA DE 120 CM CON RESPALDO.	2
624	YUCATAN	53106572	53101-6572	20547	513.191.0934.00.01	CARRO PARA CURACIONES EN ABS.	12
625	YUCATAN	51200054	51201-0054	20549	513.191.0946.00.01	CARRO PARA ROPA SUCIA CON TAPA Y APERTURA DE PEDAL.	67
626	YUCATAN	51200136	51201-0136	20573	513.621.3091.00.01	MESA INTEGRAL PASTEUR.	1
627	YUCATAN	51200149	51201-0149	20579	513.632.0054.00.01	MUEBLE INTEGRAL ALTO DE 180 CM CON DOBLE FREGADERO CENTRAL.	1
628	YUCATAN	51200275	51201-0275	20589	515.958.0017.00.01	SILLON DE EXTRACCIONES.	7
629	YUCATAN	51200157	51201-0157	20597	513.964.0017.00.01	VESTIDOR CON ARMARIO PARA CONSULTORIO.	11

630	YUCATAN	51200235	51201-0235	20603	515.619.1697.00.01	MESA ALTA DE 90 CM CON RESPALDO, CAJON Y PUERTAS ABATIBLES.	26
631	YUCATAN	51200236	51201-0236	20604	515.619.1701.00.01	MESA ALTA DE 90 CM CON RESPALDO, TARJA CENTRAL Y PUERTAS ABATIBLES.	4
632	YUCATAN	51200182	51201-0182	20612	515.619.1786.00.01	MESA ALTA DE 150 CM CON RESPALDO, TARJA IZQUIERDA Y PUERTAS ABATIBLES.	2
633	YUCATAN	51200238	51201-0238	20613	515.619.1792.00.01	MESA ALTA DE 180 CM CON RESPALDO, CAJONES CENTRALES Y PUERTAS ABATIBLES LATERALES.	2
634	YUCATAN	51200240	51201-0240	20615	515.619.1813.00.01	MESA ALTA DE 180 CM DE TRABAJO PARA 2 USUARIOS CON RESPALDO.	7
635	YUCATAN	51200168	51201-0168	20620	515.619.1865.00.01	MESA ALTA DE 120 CM SIN RESPALDO Y 8 CAJONES.	10
636	YUCATAN	51200169	51201-0169	20621	515.619.1876.00.01	MESA ALTA DE 120 CM SIN RESPALDO Y PUERTAS ABATIBLES.	8
637	YUCATAN	51200185	51201-0185	20626	515.619.1922.00.01	MESA ALTA DE 150 CM SIN RESPALDO, TARJA IZQUIERDA Y PUERTAS ABATIBLES.	5
638	YUCATAN	51200244	51201-0244	20627	515.619.1937.00.01	MESA ALTA DE 180 CM SIN RESPALDO, CAJONES CENTRALES Y PUERTAS ABATIBLES LATERALES.	10
639	YUCATAN	51200246	51201-0246	20629	515.619.1959.00.01	MESA ALTA DE 180 CM DE TRABAJO PARA 2 USUARIOS SIN RESPALDO.	6
640	YUCATAN	51200087	51201-0087	20647	513.621.3125.00.01	MESA ALTA DE 150 CM CON RESPALDO Y FREGADERO DERECHO.	2
641	ZARAGOZA	53106569	53101-6569	16682	513.191.0803.01.01	CARRO CAMILLA TIPO TRANSFER (LATERAL).	2
642	ZARAGOZA	51200063	51201-0063	16698	513.546.0029.01.01	JABONERA ELECTRICA	1
643	ZARAGOZA	51200144	51201-0144	16771	513.626.0287.01.01	MODULO PARA CONSULTORIO MEDICO DERECHO.	25
644	ZARAGOZA	51200145	51201-0145	16772	513.626.0295.01.01	MODULO PARA CONSULTORIO MEDICO IZQUIERDO.	13
645	ZARAGOZA	51200173	51201-0173	16800	515.619.0059.01.01	MESA ALTA DE 150 CM CON CAJONERA CENTRAL.	5
646	ZARAGOZA	51200186	51201-0186	16810	515.619.0737.01.01	MESA ALTA DE 180 CM CON CAJONERA CENTRAL.	30
647	ZARAGOZA	51200158	51201-0158	18440	514.160.0014.00.01	CARRO PARA SUPERMERCADO.	8
648	ZARAGOZA	51100268	51101-0268	18447	515.451.0206.00.01	GABINETE BASE PARA CAMPANA DE EXTRACCION.	1
649	ZARAGOZA	51200084	51201-0084	19724	513.621.0753.01.01	MESA ALTA DE 150 CM CON FREGADERO DERECHO.	5
650	ZARAGOZA	51200086	51201-0086	19725	513.621.0761.01.01	MESA ALTA DE 150 CM CON FREGADERO IZQUIERDO.	1
651	ZARAGOZA	51200079	51201-0079	19727	513.621.0803.01.01	MESA ALTA DE 120 CM CON RESPALDO Y FREGADERO DERECHO.	7
652	ZARAGOZA	51200082	51201-0082	19925	513.621.2499.00.01	MESA ALTA DE 150 CM CON FREGADERO CENTRAL Y CAJONES.	19
653	ZARAGOZA	51200090	51201-0090	19926	513.621.2508.00.01	MESA ALTA DE 180 CM CON FREGADERO CENTRAL Y CAJONES.	1
654	ZARAGOZA	51200091	51201-0091	19934	513.621.2539.00.01	MESA ALTA DE 180 CM CON FREGADERO CENTRAL Y TRAMPA PARA YESO (INTEGRADA).	1
655	ZARAGOZA	51200159	51201-0159	20023	515.247.0118.00.01	CARRO CAJONERO.	20
656	ZARAGOZA	53106587	53101-6587	20024	515.247.0125.00.01	CARRO DISTRIBUIDOR DE MUESTRAS.	5
657	ZARAGOZA	53106590	53101-6590	20025	515.451.0259.00.01	GABINETE PARA TOMA DE MUESTRAS.	8
658	ZARAGOZA	51200199	51201-0199	20029	515.619.1227.00.01	MESA ALTA DE 90 CM CON CUBIERTA DE ACERO INOXIDABLE.	3
659	ZARAGOZA	51200161	51201-0161	20030	515.619.1232.00.01	MESA ALTA DE 120 CM CON CUBIERTA DE ACERO INOXIDABLE.	4

ANEXOS
DIVISIÓN DE CONTRATOS

660	ZARAGOZA	51200176	51201-0176	20031	515.619.1244.00.01	MESA ALTA DE 150 CM CON CUBIERTA DE ACERO INOXIDABLE.	2
661	ZARAGOZA	51200201	51201-0201	20035	515.619.1286.00.01	MESA ALTA DE 90 CM CON VERTEDERO.	13
662	ZARAGOZA	51200202	51201-0202	20036	515.619.1292.00.01	MESA BAJA DE 180 CM CON CUBIERTA DE MADERA.	2
663	ZARAGOZA	51200203	51201-0203	20037	515.619.1306.00.01	MESA BAJA DE 90 CM CON VERTEDERO.	1
664	ZARAGOZA	51200206	51201-0206	20040	515.619.1337.00.01	MESA BAJA DE 180 CM CON CUBIERTA DE ACERO INOXIDABLE.	1
665	ZARAGOZA	51200207	51201-0207	20041	515.619.1349.00.01	MESA PARA BANCO DE SANGRE CON FREGADERO CENTRAL.	1
666	ZARAGOZA	51200272	51201-0272	20042	515.784.0111.00.01	REPISA ABATIBLE PARA TOMA DE MUESTRAS.	8
667	ZARAGOZA	51200274	51201-0274	20044	515.825.0128.00.01	SILLA CAMA PARA DONADORES.	4
668	ZARAGOZA	51100273	51101-0273	20045	515.957.0322.00.01	VITRINA DE 75 CM CONTRA MURO.	1
669	ZARAGOZA	51100274	51101-0274	20046	515.957.0337.00.01	VITRINA DE 90 CM CONTRA MURO CON LLAVES.	72
670	ZARAGOZA	51100257	51101-0257	20120	513.060.0065.00.01	ANAQUEL GUARDA COMODOS.	16
671	ZARAGOZA	51200036	51201-0036	20122	513.108.0345.00.01	BANCO GIRATORIO ACOJINADO CON RESPALDO CINCO APOYOS.	4
672	ZARAGOZA	51200037	51201-0037	20123	513.108.0355.00.01	BANCO GIRATORIO ACOJINADO SIN RESPALDO.	2
673	ZARAGOZA	51200038	51201-0038	20124	513.108.0363.00.01	BANCO GIRATORIO CON RESPALDO DE ACERO INOXIDABLE.	34
674	ZARAGOZA	51200039	51201-0039	20125	513.108.0378.00.01	BANCO GIRATORIO DE ACERO INOXIDABLE.	184
675	ZARAGOZA	53200451	53201-0451	20126	513.113.0299.00.01	BANDEJA.	1
676	ZARAGOZA	51200043	51201-0043	20127	513.118.0076.00.01	BAÑO DE ARTESA.	5
677	ZARAGOZA	53106558	53101-6558	20128	513.130.0422.00.01	BASCULA CON ESTADIMETRO.	55
678	ZARAGOZA	51200047	51201-0047	20133	513.143.0148.00.01	BURO.	226
679	ZARAGOZA	53106573	53101-6573	20136	513.191.0862.00.01	CARRO PARA CURACIONES.	3
680	ZARAGOZA	53106576	53101-6576	20137	513.191.0877.00.01	CARRO PARA MEDICAMENTOS.	18
681	ZARAGOZA	53106577	53101-6577	20140	513.191.0903.00.01	CARRO PORTAEXPEDIENTES.	11
682	ZARAGOZA	53106578	53101-6578	20142	513.209.0061.00.01	CEPILLERA PARA USO QUIRURGICO.	46
683	ZARAGOZA	53200453	53201-0453	20143	513.227.0176.00.01	CHAROLA CON TAPA PARA INSTRUMENTAL.	1
684	ZARAGOZA	53200456	53201-0456	20145	513.245.0113.00.01	COMODO PARA ADULTOS.	273
685	ZARAGOZA	53200457	53201-0457	20146	513.245.0126.00.01	COMODO PARA MENORES.	28
686	ZARAGOZA	51200057	51201-0057	20147	513.254.0113.00.01	CUBETA DE ACERO INOXIDABLE CON PORTA CUBETA RODABLE.	234
687	ZARAGOZA	51200060	51201-0060	20148	513.352.0111.00.01	ESCALERILLA DE DOS PELDAÑOS.	365
688	ZARAGOZA	51100261	51101-0261	20149	513.360.0066.00.01	ESTANTE GUARDA ESTERIL DE 90 CM.	93
689	ZARAGOZA	51100260	51101-0260	20151	513.360.0071.00.01	ESTANTE GUARDA ESTERIL DE 120 CM.	14
690	ZARAGOZA	51200062	51201-0062	20153	513.546.0061.00.01	JABONERA DE PEDAL.	15
691	ZARAGOZA	51200064	51201-0064	20154	513.567.0111.00.01	LAMPARA DE LUZ INTENSA.	17
692	ZARAGOZA	51200065	51201-0065	20155	513.567.0128.00.01	LAMPARA DE PIE RODABLE.	7

693	ZARAGOZA	51200066	51201-0066	20156	513.580.0649.00.01	LAVABO DE CIRUJANO DOBLE.	16
694	ZARAGOZA	51200067	51201-0067	20157	513.580.0659.00.01	LAVABO DE CIRUJANO SENCILLO.	4
695	ZARAGOZA	51200071	51201-0071	20158	513.580.0667.00.01	LAVABO PASTEUR DERECHO DE 90 CM.	37
696	ZARAGOZA	51200073	51201-0073	20159	513.580.0672.00.01	LAVABO PASTEUR IZQUIERDO DE 90 CM.	18
697	ZARAGOZA	51200133	51201-0133	20160	513.621.2551.00.01	MESA INTEGRAL ALTA DE 150 CM CON FREGADERO DERECHO.	5
698	ZARAGOZA	51200135	51201-0135	20165	513.621.2606.00.01	MESA INTEGRAL DE 120 CM CON RESPALDO Y FREGADERO DERECHO.	13
699	ZARAGOZA	51200109	51201-0109	20166	513.621.2615.00.01	MESA ALTA INTEGRAL DE 150 CM CON RESPALDO Y FREGADERO DERECHO.	10
700	ZARAGOZA	51200088	51201-0088	20169	513.621.2649.00.01	MESA ALTA DE 150 CM CON RESPALDO Y FREGADERO IZQUIERDO.	1
701	ZARAGOZA	51200134	51201-0134	20174	513.621.2697.00.01	MESA INTEGRAL ALTA DE 180 CM CON DOBLE FREGADERO CENTRAL.	25
702	ZARAGOZA	51200110	51201-0110	20178	513.621.2732.00.01	MESA CARRO ANESTESIOLOGO DE 70 CM.	8
703	ZARAGOZA	51200114	51201-0114	20179	513.621.2744.00.01	MESA DE 150 CM CON FREGADERO DEPÓSITO DE HIELO Y BAÑO MARIA.	18
704	ZARAGOZA	51200128	51201-0128	20181	513.621.2762.00.01	MESA DE 180 CM PARA ENSAMBLE CON REPISA INTERMEDIA.	2
705	ZARAGOZA	51200137	51201-0137	20183	513.621.2786.00.01	MESA MAYO.	123
706	ZARAGOZA	53106581	53101-6581	20184	513.621.2792.00.01	MESA PARA EXPLORACION PEDIATRICA.	4
707	ZARAGOZA	53106582	53101-6582	20185	513.621.2804.00.01	MESA PARA INSTRUMENTAL QUIRURGICO.	8
708	ZARAGOZA	53106583	53101-6583	20186	513.621.2813.00.01	MESA PARA REHIDRATACION.	6
709	ZARAGOZA	51200139	51201-0139	20187	513.621.2826.00.01	MESA PASTEUR.	90
710	ZARAGOZA	51200141	51201-0141	20189	513.621.2847.00.01	MESA PUENTE.	176
711	ZARAGOZA	51200142	51201-0142	20190	513.621.2857.00.01	MESA RIGIDA DE MADERA.	3
712	ZARAGOZA	51200143	51201-0143	20191	513.621.2865.00.01	MESA RINON.	19
713	ZARAGOZA	51100262	51101-0262	20192	513.771.0438.00.01	REPISA DE 120 CM CONTRA MURO.	9
714	ZARAGOZA	51100264	51101-0264	20194	513.771.0456.00.01	REPISA DE 180 CM CONTRA MURO.	1
715	ZARAGOZA	51200154	51201-0154	20195	513.783.0075.00.01	RIEL PORTAVENOCLISIS.	415
716	ZARAGOZA	53200459	53201-0459	20196	513.790.0089.00.01	RINON DE ACERO INOXIDABLE DE 250 ML.	13
717	ZARAGOZA	53200461	53201-0461	20197	513.790.0091.00.01	RIÑON DE ACERO INOXIDABLE DE 500 ML.	65
718	ZARAGOZA	53106585	53101-6585	20198	513.810.0298.00.01	SILLA DE RUEDAS CON DESCANSAPIES.	63
719	ZARAGOZA	53200465	53201-0465	20199	513.950.0122.00.01	VASO PARA MEDICAMENTOS DE 30 CM CUBICOS.	161
720	ZARAGOZA	53200463	53201-0463	20200	513.950.0137.00.01	VASO PARA MEDICAMENTOS DE 140 CM CUBICOS.	4
721	ZARAGOZA	53200462	53201-0462	20201	513.950.0149.00.01	VASO CON TAPA DE UN LITRO.	2
722	ZARAGOZA	51200041	51201-0041	20202	513.123.0266.00.01	BANQUETA DE ALTURA.	15
723	ZARAGOZA	51200059	51201-0059	20203	513.219.0042.00.01	DIVAN (CHAISE LONGUE).	17
724	ZARAGOZA	51200074	51201-0074	20204	513.560.0023.00.01	LITERAS METALICAS.	40
725	ZARAGOZA	53200458	53201-0458	20205	513.635.0168.00.01	ORINAL PARA VARONES.	204
726	ZARAGOZA	51200153	51201-0153	20206	513.635.0173.00.01	PORTAVENOCLISIS RODABLE.	106

ANEXOS
DIVISIÓN DE CONTRATOS

727	ZARAGOZA	53106570	53101-6570	20212	513.263.0086.00.01	CARRO CUNA CON BASINET DE ACRILICO.	1
728	ZARAGOZA	53106562	53101-6562	20274	513.130.0459.00.01	BASCULA PESA BEBE TUBULAR TIPO DINAMOMETRO.	6
729	ZARAGOZA	51200193	51201-0193	20309	515.250.0035.00.01	CAMPANA DE EXTRACCION PLOMADA.	1
730	ZARAGOZA	53106592	53101-6592	20312	515.451.0285.00.01	GABINETE PLOMADO PARA ALMACENAMIENTO DE RADIO ISOTOPOS.	1
731	ZARAGOZA	53106588	53101-6588	20313	515.451.0297.00.01	GABINETE PARA TOMA DE MUESTRAS CON FREGADERO DERECHO.	2
732	ZARAGOZA	53106589	53101-6589	20314	515.451.0301.00.01	GABINETE PARA TOMA DE MUESTRAS CON FREGADERO IZQUIERDO.	2
733	ZARAGOZA	51200214	51201-0214	20321	515.619.1417.00.01	MESA BAJA DE 90 CM CON CUBIERTA DE ACERO INOXIDABLE.	3
734	ZARAGOZA	51200167	51201-0167	20332	515.619.1524.00.01	MESA ALTA DE 120 CM CON RESPALDO.	3
735	ZARAGOZA	53106572	53101-6572	20547	513.191.0934.00.01	CARRO PARA CURACIONES EN ABS.	92
736	ZARAGOZA	51200054	51201-0054	20549	513.191.0946.00.01	CARRO PARA ROPA SUCIA CON TAPA Y APERTURA DE PEDAL.	75
737	ZARAGOZA	51200148	51201-0148	20577	513.632.0044.00.01	MUEBLE INTEGRAL ALTO DE 150 CM CON RESPALDO Y FREGADERO DERECHO.	3
738	ZARAGOZA	51200149	51201-0149	20579	513.632.0054.00.01	MUEBLE INTEGRAL ALTO DE 180 CM CON DOBLE FREGADERO CENTRAL.	9
739	ZARAGOZA	51200275	51201-0275	20589	515.958.0017.00.01	SILLON DE EXTRACCIONES.	7
740	ZARAGOZA	51200157	51201-0157	20597	513.964.0017.00.01	VESTIDOR CON ARMARIO PARA CONSULTORIO.	3
741	ZARAGOZA	51200235	51201-0235	20603	515.619.1697.00.01	MESA ALTA DE 90 CM CON RESPALDO, CAJON Y PUERTAS ABATIBLES.	31
742	ZARAGOZA	51200182	51201-0182	20612	515.619.1786.00.01	MESA ALTA DE 150 CM CON RESPALDO, TARJA IZQUIERDA Y PUERTAS ABATIBLES.	1
743	ZARAGOZA	51200240	51201-0240	20615	515.619.1813.00.01	MESA ALTA DE 180 CM DE TRABAJO PARA 2 USUARIOS CON RESPALDO.	9
744	ZARAGOZA	51200168	51201-0168	20620	515.619.1865.00.01	MESA ALTA DE 120 CM SIN RESPALDO Y 8 CAJONES.	27
745	ZARAGOZA	51200169	51201-0169	20621	515.619.1876.00.01	MESA ALTA DE 120 CM SIN RESPALDO Y PUERTAS ABATIBLES.	5
746	ZARAGOZA	51200170	51201-0170	20622	515.619.1883.00.01	MESA ALTA DE 120 CM SIN RESPALDO, 2 CAJONES SUPERIORES Y PUERTAS ABATIBLES.	15
747	ZARAGOZA	51200244	51201-0244	20627	515.619.1937.00.01	MESA ALTA DE 180 CM SIN RESPALDO, CAJONES CENTRALES Y PUERTAS ABATIBLES LATERALES.	2
748	ZARAGOZA	51200087	51201-0087	20647	513.621.3125.00.01	MESA ALTA DE 150 CM CON RESPALDO Y FREGADERO DERECHO.	4
749	ZARAGOZA	51200097	51201-0097	21598	513.621.3135.00.01	MESA ALTA DE 180 CM CON RESPALDO Y FREGADERO IZQUIERDO	2
					TOTAL		

Por cuanto hace a la forma de abastecimiento, para todas las partidas, se adjudicará la cantidad total de los bienes requeridos de cada partida a un solo licitante, conforme a lo señalado en todos los escenarios del Anexo No. 3.2 "Relación y Cantidad de Bienes".

b) Realización de pruebas o presentación de muestras

No aplica la realización de pruebas señaladas en la fracción X del artículo 29 de la LAASSP.

c) Modificación de las especificaciones técnicas de algún bien que no se encuentre regulado por el Cuadro Básico y Catálogo de Instrumental y Equipo Médico emitidos por la Comisión Interinstitucional del Cuadro Básico y Catálogo de Insumos del Sector Salud y el CBI.
Para efectos de este procedimiento éste numeral no aplica.

d) Modificación de las especificaciones técnicas de un bien respecto de las estipuladas en el ejercicio anterior, y que derivado de la investigación de mercado el Área Contratante advierta que existan circunstancias que pudieran limitar la libre participación, concurrencia y competencia económica.
Para efectos de este procedimiento éste numeral no aplica.

e) Norma Oficial Mexicana, Norma Mexicana, Norma Internacional, Norma de Referencia o Especificación Técnica, que resulte aplicable a los bienes:
Para el presente procedimiento se requiere la presentación de los siguientes certificados:

- Para la totalidad de partidas es requisito contar con el certificado vigente ISO-9001:2015 Sistemas de Gestión de Calidad.
- Para los bienes que en su totalidad o algún componente se encuentre fabricado en madera o sus derivados, es requisito contar con certificación de origen y custodia de la madera.

Deberá presentar copia simple de los certificados antes mencionados, los cuales deberán estar vigentes al momento de presentar la propuesta técnica y deberán estar a nombre del fabricante de los bienes. Al alcance deberá amparar la fabricación de bienes de iguales o similares características a los solicitados en el Anexo No. 4 "Términos y condiciones" del presente expediente, dichos certificados deberán amparar todos los accesorios del o los bienes que sean de la misma marca y ofertados por el proveedor. En caso de presentar accesorios de diferente marca del bien principal, deberá de entregar copia simple de los certificados antes mencionados, el o los cuales deberán estar vigentes al momento de presentar la propuesta técnica, estar a nombre del fabricante del o los accesorios y el alcance deberá amparar la fabricación de estos.

f) El Anexo Técnico no deberá contener información relativa a la suficiencia presupuestaria, precios de contratación o al tipo de procedimiento de contratación:
No se emite información relacionada con la suficiencia presupuestaria.

Autorizó

Ing. Arq. María de Lourdes Segundo Julio
Titular de la Coordinación Técnica de Construcción

Elaboró

Lic. Ricardo Ulises Pérez Delgado
Titular de la División de Evaluación y Análisis Financiero

ANEXOS
DIVISIÓN DE CONTRATOS

SIN TEXTO

ANEXO 3.1

"CÉDULAS DE DESCRIPCIÓN DE LOS BIENES"

Adquisición de Bienes para el Programa **"Mobiliario Médico y de Laboratorio para Hospitales Prioritarios"** con No. de Requisición **"OP-EA-MML-01-2024"**

ANEXOS
DIVISIÓN DE CONTRATOS

SIN TEXTO

Tipo de Unidad	Clave IMSS	Descripción
Unidades Médicas	**513.621.2847**	**Mesa puente**

Grupo	Mobiliario Médico	
Áreas o Locales de Uso	Hospitalización preescolar y escolar, módulo de encamados, especialidades médicas, quirúrgicas, obstetricia, hospitalización adultos, diálisis, cuarto de aislado.	
Dimensiones Generales	Frente 120 cm, Fondo 60 cm, Altura a la cubierta 110 cm.	
Capacidad de Carga	250 kg.	
Descripción Técnica	Cubierta	Tipo charola de 2.54 cm (1") de espesor, fabricada con polímero hidroscópico ABS, debe estar formada por 2 partes ensambladas estructuradas a base de botones, cada cara deberá ser completamente lisa, sin textura para evitar la acumulación de suciedad y bacterias.
	Estructura y refuerzos transversales	Fabricados a base de acero inoxidable, AISI 304, en tubo redondo u oval, calibre 18, de 25.4 mm (1") de diámetro.
	Ruedas	Fabricadas en polipropileno de alto impacto de 51 mm (2") de diámetro con sistema de bloqueo en 2 ruedas colocadas en forma diagonal.
Acabados	Polímero hidroscópico (ABS)	Con pintura micropulverizada epóxica horneada y texturizado fino semi-mate.
	Acero inoxidable, AISI 304.	Con pulido P3.
Selección cromática	Polímero hidroscópico (ABS)	**PANTONE** PQ-Cool Gray 2C. El tono final debe aproximarse al tono propuesto según material.
		PANTONE Antique White PQ-11-0105TCX. El tono final debe aproximarse al tono propuesto según material.
Sistema de ensamble	Acero inoxidable, AISI 304	A base de soldadura TIG. (Argón con aporte de acero inoxidable tipo 308 "i" de 3/8").
Certificados	De manufactura o Producción	**ISO 9001- Vigente.** Sistema de gestión de calidad.
	Para las normas o certificados solicitados deberán de cumplir con lo siguiente:	Para artículos nacionales el certificado debe ser emitido por un organismo de certificación acreditado por la Entidad Mexicana de Acreditación (EMA). Para artículos internacionales el certificado debe ser emitido por un organismo oficial acreditado por el país de origen.
Tolerancias	En las dimensiones generales de +/- 10%.	

ANEXOS
DIVISIÓN DE CONTRATOS

Tipo de Unidad	Clave IMSS	Descripción
Unidades Médicas	513.621.2847	Mesa puente

Perspectiva del Artículo

Imágenes representativas y no indican diseño específico.

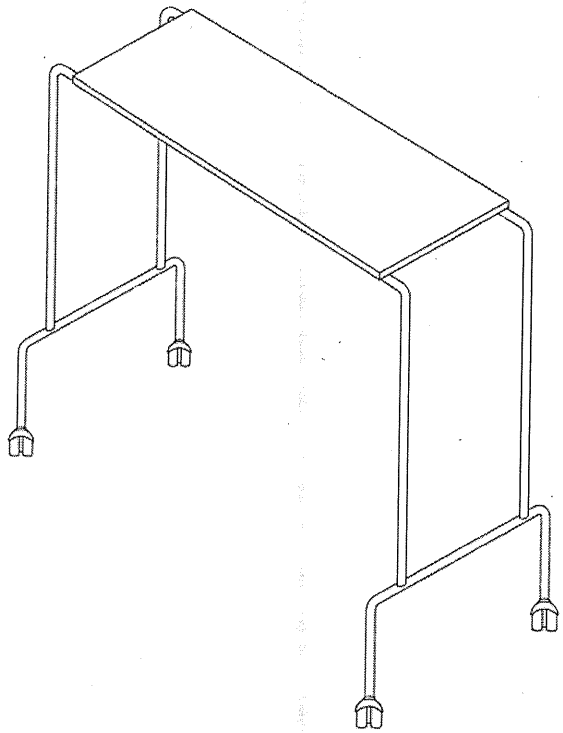

Anexo No. 3.2 Relación y Cantidad de Bienes

PARTIDA	DESTINO	CUCOP	CUCOP +	PREI	SAI	DESCRIPCIÓN	CANTIDAD
1	BAJA CALIFORNIA	53106569	53101-6569	16682	513.191.0803.01.01	CARRO CAMILLA TIPO TRANSFER (LATERAL)	5
2	BAJA CALIFORNIA	51200063	51201-0063	16698	513.546.0029.01.01	JABONERA ELECTRICA	1
3	BAJA CALIFORNIA	51200144	51201-0144	16771	513.626.0287.01.01	MODULO PARA CONSULTORIO MEDICO DERECHO.	26
4	BAJA CALIFORNIA	51200145	51201-0145	16772	513.626.0295.01.01	MODULO PARA CONSULTORIO MEDICO IZQUIERDO.	16
5	BAJA CALIFORNIA	51200173	51201-0173	16800	515.619.0059.01.01	MESA ALTA DE 150 CM CON CAJONERA CENTRAL.	5
6	BAJA CALIFORNIA	51200186	51201-0186	16810	515.619.0737.01.01	MESA ALTA DE 180 CM CON CAJONERA CENTRAL.	12
7	BAJA CALIFORNIA	51200158	51201-0158	18440	514.160.0014.00.01	CARRO PARA SUPERMERCADO.	8
8	BAJA CALIFORNIA	51200084	51201-0084	19724	513.621.0753.01.01	MESA ALTA DE 150 CM CON FREGADERO DERECHO.	4
9	BAJA CALIFORNIA	51200086	51201-0086	19725	513.621.0761.01.01	MESA ALTA DE 150 CM CON FREGADERO IZQUIERDO.	1
10	BAJA CALIFORNIA	51200079	51201-0079	19727	513.621.0803.01.01	MESA ALTA DE 120 CM CON RESPALDO Y FREGADERO DERECHO.	9
11	BAJA CALIFORNIA	51200082	51201-0082	19925	513.621.2499.00.01	MESA ALTA DE 150 CM CON FREGADERO CENTRAL Y CAJONES.	24
12	BAJA CALIFORNIA	51200091	51201-0091	19934	513.621.2539.00.01	MESA ALTA DE 180 CM CON FREGADERO CENTRAL Y TRAMPA PARA YESO (INTEGRADA).	1
13	BAJA CALIFORNIA	51200159	51201-0159	20023	515.247.0118.00.01	CARRO CAJONERO.	11
14	BAJA CALIFORNIA	53106587	53101-6587	20024	515.247.0125.00.01	CARRO DISTRIBUIDOR DE MUESTRAS.	3
15	BAJA CALIFORNIA	53106590	53101-6590	20025	515.451.0259.00.01	GABINETE PARA TOMA DE MUESTRAS.	8
16	BAJA CALIFORNIA	51200199	51201-0199	20029	515.619.1227.00.01	MESA ALTA DE 90 CM CON CUBIERTA DE ACERO INOXIDABLE.	3
17	BAJA CALIFORNIA	51200161	51201-0161	20030	515.619.1232.00.01	MESA ALTA DE 120 CM CON CUBIERTA DE ACERO INOXIDABLE.	4
18	BAJA CALIFORNIA	51200176	51201-0176	20031	515.619.1244.00.01	MESA ALTA DE 150 CM CON CUBIERTA DE ACERO INOXIDABLE.	1
19	BAJA CALIFORNIA	51200201	51201-0201	20035	515.619.1286.00.01	MESA ALTA DE 90 CM CON VERTEDERO.	4
20	BAJA CALIFORNIA	51200202	51201-0202	20036	515.619.1292.00.01	MESA BAJA DE 180 CM CON CUBIERTA DE MADERA.	2
21	BAJA CALIFORNIA	51200203	51201-0203	20037	515.619.1306.00.01	MESA BAJA DE 90 CM CON VERTEDERO.	1
22	BAJA CALIFORNIA	51200206	51201-0206	20040	515.619.1337.00.01	MESA BAJA DE 180 CM CON CUBIERTA DE ACERO INOXIDABLE.	1
23	BAJA CALIFORNIA	51200207	51201-0207	20041	515.619.1349.00.01	MESA PARA BANCO DE SANGRE CON FREGADERO CENTRAL.	1
24	BAJA CALIFORNIA	51200272	51201-0272	20042	515.784.0111.00.01	REPISA ABATIBLE PARA TOMA DE MUESTRAS.	8
25	BAJA CALIFORNIA	51200274	51201-0274	20044	515.825.0128.00.01	SILLA CAMA PARA DONADORES.	4
26	BAJA CALIFORNIA	51100273	51101-0273	20045	515.957.0322.00.01	VITRINA DE 75 CM CONTRA MURO.	1
27	BAJA CALIFORNIA	51100274	51101-0274	20046	515.957.0337.00.01	VITRINA DE 90 CM CONTRA MURO CON LLAVES.	99
28	BAJA CALIFORNIA	51100257	51101-0257	20120	513.060.0065.00.01	ANAQUEL GUARDA COMODOS.	16
29	BAJA CALIFORNIA	51200036	51201-0036	20122	513.108.0345.00.01	BANCO GIRATORIO ACOJINADO CON RESPALDO CINCO APOYOS.	4
30	BAJA CALIFORNIA	51200037	51201-0037	20123	513.108.0355.00.01	BANCO GIRATORIO ACOJINADO SIN RESPALDO.	2
31	BAJA CALIFORNIA	51200038	51201-0038	20124	513.108.0363.00.01	BANCO GIRATORIO CON RESPALDO DE ACERO INOXIDABLE.	40
32	BAJA CALIFORNIA	51200039	51201-0039	20125	513.108.0378.00.01	BANCO GIRATORIO DE ACERO INOXIDABLE.	133
33	BAJA CALIFORNIA	53200451	53201-0451	20126	513.113.0299.00.01	BANDEJA.	1
34	BAJA CALIFORNIA	51200043	51201-0043	20127	513.118.0076.00.01	BAÑO DE ARTESA.	5
35	BAJA CALIFORNIA	53106558	53101-6558	20128	513.130.0422.00.01	BASCULA CON ESTADIMETRO.	57
36	BAJA CALIFORNIA	53106560	53101-6560	20130	513.130.0449.00.01	BASCULA PARA BEBE.	7
37	BAJA CALIFORNIA	51200047	51201-0047	20133	513.143.0148.00.01	BURO.	199
38	BAJA CALIFORNIA	51200049	51201-0049	20134	513.164.3374.00.01	CAMA INDIVIDUAL METALICA.	2
39	BAJA CALIFORNIA	53106573	53101-6573	20136	513.191.0862.00.01	CARRO PARA CURACIONES.	4
40	BAJA CALIFORNIA	53106575	53101-6575	20137	513.191.0877.00.01	CARRO PARA MEDICAMENTOS.	21
41	BAJA CALIFORNIA	51200053	51201-0053	20138	513.191.0887.00.01	CARRO PARA ROPA LIMPIA.	2
42	BAJA CALIFORNIA	53106577	53101-6577	20140	513.191.0903.00.01	CARRO PORTAEXPEDIENTES.	14
43	BAJA CALIFORNIA	53106578	53101-6578	20142	513.209.0061.00.01	CEPILLERA PARA USO QUIRURGICO.	67
44	BAJA CALIFORNIA	53200453	53201-0453	20143	513.227.0176.00.01	CHAROLA CON TAPA PARA INSTRUMENTAL.	1
45	BAJA CALIFORNIA	53200456	53201-0456	20145	513.245.0113.00.01	COMODO PARA ADULTOS.	327
46	BAJA CALIFORNIA	53200457	53201-0457	20146	513.245.0126.00.01	COMODO PARA MENORES.	28

ANEXOS
DIVISIÓN DE CONTRATOS

Anexo No. 3.2 Relación y Cantidad de Bienes

PARTIDA	DESTINO	CUCOP	CUCOP +	PREI	SAI	DESCRIPCIÓN	CANTIDAD
47	BAJA CALIFORNIA	51200057	51201-0057	20147	513.254.0113.00.01	CUBETA DE ACERO INOXIDABLE CON PORTA CUBETA RODABLE.	281
48	BAJA CALIFORNIA	51200060	51201-0060	20148	513.352.0111.00.01	ESCALERILLA DE DOS PELDAÑOS.	430
49	BAJA CALIFORNIA	51100261	51101-0261	20149	513.360.0066.00.01	ESTANTE GUARDA ESTERIL DE 90 CM.	95
50	BAJA CALIFORNIA	51100260	51101-0260	20151	513.360.0071.00.01	ESTANTE GUARDA ESTERIL DE 120 CM.	14
51	BAJA CALIFORNIA	53106579	53101-6579	20152	513.500.0072.00.01	INFANTOMETRO PORTATIL DE EXTENSION TELESCOPICA.	1
52	BAJA CALIFORNIA	51200062	51201-0062	20153	513.545.0061.00.01	JABONERA DE PEDAL.	22
53	BAJA CALIFORNIA	51200064	51201-0064	20154	513.567.0111.00.01	LAMPARA DE LUZ INTENSA.	16
54	BAJA CALIFORNIA	51200065	51201-0065	20155	513.567.0128.00.01	LAMPARA DE PIE RODABLE.	7
55	BAJA CALIFORNIA	51200066	51201-0066	20156	513.580.0649.00.01	LAVABO DE CIRUJANO DOBLE.	18
56	BAJA CALIFORNIA	51200067	51201-0067	20157	513.580.0659.00.01	LAVABO DE CIRUJANO SENCILLO.	4
57	BAJA CALIFORNIA	51200071	51201-0071	20158	513.580.0667.00.01	LAVABO PASTEUR DERECHO DE 90 CM.	43
58	BAJA CALIFORNIA	51200073	51201-0073	20159	513.580.0672.00.01	LAVABO PASTEUR IZQUIERDO DE 90 CM.	23
59	BAJA CALIFORNIA	51200133	51201-0133	20160	513.621.2651.00.01	MESA INTEGRAL ALTA DE 150 CM CON FREGADERO DERECHO.	9
60	BAJA CALIFORNIA	51200135	51201-0135	20165	513.621.2606.00.01	MESA INTEGRAL DE 120 CM CON RESPALDO Y FREGADERO DERECHO.	12
61	BAJA CALIFORNIA	51200109	51201-0109	20166	513.621.2615.00.01	MESA ALTA INTEGRAL DE 150 CM CON RESPALDO Y FREGADERO DERECHO.	10
62	BAJA CALIFORNIA	51200088	51201-0088	20169	513.621.2649.00.01	MESA ALTA DE 150 CM CON RESPALDO Y FREGADERO IZQUIERDO.	2
63	BAJA CALIFORNIA	51200134	51201-0134	20174	513.621.2697.00.01	MESA INTEGRAL ALTA DE 180 CM CON DOBLE FREGADERO CENTRAL.	30
64	BAJA CALIFORNIA	51200110	51201-0110	20178	513.621.2732.00.01	MESA CARRO ANESTESIOLOGO DE 70 CM.	11
65	BAJA CALIFORNIA	51200114	51201-0114	20179	513.621.2744.00.01	MESA DE 150 CM CON FREGADERO DEPOSITO DE HIELO Y BAÑO MARIA.	6
66	BAJA CALIFORNIA	51200128	51201-0128	20181	513.621.2762.00.01	MESA DE 180 CM PARA ENSAMBLE CON REPISA INTERMEDIA.	2
67	BAJA CALIFORNIA	51200137	51201-0137	20183	513.621.2785.00.01	MESA MAYO.	130
68	BAJA CALIFORNIA	53106581	53101-6581	20184	513.621.2792.00.01	MESA PARA EXPLORACION PEDIATRICA.	2
69	BAJA CALIFORNIA	53106582	53101-6582	20185	513.621.2804.00.01	MESA PARA INSTRUMENTAL QUIRURGICO.	12
70	BAJA CALIFORNIA	53106583	53101-6583	20186	513.621.2813.00.01	MESA PARA REHIDRATACION.	6
71	BAJA CALIFORNIA	51200139	51201-0139	20187	513.621.2826.00.01	MESA PASTEUR.	119
72	BAJA CALIFORNIA	51200141	51201-0141	20189	513.621.2847.00.01	MESA PUENTE.	214
73	BAJA CALIFORNIA	51200142	51201-0142	20190	513.621.2857.00.01	MESA RIGIDA DE MADERA.	2
74	BAJA CALIFORNIA	51200143	51201-0143	20191	513.621.2865.00.01	MESA RIÑON.	24
75	BAJA CALIFORNIA	51100262	51101-0262	20192	513.771.0438.00.01	REPISA DE 120 CM CONTRA MURO.	5
76	BAJA CALIFORNIA	51100264	51101-0264	20194	513.771.0456.00.01	REPISA DE 180 CM CONTRA MURO.	1
77	BAJA CALIFORNIA	51200154	51201-0154	20195	513.783.0075.00.01	RIEL PORTAVENOCLISIS.	463
78	BAJA CALIFORNIA	53200459	53201-0459	20196	513.790.0089.00.01	RIÑON DE ACERO INOXIDABLE DE 250 ML.	10
79	BAJA CALIFORNIA	53200461	53201-0461	20197	513.790.0091.00.01	RIÑON DE ACERO INOXIDABLE DE 500 ML.	120
80	BAJA CALIFORNIA	53106585	53101-6585	20198	513.810.0298.00.01	SILLA DE RUEDAS CON DESCANSAPIES.	41
81	BAJA CALIFORNIA	53200465	53201-0465	20199	513.950.0122.00.01	VASO PARA MEDICAMENTOS DE 30 CM CUBICOS.	186
82	BAJA CALIFORNIA	53200463	53201-0463	20200	513.950.0137.00.01	VASO PARA MEDICAMENTOS DE 140 CM CUBICOS.	4
83	BAJA CALIFORNIA	53200462	53201-0462	20201	513.950.0149.00.01	VASO CON TAPA DE UN LITRO.	3
84	BAJA CALIFORNIA	51200041	51201-0041	20202	513.123.0266.00.01	BANQUETA DE ALTURA.	22
85	BAJA CALIFORNIA	51200059	51201-0059	20203	513.219.0042.00.01	DIVAN (CHAISE LONGUE).	16
86	BAJA CALIFORNIA	51200074	51201-0074	20204	513.560.0023.00.01	LITERAS METALICAS.	24
87	BAJA CALIFORNIA	53200458	53201-0458	20205	513.635.0168.00.01	ORINAL PARA VARONES.	154
88	BAJA CALIFORNIA	51200153	51201-0153	20206	513.635.0173.00.01	PORTAVENOCLISIS RODABLE.	117
89	BAJA CALIFORNIA	53106570	53101-6570	20212	513.363.0080.00.01	CARRO CUNA CON BASINET DE ACRILICO.	57
90	BAJA CALIFORNIA	51200119	51201-0119	20302	513.621.3076.00.01	MESA DE 150 CM PARA ATENCION AL RECIEN NACIDO.	2
91	BAJA CALIFORNIA	53106588	53101-6588	20313	515.491.0297.00.01	GABINETE PARA TOMA DE MUESTRAS CON FREGADERO DERECHO.	2
92	BAJA CALIFORNIA	53106589	53101-6589	20314	515.491.0301.00.01	GABINETE PARA TOMA DE MUESTRAS CON FREGADERO IZQUIERDO.	2

Anexo No. 3.2 Relación y Cantidad de Bienes

PARTIDA	DESTINO	CUCOP	CUCOP +	PREI	SAI	DESCRIPCION	CANTIDAD
93	BAJA CALIFORNIA	51200214	51201-0214	20321	515.619.1417.00.01	MESA BAJA DE 90 CM CON CUBIERTA DE ACERO INOXIDABLE.	2
94	BAJA CALIFORNIA	51200167	51201-0167	20332	515.619.1524.00.01	MESA ALTA DE 120 CM CON RESPALDO.	3
95	BAJA CALIFORNIA	53106572	53101-6572	20547	513.191.0934.00.01	CARRO PARA CURACIONES EN ABS.	102
96	BAJA CALIFORNIA	51200054	51201-0054	20549	513.191.0946.00.01	CARRO PARA ROPA SUCIA CON TAPA Y APERTURA DE PEDAL.	96
97	BAJA CALIFORNIA	51200136	51201-0136	20573	513.621.3091.00.01	MESA INTEGRAL PASTEUR.	1
98	BAJA CALIFORNIA	51200148	51201-0148	20577	513.632.0044.00.01	MUEBLE INTEGRAL ALTO DE 150 CM CON RESPALDO Y FREGADERO DERECHO.	4
99	BAJA CALIFORNIA	51200149	51201-0149	20579	513.632.0054.00.01	MUEBLE INTEGRAL ALTO DE 180 CM CON DOBLE FREGADERO CENTRAL.	2
100	BAJA CALIFORNIA	51200275	51201-0275	20589	515.958.0017.00.01	SILLON DE EXTRACCIONES.	7
101	BAJA CALIFORNIA	51200157	51201-0157	20597	513.964.0017.00.01	VESTIDOR CON ARMARIO PARA CONSULTORIO.	2
102	BAJA CALIFORNIA	51200235	51201-0235	20603	515.619.1697.00.01	MESA ALTA DE 90 CM CON RESPALDO, CAJON Y PUERTAS ABATIBLES.	41
103	BAJA CALIFORNIA	51200240	51201-0240	20615	515.619.1813.00.01	MESA ALTA DE 180 CM DE TRABAJO PARA 2 USUARIOS CON RESPALDO.	9
104	BAJA CALIFORNIA	51200168	51201-0168	20620	515.619.1865.00.01	MESA ALTA DE 120 CM SIN RESPALDO Y 8 CAJONES.	13
105	BAJA CALIFORNIA	51200169	51201-0169	20621	515.619.1876.00.01	MESA ALTA DE 120 CM SIN RESPALDO Y PUERTAS ABATIBLES.	4
106	BAJA CALIFORNIA	51200170	51201-0170	20622	515.619.1883.00.01	MESA ALTA DE 120 CM SIN RESPALDO, 2 CAJONES SUPERIORES Y PUERTAS ABATIBLES.	5
107	BAJA CALIFORNIA	51200244	51201-0244	20627	515.619.1937.00.01	MESA ALTA DE 180 CM SIN RESPALDO, CAJONES CENTRALES Y PUERTAS ABATIBLES LATERALES.	1
108	BAJA CALIFORNIA	51200087	51201-0087	20647	513.621.3125.00.01	MESA ALTA DE 150 CM CON RESPALDO Y FREGADERO DERECHO.	5
109	CHIAPAS	53106569	53101-6569	16682	513.191.0803.01.01	CARRO CAMILLA TIPO TRANSFER (LATERAL).	3
110	CHIAPAS	51200063	51201-0063	16698	513.546.0029.01.01	JABONERA ELECTRICA.	1
111	CHIAPAS	51200144	51201-0144	16771	513.626.0287.01.01	MODULO PARA CONSULTORIO MEDICO DERECHO.	31
112	CHIAPAS	51200145	51201-0145	16772	513.626.0295.01.01	MODULO PARA CONSULTORIO MEDICO IZQUIERDO.	19
113	CHIAPAS	51200173	51201-0173	16800	515.619.0059.01.01	MESA ALTA DE 150 CM CON CAJONERA CENTRAL.	1
114	CHIAPAS	51200186	51201-0186	16810	515.619.0737.01.01	MESA ALTA DE 180 CM CON CAJONERA CENTRAL.	12
115	CHIAPAS	51200158	51201-0158	18440	514.160.0014.00.01	CARRO PARA SUPERMERCADO.	8
116	CHIAPAS	51100268	51101-0268	18447	515.451.0206.00.01	GABINETE BASE PARA CAMPANA DE EXTRACCION.	1
117	CHIAPAS	51200084	51201-0084	19724	513.621.0753.01.01	MESA ALTA DE 150 CM CON FREGADERO DERECHO.	5
118	CHIAPAS	51200086	51201-0086	19725	513.621.0761.01.01	MESA ALTA DE 150 CM CON FREGADERO IZQUIERDO.	1
119	CHIAPAS	51200079	51201-0079	19727	513.621.0603.01.01	MESA ALTA DE 120 CM CON RESPALDO Y FREGADERO DERECHO.	8
120	CHIAPAS	51200082	51201-0082	19925	513.621.2499.00.01	MESA ALTA DE 150 CM CON FREGADERO CENTRAL Y CAJONES.	7
121	CHIAPAS	51200091	51201-0091	19934	513.621.2539.00.01	MESA ALTA DE 180 CM CON FREGADERO CENTRAL Y TRAMPA PARA YESO (INTEGRADA).	1
122	CHIAPAS	51200159	51201-0159	20023	515.247.0118.00.01	CARRO CAJONERO.	11
123	CHIAPAS	53106587	53101-6587	20024	515.247.0125.00.01	CARRO DISTRIBUIDOR DE MUESTRAS.	2
124	CHIAPAS	53106590	53101-6590	20025	515.451.0259.00.01	GABINETE PARA TOMA DE MUESTRAS.	3
125	CHIAPAS	51200174	51201-0174	20026	515.619.1195.00.01	MESA ALTA DE 150 CM CON CAJONERA LATERAL.	4
126	CHIAPAS	51200199	51201-0199	20029	515.619.1227.00.01	MESA ALTA DE 90 CM CON CUBIERTA DE ACERO INOXIDABLE.	4
127	CHIAPAS	51200161	51201-0161	20030	515.619.1232.00.01	MESA ALTA DE 120 CM CON CUBIERTA DE ACERO INOXIDABLE.	4
128	CHIAPAS	51200176	51201-0176	20031	515.619.1244.00.01	MESA ALTA DE 150 CM CON CUBIERTA DE ACERO INOXIDABLE.	1
129	CHIAPAS	51200201	51201-0201	20035	515.619.1286.00.01	MESA ALTA DE 90 CM CON VERTEDERO.	4
130	CHIAPAS	51200202	51201-0202	20036	515.619.1292.00.01	MESA BAJA DE 180 CM CON CUBIERTA DE MADERA.	2
131	CHIAPAS	51200203	51201-0203	20037	515.619.1306.00.01	MESA BAJA DE 90 CM CON VERTEDERO.	1
132	CHIAPAS	51200206	51201-0206	20040	515.619.1337.00.01	MESA BAJA DE 180 CM CON CUBIERTA DE ACERO INOXIDABLE.	1
133	CHIAPAS	51200207	51201-0207	20041	515.619.1349.00.01	MESA PARA BANCO DE SANGRE CON FREGADERO CENTRAL.	1
134	CHIAPAS	51200272	51201-0272	20042	515.784.0111.00.01	REPISA ABATIBLE PARA TOMA DE MUESTRAS.	3
135	CHIAPAS	51200274	51201-0274	20044	515.825.0128.00.01	SILLA CAMA PARA DONADORES.	4
136	CHIAPAS	51100273	51101-0273	20045	515.957.0322.00.01	VITRINA DE 75 CM CONTRA MURO.	1
137	CHIAPAS	51100274	51101-0274	20046	515.957.0337.00.01	VITRINA DE 90 CM CONTRA MURO CON LLAVES.	78

ANEXOS
DIVISIÓN DE CONTRATOS

Anexo No. 3.2 Relación y Cantidad de Bienes

PARTIDA	DESTINO	CUCOP	CUCOP 4	PREI	SAI	DESCRIPCIÓN	CANTIDAD
138	CHIAPAS	51100257	51101-0257	20130	513.060.0065.00.01	ANAQUEL GUARDA COMODOS.	18
139	CHIAPAS	51200038	51201-0038	20124	513.108.0363.00.01	BANCO GIRATORIO CON RESPALDO DE ACERO INOXIDABLE.	1
140	CHIAPAS	51200039	51201-0039	20125	513.108.0378.00.01	BANCO GIRATORIO DE ACERO INOXIDABLE.	160
141	CHIAPAS	53200451	53201-0451	20126	513.113.0299.00.01	BANDEJA.	1
142	CHIAPAS	51200043	51201-0043	20127	513.118.0076.00.01	BAÑO DE ARTESA.	6
143	CHIAPAS	53106558	53101-6558	20128	513.130.0422.00.01	BASCULA CON ESTADIMETRO.	64
144	CHIAPAS	53106560	53101-6560	20130	513.130.0449.00.01	BASCULA PARA BEBE.	2
145	CHIAPAS	51200047	51201-0047	20133	513.143.0148.00.01	BURO.	197
146	CHIAPAS	51200049	51201-0049	20134	513.164.3374.00.01	CAMA INDIVIDUAL METALICA.	2
147	CHIAPAS	53106573	53101-6573	20136	513.191.0862.00.01	CARRO PARA CURACIONES.	5
148	CHIAPAS	53106576	53101-6576	20137	513.191.0877.00.01	CARRO PARA MEDICAMENTOS.	10
149	CHIAPAS	51200053	51201-0053	20138	513.191.0887.00.01	CARRO PARA ROPA LIMPIA.	2
150	CHIAPAS	53106577	53101-6577	20140	513.191.0903.00.01	CARRO PORTAEXPEDIENTES.	9
151	CHIAPAS	53106578	53101-6578	20142	513.209.0061.00.01	CEPILLERA PARA USO QUIRURGICO.	74
152	CHIAPAS	53200453	53201-0453	20143	513.227.0176.00.01	CHAROLA CON TAPA PARA INSTRUMENTAL.	1
153	CHIAPAS	53200456	53201-0456	20145	513.245.0113.00.01	COMODO PARA ADULTOS.	284
154	CHIAPAS	53200457	53201-0457	20146	513.245.0126.00.01	COMODO PARA MENORES.	22
155	CHIAPAS	51200057	51201-0057	20147	513.254.0113.00.01	CUBETA DE ACERO INOXIDABLE CON PORTA CUBETA RODABLE.	237
156	CHIAPAS	51200060	51201-0060	20148	513.352.0111.00.01	ESCALERILLA DE DOS PELDAÑOS.	340
157	CHIAPAS	51100261	51101-0261	20149	513.360.0066.00.01	ESTANTE GUARDA ESTERIL DE 90 CM.	98
158	CHIAPAS	51100260	51101-0260	20151	513.360.0071.00.01	ESTANTE GUARDA ESTERIL DE 120 CM.	15
159	CHIAPAS	51200062	51201-0062	20153	513.546.0061.00.01	JABONERA DE PEDAL.	25
160	CHIAPAS	51200064	51201-0064	20154	513.567.0111.00.01	LAMPARA DE LUZ INTENSA.	15
161	CHIAPAS	51200065	51201-0065	20155	513.567.0128.00.01	LAMPARA DE PIE RODABLE.	6
162	CHIAPAS	51200066	51201-0066	20156	513.580.0649.00.01	LAVABO DE CIRUJANO DOBLE.	25
163	CHIAPAS	51200071	51201-0071	20158	513.580.0667.00.01	LAVABO PASTEUR DERECHO DE 90 CM.	51
164	CHIAPAS	51200073	51201-0073	20159	513.580.0672.00.01	LAVABO PASTEUR IZQUIERDO DE 90 CM.	24
165	CHIAPAS	51200133	51201-0133	20160	513.621.2551.00.01	MESA INTEGRAL ALTA DE 150 CM CON FREGADERO DERECHO.	10
166	CHIAPAS	51200135	51201-0135	20165	513.621.2606.00.01	MESA INTEGRAL DE 120 CM CON RESPALDO Y FREGADERO DERECHO.	12
167	CHIAPAS	51200109	51201-0109	20166	513.621.2615.00.01	MESA ALTA INTEGRAL DE 150 CM CON RESPALDO Y FREGADERO DERECHO.	13
168	CHIAPAS	51200089	51201-0089	20169	513.621.2649.00.01	MESA ALTA DE 150 CM CON RESPALDO Y FREGADERO IZQUIERDO.	2
169	CHIAPAS	51200134	51201-0134	20174	513.621.2697.00.01	MESA INTEGRAL ALTA DE 180 CM CON DOBLE FREGADERO CENTRAL.	27
170	CHIAPAS	51200110	51201-0110	20178	513.621.2732.00.01	MESA CARRO ANESTESIOLOGO DE 70 CM.	9
171	CHIAPAS	51200114	51201-0114	20179	513.621.2744.00.01	MESA DE 150 CM CON FREGADERO DEPÓSITO DE HIELO Y BAÑO MARIA.	8
172	CHIAPAS	51200128	51201-0128	20181	513.621.2762.00.01	MESA DE 180 CM PARA ENSAMBLE CON REPISA INTERMEDIA.	2
173	CHIAPAS	51200137	51201-0137	20183	513.621.2786.00.01	MESA MAYO.	111
174	CHIAPAS	53106581	53101-6581	20184	513.621.2792.00.01	MESA PARA EXPLORACION PEDIATRICA.	2
175	CHIAPAS	53106582	53101-6582	20185	513.621.2804.00.01	MESA PARA INSTRUMENTAL QUIRURGICO.	9
176	CHIAPAS	53106583	53101-6583	20186	513.621.2813.00.01	MESA PARA REHIDRATACION.	4
177	CHIAPAS	51200139	51201-0139	20187	513.621.2828.00.01	MESA PASTEUR.	136
178	CHIAPAS	51200141	51201-0141	20189	513.621.2847.00.01	MESA PUENTE.	12
179	CHIAPAS	51200142	51201-0142	20190	513.621.2857.00.01	MESA RIGIDA DE MADERA.	3
180	CHIAPAS	51200143	51201-0143	20191	513.621.2885.00.01	MESA RIÑON.	24
181	CHIAPAS	51100262	51101-0262	20192	513.771.0438.00.01	REPISA DE 120 CM CONTRA MURO.	7
182	CHIAPAS	51100264	51101-0264	20194	513.771.0456.00.01	REPISA DE 180 CM CONTRA MURO.	1
183	CHIAPAS	51200154	51201-0154	20195	513.783.0075.00.01	RIEL PORTAVENOCLISIS.	365

Anexo No. 3.2 Relación y Cantidad de Bienes

PARTIDA	DESTINO	CUCOP	CUCOP +	PREI	SAI	DESCRIPCIÓN	CANTIDAD
184	CHIAPAS	53200459	53201-0459	20196	513.790.0089.00.01	RIÑON DE ACERO INOXIDABLE DE 250 ML.	12
185	CHIAPAS	53200461	53201-0461	20197	513.790.0091.00.01	RIÑON DE ACERO INOXIDABLE DE 500 ML.	104
186	CHIAPAS	53106585	53101-6585	20198	513.810.0298.00.01	SILLA DE RUEDAS CON DESCANSAPIES.	67
187	CHIAPAS	53200465	53201-0465	20199	513.950.0122.00.01	VASO PARA MEDICAMENTOS DE 30 CM CUBICOS.	12
188	CHIAPAS	53200463	53201-0463	20200	513.950.0137.00.01	VASO PARA MEDICAMENTOS DE 140 CM CUBICOS.	4
189	CHIAPAS	53200462	53201-0462	20201	513.950.0149.00.01	VASO CON TAPA DE UN LITRO.	2
190	CHIAPAS	51200041	51201-0041	20202	513.123.0266.00.01	BANQUETA DE ALTURA.	11
191	CHIAPAS	51200059	51201-0059	20203	513.219.0042.00.01	DIVAN (CHAISE LONGUE).	14
192	CHIAPAS	51200074	51201-0074	20204	513.560.0023.00.01	LITERAS METALICAS.	18
193	CHIAPAS	53200458	53201-0458	20205	513.635.0169.00.01	ORINAL PARA VARONES.	144
194	CHIAPAS	51200153	51201-0153	20206	513.635.0173.00.01	PORTAVENOCLISIS RODABLE.	91
195	CHIAPAS	53106570	53101-6570	20212	513.263.0086.00.01	CARRO CUNA CON BASINET DE ACRILICO.	28
196	CHIAPAS	53106562	53101-6562	20274	513.130.0459.00.01	BASCULA PESA BEBE TUBULAR TIPO DINAMOMETRO.	3
197	CHIAPAS	51200115	51201-0115	20275	513.621.2876.00.01	MESA DE 150 CM CON FREGADERO DERECHO Y GUARDA COMPRESORA.	1
198	CHIAPAS	51200112	51201-0112	20292	513.621.2972.00.01	MESA DE 120 CM CON CUBIERTA DE LAMINADO PLASTICO.	1
199	CHIAPAS	51200119	51201-0119	20302	513.621.3076.00.01	MESA DE 150 CM PARA ATENCION AL RECIEN NACIDO.	2
200	CHIAPAS	51200193	51201-0193	20309	515.250.0035.00.01	CAMPANA DE EXTRACCION PLOMADA.	1
201	CHIAPAS	53106592	53101-6592	20312	515.451.0285.00.01	GABINETE PLOMADO PARA ALMACENAMIENTO DE RADIO ISOTOPOS.	1
202	CHIAPAS	53106588	53101-6588	20313	515.451.0297.00.01	GABINETE PARA TOMA DE MUESTRAS CON FREGADERO DERECHO.	2
203	CHIAPAS	53106589	53101-6589	20314	515.451.0301.00.01	GABINETE PARA TOMA DE MUESTRAS CON FREGADERO IZQUIERDO.	2
204	CHIAPAS	51200214	51201-0214	20321	515.619.1417.00.01	MESA BAJA DE 90 CM CON CUBIERTA DE ACERO INOXIDABLE.	2
205	CHIAPAS	51200167	51201-0167	20332	515.619.1524.00.01	MESA ALTA DE 120 CM CON RESPALDO.	4
206	CHIAPAS	53106572	53101-6572	20547	513.191.0934.00.01	CARRO PARA CURACIONES EN ABS.	94
207	CHIAPAS	51200054	51201-0054	20549	513.191.0946.00.01	CARRO PARA ROPA SUCIA CON TAPA Y APERTURA DE PEDAL.	73
208	CHIAPAS	51200136	51201-0136	20573	513.621.3091.00.01	MESA INTEGRAL PASTEUR.	1
209	CHIAPAS	51200148	51201-0148	20577	513.632.0044.00.01	MUEBLE INTEGRAL ALTO DE 150 CM CON RESPALDO Y FREGADERO DERECHO.	3
210	CHIAPAS	51200149	51201-0149	20579	513.632.0054.00.01	MUEBLE INTEGRAL ALTO DE 180 CM CON DOBLE FREGADERO CENTRAL.	2
211	CHIAPAS	51200275	51201-0275	20589	515.958.0017.00.01	SILLON DE EXTRACCIONES.	2
212	CHIAPAS	51200157	51201-0157	20597	513.964.0017.00.01	VESTIDOR CON ARMARIO PARA CONSULTORIO.	2
213	CHIAPAS	51200235	51201-0235	20603	515.619.1697.00.01	MESA ALTA DE 90 CM CON RESPALDO, CAJON Y PUERTAS ABATIBLES.	22
214	CHIAPAS	51200240	51201-0240	20615	515.619.1813.00.01	MESA ALTA DE 180 CM DE TRABAJO PARA 2 USUARIOS CON RESPALDO.	9
215	CHIAPAS	51200168	51201-0168	20620	515.619.1865.00.01	MESA ALTA DE 120 CM SIN RESPALDO Y 8 CAJONES.	12
216	CHIAPAS	51200169	51201-0169	20621	515.619.1876.00.01	MESA ALTA DE 120 CM SIN RESPALDO Y PUERTAS ABATIBLES.	4
217	CHIAPAS	51200170	51201-0170	20622	515.619.1883.00.01	MESA ALTA DE 120 CM SIN RESPALDO, 2 CAJONES SUPERIORES Y PUERTAS ABATIBLES.	5
218	CHIAPAS	51200244	51201-0244	20627	515.619.1937.00.01	MESA ALTA DE 180 CM SIN RESPALDO, CAJONES CENTRALES Y PUERTAS ABATIBLES LATERALES	2
219	CHIAPAS	51200087	51201-0087	20647	513.621.3125.00.01	MESA ALTA DE 150 CM CON RESPALDO Y FREGADERO DERECHO.	5
220	CHIHUAHUA	53106569	53101-6569	16692	513.191.0803.01.01	CARRO CAMILLA TIPO TRANSFER (LATERAL).	5
221	CHIHUAHUA	51200063	51201-0063	16698	513.546.0029.01.01	JABONERA ELECTRICA.	1
222	CHIHUAHUA	51200144	51201-0144	16771	513.626.0287.01.01	MODULO PARA CONSULTORIO MEDICO DERECHO.	33
223	CHIHUAHUA	51200145	51201-0145	16772	513.626.0295.01.01	MODULO PARA CONSULTORIO MEDICO IZQUIERDO.	20
224	CHIHUAHUA	51200173	51201-0173	16800	515.619.0059.01.01	MESA ALTA DE 150 CM CON CAJONERA CENTRAL.	5
225	CHIHUAHUA	51200186	51201-0186	16810	515.619.0737.01.01	MESA ALTA DE 180 CM CON CAJONERA CENTRAL.	15
226	CHIHUAHUA	51200158	51201-0158	18440	514.160.0014.00.01	CARRO PARA SUPERMERCADO.	7
227	CHIHUAHUA	51200084	51201-0084	19724	513.621.0753.01.01	MESA ALTA DE 150 CM CON FREGADERO DERECHO.	4
228	CHIHUAHUA	51200086	51201-0086	19725	513.621.0761.01.01	MESA ALTA DE 150 CM CON FREGADERO IZQUIERDO.	1

ANEXOS
DIVISIÓN DE CONTRATOS

Anexo No. 3.2 Relación y Cantidad de Bienes

PARTIDA	DESTINO	CUCOP	CUCOP 2	PREI	SAI	DESCRIPCION	CANTIDAD
229	CHIHUAHUA	51200079	51201-0079	19727	513.621.0803.01.01	MESA ALTA DE 120 CM CON RESPALDO Y FREGADERO DERECHO.	10
230	CHIHUAHUA	51200082	51201-0082	19925	513.621.2499.00.01	MESA ALTA DE 150 CM CON FREGADERO CENTRAL Y CAJONES.	22
231	CHIHUAHUA	51200090	51201-0090	19926	513.621.2508.00.01	MESA ALTA DE 180 CM CON FREGADERO CENTRAL Y CAJONES.	1
232	CHIHUAHUA	51200091	51201-0091	19934	513.621.2539.00.01	MESA ALTA DE 180 CM CON FREGADERO CENTRAL Y TRAMPA PARA YESO (INTEGRADA).	1
233	CHIHUAHUA	51200159	51201-0159	20023	515.247.0118.00.01	CARRO CAJONERO.	1
234	CHIHUAHUA	53106587	53101-6587	20024	515.247.0125.00.01	CARRO DISTRIBUIDOR DE MUESTRAS.	12
235	CHIHUAHUA	51200199	51201-0199	20029	515.619.1227.00.01	MESA ALTA DE 90 CM CON CUBIERTA DE ACERO INOXIDABLE.	2
236	CHIHUAHUA	51200161	51201-0161	20030	515.619.1232.00.01	MESA ALTA DE 120 CM CON CUBIERTA DE ACERO INOXIDABLE.	3
237	CHIHUAHUA	51200176	51201-0176	20031	515.619.1244.00.01	MESA ALTA DE 150 CM CON CUBIERTA DE ACERO INOXIDABLE.	6
238	CHIHUAHUA	51200201	51201-0201	20035	515.619.1286.00.01	MESA ALTA DE 90 CM CON VERTEDERO.	1
239	CHIHUAHUA	51200202	51201-0202	20036	515.619.1292.00.01	MESA BAJA DE 180 CM CON CUBIERTA DE MADERA.	5
240	CHIHUAHUA	51200203	51201-0203	20037	515.619.1306.00.01	MESA BAJA DE 90 CM CON VERTEDERO.	2
241	CHIHUAHUA	51200206	51201-0206	20040	515.619.1337.00.01	MESA BAJA DE 180 CM CON CUBIERTA DE ACERO INOXIDABLE.	1
242	CHIHUAHUA	51200207	51201-0207	20041	515.619.1349.00.01	MESA PARA BANCO DE SANGRE CON FREGADERO CENTRAL.	1
243	CHIHUAHUA	51200272	51201-0272	20042	515.784.0111.00.01	REPISA ABATIBLE PARA TOMA DE MUESTRAS.	1
244	CHIHUAHUA	51200274	51201-0274	20044	515.825.0128.00.01	SILLA CAMA PARA DONADORES.	8
245	CHIHUAHUA	51100273	51101-0273	20045	515.957.0322.00.01	VITRINA DE 75 CM CONTRA MURO.	4
246	CHIHUAHUA	51100274	51101-0274	20046	515.957.0337.00.01	VITRINA DE 90 CM CONTRA MURO CON LLAVES.	1
247	CHIHUAHUA	51100257	51101-0257	20120	513.060.0065.00.01	ANAQUEL GUARDA COMODOS.	115
248	CHIHUAHUA	51200036	51201-0036	20122	513.108.0345.00.01	BANCO GIRATORIO ACOJINADO CON RESPALDO CINCO APOYOS.	18
249	CHIHUAHUA	51200038	51201-0038	20124	513.108.0363.00.01	BANCO GIRATORIO CON RESPALDO DE ACERO INOXIDABLE.	5
250	CHIHUAHUA	51200039	51201-0039	20125	513.108.0378.00.01	BANCO GIRATORIO DE ACERO INOXIDABLE.	46
251	CHIHUAHUA	53200451	53201-0451	20126	513.113.0299.00.01	BANDEJA.	242
252	CHIHUAHUA	51200043	51201-0043	20127	513.118.0076.00.01	BAÑO DE ARTESA.	1
253	CHIHUAHUA	53106558	53101-6558	20128	513.130.0422.00.01	BASCULA CON ESTADIMETRO.	9
254	CHIHUAHUA	53106560	53101-6560	20130	513.130.0449.00.01	BASCULA PARA BEBE.	64
255	CHIHUAHUA	51200047	51201-0047	20133	513.143.0148.00.01	BURO.	5
256	CHIHUAHUA	51200049	51201-0049	20134	513.164.3374.00.01	CAMA INDIVIDUAL METALICA.	353
257	CHIHUAHUA	53106573	53101-6573	20136	513.191.0862.00.01	CARRO PARA CURACIONES.	2
258	CHIHUAHUA	53106576	53101-6576	20137	513.191.0877.00.01	CARRO PARA MEDICAMENTOS.	5
259	CHIHUAHUA	51200053	51201-0053	20138	513.191.0887.00.01	CARRO PARA ROPA LIMPIA.	24
260	CHIHUAHUA	53106577	53101-6577	20140	513.191.0903.00.01	CARRO PORTAEXPEDIENTES.	6
261	CHIHUAHUA	53106578	53101-6578	20142	513.209.0061.00.01	CEPILLERA PARA USO QUIRURGICO.	16
262	CHIHUAHUA	53200453	53201-0453	20143	513.227.0176.00.01	CHAROLA CON TAPA PARA INSTRUMENTAL.	84
263	CHIHUAHUA	53200456	53201-0456	20145	513.245.0113.00.01	COMODO PARA ADULTOS.	1
264	CHIHUAHUA	53200457	53201-0457	20146	513.245.0128.00.01	COMODO PARA MENORES.	397
265	CHIHUAHUA	51200057	51201-0057	20147	513.264.0113.00.01	CUBETA DE ACERO INOXIDABLE CON PORTA CUBETA RODABLE.	38
266	CHIHUAHUA	51200060	51201-0060	20148	513.352.0111.00.01	ESCALERILLA DE DOS PELDAÑOS.	288
267	CHIHUAHUA	51100261	51101-0261	20149	513.360.0066.00.01	ESTANTE GUARDA ESTERIL DE 90 CM.	527
268	CHIHUAHUA	51100260	51101-0260	20151	513.360.0071.00.01	ESTANTE GUARDA ESTERIL DE 120 CM.	102
269	CHIHUAHUA	51200062	51201-0062	20153	513.546.0061.00.01	JABONERA DE PEDAL.	14
270	CHIHUAHUA	51200064	51201-0064	20154	513.567.0111.00.01	LAMPARA DE LUZ INTENSA.	21
271	CHIHUAHUA	51200065	51201-0065	20155	513.567.0128.00.01	LAMPARA DE PIE RODABLE.	16
272	CHIHUAHUA	51200066	51201-0066	20156	513.580.0649.00.01	LAVABO DE CIRUJANO DOBLE.	7
273	CHIHUAHUA	51200067	51201-0067	20157	513.580.0659.00.01	LAVABO DE CIRUJANO SENCILLO.	18
274	CHIHUAHUA	51200071	51201-0071	20158	513.580.0687.00.01	LAVABO PASTEUR DERECHO DE 90 CM.	4
							58

Anexo No. 3.2 Relación y Cantidad de Bienes

PARTIDA	DESTINO	CUCOP	CUCOP +	PREI	SAI	DESCRIPCION	CANTIDAD
275	CHIHUAHUA	51200073	51201-0073	20159	513.580.0672.00.01	LAVABO PASTEUR IZQUIERDO DE 90 CM.	23
276	CHIHUAHUA	51200133	51201-0133	20160	513.621.2551.00.01	MESA INTEGRAL ALTA DE 150 CM CON FREGADERO DERECHO.	9
277	CHIHUAHUA	51200135	51201-0135	20165	513.621.2606.00.01	MESA INTEGRAL DE 120 CM CON RESPALDO Y FREGADERO DERECHO.	14
278	CHIHUAHUA	51200109	51201-0109	20166	513.621.2615.00.01	MESA ALTA INTEGRAL DE 150 CM CON RESPALDO Y FREGADERO DERECHO.	10
279	CHIHUAHUA	51200134	51201-0134	20174	513.621.2697.00.01	MESA INTEGRAL ALTA DE 180 CM CON DOBLE FREGADERO CENTRAL.	35
280	CHIHUAHUA	51200110	51201-0110	20178	513.621.2732.00.01	MESA CARRO ANESTESIOLOGO DE 70 CM.	15
281	CHIHUAHUA	51200128	51201-0128	20181	513.621.2762.00.01	MESA DE 180 CM PARA ENSAMBLE CON REPISA INTERMEDIA.	2
282	CHIHUAHUA	51200118	51201-0118	20182	513.621.2777.00.01	MESA DE 150 CM CON FREGADERO, DEPOSITO DE HIELO Y BAÑO MARIA.	10
283	CHIHUAHUA	51200137	51201-0137	20183	513.621.2786.00.01	MESA MAYO.	160
284	CHIHUAHUA	53106581	53101-6581	20184	513.621.2792.00.01	MESA PARA EXPLORACION PEDIATRICA.	2
285	CHIHUAHUA	53106582	53101-6582	20185	513.621.2804.00.01	MESA PARA INSTRUMENTAL QUIRURGICO.	15
286	CHIHUAHUA	53106583	53101-6583	20186	513.621.2813.00.01	MESA PARA REHIDRATACION.	6
287	CHIHUAHUA	51200139	51201-0139	20187	513.621.2826.00.01	MESA PASTEUR.	127
288	CHIHUAHUA	51200141	51201-0141	20189	513.621.2847.00.01	MESA PUENTE.	274
289	CHIHUAHUA	51200142	51201-0142	20190	513.621.2857.00.01	MESA RIGIDA DE MADERA.	3
290	CHIHUAHUA	51200143	51201-0143	20191	513.621.2865.00.01	MESA RINON.	29
291	CHIHUAHUA	51100262	51101-0262	20192	513.771.0438.00.01	REPISA DE 120 CM CONTRA MURO.	5
292	CHIHUAHUA	51100264	51101-0264	20194	513.771.0456.00.01	REPISA DE 180 CM CONTRA MURO.	1
293	CHIHUAHUA	51200154	51201-0154	20195	513.783.0075.00.01	RIEL PORTAVENOCLISIS.	593
294	CHIHUAHUA	53200459	53201-0459	20196	513.790.0089.00.01	RINON DE ACERO INOXIDABLE DE 250 ML.	14
295	CHIHUAHUA	53200461	53201-0461	20197	513.790.0091.00.01	RINON DE ACERO INOXIDABLE DE 500 ML.	152
296	CHIHUAHUA	53106585	53101-6585	20198	513.810.0298.00.01	SILLA DE RUEDAS CON DESCANSAPIES.	29
297	CHIHUAHUA	53200465	53201-0465	20199	513.950.0122.00.01	VASO PARA MEDICAMENTOS DE 30 CM CUBICOS.	232
298	CHIHUAHUA	53200463	53201-0463	20200	513.950.0137.00.01	VASO PARA MEDICAMENTOS DE 140 CM CUBICOS.	4
299	CHIHUAHUA	53200462	53201-0462	20201	513.950.0149.00.01	VASO CON TAPA DE UN LITRO.	2
300	CHIHUAHUA	51200041	51201-0041	20202	513.123.0266.00.01	BANQUETA DE ALTURA.	27
301	CHIHUAHUA	51200059	51201-0059	20203	513.219.0042.00.01	DIVAN (CHAISE LONGUE).	17
302	CHIHUAHUA	51200074	51201-0074	20204	513.560.0023.00.01	LITERAS METALICAS.	24
303	CHIHUAHUA	53200458	53201-0458	20205	513.635.0168.00.01	ORINAL PARA VARONES.	199
304	CHIHUAHUA	51200153	51201-0153	20206	513.635.0173.00.01	PORTAVENOCLISIS RODABLE.	169
305	CHIHUAHUA	53106570	53101-6570	20212	513.263.0086.00.01	CARRO CUNA CON BASINET DE ACRILICO.	52
306	CHIHUAHUA	51200115	51201-0115	20275	513.621.2876.00.01	MESA DE 150 CM CON FREGADERO DERECHO Y GUARDA COMPRESORA.	2
307	CHIHUAHUA	51200119	51201-0119	20302	513.621.3076.00.01	MESA DE 150 CM PARA ATENCION AL RECIEN NACIDO.	3
308	CHIHUAHUA	53106588	53101-6588	20313	515.451.0297.00.01	GABINETE PARA TOMA DE MUESTRAS CON FREGADERO DERECHO.	10
309	CHIHUAHUA	53106589	53101-6589	20314	515.451.0301.00.01	GABINETE PARA TOMA DE MUESTRAS CON FREGADERO IZQUIERDO.	2
310	CHIHUAHUA	51200214	51201-0214	20321	515.619.1417.00.01	MESA BAJA DE 90 CM CON CUBIERTA DE ACERO INOXIDABLE.	3
311	CHIHUAHUA	51200167	51201-0167	20332	515.619.1524.00.01	MESA ALTA DE 120 CM CON RESPALDO.	3
312	CHIHUAHUA	53106572	53101-6572	20547	513.191.0934.00.01	CARRO PARA CURACIONES EN ABS.	119
313	CHIHUAHUA	51200054	51201-0054	20549	513.191.0946.00.01	CARRO PARA ROPA SUCIA CON TAPA Y APERTURA DE PEDAL.	124
314	CHIHUAHUA	51200136	51201-0136	20573	513.621.3091.00.01	MESA INTEGRAL PASTEUR.	1
315	CHIHUAHUA	51200148	51201-0148	20577	513.632.0044.00.01	MUEBLE INTEGRAL ALTO DE 150 CM CON RESPALDO Y FREGADERO DERECHO.	4
316	CHIHUAHUA	51200149	51201-0149	20579	513.632.0054.00.01	MUEBLE INTEGRAL ALTO DE 180 CM CON DOBLE FREGADERO CENTRAL.	2
317	CHIHUAHUA	51200275	51201-0275	20589	515.958.0017.00.01	SILLON DE EXTRACCIONES.	7
318	CHIHUAHUA	51200157	51201-0157	20597	513.964.0017.00.01	VESTIDOR CON ARMARIO PARA CONSULTORIO.	2
319	CHIHUAHUA	51200235	51201-0235	20603	515.619.1697.00.01	MESA ALTA DE 90 CM CON RESPALDO, CAJON Y PUERTAS ABATIBLES.	46
320	CHIHUAHUA	51200240	51201-0240	20615	515.619.1813.00.01	MESA ALTA DE 180 CM DE TRABAJO PARA 2 USUARIOS CON RESPALDO.	9

ANEXOS
DIVISIÓN DE CONTRATOS

Anexo No. 3.2 Relación y Cantidad de Bienes

PARTIDA	DESTINO	CUCOP	CUCOP +	PREI	SAI	DESCRIPCION	CANTIDAD
321	CHIHUAHUA	51200168	51201-0168	20620	515.619.1865.00.01	MESA ALTA DE 120 CM SIN RESPALDO Y 8 CAJONES.	18
322	CHIHUAHUA	51200169	51201-0169	20621	515.619.1876.00.01	MESA ALTA DE 120 CM SIN RESPALDO Y PUERTAS ABATIBLES.	5
323	CHIHUAHUA	51200170	51201-0170	20622	515.619.1883.00.01	MESA ALTA DE 120 CM SIN RESPALDO, 2 CAJONES SUPERIORES Y PUERTAS ABATIBLES.	5
324	CHIHUAHUA	51200244	51201-0244	20627	515.619.1937.00.01	MESA ALTA DE 180 CM SIN RESPALDO, CAJONES CENTRALES Y PUERTAS ABATIBLES LATERALES.	1
325	CHIHUAHUA	51200087	51201-0087	20647	513.621.3125.00.01	MESA ALTA DE 150 CM CON RESPALDO Y FREGADERO DERECHO.	9
326	CHIHUAHUA	51200097	51201-0097	21590	513.621.3135.00.01	MESA ALTA DE 180 CM CON RESPALDO Y FREGADERO IZQUIERDO.	2
327	PUEBLA	51200051	51201-0051	16665	513.164.0251.01.01	CAMA TRABAJO DE PARTO.	8
328	PUEBLA	53106569	53101-6569	16682	513.191.0803.01.01	CARRO CAMILLA TIPO TRANSFER (LATERAL).	4
329	PUEBLA	51200063	51201-0063	16696	513.546.0029.01.01	JABONERA ELECTRICA.	1
330	PUEBLA	51200144	51201-0144	18771	513.626.0287.01.01	MODULO PARA CONSULTORIO MEDICO DERECHO.	21
331	PUEBLA	51200145	51201-0145	18772	513.626.0295.01.01	MODULO PARA CONSULTORIO MEDICO IZQUIERDO.	12
332	PUEBLA	51200173	51201-0173	18800	515.619.0059.01.01	MESA ALTA DE 150 CM CON CAJONERA CENTRAL.	5
333	PUEBLA	51200186	51201-0186	18810	515.619.0737.01.01	MESA ALTA DE 180 CM CON CAJONERA CENTRAL.	15
334	PUEBLA	51200158	51201-0158	18440	514.160.0014.00.01	CARRO PARA SUPERMERCADO.	8
335	PUEBLA	51200084	51201-0084	19724	513.621.0753.01.01	MESA ALTA DE 150 CM CON FREGADERO DERECHO.	4
336	PUEBLA	51200086	51201-0086	19725	513.621.0761.01.01	MESA ALTA DE 150 CM CON FREGADERO IZQUIERDO.	1
337	PUEBLA	51200079	51201-0079	19727	513.621.0803.01.01	MESA ALTA DE 120 CM CON RESPALDO Y FREGADERO DERECHO.	8
338	PUEBLA	51200082	51201-0082	19925	513.621.2499.00.01	MESA ALTA DE 150 CM CON FREGADERO CENTRAL Y CAJONES.	18
339	PUEBLA	51200090	51201-0090	19926	513.621.2508.00.01	MESA ALTA DE 180 CM CON FREGADERO CENTRAL Y CAJONES.	1
340	PUEBLA	51200091	51201-0091	19934	513.621.2539.00.01	MESA ALTA DE 180 CM CON FREGADERO CENTRAL Y TRAMPA PARA YESO (INTEGRADA).	1
341	PUEBLA	51200159	51201-0159	20023	515.247.0118.00.01	CARRO CAJONERO.	11
342	PUEBLA	53106587	53101-6587	20024	515.247.0125.00.01	CARRO DISTRIBUIDOR DE MUESTRAS.	2
343	PUEBLA	53106590	53101-6590	20025	515.451.0259.00.01	GABINETE PARA TOMA DE MUESTRAS.	6
344	PUEBLA	51200199	51201-0199	20029	515.619.1227.00.01	MESA ALTA DE 90 CM CON CUBIERTA DE ACERO INOXIDABLE.	3
345	PUEBLA	51200161	51201-0161	20030	515.619.1232.00.01	MESA ALTA DE 120 CM CON CUBIERTA DE ACERO INOXIDABLE.	4
346	PUEBLA	51200176	51201-0176	20031	515.619.1244.00.01	MESA ALTA DE 150 CM CON CUBIERTA DE ACERO INOXIDABLE.	1
347	PUEBLA	51200201	51201-0201	20035	515.619.1286.00.01	MESA ALTA DE 90 CM CON VERTEDERO.	8
348	PUEBLA	51200202	51201-0202	20036	515.619.1292.00.01	MESA BAJA DE 180 CM CON CUBIERTA DE MADERA.	2
349	PUEBLA	51200203	51201-0203	20037	515.619.1306.00.01	MESA BAJA DE 90 CM CON VERTEDERO.	1
350	PUEBLA	51200206	51201-0206	20040	515.619.1337.00.01	MESA BAJA DE 180 CM CON CUBIERTA DE ACERO INOXIDABLE.	1
351	PUEBLA	51200207	51201-0207	20041	515.619.1349.00.01	MESA PARA BANCO DE SANGRE CON FREGADERO CENTRAL.	1
352	PUEBLA	51200272	51201-0272	20042	515.764.0111.00.01	REPISA ABATIBLE PARA TOMA DE MUESTRAS.	8
353	PUEBLA	51200274	51201-0274	20044	515.825.0128.00.01	SILLA CAMA PARA DONADORES.	4
354	PUEBLA	51100273	51101-0273	20045	515.957.0322.00.01	VITRINA DE 75 CM CONTRA MURO.	1
355	PUEBLA	51100274	51101-0274	20046	515.957.0337.00.01	VITRINA DE 90 CM CONTRA MURO CON LLAVES.	90
356	PUEBLA	51100257	51101-0257	20120	513.060.0085.00.01	ANAQUEL GUARDA COMODOS.	17
357	PUEBLA	51200036	51201-0036	20122	513.108.0345.00.01	BANCO GIRATORIO ACOJINADO CON RESPALDO CINCO APOYOS.	4
358	PUEBLA	51200037	51201-0037	20123	513.108.0355.00.01	BANCO GIRATORIO ACOJINADO SIN RESPALDO.	1
359	PUEBLA	51200038	51201-0038	20124	513.108.0363.00.01	BANCO GIRATORIO CON RESPALDO DE ACERO INOXIDABLE.	36
360	PUEBLA	51200039	51201-0039	20125	513.108.0378.00.01	BANCO GIRATORIO DE ACERO INOXIDABLE.	113
361	PUEBLA	53200451	53201-0451	20126	513.113.0299.00.01	BANDEJA.	1
362	PUEBLA	51200043	51201-0043	20127	513.118.0076.00.01	BAÑO DE ARTESA.	8
363	PUEBLA	53106558	53101-6558	20128	513.130.0422.00.01	BASCULA CON ESTADIMETRO.	47
364	PUEBLA	53106560	53101-6560	20130	513.130.0449.00.01	BASCULA PARA BEBE.	3
365	PUEBLA	51200047	51201-0047	20133	513.143.0148.00.01	BURO.	228

Anexo No. 3.2 Relación y Cantidad de Bienes

PARTIDA	DESTINO	CUCOP	CUCOP +	PREI	SAI	DESCRIPCIÓN	CANTIDAD
366	PUEBLA	53106573	53101-6573	20136	513.191.0862.00.01	CARRO PARA CURACIONES.	4
367	PUEBLA	53106576	53101-6576	20137	513.191.0877.00.01	CARRO PARA MEDICAMENTOS.	16
368	PUEBLA	51200053	51201-0053	20138	513.191.0887.00.01	CARRO PARA ROPA LIMPIA.	2
369	PUEBLA	53106577	53101-6577	20140	513.191.0903.00.01	CARRO PORTAEXPEDIENTES.	13
370	PUEBLA	53106578	53101-6578	20142	513.209.0061.00.01	CEPILLERA PARA USO QUIRURGICO.	67
371	PUEBLA	53200453	53201-0453	20143	513.227.0176.00.01	CHAROLA CON TAPA PARA INSTRUMENTAL.	1
372	PUEBLA	53200456	53201-0456	20145	513.245.0113.00.01	COMODO PARA ADULTOS.	324
373	PUEBLA	53200457	53201-0457	20146	513.245.0126.00.01	COMODO PARA MENORES.	36
374	PUEBLA	51200057	51201-0057	20147	513.254.0113.00.01	CUBETA DE ACERO INOXIDABLE CON PORTA CUBETA RODABLE.	228
375	PUEBLA	51200060	51201-0060	20148	513.352.0111.00.01	ESCALERILLA DE DOS PELDAÑOS.	348
376	PUEBLA	51100261	51101-0261	20149	513.360.0066.00.01	ESTANTE GUARDA ESTERIL DE 90 CM.	96
377	PUEBLA	51100260	51101-0260	20151	513.360.0071.00.01	ESTANTE GUARDA ESTERIL DE 120 CM.	14
378	PUEBLA	51200062	51201-0062	20153	513.546.0061.00.01	JABONERA DE PEDAL.	22
379	PUEBLA	51200064	51201-0064	20154	513.567.0111.00.01	LAMPARA DE LUZ INTENSA.	15
380	PUEBLA	51200065	51201-0065	20155	513.567.0128.00.01	LAMPARA DE PIE RODABLE.	7
381	PUEBLA	51200066	51201-0066	20156	513.580.0649.00.01	LAVABO DE CIRUJANO DOBLE.	16
382	PUEBLA	51200067	51201-0067	20157	513.580.0659.00.01	LAVABO DE CIRUJANO SENCILLO.	4
383	PUEBLA	51200071	51201-0071	20158	513.580.0667.00.01	LAVABO PASTEUR DERECHO DE 90 CM.	32
384	PUEBLA	51200073	51201-0073	20159	513.580.0672.00.01	LAVABO PASTEUR IZQUIERDO DE 90 CM.	21
385	PUEBLA	51200133	51201-0133	20160	513.621.2551.00.01	MESA INTEGRAL ALTA DE 150 CM CON FREGADERO DERECHO.	9
386	PUEBLA	51200135	51201-0135	20165	513.621.2606.00.01	MESA INTEGRAL DE 120 CM CON RESPALDO Y FREGADERO DERECHO.	13
387	PUEBLA	51200109	51201-0109	20166	513.621.2615.00.01	MESA ALTA INTEGRAL DE 150 CM CON RESPALDO Y FREGADERO DERECHO.	9
388	PUEBLA	51200134	51201-0134	20174	513.621.2697.00.01	MESA INTEGRAL ALTA DE 180 CM CON DOBLE FREGADERO CENTRAL.	28
389	PUEBLA	51200110	51201-0110	20178	513.621.2732.00.01	MESA CARRO ANESTESIOLOGO DE 70 CM.	9
390	PUEBLA	51200128	51201-0128	20181	513.621.2762.00.01	MESA DE 180 CM PARA ENSAMBLE CON REPISA INTERMEDIA.	2
391	PUEBLA	51200118	51201-0118	20182	513.621.2777.00.01	MESA DE 150 CM CON FREGADERO, DEPOSITO DE HIELO Y BAÑO MARIA.	6
392	PUEBLA	51200137	51201-0137	20183	513.621.2786.00.01	MESA MAYO.	103
393	PUEBLA	53106581	53101-6581	20184	513.621.2792.00.01	MESA PARA EXPLORACION PEDIATRICA.	4
394	PUEBLA	53106582	53101-6582	20185	513.621.2804.00.01	MESA PARA INSTRUMENTAL QUIRURGICO.	10
395	PUEBLA	53106583	53101-6583	20186	513.621.2813.00.01	MESA PARA REHIDRATACION.	6
396	PUEBLA	51200139	51201-0139	20187	513.621.2826.00.01	MESA PASTEUR.	102
397	PUEBLA	51200141	51201-0141	20189	513.621.2847.00.01	MESA PUENTE.	174
398	PUEBLA	51200142	51201-0142	20190	513.621.2857.00.01	MESA RIGIDA DE MADERA.	4
399	PUEBLA	51200143	51201-0143	20191	513.621.2865.00.01	MESA RIÑON.	20
400	PUEBLA	51100262	51101-0262	20192	513.771.0438.00.01	REPISA DE 120 CM CONTRA MURO.	8
401	PUEBLA	51100264	51101-0264	20194	513.771.0456.00.01	REPISA DE 180 CM CONTRA MURO.	1
402	PUEBLA	51200154	51201-0154	20195	513.783.0075.00.01	RIEL PORTAVENOCLISIS.	400
403	PUEBLA	53200459	53201-0459	20196	513.790.0089.00.01	RIÑON DE ACERO INOXIDABLE DE 250 ML.	13
404	PUEBLA	53200461	53201-0461	20197	513.790.0091.00.01	RIÑON DE ACERO INOXIDABLE DE 500 ML.	67
405	PUEBLA	53106585	53101-6585	20198	513.810.0298.00.01	SILLA DE RUEDAS CON DESCANSAPIES.	69
406	PUEBLA	53200465	53201-0465	20199	513.950.0122.00.01	VASO PARA MEDICAMENTOS DE 30 CM CUBICOS.	132
407	PUEBLA	53200463	53201-0463	20200	513.950.0137.00.01	VASO PARA MEDICAMENTOS DE 140 CM CUBICOS.	4
408	PUEBLA	53200462	53201-0462	20201	513.950.0149.00.01	VASO CON TAPA DE UN LITRO.	4
409	PUEBLA	51200041	51201-0041	20202	513.123.0266.00.01	BANQUETA DE ALTURA.	18
410	PUEBLA	51200059	51201-0059	20203	513.219.0042.00.01	DIVAN (CHAISE LONGUE).	16
411	PUEBLA	51200074	51201-0074	20204	513.560.0023.00.01	LITERAS METALICAS.	24

ANEXOS
DIVISIÓN DE CONTRATOS

Anexo No. 3.2 Relación y Cantidad de Bienes

PARTIDA	DESTINO	CUCOP	CUCOP +	PREI	SAI	DESCRIPCION	CANTIDAD
412	PUEBLA	53200458	53201-0458	20205	513.635.0168.00.01	ORINAL PARA VARONES.	146
413	PUEBLA	51200153	51201-0153	20206	513.635.0173.00.01	PORTAVENOCLISIS RODABLE.	99
414	PUEBLA	53106570	53101-6570	20212	513.263.0086.00.01	CARRO CUNA CON BASINET DE ACRILICO.	34
415	PUEBLA	51200119	51201-0119	20302	513.621.3076.00.01	MESA DE 150 CM PARA ATENCION AL RECIEN NACIDO.	2
416	PUEBLA	53106588	53101-6588	20313	515.451.0297.00.01	GABINETE PARA TOMA DE MUESTRAS CON FREGADERO DERECHO.	2
417	PUEBLA	53106589	53101-6589	20314	515.451.0301.00.01	GABINETE PARA TOMA DE MUESTRAS CON FREGADERO IZQUIERDO.	2
418	PUEBLA	51200214	51201-0214	20321	515.619.1417.00.01	MESA BAJA DE 90 CM CON CUBIERTA DE ACERO INOXIDABLE.	2
419	PUEBLA	51200167	51201-0167	20332	515.619.1524.00.01	MESA ALTA DE 120 CM CON RESPALDO.	3
420	PUEBLA	53106572	53101-6572	20547	513.191.0934.00.01	CARRO PARA CURACIONES EN ABS.	22
421	PUEBLA	51200054	51201-0054	20549	513.191.0946.00.01	CARRO PARA ROPA SUCIA CON TAPA Y APERTURA DE PEDAL.	93
422	PUEBLA	51200136	51201-0136	20573	513.621.3091.00.01	MESA INTEGRAL PASTEUR.	1
423	PUEBLA	51200148	51201-0148	20577	513.632.0044.00.01	MUEBLE INTEGRAL ALTO DE 150 CM CON RESPALDO Y FREGADERO DERECHO.	3
424	PUEBLA	51200149	51201-0149	20579	513.632.0054.00.01	MUEBLE INTEGRAL ALTO DE 180 CM CON DOBLE FREGADERO CENTRAL.	2
425	PUEBLA	51200275	51201-0275	20589	515.968.0017.00.01	SILLON DE EXTRACCIONES.	7
426	PUEBLA	51200157	51201-0157	20597	513.964.0017.00.01	VESTIDOR CON ARMARIO PARA CONSULTORIO.	2
427	PUEBLA	51200235	51201-0235	20603	515.619.1697.00.01	MESA ALTA DE 90 CM CON RESPALDO, CAJON Y PUERTAS ABATIBLES.	37
428	PUEBLA	51200240	51201-0240	20615	515.619.1813.00.01	MESA ALTA DE 180 CM DE TRABAJO PARA 2 USUARIOS CON RESPALDO.	7
429	PUEBLA	51200168	51201-0168	20620	515.619.1865.00.01	MESA ALTA DE 120 CM SIN RESPALDO Y 8 CAJONES.	14
430	PUEBLA	51200169	51201-0169	20621	515.619.1876.00.01	MESA ALTA DE 120 CM SIN RESPALDO Y PUERTAS ABATIBLES.	8
431	PUEBLA	51200170	51201-0170	20622	515.619.1883.00.01	MESA ALTA DE 120 CM SIN RESPALDO, 2 CAJONES SUPERIORES Y PUERTAS ABATIBLES.	5
432	PUEBLA	51200244	51201-0244	20627	515.619.1937.00.01	MESA ALTA DE 180 CM SIN RESPALDO, CAJONES CENTRALES Y PUERTAS ABATIBLES LATERALES.	1
433	PUEBLA	51200087	51201-0087	20647	513.621.3125.00.01	MESA ALTA DE 150 CM CON RESPALDO Y FREGADERO DERECHO.	5
434	PUEBLA	51200097	51201-0097	21598	513.621.3135.00.01	MESA ALTA DE 180 CM CON RESPALDO Y FREGADERO IZQUIERDO.	2
435	SONORA	53106569	53101-6569	18682	513.191.0803.01.01	CARRO CAMILLA TIPO TRANSFER (LATERAL).	3
436	SONORA	51200063	51201-0063	18698	513.545.0029.01.01	JABONERA ELECTRICA.	1
437	SONORA	51200144	51201-0144	18771	513.626.0297.01.01	MODULO PARA CONSULTORIO MEDICO DERECHO.	16
438	SONORA	51200145	51201-0145	18772	513.626.0295.01.01	MODULO PARA CONSULTORIO MEDICO IZQUIERDO.	9
439	SONORA	51200173	51201-0173	18800	515.619.0059.01.01	MESA ALTA DE 150 CM CON CAJONERA CENTRAL.	1
440	SONORA	51200186	51201-0186	18810	515.619.0737.01.01	MESA ALTA DE 180 CM CON CAJONERA CENTRAL.	12
441	SONORA	51200158	51201-0158	18440	514.160.0014.00.01	CARRO PARA SUPERMERCADO.	8
442	SONORA	51200084	51201-0084	18724	513.621.0753.01.01	MESA ALTA DE 150 CM CON FREGADERO DERECHO.	4
443	SONORA	51200079	51201-0079	19747	513.621.0803.01.01	MESA ALTA DE 120 CM CON RESPALDO Y FREGADERO DERECHO.	6
444	SONORA	51200082	51201-0082	19925	513.621.2499.00.01	MESA ALTA DE 150 CM CON FREGADERO CENTRAL Y CAJONES.	31
445	SONORA	51200091	51201-0091	19934	513.621.2539.00.01	MESA ALTA DE 180 CM CON FREGADERO CENTRAL Y TRAMPA PARA YESO (INTEGRADA).	1
446	SONORA	51200159	51201-0159	20023	515.247.0118.00.01	CARRO CAJONERO.	10
447	SONORA	53106587	53101-6587	20024	515.247.0125.00.01	CARRO DISTRIBUIDOR DE MUESTRAS.	2
448	SONORA	53106590	53101-6590	20025	515.451.0259.00.01	GABINETE PARA TOMA DE MUESTRAS.	6
449	SONORA	51200174	51201-0174	20026	515.619.1195.00.01	MESA ALTA DE 150 CM CON CAJONERA LATERAL.	2
450	SONORA	51200199	51201-0199	20029	515.619.1227.00.01	MESA ALTA DE 90 CM CON CUBIERTA DE ACERO INOXIDABLE.	4
451	SONORA	51200161	51201-0161	20030	515.619.1232.00.01	MESA ALTA DE 120 CM CON CUBIERTA DE ACERO INOXIDABLE.	4
452	SONORA	51200178	51201-0178	20031	515.619.1244.00.01	MESA ALTA DE 150 CM CON CUBIERTA DE ACERO INOXIDABLE.	1
453	SONORA	51200201	51201-0201	20035	515.619.1286.00.01	MESA ALTA DE 90 CM CON VERTEDERO.	4
454	SONORA	51200202	51201-0202	20036	515.619.1292.00.01	MESA BAJA DE 180 CM CON CUBIERTA DE MADERA.	2
455	SONORA	51200203	51201-0203	20037	515.619.1306.00.01	MESA BAJA DE 90 CM CON VERTEDERO.	1
456	SONORA	51200206	51201-0206	20040	515.619.1337.00.01	MESA BAJA DE 180 CM CON CUBIERTA DE ACERO INOXIDABLE.	1

Anexo No. 3.2 Relación y Cantidad de Bienes

PARTIDA	DESTINO	CUCOP	CUCOP +	PREI	SAI	DESCRIPCIÓN	CANTIDAD
457	SONORA	51200207	51201-0207	20041	515.619.1349.00.01	MESA PARA BANCO DE SANGRE CON FREGADERO CENTRAL.	1
458	SONORA	51200272	51201-0272	20042	515.784.0111.00.01	REPISA ABATIBLE PARA TOMA DE MUESTRAS.	6
459	SONORA	51200274	51201-0274	20044	515.825.0128.00.01	SILLA CAMA PARA DONADORES.	2
460	SONORA	51100273	51101-0273	20045	515.957.0322.00.01	VITRINA DE 75 CM CONTRA MURO.	1
461	SONORA	51100274	51101-0274	20046	515.957.0337.00.01	VITRINA DE 90 CM CONTRA MURO CON LLAVES.	79
462	SONORA	51100257	51101-0257	20120	513.060.0065.00.01	ANAQUEL GUARDA COMODOS.	16
463	SONORA	51200036	51201-0036	20122	513.108.0345.00.01	BANCO GIRATORIO ACOJINADO CON RESPALDO CINCO APOYOS.	4
464	SONORA	51200037	51201-0037	20123	513.108.0355.00.01	BANCO GIRATORIO ACOJINADO SIN RESPALDO.	1
465	SONORA	51200038	51201-0038	20124	513.108.0363.00.01	BANCO GIRATORIO CON RESPALDO DE ACERO INOXIDABLE.	27
466	SONORA	51200039	51201-0039	20125	513.108.0378.00.01	BANCO GIRATORIO DE ACERO INOXIDABLE.	86
467	SONORA	53200451	53201-0451	20126	513.113.0299.00.01	BANDEJA.	1
468	SONORA	51200043	51201-0043	20127	513.118.0076.00.01	BAÑO DE ARTESA.	5
469	SONORA	53106558	53101-6558	20128	513.130.0422.00.01	BASCULA CON ESTADIMETRO.	34
470	SONORA	51200047	51201-0047	20133	513.143.0148.00.01	BURO.	70
471	SONORA	51200049	51201-0049	20134	513.164.3374.00.01	CAMA INDIVIDUAL METALICA.	1
472	SONORA	53106573	53101-6573	20136	513.191.0862.00.01	CARRO PARA CURACIONES.	3
473	SONORA	53106576	53101-6576	20137	513.191.0877.00.01	CARRO PARA MEDICAMENTOS.	20
474	SONORA	51200053	51201-0053	20138	513.191.0887.00.01	CARRO PARA ROPA LIMPIA.	1
475	SONORA	53106577	53101-6577	20140	513.191.0903.00.01	CARRO PORTAEXPEDIENTES.	13
476	SONORA	53106578	53101-6578	20142	513.209.0061.00.01	CEPILLERA PARA USO QUIRURGICO.	46
477	SONORA	53200455	53201-0455	20145	513.245.0113.00.01	COMODO PARA ADULTOS.	261
478	SONORA	53200457	53201-0457	20146	513.245.0126.00.01	COMODO PARA MENORES.	16
479	SONORA	51200057	51201-0057	20147	513.254.0113.00.01	CUBETA DE ACERO INOXIDABLE CON PORTA CUBETA RODABLE.	159
480	SONORA	51200060	51201-0060	20148	513.352.0111.00.01	ESCALERILLA DE DOS PELDAÑOS.	212
481	SONORA	51100261	51101-0261	20149	513.360.0066.00.01	ESTANTE GUARDA ESTERIL DE 90 CM.	96
482	SONORA	51100260	51101-0260	20151	513.360.0071.00.01	ESTANTE GUARDA ESTERIL DE 120 CM.	14
483	SONORA	51200062	51201-0062	20153	513.546.0061.00.01	JABONERA DE PEDAL.	15
484	SONORA	51200064	51201-0064	20154	513.567.0111.00.01	LAMPARA DE LUZ INTENSA.	15
485	SONORA	51200065	51201-0065	20155	513.567.0126.00.01	LAMPARA DE PIE RODABLE.	5
486	SONORA	51200066	51201-0066	20156	513.580.0649.00.01	LAVABO DE CIRUJANO DOBLE.	11
487	SONORA	51200067	51201-0067	20157	513.580.0659.00.01	LAVABO DE CIRUJANO SENCILLO.	4
488	SONORA	51200071	51201-0071	20158	513.580.0667.00.01	LAVABO PASTEUR DERECHO DE 90 CM.	28
489	SONORA	51200073	51201-0073	20159	513.580.0672.00.01	LAVABO PASTEUR IZQUIERDO DE 90 CM.	15
490	SONORA	51200133	51201-0133	20160	513.621.2551.00.01	MESA INTEGRAL ALTA DE 150 CM CON FREGADERO DERECHO.	8
491	SONORA	51200135	51201-0135	20165	513.621.2606.00.01	MESA INTEGRAL DE 120 CM CON RESPALDO Y FREGADERO DERECHO.	12
492	SONORA	51200109	51201-0109	20166	513.621.2615.00.01	MESA ALTA INTEGRAL DE 150 CM CON RESPALDO Y FREGADERO DERECHO.	8
493	SONORA	51200134	51201-0134	20174	513.621.2697.00.01	MESA INTEGRAL ALTA DE 180 CM CON DOBLE FREGADERO CENTRAL.	29
494	SONORA	51200110	51201-0110	20178	513.621.2732.00.01	MESA CARRO ANESTESIOLOGO DE 70 CM.	6
495	SONORA	51200114	51201-0114	20179	513.621.2744.00.01	MESA DE 150 CM CON FREGADERO DEPOSITO DE HIELO Y BAÑO MARIA.	21
496	SONORA	51200128	51201-0128	20181	513.621.2762.00.01	MESA DE 180 CM PARA ENSAMBLE CON REPISA INTERMEDIA.	2
497	SONORA	51200137	51201-0137	20183	513.621.2786.00.01	MESA MAYO.	72
498	SONORA	53106581	53101-6581	20184	513.621.2792.00.01	MESA PARA EXPLORACION PEDIATRICA.	1
499	SONORA	53106582	53101-6582	20185	513.621.2804.00.01	MESA PARA INSTRUMENTAL QUIRURGICO.	7
500	SONORA	53106583	53101-6583	20186	513.621.2813.00.01	MESA PARA REHIDRATACION.	3
501	SONORA	51200139	51201-0139	20187	513.621.2826.00.01	MESA PASTEUR.	95
502	SONORA	51200141	51201-0141	20189	513.621.2847.00.01	MESA PUENTE.	90

ANEXOS
DIVISIÓN DE CONTRATOS

Anexo No. 3.2 Relación y Cantidad de Bienes

PARTIDA	DESTINO	CUCOP	CUCOP +	PREI	SAI	DESCRIPCION	CANTIDAD
503	SONORA	51200142	51201-0142	20190	513.621.2857.00.01	MESA RIGIDA DE MADERA.	2
504	SONORA	51200143	51201-0143	20191	513.621.2865.00.01	MESA RIÑON.	2
505	SONORA	51100262	51101-0262	20192	513.771.0438.00.01	REPISA DE 120 CM CONTRA MURO.	10
506	SONORA	51100264	51101-0264	20194	513.771.0456.00.01	REPISA DE 180 CM CONTRA MURO.	5
507	SONORA	51200154	51201-0154	20195	513.783.0075.00.01	RIEL PORTAVENOCLISIS.	1
508	SONORA	53200459	53201-0459	20196	513.790.0089.00.01	RIÑON DE ACERO INOXIDABLE DE 250 ML.	238
509	SONORA	53200461	53201-0461	20197	513.790.0091.00.01	RIÑON DE ACERO INOXIDABLE DE 500 ML.	7
510	SONORA	53106585	53101-6585	20198	513.810.0298.00.01	SILLA DE RUEDAS CON DESCANSAPIES.	92
511	SONORA	53200465	53201-0465	20199	513.950.0122.00.01	VASO PARA MEDICAMENTOS DE 30 CM CUBICOS.	26
512	SONORA	53200463	53201-0463	20200	513.950.0137.00.01	VASO PARA MEDICAMENTOS DE 140 CM CUBICOS.	189
513	SONORA	53200462	53201-0462	20201	513.950.0149.00.01	VASO CON TAPA DE UN LITRO.	4
514	SONORA	51200041	51201-0041	20202	513.123.0266.00.01	BANQUETA DE ALTURA.	2
515	SONORA	51200059	51201-0059	20203	513.219.0042.00.01	DIVAN (CHAISE LONGUE).	12
516	SONORA	51200074	51201-0074	20204	513.560.0023.00.01	LITERAS METALICAS.	11
517	SONORA	53200458	53201-0458	20205	513.635.0168.00.01	ORINAL PARA VARONES.	16
518	SONORA	51200153	51201-0153	20206	513.635.0173.00.01	PORTAVENOCLISIS RODABLE.	143
519	SONORA	53106570	53101-6570	20212	513.263.0066.00.01	CARRO CUNA CON BASINET DE ACRILICO.	66
520	SONORA	53106562	53101-6562	20274	513.130.0459.00.01	BASCULA PESA BEBE TUBULAR TIPO DINAMOMETRO.	20
521	SONORA	51200115	51201-0115	20275	513.621.2876.00.01	MESA DE 150 CM CON FREGADERO DERECHO Y GUARDA COMPRESORA.	4
522	SONORA	51200112	51201-0112	20292	513.621.2972.00.01	MESA DE 120 CM CON CUBIERTA DE LAMINADO PLASTICO.	1
523	SONORA	51200119	51201-0119	20302	513.621.3076.00.01	MESA DE 150 CM PARA ATENCION AL RECIEN NACIDO.	1
524	SONORA	53106586	53101-6586	20313	515.451.0297.00.01	GABINETE PARA TOMA DE MUESTRAS CON FREGADERO DERECHO.	2
525	SONORA	53106569	53101-6569	20314	515.451.0301.00.01	GABINETE PARA TOMA DE MUESTRAS CON FREGADERO IZQUIERDO.	1
526	SONORA	51200214	51201-0214	20321	515.619.1417.00.01	MESA BAJA DE 90 CM CON CUBIERTA DE ACERO INOXIDABLE.	1
527	SONORA	51200167	51201-0167	20332	515.619.1524.00.01	MESA ALTA DE 120 CM CON RESPALDO.	2
528	SONORA	53106572	53101-6572	20547	513.191.0934.00.01	CARRO PARA CURACIONES EN ARS.	3
529	SONORA	51200054	51201-0054	20549	513.191.0946.00.01	CARRO PARA ROPA SUCIA CON TAPA Y APERTURA DE PEDAL.	75
530	SONORA	51200139	51201-0139	20575	513.621.3091.00.01	MESA INTEGRAL PASTEUR.	73
531	SONORA	51200148	51201-0148	20577	513.632.0044.00.01	MUEBLE INTEGRAL ALTO DE 150 CM CON RESPALDO Y FREGADERO DERECHO.	1
532	SONORA	51200149	51201-0149	20579	513.632.0054.00.01	MUEBLE INTEGRAL ALTO DE 180 CM CON DOBLE FREGADERO CENTRAL.	3
533	SONORA	51200275	51201-0275	20586	515.958.0017.00.01	SILLON DE EXTRACCIONES.	2
534	SONORA	51200157	51201-0157	20597	513.964.0017.00.01	VESTIDOR CON ARMARIO PARA CONSULTORIO.	5
535	SONORA	51200235	51201-0235	20603	515.619.1697.00.01	MESA ALTA DE 90 CM CON RESPALDO, CAJON Y PUERTAS ABATIBLES.	3
536	SONORA	51200240	51201-0240	20615	515.619.1813.00.01	MESA ALTA DE 180 CM DE TRABAJO PARA 2 USUARIOS CON RESPALDO.	19
537	SONORA	51200168	51201-0168	20620	515.619.1865.00.01	MESA ALTA DE 120 CM SIN RESPALDO Y 8 CAJONES.	7
538	SONORA	51200169	51201-0169	20621	515.619.1875.00.01	MESA ALTA DE 120 CM SIN RESPALDO Y PUERTAS ABATIBLES.	11
539	SONORA	51200170	51201-0170	20622	515.619.1883.00.01	MESA ALTA DE 120 CM SIN RESPALDO, 2 CAJONES SUPERIORES Y PUERTAS ABATIBLES.	4
540	SONORA	51200244	51201-0244	20627	515.619.1937.00.01	MESA ALTA DE 180 CM SIN RESPALDO, CAJONES CENTRALES Y PUERTAS ABATIBLES LATERALES.	5
541	SONORA	51200097	51201-0097	20547	513.621.3125.00.01	MESA ALTA DE 150 CM CON RESPALDO Y FREGADERO DERECHO.	1
542	SONORA	51200097	51201-0097	21598	513.621.3135.00.01	MESA ALTA DE 180 CM CON RESPALDO Y FREGADERO IZQUIERDO.	4
543	YUCATAN	53106563	53101-6563	16982	513.190.0003.01.01	CARRO CAMILLA TIPO TRANSFER (LATERAL).	2
544	YUCATAN	51200063	51201-0063	16998	513.546.0029.01.01	JABONERA ELECTRICA.	4
545	YUCATAN	51200144	51201-0144	16771	513.626.0287.01.01	MODULO PARA CONSULTORIO MEDICO DERECHO.	1
546	YUCATAN	51200173	51201-0173	16960	515.819.0059.01.01	MESA ALTA DE 150 CM CON CAJONERA CENTRAL.	3
547	YUCATAN	51200156	51201-0156	16440	514.160.0014.00.01	CARRO PARA SUPERMERCADO.	2
							6

Anexo No. 3.2 Relación y Cantidad de Bienes

PARTIDA	DESTINO	CUCOP	CUCOP +	PREI	SAI	DESCRIPCIÓN	CANTIDAD
548	YUCATAN	51200084	51201-0084	19724	513.621.0753.01.01	MESA ALTA DE 180 CM CON FREGADERO DERECHO.	1
549	YUCATAN	51200079	51201-0079	19727	513.621.0803.01.01	MESA ALTA DE 120 CM CON RESPALDO Y FREGADERO DERECHO.	2
550	YUCATAN	51200106	51201-0106	19750	513.621.2007.01.01	MESA ALTA DE 230 CM CON FREGADERO IZQUIERDO.	1
551	YUCATAN	51200082	51201-0082	19925	513.621.2499.00.01	MESA ALTA DE 150 CM CON FREGADERO CENTRAL Y CAJONES.	20
552	YUCATAN	51200090	51201-0090	19926	513.621.2508.00.01	MESA ALTA DE 180 CM CON FREGADERO CENTRAL Y CAJONES.	1
553	YUCATAN	51200091	51201-0091	19934	513.621.2539.00.01	MESA ALTA DE 180 CM CON FREGADERO CENTRAL Y TRAMPA PARA YESO (INTEGRADA).	2
554	YUCATAN	51200159	51201-0159	20023	515.247.0118.00.01	CARRO CAJONERO.	5
555	YUCATAN	53106587	53101-6587	20024	515.247.0125.00.01	CARRO DISTRIBUIDOR DE MUESTRAS.	2
556	YUCATAN	53106590	53101-6590	20025	515.451.0259.00.01	GABINETE PARA TOMA DE MUESTRAS.	6
557	YUCATAN	51200161	51201-0161	20030	515.619.1232.00.01	MESA ALTA DE 120 CM CON CUBIERTA DE ACERO INOXIDABLE.	3
558	YUCATAN	51200201	51201-0201	20035	515.619.1286.00.01	MESA ALTA DE 90 CM CON VERTEDERO.	1
559	YUCATAN	51200202	51201-0202	20036	515.619.1292.00.01	MESA BAJA DE 180 CM CON CUBIERTA DE MADERA.	1
560	YUCATAN	51200205	51201-0205	20039	515.619.1322.00.01	MESA BAJA DE 150 CM CON CUBIERTA DE ACERO INOXIDABLE.	1
561	YUCATAN	51200207	51201-0207	20041	515.619.1349.00.01	MESA PARA BANCO DE SANGRE CON FREGADERO CENTRAL.	1
562	YUCATAN	51200272	51201-0272	20042	515.784.0111.00.01	REPISA ABATIBLE PARA TOMA DE MUESTRAS.	6
563	YUCATAN	51100274	51101-0274	20046	515.957.0337.00.01	VITRINA DE 90 CM CONTRA MURO CON LLAVES.	105
564	YUCATAN	51100257	51101-0257	20120	513.060.0065.00.01	ANAQUEL GUARDA COMODOS.	16
565	YUCATAN	51200038	51201-0038	20124	513.108.0363.00.01	BANCO GIRATORIO CON RESPALDO DE ACERO INOXIDABLE.	22
566	YUCATAN	51200039	51201-0039	20125	513.108.0378.00.01	BANCO GIRATORIO DE ACERO INOXIDABLE.	58
567	YUCATAN	53200451	53201-0451	20126	513.113.0299.00.01	BANDEJA.	1
568	YUCATAN	51200043	51201-0043	20127	513.118.0076.00.01	BAÑO DE ARTESA.	6
569	YUCATAN	53106568	53101-6568	20128	513.130.0422.00.01	BASCULA CON ESTADIMETRO.	23
570	YUCATAN	51200047	51201-0047	20133	513.143.0148.00.01	BURO.	100
571	YUCATAN	51200049	51201-0049	20134	513.164.3374.00.01	CAMA INDIVIDUAL METALICA.	1
572	YUCATAN	53106573	53101-6573	20136	513.191.0862.00.01	CARRO PARA CURACIONES.	50
573	YUCATAN	53106576	53101-6576	20137	513.191.0877.00.01	CARRO PARA MEDICAMENTOS.	22
574	YUCATAN	51200053	51201-0053	20138	513.191.0887.00.01	CARRO PARA ROPA LIMPIA.	1
575	YUCATAN	53106577	53101-6577	20140	513.191.0903.00.01	CARRO PORTAEXPEDIENTES.	27
576	YUCATAN	53106578	53101-6578	20142	513.209.0081.00.01	CEPILLERA PARA USO QUIRURGICO.	40
577	YUCATAN	53200456	53201-0456	20145	513.245.0113.00.01	COMODO PARA ADULTOS.	169
578	YUCATAN	53200457	53201-0457	20146	513.245.0126.00.01	COMODO PARA MENORES.	28
579	YUCATAN	51200057	51201-0057	20147	513.254.0113.00.01	CUBETA DE ACERO INOXIDABLE CON PORTA CUBETA RODABLE.	97
580	YUCATAN	51200060	51201-0060	20148	513.352.0111.00.01	ESCALERILLA DE DOS PELDAÑOS.	162
581	YUCATAN	51100261	51101-0261	20149	513.360.0056.00.01	ESTANTE GUARDA ESTERIL DE 90 CM.	30
582	YUCATAN	51100260	51101-0260	20151	513.360.0071.00.01	ESTANTE GUARDA ESTERIL DE 120 CM.	11
583	YUCATAN	51200062	51201-0062	20153	513.546.0081.00.01	JABONERA DE PEDAL.	11
584	YUCATAN	51200065	51201-0065	20155	513.587.0128.00.01	LAMPARA DE PIE RODABLE.	1
585	YUCATAN	51200066	51201-0066	20156	513.580.0849.00.01	LAVABO DE CIRUJANO DOBLE.	10
586	YUCATAN	51200067	51201-0067	20157	513.580.0659.00.01	LAVABO DE CIRUJANO SENCILLO.	2
587	YUCATAN	51200071	51201-0071	20158	513.580.0867.00.01	LAVABO PASTEUR DERECHO DE 90 CM.	14
588	YUCATAN	51200073	51201-0073	20159	513.580.0672.00.01	LAVABO PASTEUR IZQUIERDO DE 90 CM.	15
589	YUCATAN	51200133	51201-0133	20160	513.621.2551.00.01	MESA INTEGRAL ALTA DE 150 CM CON FREGADERO DERECHO.	6
590	YUCATAN	51200135	51201-0135	20165	513.621.2606.00.01	MESA INTEGRAL DE 120 CM CON RESPALDO Y FREGADERO DERECHO.	14
591	YUCATAN	51200109	51201-0109	20166	513.621.2615.00.01	MESA ALTA INTEGRAL DE 150 CM CON RESPALDO Y FREGADERO DERECHO.	7
592	YUCATAN	51200088	51201-0088	20169	513.621.2649.00.01	MESA ALTA DE 150 CM CON RESPALDO Y FREGADERO IZQUIERDO.	2
593	YUCATAN	51200134	51201-0134	20174	513.621.2697.00.01	MESA INTEGRAL ALTA DE 180 CM CON DOBLE FREGADERO CENTRAL.	26

ANEXOS
DIVISIÓN DE CONTRATOS

Anexo No. 3.2 Relación y Cantidad de Bienes

PARTIDA	DESTINO	CUCOP	CUCOP +	PREI	SAI	DESCRIPCIÓN	CANTIDAD
594	YUCATAN	51200110	51201-0110	20178	513.621.2732.00.01	MESA CARRO ANESTESIOLOGO DE 70 CM.	6
595	YUCATAN	51200114	51201-0114	20179	513.621.2744.00.01	MESA DE 150 CM CON FREGADERO DEPOSITO DE HIELO Y BAÑO MARIA.	23
596	YUCATAN	51200128	51201-0128	20181	513.621.2762.00.01	MESA DE 180 CM PARA ENSAMBLE CON REPISA INTERMEDIA.	3
597	YUCATAN	51200137	51201-0137	20183	513.621.2786.00.01	MESA MAYO.	54
598	YUCATAN	53106581	53101-6581	20184	513.621.2792.00.01	MESA PARA EXPLORACION PEDIATRICA.	2
599	YUCATAN	53106582	53101-6582	20185	513.621.2804.00.01	MESA PARA INSTRUMENTAL QUIRURGICO.	6
600	YUCATAN	53106583	53101-6583	20186	513.621.2813.00.01	MESA PARA REHIDRATACION.	3
601	YUCATAN	51200139	51201-0139	20187	513.621.2826.00.01	MESA PASTEUR.	71
602	YUCATAN	51200141	51201-0141	20189	513.621.2847.00.01	MESA PUENTE.	74
603	YUCATAN	51200142	51201-0142	20190	513.621.2857.00.01	MESA RIGIDA DE MADERA.	3
604	YUCATAN	51200143	51201-0143	20191	513.621.2865.00.01	MESA RIÑON.	6
605	YUCATAN	51100262	51101-0262	20192	513.771.0438.00.01	REPISA DE 120 CM CONTRA MURO.	6
606	YUCATAN	51200154	51201-0154	20195	513.783.0075.00.01	RIEL PORTAVENOCLISIS.	169
607	YUCATAN	53200459	53201-0459	20196	513.790.0089.00.01	RIÑON DE ACERO INOXIDABLE DE 250 ML.	9
608	YUCATAN	53200461	53201-0461	20197	513.790.0091.00.01	RIÑON DE ACERO INOXIDABLE DE 500 ML.	96
609	YUCATAN	53106585	53101-6585	20198	513.810.0298.00.01	SILLA DE RUEDAS CON DESCANSAPIES.	26
610	YUCATAN	53200465	53201-0465	20199	513.950.0122.00.01	VASO PARA MEDICAMENTOS DE 30 CM CUBICOS.	184
611	YUCATAN	53200463	53201-0463	20200	513.950.0137.00.01	VASO PARA MEDICAMENTOS DE 140 CM CUBICOS.	10
612	YUCATAN	53200462	53201-0462	20201	513.950.0149.00.01	VASO CON TAPA DE UN LITRO.	4
613	YUCATAN	51200041	51201-0041	20202	513.123.0266.00.01	BANQUETA DE ALTURA.	8
614	YUCATAN	51200059	51201-0059	20203	513.219.0042.00.01	DIVAN (CHAISE LONGUE).	5
615	YUCATAN	51200074	51201-0074	20204	513.566.0023.00.01	LITERAS METALICAS.	8
616	YUCATAN	53200456	53201-0456	20205	513.636.0168.00.01	ORINAL PARA VARONES.	114
617	YUCATAN	51200153	51201-0153	20206	513.636.0173.00.01	PORTAVENOCLISIS RODABLE.	43
618	YUCATAN	53106570	53101-6570	20212	513.263.0086.00.01	CARRO CUNA CON BASINET DE ACRILICO.	9
619	YUCATAN	53106562	53101-6562	20274	513.130.0459.00.01	BASCULA PESA BEBE TUBULAR TIPO DINAMOMETRO.	4
620	YUCATAN	51200119	51201-0119	20302	513.621.3076.00.01	MESA DE 150 CM PARA ATENCION AL RECIEN NACIDO.	2
621	YUCATAN	53106568	53101-6568	20313	515.451.0297.00.01	GABINETE PARA TOMA DE MUESTRAS CON FREGADERO DERECHO.	1
622	YUCATAN	53106569	53101-6569	20314	515.451.0301.00.01	GABINETE PARA TOMA DE MUESTRAS CON FREGADERO IZQUIERDO.	1
623	YUCATAN	51200167	51201-0167	20332	515.619.1524.00.01	MESA ALTA DE 120 CM CON RESPALDO.	2
624	YUCATAN	53106572	53101-6572	20547	513.191.0934.00.01	CARRO PARA CURACIONES EN ABS.	12
625	YUCATAN	51200054	51201-0054	20549	513.191.0946.00.01	CARRO PARA ROPA SUCIA CON TAPA Y APERTURA DE PEDAL.	67
626	YUCATAN	51200136	51201-0136	20573	513.621.3091.00.01	MESA INTEGRAL PASTEUR.	1
627	YUCATAN	51200149	51201-0149	20579	513.632.0054.00.01	MUEBLE INTEGRAL ALTO DE 180 CM CON DOBLE FREGADERO CENTRAL.	1
628	YUCATAN	51200275	51201-0275	20589	515.958.0017.00.01	SILLON DE EXTRACCIONES.	7
629	YUCATAN	51200157	51201-0157	20597	513.964.0017.00.01	VESTIDOR CON ARMARIO PARA CONSULTORIO.	11
630	YUCATAN	51200235	51201-0235	20603	515.619.1697.00.01	MESA ALTA DE 90 CM CON RESPALDO, CAJON Y PUERTAS ABATIBLES.	25
631	YUCATAN	51200236	51201-0236	20604	515.619.1701.00.01	MESA ALTA DE 90 CM CON RESPALDO, TARJA CENTRAL Y PUERTAS ABATIBLES.	4
632	YUCATAN	51200182	51201-0182	20612	515.619.1786.00.01	MESA ALTA DE 150 CM CON RESPALDO, TARJA IZQUIERDA Y PUERTAS ABATIBLES.	2
633	YUCATAN	51200238	51201-0238	20613	515.619.1792.00.01	MESA ALTA DE 150 CM CON RESPALDO, CAJONES CENTRALES Y PUERTAS ABATIBLES LATERALES.	2
634	YUCATAN	51200240	51201-0240	20615	515.619.1813.00.01	MESA ALTA DE 180 CM DE TRABAJO PARA 2 USUARIOS CON RESPALDO.	7
635	YUCATAN	51200168	51201-0168	20620	515.619.1865.00.01	MESA ALTA DE 120 CM SIN RESPALDO Y 8 CAJONES.	10
636	YUCATAN	51200169	51201-0169	20621	515.619.1876.00.01	MESA ALTA DE 120 CM SIN RESPALDO Y PUERTAS ABATIBLES.	8
637	YUCATAN	51200185	51201-0185	20625	515.619.1922.00.01	MESA ALTA DE 150 CM SIN RESPALDO, TARJA IZQUIERDA Y PUERTAS ABATIBLES.	5

Anexo No. 3.2 Relación y Cantidad de Bienes

PARTIDA	DESTINO	CUCOP	CUCOP +	PRE	SAI	DESCRIPCIÓN	CANTIDAD
638	YUCATAN	51200244	51201-0244	20627	515.619.1937.00.01	MESA ALTA DE 180 CM SIN RESPALDO, CAJONES CENTRALES Y PUERTAS ABATIBLES LATERALES.	10
639	YUCATAN	51200246	51201-0246	20629	515.619.1959.00.01	MESA ALTA DE 180 CM DE TRABAJO PARA 2 USUARIOS SIN RESPALDO.	6
640	YUCATAN	51200087	51201-0087	20647	513.621.3125.00.01	MESA ALTA DE 150 CM CON RESPALDO Y FREGADERO DERECHO.	2
641	ZARAGOZA	53106569	53101-6569	16682	513.191.0803.01.01	CARRO CAMILLA TIPO TRANSFER (LATERAL).	2
642	ZARAGOZA	51200063	51201-0063	16698	513.546.0029.01.01	JABONERA ELECTRICA.	1
643	ZARAGOZA	51200144	51201-0144	16771	513.626.0287.01.01	MODULO PARA CONSULTORIO MEDICO DERECHO.	25
644	ZARAGOZA	51200145	51201-0145	16772	513.626.0295.01.01	MODULO PARA CONSULTORIO MEDICO IZQUIERDO.	13
645	ZARAGOZA	51200173	51201-0173	16800	515.619.0059.01.01	MESA ALTA DE 150 CM CON CAJONERA CENTRAL.	5
646	ZARAGOZA	51200186	51201-0186	16810	515.619.0737.01.01	MESA ALTA DE 180 CM CON CAJONERA CENTRAL.	30
647	ZARAGOZA	51200158	51201-0158	18440	514.160.0014.00.01	CARRO PARA SUPERMERCADO.	8
648	ZARAGOZA	51100268	51101-0268	18447	515.451.0206.00.01	GABINETE BASE PARA CAMPANA DE EXTRACCION.	1
649	ZARAGOZA	51200084	51201-0084	19724	513.621.0753.01.01	MESA ALTA DE 150 CM CON FREGADERO DERECHO.	5
650	ZARAGOZA	51200086	51201-0086	19725	513.621.0761.01.01	MESA ALTA DE 150 CM CON FREGADERO IZQUIERDO.	1
651	ZARAGOZA	51200079	51201-0079	19727	513.621.0803.01.01	MESA ALTA DE 120 CM CON RESPALDO Y FREGADERO DERECHO.	7
652	ZARAGOZA	51200082	51201-0082	19925	513.621.2499.00.01	MESA ALTA DE 150 CM CON FREGADERO CENTRAL Y CAJONES.	19
653	ZARAGOZA	51200090	51201-0090	19926	513.621.2508.00.01	MESA ALTA DE 180 CM CON FREGADERO CENTRAL Y CAJONES.	1
654	ZARAGOZA	51200091	51201-0091	19934	513.621.2539.00.01	MESA ALTA DE 180 CM CON FREGADERO CENTRAL Y TRAMPA PARA YESO (INTEGRADA).	1
655	ZARAGOZA	51200159	51201-0159	20023	515.247.0118.00.01	CARRO CAJONERO.	20
656	ZARAGOZA	53106587	53101-6587	20024	515.247.0125.00.01	CARRO DISTRIBUIDOR DE MUESTRAS.	5
657	ZARAGOZA	53106590	53101-6590	20025	515.451.0259.00.01	GABINETE PARA TOMA DE MUESTRAS.	8
658	ZARAGOZA	51200199	51201-0199	20029	515.619.1227.00.01	MESA ALTA DE 90 CM CON CUBIERTA DE ACERO INOXIDABLE.	3
659	ZARAGOZA	51200161	51201-0161	20030	515.619.1232.00.01	MESA ALTA DE 120 CM CON CUBIERTA DE ACERO INOXIDABLE.	4
660	ZARAGOZA	51200176	51201-0176	20031	515.619.1244.00.01	MESA ALTA DE 150 CM CON CUBIERTA DE ACERO INOXIDABLE.	2
661	ZARAGOZA	51200201	51201-0201	20035	515.619.1286.00.01	MESA ALTA DE 90 CM CON VERTEDERO.	13
662	ZARAGOZA	51200202	51201-0202	20036	515.619.1292.00.01	MESA BAJA DE 180 CM CON CUBIERTA DE MADERA.	2
663	ZARAGOZA	51200203	51201-0203	20037	515.619.1306.00.01	MESA BAJA DE 90 CM CON VERTEDERO.	1
664	ZARAGOZA	51200206	51201-0206	20040	515.619.1337.00.01	MESA BAJA DE 180 CM CON CUBIERTA DE ACERO INOXIDABLE.	1
665	ZARAGOZA	51200207	51201-0207	20041	515.619.1349.00.01	MESA PARA BANCO DE SANGRE CON FREGADERO CENTRAL.	1
666	ZARAGOZA	51200272	51201-0272	20042	515.784.0111.00.01	REPISA ABATIBLE PARA TOMA DE MUESTRAS.	8
667	ZARAGOZA	51200274	51201-0274	20044	515.825.0128.00.01	SILLA CAMA PARA DONADORES.	4
668	ZARAGOZA	51100273	51101-0273	20045	515.957.0322.00.01	VITRINA DE 75 CM CONTRA MURO.	1
669	ZARAGOZA	51100274	51101-0274	20046	515.957.0337.00.01	VITRINA DE 90 CM CONTRA MURO CON LLAVES.	72
670	ZARAGOZA	51100257	51101-0257	20120	513.060.0065.00.01	ANAQUEL GUARDA COMODOS.	16
671	ZARAGOZA	51200036	51201-0036	20122	513.108.0345.00.01	BANCO GIRATORIO ACOJINADO CON RESPALDO CINCO APOYOS.	4
672	ZARAGOZA	51200037	51201-0037	20123	513.108.0355.00.01	BANCO GIRATORIO ACOJINADO SIN RESPALDO.	2
673	ZARAGOZA	51200038	51201-0038	20124	513.108.0363.00.01	BANCO GIRATORIO CON RESPALDO DE ACERO INOXIDABLE.	34
674	ZARAGOZA	51200039	51201-0039	20125	513.108.0378.00.01	BANCO GIRATORIO DE ACERO INOXIDABLE.	184
675	ZARAGOZA	53200451	53201-0451	20126	513.113.0299.00.01	BANDEJA.	1
676	ZARAGOZA	51200043	51201-0043	20127	513.118.0076.00.01	BANO DE ARTESA.	5
677	ZARAGOZA	53106558	53101-6558	20128	513.130.0422.00.01	BASCULA CON ESTADIMETRO.	55
678	ZARAGOZA	51200047	51201-0047	20133	513.143.0148.00.01	BURO.	226
679	ZARAGOZA	53106573	53101-6573	20136	513.191.0862.00.01	CARRO PARA CURACIONES.	3
680	ZARAGOZA	53106576	53101-6576	20137	513.191.0877.00.01	CARRO PARA MEDICAMENTOS.	18
681	ZARAGOZA	53106577	53101-6577	20140	513.191.0903.00.01	CARRO PORTAEXPEDIENTES.	11
682	ZARAGOZA	53106578	53101-6578	20142	513.209.0061.00.01	CEPILLERA PARA USO QUIRURGICO.	46

ANEXOS
DIVISIÓN DE CONTRATOS

Anexo No. 3.2 Relación y Cantidad de Bienes

PARTIDA	DESTINO	CUCOP	CUCOP +	PREI	SAI	DESCRIPCION	CANTIDAD
683	ZARAGOZA	53200453	53201-0453	20143	513.227.0176.00.01	CHAROLA CON TAPA PARA INSTRUMENTAL.	1
684	ZARAGOZA	53200456	53201-0456	20145	513.245.0113.00.01	COMODO PARA ADULTOS.	273
685	ZARAGOZA	53200457	53201-0457	20146	513.245.0126.00.01	COMODO PARA MENORES.	28
686	ZARAGOZA	51200057	51201-0057	20147	513.254.0113.00.01	CUBETA DE ACERO INOXIDABLE CON PORTA CUBETA RODABLE.	234
687	ZARAGOZA	51200060	51201-0060	20148	513.352.0111.00.01	ESCALERILLA DE DOS PELDAÑOS.	365
688	ZARAGOZA	51100261	51101-0261	20149	513.360.0086.00.01	ESTANTE GUARDA ESTERIL DE 90 CM.	93
689	ZARAGOZA	51100260	51101-0260	20151	513.360.0071.00.01	ESTANTE GUARDA ESTERIL DE 120 CM.	14
690	ZARAGOZA	51200062	51201-0062	20153	513.546.0061.00.01	JABONERA DE PEDAL.	15
691	ZARAGOZA	51200064	51201-0064	20154	513.567.0111.00.01	LAMPARA DE LUZ INTENSA.	17
692	ZARAGOZA	51200065	51201-0065	20155	513.567.0128.00.01	LAMPARA DE PIE RODABLE.	7
693	ZARAGOZA	51200066	51201-0066	20156	513.580.0649.00.01	LAVABO DE CIRUJANO DOBLE.	16
694	ZARAGOZA	51200067	51201-0067	20157	513.580.0659.00.01	LAVABO DE CIRUJANO SENCILLO.	4
695	ZARAGOZA	51200071	51201-0071	20158	513.580.0667.00.01	LAVABO PASTEUR DERECHO DE 90 CM.	37
696	ZARAGOZA	51200073	51201-0073	20159	513.580.0672.00.01	LAVABO PASTEUR IZQUIERDO DE 90 CM.	18
697	ZARAGOZA	51200133	51201-0133	20160	513.621.2551.00.01	MESA INTEGRAL ALTA DE 150 CM CON FREGADERO DERECHO.	5
698	ZARAGOZA	51200135	51201-0135	20165	513.621.2606.00.01	MESA INTEGRAL DE 120 CM CON RESPALDO Y FREGADERO DERECHO.	13
699	ZARAGOZA	51200109	51201-0109	20166	513.621.2615.00.01	MESA ALTA INTEGRAL DE 150 CM CON RESPALDO Y FREGADERO DERECHO.	10
700	ZARAGOZA	51200088	51201-0088	20169	513.621.2649.00.01	MESA ALTA DE 150 CM CON RESPALDO Y FREGADERO IZQUIERDO.	1
701	ZARAGOZA	51200134	51201-0134	20174	513.621.2697.00.01	MESA INTEGRAL ALTA DE 180 CM CON DOBLE FREGADERO CENTRAL.	25
702	ZARAGOZA	51200110	51201-0110	20178	513.621.2732.00.01	MESA CARRO ANESTESIOLOGO DE 70 CM.	8
703	ZARAGOZA	51200114	51201-0114	20179	513.621.2744.00.01	MESA DE 150 CM CON FREGADERO DEPOSITO DE HIELO Y BAÑO MARIA.	18
704	ZARAGOZA	51200128	51201-0128	20181	513.621.2762.00.01	MESA DE 180 CM PARA ENSAMBLE CON REPISA INTERMEDIA.	2
705	ZARAGOZA	51200137	51201-0137	20183	513.621.2785.00.01	MESA MAYO.	123
706	ZARAGOZA	53106581	53101-6581	20184	513.621.2792.00.01	MESA PARA EXPLORACION PEDIATRICA.	4
707	ZARAGOZA	53106582	53101-6582	20185	513.621.2804.00.01	MESA PARA INSTRUMENTAL QUIRURGICO.	8
708	ZARAGOZA	53106583	53101-6583	20186	513.621.2813.00.01	MESA PARA REHIDRATACION.	6
709	ZARAGOZA	51200139	51201-0139	20187	513.621.2826.00.01	MESA PASTEUR.	90
710	ZARAGOZA	51200141	51201-0141	20189	513.621.2847.00.01	MESA PUENTE.	176
711	ZARAGOZA	51200142	51201-0142	20190	513.621.2857.00.01	MESA RIGIDA DE MADERA.	3
712	ZARAGOZA	51200143	51201-0143	20191	513.621.2865.00.01	MESA RIÑON.	19
713	ZARAGOZA	51100262	51101-0262	20192	513.771.0438.00.01	REPISA DE 120 CM CONTRA MURO.	9
714	ZARAGOZA	51100264	51101-0264	20194	513.771.0456.00.01	REPISA DE 180 CM CONTRA MURO.	1
715	ZARAGOZA	51200154	51201-0154	20195	513.783.0075.00.01	RIEL PORTAVENOCLISIS.	415
716	ZARAGOZA	53200459	53201-0459	20196	513.790.0089.00.01	RIÑON DE ACERO INOXIDABLE DE 250 ML.	13
717	ZARAGOZA	53200461	53201-0461	20197	513.790.0091.00.01	RIÑON DE ACERO INOXIDABLE DE 500 ML.	65
718	ZARAGOZA	53106585	53101-6585	20198	513.810.0298.00.01	SILLA DE RUEDAS CON DESCANSAPIES.	63
719	ZARAGOZA	53200465	53201-0465	20199	513.950.0122.00.01	VASO PARA MEDICAMENTOS DE 30 CM CUBICOS.	161
720	ZARAGOZA	53200463	53201-0463	20200	513.950.0137.00.01	VASO PARA MEDICAMENTOS DE 140 CM CUBICOS.	4
721	ZARAGOZA	53200462	53201-0462	20201	513.950.0149.00.01	VASO CON TAPA DE UN LITRO.	2
722	ZARAGOZA	51200041	51201-0041	20202	513.123.0366.00.01	BANQUETA DE ALTURA.	15
723	ZARAGOZA	51200059	51201-0059	20203	513.219.0042.00.01	DIVAN (CHAISE LONGUE).	17
724	ZARAGOZA	51200074	51201-0074	20204	513.560.0023.00.01	LITERAS METALICAS.	40
725	ZARAGOZA	53200458	53201-0458	20205	513.635.0168.00.01	ORINAL PARA VARONES.	284
726	ZARAGOZA	51200153	51201-0153	20206	513.635.0173.00.01	PORTAVENOCLISIS RODABLE.	106
727	ZARAGOZA	53106570	53101-6570	20212	513.263.0086.00.01	CARRO CUNA CON BASINET DE ACRILICO.	1
728	ZARAGOZA	53106562	53101-6562	20274	513.130.0459.00.01	BASCULA PESA BEBE TUBULAR TIPO DINAMOMETRO.	6

GOBIERNO DE MÉXICO | IMSS

Anexo No. 3.2 Relación y Cantidad de Bienes

PARTIDA	DESTINO	CUCOP	CUCOP +	PREI	SAI	DESCRIPCION	CANTIDAD
729	ZARAGOZA	51200193	51201-0193	20309	515.250.0035.00.01	CAMPANA DE EXTRACCION PLOMADA.	1
730	ZARAGOZA	53106592	53101-6592	20312	515.451.0285.00.01	GABINETE PLOMADO PARA ALMACENAMIENTO DE RADIO ISOTOPOS.	1
731	ZARAGOZA	53106588	53101-6588	20313	515.451.0297.00.01	GABINETE PARA TOMA DE MUESTRAS CON FREGADERO DERECHO.	2
732	ZARAGOZA	53106589	53101-6589	20314	515.451.9301.00.01	GABINETE PARA TOMA DE MUESTRAS CON FREGADERO IZQUIERDO.	2
733	ZARAGOZA	51200214	51201-0214	20321	515.619.1417.00.01	MESA BAJA DE 90 CM CON CUBIERTA DE ACERO INOXIDABLE.	3
734	ZARAGOZA	51200167	51201-0187	20332	515.619.1524.00.01	MESA ALTA DE 120 CM CON RESPALDO.	3
735	ZARAGOZA	53106572	53101-6572	20547	513.191.0934.00.01	CARRO PARA CURACIONES EN ABS.	92
736	ZARAGOZA	51200054	51201-0054	20549	513.191.0946.00.01	CARRO PARA ROPA SUCIA CON TAPA Y APERTURA DE PEDAL.	75
737	ZARAGOZA	51200148	51201-0148	20577	513.632.0044.00.01	MUEBLE INTEGRAL ALTO DE 150 CM CON RESPALDO Y FREGADERO DERECHO.	3
738	ZARAGOZA	51200149	51201-0149	20579	513.632.0054.00.01	MUEBLE INTEGRAL ALTO DE 180 CM CON DOBLE FREGADERO CENTRAL.	9
739	ZARAGOZA	51200275	51201-0275	20589	515.956.0017.00.01	SILLON DE EXTRACCIONES.	7
740	ZARAGOZA	51200157	51201-0157	20597	513.964.0017.00.01	VESTIDOR CON ARMARIO PARA CONSULTORIO.	3
741	ZARAGOZA	51200235	51201-0235	20603	515.619.1697.00.01	MESA ALTA DE 90 CM CON RESPALDO, CAJON Y PUERTAS ABATIBLES.	31
742	ZARAGOZA	51200182	51201-0182	20612	515.619.1786.00.01	MESA ALTA DE 150 CM CON RESPALDO, TARJA IZQUIERDA Y PUERTAS ABATIBLES.	1
743	ZARAGOZA	51200240	51201-0240	20615	515.619.1813.00.01	MESA ALTA DE 180 CM DE TRABAJO PARA 2 USUARIOS CON RESPALDO.	9
744	ZARAGOZA	51200168	51201-0168	20620	515.619.1865.00.01	MESA ALTA DE 120 CM SIN RESPALDO Y 8 CAJONES.	21
745	ZARAGOZA	51200169	51201-0169	20621	515.619.1876.00.01	MESA ALTA DE 120 CM SIN RESPALDO Y PUERTAS ABATIBLES.	5
746	ZARAGOZA	51200170	51201-0170	20622	515.619.1883.00.01	MESA ALTA DE 120 CM SIN RESPALDO, 2 CAJONES SUPERIORES Y PUERTAS ABATIBLES.	15
747	ZARAGOZA	51200244	51201-0244	20627	515.619.1937.00.01	MESA ALTA DE 180 CM SIN RESPALDO, CAJONES CENTRALES Y PUERTAS ABATIBLES LATERALES.	2
748	ZARAGOZA	51200087	51201-0087	20647	513.621.3125.00.01	MESA ALTA DE 150 CM CON RESPALDO Y FREGADERO DERECHO.	4
749	ZARAGOZA	51200097	51201-0097	21598	513.621.3135.00.01	MESA ALTA DE 180 CM CON RESPALDO Y FREGADERO IZQUIERDO.	2
							25,785

Lic. Ricardo Ulises Pérez Delgado
Titular de la División de Evaluación y Análisis Financiero

ANEXOS
DIVISIÓN DE CONTRATOS

SIN TEXTO

Anexo No. 3.3 Requisitos para los bienes

PARTIDA	DESTINO	CUCOP	CUCOP+	PREI	SAI	DESCRIPCIÓN	CANTIDAD	EVALUACIÓN	HIDRO-SANITARIA	ELÉCTRICA	FIJACIÓN	CAPACITACIÓN	GARANTÍA	TIEMPO DE ENTREGA	DEDUCTIVAS
1	BAJA CALIFORNIA	[illegible]	[illegible]	[illegible]	[illegible]	CARRO CAMILLA TIPO TRANSFER (LATERAL)	2	BINARIO	NO REQUIERE	NO REQUIERE	NO REQUIERE	FOLLETO Y/O MANUAL DE USUARIO	36 MESES	60 DÍAS	SI REQUIERE
2	BAJA CALIFORNIA	[illegible]	[illegible]	[illegible]	[illegible]	JABONERA ELECTRICA	1	BINARIO	NO REQUIERE	SI REQUIERE (BÁSICO)	NO REQUIERE	FOLLETO Y/O MANUAL DE USUARIO	36 MESES	60 DÍAS	SI REQUIERE
3	BAJA CALIFORNIA	[illegible]	[illegible]	[illegible]	[illegible]	MODULO PARA CONSULTORIO MEDICO DERECHO	26	BINARIO	NO REQUIERE	NO REQUIERE	NO REQUIERE	FOLLETO Y/O MANUAL DE USUARIO	36 MESES	60 DÍAS	SI REQUIERE
4	BAJA CALIFORNIA	[illegible]	[illegible]	[illegible]	[illegible]	MODULO PARA CONSULTORIO MEDICO IZQUIERDO	19	BINARIO	NO REQUIERE	NO REQUIERE	NO REQUIERE	FOLLETO Y/O MANUAL DE USUARIO	36 MESES	60 DÍAS	SI REQUIERE
5	BAJA CALIFORNIA	[illegible]	[illegible]	[illegible]	[illegible]	MESA ALTA DE 150 CM CON CAJONERA CENTRAL	8	BINARIO	NO REQUIERE	NO REQUIERE	NO REQUIERE	FOLLETO Y/O MANUAL DE USUARIO	36 MESES	60 DÍAS	SI REQUIERE
6	BAJA CALIFORNIA	[illegible]	[illegible]	[illegible]	[illegible]	MESA ALTA DE 180 CM CON CAJONERA CENTRAL	12	BINARIO	NO REQUIERE	NO REQUIERE	NO REQUIERE	FOLLETO Y/O MANUAL DE USUARIO	36 MESES	60 DÍAS	SI REQUIERE
7	BAJA CALIFORNIA	[illegible]	[illegible]	[illegible]	[illegible]	CARRO PARA SUPERMERCADO	3	BINARIO	NO REQUIERE	NO REQUIERE	NO REQUIERE	FOLLETO Y/O MANUAL DE USUARIO	36 MESES	60 DÍAS	SI REQUIERE
8	BAJA CALIFORNIA	[illegible]	[illegible]	[illegible]	[illegible]	MESA ALTA DE 150 CM CON FREGADERO DERECHO	4	BINARIO	SI REQUIERE (ACCESORIOS E INSTALACIÓN)	NO REQUIERE	NO REQUIERE	FOLLETO Y/O MANUAL DE USUARIO	36 MESES	60 DÍAS	SI REQUIERE
9	BAJA CALIFORNIA	[illegible]	[illegible]	[illegible]	[illegible]	MESA ALTA DE 150 CM CON FREGADERO IZQUIERDO	1	BINARIO	SI REQUIERE (ACCESORIOS E INSTALACIÓN)	NO REQUIERE	NO REQUIERE	FOLLETO Y/O MANUAL DE USUARIO	36 MESES	60 DÍAS	SI REQUIERE
10	BAJA CALIFORNIA	[illegible]	[illegible]	[illegible]	[illegible]	MESA ALTA DE 120 CM CON RESPALDO Y FREGADERO DERECHO	8	BINARIO	SI REQUIERE (ACCESORIOS E INSTALACIÓN)	NO REQUIERE	NO REQUIERE	FOLLETO Y/O MANUAL DE USUARIO	36 MESES	60 DÍAS	SI REQUIERE
11	BAJA CALIFORNIA	[illegible]	[illegible]	[illegible]	[illegible]	MESA ALTA DE 150 CM CON FREGADERO CENTRAL Y [illegible]	24	BINARIO	SI REQUIERE (ACCESORIOS E INSTALACIÓN)	NO REQUIERE	NO REQUIERE	FOLLETO Y/O MANUAL DE USUARIO	36 MESES	60 DÍAS	SI REQUIERE
12	BAJA CALIFORNIA	[illegible]	[illegible]	[illegible]	[illegible]	MESA ALTA DE 180 CM CON FREGADERO CENTRAL Y TRAMPA PARA YESO INTEGRADA	3	BINARIO	SI REQUIERE (ACCESORIOS E INSTALACIÓN)	NO REQUIERE	NO REQUIERE	FOLLETO Y/O MANUAL DE USUARIO	36 MESES	60 DÍAS	SI REQUIERE
13	BAJA CALIFORNIA	[illegible]	[illegible]	[illegible]	[illegible]	CARRO CAJONERO	11	BINARIO	NO REQUIERE	NO REQUIERE	NO REQUIERE	FOLLETO Y/O MANUAL DE USUARIO	36 MESES	60 DÍAS	SI REQUIERE
14	BAJA CALIFORNIA	[illegible]	[illegible]	[illegible]	[illegible]	CARRO DISTRIBUIDOR DE MUESTRAS	3	BINARIO	NO REQUIERE	NO REQUIERE	NO REQUIERE	FOLLETO Y/O MANUAL DE USUARIO	36 MESES	60 DÍAS	SI REQUIERE
15	BAJA CALIFORNIA	[illegible]	[illegible]	[illegible]	[illegible]	GABINETE PARA TOMA DE MUESTRAS	8	BINARIO	NO REQUIERE	NO REQUIERE	NO REQUIERE	FOLLETO Y/O MANUAL DE USUARIO	36 MESES	60 DÍAS	SI REQUIERE
16	BAJA CALIFORNIA	[illegible]	[illegible]	[illegible]	[illegible]	MESA ALTA DE 60 CM CON CUBIERTA DE ACERO INOXIDABLE	3	BINARIO	NO REQUIERE	NO REQUIERE	NO REQUIERE	FOLLETO Y/O MANUAL DE USUARIO	36 MESES	60 DÍAS	SI REQUIERE
17	BAJA CALIFORNIA	[illegible]	[illegible]	[illegible]	[illegible]	MESA ALTA DE 120 CM CON CUBIERTA DE ACERO INOXIDABLE	4	BINARIO	NO REQUIERE	NO REQUIERE	NO REQUIERE	FOLLETO Y/O MANUAL DE USUARIO	36 MESES	60 DÍAS	SI REQUIERE
18	BAJA CALIFORNIA	[illegible]	[illegible]	[illegible]	[illegible]	MESA ALTA DE 180 CM CON CUBIERTA DE ACERO INOXIDABLE	1	BINARIO	NO REQUIERE	NO REQUIERE	NO REQUIERE	FOLLETO Y/O MANUAL DE USUARIO	36 MESES	60 DÍAS	SI REQUIERE
19	BAJA CALIFORNIA	[illegible]	[illegible]	[illegible]	[illegible]	MESA ALTA DE 90 CM CON VERTEDERO	4	BINARIO	SI REQUIERE (ACCESORIOS E INSTALACIÓN)	NO REQUIERE	NO REQUIERE	FOLLETO Y/O MANUAL DE USUARIO	36 MESES	60 DÍAS	SI REQUIERE
20	BAJA CALIFORNIA	[illegible]	[illegible]	[illegible]	[illegible]	MESA BAJA DE 180 CM CON CUBIERTA DE MADERA	2	BINARIO	NO REQUIERE	NO REQUIERE	NO REQUIERE	FOLLETO Y/O MANUAL DE USUARIO	36 MESES	60 DÍAS	SI REQUIERE
21	BAJA CALIFORNIA	[illegible]	[illegible]	[illegible]	[illegible]	MESA BAJA DE 90 CM CON VERTEDERO	1	BINARIO	SI REQUIERE (ACCESORIOS E INSTALACIÓN)	NO REQUIERE	NO REQUIERE	FOLLETO Y/O MANUAL DE USUARIO	36 MESES	60 DÍAS	SI REQUIERE
22	BAJA CALIFORNIA	[illegible]	[illegible]	[illegible]	[illegible]	MESA BAJA DE 180 CM CON CUBIERTA DE ACERO INOXIDABLE	31	BINARIO	NO REQUIERE	NO REQUIERE	NO REQUIERE	FOLLETO Y/O MANUAL DE USUARIO	36 MESES	60 DÍAS	SI REQUIERE
23	BAJA CALIFORNIA	[illegible]	[illegible]	[illegible]	[illegible]	MESA PARA BANCO DE SANGRE CON FREGADERO CENTRAL	1	BINARIO	SI REQUIERE (ACCESORIOS E INSTALACIÓN)	NO REQUIERE	NO REQUIERE	FOLLETO Y/O MANUAL DE USUARIO	36 MESES	60 DÍAS	SI REQUIERE
24	BAJA CALIFORNIA	[illegible]	[illegible]	[illegible]	[illegible]	MESA ABATIBLE PARA TOMA DE MUESTRAS	6	BINARIO	NO REQUIERE	NO REQUIERE	SI REQUIERE (FIJACIÓN A MURO)	FOLLETO Y/O MANUAL DE USUARIO	36 MESES	60 DÍAS	SI REQUIERE
25	BAJA CALIFORNIA	[illegible]	[illegible]	[illegible]	[illegible]	SILLA CAMA PARA DONADORES	4	BINARIO	NO REQUIERE	NO REQUIERE	NO REQUIERE	FOLLETO Y/O MANUAL DE USUARIO	36 MESES	60 DÍAS	SI REQUIERE
26	BAJA CALIFORNIA	[illegible]	[illegible]	[illegible]	[illegible]	VITRINA DE 78 CM CONTRA MURO	1	BINARIO	NO REQUIERE	NO REQUIERE	SI REQUIERE (FIJACIÓN A MURO)	FOLLETO Y/O MANUAL DE USUARIO	36 MESES	60 DÍAS	SI REQUIERE
27	BAJA CALIFORNIA	[illegible]	[illegible]	[illegible]	[illegible]	VITRINA DE 90 CM CONTRA MURO CON LLAVES	43	BINARIO	NO REQUIERE	NO REQUIERE	SI REQUIERE (FIJACIÓN A MURO)	FOLLETO Y/O MANUAL DE USUARIO	36 MESES	60 DÍAS	SI REQUIERE
28	BAJA CALIFORNIA	[illegible]	[illegible]	[illegible]	[illegible]	ANAQUEL GUARDA COMIDAS	16	BINARIO	NO REQUIERE	NO REQUIERE	NO REQUIERE	FOLLETO Y/O MANUAL DE USUARIO	36 MESES	60 DÍAS	SI REQUIERE
29	BAJA CALIFORNIA	[illegible]	[illegible]	[illegible]	[illegible]	BANCO GIRATORIO ACOJINADO CON RESPALDO Y ARO APOYOPIES	4	[illegible]	NO REQUIERE	NO REQUIERE	NO REQUIERE	FOLLETO Y/O MANUAL DE USUARIO	36 MESES	60 DÍAS	SI REQUIERE
30	BAJA CALIFORNIA	[illegible]	[illegible]	[illegible]	[illegible]	BANCO GIRATORIO ACOJINADO SIN RESPALDO	3	BINARIO	NO REQUIERE	NO REQUIERE	NO REQUIERE	FOLLETO Y/O MANUAL DE USUARIO	36 MESES	60 DÍAS	SI REQUIERE
31	BAJA CALIFORNIA	[illegible]	[illegible]	[illegible]	[illegible]	BANCO GIRATORIO CON RESPALDO DE ACERO INOXIDABLE	46	BINARIO	NO REQUIERE	NO REQUIERE	NO REQUIERE	FOLLETO Y/O MANUAL DE USUARIO	36 MESES	60 DÍAS	SI REQUIERE
32	BAJA CALIFORNIA	[illegible]	[illegible]	[illegible]	[illegible]	BANCO GIRATORIO DE ACERO INOXIDABLE	103	BINARIO	NO REQUIERE	NO REQUIERE	NO REQUIERE	FOLLETO Y/O MANUAL DE USUARIO	36 MESES	60 DÍAS	SI REQUIERE
33	BAJA CALIFORNIA	[illegible]	[illegible]	[illegible]	[illegible]	BANDEJA	1	BINARIO	NO REQUIERE	NO REQUIERE	NO REQUIERE	FOLLETO Y/O MANUAL DE USUARIO	36 MESES	60 DÍAS	SI REQUIERE
34	BAJA CALIFORNIA	[illegible]	[illegible]	[illegible]	[illegible]	BAÑO DE ARTESA	5	BINARIO	SI REQUIERE (ACCESORIOS E INSTALACIÓN)	NO REQUIERE	NO REQUIERE	FOLLETO Y/O MANUAL DE USUARIO	36 MESES	60 DÍAS	SI REQUIERE
35	BAJA CALIFORNIA	[illegible]	[illegible]	[illegible]	[illegible]	BASCULA CON ESTADIMETRO	57	BINARIO	NO REQUIERE	NO REQUIERE	NO REQUIERE	FOLLETO Y/O MANUAL DE USUARIO	36 MESES	60 DÍAS	SI REQUIERE
36	BAJA CALIFORNIA	[illegible]	[illegible]	[illegible]	[illegible]	BASCULA PARA BEBE	7	BINARIO	NO REQUIERE	NO REQUIERE	NO REQUIERE	FOLLETO Y/O MANUAL DE USUARIO	36 MESES	60 DÍAS	SI REQUIERE
37	BAJA CALIFORNIA	[illegible]	[illegible]	[illegible]	[illegible]	BURO	[illegible]	BINARIO	NO REQUIERE	NO REQUIERE	NO REQUIERE	FOLLETO Y/O MANUAL DE USUARIO	36 MESES	60 DÍAS	SI REQUIERE
38	BAJA CALIFORNIA	[illegible]	[illegible]	[illegible]	[illegible]	CAMA INDIVIDUAL METALICA	2	BINARIO	NO REQUIERE	NO REQUIERE	NO REQUIERE	FOLLETO Y/O MANUAL DE USUARIO	36 MESES	60 DÍAS	SI REQUIERE
39	BAJA CALIFORNIA	[illegible]	[illegible]	[illegible]	[illegible]	CARRO PARA CURACIONES	2	BINARIO	NO REQUIERE	NO REQUIERE	NO REQUIERE	FOLLETO Y/O MANUAL DE USUARIO	36 MESES	60 DÍAS	SI REQUIERE
40	BAJA CALIFORNIA	[illegible]	[illegible]	[illegible]	[illegible]	CARRO PARA MEDICAMENTOS	23	BINARIO	NO REQUIERE	NO REQUIERE	NO REQUIERE	FOLLETO Y/O MANUAL DE USUARIO	36 MESES	60 DÍAS	SI REQUIERE
41	BAJA CALIFORNIA	[illegible]	[illegible]	[illegible]	[illegible]	CARRO PARA ROPA LIMPIA	3	BINARIO	NO REQUIERE	NO REQUIERE	NO REQUIERE	FOLLETO Y/O MANUAL DE USUARIO	36 MESES	60 DÍAS	SI REQUIERE
42	BAJA CALIFORNIA	[illegible]	[illegible]	[illegible]	[illegible]	CARRO PORTAEXPEDIENTES	14	BINARIO	NO REQUIERE	NO REQUIERE	NO REQUIERE	FOLLETO Y/O MANUAL DE USUARIO	36 MESES	60 DÍAS	SI REQUIERE

Anexo No. 3.3 Requisitos para los bienes

43	BAJA CALIFORNIA	[illegible]	[illegible]	[illegible]	[illegible]	CEPILLERA PARA USO QUIRÚRGICO	47	BINARIO	NO REQUIERE	NO REQUIERE	SI REQUIERE (FIJACIÓN A MURO)	FOLLETO Y/O MANUAL DE USUARIO	36 MESES	[illegible]	SI REQUIERE
44	BAJA CALIFORNIA	[illegible]	[illegible]	[illegible]	[illegible]	CHAROLA CON TAPA PARA INSTRUMENTAL	1	BINARIO	NO REQUIERE	NO REQUIERE	NO REQUIERE	FOLLETO Y/O MANUAL DE USUARIO	36 MESES	[illegible]	SI REQUIERE
45	BAJA CALIFORNIA	[illegible]	[illegible]	[illegible]	[illegible]	COMODO PARA ADULTOS	327	BINARIO	NO REQUIERE	NO REQUIERE	NO REQUIERE	FOLLETO Y/O MANUAL DE USUARIO	36 MESES	[illegible]	SI REQUIERE
46	BAJA CALIFORNIA	[illegible]	[illegible]	[illegible]	[illegible]	COMODO PARA MENORES	38	BINARIO	NO REQUIERE	NO REQUIERE	NO REQUIERE	FOLLETO Y/O MANUAL DE USUARIO	36 MESES	[illegible]	SI REQUIERE
47	BAJA CALIFORNIA	[illegible]	[illegible]	[illegible]	[illegible]	CUBETA DE ACERO INOXIDABLE [illegible]	291	BINARIO	NO REQUIERE	NO REQUIERE	NO REQUIERE	FOLLETO Y/O MANUAL DE USUARIO	36 MESES	[illegible]	SI REQUIERE
48	BAJA CALIFORNIA	[illegible]	[illegible]	[illegible]	[illegible]	ESCALERILLA DE DOS PELDAÑOS	420	BINARIO	NO REQUIERE	NO REQUIERE	NO REQUIERE	FOLLETO Y/O MANUAL DE USUARIO	36 MESES	[illegible]	SI REQUIERE
49	BAJA CALIFORNIA	[illegible]	[illegible]	[illegible]	[illegible]	ESTANTE GUARDA ESTERIL DE 90 CM	60	BINARIO	NO REQUIERE	NO REQUIERE	NO REQUIERE	FOLLETO Y/O MANUAL DE USUARIO	36 MESES	[illegible]	SI REQUIERE
50	BAJA CALIFORNIA	[illegible]	[illegible]	[illegible]	[illegible]	ESTANTE GUARDA ESTERIL DE 120 CM	14	BINARIO	NO REQUIERE	NO REQUIERE	NO REQUIERE	FOLLETO Y/O MANUAL DE USUARIO	36 MESES	[illegible]	SI REQUIERE
51	BAJA CALIFORNIA	[illegible]	[illegible]	[illegible]	[illegible]	INFANTÓMETRO PORTÁTIL DE EXTENSIÓN TELESCÓPICA	1	BINARIO	NO REQUIERE	NO REQUIERE	NO REQUIERE	FOLLETO Y/O MANUAL DE USUARIO	36 MESES	[illegible]	SI REQUIERE
52	BAJA CALIFORNIA	[illegible]	[illegible]	[illegible]	[illegible]	JABONERA DE PEDAL	38	BINARIO	NO REQUIERE	NO REQUIERE	NO REQUIERE	FOLLETO Y/O MANUAL DE USUARIO	36 MESES	[illegible]	SI REQUIERE
53	BAJA CALIFORNIA	[illegible]	[illegible]	[illegible]	[illegible]	LAMPARA DE LUZ [illegible]	10	BINARIO	NO REQUIERE	SI REQUIERE (BÁSICO)	NO REQUIERE	FOLLETO Y/O MANUAL DE USUARIO	36 MESES	[illegible]	SI REQUIERE
54	BAJA CALIFORNIA	[illegible]	[illegible]	[illegible]	[illegible]	LAMPARA DE PIE RODABLE	7	BINARIO	NO REQUIERE	SI REQUIERE (BÁSICO)	NO REQUIERE	FOLLETO Y/O MANUAL DE USUARIO	36 MESES	[illegible]	SI REQUIERE
55	BAJA CALIFORNIA	[illegible]	[illegible]	[illegible]	[illegible]	LAVABO DE CIRUJANO DOBLE	18	BINARIO	SI REQUIERE (ACCESORIOS E INSTALACIÓN)	NO REQUIERE	SI REQUIERE (FIJACIÓN A MURO)	FOLLETO Y/O MANUAL DE USUARIO	36 MESES	[illegible]	SI REQUIERE
56	BAJA CALIFORNIA	[illegible]	[illegible]	[illegible]	[illegible]	LAVABO DE CIRUJANO SENCILLO	4	BINARIO	SI REQUIERE (ACCESORIOS E INSTALACIÓN)	NO REQUIERE	SI REQUIERE (FIJACIÓN A MURO)	FOLLETO Y/O MANUAL DE USUARIO	36 MESES	[illegible]	SI REQUIERE
57	BAJA CALIFORNIA	[illegible]	[illegible]	[illegible]	[illegible]	LAVABO PASTEUR DERECHO DE 90 CM	12	BINARIO	SI REQUIERE (ACCESORIOS E INSTALACIÓN)	NO REQUIERE	NO REQUIERE	FOLLETO Y/O MANUAL DE USUARIO	36 MESES	[illegible]	SI REQUIERE
58	BAJA CALIFORNIA	[illegible]	[illegible]	[illegible]	[illegible]	LAVABO PASTEUR IZQUIERDO DE 90 CM	25	BINARIO	SI REQUIERE (ACCESORIOS E INSTALACIÓN)	NO REQUIERE	NO REQUIERE	FOLLETO Y/O MANUAL DE USUARIO	36 MESES	[illegible]	SI REQUIERE
59	BAJA CALIFORNIA	[illegible]	[illegible]	[illegible]	[illegible]	MESA INTEGRAL ALTA DE 180 CM CON FREGADERO DERECHO	4	BINARIO	SI REQUIERE (ACCESORIOS E INSTALACIÓN)	NO REQUIERE	NO REQUIERE	FOLLETO Y/O MANUAL DE USUARIO	36 MESES	[illegible]	SI REQUIERE
60	BAJA CALIFORNIA	[illegible]	[illegible]	[illegible]	[illegible]	MESA INTEGRAL DE 120 CM CON RESPALDO Y FREGADERO DERECHO	12	BINARIO	SI REQUIERE (ACCESORIOS E INSTALACIÓN)	NO REQUIERE	NO REQUIERE	FOLLETO Y/O MANUAL DE USUARIO	36 MESES	[illegible]	SI REQUIERE
61	BAJA CALIFORNIA	[illegible]	[illegible]	[illegible]	[illegible]	MESA ALTA INTEGRAL DE 180 CM CON RESPALDO Y FREGADERO DERECHO	6	BINARIO	SI REQUIERE (ACCESORIOS E INSTALACIÓN)	NO REQUIERE	NO REQUIERE	FOLLETO Y/O MANUAL DE USUARIO	36 MESES	[illegible]	SI REQUIERE
62	BAJA CALIFORNIA	[illegible]	[illegible]	[illegible]	[illegible]	MESA ALTA DE 180 CM CON RESPALDO Y FREGADERO IZQUIERDO	2	BINARIO	SI REQUIERE (ACCESORIOS E INSTALACIÓN)	NO REQUIERE	NO REQUIERE	FOLLETO Y/O MANUAL DE USUARIO	36 MESES	[illegible]	SI REQUIERE
63	BAJA CALIFORNIA	[illegible]	[illegible]	[illegible]	[illegible]	MESA INTEGRAL ALTA DE [illegible] CM CON [illegible] CENTRAL	30	BINARIO	SI REQUIERE (ACCESORIOS E INSTALACIÓN)	NO REQUIERE	NO REQUIERE	FOLLETO Y/O MANUAL DE USUARIO	36 MESES	[illegible]	SI REQUIERE
64	BAJA CALIFORNIA	[illegible]	[illegible]	[illegible]	[illegible]	MESA [illegible]	11	BINARIO	NO REQUIERE	NO REQUIERE	NO REQUIERE	FOLLETO Y/O MANUAL DE USUARIO	36 MESES	[illegible]	SI REQUIERE
65	BAJA CALIFORNIA	[illegible]	[illegible]	[illegible]	[illegible]	MESA DE 150 CM CON FREGADERO [illegible]	8	BINARIO	SI REQUIERE (ACCESORIOS E INSTALACIÓN)	NO REQUIERE	NO REQUIERE	FOLLETO Y/O MANUAL DE USUARIO	36 MESES	[illegible]	SI REQUIERE
66	BAJA CALIFORNIA	[illegible]	[illegible]	[illegible]	[illegible]	MESA DE 120 CM PARA [illegible]	2	BINARIO	NO REQUIERE	NO REQUIERE	NO REQUIERE	FOLLETO Y/O MANUAL DE USUARIO	36 MESES	[illegible]	SI REQUIERE
67	BAJA CALIFORNIA	[illegible]	[illegible]	[illegible]	[illegible]	MESA MAYO	100	BINARIO	NO REQUIERE	NO REQUIERE	NO REQUIERE	FOLLETO Y/O MANUAL DE USUARIO	36 MESES	[illegible]	SI REQUIERE
68	BAJA CALIFORNIA	[illegible]	[illegible]	[illegible]	[illegible]	MESA PARA EXPLORACIÓN PEDIÁTRICA	5	BINARIO	NO REQUIERE	NO REQUIERE	NO REQUIERE	FOLLETO Y/O MANUAL DE USUARIO	36 MESES	[illegible]	SI REQUIERE
69	BAJA CALIFORNIA	[illegible]	[illegible]	[illegible]	[illegible]	MESA PARA INSTRUMENTAL QUIRÚRGICO	12	BINARIO	NO REQUIERE	NO REQUIERE	NO REQUIERE	FOLLETO Y/O MANUAL DE USUARIO	36 MESES	[illegible]	SI REQUIERE
70	BAJA CALIFORNIA	[illegible]	[illegible]	[illegible]	[illegible]	MESA PARA REHIDRATACIÓN	6	BINARIO	NO REQUIERE	NO REQUIERE	NO REQUIERE	FOLLETO Y/O MANUAL DE USUARIO	36 MESES	[illegible]	SI REQUIERE
71	BAJA CALIFORNIA	[illegible]	[illegible]	[illegible]	[illegible]	MESA PASTEUR	118	BINARIO	NO REQUIERE	NO REQUIERE	NO REQUIERE	FOLLETO Y/O MANUAL DE USUARIO	36 MESES	[illegible]	SI REQUIERE
72	BAJA CALIFORNIA	[illegible]	[illegible]	[illegible]	[illegible]	MESA PUENTE	214	BINARIO	NO REQUIERE	NO REQUIERE	NO REQUIERE	FOLLETO Y/O MANUAL DE USUARIO	36 MESES	[illegible]	SI REQUIERE
73	BAJA CALIFORNIA	[illegible]	[illegible]	[illegible]	[illegible]	MESA RIÑÓN DE MADERA	5	BINARIO	NO REQUIERE	NO REQUIERE	NO REQUIERE	FOLLETO Y/O MANUAL DE USUARIO	36 MESES	[illegible]	SI REQUIERE
74	BAJA CALIFORNIA	[illegible]	[illegible]	[illegible]	[illegible]	MESA RIÑÓN	28	BINARIO	NO REQUIERE	NO REQUIERE	NO REQUIERE	FOLLETO Y/O MANUAL DE USUARIO	36 MESES	[illegible]	SI REQUIERE
75	BAJA CALIFORNIA	[illegible]	[illegible]	[illegible]	[illegible]	REPISA DE 120 CM CONTRA MURO	5	BINARIO	NO REQUIERE	NO REQUIERE	SI REQUIERE (FIJACIÓN A MURO)	FOLLETO Y/O MANUAL DE USUARIO	36 MESES	[illegible]	SI REQUIERE
76	BAJA CALIFORNIA	[illegible]	[illegible]	[illegible]	[illegible]	REPISA DE 180 CM CONTRA MURO	1	BINARIO	NO REQUIERE	NO REQUIERE	SI REQUIERE (FIJACIÓN A MURO)	FOLLETO Y/O MANUAL DE USUARIO	36 MESES	[illegible]	SI REQUIERE
77	BAJA CALIFORNIA	[illegible]	[illegible]	[illegible]	[illegible]	RIEL PORTAVENOCLISIS	485	BINARIO	NO REQUIERE	NO REQUIERE	SI REQUIERE (FIJACIÓN A MURO)	FOLLETO Y/O MANUAL DE USUARIO	36 MESES	[illegible]	SI REQUIERE
78	BAJA CALIFORNIA	[illegible]	[illegible]	[illegible]	[illegible]	RIÑÓN DE ACERO INOXIDABLE DE [illegible]	10	BINARIO	NO REQUIERE	NO REQUIERE	NO REQUIERE	FOLLETO Y/O MANUAL DE USUARIO	36 MESES	[illegible]	SI REQUIERE
79	BAJA CALIFORNIA	[illegible]	[illegible]	[illegible]	[illegible]	RIÑÓN DE ACERO INOXIDABLE DE [illegible]	108	BINARIO	NO REQUIERE	NO REQUIERE	NO REQUIERE	FOLLETO Y/O MANUAL DE USUARIO	36 MESES	[illegible]	SI REQUIERE
80	BAJA CALIFORNIA	[illegible]	[illegible]	[illegible]	[illegible]	SILLA DE RUEDAS CON DESCANSABRAZOS	40	BINARIO	NO REQUIERE	NO REQUIERE	NO REQUIERE	FOLLETO Y/O MANUAL DE USUARIO	36 MESES	[illegible]	SI REQUIERE
81	BAJA CALIFORNIA	[illegible]	[illegible]	[illegible]	[illegible]	VASO PARA MEDICAMENTOS DE 30 [illegible]	136	BINARIO	NO REQUIERE	NO REQUIERE	NO REQUIERE	FOLLETO Y/O MANUAL DE USUARIO	36 MESES	[illegible]	SI REQUIERE
82	BAJA CALIFORNIA	[illegible]	[illegible]	[illegible]	[illegible]	VASO PARA MEDICAMENTOS DE [illegible]	14	BINARIO	NO REQUIERE	NO REQUIERE	NO REQUIERE	FOLLETO Y/O MANUAL DE USUARIO	36 MESES	[illegible]	SI REQUIERE
83	BAJA CALIFORNIA	[illegible]	[illegible]	[illegible]	[illegible]	VASO CON TAPA DE [illegible]	2	BINARIO	NO REQUIERE	NO REQUIERE	NO REQUIERE	FOLLETO Y/O MANUAL DE USUARIO	36 MESES	[illegible]	SI REQUIERE
84	BAJA CALIFORNIA	[illegible]	[illegible]	[illegible]	[illegible]	BANQUETA DE ALTURA	22	BINARIO	NO REQUIERE	NO REQUIERE	NO REQUIERE	FOLLETO Y/O MANUAL DE USUARIO	36 MESES	[illegible]	SI REQUIERE
85	BAJA CALIFORNIA	[illegible]	[illegible]	[illegible]	[illegible]	[illegible]	15	BINARIO	NO REQUIERE	NO REQUIERE	NO REQUIERE	FOLLETO Y/O MANUAL DE USUARIO	[illegible]	[illegible]	SI REQUIERE
86	BAJA CALIFORNIA	[illegible]	[illegible]	[illegible]	[illegible]	UNIDAD METÁLICA	24	BINARIO	NO REQUIERE	NO REQUIERE	NO REQUIERE	FOLLETO Y/O MANUAL DE USUARIO	36 MESES	[illegible]	SI REQUIERE
87	BAJA CALIFORNIA	[illegible]	[illegible]	[illegible]	[illegible]	ORINAL PARA VARONES	184	BINARIO	NO REQUIERE	NO REQUIERE	NO REQUIERE	FOLLETO Y/O MANUAL DE USUARIO	36 MESES	[illegible]	SI REQUIERE
88	BAJA CALIFORNIA	[illegible]	[illegible]	[illegible]	[illegible]	PORTAVENOCLISIS RODABLE	114	BINARIO	NO REQUIERE	NO REQUIERE	NO REQUIERE	FOLLETO Y/O MANUAL DE USUARIO	36 MESES	[illegible]	SI REQUIERE

Anexo No. 3.3 Requisitos para los bienes

89	BAJA CALIFORNIA	51306570	51201-6570	20212	513.260.0060.00.01	CARRO GUARDA CON BASKET DE ACRILICO	57	BINARIO	NO REQUIERE	NO REQUIERE	NO REQUIERE	FOLLETO Y/O MANUAL DE USUARIO	36 MESES	60 DÍAS	SI REQUIERE
90	BAJA CALIFORNIA	51200119	51201-0119	20202	513.621.2016.00.01	MESA DE 120 CM PARA ATENCIÓN AL RECIEN NACIDO	2	BINARIO	NO REQUIERE	NO REQUIERE	NO REQUIERE	FOLLETO Y/O MANUAL DE USUARIO	36 MESES	60 DÍAS	SI REQUIERE
91	BAJA CALIFORNIA	53106580	53101-6580	20313	513.451.0257.00.01	GABINETE PARA TOMA DE MUESTRAS CON FREGADERO DERECHO	2	BINARIO	SI REQUIERE (ACCESORIOS E INSTALACIÓN)	NO REQUIERE	NO REQUIERE	FOLLETO Y/O MANUAL DE USUARIO	36 MESES	60 DÍAS	SI REQUIERE
92	BAJA CALIFORNIA	53106580	53101-6580	20314	513.451.0001.00.01	GABINETE PARA TOMA DE MUESTRAS CON FREGADERO IZQUIERDO	2	BINARIO	SI REQUIERE (ACCESORIOS E INSTALACIÓN)	NO REQUIERE	NO REQUIERE	FOLLETO Y/O MANUAL DE USUARIO	36 MESES	60 DÍAS	SI REQUIERE
93	BAJA CALIFORNIA	51200214	51201-0214	20321	515.618.1417.00.01	MESA BAJA DE 90 CM CON CUBIERTA DE ACERO INOXIDABLE	3	BINARIO	NO REQUIERE	NO REQUIERE	NO REQUIERE	FOLLETO Y/O MANUAL DE USUARIO	36 MESES	60 DÍAS	SI REQUIERE
94	BAJA CALIFORNIA	51200187	51201-0187	20332	515.618.1574.00.01	MESA ALTA DE 120 CM CON RESPALDO	3	BINARIO	NO REQUIERE	NO REQUIERE	NO REQUIERE	FOLLETO Y/O MANUAL DE USUARIO	36 MESES	60 DÍAS	SI REQUIERE
95	BAJA CALIFORNIA	53106572	53101-6572	20347	513.181.0094.00.01	CARRO PARA CURACIONES EN ...	100	BINARIO	NO REQUIERE	NO REQUIERE	NO REQUIERE	FOLLETO Y/O MANUAL DE USUARIO	36 MESES	60 DÍAS	SI REQUIERE
96	BAJA CALIFORNIA	51200054	51201-0054	20549	513.181.0046.00.01	CARRO PARA ROPA SUCIA CON TAPA Y APERTURA DE PEDAL	66	BINARIO	NO REQUIERE	NO REQUIERE	NO REQUIERE	FOLLETO Y/O MANUAL DE USUARIO	36 MESES	60 DÍAS	SI REQUIERE
97	BAJA CALIFORNIA	51200036	51201-0036	20573	513.621.2001.00.01	MESA INTEGRAL PASTEUR	1	BINARIO	SI REQUIERE (ACCESORIOS E INSTALACIÓN)	NO REQUIERE	NO REQUIERE	FOLLETO Y/O MANUAL DE USUARIO	36 MESES	60 DÍAS	SI REQUIERE
98	BAJA CALIFORNIA	51200148	51201-0148	20577	512.832.0514.00.01	MUEBLE INTEGRAL ALTO DE 150 CM CON RESPALDO Y FREGADERO DERECHO	4	BINARIO	SI REQUIERE (ACCESORIOS E INSTALACIÓN)	NO REQUIERE	NO REQUIERE	FOLLETO Y/O MANUAL DE USUARIO	36 MESES	60 DÍAS	SI REQUIERE
99	BAJA CALIFORNIA	51200149	51201-0149	20578	513.832.0054.00.01	MUEBLE INTEGRAL ALTO DE 180 CM CON DOBLE FREGADERO CENTRAL	2	BINARIO	SI REQUIERE (ACCESORIOS E INSTALACIÓN)	NO REQUIERE	NO REQUIERE	FOLLETO Y/O MANUAL DE USUARIO	36 MESES	60 DÍAS	SI REQUIERE
100	BAJA CALIFORNIA	51200275	51201-0275	20580	515.656.0017.00.01	SILLON DE EXTRACCIONES	7	BINARIO	NO REQUIERE	NO REQUIERE	NO REQUIERE	FOLLETO Y/O MANUAL DE USUARIO	36 MESES	60 DÍAS	SI REQUIERE
101	BAJA CALIFORNIA	51200157	51201-0157	20587	513.866.0017.00.01	VESTIDOR CON ARMARIO PARA CONSULTORIO	2	BINARIO	NO REQUIERE	NO REQUIERE	NO REQUIERE	FOLLETO Y/O MANUAL DE USUARIO	36 MESES	60 DÍAS	SI REQUIERE
102	BAJA CALIFORNIA	51200236	51201-0236	20603	515.616.2667.00.01	MESA ALTA DE 90 CM CON RESPALDO, CAJON Y PUERTAS ABATIBLES	41	BINARIO	NO REQUIERE	NO REQUIERE	NO REQUIERE	FOLLETO Y/O MANUAL DE USUARIO	36 MESES	60 DÍAS	SI REQUIERE
103	BAJA CALIFORNIA	51200240	51201-0240	20615	515.616.1813.00.01	MESA ALTA DE 180 CM DE TRABAJO PARA 2 USUARIOS CON RESPALDO	9	BINARIO	NO REQUIERE	NO REQUIERE	NO REQUIERE	FOLLETO Y/O MANUAL DE USUARIO	36 MESES	60 DÍAS	SI REQUIERE
104	BAJA CALIFORNIA	51200186	51201-0186	20620	515.618.1605.00.01	MESA ALTA DE 120 CM SIN RESPALDO Y 6 CAJONES	13	BINARIO	NO REQUIERE	NO REQUIERE	NO REQUIERE	FOLLETO Y/O MANUAL DE USUARIO	36 MESES	60 DÍAS	SI REQUIERE
105	BAJA CALIFORNIA	51200199	51201-0199	20621	515.618.1878.00.01	MESA ALTA DE 120 CM SIN RESPALDO Y PUERTAS ABATIBLES	4	BINARIO	NO REQUIERE	NO REQUIERE	NO REQUIERE	FOLLETO Y/O MANUAL DE USUARIO	36 MESES	60 DÍAS	SI REQUIERE
106	BAJA CALIFORNIA	51200170	51201-0170	20622	515.618.1880.00.01	MESA ALTA DE 120 CM SIN RESPALDO, 3 CAJONES SUPERIORES Y PUERTAS ABATIBLES	6	BINARIO	NO REQUIERE	NO REQUIERE	NO REQUIERE	FOLLETO Y/O MANUAL DE USUARIO	36 MESES	60 DÍAS	SI REQUIERE
107	BAJA CALIFORNIA	51200244	51201-0244	20627	515.618.1857.00.01	MESA ALTA DE 180 CM SIN RESPALDO, CAJONES CENTRALES Y PUERTAS ABATIBLES LATERALES	11	BINARIO	NO REQUIERE	NO REQUIERE	NO REQUIERE	FOLLETO Y/O MANUAL DE USUARIO	36 MESES	60 DÍAS	SI REQUIERE
108	BAJA CALIFORNIA	51200087	51201-0087	20647	513.621.2125.00.01	MESA ALTA DE 150 CM CON RESPALDO Y FREGADERO DERECHO	2	BINARIO	SI REQUIERE (ACCESORIOS E INSTALACIÓN)	NO REQUIERE	NO REQUIERE	FOLLETO Y/O MANUAL DE USUARIO	36 MESES	60 DÍAS	SI REQUIERE
109	CHIAPAS	53106089	53101-6089	16082	513.191.0070.01.01	CAMILLA TIPO TRANSFER (LATERAL)	3	BINARIO	NO REQUIERE	NO REQUIERE	NO REQUIERE	FOLLETO Y/O MANUAL DE USUARIO	36 MESES	60 DÍAS	SI REQUIERE
110	CHIAPAS	51200063	51201-0063	16096	513.546.0075.01.01	CAMA ... ELECTRICA	1	BINARIO	NO REQUIERE	SI REQUIERE (BÁSCULA)	NO REQUIERE	FOLLETO Y/O MANUAL DE USUARIO	36 MESES	60 DÍAS	SI REQUIERE
111	CHIAPAS	51200144	51201-0144	16721	513.526.0731.01.01	MODULO PARA CONSULTORIO MÉDICO (DERECHO)	31	BINARIO	NO REQUIERE	NO REQUIERE	NO REQUIERE	FOLLETO Y/O MANUAL DE USUARIO	36 MESES	60 DÍAS	SI REQUIERE
112	CHIAPAS	51200145	51201-0145	16722	513.526.0235.01.01	MODULO PARA CONSULTORIO MÉDICO IZQUIERDO	31	BINARIO	NO REQUIERE	NO REQUIERE	NO REQUIERE	FOLLETO Y/O MANUAL DE USUARIO	36 MESES	60 DÍAS	SI REQUIERE
113	CHIAPAS	51200173	51201-0173	16925	515.618.0078.01.01	MESA ALTA DE 180 CM CON CAJONERA CENTRAL	1	BINARIO	NO REQUIERE	NO REQUIERE	NO REQUIERE	FOLLETO Y/O MANUAL DE USUARIO	36 MESES	60 DÍAS	SI REQUIERE
114	CHIAPAS	51200180	51201-0180	16813	515.618.0737.01.01	MESA ALTA DE 180 CM CON CAJONERA CENTRAL	12	BINARIO	NO REQUIERE	NO REQUIERE	NO REQUIERE	FOLLETO Y/O MANUAL DE USUARIO	36 MESES	60 DÍAS	SI REQUIERE
115	CHIAPAS	51200158	51201-0158	16480	513.183.0214.00.01	CARRO PARA [illegible]	8	BINARIO	NO REQUIERE	NO REQUIERE	NO REQUIERE	FOLLETO Y/O MANUAL DE USUARIO	36 MESES	60 DÍAS	SI REQUIERE
116	CHIAPAS	51100258	51101-0258	16447	515.451.0208.00.01	GABINETE BASE PARA CAMPANA [illegible]	1	BINARIO	NO REQUIERE	NO REQUIERE	NO REQUIERE	FOLLETO Y/O MANUAL DE USUARIO	36 MESES	60 DÍAS	SI REQUIERE
117	CHIAPAS	51200084	51201-0084	16324	513.621.0789.00.01	MESA ALTA DE 150 CM CON FREGADERO DERECHO	6	BINARIO	SI REQUIERE (ACCESORIOS E INSTALACIÓN)	NO REQUIERE	NO REQUIERE	FOLLETO Y/O MANUAL DE USUARIO	36 MESES	60 DÍAS	SI REQUIERE
118	CHIAPAS	51200086	51201-0086	16325	513.621.0791.01.01	MESA ALTA DE 150 CM CON FREGADERO IZQUIERDO	1	BINARIO	SI REQUIERE (ACCESORIOS E INSTALACIÓN)	NO REQUIERE	NO REQUIERE	FOLLETO Y/O MANUAL DE USUARIO	36 MESES	60 DÍAS	SI REQUIERE
119	CHIAPAS	51200079	51201-0079	16622	513.621.2602.01.01	MESA ALTA DE 120 CM CON RESPALDO Y FREGADERO DERECHO	8	BINARIO	SI REQUIERE (ACCESORIOS E INSTALACIÓN)	NO REQUIERE	NO REQUIERE	FOLLETO Y/O MANUAL DE USUARIO	36 MESES	60 DÍAS	SI REQUIERE
120	CHIAPAS	51200082	51201-0082	16625	513.621.2499.00.01	MESA ALTA DE 180 CM CON FREGADERO CENTRAL Y CAJONES	1	BINARIO	SI REQUIERE (ACCESORIOS E INSTALACIÓN)	NO REQUIERE	NO REQUIERE	FOLLETO Y/O MANUAL DE USUARIO	36 MESES	60 DÍAS	SI REQUIERE
121	CHIAPAS	51200081	51201-0081	16632	513.621.2630.00.01	MESA ALTA DE 180 CM CON FREGADERO CENTRAL Y TRAMPA PARA YESO INTEGRADA	1	BINARIO	SI REQUIERE (ACCESORIOS E INSTALACIÓN)	NO REQUIERE	NO REQUIERE	FOLLETO Y/O MANUAL DE USUARIO	36 MESES	60 DÍAS	SI REQUIERE
122	CHIAPAS	51200159	51201-0159	20023	515.247.0115.00.01	CARRO CAJONERO	41	BINARIO	NO REQUIERE	NO REQUIERE	NO REQUIERE	FOLLETO Y/O MANUAL DE USUARIO	36 MESES	60 DÍAS	SI REQUIERE
123	CHIAPAS	[illegible]	[illegible]	[illegible]	[illegible]	[illegible]	2	BINARIO	NO REQUIERE	NO REQUIERE	NO REQUIERE	FOLLETO Y/O MANUAL DE USUARIO	36 MESES	60 DÍAS	SI REQUIERE
124	CHIAPAS	53106580	53101-6580	20026	513.451.0257.00.01	GABINETE PARA TOMA DE MUESTRAS [illegible]	3	BINARIO	NO REQUIERE	NO REQUIERE	NO REQUIERE	FOLLETO Y/O MANUAL DE USUARIO	36 MESES	60 DÍAS	SI REQUIERE
125	CHIAPAS	51200174	51201-0174	20030	515.618.1725.00.01	MESA ALTA DE 120 CM CON CAJONERA LATERAL	4	BINARIO	NO REQUIERE	NO REQUIERE	NO REQUIERE	FOLLETO Y/O MANUAL DE USUARIO	36 MESES	60 DÍAS	SI REQUIERE
126	CHIAPAS	51200064	51201-0064	20037	515.618.1527.00.01	MESA BAJA DE 90 CM CON CUBIERTA DE ACERO INOXIDABLE	4	BINARIO	NO REQUIERE	NO REQUIERE	NO REQUIERE	FOLLETO Y/O MANUAL DE USUARIO	36 MESES	60 DÍAS	SI REQUIERE
127	CHIAPAS	51200061	51201-0061	20039	515.618.1213.00.01	MESA ALTA DE 120 CM CON CUBIERTA DE ACERO INOXIDABLE	4	BINARIO	NO REQUIERE	NO REQUIERE	NO REQUIERE	FOLLETO Y/O MANUAL DE USUARIO	36 MESES	60 DÍAS	SI REQUIERE

Anexo No. 3.3 Requisitos para los bienes

128	CHIAPAS	[illegible]	[illegible]	[illegible]	[illegible]	MESA ALTA DE 150 CM CON CUBIERTA DE ACERO INOXIDABLE	1	[illegible]	NO REQUIERE	NO REQUIERE	NO REQUIERE	FOLLETO Y/O MANUAL DE USUARIO	36 MESES	60 DÍAS	SI REQUIERE
129	CHIAPAS	[illegible]	[illegible]	[illegible]	[illegible]	MESA ALTA DE 90 CM CON VERTEDERO	4	[illegible]	SI REQUIERE ACCESORIOS E INSTALACIÓN	NO REQUIERE	NO REQUIERE	FOLLETO Y/O MANUAL DE USUARIO	36 MESES	60 DÍAS	SI REQUIERE
130	CHIAPAS	[illegible]	[illegible]	[illegible]	[illegible]	MESA BAJA DE 150 CM CON CUBIERTA DE MADERA	2	[illegible]	NO REQUIERE	NO REQUIERE	NO REQUIERE	FOLLETO Y/O MANUAL DE USUARIO	36 MESES	60 DÍAS	SI REQUIERE
131	CHIAPAS	[illegible]	[illegible]	[illegible]	[illegible]	MESA BAJA DE 90 CM CON VERTEDERO	1	[illegible]	SI REQUIERE ACCESORIOS E INSTALACIÓN	NO REQUIERE	NO REQUIERE	FOLLETO Y/O MANUAL DE USUARIO	36 MESES	60 DÍAS	SI REQUIERE
132	CHIAPAS	[illegible]	[illegible]	[illegible]	[illegible]	MESA BAJA DE 150 CM CON CUBIERTA DE ACERO INOXIDABLE	3	[illegible]	NO REQUIERE	NO REQUIERE	NO REQUIERE	FOLLETO Y/O MANUAL DE USUARIO	36 MESES	60 DÍAS	SI REQUIERE
133	CHIAPAS	[illegible]	[illegible]	[illegible]	[illegible]	MESA PARA BANCO DE SANGRE [illegible]	1	[illegible]	SI REQUIERE ACCESORIOS E INSTALACIÓN	NO REQUIERE	NO REQUIERE	FOLLETO Y/O MANUAL DE USUARIO	36 MESES	60 DÍAS	SI REQUIERE
134	CHIAPAS	[illegible]	[illegible]	[illegible]	[illegible]	REPISA GIRATORIA PARA TOMA DE MUESTRAS	3	[illegible]	NO REQUIERE	NO REQUIERE	SI REQUIERE FIJACIÓN A MURO	FOLLETO Y/O MANUAL DE USUARIO	36 MESES	60 DÍAS	SI REQUIERE
135	CHIAPAS	[illegible]	[illegible]	[illegible]	[illegible]	SILLA CAMA PARA DONADORES	4	[illegible]	NO REQUIERE	NO REQUIERE	NO REQUIERE	FOLLETO Y/O MANUAL DE USUARIO	36 MESES	60 DÍAS	SI REQUIERE
136	CHIAPAS	[illegible]	[illegible]	[illegible]	[illegible]	VITRINA DE 75 CM CONTRA MURO	1	[illegible]	NO REQUIERE	NO REQUIERE	SI REQUIERE FIJACIÓN A MURO	FOLLETO Y/O MANUAL DE USUARIO	36 MESES	60 DÍAS	SI REQUIERE
137	CHIAPAS	[illegible]	[illegible]	[illegible]	[illegible]	VITRINA DE 90 CM CONTRA MURO [illegible]	26	[illegible]	NO REQUIERE	NO REQUIERE	SI REQUIERE FIJACIÓN A MURO	FOLLETO Y/O MANUAL DE USUARIO	36 MESES	60 DÍAS	SI REQUIERE
138	CHIAPAS	[illegible]	[illegible]	[illegible]	[illegible]	ANAQUEL GUARDA [illegible]	38	[illegible]	NO REQUIERE	NO REQUIERE	NO REQUIERE	FOLLETO Y/O MANUAL DE USUARIO	36 MESES	60 DÍAS	SI REQUIERE
139	CHIAPAS	[illegible]	[illegible]	[illegible]	[illegible]	BANCO GIRATORIO CON RESPALDO DE ACERO INOXIDABLE	1	[illegible]	NO REQUIERE	NO REQUIERE	NO REQUIERE	FOLLETO Y/O MANUAL DE USUARIO	36 MESES	60 DÍAS	SI REQUIERE
140	CHIAPAS	[illegible]	[illegible]	[illegible]	[illegible]	BANCO GIRATORIO DE ACERO INOXIDABLE	180	[illegible]	NO REQUIERE	NO REQUIERE	NO REQUIERE	FOLLETO Y/O MANUAL DE USUARIO	36 MESES	60 DÍAS	SI REQUIERE
141	CHIAPAS	[illegible]	[illegible]	[illegible]	[illegible]	[illegible]	1	[illegible]	NO REQUIERE	NO REQUIERE	NO REQUIERE	FOLLETO Y/O MANUAL DE USUARIO	36 MESES	60 DÍAS	SI REQUIERE
142	CHIAPAS	[illegible]	[illegible]	[illegible]	[illegible]	BAÑO DE ARTESA	3	[illegible]	SI REQUIERE ACCESORIOS E INSTALACIÓN	NO REQUIERE	NO REQUIERE	FOLLETO Y/O MANUAL DE USUARIO	36 MESES	60 DÍAS	SI REQUIERE
143	CHIAPAS	[illegible]	[illegible]	[illegible]	[illegible]	BÁSCULA CON ESTADÍMETRO	68	[illegible]	NO REQUIERE	NO REQUIERE	NO REQUIERE	FOLLETO Y/O MANUAL DE USUARIO	36 MESES	60 DÍAS	SI REQUIERE
144	CHIAPAS	[illegible]	[illegible]	[illegible]	[illegible]	BÁSCULA PARA BEBÉ	7	[illegible]	NO REQUIERE	NO REQUIERE	NO REQUIERE	FOLLETO Y/O MANUAL DE USUARIO	36 MESES	60 DÍAS	SI REQUIERE
145	CHIAPAS	[illegible]	[illegible]	[illegible]	[illegible]	BURÓ	187	[illegible]	NO REQUIERE	NO REQUIERE	NO REQUIERE	FOLLETO Y/O MANUAL DE USUARIO	36 MESES	60 DÍAS	SI REQUIERE
146	CHIAPAS	[illegible]	[illegible]	[illegible]	[illegible]	CAMA PEDIÁTRICA METÁLICA	6	[illegible]	NO REQUIERE	NO REQUIERE	NO REQUIERE	FOLLETO Y/O MANUAL DE USUARIO	36 MESES	60 DÍAS	SI REQUIERE
147	CHIAPAS	[illegible]	[illegible]	[illegible]	[illegible]	CARRO PARA CURACIONES	5	[illegible]	NO REQUIERE	NO REQUIERE	NO REQUIERE	FOLLETO Y/O MANUAL DE USUARIO	36 MESES	60 DÍAS	SI REQUIERE
148	CHIAPAS	[illegible]	[illegible]	[illegible]	[illegible]	CARRO PARA MEDICAMENTOS	16	[illegible]	NO REQUIERE	NO REQUIERE	NO REQUIERE	FOLLETO Y/O MANUAL DE USUARIO	36 MESES	60 DÍAS	SI REQUIERE
149	CHIAPAS	[illegible]	[illegible]	[illegible]	[illegible]	CARRO PARA ROPA LIMPIA	3	[illegible]	NO REQUIERE	NO REQUIERE	NO REQUIERE	FOLLETO Y/O MANUAL DE USUARIO	36 MESES	60 DÍAS	SI REQUIERE
150	CHIAPAS	[illegible]	[illegible]	[illegible]	[illegible]	CARRO PORTA EXPEDIENTES	6	[illegible]	NO REQUIERE	NO REQUIERE	NO REQUIERE	FOLLETO Y/O MANUAL DE USUARIO	36 MESES	60 DÍAS	SI REQUIERE
151	CHIAPAS	[illegible]	[illegible]	[illegible]	[illegible]	CEPILLERA PARA USO QUIRÚRGICO	24	[illegible]	NO REQUIERE	NO REQUIERE	SI REQUIERE FIJACIÓN A MURO	FOLLETO Y/O MANUAL DE USUARIO	36 MESES	60 DÍAS	SI REQUIERE
152	CHIAPAS	[illegible]	[illegible]	[illegible]	[illegible]	CHAROLA CON TAPA PARA INSTRUMENTAL	[illegible]	[illegible]	NO REQUIERE	NO REQUIERE	NO REQUIERE	FOLLETO Y/O MANUAL DE USUARIO	36 MESES	60 DÍAS	SI REQUIERE
153	CHIAPAS	[illegible]	[illegible]	[illegible]	[illegible]	CÓMODO PARA ADULTOS	[illegible]	[illegible]	NO REQUIERE	NO REQUIERE	NO REQUIERE	FOLLETO Y/O MANUAL DE USUARIO	36 MESES	60 DÍAS	SI REQUIERE
154	CHIAPAS	[illegible]	[illegible]	[illegible]	[illegible]	CÓMODO PARA MENORES	72	[illegible]	NO REQUIERE	NO REQUIERE	NO REQUIERE	FOLLETO Y/O MANUAL DE USUARIO	36 MESES	60 DÍAS	SI REQUIERE
155	CHIAPAS	[illegible]	[illegible]	[illegible]	[illegible]	CUBETA DE ACERO INOXIDABLE CON PORTA CUBETA RODABLE	[illegible]	[illegible]	NO REQUIERE	NO REQUIERE	NO REQUIERE	FOLLETO Y/O MANUAL DE USUARIO	36 MESES	60 DÍAS	SI REQUIERE
156	CHIAPAS	[illegible]	[illegible]	[illegible]	[illegible]	ESCALERILLA DE DOS PELDAÑOS	340	[illegible]	NO REQUIERE	NO REQUIERE	NO REQUIERE	FOLLETO Y/O MANUAL DE USUARIO	36 MESES	60 DÍAS	SI REQUIERE
157	CHIAPAS	[illegible]	[illegible]	[illegible]	[illegible]	ESTANTE GUARDA ESTÉRIL DE 90 CM	38	[illegible]	NO REQUIERE	NO REQUIERE	NO REQUIERE	FOLLETO Y/O MANUAL DE USUARIO	36 MESES	60 DÍAS	SI REQUIERE
158	CHIAPAS	[illegible]	[illegible]	[illegible]	[illegible]	ESTANTE GUARDA ESTÉRIL DE 120 CM	15	[illegible]	NO REQUIERE	NO REQUIERE	NO REQUIERE	FOLLETO Y/O MANUAL DE USUARIO	36 MESES	60 DÍAS	SI REQUIERE
159	CHIAPAS	[illegible]	[illegible]	[illegible]	[illegible]	[illegible]	[illegible]	[illegible]	NO REQUIERE	NO REQUIERE	NO REQUIERE	FOLLETO Y/O MANUAL DE USUARIO	36 MESES	60 DÍAS	SI REQUIERE
160	CHIAPAS	[illegible]	[illegible]	[illegible]	[illegible]	LÁMPARA DE LUZ INTENSA	14	[illegible]	NO REQUIERE	SI REQUIERE, [illegible]	NO REQUIERE	FOLLETO Y/O MANUAL DE USUARIO	36 MESES	60 DÍAS	SI REQUIERE
161	CHIAPAS	[illegible]	[illegible]	[illegible]	[illegible]	LÁMPARA [illegible]	[illegible]	[illegible]	NO REQUIERE	SI REQUIERE, [illegible]	NO REQUIERE	FOLLETO Y/O MANUAL DE USUARIO	36 MESES	60 DÍAS	SI REQUIERE
162	CHIAPAS	[illegible]	[illegible]	[illegible]	[illegible]	[illegible] DOBLE	[illegible]	[illegible]	SI REQUIERE ACCESORIOS E INSTALACIÓN	NO REQUIERE	SI REQUIERE FIJACIÓN A MURO	FOLLETO Y/O MANUAL DE USUARIO	36 MESES	60 DÍAS	SI REQUIERE
163	CHIAPAS	[illegible]	[illegible]	[illegible]	[illegible]	[illegible]	[illegible]	[illegible]	SI REQUIERE ACCESORIOS E INSTALACIÓN	NO REQUIERE	NO REQUIERE	FOLLETO Y/O MANUAL DE USUARIO	36 MESES	60 DÍAS	SI REQUIERE
164	CHIAPAS	[illegible]	[illegible]	[illegible]	[illegible]	[illegible]	[illegible]	[illegible]	SI REQUIERE ACCESORIOS E INSTALACIÓN	NO REQUIERE	NO REQUIERE	FOLLETO Y/O MANUAL DE USUARIO	36 MESES	60 DÍAS	SI REQUIERE
165	CHIAPAS	[illegible]	[illegible]	[illegible]	[illegible]	MESA INTEGRAL ALTA DE 150 CM [illegible]	[illegible]	[illegible]	SI REQUIERE ACCESORIOS E INSTALACIÓN	NO REQUIERE	NO REQUIERE	FOLLETO Y/O MANUAL DE USUARIO	36 MESES	60 DÍAS	SI REQUIERE
166	CHIAPAS	[illegible]	[illegible]	[illegible]	[illegible]	MESA INTEGRAL DE 150 CM CON RESPALDO Y FREGADERO	12	[illegible]	SI REQUIERE ACCESORIOS E INSTALACIÓN	NO REQUIERE	NO REQUIERE	FOLLETO Y/O MANUAL DE USUARIO	36 MESES	60 DÍAS	SI REQUIERE
167	CHIAPAS	[illegible]	[illegible]	[illegible]	[illegible]	MESA ALTA INTEGRAL DE 150 CM CON RESPALDO Y FREGADERO [illegible]	12	[illegible]	SI REQUIERE ACCESORIOS E INSTALACIÓN	NO REQUIERE	NO REQUIERE	FOLLETO Y/O MANUAL DE USUARIO	36 MESES	60 DÍAS	SI REQUIERE
168	CHIAPAS	[illegible]	[illegible]	[illegible]	[illegible]	[illegible] RESPALDO Y FREGADERO [illegible]	2	[illegible]	SI REQUIERE ACCESORIOS E INSTALACIÓN	NO REQUIERE	NO REQUIERE	FOLLETO Y/O MANUAL DE USUARIO	36 MESES	60 DÍAS	SI REQUIERE
169	CHIAPAS	[illegible]	[illegible]	[illegible]	[illegible]	MESA INTEGRAL ALTA DE [illegible]	[illegible]	[illegible]	SI REQUIERE ACCESORIOS E INSTALACIÓN	NO REQUIERE	NO REQUIERE	FOLLETO Y/O MANUAL DE USUARIO	36 MESES	60 DÍAS	SI REQUIERE
170	CHIAPAS	[illegible]	[illegible]	[illegible]	[illegible]	[illegible]	6	[illegible]	NO REQUIERE	NO REQUIERE	NO REQUIERE	FOLLETO Y/O MANUAL DE USUARIO	36 MESES	60 DÍAS	SI REQUIERE
171	CHIAPAS	[illegible]	[illegible]	[illegible]	[illegible]	[illegible]	1	[illegible]	SI REQUIERE ACCESORIOS E INSTALACIÓN	NO REQUIERE	NO REQUIERE	FOLLETO Y/O MANUAL DE USUARIO	36 MESES	60 DÍAS	SI REQUIERE

Anexo No. 3.3 Requisitos para los bienes

172	CHIAPAS	51200126	51201-0126	20181	513.621.2783.00.01	MESA DE 150 CM PARA [illegible] CON REPISA INTERMEDIA	8	BIANUAL	NO REQUIERE	NO REQUIERE	NO REQUIERE	FOLLETO Y/O MANUAL DE USUARIO	36 MESES	60 DÍAS	SI REQUIERE
173	CHIAPAS	51200137	51201-0137	20183	513.621.2789.00.01	MESA MAYO	111	BIANUAL	NO REQUIERE	NO REQUIERE	NO REQUIERE	FOLLETO Y/O MANUAL DE USUARIO	36 MESES	60 DÍAS	SI REQUIERE
174	CHIAPAS	53100581	53101-0581	20184	513.621.2790.00.01	MESA PARA EXPLORACIÓN PEDIÁTRICA	2	BIANUAL	NO REQUIERE	NO REQUIERE	NO REQUIERE	FOLLETO Y/O MANUAL DE USUARIO	36 MESES	60 DÍAS	SI REQUIERE
175	CHIAPAS	53100582	53101-0582	20185	513.621.2804.00.01	MESA PARA INSTRUMENTAL QUIRÚRGICO	9	BIANUAL	NO REQUIERE	NO REQUIERE	NO REQUIERE	FOLLETO Y/O MANUAL DE USUARIO	36 MESES	60 DÍAS	SI REQUIERE
176	CHIAPAS	53100583	53101-0583	20186	513.621.2813.00.01	MESA PARA REHIDRATACIÓN	4	BIANUAL	NO REQUIERE	NO REQUIERE	NO REQUIERE	FOLLETO Y/O MANUAL DE USUARIO	36 MESES	60 DÍAS	SI REQUIERE
177	CHIAPAS	51200139	51201-0139	20187	513.621.2829.00.01	MESA PASTEUR	136	BIANUAL	NO REQUIERE	NO REQUIERE	NO REQUIERE	FOLLETO Y/O MANUAL DE USUARIO	36 MESES	60 DÍAS	SI REQUIERE
178	CHIAPAS	51200141	51201-0141	20189	513.621.2847.00.01	MESA PUENTE	12	BIANUAL	NO REQUIERE	NO REQUIERE	NO REQUIERE	FOLLETO Y/O MANUAL DE USUARIO	36 MESES	60 DÍAS	SI REQUIERE
179	CHIAPAS	51200142	51201-0142	20190	513.621.2857.00.01	MESA RÍGIDA DE MADERA	3	BIANUAL	NO REQUIERE	NO REQUIERE	NO REQUIERE	FOLLETO Y/O MANUAL DE USUARIO	36 MESES	60 DÍAS	SI REQUIERE
180	CHIAPAS	51200143	51201-0143	20191	513.621.2866.00.01	MESA RIÑÓN	24	BIANUAL	NO REQUIERE	NO REQUIERE	NO REQUIERE	FOLLETO Y/O MANUAL DE USUARIO	36 MESES	60 DÍAS	SI REQUIERE
181	CHIAPAS	51100062	51101-0062	20193	513.771.0458.00.01	REPISA DE 120 CM CONTRA MURO	7	BIANUAL	NO REQUIERE	NO REQUIERE	SI REQUIERE (FIJACIÓN A MURO)	FOLLETO Y/O MANUAL DE USUARIO	36 MESES	60 DÍAS	SI REQUIERE
182	CHIAPAS	51100064	51101-0064	20194	513.771.0460.00.01	REPISA DE 180 CM CONTRA MURO	1	BIANUAL	NO REQUIERE	NO REQUIERE	SI REQUIERE (FIJACIÓN A MURO)	FOLLETO Y/O MANUAL DE USUARIO	36 MESES	60 DÍAS	SI REQUIERE
183	CHIAPAS	51200154	51201-0154	20195	513.765.0075.00.01	RIEL PORTAVENOCLISIS	385	BIANUAL	NO REQUIERE	NO REQUIERE	SI REQUIERE (FIJACIÓN A MURO)	FOLLETO Y/O MANUAL DE USUARIO	36 MESES	60 DÍAS	SI REQUIERE
184	CHIAPAS	53200459	53201-0459	20196	513.790.0069.00.01	RIÑÓN DE ACERO INOXIDABLE DE 250 ML	32	BIANUAL	NO REQUIERE	NO REQUIERE	NO REQUIERE	FOLLETO Y/O MANUAL DE USUARIO	36 MESES	60 DÍAS	SI REQUIERE
185	CHIAPAS	53200461	53201-0461	20197	513.790.0001.00.01	RIÑÓN DE ACERO INOXIDABLE DE 500 ML	108	BIANUAL	NO REQUIERE	NO REQUIERE	NO REQUIERE	FOLLETO Y/O MANUAL DE USUARIO	36 MESES	60 DÍAS	SI REQUIERE
186	CHIAPAS	53100585	53101-0585	20198	513.810.0258.00.01	SILLA DE RUEDAS CON DESCANSAPIES	27	BIANUAL	NO REQUIERE	NO REQUIERE	NO REQUIERE	FOLLETO Y/O MANUAL DE USUARIO	36 MESES	60 DÍAS	SI REQUIERE
187	CHIAPAS	53200485	53201-0485	20199	513.960.0122.00.01	VASO PARA MEDICAMENTOS DE 30 CM CÚBICOS	33	BIANUAL	NO REQUIERE	NO REQUIERE	NO REQUIERE	FOLLETO Y/O MANUAL DE USUARIO	36 MESES	60 DÍAS	SI REQUIERE
188	CHIAPAS	53200483	53201-0483	20200	513.960.0137.00.01	VASO PARA MEDICAMENTOS DE 180 CM CÚBICOS	4	BIANUAL	NO REQUIERE	NO REQUIERE	NO REQUIERE	FOLLETO Y/O MANUAL DE USUARIO	36 MESES	60 DÍAS	SI REQUIERE
189	CHIAPAS	53200482	53201-0482	20201	513.960.0140.00.01	VASO CON TAPA DE UN LITRO	2	BIANUAL	NO REQUIERE	NO REQUIERE	NO REQUIERE	FOLLETO Y/O MANUAL DE USUARIO	36 MESES	60 DÍAS	SI REQUIERE
190	CHIAPAS	51200041	51201-0041	20202	513.123.0256.00.01	BANQUETA DE ALTURA	11	BIANUAL	NO REQUIERE	NO REQUIERE	NO REQUIERE	FOLLETO Y/O MANUAL DE USUARIO	36 MESES	60 DÍAS	SI REQUIERE
191	CHIAPAS	51200030	51201-0030	20203	513.218.0042.00.01	DIVÁN (CHAISE LONGUE)	14	BIANUAL	NO REQUIERE	NO REQUIERE	NO REQUIERE	FOLLETO Y/O MANUAL DE USUARIO	36 MESES	60 DÍAS	SI REQUIERE
192	CHIAPAS	51200074	51201-0074	20204	513.260.0023.00.01	LITERAS METÁLICAS	18	BIANUAL	NO REQUIERE	NO REQUIERE	NO REQUIERE	FOLLETO Y/O MANUAL DE USUARIO	36 MESES	60 DÍAS	SI REQUIERE
193	CHIAPAS	53200458	53201-0458	20205	513.636.0168.00.01	ORINAL PARA VARONES	144	BIANUAL	NO REQUIERE	NO REQUIERE	NO REQUIERE	FOLLETO Y/O MANUAL DE USUARIO	36 MESES	60 DÍAS	SI REQUIERE
194	CHIAPAS	51200153	51201-0153	20206	513.635.0173.00.01	PORTAVENOCLISIS RODABLE	31	BIANUAL	NO REQUIERE	NO REQUIERE	NO REQUIERE	FOLLETO Y/O MANUAL DE USUARIO	36 MESES	60 DÍAS	SI REQUIERE
195	CHIAPAS	53100570	53101-0570	20212	513.201.0026.00.01	CARRO CLÍNICO CON GABINETE DE ACRÍLICO	25	BIANUAL	NO REQUIERE	NO REQUIERE	NO REQUIERE	FOLLETO Y/O MANUAL DE USUARIO	36 MESES	60 DÍAS	SI REQUIERE
196	CHIAPAS	53100562	53101-0562	20214	513.133.0459.00.01	BÁSCULA PESA BEBÉ TUBULAR TIPO DINAMÓMETRO	3	BIANUAL	NO REQUIERE	NO REQUIERE	NO REQUIERE	FOLLETO Y/O MANUAL DE USUARIO	36 MESES	60 DÍAS	SI REQUIERE
197	CHIAPAS	51200118	51201-0118	20276	513.621.2876.00.01	MESA DE 150 CM CON FREGADERO DERECHO Y GUARDA COMPRESORA	1	BIANUAL	SI REQUIERE (ACCESORIOS E INSTALACIÓN)	NO REQUIERE	NO REQUIERE	FOLLETO Y/O MANUAL DE USUARIO	36 MESES	60 DÍAS	SI REQUIERE
198	CHIAPAS	51200112	51201-0112	20282	513.621.2872.00.01	MESA DE 120 CM CON CUBIERTA DE LAMINADO PLÁSTICO	1	BIANUAL	NO REQUIERE	NO REQUIERE	NO REQUIERE	FOLLETO Y/O MANUAL DE USUARIO	36 MESES	60 DÍAS	SI REQUIERE
199	CHIAPAS	51200115	51201-0115	20283	513.621.[illegible]	MESA DE 150 CM PARA ATENCIÓN AL RECIÉN NACIDO	3	BIANUAL	NO REQUIERE	NO REQUIERE	NO REQUIERE	FOLLETO Y/O MANUAL DE USUARIO	36 MESES	60 DÍAS	SI REQUIERE
200	CHIAPAS	51200193	51201-0193	20329	515.330.0006.00.01	CAMPANA DE EXTRACCIÓN PLOMADA	1	BIANUAL	NO REQUIERE	NO REQUIERE	NO REQUIERE	FOLLETO Y/O MANUAL DE USUARIO	36 MESES	60 DÍAS	SI REQUIERE
201	CHIAPAS	53100580	53101-0580	20312	515.451.0050.00.01	GABINETE PLOMADO PARA ALMACENAMIENTO DE RADIO ISÓTOPOS	1	BIANUAL	NO REQUIERE	NO REQUIERE	NO REQUIERE	FOLLETO Y/O MANUAL DE USUARIO	36 MESES	60 DÍAS	SI REQUIERE
202	CHIAPAS	53100588	53101-0588	20315	515.451.0287.00.01	GABINETE PARA TOMA DE MUESTRAS CON FREGADERO DERECHO	2	BIANUAL	SI REQUIERE (ACCESORIOS E INSTALACIÓN)	NO REQUIERE	NO REQUIERE	FOLLETO Y/O MANUAL DE USUARIO	36 MESES	60 DÍAS	SI REQUIERE
203	CHIAPAS	53100589	53101-0589	20314	515.451.[illegible]	GABINETE PARA TOMA DE MUESTRAS CON FREGADERO IZQUIERDO	2	BIANUAL	SI REQUIERE (ACCESORIOS E INSTALACIÓN)	NO REQUIERE	NO REQUIERE	FOLLETO Y/O MANUAL DE USUARIO	36 MESES	60 DÍAS	SI REQUIERE
204	CHIAPAS	51200214	51201-0214	20321	515.518.1413.00.01	MESA BAJA DE 60 CM CON CUBIERTA DE ACERO INOXIDABLE	2	BIANUAL	NO REQUIERE	NO REQUIERE	NO REQUIERE	FOLLETO Y/O MANUAL DE USUARIO	36 MESES	60 DÍAS	SI REQUIERE
205	CHIAPAS	51200187	51201-0187	20322	515.618.[illegible]	MESA ALTA DE 120 CM CON RESPALDO	4	BIANUAL	NO REQUIERE	NO REQUIERE	NO REQUIERE	FOLLETO Y/O MANUAL DE USUARIO	36 MESES	60 DÍAS	SI REQUIERE
206	CHIAPAS	53100572	53101-0572	20347	513.181.0004.00.01	CARRO PARA CURACIONES EN ABS	34	BIANUAL	NO REQUIERE	NO REQUIERE	NO REQUIERE	FOLLETO Y/O MANUAL DE USUARIO	36 MESES	60 DÍAS	SI REQUIERE
207	CHIAPAS	51200204	51201-0204	20349	513.181.0046.00.01	CESTO PARA ROPA SUCIA CON TAPA Y APERTURA DE PEDAL	23	BIANUAL	NO REQUIERE	NO REQUIERE	NO REQUIERE	FOLLETO Y/O MANUAL DE USUARIO	36 MESES	60 DÍAS	SI REQUIERE
208	CHIAPAS	51200138	51201-0138	20372	515.621.[illegible]	MESA [illegible] PASTEUR	1	BIANUAL	SI REQUIERE (ACCESORIOS E INSTALACIÓN)	NO REQUIERE	NO REQUIERE	FOLLETO Y/O MANUAL DE USUARIO	36 MESES	60 DÍAS	SI REQUIERE
209	CHIAPAS	51200146	51201-0146	20377	513.532.[illegible]	MUEBLE INTEGRAL ALTO DE 150 CM CON RESPALDO Y FREGADERO DERECHO	3	BIANUAL	SI REQUIERE (ACCESORIOS E INSTALACIÓN)	NO REQUIERE	NO REQUIERE	FOLLETO Y/O MANUAL DE USUARIO	36 MESES	60 DÍAS	SI REQUIERE
210	CHIAPAS	[illegible]	[illegible]	20378	[illegible]	MUEBLE INTEGRAL ALTO DE 180 CM CON DOBLE FREGADERO CENTRAL	3	BIANUAL	SI REQUIERE (ACCESORIOS E INSTALACIÓN)	NO REQUIERE	NO REQUIERE	FOLLETO Y/O MANUAL DE USUARIO	36 MESES	60 DÍAS	SI REQUIERE
211	CHIAPAS	[illegible]	51201-0275	20388	514.955.[illegible]	SILLÓN DE EXTRACCIÓN [illegible]	2	BIANUAL	NO REQUIERE	NO REQUIERE	NO REQUIERE	FOLLETO Y/O MANUAL DE USUARIO	36 MESES	60 DÍAS	SI REQUIERE
212	CHIAPAS	[illegible]	[illegible]	[illegible]	[illegible]	[illegible]	[illegible]	BIANUAL	NO REQUIERE	NO REQUIERE	NO REQUIERE	FOLLETO Y/O MANUAL DE USUARIO	36 MESES	60 DÍAS	SI REQUIERE
213	CHIAPAS	[illegible]	[illegible]	[illegible]	[illegible]	MESA ALTA DE 90 CM CON ANAQUELES, CAJÓN Y PUERTAS ABATIBLES	23	BIANUAL	NO REQUIERE	NO REQUIERE	NO REQUIERE	FOLLETO Y/O MANUAL DE USUARIO	36 MESES	60 DÍAS	SI REQUIERE
214	CHIAPAS	[illegible]	[illegible]	[illegible]	[illegible]	MESA ALTA DE 180 CM DE TRABAJO PARA 2 USUARIOS CON RESPALDO	4	BIANUAL	NO REQUIERE	NO REQUIERE	NO REQUIERE	FOLLETO Y/O MANUAL DE USUARIO	36 MESES	60 DÍAS	SI REQUIERE
215	CHIAPAS	[illegible]	[illegible]	[illegible]	[illegible]	MESA ALTA DE 120 CM SIN RESPALDO [illegible]	16	BIANUAL	NO REQUIERE	NO REQUIERE	NO REQUIERE	FOLLETO Y/O MANUAL DE USUARIO	36 MESES	60 DÍAS	SI REQUIERE

Anexo No. 3.3 Requisitos para los bienes

216	CHIAPAS	[illegible]	[illegible]	[illegible]	[illegible]	MESA ALTA DE 120 CM SIN RESPALDO Y PUERTAS ABATIBLES	4	BINARIO	NO REQUIERE	NO REQUIERE	NO REQUIERE	FOLLETO Y/O MANUAL DE USUARIO	36 MESES	60 DÍAS	SI REQUIERE
217	CHIAPAS	[illegible]	[illegible]	[illegible]	[illegible]	MESA ALTA DE 120 CM CON RESPALDO, CAJONES SUPERIORES Y PUERTAS ABATIBLES	3	BINARIO	NO REQUIERE	NO REQUIERE	NO REQUIERE	FOLLETO Y/O MANUAL DE USUARIO	36 MESES	60 DÍAS	SI REQUIERE
218	CHIAPAS	[illegible]	[illegible]	[illegible]	[illegible]	MESA ALTA DE 180 CM CON RESPALDO, CAJONES CENTRALES Y PUERTAS ABATIBLES LATERALES	3	BINARIO	NO REQUIERE	NO REQUIERE	NO REQUIERE	FOLLETO Y/O MANUAL DE USUARIO	36 MESES	60 DÍAS	SI REQUIERE
219	CHIAPAS	[illegible]	[illegible]	[illegible]	[illegible]	MESA ALTA DE 120 CM CON RESPALDO Y FREGADERO [illegible]	3	BINARIO	SI REQUIERE ACCESORIOS E INSTALACIÓN	NO REQUIERE	NO REQUIERE	FOLLETO Y/O MANUAL DE USUARIO	36 MESES	60 DÍAS	SI REQUIERE
220	CHIHUAHUA	[illegible]	[illegible]	[illegible]	[illegible]	CARRO CAMILLA TIPO TRANSFER (CAMILLA)	6	BINARIO	NO REQUIERE	NO REQUIERE	NO REQUIERE	FOLLETO Y/O MANUAL DE USUARIO	36 MESES	60 DÍAS	SI REQUIERE
221	CHIHUAHUA	[illegible]	[illegible]	[illegible]	[illegible]	JACUZZERA ELECTRICA	1	BINARIO	NO REQUIERE	SI REQUIERE [illegible]	NO REQUIERE	FOLLETO Y/O MANUAL DE USUARIO	36 MESES	60 DÍAS	SI REQUIERE
222	CHIHUAHUA	[illegible]	[illegible]	[illegible]	[illegible]	MODULO PARA CONSULTORIO MEDICO IZQUIERDO	22	BINARIO	NO REQUIERE	NO REQUIERE	NO REQUIERE	FOLLETO Y/O MANUAL DE USUARIO	36 MESES	60 DÍAS	SI REQUIERE
223	CHIHUAHUA	[illegible]	[illegible]	[illegible]	[illegible]	MODULO PARA CONSULTORIO MEDICO DERECHO	20	BINARIO	NO REQUIERE	NO REQUIERE	NO REQUIERE	FOLLETO Y/O MANUAL DE USUARIO	36 MESES	60 DÍAS	SI REQUIERE
224	CHIHUAHUA	[illegible]	[illegible]	[illegible]	[illegible]	MESA ALTA DE 180 CM CON CAJONERA CENTRAL	6	BINARIO	NO REQUIERE	NO REQUIERE	NO REQUIERE	FOLLETO Y/O MANUAL DE USUARIO	36 MESES	60 DÍAS	SI REQUIERE
225	CHIHUAHUA	[illegible]	[illegible]	[illegible]	[illegible]	MESA ALTA DE 120 CM CON CAJONERA CENTRAL	19	BINARIO	NO REQUIERE	NO REQUIERE	NO REQUIERE	FOLLETO Y/O MANUAL DE USUARIO	36 MESES	60 DÍAS	SI REQUIERE
226	CHIHUAHUA	[illegible]	[illegible]	[illegible]	[illegible]	CARRO PARA SUPERMERCADO	7	BINARIO	NO REQUIERE	NO REQUIERE	NO REQUIERE	FOLLETO Y/O MANUAL DE USUARIO	36 MESES	60 DÍAS	SI REQUIERE
227	CHIHUAHUA	[illegible]	[illegible]	[illegible]	[illegible]	MESA ALTA DE 180 CM CON FREGADERO [illegible]	4	BINARIO	SI REQUIERE ACCESORIOS E INSTALACIÓN	NO REQUIERE	NO REQUIERE	FOLLETO Y/O MANUAL DE USUARIO	36 MESES	60 DÍAS	SI REQUIERE
228	CHIHUAHUA	[illegible]	[illegible]	[illegible]	[illegible]	MESA ALTA DE 180 CM CON FREGADERO [illegible]	1	BINARIO	SI REQUIERE ACCESORIOS E INSTALACIÓN	NO REQUIERE	NO REQUIERE	FOLLETO Y/O MANUAL DE USUARIO	36 MESES	60 DÍAS	SI REQUIERE
229	CHIHUAHUA	[illegible]	[illegible]	[illegible]	[illegible]	MESA ALTA DE 120 CM CON RESPALDO Y FREGADERO [illegible]	10	BINARIO	SI REQUIERE ACCESORIOS E INSTALACIÓN	NO REQUIERE	NO REQUIERE	FOLLETO Y/O MANUAL DE USUARIO	36 MESES	60 DÍAS	SI REQUIERE
230	CHIHUAHUA	[illegible]	[illegible]	[illegible]	[illegible]	MESA ALTA DE 180 CM CON FREGADERO CENTRAL Y [illegible]	22	BINARIO	SI REQUIERE ACCESORIOS E INSTALACIÓN	NO REQUIERE	NO REQUIERE	FOLLETO Y/O MANUAL DE USUARIO	36 MESES	60 DÍAS	SI REQUIERE
231	CHIHUAHUA	[illegible]	[illegible]	[illegible]	[illegible]	MESA ALTA DE 180 CM CON FREGADERO CENTRAL Y [illegible]	1	BINARIO	SI REQUIERE ACCESORIOS E INSTALACIÓN	NO REQUIERE	NO REQUIERE	FOLLETO Y/O MANUAL DE USUARIO	36 MESES	60 DÍAS	SI REQUIERE
232	CHIHUAHUA	[illegible]	[illegible]	[illegible]	[illegible]	MESA ALTA DE 180 CM CON FREGADERO CENTRAL Y TRAMPA PARA YESO [illegible]	3	BINARIO	SI REQUIERE ACCESORIOS E INSTALACIÓN	NO REQUIERE	NO REQUIERE	FOLLETO Y/O MANUAL DE USUARIO	36 MESES	60 DÍAS	SI REQUIERE
233	CHIHUAHUA	[illegible]	[illegible]	[illegible]	[illegible]	CARRO CAMILLA [illegible]	42	BINARIO	NO REQUIERE	NO REQUIERE	NO REQUIERE	FOLLETO Y/O MANUAL DE USUARIO	36 MESES	60 DÍAS	SI REQUIERE
234	CHIHUAHUA	[illegible]	[illegible]	[illegible]	[illegible]	CARRO [illegible] DE MUESTRAS	6	BINARIO	NO REQUIERE	NO REQUIERE	NO REQUIERE	FOLLETO Y/O MANUAL DE USUARIO	36 MESES	60 DÍAS	SI REQUIERE
235	CHIHUAHUA	[illegible]	[illegible]	[illegible]	[illegible]	MESA ALTA DE [illegible] CM CON CUBIERTA DE ACERO INOXIDABLE	3	BINARIO	NO REQUIERE	NO REQUIERE	NO REQUIERE	FOLLETO Y/O MANUAL DE USUARIO	36 MESES	60 DÍAS	SI REQUIERE
236	CHIHUAHUA	[illegible]	[illegible]	[illegible]	[illegible]	MESA ALTA DE [illegible] CM CON CUBIERTA DE ACERO INOXIDABLE	8	BINARIO	NO REQUIERE	NO REQUIERE	NO REQUIERE	FOLLETO Y/O MANUAL DE USUARIO	36 MESES	60 DÍAS	SI REQUIERE
237	CHIHUAHUA	[illegible]	[illegible]	[illegible]	[illegible]	MESA ALTA DE [illegible] CM CON CUBIERTA DE ACERO INOXIDABLE	3	BINARIO	NO REQUIERE	NO REQUIERE	NO REQUIERE	FOLLETO Y/O MANUAL DE USUARIO	36 MESES	60 DÍAS	SI REQUIERE
238	CHIHUAHUA	[illegible]	[illegible]	[illegible]	[illegible]	MESA ALTA DE [illegible] CM CON [illegible]	5	BINARIO	SI REQUIERE ACCESORIOS E INSTALACIÓN	NO REQUIERE	NO REQUIERE	FOLLETO Y/O MANUAL DE USUARIO	36 MESES	60 DÍAS	SI REQUIERE
239	CHIHUAHUA	[illegible]	[illegible]	[illegible]	[illegible]	MESA BAJA DE 180 CM CON CUBIERTA DE MADERA	2	BINARIO	NO REQUIERE	NO REQUIERE	NO REQUIERE	FOLLETO Y/O MANUAL DE USUARIO	36 MESES	60 DÍAS	SI REQUIERE
240	CHIHUAHUA	[illegible]	[illegible]	[illegible]	[illegible]	MESA BAJA DE [illegible] CM CON [illegible]	1	BINARIO	SI REQUIERE ACCESORIOS E INSTALACIÓN	NO REQUIERE	NO REQUIERE	FOLLETO Y/O MANUAL DE USUARIO	36 MESES	60 DÍAS	SI REQUIERE
241	CHIHUAHUA	[illegible]	[illegible]	[illegible]	[illegible]	MESA BAJA DE 180 CM CON CUBIERTA DE ACERO INOXIDABLE	1	BINARIO	NO REQUIERE	NO REQUIERE	NO REQUIERE	FOLLETO Y/O MANUAL DE USUARIO	36 MESES	60 DÍAS	SI REQUIERE
242	CHIHUAHUA	[illegible]	[illegible]	[illegible]	[illegible]	MESA PARA [illegible]	1	BINARIO	SI REQUIERE ACCESORIOS E INSTALACIÓN	NO REQUIERE	NO REQUIERE	FOLLETO Y/O MANUAL DE USUARIO	36 MESES	60 DÍAS	SI REQUIERE
243	CHIHUAHUA	[illegible]	[illegible]	[illegible]	[illegible]	MESA [illegible] Y PARA TOMA DE MUESTRAS	8	BINARIO	NO REQUIERE	NO REQUIERE	SI REQUIERE [illegible]	FOLLETO Y/O MANUAL DE USUARIO	36 MESES	60 DÍAS	SI REQUIERE
244	CHIHUAHUA	[illegible]	[illegible]	[illegible]	[illegible]	SILLA CAMA PARA DONADORES	4	BINARIO	NO REQUIERE	NO REQUIERE	NO REQUIERE	FOLLETO Y/O MANUAL DE USUARIO	36 MESES	60 DÍAS	SI REQUIERE
245	CHIHUAHUA	[illegible]	[illegible]	[illegible]	[illegible]	VITRINA DE [illegible] CM CONTRA MURO	1	BINARIO	NO REQUIERE	NO REQUIERE	SI REQUIERE [illegible]	FOLLETO Y/O MANUAL DE USUARIO	36 MESES	60 DÍAS	SI REQUIERE
246	CHIHUAHUA	[illegible]	[illegible]	[illegible]	[illegible]	VITRINA DE [illegible] CM CONTRA MURO [illegible]	10	BINARIO	NO REQUIERE	NO REQUIERE	SI REQUIERE [illegible]	FOLLETO Y/O MANUAL DE USUARIO	36 MESES	60 DÍAS	SI REQUIERE
247	CHIHUAHUA	[illegible]	[illegible]	[illegible]	[illegible]	ANAQUEL [illegible]	16	BINARIO	NO REQUIERE	NO REQUIERE	NO REQUIERE	FOLLETO Y/O MANUAL DE USUARIO	36 MESES	60 DÍAS	SI REQUIERE
248	CHIHUAHUA	[illegible]	[illegible]	[illegible]	[illegible]	BANCO [illegible]	6	BINARIO	NO REQUIERE	NO REQUIERE	NO REQUIERE	FOLLETO Y/O MANUAL DE USUARIO	36 MESES	60 DÍAS	SI REQUIERE
249	CHIHUAHUA	[illegible]	[illegible]	[illegible]	[illegible]	[illegible] RESPALDO DE ACERO INOXIDABLE	46	BINARIO	NO REQUIERE	NO REQUIERE	NO REQUIERE	FOLLETO Y/O MANUAL DE USUARIO	36 MESES	60 DÍAS	SI REQUIERE
250	CHIHUAHUA	[illegible]	[illegible]	[illegible]	[illegible]	[illegible] DE ACERO INOXIDABLE	40	BINARIO	NO REQUIERE	NO REQUIERE	NO REQUIERE	FOLLETO Y/O MANUAL DE USUARIO	36 MESES	60 DÍAS	SI REQUIERE
251	CHIHUAHUA	[illegible]	[illegible]	[illegible]	[illegible]	[illegible]	1	BINARIO	NO REQUIERE	NO REQUIERE	NO REQUIERE	FOLLETO Y/O MANUAL DE USUARIO	36 MESES	60 DÍAS	SI REQUIERE
252	CHIHUAHUA	[illegible]	[illegible]	[illegible]	[illegible]	[illegible]	5	BINARIO	SI REQUIERE ACCESORIOS E INSTALACIÓN	NO REQUIERE	NO REQUIERE	FOLLETO Y/O MANUAL DE USUARIO	36 MESES	60 DÍAS	SI REQUIERE
253	CHIHUAHUA	[illegible]	[illegible]	[illegible]	[illegible]	BASCULA [illegible]	84	BINARIO	NO REQUIERE	NO REQUIERE	NO REQUIERE	FOLLETO Y/O MANUAL DE USUARIO	36 MESES	60 DÍAS	SI REQUIERE
254	CHIHUAHUA	[illegible]	[illegible]	[illegible]	[illegible]	BANCO [illegible]	5	BINARIO	NO REQUIERE	NO REQUIERE	NO REQUIERE	FOLLETO Y/O MANUAL DE USUARIO	36 MESES	60 DÍAS	SI REQUIERE
255	CHIHUAHUA	[illegible]	[illegible]	[illegible]	[illegible]	[illegible]	300	BINARIO	NO REQUIERE	NO REQUIERE	NO REQUIERE	FOLLETO Y/O MANUAL DE USUARIO	36 MESES	60 DÍAS	SI REQUIERE

ANEXOS
DIVISIÓN DE CONTRATOS

Anexo No. 3.3 Requisitos para los bienes

256	CHIHUAHUA	51200045	51201-0040	20134	513.193.3374.00.01	CAMA INDIVIDUAL METÁLICA	2	BINARIO	NO REQUIERE	NO REQUIERE	NO REQUIERE	FOLLETO Y/O MANUAL DE USUARIO	36 MESES	60 DÍAS	SI REQUIERE
257	CHIHUAHUA	51106573	51101-6573	20136	513.191.0092.00.01	CARRO PARA CURACIONES	5	BINARIO	NO REQUIERE	NO REQUIERE	NO REQUIERE	FOLLETO Y/O MANUAL DE USUARIO	36 MESES	60 DÍAS	SI REQUIERE
258	CHIHUAHUA	51106576	51101-6576	20137	513.191.0077.00.01	CARRO PARA MEDICAMENTOS	24	BINARIO	NO REQUIERE	NO REQUIERE	NO REQUIERE	FOLLETO Y/O MANUAL DE USUARIO	36 MESES	60 DÍAS	SI REQUIERE
259	CHIHUAHUA	51200093	51201-0093	20138	513.191.0087.00.01	CARRO PARA ROPA LIMPIA	6	BINARIO	NO REQUIERE	NO REQUIERE	NO REQUIERE	FOLLETO Y/O MANUAL DE USUARIO	36 MESES	60 DÍAS	SI REQUIERE
260	CHIHUAHUA	51106577	51101-6577	20140	513.191.0092.00.01	CARRO PORTAEXPEDIENTES	18	BINARIO	NO REQUIERE	NO REQUIERE	NO REQUIERE	FOLLETO Y/O MANUAL DE USUARIO	36 MESES	60 DÍAS	SI REQUIERE
261	CHIHUAHUA	51106578	51101-6578	20142	513.208.0061.00.01	CEPILLERA PARA USO QUIRÚRGICO	64	BINARIO	NO REQUIERE	NO REQUIERE	SI REQUIERE (FIJACIÓN A MURO)	FOLLETO Y/O MANUAL DE USUARIO	36 MESES	60 DÍAS	SI REQUIERE
262	CHIHUAHUA	51200453	51201-0453	20143	513.227.0179.00.01	CHAROLA CON TAPA PARA INSTRUMENTAL	1	BINARIO	NO REQUIERE	NO REQUIERE	NO REQUIERE	FOLLETO Y/O MANUAL DE USUARIO	36 MESES	60 DÍAS	SI REQUIERE
263	CHIHUAHUA	51200456	51201-0456	20145	513.245.0113.00.01	CÓMODO PARA ADULTOS	327	BINARIO	NO REQUIERE	NO REQUIERE	NO REQUIERE	FOLLETO Y/O MANUAL DE USUARIO	36 MESES	60 DÍAS	SI REQUIERE
264	CHIHUAHUA	51200457	51201-0457	20146	513.245.0126.00.01	CÓMODO PARA MENORES	35	BINARIO	NO REQUIERE	NO REQUIERE	NO REQUIERE	FOLLETO Y/O MANUAL DE USUARIO	36 MESES	60 DÍAS	SI REQUIERE
265	CHIHUAHUA	51200057	51201-0057	20147	513.254.0113.00.01	CUBETA DE ACERO INOXIDABLE CON PORTA CUBETA RODABLE	259	BINARIO	NO REQUIERE	NO REQUIERE	NO REQUIERE	FOLLETO Y/O MANUAL DE USUARIO	36 MESES	60 DÍAS	SI REQUIERE
266	CHIHUAHUA	51200060	51201-0060	20148	513.293.0111.00.01	ESCALERILLA DE DOS PELDAÑOS	337	BINARIO	NO REQUIERE	NO REQUIERE	NO REQUIERE	FOLLETO Y/O MANUAL DE USUARIO	36 MESES	60 DÍAS	SI REQUIERE
267	CHIHUAHUA	51100261	51101-0261	20149	513.380.0066.00.01	ESTANTE GUARDA ESTERIL DE 90 CM	102	BINARIO	NO REQUIERE	NO REQUIERE	NO REQUIERE	FOLLETO Y/O MANUAL DE USUARIO	36 MESES	60 DÍAS	SI REQUIERE
268	CHIHUAHUA	51100260	51101-0260	20151	513.380.0071.00.01	ESTANTE GUARDA ESTERIL DE 120 CM	14	BINARIO	NO REQUIERE	NO REQUIERE	NO REQUIERE	FOLLETO Y/O MANUAL DE USUARIO	36 MESES	60 DÍAS	SI REQUIERE
269	CHIHUAHUA	51200062	51201-0062	20153	513.596.0081.00.01	JARDINERA DE PEDAL	21	BINARIO	NO REQUIERE	NO REQUIERE	NO REQUIERE	FOLLETO Y/O MANUAL DE USUARIO	36 MESES	60 DÍAS	SI REQUIERE
270	CHIHUAHUA	51200064	51201-0064	20154	513.567.0111.00.01	LÁMPARA DE LUZ INTENSA	16	BINARIO	NO REQUIERE	SI REQUIERE (BÁSICO)	NO REQUIERE	FOLLETO Y/O MANUAL DE USUARIO	36 MESES	60 DÍAS	SI REQUIERE
271	CHIHUAHUA	51200066	51201-0066	20155	513.227.0128.00.01	LÁMPARA DE PIE RODABLE	7	BINARIO	NO REQUIERE	SI REQUIERE (BÁSICO)	NO REQUIERE	FOLLETO Y/O MANUAL DE USUARIO	36 MESES	60 DÍAS	SI REQUIERE
272	CHIHUAHUA	51200068	51201-0068	20156	513.530.0046.00.01	LAVABO DE CIRUJANO DOBLE	18	BINARIO	SI REQUIERE (ACCESORIOS E INSTALACIÓN)	NO REQUIERE	SI REQUIERE (FIJACIÓN A MURO)	FOLLETO Y/O MANUAL DE USUARIO	36 MESES	60 DÍAS	SI REQUIERE
273	CHIHUAHUA	51200067	51201-0067	20157	513.580.0056.00.01	LAVABO DE CIRUJANO SENCILLO	4	BINARIO	SI REQUIERE (ACCESORIOS E INSTALACIÓN)	NO REQUIERE	SI REQUIERE (FIJACIÓN A MURO)	FOLLETO Y/O MANUAL DE USUARIO	36 MESES	60 DÍAS	SI REQUIERE
274	CHIHUAHUA	51200071	51201-0071	20158	513.580.0067.00.01	LAVABO PASTEUR DERECHO DE 90 CM	30	BINARIO	SI REQUIERE (ACCESORIOS E INSTALACIÓN)	NO REQUIERE	NO REQUIERE	FOLLETO Y/O MANUAL DE USUARIO	36 MESES	60 DÍAS	SI REQUIERE
275	CHIHUAHUA	51200073	51201-0073	20159	513.580.0072.00.01	LAVABO PASTEUR IZQUIERDO DE 90 CM	23	BINARIO	SI REQUIERE (ACCESORIOS E INSTALACIÓN)	NO REQUIERE	NO REQUIERE	FOLLETO Y/O MANUAL DE USUARIO	36 MESES	60 DÍAS	SI REQUIERE
276	CHIHUAHUA	51200133	51201-0133	20160	513.621.2581.00.01	MESA INTEGRAL ALTA DE 150 CM CON FREGADERO DERECHO	9	BINARIO	SI REQUIERE (ACCESORIOS E INSTALACIÓN)	NO REQUIERE	NO REQUIERE	FOLLETO Y/O MANUAL DE USUARIO	36 MESES	60 DÍAS	SI REQUIERE
277	CHIHUAHUA	51200135	51201-0135	20163	513.621.2586.00.01	MESA INTEGRAL DE 120 CM CON RESPALDO Y FREGADERO DERECHO	12	BINARIO	SI REQUIERE (ACCESORIOS E INSTALACIÓN)	NO REQUIERE	NO REQUIERE	FOLLETO Y/O MANUAL DE USUARIO	36 MESES	60 DÍAS	SI REQUIERE
278	CHIHUAHUA	51200132	51201-0132	20166	513.621.2613.00.01	MESA ALTA INTEGRAL DE 150 CM CON RESPALDO Y FREGADERO DERECHO	10	BINARIO	SI REQUIERE (ACCESORIOS E INSTALACIÓN)	NO REQUIERE	NO REQUIERE	FOLLETO Y/O MANUAL DE USUARIO	36 MESES	60 DÍAS	SI REQUIERE
279	CHIHUAHUA	51200134	51201-0134	20172	513.621.2607.00.01	MESA INTEGRAL ALTA DE 150 CM CON DOBLE FREGADERO CENTRAL	26	BINARIO	SI REQUIERE (ACCESORIOS E INSTALACIÓN)	NO REQUIERE	NO REQUIERE	FOLLETO Y/O MANUAL DE USUARIO	36 MESES	60 DÍAS	SI REQUIERE
280	CHIHUAHUA	51200119	51201-0119	20175	513.621.2730.00.01	MESA CARRO ANESTESIÓLOGO DE 70 CM	5	BINARIO	NO REQUIERE	NO REQUIERE	NO REQUIERE	FOLLETO Y/O MANUAL DE USUARIO	36 MESES	60 DÍAS	SI REQUIERE
281	CHIHUAHUA	51200108	51201-0108	20181	513.621.2762.00.01	MESA DE 180 CM PARA CURACIONES CON REPISA INTERMEDIA	2	BINARIO	NO REQUIERE	NO REQUIERE	NO REQUIERE	FOLLETO Y/O MANUAL DE USUARIO	36 MESES	60 DÍAS	SI REQUIERE
282	CHIHUAHUA	51200118	51201-0118	20182	513.621.2772.00.01	MESA DE 150 CM CON FREGADERO, DEPÓSITO DE HIELO Y BAÑO MARÍA	10	BINARIO	SI REQUIERE (ACCESORIOS E INSTALACIÓN)	NO REQUIERE	NO REQUIERE	FOLLETO Y/O MANUAL DE USUARIO	36 MESES	60 DÍAS	SI REQUIERE
283	CHIHUAHUA	51200137	51201-0137	20183	513.621.2788.00.01	MESA MAYO	186	BINARIO	NO REQUIERE	NO REQUIERE	NO REQUIERE	FOLLETO Y/O MANUAL DE USUARIO	36 MESES	60 DÍAS	SI REQUIERE
284	CHIHUAHUA	51106581	51101-6581	20184	513.621.2792.00.01	MESA PARA EXPLORACIÓN PEDIÁTRICA	2	BINARIO	NO REQUIERE	NO REQUIERE	NO REQUIERE	FOLLETO Y/O MANUAL DE USUARIO	36 MESES	60 DÍAS	SI REQUIERE
285	CHIHUAHUA	51106582	51101-6582	20185	513.621.2804.00.01	MESA PARA INSTRUMENTAL QUIRÚRGICO	16	BINARIO	NO REQUIERE	NO REQUIERE	NO REQUIERE	FOLLETO Y/O MANUAL DE USUARIO	36 MESES	60 DÍAS	SI REQUIERE
286	CHIHUAHUA	51106583	51101-6583	20186	513.621.2813.00.01	MESA PARA REHIDRATACIÓN	6	BINARIO	NO REQUIERE	NO REQUIERE	NO REQUIERE	FOLLETO Y/O MANUAL DE USUARIO	36 MESES	60 DÍAS	SI REQUIERE
287	CHIHUAHUA	51200139	51201-0139	20187	513.621.2836.00.01	MESA PASTEUR	127	BINARIO	NO REQUIERE	NO REQUIERE	NO REQUIERE	FOLLETO Y/O MANUAL DE USUARIO	36 MESES	60 DÍAS	SI REQUIERE
288	CHIHUAHUA	51200141	51201-0141	20188	513.621.2847.00.01	MESA PUENTE	274	BINARIO	NO REQUIERE	NO REQUIERE	NO REQUIERE	FOLLETO Y/O MANUAL DE USUARIO	36 MESES	60 DÍAS	SI REQUIERE
289	CHIHUAHUA	51200142	51201-0142	20189	513.621.2857.00.01	MESA RÍGIDA DE MADERA	2	BINARIO	NO REQUIERE	NO REQUIERE	NO REQUIERE	FOLLETO Y/O MANUAL DE USUARIO	36 MESES	60 DÍAS	SI REQUIERE
290	CHIHUAHUA	51200143	51201-0143	20191	513.621.2865.00.01	MESA RIÑÓN	129	BINARIO	NO REQUIERE	NO REQUIERE	NO REQUIERE	FOLLETO Y/O MANUAL DE USUARIO	36 MESES	60 DÍAS	SI REQUIERE
291	CHIHUAHUA	51100292	51101-0292	20192	513.771.0438.00.01	REPISA DE 120 CM CONTRA MURO	5	BINARIO	NO REQUIERE	NO REQUIERE	SI REQUIERE (FIJACIÓN A MURO)	FOLLETO Y/O MANUAL DE USUARIO	36 MESES	60 DÍAS	SI REQUIERE
292	CHIHUAHUA	51100294	51101-0294	20194	513.771.0456.00.01	REPISA DE 180 CM CONTRA MURO	1	BINARIO	NO REQUIERE	NO REQUIERE	SI REQUIERE (FIJACIÓN A MURO)	FOLLETO Y/O MANUAL DE USUARIO	36 MESES	60 DÍAS	SI REQUIERE
293	CHIHUAHUA	51200154	51201-0154	20195	[illegible]	PIE PORTAVENOCLISIS	302	BINARIO	NO REQUIERE	NO REQUIERE	SI REQUIERE (FIJACIÓN A MURO)	FOLLETO Y/O MANUAL DE USUARIO	36 MESES	60 DÍAS	SI REQUIERE
294	CHIHUAHUA	51200459	51201-0459	20196	513.789.0029.00.01	RIÑÓN DE ACERO INOXIDABLE DE 250 ML	14	BINARIO	NO REQUIERE	NO REQUIERE	NO REQUIERE	FOLLETO Y/O MANUAL DE USUARIO	36 MESES	60 DÍAS	SI REQUIERE
295	CHIHUAHUA	51200461	51201-0461	20197	513.789.0041.00.01	RIÑÓN DE ACERO INOXIDABLE DE 500 ML	155	BINARIO	NO REQUIERE	NO REQUIERE	NO REQUIERE	FOLLETO Y/O MANUAL DE USUARIO	36 MESES	60 DÍAS	SI REQUIERE
296	CHIHUAHUA	[illegible]	[illegible]	20198	[illegible]	[illegible]	28	BINARIO	NO REQUIERE	NO REQUIERE	NO REQUIERE	FOLLETO Y/O MANUAL DE USUARIO	36 MESES	60 DÍAS	SI REQUIERE
297	CHIHUAHUA	[illegible]	[illegible]	20199	[illegible]	VASO PARA MEDICAMENTOS DE [illegible]	[illegible]	BINARIO	NO REQUIERE	NO REQUIERE	NO REQUIERE	FOLLETO Y/O MANUAL DE USUARIO	36 MESES	60 DÍAS	SI REQUIERE
298	CHIHUAHUA	[illegible]	[illegible]	20200	[illegible]	VASO PARA MEDICAMENTOS DE [illegible]	8	BINARIO	NO REQUIERE	NO REQUIERE	NO REQUIERE	FOLLETO Y/O MANUAL DE USUARIO	36 MESES	60 DÍAS	SI REQUIERE
299	CHIHUAHUA	[illegible]	[illegible]	20201	[illegible]	VASO CON TAPA DE UN LITRO	2	BINARIO	NO REQUIERE	NO REQUIERE	NO REQUIERE	FOLLETO Y/O MANUAL DE USUARIO	36 MESES	60 DÍAS	SI REQUIERE
300	CHIHUAHUA	[illegible]	[illegible]	20202	[illegible]	BANQUETA DE ALTURA	27	BINARIO	NO REQUIERE	NO REQUIERE	NO REQUIERE	FOLLETO Y/O MANUAL DE USUARIO	36 MESES	60 DÍAS	SI REQUIERE
301	CHIHUAHUA	[illegible]	[illegible]	20203	[illegible]	[illegible]	17	BINARIO	NO REQUIERE	NO REQUIERE	NO REQUIERE	FOLLETO Y/O MANUAL DE USUARIO	36 MESES	60 DÍAS	SI REQUIERE

GOBIERNO DE MÉXICO | IMSS

Anexo No. 3.3 Requisitos para los bienes

Anexo No. 3.3 Requisitos para los bienes

341	PUEBLA	[illegible]	[illegible]	20023	[illegible]	CARRO CAJONERO	11	BINARIO	NO REQUIERE	NO REQUIERE	NO REQUIERE	FOLLETO Y/O MANUAL DE USUARIO	36 MESES	90 DÍAS	SI REQUIERE
342	PUEBLA	[illegible]	[illegible]	20024	[illegible]	CARRO DISTRIBUIDOR DE MUESTRAS	2	BINARIO	NO REQUIERE	NO REQUIERE	NO REQUIERE	FOLLETO Y/O MANUAL DE USUARIO	36 MESES	90 DÍAS	SI REQUIERE
343	PUEBLA	[illegible]	[illegible]	20025	[illegible]	GABINETE PARA TOMA DE MUESTRAS	3	BINARIO	NO REQUIERE	NO REQUIERE	NO REQUIERE	FOLLETO Y/O MANUAL DE USUARIO	36 MESES	90 DÍAS	SI REQUIERE
344	PUEBLA	[illegible]	[illegible]	20026	[illegible]	MESA ALTA DE 90 CM CON CUBIERTA DE ACERO INOXIDABLE	3	BINARIO	NO REQUIERE	NO REQUIERE	NO REQUIERE	FOLLETO Y/O MANUAL DE USUARIO	36 MESES	90 DÍAS	SI REQUIERE
345	PUEBLA	[illegible]	[illegible]	20028	[illegible]	MESA ALTA DE 120 CM CON CUBIERTA DE ACERO INOXIDABLE	4	BINARIO	NO REQUIERE	NO REQUIERE	NO REQUIERE	FOLLETO Y/O MANUAL DE USUARIO	36 MESES	90 DÍAS	SI REQUIERE
346	PUEBLA	[illegible]	[illegible]	20031	[illegible]	MESA ALTA DE 180 CM CON CUBIERTA DE ACERO INOXIDABLE	1	BINARIO	NO REQUIERE	NO REQUIERE	NO REQUIERE	FOLLETO Y/O MANUAL DE USUARIO	36 MESES	60 DÍAS	SI REQUIERE
347	PUEBLA	[illegible]	[illegible]	20033	[illegible]	MESA ALTA DE 90 CM CON VERTEDERO	6	BINARIO	SI REQUIERE (ACCESORIOS E INSTALACIÓN)	NO REQUIERE	NO REQUIERE	FOLLETO Y/O MANUAL DE USUARIO	36 MESES	60 DÍAS	SI REQUIERE
348	PUEBLA	[illegible]	[illegible]	20036	[illegible]	MESA BAJA DE 180 CM CON CUBIERTA DE MADERA	2	BINARIO	NO REQUIERE	NO REQUIERE	NO REQUIERE	FOLLETO Y/O MANUAL DE USUARIO	36 MESES	60 DÍAS	SI REQUIERE
349	PUEBLA	[illegible]	[illegible]	20037	[illegible]	MESA BAJA DE 90 CM CON VERTEDERO	1	BINARIO	SI REQUIERE (ACCESORIOS E INSTALACIÓN)	NO REQUIERE	NO REQUIERE	FOLLETO Y/O MANUAL DE USUARIO	36 MESES	60 DÍAS	SI REQUIERE
350	PUEBLA	[illegible]	[illegible]	20040	[illegible]	MESA BAJA DE 180 CM CON CUBIERTA DE ACERO INOXIDABLE	1	BINARIO	NO REQUIERE	NO REQUIERE	NO REQUIERE	FOLLETO Y/O MANUAL DE USUARIO	36 MESES	60 DÍAS	SI REQUIERE
351	PUEBLA	[illegible]	[illegible]	20041	[illegible]	MESA PARA BANCO DE SANGRE CON FREGADERO CENTRAL	1	BINARIO	SI REQUIERE (ACCESORIOS E INSTALACIÓN)	NO REQUIERE	NO REQUIERE	FOLLETO Y/O MANUAL DE USUARIO	36 MESES	60 DÍAS	SI REQUIERE
352	PUEBLA	[illegible]	[illegible]	20042	[illegible]	REPISA ABATIBLE PARA TOMA DE MUESTRAS	6	BINARIO	NO REQUIERE	NO REQUIERE	SI REQUIERE (FIJACIÓN A MURO)	FOLLETO Y/O MANUAL DE USUARIO	36 MESES	60 DÍAS	SI REQUIERE
353	PUEBLA	[illegible]	[illegible]	20044	[illegible]	SILLA CAMA PARA DONADORES	4	BINARIO	NO REQUIERE	NO REQUIERE	NO REQUIERE	FOLLETO Y/O MANUAL DE USUARIO	36 MESES	60 DÍAS	SI REQUIERE
354	PUEBLA	[illegible]	[illegible]	20045	[illegible]	VITRINA DE 75 CM CONTRA MURO	1	BINARIO	NO REQUIERE	NO REQUIERE	SI REQUIERE (FIJACIÓN A MURO)	FOLLETO Y/O MANUAL DE USUARIO	36 MESES	60 DÍAS	SI REQUIERE
355	PUEBLA	[illegible]	[illegible]	20046	[illegible]	VITRINA DE 90 CM CONTRA MURO CON LLAVES	83	BINARIO	NO REQUIERE	NO REQUIERE	SI REQUIERE (FIJACIÓN A MURO)	FOLLETO Y/O MANUAL DE USUARIO	36 MESES	60 DÍAS	SI REQUIERE
356	PUEBLA	[illegible]	[illegible]	20120	[illegible]	ANAQUEL GUARDA CÓMODOS	17	BINARIO	NO REQUIERE	NO REQUIERE	NO REQUIERE	FOLLETO Y/O MANUAL DE USUARIO	36 MESES	60 DÍAS	SI REQUIERE
357	PUEBLA	[illegible]	[illegible]	20122	[illegible]	BANCO GIRATORIO ACOJINADO CON RESPALDO CINCO APOYOS	4	BINARIO	NO REQUIERE	NO REQUIERE	NO REQUIERE	FOLLETO Y/O MANUAL DE USUARIO	36 MESES	60 DÍAS	SI REQUIERE
358	PUEBLA	[illegible]	[illegible]	20123	[illegible]	BANCO GIRATORIO ACOJINADO SIN RESPALDO	1	BINARIO	NO REQUIERE	NO REQUIERE	NO REQUIERE	FOLLETO Y/O MANUAL DE USUARIO	36 MESES	60 DÍAS	SI REQUIERE
359	PUEBLA	[illegible]	[illegible]	20124	[illegible]	BANCO GIRATORIO CON RESPALDO DE ACERO INOXIDABLE	38	BINARIO	NO REQUIERE	NO REQUIERE	NO REQUIERE	FOLLETO Y/O MANUAL DE USUARIO	36 MESES	60 DÍAS	SI REQUIERE
360	PUEBLA	[illegible]	[illegible]	20125	[illegible]	BANCO GIRATORIO DE ACERO INOXIDABLE	113	BINARIO	NO REQUIERE	NO REQUIERE	NO REQUIERE	FOLLETO Y/O MANUAL DE USUARIO	36 MESES	60 DÍAS	SI REQUIERE
361	PUEBLA	[illegible]	[illegible]	20126	[illegible]	[illegible]	1	BINARIO	NO REQUIERE	NO REQUIERE	NO REQUIERE	FOLLETO Y/O MANUAL DE USUARIO	36 MESES	60 DÍAS	SI REQUIERE
362	PUEBLA	[illegible]	[illegible]	20127	[illegible]	[illegible]	5	BINARIO	SI REQUIERE (ACCESORIOS E INSTALACIÓN)	NO REQUIERE	NO REQUIERE	FOLLETO Y/O MANUAL DE USUARIO	36 MESES	60 DÍAS	SI REQUIERE
363	PUEBLA	[illegible]	[illegible]	20129	[illegible]	BASCULA CON ESTADÍMETRO	37	BINARIO	NO REQUIERE	NO REQUIERE	NO REQUIERE	FOLLETO Y/O MANUAL DE USUARIO	36 MESES	60 DÍAS	SI REQUIERE
364	PUEBLA	[illegible]	[illegible]	20130	[illegible]	BASCULA PARA BEBE	5	BINARIO	NO REQUIERE	NO REQUIERE	NO REQUIERE	FOLLETO Y/O MANUAL DE USUARIO	36 MESES	60 DÍAS	SI REQUIERE
365	PUEBLA	[illegible]	[illegible]	20133	[illegible]	BURO	228	BINARIO	NO REQUIERE	NO REQUIERE	NO REQUIERE	FOLLETO Y/O MANUAL DE USUARIO	36 MESES	60 DÍAS	SI REQUIERE
366	PUEBLA	[illegible]	[illegible]	20136	[illegible]	CARRO PARA CURACIONES	4	BINARIO	NO REQUIERE	NO REQUIERE	NO REQUIERE	FOLLETO Y/O MANUAL DE USUARIO	36 MESES	60 DÍAS	SI REQUIERE
367	PUEBLA	[illegible]	[illegible]	20137	[illegible]	CARRO PARA MEDICAMENTOS	18	BINARIO	NO REQUIERE	NO REQUIERE	NO REQUIERE	FOLLETO Y/O MANUAL DE USUARIO	36 MESES	60 DÍAS	SI REQUIERE
368	PUEBLA	[illegible]	[illegible]	20138	[illegible]	CARRO PARA ROPA LIMPIA	2	BINARIO	NO REQUIERE	NO REQUIERE	NO REQUIERE	FOLLETO Y/O MANUAL DE USUARIO	36 MESES	60 DÍAS	SI REQUIERE
369	PUEBLA	[illegible]	[illegible]	20140	[illegible]	CARRO PORTAEXPEDIENTES	32	BINARIO	NO REQUIERE	NO REQUIERE	NO REQUIERE	FOLLETO Y/O MANUAL DE USUARIO	36 MESES	60 DÍAS	SI REQUIERE
370	PUEBLA	[illegible]	[illegible]	20142	[illegible]	CEPILLERA PARA USO QUIRÚRGICO	6	BINARIO	NO REQUIERE	NO REQUIERE	SI REQUIERE (FIJACIÓN A MURO)	FOLLETO Y/O MANUAL DE USUARIO	36 MESES	60 DÍAS	SI REQUIERE
371	PUEBLA	[illegible]	[illegible]	20143	[illegible]	CHAROLA CON TAPA PARA INSTRUMENTAL	3	BINARIO	NO REQUIERE	NO REQUIERE	NO REQUIERE	FOLLETO Y/O MANUAL DE USUARIO	36 MESES	60 DÍAS	SI REQUIERE
372	PUEBLA	[illegible]	[illegible]	20145	[illegible]	CÓMODO PARA ADULTOS	324	BINARIO	NO REQUIERE	NO REQUIERE	NO REQUIERE	FOLLETO Y/O MANUAL DE USUARIO	36 MESES	60 DÍAS	SI REQUIERE
373	PUEBLA	[illegible]	[illegible]	20146	[illegible]	CÓMODO PARA MENORES	66	BINARIO	NO REQUIERE	NO REQUIERE	NO REQUIERE	FOLLETO Y/O MANUAL DE USUARIO	36 MESES	60 DÍAS	SI REQUIERE
374	PUEBLA	[illegible]	[illegible]	20147	[illegible]	CUBETA DE ACERO INOXIDABLE [illegible]	228	BINARIO	NO REQUIERE	NO REQUIERE	NO REQUIERE	FOLLETO Y/O MANUAL DE USUARIO	36 MESES	60 DÍAS	SI REQUIERE
375	PUEBLA	[illegible]	[illegible]	20148	[illegible]	ESCALERILLA DE DOS PELDAÑOS	348	BINARIO	NO REQUIERE	NO REQUIERE	NO REQUIERE	FOLLETO Y/O MANUAL DE USUARIO	36 MESES	60 DÍAS	SI REQUIERE
376	PUEBLA	[illegible]	[illegible]	20149	[illegible]	ESTANTE GUARDA ESTÉRIL DE 90 CM	96	BINARIO	NO REQUIERE	NO REQUIERE	NO REQUIERE	FOLLETO Y/O MANUAL DE USUARIO	36 MESES	60 DÍAS	SI REQUIERE
377	PUEBLA	[illegible]	[illegible]	[illegible]	[illegible]	ESTANTE GUARDA ESTÉRIL DE 120 CM	34	BINARIO	NO REQUIERE	NO REQUIERE	NO REQUIERE	FOLLETO Y/O MANUAL DE USUARIO	36 MESES	60 DÍAS	SI REQUIERE
378	PUEBLA	[illegible]	[illegible]	[illegible]	[illegible]	JABONERA DE PEDAL	22	BINARIO	NO REQUIERE	NO REQUIERE	NO REQUIERE	FOLLETO Y/O MANUAL DE USUARIO	36 MESES	60 DÍAS	SI REQUIERE
379	PUEBLA	[illegible]	[illegible]	[illegible]	[illegible]	LÁMPARA DE LUZ INTENSA	15	BINARIO	NO REQUIERE	SI REQUIERE [illegible]	NO REQUIERE	FOLLETO Y/O MANUAL DE USUARIO	36 MESES	60 DÍAS	SI REQUIERE
380	PUEBLA	[illegible]	[illegible]	[illegible]	[illegible]	LÁMPARA DE PIE RODABLE	77	BINARIO	NO REQUIERE	SI REQUIERE [illegible]	NO REQUIERE	FOLLETO Y/O MANUAL DE USUARIO	36 MESES	60 DÍAS	SI REQUIERE
381	PUEBLA	[illegible]	[illegible]	[illegible]	[illegible]	LAVABO DE CIRUJANO DOBLE	36	BINARIO	SI REQUIERE (ACCESORIOS E INSTALACIÓN)	NO REQUIERE	SI REQUIERE (FIJACIÓN A MURO)	FOLLETO Y/O MANUAL DE USUARIO	36 MESES	60 DÍAS	SI REQUIERE
382	PUEBLA	[illegible]	[illegible]	[illegible]	[illegible]	LAVABO DE CIRUJANO SENCILLO	4	BINARIO	SI REQUIERE (ACCESORIOS E INSTALACIÓN)	[illegible]	SI REQUIERE (FIJACIÓN A MURO)	FOLLETO Y/O MANUAL DE USUARIO	36 MESES	60 DÍAS	SI REQUIERE
383	PUEBLA	[illegible]	[illegible]	[illegible]	[illegible]	LAVABO PASTEUR DERECHO DE 90 CM	45	BINARIO	SI REQUIERE (ACCESORIOS E INSTALACIÓN)	NO REQUIERE	NO REQUIERE	FOLLETO Y/O MANUAL DE USUARIO	36 MESES	60 DÍAS	SI REQUIERE
384	PUEBLA	[illegible]	[illegible]	[illegible]	[illegible]	LAVABO PASTEUR IZQUIERDO DE 90 CM	21	BINARIO	SI REQUIERE (ACCESORIOS E INSTALACIÓN)	NO REQUIERE	NO REQUIERE	FOLLETO Y/O MANUAL DE USUARIO	36 MESES	60 DÍAS	SI REQUIERE
385	PUEBLA	[illegible]	[illegible]	[illegible]	[illegible]	MESA [illegible] ALTA DE 180 CM [illegible]	8	BINARIO	SI REQUIERE (ACCESORIOS E INSTALACIÓN)	NO REQUIERE	NO REQUIERE	FOLLETO Y/O MANUAL DE USUARIO	36 MESES	60 DÍAS	SI REQUIERE

Anexo No. 3.3 Requisitos para los bienes

386	PUEBLA	[illegible]	[illegible]	[illegible]	[illegible]	MESA INTEGRAL DE [illegible] CM CON RESPALDO Y ENTREPAÑO DERECHO	13	BINARIO	SI REQUIERE (ACCESORIOS E INSTALACIÓN)	NO REQUIERE	NO REQUIERE	FOLLETO Y/O MANUAL DE USUARIO	36 MESES	60 DÍAS	SI REQUIERE
387	PUEBLA	[illegible]	[illegible]	[illegible]	[illegible]	MESA ALTA INTEGRAL DE [illegible] CM CON RESPALDO Y ENTREPAÑO DERECHO	[illegible]	BINARIO	SI REQUIERE (ACCESORIOS E INSTALACIÓN)	NO REQUIERE	NO REQUIERE	FOLLETO Y/O MANUAL DE USUARIO	36 MESES	60 DÍAS	SI REQUIERE
388	PUEBLA	[illegible]	[illegible]	[illegible]	[illegible]	MESA INTEGRAL ALTA DE [illegible] CM CON DOBLE ENTREPAÑO CENTRAL	25	BINARIO	SI REQUIERE (ACCESORIOS E INSTALACIÓN)	NO REQUIERE	NO REQUIERE	FOLLETO Y/O MANUAL DE USUARIO	36 MESES	60 DÍAS	SI REQUIERE
389	PUEBLA	[illegible]	[illegible]	[illegible]	[illegible]	MESA CARRO ANESTESIOLOGO DE [illegible]	[illegible]	BINARIO	NO REQUIERE	NO REQUIERE	NO REQUIERE	FOLLETO Y/O MANUAL DE USUARIO	36 MESES	60 DÍAS	SI REQUIERE
390	PUEBLA	[illegible]	[illegible]	[illegible]	[illegible]	MESA DE 180 CM PARA BALANZA [illegible]	2	BINARIO	NO REQUIERE	NO REQUIERE	NO REQUIERE	FOLLETO Y/O MANUAL DE USUARIO	36 MESES	60 DÍAS	SI REQUIERE
391	PUEBLA	[illegible]	[illegible]	[illegible]	[illegible]	MESA DE [illegible] FREGADERO, DEPOSITO DE HIELO Y [illegible]	[illegible]	BINARIO	SI REQUIERE (ACCESORIOS E INSTALACIÓN)	NO REQUIERE	NO REQUIERE	FOLLETO Y/O MANUAL DE USUARIO	36 MESES	60 DÍAS	SI REQUIERE
392	PUEBLA	[illegible]	[illegible]	[illegible]	[illegible]	MESA MAYO	[illegible]	BINARIO	NO REQUIERE	NO REQUIERE	NO REQUIERE	FOLLETO Y/O MANUAL DE USUARIO	36 MESES	60 DÍAS	SI REQUIERE
393	PUEBLA	[illegible]	[illegible]	[illegible]	[illegible]	MESA PARA EXPLORACIÓN PEDIÁTRICA	4	BINARIO	NO REQUIERE	NO REQUIERE	NO REQUIERE	FOLLETO Y/O MANUAL DE USUARIO	36 MESES	60 DÍAS	SI REQUIERE
394	PUEBLA	[illegible]	[illegible]	[illegible]	[illegible]	MESA PARA [illegible]	[illegible]	BINARIO	NO REQUIERE	NO REQUIERE	NO REQUIERE	FOLLETO Y/O MANUAL DE USUARIO	36 MESES	60 DÍAS	SI REQUIERE
395	PUEBLA	[illegible]	[illegible]	[illegible]	[illegible]	MESA PARA [illegible]	[illegible]	BINARIO	NO REQUIERE	NO REQUIERE	NO REQUIERE	FOLLETO Y/O MANUAL DE USUARIO	36 MESES	60 DÍAS	SI REQUIERE
396	PUEBLA	[illegible]	[illegible]	[illegible]	[illegible]	MESA PASTEUR	[illegible]	BINARIO	NO REQUIERE	NO REQUIERE	NO REQUIERE	FOLLETO Y/O MANUAL DE USUARIO	36 MESES	60 DÍAS	SI REQUIERE
397	PUEBLA	[illegible]	[illegible]	[illegible]	[illegible]	MESA PUENTE	[illegible]	BINARIO	NO REQUIERE	NO REQUIERE	NO REQUIERE	FOLLETO Y/O MANUAL DE USUARIO	36 MESES	60 DÍAS	SI REQUIERE
398	PUEBLA	[illegible]	[illegible]	[illegible]	[illegible]	MESA [illegible] DE MADERA	[illegible]	BINARIO	NO REQUIERE	NO REQUIERE	NO REQUIERE	FOLLETO Y/O MANUAL DE USUARIO	36 MESES	60 DÍAS	SI REQUIERE
399	PUEBLA	[illegible]	[illegible]	[illegible]	[illegible]	MESA RIÑÓN	[illegible]	BINARIO	NO REQUIERE	NO REQUIERE	NO REQUIERE	FOLLETO Y/O MANUAL DE USUARIO	36 MESES	60 DÍAS	SI REQUIERE
400	PUEBLA	[illegible]	[illegible]	[illegible]	[illegible]	REPISA DE [illegible] CM CONTRA MURO	[illegible]	BINARIO	NO REQUIERE	NO REQUIERE	SI REQUIERE (FIJACIÓN A MURO)	FOLLETO Y/O MANUAL DE USUARIO	36 MESES	60 DÍAS	SI REQUIERE
401	PUEBLA	[illegible]	[illegible]	[illegible]	[illegible]	REPISA DE [illegible] CM CONTRA MURO	1	BINARIO	NO REQUIERE	NO REQUIERE	SI REQUIERE (FIJACIÓN A MURO)	FOLLETO Y/O MANUAL DE USUARIO	36 MESES	60 DÍAS	SI REQUIERE
402	PUEBLA	[illegible]	[illegible]	[illegible]	[illegible]	RIEL PORTASUEROS [illegible]	[illegible]	BINARIO	NO REQUIERE	NO REQUIERE	SI REQUIERE (FIJACIÓN A MURO)	FOLLETO Y/O MANUAL DE USUARIO	36 MESES	60 DÍAS	SI REQUIERE
403	PUEBLA	[illegible]	[illegible]	[illegible]	[illegible]	RIÑÓN DE ACERO INOXIDABLE DE [illegible]	[illegible]	BINARIO	NO REQUIERE	NO REQUIERE	NO REQUIERE	FOLLETO Y/O MANUAL DE USUARIO	36 MESES	60 DÍAS	SI REQUIERE
404	PUEBLA	[illegible]	[illegible]	[illegible]	[illegible]	RIÑÓN DE ACERO INOXIDABLE DE [illegible]	[illegible]	BINARIO	NO REQUIERE	NO REQUIERE	NO REQUIERE	FOLLETO Y/O MANUAL DE USUARIO	36 MESES	60 DÍAS	SI REQUIERE
405	PUEBLA	[illegible]	[illegible]	[illegible]	[illegible]	SILLA DE RUEDAS [illegible]	[illegible]	BINARIO	NO REQUIERE	NO REQUIERE	NO REQUIERE	FOLLETO Y/O MANUAL DE USUARIO	36 MESES	60 DÍAS	SI REQUIERE
406	PUEBLA	[illegible]	[illegible]	[illegible]	[illegible]	VASO PARA MEDICAMENTOS [illegible]	[illegible]	BINARIO	NO REQUIERE	NO REQUIERE	NO REQUIERE	FOLLETO Y/O MANUAL DE USUARIO	36 MESES	60 DÍAS	SI REQUIERE
407	PUEBLA	[illegible]	[illegible]	[illegible]	[illegible]	VASO PARA MEDICAMENTOS [illegible]	[illegible]	BINARIO	NO REQUIERE	NO REQUIERE	NO REQUIERE	FOLLETO Y/O MANUAL DE USUARIO	36 MESES	60 DÍAS	SI REQUIERE
408	PUEBLA	[illegible]	[illegible]	[illegible]	[illegible]	[illegible]	[illegible]	BINARIO	NO REQUIERE	NO REQUIERE	NO REQUIERE	FOLLETO Y/O MANUAL DE USUARIO	36 MESES	60 DÍAS	SI REQUIERE
409	PUEBLA	[illegible]	[illegible]	[illegible]	[illegible]	BANQUETA DE ALTURA	[illegible]	BINARIO	NO REQUIERE	NO REQUIERE	NO REQUIERE	FOLLETO Y/O MANUAL DE USUARIO	36 MESES	60 DÍAS	SI REQUIERE
410	PUEBLA	[illegible]	[illegible]	[illegible]	[illegible]	[illegible]	[illegible]	BINARIO	NO REQUIERE	NO REQUIERE	NO REQUIERE	FOLLETO Y/O MANUAL DE USUARIO	36 MESES	60 DÍAS	SI REQUIERE
411	PUEBLA	[illegible]	[illegible]	[illegible]	[illegible]	LITERAS METÁLICAS	[illegible]	BINARIO	NO REQUIERE	NO REQUIERE	NO REQUIERE	FOLLETO Y/O MANUAL DE USUARIO	36 MESES	60 DÍAS	SI REQUIERE
412	PUEBLA	[illegible]	[illegible]	[illegible]	[illegible]	ORINAL PARA VARONES	[illegible]	BINARIO	NO REQUIERE	NO REQUIERE	NO REQUIERE	FOLLETO Y/O MANUAL DE USUARIO	36 MESES	60 DÍAS	SI REQUIERE
413	PUEBLA	[illegible]	[illegible]	[illegible]	[illegible]	[illegible]	[illegible]	BINARIO	NO REQUIERE	NO REQUIERE	NO REQUIERE	FOLLETO Y/O MANUAL DE USUARIO	36 MESES	60 DÍAS	SI REQUIERE
414	PUEBLA	[illegible]	[illegible]	[illegible]	[illegible]	[illegible]	[illegible]	BINARIO	NO REQUIERE	NO REQUIERE	NO REQUIERE	FOLLETO Y/O MANUAL DE USUARIO	36 MESES	60 DÍAS	SI REQUIERE
415	PUEBLA	[illegible]	[illegible]	[illegible]	[illegible]	MESA DE [illegible] CM PARA ATENCIÓN [illegible]	[illegible]	BINARIO	NO REQUIERE	NO REQUIERE	NO REQUIERE	FOLLETO Y/O MANUAL DE USUARIO	36 MESES	60 DÍAS	SI REQUIERE
416	PUEBLA	[illegible]	[illegible]	[illegible]	[illegible]	GABINETE PARA TOMA DE MUESTRAS CON FREGADERO [illegible]	[illegible]	BINARIO	SI REQUIERE (ACCESORIOS E INSTALACIÓN)	NO REQUIERE	NO REQUIERE	FOLLETO Y/O MANUAL DE USUARIO	36 MESES	60 DÍAS	SI REQUIERE
417	PUEBLA	[illegible]	[illegible]	[illegible]	[illegible]	GABINETE PARA TOMA DE MUESTRAS CON FREGADERO [illegible]	[illegible]	BINARIO	SI REQUIERE (ACCESORIOS E INSTALACIÓN)	NO REQUIERE	NO REQUIERE	FOLLETO Y/O MANUAL DE USUARIO	36 MESES	60 DÍAS	SI REQUIERE
418	PUEBLA	[illegible]	[illegible]	[illegible]	[illegible]	MESA BAJA DE [illegible] CM CON CUBIERTA DE ACERO INOXIDABLE	2	BINARIO	NO REQUIERE	NO REQUIERE	NO REQUIERE	FOLLETO Y/O MANUAL DE USUARIO	36 MESES	60 DÍAS	SI REQUIERE
419	PUEBLA	[illegible]	[illegible]	[illegible]	[illegible]	MESA ALTA DE [illegible] CM CON RESPALDO	[illegible]	BINARIO	NO REQUIERE	NO REQUIERE	NO REQUIERE	FOLLETO Y/O MANUAL DE USUARIO	36 MESES	60 DÍAS	SI REQUIERE
420	PUEBLA	[illegible]	[illegible]	[illegible]	[illegible]	CARRO PARA CURACIONES [illegible]	[illegible]	BINARIO	NO REQUIERE	NO REQUIERE	NO REQUIERE	FOLLETO Y/O MANUAL DE USUARIO	36 MESES	60 DÍAS	SI REQUIERE
421	PUEBLA	[illegible]	[illegible]	[illegible]	[illegible]	CARRO PARA ROPA SUCIA CON TAPA Y APERTURA DE PEDAL	[illegible]	BINARIO	NO REQUIERE	NO REQUIERE	NO REQUIERE	FOLLETO Y/O MANUAL DE USUARIO	36 MESES	60 DÍAS	SI REQUIERE
422	PUEBLA	[illegible]	[illegible]	[illegible]	[illegible]	MESA INTEGRAL PASTEUR	1	BINARIO	SI REQUIERE (ACCESORIOS E INSTALACIÓN)	NO REQUIERE	NO REQUIERE	FOLLETO Y/O MANUAL DE USUARIO	36 MESES	60 DÍAS	SI REQUIERE
423	PUEBLA	[illegible]	[illegible]	[illegible]	[illegible]	MUEBLE INTEGRAL ALTO DE [illegible] CM CON RESPALDO Y FREGADERO DERECHO	[illegible]	BINARIO	SI REQUIERE (ACCESORIOS E INSTALACIÓN)	NO REQUIERE	NO REQUIERE	FOLLETO Y/O MANUAL DE USUARIO	36 MESES	60 DÍAS	SI REQUIERE
424	PUEBLA	[illegible]	[illegible]	[illegible]	[illegible]	MUEBLE INTEGRAL ALTO DE [illegible] CM CON DOBLE ENTREPAÑO CENTRAL	[illegible]	BINARIO	SI REQUIERE (ACCESORIOS E INSTALACIÓN)	NO REQUIERE	NO REQUIERE	FOLLETO Y/O MANUAL DE USUARIO	36 MESES	60 DÍAS	SI REQUIERE
425	PUEBLA	[illegible]	[illegible]	[illegible]	[illegible]	[illegible]	[illegible]	BINARIO	NO REQUIERE	NO REQUIERE	NO REQUIERE	FOLLETO Y/O MANUAL DE USUARIO	36 MESES	60 DÍAS	SI REQUIERE
426	PUEBLA	[illegible]	[illegible]	[illegible]	[illegible]	[illegible]	[illegible]	BINARIO	NO REQUIERE	NO REQUIERE	NO REQUIERE	FOLLETO Y/O MANUAL DE USUARIO	36 MESES	60 DÍAS	SI REQUIERE
427	PUEBLA	[illegible]	[illegible]	[illegible]	[illegible]	MESA ALTA DE [illegible]	[illegible]	BINARIO	NO REQUIERE	NO REQUIERE	NO REQUIERE	FOLLETO Y/O MANUAL DE USUARIO	36 MESES	60 DÍAS	SI REQUIERE
428	PUEBLA	[illegible]	[illegible]	[illegible]	[illegible]	MESA ALTA DE [illegible]	[illegible]	BINARIO	NO REQUIERE	NO REQUIERE	NO REQUIERE	FOLLETO Y/O MANUAL DE USUARIO	36 MESES	60 DÍAS	SI REQUIERE

Anexo No. 3.3 Requisitos para los bienes

429	PUEBLA	51200153	51201-0156	20620	515.619.1865.00.01	MESA ALTA DE 120 CM SIN RESPALDO Y 3 CAJONES	18	BINARIO	NO REQUIERE	NO REQUIERE	NO REQUIERE	FOLLETO Y/O MANUAL DE USUARIO	36 MESES	60 DÍAS	SI REQUIERE
430	PUEBLA	51200169	51201-0169	20621	515.619.1870.00.01	MESA ALTA DE 120 CM SIN RESPALDO Y PUERTAS ABATIBLES	5	BINARIO	NO REQUIERE	NO REQUIERE	NO REQUIERE	FOLLETO Y/O MANUAL DE USUARIO	36 MESES	60 DÍAS	SI REQUIERE
431	PUEBLA	51200172	51201-0172	20622	515.619.1885.00.01	MESA ALTA DE 150 CM SIN RESPALDO, 2 CAJONES SUPERIORES Y PUERTAS ABATIBLES	6	BINARIO	NO REQUIERE	NO REQUIERE	NO REQUIERE	FOLLETO Y/O MANUAL DE USUARIO	36 MESES	60 DÍAS	SI REQUIERE
432	PUEBLA	51200246	51201-0246	20627	515.619.1937.00.01	MESA ALTA DE 180 CM SIN RESPALDO, CAJONES CENTRALES Y PUERTAS ABATIBLES LATERALES	4	BINARIO	NO REQUIERE	NO REQUIERE	NO REQUIERE	FOLLETO Y/O MANUAL DE USUARIO	36 MESES	60 DÍAS	SI REQUIERE
433	PUEBLA	51200087	51201-0087	20647	513.621.3123.00.01	MESA ALTA DE 150 CM CON RESPALDO Y FREGADERO DERECHO	8	BINARIO	SI REQUIERE (ACCESORIOS E INSTALACIÓN)	NO REQUIERE	NO REQUIERE	FOLLETO Y/O MANUAL DE USUARIO	36 MESES	60 DÍAS	SI REQUIERE
434	PUEBLA	51200097	51201-0097	21756	513.621.3135.00.01	MESA ALTA DE 180 CM CON RESPALDO Y FREGADERO IZQUIERDO	2	BINARIO	SI REQUIERE (ACCESORIOS E INSTALACIÓN)	NO REQUIERE	NO REQUIERE	FOLLETO Y/O MANUAL DE USUARIO	36 MESES	60 DÍAS	SI REQUIERE
435	SONORA	51200089	51201-0089	18642	513.191.0003.01.01	CARRO CAMILLA TIPO TRANSFER (LATERAL)	3	BINARIO	NO REQUIERE	NO REQUIERE	NO REQUIERE	FOLLETO Y/O MANUAL DE USUARIO	36 MESES	60 DÍAS	SI REQUIERE
436	SONORA	51200083	51201-0083	16699	513.546.1609.01.01	JABONERA ELECTRICA	1	BINARIO	NO REQUIERE	SI REQUIERE (BÁSICO)	NO REQUIERE	FOLLETO Y/O MANUAL DE USUARIO	36 MESES	60 DÍAS	SI REQUIERE
437	SONORA	51200144	51201-0144	18771	513.526.0257.01.01	MODULO PARA CONSULTORIO MEDICO DERECHO	18	BINARIO	NO REQUIERE	NO REQUIERE	NO REQUIERE	FOLLETO Y/O MANUAL DE USUARIO	36 MESES	60 DÍAS	SI REQUIERE
438	SONORA	51200145	51201-0145	18772	513.526.0258.01.01	MODULO PARA CONSULTORIO MEDICO IZQUIERDO	6	BINARIO	NO REQUIERE	NO REQUIERE	NO REQUIERE	FOLLETO Y/O MANUAL DE USUARIO	36 MESES	60 DÍAS	SI REQUIERE
439	SONORA	51200173	51201-0173	19820	515.618.0585.01.01	MESA ALTA DE 150 CM CON CAJONERA CENTRAL	3	BINARIO	NO REQUIERE	NO REQUIERE	NO REQUIERE	FOLLETO Y/O MANUAL DE USUARIO	36 MESES	60 DÍAS	SI REQUIERE
440	SONORA	51200186	51201-0186	19810	515.619.0737.01.01	MESA ALTA DE 180 CM CON CAJONERA CENTRAL	10	BINARIO	NO REQUIERE	NO REQUIERE	NO REQUIERE	FOLLETO Y/O MANUAL DE USUARIO	36 MESES	60 DÍAS	SI REQUIERE
441	SONORA	51200138	51201-0138	18449	514.100.3011.00.01	CARRO PARA SUPERMERCADO	9	BINARIO	NO REQUIERE	NO REQUIERE	NO REQUIERE	FOLLETO Y/O MANUAL DE USUARIO	36 MESES	60 DÍAS	SI REQUIERE
442	SONORA	51200094	51201-0094	19724	513.621.0753.01.01	MESA ALTA DE 150 CM CON FREGADERO DERECHO	4	BINARIO	SI REQUIERE (ACCESORIOS E INSTALACIÓN)	NO REQUIERE	NO REQUIERE	FOLLETO Y/O MANUAL DE USUARIO	36 MESES	60 DÍAS	SI REQUIERE
443	SONORA	51200076	51201-0076	19727	513.621.0800.01.01	MESA ALTA DE 120 CM CON RESPALDO Y FREGADERO DERECHO	8	BINARIO	SI REQUIERE (ACCESORIOS E INSTALACIÓN)	NO REQUIERE	NO REQUIERE	FOLLETO Y/O MANUAL DE USUARIO	36 MESES	60 DÍAS	SI REQUIERE
444	SONORA	51200082	51201-0082	19829	513.621.2499.00.01	MESA ALTA DE 150 CM CON FREGADERO CENTRAL Y CAJONES	31	BINARIO	SI REQUIERE (ACCESORIOS E INSTALACIÓN)	NO REQUIERE	NO REQUIERE	FOLLETO Y/O MANUAL DE USUARIO	36 MESES	60 DÍAS	SI REQUIERE
445	SONORA	51200091	51201-0091	19834	513.621.2539.00.01	MESA ALTA DE 180 CM CON FREGADERO CENTRAL Y TRAMPA PARA YESO INTEGRADA	3	BINARIO	SI REQUIERE (ACCESORIOS E INSTALACIÓN)	NO REQUIERE	NO REQUIERE	FOLLETO Y/O MANUAL DE USUARIO	36 MESES	60 DÍAS	SI REQUIERE
446	SONORA	51200159	51201-0159	20023	515.240.0116.00.01	CARRO CAJONERO	10	BINARIO	NO REQUIERE	NO REQUIERE	NO REQUIERE	FOLLETO Y/O MANUAL DE USUARIO	36 MESES	60 DÍAS	SI REQUIERE
447	SONORA	51200097	51201-0097	20024	515.247.0125.00.01	CARRO DISTRIBUIDOR DE MATERIAL	2	BINARIO	NO REQUIERE	NO REQUIERE	NO REQUIERE	FOLLETO Y/O MANUAL DE USUARIO	36 MESES	60 DÍAS	SI REQUIERE
448	SONORA	51200090	51201-0090	20025	515.431.0239.00.01	GABINETE PARA TOMA DE MUESTRAS	6	BINARIO	NO REQUIERE	NO REQUIERE	NO REQUIERE	FOLLETO Y/O MANUAL DE USUARIO	36 MESES	60 DÍAS	SI REQUIERE
449	SONORA	51200174	51201-0174	20028	515.619.1158.00.01	MESA ALTA DE 120 CM CON CAJONERA LATERAL	2	BINARIO	NO REQUIERE	NO REQUIERE	NO REQUIERE	FOLLETO Y/O MANUAL DE USUARIO	36 MESES	60 DÍAS	SI REQUIERE
450	SONORA	51200196	51201-0196	20029	515.619.1227.00.01	MESA ALTA DE 90 CM CON CUBIERTA DE ACERO INOXIDABLE	4	BINARIO	NO REQUIERE	NO REQUIERE	NO REQUIERE	FOLLETO Y/O MANUAL DE USUARIO	36 MESES	60 DÍAS	SI REQUIERE
451	SONORA	51200191	51201-0191	20030	515.619.1233.00.01	MESA ALTA DE 120 CM CON CUBIERTA DE ACERO INOXIDABLE	4	BINARIO	NO REQUIERE	NO REQUIERE	NO REQUIERE	FOLLETO Y/O MANUAL DE USUARIO	36 MESES	60 DÍAS	SI REQUIERE
452	SONORA	51200176	51201-0176	20031	515.619.1244.00.01	MESA ALTA DE 180 CM CON CUBIERTA DE ACERO INOXIDABLE	5	BINARIO	NO REQUIERE	NO REQUIERE	NO REQUIERE	FOLLETO Y/O MANUAL DE USUARIO	36 MESES	60 DÍAS	SI REQUIERE
453	SONORA	51200201	51201-0201	20032	515.619.1249.00.01	MESA ALTA DE 90 CM CON VERTEDERO	4	BINARIO	SI REQUIERE (ACCESORIOS E INSTALACIÓN)	NO REQUIERE	NO REQUIERE	FOLLETO Y/O MANUAL DE USUARIO	36 MESES	60 DÍAS	SI REQUIERE
454	SONORA	51200202	51201-0202	20036	515.619.1262.00.01	MESA BAJA DE 180 CM CON CUBIERTA DE MADERA	2	BINARIO	NO REQUIERE	NO REQUIERE	NO REQUIERE	FOLLETO Y/O MANUAL DE USUARIO	36 MESES	60 DÍAS	SI REQUIERE
455	SONORA	51200203	51201-0203	20037	515.619.1268.00.01	MESA BAJA DE 90 CM CON VERTEDERO	1	BINARIO	SI REQUIERE (ACCESORIOS E INSTALACIÓN)	NO REQUIERE	NO REQUIERE	FOLLETO Y/O MANUAL DE USUARIO	36 MESES	60 DÍAS	SI REQUIERE
456	SONORA	51200206	51201-0206	20038	515.619.1297.00.01	MESA BAJA DE 150 CM CON CUBIERTA DE ACERO INOXIDABLE	1	BINARIO	NO REQUIERE	NO REQUIERE	NO REQUIERE	FOLLETO Y/O MANUAL DE USUARIO	36 MESES	60 DÍAS	SI REQUIERE
457	SONORA	51200207	51201-0207	20041	515.619.1310.00.01	MESA PARA BANCO DE SANGRE CON FREGADERO CENTRAL	1	BINARIO	SI REQUIERE (ACCESORIOS E INSTALACIÓN)	NO REQUIERE	NO REQUIERE	FOLLETO Y/O MANUAL DE USUARIO	36 MESES	60 DÍAS	SI REQUIERE
458	SONORA	51200270	51201-0270	20043	515.784.0111.00.01	MESA ABATIBLE PARA TOMA DE MUESTRAS	8	BINARIO	NO REQUIERE	NO REQUIERE	SI REQUIERE (FIJACIÓN A MURO)	FOLLETO Y/O MANUAL DE USUARIO	36 MESES	60 DÍAS	SI REQUIERE
459	SONORA	51200274	51201-0274	20044	515.826.0122.00.01	SILLA CAMA PARA DONADORES	2	BINARIO	NO REQUIERE	NO REQUIERE	NO REQUIERE	FOLLETO Y/O MANUAL DE USUARIO	36 MESES	60 DÍAS	SI REQUIERE
460	SONORA	51200273	51201-0273	20045	515.857.0022.00.01	VITRINA DE 75 CM CONTRA MURO	1	BINARIO	NO REQUIERE	NO REQUIERE	SI REQUIERE (FIJACIÓN A MURO)	FOLLETO Y/O MANUAL DE USUARIO	36 MESES	60 DÍAS	SI REQUIERE
461	SONORA	[illegible]	[illegible]	20046	515.857.0037.00.01	VITRINA DE 90 CM CONTRA MURO CON LLAVE	39	BINARIO	NO REQUIERE	NO REQUIERE	SI REQUIERE (FIJACIÓN A MURO)	FOLLETO Y/O MANUAL DE USUARIO	36 MESES	60 DÍAS	SI REQUIERE
462	SONORA	[illegible]	[illegible]	20120	[illegible]	ANAQUEL [illegible]	15	BINARIO	NO REQUIERE	NO REQUIERE	NO REQUIERE	FOLLETO Y/O MANUAL DE USUARIO	36 MESES	60 DÍAS	SI REQUIERE
463	SONORA	[illegible]	[illegible]	[illegible]	[illegible]	BANCO GIRATORIO [illegible] CON RESPALDO [illegible]	4	BINARIO	NO REQUIERE	NO REQUIERE	NO REQUIERE	FOLLETO Y/O MANUAL DE USUARIO	36 MESES	60 DÍAS	SI REQUIERE
[illegible]	SONORA	[illegible]	[illegible]	[illegible]	[illegible]	[illegible] RESPALDO	1	BINARIO	NO REQUIERE	NO REQUIERE	NO REQUIERE	FOLLETO Y/O MANUAL DE USUARIO	36 MESES	60 DÍAS	SI REQUIERE
[illegible]	SONORA	[illegible]	[illegible]	[illegible]	[illegible]	BANCO GIRATORIO CON RESPALDO [illegible]	21	BINARIO	NO REQUIERE	NO REQUIERE	NO REQUIERE	FOLLETO Y/O MANUAL DE USUARIO	36 MESES	60 DÍAS	SI REQUIERE
[illegible]	SONORA	[illegible]	[illegible]	[illegible]	[illegible]	BANCO [illegible] AJUSTABLE	35	BINARIO	NO REQUIERE	NO REQUIERE	NO REQUIERE	FOLLETO Y/O MANUAL DE USUARIO	36 MESES	60 DÍAS	SI REQUIERE
[illegible]	SONORA	[illegible]	[illegible]	20126	[illegible]	BÁSCULA	1	BINARIO	NO REQUIERE	NO REQUIERE	NO REQUIERE	FOLLETO Y/O MANUAL DE USUARIO	36 MESES	60 DÍAS	SI REQUIERE
[illegible]	[illegible]	[illegible]	[illegible]	20127	[illegible]	BANCO DE ALTURA	1	BINARIO	SI REQUIERE (ACCESORIOS E INSTALACIÓN)	NO REQUIERE	NO REQUIERE	FOLLETO Y/O MANUAL DE USUARIO	36 MESES	60 DÍAS	SI REQUIERE

Anexo No. 3.3 Requisitos para los bienes

469	SONORA	[illegible]	[illegible]	[illegible]	[illegible]	BÁSCULA CON ESTADÍMETRO	[illegible]	[illegible]	NO REQUIERE	NO REQUIERE	NO REQUIERE	FOLLETO Y/O MANUAL DE USUARIO	[illegible]	60 DÍAS	SI REQUIERE
470	SONORA	[illegible]	[illegible]	[illegible]	[illegible]	BURÓ	[illegible]	[illegible]	NO REQUIERE	NO REQUIERE	NO REQUIERE	FOLLETO Y/O MANUAL DE USUARIO	[illegible]	60 DÍAS	SI REQUIERE
471	SONORA	[illegible]	[illegible]	[illegible]	[illegible]	[illegible]	[illegible]	[illegible]	NO REQUIERE	NO REQUIERE	NO REQUIERE	FOLLETO Y/O MANUAL DE USUARIO	[illegible]	60 DÍAS	SI REQUIERE
472	SONORA	[illegible]	[illegible]	[illegible]	[illegible]	CARRO PARA CURACIONES	[illegible]	[illegible]	NO REQUIERE	NO REQUIERE	NO REQUIERE	FOLLETO Y/O MANUAL DE USUARIO	[illegible]	60 DÍAS	SI REQUIERE
473	SONORA	[illegible]	[illegible]	[illegible]	[illegible]	CARRO PARA MEDICAMENTOS	[illegible]	[illegible]	NO REQUIERE	NO REQUIERE	NO REQUIERE	FOLLETO Y/O MANUAL DE USUARIO	[illegible]	60 DÍAS	SI REQUIERE
474	SONORA	[illegible]	[illegible]	[illegible]	[illegible]	CARRO PARA ROPA LIMPIA	[illegible]	[illegible]	NO REQUIERE	NO REQUIERE	NO REQUIERE	FOLLETO Y/O MANUAL DE USUARIO	[illegible]	60 DÍAS	SI REQUIERE
475	SONORA	[illegible]	[illegible]	[illegible]	[illegible]	CARRO PORTAEXPEDIENTES	[illegible]	[illegible]	NO REQUIERE	NO REQUIERE	NO REQUIERE	FOLLETO Y/O MANUAL DE USUARIO	[illegible]	60 DÍAS	SI REQUIERE
476	SONORA	[illegible]	[illegible]	[illegible]	[illegible]	[illegible]	[illegible]	[illegible]	NO REQUIERE	NO REQUIERE	NO REQUIERE	FOLLETO Y/O MANUAL DE USUARIO	[illegible]	60 DÍAS	SI REQUIERE
477	SONORA	[illegible]	[illegible]	[illegible]	[illegible]	CÓMODO PARA ADULTOS	[illegible]	[illegible]	NO REQUIERE	NO REQUIERE	[illegible]	FOLLETO Y/O MANUAL DE USUARIO	[illegible]	60 DÍAS	SI REQUIERE
478	SONORA	[illegible]	[illegible]	[illegible]	[illegible]	CÓMODO PARA MENORES	[illegible]	[illegible]	NO REQUIERE	NO REQUIERE	NO REQUIERE	FOLLETO Y/O MANUAL DE USUARIO	[illegible]	60 DÍAS	SI REQUIERE
479	SONORA	[illegible]	[illegible]	[illegible]	[illegible]	[illegible]	[illegible]	[illegible]	NO REQUIERE	NO REQUIERE	NO REQUIERE	FOLLETO Y/O MANUAL DE USUARIO	[illegible]	60 DÍAS	SI REQUIERE
480	SONORA	[illegible]	[illegible]	[illegible]	[illegible]	ESCALERILLA DE DOS PELDAÑOS	[illegible]	[illegible]	NO REQUIERE	NO REQUIERE	NO REQUIERE	FOLLETO Y/O MANUAL DE USUARIO	[illegible]	60 DÍAS	SI REQUIERE
481	SONORA	[illegible]	[illegible]	[illegible]	[illegible]	[illegible]	[illegible]	[illegible]	NO REQUIERE	NO REQUIERE	NO REQUIERE	FOLLETO Y/O MANUAL DE USUARIO	[illegible]	60 DÍAS	SI REQUIERE
482	SONORA	[illegible]	[illegible]	[illegible]	[illegible]	[illegible]	[illegible]	[illegible]	NO REQUIERE	NO REQUIERE	NO REQUIERE	FOLLETO Y/O MANUAL DE USUARIO	[illegible]	60 DÍAS	SI REQUIERE
483	SONORA	[illegible]	[illegible]	[illegible]	[illegible]	[illegible]	[illegible]	[illegible]	NO REQUIERE	NO REQUIERE	NO REQUIERE	FOLLETO Y/O MANUAL DE USUARIO	[illegible]	60 DÍAS	SI REQUIERE
484	SONORA	[illegible]	[illegible]	[illegible]	[illegible]	[illegible]	[illegible]	[illegible]	NO REQUIERE	[illegible]	NO REQUIERE	FOLLETO Y/O MANUAL DE USUARIO	[illegible]	60 DÍAS	SI REQUIERE
485	SONORA	[illegible]	[illegible]	[illegible]	[illegible]	[illegible]	[illegible]	[illegible]	NO REQUIERE	[illegible]	NO REQUIERE	FOLLETO Y/O MANUAL DE USUARIO	[illegible]	60 DÍAS	SI REQUIERE
486	SONORA	[illegible]	[illegible]	[illegible]	[illegible]	[illegible]	[illegible]	[illegible]	[illegible]	NO REQUIERE	[illegible]	FOLLETO Y/O MANUAL DE USUARIO	[illegible]	60 DÍAS	SI REQUIERE
487	SONORA	[illegible]	[illegible]	[illegible]	[illegible]	[illegible]	[illegible]	[illegible]	[illegible]	NO REQUIERE	[illegible]	FOLLETO Y/O MANUAL DE USUARIO	[illegible]	60 DÍAS	SI REQUIERE
488	SONORA	[illegible]	[illegible]	[illegible]	[illegible]	[illegible]	[illegible]	[illegible]	[illegible]	NO REQUIERE	[illegible]	FOLLETO Y/O MANUAL DE USUARIO	[illegible]	60 DÍAS	SI REQUIERE
489	SONORA	[illegible]	[illegible]	[illegible]	[illegible]	[illegible]	[illegible]	[illegible]	[illegible]	NO REQUIERE	NO REQUIERE	FOLLETO Y/O MANUAL DE USUARIO	[illegible]	60 DÍAS	SI REQUIERE
490	SONORA	[illegible]	[illegible]	[illegible]	[illegible]	[illegible]	[illegible]	[illegible]	[illegible]	NO REQUIERE	NO REQUIERE	FOLLETO Y/O MANUAL DE USUARIO	[illegible]	60 DÍAS	SI REQUIERE
491	SONORA	[illegible]	[illegible]	[illegible]	[illegible]	[illegible]	[illegible]	[illegible]	[illegible]	NO REQUIERE	NO REQUIERE	FOLLETO Y/O MANUAL DE USUARIO	[illegible]	60 DÍAS	SI REQUIERE
492	SONORA	[illegible]	[illegible]	[illegible]	[illegible]	[illegible]	[illegible]	[illegible]	[illegible]	NO REQUIERE	NO REQUIERE	FOLLETO Y/O MANUAL DE USUARIO	[illegible]	60 DÍAS	SI REQUIERE
493	SONORA	[illegible]	[illegible]	[illegible]	[illegible]	[illegible]	[illegible]	[illegible]	[illegible]	NO REQUIERE	NO REQUIERE	FOLLETO Y/O MANUAL DE USUARIO	[illegible]	60 DÍAS	SI REQUIERE
494	SONORA	[illegible]	[illegible]	[illegible]	[illegible]	[illegible]	[illegible]	[illegible]	NO REQUIERE	NO REQUIERE	NO REQUIERE	FOLLETO Y/O MANUAL DE USUARIO	[illegible]	60 DÍAS	SI REQUIERE
495	SONORA	[illegible]	[illegible]	[illegible]	[illegible]	[illegible]	[illegible]	[illegible]	[illegible]	NO REQUIERE	NO REQUIERE	FOLLETO Y/O MANUAL DE USUARIO	[illegible]	60 DÍAS	SI REQUIERE
496	SONORA	[illegible]	[illegible]	[illegible]	[illegible]	[illegible]	[illegible]	[illegible]	NO REQUIERE	NO REQUIERE	NO REQUIERE	FOLLETO Y/O MANUAL DE USUARIO	[illegible]	60 DÍAS	SI REQUIERE
497	SONORA	[illegible]	[illegible]	[illegible]	[illegible]	MESA MAYO	[illegible]	[illegible]	NO REQUIERE	NO REQUIERE	NO REQUIERE	FOLLETO Y/O MANUAL DE USUARIO	[illegible]	60 DÍAS	SI REQUIERE
498	SONORA	[illegible]	[illegible]	[illegible]	[illegible]	[illegible]	[illegible]	[illegible]	NO REQUIERE	NO REQUIERE	NO REQUIERE	FOLLETO Y/O MANUAL DE USUARIO	[illegible]	60 DÍAS	SI REQUIERE
499	SONORA	[illegible]	[illegible]	[illegible]	[illegible]	[illegible]	[illegible]	[illegible]	NO REQUIERE	NO REQUIERE	NO REQUIERE	FOLLETO Y/O MANUAL DE USUARIO	[illegible]	60 DÍAS	SI REQUIERE
500	SONORA	[illegible]	[illegible]	[illegible]	[illegible]	[illegible]	[illegible]	[illegible]	NO REQUIERE	NO REQUIERE	NO REQUIERE	FOLLETO Y/O MANUAL DE USUARIO	[illegible]	60 DÍAS	SI REQUIERE
501	SONORA	[illegible]	[illegible]	[illegible]	[illegible]	MESA PASTEUR	[illegible]	[illegible]	NO REQUIERE	NO REQUIERE	NO REQUIERE	FOLLETO Y/O MANUAL DE USUARIO	[illegible]	60 DÍAS	SI REQUIERE
502	SONORA	[illegible]	[illegible]	[illegible]	[illegible]	MESA PUENTE	[illegible]	[illegible]	NO REQUIERE	NO REQUIERE	NO REQUIERE	FOLLETO Y/O MANUAL DE USUARIO	[illegible]	60 DÍAS	SI REQUIERE
503	SONORA	[illegible]	[illegible]	[illegible]	[illegible]	[illegible]	[illegible]	[illegible]	NO REQUIERE	NO REQUIERE	NO REQUIERE	FOLLETO Y/O MANUAL DE USUARIO	[illegible]	60 DÍAS	SI REQUIERE
504	SONORA	[illegible]	[illegible]	[illegible]	[illegible]	[illegible]	[illegible]	[illegible]	NO REQUIERE	NO REQUIERE	NO REQUIERE	FOLLETO Y/O MANUAL DE USUARIO	[illegible]	60 DÍAS	SI REQUIERE
505	SONORA	[illegible]	[illegible]	[illegible]	[illegible]	[illegible]	[illegible]	[illegible]	NO REQUIERE	NO REQUIERE	[illegible]	FOLLETO Y/O MANUAL DE USUARIO	[illegible]	60 DÍAS	SI REQUIERE
506	SONORA	[illegible]	[illegible]	[illegible]	[illegible]	[illegible]	[illegible]	[illegible]	NO REQUIERE	NO REQUIERE	[illegible]	FOLLETO Y/O MANUAL DE USUARIO	[illegible]	60 DÍAS	SI REQUIERE
507	SONORA	[illegible]	[illegible]	[illegible]	[illegible]	[illegible]	[illegible]	[illegible]	NO REQUIERE	NO REQUIERE	[illegible]	FOLLETO Y/O MANUAL DE USUARIO	[illegible]	60 DÍAS	SI REQUIERE
508	SONORA	[illegible]	[illegible]	[illegible]	[illegible]	[illegible]	[illegible]	[illegible]	NO REQUIERE	NO REQUIERE	NO REQUIERE	FOLLETO Y/O MANUAL DE USUARIO	[illegible]	60 DÍAS	SI REQUIERE
509	SONORA	[illegible]	[illegible]	[illegible]	[illegible]	[illegible]	[illegible]	[illegible]	NO REQUIERE	NO REQUIERE	NO REQUIERE	FOLLETO Y/O MANUAL DE USUARIO	[illegible]	60 DÍAS	SI REQUIERE
510	SONORA	[illegible]	[illegible]	[illegible]	[illegible]	[illegible]	[illegible]	[illegible]	NO REQUIERE	NO REQUIERE	NO REQUIERE	FOLLETO Y/O MANUAL DE USUARIO	[illegible]	60 DÍAS	SI REQUIERE
511	SONORA	[illegible]	[illegible]	[illegible]	[illegible]	[illegible]	[illegible]	[illegible]	NO REQUIERE	NO REQUIERE	NO REQUIERE	FOLLETO Y/O MANUAL DE USUARIO	[illegible]	60 DÍAS	SI REQUIERE
512	SONORA	[illegible]	[illegible]	[illegible]	[illegible]	[illegible]	[illegible]	[illegible]	NO REQUIERE	NO REQUIERE	NO REQUIERE	FOLLETO Y/O MANUAL DE USUARIO	[illegible]	60 DÍAS	SI REQUIERE
513	SONORA	[illegible]	[illegible]	[illegible]	[illegible]	[illegible]	[illegible]	[illegible]	NO REQUIERE	NO REQUIERE	NO REQUIERE	FOLLETO Y/O MANUAL DE USUARIO	[illegible]	60 DÍAS	SI REQUIERE
514	SONORA	[illegible]	[illegible]	[illegible]	[illegible]	[illegible]	[illegible]	[illegible]	NO REQUIERE	NO REQUIERE	NO REQUIERE	FOLLETO Y/O MANUAL DE USUARIO	[illegible]	60 DÍAS	SI REQUIERE

Anexo No. 3.3 Requisitos para los bienes

615	SONORA	51200859	51201-6859	20259	515.215.0203.00.01	LAVAN (CHASE LONGUE)	11	BUENO	NO REQUIERE	NO REQUIERE	NO REQUIERE	FOLLETO Y/O MANUAL DE USUARIO	36 MESES	60 DIAS	SI REQUIERE
616	SONORA	51200874	51201-6874	20274	515.505.0000.00.01	LITERAS METALICAS	16	BUENO	NO REQUIERE	NO REQUIERE	NO REQUIERE	FOLLETO Y/O MANUAL DE USUARIO	36 MESES	60 DIAS	SI REQUIERE
617	SONORA	51200858	51201-6858	20258	515.605.2160.00.01	LONAS PARA VENTANAS	140	BUENO	NO REQUIERE	NO REQUIERE	NO REQUIERE	FOLLETO Y/O MANUAL DE USUARIO	36 MESES	60 DIAS	SI REQUIERE
618	SONORA	51200150	51201-0150	20006	515.835.0123.00.01	PORTAVENCIDOS POSIBLE	66	BUENO	NO REQUIERE	NO REQUIERE	NO REQUIERE	FOLLETO Y/O MANUAL DE USUARIO	24 MESES	60 DIAS	SI REQUIERE
619	SONORA	51200570	51201-0570	20512	515.250.3004.00.01	CARRO PLANA CON BARANDAL DE ACERO	20	BUENO	NO REQUIERE	NO REQUIERE	NO REQUIERE	FOLLETO Y/O MANUAL DE USUARIO	36 MESES	60 DIAS	SI REQUIERE
620	SONORA	51200582	51201-0582	20224	515.105.0459.00.01	ESCALERA PARA RIEGO TUBULAR CON 3 PERAFRAETROS	4	BUENO	NO REQUIERE	NO REQUIERE	NO REQUIERE	FOLLETO Y/O MANUAL DE USUARIO	36 MESES	60 DIAS	SI REQUIERE
621	SONORA	51200115	51201-0115	20229	515.621.2026.00.01	MESA DE 150 CM CON FREGADERO DERECHO Y GUARDA COMPUTADORA	1	BUENO	NO REQUIERE (ACCESORIOS E INSTALACION)	NO REQUIERE	NO REQUIERE	FOLLETO Y/O MANUAL DE USUARIO	36 MESES	60 DIAS	SI REQUIERE
622	SONORA	51200107	51201-0107	20221	515.621.2072.00.01	MESA DE 120 CM CON CUBIERTA DE LAMINA GALVANIZADA	1	BUENO	NO REQUIERE	NO REQUIERE	NO REQUIERE	FOLLETO Y/O MANUAL DE USUARIO	36 MESES	60 DIAS	SI REQUIERE
623	SONORA	51200119	51201-0119	20233	515.621.3016.00.01	MESA DE 150 CM PARA ATENCION AL PUBLICO	2	BUENO	NO REQUIERE	NO REQUIERE	NO REQUIERE	FOLLETO Y/O MANUAL DE USUARIO	36 MESES	60 DIAS	SI REQUIERE
624	SONORA	51200508	51201-0508	20310	515.451.0207.00.01	GABINETE PARA TOMA DE MUESTRAS CON FREGADERO DERECHO	1	BUENO	SI REQUIERE (ACCESORIOS E INSTALACION)	NO REQUIERE	NO REQUIERE	FOLLETO Y/O MANUAL DE USUARIO	36 MESES	60 DIAS	SI REQUIERE
625	SONORA	51200509	51201-0509	20311	515.451.0301.00.01	GABINETE PARA TOMA DE MUESTRAS CON FREGADERO IZQUIERDO	1	BUENO	SI REQUIERE (ACCESORIOS E INSTALACION)	NO REQUIERE	NO REQUIERE	FOLLETO Y/O MANUAL DE USUARIO	36 MESES	60 DIAS	SI REQUIERE
626	SONORA	51200114	51201-0114	20321	515.618.1017.00.01	MESA BAJA DE 90 CM CON CUBIERTA DE ACERO INOXIDABLE	2	BUENO	NO REQUIERE	NO REQUIERE	NO REQUIERE	FOLLETO Y/O MANUAL DE USUARIO	36 MESES	60 DIAS	SI REQUIERE
627	SONORA	51200107	51201-0107	20232	515.618.1024.00.01	MESA ALTA DE 150 CM CON FREGADERO	3	BUENO	NO REQUIERE	NO REQUIERE	NO REQUIERE	FOLLETO Y/O MANUAL DE USUARIO	36 MESES	60 DIAS	SI REQUIERE
628	SONORA	51200572	51201-0572	20547	515.701.0004.00.01	CARRO PARA CAMILLAS DE 4 M DE	20	BUENO	NO REQUIERE	NO REQUIERE	NO REQUIERE	FOLLETO Y/O MANUAL DE USUARIO	36 MESES	60 DIAS	SI REQUIERE
629	SONORA	51200564	51201-0564	20539	515.751.0000.00.01	CARRO PARA ROPA LISA CON TAPA Y ALTURA DE REJILLA	33	BUENO	NO REQUIERE	NO REQUIERE	NO REQUIERE	FOLLETO Y/O MANUAL DE USUARIO	36 MESES	60 DIAS	SI REQUIERE
630	SONORA	51200136	51201-0136	20273	515.811.3001.00.01	MESA INTEGRAL PASTEUR	1	BUENO	SI REQUIERE (ACCESORIOS E INSTALACION)	NO REQUIERE	NO REQUIERE	FOLLETO Y/O MANUAL DE USUARIO	36 MESES	60 DIAS	SI REQUIERE
631	SONORA	51200149	51201-0149	20277	515.811.3004.00.01	MUEBLE INTEGRAL ALTO DE 150 CM CON FREGADERO IZQUIERDO	5	BUENO	SI REQUIERE (ACCESORIOS E INSTALACION)	NO REQUIERE	NO REQUIERE	FOLLETO Y/O MANUAL DE USUARIO	36 MESES	60 DIAS	SI REQUIERE
632	SONORA	51200148	51201-0148	20276	515.811.3004.00.01	MUEBLE INTEGRAL ALTO DE 150 CM CON DOBLE FREGADERO CENTRAL	2	BUENO	SI REQUIERE (ACCESORIOS E INSTALACION)	NO REQUIERE	NO REQUIERE	FOLLETO Y/O MANUAL DE USUARIO	36 MESES	60 DIAS	SI REQUIERE
633	SONORA	51200075	51201-0075	20208	515.955.0017.00.01	SILLON DE EXTRACCIONES	5	BUENO	NO REQUIERE	NO REQUIERE	NO REQUIERE	FOLLETO Y/O MANUAL DE USUARIO	36 MESES	60 DIAS	SI REQUIERE
634	SONORA	51200157	51201-0157	20291	515.955.0017.00.01	SILLON DE EXAMINED PARA CONSULTORIO	3	BUENO	NO REQUIERE	NO REQUIERE	NO REQUIERE	FOLLETO Y/O MANUAL DE USUARIO	36 MESES	60 DIAS	SI REQUIERE
635	SONORA	51200235	51201-0235	20303	515.970.1007.00.01	MESA ALTA DE 60 CM CON RESPALDO, CAJON Y PUERTAS ABATIBLES	19	BUENO	NO REQUIERE	NO REQUIERE	NO REQUIERE	FOLLETO Y/O MANUAL DE USUARIO	36 MESES	60 DIAS	SI REQUIERE
636	SONORA	51200180	51201-0180	20315	515.970.1010.00.01	MESA ALTA DE 180 CM DE TRABAJO PARA USUARIOS CON DISCAPACIDAD	2	BUENO	NO REQUIERE	NO REQUIERE	NO REQUIERE	FOLLETO Y/O MANUAL DE USUARIO	36 MESES	60 DIAS	SI REQUIERE
637	SONORA	51200165	51201-0165	20250	515.970.1504.00.01	MESA ALTA DE 120 CM CON RESPALDO Y CAJONES	13	BUENO	NO REQUIERE	NO REQUIERE	NO REQUIERE	FOLLETO Y/O MANUAL DE USUARIO	36 MESES	60 DIAS	SI REQUIERE
638	SONORA	51200169	51201-0169	20251	515.970.1505.00.01	MESA ALTA DE 120 CM CON RESPALDO Y PUERTAS ABATIBLES	4	BUENO	NO REQUIERE	NO REQUIERE	NO REQUIERE	FOLLETO Y/O MANUAL DE USUARIO	36 MESES	60 DIAS	SI REQUIERE
639	SONORA	51200170	51201-0170	20252	515.970.1506.00.01	MESA ALTA DE 150 CM CON RESPALDO, CAJONES SUPERIORES Y PUERTAS ABATIBLES	8	BUENO	NO REQUIERE	NO REQUIERE	NO REQUIERE	FOLLETO Y/O MANUAL DE USUARIO	36 MESES	60 DIAS	SI REQUIERE
640	SONORA	51200244	51201-0244	20321	515.970.1507.00.01	MESA ALTA DE 180 CM CON RESPALDO, CAJONES CENTRALES Y PUERTAS ABATIBLES LATERALES	1	BUENO	NO REQUIERE	NO REQUIERE	NO REQUIERE	FOLLETO Y/O MANUAL DE USUARIO	36 MESES	60 DIAS	SI REQUIERE
641	SONORA	51200057	51201-0057	20560	515.971.3101.00.01	MESA ALTA DE 150 CM CON RESPALDO Y FREGADERO DERECHO	4	BUENO	SI REQUIERE (ACCESORIOS E INSTALACION)	NO REQUIERE	NO REQUIERE	FOLLETO Y/O MANUAL DE USUARIO	36 MESES	60 DIAS	SI REQUIERE
642	SONORA	51200097	51201-0097	21698	515.971.3103.00.01	MESA ALTA DE 120 CM CON RESPALDO Y FREGADERO IZQUIERDO	2	BUENO	SI REQUIERE (ACCESORIOS E INSTALACION)	NO REQUIERE	NO REQUIERE	FOLLETO Y/O MANUAL DE USUARIO	36 MESES	60 DIAS	SI REQUIERE
643	YUCATAN	51200555	51201-0555	19682	515.191.0000.00.01	CARRO CAMILLA TIPO TRANSFER LATERAL	4	BUENO	NO REQUIERE	NO REQUIERE	NO REQUIERE	FOLLETO Y/O MANUAL DE USUARIO	36 MESES	60 DIAS	SI REQUIERE
644	YUCATAN	51200553	51201-0553	19685	515.955.0000.00.01	LAMPARA ELECTRICA	1	BUENO	NO REQUIERE	SI REQUIERE (ACCESORIOS E INSTALACION)	NO REQUIERE	FOLLETO Y/O MANUAL DE USUARIO	36 MESES	60 DIAS	SI REQUIERE
645	YUCATAN	51200743	51201-0743	19731	515.955.0001.00.01	MODULO PARA CONSULTORIO MEDICO ESPECIFICO	3	BUENO	NO REQUIERE	NO REQUIERE	NO REQUIERE	FOLLETO Y/O MANUAL DE USUARIO	36 MESES	60 DIAS	SI REQUIERE
646	YUCATAN	51200173	51201-0173	19692	515.970.1006.00.01	MESA ALTA DE 150 CM CON CAJONERA CENTRAL	2	BUENO	NO REQUIERE	NO REQUIERE	NO REQUIERE	FOLLETO Y/O MANUAL DE USUARIO	36 MESES	60 DIAS	SI REQUIERE
647	YUCATAN	51200155	51201-0155	19688	515.970.1501.00.01	CARRO PARA SUPERMERCADO	15	BUENO	NO REQUIERE	NO REQUIERE	NO REQUIERE	FOLLETO Y/O MANUAL DE USUARIO	36 MESES	60 DIAS	SI REQUIERE
648	YUCATAN	51200564	51201-0564	19723	515.971.0703.00.01	MESA ALTA DE 150 CM CON FREGADERO DERECHO	1	BUENO	SI REQUIERE (ACCESORIOS E INSTALACION)	NO REQUIERE	NO REQUIERE	FOLLETO Y/O MANUAL DE USUARIO	36 MESES	60 DIAS	SI REQUIERE
649	YUCATAN	51200559	51201-0559	19707	515.971.0803.00.01	MESA ALTA DE 120 CM CON FREGADERO DERECHO	2	BUENO	SI REQUIERE (ACCESORIOS E INSTALACION)	NO REQUIERE	NO REQUIERE	FOLLETO Y/O MANUAL DE USUARIO	36 MESES	60 DIAS	SI REQUIERE
650	YUCATAN	51200706	51201-0706	19708	515.971.3002.00.01	MESA ALTA DE 150 CM CON FREGADERO IZQUIERDO	1	BUENO	SI REQUIERE (ACCESORIOS E INSTALACION)	NO REQUIERE	NO REQUIERE	FOLLETO Y/O MANUAL DE USUARIO	36 MESES	60 DIAS	SI REQUIERE
651	YUCATAN	51200562	51201-0562	19704	515.971.3003.00.01	MESA ALTA DE 120 CM CON FREGADERO CENTRAL Y CAJONES	20	BUENO	SI REQUIERE (ACCESORIOS E INSTALACION)	NO REQUIERE	NO REQUIERE	FOLLETO Y/O MANUAL DE USUARIO	36 MESES	60 DIAS	SI REQUIERE
652	YUCATAN	51200560	51201-0560	19698	515.971.3004.00.01	MESA ALTA DE 180 CM CON FREGADERO CENTRAL Y CAJONES	1	BUENO	SI REQUIERE (ACCESORIOS E INSTALACION)	NO REQUIERE	NO REQUIERE	FOLLETO Y/O MANUAL DE USUARIO	36 MESES	60 DIAS	SI REQUIERE
653	YUCATAN	51200561	51201-0561	19699	515.971.3005.00.01	MESA ALTA DE 150 CM CON FREGADERO CENTRAL Y CAJONES	2	BUENO	SI REQUIERE (ACCESORIOS E INSTALACION)	NO REQUIERE	NO REQUIERE	FOLLETO Y/O MANUAL DE USUARIO	36 MESES	60 DIAS	SI REQUIERE

Anexo No. 3.3 Requisitos para los bienes

[illegible]	YUCATÁN	[illegible]	[illegible]	[illegible]	[illegible]	CARRO CAMILLERO	6	BINARIO	NO REQUIERE	NO REQUIERE	NO REQUIERE	FOLLETO Y/O MANUAL DE USUARIO	36 MESES	60 DÍAS	SI REQUIERE
[illegible]	YUCATÁN	[illegible]	[illegible]	[illegible]	[illegible]	CARRO DISTRIBUIDOR DE MUESTRAS	3	BINARIO	NO REQUIERE	NO REQUIERE	NO REQUIERE	FOLLETO Y/O MANUAL DE USUARIO	36 MESES	60 DÍAS	SI REQUIERE
[illegible]	YUCATÁN	[illegible]	[illegible]	[illegible]	[illegible]	GABINETE PARA TOMA DE MUESTRAS	8	BINARIO	NO REQUIERE	NO REQUIERE	NO REQUIERE	FOLLETO Y/O MANUAL DE USUARIO	36 MESES	60 DÍAS	SI REQUIERE
[illegible]	YUCATÁN	[illegible]	[illegible]	[illegible]	[illegible]	MESA ALTA DE 120 CM CON CUBIERTA DE ACERO INOXIDABLE	3	BINARIO	NO REQUIERE	NO REQUIERE	NO REQUIERE	FOLLETO Y/O MANUAL DE USUARIO	36 MESES	60 DÍAS	SI REQUIERE
[illegible]	YUCATÁN	[illegible]	[illegible]	[illegible]	[illegible]	MESA ALTA DE 90 CM CON VERTEDERO	3	BINARIO	SI REQUIERE ACCESORIOS E INSTALACIÓN	NO REQUIERE	NO REQUIERE	FOLLETO Y/O MANUAL DE USUARIO	36 MESES	60 DÍAS	SI REQUIERE
[illegible]	YUCATÁN	[illegible]	[illegible]	[illegible]	[illegible]	MESA BAJA DE 180 CM CON CUBIERTA DE MADERA	3	BINARIO	NO REQUIERE	NO REQUIERE	NO REQUIERE	FOLLETO Y/O MANUAL DE USUARIO	36 MESES	60 DÍAS	SI REQUIERE
[illegible]	YUCATÁN	[illegible]	[illegible]	[illegible]	[illegible]	MESA BAJA DE 150 CM CON CUBIERTA DE ACERO INOXIDABLE	1	BINARIO	NO REQUIERE	NO REQUIERE	NO REQUIERE	FOLLETO Y/O MANUAL DE USUARIO	36 MESES	60 DÍAS	SI REQUIERE
[illegible]	YUCATÁN	[illegible]	[illegible]	[illegible]	[illegible]	MESA PARA BÁSCULA [illegible] CON [illegible] CENTRAL	4	BINARIO	SI REQUIERE ACCESORIOS E INSTALACIÓN	NO REQUIERE	NO REQUIERE	FOLLETO Y/O MANUAL DE USUARIO	36 MESES	60 DÍAS	SI REQUIERE
[illegible]	YUCATÁN	[illegible]	[illegible]	[illegible]	[illegible]	REPISA ABATIBLE PARA TOMA DE MUESTRAS	8	BINARIO	NO REQUIERE	NO REQUIERE	SI REQUIERE FIJACIÓN A MURO	FOLLETO Y/O MANUAL DE USUARIO	36 MESES	60 DÍAS	SI REQUIERE
[illegible]	YUCATÁN	[illegible]	[illegible]	[illegible]	[illegible]	[illegible] DE 90 CM CONTRA MURO [illegible]	100	BINARIO	NO REQUIERE	NO REQUIERE	SI REQUIERE FIJACIÓN A MURO	FOLLETO Y/O MANUAL DE USUARIO	36 MESES	60 DÍAS	SI REQUIERE
[illegible]	YUCATÁN	[illegible]	[illegible]	[illegible]	[illegible]	ANAQUEL [illegible]	10	BINARIO	NO REQUIERE	NO REQUIERE	NO REQUIERE	FOLLETO Y/O MANUAL DE USUARIO	36 MESES	60 DÍAS	SI REQUIERE
[illegible]	YUCATÁN	[illegible]	[illegible]	[illegible]	[illegible]	BANCO GIRATORIO CON RESPALDO DE ACERO INOXIDABLE	22	BINARIO	NO REQUIERE	NO REQUIERE	NO REQUIERE	FOLLETO Y/O MANUAL DE USUARIO	36 MESES	60 DÍAS	SI REQUIERE
[illegible]	YUCATÁN	[illegible]	[illegible]	[illegible]	[illegible]	BANCO GIRATORIO DE ACERO INOXIDABLE	[illegible]	BINARIO	NO REQUIERE	NO REQUIERE	NO REQUIERE	FOLLETO Y/O MANUAL DE USUARIO	36 MESES	60 DÍAS	SI REQUIERE
[illegible]	YUCATÁN	[illegible]	[illegible]	[illegible]	[illegible]	[illegible]	7	BINARIO	NO REQUIERE	NO REQUIERE	NO REQUIERE	FOLLETO Y/O MANUAL DE USUARIO	36 MESES	60 DÍAS	SI REQUIERE
[illegible]	YUCATÁN	[illegible]	[illegible]	[illegible]	[illegible]	BAÑO DE ARTESA	6	BINARIO	SI REQUIERE ACCESORIOS E INSTALACIÓN	NO REQUIERE	NO REQUIERE	FOLLETO Y/O MANUAL DE USUARIO	36 MESES	60 DÍAS	SI REQUIERE
[illegible]	YUCATÁN	[illegible]	[illegible]	[illegible]	[illegible]	BÁSCULA CON ESTADÍMETRO [illegible]	[illegible]	BINARIO	NO REQUIERE	NO REQUIERE	NO REQUIERE	FOLLETO Y/O MANUAL DE USUARIO	36 MESES	60 DÍAS	SI REQUIERE
[illegible]	YUCATÁN	[illegible]	[illegible]	[illegible]	[illegible]	BURÓ	100	BINARIO	NO REQUIERE	NO REQUIERE	NO REQUIERE	FOLLETO Y/O MANUAL DE USUARIO	36 MESES	60 DÍAS	SI REQUIERE
[illegible]	YUCATÁN	[illegible]	[illegible]	[illegible]	[illegible]	CAMA [illegible] METÁLICA	1	BINARIO	NO REQUIERE	NO REQUIERE	NO REQUIERE	FOLLETO Y/O MANUAL DE USUARIO	36 MESES	60 DÍAS	SI REQUIERE
[illegible]	YUCATÁN	[illegible]	[illegible]	[illegible]	[illegible]	CARRO PARA CURACIONES	[illegible]	BINARIO	NO REQUIERE	NO REQUIERE	NO REQUIERE	FOLLETO Y/O MANUAL DE USUARIO	36 MESES	60 DÍAS	SI REQUIERE
[illegible]	YUCATÁN	[illegible]	[illegible]	[illegible]	[illegible]	CARRO PARA MEDICAMENTOS	[illegible]	BINARIO	NO REQUIERE	NO REQUIERE	NO REQUIERE	FOLLETO Y/O MANUAL DE USUARIO	36 MESES	60 DÍAS	SI REQUIERE
[illegible]	YUCATÁN	[illegible]	[illegible]	[illegible]	[illegible]	CARRO PARA ROPA LIMPIA	1	BINARIO	NO REQUIERE	NO REQUIERE	NO REQUIERE	FOLLETO Y/O MANUAL DE USUARIO	36 MESES	60 DÍAS	SI REQUIERE
[illegible]	YUCATÁN	[illegible]	[illegible]	[illegible]	[illegible]	CARRO PORTAEXPEDIENTES	[illegible]	BINARIO	NO REQUIERE	NO REQUIERE	NO REQUIERE	FOLLETO Y/O MANUAL DE USUARIO	36 MESES	60 DÍAS	SI REQUIERE
[illegible]	YUCATÁN	[illegible]	[illegible]	[illegible]	[illegible]	[illegible]	[illegible]	BINARIO	NO REQUIERE	NO REQUIERE	SI REQUIERE FIJACIÓN A MURO	FOLLETO Y/O MANUAL DE USUARIO	36 MESES	60 DÍAS	SI REQUIERE
[illegible]	YUCATÁN	[illegible]	[illegible]	[illegible]	[illegible]	[illegible] PARA ADULTOS	[illegible]	BINARIO	NO REQUIERE	NO REQUIERE	NO REQUIERE	FOLLETO Y/O MANUAL DE USUARIO	36 MESES	60 DÍAS	SI REQUIERE
[illegible]	YUCATÁN	[illegible]	[illegible]	[illegible]	[illegible]	[illegible]	[illegible]	BINARIO	NO REQUIERE	NO REQUIERE	NO REQUIERE	FOLLETO Y/O MANUAL DE USUARIO	36 MESES	60 DÍAS	SI REQUIERE
[illegible]	YUCATÁN	[illegible]	[illegible]	[illegible]	[illegible]	[illegible] DE ACERO INOXIDABLE [illegible]	[illegible]	BINARIO	NO REQUIERE	NO REQUIERE	NO REQUIERE	FOLLETO Y/O MANUAL DE USUARIO	36 MESES	60 DÍAS	SI REQUIERE
[illegible]	YUCATÁN	[illegible]	[illegible]	[illegible]	[illegible]	ESCALERILLA DE DOS PELDAÑOS	[illegible]	BINARIO	NO REQUIERE	NO REQUIERE	NO REQUIERE	FOLLETO Y/O MANUAL DE USUARIO	36 MESES	60 DÍAS	SI REQUIERE
[illegible]	YUCATÁN	[illegible]	[illegible]	[illegible]	[illegible]	ESTANTE GUARDA [illegible] DE 90 CM	[illegible]	BINARIO	NO REQUIERE	NO REQUIERE	NO REQUIERE	FOLLETO Y/O MANUAL DE USUARIO	36 MESES	60 DÍAS	SI REQUIERE
[illegible]	YUCATÁN	[illegible]	[illegible]	[illegible]	[illegible]	ESTANTE GUARDA [illegible] DE 120 CM	11	BINARIO	NO REQUIERE	NO REQUIERE	NO REQUIERE	FOLLETO Y/O MANUAL DE USUARIO	36 MESES	60 DÍAS	SI REQUIERE
[illegible]	YUCATÁN	[illegible]	[illegible]	[illegible]	[illegible]	[illegible] DE PEDAL	11	BINARIO	NO REQUIERE	NO REQUIERE	NO REQUIERE	FOLLETO Y/O MANUAL DE USUARIO	36 MESES	60 DÍAS	SI REQUIERE
[illegible]	YUCATÁN	[illegible]	[illegible]	[illegible]	[illegible]	LÁMPARA DE PIE RODABLE	7	BINARIO	NO REQUIERE	[illegible]	NO REQUIERE	FOLLETO Y/O MANUAL DE USUARIO	36 MESES	60 DÍAS	SI REQUIERE
[illegible]	YUCATÁN	[illegible]	[illegible]	[illegible]	[illegible]	LAVABO DE CIRUJANO DOBLE	10	BINARIO	SI REQUIERE ACCESORIOS E INSTALACIÓN	NO REQUIERE	SI REQUIERE FIJACIÓN A MURO	FOLLETO Y/O MANUAL DE USUARIO	36 MESES	60 DÍAS	SI REQUIERE
[illegible]	YUCATÁN	[illegible]	[illegible]	[illegible]	[illegible]	LAVABO DE CIRUJANO SENCILLO	2	BINARIO	SI REQUIERE ACCESORIOS E INSTALACIÓN	NO REQUIERE	SI REQUIERE FIJACIÓN A MURO	FOLLETO Y/O MANUAL DE USUARIO	36 MESES	60 DÍAS	SI REQUIERE
[illegible]	YUCATÁN	[illegible]	[illegible]	[illegible]	[illegible]	LAVABO PASTEUR DERECHO DE 90 CM	14	BINARIO	SI REQUIERE ACCESORIOS E INSTALACIÓN	NO REQUIERE	NO REQUIERE	FOLLETO Y/O MANUAL DE USUARIO	36 MESES	60 DÍAS	SI REQUIERE
[illegible]	YUCATÁN	[illegible]	[illegible]	[illegible]	[illegible]	LAVABO PASTEUR IZQUIERDO DE 90 CM	10	BINARIO	SI REQUIERE ACCESORIOS E INSTALACIÓN	NO REQUIERE	NO REQUIERE	FOLLETO Y/O MANUAL DE USUARIO	36 MESES	60 DÍAS	SI REQUIERE
[illegible]	YUCATÁN	[illegible]	[illegible]	[illegible]	[illegible]	MESA INTEGRAL ALTA DE 180 CM [illegible]	5	BINARIO	SI REQUIERE ACCESORIOS E INSTALACIÓN	NO REQUIERE	NO REQUIERE	FOLLETO Y/O MANUAL DE USUARIO	36 MESES	60 DÍAS	SI REQUIERE
[illegible]	YUCATÁN	[illegible]	[illegible]	[illegible]	[illegible]	MESA INTEGRAL DE [illegible] CM CON RESPALDO Y [illegible]	14	BINARIO	SI REQUIERE ACCESORIOS E INSTALACIÓN	NO REQUIERE	NO REQUIERE	FOLLETO Y/O MANUAL DE USUARIO	36 MESES	60 DÍAS	SI REQUIERE
[illegible]	YUCATÁN	[illegible]	[illegible]	[illegible]	[illegible]	MESA ALTA INTEGRAL DE [illegible] CM [illegible]	7	BINARIO	SI REQUIERE ACCESORIOS E INSTALACIÓN	NO REQUIERE	NO REQUIERE	FOLLETO Y/O MANUAL DE USUARIO	36 MESES	60 DÍAS	SI REQUIERE
[illegible]	YUCATÁN	[illegible]	[illegible]	[illegible]	[illegible]	MESA ALTA DE 120 CM CON RESPALDO Y [illegible]	3	BINARIO	SI REQUIERE ACCESORIOS E INSTALACIÓN	NO REQUIERE	NO REQUIERE	FOLLETO Y/O MANUAL DE USUARIO	36 MESES	60 DÍAS	SI REQUIERE
[illegible]	YUCATÁN	[illegible]	[illegible]	[illegible]	[illegible]	MESA INTEGRAL ALTA DE 120 CM [illegible]	[illegible]	BINARIO	SI REQUIERE ACCESORIOS E INSTALACIÓN	NO REQUIERE	NO REQUIERE	FOLLETO Y/O MANUAL DE USUARIO	36 MESES	60 DÍAS	SI REQUIERE
[illegible]	YUCATÁN	[illegible]	[illegible]	[illegible]	[illegible]	MESA CARRO [illegible]	6	BINARIO	NO REQUIERE	NO REQUIERE	NO REQUIERE	FOLLETO Y/O MANUAL DE USUARIO	36 MESES	60 DÍAS	SI REQUIERE
[illegible]	YUCATÁN	[illegible]	[illegible]	[illegible]	[illegible]	[illegible] DE 150 CM [illegible]	[illegible]	BINARIO	SI REQUIERE ACCESORIOS E INSTALACIÓN	NO REQUIERE	NO REQUIERE	FOLLETO Y/O MANUAL DE USUARIO	36 MESES	60 DÍAS	SI REQUIERE
[illegible]	YUCATÁN	[illegible]	[illegible]	[illegible]	[illegible]	MESA DE 120 CM PARA [illegible]	3	BINARIO	NO REQUIERE	NO REQUIERE	NO REQUIERE	FOLLETO Y/O MANUAL DE USUARIO	36 MESES	60 DÍAS	SI REQUIERE
[illegible]	YUCATÁN	[illegible]	[illegible]	[illegible]	[illegible]	[illegible]	[illegible]	BINARIO	NO REQUIERE	NO REQUIERE	NO REQUIERE	FOLLETO Y/O MANUAL DE USUARIO	36 MESES	60 DÍAS	SI REQUIERE

Anexo No. 3.3 Requisitos para los bienes

598	YUCATAN	[illegible]	[illegible]	[illegible]	[illegible]	MESA PARA EXPLORACIÓN PEDIÁTRICA	2	BINARIO	NO REQUIERE	NO REQUIERE	NO REQUIERE	FOLLETO Y/O MANUAL DE USUARIO	36 MESES	60 DÍAS	SI REQUIERE
599	YUCATAN	[illegible]	[illegible]	[illegible]	[illegible]	MESA PARA INSTRUMENTAL QUIRÚRGICO	6	BINARIO	NO REQUIERE	NO REQUIERE	NO REQUIERE	FOLLETO Y/O MANUAL DE USUARIO	36 MESES	60 DÍAS	SI REQUIERE
600	YUCATAN	[illegible]	[illegible]	[illegible]	[illegible]	MESA PARA [illegible]	2	BINARIO	NO REQUIERE	NO REQUIERE	NO REQUIERE	FOLLETO Y/O MANUAL DE USUARIO	36 MESES	60 DÍAS	SI REQUIERE
601	YUCATAN	[illegible]	[illegible]	[illegible]	[illegible]	MESA PASTEUR	33	BINARIO	NO REQUIERE	NO REQUIERE	NO REQUIERE	FOLLETO Y/O MANUAL DE USUARIO	36 MESES	60 DÍAS	SI REQUIERE
602	YUCATAN	[illegible]	[illegible]	[illegible]	[illegible]	MESA PUENTE	74	BINARIO	NO REQUIERE	NO REQUIERE	NO REQUIERE	FOLLETO Y/O MANUAL DE USUARIO	36 MESES	60 DÍAS	SI REQUIERE
603	YUCATAN	[illegible]	[illegible]	[illegible]	[illegible]	MESA RÁPIDA DE MADERA	3	BINARIO	NO REQUIERE	NO REQUIERE	NO REQUIERE	FOLLETO Y/O MANUAL DE USUARIO	36 MESES	60 DÍAS	SI REQUIERE
604	YUCATAN	[illegible]	[illegible]	[illegible]	[illegible]	MESA RIÑÓN	8	BINARIO	NO REQUIERE	NO REQUIERE	NO REQUIERE	FOLLETO Y/O MANUAL DE USUARIO	36 MESES	60 DÍAS	SI REQUIERE
605	YUCATAN	[illegible]	[illegible]	[illegible]	[illegible]	REPISA DE 120 CM CONTRA MURO	6	BINARIO	NO REQUIERE	NO REQUIERE	SI REQUIERE (FIJACIÓN A MURO)	FOLLETO Y/O MANUAL DE USUARIO	36 MESES	60 DÍAS	SI REQUIERE
606	YUCATAN	[illegible]	[illegible]	[illegible]	[illegible]	RIEL PORTAVENOCLISIS	160	BINARIO	NO REQUIERE	NO REQUIERE	SI REQUIERE (FIJACIÓN A MURO)	FOLLETO Y/O MANUAL DE USUARIO	36 MESES	60 DÍAS	SI REQUIERE
607	YUCATAN	[illegible]	[illegible]	[illegible]	[illegible]	RIÑÓN DE ACERO INOXIDABLE DE 250 ML	3	BINARIO	NO REQUIERE	NO REQUIERE	NO REQUIERE	FOLLETO Y/O MANUAL DE USUARIO	36 MESES	60 DÍAS	SI REQUIERE
608	YUCATAN	[illegible]	[illegible]	[illegible]	[illegible]	RIÑÓN DE ACERO INOXIDABLE DE 500 ML	96	BINARIO	NO REQUIERE	NO REQUIERE	NO REQUIERE	FOLLETO Y/O MANUAL DE USUARIO	36 MESES	60 DÍAS	SI REQUIERE
609	YUCATAN	[illegible]	[illegible]	[illegible]	[illegible]	SILLA DE RUEDAS CON DESCANSAPIES	25	BINARIO	NO REQUIERE	NO REQUIERE	NO REQUIERE	FOLLETO Y/O MANUAL DE USUARIO	36 MESES	60 DÍAS	SI REQUIERE
610	YUCATAN	[illegible]	[illegible]	[illegible]	[illegible]	VASO PARA MEDICAMENTOS DE 30 CM CÚBICOS	384	BINARIO	NO REQUIERE	NO REQUIERE	NO REQUIERE	FOLLETO Y/O MANUAL DE USUARIO	36 MESES	60 DÍAS	SI REQUIERE
611	YUCATAN	[illegible]	[illegible]	[illegible]	[illegible]	VASO PARA MEDICAMENTOS DE [illegible] CM CÚBICOS	19	BINARIO	NO REQUIERE	NO REQUIERE	NO REQUIERE	FOLLETO Y/O MANUAL DE USUARIO	36 MESES	60 DÍAS	SI REQUIERE
612	YUCATAN	[illegible]	[illegible]	[illegible]	[illegible]	VASO CON TAPA DE UN LITRO	4	BINARIO	NO REQUIERE	NO REQUIERE	NO REQUIERE	FOLLETO Y/O MANUAL DE USUARIO	36 MESES	60 DÍAS	SI REQUIERE
613	YUCATAN	[illegible]	[illegible]	[illegible]	[illegible]	BANQUETA DE ALTURA	9	BINARIO	NO REQUIERE	NO REQUIERE	NO REQUIERE	FOLLETO Y/O MANUAL DE USUARIO	36 MESES	60 DÍAS	SI REQUIERE
614	YUCATAN	[illegible]	[illegible]	[illegible]	[illegible]	[illegible]	5	BINARIO	NO REQUIERE	NO REQUIERE	NO REQUIERE	FOLLETO Y/O MANUAL DE USUARIO	36 MESES	60 DÍAS	SI REQUIERE
615	YUCATAN	[illegible]	[illegible]	[illegible]	[illegible]	LITERAS METÁLICAS	5	BINARIO	NO REQUIERE	NO REQUIERE	NO REQUIERE	FOLLETO Y/O MANUAL DE USUARIO	36 MESES	60 DÍAS	SI REQUIERE
616	YUCATAN	[illegible]	[illegible]	[illegible]	[illegible]	ORINAL PARA VARONES	114	BINARIO	NO REQUIERE	NO REQUIERE	NO REQUIERE	FOLLETO Y/O MANUAL DE USUARIO	36 MESES	60 DÍAS	SI REQUIERE
617	YUCATAN	[illegible]	[illegible]	[illegible]	[illegible]	PORTAVENOCLISIS RODABLE	43	BINARIO	NO REQUIERE	NO REQUIERE	NO REQUIERE	FOLLETO Y/O MANUAL DE USUARIO	36 MESES	60 DÍAS	SI REQUIERE
618	YUCATAN	[illegible]	[illegible]	[illegible]	[illegible]	CARRO [illegible] CON GABINETE DE ACRÍLICO	8	BINARIO	NO REQUIERE	NO REQUIERE	NO REQUIERE	FOLLETO Y/O MANUAL DE USUARIO	36 MESES	60 DÍAS	SI REQUIERE
619	YUCATAN	[illegible]	[illegible]	[illegible]	[illegible]	BÁSCULA PESA BEBÉ TUBULAR, TIPO DINAMÓMETRO	4	BINARIO	NO REQUIERE	NO REQUIERE	NO REQUIERE	FOLLETO Y/O MANUAL DE USUARIO	36 MESES	60 DÍAS	SI REQUIERE
620	YUCATAN	[illegible]	[illegible]	[illegible]	[illegible]	MESA DE 120 CM PARA ATENCIÓN AL RECIÉN NACIDO	2	BINARIO	NO REQUIERE	NO REQUIERE	NO REQUIERE	FOLLETO Y/O MANUAL DE USUARIO	36 MESES	60 DÍAS	SI REQUIERE
621	YUCATAN	[illegible]	[illegible]	[illegible]	[illegible]	GABINETE PARA TOMA DE MUESTRAS CON FREGADERO IZQUIERDO	1	BINARIO	SI REQUIERE (ACCESORIOS E INSTALACIÓN)	NO REQUIERE	NO REQUIERE	FOLLETO Y/O MANUAL DE USUARIO	36 MESES	60 DÍAS	SI REQUIERE
622	YUCATAN	[illegible]	[illegible]	[illegible]	[illegible]	GABINETE PARA TOMA DE MUESTRAS CON FREGADERO [illegible]	1	BINARIO	SI REQUIERE (ACCESORIOS E INSTALACIÓN)	NO REQUIERE	NO REQUIERE	FOLLETO Y/O MANUAL DE USUARIO	36 MESES	60 DÍAS	SI REQUIERE
623	YUCATAN	[illegible]	[illegible]	[illegible]	[illegible]	MESA ALTA DE 120 CM CON RESPALDO	3	BINARIO	NO REQUIERE	NO REQUIERE	NO REQUIERE	FOLLETO Y/O MANUAL DE USUARIO	36 MESES	60 DÍAS	SI REQUIERE
624	YUCATAN	[illegible]	[illegible]	[illegible]	[illegible]	CARRO PARA CURACIONES EN ABS	12	BINARIO	NO REQUIERE	NO REQUIERE	NO REQUIERE	FOLLETO Y/O MANUAL DE USUARIO	36 MESES	60 DÍAS	SI REQUIERE
625	YUCATAN	[illegible]	[illegible]	[illegible]	[illegible]	CARRO PARA ROPA SUCIA CON TAPA Y APERTURA DE PEDAL	67	BINARIO	NO REQUIERE	NO REQUIERE	NO REQUIERE	FOLLETO Y/O MANUAL DE USUARIO	36 MESES	60 DÍAS	SI REQUIERE
626	YUCATAN	[illegible]	[illegible]	[illegible]	[illegible]	MESA INTEGRAL PASTEUR	1	BINARIO	SI REQUIERE (ACCESORIOS E INSTALACIÓN)	NO REQUIERE	NO REQUIERE	FOLLETO Y/O MANUAL DE USUARIO	36 MESES	60 DÍAS	SI REQUIERE
627	YUCATAN	[illegible]	[illegible]	[illegible]	[illegible]	MUEBLE INTEGRAL ALTO DE 120 CM CON DOBLE FREGADERO CENTRAL	1	BINARIO	SI REQUIERE (ACCESORIOS E INSTALACIÓN)	NO REQUIERE	NO REQUIERE	FOLLETO Y/O MANUAL DE USUARIO	36 MESES	60 DÍAS	SI REQUIERE
628	YUCATAN	[illegible]	[illegible]	[illegible]	[illegible]	SILLÓN DE EXTRACCIONES	2	BINARIO	NO REQUIERE	NO REQUIERE	NO REQUIERE	FOLLETO Y/O MANUAL DE USUARIO	36 MESES	60 DÍAS	SI REQUIERE
629	YUCATAN	[illegible]	[illegible]	[illegible]	[illegible]	VESTIDOR CON ARMARIO PARA [illegible]	11	BINARIO	NO REQUIERE	NO REQUIERE	NO REQUIERE	FOLLETO Y/O MANUAL DE USUARIO	36 MESES	60 DÍAS	SI REQUIERE
630	YUCATAN	[illegible]	[illegible]	[illegible]	[illegible]	MESA ALTA DE 90 CM CON RESPALDO, CAJÓN Y PUERTAS ABATIBLES	20	BINARIO	NO REQUIERE	NO REQUIERE	NO REQUIERE	FOLLETO Y/O MANUAL DE USUARIO	36 MESES	60 DÍAS	SI REQUIERE
631	YUCATAN	[illegible]	[illegible]	[illegible]	[illegible]	MESA ALTA DE 120 CM CON RESPALDO, TARJA CENTRAL Y PUERTAS ABATIBLES	4	BINARIO	SI REQUIERE (ACCESORIOS E INSTALACIÓN)	NO REQUIERE	NO REQUIERE	FOLLETO Y/O MANUAL DE USUARIO	36 MESES	60 DÍAS	SI REQUIERE
632	YUCATAN	[illegible]	[illegible]	[illegible]	[illegible]	MESA ALTA DE 180 CM CON RESPALDO, TARJA IZQUIERDA Y PUERTAS ABATIBLES	2	BINARIO	SI REQUIERE (ACCESORIOS E INSTALACIÓN)	NO REQUIERE	NO REQUIERE	FOLLETO Y/O MANUAL DE USUARIO	36 MESES	60 DÍAS	SI REQUIERE
633	YUCATAN	[illegible]	[illegible]	[illegible]	[illegible]	MESA ALTA DE 180 CM CON RESPALDO, CAJONES CENTRALES Y PUERTAS ABATIBLES	3	BINARIO	NO REQUIERE	NO REQUIERE	NO REQUIERE	FOLLETO Y/O MANUAL DE USUARIO	36 MESES	60 DÍAS	SI REQUIERE
634	YUCATAN	[illegible]	[illegible]	[illegible]	[illegible]	MESA ALTA DE 120 CM DE TRABAJO PARA 2 USUARIOS CON RESPALDO	2	BINARIO	NO REQUIERE	NO REQUIERE	NO REQUIERE	FOLLETO Y/O MANUAL DE USUARIO	36 MESES	60 DÍAS	SI REQUIERE
635	YUCATAN	[illegible]	[illegible]	[illegible]	[illegible]	MESA ALTA DE 120 CM SIN RESPALDO Y 2 CAJONES	10	BINARIO	NO REQUIERE	NO REQUIERE	NO REQUIERE	FOLLETO Y/O MANUAL DE USUARIO	36 MESES	60 DÍAS	SI REQUIERE
636	YUCATAN	[illegible]	[illegible]	[illegible]	[illegible]	MESA ALTA DE 120 CM CON RESPALDO Y PUERTAS ABATIBLES	4	BINARIO	NO REQUIERE	NO REQUIERE	NO REQUIERE	FOLLETO Y/O MANUAL DE USUARIO	36 MESES	60 DÍAS	SI REQUIERE
637	YUCATAN	[illegible]	[illegible]	[illegible]	[illegible]	MESA ALTA DE 90 CM CON RESPALDO, TARJA IZQUIERDA Y PUERTAS ABATIBLES	3	BINARIO	SI REQUIERE (ACCESORIOS E INSTALACIÓN)	NO REQUIERE	NO REQUIERE	FOLLETO Y/O MANUAL DE USUARIO	36 MESES	60 DÍAS	SI REQUIERE
638	YUCATAN	[illegible]	[illegible]	[illegible]	[illegible]	MESA ALTA DE 180 CM CON RESPALDO, CAJONES CENTRALES Y PUERTAS ABATIBLES LATERALES	19	BINARIO	NO REQUIERE	NO REQUIERE	NO REQUIERE	FOLLETO Y/O MANUAL DE USUARIO	36 MESES	60 DÍAS	SI REQUIERE
639	YUCATAN	[illegible]	[illegible]	[illegible]	[illegible]	MESA ALTA DE 180 CM DE TRABAJO PARA 3 USUARIOS SIN RESPALDO	8	BINARIO	NO REQUIERE	NO REQUIERE	NO REQUIERE	FOLLETO Y/O MANUAL DE USUARIO	36 MESES	60 DÍAS	SI REQUIERE

Anexo No. 3.3 Requisitos para los bienes

[illegible]	[illegible]	[illegible]	[illegible]	[illegible]	[illegible]	MESA ALTA DE [illegible] CM CON [illegible] Y FREGADERO [illegible]	[illegible]	[illegible]	SI REQUIERE ACCESORIOS E INSTALACIÓN	NO REQUIERE	NO REQUIERE	FOLLETO Y/O MANUAL DE USUARIO	[illegible] MESES	[illegible] DÍAS	SI REQUIERE
641	ZARAGOZA	[illegible]	[illegible]	[illegible]	[illegible]	CARRO CAMILLA TIPO TRANSFER LATERAL	[illegible]	[illegible]	NO REQUIERE	NO REQUIERE	NO REQUIERE	FOLLETO Y/O MANUAL DE USUARIO	[illegible] MESES	[illegible] DÍAS	SI REQUIERE
642	ZARAGOZA	[illegible]	[illegible]	[illegible]	[illegible]	JABONERA ELECTRICA	[illegible]	[illegible]	NO REQUIERE	SI REQUIERE [illegible]	NO REQUIERE	FOLLETO Y/O MANUAL DE USUARIO	[illegible] MESES	[illegible] DÍAS	SI REQUIERE
[illegible]	ZARAGOZA	[illegible]	[illegible]	[illegible]	[illegible]	MODULO PARA [illegible]	[illegible]	[illegible]	NO REQUIERE	NO REQUIERE	NO REQUIERE	FOLLETO Y/O MANUAL DE USUARIO	[illegible] MESES	[illegible] DÍAS	SI REQUIERE
[illegible]	ZARAGOZA	[illegible]	[illegible]	[illegible]	[illegible]	MODULO PARA [illegible]	[illegible]	[illegible]	NO REQUIERE	NO REQUIERE	NO REQUIERE	FOLLETO Y/O MANUAL DE USUARIO	[illegible] MESES	[illegible] DÍAS	SI REQUIERE
[illegible]	ZARAGOZA	[illegible]	[illegible]	[illegible]	[illegible]	MESA ALTA DE [illegible] CM CON [illegible] CENTRAL	[illegible]	[illegible]	NO REQUIERE	NO REQUIERE	NO REQUIERE	FOLLETO Y/O MANUAL DE USUARIO	[illegible] MESES	[illegible] DÍAS	SI REQUIERE
[illegible]	ZARAGOZA	[illegible]	[illegible]	[illegible]	[illegible]	MESA ALTA DE [illegible] CM CON [illegible] CENTRAL	[illegible]	[illegible]	NO REQUIERE	NO REQUIERE	NO REQUIERE	FOLLETO Y/O MANUAL DE USUARIO	[illegible] MESES	[illegible] DÍAS	SI REQUIERE
[illegible]	ZARAGOZA	[illegible]	[illegible]	[illegible]	[illegible]	CARRO PARA [illegible]	[illegible]	[illegible]	NO REQUIERE	NO REQUIERE	NO REQUIERE	FOLLETO Y/O MANUAL DE USUARIO	[illegible] MESES	[illegible] DÍAS	SI REQUIERE
[illegible]	ZARAGOZA	[illegible]	[illegible]	[illegible]	[illegible]	GABINETE [illegible]	[illegible]	[illegible]	NO REQUIERE	NO REQUIERE	NO REQUIERE	FOLLETO Y/O MANUAL DE USUARIO	[illegible] MESES	[illegible] DÍAS	SI REQUIERE
[illegible]	ZARAGOZA	[illegible]	[illegible]	[illegible]	[illegible]	MESA ALTA DE [illegible] CM CON FREGADERO [illegible]	[illegible]	[illegible]	SI REQUIERE ACCESORIOS E INSTALACIÓN	NO REQUIERE	NO REQUIERE	FOLLETO Y/O MANUAL DE USUARIO	[illegible] MESES	[illegible] DÍAS	SI REQUIERE
[illegible]	ZARAGOZA	[illegible]	[illegible]	[illegible]	[illegible]	MESA ALTA DE [illegible] CM CON FREGADERO [illegible]	[illegible]	[illegible]	SI REQUIERE ACCESORIOS E INSTALACIÓN	NO REQUIERE	NO REQUIERE	FOLLETO Y/O MANUAL DE USUARIO	[illegible] MESES	[illegible] DÍAS	SI REQUIERE
[illegible]	ZARAGOZA	[illegible]	[illegible]	[illegible]	[illegible]	MESA ALTA DE [illegible] CM CON RESPALDO Y FREGADERO [illegible]	[illegible]	[illegible]	SI REQUIERE ACCESORIOS E INSTALACIÓN	NO REQUIERE	NO REQUIERE	FOLLETO Y/O MANUAL DE USUARIO	[illegible] MESES	[illegible] DÍAS	SI REQUIERE
[illegible]	ZARAGOZA	[illegible]	[illegible]	[illegible]	[illegible]	MESA ALTA DE [illegible] CM CON FREGADERO CENTRAL Y [illegible]	[illegible]	[illegible]	SI REQUIERE ACCESORIOS E INSTALACIÓN	NO REQUIERE	NO REQUIERE	FOLLETO Y/O MANUAL DE USUARIO	[illegible] MESES	[illegible] DÍAS	SI REQUIERE
[illegible]	ZARAGOZA	[illegible]	[illegible]	[illegible]	[illegible]	MESA ALTA DE [illegible] CM CON FREGADERO CENTRAL Y [illegible]	[illegible]	[illegible]	SI REQUIERE ACCESORIOS E INSTALACIÓN	NO REQUIERE	NO REQUIERE	FOLLETO Y/O MANUAL DE USUARIO	[illegible] MESES	[illegible] DÍAS	SI REQUIERE
[illegible]	ZARAGOZA	[illegible]	[illegible]	[illegible]	[illegible]	MESA ALTA DE [illegible] CM CON FREGADERO CENTRAL Y TRAMPA PARA YESO INTEGRADA	[illegible]	[illegible]	SI REQUIERE ACCESORIOS E INSTALACIÓN	NO REQUIERE	NO REQUIERE	FOLLETO Y/O MANUAL DE USUARIO	[illegible] MESES	[illegible] DÍAS	SI REQUIERE
[illegible]	ZARAGOZA	[illegible]	[illegible]	[illegible]	[illegible]	CARRO [illegible]	[illegible]	[illegible]	NO REQUIERE	NO REQUIERE	NO REQUIERE	FOLLETO Y/O MANUAL DE USUARIO	[illegible] MESES	[illegible] DÍAS	SI REQUIERE
[illegible]	ZARAGOZA	[illegible]	[illegible]	[illegible]	[illegible]	CARRO [illegible]	[illegible]	[illegible]	NO REQUIERE	NO REQUIERE	NO REQUIERE	FOLLETO Y/O MANUAL DE USUARIO	[illegible] MESES	[illegible] DÍAS	SI REQUIERE
[illegible]	ZARAGOZA	[illegible]	[illegible]	[illegible]	[illegible]	GABINETE PARA TOMA DE MUESTRAS	[illegible]	[illegible]	NO REQUIERE	NO REQUIERE	NO REQUIERE	FOLLETO Y/O MANUAL DE USUARIO	[illegible] MESES	[illegible] DÍAS	SI REQUIERE
[illegible]	ZARAGOZA	[illegible]	[illegible]	[illegible]	[illegible]	MESA ALTA DE [illegible] CM CON CUBIERTA DE ACERO INOXIDABLE	[illegible]	[illegible]	NO REQUIERE	NO REQUIERE	NO REQUIERE	FOLLETO Y/O MANUAL DE USUARIO	[illegible] MESES	[illegible] DÍAS	SI REQUIERE
[illegible]	ZARAGOZA	[illegible]	[illegible]	[illegible]	[illegible]	MESA ALTA DE [illegible] CM CON CUBIERTA DE ACERO INOXIDABLE	[illegible]	[illegible]	NO REQUIERE	NO REQUIERE	NO REQUIERE	FOLLETO Y/O MANUAL DE USUARIO	[illegible] MESES	[illegible] DÍAS	SI REQUIERE
[illegible]	ZARAGOZA	[illegible]	[illegible]	[illegible]	[illegible]	MESA ALTA DE [illegible] CM CON CUBIERTA DE ACERO INOXIDABLE	[illegible]	[illegible]	NO REQUIERE	NO REQUIERE	NO REQUIERE	FOLLETO Y/O MANUAL DE USUARIO	[illegible] MESES	[illegible] DÍAS	SI REQUIERE
[illegible]	ZARAGOZA	[illegible]	[illegible]	[illegible]	[illegible]	MESA [illegible]	[illegible]	[illegible]	SI REQUIERE ACCESORIOS E INSTALACIÓN	NO REQUIERE	NO REQUIERE	FOLLETO Y/O MANUAL DE USUARIO	[illegible] MESES	[illegible] DÍAS	SI REQUIERE
[illegible]	ZARAGOZA	[illegible]	[illegible]	[illegible]	[illegible]	MESA [illegible]	[illegible]	[illegible]	NO REQUIERE	NO REQUIERE	NO REQUIERE	FOLLETO Y/O MANUAL DE USUARIO	[illegible] MESES	[illegible] DÍAS	SI REQUIERE
[illegible]	ZARAGOZA	[illegible]	[illegible]	[illegible]	[illegible]	MESA [illegible]	[illegible]	[illegible]	SI REQUIERE ACCESORIOS E INSTALACIÓN	NO REQUIERE	NO REQUIERE	FOLLETO Y/O MANUAL DE USUARIO	[illegible] MESES	[illegible] DÍAS	SI REQUIERE
[illegible]	ZARAGOZA	[illegible]	[illegible]	[illegible]	[illegible]	MESA [illegible] CUBIERTA DE ACERO INOXIDABLE	[illegible]	[illegible]	NO REQUIERE	NO REQUIERE	NO REQUIERE	FOLLETO Y/O MANUAL DE USUARIO	[illegible] MESES	[illegible] DÍAS	SI REQUIERE
[illegible]	ZARAGOZA	[illegible]	[illegible]	[illegible]	[illegible]	MESA PARA [illegible]	[illegible]	[illegible]	SI REQUIERE ACCESORIOS E INSTALACIÓN	NO REQUIERE	NO REQUIERE	FOLLETO Y/O MANUAL DE USUARIO	[illegible] MESES	[illegible] DÍAS	SI REQUIERE
[illegible]	ZARAGOZA	[illegible]	[illegible]	[illegible]	[illegible]	MESA [illegible] PARA TOMA DE MUESTRAS	[illegible]	[illegible]	NO REQUIERE	NO REQUIERE	SI REQUIERE [illegible]	FOLLETO Y/O MANUAL DE USUARIO	[illegible] MESES	[illegible] DÍAS	SI REQUIERE
[illegible]	ZARAGOZA	[illegible]	[illegible]	[illegible]	[illegible]	SILLA [illegible]	[illegible]	[illegible]	NO REQUIERE	NO REQUIERE	NO REQUIERE	FOLLETO Y/O MANUAL DE USUARIO	[illegible] MESES	[illegible] DÍAS	SI REQUIERE
[illegible]	ZARAGOZA	[illegible]	[illegible]	[illegible]	[illegible]	[illegible]	[illegible]	[illegible]	NO REQUIERE	NO REQUIERE	SI REQUIERE [illegible]	FOLLETO Y/O MANUAL DE USUARIO	[illegible] MESES	[illegible] DÍAS	SI REQUIERE
[illegible]	ZARAGOZA	[illegible]	[illegible]	[illegible]	[illegible]	[illegible]	[illegible]	[illegible]	NO REQUIERE	NO REQUIERE	SI REQUIERE [illegible]	FOLLETO Y/O MANUAL DE USUARIO	[illegible] MESES	[illegible] DÍAS	SI REQUIERE
[illegible]	ZARAGOZA	[illegible]	[illegible]	[illegible]	[illegible]	[illegible]	[illegible]	[illegible]	NO REQUIERE	NO REQUIERE	NO REQUIERE	FOLLETO Y/O MANUAL DE USUARIO	[illegible] MESES	[illegible] DÍAS	SI REQUIERE
[illegible]	ZARAGOZA	[illegible]	[illegible]	[illegible]	[illegible]	BANCO GIRATORIO [illegible]	[illegible]	[illegible]	NO REQUIERE	NO REQUIERE	NO REQUIERE	FOLLETO Y/O MANUAL DE USUARIO	[illegible] MESES	[illegible] DÍAS	SI REQUIERE
[illegible]	ZARAGOZA	[illegible]	[illegible]	[illegible]	[illegible]	BANCO GIRATORIO [illegible]	[illegible]	[illegible]	NO REQUIERE	NO REQUIERE	NO REQUIERE	FOLLETO Y/O MANUAL DE USUARIO	[illegible] MESES	[illegible] DÍAS	SI REQUIERE
[illegible]	ZARAGOZA	[illegible]	[illegible]	[illegible]	[illegible]	BANCO GIRATORIO CON RESPALDO DE ACERO [illegible]	[illegible]	[illegible]	NO REQUIERE	NO REQUIERE	NO REQUIERE	FOLLETO Y/O MANUAL DE USUARIO	[illegible] MESES	[illegible] DÍAS	SI REQUIERE
[illegible]	ZARAGOZA	[illegible]	[illegible]	[illegible]	[illegible]	BANCO GIRATORIO DE ACERO [illegible]	[illegible]	[illegible]	NO REQUIERE	NO REQUIERE	NO REQUIERE	FOLLETO Y/O MANUAL DE USUARIO	[illegible] MESES	[illegible] DÍAS	SI REQUIERE
[illegible]	ZARAGOZA	[illegible]	[illegible]	[illegible]	[illegible]	BANQUETA	[illegible]	[illegible]	NO REQUIERE	NO REQUIERE	NO REQUIERE	FOLLETO Y/O MANUAL DE USUARIO	[illegible] MESES	[illegible] DÍAS	SI REQUIERE
[illegible]	ZARAGOZA	[illegible]	[illegible]	[illegible]	[illegible]	BANCO DE ALTURA	[illegible]	[illegible]	SI REQUIERE ACCESORIOS E INSTALACIÓN	NO REQUIERE	NO REQUIERE	FOLLETO Y/O MANUAL DE USUARIO	[illegible] MESES	[illegible] DÍAS	SI REQUIERE
[illegible]	ZARAGOZA	[illegible]	[illegible]	[illegible]	[illegible]	[illegible]	[illegible]	[illegible]	NO REQUIERE	NO REQUIERE	NO REQUIERE	FOLLETO Y/O MANUAL DE USUARIO	[illegible] MESES	[illegible] DÍAS	SI REQUIERE
[illegible]	ZARAGOZA	[illegible]	[illegible]	[illegible]	[illegible]	[illegible]	[illegible]	[illegible]	NO REQUIERE	NO REQUIERE	NO REQUIERE	FOLLETO Y/O MANUAL DE USUARIO	[illegible] MESES	[illegible] DÍAS	SI REQUIERE
[illegible]	ZARAGOZA	[illegible]	[illegible]	[illegible]	[illegible]	CARRO PARA [illegible]	[illegible]	[illegible]	NO REQUIERE	NO REQUIERE	NO REQUIERE	FOLLETO Y/O MANUAL DE USUARIO	[illegible] MESES	[illegible] DÍAS	SI REQUIERE
[illegible]	ZARAGOZA	[illegible]	[illegible]	[illegible]	[illegible]	CARRO [illegible]	[illegible]	[illegible]	NO REQUIERE	NO REQUIERE	NO REQUIERE	FOLLETO Y/O MANUAL DE USUARIO	[illegible] MESES	[illegible] DÍAS	SI REQUIERE
[illegible]	ZARAGOZA	[illegible]	[illegible]	[illegible]	[illegible]	CUBETA [illegible]	[illegible]	[illegible]	NO REQUIERE	NO REQUIERE	SI REQUIERE [illegible]	FOLLETO Y/O MANUAL DE USUARIO	[illegible] MESES	[illegible] DÍAS	SI REQUIERE

Anexo No. 3.3 Requisitos para los bienes

683	ZARAGOZA	[illegible]	[illegible]	[illegible]	[illegible]	CHAROLA CON TAPA PARA INSTRUMENTAL	1	BINARIO	NO REQUIERE	NO REQUIERE	NO REQUIERE	FOLLETO Y/O MANUAL DE USUARIO	36 MESES	60 DÍAS	SI REQUIERE
684	ZARAGOZA	[illegible]	[illegible]	[illegible]	[illegible]	CÓMODO PARA ADULTOS	272	BINARIO	NO REQUIERE	NO REQUIERE	NO REQUIERE	FOLLETO Y/O MANUAL DE USUARIO	36 MESES	60 DÍAS	SI REQUIERE
685	ZARAGOZA	[illegible]	[illegible]	[illegible]	[illegible]	CÓMODO PARA MENORES	28	BINARIO	NO REQUIERE	NO REQUIERE	NO REQUIERE	FOLLETO Y/O MANUAL DE USUARIO	36 MESES	60 DÍAS	SI REQUIERE
686	ZARAGOZA	[illegible]	[illegible]	[illegible]	[illegible]	CUBETA DE ACERO INOXIDABLE CON PORTA CUBETA RODABLE	234	BINARIO	NO REQUIERE	NO REQUIERE	NO REQUIERE	FOLLETO Y/O MANUAL DE USUARIO	36 MESES	60 DÍAS	SI REQUIERE
687	ZARAGOZA	[illegible]	[illegible]	[illegible]	[illegible]	ESCALERILLA DE DOS PELDAÑOS	392	BINARIO	NO REQUIERE	NO REQUIERE	NO REQUIERE	FOLLETO Y/O MANUAL DE USUARIO	36 MESES	60 DÍAS	SI REQUIERE
688	ZARAGOZA	[illegible]	[illegible]	[illegible]	[illegible]	ESTANTE GUARDA ESTÉRIL DE 90 CM	98	BINARIO	NO REQUIERE	NO REQUIERE	NO REQUIERE	FOLLETO Y/O MANUAL DE USUARIO	36 MESES	60 DÍAS	SI REQUIERE
689	ZARAGOZA	[illegible]	[illegible]	[illegible]	[illegible]	ESTANTE GUARDA ESTÉRIL DE 120 CM	14	BINARIO	NO REQUIERE	NO REQUIERE	NO REQUIERE	FOLLETO Y/O MANUAL DE USUARIO	36 MESES	60 DÍAS	SI REQUIERE
690	ZARAGOZA	[illegible]	[illegible]	[illegible]	[illegible]	[illegible] DE PEDAL	19	BINARIO	NO REQUIERE	NO REQUIERE	NO REQUIERE	FOLLETO Y/O MANUAL DE USUARIO	36 MESES	60 DÍAS	SI REQUIERE
691	ZARAGOZA	[illegible]	[illegible]	[illegible]	[illegible]	LÁMPARA DE LUZ INTENSA	17	BINARIO	NO REQUIERE	SI REQUIERE (BÁSICO)	NO REQUIERE	FOLLETO Y/O MANUAL DE USUARIO	36 MESES	60 DÍAS	SI REQUIERE
692	ZARAGOZA	[illegible]	[illegible]	[illegible]	[illegible]	LÁMPARA DE PIE RODABLE	9	BINARIO	NO REQUIERE	SI REQUIERE (BÁSICO)	NO REQUIERE	FOLLETO Y/O MANUAL DE USUARIO	36 MESES	60 DÍAS	SI REQUIERE
693	ZARAGOZA	[illegible]	[illegible]	[illegible]	[illegible]	LAVABO DE CIRUJANO DOBLE	16	BINARIO	SI REQUIERE (ACCESORIOS E INSTALACIÓN)	NO REQUIERE	SI REQUIERE (FIJACIÓN A MURO)	FOLLETO Y/O MANUAL DE USUARIO	36 MESES	60 DÍAS	SI REQUIERE
694	ZARAGOZA	[illegible]	[illegible]	[illegible]	[illegible]	LAVABO DE CIRUJANO SENCILLO	4	BINARIO	SI REQUIERE (ACCESORIOS E INSTALACIÓN)	NO REQUIERE	SI REQUIERE (FIJACIÓN A MURO)	FOLLETO Y/O MANUAL DE USUARIO	36 MESES	60 DÍAS	SI REQUIERE
695	ZARAGOZA	[illegible]	[illegible]	[illegible]	[illegible]	LAVABO PASTEUR DERECHO DE 90 CM	37	BINARIO	SI REQUIERE (ACCESORIOS E INSTALACIÓN)	NO REQUIERE	NO REQUIERE	FOLLETO Y/O MANUAL DE USUARIO	36 MESES	60 DÍAS	SI REQUIERE
696	ZARAGOZA	[illegible]	[illegible]	[illegible]	[illegible]	LAVABO PASTEUR IZQUIERDO DE 90 CM	6	BINARIO	SI REQUIERE (ACCESORIOS E INSTALACIÓN)	NO REQUIERE	NO REQUIERE	FOLLETO Y/O MANUAL DE USUARIO	36 MESES	60 DÍAS	SI REQUIERE
697	ZARAGOZA	[illegible]	[illegible]	[illegible]	[illegible]	MESA INTEGRAL ALTA DE 150 CM CON FREGADERO DERECHO	8	BINARIO	SI REQUIERE (ACCESORIOS E INSTALACIÓN)	NO REQUIERE	NO REQUIERE	FOLLETO Y/O MANUAL DE USUARIO	36 MESES	60 DÍAS	SI REQUIERE
698	ZARAGOZA	[illegible]	[illegible]	[illegible]	[illegible]	MESA INTEGRAL DE 120 CM CON RESPALDO Y FREGADERO DERECHO	18	BINARIO	SI REQUIERE (ACCESORIOS E INSTALACIÓN)	NO REQUIERE	NO REQUIERE	FOLLETO Y/O MANUAL DE USUARIO	36 MESES	60 DÍAS	SI REQUIERE
699	ZARAGOZA	[illegible]	[illegible]	[illegible]	[illegible]	MESA ALTA INTEGRAL DE 150 CM CON RESPALDO Y FREGADERO DERECHO	10	BINARIO	SI REQUIERE (ACCESORIOS E INSTALACIÓN)	NO REQUIERE	NO REQUIERE	FOLLETO Y/O MANUAL DE USUARIO	36 MESES	60 DÍAS	SI REQUIERE
700	ZARAGOZA	[illegible]	[illegible]	[illegible]	[illegible]	MESA ALTA DE 150 CM CON RESPALDO Y FREGADERO IZQUIERDO	1	BINARIO	SI REQUIERE (ACCESORIOS E INSTALACIÓN)	NO REQUIERE	NO REQUIERE	FOLLETO Y/O MANUAL DE USUARIO	36 MESES	60 DÍAS	SI REQUIERE
701	ZARAGOZA	[illegible]	[illegible]	[illegible]	[illegible]	MESA INTEGRAL ALTA DE 150 CM CON DOBLE FREGADERO CENTRAL	49	BINARIO	SI REQUIERE (ACCESORIOS E INSTALACIÓN)	NO REQUIERE	NO REQUIERE	FOLLETO Y/O MANUAL DE USUARIO	36 MESES	60 DÍAS	SI REQUIERE
702	ZARAGOZA	[illegible]	[illegible]	[illegible]	[illegible]	[illegible]	37	BINARIO	NO REQUIERE	NO REQUIERE	NO REQUIERE	FOLLETO Y/O MANUAL DE USUARIO	36 MESES	60 DÍAS	SI REQUIERE
703	ZARAGOZA	[illegible]	[illegible]	[illegible]	[illegible]	MESA DE 150 CM CON FREGADERO DEPÓSITO DE HIELO Y [illegible]	18	BINARIO	SI REQUIERE (ACCESORIOS E INSTALACIÓN)	NO REQUIERE	NO REQUIERE	FOLLETO Y/O MANUAL DE USUARIO	36 MESES	60 DÍAS	SI REQUIERE
704	ZARAGOZA	[illegible]	[illegible]	[illegible]	[illegible]	MESA DE 150 CM PARA [illegible] CON REPISA INTERMEDIA	30	BINARIO	NO REQUIERE	NO REQUIERE	NO REQUIERE	FOLLETO Y/O MANUAL DE USUARIO	36 MESES	60 DÍAS	SI REQUIERE
705	ZARAGOZA	[illegible]	[illegible]	[illegible]	[illegible]	MESA MAYO	125	BINARIO	NO REQUIERE	NO REQUIERE	NO REQUIERE	FOLLETO Y/O MANUAL DE USUARIO	36 MESES	60 DÍAS	SI REQUIERE
706	ZARAGOZA	[illegible]	[illegible]	[illegible]	[illegible]	MESA PARA EXPLORACIÓN PEDIÁTRICA	4	BINARIO	NO REQUIERE	NO REQUIERE	NO REQUIERE	FOLLETO Y/O MANUAL DE USUARIO	36 MESES	60 DÍAS	SI REQUIERE
707	ZARAGOZA	[illegible]	[illegible]	[illegible]	[illegible]	MESA PARA INSTRUMENTAL QUIRÚRGICO	8	BINARIO	NO REQUIERE	NO REQUIERE	NO REQUIERE	FOLLETO Y/O MANUAL DE USUARIO	36 MESES	60 DÍAS	SI REQUIERE
708	ZARAGOZA	[illegible]	[illegible]	[illegible]	[illegible]	MESA PARA REHIDRATACIÓN	6	BINARIO	NO REQUIERE	NO REQUIERE	NO REQUIERE	FOLLETO Y/O MANUAL DE USUARIO	36 MESES	60 DÍAS	SI REQUIERE
709	ZARAGOZA	[illegible]	[illegible]	[illegible]	[illegible]	MESA PASTEUR	39	BINARIO	NO REQUIERE	NO REQUIERE	NO REQUIERE	FOLLETO Y/O MANUAL DE USUARIO	36 MESES	60 DÍAS	SI REQUIERE
710	ZARAGOZA	[illegible]	[illegible]	[illegible]	[illegible]	MESA PUENTE	316	BINARIO	NO REQUIERE	NO REQUIERE	NO REQUIERE	FOLLETO Y/O MANUAL DE USUARIO	36 MESES	60 DÍAS	SI REQUIERE
711	ZARAGOZA	[illegible]	[illegible]	[illegible]	[illegible]	MESA RÍGIDA DE MADERA	3	BINARIO	NO REQUIERE	NO REQUIERE	NO REQUIERE	FOLLETO Y/O MANUAL DE USUARIO	36 MESES	60 DÍAS	SI REQUIERE
712	ZARAGOZA	[illegible]	[illegible]	[illegible]	[illegible]	MESA RÍGIDA	83	BINARIO	NO REQUIERE	NO REQUIERE	NO REQUIERE	FOLLETO Y/O MANUAL DE USUARIO	36 MESES	60 DÍAS	SI REQUIERE
713	ZARAGOZA	[illegible]	[illegible]	[illegible]	[illegible]	REPISA DE 120 CM CONTRA MURO	8	BINARIO	NO REQUIERE	NO REQUIERE	SI REQUIERE (FIJACIÓN A MURO)	FOLLETO Y/O MANUAL DE USUARIO	36 MESES	60 DÍAS	SI REQUIERE
714	ZARAGOZA	[illegible]	[illegible]	[illegible]	[illegible]	REPISA DE 150 CM CONTRA MURO	7	BINARIO	NO REQUIERE	NO REQUIERE	SI REQUIERE (FIJACIÓN A MURO)	FOLLETO Y/O MANUAL DE USUARIO	36 MESES	60 DÍAS	SI REQUIERE
715	ZARAGOZA	[illegible]	[illegible]	[illegible]	[illegible]	RIEL PORTAVENOCLISIS	415	BINARIO	NO REQUIERE	NO REQUIERE	SI REQUIERE (FIJACIÓN A MURO)	FOLLETO Y/O MANUAL DE USUARIO	36 MESES	60 DÍAS	SI REQUIERE
716	ZARAGOZA	[illegible]	[illegible]	[illegible]	[illegible]	RIÑÓN DE ACERO INOXIDABLE DE 250 ML	13	BINARIO	NO REQUIERE	NO REQUIERE	NO REQUIERE	FOLLETO Y/O MANUAL DE USUARIO	36 MESES	60 DÍAS	SI REQUIERE
717	ZARAGOZA	[illegible]	[illegible]	[illegible]	[illegible]	RIÑÓN DE ACERO INOXIDABLE DE [illegible]	65	BINARIO	NO REQUIERE	NO REQUIERE	NO REQUIERE	FOLLETO Y/O MANUAL DE USUARIO	36 MESES	60 DÍAS	SI REQUIERE
718	ZARAGOZA	[illegible]	[illegible]	[illegible]	[illegible]	SILLA GIRATORIA CON DESCANSABRAZOS	62	BINARIO	NO REQUIERE	NO REQUIERE	NO REQUIERE	FOLLETO Y/O MANUAL DE USUARIO	36 MESES	60 DÍAS	SI REQUIERE
719	ZARAGOZA	[illegible]	[illegible]	[illegible]	[illegible]	VASO PARA MEDICAMENTOS DE 30 CM CÚBICOS	141	BINARIO	NO REQUIERE	NO REQUIERE	NO REQUIERE	FOLLETO Y/O MANUAL DE USUARIO	36 MESES	60 DÍAS	SI REQUIERE
720	ZARAGOZA	[illegible]	[illegible]	[illegible]	[illegible]	VASO PARA MEDICAMENTOS DE 120 CM CÚBICOS	4	BINARIO	NO REQUIERE	NO REQUIERE	NO REQUIERE	FOLLETO Y/O MANUAL DE USUARIO	36 MESES	60 DÍAS	SI REQUIERE
721	ZARAGOZA	[illegible]	[illegible]	[illegible]	[illegible]	VASO CON TAPA DE UN LITRO	2	BINARIO	NO REQUIERE	NO REQUIERE	NO REQUIERE	FOLLETO Y/O MANUAL DE USUARIO	36 MESES	60 DÍAS	SI REQUIERE
722	ZARAGOZA	[illegible]	[illegible]	[illegible]	[illegible]	BANQUETA DE ALTURA	115	BINARIO	NO REQUIERE	NO REQUIERE	NO REQUIERE	FOLLETO Y/O MANUAL DE USUARIO	36 MESES	60 DÍAS	SI REQUIERE
723	ZARAGOZA	[illegible]	[illegible]	[illegible]	[illegible]	[illegible]	77	BINARIO	NO REQUIERE	NO REQUIERE	NO REQUIERE	FOLLETO Y/O MANUAL DE USUARIO	36 MESES	60 DÍAS	SI REQUIERE
724	ZARAGOZA	[illegible]	[illegible]	[illegible]	[illegible]	[illegible]	[illegible]	BINARIO	NO REQUIERE	NO REQUIERE	NO REQUIERE	FOLLETO Y/O MANUAL DE USUARIO	36 MESES	60 DÍAS	SI REQUIERE
725	ZARAGOZA	[illegible]	[illegible]	[illegible]	[illegible]	[illegible]	304	BINARIO	NO REQUIERE	NO REQUIERE	NO REQUIERE	FOLLETO Y/O MANUAL DE USUARIO	36 MESES	60 DÍAS	SI REQUIERE
726	ZARAGOZA	[illegible]	[illegible]	[illegible]	[illegible]	CONTENEDOR [illegible]	199	BINARIO	NO REQUIERE	NO REQUIERE	NO REQUIERE	FOLLETO Y/O MANUAL DE USUARIO	36 MESES	60 DÍAS	SI REQUIERE
727	ZARAGOZA	[illegible]	[illegible]	[illegible]	[illegible]	[illegible]	11	BINARIO	NO REQUIERE	NO REQUIERE	NO REQUIERE	FOLLETO Y/O MANUAL DE USUARIO	36 MESES	60 DÍAS	SI REQUIERE
728	ZARAGOZA	[illegible]	[illegible]	[illegible]	[illegible]	[illegible]	6	BINARIO	NO REQUIERE	NO REQUIERE	NO REQUIERE	FOLLETO Y/O MANUAL DE USUARIO	36 MESES	60 DÍAS	SI REQUIERE

GOBIERNO DE MÉXICO

IMSS

DIRECCIÓN DE ADMINISTRACIÓN
Unidad de Administración y Inversión Inmobiliaria y Gestión de Inmuebles
Coordinación de Proyectos e Infraestructura Hospitalaria
División de Evaluación y Análisis Financiero

Anexo No. 3.3 Requisitos para los bienes

235	ZARAGOZA	51300183	51301-0183	35309	515 250 0053 00 01	CAMPANA DE EXTRACCION PLACENTA	1	BRAVO	NO REQUIERE	NO REQUIERE	NO REQUIERE	FOLLETO Y/O MANUAL DE USUARIO	36 MESES	60 DIAS	15X REQUIERE
236	ZARAGOZA	51300200	51301-0200	35312	515 451 0088 00 01	CARRITO PLOMADO PARA ACARREO MATERIAL DE RIESGO BIOLOGICO	1	BRAVO	NO REQUIERE	NO REQUIERE	NO REQUIERE	FOLLETO Y/O MANUAL DE USUARIO	36 MESES	60 DIAS	15X REQUIERE
237	ZARAGOZA	51300208	51301-0208	35313	515 454 0097 00 01	CARRITO PARA TOMA DE MUESTRAS CON REFRIGERIO INTERNO	12	BRAVO	SI REQUIERE (ACCESORIOS E INSTALACION)	NO REQUIERE	NO REQUIERE	FOLLETO Y/O MANUAL DE USUARIO	36 MESES	60 DIAS	5X REQUIERE
238	ZARAGOZA	51300216	51301-0216	35314	515 453 0100 00 01	CARRITO PARA TOMA DE MUESTRAS CON REFRIGERIO INTERNO	12	BRAVO	SI REQUIERE (ACCESORIOS E INSTALACION)	NO REQUIERE	NO REQUIERE	FOLLETO Y/O MANUAL DE USUARIO	36 MESES	60 DIAS	5X REQUIERE
239	ZARAGOZA	51300224	51301-0224	35315	515 849 0107 00 01	MESA BAJA DE 60 CM CON CUBIERTA DE RESINA TERMOFIJA	3	BRAVO	NO REQUIERE	NO REQUIERE	NO REQUIERE	FOLLETO Y/O MANUAL DE USUARIO	36 MESES	60 DIAS	5X REQUIERE
240	ZARAGOZA	51300232	51301-0232	35316	515 448 0114 00 01	MESA ALTA DE 120 CM CON CUBIERTA DE RESINA TERMOFIJA	2	BRAVO	NO REQUIERE	NO REQUIERE	NO REQUIERE	FOLLETO Y/O MANUAL DE USUARIO	36 MESES	60 DIAS	5X REQUIERE
241	ZARAGOZA	51300240	51301-0240	35317	515 451 0121 00 01	CARRO PARA ROPA SUCIA CON TAPA Y SEPARADOR DE BOLSA	1	BRAVO	NO REQUIERE	NO REQUIERE	NO REQUIERE	FOLLETO Y/O MANUAL DE USUARIO	36 MESES	60 DIAS	5X REQUIERE
242	ZARAGOZA	51300259	51301-0259	35318	515 453 0139 00 01	CARRO PARA ROPA SUCIA CON TAPA Y SEPARADOR DE BOLSA	1	BRAVO	NO REQUIERE	NO REQUIERE	NO REQUIERE	FOLLETO Y/O MANUAL DE USUARIO	36 MESES	60 DIAS	5X REQUIERE
243	ZARAGOZA	51300267	51301-0267	35319	515 455 0144 00 01	MUEBLE INTEGRAL ALTO DE 180 CM CON CUBIERTA Y FREGADERO SOLDADOS	1	BRAVO	SI REQUIERE (ACCESORIOS E INSTALACION)	NO REQUIERE	NO REQUIERE	FOLLETO Y/O MANUAL DE USUARIO	36 MESES	60 DIAS	5X REQUIERE
244	ZARAGOZA	51300275	51301-0275	35320	515 457 0153 00 01	MUEBLE INTEGRAL ALTO DE 180 CM CON CUBIERTA Y FREGADERO SOLDADOS	1	BRAVO	SI REQUIERE (ACCESORIOS E INSTALACION)	NO REQUIERE	NO REQUIERE	FOLLETO Y/O MANUAL DE USUARIO	36 MESES	60 DIAS	5X REQUIERE
245	ZARAGOZA	51300283	51301-0283	35321	515 459 0161 00 01	ESCALERA DE EXTRACCION	2	BRAVO	NO REQUIERE	NO REQUIERE	NO REQUIERE	FOLLETO Y/O MANUAL DE USUARIO	36 MESES	60 DIAS	5X REQUIERE
246	ZARAGOZA	51300291	51301-0291	35322	515 464 0169 00 01	MESA DE CURACIONES PARA CUNERO	15	BRAVO	NO REQUIERE	NO REQUIERE	NO REQUIERE	FOLLETO Y/O MANUAL DE USUARIO	36 MESES	60 DIAS	5X REQUIERE
247	ZARAGOZA	51300305	51301-0305	35323	515 466 0177 00 01	MESA ALTA DE 120 CM CON RESPALDO, CAJON Y PUERTAS ABATIBLES	30	BRAVO	NO REQUIERE	NO REQUIERE	NO REQUIERE	FOLLETO Y/O MANUAL DE USUARIO	36 MESES	60 DIAS	5X REQUIERE
248	ZARAGOZA	51300313	51301-0313	35324	515 468 0186 00 01	MESA ALTA DE 180 CM CON RESPALDO, CAJON ESQUINERO Y PUERTAS ABATIBLES	1	BRAVO	SI REQUIERE (ACCESORIOS E INSTALACION)	NO REQUIERE	NO REQUIERE	FOLLETO Y/O MANUAL DE USUARIO	36 MESES	60 DIAS	5X REQUIERE
249	ZARAGOZA	51300321	51301-0321	35325	515 470 0194 00 01	MESA ALTA DE 180 CM CON CUBIERTA DE RESINA TERMOFIJA, RESPALDO Y PUERTAS ABATIBLES	10	BRAVO	NO REQUIERE	NO REQUIERE	NO REQUIERE	FOLLETO Y/O MANUAL DE USUARIO	36 MESES	60 DIAS	5X REQUIERE
250	ZARAGOZA	51300330	51301-0330	35326	515 472 0203 00 01	MESA ALTA DE 120 CM CON RESPALDO, CAJONES, DIVISIONES Y PUERTAS ABATIBLES	10	BRAVO	NO REQUIERE	NO REQUIERE	NO REQUIERE	FOLLETO Y/O MANUAL DE USUARIO	36 MESES	60 DIAS	5X REQUIERE
251	ZARAGOZA	51300348	51301-0348	35327	515 475 0211 00 01	MESA ALTA DE 60 CM CON RESPALDO, CAJONES Y PUERTAS ABATIBLES	2	BRAVO	NO REQUIERE	NO REQUIERE	NO REQUIERE	FOLLETO Y/O MANUAL DE USUARIO	36 MESES	60 DIAS	5X REQUIERE
252	ZARAGOZA	51300356	51301-0356	35328	515 477 0220 00 01	MESA ALTA DE 60 CM CON RESPALDO Y FREGADERO SOLDADOS	4	BRAVO	SI REQUIERE (ACCESORIOS E INSTALACION)	NO REQUIERE	NO REQUIERE	FOLLETO Y/O MANUAL DE USUARIO	36 MESES	60 DIAS	5X REQUIERE
253	ZARAGOZA	51300364	51301-0364	35329	515 479 0238 00 01	MESA ALTA DE 120 CM CON RESPALDO Y FREGADERO SOLDADOS	3	BRAVO	SI REQUIERE (ACCESORIOS E INSTALACION)	NO REQUIERE	NO REQUIERE	FOLLETO Y/O MANUAL DE USUARIO	36 MESES	60 DIAS	5X REQUIERE

Lic. Erik de Ulloa Pérez Delgado
Titular de la División de Evaluación y Análisis Financiero

Anexo No. 3.4 Guía de Distribución

PARTIDA	DESTINO	CDAD	UNIDAD MÉDICA	DIRECCIÓN	CUCOP	CUCOP +	PREI	SAI	DESCRIPCIÓN	CANTIDAD
1	BAJA CALIFORNIA	ENSENADA, BAJA CALIFORNIA	HOSPITAL GENERAL REGIONAL DE 216 CAMAS, ENSENADA, BAJA CALIFORNIA	AV. REFORMA S/N ENTRE LAS CALLES BABILONIA Y MARGARITAS, COL. JARDINES DE CHAPULTEPEC, C.P. 22785, ENSENADA, BAJA CALIFORNIA	53100509	53101-0509	16682	515.191.0808.01.01	CARRO CAMILLA TIPO TRANSFER (LATERAL)	5
2	BAJA CALIFORNIA	ENSENADA, BAJA CALIFORNIA	HOSPITAL GENERAL REGIONAL DE 216 CAMAS, ENSENADA, BAJA CALIFORNIA	AV. REFORMA S/N ENTRE LAS CALLES BABILONIA Y MARGARITAS, COL. JARDINES DE CHAPULTEPEC, C.P. 22785, ENSENADA, BAJA CALIFORNIA	51200063	51201-0063	16698	513.046.0028.01.01	JABONERA ELECTRICA	1
3	BAJA CALIFORNIA	ENSENADA, BAJA CALIFORNIA	HOSPITAL GENERAL REGIONAL DE 216 CAMAS, ENSENADA, BAJA CALIFORNIA	AV. REFORMA S/N ENTRE LAS CALLES BABILONIA Y MARGARITAS, COL. JARDINES DE CHAPULTEPEC, C.P. 22785, ENSENADA, BAJA CALIFORNIA	51200144	51201-0144	16871	512.026.0287.01.01	MODULO PARA CONSULTORIO MEDICO DERECHO	20
4	BAJA CALIFORNIA	ENSENADA, BAJA CALIFORNIA	HOSPITAL GENERAL REGIONAL DE 216 CAMAS, ENSENADA, BAJA CALIFORNIA	AV. REFORMA S/N ENTRE LAS CALLES BABILONIA Y MARGARITAS, COL. JARDINES DE CHAPULTEPEC, C.P. 22785, ENSENADA, BAJA CALIFORNIA	51200145	51201-0145	16772	513.026.0285.01.01	MODULO PARA CONSULTORIO MEDICO IZQUIERDO	16
5	BAJA CALIFORNIA	ENSENADA, BAJA CALIFORNIA	HOSPITAL GENERAL REGIONAL DE 216 CAMAS, ENSENADA, BAJA CALIFORNIA	AV. REFORMA S/N ENTRE LAS CALLES BABILONIA Y MARGARITAS, COL. JARDINES DE CHAPULTEPEC, C.P. 22785, ENSENADA, BAJA CALIFORNIA	51200173	51201-0173	16805	515.619.0059.01.01	MESA ALTA DE 180 CM CON CAJONERA CENTRAL	4
6	BAJA CALIFORNIA	ENSENADA, BAJA CALIFORNIA	HOSPITAL GENERAL REGIONAL DE 216 CAMAS, ENSENADA, BAJA CALIFORNIA	AV. REFORMA S/N ENTRE LAS CALLES BABILONIA Y MARGARITAS, COL. JARDINES DE CHAPULTEPEC, C.P. 22785, ENSENADA, BAJA CALIFORNIA	51200186	51201-0186	16816	515.619.0707.01.01	MESA ALTA DE 180 CM CON CAJONERA CENTRAL	12
7	BAJA CALIFORNIA	ENSENADA, BAJA CALIFORNIA	HOSPITAL GENERAL REGIONAL DE 216 CAMAS, ENSENADA, BAJA CALIFORNIA	AV. REFORMA S/N ENTRE LAS CALLES BABILONIA Y MARGARITAS, COL. JARDINES DE CHAPULTEPEC, C.P. 22785, ENSENADA, BAJA CALIFORNIA	51200168	51201-0168	16440	514.169.0014.00.01	CARRO PARA SUPERMERCADO	8
8	BAJA CALIFORNIA	ENSENADA, BAJA CALIFORNIA	HOSPITAL GENERAL REGIONAL DE 216 CAMAS, ENSENADA, BAJA CALIFORNIA	AV. REFORMA S/N ENTRE LAS CALLES BABILONIA Y MARGARITAS, COL. JARDINES DE CHAPULTEPEC, C.P. 22785, ENSENADA, BAJA CALIFORNIA	51200084	51201-0084	19724	513.021.0751.01.01	MESA ALTA DE 180 CM CON FREGADERO DERECHO	4
9	BAJA CALIFORNIA	ENSENADA, BAJA CALIFORNIA	HOSPITAL GENERAL REGIONAL DE 216 CAMAS, ENSENADA, BAJA CALIFORNIA	AV. REFORMA S/N ENTRE LAS CALLES BABILONIA Y MARGARITAS, COL. JARDINES DE CHAPULTEPEC, C.P. 22785, ENSENADA, BAJA CALIFORNIA	51200085	51201-0085	19725	513.021.0761.01.01	MESA ALTA DE 180 CM CON FREGADERO IZQUIERDO	1
10	BAJA CALIFORNIA	ENSENADA, BAJA CALIFORNIA	HOSPITAL GENERAL REGIONAL DE 216 CAMAS, ENSENADA, BAJA CALIFORNIA	AV. REFORMA S/N ENTRE LAS CALLES BABILONIA Y MARGARITAS, COL. JARDINES DE CHAPULTEPEC, C.P. 22785, ENSENADA, BAJA CALIFORNIA	51200079	51201-0079	19772	513.021.0803.01.01	MESA ALTA DE 120 CM CON RESPALDO Y FREGADERO DERECHO	8
11	BAJA CALIFORNIA	ENSENADA, BAJA CALIFORNIA	HOSPITAL GENERAL REGIONAL DE 216 CAMAS, ENSENADA, BAJA CALIFORNIA	AV. REFORMA S/N ENTRE LAS CALLES BABILONIA Y MARGARITAS, COL. JARDINES DE CHAPULTEPEC, C.P. 22785, ENSENADA, BAJA CALIFORNIA	51200082	51201-0082	19825	513.021.2460.00.01	MESA ALTA DE 180 CM CON FREGADERO CENTRAL Y CAJONES	24
12	BAJA CALIFORNIA	ENSENADA, BAJA CALIFORNIA	HOSPITAL GENERAL REGIONAL DE 216 CAMAS, ENSENADA, BAJA CALIFORNIA	AV. REFORMA S/N ENTRE LAS CALLES BABILONIA Y MARGARITAS, COL. JARDINES DE CHAPULTEPEC, C.P. 22785, ENSENADA, BAJA CALIFORNIA	51200091	51201-0091	19994	513.021.2539.00.01	MESA ALTA DE 180 CM CON FREGADERO CENTRAL Y TRAMPA PARA YESO INTEGRADA	1
13	BAJA CALIFORNIA	ENSENADA, BAJA CALIFORNIA	HOSPITAL GENERAL REGIONAL DE 216 CAMAS, ENSENADA, BAJA CALIFORNIA	AV. REFORMA S/N ENTRE LAS CALLES BABILONIA Y MARGARITAS, COL. JARDINES DE CHAPULTEPEC, C.P. 22785, ENSENADA, BAJA CALIFORNIA	51200159	51201-0159	20003	515.247.0119.00.01	CARRO CAJONERO	11
14	BAJA CALIFORNIA	ENSENADA, BAJA CALIFORNIA	HOSPITAL GENERAL REGIONAL DE 216 CAMAS, ENSENADA, BAJA CALIFORNIA	AV. REFORMA S/N ENTRE LAS CALLES BABILONIA Y MARGARITAS, COL. JARDINES DE CHAPULTEPEC, C.P. 22785, ENSENADA, BAJA CALIFORNIA	53106587	53101-0587	20024	515.247.0125.00.01	CARRO DISTRIBUIDOR DE MUESTRAS	2
15	BAJA CALIFORNIA	ENSENADA, BAJA CALIFORNIA	HOSPITAL GENERAL REGIONAL DE 216 CAMAS, ENSENADA, BAJA CALIFORNIA	AV. REFORMA S/N ENTRE LAS CALLES BABILONIA Y MARGARITAS, COL. JARDINES DE CHAPULTEPEC, C.P. 22785, ENSENADA, BAJA CALIFORNIA	53106589	53101-0589	20025	515.451.0259.00.01	GABINETE PARA TOMA DE MUESTRAS	9
16	BAJA CALIFORNIA	ENSENADA, BAJA CALIFORNIA	HOSPITAL GENERAL REGIONAL DE 216 CAMAS, ENSENADA, BAJA CALIFORNIA	AV. REFORMA S/N ENTRE LAS CALLES BABILONIA Y MARGARITAS, COL. JARDINES DE CHAPULTEPEC, C.P. 22785, ENSENADA, BAJA CALIFORNIA	51200169	51201-0169	20029	515.619.1227.01.01	MESA ALTA DE 90 CM CON CUBIERTA DE ACERO INOXIDABLE	8
17	BAJA CALIFORNIA	ENSENADA, BAJA CALIFORNIA	HOSPITAL GENERAL REGIONAL DE 216 CAMAS, ENSENADA, BAJA CALIFORNIA	AV. REFORMA S/N ENTRE LAS CALLES BABILONIA Y MARGARITAS, COL. JARDINES DE CHAPULTEPEC, C.P. 22785, ENSENADA, BAJA CALIFORNIA	51200161	51201-0161	20030	515.619.1232.00.01	MESA ALTA DE 120 CM CON CUBIERTA DE ACERO INOXIDABLE	4
18	BAJA CALIFORNIA	ENSENADA, BAJA CALIFORNIA	HOSPITAL GENERAL REGIONAL DE 216 CAMAS, ENSENADA, BAJA CALIFORNIA	AV. REFORMA S/N ENTRE LAS CALLES BABILONIA Y MARGARITAS, COL. JARDINES DE CHAPULTEPEC, C.P. 22785, ENSENADA, BAJA CALIFORNIA	51200176	51201-0176	20031	515.619.1244.00.01	MESA ALTA DE 150 CM CON CUBIERTA DE ACERO INOXIDABLE	1
19	BAJA CALIFORNIA	ENSENADA, BAJA CALIFORNIA	HOSPITAL GENERAL REGIONAL DE 216 CAMAS, ENSENADA, BAJA CALIFORNIA	AV. REFORMA S/N ENTRE LAS CALLES BABILONIA Y MARGARITAS, COL. JARDINES DE CHAPULTEPEC, C.P. 22785, ENSENADA, BAJA CALIFORNIA	51200201	51201-0201	20035	515.619.1286.00.01	MESA ALTA DE 90 CM CON VERTEDERO	4
20	BAJA CALIFORNIA	ENSENADA, BAJA CALIFORNIA	HOSPITAL GENERAL REGIONAL DE 216 CAMAS, ENSENADA, BAJA CALIFORNIA	AV. REFORMA S/N ENTRE LAS CALLES BABILONIA Y MARGARITAS, COL. JARDINES DE CHAPULTEPEC, C.P. 22785, ENSENADA, BAJA CALIFORNIA	51200202	51201-0202	20036	515.619.1292.00.01	MESA BAJA DE 180 CM CON CUBIERTA DE MADERA	2
21	BAJA CALIFORNIA	ENSENADA, BAJA CALIFORNIA	HOSPITAL GENERAL REGIONAL DE 216 CAMAS, ENSENADA, BAJA CALIFORNIA	AV. REFORMA S/N ENTRE LAS CALLES BABILONIA Y MARGARITAS, COL. JARDINES DE CHAPULTEPEC, C.P. 22785, ENSENADA, BAJA CALIFORNIA	51200203	51201-0203	20037	515.619.1299.00.01	MESA BAJA DE 90 CM CON VERTEDERO	1
22	BAJA CALIFORNIA	ENSENADA, BAJA CALIFORNIA	HOSPITAL GENERAL REGIONAL DE 216 CAMAS, ENSENADA, BAJA CALIFORNIA	AV. REFORMA S/N ENTRE LAS CALLES BABILONIA Y MARGARITAS, COL. JARDINES DE CHAPULTEPEC, C.P. 22785, ENSENADA, BAJA CALIFORNIA	51200205	51201-0205	20040	515.619.1307.00.01	MESA BAJA DE 180 CM CON CUBIERTA DE ACERO INOXIDABLE	1
23	BAJA CALIFORNIA	ENSENADA, BAJA CALIFORNIA	HOSPITAL GENERAL REGIONAL DE 216 CAMAS, ENSENADA, BAJA CALIFORNIA	AV. REFORMA S/N ENTRE LAS CALLES BABILONIA Y MARGARITAS, COL. JARDINES DE CHAPULTEPEC, C.P. 22785, ENSENADA, BAJA CALIFORNIA	51200207	51201-0207	20041	515.619.1308.00.01	MESA PARA BANCO DE SANGRE CON FREGADERO CENTRAL	1
24	BAJA CALIFORNIA	ENSENADA, BAJA CALIFORNIA	HOSPITAL GENERAL REGIONAL DE 216 CAMAS, ENSENADA, BAJA CALIFORNIA	AV. REFORMA S/N ENTRE LAS CALLES BABILONIA Y MARGARITAS, COL. JARDINES DE CHAPULTEPEC, C.P. 22785, ENSENADA, BAJA CALIFORNIA	53106572	53101-0572	20042	515.782.0111.00.01	REPISA ABATIBLE PARA TOMA DE MUESTRAS	16
25	BAJA CALIFORNIA	ENSENADA, BAJA CALIFORNIA	HOSPITAL GENERAL REGIONAL DE 216 CAMAS, ENSENADA, BAJA CALIFORNIA	AV. REFORMA S/N ENTRE LAS CALLES BABILONIA Y MARGARITAS, COL. JARDINES DE CHAPULTEPEC, C.P. 22785, ENSENADA, BAJA CALIFORNIA	51200214	51201-0214	20044	515.327.0139.00.01	SILLA CAMA PARA ACOMPAÑANTE	4

ANEXOS

DIVISIÓN DE CONTRATOS

Anexo No. 3.4 Guía de Distribución

PARTIDA	DESTINO	CCAD	UNIDAD MÉDICA	DIRECCIÓN	CUCOP	CUCOP	PRE	SAP	DESCRIPCIÓN	CANTIDAD
26	BAJA CALIFORNIA	ENSENADA, BAJA CALIFORNIA	HOSPITAL GENERAL REGIONAL DE 216 CAMAS, ENSENADA, BAJA CALIFORNIA	AV. REFORMA S/N ENTRE LAS CALLE BABILONIA Y MARGARITAS, COL. JARDINES DE CHAPULTEPEC, C.P. 22795, ENSENADA, BAJA CALIFORNIA	51100073	51101-0073	20045	515 557 0322 00 01	VITRINA DE 76 CM CONTRA MURO	1
27	BAJA CALIFORNIA	ENSENADA, BAJA CALIFORNIA	HOSPITAL GENERAL REGIONAL DE 216 CAMAS, ENSENADA, BAJA CALIFORNIA	AV. REFORMA S/N ENTRE LAS CALLES BABILONIA Y MARGARITAS, COL. JARDINES DE CHAPULTEPEC, C.P. 22795, ENSENADA, BAJA CALIFORNIA	51100274	51101-0274	20046	515 557 5157 00 01	VITRINA DE 90 CM CONTRA MURO CON LLAVES	99
28	BAJA CALIFORNIA	ENSENADA, BAJA CALIFORNIA	HOSPITAL GENERAL REGIONAL DE 216 CAMAS, ENSENADA, BAJA CALIFORNIA	AV. REFORMA S/N ENTRE LAS CALLES BABILONIA Y MARGARITAS, COL. JARDINES DE CHAPULTEPEC, C.P. 22795, ENSENADA, BAJA CALIFORNIA	51100257	51101-0257	20129	513 998 0306 00 01	AMAQUEL GUARDA COMODOS	16
29	BAJA CALIFORNIA	ENSENADA, BAJA CALIFORNIA	HOSPITAL GENERAL REGIONAL DE 216 CAMAS, ENSENADA, BAJA CALIFORNIA	AV. REFORMA S/N ENTRE LAS CALLES BABILONIA Y MARGARITAS, COL. JARDINES DE CHAPULTEPEC, C.P. 22795, ENSENADA, BAJA CALIFORNIA	51200036	51201-0036	20122	513 108 0345 00 01	BANCO GIRATORIO ACOJINADO CON RESPALDO CINCO APOYOS	4
30	BAJA CALIFORNIA	ENSENADA, BAJA CALIFORNIA	HOSPITAL GENERAL REGIONAL DE 216 CAMAS, ENSENADA, BAJA CALIFORNIA	AV. REFORMA S/N ENTRE LAS CALLES BABILONIA Y MARGARITAS, COL. JARDINES DE CHAPULTEPEC, C.P. 22795, ENSENADA, BAJA CALIFORNIA	51200037	51201-0037	20123	513 108 0355 00 01	BANCO GIRATORIO ACOJINADO SIN RESPALDO	2
31	BAJA CALIFORNIA	ENSENADA, BAJA CALIFORNIA	HOSPITAL GENERAL REGIONAL DE 216 CAMAS, ENSENADA, BAJA CALIFORNIA	AV. REFORMA S/N ENTRE LAS CALLE BABILONIA Y MARGARITAS, COL. JARDINES DE CHAPULTEPEC, C.P. 22795, ENSENADA, BAJA CALIFORNIA	51200038	51201-0038	20124	513 108 0363 00 01	BANCO GIRATORIO CON RESPALDO DE ACERO INOXIDABLE	46
32	BAJA CALIFORNIA	ENSENADA, BAJA CALIFORNIA	HOSPITAL GENERAL REGIONAL DE 216 CAMAS, ENSENADA, BAJA CALIFORNIA	AV. REFORMA S/N ENTRE LAS CALLES BABILONIA Y MARGARITAS, COL. JARDINES DE CHAPULTEPEC, C.P. 22795, ENSENADA, BAJA CALIFORNIA	51200039	51201-0039	20125	513 108 0378 00 01	BANCO GIRATORIO DE ACERO INOXIDABLE	183
33	BAJA CALIFORNIA	ENSENADA, BAJA CALIFORNIA	HOSPITAL GENERAL REGIONAL DE 216 CAMAS, ENSENADA, BAJA CALIFORNIA	AV. REFORMA S/N ENTRE LAS CALLES BABILONIA Y MARGARITAS, COL. JARDINES DE CHAPULTEPEC, C.P. 22795, ENSENADA, BAJA CALIFORNIA	51200451	51201-0451	20126	513 113 0299 00 01	BANDEJA	1
34	BAJA CALIFORNIA	ENSENADA, BAJA CALIFORNIA	HOSPITAL GENERAL REGIONAL DE 216 CAMAS, ENSENADA, BAJA CALIFORNIA	AV. REFORMA S/N ENTRE LAS CALLES BABILONIA Y MARGARITAS, COL. JARDINES DE CHAPULTEPEC, C.P. 22795, ENSENADA, BAJA CALIFORNIA	51200043	51201-0043	20127	513 115 0070 00 01	BAÑO DE ARTESA	8
35	BAJA CALIFORNIA	ENSENADA, BAJA CALIFORNIA	HOSPITAL GENERAL REGIONAL DE 216 CAMAS, ENSENADA, BAJA CALIFORNIA	AV. REFORMA S/N ENTRE LAS CALLES BABILONIA Y MARGARITAS, COL. JARDINES DE CHAPULTEPEC, C.P. 22795, ENSENADA, BAJA CALIFORNIA	53100556	53101-0556	20128	513 130 0422 00 01	BASCULA CON ESTADIMETRO	97
36	BAJA CALIFORNIA	ENSENADA, BAJA CALIFORNIA	HOSPITAL GENERAL REGIONAL DE 216 CAMAS, ENSENADA, BAJA CALIFORNIA	AV. REFORMA S/N ENTRE LAS CALLES BABILONIA Y MARGARITAS, COL. JARDINES DE CHAPULTEPEC, C.P. 22795, ENSENADA, BAJA CALIFORNIA	53100560	53101-0560	20130	513 130 0449 00 01	BASCULA PARA ADIE	2
37	BAJA CALIFORNIA	ENSENADA, BAJA CALIFORNIA	HOSPITAL GENERAL REGIONAL DE 216 CAMAS, ENSENADA, BAJA CALIFORNIA	AV. REFORMA S/N ENTRE LAS CALLES BABILONIA Y MARGARITAS, COL. JARDINES DE CHAPULTEPEC, C.P. 22795, ENSENADA, BAJA CALIFORNIA	51200047	51201-0047	20131	513 113 0149 00 01	BOBO	188
38	BAJA CALIFORNIA	ENSENADA, BAJA CALIFORNIA	HOSPITAL GENERAL REGIONAL DE 216 CAMAS, ENSENADA, BAJA CALIFORNIA	AV. REFORMA S/N ENTRE LAS CALLES BABILONIA Y MARGARITAS, COL. JARDINES DE CHAPULTEPEC, C.P. 22795, ENSENADA, BAJA CALIFORNIA	51200048	51201-0048	20132	513 164 0374 00 01	CAMA HOSPITAL METALICA	2
39	BAJA CALIFORNIA	ENSENADA, BAJA CALIFORNIA	HOSPITAL GENERAL REGIONAL DE 216 CAMAS, ENSENADA, BAJA CALIFORNIA	AV. REFORMA S/N ENTRE LAS CALLES BABILONIA Y MARGARITAS, COL. JARDINES DE CHAPULTEPEC, C.P. 22795, ENSENADA, BAJA CALIFORNIA	53100573	53101-0573	20133	513 191 0502 00 01	CARRO PARA CURACIONES	4
40	BAJA CALIFORNIA	ENSENADA, BAJA CALIFORNIA	HOSPITAL GENERAL REGIONAL DE 216 CAMAS, ENSENADA, BAJA CALIFORNIA	AV. REFORMA S/N ENTRE LAS CALLES BABILONIA Y MARGARITAS, COL. JARDINES DE CHAPULTEPEC, C.P. 22795, ENSENADA, BAJA CALIFORNIA	53100576	53101-0576	20137	513 191 0571 00 01	CARRO PARA MEDICAMENTOS	21
41	BAJA CALIFORNIA	ENSENADA, BAJA CALIFORNIA	HOSPITAL GENERAL REGIONAL DE 216 CAMAS, ENSENADA, BAJA CALIFORNIA	AV. REFORMA S/N ENTRE LAS CALLES BABILONIA Y MARGARITAS, COL. JARDINES DE CHAPULTEPEC, C.P. 22795, ENSENADA, BAJA CALIFORNIA	53100553	53101-0553	20138	513 191 0587 00 01	CARRO PARA ROPA LIMPIA	2
42	BAJA CALIFORNIA	ENSENADA, BAJA CALIFORNIA	HOSPITAL GENERAL REGIONAL DE 216 CAMAS, ENSENADA, BAJA CALIFORNIA	AV. REFORMA S/N ENTRE LAS CALLES BABILONIA Y MARGARITAS, COL. JARDINES DE CHAPULTEPEC, C.P. 22795, ENSENADA, BAJA CALIFORNIA	53100577	53101-0577	20139	513 191 0603 00 01	CARRO PORTAEXPEDIENTES	14
43	BAJA CALIFORNIA	ENSENADA, BAJA CALIFORNIA	HOSPITAL GENERAL REGIONAL DE 216 CAMAS, ENSENADA, BAJA CALIFORNIA	AV. REFORMA S/N ENTRE LAS CALLES BABILONIA Y MARGARITAS, COL. JARDINES DE CHAPULTEPEC, C.P. 22795, ENSENADA, BAJA CALIFORNIA	53100578	53101-0578	20142	513 209 0001 00 01	CEPILLERA PARA USO QUIRURGICO	67
44	BAJA CALIFORNIA	ENSENADA, BAJA CALIFORNIA	HOSPITAL GENERAL REGIONAL DE 216 CAMAS, ENSENADA, BAJA CALIFORNIA	AV. REFORMA S/N ENTRE LAS CALLES BABILONIA Y MARGARITAS, COL. JARDINES DE CHAPULTEPEC, C.P. 22795, ENSENADA, BAJA CALIFORNIA	53100452	53101-0452	20143	513 227 0175 00 01	CHAROLA CON TAPA PARA INSTRUMENTAL	1
45	BAJA CALIFORNIA	ENSENADA, BAJA CALIFORNIA	HOSPITAL GENERAL REGIONAL DE 216 CAMAS, ENSENADA, BAJA CALIFORNIA	AV. REFORMA S/N ENTRE LAS CALLES BABILONIA Y MARGARITAS, COL. JARDINES DE CHAPULTEPEC, C.P. 22795, ENSENADA, BAJA CALIFORNIA	53200456	53201-0456	20145	513 299 0113 00 01	COMODO PARA ADULTOS	337
46	BAJA CALIFORNIA	ENSENADA, BAJA CALIFORNIA	HOSPITAL GENERAL REGIONAL DE 216 CAMAS, ENSENADA, BAJA CALIFORNIA	AV. REFORMA S/N ENTRE LAS CALLES BABILONIA Y MARGARITAS, COL. JARDINES DE CHAPULTEPEC, C.P. 22795, ENSENADA, BAJA CALIFORNIA	53200457	53201-0457	20146	513 299 0139 00 01	COMODO PARA MENORES	20
47	BAJA CALIFORNIA	ENSENADA, BAJA CALIFORNIA	HOSPITAL GENERAL REGIONAL DE 216 CAMAS, ENSENADA, BAJA CALIFORNIA	AV. REFORMA S/N ENTRE LAS CALLES BABILONIA Y MARGARITAS, COL. JARDINES DE CHAPULTEPEC, C.P. 22795, ENSENADA, BAJA CALIFORNIA	51200057	51201-0057	20147	513 204 0113 00 01	CUBETA DE ACERO INOXIDABLE CON PORTA CUBETA RODABLE	261
48	BAJA CALIFORNIA	ENSENADA, BAJA CALIFORNIA	HOSPITAL GENERAL REGIONAL DE 216 CAMAS, ENSENADA, BAJA CALIFORNIA	AV. REFORMA S/N ENTRE LAS CALLES BABILONIA Y MARGARITAS, COL. JARDINES DE CHAPULTEPEC, C.P. 22795, ENSENADA, BAJA CALIFORNIA	51200060	51201-0060	20148	513 306 0011 00 01	ESCALERILLA DE DOS PELDAÑOS	430
49	BAJA CALIFORNIA	ENSENADA, BAJA CALIFORNIA	HOSPITAL GENERAL REGIONAL DE 216 CAMAS, ENSENADA, BAJA CALIFORNIA	AV. REFORMA S/N ENTRE LAS CALLES BABILONIA Y MARGARITAS, COL. JARDINES DE CHAPULTEPEC, C.P. 22795, ENSENADA, BAJA CALIFORNIA	51100061	51101-0061	20149	513 300 0005 00 01	ESTANTE GUARDA ESTERIL DE 60 CM	46
50	BAJA CALIFORNIA	ENSENADA, BAJA CALIFORNIA	HOSPITAL GENERAL REGIONAL DE 216 CAMAS, ENSENADA, BAJA CALIFORNIA	AV. REFORMA S/N ENTRE LAS CALLES BABILONIA Y MARGARITAS, COL. JARDINES DE CHAPULTEPEC, C.P. 22795, ENSENADA, BAJA CALIFORNIA	51100359	51101-0359	20151	513 300 0071 00 01	ESTANTE GUARDA ESTERIL DE 120 CM	16

Anexo No. 3.4 Guía de Distribución

PARTIDA	DESTINO	CDAD	UNIDAD MÉDICA	DIRECCIÓN	CUCOP	CUCOP 2	PREI	PAI	DESCRIPCIÓN	CANTIDAD
51	BAJA CALIFORNIA	ENSENADA, BAJA CALIFORNIA	HOSPITAL GENERAL REGIONAL DE 216 CAMAS, ENSENADA, BAJA CALIFORNIA	AV. REFORMA S/N ENTRE LAS CALLES BABILONIA Y MARGARITAS, COL. JARDINES DE CHAPULTEPEC, C.P. 22785, ENSENADA, BAJA CALIFORNIA.	53105575	53101-6579	20152	513.500.8072.00.01	INFANTOMETRO PORTATIL DE EXTENSION TELESCOPICA.	1
52	BAJA CALIFORNIA	ENSENADA, BAJA CALIFORNIA	HOSPITAL GENERAL REGIONAL DE 216 CAMAS, ENSENADA, BAJA CALIFORNIA	AV. REFORMA S/N ENTRE LAS CALLES BABILONIA Y MARGARITAS, COL. JARDINES DE CHAPULTEPEC, C.P. 22785, ENSENADA, BAJA CALIFORNIA.	51200062	51201-0062	20153	513.546.6001.00.01	JABONERA DE REGAL	33
53	BAJA CALIFORNIA	ENSENADA, BAJA CALIFORNIA	HOSPITAL GENERAL REGIONAL DE 216 CAMAS, ENSENADA, BAJA CALIFORNIA	AV. REFORMA S/N ENTRE LAS CALLES BABILONIA Y MARGARITAS, COL. JARDINES DE CHAPULTEPEC, C.P. 22785, ENSENADA, BAJA CALIFORNIA.	51200064	51201-0064	20154	510.597.0111.00.01	LAMPARA DE LUZ INTENSA	16
54	BAJA CALIFORNIA	ENSENADA, BAJA CALIFORNIA	HOSPITAL GENERAL REGIONAL DE 216 CAMAS, ENSENADA, BAJA CALIFORNIA	AV. REFORMA S/N ENTRE LAS CALLES BABILONIA Y MARGARITAS, COL. JARDINES DE CHAPULTEPEC, C.P. 22785, ENSENADA, BAJA CALIFORNIA.	51200065	51201-0065	20155	513.597.4128.00.01	LAMPARA DE PIE REDABLE.	7
55	BAJA CALIFORNIA	ENSENADA, BAJA CALIFORNIA	HOSPITAL GENERAL REGIONAL DE 216 CAMAS, ENSENADA, BAJA CALIFORNIA	AV. REFORMA S/N ENTRE LAS CALLES BABILONIA Y MARGARITAS, COL. JARDINES DE CHAPULTEPEC, C.P. 22785, ENSENADA, BAJA CALIFORNIA.	51200066	51201-0066	20156	513.560.0048.00.01	LAVABO DE CIRUJANO DOBLE	18
56	BAJA CALIFORNIA	ENSENADA, BAJA CALIFORNIA	HOSPITAL GENERAL REGIONAL DE 216 CAMAS, ENSENADA, BAJA CALIFORNIA	AV. REFORMA S/N ENTRE LAS CALLES BABILONIA Y MARGARITAS, COL. JARDINES DE CHAPULTEPEC, C.P. 22785, ENSENADA, BAJA CALIFORNIA.	51200067	51201-0067	20157	513.560.0634.00.01	LAVABO DE CIRUJANO SENCILLO.	6
57	BAJA CALIFORNIA	ENSENADA, BAJA CALIFORNIA	HOSPITAL GENERAL REGIONAL DE 216 CAMAS, ENSENADA, BAJA CALIFORNIA	AV. REFORMA S/N ENTRE LAS CALLES BABILONIA Y MARGARITAS, COL. JARDINES DE CHAPULTEPEC, C.P. 22785, ENSENADA, BAJA CALIFORNIA.	51200071	51201-0071	20158	513.560.0497.00.01	LAVABO PASTEUR DERECHO DE 90 CM.	48
58	BAJA CALIFORNIA	ENSENADA, BAJA CALIFORNIA	HOSPITAL GENERAL REGIONAL DE 216 CAMAS, ENSENADA, BAJA CALIFORNIA	AV. REFORMA S/N ENTRE LAS CALLES BABILONIA Y MARGARITAS, COL. JARDINES DE CHAPULTEPEC, C.P. 22785, ENSENADA, BAJA CALIFORNIA.	51200073	51201-0073	20159	513.560.0672.00.01	LAVABO PASTEUR IZQUIERDO DE 90 CM.	29
59	BAJA CALIFORNIA	ENSENADA, BAJA CALIFORNIA	HOSPITAL GENERAL REGIONAL DE 216 CAMAS, ENSENADA, BAJA CALIFORNIA	AV. REFORMA S/N ENTRE LAS CALLES BABILONIA Y MARGARITAS, COL. JARDINES DE CHAPULTEPEC, C.P. 22785, ENSENADA, BAJA CALIFORNIA.	51200133	51201-0133	20160	513.621.2651.00.01	MESA INTEGRAL ALTA DE 150 CM CON FREGADERO DERECHO.	9
60	BAJA CALIFORNIA	ENSENADA, BAJA CALIFORNIA	HOSPITAL GENERAL REGIONAL DE 216 CAMAS, ENSENADA, BAJA CALIFORNIA	AV. REFORMA S/N ENTRE LAS CALLES BABILONIA Y MARGARITAS, COL. JARDINES DE CHAPULTEPEC, C.P. 22785, ENSENADA, BAJA CALIFORNIA.	51200135	51201-0135	20161	513.621.2606.00.01	MESA INTEGRAL DE 180 CM CON RESPALDO Y FREGADERO DERECHO.	12
61	BAJA CALIFORNIA	ENSENADA, BAJA CALIFORNIA	HOSPITAL GENERAL REGIONAL DE 216 CAMAS, ENSENADA, BAJA CALIFORNIA	AV. REFORMA S/N ENTRE LAS CALLES BABILONIA Y MARGARITAS, COL. JARDINES DE CHAPULTEPEC, C.P. 22785, ENSENADA, BAJA CALIFORNIA.	51200132	51201-0132	20162	513.621.2615.00.01	MESA ALTA INTEGRAL DE 150 CM CON RESPALDO Y FREGADERO DERECHO.	18
62	BAJA CALIFORNIA	ENSENADA, BAJA CALIFORNIA	HOSPITAL GENERAL REGIONAL DE 216 CAMAS, ENSENADA, BAJA CALIFORNIA	AV. REFORMA S/N ENTRE LAS CALLES BABILONIA Y MARGARITAS, COL. JARDINES DE CHAPULTEPEC, C.P. 22785, ENSENADA, BAJA CALIFORNIA.	51200086	51201-0086	20163	513.621.2649.00.01	MESA ALTA DE 150 CM CON RESPALDO Y FREGADERO IZQUIERDO.	3
63	BAJA CALIFORNIA	ENSENADA, BAJA CALIFORNIA	HOSPITAL GENERAL REGIONAL DE 216 CAMAS, ENSENADA, BAJA CALIFORNIA	AV. REFORMA S/N ENTRE LAS CALLES BABILONIA Y MARGARITAS, COL. JARDINES DE CHAPULTEPEC, C.P. 22785, ENSENADA, BAJA CALIFORNIA.	51200134	51201-0134	20164	513.621.2697.00.01	MESA INTEGRAL ALTA DE 180 CM CON DOBLE FREGADERO CENTRAL.	69
64	BAJA CALIFORNIA	ENSENADA, BAJA CALIFORNIA	HOSPITAL GENERAL REGIONAL DE 216 CAMAS, ENSENADA, BAJA CALIFORNIA	AV. REFORMA S/N ENTRE LAS CALLES BABILONIA Y MARGARITAS, COL. JARDINES DE CHAPULTEPEC, C.P. 22785, ENSENADA, BAJA CALIFORNIA.	51200110	51201-0110	20178	513.621.2732.00.01	MESA CARRO ANESTESIOLOGO DE 70 CM.	11
65	BAJA CALIFORNIA	ENSENADA, BAJA CALIFORNIA	HOSPITAL GENERAL REGIONAL DE 216 CAMAS, ENSENADA, BAJA CALIFORNIA	AV. REFORMA S/N ENTRE LAS CALLES BABILONIA Y MARGARITAS, COL. JARDINES DE CHAPULTEPEC, C.P. 22785, ENSENADA, BAJA CALIFORNIA.	51200114	51201-0114	20179	513.621.2744.00.01	MESA DE 150 CM CON FREGADERO DEPOSITO DE HIELO Y BAÑO MARIA.	9
66	BAJA CALIFORNIA	ENSENADA, BAJA CALIFORNIA	HOSPITAL GENERAL REGIONAL DE 216 CAMAS, ENSENADA, BAJA CALIFORNIA	AV. REFORMA S/N ENTRE LAS CALLES BABILONIA Y MARGARITAS, COL. JARDINES DE CHAPULTEPEC, C.P. 22785, ENSENADA, BAJA CALIFORNIA.	51200128	51201-0128	20181	513.621.2762.00.01	MESA DE 180 CM PARA ENSAMBLE CON REPISA INTERMEDIA.	2
67	BAJA CALIFORNIA	ENSENADA, BAJA CALIFORNIA	HOSPITAL GENERAL REGIONAL DE 216 CAMAS, ENSENADA, BAJA CALIFORNIA	AV. REFORMA S/N ENTRE LAS CALLES BABILONIA Y MARGARITAS, COL. JARDINES DE CHAPULTEPEC, C.P. 22785, ENSENADA, BAJA CALIFORNIA.	51200137	51201-0137	20183	513.621.2786.00.01	MESA MAYO.	130
68	BAJA CALIFORNIA	ENSENADA, BAJA CALIFORNIA	HOSPITAL GENERAL REGIONAL DE 216 CAMAS, ENSENADA, BAJA CALIFORNIA	AV. REFORMA S/N ENTRE LAS CALLES BABILONIA Y MARGARITAS, COL. JARDINES DE CHAPULTEPEC, C.P. 22785, ENSENADA, BAJA CALIFORNIA.	53105581	53101-6581	20184	513.621.27.92.00.01	MESA PARA EXPLORACIÓN PEDIATRICA.	2
69	BAJA CALIFORNIA	ENSENADA, BAJA CALIFORNIA	HOSPITAL GENERAL REGIONAL DE 216 CAMAS, ENSENADA, BAJA CALIFORNIA	AV. REFORMA S/N ENTRE LAS CALLES BABILONIA Y MARGARITAS, COL. JARDINES DE CHAPULTEPEC, C.P. 22785, ENSENADA, BAJA CALIFORNIA.	53105582	53101-6582	20185	513.621.2804.00.01	MESA PARA INSTRUMENTAL QUIRÚRGICO.	12
70	BAJA CALIFORNIA	ENSENADA, BAJA CALIFORNIA	HOSPITAL GENERAL REGIONAL DE 216 CAMAS, ENSENADA, BAJA CALIFORNIA	AV. REFORMA S/N ENTRE LAS CALLES BABILONIA Y MARGARITAS, COL. JARDINES DE CHAPULTEPEC, C.P. 22785, ENSENADA, BAJA CALIFORNIA.	53105583	53101-6583	20186	513.621.2813.00.01	MESA PARA REHIDRATACIÓN.	6
71	BAJA CALIFORNIA	ENSENADA, BAJA CALIFORNIA	HOSPITAL GENERAL REGIONAL DE 216 CAMAS, ENSENADA, BAJA CALIFORNIA	AV. REFORMA S/N ENTRE LAS CALLES BABILONIA Y MARGARITAS, COL. JARDINES DE CHAPULTEPEC, C.P. 22785, ENSENADA, BAJA CALIFORNIA.	51200139	51201-0139	20187	513.621.2826.00.01	MESA PASTEUR.	115
72	BAJA CALIFORNIA	ENSENADA, BAJA CALIFORNIA	HOSPITAL GENERAL REGIONAL DE 216 CAMAS, ENSENADA, BAJA CALIFORNIA	AV. REFORMA S/N ENTRE LAS CALLES BABILONIA Y MARGARITAS, COL. JARDINES DE CHAPULTEPEC, C.P. 22785, ENSENADA, BAJA CALIFORNIA.	51200141	51201-0141	20188	513.621.2842.00.01	MESA PUENTE.	210
73	BAJA CALIFORNIA	ENSENADA, BAJA CALIFORNIA	HOSPITAL GENERAL REGIONAL DE 216 CAMAS, ENSENADA, BAJA CALIFORNIA	AV. REFORMA S/N ENTRE LAS CALLES BABILONIA Y MARGARITAS, COL. JARDINES DE CHAPULTEPEC, C.P. 22785, ENSENADA, BAJA CALIFORNIA.	51200142	51201-0142	20189	513.621.2851.00.01	MESA REDDA DE MADERA	2
74	BAJA CALIFORNIA	ENSENADA, BAJA CALIFORNIA	HOSPITAL GENERAL REGIONAL DE 216 CAMAS, ENSENADA, BAJA CALIFORNIA	AV. REFORMA S/N ENTRE LAS CALLES BABILONIA Y MARGARITAS, COL. JARDINES DE CHAPULTEPEC, C.P. 22785, ENSENADA, BAJA CALIFORNIA.	51200143	51201-0143	20191	513.621.2869.00.01	MESA RIÑON	24
75	BAJA CALIFORNIA	ENSENADA, BAJA CALIFORNIA	HOSPITAL GENERAL REGIONAL DE 216 CAMAS, ENSENADA, BAJA CALIFORNIA	AV. REFORMA S/N ENTRE LAS CALLES BABILONIA Y MARGARITAS, COL. JARDINES DE CHAPULTEPEC, C.P. 22785, ENSENADA, BAJA CALIFORNIA.	51100362	51101-0362	20192	513.271.9428.00.01	REPISA DE 120 CM CONTRA MURO.	6

ANEXOS
DIVISIÓN DE CONTRATOS

Anexo No. 3.4 Guía de Distribución

PARTIDA	DESTINO	ADMIN	UNIDAD MÉDICA	DIRECCIÓN	SUCOP	CUCOP	PRES	SAI	DESCRIPCIÓN	CANTIDAD
76	BAJA CALIFORNIA	ENSENADA, BAJA CALIFORNIA	HOSPITAL GENERAL REGIONAL DE 216 CAMAS, ENSENADA, BAJA CALIFORNIA	AV. REFORMA S/N ENTRE LAS CALLES BABILONIA Y MARGARITAS, COL. JARDINES DE CHAPULTEPEC, C.P. 22785, ENSENADA, BAJA CALIFORNIA	51100284	51101-4284	30196	513.771.8499.00.01	REPISA DE 150 CM CENTRA MURO.	1
77	BAJA CALIFORNIA	ENSENADA, BAJA CALIFORNIA	HOSPITAL GENERAL REGIONAL DE 216 CAMAS, ENSENADA, BAJA CALIFORNIA	AV. REFORMA S/N ENTRE LAS CALLES BABILONIA Y MARGARITAS, COL. JARDINES DE CHAPULTEPEC, C.P. 22785, ENSENADA, BAJA CALIFORNIA	51200154	51201-0154	30195	513.763.0075.00.01	RIEL PORTAVENCEDOR	460
78	BAJA CALIFORNIA	ENSENADA, BAJA CALIFORNIA	HOSPITAL GENERAL REGIONAL DE 216 CAMAS, ENSENADA, BAJA CALIFORNIA	AV. REFORMA S/N ENTRE LAS CALLES BABILONIA Y MARGARITAS, COL. JARDINES DE CHAPULTEPEC, C.P. 22785, ENSENADA, BAJA CALIFORNIA	51200469	51201-0469	30196	513.790.0099.00.01	RIEL DE ACERO INOXIDABLE DE 250 ML	10
79	BAJA CALIFORNIA	ENSENADA, BAJA CALIFORNIA	HOSPITAL GENERAL REGIONAL DE 216 CAMAS, ENSENADA, BAJA CALIFORNIA	AV. REFORMA S/N ENTRE LAS CALLES BABILONIA Y MARGARITAS, COL. JARDINES DE CHAPULTEPEC, C.P. 22785, ENSENADA, BAJA CALIFORNIA	51200461	51201-0461	30197	513.790.0091.00.01	RIEL DE ACERO INOXIDABLE DE 600 ML	120
80	BAJA CALIFORNIA	ENSENADA, BAJA CALIFORNIA	HOSPITAL GENERAL REGIONAL DE 216 CAMAS, ENSENADA, BAJA CALIFORNIA	AV. REFORMA S/N ENTRE LAS CALLES BABILONIA Y MARGARITAS, COL. JARDINES DE CHAPULTEPEC, C.P. 22785, ENSENADA, BAJA CALIFORNIA	51100085	52103-0585	30198	513.870.0299.00.01	SILLA DE RUEDAS CON DESCANSAPIES	45
81	BAJA CALIFORNIA	ENSENADA, BAJA CALIFORNIA	HOSPITAL GENERAL REGIONAL DE 216 CAMAS, ENSENADA, BAJA CALIFORNIA	AV. REFORMA S/N ENTRE LAS CALLES BABILONIA Y MARGARITAS, COL. JARDINES DE CHAPULTEPEC, C.P. 22785, ENSENADA, BAJA CALIFORNIA	51200085	51201-0485	30199	513.850.0122.00.01	VASO PARA MEDICAMENTOS DE 30 CM CUBICOS.	180
82	BAJA CALIFORNIA	ENSENADA, BAJA CALIFORNIA	HOSPITAL GENERAL REGIONAL DE 216 CAMAS, ENSENADA, BAJA CALIFORNIA	AV. REFORMA S/N ENTRE LAS CALLES BABILONIA Y MARGARITAS, COL. JARDINES DE CHAPULTEPEC, C.P. 22785, ENSENADA, BAJA CALIFORNIA	51200493	51201-0493	30200	513.850.0137.00.01	VASO PARA MEDICAMENTOS DE 180 CM CUBICOS.	4
83	BAJA CALIFORNIA	ENSENADA, BAJA CALIFORNIA	HOSPITAL GENERAL REGIONAL DE 216 CAMAS, ENSENADA, BAJA CALIFORNIA	AV. REFORMA S/N ENTRE LAS CALLES BABILONIA Y MARGARITAS, COL. JARDINES DE CHAPULTEPEC, C.P. 22785, ENSENADA, BAJA CALIFORNIA	51200592	51201-0592	30201	513.850.0142.00.01	VASO CON TAPA DE UN LITRO.	2
84	BAJA CALIFORNIA	ENSENADA, BAJA CALIFORNIA	HOSPITAL GENERAL REGIONAL DE 216 CAMAS, ENSENADA, BAJA CALIFORNIA	AV. REFORMA S/N ENTRE LAS CALLES BABILONIA Y MARGARITAS, COL. JARDINES DE CHAPULTEPEC, C.P. 22785, ENSENADA, BAJA CALIFORNIA	51200041	51201-0041	30202	515.320.0288.00.01	BANDEJA DE ALTURA.	30
85	BAJA CALIFORNIA	ENSENADA, BAJA CALIFORNIA	HOSPITAL GENERAL REGIONAL DE 216 CAMAS, ENSENADA, BAJA CALIFORNIA	AV. REFORMA S/N ENTRE LAS CALLES BABILONIA Y MARGARITAS, COL. JARDINES DE CHAPULTEPEC, C.P. 22785, ENSENADA, BAJA CALIFORNIA	51200056	51201-0056	30203	516.219.0342.00.01	DIVAN (CHAISE LONGUE).	16
86	BAJA CALIFORNIA	ENSENADA, BAJA CALIFORNIA	HOSPITAL GENERAL REGIONAL DE 216 CAMAS, ENSENADA, BAJA CALIFORNIA	AV. REFORMA S/N ENTRE LAS CALLES BABILONIA Y MARGARITAS, COL. JARDINES DE CHAPULTEPEC, C.P. 22785, ENSENADA, BAJA CALIFORNIA	51200074	51201-0074	30204	515.360.0028.00.01	LITERAS METALICAS	34
87	BAJA CALIFORNIA	ENSENADA, BAJA CALIFORNIA	HOSPITAL GENERAL REGIONAL DE 216 CAMAS, ENSENADA, BAJA CALIFORNIA	AV. REFORMA S/N ENTRE LAS CALLES BABILONIA Y MARGARITAS, COL. JARDINES DE CHAPULTEPEC, C.P. 22785, ENSENADA, BAJA CALIFORNIA	51200858	51201-0858	30205	515.635.0156.00.01	ORINAL PARA VARONES.	156
88	BAJA CALIFORNIA	ENSENADA, BAJA CALIFORNIA	HOSPITAL GENERAL REGIONAL DE 216 CAMAS, ENSENADA, BAJA CALIFORNIA	AV. REFORMA S/N ENTRE LAS CALLES BABILONIA Y MARGARITAS, COL. JARDINES DE CHAPULTEPEC, C.P. 22785, ENSENADA, BAJA CALIFORNIA	51200053	51201-0153	30206	513.635.0173.00.01	PORTAVENCEDOR MOVIBLE	117
89	BAJA CALIFORNIA	ENSENADA, BAJA CALIFORNIA	HOSPITAL GENERAL REGIONAL DE 216 CAMAS, ENSENADA, BAJA CALIFORNIA	AV. REFORMA S/N ENTRE LAS CALLES BABILONIA Y MARGARITAS, COL. JARDINES DE CHAPULTEPEC, C.P. 22785, ENSENADA, BAJA CALIFORNIA	51100570	51101-0570	30212	515.200.0366.00.01	CARRO CUNA CON BARRET DE ACRILICO.	37
90	BAJA CALIFORNIA	ENSENADA, BAJA CALIFORNIA	HOSPITAL GENERAL REGIONAL DE 216 CAMAS, ENSENADA, BAJA CALIFORNIA	AV. REFORMA S/N ENTRE LAS CALLES BABILONIA Y MARGARITAS, COL. JARDINES DE CHAPULTEPEC, C.P. 22785, ENSENADA, BAJA CALIFORNIA	51200719	51201-0119	30302	513.501.0074.00.01	MESA DE 180 CM PARA ATENCION AL RECIEN NACIDO	2
91	BAJA CALIFORNIA	ENSENADA, BAJA CALIFORNIA	HOSPITAL GENERAL REGIONAL DE 216 CAMAS, ENSENADA, BAJA CALIFORNIA	AV. REFORMA S/N ENTRE LAS CALLES BABILONIA Y MARGARITAS, COL. JARDINES DE CHAPULTEPEC, C.P. 22785, ENSENADA, BAJA CALIFORNIA	53100588	53101-0588	30313	515.451.0297.00.01	GABINETE PARA TOMA DE MUESTRAS CON FREGADERO DERECHO	2
92	BAJA CALIFORNIA	ENSENADA, BAJA CALIFORNIA	HOSPITAL GENERAL REGIONAL DE 216 CAMAS, ENSENADA, BAJA CALIFORNIA	AV. REFORMA S/N ENTRE LAS CALLES BABILONIA Y MARGARITAS, COL. JARDINES DE CHAPULTEPEC, C.P. 22785, ENSENADA, BAJA CALIFORNIA	53100589	53101-0589	30314	515.451.0301.00.01	GABINETE PARA TOMA DE MUESTRAS CON FREGADERO IZQUIERDO	2
93	BAJA CALIFORNIA	ENSENADA, BAJA CALIFORNIA	HOSPITAL GENERAL REGIONAL DE 216 CAMAS, ENSENADA, BAJA CALIFORNIA	AV. REFORMA S/N ENTRE LAS CALLES BABILONIA Y MARGARITAS, COL. JARDINES DE CHAPULTEPEC, C.P. 22785, ENSENADA, BAJA CALIFORNIA	51200214	51201-0214	30321	516.619.3417.00.01	MESA BAJA DE 90 CM CON CUBIERTA DE ACERO INOXIDABLE.	2
94	BAJA CALIFORNIA	ENSENADA, BAJA CALIFORNIA	HOSPITAL GENERAL REGIONAL DE 216 CAMAS, ENSENADA, BAJA CALIFORNIA	AV. REFORMA S/N ENTRE LAS CALLES BABILONIA Y MARGARITAS, COL. JARDINES DE CHAPULTEPEC, C.P. 22785, ENSENADA, BAJA CALIFORNIA	51200197	51201-0197	30322	516.619.1928.00.01	MESA ALTA DE 120 CM CON RESPALDO	3
95	BAJA CALIFORNIA	ENSENADA, BAJA CALIFORNIA	HOSPITAL GENERAL REGIONAL DE 216 CAMAS, ENSENADA, BAJA CALIFORNIA	AV. REFORMA S/N ENTRE LAS CALLES BABILONIA Y MARGARITAS, COL. JARDINES DE CHAPULTEPEC, C.P. 22785, ENSENADA, BAJA CALIFORNIA	53100572	53101-0572	30647	513.561.0004.00.01	CARRO PARA CURACIONES EN AMB	362
96	BAJA CALIFORNIA	ENSENADA, BAJA CALIFORNIA	HOSPITAL GENERAL REGIONAL DE 216 CAMAS, ENSENADA, BAJA CALIFORNIA	AV. REFORMA S/N ENTRE LAS CALLES BABILONIA Y MARGARITAS, COL. JARDINES DE CHAPULTEPEC, C.P. 22785, ENSENADA, BAJA CALIFORNIA	51200084	51201-0084	30648	513.761.4046.00.01	CARRO PARA ROPA SUCIA CON TAPA Y APERTURA DE PEDAL	80
97	BAJA CALIFORNIA	ENSENADA, BAJA CALIFORNIA	HOSPITAL GENERAL REGIONAL DE 216 CAMAS, ENSENADA, BAJA CALIFORNIA	AV. REFORMA S/N ENTRE LAS CALLES BABILONIA Y MARGARITAS, COL. JARDINES DE CHAPULTEPEC, C.P. 22785, ENSENADA, BAJA CALIFORNIA	51200138	51201-0138	30673	515.601.3001.00.01	MESA INTEGRAL PARTEUR	1
98	BAJA CALIFORNIA	ENSENADA, BAJA CALIFORNIA	HOSPITAL GENERAL REGIONAL DE 216 CAMAS, ENSENADA, BAJA CALIFORNIA	AV. REFORMA S/N ENTRE LAS CALLES BABILONIA Y MARGARITAS, COL. JARDINES DE CHAPULTEPEC, C.P. 22785, ENSENADA, BAJA CALIFORNIA	51000148	51201-0148	30677	515.602.0014.00.01	MODULO INTEGRAL ALTO DE 180 CM CON RESPALDO Y FREGADERO CENTRAL	4
99	BAJA CALIFORNIA	ENSENADA, BAJA CALIFORNIA	HOSPITAL GENERAL REGIONAL DE 216 CAMAS, ENSENADA, BAJA CALIFORNIA	AV. REFORMA S/N ENTRE LAS CALLES BABILONIA Y MARGARITAS, COL. JARDINES DE CHAPULTEPEC, C.P. 22785, ENSENADA, BAJA CALIFORNIA	51000149	51201-0149	30678	513.602.0015.00.01	MODULO INTEGRAL ALTO DE 180 CM CON DOBLE FREGADERO CENTRAL	2
100	BAJA CALIFORNIA	ENSENADA, BAJA CALIFORNIA	HOSPITAL GENERAL REGIONAL DE 216 CAMAS, ENSENADA, BAJA CALIFORNIA	AV. REFORMA S/N ENTRE LAS CALLES BABILONIA Y MARGARITAS, COL. JARDINES DE CHAPULTEPEC, C.P. 22785, ENSENADA, BAJA CALIFORNIA	51200219	51201-0219	30686	515.836.0007.00.01	BILLON DE EXTRACCIONES	7

Anexo No. 3.4 Guía de Distribución

PARTIDA	DESTINO	ODAD	UNIDAD MEDICA	DIRECCION	CUCOP	CUCOP 4	PREI	EAI	DESCRIPCION	CANTIDAD
101	BAJA CALIFORNIA	ENSENADA, BAJA CALIFORNIA	HOSPITAL GENERAL REGIONAL DE 216 CAMAS, ENSENADA, BAJA CALIFORNIA	AV. REFORMA S/N ENTRE LAS CALLES BABILONIA Y MARGARITAS, COL. JARDINES DE CHAPULTEPEC, C.P. 22795, ENSENADA, BAJA CALIFORNIA	51200197	51201-0157	20597	513.901.0017.00.01	VESTIDOR CON ARMARIO PARA CONSULTORIO	2
102	BAJA CALIFORNIA	ENSENADA, BAJA CALIFORNIA	HOSPITAL GENERAL REGIONAL DE 216 CAMAS, ENSENADA, BAJA CALIFORNIA	AV. REFORMA S/N ENTRE LAS CALLES BABILONIA Y MARGARITAS, COL. JARDINES DE CHAPULTEPEC, C.P. 22795, ENSENADA, BAJA CALIFORNIA	51200235	51201-0235	20602	515.619.1807.00.01	MESA ALTA DE 90 CM CON RESPALDO, CAJON Y PUERTAS ABATIBLES.	41
103	BAJA CALIFORNIA	ENSENADA, BAJA CALIFORNIA	HOSPITAL GENERAL REGIONAL DE 216 CAMAS, ENSENADA, BAJA CALIFORNIA	AV. REFORMA S/N ENTRE LAS CALLES BABILONIA Y MARGARITAS, COL. JARDINES DE CHAPULTEPEC, C.P. 22795, ENSENADA, BAJA CALIFORNIA	51200240	51201-0240	20615	515.619.1813.00.01	MESA ALTA DE 180 CM DE TRABAJO PARA 2 USUARIOS CON RESPALDO.	5
104	BAJA CALIFORNIA	ENSENADA, BAJA CALIFORNIA	HOSPITAL GENERAL REGIONAL DE 216 CAMAS, ENSENADA, BAJA CALIFORNIA	AV. REFORMA S/N ENTRE LAS CALLES BABILONIA Y MARGARITAS, COL. JARDINES DE CHAPULTEPEC, C.P. 22795, ENSENADA, BAJA CALIFORNIA	51200159	51201-0159	20620	515.619.1965.00.01	MESA ALTA DE 120 CM SIN RESPALDO Y 3 CAJONES	13
105	BAJA CALIFORNIA	ENSENADA, BAJA CALIFORNIA	HOSPITAL GENERAL REGIONAL DE 216 CAMAS, ENSENADA, BAJA CALIFORNIA	AV. REFORMA S/N ENTRE LAS CALLES BABILONIA Y MARGARITAS, COL. JARDINES DE CHAPULTEPEC, C.P. 22795, ENSENADA, BAJA CALIFORNIA	51200160	51201-0160	20621	515.619.1826.00.01	MESA ALTA DE 120 CM SIN RESPALDO Y PUERTAS ABATIBLES.	4
106	BAJA CALIFORNIA	ENSENADA, BAJA CALIFORNIA	HOSPITAL GENERAL REGIONAL DE 216 CAMAS, ENSENADA, BAJA CALIFORNIA	AV. REFORMA S/N ENTRE LAS CALLES BABILONIA Y MARGARITAS, COL. JARDINES DE CHAPULTEPEC, C.P. 22795, ENSENADA, BAJA CALIFORNIA	51200170	51201-0170	20622	515.619.1883.00.01	MESA ALTA DE 120 CM SIN RESPALDO, 2 CAJONES SUPERIORES Y PUERTAS ABATIBLES.	5
107	BAJA CALIFORNIA	ENSENADA, BAJA CALIFORNIA	HOSPITAL GENERAL REGIONAL DE 216 CAMAS, ENSENADA, BAJA CALIFORNIA	AV. REFORMA S/N ENTRE LAS CALLES BABILONIA Y MARGARITAS, COL. JARDINES DE CHAPULTEPEC, C.P. 22795, ENSENADA, BAJA CALIFORNIA	51200244	51201-0244	20627	515.619.1837.00.01	MESA ALTA DE 180 CM SIN RESPALDO, CAJONES CENTRALES Y PUERTAS ABATIBLES LATERALES.	1
108	BAJA CALIFORNIA	ENSENADA, BAJA CALIFORNIA	HOSPITAL GENERAL REGIONAL DE 216 CAMAS, ENSENADA, BAJA CALIFORNIA	AV. REFORMA S/N ENTRE LAS CALLES BABILONIA Y MARGARITAS, COL. JARDINES DE CHAPULTEPEC, C.P. 22795, ENSENADA, BAJA CALIFORNIA	51200097	51201-0097	20647	513.823.3128.00.01	MESA ALTA DE 150 CM CON RESPALDO Y FREGADERO DERECHO.	6
109	CHIAPAS	TUXTLA GUTIERREZ, CHIAPAS	HOSPITAL GENERAL DE ZONA DE 144 CAMAS, TUXTLA GUTIERREZ, CHIAPAS	CARRETERA JUAN CRISPIN CHICOASEN, Km 2.50, TUXTLA GUTIERREZ, CHIAPAS, C.P. 29020	51200589	51201-0589	16662	513.191.0809.01.01	CARRO CAMILLA TIPO TRANSFER (LATERAL)	3
110	CHIAPAS	TUXTLA GUTIERREZ, CHIAPAS	HOSPITAL GENERAL DE ZONA DE 144 CAMAS, TUXTLA GUTIERREZ, CHIAPAS	CARRETERA JUAN CRISPIN CHICOASEN, Km 2.50, TUXTLA GUTIERREZ, CHIAPAS, C.P. 29020	51200069	51201-0069	16696	513.646.0029.01.01	JARONERA ELECTRICA	1
111	CHIAPAS	TUXTLA GUTIERREZ, CHIAPAS	HOSPITAL GENERAL DE ZONA DE 144 CAMAS, TUXTLA GUTIERREZ, CHIAPAS	CARRETERA JUAN CRISPIN CHICOASEN, Km 2.50, TUXTLA GUTIERREZ, CHIAPAS, C.P. 29020	51200144	51201-0144	16773	513.826.0267.01.01	MODULO PARA CONSULTORIO MEDICO DERECHO	20
112	CHIAPAS	TUXTLA GUTIERREZ, CHIAPAS	HOSPITAL GENERAL DE ZONA DE 144 CAMAS, TUXTLA GUTIERREZ, CHIAPAS	CARRETERA JUAN CRISPIN CHICOASEN, Km 2.50, TUXTLA GUTIERREZ, CHIAPAS, C.P. 29020	51200145	51201-0145	16772	513.826.0253.01.01	MODULO PARA CONSULTORIO MEDICO IZQUIERDO	19
113	CHIAPAS	TUXTLA GUTIERREZ, CHIAPAS	HOSPITAL GENERAL DE ZONA DE 144 CAMAS, TUXTLA GUTIERREZ, CHIAPAS	CARRETERA JUAN CRISPIN CHICOASEN, Km 2.50, TUXTLA GUTIERREZ, CHIAPAS, C.P. 29020	51200175	51201-0175	16662	513.819.0909.01.01	MESA ALTA DE 180 CM CON CAJONERA CENTRAL	1
114	CHIAPAS	TUXTLA GUTIERREZ, CHIAPAS	HOSPITAL GENERAL DE ZONA DE 144 CAMAS, TUXTLA GUTIERREZ, CHIAPAS	CARRETERA JUAN CRISPIN CHICOASEN, Km 2.50, TUXTLA GUTIERREZ, CHIAPAS, C.P. 29020	51200196	51201-0196	16816	515.619.0737.01.01	MESA ALTA DE 180 CM CON CAJONERA CENTRAL	12
115	CHIAPAS	TUXTLA GUTIERREZ, CHIAPAS	HOSPITAL GENERAL DE ZONA DE 144 CAMAS, TUXTLA GUTIERREZ, CHIAPAS	CARRETERA JUAN CRISPIN CHICOASEN, Km 2.50, TUXTLA GUTIERREZ, CHIAPAS, C.P. 29020	51200158	51201-0158	18440	516.169.0014.00.01	CARRO PARA SUPERMERCADO	3
116	CHIAPAS	TUXTLA GUTIERREZ, CHIAPAS	HOSPITAL GENERAL DE ZONA DE 144 CAMAS, TUXTLA GUTIERREZ, CHIAPAS	CARRETERA JUAN CRISPIN CHICOASEN, Km 2.50, TUXTLA GUTIERREZ, CHIAPAS, C.P. 29020	51100266	51101-0266	18447	515.451.0200.00.01	GABINETE BASE PARA CAMPANA DE EXTRACCION	1
117	CHIAPAS	TUXTLA GUTIERREZ, CHIAPAS	HOSPITAL GENERAL DE ZONA DE 144 CAMAS, TUXTLA GUTIERREZ, CHIAPAS	CARRETERA JUAN CRISPIN CHICOASEN, Km 2.50, TUXTLA GUTIERREZ, CHIAPAS, C.P. 29020	51200064	51201-0064	19724	513.021.0753.01.01	MESA ALTA DE 150 CM CON FREGADERO DERECHO	5
118	CHIAPAS	TUXTLA GUTIERREZ, CHIAPAS	HOSPITAL GENERAL DE ZONA DE 144 CAMAS, TUXTLA GUTIERREZ, CHIAPAS	CARRETERA JUAN CRISPIN CHICOASEN, Km 2.50, TUXTLA GUTIERREZ, CHIAPAS, C.P. 29020	51200096	51201-0096	19725	513.621.0761.01.01	MESA ALTA DE 150 CM CON FREGADERO IZQUIERDO	1
119	CHIAPAS	TUXTLA GUTIERREZ, CHIAPAS	HOSPITAL GENERAL DE ZONA DE 144 CAMAS, TUXTLA GUTIERREZ, CHIAPAS	CARRETERA JUAN CRISPIN CHICOASEN, Km 2.50, TUXTLA GUTIERREZ, CHIAPAS, C.P. 29020	51200079	51201-0079	19727	513.621.0803.01.01	MESA ALTA DE 150 CM CON RESPALDO Y FREGADERO DERECHO	4
120	CHIAPAS	TUXTLA GUTIERREZ, CHIAPAS	HOSPITAL GENERAL DE ZONA DE 144 CAMAS, TUXTLA GUTIERREZ, CHIAPAS	CARRETERA JUAN CRISPIN CHICOASEN, Km 2.50, TUXTLA GUTIERREZ, CHIAPAS, C.P. 29020	51200092	51201-0092	19925	513.621.2499.00.01	MESA ALTA DE 180 CM CON FREGADERO CENTRAL Y CAJONES.	7
121	CHIAPAS	TUXTLA GUTIERREZ, CHIAPAS	HOSPITAL GENERAL DE ZONA DE 144 CAMAS, TUXTLA GUTIERREZ, CHIAPAS	CARRETERA JUAN CRISPIN CHICOASEN, Km 2.50, TUXTLA GUTIERREZ, CHIAPAS, C.P. 29020	51200091	51201-0091	19934	513.621.2998.00.01	MESA ALTA DE 180 CM CON FREGADERO CENTRAL Y TRAMPA PARA YESO INTEGRADA	1
122	CHIAPAS	TUXTLA GUTIERREZ, CHIAPAS	HOSPITAL GENERAL DE ZONA DE 144 CAMAS, TUXTLA GUTIERREZ, CHIAPAS	CARRETERA JUAN CRISPIN CHICOASEN, Km 2.50, TUXTLA GUTIERREZ, CHIAPAS, C.P. 29020	51200159	51201-0159	20623	515.247.0148.00.01	CARRO CAJONERA	11
123	CHIAPAS	TUXTLA GUTIERREZ, CHIAPAS	HOSPITAL GENERAL DE ZONA DE 144 CAMAS, TUXTLA GUTIERREZ, CHIAPAS	CARRETERA JUAN CRISPIN CHICOASEN, Km 2.50, TUXTLA GUTIERREZ, CHIAPAS, C.P. 29020	51100267	51101-0267	20624	515.247.0125.00.01	CARRO DISTRIBUIDOR DE MUESTRAS	2
124	CHIAPAS	TUXTLA GUTIERREZ, CHIAPAS	HOSPITAL GENERAL DE ZONA DE 144 CAMAS, TUXTLA GUTIERREZ, CHIAPAS	CARRETERA JUAN CRISPIN CHICOASEN, Km 2.50, TUXTLA GUTIERREZ, CHIAPAS, C.P. 29020	51100300	51101-0300	20625	515.451.0256.00.01	GABINETE PARA TOMA DE MUESTRAS	1
125	CHIAPAS	TUXTLA GUTIERREZ, CHIAPAS	HOSPITAL GENERAL DE ZONA DE 144 CAMAS, TUXTLA GUTIERREZ, CHIAPAS	CARRETERA JUAN CRISPIN CHICOASEN, Km 2.50, TUXTLA GUTIERREZ, CHIAPAS, C.P. 29020	51200164	51201-0164	20626	513.819.1198.00.01	MESA ALTA DE 150 CM CON CAJONERA LATERAL	4

ANEXOS
DIVISIÓN DE CONTRATOS

GOBIERNO DE MÉXICO | IMSS

DIRECCIÓN DE ADMINISTRACIÓN

Anexo No. 3.4 Guía de Distribución

PARTIDA	DESTINO	LOCAL	UNIDAD MÉDICA	DIRECCIÓN	CUCOP	CUCOP 2	CNE	SAP	DESCRIPCIÓN	CANTIDAD
126	CHIAPAS	TUXTLA GUTIÉRREZ, CHIAPAS	HOSPITAL GENERAL DE ZONA DE 144 CAMAS, TUXTLA GUTIÉRREZ, CHIAPAS	CARRETERA JUAN CRISPÍN CHICOASÉN Km 2.50, TUXTLA GUTIÉRREZ, CHIAPAS, C.P. 29020	51200199	51201-0199	20029	515.619.1557.00.01	MESA ALTA DE 90 CM CON CUBIERTA DE ACERO INOXIDABLE	4
127	CHIAPAS	TUXTLA GUTIÉRREZ, CHIAPAS	HOSPITAL GENERAL DE ZONA DE 144 CAMAS, TUXTLA GUTIÉRREZ, CHIAPAS	CARRETERA JUAN CRISPÍN CHICOASÉN, Km 2.50, TUXTLA GUTIÉRREZ, CHIAPAS, C.P. 29020	51200161	51201-0161	20030	515.619.1552.00.01	MESA ALTA DE 110 CM CON CUBIERTA DE ACERO INOXIDABLE	1
128	CHIAPAS	TUXTLA GUTIÉRREZ, CHIAPAS	HOSPITAL GENERAL DE ZONA DE 144 CAMAS, TUXTLA GUTIÉRREZ, CHIAPAS	CARRETERA JUAN CRISPÍN CHICOASÉN, Km 2.50, TUXTLA GUTIÉRREZ, CHIAPAS, C.P. 29020	51200176	51201-0176	20031	515.619.1344.00.01	MESA ALTA DE 150 CM CON CUBIERTA DE ACERO INOXIDABLE	1
129	CHIAPAS	TUXTLA GUTIÉRREZ, CHIAPAS	HOSPITAL GENERAL DE ZONA DE 144 CAMAS, TUXTLA GUTIÉRREZ, CHIAPAS	CARRETERA JUAN CRISPÍN CHICOASÉN, Km 2.50, TUXTLA GUTIÉRREZ, CHIAPAS, C.P. 29020	51200201	51201-0201	20035	515.619.1295.00.01	MESA ALTA DE 90 CM CON VERTEDERO	4
130	CHIAPAS	TUXTLA GUTIÉRREZ, CHIAPAS	HOSPITAL GENERAL DE ZONA DE 144 CAMAS, TUXTLA GUTIÉRREZ, CHIAPAS	CARRETERA JUAN CRISPÍN CHICOASÉN, Km 2.50, TUXTLA GUTIÉRREZ, CHIAPAS, C.P. 29020	51200202	51201-0202	20036	515.619.1292.00.01	MESA BAJA DE 180 CM CON CUBIERTA DE MADERA	2
131	CHIAPAS	TUXTLA GUTIÉRREZ, CHIAPAS	HOSPITAL GENERAL DE ZONA DE 144 CAMAS, TUXTLA GUTIÉRREZ, CHIAPAS	CARRETERA JUAN CRISPÍN CHICOASÉN, Km 2.50, TUXTLA GUTIÉRREZ, CHIAPAS, C.P. 29020	51200203	51201-0203	20037	515.619.1293.00.01	MESA BAJA DE 90 CM CON VERTEDERO	1
132	CHIAPAS	TUXTLA GUTIÉRREZ, CHIAPAS	HOSPITAL GENERAL DE ZONA DE 144 CAMAS, TUXTLA GUTIÉRREZ, CHIAPAS	CARRETERA JUAN CRISPÍN CHICOASÉN, Km 2.50, TUXTLA GUTIÉRREZ, CHIAPAS, C.P. 29020	51200208	51201-0208	20040	515.619.1337.00.01	MESA BAJA DE 150 CM CON CUBIERTA DE ACERO INOXIDABLE	1
133	CHIAPAS	TUXTLA GUTIÉRREZ, CHIAPAS	HOSPITAL GENERAL DE ZONA DE 144 CAMAS, TUXTLA GUTIÉRREZ, CHIAPAS	CARRETERA JUAN CRISPÍN CHICOASÉN, Km 2.50, TUXTLA GUTIÉRREZ, CHIAPAS, C.P. 29020	51200207	51201-0207	20041	515.619.1348.00.01	MESA PARA BANCO DE SANGRE CON FREGADERO CENTRAL	1
134	CHIAPAS	TUXTLA GUTIÉRREZ, CHIAPAS	HOSPITAL GENERAL DE ZONA DE 144 CAMAS, TUXTLA GUTIÉRREZ, CHIAPAS	CARRETERA JUAN CRISPÍN CHICOASÉN, Km 2.50, TUXTLA GUTIÉRREZ, CHIAPAS, C.P. 29020	51200272	51201-0272	20042	515.754.0111.00.01	REPISA ABATIBLE PARA TOMA DE MUESTRAS	3
135	CHIAPAS	TUXTLA GUTIÉRREZ, CHIAPAS	HOSPITAL GENERAL DE ZONA DE 144 CAMAS, TUXTLA GUTIÉRREZ, CHIAPAS	CARRETERA JUAN CRISPÍN CHICOASÉN, Km 2.50, TUXTLA GUTIÉRREZ, CHIAPAS, C.P. 29020	51200274	51201-0274	20044	515.625.0126.00.01	SILLA CAMA PARA DONADORES	4
136	CHIAPAS	TUXTLA GUTIÉRREZ, CHIAPAS	HOSPITAL GENERAL DE ZONA DE 144 CAMAS, TUXTLA GUTIÉRREZ, CHIAPAS	CARRETERA JUAN CRISPÍN CHICOASÉN, Km 2.50, TUXTLA GUTIÉRREZ, CHIAPAS, C.P. 29020	51100273	51101-0273	20045	515.957.0522.00.01	VITRINA DE 78 CM CONTRA MURO	1
137	CHIAPAS	TUXTLA GUTIÉRREZ, CHIAPAS	HOSPITAL GENERAL DE ZONA DE 144 CAMAS, TUXTLA GUTIÉRREZ, CHIAPAS	CARRETERA JUAN CRISPÍN CHICOASÉN, Km 2.50, TUXTLA GUTIÉRREZ, CHIAPAS, C.P. 29020	51100274	51101-0274	20046	515.957.0557.00.01	VITRINA DE 90 CM CONTRA MURO CON LLAVES	70
138	CHIAPAS	TUXTLA GUTIÉRREZ, CHIAPAS	HOSPITAL GENERAL DE ZONA DE 144 CAMAS, TUXTLA GUTIÉRREZ, CHIAPAS	CARRETERA JUAN CRISPÍN CHICOASÉN, Km 2.50, TUXTLA GUTIÉRREZ, CHIAPAS, C.P. 29020	51100257	51101-0257	20130	515.000.0000.00.01	ANAQUEL GUARDA CHAROLAS	16
139	CHIAPAS	TUXTLA GUTIÉRREZ, CHIAPAS	HOSPITAL GENERAL DE ZONA DE 144 CAMAS, TUXTLA GUTIÉRREZ, CHIAPAS	CARRETERA JUAN CRISPÍN CHICOASÉN, Km 2.50, TUXTLA GUTIÉRREZ, CHIAPAS, C.P. 29020	51200038	51201-0038	20134	515.000.0000.00.01	BANCO GIRATORIO CON RESPALDO DE ACERO INOXIDABLE	1
140	CHIAPAS	TUXTLA GUTIÉRREZ, CHIAPAS	HOSPITAL GENERAL DE ZONA DE 144 CAMAS, TUXTLA GUTIÉRREZ, CHIAPAS	CARRETERA JUAN CRISPÍN CHICOASÉN, Km 2.50, TUXTLA GUTIÉRREZ, CHIAPAS, C.P. 29020	51200039	51201-0039	20135	515.108.0318.00.01	BANCO GIRATORIO DE ACERO INOXIDABLE	100
141	CHIAPAS	TUXTLA GUTIÉRREZ, CHIAPAS	HOSPITAL GENERAL DE ZONA DE 144 CAMAS, TUXTLA GUTIÉRREZ, CHIAPAS	CARRETERA JUAN CRISPÍN CHICOASÉN, Km 2.50, TUXTLA GUTIÉRREZ, CHIAPAS, C.P. 29020	51200451	51201-0451	20136	515.113.0208.00.01	BARRILES	1
142	CHIAPAS	TUXTLA GUTIÉRREZ, CHIAPAS	HOSPITAL GENERAL DE ZONA DE 144 CAMAS, TUXTLA GUTIÉRREZ, CHIAPAS	CARRETERA JUAN CRISPÍN CHICOASÉN, Km 2.50, TUXTLA GUTIÉRREZ, CHIAPAS, C.P. 29020	51200043	51201-0043	20137	515.116.0078.00.01	CAMA DE ARTESA	5
143	CHIAPAS	TUXTLA GUTIÉRREZ, CHIAPAS	HOSPITAL GENERAL DE ZONA DE 144 CAMAS, TUXTLA GUTIÉRREZ, CHIAPAS	CARRETERA JUAN CRISPÍN CHICOASÉN, Km 2.50, TUXTLA GUTIÉRREZ, CHIAPAS, C.P. 29020	51200068	51201-0068	20138	515.130.0402.00.01	BASCULA CON ESTADIMETRO	94
144	CHIAPAS	TUXTLA GUTIÉRREZ, CHIAPAS	HOSPITAL GENERAL DE ZONA DE 144 CAMAS, TUXTLA GUTIÉRREZ, CHIAPAS	CARRETERA JUAN CRISPÍN CHICOASÉN, Km 2.50, TUXTLA GUTIÉRREZ, CHIAPAS, C.P. 29020	51200069	51201-0069	20139	515.130.0406.00.01	BASCULA PARA BEBE	2
145	CHIAPAS	TUXTLA GUTIÉRREZ, CHIAPAS	HOSPITAL GENERAL DE ZONA DE 144 CAMAS, TUXTLA GUTIÉRREZ, CHIAPAS	CARRETERA JUAN CRISPÍN CHICOASÉN, Km 2.50, TUXTLA GUTIÉRREZ, CHIAPAS, C.P. 29020	51200047	51201-0047	20133	513.147.0146.00.01	RURO	192
146	CHIAPAS	TUXTLA GUTIÉRREZ, CHIAPAS	HOSPITAL GENERAL DE ZONA DE 144 CAMAS, TUXTLA GUTIÉRREZ, CHIAPAS	CARRETERA JUAN CRISPÍN CHICOASÉN, Km 2.50, TUXTLA GUTIÉRREZ, CHIAPAS, C.P. 29020	51200049	51201-0049	20134	515.164.0374.00.01	CAMA HOSPITALAR METÁLICA	2
147	CHIAPAS	TUXTLA GUTIÉRREZ, CHIAPAS	HOSPITAL GENERAL DE ZONA DE 144 CAMAS, TUXTLA GUTIÉRREZ, CHIAPAS	CARRETERA JUAN CRISPÍN CHICOASÉN, Km 2.50, TUXTLA GUTIÉRREZ, CHIAPAS, C.P. 29020	53100573	53101-0573	20135	515.191.0062.00.01	CARRO PARA CURACIONES	5
148	CHIAPAS	TUXTLA GUTIÉRREZ, CHIAPAS	HOSPITAL GENERAL DE ZONA DE 144 CAMAS, TUXTLA GUTIÉRREZ, CHIAPAS	CARRETERA JUAN CRISPÍN CHICOASÉN, Km 2.50, TUXTLA GUTIÉRREZ, CHIAPAS, C.P. 29020	53100575	53101-0575	20137	515.191.0077.00.01	CARRO PARA MEDICAMENTOS	18
149	CHIAPAS	TUXTLA GUTIÉRREZ, CHIAPAS	HOSPITAL GENERAL DE ZONA DE 144 CAMAS, TUXTLA GUTIÉRREZ, CHIAPAS	CARRETERA JUAN CRISPÍN CHICOASÉN, Km 2.50, TUXTLA GUTIÉRREZ, CHIAPAS, C.P. 29020	53100576	53101-0576	20138	515.191.0067.00.01	CARRO PARA ROPA LIMPIA	2
150	CHIAPAS	TUXTLA GUTIÉRREZ, CHIAPAS	HOSPITAL GENERAL DE ZONA DE 144 CAMAS, TUXTLA GUTIÉRREZ, CHIAPAS	CARRETERA JUAN CRISPÍN CHICOASÉN, Km 2.50, TUXTLA GUTIÉRREZ, CHIAPAS, C.P. 29020	53100577	53101-0577	20140	515.191.0061.00.01	CARRO PORTAEXPEDIENTES	5

Anexo No. 3.4 Guía de Distribución

PARTIDA	DESTINO	CIUDAD	UNIDAD MÉDICA	DIRECCIÓN	CUCOP	CUCOP 2	PREI	SAI	DESCRIPCIÓN	CANTIDAD
151	CHIAPAS	TUXTLA GUTIERREZ, CHIAPAS	HOSPITAL GENERAL DE ZONA DE 144 CAMAS, TUXTLA GUTIERREZ, CHIAPAS	CARRETERA JUAN CRISPÍN CHICOASÉN, Km 2.50, TUXTLA GUTIERREZ, CHIAPAS, C.P. 29020	51100578	51101-0578	20149	513.200.0360.00.01	CEPILLERA PARA USO QUIRÚRGICO	74
152	CHIAPAS	TUXTLA GUTIERREZ, CHIAPAS	HOSPITAL GENERAL DE ZONA DE 144 CAMAS, TUXTLA GUTIERREZ, CHIAPAS	CARRETERA JUAN CRISPÍN CHICOASÉN, Km 2.50, TUXTLA GUTIERREZ, CHIAPAS, C.P. 29020	51200453	51201-0453	20149	513.227.0178.00.01	CHAROLA CON TAPA PARA INSTRUMENTAL	1
153	CHIAPAS	TUXTLA GUTIERREZ, CHIAPAS	HOSPITAL GENERAL DE ZONA DE 144 CAMAS, TUXTLA GUTIERREZ, CHIAPAS	CARRETERA JUAN CRISPÍN CHICOASÉN, Km 2.50, TUXTLA GUTIERREZ, CHIAPAS, C.P. 29020	51200458	51201-0458	20135	513.245.0113.00.01	CONDÓN PARA ADULTOS	284
154	CHIAPAS	TUXTLA GUTIERREZ, CHIAPAS	HOSPITAL GENERAL DE ZONA DE 144 CAMAS, TUXTLA GUTIERREZ, CHIAPAS	CARRETERA JUAN CRISPÍN CHICOASÉN, Km 2.50, TUXTLA GUTIERREZ, CHIAPAS, C.P. 29020	51200457	51201-0457	20146	513.245.6129.00.01	CONDÓN PARA MENORES	69
155	CHIAPAS	TUXTLA GUTIERREZ, CHIAPAS	HOSPITAL GENERAL DE ZONA DE 144 CAMAS, TUXTLA GUTIERREZ, CHIAPAS	CARRETERA JUAN CRISPÍN CHICOASÉN, Km 2.50, TUXTLA GUTIERREZ, CHIAPAS, C.P. 29020	51200092	51201-0092	20147	513.284.6113.00.01	CUBETA DE ACERO INOXIDABLE CON PORTA MUBETA RODABLE	337
156	CHIAPAS	TUXTLA GUTIERREZ, CHIAPAS	HOSPITAL GENERAL DE ZONA DE 144 CAMAS, TUXTLA GUTIERREZ, CHIAPAS	CARRETERA JUAN CRISPÍN CHICOASÉN, Km 2.50, TUXTLA GUTIERREZ, CHIAPAS, C.P. 29020	51200080	51201-0080	20149	513.352.0111.00.01	ESCALERILLA DE DOS PELDAÑOS	340
157	CHIAPAS	TUXTLA GUTIERREZ, CHIAPAS	HOSPITAL GENERAL DE ZONA DE 144 CAMAS, TUXTLA GUTIERREZ, CHIAPAS	CARRETERA JUAN CRISPÍN CHICOASÉN, Km 2.50, TUXTLA GUTIERREZ, CHIAPAS, C.P. 29020	51100261	51101-0261	20149	513.360.0068.00.01	ESTANTE GUARDA ESTERIL DE 60 CM.	98
158	CHIAPAS	TUXTLA GUTIERREZ, CHIAPAS	HOSPITAL GENERAL DE ZONA DE 144 CAMAS, TUXTLA GUTIERREZ, CHIAPAS	CARRETERA JUAN CRISPÍN CHICOASÉN, Km 2.50, TUXTLA GUTIERREZ, CHIAPAS, C.P. 29020	51100260	51101-0260	20151	513.360.0072.00.01	ESTANTE GUARDA ESTERIL DE 120 CM.	16
159	CHIAPAS	TUXTLA GUTIERREZ, CHIAPAS	HOSPITAL GENERAL DE ZONA DE 144 CAMAS, TUXTLA GUTIERREZ, CHIAPAS	CARRETERA JUAN CRISPÍN CHICOASÉN, Km 2.50, TUXTLA GUTIERREZ, CHIAPAS, C.P. 29020	51200062	51201-0062	20153	513.548.0061.00.01	JABONERA DE PEDAL	25
160	CHIAPAS	TUXTLA GUTIERREZ, CHIAPAS	HOSPITAL GENERAL DE ZONA DE 144 CAMAS, TUXTLA GUTIERREZ, CHIAPAS	CARRETERA JUAN CRISPÍN CHICOASÉN, Km 2.50, TUXTLA GUTIERREZ, CHIAPAS, C.P. 29020	51200064	51201-0064	20154	513.567.0111.00.01	LAMPARA DE LUZ INTENSA	93
161	CHIAPAS	TUXTLA GUTIERREZ, CHIAPAS	HOSPITAL GENERAL DE ZONA DE 144 CAMAS, TUXTLA GUTIERREZ, CHIAPAS	CARRETERA JUAN CRISPÍN CHICOASÉN, Km 2.50, TUXTLA GUTIERREZ, CHIAPAS, C.P. 29020	51200065	51201-0065	20155	513.567.0128.00.01	LAMPARA DE PIE RODABLE	6
162	CHIAPAS	TUXTLA GUTIERREZ, CHIAPAS	HOSPITAL GENERAL DE ZONA DE 144 CAMAS, TUXTLA GUTIERREZ, CHIAPAS	CARRETERA JUAN CRISPÍN CHICOASÉN, Km 2.50, TUXTLA GUTIERREZ, CHIAPAS, C.P. 29020	51200066	51201-0066	20156	513.568.0049.00.01	LAVABO DE CIRUJANO DOBLE	35
163	CHIAPAS	TUXTLA GUTIERREZ, CHIAPAS	HOSPITAL GENERAL DE ZONA DE 144 CAMAS, TUXTLA GUTIERREZ, CHIAPAS	CARRETERA JUAN CRISPÍN CHICOASÉN, Km 2.50, TUXTLA GUTIERREZ, CHIAPAS, C.P. 29020	51200071	51201-0071	20158	513.568.0067.00.01	LAVABO PASTEUR DERECHO DE 60 CM.	51
164	CHIAPAS	TUXTLA GUTIERREZ, CHIAPAS	HOSPITAL GENERAL DE ZONA DE 144 CAMAS, TUXTLA GUTIERREZ, CHIAPAS	CARRETERA JUAN CRISPÍN CHICOASÉN, Km 2.50, TUXTLA GUTIERREZ, CHIAPAS, C.P. 29020	51200073	51201-0073	20158	513.568.0072.00.01	LAVABO PASTEUR IZQUIERDO DE 60 CM.	24
165	CHIAPAS	TUXTLA GUTIERREZ, CHIAPAS	HOSPITAL GENERAL DE ZONA DE 144 CAMAS, TUXTLA GUTIERREZ, CHIAPAS	CARRETERA JUAN CRISPÍN CHICOASÉN, Km 2.50, TUXTLA GUTIERREZ, CHIAPAS, C.P. 29020	51200133	51201-0133	20160	513.621.2591.00.01	MESA INTEGRAL ALTA DE 150 CM CON FREGADERO DERECHO.	10
166	CHIAPAS	TUXTLA GUTIERREZ, CHIAPAS	HOSPITAL GENERAL DE ZONA DE 144 CAMAS, TUXTLA GUTIERREZ, CHIAPAS	CARRETERA JUAN CRISPÍN CHICOASÉN, Km 2.50, TUXTLA GUTIERREZ, CHIAPAS, C.P. 29020	51200135	51201-0135	20160	513.621.2600.00.01	MESA INTEGRAL DE 120 CM CON RESPALDO Y FREGADERO DERECHO.	12
167	CHIAPAS	TUXTLA GUTIERREZ, CHIAPAS	HOSPITAL GENERAL DE ZONA DE 144 CAMAS, TUXTLA GUTIERREZ, CHIAPAS	CARRETERA JUAN CRISPÍN CHICOASÉN, Km 2.50, TUXTLA GUTIERREZ, CHIAPAS, C.P. 29020	51200109	51201-0109	20160	513.621.2591.00.01	MESA ALTA INTEGRAL DE 150 CM CON RESPALDO Y FREGADERO DERECHO.	12
168	CHIAPAS	TUXTLA GUTIERREZ, CHIAPAS	HOSPITAL GENERAL DE ZONA DE 144 CAMAS, TUXTLA GUTIERREZ, CHIAPAS	CARRETERA JUAN CRISPÍN CHICOASÉN, Km 2.50, TUXTLA GUTIERREZ, CHIAPAS, C.P. 29020	51200358	51201-0358	20160	513.621.2643.00.01	MESA ALTA DE 150 CM CON RESPALDO Y FREGADERO IZQUIERDO.	2
169	CHIAPAS	TUXTLA GUTIERREZ, CHIAPAS	HOSPITAL GENERAL DE ZONA DE 144 CAMAS, TUXTLA GUTIERREZ, CHIAPAS	CARRETERA JUAN CRISPÍN CHICOASÉN, Km 2.50, TUXTLA GUTIERREZ, CHIAPAS, C.P. 29020	51200134	51201-0134	20174	513.621.2602.00.01	MESA INTEGRAL ALTA DE 180 CM CON DOBLE FREGADERO CENTRAL.	22
170	CHIAPAS	TUXTLA GUTIERREZ, CHIAPAS	HOSPITAL GENERAL DE ZONA DE 144 CAMAS, TUXTLA GUTIERREZ, CHIAPAS	CARRETERA JUAN CRISPÍN CHICOASÉN, Km 2.50, TUXTLA GUTIERREZ, CHIAPAS, C.P. 29020	51200118	51201-0118	20179	513.601.2732.00.01	MESA CARRO ANESTESIOLOGICO DE 70 CM	9
171	CHIAPAS	TUXTLA GUTIERREZ, CHIAPAS	HOSPITAL GENERAL DE ZONA DE 144 CAMAS, TUXTLA GUTIERREZ, CHIAPAS	CARRETERA JUAN CRISPÍN CHICOASÉN, Km 2.50, TUXTLA GUTIERREZ, CHIAPAS, C.P. 29020	51200114	51201-0114	20179	513.621.2744.00.01	MESA DE 150 CM CON FREGADERO DE PORCETOR, PELTE Y BAÑO MARIA.	6
172	CHIAPAS	TUXTLA GUTIERREZ, CHIAPAS	HOSPITAL GENERAL DE ZONA DE 144 CAMAS, TUXTLA GUTIERREZ, CHIAPAS	CARRETERA JUAN CRISPÍN CHICOASÉN, Km 2.50, TUXTLA GUTIERREZ, CHIAPAS, C.P. 29020	51200129	51201-0129	20181	513.621.2762.00.01	MESA DE 150 CM PARA ENSAMBLE CON RODAJA INTERMEDIA.	2
173	CHIAPAS	TUXTLA GUTIERREZ, CHIAPAS	HOSPITAL GENERAL DE ZONA DE 144 CAMAS, TUXTLA GUTIERREZ, CHIAPAS	CARRETERA JUAN CRISPÍN CHICOASÉN, Km 2.50, TUXTLA GUTIERREZ, CHIAPAS, C.P. 29020	51200130	51201-0130	20183	513.621.2765.00.01	MESA MAYO	113
174	CHIAPAS	TUXTLA GUTIERREZ, CHIAPAS	HOSPITAL GENERAL DE ZONA DE 144 CAMAS, TUXTLA GUTIERREZ, CHIAPAS	CARRETERA JUAN CRISPÍN CHICOASÉN, Km 2.50, TUXTLA GUTIERREZ, CHIAPAS, C.P. 29020	51100281	51101-0281	20184	513.601.2702.00.01	MESA PARA EXPLORACION PEDIATRICA	9
175	CHIAPAS	TUXTLA GUTIERREZ, CHIAPAS	HOSPITAL GENERAL DE ZONA DE 144 CAMAS, TUXTLA GUTIERREZ, CHIAPAS	CARRETERA JUAN CRISPÍN CHICOASÉN, Km 2.50, TUXTLA GUTIERREZ, CHIAPAS, C.P. 29020	51100282	51101-0282	20185	513.601.2804.00.01	MESA PARA INSTRUMENTAL QUIRÚRGICO	9

ANEXOS
DIVISIÓN DE CONTRATOS

GOBIERNO DE MÉXICO | IMSS

DIRECCIÓN DE ADMINISTRACIÓN
Unidad de Infraestructura, Equipo Especializado y Conservación
Coordinación de Proyectos y Equipamiento Institucional
División de Adquisición y Arrendamiento Especializado

Anexo No. 3.4 Guía de Distribución

PARTIDA	DISTRITO	ESTADO	UNIDAD MÉDICA	DIRECCIÓN	CUCOP	CUCOPE	PRES	CAT	DESCRIPCIÓN	CANTIDAD
176	CHIAPAS	TUXTLA GUTIÉRREZ, CHIAPAS	HOSPITAL GENERAL DE ZONA DE 144 CAMAS, TUXTLA GUTIÉRREZ, CHIAPAS	CARRETERA JUAN CRISPÍN CHICOASÉN, Km 2.50, TUXTLA GUTIÉRREZ, CHIAPAS, C.P. 29020	53100580	53101-0580	20196	513.821.3818.00.01	MESA PARA REHIDRATACION	4
177	CHIAPAS	TUXTLA GUTIÉRREZ, CHIAPAS	HOSPITAL GENERAL DE ZONA DE 144 CAMAS, TUXTLA GUTIÉRREZ, CHIAPAS	CARRETERA JUAN CRISPÍN CHICOASÉN, Km 2.50, TUXTLA GUTIÉRREZ, CHIAPAS, C.P. 29020	51200139	51201-0139	20197	513.821.3826.00.01	MESA PASTEUR	136
178	CHIAPAS	TUXTLA GUTIÉRREZ, CHIAPAS	HOSPITAL GENERAL DE ZONA DE 144 CAMAS, TUXTLA GUTIÉRREZ, CHIAPAS	CARRETERA JUAN CRISPÍN CHICOASÉN, Km 2.50, TUXTLA GUTIÉRREZ, CHIAPAS, C.P. 29020	51200141	51201-0141	20198	513.821.3847.00.01	MESA PUENTE	18
179	CHIAPAS	TUXTLA GUTIÉRREZ, CHIAPAS	HOSPITAL GENERAL DE ZONA DE 144 CAMAS, TUXTLA GUTIÉRREZ, CHIAPAS	CARRETERA JUAN CRISPÍN CHICOASÉN, Km 2.50, TUXTLA GUTIÉRREZ, CHIAPAS, C.P. 29020	51200142	51201-0142	20199	513.821.3857.00.01	MESA RIGIDA DE MADERA	5
180	CHIAPAS	TUXTLA GUTIÉRREZ, CHIAPAS	HOSPITAL GENERAL DE ZONA DE 144 CAMAS, TUXTLA GUTIÉRREZ, CHIAPAS	CARRETERA JUAN CRISPÍN CHICOASÉN, Km 2.50, TUXTLA GUTIÉRREZ, CHIAPAS, C.P. 29020	51200143	51201-0143	20191	513.821.2665.00.01	MESA RIÑON	28
181	CHIAPAS	TUXTLA GUTIÉRREZ, CHIAPAS	HOSPITAL GENERAL DE ZONA DE 144 CAMAS, TUXTLA GUTIÉRREZ, CHIAPAS	CARRETERA JUAN CRISPÍN CHICOASÉN, Km 2.50, TUXTLA GUTIÉRREZ, CHIAPAS, C.P. 29020	51100282	51101-0282	20192	513.771.0409.00.01	REPISA DE 120 CM CONTRA MURO	7
182	CHIAPAS	TUXTLA GUTIÉRREZ, CHIAPAS	HOSPITAL GENERAL DE ZONA DE 144 CAMAS, TUXTLA GUTIÉRREZ, CHIAPAS	CARRETERA JUAN CRISPÍN CHICOASÉN, Km 2.50, TUXTLA GUTIÉRREZ, CHIAPAS, C.P. 29020	51100284	51101-0284	20194	513.771.0468.00.01	REPISA DE 180 CM CONTRA MURO	1
183	CHIAPAS	TUXTLA GUTIÉRREZ, CHIAPAS	HOSPITAL GENERAL DE ZONA DE 144 CAMAS, TUXTLA GUTIÉRREZ, CHIAPAS	CARRETERA JUAN CRISPÍN CHICOASÉN, Km 2.50, TUXTLA GUTIÉRREZ, CHIAPAS, C.P. 29020	51200154	51201-0154	20195	513.793.0975.00.01	RIEL PORTAVENOCLISIS	30
184	CHIAPAS	TUXTLA GUTIÉRREZ, CHIAPAS	HOSPITAL GENERAL DE ZONA DE 144 CAMAS, TUXTLA GUTIÉRREZ, CHIAPAS	CARRETERA JUAN CRISPÍN CHICOASÉN, Km 2.50, TUXTLA GUTIÉRREZ, CHIAPAS, C.P. 29020	53200458	53201-0458	20196	513.780.5068.00.01	RIÑON DE ACERO INOXIDABLE DE 250 ML	12
185	CHIAPAS	TUXTLA GUTIÉRREZ, CHIAPAS	HOSPITAL GENERAL DE ZONA DE 144 CAMAS, TUXTLA GUTIÉRREZ, CHIAPAS	CARRETERA JUAN CRISPÍN CHICOASÉN, Km 2.50, TUXTLA GUTIÉRREZ, CHIAPAS, C.P. 29020	53200461	53201-0461	20197	513.780.0501.00.01	RIÑON DE ACERO INOXIDABLE DE 500 ML	102
186	CHIAPAS	TUXTLA GUTIÉRREZ, CHIAPAS	HOSPITAL GENERAL DE ZONA DE 144 CAMAS, TUXTLA GUTIÉRREZ, CHIAPAS	CARRETERA JUAN CRISPÍN CHICOASÉN, Km 2.50, TUXTLA GUTIÉRREZ, CHIAPAS, C.P. 29020	53100465	53101-0465	20198	513.818.0203.00.01	SILLA DE RUEDAS CON DESCANSABRAZOS	67
187	CHIAPAS	TUXTLA GUTIÉRREZ, CHIAPAS	HOSPITAL GENERAL DE ZONA DE 144 CAMAS, TUXTLA GUTIÉRREZ, CHIAPAS	CARRETERA JUAN CRISPÍN CHICOASÉN, Km 2.50, TUXTLA GUTIÉRREZ, CHIAPAS, C.P. 29020	53200466	53201-0466	20199	513.860.0122.00.01	VASO PARA MEDICAMENTOS DE 10 CM CUBICOS	10
188	CHIAPAS	TUXTLA GUTIÉRREZ, CHIAPAS	HOSPITAL GENERAL DE ZONA DE 144 CAMAS, TUXTLA GUTIÉRREZ, CHIAPAS	CARRETERA JUAN CRISPÍN CHICOASÉN, Km 2.50, TUXTLA GUTIÉRREZ, CHIAPAS, C.P. 29020	53200463	53201-0463	20200	513.860.0137.00.01	VASO PARA MEDICAMENTOS DE 140 CM CUBICOS	4
189	CHIAPAS	TUXTLA GUTIÉRREZ, CHIAPAS	HOSPITAL GENERAL DE ZONA DE 144 CAMAS, TUXTLA GUTIÉRREZ, CHIAPAS	CARRETERA JUAN CRISPÍN CHICOASÉN, Km 2.50, TUXTLA GUTIÉRREZ, CHIAPAS, C.P. 29020	53200462	53201-0462	20201	513.860.0149.00.01	VASO CON TAPA DE UN LITRO	2
190	CHIAPAS	TUXTLA GUTIÉRREZ, CHIAPAS	HOSPITAL GENERAL DE ZONA DE 144 CAMAS, TUXTLA GUTIÉRREZ, CHIAPAS	CARRETERA JUAN CRISPÍN CHICOASÉN, Km 2.50, TUXTLA GUTIÉRREZ, CHIAPAS, C.P. 29020	51200141	51201-0141	20202	513.120.0206.00.01	BANQUETA DE ALTURA	31
191	CHIAPAS	TUXTLA GUTIÉRREZ, CHIAPAS	HOSPITAL GENERAL DE ZONA DE 144 CAMAS, TUXTLA GUTIÉRREZ, CHIAPAS	CARRETERA JUAN CRISPÍN CHICOASÉN, Km 2.50, TUXTLA GUTIÉRREZ, CHIAPAS, C.P. 29020	51200699	51201-0699	20203	513.210.0842.00.01	DIVAN (CHAISE LONGUE)	14
192	CHIAPAS	TUXTLA GUTIÉRREZ, CHIAPAS	HOSPITAL GENERAL DE ZONA DE 144 CAMAS, TUXTLA GUTIÉRREZ, CHIAPAS	CARRETERA JUAN CRISPÍN CHICOASÉN, Km 2.50, TUXTLA GUTIÉRREZ, CHIAPAS, C.P. 29020	51200674	51201-0674	20204	513.600.0021.00.01	LITERAS METALICAS	10
193	CHIAPAS	TUXTLA GUTIÉRREZ, CHIAPAS	HOSPITAL GENERAL DE ZONA DE 144 CAMAS, TUXTLA GUTIÉRREZ, CHIAPAS	CARRETERA JUAN CRISPÍN CHICOASÉN, Km 2.50, TUXTLA GUTIÉRREZ, CHIAPAS, C.P. 29020	53200456	53201-0456	20205	513.855.0158.00.01	ORINAL PARA VARONES	144
194	CHIAPAS	TUXTLA GUTIÉRREZ, CHIAPAS	HOSPITAL GENERAL DE ZONA DE 144 CAMAS, TUXTLA GUTIÉRREZ, CHIAPAS	CARRETERA JUAN CRISPÍN CHICOASÉN, Km 2.50, TUXTLA GUTIÉRREZ, CHIAPAS, C.P. 29020	51200185	51201-0185	20206	513.820.0172.00.01	PORTAVENOCLISIS FIJABLE	91
195	CHIAPAS	TUXTLA GUTIÉRREZ, CHIAPAS	HOSPITAL GENERAL DE ZONA DE 144 CAMAS, TUXTLA GUTIÉRREZ, CHIAPAS	CARRETERA JUAN CRISPÍN CHICOASÉN, Km 2.50, TUXTLA GUTIÉRREZ, CHIAPAS, C.P. 29020	53100578	53101-0578	20207	513.283.0096.00.01	CARRO CUNA CON BARANDAL DE ACRILICO	28
196	CHIAPAS	TUXTLA GUTIÉRREZ, CHIAPAS	HOSPITAL GENERAL DE ZONA DE 144 CAMAS, TUXTLA GUTIÉRREZ, CHIAPAS	CARRETERA JUAN CRISPÍN CHICOASÉN, Km 2.50, TUXTLA GUTIÉRREZ, CHIAPAS, C.P. 29020	53100582	53101-0582	20074	513.330.0455.00.01	BASCULA PESA MESA TABULAR TIPO BRAMONETRO	9
197	CHIAPAS	TUXTLA GUTIÉRREZ, CHIAPAS	HOSPITAL GENERAL DE ZONA DE 144 CAMAS, TUXTLA GUTIÉRREZ, CHIAPAS	CARRETERA JUAN CRISPÍN CHICOASÉN, Km 2.50, TUXTLA GUTIÉRREZ, CHIAPAS, C.P. 29020	51200115	51201-0115	20075	513.651.2870.00.01	MESA DE 180 CM CON FREGADERO DERECHO Y GUARDA COMPRESORA	1
198	CHIAPAS	TUXTLA GUTIÉRREZ, CHIAPAS	HOSPITAL GENERAL DE ZONA DE 144 CAMAS, TUXTLA GUTIÉRREZ, CHIAPAS	CARRETERA JUAN CRISPÍN CHICOASÉN, Km 2.50, TUXTLA GUTIÉRREZ, CHIAPAS, C.P. 29020	51200112	51201-0112	20082	513.621.2973.00.01	MESA DE 120 CM CON CUBIERTA DE LAMINADO PLASTICO	1
199	CHIAPAS	TUXTLA GUTIÉRREZ, CHIAPAS	HOSPITAL GENERAL DE ZONA DE 144 CAMAS, TUXTLA GUTIÉRREZ, CHIAPAS	CARRETERA JUAN CRISPÍN CHICOASÉN, Km 2.50, TUXTLA GUTIÉRREZ, CHIAPAS, C.P. 29020	51200119	51201-0119	20083	513.621.2976.00.01	MESA DE 150 CM PARA ATENCION AL RECIEN NACIDO	2
200	CHIAPAS	TUXTLA GUTIÉRREZ, CHIAPAS	HOSPITAL GENERAL DE ZONA DE 144 CAMAS, TUXTLA GUTIÉRREZ, CHIAPAS	CARRETERA JUAN CRISPÍN CHICOASÉN, Km 2.50, TUXTLA GUTIÉRREZ, CHIAPAS, C.P. 29020	51200163	51201-0163	20209	513.158.0035.00.01	CARPINA DE EXTRACCION PLOMADA	1

Anexo No. 3.4 Guía de Distribución

PARTIDA	DESTINO	CODAD	UNIDAD MÉDICA	DIRECCIÓN	CUCOP	CUCOP F	PREI	SAI	DESCRIPCIÓN	CANTIDAD
201	CHIAPAS	TUXTLA GUTIÉRREZ, CHIAPAS	HOSPITAL GENERAL DE ZONA DE 144 CAMAS, TUXTLA GUTIÉRREZ, CHIAPAS	CARRETERA JUAN CRISPÍN CHICOASÉN, Km 2.50, TUXTLA GUTIÉRREZ, CHIAPAS, C.P. 29020	53100592	53101-8592	20312	515.481.0246.00.01	GABINETE PLOMADO PARA ALMACENAMIENTO DE RADIO ISOTOPOS	1
202	CHIAPAS	TUXTLA GUTIÉRREZ, CHIAPAS	HOSPITAL GENERAL DE ZONA DE 144 CAMAS, TUXTLA GUTIÉRREZ, CHIAPAS	CARRETERA JUAN CRISPÍN CHICOASÉN, Km 2.50, TUXTLA GUTIÉRREZ, CHIAPAS, C.P. 29020	53100588	53101-8588	20313	515.481.0230.00.01	GABINETE PARA TOMA DE MUESTRAS CON FREGADERO DERECHO	2
203	CHIAPAS	TUXTLA GUTIÉRREZ, CHIAPAS	HOSPITAL GENERAL DE ZONA DE 144 CAMAS, TUXTLA GUTIÉRREZ, CHIAPAS	CARRETERA JUAN CRISPÍN CHICOASÉN, Km 2.50, TUXTLA GUTIÉRREZ, CHIAPAS, C.P. 29020	53100589	53101-8589	20314	515.481.0401.00.01	GABINETE PARA TOMA DE MUESTRAS CON FREGADERO IZQUIERDO	2
204	CHIAPAS	TUXTLA GUTIÉRREZ, CHIAPAS	HOSPITAL GENERAL DE ZONA DE 144 CAMAS, TUXTLA GUTIÉRREZ, CHIAPAS	CARRETERA JUAN CRISPÍN CHICOASÉN, Km 2.50, TUXTLA GUTIÉRREZ, CHIAPAS, C.P. 29020	51200214	51201-0214	20321	515.619.1417.00.01	MESA BAJA DE 90 CM CON CUBIERTA DE ACERO INOXIDABLE	2
205	CHIAPAS	TUXTLA GUTIÉRREZ, CHIAPAS	HOSPITAL GENERAL DE ZONA DE 144 CAMAS, TUXTLA GUTIÉRREZ, CHIAPAS	CARRETERA JUAN CRISPÍN CHICOASÉN, Km 2.50, TUXTLA GUTIÉRREZ, CHIAPAS, C.P. 29020	51200167	51201-0167	20322	515.619.1424.00.01	MESA ALTA DE 120 CM CON RESPALDO	4
206	CHIAPAS	TUXTLA GUTIÉRREZ, CHIAPAS	HOSPITAL GENERAL DE ZONA DE 144 CAMAS, TUXTLA GUTIÉRREZ, CHIAPAS	CARRETERA JUAN CRISPÍN CHICOASÉN, Km 2.50, TUXTLA GUTIÉRREZ, CHIAPAS, C.P. 29020	53100572	53101-8572	20547	515.191.0094.00.01	CARRO PARA CUBACHES 8 CHAROLAS	64
207	CHIAPAS	TUXTLA GUTIÉRREZ, CHIAPAS	HOSPITAL GENERAL DE ZONA DE 144 CAMAS, TUXTLA GUTIÉRREZ, CHIAPAS	CARRETERA JUAN CRISPÍN CHICOASÉN, Km 2.50, TUXTLA GUTIÉRREZ, CHIAPAS, C.P. 29020	51200054	51201-0054	20545	515.191.0046.00.01	CARRO PARA ROPA SUCIA CON TAPA Y APERTURA DE PEDAL	73
208	CHIAPAS	TUXTLA GUTIÉRREZ, CHIAPAS	HOSPITAL GENERAL DE ZONA DE 144 CAMAS, TUXTLA GUTIÉRREZ, CHIAPAS	CARRETERA JUAN CRISPÍN CHICOASÉN, Km 2.50, TUXTLA GUTIÉRREZ, CHIAPAS, C.P. 29020	51200136	51201-0136	20573	515.621.3001.00.01	MESA INTEGRAL PANTEUR	1
209	CHIAPAS	TUXTLA GUTIÉRREZ, CHIAPAS	HOSPITAL GENERAL DE ZONA DE 144 CAMAS, TUXTLA GUTIÉRREZ, CHIAPAS	CARRETERA JUAN CRISPÍN CHICOASÉN, Km 2.50, TUXTLA GUTIÉRREZ, CHIAPAS, C.P. 29020	51200148	51201-0148	20572	515.632.4044.00.01	MUEBLE INTEGRAL ALTO DE 150 CM CON RESPALDO Y FREGADERO DERECHO	3
210	CHIAPAS	TUXTLA GUTIÉRREZ, CHIAPAS	HOSPITAL GENERAL DE ZONA DE 144 CAMAS, TUXTLA GUTIÉRREZ, CHIAPAS	CARRETERA JUAN CRISPÍN CHICOASÉN, Km 2.50, TUXTLA GUTIÉRREZ, CHIAPAS, C.P. 29020	51200149	51201-0149	20573	515.632.3094.00.01	MUEBLE INTEGRAL ALTO DE 180 CM CON DOBLE FREGADERO CENTRAL	3
211	CHIAPAS	TUXTLA GUTIÉRREZ, CHIAPAS	HOSPITAL GENERAL DE ZONA DE 144 CAMAS, TUXTLA GUTIÉRREZ, CHIAPAS	CARRETERA JUAN CRISPÍN CHICOASÉN, Km 2.50, TUXTLA GUTIÉRREZ, CHIAPAS, C.P. 29020	51200079	51201-0215	20569	515.658.0317.00.01	SILLON DE EXTRACCIONES	2
212	CHIAPAS	TUXTLA GUTIÉRREZ, CHIAPAS	HOSPITAL GENERAL DE ZONA DE 144 CAMAS, TUXTLA GUTIÉRREZ, CHIAPAS	CARRETERA JUAN CRISPÍN CHICOASÉN, Km 2.50, TUXTLA GUTIÉRREZ, CHIAPAS, C.P. 29020	51200167	51201-0167	20537	515.664.0019.00.01	VESTIDOR CON ARMARIO PARA CONSULTORIO	2
213	CHIAPAS	TUXTLA GUTIÉRREZ, CHIAPAS	HOSPITAL GENERAL DE ZONA DE 144 CAMAS, TUXTLA GUTIÉRREZ, CHIAPAS	CARRETERA JUAN CRISPÍN CHICOASÉN, Km 2.50, TUXTLA GUTIÉRREZ, CHIAPAS, C.P. 29020	51200235	51201-0235	20563	515.619.1907.00.01	MESA ALTA DE 90 CM CON RESPALDO, CAJÓN Y PUERTAS ABATIBLES	32
214	CHIAPAS	TUXTLA GUTIÉRREZ, CHIAPAS	HOSPITAL GENERAL DE ZONA DE 144 CAMAS, TUXTLA GUTIÉRREZ, CHIAPAS	CARRETERA JUAN CRISPÍN CHICOASÉN, Km 2.50, TUXTLA GUTIÉRREZ, CHIAPAS, C.P. 29020	51200240	51201-0240	20618	515.619.1613.00.01	MESA ALTA DE 180 CM DE TRABAJO PARA 3 USUARIOS CON RESPALDO	9
215	CHIAPAS	TUXTLA GUTIÉRREZ, CHIAPAS	HOSPITAL GENERAL DE ZONA DE 144 CAMAS, TUXTLA GUTIÉRREZ, CHIAPAS	CARRETERA JUAN CRISPÍN CHICOASÉN, Km 2.50, TUXTLA GUTIÉRREZ, CHIAPAS, C.P. 29020	51200169	51201-0169	20629	515.619.1906.00.01	MESA ALTA DE 120 CM SIN RESPALDO Y 8 GAVETAS	12
216	CHIAPAS	TUXTLA GUTIÉRREZ, CHIAPAS	HOSPITAL GENERAL DE ZONA DE 144 CAMAS, TUXTLA GUTIÉRREZ, CHIAPAS	CARRETERA JUAN CRISPÍN CHICOASÉN, Km 2.50, TUXTLA GUTIÉRREZ, CHIAPAS, C.P. 29020	51200169	51201-0169	20627	515.619.1907.00.01	MESA ALTA DE 120 CM SIN RESPALDO Y PUERTAS ABATIBLES	4
217	CHIAPAS	TUXTLA GUTIÉRREZ, CHIAPAS	HOSPITAL GENERAL DE ZONA DE 144 CAMAS, TUXTLA GUTIÉRREZ, CHIAPAS	CARRETERA JUAN CRISPÍN CHICOASÉN, Km 2.50, TUXTLA GUTIÉRREZ, CHIAPAS, C.P. 29020	51200170	51201-0170	20628	515.619.1908.00.01	MESA ALTA DE 120 CM SIN RESPALDO, 2 CAJONES SUPERIORES Y PUERTAS ABATIBLES	5
218	CHIAPAS	TUXTLA GUTIÉRREZ, CHIAPAS	HOSPITAL GENERAL DE ZONA DE 144 CAMAS, TUXTLA GUTIÉRREZ, CHIAPAS	CARRETERA JUAN CRISPÍN CHICOASÉN, Km 2.50, TUXTLA GUTIÉRREZ, CHIAPAS, C.P. 29020	51200244	51201-0244	20627	515.619.1907.00.01	MESA ALTA DE 180 CM SIN RESPALDO, CAJONES CENTRALES Y PUERTAS ABATIBLES LATERALES	2
219	CHIAPAS	TUXTLA GUTIÉRREZ, CHIAPAS	HOSPITAL GENERAL DE ZONA DE 144 CAMAS, TUXTLA GUTIÉRREZ, CHIAPAS	CARRETERA JUAN CRISPÍN CHICOASÉN, Km 2.50, TUXTLA GUTIÉRREZ, CHIAPAS, C.P. 29020	51200067	51201-0067	20547	515.621.3125.00.01	MESA ALTA DE 150 CM CON RESPALDO Y FREGADERO DERECHO	5
220	CHIHUAHUA	CD. JUÁREZ, CHIHUAHUA	HOSPITAL GENERAL REGIONAL DE 260 CAMAS, CD. JUÁREZ, CHIHUAHUA	AVENIDA VICENTE GUERRERO No. 9830, FRACCIONAMIENTO LAS QUINTAS, C.P. 32424, CIUDAD JUÁREZ, CHIHUAHUA	53100599	53101-8599	16662	512.191.0803.01.01	CARRO CAMILLA TIPO TRANSFER CATEÑAL	5
221	CHIHUAHUA	CD. JUÁREZ, CHIHUAHUA	HOSPITAL GENERAL REGIONAL DE 260 CAMAS, CD. JUÁREZ, CHIHUAHUA	AVENIDA VICENTE GUERRERO No. 9830, FRACCIONAMIENTO LAS QUINTAS, C.P. 32424, CIUDAD JUÁREZ, CHIHUAHUA	51200069	51201-0069	16666	514.546.0039.01.01	LAVADORA ELECTRICA	1
222	CHIHUAHUA	CD. JUÁREZ, CHIHUAHUA	HOSPITAL GENERAL REGIONAL DE 260 CAMAS, CD. JUÁREZ, CHIHUAHUA	AVENIDA VICENTE GUERRERO No. 9830, FRACCIONAMIENTO LAS QUINTAS, C.P. 32424, CIUDAD JUÁREZ, CHIHUAHUA	51200144	51201-0144	16771	515.620.0087.01.01	MODULO PARA CONSULTORIO MEDICO DERECHO	23
223	CHIHUAHUA	CD. JUÁREZ, CHIHUAHUA	HOSPITAL GENERAL REGIONAL DE 260 CAMAS, CD. JUÁREZ, CHIHUAHUA	AVENIDA VICENTE GUERRERO No. 9830, FRACCIONAMIENTO LAS QUINTAS, C.P. 32424, CIUDAD JUÁREZ, CHIHUAHUA	51200145	51201-0145	16772	513.609.0089.01.01	MODULO PARA CONSULTORIO MEDICO IZQUIERDO	29
224	CHIHUAHUA	CD. JUÁREZ, CHIHUAHUA	HOSPITAL GENERAL REGIONAL DE 260 CAMAS, CD. JUÁREZ, CHIHUAHUA	AVENIDA VICENTE GUERRERO No. 9830, FRACCIONAMIENTO LAS QUINTAS, C.P. 32424, CIUDAD JUÁREZ, CHIHUAHUA	51200173	51201-0173	16809	515.619.0039.01.01	MESA ALTA DE 180 CM CON CAJONERA CENTRAL	5
225	CHIHUAHUA	CD. JUÁREZ, CHIHUAHUA	HOSPITAL GENERAL REGIONAL DE 260 CAMAS, CD. JUÁREZ, CHIHUAHUA	AVENIDA VICENTE GUERRERO No. 9830, FRACCIONAMIENTO LAS QUINTAS, C.P. 32424, CIUDAD JUÁREZ, CHIHUAHUA	51200166	51201-0166	16810	515.619.0039.01.01	MESA ALTA DE 180 CM CON CAJONERA CENTRAL	16

ANEXOS
DIVISIÓN DE CONTRATOS

Anexo No. 3.4 Guia de Distribución

PARTIDA	DESTINO	CIUDAD	UNIDAD MÉDICA	DIRECCIÓN	CUCOP	CUDOP	CNEC	SAI	DESCRIPCIÓN	CANTIDAD
226	CHIHUAHUA	CD. JUAREZ, CHIHUAHUA	HOSPITAL GENERAL REGIONAL DE 260 CAMAS, CD. JUAREZ, CHIHUAHUA	AVENIDA VICENTE GUERRERO No. 6630, FRACCIONAMIENTO LAS QUINTAS, C.P. 32424, CIUDAD JUAREZ, CHIHUAHUA	51200159	51201-0159	19440	515.360.9014.00.01	CARRO BAÑA SUPERMERCADO	7
227	CHIHUAHUA	CD. JUAREZ, CHIHUAHUA	HOSPITAL GENERAL REGIONAL DE 260 CAMAS, CD. JUAREZ, CHIHUAHUA	AVENIDA VICENTE GUERRERO No. 6630, FRACCIONAMIENTO LAS QUINTAS, C.P. 32424, CIUDAD JUAREZ, CHIHUAHUA	51200084	51201-0084	19124	515.621.0763.01.01	MESA ALTA DE 180 CM CON FREGADERO DERECHO	4
228	CHIHUAHUA	CD. JUAREZ, CHIHUAHUA	HOSPITAL GENERAL REGIONAL DE 260 CAMAS, CD. JUAREZ, CHIHUAHUA	AVENIDA VICENTE GUERRERO No. 6630, FRACCIONAMIENTO LAS QUINTAS, C.P. 32424, CIUDAD JUAREZ, CHIHUAHUA	51200085	51201-0085	19125	515.621.8781.01.01	MESA ALTA DE 180 CM CON FREGADERO IZQUIERDO	4
229	CHIHUAHUA	CD. JUAREZ, CHIHUAHUA	HOSPITAL GENERAL REGIONAL DE 260 CAMAS, CD. JUAREZ, CHIHUAHUA	AVENIDA VICENTE GUERRERO No. 6630, FRACCIONAMIENTO LAS QUINTAS, C.P. 32424, CIUDAD JUAREZ, CHIHUAHUA	51200079	51201-0079	19122	515.621.9403.01.01	MESA ALTA DE 120 CM CON FREGADERO Y FREGADERO DERECHO	16
230	CHIHUAHUA	CD. JUAREZ, CHIHUAHUA	HOSPITAL GENERAL REGIONAL DE 260 CAMAS, CD. JUAREZ, CHIHUAHUA	AVENIDA VICENTE GUERRERO No. 6630, FRACCIONAMIENTO LAS QUINTAS, C.P. 32424, CIUDAD JUAREZ, CHIHUAHUA	51200082	51201-0082	19026	513.621.2498.00.01	MESA ALTA DE 150 CM CON FREGADERO CENTRAL 6 CAJONES	22
231	CHIHUAHUA	CD. JUAREZ, CHIHUAHUA	HOSPITAL GENERAL REGIONAL DE 260 CAMAS, CD. JUAREZ, CHIHUAHUA	AVENIDA VICENTE GUERRERO No. 6630, FRACCIONAMIENTO LAS QUINTAS, C.P. 32424, CIUDAD JUAREZ, CHIHUAHUA	51200080	51201-0080	19025	513.621.2508.00.01	MESA ALTA DE 180 CM CONTRAFREGADERO CENTRAL Y CAJONES	1
232	CHIHUAHUA	CD. JUAREZ, CHIHUAHUA	HOSPITAL GENERAL REGIONAL DE 260 CAMAS, CD. JUAREZ, CHIHUAHUA	AVENIDA VICENTE GUERRERO No. 6630, FRACCIONAMIENTO LAS QUINTAS, C.P. 32424, CIUDAD JUAREZ, CHIHUAHUA	51200081	51201-0081	19024	513.621.2559.00.01	MESA ALTA DE 180 CM CON FREGADERO CENTRAL Y TRAMPA PARA YESO (INTEGRAMA)	1
233	CHIHUAHUA	CD. JUAREZ, CHIHUAHUA	HOSPITAL GENERAL REGIONAL DE 260 CAMAS, CD. JUAREZ, CHIHUAHUA	AVENIDA VICENTE GUERRERO No. 6630, FRACCIONAMIENTO LAS QUINTAS, C.P. 32424, CIUDAD JUAREZ, CHIHUAHUA	51200156	51201-0156	20023	515.047.0113.00.01	CARRO CAJONERO	42
234	CHIHUAHUA	CD. JUAREZ, CHIHUAHUA	HOSPITAL GENERAL REGIONAL DE 260 CAMAS, CD. JUAREZ, CHIHUAHUA	AVENIDA VICENTE GUERRERO No. 6630, FRACCIONAMIENTO LAS QUINTAS, C.P. 32424, CIUDAD JUAREZ, CHIHUAHUA	53100587	53101-0587	99004	515.047.0128.00.01	CARRO DISTRIBUIDOR DE MUESTRAS	2
235	CHIHUAHUA	CD. JUAREZ, CHIHUAHUA	HOSPITAL GENERAL REGIONAL DE 260 CAMAS, CD. JUAREZ, CHIHUAHUA	AVENIDA VICENTE GUERRERO No. 6630, FRACCIONAMIENTO LAS QUINTAS, C.P. 32424, CIUDAD JUAREZ, CHIHUAHUA	51200169	51201-0169	20028	515.618.1227.00.01	MESA ALTA DE 90 CM CON CUBIERTA DE ACERO INOXIDABLE	3
236	CHIHUAHUA	CD. JUAREZ, CHIHUAHUA	HOSPITAL GENERAL REGIONAL DE 260 CAMAS, CD. JUAREZ, CHIHUAHUA	AVENIDA VICENTE GUERRERO No. 6630, FRACCIONAMIENTO LAS QUINTAS, C.P. 32424, CIUDAD JUAREZ, CHIHUAHUA	51200161	51201-0161	20030	515.618.1232.00.01	MESA ALTA DE 120 CM CON CUBIERTA DE ACERO INOXIDABLE	1
237	CHIHUAHUA	CD. JUAREZ, CHIHUAHUA	HOSPITAL GENERAL REGIONAL DE 260 CAMAS, CD. JUAREZ, CHIHUAHUA	AVENIDA VICENTE GUERRERO No. 6630, FRACCIONAMIENTO LAS QUINTAS, C.P. 32424, CIUDAD JUAREZ, CHIHUAHUA	51200170	51201-0170	20031	515.618.1245.00.01	MESA ALTA DE 150 CM CON CUBIERTA DE ACERO INOXIDABLE	1
238	CHIHUAHUA	CD. JUAREZ, CHIHUAHUA	HOSPITAL GENERAL REGIONAL DE 260 CAMAS, CD. JUAREZ, CHIHUAHUA	AVENIDA VICENTE GUERRERO No. 6630, FRACCIONAMIENTO LAS QUINTAS, C.P. 32424, CIUDAD JUAREZ, CHIHUAHUA	51200081	51201-0081	20035	515.618.1286.00.01	MESA ALTA DE 90 CM CON VERTEDERO	4
239	CHIHUAHUA	CD. JUAREZ, CHIHUAHUA	HOSPITAL GENERAL REGIONAL DE 260 CAMAS, CD. JUAREZ, CHIHUAHUA	AVENIDA VICENTE GUERRERO No. 6630, FRACCIONAMIENTO LAS QUINTAS, C.P. 32424, CIUDAD JUAREZ, CHIHUAHUA	51200082	51201-0082	20036	515.618.1293.00.01	MESA BAJA DE 180 CM CON CUBIERTA DE MADERA	2
240	CHIHUAHUA	CD. JUAREZ, CHIHUAHUA	HOSPITAL GENERAL REGIONAL DE 260 CAMAS, CD. JUAREZ, CHIHUAHUA	AVENIDA VICENTE GUERRERO No. 6630, FRACCIONAMIENTO LAS QUINTAS, C.P. 32424, CIUDAD JUAREZ, CHIHUAHUA	51200083	51201-0083	20037	515.618.1300.00.01	MESA BAJA DE 90 CM CON VERTEDERO	1
241	CHIHUAHUA	CD. JUAREZ, CHIHUAHUA	HOSPITAL GENERAL REGIONAL DE 260 CAMAS, CD. JUAREZ, CHIHUAHUA	AVENIDA VICENTE GUERRERO No. 6630, FRACCIONAMIENTO LAS QUINTAS, C.P. 32424, CIUDAD JUAREZ, CHIHUAHUA	51200085	51201-0085	20040	515.618.1307.00.01	MESA BAJA DE 180 CM CON CUBIERTA DE ACERO INOXIDABLE	1
242	CHIHUAHUA	CD. JUAREZ, CHIHUAHUA	HOSPITAL GENERAL REGIONAL DE 260 CAMAS, CD. JUAREZ, CHIHUAHUA	AVENIDA VICENTE GUERRERO No. 6630, FRACCIONAMIENTO LAS QUINTAS, C.P. 32424, CIUDAD JUAREZ, CHIHUAHUA	51200283	51201-0283	20041	515.618.1349.00.01	MESA PARA BANCO DE SANGRE CON FREGADERO CENTRAL	1
243	CHIHUAHUA	CD. JUAREZ, CHIHUAHUA	HOSPITAL GENERAL REGIONAL DE 260 CAMAS, CD. JUAREZ, CHIHUAHUA	AVENIDA VICENTE GUERRERO No. 6630, FRACCIONAMIENTO LAS QUINTAS, C.P. 32424, CIUDAD JUAREZ, CHIHUAHUA	51200282	51201-0282	20042	515.709.0111.00.01	PEDRIA ADAPTABLE PARA TOMA DE MUESTRAS	8
244	CHIHUAHUA	CD. JUAREZ, CHIHUAHUA	HOSPITAL GENERAL REGIONAL DE 260 CAMAS, CD. JUAREZ, CHIHUAHUA	AVENIDA VICENTE GUERRERO No. 6630, FRACCIONAMIENTO LAS QUINTAS, C.P. 32424, CIUDAD JUAREZ, CHIHUAHUA	51200274	51201-0274	20044	515.625.9139.00.01	SILLA CAMA PARA DONADORES	4
245	CHIHUAHUA	CD. JUAREZ, CHIHUAHUA	HOSPITAL GENERAL REGIONAL DE 260 CAMAS, CD. JUAREZ, CHIHUAHUA	AVENIDA VICENTE GUERRERO No. 6630, FRACCIONAMIENTO LAS QUINTAS, C.P. 32424, CIUDAD JUAREZ, CHIHUAHUA	51100273	51101-0273	20045	515.057.9303.00.01	VITRINA DE 75 CM CORTINA MURO	1
246	CHIHUAHUA	CD. JUAREZ, CHIHUAHUA	HOSPITAL GENERAL REGIONAL DE 260 CAMAS, CD. JUAREZ, CHIHUAHUA	AVENIDA VICENTE GUERRERO No. 6630, FRACCIONAMIENTO LAS QUINTAS, C.P. 32424, CIUDAD JUAREZ, CHIHUAHUA	51100274	51101-0274	20046	515.057.9337.00.01	VITRINA DE 90 CM CORTINA MURO CON LLAVES	1
247	CHIHUAHUA	CD. JUAREZ, CHIHUAHUA	HOSPITAL GENERAL REGIONAL DE 260 CAMAS, CD. JUAREZ, CHIHUAHUA	AVENIDA VICENTE GUERRERO No. 6630, FRACCIONAMIENTO LAS QUINTAS, C.P. 32424, CIUDAD JUAREZ, CHIHUAHUA	51100287	51101-0287	30120	515.058.9066.00.01	ANAQUEL DIVISION DOBLE	159
248	CHIHUAHUA	CD. JUAREZ, CHIHUAHUA	HOSPITAL GENERAL REGIONAL DE 260 CAMAS, CD. JUAREZ, CHIHUAHUA	AVENIDA VICENTE GUERRERO No. 6630, FRACCIONAMIENTO LAS QUINTAS, C.P. 32424, CIUDAD JUAREZ, CHIHUAHUA	51200286	51201-0286	20122	515.108.9345.00.01	BANCO GIRATORIO ACOJINADO CON RESPALDO CINCO APOYOS	16
249	CHIHUAHUA	CD. JUAREZ, CHIHUAHUA	HOSPITAL GENERAL REGIONAL DE 260 CAMAS, CD. JUAREZ, CHIHUAHUA	AVENIDA VICENTE GUERRERO No. 6630, FRACCIONAMIENTO LAS QUINTAS, C.P. 32424, CIUDAD JUAREZ, CHIHUAHUA	51200288	51201-0288	30124	515.108.9362.00.01	BANCO GIRATORIO CON RESPALDO DE ACERO INOXIDABLE	2
250	CHIHUAHUA	CD. JUAREZ, CHIHUAHUA	HOSPITAL GENERAL REGIONAL DE 260 CAMAS, CD. JUAREZ, CHIHUAHUA	AVENIDA VICENTE GUERRERO No. 6630, FRACCIONAMIENTO LAS QUINTAS, C.P. 32424, CIUDAD JUAREZ, CHIHUAHUA	51200278	51201-0278	30128	515.108.9378.00.01	BANCO GIRATORIO DE ACERO INOXIDABLE	46

Anexo No. 3.4 Guía de Distribución

PARTIDA	DESTINO	ZONA	UNIDAD MEDICA	DIRECCION	CUCOP	CUCOP 2	PREI	SAI	DESCRIPCIÓN	CANTIDAD
251	CHIHUAHUA	CD. JUAREZ, CHIHUAHUA	HOSPITAL GENERAL REGIONAL DE 260 CAMAS, CD. JUAREZ, CHIHUAHUA	AVENIDA VICENTE GUERRERO No. 8630, FRACCIONAMIENTO LAS QUINTAS, C.P. 32424, CIUDAD JUAREZ, CHIHUAHUA	53200451	53201-0451	20126	513.113.0299.00.01	SANDEJA	1
252	CHIHUAHUA	CD. JUAREZ, CHIHUAHUA	HOSPITAL GENERAL REGIONAL DE 260 CAMAS, CD. JUAREZ, CHIHUAHUA	AVENIDA VICENTE GUERRERO No. 8630, FRACCIONAMIENTO LAS QUINTAS, C.P. 32424, CIUDAD JUAREZ, CHIHUAHUA	53200437	53201-0043	20127	513.119.0075.00.01	BAÑO DE ASIENTO	6
253	CHIHUAHUA	CD. JUAREZ, CHIHUAHUA	HOSPITAL GENERAL REGIONAL DE 260 CAMAS, CD. JUAREZ, CHIHUAHUA	AVENIDA VICENTE GUERRERO No. 8630, FRACCIONAMIENTO LAS QUINTAS, C.P. 32424, CIUDAD JUAREZ, CHIHUAHUA	53106558	53101-0558	20128	513.130.0432.00.01	BASCULA CON ESTADIMETRO	54
254	CHIHUAHUA	CD. JUAREZ, CHIHUAHUA	HOSPITAL GENERAL REGIONAL DE 260 CAMAS, CD. JUAREZ, CHIHUAHUA	AVENIDA VICENTE GUERRERO No. 8630, FRACCIONAMIENTO LAS QUINTAS, C.P. 32424, CIUDAD JUAREZ, CHIHUAHUA	53106562	53101-0562	20129	513.130.0448.00.01	BASCULA PARA BEBE	6
255	CHIHUAHUA	CD. JUAREZ, CHIHUAHUA	HOSPITAL GENERAL REGIONAL DE 260 CAMAS, CD. JUAREZ, CHIHUAHUA	AVENIDA VICENTE GUERRERO No. 8630, FRACCIONAMIENTO LAS QUINTAS, C.P. 32424, CIUDAD JUAREZ, CHIHUAHUA	53200447	53201-0047	00115	513.143.0148.00.01	BURO	553
256	CHIHUAHUA	CD. JUAREZ, CHIHUAHUA	HOSPITAL GENERAL REGIONAL DE 260 CAMAS, CD. JUAREZ, CHIHUAHUA	AVENIDA VICENTE GUERRERO No. 8630, FRACCIONAMIENTO LAS QUINTAS, C.P. 32424, CIUDAD JUAREZ, CHIHUAHUA	53200449	53201-0049	20134	513.164.2374.00.01	CAMA INDIVIDUAL METALICA	2
257	CHIHUAHUA	CD. JUAREZ, CHIHUAHUA	HOSPITAL GENERAL REGIONAL DE 260 CAMAS, CD. JUAREZ, CHIHUAHUA	AVENIDA VICENTE GUERRERO No. 8630, FRACCIONAMIENTO LAS QUINTAS, C.P. 32424, CIUDAD JUAREZ, CHIHUAHUA	53106573	53101-0573	20135	513.191.0662.00.01	CARRO PARA CURACIONES	8
258	CHIHUAHUA	CD. JUAREZ, CHIHUAHUA	HOSPITAL GENERAL REGIONAL DE 260 CAMAS, CD. JUAREZ, CHIHUAHUA	AVENIDA VICENTE GUERRERO No. 8630, FRACCIONAMIENTO LAS QUINTAS, C.P. 32424, CIUDAD JUAREZ, CHIHUAHUA	53106576	53101-0576	20137	513.191.0677.00.01	CARRO PARA MEDICAMENTOS	24
259	CHIHUAHUA	CD. JUAREZ, CHIHUAHUA	HOSPITAL GENERAL REGIONAL DE 260 CAMAS, CD. JUAREZ, CHIHUAHUA	AVENIDA VICENTE GUERRERO No. 8630, FRACCIONAMIENTO LAS QUINTAS, C.P. 32424, CIUDAD JUAREZ, CHIHUAHUA	53200859	53201-0859	20136	513.191.0682.00.01	CARRO PARA ROPA LIMPIA	6
260	CHIHUAHUA	CD. JUAREZ, CHIHUAHUA	HOSPITAL GENERAL REGIONAL DE 260 CAMAS, CD. JUAREZ, CHIHUAHUA	AVENIDA VICENTE GUERRERO No. 8630, FRACCIONAMIENTO LAS QUINTAS, C.P. 32424, CIUDAD JUAREZ, CHIHUAHUA	53106577	53101-0577	20140	513.191.0689.00.01	CARRO PORTAEXPEDIENTES	16
261	CHIHUAHUA	CD. JUAREZ, CHIHUAHUA	HOSPITAL GENERAL REGIONAL DE 260 CAMAS, CD. JUAREZ, CHIHUAHUA	AVENIDA VICENTE GUERRERO No. 8630, FRACCIONAMIENTO LAS QUINTAS, C.P. 32424, CIUDAD JUAREZ, CHIHUAHUA	53106578	53101-0578	20142	513.200.0081.00.01	CEPILLERA PARA USO QUIRURGICO	64
262	CHIHUAHUA	CD. JUAREZ, CHIHUAHUA	HOSPITAL GENERAL REGIONAL DE 260 CAMAS, CD. JUAREZ, CHIHUAHUA	AVENIDA VICENTE GUERRERO No. 8630, FRACCIONAMIENTO LAS QUINTAS, C.P. 32424, CIUDAD JUAREZ, CHIHUAHUA	53200453	53201-0453	20143	513.227.0176.00.01	CHAROLA CON TAPA PARA INSTRUMENTAL	1
263	CHIHUAHUA	CD. JUAREZ, CHIHUAHUA	HOSPITAL GENERAL REGIONAL DE 260 CAMAS, CD. JUAREZ, CHIHUAHUA	AVENIDA VICENTE GUERRERO No. 8630, FRACCIONAMIENTO LAS QUINTAS, C.P. 32424, CIUDAD JUAREZ, CHIHUAHUA	53200458	53201-0458	20145	513.248.0113.00.01	COMODO PARA ADULTOS	387
264	CHIHUAHUA	CD. JUAREZ, CHIHUAHUA	HOSPITAL GENERAL REGIONAL DE 260 CAMAS, CD. JUAREZ, CHIHUAHUA	AVENIDA VICENTE GUERRERO No. 8630, FRACCIONAMIENTO LAS QUINTAS, C.P. 32424, CIUDAD JUAREZ, CHIHUAHUA	53200457	53201-0457	20146	513.248.0106.00.01	COMODO PARA MENORES	36
265	CHIHUAHUA	CD. JUAREZ, CHIHUAHUA	HOSPITAL GENERAL REGIONAL DE 260 CAMAS, CD. JUAREZ, CHIHUAHUA	AVENIDA VICENTE GUERRERO No. 8630, FRACCIONAMIENTO LAS QUINTAS, C.P. 32424, CIUDAD JUAREZ, CHIHUAHUA	53200952	53201-0952	20147	513.259.0133.00.01	CUBETA DE ACERO INOXIDABLE CON PORTA CUBETA RODABLE	288
266	CHIHUAHUA	CD. JUAREZ, CHIHUAHUA	HOSPITAL GENERAL REGIONAL DE 260 CAMAS, CD. JUAREZ, CHIHUAHUA	AVENIDA VICENTE GUERRERO No. 8630, FRACCIONAMIENTO LAS QUINTAS, C.P. 32424, CIUDAD JUAREZ, CHIHUAHUA	53200960	53201-0960	20148	513.302.0111.00.01	DESCALSPELLA DE DOS PELDAÑOS	432
267	CHIHUAHUA	CD. JUAREZ, CHIHUAHUA	HOSPITAL GENERAL REGIONAL DE 260 CAMAS, CD. JUAREZ, CHIHUAHUA	AVENIDA VICENTE GUERRERO No. 8630, FRACCIONAMIENTO LAS QUINTAS, C.P. 32424, CIUDAD JUAREZ, CHIHUAHUA	53106281	53101-0281	20149	513.360.0068.00.01	ESTANTE GUARDA ESTERIL DE 90 CM.	102
268	CHIHUAHUA	CD. JUAREZ, CHIHUAHUA	HOSPITAL GENERAL REGIONAL DE 260 CAMAS, CD. JUAREZ, CHIHUAHUA	AVENIDA VICENTE GUERRERO No. 8630, FRACCIONAMIENTO LAS QUINTAS, C.P. 32424, CIUDAD JUAREZ, CHIHUAHUA	53106280	53101-0280	20151	513.360.0071.00.01	ESTANTE GUARDA ESTERIL DE 120 CM.	14
269	CHIHUAHUA	CD. JUAREZ, CHIHUAHUA	HOSPITAL GENERAL REGIONAL DE 260 CAMAS, CD. JUAREZ, CHIHUAHUA	AVENIDA VICENTE GUERRERO No. 8630, FRACCIONAMIENTO LAS QUINTAS, C.P. 32424, CIUDAD JUAREZ, CHIHUAHUA	53200962	53201-0962	20153	513.446.0061.00.01	JABONERA DE PEDAL	21
270	CHIHUAHUA	CD. JUAREZ, CHIHUAHUA	HOSPITAL GENERAL REGIONAL DE 260 CAMAS, CD. JUAREZ, CHIHUAHUA	AVENIDA VICENTE GUERRERO No. 8630, FRACCIONAMIENTO LAS QUINTAS, C.P. 32424, CIUDAD JUAREZ, CHIHUAHUA	53200964	53201-0964	20154	513.507.0111.00.01	LAMPARA DE LUZ INTENSA	18
271	CHIHUAHUA	CD. JUAREZ, CHIHUAHUA	HOSPITAL GENERAL REGIONAL DE 260 CAMAS, CD. JUAREZ, CHIHUAHUA	AVENIDA VICENTE GUERRERO No. 8630, FRACCIONAMIENTO LAS QUINTAS, C.P. 32424, CIUDAD JUAREZ, CHIHUAHUA	53200965	53201-0965	20155	513.507.0118.00.01	LAMPARA DE PIE RODABLE	4
272	CHIHUAHUA	CD. JUAREZ, CHIHUAHUA	HOSPITAL GENERAL REGIONAL DE 260 CAMAS, CD. JUAREZ, CHIHUAHUA	AVENIDA VICENTE GUERRERO No. 8630, FRACCIONAMIENTO LAS QUINTAS, C.P. 32424, CIUDAD JUAREZ, CHIHUAHUA	53200966	53201-0966	20156	513.560.0649.00.01	LAVABO DE CIRUJANO DOBLE	16
273	CHIHUAHUA	CD. JUAREZ, CHIHUAHUA	HOSPITAL GENERAL REGIONAL DE 260 CAMAS, CD. JUAREZ, CHIHUAHUA	AVENIDA VICENTE GUERRERO No. 8630, FRACCIONAMIENTO LAS QUINTAS, C.P. 32424, CIUDAD JUAREZ, CHIHUAHUA	53200967	53201-0967	20157	513.560.0650.00.01	LAVABO DE CIRUJANO SENCILLO	4
274	CHIHUAHUA	CD. JUAREZ, CHIHUAHUA	HOSPITAL GENERAL REGIONAL DE 260 CAMAS, CD. JUAREZ, CHIHUAHUA	AVENIDA VICENTE GUERRERO No. 8630, FRACCIONAMIENTO LAS QUINTAS, C.P. 32424, CIUDAD JUAREZ, CHIHUAHUA	53200971	53201-0971	20158	513.560.0667.00.01	LAVABO PASTEUR DERECHO DE 60 CM	66
275	CHIHUAHUA	CD. JUAREZ, CHIHUAHUA	HOSPITAL GENERAL REGIONAL DE 260 CAMAS, CD. JUAREZ, CHIHUAHUA	AVENIDA VICENTE GUERRERO No. 8630, FRACCIONAMIENTO LAS QUINTAS, C.P. 32424, CIUDAD JUAREZ, CHIHUAHUA	53200973	53201-0973	20159	513.560.0672.00.01	LAVABO PASTEUR IZQUIERDO DE 60 CM	29

ANEXOS
DIVISIÓN DE CONTRATOS

GOBIERNO DE MÉXICO | IMSS

DIRECCIÓN DE ADMINISTRACIÓN
Unidad de Administración, Inmuebles Especiales y Centros de Inversión
Coordinación de Proyectos y Seguimiento Patrimonial
Dirección de Equipamiento y Obras Especiales

Anexo No. 3.4 Guía de Distribución

PARTIDA	DELEGACIÓN	CIUDAD	UNIDAD MÉDICA	DIRECCIÓN	CLUES	CLUES 2	AÑO	SAI	DESCRIPCIÓN	CANTIDAD
276	CHIHUAHUA	CD. JUÁREZ, CHIHUAHUA	HOSPITAL GENERAL REGIONAL DE 260 CAMAS, CD. JUÁREZ, CHIHUAHUA	AVENIDA VICENTE GUERRERO No. 6830, FRACCIONAMIENTO LAS QUINTAS, C.P. 32424, CIUDAD JUÁREZ, CHIHUAHUA	51208155	51201-0132	20188	513.621.2551.00.01	MESA INTEGRAL ALTA DE 150 CM CON FREGADERO DERECHO	9
277	CHIHUAHUA	CD. JUÁREZ, CHIHUAHUA	HOSPITAL GENERAL REGIONAL DE 260 CAMAS, CD. JUÁREZ, CHIHUAHUA	AVENIDA VICENTE GUERRERO No. 6830, FRACCIONAMIENTO LAS QUINTAS, C.P. 32424, CIUDAD JUÁREZ, CHIHUAHUA	51208155	51201-0136	20188	513.621.2855.00.01	MESA INTEGRAL DE 120 CM CON RESPALDO Y FREGADERO DERECHO	14
278	CHIHUAHUA	CD. JUÁREZ, CHIHUAHUA	HOSPITAL GENERAL REGIONAL DE 260 CAMAS, CD. JUÁREZ, CHIHUAHUA	AVENIDA VICENTE GUERRERO No. 6830, FRACCIONAMIENTO LAS QUINTAS, C.P. 32424, CIUDAD JUÁREZ, CHIHUAHUA	51208155	51201-0139	20188	513.621.2615.00.01	MESA ALTA INTEGRAL DE 150 CM CON RESPALDO Y FREGADERO DERECHO	10
279	CHIHUAHUA	CD. JUÁREZ, CHIHUAHUA	HOSPITAL GENERAL REGIONAL DE 260 CAMAS, CD. JUÁREZ, CHIHUAHUA	AVENIDA VICENTE GUERRERO No. 6830, FRACCIONAMIENTO LAS QUINTAS, C.P. 32424, CIUDAD JUÁREZ, CHIHUAHUA	51208155	51201-0154	20188	513.621.2857.00.01	MESA INTEGRAL ALTA DE 180 CM CON DOBLE FREGADERO CENTRAL	38
280	CHIHUAHUA	CD. JUÁREZ, CHIHUAHUA	HOSPITAL GENERAL REGIONAL DE 260 CAMAS, CD. JUÁREZ, CHIHUAHUA	AVENIDA VICENTE GUERRERO No. 6830, FRACCIONAMIENTO LAS QUINTAS, C.P. 32424, CIUDAD JUÁREZ, CHIHUAHUA	51208155	51201-0140	20188	513.621.2730.00.01	MESA CARRO AMBIDEXTRO LOGO DE 70 CM.	75
281	CHIHUAHUA	CD. JUÁREZ, CHIHUAHUA	HOSPITAL GENERAL REGIONAL DE 260 CAMAS, CD. JUÁREZ, CHIHUAHUA	AVENIDA VICENTE GUERRERO No. 6830, FRACCIONAMIENTO LAS QUINTAS, C.P. 32424, CIUDAD JUÁREZ, CHIHUAHUA	51208155	51201-0126	38141	513.621.2762.00.01	MESA DE 180 CM PARA ENSAMBLE CON REPISA INTERMEDIA	2
282	CHIHUAHUA	CD. JUÁREZ, CHIHUAHUA	HOSPITAL GENERAL REGIONAL DE 260 CAMAS, CD. JUÁREZ, CHIHUAHUA	AVENIDA VICENTE GUERRERO No. 6830, FRACCIONAMIENTO LAS QUINTAS, C.P. 32424, CIUDAD JUÁREZ, CHIHUAHUA	51208155	51201-0116	20188	513.621.2777.00.01	MESA DE 150 CM CON FREGADERO, DEPOSITO DE HIELO Y BAÑO MARIA	18
283	CHIHUAHUA	CD. JUÁREZ, CHIHUAHUA	HOSPITAL GENERAL REGIONAL DE 260 CAMAS, CD. JUÁREZ, CHIHUAHUA	AVENIDA VICENTE GUERRERO No. 6830, FRACCIONAMIENTO LAS QUINTAS, C.P. 32424, CIUDAD JUÁREZ, CHIHUAHUA	51208155	51201-0157	20188	513.621.2799.00.01	MESA MAYO	180
284	CHIHUAHUA	CD. JUÁREZ, CHIHUAHUA	HOSPITAL GENERAL REGIONAL DE 260 CAMAS, CD. JUÁREZ, CHIHUAHUA	AVENIDA VICENTE GUERRERO No. 6830, FRACCIONAMIENTO LAS QUINTAS, C.P. 32424, CIUDAD JUÁREZ, CHIHUAHUA	51208155	51201-0081	20188	513.621.2790.00.01	MESA PARA EXPLORACION PEDIATRICA	2
285	CHIHUAHUA	CD. JUÁREZ, CHIHUAHUA	HOSPITAL GENERAL REGIONAL DE 260 CAMAS, CD. JUÁREZ, CHIHUAHUA	AVENIDA VICENTE GUERRERO No. 6830, FRACCIONAMIENTO LAS QUINTAS, C.P. 32424, CIUDAD JUÁREZ, CHIHUAHUA	51208155	51201-0162	20188	513.621.2804.00.01	MESA PARA INSTRUMENTAL QUIRURGICO	18
286	CHIHUAHUA	CD. JUÁREZ, CHIHUAHUA	HOSPITAL GENERAL REGIONAL DE 260 CAMAS, CD. JUÁREZ, CHIHUAHUA	AVENIDA VICENTE GUERRERO No. 6830, FRACCIONAMIENTO LAS QUINTAS, C.P. 32424, CIUDAD JUÁREZ, CHIHUAHUA	51208155	51201-0163	20188	513.621.2810.00.01	MESA PARA PENETRACION	6
287	CHIHUAHUA	CD. JUÁREZ, CHIHUAHUA	HOSPITAL GENERAL REGIONAL DE 260 CAMAS, CD. JUÁREZ, CHIHUAHUA	AVENIDA VICENTE GUERRERO No. 6830, FRACCIONAMIENTO LAS QUINTAS, C.P. 32424, CIUDAD JUÁREZ, CHIHUAHUA	51208155	51201-0130	20187	513.621.2629.00.01	MESA PASTEUR	135
288	CHIHUAHUA	CD. JUÁREZ, CHIHUAHUA	HOSPITAL GENERAL REGIONAL DE 260 CAMAS, CD. JUÁREZ, CHIHUAHUA	AVENIDA VICENTE GUERRERO No. 6830, FRACCIONAMIENTO LAS QUINTAS, C.P. 32424, CIUDAD JUÁREZ, CHIHUAHUA	51208155	51201-0141	20188	513.621.2847.00.01	MESA RUANTE	244
289	CHIHUAHUA	CD. JUÁREZ, CHIHUAHUA	HOSPITAL GENERAL REGIONAL DE 260 CAMAS, CD. JUÁREZ, CHIHUAHUA	AVENIDA VICENTE GUERRERO No. 6830, FRACCIONAMIENTO LAS QUINTAS, C.P. 32424, CIUDAD JUÁREZ, CHIHUAHUA	51208155	51201-0142	20188	513.621.2857.00.01	MESA PORTA DE MADERA	6
290	CHIHUAHUA	CD. JUÁREZ, CHIHUAHUA	HOSPITAL GENERAL REGIONAL DE 260 CAMAS, CD. JUÁREZ, CHIHUAHUA	AVENIDA VICENTE GUERRERO No. 6830, FRACCIONAMIENTO LAS QUINTAS, C.P. 32424, CIUDAD JUÁREZ, CHIHUAHUA	51208155	51201-0143	20188	513.621.2805.00.01	MESA RIÑON	25
291	CHIHUAHUA	CD. JUÁREZ, CHIHUAHUA	HOSPITAL GENERAL REGIONAL DE 260 CAMAS, CD. JUÁREZ, CHIHUAHUA	AVENIDA VICENTE GUERRERO No. 6830, FRACCIONAMIENTO LAS QUINTAS, C.P. 32424, CIUDAD JUÁREZ, CHIHUAHUA	51208155	51201-0088	20182	513.771.0409.00.01	REPISA DE 120 CM CONTRA MURO	5
292	CHIHUAHUA	CD. JUÁREZ, CHIHUAHUA	HOSPITAL GENERAL REGIONAL DE 260 CAMAS, CD. JUÁREZ, CHIHUAHUA	AVENIDA VICENTE GUERRERO No. 6830, FRACCIONAMIENTO LAS QUINTAS, C.P. 32424, CIUDAD JUÁREZ, CHIHUAHUA	51208155	51180-0084	20182	513.771.0408.00.01	REPISA DE 180 CM CONTRA MURO	1
293	CHIHUAHUA	CD. JUÁREZ, CHIHUAHUA	HOSPITAL GENERAL REGIONAL DE 260 CAMAS, CD. JUÁREZ, CHIHUAHUA	AVENIDA VICENTE GUERRERO No. 6830, FRACCIONAMIENTO LAS QUINTAS, C.P. 32424, CIUDAD JUÁREZ, CHIHUAHUA	51208155	51201-0154	20188	513.783.0873.00.01	RIEL PORTAVENCILLOS	693
294	CHIHUAHUA	CD. JUÁREZ, CHIHUAHUA	HOSPITAL GENERAL REGIONAL DE 260 CAMAS, CD. JUÁREZ, CHIHUAHUA	AVENIDA VICENTE GUERRERO No. 6830, FRACCIONAMIENTO LAS QUINTAS, C.P. 32424, CIUDAD JUÁREZ, CHIHUAHUA	51208155	51201-0459	20188	513.790.0099.00.01	RIÑON DE ACERO INOXIDABLE DE 250 ML	14
295	CHIHUAHUA	CD. JUÁREZ, CHIHUAHUA	HOSPITAL GENERAL REGIONAL DE 260 CAMAS, CD. JUÁREZ, CHIHUAHUA	AVENIDA VICENTE GUERRERO No. 6830, FRACCIONAMIENTO LAS QUINTAS, C.P. 32424, CIUDAD JUÁREZ, CHIHUAHUA	51208155	51201-0461	20188	513.790.0098.00.01	RIÑON DE ACERO INOXIDABLE DE 500 ML	152
296	CHIHUAHUA	CD. JUÁREZ, CHIHUAHUA	HOSPITAL GENERAL REGIONAL DE 260 CAMAS, CD. JUÁREZ, CHIHUAHUA	AVENIDA VICENTE GUERRERO No. 6830, FRACCIONAMIENTO LAS QUINTAS, C.P. 32424, CIUDAD JUÁREZ, CHIHUAHUA	51208155	51201-0160	20188	513.818.0269.00.01	SILLA DE RUEDAS CON DESCANSAPIES	28
297	CHIHUAHUA	CD. JUÁREZ, CHIHUAHUA	HOSPITAL GENERAL REGIONAL DE 260 CAMAS, CD. JUÁREZ, CHIHUAHUA	AVENIDA VICENTE GUERRERO No. 6830, FRACCIONAMIENTO LAS QUINTAS, C.P. 32424, CIUDAD JUÁREZ, CHIHUAHUA	51208155	51201-0455	20188	513.818.0122.00.01	VASO PARA MEDICAMENTOS DE 30 CM CUBICOS	232
298	CHIHUAHUA	CD. JUÁREZ, CHIHUAHUA	HOSPITAL GENERAL REGIONAL DE 260 CAMAS, CD. JUÁREZ, CHIHUAHUA	AVENIDA VICENTE GUERRERO No. 6830, FRACCIONAMIENTO LAS QUINTAS, C.P. 32424, CIUDAD JUÁREZ, CHIHUAHUA	51208155	51201-0463	20188	513.862.0197.00.01	VASO PARA MEDICAMENTOS DE 180 CM CUBICOS	4
299	CHIHUAHUA	CD. JUÁREZ, CHIHUAHUA	HOSPITAL GENERAL REGIONAL DE 260 CAMAS, CD. JUÁREZ, CHIHUAHUA	AVENIDA VICENTE GUERRERO No. 6830, FRACCIONAMIENTO LAS QUINTAS, C.P. 32424, CIUDAD JUÁREZ, CHIHUAHUA	51208155	51201-0462	20188	513.862.0196.00.01	VASO CON TAPA DE UN LITRO	3
300	CHIHUAHUA	CD. JUÁREZ, CHIHUAHUA	HOSPITAL GENERAL REGIONAL DE 260 CAMAS, CD. JUÁREZ, CHIHUAHUA	AVENIDA VICENTE GUERRERO No. 6830, FRACCIONAMIENTO LAS QUINTAS, C.P. 32424, CIUDAD JUÁREZ, CHIHUAHUA	51208155	51201-0041	20182	513.020.0008.00.01	BANQUETA DE AL TURN	47

Anexo No. 3.4 Guía de Distribución

PARTIDA	DESTINO	CODI	UNIDAD MÉDICA	DIRECCIÓN	CUCOP	CUCOP +	PRED	SAI	DESCRIPCIÓN	CANTIDAD
301	CHIHUAHUA	CD. JUÁREZ, CHIHUAHUA	HOSPITAL GENERAL REGIONAL DE 260 CAMAS, CD. JUÁREZ, CHIHUAHUA	AVENIDA VICENTE GUERRERO No. 6630, FRACCIONAMIENTO LAS QUINTAS, C.P. 32424, CIUDAD JUÁREZ, CHIHUAHUA.	51200059	51201-0059	20303	513.219.0047.00.01	DIVÁN (CHAISE LONGUE)	12
302	CHIHUAHUA	CD. JUÁREZ, CHIHUAHUA	HOSPITAL GENERAL REGIONAL DE 260 CAMAS, CD. JUÁREZ, CHIHUAHUA	AVENIDA VICENTE GUERRERO No. 6630, FRACCIONAMIENTO LAS QUINTAS, C.P. 32424, CIUDAD JUÁREZ, CHIHUAHUA.	51200074	51201-0074	20304	515.390.0023.00.01	LITERAS METÁLICAS	34
303	CHIHUAHUA	CD. JUÁREZ, CHIHUAHUA	HOSPITAL GENERAL REGIONAL DE 260 CAMAS, CD. JUÁREZ, CHIHUAHUA	AVENIDA VICENTE GUERRERO No. 6630, FRACCIONAMIENTO LAS QUINTAS, C.P. 32424, CIUDAD JUÁREZ, CHIHUAHUA.	51200458	51201-0458	20305	513.635.0184.00.01	ORINAL PARA VARONES	100
304	CHIHUAHUA	CD. JUÁREZ, CHIHUAHUA	HOSPITAL GENERAL REGIONAL DE 260 CAMAS, CD. JUÁREZ, CHIHUAHUA	AVENIDA VICENTE GUERRERO No. 6630, FRACCIONAMIENTO LAS QUINTAS, C.P. 32424, CIUDAD JUÁREZ, CHIHUAHUA.	51200153	51201-0153	20306	510.695.0173.00.01	PORTAVENOCLISIS RODABLE	100
305	CHIHUAHUA	CD. JUÁREZ, CHIHUAHUA	HOSPITAL GENERAL REGIONAL DE 260 CAMAS, CD. JUÁREZ, CHIHUAHUA	AVENIDA VICENTE GUERRERO No. 6630, FRACCIONAMIENTO LAS QUINTAS, C.P. 32424, CIUDAD JUÁREZ, CHIHUAHUA.	53106370	53101-0370	20312	513.703.0595.00.01	CARRO CUNA CON BARANDAL DE ACRÍLICO	58
306	CHIHUAHUA	CD. JUÁREZ, CHIHUAHUA	HOSPITAL GENERAL REGIONAL DE 260 CAMAS, CD. JUÁREZ, CHIHUAHUA	AVENIDA VICENTE GUERRERO No. 6630, FRACCIONAMIENTO LAS QUINTAS, C.P. 32424, CIUDAD JUÁREZ, CHIHUAHUA.	51200159	51201-0159	20275	513.621.2370.00.01	MESA DE 150 CM CON FREGADERO DERECHO Y GUARDA COMPRESORA	2
307	CHIHUAHUA	CD. JUÁREZ, CHIHUAHUA	HOSPITAL GENERAL REGIONAL DE 260 CAMAS, CD. JUÁREZ, CHIHUAHUA	AVENIDA VICENTE GUERRERO No. 6630, FRACCIONAMIENTO LAS QUINTAS, C.P. 32424, CIUDAD JUÁREZ, CHIHUAHUA.	51200119	51201-0119	20302	513.621.3078.00.01	MESA DE 150 CM PARA ATENCIÓN AL RECIEN NACIDO	3
308	CHIHUAHUA	CD. JUÁREZ, CHIHUAHUA	HOSPITAL GENERAL REGIONAL DE 260 CAMAS, CD. JUÁREZ, CHIHUAHUA	AVENIDA VICENTE GUERRERO No. 6630, FRACCIONAMIENTO LAS QUINTAS, C.P. 32424, CIUDAD JUÁREZ, CHIHUAHUA.	53106560	53101-0560	20313	515.451.0297.00.01	GABINETE PARA TOMA DE MUESTRAS CON FREGADERO DERECHO	10
309	CHIHUAHUA	CD. JUÁREZ, CHIHUAHUA	HOSPITAL GENERAL REGIONAL DE 260 CAMAS, CD. JUÁREZ, CHIHUAHUA	AVENIDA VICENTE GUERRERO No. 6630, FRACCIONAMIENTO LAS QUINTAS, C.P. 32424, CIUDAD JUÁREZ, CHIHUAHUA.	53106560	53101-0560	20314	515.451.0301.00.01	GABINETE PARA TOMA DE MUESTRAS CON FREGADERO IZQUIERDO	2
310	CHIHUAHUA	CD. JUÁREZ, CHIHUAHUA	HOSPITAL GENERAL REGIONAL DE 260 CAMAS, CD. JUÁREZ, CHIHUAHUA	AVENIDA VICENTE GUERRERO No. 6630, FRACCIONAMIENTO LAS QUINTAS, C.P. 32424, CIUDAD JUÁREZ, CHIHUAHUA.	51200218	51201-0218	20321	515.619.1417.00.01	MESA BAJA DE 90 CM CON CUBIERTA DE ACERO INOXIDABLE	3
311	CHIHUAHUA	CD. JUÁREZ, CHIHUAHUA	HOSPITAL GENERAL REGIONAL DE 260 CAMAS, CD. JUÁREZ, CHIHUAHUA	AVENIDA VICENTE GUERRERO No. 6630, FRACCIONAMIENTO LAS QUINTAS, C.P. 32424, CIUDAD JUÁREZ, CHIHUAHUA.	51200197	51201-0197	20322	515.619.1524.00.01	MESA ALTA DE 120 CM CON RESPALDO	3
312	CHIHUAHUA	CD. JUÁREZ, CHIHUAHUA	HOSPITAL GENERAL REGIONAL DE 260 CAMAS, CD. JUÁREZ, CHIHUAHUA	AVENIDA VICENTE GUERRERO No. 6630, FRACCIONAMIENTO LAS QUINTAS, C.P. 32424, CIUDAD JUÁREZ, CHIHUAHUA.	53106572	53101-0572	20547	513.191.0934.00.01	CARRO PARA CURACIONES EN ABS	119
313	CHIHUAHUA	CD. JUÁREZ, CHIHUAHUA	HOSPITAL GENERAL REGIONAL DE 260 CAMAS, CD. JUÁREZ, CHIHUAHUA	AVENIDA VICENTE GUERRERO No. 6630, FRACCIONAMIENTO LAS QUINTAS, C.P. 32424, CIUDAD JUÁREZ, CHIHUAHUA.	51200054	51201-0054	20549	513.191.0946.00.01	CARRO PARA ROPA SUCIA CON TAPA Y APERTURA DE PEDAL	124
314	CHIHUAHUA	CD. JUÁREZ, CHIHUAHUA	HOSPITAL GENERAL REGIONAL DE 260 CAMAS, CD. JUÁREZ, CHIHUAHUA	AVENIDA VICENTE GUERRERO No. 6630, FRACCIONAMIENTO LAS QUINTAS, C.P. 32424, CIUDAD JUÁREZ, CHIHUAHUA.	51200130	51201-0130	20573	513.621.3001.00.01	MESA INTEGRAL PASTEURA	1
315	CHIHUAHUA	CD. JUÁREZ, CHIHUAHUA	HOSPITAL GENERAL REGIONAL DE 260 CAMAS, CD. JUÁREZ, CHIHUAHUA	AVENIDA VICENTE GUERRERO No. 6630, FRACCIONAMIENTO LAS QUINTAS, C.P. 32424, CIUDAD JUÁREZ, CHIHUAHUA.	51200146	51201-0146	20577	513.832.0044.00.01	MUEBLE INTEGRAL ALTO DE 180 CM CON RESPALDO Y FREGADERO DERECHO	2
316	CHIHUAHUA	CD. JUÁREZ, CHIHUAHUA	HOSPITAL GENERAL REGIONAL DE 260 CAMAS, CD. JUÁREZ, CHIHUAHUA	AVENIDA VICENTE GUERRERO No. 6630, FRACCIONAMIENTO LAS QUINTAS, C.P. 32424, CIUDAD JUÁREZ, CHIHUAHUA.	51200149	51201-0149	20579	513.832.0054.00.01	MUEBLE INTEGRAL ALTO DE 180 CM CON DOBLE FREGADERO CENTRAL	2
317	CHIHUAHUA	CD. JUÁREZ, CHIHUAHUA	HOSPITAL GENERAL REGIONAL DE 260 CAMAS, CD. JUÁREZ, CHIHUAHUA	AVENIDA VICENTE GUERRERO No. 6630, FRACCIONAMIENTO LAS QUINTAS, C.P. 32424, CIUDAD JUÁREZ, CHIHUAHUA.	51200275	51201-0275	20580	513.894.0017.00.01	SILLÓN DE EXTRACCIÓN B	7
318	CHIHUAHUA	CD. JUÁREZ, CHIHUAHUA	HOSPITAL GENERAL REGIONAL DE 260 CAMAS, CD. JUÁREZ, CHIHUAHUA	AVENIDA VICENTE GUERRERO No. 6630, FRACCIONAMIENTO LAS QUINTAS, C.P. 32424, CIUDAD JUÁREZ, CHIHUAHUA.	51200197	51201-0197	20597	513.956.0017.00.01	VESTIDOR CON ARMARIO PARA CONSULTORIO	2
319	CHIHUAHUA	CD. JUÁREZ, CHIHUAHUA	HOSPITAL GENERAL REGIONAL DE 260 CAMAS, CD. JUÁREZ, CHIHUAHUA	AVENIDA VICENTE GUERRERO No. 6630, FRACCIONAMIENTO LAS QUINTAS, C.P. 32424, CIUDAD JUÁREZ, CHIHUAHUA.	51200235	51201-0235	20603	515.619.1697.00.01	MESA ALTA DE 90 CM CON RESPALDO, CAJONES Y PUERTAS ABATIBLES	46
320	CHIHUAHUA	CD. JUÁREZ, CHIHUAHUA	HOSPITAL GENERAL REGIONAL DE 260 CAMAS, CD. JUÁREZ, CHIHUAHUA	AVENIDA VICENTE GUERRERO No. 6630, FRACCIONAMIENTO LAS QUINTAS, C.P. 32424, CIUDAD JUÁREZ, CHIHUAHUA.	51200240	51201-0240	20615	515.619.1813.00.01	MESA ALTA DE 180 CM DE TRABAJO PARA 2 USUARIOS CON RESPALDO	9
321	CHIHUAHUA	CD. JUÁREZ, CHIHUAHUA	HOSPITAL GENERAL REGIONAL DE 260 CAMAS, CD. JUÁREZ, CHIHUAHUA	AVENIDA VICENTE GUERRERO No. 6630, FRACCIONAMIENTO LAS QUINTAS, C.P. 32424, CIUDAD JUÁREZ, CHIHUAHUA.	51200166	51201-0166	20626	515.619.1864.00.01	MESA ALTA DE 120 CM SIN RESPALDO Y 4 CAJONES	19
322	CHIHUAHUA	CD. JUÁREZ, CHIHUAHUA	HOSPITAL GENERAL REGIONAL DE 260 CAMAS, CD. JUÁREZ, CHIHUAHUA	AVENIDA VICENTE GUERRERO No. 6630, FRACCIONAMIENTO LAS QUINTAS, C.P. 32424, CIUDAD JUÁREZ, CHIHUAHUA.	51200169	51201-0169	20631	515.619.1878.00.01	MESA ALTA DE 120 CM SIN RESPALDO Y PUERTAS ABATIBLES	8
323	CHIHUAHUA	CD. JUÁREZ, CHIHUAHUA	HOSPITAL GENERAL REGIONAL DE 260 CAMAS, CD. JUÁREZ, CHIHUAHUA	AVENIDA VICENTE GUERRERO No. 6630, FRACCIONAMIENTO LAS QUINTAS, C.P. 32424, CIUDAD JUÁREZ, CHIHUAHUA.	51200170	51201-0170	20632	515.619.1883.00.01	MESA ALTA DE 170 CM SIN RESPALDO, 2 CAJONES SUPERIORES Y PUERTAS ABATIBLES	5
324	CHIHUAHUA	CD. JUÁREZ, CHIHUAHUA	HOSPITAL GENERAL REGIONAL DE 260 CAMAS, CD. JUÁREZ, CHIHUAHUA	AVENIDA VICENTE GUERRERO No. 6630, FRACCIONAMIENTO LAS QUINTAS, C.P. 32424, CIUDAD JUÁREZ, CHIHUAHUA.	51200244	51201-0244	20637	515.619.1907.00.01	MESA ALTA DE 180 CM SIN RESPALDO, CAJONES CENTRALES Y PUERTAS ABATIBLES LATERALES	4
[illegible]	CHIHUAHUA	CD. JUÁREZ, CHIHUAHUA	HOSPITAL GENERAL REGIONAL DE 260 CAMAS, CD. JUÁREZ, CHIHUAHUA	AVENIDA VICENTE GUERRERO No. 6630, FRACCIONAMIENTO LAS QUINTAS, C.P. 32424, CIUDAD JUÁREZ, CHIHUAHUA.	51200057	51201-0057	20647	513.191.0125.00.01	MESA ALTA DE 150 CM CON RESPALDO Y FREGADERO DERECHO	9

ANEXOS
DIVISIÓN DE CONTRATOS

Anexo No. 3.4 Guía de Distribución

Partida	Distrito	Solicitante	Unidad de Entrega	Dirección	CUCOP	CUCOP +	Piso	SAP	Descripción	Cantidad
326	CHIHUAHUA	CD. JUAREZ, CHIHUAHUA	HOSPITAL GENERAL REGIONAL DE 200 CAMAS, CD. JUÁREZ CHIHUAHUA	AVENIDA VICENTE GUERRERO No. 9830, FRACCIONAMIENTO LAS QUINTAS, C.P. 32424, CIUDAD JUÁREZ, CHIHUAHUA	53200097	53201-0097	21099	515.1021.3195.00.01	MESA ALTA DE 180 CM CON RESPALDO Y FREGADERO IZQUIERDO	8
327	PUEBLA	SAN ALEJANDRO, PUEBLA	HOSPITAL GENERAL REGIONAL DE 180 CAMAS, SAN ALEJANDRO, PUEBLA	AVENIDA 10, PONIENTE 2721, ESQUINA 27 NORTE, COL. VILLA SAN ALEJANDRO C.P. 72090 EN LA CIUDAD DE PUEBLA, PUEBLA.	53200097	53201-0097	19805	515.164.0291.01.01	CAMA TRABAJO DE PARTO	9
328	PUEBLA	SAN ALEJANDRO, PUEBLA	HOSPITAL GENERAL REGIONAL DE 180 CAMAS, SAN ALEJANDRO, PUEBLA	AVENIDA 10, PONIENTE 2721, ESQUINA 27 NORTE, COL. VILLA SAN ALEJANDRO, C.P. 72090 EN LA CIUDAD DE PUEBLA, PUEBLA.	53106099	53101-6099	19099	515.181.0099.01.01	CARRO CAMILLA TIPO TRANSFER (LATERAL)	3
329	PUEBLA	SAN ALEJANDRO, PUEBLA	HOSPITAL GENERAL REGIONAL DE 180 CAMAS, SAN ALEJANDRO, PUEBLA	AVENIDA 10, PONIENTE 2721, ESQUINA 27 NORTE, COL. VILLA SAN ALEJANDRO, C.P. 72090 EN LA CIUDAD DE PUEBLA, PUEBLA.	51200093	51201-0093	19099	515.9A9.3026.01.01	GAVETA REFRIGERADA	1
330	PUEBLA	SAN ALEJANDRO, PUEBLA	HOSPITAL GENERAL REGIONAL DE 180 CAMAS, SAN ALEJANDRO, PUEBLA	AVENIDA 10, PONIENTE 2721, ESQUINA 27 NORTE, COL. VILLA SAN ALEJANDRO, C.P. 72090 EN LA CIUDAD DE PUEBLA, PUEBLA.	51200144	51201-0144	19721	515.9A9.3027.01.01	MODULO PARA CONSULTORIO MEDICO DERECHO	20
331	PUEBLA	SAN ALEJANDRO, PUEBLA	HOSPITAL GENERAL REGIONAL DE 180 CAMAS, SAN ALEJANDRO, PUEBLA	AVENIDA 10, PONIENTE 2721, ESQUINA 27 NORTE, COL. VILLA SAN ALEJANDRO, C.P. 72090 EN LA CIUDAD DE PUEBLA, PUEBLA.	51200145	51201-0145	19722	515.9A9.3028.01.01	MODULO PARA CONSULTORIO MEDICO IZQUIERDO	12
332	PUEBLA	SAN ALEJANDRO, PUEBLA	HOSPITAL GENERAL REGIONAL DE 180 CAMAS, SAN ALEJANDRO, PUEBLA	AVENIDA 10, PONIENTE 2721, ESQUINA 27 NORTE, COL. VILLA SAN ALEJANDRO, C.P. 72090 EN LA CIUDAD DE PUEBLA, PUEBLA.	51200123	51201-0123	19802	515.019.0097.01.01	MESA ALTA DE 180 CM CON CAJONERA CENTRAL	9
333	PUEBLA	SAN ALEJANDRO, PUEBLA	HOSPITAL GENERAL REGIONAL DE 180 CAMAS, SAN ALEJANDRO, PUEBLA	AVENIDA 10, PONIENTE 2721, ESQUINA 27 NORTE, COL. VILLA SAN ALEJANDRO, C.P. 72090 EN LA CIUDAD DE PUEBLA, PUEBLA.	51200106	51201-0106	19810	515.019.0097.01.01	MESA ALTA DE 180 CM CON CAJONERA CENTRAL	18
334	PUEBLA	SAN ALEJANDRO, PUEBLA	HOSPITAL GENERAL REGIONAL DE 180 CAMAS, SAN ALEJANDRO, PUEBLA	AVENIDA 10, PONIENTE 2721, ESQUINA 27 NORTE, COL. VILLA SAN ALEJANDRO, C.P. 72090 EN LA CIUDAD DE PUEBLA, PUEBLA.	51200158	51201-0158	19440	515.189.0014.00.01	CARRO PARA SUPERMERCADO	8
335	PUEBLA	SAN ALEJANDRO, PUEBLA	HOSPITAL GENERAL REGIONAL DE 180 CAMAS, SAN ALEJANDRO, PUEBLA	AVENIDA 10, PONIENTE 2721, ESQUINA 27 NORTE, COL. VILLA SAN ALEJANDRO, C.P. 72090 EN LA CIUDAD DE PUEBLA, PUEBLA.	51200084	51201-0084	19724	515.021.0053.01.01	MESA ALTA DE 180 CM CON FREGADERO DERECHO	4
336	PUEBLA	SAN ALEJANDRO, PUEBLA	HOSPITAL GENERAL REGIONAL DE 180 CAMAS, SAN ALEJANDRO, PUEBLA	AVENIDA 10, PONIENTE 2721, ESQUINA 27 NORTE, COL. VILLA SAN ALEJANDRO, C.P. 72090 EN LA CIUDAD DE PUEBLA, PUEBLA.	51200085	51201-0085	19725	515.021.0061.01.01	MESA ALTA DE 180 CM CON FREGADERO IZQUIERDO	4
337	PUEBLA	SAN ALEJANDRO, PUEBLA	HOSPITAL GENERAL REGIONAL DE 180 CAMAS, SAN ALEJANDRO, PUEBLA	AVENIDA 10, PONIENTE 2721, ESQUINA 27 NORTE, COL. VILLA SAN ALEJANDRO, C.P. 72090 EN LA CIUDAD DE PUEBLA, PUEBLA.	51200079	51201-0079	19727	515.021.0063.01.01	MESA ALTA DE 120 CM CON RESPALDO Y FREGADERO DERECHO	4
338	PUEBLA	SAN ALEJANDRO, PUEBLA	HOSPITAL GENERAL REGIONAL DE 180 CAMAS, SAN ALEJANDRO, PUEBLA	AVENIDA 10, PONIENTE 2721, ESQUINA 27 NORTE, COL. VILLA SAN ALEJANDRO, C.P. 72090 EN LA CIUDAD DE PUEBLA, PUEBLA.	51200082	51201-0082	19805	515.021.2488.00.01	MESA ALTA DE 150 CM CON FREGADERO CENTRAL Y CAJONES	16
339	PUEBLA	SAN ALEJANDRO, PUEBLA	HOSPITAL GENERAL REGIONAL DE 180 CAMAS, SAN ALEJANDRO, PUEBLA	AVENIDA 10, PONIENTE 2721, ESQUINA 27 NORTE, COL. VILLA SAN ALEJANDRO, C.P. 72090 EN LA CIUDAD DE PUEBLA, PUEBLA.	51200089	51201-0089	19808	515.021.3558.00.01	MESA ALTA DE 180 CM CON FREGADERO CENTRAL Y CAJONES	1
340	PUEBLA	SAN ALEJANDRO, PUEBLA	HOSPITAL GENERAL REGIONAL DE 180 CAMAS, SAN ALEJANDRO, PUEBLA	AVENIDA 10, PONIENTE 2721, ESQUINA 27 NORTE, COL. VILLA SAN ALEJANDRO, C.P. 72090 EN LA CIUDAD DE PUEBLA, PUEBLA.	51200091	51201-0091	19809	515.021.2539.00.01	MESA ALTA DE 180 CM CON FREGADERO CENTRAL Y TRAMPA PARA YESO INTEGRADAS	1
341	PUEBLA	SAN ALEJANDRO, PUEBLA	HOSPITAL GENERAL REGIONAL DE 180 CAMAS, SAN ALEJANDRO, PUEBLA	AVENIDA 10, PONIENTE 2721, ESQUINA 27 NORTE, COL. VILLA SAN ALEJANDRO, C.P. 72090 EN LA CIUDAD DE PUEBLA, PUEBLA.	51206169	51201-0169	20073	515.247.0116.00.01	CARRO CADAVERO	11
342	PUEBLA	SAN ALEJANDRO, PUEBLA	HOSPITAL GENERAL REGIONAL DE 180 CAMAS, SAN ALEJANDRO, PUEBLA	AVENIDA 10, PONIENTE 2721, ESQUINA 27 NORTE, COL. VILLA SAN ALEJANDRO, C.P. 72090 EN LA CIUDAD DE PUEBLA, PUEBLA.	59106097	59101-6097	20024	515.247.0126.00.01	CARRO DISTRIBUIDOR DE MEDICINAS	3
343	PUEBLA	SAN ALEJANDRO, PUEBLA	HOSPITAL GENERAL REGIONAL DE 180 CAMAS, SAN ALEJANDRO, PUEBLA	AVENIDA 10, PONIENTE 2721, ESQUINA 27 NORTE, COL. VILLA SAN ALEJANDRO, C.P. 72090 EN LA CIUDAD DE PUEBLA, PUEBLA.	51106099	51101-6099	20025	515.461.0289.00.01	GABINETE PARA TOMA DE MUESTRAS	5
344	PUEBLA	SAN ALEJANDRO, PUEBLA	HOSPITAL GENERAL REGIONAL DE 180 CAMAS, SAN ALEJANDRO, PUEBLA	AVENIDA 10, PONIENTE 2721, ESQUINA 27 NORTE, COL. VILLA SAN ALEJANDRO, C.P. 72090 EN LA CIUDAD DE PUEBLA, PUEBLA.	51206166	51201-6166	20027	515.019.1277.00.01	MESA ALTA DE 90 CM CON CUBIERTA DE ACERO INOXIDABLE	5
345	PUEBLA	SAN ALEJANDRO, PUEBLA	HOSPITAL GENERAL REGIONAL DE 180 CAMAS, SAN ALEJANDRO, PUEBLA	AVENIDA 10, PONIENTE 2721, ESQUINA 27 NORTE, COL. VILLA SAN ALEJANDRO, C.P. 72090 EN LA CIUDAD DE PUEBLA, PUEBLA.	51206161	51201-6161	20028	515.019.1022.00.01	MESA ALTA DE 120 CM CON CUBIERTA DE ACERO INOXIDABLE	4
346	PUEBLA	SAN ALEJANDRO, PUEBLA	HOSPITAL GENERAL REGIONAL DE 180 CAMAS, SAN ALEJANDRO, PUEBLA	AVENIDA 10, PONIENTE 2721, ESQUINA 27 NORTE, COL. VILLA SAN ALEJANDRO, C.P. 72090 EN LA CIUDAD DE PUEBLA, PUEBLA.	51206176	51201-6176	20029	515.019.1244.00.01	MESA ALTA DE 150 CM CON CUBIERTA DE ACERO INOXIDABLE	1
347	PUEBLA	SAN ALEJANDRO, PUEBLA	HOSPITAL GENERAL REGIONAL DE 180 CAMAS, SAN ALEJANDRO, PUEBLA	AVENIDA 10, PONIENTE 2721, ESQUINA 27 NORTE, COL. VILLA SAN ALEJANDRO, C.P. 72090 EN LA CIUDAD DE PUEBLA, PUEBLA.	51206001	51201-6001	20030	515.019.1288.00.01	MESA ALTA DE 90 CM CON VENTEDERO	5
348	PUEBLA	SAN ALEJANDRO, PUEBLA	HOSPITAL GENERAL REGIONAL DE 180 CAMAS, SAN ALEJANDRO, PUEBLA	AVENIDA 10, PONIENTE 2721, ESQUINA 27 NORTE, COL. VILLA SAN ALEJANDRO, C.P. 72090 EN LA CIUDAD DE PUEBLA, PUEBLA.	51206002	51201-6002	20031	515.019.1292.00.01	MESA BAJA DE 180 CM CON CUBIERTA DE MADERA	2
349	PUEBLA	SAN ALEJANDRO, PUEBLA	HOSPITAL GENERAL REGIONAL DE 180 CAMAS, SAN ALEJANDRO, PUEBLA	AVENIDA 10, PONIENTE 2721, ESQUINA 27 NORTE, COL. VILLA SAN ALEJANDRO, C.P. 72090 EN LA CIUDAD DE PUEBLA, PUEBLA.	51206202	51201-6202	20032	515.019.1300.00.01	MESA BAJA DE 90 CM CON VENTEDERO	1
350	PUEBLA	SAN ALEJANDRO, PUEBLA	HOSPITAL GENERAL REGIONAL DE 180 CAMAS, SAN ALEJANDRO, PUEBLA	AVENIDA 10, PONIENTE 2721, ESQUINA 27 NORTE, COL. VILLA SAN ALEJANDRO, C.P. 72090 EN LA CIUDAD DE PUEBLA, PUEBLA.	51206200	51201-6200	20049	515.019.1177.00.01	MESA BAJA DE 180 CM CON CUBIERTA DE ACERO INOXIDABLE	1

Anexo No. 3.4 Guía de Distribución

PARTIDA	DESTINO	CIUDAD	UNIDAD MÉDICA	DIRECCIÓN	CUCOP	CUCOP +	PROD	SAI	DESCRIPCIÓN	CANTIDAD
351	PUEBLA	SAN ALEJANDRO PUEBLA	HOSPITAL GENERAL REGIONAL DE 180 CAMAS, SAN ALEJANDRO, PUEBLA	AVENIDA 18, PONIENTE 2721, ESQUINA 27 NORTE, COL. VILLA SAN ALEJANDRO, C.P. 72090 EN LA CIUDAD DE PUEBLA, PUEBLA.	51200207	51201-0207	28041	513.919.13xx.00.01	MESA PARA BANCO DE SANGRE CON PREGACERO CENTRAL	1
352	PUEBLA	SAN ALEJANDRO PUEBLA	HOSPITAL GENERAL REGIONAL DE 180 CAMAS, SAN ALEJANDRO, PUEBLA	AVENIDA 18, PONIENTE 2721, ESQUINA 27 NORTE, COL. VILLA SAN ALEJANDRO, C.P. 72090 EN LA CIUDAD DE PUEBLA, PUEBLA.	51200272	51201-0272	20042	515.784.0111.00.01	REPISA ABATIBLE PARA TOMA DE MUESTRAS	8
353	PUEBLA	SAN ALEJANDRO PUEBLA	HOSPITAL GENERAL REGIONAL DE 180 CAMAS, SAN ALEJANDRO, PUEBLA	AVENIDA 18, PONIENTE 2721, ESQUINA 27 NORTE, COL. VILLA SAN ALEJANDRO, C.P. 72090 EN LA CIUDAD DE PUEBLA, PUEBLA.	51200274	51201-0274	20043	515.825.0126.00.01	SILLA CAMA PARA DONADORES	4
354	PUEBLA	SAN ALEJANDRO PUEBLA	HOSPITAL GENERAL REGIONAL DE 180 CAMAS, SAN ALEJANDRO, PUEBLA	AVENIDA 18, PONIENTE 2721, ESQUINA 27 NORTE, COL. VILLA SAN ALEJANDRO, C.P. 72090 EN LA CIUDAD DE PUEBLA, PUEBLA.	51100273	51101-0273	20045	515.867.0302.00.01	VITRINA DE 75 CM CONTRA MURO	1
355	PUEBLA	SAN ALEJANDRO PUEBLA	HOSPITAL GENERAL REGIONAL DE 180 CAMAS, SAN ALEJANDRO, PUEBLA	AVENIDA 18, PONIENTE 2721, ESQUINA 27 NORTE, COL. VILLA SAN ALEJANDRO, C.P. 72090 EN LA CIUDAD DE PUEBLA, PUEBLA.	51100274	51101-0274	20045	515.867.0302.00.01	VITRINA DE 90 CM CONTRA MURO CON LLAVES	60
356	PUEBLA	SAN ALEJANDRO PUEBLA	HOSPITAL GENERAL REGIONAL DE 180 CAMAS, SAN ALEJANDRO, PUEBLA	AVENIDA 18, PONIENTE 2721, ESQUINA 27 NORTE, COL. VILLA SAN ALEJANDRO, C.P. 72090 EN LA CIUDAD DE PUEBLA, PUEBLA.	51100257	51101-0257	20139	513.060.0005.00.01	ANAQUEL GUARDA COMODOS	12
357	PUEBLA	SAN ALEJANDRO PUEBLA	HOSPITAL GENERAL REGIONAL DE 180 CAMAS, SAN ALEJANDRO, PUEBLA	AVENIDA 18, PONIENTE 2721, ESQUINA 27 NORTE, COL. VILLA SAN ALEJANDRO, C.P. 72090 EN LA CIUDAD DE PUEBLA, PUEBLA.	51200036	51201-0035	28122	513.108.0346.00.01	BANCO GIRATORIO ACOJINADO CON RESPALDO CINCO APOYOS	4
358	PUEBLA	SAN ALEJANDRO PUEBLA	HOSPITAL GENERAL REGIONAL DE 180 CAMAS, SAN ALEJANDRO, PUEBLA	AVENIDA 18, PONIENTE 2721, ESQUINA 27 NORTE, COL. VILLA SAN ALEJANDRO, C.P. 72090 EN LA CIUDAD DE PUEBLA, PUEBLA.	51200037	51201-0037	28122	513.108.0346.00.01	BANCO GIRATORIO ACOJINADO SIN RESPALDO	1
359	PUEBLA	SAN ALEJANDRO PUEBLA	HOSPITAL GENERAL REGIONAL DE 180 CAMAS, SAN ALEJANDRO, PUEBLA	AVENIDA 18, PONIENTE 2721, ESQUINA 27 NORTE, COL. VILLA SAN ALEJANDRO, C.P. 72090 EN LA CIUDAD DE PUEBLA, PUEBLA.	51200038	51201-0038	28124	513.108.0363.00.01	BANCO GIRATORIO CON RESPALDO DE ACERO INOXIDABLE	36
360	PUEBLA	SAN ALEJANDRO PUEBLA	HOSPITAL GENERAL REGIONAL DE 180 CAMAS, SAN ALEJANDRO, PUEBLA	AVENIDA 18, PONIENTE 2721, ESQUINA 27 NORTE, COL. VILLA SAN ALEJANDRO, C.P. 72090 EN LA CIUDAD DE PUEBLA, PUEBLA.	51200039	51201-0039	28125	513.108.0378.00.01	BANCO GIRATORIO DE ACERO INOXIDABLE	119
361	PUEBLA	SAN ALEJANDRO PUEBLA	HOSPITAL GENERAL REGIONAL DE 180 CAMAS, SAN ALEJANDRO, PUEBLA	AVENIDA 18, PONIENTE 2721, ESQUINA 27 NORTE, COL. VILLA SAN ALEJANDRO, C.P. 72090 EN LA CIUDAD DE PUEBLA, PUEBLA.	53200451	53201-0451	20128	513.113.0269.00.01	TARJA	1
362	PUEBLA	SAN ALEJANDRO PUEBLA	HOSPITAL GENERAL REGIONAL DE 180 CAMAS, SAN ALEJANDRO, PUEBLA	AVENIDA 18, PONIENTE 2721, ESQUINA 27 NORTE, COL. VILLA SAN ALEJANDRO, C.P. 72090 EN LA CIUDAD DE PUEBLA, PUEBLA.	51200045	51201-0045	28127	513.116.0078.00.01	BAÑO DE ARTESA	2
363	PUEBLA	SAN ALEJANDRO PUEBLA	HOSPITAL GENERAL REGIONAL DE 180 CAMAS, SAN ALEJANDRO, PUEBLA	AVENIDA 18, PONIENTE 2721, ESQUINA 27 NORTE, COL. VILLA SAN ALEJANDRO, C.P. 72090 EN LA CIUDAD DE PUEBLA, PUEBLA.	53100553	53101-0553	28136	513.100.0402.00.01	BASCULA CON ESTADIMETRO	42
364	PUEBLA	SAN ALEJANDRO PUEBLA	HOSPITAL GENERAL REGIONAL DE 180 CAMAS, SAN ALEJANDRO, PUEBLA	AVENIDA 18, PONIENTE 2721, ESQUINA 27 NORTE, COL. VILLA SAN ALEJANDRO, C.P. 72090 EN LA CIUDAD DE PUEBLA, PUEBLA.	53100560	53101-0560	28130	513.100.0449.00.01	BASCULA PARA BEBE	2
365	PUEBLA	SAN ALEJANDRO PUEBLA	HOSPITAL GENERAL REGIONAL DE 180 CAMAS, SAN ALEJANDRO, PUEBLA	AVENIDA 18, PONIENTE 2721, ESQUINA 27 NORTE, COL. VILLA SAN ALEJANDRO, C.P. 72090 EN LA CIUDAD DE PUEBLA, PUEBLA.	51200047	51201-0047	28133	513.143.0148.00.01	BURO	338
366	PUEBLA	SAN ALEJANDRO PUEBLA	HOSPITAL GENERAL REGIONAL DE 180 CAMAS, SAN ALEJANDRO, PUEBLA	AVENIDA 18, PONIENTE 2721, ESQUINA 27 NORTE, COL. VILLA SAN ALEJANDRO, C.P. 72090 EN LA CIUDAD DE PUEBLA, PUEBLA.	53100573	53101-0573	28136	513.101.0662.00.01	CARRO PARA CURACIONES	4
367	PUEBLA	SAN ALEJANDRO PUEBLA	HOSPITAL GENERAL REGIONAL DE 180 CAMAS, SAN ALEJANDRO, PUEBLA	AVENIDA 18, PONIENTE 2721, ESQUINA 27 NORTE, COL. VILLA SAN ALEJANDRO, C.P. 72090 EN LA CIUDAD DE PUEBLA, PUEBLA.	53100578	53101-0578	28137	513.101.0677.00.01	CARRO PARA MEDICAMENTOS	16
368	PUEBLA	SAN ALEJANDRO PUEBLA	HOSPITAL GENERAL REGIONAL DE 180 CAMAS, SAN ALEJANDRO, PUEBLA	AVENIDA 18, PONIENTE 2721, ESQUINA 27 NORTE, COL. VILLA SAN ALEJANDRO, C.P. 72090 EN LA CIUDAD DE PUEBLA, PUEBLA.	53100553	53101-0553	28139	513.101.0667.00.01	CARRO PARA ROPA LIMPIA	8
369	PUEBLA	SAN ALEJANDRO PUEBLA	HOSPITAL GENERAL REGIONAL DE 180 CAMAS, SAN ALEJANDRO, PUEBLA	AVENIDA 18, PONIENTE 2721, ESQUINA 27 NORTE, COL. VILLA SAN ALEJANDRO, C.P. 72090 EN LA CIUDAD DE PUEBLA, PUEBLA.	53100577	53101-0577	28140	513.101.0903.00.01	CARRO PORTAEXPEDIENTES	13
370	PUEBLA	SAN ALEJANDRO PUEBLA	HOSPITAL GENERAL REGIONAL DE 180 CAMAS, SAN ALEJANDRO, PUEBLA	AVENIDA 18, PONIENTE 2721, ESQUINA 27 NORTE, COL. VILLA SAN ALEJANDRO, C.P. 72090 EN LA CIUDAD DE PUEBLA, PUEBLA.	53100578	53101-0578	28142	513.209.0031.00.01	CEPILLERA PARA USO QUIRURGICO	67
371	PUEBLA	SAN ALEJANDRO PUEBLA	HOSPITAL GENERAL REGIONAL DE 180 CAMAS, SAN ALEJANDRO, PUEBLA	AVENIDA 18, PONIENTE 2721, ESQUINA 27 NORTE, COL. VILLA SAN ALEJANDRO, C.P. 72090 EN LA CIUDAD DE PUEBLA, PUEBLA.	53200453	53201-0453	28143	513.227.0176.00.01	CHAROLA CON TAPA PARA INSTRUMENTAL	1
372	PUEBLA	SAN ALEJANDRO PUEBLA	HOSPITAL GENERAL REGIONAL DE 180 CAMAS, SAN ALEJANDRO, PUEBLA	AVENIDA 18, PONIENTE 2721, ESQUINA 27 NORTE, COL. VILLA SAN ALEJANDRO, C.P. 72090 EN LA CIUDAD DE PUEBLA, PUEBLA.	53200455	53201-0455	28145	513.245.0113.00.01	COMODO PARA ADULTOS	324
373	PUEBLA	SAN ALEJANDRO PUEBLA	HOSPITAL GENERAL REGIONAL DE 180 CAMAS, SAN ALEJANDRO, PUEBLA	AVENIDA 18, PONIENTE 2721, ESQUINA 27 NORTE, COL. VILLA SAN ALEJANDRO, C.P. 72090 EN LA CIUDAD DE PUEBLA, PUEBLA.	53200452	53201-0452	28146	513.245.0126.00.01	COMODO PARA MENORES	36
374	PUEBLA	SAN ALEJANDRO PUEBLA	HOSPITAL GENERAL REGIONAL DE 180 CAMAS, SAN ALEJANDRO, PUEBLA	AVENIDA 18, PONIENTE 2721, ESQUINA 27 NORTE, COL. VILLA SAN ALEJANDRO, C.P. 72090 EN LA CIUDAD DE PUEBLA, PUEBLA.	53200462	53201-0462	28147	513.254.0133.00.01	CUBETA DE ACERO INOXIDABLE CON PORTA CUBETA MOVIBLE	238
375	PUEBLA	SAN ALEJANDRO PUEBLA	HOSPITAL GENERAL REGIONAL DE 180 CAMAS, SAN ALEJANDRO, PUEBLA	AVENIDA 18, PONIENTE 2721, ESQUINA 27 NORTE, COL. VILLA SAN ALEJANDRO, C.P. 72090 EN LA CIUDAD DE PUEBLA, PUEBLA.	51200000	51201-0000	28148	513.263.0119.00.01	ESCALERILLA DE DOS PELDAÑOS	346

ANEXOS
DIVISIÓN DE CONTRATOS

Anexo No. 3.4 Guía de Distribución

PARTIDA	DESTINO	CIUDAD	UNIDAD MÉDICA	DIRECCIÓN	CUCOP	CUCOP 2	PREI	SAI	DESCRIPCIÓN	CANTIDAD
376	PUEBLA	SAN ALEJANDRO PUEBLA	HOSPITAL GENERAL REGIONAL DE 180 CAMAS, SAN ALEJANDRO, PUEBLA	AVENIDA 19, PONIENTE 3721, ESQUINA 27 NORTE, COL. VILLA SAN ALEJANDRO, C.P. 72090 EN LA CIUDAD DE PUEBLA, PUEBLA	51100281	51101-0281	20169	513.360.0068.00.01	ESTANTE GUARDA ESTERIL DE 90 CM.	66
377	PUEBLA	SAN ALEJANDRO PUEBLA	HOSPITAL GENERAL REGIONAL DE 180 CAMAS, SAN ALEJANDRO, PUEBLA	AVENIDA 19, PONIENTE 3721, ESQUINA 27 NORTE, COL. VILLA SAN ALEJANDRO, C.P. 72090 EN LA CIUDAD DE PUEBLA, PUEBLA	51100282	51101-0282	20151	513.360.0071.00.01	ESTANTE GUARDA ESTERIL DE 120 CM.	14
378	PUEBLA	SAN ALEJANDRO PUEBLA	HOSPITAL GENERAL REGIONAL DE 180 CAMAS, SAN ALEJANDRO, PUEBLA	AVENIDA 19, PONIENTE 3721, ESQUINA 27 NORTE, COL. VILLA SAN ALEJANDRO, C.P. 72090 EN LA CIUDAD DE PUEBLA, PUEBLA	51200062	51201-0062	20169	513.340.0001.00.01	ARBOLERA DE PEDAL	32
379	PUEBLA	SAN ALEJANDRO PUEBLA	HOSPITAL GENERAL REGIONAL DE 180 CAMAS, SAN ALEJANDRO, PUEBLA	AVENIDA 19, PONIENTE 3721, ESQUINA 27 NORTE, COL. VILLA SAN ALEJANDRO, C.P. 72090 EN LA CIUDAD DE PUEBLA, PUEBLA	51200064	51201-0064	20174	513.667.0111.00.01	LAMPARA DE LUZ INTENSA	15
380	PUEBLA	SAN ALEJANDRO PUEBLA	HOSPITAL GENERAL REGIONAL DE 180 CAMAS, SAN ALEJANDRO, PUEBLA	AVENIDA 19, PONIENTE 3721, ESQUINA 27 NORTE, COL. VILLA SAN ALEJANDRO, C.P. 72090 EN LA CIUDAD DE PUEBLA, PUEBLA	51200065	51201-0065	20195	513.667.0128.00.01	LAMPARA DE PIE RODABLE	7
381	PUEBLA	SAN ALEJANDRO PUEBLA	HOSPITAL GENERAL REGIONAL DE 180 CAMAS, SAN ALEJANDRO, PUEBLA	AVENIDA 19, PONIENTE 3721, ESQUINA 27 NORTE, COL. VILLA SAN ALEJANDRO, C.P. 72090 EN LA CIUDAD DE PUEBLA, PUEBLA	51200066	51201-0066	20159	513.660.0040.00.01	LAVABO DE CIRUJANO DOBLE	16
382	PUEBLA	SAN ALEJANDRO PUEBLA	HOSPITAL GENERAL REGIONAL DE 180 CAMAS, SAN ALEJANDRO, PUEBLA	AVENIDA 19, PONIENTE 3721, ESQUINA 27 NORTE, COL. VILLA SAN ALEJANDRO, C.P. 72090 EN LA CIUDAD DE PUEBLA, PUEBLA	51200067	51201-0067	20167	513.660.0056.00.01	LAVABO DE CIRUJANO SENCILLO	4
383	PUEBLA	SAN ALEJANDRO PUEBLA	HOSPITAL GENERAL REGIONAL DE 180 CAMAS, SAN ALEJANDRO, PUEBLA	AVENIDA 19, PONIENTE 3721, ESQUINA 27 NORTE, COL. VILLA SAN ALEJANDRO, C.P. 72090 EN LA CIUDAD DE PUEBLA, PUEBLA	51200071	51201-0071	20158	513.660.0067.00.01	LAVABO PASTEUR DERECHO DE 90 CM.	32
384	PUEBLA	SAN ALEJANDRO PUEBLA	HOSPITAL GENERAL REGIONAL DE 180 CAMAS, SAN ALEJANDRO, PUEBLA	AVENIDA 19, PONIENTE 3721, ESQUINA 27 NORTE, COL. VILLA SAN ALEJANDRO, C.P. 72090 EN LA CIUDAD DE PUEBLA, PUEBLA	51200073	51201-0073	20160	513.660.0072.00.01	LAVABO PASTEUR IZQUIERDO DE 90 CM.	20
385	PUEBLA	SAN ALEJANDRO PUEBLA	HOSPITAL GENERAL REGIONAL DE 180 CAMAS, SAN ALEJANDRO, PUEBLA	AVENIDA 19, PONIENTE 3721, ESQUINA 27 NORTE, COL. VILLA SAN ALEJANDRO, C.P. 72090 EN LA CIUDAD DE PUEBLA, PUEBLA	51200143	51201-0143	20182	513.621.2643.00.01	MESA INTEGRAL ALTA DE 165 CM CON FREGADERO DERECHO	9
386	PUEBLA	SAN ALEJANDRO PUEBLA	HOSPITAL GENERAL REGIONAL DE 180 CAMAS, SAN ALEJANDRO, PUEBLA	AVENIDA 19, PONIENTE 3721, ESQUINA 27 NORTE, COL. VILLA SAN ALEJANDRO, C.P. 72090 EN LA CIUDAD DE PUEBLA, PUEBLA	51200135	51201-0135	20185	513.621.2685.00.01	MESA INTEGRAL DE 170 CM CON RESPALDO Y FREGADERO DERECHO	10
387	PUEBLA	SAN ALEJANDRO PUEBLA	HOSPITAL GENERAL REGIONAL DE 180 CAMAS, SAN ALEJANDRO, PUEBLA	AVENIDA 19, PONIENTE 3721, ESQUINA 27 NORTE, COL. VILLA SAN ALEJANDRO, C.P. 72090 EN LA CIUDAD DE PUEBLA, PUEBLA	51200109	51201-0109	20166	513.621.2615.00.01	MESA ALTA INTEGRAL DE 155 CM CON RESPALDO Y FREGADERO DERECHO	9
388	PUEBLA	SAN ALEJANDRO PUEBLA	HOSPITAL GENERAL REGIONAL DE 180 CAMAS, SAN ALEJANDRO, PUEBLA	AVENIDA 19, PONIENTE 3721, ESQUINA 27 NORTE, COL. VILLA SAN ALEJANDRO, C.P. 72090 EN LA CIUDAD DE PUEBLA, PUEBLA	51200134	51201-0134	20179	513.621.2662.00.01	MESA INTEGRAL ALTA DE 180 CM CON DOBLE FREGADERO CENTRAL	28
389	PUEBLA	SAN ALEJANDRO PUEBLA	HOSPITAL GENERAL REGIONAL DE 180 CAMAS, SAN ALEJANDRO, PUEBLA	AVENIDA 19, PONIENTE 3721, ESQUINA 27 NORTE, COL. VILLA SAN ALEJANDRO, C.P. 72090 EN LA CIUDAD DE PUEBLA, PUEBLA	51200110	51201-0110	20178	513.621.0152.00.01	MESA CAMBIO ANESTESIOLOGO DE 90 CM.	9
390	PUEBLA	SAN ALEJANDRO PUEBLA	HOSPITAL GENERAL REGIONAL DE 180 CAMAS, SAN ALEJANDRO, PUEBLA	AVENIDA 19, PONIENTE 3721, ESQUINA 27 NORTE, COL. VILLA SAN ALEJANDRO, C.P. 72090 EN LA CIUDAD DE PUEBLA, PUEBLA	51200106	51201-0106	20181	513.621.0760.00.01	MESA DE 180 CM PARA ENSAMBLE CON REPISA INTERMEDIA	2
391	PUEBLA	SAN ALEJANDRO PUEBLA	HOSPITAL GENERAL REGIONAL DE 180 CAMAS, SAN ALEJANDRO, PUEBLA	AVENIDA 19, PONIENTE 3721, ESQUINA 27 NORTE, COL. VILLA SAN ALEJANDRO, C.P. 72090 EN LA CIUDAD DE PUEBLA, PUEBLA	51200118	51201-0118	20182	513.621.2777.00.01	MESA DE 180 CM CON FREGADERO, DEPOSITO DE HIELO Y BAÑO MARIA	6
392	PUEBLA	SAN ALEJANDRO PUEBLA	HOSPITAL GENERAL REGIONAL DE 180 CAMAS, SAN ALEJANDRO, PUEBLA	AVENIDA 19, PONIENTE 3721, ESQUINA 27 NORTE, COL. VILLA SAN ALEJANDRO, C.P. 72090 EN LA CIUDAD DE PUEBLA, PUEBLA	51200137	51201-0137	20183	513.621.2756.00.01	MESA MAYO	163
393	PUEBLA	SAN ALEJANDRO PUEBLA	HOSPITAL GENERAL REGIONAL DE 180 CAMAS, SAN ALEJANDRO, PUEBLA	AVENIDA 19, PONIENTE 3721, ESQUINA 27 NORTE, COL. VILLA SAN ALEJANDRO, C.P. 72090 EN LA CIUDAD DE PUEBLA, PUEBLA	51100581	51101-0581	20184	513.621.2792.00.01	MESA PARA EXPLORACIÓN PEDIATRICA	4
394	PUEBLA	SAN ALEJANDRO PUEBLA	HOSPITAL GENERAL REGIONAL DE 180 CAMAS, SAN ALEJANDRO, PUEBLA	AVENIDA 19, PONIENTE 3721, ESQUINA 27 NORTE, COL. VILLA SAN ALEJANDRO, C.P. 72090 EN LA CIUDAD DE PUEBLA, PUEBLA	51100582	51101-0582	20185	513.621.2804.00.01	MESA PARA INSTRUMENTAL QUIRURGICO	10
395	PUEBLA	SAN ALEJANDRO PUEBLA	HOSPITAL GENERAL REGIONAL DE 180 CAMAS, SAN ALEJANDRO, PUEBLA	AVENIDA 19, PONIENTE 3721, ESQUINA 27 NORTE, COL. VILLA SAN ALEJANDRO, C.P. 72090 EN LA CIUDAD DE PUEBLA, PUEBLA	51100583	51101-0583	20186	513.621.2813.00.01	MESA PARA REHIDRATACIÓN	6
396	PUEBLA	SAN ALEJANDRO PUEBLA	HOSPITAL GENERAL REGIONAL DE 180 CAMAS, SAN ALEJANDRO, PUEBLA	AVENIDA 19, PONIENTE 3721, ESQUINA 27 NORTE, COL. VILLA SAN ALEJANDRO, C.P. 72090 EN LA CIUDAD DE PUEBLA, PUEBLA	51200139	51201-0139	20187	513.621.2826.00.01	MESA PASTEUR	162
397	PUEBLA	SAN ALEJANDRO PUEBLA	HOSPITAL GENERAL REGIONAL DE 180 CAMAS, SAN ALEJANDRO, PUEBLA	AVENIDA 19, PONIENTE 3721, ESQUINA 27 NORTE, COL. VILLA SAN ALEJANDRO, C.P. 72090 EN LA CIUDAD DE PUEBLA, PUEBLA	51200141	51201-0141	20188	513.621.2840.00.01	MESA PUENTE	174
398	PUEBLA	SAN ALEJANDRO PUEBLA	HOSPITAL GENERAL REGIONAL DE 180 CAMAS, SAN ALEJANDRO, PUEBLA	AVENIDA 19, PONIENTE 3721, ESQUINA 27 NORTE, COL. VILLA SAN ALEJANDRO, C.P. 72090 EN LA CIUDAD DE PUEBLA, PUEBLA	51200142	51201-0142	20189	513.621.2857.00.01	MESA RIGIDA DE RADERA	4
399	PUEBLA	SAN ALEJANDRO PUEBLA	HOSPITAL GENERAL REGIONAL DE 180 CAMAS, SAN ALEJANDRO, PUEBLA	AVENIDA 19, PONIENTE 3721, ESQUINA 27 NORTE, COL. VILLA SAN ALEJANDRO, C.P. 72090 EN LA CIUDAD DE PUEBLA, PUEBLA	51200144	51201-0144	20190	513.621.2865.00.01	MESA RIÑON	20
400	PUEBLA	SAN ALEJANDRO PUEBLA	HOSPITAL GENERAL REGIONAL DE 180 CAMAS, SAN ALEJANDRO, PUEBLA	AVENIDA 19, PONIENTE 3721, ESQUINA 27 NORTE, COL. VILLA SAN ALEJANDRO, C.P. 72090 EN LA CIUDAD DE PUEBLA, PUEBLA	51100282	51101-0282	20192	513.621.2900.00.01	REPISA DE 120 CM CONTRA MURO	36

Anexo No. 3.4 Guía de Distribución

PARTIDA	DESTINO	CIUDAD	UNIDAD MEDICA	DIRECCIÓN	CUCOP	CUCOP +	PREI	SSA	DESCRIPCION	CANTIDAD
401	PUEBLA	SAN ALEJANDRO PUEBLA	HOSPITAL GENERAL REGIONAL DE 180 CAMAS, SAN ALEJANDRO, PUEBLA	AVENIDA 18, PONIENTE 2721, ESQUINA 27 NORTE, COL. VILLA SAN ALEJANDRO, C.P. 72090 EN LA CIUDAD DE PUEBLA, PUEBLA.	51100261	51101-0261	20104	513.771.0466.00.01	REPISA DE 180 CM CENTRA MURO	1
402	PUEBLA	SAN ALEJANDRO PUEBLA	HOSPITAL GENERAL REGIONAL DE 180 CAMAS, SAN ALEJANDRO, PUEBLA	AVENIDA 18, PONIENTE 2721, ESQUINA 27 NORTE, COL. VILLA SAN ALEJANDRO, C.P. 72090 EN LA CIUDAD DE PUEBLA, PUEBLA.	51200154	51201-0154	20182	513.793.0075.00.01	RIEL PORTAVENOCLISIS	400
403	PUEBLA	SAN ALEJANDRO PUEBLA	HOSPITAL GENERAL REGIONAL DE 180 CAMAS, SAN ALEJANDRO, PUEBLA	AVENIDA 18, PONIENTE 2721, ESQUINA 27 NORTE, COL. VILLA SAN ALEJANDRO, C.P. 72090 EN LA CIUDAD DE PUEBLA, PUEBLA.	51200459	51201-0459	20192	513.790.0080.00.01	RIÑON DE ACERO INOXIDABLE DE 250 ML.	13
404	PUEBLA	SAN ALEJANDRO PUEBLA	HOSPITAL GENERAL REGIONAL DE 180 CAMAS, SAN ALEJANDRO, PUEBLA	AVENIDA 18, PONIENTE 2721, ESQUINA 27 NORTE, COL. VILLA SAN ALEJANDRO, C.P. 72090 EN LA CIUDAD DE PUEBLA, PUEBLA.	51200461	51201-0461	20197	513.790.0081.00.01	RIÑON DE ACERO INOXIDABLE DE 500 ML.	67
405	PUEBLA	SAN ALEJANDRO PUEBLA	HOSPITAL GENERAL REGIONAL DE 180 CAMAS, SAN ALEJANDRO, PUEBLA	AVENIDA 18, PONIENTE 2721, ESQUINA 27 NORTE, COL. VILLA SAN ALEJANDRO, C.P. 72090 EN LA CIUDAD DE PUEBLA, PUEBLA.	51100265	51101-0265	20186	513.810.0259.00.01	SILLA DE RUEDAS CON DESCANSAPIES.	66
406	PUEBLA	SAN ALEJANDRO PUEBLA	HOSPITAL GENERAL REGIONAL DE 180 CAMAS, SAN ALEJANDRO, PUEBLA	AVENIDA 18, PONIENTE 2721, ESQUINA 27 NORTE, COL. VILLA SAN ALEJANDRO, C.P. 72090 EN LA CIUDAD DE PUEBLA, PUEBLA.	51200458	51201-0458	20189	513.990.0132.00.01	VASO PARA MEDICAMENTOS DE 30 CM CUBICOS.	192
407	PUEBLA	SAN ALEJANDRO PUEBLA	HOSPITAL GENERAL REGIONAL DE 180 CAMAS, SAN ALEJANDRO, PUEBLA	AVENIDA 18, PONIENTE 2721, ESQUINA 27 NORTE, COL. VILLA SAN ALEJANDRO, C.P. 72090 EN LA CIUDAD DE PUEBLA, PUEBLA.	51200463	51201-0463	20200	513.990.0137.00.01	VASO PARA MEDICAMENTOS DE 140 CM CUBICOS.	4
408	PUEBLA	SAN ALEJANDRO PUEBLA	HOSPITAL GENERAL REGIONAL DE 180 CAMAS, SAN ALEJANDRO, PUEBLA	AVENIDA 18, PONIENTE 2721, ESQUINA 27 NORTE, COL. VILLA SAN ALEJANDRO, C.P. 72090 EN LA CIUDAD DE PUEBLA, PUEBLA.	51200462	51201-0462	20201	513.990.0148.00.01	VASO CON TAPA DE UN LITRO.	4
409	PUEBLA	SAN ALEJANDRO PUEBLA	HOSPITAL GENERAL REGIONAL DE 180 CAMAS, SAN ALEJANDRO, PUEBLA	AVENIDA 18, PONIENTE 2721, ESQUINA 27 NORTE, COL. VILLA SAN ALEJANDRO, C.P. 72090 EN LA CIUDAD DE PUEBLA, PUEBLA.	51200051	51201-0051	20222	513.123.0256.00.01	BANQUETA DE ALTURA.	18
410	PUEBLA	SAN ALEJANDRO PUEBLA	HOSPITAL GENERAL REGIONAL DE 180 CAMAS, SAN ALEJANDRO, PUEBLA	AVENIDA 18, PONIENTE 2721, ESQUINA 27 NORTE, COL. VILLA SAN ALEJANDRO, C.P. 72090 EN LA CIUDAD DE PUEBLA, PUEBLA.	51200059	51201-0059	20203	513.210.0042.00.01	DIVAN (CHAISE LONGUE).	18
411	PUEBLA	SAN ALEJANDRO PUEBLA	HOSPITAL GENERAL REGIONAL DE 180 CAMAS, SAN ALEJANDRO, PUEBLA	AVENIDA 18, PONIENTE 2721, ESQUINA 27 NORTE, COL. VILLA SAN ALEJANDRO, C.P. 72090 EN LA CIUDAD DE PUEBLA, PUEBLA.	51200074	51201-0074	20204	513.990.0023.00.01	LITERAS METALICAS.	34
412	PUEBLA	SAN ALEJANDRO PUEBLA	HOSPITAL GENERAL REGIONAL DE 180 CAMAS, SAN ALEJANDRO, PUEBLA	AVENIDA 18, PONIENTE 2721, ESQUINA 27 NORTE, COL. VILLA SAN ALEJANDRO, C.P. 72090 EN LA CIUDAD DE PUEBLA, PUEBLA.	51200458	51201-0458	20205	513.635.0168.00.01	CRIBAL PARA VARONES.	148
413	PUEBLA	SAN ALEJANDRO PUEBLA	HOSPITAL GENERAL REGIONAL DE 180 CAMAS, SAN ALEJANDRO, PUEBLA	AVENIDA 18, PONIENTE 2721, ESQUINA 27 NORTE, COL. VILLA SAN ALEJANDRO, C.P. 72090 EN LA CIUDAD DE PUEBLA, PUEBLA.	51200153	51201-0153	20206	513.635.0173.00.01	PORTAVENOCLISIS RODABLE	99
414	PUEBLA	SAN ALEJANDRO PUEBLA	HOSPITAL GENERAL REGIONAL DE 180 CAMAS, SAN ALEJANDRO, PUEBLA	AVENIDA 18, PONIENTE 2721, ESQUINA 27 NORTE, COL. VILLA SAN ALEJANDRO, C.P. 72090 EN LA CIUDAD DE PUEBLA, PUEBLA.	53100570	53101-0570	20210	513.263.0090.00.01	CARRO CUNA CON BASINET DE ACRILICO.	34
415	PUEBLA	SAN ALEJANDRO PUEBLA	HOSPITAL GENERAL REGIONAL DE 180 CAMAS, SAN ALEJANDRO, PUEBLA	AVENIDA 18, PONIENTE 2721, ESQUINA 27 NORTE, COL. VILLA SAN ALEJANDRO, C.P. 72090 EN LA CIUDAD DE PUEBLA, PUEBLA.	51200118	51201-0118	20209	513.621.3076.00.01	MESA DE 150 CM PARA ATENCION AL RECIEN NACIDO.	2
416	PUEBLA	SAN ALEJANDRO PUEBLA	HOSPITAL GENERAL REGIONAL DE 180 CAMAS, SAN ALEJANDRO, PUEBLA	AVENIDA 18, PONIENTE 2721, ESQUINA 27 NORTE, COL. VILLA SAN ALEJANDRO, C.P. 72090 EN LA CIUDAD DE PUEBLA, PUEBLA.	53100568	53101-0568	20213	513.451.0207.00.01	GABINETE PARA TOMA DE MUESTRAS CON FREGADERO DERECHO.	2
417	PUEBLA	SAN ALEJANDRO PUEBLA	HOSPITAL GENERAL REGIONAL DE 180 CAMAS, SAN ALEJANDRO, PUEBLA	AVENIDA 18, PONIENTE 2721, ESQUINA 27 NORTE, COL. VILLA SAN ALEJANDRO, C.P. 72090 EN LA CIUDAD DE PUEBLA, PUEBLA.	53100569	53101-0569	20214	513.451.0201.00.01	GABINETE PARA TOMA DE MUESTRAS CON FREGADERO IZQUIERDO.	2
418	PUEBLA	SAN ALEJANDRO PUEBLA	HOSPITAL GENERAL REGIONAL DE 180 CAMAS, SAN ALEJANDRO, PUEBLA	AVENIDA 18, PONIENTE 2721, ESQUINA 27 NORTE, COL. VILLA SAN ALEJANDRO, C.P. 72090 EN LA CIUDAD DE PUEBLA, PUEBLA.	51200214	51201-0214	20220	513.618.1417.00.01	MESA BAJA DE 90 CM CON CUBIERTA DE ACERO ESMALTADO.	2
419	PUEBLA	SAN ALEJANDRO PUEBLA	HOSPITAL GENERAL REGIONAL DE 180 CAMAS, SAN ALEJANDRO, PUEBLA	AVENIDA 18, PONIENTE 2721, ESQUINA 27 NORTE, COL. VILLA SAN ALEJANDRO, C.P. 72090 EN LA CIUDAD DE PUEBLA, PUEBLA.	51200167	51201-0167	20232	513.618.1624.00.01	MESA ALTA DE 120 CM CON RESPALDO.	3
420	PUEBLA	SAN ALEJANDRO PUEBLA	HOSPITAL GENERAL REGIONAL DE 180 CAMAS, SAN ALEJANDRO, PUEBLA	AVENIDA 18, PONIENTE 2721, ESQUINA 27 NORTE, COL. VILLA SAN ALEJANDRO, C.P. 72090 EN LA CIUDAD DE PUEBLA, PUEBLA.	53100572	53101-0572	20247	513.191.0934.00.01	CARRO PARA CURACIONES EN ABS.	92
421	PUEBLA	SAN ALEJANDRO PUEBLA	HOSPITAL GENERAL REGIONAL DE 180 CAMAS, SAN ALEJANDRO, PUEBLA	AVENIDA 18, PONIENTE 2721, ESQUINA 27 NORTE, COL. VILLA SAN ALEJANDRO, C.P. 72090 EN LA CIUDAD DE PUEBLA, PUEBLA.	51200264	51201-0264	20249	513.191.0936.00.01	CARRO PARA ROPA SUCIA CON TAPA Y APERTURA DE PEDAL.	90
422	PUEBLA	SAN ALEJANDRO PUEBLA	HOSPITAL GENERAL REGIONAL DE 180 CAMAS, SAN ALEJANDRO, PUEBLA	AVENIDA 18, PONIENTE 2721, ESQUINA 27 NORTE, COL. VILLA SAN ALEJANDRO, C.P. 72090 EN LA CIUDAD DE PUEBLA, PUEBLA.	51200136	51201-0136	20573	513.621.3067.00.01	MESA MATERNAL PASTELERA.	11
423	PUEBLA	SAN ALEJANDRO PUEBLA	HOSPITAL GENERAL REGIONAL DE 180 CAMAS, SAN ALEJANDRO, PUEBLA	AVENIDA 18, PONIENTE 2721, ESQUINA 27 NORTE, COL. VILLA SAN ALEJANDRO, C.P. 72090 EN LA CIUDAD DE PUEBLA, PUEBLA.	51200148	51201-0148	20577	513.652.0044.00.01	MODULO INTEGRAL ALTO DE 180 CM CON RESPALDO Y FREGADERO DERECHO	3
424	PUEBLA	SAN ALEJANDRO PUEBLA	HOSPITAL GENERAL REGIONAL DE 180 CAMAS, SAN ALEJANDRO, PUEBLA	AVENIDA 18, PONIENTE 2721, ESQUINA 27 NORTE, COL. VILLA SAN ALEJANDRO, C.P. 72090 EN LA CIUDAD DE PUEBLA, PUEBLA.	51200149	51201-0149	20578	513.652.0054.00.01	MODULO INTEGRAL ALTO DE 180 CM CON DOBLE FREGADERO CENTRAL	2
425	PUEBLA	SAN ALEJANDRO PUEBLA	HOSPITAL GENERAL REGIONAL DE 180 CAMAS, SAN ALEJANDRO, PUEBLA	AVENIDA 18, PONIENTE 2721, ESQUINA 27 NORTE, COL. VILLA SAN ALEJANDRO, C.P. 72090 EN LA CIUDAD DE PUEBLA, PUEBLA.	51200375	51201-0375	20589	513.990.0017.00.01	SILLON DE EXTRACCIONES	7

ANEXOS
DIVISIÓN DE CONTRATOS

GOBIERNO DE MÉXICO | IMSS

DIRECCIÓN DE ADMINISTRACIÓN
Titular de Administración, Arquitectos Especialistas y Centro de Inversión
Coordinación de Proyectos y Seguimiento Institucional
Dirección de Obras y Conservación

Anexo No. 3.4 Guía de Distribución

PARTIDA	DESTINO	CIUDAD	UNIDAD MÉDICA	DIRECCIÓN	CUCOP	CUPCP	CPEG	SAI	DESCRIPCIÓN	CANTIDAD
426	PUEBLA	SAN ALEJANDRO, PUEBLA	HOSPITAL GENERAL REGIONAL DE 180 CAMAS, SAN ALEJANDRO, PUEBLA	AVENIDA 16, PONIENTE 3721, ESQUINA 27 NORTE, COL. VILLA SAN ALEJANDRO, C.P. 72090 EN LA CIUDAD DE PUEBLA, PUEBLA.	51200157	51201-0157	20597	515 969 6017 00 01	VESTIDOR CON ARMARIO PARA CONSULTORIO	2
427	PUEBLA	SAN ALEJANDRO, PUEBLA	HOSPITAL GENERAL REGIONAL DE 180 CAMAS, SAN ALEJANDRO, PUEBLA	AVENIDA 16, PONIENTE 3721, ESQUINA 27 NORTE, COL. VILLA SAN ALEJANDRO, C.P. 72090 EN LA CIUDAD DE PUEBLA, PUEBLA.	51200235	51201-0235	19883	515 819 1807 00 01	MESA ALTA DE 90 CM CON RESPALDO, CAJON Y PUERTAS ABATIBLES	20
428	PUEBLA	SAN ALEJANDRO, PUEBLA	HOSPITAL GENERAL REGIONAL DE 180 CAMAS, SAN ALEJANDRO, PUEBLA	AVENIDA 16, PONIENTE 3721, ESQUINA 27 NORTE, COL. VILLA SAN ALEJANDRO, C.P. 72090 EN LA CIUDAD DE PUEBLA, PUEBLA.	51200240	51201-0240	20616	515 819 1813 00 01	MESA ALTA DE 180 CM DE TRABAJO PARA 2 USUARIOS CON RESPALDO	7
429	PUEBLA	SAN ALEJANDRO, PUEBLA	HOSPITAL GENERAL REGIONAL DE 180 CAMAS, SAN ALEJANDRO, PUEBLA	AVENIDA 16, PONIENTE 3721, ESQUINA 27 NORTE, COL. VILLA SAN ALEJANDRO, C.P. 72090 EN LA CIUDAD DE PUEBLA, PUEBLA.	51200169	51201-0169	20629	515 819 1809 00 01	MESA ALTA DE 120 CM SIN RESPALDO Y 8 CAJONES	14
430	PUEBLA	SAN ALEJANDRO, PUEBLA	HOSPITAL GENERAL REGIONAL DE 180 CAMAS, SAN ALEJANDRO, PUEBLA	AVENIDA 16, PONIENTE 3721, ESQUINA 27 NORTE, COL. VILLA SAN ALEJANDRO, C.P. 72090 EN LA CIUDAD DE PUEBLA, PUEBLA.	51200160	51201-0160	20621	515 819 1808 00 01	MESA ALTA DE 120 CM SIN RESPALDO Y PUERTAS ABATIBLES	15
431	PUEBLA	SAN ALEJANDRO, PUEBLA	HOSPITAL GENERAL REGIONAL DE 180 CAMAS, SAN ALEJANDRO, PUEBLA	AVENIDA 16, PONIENTE 3721, ESQUINA 27 NORTE, COL. VILLA SAN ALEJANDRO, C.P. 72090 EN LA CIUDAD DE PUEBLA, PUEBLA.	51200170	51201-0170	20622	515 819 1809 00 01	MESA ALTA DE 120 CM SIN RESPALDO, 2 CAJONES SUPERIORES Y PUERTAS ABATIBLES.	9
432	PUEBLA	SAN ALEJANDRO, PUEBLA	HOSPITAL GENERAL REGIONAL DE 180 CAMAS, SAN ALEJANDRO, PUEBLA	AVENIDA 16, PONIENTE 3721, ESQUINA 27 NORTE, COL. VILLA SAN ALEJANDRO, C.P. 72090 EN LA CIUDAD DE PUEBLA, PUEBLA.	51200244	51201-0244	20627	515 819 1807 00 01	MESA ALTA DE 180 CM SIN RESPALDO, CAJONES CENTRALES Y PUERTAS ABATIBLES LATERALES	1
433	PUEBLA	SAN ALEJANDRO, PUEBLA	HOSPITAL GENERAL REGIONAL DE 180 CAMAS, SAN ALEJANDRO, PUEBLA	AVENIDA 16, PONIENTE 3721, ESQUINA 27 NORTE, COL. VILLA SAN ALEJANDRO, C.P. 72090 EN LA CIUDAD DE PUEBLA, PUEBLA.	51200097	51201-0097	20047	515 601 3126 00 01	MESA ALTA DE 180 CM CON RESPALDO Y FREGADERO DERECHO	5
434	PUEBLA	SAN ALEJANDRO, PUEBLA	HOSPITAL GENERAL REGIONAL DE 180 CAMAS, SAN ALEJANDRO, PUEBLA	AVENIDA 16, PONIENTE 3721, ESQUINA 27 NORTE, COL. VILLA SAN ALEJANDRO, C.P. 72090 EN LA CIUDAD DE PUEBLA, PUEBLA.	51200097	51201-0097	21598	515 601 5196 00 01	MESA ALTA DE 180 CM CON RESPALDO Y FREGADERO DERECHO	2
435	SONORA	NAVOJOA, SONORA	HOSPITAL GENERAL DE ZONA DE 90 CAMAS, NAVOJOA, SONORA	CALLE RICARDO FLORES MAGON, No. 201, ENTRE IGNACIO ALLENDE Y BOULEVARD CENTENARIO, COLONIA TIERRA BLANCA, C.P. 85820, NAVOJOA, SONORA.	51200092	51201-0092	19998	515 101 8002 01 01	CARRO CAMILLA TIPO TRANSFER (LATERAL)	3
436	SONORA	NAVOJOA, SONORA	HOSPITAL GENERAL DE ZONA DE 90 CAMAS, NAVOJOA, SONORA	CALLE RICARDO FLORES MAGON, No. 201, ENTRE IGNACIO ALLENDE Y BOULEVARD CENTENARIO, COLONIA TIERRA BLANCA, C.P. 85820, NAVOJOA, SONORA.	51200093	51201-0093	19846	515 946 9059 01 01	ASCUSINA ELECTRICA	4
437	SONORA	NAVOJOA, SONORA	HOSPITAL GENERAL DE ZONA DE 90 CAMAS, NAVOJOA, SONORA	CALLE RICARDO FLORES MAGON, No. 201, ENTRE IGNACIO ALLENDE Y BOULEVARD CENTENARIO, COLONIA TIERRA BLANCA, C.P. 85820, NAVOJOA, SONORA.	51200144	51201-0144	19971	515 626 0297 01 01	MODULO PARA CONSULTORIO MEDICO DERECHO	19
438	SONORA	NAVOJOA, SONORA	HOSPITAL GENERAL DE ZONA DE 90 CAMAS, NAVOJOA, SONORA	CALLE RICARDO FLORES MAGON, No. 201, ENTRE IGNACIO ALLENDE Y BOULEVARD CENTENARIO, COLONIA TIERRA BLANCA, C.P. 85820, NAVOJOA, SONORA.	51200145	51201-0145	19972	515 626 0300 01 01	MODULO PARA COCINETA, FONDO MEDICO IZQUIERDO	6
439	SONORA	NAVOJOA, SONORA	HOSPITAL GENERAL DE ZONA DE 90 CAMAS, NAVOJOA, SONORA	CALLE RICARDO FLORES MAGON, No. 201, ENTRE IGNACIO ALLENDE Y BOULEVARD CENTENARIO, COLONIA TIERRA BLANCA, C.P. 85820, NAVOJOA, SONORA.	51200173	51201-0173	19869	515 619 0038 01 01	MESA ALTA DE 150 CM CON CAJONERA CENTRAL	1
440	SONORA	NAVOJOA, SONORA	HOSPITAL GENERAL DE ZONA DE 90 CAMAS, NAVOJOA, SONORA	CALLE RICARDO FLORES MAGON, No. 201, ENTRE IGNACIO ALLENDE Y BOULEVARD CENTENARIO, COLONIA TIERRA BLANCA, C.P. 85820, NAVOJOA, SONORA.	51200195	51201-0195	19868	515 619 0037 01 01	MESA ALTA DE 150 CM CON CAJONERA CENTRAL	12
441	SONORA	NAVOJOA, SONORA	HOSPITAL GENERAL DE ZONA DE 90 CAMAS, NAVOJOA, SONORA	CALLE RICARDO FLORES MAGON, No. 201, ENTRE IGNACIO ALLENDE Y BOULEVARD CENTENARIO, COLONIA TIERRA BLANCA, C.P. 85820, NAVOJOA, SONORA.	51200105	51201-0105	19420	514 180 8016 00 01	CARRO PARA SUPERMERCADO	6
442	SONORA	NAVOJOA, SONORA	HOSPITAL GENERAL DE ZONA DE 90 CAMAS, NAVOJOA, SONORA	CALLE RICARDO FLORES MAGON, No. 201, ENTRE IGNACIO ALLENDE Y BOULEVARD CENTENARIO, COLONIA TIERRA BLANCA, C.P. 85820, NAVOJOA, SONORA.	51200094	51201-0094	19734	515 601 6581 01 01	MESA ALTA DE 150 CM CON FREGADERO DERECHO	4
443	SONORA	NAVOJOA, SONORA	HOSPITAL GENERAL DE ZONA DE 90 CAMAS, NAVOJOA, SONORA	CALLE RICARDO FLORES MAGON, No. 201, ENTRE IGNACIO ALLENDE Y BOULEVARD CENTENARIO, COLONIA TIERRA BLANCA, C.P. 85820, NAVOJOA, SONORA.	51200172	51201-0172	19737	515 601 6600 01 01	MESA ALTA DE 120 CM CON RESPALDO Y FREGADERO DERECHO	4
444	SONORA	NAVOJOA, SONORA	HOSPITAL GENERAL DE ZONA DE 90 CAMAS, NAVOJOA, SONORA	CALLE RICARDO FLORES MAGON, No. 201, ENTRE IGNACIO ALLENDE Y BOULEVARD CENTENARIO, COLONIA TIERRA BLANCA, C.P. 85820, NAVOJOA, SONORA.	51200097	51201-0097	19849	515 601 6581 01 01	MESA ALTA DE 150 CM CON FREGADERO CENTRAL Y CAJONES	20
445	SONORA	NAVOJOA, SONORA	HOSPITAL GENERAL DE ZONA DE 90 CAMAS, NAVOJOA, SONORA	CALLE RICARDO FLORES MAGON, No. 201, ENTRE IGNACIO ALLENDE Y BOULEVARD CENTENARIO, COLONIA TIERRA BLANCA, C.P. 85820, NAVOJOA, SONORA.	51200097	51201-0097	19851	515 601 6581 01 01	MESA ALTA DE 180 CM CON FREGADERO CENTRAL Y TARJA PARA VERDURA	1
446	SONORA	NAVOJOA, SONORA	HOSPITAL GENERAL DE ZONA DE 90 CAMAS, NAVOJOA, SONORA	CALLE RICARDO FLORES MAGON, No. 201, ENTRE IGNACIO ALLENDE Y BOULEVARD CENTENARIO, COLONIA TIERRA BLANCA, C.P. 85820, NAVOJOA, SONORA.	51200159	51201-0159	20627	515 947 8128 00 01	CARRO CARGADOR	10

Anexo No. 3.4 Guía de Distribución

PARTIDA	DESTINO	ZONA	UNIDAD MÉDICA	DIRECCIÓN	CUCOP	CUCOP's	PRES	SAT	DESCRIPCIÓN	CANTIDAD
447	SONORA	NAVOJOA, SONORA	HOSPITAL GENERAL DE ZONA DE 90 CAMAS, NAVOJOA, SONORA	CALLE RICARDO FLORES MAGÓN, No. 201, ENTRE IGNACIO ALLENDE Y BOULEVARD CENTENARIO, COLONIA TIERRA BLANCA, C.P. 85820, NAVOJOA, SONORA.	53100587	53101-0587	20024	515.247.0125.00.01	CARRO DISTRIBUIDOR DE MUESTRAS.	2
448	SONORA	NAVOJOA, SONORA	HOSPITAL GENERAL DE ZONA DE 90 CAMAS, NAVOJOA, SONORA	CALLE RICARDO FLORES MAGÓN, No. 201, ENTRE IGNACIO ALLENDE Y BOULEVARD CENTENARIO, COLONIA TIERRA BLANCA, C.P. 85820, NAVOJOA, SONORA.	53100590	53101-0590	20026	515.451.0258.00.01	GABINETE PARA TOMA DE MUESTRAS	6
449	SONORA	NAVOJOA, SONORA	HOSPITAL GENERAL DE ZONA DE 90 CAMAS, NAVOJOA, SONORA	CALLE RICARDO FLORES MAGÓN, No. 201, ENTRE IGNACIO ALLENDE Y BOULEVARD CENTENARIO, COLONIA TIERRA BLANCA, C.P. 85820, NAVOJOA, SONORA.	51200174	5120(-)0174	20028	515.519.1126.00.01	MESA ALTA DE 130 CM CON CARCINERA LATERAL.	2
450	SONORA	NAVOJOA, SONORA	HOSPITAL GENERAL DE ZONA DE 90 CAMAS, NAVOJOA, SONORA	CALLE RICARDO FLORES MAGÓN, No. 201, ENTRE IGNACIO ALLENDE Y BOULEVARD CENTENARIO, COLONIA TIERRA BLANCA, C.P. 85820, NAVOJOA, SONORA.	51200199	5120(-)0199	20029	515.619.1222.00.01	MESA ALTA DE 90 CM CON CUBIERTA DE ACERO INOXIDABLE.	4
451	SONORA	NAVOJOA, SONORA	HOSPITAL GENERAL DE ZONA DE 90 CAMAS, NAVOJOA, SONORA	CALLE RICARDO FLORES MAGÓN, No. 201, ENTRE IGNACIO ALLENDE Y BOULEVARD CENTENARIO, COLONIA TIERRA BLANCA, C.P. 85820, NAVOJOA, SONORA.	51200161	51201-0161	20039	515.619.1202.00.01	MESA ALTA DE 120 CM CON CUBIERTA DE ACERO INOXIDABLE.	4
452	SONORA	NAVOJOA, SONORA	HOSPITAL GENERAL DE ZONA DE 90 CAMAS, NAVOJOA, SONORA	CALLE RICARDO FLORES MAGÓN, No. 201, ENTRE IGNACIO ALLENDE Y BOULEVARD CENTENARIO, COLONIA TIERRA BLANCA, C.P. 85820, NAVOJOA, SONORA.	51200176	51201-0176	20037	515.619.1244.00.01	MESA ALTA DE 150 CM CON CUBIERTA DE ACERO INOXIDABLE.	1
453	SONORA	NAVOJOA, SONORA	HOSPITAL GENERAL DE ZONA DE 90 CAMAS, NAVOJOA, SONORA	CALLE RICARDO FLORES MAGÓN, No. 201, ENTRE IGNACIO ALLENDE Y BOULEVARD CENTENARIO, COLONIA TIERRA BLANCA, C.P. 85820, NAVOJOA, SONORA.	51200201	51201-0201	20035	515.619.1265.00.01	MESA ALTA DE 90 CM CON VERTEDERO.	4
454	SONORA	NAVOJOA, SONORA	HOSPITAL GENERAL DE ZONA DE 90 CAMAS, NAVOJOA, SONORA	CALLE RICARDO FLORES MAGÓN, No. 201, ENTRE IGNACIO ALLENDE Y BOULEVARD CENTENARIO, COLONIA TIERRA BLANCA, C.P. 85820, NAVOJOA, SONORA.	51200202	51201-0202	20036	515.619.1292.00.01	MESA BAJA DE 180 CM CON CUBIERTA DE MADERA.	2
455	SONORA	NAVOJOA, SONORA	HOSPITAL GENERAL DE ZONA DE 90 CAMAS, NAVOJOA, SONORA	CALLE RICARDO FLORES MAGÓN, No. 201, ENTRE IGNACIO ALLENDE Y BOULEVARD CENTENARIO, COLONIA TIERRA BLANCA, C.P. 85820, NAVOJOA, SONORA.	51200203	51201-0203	20037	515.619.1306.00.01	MESA BAJA DE 90 CM CON VERTEDERO.	1
456	SONORA	NAVOJOA, SONORA	HOSPITAL GENERAL DE ZONA DE 90 CAMAS, NAVOJOA, SONORA	CALLE RICARDO FLORES MAGÓN, No. 201, ENTRE IGNACIO ALLENDE Y BOULEVARD CENTENARIO, COLONIA TIERRA BLANCA, C.P. 85820, NAVOJOA, SONORA.	51200206	51201-0206	20040	515.619.1307.00.01	MESA BAJA DE 180 CM CON CUBIERTA DE ACERO INOXIDABLE.	1
457	SONORA	NAVOJOA, SONORA	HOSPITAL GENERAL DE ZONA DE 90 CAMAS, NAVOJOA, SONORA	CALLE RICARDO FLORES MAGÓN, No. 201, ENTRE IGNACIO ALLENDE Y BOULEVARD CENTENARIO, COLONIA TIERRA BLANCA, C.P. 85820, NAVOJOA, SONORA.	51200207	51201-0207	20041	515.619.1340.00.01	MESA PARA BANCO DE SANGRE CON FREGADERO CENTRAL.	1
458	SONORA	NAVOJOA, SONORA	HOSPITAL GENERAL DE ZONA DE 90 CAMAS, NAVOJOA, SONORA	CALLE RICARDO FLORES MAGÓN, No. 201, ENTRE IGNACIO ALLENDE Y BOULEVARD CENTENARIO, COLONIA TIERRA BLANCA, C.P. 85820, NAVOJOA, SONORA.	51200273	51201-0273	20042	515.784.0111.00.01	REPISA ABATIBLE PARA TOMA DE MUESTRAS.	6
459	SONORA	NAVOJOA, SONORA	HOSPITAL GENERAL DE ZONA DE 90 CAMAS, NAVOJOA, SONORA	CALLE RICARDO FLORES MAGÓN, No. 201, ENTRE IGNACIO ALLENDE Y BOULEVARD CENTENARIO, COLONIA TIERRA BLANCA, C.P. 85820, NAVOJOA, SONORA.	51200224	51201-0224	20044	515.825.0126.00.01	SILLA/CAMA PARA DONADORES.	2
460	SONORA	NAVOJOA, SONORA	HOSPITAL GENERAL DE ZONA DE 90 CAMAS, NAVOJOA, SONORA	CALLE RICARDO FLORES MAGÓN, No. 201, ENTRE IGNACIO ALLENDE Y BOULEVARD CENTENARIO, COLONIA TIERRA BLANCA, C.P. 85820, NAVOJOA, SONORA.	51100273	51101-0273	20045	515.657.0202.00.01	VITRINA DE 75 CM CONTRA MURO.	1
461	SONORA	NAVOJOA, SONORA	HOSPITAL GENERAL DE ZONA DE 90 CAMAS, NAVOJOA, SONORA	CALLE RICARDO FLORES MAGÓN, No. 201, ENTRE IGNACIO ALLENDE Y BOULEVARD CENTENARIO, COLONIA TIERRA BLANCA, C.P. 85820, NAVOJOA, SONORA.	51100274	51101-0274	20046	515.657.0203.00.01	VITRINA DE 90 CM CONTRA MURO CON LLAVES.	75
462	SONORA	NAVOJOA, SONORA	HOSPITAL GENERAL DE ZONA DE 90 CAMAS, NAVOJOA, SONORA	CALLE RICARDO FLORES MAGÓN, No. 201, ENTRE IGNACIO ALLENDE Y BOULEVARD CENTENARIO, COLONIA TIERRA BLANCA, C.P. 85820, NAVOJOA, SONORA.	51100297	51101-0297	20120	515.000.0000.00.01	ANAQUEL GUARDA CÓMODOS.	36
463	SONORA	NAVOJOA, SONORA	HOSPITAL GENERAL DE ZONA DE 90 CAMAS, NAVOJOA, SONORA	CALLE RICARDO FLORES MAGÓN, No. 201, ENTRE IGNACIO ALLENDE Y BOULEVARD CENTENARIO, COLONIA TIERRA BLANCA, C.P. 85820, NAVOJOA, SONORA.	51200338	51201-0338	20122	515.184.0319.00.01	BANCO GIRATORIO ACOLCHADO CON RESPALDO CINCO APOYOS.	4
464	SONORA	NAVOJOA, SONORA	HOSPITAL GENERAL DE ZONA DE 90 CAMAS, NAVOJOA, SONORA	CALLE RICARDO FLORES MAGÓN No. 201, ENTRE IGNACIO ALLENDE Y BOULEVARD CENTENARIO, COLONIA TIERRA BLANCA, C.P. 85820, NAVOJOA, SONORA.	51200337	51201-0337	20123	515.184.0320.00.01	BANCO GIRATORIO ACOLCHADO SIN RESPALDO.	1
465	SONORA	NAVOJOA, SONORA	HOSPITAL GENERAL DE ZONA DE 90 CAMAS, NAVOJOA, SONORA	CALLE RICARDO FLORES MAGÓN, No. 201, ENTRE IGNACIO ALLENDE Y BOULEVARD CENTENARIO, COLONIA TIERRA BLANCA, C.P. 85820, NAVOJOA, SONORA.	51200339	51201-0339	20124	515.184.0321.00.01	BANCO GIRATORIO CON RESPALDO DE ACERO INOXIDABLE.	37

ANEXOS
DIVISIÓN DE CONTRATOS

GOBIERNO DE MÉXICO | IMSS

DIRECCIÓN DE ADMINISTRACIÓN

Anexo No. 3.4 Guía de Distribución

ESTADO	DESTINO	CIUDAD	UNIDAD MÉDICA	DIRECCIÓN	DTCOD	DTUCOD	UNEI	SAI	DESCRIPCIÓN	CANTIDAD
466	SONORA	NAVOJOA, SONORA	HOSPITAL GENERAL DE ZONA DE 90 CAMAS NAVOJOA, SONORA	CALLE RICARDO FLORES MAGÓN S/N 201, ENTRE IGNACIO ALLENDE Y BOULEVARD CENTENARIO, COLONIA TIERRA BLANCA, C.P. 85820, NAVOJOA, SONORA	51200039	51201-0039	20125	513 105 0378 00 01	BANCO GIRATORIO DE ACERO INOXIDABLE	80
467	SONORA	NAVOJOA, SONORA	HOSPITAL GENERAL DE ZONA DE 90 CAMAS NAVOJOA, SONORA	CALLE RICARDO FLORES MAGÓN, No. 201, ENTRE IGNACIO ALLENDE Y BOULEVARD CENTENARIO, COLONIA TIERRA BLANCA, C.P. 85820, NAVOJOA, SONORA	53200481	54201-0481	20128	513 113 0039 00 01	BANQUETA	1
468	SONORA	NAVOJOA, SONORA	HOSPITAL GENERAL DE ZONA DE 90 CAMAS NAVOJOA, SONORA	CALLE RICARDO FLORES MAGÓN, No. 201, ENTRE IGNACIO ALLENDE Y BOULEVARD CENTENARIO, COLONIA TIERRA BLANCA, C.P. 85820, NAVOJOA, SONORA	51200043	51201-0043	20127	513 115 0378 00 01	BAÑO DE ARTESA	5
469	SONORA	NAVOJOA, SONORA	HOSPITAL GENERAL DE ZONA DE 90 CAMAS NAVOJOA, SONORA	CALLE RICARDO FLORES MAGÓN, No. 201, ENTRE IGNACIO ALLENDE Y BOULEVARD CENTENARIO, COLONIA TIERRA BLANCA, C.P. 85820, NAVOJOA, SONORA	53100088	53101-0088	20128	513 130 0422 00 01	BASCULA CON ESTADIMETRO.	1
470	SONORA	NAVOJOA, SONORA	HOSPITAL GENERAL DE ZONA DE 90 CAMAS NAVOJOA, SONORA	CALLE RICARDO FLORES MAGÓN, No. 201, ENTRE IGNACIO ALLENDE Y BOULEVARD CENTENARIO, COLONIA TIERRA BLANCA, C.P. 85820, NAVOJOA, SONORA	51200041	51201-0041	20128	513 143 0148 00 01	BAÑO	4
471	SONORA	NAVOJOA, SONORA	HOSPITAL GENERAL DE ZONA DE 90 CAMAS NAVOJOA, SONORA	CALLE RICARDO FLORES MAGÓN, No. 201, ENTRE IGNACIO ALLENDE Y BOULEVARD CENTENARIO, COLONIA TIERRA BLANCA, C.P. 85820, NAVOJOA, SONORA	51200040	51201-0040	20124	513 104 0374 00 01	CAMA INDUSTRIAL METALICA	1
472	SONORA	NAVOJOA, SONORA	HOSPITAL GENERAL DE ZONA DE 90 CAMAS NAVOJOA, SONORA	CALLE RICARDO FLORES MAGÓN, No. 201, ENTRE IGNACIO ALLENDE Y BOULEVARD CENTENARIO, COLONIA TIERRA BLANCA, C.P. 85820, NAVOJOA, SONORA	53100035	53101-0035	20128	513 191 0402 00 01	CARRO PARA CURACIONES	3
473	SONORA	NAVOJOA, SONORA	HOSPITAL GENERAL DE ZONA DE 90 CAMAS NAVOJOA, SONORA	CALLE RICARDO FLORES MAGÓN, No. 201, ENTRE IGNACIO ALLENDE Y BOULEVARD CENTENARIO, COLONIA TIERRA BLANCA, C.P. 85820, NAVOJOA, SONORA	53100036	53101-0036	20127	513 191 0407 00 01	CARRO PARA MEDICAMENTOS	29
474	SONORA	NAVOJOA, SONORA	HOSPITAL GENERAL DE ZONA DE 90 CAMAS NAVOJOA, SONORA	CALLE RICARDO FLORES MAGÓN, No. 201, ENTRE IGNACIO ALLENDE Y BOULEVARD CENTENARIO, COLONIA TIERRA BLANCA, C.P. 85820, NAVOJOA, SONORA	51200038	51201-0038	20140	513 191 0395 00 01	CARRO PARA ROPA LIMPIA	3
475	SONORA	NAVOJOA, SONORA	HOSPITAL GENERAL DE ZONA DE 90 CAMAS NAVOJOA, SONORA	CALLE RICARDO FLORES MAGÓN, No. 201, ENTRE IGNACIO ALLENDE Y BOULEVARD CENTENARIO, COLONIA TIERRA BLANCA, C.P. 85820, NAVOJOA, SONORA	53100037	53101-0037	20140	513 191 0396 00 01	CARRO PORTAEXPEDIENTES	12
476	SONORA	NAVOJOA, SONORA	HOSPITAL GENERAL DE ZONA DE 90 CAMAS NAVOJOA, SONORA	CALLE RICARDO FLORES MAGÓN, No. 201, ENTRE IGNACIO ALLENDE Y BOULEVARD CENTENARIO, COLONIA TIERRA BLANCA, C.P. 85820, NAVOJOA, SONORA	53100039	53101-0039	20142	513 209 0381 00 01	CEFALEA PARA USO QUIRURGICO	40
477	SONORA	NAVOJOA, SONORA	HOSPITAL GENERAL DE ZONA DE 90 CAMAS NAVOJOA, SONORA	CALLE RICARDO FLORES MAGÓN, No. 201, ENTRE IGNACIO ALLENDE Y BOULEVARD CENTENARIO, COLONIA TIERRA BLANCA, C.P. 85820, NAVOJOA, SONORA	53200498	53201-0498	20145	513 255 0153 00 01	COMODO PARA ADULTOS	261
478	SONORA	NAVOJOA, SONORA	HOSPITAL GENERAL DE ZONA DE 90 CAMAS NAVOJOA, SONORA	CALLE RICARDO FLORES MAGÓN, No. 201, ENTRE IGNACIO ALLENDE Y BOULEVARD CENTENARIO, COLONIA TIERRA BLANCA, C.P. 85820, NAVOJOA, SONORA	53200497	53201-0497	20146	513 249 0150 00 01	COMODO PARA MENORES	48
479	SONORA	NAVOJOA, SONORA	HOSPITAL GENERAL DE ZONA DE 90 CAMAS NAVOJOA, SONORA	CALLE RICARDO FLORES MAGÓN, No. 201, ENTRE IGNACIO ALLENDE Y BOULEVARD CENTENARIO, COLONIA TIERRA BLANCA, C.P. 85820, NAVOJOA, SONORA	51200042	51201-0042	20147	513 254 0115 00 01	CUBETA DE ACERO INOXIDABLE CON PORTA CUBETA RODABLE	249
480	SONORA	NAVOJOA, SONORA	HOSPITAL GENERAL DE ZONA DE 90 CAMAS NAVOJOA, SONORA	CALLE RICARDO FLORES MAGÓN, No. 201, ENTRE IGNACIO ALLENDE Y BOULEVARD CENTENARIO, COLONIA TIERRA BLANCA, C.P. 85820, NAVOJOA, SONORA	51200037	51201-0037	20148	513 262 0411 00 01	CHICHARRA DE DOS PELDAÑOS	232
481	SONORA	NAVOJOA, SONORA	HOSPITAL GENERAL DE ZONA DE 90 CAMAS NAVOJOA, SONORA	CALLE RICARDO FLORES MAGÓN, No. 201, ENTRE IGNACIO ALLENDE Y BOULEVARD CENTENARIO, COLONIA TIERRA BLANCA, C.P. 85820, NAVOJOA, SONORA	51100051	51101-0051	20149	513 300 0389 00 01	ESFIGNOMANOMETRO DE PARED	96
482	SONORA	NAVOJOA, SONORA	HOSPITAL GENERAL DE ZONA DE 90 CAMAS NAVOJOA, SONORA	CALLE RICARDO FLORES MAGÓN, No. 201, ENTRE IGNACIO ALLENDE Y BOULEVARD CENTENARIO, COLONIA TIERRA BLANCA, C.P. 85820, NAVOJOA, SONORA	51100050	51101-0050	20151	513 300 0371 00 01	ESTANTE GUARDA ESTERIL DE 120 CM	14
483	SONORA	NAVOJOA, SONORA	HOSPITAL GENERAL DE ZONA DE 90 CAMAS NAVOJOA, SONORA	CALLE RICARDO FLORES MAGÓN, No. 201, ENTRE IGNACIO ALLENDE Y BOULEVARD CENTENARIO, COLONIA TIERRA BLANCA, C.P. 85820, NAVOJOA, SONORA	51200044	51201-0044	20152	513 045 0001 00 01	HELADERA DE PISO	10
484	SONORA	NAVOJOA, SONORA	HOSPITAL GENERAL DE ZONA DE 90 CAMAS NAVOJOA, SONORA	CALLE RICARDO FLORES MAGÓN, No. 201, ENTRE IGNACIO ALLENDE Y BOULEVARD CENTENARIO, COLONIA TIERRA BLANCA, C.P. 85820, NAVOJOA, SONORA	51200044	51201-0054	20153	513 191 0113 00 01	LAMPARA DE LUZ INTENSA	15

Anexo No. 3.4 Guía de Distribución

PARTIDA	DESTINO	OOAD	UNIDAD MÉDICA	DIRECCIÓN	CUCOP	CUCOP 1	PREI	SAI	DESCRIPCIÓN	CANTIDAD
485	SONORA	NAVOJOA, SONORA	HOSPITAL GENERAL DE ZONA DE 90 CAMAS, NAVOJOA, SONORA	CALLE RICARDO FLORES MAGÓN, No. 201, ENTRE IGNACIO ALLENDE Y BOULEVARD CENTENARIO, COLONIA TIERRA BLANCA, C.P. 85820, NAVOJOA, SONORA	91200065	91201-0065	20199	513.697.0128.00.01	LAMPARA DE PIE RODABLE	6
486	SONORA	NAVOJOA, SONORA	HOSPITAL GENERAL DE ZONA DE 90 CAMAS, NAVOJOA, SONORA	CALLE RICARDO FLORES MAGÓN, No. 201, ENTRE IGNACIO ALLENDE Y BOULEVARD CENTENARIO, COLONIA TIERRA BLANCA, C.P. 85820, NAVOJOA, SONORA	91200066	91201-0066	20199	513.680.0948.00.01	LAVABO DE CIRUJANO DOBLE	11
487	SONORA	NAVOJOA, SONORA	HOSPITAL GENERAL DE ZONA DE 90 CAMAS, NAVOJOA, SONORA	CALLE RICARDO FLORES MAGÓN, No. 201, ENTRE IGNACIO ALLENDE Y BOULEVARD CENTENARIO, COLONIA TIERRA BLANCA, C.P. 85820, NAVOJOA, SONORA	91200067	91201-0067	20197	513.680.0699.00.01	LAVABO DE CIRUJANO SENCILLO	3
488	SONORA	NAVOJOA, SONORA	HOSPITAL GENERAL DE ZONA DE 90 CAMAS, NAVOJOA, SONORA	CALLE RICARDO FLORES MAGÓN, No. 201, ENTRE IGNACIO ALLENDE Y BOULEVARD CENTENARIO, COLONIA TIERRA BLANCA, C.P. 85820, NAVOJOA, SONORA	91200071	91201-0071	20158	513.680.0667.00.01	LAVABO PASTEUR DERECHO DE 90 CM.	28
489	SONORA	NAVOJOA, SONORA	HOSPITAL GENERAL DE ZONA DE 90 CAMAS, NAVOJOA, SONORA	CALLE RICARDO FLORES MAGÓN, No. 201, ENTRE IGNACIO ALLENDE Y BOULEVARD CENTENARIO, COLONIA TIERRA BLANCA, C.P. 85820, NAVOJOA, SONORA	91200073	91201-0073	20159	513.680.0672.00.01	LAVABO PASTEUR IZQUIERDO DE 90 CM.	15
490	SONORA	NAVOJOA, SONORA	HOSPITAL GENERAL DE ZONA DE 90 CAMAS, NAVOJOA, SONORA	CALLE RICARDO FLORES MAGÓN, No. 201, ENTRE IGNACIO ALLENDE Y BOULEVARD CENTENARIO, COLONIA TIERRA BLANCA, C.P. 85820, NAVOJOA, SONORA	91200133	91201-0133	20150	513.627.2951.00.01	MESA INTEGRAL ALTA DE 140 CM CON FREGADERO DERECHO.	8
491	SONORA	NAVOJOA, SONORA	HOSPITAL GENERAL DE ZONA DE 90 CAMAS, NAVOJOA, SONORA	CALLE RICARDO FLORES MAGÓN, No. 201, ENTRE IGNACIO ALLENDE Y BOULEVARD CENTENARIO, COLONIA TIERRA BLANCA, C.P. 85820, NAVOJOA, SONORA	91200135	91201-0135	20155	513.621.2009.00.01	MESA INTEGRAL DE 120 CM CON REGRAL DU Y FREGADERO DERECHO.	12
492	SONORA	NAVOJOA, SONORA	HOSPITAL GENERAL DE ZONA DE 90 CAMAS, NAVOJOA, SONORA	CALLE RICARDO FLORES MAGÓN, No. 201, ENTRE IGNACIO ALLENDE Y BOULEVARD CENTENARIO, COLONIA TIERRA BLANCA, C.P. 85820, NAVOJOA, SONORA	91200139	91201-0139	20156	513.621.2018.00.01	MESA ALTA INTEGRAL DE 150 CM CON RESBALON Y FREGADERO DERECHO.	9
493	SONORA	NAVOJOA, SONORA	HOSPITAL GENERAL DE ZONA DE 90 CAMAS, NAVOJOA, SONORA	CALLE RICARDO FLORES MAGÓN, No. 201, ENTRE IGNACIO ALLENDE Y BOULEVARD CENTENARIO, COLONIA TIERRA BLANCA, C.P. 85820, NAVOJOA, SONORA	91200194	91201-0194	20174	513.621.2007.00.01	MESA INTEGRAL ALTA DE 190 CM CON DOBLE FREGADERO CENTRAL.	22
494	SONORA	NAVOJOA, SONORA	HOSPITAL GENERAL DE ZONA DE 90 CAMAS, NAVOJOA, SONORA	CALLE RICARDO FLORES MAGÓN, No. 201, ENTRE IGNACIO ALLENDE Y BOULEVARD CENTENARIO, COLONIA TIERRA BLANCA, C.P. 85820, NAVOJOA, SONORA	91200110	91201-0110	20178	513.621.2732.00.01	MESA CAMAS ANESTESIOLOGO DE 76 CM.	5
495	SONORA	NAVOJOA, SONORA	HOSPITAL GENERAL DE ZONA DE 90 CAMAS, NAVOJOA, SONORA	CALLE RICARDO FLORES MAGÓN, No. 201, ENTRE IGNACIO ALLENDE Y BOULEVARD CENTENARIO, COLONIA TIERRA BLANCA, C.P. 85820, NAVOJOA, SONORA	91200114	91201-0114	20179	513.621.2744.00.01	MESA DE 150 CM CON FREGADERO DEPOSITO DE HIELO Y BAÑO MARIA	21
496	SONORA	NAVOJOA, SONORA	HOSPITAL GENERAL DE ZONA DE 90 CAMAS, NAVOJOA, SONORA	CALLE RICARDO FLORES MAGÓN, No. 201, ENTRE IGNACIO ALLENDE Y BOULEVARD CENTENARIO, COLONIA TIERRA BLANCA, C.P. 85820, NAVOJOA, SONORA	91200129	91201-0129	20181	513.621.2705.00.01	MESA DE 190 CM PARA ENSAMBLE CON RECIBA INTERMEDIA.	2
497	SONORA	NAVOJOA, SONORA	HOSPITAL GENERAL DE ZONA DE 90 CAMAS, NAVOJOA, SONORA	CALLE RICARDO FLORES MAGÓN, No. 201, ENTRE IGNACIO ALLENDE Y BOULEVARD CENTENARIO, COLONIA TIERRA BLANCA, C.P. 85820, NAVOJOA, SONORA	91200197	91201-0197	20185	513.621.2780.00.01	MESA MAYO.	72
498	SONORA	NAVOJOA, SONORA	HOSPITAL GENERAL DE ZONA DE 90 CAMAS, NAVOJOA, SONORA	CALLE RICARDO FLORES MAGÓN, No. 201, ENTRE IGNACIO ALLENDE Y BOULEVARD CENTENARIO, COLONIA TIERRA BLANCA, C.P. 85820, NAVOJOA, SONORA	92100581	92101-0581	20190	513.621.2782.00.01	MESA PARA EXPLORACION PEDIATRICA.	1
499	SONORA	NAVOJOA, SONORA	HOSPITAL GENERAL DE ZONA DE 90 CAMAS, NAVOJOA, SONORA	CALLE RICARDO FLORES MAGÓN, No. 201, ENTRE IGNACIO ALLENDE Y BOULEVARD CENTENARIO, COLONIA TIERRA BLANCA, C.P. 85820, NAVOJOA, SONORA	92100582	92101-0582	20195	513.621.2804.00.01	MESA PARA INSTRUMENTAL QUIRURGICO.	7
500	SONORA	NAVOJOA, SONORA	HOSPITAL GENERAL DE ZONA DE 90 CAMAS, NAVOJOA, SONORA	CALLE RICARDO FLORES MAGÓN, No. 201, ENTRE IGNACIO ALLENDE Y BOULEVARD CENTENARIO, COLONIA TIERRA BLANCA, C.P. 85820, NAVOJOA, SONORA	92100583	92101-0583	20190	513.621.2813.00.01	MESA PARA REHIDRATACION.	3
501	SONORA	NAVOJOA, SONORA	HOSPITAL GENERAL DE ZONA DE 90 CAMAS, NAVOJOA, SONORA	CALLE RICARDO FLORES MAGÓN, No. 201, ENTRE IGNACIO ALLENDE Y BOULEVARD CENTENARIO, COLONIA TIERRA BLANCA, C.P. 85820, NAVOJOA, SONORA	91200196	91201-0196	20187	513.621.2829.00.01	MESA PASTEUR.	96
502	SONORA	NAVOJOA, SONORA	HOSPITAL GENERAL DE ZONA DE 90 CAMAS, NAVOJOA, SONORA	CALLE RICARDO FLORES MAGÓN, No. 201, ENTRE IGNACIO ALLENDE Y BOULEVARD CENTENARIO, COLONIA TIERRA BLANCA, C.P. 85820, NAVOJOA, SONORA	91200141	91201-0141	20189	513.621.2842.00.01	MESA PUENTE.	10
503	SONORA	NAVOJOA, SONORA	HOSPITAL GENERAL DE ZONA DE 90 CAMAS, NAVOJOA, SONORA	CALLE RICARDO FLORES MAGÓN, No. 201, ENTRE IGNACIO ALLENDE Y BOULEVARD CENTENARIO, COLONIA TIERRA BLANCA, C.P. 85820, NAVOJOA, SONORA	91200142	91201-0142	20183	513.621.2851.00.01	MESA RIÑON DE MADERA.	4

ANEXOS
DIVISIÓN DE CONTRATOS

GOBIERNO DE MÉXICO

IMSS

DIRECCIÓN DE ADMINISTRACIÓN

Anexo No. 3.4 Guía de Distribución

PARTIDA	DESTINO	CLAVE	UNIDAD MÉDICA	DIRECCIÓN	CLUES	CLAVE	PIEZA	SAP	DESCRIPCIÓN	CANTIDAD
906	SONORA	NAVOJOA SONORA	HOSPITAL GENERAL DE ZONA DE 90 CAMAS, NAVOJOA, SONORA	CALLE RICARDO FLORES MAGON, No. 201, ENTRE IGNACIO ALLENDE Y BOULEVARD CENTENARIO, COLONIA TIERRA BLANCA, C.P. 85820, NAVOJOA, SONORA	261200043	26201-0043	20101	319 621 2900 00 01	RIEGA RINON	16
907	SONORA	NAVOJOA SONORA	HOSPITAL GENERAL DE ZONA DE 90 CAMAS, NAVOJOA, SONORA	CALLE RICARDO FLORES MAGON, No. 201, ENTRE IGNACIO ALLENDE Y BOULEVARD CENTENARIO, COLONIA TIERRA BLANCA, C.P. 85820, NAVOJOA, SONORA	261200262	26101-0262	20102	319 771 9000 00 01	REPISA DE 120 CM CONTRA MURO	4
908	SONORA	NAVOJOA SONORA	HOSPITAL GENERAL DE ZONA DE 90 CAMAS, NAVOJOA, SONORA	CALLE RICARDO FLORES MAGON, No. 201, ENTRE IGNACIO ALLENDE Y BOULEVARD CENTENARIO, COLONIA TIERRA BLANCA, C.P. 85820, NAVOJOA, SONORA	261200264	26101-0264	20104	319 771 9000 00 01	REPISA DE 180 CM CONTRA MURO	1
909	SONORA	NAVOJOA SONORA	HOSPITAL GENERAL DE ZONA DE 90 CAMAS, NAVOJOA, SONORA	CALLE RICARDO FLORES MAGON, No. 201, ENTRE IGNACIO ALLENDE Y BOULEVARD CENTENARIO, COLONIA TIERRA BLANCA, C.P. 85820, NAVOJOA, SONORA	261200164	26201-0164	20105	319 760 6975 00 01	RIEL PORTAVENOCLISIS	228
688	SONORA	NAVOJOA SONORA	HOSPITAL GENERAL DE ZONA DE 90 CAMAS, NAVOJOA, SONORA	CALLE RICARDO FLORES MAGON, No. 201, ENTRE IGNACIO ALLENDE Y BOULEVARD CENTENARIO, COLONIA TIERRA BLANCA, C.P. 85820, NAVOJOA, SONORA	261200469	26201-0469	20106	319 799 8000 00 01	RIÑON DE ACERO INOXIDABLE DE 250 ML	7
910	SONORA	NAVOJOA SONORA	HOSPITAL GENERAL DE ZONA DE 90 CAMAS, NAVOJOA, SONORA	CALLE RICARDO FLORES MAGON, No. 201, ENTRE IGNACIO ALLENDE Y BOULEVARD CENTENARIO, COLONIA TIERRA BLANCA, C.P. 85820, NAVOJOA, SONORA	261200461	26201-0461	20107	319 799 8001 00 01	RIÑON DE ACERO INOXIDABLE DE 500 ML	50
911	SONORA	NAVOJOA SONORA	HOSPITAL GENERAL DE ZONA DE 90 CAMAS, NAVOJOA, SONORA	CALLE RICARDO FLORES MAGON, No. 201, ENTRE IGNACIO ALLENDE Y BOULEVARD CENTENARIO, COLONIA TIERRA BLANCA, C.P. 85820, NAVOJOA, SONORA	261200465	26201-0465	20108	319 810 0098 00 01	SILLA DE RUEDAS CON DESCANSAPIES	38
912	SONORA	NAVOJOA SONORA	HOSPITAL GENERAL DE ZONA DE 90 CAMAS, NAVOJOA, SONORA	CALLE RICARDO FLORES MAGON No. 201, ENTRE IGNACIO ALLENDE Y BOULEVARD CENTENARIO, COLONIA TIERRA BLANCA, C.P. 85820, NAVOJOA, SONORA	261200462	26201-0462	20109	319 800 8107 00 01	VASO PARA MEDICAMENTOS DE 140 CM CUBICOS	4
913	SONORA	NAVOJOA SONORA	HOSPITAL GENERAL DE ZONA DE 90 CAMAS, NAVOJOA, SONORA	CALLE RICARDO FLORES MAGON, No. 201, ENTRE IGNACIO ALLENDE Y BOULEVARD CENTENARIO, COLONIA TIERRA BLANCA, C.P. 85820, NAVOJOA, SONORA	261200460	26201-0460	20201	319 800 8149 00 01	VASO CON TAPA DE UN LITRO	2
914	SONORA	NAVOJOA SONORA	HOSPITAL GENERAL DE ZONA DE 90 CAMAS, NAVOJOA, SONORA	CALLE RICARDO FLORES MAGON, No. 201, ENTRE IGNACIO ALLENDE Y BOULEVARD CENTENARIO, COLONIA TIERRA BLANCA, C.P. 85820, NAVOJOA, SONORA	261200041	26201-0041	20202	319 120 8000 00 01	BANQUETA DE ALTURA	12
915	SONORA	NAVOJOA SONORA	HOSPITAL GENERAL DE ZONA DE 90 CAMAS, NAVOJOA, SONORA	CALLE RICARDO FLORES MAGON, No. 201, ENTRE IGNACIO ALLENDE Y BOULEVARD CENTENARIO, COLONIA TIERRA BLANCA, C.P. 85820, NAVOJOA, SONORA	261200039	26201-0039	20203	319 210 8000 00 01	DIVAN IONIDE LONGUE	18
916	SONORA	NAVOJOA SONORA	HOSPITAL GENERAL DE ZONA DE 90 CAMAS, NAVOJOA, SONORA	CALLE RICARDO FLORES MAGON, No. 201, ENTRE IGNACIO ALLENDE Y BOULEVARD CENTENARIO, COLONIA TIERRA BLANCA, C.P. 85820, NAVOJOA, SONORA	261200074	26201-0074	20204	319 800 8035 00 01	GUIANAS METÁLICAS	16
917	SONORA	NAVOJOA SONORA	HOSPITAL GENERAL DE ZONA DE 90 CAMAS, NAVOJOA, SONORA	CALLE RICARDO FLORES MAGON, No. 201, ENTRE IGNACIO ALLENDE Y BOULEVARD CENTENARIO, COLONIA TIERRA BLANCA, C.P. 85820, NAVOJOA, SONORA	261200459	26201-0459	20205	319 800 8166 00 01	TERNAL PARA VARONES	943
918	SONORA	NAVOJOA SONORA	HOSPITAL GENERAL DE ZONA DE 90 CAMAS, NAVOJOA, SONORA	CALLE RICARDO FLORES MAGON, No. 201, ENTRE IGNACIO ALLENDE Y BOULEVARD CENTENARIO, COLONIA TIERRA BLANCA, C.P. 85820, NAVOJOA, SONORA	261200153	26201-0153	20206	319 805 8173 00 01	PORTAVENOCLISIS ROBABLE	80
919	SONORA	NAVOJOA SONORA	HOSPITAL GENERAL DE ZONA DE 90 CAMAS, NAVOJOA, SONORA	CALLE RICARDO FLORES MAGON, No. 201, ENTRE IGNACIO ALLENDE Y BOULEVARD CENTENARIO, COLONIA TIERRA BLANCA, C.P. 85820, NAVOJOA, SONORA	261200470	26101-0470	20212	319 120 8000 00 01	CARRO CUNA CON BARRET DE ACRILICO	39
920	SONORA	NAVOJOA SONORA	HOSPITAL GENERAL DE ZONA DE 90 CAMAS, NAVOJOA, SONORA	CALLE RICARDO FLORES MAGON, No. 201, ENTRE IGNACIO ALLENDE Y BOULEVARD CENTENARIO, COLONIA TIERRA BLANCA, C.P. 85820, NAVOJOA, SONORA	261200467	26101-0467	20214	319 199 8000 00 01	BASCULA PERA BEBE TUBULAR TIPO DINAMOMETRO	4
921	SONORA	NAVOJOA SONORA	HOSPITAL GENERAL DE ZONA DE 90 CAMAS, NAVOJOA, SONORA	CALLE RICARDO FLORES MAGON, No. 201, ENTRE IGNACIO ALLENDE Y BOULEVARD CENTENARIO, COLONIA TIERRA BLANCA, C.P. 85820, NAVOJOA, SONORA	261200115	26201-0115	20215	319 821 2900 00 01	MESA DE 120 CM CON PARRILLA Y CHAROLA Y GUARDA COMPONEDORA	1
922	SONORA	NAVOJOA SONORA	HOSPITAL GENERAL DE ZONA DE 90 CAMAS, NAVOJOA, SONORA	CALLE RICARDO FLORES MAGON, No. 201, ENTRE IGNACIO ALLENDE Y BOULEVARD CENTENARIO, COLONIA TIERRA BLANCA, C.P. 85820, NAVOJOA, SONORA	261200112	26201-0112	20216	319 821 2900 00 01	MESA DE 120 CM CON CUBIERTA DE LAMINA CON ASPECTO	1

Anexo No. 3.4 Guía de Distribución

PARTIDA	DESTINO	CP/AD	UNIDAD MÉDICA	DIRECCIÓN	CUCOP	CUCOP A	PRE	SIAI	DESCRIPCIÓN	CANTIDAD
523	SONORA	NAVOJOA, SONORA	HOSPITAL GENERAL DE ZONA DE 60 CAMAS, NAVOJOA, SONORA	CALLE RICARDO FLORES MAGÓN, No. 201, ENTRE IGNACIO ALLENDE Y BOULEVARD CENTENARIO, COLONIA TIERRA BLANCA, C.P. 85820, NAVOJOA, SONORA.	51200116	51201-0116	20302	515.621.3070.00.01	MESA DE 150 CM PARA ATENCIÓN AL RECIEN NACIDO.	2
524	SONORA	NAVOJOA, SONORA	HOSPITAL GENERAL DE ZONA DE 60 CAMAS, NAVOJOA, SONORA	CALLE RICARDO FLORES MAGÓN, No. 201, ENTRE IGNACIO ALLENDE Y BOULEVARD CENTENARIO, COLONIA TIERRA BLANCA, C.P. 85820, NAVOJOA, SONORA.	53100686	53101-8588	20313	515.491.0297.00.01	GABINETE PARA TOMA DE MUESTRAS CON FREGADERO DERECHO.	1
525	SONORA	NAVOJOA, SONORA	HOSPITAL GENERAL DE ZONA DE 60 CAMAS, NAVOJOA, SONORA	CALLE RICARDO FLORES MAGÓN, No. 201, ENTRE IGNACIO ALLENDE Y BOULEVARD CENTENARIO, COLONIA TIERRA BLANCA, C.P. 85820, NAVOJOA, SONORA.	53100593	53101-8589	20314	515.151.3001.00.01	GABINETE PARA TOMA DE MUESTRAS CON FREGADERO IZQUIERDO.	1
526	SONORA	NAVOJOA, SONORA	HOSPITAL GENERAL DE ZONA DE 60 CAMAS, NAVOJOA, SONORA	CALLE RICARDO FLORES MAGÓN, No. 201, ENTRE IGNACIO ALLENDE Y BOULEVARD CENTENARIO, COLONIA TIERRA BLANCA, C.P. 85820, NAVOJOA, SONORA.	51200214	51201-0214	20321	515.619.1417.00.01	MESA BAJA DE 90 CM CON CUBIERTA DE ACERO INOXIDABLE.	8
527	SONORA	NAVOJOA, SONORA	HOSPITAL GENERAL DE ZONA DE 60 CAMAS, NAVOJOA, SONORA	CALLE RICARDO FLORES MAGÓN, No. 201, ENTRE IGNACIO ALLENDE Y BOULEVARD CENTENARIO, COLONIA TIERRA BLANCA, C.P. 85820, NAVOJOA, SONORA.	51200167	51201-0167	20332	515.619.1624.00.01	MESA ALTA DE 120 CM CON RESPALDO.	3
528	SONORA	NAVOJOA, SONORA	HOSPITAL GENERAL DE ZONA DE 60 CAMAS, NAVOJOA, SONORA	CALLE RICARDO FLORES MAGÓN, No. 201, ENTRE IGNACIO ALLENDE Y BOULEVARD CENTENARIO, COLONIA TIERRA BLANCA, C.P. 85820, NAVOJOA, SONORA.	53100572	53101-8572	20340	513.191.0836.00.01	CARRO PARA CURACIONES EN ADS.	76
529	SONORA	NAVOJOA, SONORA	HOSPITAL GENERAL DE ZONA DE 60 CAMAS, NAVOJOA, SONORA	CALLE RICARDO FLORES MAGÓN, No. 201, ENTRE IGNACIO ALLENDE Y BOULEVARD CENTENARIO, COLONIA TIERRA BLANCA, C.P. 85820, NAVOJOA, SONORA.	51200554	51201-0554	20346	515.191.0945.00.01	CARRO PARA ROPA SUCIA CON TAPA Y APERTURA DE PEDAL.	79
530	SONORA	NAVOJOA, SONORA	HOSPITAL GENERAL DE ZONA DE 60 CAMAS, NAVOJOA, SONORA	CALLE RICARDO FLORES MAGÓN, No. 201, ENTRE IGNACIO ALLENDE Y BOULEVARD CENTENARIO, COLONIA TIERRA BLANCA, C.P. 85820, NAVOJOA, SONORA.	51200139	51201-0139	20573	513.621.3081.00.01	MESA INTEGRAL PASTEUR	1
531	SONORA	NAVOJOA, SONORA	HOSPITAL GENERAL DE ZONA DE 60 CAMAS, NAVOJOA, SONORA	CALLE RICARDO FLORES MAGÓN, No. 201, ENTRE IGNACIO ALLENDE Y BOULEVARD CENTENARIO, COLONIA TIERRA BLANCA, C.P. 85820, NAVOJOA, SONORA.	51200148	51201-0148	20577	513.632.0944.00.01	MUEBLE INTEGRAL ALTO DE 150 CM CON RESPALDO Y FREGADERO DERECHO.	3
532	SONORA	NAVOJOA, SONORA	HOSPITAL GENERAL DE ZONA DE 60 CAMAS, NAVOJOA, SONORA	CALLE RICARDO FLORES MAGÓN, No. 201, ENTRE IGNACIO ALLENDE Y BOULEVARD CENTENARIO, COLONIA TIERRA BLANCA, C.P. 85820, NAVOJOA, SONORA.	51200148	51201-0148	20579	513.632.0954.00.01	MUEBLE INTEGRAL ALTO DE 180 CM CON DOBLE FREGADERO CENTRAL.	2
533	SONORA	NAVOJOA, SONORA	HOSPITAL GENERAL DE ZONA DE 60 CAMAS, NAVOJOA, SONORA	CALLE RICARDO FLORES MAGÓN, No. 201, ENTRE IGNACIO ALLENDE Y BOULEVARD CENTENARIO, COLONIA TIERRA BLANCA, C.P. 85820, NAVOJOA, SONORA.	51200278	51201-0278	20588	515.958.8617.00.01	SILLON DE EXTRACCIONES.	5
534	SONORA	NAVOJOA, SONORA	HOSPITAL GENERAL DE ZONA DE 60 CAMAS, NAVOJOA, SONORA	CALLE RICARDO FLORES MAGÓN, No. 201, ENTRE IGNACIO ALLENDE Y BOULEVARD CENTENARIO, COLONIA TIERRA BLANCA, C.P. 85820, NAVOJOA, SONORA.	51200167	51201-0167	20597	513.064.0017.00.01	VESTIDOR CON ARMARIO PARA CONJUNTOS.	3
535	SONORA	NAVOJOA, SONORA	HOSPITAL GENERAL DE ZONA DE 60 CAMAS, NAVOJOA, SONORA	CALLE RICARDO FLORES MAGÓN, No. 201, ENTRE IGNACIO ALLENDE Y BOULEVARD CENTENARIO, COLONIA TIERRA BLANCA, C.P. 85820, NAVOJOA, SONORA.	51200239	51201-0239	20603	515.619.1697.00.01	MESA ALTA DE 90 CM CON RESPALDO, CAJON Y PUERTAS ABATIBLES.	18
536	SONORA	NAVOJOA, SONORA	HOSPITAL GENERAL DE ZONA DE 60 CAMAS, NAVOJOA, SONORA	CALLE RICARDO FLORES MAGÓN, No. 201, ENTRE IGNACIO ALLENDE Y BOULEVARD CENTENARIO, COLONIA TIERRA BLANCA, C.P. 85820, NAVOJOA, SONORA.	51200249	51201-0249	20615	515.619.1853.00.01	MESA ALTA DE 180 CM DE TRABAJO PARA 2 USUARIOS CON RESPALDO.	2
537	SONORA	NAVOJOA, SONORA	HOSPITAL GENERAL DE ZONA DE 60 CAMAS, NAVOJOA, SONORA	CALLE RICARDO FLORES MAGÓN, No. 201, ENTRE IGNACIO ALLENDE Y BOULEVARD CENTENARIO, COLONIA TIERRA BLANCA, C.P. 85820, NAVOJOA, SONORA.	51200169	51201-0169	20620	515.619.1855.00.01	MESA ALTA DE 120 CM SIN RESPALDO Y 8 CAJONES.	11
538	SONORA	NAVOJOA, SONORA	HOSPITAL GENERAL DE ZONA DE 60 CAMAS, NAVOJOA, SONORA	CALLE RICARDO FLORES MAGÓN, No. 201, ENTRE IGNACIO ALLENDE Y BOULEVARD CENTENARIO, COLONIA TIERRA BLANCA, C.P. 85820, NAVOJOA, SONORA.	51200189	51201-0189	20621	515.619.1876.00.01	MESA ALTA DE 120 CM SIN RESPALDO Y PUERTAS ABATIBLES.	4
539	SONORA	NAVOJOA, SONORA	HOSPITAL GENERAL DE ZONA DE 60 CAMAS, NAVOJOA, SONORA	CALLE RICARDO FLORES MAGÓN, No. 201, ENTRE IGNACIO ALLENDE Y BOULEVARD CENTENARIO, COLONIA TIERRA BLANCA, C.P. 85820, NAVOJOA, SONORA.	51200170	51201-0170	20633	515.619.1468.00.01	MESA ALTA DE 120 CM SIN RESPALDO, 3 CAJONES SUPERIORES Y PUERTAS ABATIBLES.	5
540	SONORA	NAVOJOA, SONORA	HOSPITAL GENERAL DE ZONA DE 60 CAMAS, NAVOJOA, SONORA	CALLE RICARDO FLORES MAGÓN, No. 201, ENTRE IGNACIO ALLENDE Y BOULEVARD CENTENARIO, COLONIA TIERRA BLANCA, C.P. 85820, NAVOJOA, SONORA.	51200244	51201-0244	20637	515.619.1937.00.01	MESA ALTA DE 180 CM SIN RESPALDO, CAJONES CENTRALES Y PUERTAS ABATIBLES LATERALES.	3
541	SONORA	NAVOJOA, SONORA	HOSPITAL GENERAL DE ZONA DE 60 CAMAS, NAVOJOA, SONORA	CALLE RICARDO FLORES MAGÓN, No. 201, ENTRE IGNACIO ALLENDE Y BOULEVARD CENTENARIO, COLONIA TIERRA BLANCA, C.P. 85820, NAVOJOA, SONORA.	51200087	51201-0087	20647	513.621.3105.00.01	MESA ALTA DE 150 CM CON RESPALDO Y FREGADERO DERECHO.	4

ANEXOS
DIVISIÓN DE CONTRATOS

GOBIERNO DE MÉXICO | IMSS

DIRECCIÓN DE ADMINISTRACIÓN
Unidad de Administración, Dirección Corporativa y Centro de Inversión
Coordinación de Recursos y Seguimiento Institucional
Dirección de Recursos Financieros

Anexo No. 3.4 Guía de Distribución

PARTIDA	DESTINO	CIUDAD	UNIDAD MÉDICA	DIRECCIÓN	CLUES	CUCOP	PAR	CM	DESCRIPCIÓN	CANTIDAD
542	SONORA	NAVOJOA, SONORA	HOSPITAL GENERAL DE ZONA DE 90 CAMAS, NAVOJOA, SONORA.	CALLE RICARDO FLORES MAGON No. 201, ENTRE IGNACIO ALLENDE Y BOULEVARD CENTENARIO, COLONIA TIERRA BLANCA, C.P. 85820, NAVOJOA, SONORA	261700097	51201-0087	21098	513 621 3135 00 01	MESA ALTA DE 180 CM CON RESPALDO Y FREGADERO IZQUIERDO	3
543	YUCATAN	TIZIL, YUCATÁN	HOSPITAL GENERAL DE ZONA DE 72 CAMAS, TIZIL, YUCATAN.	PREDIO No. 325, CALLE 23 DE LA LOCALIDAD Y MUNICIPIO DE TIZIL, YUCATAN (MANZANA 18, SECCION CATASTRAL 4 ANTES DE LA URBANIZACION TABLAJE CATASTRAL 1506), CARRETERA MUNA-TIZIL, YUCATAN	31700039	51201-0089	18887	513 161 860 01 01	CARRO CAMILLA TIPO TRANSFER (CATERA)	4
544	YUCATAN	TIZIL, YUCATAN	HOSPITAL GENERAL DE ZONA DE 72 CAMAS, TIZIL, YUCATAN.	PREDIO No. 325, CALLE 23 DE LA LOCALIDAD Y MUNICIPIO DE TIZIL, YUCATAN (MANZANA 18, SECCION CATASTRAL 4 ANTES DE LA URBANIZACION TABLAJE CATASTRAL 1506), CARRETERA MUNA-TIZIL, YUCATAN	31200050	51201-0083	18098	513 646 4079 01 01	CADENERA ELECTRICA	1
545	YUCATAN	TIZIL, YUCATÁN	HOSPITAL GENERAL DE ZONA DE 90 CAMAS, TIZIL, YUCATAN.	PREDIO No. 325, CALLE 23 DE LA LOCALIDAD Y MUNICIPIO DE TIZIL, YUCATAN (MANZANA 18, SECCION CATASTRAL 4 ANTES DE LA URBANIZACION TABLAJE CATASTRAL 1506), CARRETERA MUNA-TIZIL, YUCATAN.	31200144	51201-0094	18771	513 626 0387 01 01	MODULO PARA CONSULTORIO MEDICO DERECHO.	3
546	YUCATAN	TIZIL, YUCATAN	HOSPITAL GENERAL DE ZONA DE 90 CAMAS, TIZIL, YUCATAN.	PREDIO No. 325, CALLE 23 DE LA LOCALIDAD Y MUNICIPIO DE TIZIL, YUCATAN (MANZANA 18, SECCION CATASTRAL 4 ANTES DE LA URBANIZACION TABLAJE CATASTRAL 1506), CARRETERA MUNA-TIZIL, YUCATAN.	31200173	51201-0173	15800	515 610 0258 01 01	MESA ALTA DE 180CM CON CADENERA CENTRAL	32
547	YUCATAN	TIZIL, YUCATAN	HOSPITAL GENERAL DE ZONA DE 90 CAMAS, TIZIL, YUCATAN.	PREDIO No. 325, CALLE 23 DE LA LOCALIDAD Y MUNICIPIO DE TIZIL, YUCATAN (MANZANA 18, SECCION CATASTRAL 4 ANTES DE LA URBANIZACION TABLAJE CATASTRAL 1506), CARRETERA MUNA-TIZIL, YUCATAN.	31200169	51201-0169	18459	514 160 8014 00 01	CARRO PARA SUPERVISADO	8
548	YUCATAN	TIZIL, YUCATAN	HOSPITAL GENERAL DE ZONA DE 90 CAMAS, TIZIL, YUCATAN.	PREDIO No. 325, CALLE 23 DE LA LOCALIDAD Y MUNICIPIO DE TIZIL, YUCATAN (MANZANA 18, SECCION CATASTRAL 4 ANTES DE LA URBANIZACION TABLAJE CATASTRAL 1506), CARRETERA MUNA-TIZIL, YUCATAN.	31200204	51201-0204	18724	513 621 8755 01 01	MESA ALTA DE 180 CM CON FREGADERO DERECHO	3
549	YUCATAN	TIZIL, YUCATAN	HOSPITAL GENERAL DE ZONA DE 90 CAMAS, TIZIL, YUCATAN.	PREDIO No. 325, CALLE 23 DE LA LOCALIDAD Y MUNICIPIO DE TIZIL, YUCATAN (MANZANA 18, SECCION CATASTRAL 4 ANTES DE LA URBANIZACION TABLAJE CATASTRAL 1506), CARRETERA MUNA-TIZIL, YUCATAN.	31200078	51201-0078	18727	513 621 3800 01 01	MESA ALTA DE 120 CM CON RESPALDO Y FREGADERO DERECHO	2
550	YUCATAN	TIZIL, YUCATAN	HOSPITAL GENERAL DE ZONA DE 90 CAMAS, TIZIL, YUCATAN.	PREDIO No. 325, CALLE 23 DE LA LOCALIDAD Y MUNICIPIO DE TIZIL, YUCATAN (MANZANA 18, SECCION CATASTRAL 4 ANTES DE LA URBANIZACION TABLAJE CATASTRAL 1506), CARRETERA MUNA-TIZIL, YUCATAN.	31200150	51201-0150	18788	513 621 8807 01 01	MESA ALTA DE 240 CM CON FREGADERO IZQUIERDO.	3
551	YUCATAN	TIZIL, YUCATAN	HOSPITAL GENERAL DE ZONA DE 90 CAMAS, TIZIL, YUCATAN.	PREDIO No. 325, CALLE 23 DE LA LOCALIDAD Y MUNICIPIO DE TIZIL, YUCATAN (MANZANA 18, SECCION CATASTRAL 4 ANTES DE LA URBANIZACION TABLAJE CATASTRAL 1506), CARRETERA MUNA-TIZIL, YUCATAN.	31200062	51201-0062	18825	513 621 3800 00 01	MESA ALTA DE 180 CM CON FREGADERO CENTRAL Y CALENTO	28
552	YUCATAN	TIZIL, YUCATAN	HOSPITAL GENERAL DE ZONA DE 90 CAMAS, TIZIL, YUCATAN.	PREDIO No. 325, CALLE 23 DE LA LOCALIDAD Y MUNICIPIO DE TIZIL, YUCATAN (MANZANA 18, SECCION CATASTRAL 4 ANTES DE LA URBANIZACION TABLAJE CATASTRAL 1506), CARRETERA MUNA-TIZIL, YUCATAN.	31200050	51201-0083	18098	513 621 2806 00 01	MESA ALTA DE 180 CM CON FREGADERO CENTRAL Y CALENTE	1
553	YUCATAN	TIZIL, YUCATAN	HOSPITAL GENERAL DE ZONA DE 90 CAMAS, TIZIL, YUCATAN.	PREDIO No. 325, CALLE 23 DE LA LOCALIDAD Y MUNICIPIO DE TIZIL, YUCATAN (MANZANA 18, SECCION CATASTRAL 4 ANTES DE LA URBANIZACION TABLAJE CATASTRAL 1506), CARRETERA MUNA-TIZIL, YUCATAN.	31200091	51201-0091	18824	513 621 2808 00 01	MESA ALTA DE 180 CM CON FREGADERO CENTRAL Y TRAMPA PARA VESO (INTEGRADA)	2
554	YUCATAN	TIZIL, YUCATAN	HOSPITAL GENERAL DE ZONA DE 90 CAMAS, TIZIL, YUCATAN.	PREDIO No. 325, CALLE 23 DE LA LOCALIDAD Y MUNICIPIO DE TIZIL, YUCATAN (MANZANA 18, SECCION CATASTRAL 4 ANTES DE LA URBANIZACION TABLAJE CATASTRAL 1506), CARRETERA MUNA-TIZIL, YUCATAN.	31200150	51201-0150	20033	513 240 3016 00 01	CARRO CADENERA	3
555	YUCATAN	TIZIL, YUCATAN	HOSPITAL GENERAL DE ZONA DE 90 CAMAS, TIZIL, YUCATAN.	PREDIO No. 325, CALLE 23 DE LA LOCALIDAD Y MUNICIPIO DE TIZIL, YUCATAN (MANZANA 18, SECCION CATASTRAL 4 ANTES DE LA URBANIZACION TABLAJE CATASTRAL 1506), CARRETERA MUNA-TIZIL, YUCATAN.	31200097	51201-0097	20023	515 247 8125 00 01	CARRO DISTRIBUIDOR DE MEDICINAS	2
556	YUCATAN	TIZIL, YUCATAN	HOSPITAL GENERAL DE ZONA DE 90 CAMAS, TIZIL, YUCATAN.	PREDIO No. 325, CALLE 23 DE LA LOCALIDAD Y MUNICIPIO DE TIZIL, YUCATAN (MANZANA 18, SECCION CATASTRAL 4 ANTES DE LA URBANIZACION TABLAJE CATASTRAL 1506), CARRETERA MUNA-TIZIL, YUCATAN.	31200044	51201-0044	20021	515 491 0008 00 01	GABINETE PARA TOMA DE MUESTRAS	6

Anexo No. 3.4 Guía de Distribución

PARTIDA	DESTINO	ODAD	UNIDAD MÉDICA	DIRECCIÓN	CUCOP	CUCOP+	PREI	SAI	DESCRIPCIÓN	CANTIDAD
557	YUCATAN	TICUL, YUCATAN	HOSPITAL GENERAL DE ZONA DE 70 CAMAS, TICUL, YUCATAN	PREDIO No. 325, CALLE 23 DE LA LOCALIDAD Y MUNICIPIO DE TICUL, YUCATÁN (MANZANA 16, SECCIÓN CATASTRAL 4 ANTES DE LA URBANIZACIÓN TABLAJE CATASTRAL 1568), CARRETERA MUNA-TICUL, YUCATÁN.	51200181	51201-0181	20010	515.515.1202.00.01	MESA ALTA DE 120 CM CON CUBIERTA DE ACERO INOXIDABLE	9
558	YUCATAN	TICUL, YUCATAN	HOSPITAL GENERAL DE ZONA DE 70 CAMAS, TICUL, YUCATAN.	PREDIO No. 325, CALLE 23 DE LA LOCALIDAD Y MUNICIPIO DE TICUL, YUCATÁN (MANZANA 16, SECCIÓN CATASTRAL 4 ANTES DE LA URBANIZACIÓN TABLAJE CATASTRAL 1568), CARRETERA MUNA-TICUL, YUCATÁN.	51200203	51201-0203	20035	515.519.1299.00.01	MESA ALTA DE 90 CM CON VERTEDERO	1
559	YUCATAN	TICUL, YUCATAN	HOSPITAL GENERAL DE ZONA DE 70 CAMAS, TICUL, YUCATAN.	PREDIO No. 325, CALLE 23 DE LA LOCALIDAD Y MUNICIPIO DE TICUL, YUCATÁN (MANZANA 16, SECCIÓN CATASTRAL 4 ANTES DE LA URBANIZACIÓN TABLAJE CATASTRAL 1568), CARRETERA MUNA-TICUL, YUCATÁN.	51200202	51201-0202	20036	515.519.1297.00.01	MESA BAJA DE 180 CM CON CUBIERTA DE MADERA	1
560	YUCATAN	TICUL, YUCATAN	HOSPITAL GENERAL DE ZONA DE 70 CAMAS, TICUL, YUCATAN.	PREDIO No. 325, CALLE 23 DE LA LOCALIDAD Y MUNICIPIO DE TICUL, YUCATÁN (MANZANA 16, SECCIÓN CATASTRAL 4 ANTES DE LA URBANIZACIÓN TABLAJE CATASTRAL 1568), CARRETERA MUNA-TICUL, YUCATÁN.	51200205	51201-0205	20039	515.519.1302.00.01	MESA BAJA DE 150 CM CON CUBIERTA DE ACERO INOXIDABLE	1
561	YUCATAN	TICUL, YUCATAN	HOSPITAL GENERAL DE ZONA DE 70 CAMAS, TICUL, YUCATAN.	PREDIO No. 325, CALLE 23 DE LA LOCALIDAD Y MUNICIPIO DE TICUL, YUCATÁN (MANZANA 16, SECCIÓN CATASTRAL 4 ANTES DE LA URBANIZACIÓN TABLAJE CATASTRAL 1568), CARRETERA MUNA-TICUL, YUCATÁN.	51200207	51201-0207	20041	515.519.1348.00.01	MESA PARA BANCO DE SANGRE CON PEDESTAL CENTRAL	1
562	YUCATAN	TICUL, YUCATAN	HOSPITAL GENERAL DE ZONA DE 70 CAMAS, TICUL, YUCATAN.	PREDIO No. 325, CALLE 23 DE LA LOCALIDAD Y MUNICIPIO DE TICUL, YUCATÁN (MANZANA 16, SECCIÓN CATASTRAL 4 ANTES DE LA URBANIZACIÓN TABLAJE CATASTRAL 1568), CARRETERA MUNA-TICUL, YUCATÁN.	51200272	51201-0272	20042	515.784.0011.00.01	REPISA ABATIBLE PARA TOMA DE MUESTRAS	6
563	YUCATAN	TICUL, YUCATAN	HOSPITAL GENERAL DE ZONA DE 70 CAMAS, TICUL, YUCATAN.	PREDIO No. 325, CALLE 23 DE LA LOCALIDAD Y MUNICIPIO DE TICUL, YUCATÁN (MANZANA 16, SECCIÓN CATASTRAL 4 ANTES DE LA URBANIZACIÓN TABLAJE CATASTRAL 1568), CARRETERA MUNA-TICUL, YUCATÁN.	51100274	51101-0274	20043	515.667.0337.00.01	VITRINA DE 90 CM CONTRA MURO CON LLAVES	105
564	YUCATAN	TICUL, YUCATAN	HOSPITAL GENERAL DE ZONA DE 70 CAMAS, TICUL, YUCATAN.	PREDIO No. 325, CALLE 23 DE LA LOCALIDAD Y MUNICIPIO DE TICUL, YUCATÁN (MANZANA 16, SECCIÓN CATASTRAL 4 ANTES DE LA URBANIZACIÓN TABLAJE CATASTRAL 1568), CARRETERA MUNA-TICUL, YUCATÁN.	51100257	51101-0257	20120	513.000.0065.00.01	ANAQUEL GUARDA COMODOS	16
565	YUCATAN	TICUL, YUCATAN	HOSPITAL GENERAL DE ZONA DE 70 CAMAS, TICUL, YUCATAN.	PREDIO No. 325, CALLE 23 DE LA LOCALIDAD Y MUNICIPIO DE TICUL, YUCATÁN (MANZANA 16, SECCIÓN CATASTRAL 4 ANTES DE LA URBANIZACIÓN TABLAJE CATASTRAL 1568), CARRETERA MUNA-TICUL, YUCATÁN.	51200034	51201-0034	20124	513.159.0063.00.01	BANCO GIRATORIO CON RESPALDO DE ACERO INOXIDABLE	22
566	YUCATAN	TICUL, YUCATAN	HOSPITAL GENERAL DE ZONA DE 70 CAMAS, TICUL, YUCATAN.	PREDIO No. 325, CALLE 23 DE LA LOCALIDAD Y MUNICIPIO DE TICUL, YUCATÁN (MANZANA 16, SECCIÓN CATASTRAL 4 ANTES DE LA URBANIZACIÓN TABLAJE CATASTRAL 1568), CARRETERA MUNA-TICUL, YUCATÁN.	51200039	51201-0039	20125	513.159.0078.00.01	BANCO GIRATORIO DE ACERO INOXIDABLE	58
567	YUCATAN	TICUL, YUCATAN	HOSPITAL GENERAL DE ZONA DE 70 CAMAS, TICUL, YUCATAN.	PREDIO No. 325, CALLE 23 DE LA LOCALIDAD Y MUNICIPIO DE TICUL, YUCATÁN (MANZANA 16, SECCIÓN CATASTRAL 4 ANTES DE LA URBANIZACIÓN TABLAJE CATASTRAL 1568), CARRETERA MUNA-TICUL, YUCATÁN.	51200451	51201-0451	20126	513.113.0259.00.01	BANDEJA	1
568	YUCATAN	TICUL, YUCATAN	HOSPITAL GENERAL DE ZONA DE 70 CAMAS, TICUL, YUCATAN.	PREDIO No. 325, CALLE 23 DE LA LOCALIDAD Y MUNICIPIO DE TICUL, YUCATÁN (MANZANA 16, SECCIÓN CATASTRAL 4 ANTES DE LA URBANIZACIÓN TABLAJE CATASTRAL 1568), CARRETERA MUNA-TICUL, YUCATÁN.	51200043	51201-0043	20127	515.518.0078.00.01	BAÑO DE ARTESA	9
569	YUCATAN	TICUL, YUCATAN	HOSPITAL GENERAL DE ZONA DE 70 CAMAS, TICUL, YUCATAN.	PREDIO No. 325, CALLE 23 DE LA LOCALIDAD Y MUNICIPIO DE TICUL, YUCATÁN (MANZANA 16, SECCIÓN CATASTRAL 4 ANTES DE LA URBANIZACIÓN TABLAJE CATASTRAL 1568), CARRETERA MUNA-TICUL, YUCATÁN.	51100559	51101-0559	20128	511.136.0412.00.01	BASCULA CON ESTADIMETRO	23
570	YUCATAN	TICUL, YUCATAN	HOSPITAL GENERAL DE ZONA DE 70 CAMAS, TICUL, YUCATAN.	PREDIO No. 325, CALLE 23 DE LA LOCALIDAD Y MUNICIPIO DE TICUL, YUCATÁN (MANZANA 16, SECCIÓN CATASTRAL 4 ANTES DE LA URBANIZACIÓN TABLAJE CATASTRAL 1568), CARRETERA MUNA-TICUL, YUCATÁN.	51200047	51201-0047	20133	533.140.0046.00.01	BURO	320
571	YUCATAN	TICUL, YUCATAN	HOSPITAL GENERAL DE ZONA DE 70 CAMAS, TICUL, YUCATAN.	PREDIO No. 325, CALLE 23 DE LA LOCALIDAD Y MUNICIPIO DE TICUL, YUCATÁN (MANZANA 16, SECCIÓN CATASTRAL 4 ANTES DE LA URBANIZACIÓN TABLAJE CATASTRAL 1568), CARRETERA MUNA-TICUL, YUCATÁN.	51200049	51201-0049	20134	440.164.0374.00.01	CAMA INDIVIDUAL METALICA	4

ANEXOS
DIVISIÓN DE CONTRATOS

Anexo No. 3.4 Guía de Distribución

PARTIDA	DESTINO	CIUDAD	UNIDAD MÉDICA	DIRECCIÓN	CUCOP	CUCOPA	PRE	SKU	DESCRIPCIÓN	CANTIDAD
572	YUCATAN	TICUL, YUCATÁN	HOSPITAL GENERAL DE ZONA DE 30 CAMAS, TICUL, YUCATAN	PREDIO No. 329, CALLE 23 DE LA LOCALIDAD Y MUNICIPIO DE TICUL, YUCATAN (MANZANA 18, SECCION CATASTRAL 4 ANTES DE LA URBANIZACION TABLAJE CATASTRAL 1509), CARRETERA MUNA-TICUL, YUCATAN.	5310/6573	5310-6573	20136	513 191 0602 00 01	CARRO PARA CURACIONES	10
573	YUCATAN	TICUL, YUCATÁN	HOSPITAL GENERAL DE ZONA DE 30 CAMAS, TICUL, YUCATAN	PREDIO No. 329, CALLE 23 DE LA LOCALIDAD Y MUNICIPIO DE TICUL, YUCATAN (MANZANA 18, SECCION CATASTRAL 4 ANTES DE LA URBANIZACION TABLAJE CATASTRAL 1509), CARRETERA MUNA-TICUL, YUCATAN.	5310/6576	5310-6576	20137	513 191 0607 00 01	CARRO PARA MEDICAMENTOS	22
574	YUCATAN	TICUL, YUCATÁN	HOSPITAL GENERAL DE ZONA DE 30 CAMAS, TICUL, YUCATAN	PREDIO No. 329, CALLE 23 DE LA LOCALIDAD Y MUNICIPIO DE TICUL, YUCATAN (MANZANA 18, SECCION CATASTRAL 4 ANTES DE LA URBANIZACION TABLAJE CATASTRAL 1509), CARRETERA MUNA-TICUL, YUCATAN.	5310/6583	5310-6583	20138	513 191 0607 00 01	CARRO PARA ROPA LIMPIA	1
575	YUCATAN	TICUL, YUCATÁN	HOSPITAL GENERAL DE ZONA DE 30 CAMAS, TICUL, YUCATAN	PREDIO No. 329, CALLE 23 DE LA LOCALIDAD Y MUNICIPIO DE TICUL, YUCATAN (MANZANA 18, SECCION CATASTRAL 4 ANTES DE LA URBANIZACION TABLAJE CATASTRAL 1509), CARRETERA MUNA-TICUL, YUCATAN.	5310/6577	5310-6577	20140	513 191 0605 00 01	CARRO PORTAEXPEDIENTES	22
576	YUCATAN	TICUL, YUCATÁN	HOSPITAL GENERAL DE ZONA DE 30 CAMAS, TICUL, YUCATAN	PREDIO No. 329, CALLE 23 DE LA LOCALIDAD Y MUNICIPIO DE TICUL, YUCATAN (MANZANA 18, SECCION CATASTRAL 4 ANTES DE LA URBANIZACION TABLAJE CATASTRAL 1509), CARRETERA MUNA-TICUL, YUCATAN.	5310/6578	5310-6578	20142	513 265 0001 00 01	CEPILLERA PARA USO QUIRÚRGICO	48
577	YUCATAN	TICUL, YUCATÁN	HOSPITAL GENERAL DE ZONA DE 30 CAMAS, TICUL, YUCATAN	PREDIO No. 329, CALLE 23 DE LA LOCALIDAD Y MUNICIPIO DE TICUL, YUCATAN (MANZANA 18, SECCION CATASTRAL 4 ANTES DE LA URBANIZACION TABLAJE CATASTRAL 1509), CARRETERA MUNA-TICUL, YUCATAN.	5310/6580	5310-6580	20143	513 245 0115 00 01	COMODO PARA ADULTOS	100
578	YUCATAN	TICUL, YUCATÁN	HOSPITAL GENERAL DE ZONA DE 30 CAMAS, TICUL, YUCATAN	PREDIO No. 329, CALLE 23 DE LA LOCALIDAD Y MUNICIPIO DE TICUL, YUCATAN (MANZANA 18, SECCION CATASTRAL 4 ANTES DE LA URBANIZACION TABLAJE CATASTRAL 1509), CARRETERA MUNA-TICUL, YUCATAN.	5310/6582	5310-6582	20144	513 245 0120 00 01	COMODO PARA NIÑOS	50
579	YUCATAN	TICUL, YUCATÁN	HOSPITAL GENERAL DE ZONA DE 30 CAMAS, TICUL, YUCATAN	PREDIO No. 329, CALLE 23 DE LA LOCALIDAD Y MUNICIPIO DE TICUL, YUCATAN (MANZANA 18, SECCION CATASTRAL 4 ANTES DE LA URBANIZACION TABLAJE CATASTRAL 1509), CARRETERA MUNA-TICUL, YUCATAN.	5310/6587	5310-6587	20147	513 265 0115 00 01	CUBETA DE ACERO INOXIDABLE CON PORTA CUBETA RODABLE	30
580	YUCATAN	TICUL, YUCATÁN	HOSPITAL GENERAL DE ZONA DE 30 CAMAS, TICUL, YUCATAN	PREDIO No. 329, CALLE 23 PUESTA LOCALIDAD Y MUNICIPIO DE TICUL, YUCATAN (MANZANA 18, SECCION CATASTRAL 4 ANTES DE LA URBANIZACION TABLAJE CATASTRAL 1509), CARRETERA MUNA-TICUL, YUCATAN.	5310/6588	5310-6588	20148	513 902 0111 00 01	ESCALERILLA DE ACERO PELICANOS	100
581	YUCATAN	TICUL, YUCATÁN	HOSPITAL GENERAL DE ZONA DE 30 CAMAS, TICUL, YUCATAN	PREDIO No. 329, CALLE 23 DE LA LOCALIDAD Y MUNICIPIO DE TICUL, YUCATAN (MANZANA 18, SECCION CATASTRAL 4 ANTES DE LA URBANIZACION TABLAJE CATASTRAL 1509), CARRETERA MUNA-TICUL, YUCATAN	5310/6591	5310-6591	20149	513 265 0005 00 01	ESTANTE GUARDA ENTERA DE 90 CM	30
582	YUCATAN	TICUL, YUCATÁN	HOSPITAL GENERAL DE ZONA DE 30 CAMAS, TICUL, YUCATAN	PREDIO No. 329, CALLE 23 DE LA LOCALIDAD Y MUNICIPIO DE TICUL, YUCATAN (MANZANA 18, SECCION CATASTRAL 4 ANTES DE LA URBANIZACION TABLAJE CATASTRAL 1509), CARRETERA MUNA-TICUL, YUCATAN	5310/6592	5310-6592	20150	513 265 0001 00 01	ESTANTE GUARDA ENTERA DE 120 CM	11
583	YUCATAN	TICUL, YUCATÁN	HOSPITAL GENERAL DE ZONA DE 30 CAMAS, TICUL, YUCATAN	PREDIO No. 329, CALLE 23 DE LA LOCALIDAD Y MUNICIPIO DE TICUL, YUCATAN (MANZANA 18, SECCION CATASTRAL 4 ANTES DE LA URBANIZACION TABLAJE CATASTRAL 1509), CARRETERA MUNA-TICUL, YUCATAN	5310/6593	5310-6593	20152	513 245 0061 00 01	HARAGANA DE PEDAL	11
584	YUCATAN	TICUL, YUCATÁN	HOSPITAL GENERAL DE ZONA DE 30 CAMAS, TICUL, YUCATAN	PREDIO No. 329, CALLE 23 DE LA LOCALIDAD Y MUNICIPIO DE TICUL, YUCATAN (MANZANA 18, SECCION CATASTRAL 4 ANTES DE LA URBANIZACION TABLAJE CATASTRAL 1509), CARRETERA MUNA-TICUL, YUCATAN.	5310/6595	5310-6595	20155	513 567 0106 00 01	LAMPARA DE PIÉ RODABLE	4
585	YUCATAN	TICUL, YUCATÁN	HOSPITAL GENERAL DE ZONA DE 30 CAMAS, TICUL, YUCATAN	PREDIO No. 329, CALLE 23 DE LA LOCALIDAD Y MUNICIPIO DE TICUL, YUCATAN (MANZANA 18, SECCION CATASTRAL 4 ANTES DE LA URBANIZACION TABLAJE CATASTRAL 1509), CARRETERA MUNA-TICUL, YUCATAN.	5310/6596	5310-6596	20156	513 [illegible] 00 01	LAMPARA DE CIRUGIA DE LUZ	10
586	YUCATAN	TICUL, YUCATÁN	HOSPITAL GENERAL DE ZONA DE 30 CAMAS, TICUL, YUCATAN	PREDIO No. 329, CALLE 23 DE LA LOCALIDAD Y MUNICIPIO DE TICUL, YUCATAN (MANZANA 18, SECCION CATASTRAL 4 ANTES DE LA URBANIZACION TABLAJE CATASTRAL 1509), CARRETERA MUNA-TICUL, YUCATAN.	5310/6597	5310-6597	20157	513 567 0106 00 01	LAVABO DE CIRUJANO DE BOTELLA	4

Anexo No. 3.4 Guía de Distribución

PARTIDA	DESTINO	CODAB	UNIDAD MÉDICA	DIRECCIÓN	CUCOP	CUCOP 4	PRE	SAI	DESCRIPCIÓN	CANTIDAD
587	YUCATAN	TICUL, YUCATÁN	HOSPITAL GENERAL DE ZONA DE 70 CAMAS, TICUL, YUCATAN.	PREDIO No. 325, CALLE 23 DE LA LOCALIDAD Y MUNICIPIO DE TICUL, YUCATÁN (MANZANA 16, SECCIÓN CATASTRAL 4 ANTES DE LA URBANIZACIÓN TABLAJE CATASTRAL 1506), CARRETERA MUNA-TICUL, YUCATÁN.	51200071	51201-0071	20166	513.280.0007.00.01	LAVABO PASTEUR DERECHO DE 90 CM.	14
588	YUCATAN	TICUL, YUCATÁN	HOSPITAL GENERAL DE ZONA DE 70 CAMAS, TICUL, YUCATAN.	PREDIO No. 325, CALLE 23 DE LA LOCALIDAD Y MUNICIPIO DE TICUL, YUCATÁN (MANZANA 16, SECCIÓN CATASTRAL 4 ANTES DE LA URBANIZACIÓN TABLAJE CATASTRAL 1506), CARRETERA MUNA-TICUL, YUCATÁN.	51200073	51201-0073	20169	513.280.0073.00.01	LAVABO PASTEUR IZQUIERDO DE 90 CM.	15
589	YUCATAN	TICUL, YUCATÁN	HOSPITAL GENERAL DE ZONA DE 70 CAMAS, TICUL, YUCATAN.	PREDIO No. 325, CALLE 23 DE LA LOCALIDAD Y MUNICIPIO DE TICUL, YUCATÁN (MANZANA 16, SECCIÓN CATASTRAL 4 ANTES DE LA URBANIZACIÓN TABLAJE CATASTRAL 1506), CARRETERA MUNA-TICUL, YUCATÁN.	51200133	51201-0133	20169	513.821.2591.00.01	MESA INTEGRAL ALTA DE 180 CM CON FREGADERO DERECHO.	6
590	YUCATAN	TICUL, YUCATÁN	HOSPITAL GENERAL DE ZONA DE 70 CAMAS, TICUL, YUCATAN.	PREDIO No. 325, CALLE 23 DE LA LOCALIDAD Y MUNICIPIO DE TICUL, YUCATÁN (MANZANA 16, SECCIÓN CATASTRAL 4 ANTES DE LA URBANIZACIÓN TABLAJE CATASTRAL 1506), CARRETERA MUNA-TICUL, YUCATÁN.	51200135	51201-0135	20169	513.821.2606.00.01	MESA INTEGRAL DE 120 CM CON RESPALDO Y FREGADERO DERECHO.	14
591	YUCATAN	TICUL, YUCATÁN	HOSPITAL GENERAL DE ZONA DE 70 CAMAS, TICUL, YUCATAN.	PREDIO No. 325, CALLE 23 DE LA LOCALIDAD Y MUNICIPIO DE TICUL, YUCATÁN (MANZANA 16, SECCIÓN CATASTRAL 4 ANTES DE LA URBANIZACIÓN TABLAJE CATASTRAL 1506), CARRETERA MUNA-TICUL, YUCATÁN.	51200109	51201-0109	20166	513.821.2615.00.01	MESA ALTA INTEGRAL DE 150 CM CON RESPALDO Y FREGADERO DERECHO.	7
592	YUCATAN	TICUL, YUCATÁN	HOSPITAL GENERAL DE ZONA DE 70 CAMAS, TICUL, YUCATAN.	PREDIO No. 325, CALLE 23 DE LA LOCALIDAD Y MUNICIPIO DE TICUL, YUCATÁN (MANZANA 16, SECCIÓN CATASTRAL 4 ANTES DE LA URBANIZACIÓN TABLAJE CATASTRAL 1506), CARRETERA MUNA-TICUL, YUCATÁN.	51200068	51201-0068	20169	513.821.2848.00.01	MESA ALTA DE 150 CM CON RESPALDO Y FREGADERO IZQUIERDO.	2
593	YUCATAN	TICUL, YUCATÁN	HOSPITAL GENERAL DE ZONA DE 70 CAMAS, TICUL, YUCATAN.	PREDIO No. 325, CALLE 23 DE LA LOCALIDAD Y MUNICIPIO DE TICUL, YUCATÁN (MANZANA 16, SECCIÓN CATASTRAL 4 ANTES DE LA URBANIZACIÓN TABLAJE CATASTRAL 1506), CARRETERA MUNA-TICUL, YUCATÁN.	51200134	51201-0134	20174	513.821.2607.00.01	MESA INTEGRAL ALTA DE 180 CM CON DOBLE FREGADERO CENTRAL.	28
594	YUCATAN	TICUL, YUCATÁN	HOSPITAL GENERAL DE ZONA DE 70 CAMAS, TICUL, YUCATAN.	PREDIO No. 325, CALLE 23 DE LA LOCALIDAD Y MUNICIPIO DE TICUL, YUCATÁN (MANZANA 16, SECCIÓN CATASTRAL 4 ANTES DE LA URBANIZACIÓN TABLAJE CATASTRAL 1506), CARRETERA MUNA-TICUL, YUCATÁN.	51200110	51201-0110	20178	513.821.0732.00.01	MESA CARRO ANESTESIOLOGO DE 79 CM.	6
595	YUCATAN	TICUL, YUCATÁN	HOSPITAL GENERAL DE ZONA DE 70 CAMAS, TICUL, YUCATAN.	PREDIO No. 325, CALLE 23 DE LA LOCALIDAD Y MUNICIPIO DE TICUL, YUCATÁN (MANZANA 16, SECCIÓN CATASTRAL 4 ANTES DE LA URBANIZACIÓN TABLAJE CATASTRAL 1506), CARRETERA MUNA-TICUL, YUCATÁN.	51200114	51201-0114	20179	513.821.2744.00.01	MESA DE 180 CM CON FREGADERO DEPÓSITO DE HIELO Y BAÑO MARIA.	23
596	YUCATAN	TICUL, YUCATÁN	HOSPITAL GENERAL DE ZONA DE 70 CAMAS, TICUL, YUCATAN.	PREDIO No. 325, CALLE 23 DE LA LOCALIDAD Y MUNICIPIO DE TICUL, YUCATÁN (MANZANA 16, SECCIÓN CATASTRAL 4 ANTES DE LA URBANIZACIÓN TABLAJE CATASTRAL 1506), CARRETERA MUNA-TICUL, YUCATÁN.	51200128	51201-0128	20181	513.821.2752.00.01	MESA DE 180 CM PARA ENSAMBLE CON REPISA INTERMEDIA.	9
597	YUCATAN	TICUL, YUCATÁN	HOSPITAL GENERAL DE ZONA DE 70 CAMAS, TICUL, YUCATAN.	PREDIO No. 325, CALLE 23 DE LA LOCALIDAD Y MUNICIPIO DE TICUL, YUCATÁN (MANZANA 16, SECCIÓN CATASTRAL 4 ANTES DE LA URBANIZACIÓN TABLAJE CATASTRAL 1506), CARRETERA MUNA-TICUL, YUCATÁN.	51200127	51201-0127	20182	513.821.2760.00.01	MESA MAYO.	34
598	YUCATAN	TICUL, YUCATÁN	HOSPITAL GENERAL DE ZONA DE 70 CAMAS, TICUL, YUCATAN.	PREDIO No. 325, CALLE 23 DE LA LOCALIDAD Y MUNICIPIO DE TICUL, YUCATÁN (MANZANA 16, SECCIÓN CATASTRAL 4 ANTES DE LA URBANIZACIÓN TABLAJE CATASTRAL 1506), CARRETERA MUNA-TICUL, YUCATÁN.	53106581	53101-6581	20184	513.821.2782.00.01	MESA PARA EXPLORACIÓN PEDIATRICA.	2
599	YUCATAN	TICUL, YUCATÁN	HOSPITAL GENERAL DE ZONA DE 70 CAMAS, TICUL, YUCATAN.	PREDIO No. 325, CALLE 23 DE LA LOCALIDAD Y MUNICIPIO DE TICUL, YUCATÁN (MANZANA 16, SECCIÓN CATASTRAL 4 ANTES DE LA URBANIZACIÓN TABLAJE CATASTRAL 1506), CARRETERA MUNA-TICUL, YUCATÁN.	53106582	53101-6582	20185	513.821.2804.00.01	MESA PARA INSTRUMENTAL QUIRURGICO.	5
600	YUCATAN	TICUL, YUCATÁN	HOSPITAL GENERAL DE ZONA DE 70 CAMAS, TICUL, YUCATAN.	PREDIO No. 325, CALLE 23 DE LA LOCALIDAD Y MUNICIPIO DE TICUL, YUCATÁN (MANZANA 16, SECCIÓN CATASTRAL 4 ANTES DE LA URBANIZACIÓN TABLAJE CATASTRAL 1506), CARRETERA MUNA-TICUL, YUCATÁN.	53106583	53101-6583	20186	513.821.2813.00.01	MESA PARA HEMODIALISIS.	2
601	YUCATAN	TICUL, YUCATÁN	HOSPITAL GENERAL DE ZONA DE 70 CAMAS, TICUL, YUCATAN.	PREDIO No. 325, CALLE 23 DE LA LOCALIDAD Y MUNICIPIO DE TICUL, YUCATÁN (MANZANA 16, SECCIÓN CATASTRAL 4 ANTES DE LA URBANIZACIÓN TABLAJE CATASTRAL 1506), CARRETERA MUNA-TICUL, YUCATÁN.	51200139	51201-0139	20187	513.821.2820.00.01	MESA PASTEUR.	71

ANEXOS
DIVISIÓN DE CONTRATOS

Anexo No. 3.4 Guía de Distribución

PARTIDA	DESTINO	ZONA	UNIDAD MÉDICA	DIRECCIÓN	CUCOP	CUCOPE	PAR	SAP	DESCRIPCIÓN	CANTIDAD
602	YUCATAN	TICUL, YUCATAN	HOSPITAL GENERAL DE ZONA DE 20 CAMAS, TICUL, YUCATAN	PREDIO No. 325, CALLE 23 DE LA LOCALIDAD Y MUNICIPIO DE TICUL, YUCATAN (MANZANA 18, SECCION CATASTRAL 4 ANTES DE LA URBANIZACION TABLAJE CATASTRAL 1509), CARRETERA MUNA-TICUL, YUCATAN.	51000141	51201-0141	20160	513 62 1 2047 00 01	MESA PUENTE	74
603	YUCATAN	TICUL, YUCATAN	HOSPITAL GENERAL DE ZONA DE 20 CAMAS, TICUL, YUCATAN	PREDIO No. 325, CALLE 23 DE LA LOCALIDAD Y MUNICIPIO DE TICUL, YUCATAN (MANZANA 18, SECCION CATASTRAL 4 ANTES DE LA URBANIZACION TABLAJE CATASTRAL 1509), CARRETERA MUNA-TICUL, YUCATAN.	51700142	51201-0142	20160	513 629 2007 00 01	MESA REDONDA DE MADERA	3
604	YUCATAN	TICUL, YUCATAN	HOSPITAL GENERAL DE ZONA DE 20 CAMAS, TICUL, YUCATAN	PREDIO No. 325, CALLE 23 DE LA LOCALIDAD Y MUNICIPIO DE TICUL, YUCATAN (MANZANA 18, SECCION CATASTRAL 4 ANTES DE LA URBANIZACION TABLAJE CATASTRAL 1509), CARRETERA MUNA-TICUL, YUCATAN.	51000143	51201-0143	20160	513 629 2005 00 01	MESA RINCON	9
605	YUCATAN	TICUL, YUCATAN	HOSPITAL GENERAL DE ZONA DE 20 CAMAS, TICUL, YUCATAN	PREDIO No. 325, CALLE 23 DE LA LOCALIDAD Y MUNICIPIO DE TICUL, YUCATAN (MANZANA 18, SECCION CATASTRAL 4 ANTES DE LA URBANIZACION TABLAJE CATASTRAL 1509), CARRETERA MUNA-TICUL, YUCATAN.	51100282	51101-0282	20160	513 77 0003 00 01	REPISA DE 120 CM CONTRA MURO	9
606	YUCATAN	TICUL, YUCATAN	HOSPITAL GENERAL DE ZONA DE 20 CAMAS, TICUL, YUCATAN	PREDIO No. 325, CALLE 23 DE LA LOCALIDAD Y MUNICIPIO DE TICUL, YUCATAN (MANZANA 18, SECCION CATASTRAL 4 ANTES DE LA URBANIZACION TABLAJE CATASTRAL 1509), CARRETERA MUNA-TICUL, YUCATAN.	51200184	51201-0184	20160	513 283 0075 00 01	RIEL PORTAVENDOLLAS	109
607	YUCATAN	TICUL, YUCATAN	HOSPITAL GENERAL DE ZONA DE 20 CAMAS, TICUL, YUCATAN	PREDIO No. 325, CALLE 23 DE LA LOCALIDAD Y MUNICIPIO DE TICUL, YUCATAN (MANZANA 18, SECCION CATASTRAL 4 ANTES DE LA URBANIZACION TABLAJE CATASTRAL 1509), CARRETERA MUNA-TICUL, YUCATAN.	51200197	51201-0197	20160	513 283 0076 00 01	RIEL DE ACERO INOXIDABLE DE 200 ML	8
608	YUCATAN	TICUL, YUCATAN	HOSPITAL GENERAL DE ZONA DE 20 CAMAS, TICUL, YUCATAN	PREDIO No. 325, CALLE 23 DE LA LOCALIDAD Y MUNICIPIO DE TICUL, YUCATAN (MANZANA 18, SECCION CATASTRAL 4 ANTES DE LA URBANIZACION TABLAJE CATASTRAL 1509), CARRETERA MUNA-TICUL, YUCATAN.	51100301	51201-0301	20160	513 283 0077 00 01	RIEL DE ACERO INOXIDABLE DE 300 ML	96
609	YUCATAN	TICUL, YUCATAN	HOSPITAL GENERAL DE ZONA DE 20 CAMAS, TICUL, YUCATAN	PREDIO No. 325, CALLE 23 DE LA LOCALIDAD Y MUNICIPIO DE TICUL, YUCATAN (MANZANA 18, SECCION CATASTRAL 4 ANTES DE LA URBANIZACION TABLAJE CATASTRAL 1509), CARRETERA MUNA-TICUL, YUCATAN.	51100365	51201-0365	20160	513 816 0288 00 01	RILLA DE RUEDAS CON DESCARGADERO	30
610	YUCATAN	TICUL, YUCATAN	HOSPITAL GENERAL DE ZONA DE 20 CAMAS, TICUL, YUCATAN	PREDIO No. 325, CALLE 23 DE LA LOCALIDAD Y MUNICIPIO DE TICUL, YUCATAN (MANZANA 18, SECCION CATASTRAL 4 ANTES DE LA URBANIZACION TABLAJE CATASTRAL 1509), CARRETERA MUNA-TICUL, YUCATAN.	51200185	51201-0185	20160	513 660 0102 00 01	VASO PARA MEDICAMENTOS DE 30 DE CUBICOS	184
611	YUCATAN	TICUL, YUCATAN	HOSPITAL GENERAL DE ZONA DE 20 CAMAS, TICUL, YUCATAN	PREDIO No. 325, CALLE 23 DE LA LOCALIDAD Y MUNICIPIO DE TICUL, YUCATAN (MANZANA 18, SECCION CATASTRAL 4 ANTES DE LA URBANIZACION TABLAJE CATASTRAL 1509), CARRETERA MUNA-TICUL, YUCATAN.	51200183	51201-0183	20160	513 660 0101 00 01	VASO PARA MEDICAMENTOS DE 180 CM CUBICOS	10
612	YUCATAN	TICUL, YUCATAN	HOSPITAL GENERAL DE ZONA DE 20 CAMAS, TICUL, YUCATAN	PREDIO No. 325, CALLE 23 DE LA LOCALIDAD Y MUNICIPIO DE TICUL, YUCATAN (MANZANA 18, SECCION CATASTRAL 4 ANTES DE LA URBANIZACION TABLAJE CATASTRAL 1509), CARRETERA MUNA-TICUL, YUCATAN.	51200182	51201-0182	20160	513 660 0100 00 01	VASO CON TAPA DE UN LITRO	4
613	YUCATAN	TICUL, YUCATAN	HOSPITAL GENERAL DE ZONA DE 20 CAMAS, TICUL, YUCATAN	PREDIO No. 325, CALLE 23 DE LA LOCALIDAD Y MUNICIPIO DE TICUL, YUCATAN (MANZANA 18, SECCION CATASTRAL 4 ANTES DE LA URBANIZACION TABLAJE CATASTRAL 1509), CARRETERA MUNA-TICUL, YUCATAN.	51200181	51201-0181	20160	513 120 0028 00 01	VENTILETA DE ALTURA	6
614	YUCATAN	TICUL, YUCATAN	HOSPITAL GENERAL DE ZONA DE 20 CAMAS, TICUL, YUCATAN	PREDIO No. 325, CALLE 23 DE LA LOCALIDAD Y MUNICIPIO DE TICUL, YUCATAN (MANZANA 18, SECCION CATASTRAL 4 ANTES DE LA URBANIZACION TABLAJE CATASTRAL 1509), CARRETERA MUNA-TICUL, YUCATAN.	51200103	51201-0103	20160	513 210 0042 00 01	VENTILADOR DE LONCHE	9
615	YUCATAN	TICUL, YUCATAN	HOSPITAL GENERAL DE ZONA DE 20 CAMAS, TICUL, YUCATAN	PREDIO No. 325, CALLE 23 DE LA LOCALIDAD Y MUNICIPIO DE TICUL, YUCATAN (MANZANA 18, SECCION CATASTRAL 4 ANTES DE LA URBANIZACION TABLAJE CATASTRAL 1509), CARRETERA MUNA-TICUL, YUCATAN.	51200104	51201-0104	20160	513 660 0103 00 01	VIDRIO PARA MEDICAMENTOS DE 4 ONZ	4
616	YUCATAN	TICUL, YUCATAN	HOSPITAL GENERAL DE ZONA DE 20 CAMAS, TICUL, YUCATAN	PREDIO No. 325, CALLE 23 DE LA LOCALIDAD Y MUNICIPIO DE TICUL, YUCATAN (MANZANA 18, SECCION CATASTRAL 4 ANTES DE LA URBANIZACION TABLAJE CATASTRAL 1509), CARRETERA MUNA-TICUL, YUCATAN.	51200409	51201-0409	20160	513 816 0289 00 01	VITRINA PARA VARIOS	114

Anexo No. 3.4 Guía de Distribución

PARTIDA	DESTINO	CDAD	UNIDAD MÉDICA	DIRECCIÓN	CUCOP	CUCOPS	PNE	SAI	DESCRIPCIÓN	CANTIDAD
612	YUCATAN	TICUL, YUCATAN	HOSPITAL GENERAL DE ZONA DE 70 CAMAS, TICUL, YUCATAN.	PREDIO No. 325, CALLE 23 DE LA LOCALIDAD Y MUNICIPIO DE TICUL, YUCATAN (MANZANA 16, SECCION CATASTRAL 4 ANTES DE LA URBANIZACIÓN TABLAJE CATASTRAL 1506), CARRETERA MUNA-TICUL, YUCATAN	51200153	51201-0153	20205	513.695.0173.00.01	FOR1AVENOCLISIS RODABLE	43
616	YUCATAN	TICUL, YUCATAN	HOSPITAL GENERAL DE ZONA DE 70 CAMAS, TICUL, YUCATAN.	PREDIO No. 325, CALLE 23 DE LA LOCALIDAD Y MUNICIPIO DE TICUL, YUCATAN (MANZANA 16, SECCION CATASTRAL 4 ANTES DE LA URBANIZACIÓN TABLAJE CATASTRAL 1506), CARRETERA MUNA-TICUL, YUCATAN.	53105670	53101-6570	20212	513.297.0098.00.01	CARRO CUNA CON BARANDAL DE ACRILICO.	9
618	YUCATAN	TICUL, YUCATAN	HOSPITAL GENERAL DE ZONA DE 70 CAMAS, TICUL, YUCATAN.	PREDIO No. 325, CALLE 23 DE LA LOCALIDAD Y MUNICIPIO DE TICUL, YUCATAN (MANZANA 16, SECCION CATASTRAL 4 ANTES DE LA URBANIZACIÓN TABLAJE CATASTRAL 1506), CARRETERA MUNA-TICUL, YUCATAN.	53105660	53101-6560	20074	512.130.0459.00.01	BASCULA PESA BEBE TUBULAR TIPO DINAMOMETRO.	4
620	YUCATAN	TICUL, YUCATAN	HOSPITAL GENERAL DE ZONA DE 70 CAMAS, TICUL, YUCATAN.	PREDIO No. 325, CALLE 23 DE LA LOCALIDAD Y MUNICIPIO DE TICUL, YUCATAN (MANZANA 16, SECCION CATASTRAL 4 ANTES DE LA URBANIZACIÓN TABLAJE CATASTRAL 1506), CARRETERA MUNA-TICUL, YUCATAN.	51200112	51201-0112	20002	513.921.3076.00.01	MESA DE 150 CM PARA ATENCIÓN AL RECIEN NACIDO.	2
621	YUCATAN	TICUL, YUCATAN	HOSPITAL GENERAL DE ZONA DE 70 CAMAS, TICUL, YUCATAN.	PREDIO No. 325, CALLE 23 DE LA LOCALIDAD Y MUNICIPIO DE TICUL, YUCATAN (MANZANA 16, SECCION CATASTRAL 4 ANTES DE LA URBANIZACIÓN TABLAJE CATASTRAL 1506), CARRETERA MUNA-TICUL, YUCATAN.	53105589	53101-6589	20313	515.451.0297.00.01	GABINETE PARA TOMA DE MUESTRAS CON PREPARERO DERECHO.	1
622	YUCATAN	TICUL, YUCATAN	HOSPITAL GENERAL DE ZONA DE 70 CAMAS, TICUL, YUCATAN.	PREDIO No. 325, CALLE 23 DE LA LOCALIDAD Y MUNICIPIO DE TICUL, YUCATAN (MANZANA 16, SECCION CATASTRAL 4 ANTES DE LA URBANIZACIÓN TABLAJE CATASTRAL 1506), CARRETERA MUNA-TICUL, YUCATAN.	53105590	53101-6590	20314	515.451.0301.00.01	GABINETE PARA TOMA DE MUESTRAS CON PREPARERO IZQUIERDO.	1
623	YUCATAN	TICUL, YUCATAN	HOSPITAL GENERAL DE ZONA DE 70 CAMAS, TICUL, YUCATAN.	PREDIO No. 325, CALLE 23 DE LA LOCALIDAD Y MUNICIPIO DE TICUL, YUCATAN (MANZANA 16, SECCION CATASTRAL 4 ANTES DE LA URBANIZACIÓN TABLAJE CATASTRAL 1506), CARRETERA MUNA-TICUL, YUCATAN.	51200167	51201-0167	20332	515.819.1524.00.01	MESA ALTA DE 120 CM CON RESPALDO.	2
624	YUCATAN	TICUL, YUCATAN	HOSPITAL GENERAL DE ZONA DE 70 CAMAS, TICUL, YUCATAN.	PREDIO No. 325, CALLE 23 DE LA LOCALIDAD Y MUNICIPIO DE TICUL, YUCATAN (MANZANA 16, SECCION CATASTRAL 4 ANTES DE LA URBANIZACIÓN TABLAJE CATASTRAL 1506), CARRETERA MUNA-TICUL, YUCATAN.	53105672	53101-6672	20547	513.191.0534.00.01	CARRO PARA CURACIONES EN ABS.	12
625	YUCATAN	TICUL, YUCATAN	HOSPITAL GENERAL DE ZONA DE 70 CAMAS, TICUL, YUCATAN.	PREDIO No. 325, CALLE 23 DE LA LOCALIDAD Y MUNICIPIO DE TICUL, YUCATAN (MANZANA 16, SECCION CATASTRAL 4 ANTES DE LA URBANIZACIÓN TABLAJE CATASTRAL 1506), CARRETERA MUNA-TICUL, YUCATAN.	51200054	51201-0054	20043	513.191.0046.00.01	CARRO PARA ROPA SUCIA CON TAPA Y APERTURA DE PEDAL.	67
626	YUCATAN	TICUL, YUCATAN	HOSPITAL GENERAL DE ZONA DE 70 CAMAS, TICUL, YUCATAN.	PREDIO No. 325, CALLE 23 DE LA LOCALIDAD Y MUNICIPIO DE TICUL, YUCATAN (MANZANA 16, SECCION CATASTRAL 4 ANTES DE LA URBANIZACIÓN TABLAJE CATASTRAL 1506), CARRETERA MUNA-TICUL, YUCATAN.	51200139	51201-0139	20073	513.921.3061.00.01	MESA INTEGRAL PASTEUR.	9
627	YUCATAN	TICUL, YUCATAN	HOSPITAL GENERAL DE ZONA DE 70 CAMAS, TICUL, YUCATAN.	PREDIO No. 325, CALLE 23 DE LA LOCALIDAD Y MUNICIPIO DE TICUL, YUCATAN (MANZANA 16, SECCION CATASTRAL 4 ANTES DE LA URBANIZACIÓN TABLAJE CATASTRAL 1506), CARRETERA MUNA-TICUL, YUCATAN.	51200140	51201-0140	20078	513.932.4054.00.01	MUEBLE INTEGRAL ALTO DE 190 CM CON DOBLE FREGADERO CENTRAL.	3
628	YUCATAN	TICUL, YUCATAN	HOSPITAL GENERAL DE ZONA DE 70 CAMAS, TICUL, YUCATAN.	PREDIO No. 325, CALLE 23 DE LA LOCALIDAD Y MUNICIPIO DE TICUL, YUCATAN (MANZANA 16, SECCION CATASTRAL 4 ANTES DE LA URBANIZACIÓN TABLAJE CATASTRAL 1506), CARRETERA MUNA-TICUL, YUCATAN.	51200075	51201-0075	20046	515.936.0017.00.01	OLLON DE EXTRACCIONES.	7
629	YUCATAN	TICUL, YUCATAN	HOSPITAL GENERAL DE ZONA DE 70 CAMAS, TICUL, YUCATAN.	PREDIO No. 325, CALLE 23 DE LA LOCALIDAD Y MUNICIPIO DE TICUL, YUCATAN (MANZANA 16, SECCION CATASTRAL 4 ANTES DE LA URBANIZACIÓN TABLAJE CATASTRAL 1506), CARRETERA MUNA-TICUL, YUCATAN.	51200157	51201-0157	20087	515.994.0017.00.01	VESTIDOR CON ARMARIO PARA CONSULTORIO.	11
630	YUCATAN	TICUL, YUCATAN	HOSPITAL GENERAL DE ZONA DE 70 CAMAS, TICUL, YUCATAN.	PREDIO No. 325, CALLE 23 DE LA LOCALIDAD Y MUNICIPIO DE TICUL, YUCATAN (MANZANA 16, SECCION CATASTRAL 4 ANTES DE LA URBANIZACIÓN TABLAJE CATASTRAL 1506), CARRETERA MUNA-TICUL, YUCATAN.	51200135	51201-0135	20069	515.936.0017.00.01	MESA ALTA DE 90 CM CON CAJONERA DE CAJON Y PUERTAS ABATIBLES	28
631	YUCATAN	TICUL, YUCATAN	HOSPITAL GENERAL DE ZONA DE 70 CAMAS, TICUL, YUCATAN.	PREDIO No. 325, CALLE 23 DE LA LOCALIDAD Y MUNICIPIO DE TICUL, YUCATAN (MANZANA 16, SECCION CATASTRAL 4 ANTES DE LA URBANIZACIÓN TABLAJE CATASTRAL 1506), CARRETERA MUNA-TICUL, YUCATAN.	51200206	51201-0206	20084	515.819.1701.00.01	MESA ALTA DE 90 CM CON RESPALDO, TARJA CENTRAL Y PUERTAS ABATIBLES	4

ANEXOS
DIVISIÓN DE CONTRATOS

Anexo No. 3.4 Guía de Distribución

PARTIDA	DESTINO	CIUDAD	UNIDAD MÉDICA	DIRECCIÓN	CLUES	CLUES F.	CPID	SAP	DESCRIPCIÓN	CANTIDAD
930	YUCATAN	TIZUL, YUCATAN	HOSPITAL GENERAL DE ZONA DE 72 CAMAS, TIZUL, YUCATAN	PREDIO No. 329, CALLE 23 DE LA LOCALIDAD Y MUNICIPIO DE TIZUL, YUCATÁN (MANZANA 16, SECCIÓN CATASTRAL 4 ANTES DE LA URBANIZACIÓN TABLAJE CATASTRAL 1508), CARRETERA MUNA-TIZUL, YUCATAN.	31200182	31201-0182	20612	515 619 1749 00 01	MESA ALTA DE 150 CM CON RESPALDO, TARJA IZQUIERDA Y PUERTAS ABATIBLES	2
933	YUCATAN	TIZUL, YUCATAN	HOSPITAL GENERAL DE ZONA DE 72 CAMAS, TIZUL, YUCATAN	PREDIO No. 329, CALLE 23 DE LA LOCALIDAD Y MUNICIPIO DE TIZUL, YUCATÁN (MANZANA 16, SECCIÓN CATASTRAL 4 ANTES DE LA URBANIZACIÓN TABLAJE CATASTRAL 1508), CARRETERA MUNA-TIZUL, YUCATAN.	31200182	31201-0182	20613	515 619 1750 00 01	MESA ALTA DE 180 CM CON RESPALDO, CAJONES CENTRALES Y PUERTAS ABATIBLES LATERALES.	2
934	YUCATAN	TIZUL, YUCATAN	HOSPITAL GENERAL DE ZONA DE 72 CAMAS, TIZUL, YUCATAN	PREDIO No. 329, CALLE 23 DE LA LOCALIDAD Y MUNICIPIO DE TIZUL, YUCATÁN (MANZANA 16, SECCIÓN CATASTRAL 4 ANTES DE LA URBANIZACIÓN TABLAJE CATASTRAL 1508), CARRETERA MUNA-TIZUL, YUCATAN.	31200182	31201-0182	20614	515 619 1751 00 01	MESA ALTA DE 160 CM DE TRABAJO PARA 2 USUARIOS CON RESPALDO.	7
935	YUCATAN	TIZUL, YUCATAN	HOSPITAL GENERAL DE ZONA DE 72 CAMAS, TIZUL, YUCATAN	PREDIO No. 329, CALLE 23 DE LA LOCALIDAD Y MUNICIPIO DE TIZUL, YUCATÁN (MANZANA 16, SECCIÓN CATASTRAL 4 ANTES DE LA URBANIZACIÓN TABLAJE CATASTRAL 1508), CARRETERA MUNA-TIZUL, YUCATAN.	31200182	31201-0182	20679	515 619 1805 00 01	MESA ALTA DE 120 CM SIN RESPALDO Y 6 CAJONES.	19
936	YUCATAN	TIZUL, YUCATAN	HOSPITAL GENERAL DE ZONA DE 72 CAMAS, TIZUL, YUCATAN	PREDIO No. 329, CALLE 23 DE LA LOCALIDAD Y MUNICIPIO DE TIZUL, YUCATÁN (MANZANA 16, SECCIÓN CATASTRAL 4 ANTES DE LA URBANIZACIÓN TABLAJE CATASTRAL 1508), CARRETERA MUNA-TIZUL, YUCATAN.	31200182	31201-0182	20681	515 619 1979 00 01	MESA ALTA DE 120 CM SIN RESPALDO Y PUERTAS ABATIBLES	18
937	YUCATÁN	TIZUL, YUCATÁN	HOSPITAL GENERAL DE ZONA DE 72 CAMAS, TIZUL, YUCATAN	PREDIO No. 329, CALLE 23 DE LA LOCALIDAD Y MUNICIPIO DE TIZUL, YUCATÁN (MANZANA 16, SECCIÓN CATASTRAL 4 ANTES DE LA URBANIZACIÓN TABLAJE CATASTRAL 1508), CARRETERA MUNA-TIZUL, YUCATAN.	31200182	31201-0182	20682	515 619 1980 00 01	MESA ALTA DE 150 CM SIN RESPALDO, TARJA IZQUIERDA Y PUERTAS ABATIBLES	5
938	YUCATAN	TIZUL, YUCATAN	HOSPITAL GENERAL DE ZONA DE 72 CAMAS, TIZUL, YUCATAN	PREDIO No. 329, CALLE 23 DE LA LOCALIDAD Y MUNICIPIO DE TIZUL, YUCATÁN (MANZANA 16, SECCIÓN CATASTRAL 4 ANTES DE LA URBANIZACIÓN TABLAJE CATASTRAL 1508), CARRETERA MUNA-TIZUL, YUCATAN.	31200182	31201-0182	20683	515 619 1981 00 01	MESA ALTA DE 180 CM SIN RESPALDO, CAJONES CENTRALES Y PUERTAS ABATIBLES LATERALES	10
939	YUCATAN	TIZUL, YUCATAN	HOSPITAL GENERAL DE ZONA DE 72 CAMAS, TIZUL, YUCATAN	PREDIO No. 329, CALLE 23 DE LA LOCALIDAD Y MUNICIPIO DE TIZUL, YUCATÁN (MANZANA 16, SECCIÓN CATASTRAL 4 ANTES DE LA URBANIZACIÓN TABLAJE CATASTRAL 1508), CARRETERA MUNA-TIZUL, YUCATAN.	31200182	31201-0182	20684	515 619 1982 00 01	MESA ALTA DE 180 CM DE TRABAJO PARA 3 USUARIOS SIN RESPALDO	3
940	YUCATAN	TIZUL, YUCATAN	HOSPITAL GENERAL DE ZONA DE 72 CAMAS, TIZUL, YUCATAN	PREDIO No. 329, CALLE 23 DE LA LOCALIDAD Y MUNICIPIO DE TIZUL, YUCATÁN (MANZANA 16, SECCIÓN CATASTRAL 4 ANTES DE LA URBANIZACIÓN TABLAJE CATASTRAL 1508), CARRETERA MUNA-TIZUL, YUCATAN.	31200182	31201-0182	20687	515 621 3125 00 01	MESA ALTA DE 150 CM CON RESPALDO Y FREGADERO DERECHO	2
941	ZARAGOZA	ZARAGOZA, CDMX NORTE	HOSPITAL GENERAL REGIONAL No. 29, ZARAGOZA, CDMX NORTE	CALZADA IGNACIO ZARAGOZA 1946, COL. JUAN ESCUTIA, ALCALDÍA IZTAPALAPA, C.P. 09100, CDMX.	31100599	31101-0599	16992	515 181 0907 01 01	CARRO CAMILLA TIPO TRANSFER (LATERAL)	2
942	ZARAGOZA	ZARAGOZA, CDMX NORTE	HOSPITAL GENERAL REGIONAL No. 29, ZARAGOZA, CDMX NORTE	CALZADA IGNACIO ZARAGOZA 1946, COL. JUAN ESCUTIA, ALCALDÍA IZTAPALAPA, C.P. 09100, CDMX.	31100599	31101-0599	19566	515 646 0029 01 01	JABONERA ELÉCTRICA	1
943	ZARAGOZA	ZARAGOZA, CDMX NORTE	HOSPITAL GENERAL REGIONAL No. 29, ZARAGOZA, CDMX NORTE	CALZADA IGNACIO ZARAGOZA 1946, COL. JUAN ESCUTIA, ALCALDÍA IZTAPALAPA, C.P. 09100, CDMX.	31200144	31201-0144	19773	515 638 0267 01 01	MODULO PARA CONSULTORIO MEDICO DERECHO	25
944	ZARAGOZA	ZARAGOZA, CDMX NORTE	HOSPITAL GENERAL REGIONAL No. 29, ZARAGOZA, CDMX NORTE	CALZADA IGNACIO ZARAGOZA 1946, COL. JUAN ESCUTIA, ALCALDÍA IZTAPALAPA, C.P. 09100, CDMX.	31200145	31201-0145	19723	515 638 0269 01 01	MODULO PARA CONSULTORIO MEDICO IZQUIERDO	13
945	ZARAGOZA	ZARAGOZA, CDMX NORTE	HOSPITAL GENERAL REGIONAL No. 29, ZARAGOZA, CDMX NORTE	CALZADA IGNACIO ZARAGOZA 1946, COL. JUAN ESCUTIA, ALCALDÍA IZTAPALAPA, C.P. 09100, CDMX.	31200173	31201-0173	19680	515 638 0268 01 01	MESA ALTA DE 180 CM CON CAJONERA CENTRAL	5
946	ZARAGOZA	ZARAGOZA, CDMX NORTE	HOSPITAL GENERAL REGIONAL No. 29, ZARAGOZA, CDMX NORTE	CALZADA IGNACIO ZARAGOZA 1946, COL. JUAN ESCUTIA, ALCALDÍA IZTAPALAPA, C.P. 09100, CDMX.	31200166	31201-0166	19810	515 619 0737 01 01	MESA ALTA DE 180 CM CON CAJONERA CENTRAL	30
947	ZARAGOZA	ZARAGOZA, CDMX NORTE	HOSPITAL GENERAL REGIONAL No. 29, ZARAGOZA, CDMX NORTE	CALZADA IGNACIO ZARAGOZA 1946, COL. JUAN ESCUTIA, ALCALDÍA IZTAPALAPA, C.P. 09100, CDMX.	31200166	31201-0166	19445	514 190 0214 00 01	CARRO PARA SUPERMERCADO	9
948	ZARAGOZA	ZARAGOZA, CDMX NORTE	HOSPITAL GENERAL REGIONAL No. 29, ZARAGOZA, CDMX NORTE	CALZADA IGNACIO ZARAGOZA 1946, COL. JUAN ESCUTIA, ALCALDÍA IZTAPALAPA, C.P. 09100, CDMX.	31100599	31101-0599	19447	515 181 0905 01 01	CABINETE BASE PARA CAMPANA DE EXTRACCIÓN	1
949	ZARAGOZA	ZARAGOZA, CDMX NORTE	HOSPITAL GENERAL REGIONAL No. 29, ZARAGOZA, CDMX NORTE	CALZADA IGNACIO ZARAGOZA 1946, COL. JUAN ESCUTIA, ALCALDÍA IZTAPALAPA, C.P. 09100, CDMX.	31200184	31201-0184	19724	515 621 0743 01 01	MESA ALTA DE 150 CM CON FREGADERO DERECHO	5
950	ZARAGOZA	ZARAGOZA, CDMX NORTE	HOSPITAL GENERAL REGIONAL No. 29, ZARAGOZA, CDMX NORTE	CALZADA IGNACIO ZARAGOZA 1946, COL. JUAN ESCUTIA, ALCALDÍA IZTAPALAPA, C.P. 09100, CDMX.	31200196	31201-0196	19725	515 621 0751 01 01	MESA ALTA DE 150 CM CON FREGADERO IZQUIERDO	1
951	ZARAGOZA	ZARAGOZA, CDMX NORTE	HOSPITAL GENERAL REGIONAL No. 29, ZARAGOZA, CDMX NORTE	CALZADA IGNACIO ZARAGOZA 1946, COL. JUAN ESCUTIA, ALCALDÍA IZTAPALAPA, C.P. 09100, CDMX.	31200196	31201-0196	19727	515 621 0807 01 01	MESA ALTA DE 120CM CON RESPALDO Y FREGADERO DERECHO	7
952	ZARAGOZA	ZARAGOZA, CDMX NORTE	HOSPITAL GENERAL REGIONAL No. 29, ZARAGOZA, CDMX NORTE	CALZADA IGNACIO ZARAGOZA 1946, COL. JUAN ESCUTIA, ALCALDÍA IZTAPALAPA, C.P. 09100, CDMX.	31200196	31201-0196	19728	515 621 0808 01 01	MESA ALTA DE 120CM CON FREGADERO CENTRAL Y CAJONES	19
953	ZARAGOZA	ZARAGOZA, CDMX NORTE	HOSPITAL GENERAL REGIONAL No. 29, ZARAGOZA, CDMX NORTE	CALZADA IGNACIO ZARAGOZA 1946, COL. JUAN ESCUTIA, ALCALDÍA IZTAPALAPA, C.P. 09100, CDMX.	31200196	31201-0196	19729	515 621 0809 01 01	MESA ALTA DE 180 CM CON FREGADERO CENTRAL Y CAJONES	1
954	ZARAGOZA	ZARAGOZA, CDMX NORTE	HOSPITAL GENERAL REGIONAL No. 29, ZARAGOZA, CDMX NORTE	CALZADA IGNACIO ZARAGOZA 1946, COL. JUAN ESCUTIA, ALCALDÍA IZTAPALAPA, C.P. 09100, CDMX.	31200199	31201-0199	19730	515 621 0810 01 01	MESA ALTA DE 180 CM CON FREGADERO CENTRAL Y TRAMPA PARA VIDRIO	1
955	ZARAGOZA	ZARAGOZA, CDMX NORTE	HOSPITAL GENERAL REGIONAL No. 29, ZARAGOZA, CDMX NORTE	CALZADA IGNACIO ZARAGOZA 1946, COL. JUAN ESCUTIA, ALCALDÍA IZTAPALAPA, C.P. 09100, CDMX.	31200199	31201-0199	19826	515 247 0418 00 01	CARRO CAMILLERO	1

Anexo No. 3.4 Guía de Distribución

PARTIDA	DESTINO	OOAD	UNIDAD MÉDICA	DIRECCIÓN	CUCOP	CUCOP +	PREI	SAI	DESCRIPCIÓN	CANTIDAD
656	ZARAGOZA	ZARAGOZA, CDMX NORTE	HOSPITAL GENERAL REGIONAL No. 25, ZARAGOZA, CDMX NORTE	CALZADA IGNACIO ZARAGOZA 1840, COL. JUAN ESCUTIA, ALCALDIA IZTAPALAPA, C.P. 09100, CDMX	53100587	53101-0587	20024	515.247.0125.00.01	CARRO DISTRIBUIDOR DE MUESTRAS.	5
657	ZARAGOZA	ZARAGOZA, CDMX NORTE	HOSPITAL GENERAL REGIONAL No. 25, ZARAGOZA, CDMX NORTE	CALZADA IGNACIO ZARAGOZA 1840, COL. JUAN ESCUTIA, ALCALDIA IZTAPALAPA, C.P. 09100, CDMX	53100590	53101-0590	20025	515.451.0260.00.01	GABINETE PARA TOMA DE MUESTRAS.	8
658	ZARAGOZA	ZARAGOZA, CDMX NORTE	HOSPITAL GENERAL REGIONAL No. 25, ZARAGOZA, CDMX NORTE	CALZADA IGNACIO ZARAGOZA 1840, COL. JUAN ESCUTIA, ALCALDIA IZTAPALAPA, C.P. 09100, CDMX	51200199	51201-0199	20029	515.619.1227.00.01	MESA ALTA DE 90 CM CON CUBIERTA DE ACERO INOXIDABLE.	3
659	ZARAGOZA	ZARAGOZA, CDMX NORTE	HOSPITAL GENERAL REGIONAL No. 25, ZARAGOZA, CDMX NORTE	CALZADA IGNACIO ZARAGOZA 1840, COL. JUAN ESCUTIA, ALCALDIA IZTAPALAPA, C.P. 09100, CDMX	51200181	51201-0181	20030	515.619.1232.00.01	MESA ALTA DE 120 CM CON CUBIERTA DE ACERO INOXIDABLE.	4
660	ZARAGOZA	ZARAGOZA, CDMX NORTE	HOSPITAL GENERAL REGIONAL No. 25, ZARAGOZA, CDMX NORTE	CALZADA IGNACIO ZARAGOZA 1840, COL. JUAN ESCUTIA, ALCALDIA IZTAPALAPA, C.P. 09100, CDMX	51200178	51201-0178	20031	515.619.1244.00.01	MESA ALTA DE 150 CM CON CUBIERTA DE ACERO INOXIDABLE.	2
661	ZARAGOZA	ZARAGOZA, CDMX NORTE	HOSPITAL GENERAL REGIONAL No. 25, ZARAGOZA, CDMX NORTE	CALZADA IGNACIO ZARAGOZA 1840, COL. JUAN ESCUTIA, ALCALDIA IZTAPALAPA, C.P. 09100, CDMX	51200201	51201-0201	20032	515.619.1286.00.01	MESA ALTA DE 90 CM CON VERTEDERO.	13
662	ZARAGOZA	ZARAGOZA, CDMX NORTE	HOSPITAL GENERAL REGIONAL No. 25, ZARAGOZA, CDMX NORTE	CALZADA IGNACIO ZARAGOZA 1840, COL. JUAN ESCUTIA, ALCALDIA IZTAPALAPA, C.P. 09100, CDMX	51200202	51201-0202	20036	515.619.1282.00.01	MESA BAJA DE 180 CM CON CUBIERTA DE MADERA.	2
663	ZARAGOZA	ZARAGOZA, CDMX NORTE	HOSPITAL GENERAL REGIONAL No. 25, ZARAGOZA, CDMX NORTE	CALZADA IGNACIO ZARAGOZA 1840, COL. JUAN ESCUTIA, ALCALDIA IZTAPALAPA, C.P. 09100, CDMX	51200203	51201-0203	20037	515.619.1300.00.01	MESA BAJA DE 90 CM CON VERTEDERO.	1
664	ZARAGOZA	ZARAGOZA, CDMX NORTE	HOSPITAL GENERAL REGIONAL No. 25, ZARAGOZA, CDMX NORTE	CALZADA IGNACIO ZARAGOZA 1840, COL. JUAN ESCUTIA, ALCALDIA IZTAPALAPA, C.P. 09100, CDMX	51200206	51201-0206	20040	515.619.1337.00.01	MESA BAJA DE 160 CM CON CUBIERTA DE ACERO INOXIDABLE.	1
665	ZARAGOZA	ZARAGOZA, CDMX NORTE	HOSPITAL GENERAL REGIONAL No. 25, ZARAGOZA, CDMX NORTE	CALZADA IGNACIO ZARAGOZA 1840, COL. JUAN ESCUTIA, ALCALDIA IZTAPALAPA, C.P. 09100, CDMX	51200207	51201-0207	20041	515.619.1349.00.01	MESA PARA BANCO DE SANGRE CON PREGADERO CENTRAL.	1
666	ZARAGOZA	ZARAGOZA, CDMX NORTE	HOSPITAL GENERAL REGIONAL No. 25, ZARAGOZA, CDMX NORTE	CALZADA IGNACIO ZARAGOZA 1840, COL. JUAN ESCUTIA, ALCALDIA IZTAPALAPA, C.P. 09100, CDMX	51200273	51201-0273	20042	515.764.0111.00.01	REPISA ABATIBLE PARA TOMA DE MUESTRAS.	8
667	ZARAGOZA	ZARAGOZA, CDMX NORTE	HOSPITAL GENERAL REGIONAL No. 25, ZARAGOZA, CDMX NORTE	CALZADA IGNACIO ZARAGOZA 1840, COL. JUAN ESCUTIA, ALCALDIA IZTAPALAPA, C.P. 09100, CDMX	51200274	51201-0274	20044	515.825.0128.00.01	SILLA CAMA PARA DONADORES.	4
668	ZARAGOZA	ZARAGOZA, CDMX NORTE	HOSPITAL GENERAL REGIONAL No. 25, ZARAGOZA, CDMX NORTE	CALZADA IGNACIO ZARAGOZA 1840, COL. JUAN ESCUTIA, ALCALDIA IZTAPALAPA, C.P. 09100, CDMX	51100273	51101-0273	20045	515.957.0232.00.01	VITRINA DE 75 CM CONTRA MURO.	1
669	ZARAGOZA	ZARAGOZA, CDMX NORTE	HOSPITAL GENERAL REGIONAL No. 25, ZARAGOZA, CDMX NORTE	CALZADA IGNACIO ZARAGOZA 1840, COL. JUAN ESCUTIA, ALCALDIA IZTAPALAPA, C.P. 09100, CDMX	51100274	51101-0274	20046	515.957.0237.00.01	VITRINA DE 90 CM CONTRA MURO CON LLAVES.	72
670	ZARAGOZA	ZARAGOZA, CDMX NORTE	HOSPITAL GENERAL REGIONAL No. 25, ZARAGOZA, CDMX NORTE	CALZADA IGNACIO ZARAGOZA 1840, COL. JUAN ESCUTIA, ALCALDIA IZTAPALAPA, C.P. 09100, CDMX	51100257	51101-0257	20120	513.060.0085.00.01	ANAQUEL GUARDA COMODOS.	16
671	ZARAGOZA	ZARAGOZA, CDMX NORTE	HOSPITAL GENERAL REGIONAL No. 25, ZARAGOZA, CDMX NORTE	CALZADA IGNACIO ZARAGOZA 1840, COL. JUAN ESCUTIA, ALCALDIA IZTAPALAPA, C.P. 09100, CDMX	51200036	51201-0036	20122	513.108.0345.00.01	BANCO GIRATORIO ACOJINADO CON RESPALDO CINCO APOYOS.	4
672	ZARAGOZA	ZARAGOZA, CDMX NORTE	HOSPITAL GENERAL REGIONAL No. 25, ZARAGOZA, CDMX NORTE	CALZADA IGNACIO ZARAGOZA 1840, COL. JUAN ESCUTIA, ALCALDIA IZTAPALAPA, C.P. 09100, CDMX	51200037	51201-0037	20123	513.109.0355.00.01	BANCO GIRATORIO ACOJINADO SIN RESPALDO.	2
673	ZARAGOZA	ZARAGOZA, CDMX NORTE	HOSPITAL GENERAL REGIONAL No. 25, ZARAGOZA, CDMX NORTE	CALZADA IGNACIO ZARAGOZA 1840, COL. JUAN ESCUTIA, ALCALDIA IZTAPALAPA, C.P. 09100, CDMX	51200038	51201-0038	20124	513.109.0363.00.01	BANCO GIRATORIO CON RESPALDO DE ACERO INOXIDABLE.	34
674	ZARAGOZA	ZARAGOZA, CDMX NORTE	HOSPITAL GENERAL REGIONAL No. 25, ZARAGOZA, CDMX NORTE	CALZADA IGNACIO ZARAGOZA 1840, COL. JUAN ESCUTIA, ALCALDIA IZTAPALAPA, C.P. 09100, CDMX	51200039	51201-0039	20125	513.109.0378.00.01	BANCO GIRATORIO DE ACERO INOXIDABLE.	184
675	ZARAGOZA	ZARAGOZA, CDMX NORTE	HOSPITAL GENERAL REGIONAL No. 25, ZARAGOZA, CDMX NORTE	CALZADA IGNACIO ZARAGOZA 1840, COL. JUAN ESCUTIA, ALCALDIA IZTAPALAPA, C.P. 09100, CDMX	53200451	53201-0451	20126	513.113.0209.00.01	BANDEJA.	1
676	ZARAGOZA	ZARAGOZA, CDMX NORTE	HOSPITAL GENERAL REGIONAL No. 25, ZARAGOZA, CDMX NORTE	CALZADA IGNACIO ZARAGOZA 1840, COL. JUAN ESCUTIA, ALCALDIA IZTAPALAPA, C.P. 09100, CDMX	51200043	51201-0043	20127	513.118.0076.00.01	BAÑO DE ARTESA.	9
677	ZARAGOZA	ZARAGOZA, CDMX NORTE	HOSPITAL GENERAL REGIONAL No. 25, ZARAGOZA, CDMX NORTE	CALZADA IGNACIO ZARAGOZA 1840, COL. JUAN ESCUTIA, ALCALDIA IZTAPALAPA, C.P. 09100, CDMX	53100558	53101-0558	20129	513.130.0422.00.01	BASCULA CON ESTADIMETRO.	55
678	ZARAGOZA	ZARAGOZA, CDMX NORTE	HOSPITAL GENERAL REGIONAL No. 25, ZARAGOZA, CDMX NORTE	CALZADA IGNACIO ZARAGOZA 1840, COL. JUAN ESCUTIA, ALCALDIA IZTAPALAPA, C.P. 09100, CDMX	51200047	51201-0047	20133	513.143.0148.00.01	BURO.	208
679	ZARAGOZA	ZARAGOZA, CDMX NORTE	HOSPITAL GENERAL REGIONAL No. 25, ZARAGOZA, CDMX NORTE	CALZADA IGNACIO ZARAGOZA 1840, COL. JUAN ESCUTIA, ALCALDIA IZTAPALAPA, C.P. 09100, CDMX	53100573	53101-0573	20136	513.181.0862.00.01	CARRO PARA CURACIONES.	3
680	ZARAGOZA	ZARAGOZA, CDMX NORTE	HOSPITAL GENERAL REGIONAL No. 25, ZARAGOZA, CDMX NORTE	CALZADA IGNACIO ZARAGOZA 1840, COL. JUAN ESCUTIA, ALCALDIA IZTAPALAPA, C.P. 09100, CDMX	53100576	53101-0576	20137	513.191.0877.00.01	CARRO PARA MEDICAMENTOS.	16
681	ZARAGOZA	ZARAGOZA, CDMX NORTE	HOSPITAL GENERAL REGIONAL No. 25, ZARAGOZA, CDMX NORTE	CALZADA IGNACIO ZARAGOZA 1840, COL. JUAN ESCUTIA, ALCALDIA IZTAPALAPA, C.P. 09100, CDMX	53100577	53101-0577	20140	513.181.0903.00.01	CARRO PORTAEXPEDIENTES.	11
682	ZARAGOZA	ZARAGOZA, CDMX NORTE	HOSPITAL GENERAL REGIONAL No. 25, ZARAGOZA, CDMX NORTE	CALZADA IGNACIO ZARAGOZA 1840, COL. JUAN ESCUTIA, ALCALDIA IZTAPALAPA, C.P. 09100, CDMX	53100578	53101-0578	20142	513.209.0081.00.01	CEPILLERA PARA USO QUIRURGICO.	45
683	ZARAGOZA	ZARAGOZA, CDMX NORTE	HOSPITAL GENERAL REGIONAL No. 25, ZARAGOZA, CDMX NORTE	CALZADA IGNACIO ZARAGOZA 1840, COL. JUAN ESCUTIA, ALCALDIA IZTAPALAPA, C.P. 09100, CDMX	53200453	53201-0453	20143	513.227.0178.00.01	CHAROLA CON TAPA PARA INSTRUMENTAL.	1
684	ZARAGOZA	ZARAGOZA, CDMX NORTE	HOSPITAL GENERAL REGIONAL No. 25, ZARAGOZA, CDMX NORTE	CALZADA IGNACIO ZARAGOZA 1840, COL. JUAN ESCUTIA, ALCALDIA IZTAPALAPA, C.P. 09100, CDMX	53200456	53201-0456	20145	513.245.0113.00.01	COMODO PARA ADULTOS.	279
685	ZARAGOZA	ZARAGOZA, CDMX NORTE	HOSPITAL GENERAL REGIONAL No. 25, ZARAGOZA, CDMX NORTE	CALZADA IGNACIO ZARAGOZA 1840, COL. JUAN ESCUTIA, ALCALDIA IZTAPALAPA, C.P. 09100, CDMX	53200457	53201-0457	20146	513.245.0126.00.01	COMODO PARA MENORES.	35
686	ZARAGOZA	ZARAGOZA, CDMX NORTE	HOSPITAL GENERAL REGIONAL No. 25, ZARAGOZA, CDMX NORTE	CALZADA IGNACIO ZARAGOZA 1840, COL. JUAN ESCUTIA, ALCALDIA IZTAPALAPA, C.P. 09100, CDMX	51200057	51201-0057	20147	513.254.0113.00.01	CUBETA DE ACERO INOXIDABLE CON PORTA CUBETA RODABLE.	234
687	ZARAGOZA	ZARAGOZA, CDMX NORTE	HOSPITAL GENERAL REGIONAL No. 25, ZARAGOZA, CDMX NORTE	CALZADA IGNACIO ZARAGOZA 1840, COL. JUAN ESCUTIA, ALCALDIA IZTAPALAPA, C.P. 09100, CDMX	51200060	51201-0060	20148	513.352.0111.00.01	ESCALERILLA DE DOS PELDAÑOS.	305
688	ZARAGOZA	ZARAGOZA, CDMX NORTE	HOSPITAL GENERAL REGIONAL No. 25, ZARAGOZA, CDMX NORTE	CALZADA IGNACIO ZARAGOZA 1840, COL. JUAN ESCUTIA, ALCALDIA IZTAPALAPA, C.P. 09100, CDMX	51100261	51101-0261	20149	513.366.0006.00.01	ESTANTE GUARDA ESTERIL DE 90 CM.	10
689	ZARAGOZA	ZARAGOZA, CDMX NORTE	HOSPITAL GENERAL REGIONAL No. 25, ZARAGOZA, CDMX NORTE	CALZADA IGNACIO ZARAGOZA 1840, COL. JUAN ESCUTIA, ALCALDIA IZTAPALAPA, C.P. 09100, CDMX	51100262	51101-0262	20151	513.366.0071.00.01	ESTANTE GUARDA ESTERIL DE 120 CM.	14
690	ZARAGOZA	ZARAGOZA, CDMX NORTE	HOSPITAL GENERAL REGIONAL No. 25, ZARAGOZA, CDMX NORTE	CALZADA IGNACIO ZARAGOZA 1840, COL. JUAN ESCUTIA, ALCALDIA IZTAPALAPA, C.P. 09100, CDMX	51200062	51201-0062	20153	513.546.0081.00.01	JABONERA DE PEDAL.	15
691	ZARAGOZA	ZARAGOZA, CDMX NORTE	HOSPITAL GENERAL REGIONAL No. 25, ZARAGOZA, CDMX NORTE	CALZADA IGNACIO ZARAGOZA 1840, COL. JUAN ESCUTIA, ALCALDIA IZTAPALAPA, C.P. 09100, CDMX	51200064	51201-0064	20154	513.567.0111.00.01	LAMPARA DE LUZ INTENSA.	17
692	ZARAGOZA	ZARAGOZA, CDMX NORTE	HOSPITAL GENERAL REGIONAL No. 25, ZARAGOZA, CDMX NORTE	CALZADA IGNACIO ZARAGOZA 1840, COL. JUAN ESCUTIA, ALCALDIA IZTAPALAPA, C.P. 09100, CDMX	51200065	51201-0065	20155	513.567.0128.00.01	LAMPARA DE PIE RODABLE.	7

ANEXOS
DIVISIÓN DE CONTRATOS

Anexo No. 3.4 Guía de Distribución

PARTIDA	DESTINO	OOAD	UNIDAD MEDICA	DIRECCION	CUCOP	CUCOP+	PREI	SAI	DESCRIPCION	CANTIDAD
693	ZARAGOZA	ZARAGOZA, CDMX NORTE	HOSPITAL GENERAL REGIONAL No. 25, ZARAGOZA, CDMX NORTE	CALZADA IGNACIO ZARAGOZA 1840, COL. JUAN ESCUTIA, ALCALDIA IZTAPALAPA, C.P. 09100, CDMX	51200086	51201-0086	20159	513.580.0649.00.01	LAVABO DE CIRUJANO DOBLE.	18
694	ZARAGOZA	ZARAGOZA, CDMX NORTE	HOSPITAL GENERAL REGIONAL No. 25, ZARAGOZA, CDMX NORTE	CALZADA IGNACIO ZARAGOZA 1840, COL. JUAN ESCUTIA, ALCALDIA IZTAPALAPA, C.P. 09100, CDMX	51200087	51201-0087	20187	513.580.0658.00.01	LAVABO DE CIRUJANO SENCILLO	4
695	ZARAGOZA	ZARAGOZA, CDMX NORTE	HOSPITAL GENERAL REGIONAL No. 25, ZARAGOZA, CDMX NORTE	CALZADA IGNACIO ZARAGOZA 1840, COL. JUAN ESCUTIA, ALCALDIA IZTAPALAPA, C.P. 09100, CDMX	51200071	51201-0071	20158	513.580.0667.00.01	LAVABO PASTEUR DERECHO DE 80 CM	37
696	ZARAGOZA	ZARAGOZA, CDMX NORTE	HOSPITAL GENERAL REGIONAL No. 25, ZARAGOZA, CDMX NORTE	CALZADA IGNACIO ZARAGOZA 1840, COL. JUAN ESCUTIA, ALCALDIA IZTAPALAPA, C.P. 09100, CDMX	51200073	51201-0073	20158	513.580.0672.00.01	LAVABO PASTEUR IZQUIERDO DE 80 CM	18
697	ZARAGOZA	ZARAGOZA, CDMX NORTE	HOSPITAL GENERAL REGIONAL No. 25, ZARAGOZA, CDMX NORTE	CALZADA IGNACIO ZARAGOZA 1840, COL. JUAN ESCUTIA, ALCALDIA IZTAPALAPA, C.P. 09100, CDMX	51200133	51201-0133	20160	513.621.2651.00.01	MESA INTEGRAL ALTA DE 180 CM CON FREGADERO DERECHO.	5
698	ZARAGOZA	ZARAGOZA, CDMX NORTE	HOSPITAL GENERAL REGIONAL No. 25, ZARAGOZA, CDMX NORTE	CALZADA IGNACIO ZARAGOZA 1840, COL. JUAN ESCUTIA, ALCALDIA IZTAPALAPA, C.P. 09100, CDMX	51200135	51201-0135	20166	513.621.2689.00.01	MESA INTEGRAL DE 120 CM CON RESPALDO Y FREGADERO DERECHO	13
699	ZARAGOZA	ZARAGOZA, CDMX NORTE	HOSPITAL GENERAL REGIONAL No. 25, ZARAGOZA, CDMX NORTE	CALZADA IGNACIO ZARAGOZA 1840, COL. JUAN ESCUTIA, ALCALDIA IZTAPALAPA, C.P. 09100, CDMX	51200109	51201-0109	20180	513.621.3615.00.01	MESA ALTA INTEGRAL DE 150 CM CON RESPALDO Y FREGADERO DERECHO.	10
700	ZARAGOZA	ZARAGOZA, CDMX NORTE	HOSPITAL GENERAL REGIONAL No. 25, ZARAGOZA, CDMX NORTE	CALZADA IGNACIO ZARAGOZA 1840, COL. JUAN ESCUTIA, ALCALDIA IZTAPALAPA, C.P. 09100, CDMX	51200099	51201-0099	20169	513.621.2649.00.01	MESA ALTA DE 150 CM CON RESPALDO Y FREGADERO IZQUIERDO.	1
701	ZARAGOZA	ZARAGOZA, CDMX NORTE	HOSPITAL GENERAL REGIONAL No. 25, ZARAGOZA, CDMX NORTE	CALZADA IGNACIO ZARAGOZA 1840, COL. JUAN ESCUTIA, ALCALDIA IZTAPALAPA, C.P. 09100, CDMX	51200134	51201-0134	20174	513.621.2697.00.01	MESA INTEGRAL ALTA DE 180 CM CON DOBLE FREGADERO CENTRAL.	23
702	ZARAGOZA	ZARAGOZA, CDMX NORTE	HOSPITAL GENERAL REGIONAL No. 25, ZARAGOZA, CDMX NORTE	CALZADA IGNACIO ZARAGOZA 1840, COL. JUAN ESCUTIA, ALCALDIA IZTAPALAPA, C.P. 09100, CDMX	51200110	51201-0110	20178	513.621.2732.00.01	MESA CARRO ANESTESIOLOGO DE 70 CM.	5
703	ZARAGOZA	ZARAGOZA, CDMX NORTE	HOSPITAL GENERAL REGIONAL No. 25, ZARAGOZA, CDMX NORTE	CALZADA IGNACIO ZARAGOZA 1840, COL. JUAN ESCUTIA, ALCALDIA IZTAPALAPA, C.P. 09100, CDMX	51200114	51201-0114	20175	513.621.2744.00.01	MESA DE 150 CM CON FREGADERO DEPOSITO DE HIELO Y BAÑO MARIA.	18
704	ZARAGOZA	ZARAGOZA, CDMX NORTE	HOSPITAL GENERAL REGIONAL No. 25, ZARAGOZA, CDMX NORTE	CALZADA IGNACIO ZARAGOZA 1840, COL. JUAN ESCUTIA, ALCALDIA IZTAPALAPA, C.P. 09100, CDMX	51200126	51201-0126	20181	513.621.2762.00.01	MESA DE 180 CM PARA ENSAMBLE CON REPISA INTERMEDIA.	2
705	ZARAGOZA	ZARAGOZA, CDMX NORTE	HOSPITAL GENERAL REGIONAL No. 25, ZARAGOZA, CDMX NORTE	CALZADA IGNACIO ZARAGOZA 1840, COL. JUAN ESCUTIA, ALCALDIA IZTAPALAPA, C.P. 09100, CDMX	51200137	51201-0137	20163	513.621.2786.00.01	MESA MAYO.	123
706	ZARAGOZA	ZARAGOZA, CDMX NORTE	HOSPITAL GENERAL REGIONAL No. 25, ZARAGOZA, CDMX NORTE	CALZADA IGNACIO ZARAGOZA 1840, COL. JUAN ESCUTIA, ALCALDIA IZTAPALAPA, C.P. 09100, CDMX	51100581	51101-0581	20184	513.621.2792.00.01	MESA PARA EXPLORACION PEDIATRICA.	4
707	ZARAGOZA	ZARAGOZA, CDMX NORTE	HOSPITAL GENERAL REGIONAL No. 25, ZARAGOZA, CDMX NORTE	CALZADA IGNACIO ZARAGOZA 1840, COL. JUAN ESCUTIA, ALCALDIA IZTAPALAPA, C.P. 09100, CDMX	51100582	51101-0582	20183	513.621.2804.00.01	MESA PARA INSTRUMENTAL QUIRURGICO.	8
708	ZARAGOZA	ZARAGOZA, CDMX NORTE	HOSPITAL GENERAL REGIONAL No. 25, ZARAGOZA, CDMX NORTE	CALZADA IGNACIO ZARAGOZA 1840, COL. JUAN ESCUTIA, ALCALDIA IZTAPALAPA, C.P. 09100, CDMX	51100583	51101-0583	20182	513.621.2813.00.01	MESA PARA REHIDRATACION.	5
709	ZARAGOZA	ZARAGOZA, CDMX NORTE	HOSPITAL GENERAL REGIONAL No. 25, ZARAGOZA, CDMX NORTE	CALZADA IGNACIO ZARAGOZA 1840, COL. JUAN ESCUTIA, ALCALDIA IZTAPALAPA, C.P. 09100, CDMX	51200139	51201-0139	20167	513.621.2838.00.01	MESA PASTEUR.	90
710	ZARAGOZA	ZARAGOZA, CDMX NORTE	HOSPITAL GENERAL REGIONAL No. 25, ZARAGOZA, CDMX NORTE	CALZADA IGNACIO ZARAGOZA 1840, COL. JUAN ESCUTIA, ALCALDIA IZTAPALAPA, C.P. 09100, CDMX	51200141	51201-0141	20188	513.621.2847.00.01	MESA PUENTE.	176
711	ZARAGOZA	ZARAGOZA, CDMX NORTE	HOSPITAL GENERAL REGIONAL No. 25, ZARAGOZA, CDMX NORTE	CALZADA IGNACIO ZARAGOZA 1840, COL. JUAN ESCUTIA, ALCALDIA IZTAPALAPA, C.P. 09100, CDMX	51200142	51201-0142	20189	513.621.2857.00.01	MESA RIGIDA DE MADERA	5
712	ZARAGOZA	ZARAGOZA, CDMX NORTE	HOSPITAL GENERAL REGIONAL No. 25, ZARAGOZA, CDMX NORTE	CALZADA IGNACIO ZARAGOZA 1840, COL. JUAN ESCUTIA, ALCALDIA IZTAPALAPA, C.P. 09100, CDMX	51200143	51201-0143	20191	513.621.2869.00.01	MESA RIÑON	18
713	ZARAGOZA	ZARAGOZA, CDMX NORTE	HOSPITAL GENERAL REGIONAL No. 25, ZARAGOZA, CDMX NORTE	CALZADA IGNACIO ZARAGOZA 1840, COL. JUAN ESCUTIA, ALCALDIA IZTAPALAPA, C.P. 09100, CDMX	51100202	51101-0202	20192	513.771.0426.00.01	REPISA DE 120 CM CONTRA MURO.	8
714	ZARAGOZA	ZARAGOZA, CDMX NORTE	HOSPITAL GENERAL REGIONAL No. 25, ZARAGOZA, CDMX NORTE	CALZADA IGNACIO ZARAGOZA 1840, COL. JUAN ESCUTIA, ALCALDIA IZTAPALAPA, C.P. 09100, CDMX	51100204	51101-0204	20194	513.771.0466.00.01	REPISA DE 180 CM CONTRA MURO.	1
715	ZARAGOZA	ZARAGOZA, CDMX NORTE	HOSPITAL GENERAL REGIONAL No. 25, ZARAGOZA, CDMX NORTE	CALZADA IGNACIO ZARAGOZA 1840, COL. JUAN ESCUTIA, ALCALDIA IZTAPALAPA, C.P. 09100, CDMX	51200184	51201-0184	20195	513.783.0075.00.01	RIEL PORTAVENOCLISIS.	315
716	ZARAGOZA	ZARAGOZA, CDMX NORTE	HOSPITAL GENERAL REGIONAL No. 25, ZARAGOZA, CDMX NORTE	CALZADA IGNACIO ZARAGOZA 1840, COL. JUAN ESCUTIA, ALCALDIA IZTAPALAPA, C.P. 09100, CDMX	53200459	53201-0459	20196	513.798.0069.00.01	RIÑON DE ACERO INOXIDABLE DE 250 ML.	13
717	ZARAGOZA	ZARAGOZA, CDMX NORTE	HOSPITAL GENERAL REGIONAL No. 25, ZARAGOZA, CDMX NORTE	CALZADA IGNACIO ZARAGOZA 1840, COL. JUAN ESCUTIA, ALCALDIA IZTAPALAPA, C.P. 09100, CDMX	53200491	53201-0491	20197	513.798.0091.00.01	RIÑON DE ACERO INOXIDABLE DE 500 ML.	69
718	ZARAGOZA	ZARAGOZA, CDMX NORTE	HOSPITAL GENERAL REGIONAL No. 25, ZARAGOZA, CDMX NORTE	CALZADA IGNACIO ZARAGOZA 1840, COL. JUAN ESCUTIA, ALCALDIA IZTAPALAPA, C.P. 09100, CDMX	51100565	51101-0565	20128	513.818.0256.00.01	SILLA DE RUEDAS CON DESCANSABRAZOS.	83
719	ZARAGOZA	ZARAGOZA, CDMX NORTE	HOSPITAL GENERAL REGIONAL No. 25, ZARAGOZA, CDMX NORTE	CALZADA IGNACIO ZARAGOZA 1840, COL. JUAN ESCUTIA, ALCALDIA IZTAPALAPA, C.P. 09100, CDMX	53200408	53201-0408	20199	513.950.0122.00.01	VASO PARA MEDICAMENTOS DE 30 CM CUBICOS	101
720	ZARAGOZA	ZARAGOZA, CDMX NORTE	HOSPITAL GENERAL REGIONAL No. 25, ZARAGOZA, CDMX NORTE	CALZADA IGNACIO ZARAGOZA 1840, COL. JUAN ESCUTIA, ALCALDIA IZTAPALAPA, C.P. 09100, CDMX	53200403	53201-0403	20200	513.950.0137.00.01	VASO PARA MEDICAMENTOS DE 140 CM CUBICOS.	4
721	ZARAGOZA	ZARAGOZA, CDMX NORTE	HOSPITAL GENERAL REGIONAL No. 25, ZARAGOZA, CDMX NORTE	CALZADA IGNACIO ZARAGOZA 1840, COL. JUAN ESCUTIA, ALCALDIA IZTAPALAPA, C.P. 09100, CDMX	53200402	53201-0402	20201	513.950.0149.00.01	VASO CON TAPA DE UN LITRO.	2
722	ZARAGOZA	ZARAGOZA, CDMX NORTE	HOSPITAL GENERAL REGIONAL No. 25, ZARAGOZA, CDMX NORTE	CALZADA IGNACIO ZARAGOZA 1840, COL. JUAN ESCUTIA, ALCALDIA IZTAPALAPA, C.P. 09100, CDMX	51200041	51201-0041	30002	513.123.0066.00.01	BANQUETA DE ALTURA	15
723	ZARAGOZA	ZARAGOZA, CDMX NORTE	HOSPITAL GENERAL REGIONAL No. 25, ZARAGOZA, CDMX NORTE	CALZADA IGNACIO ZARAGOZA 1840, COL. JUAN ESCUTIA, ALCALDIA IZTAPALAPA, C.P. 09100, CDMX	51200069	51201-0069	20003	513.218.0042.00.01	DIVAN (CHAISE LONGUE).	17
724	ZARAGOZA	ZARAGOZA, CDMX NORTE	HOSPITAL GENERAL REGIONAL No. 25, ZARAGOZA, CDMX NORTE	CALZADA IGNACIO ZARAGOZA 1840, COL. JUAN ESCUTIA, ALCALDIA IZTAPALAPA, C.P. 09100, CDMX	51200074	51201-0074	30001	513.400.0025.00.01	LITERAS METALICAS	40
725	ZARAGOZA	ZARAGOZA, CDMX NORTE	HOSPITAL GENERAL REGIONAL No. 25, ZARAGOZA, CDMX NORTE	CALZADA IGNACIO ZARAGOZA 1840, COL. JUAN ESCUTIA, ALCALDIA IZTAPALAPA, C.P. 09100, CDMX	[illegible]	[illegible]	[illegible]	[illegible]	[illegible] PARA [illegible]	[illegible]
726	ZARAGOZA	ZARAGOZA, CDMX NORTE	HOSPITAL GENERAL REGIONAL No. 25, ZARAGOZA, CDMX NORTE	CALZADA IGNACIO ZARAGOZA 1840, COL. JUAN ESCUTIA, ALCALDIA IZTAPALAPA, C.P. 09100, CDMX	[illegible]	[illegible]	[illegible]	[illegible]	PORTAVENOCLISIS RODABLE	150
727	ZARAGOZA	ZARAGOZA, CDMX NORTE	HOSPITAL GENERAL REGIONAL No. 25, ZARAGOZA, CDMX NORTE	CALZADA IGNACIO ZARAGOZA 1840, COL. JUAN ESCUTIA, ALCALDIA IZTAPALAPA, C.P. 09100, CDMX	[illegible]	[illegible]	[illegible]	[illegible]	CARRO CUNA CON BASINET DE ACRILICO.	1
728	ZARAGOZA	ZARAGOZA, CDMX NORTE	HOSPITAL GENERAL REGIONAL No. 25, ZARAGOZA, CDMX NORTE	CALZADA IGNACIO ZARAGOZA 1840, COL. JUAN ESCUTIA, ALCALDIA IZTAPALAPA, C.P. 09100, CDMX	[illegible]	[illegible]	[illegible]	[illegible]	BASCULA PESA BEBE TUBULAR TIPO [illegible]	8
729	ZARAGOZA	ZARAGOZA, CDMX NORTE	HOSPITAL GENERAL REGIONAL No. 25, ZARAGOZA, CDMX NORTE	CALZADA IGNACIO ZARAGOZA 1840, COL. JUAN ESCUTIA, ALCALDIA IZTAPALAPA, C.P. 09100, CDMX	[illegible]	[illegible]	[illegible]	[illegible]	CAMPANA DE EXTRACCION PLOMADA	1

Anexo No. 3.4 Guía de Distribución

PARTIDA	DESTINO	CCAD	UNIDAD MÉDICA	DIRECCIÓN	CUCOP	CUCOP 2	PRE	SAI	DESCRIPCIÓN	CANTIDAD
730	ZARAGOZA	ZARAGOZA, CDMX NORTE	HOSPITAL GENERAL REGIONAL No. 25 ZARAGOZA, CDMX NORTE	CALZADA IGNACIO ZARAGOZA 1940, COL. JUAN ESCUTIA, ALCALDÍA IZTAPALAPA, C.P. 09100, CDMX	51200552	51201-6552	20310	515.481.0085.00.01	GABINETE FLOTANTE PARA ALMACENAMIENTO DE RADIOGRÁFICOS	3
731	ZARAGOZA	ZARAGOZA, CDMX NORTE	HOSPITAL GENERAL REGIONAL No. 25 ZARAGOZA, CDMX NORTE	CALZADA IGNACIO ZARAGOZA 1940, COL. JUAN ESCUTIA, ALCALDÍA IZTAPALAPA, C.P. 09100, CDMX	51200555	51201-6555	20311	515.481.0297.00.01	GABINETE PARA TOMA DE MUESTRAS CON FREGADERO DERECHO	2
732	ZARAGOZA	ZARAGOZA, CDMX NORTE	HOSPITAL GENERAL REGIONAL No. 25 ZARAGOZA, CDMX NORTE	CALZADA IGNACIO ZARAGOZA 1940, COL. JUAN ESCUTIA, ALCALDÍA IZTAPALAPA, C.P. 09100, CDMX	51200560	51201-6560	20516	515.481.0301.00.01	GABINETE PARA TOMA DE MUESTRAS CON FREGADERO IZQUIERDO	2
733	ZARAGOZA	ZARAGOZA, CDMX NORTE	HOSPITAL GENERAL REGIONAL No. 25 ZARAGOZA, CDMX NORTE	CALZADA IGNACIO ZARAGOZA 1940, COL. JUAN ESCUTIA, ALCALDÍA IZTAPALAPA, C.P. 09100, CDMX	51200214	51201-6214	20283	515.619.1417.00.01	MESA BAJA DE 90 CM CON CUBIERTA DE ACERO INOXIDABLE.	3
734	ZARAGOZA	ZARAGOZA, CDMX NORTE	HOSPITAL GENERAL REGIONAL No. 25 ZARAGOZA, CDMX NORTE	CALZADA IGNACIO ZARAGOZA 1940, COL. JUAN ESCUTIA, ALCALDÍA IZTAPALAPA, C.P. 09100, CDMX	51200197	51201-6197	20832	515.619.1524.00.01	MESA ALTA DE 120 CM CON RESPALDO.	30
735	ZARAGOZA	ZARAGOZA, CDMX NORTE	HOSPITAL GENERAL REGIONAL No. 25 ZARAGOZA, CDMX NORTE	CALZADA IGNACIO ZARAGOZA 1940, COL. JUAN ESCUTIA, ALCALDÍA IZTAPALAPA, C.P. 09100, CDMX	51200572	51201-6572	20647	513.191.0934.00.01	CARRO PARA CONEXIONES EN ABS	82
736	ZARAGOZA	ZARAGOZA, CDMX NORTE	HOSPITAL GENERAL REGIONAL No. 25 ZARAGOZA, CDMX NORTE	CALZADA IGNACIO ZARAGOZA 1940, COL. JUAN ESCUTIA, ALCALDÍA IZTAPALAPA, C.P. 09100, CDMX	51200554	51201-6554	20560	513.191.0940.00.01	CARRO PARA ROPA SUCIA CON TAPA Y APERTURA DE FRENTE	25
737	ZARAGOZA	ZARAGOZA, CDMX NORTE	HOSPITAL GENERAL REGIONAL No. 25 ZARAGOZA, CDMX NORTE	CALZADA IGNACIO ZARAGOZA 1940, COL. JUAN ESCUTIA, ALCALDÍA IZTAPALAPA, C.P. 09100, CDMX	51200148	51201-6148	20577	513.632.0044.00.01	MUEBLE INTEGRAL ALTO DE 300 CM CON RESPALDO Y FREGADERO DERECHO	1
738	ZARAGOZA	ZARAGOZA, CDMX NORTE	HOSPITAL GENERAL REGIONAL No. 25 ZARAGOZA, CDMX NORTE	CALZADA IGNACIO ZARAGOZA 1940, COL. JUAN ESCUTIA, ALCALDÍA IZTAPALAPA, C.P. 09100, CDMX	51200149	51201-6149	20578	513.632.0054.00.01	MUEBLE INTEGRAL ALTO DE 180 CM CON DOBLE FREGADERO CENTRAL	8
739	ZARAGOZA	ZARAGOZA, CDMX NORTE	HOSPITAL GENERAL REGIONAL No. 25 ZARAGOZA, CDMX NORTE	CALZADA IGNACIO ZARAGOZA 1940, COL. JUAN ESCUTIA, ALCALDÍA IZTAPALAPA, C.P. 09100, CDMX	51200375	51201-6375	20669	515.498.0017.00.01	BILLON DE EXTRACCIONES	7
740	ZARAGOZA	ZARAGOZA, CDMX NORTE	HOSPITAL GENERAL REGIONAL No. 25 ZARAGOZA, CDMX NORTE	CALZADA IGNACIO ZARAGOZA 1940, COL. JUAN ESCUTIA, ALCALDÍA IZTAPALAPA, C.P. 09100, CDMX	51200197	51201-6152	20597	513.999.0017.00.01	VESTIDOR CON ARMARIO PARA CONSULTORIO	3
741	ZARAGOZA	ZARAGOZA, CDMX NORTE	HOSPITAL GENERAL REGIONAL No. 25 ZARAGOZA, CDMX NORTE	CALZADA IGNACIO ZARAGOZA 1940, COL. JUAN ESCUTIA, ALCALDÍA IZTAPALAPA, C.P. 09100, CDMX	51200235	51201-6235	20607	515.619.1807.00.01	MESA ALTA DE 90 CM CON RESPALDO, CAJON Y PUERTAS ABATIBLES	31
742	ZARAGOZA	ZARAGOZA, CDMX NORTE	HOSPITAL GENERAL REGIONAL No. 25 ZARAGOZA, CDMX NORTE	CALZADA IGNACIO ZARAGOZA 1940, COL. JUAN ESCUTIA, ALCALDÍA IZTAPALAPA, C.P. 09100, CDMX	51200167	51201-6167	20612	515.619.1790.00.01	MESA ALTA DE 150 CM CON RESPALDO, TARJA IZQUIERDA Y PUERTAS ABATIBLES	1
743	ZARAGOZA	ZARAGOZA, CDMX NORTE	HOSPITAL GENERAL REGIONAL No. 25 ZARAGOZA, CDMX NORTE	CALZADA IGNACIO ZARAGOZA 1940, COL. JUAN ESCUTIA, ALCALDÍA IZTAPALAPA, C.P. 09100, CDMX	51200749	51201-6749	20616	515.619.1813.00.01	MESA ALTA DE 180 CM DE TRABAJO PARA 2 USUARIOS CON RESPALDO	19
744	ZARAGOZA	ZARAGOZA, CDMX NORTE	HOSPITAL GENERAL REGIONAL No. 25 ZARAGOZA, CDMX NORTE	CALZADA IGNACIO ZARAGOZA 1940, COL. JUAN ESCUTIA, ALCALDÍA IZTAPALAPA, C.P. 09100, CDMX	51200168	51201-6168	20608	515.619.1805.00.01	MESA ALTA DE 120 CM SIN RESPALDO Y 4 CAJONES	31
745	ZARAGOZA	ZARAGOZA, CDMX NORTE	HOSPITAL GENERAL REGIONAL No. 25 ZARAGOZA, CDMX NORTE	CALZADA IGNACIO ZARAGOZA 1940, COL. JUAN ESCUTIA, ALCALDÍA IZTAPALAPA, C.P. 09100, CDMX	51200169	51201-6169	20621	515.619.1806.00.01	MESA ALTA DE 120 CM SIN RESPALDO Y PUERTAS ABATIBLES	5
746	ZARAGOZA	ZARAGOZA, CDMX NORTE	HOSPITAL GENERAL REGIONAL No. 25 ZARAGOZA, CDMX NORTE	CALZADA IGNACIO ZARAGOZA 1940, COL. JUAN ESCUTIA, ALCALDÍA IZTAPALAPA, C.P. 09100, CDMX	51200170	51201-6170	20622	515.619.1808.00.01	MESA ALTA DE 120 CM SIN RESPALDO, 2 CAJONES SUPERIORES Y PUERTAS ABATIBLES	19
747	ZARAGOZA	ZARAGOZA, CDMX NORTE	HOSPITAL GENERAL REGIONAL No. 25 ZARAGOZA, CDMX NORTE	CALZADA IGNACIO ZARAGOZA 1940, COL. JUAN ESCUTIA, ALCALDÍA IZTAPALAPA, C.P. 09100, CDMX	51200344	51201-6748	20626	515.619.1809.00.01	MESA ALTA DE 180 CM SIN RESPALDO, CAJONES CENTRALES Y PUERTAS ABATIBLES LATERALES	2
748	ZARAGOZA	ZARAGOZA, CDMX NORTE	HOSPITAL GENERAL REGIONAL No. 25 ZARAGOZA, CDMX NORTE	CALZADA IGNACIO ZARAGOZA 1940, COL. JUAN ESCUTIA, ALCALDÍA IZTAPALAPA, C.P. 09100, CDMX	51200567	51201-6567	20647	513.621.0129.00.01	MESA ALTA DE 180CM CON RESPALDO Y FREGADERO DERECHO	4
749	ZARAGOZA	ZARAGOZA, CDMX NORTE	HOSPITAL GENERAL REGIONAL No. 25 ZARAGOZA, CDMX NORTE	CALZADA IGNACIO ZARAGOZA 1940, COL. JUAN ESCUTIA, ALCALDÍA IZTAPALAPA, C.P. 09100, CDMX	51200567	51201-6567	20648	513.621.0126.00.01	MESA ALTA DE 180CM CON RESPALDO Y FREGADERO IZQUIERDO	2
										25,785

Lic. Ricardo Ulises Pérez Delgado
Titular de la División de Evaluación y Análisis Financiero

ANEXOS
DIVISIÓN DE CONTRATOS

SIN TEXTO

ANEXO No. 4
Términos y Condiciones

Adquisición de Bienes para el Programa **"Mobiliario Médico y de Laboratorio para Hospitales Prioritarios"**, con No. de Requisición **"OP-EA-MML-01-2024"**

a) Vigencia:

La vigencia del contrato será a partir del día natural siguiente de la notificación de adjudicación y hasta el 31 de diciembre de 2024.

b) Plazo y lugar de entrega del bien:

Plazo
El plazo de entrega para todas las partidas relacionadas en el **Anexo No. 3.2** "Relación y Cantidad de Bienes" será de 60 días naturales, los cuales serán contados a partir del día siguiente natural de la notificación del **Anexo No. 4.5** "Orden de Suministro" que realice el Administrador del Contrato al licitante adjudicado. En caso de que el licitante adjudicado este en posibilidades de entregar en un plazo menor a los 60 días naturales podrá solicitar la autorización del Administrador del Contrato para entregarlos en dicho plazo menor, esta autorización deberá constar por escrito o vía correo electrónico.

La notificación del **Anexo No. 4.5** "Orden de Suministro" podrá ser realizada a partir del día natural siguiente al inicio de la vigencia del contrato y hasta el 30 de agosto de 2024. Los Administradores del Contrato especificarán, en cada **Anexo No. 4.5** "Orden de Suministro", el lugar y cantidades de entrega de los bienes solicitados de cada partida con cargo al contrato abierto.

A partir de notificado el **Anexo No. 4.5** "Orden de Suministro" y dentro del plazo de entrega para cada partida, el licitante adjudicado deberá realizar la entrega, recepción y, en su caso, adecuación, instalación y puesta en operación de los bienes adjudicados, establecidos en el **Anexo No. 3.3** "Requisitos de los Bienes" del Anexo Técnico

Lugar
El lugar de entrega de los bienes, a entera satisfacción del Instituto, será en las Unidades Médicas contenidas en el **Anexo No. 3.4** "Guía de Distribución".

c) Mecanismo de evaluación de proposiciones.

De acuerdo a lo establecido en los artículos 36 párrafo segundo y 36 Bis fracción II de la Ley de Adquisiciones, Arrendamientos y Servicios del Sector Público, en adelante LAASSP, así como del artículo 51 párrafo segundo del Reglamento de la Ley de Adquisiciones, Arrendamientos y Servicios del Sector Público, en adelante RLAASSP, se aplicará el criterio de evaluación BINARIO para determinar la solvencia de las proposiciones, por lo que se adjudicará a quien cumpla los requisitos establecidos en la presente Convocatoria y oferte el precio más bajo.

ANEXOS
DIVISIÓN DE CONTRATOS
2024 Felipe Carrillo PUERTO

Para efectos de evaluación de las Características, se procederá al análisis integral de la propuesta técnica, tomando en consideración los siguientes criterios:

1. Se corroborará la inclusión y legibilidad de la totalidad de la documentación técnica del licitante, remitida a través del sistema CompraNet, solicitada en el presente procedimiento, considerando las modificaciones que deriven de la o las juntas de aclaraciones, cuando algún documento sea ilegible o incompleto, se tendrá por no presentado.

2. Se verificará la descripción técnica del licitante, la cual deberá ser legible, amplia y detallada de los bienes ofertados, conforme a lo precisado en el Instructivo de Llenado del **Anexo No. 4.1** "Descripción amplia y detallada de los bienes ofertados", en el que el licitante deberá puntualizar las características propias del artículo y componentes que oferte, con precisión y claridad, no se considerará válida en estos casos, el escaneado y pegado de las descripciones técnicas publicada como parte de la convocatoria, la transcripción íntegra de la especificación o requisito establecido en la convocatoria, sobre todo cuando la especificación y/o requisito del artículo establecido por el Instituto permita alguna opción, conceptos de mayor o menor o ubicación dentro de un rango o cantidades puntuales al que corresponde su oferta, no siendo válido o considerado este requisito como cumplido, con la simple referencia de cumplimiento a lo requerido, sin que se detalle la especificación por cada numeral que corresponda y que cuando proceda permita corroborar con la documentación señalada en el inciso d) y e) de los presentes Términos y Condiciones, y la congruencia que debe guardar con las especificaciones y requisitos obligatorios señalados en las correspondientes "Cedula de Descripción de Artículo" (**Anexo No. 3.1**), incluyendo la información que deriva de la Junta de Aclaraciones.

3. Se comprobará la inclusión de la(s) marca(s), modelo(s) y fabricante(s) indicados en el **Anexo No. 4.1** "Descripción amplia y detallada de los bienes ofertados" y la congruencia que guarda con los anexos técnicos, folletos, catálogos, fotografías, instructivos y/o manuales del fabricante, que envíe el licitante como sustento de su oferta.

4. Se verificará la correspondencia entre la descripción técnica del licitante, indicada en el **Anexo No. 4.1** "Descripción amplia y detallada de los bienes ofertados", con los anexos técnicos, folletos, catálogos, fotografías, instructivos y/o manuales del fabricante, que envíe el licitante como sustento a su propuesta técnica.

5. Se comprobará la congruencia entre la descripción técnica del licitante, indicada en el **Anexo No. 4.1** "Descripción amplia y detallada de los bienes ofertados", incluyendo marca(s), modelo(s) y fabricante(s) y los documentos presentados para acreditar los requisitos establecidos tanto para el inciso d) "Licencias, permisos, registros, certificados o autorizaciones que debe cumplir o aplicarse al bien o servicio a contratar", contenido en los presentes Términos y Condiciones, como para el inciso e) "Norma Oficial Mexicana, Norma Mexicana, Norma Internacional, Norma de Referencia o Especificación Técnica, que resulte aplicable a los bienes" del **Anexo No. 3** "Anexo Técnico".

6. Se corroborará la congruencia entre el país de origen del(los) bien(es) con base en el domicilio del(los) fabricante(s) que indique(n) el(los) Certificados de calidad contenidos en el inciso e) del Anexo Técnico.

7. Se verificará que incluya copia simple de la Carta de Garantía de los bienes, sus accesorios, y su óptimo funcionamiento, en formato libre, en papel membretado de la empresa respectiva, firmada por el representante o apoderado legal del licitante adjudicado, en la que se indique clara y expresamente el número de partida, la descripción del bien, número y nombre del procedimiento y el plazo de garantía de los bienes ofertados y su óptimo funcionamiento, requerida en el inciso j) "Garantías de anticipos, cumplimiento, defectos o vicios ocultos de bienes, calidad de servicios y de operación y funcionamiento aplicables".

Por el incumplimiento de alguna especificación y/o requisito Técnico, se desechará la proposición. Cualquier incongruencia, inconsistencia o falta de los requisitos señalados en los numerales del 1 al 7 de este apartado será causa de desechamiento de la partida o partidas donde se observen.

d) Licencias, permisos, registros, certificados o autorizaciones que debe cumplir o aplicarse al bien o servicio a contratar.

Conforme al inciso e) del Anexo Técnico

e) Folletos, catálogos, fotografías, manuales entre otros, en caso de que se requieran para comprobar las especificaciones técnicas requeridas.

Para corroborar las especificaciones y requisitos de los bienes, se requiere que el licitante presente anexos técnicos, folletos, catálogos, fotografías, imágenes, instructivos y/o manuales del fabricante, de cada uno de los bienes requeridos en el presente procedimiento de contratación, los cuales deberán corresponder, con la(s) marca(s) y modelo(s) y/o número(s) de parte(s) y/o número(s) de catálogo(s) y con la descripción técnica enunciadas por el licitante en el **Anexo No. 4.1** "Descripción amplia y detallada de los bienes ofertados", tal documentación deberá ser completa y deberá presentarse en idioma español, en este sentido, y con fundamento en el artículo 29, fracción IV de la LAASSP, se manifiesta que no se aceptará documentación en idioma distinto al español, por lo que en caso de estar en idioma diferente al español, el licitante deberá proporcionar la traducción simple al español, sin que altere, modifique o distorsione el contenido y/o alcance del documento traducido, en el entendido de que la traducción podrá contener únicamente las páginas, secciones y/o párrafos que soporten sus proposiciones.

En caso de presentar imágenes y/o fotografías para corroborar las especificaciones y requisitos ofertados, se precisa que el licitante deberá comprobar que existe la debida correspondencia entre la imagen y/o fotografía y el bien ofertado.

ANEXOS
DIVISIÓN DE CONTRATOS

f) Visitas a las instalaciones institucionales, donde se suministrarán o colocarán los bienes o donde se prestarán los servicios, en su caso.

No aplica para el presente procedimiento.

g) Visitas a las instalaciones de los proveedores.

No aplica para el presente procedimiento

h) Penas convencionales y deductivas.

Con fundamento en el artículo 53 de la LAASSP, el Instituto aplicará pena convencional por cada día natural de atraso en el cumplimiento de las obligaciones del licitante adjudicado, según corresponda y de acuerdo con lo siguiente:

- Por el atraso, por causas atribuibles al licitante adjudicado, en la entrega de los bienes a entera satisfacción del Instituto, de todas las partidas contenidas en el **Anexo No. 3.2** "Relación y Cantidad de Bienes", en el plazo previsto en el inciso b) de los presentes Términos y Condiciones, por el equivalente al 1% del valor de los bienes sin incluir el IVA, entregados con atraso por cada día de atraso en la entrega.

La pena convencional se calculará por cada día natural de atraso en el cumplimiento de las obligaciones descritas en este apartado a partir del día siguiente en que concluye el plazo o la fecha convenida para el cumplimiento de estas, de acuerdo con el porcentaje de penalización establecido, aplicado al valor de los bienes entregados con atraso, de acuerdo con la siguiente fórmula:

Pea = (Ped) x (npa) x (vbspa)

Donde:

Pea = pena convencional aplicable.

Ped = porcentaje por día determinado en el presente numeral por los atrasos descritos.

npa = número de periodo de tiempo de atraso contabilizado según corresponda

vbspa = valor de los bienes o servicios prestados con atraso, sin IVA.

La suma de todas las penas convencionales aplicadas al licitante adjudicado no deberá exceder el importe total de la garantía de cumplimiento del contrato, en caso contrario, el administrador del contrato procederá a la rescisión de este, conforme al procedimiento descrito en el ordinal 54 de la LAASSP.

De igual forma, conforme a lo previsto en el último párrafo del artículo 96 del RLAASSP, no se aceptará la estipulación de penas convencionales a cargo del Instituto.

Deductivas

Con fundamento en lo dispuesto en los artículos 53 bis de la LAASSP, 97 del RLAASSP y los lineamientos 5.5.8 y 5.5.8.1 de las POBALINES de este Instituto, el Administrador del Contrato será el responsable de verificar el cumplimiento de las obligaciones derivadas del instrumento jurídico contractual que se formalice, así como de determinar, calcular, aplicar y dar seguimiento a las deducciones al pago de los bienes con motivo del incumplimiento parcial o deficiente en que pueda incurrir el licitante adjudicado respecto de las partidas que en el **Anexo No. 3.3** "Requisitos para los Bienes" se señale que les son aplicables deductivas; de igual forma será encargado de notificarlas al licitante adjudicado para que éste realice el pago correspondiente.

Dichas deductivas se aplicarán bajo el principio de proporcionalidad, toda vez que; si una parte de la obligación fue cumplida, la deductiva no será aplicada a la totalidad del monto de la partida adjudicada, de conformidad con el artículo 1844 del Código Civil Federal, supletorio de la LAASSP.

En ningún caso, el Administrador del Contrato autorizará el pago de los bienes, sino se ha determinado, calculado y notificado al licitante adjudicado las penas convencionales y deductivas aplicadas en términos de lo dispuesto en el contrato respectivo, así como su registro y validación en el Sistema PREI Millenium.

El importe máximo de las deducciones no podrá ser mayor al que resulte de aplicar el porcentaje de la garantía de cumplimiento, de conformidad con el lineamiento 5.5.8., inciso e) de las POBALINES en Materia de Adquisiciones, Arrendamientos y servicios del Instituto. En caso contrario, el Administrador del Contrato podrá cancelar la o las partidas objeto del incumplimiento parcial o deficiente, o bien rescindir el contrato respectivo, en concordancia al ordinal número 53 Bis de la LAASSP.

En caso de existir más de un administrador del contrato, corresponderá el cálculo y notificación de la deductiva al administrador del OOAD o UMAE al que correspondan la mayor cantidad de bienes no entregados, con apoyo del resto de los administradores para la integración del expediente respectivo.

En este sentido, a continuación, se establece las deductivas que se aplicarán en caso de incumplimiento parcial o deficiente en las obligaciones contractuales señaladas en la siguiente tabla, únicamente a las partidas sujetas de aplicación de estas, de conformidad con el **Anexo 3.3** "Requisitos para los Bienes":

Concepto u Obligación	Nivel de Servicio	Unidad de Medida	Deducción sobre el precio unitario sin IVA	Límites de incumplimiento
Bien descrito en cada partida de las	Entregar el bien descrito en cada	Por la entrega parcial o deficiente del bien	1.0% del precio	Será hasta por el monto de la



Concepto u Obligación	Nivel de Servicio	Unidad de Medida	Deducción sobre el precio unitario sin IVA	Límites de incumplimiento
que les sean aplicables deductivas, de acuerdo con el **Anexo No. 3.3** "Requisitos para los Bienes"	partida de las que les sean aplicables las deductivas, de acuerdo con el **Anexo No. 3.3** "Requisitos para los Bienes", en el plazo de entrega establecido en el inciso b) de los presentes Términos y Condiciones, a partir de la notificación realizada mediante el **Anexo No. 4.5** "Orden de suministro". Lo anterior, cubriendo la totalidad de las características, elementos, accesorios, instalación, de acuerdo con el Anexo Técnico y los presentes Términos y Condiciones.	descrito en cada partida de las que les sean aplicables deductivas, de acuerdo con el **Anexo No. 3.3** "Requisitos para los Bienes", en el plazo de entrega establecido en el inciso b) de los presentes Términos y Condiciones, a partir de la notificación realizada mediante el **Anexo No. 4.5** "Orden de suministro". Lo anterior, incluye la totalidad de las características, elementos, accesorios, instalación, de acuerdo con el Anexo Técnico y los presentes Términos y Condiciones.	unitario por cada día natural de atraso por incumplimiento sin incluir IVA	garantía de cumplimiento

* La Deducción es de conformidad a lo señalado en el 5.5.8, inciso e) de las POBALINES en Materia de Adquisiciones, Arrendamientos y servicios del Instituto

i) En su caso, mecanismos requeridos al proveedor para responder por defectos o vicios ocultos de los bienes o de la calidad de los servicios.

El licitante adjudicado, durante la vigencia, señalada en el **Anexo No. 3.3** "Requisitos para los bienes" en la columna "Periodo de Garantía", de la garantía por los defectos o vicios ocultos de los bienes entregados, se compromete a responder ante la ocurrencia de defectos o vicios ocultos en los bienes entregados, a través del siguiente mecanismo:

Por conducto de los administradores del contrato, se podrá solicitar al licitante adjudicado, la reparación o el canje de los bienes que:

- Presenten defectos a simple vista o de fabricación,

2024 Felipe Carrillo PUERTO

- Especificaciones distintas o de calidad inferior a las establecidas en el contrato, ocultas al momento de la entrega - recepción,
- Vicios ocultos o fallas.
- Cuando el área usuaria manifieste alguna queja en el sentido de que el funcionamiento inadecuado del bien afecta la calidad del servicio.

Debiendo notificar al licitante adjudicado dentro del periodo de 5 días hábiles siguientes al momento en que se haya tenido conocimiento de alguno de los supuestos antes mencionados.

El Administrador del Contrato podrá realizar indistintamente dicha notificación al licitante adjudicado por cualquiera de los siguientes medios electrónicos y/o domicilios:

- Dirección de correo electrónico que proporcione al momento de entregar los bienes,
- Dirección de correo electrónico que alude el artículo 29 fracción VII de la Ley de Adquisiciones, Arrendamientos y Servicios del Sector Público,
- Domicilio señalado por el licitante adjudicado en su propuesta, en términos del artículo 49 del Reglamento de la Ley de Adquisiciones, Arrendamientos y Servicios del Sector Público.

Una vez notificado, el licitante adjudicado deberá reparar los bienes, cuando así proceda, en un plazo máximo de 6 días hábiles a partir de la notificación o bien, realizar el canje o reemplazo, por bienes nuevos en un plazo máximo de 30 días naturales a partir de la notificación, a entera satisfacción del Instituto, siempre que se encuentre vigente la garantía con la que se adquirió el bien. Lo anterior observando los plazos y procedimientos establecidos en el inciso "j) Garantías de anticipos, cumplimiento, defectos o vicios ocultos de bienes, calidad de servicios y de operación y funcionamiento aplicables, de los presentes Términos y Condiciones.

j) Garantías de anticipos, cumplimiento, defectos o vicios ocultos de bienes, calidad de servicios y de operación y funcionamiento aplicables.

Carta de Garantía de los bienes, sus accesorios, y su óptimo funcionamiento

El licitante adjudicado deberá garantizar los bienes y sus accesorios que oferte y su óptimo funcionamiento por un periodo obligatorio acorde a lo establecido en el **Anexo No. 3.3** "Requisitos para los bienes" en la columna "Periodo de Garantía", misma que será exigible por el Instituto, a partir de la entrega de los bienes, a entera satisfacción del mismo, en las Unidades Médicas, contenidas en el **Anexo No. 3.4** "Guía de Distribución", de destino final de los bienes y hasta el cumplimiento del periodo correspondiente.

Por lo anterior, los licitantes deberán integrar a su propuesta, copia simple de la Carta de Garantía de los bienes, sus accesorios, y su óptimo funcionamiento, en formato libre, en papel membretado de la empresa respectiva, firmada por el representante o apoderado legal del licitante adjudicado, en la que se indique clara y expresamente el número de partida del bien, la descripción de los bienes, el número y nombre del Procedimiento, así como el plazo de garantía de los bienes ofertados y su óptimo funcionamiento. De igual manera, se debe establecer que la garantía responde a una cobertura amplia contra vicios ocultos, defectos de fabricación o

ANEXOS
DIVISIÓN DE CONTRATOS
2024 Felipe Carrillo PUERTO

cualquier falla que presenten, los bienes y sus accesorios por el periodo establecido. La Carta de Garantía de los bienes deberá ser entregada por el licitante que resulte adjudicado durante el acto de entrega recepción de los bienes, debiendo ésta corresponder a la integrada en la propuesta técnica correspondiente. La falta de presentación de la copia simple de la Carta de Garantía de los bienes y sus accesorios y su óptimo funcionamiento en la propuesta técnica será motivo de incumplimiento.

Garantía por los Defectos y Vicios Ocultos de los Bienes

Adicionalmente a la Carta de Garantía descrita en el párrafo previo y con fundamento en el artículo 48 fracción XVII, artículo 53 segundo párrafo de la LAASSP y artículo 96 segundo párrafo del RLAASSP, el licitante adjudicado se obliga constituir una Garantía por los Defectos y Vicios Ocultos de los Bienes, así como de todas las obligaciones a cargo del licitante adjudicado cuyo cumplimiento vencen en plazo posterior a la terminación de la vigencia del contrato, por una vigencia del mismo plazo que el licitante adjudicado oferte para garantizar todos los bienes incluidos en su propuesta, la cual será acorde a lo establecido en el **Anexo No. 3.3** "Requisitos para los bienes" en la columna "Periodo de Garantía".

Dicha Garantía por los Defectos y Vicios Ocultos de los Bienes, cubrirá:

- La reparación o sustitución de los bienes y sus accesorios, que, una vez recibidos por el Instituto, presenten vicios ocultos, defectos de fabricación o fallas no originadas por el mal uso de estos.
- La disponibilidad, en venta, para el Instituto de refacciones y consumibles que en su caso requieran los bienes y/o accesorios adjudicados.

El licitante adjudicado deberá constituir esta Garantía por Defectos o Vicios Ocultos de los Bienes mediante fianza expedida por compañía afianzadora mexicana autorizada por la Comisión Nacional de Seguros y Fianzas en términos de la Ley de Instituciones de Seguros y Fianzas, a favor del Instituto Mexicano del Seguro Social, por un importe equivalente al 10% (Diez por ciento) del monto total del contrato, sin incluir el IVA. Dicha fianza deberá ser entregada al Administrador del Contrato previamente a la entrega de los bienes al mismo y la formalización del Acta Administrativa de Entrega - Recepción respectiva, por lo cual, al momento de entregar los bienes, el licitante adjudicado deberá proporcionar original de dicha fianza al Administrador del Contrato.

Esta fianza podrá ser exigible por el Instituto Mexicano del Seguro Social ante la Institución Afianzadora que la expidió, cuando el licitante adjudicado:

a) No repare los bienes y sus accesorios que presenten vicios ocultos, defectos de fabricación o fallas no originadas por el mal uso de estos, en el tiempo establecido en la fracción iii. "Plazo y condiciones de canje o devolución del bien" de este inciso j), una vez debidamente notificado por el Administrador del Contrato.

i. **Plazo para notificar al proveedor.**

2024
Felipe Carrillo
PUERTO

El Administrador del Contrato solicitará el canje, sustitución o reparación de los bienes y/o sus accesorios al licitante adjudicado, dentro de los 5 días hábiles siguientes a partir de tener conocimiento de alguno de los siguientes supuestos:

- Que los bienes y/o sus accesorios presenten defectos a simple vista o de fabricación,
- Especificaciones distintas a las establecidas en el contrato o calidad inferior a la propuesta, identificadas posteriormente a la entrega.
- Vicios ocultos y/o fallas.
- Cuando el área usuaria manifieste alguna queja referente al funcionamiento inadecuado del bien que pueda afectar la calidad del servicio.

El Administrador del Contrato realizará dicha notificación, en la que se indiquen las razones que se han presentado en los bienes que ameritan el canje, sustitución o reparación de los bienes y/o sus accesorios, al licitante adjudicado mediante uno o varios de los siguientes medios:

- Oficio firmado por el Administrador del Contrato, entregado este al domicilio oficial del licitante adjudicado, en términos del artículo 49 del Reglamento de la Ley de Adquisiciones, Arrendamientos y Servicios del Sector Público.
- Dirección de correo electrónico que alude al artículo 29 fracción VII de la Ley de Adquisiciones, Arrendamientos y Servicios del Sector Público,

ii. La existencia de consumibles y refacciones, en su caso.

En caso de que el Instituto Mexicano del Seguro Social requiera del suministro de accesorios, consumibles o refacciones de los bienes o sus accesorios adjudicados durante la vigencia establecida en el **Anexo No. 3.3** "Requisitos para los bienes" en la columna "Periodo de Garantía", el licitante adjudicado se obliga a garantizar la existencia de estos para el Instituto y a mantener existencias de estos durante el periodo antes señalado, asimismo se obliga a suministrarlos al Instituto Mexicano del Seguro Social mediante el procedimiento de contratación que corresponda de acuerdo a la Ley de Adquisiciones, Arrendamientos y Servicios del Sector Público.

En este sentido, en Instituto Mexicano del Seguro Social se reserva el derecho de adquirirle al licitante adjudicado los consumibles o refacciones de los bienes o sus accesorios adjudicados durante la vigencia establecida en el **Anexo No. 3.3** "Requisitos de los Bienes" en la columna "Periodo de Garantía", y el licitante adjudicado se obliga a suministrarlos en las mejores condiciones de precio, calidad, financiamiento, oportunidad para el Instituto, en caso de que así lo requiera este último. Será causal de ejecución de la Garantía por los Defectos o Vicios Ocultos de los Bienes entregados, el supuesto de que el licitante adjudicado se niegue o no cuente con existencias para suministrar los accesorios, consumibles o refacciones de los bienes o sus accesorios adjudicados al Instituto, en las condiciones descritas en este numeral.

iii. Plazo y condiciones de canje o devolución del bien.

ANEXOS
DIVISIÓN DE CONTRATOS
2024
Felipe Carrillo
PUERTO

Cuando se presenten fallas, defectos a simple vista o de fabricación, especificaciones distintas a las establecidas en el contrato o calidad inferior a la propuesta identificadas posterior a la entrega, vicios ocultos o cuando el área usuaria manifieste alguna queja en el sentido de que el funcionamiento inadecuado del bien puede afectar la calidad del servicio, por conducto de los responsables administrativos de las Unidades Médicas, así como del Administrador del Contrato, deberá solicitar al licitante adjudicado la reparación de los bienes y/o sus accesorios, en un plazo máximo de 6 días hábiles, o bien, a través del canje o reemplazo por bienes nuevos en un plazo máximo de 30 días naturales, a entera satisfacción del Instituto, contando a partir de la fecha de notificación por parte del Instituto, siempre que se encuentre vigente la garantía con la que se adquirió el bien.

Lo anterior, no será aplicable cuando la falla se origine por una incorrecta operación del bien por el personal del Instituto, de acuerdo con lo establecido en el manual de operación correspondiente y debidamente acreditado por licitante adjudicado.

Cuando las fallas en el bien, que genere la suspensión de la operación y servicio al que esté destinado, provocando la afectación en un 30% o más de la atención programada a la derechohabiencia, en un periodo de 3 meses, se procederá a la recisión del contrato y el inicio de los procedimientos ante la Secretaría de la Función Pública para la determinación de las sanciones que correspondan.

iv. **Caducidad de los bienes.**

No aplica para el presente procedimiento.

v. **Centros de servicio (domicilios y horarios) y reporte técnico.**

No aplica para el presente procedimiento.

vi. **Período de garantía.**

El licitante adjudicado deberá garantizar los bienes que oferte y su óptimo funcionamiento por un periodo obligatorio acorde a lo establecido en el **Anexo No. 3.3** "Requisitos para los bienes" en la columna "Periodo de Garantía", misma que será exigible por el Instituto a partir de la entrega de los bienes adjudicados a entera satisfacción del Instituto en las Unidades Médicas de destino final de los bienes y hasta el cumplimiento del periodo correspondiente.

vii. **Tiempos máximos de reparación o atención de fallas.**

Durante la vigencia de la Garantía de los Bienes y sus accesorios, acorde a lo establecido en el **Anexo No. 3.3** "Requisitos para los bienes" en la columna "Período de Garantía", a partir de la entrega de los bienes a entera satisfacción del Instituto, el licitante adjudicado deberá asegurar su óptimo funcionamiento y en su caso, deberá reparar los bienes cuando así proceda, en un plazo máximo de 6 días hábiles o bien, reemplazarlos por bienes nuevos, a entera satisfacción del Instituto, en un plazo no mayor de 30 días naturales, en ambos casos, el plazo se contará a partir de la fecha de notificación por parte del Instituto, siempre que se encuentre vigente la

garantía, acorde a lo establecido en el **Anexo No. 3.3** "Requisitos para los bienes" en la columna "Periodo de Garantía". En caso de incumplimiento de los plazos de reparación o reemplazo previamente descritos por parte del licitante adjudicado, este se obliga a reparar los daños y perjuicios que sufra el Instituto con motivo de dicho incumplimiento, y sin generar cualquier conflicto en que pueda incurrir el Instituto y que esté directamente relacionado con dicho incumplimiento.

Los 6 días hábiles posteriores a la notificación al licitante adjudicado descrita en la fracción i de este inciso j), para la reparación, se otorgarán bajo la siguiente secuencia:

- 2 días hábiles para que personal autorizado por el licitante adjudicado acuda a la Unidad Médica.
- 1 día hábil para diagnóstico, el cual deberá entregar por escrito al Administrador del Contrato.
- 3 días hábiles para remplazo de refacciones, accesorios y cualquier acción que requiera el bien para su buen funcionamiento.

En caso de que la reparación de los bienes supere los "Tiempos máximos de reparación o atención de fallas" de 6 (seis) días hábiles a partir de la notificación, el servicio no deberá ser interrumpido, por lo que el licitante adjudicado, en tanto realiza el canje o reemplazo del bien, deberá proporcionar un bien que cuente con las mismas funciones y/o características en calidad de préstamo, sin costo alguno para el Instituto, presentando en su caso, los respectivos certificados, en tanto concluya la reparación o atención de fallas de que se trate, todos los gastos generados por la operación de dicho bien, correrán por cuenta del licitante adjudicado. En caso de no poder proporcionar un bien en calidad de préstamo, para evitar la interrupción del servicio, el Instituto podrá realizar la subrogación del servicio o renta de otro bien que cuente con las mismas funciones y/o características, hasta la reparación, sustitución o vencimiento de la garantía del bien y óptimo funcionamiento a entera satisfacción del Instituto, del bien en reparación o atención de fallas, siendo absoluta responsabilidad del licitante adjudicado cubrir los gastos por la subrogación de los servicios, la renta del bien, traslado de pacientes, o cualquier otro concepto generado con motivo de la reparación o sustitución del bien que corresponda.

Con independencia a lo establecido en los párrafos anteriores, cuando las fallas en los bienes generen la suspensión de la operación y servicio al que esté destinado, provocando la afectación en un 30% o más en la atención programada a la derechohabiencia, en un periodo de 3 meses, se procederá a la recisión del contrato y el inicio de los procedimientos ante la Secretaría de la Función Pública para la determinación de las sanciones que correspondan.

Asimismo, el licitante adjudicado se obliga a responder por su cuenta y riesgo de los daños o perjuicios que, por inobservancia o negligencia de su parte, llegue a causar al Instituto o a terceros. Lo anterior no será aplicable cuando la falla se origine por una incorrecta operación del bien por el personal del Instituto, lo cual deberá ser acreditado con evidencia técnica acorde a lo establecido en el manual del fabricante del o los bienes y el licitante adjudicado deberá presentar un peritaje técnico por parte de un tercero autorizado, pudiendo ser el fabricante de los bienes o un representante autorizado por este, en donde se compruebe que el o los bienes

en garantía presentan daños por algún mal uso o negligencia por parte del personal usuario de la Unidad Médica del Instituto, en donde se encuentre ubicado, y que, en consecuencia, no aplica la reparación de garantía, lo cual deberá ser aceptado por parte del Administrador de Contrato o quién éste designe. En caso de que el peritaje tenga algún costo, este deberá ser pagado en su totalidad por el licitante adjudicado.

viii. **Garantía de mano de obra y/o partes.**

La Garantía por Defectos y Vicios Ocultos de los Bienes entregados deberá incluir en su cobertura los trabajos de instalación y materiales en caso de requerirse, así como los trabajos de reparación y las partes sustituidas de los bienes.

ix. **Mantenimientos correctivos y/o preventivos.**

No aplica para el presente procedimiento.

x. **Capacitación**

No aplica para el presente procedimiento.

xi Porcentaje a requerir por conceptos de garantía de cumplimiento y garantía por defectos y vicios ocultos de los bienes.

Garantía de cumplimiento

El licitante adjudicado, para garantizar el cumplimiento de todas y cada una de las obligaciones estipuladas en el contrato adjudicado, deberá presentar garantía de cumplimiento constituida mediante fianza expedida por afianzadora debidamente establecida en términos de la Ley de Instituciones de Seguros y de Fianzas, por un importe equivalente al 10% (diez por ciento) del monto total del contrato, sin considerar el impuesto al Valor Agregado, a favor del Instituto Mexicano del Seguro Social, en el tipo de moneda ofertada.

La garantía de cumplimiento a las obligaciones del contrato únicamente podrá ser liberada mediante autorización que sea emitida por escrito, por parte del Instituto, previa verificación del Administrador del Contrato del cumplimiento de todas las obligaciones del licitante adjudicado establecidas en el contrato correspondiente.

Esta garantía deberá presentarse a más tardar, dentro de los diez días naturales siguientes a la fecha de firma del contrato, en términos del artículo 48 de la LAASSP, en la División de Contratos localizada en el piso 10 del inmueble ubicado en la Calle Durango 291, Col. Roma Norte, Demarcación Territorial Cuauhtémoc, Código Postal 06700, Ciudad de México en un horario de 9:30 a 14:00 horas.

Las obligaciones cuyo cumplimiento que se garantiza son divisibles, por lo que dicha garantía se hará efectiva por el monto correspondiente de las obligaciones incumplidas, debido a las características, cantidad y destino de los bienes objeto de la contratación

2024
Felipe Carr
PUERTO

- **Garantía por defectos y vicios ocultos de los bienes**

De igual forma, el licitante adjudicado deberá constituir Garantía por los Defectos y Vicios Ocultos de los Bienes.

El licitante adjudicado, para garantizar el cumplimiento de todas y cada una de las obligaciones a su cargo posteriores a la entrega – recepción del bien, deberá presentar Garantía por los Defectos y Vicios Ocultos de los Bienes constituida mediante fianza expedida por afianzadora debidamente establecida en términos de la Ley de Instituciones de Seguros y de Fianzas, por un importe equivalente al 10% (diez por ciento) del monto total del contrato, sin considerar el Impuesto al Valor Agregado, a favor del Instituto Mexicano del Seguro Social, en el tipo de moneda ofertada.

La Garantía por los Defectos y Vicios Ocultos de los Bienes únicamente podrá ser liberada mediante autorización que sea emitida por escrito, por parte del Instituto, previa verificación del Administrador del Contrato del cumplimiento de todas las obligaciones del licitante adjudicado posteriores a la entrega – recepción del bien.

Esta garantía deberá entregarse al Administrador del Contrato, previo a la suscripción del **Anexo No. 4.2** "Acta Administrativa Circunstanciada de Entrega, Recepción, Instalación, Puesta en Operación y Capacitación de Bienes de Inversión".

Las obligaciones garantizadas son divisibles, por lo que dicha garantía se hará efectiva por el monto correspondiente de las obligaciones incumplidas.

k) Forma de pago

Con fundamento en el artículo 93 del RLAASSP, el pago se realizará por cada Orden de Suministro (**Anexo No. 4.5**) cumplimentada, es decir previa entrega, a entera satisfacción del Instituto, de los bienes que representen la totalidad de cada Orden de Suministro (**Anexo No. 4.5**).

La forma de pago, del contrato que en su momento suscriba el licitante adjudicado con el instituto, se realizará de la siguiente forma:

- El pago se realizará en pesos mexicanos.
- Con fundamento en el artículo 93 del RLAASSP, el pago se realizará por cada Orden de Suministro (**Anexo No. 4.5**) cumplimentada, es decir previa entrega de los bienes que representen la totalidad de cada Orden de Suministro (**Anexo No. 4.5**) y que hayan sido adjudicados, recibidos, instalados y operando a entera satisfacción del Instituto, a través del Administrador del Contrato, conforme a todo lo señalado en el Anexo Técnico y los presentes Términos y Condiciones.



Para los pagos que en su momento se deriven del presente procedimiento de licitación pública, tanto la convocante como el licitante adjudicado deberán observar lo dispuesto en el artículo 51 de la Ley de Adquisiciones, Arrendamientos y Servicios del Sector Público, el lineamiento 5.5.1 de las Políticas, Bases y Lineamientos en materia de Adquisiciones, Arrendamientos y Servicios del Instituto Mexicano del Seguro Social, así como el Acuerdo por el que se emiten diversos lineamientos en materia de adquisiciones, arrendamientos y servicios de obras públicas y servicios relacionados con las mismas, Capítulo Quinto "De los lineamientos para promover la agilización del pago a proveedores", publicados en el Diario Oficial de la Federación el 9 de septiembre de 2010.

l) Establecer los mecanismos de comprobación, supervisión y verificación de los bienes adquiridos, así como del cumplimiento de las requisiciones de cada entregable.

La entrega de los Bienes se realizará bajo el esquema EDP "Entregada de Derechos Pagados", en el cual el licitante adjudicado asumirá todos los gastos de entrega y en su caso importación, así como los riesgos por cualquier caso fortuito o fuerza mayor

El licitante adjudicado deberá entregar, en su caso instalar y poner en operación los bienes suministrados, conforme a lo señalado en el **Anexo No. 3.3** "Requisitos para los bienes" en las Unidades Médicas indicada en el **Anexo No. 3.4** "Guía de Distribución", para lo cual el licitante adjudicado deberá coordinarse vía Correo Electrónico con el Administrador del Contrato o quién éste designe, debiendo quedar constancia de recepción de dicha comunicación por parte del Administrador del Contrato, a fin de que se le indique la fecha en que la Unidad Médica se encuentre en condiciones de recibir los bienes a entera satisfacción.

Para la instalación de los bienes, el licitante adjudicado deberá informar por escrito dirigido al Administrador de Contrato con un mínimo de tres días hábiles para el instituto, anterior a la fecha en que se programe la entrega y, en caso de requerirse, puesta en operación de los bienes, en horario de 8:00 a 18:00 horas y en días hábiles para el Instituto, debiendo quedar constancia de recepción de dicha comunicación por parte del Instituto.

El licitante adjudicado deberá cubrir todos los gastos para mantener asegurados los bienes y absorber todos los riesgos, hasta la recepción de éstos a entera satisfacción del Instituto.

Durante la Recepción de los bienes en las Unidades Médicas indicadas en el **Anexo No. 3.4** "Guía de Distribución", se procederá a la verificación de los siguientes aspectos, de conformidad con el contrato de referencia:

1. La recepción de los bienes estará sujeta a la entrega de la documentación completa descrita en el contrato correspondiente (según corresponda)

   - **Anexo No. 4.2 A.** "Condiciones de empaque y embalaje del embarque".
   - **Anexo No. 4.2 B.** "Apertura del embarque y verificación del(los) bien(es)".



2024 Felipe Carr... PUERTO

- **Anexo No. 4.2 C.** "Instalación de(los) bien(es)".
- **Anexo No. 4.2 D.** "Puesta en operación del(los) bien(es).
- Original de la constancia de la instalación, conforme a lo indicado en el **Anexo No. 3.3** "Requisitos para los bienes".
- Original del pedido o contrato, incluyendo la totalidad de sus anexos.
- Listado en el que se detallan las características del empaque, dimensiones, peso y contenido.
- Original de la Carta de Garantía de los bienes y sus accesorios, y su óptimo funcionamiento en formato libre, en papel membretado de la empresa respectiva, firmada por el representante legal del licitante adjudicado, en la que se indique clara y expresamente el número de la partida, la descripción de los bienes, el número y nombre del procedimiento y el plazo de garantía de los bienes ofertados y su óptimo funcionamiento, (o su extensión), así como, que la garantía responde a una cobertura amplia contra vicios ocultos, defectos de fabricación o cualquier falla que presenten, los bienes y sus accesorios por el periodo establecido.
- Para el caso de los bienes de importación, copia simple cotejada del Pedimento de importación.
- Copia del **Anexo No. 4.5** "Orden de Suministro".
- Original de la Garantía por los Defectos y Vicios Ocultos de los Bienes (Fianza).

I. La verificación total del embarque:
   - Que las condiciones físicas corresponden a la lista de empaque.
   - Que los sellos de origen se encuentran íntegros y no se encuentran empaques rotos, mojados o daños por mal manejo.
   - Que no presenta daños a simple vista.
   - La cantidad de pallets o tarimas y/o cajas y/o bultos.
   - No exista diferencia en peso, dimensiones y material de empaque.
   - Que las condiciones físicas correspondan a la documentación presentada.
   - Que los empaques no se encuentren mojado(s) y/o roto(s).
   - Presenta buenas condiciones de manejo, verticalidad, fragilidad y humedad.
   - La actividad se realiza de acuerdo con lo determinado por el fabricante.
   - **Anexo No. 4.2 A.** "Condiciones de empaque y embalaje del embarque" debidamente llenada donde se describan las condiciones en las que se recibió el bien empaquetado y/o embalado.

II. La apertura del embarque, verificación y puesta en operación del(os) bien(es):
   - Existe la debida correspondencia y congruencia entre lo adquirido y lo entregado en cuanto la cantidad, marca(s) y modelo(s).
   - La actividad se realiza de acuerdo con lo determinado por el fabricante.
   - La instalación se realiza, de así corresponder, conforme lo especificado en la guía mecánica, que contiene los requerimientos eléctricos, hidráulicos, sanitarios, espacios físicos y en su caso, instalaciones especiales indicadas, así como de

acuerdo con las condiciones del contrato, contemplando todas las acciones requeridas.

- Los representantes asignados por el Instituto, de forma conjunta con el representante facultado del licitante adjudicado, verifican todas y cada una de las características y especificaciones contenidas en el contrato, así como las descritas en el **Anexo No. 4.1** "Descripción amplia y detallada de los bienes ofertados", contra las que cuentan físicamente los bienes entregados.
- Se procederá a la verificación del correcto funcionamiento y operación del bien instalado.
- **Anexo No. 4.2 B.** "Apertura del embarque y verificación de(los) bien(es)" debidamente llenada donde se describa el proceso de apertura del embarque y verificación de los bienes, entre el proveedor adjudicado y los servidores públicos responsables por parte del Instituto.

III. La instalación de los bienes:

- La instalación se realizará, de así corresponder, conforme lo especificado en la guía mecánica, que contiene los requerimientos eléctricos, hidráulicos, sanitarios, espacios físicos y en su caso, instalaciones especiales indicadas, así como de acuerdo con las condiciones del contrato, contemplando todas las acciones requeridas.
- Los servidores públicos por parte del Instituto, de forma conjunta con el representante facultado del licitante adjudicado, verificarán todas y cada una de las características y especificaciones contenidas en el contrato, así como las descritas en el **Anexo No. 4.1** "Descripción amplia y detallada de los bienes ofertados", incluyendo en su caso accesorios, etcétera, considerando las modificaciones que deriven de la(s) Junta(s) de Aclaraciones y demás apartados del referido instrumento legal, contra las que cuentan físicamente los bienes entregados.
- **Anexo No. 4.2 C.** "Instalación del(los) bien(es)" debidamente llenada donde se describa el proceso de instalación del(los) bien(es) a entera satisfacción del Instituto.

IV. Puesta en operación de los bienes:

- Se procederá a la verificación del correcto funcionamiento y operación del bien instalado.
- **Anexo No. 4.2 D.** "Puesta en operación del(los) bien(es)" debidamente llenado donde se describa el proceso de puesta en operación del(los) bien(es) a entera satisfacción del Instituto.

El importe de los costos por el envío, maniobra de carga, descarga, e instalación correrán a cuenta del licitante adjudicado por lo que formarán parte del valor de las proposiciones económicas a presentar. El personal del Instituto intervendrá únicamente en la identificación y guía del espacio en el que los bienes deberán ubicarse.

En caso de detectarse algún incumplimiento o circunstancia que impida la recepción a entera satisfacción del Instituto, imputable al licitante adjudicado, de acuerdo con lo establecido en el contrato que ampara la adquisición del bien, deberá procederse al levantamiento del **Anexo No. 4.3** "Acta Administrativa Circunstanciada de Rechazo de Bienes de Inversión", misma que deberá remitirse un original al Administrador del Contrato para los trámites a que haya lugar para las acciones legales conducentes.

Se precisa que una vez que los bienes se hayan recibido y, en su caso, puesto en operacion, en cada Unidad de Atención Médica indicada en el **Anexo No. 3.4** "Guía de Distribucion", el Administrador de Contrato y/o los servidores públicos que éstos designen, acorde a sus necesidades, serán los responsables de elaborar el **Anexo No. 4.2** "Acta Administrativa Circunstanciada de Entrega, Recepción, Instalación, Puesta en Operación y Capacitación de Bienes de Inversión" o bien, **Anexo No. 4.3** "Acta Administrativa Circunstanciada de Rechazo de Bienes de Inversión", según corresponda. El Administrador de Contrato, deberá enviar el o las Actas antes mencionadas, así como los correspondientes Anexos, a la Coordinación Técnica de Construcción, con dirección Durango No. 291 piso 1, Colonia Roma, Alcaldía Cuauhtémoc, C.P. 06700, Ciudad de México, dirigido a la Titular de la misma, Ing. Arq. María de Lourdes Segundo Julio (maria.segundo@imss.gob.mx) y copia al correo electrónico a la Lic. Diana Libertad Carreón Guzmán, Coordinadora Normativa Homóloga . (diana.carreon@imss.gob.mx)

m) Anticipo.

No aplica para el presente procedimiento

n) Aviso de privacidad

No aplica para el presente procedimiento

o) Seguro de Responsabilidad Civil

No aplica para el presente procedimiento

p) Dictámenes de Protección Civil

No aplica para el presente procedimiento

Autorizó	Elaboró
Ing. Arq. María de Lourdes Segundo Julio Titular de la Coordinación Técnica de Construcción	**Lic. Ricardo Ulises Pérez Delgado** Titular de la División de Evaluación y Análisis Financiero

ANEXOS
DIVISIÓN DE CONTRATOS



2024
Felipe Carrillo
PUERTO

SIN TEXTO

Anexo No. 4.1
Descripción amplia y detallada de los bienes ofertados

CLAVE SAI: FECHA IMP.:
CLAVE PREI: HORA IMP.:

NOMBRE GENÉRICO

ESPECIFICACIONES Y REQUISITOS

LICITANTE:	(1)	MARCA:	(6)
LICITACIÓN:	(2)	MODELO:	(7)
PARTIDA:	(3)	CATALOGO:	(8)
CANTIDAD MÍNIMA:	(4)	FABRICANTE	(9)
CANTIDAD MÁXIMA	(5)	(10) HOJA ____ de ___.	

DESCRIPCIÓN TÉCNICA DEL LICITANTE

A

ANEXOS
DIVISIÓN DE CONTRATOS

(11)

B

(12)

NOMBRE Y FIRMA DEL REPRESENTANTE AUTORIZADO POR EL LICITANTE

Anexo No. 4.1
Descripción amplia y detallada de los bienes ofertados

INSTRUCTIVO DE LLENADO

FORMATO:	**INSTRUCTIVO DE LLENADO (Descripción técnica del licitante)**

A) Columna (izquierda), recuadro superior e inferior, contenido publicado en la Convocatoria.
B) Columna (derecha), recuadro superior e inferior a llenar por el licitante.

Concepto	**Registrar**
1.-Licitante	Razón Social del licitante.
2.- Licitación	Número de procedimiento.
3.- Partida	Número de la partida establecido en la convocatoria que corresponda con claves y nombre del bien.
4.- Cantidad mínima	Cantidad mínima de bienes ofertada.
5.- Cantidad máxima	Cantidad máxima de bienes ofertada.
6.- Marca(s)	La(s) marca(s) del(los) bien(s).
7.- Modelo(s)	El(Los) modelo(s) del(los) bien(s)
8.- Catálogo(s)	El(Los) catálogo(s) en donde se hace referencia a cada uno de los puntos que corresponden al bien propuesto.
9.- Fabricante (s)	El(Los) fabricantes(s) del bien(s) que corresponden al bien propuesto.
10- Hoja (s)	El número de hoja que corresponde y el total de las mismas.
11.- Descripción técnica del licitante.	El licitante deberá describir con precisión las especificaciones y requisitos técnicos que conciernan a los rubros: Descripción, Accesorios, Instalación y Mantenimiento propios de su oferta, incluyendo la información que permitan la plena identificación de los elementos que integran su oferta, en la que se puntualicen las características propias de su artículo, y sus componentes debiendo incluir marca(s), modelo(s) y/o numero de parte o catalogo, indicando con precisión y claridad, cuando la especificación y/o requisito del artículo establezca más de una opción, conceptos de mayor o menor o ubicación dentro de un rango o cantidades, a cual corresponde su oferta, no se considerará válido en estos casos, la transcripción íntegra de la especificación o requisito establecido, sin señalar los elementos específicos con los que cumple el bien ofertado. El licitante preferentemente utilizará la secuencia numérica propuesta por el Instituto para la referencia con que se identifique dentro de los anexos técnicos, folletos, catálogos, fotografías, instructivos y/o manuales del fabricante del bien propuesto, especificando el número(s) de la(s) página(s) y el documento en donde se encuentra identificada su oferta, para cada uno de los numerales y subnumerales. Los títulos: Descripción, Accesorios, Instalación, Matenimiento u Operación (según sea el caso), contenidos en las Especificaciones de la Cédula, no necesitan referenciarse.
12.- Nombre y firma del representante autorizado por el licitante.	

Anexo No. 4.2
Acta Administrativa Circunstanciada de Entrega, Recepción, Instalación, Puesta en Operación y Capacitación de Bienes de Inversión

Hoja ___ de ___

En la Ciudad de _____, siendo las _____ horas del día _____del mes: _____ del año_____, en la Unidad Médica_____, en presencia de los servidores públicos del Instituto Mexicano del Seguro Social y el(los) representante(s) de la empresa _____, se levanta la presente acta a fin de hacer constar la **ENTREGA-RECEPCIÓN, INSTALACION, PUESTA EN OPERACIÓN Y CAPACITACION DEL(LOS) BIEN(ES)** a entera satisfacción del Instituto de acuerdo a las especificaciones generales que se detallan a continuación:

(**NOTA IMPORTANTE:** En caso de detectarse algún incumplimiento o circunstancia que impida la recepción a entera satisfacción del instituto, de acuerdo a lo establecido en el contrato que ampara la adquisición del bien, deberá procederse al levantamiento del Acta Circunstanciada de Rechazo de los bienes).

I. Descripción general del(los) bien(es) recibidos:

Proceso de adquisición:	Contrato Número:	Adjudicado a la empresa:	Domicilio de la empresa:	Teléfono de la empresa:	Correo electrónico de la empresa:

Bien							
Nombre	Marca	Modelo	Número serie	Cantidad	Clave SAI	Clave PREI	Servicio de ubicación final del bien

Accesorios*					
Nombre	Marca	Modelo	Número serie	Cantidad	Servicio de ubicación final del bien

(*) Son todos los componentes que acompañan al bien principal para su funcionamiento.

II. Se procedió a la verificación de los siguientes aspectos, de conformidad con el contrato de referencia. Asimismo, como parte integrante de la presente Acta se revisaron y cotejaron las siguientes constancias, mismas que se adjuntan:

ANEXOS
DIVISIÓN DE CONTRATOS

Constancias anexas:

Constancia	Fecha	SI	NO	Observaciones
1.- **Anexo No. 4.2 A.** "Condiciones de empaque y embalaje del embarque"				
2.- **Anexo no. 4.2 B**. "Apertura del embarque y verificación de(los) bien(es)"				
3.- **Anexo No. 4.2 C.** "Instalación de(los) bien(es)"				
4.- **Anexo No. 4.2 D**. "Constancia de puesta en operación del(los) bien(es)."				
5.- Original de la de constancia de la instalación, conforme a lo indicado en el **Anexo No. 3.3** "Requisitos para los bienes".				

III. Acto seguido, el personal de la unidad médica de que se trate, indicado por el Administrador del Contrato, recibe la información de operación y servicio de los bienes recibidos, debiendo corresponder a lo que a continuación se describe:

Entrega de información de operación y servicio

Tipo de información	Cantidad	Idioma	Formato	Observaciones
1.- Manuales de operación del bien principal y de sus accesorios para cada Área usuaria de la unidad.				
2.- Manuales de operación del bien principal y de sus accesorios para el Área de conservación de la unidad.				
3.- Manuales de servicio completo del bien principal y de sus accesorios para el Área de conservación de la				

Tipo de información	Cantidad	Idioma	Formato	Observaciones
unidad.				

IV. Se procede a la recepción de la Documentación entregada al Administrador del Contrato por parte del proveedor:

- Original del pedido o contrato, incluyendo la totalidad de sus anexos.
- Dos tantos originales y tres copias del **Anexo No. 4.6** "Remisión de Pedido".
- Listado en el que se detallan las características del empaque, dimensiones, peso y contenido.
- Original de la Carta de Garantía de los bienes y sus accesorios, y su óptimo funcionamiento en formato libre, en papel membretado de la empresa respectiva, firmada por el representante legal del proveedor, en la que se indique clara y expresamente el plazo de garantía de los bienes ofertados y su óptimo funcionamiento, así como, que la garantía responde a una cobertura amplia contra vicios ocultos, defectos de fabricación o cualquier falla que presenten, los bienes y sus accesorios por el periodo establecido.
- Original de escrito en formato libre, en papel membretado, firmada por el representante legal del proveedor, en la que se indiquen los centros de servicio, la descripción de la capacidad de servicio local y regional, número de los técnicos y nivel de resolución (capacidad), su base de localización, el tiempo aproximado de respuesta para reparaciones de emergencia (dentro y fuera de horario regular), indicando el número telefónico y correo electrónico oficial de la empresa para la comunicación de solicitud de reparación.
- Para el caso de los bienes de importación, copia simple cotejada del Pedimento de importación.
- Original y copia de constancia de la capacitación otorgada al personal, conforme a lo indicado en el **Anexo No. 3.3** "Requisitos para los Bienes" y el apartado "En su caso, si se requiere capacitación, solicitar programa para la misma" del inciso j) "Garantías de anticipos, cumplimiento, defectos o vicios ocultos de bienes, calidad de servicios y de operación y funcionamiento, que en su caso apliquen, las cuales deben indicar, según sea el caso:"
- **Anexo No. 4.2 A**. "Constancia de condiciones de empaque y embalaje" de los embarques del bien, accesorios y consumibles.
- **Anexo No. 4.2 B**. "Apertura del embarque y verificación del(los) bien(es)".
- **Anexo No. 4.2 C**. "Instalación de(los) bien(es)".
- **Anexo No. 4.2 D**. "Puesta en operación del(los) bien(es)".
- Original de la de constancia de la instalación, conforme a lo indicado en el **Anexo No. 3.3** "Requisitos para los bienes".
- Copia del **Anexo No. 4.5** "Orden de suministro".
- Original de la Garantía por los Defectos y Vicios Ocultos de los Bienes (Fianza).

NOTA: en caso de no aplicar alguno de estos procesos porque no se encuentran contemplados en el contrato respectivo, o el bien recibido no requiere alguna capacitación al personal, especificarlo claramente en este apartado:

Observaciones:

_____

_____

_____

ANEXOS
DIVISIÓN DE CONTRATOS

V. Se levanta la presente CONSTANCIA y se hacen constar la Capacitación concerniente a el(los) bien(es) descrito(s) al inicio.

No habiendo otro asunto que hacer constar, se cierra la presente a las _____ horas del día de su inicio, firmando la presente al calce y al margen en original, por triplicado, los que intervinieron en el presente evento y que se encuentran debidamente facultados para contraer las obligaciones que de éste se deriven, quedando un original en poder del Responsable del área usuaria del(os) bien(es) de la Unidad de Destino Final de los bienes para el expediente respectivo, un tanto original al proveedor y el último juego original se procede a enviar al Administrador del Contrato para su conocimiento e integración al ACTA ADMINISTRATIVA CIRCUNSTANCIADA DE ENTREGA, RECEPCION, INSTALACION, PUESTA EN OPERACIÓN Y CAPACITACION DE BIENES DE INVERSION que se formalizará al momento de la entrega del bien(es) a entera satisfacción del Instituto (en caso de que éste último no se encuentre presente en el acto).

FIRMANTES

Unidad Médica	**(Se deberá indicar la Unidad Médica de destino final de los bienes)**		
Administrador del Contrato		**Representante(s) Legal del Proveedor asignado y facultado para la entrega del(os) bien(es)**	
(Firma y matrícula)	(Antefirma)	(Firma y matrícula)	(Antefirma)

NOTAS IMPORTANTES:

1. **LA TOTALIDAD DE LAS HOJAS QUE CONFORMEN LA PRESENTE ACTA, DEBERÁN CONTENER LA ANTEFIRMA DE LOS SERVIDORES QUE SUSCRIBEN AL FINAL DE ESTA.**
2. **EN EL CASO DE QUE SE PRESENTE CAMBIO DE PERSONAL, EL RESPONSABLE DE FORMALIZAR EL ACTA SERÁ EL SERVIDOR PUBLICO QUE LLEGUE A OCUPAR EL "CARGO INDICADO".**
3. **EL PRESENTE FORMATO CONTIENE LO MÍNIMO INDISPENSABLE Y TIENE ÚNICAMENTE CARÁCTER ORIENTATIVO.**

Anexo No. 4.2 A. "*Condiciones de empaque y embalaje del embarque*" *del* ACTA ADMINISTRATIVA CIRCUNSTANCIADA DE ENTREGA, RECEPCION, PUESTA EN OPERACIÓN Y CAPACITACION DE BIENES DE INVERSION

Hoja ___ de ___

NOTA: La presente Constancia, se integrará al ACTA ADMINISTRATIVA CIRCUNSTANCIADA DE ENTREGA, RECEPCION, PUESTA EN OPERACIÓN Y CAPACITACION DE BIENES DE INVERSION que se formalizará al momento de la entrega-recepción del bien(es) a entera satisfacción del Instituto.

En la Ciudad de _____, siendo las _____ horas del día: _____del mes: _____ del año_____, en la Unidad Médica_____, en presencia de los servidores públicos del Instituto Mexicano del Seguro Social y el(los) representante(s) de la empresa _____, se levanta la presente CONSTANCIA a fin de VALIDAR la **RECEPCIÓN Y CONDICIONES DE EMPAQUE Y EMBALAJE DEL EMBARQUE DEL(LOS) BIEN(ES)** con las especificaciones que se detallan a continuación:

(**NOTA IMPORTANTE:** En caso de detectarse algún incumplimiento o circunstancia que impida la recepción a entera satisfacción del instituto, de acuerdo con lo establecido en el contrato que ampara la adquisición del bien, deberá procederse al levantamiento del Acta Circunstanciada de Rechazo de los bienes).

I. Descripción general del(los) bien(es) recibidos:

Proceso de adquisición:	Contrato Número:	Adjudicado a la empresa:	Domicilio de la empresa:	Teléfono de la empresa:	Correo electrónico de la empresa:

Bien							
Nombre	Marca	Modelo	Número serie	Cantidad	Clave SAI	Clave PREI	Servicio de ubicación final del bien

Accesorios*					
Nombre	Marca	Modelo	Número serie	Cantidad	Servicio de ubicación final del bien

(*) Son todos los componentes que acompañan al bien principal para su funcionamiento

II. Se procedió a la verificación de los siguientes aspectos, de conformidad con el contrato de referencia:

ANEXOS
DIVISIÓN DE CONTRATOS

Condiciones de empaque y embalaje del embarque:

Condición	SI	NO	Observaciones
1.- ¿Las condiciones físicas corresponden a la lista de empaque?			
2.- ¿Los sellos de origen se encuentran íntegros y no se encuentran empaques rotos, mojados o daños por mal manejo?			
3.- ¿Presenta daños a simple vista?			
4.- Cantidad de pallets o tarimas y/o cajas y/o bultos			
5.- ¿Existe diferencia en peso, dimensiones y material de empaque?			
6.- ¿Las condiciones físicas corresponden a la documentación presentada?			
7.- ¿Los empaques se encuentran mojado(s) y/o roto(s)?			
8.- ¿Presenta buenas condiciones de manejo, verticalidad, fragilidad y humedad?			
9.- ¿La actividad se realiza de acuerdo con lo determinado por el fabricante?			

III. Se levanta la presente CONSTANCIA y se hacen constar las **condiciones de empaque y embalaje del embarque** del (los) bien(es) descrito(s) al inicio, quedando en poder del Instituto.

No habiendo otro asunto que hacer constar, se cierra la presente a las _____ horas del día de su inicio, firmando la presente al calce y al margen en original, por triplicado, los que intervinieron en el presente evento y que se encuentran debidamente facultados para contraer las obligaciones que de éste se deriven, quedando un original en poder del Responsable del área usuaria del(os) bien(es) de la Unidad de Destino

Final del bien para el expediente respectivo, un tanto original al proveedor y el último juego original deberá ser remitido a la brevedad al Administrador del Contrato para su conocimiento e integración al ACTA ADMINISTRATIVA CIRCUNSTANCIADA DE ENTREGA, RECEPCION, INSTALACION, PUESTA EN OPERACIÓN Y CAPACITACION DE BIENES DE INVERSION que se formalizará al momento de la entrega del bien(es) a entera satisfacción del Instituto (en caso de que éste último no se encuentre presente en este acto).

FIRMANTES

Unidad Médica	**(Se deberá indicar la Unidad Médica de destino final de los bienes)**		
Administrador del Contrato		**Representante(s) Legal del Proveedor asignado y facultado para la entrega del(os) bien(es)**	
(Firma, matrícula y cargo)	(Antefirma)	(Firma, matrícula y cargo)	(Antefirma)

NOTAS IMPORTANTES:

1. **LA TOTALIDAD DE LAS HOJAS QUE CONFORMEN LA PRESENTE ACTA, DEBERÁN CONTENER LA ANTEFIRMA DE LOS SERVIDORES QUE SUSCRIBEN AL FINAL DE ESTA.**
2. **EN EL CASO DE QUE SE PRESENTE CAMBIO DE PERSONAL, EL RESPONSABLE DE FORMALIZAR EL ACTA SERÁ EL SERVIDOR PUBLICO QUE LLEGUE A OCUPAR EL "CARGO INDICADO".**
3. **EL PRESENTE FORMATO CONTIENE LO MÍNIMO INDISPENSABLE Y TIENE ÚNICAMENTE CARÁCTER ORIENTATIVO MÁS NO LIMITATIVO, PARA LAS ÁREAS RESPONSABLES DE SU ELABORACIÓN.**

ANEXOS
DIVISIÓN DE CONTRATOS

SIN TEXTO

Anexo No. 4.2 B. "*Apertura del embarque y verificación de(los) bien(es)*" del ACTA ADMINISTRATIVA CIRCUNSTANCIADA DE ENTREGA, RECEPCION, PUESTA EN OPERACIÓN Y CAPACITACION DE BIENES DE INVERSION

Hoja ___ de ___

NOTA: La presente Constancia, se integrará al ACTA ADMINISTRATIVA CIRCUNSTANCIADA DE ENTREGA, RECEPCION, PUESTA EN OPERACIÓN Y CAPACITACION DE BIENES DE INVERSION que se formalizará al momento de la entrega-recepción del bien(es) a entera satisfacción del Instituto.

En la Ciudad de _____, siendo las _____ horas del día: _____del mes: _____ del año_____, en la Unidad Médica_____, en presencia de los servidores públicos del Instituto Mexicano del Seguro Social y el(los) representante(s) de la empresa _____, se levanta la presente CONSTANCIA a fin de VALIDAR la **APERTURA DEL EMBARQUE Y VERIFICACIÓN DEL(LOS) BIEN(ES)** con las especificaciones que se detallan a continuación:

(**NOTA IMPORTANTE**: En caso de detectarse algún incumplimiento o circunstancia que impida la recepción a entera satisfacción del instituto, de acuerdo con lo establecido en el contrato que ampara la adquisición del bien, deberá procederse al levantamiento del Acta Circunstanciada de Rechazo de los bienes).

I. Descripción general del(los) bien(es) recibidos:

Proceso de adquisición:	Contrato Número:	Adjudicado a la empresa:	Domicilio de la empresa:	Teléfono de la empresa:	Correo electrónico de la empresa:

Bien							
Nombre	Marca	Modelo	Número serie	Cantidad	Clave SAI	Clave PREI	Servicio de ubicación final del bien

Accesorios*					
Nombre	Marca	Modelo	Número serie	Cantidad	Servicio de ubicación final del bien

(*) Son todos los componentes que acompañan al bien principal para su funcionamiento

II. Se procedió a la verificación de los siguientes aspectos, de conformidad con el contrato de referencia:

Apertura del embarque y verificación de(los) bien(es):

ANEXOS
DIVISIÓN DE CONTRATOS

Condición	SI	NO	Observaciones
1.- ¿Existe la debida correspondencia y concordancia entre lo adquirido y lo entregado en cuanto la cantidad, marca(s) y modelo(s) de acuerdo con la propuesta técnica del proveedor?			
2.- ¿La actividad se realiza de acuerdo con lo determinado por el fabricante?			

Los servidores públicos C._____ y C._____, de forma conjunta con el representante facultado del Proveedor, verifican todas y cada una de las características y especificaciones contenidas en el contrato, así como las descritas en la "Cédulas de Descripción de Bienes" (Anexo _____), considerando las modificaciones que deriven de la(s) Junta(s) de Aclaraciones y demás apartados del referido instrumento legal, contra las que cuentan físicamente los bienes entregados

III. Se levanta la presente CONSTANCIA y se hacen constar la **apertura del embarque y verificación del (los) bien(es)** descrito(s) al inicio, entregados por parte del Proveedor al personal del Instituto en fecha _____.

No habiendo otro asunto que hacer constar, se cierra la presente a las _____ horas del día de su inicio, firmando la presente al calce y al margen en original, por triplicado, los que intervinieron en el presente evento y que se encuentran debidamente facultados para contraer las obligaciones que de éste se deriven, quedando un original en poder del Responsable del área usuaria del(os) bien(es) de la Unidad de Destino Final de los bienes para el expediente respectivo, un tanto original al proveedor y el último juego original se procede a enviar al Administrador del Contrato para su conocimiento e integración al ACTA ADMINISTRATIVA CIRCUNSTANCIADA DE ENTREGA, RECEPCION, INSTALACION, PUESTA EN OPERACIÓN Y CAPACITACION DE BIENES DE INVERSION que se formalizará al momento de la entrega del bien(es) a entera satisfacción del Instituto (en caso de que éste último no se encuentre presente en el acto).

FIRMANTES

Unidad Médica	**(Se deberá indicar la Unidad Médica de destino final de los bienes)**		
Administrador del Contrato		**Representante(s) Legal del Proveedor asignado y facultado para la entrega del(os) bien(es)**	
(Firma y matrícula)	(Antefirma)	(Firma y matrícula)	(Antefirma)

NOTAS IMPORTANTES:

1. **LA TOTALIDAD DE LAS HOJAS QUE CONFORMEN LA PRESENTE ACTA, DEBERÁN CONTENER LA ANTEFIRMA DE LOS SERVIDORES QUE SUSCRIBEN AL FINAL DE ESTA.**
2. **EN EL CASO DE QUE SE PRESENTE CAMBIO DE PERSONAL, EL RESPONSABLE DE FORMALIZAR EL ACTA SERÁ EL SERVIDOR PUBLICO QUE LLEGUE A OCUPAR EL "CARGO INDICADO".**
3. **EL PRESENTE FORMATO CONTIENE LO MÍNIMO INDISPENSABLE Y TIENE ÚNICAMENTE CARÁCTER ORIENTATIVO MÁS NO LIMITATIVO, PARA LAS ÁREAS RESPONSABLES DE SU ELABORACIÓN.**

TEXT

ANEXOS
DIVISIÓN DE CONTRATOS

SIN TEXTO

Anexo No. 4.2 C. "*Instalación de(los) bien(es)*" del ACTA ADMINISTRATIVA CIRCUNSTANCIADA DE ENTREGA, RECEPCIÓN, PUESTA EN OPERACIÓN Y CAPACITACIÓN DE BIENES DE INVERSIÓN

Hoja ___ de ___

NOTA: La presente Constancia, se integrará al ACTA ADMINISTRATIVA CIRCUNSTANCIADA DE ENTREGA, RECEPCIÓN, PUESTA EN OPERACIÓN Y CAPACITACIÓN DE BIENES DE INVERSIÓN que se formalizará al momento de la entrega-recepción del bien(es) a entera satisfacción del Instituto.

En la Ciudad de _____, siendo las _____ horas del día: _____del mes: _____ del año_____, en la Unidad Médica_____, en presencia de los servidores públicos del Instituto Mexicano del Seguro Social y el(los) representante(s) de la empresa _____, se levanta la presente CONSTANCIA a fin de VERIFICAR el otorgamiento de la **INSTALACIÓN DEL(LOS) BIEN(ES)** con las especificaciones que se detallan a continuación:

NOTA IMPORTANTE: En caso de detectarse algún incumplimiento o circunstancia que impida la recepción a entera satisfacción del instituto, de acuerdo con lo establecido en el contrato que ampara la adquisición del bien, deberá procederse al levantamiento del Acta Circunstanciada de Rechazo de los bienes).

I. Descripción general del(los) bien(es) recibidos:

Proceso de adquisición:	Contrato Número:	Adjudicado a la empresa:	Domicilio de la empresa:	Teléfono de la empresa:	Correo electrónico de la empresa:

Bien							
Nombre	Marca	Modelo	Número serie	Cantidad	Clave SAI	Clave PREI	Servicio de ubicación final del bien

Accesorios*					
Nombre	Marca	Modelo	Número serie	Cantidad	Servicio de ubicación final del bien

(*) Son todos los componentes que acompañan al bien principal para su funcionamiento.

II. Se procedió a la verificación de los siguientes aspectos, de conformidad con el contrato de referencia:

ANEXOS
DIVISIÓN DE CONTRATOS

Instalación del(los) bien(es):

Condición	Si	No	Observaciones
1.- ¿La actividad se realiza de acuerdo a lo determinado por el fabricante?			
2.- ¿La instalación se realiza, de así corresponder, conforme lo especificado en la guía mecánica, que contiene los requerimientos eléctricos, mecánicos, hidráulicos, sanitarios, espacios físicos y en su caso, instalaciones especiales indicadas, así como de acuerdo a las condiciones del contrato, contemplando todas las acciones requeridas?			

III. Se levanta la presente CONSTANCIA y se hacen constar la instalación del(los) bien(es) descrito(s) al inicio, entregados por parte del Proveedor al personal del Instituto en fecha _____.

No habiendo otro asunto que hacer constar, se cierra la presente a las _____ horas del día de su inicio, firmando la presente al calce y al margen en original, por triplicado, los que intervinieron en el presente evento y que se encuentran debidamente facultados para contraer las obligaciones que de éste se deriven, quedando un original en poder del Responsable del área usuaria del(os) bien(es) de la Unidad de Destino Final de los bienes para el expediente respectivo, un tanto original al proveedor y el último juego original se procede a enviar al Administrador del Contrato para su conocimiento e integración al ACTA ADMINISTRATIVA CIRCUNSTANCIADA DE ENTREGA, RECEPCIÓN, INSTALACIÓN, PUESTA EN OPERACIÓN Y CAPACITACIÓN DE BIENES DE INVERSIÓN que se formalizará al momento de la entrega del bien(es) a entera satisfacción del Instituto (en caso de que éste último no se encuentre presente en el acto).

FIRMANTES

Unidad Médica	**(Se deberá indicar la Unidad Médica de destino final de los bienes)**		
Administrador del Contrato		**Representante(s) Legal del Proveedor asignado y facultado para la entrega del(os) bien(es)**	
(Firma y matrícula)	(Antefirma)	(Firma y matrícula)	(Antefirma)

NOTAS IMPORTANTES:

1. **LA TOTALIDAD DE LAS HOJAS QUE CONFORMEN LA PRESENTE ACTA, DEBERÁN CONTENER LA ANTEFIRMA DE LOS SERVIDORES QUE SUSCRIBEN AL FINAL DE ESTA.**
2. **EN EL CASO DE QUE SE PRESENTE CAMBIO DE PERSONAL, EL RESPONSABLE DE FORMALIZAR EL ACTA SERÁ EL SERVIDOR PUBLICO QUE LLEGUE A OCUPAR EL "CARGO INDICADO".**
3. **EL PRESENTE FORMATO CONTIENE LO MÍNIMO INDISPENSABLE Y TIENE ÚNICAMENTE CARÁCTER ORIENTATIVO MÁS NO LIMITATIVO, PARA LAS ÁREAS RESPONSABLES DE SU ELABORACIÓN.**

ANEXOS
DIVISIÓN DE CONTRATOS

SIN TEXTO

Anexo No. 4.2 D. "Puesta en operación de(los) bien(es)" del ACTA ADMINISTRATIVA CIRCUNSTANCIADA DE ENTREGA, RECEPCIÓN, PUESTA EN OPERACIÓN Y CAPACITACIÓN DE BIENES DE INVERSIÓN

Hoja ___ de ___

NOTA: La presente Constancia, se integrará al ACTA ADMINISTRATIVA CIRCUNSTANCIADA DE ENTREGA, RECEPCIÓN, PUESTA EN OPERACIÓN Y CAPACITACIÓN DE BIENES DE INVERSIÓN que se formalizará al momento de la entrega-recepción del bien(es) a entera satisfacción del Instituto.

En la Ciudad de _____, siendo las _____ horas del día: _____del mes: _____ del año_____, en la Unidad Médica_____, en presencia de los servidores públicos del Instituto Mexicano del Seguro Social y el(los) representante(s) de la empresa _____, se levanta la presente CONSTANCIA a fin de VALIDAR la **PUESTA EN OPERACIÓN DEL(LOS) BIEN(ES)**, en caso de que estos lo requieran, con las especificaciones que se detallan a continuación:

NOTA IMPORTANTE: En caso de detectarse algún incumplimiento o circunstancia que impida la recepción a entera satisfacción del instituto, de acuerdo con lo establecido en el contrato que ampara la adquisición del bien, deberá procederse al levantamiento del Acta Circunstanciada de Rechazo de los bienes).

I. Descripción general del(los) bien(es) recibidos:

Proceso de adquisición:	Contrato Número:	Adjudicado a la empresa:	Domicilio de la empresa:	Teléfono de la empresa:	Correo electrónico de la empresa:

Bien							
Nombre	Marca	Modelo	Número serie	Cantidad	Clave SAI	Clave PREI	Servicio de ubicación final del bien

Accesorios*					
Nombre	Marca	Modelo	Número serie	Cantidad	Servicio de ubicación final del bien

(*) Son todos los componentes que acompañan al bien principal para su funcionamiento.

II. Se procedió a la verificación de los siguientes aspectos, de conformidad con el contrato de referencia:

ANEXOS
DIVISIÓN DE CONTRATOS

Puesta en operación de(los) bien(es):

Condición	SI	NO	Observaciones
1.- ¿La actividad se realiza de acuerdo con lo determinado por el fabricante?			
2.- ¿Se procedió a la verificación del correcto funcionamiento y operación del bien instalado?			

III. Se levanta la presente CONSTANCIA y se hacen constar la **Puesta en operación de(los) bien(es)** descrito(s) al inicio, entregados por parte del Proveedor al personal del Instituto en fecha _____.

No habiendo otro asunto que hacer constar, se cierra la presente a las _____ horas del día de su inicio, firmando la presente al calce y al margen en original, por triplicado, los que intervinieron en el presente evento y que se encuentran debidamente facultados para contraer las obligaciones que de éste se deriven, quedando un original en poder del Responsable del área usuaria del(os) bien(es) de la Unidad de Destino Final de los bienes para el expediente respectivo, un tanto original al proveedor y el último juego original se procede a enviar al Administrador del Contrato para su conocimiento e integración al ACTA ADMINISTRATIVA CIRCUNSTANCIADA DE ENTREGA, RECEPCION, INSTALACION, PUESTA EN OPERACIÓN Y CAPACITACION DE BIENES DE INVERSION que se formalizará al momento de la entrega del bien(es) a entera satisfacción del Instituto (en caso de que éste último no se encuentre presente en el acto).

FIRMANTES

Unidad Médica	**(Se deberá indicar la Unidad Médica de destino final de los bienes)**		
Administrador del Contrato		**Representante(s) Legal del Proveedor asignado y facultado para la entrega del(os) bien(es)**	
(Firma y matrícula)	(Antefirma)	(Firma y matrícula)	(Antefirma)

NOTAS IMPORTANTES:

1. **LA TOTALIDAD DE LAS HOJAS QUE CONFORMEN LA PRESENTE ACTA, DEBERÁN CONTENER LA ANTEFIRMA DE LOS SERVIDORES QUE SUSCRIBEN AL FINAL DE ESTA.**
2. **EN EL CASO DE QUE SE PRESENTE CAMBIO DE PERSONAL, EL RESPONSABLE DE FORMALIZAR EL ACTA SERÁ EL SERVIDOR PUBLICO QUE LLEGUE A OCUPAR EL "CARGO INDICADO".**
3. **EL PRESENTE FORMATO CONTIENE LO MÍNIMO INDISPENSABLE Y TIENE ÚNICAMENTE CARÁCTER ORIENTATIVO MÁS NO LIMITATIVO, PARA LAS ÁREAS RESPONSABLES DE SU ELABORACIÓN.**

ANEXOS
DIVISIÓN DE CONTRATOS

SIN TEXTO

Anexo No. 4.3
Acta Administrativa Circunstanciada de Rechazo de Bienes de Inversión

Hoja ___ de ___

En la Ciudad de _____, siendo las _____ horas del día: _____del mes: _____ del año_____, en el domicilio de _____se levanta la presente Acta para hacer constar la RECEPCIÓN DEL(LOS) BIEN(ES) con las siguientes especificaciones:

Bien						
Nombre	Marca	Modelo	Número serie	Cantidad	Clave SAI	Clave PREI

De cual se cuenta con la siguiente información adicional:

Unidad Destino		OOAD/UMAE	
Nombre de la empresa			
Dirección de la empresa			
Representante(s) Legal del Proveedor asignado y facultado para la entrega del(os) bien(es)			
Teléfono		Correo electrónico de la empresa	
Procedimiento de adquisición No.		Contrato No.	

El motivo del rechazo obedece a las siguientes razones que a continuación se exponen:

_____
_____
_____
_____

Se levanta la presente acta y se hace constar que el(los) bien(s) descrito(s) fue(ron) regresado(s) íntegramente al proveedor.

Se establece el compromiso por parte del proveedor para la nueva fecha de entrega del(os) bien(es) el día ___ del mes de _____ del año _____, siempre y cuando la nueva fecha se encuentre dentro del plazo establecido en la cláusula correspondiente para la entrega recepción del bien.
No habiendo otro asunto que hacer constar, se levanta la presente a las _____ horas del día de su inicio, firmando la presente al calce y al margen en original, los que intervinieron en el presente evento y que se encuentran debidamente facultados para contraer las obligaciones que de éste se deriven, quedando el original en poder del Administrador de la Unidad de Destino Final del(os) bien(es) para el expediente respectivo y hace entrega de una copia al proveedor, y se procede a enviar otra copia al Administrador del Contrato, al Área Adquirente para su conocimiento y para los efectos legales y administrativos

correspondientes, así como a la Coordinación Normativa de nivel central que en su caso, haya participado como área técnica de acuerdo al contrato de que se trate para su conocimiento.

FIRMANTES

Unidad Médica	**(Se deberá indicar la Unidad Médica de destino final de los bienes)**		
Administrador del Contrato		**Representante(s) Legal del Proveedor asignado y facultado para la entrega del(os) bien(es)**	
(Firma y matrícula)	(Antefirma)	(Firma y matrícula)	(Antefirma)

NOTAS IMPORTANTES:

1. LA TOTALIDAD DE LAS HOJAS QUE CONFORMEN LA PRESENTE ACTA, DEBERÁN CONTENER LA ANTEFIRMA DE LOS SERVIDORES QUE SUSCRIBEN AL FINAL DE ESTA.
2. EN EL CASO DE QUE SE PRESENTE CAMBIO DE PERSONAL, EL RESPONSABLE DE FORMALIZAR EL ACTA SERÁ EL SERVIDOR PUBLICO QUE LLEGUE A OCUPAR EL "CARGO INDICADO"
3. EL PRESENTE FORMATO CONTIENE LO MÍNIMO INDISPENSABLE QUE DEBE CONTENER EL ACTA CIRCUNSTANCIADA, EL CUAL ÚNICAMENTE TIENE CARÁCTER ORIENTATIVO MÁS NO LIMITATIVO, PARA LAS ÁREAS RESPONSABLES DE SU ELABORACIÓN.
4. SE DEBERÁ DAR AVISO AL ADMINISTRADOR DE CONTRATO, ANEXANDO UNA COPIA SIMPLE DEL ACTA.

ANEXO 3 (TRES)

"PROPUESTA ECONÓMICA, PROPUESTA TÉCNICA, CARTA GARANTÍA, ACTA DE FALLO Y OFICIO NÚMERO 09 53 84 61 1CFH/2024/6623"

ANEXOS
DIVISIÓN DE CONTRATOS

SIN TEXTO

ATENCIÓN AVANZADA.
ATENCIÓN DE CONFIANZA.

SE CANCELAN DATOS PERSONALES DE PERSONA(S) FISICAS IDENTIFICABLE(S) TALES COMO: CORREO ELECTRONICO, POR CONSIDERARSE INFORMACIÓN CUYA DIFUSIÓN PUEDE AFECTAR A LA ESFERA PRIVADA DE LA MISMA, DE CONFORMIDAD CON LO ESTABLECIDO EN LOS ARTÍCULOS 113 FRACCIÓN I Y 118 DE LA LEY FEDERAL DE TRANSPARENCIA Y ACCESO A LA INFORMACIÓN PÚBLICA. D.O.F. 09-mayo-2016

SERPROF BIOMED

ANEXO TRES FORMATO DE PROPUESTA ECONOMICA
LICITACIÓN PÚBLICA INTERNACIONAL ELECTRÓNICA BAJO LA COBERTURA DE LOS TRATADOS DE LIBRE COMERCIO
LA-50-GYR-050GYR040-T-2-2024

ANEXOS
DIVISIÓN DE CONTRATOS

No. de Procedimiento: LA-50-GYR-050GYR040-T-2-2024
Descripción del Procedimiento: RELATIVO AL: PROGRAMA "MOBILIARIO MÉDICO Y DE LABORATORIO PARA HOSPITALES PRIORITARIOS"
Nombre o razón social del licitante: SERPROF BIOMED, S.A. DE C.V.
Registro Federal de Contribuyentes: SER160930B24
Domicilio fiscal del licitante: AV. UNIVERSIDAD 234, OF. 220, LOMAS DEL GUADIANA, CP 34110, DURANGO, DGO.
Número Telefónico: (618) 154 2550; (618) 146 4970

Fecha: 27 DE JUNIO DE 2024

Correo Electrónico [redacted]contacto@serprofbiomed.com

Estratificación: PEQUEÑA

PARTIDA	DESTINO	CUCOP	CUCOP +	CLAVE PREI	CLAVE SAI	DESCRIPCIÓN	UNIDAD DE MEDIDA	CANTIDAD	ORIGEN DEL BIEN	MARCA	MODELO	FABRICANTE	PRECIO UNITARIO S/IVA	IMPORTE TOTAL OFERTADO S/IVA
1	BAJA CALIFORNIA	53106569	53101-6569	16682	513.191.0803.01.01	CARRO CAMILLA TIPO TRANSFER (LATERAL).	PIEZA	5	MÉXICO	GENERANDO INNOVACIONES MÉDICAS SAEM, S.A. DE C.V.	SAEM CARR-0803	GENERANDO INNOVACIONES MÉDICAS SAEM, S.A. DE C.V.	$ 28,000.00	$ 140,000.00
13	BAJA CALIFORNIA	51200159	51201-0159	20023	515.247.0118.00.01	CARRO CAJONERO.	PIEZA	11	MÉXICO	GENERANDO INNOVACIONES MÉDICAS SAEM, S.A. DE C.V.	SAEM CARR-0118	GENERANDO INNOVACIONES MÉDICAS SAEM, S.A. DE C.V.	$ 3,733.33	$ 41,066.67
32	BAJA CALIFORNIA	51200039	51201-0039	20125	513.108.0378.00.01	BANCO GIRATORIO DE ACERO INOXIDABLE.	PIEZA	133	MÉXICO	GENERANDO INNOVACIONES MÉDICAS SAEM, S.A. DE C.V.	SAEM BAN-0378	GENERANDO INNOVACIONES MÉDICAS SAEM, S.A. DE C.V.	$ 1,146.67	$ 152,506.67
35	BAJA CALIFORNIA	53106558	53101-6558	20128	513.130.0422.00.01	BASCULA CON ESTADIMETRO.	PIEZA	57	MÉXICO	GENERANDO INNOVACIONES MÉDICAS SAEM, S.A. DE C.V.	SAEM BASCULA -0422	GENERANDO INNOVACIONES MÉDICAS SAEM, S.A. DE C.V.	$ 5,693.33	$ 324,520.00
37	BAJA CALIFORNIA	51200047	51201-0047	20133	513.143.0148.00.01	BURO.	PIEZA	199	MÉXICO	GENERANDO INNOVACIONES MÉDICAS SAEM, S.A. DE C.V.	SAEM BURO-0148	GENERANDO INNOVACIONES MÉDICAS SAEM, S.A. DE C.V.	$ 1,053.33	$ 209,613.33
39	BAJA CALIFORNIA	53106573	53101-6573	20136	513.191.0862.00.01	CARRO PARA CURACIONES.	PIEZA	4	MÉXICO	GENERANDO INNOVACIONES MÉDICAS SAEM, S.A. DE C.V.	SAEM CARR-0862	GENERANDO INNOVACIONES MÉDICAS SAEM, S.A. DE C.V.	$ 4,933.33	$ 19,733.33
40	BAJA CALIFORNIA	53106576	53101-6576	20137	513.191.0877.00.01	CARRO PARA MEDICAMENTOS.	PIEZA	21	MÉXICO	GENERANDO INNOVACIONES MÉDICAS SAEM, S.A. DE C.V.	SAEM CARR-0877	GENERANDO INNOVACIONES MÉDICAS SAEM, S.A. DE C.V.	$ 4,933.33	$ 103,600.00
42	BAJA CALIFORNIA	53106577	53101-6577	20140	513.191.0903.00.01	CARRO PORTAEXPEDIENTES.	PIEZA	14	MÉXICO	GENERANDO INNOVACIONES MÉDICAS SAEM, S.A. DE C.V.	SAEM CARR-0903	GENERANDO INNOVACIONES MÉDICAS SAEM, S.A. DE C.V.	$ 8,266.67	$ 115,733.33
45	BAJA CALIFORNIA	53200456	53201-0456	20145	513.245.0113.00.01	COMODO PARA ADULTOS.	PIEZA	327	MÉXICO	GENERANDO INNOVACIONES MÉDICAS SAEM, S.A. DE C.V.	SAEM COMODO-0113	GENERANDO INNOVACIONES MÉDICAS SAEM, S.A. DE C.V.	$ 800.00	$ 261,600.00
46	BAJA CALIFORNIA	53200457	53201-0457	20146	513.245.0126.00.01	COMODO PARA MENORES.	PIEZA	28	MÉXICO	GENERANDO INNOVACIONES MÉDICAS SAEM, S.A. DE C.V.	SAEM COMODO-0126	GENERANDO INNOVACIONES MÉDICAS SAEM, S.A. DE C.V.	$ 800.00	$ 22,400.00
47	BAJA CALIFORNIA	51200057	51201-0057	20147	513.254.0113.00.01	CUBETA DE ACERO INOXIDABLE CON PORTA CUBETA RODABLE.	PIEZA	281	MÉXICO	GENERANDO INNOVACIONES MÉDICAS SAEM, S.A. DE C.V.	SAEM CUBETA-0113	GENERANDO INNOVACIONES MÉDICAS SAEM, S.A. DE C.V.	$ 1,400.00	$ 393,400.00
48	BAJA CALIFORNIA	51200060	51201-0060	20148	513.352.0111.00.01	ESCALERILLA DE DOS PELDAÑOS.	PIEZA	430	MÉXICO	GENERANDO INNOVACIONES MÉDICAS SAEM, S.A. DE C.V.	SAEM ESCALERILLA-0111	GENERANDO INNOVACIONES MÉDICAS SAEM, S.A. DE C.V.	$ 1,040.00	$ 447,200.00
52	BAJA CALIFORNIA	51200062	51201-0062	20153	513.546.0061.00.01	JABONERA DE PEDAL.	PIEZA	22	MÉXICO	GENERANDO INNOVACIONES MÉDICAS SAEM, S.A. DE C.V.	SAEM JABONERA-0061	GENERANDO INNOVACIONES MÉDICAS SAEM, S.A. DE C.V.	$ 7,733.33	$ 170,133.33
54	BAJA CALIFORNIA	51200065	51201-0065	20155	513.567.0128.00.01	LAMPARA DE PIE RODABLE.	PIEZA	7	MÉXICO	GENERANDO INNOVACIONES MÉDICAS SAEM, S.A. DE C.V.	SAEM LAMPARA-0128	GENERANDO INNOVACIONES MÉDICAS SAEM, S.A. DE C.V.	$ 1,733.33	$ 12,133.33

Folio 001

SE CANCELAN DATOS PERSONALES DE PERSONA(S) FISICAS IDENTIFICABLE(S) TALES COMO: CORREO ELECTRONICO, POR CONSIDERARSE INFORMACIÓN CUYA DIFUSIÓN PUEDE AFECTAR A LA ESFERA PRIVADA DE LA MISMA, DE CONFORMIDAD CON LO ESTABLECIDO EN LOS ARTÍCULOS 113 FRACCIÓN I Y 118 DE LA LEY FEDERAL DE TRANSPARENCIA Y ACCESO A LA INFORMACIÓN PÚBLICA. D.O.F. 09-mayo-2016

SERPROF BIOMED

ANEXO TRES FORMATO DE PROPUESTA ECONOMICA
LICITACIÓN PÚBLICA INTERNACIONAL ELECTRÓNICA BAJO LA COBERTURA DE LOS TRATADOS DE LIBRE COMERCIO
LA-50-GYR-050GYR040-T-2-2024

No. de Procedimiento: LA-50-GYR-050GYR040-T-2-2024
Descripción del Procedimiento: RELATIVO AL: PROGRAMA "MOBILIARIO MÉDICO Y DE LABORATORIO PARA HOSPITALES PRIORITARIOS"
Nombre o razón social del licitante: SERPROF BIOMED, S.A. DE C.V.
Registro Federal de Contribuyentes: SER160930B24
Domicilio fiscal del licitante: AV. UNIVERSIDAD 234, OF. 220, LOMAS DEL GUADIANA, CP 34110, DURANGO, DGO.
Número Telefónico: (618) 154 2550; (618) 146 4970

Fecha: 27 DE JUNIO DE 2024
Correo Electrónico: [redacted]contacto@serprobiomed.com
Estratificación: PEQUEÑA

PARTIDA	DESTINO	CUCOP	CUCOP +	CLAVE PREI	CLAVE SAI	DESCRIPCIÓN	UNIDAD DE MEDIDA	CANTIDAD	ORIGEN DEL BIEN	MARCA	MODELO	FABRICANTE	PRECIO UNITARIO S/IVA	IMPORTE TOTAL OFERTADO S/IVA
64	BAJA CALIFORNIA	51200110	51201-0110	20178	513.621.2732.00.01	MESA CARRO ANESTESIOLOGO DE 70 CM.	PIEZA	11	MÉXICO	GENERANDO INNOVACIONES MÉDICAS SAEM, S.A. DE C.V.	SAEM MES-2732	GENERANDO INNOVACIONES MÉDICAS SAEM, S.A. DE C.V.	$ 6,133.33	$ 67,466.67
67	BAJA CALIFORNIA	51200137	51201-0137	20183	513.621.2786.00.01	MESA MAYO.	PIEZA	130	MÉXICO	GENERANDO INNOVACIONES MÉDICAS SAEM, S.A. DE C.V.	SAEM MES-2786	GENERANDO INNOVACIONES MÉDICAS SAEM, S.A. DE C.V.	$ 1,980.00	$ 257,400.00
69	BAJA CALIFORNIA	53106582	53101-6582	20185	513.621.2804.00.01	MESA PARA INSTRUMENTAL QUIRURGICO.	PIEZA	12	MÉXICO	GENERANDO INNOVACIONES MÉDICAS SAEM, S.A. DE C.V.	SAEM MES-2804	GENERANDO INNOVACIONES MÉDICAS SAEM, S.A. DE C.V.	$ 3,933.33	$ 47,200.00
70	BAJA CALIFORNIA	53106583	53101-6583	20186	513.621.2813.00.01	MESA PARA REHIDRATACION.	PIEZA	6	MÉXICO	GENERANDO INNOVACIONES MÉDICAS SAEM, S.A. DE C.V.	SAEM MES-2813	GENERANDO INNOVACIONES MÉDICAS SAEM, S.A. DE C.V.	$ 4,913.33	$ 29,480.00
71	BAJA CALIFORNIA	51200139	51201-0139	20187	513.621.2826.00.01	MESA PASTEUR.	PIEZA	119	MÉXICO	GENERANDO INNOVACIONES MÉDICAS SAEM, S.A. DE C.V.	SAEM MES-2826	GENERANDO INNOVACIONES MÉDICAS SAEM, S.A. DE C.V.	$ 2,398.67	$ 285,441.33
72	BAJA CALIFORNIA	51200141	51201-0141	20189	513.621.2847.00.01	MESA PUENTE.	PIEZA	214	MÉXICO	GENERANDO INNOVACIONES MÉDICAS SAEM, S.A. DE C.V.	SAEM MES-2847	GENERANDO INNOVACIONES MÉDICAS SAEM, S.A. DE C.V.	$ 1,466.67	$ 313,866.67
74	BAJA CALIFORNIA	51200143	51201-0143	20191	513.621.2865.00.01	MESA RIÑON.	PIEZA	24	MÉXICO	GENERANDO INNOVACIONES MÉDICAS SAEM, S.A. DE C.V.	SAEM MES-2865	GENERANDO INNOVACIONES MÉDICAS SAEM, S.A. DE C.V.	$ 4,106.67	$ 98,560.00
78	BAJA CALIFORNIA	53200459	53201-0459	20196	513.790.0089.00.01	RIÑON DE ACERO INOXIDABLE DE 250 ML.	PIEZA	10	MÉXICO	GENERANDO INNOVACIONES MÉDICAS SAEM, S.A. DE C.V.	SAEM RIN-0089	GENERANDO INNOVACIONES MÉDICAS SAEM, S.A. DE C.V.	$ 101.33	$ 1,013.33
79	BAJA CALIFORNIA	53200461	53201-0461	20197	513.790.0091.00.01	RIÑON DE ACERO INOXIDABLE DE 500 ML.	PIEZA	126	MÉXICO	GENERANDO INNOVACIONES MÉDICAS SAEM, S.A. DE C.V.	SAEM RIN-0091	GENERANDO INNOVACIONES MÉDICAS SAEM, S.A. DE C.V.	$ 126.67	$ 15,960.00
80	BAJA CALIFORNIA	53106585	53101-6585	20198	513.810.0298.00.01	SILLA DE RUEDAS CON DESCANSAPIES.	PIEZA	41	MÉXICO	GENERANDO INNOVACIONES MÉDICAS SAEM, S.A. DE C.V.	SAEM SILLA-0298	GENERANDO INNOVACIONES MÉDICAS SAEM, S.A. DE C.V.	$ 3,600.00	$ 147,600.00
81	BAJA CALIFORNIA	53200465	53201-0465	20199	513.950.0122.00.01	VASO PARA MEDICAMENTOS DE 30 CM CUBICOS.	PIEZA	188	MÉXICO	GENERANDO INNOVACIONES MÉDICAS SAEM, S.A. DE C.V.	SAEM VASO-0122	GENERANDO INNOVACIONES MÉDICAS SAEM, S.A. DE C.V.	$ 100.00	$ 18,800.00
84	BAJA CALIFORNIA	51200041	51201-0041	20202	513.123.0266.00.01	BANQUETA DE ALTURA.	PIEZA	22	MÉXICO	GENERANDO INNOVACIONES MÉDICAS SAEM, S.A. DE C.V.	SAEM BAN-0266	GENERANDO INNOVACIONES MÉDICAS SAEM, S.A. DE C.V.	$ 453.33	$ 9,973.33
87	BAJA CALIFORNIA	53200458	53201-0458	20205	513.635.0168.00.01	ORINAL PARA VARONES.	PIEZA	154	MÉXICO	GENERANDO INNOVACIONES MÉDICAS SAEM, S.A. DE C.V.	SAEM ORINAL-0168	GENERANDO INNOVACIONES MÉDICAS SAEM, S.A. DE C.V.	$ 366.67	$ 56,466.67
88	BAJA CALIFORNIA	51200153	51201-0153	20206	513.635.0173.00.01	PORTAVENOCLISIS RODABLE.	PIEZA	117	MÉXICO	GENERANDO INNOVACIONES MÉDICAS SAEM, S.A. DE C.V.	SAEM PORTAVENOCLISIS-0173	GENERANDO INNOVACIONES MÉDICAS SAEM, S.A. DE C.V.	$ 1,106.67	$ 129,480.00

ATENCIÓN AVANZADA.
ATENCIÓN DE CONFIANZA.

SE CANCELAN DATOS PERSONALES DE PERSONA(S) FISICAS IDENTIFICABLE(S) TALES COMO: CORREO ELECTRONICO, POR CONSIDERARSE INFORMACIÓN CUYA DIFUSIÓN PUEDE AFECTAR A LA ESFERA PRIVADA DE LA MISMA, DE CONFORMIDAD CON LO ESTABLECIDO EN LOS ARTÍCULOS 113 FRACCIÓN I Y 118 DE LA LEY FEDERAL DE TRANSPARENCIA Y ACCESO A LA INFORMACIÓN PÚBLICA. D.O.F. 09-mayo-2016

SERPROF BIOMED

ANEXO TRES FORMATO DE PROPUESTA ECONOMICA
LICITACIÓN PÚBLICA INTERNACIONAL ELECTRÓNiCA BAJO LA COBERTURA DE LOS TRATADOS DE LIBRE COMERCIO
LA-50-GYR-050GYR040-T-2-2024

ANEXOS
DIVISIÓN DE CONTRATOS

No. de Procedimiento: LA-50-GYR-050GYR040-T-2-2024
Descripción del Procedimiento: RELATIVO AL: PROGRAMA "MOBILIARIO MÉDICO Y DE LABORATORIO PARA HOSPITALES PRIORITARIOS"
Nombre o razón social del licitante: SERPROF BIOMED, S.A. DE C.V.
Registro Federal de Contribuyentes: SER160930B24
Domicilio fiscal del licitante: AV. UNIVERSIDAD 234, OF. 220, LOMAS DEL GUADIANA, CP 34110, DURANGO, DGO.
Número Telefónico: (618) 154 2550; (618) 146 4970

Fecha: 27 DE JUNIO DE 2024

Correo Electrónico: [redacted]contacto@serprobiomed.com

Estratificación: PEQUEÑA

PARTIDA	DESTINO	CUCOP	CUCOP +	CLAVE PREI	CLAVE SAI	DESCRIPCIÓN	UNIDAD DE MEDIDA	CANTIDAD	ORIGEN DEL BIEN	MARCA	MODELO	FABRICANTE	PRECIO UNITARIO S/IVA	IMPORTE TOTAL OFERTADO S/IVA
89	BAJA CALIFORNIA	53106570	53101-6570	20212	513.263.0086.00.01	CARRO CUNA CON BASINET DE ACRILICO.	PIEZA	57	MÉXICO	GENERANDO INNOVACIONES MÉDICAS SAEM, S.A. DE C.V.	SAEM CARR-0086	GENERANDO INNOVACIONES MÉDICAS SAEM, S.A. DE C.V.	$ 4,333.33	$ 247,000.00
96	BAJA CALIFORNIA	51200054	51201-0054	20549	513.191.0946.00.01	CARRO PARA ROPA SUCIA CON TAPA Y APERTURA DE PEDAL.	PIEZA	96	MÉXICO	GENERANDO INNOVACIONES MÉDICAS SAEM, S.A. DE C.V.	SAEM CARR-0946	GENERANDO INNOVACIONES MÉDICAS SAEM, S.A. DE C.V.	$ 6,933.33	$ 665,600.00
103	BAJA CALIFORNIA	51200240	51201-0240	20615	515.619.1813.00.01	MESA ALTA DE 180 CM DE TRABAJO PARA 2 USUARIOS CON RESPALDO.	PIEZA	9	MÉXICO	GENERANDO INNOVACIONES MÉDICAS SAEM, S.A. DE C.V.	SAEM MESA-1813	GENERANDO INNOVACIONES MÉDICAS SAEM, S.A. DE C.V.	$ 4,366.67	$ 39,300.00
104	BAJA CALIFORNIA	51200168	51201-0168	20620	515.619.1865.00.01	MESA ALTA DE 120 CM SIN RESPALDO Y 8 CAJONES.	PIEZA	13	MÉXICO	GENERANDO INNOVACIONES MÉDICAS SAEM, S.A. DE C.V.	SAEM MESA-1865	GENERANDO INNOVACIONES MÉDICAS SAEM, S.A. DE C.V.	$ 7,732.00	$ 100,516.00
105	BAJA CALIFORNIA	51200169	51201-0169	20621	515.619.1876.00.01	MESA ALTA DE 120 CM SIN RESPALDO Y PUERTAS ABATIBLES.	PIEZA	4	MÉXICO	GENERANDO INNOVACIONES MÉDICAS SAEM, S.A. DE C.V.	SAEM MESA-1876	GENERANDO INNOVACIONES MÉDICAS SAEM, S.A. DE C.V.	$ 5,042.67	$ 20,170.67
106	BAJA CALIFORNIA	51200170	51201-0170	20622	515.619.1883.00.01	MESA ALTA DE 120 CM SIN RESPALDO, 2 CAJONES SUPERIORES Y PUERTAS ABATIBLES.	PIEZA	5	MÉXICO	GENERANDO INNOVACIONES MÉDICAS SAEM, S.A. DE C.V.	SAEM MESA-1883	GENERANDO INNOVACIONES MÉDICAS SAEM, S.A. DE C.V.	$ 6,292.00	$ 31,460.00
109	CHIAPAS	53106569	53101-6569	16682	513.191.0803.01.01	CARRO CAMILLA TIPO TRANSFER (LATERAL).	PIEZA	3	MÉXICO	GENERANDO INNOVACIONES MÉDICAS SAEM, S.A. DE C.V.	SAEM CARR-0803	GENERANDO INNOVACIONES MÉDICAS SAEM, S.A. DE C.V.	$ 28,000.00	$ 84,000.00
122	CHIAPAS	51200159	51201-0159	20023	515.247.0118.00.01	CARRO CAJONERO.	PIEZA	11	MÉXICO	GENERANDO INNOVACIONES MÉDICAS SAEM, S.A. DE C.V.	SAEM CARR-0118	GENERANDO INNOVACIONES MÉDICAS SAEM, S.A. DE C.V.	$ 3,733.33	$ 41,066.67
140	CHIAPAS	51200039	51201-0039	20125	513.108.0378.00.01	BANCO GIRATORIO DE ACERO INOXIDABLE.	PIEZA	160	MÉXICO	GENERANDO INNOVACIONES MÉDICAS SAEM, S.A. DE C.V.	SAEM BAN-0378	GENERANDO INNOVACIONES MÉDICAS SAEM, S.A. DE C.V.	$ 1,146.67	$ 183,466.67
143	CHIAPAS	53106558	53101-6558	20128	513.130.0422.00.01	BASCULA CON ESTADIMETRO.	PIEZA	64	MÉXICO	GENERANDO INNOVACIONES MÉDICAS SAEM, S.A. DE C.V.	SAEM BASCULA -0422	GENERANDO INNOVACIONES MÉDICAS SAEM, S.A. DE C.V.	$ 5,693.33	$ 364,373.33
145	CHIAPAS	51200047	51201-0047	20133	513.143.0148.00.01	BURO.	PIEZA	197	MÉXICO	GENERANDO INNOVACIONES MÉDICAS SAEM, S.A. DE C.V.	SAEM BURO-0148	GENERANDO INNOVACIONES MÉDICAS SAEM, S.A. DE C.V.	$ 1,053.33	$ 207,506.67
147	CHIAPAS	53106573	53101-6573	20136	513.191.0862.00.01	CARRO PARA CURACIONES.	PIEZA	5	MÉXICO	GENERANDO INNOVACIONES MÉDICAS SAEM, S.A. DE C.V.	SAEM CARR-0862	GENERANDO INNOVACIONES MÉDICAS SAEM, S.A. DE C.V.	$ 4,933.33	$ 24,666.67
148	CHIAPAS	53106576	53101-6576	20137	513.191.0877.00.01	CARRO PARA MEDICAMENTOS.	PIEZA	10	MÉXICO	GENERANDO INNOVACIONES MÉDICAS SAEM, S.A. DE C.V.	SAEM CARR-0877	GENERANDO INNOVACIONES MÉDICAS SAEM, S.A. DE C.V.	$ 4,933.33	$ 49,333.33
150	CHIAPAS	53106577	53101-6577	20140	513.191.0903.00.01	CARRO PORTAEXPEDIENTES.	PIEZA	9	MÉXICO	GENERANDO INNOVACIONES MÉDICAS SAEM, S.A. DE C.V.	SAEM CARR-0903	GENERANDO INNOVACIONES MÉDICAS SAEM, S.A. DE C.V.	$ 8,266.67	$ 74,400.00

SERPROF BIOMED

ANEXO TRES FORMATO DE PROPUESTA ECONOMICA
LICITACIÓN PÚBLICA INTERNACIONAL ELECTRÓNICA BAJO LA COBERTURA DE LOS TRATADOS DE LIBRE COMERCIO
LA-50-GYR-050GYR040-T-2-2024

No. de Procedimiento: LA-50-GYR-050GYR040-T-2-2024
Descripción del Procedimiento: RELATIVO AL: PROGRAMA "MOBILIARIO MÉDICO Y DE LABORATORIO PARA HOSPITALES PRIORITARIOS"
Nombre o razón social del licitante: SERPROF BIOMED, S.A. DE C.V.
Registro Federal de Contribuyentes: SER160930B24
Domicilio fiscal del licitante: AV. UNIVERSIDAD 234, OF. 220, LOMAS DEL GUADIANA, CP 34110, DURANGO, DGO.
Número Telefónico: (618) 154 2550; (618) 146 4970

Fecha: 27 DE JUNIO DE 2024

Correo Electrónico: [redacted] contacto@serprofbiomed.com

Estratificación: PEQUEÑA

PARTIDA	DESTINO	CUCOP	CUCOP +	CLAVE PREI	CLAVE SAI	DESCRIPCIÓN	UNIDAD DE MEDIDA	CANTIDAD	ORIGEN DEL BIEN	MARCA	MODELO	FABRICANTE	PRECIO UNITARIO S/IVA	IMPORTE TOTAL OFERTADO S/IVA
153	CHIAPAS	53200456	53201-0456	20145	513.245.0113.00.01	COMODO PARA ADULTOS.	PIEZA	284	MÉXICO	GENERANDO INNOVACIONES MÉDICAS SAEM, S.A. DE C.V.	SAEM COMODO-0113	GENERANDO INNOVACIONES MÉDICAS SAEM, S.A. DE C.V.	$ 800.00	$ 227,200.00
154	CHIAPAS	53200457	53201-0457	20146	513.245.0126.00.01	COMODO PARA MENORES.	PIEZA	22	MÉXICO	GENERANDO INNOVACIONES MÉDICAS SAEM, S.A. DE C.V.	SAEM COMODO-0126	GENERANDO INNOVACIONES MÉDICAS SAEM, S.A. DE C.V.	$ 800.00	$ 17,600.00
155	CHIAPAS	51200057	51201-0057	20147	513.254.0113.00.01	CUBETA DE ACERO INOXIDABLE CON PORTA CUBETA RODABLE.	PIEZA	237	MÉXICO	GENERANDO INNOVACIONES MÉDICAS SAEM, S.A. DE C.V.	SAEM CUBETA-0113	GENERANDO INNOVACIONES MÉDICAS SAEM, S.A. DE C.V.	$ 1,400.00	$ 331,800.00
156	CHIAPAS	51200060	51201-0060	20148	513.352.0111.00.01	ESCALERILLA DE DOS PELDAÑOS.	PIEZA	340	MÉXICO	GENERANDO INNOVACIONES MÉDICAS SAEM, S.A. DE C.V.	SAEM ESCALERILLA-0111	GENERANDO INNOVACIONES MÉDICAS SAEM, S.A. DE C.V.	$ 1,040.00	$ 353,600.00
159	CHIAPAS	51200062	51201-0062	20153	513.546.0061.00.01	JABONERA DE PEDAL.	PIEZA	25	MÉXICO	GENERANDO INNOVACIONES MÉDICAS SAEM, S.A. DE C.V.	SAEM JABONERA-0061	GENERANDO INNOVACIONES MÉDICAS SAEM, S.A. DE C.V.	$ 7,733.33	$ 193,333.33
161	CHIAPAS	51200065	51201-0065	20155	513.567.0128.00.01	LAMPARA DE PIE RODABLE.	PIEZA	6	MÉXICO	GENERANDO INNOVACIONES MÉDICAS SAEM, S.A. DE C.V.	SAEM LAMPARA-0128	GENERANDO INNOVACIONES MÉDICAS SAEM, S.A. DE C.V.	$ 1,733.33	$ 10,400.00
170	CHIAPAS	51200110	51201-0110	20178	513.621.2732.00.01	MESA CARRO ANESTESIOLOGO DE 70 CM.	PIEZA	9	MÉXICO	GENERANDO INNOVACIONES MÉDICAS SAEM, S.A. DE C.V.	SAEM MES-2732	GENERANDO INNOVACIONES MÉDICAS SAEM, S.A. DE C.V.	$ 6,133.33	$ 55,200.00
173	CHIAPAS	51200137	51201-0137	20183	513.621.2786.00.01	MESA MAYO.	PIEZA	111	MÉXICO	GENERANDO INNOVACIONES MÉDICAS SAEM, S.A. DE C.V.	SAEM MES-2786	GENERANDO INNOVACIONES MÉDICAS SAEM, S.A. DE C.V.	$ 1,980.00	$ 219,780.00
175	CHIAPAS	53106582	53101-6582	20185	513.621.2804.00.01	MESA PARA INSTRUMENTAL QUIRURGICO.	PIEZA	9	MÉXICO	GENERANDO INNOVACIONES MÉDICAS SAEM, S.A. DE C.V.	SAEM MES-2804	GENERANDO INNOVACIONES MÉDICAS SAEM, S.A. DE C.V.	$ 3,933.33	$ 35,400.00
176	CHIAPAS	53106583	53101-6583	20186	513.621.2813.00.01	MESA PARA REHIDRATACION.	PIEZA	4	MÉXICO	GENERANDO INNOVACIONES MÉDICAS SAEM, S.A. DE C.V.	SAEM MES-2813	GENERANDO INNOVACIONES MÉDICAS SAEM, S.A. DE C.V.	$ 4,913.33	$ 19,653.33
177	CHIAPAS	51200139	51201-0139	20187	513.621.2826.00.01	MESA PASTEUR.	PIEZA	136	MÉXICO	GENERANDO INNOVACIONES MÉDICAS SAEM, S.A. DE C.V.	SAEM MES-2826	GENERANDO INNOVACIONES MÉDICAS SAEM, S.A. DE C.V.	$ 2,398.67	$ 326,218.67
178	CHIAPAS	51200141	51201-0141	20189	513.621.2847.00.01	MESA PUENTE.	PIEZA	12	MÉXICO	GENERANDO INNOVACIONES MÉDICAS SAEM, S.A. DE C.V.	SAEM MES-2847	GENERANDO INNOVACIONES MÉDICAS SAEM, S.A. DE C.V.	$ 1,466.67	$ 17,600.00
180	CHIAPAS	51200143	51201-0143	20191	513.621.2865.00.01	MESA RIÑON.	PIEZA	24	MÉXICO	GENERANDO INNOVACIONES MÉDICAS SAEM, S.A. DE C.V.	SAEM MES-2865	GENERANDO INNOVACIONES MÉDICAS SAEM, S.A. DE C.V.	$ 4,106.67	$ 98,560.00
184	CHIAPAS	53200459	53201-0459	20196	513.790.0089.00.01	RIÑON DE ACERO INOXIDABLE DE 250 ML.	PIEZA	12	MÉXICO	GENERANDO INNOVACIONES MÉDICAS SAEM, S.A. DE C.V.	SAEM RIN-0089	GENERANDO INNOVACIONES MÉDICAS SAEM, S.A. DE C.V.	$ 101.33	$ 1,216.00

SE CANCELAN DATOS PERSONALES DE PERSONA(S) FISICAS IDENTIFICABLE(S) TALES COMO: CORREO ELECTRONICO, POR CONSIDERARSE INFORMACIÓN CUYA DIFUSIÓN PUEDE AFECTAR A LA ESFERA PRIVADA DE LA MISMA, DE CONFORMIDAD CON LO ESTABLECIDO EN LOS ARTÍCULOS 113 FRACCIÓN I Y 118 DE LA LEY FEDERAL DE TRANSPARENCIA Y ACCESO A LA INFORMACIÓN PÚBLICA. D.O.F. 09-mayo-2016

ATENCIÓN AVANZADA.
ATENCIÓN DE CONFIANZA.

SERPROF BIOMED

ANEXO TRES FORMATO DE PROPUESTA ECONOMICA
LICITACIÓN PÚBLICA INTERNACIONAL ELECTRÓNICA BAJO LA COBERTURA DE LOS TRATADOS DE LIBRE COMERCIO
LA-50-GYR-050GYR040-T-2-2024

ANEXOS
DIVISIÓN DE CONTRATOS

SE CANCELAN DATOS PERSONALES DE PERSONA(S) FISICAS IDENTIFICABLE(S) TALES COMO: CORREO ELECTRONICO, POR CONSIDERARSE INFORMACIÓN CUYA DIFUSIÓN PUEDE AFECTAR A LA ESFERA PRIVADA DE LA MISMA, DE CONFORMIDAD CON LO ESTABLECIDO EN LOS ARTÍCULOS 113 FRACCIÓN I Y 118 DE LA LEY FEDERAL DE TRANSPARENCIA Y ACCESO A LA INFORMACIÓN PÚBLICA. D.O.F. 09-mayo-2016

No. de Procedimiento: LA-50-GYR-050GYR040-T-2-2024
Descripción del Procedimiento: RELATIVO AL: PROGRAMA "MOBILIARIO MÉDICO Y DE LABORATORIO PARA HOSPITALES PRIORITARIOS"
Nombre o razón social del licitante: SERPROF BIOMED, S.A. DE C.V.
Registro Federal de Contribuyentes: SER160930B24
Domicilio fiscal del licitante: AV. UNIVERSIDAD 234, OF. 220, LOMAS DEL GUADIANA, CP 34110, DURANGO, DGO.
Número Telefónico: (618) 154 2550; (618) 146 4970

Fecha: 27 DE JUNIO DE 2024
Correo Electrónico: [redacted]contacto@serprobiomed.com
Estratificación: PEQUEÑA

PARTIDA	DESTINO	CUCOP	CUCOP +	CLAVE PREI	CLAVE SAI	DESCRIPCIÓN	UNIDAD DE MEDIDA	CANTIDAD	ORIGEN DEL BIEN	MARCA	MODELO	FABRICANTE	PRECIO UNITARIO S/IVA	IMPORTE TOTAL OFERTADO S/IVA
185	CHIAPAS	53200461	53201-0461	20197	513.790.0091.00.01	RIÑON DE ACERO INOXIDABLE DE 500 ML.	PIEZA	104	MÉXICO	GENERANDO INNOVACIONES MÉDICAS SAEM, S.A. DE C.V.	SAEM RIN-0091	GENERANDO INNOVACIONES MÉDICAS SAEM, S.A. DE C.V.	$ 126.67	$ 13,173.33
186	CHIAPAS	53106585	53101-6585	20198	513.810.0298.00.01	SILLA DE RUEDAS CON DESCANSAPIES.	PIEZA	67	MÉXICO	GENERANDO INNOVACIONES MÉDICAS SAEM, S.A. DE C.V.	SAEM SILLA-0298	GENERANDO INNOVACIONES MÉDICAS SAEM, S.A. DE C.V.	$ 3,600.00	$ 241,200.00
187	CHIAPAS	53200465	53201-0465	20199	513.950.0122.00.01	VASO PARA MEDICAMENTOS DE 30 CM CUBICOS.	PIEZA	12	MÉXICO	GENERANDO INNOVACIONES MÉDICAS SAEM, S.A. DE C.V.	SAEM VASO-0122	GENERANDO INNOVACIONES MÉDICAS SAEM, S.A. DE C.V.	$ 100.00	$ 1,200.00
190	CHIAPAS	51200041	51201-0041	20202	513.123.0266.00.01	BANQUETA DE ALTURA.	PIEZA	11	MÉXICO	GENERANDO INNOVACIONES MÉDICAS SAEM, S.A. DE C.V.	SAEM BAN-0266	GENERANDO INNOVACIONES MÉDICAS SAEM, S.A. DE C.V.	$ 453.33	$ 4,986.67
193	CHIAPAS	53200458	53201-0458	20205	513.635.0168.00.01	ORINAL PARA VARONES.	PIEZA	144	MÉXICO	GENERANDO INNOVACIONES MÉDICAS SAEM, S.A. DE C.V.	SAEM ORINAL-0168	GENERANDO INNOVACIONES MÉDICAS SAEM, S.A. DE C.V.	$ 366.67	$ 52,800.00
194	CHIAPAS	51200153	51201-0153	20206	513.635.0173.00.01	PORTAVENOCLISIS RODABLE.	PIEZA	91	MÉXICO	GENERANDO INNOVACIONES MÉDICAS SAEM, S.A. DE C.V.	SAEM PORTAVENOCLISIS-0173	GENERANDO INNOVACIONES MÉDICAS SAEM, S.A. DE C.V.	$ 1,106.67	$ 100,706.67
195	CHIAPAS	53106570	53101-6570	20212	513.263.0086.00.01	CARRO CUNA CON BASINET DE ACRILICO.	PIEZA	28	MÉXICO	GENERANDO INNOVACIONES MÉDICAS SAEM, S.A. DE C.V.	SAEM CARR-0086	GENERANDO INNOVACIONES MÉDICAS SAEM, S.A. DE C.V.	$ 4,333.33	$ 121,333.33
207	CHIAPAS	51200054	51201-0054	20549	513.191.0946.00.01	CARRO PARA ROPA SUCIA CON TAPA Y APERTURA DE PEDAL.	PIEZA	73	MÉXICO	GENERANDO INNOVACIONES MÉDICAS SAEM, S.A. DE C.V.	SAEM CARR-0946	GENERANDO INNOVACIONES MÉDICAS SAEM, S.A. DE C.V.	$ 6,933.33	$ 506,133.33
214	CHIAPAS	51200240	51201-0240	20615	515.619.1813.00.01	MESA ALTA DE 180 CM DE TRABAJO PARA 2 USUARIOS CON RESPALDO.	PIEZA	9	MÉXICO	GENERANDO INNOVACIONES MÉDICAS SAEM, S.A. DE C.V.	SAEM MESA-1813	GENERANDO INNOVACIONES MÉDICAS SAEM, S.A. DE C.V.	$ 4,366.67	$ 39,300.00
215	CHIAPAS	51200168	51201-0168	20620	515.619.1865.00.01	MESA ALTA DE 120 CM SIN RESPALDO Y 8 CAJONES.	PIEZA	12	MÉXICO	GENERANDO INNOVACIONES MÉDICAS SAEM, S.A. DE C.V.	SAEM MESA-1865	GENERANDO INNOVACIONES MÉDICAS SAEM, S.A. DE C.V.	$ 7,732.00	$ 92,784.00
216	CHIAPAS	51200169	51201-0169	20621	515.619.1876.00.01	MESA ALTA DE 120 CM SIN RESPALDO Y PUERTAS ABATIBLES.	PIEZA	4	MÉXICO	GENERANDO INNOVACIONES MÉDICAS SAEM, S.A. DE C.V.	SAEM MESA-1876	GENERANDO INNOVACIONES MÉDICAS SAEM, S.A. DE C.V.	$ 5,042.67	$ 20,170.67
217	CHIAPAS	51200170	51201-0170	20622	515.619.1883.00.01	MESA ALTA DE 120 CM SIN RESPALDO, 2 CAJONES SUPERIORES Y PUERTAS ABATIBLES.	PIEZA	5	MÉXICO	GENERANDO INNOVACIONES MÉDICAS SAEM, S.A. DE C.V.	SAEM MESA-1883	GENERANDO INNOVACIONES MÉDICAS SAEM, S.A. DE C.V.	$ 6,292.00	$ 31,460.00
220	CHIHUAHUA	53106569	53101-6569	16682	513.191.0803.01.01	CARRO CAMILLA TIPO TRANSFER (LATERAL).	PIEZA	5	MÉXICO	GENERANDO INNOVACIONES MÉDICAS SAEM, S.A. DE C.V.	SAEM CARR-0803	GENERANDO INNOVACIONES MÉDICAS SAEM, S.A. DE C.V.	$ 28,000.00	$ 140,000.00
233	CHIHUAHUA	51200159	51201-0159	20023	515.247.0118.00.01	CARRO CAJONERO.	PIEZA	12	MÉXICO	GENERANDO INNOVACIONES MÉDICAS SAEM, S.A. DE C.V.	SAEM CARR-0118	GENERANDO INNOVACIONES MÉDICAS SAEM, S.A. DE C.V.	$ 3,733.33	$ 44,800.00

SERPROF BIOMED

ANEXO TRES FORMATO DE PROPUESTA ECONOMICA
LICITACIÓN PÚBLICA INTERNACIONAL ELECTRÓNICA BAJO LA COBERTURA DE LOS TRATADOS DE LIBRE COMERCIO
LA-50-GYR-050GYR040-T-2-2024

No. de Procedimiento: LA-50-GYR-050GYR040-T-2-2024
Descripción del Procedimiento: RELATIVO AL: PROGRAMA "MOBILIARIO MÉDICO Y DE LABORATORIO PARA HOSPITALES PRIORITARIOS"
Nombre o razón social del licitante: SERPROF BIOMED, S.A. DE C.V.
Registro Federal de Contribuyentes: SER160930B24
Domicilio fiscal del licitante: AV. UNIVERSIDAD 234, OF. 220, LOMAS DEL GUADIANA, CP 34110, DURANGO, DGO.
Número Telefónico: (618) 154 2550; (618) 146 4970

Fecha: 27 DE JUNIO DE 2024
Correo Electrónico: [redacted]contacto@serprobiomed.com
Estratificación: PEQUEÑA

PARTIDA	DESTINO	CUCOP	CUCOP +	CLAVE PREI	CLAVE SAI	DESCRIPCIÓN	UNIDAD DE MEDIDA	CANTIDAD	ORIGEN DEL BIEN	MARCA	MODELO	FABRICANTE	PRECIO UNITARIO S/IVA	IMPORTE TOTAL OFERTADO S/IVA
250	CHIHUAHUA	51200039	51201-0039	20125	513.108.0378.00.01	BANCO GIRATORIO DE ACERO INOXIDABLE.	PIEZA	242	MÉXICO	GENERANDO INNOVACIONES MÉDICAS SAEM, S.A. DE C.V.	SAEM BAN-0378	GENERANDO INNOVACIONES MÉDICAS SAEM, S.A. DE C.V.	$ 1,146.67	$ 277,493.33
253	CHIHUAHUA	53106558	53101-6558	20128	513.130.0422.00.01	BASCULA CON ESTADIMETRO.	PIEZA	64	MÉXICO	GENERANDO INNOVACIONES MÉDICAS SAEM, S.A. DE C.V.	SAEM BASCULA -0422	GENERANDO INNOVACIONES MÉDICAS SAEM, S.A. DE C.V.	$ 5,693.33	$ 364,373.33
255	CHIHUAHUA	51200047	51201-0047	20133	513.143.0148.00.01	BURO.	PIEZA	353	MÉXICO	GENERANDO INNOVACIONES MÉDICAS SAEM, S.A. DE C.V.	SAEM BURO-0148	GENERANDO INNOVACIONES MÉDICAS SAEM, S.A. DE C.V.	$ 1,053.33	$ 371,826.67
257	CHIHUAHUA	53106573	53101-6573	20136	513.191.0862.00.01	CARRO PARA CURACIONES.	PIEZA	5	MÉXICO	GENERANDO INNOVACIONES MÉDICAS SAEM, S.A. DE C.V.	SAEM CARR-0862	GENERANDO INNOVACIONES MÉDICAS SAEM, S.A. DE C.V.	$ 4,933.33	$ 24,666.67
258	CHIHUAHUA	53106576	53101-6576	20137	513.191.0877.00.01	CARRO PARA MEDICAMENTOS.	PIEZA	24	MÉXICO	GENERANDO INNOVACIONES MÉDICAS SAEM, S.A. DE C.V.	SAEM CARR-0877	GENERANDO INNOVACIONES MÉDICAS SAEM, S.A. DE C.V.	$ 4,933.33	$ 118,400.00
260	CHIHUAHUA	53106577	53101-6577	20140	513.191.0903.00.01	CARRO PORTAEXPEDIENTES.	PIEZA	16	MÉXICO	GENERANDO INNOVACIONES MÉDICAS SAEM, S.A. DE C.V.	SAEM CARR-0903	GENERANDO INNOVACIONES MÉDICAS SAEM, S.A. DE C.V.	$ 8,266.67	$ 132,266.67
263	CHIHUAHUA	53200456	53201-0456	20145	513.245.0113.00.01	COMODO PARA ADULTOS.	PIEZA	397	MÉXICO	GENERANDO INNOVACIONES MÉDICAS SAEM, S.A. DE C.V.	SAEM COMODO-0113	GENERANDO INNOVACIONES MÉDICAS SAEM, S.A. DE C.V.	$ 800.00	$ 317,600.00
264	CHIHUAHUA	53200457	53201-0457	20146	513.245.0126.00.01	COMODO PARA MENORES.	PIEZA	38	MÉXICO	GENERANDO INNOVACIONES MÉDICAS SAEM, S.A. DE C.V.	SAEM COMODO-0126	GENERANDO INNOVACIONES MÉDICAS SAEM, S.A. DE C.V.	$ 800.00	$ 30,400.00
265	CHIHUAHUA	51200057	51201-0057	20147	513.254.0113.00.01	CUBETA DE ACERO INOXIDABLE CON PORTA CUBETA RODABLE.	PIEZA	288	MÉXICO	GENERANDO INNOVACIONES MÉDICAS SAEM, S.A. DE C.V.	SAEM CUBETA-0113	GENERANDO INNOVACIONES MÉDICAS SAEM, S.A. DE C.V.	$ 1,400.00	$ 403,200.00
266	CHIHUAHUA	51200060	51201-0060	20148	513.352.0111.00.01	ESCALERILLA DE DOS PELDAÑOS.	PIEZA	527	MÉXICO	GENERANDO INNOVACIONES MÉDICAS SAEM, S.A. DE C.V.	SAEM ESCALERILLA-0111	GENERANDO INNOVACIONES MÉDICAS SAEM, S.A. DE C.V.	$ 1,040.00	$ 548,080.00
269	CHIHUAHUA	51200062	51201-0062	20153	513.546.0061.00.01	JABONERA DE PEDAL.	PIEZA	21	MÉXICO	GENERANDO INNOVACIONES MÉDICAS SAEM, S.A. DE C.V.	SAEM JABONERA-0061	GENERANDO INNOVACIONES MÉDICAS SAEM, S.A. DE C.V.	$ 7,733.33	$ 162,400.00
271	CHIHUAHUA	51200065	51201-0065	20155	513.567.0128.00.01	LAMPARA DE PIE RODABLE.	PIEZA	7	MÉXICO	GENERANDO INNOVACIONES MÉDICAS SAEM, S.A. DE C.V.	SAEM LAMPARA-0128	GENERANDO INNOVACIONES MÉDICAS SAEM, S.A. DE C.V.	$ 1,733.33	$ 12,133.33
280	CHIHUAHUA	51200110	51201-0110	20178	513.621.2732.00.01	MESA CARRO ANESTESIOLOGO DE 70 CM.	PIEZA	15	MÉXICO	GENERANDO INNOVACIONES MÉDICAS SAEM, S.A. DE C.V.	SAEM MES-2732	GENERANDO INNOVACIONES MÉDICAS SAEM, S.A. DE C.V.	$ 6,133.33	$ 92,000.00
283	CHIHUAHUA	51200137	51201-0137	20183	513.621.2786.00.01	MESA MAYO.	PIEZA	160	MÉXICO	GENERANDO INNOVACIONES MÉDICAS SAEM, S.A. DE C.V.	SAEM MES-2786	GENERANDO INNOVACIONES MÉDICAS SAEM, S.A. DE C.V.	$ 1,980.00	$ 316,800.00

SE CANCELAN DATOS PERSONALES DE PERSONA(S) FISICAS IDENTIFICABLE(S) TALES COMO: CORREO ELECTRONICO, POR CONSIDERARSE INFORMACIÓN CUYA DIFUSIÓN PUEDE AFECTAR A LA ESFERA PRIVADA DE LA MISMA, DE CONFORMIDAD CON LO ESTABLECIDO EN LOS ARTÍCULOS 113 FRACCIÓN I Y 118 DE LA LEY FEDERAL DE TRANSPARENCIA Y ACCESO A LA INFORMACIÓN PÚBLICA. D.O.F. 09-mayo-2016

SERPROF BIOMED

ANEXO TRES FORMATO DE PROPUESTA ECONOMICA
LICITACIÓN PÚBLICA INTERNACIONAL ELECTRÓNICA BAJO LA COBERTURA DE LOS TRATADOS DE LIBRE COMERCIO
LA-50-GYR-050GYR040-T-2-2024

ANEXOS
DIVISIÓN DE CONTRATOS

No. de Procedimiento: LA-50-GYR-050GYR040-T-2-2024
Descripción del Procedimiento: RELATIVO AL: PROGRAMA "MOBILIARIO MÉDICO Y DE LABORATORIO PARA HOSPITALES PRIORITARIOS"
Nombre o razón social del licitante: SERPROF BIOMED, S.A. DE C.V.
Registro Federal de Contribuyentes: SER160930B24
Domicilio fiscal del licitante: AV. UNIVERSIDAD 234, OF. 220, LOMAS DEL GUADIANA, CP 34110, DURANGO, DGO.
Número Telefónico: (618) 154 2550; (618) 146 4970

Fecha: 27 DE JUNIO DE 2024

Correo Electrónico: [redacted] contacto@serprobiomed.com

Estratificación: PEQUEÑA

PARTIDA	DESTINO	CUCOP	CUCOP +	CLAVE PREI	CLAVE SAI	DESCRIPCIÓN	UNIDAD DE MEDIDA	CANTIDAD	ORIGEN DEL BIEN	MARCA	MODELO	FABRICANTE	PRECIO UNITARIO S/IVA	IMPORTE TOTAL OFERTADO S/IVA
285	CHIHUAHUA	53106582	53101-6582	20185	513.621.2804.00.01	MESA PARA INSTRUMENTAL QUIRURGICO.	PIEZA	15	MÉXICO	GENERANDO INNOVACIONES MÉDICAS SAEM, S.A. DE C.V.	SAEM MES-2804	GENERANDO INNOVACIONES MÉDICAS SAEM, S.A. DE C.V.	$ 3,933.33	$ 59,000.00
286	CHIHUAHUA	53106583	53101-6583	20186	513.621.2813.00.01	MESA PARA REHIDRATACION.	PIEZA	6	MÉXICO	GENERANDO INNOVACIONES MÉDICAS SAEM, S.A. DE C.V.	SAEM MES-2813	GENERANDO INNOVACIONES MÉDICAS SAEM, S.A. DE C.V.	$ 4,913.33	$ 29,480.00
287	CHIHUAHUA	51200139	51201-0139	20187	513.621.2826.00.01	MESA PASTEUR.	PIEZA	127	MÉXICO	GENERANDO INNOVACIONES MÉDICAS SAEM, S.A. DE C.V.	SAEM MES-2826	GENERANDO INNOVACIONES MÉDICAS SAEM, S.A. DE C.V.	$ 2,398.67	$ 304,630.67
288	CHIHUAHUA	51200141	51201-0141	20189	513.621.2847.00.01	MESA PUENTE.	PIEZA	274	MÉXICO	GENERANDO INNOVACIONES MÉDICAS SAEM, S.A. DE C.V.	SAEM MES-2847	GENERANDO INNOVACIONES MÉDICAS SAEM, S.A. DE C.V.	$ 1,466.67	$ 401,866.67
290	CHIHUAHUA	51200143	51201-0143	20191	513.621.2865.00.01	MESA RIÑON.	PIEZA	29	MÉXICO	GENERANDO INNOVACIONES MÉDICAS SAEM, S.A. DE C.V.	SAEM MES-2865	GENERANDO INNOVACIONES MÉDICAS SAEM, S.A. DE C.V.	$ 4,106.67	$ 119,093.33
294	CHIHUAHUA	53200459	53201-0459	20196	513.790.0089.00.01	RIÑON DE ACERO INOXIDABLE DE 250 ML.	PIEZA	14	MÉXICO	GENERANDO INNOVACIONES MÉDICAS SAEM, S.A. DE C.V.	SAEM RIN-0089	GENERANDO INNOVACIONES MÉDICAS SAEM, S.A. DE C.V.	$ 101.33	$ 1,418.67
295	CHIHUAHUA	53200461	53201-0461	20197	513.790.0091.00.01	RIÑON DE ACERO INOXIDABLE DE 500 ML.	PIEZA	152	MÉXICO	GENERANDO INNOVACIONES MÉDICAS SAEM, S.A. DE C.V.	SAEM RIN-0091	GENERANDO INNOVACIONES MÉDICAS SAEM, S.A. DE C.V.	$ 126.67	$ 19,253.33
296	CHIHUAHUA	53106585	53101-6585	20198	513.810.0298.00.01	SILLA DE RUEDAS CON DESCANSAPIES.	PIEZA	29	MÉXICO	GENERANDO INNOVACIONES MÉDICAS SAEM, S.A. DE C.V.	SAEM SILLA-0298	GENERANDO INNOVACIONES MÉDICAS SAEM, S.A. DE C.V.	$ 3,600.00	$ 104,400.00
297	CHIHUAHUA	53200465	53201-0465	20199	513.950.0122.00.01	VASO PARA MEDICAMENTOS DE 30 CM CUBICOS.	PIEZA	232	MÉXICO	GENERANDO INNOVACIONES MÉDICAS SAEM, S.A. DE C.V.	SAEM VASO-0122	GENERANDO INNOVACIONES MÉDICAS SAEM, S.A. DE C.V.	$ 100.00	$ 23,200.00
300	CHIHUAHUA	51200041	51201-0041	20202	513.123.0266.00.01	BANQUETA DE ALTURA.	PIEZA	27	MÉXICO	GENERANDO INNOVACIONES MÉDICAS SAEM, S.A. DE C.V.	SAEM BAN-0266	GENERANDO INNOVACIONES MÉDICAS SAEM, S.A. DE C.V.	$ 453.33	$ 12,240.00
303	CHIHUAHUA	53200458	53201-0458	20205	513.635.0168.00.01	ORINAL PARA VARONES.	PIEZA	199	MÉXICO	GENERANDO INNOVACIONES MÉDICAS SAEM, S.A. DE C.V.	SAEM ORINAL-0168	GENERANDO INNOVACIONES MÉDICAS SAEM, S.A. DE C.V.	$ 366.67	$ 72,966.67
304	CHIHUAHUA	51200153	51201-0153	20206	513.635.0173.00.01	PORTAVENOCLISIS RODABLE.	PIEZA	169	MÉXICO	GENERANDO INNOVACIONES MÉDICAS SAEM, S.A. DE C.V.	SAEM PORTAVENOCLISIS-0173	GENERANDO INNOVACIONES MÉDICAS SAEM, S.A. DE C.V.	$ 1,106.67	$ 187,026.67
305	CHIHUAHUA	53106570	53101-6570	20212	513.263.0086.00.01	CARRO CUNA CON BASINET DE ACRILICO.	PIEZA	52	MÉXICO	GENERANDO INNOVACIONES MÉDICAS SAEM, S.A. DE C.V.	SAEM CARR-0086	GENERANDO INNOVACIONES MÉDICAS SAEM, S.A. DE C.V.	$ 4,333.33	$ 225,333.33
313	CHIHUAHUA	51200054	51201-0054	20549	513.191.0946.00.01	CARRO PARA ROPA SUCIA CON TAPA Y APERTURA DE PEDAL.	PIEZA	124	MÉXICO	GENERANDO INNOVACIONES MÉDICAS SAEM, S.A. DE C.V.	SAEM CARR-0946	GENERANDO INNOVACIONES MÉDICAS SAEM, S.A. DE C.V.	$ 6,933.33	$ 859,733.33

SE CANCELAN DATOS PERSONALES DE PERSONA(S) FISICAS IDENTIFICABLE(S) TALES COMO: CORREO ELECTRONICO, POR CONSIDERARSE INFORMACIÓN CUYA DIFUSIÓN PUEDE AFECTAR A LA ESFERA PRIVADA DE LA MISMA, DE CONFORMIDAD CON LO ESTABLECIDO EN LOS ARTÍCULOS 113 FRACCIÓN I Y 118 DE LA LEY FEDERAL DE TRANSPARENCIA Y ACCESO A LA INFORMACIÓN PÚBLICA. D.O.F. 09-mayo-2016

SERPROF BIOMED

ANEXO TRES FORMATO DE PROPUESTA ECONOMICA
LICITACIÓN PÚBLICA INTERNACIONAL ELECTRÓNICA BAJO LA COBERTURA DE LOS TRATADOS DE LIBRE COMERCIO
LA-50-GYR-050GYR040-T-2-2024

No. de Procedimiento: LA-50-GYR-050GYR040-T-2-2024
Descripción del Procedimiento: RELATIVO AL: PROGRAMA "MOBILIARIO MÉDICO Y DE LABORATORIO PARA HOSPITALES PRIORITARIOS"
Nombre o razón social del licitante: SERPROF BIOMED, S.A. DE C.V.
Registro Federal de Contribuyentes: SER160930B24
Domicilio fiscal del licitante: AV. UNIVERSIDAD 234, OF. 220, LOMAS DEL GUADIANA, CP 34110, DURANGO, DGO.
Número Telefónico: (618) 154 2550; (618) 146 4970

Fecha: 27 DE JUNIO DE 2024

Correo Electrónico: [redacted] contacto@serprobiomed.com

Estratificación: PEQUEÑA

PARTIDA	DESTINO	CUCOP	CUCOP +	CLAVE PREI	CLAVE SAI	DESCRIPCIÓN	UNIDAD DE MEDIDA	CANTIDAD	ORIGEN DEL BIEN	MARCA	MODELO	FABRICANTE	PRECIO UNITARIO S/IVA	IMPORTE TOTAL OFERTADO S/IVA
320	CHIHUAHUA	51200240	51201-0240	20615	515.619.1813.00.01	MESA ALTA DE 180 CM DE TRABAJO PARA 2 USUARIOS CON RESPALDO.	PIEZA	9	MÉXICO	GENERANDO INNOVACIONES MÉDICAS SAEM, S.A. DE C.V.	SAEM MESA-1813	GENERANDO INNOVACIONES MÉDICAS SAEM, S.A. DE C.V.	$ 4,366.67	$ 39,300.00
321	CHIHUAHUA	51200168	51201-0168	20620	515.619.1865.00.01	MESA ALTA DE 120 CM SIN RESPALDO Y 8 CAJONES.	PIEZA	18	MÉXICO	GENERANDO INNOVACIONES MÉDICAS SAEM, S.A. DE C.V.	SAEM MESA-1865	GENERANDO INNOVACIONES MÉDICAS SAEM, S.A. DE C.V.	$ 7,732.00	$ 139,176.00
322	CHIHUAHUA	51200169	51201-0169	20621	515.619.1876.00.01	MESA ALTA DE 120 CM SIN RESPALDO Y PUERTAS ABATIBLES.	PIEZA	5	MÉXICO	GENERANDO INNOVACIONES MÉDICAS SAEM, S.A. DE C.V.	SAEM MESA-1876	GENERANDO INNOVACIONES MÉDICAS SAEM, S.A. DE C.V.	$ 5,042.67	$ 25,213.33
323	CHIHUAHUA	51200170	51201-0170	20622	515.619.1883.00.01	MESA ALTA DE 120 CM SIN RESPALDO, 2 CAJONES SUPERIORES Y PUERTAS ABATIBLES.	PIEZA	5	MÉXICO	GENERANDO INNOVACIONES MÉDICAS SAEM, S.A. DE C.V.	SAEM MESA-1883	GENERANDO INNOVACIONES MÉDICAS SAEM, S.A. DE C.V.	$ 6,292.00	$ 31,460.00
328	PUEBLA	53106569	53101-6569	16682	513.191.0803.01.01	CARRO CAMILLA TIPO TRANSFER (LATERAL).	PIEZA	4	MÉXICO	GENERANDO INNOVACIONES MÉDICAS SAEM, S.A. DE C.V.	SAEM CARR-0803	GENERANDO INNOVACIONES MÉDICAS SAEM, S.A. DE C.V.	$ 28,000.00	$ 112,000.00
341	PUEBLA	51200159	51201-0159	20023	515.247.0118.00.01	CARRO CAJONERO.	PIEZA	11	MÉXICO	GENERANDO INNOVACIONES MÉDICAS SAEM, S.A. DE C.V.	SAEM CARR-0118	GENERANDO INNOVACIONES MÉDICAS SAEM, S.A. DE C.V.	$ 3,733.33	$ 41,066.67
360	PUEBLA	51200039	51201-0039	20125	513.108.0378.00.01	BANCO GIRATORIO DE ACERO INOXIDABLE.	PIEZA	113	MÉXICO	GENERANDO INNOVACIONES MÉDICAS SAEM, S.A. DE C.V.	SAEM BAN-0378	GENERANDO INNOVACIONES MÉDICAS SAEM, S.A. DE C.V.	$ 1,146.67	$ 129,573.33
363	PUEBLA	53106558	53101-6558	20128	513.130.0422.00.01	BASCULA CON ESTADIMETRO.	PIEZA	47	MÉXICO	GENERANDO INNOVACIONES MÉDICAS SAEM, S.A. DE C.V.	SAEM BASCULA -0422	GENERANDO INNOVACIONES MÉDICAS SAEM, S.A. DE C.V.	$ 5,693.33	$ 267,586.67
365	PUEBLA	51200047	51201-0047	20133	513.143.0148.00.01	BURO.	PIEZA	228	MÉXICO	GENERANDO INNOVACIONES MÉDICAS SAEM, S.A. DE C.V.	SAEM BURO-0148	GENERANDO INNOVACIONES MÉDICAS SAEM, S.A. DE C.V.	$ 1,053.33	$ 240,160.00
366	PUEBLA	53106573	53101-6573	20136	513.191.0862.00.01	CARRO PARA CURACIONES.	PIEZA	4	MÉXICO	GENERANDO INNOVACIONES MÉDICAS SAEM, S.A. DE C.V.	SAEM CARR-0862	GENERANDO INNOVACIONES MÉDICAS SAEM, S.A. DE C.V.	$ 4,933.33	$ 19,733.33
367	PUEBLA	53106576	53101-6576	20137	513.191.0877.00.01	CARRO PARA MEDICAMENTOS.	PIEZA	16	MÉXICO	GENERANDO INNOVACIONES MÉDICAS SAEM, S.A. DE C.V.	SAEM CARR-0877	GENERANDO INNOVACIONES MÉDICAS SAEM, S.A. DE C.V.	$ 4,933.33	$ 78,933.33
369	PUEBLA	53106577	53101-6577	20140	513.191.0903.00.01	CARRO PORTAEXPEDIENTES.	PIEZA	13	MÉXICO	GENERANDO INNOVACIONES MÉDICAS SAEM, S.A. DE C.V.	SAEM CARR-0903	GENERANDO INNOVACIONES MÉDICAS SAEM, S.A. DE C.V.	$ 8,266.67	$ 107,466.67
372	PUEBLA	53200456	53201-0456	20145	513.245.0113.00.01	COMODO PARA ADULTOS.	PIEZA	324	MÉXICO	GENERANDO INNOVACIONES MÉDICAS SAEM, S.A. DE C.V.	SAEM COMODO-0113	GENERANDO INNOVACIONES MÉDICAS SAEM, S.A. DE C.V.	$ 800.00	$ 259,200.00
373	PUEBLA	53200457	53201-0457	20146	513.245.0126.00.01	COMODO PARA MENORES.	PIEZA	36	MÉXICO	GENERANDO INNOVACIONES MÉDICAS SAEM, S.A. DE C.V.	SAEM COMODO-0126	GENERANDO INNOVACIONES MÉDICAS SAEM, S.A. DE C.V.	$ 800.00	$ 28,800.00

SE CANCELAN DATOS PERSONALES DE PERSONA(S) FISICAS IDENTIFICABLE(S) TALES COMO: CORREO ELECTRONICO, POR CONSIDERARSE INFORMACIÓN CUYA DIFUSIÓN PUEDE AFECTAR A LA ESFERA PRIVADA DE LA MISMA, DE CONFORMIDAD CON LO ESTABLECIDO EN LOS ARTÍCULOS 113 FRACCIÓN I Y 118 DE LA LEY FEDERAL DE TRANSPARENCIA Y ACCESO A LA INFORMACIÓN PÚBLICA. D.O.F. 09-mayo-2016

SERPROF BIOMED

ANEXO TRES FORMATO DE PROPUESTA ECONOMICA
LICITACIÓN PÚBLICA INTERNACIONAL ELECTRÓNICA BAJO LA COBERTURA DE LOS TRATADOS DE LIBRE COMERCIO
LA-50-GYR-050GYR040-T-2-2024

ANEXOS
DIVISIÓN DE CONTRATOS

No. de Procedimiento: LA-50-GYR-050GYR040-T-2-2024
Descripción del Procedimiento: RELATIVO AL: PROGRAMA "MOBILIARIO MÉDICO Y DE LABORATORIO PARA HOSPITALES PRIORITARIOS"
Nombre o razón social del licitante: SERPROF BIOMED, S.A. DE C.V.
Registro Federal de Contribuyentes: SER160930B24
Domicilio fiscal del licitante: AV. UNIVERSIDAD 234, OF. 220, LOMAS DEL GUADIANA, CP 34110, DURANGO, DGO.
Número Telefónico: (618) 154 2550; (618) 146 4970

Fecha: 27 DE JUNIO DE 2024

Correo Electrónico: [redacted]contacto@serprobiomed.com

Estratificación: PEQUEÑA

PARTIDA	DESTINO	CUCOP	CUCOP +	CLAVE PREI	CLAVE SAI	DESCRIPCIÓN	UNIDAD DE MEDIDA	CANTIDAD	ORIGEN DEL BIEN	MARCA	MODELO	FABRICANTE	PRECIO UNITARIO S/IVA	IMPORTE TOTAL OFERTADO S/IVA
374	PUEBLA	51200057	51201-0057	20147	513.254.0113.00.01	CUBETA DE ACERO INOXIDABLE CON PORTA CUBETA RODABLE.	PIEZA	228	MÉXICO	GENERANDO INNOVACIONES MÉDICAS SAEM, S.A. DE C.V.	SAEM CUBETA-0113	GENERANDO INNOVACIONES MÉDICAS SAEM, S.A. DE C.V.	$ 1,400.00	$ 319,200.00
375	PUEBLA	51200060	51201-0060	20148	513.352.0111.00.01	ESCALERILLA DE DOS PELDAÑOS.	PIEZA	348	MÉXICO	GENERANDO INNOVACIONES MÉDICAS SAEM, S.A. DE C.V.	SAEM ESCALERILLA-0111	GENERANDO INNOVACIONES MÉDICAS SAEM, S.A. DE C.V.	$ 1,040.00	$ 361,920.00
378	PUEBLA	51200062	51201-0062	20153	513.546.0061.00.01	JABONERA DE PEDAL.	PIEZA	22	MÉXICO	GENERANDO INNOVACIONES MÉDICAS SAEM, S.A. DE C.V.	SAEM JABONERA-0061	GENERANDO INNOVACIONES MÉDICAS SAEM, S.A. DE C.V.	$ 7,733.33	$ 170,133.33
380	PUEBLA	51200065	51201-0065	20155	513.567.0128.00.01	LAMPARA DE PIE RODABLE.	PIEZA	7	MÉXICO	GENERANDO INNOVACIONES MÉDICAS SAEM, S.A. DE C.V.	SAEM LAMPARA-0128	GENERANDO INNOVACIONES MÉDICAS SAEM, S.A. DE C.V.	$ 1,733.33	$ 12,133.33
389	PUEBLA	51200110	51201-0110	20178	513.621.2732.00.01	MESA CARRO ANESTESIOLOGO DE 70 CM.	PIEZA	9	MÉXICO	GENERANDO INNOVACIONES MÉDICAS SAEM, S.A. DE C.V.	SAEM MES-2732	GENERANDO INNOVACIONES MÉDICAS SAEM, S.A. DE C.V.	$ 6,133.33	$ 55,200.00
392	PUEBLA	51200137	51201-0137	20183	513.621.2786.00.01	MESA MAYO.	PIEZA	103	MÉXICO	GENERANDO INNOVACIONES MÉDICAS SAEM, S.A. DE C.V.	SAEM MES-2786	GENERANDO INNOVACIONES MÉDICAS SAEM, S.A. DE C.V.	$ 1,980.00	$ 203,940.00
394	PUEBLA	53106582	53101-6582	20185	513.621.2804.00.01	MESA PARA INSTRUMENTAL QUIRURGICO.	PIEZA	10	MÉXICO	GENERANDO INNOVACIONES MÉDICAS SAEM, S.A. DE C.V.	SAEM MES-2804	GENERANDO INNOVACIONES MÉDICAS SAEM, S.A. DE C.V.	$ 3,933.33	$ 39,333.33
395	PUEBLA	53106583	53101-6583	20186	513.621.2813.00.01	MESA PARA REHIDRATACION.	PIEZA	6	MÉXICO	GENERANDO INNOVACIONES MÉDICAS SAEM, S.A. DE C.V.	SAEM MES-2813	GENERANDO INNOVACIONES MÉDICAS SAEM, S.A. DE C.V.	$ 4,913.33	$ 29,480.00
396	PUEBLA	51200139	51201-0139	20187	513.621.2826.00.01	MESA PASTEUR.	PIEZA	102	MÉXICO	GENERANDO INNOVACIONES MÉDICAS SAEM, S.A. DE C.V.	SAEM MES-2826	GENERANDO INNOVACIONES MÉDICAS SAEM, S.A. DE C.V.	$ 2,398.67	$ 244,664.00
397	PUEBLA	51200141	51201-0141	20189	513.621.2847.00.01	MESA PUENTE.	PIEZA	174	MÉXICO	GENERANDO INNOVACIONES MÉDICAS SAEM, S.A. DE C.V.	SAEM MES-2847	GENERANDO INNOVACIONES MÉDICAS SAEM, S.A. DE C.V.	$ 1,466.67	$ 255,200.00
399	PUEBLA	51200143	51201-0143	20191	513.621.2865.00.01	MESA RIÑON.	PIEZA	20	MÉXICO	GENERANDO INNOVACIONES MÉDICAS SAEM, S.A. DE C.V.	SAEM MES-2865	GENERANDO INNOVACIONES MÉDICAS SAEM, S.A. DE C.V.	$ 4,106.67	$ 82,133.33
403	PUEBLA	53200459	53201-0459	20196	513.790.0089.00.01	RIÑON DE ACERO INOXIDABLE DE 250 ML.	PIEZA	13	MÉXICO	GENERANDO INNOVACIONES MÉDICAS SAEM, S.A. DE C.V.	SAEM RIN-0089	GENERANDO INNOVACIONES MÉDICAS SAEM, S.A. DE C.V.	$ 101.33	$ 1,317.33
404	PUEBLA	53200461	53201-0461	20197	513.790.0091.00.01	RIÑON DE ACERO INOXIDABLE DE 500 ML.	PIEZA	67	MÉXICO	GENERANDO INNOVACIONES MÉDICAS SAEM, S.A. DE C.V.	SAEM RIN-0091	GENERANDO INNOVACIONES MÉDICAS SAEM, S.A. DE C.V.	$ 126.67	$ 8,486.67
405	PUEBLA	53106585	53101-6585	20198	513.810.0298.00.01	SILLA DE RUEDAS CON DESCANSAPIES.	PIEZA	69	MÉXICO	GENERANDO INNOVACIONES MÉDICAS SAEM, S.A. DE C.V.	SAEM SILLA-0298	GENERANDO INNOVACIONES MÉDICAS SAEM, S.A. DE C.V.	$ 3,600.00	$ 248,400.00

SE CANCELAN DATOS PERSONALES DE PERSONA(S) FISICAS IDENTIFICABLE(S) TALES COMO: CORREO ELECTRONICO, POR CONSIDERARSE INFORMACIÓN CUYA DIFUSIÓN PUEDE AFECTAR A LA ESFERA PRIVADA DE LA MISMA, DE CONFORMIDAD CON LO ESTABLECIDO EN LOS ARTÍCULOS 113 FRACCIÓN I Y 118 DE LA LEY FEDERAL DE TRANSPARENCIA Y ACCESO A LA INFORMACIÓN PÚBLICA. D.O.F. 09-mayo-2016

SERPROF BIOMED

ANEXO TRES FORMATO DE PROPUESTA ECONOMICA
LICITACIÓN PÚBLICA INTERNACIONAL ELECTRÓNICA BAJO LA COBERTURA DE LOS TRATADOS DE LIBRE COMERCIO
LA-50-GYR-050GYR040-T-2-2024

No. de Procedimiento: LA-50-GYR-050GYR040-T-2-2024
Descripción del Procedimiento: RELATIVO AL: PROGRAMA "MOBILIARIO MÉDICO Y DE LABORATORIO PARA HOSPITALES PRIORITARIOS"
Nombre o razón social del licitante: SERPROF BIOMED, S.A. DE C.V.
Registro Federal de Contribuyentes: SER160930B24
Domicilio fiscal del licitante: AV. UNIVERSIDAD 234, OF. 220, LOMAS DEL GUADIANA, CP 34110, DURANGO, DGO.
Número Telefónico: (618) 154 2550; (618) 146 4970

Fecha: 27 DE JUNIO DE 2024
Correo Electrónico: [redacted] contacto@serprobiomed.com
Estratificación: PEQUEÑA

PARTIDA	DESTINO	CUCOP	CUCOP +	CLAVE PREI	CLAVE SAI	DESCRIPCIÓN	UNIDAD DE MEDIDA	CANTIDAD	ORIGEN DEL BIEN	MARCA	MODELO	FABRICANTE	PRECIO UNITARIO S/IVA	IMPORTE TOTAL OFERTADO S/IVA
406	PUEBLA	53200465	53201-0465	20199	513.950.0122.00.01	VASO PARA MEDICAMENTOS DE 30 CM CUBICOS.	PIEZA	132	MÉXICO	GENERANDO INNOVACIONES MÉDICAS SAEM, S.A. DE C.V.	SAEM VASO-0122	GENERANDO INNOVACIONES MÉDICAS SAEM, S.A. DE C.V.	$ 100.00	$ 13,200.00
409	PUEBLA	51200041	51201-0041	20202	513.123.0266.00.01	BANQUETA DE ALTURA.	PIEZA	18	MÉXICO	GENERANDO INNOVACIONES MÉDICAS SAEM, S.A. DE C.V.	SAEM BAN-0266	GENERANDO INNOVACIONES MÉDICAS SAEM, S.A. DE C.V.	$ 453.33	$ 8,160.00
412	PUEBLA	53200458	53201-0458	20205	513.635.0168.00.01	ORINAL PARA VARONES.	PIEZA	148	MÉXICO	GENERANDO INNOVACIONES MÉDICAS SAEM, S.A. DE C.V.	SAEM ORINAL-0168	GENERANDO INNOVACIONES MÉDICAS SAEM, S.A. DE C.V.	$ 366.67	$ 54,266.67
413	PUEBLA	51200153	51201-0153	20206	513.635.0173.00.01	PORTAVENOCLISIS RODABLE.	PIEZA	99	MÉXICO	GENERANDO INNOVACIONES MÉDICAS SAEM, S.A. DE C.V.	SAEM PORTAVENOCLISIS-0173	GENERANDO INNOVACIONES MÉDICAS SAEM, S.A. DE C.V.	$ 1,106.67	$ 109,560.00
414	PUEBLA	53106570	53101-6570	20212	513.263.0086.00.01	CARRO CUNA CON BASINET DE ACRILICO.	PIEZA	34	MÉXICO	GENERANDO INNOVACIONES MÉDICAS SAEM, S.A. DE C.V.	SAEM CARR-0086	GENERANDO INNOVACIONES MÉDICAS SAEM, S.A. DE C.V.	$ 4,333.33	$ 147,333.33
421	PUEBLA	51200054	51201-0054	20549	513.191.0946.00.01	CARRO PARA ROPA SUCIA CON TAPA Y APERTURA DE PEDAL.	PIEZA	93	MÉXICO	GENERANDO INNOVACIONES MÉDICAS SAEM, S.A. DE C.V.	SAEM CARR-0946	GENERANDO INNOVACIONES MÉDICAS SAEM, S.A. DE C.V.	$ 6,933.33	$ 644,800.00
428	PUEBLA	51200240	51201-0240	20615	515.619.1813.00.01	MESA ALTA DE 180 CM DE TRABAJO PARA 2 USUARIOS CON RESPALDO.	PIEZA	7	MÉXICO	GENERANDO INNOVACIONES MÉDICAS SAEM, S.A. DE C.V.	SAEM MESA-1813	GENERANDO INNOVACIONES MÉDICAS SAEM, S.A. DE C.V.	$ 4,366.67	$ 30,566.67
429	PUEBLA	51200168	51201-0168	20620	515.619.1865.00.01	MESA ALTA DE 120 CM SIN RESPALDO Y 8 CAJONES.	PIEZA	14	MÉXICO	GENERANDO INNOVACIONES MÉDICAS SAEM, S.A. DE C.V.	SAEM MESA-1865	GENERANDO INNOVACIONES MÉDICAS SAEM, S.A. DE C.V.	$ 7,732.00	$ 108,248.00
430	PUEBLA	51200169	51201-0169	20621	515.619.1876.00.01	MESA ALTA DE 120 CM SIN RESPALDO Y PUERTAS ABATIBLES.	PIEZA	5	MÉXICO	GENERANDO INNOVACIONES MÉDICAS SAEM, S.A. DE C.V.	SAEM MESA-1876	GENERANDO INNOVACIONES MÉDICAS SAEM, S.A. DE C.V.	$ 5,042.67	$ 25,213.33
431	PUEBLA	51200170	51201-0170	20622	515.619.1883.00.01	MESA ALTA DE 120 CM SIN RESPALDO, 2 CAJONES SUPERIORES Y PUERTAS ABATIBLES.	PIEZA	5	MÉXICO	GENERANDO INNOVACIONES MÉDICAS SAEM, S.A. DE C.V.	SAEM MESA-1883	GENERANDO INNOVACIONES MÉDICAS SAEM, S.A. DE C.V.	$ 6,292.00	$ 31,460.00
435	SONORA	53106569	53101-6569	16682	513.191.0803.01.01	CARRO CAMILLA TIPO TRANSFER (LATERAL).	PIEZA	3	MÉXICO	GENERANDO INNOVACIONES MÉDICAS SAEM, S.A. DE C.V.	SAEM CARR-0803	GENERANDO INNOVACIONES MÉDICAS SAEM, S.A. DE C.V.	$ 28,000.00	$ 84,000.00
446	SONORA	51200159	51201-0159	20023	515.247.0118.00.01	CARRO CAJONERO.	PIEZA	10	MÉXICO	GENERANDO INNOVACIONES MÉDICAS SAEM, S.A. DE C.V.	SAEM CARR-0118	GENERANDO INNOVACIONES MÉDICAS SAEM, S.A. DE C.V.	$ 3,733.33	$ 37,333.33
466	SONORA	51200039	51201-0039	20125	513.108.0378.00.01	BANCO GIRATORIO DE ACERO INOXIDABLE.	PIEZA	86	MÉXICO	GENERANDO INNOVACIONES MÉDICAS SAEM, S.A. DE C.V.	SAEM BAN-0378	GENERANDO INNOVACIONES MÉDICAS SAEM, S.A. DE C.V.	$ 1,146.67	$ 98,613.33
469	SONORA	53106558	53101-6558	20128	513.130.0422.00.01	BASCULA CON ESTADIMETRO.	PIEZA	34	MÉXICO	GENERANDO INNOVACIONES MÉDICAS SAEM, S.A. DE C.V.	SAEM BASCULA -0422	GENERANDO INNOVACIONES MÉDICAS SAEM, S.A. DE C.V.	$ 5,693.33	$ 193,573.33

SE CANCELAN DATOS PERSONALES DE PERSONA(S) FISICAS IDENTIFICABLE(S) TALES COMO: CORREO ELECTRONICO, POR CONSIDERARSE INFORMACIÓN CUYA DIFUSIÓN PUEDE AFECTAR A LA ESFERA PRIVADA DE LA MISMA, DE CONFORMIDAD CON LO ESTABLECIDO EN LOS ARTÍCULOS 113 FRACCIÓN I Y 118 DE LA LEY FEDERAL DE TRANSPARENCIA Y ACCESO A LA INFORMACIÓN PÚBLICA. D.O.F. 09-mayo-2016

SERPROF BIOMED

ANEXO TRES FORMATO DE PROPUESTA ECONOMICA
LICITACIÓN PÚBLICA INTERNACIONAL ELECTRÓNICA BAJO LA COBERTURA DE LOS TRATADOS DE LIBRE COMERCIO
LA-50-GYR-050GYR040-T-2-2024

ANEXOS
DIVISIÓN DE CONTRATOS

No. de Procedimiento: LA-50-GYR-050GYR040-T-2-2024
Descripción del Procedimiento: RELATIVO AL: PROGRAMA "MOBILIARIO MÉDICO Y DE LABORATORIO PARA HOSPITALES PRIORITARIOS"
Nombre o razón social del licitante: SERPROF BIOMED, S.A. DE C.V.
Registro Federal de Contribuyentes: SER160930B24
Domicilio fiscal del licitante: AV. UNIVERSIDAD 234, OF. 220, LOMAS DEL GUADIANA, CP 34110, DURANGO, DGO.
Número Telefónico: (618) 154 2550; (618) 146 4970

Fecha: 27 DE JUNIO DE 2024
Correo Electrónico: [redacted]contacto@serprobiomed.com
Estratificación: PEQUEÑA

PARTIDA	DESTINO	CUCOP	CUCOP +	CLAVE PREI	CLAVE SAI	DESCRIPCIÓN	UNIDAD DE MEDIDA	CANTIDAD	ORIGEN DEL BIEN	MARCA	MODELO	FABRICANTE	PRECIO UNITARIO S/IVA	IMPORTE TOTAL OFERTADO S/IVA
470	SONORA	51200047	51201-0047	20133	513.143.0148.00.01	BURO.	PIEZA	70	MÉXICO	GENERANDO INNOVACIONES MÉDICAS SAEM, S.A. DE C.V.	SAEM BURO-0148	GENERANDO INNOVACIONES MÉDICAS SAEM, S.A. DE C.V.	$ 1,053.33	$ 73,733.33
472	SONORA	53106573	53101-6573	20136	513.191.0862.00.01	CARRO PARA CURACIONES.	PIEZA	3	MÉXICO	GENERANDO INNOVACIONES MÉDICAS SAEM, S.A. DE C.V.	SAEM CARR-0862	GENERANDO INNOVACIONES MÉDICAS SAEM, S.A. DE C.V.	$ 4,933.33	$ 14,800.00
473	SONORA	53106576	53101-6576	20137	513.191.0877.00.01	CARRO PARA MEDICAMENTOS.	PIEZA	20	MÉXICO	GENERANDO INNOVACIONES MÉDICAS SAEM, S.A. DE C.V.	SAEM CARR-0877	GENERANDO INNOVACIONES MÉDICAS SAEM, S.A. DE C.V.	$ 4,933.33	$ 98,666.67
475	SONORA	53106577	53101-6577	20140	513.191.0903.00.01	CARRO PORTAEXPEDIENTES.	PIEZA	13	MÉXICO	GENERANDO INNOVACIONES MÉDICAS SAEM, S.A. DE C.V.	SAEM CARR-0903	GENERANDO INNOVACIONES MÉDICAS SAEM, S.A. DE C.V.	$ 8,266.67	$ 107,466.67
477	SONORA	53200456	53201-0456	20145	513.245.0113.00.01	COMODO PARA ADULTOS.	PIEZA	261	MÉXICO	GENERANDO INNOVACIONES MÉDICAS SAEM, S.A. DE C.V.	SAEM COMODO-0113	GENERANDO INNOVACIONES MÉDICAS SAEM, S.A. DE C.V.	$ 800.00	$ 208,800.00
478	SONORA	53200457	53201-0457	20146	513.245.0126.00.01	COMODO PARA MENORES.	PIEZA	16	MÉXICO	GENERANDO INNOVACIONES MÉDICAS SAEM, S.A. DE C.V.	SAEM COMODO-0126	GENERANDO INNOVACIONES MÉDICAS SAEM, S.A. DE C.V.	$ 800.00	$ 12,800.00
479	SONORA	51200057	51201-0057	20147	513.254.0113.00.01	CUBETA DE ACERO INOXIDABLE CON PORTA CUBETA RODABLE.	PIEZA	159	MÉXICO	GENERANDO INNOVACIONES MÉDICAS SAEM, S.A. DE C.V.	SAEM CUBETA-0113	GENERANDO INNOVACIONES MÉDICAS SAEM, S.A. DE C.V.	$ 1,400.00	$ 222,600.00
480	SONORA	51200060	51201-0060	20148	513.352.0111.00.01	ESCALERILLA DE DOS PELDAÑOS.	PIEZA	212	MÉXICO	GENERANDO INNOVACIONES MÉDICAS SAEM, S.A. DE C.V.	SAEM ESCALERILLA-0111	GENERANDO INNOVACIONES MÉDICAS SAEM, S.A. DE C.V.	$ 1,040.00	$ 220,480.00
483	SONORA	51200062	51201-0062	20153	513.546.0061.00.01	JABONERA DE PEDAL.	PIEZA	15	MÉXICO	GENERANDO INNOVACIONES MÉDICAS SAEM, S.A. DE C.V.	SAEM JABONERA-0061	GENERANDO INNOVACIONES MÉDICAS SAEM, S.A. DE C.V.	$ 7,733.33	$ 116,000.00
485	SONORA	51200065	51201-0065	20155	513.567.0128.00.01	LAMPARA DE PIE RODABLE.	PIEZA	5	MÉXICO	GENERANDO INNOVACIONES MÉDICAS SAEM, S.A. DE C.V.	SAEM LAMPARA-0128	GENERANDO INNOVACIONES MÉDICAS SAEM, S.A. DE C.V.	$ 1,733.33	$ 8,666.67
494	SONORA	51200110	51201-0110	20178	513.621.2732.00.01	MESA CARRO ANESTESIOLOGO DE 70 CM.	PIEZA	6	MÉXICO	GENERANDO INNOVACIONES MÉDICAS SAEM, S.A. DE C.V.	SAEM MES-2732	GENERANDO INNOVACIONES MÉDICAS SAEM, S.A. DE C.V.	$ 6,133.33	$ 36,800.00
497	SONORA	51200137	51201-0137	20183	513.621.2786.00.01	MESA MAYO.	PIEZA	72	MÉXICO	GENERANDO INNOVACIONES MÉDICAS SAEM, S.A. DE C.V.	SAEM MES-2786	GENERANDO INNOVACIONES MÉDICAS SAEM, S.A. DE C.V.	$ 1,980.00	$ 142,560.00
499	SONORA	53106582	53101-6582	20185	513.621.2804.00.01	MESA PARA INSTRUMENTAL QUIRURGICO.	PIEZA	7	MÉXICO	GENERANDO INNOVACIONES MÉDICAS SAEM, S.A. DE C.V.	SAEM MES-2804	GENERANDO INNOVACIONES MÉDICAS SAEM, S.A. DE C.V.	$ 3,933.33	$ 27,533.33
500	SONORA	53106583	53101-6583	20186	513.621.2813.00.01	MESA PARA REHIDRATACION.	PIEZA	3	MÉXICO	GENERANDO INNOVACIONES MÉDICAS SAEM, S.A. DE C.V.	SAEM MES-2813	GENERANDO INNOVACIONES MÉDICAS SAEM, S.A. DE C.V.	$ 4,913.33	$ 14,740.00

SE CANCELAN DATOS PERSONALES DE PERSONA(S) FISICAS IDENTIFICABLE(S) TALES COMO: CORREO ELECTRONICO, POR CONSIDERARSE INFORMACIÓN CUYA DIFUSIÓN PUEDE AFECTAR A LA ESFERA PRIVADA DE LA MISMA, DE CONFORMIDAD CON LO ESTABLECIDO EN LOS ARTÍCULOS 113 FRACCIÓN I Y 118 DE LA LEY FEDERAL DE TRANSPARENCIA Y ACCESO A LA INFORMACIÓN PÚBLICA. D.O.F. 09-mayo-2016

SERPROF BIOMED

ANEXO TRES FORMATO DE PROPUESTA ECONOMICA
LICITACIÓN PÚBLICA INTERNACIONAL ELECTRÓNICA BAJO LA COBERTURA DE LOS TRATADOS DE LIBRE COMERCIO
LA-50-GYR-050GYR040-T-2-2024

No. de Procedimiento: LA-50-GYR-050GYR040-T-2-2024
Descripción del Procedimiento: RELATIVO AL: PROGRAMA "MOBILIARIO MÉDICO Y DE LABORATORIO PARA HOSPITALES PRIORITARIOS"
Nombre o razón social del licitante: SERPROF BIOMED, S.A. DE C.V.
Registro Federal de Contribuyentes: SER160930B24
Domicilio fiscal del licitante: AV. UNIVERSIDAD 234, OF. 220, LOMAS DEL GUADIANA, CP 34110, DURANGO, DGO.
Número Telefónico: (618) 154 2550; (618) 146 4970

Fecha: 27 DE JUNIO DE 2024

Correo Electrónico: [redacted] contacto@serprobiomed.com

Estratificación: PEQUEÑA

PARTIDA	DESTINO	CUCOP	CUCOP +	CLAVE PREI	CLAVE SAI	DESCRIPCIÓN	UNIDAD DE MEDIDA	CANTIDAD	ORIGEN DEL BIEN	MARCA	MODELO	FABRICANTE	PRECIO UNITARIO S/IVA	IMPORTE TOTAL OFERTADO S/IVA
501	SONORA	51200139	51201-0139	20187	513.621.2826.00.01	MESA PASTEUR.	PIEZA	95	MÉXICO	GENERANDO INNOVACIONES MÉDICAS SAEM, S.A. DE C.V.	SAEM MES-2826	GENERANDO INNOVACIONES MÉDICAS SAEM, S.A. DE C.V.	$ 2,398.67	$ 227,873.33
502	SONORA	51200141	51201-0141	20189	513.621.2847.00.01	MESA PUENTE.	PIEZA	90	MÉXICO	GENERANDO INNOVACIONES MÉDICAS SAEM, S.A. DE C.V.	SAEM MES-2847	GENERANDO INNOVACIONES MÉDICAS SAEM, S.A. DE C.V.	$ 1,466.67	$ 132,000.00
504	SONORA	51200143	51201-0143	20191	513.621.2865.00.01	MESA RIÑON.	PIEZA	10	MÉXICO	GENERANDO INNOVACIONES MÉDICAS SAEM, S.A. DE C.V.	SAEM MES-2865	GENERANDO INNOVACIONES MÉDICAS SAEM, S.A. DE C.V.	$ 4,106.67	$ 41,066.67
508	SONORA	53200459	53201-0459	20196	513.790.0089.00.01	RIÑON DE ACERO INOXIDABLE DE 250 ML.	PIEZA	7	MÉXICO	GENERANDO INNOVACIONES MÉDICAS SAEM, S.A. DE C.V.	SAEM RIN-0089	GENERANDO INNOVACIONES MÉDICAS SAEM, S.A. DE C.V.	$ 101.33	$ 709.33
509	SONORA	53200461	53201-0461	20197	513.790.0091.00.01	RIÑON DE ACERO INOXIDABLE DE 500 ML.	PIEZA	92	MÉXICO	GENERANDO INNOVACIONES MÉDICAS SAEM, S.A. DE C.V.	SAEM RIN-0091	GENERANDO INNOVACIONES MÉDICAS SAEM, S.A. DE C.V.	$ 126.67	$ 11,653.33
510	SONORA	53106585	53101-6585	20198	513.810.0298.00.01	SILLA DE RUEDAS CON DESCANSAPIES.	PIEZA	26	MÉXICO	GENERANDO INNOVACIONES MÉDICAS SAEM, S.A. DE C.V.	SAEM SILLA-0298	GENERANDO INNOVACIONES MÉDICAS SAEM, S.A. DE C.V.	$ 3,600.00	$ 93,600.00
511	SONORA	53200465	53201-0465	20199	513.950.0122.00.01	VASO PARA MEDICAMENTOS DE 30 CM CUBICOS.	PIEZA	189	MÉXICO	GENERANDO INNOVACIONES MÉDICAS SAEM, S.A. DE C.V.	SAEM VASO-0122	GENERANDO INNOVACIONES MÉDICAS SAEM, S.A. DE C.V.	$ 100.00	$ 18,900.00
514	SONORA	51200041	51201-0041	20202	513.123.0266.00.01	BANQUETA DE ALTURA.	PIEZA	12	MÉXICO	GENERANDO INNOVACIONES MÉDICAS SAEM, S.A. DE C.V.	SAEM BAN-0266	GENERANDO INNOVACIONES MÉDICAS SAEM, S.A. DE C.V.	$ 453.33	$ 5,440.00
517	SONORA	53200458	53201-0458	20205	513.635.0168.00.01	ORINAL PARA VARONES.	PIEZA	143	MÉXICO	GENERANDO INNOVACIONES MÉDICAS SAEM, S.A. DE C.V.	SAEM ORINAL-0168	GENERANDO INNOVACIONES MÉDICAS SAEM, S.A. DE C.V.	$ 366.67	$ 52,433.33
518	SONORA	51200153	51201-0153	20206	513.635.0173.00.01	PORTAVENOCLISIS RODABLE.	PIEZA	66	MÉXICO	GENERANDO INNOVACIONES MÉDICAS SAEM, S.A. DE C.V.	SAEM PORTAVENOCLISIS-0173	GENERANDO INNOVACIONES MÉDICAS SAEM, S.A. DE C.V.	$ 1,106.67	$ 73,040.00
519	SONORA	53106570	53101-6570	20212	513.263.0086.00.01	CARRO CUNA CON BASINET DE ACRILICO.	PIEZA	20	MÉXICO	GENERANDO INNOVACIONES MÉDICAS SAEM, S.A. DE C.V.	SAEM CAPR-0086	GENERANDO INNOVACIONES MÉDICAS SAEM, S.A. DE C.V.	$ 4,333.33	$ 86,666.67
529	SONORA	51200054	51201-0054	20549	513.191.0946.00.01	CARRO PARA ROPA SUCIA CON TAPA Y APERTURA DE PEDAL.	PIEZA	73	MÉXICO	GENERANDO INNOVACIONES MÉDICAS SAEM, S.A. DE C.V.	SAEM CARR-0946	GENERANDO INNOVACIONES MÉDICAS SAEM, S.A. DE C.V.	$ 6,933.33	$ 506,133.33
536	SONORA	51200240	51201-0240	20615	515.619.1813.00.01	MESA ALTA DE 180 CM DE TRABAJO PARA 2 USUARIOS CON RESPALDO.	PIEZA	7	MÉXICO	GENERANDO INNOVACIONES MÉDICAS SAEM, S.A. DE C.V.	SAEM MESA-1813	GENERANDO INNOVACIONES MÉDICAS SAEM, S.A. DE C.V.	$ 4,366.67	$ 30,566.67
537	SONORA	51200168	51201-0168	20620	515.619.1865.00.01	MESA ALTA DE 120 CM SIN RESPALDO Y 8 CAJONES.	PIEZA	11	MÉXICO	GENERANDO INNOVACIONES MÉDICAS SAEM, S.A. DE C.V.	SAEM MESA-1865	GENERANDO INNOVACIONES MÉDICAS SAEM, S.A. DE C.V.	$ 7,732.00	$ 85,052.00

SE CANCELAN DATOS PERSONALES DE PERSONA(S) FISICAS IDENTIFICABLE(S) TALES COMO: CORREO ELECTRONICO, POR CONSIDERARSE INFORMACIÓN CUYA DIFUSIÓN PUEDE AFECTAR A LA ESFERA PRIVADA DE LA MISMA, DE CONFORMIDAD CON LO ESTABLECIDO EN LOS ARTÍCULOS 113 FRACCIÓN I Y 118 DE LA LEY FEDERAL DE TRANSPARENCIA Y ACCESO A LA INFORMACIÓN PÚBLICA. D.O.F. 09-mayo-2016

SERPROF BIOMED

ANEXO TRES FORMATO DE PROPUESTA ECONOMICA
LICITACIÓN PÚBLICA INTERNACIONAL ELECTRÓNICA BAJO LA COBERTURA DE LOS TRATADOS DE LIBRE COMERCIO
LA-50-GYR-050GYR040-T-2-2024

ANEXOS
DIVISIÓN DE CONTRATOS

No. de Procedimiento: LA-50-GYR-050GYR040-T-2-2024
Descripción del Procedimiento: RELATIVO AL: PROGRAMA "MOBILIARIO MÉDICO Y DE LABORATORIO PARA HOSPITALES PRIORITARIOS"
Nombre o razón social del licitante: SERPROF BIOMED, S.A. DE C.V.
Registro Federal de Contribuyentes: SER160930B24
Domicilio fiscal del licitante: AV. UNIVERSIDAD 234, OF. 220, LOMAS DEL GUADIANA, CP 34110, DURANGO, DGO.
Número Telefónico: (618) 154 2550; (618) 146 4970

Fecha: 27 DE JUNIO DE 2024

Correo Electrónico: [redacted]contacto@serprobiomed.com

Estratificación: PEQUEÑA

PARTIDA	DESTINO	CUCOP	CUCOP +	CLAVE PREI	CLAVE SAI	DESCRIPCIÓN	UNIDAD DE MEDIDA	CANTIDAD	ORIGEN DEL BIEN	MARCA	MODELO	FABRICANTE	PRECIO UNITARIO S/IVA	IMPORTE TOTAL OFERTADO S/IVA
538	SONORA	51200169	51201-0169	20621	515.619.1876.00.01	MESA ALTA DE 120 CM SIN RESPALDO Y PUERTAS ABATIBLES.	PIEZA	4	MÉXICO	GENERANDO INNOVACIONES MÉDICAS SAEM, S.A. DE C.V.	SAEM MESA-1876	GENERANDO INNOVACIONES MÉDICAS SAEM, S.A. DE C.V.	$ 5,042.67	$ 20,170.67
539	SONORA	51200170	51201-0170	20622	515.619.1883.00.01	MESA ALTA DE 120 CM SIN RESPALDO, 2 CAJONES SUPERIORES Y PUERTAS ABATIBLES.	PIEZA	5	MÉXICO	GENERANDO INNOVACIONES MÉDICAS SAEM, S.A. DE C.V.	SAEM MESA-1883	GENERANDO INNOVACIONES MÉDICAS SAEM, S.A. DE C.V.	$ 6,292.00	$ 31,460.00
543	YUCATAN	53106569	53101-6569	16682	513.191.0803.01.01	CARRO CAMILLA TIPO TRANSFER (LATERAL).	PIEZA	4	MÉXICO	GENERANDO INNOVACIONES MÉDICAS SAEM, S.A. DE C.V.	SAEM CARR-0803	GENERANDO INNOVACIONES MÉDICAS SAEM, S.A. DE C.V.	$ 28,000.00	$ 112,000.00
554	YUCATAN	51200159	51201-0159	20023	515.247.0118.00.01	CARRO CAJONERO.	PIEZA	5	MÉXICO	GENERANDO INNOVACIONES MÉDICAS SAEM, S.A. DE C.V.	SAEM CARR-0118	GENERANDO INNOVACIONES MÉDICAS SAEM, S.A. DE C.V.	$ 3,733.33	$ 18,666.67
566	YUCATAN	51200039	51201-0039	20125	513.108.0378.00.01	BANCO GIRATORIO DE ACERO INOXIDABLE.	PIEZA	58	MÉXICO	GENERANDO INNOVACIONES MÉDICAS SAEM, S.A. DE C.V.	SAEM BAN-0378	GENERANDO INNOVACIONES MÉDICAS SAEM, S.A. DE C.V.	$ 1,146.67	$ 66,506.67
569	YUCATAN	53106558	53101-6558	20128	513.130.0422.00.01	BASCULA CON ESTADIMETRO.	PIEZA	23	MÉXICO	GENERANDO INNOVACIONES MÉDICAS SAEM, S.A. DE C.V.	SAEM BASCULA -0422	GENERANDO INNOVACIONES MÉDICAS SAEM, S.A. DE C.V.	$ 5,693.33	$ 130,946.67
570	YUCATAN	51200047	51201-0047	20133	513.143.0148.00.01	BURO.	PIEZA	100	MÉXICO	GENERANDO INNOVACIONES MÉDICAS SAEM, S.A. DE C.V.	SAEM BURO-0148	GENERANDO INNOVACIONES MÉDICAS SAEM, S.A. DE C.V.	$ 1,053.33	$ 105,333.33
572	YUCATAN	53106573	53101-6573	20136	513.191.0862.00.01	CARRO PARA CURACIONES.	PIEZA	50	MÉXICO	GENERANDO INNOVACIONES MÉDICAS SAEM, S.A. DE C.V.	SAEM CARR-0862	GENERANDO INNOVACIONES MÉDICAS SAEM, S.A. DE C.V.	$ 4,933.33	$ 246,666.67
573	YUCATAN	53106576	53101-6576	20137	513.191.0877.00.01	CARRO PARA MEDICAMENTOS.	PIEZA	22	MÉXICO	GENERANDO INNOVACIONES MÉDICAS SAEM, S.A. DE C.V.	SAEM CARR-0877	GENERANDO INNOVACIONES MÉDICAS SAEM, S.A. DE C.V.	$ 4,933.33	$ 108,533.33
575	YUCATAN	53106577	53101-6577	20140	513.191.0903.00.01	CARRO PORTAEXPEDIENTES.	PIEZA	27	MÉXICO	GENERANDO INNOVACIONES MÉDICAS SAEM, S.A. DE C.V.	SAEM CARR-0903	GENERANDO INNOVACIONES MÉDICAS SAEM, S.A. DE C.V.	$ 8,266.67	$ 223,200.00
577	YUCATAN	53200456	53201-0456	20145	513.245.0113.00.01	COMODO PARA ADULTOS.	PIEZA	169	MÉXICO	GENERANDO INNOVACIONES MÉDICAS SAEM, S.A. DE C.V.	SAEM COMODO-0113	GENERANDO INNOVACIONES MÉDICAS SAEM, S.A. DE C.V.	$ 800.00	$ 135,200.00
578	YUCATAN	53200457	53201-0457	20146	513.245.0126.00.01	COMODO PARA MENORES.	PIEZA	28	MÉXICO	GENERANDO INNOVACIONES MÉDICAS SAEM, S.A. DE C.V.	SAEM COMODO-0126	GENERANDO INNOVACIONES MÉDICAS SAEM, S.A. DE C.V.	$ 800.00	$ 22,400.00
579	YUCATAN	51200057	51201-0057	20147	513.254.0113.00.01	CUBETA DE ACERO INOXIDABLE CON PORTA CUBETA RODABLE.	PIEZA	97	MÉXICO	GENERANDO INNOVACIONES MÉDICAS SAEM, S.A. DE C.V.	SAEM CUBETA-0113	GENERANDO INNOVACIONES MÉDICAS SAEM, S.A. DE C.V.	$ 1,400.00	$ 135,800.00
580	YUCATAN	51200060	51201-0060	20148	513.352.0111.00.01	ESCALERILLA DE DOS PELDAÑOS.	PIEZA	162	MÉXICO	GENERANDO INNOVACIONES MÉDICAS SAEM, S.A. DE C.V.	SAEM ESCALERILLA-0111	GENERANDO INNOVACIONES MÉDICAS SAEM, S.A. DE C.V.	$ 1,040.00	$ 168,480.00

SE CANCELAN DATOS PERSONALES DE PERSONA(S) FISICAS IDENTIFICABLE(S) TALES COMO: CORREO ELECTRONICO, POR CONSIDERARSE INFORMACIÓN CUYA DIFUSIÓN PUEDE AFECTAR A LA ESFERA PRIVADA DE LA MISMA, DE CONFORMIDAD CON LO ESTABLECIDO EN LOS ARTÍCULOS 113 FRACCIÓN I Y 118 DE LA LEY FEDERAL DE TRANSPARENCIA Y ACCESO A LA INFORMACIÓN PÚBLICA. D.O.F. 09-mayo-2016

SERPROF BIOMED

ANEXO TRES FORMATO DE PROPUESTA ECONOMICA
LICITACIÓN PÚBLICA INTERNACIONAL ELECTRÓNICA BAJO LA COBERTURA DE LOS TRATADOS DE LIBRE COMERCIO
LA-50-GYR-050GYR040-T-2-2024

No. de Procedimiento: LA-50-GYR-050GYR040-T-2-2024
Descripción del Procedimiento: RELATIVO AL: PROGRAMA "MOBILIARIO MÉDICO Y DE LABORATORIO PARA HOSPITALES PRIORITARIOS"
Nombre o razón social del licitante: SERPROF BIOMED, S.A. DE C.V.
Registro Federal de Contribuyentes: SER160930B24
Domicilio fiscal del licitante: AV. UNIVERSIDAD 234, OF. 220, LOMAS DEL GUADIANA, CP 34110, DURANGO, DGO.
Número Telefónico: (618) 154 2550; (618) 146 4970

Fecha: 27 DE JUNIO DE 2024

Correo Electrónico: [redacted]contacto@serprofbiomed.com

Estratificación: PEQUEÑA

PARTIDA	DESTINO	CUCOP	CUCOP +	CLAVE PREI	CLAVE SAI	DESCRIPCIÓN	UNIDAD DE MEDIDA	CANTIDAD	ORIGEN DEL BIEN	MARCA	MODELO	FABRICANTE	PRECIO UNITARIO S/IVA	IMPORTE TOTAL OFERTADO S/IVA
583	YUCATAN	51200062	51201-0062	20153	513.546.0061.00.01	JABONERA DE PEDAL.	PIEZA	11	MÉXICO	GENERANDO INNOVACIONES MÉDICAS SAEM, S.A. DE C.V.	SAEM JABONERA-0061	GENERANDO INNOVACIONES MÉDICAS SAEM, S.A. DE C.V.	$ 7,733.33	$ 85,066.67
584	YUCATAN	51200065	51201-0065	20155	513.567.0128.00.01	LAMPARA DE PIE RODABLE.	PIEZA	1	MÉXICO	GENERANDO INNOVACIONES MÉDICAS SAEM, S.A. DE C.V.	SAEM LAMPARA-0128	GENERANDO INNOVACIONES MÉDICAS SAEM, S.A. DE C.V.	$ 1,733.33	$ 1,733.33
594	YUCATAN	51200110	51201-0110	20178	513.621.2732.00.01	MESA CARRO ANESTESIOLOGO DE 70 CM.	PIEZA	6	MÉXICO	GENERANDO INNOVACIONES MÉDICAS SAEM, S.A. DE C.V.	SAEM MES-2732	GENERANDO INNOVACIONES MÉDICAS SAEM, S.A. DE C.V.	$ 6,133.33	$ 36,800.00
597	YUCATAN	51200137	51201-0137	20183	513.621.2786.00.01	MESA MAYO.	PIEZA	54	MÉXICO	GENERANDO INNOVACIONES MÉDICAS SAEM, S.A. DE C.V.	SAEM MES-2786	GENERANDO INNOVACIONES MÉDICAS SAEM, S.A. DE C.V.	$ 1,980.00	$ 106,920.00
599	YUCATAN	53106582	53101-6582	20185	513.621.2804.00.01	MESA PARA INSTRUMENTAL QUIRURGICO.	PIEZA	6	MÉXICO	GENERANDO INNOVACIONES MÉDICAS SAEM, S.A. DE C.V.	SAEM MES-2804	GENERANDO INNOVACIONES MÉDICAS SAEM, S.A. DE C.V.	$ 3,933.33	$ 23,600.00
600	YUCATAN	53106583	53101-6583	20186	513.621.2813.00.01	MESA PARA REHIDRATACION.	PIEZA	2	MÉXICO	GENERANDO INNOVACIONES MÉDICAS SAEM, S.A. DE C.V.	SAEM MES-2813	GENERANDO INNOVACIONES MÉDICAS SAEM, S.A. DE C.V.	$ 4,913.33	$ 9,826.67
601	YUCATAN	51200139	51201-0139	20187	513.621.2826.00.01	MESA PASTEUR.	PIEZA	71	MÉXICO	GENERANDO INNOVACIONES MÉDICAS SAEM, S.A. DE C.V.	SAEM MES-2826	GENERANDO INNOVACIONES MÉDICAS SAEM, S.A. DE C.V.	$ 2,398.67	$ 170,305.33
602	YUCATAN	51200141	51201-0141	20189	513.621.2847.00.01	MESA PUENTE.	PIEZA	74	MÉXICO	GENERANDO INNOVACIONES MÉDICAS SAEM, S.A. DE C.V.	SAEM MES-2847	GENERANDO INNOVACIONES MÉDICAS SAEM, S.A. DE C.V.	$ 1,466.67	$ 108,533.33
604	YUCATAN	51200143	51201-0143	20191	513.621.2865.00.01	MESA RIÑON.	PIEZA	8	MÉXICO	GENERANDO INNOVACIONES MÉDICAS SAEM, S.A. DE C.V.	SAEM MES-2865	GENERANDO INNOVACIONES MÉDICAS SAEM, S.A. DE C.V.	$ 4,106.67	$ 32,853.33
607	YUCATAN	53200459	53201-0459	20196	513.790.0089.00.01	RIÑON DE ACERO INOXIDABLE DE 250 ML.	PIEZA	9	MÉXICO	GENERANDO INNOVACIONES MÉDICAS SAEM, S.A. DE C.V.	SAEM RIN-0089	GENERANDO INNOVACIONES MÉDICAS SAEM, S.A. DE C.V.	$ 101.33	$ 912.00
608	YUCATAN	53200461	53201-0461	20197	513.790.0091.00.01	RIÑON DE ACERO INOXIDABLE DE 500 ML.	PIEZA	96	MÉXICO	GENERANDO INNOVACIONES MÉDICAS SAEM, S.A. DE C.V.	SAEM RIN-0091	GENERANDO INNOVACIONES MÉDICAS SAEM, S.A. DE C.V.	$ 126.67	$ 12,160.00
609	YUCATAN	53106585	53101-6585	20198	513.810.0298.00.01	SILLA DE RUEDAS CON DESCANSAPIES.	PIEZA	26	MÉXICO	GENERANDO INNOVACIONES MÉDICAS SAEM, S.A. DE C.V.	SAEM SILLA-0298	GENERANDO INNOVACIONES MÉDICAS SAEM, S.A. DE C.V.	$ 3,600.00	$ 93,600.00
610	YUCATAN	53200465	53201-0465	20199	513.950.0122.00.01	VASO PARA MEDICAMENTOS DE 30 CM CUBICOS.	PIEZA	184	MÉXICO	GENERANDO INNOVACIONES MÉDICAS SAEM, S.A. DE C.V.	SAEM VASO-0122	GENERANDO INNOVACIONES MÉDICAS SAEM, S.A. DE C.V.	$ 100.00	$ 18,400.00
613	YUCATAN	51200041	51201-0041	20202	513.123.0266.00.01	BANQUETA DE ALTURA.	PIEZA	8	MÉXICO	GENERANDO INNOVACIONES MÉDICAS SAEM, S.A. DE C.V.	SAEM BAN-0266	GENERANDO INNOVACIONES MÉDICAS SAEM, S.A. DE C.V.	$ 453.33	$ 3,626.67

SE CANCELAN DATOS PERSONALES DE PERSONA(S) FISICAS IDENTIFICABLE(S) TALES COMO: CORREO ELECTRONICO, POR CONSIDERARSE INFORMACIÓN CUYA DIFUSIÓN PUEDE AFECTAR A LA ESFERA PRIVADA DE LA MISMA, DE CONFORMIDAD CON LO ESTABLECIDO EN LOS ARTÍCULOS 113 FRACCIÓN I Y 118 DE LA LEY FEDERAL DE TRANSPARENCIA Y ACCESO A LA INFORMACIÓN PÚBLICA. D.O.F. 09-mayo-2016

SERPROF BIOMED

ANEXO TRES FORMATO DE PROPUESTA ECONOMICA
LICITACIÓN PÚBLICA INTERNACIONAL ELECTRÓNICA BAJO LA COBERTURA DE LOS TRATADOS DE LIBRE COMERCIO
LA-50-GYR-050GYR040-T-2-2024

ANEXOS
DIVISIÓN DE CONTRATOS

No. de Procedimiento: LA-50-GYR-050GYR040-T-2-2024
Descripción del Procedimiento: RELATIVO AL: PROGRAMA "MOBILIARIO MÉDICO Y DE LABORATORIO PARA HOSPITALES PRIORITARIOS"
Nombre o razón social del licitante: SERPROF BIOMED, S.A. DE C.V.
Registro Federal de Contribuyentes: SER160930B24
Domicilio fiscal del licitante: AV. UNIVERSIDAD 234, OF. 220, LOMAS DEL GUADIANA, CP 34110, DURANGO, DGO.
Número Telefónico: (618) 154 2550; (618) 146 4970

Fecha: 27 DE JUNIO DE 2024
Correo Electrónico: [redacted]contacto@serprobiomed.com
Estratificación: PEQUEÑA

PARTIDA	DESTINO	CUCOP	CUCOP +	CLAVE PREI	CLAVE SAI	DESCRIPCIÓN	UNIDAD DE MEDIDA	CANTIDAD	ORIGEN DEL BIEN	MARCA	MODELO	FABRICANTE	PRECIO UNITARIO S/IVA	IMPORTE TOTAL OFERTADO S/IVA
616	YUCATAN	53200458	53201-0458	20205	513.635.0168.00.01	ORINAL PARA VARONES.	PIEZA	114	MÉXICO	GENERANDO INNOVACIONES MÉDICAS SAEM, S.A. DE C.V.	SAEM ORINAL-0168	GENERANDO INNOVACIONES MÉDICAS SAEM, S.A. DE C.V.	$ 366.67	$ 41,800.00
617	YUCATAN	51200153	51201-0153	20206	513.635.0173.00.01	PORTAVENOCLISIS RODABLE.	PIEZA	43	MÉXICO	GENERANDO INNOVACIONES MÉDICAS SAEM, S.A. DE C.V.	SAEM PORTAVENOCLISIS-0173	GENERANDO INNOVACIONES MÉDICAS SAEM, S.A. DE C.V.	$ 1,106.67	$ 47,586.67
618	YUCATAN	53106570	53101-6570	20212	513.263.0086.00.01	CARRO CUNA CON BASINET DE ACRILICO.	PIEZA	9	MÉXICO	GENERANDO INNOVACIONES MÉDICAS SAEM, S.A. DE C.V.	SAEM CARR-0086	GENERANDO INNOVACIONES MÉDICAS SAEM, S.A. DE C.V.	$ 4,333.33	$ 39,000.00
625	YUCATAN	51200054	51201-0054	20549	513.191.0946.00.01	CARRO PARA ROPA SUCIA CON TAPA Y APERTURA DE PEDAL.	PIEZA	67	MÉXICO	GENERANDO INNOVACIONES MÉDICAS SAEM, S.A. DE C.V.	SAEM CARR-0946	GENERANDO INNOVACIONES MÉDICAS SAEM, S.A. DE C.V.	$ 6,933.33	$ 464,533.33
634	YUCATAN	51200240	51201-0240	20615	515.619.1813.00.01	MESA ALTA DE 180 CM DE TRABAJO PARA 2 USUARIOS CON RESPALDO.	PIEZA	7	MÉXICO	GENERANDO INNOVACIONES MÉDICAS SAEM, S.A. DE C.V.	SAEM MESA-1813	GENERANDO INNOVACIONES MÉDICAS SAEM, S.A. DE C.V.	$ 4,366.67	$ 30,566.67
635	YUCATAN	51200168	51201-0168	20620	515.619.1865.00.01	MESA ALTA DE 120 CM SIN RESPALDO Y 8 CAJONES.	PIEZA	10	MÉXICO	GENERANDO INNOVACIONES MÉDICAS SAEM, S.A. DE C.V.	SAEM MESA-1865	GENERANDO INNOVACIONES MÉDICAS SAEM, S.A. DE C.V.	$ 7,732.00	$ 77,320.00
636	YUCATAN	51200169	51201-0169	20621	515.619.1876.00.01	MESA ALTA DE 120 CM SIN RESPALDO Y PUERTAS ABATIBLES.	PIEZA	8	MÉXICO	GENERANDO INNOVACIONES MÉDICAS SAEM, S.A. DE C.V.	SAEM MESA-1876	GENERANDO INNOVACIONES MÉDICAS SAEM, S.A. DE C.V.	$ 5,042.67	$ 40,341.33
641	ZARAGOZA	53106569	53101-6569	16682	513.191.0803.01.01	CARRO CAMILLA TIPO TRANSFER (LATERAL).	PIEZA	2	MÉXICO	GENERANDO INNOVACIONES MÉDICAS SAEM, S.A. DE C.V.	SAEM CARR-0803	GENERANDO INNOVACIONES MÉDICAS SAEM, S.A. DE C.V.	$ 28,000.00	$ 56,000.00
655	ZARAGOZA	51200159	51201-0159	20023	515.247.0118.00.01	CARRO CAJONERO.	PIEZA	20	MÉXICO	GENERANDO INNOVACIONES MÉDICAS SAEM, S.A. DE C.V.	SAEM CARR-0118	GENERANDO INNOVACIONES MÉDICAS SAEM, S.A. DE C.V.	$ 3,733.33	$ 74,666.67
674	ZARAGOZA	51200039	51201-0039	20125	513.108.0378.00.01	BANCO GIRATORIO DE ACERO INOXIDABLE.	PIEZA	184	MÉXICO	GENERANDO INNOVACIONES MÉDICAS SAEM, S.A. DE C.V.	SAEM BAN-0378	GENERANDO INNOVACIONES MÉDICAS SAEM, S.A. DE C.V.	$ 1,146.67	$ 210,986.67
677	ZARAGOZA	53106558	53101-6558	20128	513.130.0422.00.01	BASCULA CON ESTADIMETRO.	PIEZA	55	MÉXICO	GENERANDO INNOVACIONES MÉDICAS SAEM, S.A. DE C.V.	SAEM BASCULA -0422	GENERANDO INNOVACIONES MÉDICAS SAEM, S.A. DE C.V.	$ 5,693.33	$ 313,133.33
678	ZARAGOZA	51200047	51201-0047	20133	513.143.0148.00.01	BURO.	PIEZA	226	MÉXICO	GENERANDO INNOVACIONES MÉDICAS SAEM, S.A. DE C.V.	SAEM BURO-0148	GENERANDO INNOVACIONES MÉDICAS SAEM, S.A. DE C.V.	$ 1,053.33	$ 238,053.33
679	ZARAGOZA	53106573	53101-6573	20136	513.191.0862.00.01	CARRO PARA CURACIONES.	PIEZA	3	MÉXICO	GENERANDO INNOVACIONES MÉDICAS SAEM, S.A. DE C.V.	SAEM CARR-0862	GENERANDO INNOVACIONES MÉDICAS SAEM, S.A. DE C.V.	$ 4,933.33	$ 14,800.00
680	ZARAGOZA	53106576	53101-6576	20137	513.191.0877.00.01	CARRO PARA MEDICAMENTOS.	PIEZA	18	MÉXICO	GENERANDO INNOVACIONES MÉDICAS SAEM, S.A. DE C.V.	SAEM CARR-0877	GENERANDO INNOVACIONES MÉDICAS SAEM, S.A. DE C.V.	$ 4,933.33	$ 88,800.00

Folio 015

SE CANCELAN DATOS PERSONALES DE PERSONA(S) FISICAS IDENTIFICABLE(S) TALES COMO: CORREO ELECTRONICO, POR CONSIDERARSE INFORMACIÓN CUYA DIFUSIÓN PUEDE AFECTAR A LA ESFERA PRIVADA DE LA MISMA, DE CONFORMIDAD CON LO ESTABLECIDO EN LOS ARTÍCULOS 113 FRACCIÓN I Y 118 DE LA LEY FEDERAL DE TRANSPARENCIA Y ACCESO A LA INFORMACIÓN PÚBLICA. D.O.F. 09-mayo-2016

SERPROF BIOMED

ANEXO TRES FORMATO DE PROPUESTA ECONOMICA
LICITACIÓN PÚBLICA INTERNACIONAL ELECTRÓNICA BAJO LA COBERTURA DE LOS TRATADOS DE LIBRE COMERCIO
LA-50-GYR-050GYR040-T-2-2024

No. de Procedimiento: LA-50-GYR-050GYR040-T-2-2024
Descripción del Procedimiento: RELATIVO AL: PROGRAMA "MOBILIARIO MÉDICO Y DE LABORATORIO PARA HOSPITALES PRIORITARIOS"
Nombre o razón social del licitante: SERPROF BIOMED, S.A. DE C.V.
Registro Federal de Contribuyentes: SER160930B24
Domicilio fiscal del licitante: AV. UNIVERSIDAD 234, OF. 220, LOMAS DEL GUADIANA, CP 34110, DURANGO, DGO.
Número Telefónico: (618) 154 2550; (618) 146 4970

Fecha: 27 DE JUNIO DE 2024

Correo Electrónico: [redacted]:contacto@serprobiomed.com

Estratificación: PEQUEÑA

PARTIDA	DESTINO	CUCOP	CUCOP +	CLAVE PREI	CLAVE SAI	DESCRIPCIÓN	UNIDAD DE MEDIDA	CANTIDAD	ORIGEN DEL BIEN	MARCA	MODELO	FABRICANTE	PRECIO UNITARIO S/IVA	IMPORTE TOTAL OFERTADO S/IVA
681	ZARAGOZA	53106577	53101-6577	20140	513.191.0903.00.01	CARRO PORTAEXPEDIENTES.	PIEZA	11	MÉXICO	GENERANDO INNOVACIONES MÉDICAS SAEM, S.A. DE C.V.	SAEM CARR-0903	GENERANDO INNOVACIONES MÉDICAS SAEM, S.A. DE C.V.	$ 8,266.67	$ 90,933.33
684	ZARAGOZA	53200456	53201-0456	20145	513.245.0113.00.01	COMODO PARA ADULTOS.	PIEZA	273	MÉXICO	GENERANDO INNOVACIONES MÉDICAS SAEM, S.A. DE C.V.	SAEM COMODO-0113	GENERANDO INNOVACIONES MÉDICAS SAEM, S.A. DE C.V.	$ 800.00	$ 218,400.00
685	ZARAGOZA	53200457	53201-0457	20146	513.245.0126.00.01	COMODO PARA MENORES.	PIEZA	28	MÉXICO	GENERANDO INNOVACIONES MÉDICAS SAEM, S.A. DE C.V.	SAEM COMODO-0126	GENERANDO INNOVACIONES MÉDICAS SAEM, S.A. DE C.V.	$ 800.00	$ 22,400.00
686	ZARAGOZA	51200057	51201-0057	20147	513.254.0113.00.01	CUBETA DE ACERO INOXIDABLE CON PORTA CUBETA RODABLE.	PIEZA	234	MÉXICO	GENERANDO INNOVACIONES MÉDICAS SAEM, S.A. DE C.V.	SAEM CUBETA-0113	GENERANDO INNOVACIONES MÉDICAS SAEM, S.A. DE C.V.	$ 1,400.00	$ 327,600.00
687	ZARAGOZA	51200060	51201-0060	20148	513.352.0111.00.01	ESCALERILLA DE DOS PELDAÑOS.	PIEZA	365	MÉXICO	GENERANDO INNOVACIONES MÉDICAS SAEM, S.A. DE C.V.	SAEM ESCALERILLA-0111	GENERANDO INNOVACIONES MÉDICAS SAEM, S.A. DE C.V.	$ 1,040.00	$ 379,600.00
690	ZARAGOZA	51200062	51201-0062	20153	513.546.0061.00.01	JABONERA DE PEDAL.	PIEZA	15	MÉXICO	GENERANDO INNOVACIONES MÉDICAS SAEM, S.A. DE C.V.	SAEM JABONERA-0061	GENERANDO INNOVACIONES MÉDICAS SAEM, S.A. DE C.V.	$ 7,733.33	$ 116,000.00
692	ZARAGOZA	51200065	51201-0065	20155	513.567.0128.00.01	LAMPARA DE PIE RODABLE.	PIEZA	7	MÉXICO	GENERANDO INNOVACIONES MÉDICAS SAEM, S.A. DE C.V.	SAEM LAMPARA-0128	GENERANDO INNOVACIONES MÉDICAS SAEM, S.A. DE C.V.	$ 1,733.33	$ 12,133.33
702	ZARAGOZA	51200110	51201-0110	20178	513.621.2732.00.01	MESA CARRO ANESTESIOLOGO DE 70 CM.	PIEZA	8	MÉXICO	GENERANDO INNOVACIONES MÉDICAS SAEM, S.A. DE C.V.	SAEM MES-2732	GENERANDO INNOVACIONES MÉDICAS SAEM, S.A. DE C.V.	$ 6,133.33	$ 49,066.67
705	ZARAGOZA	51200137	51201-0137	20183	513.621.2786.00.01	MESA MAYO.	PIEZA	123	MÉXICO	GENERANDO INNOVACIONES MÉDICAS SAEM, S.A. DE C.V.	SAEM MES-2786	GENERANDO INNOVACIONES MÉDICAS SAEM, S.A. DE C.V.	$ 1,980.00	$ 243,540.00
707	ZARAGOZA	53106582	53101-6582	20185	513.621.2804.00.01	MESA PARA INSTRUMENTAL QUIRURGICO.	PIEZA	8	MÉXICO	GENERANDO INNOVACIONES MÉDICAS SAEM, S.A. DE C.V.	SAEM MES-2804	GENERANDO INNOVACIONES MÉDICAS SAEM, S.A. DE C.V.	$ 3,933.33	$ 31,466.67
708	ZARAGOZA	53106583	53101-6583	20186	513.621.2813.00.01	MESA PARA REHIDRATACION.	PIEZA	6	MÉXICO	GENERANDO INNOVACIONES MÉDICAS SAEM, S.A. DE C.V.	SAEM MES-2813	GENERANDO INNOVACIONES MÉDICAS SAEM, S.A. DE C.V.	$ 4,913.33	$ 29,480.00
709	ZARAGOZA	51200139	51201-0139	20187	513.621.2826.00.01	MESA PASTEUR.	PIEZA	90	MÉXICO	GENERANDO INNOVACIONES MÉDICAS SAEM, S.A. DE C.V.	SAEM MES-2826	GENERANDO INNOVACIONES MÉDICAS SAEM, S.A. DE C.V.	$ 2,398.67	$ 215,880.00
710	ZARAGOZA	51200141	51201-0141	20189	513.621.2847.00.01	MESA PUENTE.	PIEZA	176	MÉXICO	GENERANDO INNOVACIONES MÉDICAS SAEM, S.A. DE C.V.	SAEM MES-2847	GENERANDO INNOVACIONES MÉDICAS SAEM, S.A. DE C.V.	$ 1,466.67	$ 258,133.33
712	ZARAGOZA	51200143	51201-0143	20191	513.621.2865.00.01	MESA RIÑON.	PIEZA	19	MÉXICO	GENERANDO INNOVACIONES MÉDICAS SAEM, S.A. DE C.V.	SAEM MES-2865	GENERANDO INNOVACIONES MÉDICAS SAEM, S.A. DE C.V.	$ 4,106.67	$ 78,026.67

SE CANCELAN DATOS PERSONALES DE PERSONA(S) FISICAS IDENTIFICABLE(S) TALES COMO: CORREO ELECTRONICO, POR CONSIDERARSE INFORMACIÓN CUYA DIFUSIÓN PUEDE AFECTAR A LA ESFERA PRIVADA DE LA MISMA, DE CONFORMIDAD CON LO ESTABLECIDO EN LOS ARTÍCULOS 113 FRACCIÓN I Y 118 DE LA LEY FEDERAL DE TRANSPARENCIA Y ACCESO A LA INFORMACIÓN PÚBLICA, D.O.F. 09-mayo-2016

ATENCIÓN AVANZADA,
ATENCIÓN DE CONFIANZA.

SERPROF BIOMED

ANEXO TRES FORMATO DE PROPUESTA ECONOMICA
LICITACIÓN PÚBLICA INTERNACIONAL ELECTRÓNICA BAJO LA COBERTURA DE LOS TRATADOS DE LIBRE COMERCIO
LA-50-GYR-050GYR040-T-2-2024

ANEXOS
DIVISIÓN DE CONTRATOS

No. de Procedimiento: LA-50-GYR-050GYR040-T-2-2024
Descripción del Procedimiento: RELATIVO AL: PROGRAMA "MOBILIARIO MÉDICO Y DE LABORATORIO PARA HOSPITALES PRIORITARIOS"
Nombre o razón social del licitante: SERPROF BIOMED, S.A. DE C.V.
Registro Federal de Contribuyentes: SER160930B24
Domicilio fiscal del licitante: AV. UNIVERSIDAD 234, OF. 220, LOMAS DEL GUADIANA, CP 34110, DURANGO, DGO.
Número Telefónico: (618) 154 2550; (618) 146 4970

Fecha: 27 DE JUNIO DE 2024

Correo Electrónico: [redacted].contacto@serprofbiomed.com

Estratificación: PEQUEÑA

PARTIDA	DESTINO	CUCOP	CUCOP +	CLAVE PREI	CLAVE SAI	DESCRIPCIÓN	UNIDAD DE MEDIDA	CANTIDAD	ORIGEN DEL BIEN	MARCA	MODELO	FABRICANTE	PRECIO UNITARIO S/IVA	IMPORTE TOTAL OFERTADO S/IVA
716	ZARAGOZA	53200459	53201-0459	20196	513.790.0089.00.01	RIÑON DE ACERO INOXIDABLE DE 250 ML.	PIEZA	13	MÉXICO	GENERANDO INNOVACIONES MÉDICAS SAEM, S.A. DE C.V.	SAEM RIN-0089	GENERANDO INNOVACIONES MÉDICAS SAEM, S.A. DE C.V.	$ 101.33	$ 1,317.33
717	ZARAGOZA	53200461	53201-0461	20197	513.790.0091.00.01	RIÑON DE ACERO INOXIDABLE DE 500 ML.	PIEZA	65	MÉXICO	GENERANDO INNOVACIONES MÉDICAS SAEM, S.A. DE C.V.	SAEM RIN-0091	GENERANDO INNOVACIONES MÉDICAS SAEM, S.A. DE C.V.	$ 126.67	$ 8,233.33
718	ZARAGOZA	53106585	53101-6585	20198	513.810.0298.00.01	SILLA DE RUEDAS CON DESCANSAPIES.	PIEZA	63	MÉXICO	GENERANDO INNOVACIONES MÉDICAS SAEM, S.A. DE C.V.	SAEM SILLA-0298	GENERANDO INNOVACIONES MÉDICAS SAEM, S.A. DE C.V.	$ 3,600.00	$ 226,800.00
719	ZARAGOZA	53200465	53201-0465	20199	513.950.0122.00.01	VASO PARA MEDICAMENTOS DE 30 CM CUBICOS.	PIEZA	161	MÉXICO	GENERANDO INNOVACIONES MÉDICAS SAEM, S.A. DE C.V.	SAEM VASO-0122	GENERANDO INNOVACIONES MÉDICAS SAEM, S.A. DE C.V.	$ 100.00	$ 16,100.00
722	ZARAGOZA	51200041	51201-0041	20202	513.123.0266.00.01	BANQUETA DE ALTURA.	PIEZA	15	MÉXICO	GENERANDO INNOVACIONES MÉDICAS SAEM, S.A. DE C.V.	SAEM BAN-0266	GENERANDO INNOVACIONES MÉDICAS SAEM, S.A. DE C.V.	$ 453.33	$ 6,800.00
725	ZARAGOZA	53200458	53201-0458	20205	513.635.0168.00.01	ORINAL PARA VARONES.	PIEZA	204	MÉXICO	GENERANDO INNOVACIONES MÉDICAS SAEM, S.A. DE C.V.	SAEM ORINAL-0168	GENERANDO INNOVACIONES MÉDICAS SAEM, S.A. DE C.V.	$ 366.67	$ 74,800.00
726	ZARAGOZA	51200153	51201-0153	20206	513.635.0173.00.01	PORTAVENOCLISIS RODABLE.	PIEZA	106	MÉXICO	GENERANDO INNOVACIONES MÉDICAS SAEM, S.A. DE C.V.	SAEM PORTAVENOCLISIS-0173	GENERANDO INNOVACIONES MÉDICAS SAEM, S.A. DE C.V.	$ 1,106.67	$ 117,306.67
727	ZARAGOZA	53106570	53101-6570	20212	513.263.0086.00.01	CARRO CUNA CON BASINET DE ACRILICO.	PIEZA	1	MÉXICO	GENERANDO INNOVACIONES MÉDICAS SAEM, S.A. DE C.V.	SAEM CARR-0086	GENERANDO INNOVACIONES MÉDICAS SAEM, S.A. DE C.V.	$ 4,333.33	$ 4,333.33
736	ZARAGOZA	51200054	51201-0054	20549	513.191.0946.00.01	CARRO PARA ROPA SUCIA CON TAPA Y APERTURA DE PEDAL.	PIEZA	75	MÉXICO	GENERANDO INNOVACIONES MÉDICAS SAEM, S.A. DE C.V.	SAEM CARR-0946	GENERANDO INNOVACIONES MÉDICAS SAEM, S.A. DE C.V.	$ 6,933.33	$ 520,000.00
743	ZARAGOZA	51200240	51201-0240	20615	515.619.1813.00.01	MESA ALTA DE 180 CM DE TRABAJO PARA 2 USUARIOS CON RESPALDO.	PIEZA	9	MÉXICO	GENERANDO INNOVACIONES MÉDICAS SAEM, S.A. DE C.V.	SAEM MESA-1813	GENERANDO INNOVACIONES MÉDICAS SAEM, S.A. DE C.V.	$ 4,366.67	$ 39,300.00
744	ZARAGOZA	51200168	51201-0168	20620	515.619.1865.00.01	MESA ALTA DE 120 CM SIN RESPALDO Y 8 CAJONES.	PIEZA	21	MÉXICO	GENERANDO INNOVACIONES MÉDICAS SAEM, S.A. DE C.V.	SAEM MESA-1865	GENERANDO INNOVACIONES MÉDICAS SAEM, S.A. DE C.V.	$ 7,732.00	$ 162,372.00
745	ZARAGOZA	51200169	51201-0169	20621	515.619.1876.00.01	MESA ALTA DE 120 CM SIN RESPALDO Y PUERTAS ABATIBLES.	PIEZA	5	MÉXICO	GENERANDO INNOVACIONES MÉDICAS SAEM, S.A. DE C.V.	SAEM MESA-1876	GENERANDO INNOVACIONES MÉDICAS SAEM, S.A. DE C.V.	$ 5,042.67	$ 25,213.33
746	ZARAGOZA	51200170	51201-0170	20622	515.619.1883.00.01	MESA ALTA DE 120 CM SIN RESPALDO, 2 CAJONES SUPERIORES Y PUERTAS ABATIBLES.	PIEZA	15	MÉXICO	GENERANDO INNOVACIONES MÉDICAS SAEM, S.A. DE C.V.	SAEM MESA-1883	GENERANDO INNOVACIONES MÉDICAS SAEM, S.A. DE C.V.	$ 6,292.00	$ 94,380.00
						TOTAL		17364					SUBTOTAL	$ 30,079,325.33
													IVA	$ 4,812,692.05
													TOTAL	$ 34,892,017.39

TOTAL EN LETRA CON I.V.A. INCLUIDO: SON TREINTA Y CUATRO MILLONES OCHOCIENTOS NOVENTA Y DOS MIL DIECISIETE PESOS 39/100 M.N.

LOS PRECIOS E IMPORTES OFERTADOS SON FIJOS DURANTE LA VIGENCIA DEL CONTRATO

SE CANCELAN DATOS PERSONALES DE PERSONA(S) FISICAS IDENTIFICABLE(S) TALES COMO: CORREO ELECTRONICO, POR CONSIDERARSE INFORMACIÓN CUYA DIFUSIÓN PUEDE AFECTAR A LA ESFERA PRIVADA DE LA MISMA, DE CONFORMIDAD CON LO ESTABLECIDO EN LOS ARTÍCULOS 113 FRACCIÓN I Y 118 DE LA LEY FEDERAL DE TRANSPARENCIA Y ACCESO A LA INFORMACIÓN PÚBLICA. D.O.F. 09-mayo-2016

SERPROF BIOMED

ANEXO TRES FORMATO DE PROPUESTA ECONOMICA
LICITACIÓN PÚBLICA INTERNACIONAL ELECTRÓNICA BAJO LA COBERTURA DE LOS TRATADOS DE LIBRE COMERCIO
LA-50-GYR-050GYR040-T-2-2024

No. de Procedimiento:	LA-50-GYR-050GYR040-T-2-2024
Descripción del Procedimiento:	RELATIVO AL: PROGRAMA "MOBILIARIO MÉDICO Y DE LABORATORIO PARA HOSPITALES PRIORITARIOS"
Nombre o razón social del licitante:	SERPROF BIOMED, S.A. DE C.V.
Registro Federal de Contribuyentes:	SER160930B24
Domicilio fiscal del licitante:	AV. UNIVERSIDAD 234, OF. 220, LOMAS DEL GUADIANA, CP 34110, DURANGO, DGO.
Número Telefónico:	(618) 154 2550; (618) 146 4970

Fecha: 27 DE JUNIO DE 2024

Correo Electrónico: [redacted]contacto@serprobiomed.com

Estratificación: PEQUEÑA

PARTIDA	DESTINO	CUCOP	CUCOP +	CLAVE PREI	CLAVE SAI	DESCRIPCIÓN	UNIDAD DE MEDIDA	CANTIDAD	ORIGEN DEL BIEN	MARCA	MODELO	FABRICANTE	PRECIO UNITARIO S/IVA	IMPORTE TOTAL OFERTADO S/IVA

Nota:
1.- Expresarse con un máximo de 2 (dos) decimales (truncado).
2.- Presentarse preferentemente en hoja membretada del licitante.
3.- La marca, modelo y fabricante, deberá coincidir con el ofertado en la propuesta técnica.

ATENTAMENTE

HAFID JAROM RÍOS PANIAGUA
REPRESENTANTE LEGAL
SERPROF BIOMED, S.A. DE C.V.
R.F.C.: SER160930B24

SE CANCELAN DATOS PERSONALES DE PERSONA(S) FISICAS IDENTIFICABLE(S) TALES COMO: CORREO ELECTRONICO, POR CONSIDERARSE INFORMACIÓN CUYA DIFUSIÓN PUEDE AFECTAR A LA ESFERA PRIVADA DE LA MISMA, DE CONFORMIDAD CON LO ESTABLECIDO EN LOS ARTÍCULOS 113 FRACCIÓN I Y 118 DE LA LEY FEDERAL DE TRANSPARENCIA Y ACCESO A LA INFORMACIÓN PÚBLICA. D.O.F. 09-mayo-2016

SERPROF BIOMED

ATENCIÓN AVANZADA,
ATENCIÓN DE CONFIANZA.

ANEXO 4.1
DESCRIPCIÓN AMPLIA Y DETALLADA DE LOS BIENES OFERTADOS

LICITACIÓN PÚBLICA INTERNACIONAL ELECTRÓNICA BAJO LA COBERTURA DE LOS TRATADOS DE LIBRE COMERCIO
No. LA-50-GYR-050GYR040-T-2-2024

CIUDAD DE MÉXICO, A 27 DE JUNIO DE 2024

INSTITUTO MEXICANO DEL SEGURO SOCIAL
DIRECCIÓN DE ADMINISTRACIÓN
UNIDAD DE ADQUISICIONES
COORDINACIÓN DE ADQUISICIÓN DE BIENES Y CONTRATACIÓN DE SERVICIOS
COORDINACIÓN TÉCNICA DE ADQUISICIÓN DE BIENES DE INVERSIÓN Y ACTIVOS
DIVISIÓN DE EQUIPO Y MOBILIARIO MÉDICO
PRESENTE. –

RELATIVO AL: PROGRAMA "MOBILIARIO MÉDICO Y DE LABORATORIO PARA HOSPITALES PRIORITARIOS"

CLAVE SAI:	513.621.2847.00.01	FECHA IMP.:	27-06-2024	LICITANTE:	SERPROF BIOMED, S.A. DE C.V.						MARCA:	GENERANDO INNOVACIONES MÉDICAS SAEM, S.A. DE C.V.
CLAVE PREI:	20189	HORA IMP.:	00:00	LICITACIÓN:	LA-50-GYR-050GYR040-T-2-2024						MODELO:	SAEM MES-2847
				PARTIDAS:	72	178	288	397	502	602	710	CATALOGO:	MES-2847
MESA PUENTE				CANTIDADES:	214	12	274	174	90	74	176	FABRICANTE:	GENERANDO INNOVACIONES MÉDICAS SAEM, S.A. DE C.V.
				CANTIDAD TOTAL:	1014							HECHO EN:	MÉXICO
													HOJA 1 DE 3
ESPECIFICACIONES Y REQUISITOS				DESCRIPCIÓN TÉCNICA DEL LICITANTE									

ANEXOS
DIVISIÓN DE CONTRATOS

SERPROF
BIOMED

Tipo de Unidad	Clave IMSS	Descripción
Unidades Médicas	513.621.2847	Mesa puente

Grupo	Mobiliario Médico	
Áreas o Locales de Uso	Hospitalización preescolar y escolar, módulo de encamados, especialidades medicas, quirúrgicas, obstetricia, hospitalización adultos, diálisis, cuarto de aislado.	
Dimensiones Generales	Frente 120 cm, Fondo 60 cm, Altura a la cubierta 110 cm.	
Capacidad de Carga	250 kg.	
Descripción Técnica	Cubierta	Tipo charola de 2.54 cm (1") de espesor, fabricada con polímero hidroscópico ABS, debe estar formada por 2 partes ensambladas estructuradas a base de botones, cada cara deberá ser completamente lisa, sin textura para evitar la acumulación de suciedad y bacterias.
	Estructura y refuerzos transversales	Fabricados a base de acero inoxidable, AISI 304, en tubo redondo u oval, calibre 18, de 25.4 mm (1") de diámetro.
	Ruedas	Fabricadas en polipropileno de alto impacto de 51 mm (2") de diámetro con sistema de bloqueo en 2 ruedas colocadas en forma diagonal.
Acabados	Polímero hidroscópico (ABS)	Con pintura micropulverizada epóxica horneada y texturizado fino semi-mate.
	Acero inoxidable, AISI 304.	Con pulido P3.
Selección cromática	Polímero hidroscópico (ABS)	**PANTONE** PQ-Cool Gray 2C. El tono final debe aproximarse al tono propuesto según material.
		PANTONE Antique White PQ-11-0105TCX. El tono final debe aproximarse al tono propuesto según material.
Sistema de ensamble	Acero inoxidable, AISI 304	A base de soldadura TIG. (Argón con aporte de acero inoxidable tipo 308 "i" de 3/8").
Certificados	De manufactura o Producción	**ISO 9001 - Vigente.** Sistema de gestión de calidad.
	Para las normas o certificados solicitados deberán de cumplir con lo siguiente:	Para artículos nacionales el certificado debe ser emitido por un organismo de certificación acreditado por la Entidad Mexicana de Acreditación (EMA). Para artículos internacionales el certificado debe ser emitido por un organismo oficial acreditado por el país de origen.
Tolerancias	En las dimensiones generales de +/- 10%.	

DESCRIPCIÓN TÉCNICA

Cubiertas en aglomerado de 19 mm (3/4") de espesor, acabado en laminado plástico imitación madera. Cada cara completamente lisa, sin textura para evitar la acumulación de suciedad y bacterias.

Estructura y refuerzos transversales fabricados a base de acero inoxidable AISI 304, en tubo redondo u oval, calibre 18 de 25.4 mm (1") de diámetro.

Ruedas fabricadas en polipropileno de alto impacto de 51 mm (2") de diámetro con sistema de bloqueo en dos ruedas colocadas en forma diagonal.

Acabados
Acero inoxidable, AISI 304 con pulido P3.

Sistema de ensamble
Acero inoxidable, AISI 304 a base de soldadura TIG (Argón con aporte de acero inoxidable tipo 308 "i" de 3/8").

CAPACIDAD DE CARGA: 250 kg

DIMENSIONES GENERALES: Frente 120 cm, Fondo 60 cm, Altura a la cubierta 110 cm
Tolerancias en las dimensiones generales +/- 10%

CERTIFICACIONES: Certificados de manufactura o producción, ISO 9001:2015 Vigente, Sistema de Gestión de Calidad (SGC).

Certificado emitido por un organismo de certificación acreditado por la Entidad Mexicana de Acreditación (EMA).

NO REQUIERE: Accesorios, consumibles, refacciones, instalación y puesta en marcha, manuales de operación, software ni capacitación.

Tipo de Unidad	Clave IMSS	Descripción
Unidades Médicas	513.621.2847	Mesa puente

Perspectiva del Artículo
Imagenes representativas y no indican diseño específico.

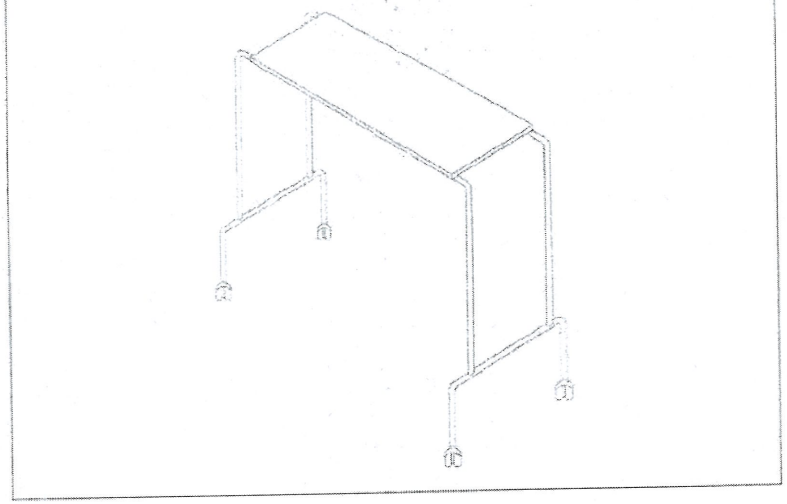



ATENTAMENTE

HAFID JAROM RÍOS PANIAGUA
REPRESENTANTE LEGAL
SERPROF BIOMED, S.A. DE C.V.
R.F.C.: SER160930B24

ANEXOS
DIVISIÓN DE CONTRATOS

SIN TEXTO

SERPROF BIOMED

CARTA DE GARANTÍA DE LOS BIENES, SUS ACCESORIOS, Y SU ÓPTIMO FUNCIONAMIENTO

LICITACIÓN PÚBLICA INTERNACIONAL ELECTRÓNICA BAJO LA COBERTURA DE LOS TRATADOS DE LIBRE COMERCIO
No. LA-50-GYR-050GYR040-T-2-2024

CIUDAD DE MÉXICO, A 27 DE JUNIO DE 2024

INSTITUTO MEXICANO DEL SEGURO SOCIAL
DIRECCIÓN DE ADMINISTRACIÓN
UNIDAD DE ADQUISICIONES
COORDINACIÓN DE ADQUISICIÓN DE BIENES Y CONTRATACIÓN DE SERVICIOS
COORDINACIÓN TÉCNICA DE ADQUISICIÓN DE BIENES DE INVERSIÓN Y ACTIVOS
DIVISIÓN DE EQUIPO Y MOBILIARIO MÉDICO
PRESENTE. –

RELATIVO AL: PROGRAMA "MOBILIARIO MÉDICO Y DE LABORATORIO PARA HOSPITALES PRIORITARIOS"

HAFID JAROM RÍOS PANIAGUA, EN MI CARÁCTER DE REPRESENTANTE LEGAL DE LA EMPRESA **SERPROF BIOMED, S.A. DE C.V.**, Y EN TÉRMINOS DE LA CONVOCATORIA DE LA LICITACIÓN PÚBLICA INTERNACIONAL ELECTRÓNICA BAJO LA COBERTURA DE TRATADOS DE LIBRE COMERCIO QUE CONTENGAN CAPÍTULO DE COMPRAS GUBERNAMENTALES NÚMERO **LA-50-GYR-050GYR040-T-2-2024**, MANIFIESTO, **BAJO PROTESTA DE DECIR VERDAD**, LO SIGUIENTE:

QUE, DE CONFORMIDAD A LO ESTABLECIDO EN EL ANEXO NO. 3.3 "REQUISITOS PARA LOS BIENES" EN LA COLUMNA "PERÍODO DE GARANTÍA", MI REPRESENTADA, EN CASO DE RESULTAR ADJUDICADA, **OTORGARÁ UNA GARANTÍA PARA LOS BIENES, SUS ACCESORIOS Y SU ÓPTIMO FUNCIONAMIENTO** COMO A CONTINUACIÓN SE DETALLA:

PARTIDA	CLAVE SAI	DESCRIPCIÓN	CANTIDAD	PERIODO DE GARANTÍA
1	513.191.0803.01.01	CARRO CAMILLA TIPO TRANSFER (LATERAL).	5	36 MESES
13	515.247.0118.00.01	CARRO CAJONERO.	11	36 MESES
32	513.108.0378.00.01	BANCO GIRATORIO DE ACERO INOXIDABLE.	133	36 MESES
35	513.130.0422.00.01	BASCULA CON ESTADIMETRO.	57	36 MESES
37	513.143.0148.00.01	BURO.	199	36 MESES
39	513.191.0862.00.01	CARRO PARA CURACIONES.	4	36 MESES
40	513.191.0877.00.01	CARRO PARA MEDICAMENTOS.	21	36 MESES
42	513.191.0903.00.01	CARRO PORTAEXPEDIENTES.	14	36 MESES
45	513.245.0113.00.01	COMODO PARA ADULTOS.	327	36 MESES
46	513.245.0126.00.01	COMODO PARA MENORES.	28	36 MESES
47	513.254.0113.00.01	CUBETA DE ACERO INOXIDABLE CON PORTA CUBETA RODABLE.	281	36 MESES

ANEXOS
DIVISIÓN DE CONTRATOS

SERPROF BIOMED

CARTA DE GARANTÍA DE LOS BIENES, SUS ACCESORIOS, Y SU ÓPTIMO FUNCIONAMIENTO

LICITACIÓN PÚBLICA INTERNACIONAL ELECTRÓNICA BAJO LA COBERTURA DE LOS TRATADOS DE LIBRE COMERCIO
No. LA-50-GYR-050GYR040-T-2-2024

48	513.352.0111.00.01	ESCALERILLA DE DOS PELDAÑOS.	430	36 MESES
52	513.546.0061.00.01	JABONERA DE PEDAL.	22	36 MESES
54	513.567.0128.00.01	LAMPARA DE PIE RODABLE.	7	36 MESES
64	513.621.2732.00.01	MESA CARRO ANESTESIOLOGO DE 70 CM.	11	36 MESES
67	513.621.2786.00.01	MESA MAYO.	130	36 MESES
69	513.621.2804.00.01	MESA PARA INSTRUMENTAL QUIRURGICO.	12	36 MESES
70	513.621.2813.00.01	MESA PARA REHIDRATACION.	6	36 MESES
71	513.621.2826.00.01	MESA PASTEUR.	119	36 MESES
72	513.621.2847.00.01	MESA PUENTE.	214	36 MESES
74	513.621.2865.00.01	MESA RIÑON.	24	36 MESES
78	513.790.0089.00.01	RIÑON DE ACERO INOXIDABLE DE 250 ML.	10	36 MESES
79	513.790.0091.00.01	RIÑON DE ACERO INOXIDABLE DE 500 ML.	126	36 MESES
80	513.810.0298.00.01	SILLA DE RUEDAS CON DESCANSAPIES.	41	36 MESES
81	513.950.0122.00.01	VASO PARA MEDICAMENTOS DE 30 CM CUBICOS.	188	36 MESES
84	513.123.0266.00.01	BANQUETA DE ALTURA.	22	36 MESES
87	513.635.0168.00.01	ORINAL PARA VARONES.	154	36 MESES
88	513.635.0173.00.01	PORTAVENOCLISIS RODABLE.	117	36 MESES
89	513.263.0086.00.01	CARRO CUNA CON BASINET DE ACRILICO.	57	36 MESES
96	513.191.0946.00.01	CARRO PARA ROPA SUCIA CON TAPA Y APERTURA DE PEDAL.	96	36 MESES
103	515.619.1813.00.01	MESA ALTA DE 180 CM DE TRABAJO PARA 2 USUARIOS CON RESPALDO.	9	36 MESES
104	515.619.1865.00.01	MESA ALTA DE 120 CM SIN RESPALDO Y 8 CAJONES.	13	36 MESES
105	515.619.1876.00.01	MESA ALTA DE 120 CM SIN RESPALDO Y PUERTAS ABATIBLES.	4	36 MESES
106	515.619.1883.00.01	MESA ALTA DE 120 CM SIN RESPALDO, 2 CAJONES SUPERIORES Y PUERTAS ABATIBLES.	5	36 MESES
109	513.191.0803.01.01	CARRO CAMILLA TIPO TRANSFER (LATERAL).	3	36 MESES
122	515.247.0118.00.01	CARRO CAJONERO.	11	36 MESES
140	513.108.0378.00.01	BANCO GIRATORIO DE ACERO INOXIDABLE.	160	36 MESES
143	513.130.0422.00.01	BASCULA CON ESTADIMETRO.	64	36 MESES
145	513.143.0148.00.01	BURO.	197	36 MESES
147	513.191.0862.00.01	CARRO PARA CURACIONES.	5	36 MESES
148	513.191.0877.00.01	CARRO PARA MEDICAMENTOS.	10	36 MESES
150	513.191.0903.00.01	CARRO PORTAEXPEDIENTES.	9	36 MESES
153	513.245.0113.00.01	COMODO PARA ADULTOS.	284	36 MESES
154	513.245.0126.00.01	COMODO PARA MENORES.	22	36 MESES
155	513.254.0113.00.01	CUBETA DE ACERO INOXIDABLE CON PORTA CUBETA RODABLE.	237	36 MESES
156	513.352.0111.00.01	ESCALERILLA DE DOS PELDAÑOS.	340	36 MESES

SERPROF BIOMED

CARTA DE GARANTÍA DE LOS BIENES, SUS ACCESORIOS, Y SU ÓPTIMO FUNCIONAMIENTO

LICITACIÓN PÚBLICA INTERNACIONAL ELECTRÓNICA BAJO LA COBERTURA DE LOS TRATADOS DE LIBRE COMERCIO
No. LA-50-GYR-050GYR040-T-2-2024

159	513.546.0061.00.01	JABONERA DE PEDAL.	25	36 MESES
161	513.567.0128.00.01	LAMPARA DE PIE RODABLE.	6	36 MESES
170	513.621.2732.00.01	MESA CARRO ANESTESIOLOGO DE 70 CM.	9	36 MESES
173	513.621.2786.00.01	MESA MAYO.	111	36 MESES
175	513.621.2804.00.01	MESA PARA INSTRUMENTAL QUIRURGICO.	9	36 MESES
176	513.621.2813.00.01	MESA PARA REHIDRATACION.	4	36 MESES
177	513.621.2826.00.01	MESA PASTEUR.	136	36 MESES
178	513.621.2847.00.01	MESA PUENTE.	12	36 MESES
180	513.621.2865.00.01	MESA RIÑON.	24	36 MESES
184	513.790.0089.00.01	RIÑON DE ACERO INOXIDABLE DE 250 ML.	12	36 MESES
185	513.790.0091.00.01	RIÑON DE ACERO INOXIDABLE DE 500 ML.	104	36 MESES
186	513.810.0298.00.01	SILLA DE RUEDAS CON DESCANSAPIES.	67	36 MESES
187	513.950.0122.00.01	VASO PARA MEDICAMENTOS DE 30 CM CUBICOS.	12	36 MESES
190	513.123.0266.00.01	BANQUETA DE ALTURA.	11	36 MESES
193	513.635.0168.00.01	ORINAL PARA VARONES.	144	36 MESES
194	513.635.0173.00.01	PORTAVENOCLISIS RODABLE.	91	36 MESES
195	513.263.0086.00.01	CARRO CUNA CON BASINET DE ACRILICO.	28	36 MESES
207	513.191.0946.00.01	CARRO PARA ROPA SUCIA CON TAPA Y APERTURA DE PEDAL.	73	36 MESES
214	515.619.1813.00.01	MESA ALTA DE 180 CM DE TRABAJO PARA 2 USUARIOS CON RESPALDO.	9	36 MESES
215	515.619.1865.00.01	MESA ALTA DE 120 CM SIN RESPALDO Y 8 CAJONES.	12	36 MESES
216	515.619.1876.00.01	MESA ALTA DE 120 CM SIN RESPALDO Y PUERTAS ABATIBLES.	4	36 MESES
217	515.619.1883.00.01	MESA ALTA DE 120 CM SIN RESPALDO, 2 CAJONES SUPERIORES Y PUERTAS ABATIBLES.	5	36 MESES
220	513.191.0803.01.01	CARRO CAMILLA TIPO TRANSFER (LATERAL).	5	36 MESES
233	515.247.0118.00.01	CARRO CAJONERO.	12	36 MESES
250	513.108.0378.00.01	BANCO GIRATORIO DE ACERO INOXIDABLE.	242	36 MESES
253	513.130.0422.00.01	BASCULA CON ESTADIMETRO.	64	36 MESES
255	513.143.0148.00.01	BURO.	353	36 MESES
257	513.191.0862.00.01	CARRO PARA CURACIONES.	5	36 MESES
258	513.191.0877.00.01	CARRO PARA MEDICAMENTOS.	24	36 MESES
260	513.191.0903.00.01	CARRO PORTAEXPEDIENTES.	16	36 MESES
263	513.245.0113.00.01	COMODO PARA ADULTOS.	397	36 MESES
264	513.245.0126.00.01	COMODO PARA MENORES.	38	36 MESES
265	513.254.0113.00.01	CUBETA DE ACERO INOXIDABLE CON PORTA CUBETA RODABLE.	288	36 MESES
266	513.352.0111.00.01	ESCALERILLA DE DOS PELDAÑOS.	527	36 MESES
269	513.546.0061.00.01	JABONERA DE PEDAL.	21	36 MESES

ANEXOS
DIVISIÓN DE CONTRATOS

SERPROF BIOMED

CARTA DE GARANTÍA DE LOS BIENES, SUS ACCESORIOS, Y SU ÓPTIMO FUNCIONAMIENTO

LICITACIÓN PÚBLICA INTERNACIONAL ELECTRÓNICA BAJO LA COBERTURA DE LOS TRATADOS DE LIBRE COMERCIO
No. LA-50-GYR-050GYR040-T-2-2024

271	513.567.0128.00.01	LAMPARA DE PIE RODABLE.	7	36 MESES
280	513.621.2732.00.01	MESA CARRO ANESTESIOLOGO DE 70 CM.	15	36 MESES
283	513.621.2786.00.01	MESA MAYO.	160	36 MESES
285	513.621.2804.00.01	MESA PARA INSTRUMENTAL QUIRURGICO.	15	36 MESES
286	513.621.2813.00.01	MESA PARA REHIDRATACION.	6	36 MESES
287	513.621.2826.00.01	MESA PASTEUR.	127	36 MESES
288	513.621.2847.00.01	MESA PUENTE.	274	36 MESES
290	513.621.2865.00.01	MESA RIÑON.	29	36 MESES
294	513.790.0089.00.01	RIÑON DE ACERO INOXIDABLE DE 250 ML.	14	36 MESES
295	513.790.0091.00.01	RIÑON DE ACERO INOXIDABLE DE 500 ML.	152	36 MESES
296	513.810.0298.00.01	SILLA DE RUEDAS CON DESCANSAPIES.	29	36 MESES
297	513.950.0122.00.01	VASO PARA MEDICAMENTOS DE 30 CM CUBICOS.	232	36 MESES
300	513.123.0266.00.01	BANQUETA DE ALTURA.	27	36 MESES
303	513.635.0168.00.01	ORINAL PARA VARONES.	199	36 MESES
304	513.635.0173.00.01	PORTAVENOCLISIS RODABLE.	169	36 MESES
305	513.263.0086.00.01	CARRO CUNA CON BASINET DE ACRILICO.	52	36 MESES
313	513.191.0946.00.01	CARRO PARA ROPA SUCIA CON TAPA Y APERTURA DE PEDAL.	124	36 MESES
320	515.619.1813.00.01	MESA ALTA DE 180 CM DE TRABAJO PARA 2 USUARIOS CON RESPALDO.	9	36 MESES
321	515.619.1865.00.01	MESA ALTA DE 120 CM SIN RESPALDO Y 8 CAJONES.	18	36 MESES
322	515.619.1876.00.01	MESA ALTA DE 120 CM SIN RESPALDO Y PUERTAS ABATIBLES.	5	36 MESES
323	515.619.1883.00.01	MESA ALTA DE 120 CM SIN RESPALDO, 2 CAJONES SUPERIORES Y PUERTAS ABATIBLES.	5	36 MESES
328	513.191.0803.01.01	CARRO CAMILLA TIPO TRANSFER (LATERAL).	4	36 MESES
341	515.247.0118.00.01	CARRO CAJONERO.	11	36 MESES
360	513.108.0378.00.01	BANCO GIRATORIO DE ACERO INOXIDABLE.	113	36 MESES
363	513.130.0422.00.01	BASCULA CON ESTADIMETRO.	47	36 MESES
365	513.143.0148.00.01	BURO.	228	36 MESES
366	513.191.0862.00.01	CARRO PARA CURACIONES.	4	36 MESES
367	513.191.0877.00.01	CARRO PARA MEDICAMENTOS.	16	36 MESES
369	513.191.0903.00.01	CARRO PORTAEXPEDIENTES.	13	36 MESES
372	513.245.0113.00.01	COMODO PARA ADULTOS.	324	36 MESES
373	513.245.0126.00.01	COMODO PARA MENORES.	36	36 MESES
374	513.254.0113.00.01	CUBETA DE ACERO INOXIDABLE CON PORTA CUBETA RODABLE.	228	36 MESES
375	513.352.0111.00.01	ESCALERILLA DE DOS PELDAÑOS.	348	36 MESES
378	513.546.0061.00.01	JABONERA DE PEDAL.	22	36 MESES
380	513.567.0128.00.01	LAMPARA DE PIE RODABLE.	7	36 MESES

SERPROF BIOMED

CARTA DE GARANTÍA DE LOS BIENES, SUS ACCESORIOS, Y SU ÓPTIMO FUNCIONAMIENTO

LICITACIÓN PÚBLICA INTERNACIONAL ELECTRÓNICA BAJO LA COBERTURA DE LOS TRATADOS DE LIBRE COMERCIO
No. LA-50-GYR-050GYR040-T-2-2024

389	513.621.2732.00.01	MESA CARRO ANESTESIOLOGO DE 70 CM.	9	36 MESES
392	513.621.2786.00.01	MESA MAYO.	103	36 MESES
394	513.621.2804.00.01	MESA PARA INSTRUMENTAL QUIRURGICO.	10	36 MESES
395	513.621.2813.00.01	MESA PARA REHIDRATACION.	6	36 MESES
396	513.621.2826.00.01	MESA PASTEUR.	102	36 MESES
397	513.621.2847.00.01	MESA PUENTE.	174	36 MESES
399	513.621.2865.00.01	MESA RIÑON.	20	36 MESES
403	513.790.0089.00.01	RIÑON DE ACERO INOXIDABLE DE 250 ML.	13	36 MESES
404	513.790.0091.00.01	RIÑON DE ACERO INOXIDABLE DE 500 ML.	67	36 MESES
405	513.810.0298.00.01	SILLA DE RUEDAS CON DESCANSAPIES.	69	36 MESES
406	513.950.0122.00.01	VASO PARA MEDICAMENTOS DE 30 CM CUBICOS.	132	36 MESES
409	513.123.0266.00.01	BANQUETA DE ALTURA.	18	36 MESES
412	513.635.0168.00.01	ORINAL PARA VARONES.	148	36 MESES
413	513.635.0173.00.01	PORTAVENOCLISIS RODABLE.	99	36 MESES
414	513.263.0086.00.01	CARRO CUNA CON BASINET DE ACRILICO.	34	36 MESES
421	513.191.0946.00.01	CARRO PARA ROPA SUCIA CON TAPA Y APERTURA DE PEDAL.	93	36 MESES
428	515.619.1813.00.01	MESA ALTA DE 180 CM DE TRABAJO PARA 2 USUARIOS CON RESPALDO.	7	36 MESES
429	515.619.1865.00.01	MESA ALTA DE 120 CM SIN RESPALDO Y 8 CAJONES.	14	36 MESES
430	515.619.1876.00.01	MESA ALTA DE 120 CM SIN RESPALDO Y PUERTAS ABATIBLES.	5	36 MESES
431	515.619.1883.00.01	MESA ALTA DE 120 CM SIN RESPALDO, 2 CAJONES SUPERIORES Y PUERTAS ABATIBLES.	5	36 MESES
435	513.191.0803.01.01	CARRO CAMILLA TIPO TRANSFER (LATERAL).	3	36 MESES
446	515.247.0118.00.01	CARRO CAJONERO.	10	36 MESES
466	513.108.0378.00.01	BANCO GIRATORIO DE ACERO INOXIDABLE.	86	36 MESES
469	513.130.0422.00.01	BASCULA CON ESTADIMETRO.	34	36 MESES
470	513.143.0148.00.01	BURO.	70	36 MESES
472	513.191.0862.00.01	CARRO PARA CURACIONES.	3	36 MESES
473	513.191.0877.00.01	CARRO PARA MEDICAMENTOS.	20	36 MESES
475	513.191.0903.00.01	CARRO PORTAEXPEDIENTES.	13	36 MESES
477	513.245.0113.00.01	COMODO PARA ADULTOS.	261	36 MESES
478	513.245.0126.00.01	COMODO PARA MENORES.	16	36 MESES
479	513.254.0113.00.01	CUBETA DE ACERO INOXIDABLE CON PORTA CUBETA RODABLE.	159	36 MESES
480	513.352.0111.00.01	ESCALERILLA DE DOS PELDAÑOS.	212	36 MESES
483	513.546.0061.00.01	JABONERA DE PEDAL.	15	36 MESES
485	513.567.0128.00.01	LAMPARA DE PIE RODABLE.	5	36 MESES
494	513.621.2732.00.01	MESA CARRO ANESTESIOLOGO DE 70 CM.	6	36 MESES

ANEXOS
DIVISIÓN DE CONTRATOS

SERPROF BIOMED

CARTA DE GARANTÍA DE LOS BIENES, SUS ACCESORIOS, Y SU ÓPTIMO FUNCIONAMIENTO

LICITACIÓN PÚBLICA INTERNACIONAL ELECTRÓNICA BAJO LA COBERTURA DE LOS TRATADOS DE LIBRE COMERCIO
No. LA-50-GYR-050GYR040-T-2-2024

497	513.621.2786.00.01	MESA MAYO.	72	36 MESES
499	513.621.2804.00.01	MESA PARA INSTRUMENTAL QUIRURGICO.	7	36 MESES
500	513.621.2813.00.01	MESA PARA REHIDRATACION.	3	36 MESES
501	513.621.2826.00.01	MESA PASTEUR.	95	36 MESES
502	513.621.2847.00.01	MESA PUENTE.	90	36 MESES
504	513.621.2865.00.01	MESA RIÑON.	10	36 MESES
508	513.790.0089.00.01	RIÑON DE ACERO INOXIDABLE DE 250 ML.	7	36 MESES
509	513.790.0091.00.01	RIÑON DE ACERO INOXIDABLE DE 500 ML.	92	36 MESES
510	513.810.0298.00.01	SILLA DE RUEDAS CON DESCANSAPIES.	26	36 MESES
511	513.950.0122.00.01	VASO PARA MEDICAMENTOS DE 30 CM CUBICOS.	189	36 MESES
514	513.123.0266.00.01	BANQUETA DE ALTURA.	12	36 MESES
517	513.635.0168.00.01	ORINAL PARA VARONES.	143	36 MESES
518	513.635.0173.00.01	PORTAVENOCLISIS RODABLE.	66	36 MESES
519	513.263.0086.00.01	CARRO CUNA CON BASINET DE ACRILICO.	20	36 MESES
529	513.191.0946.00.01	CARRO PARA ROPA SUCIA CON TAPA Y APERTURA DE PEDAL.	73	36 MESES
536	515.619.1813.00.01	MESA ALTA DE 180 CM DE TRABAJO PARA 2 USUARIOS CON RESPALDO.	7	36 MESES
537	515.619.1865.00.01	MESA ALTA DE 120 CM SIN RESPALDO Y 8 CAJONES.	11	36 MESES
538	515.619.1876.00.01	MESA ALTA DE 120 CM SIN RESPALDO Y PUERTAS ABATIBLES.	4	36 MESES
539	515.619.1883.00.01	MESA ALTA DE 120 CM SIN RESPALDO, 2 CAJONES SUPERIORES Y PUERTAS ABATIBLES.	5	36 MESES
543	513.191.0803.01.01	CARRO CAMILLA TIPO TRANSFER (LATERAL).	4	36 MESES
554	515.247.0118.00.01	CARRO CAJONERO.	5	36 MESES
566	513.108.0378.00.01	BANCO GIRATORIO DE ACERO INOXIDABLE.	58	36 MESES
569	513.130.0422.00.01	BASCULA CON ESTADIMETRO.	23	36 MESES
570	513.143.0148.00.01	BURO.	100	36 MESES
572	513.191.0862.00.01	CARRO PARA CURACIONES.	50	36 MESES
573	513.191.0877.00.01	CARRO PARA MEDICAMENTOS.	22	36 MESES
575	513.191.0903.00.01	CARRO PORTAEXPEDIENTES.	27	36 MESES
577	513.245.0113.00.01	COMODO PARA ADULTOS.	169	36 MESES
578	513.245.0126.00.01	COMODO PARA MENORES.	28	36 MESES
579	513.254.0113.00.01	CUBETA DE ACERO INOXIDABLE CON PORTA CUBETA RODABLE.	97	36 MESES
580	513.352.0111.00.01	ESCALERILLA DE DOS PELDAÑOS.	162	36 MESES
583	513.546.0061.00.01	JABONERA DE PEDAL.	11	36 MESES
584	513.567.0128.00.01	LAMPARA DE PIE RODABLE.	1	36 MESES
594	513.621.2732.00.01	MESA CARRO ANESTESIOLOGO DE 70 CM.	6	36 MESES
597	513.621.2786.00.01	MESA MAYO.	54	36 MESES

SERPROF BIOMED

CARTA DE GARANTÍA DE LOS BIENES, SUS ACCESORIOS, Y SU ÓPTIMO FUNCIONAMIENTO

LICITACIÓN PÚBLICA INTERNACIONAL ELECTRÓNICA BAJO LA COBERTURA DE LOS TRATADOS DE LIBRE COMERCIO
No. LA-50-GYR-050GYR040-T-2-2024

599	513.621.2804.00.01	MESA PARA INSTRUMENTAL QUIRURGICO.	6	36 MESES
600	513.621.2813.00.01	MESA PARA REHIDRATACION.	2	36 MESES
601	513.621.2826.00.01	MESA PASTEUR.	71	36 MESES
602	513.621.2847.00.01	MESA PUENTE.	74	36 MESES
604	513.621.2865.00.01	MESA RIÑON.	8	36 MESES
607	513.790.0089.00.01	RIÑON DE ACERO INOXIDABLE DE 250 ML.	9	36 MESES
608	513.790.0091.00.01	RIÑON DE ACERO INOXIDABLE DE 500 ML.	96	36 MESES
609	513.810.0298.00.01	SILLA DE RUEDAS CON DESCANSAPIES.	26	36 MESES
610	513.950.0122.00.01	VASO PARA MEDICAMENTOS DE 30 CM CUBICOS.	184	36 MESES
613	513.123.0266.00.01	BANQUETA DE ALTURA.	8	36 MESES
616	513.635.0168.00.01	ORINAL PARA VARONES.	114	36 MESES
617	513.635.0173.00.01	PORTAVENOCLISIS RODABLE.	43	36 MESES
618	513.263.0086.00.01	CARRO CUNA CON BASINET DE ACRILICO.	9	36 MESES
625	513.191.0946.00.01	CARRO PARA ROPA SUCIA CON TAPA Y APERTURA DE PEDAL.	67	36 MESES
634	515.619.1813.00.01	MESA ALTA DE 180 CM DE TRABAJO PARA 2 USUARIOS CON RESPALDO.	7	36 MESES
635	515.619.1865.00.01	MESA ALTA DE 120 CM SIN RESPALDO Y 8 CAJONES.	10	36 MESES
636	515.619.1876.00.01	MESA ALTA DE 120 CM SIN RESPALDO Y PUERTAS ABATIBLES.	8	36 MESES
641	513.191.0803.01.01	CARRO CAMILLA TIPO TRANSFER (LATERAL).	2	36 MESES
655	515.247.0118.00.01	CARRO CAJONERO.	20	36 MESES
674	513.108.0378.00.01	BANCO GIRATORIO DE ACERO INOXIDABLE.	184	36 MESES
677	513.130.0422.00.01	BASCULA CON ESTADIMETRO.	55	36 MESES
678	513.143.0148.00.01	BURO.	226	36 MESES
679	513.191.0862.00.01	CARRO PARA CURACIONES.	3	36 MESES
680	513.191.0877.00.01	CARRO PARA MEDICAMENTOS.	18	36 MESES
681	513.191.0903.00.01	CARRO PORTAEXPEDIENTES.	11	36 MESES
684	513.245.0113.00.01	COMODO PARA ADULTOS.	273	36 MESES
685	513.245.0126.00.01	COMODO PARA MENORES.	28	36 MESES
686	513.254.0113.00.01	CUBETA DE ACERO INOXIDABLE CON PORTA CUBETA RODABLE.	234	36 MESES
687	513.352.0111.00.01	ESCALERILLA DE DOS PELDAÑOS.	365	36 MESES
690	513.546.0061.00.01	JABONERA DE PEDAL.	15	36 MESES
692	513.567.0128.00.01	LAMPARA DE PIE RODABLE.	7	36 MESES
702	513.621.2732.00.01	MESA CARRO ANESTESIOLOGO DE 70 CM.	8	36 MESES
705	513.621.2786.00.01	MESA MAYO.	123	36 MESES
707	513.621.2804.00.01	MESA PARA INSTRUMENTAL QUIRURGICO.	8	36 MESES
708	513.621.2813.00.01	MESA PARA REHIDRATACION.	6	36 MESES
709	513.621.2826.00.01	MESA PASTEUR.	90	36 MESES

ANEXOS
DIVISIÓN DE CONTRATOS

SERPROF BIOMED

CARTA DE GARANTÍA DE LOS BIENES, SUS ACCESORIOS, Y SU ÓPTIMO FUNCIONAMIENTO

LICITACIÓN PÚBLICA INTERNACIONAL ELECTRÓNICA BAJO LA COBERTURA DE LOS TRATADOS DE LIBRE COMERCIO
No. LA-50-GYR-050GYR040-T-2-2024

710	513.621.2847.00.01	MESA PUENTE.	176	36 MESES
712	513.621.2865.00.01	MESA RIÑON.	19	36 MESES
716	513.790.0089.00.01	RIÑON DE ACERO INOXIDABLE DE 250 ML.	13	36 MESES
717	513.790.0091.00.01	RIÑON DE ACERO INOXIDABLE DE 500 ML.	65	36 MESES
718	513.810.0298.00.01	SILLA DE RUEDAS CON DESCANSAPIES.	63	36 MESES
719	513.950.0122.00.01	VASO PARA MEDICAMENTOS DE 30 CM CUBICOS.	161	36 MESES
722	513.123.0266.00.01	BANQUETA DE ALTURA.	15	36 MESES
725	513.635.0168.00.01	ORINAL PARA VARONES.	204	36 MESES
726	513.635.0173.00.01	PORTAVENOCLISIS RODABLE.	106	36 MESES
727	513.263.0086.00.01	CARRO CUNA CON BASINET DE ACRILICO.	1	36 MESES
736	513.191.0946.00.01	CARRO PARA ROPA SUCIA CON TAPA Y APERTURA DE PEDAL.	75	36 MESES
743	515.619.1813.00.01	MESA ALTA DE 180 CM DE TRABAJO PARA 2 USUARIOS CON RESPALDO.	9	36 MESES
744	515.619.1865.00.01	MESA ALTA DE 120 CM SIN RESPALDO Y 8 CAJONES.	21	36 MESES
745	515.619.1876.00.01	MESA ALTA DE 120 CM SIN RESPALDO Y PUERTAS ABATIBLES.	5	36 MESES
746	515.619.1883.00.01	MESA ALTA DE 120 CM SIN RESPALDO, 2 CAJONES SUPERIORES Y PUERTAS ABATIBLES.	15	36 MESES

ASIMISMO, MANIFIESTO, **BAJO PROTESTA DE DECIR VERDAD**, QUE LA GARANTÍA QUE OTORGARÁ MI REPRESENTADA RESPONDE A UNA COBERTURA AMPLIA CONTRA VICIOS OCULTOS, DEFECTOS DE FABRICACIÓN O CUALQUIER FALLA QUE PRESENTEN, LOS BIENES Y SUS ACCESORIOS POR EL PERIODO ESTABLECIDO.

LO ANTERIOR CON EL OBJETO DE DAR CUMPLIMIENTO A DICHA DISPOSICIÓN PARA LOS FINES Y EFECTOS A QUE HAYA LUGAR.

ATENTAMENTE

HAFID JAROM RÍOS PANIAGUA
REPRESENTANTE LEGAL
SERPROF BIOMED, S.A. DE C.V.
R.F.C.: SER160930B24

SERPROF BIOMED

ATENCIÓN AVANZADA,
ATENCIÓN DE CONFIANZA.

CARTA DE GARANTÍA POR LOS DEFECTOS Y VICIOS OCULTOS DE LOS BIENES

LICITACIÓN PÚBLICA INTERNACIONAL ELECTRÓNICA BAJO LA COBERTURA DE LOS TRATADOS DE LIBRE COMERCIO
No. LA-50-GYR-050GYR040-T-2-2024

CIUDAD DE MÉXICO, A 27 DE JUNIO DE 2024

INSTITUTO MEXICANO DEL SEGURO SOCIAL
DIRECCIÓN DE ADMINISTRACIÓN
UNIDAD DE ADQUISICIONES
COORDINACIÓN DE ADQUISICIÓN DE BIENES Y CONTRATACIÓN DE SERVICIOS
COORDINACIÓN TÉCNICA DE ADQUISICIÓN DE BIENES DE INVERSIÓN Y ACTIVOS
DIVISIÓN DE EQUIPO Y MOBILIARIO MÉDICO
PRESENTE. -

RELATIVO AL: PROGRAMA "MOBILIARIO MÉDICO Y DE LABORATORIO PARA HOSPITALES PRIORITARIOS"

HAFID JAROM RÍOS PANIAGUA, EN MI CARÁCTER DE REPRESENTANTE LEGAL DE LA EMPRESA **SERPROF BIOMED, S.A. DE C.V.**, Y EN TÉRMINOS DE LA CONVOCATORIA DE LA LICITACIÓN PÚBLICA INTERNACIONAL ELECTRÓNICA BAJO LA COBERTURA DE TRATADOS DE LIBRE COMERCIO QUE CONTENGAN CAPÍTULO DE COMPRAS GUBERNAMENTALES NÚMERO **LA-50-GYR-050GYR040-T-2-2024**, MANIFIESTO, **BAJO PROTESTA DE DECIR VERDAD**, LO SIGUIENTE:

QUE, CON FUNDAMENTO EN EL ARTÍCULO 45 FRACCIÓN XVII, ARTÍCULO 53 SEGUNDO PÁRRAFO DE LA LAASSP Y ARTÍCULO 96 SEGUNDO PÁRRAFO DEL RLAASSP, MI REPRESENTADA, EN CASO DE RESULTAR ADJUDICADA, **SE** OBLIGA CONSTITUIR UNA GARANTÍA POR LOS DEFECTOS Y VICIOS OCULTOS DE LOS BIENES, MISMA QUE DEBERÁ INCLUIR EN SU COBERTURA LOS TRABAJOS DE INSTALACIÓN Y MATERIALES EN CASO DE REQUERIRSE, ASÍ COMO LOS TRABAJOS DE REPARACIÓN Y LAS PARTES SUSTITUIDAS DE LOS BIENES, ASÍ COMO DE TODAS LAS OBLIGACIONES A SU CARGO, CUYO CUMPLIMIENTO VENCEN EN PLAZO POSTERIOR A LA TERMINACIÓN DE LA VIGENCIA DEL CONTRATO, POR UNA VIGENCIA DEL MISMO PLAZO QUE MI REPRESENTADA OFERTE PARA GARANTIZAR TODOS LOS BIENES INCLUIDOS EN SU PROPUESTA, LA CUAL SERÁ ACORDE A LO ESTABLECIDO EN EL ANEXO NO. 3.3 "REQUISITOS PARA LOS BIENES" EN LA COLUMNA "PERÍODO DE GARANTÍA";
LO ANTERIOR PARA LAS PARTIDAS QUE A CONTINUACIÓN SE DETALLAN:

PARTIDA	CLAVE SAI	DESCRIPCIÓN	CANTIDAD	PERIODO DE GARANTÍA
1	513.191.0803.01.01	CARRO CAMILLA TIPO TRANSFER (LATERAL).	5	36 MESES
13	515.247.0118.00.01	CARRO CAJONERO.	11	36 MESES
32	513.108.0378.00.01	BANCO GIRATORIO DE ACERO INOXIDABLE.	133	36 MESES
35	513.130.0422.00.01	BASCULA CON ESTADIMETRO.	57	36 MESES
37	513.143.0148.00.01	BURO.	199	36 MESES

ANEXOS
DIVISIÓN DE CONTRATOS

AV UNIVERSIDAD 234 ,OF. 220,
LOMAS DEL GUADIANA,
C.P. 34110 . DURANGO, DGO.
CONTACTO@SERPROFBIOMED.COM
618.146.4970

SERPROF BIOMED

CARTA DE GARANTÍA POR LOS DEFECTOS Y VICIOS OCULTOS DE LOS BIENES

LICITACIÓN PÚBLICA INTERNACIONAL ELECTRÓNICA BAJO LA COBERTURA DE LOS TRATADOS DE LIBRE COMERCIO
No. LA-50-GYR-050GYR040-T-2-2024

39	513.191.0862.00.01	CARRO PARA CURACIONES.	4	36 MESES
40	513.191.0877.00.01	CARRO PARA MEDICAMENTOS.	21	36 MESES
42	513.191.0903.00.01	CARRO PORTAEXPEDIENTES.	14	36 MESES
45	513.245.0113.00.01	COMODO PARA ADULTOS.	327	36 MESES
46	513.245.0126.00.01	COMODO PARA MENORES.	28	36 MESES
47	513.254.0113.00.01	CUBETA DE ACERO INOXIDABLE CON PORTA CUBETA RODABLE.	281	36 MESES
48	513.352.0111.00.01	ESCALERILLA DE DOS PELDAÑOS.	430	36 MESES
52	513.546.0061.00.01	JABONERA DE PEDAL.	22	36 MESES
54	513.567.0128.00.01	LAMPARA DE PIE RODABLE.	7	36 MESES
64	513.621.2732.00.01	MESA CARRO ANESTESIOLOGO DE 70 CM.	11	36 MESES
67	513.621.2786.00.01	MESA MAYO.	130	36 MESES
69	513.621.2804.00.01	MESA PARA INSTRUMENTAL QUIRURGICO.	12	36 MESES
70	513.621.2813.00.01	MESA PARA REHIDRATACION.	6	36 MESES
71	513.621.2826.00.01	MESA PASTEUR.	119	36 MESES
72	513.621.2847.00.01	MESA PUENTE.	214	36 MESES
74	513.621.2865.00.01	MESA RIÑON.	24	36 MESES
78	513.790.0089.00.01	RIÑON DE ACERO INOXIDABLE DE 250 ML.	10	36 MESES
79	513.790.0091.00.01	RIÑON DE ACERO INOXIDABLE DE 500 ML.	126	36 MESES
80	513.810.0298.00.01	SILLA DE RUEDAS CON DESCANSAPIES.	41	36 MESES
81	513.950.0122.00.01	VASO PARA MEDICAMENTOS DE 30 CM CUBICOS.	188	36 MESES
84	513.123.0266.00.01	BANQUETA DE ALTURA.	22	36 MESES
87	513.635.0168.00.01	ORINAL PARA VARONES.	154	36 MESES
88	513.635.0173.00.01	PORTAVENOCLISIS RODABLE.	117	36 MESES
89	513.263.0086.00.01	CARRO CUNA CON BASINET DE ACRILICO.	57	36 MESES
96	513.191.0946.00.01	CARRO PARA ROPA SUCIA CON TAPA Y APERTURA DE PEDAL.	96	36 MESES
103	515.619.1813.00.01	MESA ALTA DE 180 CM DE TRABAJO PARA 2 USUARIOS CON RESPALDO.	9	36 MESES
104	515.619.1865.00.01	MESA ALTA DE 120 CM SIN RESPALDO Y 8 CAJONES.	13	36 MESES
105	515.619.1876.00.01	MESA ALTA DE 120 CM SIN RESPALDO Y PUERTAS ABATIBLES.	4	36 MESES
106	515.619.1883.00.01	MESA ALTA DE 120 CM SIN RESPALDO, 2 CAJONES SUPERIORES Y PUERTAS ABATIBLES.	5	36 MESES
109	513.191.0803.01.01	CARRO CAMILLA TIPO TRANSFER (LATERAL).	3	36 MESES
122	515.247.0118.00.01	CARRO CAJONERO.	11	36 MESES
140	513.108.0378.00.01	BANCO GIRATORIO DE ACERO INOXIDABLE.	160	36 MESES
143	513.130.0422.00.01	BASCULA CON ESTADIMETRO.	64	36 MESES
145	513.143.0148.00.01	BURO.	197	36 MESES

SERPROF BIOMED

CARTA DE GARANTÍA POR LOS DEFECTOS Y VICIOS OCULTOS DE LOS BIENES

LICITACIÓN PÚBLICA INTERNACIONAL ELECTRÓNICA BAJO LA COBERTURA DE LOS TRATADOS DE LIBRE COMERCIO
No. LA-50-GYR-050GYR040-T-2-2024

147	513.191.0862.00.01	CARRO PARA CURACIONES.	5	36 MESES
148	513.191.0877.00.01	CARRO PARA MEDICAMENTOS.	10	36 MESES
150	513.191.0903.00.01	CARRO PORTAEXPEDIENTES.	9	36 MESES
153	513.245.0113.00.01	COMODO PARA ADULTOS.	284	36 MESES
154	513.245.0126.00.01	COMODO PARA MENORES.	22	36 MESES
155	513.254.0113.00.01	CUBETA DE ACERO INOXIDABLE CON PORTA CUBETA RODABLE.	237	36 MESES
156	513.352.0111.00.01	ESCALERILLA DE DOS PELDAÑOS.	340	36 MESES
159	513.546.0061.00.01	JABONERA DE PEDAL.	25	36 MESES
161	513.567.0128.00.01	LAMPARA DE PIE RODABLE.	6	36 MESES
170	513.621.2732.00.01	MESA CARRO ANESTESIOLOGO DE 70 CM.	9	36 MESES
173	513.621.2786.00.01	MESA MAYO.	111	36 MESES
175	513.621.2804.00.01	MESA PARA INSTRUMENTAL QUIRURGICO.	9	36 MESES
176	513.621.2813.00.01	MESA PARA REHIDRATACION.	4	36 MESES
177	513.621.2826.00.01	MESA PASTEUR.	136	36 MESES
178	513.621.2847.00.01	MESA PUENTE.	12	36 MESES
180	513.621.2865.00.01	MESA RIÑON.	24	36 MESES
184	513.790.0089.00.01	RIÑON DE ACERO INOXIDABLE DE 250 ML.	12	36 MESES
185	513.790.0091.00.01	RIÑON DE ACERO INOXIDABLE DE 500 ML.	104	36 MESES
186	513.810.0298.00.01	SILLA DE RUEDAS CON DESCANSAPIES.	67	36 MESES
187	513.950.0122.00.01	VASO PARA MEDICAMENTOS DE 30 CM CUBICOS.	12	36 MESES
190	513.123.0266.00.01	BANQUETA DE ALTURA.	11	36 MESES
193	513.635.0168.00.01	ORINAL PARA VARONES.	144	36 MESES
194	513.635.0173.00.01	PORTAVENOCLISIS RODABLE.	91	36 MESES
195	513.263.0086.00.01	CARRO CUNA CON BASINET DE ACRILICO.	28	36 MESES
207	513.191.0946.00.01	CARRO PARA ROPA SUCIA CON TAPA Y APERTURA DE PEDAL.	73	36 MESES
214	515.619.1813.00.01	MESA ALTA DE 180 CM DE TRABAJO PARA 2 USUARIOS CON RESPALDO.	9	36 MESES
215	515.619.1865.00.01	MESA ALTA DE 120 CM SIN RESPALDO Y 8 CAJONES.	12	36 MESES
216	515.619.1876.00.01	MESA ALTA DE 120 CM SIN RESPALDO Y PUERTAS ABATIBLES.	4	36 MESES
217	515.619.1883.00.01	MESA ALTA DE 120 CM SIN RESPALDO, 2 CAJONES SUPERIORES Y PUERTAS ABATIBLES.	5	36 MESES
220	513.191.0803.01.01	CARRO CAMILLA TIPO TRANSFER (LATERAL).	5	36 MESES
233	515.247.0118.00.01	CARRO CAJONERO.	12	36 MESES
250	513.108.0378.00.01	BANCO GIRATORIO DE ACERO INOXIDABLE.	242	36 MESES
253	513.130.0422.00.01	BASCULA CON ESTADIMETRO.	64	36 MESES
255	513.143.0148.00.01	BURO.	353	36 MESES

ANEXOS
DIVISIÓN DE CONTRATOS

CARTA DE GARANTÍA POR LOS DEFECTOS Y VICIOS OCULTOS DE LOS BIENES

LICITACIÓN PÚBLICA INTERNACIONAL ELECTRÓNICA BAJO LA COBERTURA DE LOS TRATADOS DE LIBRE COMERCIO
No. LA-50-GYR-050GYR040-T-2-2024

257	513.191.0862.00.01	CARRO PARA CURACIONES.	5	36 MESES
258	513.191.0877.00.01	CARRO PARA MEDICAMENTOS.	24	36 MESES
260	513.191.0903.00.01	CARRO PORTAEXPEDIENTES.	16	36 MESES
263	513.245.0113.00.01	COMODO PARA ADULTOS.	397	36 MESES
264	513.245.0126.00.01	COMODO PARA MENORES.	38	36 MESES
265	513.254.0113.00.01	CUBETA DE ACERO INOXIDABLE CON PORTA CUBETA RODABLE.	288	36 MESES
266	513.352.0111.00.01	ESCALERILLA DE DOS PELDAÑOS.	527	36 MESES
269	513.546.0061.00.01	JABONERA DE PEDAL.	21	36 MESES
271	513.567.0128.00.01	LAMPARA DE PIE RODABLE.	7	36 MESES
280	513.621.2732.00.01	MESA CARRO ANESTESIOLOGO DE 70 CM.	15	36 MESES
283	513.621.2786.00.01	MESA MAYO.	160	36 MESES
285	513.621.2804.00.01	MESA PARA INSTRUMENTAL QUIRURGICO.	15	36 MESES
286	513.621.2813.00.01	MESA PARA REHIDRATACION.	6	36 MESES
287	513.621.2826.00.01	MESA PASTEUR.	127	36 MESES
288	513.621.2847.00.01	MESA PUENTE.	274	36 MESES
290	513.621.2865.00.01	MESA RIÑON.	29	36 MESES
294	513.790.0089.00.01	RIÑON DE ACERO INOXIDABLE DE 250 ML.	14	36 MESES
295	513.790.0091.00.01	RIÑON DE ACERO INOXIDABLE DE 500 ML.	152	36 MESES
296	513.810.0298.00.01	SILLA DE RUEDAS CON DESCANSAPIES.	29	36 MESES
297	513.950.0122.00.01	VASO PARA MEDICAMENTOS DE 30 CM CUBICOS.	232	36 MESES
300	513.123.0266.00.01	BANQUETA DE ALTURA.	27	36 MESES
303	513.635.0168.00.01	ORINAL PARA VARONES.	199	36 MESES
304	513.635.0173.00.01	PORTAVENOCLISIS RODABLE.	169	36 MESES
305	513.263.0086.00.01	CARRO CUNA CON BASINET DE ACRILICO.	52	36 MESES
313	513.191.0946.00.01	CARRO PARA ROPA SUCIA CON TAPA Y APERTURA DE PEDAL.	124	36 MESES
320	515.619.1813.00.01	MESA ALTA DE 180 CM DE TRABAJO PARA 2 USUARIOS CON RESPALDO.	9	36 MESES
321	515.619.1865.00.01	MESA ALTA DE 120 CM SIN RESPALDO Y 8 CAJONES.	18	36 MESES
322	515.619.1876.00.01	MESA ALTA DE 120 CM SIN RESPALDO Y PUERTAS ABATIBLES.	5	36 MESES
323	515.619.1883.00.01	MESA ALTA DE 120 CM SIN RESPALDO, 2 CAJONES SUPERIORES Y PUERTAS ABATIBLES.	5	36 MESES
328	513.191.0803.01.01	CARRO CAMILLA TIPO TRANSFER (LATERAL).	4	36 MESES
341	515.247.0118.00.01	CARRO CAJONERO.	11	36 MESES
360	513.108.0378.00.01	BANCO GIRATORIO DE ACERO INOXIDABLE.	113	36 MESES
363	513.130.0422.00.01	BASCULA CON ESTADIMETRO.	47	36 MESES
365	513.143.0148.00.01	BURO.	228	36 MESES

CARTA DE GARANTÍA POR LOS DEFECTOS Y VICIOS OCULTOS DE LOS BIENES

LICITACIÓN PÚBLICA INTERNACIONAL ELECTRÓNICA BAJO LA COBERTURA DE LOS TRATADOS DE LIBRE COMERCIO
No. LA-50-GYR-050GYR040-T-2-2024

366	513.191.0862.00.01	CARRO PARA CURACIONES.	4	36 MESES
367	513.191.0877.00.01	CARRO PARA MEDICAMENTOS.	16	36 MESES
369	513.191.0903.00.01	CARRO PORTAEXPEDIENTES.	13	36 MESES
372	513.245.0113.00.01	COMODO PARA ADULTOS.	324	36 MESES
373	513.245.0126.00.01	COMODO PARA MENORES.	36	36 MESES
374	513.254.0113.00.01	CUBETA DE ACERO INOXIDABLE CON PORTA CUBETA RODABLE.	228	36 MESES
375	513.352.0111.00.01	ESCALERILLA DE DOS PELDAÑOS.	348	36 MESES
378	513.546.0061.00.01	JABONERA DE PEDAL.	22	36 MESES
380	513.567.0128.00.01	LAMPARA DE PIE RODABLE.	7	36 MESES
389	513.621.2732.00.01	MESA CARRO ANESTESIOLOGO DE 70 CM.	9	36 MESES
392	513.621.2786.00.01	MESA MAYO.	103	36 MESES
394	513.621.2804.00.01	MESA PARA INSTRUMENTAL QUIRURGICO.	10	36 MESES
395	513.621.2813.00.01	MESA PARA REHIDRATACION.	6	36 MESES
396	513.621.2826.00.01	MESA PASTEUR.	102	36 MESES
397	513.621.2847.00.01	MESA PUENTE.	174	36 MESES
399	513.621.2865.00.01	MESA RIÑON.	20	36 MESES
403	513.790.0089.00.01	RIÑON DE ACERO INOXIDABLE DE 250 ML.	13	36 MESES
404	513.790.0091.00.01	RIÑON DE ACERO INOXIDABLE DE 500 ML.	67	36 MESES
405	513.810.0298.00.01	SILLA DE RUEDAS CON DESCANSAPIES.	69	36 MESES
406	513.950.0122.00.01	VASO PARA MEDICAMENTOS DE 30 CM CUBICOS.	132	36 MESES
409	513.123.0266.00.01	BANQUETA DE ALTURA.	18	36 MESES
412	513.635.0168.00.01	ORINAL PARA VARONES.	148	36 MESES
413	513.635.0173.00.01	PORTAVENOCLISIS RODABLE.	99	36 MESES
414	513.263.0086.00.01	CARRO CUNA CON BASINET DE ACRILICO.	34	36 MESES
421	513.191.0946.00.01	CARRO PARA ROPA SUCIA CON TAPA Y APERTURA DE PEDAL.	93	36 MESES
428	515.619.1813.00.01	MESA ALTA DE 180 CM DE TRABAJO PARA 2 USUARIOS CON RESPALDO.	7	36 MESES
429	515.619.1865.00.01	MESA ALTA DE 120 CM SIN RESPALDO Y 8 CAJONES.	14	36 MESES
430	515.619.1876.00.01	MESA ALTA DE 120 CM SIN RESPALDO Y PUERTAS ABATIBLES.	5	36 MESES
431	515.619.1883.00.01	MESA ALTA DE 120 CM SIN RESPALDO, 2 CAJONES SUPERIORES Y PUERTAS ABATIBLES.	5	36 MESES
435	513.191.0803.01.01	CARRO CAMILLA TIPO TRANSFER (LATERAL).	3	36 MESES
446	515.247.0118.00.01	CARRO CAJONERO.	10	36 MESES
466	513.108.0378.00.01	BANCO GIRATORIO DE ACERO INOXIDABLE.	86	36 MESES
469	513.130.0422.00.01	BASCULA CON ESTADIMETRO.	34	36 MESES
470	513.143.0148.00.01	BURO.	70	36 MESES

ANEXOS
DIVISIÓN DE CONTRATOS

SERPROF BIOMED

CARTA DE GARANTÍA POR LOS DEFECTOS Y VICIOS OCULTOS DE LOS BIENES

LICITACIÓN PÚBLICA INTERNACIONAL ELECTRÓNICA BAJO LA COBERTURA DE LOS TRATADOS DE LIBRE COMERCIO
No. LA-50-GYR-050GYR040-T-2-2024

472	513.191.0862.00.01	CARRO PARA CURACIONES.	3	36 MESES
473	513.191.0877.00.01	CARRO PARA MEDICAMENTOS.	20	36 MESES
475	513.191.0903.00.01	CARRO PORTAEXPEDIENTES.	13	36 MESES
477	513.245.0113.00.01	COMODO PARA ADULTOS.	261	36 MESES
478	513.245.0126.00.01	COMODO PARA MENORES.	16	36 MESES
479	513.254.0113.00.01	CUBETA DE ACERO INOXIDABLE CON PORTA CUBETA RODABLE.	159	36 MESES
480	513.352.0111.00.01	ESCALERILLA DE DOS PELDAÑOS.	212	36 MESES
483	513.546.0061.00.01	JABONERA DE PEDAL.	15	36 MESES
485	513.567.0128.00.01	LAMPARA DE PIE RODABLE.	5	36 MESES
494	513.621.2732.00.01	MESA CARRO ANESTESIOLOGO DE 70 CM.	6	36 MESES
497	513.621.2786.00.01	MESA MAYO.	72	36 MESES
499	513.621.2804.00.01	MESA PARA INSTRUMENTAL QUIRURGICO.	7	36 MESES
500	513.621.2813.00.01	MESA PARA REHIDRATACION.	3	36 MESES
501	513.621.2826.00.01	MESA PASTEUR.	95	36 MESES
502	513.621.2847.00.01	MESA PUENTE.	90	36 MESES
504	513.621.2865.00.01	MESA RIÑON.	10	36 MESES
508	513.790.0089.00.01	RIÑON DE ACERO INOXIDABLE DE 250 ML.	7	36 MESES
509	513.790.0091.00.01	RIÑON DE ACERO INOXIDABLE DE 500 ML.	92	36 MESES
510	513.810.0298.00.01	SILLA DE RUEDAS CON DESCANSAPIES.	26	36 MESES
511	513.950.0122.00.01	VASO PARA MEDICAMENTOS DE 30 CM CUBICOS.	189	36 MESES
514	513.123.0266.00.01	BANQUETA DE ALTURA.	12	36 MESES
517	513.635.0168.00.01	ORINAL PARA VARONES.	143	36 MESES
518	513.635.0173.00.01	PORTAVENOCLISIS RODABLE.	66	36 MESES
519	513.263.0086.00.01	CARRO CUNA CON BASINET DE ACRILICO.	20	36 MESES
529	513.191.0946.00.01	CARRO PARA ROPA SUCIA CON TAPA Y APERTURA DE PEDAL.	73	36 MESES
536	515.619.1813.00.01	MESA ALTA DE 180 CM DE TRABAJO PARA 2 USUARIOS CON RESPALDO.	7	36 MESES
537	515.619.1865.00.01	MESA ALTA DE 120 CM SIN RESPALDO Y 8 CAJONES.	11	36 MESES
538	515.619.1876.00.01	MESA ALTA DE 120 CM SIN RESPALDO Y PUERTAS ABATIBLES.	4	36 MESES
539	515.619.1883.00.01	MESA ALTA DE 120 CM SIN RESPALDO, 2 CAJONES SUPERIORES Y PUERTAS ABATIBLES.	5	36 MESES
543	513.191.0803.01.01	CARRO CAMILLA TIPO TRANSFER (LATERAL).	4	36 MESES
554	515.247.0118.00.01	CARRO CAJONERO.	5	36 MESES
566	513.108.0378.00.01	BANCO GIRATORIO DE ACERO INOXIDABLE.	58	36 MESES
569	513.130.0422.00.01	BASCULA CON ESTADIMETRO.	23	36 MESES
570	513.143.0148.00.01	BURO.	100	36 MESES
572	513.191.0862.00.01	CARRO PARA CURACIONES.	50	36 MESES

CARTA DE GARANTÍA POR LOS DEFECTOS Y VICIOS OCULTOS DE LOS BIENES

LICITACIÓN PÚBLICA INTERNACIONAL ELECTRÓNICA BAJO LA COBERTURA DE LOS TRATADOS DE LIBRE COMERCIO
No. LA-50-GYR-050GYR040-T-2-2024

573	513.191.0877.00.01	CARRO PARA MEDICAMENTOS.	22	36 MESES
575	513.191.0903.00.01	CARRO PORTAEXPEDIENTES.	27	36 MESES
577	513.245.0113.00.01	COMODO PARA ADULTOS.	169	36 MESES
578	513.245.0126.00.01	COMODO PARA MENORES.	28	36 MESES
579	513.254.0113.00.01	CUBETA DE ACERO INOXIDABLE CON PORTA CUBETA RODABLE.	97	36 MESES
580	513.352.0111.00.01	ESCALERILLA DE DOS PELDAÑOS.	162	36 MESES
583	513.546.0061.00.01	JABONERA DE PEDAL.	11	36 MESES
584	513.567.0128.00.01	LAMPARA DE PIE RODABLE.	1	36 MESES
594	513.621.2732.00.01	MESA CARRO ANESTESIOLOGO DE 70 CM.	6	36 MESES
597	513.621.2786.00.01	MESA MAYO.	54	36 MESES
599	513.621.2804.00.01	MESA PARA INSTRUMENTAL QUIRURGICO.	6	36 MESES
600	513.621.2813.00.01	MESA PARA REHIDRATACION.	2	36 MESES
601	513.621.2826.00.01	MESA PASTEUR.	71	36 MESES
602	513.621.2847.00.01	MESA PUENTE.	74	36 MESES
604	513.621.2865.00.01	MESA RIÑON.	8	36 MESES
607	513.790.0089.00.01	RIÑON DE ACERO INOXIDABLE DE 250 ML.	9	36 MESES
608	513.790.0091.00.01	RIÑON DE ACERO INOXIDABLE DE 500 ML.	96	36 MESES
609	513.810.0298.00.01	SILLA DE RUEDAS CON DESCANSAPIES.	26	36 MESES
610	513.950.0122.00.01	VASO PARA MEDICAMENTOS DE 30 CM CUBICOS.	184	36 MESES
613	513.123.0266.00.01	BANQUETA DE ALTURA.	8	36 MESES
616	513.635.0168.00.01	ORINAL PARA VARONES.	114	36 MESES
617	513.635.0173.00.01	PORTAVENOCLISIS RODABLE.	43	36 MESES
618	513.263.0086.00.01	CARRO CUNA CON BASINET DE ACRILICO.	9	36 MESES
625	513.191.0946.00.01	CARRO PARA ROPA SUCIA CON TAPA Y APERTURA DE PEDAL.	67	36 MESES
634	515.619.1813.00.01	MESA ALTA DE 180 CM DE TRABAJO PARA 2 USUARIOS CON RESPALDO.	7	36 MESES
635	515.619.1865.00.01	MESA ALTA DE 120 CM SIN RESPALDO Y 8 CAJONES.	10	36 MESES
636	515.619.1876.00.01	MESA ALTA DE 120 CM SIN RESPALDO Y PUERTAS ABATIBLES.	8	36 MESES
641	513.191.0803.01.01	CARRO CAMILLA TIPO TRANSFER (LATERAL).	2	36 MESES
655	515.247.0118.00.01	CARRO CAJONERO.	20	36 MESES
674	513.108.0378.00.01	BANCO GIRATORIO DE ACERO INOXIDABLE.	184	36 MESES
677	513.130.0422.00.01	BASCULA CON ESTADIMETRO.	55	36 MESES
678	513.143.0148.00.01	BURO.	226	36 MESES
679	513.191.0862.00.01	CARRO PARA CURACIONES.	3	36 MESES
680	513.191.0877.00.01	CARRO PARA MEDICAMENTOS.	18	36 MESES
681	513.191.0903.00.01	CARRO PORTAEXPEDIENTES.	11	36 MESES

ANEXOS
DIVISIÓN DE CONTRATOS

CARTA DE GARANTÍA POR LOS DEFECTOS Y VICIOS OCULTOS DE LOS BIENES

LICITACIÓN PÚBLICA INTERNACIONAL ELECTRÓNICA BAJO LA COBERTURA DE LOS TRATADOS DE LIBRE COMERCIO
No. LA-50-GYR-050GYR040-T-2-2024

684	513.245.0113.00.01	COMODO PARA ADULTOS.	273	36 MESES
685	513.245.0126.00.01	COMODO PARA MENORES.	28	36 MESES
686	513.254.0113.00.01	CUBETA DE ACERO INOXIDABLE CON PORTA CUBETA RODABLE.	234	36 MESES
687	513.352.0111.00.01	ESCALERILLA DE DOS PELDAÑOS.	365	36 MESES
690	513.546.0061.00.01	JABONERA DE PEDAL.	15	36 MESES
692	513.567.0128.00.01	LAMPARA DE PIE RODABLE.	7	36 MESES
702	513.621.2732.00.01	MESA CARRO ANESTESIOLOGO DE 70 CM.	8	36 MESES
705	513.621.2786.00.01	MESA MAYO.	123	36 MESES
707	513.621.2804.00.01	MESA PARA INSTRUMENTAL QUIRURGICO.	8	36 MESES
708	513.621.2813.00.01	MESA PARA REHIDRATACION.	6	36 MESES
709	513.621.2826.00.01	MESA PASTEUR.	90	36 MESES
710	513.621.2847.00.01	MESA PUENTE.	176	36 MESES
712	513.621.2865.00.01	MESA RIÑON.	19	36 MESES
716	513.790.0089.00.01	RIÑON DE ACERO INOXIDABLE DE 250 ML.	13	36 MESES
717	513.790.0091.00.01	RIÑON DE ACERO INOXIDABLE DE 500 ML.	65	36 MESES
718	513.810.0298.00.01	SILLA DE RUEDAS CON DESCANSAPIES.	63	36 MESES
719	513.950.0122.00.01	VASO PARA MEDICAMENTOS DE 30 CM CUBICOS.	161	36 MESES
722	513.123.0266.00.01	BANQUETA DE ALTURA.	15	36 MESES
725	513.635.0168.00.01	ORINAL PARA VARONES.	204	36 MESES
726	513.635.0173.00.01	PORTAVENOCLISIS RODABLE.	106	36 MESES
727	513.263.0086.00.01	CARRO CUNA CON BASINET DE ACRILICO.	1	36 MESES
736	513.191.0946.00.01	CARRO PARA ROPA SUCIA CON TAPA Y APERTURA DE PEDAL.	75	36 MESES
743	515.619.1813.00.01	MESA ALTA DE 180 CM DE TRABAJO PARA 2 USUARIOS CON RESPALDO.	9	36 MESES
744	515.619.1865.00.01	MESA ALTA DE 120 CM SIN RESPALDO Y 8 CAJONES.	21	36 MESES
745	515.619.1876.00.01	MESA ALTA DE 120 CM SIN RESPALDO Y PUERTAS ABATIBLES.	5	36 MESES
746	515.619.1883.00.01	MESA ALTA DE 120 CM SIN RESPALDO, 2 CAJONES SUPERIORES Y PUERTAS ABATIBLES.	15	36 MESES

DICHA GARANTÍA POR LOS DEFECTOS Y VICIOS OCULTOS DE LOS BIENES, CUBRIRÁ:

- LA REPARACIÓN O SUSTITUCIÓN DE LOS BIENES Y SUS ACCESORIOS, QUE, UNA VEZ RECIBIDOS POR EL INSTITUTO, PRESENTEN VICIOS OCULTOS, DEFECTOS DE FABRICACIÓN O FALLAS NO ORIGINADAS POR EL MAL USO DE ESTOS.
- LA DISPONIBILIDAD, EN VENTA, PARA EL INSTITUTO DE REFACCIONES Y CONSUMIBLES QUE EN SU CASO REQUIERAN LOS BIENES Y/O ACCESORIOS ADJUDICADOS.

SERPROF BIOMED

CARTA DE GARANTÍA POR LOS DEFECTOS Y VICIOS OCULTOS DE LOS BIENES

LICITACIÓN PÚBLICA INTERNACIONAL ELECTRÓNICA BAJO LA COBERTURA DE LOS TRATADOS DE LIBRE COMERCIO
No. LA-50-GYR-050GYR040-T-2-2024

MI REPRESENTADA, EN CASO DE SER ADJUDICADA, DEBERÁ CONSTITUIR ESTA GARANTÍA POR DEFECTOS O VICIOS OCULTOS DE LOS BIENES MEDIANTE FIANZA EXPEDIDA POR COMPAÑÍA AFIANZADORA MEXICANA AUTORIZADA POR LA COMISIÓN NACIONAL DE SEGUROS Y FIANZAS EN TÉRMINOS DE LA LEY DE INSTITUCIONES DE SEGUROS Y FIANZAS, A FAVOR DEL INSTITUTO MEXICANO DEL SEGURO SOCIAL, POR UN IMPORTE EQUIVALENTE AL 10% (DIEZ POR CIENTO) DEL MONTO TOTAL DEL CONTRATO, SIN INCLUIR EL IVA. DICHA FIANZA DEBERÁ SER ENTREGADA AL ADMINISTRADOR DEL CONTRATO PREVIAMENTE A LA ENTREGA DE LOS BIENES AL MISMO Y LA FORMALIZACIÓN DEL ACTA ADMINISTRATIVA DE ENTREGA – RECEPCIÓN RESPECTIVA, POR LO CUAL, AL MOMENTO DE ENTREGAR LOS BIENES, MI REPRESENTADA DEBERÁ PROPORCIONAR ORIGINAL DE DICHA FIANZA AL ADMINISTRADOR DEL CONTRATO.

LO ANTERIOR CON EL OBJETO DE DAR CUMPLIMIENTO A DICHA DISPOSICIÓN PARA LOS FINES Y EFECTOS A QUE HAYA LUGAR.

ATENTAMENTE

HAFID JAROM RÍOS PANIAGUA
REPRESENTANTE LEGAL
SERPROF BIOMED, S.A. DE C.V.
R.F.C.: SER160930B24

ANEXOS
DIVISIÓN DE CONTRATOS

SIN TEXTO

ACTA DE FALLO

LICITACIÓN PÚBLICA INTERNACIONAL ELECTRÓNICA BAJO COBERTURA DE TRATADOS DE LIBRE COMERCIO QUE CONTENGA CAPÍTULO DE COMPRAS GUBERNAMENTALES
NÚMERO DE IDENTIFICACIÓN EN COMPRANET: LA-50-GYR-050GYR040-T-2-2024

PROGRAMA "MOBILIARIO MÉDICO Y DE LABORATORIO PARA HOSPITALES PRIORITARIOS"

En la Ciudad de México, siendo las **17:30** horas del día **19 de julio de 2024**, en la Sala 5, Sótano Ala Poniente del edificio de Avenida Paseo de la Reforma No. 476, Colonia Juárez, C.P. 06600, Demarcación Territorial Cuauhtémoc, se reunieron los servidores públicos cuyos nombres y firmas aparecen al final de la presente acta, a fin de llevar a cabo el acto de fallo, motivo de la Licitación indicada al rubro, de conformidad con el artículo 37 de la Ley de Adquisiciones, Arrendamientos y Servicios del Sector Público (en adelante, la Ley o LAASSP), así como lo previsto en el numeral 3.10 de la Convocatoria.

El acto es presidido por la Lic. Karla Pacheco Villanueva, Titular de la División de Equipo y Mobiliario Médico de la Coordinación Técnica de Adquisición de Bienes de Inversión y Activos, de conformidad con las facultades conferidas en el numeral 7.1.3.1.2.1 del Manual de Organización de la Dirección de Administración, así como el numeral 5.3.8, inciso a) de las Políticas, Bases y Lineamientos en Materia de Adquisiciones, Arrendamientos y Servicios del Instituto Mexicano del Seguro Social vigentes.

Se informa que el presente acto está siendo videograbado, de conformidad con lo dispuesto en los numerales 6 y 8 de la sección II del "Acuerdo por el que se expide el Protocolo de Actuación en Materia de Contrataciones Públicas, Otorgamiento y Prórroga de Licencias, Permisos, Autorizaciones y Concesiones" publicado en el Diario Oficial de la Federación (en adelante el DOF), el 20 de agosto de 2015, y los Acuerdos por los que se modifica el protocolo de Actuación en cita, publicados en el DOF los días 19 de febrero de 2016 y 28 de febrero de 2017.

Se hace constar que se encuentra presente el Titular de la División de Evaluación y Análisis Financiero como Área Técnica y el representante del Órgano Interno de Control Específico en el Instituto.

De conformidad con el artículo 26 penúltimo párrafo de la Ley, a este acto no asistió alguna persona que manifestara su interés de estar presente como observador.

En presencia de los asistentes se da lectura al contenido de la presente acta, al tenor de lo siguiente:

PROPOSICIONES RECIBIDAS

El día 27 de junio de 2024 en el acto de Presentación y Apertura de Proposiciones, se recibieron a través del sistema CompraNet para efectos de su revisión, análisis detallado y elaboración del dictamen que fundamenta y motiva el presente Fallo, conforme a lo establecido en los artículos 36, 36 Bis fracción I y 37 de la Ley y 51 del Reglamento de la Ley de Adquisiciones, Arrendamientos y Servicios del Sector Público (en adelante, el Reglamento), las proposiciones de los siguientes licitantes:

Durango 291, Piso 11, Col. Roma Norte, Alcaldía Cuauhtémoc, C. P. 06700, Ciudad de México
Tel. 55 5726-1700, Ext. 14025 www.imss.gob.mx
2024 Felipe Carrillo PUERTO

ACTA DE FALLO

LICITACIÓN PÚBLICA INTERNACIONAL ELECTRÓNICA BAJO COBERTURA DE TRATADOS DE LIBRE COMERCIO QUE CONTENGA CAPÍTULO DE COMPRAS GUBERNAMENTALES
NÚMERO DE IDENTIFICACIÓN EN COMPRANET: LA-50-GYR-050GYR040-T-2-2024

PROGRAMA "MOBILIARIO MÉDICO Y DE LABORATORIO PARA HOSPITALES PRIORITARIOS"

NOMBRE O RAZÓN SOCIAL DEL LICITANTE	PARTIDAS EN LAS QUE PARTICIPA							
1. AH CORPORATIVO MÉDICO DE MÉXICO, S.A. DE C.V.	31	32	39	48	67	71	139	140
	147	156	173	177	249	250	257	266
	283	287	359	360	366	375	392	396
	465	466	472	480	497	501	565	566
	572	580	597	601	673	674	679	687
	705	709						
2. ARO MOBEL, S.A. DE C.V.	330	331	365	375	411	643	644	678
	687	724						
3. BECOMAR DE MEXICO, S. DE R.L. DE C.V.	8	9	11	15	27	37	47	49
	50	55	57	58	60	61	63	67
	71	102	104	105	106	117	118	120
	122	137	145	155	157	158	162	163
	164	166	167	169	173	177	213	215
	216	217	227	228	230	233	246	255
	265	267	268	272	274	275	277	278
	279	283	287	319	321	322	323	335
	336	338	341	355	365	374	376	377
	381	383	384	386	387	388	392	396
	427	429	430	431	442	444	446	461
	470	479	481	482	486	488	489	491
	492	493	497	501	535	537	538	539
	548	551	554	563	570	579	581	582
	585	587	588	590	591	593	597	601
	630	635	636	649	650	652	655	669
	678	686	688	689	693	695	696	698
	699	701	705	709	741	744	745	746
4. CARLOS ARTURO GARCIA RIVERA	28	31	32	35	37	47	52	54
	67	69	71	72	74	78	79	87
	88	138	139	140	143	145	155	159
	161	173	175	177	178	180	184	185
	193	194	247	249	250	253	255	265

Durango 291, Piso 11, Col. Roma Norte, Alcaldía Cuauhtémoc, C. P. 06700, Ciudad de México
Tel. 55 5726-1700, Ext. 14025 www.imss.gob.mx
2024 Felipe Carrillo PUERTO

ANEXOS
DIVISIÓN DE CONTRATOS

ACTA DE FALLO

LICITACIÓN PÚBLICA INTERNACIONAL ELECTRÓNICA BAJO COBERTURA DE TRATADOS DE LIBRE COMERCIO QUE CONTENGA CAPÍTULO DE COMPRAS GUBERNAMENTALES
NÚMERO DE IDENTIFICACIÓN EN COMPRANET: LA-50-GYR-050GYR040-T-2-2024

PROGRAMA "MOBILIARIO MÉDICO Y DE LABORATORIO PARA HOSPITALES PRIORITARIOS"

NOMBRE O RAZÓN SOCIAL DEL LICITANTE	PARTIDAS EN LAS QUE PARTICIPA
	269 271 283 285 287 288 290 294 295 303 304 356 359 360 363 365 374 378 380 392 394 396 397 399 403 404 412 413 462 465 466 469 470 479 483 485 497 499 501 502 504 508 509 517 518 564 565 566 569 570 579 583 584 597 599 601 602 604 607 608 616 617 670 673 674 677 678 686 690 692 705 707 709 710 712 716 717 725 726
5. DALISA SERVICES SA DE CV	137 140 143 145 158 159 173 177 183 192 194 195 213 215 255 293 304 305 319 321 333 355 360 363 365 377 378 392 396 402 411 413 414 427 429 563 569 570 575 582 597 601 630 635 646 669 674 677 678 689 690 705 709 715 724 726 741 744
6. DISTRIBUIDORA AXKAN KUAU SAS DE CV	109 111 112 113 114 122 123 124 125 126 127 128 130 132 134 135 136 137 138 139 140 145 147 148 149 150 151 152 153 154 155 156 157 158 159 161 170 172 173 174 175 176 177 178 179 180 181 182 183 184 185 187 188 189 190 191 193 194 195 198 199 204 205 212 213 214 215 216 217 218 222 223 327 328 330 331 332 333 341 342 343 344 345 346 348 350 352 353 354 355 356 357 358 359 360 365 368 367 368 369 370 371 372 373

ACTA DE FALLO

LICITACIÓN PÚBLICA INTERNACIONAL ELECTRÓNICA BAJO COBERTURA DE TRATADOS DE LIBRE COMERCIO QUE CONTENGA CAPÍTULO DE COMPRAS GUBERNAMENTALES
NÚMERO DE IDENTIFICACIÓN EN COMPRANET: LA-50-GYR-050GYR040-T-2-2024

PROGRAMA "MOBILIARIO MÉDICO Y DE LABORATORIO PARA HOSPITALES PRIORITARIOS"

NOMBRE O RAZÓN SOCIAL DEL LICITANTE	PARTIDAS EN LAS QUE PARTICIPA
	374 375 376 377 378 380 389 390 392 393 394 395 396 397 398 399 400 401 402 403 404 406 407 408 409 410 412 413 414 415 418 419 426 427 428 429 430 431 432 641 643 644 645 646 655 656 657 658 659 660 662 664 666 667 668 669 670 671 672 673 674 678 679 680 681 682 683 684 685 686 687 688 689 690 692 702 704 705 706 707 708 709 710 711 712 713 714 715 716 717 719 720 721 722 723 725 726 727 733 734 740 741 743 744 745 746 747
7. DISTRIBUIDORA INTERNACIONAL HOSPITALARIA SA DE CV	355 356 359 360 363 364 402 404 674 677 709 710 715
8. EDVAG CONCEPTOS COMERCIALES SA DE CV	1 2 3 4 5 6 7 13 14 15 16 17 18 20 22 24 25 26 27 28 29 30 31 32 33 35 36 37 38 39 40 41 42 43 44 45 46 47 48 49 50 51 52 53 54 64 66 67 68 69 70 71 72 73 74 75 76 77 78 79 80 81 82 83 84 85 86 87 88 89 90 93 94 95 96 100 101 102 103 104 105 106 107 109 110 111 112 113 114 115 116 122 123 124 125 126 127 128 130 132 134 135 136 137 138 139 140 141 143 144 145 146 147 148 149 150 151 152 153 154

ACTA DE FALLO

LICITACIÓN PÚBLICA INTERNACIONAL ELECTRÓNICA BAJO COBERTURA DE TRATADOS DE LIBRE COMERCIO QUE CONTENGA CAPÍTULO DE COMPRAS GUBERNAMENTALES
NÚMERO DE IDENTIFICACIÓN EN COMPRANET: LA-50-GYR-050GYR040-T-2-2024

PROGRAMA "MOBILIARIO MÉDICO Y DE LABORATORIO PARA HOSPITALES PRIORITARIOS"

NOMBRE O RAZÓN SOCIAL DEL LICITANTE	PARTIDAS EN LAS QUE PARTICIPA
	155 156 157 158 159 160 161 170
	172 173 174 175 176 177 178 179
	180 181 182 183 184 185 186 187
	188 189 190 191 192 193 194 195
	196 198 199 200 201 204 205 206
	207 211 212 213 214 215 216 217
	218 220 221 222 223 224 225 226
	233 234 235 236 237 239 241 243
	244 245 246 247 248 249 250 251
	253 254 255 256 257 258 259 260
	261 262 263 264 265 266 267 268
	269 270 271 280 281 283 284 285
	286 287 288 289 290 291 292 293
	294 295 296 297 298 299 300 301
	302 303 304 305 307 310 311 312
	313 317 318 319 320 321 322 323
	324 327 328 329 330 331 332 333
	334 341 342 343 344 345 346 348
	350 352 353 354 355 356 357 358
	359 360 361 363 364 365 366 367
	368 369 370 371 372 373 374 375
	376 377 378 379 380 389 390 392
	393 394 395 396 397 398 399 400
	401 402 403 404 405 406 407 408
	409 410 411 412 413 414 415 418
	419 420 421 425 426 427 428 429
	430 431 432 435 436 437 438 439
	440 441 446 447 448 449 450 451
	452 454 456 458 459 460 461 462
	463 464 465 466 467 469 470 471
	472 473 474 475 476 477 478 479

GOBIERNO DE MÉXICO | IMSS

DIRECCIÓN DE ADMINISTRACIÓN
Unidad de Adquisiciones
Coordinación de Adquisición de Bienes y Contratación de Servicios
Coordinación Técnica de Adquisición de Bienes de Inversión y Activos
División de Equipo y Mobiliario Médico

ACTA DE FALLO

LICITACIÓN PÚBLICA INTERNACIONAL ELECTRÓNICA BAJO COBERTURA DE TRATADOS DE LIBRE COMERCIO QUE CONTENGA CAPÍTULO DE COMPRAS GUBERNAMENTALES
NÚMERO DE IDENTIFICACIÓN EN COMPRANET: LA-50-GYR-050GYR040-T-2-2024

PROGRAMA "MOBILIARIO MÉDICO Y DE LABORATORIO PARA HOSPITALES PRIORITARIOS"

NOMBRE O RAZÓN SOCIAL DEL LICITANTE	PARTIDAS EN LAS QUE PARTICIPA
	480 481 482 483 484 485 494 496
	497 498 499 500 501 502 503 504
	505 506 507 508 509 510 511 512
	513 514 515 516 517 518 519 520
	522 523 526 527 528 529 533 534
	535 536 537 538 539 540 543 544
	545 546 547 554 555 556 557 559
	560 562 563 564 565 566 567 569
	570 571 572 573 574 575 576 577
	578 579 580 581 582 583 584 594
	596 597 598 599 600 601 602 603
	604 605 606 607 608 609 610 611
	612 613 614 615 616 617 618 619
	620 623 624 625 628 629 630 633
	634 635 636 638 639 641 642 643
	644 645 646 647 648 655 656 657
	658 659 660 662 664 666 667 668
	669 670 671 672 673 674 675 677
	678 679 680 681 682 683 684 685
	686 687 688 689 690 691 692 702
	704 705 706 707 708 709 710 711
	712 713 714 715 716 717 718 719
	720 721 722 723 724 725 726 727
	728 729 730 733 734 735 736 739
	740 741 743 744 745 746 747
9. ENCORE HEALTH S A P I DE CV	143 253 363 469 569 677
10. ERGONOMIA PRODUCTIVIDAD SA DE CV	1 3 4 6 13 14 15 16
	20 26 27 28 29 31 32 35
	37 39 40 41 43 45 47 48
	49 50 67 71 72 73 74 77
	78 79 80 85 86 87 88 89

ANEXOS
DIVISIÓN DE CONTRATOS

ACTA DE FALLO

LICITACIÓN PÚBLICA INTERNACIONAL ELECTRÓNICA BAJO COBERTURA DE TRATADOS DE LIBRE COMERCIO QUE CONTENGA CAPÍTULO DE COMPRAS GUBERNAMENTALES
NÚMERO DE IDENTIFICACIÓN EN COMPRANET: LA-50-GYR-050GYR040-T-2-2024

PROGRAMA "MOBILIARIO MÉDICO Y DE LABORATORIO PARA HOSPITALES PRIORITARIOS"

NOMBRE O RAZÓN SOCIAL DEL LICITANTE	PARTIDAS EN LAS QUE PARTICIPA
	96 102 104 109 111 112 114 122
	123 124 126 130 136 137 138 139
	140 143 145 147 148 149 151 153
	155 156 157 158 173 177 178 179
	180 183 184 185 186 191 192 193
	194 195 207 213 215 220 222 223
	225 233 234 235 239 245 246 247
	248 249 250 253 255 257 258 259
	261 263 265 266 267 268 283 287
	288 289 290 293 294 295 296 301
	302 303 304 305 313 319 321 328
	330 331 333 341 342 343 344 348
	354 355 356 357 359 360 363 365
	366 367 368 370 372 374 375 376
	377 392 396 397 398 399 402 403
	404 405 410 411 412 413 414 421
	427 429 435 437 438 440 446 447
	448 450 454 460 461 462 463 465
	466 469 470 472 473 474 476 477
	479 480 481 482 487 501 502 503
	504 507 508 509 510 515 516 517
	518 519 529 535 537 543 545 554
	555 556 559 563 564 565 566 569
	570 572 573 574 576 577 579 580
	581 582 597 601 602 603 604 606
	607 608 609 614 615 616 617 618
	625 630 635 641 643 644 646 655
	656 657 658 662 668 669 670 671
	673 674 677 678 679 680 682 684
	686 687 688 689 705 709 710 711
	712 715 716 717 718 723 724 725

Durango 291, Piso 11, Col. Roma Norte, Alcaldía Cuauhtémoc, C. P. 06700, Ciudad de México
Tel. 55 5726 1700, Ext. 16825. www.imss.gob.mx

GOBIERNO DE MÉXICO | IMSS

DIRECCIÓN DE ADMINISTRACIÓN
Unidad de Adquisiciones
Coordinación de Adquisición de Bienes y Contratación de Servicios
Coordinación Técnica de Adquisición de Bienes de Inversión y Activos
División de Equipo y Mobiliario Médico

ACTA DE FALLO

LICITACION PÚBLICA INTERNACIONAL ELECTRÓNICA BAJO COBERTURA DE TRATADOS DE LIBRE COMERCIO QUE CONTENGA CAPÍTULO DE COMPRAS GUBERNAMENTALES
NÚMERO DE IDENTIFICACIÓN EN COMPRANET: LA-50-GYR-050GYR040-T-2-2024

PROGRAMA "MOBILIARIO MÉDICO Y DE LABORATORIO PARA HOSPITALES PRIORITARIOS"

NOMBRE O RAZÓN SOCIAL DEL LICITANTE	PARTIDAS EN LAS QUE PARTICIPA
	726 727 736 741 744
11. GRUPO EMPRESARIAL GOR SERVICIOS Y ABASTECIMIENTO SA DE CV	341 356 359 360 365 367 369 372
	374 375 403 404 409 412 413
12. GRUPO EMPRESARIAL TECNICARE SA DE CV	328 342 343 355 359 372 376 377
	392 641 646 656 657 669 673 684
	688 689 705
13. IDHESA BIENES Y SERVICIOS SA DE CV	112 140 145 153 159 177 183 193
	330 331 355 356 359 360 365 367
	369 372 377 378 392 396 397 399
	402 403 404 405 411 412 413 414
	566 570 577 583 601 606 616 643
	644 669 670 673 674 678 680 681
	684 689 690 705 709 710 712 715
	716 717 718 724 725 726
14. IMPULSORA DE CONSULTORIA E INGENIERIA MEXICANA SA DE CV	1 13 28 30 31 32 35 36
	37 38 39 40 41 42 43 44
	46 48 49 50 54 64 67 68
	69 70 71 72 74 75 76 77
	78 79 81 84 85 87 88 89
	90 95 109 122 138 139 140 143
	144 145 146 147 148 149 150 151
	152 154 156 157 158 161 170 173
	174 175 176 177 178 180 181 182
	183 184 185 187 190 191 193 194
	195 199 206 220 233 247 249 250
	253 254 255 256 257 258 259 260
	261 262 264 266 267 268 271 280
	283 284 285 286 287 288 290 291
	292 293 294 295 297 300 301 303
	304 305 307 312 328 341 356 358
	359 360 363 364 365 366 367 368

Durango 291, Piso 11, Col. Roma Norte, Alcaldía Cuauhtémoc, C. P. 06700, Ciudad de México
Tel. 55 5726 1700, Ext. 16825. www.imss.gob.mx

2024 Felipe Carrillo PUERTO

ACTA DE FALLO

LICITACIÓN PÚBLICA INTERNACIONAL ELECTRÓNICA BAJO COBERTURA DE TRATADOS DE LIBRE COMERCIO QUE CONTENGA CAPÍTULO DE COMPRAS GUBERNAMENTALES
NÚMERO DE IDENTIFICACIÓN EN COMPRANET: LA-50-GYR-050GYR040-T-2-2024

PROGRAMA "MOBILIARIO MÉDICO Y DE LABORATORIO PARA HOSPITALES PRIORITARIOS"

NOMBRE O RAZÓN SOCIAL DEL LICITANTE	PARTIDAS EN LAS QUE PARTICIPA
	369 370 371 373 375 376 377 380 389 392 393 394 395 396 397 398 400 401 402 403 404 406 409 410 412 413 414 415 420 435 446 462 464 465 466 469 470 471 472 473 474 475 476 478 480 481 482 485 494 497 498 499 500 501 502 504 505 506 507 508 509 511 514 515 517 518 519 523 528 543 554 564 565 566 569 570 571 572 573 574 575 576 578 580 581 582 584 594 597 598 599 600 601 602 604 605 606 607 608 610 613 614 616 617 618 620 624 641 655 670 672 673 674 677 678 679 680 681 682 683 685 687 688 689 692 702 705 706 707 708 709 710 712 713 714 715 716 717 719 722 723 725 726 727 738
15. INFRAESTRUCTURA HOSPITALARIA PROEMSA SA DE CV	33 37 43 44 45 47 49 50 78 79 81 82 83 87 88 141 145 151 152 153 155 157 158 179 184 185 187 188 189 193 194 251 255 261 262 263 265 267 268 294 295 297 298 299 303 304 361 365 370 371 372 374 376 377 403 404 406 407 408 412 413 467 470 476 477 479 481 482 508 509 511 512 513 517 518 567 570 576 577 579 581 582 607 608 610 611 612 616 617 675 678 682 683 684 686 688

Durango 291, Piso 11, Col. Roma Norte, Alcaldía Cuauhtémoc, C. P. 06700, Ciudad de México
Tel. 55 5726 7700, Ext. 14935. www.imss.gob.mx

2024 Felipe Carrillo PUERTO

GOBIERNO DE MÉXICO | IMSS

DIRECCIÓN DE ADMINISTRACIÓN
Unidad de Adquisiciones
Coordinación de Adquisición de Bienes y Contratación de Servicios
Coordinación Técnica de Adquisición de Bienes de Inversión y Activos
División de Equipo y Mobiliario Médico

ACTA DE FALLO

LICITACIÓN PÚBLICA INTERNACIONAL ELECTRÓNICA BAJO COBERTURA DE TRATADOS DE LIBRE COMERCIO QUE CONTENGA CAPÍTULO DE COMPRAS GUBERNAMENTALES
NÚMERO DE IDENTIFICACIÓN EN COMPRANET: LA-50-GYR-050GYR040-T-2-2024

PROGRAMA "MOBILIARIO MÉDICO Y DE LABORATORIO PARA HOSPITALES PRIORITARIOS"

NOMBRE O RAZÓN SOCIAL DEL LICITANTE	PARTIDAS EN LAS QUE PARTICIPA
	689 716 717 719 720 721 725 726
16. INNOVACIÓN MÉDICA Y TECNOLOGÍAS PARA LA SALUD MX SA DE CV	35 36 143 144 196 253 254 363 364 469 520 569 619 677 728
17. INVITRO DIAGNOSTICS MEXICO SA DE CV	31 32 35 67 69 71 72 78 79 140 143 173 175 177 178 184 185 249 250 253 283 285 287 288 294 295 359 360 363 392 394 396 397 403 404 465 466 469 497 499 501 502 508 509 565 566 569 597 599 601 602 607 608 673 674 677 705 707 709 710 716 717
18. JOSE MIGUEL URIBE ALVAREZ TOSTADO	368 372 374 375 402 412 684 687 715 725
19. META SUMINISTROS MEDICOS SA DE CV	6 27 28 77 102 114 137 138 183 213 225 246 247 293 319 333 355 356 402 427 440 461 462 507 535 563 584 606 630 646 669 670 715 741
20. MOBILIARIO Y EQUIPO ESCOLAR DEL BAJIO S DE RL DE CV	37 145 255 385 470 570 678
21. MUEBLES BALUARTE SA DE CV	37 470 678
22. MUEBLES LA FORJA DE JUAN ESCOBAR SA DE CV	3 4 5 6 13 16 17 20 27 28 37 38 40 48 49 50 64 66 67 68 69 71 72 75 76 85 86 90 102 103 104 105 106 111 112 113 122 126 127 130 137 138 145 146 148 156 157 158 170 172 173 174 175 177 178 181 182 191 192 199 213 214 215 216 217 222 223 224 225 233 235 236 239 246 247 253 256 258 266 267 268 280 281 283 284 285 287 288

Durango 291, Piso 11, Col. Roma Norte, Alcaldía Cuauhtémoc, C. P. 06700, Ciudad de México
Tel. 55 5726 7700, Ext. 14935. www.imss.gob.mx

2024 Felipe Carrillo PUERTO

ANEXOS
DIVISIÓN DE CONTRATOS

ACTA DE FALLO

LICITACIÓN PÚBLICA INTERNACIONAL ELECTRÓNICA BAJO COBERTURA DE TRATADOS DE LIBRE COMERCIO QUE CONTENGA CAPÍTULO DE COMPRAS GUBERNAMENTALES
NÚMERO DE IDENTIFICACIÓN EN COMPRANET: LA-50-GYR-050GYR040-T-2-2024

PROGRAMA "MOBILIARIO MÉDICO Y DE LABORATORIO PARA HOSPITALES PRIORITARIOS"

NOMBRE O RAZÓN SOCIAL DEL LICITANTE	PARTIDAS EN LAS QUE PARTICIPA
	291 292 301 302 307 319 320 321 322 323 330 331 332 333 341 344 345 348 355 356 365 367 375 376 377 389 390 392 393 394 396 397 400 401 410 411 415 427 428 429 430 431 437 438 439 440 446 450 451 454 461 462 470 471 473 480 481 482 494 496 497 498 499 501 502 505 506 515 516 523 535 536 537 538 539 545 546 554 555 557 559 563 564 570 571 573 580 581 582 594 596 597 598 599 601 602 605 614 615 620 630 634 635 636 637 643 644 645 646 655 658 659 662 669 670 678 680 687 688 689 702 704 705 706 707 709 710 713 714 723 724 741 743 744 745 746
23. SERPROF BIOMED SA DE CV	1 13 32 35 37 39 40 42 45 46 47 48 52 54 64 67 69 70 71 72 74 78 79 80 81 84 87 88 89 96 103 104 105 106 109 122 140 143 145 147 148 150 153 154 155 156 159 161 170 173 175 176 177 178 180 184 185 186 187 190 193 194 195 207 214 215 216 217 220 233 250 253 255 257 258 260 263 264 265 266 269 271 280 283 285 286 287 288 290 294 295 296 297 300 303 304 305 313 320 321 322 323 328 341 360 363 365 366 367 369 372 373

GOBIERNO DE MÉXICO | IMSS

DIRECCIÓN DE ADMINISTRACIÓN
Unidad de Adquisiciones
Coordinación de Adquisición de Bienes y Contratación de Servicios
Coordinación Técnica de Adquisición de Bienes de Inversión y Activos
División de Equipo y Mobiliario Médico

ACTA DE FALLO

LICITACIÓN PÚBLICA INTERNACIONAL ELECTRÓNICA BAJO COBERTURA DE TRATADOS DE LIBRE COMERCIO QUE CONTENGA CAPÍTULO DE COMPRAS GUBERNAMENTALES
NÚMERO DE IDENTIFICACIÓN EN COMPRANET: LA-50-GYR-050GYR040-T-2-2024

PROGRAMA "MOBILIARIO MÉDICO Y DE LABORATORIO PARA HOSPITALES PRIORITARIOS"

NOMBRE O RAZÓN SOCIAL DEL LICITANTE	PARTIDAS EN LAS QUE PARTICIPA
	374 375 378 380 389 392 394 395 396 397 399 403 404 405 406 409 412 413 414 421 428 429 430 431 435 446 466 469 470 472 473 475 477 478 479 480 483 485 494 497 499 500 501 502 504 508 509 510 511 514 517 518 519 529 536 537 538 539 543 554 566 569 570 572 573 575 577 578 579 580 583 584 594 597 599 600 601 602 604 607 608 609 610 613 616 617 618 625 634 635 636 641 655 674 677 678 679 680 681 684 685 686 687 690 692 702 705 707 708 709 710 712 716 717 718 719 722 725 726 727 736 743 744 745 746
24. TECNO COMERCIAL PAKTLI SA DE CV	360 366 375 396 414 674 677 679 687 709
25. TECNO ROBLES DE MEXICO SA DE CV	6 10 11 13 16 24 27 28 31 32 35 37 39 40 42 43 45 46 47 48 49 50 52 55 57 58 59 60 61 63 64 65 67 69 71 72 74 75 77 78 79 80 81 84 85 86 87 88 89 102 103 104 114 119 120 122 126 134 137 138 139 140 143 145 147 148 150 151 153 154 155 156 157 158 159 162 163 164 165 166 167 169 170 171 173 175 177 178 180 181 183 184 185 186 187 190 191 192 193 194 195 213 214 215

ACTA DE FALLO

LICITACIÓN PÚBLICA INTERNACIONAL ELECTRÓNICA BAJO COBERTURA DE TRATADOS DE LIBRE COMERCIO QUE CONTENGA CAPÍTULO DE COMPRAS GUBERNAMENTALES
NÚMERO DE IDENTIFICACIÓN EN COMPRANET: LA-50-GYR-050GYR040-T-2-2024

PROGRAMA "MOBILIARIO MÉDICO Y DE LABORATORIO PARA HOSPITALES PRIORITARIOS"

NOMBRE O RAZÓN SOCIAL DEL LICITANTE	PARTIDAS EN LAS QUE PARTICIPA							
	225	229	230	233	235	243	246	247
	249	250	253	255	257	258	260	261
	263	264	265	266	267	268	269	272
	274	275	276	277	278	279	280	283
	285	287	288	290	291	293	294	295
	296	297	300	301	302	303	304	305
	319	320	321	333	337	338	341	344
	352	355	356	358	360	363	365	366
	367	369	370	372	373	374	375	376
	377	378	381	383	384	385	386	387
	388	389	392	394	396	397	399	400
	402	403	404	405	406	409	410	611
	412	413	414	427	428	429	440	443
	444	446	450	458	461	462	465	466
	469	470	472	473	475	476	477	478
	479	480	481	482	483	486	488	489
	490	491	492	493	494	495	497	499
	501	502	504	505	507	508	509	510
	511	514	515	516	517	518	519	535
	536	537	549	551	554	562	563	564
	565	566	569	570	572	573	575	576
	577	578	579	580	581	582	583	585
	587	588	589	590	591	593	594	595
	597	599	601	602	604	605	606	607
	608	609	610	613	614	615	616	617
	618	630	634	635	646	651	652	655
	658	666	669	670	673	674	677	678
	679	680	681	682	684	685	686	687
	688	689	690	693	695	696	697	698
	699	701	702	703	709	707	709	710
	712	713	715	716	717	718	719	722

ACTA DE FALLO

LICITACIÓN PÚBLICA INTERNACIONAL ELECTRÓNICA BAJO COBERTURA DE TRATADOS DE LIBRE COMERCIO QUE CONTENGA CAPÍTULO DE COMPRAS GUBERNAMENTALES
NÚMERO DE IDENTIFICACIÓN EN COMPRANET: LA-50-GYR-050GYR040-T-2-2024

PROGRAMA "MOBILIARIO MÉDICO Y DE LABORATORIO PARA HOSPITALES PRIORITARIOS"

NOMBRE O RAZÓN SOCIAL DEL LICITANTE	PARTIDAS EN LAS QUE PARTICIPA							
	723	724	725	726	727	741	743	744
	1	6	25	27	31	32	37	40
	42	48	49	50	64	66	67	71
	72	74	84	85	88	89	102	109
	114	135	137	140	145	148	150	156
	157	158	161	170	172	173	177	178
	180	190	191	194	195	213	220	225
	244	246	249	250	255	258	260	266
	267	268	280	281	283	287	288	290
	300	301	304	305	319	327	328	333
	343	353	355	359	360	365	366	367
26. TECNOLOGÍA INTEGRAL PERSONALIZABLE SA DE CV	369	375	376	377	380	389	390	392
	396	397	399	402	410	413	414	427
	435	440	459	461	465	466	470	473
	475	480	481	482	494	496	497	501
	502	504	514	515	518	519	535	543
	563	565	566	570	572	573	575	580
	581	582	594	596	597	601	602	604
	613	614	617	618	630	641	646	657
	667	669	673	674	678	679	680	681
	687	688	689	692	702	704	705	709
	710	712	722	723	726	741		

VERIFICACIÓN DE SANCIONADOS, IMPEDIDOS Y SUSPENDIDOS

Se informa que se verificó el Directorio de Proveedores y Contratistas sancionados disponible en https://directoriosancionados.apps.funcionpublica.gob.mx/, el listado de Empresas Impedidas por el IMSS para su contratación, el listado de las personas con Suspensión de Registro y en la página del DOF https://www.dof.gob.mx; todas con fecha en que se actúa; lo anterior, de conformidad con lo dispuesto en los artículos 50 y 60 de la Ley y 88 del Reglamento.

ANEXOS
DIVISIÓN DE CONTRATOS

ACTA DE FALLO

LICITACIÓN PÚBLICA INTERNACIONAL ELECTRÓNICA BAJO COBERTURA DE TRATADOS DE LIBRE COMERCIO QUE CONTENGA CAPÍTULO DE COMPRAS GUBERNAMENTALES
NÚMERO DE IDENTIFICACIÓN EN COMPRANET: LA-50-GYR-050GYR040-T-2-2024

PROGRAMA "MOBILIARIO MÉDICO Y DE LABORATORIO PARA HOSPITALES PRIORITARIOS"

De dicha verificación se constató que los licitantes participantes en el presente procedimiento no se encuentran en los listados; los directorios se imprimieron y serán integrados en el expediente de la presente contratación.

CRITERIO DE EVALUACIÓN DE PROPOSICIONES

Con apego en lo establecido por los artículos 36, 36 Bis fracción II y 37 de la Ley, así como 51 del Reglamento; la evaluación de las proposiciones se realizó mediante el criterio Binario, considerando exclusivamente los requisitos y condiciones establecidos en los numerales 4.1 Documentación Legal-Administrativa; 4.2 Propuesta Técnica en correlación con el Anexo Uno, Anexo Técnico y Anexo Dos, Términos y Condiciones; 4.3 Propuesta Económica, así como el apartado 5. CRITERIOS ESPECÍFICOS CONFORME A LOS CUALES SE EVALUARÁN LAS PROPOSICIONES de la Convocatoria, considerando el resultado de las Juntas de Aclaraciones, a efecto de que se garantice satisfactoriamente el cumplimiento de las obligaciones respectivas.

EVALUACIÓN DE LAS PROPOSICIONES

FIRMA ELECTRÓNICA

En primer término, se verificó si las proposiciones fueron debidamente firmadas electrónicamente, tal como se exigió en el numeral 3.5 Acto de Presentación y Apertura de Proposiciones, párrafos primero y segundo del apartado 4. REQUISITOS QUE LOS LICITANTES DEBEN CUMPLIR de la Convocatoria y de conformidad con los artículos 26 Bis, fracción II y 27 de la Ley que disponen en el caso de Licitaciones Públicas Electrónicas, en las cuales se permite exclusivamente la participación de los licitantes a través del Sistema CompraNet, se utilizarán medios de identificación electrónica, los cuales producirán los mismos efectos que las leyes otorguen a los documentos firmados autógrafamente y, en consecuencia, tendrán el mismo valor probatorio, lo anterior vinculado con el primer párrafo del artículo 50 del Reglamento, el cual establece que: *"...en las proposiciones enviadas a través de medios remotos de comunicación electrónica, en sustitución de la firma autógrafa, se emplearán medios de identificación electrónica que establezca la Secretaría de la Función Pública..."*

Al respecto, la Secretaría de la Función Pública, mediante el *Acuerdo por el que se establecen las disposiciones que se deberán observar para la utilización del Sistema Electrónico de Información Público Gubernamental denominado CompraNet*, publicado en el DOF el 28 de junio de 2011, dispuso en su numeral 14 textualmente lo siguiente:

"...

GOBIERNO DE MÉXICO | IMSS

DIRECCIÓN DE ADMINISTRACIÓN
Unidad de Adquisiciones
Coordinación de Adquisición de Bienes y Contratación de Servicios
Coordinación Técnica de Adquisición de Bienes de Inversión y Activos
División de Equipo y Mobiliario Médico

ACTA DE FALLO

LICITACIÓN PÚBLICA INTERNACIONAL ELECTRÓNICA BAJO COBERTURA DE TRATADOS DE LIBRE COMERCIO QUE CONTENGA CAPÍTULO DE COMPRAS GUBERNAMENTALES
NÚMERO DE IDENTIFICACIÓN EN COMPRANET: LA-50-GYR-050GYR040-T-2-2024

PROGRAMA "MOBILIARIO MÉDICO Y DE LABORATORIO PARA HOSPITALES PRIORITARIOS"

El medio de identificación electrónica para que los potenciales licitantes nacionales, ya sean personas físicas o morales, hagan uso de CompraNet, será el certificado digital de la firma electrónica avanzada que emite el Servicio de Administración Tributaria para el cumplimiento de obligaciones fiscales.

Cuando se trate de potenciales licitantes extranjeros, el medio de identificación electrónico para que hagan uso de CompraNet se generará por el propio sistema, previo llenado de los formatos que para tal efecto se encuentren establecidos en el mismo y la entrega de la documentación que a continuación se señala o de su equivalente...".

Al efectuar el acto de presentación y apertura de proposiciones, se imprimió de los licitantes, la carátula de los "Acuses de presentación de proposición electrónica a través de CompraNet" descargados del sistema por cada licitante, mismas que fueron rubricados por los asistentes, resguardandose en el expediente una copia electrónica de los acuses en un medio óptico de almacenamiento (CD), el cual contiene entre otros datos, el nombre o razón social de la persona física o moral que carga la propuesta en el sistema, el nombre del firmante, la firma (cadena de firma electrónica) y el código QR con el cual se verificó el acuse de proposición; los cuales son "la prueba" de que las propuestas las autentican los licitantes como enviadas por ellos mismos a través de los medios electrónicos y, por tanto, ponen en manifiesto que la propuesta fue firmada digitalmente y qué se cumplió la exigencia prevista en la convocatoria.

Debido a lo anterior, los acuses arrojados por el Sistema CompraNet indican que **fueron debidamente firmadas de forma electrónica**, la documentación legal, técnica y económica que presentaron los siguientes licitantes:

	NOMBRE O RAZÓN SOCIAL DEL LICITANTE
1.	AH CORPORATIVO MEDICO DE MEXICO SA DE CV
2.	ARO MOBEL SA DE CV
3.	BECOMAR DE MEXICO S DE RL DE CV
4.	CARLOS ARTURO GARCIA RIVERA
5.	DALISA SERVICES SA DE CV
6.	DISTRIBUIDORA AXKAN KUALI SAS DE CV
7.	DISTRIBUIDORA INTERNACIONAL HOSPITALARIA SA DE CV
8.	EDVAG CONCEPTOS COMERCIALES SA DE CV
9.	ENCORE HEALTH S A P I DE CV
10.	ERGONOMIA PRODUCTIVIDAD SA DE CV

Durango 291, Piso 11, Col. Roma Norte, Alcaldía Cuauhtémoc, C. P. 06700, Ciudad de México.
Tel. 55 5726 0700, Ext. 14626. www.imss.gob.mx

2024 Felipe Carrillo PUERTO

ACTA DE FALLO

LICITACIÓN PÚBLICA INTERNACIONAL ELECTRÓNICA BAJO COBERTURA DE TRATADOS DE LIBRE COMERCIO QUE CONTENGA CAPÍTULO DE COMPRAS GUBERNAMENTALES
NÚMERO DE IDENTIFICACIÓN EN COMPRANET: LA-50-GYR-050GYR040-T-2-2024

PROGRAMA "MOBILIARIO MÉDICO Y DE LABORATORIO PARA HOSPITALES PRIORITARIOS"

NOMBRE O RAZÓN SOCIAL DEL LICITANTE
11. GRUPO EMPRESARIAL GOR SERVICIOS Y ABASTECIMIENTO SA DE CV
12. GRUPO EMPRESARIAL TECNICARE SA DE CV
13. IDHESA BIENES Y SERVICIOS SA DE CV
14. IMPULSORA DE CONSULTORIA E INGENIERIA MEXICANA SA DE CV
15. INFRAESTRUCTURA HOSPITALARIA PROEMSA SA DE CV
16. INNOVACION MEDICA Y TECNOLOGIAS PARA LA SALUD MX SA DE CV
17. INVITRO DIAGNOSTICS MEXICO SA DE CV
18. JOSE MIGUEL URIBE ALVAREZ TOSTADO
19. META SUMINISTROS MEDICOS SA DE CV
20. MOBILIARIO Y EQUIPO ESCOLAR DEL BAJIO S DE RL DE CV
21. MUEBLES BALUARTE SA DE CV
22. MUEBLES LA FORJA DE JUAN ESCOBAR SA DE CV
23. SERPROF BIOMED SA DE CV
24. TECNO COMERCIAL PAKTLI SA DE CV
25. TECNO ROBLES DE MEXICO SA DE CV
26. TECNOLOGIA INTEGRAL PERSONALIZABLE SA DE CV

EVALUACIÓN DE LA DOCUMENTACIÓN DISTINTA A LA PROPOSICIÓN (LEGAL-ADMINISTRATIVA)

Solo después de constatar que los licitantes firmaron electrónicamente su proposición, se procedió a la evaluación de la documentación distinta a la proposición que se refiere en el apartado 4.1 Documentación Legal – Administrativa de la convocatoria.

La revisión de la documentación legal-administrativa la realizó el área contratante, la División de Equipo y Mobiliario Médico, a través de su Titular la Lic. Karla Pacheco Villanueva y la Lic. María Leticia Romero González, Coordinador de Proyecto E2, de conformidad con el numeral 4.39 primer párrafo de las POBALINES, así como del numeral 4.2.2.1.15 del Manual Administrativo de Aplicación General en Materia de Adquisiciones, Arrendamientos y Servicios del Sector Público (en adelante el Manual).

La evaluación se contiene en el **ANEXO I**, el cual se tiene por reproducido en este apartado como si a la letra se insertare.

Durango 291, Piso 11, Col. Roma Norte, Alcaldía Cuauhtémoc, C. P. 06700, Ciudad de México
Tel. 55 5726-1700, Ext. 14228. www.imss.gob.mx

2024 Felipe Carrillo PUERTO

GOBIERNO DE MÉXICO | IMSS

DIRECCIÓN DE ADMINISTRACIÓN
Unidad de Adquisiciones
Coordinación de Adquisición de Bienes y Contratación de Servicios
Coordinación Técnica de Adquisición de Bienes de Inversión y Activos
División de Equipo y Mobiliario Médico

ACTA DE FALLO

LICITACIÓN PÚBLICA INTERNACIONAL ELECTRÓNICA BAJO COBERTURA DE TRATADOS DE LIBRE COMERCIO QUE CONTENGA CAPÍTULO DE COMPRAS GUBERNAMENTALES
NÚMERO DE IDENTIFICACIÓN EN COMPRANET: LA-50-GYR-050GYR040-T-2-2024

PROGRAMA "MOBILIARIO MÉDICO Y DE LABORATORIO PARA HOSPITALES PRIORITARIOS"

Con base en la evaluación, se concluyó que **cumplen satisfactoriamente** con los requisitos solicitados en la convocatoria, la documentación presentada por los licitantes:

NOMBRE O RAZÓN SOCIAL DEL LICITANTE	PARTIDAS
1. AH CORPORATIVO MEDICO DE MEXICO, S.A. DE C.V.	32 39 48 67 71 139 140 147 156 173 177 249 250 257 266 283 287 359 360 366 375 392 396 465 466 472 480 497 501 565 566 572 580 597 601 673 674 679 687 705 709
2. ARO MOBEL, S.A. DE C.V.	330 331 365 375 411 643 644 678 687 724
3. BECOMAR DE MEXICO, S. DE R.L. DE C.V.	13 27 37 47 49 50 67 71 102 104 105 106 122 137 145 155 157 158 173 177 213 215 216 217 233 246 255 266 267 268 283 287 319 321 322 323 341 355 365 374 376 377 392 396 427 429 430 431 446 461 470 479 481 482 497 501 535 537 538 539 554 563 570 579 581 582 597 601 630 635 636 655 669 678 686 688 689 705 709 741 744 745 746
4. CARLOS ARTURO GARCIA RIVERA	28 31 32 35 37 47 52 54 67 69 71 72 74 78 79 87 88 138 139 140 143 145 155 159 161 173 175 177 178 180 184 185 193 194 247 249 250 253 259 265 269 271 283 285 287 288 290 294 295 303 304 356 359 360 363 365 374 378 380 392 394 396 397 399 403 404 412 413 462 468 486 489 470 479 483 485 497 499 501 502

Durango 291, Piso 11, Col. Roma Norte, Alcaldía Cuauhtémoc, C. P. 06700, Ciudad de México
Tel. 55 5726-1700, Ext. 14228. www.imss.gob.mx

2024 Felipe Carrillo PUERTO

ANEXOS
DIVISIÓN DE CONTRATOS

ACTA DE FALLO

LICITACIÓN PÚBLICA INTERNACIONAL ELECTRÓNICA BAJO COBERTURA DE TRATADOS DE LIBRE COMERCIO QUE CONTENGA CAPÍTULO DE COMPRAS GUBERNAMENTALES
NÚMERO DE IDENTIFICACIÓN EN COMPRANET: LA-50-GYR-050GYR040-T-2-2024

PROGRAMA "MOBILIARIO MÉDICO Y DE LABORATORIO PARA HOSPITALES PRIORITARIOS"

NOMBRE O RAZÓN SOCIAL DEL LICITANTE	PARTIDAS
	504 508 509 517 518 584 565 566 569 570 579 583 584 597 599 601 602 604 607 608 616 617 670 673 674 677 678 686 690 692 705 707 709 710 712 716 717 725 726
5. DALISA SERVICES SA DE CV	137 140 143 145 158 159 173 177 183 192 194 195 213 215 255 293 319 321 333 355 360 363 365 377 378 392 396 402 411 413 414 427 429 563 575 582 597 601 630 635 648 665 674 677 678 689 690 705 709 715 724 726 741 744
6. DISTRIBUIDORA AXKAN KUALI SAS DE CV	109 111 112 113 114 122 123 124 125 126 127 128 130 132 134 135 136 137 138 139 140 145 147 148 149 150 151 152 153 154 155 156 157 158 159 161 170 172 173 174 175 176 177 178 179 180 181 182 183 184 185 187 188 189 190 191 193 194 195 198 199 204 205 212 213 214 215 216 217 218 222 223 327 328 330 331 332 333 341 342 343 344 345 346 348 350 352 353 354 355 356 357 358 359 360 365 366 367 368 369 370 371 372 373 374 375 376 377 378 380 389 390 392 393 394 395 396 397 398 399 400 401 402 403 404 406 407 408 409 410 412 413 414 415 418 419 426 427 428 429 430 431 432 641 643 644 645 646 655 656 657 658 659 660 662 664 666 667 668 669

Durango 265, Piso 11, Col. Roma Norte, Alcaldía Cuauhtémoc, C. P. 06700, Ciudad de México
Tel. 55 5726-1700, Ext. 14925. www.imss.gob.mx



GOBIERNO DE MÉXICO | IMSS

DIRECCIÓN DE ADMINISTRACIÓN
Unidad de Adquisiciones
Coordinación de Adquisición de Bienes y Contratación de Servicios
Coordinación Técnica de Adquisición de Bienes de Inversión y Activos
División de Equipo y Mobiliario Médico

ACTA DE FALLO

LICITACIÓN PÚBLICA INTERNACIONAL ELECTRÓNICA BAJO COBERTURA DE TRATADOS DE LIBRE COMERCIO QUE CONTENGA CAPÍTULO DE COMPRAS GUBERNAMENTALES
NÚMERO DE IDENTIFICACIÓN EN COMPRANET: LA-50-GYR-050GYR040-T-2-2024

PROGRAMA "MOBILIARIO MÉDICO Y DE LABORATORIO PARA HOSPITALES PRIORITARIOS"

NOMBRE O RAZÓN SOCIAL DEL LICITANTE	PARTIDAS
	670 671 672 673 674 678 679 680 681 682 683 684 685 686 687 688 689 690 692 702 704 705 706 707 708 709 710 711 712 713 714 715 716 717 719 720 721 722 723 725 726 727 733 734 740 741 743 744 745 746 747
7. DISTRIBUIDORA INTERNACIONAL HOSPITALARIA SA DE CV	355 356 359 360 363 364 402 404 674 677 709 710 715
8. EDVAG CONCEPTOS COMERCIALES SA DE CV	1 2 3 4 5 6 7 13 14 15 16 17 18 20 22 24 25 26 27 28 29 30 31 32 33 35 36 37 38 39 40 41 42 43 44 45 46 47 48 49 50 51 52 53 54 64 66 67 68 69 70 71 72 73 74 75 76 77 78 79 80 81 82 83 84 85 86 87 88 89 90 93 94 95 96 100 101 102 103 104 105 106 107 109 110 111 112 113 114 115 116 122 123 124 125 126 127 128 130 132 134 135 136 137 138 139 140 141 143 144 145 146 147 148 149 150 151 152 153 154 155 156 157 158 159 160 161 170 172 173 174 175 176 177 178 179 180 181 182 183 184 185 186 187 188 189 190 191 192 193 194 195 196 198 199 200 201 204 205 206 207 211 212 213 214 215 216 217 218 220 221 222 223 224 225 226 233 234 235 236 237 239 241 243

Durango 265, Piso 11, Col. Roma Norte, Alcaldía Cuauhtémoc, C. P. 06700, Ciudad de México
Tel. 55 5726-1700, Ext. 14925. www.imss.gob.mx



ACTA DE FALLO

LICITACIÓN PÚBLICA INTERNACIONAL ELECTRÓNICA BAJO COBERTURA DE TRATADOS DE LIBRE COMERCIO QUE CONTENGA CAPÍTULO DE COMPRAS GUBERNAMENTALES
NÚMERO DE IDENTIFICACIÓN EN COMPRANET: LA-50-GYR-050GYR040-T-2-2024

PROGRAMA "MOBILIARIO MÉDICO Y DE LABORATORIO PARA HOSPITALES PRIORITARIOS"

NOMBRE O RAZÓN SOCIAL DEL LICITANTE	PARTIDAS
	244 245 246 247 248 249 250 251
	253 254 255 256 257 258 259 260
	261 262 263 264 265 266 267 268
	269 270 271 280 281 283 284 285
	286 287 288 289 290 291 292 293
	294 295 296 297 298 299 300 301
	302 303 304 305 307 310 311 312
	313 317 318 319 320 321 322 323
	324 327 328 329 330 331 332 333
	334 341 342 343 344 345 346 348
	350 352 353 354 355 356 357 358
	359 360 361 363 364 365 366 367
	368 369 370 371 372 373 374 375
	376 377 378 379 380 389 390 392
	393 394 395 396 397 398 399 400
	401 402 403 404 405 406 407 408
	409 410 411 412 413 414 415 418
	419 420 421 425 426 427 428 429
	430 431 432 435 436 437 438 439
	440 441 446 447 448 449 450 451
	452 454 456 458 459 460 461 462
	463 464 465 466 467 469 470 471
	472 473 474 475 476 477 478 479
	480 481 482 483 484 485 494 496
	497 498 499 500 501 502 503 504
	505 506 507 508 509 510 511 512
	513 514 515 516 517 518 519 520
	522 523 526 527 528 529 533 534
	535 536 537 538 539 540 543 544
	545 546 547 554 555 556 557 559
	560 562 563 564 565 566 567 569
	570 571 572 573 574 575 576 577

Durango 291, Piso 11, Col. Roma Norte, Alcaldía Cuauhtémoc, C. P. 06700, Ciudad de México
Tel. 55 5628-9700, Ext. 14925 www.imss.gob.mx

2024 Felipe Carrillo PUERTO

GOBIERNO DE MÉXICO | IMSS

DIRECCIÓN DE ADMINISTRACIÓN
Unidad de Adquisiciones
Coordinación de Adquisición de Bienes y Contratación de Servicios
Coordinación Técnica de Adquisición de Bienes de Inversión y Activos
División de Equipo y Mobiliario Médico

ACTA DE FALLO

LICITACIÓN PÚBLICA INTERNACIONAL ELECTRÓNICA BAJO COBERTURA DE TRATADOS DE LIBRE COMERCIO QUE CONTENGA CAPÍTULO DE COMPRAS GUBERNAMENTALES
NÚMERO DE IDENTIFICACIÓN EN COMPRANET: LA-50-GYR-050GYR040-T-2-2024

PROGRAMA "MOBILIARIO MÉDICO Y DE LABORATORIO PARA HOSPITALES PRIORITARIOS"

NOMBRE O RAZÓN SOCIAL DEL LICITANTE	PARTIDAS
	578 579 580 581 582 583 584 594
	596 597 598 599 600 601 602 603
	604 605 606 607 608 609 610 611
	612 613 614 615 616 617 618 619
	620 623 624 625 628 629 630 633
	634 635 636 638 639 641 642 643
	644 645 646 647 648 655 656 657
	658 659 660 662 664 666 667 668
	669 670 671 672 673 674 675 677
	678 679 680 681 682 683 684 685
	686 687 688 689 690 691 692 702
	704 705 706 707 708 709 710 711
	712 713 714 715 716 717 718 719
	720 721 722 723 724 725 726 727
	728 729 730 733 734 735 736 739
	740 741 743 744 745 746 747
9. ENCORE HEALTH S.A.P.I DE CV	35 143 253 363 469 569 677
	1 3 4 6 13 14 15 16
	20 26 27 28 29 31 32 35
	37 39 40 43 45 47 48 49
	50 67 71 72 73 74 77 78
	79 80 85 86 87 88 89 96
	102 104 109 111 112 114 122 123
	124 126 130 136 137 138 139 140
10. ERGONOMIA PRODUCTIVIDAD SA DE CV	143 145 147 148 151 152 155 156
	157 158 173 177 178 179 180 183
	184 185 186 191 192 193 194 195
	207 213 215 220 222 223 225 233
	234 235 239 245 246 247 248 249
	250 253 255 257 258 261 263 265
	266 267 268 283 287 288 289 290
	293 294 295 296 301 302 303 304

Durango 291, Piso 11, Col. Roma Norte, Alcaldía Cuauhtémoc, C. P. 06700, Ciudad de México
Tel. 55 5628-9700, Ext. 14925 www.imss.gob.mx

2024 Felipe Carrillo PUERTO

ANEXOS
DIVISIÓN DE CONTRATOS

ACTA DE FALLO

LICITACIÓN PÚBLICA INTERNACIONAL ELECTRÓNICA BAJO COBERTURA DE TRATADOS DE LIBRE COMERCIO QUE CONTENGA CAPÍTULO DE COMPRAS GUBERNAMENTALES
NÚMERO DE IDENTIFICACIÓN EN COMPRANET: LA-50-GYR-050GYR040-T-2-2024

PROGRAMA "MOBILIARIO MÉDICO Y DE LABORATORIO PARA HOSPITALES PRIORITARIOS"

NOMBRE O RAZÓN SOCIAL DEL LICITANTE	PARTIDAS
	309 313 319 321 328 330 331 333 341 342 343 344 348 354 355 356 357 359 360 363 365 366 367 370 372 374 375 376 377 392 396 397 398 399 402 403 404 405 410 411 412 413 414 421 427 429 435 437 438 440 446 447 448 450 454 460 461 462 463 465 466 469 470 472 473 476 477 479 480 481 482 497 501 502 503 504 507 508 509 510 515 516 517 518 519 529 535 537 543 545 554 555 556 559 563 564 565 566 569 570 572 573 576 577 579 580 581 582 597 601 602 603 604 608 607 608 609 614 615 616 617 618 625 630 635 641 643 644 646 655 656 657 658 662 668 669 670 671 673 674 677 678 679 680 682 684 686 687 688 689 705 709 710 711 712 715 716 717 718 723 724 725 726 727 736 741 744
11. GRUPO EMPRESARIAL GOR SERVICIOS Y ABASTECIMIENTO SA DE CV	341 356 359 360 365 367 369 372 374 375 603 404 409 412 413
12. GRUPO EMPRESARIAL TECNICARE SA DE CV	328 342 343 355 359 376 377 392 641 646 656 657 669 673 688 689 705
13. IDHESA BIENES Y SERVICIOS SA DE CV	112 140 145 153 159 177 183 193 330 331 355 356 359 360 365 367 368 372 377 378 392 396 397 399 402 403 404 405 411 412 413 414 566 570 577 583 601 606 616 643 644 669 670 673 674 678 680 681

Durango 291, Piso 13, Col. Roma Norte, Alcaldía Cuauhtémoc, C. P. 06700, Ciudad de México
Tel. 55 5726-1700, Ext. 14628. www.imss.gob.mx

2024 Felipe Carrillo PUERTO

GOBIERNO DE MÉXICO | IMSS

DIRECCIÓN DE ADMINISTRACIÓN
Unidad de Adquisiciones
Coordinación de Adquisición de Bienes y Contratación de Servicios
Coordinación Técnica de Adquisición de Bienes de Inversión y Activos
División de Equipo y Mobiliario Médico

ACTA DE FALLO

LICITACIÓN PÚBLICA INTERNACIONAL ELECTRÓNICA BAJO COBERTURA DE TRATADOS DE LIBRE COMERCIO QUE CONTENGA CAPÍTULO DE COMPRAS GUBERNAMENTALES
NÚMERO DE IDENTIFICACIÓN EN COMPRANET: LA-50-GYR-050GYR040-T-2-2024

PROGRAMA "MOBILIARIO MÉDICO Y DE LABORATORIO PARA HOSPITALES PRIORITARIOS"

NOMBRE O RAZÓN SOCIAL DEL LICITANTE	PARTIDAS
	684 689 690 705 709 710 712 715 716 717 718 724 725 726
14. IMPULSORA DE CONSULTORIA E INGENIERIA MEXICANA SA DE CV	1 13 28 30 31 32 35 36 37 38 39 40 41 42 43 44 46 48 49 50 54 64 67 68 69 70 71 72 74 75 76 77 78 79 81 84 85 87 88 89 90 95 109 122 138 139 140 143 144 145 146 147 148 149 150 151 152 154 156 157 158 161 170 173 174 175 176 177 178 180 181 182 183 184 185 187 190 191 193 194 195 199 206 220 233 247 249 250 253 254 255 256 257 258 259 260 261 262 264 266 267 268 271 280 283 284 285 286 287 288 290 291 292 293 294 295 297 300 301 303 304 305 307 312 328 341 356 358 359 360 363 364 365 366 367 368 369 370 371 373 375 376 377 380 389 392 393 394 395 396 397 399 400 401 402 403 404 406 409 410 412 413 414 415 420 446 462 464 465 466 469 470 471 472 473 474 475 476 478 480 481 482 485 494 497 498 499 500 501 502 504 505 506 507 508 509 511 514 515 517 518 519 523 528 543 554 564 565 566 569 570 571 572 573 574 575 576 578 580 581 582 584 594 597 598 599 600 601 602 604 605 606 607 608 610 613 614 616 617 618

Durango 291, Piso 13, Col. Roma Norte, Alcaldía Cuauhtémoc, C. P. 06700, Ciudad de México
Tel. 55 5726-1700, Ext. 14628. www.imss.gob.mx

2024 Felipe Carrillo PUERTO

ACTA DE FALLO

LICITACIÓN PÚBLICA INTERNACIONAL ELECTRÓNICA BAJO COBERTURA DE TRATADOS DE LIBRE COMERCIO QUE CONTENGA CAPÍTULO DE COMPRAS GUBERNAMENTALES
NÚMERO DE IDENTIFICACIÓN EN COMPRANET: LA-50-GYR-050GYR040-T-2-2024

PROGRAMA "MOBILIARIO MÉDICO Y DE LABORATORIO PARA HOSPITALES PRIORITARIOS"

NOMBRE O RAZÓN SOCIAL DEL LICITANTE	PARTIDAS
	620 624 641 655 670 672 673 674 677 678 679 680 681 682 683 685 687 688 689 692 702 705 706 707 708 709 710 712 713 714 715 716 717 719 722 723 725 726 727 735
15. INFRAESTRUCTURA HOSPITALARIA PROEMSA SA DE CV	33 37 43 44 45 47 49 50 78 79 81 82 83 87 88 141 145 151 152 153 155 157 158 184 185 187 188 189 193 194 251 255 261 262 263 265 267 268 294 295 297 298 299 303 304 361 365 370 371 372 374 376 377 403 404 406 407 408 412 413 467 470 476 477 479 481 482 508 509 511 512 513 517 518 567 570 576 577 579 581 582 607 608 610 611 612 616 617 675 678 682 683 684 686 688 689 716 717 720 721 725 726
16. INNOVACIÓN MÉDICA Y TECNOLOGÍAS PARA LA SALUD MX SA DE CV	35 36 143 144 196 253 254 303 364 469 520 569 619 677 728
17. INVITRO DIAGNÓSTICS MÉXICO SA DE CV	31 32 35 67 69 71 72 78 79 140 143 173 175 177 178 184 185 249 250 253 283 285 287 288 294 295 359 360 363 392 394 396 397 403 404 465 466 469 497 499 501 502 508 509 565 566 569 597 599 601 602 607 608 673 674 677 705 707 709 710 716 717
18. JOSÉ MIGUEL URIBE ALVAREZ TOSTADO	365 372 374 375 402 412 684 687 715 725
19. META SUMINISTROS MÉDICOS SA DE CV	6 27 28 77 102 114 132 138 183 213 225 246 247 293 319 333

Durango 291, Piso 11, Col. Roma Norte, Alcaldía Cuauhtémoc, C. P. 06700, Ciudad de México
Tel. 55 5726-7700, Ext. 14623. www.imss.gob.mx

2024 Felipe Carrillo PUERTO

GOBIERNO DE MÉXICO | IMSS

DIRECCIÓN DE ADMINISTRACIÓN
Unidad de Adquisiciones
Coordinación de Adquisición de Bienes y Contratación de Servicios
Coordinación Técnica de Adquisición de Bienes de Inversión y Activos
División de Equipo y Mobiliario Médico

ACTA DE FALLO

LICITACIÓN PÚBLICA INTERNACIONAL ELECTRÓNICA BAJO COBERTURA DE TRATADOS DE LIBRE COMERCIO QUE CONTENGA CAPÍTULO DE COMPRAS GUBERNAMENTALES
NÚMERO DE IDENTIFICACIÓN EN COMPRANET: LA-50-GYR-050GYR040-T-2-2024

PROGRAMA "MOBILIARIO MÉDICO Y DE LABORATORIO PARA HOSPITALES PRIORITARIOS"

NOMBRE O RAZÓN SOCIAL DEL LICITANTE	PARTIDAS
	355 356 402 427 440 461 462 507 535 563 564 606 630 646 669 670 715 741
20. MOBILIARIO Y EQUIPO ESCOLAR DEL BAJÍO S. DE R.L. DE C.V.	37 145 255 365 470 570 678
21. MUEBLES BALUARTE SA DE CV	37 470 678
22. MUEBLES LA FORJA DE JUAN ESCOBAR SA DE CV	3 4 5 6 13 16 17 20 27 28 37 38 40 48 49 50 64 66 67 68 69 71 72 75 76 85 86 90 102 103 104 105 106 111 112 113 122 126 127 130 137 138 145 146 148 156 157 158 170 172 173 174 175 177 178 181 182 191 192 199 213 214 215 216 217 222 223 224 225 233 235 236 239 246 253 256 258 266 267 268 280 281 283 284 285 287 288 291 301 302 307 319 320 321 322 323 330 331 332 333 341 344 345 348 355 356 365 367 375 376 377 389 390 392 393 394 396 397 400 401 410 411 415 427 428 429 430 431 437 438 439 440 446 450 451 454 461 462 470 471 473 480 481 482 494 496 497 498 499 501 502 505 506 515 516 523 535 536 537 538 539 545 546 554 557 559 563 564 570 571 573 580 581 582 594 596 597 598 599 601 602 605 614 615 620 630 634 635 636 643 644 645 646 655 658 659 662 669 670 678 680 687 688 689 702 704 705 706 707 709 710 713 714 723 724 741

Durango 291, Piso 11, Col. Roma Norte, Alcaldía Cuauhtémoc, C. P. 06700, Ciudad de México
Tel. 55 5726-7700, Ext. 14623. www.imss.gob.mx

2024 Felipe Carrillo PUERTO

ANEXOS
DIVISIÓN DE CONTRATOS

ACTA DE FALLO

LICITACIÓN PÚBLICA INTERNACIONAL ELECTRÓNICA BAJO COBERTURA DE TRATADOS DE LIBRE COMERCIO QUE CONTENGA CAPÍTULO DE COMPRAS GUBERNAMENTALES
NÚMERO DE IDENTIFICACIÓN EN COMPRANET: LA-50-GYR-050GYR040-T-2-2024

PROGRAMA "MOBILIARIO MÉDICO Y DE LABORATORIO PARA HOSPITALES PRIORITARIOS"

NOMBRE O RAZÓN SOCIAL DEL LICITANTE	PARTIDAS							
	743	744	745	746				
23. SERPROF BIOMED SA DE CV	1	13	32	35	37	39	40	42
	45	46	47	48	52	54	64	67
	69	70	71	72	74	78	79	80
	81	84	87	88	89	96	103	104
	105	106	109	122	140	143	145	147
	148	150	153	154	155	156	159	161
	170	173	175	176	177	178	180	184
	185	186	187	190	193	194	195	207
	214	215	216	217	220	233	250	253
	255	257	258	260	263	264	265	266
	269	271	280	283	285	286	287	288
	290	294	295	296	297	300	303	304
	305	313	320	321	322	323	328	341
	360	363	365	366	367	369	372	373
	374	375	378	380	389	392	394	395
	396	397	399	403	404	405	406	409
	412	413	414	421	428	429	430	431
	435	446	468	469	470	472	473	475
	477	478	479	480	483	485	494	497
	499	500	501	502	504	508	509	510
	511	514	517	518	519	529	536	537
	538	539	543	554	566	569	570	572
	573	575	577	578	579	580	583	584
	594	597	599	600	601	602	604	607
	608	609	610	613	616	617	618	625
	634	635	638	641	655	674	677	678
	679	680	681	684	685	686	687	690
	692	702	705	707	708	709	710	712
	716	717	718	719	722	725	726	727
	736	743	744	745	746			
24. TECNO COMERCIAL PAKTLI SA DE CV	360	366	378	396	414	674	679	687

ACTA DE FALLO

LICITACIÓN PÚBLICA INTERNACIONAL ELECTRÓNICA BAJO COBERTURA DE TRATADOS DE LIBRE COMERCIO QUE CONTENGA CAPÍTULO DE COMPRAS GUBERNAMENTALES
NÚMERO DE IDENTIFICACIÓN EN COMPRANET: LA-50-GYR-050GYR040-T-2-2024

PROGRAMA "MOBILIARIO MÉDICO Y DE LABORATORIO PARA HOSPITALES PRIORITARIOS"

NOMBRE O RAZÓN SOCIAL DEL LICITANTE	PARTIDAS							
	709							
25. TECNO ROBLES DE MEXICO SA DE CV	6	13	16	24	27	28	31	32
	35	37	39	40	42	43	45	46
	47	48	49	50	52	64	67	69
	71	72	74	75	77	78	79	80
	81	84	85	86	87	88	89	102
	103	104	114	122	126	134	137	138
	139	140	143	145	147	148	150	151
	153	154	155	156	157	158	159	170
	173	175	177	180	181	183	184	185
	186	187	190	191	192	193	194	195
	213	214	215	225	233	235	243	246
	247	249	250	253	255	257	258	260
	261	263	264	265	266	267	268	269
	280	283	285	446	450	458	461	462
	465	466	469	472	473	475	476	477
	478	479	480	481	482	483	494	497
	499	501	502	504	505	507	508	509
	510	511	514	515	516	517	518	519
	535	536	537	554	562	563	564	565
	566	569	570	572	573	575	576	577
	578	579	580	581	582	583	594	597
	599	601	602	604	605	606	607	608
	609	610	613	614	615	616	617	618
	630	634	635	646	655	658	666	669
	670	673	674	677	678	679	680	681
	682	684	685	686	687	688	689	690
	702	707	709	710	712	713	715	716
	717	718	719	722	723	724	725	726
	727	741	743	744				
26. TECNOLOGIA INTEGRAL PERSONALIZABLE SA DE CV	1	6	25	27	31	32	37	40
	42	48	49	50	64	66	67	71

ACTA DE FALLO

LICITACIÓN PÚBLICA INTERNACIONAL ELECTRÓNICA BAJO COBERTURA DE TRATADOS DE LIBRE COMERCIO QUE CONTENGA CAPÍTULO DE COMPRAS GUBERNAMENTALES
NÚMERO DE IDENTIFICACIÓN EN COMPRANET: LA-50-GYR-050GYR040-T-2-2024

PROGRAMA "MOBILIARIO MÉDICO Y DE LABORATORIO PARA HOSPITALES PRIORITARIOS"

NOMBRE O RAZÓN SOCIAL DEL LICITANTE	PARTIDAS
	72 74 84 85 88 89 102 109 114 135 137 140 145 148 150 156 157 158 161 170 172 173 177 178 180 190 191 194 195 213 220 225 244 246 249 250 255 258 260 266 267 268 280 281 283 287 288 290 300 301 304 305 319 327 328 333 343 353 355 359 360 365 366 367 369 375 376 377 380 389 390 392 396 397 399 409 410 413 414 427 435 440 459 461 465 466 470 473 475 480 481 482 494 496 497 501 502 504 514 515 518 519 535 543 563 565 566 570 572 573 575 580 581 582 594 596 597 601 602 604 613 614 617 618 630 641 646 657 667 669 673 674 678 679 680 681 687 688 689 692 702 704 705 709 710 712 722 723 726 741

Asimismo, se concluyó que **no cumplen satisfactoriamente** con los requisitos solicitados en la convocatoria y por lo tanto se **desechan** las siguientes proposiciones:

NOMBRE O RAZÓN SOCIAL DEL LICITANTE	PARTIDAS
1. AH CORPORATIVO MEDICO DE MEXICO, S.A. DE C.V.	31
2. BECOMAR DE MEXICO, S. DE R.L. DE C.V.	8 9 11 56 57 58 60 61 63 117 118 120 162 163 164 166 167 169 227 228 230 272 274 275 277 278 279 335 336 338 381 383 384 385 387 388 442 444 486 488 489 491 492 493 548 551 585 587 588 590 591 593 649 650 652 693 695 696 698 699 701

GOBIERNO DE MÉXICO | IMSS

DIRECCIÓN DE ADMINISTRACIÓN
Unidad de Adquisiciones
Coordinación de Adquisición de Bienes y Contratación de Servicios
Coordinación Técnica de Adquisición de Bienes de Inversión y Activos
División de Equipo y Mobiliario Médico

ACTA DE FALLO

LICITACIÓN PÚBLICA INTERNACIONAL ELECTRÓNICA BAJO COBERTURA DE TRATADOS DE LIBRE COMERCIO QUE CONTENGA CAPÍTULO DE COMPRAS GUBERNAMENTALES
NÚMERO DE IDENTIFICACIÓN EN COMPRANET: LA-50-GYR-050GYR040-T-2-2024

PROGRAMA "MOBILIARIO MÉDICO Y DE LABORATORIO PARA HOSPITALES PRIORITARIOS"

NOMBRE O RAZÓN SOCIAL DEL LICITANTE	PARTIDAS
3. DALISA SERVICES SA DE CV	304 305 569 570
4. ERGONOMIA PRODUCTIVIDAD SA DE CV	41 149 259 368 474 574
5. GRUPO EMPRESARIAL TECNICARE SA DE CV	372 684
6. IMPULSORA DE CONSULTORIA E INGENIERIA MEXICANA SA DE CV	435
7. INFRAESTRUCTURA HOSPITALARIA PROEMSA SA DE CV	179 719
8. MUEBLES LA FORJA DE JUAN ESCOBAR SA DE CV	247 292 555 637
9. TECNO COMERCIAL PAKTLI SA DE CV	677
10. TECNO ROBLES DE MEXICO SA DE CV	10 11 55 57 58 59 60 61 63 65 119 120 162 163 164 165 166 167 169 171 178 229 230 272 274 275 276 277 278 279 287 288 290 291 293 294 295 296 297 300 301 302 303 304 305 319 320 321 333 337 338 341 344 352 355 356 359 360 363 365 366 367 369 370 372 373 374 375 376 377 378 391 383 384 385 386 387 388 389 392 394 396 397 399 400 402 403 404 405 406 409 410 411 412 413 414 427 428 429 440 443 444 470 486 488 489 490 491 492 493 495 549 551 585 587 588 589 590 591 593 595 651 652 693 695 696 697 698 699 701 703 705

EVALUACIÓN DE LAS PROPUESTAS TÉCNICAS

La evaluación técnica que sirve de sustento para el presente fallo fue recibida en la División de Equipo y Mobiliario Médico el día 18 de julio de 2024, mediante el oficio No. 09 53 84 61 1G11 / 1105.

De conformidad con el artículo 36, segundo párrafo de la Ley, se evaluaron técnicamente las dos proposiciones cuyo precio unitario, resultaron ser más bajas por partida y en aquellos casos en los que no resultaron estas solventes, se evaluaron las que les seguían en precio unitario, como se muestra a continuación:

ANEXOS
DIVISIÓN DE CONTRATOS

ACTA DE FALLO

LICITACIÓN PÚBLICA INTERNACIONAL ELECTRÓNICA BAJO COBERTURA DE TRATADOS DE LIBRE COMERCIO QUE CONTENGA CAPÍTULO DE COMPRAS GUBERNAMENTALES
NÚMERO DE IDENTIFICACIÓN EN COMPRANET: LA-50-GYR-050GYR040-T-2-2024

PROGRAMA "MOBILIARIO MÉDICO Y DE LABORATORIO PARA HOSPITALES PRIORITARIOS"

PART.	DESTINO	DESCRIPCION	LICITANTE	EVALUACIÓN TÉCNICA
1	BAJA CALIFORNIA	CARRO CAMILLA TIPO TRANSFER (LATERAL).	SERPROF BIOMED SA DE CV	CUMPLE
			TECNOLOGIA INTEGRAL PERSONALIZABLE SA DE CV	CUMPLE
			ERGONOMIA PRODUCTIVIDAD SA DE CV	NO SE EMITE EVALUACIÓN CON FUNDAMENTO EN EL ART. 36 LAAASP
			IMPULSORA DE CONSULTORIA E INGENIERIA MEXICANA SA DE CV	NO SE EMITE EVALUACIÓN CON FUNDAMENTO EN EL ART. 36 LAAASP
			EDVAG CONCEPTOS COMERCIALES SA DE CV	NO SE EMITE EVALUACIÓN CON FUNDAMENTO EN EL ART. 36 LAAASP
2	BAJA CALIFORNIA	JABONERA ELECTRICA	EDVAG CONCEPTOS COMERCIALES SA DE CV	CUMPLE
3	BAJA CALIFORNIA	MOÉDULO PARA CONSULTORIO MEDICO DERECHO.	MUEBLES LA FORJA DE JUAN ESCOBAR SA DE CV	CUMPLE
			EDVAG CONCEPTOS COMERCIALES SA DE CV	CUMPLE
			ERGONOMIA PRODUCTIVIDAD SA DE CV	NO SE EMITE EVALUACIÓN POR SOBREPASAR EL TECHO PRESUPUESTAL
4	BAJA CALIFORNIA	MODULO PARA CONSULTORIO MEDICO IZQUIERDO.	MUEBLES LA FORJA DE JUAN ESCOBAR SA DE CV	CUMPLE
			EDVAG CONCEPTOS COMERCIALES SA DE CV	CUMPLE
			ERGONOMIA PRODUCTIVIDAD SA DE CV	NO SE EMITE EVALUACIÓN POR SOBREPASAR EL TECHO PRESUPUESTAL
5	BAJA CALIFORNIA	MESA ALTA DE 160 CM CON CAJONERA CENTRAL.	EDVAG CONCEPTOS COMERCIALES SA DE CV	CUMPLE
			MUEBLES LA FORJA DE JUAN ESCOBAR SA DE CV	CUMPLE
6	BAJA CALIFORNIA	MESA ALTA DE 180 CM CON CAJONERA CENTRAL.	META SUMINISTROS MEDICOS SA DE CV	CUMPLE
			ERGONOMIA PRODUCTIVIDAD SA DE CV	CUMPLE
			TECNOLOGIA INTEGRAL PERSONALIZABLE SA DE CV	NO SE EMITE EVALUACIÓN CON FUNDAMENTO EN EL ART. 36 LAAASP
			EDVAG CONCEPTOS COMERCIALES SA DE CV	NO SE EMITE EVALUACIÓN CON FUNDAMENTO EN EL ART. 36 LAAASP
			MUEBLES LA FORJA DE JUAN ESCOBAR SA DE CV	NO SE EMITE EVALUACIÓN CON FUNDAMENTO EN EL ART. 36 LAAASP
			TECNO ROBLES DE MEXICO SA DE CV	NO SE EMITE EVALUACIÓN POR SOBREPASAR EL TECHO PRESUPUESTAL.
7	BAJA CALIFORNIA	CARRO PARA SUPERMERCADO.	EDVAG CONCEPTOS COMERCIALES SA DE CV	CUMPLE

GOBIERNO DE MÉXICO | IMSS

DIRECCIÓN DE ADMINISTRACIÓN
Unidad de Adquisiciones
Coordinación de Adquisición de Bienes y Contratación de Servicios
Coordinación Técnica de Adquisición de Bienes de Inversión y Activos
División de Equipo y Mobiliario Médico

ACTA DE FALLO

LICITACIÓN PÚBLICA INTERNACIONAL ELECTRÓNICA BAJO COBERTURA DE TRATADOS DE LIBRE COMERCIO QUE CONTENGA CAPÍTULO DE COMPRAS GUBERNAMENTALES
NÚMERO DE IDENTIFICACIÓN EN COMPRANET: LA-50-GYR-050GYR040-T-2-2024

PROGRAMA "MOBILIARIO MÉDICO Y DE LABORATORIO PARA HOSPITALES PRIORITARIOS"

PART.	DESTINO	DESCRIPCIÓN	LICITANTE	EVALUACIÓN TÉCNICA
13	BAJA CALIFORNIA	CARRO CAJONERO.	SERPROF BIOMED SA DE CV	NO CUMPLEN
			ERGONOMIA PRODUCTIVIDAD SA DE CV	CUMPLE
			EDVAG CONCEPTOS COMERCIALES SA DE CV	NO SE EMITE EVALUACIÓN CON FUNDAMENTO EN EL ART. 36 LAAASP
			IMPULSORA DE CONSULTORIA E INGENIERIA MEXICANA SA DE CV	NO SE EMITE EVALUACIÓN CON FUNDAMENTO EN EL ART. 36 LAAASP
			MUEBLES LA FORJA DE JUAN ESCOBAR SA DE CV	NO SE EMITE EVALUACIÓN CON FUNDAMENTO EN EL ART. 36 LAAASP
			TECNO ROBLES DE MEXICO SA DE CV	NO SE EMITE EVALUACIÓN POR SOBREPASAR EL TECHO PRESUPUESTAL
			BECOMAR DE MEXICO, S. DE R.L. DE C.V.	NO SE EMITE EVALUACIÓN POR SOBREPASAR EL TECHO PRESUPUESTAL
14	BAJA CALIFORNIA	CARRO DISTRIBUIDOR DE MUESTRAS.	ERGONOMIA PRODUCTIVIDAD SA DE CV	CUMPLE
			EDVAG CONCEPTOS COMERCIALES SA DE CV	CUMPLE
15	BAJA CALIFORNIA	GABINETE PARA TOMA DE MUESTRAS.	ERGONOMIA PRODUCTIVIDAD SA DE CV	CUMPLE
			EDVAG CONCEPTOS COMERCIALES SA DE CV	CUMPLE
16	BAJA CALIFORNIA	MESA ALTA DE 90 CM CON CUBIERTA DE ACERO INOXIDABLE.	ERGONOMIA PRODUCTIVIDAD SA DE CV	CUMPLE
			EDVAG CONCEPTOS COMERCIALES SA DE CV	CUMPLE
			MUEBLES LA FORJA DE JUAN ESCOBAR SA DE CV	NO SE EMITE EVALUACIÓN CON FUNDAMENTO EN EL ART. 36 LAAASP
			TECNO ROBLES DE MEXICO SA DE CV	NO SE EMITE EVALUACIÓN POR SOBREPASAR EL TECHO PRESUPUESTAL
17	BAJA CALIFORNIA	MESA ALTA DE 120 CM CON CUBIERTA DE ACERO INOXIDABLE.	MUEBLES LA FORJA DE JUAN ESCOBAR SA DE CV	CUMPLE
			EDVAG CONCEPTOS COMERCIALES SA DE CV	NO SE EMITE EVALUACIÓN POR SOBREPASAR EL TECHO PRESUPUESTAL
18	BAJA CALIFORNIA	MESA ALTA DE 150 CM CON CUBIERTA DE ACERO INOXIDABLE.	EDVAG CONCEPTOS COMERCIALES SA DE CV	NO SE EMITE EVALUACIÓN POR SOBREPASAR EL TECHO PRESUPUESTAL
20	BAJA CALIFORNIA	MESA BAJA DE 180 CM CON CUBIERTA DE MADERA.	EDVAG CONCEPTOS COMERCIALES SA DE CV	CUMPLE
			ERGONOMIA PRODUCTIVIDAD SA DE CV	CUMPLE
			MUEBLES LA FORJA DE JUAN ESCOBAR SA DE CV	NO SE EMITE EVALUACIÓN CON FUNDAMENTO EN EL ART. 36 LAAASP

ACTA DE FALLO

LICITACIÓN PÚBLICA INTERNACIONAL ELECTRÓNICA BAJO COBERTURA DE TRATADOS DE LIBRE COMERCIO QUE CONTENGA CAPÍTULO DE COMPRAS GUBERNAMENTALES
NÚMERO DE IDENTIFICACIÓN EN COMPRANET: LA-50-GYR-050GYR040-T-2-2024

PROGRAMA "MOBILIARIO MÉDICO Y DE LABORATORIO PARA HOSPITALES PRIORITARIOS"

PART.	DESTINO	DESCRIPCIÓN	LICITANTE	EVALUACIÓN TÉCNICA
22	BAJA CALIFORNIA	MESA BAJA DE 180 CM CON CUBIERTA DE ACERO INOXIDABLE.	EDVAG CONCEPTOS COMERCIALES SA DE CV	CUMPLE
24	BAJA CALIFORNIA	REPISA ABATIBLE PARA TOMA DE MUESTRAS.	EDVAG CONCEPTOS COMERCIALES SA DE CV	CUMPLE
		REPISA ABATIBLE PARA TOMA DE MUESTRAS.	TECNO ROBLES DE MEXICO SA DE CV	NO CUMPLEN
25	BAJA CALIFORNIA	SILLA CAMA PARA DONADORES.	TECNOLOGIA INTEGRAL PERSONALIZABLE SA DE CV	NO SE EMITE EVALUACIÓN POR SOBREPASAR EL TECHO PRESUPUESTAL
			EDVAG CONCEPTOS COMERCIALES SA DE CV	NO SE EMITE EVALUACIÓN POR SOBREPASAR EL TECHO PRESUPUESTAL
26	BAJA CALIFORNIA	VITRINA DE 75 CM CONTRA MURO.	ERGONOMIA PRODUCTIVIDAD SA DE CV	CUMPLE
			EDVAG CONCEPTOS COMERCIALES SA DE CV	NO CUMPLEN
27	BAJA CALIFORNIA	VITRINA DE 90 CM CONTRA MURO CON LLAVES.	META SUMINISTROS MEDICOS SA DE CV	CUMPLE
			TECNOLOGIA INTEGRAL PERSONALIZABLE SA DE CV	CUMPLE
			ERGONOMIA PRODUCTIVIDAD SA DE CV	NO SE EMITE EVALUACIÓN CON FUNDAMENTO EN EL ART. 36 LAAASP
			BECOMAR DE MEXICO, S. DE R.L. DE C.V.	NO SE EMITE EVALUACIÓN CON FUNDAMENTO EN EL ART. 36 LAAASP
			EDVAG CONCEPTOS COMERCIALES SA DE CV	NO SE EMITE EVALUACIÓN CON FUNDAMENTO EN EL ART. 36 LAAASP
			MUEBLES LA FORJA DE JUAN ESCOBAR SA DE CV	NO SE EMITE EVALUACIÓN CON FUNDAMENTO EN EL ART. 36 LAAASP
			TECNO ROBLES DE MEXICO SA DE CV	NO SE EMITE EVALUACIÓN CON FUNDAMENTO EN EL ART. 36 LAAASP
28	BAJA CALIFORNIA	ANAQUEL GUARDA COMODOS.	META SUMINISTROS MEDICOS SA DE CV	CUMPLE
			IMPULSORA DE CONSULTORIA E INGENIERIA MEXICANA SA DE CV	NO CUMPLEN
			CARLOS ARTURO GARCIA RIVERA	NO SE EMITE EVALUACIÓN CON FUNDAMENTO EN EL ART. 36 LAAASP
			ERGONOMIA PRODUCTIVIDAD SA DE CV	NO SE EMITE EVALUACIÓN CON FUNDAMENTO EN EL ART. 36 LAAASP
			EDVAG CONCEPTOS COMERCIALES SA DE CV	NO SE EMITE EVALUACIÓN CON FUNDAMENTO EN EL ART. 36 LAAASP
			MUEBLES LA FORJA DE JUAN ESCOBAR SA DE CV	NO SE EMITE EVALUACIÓN CON FUNDAMENTO EN EL ART. 36 LAAASP
			TECNO ROBLES DE MEXICO SA DE CV	NO SE EMITE EVALUACIÓN POR SOBREPASAR EL TECHO PRESUPUESTAL

GOBIERNO DE MÉXICO | IMSS

DIRECCIÓN DE ADMINISTRACIÓN
Unidad de Adquisiciones
Coordinación de Adquisición de Bienes y Contratación de Servicios
Coordinación Técnica de Adquisición de Bienes de Inversión y Activos
División de Equipo y Mobiliario Médico

ACTA DE FALLO

LICITACIÓN PÚBLICA INTERNACIONAL ELECTRÓNICA BAJO COBERTURA DE TRATADOS DE LIBRE COMERCIO QUE CONTENGA CAPÍTULO DE COMPRAS GUBERNAMENTALES
NÚMERO DE IDENTIFICACIÓN EN COMPRANET: LA-50-GYR-050GYR040-T-2-2024

PROGRAMA "MOBILIARIO MÉDICO Y DE LABORATORIO PARA HOSPITALES PRIORITARIOS"

PART.	DESTINO	DESCRIPCIÓN	LICITANTE	EVALUACIÓN TÉCNICA
29	BAJA CALIFORNIA	BANCO GIRATORIO ACOJINADO CON RESPALDO CINCO APOYOS.	EDVAG CONCEPTOS COMERCIALES SA DE CV	NO SE EMITE EVALUACIÓN POR SOBREPASAR EL TECHO PRESUPUESTAL
			ERGONOMIA PRODUCTIVIDAD SA DE CV	NO SE EMITE EVALUACIÓN POR SOBREPASAR EL TECHO PRESUPUESTAL
30	BAJA CALIFORNIA	BANCO GIRATORIO ACOJINADO SIN RESPALDO.	IMPULSORA DE CONSULTORIA E INGENIERIA MEXICANA SA DE CV	NO CUMPLEN
			EDVAG CONCEPTOS COMERCIALES SA DE CV	NO SE EMITE EVALUACIÓN POR SOBREPASAR EL TECHO PRESUPUESTAL
31	BAJA CALIFORNIA	BANCO GIRATORIO CON RESPALDO DE ACERO INOXIDABLE.	CARLOS ARTURO GARCIA RIVERA	NO CUMPLEN
			INVITRO DIAGNOSTICS MEXICO SA DE CV	CUMPLE
			IMPULSORA DE CONSULTORIA E INGENIERIA MEXICANA SA DE CV	NO SE EMITE EVALUACIÓN CON FUNDAMENTO EN EL ART. 36 LAAASP
			ERGONOMIA PRODUCTIVIDAD SA DE CV	NO SE EMITE EVALUACIÓN CON FUNDAMENTO EN EL ART. 36 LAAASP
			EDVAG CONCEPTOS COMERCIALES SA DE CV	NO SE EMITE EVALUACIÓN CON FUNDAMENTO EN EL ART. 36 LAAASP
			TECNOLOGIA INTEGRAL PERSONALIZABLE SA DE CV	NO SE EMITE EVALUACIÓN CON FUNDAMENTO EN EL ART. 36 LAAASP
			TECNO ROBLES DE MEXICO SA DE CV	NO SE EMITE EVALUACIÓN CON FUNDAMENTO EN EL ART. 36 LAAASP
32	BAJA CALIFORNIA	BANCO GIRATORIO DE ACERO INOXIDABLE.	SERPROF BIOMED SA DE CV	CUMPLE
			AH CORPORATIVO MEDICO DE MEXICO, S.A. DE C.V.	NO CUMPLEN.
			CARLOS ARTURO GARCIA RIVERA	NO SE EMITE EVALUACIÓN CON FUNDAMENTO EN EL ART. 36 LAAASP
			TECNOLOGIA INTEGRAL PERSONALIZABLE SA DE CV	NO SE EMITE EVALUACIÓN CON FUNDAMENTO EN EL ART. 36 LAAASP
			INVITRO DIAGNOSTICS MEXICO SA DE CV	NO SE EMITE EVALUACIÓN CON FUNDAMENTO EN EL ART. 36 LAAASP
			IMPULSORA DE CONSULTORIA E INGENIERIA MEXICANA SA DE CV	NO SE EMITE EVALUACIÓN CON FUNDAMENTO EN EL ART. 36 LAAASP
			EDVAG CONCEPTOS COMERCIALES SA DE CV	NO SE EMITE EVALUACIÓN CON FUNDAMENTO EN EL ART. 36 LAAASP
			TECNO ROBLES DE MEXICO SA DE CV	NO SE EMITE EVALUACIÓN CON FUNDAMENTO EN EL ART. 36 LAAASP
			ERGONOMIA PRODUCTIVIDAD SA DE CV	NO SE EMITE EVALUACIÓN CON FUNDAMENTO EN EL ART. 36 LAAASP
33	BAJA CALIFORNIA	BANDEJA.	INFRAESTRUCTURA HOSPITALARIA PROEMBA SA DE CV	CUMPLE.

ANEXOS
DIVISIÓN DE CONTRATOS

ACTA DE FALLO

LICITACIÓN PÚBLICA INTERNACIONAL ELECTRÓNICA BAJO COBERTURA DE TRATADOS DE LIBRE COMERCIO QUE CONTENGA CAPÍTULO DE COMPRAS GUBERNAMENTALES
NÚMERO DE IDENTIFICACIÓN EN COMPRANET: LA-50-GYR-050GYR040-T-2-2024

PROGRAMA "MOBILIARIO MÉDICO Y DE LABORATORIO PARA HOSPITALES PRIORITARIOS"

PART.	DESTINO	DESCRIPCIÓN	LICITANTE	EVALUACIÓN TÉCNICA
			EDVAG CONCEPTOS COMERCIALES SA DE CV	CUMPLE
35	BAJA CALIFORNIA	BASCULA CON ESTADIMETRO.	ENCORE HEALTH S A P I DE CV	NO CUMPLEN
			CARLOS ARTURO GARCÍA RIVERA	NO CUMPLEN
			SERPROF BIOMED SA DE CV	CUMPLE
			TECNO ROBLES DE MEXICO SA DE CV	NO SE EMITE EVALUACIÓN CON FUNDAMENTO EN EL ART. 36 LAAASP
			IMPULSORA DE CONSULTORIA E INGENIERIA MEXICANA SA DE CV	NO SE EMITE EVALUACIÓN CON FUNDAMENTO EN EL ART. 36 LAAASP
			EDVAG CONCEPTOS COMERCIALES SA DE CV	NO SE EMITE EVALUACIÓN CON FUNDAMENTO EN EL ART. 36 LAAASP
			ERGONOMIA PRODUCTIVIDAD SA DE CV	NO SE EMITE EVALUACIÓN CON FUNDAMENTO EN EL ART. 36 LAAASP
			INVITRO DIAGNOSTICS MEXICO SA DE CV	NO SE EMITE EVALUACIÓN CON FUNDAMENTO EN EL ART. 36 LAAASP
			INNOVACION MEDICA Y TECNOLOGIAS PARA LA SALUD MX SA DE CV	NO SE EMITE EVALUACIÓN CON FUNDAMENTO EN EL ART. 36 LAAASP
36	BAJA CALIFORNIA	BASCULA PARA BEBE.	IMPULSORA DE CONSULTORIA E INGENIERIA MEXICANA SA DE CV	NO CUMPLEN
			EDVAG CONCEPTOS COMERCIALES SA DE CV	CUMPLE
			INNOVACION MEDICA Y TECNOLOGIAS PARA LA SALUD MX SA DE CV	NO SE EMITE EVALUACIÓN POR SOBREPASAR EL TECHO PRESUPUESTAL
37	BAJA CALIFORNIA	BURO.	TECNO ROBLES DE MEXICO SA DE CV	NO CUMPLEN
			SERPROF BIOMED SA DE CV	CUMPLE
			MUEBLES BALUARTE SA DE CV	NO SE EMITE EVALUACIÓN CON FUNDAMENTO EN EL ART. 36 LAAASP
			TECNOLOGIA INTEGRAL PERSONALIZABLE SA DE CV	NO SE EMITE EVALUACIÓN CON FUNDAMENTO EN EL ART. 36 LAAASP
			INFRAESTRUCTURA HOSPITALARIA PROEMSA SA DE CV	NO SE EMITE EVALUACIÓN CON FUNDAMENTO EN EL ART. 36 LAAASP
			CARLOS ARTURO GARCIA RIVERA	NO SE EMITE EVALUACIÓN CON FUNDAMENTO EN EL ART. 36 LAAASP
			MOBILIARIO Y EQUIPO ESCOLAR DEL BAJIO S DE RL DE CV	NO SE EMITE EVALUACIÓN CON FUNDAMENTO EN EL ART. 36 LAAASP
			ERGONOMIA PRODUCTIVIDAD SA DE CV	NO SE EMITE EVALUACIÓN CON FUNDAMENTO EN EL ART. 36 LAAASP
			IMPULSORA DE CONSULTORIA E INGENIERIA MEXICANA SA DE CV	NO SE EMITE EVALUACIÓN CON FUNDAMENTO EN EL ART. 36 LAAASP

GOBIERNO DE MÉXICO | IMSS

DIRECCIÓN DE ADMINISTRACIÓN
Unidad de Adquisiciones
Coordinación de Adquisición de Bienes y Contratación de Servicios
Coordinación Técnica de Adquisición de Bienes de Inversión y Activos
División de Equipo y Mobiliario Médico

ACTA DE FALLO

LICITACIÓN PÚBLICA INTERNACIONAL ELECTRÓNICA BAJO COBERTURA DE TRATADOS DE LIBRE COMERCIO QUE CONTENGA CAPÍTULO DE COMPRAS GUBERNAMENTALES
NÚMERO DE IDENTIFICACIÓN EN COMPRANET: LA-50-GYR-050GYR040-T-2-2024

PROGRAMA "MOBILIARIO MÉDICO Y DE LABORATORIO PARA HOSPITALES PRIORITARIOS"

PART.	DESTINO	DESCRIPCIÓN	LICITANTE	EVALUACIÓN TÉCNICA
			EDVAG CONCEPTOS COMERCIALES SA DE CV	NO SE EMITE EVALUACIÓN CON FUNDAMENTO EN EL ART. 36 LAAASP
			BECOMAR DE MEXICO, S. DE R.L. DE C.V.	NO SE EMITE EVALUACIÓN CON FUNDAMENTO EN EL ART. 36 LAAASP
			MUEBLES LA FORJA DE JUAN ESCOBAR SA DE CV	NO SE EMITE EVALUACIÓN CON FUNDAMENTO EN EL ART. 36 LAAASP
38	BAJA CALIFORNIA	CAMA INDIVIDUAL METALICA.	EDVAG CONCEPTOS COMERCIALES SA DE CV	CUMPLE
			IMPULSORA DE CONSULTORIA E INGENIERIA MEXICANA SA DE CV	CUMPLE
			MUEBLES LA FORJA DE JUAN ESCOBAR SA DE CV	NO SE EMITE EVALUACIÓN CON FUNDAMENTO EN EL ART. 36 LAAASP
39	BAJA CALIFORNIA	CARRO PARA CURACIONES.	AH CORPORATIVO MEDICO DE MEXICO, S.A. DE C.V.	NO CUMPLEN
			SERPROF BIOMED SA DE CV	CUMPLE
			IMPULSORA DE CONSULTORIA E INGENIERIA MEXICANA SA DE CV	NO SE EMITE EVALUACIÓN CON FUNDAMENTO EN EL ART. 36 LAAASP
			ERGONOMIA PRODUCTIVIDAD SA DE CV	NO SE EMITE EVALUACIÓN CON FUNDAMENTO EN EL ART. 36 LAAASP
			EDVAG CONCEPTOS COMERCIALES SA DE CV	NO SE EMITE EVALUACIÓN POR SOBREPASAR EL TECHO PRESUPUESTAL
			TECNO ROBLES DE MEXICO SA DE CV	NO SE EMITE EVALUACIÓN POR SOBREPASAR EL TECHO PRESUPUESTAL
40	BAJA CALIFORNIA	CARRO PARA MEDICAMENTOS.	SERPROF BIOMED SA DE CV	CUMPLE
			IMPULSORA DE CONSULTORIA E INGENIERIA MEXICANA SA DE CV	NO CUMPLEN
			TECNOLOGIA INTEGRAL PERSONALIZABLE SA DE CV	NO SE EMITE EVALUACIÓN CON FUNDAMENTO EN EL ART. 36 LAAASP
			ERGONOMIA PRODUCTIVIDAD SA DE CV	NO SE EMITE EVALUACIÓN CON FUNDAMENTO EN EL ART. 36 LAAASP
			MUEBLES LA FORJA DE JUAN ESCOBAR SA DE CV	NO SE EMITE EVALUACIÓN CON FUNDAMENTO EN EL ART. 36 LAAASP
			EDVAG CONCEPTOS COMERCIALES SA DE CV	NO SE EMITE EVALUACIÓN POR SOBREPASAR EL TECHO PRESUPUESTAL
			TECNO ROBLES DE MEXICO SA DE CV	NO SE EMITE EVALUACIÓN POR SOBREPASAR EL TECHO PRESUPUESTAL
41	BAJA CALIFORNIA	CARRO PARA ROPA LIMPIA.	IMPULSORA DE CONSULTORIA E INGENIERIA MEXICANA SA DE CV	NO CUMPLEN
			EDVAG CONCEPTOS COMERCIALES SA DE CV	CUMPLE

ACTA DE FALLO

LICITACIÓN PÚBLICA INTERNACIONAL ELECTRÓNICA BAJO COBERTURA DE TRATADOS DE LIBRE COMERCIO QUE CONTENGA CAPÍTULO DE COMPRAS GUBERNAMENTALES
NÚMERO DE IDENTIFICACIÓN EN COMPRANET: LA-50-GYR-050GYR040-T-2-2024

PROGRAMA "MOBILIARIO MÉDICO Y DE LABORATORIO PARA HOSPITALES PRIORITARIOS"

PART.	DESTINO	DESCRIPCIÓN	LICITANTE	EVALUACIÓN TÉCNICA
42	BAJA CALIFORNIA	CARRO PORTAEXPEDIENTES.	SERPROF BIOMED SA DE CV	CUMPLE
			IMPULSORA DE CONSULTORIA E INGENIERIA MEXICANA SA DE CV	NO CUMPLEN
			TECNOLOGIA INTEGRAL PERSONALIZABLE SA DE CV	NO SE EMITE EVALUACIÓN POR SOBREPASAR EL TECHO PRESUPUESTAL
			EDVAG CONCEPTOS COMERCIALES SA DE CV	NO SE EMITE EVALUACIÓN POR SOBREPASAR EL TECHO PRESUPUESTAL
			TECNO ROBLES DE MEXICO SA DE CV	NO SE EMITE EVALUACIÓN POR SOBREPASAR EL TECHO PRESUPUESTAL
43	BAJA CALIFORNIA	CEPILLERA PARA USO QUIRURGICO.	INFRAESTRUCTURA HOSPITALARIA PROEMSA SA DE CV	CUMPLE
			TECNO ROBLES DE MEXICO SA DE CV	NO CUMPLEN
			ERGONOMIA PRODUCTIVIDAD SA DE CV	NO SE EMITE EVALUACIÓN CON FUNDAMENTO EN EL ART. 36 LAAASP
			EDVAG CONCEPTOS COMERCIALES SA DE CV	NO SE EMITE EVALUACIÓN CON FUNDAMENTO EN EL ART. 36 LAAASP
			IMPULSORA DE CONSULTORIA E INGENIERIA MEXICANA SA DE CV	NO SE EMITE EVALUACIÓN CON FUNDAMENTO EN EL ART. 36 LAAASP
44	BAJA CALIFORNIA	CHAROLA CON TAPA PARA INSTRUMENTAL.	INFRAESTRUCTURA HOSPITALARIA PROEMSA SA DE CV	CUMPLE
			EDVAG CONCEPTOS COMERCIALES SA DE CV	CUMPLE
			IMPULSORA DE CONSULTORIA E INGENIERIA MEXICANA SA DE CV	NO SE EMITE EVALUACIÓN CON FUNDAMENTO EN EL ART. 36 LAAASP
45	BAJA CALIFORNIA	CÓMODO PARA ADULTOS.	INFRAESTRUCTURA HOSPITALARIA PROEMSA SA DE CV	CUMPLE
			SERPROF BIOMED SA DE CV	CUMPLE
			TECNO ROBLES DE MEXICO SA DE CV	NO SE EMITE EVALUACIÓN CON FUNDAMENTO EN EL ART. 36 LAAASP
			ERGONOMIA PRODUCTIVIDAD SA DE CV	NO SE EMITE EVALUACIÓN CON FUNDAMENTO EN EL ART. 36 LAAASP
			EDVAG CONCEPTOS COMERCIALES SA DE CV	NO SE EMITE EVALUACIÓN CON FUNDAMENTO EN EL ART. 36 LAAASP
46	BAJA CALIFORNIA	CÓMODO PARA MENORES.	SERPROF BIOMED SA DE CV	CUMPLE
			IMPULSORA DE CONSULTORIA E INGENIERIA MEXICANA SA DE CV	CUMPLE
			TECNO ROBLES DE MEXICO SA DE CV	NO SE EMITE EVALUACIÓN CON FUNDAMENTO EN EL ART. 36 LAAASP

Durango 291, Piso 8, Col. Roma Norte, Alcaldía Cuauhtémoc, C. P. 06700, Ciudad de México.
Tel. 55 5726-9700, Ext. 16825. www.imss.gob.mx

2024 Felipe Carrillo PUERTO

GOBIERNO DE MÉXICO | IMSS

DIRECCIÓN DE ADMINISTRACIÓN
Unidad de Adquisiciones
Coordinación de Adquisición de Bienes y Contratación de Servicios
Coordinación Técnica de Adquisición de Bienes de Inversión y Activos
División de Equipo y Mobiliario Médico

ACTA DE FALLO

LICITACIÓN PÚBLICA INTERNACIONAL ELECTRÓNICA BAJO COBERTURA DE TRATADOS DE LIBRE COMERCIO QUE CONTENGA CAPÍTULO DE COMPRAS GUBERNAMENTALES
NÚMERO DE IDENTIFICACIÓN EN COMPRANET: LA-50-GYR-050GYR040-T-2-2024

PROGRAMA "MOBILIARIO MÉDICO Y DE LABORATORIO PARA HOSPITALES PRIORITARIOS"

PART.	DESTINO	DESCRIPCIÓN	LICITANTE	EVALUACIÓN TÉCNICA
			EDVAG CONCEPTOS COMERCIALES SA DE CV	NO SE EMITE EVALUACIÓN CON FUNDAMENTO EN EL ART. 36 LAAASP
47	BAJA CALIFORNIA	CUBETA DE ACERO INOXIDABLE CON PORTA CUBETA RODABLE.	INFRAESTRUCTURA HOSPITALARIA PROEMSA SA DE CV	CUMPLE
			TECNO ROBLES DE MEXICO SA DE CV	NO CUMPLEN
			SERPROF BIOMED SA DE CV	NO SE EMITE EVALUACIÓN CON FUNDAMENTO EN EL ART. 36 LAAASP
			CARLOS ARTURO GARCIA RIVERA	NO SE EMITE EVALUACIÓN CON FUNDAMENTO EN EL ART. 36 LAAASP
			BECOMAR DE MEXICO, S. DE R.L. DE C.V.	NO SE EMITE EVALUACIÓN CON FUNDAMENTO EN EL ART. 36 LAAASP
			EDVAG CONCEPTOS COMERCIALES SA DE CV	NO SE EMITE EVALUACIÓN POR SOBREPASAR EL TECHO PRESUPUESTAL
			ERGONOMIA PRODUCTIVIDAD SA DE CV	NO SE EMITE EVALUACIÓN POR SOBREPASAR EL TECHO PRESUPUESTAL
48	BAJA CALIFORNIA	ESCALERILLA DE DOS PELDAÑOS.	TECNOLOGIA INTEGRAL PERSONALIZABLE SA DE CV	CUMPLE
			SERPROF BIOMED SA DE CV	CUMPLE
			AH CORPORATIVO MEDICO DE MEXICO, S.A. DE C.V.	NO SE EMITE EVALUACIÓN CON FUNDAMENTO EN EL ART. 36 LAAASP
			IMPULSORA DE CONSULTORIA E INGENIERIA MEXICANA SA DE CV	NO SE EMITE EVALUACIÓN CON FUNDAMENTO EN EL ART. 36 LAAASP
			ERGONOMIA PRODUCTIVIDAD SA DE CV	NO SE EMITE EVALUACIÓN CON FUNDAMENTO EN EL ART. 36 LAAASP
			MUEBLES LA FORJA DE JUAN ESCOBAR SA DE CV	NO SE EMITE EVALUACIÓN CON FUNDAMENTO EN EL ART. 36 LAAASP
			EDVAG CONCEPTOS COMERCIALES SA DE CV	NO SE EMITE EVALUACIÓN CON FUNDAMENTO EN EL ART. 36 LAAASP
			TECNO ROBLES DE MEXICO SA DE CV	NO SE EMITE EVALUACIÓN POR SOBREPASAR EL TECHO PRESUPUESTAL
49	BAJA CALIFORNIA	ESTANTE GUARDA ESTERIL DE 90 CM.	INFRAESTRUCTURA HOSPITALARIA PROEMSA SA DE CV	CUMPLE
			TECNOLOGIA INTEGRAL PERSONALIZABLE SA DE CV	CUMPLE
			IMPULSORA DE CONSULTORIA E INGENIERIA MEXICANA SA DE CV	NO SE EMITE EVALUACIÓN CON FUNDAMENTO EN EL ART. 36 LAAASP
			BECOMAR DE MEXICO, S. DE R.L. DE C.V.	NO SE EMITE EVALUACIÓN CON FUNDAMENTO EN EL ART. 36 LAAASP
			MUEBLES LA FORJA DE JUAN ESCOBAR SA DE CV	NO SE EMITE EVALUACIÓN CON FUNDAMENTO EN EL ART. 36 LAAASP

Durango 291, Piso 8, Col. Roma Norte, Alcaldía Cuauhtémoc, C. P. 06700, Ciudad de México.
Tel. 55 5726-9700, Ext. 16825. www.imss.gob.mx

2024 Felipe Carrillo PUERTO

ANEXOS
DIVISIÓN DE CONTRATOS

ACTA DE FALLO

LICITACIÓN PÚBLICA INTERNACIONAL ELECTRÓNICA BAJO COBERTURA DE TRATADOS DE LIBRE COMERCIO QUE CONTENGA CAPÍTULO DE COMPRAS GUBERNAMENTALES
NÚMERO DE IDENTIFICACIÓN EN COMPRANET: LA-50-GYR-050GYR040-T-2-2024

PROGRAMA "MOBILIARIO MÉDICO Y DE LABORATORIO PARA HOSPITALES PRIORITARIOS"

PART.	DESTINO	DESCRIPCIÓN	LICITANTE	EVALUACIÓN TÉCNICA
			EDVAG CONCEPTOS COMERCIALES SA DE CV	NO SE EMITE EVALUACIÓN CON FUNDAMENTO EN EL ART. 36 LAAASP
			TECNO ROBLES DE MEXICO SA DE CV	NO SE EMITE EVALUACIÓN CON FUNDAMENTO EN EL ART. 36 LAAASP
			ERGONOMIA PRODUCTIVIDAD SA DE CV	NO SE EMITE EVALUACIÓN POR SOBREPASAR EL TECHO PRESUPUESTAL
50	BAJA CALIFORNIA	ESTANTE GUARDA ESTERIL DE 120 CM.	INFRAESTRUCTURA HOSPITALARIA PROEMSA SA DE CV	CUMPLE
			IMPULSORA DE CONSULTORIA E INGENIERIA MEXICANA SA DE CV	NO CUMPLEN
			MUEBLES LA FORJA DE JUAN ESCOBAR SA DE CV	NO SE EMITE EVALUACIÓN CON FUNDAMENTO EN EL ART. 36 LAAASP
			TECNOLOGIA INTEGRAL PERSONALIZABLE SA DE CV	NO SE EMITE EVALUACIÓN POR SOBREPASAR EL TECHO PRESUPUESTAL
			EDVAG CONCEPTOS COMERCIALES SA DE CV	NO SE EMITE EVALUACIÓN POR SOBREPASAR EL TECHO PRESUPUESTAL
			BECOMAR DE MEXICO, S. DE R.L. DE C.V.	NO SE EMITE EVALUACIÓN POR SOBREPASAR EL TECHO PRESUPUESTAL
			TECNO ROBLES DE MEXICO SA DE CV	NO SE EMITE EVALUACIÓN POR SOBREPASAR EL TECHO PRESUPUESTAL
			ERGONOMIA PRODUCTIVIDAD SA DE CV	NO SE EMITE EVALUACIÓN POR SOBREPASAR EL TECHO PRESUPUESTAL
51	BAJA CALIFORNIA	INFANTOMETRO PORTATIL DE EXTENSION TELESCOPICA.	EDVAG CONCEPTOS COMERCIALES SA DE CV	NO SE EMITE EVALUACIÓN POR SOBREPASAR EL TECHO PRESUPUESTAL
52	BAJA CALIFORNIA	JABONERA DE PEDAL.	SERPROF BIOMED SA DE CV	CUMPLE
			CARLOS ARTURO GARCIA RIVERA	NO CUMPLEN
			EDVAG CONCEPTOS COMERCIALES SA DE CV	NO SE EMITE EVALUACIÓN POR SOBREPASAR EL TECHO PRESUPUESTAL
			TECNO ROBLES DE MEXICO SA DE CV	NO SE EMITE EVALUACIÓN POR SOBREPASAR EL TECHO PRESUPUESTAL
53	BAJA CALIFORNIA	LAMPARA DE LUZ INTENSA.	EDVAG CONCEPTOS COMERCIALES SA DE CV	CUMPLE
54	BAJA CALIFORNIA	LAMPARA DE PIE RODABLE.	CARLOS ARTURO GARCIA RIVERA	NO CUMPLEN
			SERPROF BIOMED SA DE CV	CUMPLE

Durango 291, Piso 0, Col. Roma Norte, Alcaldía Cuauhtémoc, C. P. 06700, Ciudad de México
Tel. 55 5726-1700, Ext. 14926 www.imss.gob.mx

2024 Felipe Carrillo PUERTO

GOBIERNO DE MÉXICO | IMSS

DIRECCIÓN DE ADMINISTRACIÓN
Unidad de Adquisiciones
Coordinación de Adquisición de Bienes y Contratación de Servicios
Coordinación Técnica de Adquisición de Bienes de Inversión y Activos
División de Equipo y Mobiliario Médico

ACTA DE FALLO

LICITACIÓN PÚBLICA INTERNACIONAL ELECTRÓNICA BAJO COBERTURA DE TRATADOS DE LIBRE COMERCIO QUE CONTENGA CAPÍTULO DE COMPRAS GUBERNAMENTALES
NÚMERO DE IDENTIFICACIÓN EN COMPRANET: LA-50-GYR-050GYR040-T-2-2024

PROGRAMA "MOBILIARIO MÉDICO Y DE LABORATORIO PARA HOSPITALES PRIORITARIOS"

PART.	DESTINO	DESCRIPCIÓN	LICITANTE	EVALUACIÓN TÉCNICA
			EDVAG CONCEPTOS COMERCIALES SA DE CV	NO SE EMITE EVALUACIÓN CON FUNDAMENTO EN EL ART. 36 LAAASP
			IMPULSORA DE CONSULTORIA E INGENIERIA MEXICANA SA DE CV	NO SE EMITE EVALUACIÓN CON FUNDAMENTO EN EL ART. 36 LAAASP
64	BAJA CALIFORNIA	MESA CARRO ANESTESIÓLOGO DE 70 CM.	SERPROF BIOMED SA DE CV	CUMPLE
			MUEBLES LA FORJA DE JUAN ESCOBAR SA DE CV	CUMPLE.
			IMPULSORA DE CONSULTORIA E INGENIERIA MEXICANA SA DE CV	NO SE EMITE EVALUACIÓN CON FUNDAMENTO EN EL ART. 36 LAAASP
			TECNOLOGIA INTEGRAL PERSONALIZABLE SA DE CV	NO SE EMITE EVALUACIÓN POR SOBREPASAR EL TECHO PRESUPUESTAL
			EDVAG CONCEPTOS COMERCIALES SA DE CV	NO SE EMITE EVALUACIÓN POR SOBREPASAR EL TECHO PRESUPUESTAL
			TECNO ROBLES DE MEXICO SA DE CV	NO SE EMITE EVALUACIÓN POR SOBREPASAR EL TECHO PRESUPUESTAL
66	BAJA CALIFORNIA	MESA DE 180 CM PARA ENSAMBLE CON REPISA INTERMEDIA.	MUEBLES LA FORJA DE JUAN ESCOBAR SA DE CV	CUMPLE
			EDVAG CONCEPTOS COMERCIALES SA DE CV	NO SE EMITE EVALUACIÓN POR SOBREPASAR EL TECHO PRESUPUESTAL
			TECNOLOGIA INTEGRAL PERSONALIZABLE SA DE CV	NO SE EMITE EVALUACIÓN POR SOBREPASAR EL TECHO PRESUPUESTAL
67	BAJA CALIFORNIA	MESA MAYO.	AH CORPORATIVO MEDICO DE MEXICO, S.A. DE C.V.	NO CUMPLEN
			SERPROF BIOMED SA DE CV	CUMPLE
			TECNOLOGIA INTEGRAL PERSONALIZABLE SA DE CV	NO SE EMITE EVALUACIÓN CON FUNDAMENTO EN EL ART. 36 LAAASP
			CARLOS ARTURO GARCIA RIVERA	NO SE EMITE EVALUACIÓN CON FUNDAMENTO EN EL ART. 36 LAAASP
			ERGONOMIA PRODUCTIVIDAD SA DE CV	NO SE EMITE EVALUACIÓN CON FUNDAMENTO EN EL ART. 36 LAAASP
			IMPULSORA DE CONSULTORIA E INGENIERIA MEXICANA SA DE CV	NO SE EMITE EVALUACIÓN CON FUNDAMENTO EN EL ART. 36 LAAASP
			MUEBLES LA FORJA DE JUAN ESCOBAR SA DE CV	NO SE EMITE EVALUACIÓN CON FUNDAMENTO EN EL ART. 36 LAAASP
			INVITRO DIAGNOSTICS MEXICO SA DE CV	NO SE EMITE EVALUACIÓN CON FUNDAMENTO EN EL ART. 36 LAAASP
			EDVAG CONCEPTOS COMERCIALES SA DE CV	NO SE EMITE EVALUACIÓN POR SOBREPASAR EL TECHO PRESUPUESTAL
			TECNO ROBLES DE MEXICO SA DE CV	NO SE EMITE EVALUACIÓN POR SOBREPASAR EL TECHO

Durango 291, Piso 0, Col. Roma Norte, Alcaldía Cuauhtémoc, C. P. 06700, Ciudad de México
Tel. 55 5726-1700, Ext. 14926 www.imss.gob.mx

2024 Felipe Carrillo PUERTO

ACTA DE FALLO

LICITACIÓN PÚBLICA INTERNACIONAL ELECTRÓNICA BAJO COBERTURA DE TRATADOS DE LIBRE COMERCIO QUE CONTENGA CAPÍTULO DE COMPRAS GUBERNAMENTALES
NÚMERO DE IDENTIFICACIÓN EN COMPRANET: LA-50-GYR-050GYR040-T-2-2024

PROGRAMA "MOBILIARIO MÉDICO Y DE LABORATORIO PARA HOSPITALES PRIORITARIOS"

PART.	DESTINO	DESCRIPCIÓN	LICITANTE	EVALUACIÓN TÉCNICA
				PRESUPUESTAL
			BECOMAR DE MEXICO, S. DE R.L. DE C.V.	NO SE EMITE EVALUACIÓN POR SOBREPASAR EL TECHO PRESUPUESTAL
68	BAJA CALIFORNIA	MESA PARA EXPLORACION PEDIATRICA.	MUEBLES LA FORJA DE JUAN ESCOBAR SA DE CV	CUMPLE
			EDVAG CONCEPTOS COMERCIALES SA DE CV	NO SE EMITE EVALUACIÓN POR SOBREPASAR EL TECHO PRESUPUESTAL
			IMPULSORA DE CONSULTORIA E INGENIERIA MEXICANA SA DE CV	NO SE EMITE EVALUACIÓN POR SOBREPASAR EL TECHO PRESUPUESTAL
69	BAJA CALIFORNIA	MESA PARA INSTRUMENTAL QUIRÚRGICO.	SERPROF BIOMED SA DE CV	CUMPLE
			CARLOS ARTURO GARCIA RIVERA	NO CUMPLEN
			IMPULSORA DE CONSULTORIA E INGENIERIA MEXICANA SA DE CV	NO SE EMITE EVALUACIÓN CON FUNDAMENTO EN EL ART. 36 LAAASP
			INVITRO DIAGNOSTICS MEXICO SA DE CV	NO SE EMITE EVALUACIÓN CON FUNDAMENTO EN EL ART. 36 LAAASP
			MUEBLES LA FORJA DE JUAN ESCOBAR SA DE CV	NO SE EMITE EVALUACIÓN CON FUNDAMENTO EN EL ART. 36 LAAASP
			EDVAG CONCEPTOS COMERCIALES SA DE CV	NO SE EMITE EVALUACIÓN POR SOBREPASAR EL TECHO PRESUPUESTAL
			TECNO ROBLES DE MEXICO SA DE CV	NO SE EMITE EVALUACIÓN POR SOBREPASAR EL TECHO PRESUPUESTAL
70	BAJA CALIFORNIA	MESA PARA REHIDRATACION.	SERPROF BIOMED SA DE CV	CUMPLE
			EDVAG CONCEPTOS COMERCIALES SA DE CV	CUMPLE
			IMPULSORA DE CONSULTORIA E INGENIERIA MEXICANA SA DE CV	NO SE EMITE EVALUACIÓN CON FUNDAMENTO EN EL ART. 36 LAAASP
71	BAJA CALIFORNIA	MESA PASTEUR.	SERPROF BIOMED SA DE CV	CUMPLE
			AH CORPORATIVO MEDICO DE MEXICO, S.A. DE C.V.	NO CUMPLEN
			CARLOS ARTURO GARCIA RIVERA	NO SE EMITE EVALUACIÓN CON FUNDAMENTO EN EL ART. 36 LAAASP
			TECNOLOGIA INTEGRAL PERSONALIZABLE SA DE CV	NO SE EMITE EVALUACIÓN CON FUNDAMENTO EN EL ART. 36 LAAASP
			IMPULSORA DE CONSULTORIA E INGENIERIA MEXICANA SA DE CV	NO SE EMITE EVALUACIÓN CON FUNDAMENTO EN EL ART. 36 LAAASP
			INVITRO DIAGNOSTICS MEXICO SA DE CV	NO SE EMITE EVALUACIÓN CON FUNDAMENTO EN EL ART. 36 LAAASP

ACTA DE FALLO

LICITACIÓN PÚBLICA INTERNACIONAL ELECTRÓNICA BAJO COBERTURA DE TRATADOS DE LIBRE COMERCIO QUE CONTENGA CAPÍTULO DE COMPRAS GUBERNAMENTALES
NÚMERO DE IDENTIFICACIÓN EN COMPRANET: LA-50-GYR-050GYR040-T-2-2024

PROGRAMA "MOBILIARIO MÉDICO Y DE LABORATORIO PARA HOSPITALES PRIORITARIOS"

PART.	DESTINO	DESCRIPCIÓN	LICITANTE	EVALUACIÓN TÉCNICA
			MUEBLES LA FORJA DE JUAN ESCOBAR SA DE CV	NO SE EMITE EVALUACIÓN CON FUNDAMENTO EN EL ART. 36 LAAASP
			ERGONOMIA PRODUCTIVIDAD SA DE CV	NO SE EMITE EVALUACIÓN CON FUNDAMENTO EN EL ART. 36 LAAASP
			EDVAG CONCEPTOS COMERCIALES SA DE CV	NO SE EMITE EVALUACIÓN CON FUNDAMENTO EN EL ART. 36 LAAASP
			TECNO ROBLES DE MEXICO SA DE CV	NO SE EMITE EVALUACIÓN POR SOBREPASAR EL TECHO PRESUPUESTAL
			BECOMAR DE MEXICO, S. DE R.L. DE C.V.	NO SE EMITE EVALUACIÓN POR SOBREPASAR EL TECHO PRESUPUESTAL
72	BAJA CALIFORNIA	MESA PUENTE.	SERPROF BIOMED SA DE CV	CUMPLE
			TECNOLOGIA INTEGRAL PERSONALIZABLE SA DE CV	CUMPLE
			IMPULSORA DE CONSULTORIA E INGENIERIA MEXICANA SA DE CV	NO SE EMITE EVALUACIÓN CON FUNDAMENTO EN EL ART. 36 LAAASP
			INVITRO DIAGNOSTICS MEXICO SA DE CV	NO SE EMITE EVALUACIÓN CON FUNDAMENTO EN EL ART. 36 LAAASP
			CARLOS ARTURO GARCIA RIVERA	NO SE EMITE EVALUACIÓN CON FUNDAMENTO EN EL ART. 36 LAAASP
			MUEBLES LA FORJA DE JUAN ESCOBAR SA DE CV	NO SE EMITE EVALUACIÓN CON FUNDAMENTO EN EL ART. 36 LAAASP
			EDVAG CONCEPTOS COMERCIALES SA DE CV	NO SE EMITE EVALUACIÓN POR SOBREPASAR EL TECHO PRESUPUESTAL
			ERGONOMIA PRODUCTIVIDAD SA DE CV	NO SE EMITE EVALUACIÓN POR SOBREPASAR EL TECHO PRESUPUESTAL
			TECNO ROBLES DE MEXICO SA DE CV	NO SE EMITE EVALUACIÓN POR SOBREPASAR EL TECHO PRESUPUESTAL
73	BAJA CALIFORNIA	MESA RÍGIDA DE MADERA.	EDVAG CONCEPTOS COMERCIALES SA DE CV	NO SE EMITE EVALUACIÓN POR SOBREPASAR EL TECHO PRESUPUESTAL
			ERGONOMIA PRODUCTIVIDAD SA DE CV	NO SE EMITE EVALUACIÓN POR SOBREPASAR EL TECHO PRESUPUESTAL
74	BAJA CALIFORNIA	MESA RIÑON.	SERPROF BIOMED SA DE CV	CUMPLE
			CARLOS ARTURO GARCIA RIVERA	NO CUMPLEN
			TECNOLOGIA INTEGRAL PERSONALIZABLE SA DE CV	NO SE EMITE EVALUACIÓN CON FUNDAMENTO EN EL ART. 36 LAAASP
			IMPULSORA DE CONSULTORIA E INGENIERIA MEXICANA SA DE CV	NO SE EMITE EVALUACIÓN CON FUNDAMENTO EN EL ART. 36 LAAASP

ANEXOS

DIVISIÓN DE CONTRATOS

ACTA DE FALLO

LICITACIÓN PÚBLICA INTERNACIONAL ELECTRÓNICA BAJO COBERTURA DE TRATADOS DE LIBRE COMERCIO QUE CONTENGA CAPÍTULO DE COMPRAS GUBERNAMENTALES
NÚMERO DE IDENTIFICACIÓN EN COMPRANET: LA-50-GYR-050GYR040-T-2-2024

PROGRAMA "MOBILIARIO MÉDICO Y DE LABORATORIO PARA HOSPITALES PRIORITARIOS"

PART.	DESTINO	DESCRIPCIÓN	LICITANTE	EVALUACIÓN TÉCNICA
			ERGONOMIA PRODUCTIVIDAD SA DE CV	NO SE EMITE EVALUACIÓN CON FUNDAMENTO EN EL ART. 36 LAAASP
			EDVAG CONCEPTOS COMERCIALES SA DE CV	NO SE EMITE EVALUACIÓN POR SOBREPASAR EL TECHO PRESUPUESTAL
			TECNO ROBLES DE MEXICO SA DE CV	NO SE EMITE EVALUACIÓN POR SOBREPASAR EL TECHO PRESUPUESTAL
75	BAJA CALIFORNIA	REPISA DE 120 CM CONTRA MURO.	IMPULSORA DE CONSULTORIA E INGENIERIA MEXICANA SA DE CV	CUMPLE
			EDVAG CONCEPTOS COMERCIALES SA DE CV	CUMPLE
			MUEBLES LA FORJA DE JUAN ESCOBAR SA DE CV	NO SE EMITE EVALUACIÓN CON FUNDAMENTO EN EL ART. 36 LAAASP
			TECNO ROBLES DE MEXICO SA DE CV	NO SE EMITE EVALUACIÓN POR SOBREPASAR EL TECHO PRESUPUESTAL
76	BAJA CALIFORNIA	REPISA DE 180 CM CONTRA MURO.	MUEBLES LA FORJA DE JUAN ESCOBAR SA DE CV	CUMPLE
			IMPULSORA DE CONSULTORIA E INGENIERIA MEXICANA SA DE CV	NO SE EMITE EVALUACIÓN POR SOBREPASAR EL TECHO PRESUPUESTAL
			EDVAG CONCEPTOS COMERCIALES SA DE CV	NO SE EMITE EVALUACIÓN POR SOBREPASAR EL TECHO PRESUPUESTAL
77	BAJA CALIFORNIA	RIEL PORTAVENOCLISIS.	META SUMINISTROS MEDICOS SA DE CV	CUMPLE
			ERGONOMIA PRODUCTIVIDAD SA DE CV	CUMPLE
			TECNO ROBLES DE MEXICO SA DE CV	NO SE EMITE EVALUACIÓN CON FUNDAMENTO EN EL ART. 36 LAAASP
			EDVAG CONCEPTOS COMERCIALES SA DE CV	NO SE EMITE EVALUACIÓN CON FUNDAMENTO EN EL ART. 36 LAAASP
			IMPULSORA DE CONSULTORIA E INGENIERIA MEXICANA SA DE CV	NO SE EMITE EVALUACIÓN CON FUNDAMENTO EN EL ART. 36 LAAASP
78	BAJA CALIFORNIA	RIÑON DE ACERO INOXIDABLE DE 250 ML.	SERPROF BIOMED SA DE CV	CUMPLE
			INFRAESTRUCTURA HOSPITALARIA PROEMSA SA DE CV	CUMPLE
			TECNO ROBLES DE MEXICO SA DE CV	NO SE EMITE EVALUACIÓN CON FUNDAMENTO EN EL ART. 36 LAAASP
			ERGONOMIA PRODUCTIVIDAD SA DE CV	NO SE EMITE EVALUACIÓN CON FUNDAMENTO EN EL ART. 36 LAAASP
			EDVAG CONCEPTOS COMERCIALES SA DE CV	NO SE EMITE EVALUACIÓN CON FUNDAMENTO EN EL ART. 36 LAAASP
			INVITRO DIAGNOSTICS MEXICO SA DE CV	NO SE EMITE EVALUACIÓN CON FUNDAMENTO EN EL ART. 36 LAAASP

GOBIERNO DE MÉXICO | IMSS

DIRECCIÓN DE ADMINISTRACIÓN
Unidad de Adquisiciones
Coordinación de Adquisición de Bienes y Contratación de Servicios
Coordinación Técnica de Adquisición de Bienes de Inversión y Activos
División de Equipo y Mobiliario Médico

ACTA DE FALLO

LICITACIÓN PÚBLICA INTERNACIONAL ELECTRÓNICA BAJO COBERTURA DE TRATADOS DE LIBRE COMERCIO QUE CONTENGA CAPÍTULO DE COMPRAS GUBERNAMENTALES
NÚMERO DE IDENTIFICACIÓN EN COMPRANET: LA-50-GYR-050GYR040-T-2-2024

PROGRAMA "MOBILIARIO MÉDICO Y DE LABORATORIO PARA HOSPITALES PRIORITARIOS"

PART.	DESTINO	DESCRIPCIÓN	LICITANTE	EVALUACIÓN TÉCNICA
			IMPULSORA DE CONSULTORIA E INGENIERIA MEXICANA SA DE CV	NO SE EMITE EVALUACIÓN CON FUNDAMENTO EN EL ART. 36 LAAASP
			CARLOS ARTURO GARCIA RIVERA	NO SE EMITE EVALUACIÓN CON FUNDAMENTO EN EL ART. 36 LAAASP
79	BAJA CALIFORNIA	RIÑON DE ACERO INOXIDABLE DE 500 ML.	SERPROF BIOMED SA DE CV	CUMPLE
			INFRAESTRUCTURA HOSPITALARIA PROEMSA SA DE CV	CUMPLE
			TECNO ROBLES DE MEXICO SA DE CV	NO SE EMITE EVALUACIÓN CON FUNDAMENTO EN EL ART. 36 LAAASP
			ERGONOMIA PRODUCTIVIDAD SA DE CV	NO SE EMITE EVALUACIÓN CON FUNDAMENTO EN EL ART. 36 LAAASP
			IMPULSORA DE CONSULTORIA E INGENIERIA MEXICANA SA DE CV	NO SE EMITE EVALUACIÓN CON FUNDAMENTO EN EL ART. 36 LAAASP
			EDVAG CONCEPTOS COMERCIALES SA DE CV	NO SE EMITE EVALUACIÓN CON FUNDAMENTO EN EL ART. 36 LAAASP
			INVITRO DIAGNOSTICS MEXICO SA DE CV	NO SE EMITE EVALUACIÓN CON FUNDAMENTO EN EL ART. 36 LAAASP
			CARLOS ARTURO GARCIA RIVERA	NO SE EMITE EVALUACIÓN CON FUNDAMENTO EN EL ART. 36 LAAASP
80	BAJA CALIFORNIA	SILLA DE RUEDAS CON DESCANSAPIES.	SERPROF BIOMED SA DE CV	CUMPLE
			ERGONOMIA PRODUCTIVIDAD SA DE CV	CUMPLE
			EDVAG CONCEPTOS COMERCIALES SA DE CV	NO SE EMITE EVALUACIÓN CON FUNDAMENTO EN EL ART. 36 LAAASP
			TECNO ROBLES DE MEXICO SA DE CV	NO SE EMITE EVALUACIÓN CON FUNDAMENTO EN EL ART. 36 LAAASP
81	BAJA CALIFORNIA	VASO PARA MEDICAMENTOS DE 30 CM CUBICOS.	SERPROF BIOMED SA DE CV	CUMPLE
			INFRAESTRUCTURA HOSPITALARIA PROEMSA SA DE CV	CUMPLE
			TECNO ROBLES DE MEXICO SA DE CV	NO SE EMITE EVALUACIÓN CON FUNDAMENTO EN EL ART. 36 LAAASP
			IMPULSORA DE CONSULTORIA E INGENIERIA MEXICANA SA DE CV	NO SE EMITE EVALUACIÓN CON FUNDAMENTO EN EL ART. 36 LAAASP
			EDVAG CONCEPTOS COMERCIALES SA DE CV	NO SE EMITE EVALUACIÓN CON FUNDAMENTO EN EL ART. 36 LAAASP
82	BAJA CALIFORNIA	VASO PARA MEDICAMENTOS DE 140 CM CUBICOS.	INFRAESTRUCTURA HOSPITALARIA PROEMSA SA DE CV	CUMPLE
			EDVAG CONCEPTOS COMERCIALES SA DE CV	NO SE EMITE EVALUACIÓN POR SOBREPASAR EL TECHO PRESUPUESTAL
83	BAJA CALIFORNIA	VASO CON TAPA DE UN LITRO.	INFRAESTRUCTURA HOSPITALARIA PROEMSA SA DE CV	CUMPLE

ACTA DE FALLO

LICITACIÓN PÚBLICA INTERNACIONAL ELECTRÓNICA BAJO COBERTURA DE TRATADOS DE LIBRE COMERCIO QUE CONTENGA CAPÍTULO DE COMPRAS GUBERNAMENTALES
NÚMERO DE IDENTIFICACIÓN EN COMPRANET: LA-50-GYR-050GYR040-T-2-2024

PROGRAMA "MOBILIARIO MÉDICO Y DE LABORATORIO PARA HOSPITALES PRIORITARIOS"

PART.	DESTINO	DESCRIPCIÓN	LICITANTE	EVALUACIÓN TÉCNICA
			EDVAG CONCEPTOS COMERCIALES SA DE CV	CUMPLE
84	BAJA CALIFORNIA	BANQUETA DE ALTURA.	SERPROF BIOMED SA DE CV	CUMPLE
			IMPULSORA DE CONSULTORIA E INGENIERIA MEXICANA SA DE CV	CUMPLE
			EDVAG CONCEPTOS COMERCIALES SA DE CV	NO SE EMITE EVALUACIÓN POR SOBREPASAR EL TECHO PRESUPUESTAL.
			TECNO ROBLES DE MEXICO SA DE CV	NO SE EMITE EVALUACIÓN POR SOBREPASAR EL TECHO PRESUPUESTAL.
			TECNOLOGIA INTEGRAL PERSONALIZABLE SA DE CV	NO SE EMITE EVALUACIÓN POR SOBREPASAR EL TECHO PRESUPUESTAL.
85	BAJA CALIFORNIA	DIVAN (CHAISE LONGUE).	TECNO ROBLES DE MEXICO SA DE CV	NO CUMPLEN
			IMPULSORA DE CONSULTORIA E INGENIERIA MEXICANA SA DE CV	NO CUMPLEN.
			EDVAG CONCEPTOS COMERCIALES SA DE CV	CUMPLE
			ERGONOMIA PRODUCTIVIDAD SA DE CV	NO SE EMITE EVALUACIÓN CON FUNDAMENTO EN EL ART. 36 LAAASP
			MUEBLES LA FORJA DE JUAN ESCOBAR SA DE CV	NO SE EMITE EVALUACIÓN CON FUNDAMENTO EN EL ART. 36 LAAASP
			TECNOLOGIA INTEGRAL PERSONALIZABLE SA DE CV	NO SE EMITE EVALUACIÓN POR SOBREPASAR EL TECHO PRESUPUESTAL
86	BAJA CALIFORNIA	LITERAS METALICAS.	EDVAG CONCEPTOS COMERCIALES SA DE CV	CUMPLE
			MUEBLES LA FORJA DE JUAN ESCOBAR SA DE CV	CUMPLE
			ERGONOMIA PRODUCTIVIDAD SA DE CV.	NO SE EMITE EVALUACIÓN CON FUNDAMENTO EN EL ART. 36 LAAASP
			TECNO ROBLES DE MEXICO SA DE CV	NO SE EMITE EVALUACIÓN POR SOBREPASAR EL TECHO PRESUPUESTAL
87	BAJA CALIFORNIA	ORINAL PARA VARONES.	SERPROF BIOMED SA DE CV	CUMPLE
			INFRAESTRUCTURA HOSPITALARIA PROEMSA SA DE CV.	CUMPLE
			CARLOS ARTURO GARCIA RIVERA	NO SE EMITE EVALUACIÓN CON FUNDAMENTO EN EL ART. 36 LAAASP
			TECNO ROBLES DE MEXICO SA DE CV	NO SE EMITE EVALUACIÓN CON FUNDAMENTO EN EL ART. 36 LAAASP
			IMPULSORA DE CONSULTORIA E INGENIERIA MEXICANA SA DE CV	NO SE EMITE EVALUACIÓN CON FUNDAMENTO EN EL ART. 36 LAAASP

GOBIERNO DE MÉXICO | IMSS

DIRECCIÓN DE ADMINISTRACIÓN
Unidad de Adquisiciones
Coordinación de Adquisición de Bienes y Contratación de Servicios
Coordinación Técnica de Adquisición de Bienes de Inversión y Activos
División de Equipo y Mobiliario Médico

ACTA DE FALLO

LICITACIÓN PÚBLICA INTERNACIONAL ELECTRÓNICA BAJO COBERTURA DE TRATADOS DE LIBRE COMERCIO QUE CONTENGA CAPÍTULO DE COMPRAS GUBERNAMENTALES
NÚMERO DE IDENTIFICACIÓN EN COMPRANET: LA-50-GYR-050GYR040-T-2-2024

PROGRAMA "MOBILIARIO MÉDICO Y DE LABORATORIO PARA HOSPITALES PRIORITARIOS"

PART.	DESTINO	DESCRIPCIÓN	LICITANTE	EVALUACIÓN TÉCNICA
			EDVAG CONCEPTOS COMERCIALES SA DE CV	NO SE EMITE EVALUACIÓN CON FUNDAMENTO EN EL ART. 36 LAAASP
			ERGONOMIA PRODUCTIVIDAD SA DE CV	NO SE EMITE EVALUACIÓN POR SOBREPASAR EL TECHO PRESUPUESTAL
88	BAJA CALIFORNIA	PORTAVENOCLISIS RODABLE.	INFRAESTRUCTURA HOSPITALARIA PROEMSA SA DE CV	CUMPLE
			SERPROF BIOMED SA DE CV	CUMPLE
			TECNOLOGIA INTEGRAL PERSONALIZABLE SA DE CV	NO SE EMITE EVALUACIÓN CON FUNDAMENTO EN EL ART. 36 LAAASP
			IMPULSORA DE CONSULTORIA E INGENIERIA MEXICANA SA DE CV	NO SE EMITE EVALUACIÓN CON FUNDAMENTO EN EL ART. 36 LAAASP
			CARLOS ARTURO GARCIA RIVERA	NO SE EMITE EVALUACIÓN CON FUNDAMENTO EN EL ART. 36 LAAASP
			EDVAG CONCEPTOS COMERCIALES SA DE CV	NO SE EMITE EVALUACIÓN CON FUNDAMENTO EN EL ART. 36 LAAASP
			ERGONOMIA PRODUCTIVIDAD SA DE CV	NO SE EMITE EVALUACIÓN CON FUNDAMENTO EN EL ART. 36 LAAASP
			TECNO ROBLES DE MEXICO SA DE CV	NO SE EMITE EVALUACIÓN POR SOBREPASAR EL TECHO PRESUPUESTAL
89	BAJA CALIFORNIA	CARRO CUNA CON BASINET DE ACRILICO.	SERPROF BIOMED SA DE CV	CUMPLE
			TECNO ROBLES DE MEXICO SA DE CV	NO CUMPLEN
			ERGONOMIA PRODUCTIVIDAD SA DE CV	NO SE EMITE EVALUACIÓN CON FUNDAMENTO EN EL ART. 36 LAAASP
			TECNOLOGIA INTEGRAL PERSONALIZABLE SA DE CV	NO SE EMITE EVALUACIÓN CON FUNDAMENTO EN EL ART. 36 LAAASP
			EDVAG CONCEPTOS COMERCIALES SA DE CV	NO SE EMITE EVALUACIÓN CON FUNDAMENTO EN EL ART. 36 LAAASP
			IMPULSORA DE CONSULTORIA E INGENIERIA MEXICANA SA DE CV	NO SE EMITE EVALUACIÓN CON FUNDAMENTO EN EL ART. 36 LAAASP
90	BAJA CALIFORNIA	MESA DE 150 CM PARA ATENCION AL RECIEN NACIDO.	EDVAG CONCEPTOS COMERCIALES SA DE CV	CUMPLE
			MUEBLES LA FORJA DE JUAN ESCOBAR SA DE CV	CUMPLE
			IMPULSORA DE CONSULTORIA E INGENIERIA MEXICANA SA DE CV	NO SE EMITE EVALUACIÓN POR SOBREPASAR EL TECHO PRESUPUESTAL
93	BAJA CALIFORNIA	MESA BAJA DE 90 CM CON CUBIERTA DE ACERO INOXIDABLE.	EDVAG CONCEPTOS COMERCIALES SA DE CV	NO SE EMITE EVALUACIÓN POR SOBREPASAR EL TECHO PRESUPUESTAL
94	BAJA CALIFORNIA	MESA ALTA DE 120 CM CON RESPALDO.	EDVAG CONCEPTOS COMERCIALES SA DE CV	NO SE EMITE EVALUACIÓN POR SOBREPASAR EL TECHO PRESUPUESTAL

ANEXOS

DIVISIÓN DE CONTRATOS

ACTA DE FALLO

LICITACIÓN PÚBLICA INTERNACIONAL ELECTRÓNICA BAJO COBERTURA DE TRATADOS DE LIBRE COMERCIO QUE CONTENGA CAPÍTULO DE COMPRAS GUBERNAMENTALES
NÚMERO DE IDENTIFICACIÓN EN COMPRANET: LA-50-GYR-050GYR040-T-2-2024

PROGRAMA "MOBILIARIO MÉDICO Y DE LABORATORIO PARA HOSPITALES PRIORITARIOS"

PART.	DESTINO	DESCRIPCIÓN	LICITANTE	EVALUACIÓN TÉCNICA
95	BAJA CALIFORNIA	CARRO PARA CURACIONES EN ABS.	IMPULSORA DE CONSULTORIA E INGENIERIA MEXICANA SA DE CV	NO CUMPLEN
			EDVAG CONCEPTOS COMERCIALES SA DE CV	CUMPLE
96	BAJA CALIFORNIA	CARRO PARA ROPA SUCIA CON TAPA Y APERTURA DE PEDAL.	SERPROF BIOMED SA DE CV	CUMPLE
			EDVAG CONCEPTOS COMERCIALES SA DE CV	CUMPLE
			ERGONOMIA PRODUCTIVIDAD SA DE CV	NO SE EMITE EVALUACIÓN CON FUNDAMENTO EN EL ART. 36 LAAASP
100	BAJA CALIFORNIA	SILLON DE EXTRACCIONES.	EDVAG CONCEPTOS COMERCIALES SA DE CV	NO SE EMITE EVALUACIÓN POR SOBREPASAR EL TECHO PRESUPUESTAL
101	BAJA CALIFORNIA	VESTIDOR CON ARMARIO PARA CONSULTORIO.	EDVAG CONCEPTOS COMERCIALES SA DE CV	CUMPLE
102	BAJA CALIFORNIA	MESA ALTA DE 90 CM CON RESPALDO, CAJON Y PUERTAS ABATIBLES.	META SUMINISTROS MEDICOS SA DE CV	CUMPLE
			MUEBLES LA FORJA DE JUAN ESCOBAR SA DE CV	CUMPLE
			TECNOLOGIA INTEGRAL PERSONALIZABLE SA DE CV	NO SE EMITE EVALUACIÓN POR SOBREPASAR EL TECHO PRESUPUESTAL
			BECOMAR DE MEXICO, S. DE R.L. DE C.V.	NO SE EMITE EVALUACIÓN POR SOBREPASAR EL TECHO PRESUPUESTAL
			ERGONOMIA PRODUCTIVIDAD SA DE CV	NO SE EMITE EVALUACIÓN POR SOBREPASAR EL TECHO PRESUPUESTAL
			EDVAG CONCEPTOS COMERCIALES SA DE CV	NO SE EMITE EVALUACIÓN POR SOBREPASAR EL TECHO PRESUPUESTAL
			TECNO ROBLES DE MEXICO SA DE CV	NO SE EMITE EVALUACIÓN POR SOBREPASAR EL TECHO PRESUPUESTAL
103	BAJA CALIFORNIA	MESA ALTA DE 180 CM DE TRABAJO PARA 2 USUARIOS CON RESPALDO.	SERPROF BIOMED SA DE CV	CUMPLE
			MUEBLES LA FORJA DE JUAN ESCOBAR SA DE CV	CUMPLE
			TECNO ROBLES DE MEXICO SA DE CV	NO SE EMITE EVALUACIÓN POR SOBREPASAR EL TECHO PRESUPUESTAL
			EDVAG CONCEPTOS COMERCIALES SA DE CV	NO SE EMITE EVALUACIÓN POR SOBREPASAR EL TECHO PRESUPUESTAL
104	BAJA CALIFORNIA	MESA ALTA DE 120 CM SIN RESPALDO Y 8 CAJONES.	SERPROF BIOMED SA DE CV	CUMPLE
			ERGONOMIA PRODUCTIVIDAD SA DE CV	CUMPLE

ACTA DE FALLO

LICITACIÓN PÚBLICA INTERNACIONAL ELECTRÓNICA BAJO COBERTURA DE TRATADOS DE LIBRE COMERCIO QUE CONTENGA CAPÍTULO DE COMPRAS GUBERNAMENTALES
NÚMERO DE IDENTIFICACIÓN EN COMPRANET: LA-50-GYR-050GYR040-T-2-2024

PROGRAMA "MOBILIARIO MÉDICO Y DE LABORATORIO PARA HOSPITALES PRIORITARIOS"

PART.	DESTINO	DESCRIPCIÓN	LICITANTE	EVALUACIÓN TÉCNICA
			MUEBLES LA FORJA DE JUAN ESCOBAR SA DE CV	NO SE EMITE EVALUACIÓN CON FUNDAMENTO EN EL ART. 36 LAAASP
			E DVAG CONCEPTOS COMERCIALES SA DE CV	NO SE EMITE EVALUACIÓN CON FUNDAMENTO EN EL ART. 36 LAAASP
			BECOMAR DE MEXICO, S. DE R.L. DE C.V.	NO SE EMITE EVALUACIÓN CON FUNDAMENTO EN EL ART. 36 LAAASP
			TECNO ROBLES DE MEXICO SA DE CV	NO SE EMITE EVALUACIÓN POR SOBREPASAR EL TECHO PRESUPUESTAL
105	BAJA CALIFORNIA	MESA ALTA DE 120 CM SIN RESPALDO Y PUERTAS ABATIBLES.	SERPROF BIOMED SA DE CV	CUMPLE
			BECOMAR DE MEXICO, S. DE R.L. DE C.V.	NO CUMPLEN
			EDVAG CONCEPTOS COMERCIALES SA DE CV	NO SE EMITE EVALUACIÓN CON FUNDAMENTO EN EL ART. 36 LAAASP
			MUEBLES LA FORJA DE JUAN ESCOBAR SA DE CV	NO SE EMITE EVALUACIÓN CON FUNDAMENTO EN EL ART. 36 LAAASP
106	BAJA CALIFORNIA	MESA ALTA DE 120 CM SIN RESPALDO, 2 CAJONES SUPERIORES Y PUERTAS ABATIBLES.	SERPROF BIOMED SA DE CV	CUMPLE
			BECOMAR DE MEXICO, S. DE R.L. DE C.V.	NO CUMPLEN
			MUEBLES LA FORJA DE JUAN ESCOBAR SA DE CV	NO SE EMITE EVALUACIÓN CON FUNDAMENTO EN EL ART. 36 LAAASP
			EDVAG CONCEPTOS COMERCIALES SA DE CV	NO SE EMITE EVALUACIÓN CON FUNDAMENTO EN EL ART. 36 LAAASP
107	BAJA CALIFORNIA	MESA ALTA DE 180 CM SIN RESPALDO, CAJONES CENTRALES Y PUERTAS ABATIBLES LATERALES.	EDVAG CONCEPTOS COMERCIALES SA DE CV	CUMPLE
109	CHIAPAS	CARRO CAMILLA TIPO TRANSFER (LATERAL).	SERPROF BIOMED SA DE CV	CUMPLE
			DISTRIBUIDORA AXKAN KUALI SAS DE CV	NO CUMPLEN
			TECNOLOGIA INTEGRAL PERSONALIZABLE SA DE CV	NO SE EMITE EVALUACIÓN CON FUNDAMENTO EN EL ART. 36 LAAASP
			ERGONOMIA PRODUCTIVIDAD SA DE CV	NO SE EMITE EVALUACIÓN CON FUNDAMENTO EN EL ART. 36 LAAASP
			IMPULSORA DE CONSULTORIA E INGENIERIA MEXICANA SA DE CV	NO SE EMITE EVALUACIÓN CON FUNDAMENTO EN EL ART. 36 LAAASP
			EDVAG CONCEPTOS COMERCIALES SA DE CV	NO SE EMITE EVALUACIÓN CON FUNDAMENTO EN EL ART. 36 LAAASP
110	CHIAPAS	JABONERA ELECTRICA	EDVAG CONCEPTOS COMERCIALES SA DE CV	CUMPLE
111	CHIAPAS	MÓDULO PARA CONSULTORIO	DISTRIBUIDORA AXKAN KUALI SAS DE CV	CUMPLE

ACTA DE FALLO

LICITACIÓN PÚBLICA INTERNACIONAL ELECTRÓNICA BAJO COBERTURA DE TRATADOS DE LIBRE COMERCIO QUE CONTENGA CAPÍTULO DE COMPRAS GUBERNAMENTALES
NÚMERO DE IDENTIFICACIÓN EN COMPRANET: LA-50-GYR-050GYR040-T-2-2024

PROGRAMA "MOBILIARIO MÉDICO Y DE LABORATORIO PARA HOSPITALES PRIORITARIOS"

PART.	DESTINO	DESCRIPCIÓN	LICITANTE	EVALUACIÓN TÉCNICA
		MEDICO DERECHO.	EDVAG CONCEPTOS COMERCIALES SA DE CV	CUMPLE
			MUEBLES LA FORJA DE JUAN ESCOBAR SA DE CV	NO SE EMITE EVALUACIÓN CON FUNDAMENTO EN EL ART. 36 LAAASP
			ERGONOMIA PRODUCTIVIDAD SA DE CV	NO SE EMITE EVALUACIÓN POR SOBREPASAR EL TECHO PRESUPUESTAL
112	CHIAPAS	MODULO PARA CONSULTORIO MEDICO IZQUIERDO.	IDHESA BIENES Y SERVICIOS SA DE CV	NO CUMPLEN
			DISTRIBUIDORA AXKAN KUALI SAS DE CV	CUMPLE
			EDVAG CONCEPTOS COMERCIALES SA DE CV	NO SE EMITE EVALUACIÓN CON FUNDAMENTO EN EL ART. 36 LAAASP
			MUEBLES LA FORJA DE JUAN ESCOBAR SA DE CV	NO SE EMITE EVALUACIÓN CON FUNDAMENTO EN EL ART. 36 LAAASP
			ERGONOMIA PRODUCTIVIDAD SA DE CV	NO SE EMITE EVALUACIÓN POR SOBREPASAR EL TECHO PRESUPUESTAL
113	CHIAPAS	MESA ALTA DE 150 CM CON CAJONERA CENTRAL.	DISTRIBUIDORA AXKAN KUALI SAS DE CV	CUMPLE
			EDVAG CONCEPTOS COMERCIALES SA DE CV	CUMPLE
			MUEBLES LA FORJA DE JUAN ESCOBAR SA DE CV	NO SE EMITE EVALUACIÓN CON FUNDAMENTO EN EL ART. 36 LAAASP
114	CHIAPAS	MESA ALTA DE 180 CM CON CAJONERA CENTRAL.	TECNO ROBLES DE MEXICO SA DE CV	NO CUMPLEN
			META SUMINISTROS MEDICOS SA DE CV	CUMPLE
			ERGONOMIA PRODUCTIVIDAD SA DE CV	NO SE EMITE EVALUACIÓN CON FUNDAMENTO EN EL ART. 36 LAAASP
			TECNOLOGIA INTEGRAL PERSONALIZABLE SA DE CV	NO SE EMITE EVALUACIÓN CON FUNDAMENTO EN EL ART. 36 LAAASP
			DISTRIBUIDORA AXKAN KUALI SAS DE CV	NO SE EMITE EVALUACIÓN CON FUNDAMENTO EN EL ART. 36 LAAASP
			EDVAG CONCEPTOS COMERCIALES SA DE CV	NO SE EMITE EVALUACIÓN CON FUNDAMENTO EN EL ART. 36 LAAASP
115	CHIAPAS	CARRO PARA SUPERMERCADO.	EDVAG CONCEPTOS COMERCIALES SA DE CV	CUMPLE
116	CHIAPAS	GABINETE BASE PARA CAMPANA DE EXTRACCION.	EDVAG CONCEPTOS COMERCIALES SA DE CV	CUMPLE
122	CHIAPAS	CARRO CAJONERO.	SERPROF BIOMED SA DE CV	NO CUMPLEN
			EDVAG CONCEPTOS COMERCIALES SA DE CV	CUMPLE

ACTA DE FALLO

LICITACIÓN PÚBLICA INTERNACIONAL ELECTRÓNICA BAJO COBERTURA DE TRATADOS DE LIBRE COMERCIO QUE CONTENGA CAPÍTULO DE COMPRAS GUBERNAMENTALES
NÚMERO DE IDENTIFICACIÓN EN COMPRANET: LA-50-GYR-050GYR040-T-2-2024

PROGRAMA "MOBILIARIO MÉDICO Y DE LABORATORIO PARA HOSPITALES PRIORITARIOS"

PART.	DESTINO	DESCRIPCIÓN	LICITANTE	EVALUACIÓN TÉCNICA
			DISTRIBUIDORA AXKAN KUALI SAS DE CV	NO SE EMITE EVALUACIÓN CON FUNDAMENTO EN EL ART. 36 LAAASP
			ERGONOMIA PRODUCTIVIDAD SA DE CV	NO SE EMITE EVALUACIÓN CON FUNDAMENTO EN EL ART. 36 LAAASP
			IMPULSORA DE CONSULTORIA E INGENIERIA MEXICANA SA DE CV	NO SE EMITE EVALUACIÓN CON FUNDAMENTO EN EL ART. 36 LAAASP
			TECNO ROBLES DE MEXICO SA DE CV	NO SE EMITE EVALUACIÓN CON FUNDAMENTO EN EL ART. 36 LAAASP
			MUEBLES LA FORJA DE JUAN ESCOBAR SA DE CV	NO SE EMITE EVALUACIÓN CON FUNDAMENTO EN EL ART. 36 LAAASP
			BECOMAR DE MÉXICO, S. DE R.L. DE C.V.	NO SE EMITE EVALUACIÓN POR SOBREPASAR EL TECHO PRESUPUESTAL
123	CHIAPAS	CARRO DISTRIBUIDOR DE MUESTRAS.	DISTRIBUIDORA AXKAN KUALI SAS DE CV	CUMPLE
			EDVAG CONCEPTOS COMERCIALES SA DE CV	CUMPLE
			ERGONOMIA PRODUCTIVIDAD SA DE CV	NO SE EMITE EVALUACIÓN CON FUNDAMENTO EN EL ART. 36 LAAASP
124	CHIAPAS	GABINETE PARA TOMA DE MUESTRAS.	DISTRIBUIDORA AXKAN KUALI SAS DE CV	CUMPLE
			EDVAG CONCEPTOS COMERCIALES SA DE CV	CUMPLE
			ERGONOMIA PRODUCTIVIDAD SA DE CV	NO SE EMITE EVALUACIÓN CON FUNDAMENTO EN EL ART. 36 LAAASP
125	CHIAPAS	MESA ALTA DE 150 CM CON CAJONERA LATERAL.	DISTRIBUIDORA AXKAN KUALI SAS DE CV	CUMPLE
			EDVAG CONCEPTOS COMERCIALES SA DE CV	NO SE EMITE EVALUACIÓN POR SOBREPASAR EL TECHO PRESUPUESTAL
126	CHIAPAS	MESA ALTA DE 90 CM CON CUBIERTA DE ACERO INOXIDABLE.	ERGONOMIA PRODUCTIVIDAD SA DE CV	CUMPLE
			DISTRIBUIDORA AXKAN KUALI SAS DE CV	CUMPLE
			EDVAG CONCEPTOS COMERCIALES SA DE CV	NO SE EMITE EVALUACIÓN CON FUNDAMENTO EN EL ART. 36 LAAASP
			MUEBLES LA FORJA DE JUAN ESCOBAR SA DE CV	NO SE EMITE EVALUACIÓN CON FUNDAMENTO EN EL ART. 36 LAAASP
			TECNO ROBLES DE MEXICO SA DE CV	NO SE EMITE EVALUACIÓN POR SOBREPASAR EL TECHO PRESUPUESTAL
127	CHIAPAS	MESA ALTA DE 120 CM CON CUBIERTA DE ACERO INOXIDABLE.	MUEBLES LA FORJA DE JUAN ESCOBAR SA DE CV	CUMPLE
			DISTRIBUIDORA AXKAN KUALI SAS DE CV	CUMPLE

ANEXOS
DIVISIÓN DE CONTRATOS

ACTA DE FALLO

LICITACIÓN PÚBLICA INTERNACIONAL ELECTRÓNICA BAJO COBERTURA DE TRATADOS DE LIBRE COMERCIO QUE CONTENGA CAPÍTULO DE COMPRAS GUBERNAMENTALES
NÚMERO DE IDENTIFICACIÓN EN COMPRANET: LA-50-GYR-050GYR040-T-2-2024

PROGRAMA "MOBILIARIO MÉDICO Y DE LABORATORIO PARA HOSPITALES PRIORITARIOS"

PART.	DESTINO	DESCRIPCIÓN	LICITANTE	EVALUACIÓN TÉCNICA
			EDVAG CONCEPTOS COMERCIALES SA DE CV	NO SE EMITE EVALUACIÓN CON FUNDAMENTO EN EL ART. 36 LAAASP
128	CHIAPAS	MESA ALTA DE 150 CM CON CUBIERTA DE ACERO INOXIDABLE.	DISTRIBUIDORA AXKAN KUALI SAS DE CV	CUMPLE
			EDVAG CONCEPTOS COMERCIALES SA DE CV	CUMPLE
130	CHIAPAS	MESA BAJA DE 180 CM CON CUBIERTA DE MADERA.	EDVAG CONCEPTOS COMERCIALES SA DE CV	CUMPLE
			DISTRIBUIDORA AXKAN KUALI SAS DE CV	CUMPLE
			ERGONOMIA PRODUCTIVIDAD SA DE CV	NO SE EMITE EVALUACIÓN CON FUNDAMENTO EN EL ART. 36 LAAASP
			MUEBLES LA FORJA DE JUAN ESCOBAR SA DE CV	NO SE EMITE EVALUACIÓN CON FUNDAMENTO EN EL ART. 36 LAAASP
132	CHIAPAS	MESA BAJA DE 180 CM CON CUBIERTA DE ACERO INOXIDABLE.	EDVAG CONCEPTOS COMERCIALES SA DE CV	CUMPLE
			DISTRIBUIDORA AXKAN KUALI SAS DE CV	CUMPLE
134	CHIAPAS	REPISA ABATIBLE PARA TOMA DE MUESTRAS.	DISTRIBUIDORA AXKAN KUALI SAS DE CV	CUMPLE
			EDVAG CONCEPTOS COMERCIALES SA DE CV	CUMPLE
			TECNO ROBLES DE MEXICO SA DE CV	NO SE EMITE EVALUACIÓN CON FUNDAMENTO EN EL ART. 36 LAAASP
135	CHIAPAS	SILLA CAMA PARA DONADORES.	DISTRIBUIDORA AXKAN KUALI SAS DE CV	CUMPLE
			TECNOLOGIA INTEGRAL PERSONALIZABLE SA DE CV	NO CUMPLEN
			EDVAG CONCEPTOS COMERCIALES SA DE CV	NO SE EMITE EVALUACIÓN POR SOBREPASAR EL TECHO PRESUPUESTAL
136	CHIAPAS	VITRINA DE 75 CM CONTRA MURO.	DISTRIBUIDORA AXKAN KUALI SAS DE CV	CUMPLE
			EDVAG CONCEPTOS COMERCIALES SA DE CV	NO CUMPLEN
			ERGONOMIA PRODUCTIVIDAD SA DE CV.	NO SE EMITE EVALUACIÓN CON FUNDAMENTO EN EL ART. 36 LAAASP
137	CHIAPAS	VITRINA DE 90 CM CONTRA MURO CON LLAVES.	META SUMINISTROS MÉDICOS SA DE CV	CUMPLE
			DISTRIBUIDORA AXKAN KUALI SAS DE CV	CUMPLE
			DALISA SERVICES SA DE CV	NO SE EMITE EVALUACIÓN CON FUNDAMENTO EN EL ART. 36 LAAASP
			TECNOLOGIA INTEGRAL PERSONALIZABLE SA DE CV.	NO SE EMITE EVALUACIÓN CON FUNDAMENTO EN EL ART. 36 LAAASP

GOBIERNO DE MÉXICO | IMSS

DIRECCIÓN DE ADMINISTRACIÓN
Unidad de Adquisiciones
Coordinación de Adquisición de Bienes y Contratación de Servicios
Coordinación Técnica de Adquisición de Bienes de Inversión y Activos
División de Equipo y Mobiliario Médico

ACTA DE FALLO

LICITACIÓN PÚBLICA INTERNACIONAL ELECTRÓNICA BAJO COBERTURA DE TRATADOS DE LIBRE COMERCIO QUE CONTENGA CAPÍTULO DE COMPRAS GUBERNAMENTALES
NÚMERO DE IDENTIFICACIÓN EN COMPRANET: LA-50-GYR-050GYR040-T-2-2024

PROGRAMA "MOBILIARIO MÉDICO Y DE LABORATORIO PARA HOSPITALES PRIORITARIOS"

PART.	DESTINO	DESCRIPCIÓN	LICITANTE	EVALUACIÓN TÉCNICA
			EDVAG CONCEPTOS COMERCIALES SA DE CV	NO SE EMITE EVALUACIÓN CON FUNDAMENTO EN EL ART. 36 LAAASP
			ERGONOMIA PRODUCTIVIDAD SA DE CV	NO SE EMITE EVALUACIÓN CON FUNDAMENTO EN EL ART. 36 LAAASP
			TECNO ROBLES DE MEXICO SA DE CV	NO SE EMITE EVALUACIÓN CON FUNDAMENTO EN EL ART. 36 LAAASP
			BECOMAR DE MEXICO, S. DE R.L. DE C.V.	NO SE EMITE EVALUACIÓN CON FUNDAMENTO EN EL ART. 36 LAAASP
			MUEBLES LA FORJA DE JUAN ESCOBAR SA DE CV	NO SE EMITE EVALUACIÓN CON FUNDAMENTO EN EL ART. 36 LAAASP
138	CHIAPAS	ANAQUEL GUARDA COMODOS.	META SUMINISTROS MÉDICOS SA DE CV	CUMPLE
			IMPULSORA DE CONSULTORIA E INGENIERIA MEXICANA SA DE CV	NO CUMPLEN.
			EDVAG CONCEPTOS COMERCIALES SA DE CV	NO SE EMITE EVALUACIÓN CON FUNDAMENTO EN EL ART. 36 LAAASP
			CARLOS ARTURO GARCIA RIVERA	NO SE EMITE EVALUACIÓN CON FUNDAMENTO EN EL ART. 36 LAAASP
			DISTRIBUIDORA AXKAN KUALI SAS DE CV	NO SE EMITE EVALUACIÓN CON FUNDAMENTO EN EL ART. 36 LAAASP
			ERGONOMIA PRODUCTIVIDAD SA DE CV	NO SE EMITE EVALUACIÓN CON FUNDAMENTO EN EL ART. 36 LAAASP
			MUEBLES LA FORJA DE JUAN ESCOBAR SA DE CV	NO SE EMITE EVALUACIÓN CON FUNDAMENTO EN EL ART. 36 LAAASP
			TECNO ROBLES DE MEXICO SA DE CV	NO SE EMITE EVALUACIÓN POR SOBREPASAR EL TECHO PRESUPUESTAL
139	CHIAPAS	BANCO GIRATORIO CON RESPALDO DE ACERO INOXIDABLE.	AH CORPORATIVO MEDICO DE MEXICO, S.A. DE C.V.	CUMPLE
			TECNO ROBLES DE MEXICO SA DE CV	NO CUMPLEN
			CARLOS ARTURO GARCIA RIVERA	NO SE EMITE EVALUACIÓN CON FUNDAMENTO EN EL ART. 36 LAAASP
			EDVAG CONCEPTOS COMERCIALES SA DE CV	NO SE EMITE EVALUACIÓN CON FUNDAMENTO EN EL ART. 36 LAAASP
			IMPULSORA DE CONSULTORIA E INGENIERIA MEXICANA SA DE CV	NO SE EMITE EVALUACIÓN CON FUNDAMENTO EN EL ART. 36 LAAASP
			ERGONOMIA PRODUCTIVIDAD SA DE CV	NO SE EMITE EVALUACIÓN CON FUNDAMENTO EN EL ART. 36 LAAASP
			DISTRIBUIDORA AXKAN KUALI SAS DE CV	NO SE EMITE EVALUACIÓN CON FUNDAMENTO EN EL ART. 36 LAAASP
140	CHIAPAS	BANCO GIRATORIO DE ACERO INOXIDABLE.	SERPROF SIOMED SA DE CV	CUMPLE
			AH CORPORATIVO MEDICO DE MEXICO, S.A. DE C.V.	NO CUMPLEN

ACTA DE FALLO

LICITACIÓN PÚBLICA INTERNACIONAL ELECTRÓNICA BAJO COBERTURA DE TRATADOS DE LIBRE COMERCIO QUE CONTENGA CAPÍTULO DE COMPRAS GUBERNAMENTALES
NÚMERO DE IDENTIFICACIÓN EN COMPRANET: LA-50-GYR-050GYR040-T-2-2024

PROGRAMA "MOBILIARIO MÉDICO Y DE LABORATORIO PARA HOSPITALES PRIORITARIOS"

PART.	DESTINO	DESCRIPCIÓN	LICITANTE	EVALUACIÓN TÉCNICA
			TECNOLOGIA INTEGRAL PERSONALIZABLE SA DE CV	NO SE EMITE EVALUACIÓN CON FUNDAMENTO EN EL ART. 36 LAAASP
			CARLOS ARTURO GARCIA RIVERA	NO SE EMITE EVALUACIÓN CON FUNDAMENTO EN EL ART. 36 LAAASP
			INVITRO DIAGNOSTICS MEXICO SA DE CV	NO SE EMITE EVALUACIÓN CON FUNDAMENTO EN EL ART. 36 LAAASP
			IMPULSORA DE CONSULTORIA E INGENIERIA MEXICANA SA DE CV	NO SE EMITE EVALUACIÓN CON FUNDAMENTO EN EL ART. 36 LAAASP
			IDHESA BIENES Y SERVICIOS SA DE CV	NO SE EMITE EVALUACIÓN CON FUNDAMENTO EN EL ART. 36 LAAASP
			EDVAG CONCEPTOS COMERCIALES SA DE CV	NO SE EMITE EVALUACIÓN CON FUNDAMENTO EN EL ART. 36 LAAASP
			DISTRIBUIDORA AXKAN KUALI SAS DE CV	NO SE EMITE EVALUACIÓN CON FUNDAMENTO EN EL ART. 36 LAAASP
			DALISA SERVICES SA DE CV	NO SE EMITE EVALUACIÓN CON FUNDAMENTO EN EL ART. 36 LAAASP
			TECNO ROBLES DE MEXICO SA DE CV	NO SE EMITE EVALUACIÓN CON FUNDAMENTO EN EL ART. 36 LAAASP
			ERGONOMIA PRODUCTIVIDAD SA DE CV	NO SE EMITE EVALUACIÓN CON FUNDAMENTO EN EL ART. 36 LAAASP
141	CHIAPAS	BANDEJA.	INFRAESTRUCTURA HOSPITALARIA PROEMSA SA DE CV	CUMPLE
			EDVAG CONCEPTOS COMERCIALES SA DE CV	CUMPLE
143	CHIAPAS	BÁSCULA CON ESTADÍMETRO.	ENCORE HEALTH S A P I DE CV	NO CUMPLEN
			CARLOS ARTURO GARCIA RIVERA	NO CUMPLEN
			TECNO ROBLES DE MEXICO SA DE CV.	NO CUMPLEN.
			SERPROF BIOMED SA DE CV	CUMPLE
			DALISA SERVICES SA DE CV	NO SE EMITE EVALUACIÓN CON FUNDAMENTO EN EL ART. 36 LAAASP
			EDVAG CONCEPTOS COMERCIALES SA DE CV	NO SE EMITE EVALUACIÓN CON FUNDAMENTO EN EL ART. 36 LAAASP
			IMPULSORA DE CONSULTORIA E INGENIERIA MEXICANA SA DE CV	NO SE EMITE EVALUACIÓN CON FUNDAMENTO EN EL ART. 36 LAAASP
			ERGONOMIA PRODUCTIVIDAD SA DE CV	NO SE EMITE EVALUACIÓN CON FUNDAMENTO EN EL ART. 36 LAAASP
			INNOVACION MEDICA Y TECNOLOGIAS PARA LA SALUD MX SA DE CV	NO SE EMITE EVALUACIÓN CON FUNDAMENTO EN EL ART. 36 LAAASP
			INVITRO DIAGNOSTICS MEXICO SA DE CV	NO SE EMITE EVALUACIÓN CON FUNDAMENTO EN EL ART. 36 LAAASP

Durango 291, Piso 9, Col. Roma Norte, Alcaldía Cuauhtémoc, C.P. 06700, Ciudad de México
Tel: 55 5726 1900, Ext. 14925. www.imss.gob.mx

2024 Felipe Carrillo PUERTO

GOBIERNO DE MÉXICO | IMSS

DIRECCIÓN DE ADMINISTRACIÓN
Unidad de Adquisiciones
Coordinación de Adquisición de Bienes y Contratación de Servicios
Coordinación Técnica de Adquisición de Bienes de Inversión y Activos
División de Equipo y Mobiliario Médico

ACTA DE FALLO

LICITACIÓN PÚBLICA INTERNACIONAL ELECTRÓNICA BAJO COBERTURA DE TRATADOS DE LIBRE COMERCIO QUE CONTENGA CAPÍTULO DE COMPRAS GUBERNAMENTALES
NÚMERO DE IDENTIFICACIÓN EN COMPRANET: LA-50-GYR-050GYR040-T-2-2024

PROGRAMA "MOBILIARIO MÉDICO Y DE LABORATORIO PARA HOSPITALES PRIORITARIOS"

PART.	DESTINO	DESCRIPCIÓN	LICITANTE	EVALUACIÓN TÉCNICA
144	CHIAPAS.	BÁSCULA PARA BEBÉ.	EDVAG CONCEPTOS COMERCIALES SA DE CV	CUMPLE
			IMPULSORA DE CONSULTORIA E INGENIERIA MEXICANA SA DE CV	NO CUMPLEN
			INNOVACION MEDICA Y TECNOLOGIAS PARA LA SALUD MX SA DE CV	NO SE EMITE EVALUACIÓN POR SOBREPASAR EL TECHO PRESUPUESTAL
145	CHIAPAS	BURÓ.	TECNOLOGIA INTEGRAL PERSONALIZABLE SA DE CV	CUMPLE
			SERPROF BIOMED SA DE CV	CUMPLE
			INFRAESTRUCTURA HOSPITALARIA PROEMSA SA DE CV	NO SE EMITE EVALUACIÓN CON FUNDAMENTO EN EL ART. 36 LAAASP
			CARLOS ARTURO GARCIA RIVERA	NO SE EMITE EVALUACIÓN CON FUNDAMENTO EN EL ART. 36 LAAASP
			IDHESA BIENES Y SERVICIOS SA DE CV	NO SE EMITE EVALUACIÓN CON FUNDAMENTO EN EL ART. 36 LAAASP
			DALISA SERVICES SA DE CV	NO SE EMITE EVALUACIÓN CON FUNDAMENTO EN EL ART. 36 LAAASP
			EDVAG CONCEPTOS COMERCIALES SA DE CV	NO SE EMITE EVALUACIÓN CON FUNDAMENTO EN EL ART. 36 LAAASP
			DISTRIBUIDORA AXKAN KUALI SAS DE CV	NO SE EMITE EVALUACIÓN CON FUNDAMENTO EN EL ART. 36 LAAASP
			MOBILIARIO Y EQUIPO ESCOLAR DEL BAJIO S DE RL DE CV	NO SE EMITE EVALUACIÓN CON FUNDAMENTO EN EL ART. 36 LAAASP
			ERGONOMIA PRODUCTIVIDAD SA DE CV	NO SE EMITE EVALUACIÓN CON FUNDAMENTO EN EL ART. 36 LAAASP
			IMPULSORA DE CONSULTORIA E INGENIERIA MEXICANA SA DE CV	NO SE EMITE EVALUACIÓN CON FUNDAMENTO EN EL ART. 36 LAAASP
			BECOMAR DE MEXICO, S. DE R.L. DE C.V.	NO SE EMITE EVALUACIÓN CON FUNDAMENTO EN EL ART. 36 LAAASP
			TECNO ROBLES DE MEXICO SA DE CV	NO SE EMITE EVALUACIÓN CON FUNDAMENTO EN EL ART. 36 LAAASP
			MUEBLES LA FORJA DE JUAN ESCOBAR SA DE CV	NO SE EMITE EVALUACIÓN CON FUNDAMENTO EN EL ART. 36 LAAASP
146	CHIAPAS	CAMA INDIVIDUAL METÁLICA.	MUEBLES LA FORJA DE JUAN ESCOBAR SA DE CV	CUMPLE
			EDVAG CONCEPTOS COMERCIALES SA DE CV	CUMPLE
			IMPULSORA DE CONSULTORIA E INGENIERIA MEXICANA SA DE CV	NO SE EMITE EVALUACIÓN CON FUNDAMENTO EN EL ART. 36 LAAASP
147	CHIAPAS	CARRO PARA CURACIONES.	AH CORPORATIVO MEDICO DE MEXICO, S.A. DE C.V.	NO CUMPLEN
			SERPROF BIOMED SA DE CV	CUMPLE

Durango 291, Piso 9, Col. Roma Norte, Alcaldía Cuauhtémoc, C.P. 06700, Ciudad de México
Tel: 55 5726 1900, Ext. 14925. www.imss.gob.mx

2024 Felipe Carrillo PUERTO

ANEXOS
DIVISIÓN DE CONTRATOS

ACTA DE FALLO

LICITACIÓN PÚBLICA INTERNACIONAL ELECTRÓNICA BAJO COBERTURA DE TRATADOS DE LIBRE COMERCIO QUE CONTENGA CAPÍTULO DE COMPRAS GUBERNAMENTALES
NÚMERO DE IDENTIFICACIÓN EN COMPRANET: LA-50-GYR-050GYR040-T-2-2024

PROGRAMA "MOBILIARIO MÉDICO Y DE LABORATORIO PARA HOSPITALES PRIORITARIOS"

PART.	DESTINO	DESCRIPCIÓN	LICITANTE	EVALUACIÓN TÉCNICA
			IMPULSORA DE CONSULTORIA E INGENIERIA MEXICANA SA DE CV	NO SE EMITE EVALUACIÓN CON FUNDAMENTO EN EL ART. 36 LAAASP
			ERGONOMIA PRODUCTIVIDAD SA DE CV	NO SE EMITE EVALUACIÓN CON FUNDAMENTO EN EL ART. 36 LAAASP
			EDVAG CONCEPTOS COMERCIALES SA DE CV	NO SE EMITE EVALUACIÓN CON FUNDAMENTO EN EL ART. 36 LAAASP
			DISTRIBUIDORA AXKAN KUALI SAS DE CV	NO SE EMITE EVALUACIÓN POR SOBREPASAR EL TECHO PRESUPUESTAL.
			TECNO ROBLES DE MEXICO SA DE CV	NO SE EMITE EVALUACIÓN POR SOBREPASAR EL TECHO PRESUPUESTAL.
148	CHIAPAS	CARRO PARA MEDICAMENTOS.	SERPROF BIOMED SA DE CV	CUMPLE
			IMPULSORA DE CONSULTORIA E INGENIERIA MEXICANA SA DE CV	NO CUMPLEN
			TECNOLOGIA INTEGRAL PERSONALIZABLE SA DE CV	NO SE EMITE EVALUACIÓN CON FUNDAMENTO EN EL ART. 36 LAAASP
			ERGONOMIA PRODUCTIVIDAD SA DE CV	NO SE EMITE EVALUACIÓN CON FUNDAMENTO EN EL ART. 36 LAAASP
			DISTRIBUIDORA AXKAN KUALI SAS DE CV	NO SE EMITE EVALUACIÓN CON FUNDAMENTO EN EL ART. 36 LAAASP
			MUEBLES LA FORJA DE JUAN ESCOBAR SA DE CV	NO SE EMITE EVALUACIÓN CON FUNDAMENTO EN EL ART. 36 LAAASP
			EDVAG CONCEPTOS COMERCIALES SA DE CV	NO SE EMITE EVALUACIÓN CON FUNDAMENTO EN EL ART. 36 LAAASP
			TECNO ROBLES DE MEXICO SA DE CV	NO SE EMITE EVALUACIÓN POR SOBREPASAR EL TECHO PRESUPUESTAL.
149	CHIAPAS	CARRO PARA ROPA LIMPIA.	DISTRIBUIDORA AXKAN KUALI SAS DE CV	CUMPLE
			EDVAG CONCEPTOS COMERCIALES SA DE CV	CUMPLE
			IMPULSORA DE CONSULTORIA E INGENIERIA MEXICANA SA DE CV	NO SE EMITE EVALUACIÓN CON FUNDAMENTO EN EL ART. 36 LAAASP
150	CHIAPAS	CARRO PORTAEXPEDIENTES.	SERPROF BIOMED SA DE CV	CUMPLE
			IMPULSORA DE CONSULTORIA E INGENIERIA MEXICANA SA DE CV	NO CUMPLEN
			TECNOLOGIA INTEGRAL PERSONALIZABLE SA DE CV	NO SE EMITE EVALUACIÓN CON FUNDAMENTO EN EL ART. 36 LAAASP
			EDVAG CONCEPTOS COMERCIALES SA DE CV	NO SE EMITE EVALUACIÓN CON FUNDAMENTO EN EL ART. 36 LAAASP
			DISTRIBUIDORA AXKAN KUALI SAS DE CV	NO SE EMITE EVALUACIÓN CON FUNDAMENTO EN EL ART. 36 LAAASP

Durango 291, Piso 11, Col. Roma Norte, Alcaldía Cuauhtémoc, C. P. 06700, Ciudad de México
Tel. 55 5726 7700, Ext. 14925. www.imss.gob.mx



GOBIERNO DE MÉXICO | IMSS

DIRECCIÓN DE ADMINISTRACIÓN
Unidad de Adquisiciones
Coordinación de Adquisición de Bienes y Contratación de Servicios
Coordinación Técnica de Adquisición de Bienes de Inversión y Activos
División de Equipo y Mobiliario Médico

ACTA DE FALLO

LICITACIÓN PÚBLICA INTERNACIONAL ELECTRÓNICA BAJO COBERTURA DE TRATADOS DE LIBRE COMERCIO QUE CONTENGA CAPÍTULO DE COMPRAS GUBERNAMENTALES
NÚMERO DE IDENTIFICACIÓN EN COMPRANET: LA-50-GYR-050GYR040-T-2-2024

PROGRAMA "MOBILIARIO MÉDICO Y DE LABORATORIO PARA HOSPITALES PRIORITARIOS"

PART.	DESTINO	DESCRIPCIÓN	LICITANTE	EVALUACIÓN TÉCNICA
			TECNO ROBLES DE MEXICO SA DE CV	NO SE EMITE EVALUACIÓN POR SOBREPASAR EL TECHO PRESUPUESTAL
151	CHIAPAS	CEPILLERA PARA USO QUIRURGICO.	INFRAESTRUCTURA HOSPITALARIA PROEMSA SA DE CV	CUMPLE
			TECNO ROBLES DE MEXICO SA DE CV	NO CUMPLEN
			DISTRIBUIDORA AXKAN KUALI SAS DE CV	NO SE EMITE EVALUACIÓN CON FUNDAMENTO EN EL ART. 36 LAAASP
			EDVAG CONCEPTOS COMERCIALES SA DE CV	NO SE EMITE EVALUACIÓN CON FUNDAMENTO EN EL ART. 36 LAAASP
			ERGONOMIA PRODUCTIVIDAD SA DE CV	NO SE EMITE EVALUACIÓN CON FUNDAMENTO EN EL ART. 36 LAAASP
			IMPULSORA DE CONSULTORIA E INGENIERIA MEXICANA SA DE CV	NO SE EMITE EVALUACIÓN CON FUNDAMENTO EN EL ART. 36 LAAASP
152	CHIAPAS	CHAROLA CON TAPA PARA INSTRUMENTAL.	INFRAESTRUCTURA HOSPITALARIA PROEMSA SA DE CV	CUMPLE
			EDVAG CONCEPTOS COMERCIALES SA DE CV	CUMPLE
			IMPULSORA DE CONSULTORIA E INGENIERIA MEXICANA SA DE CV	NO SE EMITE EVALUACIÓN CON FUNDAMENTO EN EL ART. 36 LAAASP
			DISTRIBUIDORA AXKAN KUALI SAS DE CV	NO SE EMITE EVALUACIÓN CON FUNDAMENTO EN EL ART. 36 LAAASP
153	CHIAPAS	COMODO PARA ADULTOS.	INFRAESTRUCTURA HOSPITALARIA PROEMSA SA DE CV	CUMPLE
			SERPROF BIOMED SA DE CV	CUMPLE
			IDHESA BIENES Y SERVICIOS SA DE CV	NO SE EMITE EVALUACIÓN CON FUNDAMENTO EN EL ART. 36 LAAASP
			TECNO ROBLES DE MEXICO SA DE CV	NO SE EMITE EVALUACIÓN CON FUNDAMENTO EN EL ART. 36 LAAASP
			DISTRIBUIDORA AXKAN KUALI SAS DE CV	NO SE EMITE EVALUACIÓN CON FUNDAMENTO EN EL ART. 36 LAAASP
			EDVAG CONCEPTOS COMERCIALES SA DE CV.	NO SE EMITE EVALUACIÓN CON FUNDAMENTO EN EL ART. 36 LAAASP
			ERGONOMIA PRODUCTIVIDAD SA DE CV	NO SE EMITE EVALUACIÓN CON FUNDAMENTO EN EL ART. 36 LAAASP
154	CHIAPAS	COMODO PARA MENORES.	SERPROF BIOMED SA DE CV	CUMPLE
			TECNO ROBLES DE MEXICO SA DE CV	NO CUMPLEN
			IMPULSORA DE CONSULTORIA E INGENIERIA MEXICANA SA DE CV	NO SE EMITE EVALUACIÓN CON FUNDAMENTO EN EL ART. 36 LAAASP
			DISTRIBUIDORA AXKAN KUALI SAS DE CV	NO SE EMITE EVALUACIÓN CON FUNDAMENTO EN EL ART. 36 LAAASP

Durango 291, Piso 11, Col. Roma Norte, Alcaldía Cuauhtémoc, C. P. 06700, Ciudad de México
Tel. 55 5726 7700, Ext. 14925. www.imss.gob.mx



2024 Felipe Carrillo PUERTO

ACTA DE FALLO

LICITACIÓN PÚBLICA INTERNACIONAL ELECTRÓNICA BAJO COBERTURA DE TRATADOS DE LIBRE COMERCIO QUE CONTENGA CAPÍTULO DE COMPRAS GUBERNAMENTALES
NÚMERO DE IDENTIFICACIÓN EN COMPRANET: LA-50-GYR-050GYR040-T-2-2024

PROGRAMA "MOBILIARIO MÉDICO Y DE LABORATORIO PARA HOSPITALES PRIORITARIOS"

PART.	DESTINO	DESCRIPCIÓN	LICITANTE	EVALUACIÓN TÉCNICA
			EDVAG CONCEPTOS COMERCIALES SA DE CV	NO SE EMITE EVALUACIÓN CON FUNDAMENTO EN EL ART. 36 LAAASP
155	CHIAPAS	CUBETA DE ACERO INOXIDABLE CON PORTA CUBETA RODABLE.	INFRAESTRUCTURA HOSPITALARIA PROEMSA SA DE CV	CUMPLE
			TECNO ROBLES DE MEXICO SA DE CV	NO CUMPLEN
			SERPROF BIOMED SA DE CV	NO SE EMITE EVALUACIÓN CON FUNDAMENTO EN EL ART. 36 LAAASP
			CARLOS ARTURO GARCIA RIVERA	NO SE EMITE EVALUACIÓN CON FUNDAMENTO EN EL ART. 36 LAAASP
			DISTRIBUIDORA AXKAN KUALI SAS DE CV	NO SE EMITE EVALUACIÓN CON FUNDAMENTO EN EL ART. 36 LAAASP
			BECOMAR DE MEXICO, S. DE R.L. DE C.V.	NO SE EMITE EVALUACIÓN CON FUNDAMENTO EN EL ART. 36 LAAASP
			EDVAG CONCEPTOS COMERCIALES SA DE CV	NO SE EMITE EVALUACIÓN CON FUNDAMENTO EN EL ART. 36 LAAASP
			ERGONOMIA PRODUCTIVIDAD SA DE CV	NO SE EMITE EVALUACIÓN POR SOBREPASAR EL TECHO PRESUPUESTAL
156	CHIAPAS	ESCALERILLA DE DOS PELDAÑOS	TECNOLOGIA INTEGRAL PERSONALIZABLE SA DE CV	CUMPLE
			AH CORPORATIVO MEDICO DE MEXICO, S.A. DE C.V.	NO CUMPLEN
			SERPROF BIOMED SA DE CV	NO SE EMITE EVALUACIÓN CON FUNDAMENTO EN EL ART. 36 LAAASP
			DISTRIBUIDORA AXKAN KUALI SAS DE CV	NO SE EMITE EVALUACIÓN CON FUNDAMENTO EN EL ART. 36 LAAASP
			IMPULSORA DE CONSULTORIA E INGENIERIA MEXICANA SA DE CV	NO SE EMITE EVALUACIÓN CON FUNDAMENTO EN EL ART. 36 LAAASP
			EDVAG CONCEPTOS COMERCIALES SA DE CV	NO SE EMITE EVALUACIÓN CON FUNDAMENTO EN EL ART. 36 LAAASP
			ERGONOMIA PRODUCTIVIDAD SA DE CV	NO SE EMITE EVALUACIÓN CON FUNDAMENTO EN EL ART. 36 LAAASP
			MUEBLES LA FORJA DE JUAN ESCOBAR SA DE CV	NO SE EMITE EVALUACIÓN CON FUNDAMENTO EN EL ART. 36 LAAASP
			TECNO ROBLES DE MEXICO SA DE CV	NO SE EMITE EVALUACIÓN POR SOBREPASAR EL TECHO PRESUPUESTAL
157	CHIAPAS	ESTANTE GUARDA ESTERIL DE 90 CM.	INFRAESTRUCTURA HOSPITALARIA PROEMSA SA DE CV	CUMPLE
			TECNOLOGIA INTEGRAL PERSONALIZABLE SA DE CV	CUMPLE
			DISTRIBUIDORA AXKAN KUALI SAS DE CV	NO SE EMITE EVALUACIÓN CON FUNDAMENTO EN EL ART. 36 LAAASP
			EDVAG CONCEPTOS COMERCIALES SA DE CV	NO SE EMITE EVALUACIÓN CON FUNDAMENTO EN EL ART. 36 LAAASP

ACTA DE FALLO

LICITACIÓN PÚBLICA INTERNACIONAL ELECTRÓNICA BAJO COBERTURA DE TRATADOS DE LIBRE COMERCIO QUE CONTENGA CAPÍTULO DE COMPRAS GUBERNAMENTALES
NÚMERO DE IDENTIFICACIÓN EN COMPRANET: LA-50-GYR-050GYR040-T-2-2024

PROGRAMA "MOBILIARIO MÉDICO Y DE LABORATORIO PARA HOSPITALES PRIORITARIOS"

PART.	DESTINO	DESCRIPCIÓN	LICITANTE	EVALUACIÓN TÉCNICA
			BECOMAR DE MEXICO, S. DE R.L. DE C.V.	NO SE EMITE EVALUACIÓN CON FUNDAMENTO EN EL ART. 36 LAAASP
			IMPULSORA DE CONSULTORIA E INGENIERIA MEXICANA SA DE CV	NO SE EMITE EVALUACIÓN CON FUNDAMENTO EN EL ART. 36 LAAASP
			MUEBLES LA FORJA DE JUAN ESCOBAR SA DE CV	NO SE EMITE EVALUACIÓN CON FUNDAMENTO EN EL ART. 36 LAAASP
			TECNO ROBLES DE MEXICO SA DE CV	NO SE EMITE EVALUACIÓN CON FUNDAMENTO EN EL ART. 36 LAAASP
			ERGONOMIA PRODUCTIVIDAD SA DE CV	NO SE EMITE EVALUACIÓN POR SOBREPASAR EL TECHO PRESUPUESTAL
158	CHIAPAS	ESTANTE GUARDA ESTERIL DE 120 CM.	INFRAESTRUCTURA HOSPITALARIA PROEMSA SA DE CV	CUMPLE
			DISTRIBUIDORA AXKAN KUALI SAS DE CV	CUMPLE
			IMPULSORA DE CONSULTORIA E INGENIERIA MEXICANA SA DE CV	NO SE EMITE EVALUACIÓN CON FUNDAMENTO EN EL ART. 36 LAAASP
			TECNOLOGIA INTEGRAL PERSONALIZABLE SA DE CV	NO SE EMITE EVALUACIÓN CON FUNDAMENTO EN EL ART. 36 LAAASP
			EDVAG CONCEPTOS COMERCIALES SA DE CV	NO SE EMITE EVALUACIÓN CON FUNDAMENTO EN EL ART. 36 LAAASP
			MUEBLES LA FORJA DE JUAN ESCOBAR SA DE CV	NO SE EMITE EVALUACIÓN CON FUNDAMENTO EN EL ART. 36 LAAASP
			DALISA SERVICES SA DE CV	NO SE EMITE EVALUACIÓN CON FUNDAMENTO EN EL ART. 36 LAAASP
			BECOMAR DE MEXICO, S. DE R.L. DE C.V.	NO SE EMITE EVALUACIÓN POR SOBREPASAR EL TECHO PRESUPUESTAL
			TECNO ROBLES DE MEXICO SA DE CV	NO SE EMITE EVALUACIÓN POR SOBREPASAR EL TECHO PRESUPUESTAL
			ERGONOMIA PRODUCTIVIDAD SA DE CV	NO SE EMITE EVALUACIÓN POR SOBREPASAR EL TECHO PRESUPUESTAL
159	CHIAPAS	JABONERA DE PEDAL	SERPROF BIOMED SA DE CV	CUMPLE
			CARLOS ARTURO GARCIA RIVERA	NO CUMPLEN
			DALISA SERVICES SA DE CV	NO SE EMITE EVALUACIÓN CON FUNDAMENTO EN EL ART. 36 LAAASP
			DISTRIBUIDORA AXKAN KUALI SAS DE CV	NO SE EMITE EVALUACIÓN CON FUNDAMENTO EN EL ART. 36 LAAASP
			EDVAG CONCEPTOS COMERCIALES SA DE CV	NO SE EMITE EVALUACIÓN CON FUNDAMENTO EN EL ART. 36 LAAASP
			IDHESA BIENES Y SERVICIOS SA DE CV	NO SE EMITE EVALUACIÓN POR SOBREPASAR EL TECHO PRESUPUESTAL

ANEXOS
DIVISIÓN DE CONTRATOS

ACTA DE FALLO

LICITACIÓN PÚBLICA INTERNACIONAL ELECTRÓNICA BAJO COBERTURA DE TRATADOS DE LIBRE COMERCIO QUE CONTENGA CAPÍTULO DE COMPRAS GUBERNAMENTALES
NÚMERO DE IDENTIFICACIÓN EN COMPRANET: LA-50-GYR-050GYR040-T-2-2024

PROGRAMA "MOBILIARIO MÉDICO Y DE LABORATORIO PARA HOSPITALES PRIORITARIOS"

PART.	DESTINO	DESCRIPCIÓN	LICITANTE	EVALUACIÓN TÉCNICA
			TECNO ROBLES DE MEXICO SA DE CV	NO SE EMITE EVALUACIÓN POR SOBREPASAR EL TECHO PRESUPUESTAL
160	CHIAPAS	LAMPARA DE LUZ INTENSA.	EDVAG CONCEPTOS COMERCIALES SA DE CV	CUMPLE
161	CHIAPAS	LAMPARA DE PIE RODABLE.	CARLOS ARTURO GARCIA RIVERA	NO CUMPLEN
			DISTRIBUIDORA AXKAN KUALI SAS DE CV	CUMPLE
			EDVAG CONCEPTOS COMERCIALES SA DE CV	NO SE EMITE EVALUACIÓN CON FUNDAMENTO EN EL ART. 36 LAAASP
			SERPROF BIOMED SA DE CV	NO SE EMITE EVALUACIÓN CON FUNDAMENTO EN EL ART. 36 LAAASP
			TECNOLOGIA INTEGRAL PERSONALIZABLE SA DE CV	NO SE EMITE EVALUACIÓN CON FUNDAMENTO EN EL ART. 36 LAAASP
			IMPULSORA DE CONSULTORIA E INGENIERIA MEXICANA SA DE CV	NO SE EMITE EVALUACIÓN CON FUNDAMENTO EN EL ART. 36 LAAASP
170	CHIAPAS	MESA CARRO ANESTESIOLOGO DE 72 CM.	SERPROF BIOMED SA DE CV	CUMPLE
			TECNOLOGIA INTEGRAL PERSONALIZABLE SA DE CV	CUMPLE
			MUEBLES LA FORJA DE JUAN ESCOBAR SA DE CV	NO SE EMITE EVALUACIÓN CON FUNDAMENTO EN EL ART. 36 LAAASP
			IMPULSORA DE CONSULTORIA E INGENIERIA MEXICANA SA DE CV	NO SE EMITE EVALUACIÓN CON FUNDAMENTO EN EL ART. 36 LAAASP
			EDVAG CONCEPTOS COMERCIALES SA DE CV	NO SE EMITE EVALUACIÓN CON FUNDAMENTO EN EL ART. 36 LAAASP
			DISTRIBUIDORA AXKAN KUALI SAS DE CV	NO SE EMITE EVALUACIÓN POR SOBREPASAR EL TECHO PRESUPUESTAL
			TECNO ROBLES DE MEXICO SA DE CV	NO SE EMITE EVALUACIÓN POR SOBREPASAR EL TECHO PRESUPUESTAL
172	CHIAPAS	MESA DE 180 CM PARA ENSAMBLE CON REPISA INTERMEDIA.	MUEBLES LA FORJA DE JUAN ESCOBAR SA DE CV	CUMPLE
			DISTRIBUIDORA AXKAN KUALI SAS DE CV	CUMPLE
			EDVAG CONCEPTOS COMERCIALES SA DE CV	NO SE EMITE EVALUACIÓN POR SOBREPASAR EL TECHO PRESUPUESTAL
			TECNOLOGIA INTEGRAL PERSONALIZABLE SA DE CV	NO SE EMITE EVALUACIÓN POR SOBREPASAR EL TECHO PRESUPUESTAL
173	CHIAPAS	MESA MAYO.	AH CORPORATIVO MEDICO DE MEXICO, S.A. DE C.V.	NO CUMPLEN
			SERPROF BIOMED SA DE CV	CUMPLE

Durango 291, Piso 11, Col. Roma Norte, Alcaldía Cuauhtémoc, C.P. 06700, Ciudad de México
Tel: 55 5628-1700, Ext. 34825 www.imss.gob.mx

2024 Felipe Carrillo PUERTO

ACTA DE FALLO

LICITACIÓN PÚBLICA INTERNACIONAL ELECTRÓNICA BAJO COBERTURA DE TRATADOS DE LIBRE COMERCIO QUE CONTENGA CAPÍTULO DE COMPRAS GUBERNAMENTALES
NÚMERO DE IDENTIFICACIÓN EN COMPRANET: LA-50-GYR-050GYR040-T-2-2024

PROGRAMA "MOBILIARIO MÉDICO Y DE LABORATORIO PARA HOSPITALES PRIORITARIOS"

PART.	DESTINO	DESCRIPCIÓN	LICITANTE	EVALUACIÓN TÉCNICA
			TECNOLOGIA INTEGRAL PERSONALIZABLE SA DE CV	NO SE EMITE EVALUACIÓN CON FUNDAMENTO EN EL ART. 36 LAAASP
			CARLOS ARTURO GARCIA RIVERA	NO SE EMITE EVALUACIÓN CON FUNDAMENTO EN EL ART. 36 LAAASP
			ERGONOMIA PRODUCTIVIDAD SA DE CV	NO SE EMITE EVALUACIÓN CON FUNDAMENTO EN EL ART. 36 LAAASP
			IMPULSORA DE CONSULTORIA E INGENIERIA MEXICANA SA DE CV	NO SE EMITE EVALUACIÓN CON FUNDAMENTO EN EL ART. 36 LAAASP
			MUEBLES LA FORJA DE JUAN ESCOBAR SA DE CV	NO SE EMITE EVALUACIÓN CON FUNDAMENTO EN EL ART. 36 LAAASP
			INVITRO DIAGNOSTICS MEXICO SA DE CV	NO SE EMITE EVALUACIÓN CON FUNDAMENTO EN EL ART. 36 LAAASP
			EDVAG CONCEPTOS COMERCIALES SA DE CV	NO SE EMITE EVALUACIÓN CON FUNDAMENTO EN EL ART. 36 LAAASP
			DALISA SERVICES SA DE CV	NO SE EMITE EVALUACIÓN CON FUNDAMENTO EN EL ART. 36 LAAASP
			TECNO ROBLES DE MEXICO SA DE CV	NO SE EMITE EVALUACIÓN CON FUNDAMENTO EN EL ART. 36 LAAASP
			DISTRIBUIDORA AXKAN KUALI SAS DE CV	NO SE EMITE EVALUACIÓN CON FUNDAMENTO EN EL ART. 36 LAAASP
			BECOMAR DE MEXICO, S. DE R.L. DE C.V.	NO SE EMITE EVALUACIÓN POR SOBREPASAR EL TECHO PRESUPUESTAL
174	CHIAPAS	MESA PARA EXPLORACION PEDIATRICA.	MUEBLES LA FORJA DE JUAN ESCOBAR SA DE CV	CUMPLE
			EDVAG CONCEPTOS COMERCIALES SA DE CV	CUMPLE
			DISTRIBUIDORA AXKAN KUALI SAS DE CV	NO SE EMITE EVALUACIÓN POR SOBREPASAR EL TECHO PRESUPUESTAL
			IMPULSORA DE CONSULTORIA E INGENIERIA MEXICANA SA DE CV	NO SE EMITE EVALUACIÓN POR SOBREPASAR EL TECHO PRESUPUESTAL
175	CHIAPAS	MESA PARA INSTRUMENTAL QUIRURGICO.	SERPROF BIOMED SA DE CV	CUMPLE
			CARLOS ARTURO GARCIA RIVERA	NO CUMPLEN
			INVITRO DIAGNOSTICS MEXICO SA DE CV	NO SE EMITE EVALUACIÓN CON FUNDAMENTO EN EL ART. 36 LAAASP
			IMPULSORA DE CONSULTORIA E INGENIERIA MEXICANA SA DE CV	NO SE EMITE EVALUACIÓN CON FUNDAMENTO EN EL ART. 36 LAAASP
			MUEBLES LA FORJA DE JUAN ESCOBAR SA DE CV	NO SE EMITE EVALUACIÓN CON FUNDAMENTO EN EL ART. 36 LAAASP
			EDVAG CONCEPTOS COMERCIALES SA DE CV	NO SE EMITE EVALUACIÓN CON FUNDAMENTO EN EL ART. 36 LAAASP

Durango 291, Piso 11, Col. Roma Norte, Alcaldía Cuauhtémoc, C.P. 06700, Ciudad de México
Tel: 55 5628-1700, Ext. 34825 www.imss.gob.mx

2024 Felipe Carrillo PUERTO

ACTA DE FALLO

LICITACIÓN PUBLICA INTERNACIONAL ELECTRÓNICA BAJO COBERTURA DE TRATADOS DE LIBRE COMERCIO QUE CONTENGA CAPITULO DE COMPRAS GUBERNAMENTALES
NÚMERO DE IDENTIFICACIÓN EN COMPRANET: LA-50-GYR-050GYR040-T-2-2024

PROGRAMA "MOBILIARIO MÉDICO Y DE LABORATORIO PARA HOSPITALES PRIORITARIOS"

PART.	DESTINO	DESCRIPCIÓN	LICITANTE	EVALUACIÓN TÉCNICA
			TECNO ROBLES DE MEXICO SA DE CV	NO SE EMITE EVALUACIÓN POR SOBREPASAR EL TECHO PRESUPUESTAL
			DISTRIBUIDORA AXKAN KUALI SAS DE CV	NO SE EMITE EVALUACIÓN POR SOBREPASAR EL TECHO PRESUPUESTAL
176	CHIAPAS	MESA PARA REHIDRATACION.	SERPROF BIOMED SA DE CV	CUMPLE
			EDVAG CONCEPTOS COMERCIALES SA DE CV	CUMPLE.
			IMPULSORA DE CONSULTORIA E INGENIERIA MEXICANA SA DE CV	NO SE EMITE EVALUACIÓN CON FUNDAMENTO EN EL ART. 36 LAAASP
			DISTRIBUIDORA AXKAN KUALI SAS DE CV	NO SE EMITE EVALUACIÓN POR SOBREPASAR EL TECHO PRESUPUESTAL
177	CHIAPAS	MESA PASTEUR.	AH CORPODATIVO MEDICO DE MEXICO, S.A. DE C.V.	NO CUMPLEN
			SERPROF BIOMED SA DE CV	CUMPLE
			CARLOS ARTURO GARCIA RIVERA	NO SE EMITE EVALUACIÓN CON FUNDAMENTO EN EL ART. 36 LAAASP
			IDHESA BIENES Y SERVICIOS SA DE CV	NO SE EMITE EVALUACIÓN CON FUNDAMENTO EN EL ART. 36 LAAASP
			TECNOLOGIA INTEGRAL PERSONALIZABLE SA DE CV	NO SE EMITE EVALUACIÓN CON FUNDAMENTO EN EL ART. 36 LAAASP
			IMPULSORA DE CONSULTORIA E INGENIERIA MEXICANA SA DE CV	NO SE EMITE EVALUACIÓN CON FUNDAMENTO EN EL ART. 36 LAAASP
			EDVAG CONCEPTOS COMERCIALES SA DE CV	NO SE EMITE EVALUACIÓN CON FUNDAMENTO EN EL ART. 36 LAAASP
			DALISA SERVICES SA DE CV	NO SE EMITE EVALUACIÓN CON FUNDAMENTO EN EL ART. 36 LAAASP
			INVITRO DIAGNOSTICS MEXICO SA DE CV	NO SE EMITE EVALUACIÓN CON FUNDAMENTO EN EL ART. 36 LAAASP
			DISTRIBUIDORA AXKAN KUACI SAS DE CV	NO SE EMITE EVALUACIÓN CON FUNDAMENTO EN EL ART. 36 LAAASP
			MUEBLES LA FORJA DE JUAN ESCOBAR SA DE CV	NO SE EMITE EVALUACIÓN CON FUNDAMENTO EN EL ART. 36 LAAASP
			ERGONOMIA PRODUCTIVIDAD SA DE CV	NO SE EMITE EVALUACIÓN CON FUNDAMENTO EN EL ART. 36 LAAASP
			TECNO ROBLES DE MEXICO SA DE CV.	NO SE EMITE EVALUACIÓN POR SOBREPASAR EL TECHO PRESUPUESTAL
			BECOMAR DE MEXICO, S. DE R.L. DE C.V.	NO SE EMITE EVALUACIÓN POR SOBREPASAR EL TECHO PRESUPUESTAL
178	CHIAPAS	MESA PUENTE.	SERPROF BIOMED SA DE CV	CUMPLE

GOBIERNO DE MÉXICO | IMSS

DIRECCIÓN DE ADMINISTRACIÓN
Unidad de Adquisiciones
Coordinación de Adquisición de Bienes y Contratación de Servicios
Coordinación Técnica de Adquisición de Bienes de Inversión y Activos
División de Equipo y Mobiliario Médico

ACTA DE FALLO

LICITACIÓN PUBLICA INTERNACIONAL ELECTRÓNICA BAJO COBERTURA DE TRATADOS DE LIBRE COMERCIO QUE CONTENGA CAPITULO DE COMPRAS GUBERNAMENTALES
NÚMERO DE IDENTIFICACIÓN EN COMPRANET: LA-50-GYR-050GYR040-T-2-2024

PROGRAMA "MOBILIARIO MÉDICO Y DE LABORATORIO PARA HOSPITALES PRIORITARIOS"

PART.	DESTINO	DESCRIPCIÓN	LICITANTE	EVALUACIÓN TÉCNICA
			IMPULSORA DE CONSULTORIA E INGENIERIA MEXICANA SA DE CV	NO CUMPLEN
			INVITRO DIAGNOSTICS MEXICO SA DE CV	NO SE EMITE EVALUACIÓN CON FUNDAMENTO EN EL ART. 36 LAAASP
			CARLOS ARTURO GARCIA RIVERA	NO CUMPLEN
			TECNOLOGIA INTEGRAL PERSONALIZABLE SA DE CV	NO SE EMITE EVALUACIÓN CON FUNDAMENTO EN EL ART. 36 LAAASP
			MUEBLES LA FORJA DE JUAN ESCOBAR SA DE CV	NO SE EMITE EVALUACIÓN CON FUNDAMENTO EN EL ART. 36 LAAASP
			EDVAG CONCEPTOS COMERCIALES SA DE CV	NO SE EMITE EVALUACIÓN CON FUNDAMENTO EN EL ART. 36 LAAASP
			ERGONOMIA PRODUCTIVIDAD SA DE CV	NO SE EMITE EVALUACIÓN POR SOBREPASAR EL TECHO PRESUPUESTAL
			DISTRIBUIDORA AXKAN KUALI SAS DE CV	NO SE EMITE EVALUACIÓN POR SOBREPASAR EL TECHO PRESUPUESTAL
179	CHIAPAS	MESA RIGIDA DE MADERA.	EDVAG CONCEPTOS COMERCIALES SA DE CV	CUMPLE
			DISTRIBUIDORA AXKAN KUALI SAS DE CV	NO SE EMITE EVALUACIÓN POR SOBREPASAR EL TECHO PRESUPUESTAL
			ERGONOMIA PRODUCTIVIDAD SA DE CV	NO SE EMITE EVALUACIÓN POR SOBREPASAR EL TECHO. PRESUPUESTAL
180	CHIAPAS	MESA RINON.	SERPROF BIOMED SA DE CV	CUMPLE
			TECNOLOGIA INTEGRAL PERSONALIZABLE SA DE CV	CUMPLE
			CARLOS ARTURO GARCIA RIVERA	NO SE EMITE EVALUACIÓN CON FUNDAMENTO EN EL ART. 36 LAAASP
			IMPULSORA DE CONSULTORIA E INGENIERIA MEXICANA SA DE CV	NO SE EMITE EVALUACIÓN CON FUNDAMENTO EN EL ART. 36 LAAASP
			DISTRIBUIDORA AXKAN KUALI SAS DE CV	NO SE EMITE EVALUACIÓN CON FUNDAMENTO EN EL ART. 36 LAAASP
			EDVAG CONCEPTOS COMERCIALES SA DE CV	NO SE EMITE EVALUACIÓN CON FUNDAMENTO EN EL ART. 36 LAAASP
			ERGONOMIA PRODUCTIVIDAD SA DE CV	NO SE EMITE EVALUACIÓN CON FUNDAMENTO EN EL ART. 36 LAAASP
			TECNO ROBLES DE MEXICO SA DE CV.	NO SE EMITE EVALUACIÓN POR SOBREPASAR EL TECHO PRESUPUESTAL
181	CHIAPAS	REPISA DE 120 CM CONTRA MURO.	IMPULSORA DE CONSULTORIA E INGENIERIA MEXICANA SA DE CV	CUMPLE
			EDVAG CONCEPTOS COMERCIALES SA DE CV	CUMPLE

62

Durango 291, Piso 1, Col. Roma Norte, Alcaldía Cuauhtémoc, C.P. 06700, Ciudad de México
Tel. 55 5728-1000, Ext. 14828 www.imss.gob.mx

2024 Felipe Carrillo PUERTO

ANEXOS
DIVISIÓN DE CONTRATOS

ACTA DE FALLO

LICITACIÓN PÚBLICA INTERNACIONAL ELECTRÓNICA BAJO COBERTURA DE TRATADOS DE LIBRE COMERCIO QUE CONTENGA CAPÍTULO DE COMPRAS GUBERNAMENTALES
NÚMERO DE IDENTIFICACIÓN EN COMPRANET: LA-50-GYR-050GYR040-T-2-2024

PROGRAMA "MOBILIARIO MÉDICO Y DE LABORATORIO PARA HOSPITALES PRIORITARIOS"

PART.	DESTINO	DESCRIPCIÓN	LICITANTE	EVALUACIÓN TÉCNICA
			DISTRIBUIDORA AXKAN KUALI SAS DE CV	NO SE EMITE EVALUACIÓN CON FUNDAMENTO EN EL ART. 36 LAAASP
			MUEBLES LA FORJA DE JUAN ESCOBAR SA DE CV	NO SE EMITE EVALUACIÓN CON FUNDAMENTO EN EL ART. 36 LAAASP
			TECNO ROBLES DE MEXICO SA DE CV	NO SE EMITE EVALUACIÓN POR SOBREPASAR EL TECHO PRESUPUESTAL
182	CHIAPAS	REPISA DE 180 CM CONTRA MURO.	EDVAG CONCEPTOS COMERCIALES SA DE CV	CUMPLE
			MUEBLES LA FORJA DE JUAN ESCOBAR SA DE CV	CUMPLE
			IMPULSORA DE CONSULTORIA E INGENIERIA MEXICANA SA DE CV	NO SE EMITE EVALUACIÓN POR SOBREPASAR EL TECHO PRESUPUESTAL
			DISTRIBUIDORA AXKAN KUALI SAS DE CV	NO SE EMITE EVALUACIÓN POR SOBREPASAR EL TECHO PRESUPUESTAL
183	CHIAPAS	RIEL PORTAVENOCLISIS.	META SUMINISTROS MEDICOS SA DE CV	CUMPLE.
			IDHESA BIENES Y SERVICIOS SA DE CV	NO CUMPLEN
			DISTRIBUIDORA AXKAN KUALI SAS DE CV	NO SE EMITE EVALUACIÓN CON FUNDAMENTO EN EL ART. 36 LAAASP
			ERGONOMIA PRODUCTIVIDAD SA DE CV	NO SE EMITE EVALUACIÓN CON FUNDAMENTO EN EL ART. 36 LAAASP
			TECNO ROBLES DE MEXICO SA DE CV	NO SE EMITE EVALUACIÓN CON FUNDAMENTO EN EL ART. 36 LAAASP
			EDVAG CONCEPTOS COMERCIALES SA DE CV	NO SE EMITE EVALUACIÓN CON FUNDAMENTO EN EL ART. 36 LAAASP
			DALISA SERVICES SA DE CV	NO SE EMITE EVALUACIÓN CON FUNDAMENTO EN EL ART. 36 LAAASP
			IMPULSORA DE CONSULTORIA E INGENIERIA MEXICANA SA DE CV	NO SE EMITE EVALUACIÓN CON FUNDAMENTO EN EL ART. 36 LAAASP
184	CHIAPAS	RIÑON DE ACERO INOXIDABLE DE 250 ML.	SERPROF BIOMED SA DE CV	CUMPLE
			INFRAESTRUCTURA HOSPITALARIA PROEMSA SA DE CV	CUMPLE
			TECNO ROBLES DE MEXICO SA DE CV	NO SE EMITE EVALUACIÓN CON FUNDAMENTO EN EL ART. 36 LAAASP
			DISTRIBUIDORA AXKAN KUALI SAS DE CV	NO SE EMITE EVALUACIÓN CON FUNDAMENTO EN EL ART. 36 LAAASP
			EDVAG CONCEPTOS COMERCIALES SA DE CV	NO SE EMITE EVALUACIÓN CON FUNDAMENTO EN EL ART. 36 LAAASP
			ERGONOMIA PRODUCTIVIDAD SA DE CV	NO SE EMITE EVALUACIÓN CON FUNDAMENTO EN EL ART. 36 LAAASP

GOBIERNO DE MÉXICO | IMSS

DIRECCIÓN DE ADMINISTRACIÓN
Unidad de Adquisiciones
Coordinación de Adquisición de Bienes y Contratación de Servicios
Coordinación Técnica de Adquisición de Bienes de Inversión y Activos
División de Equipo y Mobiliario Médico

ACTA DE FALLO

LICITACIÓN PÚBLICA INTERNACIONAL ELECTRÓNICA BAJO COBERTURA DE TRATADOS DE LIBRE COMERCIO QUE CONTENGA CAPÍTULO DE COMPRAS GUBERNAMENTALES
NÚMERO DE IDENTIFICACIÓN EN COMPRANET: LA-50-GYR-050GYR040-T-2-2024

PROGRAMA "MOBILIARIO MÉDICO Y DE LABORATORIO PARA HOSPITALES PRIORITARIOS"

PART.	DESTINO	DESCRIPCIÓN	LICITANTE	EVALUACIÓN TÉCNICA
			INVITRO DIAGNOSTICS MEXICO SA DE CV	NO SE EMITE EVALUACIÓN CON FUNDAMENTO EN EL ART. 36 LAAASP
			IMPULSORA DE CONSULTORIA E INGENIERIA MEXICANA SA DE CV	NO SE EMITE EVALUACIÓN CON FUNDAMENTO EN EL ART. 36 LAAASP
			CARLOS ARTURO GARCIA RIVERA	NO SE EMITE EVALUACIÓN CON FUNDAMENTO EN EL ART. 36 LAAASP
185	CHIAPAS	RIÑON DE ACERO INOXIDABLE DE 500 ML.	SERPROF BIOMED SA DE CV	CUMPLE
			INFRAESTRUCTURA HOSPITALARIA PROEMSA SA DE CV	CUMPLE
			DISTRIBUIDORA AXKAN KUALI SAS DE CV	NO SE EMITE EVALUACIÓN CON FUNDAMENTO EN EL ART. 36 LAAASP
			TECNO ROBLES DE MEXICO SA DE CV	NO SE EMITE EVALUACIÓN CON FUNDAMENTO EN EL ART. 36 LAAASP
			ERGONOMIA PRODUCTIVIDAD SA DE CV	NO SE EMITE EVALUACIÓN CON FUNDAMENTO EN EL ART. 36 LAAASP
			EDVAG CONCEPTOS COMERCIALES SA DE CV	NO SE EMITE EVALUACIÓN CON FUNDAMENTO EN EL ART. 36 LAAASP
			IMPULSORA DE CONSULTORIA E INGENIERIA MEXICANA SA DE CV	NO SE EMITE EVALUACIÓN CON FUNDAMENTO EN EL ART. 36 LAAASP
			INVITRO DIAGNOSTICS MEXICO SA DE CV	NO SE EMITE EVALUACIÓN CON FUNDAMENTO EN EL ART. 36 LAAASP
			CARLOS ARTURO GARCIA RIVERA	NO SE EMITE EVALUACIÓN CON FUNDAMENTO EN EL ART. 36 LAAASP
186	CHIAPAS	SILLA DE RUEDAS CON DESCANSAPIES.	SERPROF BIOMED SA DE CV	CUMPLE
			EDVAG CONCEPTOS COMERCIALES SA DE CV	CUMPLE
			TECNO ROBLES DE MEXICO SA DE CV	NO SE EMITE EVALUACIÓN CON FUNDAMENTO EN EL ART. 36 LAAASP
			ERGONOMIA PRODUCTIVIDAD SA DE CV	NO SE EMITE EVALUACIÓN CON FUNDAMENTO EN EL ART. 36 LAAASP
187	CHIAPAS	VASO PARA MEDICAMENTOS DE 30 CM CUBICOS.	SERPROF BIOMED SA DE CV	CUMPLE
			INFRAESTRUCTURA HOSPITALARIA PROEMSA SA DE CV	CUMPLE
			TECNO ROBLES DE MEXICO SA DE CV	NO SE EMITE EVALUACIÓN CON FUNDAMENTO EN EL ART. 36 LAAASP
			IMPULSORA DE CONSULTORIA E INGENIERIA MEXICANA SA DE CV	NO SE EMITE EVALUACIÓN CON FUNDAMENTO EN EL ART. 36 LAAASP
			DISTRIBUIDORA AXKAN KUALI SAS DE CV	NO SE EMITE EVALUACIÓN CON FUNDAMENTO EN EL ART. 36 LAAASP
			EDVAG CONCEPTOS COMERCIALES SA DE CV	NO SE EMITE EVALUACIÓN CON FUNDAMENTO EN EL ART. 36 LAAASP

ACTA DE FALLO

LICITACIÓN PÚBLICA INTERNACIONAL ELECTRÓNICA BAJO COBERTURA DE TRATADOS DE LIBRE COMERCIO QUE CONTENGA CAPÍTULO DE COMPRAS GUBERNAMENTALES
NÚMERO DE IDENTIFICACIÓN EN COMPRANET: LA-50-GYR-050GYR040-T-2-2024

PROGRAMA "MOBILIARIO MÉDICO Y DE LABORATORIO PARA HOSPITALES PRIORITARIOS"

PART.	DESTINO	DESCRIPCIÓN	LICITANTE	EVALUACIÓN TÉCNICA
188	CHIAPAS	VASO PARA MEDICAMENTOS DE 140 CM CÚBICOS.	INFRAESTRUCTURA HOSPITALARIA PROEMSA SA DE CV	CUMPLE
			DISTRIBUIDORA AXKAN KUALI SAS DE CV	CUMPLE
			EDVAG CONCEPTOS COMERCIALES SA DE CV	NO SE EMITE EVALUACIÓN POR SOBREPASAR EL TECHO PRESUPUESTAL
189	CHIAPAS	VASO CON TAPA DE UN LITRO.	INFRAESTRUCTURA HOSPITALARIA PROEMSA SA DE CV	CUMPLE
			EDVAG CONCEPTOS COMERCIALES SA DE CV	CUMPLE
			DISTRIBUIDORA AXKAN KUALI SAS DE CV	NO SE EMITE EVALUACIÓN CON FUNDAMENTO EN EL ART. 36 LAAASP
190	CHIAPAS	BANQUETA DE ALTURA.	SERPROF BIOMED SA DE CV	CUMPLE
			IMPULSORA DE CONSULTORIA E INGENIERIA MEXICANA SA DE CV	CUMPLE
			DISTRIBUIDORA AXKAN KUALI SAS DE CV	NO SE EMITE EVALUACIÓN POR SOBREPASAR EL TECHO PRESUPUESTAL
			EDVAG CONCEPTOS COMERCIALES SA DE CV	NO SE EMITE EVALUACIÓN POR SOBREPASAR EL TECHO PRESUPUESTAL
			TECNOLOGIA INTEGRAL PERSONALIZABLE SA DE CV	NO SE EMITE EVALUACIÓN POR SOBREPASAR EL TECHO PRESUPUESTAL
			TECNO ROBLES DE MEXICO SA DE CV	NO SE EMITE EVALUACIÓN POR SOBREPASAR EL TECHO PRESUPUESTAL
191	CHIAPAS	DIVAN (CHAISE LONGUE).	DISTRIBUIDORA AXKAN KUALI SAS DE CV	CUMPLE
			EDVAG CONCEPTOS COMERCIALES SA DE CV	CUMPLE
			IMPULSORA DE CONSULTORIA E INGENIERIA MEXICANA SA DE CV	NO SE EMITE EVALUACIÓN CON FUNDAMENTO EN EL ART. 36 LAAASP
			TECNO ROBLES DE MEXICO SA DE CV	NO SE EMITE EVALUACIÓN CON FUNDAMENTO EN EL ART. 36 LAAASP
			TECNOLOGIA INTEGRAL PERSONALIZABLE SA DE CV	NO SE EMITE EVALUACIÓN CON FUNDAMENTO EN EL ART. 36 LAAASP
			ERGONOMIA PRODUCTIVIDAD SA DE CV	NO SE EMITE EVALUACIÓN CON FUNDAMENTO EN EL ART. 36 LAAASP
			MUEBLES LA FORJA DE JUAN ESCOBAR SA DE CV	NO SE EMITE EVALUACIÓN CON FUNDAMENTO EN EL ART. 36 LAAASP
192	CHIAPAS	LITERAS METALICAS.	EDVAG CONCEPTOS COMERCIALES SA DE CV	CUMPLE
			DALISA SERVICES SA DE CV	CUMPLE

GOBIERNO DE MÉXICO | IMSS

DIRECCIÓN DE ADMINISTRACIÓN
Unidad de Adquisiciones
Coordinación de Adquisición de Bienes y Contratación de Servicios
Coordinación Técnica de Adquisición de Bienes de Inversión y Activos
División de Equipo y Mobiliario Médico

ACTA DE FALLO

LICITACIÓN PÚBLICA INTERNACIONAL ELECTRÓNICA BAJO COBERTURA DE TRATADOS DE LIBRE COMERCIO QUE CONTENGA CAPÍTULO DE COMPRAS GUBERNAMENTALES
NÚMERO DE IDENTIFICACIÓN EN COMPRANET: LA-50-GYR-050GYR040-T-2-2024

PROGRAMA "MOBILIARIO MÉDICO Y DE LABORATORIO PARA HOSPITALES PRIORITARIOS"

PART.	DESTINO	DESCRIPCIÓN	LICITANTE	EVALUACIÓN TÉCNICA
			MUEBLES LA FORJA DE JUAN ESCOBAR SA DE CV	NO SE EMITE EVALUACIÓN CON FUNDAMENTO EN EL ART. 36 LAAASP
			TECNO ROBLES DE MEXICO SA DE CV	NO SE EMITE EVALUACIÓN CON FUNDAMENTO EN EL ART. 36 LAAASP
			ERGONOMIA PRODUCTIVIDAD SA DE CV	NO SE EMITE EVALUACIÓN CON FUNDAMENTO EN EL ART. 36 LAAASP
193	CHIAPAS	DIVAN PARA VARONES.	INFRAESTRUCTURA HOSPITALARIA PROEMSA SA DE CV	CUMPLE
			SERPROF BIOMED SA DE CV	CUMPLE
			CARLOS ARTURO GARCIA RIVERA	NO SE EMITE EVALUACIÓN CON FUNDAMENTO EN EL ART. 36 LAAASP
			TECNO ROBLES DE MEXICO SA DE CV	NO SE EMITE EVALUACIÓN CON FUNDAMENTO EN EL ART. 36 LAAASP
			DISTRIBUIDORA AXKAN KUALI SAS DE CV	NO SE EMITE EVALUACIÓN CON FUNDAMENTO EN EL ART. 36 LAAASP
			EDVAG CONCEPTOS COMERCIALES SA DE CV	NO SE EMITE EVALUACIÓN CON FUNDAMENTO EN EL ART. 36 LAAASP
			IDHESA BIENES Y SERVICIOS SA DE CV	NO SE EMITE EVALUACIÓN CON FUNDAMENTO EN EL ART. 36 LAAASP
			IMPULSORA DE CONSULTORIA E INGENIERIA MEXICANA SA DE CV	NO SE EMITE EVALUACIÓN CON FUNDAMENTO EN EL ART. 36 LAAASP
			ERGONOMIA PRODUCTIVIDAD SA DE CV	NO SE EMITE EVALUACIÓN POR SOBREPASAR EL TECHO PRESUPUESTAL
194	CHIAPAS	PORTAVENOCLISIS RODABLE.	INFRAESTRUCTURA HOSPITALARIA PROEMSA SA DE CV	CUMPLE
			SERPROF BIOMED SA DE CV	CUMPLE
			TECNOLOGIA INTEGRAL PERSONALIZABLE SA DE CV	NO SE EMITE EVALUACIÓN CON FUNDAMENTO EN EL ART. 36 LAAASP
			EDVAG CONCEPTOS COMERCIALES SA DE CV	NO SE EMITE EVALUACIÓN CON FUNDAMENTO EN EL ART. 36 LAAASP
			IMPULSORA DE CONSULTORIA E INGENIERIA MEXICANA SA DE CV	NO SE EMITE EVALUACIÓN CON FUNDAMENTO EN EL ART. 36 LAAASP
			DALISA SERVICES SA DE CV	NO SE EMITE EVALUACIÓN CON FUNDAMENTO EN EL ART. 36 LAAASP
			CARLOS ARTURO GARCIA RIVERA	NO SE EMITE EVALUACIÓN CON FUNDAMENTO EN EL ART. 36 LAAASP
			DISTRIBUIDORA AXKAN KUALI SAS DE CV	NO SE EMITE EVALUACIÓN CON FUNDAMENTO EN EL ART. 36 LAAASP
			ERGONOMIA PRODUCTIVIDAD SA DE CV	NO SE EMITE EVALUACIÓN CON FUNDAMENTO EN EL ART. 36 LAAASP
			TECNO ROBLES DE MEXICO SA DE CV	NO SE EMITE EVALUACIÓN POR SOBREPASAR EL TECHO PRESUPUESTAL

ANEXOS
DIVISIÓN DE CONTRATOS

ACTA DE FALLO

LICITACIÓN PÚBLICA INTERNACIONAL ELECTRÓNICA BAJO COBERTURA DE TRATADOS DE LIBRE COMERCIO QUE CONTENGA CAPÍTULO DE COMPRAS GUBERNAMENTALES
NÚMERO DE IDENTIFICACIÓN EN COMPRANET: LA-50-GYR-050GYR040-T-2-2024

PROGRAMA "MOBILIARIO MÉDICO Y DE LABORATORIO PARA HOSPITALES PRIORITARIOS"

PART.	DESTINO	DESCRIPCION	LICITANTE	EVALUACIÓN TÉCNICA
195	CHIAPAS	CARRO CUNA CON BASINET DE ACRILICO.	SERPROF BIOMED SA DE CV	CUMPLE
			DALISA SERVICES SA DE CV.	CUMPLE.
			TECNOLOGIA INTEGRAL PERSONALIZABLE SA DE CV	NO SE EMITE EVALUACIÓN CON FUNDAMENTO EN EL ART. 36 LAAASP
			EDVAG CONCEPTOS COMERCIALES SA DE CV	NO SE EMITE EVALUACIÓN CON FUNDAMENTO EN EL ART. 36 LAAASP
			ERGONOMIA PRODUCTIVIDAD SA DE CV	NO SE EMITE EVALUACIÓN CON FUNDAMENTO EN EL ART. 36 LAAASP
			DISTRIBUIDORA AXKAN KUALI SAS DE CV	NO SE EMITE EVALUACIÓN CON FUNDAMENTO EN EL ART. 36 LAAASP
			TECNO ROBLES DE MEXICO SA DE CV	NO SE EMITE EVALUACIÓN CON FUNDAMENTO EN EL ART. 36 LAAASP
			IMPULSORA DE CONSULTORIA E INGENIERIA MEXICANA SA DE CV	NO SE EMITE EVALUACIÓN CON FUNDAMENTO EN EL ART. 36 LAAASP
196	CHIAPAS	BASCULA PESA BEBE TUBULAR TIPO DINAMOMETRO.	EDVAG CONCEPTOS COMERCIALES SA DE CV	CUMPLE
			INNOVACION MEDICA Y TECNOLOGIAS PARA LA SALUD MX SA DE CV	NO SE EMITE EVALUACIÓN POR SOBREPASAR EL TECHO PRESUPUESTAL
198	CHIAPAS	MESA DE 120 CM CON CUBIERTA DE LAMINADO PLASTICO.	DISTRIBUIDORA AXKAN KUALI SAS DE CV	CUMPLE
			EDVAG CONCEPTOS COMERCIALES SA DE CV	CUMPLE
199	CHIAPAS	MESA DE 150 CM PARA ATENCION AL RECIEN NACIDO.	EDVAG CONCEPTOS COMERCIALES SA DE CV	CUMPLE
			MUEBLES LA FORJA DE JUAN ESCOBAR SA DE CV	CUMPLE
			DISTRIBUIDORA AXKAN KUALI SAS DE CV	NO SE EMITE EVALUACIÓN CON FUNDAMENTO EN EL ART. 36 LAAASP
			IMPULSORA DE CONSULTORIA E INGENIERIA MEXICANA SA DE CV	NO SE EMITE EVALUACIÓN POR SOBREPASAR EL TECHO PRESUPUESTAL
200	CHIAPAS	CAMPANA DE EXTRACCION PLOMADA.	EDVAG CONCEPTOS COMERCIALES SA DE CV	NO CUMPLEN
201	CHIAPAS	GABINETE PLOMADO PARA ALMACENAMIENTO DE RADIO ISOTOPOS.	EDVAG CONCEPTOS COMERCIALES SA DE CV	NO CUMPLEN
204	CHIAPAS	MESA BAJA DE 90 CM CON CUBIERTA DE ACERO INOXIDABLE.	DISTRIBUIDORA AXKAN KUALI SAS DE CV	CUMPLE
			EDVAG CONCEPTOS COMERCIALES SA DE CV	CUMPLE
205	CHIAPAS	MESA ALTA DE 120 CM CON RESPALDO.	DISTRIBUIDORA AXKAN KUALI SAS DE CV	NO SE EMITE EVALUACIÓN POR SOBREPASAR EL TECHO

GOBIERNO DE MÉXICO | IMSS

DIRECCIÓN DE ADMINISTRACIÓN
Unidad de Adquisiciones
Coordinación de Adquisición de Bienes y Contratación de Servicios
Coordinación Técnica de Adquisición de Bienes de Inversión y Activos
División de Equipo y Mobiliario Médico

ACTA DE FALLO

LICITACIÓN PÚBLICA INTERNACIONAL ELECTRÓNICA BAJO COBERTURA DE TRATADOS DE LIBRE COMERCIO QUE CONTENGA CAPÍTULO DE COMPRAS GUBERNAMENTALES
NÚMERO DE IDENTIFICACIÓN EN COMPRANET: LA-50-GYR-050GYR040-T-2-2024

PROGRAMA "MOBILIARIO MÉDICO Y DE LABORATORIO PARA HOSPITALES PRIORITARIOS"

PART.	DESTINO	DESCRIPCIÓN	LICITANTE	EVALUACIÓN TÉCNICA
				PRESUPUESTAL
			EDVAG CONCEPTOS COMERCIALES SA DE CV	NO SE EMITE EVALUACIÓN POR SOBREPASAR EL TECHO PRESUPUESTAL
206	CHIAPAS	CARRO PARA CURACIONES EN ABS.	IMPULSORA DE CONSULTORIA E INGENIERIA MEXICANA SA DE CV	NO CUMPLEN
			EDVAG CONCEPTOS COMERCIALES SA DE CV	CUMPLE
207	CHIAPAS	CARRO PARA ROPA SUCIA CON TAPA Y APERTURA DE PEDAL.	SERPROF BIOMED SA DE CV	CUMPLE
			EDVAG CONCEPTOS COMERCIALES SA DE CV	CUMPLE.
			ERGONOMIA PRODUCTIVIDAD SA DE CV	NO SE EMITE EVALUACIÓN CON FUNDAMENTO EN EL ART. 36 LAAASP
211	CHIAPAS	SILLON DE EXTRACCIONES.	EDVAG CONCEPTOS COMERCIALES SA DE CV	NO SE EMITE EVALUACIÓN POR SOBREPASAR EL TECHO PRESUPUESTAL
212	CHIAPAS	VESTIDOR CON ARMARIO PARA CONSULTORIO.	EDVAG CONCEPTOS COMERCIALES SA DE CV	CUMPLE
			DISTRIBUIDORA AXKAN KUALI SAS DE CV	CUMPLE
213	CHIAPAS	MESA ALTA DE 90 CM CON RESPALDO, CAJON Y PUERTAS ABATIBLES.	META SUMINISTROS MEDICOS SA DE CV	CUMPLE
			MUEBLES LA FORJA DE JUAN ESCOBAR SA DE CV	CUMPLE
			TECNOLOGIA INTEGRAL PERSONALIZABLE SA DE CV	NO SE EMITE EVALUACIÓN POR SOBREPASAR EL TECHO PRESUPUESTAL
			BECOMAR DE MEXICO, S. DE R.L. DE C.V.	NO SE EMITE EVALUACIÓN POR SOBREPASAR EL TECHO PRESUPUESTAL
			EDVAG CONCEPTOS COMERCIALES SA DE CV	NO SE EMITE EVALUACIÓN POR SOBREPASAR EL TECHO PRESUPUESTAL
			ERGONOMIA PRODUCTIVIDAD SA DE CV	NO SE EMITE EVALUACIÓN POR SOBREPASAR EL TECHO PRESUPUESTAL.
			DISTRIBUIDORA AXKAN KUALI SAS DE CV	NO SE EMITE EVALUACIÓN POR SOBREPASAR EL TECHO PRESUPUESTAL
			DALISA SERVICES SA DE CV	NO SE EMITE EVALUACIÓN POR SOBREPASAR EL TECHO PRESUPUESTAL
			TECNO ROBLES DE MEXICO SA DE CV	NO SE EMITE EVALUACIÓN POR SOBREPASAR EL TECHO PRESUPUESTAL
214	CHIAPAS	MESA ALTA DE 180 CM DE TRABAJO PARA 2.	SERPROF BIOMED SA DE CV	CUMPLE

ACTA DE FALLO

LICITACIÓN PÚBLICA INTERNACIONAL ELECTRÓNICA BAJO COBERTURA DE TRATADOS DE LIBRE COMERCIO QUE CONTENGA CAPÍTULO DE COMPRAS GUBERNAMENTALES
NÚMERO DE IDENTIFICACIÓN EN COMPRANET: LA-50-GYR-050GYR040-T-2-2024

PROGRAMA "MOBILIARIO MÉDICO Y DE LABORATORIO PARA HOSPITALES PRIORITARIOS"

PART.	DESTINO	DESCRIPCIÓN	LICITANTE	EVALUACIÓN TÉCNICA
215	CHIAPAS	MESA ALTA DE 120 CM SIN RESPALDO Y 8 CAJONES.	MUEBLES LA FORJA DE JUAN ESCOBAR SA DE CV	CUMPLE
			TECNO ROBLES DE MEXICO SA DE CV	NO SE EMITE EVALUACIÓN CON FUNDAMENTO EN EL ART. 36 LAAASP
			DISTRIBUIDORA AXKAN KUALI SAS DE CV	NO SE EMITE EVALUACIÓN POR SOBREPASAR EL TECHO PRESUPUESTAL
			EDVAG CONCEPTOS COMERCIALES SA DE CV	NO SE EMITE EVALUACIÓN POR SOBREPASAR EL TECHO PRESUPUESTAL
216	CHIAPAS	MESA ALTA DE 120 CM SIN RESPALDO Y PUERTAS ABATIBLES.	SERPROF BIOMED SA DE CV	CUMPLE
			ERGONOMIA PRODUCTIVIDAD SA DE CV	CUMPLE
			DISTRIBUIDORA AXKAN KUALI SAS DE CV	NO SE EMITE EVALUACIÓN CON FUNDAMENTO EN EL ART. 36 LAAASP
			EDVAG CONCEPTOS COMERCIALES SA DE CV	NO SE EMITE EVALUACIÓN CON FUNDAMENTO EN EL ART. 36 LAAASP
			MUEBLES LA FORJA DE JUAN ESCOBAR SA DE CV	NO SE EMITE EVALUACIÓN CON FUNDAMENTO EN EL ART. 36 LAAASP
			DALISA SERVICES SA DE CV	NO SE EMITE EVALUACIÓN CON FUNDAMENTO EN EL ART. 36 LAAASP
			BECOMAR DE MEXICO, S. DE R.L. DE C.V.	NO SE EMITE EVALUACIÓN CON FUNDAMENTO EN EL ART. 36 LAAASP
			TECNO ROBLES DE MEXICO SA DE CV	NO SE EMITE EVALUACIÓN POR SOBREPASAR EL TECHO PRESUPUESTAL
217	CHIAPAS	MESA ALTA DE 120 CM SIN RESPALDO Y PUERTAS ABATIBLES.	SERPROF BIOMED SA DE CV	CUMPLE
			ERGONOMIA PRODUCTIVIDAD SA DE CV	CUMPLE
			DISTRIBUIDORA AXKAN KUALI SAS DE CV	NO SE EMITE EVALUACIÓN CON FUNDAMENTO EN EL ART. 36 LAAASP
			EDVAG CONCEPTOS COMERCIALES SA DE CV	NO SE EMITE EVALUACIÓN CON FUNDAMENTO EN EL ART. 36 LAAASP
			BECOMAR DE MEXICO, S. DE R.L. DE C.V.	NO SE EMITE EVALUACIÓN CON FUNDAMENTO EN EL ART. 36 LAAASP
			MUEBLES LA FORJA DE JUAN ESCOBAR SA DE CV	NO SE EMITE EVALUACIÓN CON FUNDAMENTO EN EL ART. 36 LAAASP

ACTA DE FALLO

LICITACIÓN PÚBLICA INTERNACIONAL ELECTRÓNICA BAJO COBERTURA DE TRATADOS DE LIBRE COMERCIO QUE CONTENGA CAPÍTULO DE COMPRAS GUBERNAMENTALES
NÚMERO DE IDENTIFICACIÓN EN COMPRANET: LA-50-GYR-050GYR040-T-2-2024

PROGRAMA "MOBILIARIO MÉDICO Y DE LABORATORIO PARA HOSPITALES PRIORITARIOS"

PART.	DESTINO	DESCRIPCIÓN	LICITANTE	EVALUACIÓN TÉCNICA
218	CHIAPAS	MESA ALTA DE 180 CM SIN RESPALDO, CAJONES CENTRALES Y PUERTAS ABATIBLES LATERALES	MUEBLES LA FORJA DE JUAN ESCOBAR SA DE CV	NO SE EMITE EVALUACIÓN CON FUNDAMENTO EN EL ART. 36 LAAASP
			DISTRIBUIDORA AXKAN KUALI SAS DE CV	CUMPLE
			EDVAG CONCEPTOS COMERCIALES SA DE CV	CUMPLE
220	CHIHUAHUA	CARRO CAMILLA TIPO TRANSFER (LATERAL)	SERPROF BIOMED SA DE CV	CUMPLE
			TECNOLOGIA INTEGRAL PERSONALIZABLE SA DE CV	CUMPLE
			ERGONOMIA PRODUCTIVIDAD SA DE CV	NO SE EMITE EVALUACIÓN CON FUNDAMENTO EN EL ART. 36 LAAASP
			IMPULSORA DE CONSULTORIA E INGENIERIA MEXICANA SA DE CV	NO SE EMITE EVALUACIÓN CON FUNDAMENTO EN EL ART. 36 LAAASP
			EDVAG CONCEPTOS COMERCIALES SA DE CV	NO SE EMITE EVALUACIÓN CON FUNDAMENTO EN EL ART. 36 LAAASP
221	CHIHUAHUA	CABONERA ELECTRICA	EDVAG CONCEPTOS COMERCIALES SA DE CV	CUMPLE
222	CHIHUAHUA	MODULO PARA CONSULTORIO MEDICO DERECHO.	DISTRIBUIDORA AXKAN KUALI SAS DE CV	CUMPLE
			EDVAG CONCEPTOS COMERCIALES SA DE CV	CUMPLE
			MUEBLES LA FORJA DE JUAN ESCOBAR SA DE CV	NO SE EMITE EVALUACIÓN CON FUNDAMENTO EN EL ART. 36 LAAASP
			ERGONOMIA PRODUCTIVIDAD SA DE CV	NO SE EMITE EVALUACIÓN POR SOBREPASAR EL TECHO PRESUPUESTAL
223	CHIHUAHUA	MODULO PARA CONSULTORIO MEDICO IZQUIERDO.	DISTRIBUIDORA AXKAN KUALI SAS DE CV	CUMPLE
			EDVAG CONCEPTOS COMERCIALES SA DE CV	CUMPLE
			MUEBLES LA FORJA DE JUAN ESCOBAR SA DE CV	NO SE EMITE EVALUACIÓN CON FUNDAMENTO EN EL ART. 36 LAAASP
			ERGONOMIA PRODUCTIVIDAD SA DE CV	NO SE EMITE EVALUACIÓN POR SOBREPASAR EL TECHO PRESUPUESTAL
224	CHIHUAHUA	MESA ALTA DE 150 CM CON CAJONERA CENTRAL.	EDVAG CONCEPTOS COMERCIALES SA DE CV	CUMPLE
			MUEBLES LA FORJA DE JUAN ESCOBAR SA DE CV	CUMPLE
225	CHIHUAHUA	MESA ALTA DE 180 CM CON CAJONERA CENTRAL.	META SUMINISTROS MEDICOS SA DE CV	CUMPLE
			ERGONOMIA PRODUCTIVIDAD SA DE CV	CUMPLE
			TECNOLOGIA INTEGRAL PERSONALIZABLE SA DE CV	NO SE EMITE EVALUACIÓN CON FUNDAMENTO EN EL ART. 36 LAAASP

ANEXOS
DIVISIÓN DE CONTRATOS

ACTA DE FALLO

LICITACIÓN PÚBLICA INTERNACIONAL ELECTRÓNICA BAJO COBERTURA DE TRATADOS DE LIBRE COMERCIO QUE CONTENGA CAPÍTULO DE COMPRAS GUBERNAMENTALES
NÚMERO DE IDENTIFICACIÓN EN COMPRANET: LA-50-GYR-050GYR040-T-2-2024

PROGRAMA "MOBILIARIO MÉDICO Y DE LABORATORIO PARA HOSPITALES PRIORITARIOS"

PART.	DESTINO	DESCRIPCIÓN	LICITANTE	EVALUACIÓN TÉCNICA
			EDVAG CONCEPTOS COMERCIALES SA DE CV	NO SE EMITE EVALUACIÓN CON FUNDAMENTO EN EL ART. 36 LAAASP
			MUEBLES LA FORJA DE JUAN ESCOBAR SA DE CV	NO SE EMITE EVALUACIÓN CON FUNDAMENTO EN EL ART. 36 LAAASP
			TECNO ROBLES DE MEXICO SA DE CV	NO SE EMITE EVALUACIÓN POR SOBREPASAR EL TECHO PRESUPUESTAL
226	CHIHUAHUA	CARRO PARA SUPERMERCADO.	EDVAG CONCEPTOS COMERCIALES SA DE CV	CUMPLE
233	CHIHUAHUA	CARRO CAJONERO.	TECNO ROBLES DE MEXICO SA DE CV	NO CUMPLEN
			SERPROF BIOMED SA DE CV	NO CUMPLEN
			EDVAG CONCEPTOS COMERCIALES SA DE CV	CUMPLE
			ERGONOMIA PRODUCTIVIDAD SA DE CV	NO SE EMITE EVALUACIÓN CON FUNDAMENTO EN EL ART. 36 LAAASP.
			IMPULSORA DE CONSULTORIA E INGENIERIA MEXICANA SA DE CV	NO SE EMITE EVALUACIÓN CON FUNDAMENTO EN EL ART. 36 LAAASP
			MUEBLES LA FORJA DE JUAN ESCOBAR SA DE CV	NO SE EMITE EVALUACIÓN CON FUNDAMENTO EN EL ART. 36 LAAASP
			BECOMAR DE MEXICO, S. DE R.L. DE C.V.	NO SE EMITE EVALUACIÓN POR SOBREPASAR EL TECHO PRESUPUESTAL
234	CHIHUAHUA	CARRO DISTRIBUIDOR DE MUESTRAS.	ERGONOMIA PRODUCTIVIDAD SA DE CV	CUMPLE
			EDVAG CONCEPTOS COMERCIALES SA DE CV	CUMPLE
235	CHIHUAHUA	MESA ALTA DE 90 CM CON CUBIERTA DE ACERO INOXIDABLE.	MUEBLES LA FORJA DE JUAN ESCOBAR SA DE CV	CUMPLE
			ERGONOMIA PRODUCTIVIDAD SA DE CV	CUMPLE
			EDVAG CONCEPTOS COMERCIALES SA DE CV	NO SE EMITE EVALUACIÓN CON FUNDAMENTO EN EL ART. 36 LAAASP
			TECNO ROBLES DE MEXICO SA DE CV	NO SE EMITE EVALUACIÓN POR SOBREPASAR EL TECHO PRESUPUESTAL
236	CHIHUAHUA	MESA ALTA DE 120 CM CON CUBIERTA DE ACERO INOXIDABLE.	MUEBLES LA FORJA DE JUAN ESCOBAR SA DE CV	CUMPLE
			EDVAG CONCEPTOS COMERCIALES SA DE CV	NO SE EMITE EVALUACIÓN POR SOBREPASAR EL TECHO PRESUPUESTAL
237	CHIHUAHUA	MESA ALTA DE 150 CM CON CUBIERTA DE ACERO INOXIDABLE.	EDVAG CONCEPTOS COMERCIALES SA DE CV	CUMPLE
238	CHIHUAHUA	MESA BAJA DE 180 CM CON CUBIERTA DE	EDVAG CONCEPTOS COMERCIALES SA DE CV	CUMPLE

ACTA DE FALLO

LICITACIÓN PÚBLICA INTERNACIONAL ELECTRÓNICA BAJO COBERTURA DE TRATADOS DE LIBRE COMERCIO QUE CONTENGA CAPÍTULO DE COMPRAS GUBERNAMENTALES
NÚMERO DE IDENTIFICACIÓN EN COMPRANET: LA-50-GYR-050GYR040-T-2-2024

PROGRAMA "MOBILIARIO MÉDICO Y DE LABORATORIO PARA HOSPITALES PRIORITARIOS"

PART.	DESTINO	DESCRIPCIÓN	LICITANTE	EVALUACIÓN TÉCNICA
		MADERA.	ERGONOMIA PRODUCTIVIDAD SA DE CV	CUMPLE
			MUEBLES LA FORJA DE JUAN ESCOBAR SA DE CV	NO SE EMITE EVALUACIÓN CON FUNDAMENTO EN EL ART. 36 LAAASP
241	CHIHUAHUA	MESA BAJA DE 180 CM CON CUBIERTA DE ACERO INOXIDABLE.	EDVAG CONCEPTOS COMERCIALES SA DE CV	CUMPLE
243	CHIHUAHUA	REPISA ABATIBLE PARA TOMA DE MUESTRAS.	EDVAG CONCEPTOS COMERCIALES SA DE CV	CUMPLE
			TECNO ROBLES DE MEXICO SA DE CV	NO CUMPLEN
244	CHIHUAHUA	SILLA CAMA PARA DONADORES.	TECNOLOGIA INTEGRAL PERSONALIZABLE SA DE CV	NO SE EMITE EVALUACIÓN POR SOBREPASAR EL TECHO PRESUPUESTAL
			EDVAG CONCEPTOS COMERCIALES SA DE CV	NO SE EMITE EVALUACIÓN POR SOBREPASAR EL TECHO PRESUPUESTAL
245	CHIHUAHUA	VITRINA DE 75 CM CONTRA MURO.	EDVAG CONCEPTOS COMERCIALES SA DE CV	NO CUMPLEN
			ERGONOMIA PRODUCTIVIDAD SA DE CV	CUMPLE
246	CHIHUAHUA	VITRINA DE 90 CM CONTRA MURO CON LLAVES.	META SUMINISTROS MEDICOS SA DE CV	CUMPLE
			TECNOLOGIA INTEGRAL PERSONALIZABLE SA DE CV	CUMPLE
			ERGONOMIA PRODUCTIVIDAD SA DE CV	NO SE EMITE EVALUACIÓN CON FUNDAMENTO EN EL ART. 36 LAAASP
			MUEBLES LA FORJA DE JUAN ESCOBAR SA DE CV	NO SE EMITE EVALUACIÓN CON FUNDAMENTO EN EL ART. 36 LAAASP
			EDVAG CONCEPTOS COMERCIALES SA DE CV	NO SE EMITE EVALUACIÓN CON FUNDAMENTO EN EL ART. 36 LAAASP
			BECOMAR DE MEXICO, S. DE R.L. DE C.V.	NO SE EMITE EVALUACIÓN CON FUNDAMENTO EN EL ART. 36 LAAASP
			TECNO ROBLES DE MEXICO SA DE CV	NO SE EMITE EVALUACIÓN CON FUNDAMENTO EN EL ART. 36 LAAASP
247	CHIHUAHUA	ANAQUEL GUARDA COMODOS.	META SUMINISTROS MEDICOS SA DE CV	CUMPLE
			IMPULSORA DE CONSULTORIA E INGENIERIA MEXICANA SA DE CV	NO CUMPLEN
			CARLOS ARTURO GARCIA RIVERA	NO SE EMITE EVALUACIÓN CON FUNDAMENTO EN EL ART. 36 LAAASP
			ERGONOMIA PRODUCTIVIDAD SA DE CV	NO SE EMITE EVALUACIÓN CON FUNDAMENTO EN EL ART. 36 LAAASP
			EDVAG CONCEPTOS COMERCIALES SA DE CV	NO SE EMITE EVALUACIÓN CON FUNDAMENTO EN EL ART. 36 LAAASP

ACTA DE FALLO

LICITACIÓN PÚBLICA INTERNACIONAL ELECTRÓNICA BAJO COBERTURA DE TRATADOS DE LIBRE COMERCIO QUE CONTENGA CAPÍTULO DE COMPRAS GUBERNAMENTALES
NÚMERO DE IDENTIFICACIÓN EN COMPRANET: LA-50-GYR-050GYR040-T-2-2024

PROGRAMA "MOBILIARIO MÉDICO Y DE LABORATORIO PARA HOSPITALES PRIORITARIOS"

PART.	DESTINO	DESCRIPCIÓN	LICITANTE	EVALUACIÓN TÉCNICA
			TECNO ROBLES DE MEXICO SA DE CV	NO SE EMITE EVALUACIÓN POR SOBREPASAR EL TECHO PRESUPUESTAL
248	CHIHUAHUA	BANCO GIRATORIO ACOJINADO CON RESPALDO CINCO APOYOS.	EDVAG CONCEPTOS COMERCIALES SA DE CV	NO SE EMITE EVALUACIÓN POR SOBREPASAR EL TECHO PRESUPUESTAL
			ERGONOMIA PRODUCTIVIDAD SA DE CV	NO SE EMITE EVALUACIÓN POR SOBREPASAR EL TECHO PRESUPUESTAL
249	CHIHUAHUA	BANCO GIRATORIO CON RESPALDO DE ACERO INOXIDABLE.	AH CORPORATIVO MEDICO DE MEXICO, S.A. DE C.V.	CUMPLE
			CARLOS ARTURO GARCIA RIVERA	NO CUMPLEN
			INVITRO DIAGNOSTICS MEXICO SA DE CV	NO SE EMITE EVALUACIÓN CON FUNDAMENTO EN EL ART. 36 LAAASP
			TECNOLOGIA INTEGRAL PERSONALIZABLE SA DE CV	NO SE EMITE EVALUACIÓN CON FUNDAMENTO EN EL ART. 36 LAAASP
			IMPULSORA DE CONSULTORIA E INGENIERIA MEXICANA SA DE CV	NO SE EMITE EVALUACIÓN CON FUNDAMENTO EN EL ART. 36 LAAASP
			ERGONOMIA PRODUCTIVIDAD SA DE CV	NO SE EMITE EVALUACIÓN CON FUNDAMENTO EN EL ART. 36 LAAASP
			EDVAG CONCEPTOS COMERCIALES SA DE CV	NO SE EMITE EVALUACIÓN CON FUNDAMENTO EN EL ART. 36 LAAASP
			TECNO ROBLES DE MEXICO SA DE CV	NO SE EMITE EVALUACIÓN CON FUNDAMENTO EN EL ART. 36 LAAASP
250	CHIHUAHUA	BANCO GIRATORIO DE ACERO INOXIDABLE.	SERPROF BIOMED SA DE CV	CUMPLE
			AH CORPORATIVO MEDICO DE MEXICO, S.A. DE C.V.	NO CUMPLEN
			TECNOLOGIA INTEGRAL PERSONALIZABLE SA DE CV	NO SE EMITE EVALUACIÓN CON FUNDAMENTO EN EL ART. 36 LAAASP
			CARLOS ARTURO GARCIA RIVERA	NO SE EMITE EVALUACIÓN CON FUNDAMENTO EN EL ART. 36 LAAASP
			INVITRO DIAGNOSTICS MEXICO SA DE CV	NO SE EMITE EVALUACIÓN CON FUNDAMENTO EN EL ART. 36 LAAASP
			IMPULSORA DE CONSULTORIA E INGENIERIA MEXICANA SA DE CV	NO SE EMITE EVALUACIÓN CON FUNDAMENTO EN EL ART. 36 LAAASP
			EDVAG CONCEPTOS COMERCIALES SA DE CV	NO SE EMITE EVALUACIÓN CON FUNDAMENTO EN EL ART. 36 LAAASP
			TECNO ROBLES DE MEXICO SA DE CV	NO SE EMITE EVALUACIÓN CON FUNDAMENTO EN EL ART. 36 LAAASP
			ERGONOMIA PRODUCTIVIDAD SA DE CV	NO SE EMITE EVALUACIÓN CON FUNDAMENTO EN EL ART. 36 LAAASP
251	CHIHUAHUA	BANDEJA.	INFRAESTRUCTURA HOSPITALARIA PROEMSA SA DE CV	CUMPLE

Durango 291, Piso 11, Col. Roma Norte, Alcaldía Cuauhtémoc, C. P. 06700, Ciudad de México
Tel. 55 5726 1700, Ext. 16425 www.imss.gob.mx

2024 Felipe Carrillo PUERTO

GOBIERNO DE MÉXICO | IMSS

DIRECCIÓN DE ADMINISTRACIÓN
Unidad de Adquisiciones
Coordinación de Adquisición de Bienes y Contratación de Servicios
Coordinación Técnica de Adquisición de Bienes de Inversión y Activos
División de Equipo y Mobiliario Médico

ACTA DE FALLO

LICITACIÓN PÚBLICA INTERNACIONAL ELECTRÓNICA BAJO COBERTURA DE TRATADOS DE LIBRE COMERCIO QUE CONTENGA CAPÍTULO DE COMPRAS GUBERNAMENTALES
NÚMERO DE IDENTIFICACIÓN EN COMPRANET: LA-50-GYR-050GYR040-T-2-2024

PROGRAMA "MOBILIARIO MÉDICO Y DE LABORATORIO PARA HOSPITALES PRIORITARIOS"

PART.	DESTINO	DESCRIPCIÓN	LICITANTE	EVALUACIÓN TÉCNICA
			EDVAG CONCEPTOS COMERCIALES SA DE CV	CUMPLE
253	CHIHUAHUA	BASCULA CON ESTADIMETRO.	ENCORE HEALTH S A P I DE CV	NO CUMPLEN
			SERPROF BIOMED SA DE CV	CUMPLE
			CARLOS ARTURO GARCIA RIVERA	NO SE EMITE EVALUACIÓN CON FUNDAMENTO EN EL ART. 36 LAAASP
			TECNO ROBLES DE MEXICO SA DE CV	NO SE EMITE EVALUACIÓN CON FUNDAMENTO EN EL ART. 36 LAAASP
			EDVAG CONCEPTOS COMERCIALES SA DE CV	NO SE EMITE EVALUACIÓN CON FUNDAMENTO EN EL ART. 36 LAAASP
			IMPULSORA DE CONSULTORIA E INGENIERIA MEXICANA SA DE CV	NO SE EMITE EVALUACIÓN CON FUNDAMENTO EN EL ART. 36 LAAASP
			ERGONOMIA PRODUCTIVIDAD SA DE CV	NO SE EMITE EVALUACIÓN CON FUNDAMENTO EN EL ART. 36 LAAASP
			INVITRO DIAGNOSTICS MEXICO SA DE CV	NO SE EMITE EVALUACIÓN CON FUNDAMENTO EN EL ART. 36 LAAASP
			INNOVACION MEDICA Y TECNOLOGIAS PARA LA SALUD MX SA DE CV	NO SE EMITE EVALUACIÓN CON FUNDAMENTO EN EL ART. 36 LAAASP
254	CHIHUAHUA	BASCULA PARA BEBE.	IMPULSORA DE CONSULTORIA E INGENIERIA MEXICANA SA DE CV	NO CUMPLEN
			EDVAG CONCEPTOS COMERCIALES SA DE CV	CUMPLE
			INNOVACION MEDICA Y TECNOLOGIAS PARA LA SALUD MX SA DE CV	NO SE EMITE EVALUACIÓN POR SOBREPASAR EL TECHO PRESUPUESTAL
255	CHIHUAHUA	BURO.	TECNOLOGIA INTEGRAL PERSONALIZABLE SA DE CV	CUMPLE
			SERPROF BIOMED SA DE CV	CUMPLE
			INFRAESTRUCTURA HOSPITALARIA PROEMSA SA DE CV	NO SE EMITE EVALUACIÓN CON FUNDAMENTO EN EL ART. 36 LAAASP
			MOBILIARIO Y EQUIPO ESCOLAR DEL BAJIO S DE RL DE CV	NO SE EMITE EVALUACIÓN CON FUNDAMENTO EN EL ART. 36 LAAASP
			DALISA SERVICES SA DE CV	NO SE EMITE EVALUACIÓN CON FUNDAMENTO EN EL ART. 36 LAAASP
			CARLOS ARTURO GARCIA RIVERA	NO SE EMITE EVALUACIÓN CON FUNDAMENTO EN EL ART. 36 LAAASP
			MUEBLES LA FORJA DE JUAN ESCOBAR SA DE CV	NO SE EMITE EVALUACIÓN CON FUNDAMENTO EN EL ART. 36 LAAASP
			EDVAG CONCEPTOS COMERCIALES SA DE CV	NO SE EMITE EVALUACIÓN CON FUNDAMENTO EN EL ART. 36 LAAASP
			ERGONOMIA PRODUCTIVIDAD SA DE CV	NO SE EMITE EVALUACIÓN CON FUNDAMENTO EN EL ART. 36 LAAASP

Durango 291, Piso 11, Col. Roma Norte, Alcaldía Cuauhtémoc, C. P. 06700, Ciudad de México
Tel. 55 5726 1700, Ext. 16425 www.imss.gob.mx

2024 Felipe Carrillo PUERTO

ANEXOS

DIVISIÓN DE CONTRATOS

ACTA DE FALLO

LICITACIÓN PÚBLICA INTERNACIONAL ELECTRÓNICA BAJO COBERTURA DE TRATADOS DE LIBRE COMERCIO QUE CONTENGA CAPÍTULO DE COMPRAS GUBERNAMENTALES
NÚMERO DE IDENTIFICACIÓN EN COMPRANET: LA-50-GYR-050GYR040-T-2-2024

PROGRAMA "MOBILIARIO MÉDICO Y DE LABORATORIO PARA HOSPITALES PRIORITARIOS"

PART.	DESTINO	DESCRIPCIÓN	LICITANTE	EVALUACIÓN TÉCNICA
			IMPULSORA DE CONSULTORIA E INGENIERIA MEXICANA SA DE CV	NO SE EMITE EVALUACIÓN CON FUNDAMENTO EN EL ART. 36 LAAASP
			BECOMAR DE MEXICO, S. DE R.L. DE C.V.	NO SE EMITE EVALUACIÓN CON FUNDAMENTO EN EL ART. 36 LAAASP
			TECNO ROBLES DE MEXICO SA DE CV	NO SE EMITE EVALUACIÓN CON FUNDAMENTO EN EL ART. 36 LAAASP
256	CHIHUAHUA	CAMA INDIVIDUAL METALICA.	EDVAG CONCEPTOS COMERCIALES SA DE CV	CUMPLE
			MUEBLES LA FORJA DE JUAN ESCOBAR SA DE CV	CUMPLE
			IMPULSORA DE CONSULTORIA E INGENIERIA MEXICANA SA DE CV	NO SE EMITE EVALUACIÓN CON FUNDAMENTO EN EL ART. 36 LAAASP
257	CHIHUAHUA	CARRO PARA CURACIONES.	AH CORPORATIVO MEDICO DE MEXICO, S.A. DE C.V.	NO CUMPLEN
			SERPROF BIOMED SA DE CV	CUMPLE
			IMPULSORA DE CONSULTORIA E INGENIERIA MEXICANA SA DE CV	NO SE EMITE EVALUACIÓN CON FUNDAMENTO EN EL ART. 36 LAAASP
			ERGONOMIA PRODUCTIVIDAD SA DE CV	NO SE EMITE EVALUACIÓN CON FUNDAMENTO EN EL ART. 36 LAAASP
			EDVAG CONCEPTOS COMERCIALES SA DE CV	NO SE EMITE EVALUACIÓN POR SOBREPASAR EL TECHO PRESUPUESTAL
			TECNO ROBLES DE MEXICO SA DE CV	NO SE EMITE EVALUACIÓN POR SOBREPASAR EL TECHO PRESUPUESTAL
258	CHIHUAHUA	CARRO PARA MEDICAMENTOS.	SERPROF BIOMED SA DE CV	CUMPLE
			TECNOLOGIA INTEGRAL PERSONALIZABLE SA DE CV	CUMPLE
			IMPULSORA DE CONSULTORIA E INGENIERIA MEXICANA SA DE CV	NO SE EMITE EVALUACIÓN CON FUNDAMENTO EN EL ART. 36 LAAASP
			MUEBLES LA FORJA DE JUAN ESCOBAR SA DE CV	NO SE EMITE EVALUACIÓN CON FUNDAMENTO EN EL ART. 36 LAAASP
			ERGONOMIA PRODUCTIVIDAD SA DE CV	NO SE EMITE EVALUACIÓN CON FUNDAMENTO EN EL ART. 36 LAAASP
			EDVAG CONCEPTOS COMERCIALES SA DE CV	NO SE EMITE EVALUACIÓN CON FUNDAMENTO EN EL ART. 36 LAAASP
			TECNO ROBLES DE MEXICO SA DE CV	NO SE EMITE EVALUACIÓN POR SOBREPASAR EL TECHO PRESUPUESTAL
259	CHIHUAHUA	CARRO PARA ROPA LIMPIA.	EDVAG CONCEPTOS COMERCIALES SA DE CV	CUMPLE
			IMPULSORA DE CONSULTORIA E INGENIERIA MEXICANA SA DE CV	NO CUMPLEN

Durango 291, Piso 11, Col. Roma Norte, Alcaldía Cuauhtémoc, C. P. 06700, Ciudad de México
Tel. 55 5726-9700, Ext. 14923. www.imss.gob.mx

GOBIERNO DE MÉXICO | IMSS

DIRECCIÓN DE ADMINISTRACIÓN
Unidad de Adquisiciones
Coordinación de Adquisición de Bienes y Contratación de Servicios
Coordinación Técnica de Adquisición de Bienes de Inversión y Activos
División de Equipo y Mobiliario Médico

ACTA DE FALLO

LICITACIÓN PÚBLICA INTERNACIONAL ELECTRÓNICA BAJO COBERTURA DE TRATADOS DE LIBRE COMERCIO QUE CONTENGA CAPÍTULO DE COMPRAS GUBERNAMENTALES
NÚMERO DE IDENTIFICACIÓN EN COMPRANET: LA-50-GYR-050GYR040-T-2-2024

PROGRAMA "MOBILIARIO MÉDICO Y DE LABORATORIO PARA HOSPITALES PRIORITARIOS"

PART.	DESTINO	DESCRIPCIÓN	LICITANTE	EVALUACIÓN TÉCNICA
260	CHIHUAHUA	CARRO PORTAEXPEDIENTES.	SERPROF BIOMED SA DE CV	CUMPLE
			IMPULSORA DE CONSULTORIA E INGENIERIA MEXICANA SA DE CV	NO CUMPLEN
			TECNOLOGIA INTEGRAL PERSONALIZABLE SA DE CV	NO SE EMITE EVALUACIÓN CON FUNDAMENTO EN EL ART. 36 LAAASP
			EDVAG CONCEPTOS COMERCIALES SA DE CV	NO SE EMITE EVALUACIÓN POR SOBREPASAR EL TECHO PRESUPUESTAL
			TECNO ROBLES DE MEXICO SA DE CV	NO SE EMITE EVALUACIÓN POR SOBREPASAR EL TECHO PRESUPUESTAL
261	CHIHUAHUA	CEPILLERA PARA USO QUIRURGICO.	INFRAESTRUCTURA HOSPITALARIA PROEMSA SA DE CV	CUMPLE
			TECNO ROBLES DE MEXICO SA DE CV	NO CUMPLEN
			EDVAG CONCEPTOS COMERCIALES SA DE CV	NO SE EMITE EVALUACIÓN CON FUNDAMENTO EN EL ART. 36 LAAASP
			ERGONOMIA PRODUCTIVIDAD SA DE CV	NO SE EMITE EVALUACIÓN CON FUNDAMENTO EN EL ART. 36 LAAASP
			IMPULSORA DE CONSULTORIA E INGENIERIA MEXICANA SA DE CV	NO SE EMITE EVALUACIÓN CON FUNDAMENTO EN EL ART. 36 LAAASP
262	CHIHUAHUA	CHAROLA CON TAPA PARA INSTRUMENTAL	INFRAESTRUCTURA HOSPITALARIA PROEMSA SA DE CV	CUMPLE
			EDVAG CONCEPTOS COMERCIALES SA DE CV	CUMPLE
			IMPULSORA DE CONSULTORIA E INGENIERIA MEXICANA SA DE CV	NO SE EMITE EVALUACIÓN CON FUNDAMENTO EN EL ART. 36 LAAASP
263	CHIHUAHUA	COMODO PARA ADULTOS.	INFRAESTRUCTURA HOSPITALARIA PROEMSA SA DE CV	CUMPLE
			SERPROF BIOMED SA DE CV	CUMPLE
			TECNO ROBLES DE MEXICO SA DE CV	NO SE EMITE EVALUACIÓN CON FUNDAMENTO EN EL ART. 36 LAAASP
			EDVAG CONCEPTOS COMERCIALES SA DE CV	NO SE EMITE EVALUACIÓN CON FUNDAMENTO EN EL ART. 36 LAAASP
			ERGONOMIA PRODUCTIVIDAD SA DE CV	NO SE EMITE EVALUACIÓN CON FUNDAMENTO EN EL ART. 36 LAAASP
264	CHIHUAHUA	COMODO PARA MENORES.	SERPROF BIOMED SA DE CV	CUMPLE
			IMPULSORA DE CONSULTORIA E INGENIERIA MEXICANA SA DE CV	CUMPLE
			TECNO ROBLES DE MEXICO SA DE CV	NO SE EMITE EVALUACIÓN CON FUNDAMENTO EN EL ART. 36 LAAASP
			EDVAG CONCEPTOS COMERCIALES SA DE CV	NO SE EMITE EVALUACIÓN CON FUNDAMENTO EN EL ART. 36 LAAASP

Durango 291, Piso 11, Col. Roma Norte, Alcaldía Cuauhtémoc, C. P. 06700, Ciudad de México
Tel. 55 5726-9700, Ext. 14923. www.imss.gob.mx

2024 Felipe Carrillo PUERTO

ACTA DE FALLO

LICITACIÓN PÚBLICA INTERNACIONAL ELECTRÓNICA BAJO COBERTURA DE TRATADOS DE LIBRE COMERCIO QUE CONTENGA CAPÍTULO DE COMPRAS GUBERNAMENTALES
NÚMERO DE IDENTIFICACIÓN EN COMPRANET: LA-50-GYR-050GYR040-T-2-2024

PROGRAMA "MOBILIARIO MÉDICO Y DE LABORATORIO PARA HOSPITALES PRIORITARIOS"

PART.	DESTINO	DESCRIPCIÓN	LICITANTE	EVALUACIÓN TÉCNICA
265	CHIHUAHUA	CUBETA DE ACERO INOXIDABLE CON PORTA CUBETA RODABLE.	INFRAESTRUCTURA HOSPITALARIA PROEMSA SA DE CV	CUMPLE
			TECNO ROBLES DE MEXICO SA DE CV	NO CUMPLEN
			SERPROF BIOMED SA DE CV	NO SE EMITE EVALUACIÓN CON FUNDAMENTO EN EL ART. 36 LAAASP
			CARLOS ARTURO GARCIA RIVERA	NO SE EMITE EVALUACIÓN CON FUNDAMENTO EN EL ART. 36 LAAASP
			BECOMAR DE MEXICO, S. DE R.L. DE C.V.	NO SE EMITE EVALUACIÓN CON FUNDAMENTO EN EL ART. 36 LAAASP
			EDVAG CONCEPTOS COMERCIALES SA DE CV	NO SE EMITE EVALUACIÓN CON FUNDAMENTO EN EL ART. 36 LAAASP
			ERGONOMIA PRODUCTIVIDAD SA DE CV	NO SE EMITE EVALUACIÓN POR SOBREPASAR EL TECHO PRESUPUESTAL
266	CHIHUAHUA	ESCALERILLA DE DOS PELDAÑOS.	TECNOLOGIA INTEGRAL PERSONALIZABLE SA DE CV	CUMPLE
			SERPROF BIOMED SA DE CV	CUMPLE
			AH CORPORATIVO MEDICO DE MEXICO, S.A. DE C.V.	NO SE EMITE EVALUACIÓN CON FUNDAMENTO EN EL ART. 36 LAAASP
			IMPULSORA DE CONSULTORIA E INGENIERIA MEXICANA SA DE CV	NO SE EMITE EVALUACIÓN CON FUNDAMENTO EN EL ART. 36 LAAASP
			MUEBLES LA FORJA DE JUAN ESCOBAR SA DE CV	NO SE EMITE EVALUACIÓN CON FUNDAMENTO EN EL ART. 36 LAAASP
			ERGONOMIA PRODUCTIVIDAD SA DE CV	NO SE EMITE EVALUACIÓN CON FUNDAMENTO EN EL ART. 36 LAAASP
			EDVAG CONCEPTOS COMERCIALES SA DE CV	NO SE EMITE EVALUACIÓN CON FUNDAMENTO EN EL ART. 36 LAAASP
			TECNO ROBLES DE MEXICO SA DE CV	NO SE EMITE EVALUACIÓN POR SOBREPASAR EL TECHO PRESUPUESTAL
267	CHIHUAHUA	ESTANTE GUARDA ESTERIL DE 90 CM.	INFRAESTRUCTURA HOSPITALARIA PROEMSA SA DE CV	CUMPLE
			TECNOLOGIA INTEGRAL PERSONALIZABLE SA DE CV	CUMPLE
			BECOMAR DE MEXICO, S. DE R.L. DE C.V.	NO SE EMITE EVALUACIÓN CON FUNDAMENTO EN EL ART. 36 LAAASP
			IMPULSORA DE CONSULTORIA E INGENIERIA MEXICANA SA DE CV	NO SE EMITE EVALUACIÓN CON FUNDAMENTO EN EL ART. 36 LAAASP
			EDVAG CONCEPTOS COMERCIALES SA DE CV	NO SE EMITE EVALUACIÓN CON FUNDAMENTO EN EL ART. 36 LAAASP
			MUEBLES LA FORJA DE JUAN ESCOBAR SA DE CV	NO SE EMITE EVALUACIÓN CON FUNDAMENTO EN EL ART. 36 LAAASP
			TECNO ROBLES DE MEXICO SA DE CV	NO SE EMITE EVALUACIÓN CON FUNDAMENTO EN EL ART. 36 LAAASP

GOBIERNO DE MÉXICO | IMSS

DIRECCIÓN DE ADMINISTRACIÓN
Unidad de Adquisiciones
Coordinación de Adquisición de Bienes y Contratación de Servicios
Coordinación Técnica de Adquisición de Bienes de Inversión y Activos
División de Equipo y Mobiliario Médico

ACTA DE FALLO

LICITACIÓN PÚBLICA INTERNACIONAL ELECTRÓNICA BAJO COBERTURA DE TRATADOS DE LIBRE COMERCIO QUE CONTENGA CAPÍTULO DE COMPRAS GUBERNAMENTALES
NÚMERO DE IDENTIFICACIÓN EN COMPRANET: LA-50-GYR-050GYR040-T-2-2024

PROGRAMA "MOBILIARIO MÉDICO Y DE LABORATORIO PARA HOSPITALES PRIORITARIOS"

PART.	DESTINO	DESCRIPCIÓN	LICITANTE	EVALUACIÓN TÉCNICA
			ERGONOMIA PRODUCTIVIDAD SA DE CV	NO SE EMITE EVALUACIÓN POR SOBREPASAR EL TECHO PRESUPUESTAL
268	CHIHUAHUA	ESTANTE GUARDA ESTERIL DE 120 CM.	INFRAESTRUCTURA HOSPITALARIA PROEMSA SA DE CV	CUMPLE
			IMPULSORA DE CONSULTORIA E INGENIERIA MEXICANA SA DE CV	NO CUMPLEN
			MUEBLES LA FORJA DE JUAN ESCOBAR SA DE CV	NO SE EMITE EVALUACIÓN CON FUNDAMENTO EN EL ART. 36 LAAASP
			TECNOLOGIA INTEGRAL PERSONALIZABLE SA DE CV	NO SE EMITE EVALUACIÓN CON FUNDAMENTO EN EL ART. 36 LAAASP
			EDVAG CONCEPTOS COMERCIALES SA DE CV	NO SE EMITE EVALUACIÓN CON FUNDAMENTO EN EL ART. 36 LAAASP
			BECOMAR DE MEXICO, S. DE R.L. DE C.V.	NO SE EMITE EVALUACIÓN POR SOBREPASAR EL TECHO PRESUPUESTAL
			TECNO ROBLES DE MEXICO SA DE CV	NO SE EMITE EVALUACIÓN POR SOBREPASAR EL TECHO PRESUPUESTAL
			ERGONOMIA PRODUCTIVIDAD SA DE CV	NO SE EMITE EVALUACIÓN POR SOBREPASAR EL TECHO PRESUPUESTAL
269	CHIHUAHUA	JABONERA DE PEDAL	SERPROF BIOMED SA DE CV	CUMPLE
			CARLOS ARTURO GARCIA RIVERA	NO CUMPLEN
			EDVAG CONCEPTOS COMERCIALES SA DE CV	NO SE EMITE EVALUACIÓN POR SOBREPASAR EL TECHO PRESUPUESTAL
			TECNO ROBLES DE MEXICO SA DE CV	NO SE EMITE EVALUACIÓN POR SOBREPASAR EL TECHO PRESUPUESTAL
270	CHIHUAHUA	LAMPARA DE LUZ INTENSA.	EDVAG CONCEPTOS COMERCIALES SA DE CV	CUMPLE
271	CHIHUAHUA	LAMPARA DE PIE RODABLE.	CARLOS ARTURO GARCIA RIVERA	NO CUMPLEN
			EDVAG CONCEPTOS COMERCIALES SA DE CV	CUMPLE
			SERPROF BIOMED SA DE CV	NO SE EMITE EVALUACIÓN CON FUNDAMENTO EN EL ART. 36 LAAASP
			IMPULSORA DE CONSULTORIA E INGENIERIA MEXICANA SA DE CV	NO SE EMITE EVALUACIÓN CON FUNDAMENTO EN EL ART. 36 LAAASP
280	CHIHUAHUA	MESA CARRO ANESTESIOLOGO DE 70 CM.	SERPROF BIOMED SA DE CV	CUMPLE
			MUEBLES LA FORJA DE JUAN ESCOBAR SA DE CV	CUMPLE
			TECNOLOGIA INTEGRAL PERSONALIZABLE SA DE CV	NO SE EMITE EVALUACIÓN CON FUNDAMENTO EN EL ART. 36 LAAASP

ANEXOS
DIVISIÓN DE CONTRATOS

ACTA DE FALLO

LICITACIÓN PÚBLICA INTERNACIONAL ELECTRÓNICA BAJO COBERTURA DE TRATADOS DE LIBRE COMERCIO QUE CONTENGA CAPÍTULO DE COMPRAS GUBERNAMENTALES
NÚMERO DE IDENTIFICACIÓN EN COMPRANET: LA-50-GYR-050GYR040-T-2-2024

PROGRAMA "MOBILIARIO MÉDICO Y DE LABORATORIO PARA HOSPITALES PRIORITARIOS"

PART.	DESTINO	DESCRIPCION	LICITANTE	EVALUACIÓN TÉCNICA
			IMPULSORA DE CONSULTORIA E INGENIERIA MEXICANA SA DE CV	NO SE EMITE EVALUACIÓN CON FUNDAMENTO EN EL ART. 36 LAAASP
			EDVAG CONCEPTOS COMERCIALES SA DE CV	NO SE EMITE EVALUACIÓN CON FUNDAMENTO EN EL ART. 36 LAAASP
			TECNO ROBLES DE MEXICO SA DE CV	NO SE EMITE EVALUACIÓN POR SOBREPASAR EL TECHO PRESUPUESTAL
281	CHIHUAHUA	MESA DE 160 CM PARA ENSAMBLE CON PEPISA INTERMEDIA.	MUEBLES LA FORJA DE JUAN ESCOBAR SA DE CV	CUMPLE
			EDVAG CONCEPTOS COMERCIALES SA DE CV.	NO SE EMITE EVALUACION POR SOBREPASAR EL TECHO PRESUPUESTAL
			TECNOLOGIA INTEGRAL PERSONALIZABLE SA DE CV	NO SE EMITE EVALUACION POR SOBREPASAR EL TECHO PRESUPUESTAL
283	CHIHUAHUA	MESA MAYO.	AH CORPORATIVO MEDICO DE MEXICO, S.A. DE C.V.	NO CUMPLEN
			SERPROF BIOMED SA DE CV	CUMPLE
			TECNOLOGIA INTEGRAL PERSONALIZABLE SA DE CV	NO SE EMITE EVALUACIÓN CON FUNDAMENTO EN EL ART. 36 LAAASP
			CARLOS ARTURO GARCIA RIVERA	NO SE EMITE EVALUACIÓN CON FUNDAMENTO EN EL ART. 36 LAAASP
			ERGONOMIA PRODUCTIVIDAD SA DE CV	NO SE EMITE EVALUACIÓN CON FUNDAMENTO EN EL ART. 36 LAAASP
			IMPULSORA DE CONSULTORIA E INGENIERIA MEXICANA SA DE CV	NO SE EMITE EVALUACIÓN CON FUNDAMENTO EN EL ART. 36 LAAASP
			MUEBLES LA FORJA DE JUAN ESCOBAR SA DE CV	NO SE EMITE EVALUACIÓN CON FUNDAMENTO EN EL ART. 36 LAAASP
			INVITRO DIAGNOSTICS MEXICO SA DE CV	NO SE EMITE EVALUACIÓN CON FUNDAMENTO EN EL ART. 36 LAAASP
			EDVAG CONCEPTOS COMERCIALES SA DE CV	NO SE EMITE EVALUACIÓN CON FUNDAMENTO EN EL ART. 36 LAAASP
			BECOMAR DE MEXICO, S. DE R.L. DE C.V.	NO SE EMITE EVALUACIÓN POR SOBREPASAR EL TECHO PRESUPUESTAL
			TECNO ROBLES DE MEXICO SA DE CV	NO SE EMITE EVALUACION POR SOBREPASAR EL TECHO PRESUPUESTAL
284	CHIHUAHUA	MESA PARA EXPLORACION PEDIATRICA.	MUEBLES LA FORJA DE JUAN ESCOBAR SA DE CV	CUMPLE
			EDVAG CONCEPTOS COMERCIALES SA DE CV	NO SE EMITE EVALUACIÓN POR SOBREPASAR EL TECHO PRESUPUESTAL
			IMPULSORA DE CONSULTORIA E INGENIERIA MEXICANA SA DE CV	NO SE EMITE EVALUACIÓN POR SOBREPASAR EL TECHO PRESUPUESTAL

Durango 289, Piso 11, Col. Roma Norte, Alcaldía Cuauhtémoc, C. P. 06700, Ciudad de México
Tel. 55 5726-1999, Ext. 14828 www.imss.gob.mx

2024 Felipe Carrillo PUERTO

GOBIERNO DE MÉXICO | IMSS

DIRECCIÓN DE ADMINISTRACIÓN
Unidad de Adquisiciones
Coordinación de Adquisición de Bienes y Contratación de Servicios
Coordinación Técnica de Adquisición de Bienes de Inversión y Activos
División de Equipo y Mobiliario Médico

ACTA DE FALLO

LICITACIÓN PÚBLICA INTERNACIONAL ELECTRÓNICA BAJO COBERTURA DE TRATADOS DE LIBRE COMERCIO QUE CONTENGA CAPÍTULO DE COMPRAS GUBERNAMENTALES
NÚMERO DE IDENTIFICACIÓN EN COMPRANET: LA-50-GYR-050GYR040-T-2-2024

PROGRAMA "MOBILIARIO MÉDICO Y DE LABORATORIO PARA HOSPITALES PRIORITARIOS"

PART.	DESTINO	DESCRIPCIÓN	LICITANTE	EVALUACIÓN TÉCNICA
285	CHIHUAHUA	MESA PARA INSTRUMENTAL QUIRURGICO.	SERPROF BIOMED SA DE CV	CUMPLE
			CARLOS ARTURO GARCIA RIVERA	NO CUMPLEN
			INVITRO DIAGNOSTICS MEXICO SA DE CV	NO SE EMITE EVALUACIÓN CON FUNDAMENTO EN EL ART. 36 LAAASP
			IMPULSORA DE CONSULTORIA E INGENIERIA MEXICANA SA DE CV	NO SE EMITE EVALUACIÓN CON FUNDAMENTO EN EL ART. 36 LAAASP
			MUEBLES LA FORJA DE JUAN ESCOBAR SA DE CV	NO SE EMITE EVALUACIÓN CON FUNDAMENTO EN EL ART. 36 LAAASP
			EDVAG CONCEPTOS COMERCIALES SA DE CV	NO SE EMITE EVALUACIÓN POR SOBREPASAR EL TECHO PRESUPUESTAL
			TECNO ROBLES DE MEXICO SA DE CV	NO SE EMITE EVALUACION POR SOBREPASAR EL TECHO PRESUPUESTAL
286	CHIHUAHUA	MESA PARA REHIDRATACION.	SERPROF BIOMED SA DE CV	CUMPLE
			EDVAG CONCEPTOS COMERCIALES SA DE CV	CUMPLE
			IMPULSORA DE CONSULTORIA E INGENIERIA MEXICANA SA DE CV	NO SE EMITE EVALUACIÓN CON FUNDAMENTO EN EL ART. 36 LAAASP
287	CHIHUAHUA	MESA PASTEUR.	AH CORPORATIVO MEDICO DE MEXICO, S.A. DE C.V.	NO CUMPLEN
			SERPROF BIOMED SA DE CV	CUMPLE
			CARLOS ARTURO GARCIA RIVERA	NO SE EMITE EVALUACIÓN CON FUNDAMENTO EN EL ART. 36 LAAASP
			TECNOLOGIA INTEGRAL PERSONALIZABLE SA DE CV	NO SE EMITE EVALUACIÓN CON FUNDAMENTO EN EL ART. 36 LAAASP
			IMPULSORA DE CONSULTORIA E INGENIERIA MEXICANA SA DE CV	NO SE EMITE EVALUACIÓN CON FUNDAMENTO EN EL ART. 36 LAAASP
			INVITRO DIAGNOSTICS MEXICO SA DE CV	NO SE EMITE EVALUACIÓN CON FUNDAMENTO EN EL ART. 36 LAAASP
			EDVAG CONCEPTOS COMERCIALES SA DE CV	NO SE EMITE EVALUACIÓN CON FUNDAMENTO EN EL ART. 36 LAAASP
			MUEBLES LA FORJA DE JUAN ESCOBAR SA DE CV	NO SE EMITE EVALUACIÓN CON FUNDAMENTO EN EL ART. 36 LAAASP
			ERGONOMIA PRODUCTIVIDAD SA DE CV	NO SE EMITE EVALUACIÓN CON FUNDAMENTO EN EL ART. 36 LAAASP
			BECOMAR DE MEXICO, S. DE R.L. DE C.V.	NO SE EMITE EVALUACIÓN POR SOBREPASAR EL TECHO PRESUPUESTAL
288	CHIHUAHUA	MESA PUENTE.	SERPROF BIOMED SA DE CV	CUMPLE

Durango 289, Piso 11, Col. Roma Norte, Alcaldía Cuauhtémoc, C. P. 06700, Ciudad de México
Tel. 55 5726-1999, Ext. 14828 www.imss.gob.mx

2024 Felipe Carrillo PUERTO

ACTA DE FALLO

LICITACIÓN PÚBLICA INTERNACIONAL ELECTRÓNICA BAJO COBERTURA DE TRATADOS DE LIBRE COMERCIO QUE CONTENGA CAPÍTULO DE COMPRAS GUBERNAMENTALES
NÚMERO DE IDENTIFICACIÓN EN COMPRANET: LA-50-GYR-050GYR040-T-2-2024

PROGRAMA "MOBILIARIO MÉDICO Y DE LABORATORIO PARA HOSPITALES PRIORITARIOS"

PART.	DESTINO	DESCRIPCIÓN	LICITANTE	EVALUACIÓN TÉCNICA
			TECNOLOGÍA INTEGRAL PERSONALIZABLE SA DE CV	CUMPLE
			IMPULSORA DE CONSULTORÍA E INGENIERÍA MEXICANA SA DE CV	NO SE EMITE EVALUACIÓN CON FUNDAMENTO EN EL ART. 36 LAAASP
			INVITRO DIAGNOSTICS MEXICO SA DE CV	NO SE EMITE EVALUACIÓN CON FUNDAMENTO EN EL ART. 36 LAAASP
			CARLOS ARTURO GARCIA RIVERA	NO SE EMITE EVALUACIÓN CON FUNDAMENTO EN EL ART. 36 LAAASP
			MUEBLES LA FORJA DE JUAN ESCOBAR SA DE CV	NO SE EMITE EVALUACIÓN CON FUNDAMENTO EN EL ART. 36 LAAASP
			EDVAG CONCEPTOS COMERCIALES SA DE CV	NO SE EMITE EVALUACIÓN POR SOBREPASAR EL TECHO PRESUPUESTAL
			ERGONOMIA PRODUCTIVIDAD SA DE CV	NO SE EMITE EVALUACIÓN POR SOBREPASAR EL TECHO PRESUPUESTAL
289	CHIHUAHUA	MESA RIGIDA DE MADERA.	EDVAG CONCEPTOS COMERCIALES SA DE CV	CUMPLE
			ERGONOMIA PRODUCTIVIDAD SA DE CV	NO SE EMITE EVALUACIÓN POR SOBREPASAR EL TECHO PRESUPUESTAL
290	CHIHUAHUA	MESA RIÑON.	SERPROF BIOMED SA DE CV	CUMPLE
			TECNOLOGÍA INTEGRAL PERSONALIZABLE SA DE CV	CUMPLE
			CARLOS ARTURO GARCIA RIVERA	NO SE EMITE EVALUACIÓN CON FUNDAMENTO EN EL ART. 36 LAAASP
			IMPULSORA DE CONSULTORÍA E INGENIERÍA MEXICANA SA DE CV	NO SE EMITE EVALUACIÓN CON FUNDAMENTO EN EL ART. 36 LAAASP
			ERGONOMIA PRODUCTIVIDAD SA DE CV	NO SE EMITE EVALUACIÓN CON FUNDAMENTO EN EL ART. 36 LAAASP
			EDVAG CONCEPTOS COMERCIALES SA DE CV	NO SE EMITE EVALUACIÓN CON FUNDAMENTO EN EL ART. 36 LAAASP
291	CHIHUAHUA	REPISA DE 120 CM CONTRA MURO.	MUEBLES LA FORJA DE JUAN ESCOBAR SA DE CV	CUMPLE
			IMPULSORA DE CONSULTORÍA E INGENIERÍA MEXICANA SA DE CV	CUMPLE
			EDVAG CONCEPTOS COMERCIALES SA DE CV	NO SE EMITE EVALUACIÓN CON FUNDAMENTO EN EL ART. 36 LAAASP
292	CHIHUAHUA	REPISA DE 180 CM CONTRA MURO.	EDVAG CONCEPTOS COMERCIALES SA DE CV	CUMPLE
			IMPULSORA DE CONSULTORÍA E INGENIERÍA MEXICANA SA DE CV	NO SE EMITE EVALUACIÓN POR SOBREPASAR EL TECHO PRESUPUESTAL
293	CHIHUAHUA	RIEL PORTAVENOCLISIS.	META SUMINISTROS MÉDICOS SA DE CV	CUMPLE

GOBIERNO DE MÉXICO | IMSS

DIRECCIÓN DE ADMINISTRACIÓN
Unidad de Adquisiciones
Coordinación de Adquisición de Bienes y Contratación de Servicios
Coordinación Técnica de Adquisición de Bienes de Inversión y Activos
División de Equipo y Mobiliario Médico

ACTA DE FALLO

LICITACIÓN PÚBLICA INTERNACIONAL ELECTRÓNICA BAJO COBERTURA DE TRATADOS DE LIBRE COMERCIO QUE CONTENGA CAPÍTULO DE COMPRAS GUBERNAMENTALES
NÚMERO DE IDENTIFICACIÓN EN COMPRANET: LA-50-GYR-050GYR040-T-2-2024

PROGRAMA "MOBILIARIO MÉDICO Y DE LABORATORIO PARA HOSPITALES PRIORITARIOS"

PART.	DESTINO	DESCRIPCIÓN	LICITANTE	EVALUACIÓN TÉCNICA
			ERGONOMIA PRODUCTIVIDAD SA DE CV	CUMPLE
			DÁLIDA SERVICES SA DE CV	NO SE EMITE EVALUACIÓN CON FUNDAMENTO EN EL ART. 36 LAAASP
			EDVAG CONCEPTOS COMERCIALES SA DE CV	NO SE EMITE EVALUACIÓN CON FUNDAMENTO EN EL ART. 36 LAAASP
			IMPULSORA DE CONSULTORÍA E INGENIERÍA MEXICANA SA DE CV	NO SE EMITE EVALUACIÓN CON FUNDAMENTO EN EL ART. 36 LAAASP
294	CHIHUAHUA	RIÑON DE ACERO INOXIDABLE DE 250 ML.	SERPROF BIOMED SA DE CV	CUMPLE
			INFRAESTRUCTURA HOSPITALARIA PROEMSA SA DE CV	CUMPLE
			ERGONOMIA PRODUCTIVIDAD SA DE CV	NO SE EMITE EVALUACIÓN CON FUNDAMENTO EN EL ART. 36 LAAASP
			EDVAG CONCEPTOS COMERCIALES SA DE CV	NO SE EMITE EVALUACIÓN CON FUNDAMENTO EN EL ART. 36 LAAASP
			INVITRO DIAGNOSTICS MEXICO SA DE CV	NO SE EMITE EVALUACIÓN CON FUNDAMENTO EN EL ART. 36 LAAASP
			IMPULSORA DE CONSULTORÍA E INGENIERÍA MEXICANA SA DE CV	NO SE EMITE EVALUACIÓN CON FUNDAMENTO EN EL ART. 36 LAAASP
			CARLOS ARTURO GARCIA RIVERA	NO SE EMITE EVALUACIÓN CON FUNDAMENTO EN EL ART. 36 LAAASP
295	CHIHUAHUA	RIÑON DE ACERO INOXIDABLE DE 500 ML.	SERPROF BIOMED SA DE CV	CUMPLE
			INFRAESTRUCTURA HOSPITALARIA PROEMSA SA DE CV	CUMPLE
			ERGONOMIA PRODUCTIVIDAD SA DE CV	NO SE EMITE EVALUACIÓN CON FUNDAMENTO EN EL ART. 36 LAAASP
			EDVAG CONCEPTOS COMERCIALES SA DE CV	NO SE EMITE EVALUACIÓN CON FUNDAMENTO EN EL ART. 36 LAAASP
			IMPULSORA DE CONSULTORÍA E INGENIERÍA MEXICANA SA DE CV	NO SE EMITE EVALUACIÓN CON FUNDAMENTO EN EL ART. 36 LAAASP
			INVITRO DIAGNOSTICS MEXICO SA DE CV	NO SE EMITE EVALUACIÓN CON FUNDAMENTO EN EL ART. 36 LAAASP
			CARLOS ARTURO GARCIA RIVERA	NO SE EMITE EVALUACIÓN CON FUNDAMENTO EN EL ART. 36 LAAASP
296	CHIHUAHUA	SILLA DE RUEDAS CON DESCANSAPIES.	SERPROF BIOMED SA DE CV	CUMPLE
			EDVAG CONCEPTOS COMERCIALES SA DE CV	CUMPLE
			ERGONOMIA PRODUCTIVIDAD SA DE CV	NO SE EMITE EVALUACIÓN CON FUNDAMENTO EN EL ART. 36 LAAASP
297	CHIHUAHUA	VASO PARA MEDICAMENTOS DE 30	SERPROF BIOMED SA DE CV	CUMPLE

ANEXOS

DIVISIÓN DE CONTRATOS

ACTA DE FALLO

LICITACIÓN PÚBLICA INTERNACIONAL ELECTRÓNICA BAJO COBERTURA DE TRATADOS DE LIBRE COMERCIO QUE CONTENGA CAPÍTULO DE COMPRAS GUBERNAMENTALES
NÚMERO DE IDENTIFICACIÓN EN COMPRANET: LA-50-GYR-050GYR040-T-2-2024

PROGRAMA "MOBILIARIO MÉDICO Y DE LABORATORIO PARA HOSPITALES PRIORITARIOS"

PART.	DESTINO	DESCRIPCIÓN	LICITANTE	EVALUACIÓN TÉCNICA
		CM CUBICOS.	INFRAESTRUCTURA HOSPITALARIA PROEMSA SA DE CV	NO CUMPLEN
			IMPULSORA DE CONSULTORIA E INGENIERIA MEXICANA SA DE CV	NO SE EMITE EVALUACIÓN CON FUNDAMENTO EN EL ART. 36 LAAASP
			EDVAG CONCEPTOS COMERCIALES SA DE CV	NO SE EMITE EVALUACIÓN CON FUNDAMENTO EN EL ART. 36 LAAASP
298	CHIHUAHUA	VASO PARA MEDICAMENTOS DE 140 CM CUBICOS.	INFRAESTRUCTURA HOSPITALARIA PROEMSA SA DE CV	CUMPLE
			EDVAG CONCEPTOS COMERCIALES SA DE CV	NO SE EMITE EVALUACIÓN POR SOBREPASAR EL TECHO PRESUPUESTAL
299	CHIHUAHUA	VASO CON TAPA DE UN LITRO.	INFRAESTRUCTURA HOSPITALARIA PROEMSA SA DE CV	CUMPLE
			EDVAG CONCEPTOS COMERCIALES SA DE CV	CUMPLE
300	CHIHUAHUA	BANQUETA DE ALTURA.	SERPROF BIOMED SA DE CV	CUMPLE
			IMPULSORA DE CONSULTORIA E INGENIERIA MEXICANA SA DE CV	CUMPLE
			EDVAG CONCEPTOS COMERCIALES SA DE CV	NO SE EMITE EVALUACIÓN POR SOBREPASAR EL TECHO PRESUPUESTAL
			TECNOLOGIA INTEGRAL PERSONALIZABLE SA DE CV	NO SE EMITE EVALUACIÓN POR SOBREPASAR EL TECHO PRESUPUESTAL
301	CHIHUAHUA	DIVAN (CHAISE LONGUE).	IMPULSORA DE CONSULTORIA E INGENIERIA MEXICANA SA DE CV	NO CUMPLEN
			EDVAG CONCEPTOS COMERCIALES SA DE CV	CUMPLE
			ERGONOMIA PRODUCTIVIDAD SA DE CV	NO SE EMITE EVALUACIÓN CON FUNDAMENTO EN EL ART. 36 LAAASP
			MUEBLES LA FORJA DE JUAN ESCOBAR SA DE CV	NO SE EMITE EVALUACIÓN CON FUNDAMENTO EN EL ART. 36 LAAASP
			TECNOLOGIA INTEGRAL PERSONALIZABLE SA DE CV	NO SE EMITE EVALUACIÓN POR SOBREPASAR EL TECHO PRESUPUESTAL
302	CHIHUAHUA	LITERAS METALICAS.	EDVAG CONCEPTOS COMERCIALES SA DE CV	CUMPLE
			MUEBLES LA FORJA DE JUAN ESCOBAR SA DE CV	CUMPLE
			ERGONOMIA PRODUCTIVIDAD SA DE CV	NO SE EMITE EVALUACIÓN CON FUNDAMENTO EN EL ART. 36 LAAASP
303	CHIHUAHUA	ORINAL PARA VARONES.	INFRAESTRUCTURA HOSPITALARIA PROEMSA SA DE CV	CUMPLE
			SERPROF BIOMED SA DE CV	CUMPLE

Durango 291, Piso 11, Col. Roma Norte, Alcaldía Cuauhtémoc, C. P. 06700, Ciudad de México
Tel. 55 5726-1700, Ext. 14925. www.imss.gob.mx

2024 Felipe Carrillo PUERTO

GOBIERNO DE MÉXICO | IMSS

DIRECCIÓN DE ADMINISTRACIÓN
Unidad de Adquisiciones
Coordinación de Adquisición de Bienes y Contratación de Servicios
Coordinación Técnica de Adquisición de Bienes de Inversión y Activos
División de Equipo y Mobiliario Médico

ACTA DE FALLO

LICITACIÓN PÚBLICA INTERNACIONAL ELECTRÓNICA BAJO COBERTURA DE TRATADOS DE LIBRE COMERCIO QUE CONTENGA CAPÍTULO DE COMPRAS GUBERNAMENTALES
NÚMERO DE IDENTIFICACIÓN EN COMPRANET: LA-50-GYR-050GYR040-T-2-2024

PROGRAMA "MOBILIARIO MÉDICO Y DE LABORATORIO PARA HOSPITALES PRIORITARIOS"

PART.	DESTINO	DESCRIPCIÓN	LICITANTE	EVALUACIÓN TÉCNICA
			CARLOS ARTURO GARCIA RIVERA	NO SE EMITE EVALUACIÓN CON FUNDAMENTO EN EL ART. 36 LAAASP
			EDVAG CONCEPTOS COMERCIALES SA DE CV	NO SE EMITE EVALUACIÓN CON FUNDAMENTO EN EL ART. 36 LAAASP
			IMPULSORA DE CONSULTORIA E INGENIERIA MEXICANA SA DE CV	NO SE EMITE EVALUACIÓN CON FUNDAMENTO EN EL ART. 36 LAAASP
			ERGONOMIA PRODUCTIVIDAD SA DE CV	NO SE EMITE EVALUACIÓN POR SOBREPASAR EL TECHO PRESUPUESTAL
304	CHIHUAHUA	BARRAVE NOELISIS RODABLE.	INFRAESTRUCTURA HOSPITALARIA PROEMSA SA DE CV	CUMPLE
			SERPROF BIOMED SA DE CV	CUMPLE
			TECNOLOGIA INTEGRAL PERSONALIZABLE SA DE CV	NO SE EMITE EVALUACIÓN CON FUNDAMENTO EN EL ART. 36 LAAASP
			IMPULSORA DE CONSULTORIA E INGENIERIA MEXICANA SA DE CV	NO SE EMITE EVALUACIÓN CON FUNDAMENTO EN EL ART. 36 LAAASP
			EDVAG CONCEPTOS COMERCIALES SA DE CV	NO SE EMITE EVALUACIÓN CON FUNDAMENTO EN EL ART. 36 LAAASP
			CARLOS ARTURO GARCIA RIVERA	NO SE EMITE EVALUACIÓN CON FUNDAMENTO EN EL ART. 36 LAAASP
			ERGONOMIA PRODUCTIVIDAD SA DE CV	NO SE EMITE EVALUACIÓN CON FUNDAMENTO EN EL ART. 36 LAAASP
305	CHIHUAHUA	CARRO CUNA CON BASINET DE ACRILICO.	SERPROF BIOMED SA DE CV	CUMPLE
			TECNOLOGIA INTEGRAL PERSONALIZABLE SA DE CV	CUMPLE
			ERGONOMIA PRODUCTIVIDAD SA DE CV	NO SE EMITE EVALUACIÓN CON FUNDAMENTO EN EL ART. 36 LAAASP
			EDVAG CONCEPTOS COMERCIALES SA DE CV	NO SE EMITE EVALUACIÓN CON FUNDAMENTO EN EL ART. 36 LAAASP
			IMPULSORA DE CONSULTORIA E INGENIERIA MEXICANA SA DE CV	NO SE EMITE EVALUACIÓN CON FUNDAMENTO EN EL ART. 36 LAAASP
307	CHIHUAHUA	MESA DE 150 CM PARA ATENCION AL RECIEN NACIDO.	EDVAG CONCEPTOS COMERCIALES SA DE CV	CUMPLE
			MUEBLES LA FORJA DE JUAN ESCOBAR SA DE CV	CUMPLE
			IMPULSORA DE CONSULTORIA E INGENIERIA MEXICANA SA DE CV	NO SE EMITE EVALUACIÓN POR SOBREPASAR EL TECHO PRESUPUESTAL
310	CHIHUAHUA	MESA BAJA DE 90 CM CON CUBIERTA DE ACERO INOXIDABLE.	EDVAG CONCEPTOS COMERCIALES SA DE CV	NO SE EMITE EVALUACIÓN POR SOBREPASAR EL TECHO PRESUPUESTAL
311	CHIHUAHUA	MESA ALTA DE 120 CM CON RESPALDO.	EDVAG CONCEPTOS COMERCIALES SA DE CV	NO SE EMITE EVALUACIÓN POR SOBREPASAR EL TECHO PRESUPUESTAL

Durango 291, Piso 11, Col. Roma Norte, Alcaldía Cuauhtémoc, C. P. 06700, Ciudad de México
Tel. 55 5726-1700, Ext. 14925. www.imss.gob.mx

2024 Felipe Carrillo PUERTO

ACTA DE FALLO

LICITACIÓN PÚBLICA INTERNACIONAL ELECTRÓNICA BAJO COBERTURA DE TRATADOS DE LIBRE COMERCIO QUE CONTENGA CAPÍTULO DE COMPRAS GUBERNAMENTALES
NÚMERO DE IDENTIFICACIÓN EN COMPRANET: LA-50-GYR-050GYR040-T-2-2024

PROGRAMA "MOBILIARIO MÉDICO Y DE LABORATORIO PARA HOSPITALES PRIORITARIOS"

PART.	DESTINO	DESCRIPCIÓN	LICITANTE	EVALUACIÓN TÉCNICA
312	CHIHUAHUA	CARRO PARA CURACIONES EN ABS.	IMPULSORA DE CONSULTORIA E INGENIERIA MEXICANA SA DE CV	NO CUMPLEN
			EDVAG CONCEPTOS COMERCIALES SA DE CV	CUMPLE
313	CHIHUAHUA	CARRO PARA ROPA SUCIA CON TAPA Y APERTURA DE PEDAL	SERPROF BIOMED SA DE CV	CUMPLE
			EDVAG CONCEPTOS COMERCIALES SA DE CV	CUMPLE
			ERGONOMIA PRODUCTIVIDAD SA DE CV	NO SE EMITE EVALUACIÓN CON FUNDAMENTO EN EL ART. 36 LAAASP
317	CHIHUAHUA	SILLON DE EXTRACCIONES.	EDVAG CONCEPTOS COMERCIALES SA DE CV	NO SE EMITE EVALUACIÓN POR SOBREPASAR EL TECHO PRESUPUESTAL
318	CHIHUAHUA	VESTIDOR CON ARMARIO PARA CONSULTORIO.	EDVAG CONCEPTOS COMERCIALES SA DE CV	CUMPLE
319	CHIHUAHUA	MESA ALTA DE 90 CM CON RESPALDO, CAJON Y PUERTAS ABATIBLES.	META SUMINISTROS MEDICOS SA DE CV	CUMPLE
			MUEBLES LA FORJA DE JUAN ESCOBAR SA DE CV	CUMPLE
			TECNOLOGIA INTEGRAL PERSONALIZABLE SA DE CV	NO SE EMITE EVALUACIÓN POR SOBREPASAR EL TECHO PRESUPUESTAL
			BECOMAR DE MEXICO, S. DE R.L. DE C.V.	NO SE EMITE EVALUACIÓN POR SOBREPASAR EL TECHO PRESUPUESTAL
			ERGONOMIA PRODUCTIVIDAD SA DE CV	NO SE EMITE EVALUACIÓN POR SOBREPASAR EL TECHO PRESUPUESTAL
			EDVAG CONCEPTOS COMERCIALES SA DE CV	NO SE EMITE EVALUACIÓN POR SOBREPASAR EL TECHO PRESUPUESTAL
			DALISA SERVICES SA DE CV	NO SE EMITE EVALUACIÓN POR SOBREPASAR EL TECHO PRESUPUESTAL
320	CHIHUAHUA	MESA ALTA DE 180 CM DE TRABAJO PARA 2 USUARIOS CON RESPALDO.	SERPROF BIOMED SA DE CV	CUMPLE
			MUEBLES LA FORJA DE JUAN ESCOBAR SA DE CV	CUMPLE
			EDVAG CONCEPTOS COMERCIALES SA DE CV	NO SE EMITE EVALUACIÓN POR SOBREPASAR EL TECHO PRESUPUESTAL
321	CHIHUAHUA	MESA ALTA DE 120 CM SIN RESPALDO Y 8 CAJONES	SERPROF BIOMED SA DE CV	CUMPLE
			ERGONOMIA PRODUCTIVIDAD SA DE CV	CUMPLE
			EDVAG CONCEPTOS COMERCIALES SA DE CV	NO SE EMITE EVALUACIÓN CON FUNDAMENTO EN EL ART. 36 LAAASP

Durango 291, Piso 11, Col. Roma Norte, Alcaldía Cuauhtémoc, C. P. 06700, Ciudad de México
Tel. 55 5726 1700, Ext. 34923. www.imss.gob.mx

2024 Felipe Carrillo PUERTO

GOBIERNO DE MÉXICO | IMSS

DIRECCIÓN DE ADMINISTRACIÓN
Unidad de Adquisiciones
Coordinación de Adquisición de Bienes y Contratación de Servicios
Coordinación Técnica de Adquisición de Bienes de Inversión y Activos
División de Equipo y Mobiliario Médico

ACTA DE FALLO

LICITACIÓN PÚBLICA INTERNACIONAL ELECTRÓNICA BAJO COBERTURA DE TRATADOS DE LIBRE COMERCIO QUE CONTENGA CAPÍTULO DE COMPRAS GUBERNAMENTALES
NÚMERO DE IDENTIFICACIÓN EN COMPRANET: LA-50-GYR-050GYR040-T-2-2024

PROGRAMA "MOBILIARIO MÉDICO Y DE LABORATORIO PARA HOSPITALES PRIORITARIOS"

PART.	DESTINO	DESCRIPCIÓN	LICITANTE	EVALUACIÓN TÉCNICA
			DALISA SERVICES SA DE CV	NO SE EMITE EVALUACIÓN CON FUNDAMENTO EN EL ART. 36 LAAASP
			MUEBLES LA FORJA DE JUAN ESCOBAR SA DE CV	NO SE EMITE EVALUACIÓN CON FUNDAMENTO EN EL ART. 36 LAAASP
			BECOMAR DE MEXICO, S. DE R.L. DE C.V.	NO SE EMITE EVALUACIÓN CON FUNDAMENTO EN EL ART. 36 LAAASP
322	CHIHUAHUA	MESA ALTA DE 120 CM SIN RESPALDO Y PUERTAS ABATIBLES.	SERPROF BIOMED SA DE CV	CUMPLE
			BECOMAR DE MEXICO, S. DE R.L. DE C.V.	NO CUMPLEN
			MUEBLES LA FORJA DE JUAN ESCOBAR SA DE CV	NO SE EMITE EVALUACIÓN CON FUNDAMENTO EN EL ART. 36 LAAASP
			EDVAG CONCEPTOS COMERCIALES SA DE CV	NO SE EMITE EVALUACIÓN CON FUNDAMENTO EN EL ART. 36 LAAASP
323	CHIHUAHUA	MESA ALTA DE 120 CM SIN RESPALDO, 2 CAJONES SUPERIORES Y PUERTAS ABATIBLES.	SERPROF BIOMED SA DE CV	CUMPLE
			BECOMAR DE MEXICO, S. DE R.L. DE C.V.	NO CUMPLEN
			MUEBLES LA FORJA DE JUAN ESCOBAR SA DE CV	NO SE EMITE EVALUACIÓN CON FUNDAMENTO EN EL ART. 36 LAAASP
			EDVAG CONCEPTOS COMERCIALES SA DE CV	NO SE EMITE EVALUACIÓN CON FUNDAMENTO EN EL ART. 36 LAAASP
324	CHIHUAHUA	MESA ALTA DE 180 CM SIN RESPALDO, CAJONES CENTRALES Y PUERTAS ABATIBLES LATERALES.	EDVAG CONCEPTOS COMERCIALES SA DE CV	CUMPLE
327	PUEBLA	CAMA TRABAJO DE PARTO.	EDVAG CONCEPTOS COMERCIALES SA DE CV	NO CUMPLEN
			DISTRIBUIDORA AXKAN KUALI SAS DE CV	CUMPLE
			TECNOLOGIA INTEGRAL PERSONALIZABLE SA DE CV	NO SE EMITE EVALUACIÓN CON FUNDAMENTO EN EL ART. 36 LAAASP
328	PUEBLA	CARRO CAMILLA TIPO TRANSFER (LATERAL).	SERPROF BIOMED SA DE CV	CUMPLE
			TECNOLOGIA INTEGRAL PERSONALIZABLE SA DE CV	CUMPLE
			DISTRIBUIDORA AXKAN KUALI SAS DE CV	NO SE EMITE EVALUACIÓN CON FUNDAMENTO EN EL ART. 36 LAAASP
			GRUPO EMPRESARIAL TECNICARE SA DE CV	NO SE EMITE EVALUACIÓN CON FUNDAMENTO EN EL ART. 36 LAAASP
			EDVAG CONCEPTOS COMERCIALES SA DE CV	NO SE EMITE EVALUACIÓN CON FUNDAMENTO EN EL ART. 36 LAAASP
			ERGONOMIA PRODUCTIVIDAD SA DE CV	NO SE EMITE EVALUACIÓN CON FUNDAMENTO EN EL ART. 36 LAAASP

Durango 291, Piso 11, Col. Roma Norte, Alcaldía Cuauhtémoc, C. P. 06700, Ciudad de México
Tel. 55 5726 1700, Ext. 34923. www.imss.gob.mx

2024 Felipe Carrillo PUERTO

ANEXOS

DIVISIÓN DE CONTRATOS

ACTA DE FALLO

LICITACIÓN PUBLICA INTERNACIONAL ELECTRÓNICA BAJO COBERTURA DE TRATADOS DE LIBRE COMERCIO QUE CONTENGA CAPÍTULO DE COMPRAS GUBERNAMENTALES
NÚMERO DE IDENTIFICACIÓN EN COMPRANET: LA-50-GYR-050GYR040-T-2-2024

PROGRAMA "MOBILIARIO MÉDICO Y DE LABORATORIO PARA HOSPITALES PRIORITARIOS"

PART.	DESTINO	DESCRIPCIÓN	LICITANTE	EVALUACIÓN TÉCNICA
			IMPULSORA DE CONSULTORIA E INGENIERIA MEXICANA SA DE CV	NO SE EMITE EVALUACIÓN CON FUNDAMENTO EN EL ART. 36 LAAASP
329	PUEBLA	JABONERA ELECTRICA	EDVAG CONCEPTOS COMERCIALES SA DE CV	CUMPLE
330	PUEBLA	MODULO PARA CONSULTORIO MEDICO DERECHO.	IDHESA BIENES Y SERVICIOS SA DE CV	NO CUMPLEN
			EDVAG CONCEPTOS COMERCIALES SA DE CV	CUMPLE
			DISTRIBUIDORA AXKAN KUALI SAS DE CV	NO SE EMITE EVALUACIÓN CON FUNDAMENTO EN EL ART. 36 LAAASP
			ARO MOBEL, S.A. DE C.V.	NO SE EMITE EVALUACIÓN CON FUNDAMENTO EN EL ART. 36 LAAASP
			MUEBLES LA FORJA DE JUAN ESCOBAR SA DE CV	NO SE EMITE EVALUACIÓN CON FUNDAMENTO EN EL ART. 36 LAAASP
			ERGONOMIA PRODUCTIVIDAD SA DE CV	NO SE EMITE EVALUACIÓN POR SOBREPASAR EL TECHO PRESUPUESTAL
331	PUEBLA	MODULO PARA CONSULTORIO MÉDICO IZQUIERDO.	IDHESA BIENES Y SERVICIOS SA DE CV	NO CUMPLEN
			EDVAG CONCEPTOS COMERCIALES SA DE CV	CUMPLE
			DISTRIBUIDORA AXKAN KUALI SAS DE CV	NO SE EMITE EVALUACIÓN CON FUNDAMENTO EN EL ART. 36 LAAASP
			ARO MOBEL, S.A. DE C.V.	NO SE EMITE EVALUACIÓN CON FUNDAMENTO EN EL ART. 36 LAAASP
			MUEBLES LA FORJA DE JUAN ESCOBAR SA DE CV	NO SE EMITE EVALUACIÓN CON FUNDAMENTO EN EL ART. 36 LAAASP
			ERGONOMIA PRODUCTIVIDAD SA DE CV	NO SE EMITE EVALUACIÓN POR SOBREPASAR EL TECHO PRESUPUESTAL
332	PUEBLA	MESA ALTA DE 150 CM CON CAJONERA CENTRAL.	EDVAG CONCEPTOS COMERCIALES SA DE CV	CUMPLE
			DISTRIBUIDORA AXKAN KUALI SAS DE CV	CUMPLE
			MUEBLES LA FORJA DE JUAN ESCOBAR SA DE CV	NO SE EMITE EVALUACIÓN CON FUNDAMENTO EN EL ART. 36 LAAASP
333	PUEBLA	MESA ALTA DE 180 CM CON CAJONERA CENTRAL.	META SUMINISTROS MEDICOS SA DE CV	CUMPLE
			TECNOLOGIA INTEGRAL PERSONALIZABLE SA DE CV	CUMPLE
			EDVAG CONCEPTOS COMERCIALES SA DE CV	NO SE EMITE EVALUACIÓN CON FUNDAMENTO EN EL ART. 36 LAAASP
			ERGONOMIA PRODUCTIVIDAD SA DE CV	NO SE EMITE EVALUACIÓN CON FUNDAMENTO EN EL ART. 36 LAAASP
			DALISA SERVICES SA DE CV	NO SE EMITE EVALUACIÓN CON FUNDAMENTO EN EL ART. 36 LAAASP

Durango 291, Piso 11, Col. Roma Norte, Alcaldía Cuauhtémoc, C. P. 06700, Ciudad de México
Tel. 55 5265-1700, Ext. 14825. www.imss.gob.mx

GOBIERNO DE MÉXICO | IMSS

DIRECCIÓN DE ADMINISTRACIÓN
Unidad de Adquisiciones
Coordinación de Adquisición de Bienes y Contratación de Servicios
Coordinación Técnica de Adquisición de Bienes de Inversión y Activos
División de Equipo y Mobiliario Médico

ACTA DE FALLO

LICITACIÓN PUBLICA INTERNACIONAL ELECTRÓNICA BAJO COBERTURA DE TRATADOS DE LIBRE COMERCIO QUE CONTENGA CAPÍTULO DE COMPRAS GUBERNAMENTALES
NÚMERO DE IDENTIFICACIÓN EN COMPRANET: LA-50-GYR-050GYR040-T-2-2024

PROGRAMA "MOBILIARIO MÉDICO Y DE LABORATORIO PARA HOSPITALES PRIORITARIOS"

PART.	DESTINO	DESCRIPCIÓN	LICITANTE	EVALUACIÓN TÉCNICA
			DISTRIBUIDORA AXKAN KUALI SAS DE CV	NO SE EMITE EVALUACIÓN CON FUNDAMENTO EN EL ART. 36 LAAASP
			MUEBLES LA FORJA DE JUAN ESCOBAR SA DE CV	NO SE EMITE EVALUACIÓN CON FUNDAMENTO EN EL ART. 36 LAAASP
334	PUEBLA	CARRO PARA SUPERMERCADO.	EDVAG CONCEPTOS COMERCIALES SA DE CV	CUMPLE
341	PUEBLA	CARRO CAJONERO.	EDVAG CONCEPTOS COMERCIALES SA DE CV	CUMPLE
			SERPROF BIOMED SA DE CV	NO CUMPLEN
			DISTRIBUIDORA AXKAN KUALI SAS DE CV	NO SE EMITE EVALUACIÓN CON FUNDAMENTO EN EL ART. 36 LAAASP
			ERGONOMIA PRODUCTIVIDAD SA DE CV	NO SE EMITE EVALUACIÓN CON FUNDAMENTO EN EL ART. 36 LAAASP
			IMPULSORA DE CONSULTORIA E INGENIERIA MEXICANA SA DE CV	NO SE EMITE EVALUACIÓN CON FUNDAMENTO EN EL ART. 36 LAAASP
			MUEBLES LA FORJA DE JUAN ESCOBAR SA DE CV	NO SE EMITE EVALUACIÓN CON FUNDAMENTO EN EL ART. 36 LAAASP
			GRUPO EMPRESARIAL GOP SERVICIOS Y ABASTECIMIENTO SA DE CV	NO SE EMITE EVALUACIÓN CON FUNDAMENTO EN EL ART. 36 LAAASP
			SEGOMAR DE MEXICO, S. DE R.L. DE C.V.	NO SE EMITE EVALUACIÓN POR SOBREPASAR EL TECHO PRESUPUESTAL
342	PUEBLA	CARRO DISTRIBUIDOR DE MUESTRAS.	DISTRIBUIDORA AXKAN KUALI SAS DE CV	CUMPLE
			EDVAG CONCEPTOS COMERCIALES SA DE CV	CUMPLE
			ERGONOMIA PRODUCTIVIDAD SA DE CV	NO SE EMITE EVALUACIÓN CON FUNDAMENTO EN EL ART. 36 LAAASP
			GRUPO EMPRESARIAL TECNICARE SA DE CV	NO SE EMITE EVALUACIÓN CON FUNDAMENTO EN EL ART. 36 LAAASP
343	PUEBLA	GABINETE PARA TOMA DE MUESTRAS.	DISTRIBUIDORA AXKAN KUALI SAS DE CV	CUMPLE
			TECNOLOGIA INTEGRAL PERSONALIZABLE SA DE CV	CUMPLE
			EDVAG CONCEPTOS COMERCIALES SA DE CV	NO SE EMITE EVALUACIÓN CON FUNDAMENTO EN EL ART. 36 LAAASP
			ERGONOMIA PRODUCTIVIDAD SA DE CV	NO SE EMITE EVALUACIÓN CON FUNDAMENTO EN EL ART. 36 LAAASP
			GRUPO EMPRESARIAL TECNICARE SA DE CV	NO SE EMITE EVALUACIÓN CON FUNDAMENTO EN EL ART. 36 LAAASP
344	PUEBLA	MESA ALTA DE 90 CM CON CUBIERTA DE ACERO INOXIDABLE.	MUEBLES LA FORJA DE JUAN ESCOBAR SA DE CV	CUMPLE
			EDVAG CONCEPTOS COMERCIALES SA DE CV	CUMPLE

Durango 291, Piso 11, Col. Roma Norte, Alcaldía Cuauhtémoc, C. P. 06700, Ciudad de México
Tel. 55 5265-1700, Ext. 14825. www.imss.gob.mx

2024 Felipe Carrillo PUERTO

ACTA DE FALLO

LICITACIÓN PÚBLICA INTERNACIONAL ELECTRÓNICA BAJO COBERTURA DE TRATADOS DE LIBRE COMERCIO QUE CONTENGA CAPÍTULO DE COMPRAS GUBERNAMENTALES
NÚMERO DE IDENTIFICACIÓN EN COMPRANET: LA-50-GYR-050GYR040-T-2-2024

PROGRAMA "MOBILIARIO MÉDICO Y DE LABORATORIO PARA HOSPITALES PRIORITARIOS"

PART.	DESTINO	DESCRIPCIÓN	LICITANTE	EVALUACIÓN TÉCNICA
			ERGONOMIA PRODUCTIVIDAD SA DE CV	NO SE EMITE EVALUACIÓN CON FUNDAMENTO EN EL ART. 36 LAAASP
			DISTRIBUIDORA AXKAN KUALI SAS DE CV	NO SE EMITE EVALUACIÓN CON FUNDAMENTO EN EL ART. 36 LAAASP
345	PUEBLA	MESA ALTA DE 120 CM CON CUBIERTA DE ACERO INOXIDABLE.	MUEBLES LA FORJA DE JUAN ESCOBAR SA DE CV	CUMPLE
			EDVAG CONCEPTOS COMERCIALES SA DE CV	CUMPLE
			DISTRIBUIDORA AXKAN KUALI SAS DE CV	NO SE EMITE EVALUACIÓN CON FUNDAMENTO EN EL ART. 36 LAAASP
346	PUEBLA	MESA ALTA DE 150 CM CON CUBIERTA DE ACERO INOXIDABLE.	EDVAG CONCEPTOS COMERCIALES SA DE CV	CUMPLE
			DISTRIBUIDORA AXKAN KUALI SAS DE CV	CUMPLE
348	PUEBLA	MESA BAJA DE 180 CM CON CUBIERTA DE MADERA.	EDVAG CONCEPTOS COMERCIALES SA DE CV	CUMPLE
			MUEBLES LA FORJA DE JUAN ESCOBAR SA DE CV	CUMPLE
			DISTRIBUIDORA AXKAN KUALI SAS DE CV	NO SE EMITE EVALUACIÓN CON FUNDAMENTO EN EL ART. 36 LAAASP
			ERGONOMIA PRODUCTIVIDAD SA DE CV	NO SE EMITE EVALUACIÓN CON FUNDAMENTO EN EL ART. 36 LAAASP
350	PUEBLA	MESA BAJA DE 180 CM CON CUBIERTA DE ACERO INOXIDABLE.	EDVAG CONCEPTOS COMERCIALES SA DE CV	CUMPLE
			DISTRIBUIDORA AXKAN KUALI SAS DE CV	CUMPLE
352	PUEBLA	REPISA ABATIBLE PARA TOMA DE MUESTRAS.	EDVAG CONCEPTOS COMERCIALES SA DE CV	CUMPLE
			DISTRIBUIDORA AXKAN KUALI SAS DE CV	CUMPLE
353	PUEBLA	SILLA CAMÁ PARA DONADORES.	DISTRIBUIDORA AXKAN KUALI SAS DE CV	CUMPLE
			TECNOLOGIA INTEGRAL PERSONALIZABLE SA DE CV	NO CUMPLEN
			EDVAG CONCEPTOS COMERCIALES SA DE CV	NO SE EMITE EVALUACIÓN POR SOBREPASAR EL TECHO PRESUPUESTAL
354	PUEBLA	VITRINA DE 75 CM CONTRA MURO.	DISTRIBUIDORA AXKAN KUALI SAS DE CV	CUMPLE
			EDVAG CONCEPTOS COMERCIALES SA DE CV	NO CUMPLEN
			ERGONOMIA PRODUCTIVIDAD SA DE CV	NO SE EMITE EVALUACIÓN CON FUNDAMENTO EN EL ART. 36 LAAASP
355	PUEBLA	VITRINA DE 90 CM CONTRA MURO CON	META SUMINISTROS MEDICOS SA DE CV	CUMPLE

ACTA DE FALLO

LICITACIÓN PÚBLICA INTERNACIONAL ELECTRÓNICA BAJO COBERTURA DE TRATADOS DE LIBRE COMERCIO QUE CONTENGA CAPÍTULO DE COMPRAS GUBERNAMENTALES
NÚMERO DE IDENTIFICACIÓN EN COMPRANET: LA-50-GYR-050GYR040-T-2-2024

PROGRAMA "MOBILIARIO MÉDICO Y DE LABORATORIO PARA HOSPITALES PRIORITARIOS"

PART.	DESTINO	DESCRIPCIÓN	LICITANTE	EVALUACIÓN TÉCNICA
		LLAVES.	DALISA SERVICES SA DE CV	CUMPLE
			DISTRIBUIDORA AXKAN KUALI SAS DE CV	NO SE EMITE EVALUACIÓN CON FUNDAMENTO EN EL ART. 36 LAAASP
			TECNOLOGIA INTEGRAL PERSONALIZABLE SA DE CV	NO SE EMITE EVALUACIÓN CON FUNDAMENTO EN EL ART. 36 LAAASP
			EDVAG CONCEPTOS COMERCIALES SA DE CV	NO SE EMITE EVALUACIÓN CON FUNDAMENTO EN EL ART. 36 LAAASP
			DISTRIBUIDORA INTERNACIONAL HOSPITALARIA SA DE CV	NO SE EMITE EVALUACIÓN CON FUNDAMENTO EN EL ART. 36 LAAASP
			IDHESA BIENES Y SERVICIOS SA DE CV	NO SE EMITE EVALUACIÓN CON FUNDAMENTO EN EL ART. 36 LAAASP
			GRUPO EMPRESARIAL TECNICARE SA DE CV	NO SE EMITE EVALUACIÓN CON FUNDAMENTO EN EL ART. 36 LAAASP
			MUEBLES LA FORJA DE JUAN ESCOBAR SA DE CV	NO SE EMITE EVALUACIÓN CON FUNDAMENTO EN EL ART. 36 LAAASP
			ERGONOMIA PRODUCTIVIDAD SA DE CV	NO SE EMITE EVALUACIÓN CON FUNDAMENTO EN EL ART. 36 LAAASP
			BECOMAR DE MEXICO, S. DE R.L. DE C.V.	NO SE EMITE EVALUACIÓN CON FUNDAMENTO EN EL ART. 36 LAAASP
356	PUEBLA	ANAQUEL GUARDA COMODOS.	META SUMINISTROS MEDICOS SA DE CV	CUMPLE
			IDHESA BIENES Y SERVICIOS SA DE CV	NO CUMPLEN
			DISTRIBUIDORA INTERNACIONAL HOSPITALARIA SA DE CV	NO SE EMITE EVALUACIÓN CON FUNDAMENTO EN EL ART. 36 LAAASP
			EDVAG CONCEPTOS COMERCIALES SA DE CV	NO SE EMITE EVALUACIÓN CON FUNDAMENTO EN EL ART. 36 LAAASP
			IMPULSORA DE CONSULTORIA E INGENIERIA MEXICANA SA DE CV	NO SE EMITE EVALUACIÓN CON FUNDAMENTO EN EL ART. 36 LAAASP
			MUEBLES LA FORJA DE JUAN ESCOBAR SA DE CV	NO SE EMITE EVALUACIÓN CON FUNDAMENTO EN EL ART. 36 LAAASP
			CARLOS ARTURO GARCIA RIVERA	NO SE EMITE EVALUACIÓN CON FUNDAMENTO EN EL ART. 36 LAAASP
			GRUPO EMPRESARIAL GOR SERVICIOS Y ABASTECIMIENTO SA DE CV	NO SE EMITE EVALUACIÓN CON FUNDAMENTO EN EL ART. 36 LAAASP
			DISTRIBUIDORA AXKAN KUALI SAS DE CV	NO SE EMITE EVALUACIÓN CON FUNDAMENTO EN EL ART. 36 LAAASP
			ERGONOMIA PRODUCTIVIDAD SA DE CV	NO SE EMITE EVALUACIÓN CON FUNDAMENTO EN EL ART. 36 LAAASP
357	PUEBLA	BANCO GIRATORIO ACOJINADO CON RESPALDO CINCO APOYOS.	DISTRIBUIDORA AXKAN KUALI SAS DE CV	CUMPLE
			EDVAG CONCEPTOS COMERCIALES SA DE CV	CUMPLE

ANEXOS
DIVISIÓN DE CONTRATOS

ACTA DE FALLO

LICITACIÓN PÚBLICA INTERNACIONAL ELECTRÓNICA BAJO COBERTURA DE TRATADOS DE LIBRE COMERCIO QUE CONTENGA CAPÍTULO DE COMPRAS GUBERNAMENTALES
NÚMERO DE IDENTIFICACIÓN EN COMPRANET: LA-50-GYR-050GYR040-T-2-2024

PROGRAMA "MOBILIARIO MÉDICO Y DE LABORATORIO PARA HOSPITALES PRIORITARIOS"

PART.	DESTINO	DESCRIPCIÓN	LICITANTE	EVALUACIÓN TÉCNICA
			ERGONOMIA PRODUCTIVIDAD SA DE CV	NO SE EMITE EVALUACIÓN POR SOBREPASAR EL TECHO PRESUPUESTAL
356	PUEBLA	BANCO GIRATORIO ACOJINADO SIN RESPALDO.	DISTRIBUIDORA AXKAN KUALI SAS DE CV	CUMPLE
			IMPULSORA DE CONSULTORIA E INGENIERIA MEXICANA SA DE CV	NO CUMPLEN
			EDVAG CONCEPTOS COMERCIALES SA DE CV	NO SE EMITE EVALUACIÓN CON FUNDAMENTO EN EL ART. 36 LAAASP
359	PUEBLA	BANCO GIRATORIO CON RESPALDO DE ACERO INOXIDABLE.	AH CORPORATIVO MEDICO DE MEXICO, S.A. DE C.V.	CUMPLE
			CARLOS ARTURO GARCIA RIVERA	NO CUMPLEN
			EDVAG CONCEPTOS COMERCIALES SA DE CV	NO SE EMITE EVALUACIÓN CON FUNDAMENTO EN EL ART. 36 LAAASP
			INVITRO DIAGNOSTICS MEXICO SA DE CV	NO SE EMITE EVALUACIÓN CON FUNDAMENTO EN EL ART. 36 LAAASP
			TECNOLOGIA INTEGRAL PERSONALIZABLE SA DE CV	NO SE EMITE EVALUACIÓN CON FUNDAMENTO EN EL ART. 36 LAAASP
			DISTRIBUIDORA INTERNACIONAL HOSPITALARIA SA DE CV	NO SE EMITE EVALUACIÓN CON FUNDAMENTO EN EL ART. 36 LAAASP
			GRUPO EMPRESARIAL COR SERVICIOS Y ABASTECIMIENTO SA DE CV	NO SE EMITE EVALUACIÓN CON FUNDAMENTO EN EL ART. 36 LAAASP
			IDHESA BIENES Y SERVICIOS SA DE CV	NO SE EMITE EVALUACIÓN CON FUNDAMENTO EN EL ART. 36 LAAASP
			IMPULSORA DE CONSULTORIA E INGENIERIA MEXICANA SA DE CV	NO SE EMITE EVALUACIÓN CON FUNDAMENTO EN EL ART. 36 LAAASP
			ERGONOMIA PRODUCTIVIDAD SA DE CV	NO SE EMITE EVALUACIÓN CON FUNDAMENTO EN EL ART. 36 LAAASP
			DISTRIBUIDORA AXKAN KUALI SAS DE CV	NO SE EMITE EVALUACIÓN CON FUNDAMENTO EN EL ART. 36 LAAASP
			GRUPO EMPRESARIAL TECNICARE SA DE CV	NO SE EMITE EVALUACIÓN CON FUNDAMENTO EN EL ART. 36 LAAASP
360	PUEBLA	BANCO GIRATORIO DE ACERO INOXIDABLE.	AH CORPORATIVO MEDICO DE MEXICO, S.A. DE C.V.	NO CUMPLEN
			SERPROF BIOMED SA DE CV	CUMPLE
			TECNOLOGIA INTEGRAL PERSONALIZABLE SA DE CV	NO SE EMITE EVALUACIÓN CON FUNDAMENTO EN EL ART. 36 LAAASP
			CARLOS ARTURO GARCIA RIVERA	NO SE EMITE EVALUACIÓN CON FUNDAMENTO EN EL ART. 36 LAAASP
			EDVAG CONCEPTOS COMERCIALES SA DE CV	NO SE EMITE EVALUACIÓN CON FUNDAMENTO EN EL ART. 36 LAAASP
			INVITRO DIAGNOSTICS MEXICO SA DE CV	NO SE EMITE EVALUACIÓN CON FUNDAMENTO EN EL ART. 36 LAAASP

GOBIERNO DE MÉXICO | IMSS

DIRECCIÓN DE ADMINISTRACIÓN
Unidad de Adquisiciones
Coordinación de Adquisición de Bienes y Contratación de Servicios
Coordinación Técnica de Adquisición de Bienes de Inversión y Activos
División de Equipo y Mobiliario Médico

ACTA DE FALLO

LICITACIÓN PÚBLICA INTERNACIONAL ELECTRÓNICA BAJO COBERTURA DE TRATADOS DE LIBRE COMERCIO QUE CONTENGA CAPÍTULO DE COMPRAS GUBERNAMENTALES
NÚMERO DE IDENTIFICACIÓN EN COMPRANET: LA-50-GYR-050GYR040-T-2-2024

PROGRAMA "MOBILIARIO MÉDICO Y DE LABORATORIO PARA HOSPITALES PRIORITARIOS"

PART.	DESTINO	DESCRIPCIÓN	LICITANTE	EVALUACIÓN TÉCNICA
			IMPULSORA DE CONSULTORIA E INGENIERIA MEXICANA SA DE CV	NO SE EMITE EVALUACIÓN CON FUNDAMENTO EN EL ART. 36 LAAASP
			IDHESA BIENES Y SERVICIOS SA DE CV	NO SE EMITE EVALUACIÓN CON FUNDAMENTO EN EL ART. 36 LAAASP
			DALISA SERVICES SA DE CV	NO SE EMITE EVALUACIÓN CON FUNDAMENTO EN EL ART. 36 LAAASP
			GRUPO EMPRESARIAL COR SERVICIOS Y ABASTECIMIENTO SA DE CV	NO SE EMITE EVALUACIÓN CON FUNDAMENTO EN EL ART. 36 LAAASP
			DISTRIBUIDORA AXKAN KUALI SAS DE CV	NO SE EMITE EVALUACIÓN CON FUNDAMENTO EN EL ART. 36 LAAASP
			TECNO COMERCIAL PAKTLI SA DE CV	NO SE EMITE EVALUACIÓN CON FUNDAMENTO EN EL ART. 36 LAAASP
			DISTRIBUIDORA INTERNACIONAL HOSPITALARIA SA DE CV	NO SE EMITE EVALUACIÓN CON FUNDAMENTO EN EL ART. 36 LAAASP
			ERGONOMIA PRODUCTIVIDAD SA DE CV	NO SE EMITE EVALUACIÓN CON FUNDAMENTO EN EL ART. 36 LAAASP
361	PUEBLA	BANDEJA	INFRAESTRUCTURA HOSPITALARIA PROEMSA SA DE CV	CUMPLE
			EDVAG CONCEPTOS COMERCIALES SA DE CV	CUMPLE
363	PUEBLA	BASCULA CON ESTADIMETRO.	ENCORE HEALTH S A P I DE CV	NO CUMPLEN
			CARLOS ARTURO GARCIA RIVERA	NO CUMPLEN
			SERPROF BIOMED SA DE CV	CUMPLE
			EDVAG CONCEPTOS COMERCIALES SA DE CV	NO SE EMITE EVALUACIÓN CON FUNDAMENTO EN EL ART. 36 LAAASP
			DALISA SERVICES SA DE CV	NO SE EMITE EVALUACIÓN CON FUNDAMENTO EN EL ART. 36 LAAASP
			DISTRIBUIDORA INTERNACIONAL HOSPITALARIA SA DE CV	NO SE EMITE EVALUACIÓN CON FUNDAMENTO EN EL ART. 36 LAAASP
			IMPULSORA DE CONSULTORIA E INGENIERIA MEXICANA SA DE CV	NO SE EMITE EVALUACIÓN CON FUNDAMENTO EN EL ART. 36 LAAASP
			ERGONOMIA PRODUCTIVIDAD SA DE CV	NO SE EMITE EVALUACIÓN CON FUNDAMENTO EN EL ART. 36 LAAASP
			INVITRO DIAGNOSTICS MEXICO SA DE CV	NO SE EMITE EVALUACIÓN CON FUNDAMENTO EN EL ART. 36 LAAASP
			INNOVACION MEDICA Y TECNOLOGIAS PARA LA SALUD MX SA DE CV	NO SE EMITE EVALUACIÓN CON FUNDAMENTO EN EL ART. 36 LAAASP
364	PUEBLA	BASCULA PARA BEBE.	EDVAG CONCEPTOS COMERCIALES SA DE CV	CUMPLE
			IMPULSORA DE CONSULTORIA E INGENIERIA MEXICANA SA DE CV	NO CUMPLEN

ACTA DE FALLO

LICITACIÓN PÚBLICA INTERNACIONAL ELECTRÓNICA BAJO COBERTURA DE TRATADOS DE LIBRE COMERCIO QUE CONTENGA CAPÍTULO DE COMPRAS GUBERNAMENTALES
NÚMERO DE IDENTIFICACIÓN EN COMPRANET: LA-50-GYR-050GYR040-T-2-2024

PROGRAMA "MOBILIARIO MÉDICO Y DE LABORATORIO PARA HOSPITALES PRIORITARIOS"

PART.	DESTINO	DESCRIPCIÓN	LICITANTE	EVALUACIÓN TÉCNICA
			DISTRIBUIDORA INTERNACIONAL HOSPITALARIA SA DE CV	NO SE EMITE EVALUACIÓN CON FUNDAMENTO EN EL ART. 36 LAAASP
			INNOVACION MEDICA Y TECNOLOGIAS PARA LA SALUD MX SA DE CV	NO SE EMITE EVALUACIÓN POR SOBREPASAR EL TECHO PRESUPUESTAL
365	PUEBLA	BURÓ.	TECNOLOGIA INTEGRAL PERSONALIZABLE SA DE C.V.	CUMPLE
			INFRAESTRUCTURA HOSPITALARIA PROEMSA SA DE CV	CUMPLE
			JOSE MIGUEL URIBE ALVAREZ TOSTADO	NO SE EMITE EVALUACIÓN CON FUNDAMENTO EN EL ART. 36 LAAASP
			SERPROF BIOMED SA DE CV	NO SE EMITE EVALUACIÓN CON FUNDAMENTO EN EL ART. 36 LAAASP
			ARO MOBEL, S.A. DE C.V.	NO SE EMITE EVALUACIÓN CON FUNDAMENTO EN EL ART. 36 LAAASP
			EDVAG CONCEPTOS COMERCIALES SA DE CV	NO SE EMITE EVALUACIÓN CON FUNDAMENTO EN EL ART. 36 LAAASP
			IDHESA BIENES Y SERVICIOS SA DE CV	NO SE EMITE EVALUACIÓN CON FUNDAMENTO EN EL ART. 36 LAAASP
			DALISA SERVICES SA DE CV	NO SE EMITE EVALUACIÓN CON FUNDAMENTO EN EL ART. 36 LAAASP
			MUEBLES LA FORJA DE JUAN ESCOBAR SA DE CV	NO SE EMITE EVALUACIÓN CON FUNDAMENTO EN EL ART. 36 LAAASP
			DISTRIBUIDORA AXKAN KUALI SAS DE CV	NO SE EMITE EVALUACIÓN CON FUNDAMENTO EN EL ART. 36 LAAASP
			MOBILIARIO Y EQUIPO ESCOLAR DEL BAJIO S DE RL DE CV	NO SE EMITE EVALUACIÓN CON FUNDAMENTO EN EL ART. 36 LAAASP
			CARLOS ARTURO GARCIA RIVERA	NO SE EMITE EVALUACIÓN CON FUNDAMENTO EN EL ART. 36 LAAASP
			GRUPO EMPRESARIAL COR SERVICIOS Y ABASTECIMIENTO SA DE CV	NO SE EMITE EVALUACIÓN CON FUNDAMENTO EN EL ART. 36 LAAASP
			ERGONOMIA PRODUCTIVIDAD SA DE CV	NO SE EMITE EVALUACIÓN CON FUNDAMENTO EN EL ART. 36 LAAASP
			IMPULSORA DE CONSULTORIA E INGENIERIA MEXICANA SA DE CV	NO SE EMITE EVALUACIÓN CON FUNDAMENTO EN EL ART. 36 LAAASP
			BECOMAR DE MEXICO, S. DE R.L. DE C.V.	NO SE EMITE EVALUACIÓN CON FUNDAMENTO EN EL ART. 36 LAAASP
366	PUEBLA	CARRO PARA CURACIONES.	AH CORPORATIVO MEDICO DE MEXICO, S.A. DE C.V.	NO CUMPLEN
			SERPROF BIOMED SA DE CV	CUMPLE
			IMPULSORA DE CONSULTORIA E INGENIERIA MEXICANA SA DE CV	NO SE EMITE EVALUACIÓN CON FUNDAMENTO EN EL ART. 36 LAAASP
			TECNO COMERCIAL PAKTLI SA DE CV	NO SE EMITE EVALUACIÓN CON FUNDAMENTO EN EL ART. 36 LAAASP

Durango 291, Piso 11, Col. Roma Norte, Alcaldía Cuauhtémoc, C. P. 06700, Ciudad de México
Tel. 55 5726 1700, Ext. 14628 www.imss.gob.mx

2024 Felipe Carrillo PUERTO

GOBIERNO DE MÉXICO | IMSS

DIRECCIÓN DE ADMINISTRACIÓN
Unidad de Adquisiciones
Coordinación de Adquisición de Bienes y Contratación de Servicios
Coordinación Técnica de Adquisición de Bienes de Inversión y Activos
División de Equipo y Mobiliario Médico

ACTA DE FALLO

LICITACIÓN PÚBLICA INTERNACIONAL ELECTRÓNICA BAJO COBERTURA DE TRATADOS DE LIBRE COMERCIO QUE CONTENGA CAPÍTULO DE COMPRAS GUBERNAMENTALES
NÚMERO DE IDENTIFICACIÓN EN COMPRANET: LA-50-GYR-050GYR040-T-2-2024

PROGRAMA "MOBILIARIO MÉDICO Y DE LABORATORIO PARA HOSPITALES PRIORITARIOS"

PART.	DESTINO	DESCRIPCIÓN	LICITANTE	EVALUACIÓN TÉCNICA
			EDVAG CONCEPTOS COMERCIALES SA DE CV	NO SE EMITE EVALUACIÓN CON FUNDAMENTO EN EL ART. 36 LAAASP
			ERGONOMIA PRODUCTIVIDAD SA DE CV	NO SE EMITE EVALUACIÓN CON FUNDAMENTO EN EL ART. 36 LAAASP
			TECNOLOGIA INTEGRAL PERSONALIZABLE SA DE CV	NO SE EMITE EVALUACIÓN CON FUNDAMENTO EN EL ART. 36 LAAASP
			DISTRIBUIDORA AXKAN KUALI SAS DE CV	NO SE EMITE EVALUACIÓN POR SOBREPASAR EL TECHO PRESUPUESTAL
367	PUEBLA	CARRO PARA MEDICAMENTOS.	SERPROF BIOMED SA DE CV	CUMPLE
			TECNOLOGIA INTEGRAL PERSONALIZABLE SA DE C.V.	CUMPLE
			MUEBLES LA FORJA DE JUAN ESCOBAR SA DE CV	NO SE EMITE EVALUACIÓN CON FUNDAMENTO EN EL ART. 36 LAAASP
			IMPULSORA DE CONSULTORIA E INGENIERIA MEXICANA SA DE CV	NO SE EMITE EVALUACIÓN CON FUNDAMENTO EN EL ART. 36 LAAASP
			IDHESA BIENES Y SERVICIOS SA DE CV	NO SE EMITE EVALUACIÓN CON FUNDAMENTO EN EL ART. 36 LAAASP
			EDVAG CONCEPTOS COMERCIALES SA DE CV	NO SE EMITE EVALUACIÓN CON FUNDAMENTO EN EL ART. 36 LAAASP
			ERGONOMIA PRODUCTIVIDAD SA DE CV	NO SE EMITE EVALUACIÓN CON FUNDAMENTO EN EL ART. 36 LAAASP
			GRUPO EMPRESARIAL COR SERVICIOS Y ABASTECIMIENTO SA DE CV	NO SE EMITE EVALUACIÓN CON FUNDAMENTO EN EL ART. 36 LAAASP
			DISTRIBUIDORA AXKAN KUALI SAS DE CV	NO SE EMITE EVALUACIÓN CON FUNDAMENTO EN EL ART. 36 LAAASP
368	PUEBLA	CARRO PARA ROPA LIMPIA.	EDVAG CONCEPTOS COMERCIALES SA DE CV	CUMPLE
			DISTRIBUIDORA AXKAN KUALI SAS DE CV	CUMPLE
			IMPULSORA DE CONSULTORIA E INGENIERIA MEXICANA SA DE CV	NO SE EMITE EVALUACIÓN CON FUNDAMENTO EN EL ART. 36 LAAASP
369	PUEBLA	CARRO PORTAEXPEDIENTES.	SERPROF BIOMED SA DE CV	CUMPLE
			TECNOLOGIA INTEGRAL PERSONALIZABLE SA DE CV	CUMPLE
			EDVAG CONCEPTOS COMERCIALES SA DE CV	NO SE EMITE EVALUACIÓN CON FUNDAMENTO EN EL ART. 36 LAAASP
			IMPULSORA DE CONSULTORIA E INGENIERIA MEXICANA SA DE CV	NO SE EMITE EVALUACIÓN CON FUNDAMENTO EN EL ART. 36 LAAASP
			IDHESA BIENES Y SERVICIOS SA DE CV	NO SE EMITE EVALUACIÓN CON FUNDAMENTO EN EL ART. 36 LAAASP
			DISTRIBUIDORA AXKAN KUALI SAS DE CV	NO SE EMITE EVALUACIÓN CON FUNDAMENTO EN EL ART. 36 LAAASP

Durango 291, Piso 11, Col. Roma Norte, Alcaldía Cuauhtémoc, C. P. 06700, Ciudad de México
Tel. 55 5726 1700, Ext. 14628 www.imss.gob.mx

2024 Felipe Carrillo PUERTO

ANEXOS
DIVISIÓN DE CONTRATOS

ACTA DE FALLO

LICITACIÓN PÚBLICA INTERNACIONAL ELECTRÓNICA BAJO COBERTURA DE TRATADOS DE LIBRE COMERCIO QUE CONTENGA CAPÍTULO DE COMPRAS GUBERNAMENTALES
NÚMERO DE IDENTIFICACIÓN EN COMPRANET: LA-50-GYR-050GYR040-T-2-2024

PROGRAMA "MOBILIARIO MÉDICO Y DE LABORATORIO PARA HOSPITALES PRIORITARIOS"

PART.	DESTINO	DESCRIPCIÓN	LICITANTE	EVALUACIÓN TÉCNICA
			GRUPO EMPRESARIAL GOR SERVICIOS Y ABASTECIMIENTO SA DE CV	NO SE EMITE EVALUACIÓN CON FUNDAMENTO EN EL ART. 36 LAAASP
370	PUEBLA	CEPILLERA PARA USO QUIRÚRGICO.	INFRAESTRUCTURA HOSPITALARIA PROEMSA SA DE CV	CUMPLE
			DISTRIBUIDORA AXKAN KUALI SAS DE CV	CUMPLE
			EDVAG CONCEPTOS COMERCIALES SA DE CV	NO SE EMITE EVALUACIÓN CON FUNDAMENTO EN EL ART. 36 LAAASP
			ERGONOMIA PRODUCTIVIDAD SA DE CV	NO SE EMITE EVALUACIÓN CON FUNDAMENTO EN EL ART. 36 LAAASP
			IMPULSORA DE CONSULTORIA E INGENIERIA MEXICANA SA DE CV	NO SE EMITE EVALUACIÓN CON FUNDAMENTO EN EL ART. 36 LAAASP
371	PUEBLA	CHAROLA CON TAPA PARA INSTRUMENTAL.	INFRAESTRUCTURA HOSPITALARIA PROEMSA SA DE CV	CUMPLE
			EDVAG CONCEPTOS COMERCIALES SA DE CV	CUMPLE
			IMPULSORA DE CONSULTORIA E INGENIERIA MEXICANA SA DE CV	NO SE EMITE EVALUACIÓN CON FUNDAMENTO EN EL ART. 36 LAAASP
			DISTRIBUIDORA AXKAN KUALI SAS DE CV	NO SE EMITE EVALUACIÓN CON FUNDAMENTO EN EL ART. 36 LAAASP
372	PUEBLA	COMODO PARA ADULTOS.	INFRAESTRUCTURA HOSPITALARIA PROEMSA SA DE CV	CUMPLE
			SERPROF BIOMED SA DE CV	CUMPLE
			IDHESA BIENES Y SERVICIOS SA DE CV	NO SE EMITE EVALUACIÓN CON FUNDAMENTO EN EL ART. 36 LAAASP
			EDVAG CONCEPTOS COMERCIALES SA DE CV	NO SE EMITE EVALUACIÓN CON FUNDAMENTO EN EL ART. 36 LAAASP
			GRUPO EMPRESARIAL GOR SERVICIOS Y ABASTECIMIENTO SA DE CV	NO SE EMITE EVALUACIÓN CON FUNDAMENTO EN EL ART. 36 LAAASP
			DISTRIBUIDORA AXKAN KUALI SAS DE CV	NO SE EMITE EVALUACIÓN CON FUNDAMENTO EN EL ART. 36 LAAASP
			JOSE MIGUEL URIBE ALVAREZ TOSTADO	NO SE EMITE EVALUACIÓN CON FUNDAMENTO EN EL ART. 36 LAAASP
			ERGONOMIA PRODUCTIVIDAD SA DE CV	NO SE EMITE EVALUACIÓN CON FUNDAMENTO EN EL ART. 36 LAAASP
373	PUEBLA	COMODO PARA MENORES.	SERPROF BIOMED SA DE CV	CUMPLE
			EDVAG CONCEPTOS COMERCIALES SA DE CV	CUMPLE
			IMPULSORA DE CONSULTORIA E INGENIERIA MEXICANA SA DE CV	NO SE EMITE EVALUACIÓN CON FUNDAMENTO EN EL ART. 36 LAAASP
			DISTRIBUIDORA AXKAN KUALI SAS DE CV	NO SE EMITE EVALUACIÓN CON FUNDAMENTO EN EL ART. 36 LAAASP

Durango 291, Piso 11, Col. Roma Norte, Alcaldía Cuauhtémoc, C. P. 06700, Ciudad de México
Tel: 55 5726-1700, Ext. 14925. www.imss.gob.mx

2024 Felipe Carrillo PUERTO

GOBIERNO DE MÉXICO | IMSS

DIRECCIÓN DE ADMINISTRACIÓN
Unidad de Adquisiciones
Coordinación de Adquisición de Bienes y Contratación de Servicios
Coordinación Técnica de Adquisición de Bienes de Inversión y Activos
División de Equipo y Mobiliario Médico

ACTA DE FALLO

LICITACIÓN PÚBLICA INTERNACIONAL ELECTRÓNICA BAJO COBERTURA DE TRATADOS DE LIBRE COMERCIO QUE CONTENGA CAPÍTULO DE COMPRAS GUBERNAMENTALES
NÚMERO DE IDENTIFICACIÓN EN COMPRANET: LA-50-GYR-050GYR040-T-2-2024

PROGRAMA "MOBILIARIO MÉDICO Y DE LABORATORIO PARA HOSPITALES PRIORITARIOS"

PART.	DESTINO	DESCRIPCIÓN	LICITANTE	EVALUACIÓN TÉCNICA
374	PUEBLA	CUBETA DE ACERO INOXIDABLE CON PORTA CUBETA RODABLE.	INFRAESTRUCTURA HOSPITALARIA PROEMSA SA DE CV	CUMPLE
			SERPROF BIOMED SA DE CV	CUMPLE
			EDVAG CONCEPTOS COMERCIALES SA DE CV	NO SE EMITE EVALUACIÓN CON FUNDAMENTO EN EL ART. 36 LAAASP
			DISTRIBUIDORA AXKAN KUALI SAS DE CV	NO SE EMITE EVALUACIÓN CON FUNDAMENTO EN EL ART. 36 LAAASP
			BECOMAR DE MEXICO, S. DE R.L. DE C.V.	NO SE EMITE EVALUACIÓN CON FUNDAMENTO EN EL ART. 36 LAAASP
			GRUPO EMPRESARIAL GOR SERVICIOS Y ABASTECIMIENTO SA DE CV	NO SE EMITE EVALUACIÓN CON FUNDAMENTO EN EL ART. 36 LAAASP
			JOSE MIGUEL URIBE ALVAREZ TOSTADO	NO SE EMITE EVALUACIÓN CON FUNDAMENTO EN EL ART. 36 LAAASP
			ERGONOMIA PRODUCTIVIDAD SA DE CV	NO SE EMITE EVALUACIÓN POR SOBREPASAR EL TECHO PRESUPUESTAL
			CARLOS ARTURO GARCIA RIVERA	NO SE EMITE EVALUACIÓN POR SOBREPASAR EL TECHO PRESUPUESTAL
375	PUEBLA	ESCALERILLA DE DOS PELDAÑOS.	TECNOLOGIA INTEGRAL PERSONALIZABLE SA DE CV	CUMPLE
			AH CORPORATIVO MEDICO DE MEXICO, S.A. DE C.V.	NO CUMPLEN
			SERPROF BIOMED SA DE CV	NO SE EMITE EVALUACIÓN CON FUNDAMENTO EN EL ART. 36 LAAASP
			JOSE MIGUEL URIBE ALVAREZ TOSTADO	NO SE EMITE EVALUACIÓN CON FUNDAMENTO EN EL ART. 36 LAAASP
			DISTRIBUIDORA AXKAN KUALI SAS DE CV	NO SE EMITE EVALUACIÓN CON FUNDAMENTO EN EL ART. 36 LAAASP
			IMPULSORA DE CONSULTORIA E INGENIERIA MEXICANA SA DE CV	NO SE EMITE EVALUACIÓN CON FUNDAMENTO EN EL ART. 36 LAAASP
			EDVAG CONCEPTOS COMERCIALES SA DE CV	NO SE EMITE EVALUACIÓN CON FUNDAMENTO EN EL ART. 36 LAAASP
			MUEBLES LA FORJA DE JUAN ESCOBAR SA DE CV	NO SE EMITE EVALUACIÓN CON FUNDAMENTO EN EL ART. 36 LAAASP
			GRUPO EMPRESARIAL GOR SERVICIOS Y ABASTECIMIENTO SA DE CV	NO SE EMITE EVALUACIÓN CON FUNDAMENTO EN EL ART. 36 LAAASP
			ARO MOBEL, S.A. DE C.V.	NO SE EMITE EVALUACIÓN CON FUNDAMENTO EN EL ART. 36 LAAASP
			ERGONOMIA PRODUCTIVIDAD SA DE CV	NO SE EMITE EVALUACIÓN CON FUNDAMENTO EN EL ART. 36 LAAASP
			TECNO COMERCIAL PARTU SA DE CV	NO SE EMITE EVALUACIÓN POR SOBREPASAR EL TECHO PRESUPUESTAL

Durango 291, Piso 11, Col. Roma Norte, Alcaldía Cuauhtémoc, C. P. 06700, Ciudad de México
Tel: 55 5726-1700, Ext. 14925. www.imss.gob.mx

2024 Felipe Carrillo PUERTO

ACTA DE FALLO

LICITACIÓN PÚBLICA INTERNACIONAL ELECTRÓNICA BAJO COBERTURA DE TRATADOS DE LIBRE COMERCIO QUE CONTENGA CAPÍTULO DE COMPRAS GUBERNAMENTALES
NÚMERO DE IDENTIFICACIÓN EN COMPRANET: LA-50-GYR-050GYR040-T-2-2024

PROGRAMA "MOBILIARIO MÉDICO Y DE LABORATORIO PARA HOSPITALES PRIORITARIOS"

PART.	DESTINO	DESCRIPCIÓN	LICITANTE	EVALUACIÓN TÉCNICA
376	PUEBLA	ESTANTE GUARDA ESTERIL DE 90 CM.	INFRAESTRUCTURA HOSPITALARIA PROEMSA SA DE CV	CUMPLE
			EDVAG CONCEPTOS COMERCIALES SA DE CV	CUMPLE
			TECNOLOGIA INTEGRAL PERSONALIZABLE SA DE CV	NO SE EMITE EVALUACIÓN CON FUNDAMENTO EN EL ART. 36 LAAASP
			DISTRIBUIDORA AXKAN KUALI SAS DE CV	NO SE EMITE EVALUACIÓN CON FUNDAMENTO EN EL ART. 36 LAAASP
			GRUPO EMPRESARIAL TECNICARE SA DE CV	NO SE EMITE EVALUACIÓN CON FUNDAMENTO EN EL ART. 36 LAAASP
			BECOMAR DE MEXICO, S. DE R.L. DE C.V.	NO SE EMITE EVALUACIÓN CON FUNDAMENTO EN EL ART. 36 LAAASP
			MUEBLES LA FORJA DE JUAN ESCOBAR SA DE CV	NO SE EMITE EVALUACIÓN CON FUNDAMENTO EN EL ART. 36 LAAASP
			IMPULSORA DE CONSULTORIA E INGENIERIA MEXICANA SA DE CV	NO SE EMITE EVALUACIÓN CON FUNDAMENTO EN EL ART. 36 LAAASP
			ERGONOMIA PRODUCTIVIDAD SA DE CV	NO SE EMITE EVALUACIÓN POR SOBREPASAR EL TECHO PRESUPUESTAL
377	PUEBLA	ESTANTE GUARDA ESTERIL DE 120 CM.	INFRAESTRUCTURA HOSPITALARIA PROEMSA SA DE CV	CUMPLE
			IDHESA BIENES Y SERVICIOS SA DE CV	NO CUMPLEN
			EDVAG CONCEPTOS COMERCIALES SA DE CV	NO SE EMITE EVALUACIÓN CON FUNDAMENTO EN EL ART. 36 LAAASP
			DALISA SERVICES SA DE CV	NO SE EMITE EVALUACIÓN CON FUNDAMENTO EN EL ART. 36 LAAASP
			DISTRIBUIDORA AXKAN KUALI SAS DE CV	NO SE EMITE EVALUACIÓN CON FUNDAMENTO EN EL ART. 36 LAAASP
			TECNOLOGIA INTEGRAL PERSONALIZABLE SA DE CV	NO SE EMITE EVALUACIÓN CON FUNDAMENTO EN EL ART. 36 LAAASP
			IMPULSORA DE CONSULTORIA E INGENIERIA MEXICANA SA DE CV	NO SE EMITE EVALUACIÓN CON FUNDAMENTO EN EL ART. 36 LAAASP
			MUEBLES LA FORJA DE JUAN ESCOBAR SA DE CV	NO SE EMITE EVALUACIÓN CON FUNDAMENTO EN EL ART. 36 LAAASP
			GRUPO EMPRESARIAL TECNICARE SA DE CV	NO SE EMITE EVALUACIÓN CON FUNDAMENTO EN EL ART. 36 LAAASP
			BECOMAR DE MEXICO, S. DE R.L. DE C.V.	NO SE EMITE EVALUACIÓN POR SOBREPASAR EL TECHO PRESUPUESTAL
			ERGONOMIA PRODUCTIVIDAD SA DE CV	NO SE EMITE EVALUACIÓN POR SOBREPASAR EL TECHO PRESUPUESTAL
378	PUEBLA	JABONERA DE PEDAL	SERPROF BIOMED SA DE CV	CUMPLE

Durango 259, Piso 11, Col. Roma Norte, Alcaldía Cuauhtémoc, C.P. 06700, Ciudad de México.
Tel: 55 5726-1700, Ext. 14228. www.imss.gob.mx

2024 Felipe Carrillo PUERTO

GOBIERNO DE MÉXICO | IMSS

DIRECCIÓN DE ADMINISTRACIÓN
Unidad de Adquisiciones
Coordinación de Adquisición de Bienes y Contratación de Servicios
Coordinación Técnica de Adquisición de Bienes de Inversión y Activos
División de Equipo y Mobiliario Médico

ACTA DE FALLO

LICITACIÓN PÚBLICA INTERNACIONAL ELECTRÓNICA BAJO COBERTURA DE TRATADOS DE LIBRE COMERCIO QUE CONTENGA CAPÍTULO DE COMPRAS GUBERNAMENTALES
NÚMERO DE IDENTIFICACIÓN EN COMPRANET: LA-50-GYR-050GYR040-T-2-2024

PROGRAMA "MOBILIARIO MÉDICO Y DE LABORATORIO PARA HOSPITALES PRIORITARIOS"

PART.	DESTINO	DESCRIPCIÓN	LICITANTE	EVALUACIÓN TÉCNICA
			DALISA SERVICES SA DE CV	CUMPLE
			CARLOS ARTURO GARCIA RIVERA	NO SE EMITE EVALUACIÓN CON FUNDAMENTO EN EL ART. 36 LAAASP
			EDVAG CONCEPTOS COMERCIALES SA DE CV	NO SE EMITE EVALUACIÓN CON FUNDAMENTO EN EL ART. 36 LAAASP
			DISTRIBUIDORA AXKAN KUALI SAS DE CV	NO SE EMITE EVALUACIÓN CON FUNDAMENTO EN EL ART. 36 LAAASP
			IDHESA BIENES Y SERVICIOS SA DE CV	NO SE EMITE EVALUACIÓN CON FUNDAMENTO EN EL ART. 36 LAAASP
379	PUEBLA	LAMPARA DE LUZ INTENSA.	EDVAG CONCEPTOS COMERCIALES SA DE CV	CUMPLE
386	PUEBLA	LAMPARA DE PIE RODABLE.	EDVAG CONCEPTOS COMERCIALES SA DE CV	CUMPLE.
			CARLOS ARTURO GARCIA RIVERA	NO CUMPLEN.
			DISTRIBUIDORA AXKAN KUALI SAS DE CV	NO SE EMITE EVALUACIÓN CON FUNDAMENTO EN EL ART. 36 LAAASP
			SERPROF BIOMED SA DE CV	NO SE EMITE EVALUACIÓN CON FUNDAMENTO EN EL ART. 36 LAAASP
			TECNOLOGIA INTEGRAL PERSONALIZABLE SA DE CV	NO SE EMITE EVALUACIÓN CON FUNDAMENTO EN EL ART. 36 LAAASP
			IMPULSORA DE CONSULTORIA E INGENIERIA MEXICANA SA DE CV	NO SE EMITE EVALUACIÓN CON FUNDAMENTO EN EL ART. 36 LAAASP
389	PUEBLA	MESA CARRO ANESTESIOLOGO DE 70 CM.	SERPROF BIOMED SA DE CV	CUMPLE.
			MUEBLES LA FORJA DE JUAN ESCOBAR SA DE CV	CUMPLE
			EDVAG CONCEPTOS COMERCIALES SA DE CV	NO SE EMITE EVALUACIÓN CON FUNDAMENTO EN EL ART. 36 LAAASP
			TECNOLOGIA INTEGRAL PERSONALIZABLE SA DE CV	NO SE EMITE EVALUACIÓN CON FUNDAMENTO EN EL ART. 36 LAAASP
			IMPULSORA DE CONSULTORIA E INGENIERIA MEXICANA SA DE CV	NO SE EMITE EVALUACIÓN CON FUNDAMENTO EN EL ART. 36 LAAASP
			DISTRIBUIDORA AXKAN KUALI SAS DE CV	NO SE EMITE EVALUACIÓN POR SOBREPASAR EL TECHO PRESUPUESTAL
390	PUEBLA	MESA DE 180 CM PARA ENSAMBLE CON REPISA INTERMEDIA.	MUEBLES LA FORJA DE JUAN ESCOBAR SA DE CV	CUMPLE.
			DISTRIBUIDORA AXKAN KUALI SAS DE CV	CUMPLE.
			EDVAG CONCEPTOS COMERCIALES SA DE CV	NO SE EMITE EVALUACIÓN CON FUNDAMENTO EN EL ART. 36 LAAASP
			TECNOLOGIA INTEGRAL PERSONALIZABLE SA DE CV	NO SE EMITE EVALUACIÓN POR SOBREPASAR EL TECHO PRESUPUESTAL

Durango 259, Piso 11, Col. Roma Norte, Alcaldía Cuauhtémoc, C.P. 06700, Ciudad de México.
Tel: 55 5726-1700, Ext. 14228. www.imss.gob.mx

2024 Felipe Carrillo PUERTO

ANEXOS
DIVISIÓN DE CONTRATOS

ACTA DE FALLO

LICITACIÓN PÚBLICA INTERNACIONAL ELECTRÓNICA BAJO COBERTURA DE TRATADOS DE LIBRE COMERCIO QUE CONTENGA CAPÍTULO DE COMPRAS GUBERNAMENTALES
NÚMERO DE IDENTIFICACIÓN EN COMPRANET: LA-50-GYR-050GYR040-T-2-2024

PROGRAMA "MOBILIARIO MÉDICO Y DE LABORATORIO PARA HOSPITALES PRIORITARIOS"

PART.	DESTINO	DESCRIPCIÓN	LICITANTE	EVALUACIÓN TÉCNICA
392	PUEBLA	MESA MAYO.	IDHESA BIENES Y SERVICIOS SA DE CV	NO CUMPLEN
			AH CORPORATIVO MEDICO DE MEXICO, S.A. DE C.V.	NO CUMPLEN
			SERPROF BIOMED SA DE CV	CUMPLE
			TECNOLOGIA INTEGRAL PERSONALIZABLE SA DE CV	NO SE EMITE EVALUACIÓN CON FUNDAMENTO EN EL ART. 36 LAAASP
			CARLOS ARTURO GARCIA RIVERA	NO SE EMITE EVALUACIÓN CON FUNDAMENTO EN EL ART. 36 LAAASP
			ERGONOMIA PRODUCTIVIDAD SA DE CV	NO SE EMITE EVALUACIÓN CON FUNDAMENTO EN EL ART. 36 LAAASP
			DALISA SERVICES SA DE CV	NO SE EMITE EVALUACIÓN CON FUNDAMENTO EN EL ART. 36 LAAASP
			IMPULSORA DE CONSULTORIA E INGENIERIA MEXICANA SA DE CV	NO SE EMITE EVALUACIÓN CON FUNDAMENTO EN EL ART. 36 LAAASP
			MUEBLES LA FORJA DE JUAN ESCOBAR SA DE CV	NO SE EMITE EVALUACIÓN CON FUNDAMENTO EN EL ART. 36 LAAASP
			EDVAG CONCEPTOS COMERCIALES SA DE CV	NO SE EMITE EVALUACIÓN CON FUNDAMENTO EN EL ART. 36 LAAASP
			GRUPO EMPRESARIAL TECNICARE SA DE CV	NO SE EMITE EVALUACIÓN CON FUNDAMENTO EN EL ART. 36 LAAASP
			INVITRO DIAGNOSTICS MEXICO SA DE CV	NO SE EMITE EVALUACIÓN CON FUNDAMENTO EN EL ART. 36 LAAASP
			DISTRIBUIDORA AXKAN KUALI SAS DE CV	NO SE EMITE EVALUACIÓN CON FUNDAMENTO EN EL ART. 36 LAAASP
			BECOMAR DE MEXICO, S. DE R.L. DE C.V.	NO SE EMITE EVALUACIÓN POR SOBREPASAR EL TECHO PRESUPUESTAL
393	PUEBLA	MESA PARA EXPLORACIÓN PEDIATRICA	MUEBLES LA FORJA DE JUAN ESCOBAR SA DE CV	CUMPLE
			EDVAG CONCEPTOS COMERCIALES SA DE CV	CUMPLE
			DISTRIBUIDORA AXKAN KUALI SAS DE CV	NO SE EMITE EVALUACIÓN POR SOBREPASAR EL TECHO PRESUPUESTAL
			IMPULSORA DE CONSULTORIA E INGENIERIA MEXICANA SA DE CV	NO SE EMITE EVALUACIÓN POR SOBREPASAR EL TECHO PRESUPUESTAL
394	PUEBLA	MESA PARA INSTRUMENTAL QUIRURGICO.	SERPROF BIOMED SA DE CV	CUMPLE
			CARLOS ARTURO GARCIA RIVERA.	NO CUMPLEN
			EDVAG CONCEPTOS COMERCIALES SA DE CV	NO SE EMITE EVALUACIÓN CON FUNDAMENTO EN EL ART. 36 LAAASP

Durango 291, Piso 11, Col. Roma Norte, Alcaldía Cuauhtémoc, C. P. 06700, Ciudad de México.
Tel. 55 5726-1760, Ext. 14925. www.imss.gob.mx

2024 Felipe Carrillo PUERTO

GOBIERNO DE MÉXICO | IMSS

DIRECCIÓN DE ADMINISTRACIÓN
Unidad de Adquisiciones
Coordinación de Adquisición de Bienes y Contratación de Servicios
Coordinación Técnica de Adquisición de Bienes de Inversión y Activos
División de Equipo y Mobiliario Médico

ACTA DE FALLO

LICITACIÓN PÚBLICA INTERNACIONAL ELECTRÓNICA BAJO COBERTURA DE TRATADOS DE LIBRE COMERCIO QUE CONTENGA CAPÍTULO DE COMPRAS GUBERNAMENTALES
NÚMERO DE IDENTIFICACIÓN EN COMPRANET: LA-50-GYR-050GYR040-T-2-2024

PROGRAMA "MOBILIARIO MÉDICO Y DE LABORATORIO PARA HOSPITALES PRIORITARIOS"

PART.	DESTINO	DESCRIPCIÓN	LICITANTE	EVALUACIÓN TÉCNICA
			INVITRO DIAGNOSTICS MEXICO SA DE CV	NO SE EMITE EVALUACIÓN CON FUNDAMENTO EN EL ART. 36 LAAASP
			IMPULSORA DE CONSULTORIA E INGENIERIA MEXICANA SA DE CV	NO SE EMITE EVALUACIÓN CON FUNDAMENTO EN EL ART. 36 LAAASP
			MUEBLES LA FORJA DE JUAN ESCOBAR SA DE CV	NO SE EMITE EVALUACIÓN CON FUNDAMENTO EN EL ART. 36 LAAASP
			DISTRIBUIDORA AXKAN KUALI SAS DE CV	NO SE EMITE EVALUACIÓN POR SOBREPASAR EL TECHO PRESUPUESTAL
395	PUEBLA	MESA PARA REHIDRATACION.	SERPROF BIOMED SA DE CV	CUMPLE
			EDVAG CONCEPTOS COMERCIALES SA DE CV	CUMPLE
			IMPULSORA DE CONSULTORIA E INGENIERIA MEXICANA SA DE CV	NO SE EMITE EVALUACIÓN CON FUNDAMENTO EN EL ART. 36 LAAASP
			DISTRIBUIDORA AXKAN KUALI SAS DE CV	NO SE EMITE EVALUACIÓN POR SOBREPASAR EL TECHO PRESUPUESTAL
396	PUEBLA	MESA PASTEUR.	AH CORPORATIVO MEDICO DE MEXICO, S.A. DE C.V.	NO CUMPLEN
			SERPROF BIOMED SA DE CV	CUMPLE
			CARLOS ARTURO GARCIA RIVERA	NO SE EMITE EVALUACIÓN CON FUNDAMENTO EN EL ART. 36 LAAASP
			IDHESA BIENES Y SERVICIOS SA DE CV	NO SE EMITE EVALUACIÓN CON FUNDAMENTO EN EL ART. 36 LAAASP
			TECNOLOGIA INTEGRAL PERSONALIZABLE SA DE CV	NO SE EMITE EVALUACIÓN CON FUNDAMENTO EN EL ART. 36 LAAASP
			EDVAG CONCEPTOS COMERCIALES SA DE CV	NO SE EMITE EVALUACIÓN CON FUNDAMENTO EN EL ART. 36 LAAASP
			DALISA SERVICES SA DE CV	NO SE EMITE EVALUACIÓN CON FUNDAMENTO EN EL ART. 36 LAAASP
			IMPULSORA DE CONSULTORIA E INGENIERIA MEXICANA SA DE CV	NO SE EMITE EVALUACIÓN CON FUNDAMENTO EN EL ART. 36 LAAASP
			INVITRO DIAGNOSTICS MEXICO SA DE CV	NO SE EMITE EVALUACIÓN CON FUNDAMENTO EN EL ART. 36 LAAASP
			MUEBLES LA FORJA DE JUAN ESCOBAR SA DE CV	NO SE EMITE EVALUACIÓN CON FUNDAMENTO EN EL ART. 36 LAAASP
			DISTRIBUIDORA AXKAN KUALI SAS DE CV	NO SE EMITE EVALUACIÓN CON FUNDAMENTO EN EL ART. 36 LAAASP
			TECNO COMERCIAL PARTLI SA DE CV	NO SE EMITE EVALUACIÓN CON FUNDAMENTO EN EL ART. 36 LAAASP
			ERGONOMIA PRODUCTIVIDAD SA DE CV	NO SE EMITE EVALUACIÓN CON FUNDAMENTO EN EL ART. 36 LAAASP
			BECOMAR DE MEXICO, S. DE R.L. DE C.V.	NO SE EMITE EVALUACIÓN POR SOBREPASAR EL TECHO

Durango 291, Piso 11, Col. Roma Norte, Alcaldía Cuauhtémoc, C. P. 06700, Ciudad de México.
Tel. 55 5726-1760, Ext. 14925. www.imss.gob.mx

2024 Felipe Carrillo PUERTO

ACTA DE FALLO

LICITACIÓN PÚBLICA INTERNACIONAL ELECTRÓNICA BAJO COBERTURA DE TRATADOS DE LIBRE COMERCIO QUE CONTENGA CAPÍTULO DE COMPRAS GUBERNAMENTALES
NÚMERO DE IDENTIFICACIÓN EN COMPRANET: LA-50-GYR-050GYR040-T-2-2024

PROGRAMA "MOBILIARIO MÉDICO Y DE LABORATORIO PARA HOSPITALES PRIORITARIOS"

PART.	DESTINO	DESCRIPCIÓN	LICITANTE	EVALUACIÓN TÉCNICA
				PRESUPUESTAL
397	PUEBLA	MESA PUENTE.	SERPROF BIOMED SA DE CV.	CUMPLE
			IDHESA BIENES Y SERVICIOS SA DE CV	NO CUMPLEN
			TECNOLOGIA INTEGRAL PERSONALIZABLE SA DE CV	NO SE EMITE EVALUACIÓN CON FUNDAMENTO EN EL ART. 36 LAAASP
			IMPULSORA DE CONSULTORIA E INGENIERIA MEXICANA SA DE CV	NO SE EMITE EVALUACIÓN CON FUNDAMENTO EN EL ART. 36 LAAASP
			INVITRO DIAGNOSTICS MEXICO SA DE CV	NO SE EMITE EVALUACIÓN CON FUNDAMENTO EN EL ART. 36 LAAASP
			EDVAG CONCEPTOS COMERCIALES SA DE CV	NO SE EMITE EVALUACIÓN CON FUNDAMENTO EN EL ART. 36 LAAASP
			CARLOS ARTURO GARCIA RIVERA	NO SE EMITE EVALUACIÓN CON FUNDAMENTO EN EL ART. 36 LAAASP
			MUEBLES LA FORJA DE JUAN ESCOBAR SA DE CV	NO SE EMITE EVALUACIÓN CON FUNDAMENTO EN EL ART. 36 LAAASP
			ERGONOMIA PRODUCTIVIDAD SA DE CV	NO SE EMITE EVALUACIÓN POR SOBREPASAR EL TECHO PRESUPUESTAL
			DISTRIBUIDORA AXKAN KUALI SAS DE CV	NO SE EMITE EVALUACIÓN POR SOBREPASAR EL TECHO PRESUPUESTAL
398	PUEBLA	MESA RIGIDA DE MADERA.	EDVAG CONCEPTOS COMERCIALES SA DE CV	CUMPLE
			DISTRIBUIDORA AXKAN KUALI SAS DE CV	NO SE EMITE EVALUACIÓN POR SOBREPASAR EL TECHO PRESUPUESTAL
			ERGONOMIA PRODUCTIVIDAD SA DE CV	NO SE EMITE EVALUACIÓN POR SOBREPASAR EL TECHO PRESUPUESTAL
399	PUEBLA	MESA RINON.	SERPROF BIOMED SA DE CV	CUMPLE
			IDHESA BIENES Y SERVICIOS SA DE CV	NO CUMPLEN
			TECNOLOGIA INTEGRAL PERSONALIZABLE SA DE CV	NO SE EMITE EVALUACIÓN CON FUNDAMENTO EN EL ART. 36 LAAASP
			CARLOS ARTURO GARCIA RIVERA	NO SE EMITE EVALUACIÓN CON FUNDAMENTO EN EL ART. 36 LAAASP
			EDVAG CONCEPTOS COMERCIALES SA DE CV	NO SE EMITE EVALUACIÓN CON FUNDAMENTO EN EL ART. 36 LAAASP
			IMPULSORA DE CONSULTORIA E INGENIERIA MEXICANA SA DE CV	NO SE EMITE EVALUACIÓN CON FUNDAMENTO EN EL ART. 36 LAAASP
			DISTRIBUIDORA AXKAN KUALI SAS DE CV	NO SE EMITE EVALUACIÓN CON FUNDAMENTO EN EL ART. 36 LAAASP

ACTA DE FALLO

LICITACIÓN PÚBLICA INTERNACIONAL ELECTRÓNICA BAJO COBERTURA DE TRATADOS DE LIBRE COMERCIO QUE CONTENGA CAPÍTULO DE COMPRAS GUBERNAMENTALES
NÚMERO DE IDENTIFICACIÓN EN COMPRANET: LA-50-GYR-050GYR040-T-2-2024

PROGRAMA "MOBILIARIO MÉDICO Y DE LABORATORIO PARA HOSPITALES PRIORITARIOS"

PART.	DESTINO	DESCRIPCIÓN	LICITANTE	EVALUACIÓN TÉCNICA
			ERGONOMIA PRODUCTIVIDAD SA DE CV	NO SE EMITE EVALUACIÓN CON FUNDAMENTO EN EL ART. 36 LAAASP
400	PUEBLA	REPISA DE 120 CM CONTRA MURO.	MUEBLES LA FORJA DE JUAN ESCOBAR SA DE CV	CUMPLE
			EDVAG CONCEPTOS COMERCIALES SA DE CV	CUMPLE
			IMPULSORA DE CONSULTORIA E INGENIERIA MEXICANA SA DE CV	NO SE EMITE EVALUACIÓN CON FUNDAMENTO EN EL ART. 36 LAAASP
			DISTRIBUIDORA AXKAN KUALI SAS DE CV	NO SE EMITE EVALUACIÓN CON FUNDAMENTO EN EL ART. 36 LAAASP
401	PUEBLA	REPISA DE 180 CM CONTRA MURO.	EDVAG CONCEPTOS COMERCIALES SA DE CV	CUMPLE
			MUEBLES LA FORJA DE JUAN ESCOBAR SA DE CV	CUMPLE
			IMPULSORA DE CONSULTORIA E INGENIERIA MEXICANA SA DE CV	NO SE EMITE EVALUACIÓN POR SOBREPASAR EL TECHO PRESUPUESTAL
			DISTRIBUIDORA AXKAN KUALI SAS DE CV	NO SE EMITE EVALUACIÓN POR SOBREPASAR EL TECHO PRESUPUESTAL
402	PUEBLA	RIEL PORTAVENOCLISIS.	META SUMINISTROS MEDICOS SA DE CV	CUMPLE
			IDHESA BIENES Y SERVICIOS SA DE CV	NO CUMPLEN
			EDVAG CONCEPTOS COMERCIALES SA DE CV	NO SE EMITE EVALUACIÓN CON FUNDAMENTO EN EL ART. 36 LAAASP
			DISTRIBUIDORA AXKAN KUALI SAS DE CV	NO SE EMITE EVALUACIÓN CON FUNDAMENTO EN EL ART. 36 LAAASP
			DALISA SERVICES SA DE CV	NO SE EMITE EVALUACIÓN CON FUNDAMENTO EN EL ART. 36 LAAASP
			JOSE MIGUEL URIBE ALVAREZ TOSTADO	NO SE EMITE EVALUACIÓN CON FUNDAMENTO EN EL ART. 36 LAAASP
			ERGONOMIA PRODUCTIVIDAD SA DE CV	NO SE EMITE EVALUACIÓN CON FUNDAMENTO EN EL ART. 36 LAAASP
			DISTRIBUIDORA INTERNACIONAL HOSPITALARIA SA DE CV	NO SE EMITE EVALUACIÓN CON FUNDAMENTO EN EL ART. 36 LAAASP
			IMPULSORA DE CONSULTORIA E INGENIERIA MEXICANA SA DE CV	NO SE EMITE EVALUACIÓN CON FUNDAMENTO EN EL ART. 36 LAAASP
403	PUEBLA	RINON DE ACERO INOXIDABLE DE 250 ML.	INFRAESTRUCTURA HOSPITALARIA PROEMSA SA DE CV	CUMPLE
			SERPROF BIOMED SA DE CV	CUMPLE
			GRUPO EMPRESARIAL GOP SERVICIOS Y ABASTECIMIENTO SA DE CV	NO SE EMITE EVALUACIÓN CON FUNDAMENTO EN EL ART. 36 LAAASP
			EDVAG CONCEPTOS COMERCIALES SA DE CV	NO SE EMITE EVALUACIÓN CON FUNDAMENTO EN EL ART. 36 LAAASP

ANEXOS
DIVISIÓN DE CONTRATOS

ACTA DE FALLO

LICITACIÓN PÚBLICA INTERNACIONAL ELECTRÓNICA BAJO COBERTURA DE TRATADOS DE LIBRE COMERCIO QUE CONTENGA CAPÍTULO DE COMPRAS GUBERNAMENTALES
NÚMERO DE IDENTIFICACIÓN EN COMPRANET: LA-50-GYR-050GYR040-T-2-2024

PROGRAMA "MOBILIARIO MÉDICO Y DE LABORATORIO PARA HOSPITALES PRIORITARIOS"

PART.	DESTINO	DESCRIPCIÓN	LICITANTE	EVALUACIÓN TÉCNICA
			DISTRIBUIDORA AXKAN KUALI SAS DE CV	NO SE EMITE EVALUACIÓN CON FUNDAMENTO EN EL ART. 36 LAAASP
			ERGONOMIA PRODUCTIVIDAD SA DE CV	NO SE EMITE EVALUACIÓN CON FUNDAMENTO EN EL ART. 36 LAAASP
			IDHESA BIENES Y SERVICIOS SA DE CV	NO SE EMITE EVALUACIÓN CON FUNDAMENTO EN EL ART. 36 LAAASP
			INVITRO DIAGNOSTICS MEXICO SA DE CV	NO SE EMITE EVALUACIÓN CON FUNDAMENTO EN EL ART. 36 LAAASP
			IMPULSORA DE CONSULTORIA E INGENIERIA MEXICANA SA DE CV	NO SE EMITE EVALUACIÓN CON FUNDAMENTO EN EL ART. 36 LAAASP
			CARLOS ARTURO GARCIA RIVERA	NO SE EMITE EVALUACIÓN CON FUNDAMENTO EN EL ART. 36 LAAASP
404	PUEBLA	RIÑON DE ACERO INOXIDABLE DE 500 ML.	INFRAESTRUCTURA HOSPITALARIA PROEMSA SA DE CV	CUMPLE
			SERPROF BIOMED SA DE CV	CUMPLE
			DISTRIBUIDORA AXKAN KUALI SAS DE CV	NO SE EMITE EVALUACIÓN CON FUNDAMENTO EN EL ART. 36 LAAASP
			EDVAG CONCEPTOS COMERCIALES SA DE CV	NO SE EMITE EVALUACIÓN CON FUNDAMENTO EN EL ART. 36 LAAASP
			DISTRIBUIDORA INTERNACIONAL HOSPITALARIA SA DE CV	NO SE EMITE EVALUACIÓN CON FUNDAMENTO EN EL ART. 36 LAAASP
			GRUPO EMPRESARIAL GOR SERVICIOS Y ABASTECIMIENTO SA DE CV	NO SE EMITE EVALUACIÓN CON FUNDAMENTO EN EL ART. 36 LAAASP
			ERGONOMIA PRODUCTIVIDAD SA DE CV	NO SE EMITE EVALUACIÓN CON FUNDAMENTO EN EL ART. 36 LAAASP
			IMPULSORA DE CONSULTORIA E INGENIERIA MEXICANA SA DE CV	NO SE EMITE EVALUACIÓN CON FUNDAMENTO EN EL ART. 36 LAAASP
			INVITRO DIAGNOSTICS MEXICO SA DE CV	NO SE EMITE EVALUACIÓN CON FUNDAMENTO EN EL ART. 36 LAAASP
			CARLOS ARTURO GARCIA RIVERA	NO SE EMITE EVALUACIÓN CON FUNDAMENTO EN EL ART. 36 LAAASP
			IDHESA BIENES Y SERVICIOS SA DE CV	NO SE EMITE EVALUACIÓN CON FUNDAMENTO EN EL ART. 36 LAAASP
405	PUEBLA	SILLA DE RUEDAS CON DESCANSAPIES.	IDHESA BIENES Y SERVICIOS SA DE CV	NO CUMPLEN
			SERPROF BIOMED SA DE CV	CUMPLE
			EDVAG CONCEPTOS COMERCIALES SA DE CV	NO SE EMITE EVALUACIÓN CON FUNDAMENTO EN EL ART. 36 LAAASP
			ERGONOMIA PRODUCTIVIDAD SA DE CV	NO SE EMITE EVALUACIÓN CON FUNDAMENTO EN EL ART. 36 LAAASP
406	PUEBLA	VASO PARA MEDICAMENTOS DE 30	INFRAESTRUCTURA HOSPITALARIA PROEMSA SA DE CV	CUMPLE

Durango 291, Piso 11, Col. Roma Norte, Alcaldía Cuauhtémoc, C. P. 06700, Ciudad de México
Tel. 55 5628-9700, Ext. 14925. www.imss.gob.mx

GOBIERNO DE MÉXICO | IMSS

DIRECCIÓN DE ADMINISTRACIÓN
Unidad de Adquisiciones
Coordinación de Adquisición de Bienes y Contratación de Servicios
Coordinación Técnica de Adquisición de Bienes de Inversión y Activos
División de Equipo y Mobiliario Médico

ACTA DE FALLO

LICITACIÓN PÚBLICA INTERNACIONAL ELECTRÓNICA BAJO COBERTURA DE TRATADOS DE LIBRE COMERCIO QUE CONTENGA CAPÍTULO DE COMPRAS GUBERNAMENTALES
NÚMERO DE IDENTIFICACIÓN EN COMPRANET: LA-50-GYR-050GYR040-T-2-2024

PROGRAMA "MOBILIARIO MÉDICO Y DE LABORATORIO PARA HOSPITALES PRIORITARIOS"

PART.	DESTINO	DESCRIPCIÓN	LICITANTE	EVALUACIÓN TÉCNICA
		CM CUBICOS.	SERPROF BIOMED SA DE CV	CUMPLE
			IMPULSORA DE CONSULTORIA E INGENIERIA MEXICANA SA DE CV	NO SE EMITE EVALUACIÓN CON FUNDAMENTO EN EL ART. 36 LAAASP
			DISTRIBUIDORA AXKAN KUALI SAS DE CV	NO SE EMITE EVALUACIÓN CON FUNDAMENTO EN EL ART. 36 LAAASP
			EDVAG CONCEPTOS COMERCIALES SA DE CV	NO SE EMITE EVALUACIÓN CON FUNDAMENTO EN EL ART. 36 LAAASP
407	PUEBLA	VASO PARA MEDICAMENTOS DE 140 CM CUBICOS.	INFRAESTRUCTURA HOSPITALARIA PROEMSA SA DE CV	CUMPLE
			DISTRIBUIDORA AXKAN KUALI SAS DE CV	CUMPLE
			EDVAG CONCEPTOS COMERCIALES SA DE CV	NO SE EMITE EVALUACIÓN POR SOBREPASAR EL TECHO PRESUPUESTAL
408	PUEBLA	VASO CON TAPA DE UN LITRO.	INFRAESTRUCTURA HOSPITALARIA PROEMSA SA DE CV	CUMPLE
			EDVAG CONCEPTOS COMERCIALES SA DE CV	CUMPLE
			DISTRIBUIDORA AXKAN KUALI SAS DE CV	NO SE EMITE EVALUACIÓN CON FUNDAMENTO EN EL ART. 36 LAAASP
409	PUEBLA	BANQUETA DE ALTURA.	SERPROF BIOMED SA DE CV	CUMPLE
			IMPULSORA DE CONSULTORIA E INGENIERIA MEXICANA SA DE CV	CUMPLE
			GRUPO EMPRESARIAL GOR SERVICIOS Y ABASTECIMIENTO SA DE CV	NO SE EMITE EVALUACIÓN CON FUNDAMENTO EN EL ART. 36 LAAASP
			EDVAG CONCEPTOS COMERCIALES SA DE CV	NO SE EMITE EVALUACIÓN CON FUNDAMENTO EN EL ART. 36 LAAASP
			DISTRIBUIDORA AXKAN KUALI SAS DE CV	NO SE EMITE EVALUACIÓN POR SOBREPASAR EL TECHO PRESUPUESTAL
			TECNOLOGIA INTEGRAL PERSONALIZABLE SA DE CV	NO SE EMITE EVALUACIÓN POR SOBREPASAR EL TECHO PRESUPUESTAL
410	PUEBLA	DIVAN (CHAISE LONGUE).	EDVAG CONCEPTOS COMERCIALES SA DE CV	CUMPLE
			DISTRIBUIDORA AXKAN KUALI SAS DE CV	CUMPLE
			TECNOLOGIA INTEGRAL PERSONALIZABLE SA DE CV	NO SE EMITE EVALUACIÓN CON FUNDAMENTO EN EL ART. 36 LAAASP
			IMPULSORA DE CONSULTORIA E INGENIERIA MEXICANA SA DE CV	NO SE EMITE EVALUACIÓN CON FUNDAMENTO EN EL ART. 36 LAAASP
			MUEBLES LA FORJA DE JUAN ESCOBAR SA DE CV	NO SE EMITE EVALUACIÓN CON FUNDAMENTO EN EL ART. 36 LAAASP

Durango 291, Piso 11, Col. Roma Norte, Alcaldía Cuauhtémoc, C. P. 06700, Ciudad de México
Tel. 55 5628-9700, Ext. 14925. www.imss.gob.mx

2024 Felipe Carrillo PUERTO

ACTA DE FALLO

LICITACIÓN PÚBLICA INTERNACIONAL ELECTRÓNICA BAJO COBERTURA DE TRATADOS DE LIBRE COMERCIO QUE CONTENGA CAPÍTULO DE COMPRAS GUBERNAMENTALES
NÚMERO DE IDENTIFICACIÓN EN COMPRANET: LA-50-GYR-050GYR040-T-2-2024

PROGRAMA "MOBILIARIO MÉDICO Y DE LABORATORIO PARA HOSPITALES PRIORITARIOS"

PART.	DESTINO	DESCRIPCIÓN	LICITANTE	EVALUACIÓN TÉCNICA
			ERGONOMIA PRODUCTIVIDAD SA DE CV	NO SE EMITE EVALUACIÓN CON FUNDAMENTO EN EL ART. 36 LAAASP
411	PUEBLA	LITERAS METÁLICAS.	EDVAG CONCEPTOS COMERCIALES SA DE CV	CUMPLE
			IDHESA BIENES Y SERVICIOS SA DE CV	NO CUMPLEN
			DALISA SERVICES SA DE CV	NO SE EMITE EVALUACIÓN CON FUNDAMENTO EN EL ART. 36 LAAASP
			APO MOBEL, S.A. DE C.V.	NO SE EMITE EVALUACIÓN CON FUNDAMENTO EN EL ART. 36 LAAASP
			MUEBLES LA FORJA DE JUAN ESCOBAR SA DE CV	NO SE EMITE EVALUACIÓN CON FUNDAMENTO EN EL ART. 36 LAAASP
			ERGONOMIA PRODUCTIVIDAD SA DE CV	NO SE EMITE EVALUACIÓN CON FUNDAMENTO EN EL ART. 36 LAAASP
412	PUEBLA	ORINAL PARA VARONES.	INFRAESTRUCTURA HOSPITALARIA PROEMSA SA DE CV	CUMPLE
			SERPROF BIOMED SA DE CV	CUMPLE
			CARLOS ARTURO GARCIA RIVERA	NO SE EMITE EVALUACIÓN CON FUNDAMENTO EN EL ART. 36 LAAASP
			EDVAG CONCEPTOS COMERCIALES SA DE CV	NO SE EMITE EVALUACIÓN CON FUNDAMENTO EN EL ART. 36 LAAASP
			JOSE MIGUEL URIBE ALVAREZ TOSTADO	NO SE EMITE EVALUACIÓN CON FUNDAMENTO EN EL ART. 36 LAAASP
			DISTRIBUIDORA AXKAN KUALI SAS DE CV	NO SE EMITE EVALUACIÓN CON FUNDAMENTO EN EL ART. 36 LAAASP
			GRUPO EMPRESARIAL GOR SERVICIOS Y ABASTECIMIENTO SA DE CV	NO SE EMITE EVALUACIÓN CON FUNDAMENTO EN EL ART. 36 LAAASP
			IDHESA BIENES Y SERVICIOS SA DE CV	NO SE EMITE EVALUACIÓN CON FUNDAMENTO EN EL ART. 36 LAAASP
			IMPULSORA DE CONSULTORIA E INGENIERIA MEXICANA SA DE CV	NO SE EMITE EVALUACIÓN CON FUNDAMENTO EN EL ART. 36 LAAASP
			ERGONOMIA PRODUCTIVIDAD SA DE CV	NO SE EMITE EVALUACIÓN POR SOBREPASAR EL TECHO PRESUPUESTAL
413	PUEBLA	PORTAVENOCLISIS RODABLE.	INFRAESTRUCTURA HOSPITALARIA PROEMSA SA DE CV	CUMPLE
			SERPROF BIOMED SA DE CV	CUMPLE
			IDHESA BIENES Y SERVICIOS SA DE CV	NO SE EMITE EVALUACIÓN CON FUNDAMENTO EN EL ART. 36 LAAASP
			TECNOLOGIA INTEGRAL PERSONALIZABLE SA DE CV	NO SE EMITE EVALUACIÓN CON FUNDAMENTO EN EL ART. 36 LAAASP
			EDVAG CONCEPTOS COMERCIALES SA DE CV	NO SE EMITE EVALUACIÓN CON FUNDAMENTO EN EL ART. 36 LAAASP

ACTA DE FALLO

LICITACIÓN PÚBLICA INTERNACIONAL ELECTRÓNICA BAJO COBERTURA DE TRATADOS DE LIBRE COMERCIO QUE CONTENGA CAPÍTULO DE COMPRAS GUBERNAMENTALES
NÚMERO DE IDENTIFICACIÓN EN COMPRANET: LA-50-GYR-050GYR040-T-2-2024

PROGRAMA "MOBILIARIO MÉDICO Y DE LABORATORIO PARA HOSPITALES PRIORITARIOS"

PART.	DESTINO	DESCRIPCIÓN	LICITANTE	EVALUACIÓN TÉCNICA
			DALISA SERVICES SA DE CV	NO SE EMITE EVALUACIÓN CON FUNDAMENTO EN EL ART. 36 LAAASP
			IMPULSORA DE CONSULTORIA E INGENIERIA MEXICANA SA DE CV	NO SE EMITE EVALUACIÓN CON FUNDAMENTO EN EL ART. 36 LAAASP
			CARLOS ARTURO GARCIA RIVERA	NO SE EMITE EVALUACIÓN CON FUNDAMENTO EN EL ART. 36 LAAASP
			GRUPO EMPRESARIAL GOR SERVICIOS Y ABASTECIMIENTO SA DE CV	NO SE EMITE EVALUACIÓN CON FUNDAMENTO EN EL ART. 36 LAAASP
			DISTRIBUIDORA AXKAN KUALI SAS DE CV	NO SE EMITE EVALUACIÓN CON FUNDAMENTO EN EL ART. 36 LAAASP
			ERGONOMIA PRODUCTIVIDAD SA DE CV	NO SE EMITE EVALUACIÓN CON FUNDAMENTO EN EL ART. 36 LAAASP
414	PUEBLA	CARRO CUNA CON BASINET DE ACRILICO.	SERPROF BIOMED SA DE CV	CUMPLE
			IDHESA BIENES Y SERVICIOS SA DE CV	NO CUMPLEN
			DALISA SERVICES SA DE CV	NO SE EMITE EVALUACIÓN CON FUNDAMENTO EN EL ART. 36 LAAASP
			EDVAG CONCEPTOS COMERCIALES SA DE CV	NO SE EMITE EVALUACIÓN CON FUNDAMENTO EN EL ART. 36 LAAASP
			TECNO COMERCIAL PAKTLI SA DE CV	NO SE EMITE EVALUACIÓN CON FUNDAMENTO EN EL ART. 36 LAAASP
			TECNOLOGIA INTEGRAL PERSONALIZABLE SA DE CV	NO SE EMITE EVALUACIÓN CON FUNDAMENTO EN EL ART. 36 LAAASP
			ERGONOMIA PRODUCTIVIDAD SA DE CV	NO SE EMITE EVALUACIÓN CON FUNDAMENTO EN EL ART. 36 LAAASP
			DISTRIBUIDORA AXKAN KUALI SAS DE CV	NO SE EMITE EVALUACIÓN CON FUNDAMENTO EN EL ART. 36 LAAASP
			IMPULSORA DE CONSULTORIA E INGENIERIA MEXICANA SA DE CV	NO SE EMITE EVALUACIÓN CON FUNDAMENTO EN EL ART. 36 LAAASP
415	PUEBLA	MESA DE 150 CM PARA ATENCION AL RECIEN NACIDO.	EDVAG CONCEPTOS COMERCIALES SA DE CV	CUMPLE
			MUEBLES LA FORJA DE JUAN ESCOBAR SA DE CV	CUMPLE
			DISTRIBUIDORA AXKAN KUALI SAS DE CV	NO SE EMITE EVALUACIÓN CON FUNDAMENTO EN EL ART. 36 LAAASP
			IMPULSORA DE CONSULTORIA E INGENIERIA MEXICANA SA DE CV	NO SE EMITE EVALUACIÓN POR SOBREPASAR EL TECHO PRESUPUESTAL
416	PUEBLA	MESA BAJA DE 90 CM CON CUBIERTA DE ACERO INOXIDABLE.	EDVAG CONCEPTOS COMERCIALES SA DE CV	CUMPLE
			DISTRIBUIDORA AXKAN KUALI SAS DE CV	CUMPLE
419	PUEBLA	MESA ALTA DE 120 CM CON RESPALDO.	EDVAG CONCEPTOS COMERCIALES SA DE CV	NO SE EMITE EVALUACIÓN POR SOBREPASAR EL TECHO PRESUPUESTAL

ANEXOS

DIVISIÓN DE CONTRATOS

ACTA DE FALLO

LICITACIÓN PÚBLICA INTERNACIONAL ELECTRÓNICA BAJO COBERTURA DE TRATADOS DE LIBRE COMERCIO QUE CONTENGA CAPÍTULO DE COMPRAS GUBERNAMENTALES
NÚMERO DE IDENTIFICACIÓN EN COMPRANET: LA-50-GYR-050GYR040-T-2-2024

PROGRAMA "MOBILIARIO MÉDICO Y DE LABORATORIO PARA HOSPITALES PRIORITARIOS"

PART.	DESTINO	DESCRIPCIÓN	LICITANTE	EVALUACIÓN TÉCNICA
			DISTRIBUIDORA AXKAN KUALI SAS DE CV	NO SE EMITE EVALUACIÓN POR SOBREPASAR EL TECHO PRESUPUESTAL
420	PUEBLA	CARRO PARA CURACIONES EN ABS.	IMPULSORA DE CONSULTORIA E INGENIERIA MEXICANA SA DE CV	NO CUMPLEN
			EDVAG CONCEPTOS COMERCIALES SA DE CV	CUMPLE
421	PUEBLA	CARRO PARA ROPA SUCIA CON TAPA Y APERTURA DE PEDAL	EDVAG CONCEPTOS COMERCIALES SA DE CV	CUMPLE
			SERPROF BIOMED SA DE CV	CUMPLE
			ERGONOMIA PRODUCTIVIDAD SA DE CV	NO SE EMITE EVALUACIÓN CON FUNDAMENTO EN EL ART. 36 LAAASP
425	PUEBLA	SILLON DE EXTRACCIONES.	EDVAG CONCEPTOS COMERCIALES SA DE CV	CUMPLE
426	PUEBLA	VESTIDOR CON ARMARIO PARA CONSULTORIO.	EDVAG CONCEPTOS COMERCIALES SA DE CV	CUMPLE
			DISTRIBUIDORA AXKAN KUALI SAS DE CV	CUMPLE
427	PUEBLA	MESA ALTA DE 90 CM CON RESPALDO, CAJON Y PUERTAS ABATIBLES.	META SUMINISTROS MEDICOS SA DE CV	CUMPLE
			MUEBLES LA FORJA DE JUAN ESCOBAR SA DE CV	CUMPLE
			EDVAG CONCEPTOS COMERCIALES SA DE CV	NO SE EMITE EVALUACIÓN POR SOBREPASAR EL TECHO PRESUPUESTAL
			TECNOLOGIA INTEGRAL PERSONALIZABLE SA DE CV	NO SE EMITE EVALUACIÓN POR SOBREPASAR EL TECHO PRESUPUESTAL
			BECOMAR DE MEXICO, S. DE R.L. DE C.V.	NO SE EMITE EVALUACIÓN POR SOBREPASAR EL TECHO PRESUPUESTAL
			DALISA SERVICES SA DE CV	NO SE EMITE EVALUACIÓN POR SOBREPASAR EL TECHO PRESUPUESTAL
			ERGONOMIA PRODUCTIVIDAD SA DE CV	NO SE EMITE EVALUACIÓN POR SOBREPASAR EL TECHO PRESUPUESTAL
			DISTRIBUIDORA AXKAN KUALI SAS DE CV	NO SE EMITE EVALUACIÓN POR SOBREPASAR EL TECHO PRESUPUESTAL
428	PUEBLA	MESA ALTA DE 180 CM DE TRABAJO PARA 2 USUARIOS CON RESPALDO.	SERPROF BIOMED SA DE CV	CUMPLE
			MUEBLES LA FORJA DE JUAN ESCOBAR SA DE CV	CUMPLE
			EDVAG CONCEPTOS COMERCIALES SA DE CV	NO SE EMITE EVALUACIÓN CON FUNDAMENTO EN EL ART. 36 LAAASP

Durango 291, Piso 11, Col. Roma Norte, Alcaldía Cuauhtémoc, C. P. 06700, Ciudad de México
Tel. 55 5726-1700, Ext. 14325. www.imss.gob.mx

2024 Felipe Carrillo PUERTO

GOBIERNO DE MÉXICO | IMSS

DIRECCIÓN DE ADMINISTRACIÓN
Unidad de Adquisiciones
Coordinación de Adquisición de Bienes y Contratación de Servicios
Coordinación Técnica de Adquisición de Bienes de Inversión y Activos
División de Equipo y Mobiliario Médico

ACTA DE FALLO

LICITACIÓN PÚBLICA INTERNACIONAL ELECTRÓNICA BAJO COBERTURA DE TRATADOS DE LIBRE COMERCIO QUE CONTENGA CAPÍTULO DE COMPRAS GUBERNAMENTALES
NÚMERO DE IDENTIFICACIÓN EN COMPRANET: LA-50-GYR-050GYR040-T-2-2024

PROGRAMA "MOBILIARIO MÉDICO Y DE LABORATORIO PARA HOSPITALES PRIORITARIOS"

PART.	DESTINO	DESCRIPCIÓN	LICITANTE	EVALUACIÓN TÉCNICA
			DISTRIBUIDORA AXKAN KUALI SAS DE CV	NO SE EMITE EVALUACIÓN POR SOBREPASAR EL TECHO PRESUPUESTAL
429	PUEBLA	MESA ALTA DE 120 CM SIN RESPALDO Y 8 CAJONES.	SERPROF BIOMED SA DE CV	CUMPLE
			ERGONOMIA PRODUCTIVIDAD SA DE CV	CUMPLE
			EDVAG CONCEPTOS COMERCIALES SA DE CV	NO SE EMITE EVALUACIÓN CON FUNDAMENTO EN EL ART. 36 LAAASP
			DISTRIBUIDORA AXKAN KUALI SAS DE CV	NO SE EMITE EVALUACIÓN CON FUNDAMENTO EN EL ART. 36 LAAASP
			DALISA SERVICES SA DE CV	NO SE EMITE EVALUACIÓN CON FUNDAMENTO EN EL ART. 36 LAAASP
			MUEBLES LA FORJA DE JUAN ESCOBAR SA DE CV	NO SE EMITE EVALUACIÓN CON FUNDAMENTO EN EL ART. 36 LAAASP
			BECOMAR DE MEXICO, S. DE R.L. DE C.V.	NO SE EMITE EVALUACIÓN CON FUNDAMENTO EN EL ART. 36 LAAASP
430	PUEBLA	MESA ALTA DE 120 CM SIN RESPALDO Y PUERTAS ABATIBLES.	SERPROF BIOMED SA DE CV	CUMPLE
			EDVAG CONCEPTOS COMERCIALES SA DE CV	CUMPLE
			BECOMAR DE MEXICO, S. DE R.L. DE C.V.	NO SE EMITE EVALUACIÓN CON FUNDAMENTO EN EL ART. 36 LAAASP
			DISTRIBUIDORA AXKAN KUALI SAS DE CV	NO SE EMITE EVALUACIÓN CON FUNDAMENTO EN EL ART. 36 LAAASP
			MUEBLES LA FORJA DE JUAN ESCOBAR SA DE CV	NO SE EMITE EVALUACIÓN CON FUNDAMENTO EN EL ART. 36 LAAASP
431	PUEBLA	MESA ALTA DE 120 CM SIN RESPALDO, 2 CAJONES SUPERIORES Y PUERTAS ABATIBLES.	SERPROF BIOMED SA DE CV	CUMPLE
			EDVAG CONCEPTOS COMERCIALES SA DE CV	CUMPLE
			DISTRIBUIDORA AXKAN KUALI SAS DE CV	NO SE EMITE EVALUACIÓN CON FUNDAMENTO EN EL ART. 36 LAAASP
			BECOMAR DE MEXICO, S. DE R.L. DE C.V.	NO SE EMITE EVALUACIÓN CON FUNDAMENTO EN EL ART. 36 LAAASP
			MUEBLES LA FORJA DE JUAN ESCOBAR SA DE CV	NO SE EMITE EVALUACIÓN CON FUNDAMENTO EN EL ART. 36 LAAASP
432	PUEBLA	MESA ALTA DE 180 CM SIN RESPALDO, CAJONES CENTRALES Y PUERTAS ABATIBLES LATERALES.	DISTRIBUIDORA AXKAN KUALI SAS DE CV	CUMPLE
			EDVAG CONCEPTOS COMERCIALES SA DE CV	CUMPLE
435	SONORA	CARRO CAMILLA TIPO TRANSFER (LATERAL)	SERPROF BIOMED SA DE CV	CUMPLE
			TECNOLOGIA INTEGRAL PERSONALIZABLE SA DE CV	CUMPLE

Durango 291, Piso 11, Col. Roma Norte, Alcaldía Cuauhtémoc, C. P. 06700, Ciudad de México
Tel. 55 5726-1700, Ext. 14325. www.imss.gob.mx

2024 Felipe Carrillo PUERTO

ACTA DE FALLO

LICITACIÓN PÚBLICA INTERNACIONAL ELECTRÓNICA BAJO COBERTURA DE TRATADOS DE LIBRE COMERCIO QUE CONTENGA CAPÍTULO DE COMPRAS GUBERNAMENTALES
NÚMERO DE IDENTIFICACIÓN EN COMPRANET: LA-50-GYR-050GYR040-T-2-2024

PROGRAMA "MOBILIARIO MÉDICO Y DE LABORATORIO PARA HOSPITALES PRIORITARIOS"

PART.	DESTINO	DESCRIPCIÓN	LICITANTE	EVALUACIÓN TÉCNICA
			ERGONOMIA PRODUCTIVIDAD SA DE CV	NO SE EMITE EVALUACIÓN CON FUNDAMENTO EN EL ART. 36 LAAASP
			EDVAG CONCEPTOS COMERCIALES SA DE CV	NO SE EMITE EVALUACIÓN CON FUNDAMENTO EN EL ART. 36 LAAASP
436	SONORA	JABONERA ELECTRICA	EDVAG CONCEPTOS COMERCIALES SA DE CV	CUMPLE
437	SONORA	MODULO PARA CONSULTORIO MEDICO DERECHO.	EDVAG CONCEPTOS COMERCIALES SA DE CV	CUMPLE
			MUEBLES LA FORJA DE JUAN ESCOBAR SA DE CV	CUMPLE
			ERGONOMIA PRODUCTIVIDAD SA DE CV	NO SE EMITE EVALUACIÓN POR SOBREPASAR EL TECHO PRESUPUESTAL
438	SONORA	MODULO PARA CONSULTORIO MEDICO IZQUIERDO.	EDVAG CONCEPTOS COMERCIALES SA DE CV	CUMPLE
			MUEBLES LA FORJA DE JUAN ESCOBAR SA DE CV	CUMPLE
			ERGONOMIA PRODUCTIVIDAD SA DE CV	NO SE EMITE EVALUACIÓN POR SOBREPASAR EL TECHO PRESUPUESTAL
439	SONORA	MESA ALTA DE 150 CM. CON CAJONERA CENTRAL.	EDVAG CONCEPTOS COMERCIALES SA DE CV	CUMPLE
			MUEBLES LA FORJA DE JUAN ESCOBAR SA DE CV	CUMPLE
440	SONORA	MESA ALTA DE 180 CM CON CAJONERA CENTRAL.	MÉTA SUMINISTROS MEDICOS SA DE CV	CUMPLE
			ERGONOMIA PRODUCTIVIDAD SA DE CV	CUMPLE
			TECNOLOGIA INTEGRAL PERSONALIZABLE SA DE CV	NO SE EMITE EVALUACIÓN CON FUNDAMENTO EN EL ART. 36 LAAASP
			EDVAG CONCEPTOS COMERCIALES SA DE CV	NO SE EMITE EVALUACIÓN CON FUNDAMENTO EN EL ART. 36 LAAASP
			MUEBLES LA FORJA DE JUAN ESCOBAR SA DE CV	NO SE EMITE EVALUACIÓN CON FUNDAMENTO EN EL ART. 36 LAAASP
441	SONORA	CARRO PARA SUPERMERCADO.	EDVAG CONCEPTOS COMERCIALES SA DE CV	CUMPLE
446	SONORA	CARRO CAJONERO.	SERPROF BIOMED SA DE CV	NO CUMPLEN
			EDVAG CONCEPTOS COMERCIALES SA DE CV	CUMPLE
			ERGONOMIA PRODUCTIVIDAD SA DE CV	NO SE EMITE EVALUACIÓN CON FUNDAMENTO EN EL ART. 36 LAAASP
			IMPULSORA DE CONSULTORIA E INGENIERIA MEXICANA SA DE CV	NO SE EMITE EVALUACIÓN CON FUNDAMENTO EN EL ART. 36 LAAASP
			TECNO ROBLES DE MEXICO SA DE CV	NO SE EMITE EVALUACIÓN POR SOBREPASAR EL TECHO

ACTA DE FALLO

LICITACIÓN PÚBLICA INTERNACIONAL ELECTRÓNICA BAJO COBERTURA DE TRATADOS DE LIBRE COMERCIO QUE CONTENGA CAPÍTULO DE COMPRAS GUBERNAMENTALES
NÚMERO DE IDENTIFICACIÓN EN COMPRANET: LA-50-GYR-050GYR040-T-2-2024

PROGRAMA "MOBILIARIO MÉDICO Y DE LABORATORIO PARA HOSPITALES PRIORITARIOS"

PART.	DESTINO	DESCRIPCIÓN	LICITANTE	EVALUACIÓN TÉCNICA
				PRESUPUESTAL
			MUEBLES LA FORJA DE JUAN ESCOBAR SA DE CV	NO SE EMITE EVALUACIÓN POR SOBREPASAR EL TECHO PRESUPUESTAL
			BEGOMAR DE MEXICO, S. DE R.L. DE C.V.	NO SE EMITE EVALUACIÓN POR SOBREPASAR EL TECHO PRESUPUESTAL
447	SONORA	CARRO DISTRIBUIDOR DE MUESTRAS.	EDVAG CONCEPTOS COMERCIALES SA DE CV	CUMPLE
			ERGONOMIA PRODUCTIVIDAD SA DE CV	CUMPLE
448	SONORA	GABINETE PARA TOMA DE MUESTRAS.	EDVAG CONCEPTOS COMERCIALES SA DE CV	CUMPLE
			ERGONOMIA PRODUCTIVIDAD SA DE CV	CUMPLE
449	SONORA	MESA ALTA DE 150 CM CON CAJONERA LATERAL.	EDVAG CONCEPTOS COMERCIALES SA DE CV	NO SE EMITE EVALUACIÓN POR SOBREPASAR EL TECHO PRESUPUESTAL
450	SONORA	MESA ALTA DE 90 CM CON CUBIERTA DE ACERO INOXIDABLE.	MUEBLES LA FORJA DE JUAN ESCOBAR SA DE CV	CUMPLE
			ERGONOMIA PRODUCTIVIDAD SA DE CV	CUMPLE
			EDVAG CONCEPTOS COMERCIALES SA DE CV	NO SE EMITE EVALUACIÓN CON FUNDAMENTO EN EL ART. 36 LAAASP
			TECNO ROBLES DE MEXICO SA DE CV	NO SE EMITE EVALUACIÓN POR SOBREPASAR EL TECHO PRESUPUESTAL
451	SONORA	MESA ALTA DE 120 CM CON CUBIERTA DE ACERO INOXIDABLE.	MUEBLES LA FORJA DE JUAN ESCOBAR SA DE CV	CUMPLE
			EDVAG CONCEPTOS COMERCIALES SA DE CV	CUMPLE
452	SONORA	MESA ALTA DE 150 CM CON CUBIERTA DE ACERO INOXIDABLE.	EDVAG CONCEPTOS COMERCIALES SA DE CV	CUMPLE
454	SONORA	MESA BAJA DE 180 CM CON CUBIERTA DE MADERA.	EDVAG CONCEPTOS COMERCIALES SA DE CV	CUMPLE
			MUEBLES LA FORJA DE JUAN ESCOBAR SA DE CV	CUMPLE
			ERGONOMIA PRODUCTIVIDAD SA DE CV	NO SE EMITE EVALUACIÓN CON FUNDAMENTO EN EL ART. 36 LAAASP
456	SONORA	MESA BAJA DE 180 CM CON CUBIERTA DE ACERO INOXIDABLE.	EDVAG CONCEPTOS COMERCIALES SA DE CV	CUMPLE
466	SONORA	REPISA ABATIBLE PARA TOMA DE MUESTRAS.	EDVAG CONCEPTOS COMERCIALES SA DE CV	CUMPLE
			TECNO ROBLES DE MEXICO SA DE CV	NO CUMPLEN

ANEXOS
DIVISIÓN DE CONTRATOS

ACTA DE FALLO

LICITACIÓN PÚBLICA INTERNACIONAL ELECTRÓNICA BAJO COBERTURA DE TRATADOS DE LIBRE COMERCIO QUE CONTENGA CAPÍTULO DE COMPRAS GUBERNAMENTALES
NÚMERO DE IDENTIFICACIÓN EN COMPRANET: LA-50-GYR-050GYR040-T-2-2024

PROGRAMA "MOBILIARIO MÉDICO Y DE LABORATORIO PARA HOSPITALES PRIORITARIOS"

PART.	DESTINO	DESCRIPCIÓN	LICITANTE	EVALUACIÓN TÉCNICA
459	SONORA	SILLA CAMA PARA DONADORES.	TECNOLOGIA INTEGRAL PERSONALIZABLE SA DE CV	NO SE EMITE EVALUACIÓN POR SOBREPASAR EL TECHO PRESUPUESTAL
			EDVAG CONCEPTOS COMERCIALES SA DE CV	NO SE EMITE EVALUACIÓN POR SOBREPASAR EL TECHO PRESUPUESTAL
460	SONORA	VITRINA DE 75 CM CONTRA MURO.	EDVAG CONCEPTOS COMERCIALES SA DE CV	NO CUMPLEN
			ERGONOMIA PRODUCTIVIDAD SA DE CV	CUMPLE.
461	SONORA	VITRINA DE 90 CM CONTRA MURO CON LLAVES.	META SUMINISTROS MEDICOS SA DE CV	CUMPLE
			TECNOLOGIA INTEGRAL PERSONALIZABLE SA DE CV	CUMPLE.
			EDVAG CONCEPTOS COMERCIALES SA DE CV	NO SE EMITE EVALUACIÓN CON FUNDAMENTO EN EL ART. 36 LAAASP.
			ERGONOMIA PRODUCTIVIDAD SA DE CV	NO SE EMITE EVALUACIÓN CON FUNDAMENTO EN EL ART. 36 LAAASP.
			BECOMAR DE MEXICO, S. DE R.L. DE C.V.	NO SE EMITE EVALUACIÓN CON FUNDAMENTO EN EL ART. 36 LAAASP.
			MUEBLES LA FORJA DE JUAN ESCOBAR SA DE CV	NO SE EMITE EVALUACIÓN CON FUNDAMENTO EN EL ART. 36 LAAASP.
			TECNO ROBLES DE MEXICO SA DE CV	NO SE EMITE EVALUACIÓN CON FUNDAMENTO EN EL ART. 36 LAAASP.
462	SONORA	ANAQUEL GUARDA COMODOS.	META SUMINISTROS MEDICOS SA DE CV	CUMPLE
			IMPULSORA DE CONSULTORIA E INGENIERIA MEXICANA SA DE CV	NO CUMPLEN
			CARLOS ARTURO GARCIA RIVERA.	NO SE EMITE EVALUACIÓN CON FUNDAMENTO EN EL ART. 36 LAAASP.
			EDVAG CONCEPTOS COMERCIALES SA DE CV	NO SE EMITE EVALUACIÓN CON FUNDAMENTO EN EL ART. 36 LAAASP.
			ERGONOMIA PRODUCTIVIDAD SA DE CV	NO SE EMITE EVALUACIÓN CON FUNDAMENTO EN EL ART. 36 LAAASP.
			MUEBLES LA FORJA DE JUAN ESCOBAR SA DE CV	NO SE EMITE EVALUACIÓN CON FUNDAMENTO EN EL ART. 36 LAAASP.
			TECNO ROBLES DE MEXICO SA DE CV	NO SE EMITE EVALUACIÓN POR SOBREPASAR EL TECHO PRESUPUESTAL
463	SONORA	BANCO GIRATORIO ACOJINADO CON RESPALDO CINCO APOYOS.	EDVAG CONCEPTOS COMERCIALES SA DE CV	NO SE EMITE EVALUACIÓN POR SOBREPASAR EL TECHO PRESUPUESTAL
			ERGONOMIA PRODUCTIVIDAD SA DE CV	NO SE EMITE EVALUACIÓN POR SOBREPASAR EL TECHO PRESUPUESTAL
464	SONORA	BANCO GIRATORIO ACOJINADO SIN	IMPULSORA DE CONSULTORIA E INGENIERIA MEXICANA SA DE CV	NO CUMPLEN

GOBIERNO DE MÉXICO | IMSS

DIRECCIÓN DE ADMINISTRACIÓN
Unidad de Adquisiciones
Coordinación de Adquisición de Bienes y Contratación de Servicios
Coordinación Técnica de Adquisición de Bienes de Inversión y Activos
División de Equipo y Mobiliario Médico

ACTA DE FALLO

LICITACIÓN PÚBLICA INTERNACIONAL ELECTRÓNICA BAJO COBERTURA DE TRATADOS DE LIBRE COMERCIO QUE CONTENGA CAPÍTULO DE COMPRAS GUBERNAMENTALES
NÚMERO DE IDENTIFICACIÓN EN COMPRANET: LA-50-GYR-050GYR040-T-2-2024

PROGRAMA "MOBILIARIO MÉDICO Y DE LABORATORIO PARA HOSPITALES PRIORITARIOS"

PART.	DESTINO	DESCRIPCIÓN	LICITANTE	EVALUACIÓN TÉCNICA
		RESPALDO.	EDVAG CONCEPTOS COMERCIALES SA DE CV	CUMPLE
465	SONORA	BANCO GIRATORIO CON RESPALDO DE ACERO INOXIDABLE.	AH CORPORATIVO MEDICO DE MEXICO, S.A. DE C.V.	CUMPLE
			CARLOS ARTURO GARCIA RIVERA	NO CUMPLEN
			INVITRO DIAGNOSTICS MEXICO SA DE CV	NO SE EMITE EVALUACIÓN CON FUNDAMENTO EN EL ART. 36 LAAASP
			EDVAG CONCEPTOS COMERCIALES SA DE CV	NO SE EMITE EVALUACIÓN CON FUNDAMENTO EN EL ART. 36 LAAASP
			IMPULSORA DE CONSULTORIA E INGENIERIA MEXICANA SA DE CV	NO SE EMITE EVALUACIÓN CON FUNDAMENTO EN EL ART. 36 LAAASP
			ERGONOMIA PRODUCTIVIDAD SA DE CV	NO SE EMITE EVALUACIÓN CON FUNDAMENTO EN EL ART. 36 LAAASP
			TECNOLOGIA INTEGRAL PERSONALIZABLE SA DE CV	NO SE EMITE EVALUACIÓN CON FUNDAMENTO EN EL ART. 36 LAAASP
			TECNO ROBLES DE MEXICO SA DE CV	NO SE EMITE EVALUACIÓN CON FUNDAMENTO EN EL ART. 36 LAAASP
466	SONORA	BANCO GIRATORIO DE ACERO INOXIDABLE.	SERPROF BIOMED SA DE CV	CUMPLE.
			AH CORPORATIVO MEDICO DE MEXICO, S.A. DE C.V.	NO CUMPLEN
			CARLOS ARTURO GARCIA RIVERA	NO SE EMITE EVALUACIÓN CON FUNDAMENTO EN EL ART. 36 LAAASP
			TECNOLOGIA INTEGRAL PERSONALIZABLE SA DE CV	NO SE EMITE EVALUACIÓN CON FUNDAMENTO EN EL ART. 36 LAAASP
			INVITRO DIAGNOSTICS MEXICO SA DE CV	NO SE EMITE EVALUACIÓN CON FUNDAMENTO EN EL ART. 36 LAAASP
			IMPULSORA DE CONSULTORIA E INGENIERIA MEXICANA SA DE CV	NO SE EMITE EVALUACIÓN CON FUNDAMENTO EN EL ART. 36 LAAASP
			EDVAG CONCEPTOS COMERCIALES SA DE CV	NO SE EMITE EVALUACIÓN CON FUNDAMENTO EN EL ART. 36 LAAASP
			ERGONOMIA PRODUCTIVIDAD SA DE CV	NO SE EMITE EVALUACIÓN CON FUNDAMENTO EN EL ART. 36 LAAASP
			TECNO ROBLES DE MEXICO SA DE CV	NO SE EMITE EVALUACIÓN POR SOBREPASAR EL TECHO PRESUPUESTAL
467	SONORA	BANDEJA.	INFRAESTRUCTURA HOSPITALARIA PROEMSA SA DE CV	CUMPLE
			EDVAG CONCEPTOS COMERCIALES SA DE CV	CUMPLE
469	SONORA	BASCULA CON ESTADIMETRO.	ENCORE HEALTH S A P I DE CV	NO CUMPLEN
			CARLOS ARTURO GARCIA RIVERA	NO CUMPLEN

ACTA DE FALLO

LICITACIÓN PÚBLICA INTERNACIONAL ELECTRÓNICA BAJO COBERTURA DE TRATADOS DE LIBRE COMERCIO QUE CONTENGA CAPÍTULO DE COMPRAS GUBERNAMENTALES
NÚMERO DE IDENTIFICACIÓN EN COMPRANET: LA-50-GYR-050GYR040-T-2-2024

PROGRAMA "MOBILIARIO MÉDICO Y DE LABORATORIO PARA HOSPITALES PRIORITARIOS"

PART.	DESTINO	DESCRIPCIÓN	LICITANTE	EVALUACIÓN TÉCNICA
			SERPROF BIOMED SA DE CV	CUMPLE
			TECNO ROBLES DE MEXICO SA DE CV	NO SE EMITE EVALUACIÓN CON FUNDAMENTO EN EL ART. 36 LAAASP
			EDVAG CONCEPTOS COMERCIALES SA DE CV	NO SE EMITE EVALUACIÓN CON FUNDAMENTO EN EL ART. 36 LAAASP
			IMPULSORA DE CONSULTORIA E INGENIERIA MEXICANA SA DE CV	NO SE EMITE EVALUACIÓN CON FUNDAMENTO EN EL ART. 36 LAAASP
			ERGONOMIA PRODUCTIVIDAD SA DE CV	NO SE EMITE EVALUACIÓN CON FUNDAMENTO EN EL ART. 36 LAAASP
			INVITRO DIAGNOSTICS MEXICO SA DE CV	NO SE EMITE EVALUACIÓN CON FUNDAMENTO EN EL ART. 36 LAAASP
			INNOVACION MEDICA Y TECNOLOGIAS PARA LA SALUD MX SA DE CV	NO SE EMITE EVALUACIÓN CON FUNDAMENTO EN EL ART. 36 LAAASP
470	SONORA	BURO.	SERPROF BIOMED SA DE CV	CUMPLE
			MUEBLES BALUARTE SA DE CV	CUMPLE
			INFRAESTRUCTURA HOSPITALARIA PROEMSA SA DE CV	NO SE EMITE EVALUACIÓN CON FUNDAMENTO EN EL ART. 36 LAAASP
			TECNOLOGIA INTEGRAL PERSONALIZABLE SA DE CV	NO SE EMITE EVALUACIÓN CON FUNDAMENTO EN EL ART. 36 LAAASP
			EDVAG CONCEPTOS COMERCIALES SA DE CV	NO SE EMITE EVALUACIÓN CON FUNDAMENTO EN EL ART. 36 LAAASP
			MOBILIARIO Y EQUIPO ESCOLAR DEL BAJIO S DE RL DE CV	NO SE EMITE EVALUACIÓN CON FUNDAMENTO EN EL ART. 36 LAAASP
			CARLOS ARTURO GARCIA RIVERA	NO SE EMITE EVALUACIÓN CON FUNDAMENTO EN EL ART. 36 LAAASP
			ERGONOMIA PRODUCTIVIDAD SA DE CV	NO SE EMITE EVALUACIÓN CON FUNDAMENTO EN EL ART. 36 LAAASP
			IMPULSORA DE CONSULTORIA E INGENIERIA MEXICANA SA DE CV	NO SE EMITE EVALUACIÓN CON FUNDAMENTO EN EL ART. 36 LAAASP
			MUEBLES LA FORJA DE JUAN ESCOBAR SA DE CV	NO SE EMITE EVALUACIÓN CON FUNDAMENTO EN EL ART. 36 LAAASP
			BECOMAR DE MEXICO, S. DE R.L. DE C.V.	NO SE EMITE EVALUACIÓN CON FUNDAMENTO EN EL ART. 36 LAAASP
471	SONORA	CAMA INDIVIDUAL METALICA.	EDVAG CONCEPTOS COMERCIALES SA DE CV	CUMPLE
			IMPULSORA DE CONSULTORIA E INGENIERIA MEXICANA SA DE CV	CUMPLE
			MUEBLES LA FORJA DE JUAN ESCOBAR SA DE CV	NO SE EMITE EVALUACIÓN CON FUNDAMENTO EN EL ART. 36 LAAASP
472	SONORA	CARRO PARA CURACIONES.	AH CORPORATIVO MEDICO DE MEXICO, S.A. DE C.V.	NO CUMPLEN

ACTA DE FALLO

LICITACIÓN PÚBLICA INTERNACIONAL ELECTRÓNICA BAJO COBERTURA DE TRATADOS DE LIBRE COMERCIO QUE CONTENGA CAPÍTULO DE COMPRAS GUBERNAMENTALES
NÚMERO DE IDENTIFICACIÓN EN COMPRANET: LA-50-GYR-050GYR040-T-2-2024

PROGRAMA "MOBILIARIO MÉDICO Y DE LABORATORIO PARA HOSPITALES PRIORITARIOS"

PART.	DESTINO	DESCRIPCIÓN	LICITANTE	EVALUACIÓN TÉCNICA
			SERPROF BIOMED SA DE CV	CUMPLE
			IMPULSORA DE CONSULTORIA E INGENIERIA MEXICANA SA DE CV	NO SE EMITE EVALUACIÓN CON FUNDAMENTO EN EL ART. 36 LAAASP
			ERGONOMIA PRODUCTIVIDAD SA DE CV	NO SE EMITE EVALUACIÓN CON FUNDAMENTO EN EL ART. 36 LAAASP
			EDVAG CONCEPTOS COMERCIALES SA DE CV	NO SE EMITE EVALUACIÓN CON FUNDAMENTO EN EL ART. 36 LAAASP
			TECNO ROBLES DE MEXICO SA DE CV	NO SE EMITE EVALUACIÓN POR SOBREPASAR EL TECHO PRESUPUESTAL
473	SONORA	CARRO PARA MEDICAMENTOS.	SERPROF BIOMED SA DE CV	CUMPLE
			IMPULSORA DE CONSULTORIA E INGENIERIA MEXICANA SA DE CV	NO CUMPLEN
			TECNOLOGIA INTEGRAL PERSONALIZABLE SA DE CV	NO SE EMITE EVALUACIÓN CON FUNDAMENTO EN EL ART. 36 LAAASP
			MUEBLES LA FORJA DE JUAN ESCOBAR SA DE CV	NO SE EMITE EVALUACIÓN CON FUNDAMENTO EN EL ART. 36 LAAASP
			ERGONOMIA PRODUCTIVIDAD SA DE CV	NO SE EMITE EVALUACIÓN CON FUNDAMENTO EN EL ART. 36 LAAASP
			EDVAG CONCEPTOS COMERCIALES SA DE CV	NO SE EMITE EVALUACIÓN CON FUNDAMENTO EN EL ART. 36 LAAASP
			TECNO ROBLES DE MEXICO SA DE CV	NO SE EMITE EVALUACIÓN POR SOBREPASAR EL TECHO PRESUPUESTAL
474	SONORA	CARRO PARA ROPA LIMPIA.	EDVAG CONCEPTOS COMERCIALES SA DE CV	CUMPLE
			IMPULSORA DE CONSULTORIA E INGENIERIA MEXICANA SA DE CV	NO CUMPLEN
475	SONORA	CARRO PORTAEXPEDIENTES.	SERPROF BIOMED SA DE CV	CUMPLE
			IMPULSORA DE CONSULTORIA E INGENIERIA MEXICANA SA DE CV	NO CUMPLEN
			TECNOLOGIA INTEGRAL PERSONALIZABLE SA DE CV	NO SE EMITE EVALUACIÓN CON FUNDAMENTO EN EL ART. 36 LAAASP
			EDVAG CONCEPTOS COMERCIALES SA DE CV	NO SE EMITE EVALUACIÓN CON FUNDAMENTO EN EL ART. 36 LAAASP
			TECNO ROBLES DE MEXICO SA DE CV	NO SE EMITE EVALUACIÓN POR SOBREPASAR EL TECHO PRESUPUESTAL
478	SONORA	CEPILLERA PARA USO QUIRURGICO.	INFRAESTRUCTURA HOSPITALARIA PROEMSA SA DE CV	CUMPLE
			TECNO ROBLES DE MEXICO SA DE CV	NO CUMPLEN

ANEXOS

DIVISIÓN DE CONTRATOS

ACTA DE FALLO

LICITACIÓN PÚBLICA INTERNACIONAL ELECTRÓNICA BAJO COBERTURA DE TRATADOS DE LIBRE COMERCIO QUE CONTENGA CAPÍTULO DE COMPRAS GUBERNAMENTALES
NÚMERO DE IDENTIFICACIÓN EN COMPRANET: LA-50-GYR-050GYR040-T-2-2024

PROGRAMA "MOBILIARIO MÉDICO Y DE LABORATORIO PARA HOSPITALES PRIORITARIOS"

PART.	DESTINO	DESCRIPCIÓN	LICITANTE	EVALUACIÓN TÉCNICA
			EDVAG CONCEPTOS COMERCIALES SA DE CV	NO SE EMITE EVALUACIÓN CON FUNDAMENTO EN EL ART. 36 LAAASP
			ERGONOMIA PRODUCTIVIDAD SA DE CV	NO SE EMITE EVALUACIÓN CON FUNDAMENTO EN EL ART. 36 LAAASP
			IMPULSORA DE CONSULTORIA E INGENIERIA MEXICANA SA DE CV.	NO SE EMITE EVALUACIÓN CON FUNDAMENTO EN EL ART. 36 LAAASP
477	SONORA	COMODO PARA ADULTOS.	INFRAESTRUCTURA HOSPITALARIA PROEMSA SA DE CV	CUMPLE
			SERPROF BIOMED SA DE CV	CUMPLE
			EDVAG CONCEPTOS COMERCIALES SA DE CV	NO SE EMITE EVALUACIÓN CON FUNDAMENTO EN EL ART. 36 LAAASP
			TECNO ROBLES DE MEXICO SA DE CV	NO SE EMITE EVALUACIÓN CON FUNDAMENTO EN EL ART. 36 LAAASP
			ERGONOMIA PRODUCTIVIDAD SA DE CV	NO SE EMITE EVALUACIÓN CON FUNDAMENTO EN EL ART. 36 LAAASP
478	SONORA	COMODO PARA MENORES.	SERPROF BIOMED SA DE CV	CUMPLE
			IMPULSORA DE CONSULTORIA E INGENIERIA MEXICANA SA DE CV	CUMPLE
			TECNO ROBLES DE MEXICO SA DE CV	NO SE EMITE EVALUACIÓN CON FUNDAMENTO EN EL ART. 36 LAAASP
			EDVAG CONCEPTOS COMERCIALES SA DE CV	NO SE EMITE EVALUACIÓN CON FUNDAMENTO EN EL ART. 36 LAAASP
479	SONORA	CUBETA DE ACERO INOXIDABLE CON PORTA CUBETA RODABLE.	INFRAESTRUCTURA HOSPITALARIA PROEMSA SA DE CV	CUMPLE
			TECNO ROBLES DE MEXICO SA DE CV	NO CUMPLEN
			SERPROF BIOMED SA DE CV	NO SE EMITE EVALUACIÓN CON FUNDAMENTO EN EL ART. 36 LAAASP
			CARLOS ARTURO GARCIA RIVERA	NO SE EMITE EVALUACIÓN CON FUNDAMENTO EN EL ART. 36 LAAASP
			BECOMAR DE MEXICO, S. DE R.L. DE C.V.	NO SE EMITE EVALUACIÓN CON FUNDAMENTO EN EL ART. 36 LAAASP
			EDVAG CONCEPTOS COMERCIALES SA DE CV	NO SE EMITE EVALUACIÓN CON FUNDAMENTO EN EL ART. 36 LAAASP
			ERGONOMIA PRODUCTIVIDAD SA DE CV	NO SE EMITE EVALUACIÓN POR SOBREPASAR EL TECHO PRESUPUESTAL
480	SONORA	ESCALERILLA DE DOS PELDAÑOS.	SERPROF BIOMED SA DE CV	CUMPLE
			TECNOLOGIA INTEGRAL PERSONALIZABLE SA DE CV	CUMPLE
			AH CORPORATIVO MEDICO DE MEXICO, S.A. DE C.V.	NO SE EMITE EVALUACIÓN CON FUNDAMENTO EN EL ART. 36 LAAASP

Durango 291, Piso 8, Col. Roma Norte, Alcaldía Cuauhtémoc, C.P. 06700, Ciudad de México
Tel. 55 5726-1700, Ext. 14925. www.imss.gob.mx

GOBIERNO DE MÉXICO | IMSS

DIRECCIÓN DE ADMINISTRACIÓN
Unidad de Adquisiciones
Coordinación de Adquisición de Bienes y Contratación de Servicios
Coordinación Técnica de Adquisición de Bienes de Inversión y Activos
División de Equipo y Mobiliario Médico

ACTA DE FALLO

LICITACIÓN PÚBLICA INTERNACIONAL ELECTRÓNICA BAJO COBERTURA DE TRATADOS DE LIBRE COMERCIO QUE CONTENGA CAPÍTULO DE COMPRAS GUBERNAMENTALES
NÚMERO DE IDENTIFICACIÓN EN COMPRANET: LA-50-GYR-050GYR040-T-2-2024

PROGRAMA "MOBILIARIO MÉDICO Y DE LABORATORIO PARA HOSPITALES PRIORITARIOS"

PART.	DESTINO	DESCRIPCIÓN	LICITANTE	EVALUACIÓN TÉCNICA
			IMPULSORA DE CONSULTORIA E INGENIERIA MEXICANA SA DE CV	NO SE EMITE EVALUACIÓN CON FUNDAMENTO EN EL ART. 36 LAAASP
			MUEBLES LA FORJA DE JUAN ESCOBAR SA DE CV	NO SE EMITE EVALUACIÓN CON FUNDAMENTO EN EL ART. 36 LAAASP
			EDVAG CONCEPTOS COMERCIALES SA DE CV	NO SE EMITE EVALUACIÓN CON FUNDAMENTO EN EL ART. 36 LAAASP
			ERGONOMIA PRODUCTIVIDAD SA DE CV	NO SE EMITE EVALUACIÓN CON FUNDAMENTO EN EL ART. 36 LAAASP
			TECNO ROBLES DE MEXICO SA DE CV	NO SE EMITE EVALUACIÓN POR SOBREPASAR EL TECHO PRESUPUESTAL
481	SONORA	ESTANTE GUARDA ESTERIL DE 90 CM.	INFRAESTRUCTURA HOSPITALARIA PROEMSA SA DE CV	CUMPLE
			TECNOLOGIA INTEGRAL PERSONALIZABLE SA DE CV	CUMPLE
			EDVAG CONCEPTOS COMERCIALES SA DE CV	NO SE EMITE EVALUACIÓN CON FUNDAMENTO EN EL ART. 36 LAAASP
			IMPULSORA DE CONSULTORIA E INGENIERIA MEXICANA SA DE CV	NO SE EMITE EVALUACIÓN CON FUNDAMENTO EN EL ART. 36 LAAASP
			BECOMAR DE MEXICO, S. DE R.L. DE C.V.	NO SE EMITE EVALUACIÓN CON FUNDAMENTO EN EL ART. 36 LAAASP
			MUEBLES LA FORJA DE JUAN ESCOBAR SA DE CV	NO SE EMITE EVALUACIÓN CON FUNDAMENTO EN EL ART. 36 LAAASP
			TECNO ROBLES DE MEXICO SA DE CV	NO SE EMITE EVALUACIÓN CON FUNDAMENTO EN EL ART. 36 LAAASP
			ERGONOMIA PRODUCTIVIDAD SA DE CV	NO SE EMITE EVALUACIÓN POR SOBREPASAR EL TECHO PRESUPUESTAL
482	SONORA	ESTANTE GUARDA ESTERIL DE 120 CM.	INFRAESTRUCTURA HOSPITALARIA PROEMSA SA DE CV	CUMPLE
			IMPULSORA DE CONSULTORIA E INGENIERIA MEXICANA SA DE CV	NO CUMPLEN
			MUEBLES LA FORJA DE JUAN ESCOBAR SA DE CV	NO SE EMITE EVALUACIÓN CON FUNDAMENTO EN EL ART. 36 LAAASP
			EDVAG CONCEPTOS COMERCIALES SA DE CV.	NO SE EMITE EVALUACIÓN CON FUNDAMENTO EN EL ART. 36 LAAASP
			TECNOLOGIA INTEGRAL PERSONALIZABLE SA DE CV	NO SE EMITE EVALUACIÓN CON FUNDAMENTO EN EL ART. 36 LAAASP
			BECOMAR DE MEXICO, S. DE R.L. DE C.V.	NO SE EMITE EVALUACIÓN POR SOBREPASAR EL TECHO PRESUPUESTAL
			TECNO ROBLES DE MEXICO SA DE CV	NO SE EMITE EVALUACIÓN POR SOBREPASAR EL TECHO PRESUPUESTAL
			ERGONOMIA PRODUCTIVIDAD SA DE CV	NO SE EMITE EVALUACIÓN POR SOBREPASAR EL TECHO PRESUPUESTAL

Durango 291, Piso 8, Col. Roma Norte, Alcaldía Cuauhtémoc, C.P. 06700, Ciudad de México
Tel. 55 5726-1700, Ext. 14925. www.imss.gob.mx

2024 Felipe Carrillo PUERTO

ACTA DE FALLO

LICITACIÓN PÚBLICA INTERNACIONAL ELECTRÓNICA BAJO COBERTURA DE TRATADOS DE LIBRE COMERCIO QUE CONTENGA CAPÍTULO DE COMPRAS GUBERNAMENTALES
NÚMERO DE IDENTIFICACIÓN EN COMPRANET: LA-50-GYR-050GYR040-T-2-2024

PROGRAMA "MOBILIARIO MÉDICO Y DE LABORATORIO PARA HOSPITALES PRIORITARIOS"

PART.	DESTINO	DESCRIPCIÓN	LICITANTE	EVALUACIÓN TÉCNICA
483	SONORA	JABONERA DE PEDAL.	SERPROF BIOMED SA DE CV	CUMPLE.
			CARLOS ARTURO GARCIA RIVERA	NO CUMPLEN.
			EDVAG CONCEPTOS COMERCIALES SA DE CV	NO SE EMITE EVALUACIÓN CON FUNDAMENTO EN EL ART. 36 LAAASP
			TECNO ROBLES DE MEXICO SA DE CV	NO SE EMITE EVALUACIÓN POR SOBREPASAR EL TECHO PRESUPUESTAL
484	SONORA	LAMPARA DE LUZ INTENSA.	EDVAG CONCEPTOS COMERCIALES SA DE CV	CUMPLE.
485	SONORA	LAMPARA DE PIE RODABLE.	CARLOS ARTURO GARCIA RIVERA	NO CUMPLEN.
			EDVAG CONCEPTOS COMERCIALES SA DE CV	CUMPLE.
			SERPROF BIOMED SA DE CV	NO SE EMITE EVALUACIÓN CON FUNDAMENTO EN EL ART. 36 LAAASP
			IMPULSORA DE CONSULTORIA E INGENIERIA MEXICANA SA DE CV	NO SE EMITE EVALUACIÓN CON FUNDAMENTO EN EL ART. 36 LAAASP
494	SONORA	MESA CARRO ANESTESIOLOGO DE 70 CM.	SERPROF BIOMED SA DE CV	CUMPLE
			MUEBLES LA FORJA DE JUAN ESCOBAR SA DE CV	CUMPLE
			IMPULSORA DE CONSULTORIA E INGENIERIA MEXICANA SA DE CV	NO SE EMITE EVALUACIÓN CON FUNDAMENTO EN EL ART. 36 LAAASP
			EDVAG CONCEPTOS COMERCIALES SA DE CV	NO SE EMITE EVALUACIÓN CON FUNDAMENTO EN EL ART. 36 LAAASP
			TECNOLOGIA INTEGRAL PERSONALIZABLE SA DE CV	NO SE EMITE EVALUACIÓN POR SOBREPASAR EL TECHO PRESUPUESTAL
			TECNO ROBLES DE MEXICO SA DE CV	NO SE EMITE EVALUACIÓN POR SOBREPASAR EL TECHO PRESUPUESTAL
496	SONORA	MESA DE 180 CM PARA ENSAMBLE CON REPISA INTERMEDIA.	MUEBLES LA FORJA DE JUAN ESCOBAR SA DE CV	CUMPLE
			EDVAG CONCEPTOS COMERCIALES SA DE CV	NO SE EMITE EVALUACIÓN POR SOBREPASAR EL TECHO PRESUPUESTAL
			TECNOLOGIA INTEGRAL PERSONALIZABLE SA DE CV	NO SE EMITE EVALUACIÓN POR SOBREPASAR EL TECHO PRESUPUESTAL
497	SONORA	MESA MAYO.	AH CORPORATIVO MEDICO DE MEXICO, S.A. DE C.V.	NO CUMPLEN.
			SERPROF BIOMED SA DE CV	CUMPLE
			TECNOLOGIA INTEGRAL PERSONALIZABLE SA DE CV	NO SE EMITE EVALUACIÓN CON FUNDAMENTO EN EL ART. 36 LAAASP

ACTA DE FALLO

LICITACIÓN PÚBLICA INTERNACIONAL ELECTRÓNICA BAJO COBERTURA DE TRATADOS DE LIBRE COMERCIO QUE CONTENGA CAPÍTULO DE COMPRAS GUBERNAMENTALES
NÚMERO DE IDENTIFICACIÓN EN COMPRANET: LA-50-GYR-050GYR040-T-2-2024

PROGRAMA "MOBILIARIO MÉDICO Y DE LABORATORIO PARA HOSPITALES PRIORITARIOS"

PART.	DESTINO	DESCRIPCIÓN	LICITANTE	EVALUACIÓN TÉCNICA
			CARLOS ARTURO GARCIA RIVERA	NO SE EMITE EVALUACIÓN CON FUNDAMENTO EN EL ART. 36 LAAASP
			ERGONOMIA PRODUCTIVIDAD SA DE CV	NO SE EMITE EVALUACIÓN CON FUNDAMENTO EN EL ART. 36 LAAASP
			IMPULSORA DE CONSULTORIA E INGENIERIA MEXICANA SA DE CV	NO SE EMITE EVALUACIÓN CON FUNDAMENTO EN EL ART. 36 LAAASP
			MUEBLES LA FORJA DE JUAN ESCOBAR SA DE CV	NO SE EMITE EVALUACIÓN CON FUNDAMENTO EN EL ART. 36 LAAASP
			INVITRO DIAGNOSTICS MEXICO SA DE CV	NO SE EMITE EVALUACIÓN CON FUNDAMENTO EN EL ART. 36 LAAASP
			EDVAG CONCEPTOS COMERCIALES SA DE CV	NO SE EMITE EVALUACIÓN CON FUNDAMENTO EN EL ART. 36 LAAASP
			TECNO ROBLES DE MEXICO SA DE CV	NO SE EMITE EVALUACIÓN POR SOBREPASAR EL TECHO PRESUPUESTAL
			BECOMAR DE MEXICO, S. DE R.L. DE C.V.	NO SE EMITE EVALUACIÓN POR SOBREPASAR EL TECHO PRESUPUESTAL
498	SONORA	MESA PARA EXPLORACION PEDIATRICA.	MUEBLES LA FORJA DE JUAN ESCOBAR SA DE CV	CUMPLE
			EDVAG CONCEPTOS COMERCIALES SA DE CV	CUMPLE
			IMPULSORA DE CONSULTORIA E INGENIERIA MEXICANA SA DE CV	NO SE EMITE EVALUACIÓN POR SOBREPASAR EL TECHO PRESUPUESTAL
499	SONORA	MESA PARA INSTRUMENTAL QUIRURGICO.	SERPROF BIOMED SA DE CV	CUMPLE
			CARLOS ARTURO GARCIA RIVERA	NO CUMPLEN
			INVITRO DIAGNOSTICS MEXICO SA DE CV	NO SE EMITE EVALUACIÓN CON FUNDAMENTO EN EL ART. 36 LAAASP
			IMPULSORA DE CONSULTORIA E INGENIERIA MEXICANA SA DE CV	NO SE EMITE EVALUACIÓN CON FUNDAMENTO EN EL ART. 36 LAAASP
			MUEBLES LA FORJA DE JUAN ESCOBAR SA DE CV	NO SE EMITE EVALUACIÓN CON FUNDAMENTO EN EL ART. 36 LAAASP
			EDVAG CONCEPTOS COMERCIALES SA DE CV	NO SE EMITE EVALUACIÓN CON FUNDAMENTO EN EL ART. 36 LAAASP
			TECNO ROBLES DE MEXICO SA DE CV	NO SE EMITE EVALUACIÓN POR SOBREPASAR EL TECHO PRESUPUESTAL
500	SONORA	MESA PARA REHIDRATACION.	SERPROF BIOMED SA DE CV	CUMPLE
			EDVAG CONCEPTOS COMERCIALES SA DE CV	CUMPLE
			IMPULSORA DE CONSULTORIA E INGENIERIA MEXICANA SA DE CV	NO SE EMITE EVALUACIÓN CON FUNDAMENTO EN EL ART. 36 LAAASP

ANEXOS
DIVISIÓN DE CONTRATOS

ACTA DE FALLO

LICITACIÓN PÚBLICA INTERNACIONAL ELECTRÓNICA BAJO COBERTURA DE TRATADOS DE LIBRE COMERCIO QUE CONTENGA CAPÍTULO DE COMPRAS GUBERNAMENTALES
NÚMERO DE IDENTIFICACIÓN EN COMPRANET: LA-50-GYR-050GYR040-T-2-2024

PROGRAMA "MOBILIARIO MÉDICO Y DE LABORATORIO PARA HOSPITALES PRIORITARIOS"

PART.	DESTINO	DESCRIPCIÓN	LICITANTE	EVALUACIÓN TÉCNICA
501	SONORA	MESA PASTEUR.	SERPROF BIOMED SA DE CV	CUMPLE
			AH CORPORATIVO MEDICO DE MEXICO, S.A. DE C.V.	NO CUMPLEN
			CARLOS ARTURO GARCIA RIVERA	NO SE EMITE EVALUACIÓN CON FUNDAMENTO EN EL ART. 36 LAAASP
			TECNOLOGIA INTEGRAL PERSONALIZABLE SA DE CV	NO SE EMITE EVALUACIÓN CON FUNDAMENTO EN EL ART. 36 LAAASP
			IMPULSORA DE CONSULTORIA E INGENIERIA MEXICANA SA DE CV	NO SE EMITE EVALUACIÓN CON FUNDAMENTO EN EL ART. 36 LAAASP
			EDVAG CONCEPTOS COMERCIALES SA DE CV	NO SE EMITE EVALUACIÓN CON FUNDAMENTO EN EL ART. 36 LAAASP
			INVITRO DIAGNOSTICS MEXICO SA DE CV	NO SE EMITE EVALUACIÓN CON FUNDAMENTO EN EL ART. 36 LAAASP
			MUEBLES LA FORJA DE JUAN ESCOBAR SA DE CV	NO SE EMITE EVALUACIÓN CON FUNDAMENTO EN EL ART. 36 LAAASP
			ERGONOMIA PRODUCTIVIDAD SA DE CV	NO SE EMITE EVALUACIÓN CON FUNDAMENTO EN EL ART. 36 LAAASP
			TECNO ROBLES DE MEXICO SA DE CV	NO SE EMITE EVALUACIÓN POR SOBREPASAR EL TECHO PRESUPUESTAL
			BECOMAR DE MEXICO, S. DE R.L. DE C.V.	NO SE EMITE EVALUACIÓN POR SOBREPASAR EL TECHO PRESUPUESTAL
502	SONORA	MESA PUENTE.	SERPROF BIOMED SA DE CV	CUMPLE
			TECNOLOGIA INTEGRAL PERSONALIZABLE SA DE CV	CUMPLE
			IMPULSORA DE CONSULTORIA E INGENIERIA MEXICANA SA DE CV	NO SE EMITE EVALUACIÓN CON FUNDAMENTO EN EL ART. 36 LAAASP
			INVITRO DIAGNOSTICS MEXICO SA DE CV	NO SE EMITE EVALUACIÓN CON FUNDAMENTO EN EL ART. 36 LAAASP
			CARLOS ARTURO GARCIA RIVERA	NO SE EMITE EVALUACIÓN CON FUNDAMENTO EN EL ART. 36 LAAASP
			MUEBLES LA FORJA DE JUAN ESCOBAR SA DE CV	NO SE EMITE EVALUACIÓN CON FUNDAMENTO EN EL ART. 36 LAAASP
			EDVAG CONCEPTOS COMERCIALES SA DE CV	NO SE EMITE EVALUACIÓN CON FUNDAMENTO EN EL ART. 36 LAAASP
			ERGONOMIA PRODUCTIVIDAD SA DE CV	NO SE EMITE EVALUACIÓN POR SOBREPASAR EL TECHO PRESUPUESTAL
			TECNO ROBLES DE MEXICO SA DE CV	NO SE EMITE EVALUACIÓN POR SOBREPASAR EL TECHO PRESUPUESTAL
503	SONORA	MESA RIGIDA DE MADERA.	EDVAG CONCEPTOS COMERCIALES SA DE CV	CUMPLE

GOBIERNO DE MÉXICO | IMSS

DIRECCIÓN DE ADMINISTRACIÓN
Unidad de Adquisiciones
Coordinación de Adquisición de Bienes y Contratación de Servicios
Coordinación Técnica de Adquisición de Bienes de Inversión y Activos
División de Equipo y Mobiliario Médico

ACTA DE FALLO

LICITACIÓN PÚBLICA INTERNACIONAL ELECTRÓNICA BAJO COBERTURA DE TRATADOS DE LIBRE COMERCIO QUE CONTENGA CAPÍTULO DE COMPRAS GUBERNAMENTALES
NÚMERO DE IDENTIFICACIÓN EN COMPRANET: LA-50-GYR-050GYR040-T-2-2024

PROGRAMA "MOBILIARIO MÉDICO Y DE LABORATORIO PARA HOSPITALES PRIORITARIOS"

PART.	DESTINO	DESCRIPCIÓN	LICITANTE	EVALUACIÓN TÉCNICA
			ERGONOMIA PRODUCTIVIDAD SA DE CV	NO SE EMITE EVALUACIÓN POR SOBREPASAR EL TECHO PRESUPUESTAL
504	SONORA	MESA RINON.	SERPROF BIOMED SA DE CV	CUMPLE
			CARLOS ARTURO GARCIA RIVERA	NO CUMPLEN
			IMPULSORA DE CONSULTORIA E INGENIERIA MEXICANA SA DE CV	NO SE EMITE EVALUACIÓN CON FUNDAMENTO EN EL ART. 36 LAAASP
			TECNOLOGIA INTEGRAL PERSONALIZABLE SA DE CV	NO SE EMITE EVALUACIÓN CON FUNDAMENTO EN EL ART. 36 LAAASP
			EDVAG CONCEPTOS COMERCIALES SA DE CV	NO SE EMITE EVALUACIÓN CON FUNDAMENTO EN EL ART. 36 LAAASP
			ERGONOMIA PRODUCTIVIDAD SA DE CV	NO SE EMITE EVALUACIÓN CON FUNDAMENTO EN EL ART. 36 LAAASP
			TECNO ROBLES DE MEXICO SA DE CV	NO SE EMITE EVALUACIÓN POR SOBREPASAR EL TECHO PRESUPUESTAL
505	SONORA	REPISA DE 120 CM CONTRA MURO.	MUEBLES LA FORJA DE JUAN ESCOBAR SA DE CV	CUMPLE
			IMPULSORA DE CONSULTORIA E INGENIERIA MEXICANA SA DE CV	CUMPLE
			EDVAG CONCEPTOS COMERCIALES SA DE CV	NO SE EMITE EVALUACIÓN CON FUNDAMENTO EN EL ART. 36 LAAASP
			TECNO ROBLES DE MEXICO SA DE CV	NO SE EMITE EVALUACIÓN POR SOBREPASAR EL TECHO PRESUPUESTAL
506	SONORA	REPISA DE 180 CM CONTRA MURO.	EDVAG CONCEPTOS COMERCIALES SA DE CV	CUMPLE
			MUEBLES LA FORJA DE JUAN ESCOBAR SA DE CV	CUMPLE
			IMPULSORA DE CONSULTORIA E INGENIERIA MEXICANA SA DE CV	NO SE EMITE EVALUACIÓN POR SOBREPASAR EL TECHO PRESUPUESTAL
507	SONORA	RIEL PORTAVENOCLISIS.	META SUMINISTROS MEDICOS SA DE CV	CUMPLE
			ERGONOMIA PRODUCTIVIDAD SA DE CV	CUMPLE
			EDVAG CONCEPTOS COMERCIALES SA DE CV	NO SE EMITE EVALUACIÓN CON FUNDAMENTO EN EL ART. 36 LAAASP
			TECNO ROBLES DE MEXICO SA DE CV	NO SE EMITE EVALUACIÓN CON FUNDAMENTO EN EL ART. 36 LAAASP
			IMPULSORA DE CONSULTORIA E INGENIERIA MEXICANA SA DE CV	NO SE EMITE EVALUACIÓN CON FUNDAMENTO EN EL ART. 36 LAAASP
508	SONORA	RINON DE ACERO INOXIDABLE DE 250	SERPROF BIOMED SA DE CV	CUMPLE

ACTA DE FALLO

LICITACIÓN PÚBLICA INTERNACIONAL ELECTRÓNICA BAJO COBERTURA DE TRATADOS DE LIBRE COMERCIO QUE CONTENGA CAPÍTULO DE COMPRAS GUBERNAMENTALES
NÚMERO DE IDENTIFICACIÓN EN COMPRANET: LA-50-GYR-050GYR040-T-2-2024

PROGRAMA "MOBILIARIO MÉDICO Y DE LABORATORIO PARA HOSPITALES PRIORITARIOS"

PART.	DESTINO	DESCRIPCIÓN	LICITANTE	EVALUACIÓN TÉCNICA
		ML	INFRAESTRUCTURA HOSPITALARIA PROEMSA SA DE CV	CUMPLE
			TECNO ROBLES DE MEXICO SA DE CV	NO SE EMITE EVALUACIÓN CON FUNDAMENTO EN EL ART. 36 LAAASP
			EDVAG CONCEPTOS COMERCIALES SA DE CV	NO SE EMITE EVALUACIÓN CON FUNDAMENTO EN EL ART. 36 LAAASP
			ERGONOMIA PRODUCTIVIDAD SA DE CV	NO SE EMITE EVALUACIÓN CON FUNDAMENTO EN EL ART. 36 LAAASP
			INVITRO DIAGNOSTICS MEXICO SA DE CV	NO SE EMITE EVALUACIÓN CON FUNDAMENTO EN EL ART. 36 LAAASP
			IMPULSORA DE CONSULTORIA E INGENIERIA MEXICANA SA DE CV	NO SE EMITE EVALUACIÓN CON FUNDAMENTO EN EL ART. 36 LAAASP
			CARLOS ARTURO GARCIA RIVERA	NO SE EMITE EVALUACIÓN CON FUNDAMENTO EN EL ART. 36 LAAASP
S09	SONORA	RIÑON DE ACERO INOXIDABLE DE 500 ML	SERPROF BIOMED SA DE CV	CUMPLE
			INFRAESTRUCTURA HOSPITALARIA PROEMSA SA DE CV	CUMPLE
			TECNO ROBLES DE MEXICO SA DE CV	NO SE EMITE EVALUACIÓN CON FUNDAMENTO EN EL ART. 36 LAAASP
			ERGONOMIA PRODUCTIVIDAD SA DE CV	NO SE EMITE EVALUACIÓN CON FUNDAMENTO EN EL ART. 36 LAAASP
			EDVAG CONCEPTOS COMERCIALES SA DE CV	NO SE EMITE EVALUACIÓN CON FUNDAMENTO EN EL ART. 36 LAAASP
			IMPULSORA DE CONSULTORIA E INGENIERIA MEXICANA SA DE CV	NO SE EMITE EVALUACIÓN CON FUNDAMENTO EN EL ART. 36 LAAASP
			INVITRO DIAGNOSTICS MEXICO SA DE CV	NO SE EMITE EVALUACIÓN CON FUNDAMENTO EN EL ART. 36 LAAASP
			CARLOS ARTURO GARCIA RIVERA	NO SE EMITE EVALUACIÓN CON FUNDAMENTO EN EL ART. 36 LAAASP
S10	SONORA	SILLA DE RUEDAS CON DESCANSAPIES.	SERPROF BIOMED SA DE CV	CUMPLE
			EDVAG CONCEPTOS COMERCIALES SA DE CV	CUMPLE
			ERGONOMIA PRODUCTIVIDAD SA DE CV	NO SE EMITE EVALUACIÓN CON FUNDAMENTO EN EL ART. 36 LAAASP
			TECNO ROBLES DE MEXICO SA DE CV	NO SE EMITE EVALUACIÓN CON FUNDAMENTO EN EL ART. 36 LAAASP
S11	SONORA	VASO PARA MEDICAMENTOS DE 30 CM CUBICOS.	SERPROF BIOMED SA DE CV	CUMPLE
			INFRAESTRUCTURA HOSPITALARIA PROEMSA SA DE CV	CUMPLE
			TECNO ROBLES DE MEXICO SA DE CV	NO SE EMITE EVALUACIÓN CON FUNDAMENTO EN EL ART. 36 LAAASP

GOBIERNO DE MÉXICO | IMSS

DIRECCIÓN DE ADMINISTRACIÓN
Unidad de Adquisiciones
Coordinación de Adquisición de Bienes y Contratación de Servicios
Coordinación Técnica de Adquisición de Bienes de Inversión y Activos
División de Equipo y Mobiliario Médico

ACTA DE FALLO

LICITACIÓN PÚBLICA INTERNACIONAL ELECTRÓNICA BAJO COBERTURA DE TRATADOS DE LIBRE COMERCIO QUE CONTENGA CAPÍTULO DE COMPRAS GUBERNAMENTALES
NÚMERO DE IDENTIFICACIÓN EN COMPRANET: LA-50-GYR-050GYR040-T-2-2024

PROGRAMA "MOBILIARIO MÉDICO Y DE LABORATORIO PARA HOSPITALES PRIORITARIOS"

PART.	DESTINO	DESCRIPCIÓN	LICITANTE	EVALUACIÓN TÉCNICA
			IMPULSORA DE CONSULTORIA E INGENIERIA MEXICANA SA DE CV	NO SE EMITE EVALUACIÓN CON FUNDAMENTO EN EL ART. 36 LAAASP
			EDVAG CONCEPTOS COMERCIALES SA DE CV	NO SE EMITE EVALUACIÓN CON FUNDAMENTO EN EL ART. 36 LAAASP
S12	SONORA	VASO PARA MEDICAMENTOS DE 140 CM CUBICOS.	INFRAESTRUCTURA HOSPITALARIA PROEMSA SA DE CV	CUMPLE
			EDVAG CONCEPTOS COMERCIALES SA DE CV	NO SE EMITE EVALUACIÓN POR SOBREPASAR EL TECHO PRESUPUESTAL
S13	SONORA	VASO CON TAPA DE UN LITRO.	INFRAESTRUCTURA HOSPITALARIA PROEMSA SA DE CV	CUMPLE
			EDVAG CONCEPTOS COMERCIALES SA DE CV	CUMPLE
S14	SONORA	BANQUETA DE ALTURA.	SERPROF BIOMED SA DE CV	CUMPLE
			IMPULSORA DE CONSULTORIA E INGENIERIA MEXICANA SA DE CV	CUMPLE
			TECNO ROBLES DE MEXICO SA DE CV	NO SE EMITE EVALUACIÓN POR SOBREPASAR EL TECHO PRESUPUESTAL
			EDVAG CONCEPTOS COMERCIALES SA DE CV	NO SE EMITE EVALUACIÓN POR SOBREPASAR EL TECHO PRESUPUESTAL
			TECNOLOGIA INTEGRAL PERSONALIZABLE SA DE CV	NO SE EMITE EVALUACIÓN POR SOBREPASAR EL TECHO PRESUPUESTAL
S15	SONORA	DIVAN (CHAISE LONGUE).	TECNO ROBLES DE MEXICO SA DE CV	NO CUMPLEN
			EDVAG CONCEPTOS COMERCIALES SA DE CV	CUMPLE
			IMPULSORA DE CONSULTORIA E INGENIERIA MEXICANA SA DE CV	NO SE EMITE EVALUACIÓN CON FUNDAMENTO EN EL ART. 36 LAAASP
			ERGONOMIA PRODUCTIVIDAD SA DE CV	NO SE EMITE EVALUACIÓN CON FUNDAMENTO EN EL ART. 36 LAAASP
			MUEBLES LA FORJA DE JUAN ESCOBAR SA DE CV	NO SE EMITE EVALUACIÓN CON FUNDAMENTO EN EL ART. 36 LAAASP
			TECNOLOGIA INTEGRAL PERSONALIZABLE SA DE CV	NO SE EMITE EVALUACIÓN POR SOBREPASAR EL TECHO PRESUPUESTAL
S16	SONORA	LITERAS METALICAS.	EDVAG CONCEPTOS COMERCIALES SA DE CV	CUMPLE
			MUEBLES LA FORJA DE JUAN ESCOBAR SA DE CV	CUMPLE
			ERGONOMIA PRODUCTIVIDAD SA DE CV	NO SE EMITE EVALUACIÓN CON FUNDAMENTO EN EL ART. 36 LAAASP
			TECNO ROBLES DE MEXICO SA DE CV	NO SE EMITE EVALUACIÓN POR SOBREPASAR EL TECHO PRESUPUESTAL

ANEXOS
DIVISIÓN DE CONTRATOS

ACTA DE FALLO

LICITACIÓN PÚBLICA INTERNACIONAL ELECTRÓNICA BAJO COBERTURA DE TRATADOS DE LIBRE COMERCIO QUE CONTENGA CAPÍTULO DE COMPRAS GUBERNAMENTALES
NÚMERO DE IDENTIFICACIÓN EN COMPRANET: LA-50-GYR-050GYR040-T-2-2024

PROGRAMA "MOBILIARIO MÉDICO Y DE LABORATORIO PARA HOSPITALES PRIORITARIOS"

PART.	DESTINO	DESCRIPCIÓN	LICITANTE	EVALUACIÓN TÉCNICA
517	SONORA	ORINAL PARA VARONES.	INFRAESTRUCTURA HOSPITALARIA PROEMSA SA DE CV	CUMPLE
			SERPROF BIOMED SA DE CV	CUMPLE.
			CARLOS ARTURO GARCIA RIVERA	NO SE EMITE EVALUACIÓN CON FUNDAMENTO EN EL ART. 36 LAAASP
			TECNO ROBLES DE MEXICO SA DE CV	NO SE EMITE EVALUACIÓN CON FUNDAMENTO EN EL ART. 36 LAAASP
			EDVAG CONCEPTOS COMERCIALES SA DE CV	NO SE EMITE EVALUACIÓN CON FUNDAMENTO EN EL ART. 36 LAAASP
			IMPULSORA DE CONSULTORIA E INGENIERIA MEXICANA SA DE CV	NO SE EMITE EVALUACIÓN CON FUNDAMENTO EN EL ART. 36 LAAASP
			ERGONOMIA PRODUCTIVIDAD SA DE CV	NO SE EMITE EVALUACIÓN POR SOBREPASAR EL TECHO PRESUPUESTAL
518	SONORA	PORTAVENOCLISIS RODABLE.	INFRAESTRUCTURA HOSPITALARIA PROEMSA SA DE CV	CUMPLE
			SERPROF BIOMED SA DE CV	CUMPLE
			TECNOLOGIA INTEGRAL PERSONALIZABLE SA DE CV	NO SE EMITE EVALUACIÓN CON FUNDAMENTO EN EL ART. 36 LAAASP
			EDVAG CONCEPTOS COMERCIALES SA DE CV	NO SE EMITE EVALUACIÓN CON FUNDAMENTO EN EL ART. 36 LAAASP
			IMPULSORA DE CONSULTORIA E INGENIERIA MEXICANA SA DE CV	NO SE EMITE EVALUACIÓN CON FUNDAMENTO EN EL ART. 36 LAAASP
			CARLOS ARTURO GARCIA RIVERA	NO SE EMITE EVALUACIÓN CON FUNDAMENTO EN EL ART. 36 LAAASP
			ERGONOMIA PRODUCTIVIDAD SA DE CV	NO SE EMITE EVALUACIÓN CON FUNDAMENTO EN EL ART. 36 LAAASP
			TECNO ROBLES DE MEXICO SA DE CV	NO SE EMITE EVALUACIÓN POR SOBREPASAR EL TECHO PRESUPUESTAL
519	SONORA	CARRO CUNA CON BASINET DE ACRILICO.	SERPROF BIOMED SA DE CV	CUMPLE.
			TECNO ROBLES DE MEXICO SA DE CV.	NO CUMPLEN
			EDVAG CONCEPTOS COMERCIALES SA DE CV	NO SE EMITE EVALUACIÓN CON FUNDAMENTO EN EL ART. 36 LAAASP.
			ERGONOMIA PRODUCTIVIDAD SA DE CV	NO SE EMITE EVALUACIÓN CON FUNDAMENTO EN EL ART. 36 LAAASP.
			TECNOLOGIA INTEGRAL PERSONALIZABLE SA DE CV	NO SE EMITE EVALUACIÓN CON FUNDAMENTO EN EL ART. 36 LAAASP.
			IMPULSORA DE CONSULTORIA E INGENIERIA MEXICANA SA DE CV	NO SE EMITE EVALUACIÓN CON FUNDAMENTO EN EL ART. 36 LAAASP.
520	SONORA	BASCULA PESA BEBE TUBULAR TIPO	EDVAG CONCEPTOS COMERCIALES SA DE CV	CUMPLE

ACTA DE FALLO

LICITACIÓN PÚBLICA INTERNACIONAL ELECTRÓNICA BAJO COBERTURA DE TRATADOS DE LIBRE COMERCIO QUE CONTENGA CAPÍTULO DE COMPRAS GUBERNAMENTALES
NÚMERO DE IDENTIFICACIÓN EN COMPRANET: LA-50-GYR-050GYR040-T-2-2024

PROGRAMA "MOBILIARIO MÉDICO Y DE LABORATORIO PARA HOSPITALES PRIORITARIOS"

PART.	DESTINO	DESCRIPCIÓN	LICITANTE	EVALUACIÓN TÉCNICA
		DINAMOMETRO.	INNOVACION MEDICA Y TECNOLOGIAS PARA LA SALUD MX SA DE CV	NO SE EMITE EVALUACIÓN POR SOBREPASAR EL TECHO PRESUPUESTAL
522	SONORA	MESA DE 120 CM CON CUBIERTA DE LAMINADO PLASTICO.	EDVAG CONCEPTOS COMERCIALES SA DE CV	CUMPLE
523	SONORA	MESA DE 150 CM PARA ATENCION AL RECIEN NACIDO.	EDVAG CONCEPTOS COMERCIALES SA DE CV	CUMPLE
			MUEBLES LA FORJA DE JUAN ESCOBAR SA DE CV	CUMPLE
			IMPULSORA DE CONSULTORIA E INGENIERIA MEXICANA SA DE CV	NO SE EMITE EVALUACIÓN POR SOBREPASAR EL TECHO PRESUPUESTAL
526	SONORA	MESA BAJA DE 80 CM CON CUBIERTA DE ACERO INOXIDABLE.	EDVAG CONCEPTOS COMERCIALES SA DE CV	CUMPLE
527	SONORA	MESA ALTA DE 120 CM CON RESPALDO.	EDVAG CONCEPTOS COMERCIALES SA DE CV	NO SE EMITE EVALUACIÓN POR SOBREPASAR EL TECHO PRESUPUESTAL
528	SONORA	CARRO PARA CURACIONES EN ABS.	IMPULSORA DE CONSULTORIA E INGENIERIA MEXICANA SA DE CV	NO CUMPLEN
			EDVAG CONCEPTOS COMERCIALES SA DE CV	CUMPLE
529	SONORA	CARRO PARA ROPA SUCIA CON TAPA Y APERTURA DE PEDAL	SERPROF BIOMED SA DE CV	CUMPLE
			EDVAG CONCEPTOS COMERCIALES SA DE CV	CUMPLE
			ERGONOMIA PRODUCTIVIDAD SA DE CV	NO SE EMITE EVALUACIÓN CON FUNDAMENTO EN EL ART. 36 LAAASP
533	SONORA	SILLON DE EXTRACCIONES.	EDVAG CONCEPTOS COMERCIALES SA DE CV	NO SE EMITE EVALUACIÓN POR SOBREPASAR EL TECHO PRESUPUESTAL
534	SONORA	VESTIDOR CON ARMARIO PARA CONSULTORIO.	EDVAG CONCEPTOS COMERCIALES SA DE CV	CUMPLE
535	SONORA	MESA ALTA DE 90 CM CON RESPALDO, CAJON Y PUERTAS ABATIBLES.	META SUMINISTROS MEDICOS SA DE CV	CUMPLE.
			MUEBLES LA FORJA DE JUAN ESCOBAR SA DE CV	CUMPLE
			TECNOLOGIA INTEGRAL PERSONALIZABLE SA DE CV	NO SE EMITE EVALUACIÓN POR SOBREPASAR EL TECHO PRESUPUESTAL
			BECOMAR DE MEXICO, S. DE R.L. DE C.V.	NO SE EMITE EVALUACIÓN POR SOBREPASAR EL TECHO PRESUPUESTAL
			EDVAG CONCEPTOS COMERCIALES SA DE CV	NO SE EMITE EVALUACIÓN POR SOBREPASAR EL TECHO PRESUPUESTAL

ACTA DE FALLO

LICITACIÓN PÚBLICA INTERNACIONAL ELECTRÓNICA BAJO COBERTURA DE TRATADOS DE LIBRE COMERCIO QUE CONTENGA CAPÍTULO DE COMPRAS GUBERNAMENTALES
NÚMERO DE IDENTIFICACIÓN EN COMPRANET: LA-50-GYR-050GYR040-T-2-2024

PROGRAMA "MOBILIARIO MÉDICO Y DE LABORATORIO PARA HOSPITALES PRIORITARIOS"

PART.	DESTINO	DESCRIPCIÓN	LICITANTE	EVALUACIÓN TÉCNICA
			ERGONOMIA PRODUCTIVIDAD SA DE CV	NO SE EMITE EVALUACIÓN POR SOBREPASAR EL TECHO PRESUPUESTAL
			TECNO ROBLES DE MEXICO SA DE CV	NO SE EMITE EVALUACIÓN POR SOBREPASAR EL TECHO PRESUPUESTAL
536	SONORA	MESA ALTA DE 180 CM DE TRABAJO PARA 2 USUARIOS CON RESPALDO.	SERPROF BIOMED SA DE CV	CUMPLE
			MUEBLES LA FORJA DE JUAN ESCOBAR SA DE CV	CUMPLE
			TECNO ROBLES DE MEXICO SA DE CV	NO SE EMITE EVALUACIÓN POR SOBREPASAR EL TECHO PRESUPUESTAL
			EDVAG CONCEPTOS COMERCIALES SA DE CV	NO SE EMITE EVALUACIÓN POR SOBREPASAR EL TECHO PRESUPUESTAL
537	SONORA	MESA ALTA DE 120 CM SIN RESPALDO Y 8 CAJONES.	SERPROF BIOMED SA DE CV	CUMPLE
			ERGONOMIA PRODUCTIVIDAD SA DE CV	CUMPLE
			EDVAG CONCEPTOS COMERCIALES SA DE CV	NO SE EMITE EVALUACIÓN CON FUNDAMENTO EN EL ART. 36 LAAASP
			MUEBLES LA FORJA DE JUAN ESCOBAR SA DE CV	NO SE EMITE EVALUACIÓN CON FUNDAMENTO EN EL ART. 36 LAAASP
			BECOMAR DE MEXICO, S. DE R.L. DE C.V.	NO SE EMITE EVALUACIÓN CON FUNDAMENTO EN EL ART. 36 LAAASP
			TECNO ROBLES DE MEXICO SA DE CV	NO SE EMITE EVALUACIÓN POR SOBREPASAR EL TECHO PRESUPUESTAL
538	SONORA	MESA ALTA DE 120 CM SIN RESPALDO Y PUERTAS ABATIBLES.	SERPROF BIOMED SA DE CV	CUMPLE
			BECOMAR DE MEXICO, S. DE R.L. DE C.V.	NO CUMPLEN
			EDVAG CONCEPTOS COMERCIALES SA DE CV	NO SE EMITE EVALUACIÓN CON FUNDAMENTO EN EL ART. 36 LAAASP
			MUEBLES LA FORJA DE JUAN ESCOBAR SA DE CV	NO SE EMITE EVALUACIÓN CON FUNDAMENTO EN EL ART. 36 LAAASP
539	SONORA	MESA ALTA DE 120 CM SIN RESPALDO, 2 CAJONES SUPERIORES Y PUERTAS ABATIBLES.	SERPROF BIOMED SA DE CV	CUMPLE
			BECOMAR DE MEXICO, S. DE R.L. DE C.V.	NO CUMPLEN
			EDVAG CONCEPTOS COMERCIALES SA DE CV	NO SE EMITE EVALUACIÓN CON FUNDAMENTO EN EL ART. 36 LAAASP
			MUEBLES LA FORJA DE JUAN ESCOBAR SA DE CV	NO SE EMITE EVALUACIÓN CON FUNDAMENTO EN EL ART. 36 LAAASP
540	SONORA	MESA ALTA DE 180 CM SIN RESPALDO, CAJONES CENTRALES	EDVAG CONCEPTOS COMERCIALES SA DE CV	CUMPLE

Durango 291, Piso 11, Col. Roma Norte, Alcaldía Cuauhtémoc, C. P. 06700, Ciudad de México
Tel. 55 5726 5700, Ext. 14625. www.imss.gob.mx

2024 Felipe Carrillo PUERTO

GOBIERNO DE MÉXICO | IMSS

DIRECCIÓN DE ADMINISTRACIÓN
Unidad de Adquisiciones
Coordinación de Adquisición de Bienes y Contratación de Servicios
Coordinación Técnica de Adquisición de Bienes de Inversión y Activos
División de Equipo y Mobiliario Médico

ACTA DE FALLO

LICITACIÓN PÚBLICA INTERNACIONAL ELECTRÓNICA BAJO COBERTURA DE TRATADOS DE LIBRE COMERCIO QUE CONTENGA CAPÍTULO DE COMPRAS GUBERNAMENTALES
NÚMERO DE IDENTIFICACIÓN EN COMPRANET: LA-50-GYR-050GYR040-T-2-2024

PROGRAMA "MOBILIARIO MÉDICO Y DE LABORATORIO PARA HOSPITALES PRIORITARIOS"

PART.	DESTINO	DESCRIPCIÓN	LICITANTE	EVALUACIÓN TÉCNICA
		Y PUERTAS ABATIBLES LATERALES.		
543	YUCATAN	CARRO CAMILLA TIPO TRANSFER (LATERAL).	SERPROF BIOMED SA DE CV	CUMPLE
			TECNOLOGIA INTEGRAL PERSONALIZABLE SA DE CV	CUMPLE
			EDVAG CONCEPTOS COMERCIALES SA DE CV	NO SE EMITE EVALUACIÓN CON FUNDAMENTO EN EL ART. 36 LAAASP
			ERGONOMIA PRODUCTIVIDAD SA DE CV	NO SE EMITE EVALUACIÓN CON FUNDAMENTO EN EL ART. 36 LAAASP
			IMPULSORA DE CONSULTORIA E INGENIERIA MEXICANA SA DE CV	NO SE EMITE EVALUACIÓN CON FUNDAMENTO EN EL ART. 36 LAAASP
544	YUCATAN	JABONERA ELECTRICA	EDVAG CONCEPTOS COMERCIALES SA DE CV	CUMPLE
545	YUCATAN	MODULO PARA CONSULTORIO MEDICO DERECHO.	EDVAG CONCEPTOS COMERCIALES SA DE CV	CUMPLE
			MUEBLES LA FORJA DE JUAN ESCOBAR SA DE CV	CUMPLE
			ERGONOMIA PRODUCTIVIDAD SA DE CV	NO SE EMITE EVALUACIÓN POR SOBREPASAR EL TECHO PRESUPUESTAL
546	YUCATAN	MESA ALTA DE 150 CM CON CAJONERA CENTRAL.	EDVAG CONCEPTOS COMERCIALES SA DE CV	CUMPLE
			MUEBLES LA FORJA DE JUAN ESCOBAR SA DE CV	CUMPLE
547	YUCATAN	CARRO PARA SUPERMERCADO.	EDVAG CONCEPTOS COMERCIALES SA DE CV	CUMPLE
554	YUCATAN	CARRO CAJONERO.	SERPROF BIOMED SA DE CV	NO CUMPLEN
			EDVAG CONCEPTOS COMERCIALES SA DE CV	CUMPLE
			ERGONOMIA PRODUCTIVIDAD SA DE CV	NO SE EMITE EVALUACIÓN CON FUNDAMENTO EN EL ART. 36 LAAASP
			IMPULSORA DE CONSULTORIA E INGENIERIA MEXICANA SA DE CV	NO SE EMITE EVALUACIÓN CON FUNDAMENTO EN EL ART. 36 LAAASP
			MUEBLES LA FORJA DE JUAN ESCOBAR SA DE CV	NO SE EMITE EVALUACIÓN CON FUNDAMENTO EN EL ART. 36 LAAASP
			TECNO ROBLES DE MEXICO SA DE CV	NO SE EMITE EVALUACIÓN CON FUNDAMENTO EN EL ART. 36 LAAASP
			BECOMAR DE MEXICO, S. DE P.L. DE C.V.	NO SE EMITE EVALUACIÓN POR SOBREPASAR EL TECHO PRESUPUESTAL
555	YUCATAN	CARRO DISTRIBUIDOR DE MUESTRAS.	EDVAG CONCEPTOS COMERCIALES SA DE CV	CUMPLE
			ERGONOMIA PRODUCTIVIDAD SA DE CV	CUMPLE

Durango 291, Piso 11, Col. Roma Norte, Alcaldía Cuauhtémoc, C. P. 06700, Ciudad de México
Tel. 55 5726 5700, Ext. 14625. www.imss.gob.mx

2024 Felipe Carrillo PUERTO

ANEXOS

DIVISIÓN DE CONTRATOS

ACTA DE FALLO

LICITACIÓN PÚBLICA INTERNACIONAL ELECTRÓNICA BAJO COBERTURA DE TRATADOS DE LIBRE COMERCIO QUE CONTENGA CAPÍTULO DE COMPRAS GUBERNAMENTALES
NÚMERO DE IDENTIFICACIÓN EN COMPRANET: LA-50-GYR-050GYR040-T-2-2024

PROGRAMA "MOBILIARIO MÉDICO Y DE LABORATORIO PARA HOSPITALES PRIORITARIOS"

PART.	DESTINO	DESCRIPCIÓN	LICITANTE	EVALUACIÓN TÉCNICA
556	YUCATAN	GABINETE PARA TOMA DE MUESTRAS.	EDVAG CONCEPTOS COMERCIALES SA DE CV	CUMPLE
			ERGONOMIA PRODUCTIVIDAD SA DE CV	CUMPLE
557	YUCATAN	MESA ALTA DE 120 CM CON CUBIERTA DE ACERO INOXIDABLE.	MUEBLES LA FORJA DE JUAN ESCOBAR SA DE CV	CUMPLE
			EDVAG CONCEPTOS COMERCIALES SA DE CV	CUMPLE
559	YUCATAN	MESA BAJA DE 180 CM CON CUBIERTA DE MADERA.	EDVAG CONCEPTOS COMERCIALES SA DE CV	CUMPLE
			ERGONOMIA PRODUCTIVIDAD SA DE CV	CUMPLE
			MUEBLES LA FORJA DE JUAN ESCOBAR SA DE CV	NO SE EMITE EVALUACIÓN CON FUNDAMENTO EN EL ART. 36 LAAASP
560	YUCATAN	MESA BAJA DE 150 CM CON CUBIERTA DE ACERO INOXIDABLE.	EDVAG CONCEPTOS COMERCIALES SA DE CV	NO CUMPLEN
562	YUCATAN	REPISA ABATIBLE PARA TOMA DE MUESTRAS.	EDVAG CONCEPTOS COMERCIALES SA DE CV	CUMPLE
			TECNO ROBLES DE MEXICO SA DE CV	NO CUMPLEN
563	YUCATAN	VITRINA DE 90 CM CONTRA MURO CON LLAVES.	META SUMINISTROS MEDICOS SA DE CV	CUMPLE
			DALISA SERVICES SA DE CV	CUMPLE
			TECNOLOGIA INTEGRAL PERSONALIZABLE SA DE CV	NO SE EMITE EVALUACIÓN CON FUNDAMENTO EN EL ART. 36 LAAASP
			EDVAG CONCEPTOS COMERCIALES SA DE CV	NO SE EMITE EVALUACIÓN CON FUNDAMENTO EN EL ART. 36 LAAASP
			MUEBLES LA FORJA DE JUAN ESCOBAR SA DE CV	NO SE EMITE EVALUACIÓN CON FUNDAMENTO EN EL ART. 36 LAAASP
			ERGONOMIA PRODUCTIVIDAD SA DE CV	NO SE EMITE EVALUACIÓN CON FUNDAMENTO EN EL ART. 36 LAAASP
			BECOMAR DE MEXICO, S. DE R.L. DE C.V.	NO SE EMITE EVALUACIÓN CON FUNDAMENTO EN EL ART. 36 LAAASP
			TECNO ROBLES DE MEXICO SA DE CV	NO SE EMITE EVALUACIÓN CON FUNDAMENTO EN EL ART. 36 LAAASP
564	YUCATAN	ANAQUEL GUARDA COMODOS.	META SUMINISTROS MEDICOS SA DE CV	CUMPLE
			EDVAG CONCEPTOS COMERCIALES SA DE CV	CUMPLE
			IMPULSORA DE CONSULTORIA E INGENIERIA MEXICANA SA DE CV	NO SE EMITE EVALUACIÓN CON FUNDAMENTO EN EL ART. 36 LAAASP
			MUEBLES LA FORJA DE JUAN ESCOBAR SA DE CV	NO SE EMITE EVALUACIÓN CON FUNDAMENTO EN EL ART. 36 LAAASP

GOBIERNO DE MÉXICO | IMSS

DIRECCIÓN DE ADMINISTRACIÓN
Unidad de Adquisiciones
Coordinación de Adquisición de Bienes y Contratación de Servicios
Coordinación Técnica de Adquisición de Bienes de Inversión y Activos
División de Equipo y Mobiliario Médico

ACTA DE FALLO

LICITACIÓN PÚBLICA INTERNACIONAL ELECTRÓNICA BAJO COBERTURA DE TRATADOS DE LIBRE COMERCIO QUE CONTENGA CAPÍTULO DE COMPRAS GUBERNAMENTALES
NÚMERO DE IDENTIFICACIÓN EN COMPRANET: LA-50-GYR-050GYR040-T-2-2024

PROGRAMA "MOBILIARIO MÉDICO Y DE LABORATORIO PARA HOSPITALES PRIORITARIOS"

PART.	DESTINO	DESCRIPCIÓN	LICITANTE	EVALUACIÓN TÉCNICA
			ERGONOMIA PRODUCTIVIDAD SA DE CV	NO SE EMITE EVALUACIÓN CON FUNDAMENTO EN EL ART. 36 LAAASP
			CARLOS ARTURO GARCIA RIVERA	NO SE EMITE EVALUACIÓN CON FUNDAMENTO EN EL ART. 36 LAAASP
			TECNO ROBLES DE MEXICO SA DE CV	NO SE EMITE EVALUACIÓN POR SOBREPASAR EL TECHO PRESUPUESTAL
565	YUCATAN	BANCO GIRATORIO CON RESPALDO DE ACERO INOXIDABLE.	AH CORPORATIVO MEDICO DE MEXICO, S.A. DE C.V.	CUMPLE
			CARLOS ARTURO GARCIA RIVERA	NO CUMPLEN
			INVITRO DIAGNOSTICS MEXICO SA DE CV	NO SE EMITE EVALUACIÓN CON FUNDAMENTO EN EL ART. 36 LAAASP
			EDVAG CONCEPTOS COMERCIALES SA DE CV	NO SE EMITE EVALUACIÓN CON FUNDAMENTO EN EL ART. 36 LAAASP
			IMPULSORA DE CONSULTORIA E INGENIERIA MEXICANA SA DE CV	NO SE EMITE EVALUACIÓN CON FUNDAMENTO EN EL ART. 36 LAAASP
			ERGONOMIA PRODUCTIVIDAD SA DE CV	NO SE EMITE EVALUACIÓN CON FUNDAMENTO EN EL ART. 36 LAAASP
			TECNO ROBLES DE MEXICO SA DE CV	NO SE EMITE EVALUACIÓN CON FUNDAMENTO EN EL ART. 36 LAAASP
			TECNOLOGIA INTEGRAL PERSONALIZABLE SA DE CV	NO SE EMITE EVALUACIÓN CON FUNDAMENTO EN EL ART. 36 LAAASP
566	YUCATAN	BANCO GIRATORIO DE ACERO INOXIDABLE.	SERPROF BIOMED SA DE CV	CUMPLE
			AH CORPORATIVO MEDICO DE MEXICO, S.A. DE C.V.	NO CUMPLEN
			CARLOS ARTURO GARCIA RIVERA	NO SE EMITE EVALUACIÓN CON FUNDAMENTO EN EL ART. 36 LAAASP
			EDVAG CONCEPTOS COMERCIALES SA DE CV	NO SE EMITE EVALUACIÓN CON FUNDAMENTO EN EL ART. 36 LAAASP
			INVITRO DIAGNOSTICS MEXICO SA DE CV	NO SE EMITE EVALUACIÓN CON FUNDAMENTO EN EL ART. 36 LAAASP
			TECNOLOGIA INTEGRAL PERSONALIZABLE SA DE CV	NO SE EMITE EVALUACIÓN CON FUNDAMENTO EN EL ART. 36 LAAASP
			IMPULSORA DE CONSULTORIA E INGENIERIA MEXICANA SA DE CV	NO SE EMITE EVALUACIÓN CON FUNDAMENTO EN EL ART. 36 LAAASP
			IDHESA BIENES Y SERVICIOS SA DE CV	NO SE EMITE EVALUACIÓN CON FUNDAMENTO EN EL ART. 36 LAAASP
			ERGONOMIA PRODUCTIVIDAD SA DE CV	NO SE EMITE EVALUACIÓN CON FUNDAMENTO EN EL ART. 36 LAAASP
			TECNO ROBLES DE MEXICO SA DE CV	NO SE EMITE EVALUACIÓN POR SOBREPASAR EL TECHO PRESUPUESTAL
567	YUCATAN	BANDEJA.	INFRAESTRUCTURA HOSPITALARIA PROEMSA SA DE CV	CUMPLE

ACTA DE FALLO

LICITACIÓN PUBLICA INTERNACIONAL ELECTRÓNICA BAJO COBERTURA DE TRATADOS DE LIBRE COMERCIO QUE CONTENGA CAPÍTULO DE COMPRAS GUBERNAMENTALES
NÚMERO DE IDENTIFICACIÓN EN COMPRANET: LA-50-GYR-050GYR040-T-2-2024

PROGRAMA "MOBILIARIO MÉDICO Y DE LABORATORIO PARA HOSPITALES PRIORITARIOS"

PART.	DESTINO	DESCRIPCIÓN	LICITANTE	EVALUACIÓN TÉCNICA
			EDVAG CONCEPTOS COMERCIALES SA DE CV	CUMPLE
569	YUCATAN	BASCULA CON ESTADIMETRO.	ENCORE HEALTH S A P I DE CV	NO CUMPLEN
			CARLOS ARTURO GARCIA RIVERA	NO CUMPLEN
			SERPROF BIOMED SA DE CV	CUMPLE
			TECNO ROBLES DE MEXICO SA DE CV	NO SE EMITE EVALUACIÓN CON FUNDAMENTO EN EL ART. 36 LAAASP
			EDVAG CONCEPTOS COMERCIALES SA DE CV	NO SE EMITE EVALUACIÓN CON FUNDAMENTO EN EL ART. 36 LAAASP
			IMPULSORA DE CONSULTORIA E INGENIERIA MEXICANA SA DE CV	NO SE EMITE EVALUACIÓN CON FUNDAMENTO EN EL ART. 36 LAAASP
			ERGONOMIA PRODUCTIVIDAD SA DE CV	NO SE EMITE EVALUACIÓN CON FUNDAMENTO EN EL ART. 36 LAAASP
			INVITRO DIAGNOSTICS MEXICO SA DE CV	NO SE EMITE EVALUACIÓN CON FUNDAMENTO EN EL ART. 36 LAAASP
			INNOVACION MEDICA Y TECNOLOGIAS PARA LA SALUD MX SA DE CV	NO SE EMITE EVALUACIÓN CON FUNDAMENTO EN EL ART. 36 LAAASP
570	YUCATAN	BURO.	SERPROF BIOMED SA DE CV	CUMPLE
			INFRAESTRUCTURA HOSPITALARIA PROEMSA SA DE CV	CUMPLE
			TECNOLOGIA INTEGRAL PERSONALIZABLE SA DE CV	NO SE EMITE EVALUACIÓN CON FUNDAMENTO EN EL ART. 36 LAAASP
			IDHESA BIENES Y SERVICIOS SA DE CV	NO SE EMITE EVALUACIÓN CON FUNDAMENTO EN EL ART. 36 LAAASP
			EDVAG CONCEPTOS COMERCIALES SA DE CV	NO SE EMITE EVALUACIÓN CON FUNDAMENTO EN EL ART. 36 LAAASP
			MUEBLES LA FORJA DE JUAN ESCOBAR SA DE CV	NO SE EMITE EVALUACIÓN CON FUNDAMENTO EN EL ART. 36 LAAASP
			MOBILIARIO Y EQUIPO ESCOLAR DEL BAJIO S DE RL DE CV	NO SE EMITE EVALUACIÓN CON FUNDAMENTO EN EL ART. 36 LAAASP
			CARLOS ARTURO GARCIA RIVERA	NO SE EMITE EVALUACIÓN CON FUNDAMENTO EN EL ART. 36 LAAASP
			ERGONOMIA PRODUCTIVIDAD SA DE CV	NO SE EMITE EVALUACIÓN CON FUNDAMENTO EN EL ART. 36 LAAASP
			IMPULSORA DE CONSULTORIA E INGENIERIA MEXICANA SA DE CV	NO SE EMITE EVALUACIÓN CON FUNDAMENTO EN EL ART. 36 LAAASP
			BECOMAR DE MEXICO, S. DE R.L. DE C.V.	NO SE EMITE EVALUACIÓN CON FUNDAMENTO EN EL ART. 36 LAAASP
			TECNO ROBLES DE MEXICO SA DE CV	NO SE EMITE EVALUACIÓN POR SOBREPASAR EL TECHO PRESUPUESTAL

Durango 291, Piso 11, Col. Roma Norte, Alcaldía Cuauhtémoc, C. P. 06700, Ciudad de México
Tel. 55 5726 1700, Ext. 14925 www.imss.gob.mx

2024 Felipe Carrillo PUERTO

GOBIERNO DE MÉXICO | IMSS

DIRECCIÓN DE ADMINISTRACIÓN
Unidad de Adquisiciones
Coordinación de Adquisición de Bienes y Contratación de Servicios
Coordinación Técnica de Adquisición de Bienes de Inversión y Activos
División de Equipo y Mobiliario Médico

ACTA DE FALLO

LICITACIÓN PÚBLICA INTERNACIONAL ELECTRÓNICA BAJO COBERTURA DE TRATADOS DE LIBRE COMERCIO QUE CONTENGA CAPÍTULO DE COMPRAS GUBERNAMENTALES
NÚMERO DE IDENTIFICACIÓN EN COMPRANET: LA-50-GYR-050GYR040-T-2-2024

PROGRAMA "MOBILIARIO MÉDICO Y DE LABORATORIO PARA HOSPITALES PRIORITARIOS"

PART.	DESTINO	DESCRIPCIÓN	LICITANTE	EVALUACIÓN TÉCNICA
571	YUCATAN	CAMA INDIVIDUAL METALICA.	EDVAG CONCEPTOS COMERCIALES SA DE CV	CUMPLE
			MUEBLES LA FORJA DE JUAN ESCOBAR SA DE CV	CUMPLE
			IMPULSORA DE CONSULTORIA E INGENIERIA MEXICANA SA DE CV	NO SE EMITE EVALUACIÓN CON FUNDAMENTO EN EL ART. 36 LAAASP
572	YUCATÁN	CARRO PARA CURACIONES.	4H CORPORATIVO MEDICO DE MEXICO, S.A. DE C.V.	NO CUMPLEN
			SERPROF BIOMED SA DE CV	CUMPLE
			IMPULSORA DE CONSULTORIA E INGENIERIA MEXICANA SA DE CV	NO SE EMITE EVALUACIÓN CON FUNDAMENTO EN EL ART. 36 LAAASP
			TECNOLOGIA INTEGRAL PERSONALIZABLE SA DE CV	NO SE EMITE EVALUACIÓN CON FUNDAMENTO EN EL ART. 36 LAAASP
			ERGONOMIA PRODUCTIVIDAD SA DE CV	NO SE EMITE EVALUACIÓN CON FUNDAMENTO EN EL ART. 36 LAAASP
			EDVAG CONCEPTOS COMERCIALES SA DE CV	NO SE EMITE EVALUACIÓN CON FUNDAMENTO EN EL ART. 36 LAAASP
			TECNO ROBLES DE MEXICO SA DE CV	NO SE EMITE EVALUACIÓN POR SOBREPASAR EL TECHO PRESUPUESTAL
573	YUCATAN	CARRO PARA MEDICAMENTOS.	SERPROF BIOMED SA DE CV	CUMPLE
			TECNOLOGIA INTEGRAL PERSONALIZABLE SA DE CV	CUMPLE
			IMPULSORA DE CONSULTORIA E INGENIERIA MEXICANA SA DE CV	NO SE EMITE EVALUACIÓN CON FUNDAMENTO EN EL ART. 36 LAAASP
			MUEBLES LA FORJA DE JUAN ESCOBAR SA DE CV	NO SE EMITE EVALUACIÓN CON FUNDAMENTO EN EL ART. 36 LAAASP
			ERGONOMIA PRODUCTIVIDAD SA DE CV	NO SE EMITE EVALUACIÓN CON FUNDAMENTO EN EL ART. 36 LAAASP
			EDVAG CONCEPTOS COMERCIALES SA DE CV	NO SE EMITE EVALUACIÓN CON FUNDAMENTO EN EL ART. 36 LAAASP
			TECNO ROBLES DE MEXICO SA DE CV	NO SE EMITE EVALUACIÓN POR SOBREPASAR EL TECHO PRESUPUESTAL
574	YUCATAN	CARRO PARA ROPA LIMPIA.	EDVAG CONCEPTOS COMERCIALES SA DE CV	CUMPLE
			IMPULSORA DE CONSULTORIA E INGENIERIA MEXICANA SA DE CV	NO CUMPLEN
575	YUCATAN	CARRO PORTAEXPEDIENTES.	SERPROF BIOMED SA DE CV	CUMPLE
			TECNOLOGIA INTEGRAL PERSONALIZABLE SA DE CV	CUMPLE
			IMPULSORA DE CONSULTORIA E INGENIERIA MEXICANA SA DE CV	NO SE EMITE EVALUACIÓN CON FUNDAMENTO EN EL ART. 36 LAAASP

Durango 291, Piso 11, Col. Roma Norte, Alcaldía Cuauhtémoc, C. P. 06700, Ciudad de México
Tel. 55 5726 1700, Ext. 14925 www.imss.gob.mx

2024 Felipe Carrillo PUERTO

ANEXOS
DIVISIÓN DE CONTRATOS

ACTA DE FALLO

LICITACIÓN PÚBLICA INTERNACIONAL ELECTRÓNICA BAJO COBERTURA DE TRATADOS DE LIBRE COMERCIO QUE CONTENGA CAPÍTULO DE COMPRAS GUBERNAMENTALES
NÚMERO DE IDENTIFICACIÓN EN COMPRANET: LA-50-GYR-050GYR040-T-2-2024

PROGRAMA "MOBILIARIO MÉDICO Y DE LABORATORIO PARA HOSPITALES PRIORITARIOS"

PART.	DESTINO	DESCRIPCIÓN	LICITANTE	EVALUACIÓN TÉCNICA
			EDVAG CONCEPTOS COMERCIALES SA DE CV	NO SE EMITE EVALUACIÓN CON FUNDAMENTO EN EL ART. 36 LAAASP
			DALISA SERVICES SA DE CV	NO SE EMITE EVALUACIÓN CON FUNDAMENTO EN EL ART. 36 LAAASP
			TECNO ROBLES DE MEXICO SA DE CV	NO SE EMITE EVALUACIÓN POR SOBREPASAR EL TECHO PRESUPUESTAL
576	YUCATAN	CEPILLERA PARA USO QUIRÚRGICO.	INFRAESTRUCTURA HOSPITALARIA PROEMSA SA DE CV	CUMPLE.
			TECNO ROBLES DE MEXICO SA DE CV	NO CUMPLEN
			EDVAG CONCEPTOS COMERCIALES SA DE CV	NO SE EMITE EVALUACIÓN CON FUNDAMENTO EN EL ART. 36 LAAASP
			ERGONOMIA PRODUCTIVIDAD SA DE CV	NO SE EMITE EVALUACIÓN CON FUNDAMENTO EN EL ART. 36 LAAASP
			IMPULSORA DE CONSULTORIA E INGENIERIA MEXICANA SA DE CV	NO SE EMITE EVALUACIÓN CON FUNDAMENTO EN EL ART. 36 LAAASP
577	YUCATAN	CÓMODO PARA ADULTOS.	INFRAESTRUCTURA HOSPITALARIA PROEMSA SA DE CV	CUMPLE
			SERPROF BIOMED SA DE CV	CUMPLE
			IDHESA BIENES Y SERVICIOS SA DE CV	NO SE EMITE EVALUACIÓN CON FUNDAMENTO EN EL ART. 36 LAAASP
			EDVAG CONCEPTOS COMERCIALES SA DE CV	NO SE EMITE EVALUACIÓN CON FUNDAMENTO EN EL ART. 36 LAAASP
			TECNO ROBLES DE MEXICO SA DE CV	NO SE EMITE EVALUACIÓN CON FUNDAMENTO EN EL ART. 36 LAAASP
			ERGONOMIA PRODUCTIVIDAD SA DE CV	NO SE EMITE EVALUACIÓN CON FUNDAMENTO EN EL ART. 36 LAAASP
578	YUCATAN	CÓMODO PARA MENORES.	SERPROF BIOMED SA DE CV	CUMPLE
			TECNO ROBLES DE MEXICO SA DE CV	NO CUMPLEN
			EDVAG CONCEPTOS COMERCIALES SA DE CV	NO SE EMITE EVALUACIÓN CON FUNDAMENTO EN EL ART. 36 LAAASP
			IMPULSORA DE CONSULTORIA E INGENIERIA MEXICANA SA DE CV	NO SE EMITE EVALUACIÓN CON FUNDAMENTO EN EL ART. 36 LAAASP
579	YUCATAN	CUBETA DE ACERO INOXIDABLE CON PORTA CUBETA RODABLE.	INFRAESTRUCTURA HOSPITALARIA PROEMSA SA DE CV	CUMPLE
			TECNO ROBLES DE MEXICO SA DE CV	NO CUMPLEN
			SERPROF BIOMED SA DE CV	NO SE EMITE EVALUACIÓN CON FUNDAMENTO EN EL ART. 36 LAAASP
			CARLOS ARTURO GARCIA RIVERA	NO SE EMITE EVALUACIÓN CON FUNDAMENTO EN EL ART. 36 LAAASP

Durango 291, Piso 11, Col. Roma Norte, Alcaldía Cuauhtémoc, C. P. 06700, Ciudad de México
Tel. 55 5726-1700, Ext. 11925. www.imss.gob.mx

2024 Felipe Carrillo PUERTO

GOBIERNO DE MÉXICO | IMSS

DIRECCIÓN DE ADMINISTRACIÓN
Unidad de Adquisiciones
Coordinación de Adquisición de Bienes y Contratación de Servicios
Coordinación Técnica de Adquisición de Bienes de Inversión y Activos
División de Equipo y Mobiliario Médico

ACTA DE FALLO

LICITACIÓN PÚBLICA INTERNACIONAL ELECTRÓNICA BAJO COBERTURA DE TRATADOS DE LIBRE COMERCIO QUE CONTENGA CAPÍTULO DE COMPRAS GUBERNAMENTALES
NÚMERO DE IDENTIFICACIÓN EN COMPRANET: LA-50-GYR-050GYR040-T-2-2024

PROGRAMA "MOBILIARIO MÉDICO Y DE LABORATORIO PARA HOSPITALES PRIORITARIOS"

PART.	DESTINO	DESCRIPCIÓN	LICITANTE	EVALUACIÓN TÉCNICA
			BECOMAR DE MEXICO, S. DE R.L. DE C.V.	NO SE EMITE EVALUACIÓN CON FUNDAMENTO EN EL ART. 36 LAAASP.
			EDVAG CONCEPTOS COMERCIALES SA DE CV	NO SE EMITE EVALUACIÓN CON FUNDAMENTO EN EL ART. 36 LAAASP
			ERGONOMIA PRODUCTIVIDAD SA DE CV	NO SE EMITE EVALUACIÓN POR SOBREPASAR EL TECHO PRESUPUESTAL
580	YUCATAN	ESCALERILLA DE DOS PELDAÑOS.	SERPROF BIOMED SA DE CV.	CUMPLE
			TECNOLOGIA INTEGRAL PERSONALIZABLE SA DE CV	CUMPLE
			AH CORPORATIVO MEDICO DE MEXICO, S.A. DE C.V.	NO SE EMITE EVALUACIÓN CON FUNDAMENTO EN EL ART. 36 LAAASP
			IMPULSORA DE CONSULTORIA E INGENIERIA MEXICANA SA DE CV	NO SE EMITE EVALUACIÓN CON FUNDAMENTO EN EL ART. 36 LAAASP
			EDVAG CONCEPTOS COMERCIALES SA DE CV	NO SE EMITE EVALUACIÓN CON FUNDAMENTO EN EL ART. 36 LAAASP
			MUEBLES LA FORJA DE JUAN ESCOBAR SA DE CV	NO SE EMITE EVALUACIÓN CON FUNDAMENTO EN EL ART. 36 LAAASP
			ERGONOMIA PRODUCTIVIDAD SA DE CV	NO SE EMITE EVALUACIÓN CON FUNDAMENTO EN EL ART. 36 LAAASP
			TECNO ROBLES DE MEXICO SA DE CV	NO SE EMITE EVALUACIÓN POR SOBREPASAR EL TECHO PRESUPUESTAL
581	YUCATAN	ESTANTE GUARDA ESTERIL DE 90 CM.	INFRAESTRUCTURA HOSPITALARIA PROEMSA SA DE CV	CUMPLE.
			EDVAG CONCEPTOS COMERCIALES SA. DE CV	CUMPLE
			TECNOLOGIA INTEGRAL PERSONALIZABLE SA DE CV	NO SE EMITE EVALUACIÓN CON FUNDAMENTO EN EL ART. 36 LAAASP
			BECOMAR DE MEXICO, S. DE R.L. DE C.V.	NO SE EMITE EVALUACIÓN CON FUNDAMENTO EN EL ART. 36 LAAASP
			IMPULSORA DE CONSULTORIA E INGENIERIA MEXICANA SA DE CV	NO SE EMITE EVALUACIÓN CON FUNDAMENTO EN EL ART. 36 LAAASP
			MUEBLES LA FORJA DE JUAN ESCOBAR SA DE CV	NO SE EMITE EVALUACIÓN CON FUNDAMENTO EN EL ART. 36 LAAASP
			TECNO ROBLES DE MEXICO SA DE CV	NO SE EMITE EVALUACIÓN CON FUNDAMENTO EN EL ART. 36 LAAASP
			ERGONOMIA PRODUCTIVIDAD SA DE CV	NO SE EMITE EVALUACIÓN POR SOBREPASAR EL TECHO PRESUPUESTAL
582	YUCATAN	ESTANTE GUARDA ESTERIL DE 120 CM.	INFRAESTRUCTURA HOSPITALARIA PROEMSA SA DE CV	CUMPLE
			EDVAG CONCEPTOS COMERCIALES SA DE CV	CUMPLE

Durango 291, Piso 11, Col. Roma Norte, Alcaldía Cuauhtémoc, C. P. 06700, Ciudad de México
Tel. 55 5726-1700, Ext. 11925. www.imss.gob.mx

2024 Felipe Carrillo PUERTO

ACTA DE FALLO

LICITACIÓN PÚBLICA INTERNACIONAL ELECTRÓNICA BAJO COBERTURA DE TRATADOS DE LIBRE COMERCIO QUE CONTENGA CAPÍTULO DE COMPRAS GUBERNAMENTALES
NÚMERO DE IDENTIFICACIÓN EN COMPRANET: LA-50-GYR-050GYR040-T-2-2024

PROGRAMA "MOBILIARIO MÉDICO Y DE LABORATORIO PARA HOSPITALES PRIORITARIOS"

PART.	DESTINO	DESCRIPCIÓN	LICITANTE	EVALUACIÓN TÉCNICA
			IMPULSORA DE CONSULTORIA E INGENIERIA MEXICANA SA DE CV	NO SE EMITE EVALUACIÓN CON FUNDAMENTO EN EL ART. 36 LAAASP
			MUEBLES LA FORJA DE JUAN ESCOBAR SA DE CV	NO SE EMITE EVALUACIÓN CON FUNDAMENTO EN EL ART. 36 LAAASP
			DALISA SERVICES SA DE CV	NO SE EMITE EVALUACIÓN CON FUNDAMENTO EN EL ART. 36 LAAASP
			TECNOLOGIA INTEGRAL PERSONALIZABLE SA DE CV	NO SE EMITE EVALUACIÓN CON FUNDAMENTO EN EL ART. 36 LAAASP
			BECOMAR DE MEXICO, S. DE R.L. DE C.V.	NO SE EMITE EVALUACIÓN POR SOBREPASAR EL TECHO PRESUPUESTAL
			TECNO ROBLES DE MEXICO SA DE CV	NO SE EMITE EVALUACIÓN POR SOBREPASAR EL TECHO PRESUPUESTAL
			ERGONOMIA PRODUCTIVIDAD SA DE CV	NO SE EMITE EVALUACIÓN POR SOBREPASAR EL TECHO PRESUPUESTAL
583	YUCATAN	JABONERA DE PEDAL.	SERPROF BIOMED SA DE CV	CUMPLE
			CARLOS ARTURO GARCIA RIVERA	NO CUMPLEN
			EDVAG CONCEPTOS COMERCIALES SA DE CV	NO SE EMITE EVALUACIÓN CON FUNDAMENTO EN EL ART. 36 LAAASP
			IDINESA BIENES Y SERVICIOS SA DE CV	NO SE EMITE EVALUACIÓN POR SOBREPASAR EL TECHO PRESUPUESTAL
			TECNO ROBLES DE MEXICO SA DE CV	NO SE EMITE EVALUACIÓN POR SOBREPASAR EL TECHO PRESUPUESTAL
584	YUCATAN	LAMPARA DE PIE RODABLE.	CARLOS ARTURO GARCIA RIVERA	NO CUMPLEN
			EDVAG CONCEPTOS COMERCIALES SA DE CV	CUMPLE
			SERPROF BIOMED SA DE CV	NO SE EMITE EVALUACIÓN CON FUNDAMENTO EN EL ART. 36 LAAASP
			IMPULSORA DE CONSULTORIA E INGENIERIA MEXICANA SA DE CV	NO SE EMITE EVALUACIÓN CON FUNDAMENTO EN EL ART. 36 LAAASP
594	YUCATAN	MESA CARRO ANESTESIOLOGO DE 70 CM.	SERPROF BIOMED SA DE CV	CUMPLE
			MUEBLES LA FORJA DE JUAN ESCOBAR SA DE CV	CUMPLE
			EDVAG CONCEPTOS COMERCIALES SA DE CV	NO SE EMITE EVALUACIÓN CON FUNDAMENTO EN EL ART. 36 LAAASP
			IMPULSORA DE CONSULTORIA E INGENIERIA MEXICANA SA DE CV	NO SE EMITE EVALUACIÓN CON FUNDAMENTO EN EL ART. 36 LAAASP
			TECNOLOGIA INTEGRAL PERSONALIZABLE SA DE CV	NO SE EMITE EVALUACIÓN POR SOBREPASAR EL TECHO PRESUPUESTAL

ACTA DE FALLO

LICITACIÓN PÚBLICA INTERNACIONAL ELECTRÓNICA BAJO COBERTURA DE TRATADOS DE LIBRE COMERCIO QUE CONTENGA CAPÍTULO DE COMPRAS GUBERNAMENTALES
NÚMERO DE IDENTIFICACIÓN EN COMPRANET: LA-50-GYR-050GYR040-T-2-2024

PROGRAMA "MOBILIARIO MÉDICO Y DE LABORATORIO PARA HOSPITALES PRIORITARIOS"

PART.	DESTINO	DESCRIPCIÓN	LICITANTE	EVALUACIÓN TÉCNICA
			TECNO ROBLES DE MEXICO SA DE CV	NO SE EMITE EVALUACIÓN POR SOBREPASAR EL TECHO PRESUPUESTAL
596	YUCATAN	MESA DE 180 CM PARA ENSAMBLE CON REPISA INTERMEDIA.	MUEBLES LA FORJA DE JUAN ESCOBAR SA DE CV	CUMPLE
			EDVAG CONCEPTOS COMERCIALES SA DE CV	CUMPLE
			TECNOLOGIA INTEGRAL PERSONALIZABLE SA DE CV	NO SE EMITE EVALUACIÓN POR SOBREPASAR EL TECHO PRESUPUESTAL
597	YUCATAN	MESA MAYO.	AH CORPORATIVO MEDICO DE MEXICO, S.A. DE C.V.	NO CUMPLEN
			SERPROF BIOMED SA DE CV	CUMPLE
			CARLOS ARTURO GARCIA RIVERA	NO SE EMITE EVALUACIÓN CON FUNDAMENTO EN EL ART. 36 LAAASP
			TECNOLOGIA INTEGRAL PERSONALIZABLE SA DE CV.	NO SE EMITE EVALUACIÓN CON FUNDAMENTO EN EL ART. 36 LAAASP
			ERGONOMIA PRODUCTIVIDAD SA DE CV	NO SE EMITE EVALUACIÓN CON FUNDAMENTO EN EL ART. 36 LAAASP
			IMPULSORA DE CONSULTORIA E INGENIERIA MEXICANA SA DE CV	NO SE EMITE EVALUACIÓN CON FUNDAMENTO EN EL ART. 36 LAAASP
			MUEBLES LA FORJA DE JUAN ESCOBAR SA DE CV	NO SE EMITE EVALUACIÓN CON FUNDAMENTO EN EL ART. 36 LAAASP
			EDVAG CONCEPTOS COMERCIALES SA DE CV	NO SE EMITE EVALUACIÓN CON FUNDAMENTO EN EL ART. 36 LAAASP
			DALISA SERVICES SA DE CV	NO SE EMITE EVALUACIÓN CON FUNDAMENTO EN EL ART. 36 LAAASP
			INVITRO DIAGNOSTICS MEXICO SA DE CV	NO SE EMITE EVALUACIÓN CON FUNDAMENTO EN EL ART. 36 LAAASP
			TECNO ROBLES DE MEXICO SA DE CV	NO SE EMITE EVALUACIÓN CON FUNDAMENTO EN EL ART. 36 LAAASP
			BECOMAR DE MEXICO, S. DE R.L. DE C.V.	NO SE EMITE EVALUACIÓN POR SOBREPASAR EL TECHO PRESUPUESTAL
598	YUCATAN	MESA PARA EXPLORACION PEDIATRICA.	MUEBLES LA FORJA DE JUAN ESCOBAR SA DE CV	CUMPLE
			EDVAG CONCEPTOS COMERCIALES SA DE CV	CUMPLE
			IMPULSORA DE CONSULTORIA E INGENIERIA MEXICANA SA DE CV	NO SE EMITE EVALUACIÓN POR SOBREPASAR EL TECHO PRESUPUESTAL
599	YUCATAN	MESA PARA INSTRUMENTAL QUIRURGICO.	SERPROF BIOMED SA DE CV	CUMPLE
			CARLOS ARTURO GARCIA RIVERA	NO CUMPLEN

ANEXOS

DIVISIÓN DE CONTRATOS

ACTA DE FALLO

LICITACIÓN PÚBLICA INTERNACIONAL ELECTRÓNICA BAJO COBERTURA DE TRATADOS DE LIBRE COMERCIO QUE CONTENGA CAPÍTULO DE COMPRAS GUBERNAMENTALES
NÚMERO DE IDENTIFICACIÓN EN COMPRANET: LA-50-GYR-050GYR040-T-2-2024

PROGRAMA "MOBILIARIO MÉDICO Y DE LABORATORIO PARA HOSPITALES PRIORITARIOS"

PART.	DESTINO	DESCRIPCIÓN	LICITANTE	EVALUACIÓN TÉCNICA
			INVITRO DIAGNOSTICS MEXICO SA DE CV.	NO SE EMITE EVALUACIÓN CON FUNDAMENTO EN EL ART. 36 LAAASP
			EDVAG CONCEPTOS COMERCIALES SA DE CV	NO SE EMITE EVALUACION CON FUNDAMENTO EN EL ART. 36 LAAASP
			IMPULSORA DE CONSULTORIA E INGENIERIA MEXICANA SA DE CV.	NO SE EMITE EVALUACIÓN CON FUNDAMENTO EN EL ART. 36 LAAASP
			MUEBLES LA FORJA DE JUAN ESCOBAR SA DE CV	NO SE EMITE EVALUACIÓN CON FUNDAMENTO EN EL ART. 36 LAAASP
			TECNO ROBLES DE MEXICO SA DE CV	NO SE EMITE EVALUACIÓN POR SOBREPASAR EL TECHO PRESUPUESTAL
600	YUCATAN	MESA PARA REHIDRATACION.	SERPROF BIOMED SA DE CV	CUMPLE
			EDVAG CONCEPTOS COMERCIALES SA DE CV	CUMPLE
			IMPULSORA DE CONSULTORIA E INGENIERIA MEXICANA SA DE CV	NO SE EMITE EVALUACIÓN CON FUNDAMENTO EN EL ART. 36 LAAASP
601	YUCATAN	MESA PASTEUR.	AH CORPORATIVO MEDICO DE MEXICO, S.A. DE C.V.	NO CUMPLEN
			SERPROF BIOMED SA DE CV	CUMPLE
			CARLOS ARTURO GARCIA RIVERA	NO SE EMITE EVALUACIÓN CON FUNDAMENTO EN EL ART. 36 LAAASP
			IDHESA BIENES Y SERVICIOS SA DE CV	NO SE EMITE EVALUACIÓN CON FUNDAMENTO EN EL ART. 36 LAAASP
			TECNOLOGIA INTEGRAL PERSONALIZABLE SA DE CV	NO SE EMITE EVALUACIÓN CON FUNDAMENTO EN EL ART. 36 LAAASP
			EDVAG CONCEPTOS COMERCIALES SA DE CV	NO SE EMITE EVALUACIÓN CON FUNDAMENTO EN EL ART. 36 LAAASP
			IMPULSORA DE CONSULTORIA E INGENIERIA MEXICANA SA DE CV	NO SE EMITE EVALUACIÓN CON FUNDAMENTO EN EL ART. 36 LAAASP
			DALISA SERVICES SA DE CV	NO SE EMITE EVALUACIÓN CON FUNDAMENTO EN EL ART. 36 LAAASP
			INVITRO DIAGNOSTICS MEXICO SA DE CV	NO SE EMITE EVALUACIÓN CON FUNDAMENTO EN EL ART. 36 LAAASP
			MUEBLES LA FORJA DE JUAN ESCOBAR SA DE CV	NO SE EMITE EVALUACIÓN CON FUNDAMENTO EN EL ART. 36 LAAASP
			ERGONOMIA PRODUCTIVIDAD SA DE CV	NO SE EMITE EVALUACIÓN CON FUNDAMENTO EN EL ART. 36 LAAASP
			TECNO ROBLES DE MEXICO SA DE CV	NO SE EMITE EVALUACIÓN POR SOBREPASAR EL TECHO PRESUPUESTAL
			BECOMAR DE MEXICO, S. DE R.L. DE C.V.	NO SE EMITE EVALUACIÓN POR SOBREPASAR EL TECHO PRESUPUESTAL

GOBIERNO DE MÉXICO | IMSS

DIRECCIÓN DE ADMINISTRACIÓN
Unidad de Adquisiciones
Coordinación de Adquisición de Bienes y Contratación de Servicios
Coordinación Técnica de Adquisición de Bienes de Inversión y Activos
División de Equipo y Mobiliario Médico

ACTA DE FALLO

LICITACIÓN PÚBLICA INTERNACIONAL ELECTRÓNICA BAJO COBERTURA DE TRATADOS DE LIBRE COMERCIO QUE CONTENGA CAPÍTULO DE COMPRAS GUBERNAMENTALES
NÚMERO DE IDENTIFICACIÓN EN COMPRANET: LA-50-GYR-050GYR040-T-2-2024

PROGRAMA "MOBILIARIO MÉDICO Y DE LABORATORIO PARA HOSPITALES PRIORITARIOS"

PART.	DESTINO	DESCRIPCIÓN	LICITANTE	EVALUACIÓN TÉCNICA
602	YUCATAN	MESA PUENTE.	SERPROF BIOMED SA DE CV	CUMPLE
			TECNOLOGIA INTEGRAL PERSONALIZABLE SA DE CV	CUMPLE
			IMPULSORA DE CONSULTORIA E INGENIERIA MEXICANA SA DE CV	NO SE EMITE EVALUACIÓN CON FUNDAMENTO EN EL ART. 36 LAAASP
			INVITRO DIAGNOSTICS MEXICO SA DE CV	NO SE EMITE EVALUACIÓN CON FUNDAMENTO EN EL ART. 36 LAAASP
			CÁRLOS ARTURO GARCIA RIVERA	NO SE EMITE EVALUACIÓN CON FUNDAMENTO EN EL ART. 36 LAAASP
			EDVAG CONCEPTOS COMERCIALES SA DE CV	NO SE EMITE EVALUACIÓN CON FUNDAMENTO EN EL ART. 36 LAAASP
			MUEBLES LA FORJA DE JUAN ESCOBAR SA DE CV	NO SE EMITE EVALUACIÓN CON FUNDAMENTO EN EL ART. 36 LAAASP
			ERGONOMIA PRODUCTIVIDAD SA DE CV	NO SE EMITE EVALUACIÓN POR SOBREPASAR EL TECHO PRESUPUESTAL
			TECNO ROBLES DE MEXICO SA DE CV	NO SE EMITE EVALUACIÓN POR SOBREPASAR EL TECHO PRESUPUESTAL
603	YUCATAN	MESA RIGIDA DE MADERA.	EDVAG CONCEPTOS COMERCIALES SA DE CV	CUMPLE
			ERGONOMIA PRODUCTIVIDAD SA DE CV	NO SE EMITE EVALUACIÓN POR SOBREPASAR EL TECHO PRESUPUESTAL
604	YUCATAN	MESA RINON.	SERPROF BIOMED SA DE CV	CUMPLE
			CARLOS ARTURO GARCIA RIVERA	NO CUMPLEN
			IMPULSORA DE CONSULTORIA E INGENIERIA MEXICANA SA DE CV	NO SE EMITE EVALUACIÓN CON FUNDAMENTO EN EL ART. 36 LAAASP
			EDVAG CONCEPTOS COMERCIALES SA DE CV	NO SE EMITE EVALUACIÓN CON FUNDAMENTO EN EL ART. 36 LAAASP
			TECNOLOGIA INTEGRAL PERSONALIZABLE SA DE CV	NO SE EMITE EVALUACIÓN CON FUNDAMENTO EN EL ART 36 LAAASP
			ERGONOMIA PRODUCTIVIDAD SA DE CV	NO SE EMITE EVALUACIÓN CON FUNDAMENTO EN EL ART. 36 LAAASP
			TECNO ROBLES DE MEXICO SA DE CV	NO SE EMITE EVALUACIÓN POR SOBREPASAR EL TECHO PRESUPUESTAL
605	YUCATAN	REPISA DE 120 CM CONTRA MURO.	MUEBLES LA FORJA DE JUAN ESCOBAR SA DE CV	CUMPLE
			EDVAG CONCEPTOS COMERCIALES SA DE CV	CUMPLE
			IMPULSORA DE CONSULTORIA E INGENIERIA MEXICANA SA DE CV	NO SE EMITE EVALUACIÓN CON FUNDAMENTO EN EL ART. 36 LAAASP

ACTA DE FALLO

LICITACIÓN PÚBLICA INTERNACIONAL ELECTRÓNICA BAJO COBERTURA DE TRATADOS DE LIBRE COMERCIO QUE CONTENGA CAPÍTULO DE COMPRAS GUBERNAMENTALES
NÚMERO DE IDENTIFICACIÓN EN COMPRANET: LA-50-GYR-050GYR040-T-2-2024

PROGRAMA "MOBILIARIO MÉDICO Y DE LABORATORIO PARA HOSPITALES PRIORITARIOS"

PART.	DESTINO	DESCRIPCIÓN	LICITANTE	EVALUACIÓN TÉCNICA
			TECNO ROBLES DE MEXICO SA DE CV	NO SE EMITE EVALUACIÓN POR SOBREPASAR EL TECHO PRESUPUESTAL
606	YUCATAN	RIEL PORTAVENOCLISIS.	META SUMINISTROS MEDICOS SA DE CV	CUMPLE
			IDHESA BIENES Y SERVICIOS SA DE CV	NO CUMPLEN
			EDVAG CONCEPTOS COMERCIALES SA DE CV	NO SE EMITE EVALUACIÓN CON FUNDAMENTO EN EL ART. 36 LAAASP
			ERGONOMIA PRODUCTIVIDAD SA DE CV	NO SE EMITE EVALUACIÓN CON FUNDAMENTO EN EL ART. 36 LAAASP
			TECNO ROBLES DE MEXICO SA DE CV	NO SE EMITE EVALUACIÓN CON FUNDAMENTO EN EL ART. 36 LAAASP
			IMPULSORA DE CONSULTORIA E INGENIERIA MEXICANA SA DE CV	NO SE EMITE EVALUACIÓN CON FUNDAMENTO EN EL ART. 36 LAAASP
607	YUCATAN	RIÑON DE ACERO INOXIDABLE DE 250 ML.	SERPROF BIOMED SA DE CV	CUMPLE
			INFRAESTRUCTURA HOSPITALARIA PROEMSA SA DE CV	CUMPLE
			TECNO ROBLES DE MEXICO SA DE CV	NO SE EMITE EVALUACIÓN CON FUNDAMENTO EN EL ART. 36 LAAASP
			EDVAG CONCEPTOS COMERCIALES SA DE CV	NO SE EMITE EVALUACIÓN CON FUNDAMENTO EN EL ART. 36 LAAASP
			ERGONOMIA PRODUCTIVIDAD SA DE CV	NO SE EMITE EVALUACIÓN CON FUNDAMENTO EN EL ART. 36 LAAASP
			INVITRO DIAGNOSTICS MEXICO SA DE CV	NO SE EMITE EVALUACIÓN CON FUNDAMENTO EN EL ART. 36 LAAASP
			IMPULSORA DE CONSULTORIA E INGENIERIA MEXICANA SA DE CV	NO SE EMITE EVALUACIÓN CON FUNDAMENTO EN EL ART. 36 LAAASP
			CARLOS ARTURO GARCIA RIVERA	NO SE EMITE EVALUACIÓN CON FUNDAMENTO EN EL ART. 36 LAAASP
608	YUCATAN	RIÑON DE ACERO INOXIDABLE DE 500 ML.	SERPROF BIOMED SA DE CV	CUMPLE
			INFRAESTRUCTURA HOSPITALARIA PROEMSA SA DE CV	CUMPLE
			TECNO ROBLES DE MEXICO SA DE CV	NO SE EMITE EVALUACIÓN CON FUNDAMENTO EN EL ART. 36 LAAASP
			EDVAG CONCEPTOS COMERCIALES SA DE CV	NO SE EMITE EVALUACIÓN CON FUNDAMENTO EN EL ART. 36 LAAASP
			ERGONOMIA PRODUCTIVIDAD SA DE CV	NO SE EMITE EVALUACIÓN CON FUNDAMENTO EN EL ART. 36 LAAASP
			IMPULSORA DE CONSULTORIA E INGENIERIA MEXICANA SA DE CV	NO SE EMITE EVALUACIÓN CON FUNDAMENTO EN EL ART. 36 LAAASP
			INVITRO DIAGNOSTICS MEXICO SA DE CV	NO SE EMITE EVALUACIÓN CON FUNDAMENTO EN EL ART. 36 LAAASP

Durango 291, Piso 11, Col. Roma Norte, Alcaldía Cuauhtémoc, C. P. 06700, Ciudad de México
Tel. 55 5724-1700, Ext. 14909 www.imss.gob.mx

GOBIERNO DE MÉXICO | IMSS

DIRECCIÓN DE ADMINISTRACIÓN
Unidad de Adquisiciones
Coordinación de Adquisición de Bienes y Contratación de Servicios
Coordinación Técnica de Adquisición de Bienes de Inversión y Activos
División de Equipo y Mobiliario Médico

ACTA DE FALLO

LICITACIÓN PÚBLICA INTERNACIONAL ELECTRÓNICA BAJO COBERTURA DE TRATADOS DE LIBRE COMERCIO QUE CONTENGA CAPÍTULO DE COMPRAS GUBERNAMENTALES
NÚMERO DE IDENTIFICACIÓN EN COMPRANET: LA-50-GYR-050GYR040-T-2-2024

PROGRAMA "MOBILIARIO MÉDICO Y DE LABORATORIO PARA HOSPITALES PRIORITARIOS"

PART.	DESTINO	DESCRIPCIÓN	LICITANTE	EVALUACIÓN TÉCNICA
			CARLOS ARTURO GARCIA RIVERA	NO SE EMITE EVALUACIÓN CON FUNDAMENTO EN EL ART. 36 LAAASP
609	YUCATAN	SILLA DE RUEDAS CON DESCANSAPIES.	SERPROF BIOMED SA DE CV	CUMPLE
			EDVAG CONCEPTOS COMERCIALES SA DE CV	CUMPLE
			TECNO ROBLES DE MEXICO SA DE CV	NO SE EMITE EVALUACIÓN CON FUNDAMENTO EN EL ART. 36 LAAASP
			ERGONOMIA PRODUCTIVIDAD SA DE CV	NO SE EMITE EVALUACIÓN CON FUNDAMENTO EN EL ART. 36 LAAASP
610	YUCATAN	VASO PARA MEDICAMENTOS DE 30 CM CUBICOS.	SERPROF BIOMED SA DE CV	CUMPLE
			INFRAESTRUCTURA HOSPITALARIA PROEMSA SA DE CV	CUMPLE
			TECNO ROBLES DE MEXICO SA DE CV	NO SE EMITE EVALUACIÓN CON FUNDAMENTO EN EL ART. 36 LAAASP
			IMPULSORA DE CONSULTORIA E INGENIERIA MEXICANA SA DE CV	NO SE EMITE EVALUACIÓN CON FUNDAMENTO EN EL ART. 36 LAAASP
			EDVAG CONCEPTOS COMERCIALES SA DE CV	NO SE EMITE EVALUACIÓN CON FUNDAMENTO EN EL ART. 36 LAAASP
611	YUCATAN	VASO PARA MEDICAMENTOS DE 140 CM CUBICOS.	INFRAESTRUCTURA HOSPITALARIA PROEMSA SA DE CV	CUMPLE
			EDVAG CONCEPTOS COMERCIALES SA DE CV	NO SE EMITE EVALUACIÓN POR SOBREPASAR EL TECHO PRESUPUESTAL
612	YUCATAN	VASO CON TAPA DE UN LITRO.	INFRAESTRUCTURA HOSPITALARIA PROEMSA SA DE CV	CUMPLE
			EDVAG CONCEPTOS COMERCIALES SA DE CV	CUMPLE
613	YUCATAN	BANQUETA DE ALTURA.	SERPROF BIOMED SA DE CV	CUMPLE
			IMPULSORA DE CONSULTORIA E INGENIERIA MEXICANA SA DE CV	CUMPLE
			EDVAG CONCEPTOS COMERCIALES SA DE CV	NO SE EMITE EVALUACIÓN POR SOBREPASAR EL TECHO PRESUPUESTAL
			TECNO ROBLES DE MEXICO SA DE CV	NO SE EMITE EVALUACIÓN POR SOBREPASAR EL TECHO PRESUPUESTAL
			TECNOLOGIA INTEGRAL PERSONALIZABLE SA DE CV	NO SE EMITE EVALUACIÓN POR SOBREPASAR EL TECHO PRESUPUESTAL
614	YUCATAN	DIVAN (CHAISE LONGUE).	EDVAG CONCEPTOS COMERCIALES SA DE CV	CUMPLE
			IMPULSORA DE CONSULTORIA E INGENIERIA MEXICANA SA DE CV	NO CUMPLEN

Durango 291, Piso 11, Col. Roma Norte, Alcaldía Cuauhtémoc, C. P. 06700, Ciudad de México
Tel. 55 5724-1700, Ext. 14909 www.imss.gob.mx

2024 Felipe Carrillo PUERTO

ANEXOS
DIVISIÓN DE CONTRATOS

ACTA DE FALLO

LICITACIÓN PÚBLICA INTERNACIONAL ELECTRÓNICA BAJO COBERTURA DE TRATADOS DE LIBRE COMERCIO QUE CONTENGA CAPÍTULO DE COMPRAS GUBERNAMENTALES
NÚMERO DE IDENTIFICACIÓN EN COMPRANET: LA-50-GYR-050GYR040-T-2-2024

PROGRAMA "MOBILIARIO MÉDICO Y DE LABORATORIO PARA HOSPITALES PRIORITARIOS"

PART.	DESTINO	DESCRIPCIÓN	LICITANTE	EVALUACIÓN TÉCNICA
			TECNO ROBLES DE MEXICO SA DE CV	NO SE EMITE EVALUACIÓN CON FUNDAMENTO EN EL ART. 36 LAAASP
			ERGONOMIA PRODUCTIVIDAD SA DE CV	NO SE EMITE EVALUACIÓN CON FUNDAMENTO EN EL ART. 36 LAAASP
			MUEBLES LA FORJA DE JUAN ESCOBAR SA DE CV	NO SE EMITE EVALUACIÓN CON FUNDAMENTO EN EL ART. 36 LAAASP
			TECNOLOGIA INTEGRAL PERSONALIZABLE SA DE CV	NO SE EMITE EVALUACIÓN POR SOBREPASAR EL TECHO PRESUPUESTAL
615	YUCATAN	LITERAS METÁLICAS.	EDVAG CONCEPTOS COMERCIALES SA DE CV	CUMPLE
			MUEBLES LA FORJA DE JUAN ESCOBAR SA DE CV	NO SE EMITE EVALUACIÓN CON FUNDAMENTO EN EL ART. 36 LAAASP
			TECNO ROBLES DE MEXICO SA DE CV	NO CUMPLEN
			ERGONOMIA PRODUCTIVIDAD SA DE CV	NO SE EMITE EVALUACIÓN CON FUNDAMENTO EN EL ART. 36 LAAASP
616	YUCATAN	OBINAL PARA VARONES.	INFRAESTRUCTURA HOSPITALARIA PROEMSA SA DE CV	CUMPLE
			SERPROF BIOMED SA DE CV	CUMPLE
			CARLOS ARTURO GARCIA RIVERA	NO SE EMITE EVALUACIÓN CON FUNDAMENTO EN EL ART. 36 LAAASP
			TECNO ROBLES DE MEXICO SA DE CV	NO SE EMITE EVALUACIÓN CON FUNDAMENTO EN EL ART. 36 LAAASP
			EDVAG CONCEPTOS COMERCIALES SA DE CV	NO SE EMITE EVALUACIÓN CON FUNDAMENTO EN EL ART. 36 LAAASP
			IDHESA BIENES Y SERVICIOS SA DE CV	NO SE EMITE EVALUACIÓN CON FUNDAMENTO EN EL ART. 36 LAAASP
			IMPULSORA DE CONSULTORIA E INGENIERIA MEXICANA SA DE CV	NO SE EMITE EVALUACIÓN CON FUNDAMENTO EN EL ART. 36 LAAASP
			ERGONOMIA PRODUCTIVIDAD SA DE CV	NO SE EMITE EVALUACIÓN POR SOBREPASAR EL TECHO PRESUPUESTAL
617	YUCATAN	PORTAVENOCLISIS RODABLE.	INFRAESTRUCTURA HOSPITALARIA PROEMSA SA DE CV	CUMPLE
			SERPROF BIOMED SA DE CV	CUMPLE
			EDVAG CONCEPTOS COMERCIALES SA DE CV	NO SE EMITE EVALUACIÓN CON FUNDAMENTO EN EL ART. 36 LAAASP
			TECNOLOGIA INTEGRAL PERSONALIZABLE SA DE CV	NO SE EMITE EVALUACIÓN CON FUNDAMENTO EN EL ART. 36 LAAASP
			IMPULSORA DE CONSULTORIA E INGENIERIA MEXICANA SA DE CV	NO SE EMITE EVALUACIÓN CON FUNDAMENTO EN EL ART. 36 LAAASP
			CARLOS ARTURO GARCIA RIVERA	NO SE EMITE EVALUACIÓN CON FUNDAMENTO EN EL ART. 36 LAAASP

ACTA DE FALLO

LICITACIÓN PÚBLICA INTERNACIONAL ELECTRÓNICA BAJO COBERTURA DE TRATADOS DE LIBRE COMERCIO QUE CONTENGA CAPÍTULO DE COMPRAS GUBERNAMENTALES
NÚMERO DE IDENTIFICACIÓN EN COMPRANET: LA-50-GYR-050GYR040-T-2-2024

PROGRAMA "MOBILIARIO MÉDICO Y DE LABORATORIO PARA HOSPITALES PRIORITARIOS"

PART.	DESTINO	DESCRIPCIÓN	LICITANTE	EVALUACIÓN TÉCNICA
			ERGONOMIA PRODUCTIVIDAD SA DE CV	NO SE EMITE EVALUACIÓN CON FUNDAMENTO EN EL ART. 36 LAAASP
			TECNO ROBLES DE MEXICO SA DE CV	NO SE EMITE EVALUACIÓN POR SOBREPASAR EL TECHO PRESUPUESTAL
618	YUCATAN	CARRO CUNA CON BASINET DE ACRILICO.	SERPROF BIOMED SA DE CV	CUMPLE
			EDVAG CONCEPTOS COMERCIALES SA DE CV	CUMPLE
			ERGONOMIA PRODUCTIVIDAD SA DE CV	NO SE EMITE EVALUACIÓN CON FUNDAMENTO EN EL ART. 36 LAAASP
			TECNOLOGIA INTEGRAL PERSONALIZABLE SA DE CV	NO SE EMITE EVALUACIÓN CON FUNDAMENTO EN EL ART. 36 LAAASP
			TECNO ROBLES DE MEXICO SA DE CV	NO SE EMITE EVALUACIÓN CON FUNDAMENTO EN EL ART. 36 LAAASP
			IMPULSORA DE CONSULTORIA E INGENIERIA MEXICANA SA DE CV	NO SE EMITE EVALUACIÓN CON FUNDAMENTO EN EL ART. 36 LAAASP
619	YUCATAN	BASCULA PESA BEBE TUBULAR TIPO DINAMOMETRO.	EDVAG CONCEPTOS COMERCIALES SA DE CV	CUMPLE
			INNOVACION MEDICA Y TECNOLOGIAS PARA LA SALUD MX SA DE CV	NO SE EMITE EVALUACIÓN POR SOBREPASAR EL TECHO PRESUPUESTAL
620	YUCATAN	MESA DE 150 CM PARA ATENCION AL RECIEN NACIDO.	EDVAG CONCEPTOS COMERCIALES SA DE CV	CUMPLE.
			MUEBLES LA FORJA DE JUAN ESCOBAR SA DE CV	CUMPLE
			IMPULSORA DE CONSULTORIA E INGENIERIA MEXICANA SA DE CV	NO SE EMITE EVALUACIÓN POR SOBREPASAR EL TECHO PRESUPUESTAL
623	YUCATAN	MESA ALTA DE 120 CM CON RESPALDO.	EDVAG CONCEPTOS COMERCIALES SA DE CV	NO SE EMITE EVALUACIÓN POR SOBREPASAR EL TECHO PRESUPUESTAL
624	YUCATAN	CARRO PARA CURACIONES EN ABS.	IMPULSORA DE CONSULTORIA E INGENIERIA MEXICANA SA DE CV	NO CUMPLEN
			EDVAG CONCEPTOS COMERCIALES SA DE CV	CUMPLE
625	YUCATAN	CARRO PARA ROPA SUCIA CON TAPA Y APERTURA DE PEDAL.	SERPROF BIOMED SA DE CV	CUMPLE
			EDVAG CONCEPTOS COMERCIALES SA DE CV	CUMPLE
			ERGONOMIA PRODUCTIVIDAD SA DE CV	NO SE EMITE EVALUACIÓN CON FUNDAMENTO EN EL ART. 36 LAAASP
628	YUCATAN	SILLON DE EXTRACCIONES.	EDVAG CONCEPTOS COMERCIALES SA DE CV	CUMPLE
629	YUCATAN	VESTIDOR CON ARMARIO PARA CONSULTORIO.	EDVAG CONCEPTOS COMERCIALES SA DE CV	CUMPLE

ACTA DE FALLO

LICITACIÓN PÚBLICA INTERNACIONAL ELECTRÓNICA BAJO COBERTURA DE TRATADOS DE LIBRE COMERCIO QUE CONTENGA CAPÍTULO DE COMPRAS GUBERNAMENTALES
NÚMERO DE IDENTIFICACIÓN EN COMPRANET: LA-50-GYR-050GYR040-T-2-2024

PROGRAMA "MOBILIARIO MÉDICO Y DE LABORATORIO PARA HOSPITALES PRIORITARIOS"

PART.	DESTINO	DESCRIPCIÓN	LICITANTE	EVALUACIÓN TÉCNICA
630	YUCATAN.	MESA ALTA DE 90 CM CON RESPALDO, CAJÓN Y PUERTAS ABATIBLES.	META SUMINISTROS MEDICOS SA DE CV	CUMPLE
			MUEBLES LA FORJA DE JUAN ESCOBAR SA DE CV	CUMPLE
			EDVAG CONCEPTOS COMERCIALES SA DE CV	NO SE EMITE EVALUACIÓN POR SOBREPASAR EL TECHO PRESUPUESTAL
			TECNOLOGIA INTEGRAL PERSONALIZABLE SA DE CV	NO SE EMITE EVALUACIÓN POR SOBREPASAR EL TECHO PRESUPUESTAL
			BECOMAR DE MEXICO, S. DE R.L. DE C.V.	NO SE EMITE EVALUACIÓN POR SOBREPASAR EL TECHO PRESUPUESTAL
			ERGONOMIA PRODUCTIVIDAD SA DE CV	NO SE EMITE EVALUACIÓN POR SOBREPASAR EL TECHO PRESUPUESTAL
			DALISA SERVICES SA DE CV	NO SE EMITE EVALUACIÓN POR SOBREPASAR EL TECHO PRESUPUESTAL
			TECNO ROBLES DE MEXICO SA DE CV	NO SE EMITE EVALUACIÓN POR SOBREPASAR EL TECHO PRESUPUESTAL
633	YUCATAN	MESA ALTA DE 180 CM CON RESPALDO, CAJONES CENTRALES Y PUERTAS ABATIBLES LATERALES.	EDVAG CONCEPTOS COMERCIALES SA DE CV	CUMPLE
634	YUCATAN	MESA ALTA DE 180 CM DE TRABAJO PARA 2 USUARIOS CON RESPALDO.	SERPROF BIOMED SA DE CV	CUMPLE
			MUEBLES LA FORJA DE JUAN ESCOBAR SA DE CV	CUMPLE
			EDVAG CONCEPTOS COMERCIALES SA DE CV	NO SE EMITE EVALUACIÓN POR SOBREPASAR EL TECHO PRESUPUESTAL
			TECNO ROBLES DE MEXICO SA DE CV	NO SE EMITE EVALUACIÓN POR SOBREPASAR EL TECHO PRESUPUESTAL
635	YUCATAN	MESA ALTA DE 120 CM SIN RESPALDO Y 8 CAJONES.	SERPROF BIOMED SA DE CV	CUMPLE
			ERGONOMIA PRODUCTIVIDAD SA DE CV	CUMPLE
			EDVAG CONCEPTOS COMERCIALES SA DE CV	NO SE EMITE EVALUACIÓN CON FUNDAMENTO EN EL ART. 36 LAAASP
			MUEBLES LA FORJA DE JUAN ESCOBAR SA DE CV	NO SE EMITE EVALUACIÓN CON FUNDAMENTO EN EL ART. 36 LAAASP
			DALISA SERVICES SA DE CV	NO SE EMITE EVALUACIÓN CON FUNDAMENTO EN EL ART. 36 LAAASP
			BECOMAR DE MEXICO, S. DE R.L. DE C.V.	NO SE EMITE EVALUACIÓN CON FUNDAMENTO EN EL ART. 36 LAAASP

ACTA DE FALLO

LICITACIÓN PÚBLICA INTERNACIONAL ELECTRÓNICA BAJO COBERTURA DE TRATADOS DE LIBRE COMERCIO QUE CONTENGA CAPÍTULO DE COMPRAS GUBERNAMENTALES
NÚMERO DE IDENTIFICACIÓN EN COMPRANET: LA-50-GYR-050GYR040-T-2-2024

PROGRAMA "MOBILIARIO MÉDICO Y DE LABORATORIO PARA HOSPITALES PRIORITARIOS"

PART.	DESTINO	DESCRIPCIÓN	LICITANTE	EVALUACIÓN TÉCNICA
			TECNO ROBLES DE MEXICO SA DE CV	NO SE EMITE EVALUACIÓN POR SOBREPASAR EL TECHO PRESUPUESTAL
636	YUCATAN	MESA ALTA DE 120 CM SIN RESPALDO Y PUERTAS ABATIBLES.	SERPROF BIOMED SA DE CV	CUMPLE
			EDVAG CONCEPTOS COMERCIALES SA DE CV	CUMPLE
			BECOMAR DE MEXICO, S. DE R.L. DE C.V.	NO SE EMITE EVALUACIÓN CON FUNDAMENTO EN EL ART. 36 LAAASP
			MUEBLES LA FORJA DE JUAN ESCOBAR SA DE CV	NO SE EMITE EVALUACIÓN CON FUNDAMENTO EN EL ART. 36 LAAASP
638	YUCATAN	MESA ALTA DE 180 CM SIN RESPALDO, CAJONES CENTRALES Y PUERTAS ABATIBLES LATERALES.	EDVAG CONCEPTOS COMERCIALES SA DE CV	CUMPLE
639	YUCATAN	MESA ALTA DE 180 CM DE TRABAJO PARA 2 USUARIOS SIN RESPALDO.	EDVAG CONCEPTOS COMERCIALES SA DE CV	NO SE EMITE EVALUACIÓN POR SOBREPASAR EL TECHO PRESUPUESTAL
641	ZARAGOZA	CARRO CAMILLA TIPO TRANSFER (LATERAL)	SERPROF BIOMED SA DE CV	CUMPLE
			TECNOLOGIA INTEGRAL PERSONALIZABLE SA DE CV	CUMPLE
			DISTRIBUIDORA AXKAN KUALI SAS DE CV	NO SE EMITE EVALUACIÓN CON FUNDAMENTO EN EL ART. 36 LAAASP
			EDVAG CONCEPTOS COMERCIALES SA DE CV	NO SE EMITE EVALUACIÓN CON FUNDAMENTO EN EL ART. 36 LAAASP
			GRUPO EMPRESARIAL TECNICARE SA DE CV	NO SE EMITE EVALUACIÓN CON FUNDAMENTO EN EL ART. 36 LAAASP
			ERGONOMIA PRODUCTIVIDAD SA DE CV	NO SE EMITE EVALUACIÓN CON FUNDAMENTO EN EL ART. 36 LAAASP
			IMPULSORA DE CONSULTORIA E INGENIERIA MEXICANA SA DE CV	NO SE EMITE EVALUACIÓN CON FUNDAMENTO EN EL ART. 36 LAAASP
642	ZARAGOZA	JABONERA ELECTRICA	EDVAG CONCEPTOS COMERCIALES SA DE CV	CUMPLE
643	ZARAGOZA	MODULO PARA CONSULTORIO MEDICO DERECHO	IDHESA BIENES Y SERVICIOS SA DE CV.	NO CUMPLEN
			EDVAG CONCEPTOS COMERCIALES SA DE CV	CUMPLE
			DISTRIBUIDORA AXKAN KUALI SAS DE CV.	NO SE EMITE EVALUACIÓN CON FUNDAMENTO EN EL ART. 36 LAAASP
			ARO MOBEL, S.A. DE C.V.	NO SE EMITE EVALUACIÓN CON FUNDAMENTO EN EL ART. 36 LAAASP
			MUEBLES LA FORJA DE JUAN ESCOBAR SA DE CV	NO SE EMITE EVALUACIÓN CON FUNDAMENTO EN EL ART. 36 LAAASP

ANEXOS

DIVISIÓN DE CONTRATOS

ACTA DE FALLO

LICITACIÓN PÚBLICA INTERNACIONAL ELECTRÓNICA BAJO COBERTURA DE TRATADOS DE LIBRE COMERCIO QUE CONTENGA CAPÍTULO DE COMPRAS GUBERNAMENTALES
NÚMERO DE IDENTIFICACIÓN EN COMPRANET: LA-50-GYR-050GYR040-T-2-2024

PROGRAMA "MOBILIARIO MÉDICO Y DE LABORATORIO PARA HOSPITALES PRIORITARIOS"

PART.	DESTINO	DESCRIPCIÓN	LICITANTE	EVALUACIÓN TÉCNICA
			ERGONOMIA PRODUCTIVIDAD SA DE CV	NO SE EMITE EVALUACIÓN POR SOBREPASAR EL TECHO PRESUPUESTAL
644	ZARAGOZA	MODULO PARA CONSULTORIO MEDICO IZQUIERDO.	IGHESA BIENES Y SERVICIOS SA DE CV	NO CUMPLEN
			EDVAG CONCEPTOS COMERCIALES SA DE CV	CUMPLE
			DISTRIBUIDORA AXKAN KUALI SAS DE CV	NO SE EMITE EVALUACIÓN CON FUNDAMENTO EN EL ART. 36 LAAASP
			ARO MOBEL, S.A. DE C.V.	NO SE EMITE EVALUACIÓN CON FUNDAMENTO EN EL ART. 36 LAAASP
			MUEBLES LA FORJA DE JUAN ESCOBAR SA DE CV	NO SE EMITE EVALUACIÓN CON FUNDAMENTO EN EL ART. 36 LAAASP
			ERGONOMIA PRODUCTIVIDAD SA DE CV	NO SE EMITE EVALUACIÓN POR SOBREPASAR EL TECHO PRESUPUESTAL
645	ZARAGOZA	MESA ALTA DE 150 CM CON CAJONERA CENTRAL.	EDVAG CONCEPTOS COMERCIALES SA DE CV	CUMPLE
			MUEBLES LA FORJA DE JUAN ESCOBAR SA DE CV	CUMPLE
			DISTRIBUIDORA AXKAN KUALI SAS DE CV	NO SE EMITE EVALUACIÓN CON FUNDAMENTO EN EL ART. 36 LAAASP
646	ZARAGOZA	MESA ALTA DE 180 CM CON CAJONERA CENTRAL.	META SUMINISTROS MEDICOS SA DE CV	CUMPLE
			TECNOLOGIA INTEGRAL PERSONALIZABLE SA DE CV	CUMPLE
			EDVAG CONCEPTOS COMERCIALES SA DE CV	NO SE EMITE EVALUACIÓN CON FUNDAMENTO EN EL ART. 36 LAAASP
			ERGONOMIA PRODUCTIVIDAD SA DE CV	NO SE EMITE EVALUACIÓN CON FUNDAMENTO EN EL ART. 36 LAAASP
			DALISA SERVICES SA DE CV	NO SE EMITE EVALUACIÓN CON FUNDAMENTO EN EL ART. 36 LAAASP
			DISTRIBUIDORA AXKAN KUALI SAS DE CV	NO SE EMITE EVALUACIÓN CON FUNDAMENTO EN EL ART. 36 LAAASP
			MUEBLES LA FORJA DE JUAN ESCOBAR SA DE CV	NO SE EMITE EVALUACIÓN CON FUNDAMENTO EN EL ART. 36 LAAASP
			GRUPO EMPRESARIAL TECNICARE SA DE CV	NO SE EMITE EVALUACIÓN CON FUNDAMENTO EN EL ART. 36 LAAASP
			TECNO ROBLES DE MEXICO SA DE CV	NO SE EMITE EVALUACIÓN CON FUNDAMENTO EN EL ART. 36 LAAASP
647	ZARAGOZA	CARRO PARA SUPERMERCADO.	EDVAG CONCEPTOS COMERCIALES SA DE CV	CUMPLE
648	ZARAGOZA	GABINETE BASE PARA CAMPANA DE EXTRACCION	EDVAG CONCEPTOS COMERCIALES SA DE CV	CUMPLE

Durango 289, Piso 11, Col. Roma Norte, Alcaldía Cuauhtémoc, C. P. 06700, Ciudad de México
Tel. 55 5726-1700, Ext. 14935. www.imss.gob.mx

2024 Felipe Carrillo PUERTO

GOBIERNO DE MÉXICO | IMSS

DIRECCIÓN DE ADMINISTRACIÓN
Unidad de Adquisiciones
Coordinación de Adquisición de Bienes y Contratación de Servicios
Coordinación Técnica de Adquisición de Bienes de Inversión y Activos
División de Equipo y Mobiliario Médico

ACTA DE FALLO

LICITACIÓN PÚBLICA INTERNACIONAL ELECTRÓNICA BAJO COBERTURA DE TRATADOS DE LIBRE COMERCIO QUE CONTENGA CAPÍTULO DE COMPRAS GUBERNAMENTALES
NÚMERO DE IDENTIFICACIÓN EN COMPRANET: LA-50-GYR-050GYR040-T-2-2024

PROGRAMA "MOBILIARIO MÉDICO Y DE LABORATORIO PARA HOSPITALES PRIORITARIOS"

PART.	DESTINO	DESCRIPCIÓN	LICITANTE	EVALUACIÓN TÉCNICA
655	ZARAGOZA	CARRO CAJONERO.	EDVAG CONCEPTOS COMERCIALES SA DE CV	CUMPLE
			SERPROF BIOMED SA DE CV	NO CUMPLEN
			DISTRIBUIDORA AXKAN KUALI SAS DE CV	NO SE EMITE EVALUACIÓN CON FUNDAMENTO EN EL ART. 36 LAAASP
			ERGONOMIA PRODUCTIVIDAD SA DE CV.	NO SE EMITE EVALUACIÓN CON FUNDAMENTO EN EL ART. 36 LAAASP
			IMPULSORA DE CONSULTORIA E INGENIERIA MEXICANA SA DE CV	NO SE EMITE EVALUACIÓN CON FUNDAMENTO EN EL ART. 36 LAAASP
			MUEBLES LA FORJA DE JUAN ESCOBAR SA DE CV	NO SE EMITE EVALUACIÓN CON FUNDAMENTO EN EL ART. 36 LAAASP
			TECNO ROBLES DE MEXICO SA DE CV	NO SE EMITE EVALUACIÓN CON FUNDAMENTO EN EL ART. 36 LAAASP
			BECOMAR DE MEXICO, S. DE R.L. DE C.V.	NO SE EMITE EVALUACIÓN POR SOBREPASAR EL TECHO PRESUPUESTAL
656	ZARAGOZA	CARRO DISTRIBUIDOR DE MUESTRAS.	DISTRIBUIDORA AXKAN KUALI SAS DE CV	CUMPLE
			EDVAG CONCEPTOS COMERCIALES SA DE CV	CUMPLE
			GRUPO EMPRESARIAL TECNICARE SA DE CV	NO SE EMITE EVALUACIÓN CON FUNDAMENTO EN EL ART. 36 LAAASP
			ERGONOMIA PRODUCTIVIDAD SA DE CV	NO SE EMITE EVALUACIÓN CON FUNDAMENTO EN EL ART. 36 LAAASP
657	ZARAGOZA	GABINETE PARA TOMA DE MUESTRAS.	DISTRIBUIDORA AXKAN KUALI SAS DE CV	CUMPLE
			TECNOLOGIA INTEGRAL PERSONALIZABLE SA DE CV	CUMPLE
			EDVAG CONCEPTOS COMERCIALES SA DE CV	NO SE EMITE EVALUACIÓN CON FUNDAMENTO EN EL ART. 36 LAAASP
			ERGONOMIA PRODUCTIVIDAD SA DE CV	NO SE EMITE EVALUACIÓN CON FUNDAMENTO EN EL ART. 36 LAAASP
			GRUPO EMPRESARIAL TECNICARE SA DE CV	NO SE EMITE EVALUACIÓN CON FUNDAMENTO EN EL ART. 36 LAAASP
658	ZARAGOZA	MESA ALTA DE 90 CM CON CUBIERTA DE ACERO INOXIDABLE.	MUEBLES LA FORJA DE JUAN ESCOBAR SA DE CV	CUMPLE
			EDVAG CONCEPTOS COMERCIALES SA DE CV	CUMPLE
			ERGONOMIA PRODUCTIVIDAD SA DE CV	NO SE EMITE EVALUACIÓN CON FUNDAMENTO EN EL ART. 36 LAAASP
			DISTRIBUIDORA AXKAN KUALI SAS DE CV	NO SE EMITE EVALUACIÓN CON FUNDAMENTO EN EL ART. 36 LAAASP
			TECNO ROBLES DE MEXICO SA DE CV	NO SE EMITE EVALUACIÓN CON FUNDAMENTO EN EL ART. 36 LAAASP

Durango 289, Piso 11, Col. Roma Norte, Alcaldía Cuauhtémoc, C. P. 06700, Ciudad de México
Tel. 55 5726-1700, Ext. 14935. www.imss.gob.mx

2024 Felipe Carrillo PUERTO

ACTA DE FALLO

LICITACIÓN PÚBLICA INTERNACIONAL ELECTRÓNICA BAJO COBERTURA DE TRATADOS DE LIBRE COMERCIO QUE CONTENGA CAPÍTULO DE COMPRAS GUBERNAMENTALES
NÚMERO DE IDENTIFICACIÓN EN COMPRANET: LA-50-GYR-050GYR040-T-2-2024

PROGRAMA "MOBILIARIO MÉDICO Y DE LABORATORIO PARA HOSPITALES PRIORITARIOS"

PART.	DESTINO	DESCRIPCIÓN	LICITANTE	EVALUACIÓN TÉCNICA
659	ZARAGOZA	MESA ALTA DE 120 CM CON CUBIERTA DE ACERO INOXIDABLE.	MUEBLES LA FORJA DE JUAN ESCOBAR SA DE CV	CUMPLE
			EDVAG CONCEPTOS COMERCIALES SA DE CV	CUMPLE
			DISTRIBUIDORA AXKAN KUALI SAS DE CV	NO SE EMITE EVALUACIÓN CON FUNDAMENTO EN EL ART. 36 LAAASP
660	ZARAGOZA	MESA ALTA DE 150 CM CON CUBIERTA DE ACERO INOXIDABLE.	EDVAG CONCEPTOS COMERCIALES SA DE CV	CUMPLE
			DISTRIBUIDORA AXKAN KUALI SAS DE CV	CUMPLE
662	ZARAGOZA	MESA BAJA DE 180 CM CON CUBIERTA DE MADERA.	EDVAG CONCEPTOS COMERCIALES SA DE CV	CUMPLE
			MUEBLES LA FORJA DE JUAN ESCOBAR SA DE CV	CUMPLE
			DISTRIBUIDORA AXKAN KUALI SAS DE CV	NO SE EMITE EVALUACIÓN CON FUNDAMENTO EN EL ART. 36 LAAASP
			ERGONOMIA PRODUCTIVIDAD SA DE CV	NO SE EMITE EVALUACIÓN CON FUNDAMENTO EN EL ART. 36 LAAASP
664	ZARAGOZA	MESA BAJA DE 180 CM CON CUBIERTA DE ACERO INOXIDABLE.	EDVAG CONCEPTOS COMERCIALES SA DE CV	CUMPLE
			DISTRIBUIDORA AXKAN KUALI SAS DE CV	CUMPLE
666	ZARAGOZA	REPISA ABATIBLE PARA TOMA DE MUESTRAS.	TECNO ROBLES DE MEXICO SA DE CV	NO CUMPLEN
			EDVAG CONCEPTOS COMERCIALES SA DE CV	CUMPLE
			DISTRIBUIDORA AXKAN KUALI SAS DE CV	NO SE EMITE EVALUACIÓN CON FUNDAMENTO EN EL ART. 36 LAAASP
667	ZARAGOZA	SILLA CAMA PARA DONADORES.	DISTRIBUIDORA AXKAN KUALI SAS DE CV	CUMPLE
			TECNOLOGÍA INTEGRAL PERSONALIZABLE SA DE CV	NO CUMPLEN
			EDVAG CONCEPTOS COMERCIALES SA DE CV	NO SE EMITE EVALUACIÓN POR SOBREPASAR EL TECHO PRESUPUESTAL
668	ZARAGOZA	VITRINA DE 75 CM CONTRA MURO.	EDVAG CONCEPTOS COMERCIALES SA DE CV	NO CUMPLEN
			DISTRIBUIDORA AXKAN KUALI SAS DE CV	CUMPLE
			ERGONOMIA PRODUCTIVIDAD SA DE CV	NO SE EMITE EVALUACIÓN CON FUNDAMENTO EN EL ART. 36 LAAASP
669	ZARAGOZA	VITRINA DE 90 CM CONTRA MURO CON LLAVES.	META SUMINISTROS MEDICOS SA DE CV.	CUMPLE
			DALISA SERVICES SA DE CV	CUMPLE

GOBIERNO DE MÉXICO | IMSS

DIRECCIÓN DE ADMINISTRACIÓN
Unidad de Adquisiciones
Coordinación de Adquisición de Bienes y Contratación de Servicios
Coordinación Técnica de Adquisición de Bienes de Inversión y Activos
División de Equipo y Mobiliario Médico

ACTA DE FALLO

LICITACIÓN PÚBLICA INTERNACIONAL ELECTRÓNICA BAJO COBERTURA DE TRATADOS DE LIBRE COMERCIO QUE CONTENGA CAPÍTULO DE COMPRAS GUBERNAMENTALES
NÚMERO DE IDENTIFICACIÓN EN COMPRANET: LA-50-GYR-050GYR040-T-2-2024

PROGRAMA "MOBILIARIO MÉDICO Y DE LABORATORIO PARA HOSPITALES PRIORITARIOS"

PART.	DESTINO	DESCRIPCIÓN	LICITANTE	EVALUACIÓN TÉCNICA
			DISTRIBUIDORA AXKAN KUALI SAS DE CV	NO SE EMITE EVALUACIÓN CON FUNDAMENTO EN EL ART. 36 LAAASP
			TECNOLOGÍA INTEGRAL PERSONALIZABLE SA DE CV	NO SE EMITE EVALUACIÓN CON FUNDAMENTO EN EL ART. 36 LAAASP
			EDVAG CONCEPTOS COMERCIALES SA DE CV	NO SE EMITE EVALUACIÓN CON FUNDAMENTO EN EL ART. 36 LAAASP
			TECNO ROBLES DE MEXICO SA DE CV	NO SE EMITE EVALUACIÓN CON FUNDAMENTO EN EL ART. 36 LAAASP
			IDHESA BIENES Y SERVICIOS SA DE CV	NO SE EMITE EVALUACIÓN CON FUNDAMENTO EN EL ART. 36 LAAASP
			MUEBLES LA FORJA DE JUAN ESCOBAR SA DE CV	NO SE EMITE EVALUACIÓN CON FUNDAMENTO EN EL ART. 36 LAAASP
			GRUPO EMPRESARIAL TECNICARE SA DE CV	NO SE EMITE EVALUACIÓN CON FUNDAMENTO EN EL ART. 36 LAAASP
			ERGONOMIA PRODUCTIVIDAD SA DE CV	NO SE EMITE EVALUACIÓN CON FUNDAMENTO EN EL ART. 36 LAAASP
			BECOMAR DE MEXICO, S. DE R.L. DE C.V.	NO SE EMITE EVALUACIÓN CON FUNDAMENTO EN EL ART. 36 LAAASP
670	ZARAGOZA	ANAQUEL GUARDA COMODOS.	META SUMINISTROS MEDICOS SA DE CV	CUMPLE
			IDHESA BIENES Y SERVICIOS SA DE CV	NO CUMPLEN
			EDVAG CONCEPTOS COMERCIALES SA DE CV	NO SE EMITE EVALUACIÓN CON FUNDAMENTO EN EL ART. 36 LAAASP
			IMPULSORA DE CONSULTORIA E INGENIERIA MEXICANA SA DE CV	NO SE EMITE EVALUACIÓN CON FUNDAMENTO EN EL ART. 36 LAAASP
			MUEBLES LA FORJA DE JUAN ESCOBAR SA DE CV	NO SE EMITE EVALUACIÓN CON FUNDAMENTO EN EL ART. 36 LAAASP
			CARLOS ARTURO GARCIA RIVERA	NO SE EMITE EVALUACIÓN CON FUNDAMENTO EN EL ART. 36 LAAASP
			DISTRIBUIDORA AXKAN KUALI SAS DE CV	NO SE EMITE EVALUACIÓN CON FUNDAMENTO EN EL ART. 36 LAAASP
			ERGONOMIA PRODUCTIVIDAD SA DE CV	NO SE EMITE EVALUACIÓN CON FUNDAMENTO EN EL ART. 36 LAAASP
			TECNO ROBLES DE MEXICO SA DE CV	NO SE EMITE EVALUACIÓN CON FUNDAMENTO EN EL ART. 36 LAAASP
671	ZARAGOZA	BANCO GIRATORIO ACOJINADO CON RESPALDO CINCO APOYOS.	DISTRIBUIDORA AXKAN KUALI SAS DE CV	CUMPLE
			EDVAG CONCEPTOS COMERCIALES SA DE CV	CUMPLE
			ERGONOMIA PRODUCTIVIDAD SA DE CV	NO SE EMITE EVALUACIÓN POR SOBREPASAR EL TECHO PRESUPUESTAL
672	ZARAGOZA	BANCO GIRATORIO ACOJINADO SIN	DISTRIBUIDORA AXKAN KUALI SAS DE CV	CUMPLE

ANEXOS

DIVISIÓN DE CONTRATOS

ACTA DE FALLO

LICITACIÓN PÚBLICA INTERNACIONAL ELECTRÓNICA BAJO COBERTURA DE TRATADOS DE LIBRE COMERCIO QUE CONTENGA CAPÍTULO DE COMPRAS GUBERNAMENTALES
NÚMERO DE IDENTIFICACIÓN EN COMPRANET: LA-50-GYR-050GYR040-T-2-2024

PROGRAMA "MOBILIARIO MÉDICO Y DE LABORATORIO PARA HOSPITALES PRIORITARIOS"

PART.	DESTINO	DESCRIPCIÓN	LICITANTE	EVALUACIÓN TÉCNICA
		RESPALDO.	IMPULSORA DE CONSULTORIA E INGENIERIA MEXICANA SA DE CV	NO CUMPLEN
			EDVAG CONCEPTOS COMERCIALES SA DE CV	NO SE EMITE EVALUACION CON FUNDAMENTO EN EL ART. 36 LAAASP
673	ZARAGOZA	BANCO GIRATORIO CON RESPALDO DE ACERO INOXIDABLE.	AH CORPORATIVO MEDICO DE MEXICO, S.A. DE C.V.	CUMPLE
			TECNO ROBLES DE MEXICO SA DE CV	NO CUMPLEN
			EDVAG CONCEPTOS COMERCIALES SA DE CV	NO SE EMITE EVALUACIÓN CON FUNDAMENTO EN EL ART. 36 LAAASP
			CARLOS ARTURO GARCIA RIVERA	NO SE EMITE EVALUACIÓN CON FUNDAMENTO EN EL ART. 36 LAAASP
			TECNOLOGIA INTEGRAL PERSONALIZABLE SA DE CV	NO SE EMITE EVALUACIÓN CON FUNDAMENTO EN EL ART. 36 LAAASP
			INVITRO DIAGNOSTICS MEXICO SA DE CV	NO SE EMITE EVALUACIÓN CON FUNDAMENTO EN EL ART. 36 LAAASP
			IDHESA BIENES Y SERVICIOS SA DE CV	NO SE EMITE EVALUACIÓN CON FUNDAMENTO EN EL ART. 36 LAAASP
			IMPULSORA DE CONSULTORIA E INGENIERIA MEXICANA SA DE CV	NO SE EMITE EVALUACIÓN CON FUNDAMENTO EN EL ART. 36 LAAASP
			ERGONOMIA PRODUCTIVIDAD SA DE CV	NO SE EMITE EVALUACIÓN CON FUNDAMENTO EN EL ART. 36 LAAASP
			DISTRIBUIDORA AXKAN KUALI SAS DE CV	NO SE EMITE EVALUACIÓN CON FUNDAMENTO EN EL ART. 36 LAAASP
			GRUPO EMPRESARIAL TECNICARE SA DE CV	NO SE EMITE EVALUACIÓN CON FUNDAMENTO EN EL ART. 36 LAAASP
674	ZARAGOZA	BANCO GIRATORIO DE ACERO INOXIDABLE.	AH CORPORATIVO MEDICO DE MEXICO, S.A. DE C.V.	NO CUMPLEN
			SERPROF BIOMED SA DE CV	CUMPLE
			TECNOLOGIA INTEGRAL PERSONALIZABLE SA DE CV	NO SE EMITE EVALUACIÓN CON FUNDAMENTO EN EL ART. 36 LAAASP
			CARLOS ARTURO GARCIA RIVERA	NO SE EMITE EVALUACIÓN CON FUNDAMENTO EN EL ART. 36 LAAASP
			EDVAG CONCEPTOS COMERCIALES SA DE CV	NO SE EMITE EVALUACIÓN CON FUNDAMENTO EN EL ART. 36 LAAASP
			INVITRO DIAGNOSTICS MEXICO SA DE CV	NO SE EMITE EVALUACIÓN CON FUNDAMENTO EN EL ART. 36 LAAASP
			IDHESA BIENES Y SERVICIOS SA DE CV	NO SE EMITE EVALUACIÓN CON FUNDAMENTO EN EL ART. 36 LAAASP
			IMPULSORA DE CONSULTORIA E INGENIERIA MEXICANA SA DE CV	NO SE EMITE EVALUACIÓN CON FUNDAMENTO EN EL ART. 36 LAAASP
			DALISA SERVICES SA DE CV	NO SE EMITE EVALUACIÓN CON FUNDAMENTO EN EL ART. 36 LAAASP

Durango 291, Piso 11, Col. Roma Norte, Alcaldía Cuauhtémoc, C. P. 06700, Ciudad de México
Tel. 55 5726 1700, Ext. 16825 www.imss.gob.mx

GOBIERNO DE MÉXICO | IMSS

DIRECCIÓN DE ADMINISTRACIÓN
Unidad de Adquisiciones
Coordinación de Adquisición de Bienes y Contratación de Servicios
Coordinación Técnica de Adquisición de Bienes de Inversión y Activos
División de Equipo y Mobiliario Médico

ACTA DE FALLO

LICITACIÓN PÚBLICA INTERNACIONAL ELECTRÓNICA BAJO COBERTURA DE TRATADOS DE LIBRE COMERCIO QUE CONTENGA CAPÍTULO DE COMPRAS GUBERNAMENTALES
NÚMERO DE IDENTIFICACIÓN EN COMPRANET: LA-50-GYR-050GYR040-T-2-2024

PROGRAMA "MOBILIARIO MÉDICO Y DE LABORATORIO PARA HOSPITALES PRIORITARIOS"

PART.	DESTINO	DESCRIPCIÓN	LICITANTE	EVALUACIÓN TÉCNICA
			TECNO ROBLES DE MEXICO SA DE CV	NO SE EMITE EVALUACIÓN CON FUNDAMENTO EN EL ART. 36 LAAASP
			DISTRIBUIDORA AXKAN KUALI SAS DE CV	NO SE EMITE EVALUACIÓN CON FUNDAMENTO EN EL ART. 36 LAAASP
			TECNO COMERCIAL PAKTLI SA DE CV	NO SE EMITE EVALUACIÓN CON FUNDAMENTO EN EL ART. 36 LAAASP
			DISTRIBUIDORA INTERNACIONAL HOSPITALARIA SA DE CV	NO SE EMITE EVALUACIÓN CON FUNDAMENTO EN EL ART. 36 LAAASP
			ERGONOMIA PRODUCTIVIDAD SA DE CV	NO SE EMITE EVALUACIÓN CON FUNDAMENTO EN EL ART. 36 LAAASP
675	ZARAGOZA	BANDEJA.	INFRAESTRUCTURA HOSPITALARIA PROEMSA SA DE CV	CUMPLE
			EDVAG CONCEPTOS COMERCIALES SA DE CV	CUMPLE
677	ZARAGOZA	BASCULA CON ESTADIMETRO.	TECNO ROBLES DE MEXICO SA DE CV	NO CUMPLEN
			ENCORE HEALTH S A P I DE CV	NO CUMPLEN
			CARLOS ARTURO GARCIA RIVERA	NO CUMPLEN
			EDVAG CONCEPTOS COMERCIALES SA DE CV	CUMPLE
			SERPROF BIOMED SA DE CV	NO SE EMITE EVALUACIÓN CON FUNDAMENTO EN EL ART. 36 LAAASP
			DALISA SERVICES SA DE CV	NO SE EMITE EVALUACIÓN CON FUNDAMENTO EN EL ART. 36 LAAASP
			DISTRIBUIDORA INTERNACIONAL HOSPITALARIA SA DE CV	NO SE EMITE EVALUACIÓN CON FUNDAMENTO EN EL ART. 36 LAAASP
			IMPULSORA DE CONSULTORIA E INGENIERIA MEXICANA SA DE CV	NO SE EMITE EVALUACIÓN CON FUNDAMENTO EN EL ART. 36 LAAASP
			ERGONOMIA PRODUCTIVIDAD SA DE CV	NO SE EMITE EVALUACIÓN CON FUNDAMENTO EN EL ART. 36 LAAASP
			INVITRO DIAGNOSTICS MEXICO SA DE CV	NO SE EMITE EVALUACIÓN CON FUNDAMENTO EN EL ART. 36 LAAASP
			INNOVACION MEDICA Y TECNOLOGIAS PARA LA SALUD MX SA DE CV	NO SE EMITE EVALUACIÓN CON FUNDAMENTO EN EL ART. 36 LAAASP
678	ZARAGOZA	BURO.	TECNOLOGIA INTEGRAL PERSONALIZABLE SA DE CV	CUMPLE
			INFRAESTRUCTURA HOSPITALARIA PROEMSA SA DE CV	CUMPLE
			MUEBLES BALUARTE SA DE CV	NO SE EMITE EVALUACIÓN CON FUNDAMENTO EN EL ART. 36 LAAASP
			SERPROF BIOMED SA DE CV	NO SE EMITE EVALUACIÓN CON FUNDAMENTO EN EL ART. 36 LAAASP

Durango 291, Piso 11, Col. Roma Norte, Alcaldía Cuauhtémoc, C. P. 06700, Ciudad de México
Tel. 55 5726 1700, Ext. 16825 www.imss.gob.mx

2024 Felipe Carrillo PUERTO

ACTA DE FALLO

LICITACIÓN PÚBLICA INTERNACIONAL ELECTRÓNICA BAJO COBERTURA DE TRATADOS DE LIBRE COMERCIO QUE CONTENGA CAPÍTULO DE COMPRAS GUBERNAMENTALES
NÚMERO DE IDENTIFICACIÓN EN COMPRANET: LA-50-GYR-050GYR040-T-2-2024

PROGRAMA "MOBILIARIO MÉDICO Y DE LABORATORIO PARA HOSPITALES PRIORITARIOS"

PART.	DESTINO	DESCRIPCIÓN	LICITANTE	EVALUACIÓN TÉCNICA
			DALISA SERVICES SA DE CV	NO SE EMITE EVALUACIÓN CON FUNDAMENTO EN EL ART. 36 LAAASP
			EDVAG CONCEPTOS COMERCIALES SA DE CV	NO SE EMITE EVALUACIÓN CON FUNDAMENTO EN EL ART. 36 LAAASP
			ARO MOBEL, S.A. DE C.V.	NO SE EMITE EVALUACIÓN CON FUNDAMENTO EN EL ART. 36 LAAASP
			IDHESA BIENES Y SERVICIOS SA DE CV	NO SE EMITE EVALUACIÓN CON FUNDAMENTO EN EL ART. 36 LAAASP
			MUEBLES LA FORJA DE JUAN ESCOBAR SA DE CV	NO SE EMITE EVALUACIÓN CON FUNDAMENTO EN EL ART. 36 LAAASP
			DISTRIBUIDORA AXKAN KUALI SAS DE CV	NO SE EMITE EVALUACIÓN CON FUNDAMENTO EN EL ART. 36 LAAASP
			MOBILIARIO Y EQUIPO ESCOLAR DEL BAJIO S DE RL DE CV	NO SE EMITE EVALUACIÓN CON FUNDAMENTO EN EL ART. 36 LAAASP
			CARLOS ARTURO GARCIA RIVERA	NO SE EMITE EVALUACIÓN CON FUNDAMENTO EN EL ART. 36 LAAASP
			ERGONOMIA PRODUCTIVIDAD SA DE CV	NO SE EMITE EVALUACIÓN CON FUNDAMENTO EN EL ART. 36 LAAASP
			IMPULSORA DE CONSULTORIA E INGENIERIA MEXICANA SA DE CV	NO SE EMITE EVALUACIÓN CON FUNDAMENTO EN EL ART. 36 LAAASP
			BECOMAR DE MEXICO, S. DE R.L. DE C.V.	NO SE EMITE EVALUACIÓN CON FUNDAMENTO EN EL ART. 36 LAAASP
			TECNO ROBLES DE MEXICO SA DE CV	NO SE EMITE EVALUACIÓN CON FUNDAMENTO EN EL ART. 36 LAAASP
679	ZARAGOZA	CARRO PARA CURACIONES.	AH CORPORATIVO MEDICO DE MEXICO, S.A. DE C.V.	NO CUMPLEN
			SERPROF BIOMED SA DE CV	CUMPLE
			IMPULSORA DE CONSULTORIA E INGENIERIA MEXICANA SA DE CV	NO SE EMITE EVALUACIÓN CON FUNDAMENTO EN EL ART. 36 LAAASP
			TECNOLOGIA INTEGRAL PERSONALIZABLE SA DE CV	NO SE EMITE EVALUACIÓN CON FUNDAMENTO EN EL ART. 36 LAAASP
			TECHO COMERCIAL PAKTLI SA DE CV	NO SE EMITE EVALUACIÓN CON FUNDAMENTO EN EL ART. 36 LAAASP
			EDVAG CONCEPTOS COMERCIALES SA DE CV	NO SE EMITE EVALUACIÓN CON FUNDAMENTO EN EL ART. 36 LAAASP
			ERGONOMIA PRODUCTIVIDAD SA DE CV	NO SE EMITE EVALUACIÓN CON FUNDAMENTO EN EL ART. 36 LAAASP
			DISTRIBUIDORA AXKAN KUALI SAS DE CV	NO SE EMITE EVALUACIÓN POR SOBREPASAR EL TECHO PRESUPUESTAL
			TECNO ROBLES DE MEXICO SA DE CV	NO SE EMITE EVALUACIÓN POR SOBREPASAR EL TECHO PRESUPUESTAL
680	ZARAGOZA	CARRO PARA MEDICAMENTOS.	SERPROF BIOMED SA DE CV	CUMPLE

ACTA DE FALLO

LICITACIÓN PÚBLICA INTERNACIONAL ELECTRÓNICA BAJO COBERTURA DE TRATADOS DE LIBRE COMERCIO QUE CONTENGA CAPÍTULO DE COMPRAS GUBERNAMENTALES
NÚMERO DE IDENTIFICACIÓN EN COMPRANET: LA-50-GYR-050GYR040-T-2-2024

PROGRAMA "MOBILIARIO MÉDICO Y DE LABORATORIO PARA HOSPITALES PRIORITARIOS"

PART.	DESTINO	DESCRIPCIÓN	LICITANTE	EVALUACIÓN TÉCNICA
			TECNOLOGIA INTEGRAL PERSONALIZABLE SA DE CV	CUMPLE
			MUEBLES LA FORJA DE JUAN ESCOBAR SA DE CV	NO SE EMITE EVALUACIÓN CON FUNDAMENTO EN EL ART. 36 LAAASP
			IMPULSORA DE CONSULTORIA E INGENIERIA MEXICANA SA DE CV	NO SE EMITE EVALUACIÓN CON FUNDAMENTO EN EL ART. 36 LAAASP
			IDHESA BIENES Y SERVICIOS SA DE CV	NO SE EMITE EVALUACIÓN CON FUNDAMENTO EN EL ART. 36 LAAASP
			EDVAG CONCEPTOS COMERCIALES SA DE CV	NO SE EMITE EVALUACIÓN CON FUNDAMENTO EN EL ART. 36 LAAASP
			ERGONOMIA PRODUCTIVIDAD SA DE CV	NO SE EMITE EVALUACIÓN CON FUNDAMENTO EN EL ART. 36 LAAASP
			DISTRIBUIDORA AXKAN KUALI SAS DE CV	NO SE EMITE EVALUACIÓN CON FUNDAMENTO EN EL ART. 36 LAAASP
			TECNO ROBLES DE MEXICO SA DE CV	NO SE EMITE EVALUACIÓN CON FUNDAMENTO EN EL ART. 36 LAAASP
681	ZARAGOZA	CARRO PORTAEXPEDIENTES.	TECNOLOGIA INTEGRAL PERSONALIZABLE SA DE CV	CUMPLE
			SERPROF BIOMED SA DE CV	CUMPLE
			EDVAG CONCEPTOS COMERCIALES SA DE CV	NO SE EMITE EVALUACIÓN CON FUNDAMENTO EN EL ART. 36 LAAASP
			IMPULSORA DE CONSULTORIA E INGENIERIA MEXICANA SA DE CV	NO SE EMITE EVALUACIÓN CON FUNDAMENTO EN EL ART. 36 LAAASP
			IDHESA BIENES Y SERVICIOS SA DE CV	NO SE EMITE EVALUACIÓN CON FUNDAMENTO EN EL ART. 36 LAAASP
			DISTRIBUIDORA AXKAN KUALI SAS DE CV	NO SE EMITE EVALUACIÓN CON FUNDAMENTO EN EL ART. 36 LAAASP
			TECNO ROBLES DE MEXICO SA DE CV	NO SE EMITE EVALUACIÓN POR SOBREPASAR EL TECHO PRESUPUESTAL
682	ZARAGOZA	CEPILLERA PARA USO QUIRÚRGICO.	INFRAESTRUCTURA HOSPITALARIA PROEMSA SA DE CV	CUMPLE
			TECNO ROBLES DE MEXICO SA DE CV	NO CUMPLEN
			DISTRIBUIDORA AXKAN KUALI SAS DE CV	NO SE EMITE EVALUACIÓN CON FUNDAMENTO EN EL ART. 36 LAAASP
			EDVAG CONCEPTOS COMERCIALES SA DE CV	NO SE EMITE EVALUACIÓN CON FUNDAMENTO EN EL ART. 36 LAAASP
			ERGONOMIA PRODUCTIVIDAD SA DE CV	NO SE EMITE EVALUACIÓN CON FUNDAMENTO EN EL ART. 36 LAAASP
			IMPULSORA DE CONSULTORIA E INGENIERIA MEXICANA SA DE CV	NO SE EMITE EVALUACIÓN CON FUNDAMENTO EN EL ART. 36 LAAASP
683	ZARAGOZA	CHAROLA CON TAPA PARA INSTRUMENTAL	INFRAESTRUCTURA HOSPITALARIA PROEMSA SA DE CV	CUMPLE

ANEXOS
DIVISIÓN DE CONTRATOS

ACTA DE FALLO

LICITACIÓN PÚBLICA INTERNACIONAL ELECTRÓNICA BAJO COBERTURA DE TRATADOS DE LIBRE COMERCIO QUE CONTENGA CAPÍTULO DE COMPRAS GUBERNAMENTALES
NÚMERO DE IDENTIFICACIÓN EN COMPRANET: LA-50-GYR-050GYR040-T-2-2024

PROGRAMA "MOBILIARIO MÉDICO Y DE LABORATORIO PARA HOSPITALES PRIORITARIOS"

PART.	DESTINO	DESCRIPCIÓN	LICITANTE	EVALUACIÓN TÉCNICA
			EDVAG CONCEPTOS COMERCIALES SA DE CV	CUMPLE
			IMPULSORA DE CONSULTORIA E INGENIERIA MEXICANA SA DE CV	NO SE EMITE EVALUACIÓN CON FUNDAMENTO EN EL ART. 36 LAAASP
			DISTRIBUIDORA AXKAN KUALI SAS DE CV	NO SE EMITE EVALUACIÓN CON FUNDAMENTO EN EL ART. 36 LAAASP
684	ZARAGOZA	CÓMODO PARA ADULTOS.	INFRAESTRUCTURA HOSPITALARIA PROEMSA SA DE CV	CUMPLE
			SERPROF BIOMED SA DE CV	CUMPLE
			TECNO ROBLES DE MEXICO SA DE CV	NO SE EMITE EVALUACIÓN CON FUNDAMENTO EN EL ART. 36 LAAASP
			IDHESA BIENES Y SERVICIOS SA DE CV	NO SE EMITE EVALUACIÓN CON FUNDAMENTO EN EL ART. 36 LAAASP
			EDVAG CONCEPTOS COMERCIALES SA DE CV	NO SE EMITE EVALUACIÓN CON FUNDAMENTO EN EL ART. 36 LAAASP
			DISTRIBUIDORA AXKAN KUALI SAS DE CV	NO SE EMITE EVALUACIÓN CON FUNDAMENTO EN EL ART. 36 LAAASP
			JOSE MIGUEL URIBE ALVAREZ TOSTADO	NO SE EMITE EVALUACIÓN CON FUNDAMENTO EN EL ART. 36 LAAASP
			ERGONOMIA PRODUCTIVIDAD SA DE CV	NO SE EMITE EVALUACIÓN CON FUNDAMENTO EN EL ART. 36 LAAASP
685	ZARAGOZA	CÓMODO PARA MENORES.	SERPROF BIOMED SA DE CV	CUMPLE
			TECNO ROBLES DE MEXICO SA DE CV	NO CUMPLEN
			DISTRIBUIDORA AXKAN KUALI SAS DE CV	NO SE EMITE EVALUACIÓN CON FUNDAMENTO EN EL ART. 36 LAAASP
			EDVAG CONCEPTOS COMERCIALES SA DE CV	NO SE EMITE EVALUACIÓN CON FUNDAMENTO EN EL ART. 36 LAAASP
			IMPULSORA DE CONSULTORIA E INGENIERIA MEXICANA SA DE CV	NO SE EMITE EVALUACIÓN CON FUNDAMENTO EN EL ART. 36 LAAASP
686	ZARAGOZA	CUBETA DE ACERO INOXIDABLE CON PORTA CUBETA RODABLE.	TECNO ROBLES DE MEXICO SA DE CV	NO CUMPLEN
			INFRAESTRUCTURA HOSPITALARIA PROEMSA SA DE CV	CUMPLE
			SERPROF BIOMED SA DE CV	NO SE EMITE EVALUACIÓN CON FUNDAMENTO EN EL ART. 36 LAAASP
			CARLOS ARTURO GARCIA RIVERA	NO SE EMITE EVALUACIÓN CON FUNDAMENTO EN EL ART. 36 LAAASP
			EDVAG CONCEPTOS COMERCIALES SA DE CV	NO SE EMITE EVALUACIÓN CON FUNDAMENTO EN EL ART. 36 LAAASP
			DISTRIBUIDORA AXKAN KUALI SAS DE CV	NO SE EMITE EVALUACIÓN CON FUNDAMENTO EN EL ART. 36 LAAASP

GOBIERNO DE MÉXICO | IMSS

DIRECCIÓN DE ADMINISTRACIÓN
Unidad de Adquisiciones
Coordinación de Adquisición de Bienes y Contratación de Servicios
Coordinación Técnica de Adquisición de Bienes de Inversión y Activos
División de Equipo y Mobiliario Médico

ACTA DE FALLO

LICITACIÓN PÚBLICA INTERNACIONAL ELECTRÓNICA BAJO COBERTURA DE TRATADOS DE LIBRE COMERCIO QUE CONTENGA CAPÍTULO DE COMPRAS GUBERNAMENTALES
NÚMERO DE IDENTIFICACIÓN EN COMPRANET: LA-50-GYR-050GYR040-T-2-2024

PROGRAMA "MOBILIARIO MÉDICO Y DE LABORATORIO PARA HOSPITALES PRIORITARIOS"

PART.	DESTINO	DESCRIPCIÓN	LICITANTE	EVALUACIÓN TÉCNICA
			BECOMAR DE MEXICO, S. DE R.L. DE C.V.	NO SE EMITE EVALUACIÓN CON FUNDAMENTO EN EL ART. 36 LAAASP
			ERGONOMIA PRODUCTIVIDAD SA DE CV	NO SE EMITE EVALUACIÓN POR SOBREPASAR EL TECHO PRESUPUESTAL
687	ZARAGOZA	ESCALERILLA DE DOS PELDAÑOS.	TECNOLOGIA INTEGRAL PERSONALIZABLE SA DE CV	CUMPLE
			AH CORPORATIVO MEDICO DE MEXICO, S.A. DE C.V.	NO CUMPLEN
			SERPROF BIOMED SA DE CV	NO SE EMITE EVALUACIÓN CON FUNDAMENTO EN EL ART. 36 LAAASP
			JOSE MIGUEL URIBE ALVAREZ TOSTADO	NO SE EMITE EVALUACIÓN CON FUNDAMENTO EN EL ART. 36 LAAASP
			DISTRIBUIDORA AXKAN KUALI SAS DE CV	NO SE EMITE EVALUACIÓN CON FUNDAMENTO EN EL ART. 36 LAAASP
			IMPULSORA DE CONSULTORIA E INGENIERIA MEXICANA SA DE CV	NO SE EMITE EVALUACIÓN CON FUNDAMENTO EN EL ART. 36 LAAASP
			EDVAG CONCEPTOS COMERCIALES SA DE CV	NO SE EMITE EVALUACIÓN CON FUNDAMENTO EN EL ART. 36 LAAASP
			MUEBLES LA FORJA DE JUAN ESCOBAR SA DE CV	NO SE EMITE EVALUACIÓN CON FUNDAMENTO EN EL ART. 36 LAAASP
			ARO MOBEL, S.A. DE C.V.	NO SE EMITE EVALUACIÓN CON FUNDAMENTO EN EL ART. 36 LAAASP
			ERGONOMIA PRODUCTIVIDAD SA DE CV	NO SE EMITE EVALUACIÓN CON FUNDAMENTO EN EL ART. 36 LAAASP
			TECNO COMERCIAL PAKTLI SA DE CV	NO SE EMITE EVALUACIÓN POR SOBREPASAR EL TECHO PRESUPUESTAL
			TECNO ROBLES DE MEXICO SA DE CV	NO SE EMITE EVALUACIÓN POR SOBREPASAR EL TECHO PRESUPUESTAL
688	ZARAGOZA	ESTANTE GUARDA ESTERIL DE 90 CM.	INFRAESTRUCTURA HOSPITALARIA PROEMSA SA DE CV	CUMPLE
			EDVAG CONCEPTOS COMERCIALES SA DE CV	CUMPLE
			TECNOLOGIA INTEGRAL PERSONALIZABLE SA DE CV	NO SE EMITE EVALUACIÓN CON FUNDAMENTO EN EL ART. 36 LAAASP
			TECNO ROBLES DE MEXICO SA DE CV	NO SE EMITE EVALUACIÓN CON FUNDAMENTO EN EL ART. 36 LAAASP
			DISTRIBUIDORA AXKAN KUALI SAS DE CV	NO SE EMITE EVALUACIÓN CON FUNDAMENTO EN EL ART. 36 LAAASP
			GRUPO EMPRESARIAL TECNICARE SA DE CV	NO SE EMITE EVALUACIÓN CON FUNDAMENTO EN EL ART. 36 LAAASP
			BECOMAR DE MEXICO, S. DE R.L. DE C.V.	NO SE EMITE EVALUACIÓN CON FUNDAMENTO EN EL ART. 36 LAAASP

ACTA DE FALLO

LICITACIÓN PÚBLICA INTERNACIONAL ELECTRÓNICA BAJO COBERTURA DE TRATADOS DE LIBRE COMERCIO QUE CONTENGA CAPÍTULO DE COMPRAS GUBERNAMENTALES
NÚMERO DE IDENTIFICACIÓN EN COMPRANET: LA-50-GYR-050GYR040-T-2-2024

PROGRAMA "MOBILIARIO MÉDICO Y DE LABORATORIO PARA HOSPITALES PRIORITARIOS"

PART.	DESTINO	DESCRIPCIÓN	LICITANTE	EVALUACIÓN TÉCNICA
			MUEBLES LA FORJA DE JUAN ESCOBAR SA DE CV	NO SE EMITE EVALUACIÓN CON FUNDAMENTO EN EL ART. 36 LAAASP
			IMPULSORA DE CONSULTORIA E INGENIERIA MEXICANA SA DE CV	NO SE EMITE EVALUACIÓN CON FUNDAMENTO EN EL ART. 36 LAAASP
			ERGONOMIA PRODUCTIVIDAD SA DE CV	NO SE EMITE EVALUACIÓN POR SOBREPASAR EL TECHO PRESUPUESTAL
689	ZARAGOZA	ESTANTE GUARDA ESTERIL DE 120 CM.	INFRAESTRUCTURA HOSPITALARIA PROEMSA SA DE CV	CUMPLE
			IDHESA BIENES Y SERVICIOS SA DE CV	NO CUMPLEN
			EDVAG CONCEPTOS COMERCIALES SA DE CV	NO SE EMITE EVALUACIÓN CON FUNDAMENTO EN EL ART. 36 LAAASP
			DALISA SERVICES SA DE CV	NO SE EMITE EVALUACIÓN CON FUNDAMENTO EN EL ART. 36 LAAASP
			DISTRIBUIDORA AXKAN KUALI SAS DE CV	NO SE EMITE EVALUACIÓN CON FUNDAMENTO EN EL ART. 36 LAAASP
			TECNOLOGIA INTEGRAL PERSONALIZABLE SA DE CV	NO SE EMITE EVALUACIÓN CON FUNDAMENTO EN EL ART. 36 LAAASP
			MUEBLES LA FORJA DE JUAN ESCOBAR SA DE CV	NO SE EMITE EVALUACIÓN CON FUNDAMENTO EN EL ART. 36 LAAASP
			IMPULSORA DE CONSULTORIA E INGENIERIA MEXICANA SA DE CV	NO SE EMITE EVALUACIÓN CON FUNDAMENTO EN EL ART. 36 LAAASP
			GRUPO EMPRESARIAL TECNICARE SA DE CV	NO SE EMITE EVALUACIÓN CON FUNDAMENTO EN EL ART. 36 LAAASP
			BECOMAR DE MEXICO, S. DE R.L. DE C.V.	NO SE EMITE EVALUACIÓN POR SOBREPASAR EL TECHO PRESUPUESTAL
			TECNO ROBLES DE MEXICO SA DE CV	NO SE EMITE EVALUACIÓN POR SOBREPASAR EL TECHO PRESUPUESTAL
			ERGONOMIA PRODUCTIVIDAD SA DE CV	NO SE EMITE EVALUACIÓN POR SOBREPASAR EL TECHO PRESUPUESTAL
690	ZARAGOZA	JABONERA DE PEDAL	SERPROF BIOMED SA DE CV	CUMPLE
			DALISA SERVICES SA DE CV	CUMPLE
			CARLOS ARTURO GARCIA RIVERA	NO SE EMITE EVALUACIÓN CON FUNDAMENTO EN EL ART. 36 LAAASP
			EDVAG CONCEPTOS COMERCIALES SA DE CV	NO SE EMITE EVALUACIÓN CON FUNDAMENTO EN EL ART. 36 LAAASP
			TECNO ROBLES DE MEXICO SA DE CV	NO SE EMITE EVALUACIÓN CON FUNDAMENTO EN EL ART. 36 LAAASP
			DISTRIBUIDORA AXKAN KUALI SAS DE CV	NO SE EMITE EVALUACIÓN CON FUNDAMENTO EN EL ART. 36 LAAASP

ACTA DE FALLO

LICITACIÓN PÚBLICA INTERNACIONAL ELECTRÓNICA BAJO COBERTURA DE TRATADOS DE LIBRE COMERCIO QUE CONTENGA CAPÍTULO DE COMPRAS GUBERNAMENTALES
NÚMERO DE IDENTIFICACIÓN EN COMPRANET: LA-50-GYR-050GYR040-T-2-2024

PROGRAMA "MOBILIARIO MÉDICO Y DE LABORATORIO PARA HOSPITALES PRIORITARIOS"

PART.	DESTINO	DESCRIPCIÓN	LICITANTE	EVALUACIÓN TÉCNICA
			IDHESA BIENES Y SERVICIOS SA DE CV	NO SE EMITE EVALUACIÓN CON FUNDAMENTO EN EL ART. 36 LAAASP
691	ZARAGOZA	LAMPARA DE LUZ INTENSA	EDVAG CONCEPTOS COMERCIALES SA DE CV	CUMPLE
692	ZARAGOZA	LAMPARA DE PIE RODABLE	EDVAG CONCEPTOS COMERCIALES SA DE CV	CUMPLE
			CARLOS ARTURO GARCIA RIVERA	NO CUMPLEN
			DISTRIBUIDORA AXKAN KUALI SAS DE CV	NO SE EMITE EVALUACIÓN CON FUNDAMENTO EN EL ART. 36 LAAASP
			SERPROF BIOMED SA DE CV	NO SE EMITE EVALUACIÓN CON FUNDAMENTO EN EL ART. 36 LAAASP
			TECNOLOGIA INTEGRAL PERSONALIZABLE SA DE CV	NO SE EMITE EVALUACIÓN CON FUNDAMENTO EN EL ART. 36 LAAASP
			IMPULSORA DE CONSULTORIA E INGENIERIA MEXICANA SA DE CV	NO SE EMITE EVALUACIÓN CON FUNDAMENTO EN EL ART. 36 LAAASP
702	ZARAGOZA	MESA CARRO ANESTESIOLOGO DE 70 CM.	SERPROF BIOMED SA DE CV	CUMPLE
			MUEBLES LA FORJA DE JUAN ESCOBAR SA DE CV	CUMPLE
			EDVAG CONCEPTOS COMERCIALES SA DE CV	NO SE EMITE EVALUACIÓN CON FUNDAMENTO EN EL ART. 36 LAAASP
			TECNOLOGIA INTEGRAL PERSONALIZABLE SA DE CV	NO SE EMITE EVALUACIÓN CON FUNDAMENTO EN EL ART. 36 LAAASP
			IMPULSORA DE CONSULTORIA E INGENIERIA MEXICANA SA DE CV	NO SE EMITE EVALUACIÓN CON FUNDAMENTO EN EL ART. 36 LAAASP
			TECNO ROBLES DE MEXICO SA DE CV	NO SE EMITE EVALUACIÓN POR SOBREPASAR EL TECHO PRESUPUESTAL
			DISTRIBUIDORA AXKAN KUALI SAS DE CV	NO SE EMITE EVALUACIÓN POR SOBREPASAR EL TECHO PRESUPUESTAL
704	ZARAGOZA	MESA DE 180 CM PARA ENSAMBLE CON REPISA INTERMEDIA	MUEBLES LA FORJA DE JUAN ESCOBAR SA DE CV	CUMPLE
			DISTRIBUIDORA AXKAN KUALI SAS DE CV	CUMPLE
			EDVAG CONCEPTOS COMERCIALES SA DE CV	NO SE EMITE EVALUACIÓN CON FUNDAMENTO EN EL ART. 36 LAAASP
			TECNOLOGIA INTEGRAL PERSONALIZABLE SA DE CV	NO SE EMITE EVALUACIÓN POR SOBREPASAR EL TECHO PRESUPUESTAL
705	ZARAGOZA	MESA MAYO.	IDHESA BIENES Y SERVICIOS SA DE CV	NO CUMPLEN
			AH CORPORATIVO MEDICO DE MEXICO, S.A. DE C.V.	NO CUMPLEN

ANEXOS

DIVISIÓN DE CONTRATOS

ACTA DE FALLO

LICITACIÓN PÚBLICA INTERNACIONAL ELECTRÓNICA BAJO COBERTURA DE TRATADOS DE LIBRE COMERCIO QUE CONTENGA CAPÍTULO DE COMPRAS GUBERNAMENTALES
NÚMERO DE IDENTIFICACIÓN EN COMPRANET: LA-50-GYR-050GYR040-T-2-2024

PROGRAMA "MOBILIARIO MÉDICO Y DE LABORATORIO PARA HOSPITALES PRIORITARIOS"

PART.	DESTINO	DESCRIPCIÓN	LICITANTE	EVALUACIÓN TÉCNICA
			SERPROF BIOMED SA DE CV	CUMPLE
			TECNOLOGIA INTEGRAL PERSONALIZABLE SA DE CV	NO SE EMITE EVALUACIÓN CON FUNDAMENTO EN EL ART. 36 LAAASP
			CARLOS ARTURO GARCIA RIVERA	NO SE EMITE EVALUACIÓN CON FUNDAMENTO EN EL ART. 36 LAAASP
			ERGONOMIA PRODUCTIVIDAD SA DE CV	NO SE EMITE EVALUACIÓN CON FUNDAMENTO EN EL ART. 36 LAAASP
			MUEBLES LA FORJA DE JUAN ESCOBAR SA DE CV	NO SE EMITE EVALUACIÓN CON FUNDAMENTO EN EL ART. 36 LAAASP
			DALISA SERVICES SA DE CV	NO SE EMITE EVALUACIÓN CON FUNDAMENTO EN EL ART. 36 LAAASP
			IMPULSORA DE CONSULTORIA E INGENIERIA MEXICANA SA DE CV	NO SE EMITE EVALUACIÓN CON FUNDAMENTO EN EL ART. 36 LAAASP
			EDVAG CONCEPTOS COMERCIALES SA DE CV	NO SE EMITE EVALUACIÓN CON FUNDAMENTO EN EL ART. 36 LAAASP
			GRUPO EMPRESARIAL TECNICARE SA DE CV	NO SE EMITE EVALUACIÓN CON FUNDAMENTO EN EL ART. 36 LAAASP
			INVITRO DIAGNOSTICS MEXICO SA DE CV	NO SE EMITE EVALUACIÓN CON FUNDAMENTO EN EL ART. 36 LAAASP
			DISTRIBUIDORA AXKAN KUALI SAS DE CV	NO SE EMITE EVALUACIÓN CON FUNDAMENTO EN EL ART. 36 LAAASP
			BECOMAR DE MEXICO, S. DE R.L. DE C.V.	NO SE EMITE EVALUACIÓN POR SOBREPASAR EL TECHO PRESUPUESTAL
706	ZARAGOZA	MESA PARA EXPLORACION PEDIATRICA.	MUEBLES LA FORJA DE JUAN ESCOBAR SA DE CV	CUMPLE
			EDVAG CONCEPTOS COMERCIALES SA DE CV	CUMPLE
			DISTRIBUIDORA AXKAN KUALI SAS DE CV	NO SE EMITE EVALUACIÓN POR SOBREPASAR EL TECHO PRESUPUESTAL
			IMPULSORA DE CONSULTORIA E INGENIERIA MEXICANA SA DE CV	NO SE EMITE EVALUACIÓN POR SOBREPASAR EL TECHO PRESUPUESTAL
707	ZARAGOZA	MESA PARA INSTRUMENTAL QUIRURGICO.	SERPROF BIOMED SA DE CV	CUMPLE
			CARLOS ARTURO GARCIA RIVERA	NO CUMPLEN
			TECNO ROBLES DE MEXICO SA DE CV	NO SE EMITE EVALUACIÓN CON FUNDAMENTO EN EL ART. 36 LAAASP
			EDVAG CONCEPTOS COMERCIALES SA DE CV	NO SE EMITE EVALUACIÓN CON FUNDAMENTO EN EL ART. 36 LAAASP
			INVITRO DIAGNOSTICS MEXICO SA DE CV	NO SE EMITE EVALUACIÓN CON FUNDAMENTO EN EL ART. 36 LAAASP

Durango 291, Piso 11, Col. Roma Norte, Alcaldía Cuauhtémoc, C. P. 06700, Ciudad de México
Tel. 55 5628-1700, Ext. 14225 www.imss.gob.mx

2024 Felipe Carrillo PUERTO

GOBIERNO DE MÉXICO | IMSS

DIRECCIÓN DE ADMINISTRACIÓN
Unidad de Adquisiciones
Coordinación de Adquisición de Bienes y Contratación de Servicios
Coordinación Técnica de Adquisición de Bienes de Inversión y Activos
División de Equipo y Mobiliario Médico

ACTA DE FALLO

LICITACIÓN PÚBLICA INTERNACIONAL ELECTRÓNICA BAJO COBERTURA DE TRATADOS DE LIBRE COMERCIO QUE CONTENGA CAPÍTULO DE COMPRAS GUBERNAMENTALES
NÚMERO DE IDENTIFICACIÓN EN COMPRANET: LA-50-GYR-050GYR040-T-2-2024

PROGRAMA "MOBILIARIO MÉDICO Y DE LABORATORIO PARA HOSPITALES PRIORITARIOS"

PART.	DESTINO	DESCRIPCIÓN	LICITANTE	EVALUACIÓN TÉCNICA
			IMPULSORA DE CONSULTORIA E INGENIERIA MEXICANA SA DE CV	NO SE EMITE EVALUACIÓN CON FUNDAMENTO EN EL ART. 36 LAAASP
			MUEBLES LA FORJA DE JUAN ESCOBAR SA DE CV	NO SE EMITE EVALUACIÓN CON FUNDAMENTO EN EL ART. 36 LAAASP
			DISTRIBUIDORA AXKAN KUALI SAS DE CV	NO SE EMITE EVALUACIÓN POR SOBREPASAR EL TECHO PRESUPUESTAL
708	ZARAGOZA	MESA PARA REHIDRATACION.	SERPROF BIOMED SA DE CV	CUMPLE
			EDVAG CONCEPTOS COMERCIALES SA DE CV	CUMPLE
			IMPULSORA DE CONSULTORIA E INGENIERIA MEXICANA SA DE CV	NO SE EMITE EVALUACIÓN CON FUNDAMENTO EN EL ART. 36 LAAASP
			DISTRIBUIDORA AXKAN KUALI SAS DE CV	NO SE EMITE EVALUACIÓN POR SOBREPASAR EL TECHO PRESUPUESTAL
709	ZARAGOZA	MESA PASTEUR.	AM CORPORATIVO MEDICO DE MEXICO, S.A. DE C.V.	NO CUMPLEN
			SERPROF BIOMED SA DE CV	CUMPLE
			IDHESA BIENES Y SERVICIOS SA DE CV	NO SE EMITE EVALUACIÓN CON FUNDAMENTO EN EL ART. 36 LAAASP
			CARLOS ARTURO GARCIA RIVERA	NO SE EMITE EVALUACIÓN CON FUNDAMENTO EN EL ART. 36 LAAASP
			TECNOLOGIA INTEGRAL PERSONALIZABLE SA DE CV	NO SE EMITE EVALUACIÓN CON FUNDAMENTO EN EL ART. 36 LAAASP
			EDVAG CONCEPTOS COMERCIALES SA DE CV	NO SE EMITE EVALUACIÓN CON FUNDAMENTO EN EL ART. 36 LAAASP
			DISTRIBUIDORA INTERNACIONAL HOSPITALARIA SA DE CV	NO SE EMITE EVALUACIÓN CON FUNDAMENTO EN EL ART. 36 LAAASP
			DALISA SERVICES SA DE CV	NO SE EMITE EVALUACIÓN CON FUNDAMENTO EN EL ART. 36 LAAASP
			TECNO ROBLES DE MEXICO SA DE CV	NO SE EMITE EVALUACIÓN CON FUNDAMENTO EN EL ART. 36 LAAASP
			IMPULSORA DE CONSULTORIA E INGENIERIA MEXICANA SA DE CV	NO SE EMITE EVALUACIÓN CON FUNDAMENTO EN EL ART. 36 LAAASP
			INVITRO DIAGNOSTICS MEXICO SA DE CV	NO SE EMITE EVALUACIÓN CON FUNDAMENTO EN EL ART. 36 LAAASP
			MUEBLES LA FORJA DE JUAN ESCOBAR SA DE CV	NO SE EMITE EVALUACIÓN CON FUNDAMENTO EN EL ART. 36 LAAASP
			DISTRIBUIDORA AXKAN KUALI SAS DE CV	NO SE EMITE EVALUACIÓN CON FUNDAMENTO EN EL ART. 36 LAAASP
			TECNO COMERCIAL PAKTLI SA DE CV	NO SE EMITE EVALUACIÓN CON FUNDAMENTO EN EL ART. 36 LAAASP
			ERGONOMIA PRODUCTIVIDAD SA DE CV	NO SE EMITE EVALUACIÓN CON FUNDAMENTO EN EL ART. 36 LAAASP

Durango 291, Piso 11, Col. Roma Norte, Alcaldía Cuauhtémoc, C. P. 06700, Ciudad de México
Tel. 55 5628-1700, Ext. 14225 www.imss.gob.mx

2024 Felipe Carrillo PUERTO

ACTA DE FALLO

LICITACIÓN PÚBLICA INTERNACIONAL ELECTRÓNICA BAJO COBERTURA DE TRATADOS DE LIBRE COMERCIO QUE CONTENGA CAPÍTULO DE COMPRAS GUBERNAMENTALES
NÚMERO DE IDENTIFICACIÓN EN COMPRANET: LA-50-GYR-050GYR040-T-2-2024

PROGRAMA "MOBILIARIO MÉDICO Y DE LABORATORIO PARA HOSPITALES PRIORITARIOS"

PART.	DESTINO	DESCRIPCIÓN	LICITANTE	EVALUACIÓN TÉCNICA
			BECOMAR DE MEXICO, S. DE R.L. DE C.V.	NO SE EMITE EVALUACIÓN POR SOBREPASAR EL TECHO PRESUPUESTAL
710	ZARAGOZA	MESA PUENTE.	SERPROF BIOMED SA DE CV	CUMPLE
			IDHESA BIENES Y SERVICIOS SA DE CV	NO CUMPLEN
			TECNOLOGIA INTEGRAL PERSONALIZABLE SA DE CV	NO SE EMITE EVALUACIÓN CON FUNDAMENTO EN EL ART. 36 LAAASP
			IMPULSORA DE CONSULTORIA E INGENIERIA MEXICANA SA DE CV	NO SE EMITE EVALUACIÓN CON FUNDAMENTO EN EL ART. 36 LAAASP
			EDVAG CONCEPTOS COMERCIALES SA DE CV	NO SE EMITE EVALUACIÓN CON FUNDAMENTO EN EL ART. 36 LAAASP
			INVITRO DIAGNOSTICS MEXICO SA DE CV.	NO SE EMITE EVALUACIÓN CON FUNDAMENTO EN EL ART. 36 LAAASP
			CARLOS ARTURO GARCIA RIVERA	NO SE EMITE EVALUACIÓN CON FUNDAMENTO EN EL ART. 36 LAAASP
			DISTRIBUIDORA INTERNACIONAL HOSPITALARIA SA DE CV	NO SE EMITE EVALUACIÓN CON FUNDAMENTO EN EL ART. 36 LAAASP
			MUEBLES LA FORJA DE JUAN ESCOBAR SA DE CV	NO SE EMITE EVALUACIÓN CON FUNDAMENTO EN EL ART. 36 LAAASP
			TECNO ROBLES DE MEXICO SA DE CV	NO SE EMITE EVALUACIÓN POR SOBREPASAR EL TECHO PRESUPUESTAL
			ERGONOMIA PRODUCTIVIDAD SA DE CV	NO SE EMITE EVALUACIÓN POR SOBREPASAR EL TECHO PRESUPUESTAL
			DISTRIBUIDORA AXKAN KUALI SAS DE CV	NO SE EMITE EVALUACIÓN POR SOBREPASAR EL TECHO PRESUPUESTAL
711	ZARAGOZA	MESA RIGIDA DE MADERA	EDVAG CONCEPTOS COMERCIALES SA DE CV	CUMPLE
			DISTRIBUIDORA AXKAN KUALI SAS DE CV	NO SE EMITE EVALUACIÓN POR SOBREPASAR EL TECHO PRESUPUESTAL
			ERGONOMIA PRODUCTIVIDAD SA DE CV	NO SE EMITE EVALUACIÓN POR SOBREPASAR EL TECHO PRESUPUESTAL
712	ZARAGOZA	MESA RIÑON.	SERPROF BIOMED SA DE CV	CUMPLE
			IDHESA BIENES Y SERVICIOS SA DE CV	NO CUMPLEN
			TECNOLOGIA INTEGRAL PERSONALIZABLE SA DE CV	NO SE EMITE EVALUACIÓN CON FUNDAMENTO EN EL ART. 36 LAAASP
			CARLOS ARTURO GARCIA RIVERA	NO SE EMITE EVALUACIÓN CON FUNDAMENTO EN EL ART. 36 LAAASP
			EDVAG CONCEPTOS COMERCIALES SA DE CV.	NO SE EMITE EVALUACIÓN CON FUNDAMENTO EN EL ART. 36 LAAASP

GOBIERNO DE MÉXICO | IMSS

DIRECCIÓN DE ADMINISTRACIÓN
Unidad de Adquisiciones
Coordinación de Adquisición de Bienes y Contratación de Servicios
Coordinación Técnica de Adquisición de Bienes de Inversión y Activos
División de Equipo y Mobiliario Médico

ACTA DE FALLO

LICITACIÓN PÚBLICA INTERNACIONAL ELECTRÓNICA BAJO COBERTURA DE TRATADOS DE LIBRE COMERCIO QUE CONTENGA CAPÍTULO DE COMPRAS GUBERNAMENTALES
NÚMERO DE IDENTIFICACIÓN EN COMPRANET: LA-50-GYR-050GYR040-T-2-2024

PROGRAMA "MOBILIARIO MÉDICO Y DE LABORATORIO PARA HOSPITALES PRIORITARIOS"

PART.	DESTINO	DESCRIPCIÓN	LICITANTE	EVALUACIÓN TÉCNICA
			IMPULSORA DE CONSULTORIA E INGENIERIA MEXICANA SA DE CV	NO SE EMITE EVALUACIÓN CON FUNDAMENTO EN EL ART. 36 LAAASP
			TECNO ROBLES DE MEXICO SA DE CV	NO SE EMITE EVALUACIÓN CON FUNDAMENTO EN EL ART. 36 LAAASP
			DISTRIBUIDORA AXKAN KUALI SAS DE CV	NO SE EMITE EVALUACIÓN CON FUNDAMENTO EN EL ART. 36 LAAASP
			ERGONOMIA PRODUCTIVIDAD SA DE CV	NO SE EMITE EVALUACIÓN CON FUNDAMENTO EN EL ART. 36 LAAASP
713	ZARAGOZA	REPISA DE 120 CM CONTRA MURO.	MUEBLES LA FORJA DE JUAN ESCOBAR SA DE CV	CUMPLE
			EDVAG CONCEPTOS COMERCIALES SA DE CV	CUMPLE
			IMPULSORA DE CONSULTORIA E INGENIERIA MEXICANA SA DE CV	NO SE EMITE EVALUACIÓN CON FUNDAMENTO EN EL ART. 36 LAAASP
			DISTRIBUIDORA AXKAN KUALI SAS DE CV	NO SE EMITE EVALUACIÓN CON FUNDAMENTO EN EL ART. 36 LAAASP
			TECNO ROBLES DE MEXICO SA DE CV	NO SE EMITE EVALUACIÓN POR SOBREPASAR EL TECHO PRESUPUESTAL
714	ZARAGOZA	REPISA DE 180 CM CONTRA MURO.	EDVAG CONCEPTOS COMERCIALES SA DE CV	CUMPLE
			MUEBLES LA FORJA DE JUAN ESCOBAR SA DE CV	CUMPLE
			IMPULSORA DE CONSULTORIA E INGENIERIA MEXICANA SA DE CV	NO SE EMITE EVALUACIÓN POR SOBREPASAR EL TECHO PRESUPUESTAL
			DISTRIBUIDORA AXKAN KUALI SAS DE CV	NO SE EMITE EVALUACIÓN POR SOBREPASAR EL TECHO PRESUPUESTAL
715	ZARAGOZA	RIEL PORTAVENOCLISIS.	META SUMINISTROS MÉDICOS SA DE CV	CUMPLE
			TECNO ROBLES DE MEXICO SA DE CV	NO CUMPLEN
			IDHESA BIENES Y SERVICIOS SA DE CV	NO SE EMITE EVALUACIÓN CON FUNDAMENTO EN EL ART. 36 LAAASP
			EDVAG CONCEPTOS COMERCIALES SA DE CV	NO SE EMITE EVALUACIÓN CON FUNDAMENTO EN EL ART. 36 LAAASP
			DISTRIBUIDORA AXKAN KUALI SAS DE CV	NO SE EMITE EVALUACIÓN CON FUNDAMENTO EN EL ART. 36 LAAASP
			DALISA SERVICES SA DE CV.	NO SE EMITE EVALUACIÓN CON FUNDAMENTO EN EL ART. 36 LAAASP
			JOSE MIGUEL URIBE ALVAREZ TOSTADO	NO SE EMITE EVALUACIÓN CON FUNDAMENTO EN EL ART. 36 LAAASP
			ERGONOMIA PRODUCTIVIDAD SA DE CV	NO SE EMITE EVALUACIÓN CON FUNDAMENTO EN EL ART. 36 LAAASP

ANEXOS
DIVISIÓN DE CONTRATOS

ACTA DE FALLO

LICITACIÓN PÚBLICA INTERNACIONAL ELECTRÓNICA BAJO COBERTURA DE TRATADOS DE LIBRE COMERCIO QUE CONTENGA CAPÍTULO DE COMPRAS GUBERNAMENTALES
NÚMERO DE IDENTIFICACIÓN EN COMPRANET: LA-50-GYR-050GYR040-T-2-2024

PROGRAMA "MOBILIARIO MÉDICO Y DE LABORATORIO PARA HOSPITALES PRIORITARIOS"

PART.	DESTINO	DESCRIPCIÓN	LICITANTE	EVALUACIÓN TÉCNICA
			DISTRIBUIDORA INTERNACIONAL HOSPITALARIA SA DE CV	NO SE EMITE EVALUACIÓN CON FUNDAMENTO EN EL ART. 36 LAAASP
			IMPULSORA DE CONSULTORIA E INGENIERIA MEXICANA SA DE CV	NO SE EMITE EVALUACIÓN CON FUNDAMENTO EN EL ART. 36 LAAASP
716	ZARAGOZA	RIÑON DE ACERO INOXIDABLE DE 250 ML.	INFRAESTRUCTURA HOSPITALARIA PROEMSA SA DE CV	CUMPLE
			SERPROF BIOMED SA DE CV	CUMPLE
			TECNO ROBLES DE MEXICO SA DE CV	NO SE EMITE EVALUACIÓN CON FUNDAMENTO EN EL ART. 36 LAAASP
			EDVAG CONCEPTOS COMERCIALES SA DE CV	NO SE EMITE EVALUACIÓN CON FUNDAMENTO EN EL ART. 36 LAAASP
			DISTRIBUIDORA AXKAN KUALI SAS DE CV	NO SE EMITE EVALUACIÓN CON FUNDAMENTO EN EL ART. 36 LAAASP
			ERGONOMIA PRODUCTIVIDAD SA DE CV	NO SE EMITE EVALUACIÓN CON FUNDAMENTO EN EL ART. 36 LAAASP
			IDHESA BIENES Y SERVICIOS SA DE CV	NO SE EMITE EVALUACIÓN CON FUNDAMENTO EN EL ART. 36 LAAASP
			INVITRO DIAGNOSTICS MEXICO SA DE CV	NO SE EMITE EVALUACIÓN CON FUNDAMENTO EN EL ART. 36 LAAASP
			IMPULSORA DE CONSULTORIA E INGENIERIA MEXICANA SA DE CV	NO SE EMITE EVALUACIÓN CON FUNDAMENTO EN EL ART. 36 LAAASP
			CARLOS ARTURO GARCIA RIVERA	NO SE EMITE EVALUACIÓN CON FUNDAMENTO EN EL ART. 36 LAAASP
717	ZARAGOZA	RIÑON DE ACERO INOXIDABLE DE 500 ML.	INFRAESTRUCTURA HOSPITALARIA PROEMSA SA DE CV	CUMPLE
			SERPROF BIOMED SA DE CV	CUMPLE
			TECNO ROBLES DE MEXICO SA DE CV	NO SE EMITE EVALUACIÓN CON FUNDAMENTO EN EL ART. 36 LAAASP
			EDVAG CONCEPTOS COMERCIALES SA DE CV	NO SE EMITE EVALUACIÓN CON FUNDAMENTO EN EL ART. 36 LAAASP
			DISTRIBUIDORA AXKAN KUALI SAS DE CV	NO SE EMITE EVALUACIÓN CON FUNDAMENTO EN EL ART. 36 LAAASP
			ERGONOMIA PRODUCTIVIDAD SA DE CV	NO SE EMITE EVALUACIÓN CON FUNDAMENTO EN EL ART. 36 LAAASP
			IMPULSORA DE CONSULTORIA E INGENIERIA MEXICANA SA DE CV	NO SE EMITE EVALUACIÓN CON FUNDAMENTO EN EL ART. 36 LAAASP
			INVITRO DIAGNOSTICS MEXICO SA DE CV	NO SE EMITE EVALUACIÓN CON FUNDAMENTO EN EL ART. 36 LAAASP
			CARLOS ARTURO GARCIA RIVERA	NO SE EMITE EVALUACIÓN CON FUNDAMENTO EN EL ART. 36 LAAASP
			IDHESA BIENES Y SERVICIOS SA DE CV	NO SE EMITE EVALUACIÓN CON FUNDAMENTO EN EL ART. 36 LAAASP

GOBIERNO DE MÉXICO | IMSS

DIRECCIÓN DE ADMINISTRACIÓN
Unidad de Adquisiciones
Coordinación de Adquisición de Bienes y Contratación de Servicios
Coordinación Técnica de Adquisición de Bienes de Inversión y Activos
División de Equipo y Mobiliario Médico

ACTA DE FALLO

LICITACIÓN PÚBLICA INTERNACIONAL ELECTRÓNICA BAJO COBERTURA DE TRATADOS DE LIBRE COMERCIO QUE CONTENGA CAPÍTULO DE COMPRAS GUBERNAMENTALES
NÚMERO DE IDENTIFICACIÓN EN COMPRANET: LA-50-GYR-050GYR040-T-2-2024

PROGRAMA "MOBILIARIO MÉDICO Y DE LABORATORIO PARA HOSPITALES PRIORITARIOS"

PART.	DESTINO	DESCRIPCIÓN	LICITANTE	EVALUACIÓN TÉCNICA
718	ZARAGOZA	SILLA DE RUEDAS CON DESCANSAPIES.	IDHESA BIENES Y SERVICIOS SA DE CV	NO CUMPLEN
			TECNO ROBLES DE MEXICO SA DE CV	NO CUMPLEN
			SERPROF BIOMED SA DE CV	CUMPLE
			EDVAG CONCEPTOS COMERCIALES SA DE CV	NO SE EMITE EVALUACIÓN CON FUNDAMENTO EN EL ART. 36 LAAASP
			ERGONOMIA PRODUCTIVIDAD SA DE CV	NO SE EMITE EVALUACIÓN CON FUNDAMENTO EN EL ART. 36 LAAASP
719	ZARAGOZA	VASO PARA MEDICAMENTOS DE 30 CM CUBICOS.	SERPROF BIOMED SA DE CV	CUMPLE
			TECNO ROBLES DE MEXICO SA DE CV	NO SE EMITE EVALUACIÓN CON FUNDAMENTO EN EL ART. 36 LAAASP
			IMPULSORA DE CONSULTORIA E INGENIERIA MEXICANA SA DE CV	NO SE EMITE EVALUACIÓN CON FUNDAMENTO EN EL ART. 36 LAAASP
			DISTRIBUIDORA AXKAN KUALI SAS DE CV	NO SE EMITE EVALUACIÓN CON FUNDAMENTO EN EL ART. 36 LAAASP
			EDVAG CONCEPTOS COMERCIALES SA DE CV	NO SE EMITE EVALUACIÓN CON FUNDAMENTO EN EL ART. 36 LAAASP
720	ZARAGOZA	VASO PARA MEDICAMENTOS DE 140 CM CUBICOS.	INFRAESTRUCTURA HOSPITALARIA PROEMSA SA DE CV	CUMPLE
			DISTRIBUIDORA AXKAN KUALI SAS DE CV	CUMPLE
			EDVAG CONCEPTOS COMERCIALES SA DE CV	NO SE EMITE EVALUACIÓN POR SOBREPASAR EL TECHO PRESUPUESTAL.
721	ZARAGOZA	VASO CON TAPA DE UN LITRO.	INFRAESTRUCTURA HOSPITALARIA PROEMSA SA DE CV	CUMPLE
			EDVAG CONCEPTOS COMERCIALES SA DE CV	CUMPLE
			DISTRIBUIDORA AXKAN KUALI SAS DE CV	NO SE EMITE EVALUACIÓN CON FUNDAMENTO EN EL ART. 36 LAAASP
722	ZARAGOZA	BANQUETA DE ALTURA.	SERPROF BIOMED SA DE CV	CUMPLE
			TECNO ROBLES DE MEXICO SA DE CV	NO CUMPLEN
			IMPULSORA DE CONSULTORIA E INGENIERIA MEXICANA SA DE CV	NO SE EMITE EVALUACIÓN CON FUNDAMENTO EN EL ART. 36 LAAASP
			EDVAG CONCEPTOS COMERCIALES SA DE CV	NO SE EMITE EVALUACIÓN CON FUNDAMENTO EN EL ART. 36 LAAASP
			DISTRIBUIDORA AXKAN KUALI SAS DE CV	NO SE EMITE EVALUACIÓN POR SOBREPASAR EL TECHO PRESUPUESTAL
			TECNOLOGIA INTEGRAL PERSONALIZABLE SA DE CV	NO SE EMITE EVALUACIÓN POR SOBREPASAR EL TECHO

ACTA DE FALLO

LICITACIÓN PÚBLICA INTERNACIONAL ELECTRÓNICA BAJO COBERTURA DE TRATADOS DE LIBRE COMERCIO QUE CONTENGA CAPÍTULO DE COMPRAS GUBERNAMENTALES
NÚMERO DE IDENTIFICACIÓN EN COMPRANET: LA-50-GYR-050GYR040-T-2-2024

PROGRAMA "MOBILIARIO MÉDICO Y DE LABORATORIO PARA HOSPITALES PRIORITARIOS"

PART.	DESTINO	DESCRIPCIÓN	LICITANTE	EVALUACIÓN TÉCNICA
				PRESUPUESTAL
723	ZARAGOZA	DIVÁN (CHAISE LONGUE).	TECNO ROBLES DE MEXICO SA DE CV	NO CUMPLEN
			EDVAG CONCEPTOS COMERCIALES SA DE CV	CUMPLE
			DISTRIBUIDORA AXKAN KUALI SAS DE CV	NO SE EMITE EVALUACIÓN CON FUNDAMENTO EN EL ART. 36 LAAASP
			TECNOLOGIA INTEGRAL PERSONALIZABLE SA DE CV	NO SE EMITE EVALUACIÓN CON FUNDAMENTO EN EL ART. 36 LAAASP
			IMPULSORA DE CONSULTORIA E INGENIERIA MEXICANA SA DE CV	NO SE EMITE EVALUACIÓN CON FUNDAMENTO EN EL ART. 36 LAAASP
			MUEBLES LA FORJA DE JUAN ESCOBAR SA DE CV	NO SE EMITE EVALUACIÓN CON FUNDAMENTO EN EL ART. 36 LAAASP
			ERGONOMIA PRODUCTIVIDAD SA DE CV	NO SE EMITE EVALUACIÓN CON FUNDAMENTO EN EL ART. 36 LAAASP
724	ZARAGOZA	LITERAS METALICAS.	EDVAG CONCEPTOS COMERCIALES SA DE CV	CUMPLE
			IDHESA BIENES Y SERVICIOS SA DE CV	NO CUMPLEN
			TECNO ROBLES DE MEXICO SA DE CV	NO SE EMITE EVALUACIÓN CON FUNDAMENTO EN EL ART. 36 LAAASP
			DALISA SERVICES SA DE CV	NO SE EMITE EVALUACIÓN CON FUNDAMENTO EN EL ART. 36 LAAASP
			ARO MOBEL, S.A. DE C.V.	NO SE EMITE EVALUACIÓN CON FUNDAMENTO EN EL ART. 36 LAAASP
			MUEBLES LA FORJA DE JUAN ESCOBAR SA DE CV	NO SE EMITE EVALUACIÓN CON FUNDAMENTO EN EL ART. 36 LAAASP
			ERGONOMIA PRODUCTIVIDAD SA DE CV	NO SE EMITE EVALUACIÓN CON FUNDAMENTO EN EL ART. 36 LAAASP
725	ZARAGOZA	ORINAL PARA VARONES.	INFRAESTRUCTURA HOSPITALARIA PROEMSA SA DE CV	CUMPLE
			SERPROF BIOMED SA DE CV	CUMPLE
			TECNO ROBLES DE MEXICO SA DE CV	NO SE EMITE EVALUACIÓN CON FUNDAMENTO EN EL ART. 36 LAAASP
			CARLOS ARTURO GARCIA RIVERA	NO SE EMITE EVALUACIÓN CON FUNDAMENTO EN EL ART. 36 LAAASP
			EDVAG CONCEPTOS COMERCIALES SA DE CV	NO SE EMITE EVALUACIÓN CON FUNDAMENTO EN EL ART. 36 LAAASP
			JOSE MIGUEL URIBE ALVAREZ TOSTADO	NO SE EMITE EVALUACIÓN CON FUNDAMENTO EN EL ART. 36 LAAASP
			DISTRIBUIDORA AXKAN KUALI SAS DE CV	NO SE EMITE EVALUACIÓN CON FUNDAMENTO EN EL ART. 36 LAAASP

Durango 291, Piso 11, Col. Roma Norte, Alcaldía Cuauhtémoc, C.P. 06700, Ciudad de México
Tel: 55 5724-1700, Ext. 34828 www.imss.gob.mx

2024 Felipe Carrillo PUERTO

GOBIERNO DE MÉXICO | IMSS

DIRECCIÓN DE ADMINISTRACIÓN
Unidad de Adquisiciones
Coordinación de Adquisición de Bienes y Contratación de Servicios
Coordinación Técnica de Adquisición de Bienes de Inversión y Activos
División de Equipo y Mobiliario Médico

ACTA DE FALLO

LICITACIÓN PÚBLICA INTERNACIONAL ELECTRÓNICA BAJO COBERTURA DE TRATADOS DE LIBRE COMERCIO QUE CONTENGA CAPÍTULO DE COMPRAS GUBERNAMENTALES
NÚMERO DE IDENTIFICACIÓN EN COMPRANET: LA-50-GYR-050GYR040-T-2-2024

PROGRAMA "MOBILIARIO MÉDICO Y DE LABORATORIO PARA HOSPITALES PRIORITARIOS"

PART.	DESTINO	DESCRIPCIÓN	LICITANTE	EVALUACIÓN TÉCNICA
			IDHESA BIENES Y SERVICIOS SA DE CV	NO SE EMITE EVALUACIÓN CON FUNDAMENTO EN EL ART. 36 LAAASP
			IMPULSORA DE CONSULTORIA E INGENIERIA MEXICANA SA DE CV	NO SE EMITE EVALUACIÓN CON FUNDAMENTO EN EL ART. 36 LAAASP
			ERGONOMIA PRODUCTIVIDAD SA DE CV	NO SE EMITE EVALUACIÓN POR SOBREPASAR EL TECHO PRESUPUESTAL
726	ZARAGOZA	PORTAVENOCLISIS RODABLE.	INFRAESTRUCTURA HOSPITALARIA PROEMSA SA DE CV	CUMPLE
			SERPROF BIOMED SA DE CV	CUMPLE
			IDHESA BIENES Y SERVICIOS SA DE CV	NO SE EMITE EVALUACIÓN CON FUNDAMENTO EN EL ART. 36 LAAASP
			TECNOLOGIA INTEGRAL PERSONALIZABLE SA DE CV	NO SE EMITE EVALUACIÓN CON FUNDAMENTO EN EL ART. 36 LAAASP
			EDVAG CONCEPTOS COMERCIALES SA DE CV	NO SE EMITE EVALUACIÓN CON FUNDAMENTO EN EL ART. 36 LAAASP
			DALISA SERVICES SA DE CV	NO SE EMITE EVALUACIÓN CON FUNDAMENTO EN EL ART. 36 LAAASP
			IMPULSORA DE CONSULTORIA E INGENIERIA MEXICANA SA DE CV	NO SE EMITE EVALUACIÓN CON FUNDAMENTO EN EL ART. 36 LAAASP
			CARLOS ARTURO GARCÍA RIVERA	NO SE EMITE EVALUACIÓN CON FUNDAMENTO EN EL ART. 36 LAAASP
			DISTRIBUIDORA AXKAN KUALI SAS DE CV	NO SE EMITE EVALUACIÓN CON FUNDAMENTO EN EL ART. 36 LAAASP
			ERGONOMIA PRODUCTIVIDAD SA DE CV	NO SE EMITE EVALUACIÓN CON FUNDAMENTO EN EL ART. 36 LAAASP
			TECNO ROBLES DE MEXICO SA DE CV	NO SE EMITE EVALUACIÓN CON FUNDAMENTO EN EL ART. 36 LAAASP
727	ZARAGOZA	CARRO CUNA CON BASINET DE ACRILICO.	SERPROF BIOMED SA DE CV	CUMPLE
			EDVAG CONCEPTOS COMERCIALES SA DE CV	CUMPLE
			TECNO ROBLES DE MEXICO SA DE CV	NO SE EMITE EVALUACIÓN CON FUNDAMENTO EN EL ART. 36 LAAASP
			ERGONOMIA PRODUCTIVIDAD SA DE CV	NO SE EMITE EVALUACIÓN CON FUNDAMENTO EN EL ART. 36 LAAASP
			DISTRIBUIDORA AXKAN KUALI SAS DE CV	NO SE EMITE EVALUACIÓN CON FUNDAMENTO EN EL ART. 36 LAAASP
			IMPULSORA DE CONSULTORIA E INGENIERIA MEXICANA SA DE CV	NO SE EMITE EVALUACIÓN CON FUNDAMENTO EN EL ART. 36 LAAASP
728	ZARAGOZA	BASCULA PESA BEBE TUBULAR TIPO DINAMOMETRO.	EDVAG CONCEPTOS COMERCIALES SA DE CV	CUMPLE
			INNOVACION MEDICA Y TECNOLOGIAS PARA LA SALUD MX SA DE CV	NO SE EMITE EVALUACIÓN POR SOBREPASAR EL TECHO PRESUPUESTAL

Durango 291, Piso 11, Col. Roma Norte, Alcaldía Cuauhtémoc, C.P. 06700, Ciudad de México
Tel: 55 5724-1700, Ext. 34828 www.imss.gob.mx

2024 Felipe Carrillo PUERTO

ANEXOS
DIVISIÓN DE CONTRATOS

ACTA DE FALLO

LICITACIÓN PÚBLICA INTERNACIONAL ELECTRÓNICA BAJO COBERTURA DE TRATADOS DE LIBRE COMERCIO QUE CONTENGA CAPÍTULO DE COMPRAS GUBERNAMENTALES
NÚMERO DE IDENTIFICACIÓN EN COMPRANET: LA-50-GYR-050GYR040-T-2-2024

PROGRAMA "MOBILIARIO MÉDICO Y DE LABORATORIO PARA HOSPITALES PRIORITARIOS"

PART.	DESTINO	DESCRIPCIÓN	LICITANTE	EVALUACIÓN TÉCNICA
729	ZARAGOZA	CAMPANA DE EXTRACCION PLOMADA.	EDVAG CONCEPTOS COMERCIALES SA DE CV	NO CUMPLEN
730	ZARAGOZA.	GABINETE PLOMADO PARA ALMACENAMIENTO DE RADIO ISOTOPOS.	EDVAG CONCEPTOS COMERCIALES SA DE CV	NO CUMPLEN
733	ZARAGOZA.	MESA BAJA DE 90 CM CON CUBIERTA DE ACERO INOXIDABLE.	EDVAG CONCEPTOS COMERCIALES SA DE CV	CUMPLE
			DISTRIBUIDORA AXKAN KUALI SAS DE CV	CUMPLE
734	ZARAGOZA.	MESA ALTA DE 120 CM CON RESPALDO.	EDVAG CONCEPTOS COMERCIALES SA DE CV	NO SE EMITE EVALUACIÓN POR SOBREPASAR EL TECHO PRESUPUESTAL
			DISTRIBUIDORA AXKAN KUALI SAS DE CV	NO SE EMITE EVALUACIÓN POR SOBREPASAR EL TECHO PRESUPUESTAL
735.	ZARAGOZA	CARRO PARA CURACIONES EN ABS.	IMPULSORA DE CONSULTORIA E INGENIERIA MEXICANA SA DE CV	NO CUMPLEN
			EDVAG CONCEPTOS COMERCIALES SA DE CV	CUMPLE
736	ZARAGOZA	CARRO PARA ROPA SUCIA CON TAPA Y APERTURA DE PEDAL.	EDVAG CONCEPTOS COMERCIALES SA DE CV	CUMPLE
			SERPROF BIOMED SA DE CV	CUMPLE
			ERGONOMIA PRODUCTIVIDAD SA DE CV	NO SE EMITE EVALUACIÓN CON FUNDAMENTO EN EL ART. 36 LAAASP
739	ZARAGOZA	SILLON DE EXTRACCIONES.	EDVAG CONCEPTOS COMERCIALES SA DE CV	CUMPLE
740	ZARAGOZA	VESTIDOR CON ARMARIO PARA CONSULTORIO.	EDVAG CONCEPTOS COMERCIALES SA DE CV	CUMPLE
			DISTRIBUIDORA AXKAN KUALI SAS DE CV	CUMPLE
741	ZARAGOZA	MESA ALTA DE 90 CM CON RESPALDO, CAJON Y PUERTAS ABATIBLES.	META SUMINISTROS MEDICOS SA DE CV	CUMPLE
			MUEBLES LA FORJA DE JUAN ESCOBAR SA DE CV	CUMPLE
			EDVAG CONCEPTOS COMERCIALES SA DE CV	NO SE EMITE EVALUACIÓN CON FUNDAMENTO EN EL ART. 36 LAAASP
			TECNOLOGIA INTEGRAL PERSONALIZABLE SA DE CV	NO SE EMITE EVALUACIÓN POR SOBREPASAR EL TECHO PRESUPUESTAL
			BECOMAR DE MEXICO, S. DE R.L. DE C.V.	NO SE EMITE EVALUACIÓN POR SOBREPASAR EL TECHO PRESUPUESTAL
			DALISA SERVICES SA DE CV	NO SE EMITE EVALUACIÓN POR SOBREPASAR EL TECHO PRESUPUESTAL

Durango 291, Piso 11, Col. Roma Norte, Alcaldía Cuauhtémoc, C.P. 06700, Ciudad de México
Tel. 55 5703-1700, Ext. 14823. www.imss.gob.mx

2024 Felipe Carrillo PUERTO

GOBIERNO DE MÉXICO | IMSS

DIRECCIÓN DE ADMINISTRACIÓN
Unidad de Adquisiciones
Coordinación de Adquisición de Bienes y Contratación de Servicios
Coordinación Técnica de Adquisición de Bienes de Inversión y Activos
División de Equipo y Mobiliario Médico

ACTA DE FALLO

LICITACIÓN PÚBLICA INTERNACIONAL ELECTRÓNICA BAJO COBERTURA DE TRATADOS DE LIBRE COMERCIO QUE CONTENGA CAPÍTULO DE COMPRAS GUBERNAMENTALES
NÚMERO DE IDENTIFICACIÓN EN COMPRANET: LA-50-GYR-050GYR040-T-2-2024

PROGRAMA "MOBILIARIO MÉDICO Y DE LABORATORIO PARA HOSPITALES PRIORITARIOS"

PART.	DESTINO	DESCRIPCIÓN	LICITANTE	EVALUACIÓN TÉCNICA
			ERGONOMIA PRODUCTIVIDAD SA DE CV	NO SE EMITE EVALUACIÓN POR SOBREPASAR EL TECHO PRESUPUESTAL
			DISTRIBUIDORA AXKAN KUALI SAS DE CV	NO SE EMITE EVALUACIÓN POR SOBREPASAR EL TECHO PRESUPUESTAL
			TECNO ROBLES DE MEXICO SA DE CV	NO SE EMITE EVALUACIÓN POR SOBREPASAR EL TECHO PRESUPUESTAL
743	ZARAGOZA	MESA ALTA DE 180 CM DE TRABAJO PARA 2 USUARIOS CON RESPALDO.	SERPROF BIOMED SA DE CV	CUMPLE
			TECNO ROBLES DE MEXICO SA DE CV	NO CUMPLEN
			MUEBLES LA FORJA DE JUAN ESCOBAR SA DE CV	NO SE EMITE EVALUACIÓN CON FUNDAMENTO EN EL ART. 36 LAAASP
			EDVAG CONCEPTOS COMERCIALES SA DE CV	NO SE EMITE EVALUACIÓN CON FUNDAMENTO EN EL ART. 36 LAAASP
			DISTRIBUIDORA AXKAN KUALI SAS DE CV	NO SE EMITE EVALUACIÓN POR SOBREPASAR EL TECHO PRESUPUESTAL
744	ZARAGOZA	MESA ALTA DE 120 CM SIN RESPALDO Y 5 CAJONES.	SERPROF BIOMED SA DE CV	CUMPLE
			ERGONOMIA PRODUCTIVIDAD SA DE CV	CUMPLE
			EDVAG CONCEPTOS COMERCIALES SA DE CV	NO SE EMITE EVALUACIÓN CON FUNDAMENTO EN EL ART. 36 LAAASP
			TECNO ROBLES DE MEXICO SA DE CV	NO SE EMITE EVALUACIÓN CON FUNDAMENTO EN EL ART. 36 LAAASP
			DISTRIBUIDORA AXKAN KUALI SAS DE CV	NO SE EMITE EVALUACIÓN CON FUNDAMENTO EN EL ART. 36 LAAASP
			DALISA SERVICES SA DE CV	NO SE EMITE EVALUACIÓN CON FUNDAMENTO EN EL ART. 36 LAAASP
			MUEBLES LA FORJA DE JUAN ESCOBAR SA DE CV	NO SE EMITE EVALUACIÓN CON FUNDAMENTO EN EL ART. 36 LAAASP
			BECOMAR DE MEXICO, S. DE R.L. DE C.V.	NO SE EMITE EVALUACIÓN CON FUNDAMENTO EN EL ART. 36 LAAASP
745.	ZARAGOZA	MESA ALTA DE 120 CM SIN RESPALDO Y PUERTAS ABATIBLES.	SERPROF BIOMED SA DE CV	CUMPLE
			EDVAG CONCEPTOS COMERCIALES SA DE CV	CUMPLE
			BECOMAR DE MEXICO, S. DE R.L. DE C.V.	NO SE EMITE EVALUACIÓN CON FUNDAMENTO EN EL ART. 36 LAAASP
			DISTRIBUIDORA AXKAN KUALI SAS DE CV	NO SE EMITE EVALUACIÓN CON FUNDAMENTO EN EL ART. 36 LAAASP
			MUEBLES LA FORJA DE JUAN ESCOBAR SA DE CV	NO SE EMITE EVALUACIÓN CON FUNDAMENTO EN EL ART. 36 LAAASP

Durango 291, Piso 11, Col. Roma Norte, Alcaldía Cuauhtémoc, C.P. 06700, Ciudad de México
Tel. 55 5703-1700, Ext. 14823. www.imss.gob.mx

2024 Felipe Carrillo PUERTO

ACTA DE FALLO

LICITACIÓN PÚBLICA INTERNACIONAL ELECTRÓNICA BAJO COBERTURA DE TRATADOS DE LIBRE COMERCIO QUE CONTENGA CAPÍTULO DE COMPRAS GUBERNAMENTALES
NÚMERO DE IDENTIFICACIÓN EN COMPRANET: LA-50-GYR-050GYR040-T-2-2024

PROGRAMA "MOBILIARIO MÉDICO Y DE LABORATORIO PARA HOSPITALES PRIORITARIOS"

PART.	DESTINO	DESCRIPCIÓN	LICITANTE	EVALUACIÓN TÉCNICA
746	ZARAGOZA	MESA ALTA DE 120 CM SIN RESPALDO, 2 CAJONES SUPERIORES Y PUERTAS ABATIBLES.	SERPROF BIOMED SA DE CV	CUMPLE
			EDVAG CONCEPTOS COMERCIALES SA DE CV	CUMPLE
			DISTRIBUIDORA AXKAN KUALI SAS DE CV	NO SE EMITE EVALUACIÓN CON FUNDAMENTO EN EL ART. 36 LAAASP
			BECOMAR DE MEXICO, S. DE R.L. DE C.V.	NO SE EMITE EVALUACIÓN CON FUNDAMENTO EN EL ART. 36 LAAASP
			MUEBLES LA FORJA DE JUAN ESCOBAR SA DE CV	NO SE EMITE EVALUACIÓN CON FUNDAMENTO EN EL ART. 36 LAAASP
747	ZARAGOZA	MESA ALTA DE 180 CM SIN RESPALDO, CAJONES CENTRALES Y PUERTAS ABATIBLES LATERALES.	EDVAG CONCEPTOS COMERCIALES SA DE CV	CUMPLE
			DISTRIBUIDORA AXKAN KUALI SAS DE CV	CUMPLE

En el documento denominado **"RESULTADO DE REVISIÓN TÉCNICA A PROPUESTAS DOCUMENTALES PRESENTADAS PARA EL PROCEDIMIENTO LA-50-GYR-050GYR040-T-2-2024"**, se señala el nombre de los servidores públicos que la elaboraron, Lic. Ricardo Ulises Pérez Delgado, Titular de la División de Evaluación y Análisis Financiero y el Arq. Juan Antonio Padilla Salazar, Responsable de Proyecto; lo anterior de conformidad con los artículos 36 de la Ley; 2 fracción III del Reglamento, numerales 4.39, primer párrafo de las POBALINES y 4.2.2.1.16 del Manual, como Área Técnica; verificando que las propuestas cumplan con todos los requisitos señalados en el Anexo Uno. Anexo Técnico; Anexo Dos. Términos y Condiciones y de acuerdo con el criterio de evaluación Binario establecidos en la Convocatoria, fundando y motivando las razones para aceptar o desechar las propuestas lo que queda de manifiesto en el **ANEXO II**, y que se tiene por reproducido en este apartado como si a la letra se insertare.

Con base en la evaluación realizada por la División de Evaluación y Análisis Financiero como Área Técnica, se concluye que, en virtud de que cumplen con los requisitos indispensables, resultan **solventes técnicamente** las propuestas de los siguientes licitantes:

NOMBRE O RAZON SOCIAL DEL LICITANTE	PARTIDAS
1. AH CORPORATIVO MÉDICO DE MEXICO, S.A. DE C.V.	139 249 359 465 565 673
2. DALISA SERVICES SA DE CV	192 195 355 378 563 669 690
3. DISTRIBUIDORA AXKAN KUALI SAS DE CV	111 112 113 123 124 125 126 127 128 130 132 134 135 136 137 149 158 161 172 188 191

Durango 291, Piso 11, Col. Roma Norte, Alcaldía Cuauhtémoc, C. P. 06700, Ciudad de México
Tel. 55 5726 1700, Ext. 14925. www.imss.gob.mx

2024 Felipe Carrillo PUERTO

GOBIERNO DE MÉXICO | IMSS

DIRECCIÓN DE ADMINISTRACIÓN
Unidad de Adquisiciones
Coordinación de Adquisición de Bienes y Contratación de Servicios
Coordinación Técnica de Adquisición de Bienes de Inversión y Activos
División de Equipo y Mobiliario Médico

ACTA DE FALLO

LICITACIÓN PÚBLICA INTERNACIONAL ELECTRÓNICA BAJO COBERTURA DE TRATADOS DE LIBRE COMERCIO QUE CONTENGA CAPÍTULO DE COMPRAS GUBERNAMENTALES
NÚMERO DE IDENTIFICACIÓN EN COMPRANET: LA-50-GYR-050GYR040-T-2-2024

PROGRAMA "MOBILIARIO MÉDICO Y DE LABORATORIO PARA HOSPITALES PRIORITARIOS"

NOMBRE O RAZON SOCIAL DEL LICITANTE	PARTIDAS
4. EDVAG CONCEPTOS COMERCIALES SA DE CV	196 204 212 217 218 222 223 327 332 342 343 346 350 352 353 354 357 358 368 370 390 407 410 418 426 432 656 657 660 664 667 668 671 672 704 720 733 740 747 2 3 4 5 7 14 15 16 20 22 24 33 36 38 41 44 53 70 75 83 85 86 90 95 96 101 107 110 111 113 115 116 122 123 124 128 130 132 134 141 144 146 149 152 160 174 176 179 181 182 186 189 191 192 196 198 199 204 205 207 212 218 221 222 223 224 226 233 234 237 239 241 243 251 254 256 259 262 270 271 286 289 292 296 299 301 302 307 312 313 318 324 329 330 331 332 334 341 342 344 345 346 348 350 352 357 361 364 368 371 373 376 379 380 393 395 398 400 401 408 410 411 415 418 420 421 425 426 430 431 432 436 437 438 439 441 446 447 448 451 452 454 456 458 464 467 471 474 484 485 498 500 503 506 510 513 515 516 520 522 523 526 528 529 534 540 544 545 546 547 554 555 556 557 559

Durango 291, Piso 11, Col. Roma Norte, Alcaldía Cuauhtémoc, C. P. 06700, Ciudad de México
Tel. 55 5726 1700, Ext. 14925. www.imss.gob.mx

2024 Felipe Carrillo PUERTO

ANEXOS
DIVISIÓN DE CONTRATOS

ACTA DE FALLO

LICITACIÓN PÚBLICA INTERNACIONAL ELECTRÓNICA BAJO COBERTURA DE TRATADOS DE LIBRE COMERCIO QUE CONTENGA CAPÍTULO DE COMPRAS GUBERNAMENTALES
NÚMERO DE IDENTIFICACIÓN EN COMPRANET: LA-50-GYR-050GYR040-T-2-2024

PROGRAMA "MOBILIARIO MÉDICO Y DE LABORATORIO PARA HOSPITALES PRIORITARIOS"

NOMBRE O RAZÓN SOCIAL DEL LICITANTE	PARTIDAS
	562 564 567 571 574 581 582 584 596 598 600 603 605 609 612 614 615 618 619 620 624 625 628 629 633 636 638 642 643 644 645 647 648 655 656 658 659 660 662 664 666 671 675 677 683 688 691 692 706 708 711 713 714 721 723 724 727 728 733 735 736 739 740 745 746 747
5. ERGONOMIA PRODUCTIVIDAD SA DE CV	6 13 14 15 16 20 26 77 80 104 126 215 225 234 235 239 245 293 321 429 440 447 448 450 460 507 537 555 556 559 635 744
6. IMPULSORA DE CONSULTORIA E INGENIERIA MEXICANA SA DE CV	38 46 75 84 181 190 264 291 300 409 471 478 505 514 613
7. INFRAESTRUCTURA HOSPITALARIA PROEMSA SA DE CV	33 43 44 45 47 49 50 78 79 81 82 83 87 88 141 151 152 153 155 157 158 184 185 187 188 189 193 194 251 261 262 263 265 267 268 294 295 298 299 303 304 361 365 370 371 372 374 376 377 403 404 406 407 408 412 413 467 476 477 479 481 482 508 509 511 512 513 517 518 567 570 576 577 579 581 582 607 608 610 611 612 616 617 675 678 682 683 684 686 688 689

GOBIERNO DE MÉXICO | IMSS

DIRECCIÓN DE ADMINISTRACIÓN
Unidad de Adquisiciones
Coordinación de Adquisición de Bienes y Contratación de Servicios
Coordinación Técnica de Adquisición de Bienes de Inversión y Activos
División de Equipo y Mobiliario Médico

ACTA DE FALLO

LICITACIÓN PÚBLICA INTERNACIONAL ELECTRÓNICA BAJO COBERTURA DE TRATADOS DE LIBRE COMERCIO QUE CONTENGA CAPÍTULO DE COMPRAS GUBERNAMENTALES
NÚMERO DE IDENTIFICACIÓN EN COMPRANET: LA-50-GYR-050GYR040-T-2-2024

PROGRAMA "MOBILIARIO MÉDICO Y DE LABORATORIO PARA HOSPITALES PRIORITARIOS"

NOMBRE O RAZÓN SOCIAL DEL LICITANTE	PARTIDAS
	716 717 720 721 725 726
8. INVITRO DIAGNOSTICS MEXICO SA DE CV	31
9. META SUMINISTROS MEDICOS SA DE CV	6 27 28 77 102 114 137 138 183 213 225 246 247 293 319 333 355 356 402 427 440 461 462 507 535 563 564 606 630 646 669 670 715 741
10. MUEBLES BALUARTE SA DE CV	470
11. MUEBLES LA FORJA DE JUAN ESCOBAR SA DE CV	3 4 5 17 64 66 68 76 86 90 102 103 127 146 172 174 182 199 213 214 224 235 236 256 280 281 284 291 302 307 319 320 344 345 348 389 390 393 400 401 415 427 428 437 438 439 450 451 454 494 496 498 505 506 516 523 535 536 545 546 557 571 594 596 598 605 620 630 634 645 658 659 662 702 704 706 713 714 741
12. SERPROF BIOMED SA DE CV	1 32 35 37 39 40 42 45 46 48 52 54 64 67 69 70 71 72 74 78 79 80 81 84 87 88 89 96 103 104 105 106 109 140 143 145 147 148 150 153 154 159 170 173 175 176 177 178 180 184 185 186 187 190 193 194 195 207 214 215 216 217 220 250 253 255 257 258 260 263 264 266 269 280 283 285 286

ACTA DE FALLO

LICITACIÓN PÚBLICA INTERNACIONAL ELECTRÓNICA BAJO COBERTURA DE TRATADOS DE LIBRE COMERCIO QUE CONTENGA CAPÍTULO DE COMPRAS GUBERNAMENTALES
NÚMERO DE IDENTIFICACIÓN EN COMPRANET: LA-50-GYR-050GYR040-T-2-2024

PROGRAMA "MOBILIARIO MÉDICO Y DE LABORATORIO PARA HOSPITALES PRIORITARIOS"

NOMBRE O RAZÓN SOCIAL DEL LICITANTE	PARTIDAS
	287 288 290 294 295 296 297 300 303 304 305 313 320 321 322 323 328 360 363 366 367 369 372 373 374 378 389 392 394 395 396 397 399 403 404 405 406 409 412 413 414 421 428 429 430 431 435 466 469 470 472 473 475 477 478 480 483 494 497 499 500 501 502 504 508 509 510 511 514 517 518 519 529 536 537 538 539 543 566 569 570 572 573 575 577 578 580 583 594 597 599 600 601 602 604 607 608 609 610 613 616 617 618 625 634 635 636 641 674 679 680 681 684 685 690 702 705 707 708 709 710 712 718 717 718 719 722 725 726 727 736 743 744 745 746
13. TECNOLOGÍA INTEGRAL PERSONALIZABLE SA DE CV.	1 27 48 49 72 145 156 157 170 180 220 246 255 258 266 267 288 290 305 328 333 343 365 367 369 375 435 461 480 481 502 543 573 575 580 602 641 646 657 678 680 681 687

Asimismo, se concluyó que **no cumplen satisfactoriamente** con los requisitos solicitados en la convocatoria y por lo tanto se **desechan técnicamente** las siguientes partidas:



GOBIERNO DE MÉXICO | IMSS

DIRECCIÓN DE ADMINISTRACIÓN
Unidad de Adquisiciones
Coordinación de Adquisición de Bienes y Contratación de Servicios
Coordinación Técnica de Adquisición de Bienes de Inversión y Activos
División de Equipo y Mobiliario Médico

ACTA DE FALLO

LICITACIÓN PÚBLICA INTERNACIONAL ELECTRÓNICA BAJO COBERTURA DE TRATADOS DE LIBRE COMERCIO QUE CONTENGA CAPÍTULO DE COMPRAS GUBERNAMENTALES
NÚMERO DE IDENTIFICACIÓN EN COMPRANET: LA-50-GYR-050GYR040-T-2-2024

PROGRAMA "MOBILIARIO MÉDICO Y DE LABORATORIO PARA HOSPITALES PRIORITARIOS"

NOMBRE O RAZÓN SOCIAL DEL LICITANTE	PARTIDAS
1. AH CORPORATIVO MEDICO DE MEXICO, S.A. DE C.V.	32 39 67 71 140 147 156 173 177 250 257 283 287 360 366 379 392 396 466 472 497 501 566 572 597 601 674 679 687 705 709
2. BECOMAR DE MEXICO, S. DE R.L. DE C.V.	105 106 216 322 323 538 539
3. IMPULSORA DE CONSULTORIA E INGENIERIA MEXICANA SA DE CV.	28 30 36 40 41 42 50 85 95 138 144 148 150 178 206 247 254 259 260 268 301 312 358 364 420 462 464 493 474 475 482 528 574 614 624 672 735
4. INFRAESTRUCTURA HOSPITALARIA PROEMSA SA DE CV.	297
5. TECNO ROBLES DE MEXICO SA DE CV	24 37 43 47 85 89 114 139 143 151 154 155 233 243 261 265 458 476 479 515 519 562 576 578 579 615 666 673 677 682 685 686 715 718 722 723 743

Propuestas no evaluadas:

NOMBRE O RAZÓN SOCIAL DEL LICITANTE	PARTIDA
1. AH CORPORATIVO MEDICO DE MEXICO, S.A. DE C.V.	48 266 480 580
2. BECOMAR DE MEXICO, S. DE R.L. DE C.V.	13 27 37 47 49 50 67 71 102 104 122 137 145 155 157 158 173 177 213 215 217 233 246 255 265 267 268 283 287 319 321 341 355 365 374 376 377 392 396 427 428 430 431 446 461 470 473 481 482 497 501 535 537 554 563 570 573 581 583 587 601 650 633 636 665 669 678 688 688 689 705 709 741 744 745 746
3. DALISA SERVICES SA DE CV	137 140 143 145 155 159 173 177 183 194 213 215 355 293 319 321 333 360 363 369 377 392 395 402 411 413 414 427 429 575 582 597 601 630 639 646 674 677 678 689 705 709 715 724 726 741 744
4. ERGONOMIA PRODUCTIVIDAD SA DE CV	1 3 4 27 28 29 31 32 35 37 39 40 43 45 47 48 49 50 67 71 72 73 74 78 79 85 86 87 88 89 96 102 109 111 112 114 122 123 124 130 136 137 138 139 140 143 145 147 148 151 153 155 156 157 158 173

Durango 291, Piso 11, Col. Roma Norte, Alcaldía Cuauhtémoc, C. P. 06700, Ciudad de México
Tel. 55 5726-1900, Ext. 14925. www.imss.gob.mx



ANEXOS
DIVISIÓN DE CONTRATOS

ACTA DE FALLO

LICITACIÓN PÚBLICA INTERNACIONAL ELECTRÓNICA BAJO COBERTURA DE TRATADOS DE LIBRE COMERCIO QUE CONTENGA CAPÍTULO DE COMPRAS GUBERNAMENTALES
NÚMERO DE IDENTIFICACIÓN EN COMPRANET: LA-50-GYR-050GYR040-T-2-2024

PROGRAMA "MOBILIARIO MÉDICO Y DE LABORATORIO PARA HOSPITALES PRIORITARIOS"

NOMBRE O RAZÓN SOCIAL DEL LICITANTE	PARTIDA							
	177	178	179	180	183	184	185	186
	191	192	193	194	195	207	213	220
	222	223	238	246	247	248	249	250
	253	255	257	258	261	263	265	266
	267	268	283	287	288	289	290	294
	295	296	301	302	303	304	305	313
	319	328	330	331	333	341	342	343
	344	348	354	355	356	357	359	360
	363	365	366	367	370	372	374	375
	376	377	392	396	397	398	399	402
	403	404	405	410	411	412	413	414
	421	427	435	437	438	446	454	461
	462	463	465	466	469	470	472	473
	476	477	479	480	481	482	497	501
	502	503	504	508	509	510	515	516
	517	518	519	529	535	543	545	554
	563	564	565	568	569	570	572	573
	576	577	579	580	581	582	597	601
	602	603	604	606	607	608	609	614
	615	616	617	618	625	630	641	643
	644	646	655	656	657	658	662	668
	669	670	671	673	674	677	678	679
	680	682	684	686	687	688	689	705
	709	710	711	712	715	716	717	718
	723	724	725	726	727	736	741	
5. GRUPO EMPRESARIAL TECNICARE SA DE CV	326	342	343	355	359	376	377	392
	641	646	656	657	669	673	688	689
	705							
6. IMPULSORA DE CONSULTORIA E INGENIERIA MEXICANA SA DE CV	1	13	31	32	35	37	39	43
	44	48	49	54	64	67	68	69
	70	71	72	74	76	77	78	79
	81	87	88	89	90	109	122	136
	140	143	145	146	147	149	151	152
	154	156	157	158	161	170	173	174
	175	176	177	180	182	183	184	185
	187	191	193	194	195	199	220	233
	249	250	253	255	256	257	258	260
	262	266	267	271	280	283	284	285
	286	287	288	290	293	295	304	295
	297	303	304	305	307	326	341	356
	359	360	363	365	366	367	368	369
	370	371	373	375	376	377	380	389
	392	393	394	395	396	397	398	400
	401	402	403	404	406	410	412	413
	414	415	445	465	466	469	470	472
	476	480	481	485	494	497	498	499
	500	501	502	504	506	507	508	509
	511	515	517	518	519	523	543	554
	564	565	566	569	570	571	572	573
	575	576	578	580	581	582	584	594
	597	598	599	600	601	602	604	605

GOBIERNO DE MÉXICO | IMSS

DIRECCIÓN DE ADMINISTRACIÓN
Unidad de Adquisiciones
Coordinación de Adquisición de Bienes y Contratación de Servicios
Coordinación Técnica de Adquisición de Bienes de Inversión y Activos
División de Equipo y Mobiliario Médico

ACTA DE FALLO

LICITACIÓN PÚBLICA INTERNACIONAL ELECTRÓNICA BAJO COBERTURA DE TRATADOS DE LIBRE COMERCIO QUE CONTENGA CAPÍTULO DE COMPRAS GUBERNAMENTALES
NÚMERO DE IDENTIFICACIÓN EN COMPRANET: LA-50-GYR-050GYR040-T-2-2024

PROGRAMA "MOBILIARIO MÉDICO Y DE LABORATORIO PARA HOSPITALES PRIORITARIOS"

NOMBRE O RAZÓN SOCIAL DEL LICITANTE	PARTIDA							
	605	607	608	610	616	617	618	620
	641	655	670	673	674	677	678	679
	680	681	682	683	685	687	688	689
	692	702	705	706	707	708	709	710
	712	713	714	715	716	717	719	722
	723	725	726	727				
7. INFRAESTRUCTURA HOSPITALARIA PROEMSA SA DE CV	37	146	255	470				
8. MUEBLES LA FORJA DE JUAN ESCOBAR SA DE CV	6	13	16	20	27	28	37	38
	40	48	49	50	67	69	71	72
	75	85	104	105	106	111	112	113
	122	126	130	137	138	145	148	156
	157	158	170	173	175	177	178	181
	191	192	215	216	217	222	223	225
	235	239	248	256	258	266	267	268
	283	285	287	288	301	321	322	323
	330	331	332	333	341	355	356	365
	387	375	376	377	392	394	396	397
	410	411	429	430	431	440	446	461
	462	470	471	473	480	481	482	497
	499	501	502	515	537	538	539	554
	558	563	564	570	573	580	581	582
	597	599	601	602	614	615	635	636
	643	644	646	655	669	670	678	680
	687	688	689	705	707	709	710	723
	724	743	744	745	746			
9. TECNO COMERCIAL PAKTLI SA DE CV	360	366	375	396	414	674	679	687
	709							
10. TECNO ROBLES DE MEXICO SA DE CV	6	13	16	27	28	31	32	35
	39	40	42	45	46	48	49	50
	52	64	67	69	71	72	74	75
	77	78	79	80	81	84	86	87
	88	102	103	104	122	126	134	137
	138	140	145	147	148	150	153	156
	157	158	159	170	173	175	177	180
	181	183	184	185	186	187	190	191
	192	193	194	195	213	214	219	225
	235	246	247	249	250	253	255	257
	258	260	263	264	266	267	268	269
	280	283	286	446	450	461	462	465
	466	469	472	473	475	477	478	480
	481	482	483	494	497	499	501	502
	504	505	507	508	509	510	511	514
	516	517	518	535	536	537	554	563
	564	565	566	569	570	572	573	575
	577	580	581	582	583	594	597	599
	601	602	604	605	606	607	608	609
	610	613	614	616	617	618	630	634
	635	646	655	656	669	670	674	678
	679	680	681	684	687	688	689	690
	702	707	709	710	712	713	716	717

ACTA DE FALLO

LICITACIÓN PÚBLICA INTERNACIONAL ELECTRÓNICA BAJO COBERTURA DE TRATADOS DE LIBRE COMERCIO QUE CONTENGA CAPÍTULO DE COMPRAS GUBERNAMENTALES
NÚMERO DE IDENTIFICACIÓN EN COMPRANET: LA-50-GYR-050GYR040-T-2-2024

PROGRAMA "MOBILIARIO MÉDICO Y DE LABORATORIO PARA HOSPITALES PRIORITARIOS"

NOMBRE O RAZÓN SOCIAL DEL LICITANTE	PARTIDA							
	719	724	725	726	727	741	744	

La Evaluación Técnica se realizó bajo la más estricta responsabilidad del área técnica.

A. EVALUACIÓN DE LA PROPUESTA ECONÓMICA

Se procedió a realizar la evaluación de las propuestas económicas de los licitantes, que cumplieron con los requisitos legales y administrativos y resultaron solventes técnicamente, de conformidad con el apartado 4. Requisitos que los Licitantes deberán cumplir, numeral 4.3 Proposición Económica.

Para que la propuesta fuera aceptaca, debió cumplir en su totalidad con los aspectos económicos solicitados en el Formato Tres. Propuesta Económica, considerando el resultado de la junta de aclaraciones.

Se verificó que las propuestas económicas de los licitantes cumplieran con los requisitos establecidos en la Convocatoria, analizando las operaciones aritméticas y truncando los precios unitarios a dos decimales; adicionalmente.

De dicho análisis se detectaron errores aritméticos al realizar las operaciones matemáticas, por lo que se realiza la corrección, sin que ello implique la modificación del precio unitario ofertado, en términos del artículo 55 del Reglamento de la Ley, mismas que se señalan a continuación:

LICITANTE: SERPROF BIOMED SA DE CV

PART.	DESTINO	DESCRIPCIÓN	CANT.	PRECIO UNITARIO S/IVA	DICE: IMPORTE TOTAL OFERTADO S/IVA	DEBE DECIR: IMPORTE TOTAL OFERTADO S/IVA
32	BAJA CALIFORNIA	BANCO GIRATORIO DE ACERO INOXIDABLE.	133	1,146.67	152,506.67	152,507.11
35	BAJA CALIFORNIA	BASCULA CON ESTADIMETRO.	57	5,693.33	324,520.00	324,519.81
37	BAJA CALIFORNIA	BURO.	199	1,053.33	209,613.33	209,612.67
39	BAJA CALIFORNIA	CARRO PARA CURACIONES.	4	4,933.33	19,733.33	19,733.32
40	BAJA CALIFORNIA	CARRO PARA MEDICAMENTOS.	21	4,933.33	103,600.00	103,599.93
42	BAJA CALIFORNIA	CARRO PORTAEXPEDIENTES.	14	8,266.67	115,733.33	115,733.38

Durango 291, Piso 11, Col. Roma Norte, Alcaldía Cuauhtémoc, C. P. 06700, Ciudad de México.
Tel. 55 5726 1700, Ext. 14228. www.imss.gob.mx

2024 Felipe Carrillo PUERTO

GOBIERNO DE MÉXICO | IMSS

DIRECCIÓN DE ADMINISTRACIÓN
Unidad de Adquisiciones
Coordinación de Adquisición de Bienes y Contratación de Servicios
Coordinación Técnica de Adquisición de Bienes de Inversión y Activos
División de Equipo y Mobiliario Médico

ACTA DE FALLO

LICITACIÓN PÚBLICA INTERNACIONAL ELECTRÓNICA BAJO COBERTURA DE TRATADOS DE LIBRE COMERCIO QUE CONTENGA CAPÍTULO DE COMPRAS GUBERNAMENTALES
NÚMERO DE IDENTIFICACIÓN EN COMPRANET: LA-50-GYR-050GYR040-T-2-2024

PROGRAMA "MOBILIARIO MÉDICO Y DE LABORATORIO PARA HOSPITALES PRIORITARIOS"

PART.	DESTINO	DESCRIPCIÓN	CANT.	PRECIO UNITARIO S/IVA	DICE: IMPORTE TOTAL OFERTADO S/IVA	DEBE DECIR: IMPORTE TOTAL OFERTADO S/IVA
52	BAJA CALIFORNIA	JABONERA DE PEDAL.	22	7,733.33	170,133.33	170,133.26
54	BAJA CALIFORNIA	LAMPARA DE PIE RODABLE.	7	1,733.33	12,133.33	12,133.31
64	BAJA CALIFORNIA	MESA CARRO ANESTESIOLOGO DE 70 CM.	11	6,133.33	67,466.67	67,466.63
69	BAJA CALIFORNIA	MESA PARA INSTRUMENTAL QUIRURGICO.	12	3,933.33	47,200.00	47,199.96
70	BAJA CALIFORNIA	MESA PARA REHIDRATACIÓN.	6	4,913.33	29,480.00	29,479.98
71	BAJA CALIFORNIA	MESA PASTEUR.	119	2,398.67	285,441.33	285,441.73
72	BAJA CALIFORNIA	MESA PUENTE.	214	1,466.67	313,866.67	313,867.38
74	BAJA CALIFORNIA	MESA RIÑON.	24	4,106.67	98,560.00	98,560.08
78	BAJA CALIFORNIA	RIÑON DE ACERO INOXIDABLE DE 250 ML.	10	101.33	1,013.33	1,013.30
79	BAJA CALIFORNIA	RIÑON DE ACERO INOXIDABLE DE 500 ML.	126	126.67	15,960.00	15,960.42
84	BAJA CALIFORNIA	BANQUETA DE ALTURA.	22	453.33	9,973.33	9,973.26
87	BAJA CALIFORNIA	ORINAL PARA VARONES.	154	366.67	56,466.67	56,467.18
88	BAJA CALIFORNIA	PORTAVENOCLISIS RODABLE.	117	1,106.67	129,480.00	129,480.39
89	BAJA CALIFORNIA	CARRO CUNA CON BASINET DE ACRILICO.	57	4,333.33	247,000.00	246,999.81
96	BAJA CALIFORNIA	CARRO PARA ROPA SUCIA CON TAPA Y APERTURA DE PEDAL.	96	6,933.33	665,600.00	665,599.68
103	BAJA CALIFORNIA	MESA ALTA DE 180 CM DE TRABAJO PARA 2 USUARIOS CON RESPALDO.	9	4,366.67	39,300.00	39,300.03
105	BAJA CALIFORNIA	MESA ALTA DE 120 CM SIN RESPALDO Y PUERTAS ABATIBLES.	4	5,042.67	20,170.67	20,170.68
140	CHIAPAS	BANCO GIRATORIO DE ACERO INOXIDABLE.	160	1,146.67	183,466.67	183,467.20
143	CHIAPAS	BASCULA CON ESTADIMETRO.	64	5,693.33	364,373.33	364,373.12
145	CHIAPAS	BURO.	197	1,053.33	207,506.67	207,506.01

Durango 291, Piso 11, Col. Roma Norte, Alcaldía Cuauhtémoc, C. P. 06700, Ciudad de México.
Tel. 55 5726 1700, Ext. 14228. www.imss.gob.mx

2024 Felipe Carrillo PUERTO

ANEXOS

DIVISIÓN DE CONTRATOS

ACTA DE FALLO

LICITACIÓN PÚBLICA INTERNACIONAL ELECTRÓNICA BAJO COBERTURA DE TRATADOS DE LIBRE COMERCIO QUE CONTENGA CAPÍTULO DE COMPRAS GUBERNAMENTALES
NÚMERO DE IDENTIFICACIÓN EN COMPRANET: LA-50-GYR-050GYR040-T-2-2024

PROGRAMA "MOBILIARIO MÉDICO Y DE LABORATORIO PARA HOSPITALES PRIORITARIOS"

PART.	DESTINO	DESCRIPCIÓN	CANT.	PRECIO UNITARIO S/IVA	DICE: IMPORTE TOTAL OFERTADO S/IVA	DEBE DECIR: IMPORTE TOTAL OFERTADO S/IVA
147	CHIAPAS	CARRO PARA CURACIONES.	5	4,933.33	24,666.67	24,666.65
148	CHIAPAS	CARRO PARA MEDICAMENTOS.	10	4,933.33	49,333.33	49,333.30
150	CHIAPAS	CARRO PORTAEXPEDIENTES.	9	8,266.67	74,400.00	74,400.03
159	CHIAPAS	JABONERA DE PEDAL.	25	7,733.33	193,333.33	193,333.25
170	CHIAPAS	MESA CARRO ANESTESIÓLOGO DE 70 CM.	9	6,133.33	55,200.00	55,199.97
175	CHIAPAS	MESA PARA INSTRUMENTAL QUIRURGICO.	9	3,933.33	35,400.00	35,399.97
176	CHIAPAS	MESA PARA REHIDRATACION.	4	4,913.33	19,653.33	19,653.32
177	CHIAPAS	MESA PASTEUR.	136	2,398.67	326,218.67	326,219.12
178	CHIAPAS	MESA PUENTE.	12	1,466.67	17,600.00	17,600.04
180	CHIAPAS	MESA RIÑON.	24	4,106.67	98,560.00	98,560.08
184	CHIAPAS	RIÑON DE ACERO INOXIDABLE DE 250 ML.	12	101.33	1,216.00	1,215.96
185	CHIAPAS	RIÑON DE ACERO INOXIDABLE DE 500 ML.	104	126.67	13,173.33	13,173.68
190	CHIAPAS	BANQUETA DE ALTURA.	11	453.33	4,986.67	4,986.63
193	CHIAPAS	ORINAL PARA VARONES.	146	366.67	52,800.00	52,800.48
194	CHIAPAS	PORTAVENOCLISIS RODABLE.	91	1,106.67	100,706.67	100,706.97
195	CHIAPAS	CARRO CUNA CON BASINET DE ACRILICO.	28	4,333.33	121,333.33	121,333.24
207	CHIAPAS	CARRO PARA ROPA SUCIA CON TAPA Y APERTURA DE PEDAL.	73	6,933.33	506,133.33	506,133.09
214	CHIAPAS	MESA ALTA DE 180 CM DE TRABAJO PARA 2 USUARIOS CON RESPALDO.	9	4,366.67	39,300.00	39,300.03
216	CHIAPAS	MESA ALTA DE 120 CM SIN RESPALDO Y PUERTAS ABATIBLES.	4	5,042.67	20,170.67	20,170.68
250	CHIHUAHUA	BANCO GIRATORIO DE ACERO INOXIDABLE.	242	1,146.67	277,493.33	277,494.14
253	CHIHUAHUA	BASCULA CON ESTADIMETRO.	64	5,693.33	364,373.33	364,373.12
255	CHIHUAHUA	BURO.	353	1,053.33	371,826.67	371,825.49

GOBIERNO DE MÉXICO | IMSS

DIRECCIÓN DE ADMINISTRACIÓN
Unidad de Adquisiciones
Coordinación de Adquisición de Bienes y Contratación de Servicios
Coordinación Técnica de Adquisición de Bienes de Inversión y Activos
División de Equipo y Mobiliario Médico

ACTA DE FALLO

LICITACIÓN PÚBLICA INTERNACIONAL ELECTRÓNICA BAJO COBERTURA DE TRATADOS DE LIBRE COMERCIO QUE CONTENGA CAPÍTULO DE COMPRAS GUBERNAMENTALES
NÚMERO DE IDENTIFICACIÓN EN COMPRANET: LA-50-GYR-050GYR040-T-2-2024

PROGRAMA "MOBILIARIO MÉDICO Y DE LABORATORIO PARA HOSPITALES PRIORITARIOS"

PART.	DESTINO	DESCRIPCIÓN	CANT.	PRECIO UNITARIO S/IVA	DICE: IMPORTE TOTAL OFERTADO S/IVA	DEBE DECIR: IMPORTE TOTAL OFERTADO S/IVA
257	CHIHUAHUA	CARRO PARA CURACIONES.	5	4,933.33	24,666.67	24,666.65
258	CHIHUAHUA	CARRO PARA MEDICAMENTOS.	24	4,933.33	118,400.00	118,399.92
260	CHIHUAHUA	CARRO PORTAEXPEDIENTES.	16	8,266.67	132,266.67	132,266.72
269	CHIHUAHUA	JABONERA DE PEDAL.	21	7,733.33	162,400.00	162,399.93
280	CHIHUAHUA	MESA CARRO ANESTESIÓLOGO DE 70 CM.	15	6,133.33	92,000.00	91,999.95
285	CHIHUAHUA	MESA PARA INSTRUMENTAL QUIRURGICO.	15	3,933.33	59,000.00	58,999.95
286	CHIHUAHUA	MESA PARA REHIDRATACION.	6	4,913.33	29,480.00	29,479.98
287	CHIHUAHUA	MESA PASTEUR.	127	2,398.67	304,630.67	304,631.09
288	CHIHUAHUA	MESA PUENTE.	274	1,466.67	401,866.67	401,867.58
290	CHIHUAHUA	MESA RIÑON.	29	4,106.67	119,093.33	119,093.43
294	CHIHUAHUA	RIÑON DE ACERO INOXIDABLE DE 250 ML.	14	101.33	1,418.67	1,418.62
295	CHIHUAHUA	RIÑON DE ACERO INOXIDABLE DE 500 ML.	152	126.67	19,253.33	19,253.84
300	CHIHUAHUA	BANQUETA DE ALTURA.	27	453.33	12,240.00	12,239.91
303	CHIHUAHUA	ORINAL PARA VARONES.	199	366.67	72,966.67	72,967.33
304	CHIHUAHUA	PORTAVENOCLISIS RODABLE.	175	1,106.67	187,026.67	193,667.25
305	CHIHUAHUA	CARRO CUNA CON BASINET DE ACRILICO.	52	4,333.33	225,333.33	225,333.16
313	CHIHUAHUA	CARRO PARA ROPA SUCIA CON TAPA Y APERTURA DE PEDAL.	124	6,933.33	859,733.33	859,732.92
320	CHIHUAHUA	MESA ALTA DE 180 CM DE TRABAJO PARA 2 USUARIOS CON RESPALDO.	9	4,366.67	39,300.00	39,300.03
322	CHIHUAHUA	MESA ALTA DE 120 CM SIN RESPALDO Y PUERTAS ABATIBLES.	5	5,042.67	25,213.33	25,213.35
360	PUEBLA	BANCO GIRATORIO DE ACERO INOXIDABLE.	113	1,146.67	129,573.33	129,573.71
363	PUEBLA	BASCULA CON ESTADIMETRO.	47	5,693.33	267,586.67	267,586.51
366	PUEBLA	CARRO PARA CURACIONES.	4	4,933.33	19,733.33	19,733.32

ACTA DE FALLO

LICITACIÓN PÚBLICA INTERNACIONAL ELECTRÓNICA BAJO COBERTURA DE TRATADOS DE LIBRE COMERCIO QUE CONTENGA CAPÍTULO DE COMPRAS GUBERNAMENTALES
NÚMERO DE IDENTIFICACIÓN EN COMPRANET: LA-50-GYR-050GYR040-T-2-2024

PROGRAMA "MOBILIARIO MÉDICO Y DE LABORATORIO PARA HOSPITALES PRIORITARIOS"

PART.	DESTINO	DESCRIPCIÓN	CANT.	PRECIO UNITARIO S/IVA	DICE: IMPORTE TOTAL OFERTADO S/IVA	DEBE DECIR: IMPORTE TOTAL OFERTADO S/IVA
367	PUEBLA	CARRO PARA MEDICAMENTOS.	16	4,933.33	78,933.33	78,933.28
369	PUEBLA	CARRO PORTAEXPEDIENTES.	13	8,266.67	107,466.67	107,466.71
372	PUEBLA	CÓMODO PARA ADULTOS.	324	800.00	259,200.00	259,200.00
378	PUEBLA	JABONERA DE PEDAL.	22	7,733.33	170,133.33	170,133.26
389	PUEBLA	MESA CARRO ANESTESIÓLOGO DE 70 CM.	9	6,133.33	55,200.00	55,199.97
394	PUEBLA	MESA PARA INSTRUMENTAL QUIRÚRGICO.	10	3,933.33	39,333.33	39,333.30
395	PUEBLA	MESA PARA REHIDRATACIÓN.	6	4,913.33	29,480.00	29,479.98
396	PUEBLA	MESA PASTEUR.	102	2,398.67	244,664.00	244,664.34
397	PUEBLA	MESA PUENTE.	174	1,466.67	255,200.00	255,200.58
399	PUEBLA	MESA RIÑÓN.	20	4,106.67	82,133.33	82,133.40
403	PUEBLA	RIÑÓN DE ACERO INOXIDABLE DE 250 ML.	13	101.33	1,317.33	1,317.29
404	PUEBLA	RIÑÓN DE ACERO INOXIDABLE DE 500 ML.	67	126.67	8,486.67	8,486.89
409	PUEBLA	BANQUETA DE ALTURA.	18	453.33	8,160.00	8,159.94
412	PUEBLA	ORINAL PARA VARONES.	148	366.67	54,266.67	54,267.16
413	PUEBLA	PORTAVENOCLISIS RODABLE.	99	1,106.67	109,560.00	109,560.33
414	PUEBLA	CARRO CUNA CON BASINET DE ACRÍLICO.	34	4,333.33	147,333.33	147,333.22
421	PUEBLA	CARRO PARA ROPA SUCIA CON TAPA Y APERTURA DE PEDAL.	93	6,933.33	644,800.00	644,799.69
428	PUEBLA	MESA ALTA DE 180 CM DE TRABAJO PARA 2 USUARIOS CON RESPALDO.	7	4,366.67	30,566.67	30,566.69
430	PUEBLA	MESA ALTA DE 120 CM SIN RESPALDO Y PUERTAS ABATIBLES.	5	5,042.67	25,213.33	25,213.35
466	SONORA	BANCO GIRATORIO DE ACERO INOXIDABLE.	86	1,146.67	98,613.33	98,613.62
469	SONORA	BÁSCULA CON ESTADÍMETRO.	34	5,693.33	193,573.33	193,573.22
470	SONORA	BURÓ.	70	1,053.33	73,733.33	73,733.10

ACTA DE FALLO

LICITACIÓN PÚBLICA INTERNACIONAL ELECTRÓNICA BAJO COBERTURA DE TRATADOS DE LIBRE COMERCIO QUE CONTENGA CAPÍTULO DE COMPRAS GUBERNAMENTALES
NÚMERO DE IDENTIFICACIÓN EN COMPRANET: LA-50-GYR-050GYR040-T-2-2024

PROGRAMA "MOBILIARIO MÉDICO Y DE LABORATORIO PARA HOSPITALES PRIORITARIOS"

PART.	DESTINO	DESCRIPCIÓN	CANT.	PRECIO UNITARIO S/IVA	DICE: IMPORTE TOTAL OFERTADO S/IVA	DEBE DECIR: IMPORTE TOTAL OFERTADO S/IVA
472	SONORA	CARRO PARA CURACIONES.	3	4,933.33	14,800.00	14,799.99
473	SONORA	CARRO PARA MEDICAMENTOS.	20	4,933.33	98,666.67	98,666.60
475	SONORA	CARRO PORTAEXPEDIENTES.	13	8,266.67	107,466.67	107,466.71
483	SONORA	JABONERA DE PEDAL.	15	7,733.33	116,000.00	115,999.95
494	SONORA	MESA CARRO ANESTESIÓLOGO DE 70 CM.	6	6,133.33	36,800.00	36,799.98
499	SONORA	MESA PARA INSTRUMENTAL QUIRÚRGICO.	7	3,933.33	27,533.33	27,533.31
500	SONORA	MESA PARA REHIDRATACIÓN.	3	4,913.33	14,740.00	14,739.99
501	SONORA	MESA PASTEUR.	95	2,398.67	227,873.33	227,873.65
502	SONORA	MESA PUENTE.	90	1,466.67	132,000.00	132,000.30
504	SONORA	MESA RIÑÓN.	10	4,106.67	41,066.67	41,066.70
508	SONORA	RIÑÓN DE ACERO INOXIDABLE DE 250 ML.	7	101.33	709.33	709.31
509	SONORA	RIÑÓN DE ACERO INOXIDABLE DE 500 ML.	92	126.67	11,653.33	11,653.64
514	SONORA	BANQUETA DE ALTURA.	12	453.33	5,440.00	5,439.96
517	SONORA	ORINAL PARA VARONES.	143	366.67	52,433.33	52,433.81
518	SONORA	PORTAVENOCLISIS RODABLE.	66	1,106.67	73,040.00	73,040.22
519	SONORA	CARRO CUNA CON BASINET DE ACRÍLICO.	20	4,333.33	86,666.67	86,666.60
529	SONORA	CARRO PARA ROPA SUCIA CON TAPA Y APERTURA DE PEDAL.	73	6,933.33	506,133.33	506,133.09
536	SONORA	MESA ALTA DE 180 CM DE TRABAJO PARA 2 USUARIOS CON RESPALDO.	7	4,366.67	30,566.67	30,566.69
538	SONORA	MESA ALTA DE 120 CM SIN RESPALDO Y PUERTAS ABATIBLES.	4	5,042.67	20,170.67	20,170.68
566	YUCATÁN	BANCO GIRATORIO DE ACERO INOXIDABLE.	58	1,146.67	66,506.67	66,506.86
569	YUCATÁN	BÁSCULA CON ESTADÍMETRO.	23	5,693.33	130,946.67	130,946.59
570	YUCATÁN	BURÓ.	100	1,053.33	105,333.33	105,333.00

ANEXOS
DIVISIÓN DE CONTRATOS

ACTA DE FALLO

LICITACIÓN PÚBLICA INTERNACIONAL ELECTRÓNICA BAJO COBERTURA DE TRATADOS DE LIBRE COMERCIO QUE CONTENGA CAPÍTULO DE COMPRAS GUBERNAMENTALES
NÚMERO DE IDENTIFICACIÓN EN COMPRANET: LA-50-GYR-050GYR040-T-2-2024

PROGRAMA "MOBILIARIO MÉDICO Y DE LABORATORIO PARA HOSPITALES PRIORITARIOS"

PART.	DESTINO	DESCRIPCIÓN	CANT.	PRECIO UNITARIO S/IVA	DICE: IMPORTE TOTAL OFERTADO S/IVA	DEBE DECIR: IMPORTE TOTAL OFERTADO S/IVA
572	YUCATAN	CARRO PARA CURACIONES.	50	4,933.33	246,666.67	246,666.50
573	YUCATAN	CARRO PARA MEDICAMENTOS.	22	4,933.33	108,533.33	108,533.26
575	YUCATAN	CARRO PORTAEXPEDIENTES.	27	8,266.67	223,200.00	223,200.09
583	YUCATAN	JABONERA DE PEDAL.	11	7,733.33	85,066.67	85,066.63
594	YUCATAN	MESA CARRO ANESTESIÓLOGO DE 70 CM.	6	6,133.33	36,800.00	36,799.98
599	YUCATAN	MESA PARA INSTRUMENTAL QUIRÚRGICO.	6	3,933.33	23,600.00	23,599.98
600	YUCATAN	MESA PARA REHIDRATACION.	2	4,913.33	9,826.67	9,826.66
601	YUCATAN	MESA PASTEUR.	71	2,398.67	170,305.33	170,305.57
602	YUCATAN	MESA PUENTE.	74	1,466.67	108,533.33	108,533.58
604	YUCATAN	MESA RINON.	8	4,106.67	32,853.33	32,853.36
607	YUCATAN	RIÑON DE ACERO INOXIDABLE DE 250 ML.	9	101.33	912.00	911.97
608	YUCATAN	RIÑON DE ACERO INOXIDABLE DE 500 ML.	96	126.67	12,160.00	12,160.32
613	YUCATAN	BANQUETA DE ALTURA.	8	453.33	3,626.67	3,626.64
616	YUCATAN	ORINAL PARA VARONES.	114	366.67	41,800.00	41,800.38
617	YUCATAN	PORTAVENOCLISIS RODABLE.	43	1,106.67	47,586.67	47,586.81
618	YUCATAN	CARRO CUNA CON BASINET DE ACRILICO.	9	4,333.33	39,000.00	38,999.97
625	YUCATAN	CARRO PARA ROPA SUCIA CON TAPA Y APERTURA DE PEDAL.	67	6,933.33	464,533.33	464,533.11
634	YUCATAN	MESA ALTA DE 180 CM DE TRABAJO PARA 2 USUARIOS CON RESPALDO.	7	4,366.67	30,566.67	30,566.69
636	YUCATAN	MESA ALTA DE 120 CM SIN RESPALDO Y PUERTAS ABATIBLES.	8	5,042.67	40,341.33	40,341.36
674	ZARAGOZA	BANCO GIRATORIO DE ACERO INOXIDABLE.	184	1,146.67	210,986.67	210,987.28
679	ZARAGOZA	CARRO PARA CURACIONES.	3	4,933.33	14,800.00	14,799.99
680	ZARAGOZA	CARRO PARA MEDICAMENTOS.	18	4,933.33	88,800.00	88,799.94

GOBIERNO DE MÉXICO | IMSS

DIRECCIÓN DE ADMINISTRACIÓN
Unidad de Adquisiciones
Coordinación de Adquisición de Bienes y Contratación de Servicios
Coordinación Técnica de Adquisición de Bienes de Inversión y Activos
División de Equipo y Mobiliario Médico

ACTA DE FALLO

LICITACIÓN PÚBLICA INTERNACIONAL ELECTRÓNICA BAJO COBERTURA DE TRATADOS DE LIBRE COMERCIO QUE CONTENGA CAPÍTULO DE COMPRAS GUBERNAMENTALES
NÚMERO DE IDENTIFICACIÓN EN COMPRANET: LA-50-GYR-050GYR040-T-2-2024

PROGRAMA "MOBILIARIO MÉDICO Y DE LABORATORIO PARA HOSPITALES PRIORITARIOS"

PART.	DESTINO	DESCRIPCIÓN	CANT.	PRECIO UNITARIO S/IVA	DICE: IMPORTE TOTAL OFERTADO S/IVA	DEBE DECIR: IMPORTE TOTAL OFERTADO S/IVA
681	ZARAGOZA	CARRO PORTAEXPEDIENTES.	11	8,266.67	90,933.33	90,933.37
690	ZARAGOZA	JABONERA DE PEDAL.	15	7,733.33	116,000.00	115,999.95
702	ZARAGOZA	MESA CARRO ANESTESIOLOGO DE 70 CM.	8	6,133.33	49,066.67	49,066.64
707	ZARAGOZA	MESA PARA INSTRUMENTAL QUIRURGICO.	8	3,933.33	31,466.67	31,466.64
708	ZARAGOZA	MESA PARA REHIDRATACION.	6	4,913.33	29,480.00	29,479.98
709	ZARAGOZA	MESA PASTEUR.	90	2,398.67	215,880.00	215,880.30
710	ZARAGOZA	MESA PUENTE.	176	1,466.67	258,133.33	258,133.92
712	ZARAGOZA	MESA RINON.	19	4,106.67	78,026.67	78,026.73
716	ZARAGOZA	RINON DE ACERO INOXIDABLE DE 250 ML.	13	101.33	1,317.33	1,317.29
717	ZARAGOZA	RINON DE ACERO INOXIDABLE DE 500 ML.	65	126.67	8,233.33	8,233.55
722	ZARAGOZA	BANQUETA DE ALTURA.	15	453.33	6,800.00	6,799.95
725	ZARAGOZA	ORINAL PARA VARONES.	204	366.67	74,800.00	74,800.68
726	ZARAGOZA	PORTAVENOCLISIS RODABLE.	106	1,106.67	117,306.67	117,307.02
727	ZARAGOZA	CARRO CUNA CON BASINET DE ACRILICO.	1	4,333.33	4,333.33	4,333.33
736	ZARAGOZA	CARRO PARA ROPA SUCIA CON TAPA Y APERTURA DE PEDAL.	75	6,933.33	520,000.00	519,999.75
743	ZARAGOZA	MESA ALTA DE 180 CM DE TRABAJO PARA 2 USUARIOS CON RESPALDO.	9	4,366.67	39,300.00	39,300.03
745	ZARAGOZA	MESA ALTA DE 120 CM SIN RESPALDO Y PUERTAS ABATIBLES.	5	5,042.67	25,213.33	25213.35

La Evaluación Económica se contiene en el **Anexo III**, la cual se tiene por reproducida en este apartado como si a la letra se insertare y del cual se desprende lo siguiente:

NOMBRE O RAZÓN SOCIAL DEL LICITANTE	PARTIDAS
1. AH CORPORATIVO MEDICO DE MEXICO, S.A. DE C.V.	139 249 359 465 565 673

ACTA DE FALLO

LICITACIÓN PÚBLICA INTERNACIONAL ELECTRÓNICA BAJO COBERTURA DE TRATADOS DE LIBRE COMERCIO QUE CONTENGA CAPÍTULO DE COMPRAS GUBERNAMENTALES
NÚMERO DE IDENTIFICACIÓN EN COMPRANET: LA-50-GYR-050GYR040-T-2-2024

PROGRAMA "MOBILIARIO MÉDICO Y DE LABORATORIO PARA HOSPITALES PRIORITARIOS"

NOMBRE O RAZÓN SOCIAL DEL LICITANTE	PARTIDAS
2. DALISA SERVICES SA DE CV	192 195 355 378 563 669 690
3. DISTRIBUIDORA AXKAN KUALI SAS DE CV	111 112 113 123 124 125 126 127 128 130 132 134 135 136 137 149 158 161 172 188 191 198 204 212 217 218 222 223 327 332 342 343 346 350 352 353 354 357 358 368 370 390 407 410 418 426 432 656 657 660 664 667 668 671 672 704 720 733 740 747
4. EDVAG CONCEPTOS COMERCIALES SA DE CV	2 3 4 5 7 14 15 16 20 22 24 33 36 38 41 44 53 70 75 83 85 86 90 95 96 101 107 110 111 113 115 116 122 123 124 128 130 132 134 141 144 146 149 152 160 174 176 179 181 182 186 189 191 192 196 198 199 204 206 207 212 218 221 222 223 224 226 233 234 237 239 241 243 251 254 256 259 262 270 271 286 289 292 296 299 301 302 307 312 313 318 324 329 330 331 332 334 341 342 344 345 346 348 350 352 357 361 364 368 371 373 376 379 380 393 395 398 400 401 408 410 411 415 418 420 421 428 426 430 431 432 436 437 438 439 441 446 447 448 451 452 464 456 458 464 467 471

Durango 291, Piso 11, Col. Roma Norte, Alcaldía Cuauhtémoc, C.P. 06700, Ciudad de México
Tel. 55 5726-1700, Ext. 14925 www.imss.gob.mx

2024 Felipe Carrillo PUERTO

GOBIERNO DE MÉXICO | IMSS

DIRECCIÓN DE ADMINISTRACIÓN
Unidad de Adquisiciones
Coordinación de Adquisición de Bienes y Contratación de Servicios
Coordinación Técnica de Adquisición de Bienes de Inversión y Activos
División de Equipo y Mobiliario Médico

ACTA DE FALLO

LICITACIÓN PÚBLICA INTERNACIONAL ELECTRÓNICA BAJO COBERTURA DE TRATADOS DE LIBRE COMERCIO QUE CONTENGA CAPÍTULO DE COMPRAS GUBERNAMENTALES
NÚMERO DE IDENTIFICACIÓN EN COMPRANET: LA-50-GYR-050GYR040-T-2-2024

PROGRAMA "MOBILIARIO MÉDICO Y DE LABORATORIO PARA HOSPITALES PRIORITARIOS"

NOMBRE O RAZÓN SOCIAL DEL LICITANTE	PARTIDAS
	474 484 485 498 500 503 506 510 513 515 516 520 522 523 526 528 529 534 540 544 545 546 547 554 555 556 557 559 562 564 567 571 574 581 582 584 596 598 600 603 605 609 612 614 615 618 619 620 624 625 628 629 633 636 638 642 643 644 645 647 648 655 656 658 659 660 662 664 666 671 675 677 683 688 691 692 706 708 711 713 714 721 723 724 727 728 733 735 736 739 740 745 746 747
5. ERGONOMIA PRODUCTIVIDAD SA DE CV	6 13 14 15 16 20 26 72 80 104 126 215 225 234 235 239 245 293 321 429 440 447 448 450 460 507 537 555 556 559 635 744
6. IMPULSORA DE CONSULTORIA E INGENIERIA MEXICANA SA DE CV	38 46 75 84 181 190 264 291 300 409 471 478 505 514 613
7. INFRAESTRUCTURA HOSPITALARIA PROEMSA SA DE CV	33 43 44 45 47 49 50 78 79 81 82 83 87 88 141 151 152 153 155 157 158 184 185 187 188 189 193 194 251 261 262 263 265 267 268 294 295 298 299 303 304 361 365 370 371 372 374 376 377 403 404 406 407 408 412 413 467 476 477 479 481 482 508

Durango 291, Piso 11, Col. Roma Norte, Alcaldía Cuauhtémoc, C.P. 06700, Ciudad de México
Tel. 55 5726-1700, Ext. 14925 www.imss.gob.mx

2024 Felipe Carrillo PUERTO

ANEXOS
DIVISIÓN DE CONTRATOS

ACTA DE FALLO

LICITACIÓN PÚBLICA INTERNACIONAL ELECTRÓNICA BAJO COBERTURA DE TRATADOS DE LIBRE COMERCIO QUE CONTENGA CAPÍTULO DE COMPRAS GUBERNAMENTALES
NÚMERO DE IDENTIFICACIÓN EN COMPRANET: LA-50-GYR-050GYR040-T-2-2024

PROGRAMA "MOBILIARIO MÉDICO Y DE LABORATORIO PARA HOSPITALES PRIORITARIOS"

NOMBRE O RAZÓN SOCIAL DEL LICITANTE	PARTIDAS
	509 511 512 513 517 518 567 570 576 577 579 581 582 607 608 610 611 612 616 617 675 678 682 683 684 686 688 689 715 717 720 721 725 726
8. INVITRO DIAGNOSTICS MEXICO SA DE CV	31
9. META SUMINISTROS MEDICOS SA DE CV	6 27 28 77 102 114 137 138 183 213 225 246 247 293 319 333 355 356 402 427 440 451 462 507 535 563 564 606 630 646 669 670 715 741
10. MUEBLES BALUARTE SA DE CV	470
11. MUEBLES LA FORJA DE JUAN ESCOBAR SA DE CV	3 4 5 17 64 66 68 76 86 90 102 103 127 146 172 174 182 199 213 214 224 235 236 256 260 281 284 291 302 307 319 320 344 345 348 388 390 393 400 401 415 427 428 437 438 439 450 451 454 494 496 498 505 506 516 523 535 536 545 546 557 571 594 596 598 605 620 630 634 645 658 659 662 702 704 706 713 714 741
12. SERPROF BIOMED SA DE CV	1 32 35 37 39 40 42 45 46 48 52 54 64 67 69 70 71 72 74 78 79 80 81 84 87 88 89 96 103 104 105 106 109 140 143 145 147 148 150 153 154 159 170 173 175 176 177 178 180

Durango 291, Piso 11, Col. Roma Norte, Alcaldía Cuauhtémoc, C.P. 06700, Ciudad de México
Tel: 55 5726-1700, Ext. 14925. www.imss.gob.mx

2024 Felipe Carrillo PUERTO

GOBIERNO DE MÉXICO | IMSS

DIRECCIÓN DE ADMINISTRACIÓN
Unidad de Adquisiciones
Coordinación de Adquisición de Bienes y Contratación de Servicios
Coordinación Técnica de Adquisición de Bienes de Inversión y Activos
División de Equipo y Mobiliario Médico

ACTA DE FALLO

LICITACIÓN PÚBLICA INTERNACIONAL ELECTRÓNICA BAJO COBERTURA DE TRATADOS DE LIBRE COMERCIO QUE CONTENGA CAPÍTULO DE COMPRAS GUBERNAMENTALES
NÚMERO DE IDENTIFICACIÓN EN COMPRANET: LA-50-GYR-050GYR040-T-2-2024

PROGRAMA "MOBILIARIO MÉDICO Y DE LABORATORIO PARA HOSPITALES PRIORITARIOS"

NOMBRE O RAZÓN SOCIAL DEL LICITANTE	PARTIDAS
	184 185 186 187 190 193 194 195 207 214 215 216 217 220 250 253 255 257 258 260 263 264 266 269 280 283 285 286 287 288 290 294 295 296 297 300 303 304 305 313 320 321 322 323 328 360 363 366 367 369 372 373 374 378 389 392 394 395 396 397 399 403 404 405 406 409 412 413 414 421 428 429 430 431 435 466 469 470 472 473 475 477 478 480 483 494 497 499 500 501 502 504 508 509 510 511 514 517 518 519 529 536 537 538 539 543 566 569 570 572 573 575 577 578 580 583 594 597 599 600 601 602 604 607 608 609 610 613 616 617 618 625 634 635 636 641 674 679 680 681 684 685 690 702 705 707 708 709 710 712 716 717 718 719 722 725 726 727 736 743 744 745 746
13. TECNOLOGÍA INTEGRAL PERSONALIZABLE SA DE CV	1 27 48 49 72 145 156 157 170 180 220 246 255 258 266 267 288 290 305 328 333 343 365 367 369 375 435 461 480 481 502 543 573 575 580 602 641 646 657 678 680 681 687

Durango 291, Piso 11, Col. Roma Norte, Alcaldía Cuauhtémoc, C.P. 06700, Ciudad de México
Tel: 55 5726-1700, Ext. 14925. www.imss.gob.mx

2024 Felipe Carrillo PUERTO

ACTA DE FALLO

LICITACIÓN PÚBLICA INTERNACIONAL ELECTRÓNICA BAJO COBERTURA DE TRATADOS DE LIBRE COMERCIO QUE CONTENGA CAPÍTULO DE COMPRAS GUBERNAMENTALES
NÚMERO DE IDENTIFICACIÓN EN COMPRANET: LA-50-GYR-050GYR040-T-2-2024

PROGRAMA "MOBILIARIO MÉDICO Y DE LABORATORIO PARA HOSPITALES PRIORITARIOS"

El área contratante, la División de Equipo y Mobiliario Médico, a través de su Titular la Lic. Karla Pacheco Villanueva y la Lic. Ana Martha Bojorges González, Coordinador de Proyectos E1, realizaron la evaluación de las propuestas económicas, de conformidad con los numerales 4.39, segundo párrafo de las POBALINES, y 4.2.2.1.17 del Manual.

RELACIÓN DE LICITANTES CUYAS PROPOSICIONES SE DESECHARON

Para cumplir con lo previsto en la fracción I del artículo 37 de la Ley, se incluye un cuadro resumen de los licitantes cuyas proposiciones se desecharon, con la expresión sintética del motivo:

NOMBRE O RAZÓN SOCIAL DEL LICITANTE	PARTIDA	CAUSAL DE DESECHAMIENTO
AH CORPORATIVO MEDICO DE MEXICO, S.A. DE C.V.	31	DESECHAMIENTO LEGAL
AH CORPORATIVO MEDICO DE MEXICO, S.A. DE C.V.	32	DESECHAMIENTO TÉCNICO
AH CORPORATIVO MEDICO DE MEXICO, S.A. DE C.V.	39	DESECHAMIENTO TÉCNICO
AH CORPORATIVO MEDICO DE MEXICO, S.A. DE C.V.	67	DESECHAMIENTO TÉCNICO
AH CORPORATIVO MEDICO DE MEXICO, S.A. DE C.V.	71	DESECHAMIENTO TÉCNICO
AH CORPORATIVO MEDICO DE MEXICO, S.A. DE C.V.	140	DESECHAMIENTO TÉCNICO
AH CORPORATIVO MEDICO DE MEXICO, S.A. DE C.V.	147	DESECHAMIENTO TÉCNICO
AH CORPORATIVO MEDICO DE MEXICO, S.A. DE C.V.	156	DESECHAMIENTO TÉCNICO
AH CORPORATIVO MEDICO DE MEXICO, S.A. DE C.V.	173	DESECHAMIENTO TÉCNICO
AH CORPORATIVO MEDICO DE MEXICO, S.A. DE C.V.	177	DESECHAMIENTO TÉCNICO
AH CORPORATIVO MEDICO DE MEXICO, S.A. DE C.V.	250	DESECHAMIENTO TÉCNICO
AH CORPORATIVO MEDICO DE MEXICO, S.A. DE C.V.	257	DESECHAMIENTO TÉCNICO
AH CORPORATIVO MEDICO DE MEXICO, S.A. DE C.V.	283	DESECHAMIENTO TÉCNICO
AH CORPORATIVO MEDICO DE MEXICO, S.A. DE C.V.	287	DESECHAMIENTO TÉCNICO
AH CORPORATIVO MEDICO DE MEXICO, S.A. DE C.V.	360	DESECHAMIENTO TÉCNICO
AH CORPORATIVO MEDICO DE MEXICO, S.A. DE C.V.	368	DESECHAMIENTO TÉCNICO
AH CORPORATIVO MEDICO DE MEXICO, S.A. DE C.V.	375	DESECHAMIENTO TÉCNICO
AH CORPORATIVO MEDICO DE MEXICO, S.A. DE C.V.	392	DESECHAMIENTO TÉCNICO
AH CORPORATIVO MEDICO DE MEXICO, S.A. DE C.V.	396	DESECHAMIENTO TÉCNICO
AH CORPORATIVO MEDICO DE MEXICO, S.A. DE C.V.	466	DESECHAMIENTO TÉCNICO
AH CORPORATIVO MEDICO DE MEXICO, S.A. DE C.V.	472	DESECHAMIENTO TÉCNICO
AH CORPORATIVO MEDICO DE MEXICO, S.A. DE C.V.	497	DESECHAMIENTO TÉCNICO
AH CORPORATIVO MEDICO DE MEXICO, S.A. DE C.V.	501	DESECHAMIENTO TÉCNICO

GOBIERNO DE MÉXICO | IMSS

DIRECCIÓN DE ADMINISTRACIÓN
Unidad de Adquisiciones
Coordinación de Adquisición de Bienes y Contratación de Servicios
Coordinación Técnica de Adquisición de Bienes de Inversión y Activos
División de Equipo y Mobiliario Médico

ACTA DE FALLO

LICITACIÓN PÚBLICA INTERNACIONAL ELECTRÓNICA BAJO COBERTURA DE TRATADOS DE LIBRE COMERCIO QUE CONTENGA CAPÍTULO DE COMPRAS GUBERNAMENTALES
NÚMERO DE IDENTIFICACIÓN EN COMPRANET: LA-50-GYR-050GYR040-T-2-2024

PROGRAMA "MOBILIARIO MÉDICO Y DE LABORATORIO PARA HOSPITALES PRIORITARIOS"

NOMBRE O RAZÓN SOCIAL DEL LICITANTE	PARTIDA	CAUSAL DE DESECHAMIENTO
AH CORPORATIVO MEDICO DE MEXICO, S.A. DE C.V.	566	DESECHAMIENTO TÉCNICO
AH CORPORATIVO MEDICO DE MEXICO, S.A. DE C.V.	572	DESECHAMIENTO TÉCNICO
AH CORPORATIVO MEDICO DE MEXICO, S.A. DE C.V.	597	DESECHAMIENTO TÉCNICO
AH CORPORATIVO MEDICO DE MEXICO, S.A. DE C.V.	661	DESECHAMIENTO TÉCNICO
AH CORPORATIVO MEDICO DE MEXICO, S.A. DE C.V.	674	DESECHAMIENTO TÉCNICO
AH CORPORATIVO MEDICO DE MEXICO, S.A. DE C.V.	679	DESECHAMIENTO TÉCNICO
AH CORPORATIVO MEDICO DE MEXICO, S.A. DE C.V.	687	DESECHAMIENTO TÉCNICO
AH CORPORATIVO MEDICO DE MEXICO, S.A. DE C.V.	705	DESECHAMIENTO TÉCNICO
AH CORPORATIVO MEDICO DE MEXICO, S.A. DE C.V.	709	DESECHAMIENTO TÉCNICO
BECOMAR DE MEXICO, S. DE R.L. DE C.V.	8	PARTIDA ELIMINADA EN JUNTA DE ACLARACIONES
BECOMAR DE MEXICO, S. DE R.L. DE C.V.	9	PARTIDA ELIMINADA EN JUNTA DE ACLARACIONES
BECOMAR DE MEXICO, S. DE R.L. DE C.V.	11	PARTIDA ELIMINADA EN JUNTA DE ACLARACIONES
BECOMAR DE MEXICO, S. DE R.L. DE C.V.	55	PARTIDA ELIMINADA EN JUNTA DE ACLARACIONES
BECOMAR DE MEXICO, S. DE R.L. DE C.V.	57	PARTIDA ELIMINADA EN JUNTA DE ACLARACIONES
BECOMAR DE MEXICO, S. DE R.L. DE C.V.	58	PARTIDA ELIMINADA EN JUNTA DE ACLARACIONES
BECOMAR DE MEXICO, S. DE R.L. DE C.V.	60	PARTIDA ELIMINADA EN JUNTA DE ACLARACIONES
BECOMAR DE MEXICO, S. DE R.L. DE C.V.	61	PARTIDA ELIMINADA EN JUNTA DE ACLARACIONES
BECOMAR DE MEXICO, S. DE R.L. DE C.V.	63	PARTIDA ELIMINADA EN JUNTA DE ACLARACIONES
BECOMAR DE MEXICO, S. DE R.L. DE C.V.	105	DESECHAMIENTO TÉCNICO
BECOMAR DE MEXICO, S. DE R.L. DE C.V.	106	DESECHAMIENTO TÉCNICO
BECOMAR DE MEXICO, S. DE R.L. DE C.V.	117	PARTIDA ELIMINADA EN JUNTA DE ACLARACIONES
BECOMAR DE MEXICO, S. DE R.L. DE C.V.	118	PARTIDA ELIMINADA EN JUNTA DE ACLARACIONES
BECOMAR DE MEXICO, S. DE R.L. DE C.V.	120	PARTIDA ELIMINADA EN JUNTA DE ACLARACIONES
BECOMAR DE MEXICO, S. DE R.L. DE C.V.	162	PARTIDA ELIMINADA EN JUNTA DE ACLARACIONES
BECOMAR DE MEXICO, S. DE R.L. DE C.V.	163	PARTIDA ELIMINADA EN JUNTA DE ACLARACIONES
BECOMAR DE MEXICO, S. DE R.L. DE C.V.	164	PARTIDA ELIMINADA EN JUNTA DE ACLARACIONES

Durango 291, Piso 11, Col. Roma Norte, Alcaldía Cuauhtémoc, C. P. 06700, Ciudad de México
Tel: 55 5726 1700, Ext. 56925 www.imss.gob.mx

2024 Felipe Carrillo PUERTO

ANEXOS

DIVISIÓN DE CONTRATOS

ACTA DE FALLO

LICITACIÓN PÚBLICA INTERNACIONAL ELECTRÓNICA BAJO COBERTURA DE TRATADOS DE LIBRE COMERCIO QUE CONTENGA CAPÍTULO DE COMPRAS GUBERNAMENTALES
NÚMERO DE IDENTIFICACIÓN EN COMPRANET: LA-50-GYR-050GYR040-T-2-2024

PROGRAMA "MOBILIARIO MÉDICO Y DE LABORATORIO PARA HOSPITALES PRIORITARIOS"

NOMBRE O RAZÓN SOCIAL DEL LICITANTE	PARTIDA	CAUSAL DE DESECHAMIENTO
BECOMAR DE MEXICO, S. DE R.L. DE C.V.	166	PARTIDA ELIMINADA EN JUNTA DE ACLARACIONES
BECOMAR DE MEXICO, S. DE R.L. DE C.V.	167	PARTIDA ELIMINADA EN JUNTA DE ACLARACIONES
BECOMAR DE MEXICO, S. DE R.L. DE C.V.	169	PARTIDA ELIMINADA EN JUNTA DE ACLARACIONES
BECOMAR DE MEXICO, S. DE R.L. DE C.V.	216	DESECHAMIENTO TÉCNICO
BECOMAR DE MEXICO, S. DE R.L. DE C.V.	227	PARTIDA ELIMINADA EN JUNTA DE ACLARACIONES
BECOMAR DE MEXICO, S. DE R.L. DE C.V.	228	PARTIDA ELIMINADA EN JUNTA DE ACLARACIONES
BECOMAR DE MEXICO, S. DE R.L. DE C.V.	230	PARTIDA ELIMINADA EN JUNTA DE ACLARACIONES
BECOMAR DE MEXICO, S. DE R.L. DE C.V.	272	PARTIDA ELIMINADA EN JUNTA DE ACLARACIONES
BECOMAR DE MEXICO, S. DE R.L. DE C.V.	274	PARTIDA ELIMINADA EN JUNTA DE ACLARACIONES
BECOMAR DE MEXICO, S. DE R.L. DE C.V.	275	PARTIDA ELIMINADA EN JUNTA DE ACLARACIONES
BECOMAR DE MEXICO, S. DE R.L. DE C.V.	277	PARTIDA ELIMINADA EN JUNTA DE ACLARACIONES
BECOMAR DE MEXICO, S. DE R.L. DE C.V.	278	PARTIDA ELIMINADA EN JUNTA DE ACLARACIONES
BECOMAR DE MEXICO, S. DE R.L. DE C.V.	279	PARTIDA ELIMINADA EN JUNTA DE ACLARACIONES
BECOMAR DE MEXICO, S. DE R.L. DE C.V.	322	DESECHAMIENTO TÉCNICO
BECOMAR DE MEXICO, S. DE R.L. DE C.V.	323	DESECHAMIENTO TÉCNICO
BECOMAR DE MEXICO, S. DE R.L. DE C.V.	335	PARTIDA ELIMINADA EN JUNTA DE ACLARACIONES
BECOMAR DE MEXICO, S. DE R.L. DE C.V.	336	PARTIDA ELIMINADA EN JUNTA DE ACLARACIONES
BECOMAR DE MEXICO, S. DE R.L. DE C.V.	338	PARTIDA ELIMINADA EN JUNTA DE ACLARACIONES
BECOMAR DE MEXICO, S. DE R.L. DE C.V.	381	PARTIDA ELIMINADA EN JUNTA DE ACLARACIONES
BECOMAR DE MEXICO, S. DE R.L. DE C.V.	383	PARTIDA ELIMINADA EN JUNTA DE ACLARACIONES
BECOMAR DE MEXICO, S. DE R.L. DE C.V.	384	PARTIDA ELIMINADA EN JUNTA DE ACLARACIONES
BECOMAR DE MEXICO, S. DE R.L. DE C.V.	386	PARTIDA ELIMINADA EN JUNTA DE ACLARACIONES
BECOMAR DE MEXICO, S. DE R.L. DE C.V.	387	PARTIDA ELIMINADA EN JUNTA DE ACLARACIONES
BECOMAR DE MEXICO, S. DE R.L. DE C.V.	388	PARTIDA ELIMINADA EN JUNTA DE ACLARACIONES

GOBIERNO DE MÉXICO | IMSS

DIRECCIÓN DE ADMINISTRACIÓN
Unidad de Adquisiciones
Coordinación de Adquisición de Bienes y Contratación de Servicios
Coordinación Técnica de Adquisición de Bienes de Inversión y Activos
División de Equipo y Mobiliario Médico

ACTA DE FALLO

LICITACIÓN PÚBLICA INTERNACIONAL ELECTRÓNICA BAJO COBERTURA DE TRATADOS DE LIBRE COMERCIO QUE CONTENGA CAPÍTULO DE COMPRAS GUBERNAMENTALES
NÚMERO DE IDENTIFICACIÓN EN COMPRANET: LA-50-GYR-050GYR040-T-2-2024

PROGRAMA "MOBILIARIO MÉDICO Y DE LABORATORIO PARA HOSPITALES PRIORITARIOS"

NOMBRE O RAZÓN SOCIAL DEL LICITANTE	PARTIDA	CAUSAL DE DESECHAMIENTO
BECOMAR DE MEXICO, S. DE R.L. DE C.V.	442	PARTIDA ELIMINADA EN JUNTA DE ACLARACIONES
BECOMAR DE MEXICO, S. DE R.L. DE C.V.	444	PARTIDA ELIMINADA EN JUNTA DE ACLARACIONES
BECOMAR DE MEXICO, S. DE R.L. DE C.V.	486	PARTIDA ELIMINADA EN JUNTA DE ACLARACIONES
BECOMAR DE MEXICO, S. DE R.L. DE C.V.	488	PARTIDA ELIMINADA EN JUNTA DE ACLARACIONES
BECOMAR DE MEXICO, S. DE R.L. DE C.V.	489	PARTIDA ELIMINADA EN JUNTA DE ACLARACIONES
BECOMAR DE MEXICO, S. DE R.L. DE C.V.	491	PARTIDA ELIMINADA EN JUNTA DE ACLARACIONES
BECOMAR DE MEXICO, S. DE R.L. DE C.V.	492	PARTIDA ELIMINADA EN JUNTA DE ACLARACIONES
BECOMAR DE MEXICO, S. DE R.L. DE C.V.	493	PARTIDA ELIMINADA EN JUNTA DE ACLARACIONES
BECOMAR DE MEXICO, S. DE R.L. DE C.V.	538	DESECHAMIENTO TÉCNICO
BECOMAR DE MEXICO, S. DE R.L. DE C.V.	539	DESECHAMIENTO TÉCNICO
BECOMAR DE MEXICO, S. DE R.L. DE C.V.	548	PARTIDA ELIMINADA EN JUNTA DE ACLARACIONES
BECOMAR DE MEXICO, S. DE R.L. DE C.V.	551	PARTIDA ELIMINADA EN JUNTA DE ACLARACIONES
BECOMAR DE MEXICO, S. DE R.L. DE C.V.	585	PARTIDA ELIMINADA EN JUNTA DE ACLARACIONES
BECOMAR DE MEXICO, S. DE R.L. DE C.V.	587	PARTIDA ELIMINADA EN JUNTA DE ACLARACIONES
BECOMAR DE MEXICO, S. DE R.L. DE C.V.	588	PARTIDA ELIMINADA EN JUNTA DE ACLARACIONES
BECOMAR DE MEXICO, S. DE R.L. DE C.V.	590	PARTIDA ELIMINADA EN JUNTA DE ACLARACIONES
BECOMAR DE MEXICO, S. DE R.L. DE C.V.	591	PARTIDA ELIMINADA EN JUNTA DE ACLARACIONES
BECOMAR DE MEXICO, S. DE R.L. DE C.V.	593	PARTIDA ELIMINADA EN JUNTA DE ACLARACIONES
BECOMAR DE MEXICO, S. DE R.L. DE C.V.	649	PARTIDA ELIMINADA EN JUNTA DE ACLARACIONES
BECOMAR DE MEXICO, S. DE R.L. DE C.V.	650	PARTIDA ELIMINADA EN JUNTA DE ACLARACIONES
BECOMAR DE MEXICO, S. DE R.L. DE C.V.	652	PARTIDA ELIMINADA EN JUNTA DE ACLARACIONES
BECOMAR DE MEXICO, S. DE R.L. DE C.V.	693	PARTIDA ELIMINADA EN JUNTA DE ACLARACIONES
BECOMAR DE MEXICO, S. DE R.L. DE C.V.	695	PARTIDA ELIMINADA EN JUNTA DE ACLARACIONES
BECOMAR DE MEXICO, S. DE R.L. DE C.V.	696	PARTIDA ELIMINADA EN JUNTA DE

ACTA DE FALLO

LICITACIÓN PÚBLICA INTERNACIONAL ELECTRÓNICA BAJO COBERTURA DE TRATADOS DE LIBRE COMERCIO QUE CONTENGA CAPÍTULO DE COMPRAS GUBERNAMENTALES
NÚMERO DE IDENTIFICACIÓN EN COMPRANET: LA-50-GYR-050GYR040-T-2-2024

PROGRAMA "MOBILIARIO MÉDICO Y DE LABORATORIO PARA HOSPITALES PRIORITARIOS"

NOMBRE O RAZÓN SOCIAL DEL LICITANTE	PARTIDA	CAUSAL DE DESECHAMIENTO
		ACLARACIONES
BECOMAR DE MEXICO, S. DE R.L. DE C.V.	698	PARTIDA ELIMINADA EN JUNTA DE ACLARACIONES
BECOMAR DE MEXICO, S. DE R.L. DE C.V.	699	PARTIDA ELIMINADA EN JUNTA DE ACLARACIONES
BECOMAR DE MEXICO, S. DE R.L. DE C.V.	701	PARTIDA ELIMINADA EN JUNTA DE ACLARACIONES
DALISA SERVICES SA DE CV	304	DESECHAMIENTO LEGAL
DALISA SERVICES SA DE CV	305	DESECHAMIENTO LEGAL
DALISA SERVICES SA DE CV	569	DESECHAMIENTO LEGAL
DALISA SERVICES SA DE CV	570	DESECHAMIENTO LEGAL
ERGONOMIA PRODUCTIVIDAD SA DE CV	41	DESECHAMIENTO LEGAL
ERGONOMIA PRODUCTIVIDAD SA DE CV	149	DESECHAMIENTO LEGAL
ERGONOMIA PRODUCTIVIDAD SA DE CV	259	DESECHAMIENTO LEGAL
ERGONOMIA PRODUCTIVIDAD SA DE CV	368	DESECHAMIENTO LEGAL
ERGONOMIA PRODUCTIVIDAD SA DE CV	474	DESECHAMIENTO LEGAL
ERGONOMIA PRODUCTIVIDAD SA DE CV	574	DESECHAMIENTO LEGAL
GRUPO EMPRESARIAL TECNICARE SA DE CV	372	DESECHAMIENTO LEGAL
GRUPO EMPRESARIAL TECNICARE SA DE CV	684	DESECHAMIENTO LEGAL
IMPULSORA DE CONSULTORIA E INGENIERIA MEXICANA SA DE CV	28	DESECHAMIENTO TÉCNICO
IMPULSORA DE CONSULTORIA E INGENIERIA MEXICANA SA DE CV	30	DESECHAMIENTO TÉCNICO
IMPULSORA DE CONSULTORIA E INGENIERIA MEXICANA SA DE CV	36	DESECHAMIENTO TÉCNICO
IMPULSORA DE CONSULTORIA E INGENIERIA MEXICANA SA DE CV	40	DESECHAMIENTO TÉCNICO
IMPULSORA DE CONSULTORIA E INGENIERIA MEXICANA SA DE CV	41	DESECHAMIENTO TÉCNICO
IMPULSORA DE CONSULTORIA E INGENIERIA MEXICANA SA DE CV	42	DESECHAMIENTO TÉCNICO
IMPULSORA DE CONSULTORIA E INGENIERIA MEXICANA SA DE CV	50	DESECHAMIENTO TÉCNICO
IMPULSORA DE CONSULTORIA E INGENIERIA MEXICANA SA DE CV	85	DESECHAMIENTO TÉCNICO
IMPULSORA DE CONSULTORIA E INGENIERIA MEXICANA SA DE CV	95	DESECHAMIENTO TÉCNICO
IMPULSORA DE CONSULTORIA E INGENIERIA MEXICANA SA DE CV	138	DESECHAMIENTO TÉCNICO
IMPULSORA DE CONSULTORIA E INGENIERIA MEXICANA SA DE	144	DESECHAMIENTO TÉCNICO

ACTA DE FALLO

LICITACIÓN PÚBLICA INTERNACIONAL ELECTRÓNICA BAJO COBERTURA DE TRATADOS DE LIBRE COMERCIO QUE CONTENGA CAPÍTULO DE COMPRAS GUBERNAMENTALES
NÚMERO DE IDENTIFICACIÓN EN COMPRANET: LA-50-GYR-050GYR040-T-2-2024

PROGRAMA "MOBILIARIO MÉDICO Y DE LABORATORIO PARA HOSPITALES PRIORITARIOS"

NOMBRE O RAZÓN SOCIAL DEL LICITANTE	PARTIDA	CAUSAL DE DESECHAMIENTO
CV		
IMPULSORA DE CONSULTORIA E INGENIERIA MEXICANA SA DE CV	148	DESECHAMIENTO TÉCNICO
IMPULSORA DE CONSULTORIA E INGENIERIA MEXICANA SA DE CV	150	DESECHAMIENTO TÉCNICO
IMPULSORA DE CONSULTORIA E INGENIERIA MEXICANA SA DE CV	178	DESECHAMIENTO TÉCNICO
IMPULSORA DE CONSULTORIA E INGENIERIA MEXICANA SA DE CV	206	DESECHAMIENTO TÉCNICO
IMPULSORA DE CONSULTORIA E INGENIERIA MEXICANA SA DE CV	247	DESECHAMIENTO TÉCNICO
IMPULSORA DE CONSULTORIA E INGENIERIA MEXICANA SA DE CV	254	DESECHAMIENTO TÉCNICO
IMPULSORA DE CONSULTORIA E INGENIERIA MEXICANA SA DE CV	259	DESECHAMIENTO TÉCNICO
IMPULSORA DE CONSULTORIA E INGENIERIA MEXICANA SA DE CV	260	DESECHAMIENTO TÉCNICO
IMPULSORA DE CONSULTORIA E INGENIERIA MEXICANA SA DE CV	268	DESECHAMIENTO TÉCNICO
IMPULSORA DE CONSULTORIA E INGENIERIA MEXICANA SA DE CV	301	DESECHAMIENTO TÉCNICO
IMPULSORA DE CONSULTORIA E INGENIERIA MEXICANA SA DE CV	312	DESECHAMIENTO TÉCNICO
IMPULSORA DE CONSULTORIA E INGENIERIA MEXICANA SA DE CV	358	DESECHAMIENTO TÉCNICO
IMPULSORA DE CONSULTORIA E INGENIERIA MEXICANA SA DE CV	364	DESECHAMIENTO TÉCNICO
IMPULSORA DE CONSULTORIA E INGENIERIA MEXICANA SA DE CV	420	DESECHAMIENTO TÉCNICO
IMPULSORA DE CONSULTORIA E INGENIERIA MEXICANA SA DE CV	435	DESECHAMIENTO LEGAL
IMPULSORA DE CONSULTORIA E INGENIERIA MEXICANA SA DE CV	462	DESECHAMIENTO TÉCNICO
IMPULSORA DE CONSULTORIA E INGENIERIA MEXICANA SA DE CV	464	DESECHAMIENTO TÉCNICO
IMPULSORA DE CONSULTORIA E INGENIERIA MEXICANA SA DE CV	473	DESECHAMIENTO TÉCNICO
IMPULSORA DE CONSULTORIA E INGENIERIA MEXICANA SA DE CV	474	DESECHAMIENTO TÉCNICO
IMPULSORA DE CONSULTORIA E INGENIERIA MEXICANA SA DE CV	475	DESECHAMIENTO TÉCNICO
IMPULSORA DE CONSULTORIA E INGENIERIA MEXICANA SA DE CV	482	DESECHAMIENTO TÉCNICO
IMPULSORA DE CONSULTORIA E INGENIERIA MEXICANA SA DE CV	528	DESECHAMIENTO TÉCNICO

ANEXOS
DIVISIÓN DE CONTRATOS

ACTA DE FALLO

LICITACIÓN PÚBLICA INTERNACIONAL ELECTRÓNICA BAJO COBERTURA DE TRATADOS DE LIBRE COMERCIO QUE CONTENGA CAPÍTULO DE COMPRAS GUBERNAMENTALES
NÚMERO DE IDENTIFICACIÓN EN COMPRANET: LA-50-GYR-050GYR040-T-2-2024

PROGRAMA "MOBILIARIO MÉDICO Y DE LABORATORIO PARA HOSPITALES PRIORITARIOS"

NOMBRE O RAZÓN SOCIAL DEL LICITANTE	PARTIDA	CAUSAL DE DESECHAMIENTO
IMPULSORA DE CONSULTORIA E INGENIERIA MEXICANA SA DE CV	574	DESECHAMIENTO TÉCNICO
IMPULSORA DE CONSULTORIA E INGENIERIA MEXICANA SA DE CV	614	DESECHAMIENTO TÉCNICO
IMPULSORA DE CONSULTORIA E INGENIERIA MEXICANA SA DE CV	624	DESECHAMIENTO TÉCNICO
IMPULSORA DE CONSULTORIA E INGENIERIA MEXICANA SA DE CV	672	DESECHAMIENTO TÉCNICO
IMPULSORA DE CONSULTORIA E INGENIERIA MEXICANA SA DE CV	735	DESECHAMIENTO TÉCNICO
INFRAESTRUCTURA HOSPITALARIA PROEMSA SA DE CV	179	DESECHAMIENTO LEGAL
INFRAESTRUCTURA HOSPITALARIA PROEMSA SA DE CV	297	DESECHAMIENTO TÉCNICO
INFRAESTRUCTURA HOSPITALARIA PROEMSA SA DE CV	719	DESECHAMIENTO LEGAL
MUEBLES LA FORJA DE JUAN ESCOBAR SA DE CV	247	DESECHAMIENTO LEGAL
MUEBLES LA FORJA DE JUAN ESCOBAR SA DE CV	292	DESECHAMIENTO LEGAL
MUEBLES LA FORJA DE JUAN ESCOBAR SA DE CV	555	DESECHAMIENTO LEGAL
MUEBLES LA FORJA DE JUAN ESCOBAR SA DE CV	637	DESECHAMIENTO LEGAL
TECNO COMERCIAL PAKTLI SA DE CV	677	DESECHAMIENTO LEGAL
TECNO ROBLES DE MEXICO SA DE CV	10	DESECHAMIENTO LEGAL
TECNO ROBLES DE MEXICO SA DE CV	11	DESECHAMIENTO LEGAL
TECNO ROBLES DE MEXICO SA DE CV	24	DESECHAMIENTO TÉCNICO
TECNO ROBLES DE MEXICO SA DE CV	37	DESECHAMIENTO TÉCNICO
TECNO ROBLES DE MEXICO SA DE CV	43	DESECHAMIENTO TÉCNICO
TECNO ROBLES DE MEXICO SA DE CV	47	DESECHAMIENTO TÉCNICO
TECNO ROBLES DE MEXICO SA DE CV	55	DESECHAMIENTO LEGAL
TECNO ROBLES DE MEXICO SA DE CV	57	DESECHAMIENTO LEGAL
TECNO ROBLES DE MEXICO SA DE CV	58	DESECHAMIENTO LEGAL
TECNO ROBLES DE MEXICO SA DE CV	59	DESECHAMIENTO LEGAL
TECNO ROBLES DE MEXICO SA DE CV	60	DESECHAMIENTO LEGAL
TECNO ROBLES DE MEXICO SA DE CV	61	DESECHAMIENTO LEGAL
TECNO ROBLES DE MEXICO SA DE CV	63	DESECHAMIENTO LEGAL
TECNO ROBLES DE MEXICO SA DE CV	65	DESECHAMIENTO LEGAL
TECNO ROBLES DE MEXICO SA DE CV	85	DESECHAMIENTO TÉCNICO
TECNO ROBLES DE MEXICO SA DE CV	89	DESECHAMIENTO TÉCNICO

GOBIERNO DE MÉXICO | IMSS

DIRECCIÓN DE ADMINISTRACIÓN
Unidad de Adquisiciones
Coordinación de Adquisición de Bienes y Contratación de Servicios
Coordinación Técnica de Adquisición de Bienes de Inversión y Activos
División de Equipo y Mobiliario Médico

ACTA DE FALLO

LICITACIÓN PÚBLICA INTERNACIONAL ELECTRÓNICA BAJO COBERTURA DE TRATADOS DE LIBRE COMERCIO QUE CONTENGA CAPÍTULO DE COMPRAS GUBERNAMENTALES
NÚMERO DE IDENTIFICACIÓN EN COMPRANET: LA-50-GYR-050GYR040-T-2-2024

PROGRAMA "MOBILIARIO MÉDICO Y DE LABORATORIO PARA HOSPITALES PRIORITARIOS"

NOMBRE O RAZÓN SOCIAL DEL LICITANTE	PARTIDA	CAUSAL DE DESECHAMIENTO
TECNO ROBLES DE MEXICO SA DE CV	114	DESECHAMIENTO TÉCNICO
TECNO ROBLES DE MEXICO SA DE CV	119	DESECHAMIENTO LEGAL
TECNO ROBLES DE MEXICO SA DE CV	120	DESECHAMIENTO LEGAL
TECNO ROBLES DE MEXICO SA DE CV	139	DESECHAMIENTO TÉCNICO
TECNO ROBLES DE MEXICO SA DE CV	143	DESECHAMIENTO TÉCNICO
TECNO ROBLES DE MEXICO SA DE CV	151	DESECHAMIENTO TÉCNICO
TECNO ROBLES DE MEXICO SA DE CV	154	DESECHAMIENTO TÉCNICO
TECNO ROBLES DE MEXICO SA DE CV	155	DESECHAMIENTO TÉCNICO
TECNO ROBLES DE MEXICO SA DE CV	162	DESECHAMIENTO LEGAL
TECNO ROBLES DE MEXICO SA DE CV	163	DESECHAMIENTO LEGAL
TECNO ROBLES DE MEXICO SA DE CV	164	DESECHAMIENTO LEGAL
TECNO ROBLES DE MEXICO SA DE CV	165	DESECHAMIENTO LEGAL
TECNO ROBLES DE MEXICO SA DE CV	166	DESECHAMIENTO LEGAL
TECNO ROBLES DE MEXICO SA DE CV	167	DESECHAMIENTO LEGAL
TECNO ROBLES DE MEXICO SA DE CV	169	DESECHAMIENTO LEGAL
TECNO ROBLES DE MEXICO SA DE CV	171	DESECHAMIENTO LEGAL
TECNO ROBLES DE MEXICO SA DE CV	178	DESECHAMIENTO LEGAL
TECNO ROBLES DE MEXICO SA DE CV	229	DESECHAMIENTO LEGAL
TECNO ROBLES DE MEXICO SA DE CV	230	DESECHAMIENTO LEGAL
TECNO ROBLES DE MEXICO SA DE CV	233	DESECHAMIENTO TÉCNICO
TECNO ROBLES DE MEXICO SA DE CV	243	DESECHAMIENTO TÉCNICO
TECNO ROBLES DE MEXICO SA DE CV	261	DESECHAMIENTO TÉCNICO
TECNO ROBLES DE MEXICO SA DE CV	265	DESECHAMIENTO TÉCNICO
TECNO ROBLES DE MEXICO SA DE CV	272	DESECHAMIENTO LEGAL
TECNO ROBLES DE MEXICO SA DE CV	274	DESECHAMIENTO LEGAL
TECNO ROBLES DE MEXICO SA DE CV	275	DESECHAMIENTO LEGAL
TECNO ROBLES DE MEXICO SA DE CV	276	DESECHAMIENTO LEGAL
TECNO ROBLES DE MEXICO SA DE CV	277	DESECHAMIENTO LEGAL
TECNO ROBLES DE MEXICO SA DE CV	278	DESECHAMIENTO LEGAL
TECNO ROBLES DE MEXICO SA DE CV	279	DESECHAMIENTO LEGAL
TECNO ROBLES DE MEXICO SA DE CV	287	DESECHAMIENTO LEGAL

ACTA DE FALLO

LICITACIÓN PÚBLICA INTERNACIONAL ELECTRÓNICA BAJO COBERTURA DE TRATADOS DE LIBRE COMERCIO QUE CONTENGA CAPÍTULO DE COMPRAS GUBERNAMENTALES
NÚMERO DE IDENTIFICACIÓN EN COMPRANET: LA-50-GYR-050GYR040-T-2-2024

PROGRAMA "MOBILIARIO MÉDICO Y DE LABORATORIO PARA HOSPITALES PRIORITARIOS"

NOMBRE O RAZÓN SOCIAL DEL LICITANTE	PARTIDA	CAUSAL DE DESECHAMIENTO
TECNO ROBLES DE MEXICO SA DE CV	288	DESECHAMIENTO LEGAL
TECNO ROBLES DE MEXICO SA DE CV	290	DESECHAMIENTO LEGAL
TECNO ROBLES DE MEXICO SA DE CV	291	DESECHAMIENTO LEGAL
TECNO ROBLES DE MEXICO SA DE CV	293	DESECHAMIENTO LEGAL
TECNO ROBLES DE MEXICO SA DE CV	294	DESECHAMIENTO LEGAL
TECNO ROBLES DE MEXICO SA DE CV	295	DESECHAMIENTO LEGAL
TECNO ROBLES DE MEXICO SA DE CV	296	DESECHAMIENTO LEGAL
TECNO ROBLES DE MEXICO SA DE CV	297	DESECHAMIENTO LEGAL
TECNO ROBLES DE MEXICO SA DE CV	300	DESECHAMIENTO LEGAL
TECNO ROBLES DE MEXICO SA DE CV	301	DESECHAMIENTO LEGAL
TECNO ROBLES DE MEXICO SA DE CV	302	DESECHAMIENTO LEGAL
TECNO ROBLES DE MEXICO SA DE CV	303	DESECHAMIENTO LEGAL
TECNO ROBLES DE MEXICO SA DE CV	304	DESECHAMIENTO LEGAL
TECNO ROBLES DE MEXICO SA DE CV	305	DESECHAMIENTO LEGAL
TECNO ROBLES DE MEXICO SA DE CV	319	DESECHAMIENTO LEGAL
TECNO ROBLES DE MEXICO SA DE CV	320	DESECHAMIENTO LEGAL
TECNO ROBLES DE MEXICO SA DE CV	321	DESECHAMIENTO LEGAL
TECNO ROBLES DE MEXICO SA DE CV	333	DESECHAMIENTO LEGAL
TECNO ROBLES DE MEXICO SA DE CV	337	DESECHAMIENTO LEGAL
TECNO ROBLES DE MEXICO SA DE CV	338	DESECHAMIENTO LEGAL
TECNO ROBLES DE MEXICO SA DE CV	341	DESECHAMIENTO LEGAL
TECNO ROBLES DE MEXICO SA DE CV	344	DESECHAMIENTO LEGAL
TECNO ROBLES DE MEXICO SA DE CV	352	DESECHAMIENTO LEGAL
TECNO ROBLES DE MEXICO SA DE CV	355	DESECHAMIENTO LEGAL
TECNO ROBLES DE MEXICO SA DE CV	356	DESECHAMIENTO LEGAL
TECNO ROBLES DE MEXICO SA DE CV	359	DESECHAMIENTO LEGAL
TECNO ROBLES DE MEXICO SA DE CV	360	DESECHAMIENTO LEGAL
TECNO ROBLES DE MEXICO SA DE CV	363	DESECHAMIENTO LEGAL
TECNO ROBLES DE MEXICO SA DE CV	365	DESECHAMIENTO LEGAL
TECNO ROBLES DE MEXICO SA DE CV	366	DESECHAMIENTO LEGAL
TECNO ROBLES DE MEXICO SA DE CV	367	DESECHAMIENTO LEGAL

ACTA DE FALLO

LICITACIÓN PÚBLICA INTERNACIONAL ELECTRÓNICA BAJO COBERTURA DE TRATADOS DE LIBRE COMERCIO QUE CONTENGA CAPÍTULO DE COMPRAS GUBERNAMENTALES
NÚMERO DE IDENTIFICACIÓN EN COMPRANET: LA-50-GYR-050GYR040-T-2-2024

PROGRAMA "MOBILIARIO MÉDICO Y DE LABORATORIO PARA HOSPITALES PRIORITARIOS"

NOMBRE O RAZÓN SOCIAL DEL LICITANTE	PARTIDA	CAUSAL DE DESECHAMIENTO
TECNO ROBLES DE MEXICO SA DE CV	369	DESECHAMIENTO LEGAL
TECNO ROBLES DE MEXICO SA DE CV	370	DESECHAMIENTO LEGAL
TECNO ROBLES DE MEXICO SA DE CV	372	DESECHAMIENTO LEGAL
TECNO ROBLES DE MEXICO SA DE CV	373	DESECHAMIENTO LEGAL
TECNO ROBLES DE MEXICO SA DE CV	374	DESECHAMIENTO LEGAL
TECNO ROBLES DE MEXICO SA DE CV	375	DESECHAMIENTO LEGAL
TECNO ROBLES DE MEXICO SA DE CV	376	DESECHAMIENTO LEGAL
TECNO ROBLES DE MEXICO SA DE CV	377	DESECHAMIENTO LEGAL
TECNO ROBLES DE MEXICO SA DE CV	378	DESECHAMIENTO LEGAL
TECNO ROBLES DE MEXICO SA DE CV	381	DESECHAMIENTO LEGAL
TECNO ROBLES DE MEXICO SA DE CV	383	DESECHAMIENTO LEGAL
TECNO ROBLES DE MEXICO SA DE CV	384	DESECHAMIENTO LEGAL
TECNO ROBLES DE MEXICO SA DE CV	385	DESECHAMIENTO LEGAL
TECNO ROBLES DE MEXICO SA DE CV	386	DESECHAMIENTO LEGAL
TECNO ROBLES DE MEXICO SA DE CV	387	DESECHAMIENTO LEGAL
TECNO ROBLES DE MEXICO SA DE CV	388	DESECHAMIENTO LEGAL
TECNO ROBLES DE MEXICO SA DE CV	389	DESECHAMIENTO LEGAL
TECNO ROBLES DE MEXICO SA DE CV	392	DESECHAMIENTO LEGAL
TECNO ROBLES DE MEXICO SA DE CV	394	DESECHAMIENTO LEGAL
TECNO ROBLES DE MEXICO SA DE CV	396	DESECHAMIENTO LEGAL
TECNO ROBLES DE MEXICO SA DE CV	397	DESECHAMIENTO LEGAL
TECNO ROBLES DE MEXICO SA DE CV	399	DESECHAMIENTO LEGAL
TECNO ROBLES DE MEXICO SA DE CV	400	DESECHAMIENTO LEGAL
TECNO ROBLES DE MEXICO SA DE CV	402	DESECHAMIENTO LEGAL
TECNO ROBLES DE MEXICO SA DE CV	403	DESECHAMIENTO LEGAL
TECNO ROBLES DE MEXICO SA DE CV	404	DESECHAMIENTO LEGAL
TECNO ROBLES DE MEXICO SA DE CV	405	DESECHAMIENTO LEGAL
TECNO ROBLES DE MEXICO SA DE CV	406	DESECHAMIENTO LEGAL
TECNO ROBLES DE MEXICO SA DE CV	409	DESECHAMIENTO LEGAL
TECNO ROBLES DE MEXICO SA DE CV	410	DESECHAMIENTO LEGAL
TECNO ROBLES DE MEXICO SA DE CV	411	DESECHAMIENTO LEGAL

ANEXOS

DIVISIÓN DE CONTRATOS

ACTA DE FALLO

LICITACIÓN PÚBLICA INTERNACIONAL ELECTRÓNICA BAJO COBERTURA DE TRATADOS DE LIBRE COMERCIO QUE CONTENGA CAPÍTULO DE COMPRAS GUBERNAMENTALES
NÚMERO DE IDENTIFICACIÓN EN COMPRANET: LA-50-GYR-050GYR040-T-2-2024

PROGRAMA "MOBILIARIO MÉDICO Y DE LABORATORIO PARA HOSPITALES PRIORITARIOS"

NOMBRE O RAZÓN SOCIAL DEL LICITANTE	PARTIDA	CAUSAL DE DESECHAMIENTO
TECNO ROBLES DE MEXICO SA DE CV	412	DESECHAMIENTO LEGAL
TECNO ROBLES DE MEXICO SA DE CV	413	DESECHAMIENTO LEGAL
TECNO ROBLES DE MEXICO SA DE CV	414	DESECHAMIENTO LEGAL
TECNO ROBLES DE MEXICO SA DE CV	427	DESECHAMIENTO LEGAL
TECNO ROBLES DE MEXICO SA DE CV	428	DESECHAMIENTO LEGAL
TECNO ROBLES DE MEXICO SA DE CV	429	DESECHAMIENTO LEGAL
TECNO ROBLES DE MEXICO SA DE CV	440	DESECHAMIENTO LEGAL
TECNO ROBLES DE MEXICO SA DE CV	443	DESECHAMIENTO LEGAL
TECNO ROBLES DE MEXICO SA DE CV	444	DESECHAMIENTO LEGAL
TECNO ROBLES DE MEXICO SA DE CV	458	DESECHAMIENTO TÉCNICO
TECNO ROBLES DE MEXICO SA DE CV	470	DESECHAMIENTO LEGAL
TECNO ROBLES DE MEXICO SA DE CV	476	DESECHAMIENTO TÉCNICO
TECNO ROBLES DE MEXICO SA DE CV	479	DESECHAMIENTO TÉCNICO
TECNO ROBLES DE MEXICO SA DE CV	486	DESECHAMIENTO LEGAL
TECNO ROBLES DE MEXICO SA DE CV	488	DESECHAMIENTO LEGAL
TECNO ROBLES DE MEXICO SA DE CV	489	DESECHAMIENTO LEGAL
TECNO ROBLES DE MEXICO SA DE CV	490	DESECHAMIENTO LEGAL
TECNO ROBLES DE MEXICO SA DE CV	491	DESECHAMIENTO LEGAL
TECNO ROBLES DE MEXICO SA DE CV	492	DESECHAMIENTO LEGAL
TECNO ROBLES DE MEXICO SA DE CV	493	DESECHAMIENTO LEGAL
TECNO ROBLES DE MEXICO SA DE CV	495	DESECHAMIENTO LEGAL
TECNO ROBLES DE MEXICO SA DE CV	515	DESECHAMIENTO TÉCNICO
TECNO ROBLES DE MEXICO SA DE CV	519	DESECHAMIENTO TÉCNICO
TECNO ROBLES DE MEXICO SA DE CV	549	DESECHAMIENTO LEGAL
TECNO ROBLES DE MEXICO SA DE CV	551	DESECHAMIENTO LEGAL
TECNO ROBLES DE MEXICO SA DE CV	562	DESECHAMIENTO TÉCNICO
TECNO ROBLES DE MEXICO SA DE CV	576	DESECHAMIENTO TÉCNICO
TECNO ROBLES DE MEXICO SA DE CV	578	DESECHAMIENTO TÉCNICO
TECNO ROBLES DE MEXICO SA DE CV	579	DESECHAMIENTO TÉCNICO
TECNO ROBLES DE MEXICO SA DE CV	585	DESECHAMIENTO LEGAL
TECNO ROBLES DE MEXICO SA DE CV	587	DESECHAMIENTO LEGAL

ACTA DE FALLO

LICITACIÓN PÚBLICA INTERNACIONAL ELECTRÓNICA BAJO COBERTURA DE TRATADOS DE LIBRE COMERCIO QUE CONTENGA CAPÍTULO DE COMPRAS GUBERNAMENTALES
NÚMERO DE IDENTIFICACIÓN EN COMPRANET: LA-50-GYR-050GYR040-T-2-2024

PROGRAMA "MOBILIARIO MÉDICO Y DE LABORATORIO PARA HOSPITALES PRIORITARIOS"

NOMBRE O RAZÓN SOCIAL DEL LICITANTE	PARTIDA	CAUSAL DE DESECHAMIENTO
TECNO ROBLES DE MEXICO SA DE CV	588	DESECHAMIENTO LEGAL
TECNO ROBLES DE MEXICO SA DE CV	589	DESECHAMIENTO LEGAL
TECNO ROBLES DE MEXICO SA DE CV	590	DESECHAMIENTO LEGAL
TECNO ROBLES DE MEXICO SA DE CV	591	DESECHAMIENTO LEGAL
TECNO ROBLES DE MEXICO SA DE CV	593	DESECHAMIENTO LEGAL
TECNO ROBLES DE MEXICO SA DE CV	595	DESECHAMIENTO LEGAL
TECNO ROBLES DE MEXICO SA DE CV	615	DESECHAMIENTO TÉCNICO
TECNO ROBLES DE MEXICO SA DE CV	651	DESECHAMIENTO LEGAL
TECNO ROBLES DE MEXICO SA DE CV	652	DESECHAMIENTO LEGAL
TECNO ROBLES DE MEXICO SA DE CV	666	DESECHAMIENTO TÉCNICO
TECNO ROBLES DE MEXICO SA DE CV	673	DESECHAMIENTO TÉCNICO
TECNO ROBLES DE MEXICO SA DE CV	677	DESECHAMIENTO TÉCNICO
TECNO ROBLES DE MEXICO SA DE CV	682	DESECHAMIENTO TÉCNICO
TECNO ROBLES DE MEXICO SA DE CV	685	DESECHAMIENTO TÉCNICO
TECNO ROBLES DE MEXICO SA DE CV	686	DESECHAMIENTO TÉCNICO
TECNO ROBLES DE MEXICO SA DE CV	693	DESECHAMIENTO LEGAL
TECNO ROBLES DE MEXICO SA DE CV	695	DESECHAMIENTO LEGAL
TECNO ROBLES DE MEXICO SA DE CV	696	DESECHAMIENTO LEGAL
TECNO ROBLES DE MEXICO SA DE CV	697	DESECHAMIENTO LEGAL
TECNO ROBLES DE MEXICO SA DE CV	698	DESECHAMIENTO LEGAL
TECNO ROBLES DE MEXICO SA DE CV	699	DESECHAMIENTO LEGAL
TECNO ROBLES DE MEXICO SA DE CV	701	DESECHAMIENTO LEGAL
TECNO ROBLES DE MEXICO SA DE CV	703	DESECHAMIENTO LEGAL
TECNO ROBLES DE MEXICO SA DE CV	705	DESECHAMIENTO LEGAL
TECNO ROBLES DE MEXICO SA DE CV	715	DESECHAMIENTO TÉCNICO
TECNO ROBLES DE MEXICO SA DE CV	718	DESECHAMIENTO TÉCNICO
TECNO ROBLES DE MEXICO SA DE CV	722	DESECHAMIENTO TÉCNICO
TECNO ROBLES DE MEXICO SA DE CV	723	DESECHAMIENTO TÉCNICO
TECNO ROBLES DE MEXICO SA DE CV	743	DESECHAMIENTO TÉCNICO

RELACIÓN DE LICITANTES CUYAS PROPOSICIONES NO FUERON EVALUADAS

ACTA DE FALLO

LICITACIÓN PÚBLICA INTERNACIONAL ELECTRÓNICA BAJO COBERTURA DE TRATADOS DE LIBRE COMERCIO QUE CONTENGA CAPÍTULO DE COMPRAS GUBERNAMENTALES
NÚMERO DE IDENTIFICACIÓN EN COMPRANET: LA-50-GYR-050GYR040-T-2-2024

PROGRAMA "MOBILIARIO MÉDICO Y DE LABORATORIO PARA HOSPITALES PRIORITARIOS"

De conformidad con lo previsto en el segundo párrafo del artículo 36 de la Ley, se incluye un cuadro resumen de los licitantes cuyas proposiciones no fueron evaluadas:

NOMBRE O RAZÓN SOCIAL DEL LICITANTE	PARTIDA	RAZÓN POR LA QUE NO FUERON EVALUADAS TÉCNICAMENTE
AH CORPORATIVO MEDICO DE MEXICO, S.A. DE C.V.	48	NO SE EMITE EVALUACIÓN CON FUNDAMENTO EN EL ART. 36 LAAASP
AH CORPORATIVO MEDICO DE MEXICO, S.A. DE C.V.	266	NO SE EMITE EVALUACIÓN CON FUNDAMENTO EN EL ART. 36 LAAASP
AH CORPORATIVO MEDICO DE MEXICO, S.A. DE C.V.	480	NO SE EMITE EVALUACIÓN CON FUNDAMENTO EN EL ART. 36 LAAASP
AH CORPORATIVO MEDICO DE MEXICO, S.A. DE C.V.	580	NO SE EMITE EVALUACIÓN CON FUNDAMENTO EN EL ART. 36 LAAASP
BECOMAR DE MEXICO, S. DE R.L. DE C.V.	13	NO SE EMITE EVALUACIÓN POR SOBREPASAR EL TECHO PRESUPUESTAL
BECOMAR DE MEXICO, S. DE R.L. DE C.V.	27	NO SE EMITE EVALUACIÓN CON FUNDAMENTO EN EL ART. 36 LAAASP
BECOMAR DE MEXICO, S. DE R.L. DE C.V.	37	NO SE EMITE EVALUACIÓN CON FUNDAMENTO EN EL ART. 36 LAAASP
BECOMAR DE MEXICO, S. DE R.L. DE C.V.	47	NO SE EMITE EVALUACIÓN CON FUNDAMENTO EN EL ART. 36 LAAASP
BECOMAR DE MEXICO, S. DE R.L. DE C.V.	49	NO SE EMITE EVALUACIÓN CON FUNDAMENTO EN EL ART. 36 LAAASP
BECOMAR DE MEXICO, S. DE R.L. DE C.V.	50	NO SE EMITE EVALUACIÓN POR SOBREPASAR EL TECHO PRESUPUESTAL
BECOMAR DE MEXICO, S. DE R.L. DE C.V.	67	NO SE EMITE EVALUACIÓN POR SOBREPASAR EL TECHO PRESUPUESTAL
BECOMAR DE MEXICO, S. DE R.L. DE C.V.	71	NO SE EMITE EVALUACIÓN POR SOBREPASAR EL TECHO PRESUPUESTAL
BECOMAR DE MEXICO, S. DE R.L. DE C.V.	102	NO SE EMITE EVALUACIÓN POR SOBREPASAR EL TECHO PRESUPUESTAL
BECOMAR DE MEXICO, S. DE R.L. DE C.V.	104	NO SE EMITE EVALUACIÓN CON FUNDAMENTO EN EL ART. 36 LAAASP
BECOMAR DE MEXICO, S. DE R.L. DE C.V.	122	NO SE EMITE EVALUACIÓN POR SOBREPASAR EL TECHO PRESUPUESTAL

ACTA DE FALLO

LICITACIÓN PÚBLICA INTERNACIONAL ELECTRÓNICA BAJO COBERTURA DE TRATADOS DE LIBRE COMERCIO QUE CONTENGA CAPÍTULO DE COMPRAS GUBERNAMENTALES
NÚMERO DE IDENTIFICACIÓN EN COMPRANET: LA-50-GYR-050GYR040-T-2-2024

PROGRAMA "MOBILIARIO MÉDICO Y DE LABORATORIO PARA HOSPITALES PRIORITARIOS"

NOMBRE O RAZÓN SOCIAL DEL LICITANTE	PARTIDA	RAZÓN POR LA QUE NO FUERON EVALUADAS TÉCNICAMENTE
BECOMAR DE MEXICO, S. DE R.L. DE C.V.	137	NO SE EMITE EVALUACIÓN CON FUNDAMENTO EN EL ART. 36 LAAASP
BECOMAR DE MEXICO, S. DE R.L. DE C.V.	145	NO SE EMITE EVALUACIÓN CON FUNDAMENTO EN EL ART. 36 LAAASP
BECOMAR DE MEXICO, S. DE R.L. DE C.V.	155	NO SE EMITE EVALUACIÓN CON FUNDAMENTO EN EL ART. 36 LAAASP
BECOMAR DE MEXICO, S. DE R.L. DE C.V.	157	NO SE EMITE EVALUACIÓN CON FUNDAMENTO EN EL ART. 36 LAAASP
BECOMAR DE MEXICO, S. DE R.L. DE C.V.	158	NO SE EMITE EVALUACIÓN POR SOBREPASAR EL TECHO PRESUPUESTAL
BECOMAR DE MEXICO, S. DE R.L. DE C.V.	173	NO SE EMITE EVALUACIÓN POR SOBREPASAR EL TECHO PRESUPUESTAL
BECOMAR DE MEXICO, S. DE R.L. DE C.V.	177	NO SE EMITE EVALUACIÓN POR SOBREPASAR EL TECHO PRESUPUESTAL
BECOMAR DE MEXICO, S. DE R.L. DE C.V.	213	NO SE EMITE EVALUACIÓN POR SOBREPASAR EL TECHO PRESUPUESTAL
BECOMAR DE MEXICO, S. DE R.L. DE C.V.	215	NO SE EMITE EVALUACIÓN CON FUNDAMENTO EN EL ART. 36 LAAASP
BECOMAR DE MEXICO, S. DE R.L. DE C.V.	217	NO SE EMITE EVALUACIÓN CON FUNDAMENTO EN EL ART. 36 LAAASP
BECOMAR DE MEXICO, S. DE R.L. DE C.V.	233	NO SE EMITE EVALUACIÓN POR SOBREPASAR EL TECHO PRESUPUESTAL
BECOMAR DE MEXICO, S. DE R.L. DE C.V.	246	NO SE EMITE EVALUACIÓN CON FUNDAMENTO EN EL ART. 36 LAAASP
BECOMAR DE MEXICO, S. DE R.L. DE C.V.	255	NO SE EMITE EVALUACIÓN CON FUNDAMENTO EN EL ART. 36 LAAASP
BECOMAR DE MEXICO, S. DE R.L. DE C.V.	265	NO SE EMITE EVALUACIÓN CON FUNDAMENTO EN EL ART. 36 LAAASP
BECOMAR DE MEXICO, S. DE R.L. DE C.V.	267	NO SE EMITE EVALUACIÓN CON FUNDAMENTO EN EL ART. 36 LAAASP
BECOMAR DE MEXICO, S. DE R.L. DE C.V.	268	NO SE EMITE EVALUACIÓN POR SOBREPASAR EL TECHO PRESUPUESTAL
BECOMAR DE MEXICO, S. DE R.L. DE C.V.	283	NO SE EMITE EVALUACIÓN POR SOBREPASAR EL TECHO PRESUPUESTAL

ANEXOS

DIVISIÓN DE CONTRATOS

ACTA DE FALLO

LICITACIÓN PÚBLICA INTERNACIONAL ELECTRÓNICA BAJO COBERTURA DE TRATADOS DE LIBRE COMERCIO QUE CONTENGA CAPÍTULO DE COMPRAS GUBERNAMENTALES
NÚMERO DE IDENTIFICACIÓN EN COMPRANET: LA-50-GYR-050GYR040-T-2-2024

PROGRAMA "MOBILIARIO MÉDICO Y DE LABORATORIO PARA HOSPITALES PRIORITARIOS"

NOMBRE O RAZÓN SOCIAL DEL LICITANTE	PARTIDA	RAZÓN POR LA QUE NO FUERON EVALUADAS TÉCNICAMENTE
BECOMAR DE MEXICO, S. DE R.L. DE C.V.	287	NO SE EMITE EVALUACIÓN POR SOBREPASAR EL TECHO PRESUPUESTAL
BECOMAR DE MEXICO, S. DE R.L. DE C.V.	319	NO SE EMITE EVALUACIÓN POR SOBREPASAR EL TECHO PRESUPUESTAL
BECOMAR DE MEXICO, S. DE R.L. DE C.V.	321	NO SE EMITE EVALUACIÓN CON FUNDAMENTO EN EL ART. 36 LAAASP
BECOMAR DE MEXICO, S. DE R.L. DE C.V.	341	NO SE EMITE EVALUACIÓN POR SOBREPASAR EL TECHO PRESUPUESTAL
BECOMAR DE MEXICO, S. DE R.L. DE C.V.	355	NO SE EMITE EVALUACIÓN CON FUNDAMENTO EN EL ART. 36 LAAASP
BECOMAR DE MEXICO, S. DE R.L. DE C.V.	365	NO SE EMITE EVALUACIÓN CON FUNDAMENTO EN EL ART. 36 LAAASP
BECOMAR DE MEXICO, S. DE R.L. DE C.V.	374	NO SE EMITE EVALUACIÓN CON FUNDAMENTO EN EL ART. 36 LAAASP
BECOMAR DE MEXICO, S. DE R.L. DE C.V.	376	NO SE EMITE EVALUACIÓN CON FUNDAMENTO EN EL ART. 36 LAAASP
BECOMAR DE MEXICO, S. DE R.L. DE C.V.	377	NO SE EMITE EVALUACIÓN POR SOBREPASAR EL TECHO PRESUPUESTAL
BECOMAR DE MEXICO, S. DE R.L. DE C.V.	392	NO SE EMITE EVALUACIÓN POR SOBREPASAR EL TECHO PRESUPUESTAL
BECOMAR DE MEXICO, S. DE R.L. DE C.V.	396	NO SE EMITE EVALUACIÓN POR SOBREPASAR EL TECHO PRESUPUESTAL
BECOMAR DE MEXICO, S. DE R.L. DE C.V.	427	NO SE EMITE EVALUACIÓN POR SOBREPASAR EL TECHO PRESUPUESTAL
BECOMAR DE MEXICO, S. DE R.L. DE C.V.	429	NO SE EMITE EVALUACIÓN CON FUNDAMENTO EN EL ART. 36 LAAASP
BECOMAR DE MEXICO, S. DE R.L. DE C.V.	430	NO SE EMITE EVALUACIÓN CON FUNDAMENTO EN EL ART. 36 LAAASP
BECOMAR DE MEXICO, S. DE R.L. DE C.V.	431	NO SE EMITE EVALUACIÓN CON FUNDAMENTO EN EL ART. 36 LAAASP
BECOMAR DE MEXICO, S. DE R.L. DE C.V.	446	NO SE EMITE EVALUACIÓN POR SOBREPASAR EL TECHO PRESUPUESTAL
BECOMAR DE MEXICO, S. DE R.L. DE C.V.	461	NO SE EMITE EVALUACIÓN CON FUNDAMENTO EN EL ART. 36 LAAASP

GOBIERNO DE MÉXICO | IMSS

DIRECCIÓN DE ADMINISTRACIÓN
Unidad de Adquisiciones
Coordinación de Adquisición de Bienes y Contratación de Servicios
Coordinación Técnica de Adquisición de Bienes de Inversión y Activos
División de Equipo y Mobiliario Médico

ACTA DE FALLO

LICITACIÓN PÚBLICA INTERNACIONAL ELECTRÓNICA BAJO COBERTURA DE TRATADOS DE LIBRE COMERCIO QUE CONTENGA CAPÍTULO DE COMPRAS GUBERNAMENTALES
NÚMERO DE IDENTIFICACIÓN EN COMPRANET: LA-50-GYR-050GYR040-T-2-2024

PROGRAMA "MOBILIARIO MÉDICO Y DE LABORATORIO PARA HOSPITALES PRIORITARIOS"

NOMBRE O RAZÓN SOCIAL DEL LICITANTE	PARTIDA	RAZÓN POR LA QUE NO FUERON EVALUADAS TÉCNICAMENTE
BECOMAR DE MEXICO, S. DE R.L. DE C.V.	470	NO SE EMITE EVALUACIÓN CON FUNDAMENTO EN EL ART. 36 LAAASP
BECOMAR DE MEXICO, S. DE R.L. DE C.V.	479	NO SE EMITE EVALUACIÓN CON FUNDAMENTO EN EL ART. 36 LAAASP
BECOMAR DE MEXICO, S. DE R.L. DE C.V.	481	NO SE EMITE EVALUACIÓN CON FUNDAMENTO EN EL ART. 36 LAAASP
BECOMAR DE MEXICO, S. DE R.L. DE C.V.	482	NO SE EMITE EVALUACIÓN POR SOBREPASAR EL TECHO PRESUPUESTAL
BECOMAR DE MEXICO, S. DE R.L. DE C.V.	497	NO SE EMITE EVALUACIÓN POR SOBREPASAR EL TECHO PRESUPUESTAL
BECOMAR DE MEXICO, S. DE R.L. DE C.V.	501	NO SE EMITE EVALUACIÓN POR SOBREPASAR EL TECHO PRESUPUESTAL
BECOMAR DE MEXICO, S. DE R.L. DE C.V.	535	NO SE EMITE EVALUACIÓN POR SOBREPASAR EL TECHO PRESUPUESTAL
BECOMAR DE MEXICO, S. DE R.L. DE C.V.	537	NO SE EMITE EVALUACIÓN CON FUNDAMENTO EN EL ART. 36 LAAASP
BECOMAR DE MEXICO, S. DE R.L. DE C.V.	554	NO SE EMITE EVALUACIÓN POR SOBREPASAR EL TECHO PRESUPUESTAL
BECOMAR DE MEXICO, S. DE R.L. DE C.V.	563	NO SE EMITE EVALUACIÓN CON FUNDAMENTO EN EL ART. 36 LAAASP
BECOMAR DE MEXICO, S. DE R.L. DE C.V.	570	NO SE EMITE EVALUACIÓN CON FUNDAMENTO EN EL ART. 36 LAAASP
BECOMAR DE MEXICO, S. DE R.L. DE C.V.	579	NO SE EMITE EVALUACIÓN CON FUNDAMENTO EN EL ART. 36 LAAASP
BECOMAR DE MEXICO, S. DE R.L. DE C.V.	581	NO SE EMITE EVALUACIÓN CON FUNDAMENTO EN EL ART. 36 LAAASP
BECOMAR DE MEXICO, S. DE R.L. DE C.V.	582	NO SE EMITE EVALUACIÓN POR SOBREPASAR EL TECHO PRESUPUESTAL
BECOMAR DE MEXICO, S. DE R.L. DE C.V.	597	NO SE EMITE EVALUACIÓN POR SOBREPASAR EL TECHO PRESUPUESTAL
BECOMAR DE MEXICO, S. DE R.L. DE C.V.	601	NO SE EMITE EVALUACIÓN POR SOBREPASAR EL TECHO PRESUPUESTAL
BECOMAR DE MEXICO, S. DE R.L. DE C.V.	630	NO SE EMITE EVALUACIÓN POR SOBREPASAR EL TECHO

ACTA DE FALLO

LICITACIÓN PÚBLICA INTERNACIONAL ELECTRÓNICA BAJO COBERTURA DE TRATADOS DE LIBRE COMERCIO QUE CONTENGA CAPÍTULO DE COMPRAS GUBERNAMENTALES
NÚMERO DE IDENTIFICACIÓN EN COMPRANET: LA-50-GYR-050GYR040-T-2-2024

PROGRAMA "MOBILIARIO MÉDICO Y DE LABORATORIO PARA HOSPITALES PRIORITARIOS"

NOMBRE O RAZÓN SOCIAL DEL LICITANTE	PARTIDA	RAZÓN POR LA QUE NO FUERON EVALUADAS TÉCNICAMENTE
		PRESUPUESTAL
BECOMAR DE MEXICO, S. DE R.L. DE C.V.	635	NO SE EMITE EVALUACIÓN CON FUNDAMENTO EN EL ART. 36 LAAASP
BECOMAR DE MEXICO, S. DE R.L. DE C.V.	636	NO SE EMITE EVALUACIÓN CON FUNDAMENTO EN EL ART. 36 LAAASP
BECOMAR DE MEXICO, S. DE R.L. DE C.V.	655	NO SE EMITE EVALUACIÓN POR SOBREPASAR EL TECHO PRESUPUESTAL
BECOMAR DE MEXICO, S. DE R.L. DE C.V.	669	NO SE EMITE EVALUACIÓN CON FUNDAMENTO EN EL ART. 36 LAAASP
BECOMAR DE MEXICO, S. DE R.L. DE C.V.	678	NO SE EMITE EVALUACIÓN CON FUNDAMENTO EN EL ART. 36 LAAASP
BECOMAR DE MEXICO, S. DE R.L. DE C.V.	686	NO SE EMITE EVALUACIÓN CON FUNDAMENTO EN EL ART. 36 LAAASP
BECOMAR DE MEXICO, S. DE R.L. DE C.V.	688	NO SE EMITE EVALUACIÓN CON FUNDAMENTO EN EL ART. 36 LAAASP
BECOMAR DE MEXICO, S. DE R.L. DE C.V.	689	NO SE EMITE EVALUACIÓN POR SOBREPASAR EL TECHO PRESUPUESTAL
BECOMAR DE MEXICO, S. DE R.L. DE C.V.	705	NO SE EMITE EVALUACIÓN POR SOBREPASAR EL TECHO PRESUPUESTAL
BECOMAR DE MEXICO, S. DE R.L. DE C.V.	709	NO SE EMITE EVALUACIÓN POR SOBREPASAR EL TECHO PRESUPUESTAL
BECOMAR DE MEXICO, S. DE R.L. DE C.V.	741	NO SE EMITE EVALUACIÓN POR SOBREPASAR EL TECHO PRESUPUESTAL
BECOMAR DE MEXICO, S. DE R.L. DE C.V.	744	NO SE EMITE EVALUACIÓN CON FUNDAMENTO EN EL ART. 36 LAAASP
BECOMAR DE MEXICO, S. DE R.L. DE C.V.	745	NO SE EMITE EVALUACIÓN CON FUNDAMENTO EN EL ART. 36 LAAASP
BECOMAR DE MEXICO, S. DE R.L. DE C.V.	746	NO SE EMITE EVALUACIÓN CON FUNDAMENTO EN EL ART. 36 LAAASP
DALISA SERVICES SA DE CV	137	NO SE EMITE EVALUACIÓN CON FUNDAMENTO EN EL ART. 36 LAAASP
DALISA SERVICES SA DE CV	140	NO SE EMITE EVALUACIÓN CON FUNDAMENTO EN EL ART. 36 LAAASP

ACTA DE FALLO

LICITACIÓN PÚBLICA INTERNACIONAL ELECTRÓNICA BAJO COBERTURA DE TRATADOS DE LIBRE COMERCIO QUE CONTENGA CAPÍTULO DE COMPRAS GUBERNAMENTALES
NÚMERO DE IDENTIFICACIÓN EN COMPRANET: LA-50-GYR-050GYR040-T-2-2024

PROGRAMA "MOBILIARIO MÉDICO Y DE LABORATORIO PARA HOSPITALES PRIORITARIOS"

NOMBRE O RAZÓN SOCIAL DEL LICITANTE	PARTIDA	RAZÓN POR LA QUE NO FUERON EVALUADAS TÉCNICAMENTE
DALISA SERVICES SA DE CV	143	NO SE EMITE EVALUACIÓN CON FUNDAMENTO EN EL ART. 36 LAAASP
DALISA SERVICES SA DE CV	145	NO SE EMITE EVALUACIÓN CON FUNDAMENTO EN EL ART. 36 LAAASP
DALISA SERVICES SA DE CV	158	NO SE EMITE EVALUACIÓN CON FUNDAMENTO EN EL ART. 36 LAAASP
DALISA SERVICES SA DE CV	159	NO SE EMITE EVALUACIÓN CON FUNDAMENTO EN EL ART. 36 LAAASP
DALISA SERVICES SA DE CV	173	NO SE EMITE EVALUACIÓN CON FUNDAMENTO EN EL ART. 36 LAAASP
DALISA SERVICES SA DE CV	177	NO SE EMITE EVALUACIÓN CON FUNDAMENTO EN EL ART. 36 LAAASP
DALISA SERVICES SA DE CV	183	NO SE EMITE EVALUACIÓN CON FUNDAMENTO EN EL ART. 36 LAAASP
DALISA SERVICES SA DE CV	194	NO SE EMITE EVALUACIÓN CON FUNDAMENTO EN EL ART. 36 LAAASP
DALISA SERVICES SA DE CV	213	NO SE EMITE EVALUACIÓN POR SOBREPASAR EL TECHO PRESUPUESTAL
DALISA SERVICES SA DE CV	215	NO SE EMITE EVALUACIÓN CON FUNDAMENTO EN EL ART. 36 LAAASP
DALISA SERVICES SA DE CV	255	NO SE EMITE EVALUACIÓN CON FUNDAMENTO EN EL ART. 36 LAAASP
DALISA SERVICES SA DE CV	293	NO SE EMITE EVALUACIÓN CON FUNDAMENTO EN EL ART. 36 LAAASP
DALISA SERVICES SA DE CV	319	NO SE EMITE EVALUACIÓN POR SOBREPASAR EL TECHO PRESUPUESTAL
DALISA SERVICES SA DE CV	321	NO SE EMITE EVALUACIÓN CON FUNDAMENTO EN EL ART. 36 LAAASP
DALISA SERVICES SA DE CV	333	NO SE EMITE EVALUACIÓN CON FUNDAMENTO EN EL ART. 36 LAAASP
DALISA SERVICES SA DE CV	360	NO SE EMITE EVALUACIÓN CON FUNDAMENTO EN EL ART. 36 LAAASP
DALISA SERVICES SA DE CV	363	NO SE EMITE EVALUACIÓN CON FUNDAMENTO EN EL ART. 36 LAAASP
DALISA SERVICES SA DE CV	365	NO SE EMITE EVALUACIÓN CON FUNDAMENTO EN EL ART. 36 LAAASP

ANEXOS

DIVISIÓN DE CONTRATOS

ACTA DE FALLO

LICITACIÓN PÚBLICA INTERNACIONAL ELECTRÓNICA BAJO COBERTURA DE TRATADOS DE LIBRE COMERCIO QUE CONTENGA CAPÍTULO DE COMPRAS GUBERNAMENTALES
NÚMERO DE IDENTIFICACIÓN EN COMPRANET: LA-50-GYR-050GYR040-T-2-2024

PROGRAMA "MOBILIARIO MÉDICO Y DE LABORATORIO PARA HOSPITALES PRIORITARIOS"

NOMBRE O RAZÓN SOCIAL DEL LICITANTE	PARTIDA	RAZÓN POR LA QUE NO FUERON EVALUADAS TÉCNICAMENTE
DALISA SERVICES SA DE CV	377	NO SE EMITE EVALUACIÓN CON FUNDAMENTO EN EL ART. 36 LAAASP
DALISA SERVICES SA DE CV	392	NO SE EMITE EVALUACIÓN CON FUNDAMENTO EN EL ART. 36 LAAASP
DALISA SERVICES SA DE CV	396	NO SE EMITE EVALUACIÓN CON FUNDAMENTO EN EL ART. 36 LAAASP
DALISA SERVICES SA DE CV	402	NO SE EMITE EVALUACIÓN CON FUNDAMENTO EN EL ART. 36 LAAASP
DALISA SERVICES SA DE CV	411	NO SE EMITE EVALUACIÓN CON FUNDAMENTO EN EL ART. 36 LAAASP
DALISA SERVICES SA DE CV	413	NO SE EMITE EVALUACIÓN CON FUNDAMENTO EN EL ART. 36 LAAASP
DALISA SERVICES SA DE CV	414	NO SE EMITE EVALUACIÓN CON FUNDAMENTO EN EL ART. 36 LAAASP
DALISA SERVICES SA DE CV	427	NO SE EMITE EVALUACIÓN POR SOBREPASAR EL TECHO PRESUPUESTAL
DALISA SERVICES SA DE CV	429	NO SE EMITE EVALUACIÓN CON FUNDAMENTO EN EL ART. 36 LAAASP
DALISA SERVICES SA DE CV	575	NO SE EMITE EVALUACIÓN CON FUNDAMENTO EN EL ART. 36 LAAASP
DALISA SERVICES SA DE CV	582	NO SE EMITE EVALUACIÓN CON FUNDAMENTO EN EL ART. 36 LAAASP
DALISA SERVICES SA DE CV	597	NO SE EMITE EVALUACIÓN CON FUNDAMENTO EN EL ART. 36 LAAASP
DALISA SERVICES SA DE CV	601	NO SE EMITE EVALUACIÓN CON FUNDAMENTO EN EL ART. 36 LAAASP
DALISA SERVICES SA DE CV	630	NO SE EMITE EVALUACIÓN POR SOBREPASAR EL TECHO PRESUPUESTAL
DALISA SERVICES SA DE CV	635	NO SE EMITE EVALUACIÓN CON FUNDAMENTO EN EL ART. 36 LAAASP
DALISA SERVICES SA DE CV	646	NO SE EMITE EVALUACIÓN CON FUNDAMENTO EN EL ART. 36 LAAASP
DALISA SERVICES SA DE CV	674	NO SE EMITE EVALUACIÓN CON FUNDAMENTO EN EL ART. 36 LAAASP
DALISA SERVICES SA DE CV	677	NO SE EMITE EVALUACIÓN CON FUNDAMENTO EN EL ART. 36 LAAASP

GOBIERNO DE MÉXICO | IMSS

DIRECCIÓN DE ADMINISTRACIÓN
Unidad de Adquisiciones
Coordinación de Adquisición de Bienes y Contratación de Servicios
Coordinación Técnica de Adquisición de Bienes de Inversión y Activos
División de Equipo y Mobiliario Médico

ACTA DE FALLO

LICITACIÓN PÚBLICA INTERNACIONAL ELECTRÓNICA BAJO COBERTURA DE TRATADOS DE LIBRE COMERCIO QUE CONTENGA CAPÍTULO DE COMPRAS GUBERNAMENTALES
NÚMERO DE IDENTIFICACIÓN EN COMPRANET: LA-50-GYR-050GYR040-T-2-2024

PROGRAMA "MOBILIARIO MÉDICO Y DE LABORATORIO PARA HOSPITALES PRIORITARIOS"

NOMBRE O RAZÓN SOCIAL DEL LICITANTE	PARTIDA	RAZÓN POR LA QUE NO FUERON EVALUADAS TÉCNICAMENTE
DALISA SERVICES SA DE CV	678	NO SE EMITE EVALUACIÓN CON FUNDAMENTO EN EL ART. 36 LAAASP
DALISA SERVICES SA DE CV	689	NO SE EMITE EVALUACIÓN CON FUNDAMENTO EN EL ART. 36 LAAASP
DALISA SERVICES SA DE CV	705	NO SE EMITE EVALUACIÓN CON FUNDAMENTO EN EL ART. 36 LAAASP
DALISA SERVICES SA DE CV	709	NO SE EMITE EVALUACIÓN CON FUNDAMENTO EN EL ART. 36 LAAASP
DALISA SERVICES SA DE CV	715	NO SE EMITE EVALUACIÓN CON FUNDAMENTO EN EL ART. 36 LAAASP
DALISA SERVICES SA DE CV	724	NO SE EMITE EVALUACIÓN CON FUNDAMENTO EN EL ART. 36 LAAASP
DALISA SERVICES SA DE CV	726	NO SE EMITE EVALUACIÓN CON FUNDAMENTO EN EL ART. 36 LAAASP
DALISA SERVICES SA DE CV	741	NO SE EMITE EVALUACIÓN POR SOBREPASAR EL TECHO PRESUPUESTAL
DALISA SERVICES SA DE CV	744	NO SE EMITE EVALUACIÓN CON FUNDAMENTO EN EL ART. 36 LAAASP
ERGONOMIA PRODUCTIVIDAD SA DE CV	1	NO SE EMITE EVALUACIÓN CON FUNDAMENTO EN EL ART. 36 LAAASP
ERGONOMIA PRODUCTIVIDAD SA DE CV	3	NO SE EMITE EVALUACIÓN POR SOBREPASAR EL TECHO PRESUPUESTAL
ERGONOMIA PRODUCTIVIDAD SA DE CV	4	NO SE EMITE EVALUACIÓN POR SOBREPASAR EL TECHO PRESUPUESTAL
ERGONOMIA PRODUCTIVIDAD SA DE CV	27	NO SE EMITE EVALUACIÓN CON FUNDAMENTO EN EL ART. 36 LAAASP
ERGONOMIA PRODUCTIVIDAD SA DE CV	28	NO SE EMITE EVALUACIÓN CON FUNDAMENTO EN EL ART. 36 LAAASP
ERGONOMIA PRODUCTIVIDAD SA DE CV	29	NO SE EMITE EVALUACIÓN POR SOBREPASAR EL TECHO PRESUPUESTAL
ERGONOMIA PRODUCTIVIDAD SA DE CV	31	NO SE EMITE EVALUACIÓN CON FUNDAMENTO EN EL ART. 36 LAAASP
ERGONOMIA PRODUCTIVIDAD SA DE CV	32	NO SE EMITE EVALUACIÓN CON FUNDAMENTO EN EL ART. 36 LAAASP

ACTA DE FALLO

LICITACIÓN PÚBLICA INTERNACIONAL ELECTRÓNICA BAJO COBERTURA DE TRATADOS DE LIBRE COMERCIO QUE CONTENGA CAPÍTULO DE COMPRAS GUBERNAMENTALES
NÚMERO DE IDENTIFICACIÓN EN COMPRANET: LA-50-GYR-050GYR040-T-2-2024

PROGRAMA "MOBILIARIO MÉDICO Y DE LABORATORIO PARA HOSPITALES PRIORITARIOS"

NOMBRE O RAZÓN SOCIAL DEL LICITANTE	PARTIDA	RAZÓN POR LA QUE NO FUERON EVALUADAS TECNICAMENTE
ERGONOMIA PRODUCTIVIDAD SA DE CV	35	NO SE EMITE EVALUACIÓN CON FUNDAMENTO EN EL ART. 36 LAAASP
ERGONOMIA PRODUCTIVIDAD SA DE CV	37	NO SE EMITE EVALUACIÓN CON FUNDAMENTO EN EL ART. 36 LAAASP
ERGONOMIA PRODUCTIVIDAD SA DE CV	39	NO SE EMITE EVALUACIÓN CON FUNDAMENTO EN EL ART. 36 LAAASP
ERGONOMIA PRODUCTIVIDAD SA DE CV	40	NO SE EMITE EVALUACIÓN CON FUNDAMENTO EN EL ART. 36 LAAASP
ERGONOMIA PRODUCTIVIDAD SA DE CV	43	NO SE EMITE EVALUACIÓN CON FUNDAMENTO EN EL ART. 36 LAAASP
ERGONOMIA PRODUCTIVIDAD SA DE CV	45	NO SE EMITE EVALUACIÓN CON FUNDAMENTO EN EL ART. 36 LAAASP
ERGONOMIA PRODUCTIVIDAD SA DE CV	47	NO SE EMITE EVALUACIÓN POR SOBREPASAR EL TECHO PRESUPUESTAL
ERGONOMIA PRODUCTIVIDAD SA DE CV	48	NO SE EMITE EVALUACIÓN CON FUNDAMENTO EN EL ART. 36 LAAASP
ERGONOMIA PRODUCTIVIDAD SA DE CV	49	NO SE EMITE EVALUACIÓN POR SOBREPASAR EL TECHO PRESUPUESTAL
ERGONOMIA PRODUCTIVIDAD SA DE CV	50	NO SE EMITE EVALUACIÓN POR SOBREPASAR EL TECHO PRESUPUESTAL
ERGONOMIA PRODUCTIVIDAD SA DE CV	67	NO SE EMITE EVALUACIÓN CON FUNDAMENTO EN EL ART. 36 LAAASP
ERGONOMIA PRODUCTIVIDAD SA DE CV	71	NO SE EMITE EVALUACIÓN CON FUNDAMENTO EN EL ART. 36 LAAASP
ERGONOMIA PRODUCTIVIDAD SA DE CV	72	NO SE EMITE EVALUACIÓN POR SOBREPASAR EL TECHO PRESUPUESTAL
ERGONOMIA PRODUCTIVIDAD SA DE CV	73	NO SE EMITE EVALUACIÓN POR SOBREPASAR EL TECHO PRESUPUESTAL
ERGONOMIA PRODUCTIVIDAD SA DE CV	74	NO SE EMITE EVALUACIÓN CON FUNDAMENTO EN EL ART. 36 LAAASP
ERGONOMIA PRODUCTIVIDAD SA DE CV	78	NO SE EMITE EVALUACIÓN CON FUNDAMENTO EN EL ART. 36 LAAASP
ERGONOMIA PRODUCTIVIDAD SA DE CV	79	NO SE EMITE EVALUACIÓN CON FUNDAMENTO EN EL ART. 36 LAAASP

GOBIERNO DE MÉXICO | IMSS

DIRECCIÓN DE ADMINISTRACIÓN
Unidad de Adquisiciones
Coordinación de Adquisición de Bienes y Contratación de Servicios
Coordinación Técnica de Adquisición de Bienes de Inversión y Activos
División de Equipo y Mobiliario Médico

ACTA DE FALLO

LICITACIÓN PÚBLICA INTERNACIONAL ELECTRÓNICA BAJO COBERTURA DE TRATADOS DE LIBRE COMERCIO QUE CONTENGA CAPÍTULO DE COMPRAS GUBERNAMENTALES
NÚMERO DE IDENTIFICACIÓN EN COMPRANET: LA-50-GYR-050GYR040-T-2-2024

PROGRAMA "MOBILIARIO MÉDICO Y DE LABORATORIO PARA HOSPITALES PRIORITARIOS"

NOMBRE O RAZÓN SOCIAL DEL LICITANTE	PARTIDA	RAZÓN POR LA QUE NO FUERON EVALUADAS TECNICAMENTE
ERGONOMIA PRODUCTIVIDAD SA DE CV	85	NO SE EMITE EVALUACIÓN CON FUNDAMENTO EN EL ART. 36 LAAASP
ERGONOMIA PRODUCTIVIDAD SA DE CV	86	NO SE EMITE EVALUACIÓN CON FUNDAMENTO EN EL ART. 36 LAAASP
ERGONOMIA PRODUCTIVIDAD SA DE CV	87	NO SE EMITE EVALUACIÓN POR SOBREPASAR EL TECHO PRESUPUESTAL
ERGONOMIA PRODUCTIVIDAD SA DE CV	88	NO SE EMITE EVALUACIÓN CON FUNDAMENTO EN EL ART. 36 LAAASP
ERGONOMIA PRODUCTIVIDAD SA DE CV	89	NO SE EMITE EVALUACIÓN CON FUNDAMENTO EN EL ART. 36 LAAASP
ERGONOMIA PRODUCTIVIDAD SA DE CV	96	NO SE EMITE EVALUACIÓN CON FUNDAMENTO EN EL ART. 36 LAAASP
ERGONOMIA PRODUCTIVIDAD SA DE CV	102	NO SE EMITE EVALUACIÓN POR SOBREPASAR EL TECHO PRESUPUESTAL
ERGONOMIA PRODUCTIVIDAD SA DE CV	109	NO SE EMITE EVALUACIÓN CON FUNDAMENTO EN EL ART. 36 LAAASP
ERGONOMIA PRODUCTIVIDAD SA DE CV	111	NO SE EMITE EVALUACIÓN POR SOBREPASAR EL TECHO PRESUPUESTAL
ERGONOMIA PRODUCTIVIDAD SA DE CV	112	NO SE EMITE EVALUACIÓN POR SOBREPASAR EL TECHO PRESUPUESTAL
ERGONOMIA PRODUCTIVIDAD SA DE CV	114	NO SE EMITE EVALUACIÓN CON FUNDAMENTO EN EL ART. 36 LAAASP
ERGONOMIA PRODUCTIVIDAD SA DE CV	122	NO SE EMITE EVALUACIÓN CON FUNDAMENTO EN EL ART. 36 LAAASP
ERGONOMIA PRODUCTIVIDAD SA DE CV	123	NO SE EMITE EVALUACIÓN CON FUNDAMENTO EN EL ART. 36 LAAASP
ERGONOMIA PRODUCTIVIDAD SA DE CV	124	NO SE EMITE EVALUACIÓN CON FUNDAMENTO EN EL ART. 36 LAAASP
ERGONOMIA PRODUCTIVIDAD SA DE CV	130	NO SE EMITE EVALUACIÓN CON FUNDAMENTO EN EL ART. 36 LAAASP
ERGONOMIA PRODUCTIVIDAD SA DE CV	136	NO SE EMITE EVALUACIÓN CON FUNDAMENTO EN EL ART. 36 LAAASP
ERGONOMIA PRODUCTIVIDAD SA DE CV	137	NO SE EMITE EVALUACIÓN CON FUNDAMENTO EN EL ART. 36 LAAASP

ANEXOS
DIVISIÓN DE CONTRATOS

ACTA DE FALLO

LICITACIÓN PÚBLICA INTERNACIONAL ELECTRÓNICA BAJO COBERTURA DE TRATADOS DE LIBRE COMERCIO QUE CONTENGA CAPÍTULO DE COMPRAS GUBERNAMENTALES
NÚMERO DE IDENTIFICACIÓN EN COMPRANET: LA-50-GYR-050GYR040-T-2-2024

PROGRAMA "MOBILIARIO MÉDICO Y DE LABORATORIO PARA HOSPITALES PRIORITARIOS"

NOMBRE O RAZÓN SOCIAL DEL LICITANTE	PARTIDA	RAZÓN POR LA QUE NO FUERON EVALUADAS TÉCNICAMENTE
ERGONOMIA PRODUCTIVIDAD SA DE CV	138	NO SE EMITE EVALUACIÓN CON FUNDAMENTO EN EL ART. 36 LAAASP
ERGONOMIA PRODUCTIVIDAD SA DE CV	139	NO SE EMITE EVALUACIÓN CON FUNDAMENTO EN EL ART. 36 LAAASP
ERGONOMIA PRODUCTIVIDAD SA DE CV	140	NO SE EMITE EVALUACIÓN CON FUNDAMENTO EN EL ART. 36 LAAASP
ERGONOMIA PRODUCTIVIDAD SA DE CV	143	NO SE EMITE EVALUACIÓN CON FUNDAMENTO EN EL ART. 36 LAAASP
ERGONOMIA PRODUCTIVIDAD SA DE CV	145	NO SE EMITE EVALUACIÓN CON FUNDAMENTO EN EL ART. 36 LAAASP
ERGONOMIA PRODUCTIVIDAD SA DE CV	147	NO SE EMITE EVALUACIÓN CON FUNDAMENTO EN EL ART. 36 LAAASP
ERGONOMIA PRODUCTIVIDAD SA DE CV	148	NO SE EMITE EVALUACIÓN CON FUNDAMENTO EN EL ART. 36 LAAASP
ERGONOMIA PRODUCTIVIDAD SA DE CV	151	NO SE EMITE EVALUACIÓN CON FUNDAMENTO EN EL ART. 36 LAAASP
ERGONOMIA PRODUCTIVIDAD SA DE CV	153	NO SE EMITE EVALUACIÓN CON FUNDAMENTO EN EL ART. 36 LAAASP
ERGONOMIA PRODUCTIVIDAD SA DE CV	155	NO SE EMITE EVALUACIÓN POR SOBREPASAR EL TECHO PRESUPUESTAL
ERGONOMIA PRODUCTIVIDAD SA DE CV	156	NO SE EMITE EVALUACIÓN CON FUNDAMENTO EN EL ART. 36 LAAASP
ERGONOMIA PRODUCTIVIDAD SA DE CV	157	NO SE EMITE EVALUACIÓN POR SOBREPASAR EL TECHO PRESUPUESTAL
ERGONOMIA PRODUCTIVIDAD SA DE CV	158	NO SE EMITE EVALUACIÓN POR SOBREPASAR EL TECHO PRESUPUESTAL
ERGONOMIA PRODUCTIVIDAD SA DE CV	173	NO SE EMITE EVALUACIÓN CON FUNDAMENTO EN EL ART. 36 LAAASP
ERGONOMIA PRODUCTIVIDAD SA DE CV	177	NO SE EMITE EVALUACIÓN CON FUNDAMENTO EN EL ART. 36 LAAASP
ERGONOMIA PRODUCTIVIDAD SA DE CV	178	NO SE EMITE EVALUACIÓN POR SOBREPASAR EL TECHO PRESUPUESTAL
ERGONOMIA PRODUCTIVIDAD SA DE CV	179	NO SE EMITE EVALUACIÓN POR SOBREPASAR EL TECHO PRESUPUESTAL

GOBIERNO DE MÉXICO | IMSS

DIRECCIÓN DE ADMINISTRACIÓN
Unidad de Adquisiciones
Coordinación de Adquisición de Bienes y Contratación de Servicios
Coordinación Técnica de Adquisición de Bienes de Inversión y Activos
División de Equipo y Mobiliario Médico

ACTA DE FALLO

LICITACIÓN PÚBLICA INTERNACIONAL ELECTRÓNICA BAJO COBERTURA DE TRATADOS DE LIBRE COMERCIO QUE CONTENGA CAPÍTULO DE COMPRAS GUBERNAMENTALES
NÚMERO DE IDENTIFICACIÓN EN COMPRANET: LA-50-GYR-050GYR040-T-2-2024

PROGRAMA "MOBILIARIO MÉDICO Y DE LABORATORIO PARA HOSPITALES PRIORITARIOS"

NOMBRE O RAZÓN SOCIAL DEL LICITANTE	PARTIDA	RAZÓN POR LA QUE NO FUERON EVALUADAS TÉCNICAMENTE
ERGONOMIA PRODUCTIVIDAD SA DE CV	180	NO SE EMITE EVALUACIÓN CON FUNDAMENTO EN EL ART. 36 LAAASP
ERGONOMIA PRODUCTIVIDAD SA DE CV	183	NO SE EMITE EVALUACIÓN CON FUNDAMENTO EN EL ART. 36 LAAASP
ERGONOMIA PRODUCTIVIDAD SA DE CV	184	NO SE EMITE EVALUACIÓN CON FUNDAMENTO EN EL ART. 36 LAAASP
ERGONOMIA PRODUCTIVIDAD SA DE CV	185	NO SE EMITE EVALUACIÓN CON FUNDAMENTO EN EL ART. 36 LAAASP
ERGONOMIA PRODUCTIVIDAD SA DE CV	186	NO SE EMITE EVALUACIÓN CON FUNDAMENTO EN EL ART. 36 LAAASP
ERGONOMIA PRODUCTIVIDAD SA DE CV	191	NO SE EMITE EVALUACIÓN CON FUNDAMENTO EN EL ART. 36 LAAASP
ERGONOMIA PRODUCTIVIDAD SA DE CV	192	NO SE EMITE EVALUACIÓN CON FUNDAMENTO EN EL ART. 36 LAAASP
ERGONOMIA PRODUCTIVIDAD SA DE CV	193	NO SE EMITE EVALUACIÓN POR SOBREPASAR EL TECHO PRESUPUESTAL
ERGONOMIA PRODUCTIVIDAD SA DE CV	194	NO SE EMITE EVALUACIÓN CON FUNDAMENTO EN EL ART. 36 LAAASP
ERGONOMIA PRODUCTIVIDAD SA DE CV	195	NO SE EMITE EVALUACIÓN CON FUNDAMENTO EN EL ART. 36 LAAASP
ERGONOMIA PRODUCTIVIDAD SA DE CV	207	NO SE EMITE EVALUACIÓN CON FUNDAMENTO EN EL ART. 36 LAAASP
ERGONOMIA PRODUCTIVIDAD SA DE CV	213	NO SE EMITE EVALUACIÓN POR SOBREPASAR EL TECHO PRESUPUESTAL
ERGONOMIA PRODUCTIVIDAD SA DE CV	220	NO SE EMITE EVALUACIÓN CON FUNDAMENTO EN EL ART. 36 LAAASP
ERGONOMIA PRODUCTIVIDAD SA DE CV	222	NO SE EMITE EVALUACIÓN POR SOBREPASAR EL TECHO PRESUPUESTAL
ERGONOMIA PRODUCTIVIDAD SA DE CV	223	NO SE EMITE EVALUACIÓN POR SOBREPASAR EL TECHO PRESUPUESTAL
ERGONOMIA PRODUCTIVIDAD SA DE CV	233	NO SE EMITE EVALUACIÓN CON FUNDAMENTO EN EL ART. 36 LAAASP
ERGONOMIA PRODUCTIVIDAD SA DE CV	246	NO SE EMITE EVALUACIÓN CON FUNDAMENTO EN EL ART. 36 LAAASP

ACTA DE FALLO

LICITACIÓN PÚBLICA INTERNACIONAL ELECTRÓNICA BAJO COBERTURA DE TRATADOS DE LIBRE COMERCIO QUE CONTENGA CAPÍTULO DE COMPRAS GUBERNAMENTALES
NÚMERO DE IDENTIFICACIÓN EN COMPRANET: LA-50-GYR-050GYR040-T-2-2024

PROGRAMA "MOBILIARIO MÉDICO Y DE LABORATORIO PARA HOSPITALES PRIORITARIOS"

NOMBRE O RAZÓN SOCIAL DEL LICITANTE	PARTIDA	RAZÓN POR LA QUE NO FUERON EVALUADAS TÉCNICAMENTE
ERGONOMIA PRODUCTIVIDAD SA DE CV	247	NO SE EMITE EVALUACIÓN CON FUNDAMENTO EN EL ART. 36 LAAASP
ERGONOMIA PRODUCTIVIDAD SA DE CV	248	NO SE EMITE EVALUACIÓN POR SOBREPASAR EL TECHO PRESUPUESTAL
ERGONOMIA PRODUCTIVIDAD SA DE CV	249	NO SE EMITE EVALUACIÓN CON FUNDAMENTO EN EL ART. 36 LAAASP
ERGONOMIA PRODUCTIVIDAD SA DE CV	250	NO SE EMITE EVALUACIÓN CON FUNDAMENTO EN EL ART. 36 LAAASP
ERGONOMIA PRODUCTIVIDAD SA DE CV	253	NO SE EMITE EVALUACIÓN CON FUNDAMENTO EN EL ART. 36 LAAASP
ERGONOMIA PRODUCTIVIDAD SA DE CV	255	NO SE EMITE EVALUACIÓN CON FUNDAMENTO EN EL ART. 36 LAAASP
ERGONOMIA PRODUCTIVIDAD SA DE CV	257	NO SE EMITE EVALUACIÓN CON FUNDAMENTO EN EL ART. 36 LAAASP
ERGONOMIA PRODUCTIVIDAD SA DE CV	258	NO SE EMITE EVALUACIÓN CON FUNDAMENTO EN EL ART. 36 LAAASP
ERGONOMIA PRODUCTIVIDAD SA DE CV	261	NO SE EMITE EVALUACIÓN CON FUNDAMENTO EN EL ART. 36 LAAASP
ERGONOMIA PRODUCTIVIDAD SA DE CV	263	NO SE EMITE EVALUACIÓN CON FUNDAMENTO EN EL ART. 36 LAAASP
ERGONOMIA PRODUCTIVIDAD SA DE CV	265	NO SE EMITE EVALUACIÓN POR SOBREPASAR EL TECHO PRESUPUESTAL
ERGONOMIA PRODUCTIVIDAD SA DE CV	266	NO SE EMITE EVALUACIÓN CON FUNDAMENTO EN EL ART. 36 LAAASP
ERGONOMIA PRODUCTIVIDAD SA DE CV	267	NO SE EMITE EVALUACIÓN POR SOBREPASAR EL TECHO PRESUPUESTAL
ERGONOMIA PRODUCTIVIDAD SA DE CV	268	NO SE EMITE EVALUACIÓN POR SOBREPASAR EL TECHO PRESUPUESTAL
ERGONOMIA PRODUCTIVIDAD SA DE CV	283	NO SE EMITE EVALUACIÓN CON FUNDAMENTO EN EL ART. 36 LAAASP
ERGONOMIA PRODUCTIVIDAD SA DE CV	287	NO SE EMITE EVALUACIÓN CON FUNDAMENTO EN EL ART. 36 LAAASP
ERGONOMIA PRODUCTIVIDAD SA DE CV	288	NO SE EMITE EVALUACIÓN POR SOBREPASAR EL TECHO PRESUPUESTAL

Durango 291, Piso 11, Col. Roma Norte, Alcaldía Cuauhtémoc, C. P. 06700, Ciudad de México
Tel. 55 5726-1700, Ext. 14923. www.imss.gob.mx

2024 Felipe Carrillo PUERTO

GOBIERNO DE MÉXICO | IMSS

DIRECCIÓN DE ADMINISTRACIÓN
Unidad de Adquisiciones
Coordinación de Adquisición de Bienes y Contratación de Servicios
Coordinación Técnica de Adquisición de Bienes de Inversión y Activos
División de Equipo y Mobiliario Médico

ACTA DE FALLO

LICITACIÓN PÚBLICA INTERNACIONAL ELECTRÓNICA BAJO COBERTURA DE TRATADOS DE LIBRE COMERCIO QUE CONTENGA CAPÍTULO DE COMPRAS GUBERNAMENTALES
NÚMERO DE IDENTIFICACIÓN EN COMPRANET: LA-50-GYR-050GYR040-T-2-2024

PROGRAMA "MOBILIARIO MÉDICO Y DE LABORATORIO PARA HOSPITALES PRIORITARIOS"

NOMBRE O RAZÓN SOCIAL DEL LICITANTE	PARTIDA	RAZÓN POR LA QUE NO FUERON EVALUADAS TÉCNICAMENTE
ERGONOMIA PRODUCTIVIDAD SA DE CV	289	NO SE EMITE EVALUACIÓN POR SOBREPASAR EL TECHO PRESUPUESTAL
ERGONOMIA PRODUCTIVIDAD SA DE CV	290	NO SE EMITE EVALUACIÓN CON FUNDAMENTO EN EL ART. 36 LAAASP
ERGONOMIA PRODUCTIVIDAD SA DE CV	294	NO SE EMITE EVALUACIÓN CON FUNDAMENTO EN EL ART. 36 LAAASP
ERGONOMIA PRODUCTIVIDAD SA DE CV	295	NO SE EMITE EVALUACIÓN CON FUNDAMENTO EN EL ART. 36 LAAASP
ERGONOMIA PRODUCTIVIDAD SA DE CV	296	NO SE EMITE EVALUACIÓN CON FUNDAMENTO EN EL ART. 36 LAAASP
ERGONOMIA PRODUCTIVIDAD SA DE CV	301	NO SE EMITE EVALUACIÓN CON FUNDAMENTO EN EL ART. 36 LAAASP
ERGONOMIA PRODUCTIVIDAD SA DE CV	302	NO SE EMITE EVALUACIÓN CON FUNDAMENTO EN EL ART. 36 LAAASP
ERGONOMIA PRODUCTIVIDAD SA DE CV	303	NO SE EMITE EVALUACIÓN POR SOBREPASAR EL TECHO PRESUPUESTAL
ERGONOMIA PRODUCTIVIDAD SA DE CV	304	NO SE EMITE EVALUACIÓN CON FUNDAMENTO EN EL ART. 36 LAAASP
ERGONOMIA PRODUCTIVIDAD SA DE CV	305	NO SE EMITE EVALUACIÓN CON FUNDAMENTO EN EL ART. 36 LAAASP
ERGONOMIA PRODUCTIVIDAD SA DE CV	313	NO SE EMITE EVALUACIÓN CON FUNDAMENTO EN EL ART. 36 LAAASP
ERGONOMIA PRODUCTIVIDAD SA DE CV	319	NO SE EMITE EVALUACIÓN POR SOBREPASAR EL TECHO PRESUPUESTAL
ERGONOMIA PRODUCTIVIDAD SA DE CV	328	NO SE EMITE EVALUACIÓN CON FUNDAMENTO EN EL ART. 36 LAAASP
ERGONOMIA PRODUCTIVIDAD SA DE CV	330	NO SE EMITE EVALUACIÓN POR SOBREPASAR EL TECHO PRESUPUESTAL
ERGONOMIA PRODUCTIVIDAD SA DE CV	331	NO SE EMITE EVALUACIÓN POR SOBREPASAR EL TECHO PRESUPUESTAL
ERGONOMIA PRODUCTIVIDAD SA DE CV	333	NO SE EMITE EVALUACIÓN CON FUNDAMENTO EN EL ART. 36 LAAASP
ERGONOMIA PRODUCTIVIDAD SA DE CV	341	NO SE EMITE EVALUACIÓN CON FUNDAMENTO EN EL ART. 36 LAAASP

Durango 291, Piso 11, Col. Roma Norte, Alcaldía Cuauhtémoc, C. P. 06700, Ciudad de México
Tel. 55 5726-1700, Ext. 14923. www.imss.gob.mx

2024 Felipe Carrillo PUERTO

ANEXOS
DIVISIÓN DE CONTRATOS

ACTA DE FALLO

LICITACIÓN PÚBLICA INTERNACIONAL ELECTRÓNICA BAJO COBERTURA DE TRATADOS DE LIBRE COMERCIO QUE CONTENGA CAPÍTULO DE COMPRAS GUBERNAMENTALES
NÚMERO DE IDENTIFICACIÓN EN COMPRANET: LA-50-GYR-050GYR040-T-2-2024

PROGRAMA "MOBILIARIO MÉDICO Y DE LABORATORIO PARA HOSPITALES PRIORITARIOS"

NOMBRE O RAZÓN SOCIAL DEL LICITANTE	PARTIDA	RAZÓN POR LA QUE NO FUERON EVALUADAS TÉCNICAMENTE
ERGONOMIA PRODUCTIVIDAD SA DE CV	342	NO SE EMITE EVALUACIÓN CON FUNDAMENTO EN EL ART. 36 LAAASP
ERGONOMIA PRODUCTIVIDAD SA DE CV	343	NO SE EMITE EVALUACIÓN CON FUNDAMENTO EN EL ART. 36 LAAASP
ERGONOMIA PRODUCTIVIDAD SA DE CV	344	NO SE EMITE EVALUACIÓN CON FUNDAMENTO EN EL ART. 36 LAAASP
ERGONOMIA PRODUCTIVIDAD SA DE CV	348	NO SE EMITE EVALUACIÓN CON FUNDAMENTO EN EL ART. 36 LAAASP
ERGONOMIA PRODUCTIVIDAD SA DE CV	354	NO SE EMITE EVALUACIÓN CON FUNDAMENTO EN EL ART. 36 LAAASP
ERGONOMIA PRODUCTIVIDAD SA DE CV	355	NO SE EMITE EVALUACIÓN CON FUNDAMENTO EN EL ART. 36 LAAASP
ERGONOMIA PRODUCTIVIDAD SA DE CV	356	NO SE EMITE EVALUACIÓN CON FUNDAMENTO EN EL ART. 36 LAAASP
ERGONOMIA PRODUCTIVIDAD SA DE CV	357	NO SE EMITE EVALUACIÓN POR SOBREPASAR EL TECHO PRESUPUESTAL
ERGONOMIA PRODUCTIVIDAD SA DE CV	359	NO SE EMITE EVALUACIÓN CON FUNDAMENTO EN EL ART. 36 LAAASP
ERGONOMIA PRODUCTIVIDAD SA DE CV	360	NO SE EMITE EVALUACIÓN CON FUNDAMENTO EN EL ART. 36 LAAASP
ERGONOMIA PRODUCTIVIDAD SA DE CV	363	NO SE EMITE EVALUACIÓN CON FUNDAMENTO EN EL ART. 36 LAAASP
ERGONOMIA PRODUCTIVIDAD SA DE CV	365	NO SE EMITE EVALUACIÓN CON FUNDAMENTO EN EL ART. 36 LAAASP
ERGONOMIA PRODUCTIVIDAD SA DE CV	366	NO SE EMITE EVALUACIÓN CON FUNDAMENTO EN EL ART. 36 LAAASP
ERGONOMIA PRODUCTIVIDAD SA DE CV	367	NO SE EMITE EVALUACIÓN CON FUNDAMENTO EN EL ART. 36 LAAASP
ERGONOMIA PRODUCTIVIDAD SA DE CV	370	NO SE EMITE EVALUACIÓN CON FUNDAMENTO EN EL ART. 36 LAAASP
ERGONOMIA PRODUCTIVIDAD SA DE CV	372	NO SE EMITE EVALUACIÓN CON FUNDAMENTO EN EL ART. 36 LAAASP
ERGONOMIA PRODUCTIVIDAD SA DE CV	374	NO SE EMITE EVALUACIÓN POR SOBREPASAR EL TECHO PRESUPUESTAL
ERGONOMIA PRODUCTIVIDAD SA DE CV	375	NO SE EMITE EVALUACIÓN CON FUNDAMENTO EN EL ART. 36 LAAASP

ACTA DE FALLO

LICITACIÓN PÚBLICA INTERNACIONAL ELECTRÓNICA BAJO COBERTURA DE TRATADOS DE LIBRE COMERCIO QUE CONTENGA CAPÍTULO DE COMPRAS GUBERNAMENTALES
NÚMERO DE IDENTIFICACIÓN EN COMPRANET: LA-50-GYR-050GYR040-T-2-2024

PROGRAMA "MOBILIARIO MÉDICO Y DE LABORATORIO PARA HOSPITALES PRIORITARIOS"

NOMBRE O RAZÓN SOCIAL DEL LICITANTE	PARTIDA	RAZÓN POR LA QUE NO FUERON EVALUADAS TÉCNICAMENTE
ERGONOMIA PRODUCTIVIDAD SA DE CV	376	NO SE EMITE EVALUACIÓN POR SOBREPASAR EL TECHO PRESUPUESTAL
ERGONOMIA PRODUCTIVIDAD SA DE CV	377	NO SE EMITE EVALUACIÓN POR SOBREPASAR EL TECHO PRESUPUESTAL
ERGONOMIA PRODUCTIVIDAD SA DE CV	392	NO SE EMITE EVALUACIÓN CON FUNDAMENTO EN EL ART. 36 LAAASP
ERGONOMIA PRODUCTIVIDAD SA DE CV	396	NO SE EMITE EVALUACIÓN CON FUNDAMENTO EN EL ART. 36 LAAASP
ERGONOMIA PRODUCTIVIDAD SA DE CV	397	NO SE EMITE EVALUACIÓN POR SOBREPASAR EL TECHO PRESUPUESTAL
ERGONOMIA PRODUCTIVIDAD SA DE CV	398	NO SE EMITE EVALUACIÓN POR SOBREPASAR EL TECHO PRESUPUESTAL
ERGONOMIA PRODUCTIVIDAD SA DE CV	399	NO SE EMITE EVALUACIÓN CON FUNDAMENTO EN EL ART. 36 LAAASP
ERGONOMIA PRODUCTIVIDAD SA DE CV	402	NO SE EMITE EVALUACIÓN CON FUNDAMENTO EN EL ART. 36 LAAASP
ERGONOMIA PRODUCTIVIDAD SA DE CV	403	NO SE EMITE EVALUACIÓN CON FUNDAMENTO EN EL ART. 36 LAAASP
ERGONOMIA PRODUCTIVIDAD SA DE CV	404	NO SE EMITE EVALUACIÓN CON FUNDAMENTO EN EL ART. 36 LAAASP
ERGONOMIA PRODUCTIVIDAD SA DE CV	405	NO SE EMITE EVALUACIÓN CON FUNDAMENTO EN EL ART. 36 LAAASP
ERGONOMIA PRODUCTIVIDAD SA DE CV	410	NO SE EMITE EVALUACIÓN CON FUNDAMENTO EN EL ART. 36 LAAASP
ERGONOMIA PRODUCTIVIDAD SA DE CV	411	NO SE EMITE EVALUACIÓN CON FUNDAMENTO EN EL ART. 36 LAAASP
ERGONOMIA PRODUCTIVIDAD SA DE CV	412	NO SE EMITE EVALUACIÓN POR SOBREPASAR EL TECHO PRESUPUESTAL
ERGONOMIA PRODUCTIVIDAD SA DE CV	413	NO SE EMITE EVALUACIÓN CON FUNDAMENTO EN EL ART. 36 LAAASP
ERGONOMIA PRODUCTIVIDAD SA DE CV	414	NO SE EMITE EVALUACIÓN CON FUNDAMENTO EN EL ART. 36 LAAASP
ERGONOMIA PRODUCTIVIDAD SA DE CV	421	NO SE EMITE EVALUACIÓN CON FUNDAMENTO EN EL ART. 36 LAAASP

ACTA DE FALLO

LICITACIÓN PÚBLICA INTERNACIONAL ELECTRÓNICA BAJO COBERTURA DE TRATADOS DE LIBRE COMERCIO QUE CONTENGA CAPÍTULO DE COMPRAS GUBERNAMENTALES
NÚMERO DE IDENTIFICACIÓN EN COMPRANET: LA-50-GYR-050GYR040-T-2-2024

PROGRAMA "MOBILIARIO MÉDICO Y DE LABORATORIO PARA HOSPITALES PRIORITARIOS"

NOMBRE O RAZÓN SOCIAL DEL LICITANTE	PARTIDA	RAZÓN POR LA QUE NO FUERON EVALUADAS TÉCNICAMENTE
ERGONOMIA PRODUCTIVIDAD SA DE CV	427	NO SE EMITE EVALUACIÓN POR SOBREPASAR EL TECHO PRESUPUESTAL
ERGONOMIA PRODUCTIVIDAD SA DE CV	435	NO SE EMITE EVALUACIÓN CON FUNDAMENTO EN EL ART. 36 LAAASP
ERGONOMIA PRODUCTIVIDAD SA DE CV	437	NO SE EMITE EVALUACIÓN POR SOBREPASAR EL TECHO PRESUPUESTAL
ERGONOMIA PRODUCTIVIDAD SA DE CV	438	NO SE EMITE EVALUACIÓN POR SOBREPASAR EL TECHO PRESUPUESTAL
ERGONOMIA PRODUCTIVIDAD SA DE CV	446	NO SE EMITE EVALUACIÓN CON FUNDAMENTO EN EL ART. 36 LAAASP
ERGONOMIA PRODUCTIVIDAD SA DE CV	454	NO SE EMITE EVALUACIÓN CON FUNDAMENTO EN EL ART. 36 LAAASP
ERGONOMIA PRODUCTIVIDAD SA DE CV	461	NO SE EMITE EVALUACIÓN CON FUNDAMENTO EN EL ART. 36 LAAASP
ERGONOMIA PRODUCTIVIDAD SA DE CV	462	NO SE EMITE EVALUACIÓN CON FUNDAMENTO EN EL ART. 36 LAAASP
ERGONOMIA PRODUCTIVIDAD SA DE CV	463	NO SE EMITE EVALUACIÓN POR SOBREPASAR EL TECHO PRESUPUESTAL
ERGONOMIA PRODUCTIVIDAD SA DE CV	465	NO SE EMITE EVALUACIÓN CON FUNDAMENTO EN EL ART. 36 LAAASP
ERGONOMIA PRODUCTIVIDAD SA DE CV	466	NO SE EMITE EVALUACIÓN CON FUNDAMENTO EN EL ART. 36 LAAASP
ERGONOMIA PRODUCTIVIDAD SA DE CV	469	NO SE EMITE EVALUACIÓN CON FUNDAMENTO EN EL ART. 36 LAAASP
ERGONOMIA PRODUCTIVIDAD SA DE CV	470	NO SE EMITE EVALUACIÓN CON FUNDAMENTO EN EL ART. 36 LAAASP
ERGONOMIA PRODUCTIVIDAD SA DE CV	472	NO SE EMITE EVALUACIÓN CON FUNDAMENTO EN EL ART. 36 LAAASP
ERGONOMIA PRODUCTIVIDAD SA DE CV	473	NO SE EMITE EVALUACIÓN CON FUNDAMENTO EN EL ART. 36 LAAASP
ERGONOMIA PRODUCTIVIDAD SA DE CV	476	NO SE EMITE EVALUACIÓN CON FUNDAMENTO EN EL ART. 36 LAAASP
ERGONOMIA PRODUCTIVIDAD SA DE CV	477	NO SE EMITE EVALUACIÓN CON FUNDAMENTO EN EL ART. 36 LAAASP

GOBIERNO DE MÉXICO | IMSS

DIRECCIÓN DE ADMINISTRACIÓN
Unidad de Adquisiciones
Coordinación de Adquisición de Bienes y Contratación de Servicios
Coordinación Técnica de Adquisición de Bienes de Inversión y Activos
División de Equipo y Mobiliario Médico

ACTA DE FALLO

LICITACIÓN PÚBLICA INTERNACIONAL ELECTRÓNICA BAJO COBERTURA DE TRATADOS DE LIBRE COMERCIO QUE CONTENGA CAPÍTULO DE COMPRAS GUBERNAMENTALES
NÚMERO DE IDENTIFICACIÓN EN COMPRANET: LA-50-GYR-050GYR040-T-2-2024

PROGRAMA "MOBILIARIO MÉDICO Y DE LABORATORIO PARA HOSPITALES PRIORITARIOS"

NOMBRE O RAZÓN SOCIAL DEL LICITANTE	PARTIDA	RAZÓN POR LA QUE NO FUERON EVALUADAS TÉCNICAMENTE
ERGONOMIA PRODUCTIVIDAD SA DE CV	479	NO SE EMITE EVALUACIÓN POR SOBREPASAR EL TECHO PRESUPUESTAL
ERGONOMIA PRODUCTIVIDAD SA DE CV	480	NO SE EMITE EVALUACIÓN CON FUNDAMENTO EN EL ART. 36 LAAASP
ERGONOMIA PRODUCTIVIDAD SA DE CV	481	NO SE EMITE EVALUACIÓN POR SOBREPASAR EL TECHO PRESUPUESTAL
ERGONOMIA PRODUCTIVIDAD SA DE CV	482	NO SE EMITE EVALUACIÓN POR SOBREPASAR EL TECHO PRESUPUESTAL
ERGONOMIA PRODUCTIVIDAD SA DE CV	497	NO SE EMITE EVALUACIÓN CON FUNDAMENTO EN EL ART. 36 LAAASP
ERGONOMIA PRODUCTIVIDAD SA DE CV	501	NO SE EMITE EVALUACIÓN CON FUNDAMENTO EN EL ART. 36 LAAASP
ERGONOMIA PRODUCTIVIDAD SA DE CV	502	NO SE EMITE EVALUACIÓN POR SOBREPASAR EL TECHO PRESUPUESTAL
ERGONOMIA PRODUCTIVIDAD SA DE CV	503	NO SE EMITE EVALUACIÓN POR SOBREPASAR EL TECHO PRESUPUESTAL
ERGONOMIA PRODUCTIVIDAD SA DE CV	504	NO SE EMITE EVALUACIÓN CON FUNDAMENTO EN EL ART. 36 LAAASP
ERGONOMIA PRODUCTIVIDAD SA DE CV	508	NO SE EMITE EVALUACIÓN CON FUNDAMENTO EN EL ART. 36 LAAASP
ERGONOMIA PRODUCTIVIDAD SA DE CV	509	NO SE EMITE EVALUACIÓN CON FUNDAMENTO EN EL ART. 36 LAAASP
ERGONOMIA PRODUCTIVIDAD SA DE CV	510	NO SE EMITE EVALUACIÓN CON FUNDAMENTO EN EL ART. 36 LAAASP
ERGONOMIA PRODUCTIVIDAD SA DE CV	515	NO SE EMITE EVALUACIÓN CON FUNDAMENTO EN EL ART. 36 LAAASP
ERGONOMIA PRODUCTIVIDAD SA DE CV	516	NO SE EMITE EVALUACIÓN CON FUNDAMENTO EN EL ART. 36 LAAASP
ERGONOMIA PRODUCTIVIDAD SA DE CV	517	NO SE EMITE EVALUACIÓN POR SOBREPASAR EL TECHO PRESUPUESTAL
ERGONOMIA PRODUCTIVIDAD SA DE CV	518	NO SE EMITE EVALUACIÓN CON FUNDAMENTO EN EL ART. 36 LAAASP
ERGONOMIA PRODUCTIVIDAD SA DE CV	519	NO SE EMITE EVALUACIÓN CON FUNDAMENTO EN EL ART. 36 LAAASP

ANEXOS

DIVISIÓN DE CONTRATOS

ACTA DE FALLO

LICITACIÓN PÚBLICA INTERNACIONAL ELECTRÓNICA BAJO COBERTURA DE TRATADOS DE LIBRE COMERCIO QUE CONTENGA CAPÍTULO DE COMPRAS GUBERNAMENTALES
NÚMERO DE IDENTIFICACIÓN EN COMPRANET: LA-50-GYR-050GYR040-T-2-2024

PROGRAMA "MOBILIARIO MÉDICO Y DE LABORATORIO PARA HOSPITALES PRIORITARIOS"

NOMBRE O RAZÓN SOCIAL DEL LICITANTE	PARTIDA	RAZÓN POR LA QUE NO FUERON EVALUADAS TÉCNICAMENTE
ERGONOMIA PRODUCTIVIDAD SA DE CV	529	NO SE EMITE EVALUACIÓN CON FUNDAMENTO EN EL ART. 36 LAAASP
ERGONOMIA PRODUCTIVIDAD SA DE CV	535	NO SE EMITE EVALUACIÓN POR SOBREPASAR EL TECHO PRESUPUESTAL
ERGONOMIA PRODUCTIVIDAD SA DE CV	543	NO SE EMITE EVALUACIÓN CON FUNDAMENTO EN EL ART. 36 LAAASP
ERGONOMIA PRODUCTIVIDAD SA DE CV	545	NO SE EMITE EVALUACIÓN POR SOBREPASAR EL TECHO PRESUPUESTAL
ERGONOMIA PRODUCTIVIDAD SA DE CV	554	NO SE EMITE EVALUACIÓN CON FUNDAMENTO EN EL ART. 36 LAAASP
ERGONOMIA PRODUCTIVIDAD SA DE CV	563	NO SE EMITE EVALUACIÓN CON FUNDAMENTO EN EL ART. 36 LAAASP
ERGONOMIA PRODUCTIVIDAD SA DE CV	564	NO SE EMITE EVALUACIÓN CON FUNDAMENTO EN EL ART. 36 LAAASP
ERGONOMIA PRODUCTIVIDAD SA DE CV	565	NO SE EMITE EVALUACIÓN CON FUNDAMENTO EN EL ART. 36 LAAASP
ERGONOMIA PRODUCTIVIDAD SA DE CV	566	NO SE EMITE EVALUACIÓN CON FUNDAMENTO EN EL ART. 36 LAAASP
ERGONOMIA PRODUCTIVIDAD SA DE CV	569	NO SE EMITE EVALUACIÓN CON FUNDAMENTO EN EL ART. 36 LAAASP
ERGONOMIA PRODUCTIVIDAD SA DE CV	570	NO SE EMITE EVALUACIÓN CON FUNDAMENTO EN EL ART. 36 LAAASP
ERGONOMIA PRODUCTIVIDAD SA DE CV	572	NO SE EMITE EVALUACIÓN CON FUNDAMENTO EN EL ART. 36 LAAASP
ERGONOMIA PRODUCTIVIDAD SA DE CV	573	NO SE EMITE EVALUACIÓN CON FUNDAMENTO EN EL ART. 36 LAAASP
ERGONOMIA PRODUCTIVIDAD SA DE CV	576	NO SE EMITE EVALUACIÓN CON FUNDAMENTO EN EL ART. 36 LAAASP
ERGONOMIA PRODUCTIVIDAD SA DE CV	577	NO SE EMITE EVALUACIÓN CON FUNDAMENTO EN EL ART. 36 LAAASP
ERGONOMIA PRODUCTIVIDAD SA DE CV	579	NO SE EMITE EVALUACIÓN POR SOBREPASAR EL TECHO PRESUPUESTAL
ERGONOMIA PRODUCTIVIDAD SA DE CV	580	NO SE EMITE EVALUACIÓN CON FUNDAMENTO EN EL ART. 36 LAAASP
ERGONOMIA PRODUCTIVIDAD SA DE CV	581	NO SE EMITE EVALUACIÓN POR SOBREPASAR EL TECHO

Durango 291, Piso 11, Col. Roma Norte, Alcaldía Cuauhtémoc, C. P. 06700, Ciudad de México
Tel. 55 5726-1700, Ext. 14925. www.imss.gob.mx

2024 Felipe Carrillo PUERTO

GOBIERNO DE MÉXICO | IMSS

DIRECCIÓN DE ADMINISTRACIÓN
Unidad de Adquisiciones
Coordinación de Adquisición de Bienes y Contratación de Servicios
Coordinación Técnica de Adquisición de Bienes de Inversión y Activos
División de Equipo y Mobiliario Médico

ACTA DE FALLO

LICITACIÓN PÚBLICA INTERNACIONAL ELECTRÓNICA BAJO COBERTURA DE TRATADOS DE LIBRE COMERCIO QUE CONTENGA CAPÍTULO DE COMPRAS GUBERNAMENTALES
NÚMERO DE IDENTIFICACIÓN EN COMPRANET: LA-50-GYR-050GYR040-T-2-2024

PROGRAMA "MOBILIARIO MÉDICO Y DE LABORATORIO PARA HOSPITALES PRIORITARIOS"

NOMBRE O RAZÓN SOCIAL DEL LICITANTE	PARTIDA	RAZÓN POR LA QUE NO FUERON EVALUADAS TÉCNICAMENTE
		PRESUPUESTAL
ERGONOMIA PRODUCTIVIDAD SA DE CV	582	NO SE EMITE EVALUACIÓN POR SOBREPASAR EL TECHO PRESUPUESTAL
ERGONOMIA PRODUCTIVIDAD SA DE CV	597	NO SE EMITE EVALUACIÓN CON FUNDAMENTO EN EL ART. 36 LAAASP
ERGONOMIA PRODUCTIVIDAD SA DE CV	601	NO SE EMITE EVALUACIÓN CON FUNDAMENTO EN EL ART. 36 LAAASP
ERGONOMIA PRODUCTIVIDAD SA DE CV	602	NO SE EMITE EVALUACIÓN POR SOBREPASAR EL TECHO PRESUPUESTAL
ERGONOMIA PRODUCTIVIDAD SA DE CV	603	NO SE EMITE EVALUACIÓN POR SOBREPASAR EL TECHO PRESUPUESTAL
ERGONOMIA PRODUCTIVIDAD SA DE CV	604	NO SE EMITE EVALUACIÓN CON FUNDAMENTO EN EL ART. 36 LAAASP
ERGONOMIA PRODUCTIVIDAD SA DE CV	606	NO SE EMITE EVALUACIÓN CON FUNDAMENTO EN EL ART. 36 LAAASP
ERGONOMIA PRODUCTIVIDAD SA DE CV	607	NO SE EMITE EVALUACIÓN CON FUNDAMENTO EN EL ART. 36 LAAASP
ERGONOMIA PRODUCTIVIDAD SA DE CV	608	NO SE EMITE EVALUACIÓN CON FUNDAMENTO EN EL ART. 36 LAAASP
ERGONOMIA PRODUCTIVIDAD SA DE CV	609	NO SE EMITE EVALUACIÓN CON FUNDAMENTO EN EL ART. 36 LAAASP
ERGONOMIA PRODUCTIVIDAD SA DE CV	614	NO SE EMITE EVALUACIÓN CON FUNDAMENTO EN EL ART. 36 LAAASP
ERGONOMIA PRODUCTIVIDAD SA DE CV	615	NO SE EMITE EVALUACIÓN CON FUNDAMENTO EN EL ART. 36 LAAASP
ERGONOMIA PRODUCTIVIDAD SA DE CV	616	NO SE EMITE EVALUACIÓN POR SOBREPASAR EL TECHO PRESUPUESTAL
ERGONOMIA PRODUCTIVIDAD SA DE CV	617	NO SE EMITE EVALUACIÓN CON FUNDAMENTO EN EL ART. 36 LAAASP
ERGONOMIA PRODUCTIVIDAD SA DE CV	618	NO SE EMITE EVALUACIÓN CON FUNDAMENTO EN EL ART. 36 LAAASP
ERGONOMIA PRODUCTIVIDAD SA DE CV	625	NO SE EMITE EVALUACIÓN CON FUNDAMENTO EN EL ART. 36 LAAASP

Durango 291, Piso 11, Col. Roma Norte, Alcaldía Cuauhtémoc, C. P. 06700, Ciudad de México
Tel. 55 5726-1700, Ext. 14925. www.imss.gob.mx

2024 Felipe Carrillo PUERTO

ACTA DE FALLO

LICITACIÓN PÚBLICA INTERNACIONAL ELECTRÓNICA BAJO COBERTURA DE TRATADOS DE LIBRE COMERCIO QUE CONTENGA CAPÍTULO DE COMPRAS GUBERNAMENTALES
NÚMERO DE IDENTIFICACIÓN EN COMPRANET: LA-50-GYR-050GYR040-T-2-2024

PROGRAMA "MOBILIARIO MÉDICO Y DE LABORATORIO PARA HOSPITALES PRIORITARIOS"

NOMBRE O RAZÓN SOCIAL DEL LICITANTE	PARTIDA	RAZÓN POR LA QUE NO FUERON EVALUADAS TÉCNICAMENTE
ERGONOMIA PRODUCTIVIDAD SA DE CV	630	NO SE EMITE EVALUACIÓN POR SOBREPASAR EL TECHO PRESUPUESTAL
ERGONOMIA PRODUCTIVIDAD SA DE CV	641	NO SE EMITE EVALUACIÓN CON FUNDAMENTO EN EL ART. 36 LAAASP
ERGONOMIA PRODUCTIVIDAD SA DE CV	643	NO SE EMITE EVALUACIÓN POR SOBREPASAR EL TECHO PRESUPUESTAL
ERGONOMIA PRODUCTIVIDAD SA DE CV	644	NO SE EMITE EVALUACIÓN POR SOBREPASAR EL TECHO PRESUPUESTAL
ERGONOMIA PRODUCTIVIDAD SA DE CV	646	NO SE EMITE EVALUACIÓN CON FUNDAMENTO EN EL ART. 36 LAAASP
ERGONOMIA PRODUCTIVIDAD SA DE CV	655	NO SE EMITE EVALUACIÓN CON FUNDAMENTO EN EL ART. 36 LAAASP
ERGONOMIA PRODUCTIVIDAD SA DE CV	656	NO SE EMITE EVALUACIÓN CON FUNDAMENTO EN EL ART. 36 LAAASP
ERGONOMIA PRODUCTIVIDAD SA DE CV	657	NO SE EMITE EVALUACIÓN CON FUNDAMENTO EN EL ART. 36 LAAASP
ERGONOMIA PRODUCTIVIDAD SA DE CV	658	NO SE EMITE EVALUACIÓN CON FUNDAMENTO EN EL ART. 36 LAAASP
ERGONOMIA PRODUCTIVIDAD SA DE CV	662	NO SE EMITE EVALUACIÓN CON FUNDAMENTO EN EL ART. 36 LAAASP
ERGONOMIA PRODUCTIVIDAD SA DE CV	668	NO SE EMITE EVALUACIÓN CON FUNDAMENTO EN EL ART. 36 LAAASP
ERGONOMIA PRODUCTIVIDAD SA DE CV	669	NO SE EMITE EVALUACIÓN CON FUNDAMENTO EN EL ART. 36 LAAASP
ERGONOMIA PRODUCTIVIDAD SA DE CV	670	NO SE EMITE EVALUACIÓN CON FUNDAMENTO EN EL ART. 36 LAAASP
ERGONOMIA PRODUCTIVIDAD SA DE CV	671	NO SE EMITE EVALUACIÓN POR SOBREPASAR EL TECHO PRESUPUESTAL
ERGONOMIA PRODUCTIVIDAD SA DE CV	673	NO SE EMITE EVALUACIÓN CON FUNDAMENTO EN EL ART. 36 LAAASP
ERGONOMIA PRODUCTIVIDAD SA DE CV	674	NO SE EMITE EVALUACIÓN CON FUNDAMENTO EN EL ART. 36 LAAASP
ERGONOMIA PRODUCTIVIDAD SA DE CV	677	NO SE EMITE EVALUACIÓN CON FUNDAMENTO EN EL ART. 36 LAAASP

Durango 291, Piso 11, Col. Roma Norte, Alcaldía Cuauhtémoc, C. P. 06700, Ciudad de México
Tel. 55 5726 1300, Ext. 14825 www.imss.gob.mx

2024 Felipe Carrillo PUERTO

GOBIERNO DE MÉXICO | IMSS

DIRECCIÓN DE ADMINISTRACIÓN
Unidad de Adquisiciones
Coordinación de Adquisición de Bienes y Contratación de Servicios
Coordinación Técnica de Adquisición de Bienes de Inversión y Activos
División de Equipo y Mobiliario Médico.

ACTA DE FALLO

LICITACIÓN PÚBLICA INTERNACIONAL ELECTRÓNICA BAJO COBERTURA DE TRATADOS DE LIBRE COMERCIO QUE CONTENGA CAPÍTULO DE COMPRAS GUBERNAMENTALES
NÚMERO DE IDENTIFICACIÓN EN COMPRANET: LA-50-GYR-050GYR040-T-2-2024

PROGRAMA "MOBILIARIO MÉDICO Y DE LABORATORIO PARA HOSPITALES PRIORITARIOS"

NOMBRE O RAZÓN SOCIAL DEL LICITANTE	PARTIDA	RAZÓN POR LA QUE NO FUERON EVALUADAS TÉCNICAMENTE
ERGONOMIA PRODUCTIVIDAD SA DE CV	678	NO SE EMITE EVALUACIÓN CON FUNDAMENTO EN EL ART. 36 LAAASP
ERGONOMIA PRODUCTIVIDAD SA DE CV	679	NO SE EMITE EVALUACIÓN CON FUNDAMENTO EN EL ART. 36 LAAASP
ERGONOMIA PRODUCTIVIDAD SA DE CV	680	NO SE EMITE EVALUACIÓN CON FUNDAMENTO EN EL ART. 36 LAAASP
ERGONOMIA PRODUCTIVIDAD SA DE CV	682	NO SE EMITE EVALUACIÓN CON FUNDAMENTO EN EL ART. 36 LAAASP
ERGONOMIA PRODUCTIVIDAD SA DE CV	684	NO SE EMITE EVALUACIÓN CON FUNDAMENTO EN EL ART. 36 LAAASP
ERGONOMIA PRODUCTIVIDAD SA DE CV	686	NO SE EMITE EVALUACIÓN POR SOBREPASAR EL TECHO PRESUPUESTAL
ERGONOMIA PRODUCTIVIDAD SA DE CV	687	NO SE EMITE EVALUACIÓN CON FUNDAMENTO EN EL ART. 36 LAAASP
ERGONOMIA PRODUCTIVIDAD SA DE CV	688	NO SE EMITE EVALUACIÓN POR SOBREPASAR EL TECHO PRESUPUESTAL
ERGONOMIA PRODUCTIVIDAD SA DE CV	689	NO SE EMITE EVALUACIÓN POR SOBREPASAR EL TECHO PRESUPUESTAL
ERGONOMIA PRODUCTIVIDAD SA DE CV	705	NO SE EMITE EVALUACIÓN CON FUNDAMENTO EN EL ART. 36 LAAASP
ERGONOMIA PRODUCTIVIDAD SA DE CV	709	NO SE EMITE EVALUACIÓN CON FUNDAMENTO EN EL ART. 36 LAAASP
ERGONOMIA PRODUCTIVIDAD SA DE CV	710	NO SE EMITE EVALUACIÓN POR SOBREPASAR EL TECHO PRESUPUESTAL
ERGONOMIA PRODUCTIVIDAD SA DE CV	711	NO SE EMITE EVALUACIÓN POR SOBREPASAR EL TECHO PRESUPUESTAL
ERGONOMIA PRODUCTIVIDAD SA DE CV	712	NO SE EMITE EVALUACIÓN CON FUNDAMENTO EN EL ART. 36 LAAASP
ERGONOMIA PRODUCTIVIDAD SA DE CV	715	NO SE EMITE EVALUACIÓN CON FUNDAMENTO EN EL ART. 36 LAAASP
ERGONOMIA PRODUCTIVIDAD SA DE CV	716	NO SE EMITE EVALUACIÓN CON FUNDAMENTO EN EL ART. 36 LAAASP
ERGONOMIA PRODUCTIVIDAD SA DE CV	717	NO SE EMITE EVALUACIÓN CON FUNDAMENTO EN EL ART. 36 LAAASP

Durango 291, Piso 11, Col. Roma Norte, Alcaldía Cuauhtémoc, C. P. 06700, Ciudad de México
Tel. 55 5726 1300, Ext. 14825 www.imss.gob.mx

2024 Felipe Carrillo PUERTO

ANEXOS
DIVISIÓN DE CONTRATOS

ACTA DE FALLO

LICITACIÓN PÚBLICA INTERNACIONAL ELECTRÓNICA BAJO COBERTURA DE TRATADOS DE LIBRE COMERCIO QUE CONTENGA CAPÍTULO DE COMPRAS GUBERNAMENTALES
NÚMERO DE IDENTIFICACIÓN EN COMPRANET: LA-50-GYR-050GYR040-T-2-2024

PROGRAMA "MOBILIARIO MÉDICO Y DE LABORATORIO PARA HOSPITALES PRIORITARIOS"

NOMBRE O RAZÓN SOCIAL DEL LICITANTE	PARTIDA	RAZÓN POR LA QUE NO FUERON EVALUADAS TÉCNICAMENTE
ERGONOMIA PRODUCTIVIDAD SA DE CV	718	NO SE EMITE EVALUACIÓN CON FUNDAMENTO EN EL ART. 36 LAAASP
ERGONOMIA PRODUCTIVIDAD SA DE CV	723	NO SE EMITE EVALUACIÓN CON FUNDAMENTO EN EL ART. 36 LAAASP
ERGONOMIA PRODUCTIVIDAD SA DE CV	724	NO SE EMITE EVALUACIÓN CON FUNDAMENTO EN EL ART. 36 LAAASP
ERGONOMIA PRODUCTIVIDAD SA DE CV	725	NO SE EMITE EVALUACIÓN POR SOBREPASAR EL TECHO PRESUPUESTAL
ERGONOMIA PRODUCTIVIDAD SA DE CV	726	NO SE EMITE EVALUACIÓN CON FUNDAMENTO EN EL ART. 36 LAAASP
ERGONOMIA PRODUCTIVIDAD SA DE CV	727	NO SE EMITE EVALUACIÓN CON FUNDAMENTO EN EL ART. 36 LAAASP
ERGONOMIA PRODUCTIVIDAD SA DE CV	736	NO SE EMITE EVALUACIÓN CON FUNDAMENTO EN EL ART. 36 LAAASP
ERGONOMIA PRODUCTIVIDAD SA DE CV	741	NO SE EMITE EVALUACIÓN POR SOBREPASAR EL TECHO PRESUPUESTAL
GRUPO EMPRESARIAL TECNICARE SA DE CV	328	NO SE EMITE EVALUACIÓN CON FUNDAMENTO EN EL ART. 36 LAAASP
GRUPO EMPRESARIAL TECNICARE SA DE CV	342	NO SE EMITE EVALUACIÓN CON FUNDAMENTO EN EL ART. 36 LAAASP
GRUPO EMPRESARIAL TECNICARE SA DE CV	343	NO SE EMITE EVALUACIÓN CON FUNDAMENTO EN EL ART. 36 LAAASP
GRUPO EMPRESARIAL TECNICARE SA DE CV	355	NO SE EMITE EVALUACIÓN CON FUNDAMENTO EN EL ART. 36 LAAASP
GRUPO EMPRESARIAL TECNICARE SA DE CV	359	NO SE EMITE EVALUACIÓN CON FUNDAMENTO EN EL ART. 36 LAAASP
GRUPO EMPRESARIAL TECNICARE SA DE CV	376	NO SE EMITE EVALUACIÓN CON FUNDAMENTO EN EL ART. 36 LAAASP
GRUPO EMPRESARIAL TECNICARE SA DE CV	377	NO SE EMITE EVALUACIÓN CON FUNDAMENTO EN EL ART. 36 LAAASP
GRUPO EMPRESARIAL TECNICARE SA DE CV	392	NO SE EMITE EVALUACIÓN CON FUNDAMENTO EN EL ART. 36 LAAASP
GRUPO EMPRESARIAL TECNICARE SA DE CV	641	NO SE EMITE EVALUACIÓN CON FUNDAMENTO EN EL ART. 36 LAAASP
GRUPO EMPRESARIAL TECNICARE SA DE CV	646	NO SE EMITE EVALUACIÓN CON FUNDAMENTO EN EL ART. 36 LAAASP

GOBIERNO DE MÉXICO | IMSS

DIRECCIÓN DE ADMINISTRACIÓN
Unidad de Adquisiciones
Coordinación de Adquisición de Bienes y Contratación de Servicios
Coordinación Técnica de Adquisición de Bienes de Inversión y Activos
División de Equipo y Mobiliario Médico

ACTA DE FALLO

LICITACIÓN PÚBLICA INTERNACIONAL ELECTRÓNICA BAJO COBERTURA DE TRATADOS DE LIBRE COMERCIO QUE CONTENGA CAPÍTULO DE COMPRAS GUBERNAMENTALES
NÚMERO DE IDENTIFICACIÓN EN COMPRANET: LA-50-GYR-050GYR040-T-2-2024

PROGRAMA "MOBILIARIO MÉDICO Y DE LABORATORIO PARA HOSPITALES PRIORITARIOS"

NOMBRE O RAZÓN SOCIAL DEL LICITANTE	PARTIDA	RAZÓN POR LA QUE NO FUERON EVALUADAS TÉCNICAMENTE
GRUPO EMPRESARIAL TECNICARE SA DE CV	656	NO SE EMITE EVALUACIÓN CON FUNDAMENTO EN EL ART. 36 LAAASP
GRUPO EMPRESARIAL TECNICARE SA DE CV	657	NO SE EMITE EVALUACIÓN CON FUNDAMENTO EN EL ART. 36 LAAASP
GRUPO EMPRESARIAL TECNICARE SA DE CV	669	NO SE EMITE EVALUACIÓN CON FUNDAMENTO EN EL ART. 36 LAAASP
GRUPO EMPRESARIAL TECNICARE SA DE CV	673	NO SE EMITE EVALUACIÓN CON FUNDAMENTO EN EL ART. 36 LAAASP
GRUPO EMPRESARIAL TECNICARE SA DE CV	688	NO SE EMITE EVALUACIÓN CON FUNDAMENTO EN EL ART. 36 LAAASP
GRUPO EMPRESARIAL TECNICARE SA DE CV	689	NO SE EMITE EVALUACIÓN CON FUNDAMENTO EN EL ART. 36 LAAASP
GRUPO EMPRESARIAL TECNICARE SA DE CV	705	NO SE EMITE EVALUACIÓN CON FUNDAMENTO EN EL ART. 36 LAAASP
IMPULSORA DE CONSULTORIA E INGENIERIA MEXICANA SA DE CV	1	NO SE EMITE EVALUACIÓN CON FUNDAMENTO EN EL ART. 36 LAAASP
IMPULSORA DE CONSULTORIA E INGENIERIA MEXICANA SA DE CV	13	NO SE EMITE EVALUACIÓN CON FUNDAMENTO EN EL ART. 36 LAAASP
IMPULSORA DE CONSULTORIA E INGENIERIA MEXICANA SA DE CV	31	NO SE EMITE EVALUACIÓN CON FUNDAMENTO EN EL ART. 36 LAAASP
IMPULSORA DE CONSULTORIA E INGENIERIA MEXICANA SA DE CV	32	NO SE EMITE EVALUACIÓN CON FUNDAMENTO EN EL ART. 36 LAAASP
IMPULSORA DE CONSULTORIA E INGENIERIA MEXICANA SA DE CV	35	NO SE EMITE EVALUACIÓN CON FUNDAMENTO EN EL ART. 36 LAAASP
IMPULSORA DE CONSULTORIA E INGENIERIA MEXICANA SA DE CV	37	NO SE EMITE EVALUACIÓN CON FUNDAMENTO EN EL ART. 36 LAAASP
IMPULSORA DE CONSULTORIA E INGENIERIA MEXICANA SA DE CV	39	NO SE EMITE EVALUACIÓN CON FUNDAMENTO EN EL ART. 36 LAAASP
IMPULSORA DE CONSULTORIA E INGENIERIA MEXICANA SA DE CV	43	NO SE EMITE EVALUACIÓN CON FUNDAMENTO EN EL ART. 36 LAAASP
IMPULSORA DE CONSULTORIA E INGENIERIA MEXICANA SA DE CV	44	NO SE EMITE EVALUACIÓN CON FUNDAMENTO EN EL ART. 36 LAAASP
IMPULSORA DE CONSULTORIA E INGENIERIA MEXICANA SA DE CV	48	NO SE EMITE EVALUACIÓN CON FUNDAMENTO EN EL ART. 36 LAAASP
IMPULSORA DE CONSULTORIA E INGENIERIA MEXICANA SA DE CV	49	NO SE EMITE EVALUACIÓN CON FUNDAMENTO EN EL ART. 36 LAAASP

ACTA DE FALLO

LICITACIÓN PÚBLICA INTERNACIONAL ELECTRÓNICA BAJO COBERTURA DE TRATADOS DE LIBRE COMERCIO QUE CONTENGA CAPÍTULO DE COMPRAS GUBERNAMENTALES
NÚMERO DE IDENTIFICACIÓN EN COMPRANET: LA-50-GYR-050GYR040-T-2-2024

PROGRAMA "MOBILIARIO MÉDICO Y DE LABORATORIO PARA HOSPITALES PRIORITARIOS"

NOMBRE O RAZÓN SOCIAL DEL LICITANTE	PARTIDA	RAZÓN POR LA QUE NO FUERON EVALUADAS TÉCNICAMENTE
IMPULSORA DE CONSULTORIA E INGENIERIA MEXICANA SA DE CV	54	NO SE EMITE EVALUACIÓN CON FUNDAMENTO EN EL ART. 36 LAAASP
IMPULSORA DE CONSULTORIA E INGENIERIA MEXICANA SA DE CV	64	NO SE EMITE EVALUACIÓN CON FUNDAMENTO EN EL ART. 36 LAAASP
IMPULSORA DE CONSULTORIA E INGENIERIA MEXICANA SA DE CV	67	NO SE EMITE EVALUACIÓN CON FUNDAMENTO EN EL ART. 36 LAAASP
IMPULSORA DE CONSULTORIA E INGENIERIA MEXICANA SA DE CV	68	NO SE EMITE EVALUACIÓN POR SOBREPASAR EL TECHO PRESUPUESTAL
IMPULSORA DE CONSULTORIA E INGENIERIA MEXICANA SA DE CV	69	NO SE EMITE EVALUACIÓN CON FUNDAMENTO EN EL ART. 36 LAAASP
IMPULSORA DE CONSULTORIA E INGENIERIA MEXICANA SA DE CV	70	NO SE EMITE EVALUACIÓN CON FUNDAMENTO EN EL ART. 36 LAAASP
IMPULSORA DE CONSULTORIA E INGENIERIA MEXICANA SA DE CV	71	NO SE EMITE EVALUACIÓN CON FUNDAMENTO EN EL ART. 36 LAAASP
IMPULSORA DE CONSULTORIA E INGENIERIA MEXICANA SA DE CV	72	NO SE EMITE EVALUACIÓN CON FUNDAMENTO EN EL ART. 36 LAAASP
IMPULSORA DE CONSULTORIA E INGENIERIA MEXICANA SA DE CV	74	NO SE EMITE EVALUACIÓN CON FUNDAMENTO EN EL ART. 36 LAAASP
IMPULSORA DE CONSULTORIA E INGENIERIA MEXICANA SA DE CV	76	NO SE EMITE EVALUACIÓN POR SOBREPASAR EL TECHO PRESUPUESTAL
IMPULSORA DE CONSULTORIA E INGENIERIA MEXICANA SA DE CV	77	NO SE EMITE EVALUACIÓN CON FUNDAMENTO EN EL ART. 36 LAAASP
IMPULSORA DE CONSULTORIA E INGENIERIA MEXICANA SA DE CV	78	NO SE EMITE EVALUACIÓN CON FUNDAMENTO EN EL ART. 36 LAAASP
IMPULSORA DE CONSULTORIA E INGENIERIA MEXICANA SA DE CV	79	NO SE EMITE EVALUACIÓN CON FUNDAMENTO EN EL ART. 36 LAAASP
IMPULSORA DE CONSULTORIA E INGENIERIA MEXICANA SA DE CV	81	NO SE EMITE EVALUACIÓN CON FUNDAMENTO EN EL ART. 36 LAAASP
IMPULSORA DE CONSULTORIA E INGENIERIA MEXICANA SA DE CV	87	NO SE EMITE EVALUACIÓN CON FUNDAMENTO EN EL ART. 36 LAAASP
IMPULSORA DE CONSULTORIA E INGENIERIA MEXICANA SA DE CV	88	NO SE EMITE EVALUACIÓN CON FUNDAMENTO EN EL ART. 36 LAAASP
IMPULSORA DE CONSULTORIA E INGENIERIA MEXICANA SA DE CV	89	NO SE EMITE EVALUACIÓN CON FUNDAMENTO EN EL ART. 36 LAAASP
IMPULSORA DE CONSULTORIA E INGENIERIA MEXICANA SA DE CV	90	NO SE EMITE EVALUACIÓN POR SOBREPASAR EL TECHO PRESUPUESTAL

GOBIERNO DE MÉXICO | IMSS

DIRECCIÓN DE ADMINISTRACIÓN
Unidad de Adquisiciones
Coordinación de Adquisición de Bienes y Contratación de Servicios
Coordinación Técnica de Adquisición de Bienes de Inversión y Activos
División de Equipo y Mobiliario Médico

ACTA DE FALLO

LICITACIÓN PÚBLICA INTERNACIONAL ELECTRÓNICA BAJO COBERTURA DE TRATADOS DE LIBRE COMERCIO QUE CONTENGA CAPÍTULO DE COMPRAS GUBERNAMENTALES
NÚMERO DE IDENTIFICACIÓN EN COMPRANET: LA-50-GYR-050GYR040-T-2-2024

PROGRAMA "MOBILIARIO MÉDICO Y DE LABORATORIO PARA HOSPITALES PRIORITARIOS"

NOMBRE O RAZÓN SOCIAL DEL LICITANTE	PARTIDA	RAZÓN POR LA QUE NO FUERON EVALUADAS TÉCNICAMENTE
IMPULSORA DE CONSULTORIA E INGENIERIA MEXICANA SA DE CV	109	NO SE EMITE EVALUACIÓN CON FUNDAMENTO EN EL ART. 36 LAAASP
IMPULSORA DE CONSULTORIA E INGENIERIA MEXICANA SA DE CV	122	NO SE EMITE EVALUACIÓN CON FUNDAMENTO EN EL ART. 36 LAAASP
IMPULSORA DE CONSULTORIA E INGENIERIA MEXICANA SA DE CV	139	NO SE EMITE EVALUACIÓN CON FUNDAMENTO EN EL ART. 36 LAAASP
IMPULSORA DE CONSULTORIA E INGENIERIA MEXICANA SA DE CV	140	NO SE EMITE EVALUACIÓN CON FUNDAMENTO EN EL ART. 36 LAAASP
IMPULSORA DE CONSULTORIA E INGENIERIA MEXICANA SA DE CV	143	NO SE EMITE EVALUACIÓN CON FUNDAMENTO EN EL ART. 36 LAAASP
IMPULSORA DE CONSULTORIA E INGENIERIA MEXICANA SA DE CV	145	NO SE EMITE EVALUACIÓN CON FUNDAMENTO EN EL ART. 36 LAAASP
IMPULSORA DE CONSULTORIA E INGENIERIA MEXICANA SA DE CV	146	NO SE EMITE EVALUACIÓN CON FUNDAMENTO EN EL ART. 36 LAAASP
IMPULSORA DE CONSULTORIA E INGENIERIA MEXICANA SA DE CV	147	NO SE EMITE EVALUACIÓN CON FUNDAMENTO EN EL ART. 36 LAAASP
IMPULSORA DE CONSULTORIA E INGENIERIA MEXICANA SA DE CV	149	NO SE EMITE EVALUACIÓN CON FUNDAMENTO EN EL ART. 36 LAAASP
IMPULSORA DE CONSULTORIA E INGENIERIA MEXICANA SA DE CV	151	NO SE EMITE EVALUACIÓN CON FUNDAMENTO EN EL ART. 36 LAAASP
IMPULSORA DE CONSULTORIA E INGENIERIA MEXICANA SA DE CV	152	NO SE EMITE EVALUACIÓN CON FUNDAMENTO EN EL ART. 36 LAAASP
IMPULSORA DE CONSULTORIA E INGENIERIA MEXICANA SA DE CV	154	NO SE EMITE EVALUACIÓN CON FUNDAMENTO EN EL ART. 36 LAAASP
IMPULSORA DE CONSULTORIA E INGENIERIA MEXICANA SA DE CV	156	NO SE EMITE EVALUACIÓN CON FUNDAMENTO EN EL ART. 36 LAAASP
IMPULSORA DE CONSULTORIA E INGENIERIA MEXICANA SA DE CV	157	NO SE EMITE EVALUACIÓN CON FUNDAMENTO EN EL ART. 36 LAAASP
IMPULSORA DE CONSULTORIA E INGENIERIA MEXICANA SA DE CV	158	NO SE EMITE EVALUACIÓN CON FUNDAMENTO EN EL ART. 36 LAAASP
IMPULSORA DE CONSULTORIA E INGENIERIA MEXICANA SA DE CV	161	NO SE EMITE EVALUACIÓN CON FUNDAMENTO EN EL ART. 36 LAAASP
IMPULSORA DE CONSULTORIA E INGENIERIA MEXICANA SA DE CV	170	NO SE EMITE EVALUACIÓN CON FUNDAMENTO EN EL ART. 36 LAAASP
IMPULSORA DE CONSULTORIA E INGENIERIA MEXICANA SA DE CV	173	NO SE EMITE EVALUACIÓN CON FUNDAMENTO EN EL ART. 36 LAAASP

ANEXOS

DIVISIÓN DE CONTRATOS

ACTA DE FALLO

LICITACIÓN PÚBLICA INTERNACIONAL ELECTRÓNICA BAJO COBERTURA DE TRATADOS DE LIBRE COMERCIO QUE CONTENGA CAPÍTULO DE COMPRAS GUBERNAMENTALES
NÚMERO DE IDENTIFICACIÓN EN COMPRANET: LA-50-GYR-050GYR040-T-2-2024

PROGRAMA "MOBILIARIO MÉDICO Y DE LABORATORIO PARA HOSPITALES PRIORITARIOS"

NOMBRE O RAZÓN SOCIAL DEL LICITANTE	PARTIDA	RAZÓN POR LA QUE NO FUERON EVALUADAS TÉCNICAMENTE
IMPULSORA DE CONSULTORIA E INGENIERIA MEXICANA SA DE CV	174	NO SE EMITE EVALUACIÓN POR SOBREPASAR EL TECHO PRESUPUESTAL
IMPULSORA DE CONSULTORIA E INGENIERIA MEXICANA SA DE CV	175	NO SE EMITE EVALUACIÓN CON FUNDAMENTO EN EL ART. 36 LAAASP
IMPULSORA DE CONSULTORIA E INGENIERIA MEXICANA SA DE CV	176	NO SE EMITE EVALUACIÓN CON FUNDAMENTO EN EL ART. 36 LAAASP
IMPULSORA DE CONSULTORIA E INGENIERIA MEXICANA SA DE CV	177	NO SE EMITE EVALUACIÓN CON FUNDAMENTO EN EL ART. 36 LAAASP
IMPULSORA DE CONSULTORIA E INGENIERIA MEXICANA SA DE CV	180	NO SE EMITE EVALUACIÓN CON FUNDAMENTO EN EL ART. 36 LAAASP
IMPULSORA DE CONSULTORIA E INGENIERIA MEXICANA SA DE CV	182	NO SE EMITE EVALUACIÓN POR SOBREPASAR EL TECHO PRESUPUESTAL
IMPULSORA DE CONSULTORIA E INGENIERIA MEXICANA SA DE CV	183	NO SE EMITE EVALUACIÓN CON FUNDAMENTO EN EL ART. 36 LAAASP
IMPULSORA DE CONSULTORIA E INGENIERIA MEXICANA SA DE CV	184	NO SE EMITE EVALUACIÓN CON FUNDAMENTO EN EL ART. 36 LAAASP
IMPULSORA DE CONSULTORIA E INGENIERIA MEXICANA SA DE CV	185	NO SE EMITE EVALUACIÓN CON FUNDAMENTO EN EL ART. 36 LAAASP
IMPULSORA DE CONSULTORIA E INGENIERIA MEXICANA SA DE CV	187	NO SE EMITE EVALUACIÓN CON FUNDAMENTO EN EL ART. 36 LAAASP
IMPULSORA DE CONSULTORIA E INGENIERIA MEXICANA SA DE CV	191	NO SE EMITE EVALUACIÓN CON FUNDAMENTO EN EL ART. 36 LAAASP
IMPULSORA DE CONSULTORIA E INGENIERIA MEXICANA SA DE CV	193	NO SE EMITE EVALUACIÓN CON FUNDAMENTO EN EL ART. 36 LAAASP
IMPULSORA DE CONSULTORIA E INGENIERIA MEXICANA SA DE CV	194	NO SE EMITE EVALUACIÓN CON FUNDAMENTO EN EL ART. 36 LAAASP
IMPULSORA DE CONSULTORIA E INGENIERIA MEXICANA SA DE CV	195	NO SE EMITE EVALUACIÓN CON FUNDAMENTO EN EL ART. 36 LAAASP
IMPULSORA DE CONSULTORIA E INGENIERIA MEXICANA SA DE CV	199	NO SE EMITE EVALUACIÓN POR SOBREPASAR EL TECHO PRESUPUESTAL
IMPULSORA DE CONSULTORIA E INGENIERIA MEXICANA SA DE CV	220	NO SE EMITE EVALUACIÓN CON FUNDAMENTO EN EL ART. 36 LAAASP
IMPULSORA DE CONSULTORIA E INGENIERIA MEXICANA SA DE CV	233	NO SE EMITE EVALUACIÓN CON FUNDAMENTO EN EL ART. 36 LAAASP
IMPULSORA DE CONSULTORIA E INGENIERIA MEXICANA SA DE CV	249	NO SE EMITE EVALUACIÓN CON FUNDAMENTO EN EL ART. 36 LAAASP

GOBIERNO DE MÉXICO | IMSS

DIRECCIÓN DE ADMINISTRACIÓN
Unidad de Adquisiciones
Coordinación de Adquisición de Bienes y Contratación de Servicios
Coordinación Técnica de Adquisición de Bienes de Inversión y Activos
División de Equipo y Mobiliario Médico

ACTA DE FALLO

LICITACIÓN PÚBLICA INTERNACIONAL ELECTRÓNICA BAJO COBERTURA DE TRATADOS DE LIBRE COMERCIO QUE CONTENGA CAPÍTULO DE COMPRAS GUBERNAMENTALES
NÚMERO DE IDENTIFICACIÓN EN COMPRANET: LA-50-GYR-050GYR040-T-2-2024

PROGRAMA "MOBILIARIO MÉDICO Y DE LABORATORIO PARA HOSPITALES PRIORITARIOS"

NOMBRE O RAZÓN SOCIAL DEL LICITANTE	PARTIDA	RAZÓN POR LA QUE NO FUERON EVALUADAS TÉCNICAMENTE
IMPULSORA DE CONSULTORIA E INGENIERIA MEXICANA SA DE CV	250	NO SE EMITE EVALUACIÓN CON FUNDAMENTO EN EL ART. 36 LAAASP
IMPULSORA DE CONSULTORIA E INGENIERIA MEXICANA SA DE CV	253	NO SE EMITE EVALUACIÓN CON FUNDAMENTO EN EL ART. 36 LAAASP
IMPULSORA DE CONSULTORIA E INGENIERIA MEXICANA SA DE CV	255	NO SE EMITE EVALUACIÓN CON FUNDAMENTO EN EL ART. 36 LAAASP
IMPULSORA DE CONSULTORIA E INGENIERIA MEXICANA SA DE CV	256	NO SE EMITE EVALUACIÓN CON FUNDAMENTO EN EL ART. 36 LAAASP
IMPULSORA DE CONSULTORIA E INGENIERIA MEXICANA SA DE CV	257	NO SE EMITE EVALUACIÓN CON FUNDAMENTO EN EL ART. 36 LAAASP
IMPULSORA DE CONSULTORIA E INGENIERIA MEXICANA SA DE CV	258	NO SE EMITE EVALUACIÓN CON FUNDAMENTO EN EL ART. 36 LAAASP
IMPULSORA DE CONSULTORIA E INGENIERIA MEXICANA SA DE CV	261	NO SE EMITE EVALUACIÓN CON FUNDAMENTO EN EL ART. 36 LAAASP
IMPULSORA DE CONSULTORIA E INGENIERIA MEXICANA SA DE CV	262	NO SE EMITE EVALUACIÓN CON FUNDAMENTO EN EL ART. 36 LAAASP
IMPULSORA DE CONSULTORIA E INGENIERIA MEXICANA SA DE CV	266	NO SE EMITE EVALUACIÓN CON FUNDAMENTO EN EL ART. 36 LAAASP
IMPULSORA DE CONSULTORIA E INGENIERIA MEXICANA SA DE CV	267	NO SE EMITE EVALUACIÓN CON FUNDAMENTO EN EL ART. 36 LAAASP
IMPULSORA DE CONSULTORIA E INGENIERIA MEXICANA SA DE CV	271	NO SE EMITE EVALUACIÓN CON FUNDAMENTO EN EL ART. 36 LAAASP
IMPULSORA DE CONSULTORIA E INGENIERIA MEXICANA SA DE CV	280	NO SE EMITE EVALUACIÓN CON FUNDAMENTO EN EL ART. 36 LAAASP
IMPULSORA DE CONSULTORIA E INGENIERIA MEXICANA SA DE CV	283	NO SE EMITE EVALUACIÓN CON FUNDAMENTO EN EL ART. 36 LAAASP
IMPULSORA DE CONSULTORIA E INGENIERIA MEXICANA SA DE CV	284	NO SE EMITE EVALUACIÓN POR SOBREPASAR EL TECHO PRESUPUESTAL
IMPULSORA DE CONSULTORIA E INGENIERIA MEXICANA SA DE CV	285	NO SE EMITE EVALUACIÓN CON FUNDAMENTO EN EL ART. 36 LAAASP
IMPULSORA DE CONSULTORIA E INGENIERIA MEXICANA SA DE CV	286	NO SE EMITE EVALUACIÓN CON FUNDAMENTO EN EL ART. 36 LAAASP
IMPULSORA DE CONSULTORIA E INGENIERIA MEXICANA SA DE CV	287	NO SE EMITE EVALUACIÓN CON FUNDAMENTO EN EL ART. 36 LAAASP
IMPULSORA DE CONSULTORIA E INGENIERIA MEXICANA SA DE CV	288	NO SE EMITE EVALUACIÓN CON FUNDAMENTO EN EL ART. 36 LAAASP

ACTA DE FALLO

LICITACIÓN PÚBLICA INTERNACIONAL ELECTRÓNICA BAJO COBERTURA DE TRATADOS DE LIBRE COMERCIO QUE CONTENGA CAPÍTULO DE COMPRAS GUBERNAMENTALES
NÚMERO DE IDENTIFICACIÓN EN COMPRANET: LA-50-GYR-050GYR040-T-2-2024

PROGRAMA "MOBILIARIO MÉDICO Y DE LABORATORIO PARA HOSPITALES PRIORITARIOS"

NOMBRE O RAZÓN SOCIAL DEL LICITANTE	PARTIDA	RAZÓN POR LA QUE NO FUERON EVALUADAS TECNICAMENTE
IMPULSORA DE CONSULTORIA E INGENIERIA MEXICANA SA DE CV	290	NO SE EMITE EVALUACIÓN CON FUNDAMENTO EN EL ART. 36 LAAASP
IMPULSORA DE CONSULTORIA E INGENIERIA MEXICANA SA DE CV	292	NO SE EMITE EVALUACIÓN POR SOBREPASAR EL TECHO PRESUPUESTAL
IMPULSORA DE CONSULTORIA E INGENIERIA MEXICANA SA DE CV	293	NO SE EMITE EVALUACIÓN CON FUNDAMENTO EN EL ART. 36 LAAASP
IMPULSORA DE CONSULTORIA E INGENIERIA MEXICANA SA DE CV	294	NO SE EMITE EVALUACIÓN CON FUNDAMENTO EN EL ART. 36 LAAASP
IMPULSORA DE CONSULTORIA E INGENIERIA MEXICANA SA DE CV	295	NO SE EMITE EVALUACIÓN CON FUNDAMENTO EN EL ART. 36 LAAASP
IMPULSORA DE CONSULTORIA E INGENIERIA MEXICANA SA DE CV	297	NO SE EMITE EVALUACIÓN CON FUNDAMENTO EN EL ART. 36 LAAASP
IMPULSORA DE CONSULTORIA E INGENIERIA MEXICANA SA DE CV	303	NO SE EMITE EVALUACIÓN CON FUNDAMENTO EN EL ART. 36 LAAASP
IMPULSORA DE CONSULTORIA E INGENIERIA MEXICANA SA DE CV	304	NO SE EMITE EVALUACIÓN CON FUNDAMENTO EN EL ART. 36 LAAASP
IMPULSORA DE CONSULTORIA E INGENIERIA MEXICANA SA DE CV	305	NO SE EMITE EVALUACIÓN CON FUNDAMENTO EN EL ART. 36 LAAASP
IMPULSORA DE CONSULTORIA E INGENIERIA MEXICANA SA DE CV	307	NO SE EMITE EVALUACIÓN POR SOBREPASAR EL TECHO PRESUPUESTAL
IMPULSORA DE CONSULTORIA E INGENIERIA MEXICANA SA DE CV	328	NO SE EMITE EVALUACIÓN CON FUNDAMENTO EN EL ART. 36 LAAASP
IMPULSORA DE CONSULTORIA E INGENIERIA MEXICANA SA DE CV	341	NO SE EMITE EVALUACIÓN CON FUNDAMENTO EN EL ART. 36 LAAASP
IMPULSORA DE CONSULTORIA E INGENIERIA MEXICANA SA DE CV	356	NO SE EMITE EVALUACIÓN CON FUNDAMENTO EN EL ART. 36 LAAASP
IMPULSORA DE CONSULTORIA E INGENIERIA MEXICANA SA DE CV	359	NO SE EMITE EVALUACIÓN CON FUNDAMENTO EN EL ART. 36 LAAASP
IMPULSORA DE CONSULTORIA E INGENIERIA MEXICANA SA DE CV	360	NO SE EMITE EVALUACIÓN CON FUNDAMENTO EN EL ART. 36 LAAASP
IMPULSORA DE CONSULTORIA E INGENIERIA MEXICANA SA DE CV	363	NO SE EMITE EVALUACIÓN CON FUNDAMENTO EN EL ART. 36 LAAASP
IMPULSORA DE CONSULTORIA E INGENIERIA MEXICANA SA DE CV	365	NO SE EMITE EVALUACIÓN CON FUNDAMENTO EN EL ART. 36 LAAASP
IMPULSORA DE CONSULTORIA E INGENIERIA MEXICANA SA DE CV	366	NO SE EMITE EVALUACIÓN CON FUNDAMENTO EN EL ART. 36 LAAASP

ACTA DE FALLO

LICITACIÓN PÚBLICA INTERNACIONAL ELECTRÓNICA BAJO COBERTURA DE TRATADOS DE LIBRE COMERCIO QUE CONTENGA CAPÍTULO DE COMPRAS GUBERNAMENTALES
NÚMERO DE IDENTIFICACIÓN EN COMPRANET: LA-50-GYR-050GYR040-T-2-2024

PROGRAMA "MOBILIARIO MÉDICO Y DE LABORATORIO PARA HOSPITALES PRIORITARIOS"

NOMBRE O RAZÓN SOCIAL DEL LICITANTE	PARTIDA	RAZÓN POR LA QUE NO FUERON EVALUADAS TECNICAMENTE
IMPULSORA DE CONSULTORIA E INGENIERIA MEXICANA SA DE CV	367	NO SE EMITE EVALUACIÓN CON FUNDAMENTO EN EL ART. 36 LAAASP
IMPULSORA DE CONSULTORIA E INGENIERIA MEXICANA SA DE CV	368	NO SE EMITE EVALUACIÓN CON FUNDAMENTO EN EL ART. 36 LAAASP
IMPULSORA DE CONSULTORIA E INGENIERIA MEXICANA SA DE CV	369	NO SE EMITE EVALUACIÓN CON FUNDAMENTO EN EL ART. 36 LAAASP
IMPULSORA DE CONSULTORIA E INGENIERIA MEXICANA SA DE CV	370	NO SE EMITE EVALUACIÓN CON FUNDAMENTO EN EL ART. 36 LAAASP
IMPULSORA DE CONSULTORIA E INGENIERIA MEXICANA SA DE CV	371	NO SE EMITE EVALUACIÓN CON FUNDAMENTO EN EL ART. 36 LAAASP
IMPULSORA DE CONSULTORIA E INGENIERIA MEXICANA SA DE CV	373	NO SE EMITE EVALUACIÓN CON FUNDAMENTO EN EL ART. 36 LAAASP
IMPULSORA DE CONSULTORIA E INGENIERIA MEXICANA SA DE CV	375	NO SE EMITE EVALUACIÓN CON FUNDAMENTO EN EL ART. 36 LAAASP
IMPULSORA DE CONSULTORIA E INGENIERIA MEXICANA SA DE CV	376	NO SE EMITE EVALUACIÓN CON FUNDAMENTO EN EL ART. 36 LAAASP
IMPULSORA DE CONSULTORIA E INGENIERIA MEXICANA SA DE CV	377	NO SE EMITE EVALUACIÓN CON FUNDAMENTO EN EL ART. 36 LAAASP
IMPULSORA DE CONSULTORIA E INGENIERIA MEXICANA SA DE CV	380	NO SE EMITE EVALUACIÓN CON FUNDAMENTO EN EL ART. 36 LAAASP
IMPULSORA DE CONSULTORIA E INGENIERIA MEXICANA SA DE CV	389	NO SE EMITE EVALUACIÓN CON FUNDAMENTO EN EL ART. 36 LAAASP
IMPULSORA DE CONSULTORIA E INGENIERIA MEXICANA SA DE CV	392	NO SE EMITE EVALUACIÓN CON FUNDAMENTO EN EL ART. 36 LAAASP
IMPULSORA DE CONSULTORIA E INGENIERIA MEXICANA SA DE CV	393	NO SE EMITE EVALUACIÓN POR SOBREPASAR EL TECHO PRESUPUESTAL
IMPULSORA DE CONSULTORIA E INGENIERIA MEXICANA SA DE CV	394	NO SE EMITE EVALUACIÓN CON FUNDAMENTO EN EL ART. 36 LAAASP
IMPULSORA DE CONSULTORIA E INGENIERIA MEXICANA SA DE CV	395	NO SE EMITE EVALUACIÓN CON FUNDAMENTO EN EL ART. 36 LAAASP
IMPULSORA DE CONSULTORIA E INGENIERIA MEXICANA SA DE CV	396	NO SE EMITE EVALUACIÓN CON FUNDAMENTO EN EL ART. 36 LAAASP
IMPULSORA DE CONSULTORIA E INGENIERIA MEXICANA SA DE CV	397	NO SE EMITE EVALUACIÓN CON FUNDAMENTO EN EL ART. 36 LAAASP
IMPULSORA DE CONSULTORIA E INGENIERIA MEXICANA SA DE CV	399	NO SE EMITE EVALUACIÓN CON FUNDAMENTO EN EL ART. 36 LAAASP

ANEXOS
DIVISIÓN DE CONTRATOS

ACTA DE FALLO

LICITACIÓN PÚBLICA INTERNACIONAL ELECTRÓNICA BAJO COBERTURA DE TRATADOS DE LIBRE COMERCIO QUE CONTENGA CAPÍTULO DE COMPRAS GUBERNAMENTALES
NÚMERO DE IDENTIFICACIÓN EN COMPRANET: LA-50-GYR-050GYR040-T-2-2024

PROGRAMA "MOBILIARIO MÉDICO Y DE LABORATORIO PARA HOSPITALES PRIORITARIOS"

NOMBRE O RAZÓN SOCIAL DEL LICITANTE	PARTIDA	RAZÓN POR LA QUE NO FUERON EVALUADAS TÉCNICAMENTE
IMPULSORA DE CONSULTORIA E INGENIERIA MEXICANA SA DE CV	400	NO SE EMITE EVALUACIÓN CON FUNDAMENTO EN EL ART. 36 LAAASP
IMPULSORA DE CONSULTORIA E INGENIERIA MEXICANA SA DE CV	401	NO SE EMITE EVALUACIÓN POR SOBREPASAR EL TECHO PRESUPUESTAL
IMPULSORA DE CONSULTORIA E INGENIERIA MEXICANA SA DE CV	402	NO SE EMITE EVALUACIÓN CON FUNDAMENTO EN EL ART. 36 LAAASP
IMPULSORA DE CONSULTORIA E INGENIERIA MEXICANA SA DE CV	403	NO SE EMITE EVALUACIÓN CON FUNDAMENTO EN EL ART. 36 LAAASP
IMPULSORA DE CONSULTORIA E INGENIERIA MEXICANA SA DE CV	404	NO SE EMITE EVALUACIÓN CON FUNDAMENTO EN EL ART. 36 LAAASP
IMPULSORA DE CONSULTORIA E INGENIERIA MEXICANA SA DE CV	405	NO SE EMITE EVALUACIÓN CON FUNDAMENTO EN EL ART. 36 LAAASP
IMPULSORA DE CONSULTORIA E INGENIERIA MEXICANA SA DE CV	410	NO SE EMITE EVALUACIÓN CON FUNDAMENTO EN EL ART. 36 LAAASP
IMPULSORA DE CONSULTORIA E INGENIERIA MEXICANA SA DE CV	412	NO SE EMITE EVALUACIÓN CON FUNDAMENTO EN EL ART. 36 LAAASP
IMPULSORA DE CONSULTORIA E INGENIERIA MEXICANA SA DE CV	413	NO SE EMITE EVALUACIÓN CON FUNDAMENTO EN EL ART. 36 LAAASP
IMPULSORA DE CONSULTORIA E INGENIERIA MEXICANA SA DE CV	414	NO SE EMITE EVALUACIÓN CON FUNDAMENTO EN EL ART. 36 LAAASP
IMPULSORA DE CONSULTORIA E INGENIERIA MEXICANA SA DE CV	415	NO SE EMITE EVALUACIÓN POR SOBREPASAR EL TECHO PRESUPUESTAL
IMPULSORA DE CONSULTORIA E INGENIERIA MEXICANA SA DE CV	446	NO SE EMITE EVALUACIÓN CON FUNDAMENTO EN EL ART. 36 LAAASP
IMPULSORA DE CONSULTORIA E INGENIERIA MEXICANA SA DE CV	465	NO SE EMITE EVALUACIÓN CON FUNDAMENTO EN EL ART. 36 LAAASP
IMPULSORA DE CONSULTORIA E INGENIERIA MEXICANA SA DE CV	466	NO SE EMITE EVALUACIÓN CON FUNDAMENTO EN EL ART. 36 LAAASP
IMPULSORA DE CONSULTORIA E INGENIERIA MEXICANA SA DE CV	469	NO SE EMITE EVALUACIÓN CON FUNDAMENTO EN EL ART. 36 LAAASP
IMPULSORA DE CONSULTORIA E INGENIERIA MEXICANA SA DE CV	470	NO SE EMITE EVALUACIÓN CON FUNDAMENTO EN EL ART. 36 LAAASP
IMPULSORA DE CONSULTORIA E INGENIERIA MEXICANA SA DE CV	472	NO SE EMITE EVALUACIÓN CON FUNDAMENTO EN EL ART. 36 LAAASP
IMPULSORA DE CONSULTORIA E INGENIERIA MEXICANA SA DE CV	476	NO SE EMITE EVALUACIÓN CON FUNDAMENTO EN EL ART. 36 LAAASP

GOBIERNO DE MÉXICO | IMSS

DIRECCIÓN DE ADMINISTRACIÓN
Unidad de Adquisiciones
Coordinación de Adquisición de Bienes y Contratación de Servicios
Coordinación Técnica de Adquisición de Bienes de Inversión y Activos
División de Equipo y Mobiliario Médico

ACTA DE FALLO

LICITACIÓN PÚBLICA INTERNACIONAL ELECTRÓNICA BAJO COBERTURA DE TRATADOS DE LIBRE COMERCIO QUE CONTENGA CAPÍTULO DE COMPRAS GUBERNAMENTALES
NÚMERO DE IDENTIFICACIÓN EN COMPRANET: LA-50-GYR-050GYR040-T-2-2024

PROGRAMA "MOBILIARIO MÉDICO Y DE LABORATORIO PARA HOSPITALES PRIORITARIOS"

NOMBRE O RAZÓN SOCIAL DEL LICITANTE	PARTIDA	RAZÓN POR LA QUE NO FUERON EVALUADAS TÉCNICAMENTE
IMPULSORA DE CONSULTORIA E INGENIERIA MEXICANA SA DE CV	480	NO SE EMITE EVALUACIÓN CON FUNDAMENTO EN EL ART. 36 LAAASP
IMPULSORA DE CONSULTORIA E INGENIERIA MEXICANA SA DE CV	481	NO SE EMITE EVALUACIÓN CON FUNDAMENTO EN EL ART. 36 LAAASP
IMPULSORA DE CONSULTORIA E INGENIERIA MEXICANA SA DE CV	485	NO SE EMITE EVALUACIÓN CON FUNDAMENTO EN EL ART. 36 LAAASP
IMPULSORA DE CONSULTORIA E INGENIERIA MEXICANA SA DE CV	494	NO SE EMITE EVALUACIÓN CON FUNDAMENTO EN EL ART. 36 LAAASP
IMPULSORA DE CONSULTORIA E INGENIERIA MEXICANA SA DE CV	497	NO SE EMITE EVALUACIÓN CON FUNDAMENTO EN EL ART. 36 LAAASP
IMPULSORA DE CONSULTORIA E INGENIERIA MEXICANA SA DE CV	498	NO SE EMITE EVALUACIÓN POR SOBREPASAR EL TECHO PRESUPUESTAL
IMPULSORA DE CONSULTORIA E INGENIERIA MEXICANA SA DE CV	499	NO SE EMITE EVALUACIÓN CON FUNDAMENTO EN EL ART. 36 LAAASP
IMPULSORA DE CONSULTORIA E INGENIERIA MEXICANA SA DE CV	500	NO SE EMITE EVALUACIÓN CON FUNDAMENTO EN EL ART. 36 LAAASP
IMPULSORA DE CONSULTORIA E INGENIERIA MEXICANA SA DE CV	501	NO SE EMITE EVALUACIÓN CON FUNDAMENTO EN EL ART. 36 LAAASP
IMPULSORA DE CONSULTORIA E INGENIERIA MEXICANA SA DE CV	502	NO SE EMITE EVALUACIÓN CON FUNDAMENTO EN EL ART. 36 LAAASP
IMPULSORA DE CONSULTORIA E INGENIERIA MEXICANA SA DE CV	504	NO SE EMITE EVALUACIÓN CON FUNDAMENTO EN EL ART. 36 LAAASP
IMPULSORA DE CONSULTORIA E INGENIERIA MEXICANA SA DE CV	506	NO SE EMITE EVALUACIÓN POR SOBREPASAR EL TECHO PRESUPUESTAL
IMPULSORA DE CONSULTORIA E INGENIERIA MEXICANA SA DE CV	507	NO SE EMITE EVALUACIÓN CON FUNDAMENTO EN EL ART. 36 LAAASP
IMPULSORA DE CONSULTORIA E INGENIERIA MEXICANA SA DE CV	508	NO SE EMITE EVALUACIÓN CON FUNDAMENTO EN EL ART. 36 LAAASP
IMPULSORA DE CONSULTORIA E INGENIERIA MEXICANA SA DE CV	509	NO SE EMITE EVALUACIÓN CON FUNDAMENTO EN EL ART. 36 LAAASP
IMPULSORA DE CONSULTORIA E INGENIERIA MEXICANA SA DE CV	511	NO SE EMITE EVALUACIÓN CON FUNDAMENTO EN EL ART. 36 LAAASP
IMPULSORA DE CONSULTORIA E INGENIERIA MEXICANA SA DE CV	515	NO SE EMITE EVALUACIÓN CON FUNDAMENTO EN EL ART. 36 LAAASP
IMPULSORA DE CONSULTORIA E INGENIERIA MEXICANA SA DE CV	517	NO SE EMITE EVALUACIÓN CON FUNDAMENTO EN EL ART. 36 LAAASP

ACTA DE FALLO

LICITACIÓN PÚBLICA INTERNACIONAL ELECTRÓNICA BAJO COBERTURA DE TRATADOS DE LIBRE COMERCIO QUE CONTENGA CAPÍTULO DE COMPRAS GUBERNAMENTALES
NÚMERO DE IDENTIFICACIÓN EN COMPRANET: LA-50-GYR-050GYR040-T-2-2024

PROGRAMA "MOBILIARIO MÉDICO Y DE LABORATORIO PARA HOSPITALES PRIORITARIOS"

NOMBRE O RAZON SOCIAL DEL LICITANTE	PARTIDA	RAZÓN POR LA QUE NO FUERON EVALUADAS TECNICAMENTE
IMPULSORA DE CONSULTORIA E INGENIERIA MEXICANA SA DE CV	518	NO SE EMITE EVALUACIÓN CON FUNDAMENTO EN EL ART. 36 LAAASP
IMPULSORA DE CONSULTORIA E INGENIERIA MEXICANA SA DE CV	519	NO SE EMITE EVALUACIÓN CON FUNDAMENTO EN EL ART. 36 LAAASP
IMPULSORA DE CONSULTORIA E INGENIERIA MEXICANA SA DE CV	523	NO SE EMITE EVALUACIÓN POR SOBREPASAR EL TECHO PRESUPUESTAL
IMPULSORA DE CONSULTORIA E INGENIERIA MEXICANA SA DE CV	543	NO SE EMITE EVALUACIÓN CON FUNDAMENTO EN EL ART. 36 LAAASP
IMPULSORA DE CONSULTORIA E INGENIERIA MEXICANA SA DE CV	554	NO SE EMITE EVALUACIÓN CON FUNDAMENTO EN EL ART. 36 LAAASP
IMPULSORA DE CONSULTORIA E INGENIERIA MEXICANA SA DE CV	564	NO SE EMITE EVALUACIÓN CON FUNDAMENTO EN EL ART. 36 LAAASP
IMPULSORA DE CONSULTORIA E INGENIERIA MEXICANA SA DE CV	565	NO SE EMITE EVALUACIÓN CON FUNDAMENTO EN EL ART. 36 LAAASP
IMPULSORA DE CONSULTORIA E INGENIERIA MEXICANA SA DE CV	566	NO SE EMITE EVALUACIÓN CON FUNDAMENTO EN EL ART. 36 LAAASP
IMPULSORA DE CONSULTORIA E INGENIERIA MEXICANA SA DE CV	569	NO SE EMITE EVALUACIÓN CON FUNDAMENTO EN EL ART. 36 LAAASP
IMPULSORA DE CONSULTORIA E INGENIERIA MEXICANA SA DE CV	570	NO SE EMITE EVALUACIÓN CON FUNDAMENTO EN EL ART. 36 LAAASP
IMPULSORA DE CONSULTORIA E INGENIERIA MEXICANA SA DE CV	571	NO SE EMITE EVALUACIÓN CON FUNDAMENTO EN EL ART. 36 LAAASP
IMPULSORA DE CONSULTORIA E INGENIERIA MEXICANA SA DE CV	572	NO SE EMITE EVALUACIÓN CON FUNDAMENTO EN EL ART. 36 LAAASP
IMPULSORA DE CONSULTORIA E INGENIERIA MEXICANA SA DE CV	573	NO SE EMITE EVALUACIÓN CON FUNDAMENTO EN EL ART. 36 LAAASP
IMPULSORA DE CONSULTORIA E INGENIERIA MEXICANA SA DE CV	575	NO SE EMITE EVALUACIÓN CON FUNDAMENTO EN EL ART. 36 LAAASP
IMPULSORA DE CONSULTORIA E INGENIERIA MEXICANA SA DE CV	576	NO SE EMITE EVALUACIÓN CON FUNDAMENTO EN EL ART. 36 LAAASP
IMPULSORA DE CONSULTORIA E INGENIERIA MEXICANA SA DE CV	578	NO SE EMITE EVALUACIÓN CON FUNDAMENTO EN EL ART. 36 LAAASP
IMPULSORA DE CONSULTORIA E INGENIERIA MEXICANA SA DE CV	580	NO SE EMITE EVALUACIÓN CON FUNDAMENTO EN EL ART. 36 LAAASP
IMPULSORA DE CONSULTORIA E INGENIERIA MEXICANA SA DE CV	581	NO SE EMITE EVALUACIÓN CON FUNDAMENTO EN EL ART. 36 LAAASP

ACTA DE FALLO

LICITACIÓN PÚBLICA INTERNACIONAL ELECTRÓNICA BAJO COBERTURA DE TRATADOS DE LIBRE COMERCIO QUE CONTENGA CAPÍTULO DE COMPRAS GUBERNAMENTALES
NÚMERO DE IDENTIFICACIÓN EN COMPRANET: LA-50-GYR-050GYR040-T-2-2024

PROGRAMA "MOBILIARIO MÉDICO Y DE LABORATORIO PARA HOSPITALES PRIORITARIOS"

NOMBRE O RAZON SOCIAL DEL LICITANTE	PARTIDA	RAZÓN POR LA QUE NO FUERON EVALUADAS TECNICAMENTE
IMPULSORA DE CONSULTORIA E INGENIERIA MEXICANA SA DE CV	582	NO SE EMITE EVALUACIÓN CON FUNDAMENTO EN EL ART. 36 LAAASP
IMPULSORA DE CONSULTORIA E INGENIERIA MEXICANA SA DE CV	584	NO SE EMITE EVALUACIÓN CON FUNDAMENTO EN EL ART. 36 LAAASP
IMPULSORA DE CONSULTORIA E INGENIERIA MEXICANA SA DE CV	594	NO SE EMITE EVALUACIÓN CON FUNDAMENTO EN EL ART. 36 LAAASP
IMPULSORA DE CONSULTORIA E INGENIERIA MEXICANA SA DE CV	597	NO SE EMITE EVALUACIÓN CON FUNDAMENTO EN EL ART. 36 LAAASP
IMPULSORA DE CONSULTORIA E INGENIERIA MEXICANA SA DE CV	598	NO SE EMITE EVALUACIÓN POR SOBREPASAR EL TECHO PRESUPUESTAL
IMPULSORA DE CONSULTORIA E INGENIERIA MEXICANA SA DE CV	599	NO SE EMITE EVALUACIÓN CON FUNDAMENTO EN EL ART. 36 LAAASP
IMPULSORA DE CONSULTORIA E INGENIERIA MEXICANA SA DE CV	600	NO SE EMITE EVALUACIÓN CON FUNDAMENTO EN EL ART. 36 LAAASP
IMPULSORA DE CONSULTORIA E INGENIERIA MEXICANA SA DE CV	601	NO SE EMITE EVALUACIÓN CON FUNDAMENTO EN EL ART. 36 LAAASP
IMPULSORA DE CONSULTORIA E INGENIERIA MEXICANA SA DE CV	602	NO SE EMITE EVALUACIÓN CON FUNDAMENTO EN EL ART. 36 LAAASP
IMPULSORA DE CONSULTORIA E INGENIERIA MEXICANA SA DE CV	604	NO SE EMITE EVALUACIÓN CON FUNDAMENTO EN EL ART. 36 LAAASP
IMPULSORA DE CONSULTORIA E INGENIERIA MEXICANA SA DE CV	605	NO SE EMITE EVALUACIÓN CON FUNDAMENTO EN EL ART. 36 LAAASP
IMPULSORA DE CONSULTORIA E INGENIERIA MEXICANA SA DE CV	606	NO SE EMITE EVALUACIÓN CON FUNDAMENTO EN EL ART. 36 LAAASP
IMPULSORA DE CONSULTORIA E INGENIERIA MEXICANA SA DE CV	607	NO SE EMITE EVALUACIÓN CON FUNDAMENTO EN EL ART. 36 LAAASP
IMPULSORA DE CONSULTORIA E INGENIERIA MEXICANA SA DE CV	608	NO SE EMITE EVALUACIÓN CON FUNDAMENTO EN EL ART. 36 LAAASP
IMPULSORA DE CONSULTORIA E INGENIERIA MEXICANA SA DE CV	610	NO SE EMITE EVALUACIÓN CON FUNDAMENTO EN EL ART. 36 LAAASP
IMPULSORA DE CONSULTORIA E INGENIERIA MEXICANA SA DE CV	616	NO SE EMITE EVALUACIÓN CON FUNDAMENTO EN EL ART. 36 LAAASP
IMPULSORA DE CONSULTORIA E INGENIERIA MEXICANA SA DE CV	617	NO SE EMITE EVALUACIÓN CON FUNDAMENTO EN EL ART. 36 LAAASP
IMPULSORA DE CONSULTORIA E INGENIERIA MEXICANA SA DE CV	618	NO SE EMITE EVALUACIÓN CON FUNDAMENTO EN EL ART. 36 LAAASP

ANEXOS
DIVISIÓN DE CONTRATOS

ACTA DE FALLO

LICITACIÓN PÚBLICA INTERNACIONAL ELECTRÓNICA BAJO COBERTURA DE TRATADOS DE LIBRE COMERCIO QUE CONTENGA CAPÍTULO DE COMPRAS GUBERNAMENTALES
NÚMERO DE IDENTIFICACIÓN EN COMPRANET: LA-50-GYR-050GYR040-T-2-2024

PROGRAMA "MOBILIARIO MÉDICO Y DE LABORATORIO PARA HOSPITALES PRIORITARIOS"

NOMBRE O RAZÓN SOCIAL DEL LICITANTE	PARTIDA	RAZÓN POR LA QUE NO FUERON EVALUADAS TÉCNICAMENTE
IMPULSORA DE CONSULTORIA E INGENIERIA MEXICANA SA DE CV	620	NO SE EMITE EVALUACIÓN POR SOBREPASAR EL TECHO PRESUPUESTAL
IMPULSORA DE CONSULTORIA E INGENIERIA MEXICANA SA DE CV	641	NO SE EMITE EVALUACIÓN CON FUNDAMENTO EN EL ART. 36 LAAASP
IMPULSORA DE CONSULTORIA E INGENIERIA MEXICANA SA DE CV	655	NO SE EMITE EVALUACIÓN CON FUNDAMENTO EN EL ART. 36 LAAASP
IMPULSORA DE CONSULTORIA E INGENIERIA MEXICANA SA DE CV	670	NO SE EMITE EVALUACIÓN CON FUNDAMENTO EN EL ART. 36 LAAASP
IMPULSORA DE CONSULTORIA E INGENIERIA MEXICANA SA DE CV	673	NO SE EMITE EVALUACIÓN CON FUNDAMENTO EN EL ART. 36 LAAASP
IMPULSORA DE CONSULTORIA E INGENIERIA MEXICANA SA DE CV	674	NO SE EMITE EVALUACIÓN CON FUNDAMENTO EN EL ART. 36 LAAASP
IMPULSORA DE CONSULTORIA E INGENIERIA MEXICANA SA DE CV	677	NO SE EMITE EVALUACIÓN CON FUNDAMENTO EN EL ART. 36 LAAASP
IMPULSORA DE CONSULTORIA E INGENIERIA MEXICANA SA DE CV	678	NO SE EMITE EVALUACIÓN CON FUNDAMENTO EN EL ART. 36 LAAASP
IMPULSORA DE CONSULTORIA E INGENIERIA MEXICANA SA DE CV	679	NO SE EMITE EVALUACIÓN CON FUNDAMENTO EN EL ART. 36 LAAASP
IMPULSORA DE CONSULTORIA E INGENIERIA MEXICANA SA DE CV	680	NO SE EMITE EVALUACIÓN CON FUNDAMENTO EN EL ART. 36 LAAASP
IMPULSORA DE CONSULTORIA E INGENIERIA MEXICANA SA DE CV	681	NO SE EMITE EVALUACIÓN CON FUNDAMENTO EN EL ART. 36 LAAASP
IMPULSORA DE CONSULTORIA E INGENIERIA MEXICANA SA DE CV	682	NO SE EMITE EVALUACIÓN CON FUNDAMENTO EN EL ART. 36 LAAASP
IMPULSORA DE CONSULTORIA E INGENIERIA MEXICANA SA DE CV	683	NO SE EMITE EVALUACIÓN CON FUNDAMENTO EN EL ART. 36 LAAASP
IMPULSORA DE CONSULTORIA E INGENIERIA MEXICANA SA DE CV	685	NO SE EMITE EVALUACIÓN CON FUNDAMENTO EN EL ART. 36 LAAASP
IMPULSORA DE CONSULTORIA E INGENIERIA MEXICANA SA DE CV	687	NO SE EMITE EVALUACIÓN CON FUNDAMENTO EN EL ART. 36 LAAASP
IMPULSORA DE CONSULTORIA E INGENIERIA MEXICANA SA DE CV	688	NO SE EMITE EVALUACIÓN CON FUNDAMENTO EN EL ART. 36 LAAASP
IMPULSORA DE CONSULTORIA E INGENIERIA MEXICANA SA DE CV	689	NO SE EMITE EVALUACIÓN CON FUNDAMENTO EN EL ART. 36 LAAASP
IMPULSORA DE CONSULTORIA E INGENIERIA MEXICANA SA DE CV	692	NO SE EMITE EVALUACIÓN CON FUNDAMENTO EN EL ART. 36 LAAASP

ACTA DE FALLO

LICITACIÓN PÚBLICA INTERNACIONAL ELECTRÓNICA BAJO COBERTURA DE TRATADOS DE LIBRE COMERCIO QUE CONTENGA CAPÍTULO DE COMPRAS GUBERNAMENTALES
NÚMERO DE IDENTIFICACIÓN EN COMPRANET: LA-50-GYR-050GYR040-T-2-2024

PROGRAMA "MOBILIARIO MÉDICO Y DE LABORATORIO PARA HOSPITALES PRIORITARIOS"

NOMBRE O RAZÓN SOCIAL DEL LICITANTE	PARTIDA	RAZÓN POR LA QUE NO FUERON EVALUADAS TÉCNICAMENTE
IMPULSORA DE CONSULTORIA E INGENIERIA MEXICANA SA DE CV	702	NO SE EMITE EVALUACIÓN CON FUNDAMENTO EN EL ART. 36 LAAASP
IMPULSORA DE CONSULTORIA E INGENIERIA MEXICANA SA DE CV	705	NO SE EMITE EVALUACIÓN CON FUNDAMENTO EN EL ART. 36 LAAASP
IMPULSORA DE CONSULTORIA E INGENIERIA MEXICANA SA DE CV	706	NO SE EMITE EVALUACIÓN POR SOBREPASAR EL TECHO PRESUPUESTAL
IMPULSORA DE CONSULTORIA E INGENIERIA MEXICANA SA DE CV	707	NO SE EMITE EVALUACIÓN CON FUNDAMENTO EN EL ART. 36 LAAASP
IMPULSORA DE CONSULTORIA E INGENIERIA MEXICANA SA DE CV	708	NO SE EMITE EVALUACIÓN CON FUNDAMENTO EN EL ART. 36 LAAASP
IMPULSORA DE CONSULTORIA E INGENIERIA MEXICANA SA DE CV	709	NO SE EMITE EVALUACIÓN CON FUNDAMENTO EN EL ART. 36 LAAASP
IMPULSORA DE CONSULTORIA E INGENIERIA MEXICANA SA DE CV	710	NO SE EMITE EVALUACIÓN CON FUNDAMENTO EN EL ART. 36 LAAASP
IMPULSORA DE CONSULTORIA E INGENIERIA MEXICANA SA DE CV	712	NO SE EMITE EVALUACIÓN CON FUNDAMENTO EN EL ART. 36 LAAASP
IMPULSORA DE CONSULTORIA E INGENIERIA MEXICANA SA DE CV	713	NO SE EMITE EVALUACIÓN CON FUNDAMENTO EN EL ART. 36 LAAASP
IMPULSORA DE CONSULTORIA E INGENIERIA MEXICANA SA DE CV	714	NO SE EMITE EVALUACIÓN POR SOBREPASAR EL TECHO PRESUPUESTAL
IMPULSORA DE CONSULTORIA E INGENIERIA MEXICANA SA DE CV	715	NO SE EMITE EVALUACIÓN CON FUNDAMENTO EN EL ART. 36 LAAASP
IMPULSORA DE CONSULTORIA E INGENIERIA MEXICANA SA DE CV	716	NO SE EMITE EVALUACIÓN CON FUNDAMENTO EN EL ART. 36 LAAASP
IMPULSORA DE CONSULTORIA E INGENIERIA MEXICANA SA DE CV	717	NO SE EMITE EVALUACIÓN CON FUNDAMENTO EN EL ART. 36 LAAASP
IMPULSORA DE CONSULTORIA E INGENIERIA MEXICANA SA DE CV	719	NO SE EMITE EVALUACIÓN CON FUNDAMENTO EN EL ART. 36 LAAASP
IMPULSORA DE CONSULTORIA E INGENIERIA MEXICANA SA DE CV	722	NO SE EMITE EVALUACIÓN CON FUNDAMENTO EN EL ART. 36 LAAASP
IMPULSORA DE CONSULTORIA E INGENIERIA MEXICANA SA DE CV	723	NO SE EMITE EVALUACIÓN CON FUNDAMENTO EN EL ART. 36 LAAASP
IMPULSORA DE CONSULTORIA E INGENIERIA MEXICANA SA DE CV	725	NO SE EMITE EVALUACIÓN CON FUNDAMENTO EN EL ART. 36 LAAASP
IMPULSORA DE CONSULTORIA E INGENIERIA MEXICANA SA DE CV	726	NO SE EMITE EVALUACIÓN CON FUNDAMENTO EN EL ART. 36 LAAASP

ACTA DE FALLO

LICITACIÓN PÚBLICA INTERNACIONAL ELECTRÓNICA BAJO COBERTURA DE TRATADOS DE LIBRE COMERCIO QUE CONTENGA CAPÍTULO DE COMPRAS GUBERNAMENTALES
NÚMERO DE IDENTIFICACIÓN EN COMPRANET: LA-50-GYR-050GYR040-T-2-2024

PROGRAMA "MOBILIARIO MÉDICO Y DE LABORATORIO PARA HOSPITALES PRIORITARIOS"

NOMBRE O RAZÓN SOCIAL DEL LICITANTE	PARTIDA	RAZÓN POR LA QUE NO FUERON EVALUADAS TÉCNICAMENTE
IMPULSORA DE CONSULTORÍA E INGENIERÍA MEXICANA SA DE CV	727	NO SE EMITE EVALUACIÓN CON FUNDAMENTO EN EL ART. 36 LAAASP
INFRAESTRUCTURA HOSPITALARIA PROEMSA SA DE CV	37	NO SE EMITE EVALUACIÓN CON FUNDAMENTO EN EL ART. 36 LAAASP
INFRAESTRUCTURA HOSPITALARIA PROEMSA SA DE CV	145	NO SE EMITE EVALUACIÓN CON FUNDAMENTO EN EL ART. 36 LAAASP
INFRAESTRUCTURA HOSPITALARIA PROEMSA SA DE CV	255	NO SE EMITE EVALUACIÓN CON FUNDAMENTO EN EL ART. 36 LAAASP
INFRAESTRUCTURA HOSPITALARIA PROEMSA SA DE CV	470	NO SE EMITE EVALUACIÓN CON FUNDAMENTO EN EL ART. 36 LAAASP
MUEBLES LA FORJA DE JUAN ESCOBAR SA DE CV	6	NO SE EMITE EVALUACIÓN CON FUNDAMENTO EN EL ART. 36 LAAASP
MUEBLES LA FORJA DE JUAN ESCOBAR SA DE CV	13	NO SE EMITE EVALUACIÓN CON FUNDAMENTO EN EL ART. 36 LAAASP
MUEBLES LA FORJA DE JUAN ESCOBAR SA DE CV	16	NO SE EMITE EVALUACIÓN CON FUNDAMENTO EN EL ART. 36 LAAASP
MUEBLES LA FORJA DE JUAN ESCOBAR SA DE CV	20	NO SE EMITE EVALUACIÓN CON FUNDAMENTO EN EL ART. 36 LAAASP
MUEBLES LA FORJA DE JUAN ESCOBAR SA DE CV	27	NO SE EMITE EVALUACIÓN CON FUNDAMENTO EN EL ART. 36 LAAASP
MUEBLES LA FORJA DE JUAN ESCOBAR SA DE CV	28	NO SE EMITE EVALUACIÓN CON FUNDAMENTO EN EL ART. 36 LAAASP
MUEBLES LA FORJA DE JUAN ESCOBAR SA DE CV	37	NO SE EMITE EVALUACIÓN CON FUNDAMENTO EN EL ART. 36 LAAASP
MUEBLES LA FORJA DE JUAN ESCOBAR SA DE CV	38	NO SE EMITE EVALUACIÓN CON FUNDAMENTO EN EL ART. 36 LAAASP
MUEBLES LA FORJA DE JUAN ESCOBAR SA DE CV	40	NO SE EMITE EVALUACIÓN CON FUNDAMENTO EN EL ART. 36 LAAASP
MUEBLES LA FORJA DE JUAN ESCOBAR SA DE CV	48	NO SE EMITE EVALUACIÓN CON FUNDAMENTO EN EL ART. 36 LAAASP
MUEBLES LA FORJA DE JUAN ESCOBAR SA DE CV	49	NO SE EMITE EVALUACIÓN CON FUNDAMENTO EN EL ART. 36 LAAASP
MUEBLES LA FORJA DE JUAN ESCOBAR SA DE CV	50	NO SE EMITE EVALUACIÓN CON FUNDAMENTO EN EL ART. 36 LAAASP
MUEBLES LA FORJA DE JUAN ESCOBAR SA DE CV	67	NO SE EMITE EVALUACIÓN CON FUNDAMENTO EN EL ART. 36 LAAASP

GOBIERNO DE MÉXICO | IMSS

DIRECCIÓN DE ADMINISTRACIÓN
Unidad de Adquisiciones
Coordinación de Adquisición de Bienes y Contratación de Servicios
Coordinación Técnica de Adquisición de Bienes de Inversión y Activos
División de Equipo y Mobiliario Médico

ACTA DE FALLO

LICITACIÓN PÚBLICA INTERNACIONAL ELECTRÓNICA BAJO COBERTURA DE TRATADOS DE LIBRE COMERCIO QUE CONTENGA CAPÍTULO DE COMPRAS GUBERNAMENTALES
NÚMERO DE IDENTIFICACIÓN EN COMPRANET: LA-50-GYR-050GYR040-T-2-2024

PROGRAMA "MOBILIARIO MÉDICO Y DE LABORATORIO PARA HOSPITALES PRIORITARIOS"

NOMBRE O RAZÓN SOCIAL DEL LICITANTE	PARTIDA	RAZÓN POR LA QUE NO FUERON EVALUADAS TÉCNICAMENTE
MUEBLES LA FORJA DE JUAN ESCOBAR SA DE CV	69	NO SE EMITE EVALUACIÓN CON FUNDAMENTO EN EL ART. 36 LAAASP
MUEBLES LA FORJA DE JUAN ESCOBAR SA DE CV	71	NO SE EMITE EVALUACIÓN CON FUNDAMENTO EN EL ART. 36 LAAASP
MUEBLES LA FORJA DE JUAN ESCOBAR SA DE CV	72	NO SE EMITE EVALUACIÓN CON FUNDAMENTO EN EL ART. 36 LAAASP
MUEBLES LA FORJA DE JUAN ESCOBAR SA DE CV	75	NO SE EMITE EVALUACIÓN CON FUNDAMENTO EN EL ART. 36 LAAASP
MUEBLES LA FORJA DE JUAN ESCOBAR SA DE CV	85	NO SE EMITE EVALUACIÓN CON FUNDAMENTO EN EL ART. 36 LAAASP
MUEBLES LA FORJA DE JUAN ESCOBAR SA DE CV	104	NO SE EMITE EVALUACIÓN CON FUNDAMENTO EN EL ART. 36 LAAASP
MUEBLES LA FORJA DE JUAN ESCOBAR SA DE CV	105	NO SE EMITE EVALUACIÓN CON FUNDAMENTO EN EL ART. 36 LAAASP
MUEBLES LA FORJA DE JUAN ESCOBAR SA DE CV	106	NO SE EMITE EVALUACIÓN CON FUNDAMENTO EN EL ART. 36 LAAASP
MUEBLES LA FORJA DE JUAN ESCOBAR SA DE CV	111	NO SE EMITE EVALUACIÓN CON FUNDAMENTO EN EL ART. 36 LAAASP
MUEBLES LA FORJA DE JUAN ESCOBAR SA DE CV	112	NO SE EMITE EVALUACIÓN CON FUNDAMENTO EN EL ART. 36 LAAASP
MUEBLES LA FORJA DE JUAN ESCOBAR SA DE CV	113	NO SE EMITE EVALUACIÓN CON FUNDAMENTO EN EL ART. 36 LAAASP
MUEBLES LA FORJA DE JUAN ESCOBAR SA DE CV	122	NO SE EMITE EVALUACIÓN CON FUNDAMENTO EN EL ART. 36 LAAASP
MUEBLES LA FORJA DE JUAN ESCOBAR SA DE CV	126	NO SE EMITE EVALUACIÓN CON FUNDAMENTO EN EL ART. 36 LAAASP
MUEBLES LA FORJA DE JUAN ESCOBAR SA DE CV	130	NO SE EMITE EVALUACIÓN CON FUNDAMENTO EN EL ART. 36 LAAASP
MUEBLES LA FORJA DE JUAN ESCOBAR SA DE CV	137	NO SE EMITE EVALUACIÓN CON FUNDAMENTO EN EL ART. 36 LAAASP
MUEBLES LA FORJA DE JUAN ESCOBAR SA DE CV	138	NO SE EMITE EVALUACIÓN CON FUNDAMENTO EN EL ART. 36 LAAASP
MUEBLES LA FORJA DE JUAN ESCOBAR SA DE CV	145	NO SE EMITE EVALUACIÓN CON FUNDAMENTO EN EL ART. 36 LAAASP
MUEBLES LA FORJA DE JUAN ESCOBAR SA DE CV	148	NO SE EMITE EVALUACIÓN CON FUNDAMENTO EN EL ART. 36 LAAASP

234

Durango 291, Piso 11, Col. Roma Norte, Alcaldía Cuauhtémoc, C. P. 06700, Ciudad de México
Tel. 55 5728-1720, Ext. 14925. www.imss.gob.mx

2024 Felipe Carrillo PUERTO

ANEXOS
DIVISIÓN DE CONTRATOS

ACTA DE FALLO

LICITACIÓN PÚBLICA INTERNACIONAL ELECTRÓNICA BAJO COBERTURA DE TRATADOS DE LIBRE COMERCIO QUE CONTENGA CAPÍTULO DE COMPRAS GUBERNAMENTALES
NÚMERO DE IDENTIFICACIÓN EN COMPRANET: LA-50-GYR-050GYR040-T-2-2024

PROGRAMA "MOBILIARIO MÉDICO Y DE LABORATORIO PARA HOSPITALES PRIORITARIOS"

NOMBRE O RAZÓN SOCIAL DEL LICITANTE	PARTIDA	RAZÓN POR LA QUE NO FUERON EVALUADAS TÉCNICAMENTE
MUEBLES LA FORJA DE JUAN ESCOBAR SA DE CV	155	NO SE EMITE EVALUACIÓN CON FUNDAMENTO EN EL ART. 36 LAAASP
MUEBLES LA FORJA DE JUAN ESCOBAR SA DE CV	157	NO SE EMITE EVALUACIÓN CON FUNDAMENTO EN EL ART. 36 LAAASP
MUEBLES LA FORJA DE JUAN ESCOBAR SA DE CV	158	NO SE EMITE EVALUACIÓN CON FUNDAMENTO EN EL ART. 36 LAAASP
MUEBLES LA FORJA DE JUAN ESCOBAR SA DE CV	170	NO SE EMITE EVALUACIÓN CON FUNDAMENTO EN EL ART. 36 LAAASP
MUEBLES LA FORJA DE JUAN ESCOBAR SA DE CV	173	NO SE EMITE EVALUACIÓN CON FUNDAMENTO EN EL ART. 36 LAAASP
MUEBLES LA FORJA DE JUAN ESCOBAR SA DE CV	175	NO SE EMITE EVALUACIÓN CON FUNDAMENTO EN EL ART. 36 LAAASP
MUEBLES LA FORJA DE JUAN ESCOBAR SA DE CV	177	NO SE EMITE EVALUACIÓN CON FUNDAMENTO EN EL ART. 36 LAAASP
MUEBLES LA FORJA DE JUAN ESCOBAR SA DE CV	178	NO SE EMITE EVALUACIÓN CON FUNDAMENTO EN EL ART. 36 LAAASP
MUEBLES LA FORJA DE JUAN ESCOBAR SA DE CV	181	NO SE EMITE EVALUACIÓN CON FUNDAMENTO EN EL ART. 36 LAAASP
MUEBLES LA FORJA DE JUAN ESCOBAR SA DE CV	191	NO SE EMITE EVALUACIÓN CON FUNDAMENTO EN EL ART. 36 LAAASP
MUEBLES LA FORJA DE JUAN ESCOBAR SA DE CV	192	NO SE EMITE EVALUACIÓN CON FUNDAMENTO EN EL ART. 36 LAAASP
MUEBLES LA FORJA DE JUAN ESCOBAR SA DE CV	215	NO SE EMITE EVALUACIÓN CON FUNDAMENTO EN EL ART. 36 LAAASP
MUEBLES LA FORJA DE JUAN ESCOBAR SA DE CV	216	NO SE EMITE EVALUACIÓN CON FUNDAMENTO EN EL ART. 36 LAAASP
MUEBLES LA FORJA DE JUAN ESCOBAR SA DE CV	217	NO SE EMITE EVALUACIÓN CON FUNDAMENTO EN EL ART. 36 LAAASP
MUEBLES LA FORJA DE JUAN ESCOBAR SA DE CV	222	NO SE EMITE EVALUACIÓN CON FUNDAMENTO EN EL ART. 36 LAAASP
MUEBLES LA FORJA DE JUAN ESCOBAR SA DE CV	223	NO SE EMITE EVALUACIÓN CON FUNDAMENTO EN EL ART. 36 LAAASP
MUEBLES LA FORJA DE JUAN ESCOBAR SA DE CV	225	NO SE EMITE EVALUACIÓN CON FUNDAMENTO EN EL ART. 36 LAAASP
MUEBLES LA FORJA DE JUAN ESCOBAR SA DE CV	233	NO SE EMITE EVALUACIÓN CON FUNDAMENTO EN EL ART. 36 LAAASP

GOBIERNO DE MÉXICO | IMSS

DIRECCIÓN DE ADMINISTRACIÓN
Unidad de Adquisiciones
Coordinación de Adquisición de Bienes y Contratación de Servicios
Coordinación Técnica de Adquisición de Bienes de Inversión y Activos
División de Equipo y Mobiliario Médico

ACTA DE FALLO

LICITACIÓN PÚBLICA INTERNACIONAL ELECTRÓNICA BAJO COBERTURA DE TRATADOS DE LIBRE COMERCIO QUE CONTENGA CAPÍTULO DE COMPRAS GUBERNAMENTALES
NÚMERO DE IDENTIFICACIÓN EN COMPRANET: LA-50-GYR-050GYR040-T-2-2024

PROGRAMA "MOBILIARIO MÉDICO Y DE LABORATORIO PARA HOSPITALES PRIORITARIOS"

NOMBRE O RAZÓN SOCIAL DEL LICITANTE	PARTIDA	RAZÓN POR LA QUE NO FUERON EVALUADAS TÉCNICAMENTE
MUEBLES LA FORJA DE JUAN ESCOBAR SA DE CV	239	NO SE EMITE EVALUACIÓN CON FUNDAMENTO EN EL ART. 36 LAAASP
MUEBLES LA FORJA DE JUAN ESCOBAR SA DE CV	246	NO SE EMITE EVALUACIÓN CON FUNDAMENTO EN EL ART. 36 LAAASP
MUEBLES LA FORJA DE JUAN ESCOBAR SA DE CV	255	NO SE EMITE EVALUACIÓN CON FUNDAMENTO EN EL ART. 36 LAAASP
MUEBLES LA FORJA DE JUAN ESCOBAR SA DE CV	258	NO SE EMITE EVALUACIÓN CON FUNDAMENTO EN EL ART. 36 LAAASP
MUEBLES LA FORJA DE JUAN ESCOBAR SA DE CV	266	NO SE EMITE EVALUACIÓN CON FUNDAMENTO EN EL ART. 36 LAAASP
MUEBLES LA FORJA DE JUAN ESCOBAR SA DE CV	267	NO SE EMITE EVALUACIÓN CON FUNDAMENTO EN EL ART. 36 LAAASP
MUEBLES LA FORJA DE JUAN ESCOBAR SA DE CV	268	NO SE EMITE EVALUACIÓN CON FUNDAMENTO EN EL ART. 36 LAAASP
MUEBLES LA FORJA DE JUAN ESCOBAR SA DE CV	283	NO SE EMITE EVALUACIÓN CON FUNDAMENTO EN EL ART. 36 LAAASP
MUEBLES LA FORJA DE JUAN ESCOBAR SA DE CV	285	NO SE EMITE EVALUACIÓN CON FUNDAMENTO EN EL ART. 36 LAAASP
MUEBLES LA FORJA DE JUAN ESCOBAR SA DE CV	287	NO SE EMITE EVALUACIÓN CON FUNDAMENTO EN EL ART. 36 LAAASP
MUEBLES LA FORJA DE JUAN ESCOBAR SA DE CV	288	NO SE EMITE EVALUACIÓN CON FUNDAMENTO EN EL ART. 36 LAAASP
MUEBLES LA FORJA DE JUAN ESCOBAR SA DE CV	301	NO SE EMITE EVALUACIÓN CON FUNDAMENTO EN EL ART. 36 LAAASP
MUEBLES LA FORJA DE JUAN ESCOBAR SA DE CV	321	NO SE EMITE EVALUACIÓN CON FUNDAMENTO EN EL ART. 36 LAAASP
MUEBLES LA FORJA DE JUAN ESCOBAR SA DE CV	322	NO SE EMITE EVALUACIÓN CON FUNDAMENTO EN EL ART. 36 LAAASP
MUEBLES LA FORJA DE JUAN ESCOBAR SA DE CV	323	NO SE EMITE EVALUACIÓN CON FUNDAMENTO EN EL ART. 36 LAAASP
MUEBLES LA FORJA DE JUAN ESCOBAR SA DE CV	330	NO SE EMITE EVALUACIÓN CON FUNDAMENTO EN EL ART. 36 LAAASP
MUEBLES LA FORJA DE JUAN ESCOBAR SA DE CV	331	NO SE EMITE EVALUACIÓN CON FUNDAMENTO EN EL ART. 36 LAAASP
MUEBLES LA FORJA DE JUAN ESCOBAR SA DE CV	332	NO SE EMITE EVALUACIÓN CON FUNDAMENTO EN EL ART. 36 LAAASP

ACTA DE FALLO

LICITACIÓN PÚBLICA INTERNACIONAL ELECTRÓNICA BAJO COBERTURA DE TRATADOS DE LIBRE COMERCIO QUE CONTENGA CAPÍTULO DE COMPRAS GUBERNAMENTALES
NÚMERO DE IDENTIFICACIÓN EN COMPRANET: LA-50-GYR-050GYR040-T-2-2024

PROGRAMA "MOBILIARIO MÉDICO Y DE LABORATORIO PARA HOSPITALES PRIORITARIOS"

NOMBRE O RAZÓN SOCIAL DEL LICITANTE	PARTIDA	RAZÓN POR LA QUE NO FUERON EVALUADAS TÉCNICAMENTE
MUEBLES LA FORJA DE JUAN ESCOBAR SA DE CV	333	NO SE EMITE EVALUACIÓN CON FUNDAMENTO EN EL ART. 36 LAAASP
MUEBLES LA FORJA DE JUAN ESCOBAR SA DE CV	341	NO SE EMITE EVALUACIÓN CON FUNDAMENTO EN EL ART. 36 LAAASP
MUEBLES LA FORJA DE JUAN ESCOBAR SA DE CV	355	NO SE EMITE EVALUACIÓN CON FUNDAMENTO EN EL ART. 36 LAAASP
MUEBLES LA FORJA DE JUAN ESCOBAR SA DE CV	356	NO SE EMITE EVALUACIÓN CON FUNDAMENTO EN EL ART. 36 LAAASP
MUEBLES LA FORJA DE JUAN ESCOBAR SA DE CV	365	NO SE EMITE EVALUACIÓN CON FUNDAMENTO EN EL ART. 36 LAAASP
MUEBLES LA FORJA DE JUAN ESCOBAR SA DE CV	367	NO SE EMITE EVALUACIÓN CON FUNDAMENTO EN EL ART. 36 LAAASP
MUEBLES LA FORJA DE JUAN ESCOBAR SA DE CV	375	NO SE EMITE EVALUACIÓN CON FUNDAMENTO EN EL ART. 36 LAAASP
MUEBLES LA FORJA DE JUAN ESCOBAR SA DE CV	376	NO SE EMITE EVALUACIÓN CON FUNDAMENTO EN EL ART. 36 LAAASP
MUEBLES LA FORJA DE JUAN ESCOBAR SA DE CV	377	NO SE EMITE EVALUACIÓN CON FUNDAMENTO EN EL ART. 36 LAAASP
MUEBLES LA FORJA DE JUAN ESCOBAR SA DE CV	392	NO SE EMITE EVALUACIÓN CON FUNDAMENTO EN EL ART. 36 LAAASP
MUEBLES LA FORJA DE JUAN ESCOBAR SA DE CV	394	NO SE EMITE EVALUACIÓN CON FUNDAMENTO EN EL ART. 36 LAAASP
MUEBLES LA FORJA DE JUAN ESCOBAR SA DE CV	396	NO SE EMITE EVALUACIÓN CON FUNDAMENTO EN EL ART. 36 LAAASP
MUEBLES LA FORJA DE JUAN ESCOBAR SA DE CV	397	NO SE EMITE EVALUACIÓN CON FUNDAMENTO EN EL ART. 36 LAAASP
MUEBLES LA FORJA DE JUAN ESCOBAR SA DE CV	410	NO SE EMITE EVALUACIÓN CON FUNDAMENTO EN EL ART. 36 LAAASP
MUEBLES LA FORJA DE JUAN ESCOBAR SA DE CV	411	NO SE EMITE EVALUACIÓN CON FUNDAMENTO EN EL ART. 36 LAAASP
MUEBLES LA FORJA DE JUAN ESCOBAR SA DE CV	429	NO SE EMITE EVALUACIÓN CON FUNDAMENTO EN EL ART. 36 LAAASP
MUEBLES LA FORJA DE JUAN ESCOBAR SA DE CV	430	NO SE EMITE EVALUACIÓN CON FUNDAMENTO EN EL ART. 36 LAAASP
MUEBLES LA FORJA DE JUAN ESCOBAR SA DE CV	431	NO SE EMITE EVALUACIÓN CON FUNDAMENTO EN EL ART. 36 LAAASP

ACTA DE FALLO

LICITACIÓN PÚBLICA INTERNACIONAL ELECTRÓNICA BAJO COBERTURA DE TRATADOS DE LIBRE COMERCIO QUE CONTENGA CAPÍTULO DE COMPRAS GUBERNAMENTALES
NÚMERO DE IDENTIFICACIÓN EN COMPRANET: LA-50-GYR-050GYR040-T-2-2024

PROGRAMA "MOBILIARIO MÉDICO Y DE LABORATORIO PARA HOSPITALES PRIORITARIOS"

NOMBRE O RAZÓN SOCIAL DEL LICITANTE	PARTIDA	RAZÓN POR LA QUE NO FUERON EVALUADAS TÉCNICAMENTE
MUEBLES LA FORJA DE JUAN ESCOBAR SA DE CV	440	NO SE EMITE EVALUACIÓN CON FUNDAMENTO EN EL ART. 36 LAAASP
MUEBLES LA FORJA DE JUAN ESCOBAR SA DE CV	446	NO SE EMITE EVALUACIÓN POR SOBREPASAR EL TECHO PRESUPUESTAL
MUEBLES LA FORJA DE JUAN ESCOBAR SA DE CV	461	NO SE EMITE EVALUACIÓN CON FUNDAMENTO EN EL ART. 36 LAAASP
MUEBLES LA FORJA DE JUAN ESCOBAR SA DE CV	462	NO SE EMITE EVALUACIÓN CON FUNDAMENTO EN EL ART. 36 LAAASP
MUEBLES LA FORJA DE JUAN ESCOBAR SA DE CV	470	NO SE EMITE EVALUACIÓN CON FUNDAMENTO EN EL ART. 36 LAAASP
MUEBLES LA FORJA DE JUAN ESCOBAR SA DE CV	471	NO SE EMITE EVALUACIÓN CON FUNDAMENTO EN EL ART. 36 LAAASP
MUEBLES LA FORJA DE JUAN ESCOBAR SA DE CV	473	NO SE EMITE EVALUACIÓN CON FUNDAMENTO EN EL ART. 36 LAAASP
MUEBLES LA FORJA DE JUAN ESCOBAR SA DE CV	480	NO SE EMITE EVALUACIÓN CON FUNDAMENTO EN EL ART. 36 LAAASP
MUEBLES LA FORJA DE JUAN ESCOBAR SA DE CV	481	NO SE EMITE EVALUACIÓN CON FUNDAMENTO EN EL ART. 36 LAAASP
MUEBLES LA FORJA DE JUAN ESCOBAR SA DE CV	482	NO SE EMITE EVALUACIÓN CON FUNDAMENTO EN EL ART. 36 LAAASP
MUEBLES LA FORJA DE JUAN ESCOBAR SA DE CV	497	NO SE EMITE EVALUACIÓN CON FUNDAMENTO EN EL ART. 36 LAAASP
MUEBLES LA FORJA DE JUAN ESCOBAR SA DE CV	499	NO SE EMITE EVALUACIÓN CON FUNDAMENTO EN EL ART. 36 LAAASP
MUEBLES LA FORJA DE JUAN ESCOBAR SA DE CV	501	NO SE EMITE EVALUACIÓN CON FUNDAMENTO EN EL ART. 36 LAAASP
MUEBLES LA FORJA DE JUAN ESCOBAR SA DE CV	502	NO SE EMITE EVALUACIÓN CON FUNDAMENTO EN EL ART. 36 LAAASP
MUEBLES LA FORJA DE JUAN ESCOBAR SA DE CV	515	NO SE EMITE EVALUACIÓN CON FUNDAMENTO EN EL ART. 36 LAAASP
MUEBLES LA FORJA DE JUAN ESCOBAR SA DE CV	537	NO SE EMITE EVALUACIÓN CON FUNDAMENTO EN EL ART. 36 LAAASP
MUEBLES LA FORJA DE JUAN ESCOBAR SA DE CV	538	NO SE EMITE EVALUACIÓN CON FUNDAMENTO EN EL ART. 36 LAAASP
MUEBLES LA FORJA DE JUAN ESCOBAR SA DE CV	539	NO SE EMITE EVALUACIÓN CON FUNDAMENTO EN EL ART. 36 LAAASP

ANEXOS
DIVISIÓN DE CONTRATOS

ACTA DE FALLO

LICITACIÓN PÚBLICA INTERNACIONAL ELECTRÓNICA BAJO COBERTURA DE TRATADOS DE LIBRE COMERCIO QUE CONTENGA CAPÍTULO DE COMPRAS GUBERNAMENTALES
NÚMERO DE IDENTIFICACIÓN EN COMPRANET: LA-50-GYR-050GYR040-T-2-2024

PROGRAMA "MOBILIARIO MÉDICO Y DE LABORATORIO PARA HOSPITALES PRIORITARIOS"

NOMBRE O RAZÓN SOCIAL DEL LICITANTE	PARTIDA	RAZÓN POR LA QUE NO FUERON EVALUADAS TÉCNICAMENTE
MUEBLES LA FORJA DE JUAN ESCOBAR SA DE CV	554	NO SE EMITE EVALUACIÓN CON FUNDAMENTO EN EL ART. 36 LAAASP
MUEBLES LA FORJA DE JUAN ESCOBAR SA DE CV	559	NO SE EMITE EVALUACIÓN CON FUNDAMENTO EN EL ART. 36 LAAASP
MUEBLES LA FORJA DE JUAN ESCOBAR SA DE CV	563	NO SE EMITE EVALUACIÓN CON FUNDAMENTO EN EL ART. 36 LAAASP
MUEBLES LA FORJA DE JUAN ESCOBAR SA DE CV	564	NO SE EMITE EVALUACIÓN CON FUNDAMENTO EN EL ART. 36 LAAASP
MUEBLES LA FORJA DE JUAN ESCOBAR SA DE CV	570	NO SE EMITE EVALUACIÓN CON FUNDAMENTO EN EL ART. 36 LAAASP
MUEBLES LA FORJA DE JUAN ESCOBAR SA DE CV	573	NO SE EMITE EVALUACIÓN CON FUNDAMENTO EN EL ART. 36 LAAASP
MUEBLES LA FORJA DE JUAN ESCOBAR SA DE CV	580	NO SE EMITE EVALUACIÓN CON FUNDAMENTO EN EL ART. 36 LAAASP
MUEBLES LA FORJA DE JUAN ESCOBAR SA DE CV	581	NO SE EMITE EVALUACIÓN CON FUNDAMENTO EN EL ART. 36 LAAASP
MUEBLES LA FORJA DE JUAN ESCOBAR SA DE CV	582	NO SE EMITE EVALUACIÓN CON FUNDAMENTO EN EL ART. 36 LAAASP
MUEBLES LA FORJA DE JUAN ESCOBAR SA DE CV	597	NO SE EMITE EVALUACIÓN CON FUNDAMENTO EN EL ART. 36 LAAASP
MUEBLES LA FORJA DE JUAN ESCOBAR SA DE CV	599	NO SE EMITE EVALUACIÓN CON FUNDAMENTO EN EL ART. 36 LAAASP
MUEBLES LA FORJA DE JUAN ESCOBAR SA DE CV	601	NO SE EMITE EVALUACIÓN CON FUNDAMENTO EN EL ART. 36 LAAASP
MUEBLES LA FORJA DE JUAN ESCOBAR SA DE CV	602	NO SE EMITE EVALUACIÓN CON FUNDAMENTO EN EL ART. 36 LAAASP
MUEBLES LA FORJA DE JUAN ESCOBAR SA DE CV	614	NO SE EMITE EVALUACIÓN CON FUNDAMENTO EN EL ART. 36 LAAASP
MUEBLES LA FORJA DE JUAN ESCOBAR SA DE CV	615	NO SE EMITE EVALUACIÓN CON FUNDAMENTO EN EL ART. 36 LAAASP
MUEBLES LA FORJA DE JUAN ESCOBAR SA DE CV	635	NO SE EMITE EVALUACIÓN CON FUNDAMENTO EN EL ART. 36 LAAASP
MUEBLES LA FORJA DE JUAN ESCOBAR SA DE CV	636	NO SE EMITE EVALUACIÓN CON FUNDAMENTO EN EL ART. 36 LAAASP
MUEBLES LA FORJA DE JUAN ESCOBAR SA DE CV	643	NO SE EMITE EVALUACIÓN CON FUNDAMENTO EN EL ART. 36 LAAASP

GOBIERNO DE MÉXICO | IMSS

DIRECCIÓN DE ADMINISTRACIÓN
Unidad de Adquisiciones
Coordinación de Adquisición de Bienes y Contratación de Servicios
Coordinación Técnica de Adquisición de Bienes de Inversión y Activos
División de Equipo y Mobiliario Médico

ACTA DE FALLO

LICITACIÓN PÚBLICA INTERNACIONAL ELECTRÓNICA BAJO COBERTURA DE TRATADOS DE LIBRE COMERCIO QUE CONTENGA CAPÍTULO DE COMPRAS GUBERNAMENTALES
NÚMERO DE IDENTIFICACIÓN EN COMPRANET: LA-50-GYR-050GYR040-T-2-2024

PROGRAMA "MOBILIARIO MÉDICO Y DE LABORATORIO PARA HOSPITALES PRIORITARIOS"

NOMBRE O RAZÓN SOCIAL DEL LICITANTE	PARTIDA	RAZÓN POR LA QUE NO FUERON EVALUADAS TÉCNICAMENTE
MUEBLES LA FORJA DE JUAN ESCOBAR SA DE CV	644	NO SE EMITE EVALUACIÓN CON FUNDAMENTO EN EL ART. 36 LAAASP
MUEBLES LA FORJA DE JUAN ESCOBAR SA DE CV	648	NO SE EMITE EVALUACIÓN CON FUNDAMENTO EN EL ART. 36 LAAASP
MUEBLES LA FORJA DE JUAN ESCOBAR SA DE CV	655	NO SE EMITE EVALUACIÓN CON FUNDAMENTO EN EL ART. 36 LAAASP
MUEBLES LA FORJA DE JUAN ESCOBAR SA DE CV	669	NO SE EMITE EVALUACIÓN CON FUNDAMENTO EN EL ART. 36 LAAASP
MUEBLES LA FORJA DE JUAN ESCOBAR SA DE CV	670	NO SE EMITE EVALUACIÓN CON FUNDAMENTO EN EL ART. 36 LAAASP
MUEBLES LA FORJA DE JUAN ESCOBAR SA DE CV	678	NO SE EMITE EVALUACIÓN CON FUNDAMENTO EN EL ART. 36 LAAASP
MUEBLES LA FORJA DE JUAN ESCOBAR SA DE CV	680	NO SE EMITE EVALUACIÓN CON FUNDAMENTO EN EL ART. 36 LAAASP
MUEBLES LA FORJA DE JUAN ESCOBAR SA DE CV	687	NO SE EMITE EVALUACIÓN CON FUNDAMENTO EN EL ART. 36 LAAASP
MUEBLES LA FORJA DE JUAN ESCOBAR SA DE CV	688	NO SE EMITE EVALUACIÓN CON FUNDAMENTO EN EL ART. 36 LAAASP
MUEBLES LA FORJA DE JUAN ESCOBAR SA DE CV	689	NO SE EMITE EVALUACIÓN CON FUNDAMENTO EN EL ART. 36 LAAASP
MUEBLES LA FORJA DE JUAN ESCOBAR SA DE CV	705	NO SE EMITE EVALUACIÓN CON FUNDAMENTO EN EL ART. 36 LAAASP
MUEBLES LA FORJA DE JUAN ESCOBAR SA DE CV	707	NO SE EMITE EVALUACIÓN CON FUNDAMENTO EN EL ART. 36 LAAASP
MUEBLES LA FORJA DE JUAN ESCOBAR SA DE CV	709	NO SE EMITE EVALUACIÓN CON FUNDAMENTO EN EL ART. 36 LAAASP
MUEBLES LA FORJA DE JUAN ESCOBAR SA DE CV	710	NO SE EMITE EVALUACIÓN CON FUNDAMENTO EN EL ART. 36 LAAASP
MUEBLES LA FORJA DE JUAN ESCOBAR SA DE CV	723	NO SE EMITE EVALUACIÓN CON FUNDAMENTO EN EL ART. 36 LAAASP
MUEBLES LA FORJA DE JUAN ESCOBAR SA DE CV	724	NO SE EMITE EVALUACIÓN CON FUNDAMENTO EN EL ART. 36 LAAASP
MUEBLES LA FORJA DE JUAN ESCOBAR SA DE CV	743	NO SE EMITE EVALUACIÓN CON FUNDAMENTO EN EL ART. 36 LAAASP
MUEBLES LA FORJA DE JUAN ESCOBAR SA DE CV	744	NO SE EMITE EVALUACIÓN CON FUNDAMENTO EN EL ART. 36 LAAASP

ACTA DE FALLO

LICITACIÓN PÚBLICA INTERNACIONAL ELECTRÓNICA BAJO COBERTURA DE TRATADOS DE LIBRE COMERCIO QUE CONTENGA CAPÍTULO DE COMPRAS GUBERNAMENTALES
NÚMERO DE IDENTIFICACIÓN EN COMPRANET: LA-50-GYR-050GYR040-T-2-2024

PROGRAMA "MOBILIARIO MÉDICO Y DE LABORATORIO PARA HOSPITALES PRIORITARIOS"

NOMBRE O RAZÓN SOCIAL DEL LICITANTE	PARTIDA	RAZÓN POR LA QUE NO FUERON EVALUADAS TÉCNICAMENTE
MUEBLES LA FORJA DE JUAN ESCOBAR SA DE CV	745	NO SE EMITE EVALUACIÓN CON FUNDAMENTO EN EL ART. 36 LAAASP
MUEBLES LA FORJA DE JUAN ESCOBAR SA DE CV	746	NO SE EMITE EVALUACIÓN CON FUNDAMENTO EN EL ART. 36 LAAASP
TECNO COMERCIAL PAKTLI SA DE CV	360	NO SE EMITE EVALUACIÓN CON FUNDAMENTO EN EL ART. 36 LAAASP
TECNO COMERCIAL PAKTLI SA DE CV	366	NO SE EMITE EVALUACIÓN CON FUNDAMENTO EN EL ART. 36 LAAASP
TECNO COMERCIAL PAKTLI SA DE CV	375	NO SE EMITE EVALUACIÓN POR SOBREPASAR EL TECHO PRESUPUESTAL
TECNO COMERCIAL PAKTLI SA DE CV	396	NO SE EMITE EVALUACIÓN CON FUNDAMENTO EN EL ART. 36 LAAASP
TECNO COMERCIAL PAKTLI SA DE CV	414	NO SE EMITE EVALUACIÓN CON FUNDAMENTO EN EL ART. 36 LAAASP
TECNO COMERCIAL PAKTLI SA DE CV	674	NO SE EMITE EVALUACIÓN CON FUNDAMENTO EN EL ART. 36 LAAASP
TECNO COMERCIAL PAKTLI SA DE CV	679	NO SE EMITE EVALUACIÓN CON FUNDAMENTO EN EL ART. 36 LAAASP
TECNO COMERCIAL PAKTLI SA DE CV	687	NO SE EMITE EVALUACIÓN POR SOBREPASAR EL TECHO PRESUPUESTAL
TECNO COMERCIAL PAKTLI SA DE CV	709	NO SE EMITE EVALUACIÓN CON FUNDAMENTO EN EL ART. 36 LAAASP
TECNO ROBLES DE MEXICO SA DE CV	6	NO SE EMITE EVALUACIÓN POR SOBREPASAR EL TECHO PRESUPUESTAL
TECNO ROBLES DE MEXICO SA DE CV	13	NO SE EMITE EVALUACIÓN POR SOBREPASAR EL TECHO PRESUPUESTAL
TECNO ROBLES DE MEXICO SA DE CV	16	NO SE EMITE EVALUACIÓN POR SOBREPASAR EL TECHO PRESUPUESTAL
TECNO ROBLES DE MEXICO SA DE CV	27	NO SE EMITE EVALUACIÓN CON FUNDAMENTO EN EL ART. 36 LAAASP
TECNO ROBLES DE MEXICO SA DE CV	28	NO SE EMITE EVALUACIÓN POR SOBREPASAR EL TECHO PRESUPUESTAL
TECNO ROBLES DE MEXICO SA DE CV	31	NO SE EMITE EVALUACIÓN CON FUNDAMENTO EN EL ART. 36 LAAASP

Durango 291, Piso 9, Col. Roma Norte, Alcaldía Cuauhtémoc, C. P. 06700, Ciudad de México
Tel. 55 5726 7700, Ext. 14925. www.imss.gob.mx

ACTA DE FALLO

LICITACIÓN PÚBLICA INTERNACIONAL ELECTRÓNICA BAJO COBERTURA DE TRATADOS DE LIBRE COMERCIO QUE CONTENGA CAPÍTULO DE COMPRAS GUBERNAMENTALES
NÚMERO DE IDENTIFICACIÓN EN COMPRANET: LA-50-GYR-050GYR040-T-2-2024

PROGRAMA "MOBILIARIO MÉDICO Y DE LABORATORIO PARA HOSPITALES PRIORITARIOS"

NOMBRE O RAZÓN SOCIAL DEL LICITANTE	PARTIDA	RAZÓN POR LA QUE NO FUERON EVALUADAS TÉCNICAMENTE
TECNO ROBLES DE MEXICO SA DE CV	32	NO SE EMITE EVALUACIÓN CON FUNDAMENTO EN EL ART. 36 LAAASP
TECNO ROBLES DE MEXICO SA DE CV	35	NO SE EMITE EVALUACIÓN CON FUNDAMENTO EN EL ART. 36 LAAASP
TECNO ROBLES DE MEXICO SA DE CV	39	NO SE EMITE EVALUACIÓN POR SOBREPASAR EL TECHO PRESUPUESTAL
TECNO ROBLES DE MEXICO SA DE CV	40	NO SE EMITE EVALUACIÓN POR SOBREPASAR EL TECHO PRESUPUESTAL
TECNO ROBLES DE MEXICO SA DE CV	42	NO SE EMITE EVALUACIÓN POR SOBREPASAR EL TECHO PRESUPUESTAL
TECNO ROBLES DE MEXICO SA DE CV	45	NO SE EMITE EVALUACIÓN CON FUNDAMENTO EN EL ART. 36 LAAASP
TECNO ROBLES DE MEXICO SA DE CV	46	NO SE EMITE EVALUACIÓN CON FUNDAMENTO EN EL ART. 36 LAAASP
TECNO ROBLES DE MEXICO SA DE CV	48	NO SE EMITE EVALUACIÓN POR SOBREPASAR EL TECHO PRESUPUESTAL
TECNO ROBLES DE MEXICO SA DE CV	49	NO SE EMITE EVALUACIÓN CON FUNDAMENTO EN EL ART. 36 LAAASP
TECNO ROBLES DE MEXICO SA DE CV	50	NO SE EMITE EVALUACIÓN POR SOBREPASAR EL TECHO PRESUPUESTAL
TECNO ROBLES DE MEXICO SA DE CV	52	NO SE EMITE EVALUACIÓN POR SOBREPASAR EL TECHO PRESUPUESTAL
TECNO ROBLES DE MEXICO SA DE CV	64	NO SE EMITE EVALUACIÓN POR SOBREPASAR EL TECHO PRESUPUESTAL
TECNO ROBLES DE MEXICO SA DE CV	67	NO SE EMITE EVALUACIÓN POR SOBREPASAR EL TECHO PRESUPUESTAL
TECNO ROBLES DE MEXICO SA DE CV	69	NO SE EMITE EVALUACIÓN POR SOBREPASAR EL TECHO PRESUPUESTAL
TECNO ROBLES DE MEXICO SA DE CV	71	NO SE EMITE EVALUACIÓN POR SOBREPASAR EL TECHO PRESUPUESTAL
TECNO ROBLES DE MEXICO SA DE CV	72	NO SE EMITE EVALUACIÓN POR SOBREPASAR EL TECHO PRESUPUESTAL

Durango 291, Piso 9, Col. Roma Norte, Alcaldía Cuauhtémoc, C. P. 06700, Ciudad de México
Tel. 55 5726 7700, Ext. 14925. www.imss.gob.mx

ANEXOS

DIVISIÓN DE CONTRATOS

ACTA DE FALLO

LICITACIÓN PÚBLICA INTERNACIONAL ELECTRÓNICA BAJO COBERTURA DE TRATADOS DE LIBRE COMERCIO QUE CONTENGA CAPÍTULO DE COMPRAS GUBERNAMENTALES
NÚMERO DE IDENTIFICACIÓN EN COMPRANET: LA-50-GYR-050GYR040-T-2-2024

PROGRAMA "MOBILIARIO MÉDICO Y DE LABORATORIO PARA HOSPITALES PRIORITARIOS"

NOMBRE O RAZÓN SOCIAL DEL LICITANTE	PARTIDA	RAZÓN POR LA QUE NO FUERON EVALUADAS TÉCNICAMENTE
TECNO ROBLES DE MEXICO SA DE CV	74	NO SE EMITE EVALUACIÓN POR SOBREPASAR EL TECHO PRESUPUESTAL
TECNO ROBLES DE MEXICO SA DE CV	75	NO SE EMITE EVALUACIÓN POR SOBREPASAR EL TECHO PRESUPUESTAL
TECNO ROBLES DE MEXICO SA DE CV	77	NO SE EMITE EVALUACIÓN CON FUNDAMENTO EN EL ART. 36 LAAASP
TECNO ROBLES DE MEXICO SA DE CV	78	NO SE EMITE EVALUACIÓN CON FUNDAMENTO EN EL ART. 36 LAAASP
TECNO ROBLES DE MEXICO SA DE CV	79	NO SE EMITE EVALUACIÓN CON FUNDAMENTO EN EL ART. 36 LAAASP
TECNO ROBLES DE MEXICO SA DE CV	80	NO SE EMITE EVALUACIÓN CON FUNDAMENTO EN EL ART. 36 LAAASP
TECNO ROBLES DE MEXICO SA DE CV	81	NO SE EMITE EVALUACIÓN CON FUNDAMENTO EN EL ART. 36 LAAASP
TECNO ROBLES DE MEXICO SA DE CV	84	NO SE EMITE EVALUACIÓN POR SOBREPASAR EL TECHO PRESUPUESTAL
TECNO ROBLES DE MEXICO SA DE CV	86	NO SE EMITE EVALUACIÓN POR SOBREPASAR EL TECHO PRESUPUESTAL
TECNO ROBLES DE MEXICO SA DE CV	87	NO SE EMITE EVALUACIÓN CON FUNDAMENTO EN EL ART. 36 LAAASP
TECNO ROBLES DE MEXICO SA DE CV	88	NO SE EMITE EVALUACIÓN POR SOBREPASAR EL TECHO PRESUPUESTAL
TECNO ROBLES DE MEXICO SA DE CV	102	NO SE EMITE EVALUACIÓN POR SOBREPASAR EL TECHO PRESUPUESTAL
TECNO ROBLES DE MEXICO SA DE CV	103	NO SE EMITE EVALUACIÓN POR SOBREPASAR EL TECHO PRESUPUESTAL
TECNO ROBLES DE MEXICO SA DE CV	104	NO SE EMITE EVALUACIÓN POR SOBREPASAR EL TECHO PRESUPUESTAL
TECNO ROBLES DE MEXICO SA DE CV	122	NO SE EMITE EVALUACIÓN CON FUNDAMENTO EN EL ART. 36 LAAASP
TECNO ROBLES DE MEXICO SA DE CV	126	NO SE EMITE EVALUACIÓN POR SOBREPASAR EL TECHO PRESUPUESTAL

ACTA DE FALLO

LICITACIÓN PÚBLICA INTERNACIONAL ELECTRÓNICA BAJO COBERTURA DE TRATADOS DE LIBRE COMERCIO QUE CONTENGA CAPÍTULO DE COMPRAS GUBERNAMENTALES
NÚMERO DE IDENTIFICACIÓN EN COMPRANET: LA-50-GYR-050GYR040-T-2-2024

PROGRAMA "MOBILIARIO MÉDICO Y DE LABORATORIO PARA HOSPITALES PRIORITARIOS"

NOMBRE O RAZÓN SOCIAL DEL LICITANTE	PARTIDA	RAZÓN POR LA QUE NO FUERON EVALUADAS TÉCNICAMENTE
TECNO ROBLES DE MEXICO SA DE CV	134	NO SE EMITE EVALUACIÓN CON FUNDAMENTO EN EL ART. 36 LAAASP
TECNO ROBLES DE MEXICO SA DE CV	137	NO SE EMITE EVALUACIÓN CON FUNDAMENTO EN EL ART. 36 LAAASP
TECNO ROBLES DE MEXICO SA DE CV	138	NO SE EMITE EVALUACIÓN POR SOBREPASAR EL TECHO PRESUPUESTAL
TECNO ROBLES DE MEXICO SA DE CV	140	NO SE EMITE EVALUACIÓN CON FUNDAMENTO EN EL ART. 36 LAAASP
TECNO ROBLES DE MEXICO SA DE CV	145	NO SE EMITE EVALUACIÓN CON FUNDAMENTO EN EL ART. 36 LAAASP
TECNO ROBLES DE MEXICO SA DE CV	147	NO SE EMITE EVALUACIÓN POR SOBREPASAR EL TECHO PRESUPUESTAL
TECNO ROBLES DE MEXICO SA DE CV	148	NO SE EMITE EVALUACIÓN POR SOBREPASAR EL TECHO PRESUPUESTAL
TECNO ROBLES DE MEXICO SA DE CV	150	NO SE EMITE EVALUACIÓN POR SOBREPASAR EL TECHO PRESUPUESTAL
TECNO ROBLES DE MEXICO SA DE CV	153	NO SE EMITE EVALUACIÓN CON FUNDAMENTO EN EL ART. 36 LAAASP
TECNO ROBLES DE MEXICO SA DE CV	156	NO SE EMITE EVALUACIÓN POR SOBREPASAR EL TECHO PRESUPUESTAL
TECNO ROBLES DE MEXICO SA DE CV	157	NO SE EMITE EVALUACIÓN CON FUNDAMENTO EN EL ART. 36 LAAASP
TECNO ROBLES DE MEXICO SA DE CV	158	NO SE EMITE EVALUACIÓN POR SOBREPASAR EL TECHO PRESUPUESTAL
TECNO ROBLES DE MEXICO SA DE CV	159	NO SE EMITE EVALUACIÓN POR SOBREPASAR EL TECHO PRESUPUESTAL
TECNO ROBLES DE MEXICO SA DE CV	170	NO SE EMITE EVALUACIÓN POR SOBREPASAR EL TECHO PRESUPUESTAL
TECNO ROBLES DE MEXICO SA DE CV	173	NO SE EMITE EVALUACIÓN CON FUNDAMENTO EN EL ART. 36 LAAASP
TECNO ROBLES DE MEXICO SA DE CV	175	NO SE EMITE EVALUACIÓN POR SOBREPASAR EL TECHO PRESUPUESTAL

ACTA DE FALLO

LICITACIÓN PÚBLICA INTERNACIONAL ELECTRÓNICA BAJO COBERTURA DE TRATADOS DE LIBRE COMERCIO QUE CONTENGA CAPÍTULO DE COMPRAS GUBERNAMENTALES
NÚMERO DE IDENTIFICACIÓN EN COMPRANET: LA-50-GYR-050GYR040-T-2-2024

PROGRAMA "MOBILIARIO MÉDICO Y DE LABORATORIO PARA HOSPITALES PRIORITARIOS"

NOMBRE O RAZON SOCIAL DEL LICITANTE	PARTIDA	RAZÓN POR LA QUE NO FUERON EVALUADAS TÉCNICAMENTE
TECNO ROBLES DE MEXICO SA DE CV	177	NO SE EMITE EVALUACIÓN POR SOBREPASAR EL TECHO PRESUPUESTAL
TECNO ROBLES DE MEXICO SA DE CV	180	NO SE EMITE EVALUACIÓN POR SOBREPASAR EL TECHO PRESUPUESTAL
TECNO ROBLES DE MEXICO SA DE CV	181	NO SE EMITE EVALUACIÓN POR SOBREPASAR EL TECHO PRESUPUESTAL
TECNO ROBLES DE MEXICO SA DE CV	183	NO SE EMITE EVALUACIÓN CON FUNDAMENTO EN EL ART. 36 LAAASP
TECNO ROBLES DE MEXICO SA DE CV	184	NO SE EMITE EVALUACIÓN CON FUNDAMENTO EN EL ART. 36 LAAASP
TECNO ROBLES DE MEXICO SA DE CV	185	NO SE EMITE EVALUACIÓN CON FUNDAMENTO EN EL ART. 36 LAAASP
TECNO ROBLES DE MEXICO SA DE CV	186	NO SE EMITE EVALUACIÓN CON FUNDAMENTO EN EL ART. 36 LAAASP
TECNO ROBLES DE MEXICO SA DE CV	187	NO SE EMITE EVALUACIÓN CON FUNDAMENTO EN EL ART. 36 LAAASP
TECNO ROBLES DE MEXICO SA DE CV	190	NO SE EMITE EVALUACIÓN POR SOBREPASAR EL TECHO PRESUPUESTAL
TECNO ROBLES DE MEXICO SA DE CV	191	NO SE EMITE EVALUACIÓN CON FUNDAMENTO EN EL ART. 36 LAAASP
TECNO ROBLES DE MEXICO SA DE CV	192	NO SE EMITE EVALUACIÓN CON FUNDAMENTO EN EL ART. 36 LAAASP
TECNO ROBLES DE MEXICO SA DE CV	193	NO SE EMITE EVALUACIÓN CON FUNDAMENTO EN EL ART. 36 LAAASP
TECNO ROBLES DE MEXICO SA DE CV	194	NO SE EMITE EVALUACIÓN POR SOBREPASAR EL TECHO PRESUPUESTAL
TECNO ROBLES DE MEXICO SA DE CV	195	NO SE EMITE EVALUACIÓN CON FUNDAMENTO EN EL ART. 36 LAAASP
TECNO ROBLES DE MEXICO SA DE CV	213	NO SE EMITE EVALUACIÓN POR SOBREPASAR EL TECHO PRESUPUESTAL
TECNO ROBLES DE MEXICO SA DE CV	214	NO SE EMITE EVALUACIÓN CON FUNDAMENTO EN EL ART. 36 LAAASP
TECNO ROBLES DE MEXICO SA DE CV	215	NO SE EMITE EVALUACIÓN POR SOBREPASAR EL TECHO PRESUPUESTAL

245

GOBIERNO DE MÉXICO | IMSS

DIRECCIÓN DE ADMINISTRACIÓN
Unidad de Adquisiciones
Coordinación de Adquisición de Bienes y Contratación de Servicios
Coordinación Técnica de Adquisición de Bienes de Inversión y Activos
División de Equipo y Mobiliario Médico

ACTA DE FALLO

LICITACIÓN PÚBLICA INTERNACIONAL ELECTRÓNICA BAJO COBERTURA DE TRATADOS DE LIBRE COMERCIO QUE CONTENGA CAPÍTULO DE COMPRAS GUBERNAMENTALES
NÚMERO DE IDENTIFICACIÓN EN COMPRANET: LA-50-GYR-050GYR040-T-2-2024

PROGRAMA "MOBILIARIO MÉDICO Y DE LABORATORIO PARA HOSPITALES PRIORITARIOS"

NOMBRE O RAZON SOCIAL DEL LICITANTE	PARTIDA	RAZÓN POR LA QUE NO FUERON EVALUADAS TÉCNICAMENTE
TECNO ROBLES DE MEXICO SA DE CV	225	NO SE EMITE EVALUACIÓN POR SOBREPASAR EL TECHO PRESUPUESTAL
TECNO ROBLES DE MEXICO SA DE CV	235	NO SE EMITE EVALUACIÓN POR SOBREPASAR EL TECHO PRESUPUESTAL
TECNO ROBLES DE MEXICO SA DE CV	246	NO SE EMITE EVALUACIÓN CON FUNDAMENTO EN EL ART. 36 LAAASP
TECNO ROBLES DE MEXICO SA DE CV	247	NO SE EMITE EVALUACIÓN POR SOBREPASAR EL TECHO PRESUPUESTAL
TECNO ROBLES DE MEXICO SA DE CV	249	NO SE EMITE EVALUACIÓN CON FUNDAMENTO EN EL ART. 36 LAAASP
TECNO ROBLES DE MEXICO SA DE CV	250	NO SE EMITE EVALUACIÓN CON FUNDAMENTO EN EL ART. 36 LAAASP
TECNO ROBLES DE MEXICO SA DE CV	253	NO SE EMITE EVALUACIÓN CON FUNDAMENTO EN EL ART. 36 LAAASP
TECNO ROBLES DE MEXICO SA DE CV	255	NO SE EMITE EVALUACIÓN CON FUNDAMENTO EN EL ART. 36 LAAASP
TECNO ROBLES DE MEXICO SA DE CV	257	NO SE EMITE EVALUACIÓN POR SOBREPASAR EL TECHO PRESUPUESTAL
TECNO ROBLES DE MEXICO SA DE CV	258	NO SE EMITE EVALUACIÓN POR SOBREPASAR EL TECHO PRESUPUESTAL
TECNO ROBLES DE MEXICO SA DE CV	260	NO SE EMITE EVALUACIÓN POR SOBREPASAR EL TECHO PRESUPUESTAL
TECNO ROBLES DE MEXICO SA DE CV	263	NO SE EMITE EVALUACIÓN CON FUNDAMENTO EN EL ART. 36 LAAASP
TECNO ROBLES DE MEXICO SA DE CV	264	NO SE EMITE EVALUACIÓN CON FUNDAMENTO EN EL ART. 36 LAAASP
TECNO ROBLES DE MEXICO SA DE CV	266	NO SE EMITE EVALUACIÓN POR SOBREPASAR EL TECHO PRESUPUESTAL
TECNO ROBLES DE MEXICO SA DE CV	267	NO SE EMITE EVALUACIÓN CON FUNDAMENTO EN EL ART. 36 LAAASP
TECNO ROBLES DE MEXICO SA DE CV	268	NO SE EMITE EVALUACIÓN POR SOBREPASAR EL TECHO PRESUPUESTAL
TECNO ROBLES DE MEXICO SA DE CV	269	NO SE EMITE EVALUACIÓN POR SOBREPASAR EL TECHO

246

Durango 291, Piso 11, Col. Roma Norte, Alcaldía Cuauhtémoc, C.P. 06700, Ciudad de México
Tel. 55 5628 1700, Ext. 14925. www.imss.gob.mx

2024 Felipe Carrillo PUERTO

ANEXOS

DIVISIÓN DE CONTRATOS

ACTA DE FALLO

LICITACIÓN PÚBLICA INTERNACIONAL ELECTRÓNICA BAJO COBERTURA DE TRATADOS DE LIBRE COMERCIO QUE CONTENGA CAPÍTULO DE COMPRAS GUBERNAMENTALES
NÚMERO DE IDENTIFICACIÓN EN COMPRANET: LA-50-GYR-050GYR040-T-2-2024

PROGRAMA "MOBILIARIO MÉDICO Y DE LABORATORIO PARA HOSPITALES PRIORITARIOS"

NOMBRE O RAZÓN SOCIAL DEL LICITANTE	PARTIDA	RAZÓN POR LA QUE NO FUERON EVALUADAS TÉCNICAMENTE
		PRESUPUESTAL
TECNO ROBLES DE MEXICO SA DE CV	280	NO SE EMITE EVALUACIÓN POR SOBREPASAR EL TECHO PRESUPUESTAL
TECNO ROBLES DE MEXICO SA DE CV	283	NO SE EMITE EVALUACIÓN POR SOBREPASAR EL TECHO PRESUPUESTAL
TECNO ROBLES DE MEXICO SA DE CV	285	NO SE EMITE EVALUACIÓN POR SOBREPASAR EL TECHO PRESUPUESTAL
TECNO ROBLES DE MEXICO SA DE CV	446	NO SE EMITE EVALUACIÓN POR SOBREPASAR EL TECHO PRESUPUESTAL
TECNO ROBLES DE MEXICO SA DE CV	450	NO SE EMITE EVALUACIÓN POR SOBREPASAR EL TECHO PRESUPUESTAL
TECNO ROBLES DE MEXICO SA DE CV	461	NO SE EMITE EVALUACIÓN CON FUNDAMENTO EN EL ART. 36 LAAASP
TECNO ROBLES DE MEXICO SA DE CV	462	NO SE EMITE EVALUACIÓN POR SOBREPASAR EL TECHO PRESUPUESTAL
TECNO ROBLES DE MEXICO SA DE CV	465	NO SE EMITE EVALUACIÓN CON FUNDAMENTO EN EL ART. 36 LAAASP
TECNO ROBLES DE MEXICO SA DE CV	466	NO SE EMITE EVALUACIÓN POR SOBREPASAR EL TECHO PRESUPUESTAL
TECNO ROBLES DE MEXICO SA DE CV	469	NO SE EMITE EVALUACIÓN CON FUNDAMENTO EN EL ART. 36 LAAASP
TECNO ROBLES DE MEXICO SA DE CV	472	NO SE EMITE EVALUACIÓN POR SOBREPASAR EL TECHO PRESUPUESTAL
TECNO ROBLES DE MEXICO SA DE CV	473	NO SE EMITE EVALUACIÓN POR SOBREPASAR EL TECHO PRESUPUESTAL
TECNO ROBLES DE MEXICO SA DE CV	475	NO SE EMITE EVALUACIÓN POR SOBREPASAR EL TECHO PRESUPUESTAL
TECNO ROBLES DE MEXICO SA DE CV	477	NO SE EMITE EVALUACIÓN CON FUNDAMENTO EN EL ART. 36 LAAASP
TECNO ROBLES DE MEXICO SA DE CV	478	NO SE EMITE EVALUACIÓN CON FUNDAMENTO EN EL ART. 36 LAAASP

GOBIERNO DE MÉXICO | IMSS

DIRECCIÓN DE ADMINISTRACIÓN
Unidad de Adquisiciones
Coordinación de Adquisición de Bienes y Contratación de Servicios
Coordinación Técnica de Adquisición de Bienes de Inversión y Activos
División de Equipo y Mobiliario Médico

ACTA DE FALLO

LICITACIÓN PÚBLICA INTERNACIONAL ELECTRÓNICA BAJO COBERTURA DE TRATADOS DE LIBRE COMERCIO QUE CONTENGA CAPÍTULO DE COMPRAS GUBERNAMENTALES
NÚMERO DE IDENTIFICACIÓN EN COMPRANET: LA-50-GYR-050GYR040-T-2-2024

PROGRAMA "MOBILIARIO MÉDICO Y DE LABORATORIO PARA HOSPITALES PRIORITARIOS"

NOMBRE O RAZÓN SOCIAL DEL LICITANTE	PARTIDA	RAZÓN POR LA QUE NO FUERON EVALUADAS TÉCNICAMENTE
TECNO ROBLES DE MEXICO SA DE CV	480	NO SE EMITE EVALUACIÓN POR SOBREPASAR EL TECHO PRESUPUESTAL
TECNO ROBLES DE MEXICO SA DE CV	481	NO SE EMITE EVALUACIÓN CON FUNDAMENTO EN EL ART. 36 LAAASP
TECNO ROBLES DE MEXICO SA DE CV	482	NO SE EMITE EVALUACIÓN POR SOBREPASAR EL TECHO PRESUPUESTAL
TECNO ROBLES DE MEXICO SA DE CV	483	NO SE EMITE EVALUACIÓN POR SOBREPASAR EL TECHO PRESUPUESTAL
TECNO ROBLES DE MEXICO SA DE CV	494	NO SE EMITE EVALUACIÓN POR SOBREPASAR EL TECHO PRESUPUESTAL
TECNO ROBLES DE MEXICO SA DE CV	497	NO SE EMITE EVALUACIÓN POR SOBREPASAR EL TECHO PRESUPUESTAL
TECNO ROBLES DE MEXICO SA DE CV	499	NO SE EMITE EVALUACIÓN POR SOBREPASAR EL TECHO PRESUPUESTAL
TECNO ROBLES DE MEXICO SA DE CV	501	NO SE EMITE EVALUACIÓN POR SOBREPASAR EL TECHO PRESUPUESTAL
TECNO ROBLES DE MEXICO SA DE CV	502	NO SE EMITE EVALUACIÓN POR SOBREPASAR EL TECHO PRESUPUESTAL
TECNO ROBLES DE MEXICO SA DE CV	504	NO SE EMITE EVALUACIÓN POR SOBREPASAR EL TECHO PRESUPUESTAL
TECNO ROBLES DE MEXICO SA DE CV	505	NO SE EMITE EVALUACIÓN POR SOBREPASAR EL TECHO PRESUPUESTAL
TECNO ROBLES DE MEXICO SA DE CV	507	NO SE EMITE EVALUACIÓN CON FUNDAMENTO EN EL ART. 36 LAAASP
TECNO ROBLES DE MEXICO SA DE CV	508	NO SE EMITE EVALUACIÓN CON FUNDAMENTO EN EL ART. 36 LAAASP
TECNO ROBLES DE MEXICO SA DE CV	509	NO SE EMITE EVALUACIÓN CON FUNDAMENTO EN EL ART. 36 LAAASP
TECNO ROBLES DE MEXICO SA DE CV	510	NO SE EMITE EVALUACIÓN CON FUNDAMENTO EN EL ART. 36 LAAASP
TECNO ROBLES DE MEXICO SA DE CV	511	NO SE EMITE EVALUACIÓN CON FUNDAMENTO EN EL ART. 36 LAAASP

ACTA DE FALLO

LICITACIÓN PÚBLICA INTERNACIONAL ELECTRÓNICA BAJO COBERTURA DE TRATADOS DE LIBRE COMERCIO QUE CONTENGA CAPÍTULO DE COMPRAS GUBERNAMENTALES
NÚMERO DE IDENTIFICACIÓN EN COMPRANET: LA-50-GYR-050GYR040-T-2-2024

PROGRAMA "MOBILIARIO MÉDICO Y DE LABORATORIO PARA HOSPITALES PRIORITARIOS"

NOMBRE O RAZÓN SOCIAL DEL LICITANTE	PARTIDA	RAZÓN POR LA QUE NO FUERON EVALUADAS TÉCNICAMENTE
TECNO ROBLES DE MEXICO SA DE CV	514	NO SE EMITE EVALUACIÓN POR SOBREPASAR EL TECHO PRESUPUESTAL
TECNO ROBLES DE MEXICO SA DE CV	516	NO SE EMITE EVALUACIÓN POR SOBREPASAR EL TECHO PRESUPUESTAL
TECNO ROBLES DE MEXICO SA DE CV	517	NO SE EMITE EVALUACIÓN CON FUNDAMENTO EN EL ART. 36 LAAASP
TECNO ROBLES DE MEXICO SA DE CV	518	NO SE EMITE EVALUACIÓN POR SOBREPASAR EL TECHO PRESUPUESTAL
TECNO ROBLES DE MEXICO SA DE CV	535	NO SE EMITE EVALUACIÓN POR SOBREPASAR EL TECHO PRESUPUESTAL
TECNO ROBLES DE MEXICO SA DE CV	536	NO SE EMITE EVALUACIÓN POR SOBREPASAR EL TECHO PRESUPUESTAL
TECNO ROBLES DE MEXICO SA DE CV	537	NO SE EMITE EVALUACIÓN POR SOBREPASAR EL TECHO PRESUPUESTAL
TECNO ROBLES DE MEXICO SA DE CV	554	NO SE EMITE EVALUACIÓN CON FUNDAMENTO EN EL ART. 36 LAAASP
TECNO ROBLES DE MEXICO SA DE CV	563	NO SE EMITE EVALUACIÓN CON FUNDAMENTO EN EL ART. 36 LAAASP
TECNO ROBLES DE MEXICO SA DE CV	564	NO SE EMITE EVALUACIÓN POR SOBREPASAR EL TECHO PRESUPUESTAL
TECNO ROBLES DE MEXICO SA DE CV	565	NO SE EMITE EVALUACIÓN CON FUNDAMENTO EN EL ART. 36 LAAASP
TECNO ROBLES DE MEXICO SA DE CV	566	NO SE EMITE EVALUACIÓN POR SOBREPASAR EL TECHO PRESUPUESTAL
TECNO ROBLES DE MEXICO SA DE CV	569	NO SE EMITE EVALUACIÓN CON FUNDAMENTO EN EL ART. 36 LAAASP
TECNO ROBLES DE MEXICO SA DE CV	570	NO SE EMITE EVALUACIÓN POR SOBREPASAR EL TECHO PRESUPUESTAL
TECNO ROBLES DE MEXICO SA DE CV	572	NO SE EMITE EVALUACIÓN POR SOBREPASAR EL TECHO PRESUPUESTAL
TECNO ROBLES DE MEXICO SA DE CV	573	NO SE EMITE EVALUACIÓN POR SOBREPASAR EL TECHO PRESUPUESTAL

GOBIERNO DE MÉXICO | IMSS

DIRECCIÓN DE ADMINISTRACIÓN
Unidad de Adquisiciones
Coordinación de Adquisición de Bienes y Contratación de Servicios
Coordinación Técnica de Adquisición de Bienes de Inversión y Activos
División de Equipo y Mobiliario Médico

ACTA DE FALLO

LICITACIÓN PÚBLICA INTERNACIONAL ELECTRÓNICA BAJO COBERTURA DE TRATADOS DE LIBRE COMERCIO QUE CONTENGA CAPÍTULO DE COMPRAS GUBERNAMENTALES
NÚMERO DE IDENTIFICACIÓN EN COMPRANET: LA-50-GYR-050GYR040-T-2-2024

PROGRAMA "MOBILIARIO MÉDICO Y DE LABORATORIO PARA HOSPITALES PRIORITARIOS"

NOMBRE O RAZÓN SOCIAL DEL LICITANTE	PARTIDA	RAZÓN POR LA QUE NO FUERON EVALUADAS TÉCNICAMENTE
TECNO ROBLES DE MEXICO SA DE CV	575	NO SE EMITE EVALUACIÓN POR SOBREPASAR EL TECHO PRESUPUESTAL
TECNO ROBLES DE MEXICO SA DE CV	577	NO SE EMITE EVALUACIÓN CON FUNDAMENTO EN EL ART. 36 LAAASP
TECNO ROBLES DE MEXICO SA DE CV	580	NO SE EMITE EVALUACIÓN POR SOBREPASAR EL TECHO PRESUPUESTAL
TECNO ROBLES DE MEXICO SA DE CV	581	NO SE EMITE EVALUACIÓN CON FUNDAMENTO EN EL ART. 36 LAAASP
TECNO ROBLES DE MEXICO SA DE CV	582	NO SE EMITE EVALUACIÓN POR SOBREPASAR EL TECHO PRESUPUESTAL
TECNO ROBLES DE MEXICO SA DE CV	583	NO SE EMITE EVALUACIÓN POR SOBREPASAR EL TECHO PRESUPUESTAL
TECNO ROBLES DE MEXICO SA DE CV	594	NO SE EMITE EVALUACIÓN POR SOBREPASAR EL TECHO PRESUPUESTAL
TECNO ROBLES DE MEXICO SA DE CV	597	NO SE EMITE EVALUACIÓN CON FUNDAMENTO EN EL ART. 36 LAAASP
TECNO ROBLES DE MEXICO SA DE CV	599	NO SE EMITE EVALUACIÓN POR SOBREPASAR EL TECHO PRESUPUESTAL
TECNO ROBLES DE MEXICO SA DE CV	601	NO SE EMITE EVALUACIÓN POR SOBREPASAR EL TECHO PRESUPUESTAL
TECNO ROBLES DE MEXICO SA DE CV	602	NO SE EMITE EVALUACIÓN POR SOBREPASAR EL TECHO PRESUPUESTAL
TECNO ROBLES DE MEXICO SA DE CV	604	NO SE EMITE EVALUACIÓN POR SOBREPASAR EL TECHO PRESUPUESTAL
TECNO ROBLES DE MEXICO SA DE CV	605	NO SE EMITE EVALUACIÓN POR SOBREPASAR EL TECHO PRESUPUESTAL
TECNO ROBLES DE MEXICO SA DE CV	606	NO SE EMITE EVALUACIÓN CON FUNDAMENTO EN EL ART. 36 LAAASP
TECNO ROBLES DE MEXICO SA DE CV	607	NO SE EMITE EVALUACIÓN CON FUNDAMENTO EN EL ART. 36 LAAASP
TECNO ROBLES DE MEXICO SA DE CV	608	NO SE EMITE EVALUACIÓN CON FUNDAMENTO EN EL ART. 36 LAAASP

ANEXOS
DIVISIÓN DE CONTRATOS

ACTA DE FALLO

LICITACIÓN PÚBLICA INTERNACIONAL ELECTRÓNICA BAJO COBERTURA DE TRATADOS DE LIBRE COMERCIO QUE CONTENGA CAPÍTULO DE COMPRAS GUBERNAMENTALES
NÚMERO DE IDENTIFICACIÓN EN COMPRANET: LA-50-GYR-050GYR040-T-2-2024

PROGRAMA "MOBILIARIO MÉDICO Y DE LABORATORIO PARA HOSPITALES PRIORITARIOS"

NOMBRE O RAZÓN SOCIAL DEL LICITANTE	PARTIDA	RAZÓN POR LA QUE NO FUERON EVALUADAS TÉCNICAMENTE
TECNO ROBLES DE MEXICO SA DE CV	609	NO SE EMITE EVALUACIÓN CON FUNDAMENTO EN EL ART. 36 LAAASP
TECNO ROBLES DE MEXICO SA DE CV	610	NO SE EMITE EVALUACIÓN CON FUNDAMENTO EN EL ART. 36 LAAASP
TECNO ROBLES DE MEXICO SA DE CV	613	NO SE EMITE EVALUACIÓN POR SOBREPASAR EL TECHO PRESUPUESTAL
TECNO ROBLES DE MEXICO SA DE CV	614	NO SE EMITE EVALUACIÓN CON FUNDAMENTO EN EL ART. 36 LAAASP
TECNO ROBLES DE MEXICO SA DE CV	616	NO SE EMITE EVALUACIÓN CON FUNDAMENTO EN EL ART. 36 LAAASP
TECNO ROBLES DE MEXICO SA DE CV	617	NO SE EMITE EVALUACIÓN POR SOBREPASAR EL TECHO PRESUPUESTAL
TECNO ROBLES DE MEXICO SA DE CV	618	NO SE EMITE EVALUACIÓN CON FUNDAMENTO EN EL ART. 36 LAAASP
TECNO ROBLES DE MEXICO SA DE CV	630	NO SE EMITE EVALUACIÓN POR SOBREPASAR EL TECHO PRESUPUESTAL
TECNO ROBLES DE MEXICO SA DE CV	634	NO SE EMITE EVALUACIÓN POR SOBREPASAR EL TECHO PRESUPUESTAL
TECNO ROBLES DE MEXICO SA DE CV	635	NO SE EMITE EVALUACIÓN POR SOBREPASAR EL TECHO PRESUPUESTAL
TECNO ROBLES DE MEXICO SA DE CV	646	NO SE EMITE EVALUACIÓN CON FUNDAMENTO EN EL ART. 36 LAAASP
TECNO ROBLES DE MEXICO SA DE CV	655	NO SE EMITE EVALUACIÓN CON FUNDAMENTO EN EL ART. 36 LAAASP
TECNO ROBLES DE MEXICO SA DE CV	658	NO SE EMITE EVALUACIÓN CON FUNDAMENTO EN EL ART. 36 LAAASP
TECNO ROBLES DE MEXICO SA DE CV	669	NO SE EMITE EVALUACIÓN CON FUNDAMENTO EN EL ART. 36 LAAASP
TECNO ROBLES DE MEXICO SA DE CV	670	NO SE EMITE EVALUACIÓN CON FUNDAMENTO EN EL ART. 36 LAAASP
TECNO ROBLES DE MEXICO SA DE CV	674	NO SE EMITE EVALUACIÓN CON FUNDAMENTO EN EL ART. 36 LAAASP
TECNO ROBLES DE MEXICO SA DE CV	678	NO SE EMITE EVALUACIÓN CON FUNDAMENTO EN EL ART. 36 LAAASP

Durango 291, Piso 11, Col. Roma Norte, Alcaldía Cuauhtémoc, C. P. 06700, Ciudad de México
Tel. 55 5726 1700, Ext. 14925. www.imss.gob.mx

2024 Felipe Carrillo PUERTO

GOBIERNO DE MÉXICO | IMSS

DIRECCIÓN DE ADMINISTRACIÓN
Unidad de Adquisiciones
Coordinación de Adquisición de Bienes y Contratación de Servicios
Coordinación Técnica de Adquisición de Bienes de Inversión y Activos
División de Equipo y Mobiliario Médico

ACTA DE FALLO

LICITACIÓN PÚBLICA INTERNACIONAL ELECTRÓNICA BAJO COBERTURA DE TRATADOS DE LIBRE COMERCIO QUE CONTENGA CAPÍTULO DE COMPRAS GUBERNAMENTALES
NÚMERO DE IDENTIFICACIÓN EN COMPRANET: LA-50-GYR-050GYR040-T-2-2024

PROGRAMA "MOBILIARIO MÉDICO Y DE LABORATORIO PARA HOSPITALES PRIORITARIOS"

NOMBRE O RAZÓN SOCIAL DEL LICITANTE	PARTIDA	RAZÓN POR LA QUE NO FUERON EVALUADAS TÉCNICAMENTE
TECNO ROBLES DE MEXICO SA DE CV	679	NO SE EMITE EVALUACIÓN POR SOBREPASAR EL TECHO PRESUPUESTAL
TECNO ROBLES DE MEXICO SA DE CV	680	NO SE EMITE EVALUACIÓN CON FUNDAMENTO EN EL ART. 36 LAAASP
TECNO ROBLES DE MEXICO SA DE CV	681	NO SE EMITE EVALUACIÓN POR SOBREPASAR EL TECHO PRESUPUESTAL
TECNO ROBLES DE MEXICO SA DE CV	684	NO SE EMITE EVALUACIÓN CON FUNDAMENTO EN EL ART. 36 LAAASP
TECNO ROBLES DE MEXICO SA DE CV	687	NO SE EMITE EVALUACIÓN POR SOBREPASAR EL TECHO PRESUPUESTAL
TECNO ROBLES DE MEXICO SA DE CV	688	NO SE EMITE EVALUACIÓN CON FUNDAMENTO EN EL ART. 36 LAAASP
TECNO ROBLES DE MEXICO SA DE CV	689	NO SE EMITE EVALUACIÓN POR SOBREPASAR EL TECHO PRESUPUESTAL
TECNO ROBLES DE MEXICO SA DE CV	690	NO SE EMITE EVALUACIÓN CON FUNDAMENTO EN EL ART. 36 LAAASP
TECNO ROBLES DE MEXICO SA DE CV	702	NO SE EMITE EVALUACIÓN POR SOBREPASAR EL TECHO PRESUPUESTAL
TECNO ROBLES DE MEXICO SA DE CV	707	NO SE EMITE EVALUACIÓN CON FUNDAMENTO EN EL ART. 36 LAAASP
TECNO ROBLES DE MEXICO SA DE CV	709	NO SE EMITE EVALUACIÓN CON FUNDAMENTO EN EL ART. 36 LAAASP
TECNO ROBLES DE MEXICO SA DE CV	710	NO SE EMITE EVALUACIÓN POR SOBREPASAR EL TECHO PRESUPUESTAL
TECNO ROBLES DE MEXICO SA DE CV	712	NO SE EMITE EVALUACIÓN CON FUNDAMENTO EN EL ART. 36 LAAASP
TECNO ROBLES DE MEXICO SA DE CV	713	NO SE EMITE EVALUACIÓN POR SOBREPASAR EL TECHO PRESUPUESTAL
TECNO ROBLES DE MEXICO SA DE CV	716	NO SE EMITE EVALUACIÓN CON FUNDAMENTO EN EL ART. 36 LAAASP
TECNO ROBLES DE MEXICO SA DE CV	717	NO SE EMITE EVALUACIÓN CON FUNDAMENTO EN EL ART. 36 LAAASP
TECNO ROBLES DE MEXICO SA DE CV	719	NO SE EMITE EVALUACIÓN CON FUNDAMENTO EN EL ART. 36 LAAASP

Durango 291, Piso 11, Col. Roma Norte, Alcaldía Cuauhtémoc, C. P. 06700, Ciudad de México
Tel. 55 5726 1700, Ext. 14925. www.imss.gob.mx

2024 Felipe Carrillo PUERTO

ACTA DE FALLO

LICITACIÓN PÚBLICA INTERNACIONAL ELECTRÓNICA BAJO COBERTURA DE TRATADOS DE LIBRE COMERCIO QUE CONTENGA CAPÍTULO DE COMPRAS GUBERNAMENTALES
NÚMERO DE IDENTIFICACIÓN EN COMPRANET: LA-50-GYR-050GYR040-T-2-2024

PROGRAMA "MOBILIARIO MÉDICO Y DE LABORATORIO PARA HOSPITALES PRIORITARIOS"

NOMBRE O RAZÓN SOCIAL DEL LICITANTE	PARTIDA	RAZÓN POR LA QUE NO FUERON EVALUADAS TÉCNICAMENTE
TECNO ROBLES DE MEXICO SA DE CV	724	NO SE EMITE EVALUACIÓN CON FUNDAMENTO EN EL ART. 36 LAAASP
TECNO ROBLES DE MEXICO SA DE CV	725	NO SE EMITE EVALUACIÓN CON FUNDAMENTO EN EL ART. 36 LAAASP
TECNO ROBLES DE MEXICO SA DE CV	726	NO SE EMITE EVALUACIÓN CON FUNDAMENTO EN EL ART. 36 LAAASP
TECNO ROBLES DE MEXICO SA DE CV	727	NO SE EMITE EVALUACIÓN CON FUNDAMENTO EN EL ART. 36 LAAASP
TECNO ROBLES DE MEXICO SA DE CV	741	NO SE EMITE EVALUACIÓN POR SOBREPASAR EL TECHO PRESUPUESTAL
TECNO ROBLES DE MEXICO SA DE CV	744	NO SE EMITE EVALUACIÓN CON FUNDAMENTO EN EL ART. 36 LAAASP

RELACIÓN DE LICITANTES CUYAS PROPOSICIONES RESULTARON SOLVENTES

Para cumplir con lo previsto en la fracción II del artículo 37 de la Ley, se incluye un cuadro resumen de los licitantes cuyas proposiciones resultaron solventes:

NOMBRE O RAZÓN SOCIAL	PARTIDAS
1. AH CORPORATIVO MEDICO DE MEXICO, S.A. DE C.V.	139 249 359 465 565 673
2. DALISA SERVICES SA DE CV	192 195 355 378 563 669 690
3. DISTRIBUIDORA AXKAN KUALI SAS DE CV	111 112 113 123 124 125 126 127 128 130 132 134 135 136 137 149 158 161 192 188 191 198 204 212 217 218 222 223 327 332 342 343 346 350 352 353 354 357 358 368 370 390 407 410 418 426 432 656 657 660 664 667 668 671 672 704 720 733 740 747
4. EDVAG CONCEPTOS COMERCIALES SA DE CV	2 3 4 5 7 14 15 16 20 22 24 33 36 38 41 44 53 70 75 83 85 86 90 95 96 101 107 110 111 113 115 116 122 123 124 128 130 132 134 141 144 146 149 152 160 174 176 179 181 182

Durango 291, Piso 11, Col. Roma Norte, Alcaldía Cuauhtémoc, C. P. 06700, Ciudad de México
Tel. 55 5726-5700, Ext. 14825 www.imss.gob.mx

2G24 Felipe Carrillo PUERTO

GOBIERNO DE MÉXICO | IMSS

DIRECCIÓN DE ADMINISTRACIÓN
Unidad de Adquisiciones
Coordinación de Adquisición de Bienes y Contratación de Servicios
Coordinación Técnica de Adquisición de Bienes de Inversión y Activos
División de Equipo y Mobiliario Médico

ACTA DE FALLO

LICITACIÓN PÚBLICA INTERNACIONAL ELECTRÓNICA BAJO COBERTURA DE TRATADOS DE LIBRE COMERCIO QUE CONTENGA CAPÍTULO DE COMPRAS GUBERNAMENTALES
NÚMERO DE IDENTIFICACIÓN EN COMPRANET: LA-50-GYR-050GYR040-T-2-2024

PROGRAMA "MOBILIARIO MÉDICO Y DE LABORATORIO PARA HOSPITALES PRIORITARIOS"

NOMBRE O RAZÓN SOCIAL	PARTIDAS
	186 189 191 192 196 198 199 204 206 207 212 218 221 222 223 224 226 233 234 237 239 241 243 251 254 256 259 262 270 271 286 289 292 298 299 301 302 307 312 313 318 324 329 330 331 332 334 341 342 344 345 346 348 350 352 357 361 364 368 371 373 376 379 380 393 395 398 400 401 408 410 411 415 418 420 421 425 426 430 431 432 436 437 438 439 441 446 447 448 451 452 454 456 458 464 467 471 474 484 485 498 500 503 506 510 513 515 516 520 522 523 526 528 529 534 540 544 545 546 547 554 555 556 557 559 562 564 567 571 574 581 582 584 596 598 600 603 605 609 612 614 615 618 619 620 624 625 628 629 633 636 638 642 643 644 645 647 648 655 656 658 659 660 662 664 666 671 675 677 683 688 691 692 706 708 711 713 714 721 723 724 727 728 733 735 736 739 740 745 746 747
5. ERGONOMIA PRODUCTIVIDAD SA DE CV	6 13 14 15 16 20 26 77 80 104 126 215 225 234 235 239 245 293 321 429 440 447 448 450 460 507 537 555 556 559 635 744
6. IMPULSORA DE CONSULTORIA E INGENIERIA MEXICANA SA DE CV	38 46 75 84 181 190 264 291 300 409 471 478 505 514 613
7. INFRAESTRUCTURA HOSPITALARIA PROEMSA SA DE CV	33 43 44 45 47 49 50 78 79 81 82 83 87 88 141 151 152 153 155 157 158 184 185 187 188 189 193 194 251 261 262 263 265 267 269 294 295 298 299 303

Durango 291, Piso 11, Col. Roma Norte, Alcaldía Cuauhtémoc, C. P. 06700, Ciudad de México
Tel. 55 5726-5700, Ext. 14825 www.imss.gob.mx

2G24 Felipe Carrillo PUERTO

ANEXOS
DIVISIÓN DE CONTRATOS

ACTA DE FALLO

LICITACIÓN PÚBLICA INTERNACIONAL ELECTRÓNICA BAJO COBERTURA DE TRATADOS DE LIBRE COMERCIO QUE CONTENGA CAPÍTULO DE COMPRAS GUBERNAMENTALES
NÚMERO DE IDENTIFICACIÓN EN COMPRANET: LA-50-GYR-050GYR040-T-2-2024

PROGRAMA "MOBILIARIO MÉDICO Y DE LABORATORIO PARA HOSPITALES PRIORITARIOS"

NOMBRE O RAZÓN SOCIAL	PARTIDAS
	304 361 365 370 371 372 374 376 377 403
	404 406 407 408 412 413 467 476 477 479
	481 482 508 509 511 512 513 517 518 567
	570 576 577 579 581 582 607 608 610 611
	612 616 617 675 678 682 683 684 686 688
	689 716 717 720 721 725 726
8. INVITRO DIAGNOSTICS MEXICO SA DE CV	31 6 27 28 77 102 114 137 138 183
	213 225 246 247 293 319 333 355 356 402
	427 440 461 462 507 535 563 564 606 630
	646 669 670 715 741
9. MUEBLES BALUARTE SA DE CV	470
10. MUEBLES LA FORJA DE JUAN ESCOBAR SA DE CV	3 4 5 17 64 66 68 76 86
	90 102 103 127 146 172 174 182 199 213
	214 224 235 236 256 280 281 284 291 302
	307 319 320 344 345 348 389 390 393 400
	401 415 427 428 437 438 439 450 451 454
	494 496 498 505 506 516 523 535 536 545
	546 557 571 594 598 598 605 620 630 634
	645 658 659 662 702 704 706 713 714 741
11. SERPROF BIOMED SA DE CV	1 32 35 37 39 40 42 45 46 48
	52 54 64 67 69 70 71 72 74 78
	79 80 81 84 87 88 89 96 103 104
	105 106 109 140 143 145 147 148 150 153
	154 159 170 173 175 176 177 178 180 184
	185 186 187 190 193 194 195 207 214 215
	216 217 220 250 253 255 257 258 260 263
	264 266 269 280 283 285 286 287 288 290
	294 295 296 297 300 303 304 305 313 320
	321 322 323 328 360 363 366 367 369 372
	373 374 378 389 392 394 395 396 397 399

Durango 291, Piso 11, Col. Roma Norte, Alcaldía Cuauhtémoc, C. P. 06700, Ciudad de México
Tel. 55 5726-1700, Ext. 14825. www.imss.gob.mx

2024 Felipe Carrillo PUERTO

GOBIERNO DE MÉXICO | IMSS

DIRECCIÓN DE ADMINISTRACIÓN
Unidad de Adquisiciones
Coordinación de Adquisición de Bienes y Contratación de Servicios
Coordinación Técnica de Adquisición de Bienes de Inversión y Activos
División de Equipo y Mobiliario Médico

ACTA DE FALLO

LICITACIÓN PÚBLICA INTERNACIONAL ELECTRÓNICA BAJO COBERTURA DE TRATADOS DE LIBRE COMERCIO QUE CONTENGA CAPÍTULO DE COMPRAS GUBERNAMENTALES
NÚMERO DE IDENTIFICACIÓN EN COMPRANET: LA-50-GYR-050GYR040-T-2-2024

PROGRAMA "MOBILIARIO MÉDICO Y DE LABORATORIO PARA HOSPITALES PRIORITARIOS"

NOMBRE O RAZÓN SOCIAL	PARTIDAS
	403 404 405 406 409 412 413 414 421 428
	429 430 431 435 466 469 470 472 473 475
	477 478 480 483 494 497 499 500 501 502
	504 508 509 510 511 514 517 518 519 529
	536 537 538 539 543 566 569 570 572 573
	575 577 578 580 583 594 597 599 600 601
	602 604 607 608 609 610 613 616 617 618
	625 634 635 636 641 674 679 680 681 684
	685 690 702 705 707 708 709 710 712 716
	717 718 719 722 725 726 727 736 743 744
	745 746
12. TECNOLOGÍA INTEGRAL PERSONALIZABLE SA DE CV	1 27 48 49 72 145 156 157 170 180
	220 246 255 258 266 267 288 290 305 328
	333 343 365 367 369 375 435 461 480 481
	502 543 573 575 580 602 641 646 657 678
	680 681 687

FALLO

Para cumplir con lo previsto en la fracción IV del artículo 37 de la Ley, con sustento en las evaluaciones que anteceden y que son la motivación y el fundamento que da soporte a esta decisión, la Lic. Karla Pacheco Villanueva, Titular de la División de Equipo y Mobiliario Médico, de conformidad con las facultades conferidas en el numeral 7.1.3.1.2.1 del Manual de Organización de la Dirección de Administración, así como el numeral 5.3.8., inciso a) de las Políticas, Bases y Lineamientos en Materia de Adquisiciones, Arrendamientos y Servicios del Instituto Mexicano del Seguro Social vigentes, emite el Fallo de la Licitación Pública Electrónica Internacional Bajo la Cobertura de los Tratados de Libre Comercio con Capítulo de Compras Gubernamentales, número LA-50-GYR-050GYR040-T-2-2024 relativa al Programa "Mobiliario Médico y de Laboratorio para Hospitales Prioritarios" y **adjudican 537 contratos** con vigencia a partir del día natural siguiente de la notificación del fallo y hasta el 31 de diciembre de 2024, a los siguientes licitantes:

Durango 291, Piso 11, Col. Roma Norte, Alcaldía Cuauhtémoc, C. P. 06700, Ciudad de México
Tel. 55 5726-1700, Ext. 14825. www.imss.gob.mx

2024 Felipe Carrillo PUERTO

ACTA DE FALLO

LICITACIÓN PÚBLICA INTERNACIONAL ELECTRÓNICA BAJO COBERTURA DE TRATADOS DE LIBRE COMERCIO QUE CONTENGA CAPÍTULO DE COMPRAS GUBERNAMENTALES
NÚMERO DE IDENTIFICACIÓN EN COMPRANET: LA-50-GYR-050GYR040-T-2-2024

PROGRAMA "MOBILIARIO MÉDICO Y DE LABORATORIO PARA HOSPITALES PRIORITARIOS"

Nombre: SERPROF BIOMED SA DE CV
No. de Contrato: 050GYR040T00224-001-00

PARTIDA	DESTINO	CUCOP	PREI	SAI	DESCRIPCION	CANT.	PRECIO UNITARIO	IMPORTE TOTAL SIN IVA
1	BAJA CALIFORNIA	53106569	16682	513.191.0303.01.01	CARRO CAMILLA TIPO TRANSFER (LATERAL)	5	$28,000.00	$140,000.00
							Subtotal	$140,000.00
							I.V.A.	$22,400.00
							Total	$162,400.00

Nombre: EDVAG CONCEPTOS COMERCIALES SA DE CV
No. de Contrato: 050GYR040T00224-002-00

PARTIDA	DESTINO	CUCOP	PREI	SAI	DESCRIPCION	CANT.	PRECIO UNITARIO	IMPORTE TOTAL SIN IVA
2	BAJA CALIFORNIA	51200063	16698	513.846.0029.01.01	JABONERA ELECTRICA	1	$2,176.00	$2,176.00
							Subtotal	$2,176.00
							I.V.A.	$348.16
							Total	$2,524.16

Nombre: MUEBLES LA FORJA DE JUAN ESCOBAR SA DE CV
No. de Contrato: 050GYR040T00224-003-00

PARTIDA	DESTINO	CUCOP	PREI	SAI	DESCRIPCION	CANT.	PRECIO UNITARIO	IMPORTE TOTAL SIN IVA
3	BAJA CALIFORNIA	51200144	16771	513.626.0287.01.01	MODULO PARA CONSULTORIO MEDICO DERECHO.	26	$57,000.00	$1,482,000.00
							Subtotal	$1,482,000.00
							I.V.A.	$237,120.00
							Total	$1,719,120.00

GOBIERNO DE MÉXICO | IMSS

DIRECCIÓN DE ADMINISTRACIÓN
Unidad de Adquisiciones
Coordinación de Adquisición de Bienes y Contratación de Servicios
Coordinación Técnica de Adquisición de Bienes de Inversión y Activos
División de Equipo y Mobiliario Médico

ACTA DE FALLO

LICITACIÓN PÚBLICA INTERNACIONAL ELECTRÓNICA BAJO COBERTURA DE TRATADOS DE LIBRE COMERCIO QUE CONTENGA CAPÍTULO DE COMPRAS GUBERNAMENTALES
NÚMERO DE IDENTIFICACIÓN EN COMPRANET: LA-50-GYR-050GYR040-T-2-2024

PROGRAMA "MOBILIARIO MÉDICO Y DE LABORATORIO PARA HOSPITALES PRIORITARIOS"

Nombre: MUEBLES LA FORJA DE JUAN ESCOBAR SA DE CV
No. de Contrato: 050GYR040T00224-004-00

PARTIDA	DESTINO	CUCOP	PREI	SAI	DESCRIPCION	CANT.	PRECIO UNITARIO	IMPORTE TOTAL SIN IVA
4	BAJA CALIFORNIA	51200145	16772	513.626.0295.01.01	MODULO PARA CONSULTORIO MEDICO IZQUIERDO.	16	$57,000.00	$912,000.00
							Subtotal	$912,000.00
							I.V.A.	$145,920.00
							Total	$1,057,920.00

Nombre: EDVAG CONCEPTOS COMERCIALES SA DE CV
No. de Contrato: 050GYR040T00224-005-00

PARTIDA	DESTINO	CUCOP	PREI	SAI	DESCRIPCION	CANT.	PRECIO UNITARIO	IMPORTE TOTAL SIN IVA
5	BAJA CALIFORNIA	51200173	16800	515.619.0059.01.01	MESA ALTA DE 150 CM CON CAJONERA CENTRAL.	5	$16,320.00	$81,600.00
							Subtotal	$81,600.00
							I.V.A.	$13,056.00
							Total	$94,656.00

Nombre: META SUMINISTROS MEDICOS SA DE CV
No. de Contrato: 050GYR040T00224-006-00

PARTIDA	DESTINO	CUCOP	PREI	SAI	DESCRIPCION	CANT.	PRECIO UNITARIO	IMPORTE TOTAL SIN IVA
6	BAJA CALIFORNIA	51200186	16810	515.619.0737.01.01	MESA ALTA DE 180 CM CON CAJONERA CENTRAL.	12	$4,510.00	$54,120.00
							Subtotal	$54,120.00
							I.V.A.	$8,659.20
							Total	$62,779.20

ANEXOS
DIVISIÓN DE CONTRATOS

ACTA DE FALLO

LICITACIÓN PÚBLICA INTERNACIONAL ELECTRÓNICA BAJO COBERTURA DE TRATADOS DE LIBRE COMERCIO QUE CONTENGA CAPÍTULO DE COMPRAS GUBERNAMENTALES
NÚMERO DE IDENTIFICACIÓN EN COMPRANET: LA-50-GYR-050GYR040-T-2-2024

PROGRAMA "MOBILIARIO MÉDICO Y DE LABORATORIO PARA HOSPITALES PRIORITARIOS"

Nombre: EDVAG CONCEPTOS COMERCIALES SA DE CV
No. de Contrato: 050GYR040T00224-007-00

PARTIDA	DESTINO	CUCOP	PREI	SAI	DESCRIPCION	CANT.	PRECIO UNITARIO	IMPORTE TOTAL SIN IVA
7	BAJA CALIFORNIA	51200158	18440	514.160.0014.00.01	CARRO PARA SUPERMERCADO.	8	$11,200.00	$89,600.00
							Subtotal	$89,600.00
							I.V.A.	$14,336.00
							Total	$103,936.00

Nombre: ERGONOMIA PRODUCTIVIDAD SA DE CV
No. de Contrato: 050GYR040T00224-008-00

PARTIDA	DESTINO	CUCOP	PREI	SAI	DESCRIPCION	CANT.	PRECIO UNITARIO	IMPORTE TOTAL SIN IVA
13	BAJA CALIFORNIA	51200159	20023	515.247.0118.00.01	CARRO CAJONERO.	11	$5,750.00	$63,250.00
							Subtotal	$63,250.00
							I.V.A.	$10,120.00
							Total	$73,370.00

Nombre: ERGONOMIA PRODUCTIVIDAD SA DE CV
No. de Contrato: 050GYR040T00224-009-00

PARTIDA	DESTINO	CUCOP	PREI	SAI	DESCRIPCION	CANT.	PRECIO UNITARIO	IMPORTE TOTAL SIN IVA
14	BAJA CALIFORNIA	53106587	20024	515.247.0125.00.01	CARRO DISTRIBUIDOR DE MUESTRAS.	3	$13,382.00	$40,146.00
							Subtotal	$40,146.00
							I.V.A.	$6,423.36
							Total	$46,569.36

GOBIERNO DE MÉXICO | IMSS

DIRECCIÓN DE ADMINISTRACIÓN
Unidad de Adquisiciones
Coordinación de Adquisición de Bienes y Contratación de Servicios
Coordinación Técnica de Adquisición de Bienes de Inversión y Activos
División de Equipo y Mobiliario Médico

ACTA DE FALLO

LICITACIÓN PÚBLICA INTERNACIONAL ELECTRÓNICA BAJO COBERTURA DE TRATADOS DE LIBRE COMERCIO QUE CONTENGA CAPÍTULO DE COMPRAS GUBERNAMENTALES
NÚMERO DE IDENTIFICACIÓN EN COMPRANET: LA-50-GYR-050GYR040-T-2-2024

PROGRAMA "MOBILIARIO MÉDICO Y DE LABORATORIO PARA HOSPITALES PRIORITARIOS"

Nombre: ERGONOMIA PRODUCTIVIDAD SA DE CV
No. de Contrato: 050GYR040T00224-010-00

PARTIDA	DESTINO	CUCOP	PREI	SAI	DESCRIPCION	CANT.	PRECIO UNITARIO	IMPORTE TOTAL SIN IVA
15	BAJA CALIFORNIA	53106590	20025	515.451.0259.00.01	GABINETE PARA TOMA DE MUESTRAS.	8	$8,782.00	$70,256.00
							Subtotal	$70,256.00
							I.V.A.	$11,240.96
							Total	$81,496.96

Nombre: ERGONOMIA PRODUCTIVIDAD SA DE CV
No. de Contrato: 050GYR040T00224-011-00

PARTIDA	DESTINO	CUCOP	PREI	SAI	DESCRIPCION	CANT.	PRECIO UNITARIO	IMPORTE TOTAL SIN IVA
16	BAJA CALIFORNIA	51200199	20029	515.619.1227.00.01	MESA ALTA DE 90 CM CON CUBIERTA DE ACERO INOXIDABLE.	3	$9,410.00	$28,230.00
							Subtotal	$28,230.00
							I.V.A.	$4,516.80
							Total	$32,746.80

Nombre: MUEBLES LA FORJA DE JUAN ESCOBAR SA DE CV
No. de Contrato: 050GYR040T00224-012-00

PARTIDA	DESTINO	CUCOP	PREI	SAI	DESCRIPCION	CANT.	PRECIO UNITARIO	IMPORTE TOTAL SIN IVA
17	BAJA CALIFORNIA	51200161	20030	515.619.1232.00.01	MESA ALTA DE 120 CM CON CUBIERTA DE ACERO INOXIDABLE.	4	$12,000.00	$48,000.00
							Subtotal	$48,000.00
							I.V.A.	$7,680.00
							Total	$55,680.00

ACTA DE FALLO

LICITACIÓN PÚBLICA INTERNACIONAL ELECTRÓNICA BAJO COBERTURA DE TRATADOS DE LIBRE COMERCIO QUE CONTENGA CAPÍTULO DE COMPRAS GUBERNAMENTALES
NÚMERO DE IDENTIFICACIÓN EN COMPRANET: LA-50-GYR-050GYR040-T-2-2024

PROGRAMA "MOBILIARIO MÉDICO Y DE LABORATORIO PARA HOSPITALES PRIORITARIOS"

Nombre: EDVAG CONCEPTOS COMERCIALES SA DE CV
No. de Contrato: 050GYR040T00224-013-00

PARTIDA	DESTINO	CUCOP	PREI	SAI	DESCRIPCION	CANT.	PRECIO UNITARIO	IMPORTE TOTAL SIN IVA
20	BAJA CALIFORNIA	51200202	20036	515.619.1292.00.01	MESA BAJA DE 180 CM CON CUBIERTA DE MADERA.	2	$9,280.00	$18,560.00
							Subtotal	$18,560.00
							I.V.A.	$2,969.60
							Total	$21,529.60

Nombre: EDVAG CONCEPTOS COMERCIALES SA DE CV
No. de Contrato: 050GYR040T00224-014-00

PARTIDA	DESTINO	CUCOP	PREI	SAI	DESCRIPCION	CANT.	PRECIO UNITARIO	IMPORTE TOTAL SIN IVA
22	BAJA CALIFORNIA	51200206	20040	515.619.1337.00.01	MESA BAJA DE 180 CM CON CUBIERTA DE ACERO INOXIDABLE.	1	$16,000.00	$16,000.00
							Subtotal	$16,000.00
							I.V.A.	$2,560.00
							Total	$18,560.00

Nombre: EDVAG CONCEPTOS COMERCIALES SA DE CV
No. de Contrato: 050GYR040T00224-015-00

PARTIDA	DESTINO	CUCOP	PREI	SAI	DESCRIPCION	CANT.	PRECIO UNITARIO	IMPORTE TOTAL SIN IVA
24	BAJA CALIFORNIA	51200272	20042	515.784.0111.00.01	REPISA ABATIBLE PARA TOMA DE MUESTRAS.	8	$3,136.00	$25,088.00
							Subtotal	$25,088.00
							I.V.A.	$4,014.08
							Total	$29,102.08

Durango 291, Piso 11, Col. Roma Norte, Alcaldía Cuauhtémoc, C.P. 06700, Ciudad de México
Tel. 55 5726-1700, Ext. 15925. www.imss.gob.mx

2024 Felipe Carrillo PUERTO

GOBIERNO DE MÉXICO | IMSS

DIRECCIÓN DE ADMINISTRACIÓN
Unidad de Adquisiciones
Coordinación de Adquisición de Bienes y Contratación de Servicios
Coordinación Técnica de Adquisición de Bienes de Inversión y Activos
División de Equipo y Mobiliario Médico

ACTA DE FALLO

LICITACIÓN PÚBLICA INTERNACIONAL ELECTRÓNICA BAJO COBERTURA DE TRATADOS DE LIBRE COMERCIO QUE CONTENGA CAPÍTULO DE COMPRAS GUBERNAMENTALES
NÚMERO DE IDENTIFICACIÓN EN COMPRANET: LA-50-GYR-050GYR040-T-2-2024

PROGRAMA "MOBILIARIO MÉDICO Y DE LABORATORIO PARA HOSPITALES PRIORITARIOS"

Nombre: ERGONOMIA PRODUCTIVIDAD SA DE CV
No. de Contrato: 050GYR040T00224-016-00

PARTIDA	DESTINO	CUCOP	PREI	SAI	DESCRIPCION	CANT.	PRECIO UNITARIO	IMPORTE TOTAL SIN IVA
26	BAJA CALIFORNIA	51100273	20045	515.957.0322.00.01	VITRINA DE 75 CM CONTRA MURO.	1	$4,391.00	$4,391.00
							Subtotal	$4,391.00
							I.V.A.	$702.56
							Total	$5,093.56

Nombre: META SUMINISTROS MEDICOS SA DE CV
No. de Contrato: 050GYR040T00224-017-00

PARTIDA	DESTINO	CUCOP	PREI	SAI	DESCRIPCION	CANT.	PRECIO UNITARIO	IMPORTE TOTAL SIN IVA
27	BAJA CALIFORNIA	51100274	20045	515.957.0337.00.01	VITRINA DE 90 CM CONTRA MURO CON LLAVES.	99	$1,670.00	$165,330.00
							Subtotal	$165,330.00
							I.V.A.	$26,452.80
							Total	$191,782.80

Nombre: META SUMINISTROS MEDICOS SA DE CV
No. de Contrato: 050GYR040T00224-018-00

PARTIDA	DESTINO	CUCOP	PREI	SAI	DESCRIPCION	CANT.	PRECIO UNITARIO	IMPORTE TOTAL SIN IVA
28	BAJA CALIFORNIA	51100257	20120	513.060.0065.00.01	ANAQUEL GUARDA COMODOS.	16	$4,460.00	$71,360.00
							Subtotal	$71,360.00
							I.V.A.	$11,417.60
							Total	$82,777.60

Durango 291, Piso 11, Col. Roma Norte, Alcaldía Cuauhtémoc, C.P. 06700, Ciudad de México
Tel. 55 5726-1700, Ext. 15925. www.imss.gob.mx

2024 Felipe Carrillo PUERTO

ANEXOS
DIVISIÓN DE CONTRATOS

ACTA DE FALLO

LICITACIÓN PÚBLICA INTERNACIONAL ELECTRÓNICA BAJO COBERTURA DE TRATADOS DE LIBRE COMERCIO QUE CONTENGA CAPÍTULO DE COMPRAS GUBERNAMENTALES
NÚMERO DE IDENTIFICACIÓN EN COMPRANET: LA-50-GYR-050GYR040-T-2-2024

PROGRAMA "MOBILIARIO MÉDICO Y DE LABORATORIO PARA HOSPITALES PRIORITARIOS"

Nombre: INVITRO DIAGNOSTICS MEXICO SA DE CV
No. de Contrato: 050GYR040T00224-019-00

PARTIDA	DESTINO	CUCOP	PREI	SAI	DESCRIPCION	CANT.	PRECIO UNITARIO	IMPORTE TOTAL SIN IVA
31	BAJA CALIFORNIA	51200038	20124	513.108.0363.00.01	BANCO GIRATORIO CON RESPALDO DE ACERO INOXIDABLE.	40	$2,950.00	$118,000.00
							Subtotal	$118,000.00
							I.V.A.	$18,880.00
							Total	$136,880.00

Nombre: SERPROF BIOMED SA DE CV
No. de Contrato: 050GYR040T00224-020-00

PARTIDA	DESTINO	CUCOP	PREI	SAI	DESCRIPCION	CANT.	PRECIO UNITARIO	IMPORTE TOTAL SIN IVA
32	BAJA CALIFORNIA	51200039	20125	513.108.0378.00.01	BANCO GIRATORIO DE ACERO INOXIDABLE.	133	$1,146.67	$152,507.11
							Subtotal	$152,507.11
							I.V.A.	$24,401.14
							Total	$176,908.25

Nombre: INFRAESTRUCTURA HOSPITALARIA PROEMSA SA DE CV
No. de Contrato: 050GYR040T00224-021-00

PARTIDA	DESTINO	CUCOP	PREI	SAI	DESCRIPCION	CANT.	PRECIO UNITARIO	IMPORTE TOTAL SIN IVA
33	BAJA CALIFORNIA	53200457	20126	513.113.0299.00.01	BANDEJA.	1	$771.00	$771.00
							Subtotal	$771.00
							I.V.A.	$123.36
							Total	$894.36

GOBIERNO DE MÉXICO | IMSS

DIRECCIÓN DE ADMINISTRACIÓN
Unidad de Adquisiciones
Coordinación de Adquisición de Bienes y Contratación de Servicios
Coordinación Técnica de Adquisición de Bienes de Inversión y Activos
División de Equipo y Mobiliario Médico

ACTA DE FALLO

LICITACIÓN PÚBLICA INTERNACIONAL ELECTRÓNICA BAJO COBERTURA DE TRATADOS DE LIBRE COMERCIO QUE CONTENGA CAPÍTULO DE COMPRAS GUBERNAMENTALES
NÚMERO DE IDENTIFICACIÓN EN COMPRANET: LA-50-GYR-050GYR040-T-2-2024

PROGRAMA "MOBILIARIO MÉDICO Y DE LABORATORIO PARA HOSPITALES PRIORITARIOS"

Nombre: SERPROF BIOMED SA DE CV
No. de Contrato: 050GYR040T00224-022-00

PARTIDA	DESTINO	CUCOP	PREI	SAI	DESCRIPCION	CANT.	PRECIO UNITARIO	IMPORTE TOTAL SIN IVA
35	BAJA CALIFORNIA	53106558	20128	513.130.0422.00.01	BASCULA CON ESTADIMETRO.	57	$5,693.33	$324,519.81
							Subtotal	$324,519.81
							I.V.A.	$51,923.17
							Total	$376,442.98

Nombre: EDVAG CONCEPTOS COMERCIALES SA DE CV
No. de Contrato: 050GYR040T00224-023-00

PARTIDA	DESTINO	CUCOP	PREI	SAI	DESCRIPCION	CANT.	PRECIO UNITARIO	IMPORTE TOTAL SIN IVA
36	BAJA CALIFORNIA	53106560	20130	513.130.0449.00.01	BASCULA PARA BEBÉ.	7	$7,040.00	$49,280.00
							Subtotal	$49,280.00
							I.V.A.	$7,884.80
							Total	$57,164.80

Nombre: SERPROF BIOMED SA DE CV
No. de Contrato: 050GYR040T00224-024-00

PARTIDA	DESTINO	CUCOP	PREI	SAI	DESCRIPCION	CANT.	PRECIO UNITARIO	IMPORTE TOTAL SIN IVA
37	BAJA CALIFORNIA	51200047	20133	513.143.0148.00.01	BURO.	199	$1,053.33	$209,612.67
							Subtotal	$209,612.67
							I.V.A.	$33,538.03
							Total	$243,150.70

ACTA DE FALLO

LICITACIÓN PÚBLICA INTERNACIONAL ELECTRÓNICA BAJO COBERTURA DE TRATADOS DE LIBRE COMERCIO QUE CONTENGA CAPÍTULO DE COMPRAS GUBERNAMENTALES
NÚMERO DE IDENTIFICACIÓN EN COMPRANET: LA-50-GYR-050GYR040-T-2-2024

PROGRAMA "MOBILIARIO MÉDICO Y DE LABORATORIO PARA HOSPITALES PRIORITARIOS"

Nombre: EDVAG CONCEPTOS COMERCIALES SA DE CV
No. de Contrato: 050GYR040T00224-025-00

PARTIDA	DESTINO	CUCOP	PREI	SAI	DESCRIPCION	CANT.	PRECIO UNITARIO	IMPORTE TOTAL SIN IVA
38	BAJA CALIFORNIA	51200049	20134	513.164.3374.00.01	CAMA INDIVIDUAL METALICA.	2	$4,000.00	$8,000.00
							Subtotal	$8,000.00
							I.V.A.	$1,280.00
							Total	$9,280.00

Nombre: SERPROF BIOMED SA DE CV
No. de Contrato: 050GYR040T00224-026-00

PARTIDA	DESTINO	CUCOP	PREI	SAI	DESCRIPCION	CANT.	PRECIO UNITARIO	IMPORTE TOTAL SIN IVA
39	BAJA CALIFORNIA	53106573	20136	513.191.0862.00.01	CARRO PARA CURACIONES.	4	$4,933.33	$19,733.32
							Subtotal	$19,733.32
							I.V.A.	$3,157.33
							Total	$22,890.65

Nombre: SERPROF BIOMED SA DE CV
No. de Contrato: 050GYR040T00224-027-00

PARTIDA	DESTINO	CUCOP	PREI	SAI	DESCRIPCION	CANT.	PRECIO UNITARIO	IMPORTE TOTAL SIN IVA
40	BAJA CALIFORNIA	53106576	20137	513.191.0877.00.01	CARRO PARA MEDICAMENTOS.	21	$4,933.33	$103,599.93
							Subtotal	$103,599.93
							I.V.A.	$16,575.99
							Total	$120,175.92

ACTA DE FALLO

LICITACIÓN PÚBLICA INTERNACIONAL ELECTRÓNICA BAJO COBERTURA DE TRATADOS DE LIBRE COMERCIO QUE CONTENGA CAPÍTULO DE COMPRAS GUBERNAMENTALES
NÚMERO DE IDENTIFICACIÓN EN COMPRANET: LA-50-GYR-050GYR040-T-2-2024

PROGRAMA "MOBILIARIO MÉDICO Y DE LABORATORIO PARA HOSPITALES PRIORITARIOS"

Nombre: EDVAG CONCEPTOS COMERCIALES SA DE CV
No. de Contrato: 050GYR040T00224-028-00

PARTIDA	DESTINO	CUCOP	PREI	SAI	DESCRIPCION	CANT.	PRECIO UNITARIO	IMPORTE TOTAL SIN IVA
41	BAJA CALIFORNIA	51200053	20138	513.191.0887.00.01	CARRO PARA ROPA LIMPIA.	2	$12,352.00	$24,704.00
							Subtotal	$24,704.00
							I.V.A.	$3,952.64
							Total	$28,656.64

Nombre: SERPROF BIOMED SA DE CV
No. de Contrato: 050GYR040T00224-029-00

PARTIDA	DESTINO	CUCOP	PREI	SAI	DESCRIPCION	CANT.	PRECIO UNITARIO	IMPORTE TOTAL SIN IVA
42	BAJA CALIFORNIA	53106577	20140	513.191.0903.00.01	CARRO PORTAEXPEDIENTES.	14	$8,266.67	$115,733.38
							Subtotal	$115,733.38
							I.V.A.	$18,517.34
							Total	$134,250.72

Nombre: INFRAESTRUCTURA HOSPITALARIA PROEMSA SA DE CV
No. de Contrato: 050GYR040T00224-030-00

PARTIDA	DESTINO	CUCOP	PREI	SAI	DESCRIPCION	CANT.	PRECIO UNITARIO	IMPORTE TOTAL SIN IVA
43	BAJA CALIFORNIA	53106578	20142	513.209.0061.00.01	CEPILLERA PARA USO QUIRÚRGICO.	67	$570.00	$38,190.00
							Subtotal	$38,190.00
							I.V.A.	$6,110.40
							Total	$44,300.40

ANEXOS

DIVISIÓN DE CONTRATOS

ACTA DE FALLO

LICITACIÓN PÚBLICA INTERNACIONAL ELECTRÓNICA BAJO COBERTURA DE TRATADOS DE LIBRE COMERCIO QUE CONTENGA CAPÍTULO DE COMPRAS GUBERNAMENTALES
NÚMERO DE IDENTIFICACIÓN EN COMPRANET: LA-50-GYR-050GYR040-T-2-2024

PROGRAMA "MOBILIARIO MÉDICO Y DE LABORATORIO PARA HOSPITALES PRIORITARIOS"

Nombre: INFRAESTRUCTURA HOSPITALARIA PROEMSA SA DE CV
No. de Contrato: 050GYR040T00224-031-00

PARTIDA	DESTINO	CUCOP	PREI	SAI	DESCRIPCION	CANT.	PRECIO UNITARIO	IMPORTE TOTAL SIN IVA
44	BAJA CALIFORNIA	53200453	20143	513.227.0176.00.01	CHAROLA CON TAPA PARA INSTRUMENTAL.	1	$612.00	$612.00
							Subtotal	$612.00
							I.V.A.	$97.92
							Total	$709.92

Nombre: INFRAESTRUCTURA HOSPITALARIA PROEMSA SA DE CV
No. de Contrato: 050GYR040T00224-032-00

PARTIDA	DESTINO	CUCOP	PREI	SAI	DESCRIPCION	CANT.	PRECIO UNITARIO	IMPORTE TOTAL SIN IVA
45	BAJA CALIFORNIA	53200456	20145	513.245.0113.00.01	COMODO PARA ADULTOS.	327	$738.00	$241,326.00
							Subtotal	$241,326.00
							I.V.A.	$38,612.16
							Total	$279,938.16

Nombre: SERPROF BIOMED SA DE CV
No. de Contrato: 050GYR040T00224-033-00

PARTIDA	DESTINO	CUCOP	PREI	SAI	DESCRIPCION	CANT.	PRECIO UNITARIO	IMPORTE TOTAL SIN IVA
46	BAJA CALIFORNIA	53200457	20146	513.245.0126.00.01	COMODO PARA MENORES.	28	$800.00	$22,400.00
							Subtotal	$22,400.00
							I.V.A.	$3,584.00
							Total	$25,984.00

ACTA DE FALLO

LICITACIÓN PÚBLICA INTERNACIONAL ELECTRÓNICA BAJO COBERTURA DE TRATADOS DE LIBRE COMERCIO QUE CONTENGA CAPÍTULO DE COMPRAS GUBERNAMENTALES
NÚMERO DE IDENTIFICACIÓN EN COMPRANET: LA-50-GYR-050GYR040-T-2-2024

PROGRAMA "MOBILIARIO MÉDICO Y DE LABORATORIO PARA HOSPITALES PRIORITARIOS"

Nombre: INFRAESTRUCTURA HOSPITALARIA PROEMSA SA DE CV
No. de Contrato: 050GYR040T00224-034-00

PARTIDA	DESTINO	CUCOP	PREI	SAI	DESCRIPCION	CANT.	PRECIO UNITARIO	IMPORTE TOTAL SIN IVA
47	BAJA CALIFORNIA	51200057	20147	513.254.0113.00.01	CUBETA DE ACERO INOXIDABLE CON PORTA CUBETA RODABLE.	281	$1,109.70	$311,825.70
							Subtotal	$311,825.70
							I.V.A.	$49,892.11
							Total	$361,717.81

Nombre: TECNOLOGIA INTEGRAL PERSONALIZABLE SA DE CV
No. de Contrato: 050GYR040T00224-035-00

PARTIDA	DESTINO	CUCOP	PREI	SAI	DESCRIPCION	CANT.	PRECIO UNITARIO	IMPORTE TOTAL SIN IVA
48	BAJA CALIFORNIA	51200060	20148	513.352.0111.00.01	ESCALERILLA DE DOS PELDAÑOS.	430	$994.00	$427,420.00
							Subtotal	$427,420.00
							I.V.A.	$68,387.20
							Total	$495,807.20

Nombre: INFRAESTRUCTURA HOSPITALARIA PROEMSA SA DE CV
No. de Contrato: 050GYR040T00224-036-00

PARTIDA	DESTINO	CUCOP	PREI	SAI	DESCRIPCION	CANT.	PRECIO UNITARIO	IMPORTE TOTAL SIN IVA
49	BAJA CALIFORNIA	51100261	20149	513.360.0066.00.01	ESTANTE GUARDA ESTERIL DE 90 CM.	96	$5,662.56	$543,605.76
							Subtotal	$543,605.76
							I.V.A.	$86,976.92
							Total	$630,582.68

ACTA DE FALLO

LICITACIÓN PÚBLICA INTERNACIONAL ELECTRÓNICA BAJO COBERTURA DE TRATADOS DE LIBRE COMERCIO QUE CONTENGA CAPÍTULO DE COMPRAS GUBERNAMENTALES
NÚMERO DE IDENTIFICACIÓN EN COMPRANET: LA-50-GYR-050GYR040-T-2-2024

PROGRAMA "MOBILIARIO MÉDICO Y DE LABORATORIO PARA HOSPITALES PRIORITARIOS"

Nombre: INFRAESTRUCTURA HOSPITALARIA PROEMSA SA DE CV
No. de Contrato: 050GYR040T00224-037-00

PARTIDA	DESTINO	CUCOP	PREI	SAI	DESCRIPCION	CANT.	PRECIO UNITARIO	IMPORTE TOTAL SIN IVA
50	BAJA CALIFORNIA	51100260	20151	513.360.0071.00.01	ESTANTE GUARDA ESTERIL DE 120 CM.	14	$6,396.52	$89,551.28
							Subtotal	$89,551.28
							I.V.A.	$14,328.20
							Total	$103,879.48

Nombre: SERPROF BIOMED SA DE CV
No. de Contrato: 050GYR040T00224-038-00

PARTIDA	DESTINO	CUCOP	PREI	SAI	DESCRIPCION	CANT.	PRECIO UNITARIO	IMPORTE TOTAL SIN IVA
52	BAJA CALIFORNIA	51200062	20153	513.546.0061.00.01	JABONERA DE PEDAL	22	$7,733.33	$170,133.26
							Subtotal	$170,133.26
							I.V.A.	$27,221.32
							Total	$197,354.58

Nombre: EDVAG CONCEPTOS COMERCIALES SA DE CV
No. de Contrato: 050GYR040T00224-039-00

PARTIDA	DESTINO	CUCOP	PREI	SAI	DESCRIPCION	CANT.	PRECIO UNITARIO	IMPORTE TOTAL SIN IVA
53	BAJA CALIFORNIA	51200064	20154	513.567.0111.00.01	LAMPARA DE LUZ INTENSA.	16	$11,200.00	$179,200.00
							Subtotal	$179,200.00
							I.V.A.	$28,672.00
							Total	$207,872.00

ACTA DE FALLO

LICITACIÓN PÚBLICA INTERNACIONAL ELECTRÓNICA BAJO COBERTURA DE TRATADOS DE LIBRE COMERCIO QUE CONTENGA CAPÍTULO DE COMPRAS GUBERNAMENTALES
NÚMERO DE IDENTIFICACIÓN EN COMPRANET: LA-50-GYR-050GYR040-T-2-2024

PROGRAMA "MOBILIARIO MÉDICO Y DE LABORATORIO PARA HOSPITALES PRIORITARIOS"

Nombre: SERPROF BIOMED SA DE CV
No. de Contrato: 050GYR040T00224-040-00

PARTIDA	DESTINO	CUCOP	PREI	SAI	DESCRIPCION	CANT.	PRECIO UNITARIO	IMPORTE TOTAL SIN IVA
54	BAJA CALIFORNIA	51200065	20155	513.567.0128.00.01	LAMPARA DE PIE RODABLE.	7	$1,733.33	$12,133.31
							Subtotal	$12,133.31
							I.V.A.	$1,941.33
							Total	$14,074.64

Nombre: SERPROF BIOMED SA DE CV
No. de Contrato: 050GYR040T00224-041-00

PARTIDA	DESTINO	CUCOP	PREI	SAI	DESCRIPCION	CANT.	PRECIO UNITARIO	IMPORTE TOTAL SIN IVA
64	BAJA CALIFORNIA	51200110	20178	513.621.2732.00.01	MESA CARRO ANESTESIÓLOGO DE 70 CM.	11	$6,133.33	$67,466.63
							Subtotal	$67,466.63
							I.V.A.	$10,794.66
							Total	$78,261.29

Nombre: MUEBLES LA FORJA DE JUAN ESCOBAR SA DE CV
No. de Contrato: 050GYR040T00224-042-00

PARTIDA	DESTINO	CUCOP	PREI	SAI	DESCRIPCION	CANT.	PRECIO UNITARIO	IMPORTE TOTAL SIN IVA
66	BAJA CALIFORNIA	51200128	20181	513.621.2762.00.01	MESA DE 180 CM PARA ENSAMBLE CON REPISA INTERMEDIA.	2	$25,000.00	$50,000.00
							Subtotal	$50,000.00
							I.V.A.	$8,000.00
							Total	$58,000.00

ANEXOS
DIVISIÓN DE CONTRATOS

ACTA DE FALLO

LICITACIÓN PÚBLICA INTERNACIONAL ELECTRÓNICA BAJO COBERTURA DE TRATADOS DE LIBRE COMERCIO QUE CONTENGA CAPÍTULO DE COMPRAS GUBERNAMENTALES
NÚMERO DE IDENTIFICACIÓN EN COMPRANET: LA-50-GYR-050GYR040-T-2-2024

PROGRAMA "MOBILIARIO MÉDICO Y DE LABORATORIO PARA HOSPITALES PRIORITARIOS"

Nombre: SERPROF BIOMED SA DE CV
No. de Contrato: 050GYR040T00224-043-00

PARTIDA	DESTINO	CUCOP	PREI	SAI	DESCRIPCION	CANT.	PRECIO UNITARIO	IMPORTE TOTAL SIN IVA
67	BAJA CALIFORNIA	51200137	20183	513.621.2786.00.01	MESA MAYO.	130	$1,980.00	$257,400.00
							Subtotal	$257,400.00
							I.V.A.	$41,184.00
							Total	$298,584.00

Nombre: MUEBLES LA FORJA DE JUAN ESCOBAR SA DE CV
No. de Contrato: 050GYR040T00224-044-00

PARTIDA	DESTINO	CUCOP	PREI	SAI	DESCRIPCION	CANT.	PRECIO UNITARIO	IMPORTE TOTAL SIN IVA
68	BAJA CALIFORNIA	53106581	20184	513.621.2792.00.01	MESA PARA EXPLORACIÓN PEDIÁTRICA.	2	$9,300.00	$18,600.00
							Subtotal	$18,600.00
							I.V.A.	$2,976.00
							Total	$21,576.00

Nombre: SERPROF BIOMED SA DE CV
No. de Contrato: 050GYR040T00224-045-00

PARTIDA	DESTINO	CUCOP	PREI	SAI	DESCRIPCION	CANT.	PRECIO UNITARIO	IMPORTE TOTAL SIN IVA
69	BAJA CALIFORNIA	53106582	20185	513.621.2804.00.01	MESA PARA INSTRUMENTAL QUIRÚRGICO.	12	$3,933.33	$47,199.96
							Subtotal	$47,199.96
							I.V.A.	$7,551.99
							Total	$54,751.95

GOBIERNO DE MÉXICO | IMSS

DIRECCIÓN DE ADMINISTRACIÓN
Unidad de Adquisiciones
Coordinación de Adquisición de Bienes y Contratación de Servicios
Coordinación Técnica de Adquisición de Bienes de Inversión y Activos
División de Equipo y Mobiliario Médico

ACTA DE FALLO

LICITACIÓN PÚBLICA INTERNACIONAL ELECTRÓNICA BAJO COBERTURA DE TRATADOS DE LIBRE COMERCIO QUE CONTENGA CAPÍTULO DE COMPRAS GUBERNAMENTALES
NÚMERO DE IDENTIFICACIÓN EN COMPRANET: LA-50-GYR-050GYR040-T-2-2024

PROGRAMA "MOBILIARIO MÉDICO Y DE LABORATORIO PARA HOSPITALES PRIORITARIOS"

Nombre: SERPROF BIOMED SA DE CV
No. de Contrato: 050GYR040T00224-046-00

PARTIDA	DESTINO	CUCOP	PREI	SAI	DESCRIPCION	CANT.	PRECIO UNITARIO	IMPORTE TOTAL SIN IVA
70	BAJA CALIFORNIA	53106583	20186	513.621.2813.00.01	MESA PARA REHIDRATACIÓN.	6	$4,913.33	$29,479.98
							Subtotal	$29,479.98
							I.V.A.	$4,716.80
							Total	$34,196.78

Nombre: SERPROF BIOMED SA DE CV
No. de Contrato: 050GYR040T00224-047-00

PARTIDA	DESTINO	CUCOP	PREI	SAI	DESCRIPCION	CANT.	PRECIO UNITARIO	IMPORTE TOTAL SIN IVA
71	BAJA CALIFORNIA	51200139	20187	513.621.2826.00.01	MESA PASTEUR.	119	$2,398.67	$285,441.73
							Subtotal	$285,441.73
							I.V.A.	$45,670.68
							Total	$331,112.41

Nombre: SERPROF BIOMED SA DE CV
No. de Contrato: 050GYR040T00224-048-00

PARTIDA	DESTINO	CUCOP	PREI	SAI	DESCRIPCION	CANT.	PRECIO UNITARIO	IMPORTE TOTAL SIN IVA
72	BAJA CALIFORNIA	51200141	20189	513.621.2847.00.01	MESA PUENTE.	214	$1,466.67	$313,867.38
							Subtotal	$313,867.38
							I.V.A.	$50,218.78
							Total	$364,086.16

ACTA DE FALLO

LICITACIÓN PÚBLICA INTERNACIONAL ELECTRÓNICA BAJO COBERTURA DE TRATADOS DE LIBRE COMERCIO QUE CONTENGA CAPÍTULO DE COMPRAS GUBERNAMENTALES
NÚMERO DE IDENTIFICACIÓN EN COMPRANET: LA-50-GYR-050GYR040-T-2-2024

PROGRAMA "MOBILIARIO MÉDICO Y DE LABORATORIO PARA HOSPITALES PRIORITARIOS"

Nombre: SERPROF BIOMED SA DE CV
No. de Contrato: 050GYR040T00224-049-00

PARTIDA	DESTINO	CUCOP	PREI	SAI	DESCRIPCION	CANT.	PRECIO UNITARIO	IMPORTE TOTAL SIN IVA
74	BAJA CALIFORNIA	51200143	20191	513.621.2865.00.01	MESA RIÑON.	24	$4,106.67	$98,560.08
							Subtotal	$98,560.08
							I.V.A.	$15,769.61
							Total	$114,329.69

Nombre: IMPULSORA DE CONSULTORIA E INGENIERIA MEXICANA SA DE CV
No. de Contrato: 050GYR040T00224-050-00

PARTIDA	DESTINO	CUCOP	PREI	SAI	DESCRIPCION	CANT.	PRECIO UNITARIO	IMPORTE TOTAL SIN IVA
75	BAJA CALIFORNIA	51100262	20192	513.771.0438.00.01	REPISA DE 120 CM CONTRA MURO.	5	$3,886.32	$19,431.60
							Subtotal	$19,431.60
							I.V.A.	$3,109.06
							Total	$22,540.66

Nombre: MUEBLES LA FORJA DE JUAN ESCOBAR SA DE CV
No. de Contrato: 050GYR040T00224-051-00

PARTIDA	DESTINO	CUCOP	PREI	SAI	DESCRIPCION	CANT.	PRECIO UNITARIO	IMPORTE TOTAL SIN IVA
76	BAJA CALIFORNIA	51100264	20194	513.771.0456.00.01	REPISA DE 180 CM CONTRA MURO.	1	$6,000.00	$6,000.00
							Subtotal	$6,000.00
							I.V.A.	$960.00
							Total	$6,960.00

Durango 291, Piso 11, Col. Roma Norte, Alcaldía Cuauhtémoc, C.P. 06700, Ciudad de México
Tel. 55 5726-1720, Ext. 14025 www.imss.gob.mx

2024 Felipe Carrillo PUERTO

GOBIERNO DE MÉXICO | IMSS

DIRECCIÓN DE ADMINISTRACIÓN
Unidad de Adquisiciones
Coordinación de Adquisición de Bienes y Contratación de Servicios
Coordinación Técnica de Adquisición de Bienes de Inversión y Activos
División de Equipo y Mobiliario Médico

ACTA DE FALLO

LICITACIÓN PÚBLICA INTERNACIONAL ELECTRÓNICA BAJO COBERTURA DE TRATADOS DE LIBRE COMERCIO QUE CONTENGA CAPÍTULO DE COMPRAS GUBERNAMENTALES
NÚMERO DE IDENTIFICACIÓN EN COMPRANET: LA-50-GYR-050GYR040-T-2-2024

PROGRAMA "MOBILIARIO MÉDICO Y DE LABORATORIO PARA HOSPITALES PRIORITARIOS"

Nombre: META SUMINISTROS MEDICOS SA DE CV
No. de Contrato: 050GYR040T00224-052-00

PARTIDA	DESTINO	CUCOP	PREI	SAI	DESCRIPCION	CANT.	PRECIO UNITARIO	IMPORTE TOTAL SIN IVA
77	BAJA CALIFORNIA	51200154	20195	513.783.0075.00.01	RIEL PORTAVENOCLISIS.	483	$476.00	$229,908.00
							Subtotal	$229,908.00
							I.V.A.	$36,785.28
							Total	$266,693.28

Nombre: SERPROF BIOMED SA DE CV
No. de Contrato: 050GYR040T00224-053-00

PARTIDA	DESTINO	CUCOP	PREI	SAI	DESCRIPCION	CANT.	PRECIO UNITARIO	IMPORTE TOTAL SIN IVA
78	BAJA CALIFORNIA	53200459	20196	513.790.0089.00.01	RIÑON DE ACERO INOXIDABLE DE 250 ML.	10	$101.33	$1,013.30
							Subtotal	$1,013.30
							I.V.A.	$162.13
							Total	$1,175.43

Nombre: SERPROF BIOMED SA DE CV
No. de Contrato: 050GYR040T00224-054-00

PARTIDA	DESTINO	CUCOP	PREI	SAI	DESCRIPCION	CANT.	PRECIO UNITARIO	IMPORTE TOTAL SIN IVA
79	BAJA CALIFORNIA	53200461	20197	513.790.0091.00.01	RIÑON DE ACERO INOXIDABLE DE 500 ML.	126	$126.67	$15,960.42
							Subtotal	$15,960.42
							I.V.A.	$2,553.67
							Total	$18,514.09

Durango 291, Piso 11, Col. Roma Norte, Alcaldía Cuauhtémoc, C.P. 06700, Ciudad de México
Tel. 55 5726-1720, Ext. 14025 www.imss.gob.mx

2024 Felipe Carrillo PUERTO

ANEXOS
DIVISIÓN DE CONTRATOS

ACTA DE FALLO

LICITACIÓN PÚBLICA INTERNACIONAL ELECTRÓNICA BAJO COBERTURA DE TRATADOS DE LIBRE COMERCIO QUE CONTENGA CAPÍTULO DE COMPRAS GUBERNAMENTALES
NÚMERO DE IDENTIFICACIÓN EN COMPRANET: LA-50-GYR-050GYR040-T-2-2024

PROGRAMA "MOBILIARIO MÉDICO Y DE LABORATORIO PARA HOSPITALES PRIORITARIOS"

Nombre: SERPROF BIOMED SA DE CV
No. de Contrato: 050GYR040T00224-055-00

PARTIDA	DESTINO	CUCOP	PREI	SAI	DESCRIPCION	CANT.	PRECIO UNITARIO	IMPORTE TOTAL SIN IVA
80	BAJA CALIFORNIA	53106585	20198	513.810.0298.00.01	SILLA DE RUEDAS CON DESCANSAPIES.	41	$3,600.00	$147,600.00
							Subtotal	$147,600.00
							I.V.A.	$23,616.00
							Total	$171,216.00

Nombre: SERPROF BIOMED SA DE CV
No. de Contrato: 050GYR040T00224-056-00

PARTIDA	DESTINO	CUCOP	PREI	SAI	DESCRIPCION	CANT.	PRECIO UNITARIO	IMPORTE TOTAL SIN IVA
81	BAJA CALIFORNIA	53200465	20199	513.950.0122.00.01	VASO PARA MEDICAMENTOS DE 30 CM CUBICOS.	188	$100.00	$18,800.00
							Subtotal	$18,800.00
							I.V.A.	$3,008.00
							Total	$21,808.00

Nombre: INFRAESTRUCTURA HOSPITALARIA PROEMSA SA DE CV
No. de Contrato: 050GYR040T00224-057-00

PARTIDA	DESTINO	CUCOP	PREI	SAI	DESCRIPCION	CANT.	PRECIO UNITARIO	IMPORTE TOTAL SIN IVA
82	BAJA CALIFORNIA	53200463	20200	513.950.0137.00.01	VASO PARA MEDICAMENTOS DE 140 CM CUBICOS.	4	$223.50	$894.00
							Subtotal	$894.00
							I.V.A.	$143.04
							Total	$1,037.04

Durango 291, Piso 11, Col. Roma Norte, Alcaldía Cuauhtémoc, C. P. 06700, Ciudad de México
Tel: 55 5726 5700, Ext. 14925. www.imss.gob.mx

GOBIERNO DE MÉXICO | IMSS

DIRECCIÓN DE ADMINISTRACIÓN
Unidad de Adquisiciones
Coordinación de Adquisición de Bienes y Contratación de Servicios
Coordinación Técnica de Adquisición de Bienes de Inversión y Activos
División de Equipo y Mobiliario Médico

ACTA DE FALLO

LICITACIÓN PÚBLICA INTERNACIONAL ELECTRÓNICA BAJO COBERTURA DE TRATADOS DE LIBRE COMERCIO QUE CONTENGA CAPÍTULO DE COMPRAS GUBERNAMENTALES
NÚMERO DE IDENTIFICACIÓN EN COMPRANET: LA-50-GYR-050GYR040-T-2-2024

PROGRAMA "MOBILIARIO MÉDICO Y DE LABORATORIO PARA HOSPITALES PRIORITARIOS"

Nombre: INFRAESTRUCTURA HOSPITALARIA PROEMSA SA DE CV
No. de Contrato: 050GYR040T00224-058-00

PARTIDA	DESTINO	CUCOP	PREI	SAI	DESCRIPCION	CANT.	PRECIO UNITARIO	IMPORTE TOTAL SIN IVA
83	BAJA CALIFORNIA	53200462	20201	513.950.0149.00.01	VASO CON TAPA DE UN LITRO.	2	$481.80	$963.60
							Subtotal	$963.60
							I.V.A.	$154.18
							Total	$1,117.78

Nombre: SERPROF BIOMED SA DE CV
No. de Contrato: 050GYR040T00224-059-00

PARTIDA	DESTINO	CUCOP	PREI	SAI	DESCRIPCION	CANT.	PRECIO UNITARIO	IMPORTE TOTAL SIN IVA
84	BAJA CALIFORNIA	51200041	20202	513.123.0266.00.01	BANQUETA DE ALTURA.	22	$453.33	$9,973.26
							Subtotal	$9,973.26
							I.V.A.	$1,595.72
							Total	$11,568.98

Nombre: EDVAG CONCEPTOS COMERCIALES SA DE CV
No. de Contrato: 050GYR040T00224-060-00

PARTIDA	DESTINO	CUCOP	PREI	SAI	DESCRIPCION	CANT.	PRECIO UNITARIO	IMPORTE TOTAL SIN IVA
85	BAJA CALIFORNIA	51200059	20203	513.219.0042.00.01	DIVAN (CHAISE LONGUE).	16	$7,040.00	$112,640.00
							Subtotal	$112,640.00
							I.V.A.	$18,022.40
							Total	$130,662.40

Durango 291, Piso 11, Col. Roma Norte, Alcaldía Cuauhtémoc, C. P. 06700, Ciudad de México
Tel: 55 5726 5700, Ext. 14925. www.imss.gob.mx

2024 Felipe Carrillo PUERTO

ACTA DE FALLO

LICITACIÓN PÚBLICA INTERNACIONAL ELECTRÓNICA BAJO COBERTURA DE TRATADOS DE LIBRE COMERCIO QUE CONTENGA CAPÍTULO DE COMPRAS GUBERNAMENTALES
NÚMERO DE IDENTIFICACIÓN EN COMPRANET: LA-50-GYR-050GYR040-T-2-2024

PROGRAMA "MOBILIARIO MÉDICO Y DE LABORATORIO PARA HOSPITALES PRIORITARIOS"

Nombre: EDVAG CONCEPTOS COMERCIALES SA DE CV
No. de Contrato: 050GYR040T00224-061-00

PARTIDA	DESTINO	CUCOP	PREI	SAI	DESCRIPCION	CANT.	PRECIO UNITARIO	IMPORTE TOTAL SIN IVA
86	BAJA CALIFORNIA	51200074	20204	513.560.0023.00.01	LITERAS METALICAS.	24	$7,040.00	$168,960.00
							Subtotal	$168,960.00
							I.V.A.	$27,033.60
							Total	$195,993.60

Nombre: SERPROF BIOMED SA DE CV
No. de Contrato: 050GYR040T00224-062-00

PARTIDA	DESTINO	CUCOP	PREI	SAI	DESCRIPCION	CANT.	PRECIO UNITARIO	IMPORTE TOTAL SIN IVA
87	BAJA CALIFORNIA	53200458	20205	513.635.0168.00.01	ORINAL PARA VARONES.	154	$366.67	$56,467.18
							Subtotal	$56,467.18
							I.V.A.	$9,034.75
							Total	$65,501.93

Nombre: INFRAESTRUCTURA HOSPITALARIA PROEMSA SA DE CV
No. de Contrato: 050GYR040T00224-063-00

PARTIDA	DESTINO	CUCOP	PREI	SAI	DESCRIPCION	CANT.	PRECIO UNITARIO	IMPORTE TOTAL SIN IVA
88	BAJA CALIFORNIA	51200153	20206	513.635.0173.00.01	PORTAVENOCLISIS RODABLE.	117	$1,004.59	$117,537.03
							Subtotal	$117,537.03
							I.V.A.	$18,805.92
							Total	$136,342.95

GOBIERNO DE MÉXICO | IMSS

DIRECCIÓN DE ADMINISTRACIÓN
Unidad de Adquisiciones
Coordinación de Adquisición de Bienes y Contratación de Servicios
Coordinación Técnica de Adquisición de Bienes de Inversión y Activos
División de Equipo y Mobiliario Médico

ACTA DE FALLO

LICITACIÓN PÚBLICA INTERNACIONAL ELECTRÓNICA BAJO COBERTURA DE TRATADOS DE LIBRE COMERCIO QUE CONTENGA CAPÍTULO DE COMPRAS GUBERNAMENTALES
NÚMERO DE IDENTIFICACIÓN EN COMPRANET: LA-50-GYR-050GYR040-T-2-2024

PROGRAMA "MOBILIARIO MÉDICO Y DE LABORATORIO PARA HOSPITALES PRIORITARIOS"

Nombre: SERPROF BIOMED SA DE CV
No. de Contrato: 050GYR040T00224-064-00

PARTIDA	DESTINO	CUCOP	PREI	SAI	DESCRIPCION	CANT.	PRECIO UNITARIO	IMPORTE TOTAL SIN IVA
89	BAJA CALIFORNIA	53106570	20212	513.263.0086.00.01	CARRO CUNA CON BASINET DE ACRILICO.	57	$4,333.33	$246,999.81
							Subtotal	$246,999.81
							I.V.A.	$39,519.97
							Total	$286,519.78

Nombre: EDVAG CONCEPTOS COMERCIALES SA DE CV
No. de Contrato: 050GYR040T00224-065-00

PARTIDA	DESTINO	CUCOP	PREI	SAI	DESCRIPCION	CANT.	PRECIO UNITARIO	IMPORTE TOTAL SIN IVA
90	BAJA CALIFORNIA	51200119	20302	513.621.3076.00.01	MESA DE 150 CM PARA ATENCIÓN AL RECIEN NACIDO.	2	$18,880.00	$37,760.00
							Subtotal	$37,760.00
							I.V.A.	$6,041.60
							Total	$43,801.60

Nombre: EDVAG CONCEPTOS COMERCIALES SA DE CV
No. de Contrato: 050GYR040T00224-066-00

PARTIDA	DESTINO	CUCOP	PREI	SAI	DESCRIPCION	CANT.	PRECIO UNITARIO	IMPORTE TOTAL SIN IVA
95	BAJA CALIFORNIA	53106572	20547	513.191.0934.00.01	CARRO PARA CURACIONES EN ABS.	102	$44,800.00	$4,569,600.00
							Subtotal	$4,569,600.00
							I.V.A.	$731,136.00
							Total	$5,300,736.00

ANEXOS
DIVISIÓN DE CONTRATOS

ACTA DE FALLO

LICITACIÓN PÚBLICA INTERNACIONAL ELECTRÓNICA BAJO COBERTURA DE TRATADOS DE LIBRE COMERCIO QUE CONTENGA CAPÍTULO DE COMPRAS GUBERNAMENTALES
NÚMERO DE IDENTIFICACIÓN EN COMPRANET: LA-50-GYR-050GYR040-T-2-2024

PROGRAMA "MOBILIARIO MÉDICO Y DE LABORATORIO PARA HOSPITALES PRIORITARIOS"

Nombre: SERPROF BIOMED SA DE CV
No. de Contrato: 050GYR040T00224-067-00

PARTIDA	DESTINO	CUCOP	PREI	SAI	DESCRIPCION	CANT.	PRECIO UNITARIO	IMPORTE TOTAL SIN IVA
96	BAJA CALIFORNIA	51200054	20549	513.191.0946.00.01	CARRO PARA ROPA SUCIA CON TAPA Y APERTURA DE PEDAL.	96	$6,933.33	$665,599.68
							Subtotal	$665,599.68
							I.V.A.	$106,495.95
							Total	$772,095.63

Nombre: EDVAG CONCEPTOS COMERCIALES SA DE CV
No. de Contrato: 050GYR040T00224-068-00

PARTIDA	DESTINO	CUCOP	PREI	SAI	DESCRIPCION	CANT.	PRECIO UNITARIO	IMPORTE TOTAL SIN IVA
101	BAJA CALIFORNIA	51200157	20597	513.964.0017.00.01	VESTIDOR CON ARMARIO PARA CONSULTORIO.	2	$43,200.00	$86,400.00
							Subtotal	$86,400.00
							I.V.A.	$13,824.00
							Total	$100,224.00

Nombre: META SUMINISTROS MÉDICOS SA DE CV
No. de Contrato: 050GYR040T00224-069-00

PARTIDA	DESTINO	CUCOP	PREI	SAI	DESCRIPCION	CANT.	PRECIO UNITARIO	IMPORTE TOTAL SIN IVA
102	BAJA CALIFORNIA	51200235	20603	515.619.1697.00.01	MESA ALTA DE 90 CM CON RESPALDO, CAJÓN Y PUERTAS ABATIBLES.	41	$3,720.00	$152,520.00
							Subtotal	$152,520.00
							I.V.A.	$24,403.20
							Total	$176,923.20

Durango 291, Piso 11, Col. Roma Norte, Alcaldía Cuauhtémoc, C. P. 06700, Ciudad de México
Tel. 55 5726-1700, Ext. 14925. www.imss.gob.mx

2024 Felipe Carrillo PUERTO

GOBIERNO DE MÉXICO | IMSS

DIRECCIÓN DE ADMINISTRACIÓN
Unidad de Adquisiciones
Coordinación de Adquisición de Bienes y Contratación de Servicios
Coordinación Técnica de Adquisición de Bienes de Inversión y Activos
División de Equipo y Mobiliario Médico

ACTA DE FALLO

LICITACIÓN PÚBLICA INTERNACIONAL ELECTRÓNICA BAJO COBERTURA DE TRATADOS DE LIBRE COMERCIO QUE CONTENGA CAPÍTULO DE COMPRAS GUBERNAMENTALES
NÚMERO DE IDENTIFICACIÓN EN COMPRANET: LA-50-GYR-050GYR040-T-2-2024

PROGRAMA "MOBILIARIO MÉDICO Y DE LABORATORIO PARA HOSPITALES PRIORITARIOS"

Nombre: SERPROF BIOMED SA DE CV
No. de Contrato: 050GYR040T00224-070-00

PARTIDA	DESTINO	CUCOP	PREI	SAI	DESCRIPCION	CANT.	PRECIO UNITARIO	IMPORTE TOTAL SIN IVA
103	BAJA CALIFORNIA	51200240	20615	515.619.1813.00.01	MESA ALTA DE 180 CM DE TRABAJO PARA 2 USUARIOS CON RESPALDO.	9	$4,366.67	$39,300.03
							Subtotal	$39,300.03
							I.V.A.	$6,288.00
							Total	$45,588.03

Nombre: SERPROF BIOMED SA DE CV
No. de Contrato: 050GYR040T00224-071-00

PARTIDA	DESTINO	CUCOP	PREI	SAI	DESCRIPCION	CANT.	PRECIO UNITARIO	IMPORTE TOTAL SIN IVA
104	BAJA CALIFORNIA	51200168	20620	515.619.1865.00.01	MESA ALTA DE 120 CM SIN RESPALDO Y 8 CAJONES.	13	$7,732.00	$100,516.00
							Subtotal	$100,516.00
							I.V.A.	$16,082.56
							Total	$116,598.56

Nombre: SERPROF BIOMED SA DE CV
No. de Contrato: 050GYR040T00224-072-00

PARTIDA	DESTINO	CUCOP	PREI	SAI	DESCRIPCION	CANT.	PRECIO UNITARIO	IMPORTE TOTAL SIN IVA
105	BAJA CALIFORNIA	51200169	20621	515.619.1876.00.01	MESA ALTA DE 120 CM SIN RESPALDO Y PUERTAS ABATIBLES.	4	$5,042.67	$20,170.68
							Subtotal	$20,170.68
							I.V.A.	$3,227.31
							Total	$23,397.99

Durango 291, Piso 11, Col. Roma Norte, Alcaldía Cuauhtémoc, C. P. 06700, Ciudad de México
Tel. 55 5726-1700, Ext. 14925. www.imss.gob.mx

2024 Felipe Carrillo PUERTO

ACTA DE FALLO

LICITACIÓN PÚBLICA INTERNACIONAL ELECTRÓNICA BAJO COBERTURA DE TRATADOS DE LIBRE COMERCIO QUE CONTENGA CAPÍTULO DE COMPRAS GUBERNAMENTALES
NÚMERO DE IDENTIFICACIÓN EN COMPRANET: LA-50-GYR-050GYR040-T-2-2024

PROGRAMA "MOBILIARIO MÉDICO Y DE LABORATORIO PARA HOSPITALES PRIORITARIOS"

Nombre: SERPROF BIOMED SA DE CV
No. de Contrato: 050GYR040T00224-073-00

PARTIDA	DESTINO	CUCOP	PREI	SAI	DESCRIPCION	CANT.	PRECIO UNITARIO	IMPORTE TOTAL SIN IVA
106	BAJA CALIFORNIA	51200170	20622	515.619.1883.00.01	MESA ALTA DE 120 CM SIN RESPALDO, 2 CAJONES SUPERIORES Y PUERTAS ABATIBLES.	5	$6,292.00	$31,460.00
							Subtotal	$31,460.00
							I.V.A.	$5,033.60
							Total	$36,493.60

Nombre: EDVAG CONCEPTOS COMERCIALES SA DE CV
No. de Contrato: 050GYR040T00224-074-00

PARTIDA	DESTINO	CUCOP	PREI	SAI	DESCRIPCION	CANT.	PRECIO UNITARIO	IMPORTE TOTAL SIN IVA
107	BAJA CALIFORNIA	51200244	20627	515.619.1937.00.01	MESA ALTA DE 180 CM SIN RESPALDO, CAJONES CENTRALES Y PUERTAS ABATIBLES LATERALES.	1	$39,520.00	$39,520.00
							Subtotal	$39,520.00
							I.V.A.	$6,323.20
							Total	$45,843.20

Nombre: SERPROF BIOMED SA DE CV
No. de Contrato: 050GYR040T00224-075-00

PARTIDA	DESTINO	CUCOP	PREI	SAI	DESCRIPCION	CANT.	PRECIO UNITARIO	IMPORTE TOTAL SIN IVA
109	CHIAPAS	53106569	16682	513.191.0803.01.01	CARRO CAMILLA TIPO TRANSFER (LATERAL)	3	$28,000.00	$84,000.00
							Subtotal	$84,000.00
							I.V.A.	$13,440.00
							Total	$97,440.00

GOBIERNO DE MÉXICO | IMSS

DIRECCIÓN DE ADMINISTRACIÓN
Unidad de Adquisiciones
Coordinación de Adquisición de Bienes y Contratación de Servicios
Coordinación Técnica de Adquisición de Bienes de Inversión y Activos
División de Equipo y Mobiliario Médico

ACTA DE FALLO

LICITACIÓN PÚBLICA INTERNACIONAL ELECTRÓNICA BAJO COBERTURA DE TRATADOS DE LIBRE COMERCIO QUE CONTENGA CAPÍTULO DE COMPRAS GUBERNAMENTALES
NÚMERO DE IDENTIFICACIÓN EN COMPRANET: LA-50-GYR-050GYR040-T-2-2024

PROGRAMA "MOBILIARIO MÉDICO Y DE LABORATORIO PARA HOSPITALES PRIORITARIOS"

Nombre: EDVAG CONCEPTOS COMERCIALES SA DE CV
No. de Contrato: 050GYR040T00224-076-00

PARTIDA	DESTINO	CUCOP	PREI	SAI	DESCRIPCION	CANT.	PRECIO UNITARIO	IMPORTE TOTAL SIN IVA
110	CHIAPAS	51200063	16698	513.546.0029.01.01	JABONERA ELECTRICA.	1	$1,700.00	$1,700.00
							Subtotal	$1,700.00
							I.V.A.	$272.00
							Total	$1,972.00

Nombre: DISTRIBUIDORA AXKAN KUALI SAS DE CV
No. de Contrato: 050GYR040T00224-077-00

PARTIDA	DESTINO	CUCOP	PREI	SAI	DESCRIPCION	CANT.	PRECIO UNITARIO	IMPORTE TOTAL SIN IVA
111	CHIAPAS	51200144	16771	513.626.0287.01.01	MODULO PARA CONSULTORIO MEDICO DERECHO.	31	$37,598.00	$1,165,538.00
							Subtotal	$1,165,538.00
							I.V.A.	$186,486.08
							Total	$1,352,024.08

Nombre: DISTRIBUIDORA AXKAN KUALI SAS DE CV
No. de Contrato: 050GYR040T00224-078-00

PARTIDA	DESTINO	CUCOP	PREI	SAI	DESCRIPCION	CANT.	PRECIO UNITARIO	IMPORTE TOTAL SIN IVA
112	CHIAPAS	51200145	16772	513.626.0295.01.01	MODULO PARA CONSULTORIO MEDICO IZQUIERDO.	19	$37,598.00	$714,362.00
							Subtotal	$714,362.00
							I.V.A.	$114,297.92
							Total	$828,659.92

ANEXOS
DIVISIÓN DE CONTRATOS

ACTA DE FALLO

LICITACIÓN PÚBLICA INTERNACIONAL ELECTRÓNICA BAJO COBERTURA DE TRATADOS DE LIBRE COMERCIO QUE CONTENGA CAPÍTULO DE COMPRAS GUBERNAMENTALES
NÚMERO DE IDENTIFICACIÓN EN COMPRANET: LA-50-GYR-050GYR040-T-2-2024

PROGRAMA "MOBILIARIO MÉDICO Y DE LABORATORIO PARA HOSPITALES PRIORITARIOS"

Nombre: DISTRIBUIDORA AXKAN KUALI SAS DE CV
No. de Contrato: 050GYR040T00224-079-00

PARTIDA	DESTINO	CUCOP	PREI	SAI	DESCRIPCION	CANT.	PRECIO UNITARIO	IMPORTE TOTAL SIN IVA
113	CHIAPAS	51200173	16809	515.619.0059.01.01	MESA ALTA DE 150 CM CON CAJONERA CENTRAL.	1	$12,398.00	$12,398.00
							Subtotal	$12,398.00
							I.V.A.	$1,983.68
							Total	$14,381.68

Nombre: META SUMINISTROS MEDICOS SA DE CV
No. de Contrato: 050GYR040T00224-080-00

PARTIDA	DESTINO	CUCOP	PREI	SAI	DESCRIPCION	CANT.	PRECIO UNITARIO	IMPORTE TOTAL SIN IVA
114	CHIAPAS	51200186	16810	515.619.0737.01.01	MESA ALTA DE 180 CM CON CAJONERA CENTRAL.	12	$4,510.00	$54,120.00
							Subtotal	$54,120.00
							I.V.A.	$8,659.20
							Total	$62,779.20

Nombre: EDVAG CONCEPTOS COMERCIALES SA DE CV
No. de Contrato: 050GYR040T00224-081-00

PARTIDA	DESTINO	CUCOP	PREI	SAI	DESCRIPCION	CANT.	PRECIO UNITARIO	IMPORTE TOTAL SIN IVA
115	CHIAPAS	51200158	18440	514.160.0014.00.01	CARRO PARA SUPERMERCADO.	8	$8,750.00	$70,000.00
							Subtotal	$70,000.00
							I.V.A.	$11,200.00
							Total	$81,200.00

GOBIERNO DE MÉXICO | IMSS

DIRECCIÓN DE ADMINISTRACIÓN
Unidad de Adquisiciones
Coordinación de Adquisición de Bienes y Contratación de Servicios
Coordinación Técnica de Adquisición de Bienes de Inversión y Activos
División de Equipo y Mobiliario Médico

ACTA DE FALLO

LICITACIÓN PÚBLICA INTERNACIONAL ELECTRÓNICA BAJO COBERTURA DE TRATADOS DE LIBRE COMERCIO QUE CONTENGA CAPÍTULO DE COMPRAS GUBERNAMENTALES
NÚMERO DE IDENTIFICACIÓN EN COMPRANET: LA-50-GYR-050GYR040-T-2-2024

PROGRAMA "MOBILIARIO MÉDICO Y DE LABORATORIO PARA HOSPITALES PRIORITARIOS"

Nombre: EDVAG CONCEPTOS COMERCIALES SA DE CV
No. de Contrato: 050GYR040T00224-082-00

PARTIDA	DESTINO	CUCOP	PREI	SAI	DESCRIPCION	CANT.	PRECIO UNITARIO	IMPORTE TOTAL SIN IVA
116	CHIAPAS	51100268	18447	515.451.0206.00.01	GABINETE BASE PARA CAMPANA DE EXTRACCION.	1	$33,000.00	$33,000.00
							Subtotal	$33,000.00
							I.V.A.	$5,280.00
							Total	$38,280.00

Nombre: EDVAG CONCEPTOS COMERCIALES SA DE CV
No. de Contrato: 050GYR040T00224-083-00

PARTIDA	DESTINO	CUCOP	PREI	SAI	DESCRIPCION	CANT.	PRECIO UNITARIO	IMPORTE TOTAL SIN IVA
122	CHIAPAS	51200159	20023	515.247.0118.00.01	CARRO CAJONERO.	11	$4,750.00	$52,250.00
							Subtotal	$52,250.00
							I.V.A.	$8,360.00
							Total	$60,610.00

Nombre: DISTRIBUIDORA AXKAN KUALI SAS DE CV
No. de Contrato: 050GYR040T00224-084-00

PARTIDA	DESTINO	CUCOP	PREI	SAI	DESCRIPCION	CANT.	PRECIO UNITARIO	IMPORTE TOTAL SIN IVA
123	CHIAPAS	53106587	20024	515.247.0125.00.01	CARRO DISTRIBUIDOR DE MUESTRAS.	2	$8,498.00	$16,996.00
							Subtotal	$16,996.00
							I.V.A.	$2,719.36
							Total	$19,715.36

ACTA DE FALLO

LICITACIÓN PÚBLICA INTERNACIONAL ELECTRÓNICA BAJO COBERTURA DE TRATADOS DE LIBRE COMERCIO QUE CONTENGA CAPÍTULO DE COMPRAS GUBERNAMENTALES
NÚMERO DE IDENTIFICACIÓN EN COMPRANET: LA-50-GYR-050GYR040-T-2-2024

PROGRAMA "MOBILIARIO MÉDICO Y DE LABORATORIO PARA HOSPITALES PRIORITARIOS"

Nombre: DISTRIBUIDORA AXKAN KUALI SAS DE CV
No. de Contrato: 050GYR040T00224-085-00

PARTIDA	DESTINO	CUCOP	PREI	SAI	DESCRIPCION	CANT.	PRECIO UNITARIO	IMPORTE TOTAL SIN IVA
124	CHIAPAS	53106590	20025	515.451.0259.00.01	GABINETE PARA TOMA DE MUESTRAS.	3	$5,268.00	$15,804.00
							Subtotal	$15,804.00
							I.V.A.	$2,528.64
							Total	$18,332.64

Nombre: DISTRIBUIDORA AXKAN KUALI SAS DE CV
No. de Contrato: 050GYR040T00224-086-00

PARTIDA	DESTINO	CUCOP	PREI	SAI	DESCRIPCION	CANT.	PRECIO UNITARIO	IMPORTE TOTAL SIN IVA
125	CHIAPAS	51200174	20026	515.619.1195.00.01	MESA ALTA DE 150 CM CON CAJONERA LATERAL.	4	$13,898.00	$55,592.00
							Subtotal	$55,592.00
							I.V.A.	$8,894.72
							Total	$64,486.72

Nombre: ERGONOMIA PRODUCTIVIDAD SA DE CV
No. de Contrato: 050GYR040T00224-087-00

PARTIDA	DESTINO	CUCOP	PREI	SAI	DESCRIPCION	CANT.	PRECIO UNITARIO	IMPORTE TOTAL SIN IVA
126	CHIAPAS	51200199	20029	515.619.1227.00.01	MESA ALTA DE 90 CM CON CUBIERTA DE ACERO INOXIDABLE.	4	$9,410.00	$37,640.00
							Subtotal	$37,640.00
							I.V.A.	$6,022.40
							Total	$43,662.40

Durango 291, Piso 9, Col. Roma Norte, Alcaldía Cuauhtémoc, C. P. 06700, Ciudad de México
Tel. 55 5726 1700, Ext. 16825. www.imss.gob.mx

2024 Felipe Carrillo PUERTO

GOBIERNO DE MÉXICO | IMSS

DIRECCIÓN DE ADMINISTRACIÓN
Unidad de Adquisiciones
Coordinación de Adquisición de Bienes y Contratación de Servicios
Coordinación Técnica de Adquisición de Bienes de Inversión y Activos
División de Equipo y Mobiliario Médico

ACTA DE FALLO

LICITACIÓN PÚBLICA INTERNACIONAL ELECTRÓNICA BAJO COBERTURA DE TRATADOS DE LIBRE COMERCIO QUE CONTENGA CAPÍTULO DE COMPRAS GUBERNAMENTALES
NÚMERO DE IDENTIFICACIÓN EN COMPRANET: LA-50-GYR-050GYR040-T-2-2024

PROGRAMA "MOBILIARIO MÉDICO Y DE LABORATORIO PARA HOSPITALES PRIORITARIOS"

Nombre: MUEBLES LA FORJA DE JUAN ESCOBAR SA DE CV
No. de Contrato: 050GYR040T00224-088-00

PARTIDA	DESTINO	CUCOP	PREI	SAI	DESCRIPCION	CANT.	PRECIO UNITARIO	IMPORTE TOTAL SIN IVA
127	CHIAPAS	51200161	20030	515.619.1232.00.01	MESA ALTA DE 120 CM CON CUBIERTA DE ACERO INOXIDABLE.	4	$11,800.00	$47,200.00
							Subtotal	$47,200.00
							I.V.A.	$7,552.00
							Total	$54,752.00

Nombre: DISTRIBUIDORA AXKAN KUALI SAS DE CV
No. de Contrato: 050GYR040T00224-089-00

PARTIDA	DESTINO	CUCOP	PREI	SAI	DESCRIPCION	CANT.	PRECIO UNITARIO	IMPORTE TOTAL SIN IVA
128	CHIAPAS	51200176	20031	515.619.1244.00.01	MESA ALTA DE 150 CM CON CUBIERTA DE ACERO INOXIDABLE.	1	$13,898.00	$13,898.00
							Subtotal	$13,898.00
							I.V.A.	$2,223.68
							Total	$16,121.68

Nombre: EDVAG CONCEPTOS COMERCIALES SA DE CV
No. de Contrato: 050GYR040T00224-090-00

PARTIDA	DESTINO	CUCOP	PREI	SAI	DESCRIPCION	CANT.	PRECIO UNITARIO	IMPORTE TOTAL SIN IVA
130	CHIAPAS	51200202	20036	515.619.1292.00.01	MESA BAJA DE 180 CM CON CUBIERTA DE MADERA.	2	$7,250.00	$14,500.00
							Subtotal	$14,500.00
							I.V.A.	$2,320.00
							Total	$16,820.00

Durango 291, Piso 9, Col. Roma Norte, Alcaldía Cuauhtémoc, C. P. 06700, Ciudad de México
Tel. 55 5726 1700, Ext. 16825. www.imss.gob.mx

2024 Felipe Carrillo PUERTO

ANEXOS
DIVISIÓN DE CONTRATOS

ACTA DE FALLO

LICITACIÓN PÚBLICA INTERNACIONAL ELECTRÓNICA BAJO COBERTURA DE TRATADOS DE LIBRE COMERCIO QUE CONTENGA CAPÍTULO DE COMPRAS GUBERNAMENTALES
NÚMERO DE IDENTIFICACIÓN EN COMPRANET: LA-50-GYR-050GYR040-T-2-2024

PROGRAMA "MOBILIARIO MÉDICO Y DE LABORATORIO PARA HOSPITALES PRIORITARIOS"

Nombre: EDVAG CONCEPTOS COMERCIALES SA DE CV
No. de Contrato: 050GYR040T00224-091-00

PARTIDA	DESTINO	CUCOP	PREI	SAI	DESCRIPCION	CANT.	PRECIO UNITARIO	IMPORTE TOTAL SIN IVA
132	CHIAPAS	51200206	20040	515.619.1337.00.01	MESA BAJA DE 180 CM CON CUBIERTA DE ACERO INOXIDABLE.	1	$12,500.00	$12,500.00
							Subtotal	$12,500.00
							I.V.A.	$2,000.00
							Total	$14,500.00

Nombre: DISTRIBUIDORA AXKAN KUALI SAS DE CV
No. de Contrato: 050GYR040T00224-092-00

PARTIDA	DESTINO	CUCOP	PREI	SAI	DESCRIPCION	CANT.	PRECIO UNITARIO	IMPORTE TOTAL SIN IVA
134	CHIAPAS	51200272	20042	515.784.0111.00.01	REPISA ABATIBLE PARA TOMA DE MUESTRAS.	3	$2,168.00	$6,504.00
							Subtotal	$6,504.00
							I.V.A.	$1,040.64
							Total	$7,544.64

Nombre: DISTRIBUIDORA AXKAN KUALI SAS DE CV
No. de Contrato: 050GYR040T00224-093-00

PARTIDA	DESTINO	CUCOP	PREI	SAI	DESCRIPCION	CANT.	PRECIO UNITARIO	IMPORTE TOTAL SIN IVA
135	CHIAPAS	51200274	20044	515.825.0128.00.01	SILLA CAMA PARA DONADORES.	4	$8,498.00	$33,992.00
							Subtotal	$33,992.00
							I.V.A.	$5,438.72
							Total	$39,430.72

Durango 291, Piso 11, Col. Roma Norte, Alcaldía Cuauhtémoc, C. P. 06700, Ciudad de México
Tel. 55 5726-1700, Ext. 14225 www.imss.gob.mx

2024 Felipe Carrillo PUERTO

GOBIERNO DE MÉXICO | IMSS

DIRECCIÓN DE ADMINISTRACIÓN
Unidad de Adquisiciones
Coordinación de Adquisición de Bienes y Contratación de Servicios
Coordinación Técnica de Adquisición de Bienes de Inversión y Activos
División de Equipo y Mobiliario Médico

ACTA DE FALLO

LICITACIÓN PÚBLICA INTERNACIONAL ELECTRÓNICA BAJO COBERTURA DE TRATADOS DE LIBRE COMERCIO QUE CONTENGA CAPÍTULO DE COMPRAS GUBERNAMENTALES
NÚMERO DE IDENTIFICACIÓN EN COMPRANET: LA-50-GYR-050GYR040-T-2-2024

PROGRAMA "MOBILIARIO MÉDICO Y DE LABORATORIO PARA HOSPITALES PRIORITARIOS"

Nombre: DISTRIBUIDORA AXKAN KUALI SAS DE CV
No. de Contrato: 050GYR040T00224-094-00

PARTIDA	DESTINO	CUCOP	PREI	SAI	DESCRIPCION	CANT.	PRECIO UNITARIO	IMPORTE TOTAL SIN IVA
136	CHIAPAS	51100273	20045	515.957.0322.00.01	VITRINA DE 75 CM CONTRA MURO.	1	$2,668.00	$2,668.00
							Subtotal	$2,668.00
							I.V.A.	$426.88
							Total	$3,094.88

Nombre: META SUMINISTROS MEDICOS SA DE CV
No. de Contrato: 050GYR040T00224-095-00

PARTIDA	DESTINO	CUCOP	PREI	SAI	DESCRIPCION	CANT.	PRECIO UNITARIO	IMPORTE TOTAL SIN IVA
137	CHIAPAS	51100274	20046	515.957.0337.00.01	VITRINA DE 90 CM CONTRA MURO CON LLAVES.	78	$1,670.00	$130,260.00
							Subtotal	$130,260.00
							I.V.A.	$20,841.60
							Total	$151,101.60

Nombre: META SUMINISTROS MEDICOS SA DE CV
No. de Contrato: 050GYR040T00224-096-00

PARTIDA	DESTINO	CUCOP	PREI	SAI	DESCRIPCION	CANT.	PRECIO UNITARIO	IMPORTE TOTAL SIN IVA
138	CHIAPAS	51100257	20120	513.060.0065.00.01	ANAQUEL GUARDA COMODOS.	18	$4,460.00	$80,280.00
							Subtotal	$80,280.00
							I.V.A.	$12,844.80
							Total	$93,124.80

Durango 291, Piso 11, Col. Roma Norte, Alcaldía Cuauhtémoc, C. P. 06700, Ciudad de México
Tel. 55 5726-1700, Ext. 14225 www.imss.gob.mx

2024 Felipe Carrillo PUERTO

ACTA DE FALLO

LICITACIÓN PÚBLICA INTERNACIONAL ELECTRÓNICA BAJO COBERTURA DE TRATADOS DE LIBRE COMERCIO QUE CONTENGA CAPÍTULO DE COMPRAS GUBERNAMENTALES
NÚMERO DE IDENTIFICACIÓN EN COMPRANET: LA-50-GYR-050GYR040-T-2-2024

PROGRAMA "MOBILIARIO MÉDICO Y DE LABORATORIO PARA HOSPITALES PRIORITARIOS"

Nombre: AH CORPORATIVO MEDICO DE MEXICO, S.A. DE C.V.
No. de Contrato: 050GYR040T00224-097-00

PARTIDA	DESTINO	CUCOP	PREI	SAI	DESCRIPCION	CANT.	PRECIO UNITARIO	IMPORTE TOTAL SIN IVA
139	CHIAPAS	51200036	20124	513.108.0363.00.01	BANCO GIRATORIO CON RESPALDO DE ACERO INOXIDABLE.	1	$1,339.44	$1,339.44
							Subtotal	$1,339.44
							I.V.A.	$214.31
							Total	$1,553.75

Nombre: SERPROF BIOMED SA DE CV
No. de Contrato: 050GYR040T00224-098-00

PARTIDA	DESTINO	CUCOP	PREI	SAI	DESCRIPCION	CANT.	PRECIO UNITARIO	IMPORTE TOTAL SIN IVA
140	CHIAPAS	51200039	20125	513.108.0378.00.01	BANCO GIRATORIO DE ACERO INOXIDABLE.	160	$1,146.67	$183,467.20
							Subtotal	$183,467.20
							I.V.A.	$29,354.75
							Total	$212,821.95

Nombre: INFRAESTRUCTURA HOSPITALARIA PROEMSA SA DE CV
No. de Contrato: 050GYR040T00224-099-00

PARTIDA	DESTINO	CUCOP	PREI	SAI	DESCRIPCION	CANT.	PRECIO UNITARIO	IMPORTE TOTAL SIN IVA
141	CHIAPAS	53200451	20126	513.113.0299.00.01	BANDEJA.	1	$675.00	$675.00
							Subtotal	$675.00
							I.V.A.	$108.00
							Total	$783.00

Durango 291, Piso 11, Col. Roma Norte, Alcaldía Cuauhtémoc, C. P. 06700, Ciudad de México
Tel. 55 5726-1700, Ext. 16828. www.imss.gob.mx

2024 Felipe Carrillo PUERTO

GOBIERNO DE MÉXICO | IMSS

DIRECCIÓN DE ADMINISTRACIÓN
Unidad de Adquisiciones
Coordinación de Adquisición de Bienes y Contratación de Servicios
Coordinación Técnica de Adquisición de Bienes de Inversión y Activos
División de Equipo y Mobiliario Médico

ACTA DE FALLO

LICITACIÓN PÚBLICA INTERNACIONAL ELECTRÓNICA BAJO COBERTURA DE TRATADOS DE LIBRE COMERCIO QUE CONTENGA CAPÍTULO DE COMPRAS GUBERNAMENTALES
NÚMERO DE IDENTIFICACIÓN EN COMPRANET: LA-50-GYR-050GYR040-T-2-2024

PROGRAMA "MOBILIARIO MÉDICO Y DE LABORATORIO PARA HOSPITALES PRIORITARIOS"

Nombre: SERPROF BIOMED SA DE CV
No. de Contrato: 050GYR040T00224-100-00

PARTIDA	DESTINO	CUCOP	PREI	SAI	DESCRIPCION	CANT.	PRECIO UNITARIO	IMPORTE TOTAL SIN IVA
143	CHIAPAS	53106558	20128	513.130.0422.00.01	BASCULA CON ESTADIMETRO.	64	$5,693.33	$364,373.12
							Subtotal	$364,373.12
							I.V.A.	$58,299.70
							Total	$422,672.82

Nombre: EDVAG CONCEPTOS COMERCIALES SA DE CV
No. de Contrato: 050GYR040T00224-101-00

PARTIDA	DESTINO	CUCOP	PREI	SAI	DESCRIPCION	CANT.	PRECIO UNITARIO	IMPORTE TOTAL SIN IVA
144	CHIAPAS	53106560	20130	513.130.0449.00.01	BASCULA PARA BEBE.	2	$5,500.00	$11,000.00
							Subtotal	$11,000.00
							I.V.A.	$1,760.00
							Total	$12,760.00

Nombre: TECNOLOGIA INTEGRAL PERSONALIZABLE SA DE CV
No. de Contrato: 050GYR040T00224-102-00

PARTIDA	DESTINO	CUCOP	PREI	SAI	DESCRIPCION	CANT.	PRECIO UNITARIO	IMPORTE TOTAL SIN IVA
145	CHIAPAS	51200047	20133	513.143.0146.00.01	BURO.	197	$998.00	$196,606.00
							Subtotal	$196,606.00
							I.V.A.	$31,456.96
							Total	$228,062.96

Durango 291, Piso 11, Col. Roma Norte, Alcaldía Cuauhtémoc, C. P. 06700, Ciudad de México
Tel. 55 5726-1700, Ext. 16828. www.imss.gob.mx

2024 Felipe Carrillo PUERTO

ANEXOS
DIVISIÓN DE CONTRATOS

ACTA DE FALLO

LICITACIÓN PÚBLICA INTERNACIONAL ELECTRÓNICA BAJO COBERTURA DE TRATADOS DE LIBRE COMERCIO QUE CONTENGA CAPÍTULO DE COMPRAS GUBERNAMENTALES
NÚMERO DE IDENTIFICACIÓN EN COMPRANET: LA-50-GYR-050GYR040-T-2-2024

PROGRAMA "MOBILIARIO MÉDICO Y DE LABORATORIO PARA HOSPITALES PRIORITARIOS"

Nombre: MUEBLES LA FORJA DE JUAN ESCOBAR SA DE CV
No. de Contrato: 050GYR040T00224-103-00

PARTIDA	DESTINO	CUCOP	PREI	SAI	DESCRIPCION	CANT.	PRECIO UNITARIO	IMPORTE TOTAL SIN IVA
146	CHIAPAS	51200049	20134	513.164.3374.00.01	CAMA INDIVIDUAL METALICA.	2	$1,500.00	$3,000.00
							Subtotal	$3,000.00
							I.V.A.	$480.00
							Total	$3,480.00

Nombre: SERPROF BIOMED SA DE CV
No. de Contrato: 050GYR040T00224-104-00

PARTIDA	DESTINO	CUCOP	PREI	SAI	DESCRIPCION	CANT.	PRECIO UNITARIO	IMPORTE TOTAL SIN IVA
147	CHIAPAS	53106573	20136	513.191.0882.00.01	CARRO PARA CURACIONES.	5	$4,933.33	$24,666.65
							Subtotal	$24,666.65
							I.V.A.	$3,946.66
							Total	$28,613.31

Nombre: SERPROF BIOMED SA DE CV
No. de Contrato: 050GYR040T00224-105-00

PARTIDA	DESTINO	CUCOP	PREI	SAI	DESCRIPCION	CANT.	PRECIO UNITARIO	IMPORTE TOTAL SIN IVA
148	CHIAPAS	53106576	20137	513.191.0877.00.01	CARRO PARA MEDICAMENTOS.	10	$4,933.33	$49,333.30
							Subtotal	$49,333.30
							I.V.A.	$7,893.33
							Total	$57,226.63

ACTA DE FALLO

LICITACIÓN PÚBLICA INTERNACIONAL ELECTRÓNICA BAJO COBERTURA DE TRATADOS DE LIBRE COMERCIO QUE CONTENGA CAPÍTULO DE COMPRAS GUBERNAMENTALES
NÚMERO DE IDENTIFICACIÓN EN COMPRANET: LA-50-GYR-050GYR040-T-2-2024

PROGRAMA "MOBILIARIO MÉDICO Y DE LABORATORIO PARA HOSPITALES PRIORITARIOS"

Nombre: DISTRIBUIDORA AXKAN KUALI SAS DE CV
No. de Contrato: 050GYR040T00224-106-00

PARTIDA	DESTINO	CUCOP	PREI	SAI	DESCRIPCION	CANT.	PRECIO UNITARIO	IMPORTE TOTAL SIN IVA
149	CHIAPAS	51200053	20138	513.191.0887.00.01	CARRO PARA ROPA LIMPIA.	2	$9,558.00	$19,116.00
							Subtotal	$19,116.00
							I.V.A.	$3,058.56
							Total	$22,174.56

Nombre: SERPROF BIOMED SA DE CV
No. de Contrato: 050GYR040T00224-107-00

PARTIDA	DESTINO	CUCOP	PREI	SAI	DESCRIPCION	CANT.	PRECIO UNITARIO	IMPORTE TOTAL SIN IVA
150	CHIAPAS	53106577	20140	513.191.0903.00.01	CARRO PORTAEXPEDIENTES.	9	$8,266.67	$74,400.03
							Subtotal	$74,400.03
							I.V.A.	$11,904.00
							Total	$86,304.03

Nombre: INFRAESTRUCTURA HOSPITALARIA PROEMSA SA DE CV
No. de Contrato: 050GYR040T00224-108-00

PARTIDA	DESTINO	CUCOP	PREI	SAI	DESCRIPCION	CANT.	PRECIO UNITARIO	IMPORTE TOTAL SIN IVA
151	CHIAPAS	53106578	20142	513.209.0061.00.01	CEPILLERA PARA USO QUIRURGICO.	74	$528.00	$39,072.00
							Subtotal	$39,072.00
							I.V.A.	$6,251.52
							Total	$45,323.52

ACTA DE FALLO

LICITACIÓN PÚBLICA INTERNACIONAL ELECTRÓNICA BAJO COBERTURA DE TRATADOS DE LIBRE COMERCIO QUE CONTENGA CAPÍTULO DE COMPRAS GUBERNAMENTALES
NÚMERO DE IDENTIFICACIÓN EN COMPRANET: LA-50-GYR-050GYR040-T-2-2024

PROGRAMA "MOBILIARIO MÉDICO Y DE LABORATORIO PARA HOSPITALES PRIORITARIOS"

Nombre: EDVAG CONCEPTOS COMERCIALES SA DE CV
No. de Contrato: 050GYR040T00224-109-00

PARTIDA	DESTINO	CUCOP	PREI	SAI	DESCRIPCION	CANT.	PRECIO UNITARIO	IMPORTE TOTAL SIN IVA
152	CHIAPAS	53200453	20143	513.227.0176.00.01	CHAROLA CON TAPA PARA INSTRUMENTAL.	1	$1,725.00	$1,725.00
							Subtotal	$1,725.00
							I.V.A.	$276.00
							Total	$2,001.00

Nombre: INFRAESTRUCTURA HOSPITALARIA PROEMSA SA DE CV
No. de Contrato: 050GYR040T00224-110-00

PARTIDA	DESTINO	CUCOP	PREI	SAI	DESCRIPCION	CANT.	PRECIO UNITARIO	IMPORTE TOTAL SIN IVA
153	CHIAPAS	53200456	20145	513.245.0113.00.01	COMODO PARA ADULTOS.	284	$696.00	$197,664.00
							Subtotal	$197,664.00
							I.V.A.	$31,626.24
							Total	$229,290.24

Nombre: SERPROF BIOMED SA DE CV
No. de Contrato: 050GYR040T00224-111-00

PARTIDA	DESTINO	CUCOP	PREI	SAI	DESCRIPCION	CANT.	PRECIO UNITARIO	IMPORTE TOTAL SIN IVA
154	CHIAPAS	53200457	20146	513.245.0126.00.01	COMODO PARA MENORES.	22	$800.00	$17,600.00
							Subtotal	$17,600.00
							I.V.A.	$2,816.00
							Total	$20,416.00

Durango 291, Piso 11, Col. Roma Norte, Alcaldía Cuauhtémoc, C. P. 06700, Ciudad de México
Tel. 55 5726-1780, Ext. 16925 www.imss.gob.mx

2024 Felipe Carrillo PUERTO

GOBIERNO DE MÉXICO | IMSS

DIRECCIÓN DE ADMINISTRACIÓN
Unidad de Adquisiciones
Coordinación de Adquisición de Bienes y Contratación de Servicios
Coordinación Técnica de Adquisición de Bienes de Inversión y Activos
División de Equipo y Mobiliario Médico

ACTA DE FALLO

LICITACIÓN PÚBLICA INTERNACIONAL ELECTRÓNICA BAJO COBERTURA DE TRATADOS DE LIBRE COMERCIO QUE CONTENGA CAPÍTULO DE COMPRAS GUBERNAMENTALES
NÚMERO DE IDENTIFICACIÓN EN COMPRANET: LA-50-GYR-050GYR040-T-2-2024

PROGRAMA "MOBILIARIO MÉDICO Y DE LABORATORIO PARA HOSPITALES PRIORITARIOS"

Nombre: INFRAESTRUCTURA HOSPITALARIA PROEMSA SA DE CV
No. de Contrato: 050GYR040T00224-112-00

PARTIDA	DESTINO	CUCOP	PREI	SAI	DESCRIPCION	CANT.	PRECIO UNITARIO	IMPORTE TOTAL SIN IVA
155	CHIAPAS	51200057	20147	513.254.0113.00.01	CUBETA DE ACERO INOXIDABLE CON PORTA CUBETA RODABLE.	237	$1,067.70	$253,044.90
							Subtotal	$253,044.90
							I.V.A.	$40,487.18
							Total	$293,532.08

Nombre: TECNOLOGIA INTEGRAL PERSONALIZABLE SA DE CV
No. de Contrato: 050GYR040T00224-113-00

PARTIDA	DESTINO	CUCOP	PREI	SAI	DESCRIPCION	CANT.	PRECIO UNITARIO	IMPORTE TOTAL SIN IVA
156	CHIAPAS	51200060	20148	513.352.0111.00.01	ESCALERILLA DE DOS PELDAÑOS.	340	$878.00	$298,520.00
							Subtotal	$298,520.00
							I.V.A.	$47,763.20
							Total	$346,283.20

Nombre: INFRAESTRUCTURA HOSPITALARIA PROEMSA SA DE CV
No. de Contrato: 050GYR040T00224-114-00

PARTIDA	DESTINO	CUCOP	PREI	SAI	DESCRIPCION	CANT.	PRECIO UNITARIO	IMPORTE TOTAL SIN IVA
157	CHIAPAS	51100261	20149	513.360.0066.00.01	ESTANTE GUARDA ESTERIL DE 90 CM.	98	$5,447.53	$533,857.94
							Subtotal	$533,857.94
							I.V.A.	$85,417.27
							Total	$619,275.21

Durango 291, Piso 11, Col. Roma Norte, Alcaldía Cuauhtémoc, C. P. 06700, Ciudad de México
Tel. 55 5726-1780, Ext. 16925 www.imss.gob.mx

2024 Felipe Carrillo PUERTO

ANEXOS
DIVISIÓN DE CONTRATOS

ACTA DE FALLO

LICITACIÓN PÚBLICA INTERNACIONAL ELECTRÓNICA BAJO COBERTURA DE TRATADOS DE LIBRE COMERCIO QUE CONTENGA CAPÍTULO DE COMPRAS GUBERNAMENTALES
NÚMERO DE IDENTIFICACIÓN EN COMPRANET: LA-50-GYR-050GYR040-T-2-2024

PROGRAMA "MOBILIARIO MÉDICO Y DE LABORATORIO PARA HOSPITALES PRIORITARIOS"

Nombre: INFRAESTRUCTURA HOSPITALARIA PROEMSA SA DE CV
No. de Contrato: 050GYR040T00224-115-00

PARTIDA	DESTINO	CUCOP	PREI	SAI	DESCRIPCION	CANT.	PRECIO UNITARIO	IMPORTE TOTAL SIN IVA
158	CHIAPAS	51100260	20151	513.360.0071.00.01	ESTANTE GUARDA ESTERIL DE 120 CM.	15	$6,177.95	$92,669.25
							Subtotal	$92,669.25
							I.V.A.	$14,827.08
							Total	$107,496.33

Nombre: SERPROF BIOMED SA DE CV
No. de Contrato: 050GYR040T00224-116-00

PARTIDA	DESTINO	CUCOP	PREI	SAI	DESCRIPCION	CANT.	PRECIO UNITARIO	IMPORTE TOTAL SIN IVA
159	CHIAPAS	51200062	20153	513.546.0061.00.01	JABONERA DE PEDAL.	25	$7,733.33	$193,333.25
							Subtotal	$193,333.25
							I.V.A.	$30,933.32
							Total	$224,266.57

Nombre: EDVAG CONCEPTOS COMERCIALES SA DE CV
No. de Contrato: 050GYR040T00224-117-00

PARTIDA	DESTINO	CUCOP	PREI	SAI	DESCRIPCION	CANT.	PRECIO UNITARIO	IMPORTE TOTAL SIN IVA
160	CHIAPAS	51200064	20154	513.567.0111.00.01	LAMPARA DE LUZ INTENSA.	15	$8,750.00	$131,250.00
							Subtotal	$131,250.00
							I.V.A.	$21,000.00
							Total	$152,250.00

Durango 291, Piso 11, Col. Roma Norte, Alcaldía Cuauhtémoc, C. P. 06700, Ciudad de México
Tel. 55 5726-1700, Ext. 14928. www.imss.gob.mx

2024 Felipe Carrillo PUERTO

GOBIERNO DE MÉXICO | IMSS

DIRECCIÓN DE ADMINISTRACIÓN
Unidad de Adquisiciones
Coordinación de Adquisición de Bienes y Contratación de Servicios
Coordinación Técnica de Adquisición de Bienes de Inversión y Activos
División de Equipo y Mobiliario Médico

ACTA DE FALLO

LICITACIÓN PÚBLICA INTERNACIONAL ELECTRÓNICA BAJO COBERTURA DE TRATADOS DE LIBRE COMERCIO QUE CONTENGA CAPÍTULO DE COMPRAS GUBERNAMENTALES
NÚMERO DE IDENTIFICACIÓN EN COMPRANET: LA-50-GYR-050GYR040-T-2-2024

PROGRAMA "MOBILIARIO MÉDICO Y DE LABORATORIO PARA HOSPITALES PRIORITARIOS"

Nombre: DISTRIBUIDORA AXKAN KUALI SAS DE CV
No. de Contrato: 050GYR040T00224-118-00

PARTIDA	DESTINO	CUCOP	PREI	SAI	DESCRIPCION	CANT.	PRECIO UNITARIO	IMPORTE TOTAL SIN IVA
161	CHIAPAS	51200065	20155	513.567.0128.00.01	LAMPARA DE PIE RODABLE.	6	$1,439.00	$8,634.00
							Subtotal	$8,634.00
							I.V.A.	$1,381.44
							Total	$10,015.44

Nombre: SERPROF BIOMED SA DE CV
No. de Contrato: 050GYR040T00224-119-00

PARTIDA	DESTINO	CUCOP	PREI	SAI	DESCRIPCION	CANT.	PRECIO UNITARIO	IMPORTE TOTAL SIN IVA
170	CHIAPAS	51200110	20178	513.621.2732.00.01	MESA CARRO ANESTESIOLOGO DE 70 CM.	9	$6,133.33	$55,199.97
							Subtotal	$55,199.97
							I.V.A.	$8,832.00
							Total	$64,031.97

Nombre: MUEBLES LA FORJA DE JUAN ESCOBAR SA DE CV
No. de Contrato: 050GYR040T00224-120-00

PARTIDA	DESTINO	CUCOP	PREI	SAI	DESCRIPCION	CANT.	PRECIO UNITARIO	IMPORTE TOTAL SIN IVA
172	CHIAPAS	51200128	20181	513.621.2762.00.01	MESA DE 180 CM PARA ENSAMBLE CON REPISA INTERMEDIA	2	$23,000.00	$46,000.00
							Subtotal	$46,000.00
							I.V.A.	$7,360.00
							Total	$53,360.00

Durango 291, Piso 11, Col. Roma Norte, Alcaldía Cuauhtémoc, C. P. 06700, Ciudad de México
Tel. 55 5726-1700, Ext. 14928. www.imss.gob.mx

2024 Felipe Carrillo PUERTO

ACTA DE FALLO

LICITACIÓN PÚBLICA INTERNACIONAL ELECTRÓNICA BAJO COBERTURA DE TRATADOS DE LIBRE COMERCIO QUE CONTENGA CAPÍTULO DE COMPRAS GUBERNAMENTALES
NÚMERO DE IDENTIFICACIÓN EN COMPRANET: LA-50-GYR-050GYR040-T-2-2024

PROGRAMA "MOBILIARIO MÉDICO Y DE LABORATORIO PARA HOSPITALES PRIORITARIOS"

Nombre: SERPROF BIOMED SA DE CV
No. de Contrato: 050GYR040T00224-121-00

PARTIDA	DESTINO	CUCOP	PREI	SAI	DESCRIPCION	CANT.	PRECIO UNITARIO	IMPORTE TOTAL SIN IVA
173	CHIAPAS	51200137	20183	513.621.2786.00.01	MESA MAYO.	111	$1,980.00	$219,780.60
							Subtotal	$219,780.00
							I.V.A.	$35,164.80
							Total	$254,944.80

Nombre: MUEBLES LA FORJA DE JUAN ESCOBAR SA DE CV
No. de Contrato: 050GYR040T00224-122-00

PARTIDA	DESTINO	CUCOP	PREI	SAI	DESCRIPCION	CANT.	PRECIO UNITARIO	IMPORTE TOTAL SIN IVA
174	CHIAPAS	53106581	20184	513.621.2792.00.01	MESA PARA EXPLORACIÓN PEDIATRICA.	2	$9,000.00	$18,000.00
							Subtotal	$18,000.00
							I.V.A.	$2,880.00
							Total	$20,880.00

Nombre: SERPROF BIOMED SA DE CV
No. de Contrato: 050GYR040T00224-123-00

PARTIDA	DESTINO	CUCOP	PREI	SAI	DESCRIPCION	CANT.	PRECIO UNITARIO	IMPORTE TOTAL SIN IVA
175	CHIAPAS	53106582	20185	513.621.2804.00.01	MESA PARA INSTRUMENTAL QUIRURGICO.	9	$3,933.33	$35,399.97
							Subtotal	$35,399.97
							I.V.A.	$5,664.00
							Total	$41,063.97

ACTA DE FALLO

LICITACIÓN PÚBLICA INTERNACIONAL ELECTRÓNICA BAJO COBERTURA DE TRATADOS DE LIBRE COMERCIO QUE CONTENGA CAPÍTULO DE COMPRAS GUBERNAMENTALES
NÚMERO DE IDENTIFICACIÓN EN COMPRANET: LA-50-GYR-050GYR040-T-2-2024

PROGRAMA "MOBILIARIO MÉDICO Y DE LABORATORIO PARA HOSPITALES PRIORITARIOS"

Nombre: SERPROF BIOMED SA DE CV
No. de Contrato: 050GYR040T00224-124-00

PARTIDA	DESTINO	CUCOP	PREI	SAI	DESCRIPCION	CANT.	PRECIO UNITARIO	IMPORTE TOTAL SIN IVA
176	CHIAPAS	53106583	20186	513.621.2813.00.01	MESA PARA REHIDRATACIÓN.	4	$4,913.33	$19,653.32
							Subtotal	$19,653.32
							I.V.A.	$3,144.53
							Total	$22,797.85

Nombre: SERPROF BIOMED SA DE CV
No. de Contrato: 050GYR040T00224-125-00

PARTIDA	DESTINO	CUCOP	PREI	SAI	DESCRIPCION	CANT.	PRECIO UNITARIO	IMPORTE TOTAL SIN IVA
177	CHIAPAS	51200139	20187	513.621.2826.00.01	MESA PASTEUR.	136	$2,398.67	$326,219.12
							Subtotal	$326,219.12
							I.V.A.	$52,195.06
							Total	$378,414.18

Nombre: SERPROF BIOMED SA DE CV
No. de Contrato: 050GYR040T00224-126-00

PARTIDA	DESTINO	CUCOP	PREI	SAI	DESCRIPCION	CANT.	PRECIO UNITARIO	IMPORTE TOTAL SIN IVA
178	CHIAPAS	51200141	20189	513.621.2847.00.01	MESA PUENTE.	12	$1,466.67	$17,600.04
							Subtotal	$17,600.04
							I.V.A.	$2,816.01
							Total	$20,416.05

ANEXOS

DIVISIÓN DE CONTRATOS

ACTA DE FALLO

LICITACIÓN PÚBLICA INTERNACIONAL ELECTRÓNICA BAJO COBERTURA DE TRATADOS DE LIBRE COMERCIO QUE CONTENGA CAPÍTULO DE COMPRAS GUBERNAMENTALES
NÚMERO DE IDENTIFICACIÓN EN COMPRANET: LA-50-GYR-050GYR040-T-2-2024

PROGRAMA "MOBILIARIO MÉDICO Y DE LABORATORIO PARA HOSPITALES PRIORITARIOS"

Nombre: EDVAG CONCEPTOS COMERCIALES SA DE CV
No. de Contrato: 050GYR040T00224-127-00

PARTIDA	DESTINO	CUCOP	PREI	SAI	DESCRIPCION	CANT.	PRECIO UNITARIO	IMPORTE TOTAL SIN IVA
179	CHIAPAS	51200142	20190	513.621.2857.00.01	MESA RIGIDA DE MADERA.	5	$13,750.00	$41,250.00
							Subtotal	$41,250.00
							I.V.A.	$6,600.00
							Total	$47,850.00

Nombre: SERPROF BIOMED SA DE CV
No. de Contrato: 050GYR040T00224-128-00

PARTIDA	DESTINO	CUCOP	PREI	SAI	DESCRIPCION	CANT.	PRECIO UNITARIO	IMPORTE TOTAL SIN IVA
180	CHIAPAS	51200143	20191	513.621.2865.00.01	MESA RINON.	24	$4,106.67	$98,560.08
							Subtotal	$98,560.08
							I.V.A.	$15,769.61
							Total	$114,329.69

Nombre: IMPULSORA DE CONSULTORIA E INGENIERIA MEXICANA SA DE CV
No. de Contrato: 050GYR040T00224-129-00

PARTIDA	DESTINO	CUCOP	PREI	SAI	DESCRIPCION	CANT.	PRECIO UNITARIO	IMPORTE TOTAL SIN IVA
181	CHIAPAS	51100262	20192	513.771.0438.00.01	REPISA DE 120 CM CONTRA MURO.	7	$3,886.32	$27,204.24
							Subtotal	$27,204.24
							I.V.A.	$4,352.68
							Total	$31,556.92

Durango 291, Piso 11, Col. Roma Norte, Alcaldía Cuauhtémoc, C. P. 06700, Ciudad de México
Tel. 55 5628 1700, Ext. 14925. www.imss.gob.mx

2024 Felipe Carrillo PUERTO

GOBIERNO DE MÉXICO | IMSS

DIRECCIÓN DE ADMINISTRACIÓN
Unidad de Adquisiciones
Coordinación de Adquisición de Bienes y Contratación de Servicios
Coordinación Técnica de Adquisición de Bienes de Inversión y Activos
División de Equipo y Mobiliario Médico

ACTA DE FALLO

LICITACIÓN PÚBLICA INTERNACIONAL ELECTRÓNICA BAJO COBERTURA DE TRATADOS DE LIBRE COMERCIO QUE CONTENGA CAPÍTULO DE COMPRAS GUBERNAMENTALES
NÚMERO DE IDENTIFICACIÓN EN COMPRANET: LA-50-GYR-050GYR040-T-2-2024

PROGRAMA "MOBILIARIO MÉDICO Y DE LABORATORIO PARA HOSPITALES PRIORITARIOS"

Nombre: EDVAG CONCEPTOS COMERCIALES SA DE CV
No. de Contrato: 050GYR040T00224-130-00

PARTIDA	DESTINO	CUCOP	PREI	SAI	DESCRIPCION	CANT.	PRECIO UNITARIO	IMPORTE TOTAL SIN IVA
182	CHIAPAS	51100264	20194	513.771.0456.00.01	REPISA DE 180 CM CONTRA MURO.	1	$5,000.00	$5,000.00
							Subtotal	$5,000.00
							I.V.A.	$800.00
							Total	$5,800.00

Nombre: META SUMINISTROS MEDICOS SA DE CV
No. de Contrato: 050GYR040T00224-131-00

PARTIDA	DESTINO	CUCOP	PREI	SAI	DESCRIPCION	CANT.	PRECIO UNITARIO	IMPORTE TOTAL SIN IVA
183	CHIAPAS	51200154	20195	513.783.0075.00.01	RIEL PORTAVENOCLISIS.	365	$476.00	$173,740.00
							Subtotal	$173,740.00
							I.V.A.	$27,798.40
							Total	$201,538.40

Nombre: SERPROF BIOMED SA DE CV
No. de Contrato: 050GYR040T00224-132-00

PARTIDA	DESTINO	CUCOP	PREI	SAI	DESCRIPCION	CANT.	PRECIO UNITARIO	IMPORTE TOTAL SIN IVA
184	CHIAPAS	53200459	20196	513.790.0089.00.01	RINON DE ACERO INOXIDABLE DE 250 ML.	12	$101.33	$1,215.96
							Subtotal	$1,215.96
							I.V.A.	$194.55
							Total	$1,410.51

Durango 291, Piso 11, Col. Roma Norte, Alcaldía Cuauhtémoc, C. P. 06700, Ciudad de México
Tel. 55 5628 1700, Ext. 14925. www.imss.gob.mx

2024 Felipe Carrillo PUERTO

ACTA DE FALLO

LICITACIÓN PÚBLICA INTERNACIONAL ELECTRÓNICA BAJO COBERTURA DE TRATADOS DE LIBRE COMERCIO QUE CONTENGA CAPÍTULO DE COMPRAS GUBERNAMENTALES
NÚMERO DE IDENTIFICACIÓN EN COMPRANET: LA-50-GYR-050GYR040-T-2-2024

PROGRAMA "MOBILIARIO MÉDICO Y DE LABORATORIO PARA HOSPITALES PRIORITARIOS"

Nombre: SERPROF BIOMED SA DE CV
No. de Contrato: 050GYR040T00224-133-00

PARTIDA	DESTINO	CUCOP	PREI	SAI	DESCRIPCION	CANT.	PRECIO UNITARIO	IMPORTE TOTAL SIN IVA
185	CHIAPAS	53200461	20197	S13.790.0091.00.01	RIÑON DE ACERO INOXIDABLE DE 500 ML.	104	$126.67	$13,173.68
							Subtotal	$13,173.68
							I.V.A.	$2,107.79
							Total	$15,281.47

Nombre: SERPROF BIOMED SA DE CV
No. de Contrato: 050GYR040T00224-134-00

PARTIDA	DESTINO	CUCOP	PREI	SAI	DESCRIPCION	CANT.	PRECIO UNITARIO	IMPORTE TOTAL SIN IVA
186	CHIAPAS	53106585	20198	S13.810.0298.00.01	SILLA DE RUEDAS CON DESCANSAPIES.	67	$3,600.00	$241,200.00
							Subtotal	$241,200.00
							I.V.A.	$38,592.00
							Total	$279,792.00

Nombre: SERPROF BIOMED SA DE CV
No. de Contrato: 050GYR040T00224-135-00

PARTIDA	DESTINO	CUCOP	PREI	SAI	DESCRIPCION	CANT.	PRECIO UNITARIO	IMPORTE TOTAL SIN IVA
187	CHIAPAS	53200465	20199	S13.950.0122.00.01	VASO PARA MEDICAMENTOS DE 30 CM CUBICOS.	12	$100.00	$1,200.00
							Subtotal	$1,200.00
							I.V.A.	$192.00
							Total	$1,392.00

GOBIERNO DE MÉXICO | IMSS

DIRECCIÓN DE ADMINISTRACIÓN
Unidad de Adquisiciones
Coordinación de Adquisición de Bienes y Contratación de Servicios
Coordinación Técnica de Adquisición de Bienes de Inversión y Activos
División de Equipo y Mobiliario Médico

ACTA DE FALLO

LICITACIÓN PÚBLICA INTERNACIONAL ELECTRÓNICA BAJO COBERTURA DE TRATADOS DE LIBRE COMERCIO QUE CONTENGA CAPÍTULO DE COMPRAS GUBERNAMENTALES
NÚMERO DE IDENTIFICACIÓN EN COMPRANET: LA-50-GYR-050GYR040-T-2-2024

PROGRAMA "MOBILIARIO MÉDICO Y DE LABORATORIO PARA HOSPITALES PRIORITARIOS"

Nombre: INFRAESTRUCTURA HOSPITALARIA PROEMSA SA DE CV
No. de Contrato: 050GYR040T00224-136-00

PARTIDA	DESTINO	CUCOP	PREI	SAI	DESCRIPCION	CANT.	PRECIO UNITARIO	IMPORTE TOTAL SIN IVA
188	CHIAPAS	53200463	20200	S13.950.0137.00.01	VASO PARA MEDICAMENTOS DE 140 CM CUBICOS.	4	$181.50	$726.00
							Subtotal	$726.00
							I.V.A.	$116.16
							Total	$842.16

Nombre: INFRAESTRUCTURA HOSPITALARIA PROEMSA SA DE CV
No. de Contrato: 050GYR040T00224-137-00

PARTIDA	DESTINO	CUCOP	PREI	SAI	DESCRIPCION	CANT.	PRECIO UNITARIO	IMPORTE TOTAL SIN IVA
189	CHIAPAS	53200462	20201	S13.950.0149.00.01	VASO CON TAPA DE UN LITRO.	2	$439.80	$879.60
							Subtotal	$879.60
							I.V.A.	$140.74
							Total	$1,020.34

Nombre: SERPROF BIOMED SA DE CV
No. de Contrato: 050GYR040T00224-138-00

PARTIDA	DESTINO	CUCOP	PREI	SAI	DESCRIPCION	CANT.	PRECIO UNITARIO	IMPORTE TOTAL SIN IVA
190	CHIAPAS	S1200041	20202	S13.123.0266.00.01	BANQUETA DE ALTURA.	11	$453.33	$4,986.63
							Subtotal	$4,986.63
							I.V.A.	$797.86
							Total	$5,784.49

ANEXOS
DIVISIÓN DE CONTRATOS

ACTA DE FALLO

LICITACIÓN PÚBLICA INTERNACIONAL ELECTRÓNICA BAJO COBERTURA DE TRATADOS DE LIBRE COMERCIO QUE CONTENGA CAPÍTULO DE COMPRAS GUBERNAMENTALES
NÚMERO DE IDENTIFICACIÓN EN COMPRANET: LA-50-GYR-050GYR040-T-2-2024

PROGRAMA "MOBILIARIO MÉDICO Y DE LABORATORIO PARA HOSPITALES PRIORITARIOS"

Nombre: DISTRIBUIDORA AXKAN KUALI SAS DE CV
No. de Contrato: 050GYR040T00224-139-00

PARTIDA	DESTINO	CUCOP	PREI	SAI	DESCRIPCION	CANT.	PRECIO UNITARIO	IMPORTE TOTAL SIN IVA
191	CHIAPAS	51200059	20203	513.219.0042.00.01	DIVAN (CHAISE LONGUE).	14	$4,998.00	$69,972.00
							Subtotal	$69,972.00
							I.V.A.	$11,195.52
							Total	$81,167.52

Nombre: EDVAG CONCEPTOS COMERCIALES SA DE CV
No. de Contrato: 050GYR040T00224-140-00

PARTIDA	DESTINO	CUCOP	PREI	SAI	DESCRIPCION	CANT.	PRECIO UNITARIO	IMPORTE TOTAL SIN IVA
192	CHIAPAS	51200074	20204	513.560.0023.00.01	LITERAS METALICAS.	18	$5,500.00	$99,000.00
							Subtotal	$99,000.00
							I.V.A.	$15,840.00
							Total	$114,840.00

Nombre: INFRAESTRUCTURA HOSPITALARIA PROEMSA SA DE CV
No. de Contrato: 050GYR040T00224-141-00

PARTIDA	DESTINO	CUCOP	PREI	SAI	DESCRIPCION	CANT.	PRECIO UNITARIO	IMPORTE TOTAL SIN IVA
193	CHIAPAS	53200458	20205	513.635.0168.00.01	ORINAL PARA VARONES.	144	$339.00	$48,816.00
							Subtotal	$48,816.00
							I.V.A.	$7,810.56
							Total	$56,626.56

Durango 291, Piso 11, Col. Roma Norte, Alcaldía Cuauhtémoc, C. P. 06700, Ciudad de México
Tel. 55 5726-1700, Ext. 14925. www.imss.gob.mx

2024 Felipe Carrillo PUERTO

GOBIERNO DE MÉXICO | IMSS

DIRECCIÓN DE ADMINISTRACIÓN
Unidad de Adquisiciones
Coordinación de Adquisición de Bienes y Contratación de Servicios
Coordinación Técnica de Adquisición de Bienes de Inversión y Activos
División de Equipo y Mobiliario Médico

ACTA DE FALLO

LICITACIÓN PÚBLICA INTERNACIONAL ELECTRÓNICA BAJO COBERTURA DE TRATADOS DE LIBRE COMERCIO QUE CONTENGA CAPÍTULO DE COMPRAS GUBERNAMENTALES
NÚMERO DE IDENTIFICACIÓN EN COMPRANET: LA-50-GYR-050GYR040-T-2-2024

PROGRAMA "MOBILIARIO MÉDICO Y DE LABORATORIO PARA HOSPITALES PRIORITARIOS"

Nombre: INFRAESTRUCTURA HOSPITALARIA PROEMSA SA DE CV
No. de Contrato: 050GYR040T00224-142-00

PARTIDA	DESTINO	CUCOP	PREI	SAI	DESCRIPCION	CANT.	PRECIO UNITARIO	IMPORTE TOTAL SIN IVA
194	CHIAPAS	51200153	20206	513.635.0173.00.01	PORTAVENOCLISIS RODABLE.	91	$789.56	$71,849.96
							Subtotal	$71,849.96
							I.V.A.	$11,495.99
							Total	$83,345.95

Nombre: SERPROF BIOMED SA DE CV
No. de Contrato: 050GYR040T00224-143-00

PARTIDA	DESTINO	CUCOP	PREI	SAI	DESCRIPCION	CANT.	PRECIO UNITARIO	IMPORTE TOTAL SIN IVA
195	CHIAPAS	53106570	20212	513.263.0086.00.01	CARRO CUNA CON BASINET DE ACRILICO.	28	$4,333.33	$121,333.24
							Subtotal	$121,333.24
							I.V.A.	$19,413.32
							Total	$140,746.56

Nombre: EDVAG CONCEPTOS COMERCIALES SA DE CV
No. de Contrato: 050GYR040T00224-144-00

PARTIDA	DESTINO	CUCOP	PREI	SAI	DESCRIPCION	CANT.	PRECIO UNITARIO	IMPORTE TOTAL SIN IVA
196	CHIAPAS	53106562	20274	513.130.0459.00.01	BASCULA PESA BEBE TUBULAR TIPO DINAMOMETRO.	3	$6,250.00	$18,750.00
							Subtotal	$18,750.00
							I.V.A.	$3,000.00
							Total	$21,750.00

Durango 291, Piso 11, Col. Roma Norte, Alcaldía Cuauhtémoc, C. P. 06700, Ciudad de México
Tel. 55 5726-1700, Ext. 14925. www.imss.gob.mx

2024 Felipe Carrillo PUERTO

ACTA DE FALLO

LICITACIÓN PÚBLICA INTERNACIONAL ELECTRÓNICA BAJO COBERTURA DE TRATADOS DE LIBRE COMERCIO QUE CONTENGA CAPÍTULO DE COMPRAS GUBERNAMENTALES
NÚMERO DE IDENTIFICACIÓN EN COMPRANET: LA-50-GYR-050GYR040-T-2-2024

PROGRAMA "MOBILIARIO MÉDICO Y DE LABORATORIO PARA HOSPITALES PRIORITARIOS"

Nombre: DISTRIBUIDORA AXKAN KUALI SAS DE CV
No. de Contrato: 050GYR040T00224-145-00

PARTIDA	DESTINO	CUCOP	PREI	SAI	DESCRIPCION	CANT.	PRECIO UNITARIO	IMPORTE TOTAL SIN IVA
198	CHIAPAS	51200112	20292	513.621.2972.00.01	MESA DE 120 CM CON CUBIERTA DE LAMINADO PLASTICO.	1	$5,698.00	$5,698.00
							Subtotal	$5,698.00
							I.V.A.	$911.68
							Total	$6,609.68

Nombre: EDVAG CONCEPTOS COMERCIALES SA DE CV
No. de Contrato: 050GYR040T00224-146-00

PARTIDA	DESTINO	CUCOP	PREI	SAI	DESCRIPCION	CANT.	PRECIO UNITARIO	IMPORTE TOTAL SIN IVA
199	CHIAPAS	51200119	20302	513.621.3076.00.01	MESA DE 150 CM PARA ATENCION AL RECIEN NACIDO.	2	$14,750.00	$29,500.00
							Subtotal	$29,500.00
							I.V.A.	$4,720.00
							Total	$34,220.00

Nombre: DISTRIBUIDORA AXKAN KUALI SAS DE CV
No. de Contrato: 050GYR040T00224-147-00

PARTIDA	DESTINO	CUCOP	PREI	SAI	DESCRIPCION	CANT.	PRECIO UNITARIO	IMPORTE TOTAL SIN IVA
204	CHIAPAS	51200214	20321	515.619.1417.00.01	MESA BAJA DE 90 CM CON CUBIERTA DE ACERO INOXIDABLE.	2	$9,298.00	$18,596.00
							Subtotal	$18,596.00
							I.V.A.	$2,975.36
							Total	$21,571.36

GOBIERNO DE MÉXICO | IMSS

DIRECCIÓN DE ADMINISTRACIÓN
Unidad de Adquisiciones
Coordinación de Adquisición de Bienes y Contratación de Servicios
Coordinación Técnica de Adquisición de Bienes de Inversión y Activos
División de Equipo y Mobiliario Médico

ACTA DE FALLO

LICITACIÓN PÚBLICA INTERNACIONAL ELECTRÓNICA BAJO COBERTURA DE TRATADOS DE LIBRE COMERCIO QUE CONTENGA CAPÍTULO DE COMPRAS GUBERNAMENTALES
NÚMERO DE IDENTIFICACIÓN EN COMPRANET: LA-50-GYR-050GYR040-T-2-2024

PROGRAMA "MOBILIARIO MÉDICO Y DE LABORATORIO PARA HOSPITALES PRIORITARIOS"

Nombre: EDVAG CONCEPTOS COMERCIALES SA DE CV
No. de Contrato: 050GYR040T00224-148-00

PARTIDA	DESTINO	CUCOP	PREI	SAI	DESCRIPCION	CANT.	PRECIO UNITARIO	IMPORTE TOTAL SIN IVA
206	CHIAPAS	53106572	20547	513.191.0934.00.01	CARRO PARA CURACIONES EN ABS.	94	$35,000.00	$3,290,000.00
							Subtotal	$3,290,000.00
							I.V.A.	$526,400.00
							Total	$3,816,400.00

Nombre: SERPROF BIOMED SA DE CV
No. de Contrato: 050GYR040T00224-149-00

PARTIDA	DESTINO	CUCOP	PREI	SAI	DESCRIPCION	CANT.	PRECIO UNITARIO	IMPORTE TOTAL SIN IVA
207	CHIAPAS	51200054	20549	513.191.0946.00.01	CARRO PARA ROPA SUCIA CON TAPA Y APERTURA DE PEDAL.	73	$6,933.33	$506,133.09
							Subtotal	$506,133.09
							I.V.A.	$80,981.29
							Total	$587,114.38

Nombre: EDVAG CONCEPTOS COMERCIALES SA DE CV
No. de Contrato: 050GYR040T00224-150-00

PARTIDA	DESTINO	CUCOP	PREI	SAI	DESCRIPCION	CANT.	PRECIO UNITARIO	IMPORTE TOTAL SIN IVA
212	CHIAPAS	51200157	20597	513.964.0017.00.01	VESTIDOR CON ARMARIO PARA CONSULTORIO.	2	$33,750.00	$67,500.00
							Subtotal	$67,500.00
							I.V.A.	$10,800.00
							Total	$78,300.00

ANEXOS
DIVISIÓN DE CONTRATOS

ACTA DE FALLO

LICITACIÓN PÚBLICA INTERNACIONAL ELECTRÓNICA BAJO COBERTURA DE TRATADOS DE LIBRE COMERCIO QUE CONTENGA CAPÍTULO DE COMPRAS GUBERNAMENTALES
NÚMERO DE IDENTIFICACIÓN EN COMPRANET: LA-50-GYR-050GYR040-T-2-2024

PROGRAMA "MOBILIARIO MÉDICO Y DE LABORATORIO PARA HOSPITALES PRIORITARIOS"

Nombre: META SUMINISTROS MÉDICOS SA DE CV
No. de Contrato: 050GYR040T00224-151-00

PARTIDA	DESTINO	CUCOP	PREI	SAI	DESCRIPCION	CANT.	PRECIO UNITARIO	IMPORTE TOTAL SIN IVA
213	CHIAPAS	51200235	20603	515.619.1697.00.01	MESA ALTA DE 90 CM CON RESPALDO, CAJON Y PUERTAS ABATIBLES.	22	$3,720.00	$81,840.00
							Subtotal	$81,840.00
							I.V.A.	$13,094.40
							Total	$94,934.40

Nombre: SERPROF BIOMED SA DE CV
No. de Contrato: 050GYR040T00224-152-00

PARTIDA	DESTINO	CUCOP	PREI	SAI	DESCRIPCION	CANT.	PRECIO UNITARIO	IMPORTE TOTAL SIN IVA
214	CHIAPAS	51200240	20615	515.619.1813.00.01	MESA ALTA DE 180 CM DE TRABAJO PARA 2 USUARIOS CON RESPALDO.	9	$4,366.67	$39,300.03
							Subtotal	$39,300.03
							I.V.A.	$6,288.00
							Total	$45,588.03

Nombre: SERPROF BIOMED SA DE CV
No. de Contrato: 050GYR040T00224-153-00

PARTIDA	DESTINO	CUCOP	PREI	SAI	DESCRIPCION	CANT.	PRECIO UNITARIO	IMPORTE TOTAL SIN IVA
215	CHIAPAS	51200168	20620	515.619.1865.00.01	MESA ALTA DE 120 CM SIN RESPALDO Y 8 CAJONES.	12	$7,732.00	$92,784.00
							Subtotal	$92,784.00
							I.V.A.	$14,845.44
							Total	$107,629.44

Durango 291, Piso 11, Col. Roma Norte, Alcaldía Cuauhtémoc, C. P. 06700, Ciudad de México
Tel. 55 5726-1700, Ext. 14825. www.imss.gob.mx

GOBIERNO DE MÉXICO | IMSS

DIRECCIÓN DE ADMINISTRACIÓN
Unidad de Adquisiciones
Coordinación de Adquisición de Bienes y Contratación de Servicios
Coordinación Técnica de Adquisición de Bienes de Inversión y Activos
División de Equipo y Mobiliario Médico

ACTA DE FALLO

LICITACIÓN PÚBLICA INTERNACIONAL ELECTRÓNICA BAJO COBERTURA DE TRATADOS DE LIBRE COMERCIO QUE CONTENGA CAPÍTULO DE COMPRAS GUBERNAMENTALES
NÚMERO DE IDENTIFICACIÓN EN COMPRANET: LA-50-GYR-050GYR040-T-2-2024

PROGRAMA "MOBILIARIO MÉDICO Y DE LABORATORIO PARA HOSPITALES PRIORITARIOS"

Nombre: SERPROF BIOMED SA DE CV
No. de Contrato: 050GYR040T00224-154-00

PARTIDA	DESTINO	CUCOP	PREI	SAI	DESCRIPCION	CANT.	PRECIO UNITARIO	IMPORTE TOTAL SIN IVA
216	CHIAPAS	51200169	20621	515.619.1876.00.01	MESA ALTA DE 120 CM SIN RESPALDO Y PUERTAS ABATIBLES.	4	$5,042.67	$20,170.68
							Subtotal	$20,170.68
							I.V.A.	$3,227.31
							Total	$23,397.99

Nombre: SERPROF BIOMED SA DE CV
No. de Contrato: 050GYR040T00224-155-00

PARTIDA	DESTINO	CUCOP	PREI	SAI	DESCRIPCION	CANT.	PRECIO UNITARIO	IMPORTE TOTAL SIN IVA
217	CHIAPAS	51200170	20622	515.619.1883.00.01	MESA ALTA DE 120 CM SIN RESPALDO, 2 CAJONES SUPERIORES Y PUERTAS ABATIBLES.	5	$6,292.00	$31,460.00
							Subtotal	$31,460.00
							I.V.A.	$5,033.60
							Total	$36,493.60

Nombre: DISTRIBUIDORA AXKAN KUALI SAS DE CV
No. de Contrato: 050GYR040T00224-156-00

PARTIDA	DESTINO	CUCOP	PREI	SAI	DESCRIPCION	CANT.	PRECIO UNITARIO	IMPORTE TOTAL SIN IVA
218	CHIAPAS	51200244	20627	515.619.1937.00.01	MESA ALTA DE 180 CM SIN RESPALDO, CAJONES CENTRALES Y PUERTAS ABATIBLES LATERALES.	2	$22,989.00	$45,978.00
							Subtotal	$45,978.00
							I.V.A.	$7,356.48

Durango 291, Piso 11, Col. Roma Norte, Alcaldía Cuauhtémoc, C. P. 06700, Ciudad de México
Tel. 55 5726-1700, Ext. 14825. www.imss.gob.mx

2024 Felipe Carrillo PUERTO

ACTA DE FALLO

LICITACIÓN PÚBLICA INTERNACIONAL ELECTRÓNICA BAJO COBERTURA DE TRATADOS DE LIBRE COMERCIO QUE CONTENGA CAPÍTULO DE COMPRAS GUBERNAMENTALES
NÚMERO DE IDENTIFICACIÓN EN COMPRANET: LA-50-GYR-050GYR040-T-2-2024

PROGRAMA "MOBILIARIO MÉDICO Y DE LABORATORIO PARA HOSPITALES PRIORITARIOS"

PARTIDA	DESTINO	CUCOP	PREI	SAI	DESCRIPCION	CANT.	PRECIO UNITARIO	IMPORTE TOTAL SIN IVA
							Total	$53,334.48

Nombre: SERPROF BIOMED SA DE CV
No. de Contrato: 050GYR040T00224-157-00

PARTIDA	DESTINO	CUCOP	PREI	SAI	DESCRIPCION	CANT.	PRECIO UNITARIO	IMPORTE TOTAL SIN IVA
220	CHIHUAHUA	53106569	16682	513.191.0803.01.01	CARRO CAMILLA TIPO TRANSFER (LATERAL).	5	$28,000.00	$140,000.00
							Subtotal	$140,000.00
							I.V.A.	$22,400.00
							Total	$162,400.00

Nombre: EDVAG CONCEPTOS COMERCIALES SA DE CV
No. de Contrato: 050GYR040T00224-158-00

PARTIDA	DESTINO	CUCOP	PREI	SAI	DESCRIPCION	CANT.	PRECIO UNITARIO	IMPORTE TOTAL SIN IVA
221	CHIHUAHUA	51200063	16698	513.546.0029.01.01	JABONERA ELECTRICA	1	$1,904.00	$1,904.00
							Subtotal	$1,904.00
							I.V.A.	$304.64
							Total	$2,208.64

Nombre: DISTRIBUIDORA AXKAN KUALI SAS DE CV
No. de Contrato: 050GYR040T00224-159-00

PARTIDA	DESTINO	CUCOP	PREI	SAI	DESCRIPCION	CANT.	PRECIO UNITARIO	IMPORTE TOTAL SIN IVA
222	CHIHUAHUA	51200144	16771	513.626.0287.01.01	MODULO PARA CONSULTORIO MEDICO DERECHO.	33	$37,598.00	$1,240,734.00
							Subtotal	$1,240,734.00
							I.V.A.	$198,517.44
							Total	$1,439,251.44

ACTA DE FALLO

LICITACIÓN PÚBLICA INTERNACIONAL ELECTRÓNICA BAJO COBERTURA DE TRATADOS DE LIBRE COMERCIO QUE CONTENGA CAPÍTULO DE COMPRAS GUBERNAMENTALES
NÚMERO DE IDENTIFICACIÓN EN COMPRANET: LA-50-GYR-050GYR040-T-2-2024

PROGRAMA "MOBILIARIO MÉDICO Y DE LABORATORIO PARA HOSPITALES PRIORITARIOS"

Nombre: DISTRIBUIDORA AXKAN KUALI SAS DE CV
No. de Contrato: 050GYR040T00224-160-00

PARTIDA	DESTINO	CUCOP	PREI	SAI	DESCRIPCION	CANT.	PRECIO UNITARIO	IMPORTE TOTAL SIN IVA
223	CHIHUAHUA	51200145	16772	513.626.0295.01.01	MODULO PARA CONSULTORIO MEDICO IZQUIERDO.	20	$37,598.00	$751,960.00
							Subtotal	$751,960.00
							I.V.A.	$120,313.60
							Total	$872,273.60

Nombre: EDVAG CONCEPTOS COMERCIALES SA DE CV
No. de Contrato: 050GYR040T00224-161-00

PARTIDA	DESTINO	CUCOP	PREI	SAI	DESCRIPCION	CANT.	PRECIO UNITARIO	IMPORTE TOTAL SIN IVA
224	CHIHUAHUA	51200173	16800	515.619.0059.01.01	MESA ALTA DE 150 CM CON CAJONERA CENTRAL.	5	$14,280.00	$71,400.00
							Subtotal	$71,400.00
							I.V.A.	$11,424.00
							Total	$82,824.00

Nombre: META SUMINISTROS MEDICOS SA DE CV
No. de Contrato: 050GYR040T00224-162-00

PARTIDA	DESTINO	CUCOP	PREI	SAI	DESCRIPCION	CANT.	PRECIO UNITARIO	IMPORTE TOTAL SIN IVA
225	CHIHUAHUA	51200186	16810	515.619.0737.01.01	MESA ALTA DE 180 CM CON CAJONERA CENTRAL.	15	$4,510.00	$67,650.00
							Subtotal	$67,650.00
							I.V.A.	$10,824.00
							Total	$78,474.00

ANEXOS
DIVISIÓN DE CONTRATOS

ACTA DE FALLO

LICITACIÓN PÚBLICA INTERNACIONAL ELECTRÓNICA BAJO COBERTURA DE TRATADOS DE LIBRE COMERCIO QUE CONTENGA CAPÍTULO DE COMPRAS GUBERNAMENTALES
NÚMERO DE IDENTIFICACIÓN EN COMPRANET: LA-50-GYR-050GYR040-T-2-2024

PROGRAMA "MOBILIARIO MÉDICO Y DE LABORATORIO PARA HOSPITALES PRIORITARIOS"

Nombre: EDVAG CONCEPTOS COMERCIALES SA DE CV
No. de Contrato: 050GYR040T00224-163-00

PARTIDA	DESTINO	CUCOP	PREI	SAI	DESCRIPCION	CANT.	PRECIO UNITARIO	IMPORTE TOTAL SIN IVA
226	CHIHUAHUA	51200158	18440	514.160.0014.00.01	CARRO PARA SUPERMERCADO.	7	$9,800.00	$68,600.00
							Subtotal	$68,600.00
							I.V.A.	$10,976.00
							Total	$79,576.00

Nombre: EDVAG CONCEPTOS COMERCIALES SA DE CV
No. de Contrato: 050GYR040T00224-164-00

PARTIDA	DESTINO	CUCOP	PREI	SAI	DESCRIPCION	CANT.	PRECIO UNITARIO	IMPORTE TOTAL SIN IVA
233	CHIHUAHUA	51200159	20023	515.247.0118.00.01	CARRO CAJONERO.	12	$5,320.00	$63,840.00
							Subtotal	$63,840.00
							I.V.A.	$10,214.40
							Total	$74,054.40

Nombre: ERGONOMIA PRODUCTIVIDAD SA DE CV
No. de Contrato: 050GYR040T00224-165-00

PARTIDA	DESTINO	CUCOP	PREI	SAI	DESCRIPCION	CANT.	PRECIO UNITARIO	IMPORTE TOTAL SIN IVA
234	CHIHUAHUA	53106587	20024	515.247.0125.00.01	CARRO DISTRIBUIDOR DE MUESTRAS.	2	$13,382.00	$26,764.00
							Subtotal	$26,764.00
							I.V.A.	$4,282.24
							Total	$31,046.24

Durango 291, Piso 11, Col. Roma Norte, Alcaldía Cuauhtémoc, C. P. 06700, Ciudad de México
Tel: 55 5726-1700, Ext. 14826. www.imss.gob.mx

GOBIERNO DE MÉXICO | IMSS

DIRECCIÓN DE ADMINISTRACIÓN
Unidad de Adquisiciones
Coordinación de Adquisición de Bienes y Contratación de Servicios
Coordinación Técnica de Adquisición de Bienes de Inversión y Activos
División de Equipo y Mobiliario Médico

ACTA DE FALLO

LICITACIÓN PÚBLICA INTERNACIONAL ELECTRÓNICA BAJO COBERTURA DE TRATADOS DE LIBRE COMERCIO QUE CONTENGA CAPÍTULO DE COMPRAS GUBERNAMENTALES
NÚMERO DE IDENTIFICACIÓN EN COMPRANET: LA-50-GYR-050GYR040-T-2-2024

PROGRAMA "MOBILIARIO MÉDICO Y DE LABORATORIO PARA HOSPITALES PRIORITARIOS"

Nombre: MUEBLES LA FORJA DE JUAN ESCOBAR SA DE CV
No. de Contrato: 050GYR040T00224-166-00

PARTIDA	DESTINO	CUCOP	PREI	SAI	DESCRIPCION	CANT.	PRECIO UNITARIO	IMPORTE TOTAL SIN IVA
235	CHIHUAHUA	51200199	20029	515.619.1227.00.01	MESA ALTA DE 90 CM CON CUBIERTA DE ACERO INOXIDABLE.	3	$6,800.00	$20,400.00
							Subtotal	$20,400.00
							I.V.A.	$3,264.00
							Total	$23,664.00

Nombre: MUEBLES LA FORJA DE JUAN ESCOBAR SA DE CV
No. de Contrato: 050GYR040T00224-167-00

PARTIDA	DESTINO	CUCOP	PREI	SAI	DESCRIPCION	CANT.	PRECIO UNITARIO	IMPORTE TOTAL SIN IVA
236	CHIHUAHUA	51200161	20030	515.619.1232.00.01	MESA ALTA DE 120 CM CON CUBIERTA DE ACERO INOXIDABLE.	6	$7,500.00	$45,000.00
							Subtotal	$45,000.00
							I.V.A.	$7,200.00
							Total	$52,200.00

Nombre: EDVAG CONCEPTOS COMERCIALES SA DE CV
No. de Contrato: 050GYR040T00224-168-00

PARTIDA	DESTINO	CUCOP	PREI	SAI	DESCRIPCION	CANT.	PRECIO UNITARIO	IMPORTE TOTAL SIN IVA
237	CHIHUAHUA	51200176	20031	515.619.1244.00.01	MESA ALTA DE 150 CM CON CUBIERTA DE ACERO INOXIDABLE.	1	$16,800.00	$16,800.00
							Subtotal	$16,800.00
							I.V.A.	$2,688.00
							Total	$19,488.00

Durango 291, Piso 11, Col. Roma Norte, Alcaldía Cuauhtémoc, C. P. 06700, Ciudad de México
Tel: 55 5726-1700, Ext. 14826. www.imss.gob.mx

2024 Felipe Carrillo PUERTO

ACTA DE FALLO

LICITACIÓN PÚBLICA INTERNACIONAL ELECTRÓNICA BAJO COBERTURA DE TRATADOS DE LIBRE COMERCIO QUE CONTENGA CAPÍTULO DE COMPRAS GUBERNAMENTALES
NÚMERO DE IDENTIFICACIÓN EN COMPRANET: LA-50-GYR-050GYR040-T-2-2024

PROGRAMA "MOBILIARIO MÉDICO Y DE LABORATORIO PARA HOSPITALES PRIORITARIOS"

Nombre: EDVAG CONCEPTOS COMERCIALES SA DE CV
No. de Contrato: 050GYR040T00224-169-00

PARTIDA	DESTINO	CUCOP	PREI	SAI	DESCRIPCION	CANT.	PRECIO UNITARIO	IMPORTE TOTAL SIN IVA
239	CHIHUAHUA	51200202	20036	515.619.1292.00.01	MESA BAJA DE 180 CM CON CUBIERTA DE MADERA.	2	$8,120.00	$16,240.00
							Subtotal	$16,240.00
							I.V.A.	$2,598.40
							Total	$18,838.40

Nombre: EDVAG CONCEPTOS COMERCIALES SA DE CV
No. de Contrato: 050GYR040T00224-170-00

PARTIDA	DESTINO	CUCOP	PREI	SAI	DESCRIPCION	CANT.	PRECIO UNITARIO	IMPORTE TOTAL SIN IVA
241	CHIHUAHUA	51200206	20040	515.619.1337.00.01	MESA BAJA DE 180 CM. CON CUBIERTA DE ACERO INOXIDABLE.	1	$14,000.00	$14,000.00
							Subtotal	$14,000.00
							I.V.A.	$2,240.00
							Total	$16,240.00

Nombre: EDVAG CONCEPTOS COMERCIALES SA DE CV
No. de Contrato: 050GYR040T00224-171-00

PARTIDA	DESTINO	CUCOP	PREI	SAI	DESCRIPCION	CANT.	PRECIO UNITARIO	IMPORTE TOTAL SIN IVA
243	CHIHUAHUA	51200272	20042	515.784.0111.00.01	REPISA ABATIBLE PARA TOMA DE MUESTRAS.	8	$2,744.00	$21,952.00
							Subtotal	$21,952.00
							I.V.A.	$3,512.32
							Total	$25,464.32

Durango 291, Piso 11, Col. Roma Norte, Alcaldía Cuauhtémoc, C.P. 06700, Ciudad de México.
Tel. 55 5726-9700, Ext. 14025. www.imss.gob.mx

2024 Felipe Carrillo PUERTO

GOBIERNO DE MÉXICO | IMSS

DIRECCIÓN DE ADMINISTRACIÓN
Unidad de Adquisiciones
Coordinación de Adquisición de Bienes y Contratación de Servicios
Coordinación Técnica de Adquisición de Bienes de Inversión y Activos
División de Equipo y Mobiliario Médico

ACTA DE FALLO

LICITACIÓN PÚBLICA INTERNACIONAL ELECTRÓNICA BAJO COBERTURA DE TRATADOS DE LIBRE COMERCIO QUE CONTENGA CAPÍTULO DE COMPRAS GUBERNAMENTALES
NÚMERO DE IDENTIFICACIÓN EN COMPRANET: LA-50-GYR-050GYR040-T-2-2024

PROGRAMA "MOBILIARIO MÉDICO Y DE LABORATORIO PARA HOSPITALES PRIORITARIOS"

Nombre: ERGONOMIA PRODUCTIVIDAD SA DE CV
No. de Contrato: 050GYR040T00224-172-00

PARTIDA	DESTINO	CUCOP	PREI	SAI	DESCRIPCION	CANT.	PRECIO UNITARIO	IMPORTE TOTAL SIN IVA
245	CHIHUAHUA	51100273	20045	515.957.0322.00.01	VITRINA DE 75 CM CONTRA MURO.	1	$4,391.00	$4,391.00
							Subtotal	$4,391.00
							I.V.A.	$702.56
							Total	$5,093.56

Nombre: META SUMINISTROS MÉDICOS SA DE CV
No. de Contrato: 050GYR040T00224-173-00

PARTIDA	DESTINO	CUCOP	PREI	SAI	DESCRIPCION	CANT.	PRECIO UNITARIO	IMPORTE TOTAL SIN IVA
246	CHIHUAHUA	51100274	20046	515.957.0337.00.01	VITRINA DE 90 CM CONTRA MURO CON LLAVES.	115	$1,670.00	$192,050.00
							Subtotal	$192,050.00
							I.V.A.	$30,728.00
							Total	$222,778.00

Nombre: META SUMINISTROS MEDICOS SA DE CV
No. de Contrato: 050GYR040T00224-174-00

PARTIDA	DESTINO	CUCOP	PREI	SAI	DESCRIPCION	CANT.	PRECIO UNITARIO	IMPORTE TOTAL SIN IVA
247	CHIHUAHUA	51100257	20120	513.060.0065.00.01	ANAQUEL GUARDA COMODOS.	18	$4,460.00	$80,280.00
							Subtotal	$80,280.00
							I.V.A.	$12,844.80
							Total	$93,124.80

Durango 291, Piso 11, Col. Roma Norte, Alcaldía Cuauhtémoc, C.P. 06700, Ciudad de México.
Tel. 55 5726-9700, Ext. 14025. www.imss.gob.mx

2024 Felipe Carrillo PUERTO

ANEXOS
DIVISIÓN DE CONTRATOS

ACTA DE FALLO

LICITACIÓN PÚBLICA INTERNACIONAL ELECTRÓNICA BAJO COBERTURA DE TRATADOS DE LIBRE COMERCIO QUE CONTENGA CAPÍTULO DE COMPRAS GUBERNAMENTALES
NÚMERO DE IDENTIFICACIÓN EN COMPRANET: LA-50-GYR-050GYR040-T-2-2024

PROGRAMA "MOBILIARIO MÉDICO Y DE LABORATORIO PARA HOSPITALES PRIORITARIOS"

Nombre: AH CORPORATIVO MEDICO DE MEXICO, S.A. DE C.V.
No. de Contrato: 050GYR040T00224-175-00

PARTIDA	DESTINO	CUCOP	PREI	SAI	DESCRIPCION	CANT.	PRECIO UNITARIO	IMPORTE TOTAL SIN IVA
249	CHIHUAHUA	51200038	20124	513.108.0363.00.01	BANCO GIRATORIO CON RESPALDO DE ACERO INOXIDABLE.	46	$1,403.49	$64,560.54
							Subtotal	$64,560.54
							I.V.A.	$10,329.69
							Total	$74,890.23

Nombre: SERPROF BIOMED SA DE CV
No. de Contrato: 050GYR040T00224-176-00

PARTIDA	DESTINO	CUCOP	PREI	SAI	DESCRIPCION	CANT.	PRECIO UNITARIO	IMPORTE TOTAL SIN IVA
250	CHIHUAHUA	51200039	20125	513.108.0378.00.01	BANCO GIRATORIO DE ACERO INOXIDABLE.	242	$1,146.67	$277,494.14
							Subtotal	$277,494.14
							I.V.A.	$44,399.06
							Total	$321,893.20

Nombre: INFRAESTRUCTURA HOSPITALARIA PROEMSA SA DE CV
No. de Contrato: 050GYR040T00224-177-00

PARTIDA	DESTINO	CUCOP	PREI	SAI	DESCRIPCION	CANT.	PRECIO UNITARIO	IMPORTE TOTAL SIN IVA
251	CHIHUAHUA	53200451	20126	513.113.0299.00.01	BANDEJA.	1	$678.00	$678.00
							Subtotal	$678.00
							I.V.A.	$108.48
							Total	$786.48

Durango 291, Piso 11, Col. Roma Norte, Alcaldía Cuauhtémoc, C. P. 06700, Ciudad de México
Tel. 55 5726 1700, Ext. 14825. www.imss.gob.mx

2024 Felipe Carrillo PUERTO

GOBIERNO DE MÉXICO | IMSS

DIRECCIÓN DE ADMINISTRACIÓN
Unidad de Adquisiciones
Coordinación de Adquisición de Bienes y Contratación de Servicios
Coordinación Técnica de Adquisición de Bienes de Inversión y Activos
División de Equipo y Mobiliario Médico

ACTA DE FALLO

LICITACIÓN PÚBLICA INTERNACIONAL ELECTRÓNICA BAJO COBERTURA DE TRATADOS DE LIBRE COMERCIO QUE CONTENGA CAPÍTULO DE COMPRAS GUBERNAMENTALES
NÚMERO DE IDENTIFICACIÓN EN COMPRANET: LA-50-GYR-050GYR040-T-2-2024

PROGRAMA "MOBILIARIO MÉDICO Y DE LABORATORIO PARA HOSPITALES PRIORITARIOS"

Nombre: SERPROF BIOMED SA DE CV
No. de Contrato: 050GYR040T00224-178-00

PARTIDA	DESTINO	CUCOP	PREI	SAI	DESCRIPCION	CANT.	PRECIO UNITARIO	IMPORTE TOTAL SIN IVA
253	CHIHUAHUA	53106558	20128	513.130.0422.00.01	BASCULA CON ESTADIMETRO.	64	$5,693.33	$364,373.12
							Subtotal	$364,373.12
							I.V.A.	$58,299.70
							Total	$422,672.82

Nombre: EDVAG CONCEPTOS COMERCIALES SA DE CV
No. de Contrato: 050GYR040T00224-179-00

PARTIDA	DESTINO	CUCOP	PREI	SAI	DESCRIPCION	CANT.	PRECIO UNITARIO	IMPORTE TOTAL SIN IVA
254	CHIHUAHUA	53106560	20130	513.130.0449.00.01	BASCULA PARA BEBE.	6	$6,160.00	$36,960.00
							Subtotal	$36,960.00
							I.V.A.	$5,913.60
							Total	$42,873.60

Nombre: TECNOLOGIA INTEGRAL PERSONALIZABLE SA DE CV
No. de Contrato: 050GYR040T00224-180-00

PARTIDA	DESTINO	CUCOP	PREI	SAI	DESCRIPCION	CANT.	PRECIO UNITARIO	IMPORTE TOTAL SIN IVA
255	CHIHUAHUA	51200047	20133	513.143.0148.00.01	BURO.	353	$896.00	$316,288.00
							Subtotal	$316,288.00
							I.V.A.	$50,606.08
							Total	$366,894.08

Durango 291, Piso 11, Col. Roma Norte, Alcaldía Cuauhtémoc, C. P. 06700, Ciudad de México
Tel. 55 5726 1700, Ext. 14825. www.imss.gob.mx

2024 Felipe Carrillo PUERTO

ACTA DE FALLO

LICITACIÓN PÚBLICA INTERNACIONAL ELECTRÓNICA BAJO COBERTURA DE TRATADOS DE LIBRE COMERCIO QUE CONTENGA CAPÍTULO DE COMPRAS GUBERNAMENTALES
NÚMERO DE IDENTIFICACIÓN EN COMPRANET: LA-50-GYR-050GYR040-T-2-2024

PROGRAMA "MOBILIARIO MÉDICO Y DE LABORATORIO PARA HOSPITALES PRIORITARIOS"

Nombre: EDVAG CONCEPTOS COMERCIALES SA DE CV
No. de Contrato: 050GYR040T00224-181-00

PARTIDA	DESTINO	CUCOP	PREI	SAI	DESCRIPCION	CANT.	PRECIO UNITARIO	IMPORTE TOTAL SIN IVA
256	CHIHUAHUA	51200049	20134	513.164.3374.00.01	CAMA INDIVIDUAL METÁLICA.	2	$3,500.00	$7,000.00
							Subtotal	$7,000.00
							I.V.A.	$1,120.00
							Total	$8,120.00

Nombre: SERPROF BIOMED SA DE CV
No. de Contrato: 050GYR040T00224-182-00

PARTIDA	DESTINO	CUCOP	PREI	SAI	DESCRIPCION	CANT.	PRECIO UNITARIO	IMPORTE TOTAL SIN IVA
257	CHIHUAHUA	53106573	20136	513.191.0862.00.01	CARRO PARA CURACIONES.	5	$4,933.33	$24,666.65
							Subtotal	$24,666.65
							I.V.A.	$3,946.66
							Total	$28,613.31

Nombre: SERPROF BIOMED SA DE CV
No. de Contrato: 050GYR040T00224-183-00

PARTIDA	DESTINO	CUCOP	PREI	SAI	DESCRIPCION	CANT.	PRECIO UNITARIO	IMPORTE TOTAL SIN IVA
258	CHIHUAHUA	53106576	20137	513.191.0877.00.01	CARRO PARA MEDICAMENTOS.	24	$4,933.33	$118,399.92
							Subtotal	$118,399.92
							I.V.A.	$18,943.99
							Total	$137,343.91

2024 Felipe Carrillo PUERTO

GOBIERNO DE MÉXICO | IMSS

DIRECCIÓN DE ADMINISTRACIÓN
Unidad de Adquisiciones
Coordinación de Adquisición de Bienes y Contratación de Servicios
Coordinación Técnica de Adquisición de Bienes de Inversión y Activos
División de Equipo y Mobiliario Médico

ACTA DE FALLO

LICITACIÓN PÚBLICA INTERNACIONAL ELECTRÓNICA BAJO COBERTURA DE TRATADOS DE LIBRE COMERCIO QUE CONTENGA CAPÍTULO DE COMPRAS GUBERNAMENTALES
NÚMERO DE IDENTIFICACIÓN EN COMPRANET: LA-50-GYR-050GYR040-T-2-2024

PROGRAMA "MOBILIARIO MÉDICO Y DE LABORATORIO PARA HOSPITALES PRIORITARIOS"

Nombre: EDVAG CONCEPTOS COMERCIALES SA DE CV
No. de Contrato: 050GYR040T00224-184-00

PARTIDA	DESTINO	CUCOP	PREI	SAI	DESCRIPCION	CANT.	PRECIO UNITARIO	IMPORTE TOTAL SIN IVA
259	CHIHUAHUA	51200053	20138	513.191.0887.00.01	CARRO PARA ROPA LIMPIA.	6	$10,808.00	$64,848.00
							Subtotal	$64,848.00
							I.V.A.	$10,375.68
							Total	$75,223.68

Nombre: SERPROF BIOMED SA DE CV
No. de Contrato: 050GYR040T00224-185-00

PARTIDA	DESTINO	CUCOP	PREI	SAI	DESCRIPCION	CANT.	PRECIO UNITARIO	IMPORTE TOTAL SIN IVA
260	CHIHUAHUA	53106577	20140	513.191.0903.00.01	CARRO PORTAEXPEDIENTES.	16	$8,266.67	$132,266.72
							Subtotal	$132,266.72
							I.V.A.	$21,162.68
							Total	$153,429.40

Nombre: INFRAESTRUCTURA HOSPITALARIA PROEMSA SA DE CV
No. de Contrato: 050GYR040T00224-186-00

PARTIDA	DESTINO	CUCOP	PREI	SAI	DESCRIPCION	CANT.	PRECIO UNITARIO	IMPORTE TOTAL SIN IVA
261	CHIHUAHUA	53106578	20142	513.209.0061.00.01	CEPILLERA PARA USO QUIRÚRGICO.	64	$531.00	$33,984.00
							Subtotal	$33,984.00
							I.V.A.	$5,437.44
							Total	$39,421.44

Durango 291, Piso 11, Col. Roma Norte, Alcaldía Cuauhtémoc, C. P. 06700, Ciudad de México
Tel. 55 5726-1700, Ext. 14928. www.imss.gob.mx

2024 Felipe Carrillo PUERTO

ANEXOS
DIVISIÓN DE CONTRATOS

ACTA DE FALLO

LICITACIÓN PÚBLICA INTERNACIONAL ELECTRÓNICA BAJO COBERTURA DE TRATADOS DE LIBRE COMERCIO QUE CONTENGA CAPÍTULO DE COMPRAS GUBERNAMENTALES
NÚMERO DE IDENTIFICACIÓN EN COMPRANET: LA-50-GYR-050GYR040-T-2-2024

PROGRAMA "MOBILIARIO MÉDICO Y DE LABORATORIO PARA HOSPITALES PRIORITARIOS"

Nombre: INFRAESTRUCTURA HOSPITALARIA PROEMSA SA DE CV
No. de Contrato: 050GYR040T00224-187-00

PARTIDA	DESTINO	CUCOP	PREI	SAI	DESCRIPCION	CANT.	PRECIO UNITARIO	IMPORTE TOTAL SIN IVA
262	CHIHUAHUA	53200453	20143	513.227.0176.00.01	CHAROLA CON TAPA PARA INSTRUMENTAL.	1	$573.00	$573.00
							Subtotal	$573.00
							I.V.A.	$91.68
							Total	$664.68

Nombre: INFRAESTRUCTURA HOSPITALARIA PROEMSA SA DE CV
No. de Contrato: 050GYR040T00224-188-00

PARTIDA	DESTINO	CUCOP	PREI	SAI	DESCRIPCION	CANT.	PRECIO UNITARIO	IMPORTE TOTAL SIN IVA
263	CHIHUAHUA	53200456	20145	513.245.0113.00.01	COMODO PARA ADULTOS.	397	$699.00	$277,503.00
							Subtotal	$277,503.00
							I.V.A.	$44,400.48
							Total	$321,903.48

Nombre: SERPROF BIOMED SA DE CV
No. de Contrato: 050GYR040T00224-189-00

PARTIDA	DESTINO	CUCOP	PREI	SAI	DESCRIPCION	CANT.	PRECIO UNITARIO	IMPORTE TOTAL SIN IVA
264	CHIHUAHUA	53200457	20146	513.245.0126.00.01	COMODO PARA MENORES.	38	$800.00	$30,400.00
							Subtotal	$30,400.00
							I.V.A.	$4,864.00
							Total	$35,264.00

Durango 291, Piso 11, Col. Roma Norte, Alcaldía Cuauhtémoc, C. P. 06700, Ciudad de México
Tel. 55 5228 1700, Ext. 34825. www.imss.gob.mx

2024 Felipe Carrillo PUERTO

GOBIERNO DE MÉXICO | IMSS

DIRECCIÓN DE ADMINISTRACIÓN
Unidad de Adquisiciones
Coordinación de Adquisición de Bienes y Contratación de Servicios
Coordinación Técnica de Adquisición de Bienes de Inversión y Activos
División de Equipo y Mobiliario Médico

ACTA DE FALLO

LICITACIÓN PÚBLICA INTERNACIONAL ELECTRÓNICA BAJO COBERTURA DE TRATADOS DE LIBRE COMERCIO QUE CONTENGA CAPÍTULO DE COMPRAS GUBERNAMENTALES
NÚMERO DE IDENTIFICACIÓN EN COMPRANET: LA-50-GYR-050GYR040-T-2-2024

PROGRAMA "MOBILIARIO MÉDICO Y DE LABORATORIO PARA HOSPITALES PRIORITARIOS"

Nombre: INFRAESTRUCTURA HOSPITALARIA PROEMSA SA DE CV
No. de Contrato: 050GYR040T00224-190-00

PARTIDA	DESTINO	CUCOP	PREI	SAI	DESCRIPCION	CANT.	PRECIO UNITARIO	IMPORTE TOTAL SIN IVA
265	CHIHUAHUA	51200057	20147	513.254.0113.00.01	CUBETA DE ACERO INOXIDABLE CON PORTA CUBETA RODABLE.	288	$1,070.70	$308,361.60
							Subtotal	$308,361.60
							I.V.A.	$49,337.86
							Total	$357,699.46

Nombre: TECNOLOGIA INTEGRAL PERSONALIZABLE SA DE CV
No. de Contrato: 050GYR040T00224-191-00

PARTIDA	DESTINO	CUCOP	PREI	SAI	DESCRIPCION	CANT.	PRECIO UNITARIO	IMPORTE TOTAL SIN IVA
266	CHIHUAHUA	51200060	20148	513.352.0111.00.01	ESCALERILLA DE DOS PELDAÑOS.	527	$900.00	$474,300.00
							Subtotal	$474,300.00
							I.V.A.	$75,888.00
							Total	$550,188.00

Nombre: INFRAESTRUCTURA HOSPITALARIA PROEMSA SA DE CV
No. de Contrato: 050GYR040T00224-192-00

PARTIDA	DESTINO	CUCOP	PREI	SAI	DESCRIPCION	CANT.	PRECIO UNITARIO	IMPORTE TOTAL SIN IVA
267	CHIHUAHUA	51100261	20149	513.360.0066.00.01	ESTANTE GUARDA ESTERIL DE 90 CM.	102	$5,511.58	$562,181.16
							Subtotal	$562,181.16
							I.V.A.	$89,948.99
							Total	$652,130.15

Durango 291, Piso 11, Col. Roma Norte, Alcaldía Cuauhtémoc, C. P. 06700, Ciudad de México
Tel. 55 5228 1700, Ext. 34825. www.imss.gob.mx

2024 Felipe Carrillo PUERTO

ACTA DE FALLO

LICITACIÓN PÚBLICA INTERNACIONAL ELECTRÓNICA BAJO COBERTURA DE TRATADOS DE LIBRE COMERCIO QUE CONTENGA CAPÍTULO DE COMPRAS GUBERNAMENTALES
NÚMERO DE IDENTIFICACIÓN EN COMPRANET: LA-50-GYR-050GYR040-T-2-2024

PROGRAMA "MOBILIARIO MÉDICO Y DE LABORATORIO PARA HOSPITALES PRIORITARIOS"

Nombre: INFRAESTRUCTURA HOSPITALARIA PROEMSA SA DE CV
No. de Contrato: 050GYR040T00224-193-00

PARTIDA	DESTINO	CUCOP	PREI	SAI	DESCRIPCION	CANT.	PRECIO UNITARIO	IMPORTE TOTAL SIN IVA
268	CHIHUAHUA	51100260	20151	513.360.0071.00.01	ESTANTE GUARDA ESTERIL DE 120 CM.	14	$6,245.54	$87,437.56
							Subtotal	$87,437.56
							I.V.A.	$13,990.01
							Total	$101,427.57

Nombre: SERPROF BIOMED SA DE CV
No. de Contrato: 050GYR040T00224-194-00

PARTIDA	DESTINO	CUCOP	PREI	SAI	DESCRIPCION	CANT.	PRECIO UNITARIO	IMPORTE TOTAL SIN IVA
269	CHIHUAHUA	51200062	20153	513.546.0061.00.01	JABONERA DE PEDAL.	21	$7,733.33	$162,399.93
							Subtotal	$162,399.93
							I.V.A.	$25,983.99
							Total	$188,383.92

Nombre: EDVAG CONCEPTOS COMERCIALES SA DE CV
No. de Contrato: 050GYR040T00224-195-00

PARTIDA	DESTINO	CUCOP	PREI	SAI	DESCRIPCION	CANT.	PRECIO UNITARIO	IMPORTE TOTAL SIN IVA
270	CHIHUAHUA	51200064	20154	513.567.0111.00.01	LAMPARA DE LUZ INTENSA.	16	$9,800.00	$156,800.00
							Subtotal	$156,800.00
							I.V.A.	$25,088.00
							Total	$181,888.00

Durango 291, Piso 11, Col. Roma Norte, Alcaldía Cuauhtémoc, C. P. 06700, Ciudad de México
Tel. 55 5726 1700, Ext. 14925. www.imss.gob.mx

2024 Felipe Carrillo PUERTO

GOBIERNO DE MÉXICO | IMSS

DIRECCIÓN DE ADMINISTRACIÓN
Unidad de Adquisiciones
Coordinación de Adquisición de Bienes y Contratación de Servicios
Coordinación Técnica de Adquisición de Bienes de Inversión y Activos
División de Equipo y Mobiliario Médico

ACTA DE FALLO

LICITACIÓN PÚBLICA INTERNACIONAL ELECTRÓNICA BAJO COBERTURA DE TRATADOS DE LIBRE COMERCIO QUE CONTENGA CAPÍTULO DE COMPRAS GUBERNAMENTALES
NÚMERO DE IDENTIFICACIÓN EN COMPRANET: LA-50-GYR-050GYR040-T-2-2024

PROGRAMA "MOBILIARIO MÉDICO Y DE LABORATORIO PARA HOSPITALES PRIORITARIOS"

Nombre: EDVAG CONCEPTOS COMERCIALES SA DE CV
No. de Contrato: 050GYR040T00224-196-00

PARTIDA	DESTINO	CUCOP	PREI	SAI	DESCRIPCION	CANT.	PRECIO UNITARIO	IMPORTE TOTAL SIN IVA
271	CHIHUAHUA	51200065	20155	513.567.0128.00.01	LAMPARA DE PIE RODABLE.	7	$1,666.00	$11,662.00
							Subtotal	$11,662.00
							I.V.A.	$1,865.92
							Total	$13,527.92

Nombre: SERPROF BIOMED SA DE CV
No. de Contrato: 050GYR040T00224-197-00

PARTIDA	DESTINO	CUCOP	PREI	SAI	DESCRIPCION	CANT.	PRECIO UNITARIO	IMPORTE TOTAL SIN IVA
280	CHIHUAHUA	51200110	20178	513.621.2732.00.01	MESA CARRO ANESTESIÓLOGO DE 70 CM.	15	$6,133.33	$91,999.95
							Subtotal	$91,999.95
							I.V.A.	$14,719.99
							Total	$106,719.94

Nombre: MUEBLES LA FORJA DE JUAN ESCOBAR SA DE CV
No. de Contrato: 050GYR040T00224-198-00

PARTIDA	DESTINO	CUCOP	PREI	SAI	DESCRIPCION	CANT.	PRECIO UNITARIO	IMPORTE TOTAL SIN IVA
281	CHIHUAHUA	51200128	20181	513.621.2762.00.01	MESA DE 180 CM PARA ENSAMBLE CON REPISA INTERMEDIA.	2	$24,000.00	$48,000.00
							Subtotal	$48,000.00
							I.V.A.	$7,680.00
							Total	$55,680.00

Durango 291, Piso 11, Col. Roma Norte, Alcaldía Cuauhtémoc, C. P. 06700, Ciudad de México
Tel. 55 5726 1700, Ext. 14925. www.imss.gob.mx

2024 Felipe Carrillo PUERTO

ANEXOS
DIVISIÓN DE CONTRATOS

ACTA DE FALLO

LICITACIÓN PÚBLICA INTERNACIONAL ELECTRÓNICA BAJO COBERTURA DE TRATADOS DE LIBRE COMERCIO QUE CONTENGA CAPÍTULO DE COMPRAS GUBERNAMENTALES
NÚMERO DE IDENTIFICACIÓN EN COMPRANET: LA-50-GYR-050GYR040-T-2-2024

PROGRAMA "MOBILIARIO MÉDICO Y DE LABORATORIO PARA HOSPITALES PRIORITARIOS"

Nombre: SERPROF BIOMED SA DE CV
No. de Contrato: 050GYR040T00224-199-00

PARTIDA	DESTINO	CUCOP	PREI	SAI	DESCRIPCION	CANT.	PRECIO UNITARIO	IMPORTE TOTAL SIN IVA
283	CHIHUAHUA	51200137	20183	513.621.2786.00.01	MESA MAYO.	160	$1,980.00	$316,800.00
							Subtotal	$316,800.00
							I.V.A.	$50,688.00
							Total	$367,488.00

Nombre: MUEBLES LA FORJA DE JUAN ESCOBAR SA DE CV
No. de Contrato: 050GYR040T00224-200-00

PARTIDA	DESTINO	CUCOP	PREI	SAI	DESCRIPCION	CANT.	PRECIO UNITARIO	IMPORTE TOTAL SIN IVA
284	CHIHUAHUA	53106581	20184	513.621.2792.00.01	MESA PARA EXPLORACION PEDIATRICA.	2	$9,000.00	$18,000.00
							Subtotal	$18,000.00
							I.V.A.	$2,880.00
							Total	$20,880.00

Nombre: SERPROF BIOMED SA DE CV
No. de Contrato: 050GYR040T00224-201-00

PARTIDA	DESTINO	CUCOP	PREI	SAI	DESCRIPCION	CANT.	PRECIO UNITARIO	IMPORTE TOTAL SIN IVA
285	CHIHUAHUA	53106582	20185	513.621.2804.00.01	MESA PARA INSTRUMENTAL QUIRÚRGICO.	15	$3,933.33	$58,999.95
							Subtotal	$58,999.95
							I.V.A.	$9,439.99
							Total	$68,439.94

ACTA DE FALLO

LICITACIÓN PÚBLICA INTERNACIONAL ELECTRÓNICA BAJO COBERTURA DE TRATADOS DE LIBRE COMERCIO QUE CONTENGA CAPÍTULO DE COMPRAS GUBERNAMENTALES
NÚMERO DE IDENTIFICACIÓN EN COMPRANET: LA-50-GYR-050GYR040-T-2-2024

PROGRAMA "MOBILIARIO MÉDICO Y DE LABORATORIO PARA HOSPITALES PRIORITARIOS"

Nombre: SERPROF BIOMED SA DE CV
No. de Contrato: 050GYR040T00224-202-00

PARTIDA	DESTINO	CUCOP	PREI	SAI	DESCRIPCION	CANT.	PRECIO UNITARIO	IMPORTE TOTAL SIN IVA
286	CHIHUAHUA	53106583	20186	513.621.2813.00.01	MESA PARA REHIDRATACION.	6	$4,913.33	$29,479.98
							Subtotal	$29,479.98
							I.V.A.	$4,716.80
							Total	$34,196.78

Nombre: SERPROF BIOMED SA DE CV
No. de Contrato: 050GYR040T00224-203-00

PARTIDA	DESTINO	CUCOP	PREI	SAI	DESCRIPCION	CANT.	PRECIO UNITARIO	IMPORTE TOTAL SIN IVA
287	CHIHUAHUA	51200139	20187	513.621.2826.00.01	MESA PASTEUR.	127	$2,398.67	$304,631.09
							Subtotal	$304,631.09
							I.V.A.	$48,740.97
							Total	$353,372.06

Nombre: SERPROF BIOMED SA DE CV
No. de Contrato: 050GYR040T00224-204-00

PARTIDA	DESTINO	CUCOP	PREI	SAI	DESCRIPCION	CANT.	PRECIO UNITARIO	IMPORTE TOTAL SIN IVA
288	CHIHUAHUA	51200141	20189	513.621.2847.00.01	MESA PUENTE.	274	$1,466.67	$401,867.58
							Subtotal	$401,867.58
							I.V.A.	$64,298.81
							Total	$466,166.39

ACTA DE FALLO

LICITACIÓN PÚBLICA INTERNACIONAL ELECTRÓNICA BAJO COBERTURA DE TRATADOS DE LIBRE COMERCIO QUE CONTENGA CAPÍTULO DE COMPRAS GUBERNAMENTALES
NÚMERO DE IDENTIFICACIÓN EN COMPRANET: LA-50-GYR-050GYR040-T-2-2024

PROGRAMA "MOBILIARIO MÉDICO Y DE LABORATORIO PARA HOSPITALES PRIORITARIOS"

Nombre: EDVAG CONCEPTOS COMERCIALES SA DE CV
No. de Contrato: 050GYR040T00224-205-00

PARTIDA	DESTINO	CUCOP	PREI	SAI	DESCRIPCION	CANT.	PRECIO UNITARIO	IMPORTE TOTAL SIN IVA
289	CHIHUAHUA	51200142	20190	513.621.2857.00.01	MESA RIGIDA DE MADERA.	3	$15,400.00	$46,200.00
						Subtotal		$46,200.00
						I.V.A.		$7,392.00
						Total		$53,592.00

Nombre: SERPROF BIOMED SA DE CV
No. de Contrato: 050GYR040T00224-206-00

PARTIDA	DESTINO	CUCOP	PREI	SAI	DESCRIPCION	CANT.	PRECIO UNITARIO	IMPORTE TOTAL SIN IVA
290	CHIHUAHUA	51200143	20191	513.621.2865.00.01	MESA RINON.	29	$4,106.67	$119,093.43
						Subtotal		$119,093.43
						I.V.A.		$19,054.95
						Total		$138,148.38

Nombre: MUEBLES LA FORJA DE JUAN ESCOBAR SA DE CV
No. de Contrato: 050GYR040T00224-207-00

PARTIDA	DESTINO	CUCOP	PREI	SAI	DESCRIPCION	CANT.	PRECIO UNITARIO	IMPORTE TOTAL SIN IVA
291	CHIHUAHUA	51100262	20192	513.771.0438.00.01	REPISA DE 120 CM CONTRA MURO.	5	$2,900.00	$14,500.00
						Subtotal		$14,500.00
						I.V.A.		$2,320.00
						Total		$16,820.00

Durango 291, Piso 11, Col. Roma Norte, Alcaldía Cuauhtémoc, C.P. 06700, Ciudad de México
Tel. 55 5726-1700, Ext. 14926 www.imss.gob.mx

2024 Felipe Carrillo PUERTO

GOBIERNO DE MÉXICO | IMSS

DIRECCIÓN DE ADMINISTRACIÓN
Unidad de Adquisiciones
Coordinación de Adquisición de Bienes y Contratación de Servicios
Coordinación Técnica de Adquisición de Bienes de Inversión y Activos
División de Equipo y Mobiliario Médico

ACTA DE FALLO

LICITACIÓN PÚBLICA INTERNACIONAL ELECTRÓNICA BAJO COBERTURA DE TRATADOS DE LIBRE COMERCIO QUE CONTENGA CAPÍTULO DE COMPRAS GUBERNAMENTALES
NÚMERO DE IDENTIFICACIÓN EN COMPRANET: LA-50-GYR-050GYR040-T-2-2024

PROGRAMA "MOBILIARIO MÉDICO Y DE LABORATORIO PARA HOSPITALES PRIORITARIOS"

Nombre: EDVAG CONCEPTOS COMERCIALES SA DE CV
No. de Contrato: 050GYR040T00224-208-00

PARTIDA	DESTINO	CUCOP	PREI	SAI	DESCRIPCION	CANT.	PRECIO UNITARIO	IMPORTE TOTAL SIN IVA
292	CHIHUAHUA	51100264	20194	513.771.0456.00.01	REPISA DE 180 CM CONTRA MURO.	1	$5,600.00	$5,600.00
						Subtotal		$5,600.00
						I.V.A.		$896.00
						Total		$6,496.00

Nombre: META SUMINISTROS MEDICOS SA DE CV
No. de Contrato: 050GYR040T00224-209-00

PARTIDA	DESTINO	CUCOP	PREI	SAI	DESCRIPCION	CANT.	PRECIO UNITARIO	IMPORTE TOTAL SIN IVA
293	CHIHUAHUA	51200154	20195	513.783.0075.00.01	RIEL PORTAVENOCLISIS.	593	$476.00	$282,268.00
						Subtotal		$282,268.00
						I.V.A.		$45,162.88
						Total		$327,430.88

Nombre: SERPROF BIOMED SA DE CV
No. de Contrato: 050GYR040T00224-210-00

PARTIDA	DESTINO	CUCOP	PREI	SAI	DESCRIPCION	CANT.	PRECIO UNITARIO	IMPORTE TOTAL SIN IVA
294	CHIHUAHUA	53200459	20196	513.790.0089.00.01	RINON DE ACERO INOXIDABLE DE 250 ML	14	$101.33	$1,418.62
						Subtotal		$1,418.62
						I.V.A.		$226.98
						Total		$1,645.60

Durango 291, Piso 11, Col. Roma Norte, Alcaldía Cuauhtémoc, C.P. 06700, Ciudad de México
Tel. 55 5726-1700, Ext. 14926 www.imss.gob.mx

2024 Felipe Carrillo PUERTO

ANEXOS
DIVISIÓN DE CONTRATOS

ACTA DE FALLO

LICITACIÓN PÚBLICA INTERNACIONAL ELECTRÓNICA BAJO COBERTURA DE TRATADOS DE LIBRE COMERCIO QUE CONTENGA CAPÍTULO DE COMPRAS GUBERNAMENTALES
NÚMERO DE IDENTIFICACIÓN EN COMPRANET: LA-50-GYR-050GYR040-T-2-2024

PROGRAMA "MOBILIARIO MÉDICO Y DE LABORATORIO PARA HOSPITALES PRIORITARIOS"

Nombre: SERPROF BIOMED SA DE CV
No. de Contrato: 050GYR040T00224-211-00

PARTIDA	DESTINO	CUCOP	PREI	SAI	DESCRIPCION	CANT.	PRECIO UNITARIO	IMPORTE TOTAL SIN IVA
295	CHIHUAHUA	53200461	20197	513.790.0091.00.01	RIÑON DE ACERO INOXIDABLE DE 500 ML.	152	$126.67	$19,253.84
							Subtotal	$19,253.84
							I.V.A.	$3,080.61
							Total	$22,334.45

Nombre: SERPROF BIOMED SA DE CV
No. de Contrato: 050GYR040T00224-212-00

PARTIDA	DESTINO	CUCOP	PREI	SAI	DESCRIPCION	CANT.	PRECIO UNITARIO	IMPORTE TOTAL SIN IVA
296	CHIHUAHUA	53106585	20198	513.810.0298.00.01	SILLA DE RUEDAS CON DESCANSAPIES.	29	$3,600.00	$104,400.00
							Subtotal	$104,400.00
							I.V.A.	$16,704.00
							Total	$121,104.00

Nombre: SERPROF BIOMED SA DE CV
No. de Contrato: 050GYR040T00224-213-00

PARTIDA	DESTINO	CUCOP	PREI	SAI	DESCRIPCION	CANT.	PRECIO UNITARIO	IMPORTE TOTAL SIN IVA
297	CHIHUAHUA	53200465	20199	513.950.0122.00.01	VASO PARA MEDICAMENTOS DE 30 CM CUBICOS.	232	$100.00	$23,200.00
							Subtotal	$23,200.00
							I.V.A.	$3,712.00
							Total	$26,912.00

ACTA DE FALLO

LICITACIÓN PÚBLICA INTERNACIONAL ELECTRÓNICA BAJO COBERTURA DE TRATADOS DE LIBRE COMERCIO QUE CONTENGA CAPÍTULO DE COMPRAS GUBERNAMENTALES
NÚMERO DE IDENTIFICACIÓN EN COMPRANET: LA-50-GYR-050GYR040-T-2-2024

PROGRAMA "MOBILIARIO MÉDICO Y DE LABORATORIO PARA HOSPITALES PRIORITARIOS"

Nombre: INFRAESTRUCTURA HOSPITALARIA PROEMSA SA DE CV
No. de Contrato: 050GYR040T00224-214-00

PARTIDA	DESTINO	CUCOP	PREI	SAI	DESCRIPCION	CANT.	PRECIO UNITARIO	IMPORTE TOTAL SIN IVA
298	CHIHUAHUA	53200463	20200	513.950.0137.00.01	VASO PARA MEDICAMENTOS DE 140 CM CUBICOS.	4	$184.50	$738.00
							Subtotal	$738.00
							I.V.A.	$118.08
							Total	$856.08

Nombre: INFRAESTRUCTURA HOSPITALARIA PROEMSA SA DE CV
No. de Contrato: 050GYR040T00224-215-00

PARTIDA	DESTINO	CUCOP	PREI	SAI	DESCRIPCION	CANT.	PRECIO UNITARIO	IMPORTE TOTAL SIN IVA
299	CHIHUAHUA	53200462	20201	513.950.0149.00.01	VASO CON TAPA DE UN LITRO.	2	$442.80	$885.60
							Subtotal	$885.60
							I.V.A.	$141.70
							Total	$1,027.30

Nombre: SERPROF BIOMED SA DE CV
No. de Contrato: 050GYR040T00224-216-00

PARTIDA	DESTINO	CUCOP	PREI	SAI	DESCRIPCION	CANT.	PRECIO UNITARIO	IMPORTE TOTAL SIN IVA
300	CHIHUAHUA	51200041	20202	513.123.0266.00.01	BANQUETA DE ALTURA.	27	$453.33	$12,239.91
							Subtotal	$12,239.91
							I.V.A.	$1,958.39
							Total	$14,198.30

ACTA DE FALLO

LICITACIÓN PÚBLICA INTERNACIONAL ELECTRÓNICA BAJO COBERTURA DE TRATADOS DE LIBRE COMERCIO QUE CONTENGA CAPÍTULO DE COMPRAS GUBERNAMENTALES
NÚMERO DE IDENTIFICACIÓN EN COMPRANET: LA-50-GYR-050GYR040-T-2-2024

PROGRAMA "MOBILIARIO MÉDICO Y DE LABORATORIO PARA HOSPITALES PRIORITARIOS"

Nombre: EDVAG CONCEPTOS COMERCIALES SA DE CV
No. de Contrato: 050GYR040T00224-217-00

PARTIDA	DESTINO	CUCOP	PREI	SAI	DESCRIPCION	CANT.	PRECIO UNITARIO	IMPORTE TOTAL SIN IVA
301	CHIHUAHUA	51200059	20203	513.219.0042.00.01	DIVAN (CHAISE LONGUE).	17	$6,160.00	$104,720.00
							Subtotal	$104,720.00
							I.V.A.	$16,755.20
							Total	$121,475.20

Nombre: EDVAG CONCEPTOS COMERCIALES SA DE CV
No. de Contrato: 050GYR040T00224-218-00

PARTIDA	DESTINO	CUCOP	PREI	SAI	DESCRIPCION	CANT.	PRECIO UNITARIO	IMPORTE TOTAL SIN IVA
302	CHIHUAHUA	51200074	20204	513.560.0023.00.01	LITERAS METÁLICAS.	24	$6,160.00	$147,840.00
							Subtotal	$147,840.00
							I.V.A.	$23,654.40
							Total	$171,494.40

Nombre: INFRAESTRUCTURA HOSPITALARIA PROEMSA SA DE CV
No. de Contrato: 050GYR040T00224-219-00

PARTIDA	DESTINO	CUCOP	PREI	SAI	DESCRIPCION	CANT.	PRECIO UNITARIO	IMPORTE TOTAL SIN IVA
303	CHIHUAHUA	53200458	20205	513.635.0168.00.01	ORINAL PARA VARONES.	199	$342.00	$68,058.00
							Subtotal	$68,058.00
							I.V.A.	$10,889.28
							Total	$78,947.28

ACTA DE FALLO

LICITACIÓN PÚBLICA INTERNACIONAL ELECTRÓNICA BAJO COBERTURA DE TRATADOS DE LIBRE COMERCIO QUE CONTENGA CAPÍTULO DE COMPRAS GUBERNAMENTALES
NÚMERO DE IDENTIFICACIÓN EN COMPRANET: LA-50-GYR-050GYR040-T-2-2024

PROGRAMA "MOBILIARIO MÉDICO Y DE LABORATORIO PARA HOSPITALES PRIORITARIOS"

Nombre: INFRAESTRUCTURA HOSPITALARIA PROEMSA SA DE CV
No. de Contrato: 050GYR040T00224-220-00

PARTIDA	DESTINO	CUCOP	PREI	SAI	DESCRIPCION	CANT.	PRECIO UNITARIO	IMPORTE TOTAL SIN IVA
304	CHIHUAHUA	51200153	20206	513.635.0173.00.01	PORTAVENOCLISIS RODABLE.	174	$853.61	$148,528.14
							Subtotal	$148,528.14
							I.V.A.	$23,764.50
							Total	$172,292.64

Nombre: SERPROF BIOMED SA DE CV
No. de Contrato: 050GYR040T00224-221-00

PARTIDA	DESTINO	CUCOP	PREI	SAI	DESCRIPCION	CANT.	PRECIO UNITARIO	IMPORTE TOTAL SIN IVA
305	CHIHUAHUA	53106570	20212	513.263.0086.00.01	CARRO CUNA CON BASINET DE ACRILICO.	52	$4,333.33	$225,333.16
							Subtotal	$225,333.16
							I.V.A.	$36,053.31
							Total	$261,386.47

Nombre: EDVAG CONCEPTOS COMERCIALES SA DE CV
No. de Contrato: 050GYR040T00224-222-00

PARTIDA	DESTINO	CUCOP	PREI	SAI	DESCRIPCION	CANT.	PRECIO UNITARIO	IMPORTE TOTAL SIN IVA
307	CHIHUAHUA	51200119	20302	513.621.3075.00.01	MESA DE 150 CM PARA ATENCION AL RECIEN NACIDO.	3	$16,520.00	$49,560.00
							Subtotal	$49,560.00
							I.V.A.	$7,929.60
							Total	$57,489.60

ANEXOS
DIVISIÓN DE CONTRATOS

ACTA DE FALLO

LICITACIÓN PÚBLICA INTERNACIONAL ELECTRÓNICA BAJO COBERTURA DE TRATADOS DE LIBRE COMERCIO QUE CONTENGA CAPÍTULO DE COMPRAS GUBERNAMENTALES
NÚMERO DE IDENTIFICACIÓN EN COMPRANET: LA-50-GYR-050GYR040-T-2-2024

PROGRAMA "MOBILIARIO MÉDICO Y DE LABORATORIO PARA HOSPITALES PRIORITARIOS"

Nombre: EDVAG CONCEPTOS COMERCIALES SA DE CV
No. de Contrato: 050GYR040T00224-223-00

PARTIDA	DESTINO	CUCOP	PREI	SAI	DESCRIPCION	CANT.	PRECIO UNITARIO	IMPORTE TOTAL SIN IVA
312	CHIHUAHUA	53106972	20547	513.191.0934.00.01	CARRO PARA CURACIONES EN ABS.	119	$39,200.00	$4,664,800.00
							Subtotal	$4,664,800.00
							I.V.A.	$746,368.00
							Total	$5,411,168.00

Nombre: SERPROF BIOMED SA DE CV
No. de Contrato: 050GYR040T00224-224-00

PARTIDA	DESTINO	CUCOP	PREI	SAI	DESCRIPCION	CANT.	PRECIO UNITARIO	IMPORTE TOTAL SIN IVA
313	CHIHUAHUA	51200054	20549	513.191.0946.00.01	CARRO PARA ROPA SUCIA CON TAPA Y APERTURA DE PEDAL.	124	$6,933.33	$859,732.92
							Subtotal	$859,732.92
							I.V.A.	$137,557.27
							Total	$997,290.19

Nombre: EDVAG CONCEPTOS COMERCIALES SA DE CV
No. de Contrato: 050GYR040T00224-225-00

PARTIDA	DESTINO	CUCOP	PREI	SAI	DESCRIPCION	CANT.	PRECIO UNITARIO	IMPORTE TOTAL SIN IVA
318	CHIHUAHUA	51200157	20597	513.964.0017.00.01	VESTIDOR CON ARMARIO PARA CONSULTORIO.	2	$37,800.00	$75,600.00
							Subtotal	$75,600.00
							I.V.A.	$12,096.00
							Total	$87,696.00

ACTA DE FALLO

LICITACIÓN PÚBLICA INTERNACIONAL ELECTRÓNICA BAJO COBERTURA DE TRATADOS DE LIBRE COMERCIO QUE CONTENGA CAPÍTULO DE COMPRAS GUBERNAMENTALES
NÚMERO DE IDENTIFICACIÓN EN COMPRANET: LA-50-GYR-050GYR040-T-2-2024

PROGRAMA "MOBILIARIO MÉDICO Y DE LABORATORIO PARA HOSPITALES PRIORITARIOS"

Nombre: META SUMINISTROS MEDICOS SA DE CV
No. de Contrato: 050GYR040T00224-226-00

PARTIDA	DESTINO	CUCOP	PREI	SAI	DESCRIPCION	CANT.	PRECIO UNITARIO	IMPORTE TOTAL SIN IVA
319	CHIHUAHUA	51200235	20603	515.619.1697.00.01	MESA ALTA DE 90 CM CON RESPALDO, CAJON Y PUERTAS ABATIBLES.	46	$3,720.00	$171,120.00
							Subtotal	$171,120.00
							I.V.A.	$27,379.20
							Total	$198,499.20

Nombre: SERPROF BIOMED SA DE CV
No. de Contrato: 050GYR040T00224-227-00

PARTIDA	DESTINO	CUCOP	PREI	SAI	DESCRIPCION	CANT.	PRECIO UNITARIO	IMPORTE TOTAL SIN IVA
320	CHIHUAHUA	51200240	20615	515.619.1813.00.01	MESA ALTA DE 180 CM DE TRABAJO PARA 2 USUARIOS CON RESPALDO.	9	$4,366.67	$39,300.03
							Subtotal	$39,300.03
							I.V.A.	$6,288.00
							Total	$45,588.03

Nombre: SERPROF BIOMED SA DE CV
No. de Contrato: 050GYR040T00224-228-00

PARTIDA	DESTINO	CUCOP	PREI	SAI	DESCRIPCION	CANT.	PRECIO UNITARIO	IMPORTE TOTAL SIN IVA
321	CHIHUAHUA	51200168	20620	515.619.1865.00.01	MESA ALTA DE 120 CM SIN RESPALDO Y 8 CAJONES.	18	$7,732.00	$139,176.00
							Subtotal	$139,176.00
							I.V.A.	$22,268.16
							Total	$161,444.16

ACTA DE FALLO

LICITACIÓN PÚBLICA INTERNACIONAL ELECTRÓNICA BAJO COBERTURA DE TRATADOS DE LIBRE COMERCIO QUE CONTENGA CAPÍTULO DE COMPRAS GUBERNAMENTALES
NÚMERO DE IDENTIFICACIÓN EN COMPRANET: LA-50-GYR-050GYR040-T-2-2024

PROGRAMA "MOBILIARIO MÉDICO Y DE LABORATORIO PARA HOSPITALES PRIORITARIOS"

Nombre: SERPROF BIOMED SA DE CV
No. de Contrato: 050GYR040T00224-229-00

PARTIDA	DESTINO	CUCOP	PREI	SAI	DESCRIPCION	CANT.	PRECIO UNITARIO	IMPORTE TOTAL SIN IVA
322	CHIHUAHUA	51200169	20621	515.619.1876.00.01	MESA ALTA DE 120 CM SIN RESPALDO Y PUERTAS ABATIBLES.	5	$5,042.67	$25,213.35
							Subtotal	$25,213.35
							I.V.A.	$4,034.14
							Total	$29,247.49

Nombre: SERPROF BIOMED SA DE CV
No. de Contrato: 050GYR040T00224-230-00

PARTIDA	DESTINO	CUCOP	PREI	SAI	DESCRIPCION	CANT.	PRECIO UNITARIO	IMPORTE TOTAL SIN IVA
323	CHIHUAHUA	51200170	20622	515.619.1883.00.01	MESA ALTA DE 120 CM SIN RESPALDO, 2 CAJONES SUPERIORES Y PUERTAS ABATIBLES.	5	$6,292.00	$31,460.00
							Subtotal	$31,460.00
							I.V.A.	$5,033.60
							Total	$36,493.60

Nombre: EDVAG CONCEPTOS COMERCIALES SA DE CV
No. de Contrato: 050GYR040T00224-231-00

PARTIDA	DESTINO	CUCOP	PREI	SAI	DESCRIPCION	CANT.	PRECIO UNITARIO	IMPORTE TOTAL SIN IVA
324	CHIHUAHUA	51200244	20627	515.619.1937.00.01	MESA ALTA DE 180 CM SIN RESPALDO, CAJONES CENTRALES Y PUERTAS ABATIBLES LATERALES.	1	$34,580.00	$34,580.00
							Subtotal	$34,580.00
							I.V.A.	$5,532.80
							Total	$40,112.80

ACTA DE FALLO

LICITACIÓN PÚBLICA INTERNACIONAL ELECTRÓNICA BAJO COBERTURA DE TRATADOS DE LIBRE COMERCIO QUE CONTENGA CAPÍTULO DE COMPRAS GUBERNAMENTALES
NÚMERO DE IDENTIFICACIÓN EN COMPRANET: LA-50-GYR-050GYR040-T-2-2024

PROGRAMA "MOBILIARIO MÉDICO Y DE LABORATORIO PARA HOSPITALES PRIORITARIOS"

Nombre: DISTRIBUIDORA AXKAN KUALI SAS DE CV
No. de Contrato: 050GYR040T00224-232-00

PARTIDA	DESTINO	CUCOP	PREI	SAI	DESCRIPCION	CANT.	PRECIO UNITARIO	IMPORTE TOTAL SIN IVA
327	PUEBLA	51200051	16665	513.164.0251.01.01	CAMA TRABAJO DE PARTO.	8	$7,999.00	$63,992.00
							Subtotal	$63,992.00
							I.V.A.	$10,238.72
							Total	$74,230.72

Nombre: SERPROF BIOMED SA DE CV
No. de Contrato: 050GYR040T00224-233-00

PARTIDA	DESTINO	CUCOP	PREI	SAI	DESCRIPCION	CANT.	PRECIO UNITARIO	IMPORTE TOTAL SIN IVA
328	PUEBLA	53106569	16682	513.191.0803.01.01	CARRO CAMILLA TIPO TRANSFER (LATERAL).	4	$28,000.00	$112,000.00
							Subtotal	$112,000.00
							I.V.A.	$17,920.00
							Total	$129,920.00

Nombre: EDVAG CONCEPTOS COMERCIALES SA DE CV
No. de Contrato: 050GYR040T00224-234-00

PARTIDA	DESTINO	CUCOP	PREI	SAI	DESCRIPCION	CANT.	PRECIO UNITARIO	IMPORTE TOTAL SIN IVA
329	PUEBLA	51200063	16698	513.546.0029.01.01	JABONERA ELECTRICA.	1	$1,292.00	$1,292.00
							Subtotal	$1,292.00
							I.V.A.	$206.72
							Total	$1,498.72

ANEXOS
DIVISIÓN DE CONTRATOS

ACTA DE FALLO

LICITACIÓN PÚBLICA INTERNACIONAL ELECTRÓNICA BAJO COBERTURA DE TRATADOS DE LIBRE COMERCIO QUE CONTENGA CAPÍTULO DE COMPRAS GUBERNAMENTALES
NÚMERO DE IDENTIFICACIÓN EN COMPRANET: LA-50-GYR-050GYR040-T-2-2024

PROGRAMA "MOBILIARIO MÉDICO Y DE LABORATORIO PARA HOSPITALES PRIORITARIOS"

Nombre: EDVAG CONCEPTOS COMERCIALES SA DE CV
No. de Contrato: 050GYR040T00224-235-00

PARTIDA	DESTINO	CUCOP	PREI	SAI	DESCRIPCION	CANT.	PRECIO UNITARIO	IMPORTE TOTAL SIN IVA
330	PUEBLA	51200144	16771	S13.626.0287.01.01	MODULO PARA CONSULTORIO MEDICO DERECHO.	21	$34,200.00	$718,200.00
							Subtotal	$718,200.00
							I.V.A.	$114,912.00
							Total	$833,112.00

Nombre: EDVAG CONCEPTOS COMERCIALES SA DE CV
No. de Contrato: 050GYR040T00224-236-00

PARTIDA	DESTINO	CUCOP	PREI	SAI	DESCRIPCION	CANT.	PRECIO UNITARIO	IMPORTE TOTAL SIN IVA
331	PUEBLA	51200145	16772	S13.626.0295.01.01	MODULO PARA CONSULTORIO MEDICO IZQUIERDO.	12	$34,200.00	$410,400.00
							Subtotal	$410,400.00
							I.V.A.	$65,664.00
							Total	$476,064.00

Nombre: EDVAG CONCEPTOS COMERCIALES SA DE CV
No. de Contrato: 050GYR040T00224-237-00

PARTIDA	DESTINO	CUCOP	PREI	SAI	DESCRIPCION	CANT.	PRECIO UNITARIO	IMPORTE TOTAL SIN IVA
332	PUEBLA	51200173	16800	S15.619.0059.01.01	MESA ALTA DE 150 CM CON CAJONERA CENTRAL.	5	$9,690.00	$48,450.00
							Subtotal	$48,450.00
							I.V.A.	$7,752.00
							Total	$56,202.00

Durango 291, Piso 11, Col. Roma Norte, Alcaldía Cuauhtémoc, C. P. 06700, Ciudad de México
Tel. 55 5726 7700, Ext. 14925. www.imss.gob.mx

2024 Felipe Carrillo PUERTO

GOBIERNO DE MÉXICO | IMSS

DIRECCIÓN DE ADMINISTRACIÓN
Unidad de Adquisiciones
Coordinación de Adquisición de Bienes y Contratación de Servicios
Coordinación Técnica de Adquisición de Bienes de Inversión y Activos
División de Equipo y Mobiliario Médico

ACTA DE FALLO

LICITACIÓN PÚBLICA INTERNACIONAL ELECTRÓNICA BAJO COBERTURA DE TRATADOS DE LIBRE COMERCIO QUE CONTENGA CAPÍTULO DE COMPRAS GUBERNAMENTALES
NÚMERO DE IDENTIFICACIÓN EN COMPRANET: LA-50-GYR-050GYR040-T-2-2024

PROGRAMA "MOBILIARIO MÉDICO Y DE LABORATORIO PARA HOSPITALES PRIORITARIOS"

Nombre: META SUMINISTROS MEDICOS SA DE CV
No. de Contrato: 050GYR040T00224-238-00

PARTIDA	DESTINO	CUCOP	PREI	SAI	DESCRIPCION	CANT.	PRECIO UNITARIO	IMPORTE TOTAL SIN IVA
333	PUEBLA	51200186	16810	S15.619.0737.01.01	MESA ALTA DE 180 CM CON CAJONERA CENTRAL.	15	$4,510.00	$67,650.00
							Subtotal	$67,650.00
							I.V.A.	$10,824.00
							Total	$78,474.00

Nombre: EDVAG CONCEPTOS COMERCIALES SA DE CV
No. de Contrato: 050GYR040T00224-239-00

PARTIDA	DESTINO	CUCOP	PREI	SAI	DESCRIPCION	CANT.	PRECIO UNITARIO	IMPORTE TOTAL SIN IVA
334	PUEBLA	51200158	18440	S14.160.0014.00.01	CARRO PARA SUPERMERCADO.	8	$6,650.00	$53,200.00
							Subtotal	$53,200.00
							I.V.A.	$8,512.00
							Total	$61,712.00

Nombre: EDVAG CONCEPTOS COMERCIALES SA DE CV
No. de Contrato: 050GYR040T00224-240-00

PARTIDA	DESTINO	CUCOP	PREI	SAI	DESCRIPCION	CANT.	PRECIO UNITARIO	IMPORTE TOTAL SIN IVA
341	PUEBLA	51200159	20023	S15.247.0118.00.01	CARRO CAJONERO.	11	$3,610.00	$39,710.00
							Subtotal	$39,710.00
							I.V.A.	$6,353.60
							Total	$46,063.60

Durango 291, Piso 11, Col. Roma Norte, Alcaldía Cuauhtémoc, C. P. 06700, Ciudad de México
Tel. 55 5726 7700, Ext. 14925. www.imss.gob.mx

2024 Felipe Carrillo PUERTO

ACTA DE FALLO

LICITACIÓN PÚBLICA INTERNACIONAL ELECTRÓNICA BAJO COBERTURA DE TRATADOS DE LIBRE COMERCIO QUE CONTENGA CAPÍTULO DE COMPRAS GUBERNAMENTALES
NÚMERO DE IDENTIFICACIÓN EN COMPRANET: LA-50-GYR-050GYR040-T-2-2024

PROGRAMA "MOBILIARIO MÉDICO Y DE LABORATORIO PARA HOSPITALES PRIORITARIOS"

Nombre: DISTRIBUIDORA AXKAN KUALI SAS DE CV
No. de Contrato: 050GYR040T00224-241-00

PARTIDA	DESTINO	CUCOP	PREI	SAI	DESCRIPCION	CANT.	PRECIO UNITARIO	IMPORTE TOTAL SIN IVA
342	PUEBLA	53106587	20024	515.247.0125.00.01	CARRO DISTRIBUIDOR DE MUESTRAS.	2	$8,498.00	$16,996.00
							Subtotal	$16,996.00
							I.V.A.	$2,719.36
							Total	$19,715.36

Nombre: DISTRIBUIDORA AXKAN KUALI SAS DE CV
No. de Contrato: 050GYR040T00224-242-00

PARTIDA	DESTINO	CUCOP	PREI	SAI	DESCRIPCION	CANT.	PRECIO UNITARIO	IMPORTE TOTAL SIN IVA
343	PUEBLA	53106590	20025	515.451.0259.00.01	GABINETE PARA TOMA DE MUESTRAS.	8	$5,268.00	$42,144.00
							Subtotal	$42,144.00
							I.V.A.	$6,743.04
							Total	$48,887.04

Nombre: MUEBLES LA FORJA DE JUAN ESCOBAR SA DE CV
No. de Contrato: 050GYR040T00224-243-00

PARTIDA	DESTINO	CUCOP	PREI	SAI	DESCRIPCION	CANT.	PRECIO UNITARIO	IMPORTE TOTAL SIN IVA
344	PUEBLA	51200199	20029	515.619.1227.00.01	MESA ALTA DE 90 CM CON CUBIERTA DE ACERO INOXIDABLE.	3	$6,300.00	$18,900.00
							Subtotal	$18,900.00
							I.V.A.	$3,024.00
							Total	$21,924.00

Durango 291, Piso 11, Col. Roma Norte, Alcaldía Cuauhtémoc, C. P. 06700, Ciudad de México
Tel. 55 5726-1700, Ext. 11625 www.imss.gob.mx

2024 Felipe Carrillo PUERTO

GOBIERNO DE MÉXICO | IMSS

DIRECCIÓN DE ADMINISTRACIÓN
Unidad de Adquisiciones
Coordinación de Adquisición de Bienes y Contratación de Servicios
Coordinación Técnica de Adquisición de Bienes de Inversión y Activos
División de Equipo y Mobiliario Médico

ACTA DE FALLO

LICITACIÓN PÚBLICA INTERNACIONAL ELECTRÓNICA BAJO COBERTURA DE TRATADOS DE LIBRE COMERCIO QUE CONTENGA CAPÍTULO DE COMPRAS GUBERNAMENTALES
NÚMERO DE IDENTIFICACIÓN EN COMPRANET: LA-50-GYR-050GYR040-T-2-2024

PROGRAMA "MOBILIARIO MÉDICO Y DE LABORATORIO PARA HOSPITALES PRIORITARIOS"

Nombre: MUEBLES LA FORJA DE JUAN ESCOBAR SA DE CV
No. de Contrato: 050GYR040T00224-244-00

PARTIDA	DESTINO	CUCOP	PREI	SAI	DESCRIPCION	CANT.	PRECIO UNITARIO	IMPORTE TOTAL SIN IVA
345	PUEBLA	51200161	20030	515.619.1232.00.01	MESA ALTA DE 120 CM CON CUBIERTA DE ACERO INOXIDABLE.	4	$7,000.00	$28,000.00
							Subtotal	$28,000.00
							I.V.A.	$4,480.00
							Total	$32,480.00

Nombre: EDVAG CONCEPTOS COMERCIALES SA DE CV
No. de Contrato: 050GYR040T00224-245-00

PARTIDA	DESTINO	CUCOP	PREI	SAI	DESCRIPCION	CANT.	PRECIO UNITARIO	IMPORTE TOTAL SIN IVA
346	PUEBLA	51200176	20031	515.619.1244.00.01	MESA ALTA DE 150 CM CON CUBIERTA DE ACERO INOXIDABLE.	1	$11,400.00	$11,400.00
							Subtotal	$11,400.00
							I.V.A.	$1,824.00
							Total	$13,224.00

Nombre: EDVAG CONCEPTOS COMERCIALES SA DE CV
No. de Contrato: 050GYR040T00224-246-00

PARTIDA	DESTINO	CUCOP	PREI	SAI	DESCRIPCION	CANT.	PRECIO UNITARIO	IMPORTE TOTAL SIN IVA
348	PUEBLA	51200202	20036	515.619.1292.00.01	MESA BAJA DE 180 CM CON CUBIERTA DE MADERA.	2	$5,510.00	$11,020.00
							Subtotal	$11,020.00
							I.V.A.	$1,763.20
							Total	$12,783.20

Durango 291, Piso 11, Col. Roma Norte, Alcaldía Cuauhtémoc, C. P. 06700, Ciudad de México
Tel. 55 5726-1700, Ext. 11625 www.imss.gob.mx

2024 Felipe Carrillo PUERTO

ANEXOS
DIVISIÓN DE CONTRATOS

ACTA DE FALLO

LICITACIÓN PÚBLICA INTERNACIONAL ELECTRÓNICA BAJO COBERTURA DE TRATADOS DE LIBRE COMERCIO QUE CONTENGA CAPÍTULO DE COMPRAS GUBERNAMENTALES
NÚMERO DE IDENTIFICACIÓN EN COMPRANET: LA-50-GYR-050GYR040-T-2-2024

PROGRAMA "MOBILIARIO MÉDICO Y DE LABORATORIO PARA HOSPITALES PRIORITARIOS"

Nombre: EDVAG CONCEPTOS COMERCIALES SA DE CV
No. de Contrato: 050GYR040T00224-247-00

PARTIDA	DESTINO	CUCOP	PREI	SAI	DESCRIPCION	CANT.	PRECIO UNITARIO	IMPORTE TOTAL SIN IVA
350	PUEBLA	51200206	20040	515.619.1337.00.01	MESA BAJA DE 180 CM CON CUBIERTA DE ACERO INOXIDABLE.	1	$9,500.00	$9,500.00
							Subtotal	$9,500.00
							I.V.A.	$1,520.00
							Total	$11,020.00

Nombre: EDVAG CONCEPTOS COMERCIALES SA DE CV
No. de Contrato: 050GYR040T00224-248-00

PARTIDA	DESTINO	CUCOP	PREI	SAI	DESCRIPCION	CANT.	PRECIO UNITARIO	IMPORTE TOTAL SIN IVA
352	PUEBLA	51200272	20042	515.784.0111.00.01	REPISA ABATIBLE PARA TOMA DE MUESTRAS.	8	$1,862.00	$14,896.00
							Subtotal	$14,896.00
							I.V.A.	$2,383.36
							Total	$17,279.36

Nombre: DISTRIBUIDORA AXKAN KUALI SAS DE CV
No. de Contrato: 050GYR040T00224-249-00

PARTIDA	DESTINO	CUCOP	PREI	SAI	DESCRIPCION	CANT.	PRECIO UNITARIO	IMPORTE TOTAL SIN IVA
353	PUEBLA	51200274	20044	515.825.0128.00.01	SILLA CAMA PARA DONADORES.	4	$8,498.00	$33,992.00
							Subtotal	$33,992.00
							I.V.A.	$5,438.72
							Total	$39,430.72

Durango 291, Piso 11, Col. Roma Norte, Alcaldía Cuauhtémoc, C. P. 06700, Ciudad de México
Tel. 55 5726 1700, Ext. 14925. www.imss.gob.mx

2024 Felipe Carrillo PUERTO

ACTA DE FALLO

LICITACIÓN PÚBLICA INTERNACIONAL ELECTRÓNICA BAJO COBERTURA DE TRATADOS DE LIBRE COMERCIO QUE CONTENGA CAPÍTULO DE COMPRAS GUBERNAMENTALES
NÚMERO DE IDENTIFICACIÓN EN COMPRANET: LA-50-GYR-050GYR040-T-2-2024

PROGRAMA "MOBILIARIO MÉDICO Y DE LABORATORIO PARA HOSPITALES PRIORITARIOS"

Nombre: DISTRIBUIDORA AXKAN KUALI SAS DE CV
No. de Contrato: 050GYR040T00224-250-00

PARTIDA	DESTINO	CUCOP	PREI	SAI	DESCRIPCION	CANT.	PRECIO UNITARIO	IMPORTE TOTAL SIN IVA
354	PUEBLA	51100273	20045	515.957.0322.00.01	VITRINA DE 75 CM CONTRA MURO.	1	$2,668.00	$2,668.00
							Subtotal	$2,668.00
							I.V.A.	$426.88
							Total	$3,094.88

Nombre: META SUMINISTROS MEDICOS SA DE CV
No. de Contrato: 050GYR040T00224-251-00

PARTIDA	DESTINO	CUCOP	PREI	SAI	DESCRIPCION	CANT.	PRECIO UNITARIO	IMPORTE TOTAL SIN IVA
355	PUEBLA	51100274	20046	515.957.0337.00.01	VITRINA DE 90 CM CONTRA MURO CON LLAVES.	90	$1,670.00	$150,300.00
							Subtotal	$150,300.00
							I.V.A.	$24,048.00
							Total	$174,348.00

Nombre: META SUMINISTROS MEDICOS SA DE CV
No. de Contrato: 050GYR040T00224-252-00

PARTIDA	DESTINO	CUCOP	PREI	SAI	DESCRIPCION	CANT.	PRECIO UNITARIO	IMPORTE TOTAL SIN IVA
356	PUEBLA	51100237	20120	513.060.0065.00.01	ANAQUEL GUARDA COMODOS.	17	$4,460.00	$75,820.00
							Subtotal	$75,820.00
							I.V.A.	$12,131.20
							Total	$87,951.20

Durango 291, Piso 11, Col. Roma Norte, Alcaldía Cuauhtémoc, C. P. 06700, Ciudad de México
Tel. 55 5726 1700, Ext. 14925. www.imss.gob.mx

2024 Felipe Carrillo PUERTO

ACTA DE FALLO

LICITACIÓN PÚBLICA INTERNACIONAL ELECTRÓNICA BAJO COBERTURA DE TRATADOS DE LIBRE COMERCIO QUE CONTENGA CAPÍTULO DE COMPRAS GUBERNAMENTALES
NÚMERO DE IDENTIFICACIÓN EN COMPRANET: LA-50-GYR-050GYR040-T-2-2024

PROGRAMA "MOBILIARIO MÉDICO Y DE LABORATORIO PARA HOSPITALES PRIORITARIOS"

Nombre: DISTRIBUIDORA AXKAN KUALI SAS DE CV
No. de Contrato: 050GYR040T00224-253-00

PARTIDA	DESTINO	CUCOP	PREI	SAI	DESCRIPCION	CANT.	PRECIO UNITARIO	IMPORTE TOTAL SIN IVA
357	PUEBLA	51200036	20122	513.108.0345.00.01	BANCO GIRATORIO ACOJINADO CON RESPALDO CINCO APOYOS.	4	$3,868.00	$15,472.00
							Subtotal	$15,472.00
							I.V.A.	$2,475.52
							Total	$17,947.52

Nombre: DISTRIBUIDORA AXKAN KUALI SAS DE CV
No. de Contrato: 050GYR040T00224-254-00

PARTIDA	DESTINO	CUCOP	PREI	SAI	DESCRIPCION	CANT.	PRECIO UNITARIO	IMPORTE TOTAL SIN IVA
358	PUEBLA	51200037	20123	513.108.0355.00.01	BANCO GIRATORIO ACOJINADO SIN RESPALDO.	1	$1,278.00	$1,278.00
							Subtotal	$1,278.00
							I.V.A.	$204.48
							Total	$1,482.48

Nombre: AH CORPORATIVO MEDICO DE MEXICO, S.A. DE C.V.
No. de Contrato: 050GYR040T00224-255-00

PARTIDA	DESTINO	CUCOP	PREI	SAI	DESCRIPCION	CANT.	PRECIO UNITARIO	IMPORTE TOTAL SIN IVA
359	PUEBLA	51200038	20124	513.108.0363.00.01	BANCO GIRATORIO CON RESPALDO DE ACERO INOXIDABLE.	36	$1,226.02	$44,136.72
							Subtotal	$44,136.72
							I.V.A.	$7,061.88
							Total	$51,198.60

ACTA DE FALLO

LICITACIÓN PÚBLICA INTERNACIONAL ELECTRÓNICA BAJO COBERTURA DE TRATADOS DE LIBRE COMERCIO QUE CONTENGA CAPÍTULO DE COMPRAS GUBERNAMENTALES
NÚMERO DE IDENTIFICACIÓN EN COMPRANET: LA-50-GYR-050GYR040-T-2-2024

PROGRAMA "MOBILIARIO MÉDICO Y DE LABORATORIO PARA HOSPITALES PRIORITARIOS"

Nombre: SERPROF BIOMED SA DE CV
No. de Contrato: 050GYR040T00224-256-00

PARTIDA	DESTINO	CUCOP	PREI	SAI	DESCRIPCION	CANT.	PRECIO UNITARIO	IMPORTE TOTAL SIN IVA
360	PUEBLA	51200039	20125	513.108.0378.00.01	BANCO GIRATORIO DE ACERO INOXIDABLE.	113	$1,146.67	$129,573.71
							Subtotal	$129,573.71
							I.V.A.	$20,731.79
							Total	$150,305.50

Nombre: INFRAESTRUCTURA HOSPITALARIA PROEMSA SA DE CV
No. de Contrato: 050GYR040T00224-257-00

PARTIDA	DESTINO	CUCOP	PREI	SAI	DESCRIPCION	CANT.	PRECIO UNITARIO	IMPORTE TOTAL SIN IVA
361	PUEBLA	53200451	20126	513.113.0299.00.01	BANDEJA.	1	$639.00	$639.00
							Subtotal	$639.00
							I.V.A.	$102.24
							Total	$741.24

Nombre: SERPROF BIOMED SA DE CV
No. de Contrato: 050GYR040T00224-258-00

PARTIDA	DESTINO	CUCOP	PREI	SAI	DESCRIPCION	CANT.	PRECIO UNITARIO	IMPORTE TOTAL SIN IVA
363	PUEBLA	53106558	20128	513.130.0422.00.01	BASCULA CON ESTADÍMETRO.	47	$5,693.33	$267,586.51
							Subtotal	$267,586.51
							I.V.A.	$42,813.84
							Total	$310,400.35

ANEXOS
DIVISIÓN DE CONTRATOS

ACTA DE FALLO

LICITACIÓN PÚBLICA INTERNACIONAL ELECTRÓNICA BAJO COBERTURA DE TRATADOS DE LIBRE COMERCIO QUE CONTENGA CAPÍTULO DE COMPRAS GUBERNAMENTALES
NÚMERO DE IDENTIFICACIÓN EN COMPRANET: LA-50-GYR-050GYR040-T-2-2024

PROGRAMA "MOBILIARIO MÉDICO Y DE LABORATORIO PARA HOSPITALES PRIORITARIOS"

Nombre: EDVAG CONCEPTOS COMERCIALES SA DE CV
No. de Contrato: 050GYR040T00224-259-00

PARTIDA	DESTINO	CUCOP	PREI	SAI	DESCRIPCION	CANT.	PRECIO UNITARIO	IMPORTE TOTAL SIN IVA
364	PUEBLA	53106560	20130	513.130.0449.00.01	BASCULA PARA BEBE.	5	$4,180.00	$20,900.00
							Subtotal	$20,900.00
							I.V.A.	$3,344.00
							Total	$24,244.00

Nombre: TECNOLOGIA INTEGRAL PERSONALIZABLE SA DE CV
No. de Contrato: 050GYR040T00224-260-00

PARTIDA	DESTINO	CUCOP	PREI	SAI	DESCRIPCION	CANT.	PRECIO UNITARIO	IMPORTE TOTAL SIN IVA
365	PUEBLA	51200047	20133	513.143.0148.00.01	BURO.	228	$826.00	$188,328.00
							Subtotal	$188,328.00
							I.V.A.	$30,132.48
							Total	$218,460.48

Nombre: SERPROF BIOMED SA DE CV
No. de Contrato: 050GYR040T00224-261-00

PARTIDA	DESTINO	CUCOP	PREI	SAI	DESCRIPCION	CANT.	PRECIO UNITARIO	IMPORTE TOTAL SIN IVA
366	PUEBLA	53106573	20136	513.191.0882.00.01	CARRO PARA CURACIONES.	4	$4,933.33	$19,733.32
							Subtotal	$19,733.32
							I.V.A.	$3,157.33
							Total	$22,890.65

GOBIERNO DE MÉXICO | IMSS

DIRECCIÓN DE ADMINISTRACIÓN
Unidad de Adquisiciones
Coordinación de Adquisición de Bienes y Contratación de Servicios
Coordinación Técnica de Adquisición de Bienes de Inversión y Activos
División de Equipo y Mobiliario Médico

ACTA DE FALLO

LICITACIÓN PÚBLICA INTERNACIONAL ELECTRÓNICA BAJO COBERTURA DE TRATADOS DE LIBRE COMERCIO QUE CONTENGA CAPÍTULO DE COMPRAS GUBERNAMENTALES
NÚMERO DE IDENTIFICACIÓN EN COMPRANET: LA-50-GYR-050GYR040-T-2-2024

PROGRAMA "MOBILIARIO MÉDICO Y DE LABORATORIO PARA HOSPITALES PRIORITARIOS"

Nombre: SERPROF BIOMED SA DE CV
No. de Contrato: 050GYR040T00224-262-00

PARTIDA	DESTINO	CUCOP	PREI	SAI	DESCRIPCION	CANT.	PRECIO UNITARIO	IMPORTE TOTAL SIN IVA
367	PUEBLA	53106576	20137	513.191.0877.00.01	CARRO PARA MEDICAMENTOS.	18	$4,933.33	$78,933.28
							Subtotal	$78,933.28
							I.V.A.	$12,629.32
							Total	$91,562.60

Nombre: EDVAG CONCEPTOS COMERCIALES SA DE CV
No. de Contrato: 050GYR040T00224-263-00

PARTIDA	DESTINO	CUCOP	PREI	SAI	DESCRIPCION	CANT.	PRECIO UNITARIO	IMPORTE TOTAL SIN IVA
368	PUEBLA	51200053	20138	513.191.0887.00.01	CARRO PARA ROPA LIMPIA.	2	$7,334.00	$14,668.00
							Subtotal	$14,668.00
							I.V.A.	$2,346.88
							Total	$17,014.88

Nombre: SERPROF BIOMED SA DE CV
No. de Contrato: 050GYR040T00224-264-00

PARTIDA	DESTINO	CUCOP	PREI	SAI	DESCRIPCION	CANT.	PRECIO UNITARIO	IMPORTE TOTAL SIN IVA
369	PUEBLA	53106577	20140	513.191.0903.00.01	CARRO PORTAEXPEDIENTES.	13	$8,266.67	$107,466.71
							Subtotal	$107,466.71
							I.V.A.	$17,194.67
							Total	$124,661.38

ACTA DE FALLO

LICITACIÓN PÚBLICA INTERNACIONAL ELECTRÓNICA BAJO COBERTURA DE TRATADOS DE LIBRE COMERCIO QUE CONTENGA CAPÍTULO DE COMPRAS GUBERNAMENTALES
NÚMERO DE IDENTIFICACIÓN EN COMPRANET: LA-50-GYR-050GYR040-T-2-2024

PROGRAMA "MOBILIARIO MÉDICO Y DE LABORATORIO PARA HOSPITALES PRIORITARIOS"

Nombre: INFRAESTRUCTURA HOSPITALARIA PROEMSA SA DE CV
No. de Contrato: 050GYR040T00224-265-00

PARTIDA	DESTINO	CUCOP	PREI	SAI	DESCRIPCION	CANT.	PRECIO UNITARIO	IMPORTE TOTAL SIN IVA
370	PUEBLA	53106578	20142	513.209.0061.00.01	CEPILLERA PARA USO QUIRÚRGICO.	67	$492.00	$32,964.00
							Subtotal	$32,964.00
							I.V.A.	$5,274.24
							Total	$38,238.24

Nombre: INFRAESTRUCTURA HOSPITALARIA PROEMSA SA DE CV
No. de Contrato: 050GYR040T00224-266-00

PARTIDA	DESTINO	CUCOP	PREI	SAI	DESCRIPCION	CANT.	PRECIO UNITARIO	IMPORTE TOTAL SIN IVA
371	PUEBLA	53209453	20143	513.227.0176.00.01	CHAROLA CON TAPA PARA INSTRUMENTAL.	1	$534.00	$534.00
							Subtotal	$534.00
							I.V.A.	$85.44
							Total	$619.44

Nombre: INFRAESTRUCTURA HOSPITALARIA PROEMSA SA DE CV
No. de Contrato: 050GYR040T00224-267-00

PARTIDA	DESTINO	CUCOP	PREI	SAI	DESCRIPCION	CANT.	PRECIO UNITARIO	IMPORTE TOTAL SIN IVA
372	PUEBLA	53200456	20145	513.245.0113.00.01	COMODO PARA ADULTOS.	324	$660.00	$213,840.00
							Subtotal	$213,840.00
							I.V.A.	$34,214.40
							Total	$248,054.40

Durango 291, Piso 11, Col. Roma Norte, Alcaldía Cuauhtémoc, C. P. 06700, Ciudad de México
Tel. 55 5726 1900, Ext. 14925 www.imss.gob.mx

2024 Felipe Carrillo PUERTO

ACTA DE FALLO

LICITACIÓN PÚBLICA INTERNACIONAL ELECTRÓNICA BAJO COBERTURA DE TRATADOS DE LIBRE COMERCIO QUE CONTENGA CAPÍTULO DE COMPRAS GUBERNAMENTALES
NÚMERO DE IDENTIFICACIÓN EN COMPRANET: LA-50-GYR-050GYR040-T-2-2024

PROGRAMA "MOBILIARIO MÉDICO Y DE LABORATORIO PARA HOSPITALES PRIORITARIOS"

Nombre: SERPROF BIOMED SA DE CV
No. de Contrato: 050GYR040T00224-268-00

PARTIDA	DESTINO	CUCOP	PREI	SAI	DESCRIPCION	CANT.	PRECIO UNITARIO	IMPORTE TOTAL SIN IVA
373	PUEBLA	53200457	20146	513.245.0126.00.01	COMODO PARA MENORES.	36	$800.00	$28,800.00
							Subtotal	$28,800.00
							I.V.A.	$4,608.00
							Total	$33,408.00

Nombre: INFRAESTRUCTURA HOSPITALARIA PROEMSA SA DE CV
No. de Contrato: 050GYR040T00224-269-00

PARTIDA	DESTINO	CUCOP	PREI	SAI	DESCRIPCION	CANT.	PRECIO UNITARIO	IMPORTE TOTAL SIN IVA
374	PUEBLA	51200057	20147	513.254.0113.00.01	CUBETA DE ACERO INOXIDABLE CON PORTA CUBETA RODABLE.	228	$1,031.70	$235,227.60
							Subtotal	$235,227.60
							I.V.A.	$37,636.42
							Total	$272,864.02

Nombre: TECNOLOGIA INTEGRAL PERSONALIZABLE SA DE CV
No. de Contrato: 050GYR040T00224-270-00

PARTIDA	DESTINO	CUCOP	PREI	SAI	DESCRIPCION	CANT.	PRECIO UNITARIO	IMPORTE TOTAL SIN IVA
375	PUEBLA	51200060	20148	513.352.0111.00.01	ESCALERILLA DE DOS PELDAÑOS.	348	$858.00	$298,584.00
							Subtotal	$298,584.00
							I.V.A.	$47,773.44
							Total	$346,357.44

Durango 291, Piso 11, Col. Roma Norte, Alcaldía Cuauhtémoc, C. P. 06700, Ciudad de México
Tel. 55 5726 1900, Ext. 14925 www.imss.gob.mx

2024 Felipe Carrillo PUERTO

ANEXOS
DIVISIÓN DE CONTRATOS

ACTA DE FALLO

LICITACIÓN PÚBLICA INTERNACIONAL ELECTRÓNICA BAJO COBERTURA DE TRATADOS DE LIBRE COMERCIO QUE CONTENGA CAPÍTULO DE COMPRAS GUBERNAMENTALES
NÚMERO DE IDENTIFICACIÓN EN COMPRANET: LA-50-GYR-050GYR040-T-2-2024

PROGRAMA "MOBILIARIO MÉDICO Y DE LABORATORIO PARA HOSPITALES PRIORITARIOS"

Nombre: INFRAESTRUCTURA HOSPITALARIA PROEMSA SA DE CV
No. de Contrato: 050GYR040T00224-271-00

PARTIDA	DESTINO	CUCOP	PREI	SAI	DESCRIPCION	CANT.	PRECIO UNITARIO	IMPORTE TOTAL SIN IVA
376	PUEBLA	51100261	20149	513.360.0066.00.01	ESTANTE GUARDA ESTERIL DE 90 CM.	96	$5,334.11	$512,074.56
							Subtotal	$512,074.56
							I.V.A.	$81,931.93
							Total	$594,006.49

Nombre: INFRAESTRUCTURA HOSPITALARIA PROEMSA SA DE CV
No. de Contrato: 050GYR040T00224-272-00

PARTIDA	DESTINO	CUCOP	PREI	SAI	DESCRIPCION	CANT.	PRECIO UNITARIO	IMPORTE TOTAL SIN IVA
377	PUEBLA	51100260	20151	513.360.0071.00.01	ESTANTE GUARDA ESTERIL DE 120 CM.	14	$6,068.07	$84,952.98
							Subtotal	$84,952.98
							I.V.A.	$13,592.48
							Total	$98,545.46

Nombre: SERPROF BIOMED SA DE CV
No. de Contrato: 050GYR040T00224-273-00

PARTIDA	DESTINO	CUCOP	PREI	SAI	DESCRIPCION	CANT.	PRECIO UNITARIO	IMPORTE TOTAL SIN IVA
378	PUEBLA	51200062	20153	513.546.0061.00.01	JABONERA DE PEDAL.	22	$7,733.33	$170,133.26
							Subtotal	$170,133.26
							I.V.A.	$27,221.32
							Total	$197,354.58

Durango 291, Piso 11, Col. Roma Norte, Alcaldía Cuauhtémoc, C. P. 06700, Ciudad de México
Tel: 55 5726-1700, Ext. 14025. www.imss.gob.mx

2024 Felipe Carrillo PUERTO

GOBIERNO DE MÉXICO | IMSS

DIRECCIÓN DE ADMINISTRACIÓN
Unidad de Adquisiciones
Coordinación de Adquisición de Bienes y Contratación de Servicios
Coordinación Técnica de Adquisición de Bienes de Inversión y Activos
División de Equipo y Mobiliario Médico

ACTA DE FALLO

LICITACIÓN PÚBLICA INTERNACIONAL ELECTRÓNICA BAJO COBERTURA DE TRATADOS DE LIBRE COMERCIO QUE CONTENGA CAPÍTULO DE COMPRAS GUBERNAMENTALES
NÚMERO DE IDENTIFICACIÓN EN COMPRANET: LA-50-GYR-050GYR040-T-2-2024

PROGRAMA "MOBILIARIO MÉDICO Y DE LABORATORIO PARA HOSPITALES PRIORITARIOS"

Nombre: EDVAG CONCEPTOS COMERCIALES SA DE CV
No. de Contrato: 050GYR040T00224-274-00

PARTIDA	DESTINO	CUCOP	PREI	SAI	DESCRIPCION	CANT.	PRECIO UNITARIO	IMPORTE TOTAL SIN IVA
379	PUEBLA	51200064	20154	513.567.0111.00.01	LAMPARA DE LUZ INTENSA.	15	$6,650.00	$99,750.00
							Subtotal	$99,750.00
							I.V.A.	$15,960.00
							Total	$115,710.00

Nombre: EDVAG CONCEPTOS COMERCIALES SA DE CV
No. de Contrato: 050GYR040T00224-275-00

PARTIDA	DESTINO	CUCOP	PREI	SAI	DESCRIPCION	CANT.	PRECIO UNITARIO	IMPORTE TOTAL SIN IVA
380	PUEBLA	51200065	20155	513.567.0128.00.01	LAMPARA DE PIE RODABLE.	7	$1,130.50	$7,913.50
							Subtotal	$7,913.50
							I.V.A.	$1,266.16
							Total	$9,179.66

Nombre: SERPROF BIOMED SA DE CV
No. de Contrato: 050GYR040T00224-276-00

PARTIDA	DESTINO	CUCOP	PREI	SAI	DESCRIPCION	CANT.	PRECIO UNITARIO	IMPORTE TOTAL SIN IVA
389	PUEBLA	51200110	20178	513.621.2732.00.01	MESA CARRO ANESTESIOLOGO DE 70 CM.	9	$6,133.33	$55,199.97
							Subtotal	$55,199.97
							I.V.A.	$8,832.00
							Total	$64,031.97

Durango 291, Piso 11, Col. Roma Norte, Alcaldía Cuauhtémoc, C. P. 06700, Ciudad de México
Tel: 55 5726-1700, Ext. 14025. www.imss.gob.mx

2024 Felipe Carrillo PUERTO

ACTA DE FALLO

LICITACIÓN PÚBLICA INTERNACIONAL ELECTRÓNICA BAJO COBERTURA DE TRATADOS DE LIBRE COMERCIO QUE CONTENGA CAPÍTULO DE COMPRAS GUBERNAMENTALES
NÚMERO DE IDENTIFICACIÓN EN COMPRANET: LA-50-GYR-050GYR040-T-2-2024

PROGRAMA "MOBILIARIO MÉDICO Y DE LABORATORIO PARA HOSPITALES PRIORITARIOS"

Nombre: MUEBLES LA FORJA DE JUAN ESCOBAR SA DE CV
No. de Contrato: 050GYR040T00224-277-00

PARTIDA	DESTINO	CUCOP	PREI	SAI	DESCRIPCION	CANT.	PRECIO UNITARIO	IMPORTE TOTAL SIN IVA
390	PUEBLA	51200128	20181	513.621.2762.00.01	MESA DE 180 CM PARA ENSAMBLE CON REPISA INTERMEDIA.	2	$22,000.00	$44,000.00
							Subtotal	$44,000.00
							I.V.A.	$7,040.00
							Total	$51,040.00

Nombre: SERPROF BIOMED SA DE CV
No. de Contrato: 050GYR040T00224-278-00

PARTIDA	DESTINO	CUCOP	PREI	SAI	DESCRIPCION	CANT.	PRECIO UNITARIO	IMPORTE TOTAL SIN IVA
392	PUEBLA	51200137	20183	513.621.2786.00.01	MESA MAYO.	103	$1,980.00	$203,940.00
							Subtotal	$203,940.00
							I.V.A.	$32,630.40
							Total	$236,570.40

Nombre: MUEBLES LA FORJA DE JUAN ESCOBAR SA DE CV
No. de Contrato: 050GYR040T00224-279-00

PARTIDA	DESTINO	CUCOP	PREI	SAI	DESCRIPCION	CANT.	PRECIO UNITARIO	IMPORTE TOTAL SIN IVA
393	PUEBLA	53106581	20184	513.621.2792.00.01	MESA PARA EXPLORACION PEDIATRICA.	4	$7,200.00	$28,800.00
							Subtotal	$28,800.00
							I.V.A.	$4,608.00
							Total	$33,408.00

GOBIERNO DE MÉXICO | IMSS

DIRECCIÓN DE ADMINISTRACIÓN
Unidad de Adquisiciones
Coordinación de Adquisición de Bienes y Contratación de Servicios
Coordinación Técnica de Adquisición de Bienes de Inversión y Activos
División de Equipo y Mobiliario Médico

ACTA DE FALLO

LICITACIÓN PÚBLICA INTERNACIONAL ELECTRÓNICA BAJO COBERTURA DE TRATADOS DE LIBRE COMERCIO QUE CONTENGA CAPÍTULO DE COMPRAS GUBERNAMENTALES
NÚMERO DE IDENTIFICACIÓN EN COMPRANET: LA-50-GYR-050GYR040-T-2-2024

PROGRAMA "MOBILIARIO MÉDICO Y DE LABORATORIO PARA HOSPITALES PRIORITARIOS"

Nombre: SERPROF BIOMED SA DE CV
No. de Contrato: 050GYR040T00224-280-00

PARTIDA	DESTINO	CUCOP	PREI	SAI	DESCRIPCION	CANT.	PRECIO UNITARIO	IMPORTE TOTAL SIN IVA
394	PUEBLA	53106582	20185	513.621.2804.00.01	MESA PARA INSTRUMENTAL QUIRURGICO.	10	$3,933.33	$39,333.30
							Subtotal	$39,333.30
							I.V.A.	$6,293.33
							Total	$45,626.63

Nombre: SERPROF BIOMED SA DE CV
No. de Contrato: 050GYR040T00224-281-00

PARTIDA	DESTINO	CUCOP	PREI	SAI	DESCRIPCION	CANT.	PRECIO UNITARIO	IMPORTE TOTAL SIN IVA
395	PUEBLA	53106583	20186	513.621.2813.00.01	MESA PARA REHIDRATACION.	6	$4,913.33	$29,479.98
							Subtotal	$29,479.98
							I.V.A.	$4,716.80
							Total	$34,196.78

Nombre: SERPROF BIOMED SA DE CV
No. de Contrato: 050GYR040T00224-282-00

PARTIDA	DESTINO	CUCOP	PREI	SAI	DESCRIPCION	CANT.	PRECIO UNITARIO	IMPORTE TOTAL SIN IVA
396	PUEBLA	51200139	20187	513.621.2826.00.01	MESA PASTEUR.	102	$2,398.67	$244,664.34
							Subtotal	$244,664.34
							I.V.A.	$39,146.29
							Total	$283,810.63

ANEXOS
DIVISIÓN DE CONTRATOS

ACTA DE FALLO

LICITACIÓN PÚBLICA INTERNACIONAL ELECTRÓNICA BAJO COBERTURA DE TRATADOS DE LIBRE COMERCIO QUE CONTENGA CAPÍTULO DE COMPRAS GUBERNAMENTALES
NÚMERO DE IDENTIFICACIÓN EN COMPRANET: LA-50-GYR-050GYR040-T-2-2024

PROGRAMA "MOBILIARIO MÉDICO Y DE LABORATORIO PARA HOSPITALES PRIORITARIOS"

Nombre: SERPROF BIOMED SA DE CV
No. de Contrato: 050GYR040T00224-283-00

PARTIDA	DESTINO	CUCOP	PREI	SAI	DESCRIPCION	CANT.	PRECIO UNITARIO	IMPORTE TOTAL SIN IVA
397	PUEBLA	51200141	20189	513.621.2847.00.01	MESA PUENTE.	174	$1,466.67	$255,200.58
							Subtotal	$255,200.58
							I.V.A.	$40,832.09
							Total	$296,032.67

Nombre: EDVAG CONCEPTOS COMERCIALES SA DE CV
No. de Contrato: 050GYR040T00224-284-00

PARTIDA	DESTINO	CUCOP	PREI	SAI	DESCRIPCION	CANT.	PRECIO UNITARIO	IMPORTE TOTAL SIN IVA
398	PUEBLA	51200142	20190	513.621.2857.00.01	MESA RIGIDA DE MADERA.	4	$10,450.00	$41,800.00
							Subtotal	$41,800.00
							I.V.A.	$6,688.00
							Total	$48,488.00

Nombre: SERPROF BIOMED SA DE CV
No. de Contrato: 050GYR040T00224-285-00

PARTIDA	DESTINO	CUCOP	PREI	SAI	DESCRIPCION	CANT.	PRECIO UNITARIO	IMPORTE TOTAL SIN IVA
399	PUEBLA	51200143	20191	513.621.2865.00.01	MESA RIÑON.	20	$4,106.67	$82,133.40
							Subtotal	$82,133.40
							I.V.A.	$13,141.34
							Total	$95,274.74

ACTA DE FALLO

LICITACIÓN PÚBLICA INTERNACIONAL ELECTRÓNICA BAJO COBERTURA DE TRATADOS DE LIBRE COMERCIO QUE CONTENGA CAPÍTULO DE COMPRAS GUBERNAMENTALES
NÚMERO DE IDENTIFICACIÓN EN COMPRANET: LA-50-GYR-050GYR040-T-2-2024

PROGRAMA "MOBILIARIO MÉDICO Y DE LABORATORIO PARA HOSPITALES PRIORITARIOS"

Nombre: MUEBLES LA FORJA DE JUAN ESCOBAR SA DE CV
No. de Contrato: 050GYR040T00224-286-00

PARTIDA	DESTINO	CUCOP	PREI	SAI	DESCRIPCION	CANT.	PRECIO UNITARIO	IMPORTE TOTAL SIN IVA
400	PUEBLA	51100262	20192	513.771.0438.00.01	REPISA DE 120 CM CONTRA MURO.	8	$2,800.00	$22,400.00
							Subtotal	$22,400.00
							I.V.A.	$3,584.00
							Total	$25,984.00

Nombre: EDVAG CONCEPTOS COMERCIALES SA DE CV
No. de Contrato: 050GYR040T00224-287-00

PARTIDA	DESTINO	CUCOP	PREI	SAI	DESCRIPCION	CANT.	PRECIO UNITARIO	IMPORTE TOTAL SIN IVA
401	PUEBLA	51100264	20194	513.771.0456.00.01	REPISA DE 180 CM CONTRA MURO.	1	$3,800.00	$3,800.00
							Subtotal	$3,800.00
							I.V.A.	$608.00
							Total	$4,408.00

Nombre: META SUMINISTROS MEDICOS SA DE CV
No. de Contrato: 050GYR040T00224-288-00

PARTIDA	DESTINO	CUCOP	PREI	SAI	DESCRIPCION	CANT.	PRECIO UNITARIO	IMPORTE TOTAL SIN IVA
402	PUEBLA	51200154	20195	513.783.0075.00.01	RIEL PORTAVENOCLISIS.	400	$476.00	$190,400.00
							Subtotal	$190,400.00
							I.V.A.	$30,464.00
							Total	$220,864.00

ACTA DE FALLO

LICITACIÓN PÚBLICA INTERNACIONAL ELECTRÓNICA BAJO COBERTURA DE TRATADOS DE LIBRE COMERCIO QUE CONTENGA CAPÍTULO DE COMPRAS GUBERNAMENTALES
NÚMERO DE IDENTIFICACIÓN EN COMPRANET: LA-50-GYR-050GYR040-T-2-2024
PROGRAMA "MOBILIARIO MÉDICO Y DE LABORATORIO PARA HOSPITALES PRIORITARIOS"

Nombre: INFRAESTRUCTURA HOSPITALARIA PROEMSA SA DE CV
No. de Contrato: 050GYR040T00224-289-00

PARTIDA	DESTINO	CUCOP	PREI	SAI	DESCRIPCION	CANT.	PRECIO UNITARIO	IMPORTE TOTAL SIN IVA
403	PUEBLA	53200459	20196	513.790.0089.00.01	RIÑON DE ACERO INOXIDABLE DE 250 ML.	13	$88.80	$1,154.40
							Subtotal	$1,154.40
							I.V.A.	$184.70
							Total	$1,339.10

Nombre: INFRAESTRUCTURA HOSPITALARIA PROEMSA SA DE CV
No. de Contrato: 050GYR040T00224-290-00

PARTIDA	DESTINO	CUCOP	PREI	SAI	DESCRIPCION	CANT.	PRECIO UNITARIO	IMPORTE TOTAL SIN IVA
404	PUEBLA	53200461	20197	513.790.0091.00.01	RIÑON DE ACERO INOXIDABLE DE 500 ML.	67	$108.75	$7,286.25
							Subtotal	$7,286.25
							I.V.A.	$1,165.80
							Total	$8,452.05

Nombre: SERPROF BIOMED SA DE CV
No. de Contrato: 050GYR040T00224-291-00

PARTIDA	DESTINO	CUCOP	PREI	SAI	DESCRIPCION	CANT.	PRECIO UNITARIO	IMPORTE TOTAL SIN IVA
405	PUEBLA	53106585	20198	513.810.0298.00.01	SILLA DE RUEDAS CON DESCANSAPIES.	69	$3,600.00	$248,400.00
							Subtotal	$248,400.00
							I.V.A.	$39,744.00
							Total	$288,144.00

ACTA DE FALLO

LICITACIÓN PÚBLICA INTERNACIONAL ELECTRÓNICA BAJO COBERTURA DE TRATADOS DE LIBRE COMERCIO QUE CONTENGA CAPÍTULO DE COMPRAS GUBERNAMENTALES
NÚMERO DE IDENTIFICACIÓN EN COMPRANET: LA-50-GYR-050GYR040-T-2-2024
PROGRAMA "MOBILIARIO MÉDICO Y DE LABORATORIO PARA HOSPITALES PRIORITARIOS"

Nombre: INFRAESTRUCTURA HOSPITALARIA PROEMSA SA DE CV
No. de Contrato: 050GYR040T00224-292-00

PARTIDA	DESTINO	CUCOP	PREI	SAI	DESCRIPCION	CANT.	PRECIO UNITARIO	IMPORTE TOTAL SIN IVA
406	PUEBLA	53200465	20199	513.950.0122.00.01	VASO PARA MEDICAMENTOS DE 30 CM CUBICOS.	132	$87.75	$11,583.00
							Subtotal	$11,583.00
							I.V.A.	$1,853.28
							Total	$13,436.28

Nombre: INFRAESTRUCTURA HOSPITALARIA PROEMSA SA DE CV
No. de Contrato: 050GYR040T00224-293-00

PARTIDA	DESTINO	CUCOP	PREI	SAI	DESCRIPCION	CANT.	PRECIO UNITARIO	IMPORTE TOTAL SIN IVA
407	PUEBLA	53200463	20200	513.950.0137.00.01	VASO PARA MEDICAMENTOS DE 140 CM CUBICOS.	4	$145.50	$582.00
							Subtotal	$582.00
							I.V.A.	$93.12
							Total	$675.12

Nombre: INFRAESTRUCTURA HOSPITALARIA PROEMSA SA DE CV
No. de Contrato: 050GYR040T00224-294-00

PARTIDA	DESTINO	CUCOP	PREI	SAI	DESCRIPCION	CANT.	PRECIO UNITARIO	IMPORTE TOTAL SIN IVA
408	PUEBLA	53200462	20201	513.950.0149.00.01	VASO CON TAPA DE UN LITRO.	4	$403.80	$1,615.20
							Subtotal	$1,615.20
							I.V.A.	$258.43
							Total	$1,873.63

ANEXOS
DIVISIÓN DE CONTRATOS

ACTA DE FALLO

LICITACIÓN PÚBLICA INTERNACIONAL ELECTRÓNICA BAJO COBERTURA DE TRATADOS DE LIBRE COMERCIO QUE CONTENGA CAPÍTULO DE COMPRAS GUBERNAMENTALES
NÚMERO DE IDENTIFICACIÓN EN COMPRANET: LA-50-GYR-050GYR040-T-2-2024

PROGRAMA "MOBILIARIO MÉDICO Y DE LABORATORIO PARA HOSPITALES PRIORITARIOS"

Nombre: SERPROF BIOMED SA DE CV
No. de Contrato: 050GYR040T00224-295-00

PARTIDA	DESTINO	CUCOP	PREI	SAI	DESCRIPCION	CANT.	PRECIO UNITARIO	IMPORTE TOTAL SIN IVA
409	PUEBLA	51200041	20202	513.123.0266.00.01	BANQUETA DE ALTURA.	18	$453.33	$8,159.94
							Subtotal	$8,159.94
							I.V.A.	$1,305.59
							Total	$9,465.53

Nombre: EDVAG CONCEPTOS COMERCIALES SA DE CV
No. de Contrato: 050GYR040T00224-296-00

PARTIDA	DESTINO	CUCOP	PREI	SAI	DESCRIPCION	CANT.	PRECIO UNITARIO	IMPORTE TOTAL SIN IVA
410	PUEBLA	51200059	20203	513.219.0042.00.01	DIVAN (CHAISE LONGUE).	16	$4,180.00	$66,880.00
							Subtotal	$66,880.00
							I.V.A.	$10,700.80
							Total	$77,580.80

Nombre: EDVAG CONCEPTOS COMERCIALES SA DE CV
No. de Contrato: 050GYR040T00224-297-00

PARTIDA	DESTINO	CUCOP	PREI	SAI	DESCRIPCION	CANT.	PRECIO UNITARIO	IMPORTE TOTAL SIN IVA
411	PUEBLA	51200074	20204	513.560.0023.00.01	LITERAS METÁLICAS.	24	$4,180.00	$100,320.00
							Subtotal	$100,320.00
							I.V.A.	$16,051.20
							Total	$116,371.20

Durango 291, Piso 11, Col. Roma Norte, Alcaldía Cuauhtémoc, C.P. 06700, Ciudad de México.
Tel. 55 5726-1700, Ext. 14923 www.imss.gob.mx

2024 Felipe Carrillo PUERTO

GOBIERNO DE MÉXICO | IMSS

DIRECCIÓN DE ADMINISTRACIÓN
Unidad de Adquisiciones
Coordinación de Adquisición de Bienes y Contratación de Servicios
Coordinación Técnica de Adquisición de Bienes de Inversión y Activos
División de Equipo y Mobiliario Médico

ACTA DE FALLO

LICITACIÓN PÚBLICA INTERNACIONAL ELECTRÓNICA BAJO COBERTURA DE TRATADOS DE LIBRE COMERCIO QUE CONTENGA CAPÍTULO DE COMPRAS GUBERNAMENTALES
NÚMERO DE IDENTIFICACIÓN EN COMPRANET: LA-50-GYR-050GYR040-T-2-2024

PROGRAMA "MOBILIARIO MÉDICO Y DE LABORATORIO PARA HOSPITALES PRIORITARIOS"

Nombre: INFRAESTRUCTURA HOSPITALARIA PROEMSA SA DE CV
No. de Contrato: 050GYR040T00224-298-00

PARTIDA	DESTINO	CUCOP	PREI	SAI	DESCRIPCION	CANT.	PRECIO UNITARIO	IMPORTE TOTAL SIN IVA
412	PUEBLA	53200458	20205	513.635.0168.00.01	ORINAL PARA VARONES.	148	$303.00	$44,844.00
							Subtotal	$44,844.00
							I.V.A.	$7,175.04
							Total	$52,019.04

Nombre: INFRAESTRUCTURA HOSPITALARIA PROEMSA SA DE CV
No. de Contrato: 050GYR040T00224-299-00

PARTIDA	DESTINO	CUCOP	PREI	SAI	DESCRIPCION	CANT.	PRECIO UNITARIO	IMPORTE TOTAL SIN IVA
413	PUEBLA	51200153	20206	513.635.0173.00.01	PORTAVENOCLISIS RODABLE.	99	$676.14	$66,937.86
							Subtotal	$66,937.86
							I.V.A.	$10,710.06
							Total	$77,647.92

Nombre: SERPROF BIOMED SA DE CV
No. de Contrato: 050GYR040T00224-300-00

PARTIDA	DESTINO	CUCOP	PREI	SAI	DESCRIPCION	CANT.	PRECIO UNITARIO	IMPORTE TOTAL SIN IVA
414	PUEBLA	53106570	20212	513.263.0086.00.01	CARRO CUNA CON BASINET DE ACRILICO.	34	$4,333.33	$147,333.22
							Subtotal	$147,333.22
							I.V.A.	$23,573.32
							Total	$170,906.54

Durango 291, Piso 11, Col. Roma Norte, Alcaldía Cuauhtémoc, C.P. 06700, Ciudad de México
Tel. 55 5726-1700, Ext. 14923. www.imss.gob.mx

2024 Felipe Carrillo PUERTO

ACTA DE FALLO

LICITACIÓN PÚBLICA INTERNACIONAL ELECTRÓNICA BAJO COBERTURA DE TRATADOS DE LIBRE COMERCIO QUE CONTENGA CAPÍTULO DE COMPRAS GUBERNAMENTALES
NÚMERO DE IDENTIFICACIÓN EN COMPRANET: LA-50-GYR-050GYR040-T-2-2024
PROGRAMA "MOBILIARIO MÉDICO Y DE LABORATORIO PARA HOSPITALES PRIORITARIOS"

Nombre: EDVAG CONCEPTOS COMERCIALES SA DE CV
No. de Contrato: 050GYR040T00224-301-00

PARTIDA	DESTINO	CUCOP	PREI	SAI	DESCRIPCION	CANT.	PRECIO UNITARIO	IMPORTE TOTAL SIN IVA
415	PUEBLA	51200119	20302	513.621.3076.00.01	MESA DE 150 CM PARA ATENCION AL RECIEN NACIDO.	2	$11,210.00	$22,420.00
							Subtotal	$22,420.00
							I.V.A.	$3,587.20
							Total	$26,007.20

Nombre: EDVAG CONCEPTOS COMERCIALES SA DE CV
No. de Contrato: 050GYR040T00224-302-00

PARTIDA	DESTINO	CUCOP	PREI	SAI	DESCRIPCION	CANT.	PRECIO UNITARIO	IMPORTE TOTAL SIN IVA
418	PUEBLA	51200214	20321	515.619.1417.00.01	MESA BAJA DE 90 CM CON CUBIERTA DE ACERO INOXIDABLE.	2	$7,600.00	$15,200.00
							Subtotal	$15,200.00
							I.V.A.	$2,432.00
							Total	$17,632.00

Nombre: EDVAG CONCEPTOS COMERCIALES SA DE CV
No. de Contrato: 050GYR040T00224-303-00

PARTIDA	DESTINO	CUCOP	PREI	SAI	DESCRIPCION	CANT.	PRECIO UNITARIO	IMPORTE TOTAL SIN IVA
420	PUEBLA	53106572	20547	513.191.0934.00.01	CARRO PARA CURACIONES EN ABS.	82	$26,600.00	$2,181,200.00
							Subtotal	$2,181,200.00
							I.V.A.	$348,992.00
							Total	$2,530,192.00

Durango 291, Piso 11, Col. Roma Norte, Alcaldía Cuauhtémoc, C. P. 06700, Ciudad de México.
Tel. 55 5726-1900, Ext. 14925. www.imss.gob.mx

2024 Felipe Carrillo PUERTO

GOBIERNO DE MÉXICO | IMSS

DIRECCIÓN DE ADMINISTRACIÓN
Unidad de Adquisiciones
Coordinación de Adquisición de Bienes y Contratación de Servicios
Coordinación Técnica de Adquisición de Bienes de Inversión y Activos
División de Equipo y Mobiliario Médico

ACTA DE FALLO

LICITACIÓN PÚBLICA INTERNACIONAL ELECTRÓNICA BAJO COBERTURA DE TRATADOS DE LIBRE COMERCIO QUE CONTENGA CAPÍTULO DE COMPRAS GUBERNAMENTALES
NÚMERO DE IDENTIFICACIÓN EN COMPRANET: LA-50-GYR-050GYR040-T-2-2024
PROGRAMA "MOBILIARIO MÉDICO Y DE LABORATORIO PARA HOSPITALES PRIORITARIOS"

Nombre: EDVAG CONCEPTOS COMERCIALES SA DE CV
No. de Contrato: 050GYR040T00224-304-00

PARTIDA	DESTINO	CUCOP	PREI	SAI	DESCRIPCION	CANT.	PRECIO UNITARIO	IMPORTE TOTAL SIN IVA
421	PUEBLA	51200054	20549	513.191.0946.00.01	CARRO PARA ROPA SUCIA CON TAPA Y APERTURA DE PEDAL.	93	$6,650.00	$618,450.00
							Subtotal	$618,450.00
							I.V.A.	$98,952.00
							Total	$717,402.00

Nombre: EDVAG CONCEPTOS COMERCIALES SA DE CV
No. de Contrato: 050GYR040T00224-305-00

PARTIDA	DESTINO	CUCOP	PREI	SAI	DESCRIPCION	CANT.	PRECIO UNITARIO	IMPORTE TOTAL SIN IVA
425	PUEBLA	51200275	20589	515.958.0017.00.01	SILLON DE EXTRACCIONES.	7	$19,950.00	$139,650.00
							Subtotal	$139,650.00
							I.V.A.	$22,344.00
							Total	$161,994.00

Nombre: EDVAG CONCEPTOS COMERCIALES SA DE CV
No. de Contrato: 050GYR040T00224-306-00

PARTIDA	DESTINO	CUCOP	PREI	SAI	DESCRIPCION	CANT.	PRECIO UNITARIO	IMPORTE TOTAL SIN IVA
426	PUEBLA	51200157	20597	513.964.0017.00.01	VESTIDOR CON ARMARIO PARA CONSULTORIO.	2	$25,650.00	$51,300.00
							Subtotal	$51,300.00
							I.V.A.	$8,208.00
							Total	$59,508.00

Durango 291, Piso 11, Col. Roma Norte, Alcaldía Cuauhtémoc, C. P. 06700, Ciudad de México.
Tel. 55 5726-1900, Ext. 14925. www.imss.gob.mx

2024 Felipe Carrillo PUERTO

ANEXOS
DIVISIÓN DE CONTRATOS

ACTA DE FALLO

LICITACIÓN PÚBLICA INTERNACIONAL ELECTRÓNICA BAJO COBERTURA DE TRATADOS DE LIBRE COMERCIO QUE CONTENGA CAPÍTULO DE COMPRAS GUBERNAMENTALES
NÚMERO DE IDENTIFICACIÓN EN COMPRANET: LA-50-GYR-050GYR040-T-2-2024

PROGRAMA "MOBILIARIO MÉDICO Y DE LABORATORIO PARA HOSPITALES PRIORITARIOS"

Nombre: META SUMINISTROS MEDICOS SA DE CV
No. de Contrato: 050GYR040T00224-307-00

PARTIDA	DESTINO	CUCOP	PREI	SAI	DESCRIPCION	CANT.	PRECIO UNITARIO	IMPORTE TOTAL SIN IVA
427	PUEBLA	51200235	20603	515.619.1697.00.01	MESA ALTA DE 90 CM CON RESPALDO, CAJON Y PUERTAS ABATIBLES.	37	$3,720.00	$137,640.00
							Subtotal	$137,640.00
							I.V.A.	$22,022.40
							Total	$159,662.40

Nombre: SERPROF BIOMED SA DE CV
No. de Contrato: 050GYR040T00224-308-00

PARTIDA	DESTINO	CUCOP	PREI	SAI	DESCRIPCION	CANT.	PRECIO UNITARIO	IMPORTE TOTAL SIN IVA
428	PUEBLA	51200240	20615	515.619.1813.00.01	MESA ALTA DE 180 CM DE TRABAJO PARA 2 USUARIOS CON RESPALDO.	7	$4,366.67	$30,566.69
							Subtotal	$30,566.69
							I.V.A.	$4,890.67
							Total	$35,457.36

Nombre: SERPROF BIOMED SA DE CV
No. de Contrato: 050GYR040T00224-309-00

PARTIDA	DESTINO	CUCOP	PREI	SAI	DESCRIPCION	CANT.	PRECIO UNITARIO	IMPORTE TOTAL SIN IVA
429	PUEBLA	51200168	20620	515.619.1865.00.01	MESA ALTA DE 120 CM SIN RESPALDO Y 8 CAJONES.	14	$7,732.00	$108,248.00
							Subtotal	$108,248.00
							I.V.A.	$17,319.68
							Total	$125,567.68

ACTA DE FALLO

LICITACIÓN PÚBLICA INTERNACIONAL ELECTRÓNICA BAJO COBERTURA DE TRATADOS DE LIBRE COMERCIO QUE CONTENGA CAPÍTULO DE COMPRAS GUBERNAMENTALES
NÚMERO DE IDENTIFICACIÓN EN COMPRANET: LA-50-GYR-050GYR040-T-2-2024

PROGRAMA "MOBILIARIO MÉDICO Y DE LABORATORIO PARA HOSPITALES PRIORITARIOS"

Nombre: SERPROF BIOMED SA DE CV
No. de Contrato: 050GYR040T00224-310-00

PARTIDA	DESTINO	CUCOP	PREI	SAI	DESCRIPCION	CANT.	PRECIO UNITARIO	IMPORTE TOTAL SIN IVA
430	PUEBLA	51200169	20621	515.619.1876.00.01	MESA ALTA DE 120 CM SIN RESPALDO Y PUERTAS ABATIBLES.	5	$5,042.67	$25,213.35
							Subtotal	$25,213.35
							I.V.A.	$4,034.14
							Total	$29,247.49

Nombre: SERPROF BIOMED SA DE CV
No. de Contrato: 050GYR040T00224-311-00

PARTIDA	DESTINO	CUCOP	PREI	SAI	DESCRIPCION	CANT.	PRECIO UNITARIO	IMPORTE TOTAL SIN IVA
431	PUEBLA	51200170	20622	515.619.1883.00.01	MESA ALTA DE 120 CM SIN RESPALDO, 2 CAJONES SUPERIORES Y PUERTAS ABATIBLES.	5	$6,292.00	$31,460.00
							Subtotal	$31,460.00
							I.V.A.	$5,033.60
							Total	$36,493.60

Nombre: DISTRIBUIDORA AXKAN KUALI SAS DE CV
No. de Contrato: 050GYR040T00224-312-00

PARTIDA	DESTINO	CUCOP	PREI	SAI	DESCRIPCION	CANT.	PRECIO UNITARIO	IMPORTE TOTAL SIN IVA
432	PUEBLA	51200244	20627	515.619.1937.00.01	MESA ALTA DE 180 CM SIN RESPALDO, CAJONES CENTRALES Y PUERTAS ABATIBLES LATERALES.	1	$22,989.00	$22,989.00
							Subtotal	$22,989.00
							I.V.A.	$3,678.24
							Total	$26,667.24

ACTA DE FALLO

LICITACIÓN PÚBLICA INTERNACIONAL ELECTRÓNICA BAJO COBERTURA DE TRATADOS DE LIBRE COMERCIO QUE CONTENGA CAPÍTULO DE COMPRAS GUBERNAMENTALES
NÚMERO DE IDENTIFICACIÓN EN COMPRANET: LA-50-GYR-050GYR040-T-2-2024
PROGRAMA "MOBILIARIO MÉDICO Y DE LABORATORIO PARA HOSPITALES PRIORITARIOS"

Nombre: SERPROF BIOMED SA DE CV
No. de Contrato: 050GYR040T00224-313-00

PARTIDA	DESTINO	CUCOP	PREI	SAI	DESCRIPCION	CANT.	PRECIO UNITARIO	IMPORTE TOTAL SIN IVA
435	SONORA	53106569	16682	513.191.0803.01.01	CARRO CAMILLA TIPO TRANSFER (LATERAL).	3	$28,000.00	$84,000.00
							Subtotal	$84,000.00
							I.V.A.	$13,440.00
							Total	$97,440.00

Nombre: EDVAG CONCEPTOS COMERCIALES SA DE CV
No. de Contrato: 050GYR040T00224-314-00

PARTIDA	DESTINO	CUCOP	PREI	SAI	DESCRIPCION	CANT.	PRECIO UNITARIO	IMPORTE TOTAL SIN IVA
436	SONORA	51200063	16698	513.546.0029.01.01	JABONERA ELECTRICA	1	$1,700.00	$1,700.00
							Subtotal	$1,700.00
							I.V.A.	$272.00
							Total	$1,972.00

Nombre: EDVAG CONCEPTOS COMERCIALES SA DE CV
No. de Contrato: 050GYR040T00224-315-00

PARTIDA	DESTINO	CUCOP	PREI	SAI	DESCRIPCION	CANT.	PRECIO UNITARIO	IMPORTE TOTAL SIN IVA
437	SONORA	51200144	16771	513.626.0287.01.01	MODULO PARA CONSULTORIO MEDICO DERECHO.	16	$45,000.00	$720,000.00
							Subtotal	$720,000.00
							I.V.A.	$115,200.00
							Total	$835,200.00

ACTA DE FALLO

LICITACIÓN PÚBLICA INTERNACIONAL ELECTRÓNICA BAJO COBERTURA DE TRATADOS DE LIBRE COMERCIO QUE CONTENGA CAPÍTULO DE COMPRAS GUBERNAMENTALES
NÚMERO DE IDENTIFICACIÓN EN COMPRANET: LA-50-GYR-050GYR040-T-2-2024
PROGRAMA "MOBILIARIO MÉDICO Y DE LABORATORIO PARA HOSPITALES PRIORITARIOS"

Nombre: EDVAG CONCEPTOS COMERCIALES SA DE CV
No. de Contrato: 050GYR040T00224-316-00

PARTIDA	DESTINO	CUCOP	PREI	SAI	DESCRIPCION	CANT.	PRECIO UNITARIO	IMPORTE TOTAL SIN IVA
438	SONORA	51200145	16772	513.626.0295.01.01	MODULO PARA CONSULTORIO MEDICO IZQUIERDO.	9	$45,000.00	$405,000.00
							Subtotal	$405,000.00
							I.V.A.	$64,800.00
							Total	$469,800.00

Nombre: EDVAG CONCEPTOS COMERCIALES SA DE CV
No. de Contrato: 050GYR040T00224-317-00

PARTIDA	DESTINO	CUCOP	PREI	SAI	DESCRIPCION	CANT.	PRECIO UNITARIO	IMPORTE TOTAL SIN IVA
439	SONORA	51200173	16800	515.619.0059.01.01	MESA ALTA DE 150 CM CON CAJONERA CENTRAL.	1	$12,750.00	$12,750.00
							Subtotal	$12,750.00
							I.V.A.	$2,040.00
							Total	$14,790.00

Nombre: META SUMINISTROS MEDICOS SA DE CV
No. de Contrato: 050GYR040T00224-318-00

PARTIDA	DESTINO	CUCOP	PREI	SAI	DESCRIPCION	CANT.	PRECIO UNITARIO	IMPORTE TOTAL SIN IVA
440	SONORA	51200186	16810	515.619.0737.01.01	MESA ALTA DE 180 CM CON CAJONERA CENTRAL.	12	$4,510.00	$54,120.00
							Subtotal	$54,120.00
							I.V.A.	$8,659.20
							Total	$62,779.20

ANEXOS
DIVISIÓN DE CONTRATOS

ACTA DE FALLO

LICITACIÓN PÚBLICA INTERNACIONAL ELECTRÓNICA BAJO COBERTURA DE TRATADOS DE LIBRE COMERCIO QUE CONTENGA CAPÍTULO DE COMPRAS GUBERNAMENTALES
NÚMERO DE IDENTIFICACIÓN EN COMPRANET: LA-50-GYR-050GYR040-T-2-2024

PROGRAMA "MOBILIARIO MÉDICO Y DE LABORATORIO PARA HOSPITALES PRIORITARIOS"

Nombre: EDVAG CONCEPTOS COMERCIALES SA DE CV
No. de Contrato: 050GYR040T00224-319-00

PARTIDA	DESTINO	CUCOP	PREI	SAI	DESCRIPCION	CANT.	PRECIO UNITARIO	IMPORTE TOTAL SIN IVA
441	SONORA	51200158	18440	514.160.0014.00.01	CARRO PARA SUPERMERCADO.	8	$8,750.00	$70,000.00
							Subtotal	$70,000.00
							I.V.A.	$11,200.00
							Total	$81,200.00

Nombre: EDVAG CONCEPTOS COMERCIALES SA DE CV
No. de Contrato: 050GYR040T00224-320-00

PARTIDA	DESTINO	CUCOP	PREI	SAI	DESCRIPCION	CANT.	PRECIO UNITARIO	IMPORTE TOTAL SIN IVA
446	SONORA	51200159	20023	515.247.0118.00.01	CARRO CAJONERO.	10	$4,750.00	$47,500.00
							Subtotal	$47,500.00
							I.V.A.	$7,600.00
							Total	$55,100.00

Nombre: EDVAG CONCEPTOS COMERCIALES SA DE CV
No. de Contrato: 050GYR040T00224-321-00

PARTIDA	DESTINO	CUCOP	PREI	SAI	DESCRIPCION	CANT.	PRECIO UNITARIO	IMPORTE TOTAL SIN IVA
447	SONORA	53106587	20024	515.247.0125.00.01	CARRO DISTRIBUIDOR DE MUESTRAS.	2	$12,250.00	$24,500.00
							Subtotal	$24,500.00
							I.V.A.	$3,920.00
							Total	$28,420.00

GOBIERNO DE MÉXICO | IMSS

DIRECCIÓN DE ADMINISTRACIÓN
Unidad de Adquisiciones
Coordinación de Adquisición de Bienes y Contratación de Servicios
Coordinación Técnica de Adquisición de Bienes de Inversión y Activos
División de Equipo y Mobiliario Médico

ACTA DE FALLO

LICITACIÓN PÚBLICA INTERNACIONAL ELECTRÓNICA BAJO COBERTURA DE TRATADOS DE LIBRE COMERCIO QUE CONTENGA CAPÍTULO DE COMPRAS GUBERNAMENTALES
NÚMERO DE IDENTIFICACIÓN EN COMPRANET: LA-50-GYR-050GYR040-T-2-2024

PROGRAMA "MOBILIARIO MÉDICO Y DE LABORATORIO PARA HOSPITALES PRIORITARIOS"

Nombre: EDVAG CONCEPTOS COMERCIALES SA DE CV
No. de Contrato: 050GYR040T00224-322-00

PARTIDA	DESTINO	CUCOP	PREI	SAI	DESCRIPCION	CANT.	PRECIO UNITARIO	IMPORTE TOTAL SIN IVA
448	SONORA	53106590	20025	515.451.0259.00.01	GABINETE PARA TOMA DE MUESTRAS.	6	$8,500.00	$51,000.00
							Subtotal	$51,000.00
							I.V.A.	$8,160.00
							Total	$59,160.00

Nombre: MUEBLES LA FORJA DE JUAN ESCOBAR SA DE CV
No. de Contrato: 050GYR040T00224-323-00

PARTIDA	DESTINO	CUCOP	PREI	SAI	DESCRIPCION	CANT.	PRECIO UNITARIO	IMPORTE TOTAL SIN IVA
450	SONORA	51200193	20029	515.619.1227.00.01	MESA ALTA DE 90 CM CON CUBIERTA DE ACERO INOXIDABLE.	4	$7,100.00	$28,400.00
							Subtotal	$28,400.00
							I.V.A.	$4,544.00
							Total	$32,944.00

Nombre: MUEBLES LA FORJA DE JUAN ESCOBAR SA DE CV
No. de Contrato: 050GYR040T00224-324-00

PARTIDA	DESTINO	CUCOP	PREI	SAI	DESCRIPCION	CANT.	PRECIO UNITARIO	IMPORTE TOTAL SIN IVA
451	SONORA	51200161	20030	515.619.1232.00.01	MESA ALTA DE 120 CM CON CUBIERTA DE ACERO INOXIDABLE.	4	$10,000.00	$40,000.00
							Subtotal	$40,000.00
							I.V.A.	$6,400.00
							Total	$45,400.00

ACTA DE FALLO

LICITACIÓN PÚBLICA INTERNACIONAL ELECTRÓNICA BAJO COBERTURA DE TRATADOS DE LIBRE COMERCIO QUE CONTENGA CAPÍTULO DE COMPRAS GUBERNAMENTALES
NÚMERO DE IDENTIFICACIÓN EN COMPRANET: LA-50-GYR-050GYR040-T-2-2024

PROGRAMA "MOBILIARIO MÉDICO Y DE LABORATORIO PARA HOSPITALES PRIORITARIOS"

Nombre: EDVAG CONCEPTOS COMERCIALES SA DE CV
No. de Contrato: 050GYR040T00224-325-00

PARTIDA	DESTINO	CUCOP	PREI	SAI	DESCRIPCION	CANT.	PRECIO UNITARIO	IMPORTE TOTAL SIN IVA
452	SONORA	51200176	20031	515.619.1244.00.01	MESA ALTA DE 150 CM CON CUBIERTA DE ACERO INOXIDABLE.	1	$15,000.00	$15,000.00
							Subtotal	$15,000.00
							I.V.A.	$2,400.00
							Total	$17,400.00

Nombre: EDVAG CONCEPTOS COMERCIALES SA DE CV
No. de Contrato: 050GYR040T00224-326-00

PARTIDA	DESTINO	CUCOP	PREI	SAI	DESCRIPCION	CANT.	PRECIO UNITARIO	IMPORTE TOTAL SIN IVA
454	SONORA	51200202	20036	515.619.1292.00.01	MESA BAJA DE 180 CM CON CUBIERTA DE MADERA.	2	$7,250.00	$14,500.00
							Subtotal	$14,500.00
							I.V.A.	$2,320.00
							Total	$16,820.00

Nombre: EDVAG CONCEPTOS COMERCIALES SA DE CV
No. de Contrato: 050GYR040T00224-327-00

PARTIDA	DESTINO	CUCOP	PREI	SAI	DESCRIPCION	CANT.	PRECIO UNITARIO	IMPORTE TOTAL SIN IVA
456	SONORA	51200206	20040	515.619.1337.00.01	MESA BAJA DE 180 CM CON CUBIERTA DE ACERO INOXIDABLE.	1	$12,500.00	$12,500.00
							Subtotal	$12,500.00
							I.V.A.	$2,000.00
							Total	$14,500.00

GOBIERNO DE MÉXICO | IMSS

DIRECCIÓN DE ADMINISTRACIÓN
Unidad de Adquisiciones
Coordinación de Adquisición de Bienes y Contratación de Servicios
Coordinación Técnica de Adquisición de Bienes de Inversión y Activos
División de Equipo y Mobiliario Médico

ACTA DE FALLO

LICITACIÓN PÚBLICA INTERNACIONAL ELECTRÓNICA BAJO COBERTURA DE TRATADOS DE LIBRE COMERCIO QUE CONTENGA CAPÍTULO DE COMPRAS GUBERNAMENTALES
NÚMERO DE IDENTIFICACIÓN EN COMPRANET: LA-50-GYR-050GYR040-T-2-2024

PROGRAMA "MOBILIARIO MÉDICO Y DE LABORATORIO PARA HOSPITALES PRIORITARIOS"

Nombre: EDVAG CONCEPTOS COMERCIALES SA DE CV
No. de Contrato: 050GYR040T00224-328-00

PARTIDA	DESTINO	CUCOP	PREI	SAI	DESCRIPCION	CANT.	PRECIO UNITARIO	IMPORTE TOTAL SIN IVA
458	SONORA	51200272	20042	515.784.0111.00.01	REPISA ABATIBLE PARA TOMA DE MUESTRAS.	6	$2,450.00	$14,700.00
							Subtotal	$14,700.00
							I.V.A.	$2,352.00
							Total	$17,052.00

Nombre: ERGONOMIA PRODUCTIVIDAD SA DE CV
No. de Contrato: 050GYR040T00224-329-00

PARTIDA	DESTINO	CUCOP	PREI	SAI	DESCRIPCION	CANT.	PRECIO UNITARIO	IMPORTE TOTAL SIN IVA
460	SONORA	51100273	20045	515.957.0322.00.01	VITRINA DE 75 CM CONTRA MURO.	1	$4,391.00	$4,391.00
							Subtotal	$4,391.00
							I.V.A.	$702.56
							Total	$5,093.56

Nombre: META SUMINISTROS MEDICOS SA DE CV
No. de Contrato: 050GYR040T00224-330-00

PARTIDA	DESTINO	CUCOP	PREI	SAI	DESCRIPCION	CANT.	PRECIO UNITARIO	IMPORTE TOTAL SIN IVA
461	SONORA	51100274	20046	515.957.0337.00.01	VITRINA DE 90 CM CONTRA MURO CON LLAVES.	79	$1,670.00	$131,930.00
							Subtotal	$131,930.00
							I.V.A.	$21,108.80
							Total	$153,038.80

ANEXOS
DIVISIÓN DE CONTRATOS

ACTA DE FALLO

LICITACIÓN PÚBLICA INTERNACIONAL ELECTRÓNICA BAJO COBERTURA DE TRATADOS DE LIBRE COMERCIO QUE CONTENGA CAPÍTULO DE COMPRAS GUBERNAMENTALES
NÚMERO DE IDENTIFICACIÓN EN COMPRANET: LA-50-GYR-050GYR040-T-2-2024

PROGRAMA "MOBILIARIO MÉDICO Y DE LABORATORIO PARA HOSPITALES PRIORITARIOS"

Nombre: META SUMINISTROS MEDICOS SA DE CV
No. de Contrato: 050GYR040T00224-331-00

PARTIDA	DESTINO	CUCOP	PREI	SAI	DESCRIPCION	CANT.	PRECIO UNITARIO	IMPORTE TOTAL SIN IVA
462	SONORA	51100257	20120	513.060.0065.00.01	ANAQUEL GUARDA COMODOS.	16	$4,460.00	$71,360.00
							Subtotal	$71,360.00
							I.V.A.	$11,417.60
							Total	$82,777.60

Nombre: EDVAG CONCEPTOS COMERCIALES SA DE CV
No. de Contrato: 050GYR040T00224-332-00

PARTIDA	DESTINO	CUCOP	PREI	SAI	DESCRIPCION	CANT.	PRECIO UNITARIO	IMPORTE TOTAL SIN IVA
464	SONORA	51200037	20123	513.108.0355.00.01	BANCO GIRATORIO ACOJINADO SIN RESPALDO.	1	$4,500.00	$4,500.00
							Subtotal	$4,500.00
							I.V.A.	$720.00
							Total	$5,220.00

Nombre: AH CORPORATIVO MEDICO DE MEXICO, S.A. DE C.V.
No. de Contrato: 050GYR040T00224-333-00

PARTIDA	DESTINO	CUCOP	PREI	SAI	DESCRIPCION	CANT.	PRECIO UNITARIO	IMPORTE TOTAL SIN IVA
465	SONORA	51200038	20124	513.108.0363.00.01	BANCO GIRATORIO CON RESPALDO DE ACERO INOXIDABLE.	27	$1,463.40	$39,511.80
							Subtotal	$39,511.80
							I.V.A.	$6,321.89
							Total	$45,833.69

Durango 291, Piso 11, Col. Roma Norte, Alcaldía Cuauhtémoc, C. P. 06700, Ciudad de México
Tel. 55 5726 1700, Ext. 34926. www.imss.gob.mx

GOBIERNO DE MÉXICO | IMSS

DIRECCIÓN DE ADMINISTRACIÓN
Unidad de Adquisiciones
Coordinación de Adquisición de Bienes y Contratación de Servicios
Coordinación Técnica de Adquisición de Bienes de Inversión y Activos
División de Equipo y Mobiliario Médico

ACTA DE FALLO

LICITACIÓN PÚBLICA INTERNACIONAL ELECTRÓNICA BAJO COBERTURA DE TRATADOS DE LIBRE COMERCIO QUE CONTENGA CAPÍTULO DE COMPRAS GUBERNAMENTALES
NÚMERO DE IDENTIFICACIÓN EN COMPRANET: LA-50-GYR-050GYR040-T-2-2024

PROGRAMA "MOBILIARIO MÉDICO Y DE LABORATORIO PARA HOSPITALES PRIORITARIOS"

Nombre: SERPROF BIOMED SA DE CV
No. de Contrato: 050GYR040T00224-334-00

PARTIDA	DESTINO	CUCOP	PREI	SAI	DESCRIPCION	CANT.	PRECIO UNITARIO	IMPORTE TOTAL SIN IVA
466	SONORA	51200039	20125	513.108.0378.00.01	BANCO GIRATORIO DE ACERO INOXIDABLE.	86	$1,146.67	$98,613.62
							Subtotal	$98,613.62
							I.V.A.	$15,778.18
							Total	$114,391.80

Nombre: INFRAESTRUCTURA HOSPITALARIA PROEMSA SA DE CV
No. de Contrato: 050GYR040T00224-335-00

PARTIDA	DESTINO	CUCOP	PREI	SAI	DESCRIPCION	CANT.	PRECIO UNITARIO	IMPORTE TOTAL SIN IVA
467	SONORA	53200451	20126	513.113.0299.00.01	BANDEJA.	1	$690.00	$690.00
							Subtotal	$690.00
							I.V.A.	$110.40
							Total	$800.40

Nombre: SERPROF BIOMED SA DE CV
No. de Contrato: 050GYR040T00224-336-00

PARTIDA	DESTINO	CUCOP	PREI	SAI	DESCRIPCION	CANT.	PRECIO UNITARIO	IMPORTE TOTAL SIN IVA
469	SONORA	53106558	20128	513.130.0422.00.01	BASCULA CON ESTADIMETRO.	34	$5,693.33	$193,573.22
							Subtotal	$193,573.22
							I.V.A.	$30,971.72
							Total	$224,544.94

Durango 291, Piso 11, Col. Roma Norte, Alcaldía Cuauhtémoc, C. P. 06700, Ciudad de México
Tel. 55 5726 1700, Ext. 34926. www.imss.gob.mx

2024 Felipe Carrillo PUERTO

ACTA DE FALLO

LICITACIÓN PÚBLICA INTERNACIONAL ELECTRÓNICA BAJO COBERTURA DE TRATADOS DE LIBRE COMERCIO QUE CONTENGA CAPÍTULO DE COMPRAS GUBERNAMENTALES
NÚMERO DE IDENTIFICACIÓN EN COMPRANET: LA-50-GYR-050GYR040-T-2-2024

PROGRAMA "MOBILIARIO MÉDICO Y DE LABORATORIO PARA HOSPITALES PRIORITARIOS"

Nombre: SERPROF BIOMED SA DE CV
No. de Contrato: 050GYR040T00224-337-00

PARTIDA	DESTINO	CUCOP	PREI	SAI	DESCRIPCION	CANT.	PRECIO UNITARIO	IMPORTE TOTAL SIN IVA
470	SONORA	51200047	20133	513.143.0148.00.01	BURO.	70	$1,053.33	$73,733.10
						Subtotal		$73,733.10
						I.V.A.		$11,797.30
						Total		$85,530.40

Nombre: EDVAG CONCEPTOS COMERCIALES SA DE CV
No. de Contrato: 050GYR040T00224-338-00

PARTIDA	DESTINO	CUCOP	PREI	SAI	DESCRIPCION	CANT.	PRECIO UNITARIO	IMPORTE TOTAL SIN IVA
471	SONORA	51200049	20134	513.164.3374.00.01	CAMA INDIVIDUAL METALICA.	1	$3,125.00	$3,125.00
						Subtotal		$3,125.00
						I.V.A.		$500.00
						Total		$3,625.00

Nombre: SERPROF BIOMED SA DE CV
No. de Contrato: 050GYR040T00224-339-00

PARTIDA	DESTINO	CUCOP	PREI	SAI	DESCRIPCION	CANT.	PRECIO UNITARIO	IMPORTE TOTAL SIN IVA
472	SONORA	53106573	20136	513.191.0862.00.01	CARRO PARA CURACIONES.	3	$4,933.33	$14,799.99
						Subtotal		$14,799.99
						I.V.A.		$2,368.00
						Total		$17,167.99

GOBIERNO DE MÉXICO | IMSS

DIRECCIÓN DE ADMINISTRACIÓN
Unidad de Adquisiciones
Coordinación de Adquisición de Bienes y Contratación de Servicios
Coordinación Técnica de Adquisición de Bienes de Inversión y Activos
División de Equipo y Mobiliario Médico

ACTA DE FALLO

LICITACIÓN PÚBLICA INTERNACIONAL ELECTRÓNICA BAJO COBERTURA DE TRATADOS DE LIBRE COMERCIO QUE CONTENGA CAPÍTULO DE COMPRAS GUBERNAMENTALES
NÚMERO DE IDENTIFICACIÓN EN COMPRANET: LA-50-GYR-050GYR040-T-2-2024

PROGRAMA "MOBILIARIO MÉDICO Y DE LABORATORIO PARA HOSPITALES PRIORITARIOS"

Nombre: SERPROF BIOMED SA DE CV
No. de Contrato: 050GYR040T00224-340-00

PARTIDA	DESTINO	CUCOP	PREI	SAI	DESCRIPCION	CANT.	PRECIO UNITARIO	IMPORTE TOTAL SIN IVA
473	SONORA	53106576	20137	513.191.0877.00.01	CARRO PARA MEDICAMENTOS.	20	$4,933.33	$98,666.60
						Subtotal		$98,666.60
						I.V.A.		$15,786.66
						Total		$114,453.26

Nombre: EDVAG CONCEPTOS COMERCIALES SA DE CV
No. de Contrato: 050GYR040T00224-341-00

PARTIDA	DESTINO	CUCOP	PREI	SAI	DESCRIPCION	CANT.	PRECIO UNITARIO	IMPORTE TOTAL SIN IVA
474	SONORA	51200053	20138	513.191.0887.00.01	CARRO PARA ROPA LIMPIA.	1	$9,650.00	$9,650.00
						Subtotal		$9,650.00
						I.V.A.		$1,544.00
						Total		$11,194.00

Nombre: SERPROF BIOMED SA DE CV
No. de Contrato: 050GYR040T00224-342-00

PARTIDA	DESTINO	CUCOP	PREI	SAI	DESCRIPCION	CANT.	PRECIO UNITARIO	IMPORTE TOTAL SIN IVA
475	SONORA	53106577	20140	513.191.0903.00.01	CARRO PORTAEXPEDIENTES.	13	$8,266.67	$107,466.71
						Subtotal		$107,466.71
						I.V.A.		$17,194.67
						Total		$124,661.38

ANEXOS
DIVISIÓN DE CONTRATOS

ACTA DE FALLO

LICITACIÓN PÚBLICA INTERNACIONAL ELECTRÓNICA BAJO COBERTURA DE TRATADOS DE LIBRE COMERCIO QUE CONTENGA CAPÍTULO DE COMPRAS GUBERNAMENTALES
NÚMERO DE IDENTIFICACIÓN EN COMPRANET: LA-50-GYR-050GYR040-T-2-2024

PROGRAMA "MOBILIARIO MÉDICO Y DE LABORATORIO PARA HOSPITALES PRIORITARIOS"

Nombre: INFRAESTRUCTURA HOSPITALARIA PROEMSA SA DE CV
No. de Contrato: 050GYR040T00224-343-00

PARTIDA	DESTINO	CUCOP	PREI	SAI	DESCRIPCION	CANT.	PRECIO UNITARIO	IMPORTE TOTAL SIN IVA
476	SONORA	53106578	20142	513.209.0061.00.01	CEPILLERA PARA USO QUIRURGICO.	46	$543.00	$24,978.00
							Subtotal	$24,978.00
							I.V.A.	$3,996.48
							Total	$28,974.48

Nombre: INFRAESTRUCTURA HOSPITALARIA PROEMSA SA DE CV
No. de Contrato: 050GYR040T00224-344-00

PARTIDA	DESTINO	CUCOP	PREI	SAI	DESCRIPCION	CANT.	PRECIO UNITARIO	IMPORTE TOTAL SIN IVA
477	SONORA	53200456	20145	513.245.0113.00.01	COMODO PARA ADULTOS.	261	$711.00	$185,571.00
							Subtotal	$185,571.00
							I.V.A.	$29,691.36
							Total	$215,262.36

Nombre: SERPROF BIOMED SA DE CV
No. de Contrato: 050GYR040T00224-345-00

PARTIDA	DESTINO	CUCOP	PREI	SAI	DESCRIPCION	CANT.	PRECIO UNITARIO	IMPORTE TOTAL SIN IVA
478	SONORA	53200457	20146	513.245.0126.00.01	COMODO PARA MENORES.	16	$800.00	$12,800.00
							Subtotal	$12,800.00
							I.V.A.	$2,048.00
							Total	$14,848.00

Durango 261, Piso 11, Col. Roma Norte, Alcaldía Cuauhtémoc, C. P. 06700, Ciudad de México
Tel. 55 5276-1700, Ext. 14925. www.imss.gob.mx

2024 Felipe Carrillo PUERTO

GOBIERNO DE MÉXICO | IMSS

DIRECCIÓN DE ADMINISTRACIÓN
Unidad de Adquisiciones
Coordinación de Adquisición de Bienes y Contratación de Servicios
Coordinación Técnica de Adquisición de Bienes de Inversión y Activos
División de Equipo y Mobiliario Médico

ACTA DE FALLO

LICITACIÓN PÚBLICA INTERNACIONAL ELECTRÓNICA BAJO COBERTURA DE TRATADOS DE LIBRE COMERCIO QUE CONTENGA CAPÍTULO DE COMPRAS GUBERNAMENTALES
NÚMERO DE IDENTIFICACIÓN EN COMPRANET: LA-50-GYR-050GYR040-T-2-2024

PROGRAMA "MOBILIARIO MÉDICO Y DE LABORATORIO PARA HOSPITALES PRIORITARIOS"

Nombre: INFRAESTRUCTURA HOSPITALARIA PROEMSA SA DE CV
No. de Contrato: 050GYR040T00224-346-00

PARTIDA	DESTINO	CUCOP	PREI	SAI	DESCRIPCION	CANT.	PRECIO UNITARIO	IMPORTE TOTAL SIN IVA
479	SONORA	51200057	20147	513.254.0113.00.01	CUBETA DE ACERO INOXIDABLE CON PORTA CUBETA RODABLE.	159	$1,082.70	$172,149.30
							Subtotal	$172,149.30
							I.V.A.	$27,543.89
							Total	$199,693.19

Nombre: SERPROF BIOMED SA DE CV
No. de Contrato: 050GYR040T00224-347-00

PARTIDA	DESTINO	CUCOP	PREI	SAI	DESCRIPCION	CANT.	PRECIO UNITARIO	IMPORTE TOTAL SIN IVA
480	SONORA	51200060	20148	513.352.0111.00.01	ESCALERILLA DE DOS PELDAÑOS.	212	$1,040.00	$220,480.00
							Subtotal	$220,480.00
							I.V.A.	$35,276.80
							Total	$255,756.80

Nombre: INFRAESTRUCTURA HOSPITALARIA PROEMSA SA DE CV
No. de Contrato: 050GYR040T00224-348-00

PARTIDA	DESTINO	CUCOP	PREI	SAI	DESCRIPCION	CANT.	PRECIO UNITARIO	IMPORTE TOTAL SIN IVA
481	SONORA	51100261	20149	513.360.0066.00.01	ESTANTE GUARDA ESTERIL DE 90 CM.	96	$5,571.49	$534,863.04
							Subtotal	$534,863.04
							I.V.A.	$85,578.09
							Total	$620,441.13

Durango 261, Piso 11, Col. Roma Norte, Alcaldía Cuauhtémoc, C. P. 06700, Ciudad de México
Tel. 55 5276-1700, Ext. 14925. www.imss.gob.mx

2024 Felipe Carrillo PUERTO

ACTA DE FALLO

LICITACIÓN PÚBLICA INTERNACIONAL ELECTRÓNICA BAJO COBERTURA DE TRATADOS DE LIBRE COMERCIO QUE CONTENGA CAPÍTULO DE COMPRAS GUBERNAMENTALES
NÚMERO DE IDENTIFICACIÓN EN COMPRANET: LA-50-GYR-050GYR040-T-2-2024

PROGRAMA "MOBILIARIO MÉDICO Y DE LABORATORIO PARA HOSPITALES PRIORITARIOS"

Nombre: INFRAESTRUCTURA HOSPITALARIA PROEMSA SA DE CV
No. de Contrato: 050GYR040T00224-349-00

PARTIDA	DESTINO	CUCOP	PREI	SAI	DESCRIPCION	CANT.	PRECIO UNITARIO	IMPORTE TOTAL SIN IVA
482	SONORA	51100260	20151	513.360.0071.00.01	ESTANTE GUARDA ESTERIL DE 120 CM.	14	$6,305.45	$88,276.30
							Subtotal	$88,276.30
							I.V.A.	$14,124.21
							Total	$102,400.51

Nombre: SERPROF BIOMED SA DE CV
No. de Contrato: 050GYR040T00224-350-00

PARTIDA	DESTINO	CUCOP	PREI	SAI	DESCRIPCION	CANT.	PRECIO UNITARIO	IMPORTE TOTAL SIN IVA
483	SONORA	51200062	20153	513.546.0061.00.01	JABONERA DE PEDAL	15	$7,733.33	$115,999.95
							Subtotal	$115,999.95
							I.V.A.	$18,559.99
							Total	$134,559.94

Nombre: EDVAG CONCEPTOS COMERCIALES SA DE CV
No. de Contrato: 050GYR040T00224-351-00

PARTIDA	DESTINO	CUCOP	PREI	SAI	DESCRIPCION	CANT.	PRECIO UNITARIO	IMPORTE TOTAL SIN IVA
484	SONORA	51200064	20154	513.567.0111.00.01	LAMPARA DE LUZ INTENSA.	15	$8,750.00	$131,250.00
							Subtotal	$131,250.00
							I.V.A.	$21,000.00
							Total	$152,250.00

Durango 291, Piso 11, Col. Roma Norte, Alcaldía Cuauhtémoc, C. P. 06700, Ciudad de México
Tel. 55 5726 7700, Ext. 16925. www.imss.gob.mx

2024 Felipe Carrillo PUERTO

GOBIERNO DE MÉXICO | IMSS

DIRECCIÓN DE ADMINISTRACIÓN
Unidad de Adquisiciones
Coordinación de Adquisición de Bienes y Contratación de Servicios
Coordinación Técnica de Adquisición de Bienes de Inversión y Activos
División de Equipo y Mobiliario Médico

ACTA DE FALLO

LICITACIÓN PÚBLICA INTERNACIONAL ELECTRÓNICA BAJO COBERTURA DE TRATADOS DE LIBRE COMERCIO QUE CONTENGA CAPÍTULO DE COMPRAS GUBERNAMENTALES
NÚMERO DE IDENTIFICACIÓN EN COMPRANET: LA-50-GYR-050GYR040-T-2-2024

PROGRAMA "MOBILIARIO MÉDICO Y DE LABORATORIO PARA HOSPITALES PRIORITARIOS"

Nombre: EDVAG CONCEPTOS COMERCIALES SA DE CV
No. de Contrato: 050GYR040T00224-352-00

PARTIDA	DESTINO	CUCOP	PREI	SAI	DESCRIPCION	CANT.	PRECIO UNITARIO	IMPORTE TOTAL SIN IVA
485	SONORA	51200065	20155	513.567.0128.00.01	LAMPARA DE PIE RODABLE.	5	$1,487.50	$7,437.50
							Subtotal	$7,437.50
							I.V.A.	$1,190.00
							Total	$8,627.50

Nombre: SERPROF BIOMED SA DE CV
No. de Contrato: 050GYR040T00224-353-00

PARTIDA	DESTINO	CUCOP	PREI	SAI	DESCRIPCION	CANT.	PRECIO UNITARIO	IMPORTE TOTAL SIN IVA
494	SONORA	51200110	20178	513.621.2732.00.01	MESA CARRO ANESTESIOLOGO DE 70 CM.	6	$6,133.33	$36,799.98
							Subtotal	$36,799.98
							I.V.A.	$5,888.00
							Total	$42,687.98

Nombre: MUEBLES LA FORJA DE JUAN ESCOBAR SA DE CV
No. de Contrato: 050GYR040T00224-354-00

PARTIDA	DESTINO	CUCOP	PREI	SAI	DESCRIPCION	CANT.	PRECIO UNITARIO	IMPORTE TOTAL SIN IVA
496	SONORA	51200126	20181	513.621.2762.00.01	MESA DE 180 CM PARA ENSAMBLE CON REPISA INTERMEDIA.	2	$24,000.00	$48,000.00
							Subtotal	$48,000.00
							I.V.A.	$7,680.00
							Total	$55,680.00

Durango 291, Piso 11, Col. Roma Norte, Alcaldía Cuauhtémoc, C. P. 06700, Ciudad de México
Tel. 55 5726 7700, Ext. 16925. www.imss.gob.mx

2024 Felipe Carrillo PUERTO

ANEXOS
DIVISIÓN DE CONTRATOS

ACTA DE FALLO

LICITACIÓN PÚBLICA INTERNACIONAL ELECTRÓNICA BAJO COBERTURA DE TRATADOS DE LIBRE COMERCIO QUE CONTENGA CAPÍTULO DE COMPRAS GUBERNAMENTALES
NÚMERO DE IDENTIFICACIÓN EN COMPRANET: LA-50-GYR-050GYR040-T-2-2024

PROGRAMA "MOBILIARIO MÉDICO Y DE LABORATORIO PARA HOSPITALES PRIORITARIOS"

Nombre: SERPROF BIOMED SA DE CV
No. de Contrato: 050GYR040T00224-355-00

PARTIDA	DESTINO	CUCOP	PREI	SAI	DESCRIPCION	CANT.	PRECIO UNITARIO	IMPORTE TOTAL SIN IVA
497	SONORA	51200137	20183	513.621.2786.00.01	MESA MAYO.	72	$1,980.00	$142,560.00
							Subtotal	$142,560.00
							I.V.A.	$22,809.60
							Total	$165,369.60

Nombre: MUEBLES LA FORJA DE JUAN ESCOBAR SA DE CV
No. de Contrato: 050GYR040T00224-356-00

PARTIDA	DESTINO	CUCOP	PREI	SAI	DESCRIPCION	CANT.	PRECIO UNITARIO	IMPORTE TOTAL SIN IVA
498	SONORA	53106581	20184	513.621.2792.00.01	MESA PARA EXPLORACIÓN PEDIATRICA.	1	$9,000.00	$9,000.00
							Subtotal	$9,000.00
							I.V.A.	$1,440.00
							Total	$10,440.00

Nombre: SERPROF BIOMED SA DE CV
No. de Contrato: 050GYR040T00224-357-00

PARTIDA	DESTINO	CUCOP	PREI	SAI	DESCRIPCION	CANT.	PRECIO UNITARIO	IMPORTE TOTAL SIN IVA
499	SONORA	53106582	20185	513.621.2804.00.01	MESA PARA INSTRUMENTAL QUIRURGICO.	7	$3,933.33	$27,533.31
							Subtotal	$27,533.31
							I.V.A.	$4,405.33
							Total	$31,938.64

Durango 291, Piso 11, Col. Roma Norte, Alcaldía Cuauhtémoc, C. P. 06700, Ciudad de México
Tel. 55 5728-1700, Ext. 14925. www.imss.gob.mx

2024 Felipe Carrillo PUERTO

GOBIERNO DE MÉXICO | IMSS

DIRECCIÓN DE ADMINISTRACIÓN
Unidad de Adquisiciones
Coordinación de Adquisición de Bienes y Contratación de Servicios
Coordinación Técnica de Adquisición de Bienes de Inversión y Activos
División de Equipo y Mobiliario Médico

ACTA DE FALLO

LICITACIÓN PÚBLICA INTERNACIONAL ELECTRÓNICA BAJO COBERTURA DE TRATADOS DE LIBRE COMERCIO QUE CONTENGA CAPÍTULO DE COMPRAS GUBERNAMENTALES
NÚMERO DE IDENTIFICACIÓN EN COMPRANET: LA-50-GYR-050GYR040-T-2-2024

PROGRAMA "MOBILIARIO MÉDICO Y DE LABORATORIO PARA HOSPITALES PRIORITARIOS"

PARTIDA	DESTINO	CUCOP	PREI	SAI	DESCRIPCION	CANT.	PRECIO UNITARIO	IMPORTE TOTAL SIN IVA

Nombre: SERPROF BIOMED SA DE CV
No. de Contrato: 050GYR040T00224-358-00

PARTIDA	DESTINO	CUCOP	PREI	SAI	DESCRIPCION	CANT.	PRECIO UNITARIO	IMPORTE TOTAL SIN IVA
500	SONORA	53106583	20186	513.621.2813.00.01	MESA PARA REHIDRATACIÓN.	3	$4,913.33	$14,739.99
							Subtotal	$14,739.99
							I.V.A.	$2,358.40
							Total	$17,098.39

Nombre: SERPROF BIOMED SA DE CV
No. de Contrato: 050GYR040T00224-359-00

PARTIDA	DESTINO	CUCOP	PREI	SAI	DESCRIPCION	CANT.	PRECIO UNITARIO	IMPORTE TOTAL SIN IVA
501	SONORA	51200139	20187	513.621.2826.00.01	MESA PASTEUR.	95	$2,398.67	$227,873.65
							Subtotal	$227,873.65
							I.V.A.	$36,459.78
							Total	$264,333.43

Nombre: SERPROF BIOMED SA DE CV
No. de Contrato: 050GYR040T00224-360-00

PARTIDA	DESTINO	CUCOP	PREI	SAI	DESCRIPCION	CANT.	PRECIO UNITARIO	IMPORTE TOTAL SIN IVA
502	SONORA	51200141	20189	513.621.2847.00.01	MESA PUENTE.	90	$1,466.67	$132,000.30
							Subtotal	$132,000.30
							I.V.A.	$21,120.05
							Total	$153,120.35

Durango 291, Piso 11, Col. Roma Norte, Alcaldía Cuauhtémoc, C. P. 06700, Ciudad de México
Tel. 55 5728-1700, Ext. 14925. www.imss.gob.mx

2024 Felipe Carrillo PUERTO

ACTA DE FALLO

LICITACIÓN PÚBLICA INTERNACIONAL ELECTRÓNICA BAJO COBERTURA DE TRATADOS DE LIBRE COMERCIO QUE CONTENGA CAPÍTULO DE COMPRAS GUBERNAMENTALES
NÚMERO DE IDENTIFICACIÓN EN COMPRANET: LA-50-GYR-050GYR040-T-2-2024

PROGRAMA "MOBILIARIO MÉDICO Y DE LABORATORIO PARA HOSPITALES PRIORITARIOS"

Nombre: EDVAG CONCEPTOS COMERCIALES SA DE CV
No. de Contrato: 050GYR040T00224-361-00

PARTIDA	DESTINO	CUCOP	PREI	SAI	DESCRIPCION	CANT.	PRECIO UNITARIO	IMPORTE TOTAL SIN IVA
503	SONORA	51200142	20190	513.621.2857.00.01	MESA RIGIDA DE MADERA.	2	$13,750.00	$27,500.00
							Subtotal	$27,500.00
							I.V.A.	$4,400.00
							Total	$31,900.00

Nombre: SERPROF BIOMED SA DE CV
No. de Contrato: 050GYR040T00224-362-00

PARTIDA	DESTINO	CUCOP	PREI	SAI	DESCRIPCION	CANT.	PRECIO UNITARIO	IMPORTE TOTAL SIN IVA
504	SONORA	51200143	20191	513.621.2865.00.01	MESA RIÑON.	10	$4,106.67	$41,066.70
							Subtotal	$41,066.70
							I.V.A.	$6,570.67
							Total	$47,637.37

Nombre: MUEBLES LA FORJA DE JUAN ESCOBAR SA DE CV
No. de Contrato: 050GYR040T00224-363-00

PARTIDA	DESTINO	CUCOP	PREI	SAI	DESCRIPCION	CANT.	PRECIO UNITARIO	IMPORTE TOTAL SIN IVA
505	SONORA	51100262	20192	513.771.0438.00.01	REPISA DE 120 CM CONTRA MURO.	5	$2,900.00	$14,500.00
							Subtotal	$14,500.00
							I.V.A.	$2,320.00
							Total	$16,820.00

ACTA DE FALLO

LICITACIÓN PÚBLICA INTERNACIONAL ELECTRÓNICA BAJO COBERTURA DE TRATADOS DE LIBRE COMERCIO QUE CONTENGA CAPÍTULO DE COMPRAS GUBERNAMENTALES
NÚMERO DE IDENTIFICACIÓN EN COMPRANET: LA-50-GYR-050GYR040-T-2-2024

PROGRAMA "MOBILIARIO MÉDICO Y DE LABORATORIO PARA HOSPITALES PRIORITARIOS"

Nombre: EDVAG CONCEPTOS COMERCIALES SA DE CV
No. de Contrato: 050GYR040T00224-364-00

PARTIDA	DESTINO	CUCOP	PREI	SAI	DESCRIPCION	CANT.	PRECIO UNITARIO	IMPORTE TOTAL SIN IVA
506	SONORA	51100264	20194	513.771.0456.00.01	REPISA DE 180 CM CONTRA MURO.	1	$5,000.00	$5,000.00
							Subtotal	$5,000.00
							I.V.A.	$800.00
							Total	$5,800.00

Nombre: META SUMINISTROS MEDICOS SA DE CV
No. de Contrato: 050GYR040T00224-365-00

PARTIDA	DESTINO	CUCOP	PREI	SAI	DESCRIPCION	CANT.	PRECIO UNITARIO	IMPORTE TOTAL SIN IVA
507	SONORA	51200154	20195	513.783.0075.00.01	RIEL PORTAVENOCLISIS.	238	$476.00	$113,288.00
							Subtotal	$113,288.00
							I.V.A.	$18,126.08
							Total	$131,414.08

Nombre: SERPROF BIOMED SA DE CV
No. de Contrato: 050GYR040T00224-366-00

PARTIDA	DESTINO	CUCOP	PREI	SAI	DESCRIPCION	CANT.	PRECIO UNITARIO	IMPORTE TOTAL SIN IVA
508	SONORA	53200459	20196	513.790.0089.00.01	RIÑON DE ACERO INOXIDABLE DE 250 ML.	7	$101.33	$709.31
							Subtotal	$709.31
							I.V.A.	$113.49
							Total	$822.80

ANEXOS
DIVISIÓN DE CONTRATOS

ACTA DE FALLO

LICITACIÓN PÚBLICA INTERNACIONAL ELECTRÓNICA BAJO COBERTURA DE TRATADOS DE LIBRE COMERCIO QUE CONTENGA CAPÍTULO DE COMPRAS GUBERNAMENTALES
NÚMERO DE IDENTIFICACIÓN EN COMPRANET: LA-50-GYR-050GYR040-T-2-2024

PROGRAMA "MOBILIARIO MÉDICO Y DE LABORATORIO PARA HOSPITALES PRIORITARIOS"

Nombre: SERPROF BIOMED SA DE CV
No. de Contrato: 050GYR040T00224-367-00

PARTIDA	DESTINO	CUCOP	PREI	SAI	DESCRIPCION	CANT.	PRECIO UNITARIO	IMPORTE TOTAL SIN IVA
509	SONORA	53200461	20197	513.790.0091.00.01	RIÑON DE ACERO INOXIDABLE DE 500 ML.	92	$126.67	$11,653.64
							Subtotal	$11,653.64
							I.V.A.	$1,864.58
							Total	$13,518.22

Nombre: SERPROF BIOMED SA DE CV
No. de Contrato: 050GYR040T00224-368-00

PARTIDA	DESTINO	CUCOP	PREI	SAI	DESCRIPCION	CANT.	PRECIO UNITARIO	IMPORTE TOTAL SIN IVA
510	SONORA	53106585	20198	513.810.0298.00.01	SILLA DE RUEDAS CON DESCANSAPIES.	26	$3,600.00	$93,600.00
							Subtotal	$93,600.00
							I.V.A.	$14,976.00
							Total	$108,576.00

Nombre: SERPROF BIOMED SA DE CV
No. de Contrato: 050GYR040T00224-369-00

PARTIDA	DESTINO	CUCOP	PREI	SAI	DESCRIPCION	CANT.	PRECIO UNITARIO	IMPORTE TOTAL SIN IVA
511	SONORA	53200465	20199	513.950.0122.00.01	VASO PARA MEDICAMENTOS DE 30 CM CUBICOS.	189	$100.00	$18,900.00
							Subtotal	$18,900.00
							I.V.A.	$3,024.00
							Total	$21,924.00

ACTA DE FALLO

LICITACIÓN PÚBLICA INTERNACIONAL ELECTRÓNICA BAJO COBERTURA DE TRATADOS DE LIBRE COMERCIO QUE CONTENGA CAPÍTULO DE COMPRAS GUBERNAMENTALES
NÚMERO DE IDENTIFICACIÓN EN COMPRANET: LA-50-GYR-050GYR040-T-2-2024

PROGRAMA "MOBILIARIO MÉDICO Y DE LABORATORIO PARA HOSPITALES PRIORITARIOS"

Nombre: INFRAESTRUCTURA HOSPITALARIA PROEMSA SA DE CV
No. de Contrato: 050GYR040T00224-370-00

PARTIDA	DESTINO	CUCOP	PREI	SAI	DESCRIPCION	CANT.	PRECIO UNITARIO	IMPORTE TOTAL SIN IVA
512	SONORA	53200463	20200	513.950.0137.00.01	VASO PARA MEDICAMENTOS DE 140 CM CUBICOS.	4	$196.50	$786.00
							Subtotal	$786.00
							I.V.A.	$125.76
							Total	$911.76

Nombre: INFRAESTRUCTURA HOSPITALARIA PROEMSA SA DE CV
No. de Contrato: 050GYR040T00224-371-00

PARTIDA	DESTINO	CUCOP	PREI	SAI	DESCRIPCION	CANT.	PRECIO UNITARIO	IMPORTE TOTAL SIN IVA
513	SONORA	53200462	20201	513.950.0149.00.01	VASO CON TAPA DE UN LITRO.	2	$454.80	$909.60
							Subtotal	$909.60
							I.V.A.	$145.54
							Total	$1,055.14

Nombre: SERPROF BIOMED SA DE CV
No. de Contrato: 050GYR040T00224-372-00

PARTIDA	DESTINO	CUCOP	PREI	SAI	DESCRIPCION	CANT.	PRECIO UNITARIO	IMPORTE TOTAL SIN IVA
514	SONORA	51200041	20202	513.123.0266.00.01	BANQUETA DE ALTURA.	12	$453.33	$5,439.96
							Subtotal	$5,439.96
							I.V.A.	$870.39
							Total	$6,310.35

ACTA DE FALLO

LICITACIÓN PÚBLICA INTERNACIONAL ELECTRÓNICA BAJO COBERTURA DE TRATADOS DE LIBRE COMERCIO QUE CONTENGA CAPÍTULO DE COMPRAS GUBERNAMENTALES
NÚMERO DE IDENTIFICACIÓN EN COMPRANET: LA-50-GYR-050GYR040-T-2-2024

PROGRAMA "MOBILIARIO MÉDICO Y DE LABORATORIO PARA HOSPITALES PRIORITARIOS"

Nombre: EDVAG CONCEPTOS COMERCIALES SA DE CV
No. de Contrato: 050GYR040T00224-373-00

PARTIDA	DESTINO	CUCOP	PREI	SAI	DESCRIPCION	CANT.	PRECIO UNITARIO	IMPORTE TOTAL SIN IVA
515	SONORA	51200059	20203	513.219.0042.00.01	DIVAN (CHAISE LONGUE).	11	$5,500.00	$60,500.00
							Subtotal	$60,500.00
							I.V.A.	$9,680.00
							Total	$70,180.00

Nombre: EDVAG CONCEPTOS COMERCIALES SA DE CV
No. de Contrato: 050GYR040T00224-374-00

PARTIDA	DESTINO	CUCOP	PREI	SAI	DESCRIPCION	CANT.	PRECIO UNITARIO	IMPORTE TOTAL SIN IVA
516	SONORA	51200074	20204	513.560.0023.00.01	LITERAS METALICAS.	16	$5,500.00	$88,000.00
							Subtotal	$88,000.00
							I.V.A.	$14,080.00
							Total	$102,080.00

Nombre: INFRAESTRUCTURA HOSPITALARIA PROEMSA SA DE CV
No. de Contrato: 050GYR040T00224-375-00

PARTIDA	DESTINO	CUCOP	PREI	SAI	DESCRIPCION	CANT.	PRECIO UNITARIO	IMPORTE TOTAL SIN IVA
517	SONORA	53200458	20205	513.635.0168.00.01	ORINAL PARA VARONES.	143	$354.00	$50,622.00
							Subtotal	$50,622.00
							I.V.A.	$8,099.52
							Total	$58,721.52

ACTA DE FALLO

LICITACIÓN PÚBLICA INTERNACIONAL ELECTRÓNICA BAJO COBERTURA DE TRATADOS DE LIBRE COMERCIO QUE CONTENGA CAPÍTULO DE COMPRAS GUBERNAMENTALES
NÚMERO DE IDENTIFICACIÓN EN COMPRANET: LA-50-GYR-050GYR040-T-2-2024

PROGRAMA "MOBILIARIO MÉDICO Y DE LABORATORIO PARA HOSPITALES PRIORITARIOS"

Nombre: INFRAESTRUCTURA HOSPITALARIA PROEMSA SA DE CV
No. de Contrato: 050GYR040T00224-376-00

PARTIDA	DESTINO	CUCOP	PREI	SAI	DESCRIPCION	CANT.	PRECIO UNITARIO	IMPORTE TOTAL SIN IVA
518	SONORA	51200153	20206	513.635.0173.00.01	PORTAVENOCLISIS RODABLE.	66	$913.52	$60,292.32
							Subtotal	$60,292.32
							I.V.A.	$9,646.77
							Total	$69,939.09

Nombre: SERPROF BIOMED SA DE CV
No. de Contrato: 050GYR040T00224-377-00

PARTIDA	DESTINO	CUCOP	PREI	SAI	DESCRIPCION	CANT.	PRECIO UNITARIO	IMPORTE TOTAL SIN IVA
519	SONORA	53106570	20212	513.263.0086.00.01	CARRO CUNA CON BASINET DE ACRILICO.	20	$4,333.33	$86,666.60
							Subtotal	$86,666.60
							I.V.A.	$13,866.66
							Total	$100,533.26

Nombre: EDVAG CONCEPTOS COMERCIALES SA DE CV
No. de Contrato: 050GYR040T00224-378-00

PARTIDA	DESTINO	CUCOP	PREI	SAI	DESCRIPCION	CANT.	PRECIO UNITARIO	IMPORTE TOTAL SIN IVA
520	SONORA	53106562	20274	513.130.0459.00.01	BASCULA PESA BEBE TUBULAR TIPO DINAMOMETRO.	4	$6,250.00	$25,000.00
							Subtotal	$25,000.00
							I.V.A.	$4,000.00
							Total	$29,000.00

ANEXOS
DIVISIÓN DE CONTRATOS

ACTA DE FALLO

LICITACIÓN PÚBLICA INTERNACIONAL ELECTRÓNICA BAJO COBERTURA DE TRATADOS DE LIBRE COMERCIO QUE CONTENGA CAPÍTULO DE COMPRAS GUBERNAMENTALES
NÚMERO DE IDENTIFICACIÓN EN COMPRANET: LA-50-GYR-050GYR040-T-2-2024

PROGRAMA "MOBILIARIO MÉDICO Y DE LABORATORIO PARA HOSPITALES PRIORITARIOS"

Nombre: EDVAG CONCEPTOS COMERCIALES SA DE CV
No. de Contrato: 050GYR040T00224-379-00

PARTIDA	DESTINO	CUCOP	PREI	SAI	DESCRIPCION	CANT.	PRECIO UNITARIO	IMPORTE TOTAL SIN IVA
522	SONORA	51200112	20292	513.621.2972.00.01	MESA DE 120 CM CON CUBIERTA DE LAMINADO PLASTICO.	1	$9,500.00	$9,500.00
							Subtotal	$9,500.00
							I.V.A.	$1,520.00
							Total	$11,020.00

Nombre: EDVAG CONCEPTOS COMERCIALES SA DE CV
No. de Contrato: 050GYR040T00224-380-00

PARTIDA	DESTINO	CUCOP	PREI	SAI	DESCRIPCION	CANT.	PRECIO UNITARIO	IMPORTE TOTAL SIN IVA
523	SONORA	51200119	20302	513.621.3076.00.01	MESA DE 150 CM PARA ATENCION AL RECIEN NACIDO.	2	$14,750.00	$29,500.00
							Subtotal	$29,500.00
							I.V.A.	$4,720.00
							Total	$34,220.00

Nombre: EDVAG CONCEPTOS COMERCIALES SA DE CV
No. de Contrato: 050GYR040T00224-381-00

PARTIDA	DESTINO	CUCOP	PREI	SAI	DESCRIPCION	CANT.	PRECIO UNITARIO	IMPORTE TOTAL SIN IVA
526	SONORA	51200214	20321	515.619.1417.00.01	MESA BAJA DE 90 CM CON CUBIERTA DE ACERO INOXIDABLE.	2	$10,000.00	$20,000.00
							Subtotal	$20,000.00
							I.V.A.	$3,200.00
							Total	$23,200.00

ACTA DE FALLO

LICITACIÓN PÚBLICA INTERNACIONAL ELECTRÓNICA BAJO COBERTURA DE TRATADOS DE LIBRE COMERCIO QUE CONTENGA CAPÍTULO DE COMPRAS GUBERNAMENTALES
NÚMERO DE IDENTIFICACIÓN EN COMPRANET: LA-50-GYR-050GYR040-T-2-2024

PROGRAMA "MOBILIARIO MÉDICO Y DE LABORATORIO PARA HOSPITALES PRIORITARIOS"

Nombre: EDVAG CONCEPTOS COMERCIALES SA DE CV
No. de Contrato: 050GYR040T00224-382-00

PARTIDA	DESTINO	CUCOP	PREI	SAI	DESCRIPCION	CANT.	PRECIO UNITARIO	IMPORTE TOTAL SIN IVA
528	SONORA	53106572	20547	513.191.0934.00.01	CARRO PARA CURACIONES EN ABS.	75	$35,000.00	$2,625,000.00
							Subtotal	$2,625,000.00
							I.V.A.	$420,000.00
							Total	$3,045,000.00

Nombre: SERPROF BIOMED SA DE CV
No. de Contrato: 050GYR040T00224-383-00

PARTIDA	DESTINO	CUCOP	PREI	SAI	DESCRIPCION	CANT.	PRECIO UNITARIO	IMPORTE TOTAL SIN IVA
529	SONORA	51200054	20549	513.191.0946.00.01	CARRO PARA ROPA SUCIA CON TAPA Y APERTURA DE PEDAL.	73	$6,933.33	$506,133.09
							Subtotal	$506,133.09
							I.V.A.	$80,981.29
							Total	$587,114.38

Nombre: EDVAG CONCEPTOS COMERCIALES SA DE CV
No. de Contrato: 050GYR040T00224-384-00

PARTIDA	DESTINO	CUCOP	PREI	SAI	DESCRIPCION	CANT.	PRECIO UNITARIO	IMPORTE TOTAL SIN IVA
534	SONORA	51200157	20597	513.964.0017.00.01	VESTIDOR CON ARMARIO PARA CONSULTORIO.	3	$33,750.00	$101,250.00
							Subtotal	$101,250.00
							I.V.A.	$16,200.00
							Total	$117,450.00

ACTA DE FALLO

LICITACIÓN PÚBLICA INTERNACIONAL ELECTRÓNICA BAJO COBERTURA DE TRATADOS DE LIBRE COMERCIO QUE CONTENGA CAPÍTULO DE COMPRAS GUBERNAMENTALES
NÚMERO DE IDENTIFICACIÓN EN COMPRANET: LA-50-GYR-050GYR040-T-2-2024

PROGRAMA "MOBILIARIO MÉDICO Y DE LABORATORIO PARA HOSPITALES PRIORITARIOS"

Nombre: META SUMINISTROS MEDICOS SA DE CV
No. de Contrato: 050GYR040T00224-385-00

PARTIDA	DESTINO	CUCOP	PREI	SAI	DESCRIPCION	CANT.	PRECIO UNITARIO	IMPORTE TOTAL SIN IVA
535	SONORA	51200235	20603	515.619.1697.00.01	MESA ALTA DE 90 CM CON RESPALDO, CAJON Y PUERTAS ABATIBLES.	19	$3,720.00	$70,680.00
							Subtotal	$70,680.00
							I.V.A.	$11,308.80
							Total	$81,988.80

Nombre: SERPROF BIOMED SA DE CV
No. de Contrato: 050GYR040T00224-386-00

PARTIDA	DESTINO	CUCOP	PREI	SAI	DESCRIPCION	CANT.	PRECIO UNITARIO	IMPORTE TOTAL SIN IVA
536	SONORA	51200240	20615	515.619.1813.00.01	MESA ALTA DE 180 CM DE TRABAJO PARA 2 USUARIOS CON RESPALDO.	7	$4,366.67	$30,566.69
							Subtotal	$30,566.69
							I.V.A.	$4,890.67
							Total	$35,457.36

Nombre: SERPROF BIOMED SA DE CV
No. de Contrato: 050GYR040T00224-387-00

PARTIDA	DESTINO	CUCOP	PREI	SAI	DESCRIPCION	CANT.	PRECIO UNITARIO	IMPORTE TOTAL SIN IVA
537	SONORA	51200168	20620	515.619.1865.00.01	MESA ALTA DE 120 CM SIN RESPALDO Y 8 CAJONES.	11	$7,732.00	$85,052.00
							Subtotal	$85,052.00
							I.V.A.	$13,608.32
							Total	$98,660.32

Durango 291, Piso 11, Col. Roma Norte, Alcaldía Cuauhtémoc, C. P. 06700, Ciudad de México
Tel. 55 5726 1700, Ext. 56926. www.imss.gob.mx

2024 Felipe Carrillo PUERTO

GOBIERNO DE MÉXICO | IMSS

DIRECCIÓN DE ADMINISTRACIÓN
Unidad de Adquisiciones
Coordinación de Adquisición de Bienes y Contratación de Servicios
Coordinación Técnica de Adquisición de Bienes de Inversión y Activos
División de Equipo y Mobiliario Médico

ACTA DE FALLO

LICITACIÓN PÚBLICA INTERNACIONAL ELECTRÓNICA BAJO COBERTURA DE TRATADOS DE LIBRE COMERCIO QUE CONTENGA CAPÍTULO DE COMPRAS GUBERNAMENTALES
NÚMERO DE IDENTIFICACIÓN EN COMPRANET: LA-50-GYR-050GYR040-T-2-2024

PROGRAMA "MOBILIARIO MÉDICO Y DE LABORATORIO PARA HOSPITALES PRIORITARIOS"

Nombre: SERPROF BIOMED SA DE CV
No. de Contrato: 050GYR040T00224-388-00

PARTIDA	DESTINO	CUCOP	PREI	SAI	DESCRIPCION	CANT.	PRECIO UNITARIO	IMPORTE TOTAL SIN IVA
538	SONORA	51200169	20621	515.619.1876.00.01	MESA ALTA DE 120 CM SIN RESPALDO Y PUERTAS ABATIBLES.	4	$5,042.67	$20,170.68
							Subtotal	$20,170.68
							I.V.A.	$3,227.31
							Total	$23,397.99

Nombre: SERPROF BIOMED SA DE CV
No. de Contrato: 050GYR040T00224-389-00

PARTIDA	DESTINO	CUCOP	PREI	SAI	DESCRIPCION	CANT.	PRECIO UNITARIO	IMPORTE TOTAL SIN IVA
539	SONORA	51200170	20622	515.619.1883.00.01	MESA ALTA DE 120 CM SIN RESPALDO, 2 CAJONES SUPERIORES Y PUERTAS ABATIBLES.	5	$6,292.00	$31,460.00
							Subtotal	$31,460.00
							I.V.A.	$5,033.60
							Total	$36,493.60

Nombre: EDVAG CONCEPTOS COMERCIALES SA DE CV
No. de Contrato: 050GYR040T00224-390-00

PARTIDA	DESTINO	CUCOP	PREI	SAI	DESCRIPCION	CANT.	PRECIO UNITARIO	IMPORTE TOTAL SIN IVA
540	SONORA	51200244	20627	515.619.1937.00.01	MESA ALTA DE 180 CM SIN RESPALDO, CAJONES CENTRALES Y PUERTAS ABATIBLES LATERALES.	1	$30,875.00	$30,875.00
							Subtotal	$30,875.00
							I.V.A.	$4,940.00
							Total	$35,815.00

Durango 291, Piso 11, Col. Roma Norte, Alcaldía Cuauhtémoc, C. P. 06700, Ciudad de México
Tel. 55 5726 1700, Ext. 56926. www.imss.gob.mx

2024 Felipe Carrillo PUERTO

ANEXOS
DIVISIÓN DE CONTRATOS

ACTA DE FALLO

LICITACIÓN PÚBLICA INTERNACIONAL ELECTRÓNICA BAJO COBERTURA DE TRATADOS DE LIBRE COMERCIO QUE CONTENGA CAPÍTULO DE COMPRAS GUBERNAMENTALES
NÚMERO DE IDENTIFICACIÓN EN COMPRANET: LA-50-GYR-050GYR040-T-2-2024

PROGRAMA "MOBILIARIO MÉDICO Y DE LABORATORIO PARA HOSPITALES PRIORITARIOS"

Nombre: SERPROF BIOMED SA DE CV
No. de Contrato: 050GYR040T00224-391-00

PARTIDA	DESTINO	CUCOP	PREI	SAI	DESCRIPCION	CANT.	PRECIO UNITARIO	IMPORTE TOTAL SIN IVA
543	YUCATAN	53106569	16682	$13.191.0803.01.01	CARRO CAMILLA TIPO TRANSFER (LATERAL).	4	$28,000.00	$112,000.00
							Subtotal	$112,000.00
							I.V.A.	$17,920.00
							Total	$129,920.00

Nombre: EDVAG CONCEPTOS COMERCIALES SA DE CV
No. de Contrato: 050GYR040T00224-392-00

PARTIDA	DESTINO	CUCOP	PREI	SAI	DESCRIPCION	CANT.	PRECIO UNITARIO	IMPORTE TOTAL SIN IVA
544	YUCATAN	51200063	16688	$13.546.0029.01.01	JABONERA ELECTRICA.	1	$1,428.00	$1,428.00
							Subtotal	$1,428.00
							I.V.A.	$228.48
							Total	$1,656.48

Nombre: EDVAG CONCEPTOS COMERCIALES SA DE CV
No. de Contrato: 050GYR040T00224-393-00

PARTIDA	DESTINO	CUCOP	PREI	SAI	DESCRIPCION	CANT.	PRECIO UNITARIO	IMPORTE TOTAL SIN IVA
545	YUCATAN	51200144	16771	$13.625.0287.01.01	MODULO PARA CONSULTORIO MEDICO DERECHO.	3	$37,800.00	$113,400.00
							Subtotal	$113,400.00
							I.V.A.	$18,144.00
							Total	$131,544.00

GOBIERNO DE MÉXICO | IMSS

DIRECCIÓN DE ADMINISTRACIÓN
Unidad de Adquisiciones
Coordinación de Adquisición de Bienes y Contratación de Servicios
Coordinación Técnica de Adquisición de Bienes de Inversión y Activos
División de Equipo y Mobiliario Médico

ACTA DE FALLO

LICITACIÓN PÚBLICA INTERNACIONAL ELECTRÓNICA BAJO COBERTURA DE TRATADOS DE LIBRE COMERCIO QUE CONTENGA CAPÍTULO DE COMPRAS GUBERNAMENTALES
NÚMERO DE IDENTIFICACIÓN EN COMPRANET: LA-50-GYR-050GYR040-T-2-2024

PROGRAMA "MOBILIARIO MÉDICO Y DE LABORATORIO PARA HOSPITALES PRIORITARIOS"

Nombre: EDVAG CONCEPTOS COMERCIALES SA DE CV
No. de Contrato: 050GYR040T00224-394-00

PARTIDA	DESTINO	CUCOP	PREI	SAI	DESCRIPCION	CANT.	PRECIO UNITARIO	IMPORTE TOTAL SIN IVA
546	YUCATAN	51200173	16800	$15.619.0059.01.01	MESA ALTA DE 150 CM CON CAJONERA CENTRAL.	2	$10,710.00	$21,420.00
							Subtotal	$21,420.00
							I.V.A.	$3,427.20
							Total	$24,847.20

Nombre: EDVAG CONCEPTOS COMERCIALES SA DE CV
No. de Contrato: 050GYR040T00224-395-00

PARTIDA	DESTINO	CUCOP	PREI	SAI	DESCRIPCION	CANT.	PRECIO UNITARIO	IMPORTE TOTAL SIN IVA
547	YUCATAN	51200158	18440	$14.160.0014.00.01	CARRO PARA SUPERMERCADO.	6	$7,350.00	$44,100.00
							Subtotal	$44,100.00
							I.V.A.	$7,056.00
							Total	$51,156.00

Nombre: EDVAG CONCEPTOS COMERCIALES SA DE CV
No. de Contrato: 050GYR040T00224-396-00

PARTIDA	DESTINO	CUCOP	PREI	SAI	DESCRIPCION	CANT.	PRECIO UNITARIO	IMPORTE TOTAL SIN IVA
554	YUCATAN	51200159	20023	$15.247.0118.00.01	CARRO CAJONERO.	5	$3,990.00	$19,950.00
							Subtotal	$19,950.00
							I.V.A.	$3,192.00
							Total	$23,142.00

ACTA DE FALLO

LICITACIÓN PÚBLICA INTERNACIONAL ELECTRÓNICA BAJO COBERTURA DE TRATADOS DE LIBRE COMERCIO QUE CONTENGA CAPÍTULO DE COMPRAS GUBERNAMENTALES
NÚMERO DE IDENTIFICACIÓN EN COMPRANET: LA-50-GYR-050GYR040-T-2-2024

PROGRAMA "MOBILIARIO MÉDICO Y DE LABORATORIO PARA HOSPITALES PRIORITARIOS"

Nombre: EDVAG CONCEPTOS COMERCIALES SA DE CV
No. de Contrato: 050GYR040T00224-397-00

PARTIDA	DESTINO	CUCOP	PREI	SAI	DESCRIPCION	CANT.	PRECIO UNITARIO	IMPORTE TOTAL SIN IVA
555	YUCATAN	53106587	20024	515.247.0125.00.01	CARRO DISTRIBUIDOR DE MUESTRAS.	2	$10,290.00	$20,580.00
							Subtotal	$20,580.00
							I.V.A.	$3,292.80
							Total	$23,872.80

Nombre: EDVAG CONCEPTOS COMERCIALES SA DE CV
No. de Contrato: 050GYR040T00224-398-00

PARTIDA	DESTINO	CUCOP	PREI	SAI	DESCRIPCION	CANT.	PRECIO UNITARIO	IMPORTE TOTAL SIN IVA
556	YUCATAN	53106590	20025	515.451.0259.00.01	GABINETE PARA TOMA DE MUESTRAS.	6	$7,140.00	$42,840.00
							Subtotal	$42,840.00
							I.V.A.	$6,854.40
							Total	$49,694.40

Nombre: MUEBLES LA FORJA DE JUAN ESCOBAR SA DE CV
No. de Contrato: 050GYR040T00224-399-00

PARTIDA	DESTINO	CUCOP	PREI	SAI	DESCRIPCION	CANT.	PRECIO UNITARIO	IMPORTE TOTAL SIN IVA
557	YUCATAN	51200161	20030	515.619.1232.00.01	MESA ALTA DE 120 CM CON CUBIERTA DE ACERO INOXIDABLE.	3	$8,000.00	$24,000.00
							Subtotal	$24,000.00
							I.V.A.	$3,840.00
							Total	$27,840.00

Durango 291, Piso 11, Col. Roma Norte, Alcaldía Cuauhtémoc, C. P. 06700, Ciudad de México
Tel. 55 5726-1700 Ext. 15225 www.imss.gob.mx

2024 Felipe Carrillo PUERTO

GOBIERNO DE MÉXICO | IMSS

DIRECCIÓN DE ADMINISTRACIÓN
Unidad de Adquisiciones
Coordinación de Adquisición de Bienes y Contratación de Servicios
Coordinación Técnica de Adquisición de Bienes de Inversión y Activos
División de Equipo y Mobiliario Médico

ACTA DE FALLO

LICITACIÓN PÚBLICA INTERNACIONAL ELECTRÓNICA BAJO COBERTURA DE TRATADOS DE LIBRE COMERCIO QUE CONTENGA CAPÍTULO DE COMPRAS GUBERNAMENTALES
NÚMERO DE IDENTIFICACIÓN EN COMPRANET: LA-50-GYR-050GYR040-T-2-2024

PROGRAMA "MOBILIARIO MÉDICO Y DE LABORATORIO PARA HOSPITALES PRIORITARIOS"

Nombre: EDVAG CONCEPTOS COMERCIALES SA DE CV
No. de Contrato: 050GYR040T00224-400-00

PARTIDA	DESTINO	CUCOP	PREI	SAI	DESCRIPCION	CANT.	PRECIO UNITARIO	IMPORTE TOTAL SIN IVA
559	YUCATAN	51200202	20036	515.619.1292.00.01	MESA BAJA DE 180 CM CON CUBIERTA DE MADERA.	1	$6,090.00	$6,090.00
							Subtotal	$6,090.00
							I.V.A.	$974.40
							Total	$7,064.40

Nombre: EDVAG CONCEPTOS COMERCIALES SA DE CV
No. de Contrato: 050GYR040T00224-401-00

PARTIDA	DESTINO	CUCOP	PREI	SAI	DESCRIPCION	CANT.	PRECIO UNITARIO	IMPORTE TOTAL SIN IVA
562	YUCATAN	51200272	20042	515.784.0111.00.01	REPISA ABATIBLE PARA TOMA DE MUESTRAS.	6	$2,058.00	$12,348.00
							Subtotal	$12,348.00
							I.V.A.	$1,975.68
							Total	$14,323.68

Nombre: META SUMINISTROS MEDICOS SA DE CV
No. de Contrato: 050GYR040T00224-402-00

PARTIDA	DESTINO	CUCOP	PREI	SAI	DESCRIPCION	CANT.	PRECIO UNITARIO	IMPORTE TOTAL SIN IVA
563	YUCATAN	51100274	20046	515.957.0337.00.01	VITRINA DE 90 CM CONTRA MURO CON LLAVES.	105	$1,670.00	$175,350.00
							Subtotal	$175,350.00
							I.V.A.	$28,056.00
							Total	$203,406.00

Durango 291, Piso 11, Col. Roma Norte, Alcaldía Cuauhtémoc, C. P. 06700, Ciudad de México
Tel. 55 5726-1700 Ext. 15225 www.imss.gob.mx

2024 Felipe Carrillo PUERTO

ANEXOS
DIVISIÓN DE CONTRATOS

ACTA DE FALLO

LICITACIÓN PÚBLICA INTERNACIONAL ELECTRÓNICA BAJO COBERTURA DE TRATADOS DE LIBRE COMERCIO QUE CONTENGA CAPÍTULO DE COMPRAS GUBERNAMENTALES
NÚMERO DE IDENTIFICACIÓN EN COMPRANET: LA-50-GYR-050GYR040-T-2-2024

PROGRAMA "MOBILIARIO MÉDICO Y DE LABORATORIO PARA HOSPITALES PRIORITARIOS"

Nombre: META SUMINISTROS MEDICOS SA DE CV
No. de Contrato: 050GYR040T00224-403-00

PARTIDA	DESTINO	CUCOP	PREI	SAI	DESCRIPCION	CANT.	PRECIO UNITARIO	IMPORTE TOTAL SIN IVA
564	YUCATAN	51100257	20120	513.060.0065.00.01	ANAQUEL GUARDA COMODOS.	16	$4,460.00	$71,360.00
							Subtotal	$71,360.00
							I.V.A.	$11,417.60
							Total	$82,777.60

Nombre: AH CORPORATIVO MEDICO DE MEXICO, S.A. DE C.V.
No. de Contrato: 050GYR040T00224-404-00

PARTIDA	DESTINO	CUCOP	PREI	SAI	DESCRIPCION	CANT.	PRECIO UNITARIO	IMPORTE TOTAL SIN IVA
565	YUCATAN	51200038	20124	513.108.0363.00.01	BANCO GIRATORIO CON RESPALDO DE ACERO INOXIDABLE.	22	$1,396.30	$30,718.60
							Subtotal	$30,718.60
							I.V.A.	$4,914.98
							Total	$35,633.58

Nombre: SERPROF BIOMED SA DE CV
No. de Contrato: 050GYR040T00224-405-00

PARTIDA	DESTINO	CUCOP	PREI	SAI	DESCRIPCION	CANT.	PRECIO UNITARIO	IMPORTE TOTAL SIN IVA
566	YUCATAN	51200039	20125	513.108.0378.00.01	BANCO GIRATORIO DE ACERO INOXIDABLE.	58	$1,146.67	$66,506.86
							Subtotal	$66,506.86
							I.V.A.	$10,641.10
							Total	$77,147.96

Durango 291, Piso 11, Col. Roma Norte, Alcaldía Cuauhtémoc, C. P. 06700, Ciudad de México
Tel. 55 5726-1700, Ext. 14825. www.imss.gob.mx

2024 Felipe Carrillo PUERTO

GOBIERNO DE MÉXICO | IMSS

DIRECCIÓN DE ADMINISTRACIÓN
Unidad de Adquisiciones
Coordinación de Adquisición de Bienes y Contratación de Servicios
Coordinación Técnica de Adquisición de Bienes de Inversión y Activos
División de Equipo y Mobiliario Médico

ACTA DE FALLO

LICITACIÓN PÚBLICA INTERNACIONAL ELECTRÓNICA BAJO COBERTURA DE TRATADOS DE LIBRE COMERCIO QUE CONTENGA CAPÍTULO DE COMPRAS GUBERNAMENTALES
NÚMERO DE IDENTIFICACIÓN EN COMPRANET: LA-50-GYR-050GYR040-T-2-2024

PROGRAMA "MOBILIARIO MÉDICO Y DE LABORATORIO PARA HOSPITALES PRIORITARIOS"

Nombre: INFRAESTRUCTURA HOSPITALARIA PROEMSA SA DE CV
No. de Contrato: 050GYR040T00224-406-00

PARTIDA	DESTINO	CUCOP	PREI	SAI	DESCRIPCION	CANT.	PRECIO UNITARIO	IMPORTE TOTAL SIN IVA
567	YUCATAN	53200431	20126	513.113.0299.00.01	BANDEJA.	1	$700.00	$700.00
							Subtotal	$700.00
							I.V.A.	$112.00
							Total	$812.00

Nombre: SERPROF BIOMED SA DE CV
No. de Contrato: 050GYR040T00224-407-00

PARTIDA	DESTINO	CUCOP	PREI	SAI	DESCRIPCION	CANT.	PRECIO UNITARIO	IMPORTE TOTAL SIN IVA
569	YUCATAN	53106558	20128	513.130.0422.00.01	BASCULA CON ESTADIMETRO.	23	$5,693.33	$130,946.59
							Subtotal	$130,946.59
							I.V.A.	$20,951.45
							Total	$151,898.04

Nombre: SERPROF BIOMED SA DE CV
No. de Contrato: 050GYR040T00224-408-00

PARTIDA	DESTINO	CUCOP	PREI	SAI	DESCRIPCION	CANT.	PRECIO UNITARIO	IMPORTE TOTAL SIN IVA
570	YUCATAN	51200047	20133	513.143.0148.00.01	BURO.	100	$1,053.33	$105,333.00
							Subtotal	$105,333.00
							I.V.A.	$16,853.28
							Total	$122,186.28

Durango 291, Piso 11, Col. Roma Norte, Alcaldía Cuauhtémoc, C. P. 06700, Ciudad de México
Tel. 55 5726-1700, Ext. 14825. www.imss.gob.mx

2024 Felipe Carrillo PUERTO

ACTA DE FALLO

LICITACIÓN PÚBLICA INTERNACIONAL ELECTRÓNICA BAJO COBERTURA DE TRATADOS DE LIBRE COMERCIO QUE CONTENGA CAPÍTULO DE COMPRAS GUBERNAMENTALES
NÚMERO DE IDENTIFICACIÓN EN COMPRANET: LA-50-GYR-050GYR040-T-2-2024

PROGRAMA "MOBILIARIO MÉDICO Y DE LABORATORIO PARA HOSPITALES PRIORITARIOS"

Nombre: EDVAG CONCEPTOS COMERCIALES SA DE CV
No. de Contrato: 050GYR040T00224-409-00

PARTIDA	DESTINO	CUCOP	PREI	SAI	DESCRIPCION	CANT.	PRECIO UNITARIO	IMPORTE TOTAL SIN IVA
571	YUCATAN	51200049	20134	513.164.3374.00.01	CAMA INDIVIDUAL METÁLICA.	1	$2,625.00	$2,625.00
							Subtotal	$2,625.00
							I.V.A.	$420.00
							Total	$3,045.00

Nombre: SERPROF BIOMED SA DE CV
No. de Contrato: 050GYR040T00224-410-00

PARTIDA	DESTINO	CUCOP	PREI	SAI	DESCRIPCION	CANT.	PRECIO UNITARIO	IMPORTE TOTAL SIN IVA
572	YUCATAN	53106573	20136	513.191.0862.00.01	CARRO PARA CURACIONES.	50	$4,933.33	$246,666.50
							Subtotal	$246,666.50
							I.V.A.	$39,466.64
							Total	$286,133.14

Nombre: SERPROF BIOMED SA DE CV
No. de Contrato: 050GYR040T00224-411-00

PARTIDA	DESTINO	CUCOP	PREI	SAI	DESCRIPCION	CANT.	PRECIO UNITARIO	IMPORTE TOTAL SIN IVA
573	YUCATAN	53106576	20137	513.191.0877.00.01	CARRO PARA MEDICAMENTOS.	22	$4,933.33	$108,533.26
							Subtotal	$108,533.26
							I.V.A.	$17,365.32
							Total	$125,898.58

Durango 291, Piso 11, Col. Roma Norte, Alcaldía Cuauhtémoc, C. P. 06700, Ciudad de México
Tel. 55 5628 1700, Ext. 14225. www.imss.gob.mx
2024 Felipe Carrillo PUERTO

GOBIERNO DE MÉXICO | IMSS

DIRECCIÓN DE ADMINISTRACIÓN
Unidad de Adquisiciones
Coordinación de Adquisición de Bienes y Contratación de Servicios
Coordinación Técnica de Adquisición de Bienes de Inversión y Activos
División de Equipo y Mobiliario Médico

ACTA DE FALLO

LICITACIÓN PÚBLICA INTERNACIONAL ELECTRÓNICA BAJO COBERTURA DE TRATADOS DE LIBRE COMERCIO QUE CONTENGA CAPÍTULO DE COMPRAS GUBERNAMENTALES
NÚMERO DE IDENTIFICACIÓN EN COMPRANET: LA-50-GYR-050GYR040-T-2-2024

PROGRAMA "MOBILIARIO MÉDICO Y DE LABORATORIO PARA HOSPITALES PRIORITARIOS"

Nombre: EDVAG CONCEPTOS COMERCIALES SA DE CV
No. de Contrato: 050GYR040T00224-412-00

PARTIDA	DESTINO	CUCOP	PREI	SAI	DESCRIPCION	CANT.	PRECIO UNITARIO	IMPORTE TOTAL SIN IVA
574	YUCATAN	51200053	20138	513.191.0887.00.01	CARRO PARA ROPA LIMPIA.	1	$8,106.00	$8,106.00
							Subtotal	$8,106.00
							I.V.A.	$1,296.96
							Total	$9,402.96

Nombre: SERPROF BIOMED SA DE CV
No. de Contrato: 050GYR040T00224-413-00

PARTIDA	DESTINO	CUCOP	PREI	SAI	DESCRIPCION	CANT.	PRECIO UNITARIO	IMPORTE TOTAL SIN IVA
575	YUCATAN	53106577	20140	513.191.0903.00.01	CARRO PORTAEXPEDIENTES.	27	$8,266.67	$223,200.09
							Subtotal	$223,200.09
							I.V.A.	$35,712.01
							Total	$258,912.10

Nombre: INFRAESTRUCTURA HOSPITALARIA PROEMSA SA DE CV
No. de Contrato: 050GYR040T00224-414-00

PARTIDA	DESTINO	CUCOP	PREI	SAI	DESCRIPCION	CANT.	PRECIO UNITARIO	IMPORTE TOTAL SIN IVA
576	YUCATAN	53106578	20142	513.209.0061.00.01	CEPILLERA PARA USO QUIRÚRGICO.	40	$553.00	$22,120.00
							Subtotal	$22,120.00
							I.V.A.	$3,539.20
							Total	$25,659.20

Durango 291, Piso 11, Col. Roma Norte, Alcaldía Cuauhtémoc, C. P. 06700, Ciudad de México
Tel. 55 5628 1700, Ext. 14225. www.imss.gob.mx
2024 Felipe Carrillo PUERTO

ANEXOS
DIVISIÓN DE CONTRATOS

ACTA DE FALLO

LICITACIÓN PÚBLICA INTERNACIONAL ELECTRÓNICA BAJO COBERTURA DE TRATADOS DE LIBRE COMERCIO QUE CONTENGA CAPÍTULO DE COMPRAS GUBERNAMENTALES
NÚMERO DE IDENTIFICACIÓN EN COMPRANET: LA-50-GYR-050GYR040-T-2-2024

PROGRAMA "MOBILIARIO MÉDICO Y DE LABORATORIO PARA HOSPITALES PRIORITARIOS"

Nombre: INFRAESTRUCTURA HOSPITALARIA PROEMSA SA DE CV
No. de Contrato: 050GYR040T00224-415-00

PARTIDA	DESTINO	CUCOP	PREI	SAI	DESCRIPCION	CANT.	PRECIO UNITARIO	IMPORTE TOTAL SIN IVA
577	YUCATAN	53200456	20145	513.245.0113.00.01	COMODO PARA ADULTOS.	169	$721.00	$121,849.00
							Subtotal	$121,849.00
							I.V.A.	$19,495.84
							Total	$141,344.84

Nombre: SERPROF BIOMED SA DE CV
No. de Contrato: 050GYR040T00224-416-00

PARTIDA	DESTINO	CUCOP	PREI	SAI	DESCRIPCION	CANT.	PRECIO UNITARIO	IMPORTE TOTAL SIN IVA
578	YUCATAN	53200457	20146	513.245.0126.00.01	COMODO PARA MENORES.	28	$800.00	$22,400.00
							Subtotal	$22,400.00
							I.V.A.	$3,584.00
							Total	$25,984.00

Nombre: INFRAESTRUCTURA HOSPITALARIA PROEMSA SA DE CV
No. de Contrato: 050GYR040T00224-417-00

PARTIDA	DESTINO	CUCOP	PREI	SAI	DESCRIPCION	CANT.	PRECIO UNITARIO	IMPORTE TOTAL SIN IVA
579	YUCATAN	51200057	20147	513.254.0113.00.01	CUBETA DE ACERO INOXIDABLE CON PORTA CUBETA RODABLE.	97	$1,092.70	$105,991.90
							Subtotal	$105,991.90
							I.V.A.	$16,958.70
							Total	$122,950.60

GOBIERNO DE MÉXICO | IMSS

DIRECCIÓN DE ADMINISTRACIÓN
Unidad de Adquisiciones
Coordinación de Adquisición de Bienes y Contratación de Servicios
Coordinación Técnica de Adquisición de Bienes de Inversión y Activos
División de Equipo y Mobiliario Médico

ACTA DE FALLO

LICITACIÓN PÚBLICA INTERNACIONAL ELECTRÓNICA BAJO COBERTURA DE TRATADOS DE LIBRE COMERCIO QUE CONTENGA CAPÍTULO DE COMPRAS GUBERNAMENTALES
NÚMERO DE IDENTIFICACIÓN EN COMPRANET: LA-50-GYR-050GYR040-T-2-2024

PROGRAMA "MOBILIARIO MÉDICO Y DE LABORATORIO PARA HOSPITALES PRIORITARIOS"

Nombre: SERPROF BIOMED SA DE CV
No. de Contrato: 050GYR040T00224-418-00

PARTIDA	DESTINO	CUCOP	PREI	SAI	DESCRIPCION	CANT.	PRECIO UNITARIO	IMPORTE TOTAL SIN IVA
580	YUCATAN	51200060	20148	513.352.0111.00.01	ESCALERILLA DE DOS PELDAÑOS.	162	$1,040.00	$168,480.00
							Subtotal	$168,480.00
							I.V.A.	$26,956.80
							Total	$195,436.80

Nombre: INFRAESTRUCTURA HOSPITALARIA PROEMSA SA DE CV
No. de Contrato: 050GYR040T00224-419-00

PARTIDA	DESTINO	CUCOP	PREI	SAI	DESCRIPCION	CANT.	PRECIO UNITARIO	IMPORTE TOTAL SIN IVA
581	YUCATAN	51100261	20149	513.360.0066.00.01	ESTANTE GUARDA ESTERIL. DE 90 CM.	30	$5,504.39	$165,131.70
							Subtotal	$165,131.70
							I.V.A.	$26,421.07
							Total	$191,552.77

Nombre: INFRAESTRUCTURA HOSPITALARIA PROEMSA SA DE CV
No. de Contrato: 050GYR040T00224-420-00

PARTIDA	DESTINO	CUCOP	PREI	SAI	DESCRIPCION	CANT.	PRECIO UNITARIO	IMPORTE TOTAL SIN IVA
582	YUCATAN	51100260	20151	513.360.0071.00.01	ESTANTE GUARDA ESTERIL DE 120 CM.	11	$6,238.35	$68,621.85
							Subtotal	$68,621.85
							I.V.A.	$10,979.50
							Total	$79,601.35

Durango 291, Piso 11, Col. Roma Norte, Alcaldía Cuauhtémoc, C. P. 06700, Ciudad de México
Tel. 55 5726-1700, Ext. 14925. www.imss.gob.mx

2024 Felipe Carrillo PUERTO

ACTA DE FALLO

LICITACIÓN PÚBLICA INTERNACIONAL ELECTRÓNICA BAJO COBERTURA DE TRATADOS DE LIBRE COMERCIO QUE CONTENGA CAPÍTULO DE COMPRAS GUBERNAMENTALES
NÚMERO DE IDENTIFICACIÓN EN COMPRANET: LA-50-GYR-050GYR040-T-2-2024

PROGRAMA "MOBILIARIO MÉDICO Y DE LABORATORIO PARA HOSPITALES PRIORITARIOS"

Nombre: SERPROF BIOMED SA DE CV
No. de Contrato: 050GYR040T00224-421-00

PARTIDA	DESTINO	CUCOP	PREI	SAI	DESCRIPCION	CANT.	PRECIO UNITARIO	IMPORTE TOTAL SIN IVA
583	YUCATAN	51200062	20153	513.546.0061.00.01	JABONERA DE PEDAL.	11	$7,733.33	$85,066.63
							Subtotal	$85,066.63
							I.V.A.	$13,610.66
							Total	$98,677.29

Nombre: EDVAG CONCEPTOS COMERCIALES SA DE CV
No. de Contrato: 050GYR040T00224-422-00

PARTIDA	DESTINO	CUCOP	PREI	SAI	DESCRIPCION	CANT.	PRECIO UNITARIO	IMPORTE TOTAL SIN IVA
584	YUCATAN	51200065	20155	513.567.0128.00.01	LAMPARA DE PIE RODABLE.	1	$1,249.50	$1,249.50
							Subtotal	$1,249.50
							I.V.A.	$199.92
							Total	$1,449.42

Nombre: SERPROF BIOMED SA DE CV
No. de Contrato: 050GYR040T00224-423-00

PARTIDA	DESTINO	CUCOP	PREI	SAI	DESCRIPCION	CANT.	PRECIO UNITARIO	IMPORTE TOTAL SIN IVA
594	YUCATAN	51200110	20178	513.621.2732.00.01	MESA CARRO ANESTESIOLOGO DE 70 CM.	6	$6,133.33	$36,799.98
							Subtotal	$36,799.98
							I.V.A.	$5,888.00
							Total	$42,687.98

Durango 291, Piso 11, Col. Roma Norte, Alcaldía Cuauhtémoc, C. P. 06700, Ciudad de México
Tel. 55 5726-7700, Ext. 14935. www.imss.gob.mx

2024 Felipe Carrillo PUERTO

GOBIERNO DE MÉXICO | IMSS

DIRECCIÓN DE ADMINISTRACIÓN
Unidad de Adquisiciones
Coordinación de Adquisición de Bienes y Contratación de Servicios
Coordinación Técnica de Adquisición de Bienes de Inversión y Activos
División de Equipo y Mobiliario Médico

ACTA DE FALLO

LICITACIÓN PÚBLICA INTERNACIONAL ELECTRÓNICA BAJO COBERTURA DE TRATADOS DE LIBRE COMERCIO QUE CONTENGA CAPÍTULO DE COMPRAS GUBERNAMENTALES
NÚMERO DE IDENTIFICACIÓN EN COMPRANET: LA-50-GYR-050GYR040-T-2-2024

PROGRAMA "MOBILIARIO MÉDICO Y DE LABORATORIO PARA HOSPITALES PRIORITARIOS"

Nombre: MUEBLES LA FORJA DE JUAN ESCOBAR SA DE CV
No. de Contrato: 050GYR040T00224-424-00

PARTIDA	DESTINO	CUCOP	PREI	SAI	DESCRIPCION	CANT.	PRECIO UNITARIO	IMPORTE TOTAL SIN IVA
596	YUCATAN	51200128	20181	513.621.2762.00.01	MESA DE 180 CM PARA ENSAMBLE CON REPISA INTERMEDIA.	3	$23,000.00	$69,000.00
							Subtotal	$69,000.00
							I.V.A.	$11,040.00
							Total	$80,040.00

Nombre: SERPROF BIOMED SA DE CV
No. de Contrato: 050GYR040T00224-425-00

PARTIDA	DESTINO	CUCOP	PREI	SAI	DESCRIPCION	CANT.	PRECIO UNITARIO	IMPORTE TOTAL SIN IVA
597	YUCATAN	51200137	20183	513.621.2786.00.01	MESA MAYO.	54	$1,980.00	$106,920.00
							Subtotal	$106,920.00
							I.V.A.	$17,107.20
							Total	$124,027.20

Nombre: MUEBLES LA FORJA DE JUAN ESCOBAR SA DE CV
No. de Contrato: 050GYR040T00224-426-00

PARTIDA	DESTINO	CUCOP	PREI	SAI	DESCRIPCION	CANT.	PRECIO UNITARIO	IMPORTE TOTAL SIN IVA
598	YUCATAN	53106581	20184	513.621.2792.00.01	MESA PARA EXPLORACION PEDIATRICA.	2	$9,000.00	$18,000.00
							Subtotal	$18,000.00
							I.V.A.	$2,880.00
							Total	$20,880.00

Durango 291, Piso 11, Col. Roma Norte, Alcaldía Cuauhtémoc, C. P. 06700, Ciudad de México
Tel. 55 5726-7700, Ext. 14935. www.imss.gob.mx

2024 Felipe Carrillo PUERTO

ANEXOS
DIVISIÓN DE CONTRATOS

ACTA DE FALLO

LICITACIÓN PÚBLICA INTERNACIONAL ELECTRÓNICA BAJO COBERTURA DE TRATADOS DE LIBRE COMERCIO QUE CONTENGA CAPÍTULO DE COMPRAS GUBERNAMENTALES
NÚMERO DE IDENTIFICACIÓN EN COMPRANET: LA-50-GYR-050GYR040-T-2-2024

PROGRAMA "MOBILIARIO MÉDICO Y DE LABORATORIO PARA HOSPITALES PRIORITARIOS"

Nombre: SERPROF BIOMED SA DE CV
No. de Contrato: 050GYR040T00224-427-00

PARTIDA	DESTINO	CUCOP	PREI	SAI	DESCRIPCION	CANT.	PRECIO UNITARIO	IMPORTE TOTAL SIN IVA
599	YUCATAN	53106582	20185	513.621.2804.00.01	MESA PARA INSTRUMENTAL QUIRURGICO.	6	$3,933.33	$23,599.98
							Subtotal	$23,599.98
							I.V.A.	$3,776.00
							Total	$27,375.98

Nombre: SERPROF BIOMED SA DE CV
No. de Contrato: 050GYR040T00224-428-00

PARTIDA	DESTINO	CUCOP	PREI	SAI	DESCRIPCION	CANT.	PRECIO UNITARIO	IMPORTE TOTAL SIN IVA
600	YUCATAN	53106583	20186	513.621.2813.00.01	MESA PARA REHIDRATACION.	2	$4,913.33	$9,826.66
							Subtotal	$9,826.66
							I.V.A.	$1,572.27
							Total	$11,398.93

Nombre: SERPROF BIOMED SA DE CV
No. de Contrato: 050GYR040T00224-429-00

PARTIDA	DESTINO	CUCOP	PREI	SAI	DESCRIPCION	CANT.	PRECIO UNITARIO	IMPORTE TOTAL SIN IVA
601	YUCATAN	51200139	20187	513.621.2826.00.01	MESA PASTEUR.	71	$2,398.67	$170,305.57
							Subtotal	$170,305.57
							I.V.A.	$27,248.89
							Total	$197,554.46

GOBIERNO DE MÉXICO | IMSS

DIRECCIÓN DE ADMINISTRACIÓN
Unidad de Adquisiciones
Coordinación de Adquisición de Bienes y Contratación de Servicios
Coordinación Técnica de Adquisición de Bienes de Inversión y Activos
División de Equipo y Mobiliario Médico

ACTA DE FALLO

LICITACIÓN PÚBLICA INTERNACIONAL ELECTRÓNICA BAJO COBERTURA DE TRATADOS DE LIBRE COMERCIO QUE CONTENGA CAPÍTULO DE COMPRAS GUBERNAMENTALES
NÚMERO DE IDENTIFICACIÓN EN COMPRANET: LA-50-GYR-050GYR040-T-2-2024

PROGRAMA "MOBILIARIO MÉDICO Y DE LABORATORIO PARA HOSPITALES PRIORITARIOS"

Nombre: SERPROF BIOMED SA DE CV
No. de Contrato: 050GYR040T00224-430-00

PARTIDA	DESTINO	CUCOP	PREI	SAI	DESCRIPCION	CANT.	PRECIO UNITARIO	IMPORTE TOTAL SIN IVA
602	YUCATAN	51200141	20189	513.621.2847.00.01	MESA PUENTE.	74	$1,466.67	$108,533.58
							Subtotal	$108,533.58
							I.V.A.	$17,365.37
							Total	$125,898.95

Nombre: EDVAG CONCEPTOS COMERCIALES SA DE CV
No. de Contrato: 050GYR040T00224-431-00

PARTIDA	DESTINO	CUCOP	PREI	SAI	DESCRIPCION	CANT.	PRECIO UNITARIO	IMPORTE TOTAL SIN IVA
603	YUCATAN	51200142	20190	513.621.2857.00.01	MESA RIGIDA DE MADERA.	3	$11,550.00	$34,650.00
							Subtotal	$34,650.00
							I.V.A.	$5,544.00
							Total	$40,194.00

Nombre: SERPROF BIOMED SA DE CV
No. de Contrato: 050GYR040T00224-432-00

PARTIDA	DESTINO	CUCOP	PREI	SAI	DESCRIPCION	CANT.	PRECIO UNITARIO	IMPORTE TOTAL SIN IVA
604	YUCATAN	51200143	20191	513.621.2865.00.01	MESA RINON.	8	$4,106.67	$32,853.36
							Subtotal	$32,853.36
							I.V.A.	$5,256.54
							Total	$38,109.90

ACTA DE FALLO

LICITACIÓN PÚBLICA INTERNACIONAL ELECTRÓNICA BAJO COBERTURA DE TRATADOS DE LIBRE COMERCIO QUE CONTENGA CAPÍTULO DE COMPRAS GUBERNAMENTALES
NÚMERO DE IDENTIFICACIÓN EN COMPRANET: LA-50-GYR-050GYR040-T-2-2024

PROGRAMA "MOBILIARIO MÉDICO Y DE LABORATORIO PARA HOSPITALES PRIORITARIOS"

Nombre: MUEBLES LA FORJA DE JUAN ESCOBAR SA DE CV
No. de Contrato: 050GYR040T00224-433-00

PARTIDA	DESTINO	CUCOP	PREI	SAI	DESCRIPCION	CANT.	PRECIO UNITARIO	IMPORTE TOTAL SIN IVA
605	YUCATAN	51100262	20192	513.771.0438.00.01	REPISA DE 120 CM CONTRA MURO.	6	$2,850.00	$17,100.00
							Subtotal	$17,100.00
							I.V.A.	$2,736.00
							Total	$19,836.00

Nombre: META SUMINISTROS MEDICOS SA DE CV
No. de Contrato: 050GYR040T00224-434-00

PARTIDA	DESTINO	CUCOP	PREI	SAI	DESCRIPCION	CANT.	PRECIO UNITARIO	IMPORTE TOTAL SIN IVA
606	YUCATAN	51200154	20195	513.783.0075.00.01	RIEL PORTAVENOCLISIS.	169	$476.00	$80,444.00
							Subtotal	$80,444.00
							I.V.A.	$12,871.04
							Total	$93,315.04

Nombre: SERPROF BIOMED SA DE CV
No. de Contrato: 050GYR040T00224-435-00

PARTIDA	DESTINO	CUCOP	PREI	SAI	DESCRIPCION	CANT.	PRECIO UNITARIO	IMPORTE TOTAL SIN IVA
607	YUCATAN	53200459	20196	513.790.0089.00.01	RINON DE ACERO INOXIDABLE DE 250 ML.	9	$101.33	$911.97
							Subtotal	$911.97
							I.V.A.	$145.92
							Total	$1,057.89

ACTA DE FALLO

LICITACIÓN PÚBLICA INTERNACIONAL ELECTRÓNICA BAJO COBERTURA DE TRATADOS DE LIBRE COMERCIO QUE CONTENGA CAPÍTULO DE COMPRAS GUBERNAMENTALES
NÚMERO DE IDENTIFICACIÓN EN COMPRANET: LA-50-GYR-050GYR040-T-2-2024

PROGRAMA "MOBILIARIO MÉDICO Y DE LABORATORIO PARA HOSPITALES PRIORITARIOS"

Nombre: SERPROF BIOMED SA DE CV
No. de Contrato: 050GYR040T00224-436-00

PARTIDA	DESTINO	CUCOP	PREI	SAI	DESCRIPCION	CANT.	PRECIO UNITARIO	IMPORTE TOTAL SIN IVA
608	YUCATAN	53200461	20197	513.790.0091.00.01	RINON DE ACERO INOXIDABLE DE 500 ML.	96	$126.67	$12,160.32
							Subtotal	$12,160.32
							I.V.A.	$1,945.65
							Total	$14,105.97

Nombre: SERPROF BIOMED SA DE CV
No. de Contrato: 050GYR040T00224-437-00

PARTIDA	DESTINO	CUCOP	PREI	SAI	DESCRIPCION	CANT.	PRECIO UNITARIO	IMPORTE TOTAL SIN IVA
609	YUCATAN	53106585	20198	513.810.0298.00.01	SILLA DE RUEDAS CON DESCANSAPIES.	26	$3,600.00	$93,600.00
							Subtotal	$93,600.00
							I.V.A.	$14,976.00
							Total	$108,576.00

Nombre: SERPROF BIOMED SA DE CV
No. de Contrato: 050GYR040T00224-438-00

PARTIDA	DESTINO	CUCOP	PREI	SAI	DESCRIPCION	CANT.	PRECIO UNITARIO	IMPORTE TOTAL SIN IVA
610	YUCATAN	53200465	20199	513.950.0122.00.01	VASO PARA MEDICAMENTOS DE 30 CM CUBICOS.	184	$100.00	$18,400.00
							Subtotal	$18,400.00
							I.V.A.	$2,944.00
							Total	$21,344.00

ANEXOS
DIVISIÓN DE CONTRATOS

ACTA DE FALLO

LICITACIÓN PÚBLICA INTERNACIONAL ELECTRÓNICA BAJO COBERTURA DE TRATADOS DE LIBRE COMERCIO QUE CONTENGA CAPÍTULO DE COMPRAS GUBERNAMENTALES
NÚMERO DE IDENTIFICACIÓN EN COMPRANET: LA-50-GYR-050GYR040-T-2-2024

PROGRAMA "MOBILIARIO MÉDICO Y DE LABORATORIO PARA HOSPITALES PRIORITARIOS"

Nombre: INFRAESTRUCTURA HOSPITALARIA PROEMSA SA DE CV
No. de Contrato: 050GYR040T00224-439-00

PARTIDA	DESTINO	CUCOP	PREI	SAI	DESCRIPCION	CANT.	PRECIO UNITARIO	IMPORTE TOTAL SIN IVA
611	YUCATAN	53200463	20200	513.950.0137.00.01	VASO PARA MEDICAMENTOS DE 140 CM CUBICOS.	10	$206.50	$2,065.00
							Subtotal	$2,065.00
							I.V.A.	$330.40
							Total	$2,395.40

Nombre: INFRAESTRUCTURA HOSPITALARIA PROEMSA SA DE CV
No. de Contrato: 050GYR040T00224-440-00

PARTIDA	DESTINO	CUCOP	PREI	SAI	DESCRIPCION	CANT.	PRECIO UNITARIO	IMPORTE TOTAL SIN IVA
612	YUCATAN	53200462	20201	513.950.0149.00.01	VASO CON TAPA DE UN LITRO.	4	$464.80	$1,859.20
							Subtotal	$1,859.20
							I.V.A.	$297.47
							Total	$2,156.67

Nombre: SERPROF BIOMED SA DE CV
No. de Contrato: 050GYR040T00224-441-00

PARTIDA	DESTINO	CUCOP	PREI	SAI	DESCRIPCION	CANT.	PRECIO UNITARIO	IMPORTE TOTAL SIN IVA
613	YUCATAN	51200041	20202	513.123.0266.00.01	BANQUETA DE ALTURA.	8	$453.33	$3,626.64
							Subtotal	$3,626.64
							I.V.A.	$580.26
							Total	$4,206.90

Durango 291, Piso 11, Col. Roma Norte, Alcaldía Cuauhtémoc, C. P. 06700, Ciudad de México
Tel. 55 5726-1900, Ext. 14328. www.imss.gob.mx

2024 Felipe Carrillo PUERTO

GOBIERNO DE MÉXICO | IMSS

DIRECCIÓN DE ADMINISTRACIÓN
Unidad de Adquisiciones
Coordinación de Adquisición de Bienes y Contratación de Servicios
Coordinación Técnica de Adquisición de Bienes de Inversión y Activos
División de Equipo y Mobiliario Médico

ACTA DE FALLO

LICITACIÓN PÚBLICA INTERNACIONAL ELECTRÓNICA BAJO COBERTURA DE TRATADOS DE LIBRE COMERCIO QUE CONTENGA CAPÍTULO DE COMPRAS GUBERNAMENTALES
NÚMERO DE IDENTIFICACIÓN EN COMPRANET: LA-50-GYR-050GYR040-T-2-2024

PROGRAMA "MOBILIARIO MÉDICO Y DE LABORATORIO PARA HOSPITALES PRIORITARIOS"

Nombre: EDVAG CONCEPTOS COMERCIALES SA DE CV
No. de Contrato: 050GYR040T00224-442-00

PARTIDA	DESTINO	CUCOP	PREI	SAI	DESCRIPCION	CANT.	PRECIO UNITARIO	IMPORTE TOTAL SIN IVA
614	YUCATAN	51200059	20203	513.219.0042.00.01	DIVAN (CHAISE LONGUE).	5	$4,620.00	$23,100.00
							Subtotal	$23,100.00
							I.V.A.	$3,696.00
							Total	$26,796.00

Nombre: EDVAG CONCEPTOS COMERCIALES SA DE CV
No. de Contrato: 050GYR040T00224-443-00

PARTIDA	DESTINO	CUCOP	PREI	SAI	DESCRIPCION	CANT.	PRECIO UNITARIO	IMPORTE TOTAL SIN IVA
615	YUCATAN	51200074	20204	513.560.0023.00.01	LITERAS METALICAS.	8	$4,620.00	$36,960.00
							Subtotal	$36,960.00
							I.V.A.	$5,913.60
							Total	$42,873.60

Nombre: INFRAESTRUCTURA HOSPITALARIA PROEMSA SA DE CV
No. de Contrato: 050GYR040T00224-444-00

PARTIDA	DESTINO	CUCOP	PREI	SAI	DESCRIPCION	CANT.	PRECIO UNITARIO	IMPORTE TOTAL SIN IVA
616	YUCATAN	53200458	20205	513.635.0168.00.01	ORINAL PARA VARONES.	114	$364.00	$41,496.00
							Subtotal	$41,496.00
							I.V.A.	$6,639.36
							Total	$48,135.36

Durango 291, Piso 11, Col. Roma Norte, Alcaldía Cuauhtémoc, C. P. 06700, Ciudad de México
Tel. 55 5726-1900, Ext. 14328. www.imss.gob.mx

2024 Felipe Carrillo PUERTO

ACTA DE FALLO

LICITACIÓN PÚBLICA INTERNACIONAL ELECTRÓNICA BAJO COBERTURA DE TRATADOS DE LIBRE COMERCIO QUE CONTENGA CAPÍTULO DE COMPRAS GUBERNAMENTALES
NÚMERO DE IDENTIFICACIÓN EN COMPRANET: LA-50-GYR-050GYR040-T-2-2024

PROGRAMA "MOBILIARIO MÉDICO Y DE LABORATORIO PARA HOSPITALES PRIORITARIOS"

Nombre: INFRAESTRUCTURA HOSPITALARIA PROEMSA SA DE CV
No. de Contrato: 050GYR040T00224-445-00

PARTIDA	DESTINO	CUCOP	PREI	SAI	DESCRIPCION	CANT.	PRECIO UNITARIO	IMPORTE TOTAL SIN IVA
617	YUCATAN	51200153	20206	513.635.0173.00.01	PORTAVENOCLISIS RODABLE.	43	$846.42	$36,396.06
							Subtotal	$36,396.06
							I.V.A.	$5,823.37
							Total	$42,219.43

Nombre: SERPROF BIOMED SA DE CV
No. de Contrato: 050GYR040T00224-446-00

PARTIDA	DESTINO	CUCOP	PREI	SAI	DESCRIPCION	CANT.	PRECIO UNITARIO	IMPORTE TOTAL SIN IVA
618	YUCATAN	53106570	20212	513.263.0086.00.01	CARRO CUNA CON BASINET DE ACRILICO.	9	$4,333.33	$38,999.97
							Subtotal	$38,999.97
							I.V.A.	$6,240.00
							Total	$45,239.97

Nombre: EDVAG CONCEPTOS COMERCIALES SA DE CV
No. de Contrato: 050GYR040T00224-447-00

PARTIDA	DESTINO	CUCOP	PREI	SAI	DESCRIPCION	CANT.	PRECIO UNITARIO	IMPORTE TOTAL SIN IVA
619	YUCATAN	53106562	20274	513.130.0459.00.01	BASCULA PESA BEBE TUBULAR TIPO DINAMOMETRO.	4	$5,250.00	$21,000.00
							Subtotal	$21,000.00
							I.V.A.	$3,360.00
							Total	$24,360.00

Durango 291, Piso 11, Col. Roma Norte, Alcaldía Cuauhtémoc, C. P. 06700, Ciudad de México
Tel. 55 5726-1700, Ext. 14625. www.imss.gob.mx

2024 Felipe Carrillo PUERTO

GOBIERNO DE MÉXICO | IMSS

DIRECCIÓN DE ADMINISTRACIÓN
Unidad de Adquisiciones
Coordinación de Adquisición de Bienes y Contratación de Servicios
Coordinación Técnica de Adquisición de Bienes de Inversión y Activos
División de Equipo y Mobiliario Médico

ACTA DE FALLO

LICITACIÓN PÚBLICA INTERNACIONAL ELECTRÓNICA BAJO COBERTURA DE TRATADOS DE LIBRE COMERCIO QUE CONTENGA CAPÍTULO DE COMPRAS GUBERNAMENTALES
NÚMERO DE IDENTIFICACIÓN EN COMPRANET: LA-50-GYR-050GYR040-T-2-2024

PROGRAMA "MOBILIARIO MÉDICO Y DE LABORATORIO PARA HOSPITALES PRIORITARIOS"

Nombre: EDVAG CONCEPTOS COMERCIALES SA DE CV
No. de Contrato: 050GYR040T00224-448-00

PARTIDA	DESTINO	CUCOP	PREI	SAI	DESCRIPCION	CANT.	PRECIO UNITARIO	IMPORTE TOTAL SIN IVA
620	YUCATAN	51200119	20302	513.621.3076.00.01	MESA DE 150 CM PARA ATENCION AL RECIEN NACIDO.	2	$12,390.00	$24,780.00
							Subtotal	$24,780.00
							I.V.A.	$3,964.80
							Total	$28,744.80

Nombre: EDVAG CONCEPTOS COMERCIALES SA DE CV
No. de Contrato: 050GYR040T00224-449-00

PARTIDA	DESTINO	CUCOP	PREI	SAI	DESCRIPCION	CANT.	PRECIO UNITARIO	IMPORTE TOTAL SIN IVA
624	YUCATAN	53106572	20547	513.191.0934.00.01	CARRO PARA CURACIONES EN ABS.	12	$29,400.00	$352,800.00
							Subtotal	$352,800.00
							I.V.A.	$56,448.00
							Total	$409,248.00

Nombre: SERPROF BIOMED SA DE CV
No. de Contrato: 050GYR040T00224-450-00

PARTIDA	DESTINO	CUCOP	PREI	SAI	DESCRIPCION	CANT.	PRECIO UNITARIO	IMPORTE TOTAL SIN IVA
625	YUCATAN	51200054	20549	513.191.0946.00.01	CARRO PARA ROPA SUCIA CON TAPA Y APERTURA DE PEDAL	67	$6,933.33	$464,533.11
							Subtotal	$464,533.11
							I.V.A.	$74,325.30
							Total	$538,858.41

Durango 291, Piso 11, Col. Roma Norte, Alcaldía Cuauhtémoc, C. P. 06700, Ciudad de México
Tel. 55 5726-1700, Ext. 14625. www.imss.gob.mx

2024 Felipe Carrillo PUERTO

ANEXOS
DIVISIÓN DE CONTRATOS

ACTA DE FALLO

LICITACIÓN PÚBLICA INTERNACIONAL ELECTRÓNICA BAJO COBERTURA DE TRATADOS DE LIBRE COMERCIO QUE CONTENGA CAPÍTULO DE COMPRAS GUBERNAMENTALES
NÚMERO DE IDENTIFICACIÓN EN COMPRANET: LA-50-GYR-050GYR040-T-2-2024

PROGRAMA "MOBILIARIO MÉDICO Y DE LABORATORIO PARA HOSPITALES PRIORITARIOS"

Nombre: EDVAG CONCEPTOS COMERCIALES SA DE CV
No. de Contrato: 050GYR040T00224-451-00

PARTIDA	DESTINO	CUCOP	PREI	SAI	DESCRIPCION	CANT.	PRECIO UNITARIO	IMPORTE TOTAL SIN IVA
628	YUCATAN	51200275	20589	515.958.0017.00.01	SILLON DE EXTRACCIONES.	7	$22,050.00	$154,350.00
							Subtotal	$154,350.00
							I.V.A.	$24,696.00
							Total	$179,046.00

Nombre: EDVAG CONCEPTOS COMERCIALES SA DE CV
No. de Contrato: 050GYR040T00224-452-00

PARTIDA	DESTINO	CUCOP	PREI	SAI	DESCRIPCION	CANT.	PRECIO UNITARIO	IMPORTE TOTAL SIN IVA
629	YUCATAN	51200157	20597	513.964.0017.00.01	VESTIDOR CON ARMARIO PARA CONSULTORIO.	11	$28,350.00	$311,850.00
							Subtotal	$311,850.00
							I.V.A.	$49,896.00
							Total	$361,746.00

Nombre: META SUMINISTROS MEDICOS SA DE CV
No. de Contrato: 050GYR040T00224-453-00

PARTIDA	DESTINO	CUCOP	PREI	SAI	DESCRIPCION	CANT.	PRECIO UNITARIO	IMPORTE TOTAL SIN IVA
630	YUCATAN	51200235	20603	515.619.1697.00.01	MESA ALTA DE 90 CM CON RESPALDO, CAJON Y PUERTAS ABATIBLES.	26	$3,720.00	$96,720.00
							Subtotal	$96,720.00
							I.V.A.	$15,475.20
							Total	$112,195.20

Durango 291, Piso 11, Col. Roma Norte, Alcaldía Cuauhtémoc, C. P. 06700, Ciudad de México
Tel. 55 5726 5700, Ext. 16925 www.imss.gob.mx

2024 Felipe Carrillo PUERTO

GOBIERNO DE MÉXICO | IMSS

DIRECCIÓN DE ADMINISTRACIÓN
Unidad de Adquisiciones
Coordinación de Adquisición de Bienes y Contratación de Servicios
Coordinación Técnica de Adquisición de Bienes de Inversión y Activos
División de Equipo y Mobiliario Médico

ACTA DE FALLO

LICITACIÓN PÚBLICA INTERNACIONAL ELECTRÓNICA BAJO COBERTURA DE TRATADOS DE LIBRE COMERCIO QUE CONTENGA CAPÍTULO DE COMPRAS GUBERNAMENTALES
NÚMERO DE IDENTIFICACIÓN EN COMPRANET: LA-50-GYR-050GYR040-T-2-2024

PROGRAMA "MOBILIARIO MÉDICO Y DE LABORATORIO PARA HOSPITALES PRIORITARIOS"

Nombre: EDVAG CONCEPTOS COMERCIALES SA DE CV
No. de Contrato: 050GYR040T00224-454-00

PARTIDA	DESTINO	CUCOP	PREI	SAI	DESCRIPCION	CANT.	PRECIO UNITARIO	IMPORTE TOTAL SIN IVA
633	YUCATAN	51200238	20613	515.619.1792.00.01	MESA ALTA DE 180 CM CON RESPALDO, CAJONES CENTRALES Y PUERTAS ABATIBLES LATERALES.	2	$34,650.00	$69,300.00
							Subtotal	$69,300.00
							I.V.A.	$11,088.00
							Total	$80,388.00

Nombre: SERPROF BIOMED SA DE CV
No. de Contrato: 050GYR040T00224-455-00

PARTIDA	DESTINO	CUCOP	PREI	SAI	DESCRIPCION	CANT.	PRECIO UNITARIO	IMPORTE TOTAL SIN IVA
634	YUCATAN	51200240	20615	515.619.1813.00.01	MESA ALTA DE 180 CM DE TRABAJO PARA 2 USUARIOS CON RESPALDO.	7	$4,366.67	$30,566.69
							Subtotal	$30,566.69
							I.V.A.	$4,890.67
							Total	$35,457.36

Nombre: SERPROF BIOMED SA DE CV
No. de Contrato: 050GYR040T00224-456-00

PARTIDA	DESTINO	CUCOP	PREI	SAI	DESCRIPCION	CANT.	PRECIO UNITARIO	IMPORTE TOTAL SIN IVA
635	YUCATAN	51200168	20620	515.619.1865.00.01	MESA ALTA DE 120 CM SIN RESPALDO Y 8 CAJONES.	10	$7,732.00	$77,320.00
							Subtotal	$77,320.00
							I.V.A.	$12,371.20
							Total	$89,691.20

Durango 291, Piso 11, Col. Roma Norte, Alcaldía Cuauhtémoc, C. P. 06700, Ciudad de México
Tel. 55 5726 5700, Ext. 16925 www.imss.gob.mx

2024 Felipe Carrillo PUERTO

ACTA DE FALLO

LICITACIÓN PÚBLICA INTERNACIONAL ELECTRÓNICA BAJO COBERTURA DE TRATADOS DE LIBRE COMERCIO QUE CONTENGA CAPÍTULO DE COMPRAS GUBERNAMENTALES
NÚMERO DE IDENTIFICACIÓN EN COMPRANET: LA-50-GYR-050GYR040-T-2-2024

PROGRAMA "MOBILIARIO MÉDICO Y DE LABORATORIO PARA HOSPITALES PRIORITARIOS"

Nombre: SERPROF BIOMED SA DE CV
No. de Contrato: 050GYR040T00224-457-00

PARTIDA	DESTINO	CUCOP	PREI	SAI	DESCRIPCION	CANT.	PRECIO UNITARIO	IMPORTE TOTAL SIN IVA
636	YUCATAN	51200169	20621	515.619.1876.00.01	MESA ALTA DE 120 CM SIN RESPALDO Y PUERTAS ABATIBLES.	8	$5,042.67	$40,341.36
							Subtotal	$40,341.36
							I.V.A.	$6,454.62
							Total	$46,795.98

Nombre: EDVAG CONCEPTOS COMERCIALES SA DE CV
No. de Contrato: 050GYR040T00224-458-00

PARTIDA	DESTINO	CUCOP	PREI	SAI	DESCRIPCION	CANT.	PRECIO UNITARIO	IMPORTE TOTAL SIN IVA
638	YUCATAN	51200244	20627	515.619.1937.00.01	MESA ALTA DE 180 CM SIN RESPALDO, CAJONES CENTRALES Y PUERTAS ABATIBLES LATERALES.	10	$25,935.00	$259,350.00
							Subtotal	$259,350.00
							I.V.A.	$41,496.00
							Total	$300,846.00

Nombre: SERPROF BIOMED SA DE CV
No. de Contrato: 050GYR040T00224-459-00

PARTIDA	DESTINO	CUCOP	PREI	SAI	DESCRIPCION	CANT.	PRECIO UNITARIO	IMPORTE TOTAL SIN IVA
641	ZARAGOZA	53106569	16682	513.191.0803.01.01	CARRO CAMILLA TIPO TRANSFER (LATERAL).	2	$28,000.00	$56,000.00
							Subtotal	$56,000.00
							I.V.A.	$8,960.00
							Total	$64,960.00

ACTA DE FALLO

LICITACIÓN PÚBLICA INTERNACIONAL ELECTRÓNICA BAJO COBERTURA DE TRATADOS DE LIBRE COMERCIO QUE CONTENGA CAPÍTULO DE COMPRAS GUBERNAMENTALES
NÚMERO DE IDENTIFICACIÓN EN COMPRANET: LA-50-GYR-050GYR040-T-2-2024

PROGRAMA "MOBILIARIO MÉDICO Y DE LABORATORIO PARA HOSPITALES PRIORITARIOS"

Nombre: EDVAG CONCEPTOS COMERCIALES SA DE CV
No. de Contrato: 050GYR040T00224-460-00

PARTIDA	DESTINO	CUCOP	PREI	SAI	DESCRIPCION	CANT.	PRECIO UNITARIO	IMPORTE TOTAL SIN IVA
642	ZARAGOZA	51200063	16698	513.546.0029.01.01	JABONERA ELECTRICA	1	$1,224.00	$1,224.00
							Subtotal	$1,224.00
							I.V.A.	$195.84
							Total	$1,419.84

Nombre: EDVAG CONCEPTOS COMERCIALES SA DE CV
No. de Contrato: 050GYR040T00224-461-00

PARTIDA	DESTINO	CUCOP	PREI	SAI	DESCRIPCION	CANT.	PRECIO UNITARIO	IMPORTE TOTAL SIN IVA
643	ZARAGOZA	51200144	16771	513.626.0287.01.01	MODULO PARA CONSULTORIO MEDICO DERECHO.	25	$32,400.00	$810,000.00
							Subtotal	$810,000.00
							I.V.A.	$129,600.00
							Total	$939,600.00

Nombre: EDVAG CONCEPTOS COMERCIALES SA DE CV
No. de Contrato: 050GYR040T00224-462-00

PARTIDA	DESTINO	CUCOP	PREI	SAI	DESCRIPCION	CANT.	PRECIO UNITARIO	IMPORTE TOTAL SIN IVA
644	ZARAGOZA	51200145	16772	513.626.0295.01.01	MODULO PARA CONSULTORIO MEDICO IZQUIERDO.	13	$32,400.00	$421,200.00
							Subtotal	$421,200.00
							I.V.A.	$67,392.00
							Total	$488,592.00

ANEXOS
DIVISIÓN DE CONTRATOS

ACTA DE FALLO

LICITACIÓN PÚBLICA INTERNACIONAL ELECTRÓNICA BAJO COBERTURA DE TRATADOS DE LIBRE COMERCIO QUE CONTENGA CAPÍTULO DE COMPRAS GUBERNAMENTALES
NÚMERO DE IDENTIFICACIÓN EN COMPRANET: LA-50-GYR-050GYR040-T-2-2024

PROGRAMA "MOBILIARIO MÉDICO Y DE LABORATORIO PARA HOSPITALES PRIORITARIOS"

Nombre: EDVAG CONCEPTOS COMERCIALES SA DE CV
No. de Contrato: 050GYR040T00224-463-00

PARTIDA	DESTINO	CUCOP	PREI	SAI	DESCRIPCION	CANT.	PRECIO UNITARIO	IMPORTE TOTAL SIN IVA
645	ZARAGOZA	51200173	16800	515.619.0059.01.01	MESA ALTA DE 150 CM CON CAJONERA CENTRAL.	5	$9,180.00	$45,900.00
							Subtotal	$45,900.00
							I.V.A.	$7,344.00
							Total	$53,244.00

Nombre: META SUMINISTROS MEDICOS SA DE CV
No. de Contrato: 050GYR040T00224-464-00

PARTIDA	DESTINO	CUCOP	PREI	SAI	DESCRIPCION	CANT.	PRECIO UNITARIO	IMPORTE TOTAL SIN IVA
646	ZARAGOZA	51200186	16810	515.619.0737.01.01	MESA ALTA DE 180 CM CON CAJONERA CENTRAL.	30	$4,510.00	$135,300.00
							Subtotal	$135,300.00
							I.V.A.	$21,648.00
							Total	$156,948.00

Nombre: EDVAG CONCEPTOS COMERCIALES SA DE CV
No. de Contrato: 050GYR040T00224-465-00

PARTIDA	DESTINO	CUCOP	PREI	SAI	DESCRIPCION	CANT.	PRECIO UNITARIO	IMPORTE TOTAL SIN IVA
647	ZARAGOZA	51200158	18440	514.160.0014.00.01	CARRO PARA SUPERMERCADO.	8	$6,300.00	$50,400.00
							Subtotal	$50,400.00
							I.V.A.	$8,064.00
							Total	$58,464.00

GOBIERNO DE MÉXICO | IMSS

DIRECCIÓN DE ADMINISTRACIÓN
Unidad de Adquisiciones
Coordinación de Adquisición de Bienes y Contratación de Servicios
Coordinación Técnica de Adquisición de Bienes de Inversión y Activos
División de Equipo y Mobiliario Médico

ACTA DE FALLO

LICITACIÓN PÚBLICA INTERNACIONAL ELECTRÓNICA BAJO COBERTURA DE TRATADOS DE LIBRE COMERCIO QUE CONTENGA CAPÍTULO DE COMPRAS GUBERNAMENTALES
NÚMERO DE IDENTIFICACIÓN EN COMPRANET: LA-50-GYR-050GYR040-T-2-2024

PROGRAMA "MOBILIARIO MÉDICO Y DE LABORATORIO PARA HOSPITALES PRIORITARIOS"

Nombre: EDVAG CONCEPTOS COMERCIALES SA DE CV
No. de Contrato: 050GYR040T00224-466-00

PARTIDA	DESTINO	CUCOP	PREI	SAI	DESCRIPCION	CANT.	PRECIO UNITARIO	IMPORTE TOTAL SIN IVA
648	ZARAGOZA	51100268	18447	515.451.0206.00.01	GABINETE BASE PARA CAMPANA DE EXTRACCION.	1	$23,760.00	$23,760.00
							Subtotal	$23,760.00
							I.V.A.	$3,801.60
							Total	$27,561.60

Nombre: EDVAG CONCEPTOS COMERCIALES SA DE CV
No. de Contrato: 050GYR040T00224-467-00

PARTIDA	DESTINO	CUCOP	PREI	SAI	DESCRIPCION	CANT.	PRECIO UNITARIO	IMPORTE TOTAL SIN IVA
655	ZARAGOZA	51200159	20023	515.247.0118.00.01	CARRO CAJONERO.	20	$3,420.00	$68,400.00
							Subtotal	$68,400.00
							I.V.A.	$10,944.00
							Total	$79,344.00

Nombre: DISTRIBUIDORA AXKAN KUALI SAS DE CV
No. de Contrato: 050GYR040T00224-468-00

PARTIDA	DESTINO	CUCOP	PREI	SAI	DESCRIPCION	CANT.	PRECIO UNITARIO	IMPORTE TOTAL SIN IVA
656	ZARAGOZA	53106587	20024	515.247.0125.00.01	CARRO DISTRIBUIDOR DE MUESTRAS.	5	$8,498.00	$42,490.00
							Subtotal	$42,490.00
							I.V.A.	$6,798.40
							Total	$49,288.40

ACTA DE FALLO

LICITACIÓN PÚBLICA INTERNACIONAL ELECTRÓNICA BAJO COBERTURA DE TRATADOS DE LIBRE COMERCIO QUE CONTENGA CAPÍTULO DE COMPRAS GUBERNAMENTALES
NÚMERO DE IDENTIFICACIÓN EN COMPRANET: LA-50-GYR-050GYR040-T-2-2024

PROGRAMA "MOBILIARIO MÉDICO Y DE LABORATORIO PARA HOSPITALES PRIORITARIOS"

Nombre: DISTRIBUIDORA AXKAN KUALI SAS DE CV
No. de Contrato: 050GYR040T00224-469-00

PARTIDA	DESTINO	CUCOP	PREI	SAI	DESCRIPCION	CANT.	PRECIO UNITARIO	IMPORTE TOTAL SIN IVA
657	ZARAGOZA	53106590	20025	515.451.0259.00.01	CABINETE PARA TOMA DE MUESTRAS.	8	$5,268.00	$42,144.00
							Subtotal	$42,144.00
							I.V.A.	$6,743.04
							Total	$48,887.04

Nombre: MUEBLES LA FORJA DE JUAN ESCOBAR SA DE CV
No. de Contrato: 050GYR040T00224-470-00

PARTIDA	DESTINO	CUCOP	PREI	SAI	DESCRIPCION	CANT.	PRECIO UNITARIO	IMPORTE TOTAL SIN IVA
658	ZARAGOZA	51200199	20029	515.619.1227.00.01	MESA ALTA DE 90 CM CON CUBIERTA DE ACERO INOXIDABLE.	3	$5,800.00	$17,400.00
							Subtotal	$17,400.00
							I.V.A.	$2,784.00
							Total	$20,184.00

Nombre: MUEBLES LA FORJA DE JUAN ESCOBAR SA DE CV
No. de Contrato: 050GYR040T00224-471-00

PARTIDA	DESTINO	CUCOP	PREI	SAI	DESCRIPCION	CANT.	PRECIO UNITARIO	IMPORTE TOTAL SIN IVA
659	ZARAGOZA	51200161	20030	515.619.1232.00.01	MESA ALTA DE 120 CM CON CUBIERTA DE ACERO INOXIDABLE.	4	$6,500.00	$26,000.00
							Subtotal	$26,000.00
							I.V.A.	$4,160.00
							Total	$30,160.00

Durango 291, Piso 11, Col. Roma Norte, Alcaldía Cuauhtémoc, C. P. 06700, Ciudad de México
Tel. 55 5726-1700, Ext. 14925. www.imss.gob.mx

2024 Felipe Carrillo PUERTO

GOBIERNO DE MÉXICO | IMSS

DIRECCIÓN DE ADMINISTRACIÓN
Unidad de Adquisiciones
Coordinación de Adquisición de Bienes y Contratación de Servicios
Coordinación Técnica de Adquisición de Bienes de Inversión y Activos
División de Equipo y Mobiliario Médico

ACTA DE FALLO

LICITACIÓN PÚBLICA INTERNACIONAL ELECTRÓNICA BAJO COBERTURA DE TRATADOS DE LIBRE COMERCIO QUE CONTENGA CAPÍTULO DE COMPRAS GUBERNAMENTALES
NÚMERO DE IDENTIFICACIÓN EN COMPRANET: LA-50-GYR-050GYR040-T-2-2024

PROGRAMA "MOBILIARIO MÉDICO Y DE LABORATORIO PARA HOSPITALES PRIORITARIOS"

Nombre: EDVAG CONCEPTOS COMERCIALES SA DE CV
No. de Contrato: 050GYR040T00224-472-00

PARTIDA	DESTINO	CUCOP	PREI	SAI	DESCRIPCION	CANT.	PRECIO UNITARIO	IMPORTE TOTAL SIN IVA
660	ZARAGOZA	51200176	20031	515.619.1244.00.01	MESA ALTA DE 150 CM CON CUBIERTA DE ACERO INOXIDABLE.	2	$10,800.00	$21,600.00
							Subtotal	$21,600.00
							I.V.A.	$3,456.00
							Total	$25,056.00

Nombre: EDVAG CONCEPTOS COMERCIALES SA DE CV
No. de Contrato: 050GYR040T00224-473-00

PARTIDA	DESTINO	CUCOP	PREI	SAI	DESCRIPCION	CANT.	PRECIO UNITARIO	IMPORTE TOTAL SIN IVA
662	ZARAGOZA	51200202	20036	515.619.1292.00.01	MESA BAJA DE 180 CM CON CUBIERTA DE MADERA.	2	$5,220.00	$10,440.00
							Subtotal	$10,440.00
							I.V.A.	$1,670.40
							Total	$12,110.40

Nombre: EDVAG CONCEPTOS COMERCIALES SA DE CV
No. de Contrato: 050GYR040T00224-474-00

PARTIDA	DESTINO	CUCOP	PREI	SAI	DESCRIPCION	CANT.	PRECIO UNITARIO	IMPORTE TOTAL SIN IVA
664	ZARAGOZA	51200205	20040	515.619.1337.00.01	MESA BAJA DE 180 CM CON CUBIERTA DE ACERO INOXIDABLE.	1	$9,000.00	$9,000.00
							Subtotal	$9,000.00
							I.V.A.	$1,440.00
							Total	$10,440.00

Durango 291, Piso 11, Col. Roma Norte, Alcaldía Cuauhtémoc, C. P. 06700, Ciudad de México
Tel. 55 5726-1700, Ext. 14925. www.imss.gob.mx

2024 Felipe Carrillo PUERTO

ANEXOS
DIVISIÓN DE CONTRATOS

ACTA DE FALLO

LICITACIÓN PÚBLICA INTERNACIONAL ELECTRÓNICA BAJO COBERTURA DE TRATADOS DE LIBRE COMERCIO QUE CONTENGA CAPÍTULO DE COMPRAS GUBERNAMENTALES
NÚMERO DE IDENTIFICACIÓN EN COMPRANET: LA-50-GYR-050GYR040-T-2-2024

PROGRAMA "MOBILIARIO MÉDICO Y DE LABORATORIO PARA HOSPITALES PRIORITARIOS"

Nombre: EDVAG CONCEPTOS COMERCIALES SA DE CV
No. de Contrato: 050GYR040T00224-475-00

PARTIDA	DESTINO	CUCOP	PREI	SAI	DESCRIPCION	CANT.	PRECIO UNITARIO	IMPORTE TOTAL SIN IVA
666	ZARAGOZA	51200272	20042	515.784.0111.00.01	REPISA ABATIBLE PARA TOMA DE MUESTRAS.	8	$1,764.00	$14,112.00
							Subtotal	$14,112.00
							I.V.A.	$2,257.92
							Total	$16,369.92

Nombre: DISTRIBUIDORA AXKAN KUALI SAS DE CV
No. de Contrato: 050GYR040T00224-476-00

PARTIDA	DESTINO	CUCOP	PREI	SAI	DESCRIPCION	CANT.	PRECIO UNITARIO	IMPORTE TOTAL SIN IVA
667	ZARAGOZA	51200274	20044	515.825.0128.00.01	SILLA CAMA PARA DONADORES.	4	$8,498.00	$33,992.00
							Subtotal	$33,992.00
							I.V.A.	$5,438.72
							Total	$39,430.72

Nombre: DISTRIBUIDORA AXKAN KUALI SAS DE CV
No. de Contrato: 050GYR040T00224-477-00

PARTIDA	DESTINO	CUCOP	PREI	SAI	DESCRIPCION	CANT.	PRECIO UNITARIO	IMPORTE TOTAL SIN IVA
668	ZARAGOZA	51100273	20045	515.957.0322.00.01	VITRINA DE 75 CM CONTRA MURO.	1	$2,668.00	$2,668.00
							Subtotal	$2,668.00
							I.V.A.	$426.88
							Total	$3,094.88

GOBIERNO DE MÉXICO | IMSS

DIRECCIÓN DE ADMINISTRACIÓN
Unidad de Adquisiciones
Coordinación de Adquisición de Bienes y Contratación de Servicios
Coordinación Técnica de Adquisición de Bienes de Inversión y Activos
División de Equipo y Mobiliario Médico

ACTA DE FALLO

LICITACIÓN PÚBLICA INTERNACIONAL ELECTRÓNICA BAJO COBERTURA DE TRATADOS DE LIBRE COMERCIO QUE CONTENGA CAPÍTULO DE COMPRAS GUBERNAMENTALES
NÚMERO DE IDENTIFICACIÓN EN COMPRANET: LA-50-GYR-050GYR040-T-2-2024

PROGRAMA "MOBILIARIO MÉDICO Y DE LABORATORIO PARA HOSPITALES PRIORITARIOS"

Nombre: META SUMINISTROS MEDICOS SA DE CV
No. de Contrato: 050GYR040T00224-478-00

PARTIDA	DESTINO	CUCOP	PREI	SAI	DESCRIPCION	CANT.	PRECIO UNITARIO	IMPORTE TOTAL SIN IVA
669	ZARAGOZA	51100274	20046	515.957.0337.00.01	VITRINA DE 90 CM CONTRA MURO CON LLAVES.	72	$1,670.00	$120,240.00
							Subtotal	$120,240.00
							I.V.A.	$19,238.40
							Total	$139,478.40

Nombre: META SUMINISTROS MEDICOS SA DE CV
No. de Contrato: 050GYR040T00224-479-00

PARTIDA	DESTINO	CUCOP	PREI	SAI	DESCRIPCION	CANT.	PRECIO UNITARIO	IMPORTE TOTAL SIN IVA
670	ZARAGOZA	51100257	20120	513.060.0065.00.01	ANAQUEL GUARDA COMODOS.	16	$4,460.00	$71,360.00
							Subtotal	$71,360.00
							I.V.A.	$11,417.60
							Total	$82,777.60

Nombre: DISTRIBUIDORA AXKAN KUALI SAS DE CV
No. de Contrato: 050GYR040T00224-480-00

PARTIDA	DESTINO	CUCOP	PREI	SAI	DESCRIPCION	CANT.	PRECIO UNITARIO	IMPORTE TOTAL SIN IVA
671	ZARAGOZA	51200036	20122	513.108.0345.00.01	BANCO GIRATORIO ACOJINADO CON RESPALDO CINCO APOYOS.	4	$3,868.00	$15,472.00
							Subtotal	$15,472.00
							I.V.A.	$2,475.52
							Total	$17,947.52

Durango 291, Piso 11, Col. Roma Norte, Alcaldía Cuauhtémoc, C. P. 06700, Ciudad de México
Tel. 55 5726-1700, Ext. 14825 www.imss.gob.mx

2024 Felipe Carrillo PUERTO

ACTA DE FALLO

LICITACIÓN PÚBLICA INTERNACIONAL ELECTRÓNICA BAJO COBERTURA DE TRATADOS DE LIBRE COMERCIO QUE CONTENGA CAPÍTULO DE COMPRAS GUBERNAMENTALES
NÚMERO DE IDENTIFICACIÓN EN COMPRANET: LA-50-GYR-050GYR040-T-2-2024

PROGRAMA "MOBILIARIO MÉDICO Y DE LABORATORIO PARA HOSPITALES PRIORITARIOS"

Nombre: DISTRIBUIDORA AXKAN KUALI SAS DE CV
No. de Contrato: 050GYR040T00224-481-00

PARTIDA	DESTINO	CUCOP	PREI	SAI	DESCRIPCION	CANT.	PRECIO UNITARIO	IMPORTE TOTAL SIN IVA
672	ZARAGOZA	51200037	20123	513.108.0355.00.01	BANCO GIRATORIO ACOJINADO SIN RESPALDO.	2	$1,278.00	$2,556.00
							Subtotal	$2,556.00
							I.V.A.	$408.96
							Total	$2,964.96

Nombre: AH CORPORATIVO MEDICO DE MEXICO, S.A. DE C.V.
No. de Contrato: 050GYR040T00224-482-00

PARTIDA	DESTINO	CUCOP	PREI	SAI	DESCRIPCION	CANT.	PRECIO UNITARIO	IMPORTE TOTAL SIN IVA
673	ZARAGOZA	51200038	20124	513.108.0363.00.01	BANCO GIRATORIO CON RESPALDO DE ACERO INOXIDABLE.	34	$1,184.23	$40,263.82
							Subtotal	$40,263.82
							I.V.A.	$6,442.21
							Total	$46,706.03

Nombre: SERPROF BIOMED SA DE CV
No. de Contrato: 050GYR040T00224-483-00

PARTIDA	DESTINO	CUCOP	PREI	SAI	DESCRIPCION	CANT.	PRECIO UNITARIO	IMPORTE TOTAL SIN IVA
674	ZARAGOZA	51200039	20125	513.108.0378.00.01	BANCO GIRATORIO DE ACERO INOXIDABLE.	184	$1,146.67	$210,987.28
							Subtotal	$210,987.28
							I.V.A.	$33,757.96
							Total	$244,745.24

ACTA DE FALLO

LICITACIÓN PÚBLICA INTERNACIONAL ELECTRÓNICA BAJO COBERTURA DE TRATADOS DE LIBRE COMERCIO QUE CONTENGA CAPÍTULO DE COMPRAS GUBERNAMENTALES
NÚMERO DE IDENTIFICACIÓN EN COMPRANET: LA-50-GYR-050GYR040-T-2-2024

PROGRAMA "MOBILIARIO MÉDICO Y DE LABORATORIO PARA HOSPITALES PRIORITARIOS"

Nombre: INFRAESTRUCTURA HOSPITALARIA PROEMSA SA DE CV
No. de Contrato: 050GYR040T00224-484-00

PARTIDA	DESTINO	CUCOP	PREI	SAI	DESCRIPCION	CANT.	PRECIO UNITARIO	IMPORTE TOTAL SIN IVA
675	ZARAGOZA	53200451	20126	513.113.0299.00.01	BANDEJA.	1	$630.00	$630.00
							Subtotal	$630.00
							I.V.A.	$100.80
							Total	$730.80

Nombre: EDVAG CONCEPTOS COMERCIALES SA DE CV
No. de Contrato: 050GYR040T00224-485-00

PARTIDA	DESTINO	CUCOP	PREI	SAI	DESCRIPCION	CANT.	PRECIO UNITARIO	IMPORTE TOTAL SIN IVA
677	ZARAGOZA	53106558	20128	513.130.0422.00.01	BASCULA CON ESTADIMETRO.	55	$5,578.20	$306,801.00
							Subtotal	$306,801.00
							I.V.A.	$49,088.16
							Total	$355,889.16

Nombre: TECNOLOGIA INTEGRAL PERSONALIZABLE SA DE CV
No. de Contrato: 050GYR040T00224-486-00

PARTIDA	DESTINO	CUCOP	PREI	SAI	DESCRIPCION	CANT.	PRECIO UNITARIO	IMPORTE TOTAL SIN IVA
678	ZARAGOZA	51200047	20133	513.143.0148.00.01	BURO.	226	$800.00	$180,800.00
							Subtotal	$180,800.00
							I.V.A.	$28,928.00
							Total	$209,728.00

ANEXOS
DIVISIÓN DE CONTRATOS

ACTA DE FALLO

LICITACIÓN PÚBLICA INTERNACIONAL ELECTRÓNICA BAJO COBERTURA DE TRATADOS DE LIBRE COMERCIO QUE CONTENGA CAPÍTULO DE COMPRAS GUBERNAMENTALES
NÚMERO DE IDENTIFICACIÓN EN COMPRANET: LA-50-GYR-050GYR040-T-2-2024

PROGRAMA "MOBILIARIO MÉDICO Y DE LABORATORIO PARA HOSPITALES PRIORITARIOS"

Nombre: SERPROF BIOMED SA DE CV
No. de Contrato: 050GYR040T00224-487-00

PARTIDA	DESTINO	CUCOP	PREI	SAI	DESCRIPCION	CANT.	PRECIO UNITARIO	IMPORTE TOTAL SIN IVA
679	ZARAGOZA	53106573	20136	513.191.0862.00.01	CARRO PARA CURACIONES.	3	$4,933.33	$14,799.99
							Subtotal	$14,799.99
							I.V.A.	$2,368.00
							Total	$17,167.99

Nombre: SERPROF BIOMED SA DE CV
No. de Contrato: 050GYR040T00224-488-00

PARTIDA	DESTINO	CUCOP	PREI	SAI	DESCRIPCION	CANT.	PRECIO UNITARIO	IMPORTE TOTAL SIN IVA
680	ZARAGOZA	53106576	20137	513.191.0877.00.01	CARRO PARA MEDICAMENTOS.	18	$4,933.33	$88,799.94
							Subtotal	$88,799.94
							I.V.A.	$14,207.99
							Total	$103,007.93

Nombre: TECNOLOGIA INTEGRAL PERSONALIZABLE SA DE CV
No. de Contrato: 050GYR040T00224-489-00

PARTIDA	DESTINO	CUCOP	PREI	SAI	DESCRIPCION	CANT.	PRECIO UNITARIO	IMPORTE TOTAL SIN IVA
681	ZARAGOZA	53106577	20140	513.191.0903.00.01	CARRO PORTAEXPEDIENTES.	11	$7,932.00	$87,252.00
							Subtotal	$87,252.00
							I.V.A.	$13,960.32
							Total	$101,212.32

GOBIERNO DE MÉXICO | IMSS

DIRECCIÓN DE ADMINISTRACIÓN
Unidad de Adquisiciones
Coordinación de Adquisición de Bienes y Contratación de Servicios
Coordinación Técnica de Adquisición de Bienes de Inversión y Activos
División de Equipo y Mobiliario Médico

ACTA DE FALLO

LICITACIÓN PÚBLICA INTERNACIONAL ELECTRÓNICA BAJO COBERTURA DE TRATADOS DE LIBRE COMERCIO QUE CONTENGA CAPÍTULO DE COMPRAS GUBERNAMENTALES
NÚMERO DE IDENTIFICACIÓN EN COMPRANET: LA-50-GYR-050GYR040-T-2-2024

PROGRAMA "MOBILIARIO MÉDICO Y DE LABORATORIO PARA HOSPITALES PRIORITARIOS"

Nombre: INFRAESTRUCTURA HOSPITALARIA PROEMSA SA DE CV
No. de Contrato: 050GYR040T00224-490-00

PARTIDA	DESTINO	CUCOP	PREI	SAI	DESCRIPCION	CANT.	PRECIO UNITARIO	IMPORTE TOTAL SIN IVA
682	ZARAGOZA	53106578	20142	513.209.0061.00.01	CEPILLERA PARA USO QUIRURGICO.	46	$483.00	$22,218.00
							Subtotal	$22,218.00
							I.V.A.	$3,554.88
							Total	$25,772.88

Nombre: INFRAESTRUCTURA HOSPITALARIA PROEMSA SA DE CV
No. de Contrato: 050GYR040T00224-491-00

PARTIDA	DESTINO	CUCOP	PREI	SAI	DESCRIPCION	CANT.	PRECIO UNITARIO	IMPORTE TOTAL SIN IVA
683	ZARAGOZA	53200453	20143	513.227.0176.00.01	CHAROLA CON TAPA PARA INSTRUMENTAL.	1	$525.00	$525.00
							Subtotal	$525.00
							I.V.A.	$84.00
							Total	$609.00

Nombre: INFRAESTRUCTURA HOSPITALARIA PROEMSA SA DE CV
No. de Contrato: 050GYR040T00224-492-00

PARTIDA	DESTINO	CUCOP	PREI	SAI	DESCRIPCION	CANT.	PRECIO UNITARIO	IMPORTE TOTAL SIN IVA
684	ZARAGOZA	53200456	20145	513.245.0113.00.01	COMODO PARA ADULTOS.	273	$651.00	$177,723.00
							Subtotal	$177,723.00
							I.V.A.	$28,435.68
							Total	$206,158.68

Durango 291, Piso 11, Col. Roma Norte, Alcaldía Cuauhtémoc, C. P. 06700, Ciudad de México
Tel. 55 5726-1700, Ext. 14926. www.imss.gob.mx

2024 Felipe Carrillo PUERTO

ACTA DE FALLO

LICITACIÓN PÚBLICA INTERNACIONAL ELECTRÓNICA BAJO COBERTURA DE TRATADOS DE LIBRE COMERCIO QUE CONTENGA CAPÍTULO DE COMPRAS GUBERNAMENTALES
NÚMERO DE IDENTIFICACIÓN EN COMPRANET: LA-50-GYR-050GYR040-T-2-2024

PROGRAMA "MOBILIARIO MÉDICO Y DE LABORATORIO PARA HOSPITALES PRIORITARIOS"

Nombre: SERPROF BIOMED SA DE CV
No. de Contrato: 050GYR040T00224-493-00

PARTIDA	DESTINO	CUCOP	PREI	SAI	DESCRIPCION	CANT.	PRECIO UNITARIO	IMPORTE TOTAL SIN IVA
685	ZARAGOZA	51200457	20146	513.245.0126.00.01	COMODO PARA MENORES.	28	$800.00	$22,400.00
							Subtotal	$22,400.00
							I.V.A.	$3,584.00
							Total	$25,984.00

Nombre: INFRAESTRUCTURA HOSPITALARIA PROEMSA SA DE CV
No. de Contrato: 050GYR040T00224-494-00

PARTIDA	DESTINO	CUCOP	PREI	SAI	DESCRIPCION	CANT.	PRECIO UNITARIO	IMPORTE TOTAL SIN IVA
686	ZARAGOZA	51200057	20147	513.254.0113.00.01	CUBETA DE ACERO INOXIDABLE CON PORTA CUBETA RODABLE.	234	$1,022.70	$239,311.80
							Subtotal	$239,311.80
							I.V.A.	$38,289.89
							Total	$277,601.69

Nombre: TECNOLOGIA INTEGRAL PERSONALIZABLE SA DE CV
No. de Contrato: 050GYR040T00224-495-00

PARTIDA	DESTINO	CUCOP	PREI	SAI	DESCRIPCION	CANT.	PRECIO UNITARIO	IMPORTE TOTAL SIN IVA
687	ZARAGOZA	51200060	20148	513.352.0111.00.01	ESCALERILLA DE DOS PELDAÑOS.	365	$775.80	$282,875.00
							Subtotal	$282,875.00
							I.V.A.	$45,260.00
							Total	$328,135.00

Durango 291, Piso 11, Col. Roma Norte, Alcaldía Cuauhtémoc, C. P. 06700, Ciudad de México
Tel. 55 5726 1900, Ext. 76825. www.imss.gob.mx

2024 Felipe Carrillo PUERTO

ACTA DE FALLO

LICITACIÓN PÚBLICA INTERNACIONAL ELECTRÓNICA BAJO COBERTURA DE TRATADOS DE LIBRE COMERCIO QUE CONTENGA CAPÍTULO DE COMPRAS GUBERNAMENTALES
NÚMERO DE IDENTIFICACIÓN EN COMPRANET: LA-50-GYR-050GYR040-T-2-2024

PROGRAMA "MOBILIARIO MÉDICO Y DE LABORATORIO PARA HOSPITALES PRIORITARIOS"

Nombre: INFRAESTRUCTURA HOSPITALARIA PROEMSA SA DE CV
No. de Contrato: 050GYR040T00224-496-00

PARTIDA	DESTINO	CUCOP	PREI	SAI	DESCRIPCION	CANT.	PRECIO UNITARIO	IMPORTE TOTAL SIN IVA
688	ZARAGOZA	51100261	20149	513.360.0065.00.01	ESTANTE GUARDA ESTERIL DE 90 CM.	93	$5,222.69	$485,710.17
							Subtotal	$485,710.17
							I.V.A.	$77,713.63
							Total	$563,423.80

Nombre: INFRAESTRUCTURA HOSPITALARIA PROEMSA SA DE CV
No. de Contrato: 050GYR040T00224-497-00

PARTIDA	DESTINO	CUCOP	PREI	SAI	DESCRIPCION	CANT.	PRECIO UNITARIO	IMPORTE TOTAL SIN IVA
689	ZARAGOZA	51100260	20151	513.360.0071.00.01	ESTANTE GUARDA ESTERIL DE 120 CM.	14	$5,944.21	$83,218.94
							Subtotal	$83,218.94
							I.V.A.	$13,315.03
							Total	$96,533.97

Nombre: SERPROF BIOMED SA DE CV
No. de Contrato: 050GYR040T00224-498-00

PARTIDA	DESTINO	CUCOP	PREI	SAI	DESCRIPCION	CANT.	PRECIO UNITARIO	IMPORTE TOTAL SIN IVA
690	ZARAGOZA	51200062	20153	513.546.0061.00.01	JABONERA DE PEDAL.	15	$7,733.33	$115,999.95
							Subtotal	$115,999.95
							I.V.A.	$18,559.99
							Total	$134,559.94

Durango 291, Piso 11, Col. Roma Norte, Alcaldía Cuauhtémoc, C. P. 06700, Ciudad de México
Tel. 55 5726 1900, Ext. 76825. www.imss.gob.mx

2024 Felipe Carrillo PUERTO

ANEXOS
DIVISIÓN DE CONTRATOS

ACTA DE FALLO

LICITACIÓN PÚBLICA INTERNACIONAL ELECTRÓNICA BAJO COBERTURA DE TRATADOS DE LIBRE COMERCIO QUE CONTENGA CAPÍTULO DE COMPRAS GUBERNAMENTALES
NÚMERO DE IDENTIFICACIÓN EN COMPRANET: LA-50-GYR-050GYR040-T-2-2024

PROGRAMA "MOBILIARIO MÉDICO Y DE LABORATORIO PARA HOSPITALES PRIORITARIOS"

Nombre: EDVAG CONCEPTOS COMERCIALES SA DE CV
No. de Contrato: 050GYR040T00224-499-00

PARTIDA	DESTINO	CUCOP	PREI	SAI	DESCRIPCION	CANT.	PRECIO UNITARIO	IMPORTE TOTAL SIN IVA
691	ZARAGOZA	51200064	20154	513.567.0111.00.01	LAMPARA DE LUZ INTENSA.	17	$6,300.00	$107,100.00
							Subtotal	$107,100.00
							I.V.A.	$17,136.00
							Total	$124,236.00

Nombre: EDVAG CONCEPTOS COMERCIALES SA DE CV
No. de Contrato: 050GYR040T00224-500-00

PARTIDA	DESTINO	CUCOP	PREI	SAI	DESCRIPCION	CANT.	PRECIO UNITARIO	IMPORTE TOTAL SIN IVA
692	ZARAGOZA	51200065	20155	513.567.0128.00.01	LAMPARA DE PIE RODABLE.	7	$1,071.00	$7,497.00
							Subtotal	$7,497.00
							I.V.A.	$1,199.52
							Total	$8,696.52

Nombre: SERPROF BIOMED SA DE CV
No. de Contrato: 050GYR040T00224-501-00

PARTIDA	DESTINO	CUCOP	PREI	SAI	DESCRIPCION	CANT.	PRECIO UNITARIO	IMPORTE TOTAL SIN IVA
702	ZARAGOZA	51200110	20178	513.621.2732.00.01	MESA CARRO ANESTESIOLOGO DE 70 CM.	8	$6,133.33	$49,066.64
							Subtotal	$49,066.64
							I.V.A.	$7,850.66
							Total	$56,917.30

Durango 291, Piso 11, Col. Roma Norte, Alcaldía Cuauhtémoc, C. P. 06700, Ciudad de México
Tel. 55 5726 1700, Ext. 14928. www.imss.gob.mx

2024 Felipe Carrillo PUERTO

GOBIERNO DE MÉXICO | IMSS

DIRECCIÓN DE ADMINISTRACIÓN
Unidad de Adquisiciones
Coordinación de Adquisición de Bienes y Contratación de Servicios
Coordinación Técnica de Adquisición de Bienes de Inversión y Activos
División de Equipo y Mobiliario Médico

ACTA DE FALLO

LICITACIÓN PÚBLICA INTERNACIONAL ELECTRÓNICA BAJO COBERTURA DE TRATADOS DE LIBRE COMERCIO QUE CONTENGA CAPÍTULO DE COMPRAS GUBERNAMENTALES
NÚMERO DE IDENTIFICACIÓN EN COMPRANET: LA-50-GYR-050GYR040-T-2-2024

PROGRAMA "MOBILIARIO MÉDICO Y DE LABORATORIO PARA HOSPITALES PRIORITARIOS"

Nombre: MUEBLES LA FORJA DE JUAN ESCOBAR SA DE CV
No. de Contrato: 050GYR040T00224-502-00

PARTIDA	DESTINO	CUCOP	PREI	SAI	DESCRIPCION	CANT.	PRECIO UNITARIO	IMPORTE TOTAL SIN IVA
704	ZARAGOZA	51200128	20181	513.621.2762.00.01	MESA DE 180 CM PARA ENSAMBLE CON REPISA INTERMEDIA.	2	$22,000.00	$44,000.00
							Subtotal	$44,000.00
							I.V.A.	$7,040.00
							Total	$51,040.00

Nombre: SERPROF BIOMED SA DE CV
No. de Contrato: 050GYR040T00224-503-00

PARTIDA	DESTINO	CUCOP	PREI	SAI	DESCRIPCION	CANT.	PRECIO UNITARIO	IMPORTE TOTAL SIN IVA
705	ZARAGOZA	51200137	20183	513.621.2786.00.01	MESA MAYO.	123	$1,980.00	$243,540.00
							Subtotal	$243,540.00
							I.V.A.	$38,966.40
							Total	$282,506.40

Nombre: MUEBLES LA FORJA DE JUAN ESCOBAR SA DE CV
No. de Contrato: 050GYR040T00224-504-00

PARTIDA	DESTINO	CUCOP	PREI	SAI	DESCRIPCION	CANT.	PRECIO UNITARIO	IMPORTE TOTAL SIN IVA
706	ZARAGOZA	53106581	20184	513.621.2792.00.01	MESA PARA EXPLORACION PEDIATRICA.	4	$7,200.00	$28,800.00
							Subtotal	$28,800.00
							I.V.A.	$4,608.00
							Total	$33,408.00

Durango 291, Piso 11, Col. Roma Norte, Alcaldía Cuauhtémoc, C. P. 06700, Ciudad de México
Tel. 55 5726 1700, Ext. 14928. www.imss.gob.mx

2024 Felipe Carrillo PUERTO

ACTA DE FALLO

LICITACIÓN PÚBLICA INTERNACIONAL ELECTRÓNICA BAJO COBERTURA DE TRATADOS DE LIBRE COMERCIO QUE CONTENGA CAPÍTULO DE COMPRAS GUBERNAMENTALES
NÚMERO DE IDENTIFICACIÓN EN COMPRANET: LA-50-GYR-050GYR040-T-2-2024

PROGRAMA "MOBILIARIO MÉDICO Y DE LABORATORIO PARA HOSPITALES PRIORITARIOS"

Nombre: SERPROF BIOMED SA DE CV
No. de Contrato: 050GYR040T00224-505-00

PARTIDA	DESTINO	CUCOP	PREI	SAI	DESCRIPCION	CANT.	PRECIO UNITARIO	IMPORTE TOTAL SIN IVA
707	ZARAGOZA	53106582	20185	513.621.2804.00.01	MESA PARA INSTRUMENTAL QUIRURGICO.	8	$3,933.33	$31,466.64
							Subtotal	$31,466.64
							I.V.A.	$5,034.66
							Total	$36,501.30

Nombre: SERPROF BIOMED SA DE CV
No. de Contrato: 050GYR040T00224-506-00

PARTIDA	DESTINO	CUCOP	PREI	SAI	DESCRIPCION	CANT.	PRECIO UNITARIO	IMPORTE TOTAL SIN IVA
708	ZARAGOZA	53106583	20186	513.621.2813.00.01	MESA PARA REHIDRATACIÓN.	6	$4,913.33	$29,479.98
							Subtotal	$29,479.98
							I.V.A.	$4,716.80
							Total	$34,196.78

Nombre: SERPROF BIOMED SA DE CV
No. de Contrato: 050GYR040T00224-507-00

PARTIDA	DESTINO	CUCOP	PREI	SAI	DESCRIPCION	CANT.	PRECIO UNITARIO	IMPORTE TOTAL SIN IVA
709	ZARAGOZA	51200139	20187	513.621.2826.00.01	MESA PASTEUR.	90	$2,398.67	$215,880.30
							Subtotal	$215,880.30
							I.V.A.	$34,540.85
							Total	$250,421.15

ACTA DE FALLO

LICITACIÓN PÚBLICA INTERNACIONAL ELECTRÓNICA BAJO COBERTURA DE TRATADOS DE LIBRE COMERCIO QUE CONTENGA CAPÍTULO DE COMPRAS GUBERNAMENTALES
NÚMERO DE IDENTIFICACIÓN EN COMPRANET: LA-50-GYR-050GYR040-T-2-2024

PROGRAMA "MOBILIARIO MÉDICO Y DE LABORATORIO PARA HOSPITALES PRIORITARIOS"

Nombre: SERPROF BIOMED SA DE CV
No. de Contrato: 050GYR040T00224-508-00

PARTIDA	DESTINO	CUCOP	PREI	SAI	DESCRIPCION	CANT.	PRECIO UNITARIO	IMPORTE TOTAL SIN IVA
710	ZARAGOZA	51200141	20189	513.621.2847.00.01	MESA PUENTE.	176	$1,466.67	$258,133.92
							Subtotal	$258,133.92
							I.V.A.	$41,301.43
							Total	$299,435.35

Nombre: EDVAG CONCEPTOS COMERCIALES SA DE CV
No. de Contrato: 050GYR040T00224-509-00

PARTIDA	DESTINO	CUCOP	PREI	SAI	DESCRIPCION	CANT.	PRECIO UNITARIO	IMPORTE TOTAL SIN IVA
711	ZARAGOZA	51200142	20190	513.621.2857.00.01	MESA RIGIDA DE MADERA.	3	$9,900.00	$29,700.00
							Subtotal	$29,700.00
							I.V.A.	$4,752.00
							Total	$34,452.00

Nombre: SERPROF BIOMED SA DE CV
No. de Contrato: 050GYR040T00224-510-00

PARTIDA	DESTINO	CUCOP	PREI	SAI	DESCRIPCION	CANT.	PRECIO UNITARIO	IMPORTE TOTAL SIN IVA
712	ZARAGOZA	51200143	20191	513.621.2865.00.01	MESA RIÑON.	19	$4,106.67	$78,026.73
							Subtotal	$78,026.73
							I.V.A.	$12,484.28
							Total	$90,511.01

ANEXOS
DIVISIÓN DE CONTRATOS

ACTA DE FALLO

LICITACIÓN PÚBLICA INTERNACIONAL ELECTRÓNICA BAJO COBERTURA DE TRATADOS DE LIBRE COMERCIO QUE CONTENGA CAPÍTULO DE COMPRAS GUBERNAMENTALES
NÚMERO DE IDENTIFICACIÓN EN COMPRANET: LA-50-GYR-050GYR040-T-2-2024

PROGRAMA "MOBILIARIO MÉDICO Y DE LABORATORIO PARA HOSPITALES PRIORITARIOS"

Nombre: MUEBLES LA FORJA DE JUAN ESCOBAR SA DE CV
No. de Contrato: 050GYR040T00224-511-00

PARTIDA	DESTINO	CUCOP	PREI	SAI	DESCRIPCION	CANT.	PRECIO UNITARIO	IMPORTE TOTAL SIN IVA
713	ZARAGOZA	51100262	20192	513.771.0438.00.01	REPISA DE 120 CM CONTRA MURO.	9	$2,700.00	$24,300.00
							Subtotal	$24,300.00
							I.V.A.	$3,888.00
							Total	$28,188.00

Nombre: EDVAG CONCEPTOS COMERCIALES SA DE CV
No. de Contrato: 050GYR040T00224-512-00

PARTIDA	DESTINO	CUCOP	PREI	SAI	DESCRIPCION	CANT.	PRECIO UNITARIO	IMPORTE TOTAL SIN IVA
714	ZARAGOZA	51100264	20194	513.771.0456.00.01	REPISA DE 180 CM CONTRA MURO.	1	$3,600.00	$3,600.00
							Subtotal	$3,600.00
							I.V.A.	$576.00
							Total	$4,176.00

Nombre: META SUMINISTROS MEDICOS SA DE CV
No. de Contrato: 050GYR040T00224-513-00

PARTIDA	DESTINO	CUCOP	PREI	SAI	DESCRIPCION	CANT.	PRECIO UNITARIO	IMPORTE TOTAL SIN IVA
715	ZARAGOZA	51200154	20195	513.783.0075.00.01	RIEL PORTAVENOCLISIS.	415	$476.00	$197,540.00
							Subtotal	$197,540.00
							I.V.A.	$31,606.40
							Total	$229,146.40

Durango 291, Piso 13, Col. Roma Norte, Alcaldía Cuauhtémoc, C. P. 06700, Ciudad de México
Tel. 55 5726-1700, Ext. 14625. www.imss.gob.mx

2024 Felipe Carrillo PUERTO

GOBIERNO DE MÉXICO | IMSS

DIRECCIÓN DE ADMINISTRACIÓN
Unidad de Adquisiciones
Coordinación de Adquisición de Bienes y Contratación de Servicios
Coordinación Técnica de Adquisición de Bienes de Inversión y Activos
División de Equipo y Mobiliario Médico

ACTA DE FALLO

LICITACIÓN PÚBLICA INTERNACIONAL ELECTRÓNICA BAJO COBERTURA DE TRATADOS DE LIBRE COMERCIO QUE CONTENGA CAPÍTULO DE COMPRAS GUBERNAMENTALES
NÚMERO DE IDENTIFICACIÓN EN COMPRANET: LA-50-GYR-050GYR040-T-2-2024

PROGRAMA "MOBILIARIO MÉDICO Y DE LABORATORIO PARA HOSPITALES PRIORITARIOS"

Nombre: INFRAESTRUCTURA HOSPITALARIA PROEMSA SA DE CV
No. de Contrato: 050GYR040T00224-514-00

PARTIDA	DESTINO	CUCOP	PREI	SAI	DESCRIPCION	CANT.	PRECIO UNITARIO	IMPORTE TOTAL SIN IVA
716	ZARAGOZA	53200459	20196	513.790.0089.00.01	RIÑON DE ACERO INOXIDABLE DE 250 ML.	13	$79.80	$1,037.40
							Subtotal	$1,037.40
							I.V.A.	$165.98
							Total	$1,203.38

Nombre: INFRAESTRUCTURA HOSPITALARIA PROEMSA SA DE CV
No. de Contrato: 050GYR040T00224-515-00

PARTIDA	DESTINO	CUCOP	PREI	SAI	DESCRIPCION	CANT.	PRECIO UNITARIO	IMPORTE TOTAL SIN IVA
717	ZARAGOZA	53200461	20197	513.790.0091.00.01	RIÑON DE ACERO INOXIDABLE DE 500 ML.	65	$99.75	$6,483.75
							Subtotal	$6,483.75
							I.V.A.	$1,037.40
							Total	$7,521.15

Nombre: SERPROF BIOMED SA DE CV
No. de Contrato: 050GYR040T00224-516-00

PARTIDA	DESTINO	CUCOP	PREI	SAI	DESCRIPCION	CANT.	PRECIO UNITARIO	IMPORTE TOTAL SIN IVA
718	ZARAGOZA	53106585	20198	513.810.0298.00.01	SILLA DE RUEDAS CON DESCANSAPIES.	63	$3,600.00	$226,800.00
							Subtotal	$226,800.00
							I.V.A.	$36,288.00
							Total	$263,088.00

Durango 291, Piso 13, Col. Roma Norte, Alcaldía Cuauhtémoc, C. P. 06700, Ciudad de México
Tel. 55 5726-1700, Ext. 14625. www.imss.gob.mx

2024 Felipe Carrillo PUERTO

ACTA DE FALLO

LICITACIÓN PÚBLICA INTERNACIONAL ELECTRÓNICA BAJO COBERTURA DE TRATADOS DE LIBRE COMERCIO QUE CONTENGA CAPÍTULO DE COMPRAS GUBERNAMENTALES
NÚMERO DE IDENTIFICACIÓN EN COMPRANET: LA-50-GYR-050GYR040-T-2-2024

PROGRAMA "MOBILIARIO MÉDICO Y DE LABORATORIO PARA HOSPITALES PRIORITARIOS"

Nombre: SERPROF BIOMED SA DE CV
No. de Contrato: 050GYR040T00224-517-00

PARTIDA	DESTINO	CUCOP	PREI	SAI	DESCRIPCION	CANT.	PRECIO UNITARIO	IMPORTE TOTAL SIN IVA
719	ZARAGOZA	53200465	20199	513.950.0122.00.01	VASO PARA MEDICAMENTOS DE 30 CM CUBICOS.	161	$100.00	$16,100.00
							Subtotal	$16,100.00
							I.V.A.	$2,576.00
							Total	$18,676.00

Nombre: INFRAESTRUCTURA HOSPITALARIA PROEMSA SA DE CV
No. de Contrato: 050GYR040T00224-518-00

PARTIDA	DESTINO	CUCOP	PREI	SAI	DESCRIPCION	CANT.	PRECIO UNITARIO	IMPORTE TOTAL SIN IVA
720	ZARAGOZA	53200463	20200	513.950.0137.00.01	VASO PARA MEDICAMENTOS DE 140 CM CUBICOS.	4	$136.50	$546.00
							Subtotal	$546.00
							I.V.A.	$87.36
							Total	$633.36

Nombre: INFRAESTRUCTURA HOSPITALARIA PROEMSA SA DE CV
No. de Contrato: 050GYR040T00224-519-00

PARTIDA	DESTINO	CUCOP	PREI	SAI	DESCRIPCION	CANT.	PRECIO UNITARIO	IMPORTE TOTAL SIN IVA
721	ZARAGOZA	53200462	20201	513.950.0149.00.01	VASO CON TAPA DE UN LITRO.	2	$394.80	$789.60
							Subtotal	$789.60
							I.V.A.	$126.34
							Total	$915.94

ACTA DE FALLO

LICITACIÓN PÚBLICA INTERNACIONAL ELECTRÓNICA BAJO COBERTURA DE TRATADOS DE LIBRE COMERCIO QUE CONTENGA CAPÍTULO DE COMPRAS GUBERNAMENTALES
NÚMERO DE IDENTIFICACIÓN EN COMPRANET: LA-50-GYR-050GYR040-T-2-2024

PROGRAMA "MOBILIARIO MÉDICO Y DE LABORATORIO PARA HOSPITALES PRIORITARIOS"

Nombre: SERPROF BIOMED SA DE CV
No. de Contrato: 050GYR040T00224-520-00

PARTIDA	DESTINO	CUCOP	PREI	SAI	DESCRIPCION	CANT.	PRECIO UNITARIO	IMPORTE TOTAL SIN IVA
722	ZARAGOZA	51200041	20202	513.123.0266.00.01	BANQUETA DE ALTURA.	15	$453.33	$6,799.95
							Subtotal	$6,799.95
							I.V.A.	$1,087.99
							Total	$7,887.94

Nombre: EDVAG CONCEPTOS COMERCIALES SA DE CV
No. de Contrato: 050GYR040T00224-521-00

PARTIDA	DESTINO	CUCOP	PREI	SAI	DESCRIPCION	CANT.	PRECIO UNITARIO	IMPORTE TOTAL SIN IVA
723	ZARAGOZA	51200059	20203	513.219.0042.00.01	DIVAN (CHAISE LONGUE).	17	$3,960.00	$67,320.00
							Subtotal	$67,320.00
							I.V.A.	$10,771.20
							Total	$78,091.20

Nombre: EDVAG CONCEPTOS COMERCIALES SA DE CV
No. de Contrato: 050GYR040T00224-522-00

PARTIDA	DESTINO	CUCOP	PREI	SAI	DESCRIPCION	CANT.	PRECIO UNITARIO	IMPORTE TOTAL SIN IVA
724	ZARAGOZA	51200074	20204	513.560.0023.00.01	LITERAS METALICAS.	40	$3,960.00	$158,400.00
							Subtotal	$158,400.00
							I.V.A.	$25,344.00
							Total	$183,744.00

ANEXOS
DIVISIÓN DE CONTRATOS

ACTA DE FALLO

LICITACIÓN PÚBLICA INTERNACIONAL ELECTRÓNICA BAJO COBERTURA DE TRATADOS DE LIBRE COMERCIO QUE CONTENGA CAPÍTULO DE COMPRAS GUBERNAMENTALES
NÚMERO DE IDENTIFICACIÓN EN COMPRANET: LA-50-GYR-050GYR040-T-2-2024

PROGRAMA "MOBILIARIO MÉDICO Y DE LABORATORIO PARA HOSPITALES PRIORITARIOS"

Nombre: INFRAESTRUCTURA HOSPITALARIA PROEMSA SA DE CV
No. de Contrato: 050GYR040T00224-523-00

PARTIDA	DESTINO	CUCOP	PREI	SAI	DESCRIPCION	CANT.	PRECIO UNITARIO	IMPORTE TOTAL SIN IVA
725	ZARAGOZA	53200458	20205	513.635.0168.00.01	ORINAL PARA VARONES.	204	$294.00	$59,976.00
							Subtotal	$59,976.00
							I.V.A.	$9,596.16
							Total	$69,572.16

Nombre: INFRAESTRUCTURA HOSPITALARIA PROEMSA SA DE CV
No. de Contrato: 050GYR040T00224-524-00

PARTIDA	DESTINO	CUCOP	PREI	SAI	DESCRIPCION	CANT.	PRECIO UNITARIO	IMPORTE TOTAL SIN IVA
726	ZARAGOZA	51200153	20206	513.635.0173.00.01	PORTAVENOCLISIS RODABLE.	106	$643.67	$68,229.02
							Subtotal	$68,229.02
							I.V.A.	$10,916.64
							Total	$79,145.66

Nombre: SERPROF BIOMED SA DE CV
No. de Contrato: 050GYR040T00224-525-00

PARTIDA	DESTINO	CUCOP	PREI	SAI	DESCRIPCION	CANT.	PRECIO UNITARIO	IMPORTE TOTAL SIN IVA
727	ZARAGOZA	53106570	20212	513.263.0086.00.01	CARRO CUNA CON BASINET DE ACRILICO.	1	$4,333.33	$4,333.33
							Subtotal	$4,333.33
							I.V.A.	$693.33
							Total	$5,026.66

GOBIERNO DE MÉXICO | IMSS

DIRECCIÓN DE ADMINISTRACIÓN
Unidad de Adquisiciones
Coordinación de Adquisición de Bienes y Contratación de Servicios
Coordinación Técnica de Adquisición de Bienes de Inversión y Activos
División de Equipo y Mobiliario Médico

ACTA DE FALLO

LICITACIÓN PÚBLICA INTERNACIONAL ELECTRÓNICA BAJO COBERTURA DE TRATADOS DE LIBRE COMERCIO QUE CONTENGA CAPÍTULO DE COMPRAS GUBERNAMENTALES
NÚMERO DE IDENTIFICACIÓN EN COMPRANET: LA-50-GYR-050GYR040-T-2-2024

PROGRAMA "MOBILIARIO MÉDICO Y DE LABORATORIO PARA HOSPITALES PRIORITARIOS"

Nombre: EDVAG CONCEPTOS COMERCIALES SA DE CV
No. de Contrato: 050GYR040T00224-526-00

PARTIDA	DESTINO	CUCOP	PREI	SAI	DESCRIPCION	CANT.	PRECIO UNITARIO	IMPORTE TOTAL SIN IVA
728	ZARAGOZA	53106562	20274	513.130.0459.00.01	BASCULA PESA BEBE TUBULAR TIPO DINAMOMETRO.	6	$4,500.00	$27,000.00
							Subtotal	$27,000.00
							I.V.A.	$4,320.00
							Total	$31,320.00

Nombre: EDVAG CONCEPTOS COMERCIALES SA DE CV
No. de Contrato: 050GYR040T00224-527-00

PARTIDA	DESTINO	CUCOP	PREI	SAI	DESCRIPCION	CANT.	PRECIO UNITARIO	IMPORTE TOTAL SIN IVA
733	ZARAGOZA	51200214	20321	515.619.1417.00.01	MESA BAJA DE 90 CM CON CUBIERTA DE ACERO INOXIDABLE.	3	$7,200.00	$21,600.00
							Subtotal	$21,600.00
							I.V.A.	$3,456.00
							Total	$25,056.00

Nombre: EDVAG CONCEPTOS COMERCIALES SA DE CV
No. de Contrato: 050GYR040T00224-528-00

PARTIDA	DESTINO	CUCOP	PREI	SAI	DESCRIPCION	CANT.	PRECIO UNITARIO	IMPORTE TOTAL SIN IVA
735	ZARAGOZA	53106572	20547	513.191.0934.00.01	CARRO PARA CURACIONES EN ABS.	92	$25,200.00	$2,318,400.00
							Subtotal	$2,318,400.00
							I.V.A.	$370,944.00
							Total	$2,689,344.00

ACTA DE FALLO

LICITACIÓN PÚBLICA INTERNACIONAL ELECTRÓNICA BAJO COBERTURA DE TRATADOS DE LIBRE COMERCIO QUE CONTENGA CAPÍTULO DE COMPRAS GUBERNAMENTALES
NÚMERO DE IDENTIFICACIÓN EN COMPRANET: LA-50-GYR-050GYR040-T-2-2024

PROGRAMA "MOBILIARIO MÉDICO Y DE LABORATORIO PARA HOSPITALES PRIORITARIOS"

Nombre: EDVAG CONCEPTOS COMERCIALES SA DE CV
No. de Contrato: 050GYR040T00224-529-00

PARTIDA	DESTINO	CUCOP	PREI	SAI	DESCRIPCION	CANT.	PRECIO UNITARIO	IMPORTE TOTAL SIN IVA
736	ZARAGOZA	51200054	20549	513.191.0946.00.01	CARRO PARA ROPA SUCIA CON TAPA Y APERTURA DE PEDAL.	75	$6,300.00	$472,500.00
							Subtotal	$472,500.00
							I.V.A.	$75,600.00
							Total	$548,100.00

Nombre: EDVAG CONCEPTOS COMERCIALES SA DE CV
No. de Contrato: 050GYR040T00224-530-00

PARTIDA	DESTINO	CUCOP	PREI	SAI	DESCRIPCION	CANT.	PRECIO UNITARIO	IMPORTE TOTAL SIN IVA
739	ZARAGOZA	51200275	20589	515.958.0017.00.01	SILLON DE EXTRACCIONES.	7	$18,900.00	$132,300.00
							Subtotal	$132,300.00
							I.V.A.	$21,168.00
							Total	$153,468.00

Nombre: EDVAG CONCEPTOS COMERCIALES SA DE CV
No. de Contrato: 050GYR040T00224-531-00

PARTIDA	DESTINO	CUCOP	PREI	SAI	DESCRIPCION	CANT.	PRECIO UNITARIO	IMPORTE TOTAL SIN IVA
740	ZARAGOZA	51200157	20597	513.964.0017.00.01	VESTIDOR CON ARMARIO PARA CONSULTORIO.	3	$24,300.00	$72,900.00
							Subtotal	$72,900.00
							I.V.A.	$11,664.00
							Total	$84,564.00

ACTA DE FALLO

LICITACIÓN PÚBLICA INTERNACIONAL ELECTRÓNICA BAJO COBERTURA DE TRATADOS DE LIBRE COMERCIO QUE CONTENGA CAPÍTULO DE COMPRAS GUBERNAMENTALES
NÚMERO DE IDENTIFICACIÓN EN COMPRANET: LA-50-GYR-050GYR040-T-2-2024

PROGRAMA "MOBILIARIO MÉDICO Y DE LABORATORIO PARA HOSPITALES PRIORITARIOS"

Nombre: META SUMINISTROS MEDICOS SA DE CV
No. de Contrato: 050GYR040T00224-532-00

PARTIDA	DESTINO	CUCOP	PREI	SAI	DESCRIPCION	CANT.	PRECIO UNITARIO	IMPORTE TOTAL SIN IVA
741	ZARAGOZA	51200235	20603	515.619.1897.00.01	MESA ALTA DE 90 CM CON RESPALDO, CAJON Y PUERTAS ABATIBLES.	31	$3,720.00	$115,320.00
							Subtotal	$115,320.00
							I.V.A.	$18,451.20
							Total	$133,771.20

Nombre: SERPROF BIOMED SA DE CV
No. de Contrato: 050GYR040T00224-533-00

PARTIDA	DESTINO	CUCOP	PREI	SAI	DESCRIPCION	CANT.	PRECIO UNITARIO	IMPORTE TOTAL SIN IVA
743	ZARAGOZA	51200240	20615	515.619.1813.00.01	MESA ALTA DE 180 CM DE TRABAJO PARA 2 USUARIOS CON RESPALDO.	9	$4,366.67	$39,300.03
							Subtotal	$39,300.03
							I.V.A.	$6,288.00
							Total	$45,588.03

Nombre: SERPROF BIOMED SA DE CV
No. de Contrato: 050GYR040T00224-534-00

PARTIDA	DESTINO	CUCOP	PREI	SAI	DESCRIPCION	CANT.	PRECIO UNITARIO	IMPORTE TOTAL SIN IVA
744	ZARAGOZA	51200168	20620	515.619.1865.00.01	MESA ALTA DE 120 CM SIN RESPALDO Y 8 CAJONES.	21	$7,732.00	$162,372.00
							Subtotal	$162,372.00
							I.V.A.	$25,979.52
							Total	$188,351.52

ANEXOS
DIVISIÓN DE CONTRATOS

ACTA DE FALLO

LICITACIÓN PÚBLICA INTERNACIONAL ELECTRÓNICA BAJO COBERTURA DE TRATADOS DE LIBRE COMERCIO QUE CONTENGA CAPÍTULO DE COMPRAS GUBERNAMENTALES
NÚMERO DE IDENTIFICACIÓN EN COMPRANET: LA-50-GYR-050GYR040-T-2-2024

PROGRAMA "MOBILIARIO MÉDICO Y DE LABORATORIO PARA HOSPITALES PRIORITARIOS"

Nombre: SERPROF BIOMED SA DE CV
No. de Contrato: 050GYR040T00224-535-00

PARTIDA	DESTINO	CUCOP	PREI	SAI	DESCRIPCION	CANT.	PRECIO UNITARIO	IMPORTE TOTAL SIN IVA
745	ZARAGOZA	51200169	20621	515.619.1876.00.01	MESA ALTA DE 120 CM SIN RESPALDO Y PUERTAS ABATIBLES.	5	$5,042.67	$25,213.35
							Subtotal	$25,213.35
							I.V.A.	$4,034.14
							Total	$29,247.49

Nombre: SERPROF BIOMED SA DE CV
No. de Contrato: 050GYR040T00224-536-00

PARTIDA	DESTINO	CUCOP	PREI	SAI	DESCRIPCION	CANT.	PRECIO UNITARIO	IMPORTE TOTAL SIN IVA
746	ZARAGOZA	51200170	20622	515.619.1883.00.01	MESA ALTA DE 120 CM SIN RESPALDO, 2 CAJONES SUPERIORES Y PUERTAS ABATIBLES.	15	$6,292.00	$94,380.00
							Subtotal	$94,380.00
							I.V.A.	$15,100.80
							Total	$109,480.80

Nombre: EDVAG CONCEPTOS COMERCIALES SA DE CV
No. de Contrato: 050GYR040T00224-537-00

PARTIDA	DESTINO	CUCOP	PREI	SAI	DESCRIPCION	CANT.	PRECIO UNITARIO	IMPORTE TOTAL SIN IVA
747	ZARAGOZA	51200244	20627	515.619.1937.00.01	MESA ALTA DE 180 CM SIN RESPALDO, CAJONES CENTRALES Y PUERTAS ABATIBLES LATERALES.	2	$22,230.00	$44,460.00
							Subtotal	$44,460.00
							I.V.A.	$7,113.60
							Total	$51,573.60

Durango 291, Piso 11, Col. Roma Norte, Alcaldía Cuauhtémoc, C. P. 06700, Ciudad de México
Tel. 55 5726 1700, Ext. 14925. www.imss.gob.mx

2024 Felipe Carrillo PUERTO

GOBIERNO DE MÉXICO | IMSS

DIRECCIÓN DE ADMINISTRACIÓN
Unidad de Adquisiciones
Coordinación de Adquisición de Bienes y Contratación de Servicios
Coordinación Técnica de Adquisición de Bienes de Inversión y Activos
División de Equipo y Mobiliario Médico

ACTA DE FALLO

LICITACIÓN PÚBLICA INTERNACIONAL ELECTRÓNICA BAJO COBERTURA DE TRATADOS DE LIBRE COMERCIO QUE CONTENGA CAPÍTULO DE COMPRAS GUBERNAMENTALES
NÚMERO DE IDENTIFICACIÓN EN COMPRANET: LA-50-GYR-050GYR040-T-2-2024

PROGRAMA "MOBILIARIO MÉDICO Y DE LABORATORIO PARA HOSPITALES PRIORITARIOS"

Lo anterior, por las razones expuestas en este fallo y en las evaluaciones que son sustento de la decisión, cuyas proposiciones resultaron solventes ya que cumplen con los requisitos legales, técnicos y económicos establecidos en la convocatoria a la Licitación, y además, al haber obtenido el precio más bajo, por lo que garantizan el cumplimiento de las obligaciones respectivas.

Con fundamento en el artículo 38 de la Ley, el apartado 9 de la convocatoria y conforme se señala de manera fundada y motivada en la evaluación, se declaran **desiertas 30 partidas**, mismas que se enlistan a continuación:

PARTIDA	DESTINO	CUCOP	CLAVE PREI	CLAVE SAI	DESCRIPCION	CANTIDAD
18	BAJA CALIFORNIA	51200176	20031	515.619.1244.00.01	MESA ALTA DE 150 CM CON CUBIERTA DE ACERO INOXIDABLE.	1
25	BAJA CALIFORNIA	51200274	20044	515.825.0128.00.01	SILLA CAMA PARA DONADORES.	4
29	BAJA CALIFORNIA	51200036	20122	513.108.0345.00.01	BANCO GIRATORIO ACOJINADO CON RESPALDO CINCO APOYOS.	4
30	BAJA CALIFORNIA	51200037	20123	513.108.0355.00.01	BANCO GIRATORIO ACOJINADO SIN RESPALDO.	2
51	BAJA CALIFORNIA	53106579	20152	513.500.0072.00.01	INFANTÓMETRO PORTATIL DE EXTENSIÓN TELESCOPICA.	1
73	BAJA CALIFORNIA	51200142	20190	513.621.2857.00.01	MESA RIGIDA DE MADERA.	2
93	BAJA CALIFORNIA	51200214	20321	515.619.1417.00.01	MESA BAJA DE 90 CM CON CUBIERTA DE ACERO INOXIDABLE.	2
94	BAJA CALIFORNIA	51200167	20332	515.619.1524.00.01	MESA ALTA DE 120 CM CON RESPALDO.	3
100	BAJA CALIFORNIA	51200275	20389	515.958.0017.00.01	SILLON DE EXTRACCIONES.	7
200	CHIAPAS	51200193	20309	515.250.0035.00.01	CAMPANA DE EXTRACCION PLOMADA.	1
201	CHIAPAS	53106592	20312	515.451.0286.00.01	GABINETE PLOMADO PARA ALMACENAMIENTO DE RADIO ISOTOPOS.	1

Durango 291, Piso 11, Col. Roma Norte, Alcaldía Cuauhtémoc, C. P. 06700, Ciudad de México
Tel. 55 5726 1700, Ext. 14925. www.imss.gob.mx

2024 Felipe Carrillo PUERTO

ACTA DE FALLO

LICITACIÓN PÚBLICA INTERNACIONAL ELECTRÓNICA BAJO COBERTURA DE TRATADOS DE LIBRE COMERCIO QUE CONTENGA CAPÍTULO DE COMPRAS GUBERNAMENTALES
NÚMERO DE IDENTIFICACIÓN EN COMPRANET: LA-50-GYR-050GYR040-T-2-2024

PROGRAMA "MOBILIARIO MÉDICO Y DE LABORATORIO PARA HOSPITALES PRIORITARIOS"

PARTIDA	DESTINO	CUCOP	CLAVE PREI	CLAVE SAI	DESCRIPCIÓN	CANTIDAD
205	CHIAPAS	51200167	20332	515.619.1524.00.01	MESA ALTA DE 120 CM CON RESPALDO.	4
211	CHIAPAS	51200275	20589	515.958.0017.00.01	SILLON DE EXTRACCIONES.	2
244	CHIHUAHUA	51200274	20044	515.825.0128.00.01	SILLA CAMA PARA DONADORES.	4
248	CHIHUAHUA	51200036	20122	513.108.0345.00.01	BANCO GIRATORIO ACOJINADO CON RESPALDO CINCO APOYOS.	5
310	CHIHUAHUA	51200218	20321	515.619.1417.00.01	MESA BAJA DE 90 CM CON CUBIERTA DE ACERO INOXIDABLE.	3
311	CHIHUAHUA	51200167	20332	515.619.1524.00.01	MESA ALTA DE 120 CM CON RESPALDO.	3
317	CHIHUAHUA	51200275	20589	515.958.0017.00.01	SILLON DE EXTRACCIONES.	7
419	PUEBLA	51200167	20332	515.619.1524.00.01	MESA ALTA DE 120 CM CON RESPALDO.	3
449	SONORA	51200174	20026	515.619.1195.00.01	MESA ALTA DE 150 CM CON CAJONERA LATERAL.	2
459	SONORA	51200274	20044	515.825.0128.00.01	SILLA CAMA PARA DONADORES.	2
463	SONORA	51200036	20122	513.108.0345.00.01	BANCO GIRATORIO ACOJINADO CON RESPALDO CINCO APOYOS.	4
527	SONORA	51200167	20332	515.619.1524.00.01	MESA ALTA DE 120 CM CON RESPALDO.	3
533	SONORA	51200275	20589	515.958.0017.00.01	SILLON DE EXTRACCIONES.	5
560	YUCATAN	51200205	20039	515.619.1322.00.01	MESA BAJA DE 150 CM CON CUBIERTA DE ACERO INOXIDABLE.	1
623	YUCATAN	51200167	20332	515.619.1524.00.01	MESA ALTA DE 120 CM CON RESPALDO.	2

Durango 291, Piso 11, Col. Roma Norte, Alcaldía Cuauhtémoc, C. P. 06700, Ciudad de México
Tel. 55 5726 1700, Ext. 14925. www.imss.gob.mx

2024 Felipe Carrillo PUERTO

GOBIERNO DE MÉXICO | IMSS

DIRECCIÓN DE ADMINISTRACIÓN
Unidad de Adquisiciones
Coordinación de Adquisición de Bienes y Contratación de Servicios
Coordinación Técnica de Adquisición de Bienes de Inversión y Activos
División de Equipo y Mobiliario Médico

ACTA DE FALLO

LICITACIÓN PÚBLICA INTERNACIONAL ELECTRÓNICA BAJO COBERTURA DE TRATADOS DE LIBRE COMERCIO QUE CONTENGA CAPÍTULO DE COMPRAS GUBERNAMENTALES
NÚMERO DE IDENTIFICACIÓN EN COMPRANET: LA-50-GYR-050GYR040-T-2-2024

PROGRAMA "MOBILIARIO MÉDICO Y DE LABORATORIO PARA HOSPITALES PRIORITARIOS"

PARTIDA	DESTINO	CUCOP	CLAVE PREI	CLAVE SAI	DESCRIPCIÓN	CANTIDAD
639	YUCATAN	51200246	20629	515.619.1959.00.01	MESA ALTA DE 180 CM DE TRABAJO PARA 2 USUARIOS SIN RESPALDO.	6
729	ZARAGOZA	51200193	20309	515.250.0035.00.01	CAMPANA DE EXTRACCION PLOMADA.	1
730	ZARAGOZA	53106592	20312	515.451.0285.00.01	GABINETE PLOMADO PARA ALMACENAMIENTO DE RADIO ISOTOPOS.	1
734	ZARAGOZA	51200167	20332	515.619.1524.00.01	MESA ALTA DE 120 CM CON RESPALDO.	3

Los contratos se adjudican considerando los precios unitarios ofertados por los licitantes en sus propuestas económicas, mismas que para los efectos del presente Fallo se tienen por reproducidas en este apartado como si a la letra se insertaren.

De conformidad con el artículo 37 fracción V de la Ley se informa a los licitantes adjudicados que, con el fin de dar cumplimiento a lo establecido en el artículo 46 de la Ley y demás correlativos, deberán entregar a partir del día hábil siguiente a la adjudicación, en la División de Contratos ubicada en el piso 10 del inmueble de Calle Durango No. 291, Colonia Roma Norte, Demarcación Territorial Cuauhtémoc, Código Postal 06700, Ciudad de México, en un horario de 9:30 a 14:00 horas en copia simple y original o copia certificada para cotejo de los documentos señalados en el Documento Adjunto 3. "Documentación legal solicitada para la elaboración del contrato" de la convocatoria y que se integra a la presente como **ANEXO IV**, para pronta referencia.

En cumplimiento a los artículos 2 fracción II, 45 último párrafo, 56 segundo párrafo de la Ley; 84 segundo párrafo del Reglamento; así como lo establecido en el "Acuerdo por el que se incorpora como un módulo de CompraNet la aplicación denominada Formalización de Instrumentos Jurídicos y se emiten las Disposiciones de carácter general que regulan su funcionamiento", publicado en el DOF el 18 de septiembre de 2020; se solicita que previo a la suscripción del contrato respectivo, los representantes legales de los adjudicados lleven a cabo su registro en el Módulo de Formalización de Instrumentos Jurídicos (MFIJ), para lo cual se pone a su disposición las siguientes direcciones electrónicas:

https://www.gob.mx/compranet/documentos/modulo-de-formalización-de-instrumentos-juridicos
https://compranetinfo.hacienda.gob.mx/descargas/Guia_de_registro_de_empresas_V3.pdf

Asimismo, se le informa que el contrato se formalizara en el MFIJ a más tardar el **02 de agosto de 2024 a las 17:00 horas**, plazo que se encuentra comprendido dentro de los quince días naturales posteriores a la

Durango 291, Piso 11, Col. Roma Norte, Alcaldía Cuauhtémoc, C. P. 06700, Ciudad de México
Tel. 55 5726 1700, Ext. 14925. www.imss.gob.mx

2024 Felipe Carrillo PUERTO

ANEXOS

DIVISIÓN DE CONTRATOS

ACTA DE FALLO

LICITACIÓN PÚBLICA INTERNACIONAL ELECTRÓNICA BAJO COBERTURA DE TRATADOS DE LIBRE COMERCIO QUE CONTENGA CAPÍTULO DE COMPRAS GUBERNAMENTALES
NÚMERO DE IDENTIFICACIÓN EN COMPRANET: LA-50-GYR-050GYR040-T-2-2024

PROGRAMA "MOBILIARIO MÉDICO Y DE LABORATORIO PARA HOSPITALES PRIORITARIOS"

notificación del acto de Fallo, en términos del artículo 46 de la Ley. Si los interesados durante el citado periodo no firman el contrato por causas imputables al mismo, la Convocante se apegará a lo previsto por el artículo en mención.

En cumplimiento al artículo 84 del Reglamento de la Ley y las modificaciones establecidas en el DECRETO por el que se reforman y adicionan diversas disposiciones del Reglamento de la Ley de Adquisiciones, Arrendamientos y Servicios del Sector Público, publicado en el Diario Oficial de la Federación el 1º de junio de 2022, se señalan los datos de los contratos derivados del presente procedimiento, los cuales tienen vigencia a partir del día natural siguiente de la notificación del fallo y hasta el 31 de diciembre de 2024, conforme a lo siguiente:

PARTIDA	NO. CONTRATO	IMPORTE TOTAL SIN IVA	%	GARANTÍA	TIPO DE GARANTÍA
1	050GYR040T00224-001-00	$140,000.00	10	$14,000.00	DIVISIBLE
2	050GYR040T00224-002-00	$2,176.00	10	$217.60	DIVISIBLE
3	050GYR040T00224-003-00	$1,482,000.00	10	$148,200.00	DIVISIBLE
4	050GYR040T00224-004-00	$912,000.00	10	$91,200.00	DIVISIBLE
5	050GYR040T00224-005-00	$81,600.00	10	$8,160.00	DIVISIBLE
6	050GYR040T00224-006-00	$54,120.00	10	$5,412.00	DIVISIBLE
7	050GYR040T00224-007-00	$89,600.00	10	$8,960.00	DIVISIBLE
13	050GYR040T00224-008-00	$63,250.00	10	$6,325.00	DIVISIBLE
14	050GYR040T00224-009-00	$40,146.00	10	$4,014.60	DIVISIBLE
15	050GYR040T00224-010-00	$70,256.00	10	$7,025.60	DIVISIBLE
16	050GYR040T00224-011-00	$28,230.00	10	$2,823.00	DIVISIBLE
17	050GYR040T00224-012-00	$48,000.00	10	$4,800.00	DIVISIBLE
20	050GYR040T00224-013-00	$18,560.00	10	$1,856.00	DIVISIBLE
22	050GYR040T00224-014-00	$16,000.00	10	$1,600.00	DIVISIBLE
24	050GYR040T00224-015-00	$25,088.00	10	$2,508.80	DIVISIBLE
26	050GYR040T00224-016-00	$4,391.00	10	$439.10	DIVISIBLE
27	050GYR040T00224-017-00	$165,330.00	10	$16,533.00	DIVISIBLE
28	050GYR040T00224-018-00	$71,360.00	10	$7,136.00	DIVISIBLE
31	050GYR040T00224-019-00	$118,000.00	10	$11,800.00	DIVISIBLE
32	050GYR040T00224-020-00	$157,507.11	10	$15,250.71	DIVISIBLE
33	050GYR040T00224-021-00	$771.00	10	$77.10	DIVISIBLE
35	050GYR040T00224-022-00	$324,519.81	10	$32,451.98	DIVISIBLE
36	050GYR040T00224-023-00	$49,280.00	10	$4,928.00	DIVISIBLE
37	050GYR040T00224-024-00	$209,612.67	10	$20,961.27	DIVISIBLE
38	050GYR040T00224-025-00	$8,000.00	10	$800.00	DIVISIBLE
39	050GYR040T00224-026-00	$19,733.32	10	$1,973.33	DIVISIBLE
40	050GYR040T00224-027-00	$103,599.93	10	$10,359.99	DIVISIBLE
41	050GYR040T00224-028-00	$24,704.00	10	$2,470.40	DIVISIBLE
42	050GYR040T00224-029-00	$115,733.38	10	$11,573.34	DIVISIBLE
43	050GYR040T00224-030-00	$38,190.00	10	$3,819.00	DIVISIBLE
44	050GYR040T00224-031-00	$612.00	10	$61.20	DIVISIBLE

GOBIERNO DE MÉXICO | IMSS

DIRECCIÓN DE ADMINISTRACIÓN
Unidad de Adquisiciones
Coordinación de Adquisición de Bienes y Contratación de Servicios
Coordinación Técnica de Adquisición de Bienes de Inversión y Activos
División de Equipo y Mobiliario Médico

ACTA DE FALLO

LICITACIÓN PÚBLICA INTERNACIONAL ELECTRÓNICA BAJO COBERTURA DE TRATADOS DE LIBRE COMERCIO QUE CONTENGA CAPÍTULO DE COMPRAS GUBERNAMENTALES
NÚMERO DE IDENTIFICACIÓN EN COMPRANET: LA-50-GYR-050GYR040-T-2-2024

PROGRAMA "MOBILIARIO MÉDICO Y DE LABORATORIO PARA HOSPITALES PRIORITARIOS"

PARTIDA	NO. CONTRATO	IMPORTE TOTAL SIN IVA	%	GARANTÍA	TIPO DE GARANTÍA
45	050GYR040T00224-032-00	$241,326.00	10	$24,132.60	DIVISIBLE
46	050GYR040T00224-033-00	$22,400.00	10	$2,240.00	DIVISIBLE
47	050GYR040T00224-034-00	$311,825.70	10	$31,182.57	DIVISIBLE
48	050GYR040T00224-035-00	$427,420.00	10	$42,742.00	DIVISIBLE
49	050GYR040T00224-036-00	$543,605.76	10	$54,360.58	DIVISIBLE
50	050GYR040T00224-037-00	$89,551.28	10	$8,955.13	DIVISIBLE
52	050GYR040T00224-038-00	$170,133.26	10	$17,013.33	DIVISIBLE
53	050GYR040T00224-039-00	$179,200.00	10	$17,920.00	DIVISIBLE
54	050GYR040T00224-040-00	$12,133.31	10	$1,213.33	DIVISIBLE
64	050GYR040T00224-041-00	$67,466.63	10	$6,746.66	DIVISIBLE
66	050GYR040T00224-042-00	$50,000.00	10	$5,000.00	DIVISIBLE
67	050GYR040T00224-043-00	$257,400.00	10	$25,740.00	DIVISIBLE
68	050GYR040T00224-044-00	$18,600.00	10	$1,860.00	DIVISIBLE
69	050GYR040T00224-045-00	$47,199.96	10	$4,720.00	DIVISIBLE
70	050GYR040T00224-046-00	$29,479.98	10	$2,948.00	DIVISIBLE
71	050GYR040T00224-047-00	$285,441.73	10	$28,544.17	DIVISIBLE
72	050GYR040T00224-048-00	$313,867.38	10	$31,386.74	DIVISIBLE
74	050GYR040T00224-049-00	$98,560.08	10	$9,856.01	DIVISIBLE
75	050GYR040T00224-050-00	$19,431.60	10	$1,943.16	DIVISIBLE
76	050GYR040T00224-051-00	$6,000.00	10	$600.00	DIVISIBLE
77	050GYR040T00224-052-00	$229,908.00	10	$22,990.80	DIVISIBLE
78	050GYR040T00224-053-00	$1,013.30	10	$101.33	DIVISIBLE
79	050GYR040T00224-054-00	$15,960.42	10	$1,596.04	DIVISIBLE
80	050GYR040T00224-055-00	$147,600.00	10	$14,760.00	DIVISIBLE
81	050GYR040T00224-056-00	$18,800.00	10	$1,880.00	DIVISIBLE
82	050GYR040T00224-057-00	$894.00	10	$89.40	DIVISIBLE
83	050GYR040T00224-058-00	$963.60	10	$96.36	DIVISIBLE
84	050GYR040T00224-059-00	$9,973.26	10	$997.33	DIVISIBLE
85	050GYR040T00224-060-00	$112,640.00	10	$11,264.00	DIVISIBLE
86	050GYR040T00224-061-00	$168,960.00	10	$16,896.00	DIVISIBLE
87	050GYR040T00224-062-00	$56,467.18	10	$5,646.72	DIVISIBLE
88	050GYR040T00224-063-00	$117,537.03	10	$11,753.70	DIVISIBLE
89	050GYR040T00224-064-00	$246,999.81	10	$24,699.98	DIVISIBLE
90	050GYR040T00224-065-00	$37,760.00	10	$3,776.00	DIVISIBLE
95	050GYR040T00224-066-00	$4,569,600.00	10	$456,960.00	DIVISIBLE
96	050GYR040T00224-067-00	$665,599.68	10	$66,559.97	DIVISIBLE
101	050GYR040T00224-068-00	$86,400.00	10	$8,640.00	DIVISIBLE
102	050GYR040T00224-069-00	$152,520.00	10	$15,252.00	DIVISIBLE
103	050GYR040T00224-070-00	$39,300.03	10	$3,930.00	DIVISIBLE
104	050GYR040T00224-071-00	$100,516.00	10	$10,051.60	DIVISIBLE
105	050GYR040T00224-072-00	$20,170.68	10	$2,017.07	DIVISIBLE
106	050GYR040T00224-073-00	$31,460.00	10	$3,146.00	DIVISIBLE
107	050GYR040T00224-074-00	$39,520.00	10	$3,952.00	DIVISIBLE
109	050GYR040T00224-075-00	$84,000.00	10	$8,400.00	DIVISIBLE
110	050GYR040T00224-076-00	$1,700.00	10	$170.00	DIVISIBLE

ACTA DE FALLO

LICITACIÓN PÚBLICA INTERNACIONAL ELECTRÓNICA BAJO COBERTURA DE TRATADOS DE LIBRE COMERCIO QUE CONTENGA CAPÍTULO DE COMPRAS GUBERNAMENTALES
NÚMERO DE IDENTIFICACIÓN EN COMPRANET: LA-50-GYR-050GYR040-T-2-2024

PROGRAMA "MOBILIARIO MÉDICO Y DE LABORATORIO PARA HOSPITALES PRIORITARIOS"

PARTIDA	NO. CONTRATO	IMPORTE TOTAL SIN IVA	%	GARANTÍA	TIPO DE GARANTÍA
111	050GYR040T00224-077-00	$1,165,538.00	10	$116,553.80	DIVISIBLE
112	050GYR040T00224-078-00	$714,362.00	10	$71,436.20	DIVISIBLE
113	050GYR040T00224-079-00	$12,398.00	10	$1,239.80	DIVISIBLE
114	050GYR040T00224-080-00	$54,120.00	10	$5,412.00	DIVISIBLE
115	050GYR040T00224-081-00	$70,000.00	10	$7,000.00	DIVISIBLE
116	050GYR040T00224-082-00	$33,000.00	10	$3,300.00	DIVISIBLE
122	050GYR040T00224-083-00	$52,250.00	10	$5,225.00	DIVISIBLE
123	050GYR040T00224-084-00	$16,996.00	10	$1,699.60	DIVISIBLE
124	050GYR040T00224-085-00	$15,804.00	10	$1,580.40	DIVISIBLE
125	050GYR040T00224-086-00	$55,592.00	10	$5,559.20	DIVISIBLE
126	050GYR040T00224-087-00	$37,640.00	10	$3,764.00	DIVISIBLE
127	050GYR040T00224-088-00	$47,200.00	10	$4,720.00	DIVISIBLE
128	050GYR040T00224-089-00	$13,898.00	10	$1,389.80	DIVISIBLE
130	050GYR040T00224-090-00	$14,500.00	10	$1,450.00	DIVISIBLE
132	050GYR040T00224-091-00	$12,500.00	10	$1,250.00	DIVISIBLE
134	050GYR040T00224-092-00	$6,504.00	10	$650.40	DIVISIBLE
135	050GYR040T00224-093-00	$33,992.00	10	$3,399.20	DIVISIBLE
136	050GYR040T00224-094-00	$2,668.00	10	$266.80	DIVISIBLE
137	050GYR040T00224-095-00	$130,260.00	10	$13,026.00	DIVISIBLE
138	050GYR040T00224-096-00	$80,280.00	10	$8,028.00	DIVISIBLE
139	050GYR040T00224-097-00	$1,339.44	10	$133.94	DIVISIBLE
140	050GYR040T00224-098-00	$183,467.20	10	$18,346.72	DIVISIBLE
141	050GYR040T00224-099-00	$675.00	10	$67.50	DIVISIBLE
143	050GYR040T00224-100-00	$364,373.12	10	$36,437.31	DIVISIBLE
144	050GYR040T00224-101-00	$11,000.00	10	$1,100.00	DIVISIBLE
145	050GYR040T00224-102-00	$196,606.00	10	$19,660.60	DIVISIBLE
146	050GYR040T00224-103-00	$3,000.00	10	$300.00	DIVISIBLE
147	050GYR040T00224-104-00	$24,666.65	10	$2,466.67	DIVISIBLE
148	050GYR040T00224-105-00	$49,333.30	10	$4,933.33	DIVISIBLE
149	050GYR040T00224-106-00	$19,116.00	10	$1,911.60	DIVISIBLE
150	050GYR040T00224-107-00	$74,400.03	10	$7,440.00	DIVISIBLE
151	050GYR040T00224-108-00	$39,072.00	10	$3,907.20	DIVISIBLE
152	050GYR040T00224-109-00	$1,725.00	10	$172.50	DIVISIBLE
153	050GYR040T00224-110-00	$197,664.00	10	$19,766.40	DIVISIBLE
154	050GYR040T00224-111-00	$17,600.00	10	$1,760.00	DIVISIBLE
155	050GYR040T00224-112-00	$253,044.90	10	$25,304.49	DIVISIBLE
156	050GYR040T00224-113-00	$298,520.00	10	$29,852.00	DIVISIBLE
157	050GYR040T00224-114-00	$533,857.94	10	$53,385.79	DIVISIBLE
158	050GYR040T00224-115-00	$92,669.25	10	$9,266.93	DIVISIBLE
159	050GYR040T00224-116-00	$193,333.25	10	$19,333.33	DIVISIBLE
160	050GYR040T00224-117-00	$131,250.00	10	$13,125.00	DIVISIBLE
161	050GYR040T00224-118-00	$8,634.00	10	$863.40	DIVISIBLE
170	050GYR040T00224-119-00	$55,199.97	10	$5,520.00	DIVISIBLE
172	050GYR040T00224-120-00	$46,000.00	10	$4,600.00	DIVISIBLE
173	050GYR040T00224-121-00	$219,780.00	10	$21,978.00	DIVISIBLE

Durango 291, Piso 11, Col. Roma Norte, Alcaldía Cuauhtémoc, C. P. 06700, Ciudad de México
Tel. 55 5726 7700, Ext. 14929. www.imss.gob.mx

2024 Felipe Carrillo PUERTO

GOBIERNO DE MÉXICO | IMSS

DIRECCIÓN DE ADMINISTRACIÓN
Unidad de Adquisiciones
Coordinación de Adquisición de Bienes y Contratación de Servicios
Coordinación Técnica de Adquisición de Bienes de Inversión y Activos
División de Equipo y Mobiliario Médico

ACTA DE FALLO

LICITACIÓN PÚBLICA INTERNACIONAL ELECTRÓNICA BAJO COBERTURA DE TRATADOS DE LIBRE COMERCIO QUE CONTENGA CAPÍTULO DE COMPRAS GUBERNAMENTALES
NÚMERO DE IDENTIFICACIÓN EN COMPRANET: LA-50-GYR-050GYR040-T-2-2024

PROGRAMA "MOBILIARIO MÉDICO Y DE LABORATORIO PARA HOSPITALES PRIORITARIOS"

PARTIDA	NO. CONTRATO	IMPORTE TOTAL SIN IVA	%	GARANTÍA	TIPO DE GARANTÍA
174	050GYR040T00224-122-00	$18,000.00	10	$1,800.00	DIVISIBLE
175	050GYR040T00224-123-00	$35,399.97	10	$3,540.00	DIVISIBLE
176	050GYR040T00224-124-00	$19,653.32	10	$1,965.33	DIVISIBLE
177	050GYR040T00224-125-00	$326,219.12	10	$32,621.91	DIVISIBLE
178	050GYR040T00224-126-00	$17,600.04	10	$1,760.00	DIVISIBLE
179	050GYR040T00224-127-00	$41,250.00	10	$4,125.00	DIVISIBLE
180	050GYR040T00224-128-00	$98,560.08	10	$9,856.01	DIVISIBLE
181	050GYR040T00224-129-00	$27,204.24	10	$2,720.42	DIVISIBLE
182	050GYR040T00224-130-00	$5,000.00	10	$500.00	DIVISIBLE
183	050GYR040T00224-131-00	$173,740.00	10	$17,374.00	DIVISIBLE
184	050GYR040T00224-132-00	$1,215.96	10	$121.60	DIVISIBLE
185	050GYR040T00224-133-00	$13,173.68	10	$1,317.37	DIVISIBLE
186	050GYR040T00224-134-00	$241,200.00	10	$24,120.00	DIVISIBLE
187	050GYR040T00224-135-00	$1,200.00	10	$120.00	DIVISIBLE
188	050GYR040T00224-136-00	$726.00	10	$72.60	DIVISIBLE
189	050GYR040T00224-137-00	$879.60	10	$87.96	DIVISIBLE
190	050GYR040T00224-138-00	$4,986.63	10	$498.66	DIVISIBLE
191	050GYR040T00224-139-00	$69,972.00	10	$6,997.20	DIVISIBLE
192	050GYR040T00224-140-00	$99,000.00	10	$9,900.00	DIVISIBLE
193	050GYR040T00224-141-00	$48,816.00	10	$4,881.60	DIVISIBLE
194	050GYR040T00224-142-00	$71,849.96	10	$7,185.00	DIVISIBLE
195	050GYR040T00224-143-00	$121,333.24	10	$12,133.32	DIVISIBLE
196	050GYR040T00224-144-00	$18,750.00	10	$1,875.00	DIVISIBLE
198	050GYR040T00224-145-00	$5,698.00	10	$569.80	DIVISIBLE
199	050GYR040T00224-146-00	$29,500.00	10	$2,950.00	DIVISIBLE
204	050GYR040T00224-147-00	$18,596.00	10	$1,859.60	DIVISIBLE
206	050GYR040T00224-148-00	$3,290,000.00	10	$329,000.00	DIVISIBLE
207	050GYR040T00224-149-00	$506,133.09	10	$50,613.31	DIVISIBLE
212	050GYR040T00224-150-00	$67,500.00	10	$6,750.00	DIVISIBLE
213	050GYR040T00224-151-00	$81,840.00	10	$8,184.00	DIVISIBLE
214	050GYR040T00224-152-00	$39,300.03	10	$3,930.00	DIVISIBLE
215	050GYR040T00224-153-00	$92,784.00	10	$9,278.40	DIVISIBLE
216	050GYR040T00224-154-00	$20,176.68	10	$2,017.07	DIVISIBLE
217	050GYR040T00224-155-00	$31,460.00	10	$3,146.00	DIVISIBLE
218	050GYR040T00224-156-00	$45,978.00	10	$4,597.80	DIVISIBLE
220	050GYR040T00224-157-00	$140,000.00	10	$14,000.00	DIVISIBLE
221	050GYR040T00224-158-00	$1,904.00	10	$190.40	DIVISIBLE
222	050GYR040T00224-159-00	$1,240,734.00	10	$124,073.40	DIVISIBLE
223	050GYR040T00224-160-00	$751,960.00	10	$75,196.00	DIVISIBLE
224	050GYR040T00224-161-00	$71,400.00	10	$7,140.00	DIVISIBLE
225	050GYR040T00224-162-00	$67,650.00	10	$6,765.00	DIVISIBLE
226	050GYR040T00224-163-00	$68,600.00	10	$6,860.00	DIVISIBLE
233	050GYR040T00224-164-00	$63,840.00	10	$6,384.00	DIVISIBLE
234	050GYR040T00224-165-00	$26,764.00	10	$2,676.40	DIVISIBLE
235	050GYR040T00224-166-00	$20,400.00	10	$2,040.00	DIVISIBLE

Durango 291, Piso 11, Col. Roma Norte, Alcaldía Cuauhtémoc, C. P. 06700, Ciudad de México
Tel. 55 5726 7700, Ext. 14929. www.imss.gob.mx

2024 Felipe Carrillo PUERTO

ANEXOS
DIVISIÓN DE CONTRATOS

ACTA DE FALLO

LICITACIÓN PÚBLICA INTERNACIONAL ELECTRÓNICA BAJO COBERTURA DE TRATADOS DE LIBRE COMERCIO QUE CONTENGA CAPÍTULO DE COMPRAS GUBERNAMENTALES
NÚMERO DE IDENTIFICACIÓN EN COMPRANET: LA-50-GYR-050GYR040-T-2-2024

PROGRAMA "MOBILIARIO MÉDICO Y DE LABORATORIO PARA HOSPITALES PRIORITARIOS"

PARTIDA	NO. CONTRATO	IMPORTE TOTAL SIN IVA	%	GARANTÍA	TIPO DE GARANTÍA
236	050GYR040T00224-167-00	$45,000.00	10	$4,500.00	DIVISIBLE
237	050GYR040T00224-168-00	$16,800.00	10	$1,680.00	DIVISIBLE
239	050GYR040T00224-169-00	$16,240.00	10	$1,624.00	DIVISIBLE
241	050GYR040T00224-170-00	$14,000.00	10	$1,400.00	DIVISIBLE
243	050GYR040T00224-171-00	$21,952.00	10	$2,195.20	DIVISIBLE
245	050GYR040T00224-172-00	$4,391.00	10	$439.10	DIVISIBLE
246	050GYR040T00224-173-00	$192,050.00	10	$19,205.00	DIVISIBLE
247	050GYR040T00224-174-00	$80,280.00	10	$8,028.00	DIVISIBLE
249	050GYR040T00224-175-00	$64,560.54	10	$6,456.05	DIVISIBLE
250	050GYR040T00224-176-00	$277,494.14	10	$27,749.41	DIVISIBLE
251	050GYR040T00224-177-00	$678.00	10	$67.80	DIVISIBLE
253	050GYR040T00224-178-00	$364,373.12	10	$36,437.31	DIVISIBLE
254	050GYR040T00224-179-00	$36,960.00	10	$3,696.00	DIVISIBLE
255	050GYR040T00224-180-00	$316,288.00	10	$31,628.80	DIVISIBLE
256	050GYR040T00224-181-00	$7,000.00	10	$700.00	DIVISIBLE
257	050GYR040T00224-182-00	$24,666.65	10	$2,466.67	DIVISIBLE
258	050GYR040T00224-183-00	$118,399.92	10	$11,839.99	DIVISIBLE
259	050GYR040T00224-184-00	$64,848.00	10	$6,484.80	DIVISIBLE
260	050GYR040T00224-185-00	$132,266.72	10	$13,226.67	DIVISIBLE
261	050GYR040T00224-186-00	$33,984.00	10	$3,398.40	DIVISIBLE
262	050GYR040T00224-187-00	$573.00	10	$57.30	DIVISIBLE
263	050GYR040T00224-188-00	$277,503.00	10	$27,750.30	DIVISIBLE
264	050GYR040T00224-189-00	$30,400.00	10	$3,040.00	DIVISIBLE
265	050GYR040T00224-190-00	$308,361.60	10	$30,836.16	DIVISIBLE
266	050GYR040T00224-191-00	$474,300.00	10	$47,430.00	DIVISIBLE
267	050GYR040T00224-192-00	$562,181.16	10	$56,218.12	DIVISIBLE
268	050GYR040T00224-193-00	$87,437.56	10	$8,743.76	DIVISIBLE
269	050GYR040T00224-194-00	$162,399.93	10	$16,239.99	DIVISIBLE
270	050GYR040T00224-195-00	$156,800.00	10	$15,680.00	DIVISIBLE
271	050GYR040T00224-196-00	$11,662.00	10	$1,166.20	DIVISIBLE
280	050GYR040T00224-197-00	$91,999.95	10	$9,200.00	DIVISIBLE
281	050GYR040T00234-198-00	$48,000.00	10	$4,800.00	DIVISIBLE
283	050GYR040T00224-199-00	$316,800.00	10	$31,680.00	DIVISIBLE
284	050GYR040T00224-200-00	$18,000.00	10	$1,800.00	DIVISIBLE
285	050GYR040T00224-201-00	$58,999.95	10	$5,900.00	DIVISIBLE
286	050GYR040T00224-202-00	$29,479.98	10	$2,948.00	DIVISIBLE
287	050GYR040T00224-203-00	$304,631.09	10	$30,463.11	DIVISIBLE
288	050GYR040T00224-204-00	$401,867.58	10	$40,186.76	DIVISIBLE
289	050GYR040T00224-205-00	$46,200.00	10	$4,620.00	DIVISIBLE
290	050GYR040T00224-206-00	$119,093.43	10	$11,909.34	DIVISIBLE
291	050GYR040T00224-207-00	$14,500.00	10	$1,450.00	DIVISIBLE
292	050GYR040T00224-208-00	$5,600.00	10	$560.00	DIVISIBLE
293	050GYR040T00224-209-00	$282,268.00	10	$28,226.80	DIVISIBLE
294	050GYR040T00224-210-00	$1,418.62	10	$141.86	DIVISIBLE
295	050GYR040T00224-211-00	$19,253.84	10	$1,925.38	DIVISIBLE

GOBIERNO DE MÉXICO | IMSS

DIRECCIÓN DE ADMINISTRACIÓN
Unidad de Adquisiciones
Coordinación de Adquisición de Bienes y Contratación de Servicios
Coordinación Técnica de Adquisición de Bienes de Inversión y Activos
División de Equipo y Mobiliario Médico

ACTA DE FALLO

LICITACIÓN PÚBLICA INTERNACIONAL ELECTRÓNICA BAJO COBERTURA DE TRATADOS DE LIBRE COMERCIO QUE CONTENGA CAPÍTULO DE COMPRAS GUBERNAMENTALES
NÚMERO DE IDENTIFICACIÓN EN COMPRANET: LA-50-GYR-050GYR040-T-2-2024

PROGRAMA "MOBILIARIO MÉDICO Y DE LABORATORIO PARA HOSPITALES PRIORITARIOS"

PARTIDA	NO. CONTRATO	IMPORTE TOTAL SIN IVA	%	GARANTÍA	TIPO DE GARANTÍA
296	050GYR040T00224-212-00	$104,400.00	10	$10,440.00	DIVISIBLE
297	050GYR040T00224-213-00	$23,200.00	10	$2,320.00	DIVISIBLE
298	050GYR040T00224-214-00	$738.00	10	$73.80	DIVISIBLE
299	050GYR040T00224-215-00	$885.60	10	$88.56	DIVISIBLE
300	050GYR040T00224-216-00	$12,239.91	10	$1,223.99	DIVISIBLE
301	050GYR040T00224-217-00	$104,720.00	10	$10,472.00	DIVISIBLE
302	050GYR040T00224-218-00	$147,840.00	10	$14,784.00	DIVISIBLE
303	050GYR040T00224-219-00	$68,058.00	10	$6,805.80	DIVISIBLE
304	050GYR040T00224-220-00	$148,528.14	10	$14,852.81	DIVISIBLE
305	050GYR040T00224-221-00	$225,333.16	10	$22,533.32	DIVISIBLE
307	050GYR040T00224-222-00	$49,560.00	10	$4,956.00	DIVISIBLE
312	050GYR040T00224-223-00	$4,664,800.00	10	$466,480.00	DIVISIBLE
313	050GYR040T00224-224-00	$859,732.92	10	$85,973.29	DIVISIBLE
318	050GYR040T00224-225-00	$75,600.00	10	$7,560.00	DIVISIBLE
319	050GYR040T00224-226-00	$171,120.00	10	$17,112.00	DIVISIBLE
320	050GYR040T00224-227-00	$39,300.03	10	$3,930.00	DIVISIBLE
321	050GYR040T00224-228-00	$139,176.00	10	$13,917.60	DIVISIBLE
322	050GYR040T00224-229-00	$25,213.35	10	$2,521.34	DIVISIBLE
323	050GYR040T00224-230-00	$31,460.00	10	$3,146.00	DIVISIBLE
324	050GYR040T00224-231-00	$34,580.00	10	$3,458.00	DIVISIBLE
327	050GYR040T00224-232-00	$63,992.00	10	$6,399.20	DIVISIBLE
328	050GYR040T00224-233-00	$112,000.00	10	$11,200.00	DIVISIBLE
329	050GYR040T00224-234-00	$1,292.00	10	$129.20	DIVISIBLE
330	050GYR040T00224-235-00	$718,200.00	10	$71,820.00	DIVISIBLE
331	050GYR040T00224-236-00	$410,400.00	10	$41,040.00	DIVISIBLE
332	050GYR040T00224-237-00	$48,450.00	10	$4,845.00	DIVISIBLE
333	050GYR040T00224-238-00	$67,650.00	10	$6,765.00	DIVISIBLE
334	050GYR040T00224-239-00	$53,200.00	10	$5,320.00	DIVISIBLE
341	050GYR040T00224-240-00	$39,710.00	10	$3,971.00	DIVISIBLE
342	050GYR040T00224-241-00	$16,996.00	10	$1,699.60	DIVISIBLE
343	050GYR040T00224-242-00	$42,144.00	10	$4,214.40	DIVISIBLE
344	050GYR040T00224-243-00	$18,900.00	10	$1,890.00	DIVISIBLE
345	050GYR040T00224-244-00	$28,000.00	10	$2,800.00	DIVISIBLE
346	050GYR040T00224-245-00	$11,400.00	10	$1,140.00	DIVISIBLE
348	050GYR040T00224-246-00	$11,020.00	10	$1,102.00	DIVISIBLE
350	050GYR040T00224-247-00	$9,500.00	10	$950.00	DIVISIBLE
352	050GYR040T00224-248-00	$14,896.00	10	$1,489.60	DIVISIBLE
353	050GYR040T00224-249-00	$33,992.00	10	$3,399.20	DIVISIBLE
354	050GYR040T00224-250-00	$2,668.00	10	$266.80	DIVISIBLE
355	050GYR040T00224-251-00	$150,300.00	10	$15,030.00	DIVISIBLE
356	050GYR040T00224-252-00	$75,820.00	10	$7,582.00	DIVISIBLE
357	050GYR040T00224-253-00	$15,472.00	10	$1,547.20	DIVISIBLE
358	050GYR040T00224-254-00	$1,278.00	10	$127.80	DIVISIBLE
359	050GYR040T00224-255-00	$44,136.72	10	$4,413.67	DIVISIBLE
360	050GYR040T00224-256-00	$129,573.71	10	$12,957.37	DIVISIBLE

ACTA DE FALLO

LICITACIÓN PÚBLICA INTERNACIONAL ELECTRÓNICA BAJO COBERTURA DE TRATADOS DE LIBRE COMERCIO QUE CONTENGA CAPÍTULO DE COMPRAS GUBERNAMENTALES
NÚMERO DE IDENTIFICACIÓN EN COMPRANET: LA-50-GYR-050GYR040-T-2-2024

PROGRAMA "MOBILIARIO MÉDICO Y DE LABORATORIO PARA HOSPITALES PRIORITARIOS"

PARTIDA	NO. CONTRATO	IMPORTE TOTAL SIN IVA	%	GARANTÍA	TIPO DE GARANTÍA
361	050GYR040T00224-257-00	$639.00	10	$63.90	DIVISIBLE
363	050GYR040T00224-258-00	$267,506.51	10	$26,758.65	DIVISIBLE
364	050GYR040T00224-259-00	$20,900.00	10	$2,090.00	DIVISIBLE
365	050GYR040T00224-260-00	$188,328.00	10	$18,832.80	DIVISIBLE
366	050GYR040T00224-261-00	$19,733.32	10	$1,973.33	DIVISIBLE
367	050GYR040T00224-262-00	$78,933.28	10	$7,893.33	DIVISIBLE
368	050GYR040T00224-263-00	$14,668.00	10	$1,466.80	DIVISIBLE
369	050GYR040T00224-264-00	$107,466.71	10	$10,746.67	DIVISIBLE
370	050GYR040T00224-265-00	$32,964.00	10	$3,296.40	DIVISIBLE
371	050GYR040T00224-266-00	$534.00	10	$53.40	DIVISIBLE
372	050GYR040T00224-267-00	$213,840.00	10	$21,384.00	DIVISIBLE
373	050GYR040T00224-268-00	$28,800.00	10	$2,880.00	DIVISIBLE
374	050GYR040T00224-269-00	$235,227.60	10	$23,522.76	DIVISIBLE
375	050GYR040T00224-270-00	$298,584.00	10	$29,858.40	DIVISIBLE
376	050GYR040T00224-271-00	$512,074.56	10	$51,207.46	DIVISIBLE
377	050GYR040T00224-272-00	$84,952.98	10	$8,495.30	DIVISIBLE
378	050GYR040T00224-273-00	$170,133.26	10	$17,013.33	DIVISIBLE
379	050GYR040T00224-274-00	$99,750.00	10	$9,975.00	DIVISIBLE
380	050GYR040T00224-275-00	$7,913.50	10	$791.35	DIVISIBLE
389	050GYR040T00224-276-00	$55,199.97	10	$5,520.00	DIVISIBLE
390	050GYR040T00224-277-00	$44,000.00	10	$4,400.00	DIVISIBLE
392	050GYR040T00224-278-00	$203,940.00	10	$20,394.00	DIVISIBLE
393	050GYR040T00224-279-00	$28,800.00	10	$2,880.00	DIVISIBLE
394	050GYR040T00224-280-00	$39,333.30	10	$3,933.33	DIVISIBLE
395	050GYR040T00224-281-00	$29,479.98	10	$2,948.00	DIVISIBLE
396	050GYR040T00224-282-00	$244,664.34	10	$24,466.43	DIVISIBLE
397	050GYR040T00224-283-00	$255,200.58	10	$25,520.06	DIVISIBLE
398	050GYR040T00224-284-00	$41,800.00	10	$4,180.00	DIVISIBLE
399	050GYR040T00224-285-00	$82,133.40	10	$8,213.34	DIVISIBLE
400	050GYR040T00224-286-00	$22,400.00	10	$2,240.00	DIVISIBLE
401	050GYR040T00224-287-00	$3,800.00	10	$380.00	DIVISIBLE
402	050GYR040T00224-288-00	$190,400.00	10	$19,040.00	DIVISIBLE
403	050GYR040T00224-289-00	$1,154.40	10	$115.44	DIVISIBLE
404	050GYR040T00224-290-00	$7,286.25	10	$728.63	DIVISIBLE
405	050GYR040T00224-291-00	$248,400.00	10	$24,840.00	DIVISIBLE
406	050GYR040T00224-292-00	$11,583.00	10	$1,158.30	DIVISIBLE
407	050GYR040T00224-293-00	$582.00	10	$58.20	DIVISIBLE
408	050GYR040T00224-294-00	$1,615.20	10	$161.52	DIVISIBLE
409	050GYR040T00224-295-00	$8,159.94	10	$815.99	DIVISIBLE
410	050GYR040T00224-296-00	$66,880.00	10	$6,688.00	DIVISIBLE
411	050GYR040T00224-297-00	$100,320.00	10	$10,032.00	DIVISIBLE
412	050GYR040T00224-298-00	$44,844.00	10	$4,484.40	DIVISIBLE
413	050GYR040T00224-299-00	$66,937.86	10	$6,693.79	DIVISIBLE
414	050GYR040T00224-300-00	$147,333.22	10	$14,733.32	DIVISIBLE
415	050GYR040T00224-301-00	$22,420.00	10	$2,242.00	DIVISIBLE

Durango 291, Piso 11, Col. Roma Norte, Alcaldía Cuauhtémoc, C. P. 06700, Ciudad de México
Tel. 55 5726 1790, Ext. 14975. www.imss.gob.mx

2024 Felipe Carrillo PUERTO

GOBIERNO DE MÉXICO | IMSS

DIRECCIÓN DE ADMINISTRACIÓN
Unidad de Adquisiciones
Coordinación de Adquisición de Bienes y Contratación de Servicios
Coordinación Técnica de Adquisición de Bienes de Inversión y Activos
División de Equipo y Mobiliario Médico

ACTA DE FALLO

LICITACIÓN PÚBLICA INTERNACIONAL ELECTRÓNICA BAJO COBERTURA DE TRATADOS DE LIBRE COMERCIO QUE CONTENGA CAPÍTULO DE COMPRAS GUBERNAMENTALES
NÚMERO DE IDENTIFICACIÓN EN COMPRANET: LA-50-GYR-050GYR040-T-2-2024

PROGRAMA "MOBILIARIO MÉDICO Y DE LABORATORIO PARA HOSPITALES PRIORITARIOS"

PARTIDA	NO. CONTRATO	IMPORTE TOTAL SIN IVA	%	GARANTÍA	TIPO DE GARANTÍA
418	050GYR040T00224-302-00	$15,200.00	10	$1,520.00	DIVISIBLE
420	050GYR040T00224-303-00	$2,181,200.00	10	$218,120.00	DIVISIBLE
421	050GYR040T00224-304-00	$618,450.00	10	$61,845.00	DIVISIBLE
425	050GYR040T00224-305-00	$139,650.00	10	$13,965.00	DIVISIBLE
426	050GYR040T00224-306-00	$51,300.00	10	$5,130.00	DIVISIBLE
427	050GYR040T00224-307-00	$137,640.00	10	$13,764.00	DIVISIBLE
428	050GYR040T00224-308-00	$30,566.69	10	$3,056.67	DIVISIBLE
429	050GYR040T00224-309-00	$108,248.00	10	$10,824.80	DIVISIBLE
430	050GYR040T00224-310-00	$25,213.35	10	$2,521.34	DIVISIBLE
431	050GYR040T00224-311-00	$31,460.00	10	$3,146.00	DIVISIBLE
432	050GYR040T00224-312-00	$22,989.00	10	$2,298.90	DIVISIBLE
435	050GYR040T00224-313-00	$84,000.00	10	$8,400.00	DIVISIBLE
436	050GYR040T00224-314-00	$1,700.00	10	$170.00	DIVISIBLE
437	050GYR040T00224-315-00	$720,000.00	10	$72,000.00	DIVISIBLE
438	050GYR040T00224-316-00	$405,000.00	10	$40,500.00	DIVISIBLE
439	050GYR040T00224-317-00	$12,750.00	10	$1,275.00	DIVISIBLE
440	050GYR040T00224-318-00	$54,120.00	10	$5,412.00	DIVISIBLE
441	050GYR040T00224-319-00	$70,000.00	10	$7,000.00	DIVISIBLE
446	050GYR040T00224-320-00	$47,500.00	10	$4,750.00	DIVISIBLE
447	050GYR040T00224-321-00	$24,500.00	10	$2,450.00	DIVISIBLE
448	050GYR040T00224-322-00	$51,000.00	10	$5,100.00	DIVISIBLE
450	050GYR040T00224-323-00	$28,400.00	10	$2,840.00	DIVISIBLE
451	050GYR040T00224-324-00	$40,000.00	10	$4,000.00	DIVISIBLE
452	050GYR040T00224-325-00	$15,000.00	10	$1,500.00	DIVISIBLE
454	050GYR040T00224-326-00	$14,500.00	10	$1,450.00	DIVISIBLE
456	050GYR040T00224-327-00	$12,500.00	10	$1,250.00	DIVISIBLE
458	050GYR040T00224-328-00	$14,700.00	10	$1,470.00	DIVISIBLE
460	050GYR040T00224-329-00	$4,391.00	10	$439.10	DIVISIBLE
461	050GYR040T00224-330-00	$131,930.00	10	$13,193.00	DIVISIBLE
462	050GYR040T00224-331-00	$71,360.00	10	$7,136.00	DIVISIBLE
464	050GYR040T00224-332-00	$4,500.00	10	$450.00	DIVISIBLE
465	050GYR040T00224-333-00	$39,511.80	10	$3,951.18	DIVISIBLE
466	050GYR040T00224-334-00	$98,613.62	10	$9,861.36	DIVISIBLE
467	050GYR040T00224-335-00	$690.00	10	$69.00	DIVISIBLE
469	050GYR040T00224-336-00	$193,573.22	10	$19,357.32	DIVISIBLE
470	050GYR040T00224-337-00	$73,733.10	10	$7,373.31	DIVISIBLE
471	050GYR040T00224-338-00	$3,125.00	10	$312.50	DIVISIBLE
472	050GYR040T00224-339-00	$14,799.99	10	$1,480.00	DIVISIBLE
473	050GYR040T00224-340-00	$98,666.60	10	$9,866.66	DIVISIBLE
474	050GYR040T00224-341-00	$9,650.00	10	$965.00	DIVISIBLE
475	050GYR040T00224-342-00	$107,466.71	10	$10,746.67	DIVISIBLE
476	050GYR040T00224-343-00	$24,978.00	10	$2,497.80	DIVISIBLE
477	050GYR040T00224-344-00	$185,571.00	10	$18,557.10	DIVISIBLE
478	050GYR040T00224-345-00	$12,800.00	10	$1,280.00	DIVISIBLE
479	050GYR040T00224-346-00	$172,149.30	10	$17,214.93	DIVISIBLE

Durango 291, Piso 11, Col. Roma Norte, Alcaldía Cuauhtémoc, C. P. 06700, Ciudad de México
Tel. 55 5726 1790, Ext. 14975. www.imss.gob.mx

2024 Felipe Carrillo PUERTO

ANEXOS
DIVISIÓN DE CONTRATOS

ACTA DE FALLO

LICITACIÓN PÚBLICA INTERNACIONAL ELECTRÓNICA BAJO COBERTURA DE TRATADOS DE LIBRE COMERCIO QUE CONTENGA CAPÍTULO DE COMPRAS GUBERNAMENTALES
NÚMERO DE IDENTIFICACIÓN EN COMPRANET: LA-50-GYR-050GYR040-T-2-2024

PROGRAMA "MOBILIARIO MÉDICO Y DE LABORATORIO PARA HOSPITALES PRIORITARIOS"

PARTIDA	NO. CONTRATO	IMPORTE TOTAL SIN IVA	%	GARANTÍA	TIPO DE GARANTÍA
480	050GYR040T00224-347-00	$220,480.00	10	$22,048.00	DIVISIBLE
481	050GYR040T00224-348-00	$534,863.04	10	$53,486.30	DIVISIBLE
482	050GYR040T00224-349-00	$88,276.30	10	$8,827.63	DIVISIBLE
483	050GYR040T00224-350-00	$115,999.95	10	$11,600.00	DIVISIBLE
484	050GYR040T00224-351-00	$131,250.00	10	$13,125.00	DIVISIBLE
485	050GYR040T00224-352-00	$7,437.50	10	$743.75	DIVISIBLE
494	050GYR040T00224-353-00	$36,799.98	10	$3,680.00	DIVISIBLE
496	050GYR040T00224-354-00	$48,000.00	10	$4,800.00	DIVISIBLE
497	050GYR040T00224-355-00	$142,560.00	10	$14,256.00	DIVISIBLE
498	050GYR040T00224-356-00	$9,000.00	10	$900.00	DIVISIBLE
499	050GYR040T00224-357-00	$27,533.31	10	$2,753.33	DIVISIBLE
500	050GYR040T00224-358-00	$14,739.99	10	$1,474.00	DIVISIBLE
501	050GYR040T00224-359-00	$227,873.65	10	$22,787.37	DIVISIBLE
502	050GYR040T00224-360-00	$132,000.30	10	$13,200.03	DIVISIBLE
503	050GYR040T00224-361-00	$27,500.00	10	$2,750.00	DIVISIBLE
504	050GYR040T00224-362-00	$41,066.70	10	$4,106.67	DIVISIBLE
505	050GYR040T00224-363-00	$14,500.00	10	$1,450.00	DIVISIBLE
506	050GYR040T00224-364-00	$5,000.00	10	$500.00	DIVISIBLE
507	050GYR040T00224-365-00	$113,288.00	10	$11,328.80	DIVISIBLE
508	050GYR040T00224-366-00	$709.31	10	$70.93	DIVISIBLE
509	050GYR040T00224-367-00	$11,653.64	10	$1,165.36	DIVISIBLE
510	050GYR040T00224-368-00	$93,600.00	10	$9,360.00	DIVISIBLE
511	050GYR040T00224-369-00	$18,900.00	10	$1,890.00	DIVISIBLE
512	050GYR040T00224-370-00	$786.00	10	$78.60	DIVISIBLE
513	050GYR040T00224-371-00	$909.60	10	$90.96	DIVISIBLE
514	050GYR040T00224-372-00	$5,439.95	10	$544.00	DIVISIBLE
515	050GYR040T00224-373-00	$60,500.00	10	$6,050.00	DIVISIBLE
516	050GYR040T00224-374-00	$88,000.00	10	$8,800.00	DIVISIBLE
517	050GYR040T00224-375-00	$50,622.00	10	$5,062.20	DIVISIBLE
518	050GYR040T00224-376-00	$60,292.32	10	$6,029.23	DIVISIBLE
519	050GYR040T00224-377-00	$86,666.60	10	$8,666.66	DIVISIBLE
520	050GYR040T00224-378-00	$25,000.00	10	$2,500.00	DIVISIBLE
522	050GYR040T00224-379-00	$9,500.00	10	$950.00	DIVISIBLE
523	050GYR040T00224-380-00	$29,500.00	10	$2,950.00	DIVISIBLE
526	050GYR040T00224-381-00	$20,000.00	10	$2,000.00	DIVISIBLE
528	050GYR040T00224-382-00	$2,625,000.00	10	$262,500.00	DIVISIBLE
529	050GYR040T00224-383-00	$506,133.09	10	$50,613.31	DIVISIBLE
534	050GYR040T00224-384-00	$101,250.00	10	$10,125.00	DIVISIBLE
535	050GYR040T00224-385-00	$70,680.00	10	$7,068.00	DIVISIBLE
536	050GYR040T00224-386-00	$30,566.69	10	$3,056.67	DIVISIBLE
537	050GYR040T00224-387-00	$85,052.00	10	$8,505.20	DIVISIBLE
538	050GYR040T00224-388-00	$20,170.68	10	$2,017.07	DIVISIBLE
539	050GYR040T00224-389-00	$31,460.00	10	$3,146.00	DIVISIBLE
540	050GYR040T00224-390-00	$30,875.00	10	$3,087.50	DIVISIBLE
543	050GYR040T00224-391-00	$112,000.00	10	$11,200.00	DIVISIBLE

GOBIERNO DE MÉXICO | IMSS

DIRECCIÓN DE ADMINISTRACIÓN
Unidad de Adquisiciones
Coordinación de Adquisición de Bienes y Contratación de Servicios
Coordinación Técnica de Adquisición de Bienes de Inversión y Activos
División de Equipo y Mobiliario Médico

ACTA DE FALLO

LICITACIÓN PÚBLICA INTERNACIONAL ELECTRÓNICA BAJO COBERTURA DE TRATADOS DE LIBRE COMERCIO QUE CONTENGA CAPÍTULO DE COMPRAS GUBERNAMENTALES
NÚMERO DE IDENTIFICACIÓN EN COMPRANET: LA-50-GYR-050GYR040-T-2-2024

PROGRAMA "MOBILIARIO MÉDICO Y DE LABORATORIO PARA HOSPITALES PRIORITARIOS"

PARTIDA	NO. CONTRATO	IMPORTE TOTAL SIN IVA	%	GARANTÍA	TIPO DE GARANTÍA
544	050GYR040T00224-392-00	$1,428.00	10	$142.80	DIVISIBLE
545	050GYR040T00224-393-00	$113,400.00	10	$11,340.00	DIVISIBLE
546	050GYR040T00224-394-00	$21,420.00	10	$2,142.00	DIVISIBLE
547	050GYR040T00224-395-00	$44,100.00	10	$4,410.00	DIVISIBLE
554	050GYR040T00224-396-00	$19,950.00	10	$1,995.00	DIVISIBLE
555	050GYR040T00224-397-00	$20,580.00	10	$2,058.00	DIVISIBLE
556	050GYR040T00224-398-00	$42,840.00	10	$4,284.00	DIVISIBLE
557	050GYR040T00224-399-00	$24,000.00	10	$2,400.00	DIVISIBLE
559	050GYR040T00224-400-00	$6,090.00	10	$609.00	DIVISIBLE
562	050GYR040T00224-401-00	$12,348.00	10	$1,234.80	DIVISIBLE
563	050GYR040T00224-402-00	$179,350.00	10	$17,935.00	DIVISIBLE
564	050GYR040T00224-403-00	$71,360.00	10	$7,136.00	DIVISIBLE
565	050GYR040T00224-404-00	$30,718.60	10	$3,071.86	DIVISIBLE
566	050GYR040T00224-405-00	$66,506.86	10	$6,650.69	DIVISIBLE
567	050GYR040T00224-406-00	$700.00	10	$70.00	DIVISIBLE
569	050GYR040T00224-407-00	$130,946.59	10	$13,094.66	DIVISIBLE
570	050GYR040T00224-408-00	$105,333.00	10	$10,533.30	DIVISIBLE
571	050GYR040T00224-409-00	$2,625.00	10	$262.50	DIVISIBLE
572	050GYR040T00224-410-00	$246,666.50	10	$24,666.65	DIVISIBLE
573	050GYR040T00224-411-00	$108,533.26	10	$10,853.33	DIVISIBLE
574	050GYR040T00224-412-00	$8,106.00	10	$810.60	DIVISIBLE
575	050GYR040T00224-413-00	$223,200.09	10	$22,320.01	DIVISIBLE
576	050GYR040T00224-414-00	$22,120.00	10	$2,212.00	DIVISIBLE
577	050GYR040T00224-415-00	$121,849.00	10	$12,184.90	DIVISIBLE
578	050GYR040T00224-416-00	$22,400.00	10	$2,240.00	DIVISIBLE
579	050GYR040T00224-417-00	$105,991.90	10	$10,599.19	DIVISIBLE
580	050GYR040T00224-418-00	$168,480.00	10	$16,848.00	DIVISIBLE
581	050GYR040T00224-419-00	$165,131.70	10	$16,513.17	DIVISIBLE
582	050GYR040T00224-420-00	$68,621.85	10	$6,862.19	DIVISIBLE
583	050GYR040T00224-421-00	$85,066.63	10	$8,506.66	DIVISIBLE
584	050GYR040T00224-422-00	$1,249.50	10	$124.95	DIVISIBLE
594	050GYR040T00224-423-00	$36,799.98	10	$3,680.00	DIVISIBLE
596	050GYR040T00224-424-00	$69,000.00	10	$6,900.00	DIVISIBLE
597	050GYR040T00224-425-00	$106,920.00	10	$10,692.00	DIVISIBLE
598	050GYR040T00224-426-00	$18,000.00	10	$1,800.00	DIVISIBLE
599	050GYR040T00224-427-00	$23,599.98	10	$2,360.00	DIVISIBLE
600	050GYR040T00224-428-00	$9,826.66	10	$982.67	DIVISIBLE
601	050GYR040T00224-429-00	$170,305.57	10	$17,030.56	DIVISIBLE
602	050GYR040T00224-430-00	$108,533.58	10	$10,853.36	DIVISIBLE
603	050GYR040T00224-431-00	$34,650.00	10	$3,465.00	DIVISIBLE
604	050GYR040T00224-432-00	$32,853.36	10	$3,285.34	DIVISIBLE
605	050GYR040T00224-433-00	$17,100.00	10	$1,710.00	DIVISIBLE
606	050GYR040T00224-434-00	$80,444.00	10	$8,044.40	DIVISIBLE
607	050GYR040T00224-435-00	$911.97	10	$91.20	DIVISIBLE
608	050GYR040T00224-436-00	$12,160.32	10	$1,216.03	DIVISIBLE

ACTA DE FALLO

LICITACIÓN PÚBLICA INTERNACIONAL ELECTRÓNICA BAJO COBERTURA DE TRATADOS DE LIBRE COMERCIO QUE CONTENGA CAPÍTULO DE COMPRAS GUBERNAMENTALES
NÚMERO DE IDENTIFICACIÓN EN COMPRANET: LA-50-GYR-050GYR040-T-2-2024

PROGRAMA "MOBILIARIO MÉDICO Y DE LABORATORIO PARA HOSPITALES PRIORITARIOS"

PARTIDA	NO. CONTRATO	IMPORTE TOTAL SIN IVA	%	GARANTÍA	TIPO DE GARANTÍA
609	050GYR040T00224-437-00	$93,600.00	10	$9,360.00	DIVISIBLE
610	050GYR040T00224-438-00	$18,400.00	10	$1,840.00	DIVISIBLE
611	050GYR040T00224-439-00	$2,065.00	10	$206.50	DIVISIBLE
612	050GYR040T00224-440-00	$1,859.20	10	$185.92	DIVISIBLE
613	050GYR040T00224-441-00	$3,626.64	10	$362.66	DIVISIBLE
614	050GYR040T00224-442-00	$23,100.00	10	$2,310.00	DIVISIBLE
615	050GYR040T00224-443-00	$36,960.00	10	$3,696.00	DIVISIBLE
616	050GYR040T00224-444-00	$41,496.00	10	$4,149.60	DIVISIBLE
617	050GYR040T00224-445-00	$36,396.08	10	$3,639.61	DIVISIBLE
618	050GYR040T00224-446-00	$38,999.97	10	$3,900.00	DIVISIBLE
619	050GYR040T00224-447-00	$21,000.00	10	$2,100.00	DIVISIBLE
620	050GYR040T00224-448-00	$24,780.00	10	$2,478.00	DIVISIBLE
624	050GYR040T00224-449-00	$352,800.00	10	$35,280.00	DIVISIBLE
625	050GYR040T00224-450-00	$464,533.11	10	$46,453.31	DIVISIBLE
628	050GYR040T00224-451-00	$154,350.00	10	$15,435.00	DIVISIBLE
629	050GYR040T00224-452-00	$311,850.00	10	$31,185.00	DIVISIBLE
630	050GYR040T00224-453-00	$96,720.00	10	$9,672.00	DIVISIBLE
633	050GYR040T00224-454-00	$69,300.00	10	$6,930.00	DIVISIBLE
634	050GYR040T00224-455-00	$30,566.69	10	$3,056.67	DIVISIBLE
635	050GYR040T00224-456-00	$77,320.00	10	$7,732.00	DIVISIBLE
636	050GYR040T00224-457-00	$40,341.36	10	$4,034.14	DIVISIBLE
638	050GYR040T00224-458-00	$259,350.00	10	$25,935.00	DIVISIBLE
641	050GYR040T00224-459-00	$56,000.00	10	$5,600.00	DIVISIBLE
642	050GYR040T00224-460-00	$1,224.00	10	$122.40	DIVISIBLE
643	050GYR040T00224-461-00	$810,000.00	10	$81,000.00	DIVISIBLE
644	050GYR040T00224-462-00	$421,200.00	10	$42,120.00	DIVISIBLE
645	050GYR040T00224-463-00	$45,900.00	10	$4,590.00	DIVISIBLE
646	050GYR040T00224-464-00	$135,300.00	10	$13,530.00	DIVISIBLE
647	050GYR040T00224-465-00	$50,400.00	10	$5,040.00	DIVISIBLE
648	050GYR040T00224-466-00	$23,760.00	10	$2,376.00	DIVISIBLE
655	050GYR040T00224-467-00	$68,400.00	10	$6,840.00	DIVISIBLE
656	050GYR040T00224-468-00	$42,490.00	10	$4,249.00	DIVISIBLE
657	050GYR040T00224-469-00	$42,144.00	10	$4,214.40	DIVISIBLE
658	050GYR040T00224-470-00	$17,400.00	10	$1,740.00	DIVISIBLE
659	050GYR040T00224-471-00	$26,000.00	10	$2,600.00	DIVISIBLE
660	050GYR040T00224-472-00	$21,600.00	10	$2,160.00	DIVISIBLE
662	050GYR040T00224-473-00	$10,440.00	10	$1,044.00	DIVISIBLE
664	050GYR040T00224-474-00	$9,000.00	10	$900.00	DIVISIBLE
666	050GYR040T00224-475-00	$14,112.00	10	$1,411.20	DIVISIBLE
667	050GYR040T00224-476-00	$33,992.00	10	$3,399.20	DIVISIBLE
668	050GYR040T00224-477-00	$2,668.00	10	$266.80	DIVISIBLE
669	050GYR040T00224-478-00	$120,240.00	10	$12,024.00	DIVISIBLE
670	050GYR040T00224-479-00	$71,360.00	10	$7,136.00	DIVISIBLE
671	050GYR040T00224-480-00	$15,472.00	10	$1,547.20	DIVISIBLE
672	050GYR040T00224-481-00	$2,556.00	10	$255.60	DIVISIBLE

Durango 291, Piso 11, Col. Roma Norte, Alcaldía Cuauhtémoc, C. P. 06700, Ciudad de México
Tel. 55 5725 1700, Ext. 14925. www.imss.gob.mx

GOBIERNO DE MÉXICO | IMSS

DIRECCIÓN DE ADMINISTRACIÓN
Unidad de Adquisiciones
Coordinación de Adquisición de Bienes y Contratación de Servicios
Coordinación Técnica de Adquisición de Bienes de Inversión y Activos
División de Equipo y Mobiliario Médico

ACTA DE FALLO

LICITACIÓN PÚBLICA INTERNACIONAL ELECTRÓNICA BAJO COBERTURA DE TRATADOS DE LIBRE COMERCIO QUE CONTENGA CAPÍTULO DE COMPRAS GUBERNAMENTALES
NÚMERO DE IDENTIFICACIÓN EN COMPRANET: LA-50-GYR-050GYR040-T-2-2024

PROGRAMA "MOBILIARIO MÉDICO Y DE LABORATORIO PARA HOSPITALES PRIORITARIOS"

PARTIDA	NO. CONTRATO	IMPORTE TOTAL SIN IVA	%	GARANTÍA	TIPO DE GARANTÍA
673	050GYR040T00224-482-00	$40,263.82	10	$4,026.38	DIVISIBLE
674	050GYR040T00224-483-00	$210,987.28	10	$21,098.73	DIVISIBLE
675	050GYR040T00224-484-00	$630.00	10	$63.00	DIVISIBLE
677	050GYR040T00224-485-00	$306,800.00	10	$30,680.10	DIVISIBLE
678	050GYR040T00224-486-00	$180,800.00	10	$18,080.00	DIVISIBLE
679	050GYR040T00224-487-00	$14,799.99	10	$1,480.00	DIVISIBLE
680	050GYR040T00224-488-00	$88,799.94	10	$8,879.99	DIVISIBLE
681	050GYR040T00224-489-00	$87,252.00	10	$8,725.20	DIVISIBLE
682	050GYR040T00224-490-00	$22,218.00	10	$2,221.80	DIVISIBLE
683	050GYR040T00224-491-00	$525.00	10	$52.50	DIVISIBLE
684	050GYR040T00224-492-00	$177,723.00	10	$17,772.30	DIVISIBLE
685	050GYR040T00224-493-00	$22,400.00	10	$2,240.00	DIVISIBLE
686	050GYR040T00224-494-00	$239,311.80	10	$23,931.18	DIVISIBLE
687	050GYR040T00224-495-00	$282,875.00	10	$28,287.50	DIVISIBLE
688	050GYR040T00224-496-00	$485,710.17	10	$48,571.02	DIVISIBLE
689	050GYR040T00224-497-00	$83,218.94	10	$8,321.89	DIVISIBLE
690	050GYR040T00224-498-00	$115,998.95	10	$11,600.00	DIVISIBLE
691	050GYR040T00224-499-00	$107,100.00	10	$10,710.00	DIVISIBLE
692	050GYR040T00224-500-00	$7,497.00	10	$749.70	DIVISIBLE
702	050GYR040T00224-501-00	$49,066.64	10	$4,906.66	DIVISIBLE
704	050GYR040T00224-502-00	$44,000.00	10	$4,400.00	DIVISIBLE
705	050GYR040T00224-503-00	$243,540.00	10	$24,354.00	DIVISIBLE
706	050GYR040T00224-504-00	$28,800.00	10	$2,880.00	DIVISIBLE
707	050GYR040T00224-505-00	$31,466.64	10	$3,146.66	DIVISIBLE
708	050GYR040T00224-506-00	$29,479.98	10	$2,948.00	DIVISIBLE
709	050GYR040T00224-507-00	$215,880.30	10	$21,588.03	DIVISIBLE
710	050GYR040T00224-508-00	$258,133.92	10	$25,813.39	DIVISIBLE
711	050GYR040T00224-509-00	$29,700.00	10	$2,970.00	DIVISIBLE
712	050GYR040T00224-510-00	$78,026.73	10	$7,802.67	DIVISIBLE
713	050GYR040T00224-511-00	$24,300.00	10	$2,430.00	DIVISIBLE
714	050GYR040T00224-512-00	$3,600.00	10	$360.00	DIVISIBLE
715	050GYR040T00224-513-00	$197,540.00	10	$19,754.00	DIVISIBLE
716	050GYR040T00224-514-00	$1,037.40	10	$103.74	DIVISIBLE
717	050GYR040T00224-515-00	$6,483.75	10	$648.38	DIVISIBLE
718	050GYR040T00224-516-00	$226,800.00	10	$22,680.00	DIVISIBLE
719	050GYR040T00224-517-00	$16,100.00	10	$1,610.00	DIVISIBLE
720	050GYR040T00224-518-00	$546.00	10	$54.60	DIVISIBLE
721	050GYR040T00224-519-00	$789.60	10	$78.96	DIVISIBLE
722	050GYR040T00224-520-00	$6,799.95	10	$680.00	DIVISIBLE
723	050GYR040T00224-521-00	$67,320.00	10	$6,732.00	DIVISIBLE
724	050GYR040T00224-522-00	$158,400.00	10	$15,840.00	DIVISIBLE
725	050GYR040T00224-523-00	$59,976.00	10	$5,997.60	DIVISIBLE
726	050GYR040T00224-524-00	$68,229.02	10	$6,822.90	DIVISIBLE
727	050GYR040T00224-525-00	$4,333.33	10	$433.33	DIVISIBLE
728	050GYR040T00224-526-00	$27,000.00	10	$2,700.00	DIVISIBLE

Durango 291, Piso 11, Col. Roma Norte, Alcaldía Cuauhtémoc, C. P. 06700, Ciudad de México
Tel. 55 5725 1700, Ext. 14925. www.imss.gob.mx

2024 Felipe Carrillo PUERTO

ANEXOS
DIVISIÓN DE CONTRATOS

ACTA DE FALLO

LICITACIÓN PÚBLICA INTERNACIONAL ELECTRÓNICA BAJO COBERTURA DE TRATADOS DE LIBRE COMERCIO QUE CONTENGA CAPÍTULO DE COMPRAS GUBERNAMENTALES
NÚMERO DE IDENTIFICACIÓN EN COMPRANET: LA-50-GYR-050GYR040-T-2-2024

PROGRAMA "MOBILIARIO MÉDICO Y DE LABORATORIO PARA HOSPITALES PRIORITARIOS"

PARTIDA	NO. CONTRATO	IMPORTE TOTAL SIN IVA	%	GARANTÍA	TIPO DE GARANTÍA
733	050GYR040T00224-527-00	$21,600.00	10	$2,160.00	DIVISIBLE
735	050GYR040T00224-528-00	$2,318,400.00	10	$231,840.00	DIVISIBLE
736	050GYR040T00224-529-00	$472,500.00	10	$47,250.00	DIVISIBLE
739	050GYR040T00224-530-00	$132,300.00	10	$13,230.00	DIVISIBLE
740	050GYR040T00224-531-00	$72,900.00	10	$7,290.00	DIVISIBLE
741	050GYR040T00224-532-00	$115,320.00	10	$11,532.00	DIVISIBLE
743	050GYR040T00224-533-00	$39,300.03	10	$3,930.00	DIVISIBLE
744	050GYR040T00224-534-00	$162,372.00	10	$16,237.20	DIVISIBLE
745	050GYR040T00224-535-00	$25,213.35	10	$2,521.34	DIVISIBLE
746	050GYR040T00224-536-00	$94,380.00	10	$9,438.00	DIVISIBLE
747	050GYR040T00224-537-00	$44,460.00	10	$4,446.00	DIVISIBLE

Los licitantes adjudicados deberán entregar en la División de Contratos ubicada en el piso 10 del inmueble de Calle Durango No. 291, Colonia Roma Norte, Demarcación Territorial Cuauhtémoc, Código Postal 06700, Ciudad de México, en un horario de 9:30 a 14:00, a más tardar dentro de los 10 días naturales siguientes a la firma del contrato, la garantía de cumplimiento del contrato.

Se hace mención que, con fundamento en lo dispuesto en el artículo 37 de la Ley, con esta notificación de Fallo por el que se adjudican los contratos, las obligaciones derivadas de estos serán exigibles sin perjuicio de las obligaciones de las partes de firmarlos en el plazo y término señalado.

1. CIERRE DEL ACTA

Una vez que se dio lectura al Fallo, se consulta a los asistentes si tenían algún comentario u observación, manifestando el representante del Órgano Interno de Control en el IMSS, lo siguiente:

"Con fundamento en el artículo 57 de la Ley de Adquisiciones, Arrendamientos y Servicios del Sector Público que dispone que la Secretaría de la Función Pública podrá verificar en cualquier tiempo que las adquisiciones, arrendamientos y servicios se realicen conforme a lo establecido en la Ley de la materia y demás disposiciones aplicables, en correlación con el artículo 83, párrafo cuarto del Reglamento Interior del Instituto Mexicano del Seguro Social.

En este acto, una vez que se dio lectura a la presente acta, se señala que correspondió a las áreas requirente y técnica, en términos de los artículos 37 de la LAASSP y, 2 de su Reglamento, en correlación con el numeral 5.3.8, inciso a), de las Políticas, Bases y Lineamientos en Materia de Adquisiciones, Arrendamientos y Servicios del Instituto Mexicano del Seguro Social; constatar que los servicios que se evaluaron cumplen con la convocatoria y sus anexos; con las precisiones de la

GOBIERNO DE MÉXICO | IMSS

DIRECCIÓN DE ADMINISTRACIÓN
Unidad de Adquisiciones
Coordinación de Adquisición de Bienes y Contratación de Servicios
Coordinación Técnica de Adquisición de Bienes de Inversión y Activos
División de Equipo y Mobiliario Médico

ACTA DE FALLO

LICITACIÓN PÚBLICA INTERNACIONAL ELECTRÓNICA BAJO COBERTURA DE TRATADOS DE LIBRE COMERCIO QUE CONTENGA CAPÍTULO DE COMPRAS GUBERNAMENTALES
NÚMERO DE IDENTIFICACIÓN EN COMPRANET: LA-50-GYR-050GYR040-T-2-2024

PROGRAMA "MOBILIARIO MÉDICO Y DE LABORATORIO PARA HOSPITALES PRIORITARIOS"

Junta de aclaraciones y si las proposiciones que se presentaron cumplen con lo anterior, que se cuente con el debido sustento en los desechamientos que se determinaron.

Asimismo, se señala que es responsabilidad del área contratante y/o técnica, la evaluación que se realizó para la emisión del presente Acto de Fallo de conformidad con el artículo 36 Bis de la Ley de Adquisiciones, Arrendamientos y Servicios del Sector Público, en concordancia con los numerales 4.2.2.1.15, 4.2.2.1.16 y 4.2.2.1.17 del Acuerdo por el que se expide el Manual Administrativo de Aplicación General en Materia de Adquisiciones, Arrendamientos y Servicios del Sector Público."

El resto de los presentes manifestaron no tener algún comentario u observación.

Para efectos de la notificación, en términos del artículo 37 Bis de la Ley, se difundirá un ejemplar de la presente acta en la dirección electrónica de CompraNet https://upcp-compranet.hacienda.gob.mx/. Asimismo, se informa que a partir de esta fecha se pone a disposición, copia de la presente en el tablero de avisos de la División de Equipo y Mobiliario Médico, ubicado en el piso 11 del inmueble situado en calle Durango No. 291, Colonia Roma Norte, Demarcación Territorial Cuauhtémoc, Código Postal 06700, Ciudad de México, por un término no menor de cinco días hábiles, siendo de la exclusiva responsabilidad de los licitantes acudir a enterarse de su contenido y en su caso, obtener copia de la misma. Este procedimiento sustituye a la notificación personal.

No habiendo otro hecho que hacer constar, se da por terminado este acto, siendo las **19:15 horas** del día **19 de julio de 2024,** firmando la presente todos los que en él intervinieron, para los efectos legales, administrativos y de notificación a que haya lugar, sin que la falta de firma de alguno de ellos reste validez al acta, quienes reciben copia de esta.

Esta Acta consta de 453 fojas útiles y 4 anexos.

FIN DE TEXTO

POR EL INSTITUTO MEXICANO DEL SEGURO SOCIAL:

NOMBRE Y CARGO	FIRMA	ANTEFIRMA
Lic. Karla Pacheco Villanueva Titular de la División de Equipo y Mobiliario Médico		

ACTA DE FALLO

LICITACIÓN PÚBLICA INTERNACIONAL ELECTRÓNICA BAJO COBERTURA DE TRATADOS DE LIBRE COMERCIO QUE CONTENGA CAPÍTULO DE COMPRAS GUBERNAMENTALES
NÚMERO DE IDENTIFICACIÓN EN COMPRANET: LA-50-GYR-050GYR040-T-2-2024

PROGRAMA "MOBILIARIO MÉDICO Y DE LABORATORIO PARA HOSPITALES PRIORITARIOS"

NOMBRE Y CARGO	FIRMA	ANTEFIRMA
Lic. Ricardo Ulises Pérez Delgado Titular de División de Evaluación y Análisis Financiero Área Técnica		

POR EL ÓRGANO INTERNO DE CONTROL ESPECÍFICO EN EL INSTITUTO MEXICANO DEL SEGURO SOCIAL:

NOMBRE	FIRMA	ANTEFIRMA
C.P. Pedro Alberto Morales Reynoso		

Durango 291, Piso 9, Col. Roma Norte, Alcaldía Cuauhtémoc, C. P. 06700, Ciudad de México
Tel. 55 5726-1700, Ext. 54925 www.imss.gob.mx

2024 Felipe Carrillo PUERTO

ANEXOS
DIVISIÓN DE CONTRATOS

SIN TEXTO

E2024-00049620

GOBIERNO DE MÉXICO | IMSS

DIRECCIÓN DE ADMINISTRACIÓN
Unidad de Adquisiciones
Coordinación de Adquisición de Bienes y Contratación de Servicios
Coordinación Técnica de Adquisición de Bienes de Inversión y Activos
División de Equipo y Mobiliario Médico

Para sello de recepción	SOLICITUD DE ELABORACIÓN DE CONTRATOS
INSTITUTO MEXICANO DEL SEGURO SOCIAL COORDINACIÓN TÉCNICA DE PLAN[illegible]TOS 22 JUL 2024 RECIBIDO DIVISIÓN DE CONTRATOS	**Lugar y Fecha:**
	Ciudad de México a 22 de julio de 2024.
	Oficio:
	09 53 84 61 1CFH/2024/ 6623
	Procedimiento:
	LA-50-GYR-050GYR040-T-2-2024
	Contratos Totales:
	537
	Contratos BESA:
	0
Deberá proporcionarse copia del acuse debidamente sellado a la Coordinación de Adquisición de Bienes y Contratación de Servicios	

Lic. Humberto Rincón Juárez
Titular de la División de Contratos
P r e s e n t e.

Por este conducto me permito solicitar amablemente su intervención, con el propósito de que se elabore el Contrato, correspondiente a la Licitación Pública Internacional Electrónica Bajo Cobertura de Tratados de Libre Comercio que contenga capítulo de Compras Gubernamentales con número de identificación en CompraNet LA-50-GYR-050GYR040-T-2-2024, correspondiente al PROGRAMA "Mobiliario Médico y de Laboratorio para Hospitales Prioritarios" (Binario), llevándose a cabo el acto de fallo el viernes 19 de julio de 2024.

Para tal fin, me permito enviar adjunto al presente 1 CD con la siguiente documentación:

1) Oficio de solicitud de contratación.
2) FO-CON-03.
3) Anexo Técnico.
4) Términos y Condiciones.
5) Administradores de Contrato.
6) Oficios de Liberación de Inversión.
7) Convocatoria LA-50-GYR-050GYR040-T-2-2024.

ANEXOS
DIVISIÓN DE CONTRATOS

Durango 291, Piso 11, Col. Roma Norte, Alcaldía Cuauhtémoc, C. P. 06700, Ciudad de México
Tel. 55 5726-1700, Ext. 14925. www.imss.gob.mx

2024 Felipe Carrillo PUERTO

8) Propuestas Técnicas y Económicas.
9) Actas de Junta de Aclaraciones.
10) Acta de Presentación y Apertura de Proposiciones.
11) Acta de Fallo.

Sin más por el momento, reciba un cordial saludo.

Atentamente

Lic. Karla Pacheco Villanueva
Titular de la División de Equipo y Mobiliario Médico

Con copia:

- **Lic. Jose Gonzalo Badillo Marino.** -Coordinación de Adquisición de Bienes y Contratación de Servicios(*)
- **Mtra. Elia Sandra Varas Galeana.** -Titular de la Coordinación Técnica de Adquisición de Bienes de Inversión y Activos (*)
- **Lic. Rafael Ricardo Sánchez Ramos.** -Titular de la Coordinación Técnica de Planeación y Contratos. (*)

(*) Se envía copia a través del Sistema de Control de Gestión de Correspondencia (SICGC).

Durango 291, Piso 11, Col. Roma Norte, Alcaldía Cuauhtémoc, C. P. 06700, Ciudad de México
Tel. 55 5726-1700, Ext. 14925. www.imss.gob.mx

2024 AÑO DE Felipe Carrillo PUERTO BENEMÉRITO DEL PROLETARIADO, REVOLUCIONARIO Y DEFENSOR DEL MAYAB

ANEXO 4 (CUATRO)

"DOCUMENTO DE DESIGNACIÓN DE ADMINISTRADOR DEL CONTRATO"

ANEXOS
DIVISIÓN DE CONTRATOS

SIN TEXTO

Of. N° 35 01 60 61 05 90/214

Ciudad de México, a 16 de mayo de 2024

17 MAY 2024
COORDINACIÓN DE CONSTRUCCIÓN

Arq. María de Lourdes Segundo Julio
Titular de la Coordinación Técnica de Construcción
Durango 291, Piso 1, Col. Roma Norte,

Por este medio se le informa que para los procesos de Adquisición de Equipamiento Asociado a las Acciones de las Obras Prioritarias (**Mobiliario Médico y de Laboratorio**), en el nivel central, se designa como administrador de contrato a César Manuel Yeverino González (Según el numeral 5.13.15 de las POBALINES actualizadas en octubre de 2023, los Administradores de Contrato en Órganos Normativos deben ser "Los Directores, los Titulares de Unidad, los Coordinadores Normativos, Coordinadores Técnicos o los Jefes de División".), el cual firma de aceptación del cargo, quien tendrá, de manera enunciativa más no limitativa, entre sus funciones, lo siguiente:

- Responsabilidad de dar seguimiento y verificar el cumplimiento de los derechos y obligaciones establecidos en los contratos.
- Verificar la entrega-recepción de los bienes en el plazo, lugar y conforme a las condiciones previamente establecidas en el instrumento legal correspondiente.
- Verificar la instalación, puesta en operación, capacitación, asistencia técnica, otorgamiento de los mantenimientos preventivos y correctivos necesarios.
- Cálculo y aplicación de las penas convencionales.
- Tramitación ante la Coordinación de Adquisiciones de Bienes y Contratación de Servicios (área contratante en el nivel central), la rescisión de contratos.
- Registro y Alta de los bienes recibidos en el Sistema PREI Millenium.
- Atender los requerimientos de información que en su caso formulen las Instancias Normativas correspondientes.
- Y las demás señaladas en las Políticas, Bases y Lineamientos en Materia de Adquisiciones, Arrendamientos y Servicios del Instituto Mexicano del Seguro Social, su Reglamento y demás normativa aplicable en la materia.

ANEXOS
DIVISIÓN DE CONTRATOS

GOBIERNO DE MÉXICO | IMSS

ÓRGANO DE OPERACIÓN ADMINISTRATIVA DESCONCENTRADA EN EL DISTRITO FEDERAL NORTE

ACEPTACIÓN DEL CARGO	
DATOS GENERALES	FIRMA DE ACEPTACIÓN
NOMBRE Cesar Manuel Yeverino Gonzalez	
CARGO Enc. Del Departamento de Conservación y Servicios Generales	
ÁREA DE ADSCRIPCIÓN AL IMSS Departamento de Conservación y Servicios Generales	
DOMICILIO INSTITUCIONAL Av. Calzada de Vallejo Nº675, Col. Magdalena de las Salinas, Alcaldía, Gustavo A. Madero,	
REGISTRO FEDERAL DE CONTRIBUYENTES [redacted]	
CLAVE ÚNICA DE REGISTRO DE POBLACIÓN [redacted]	
CORREO INSTITUCIONAL cesar.yeverino@imss.gob.mx	
TELÉFONO INSTITUCIONAL 55 53 33 11 00 Ext. 15139	
ALTA EN EL MFIJ COMO PENDIENTE	
FIEL VIGENTE	

Sin más, reciba un cordial saludo.

Atentamente

Dra. Patricia Soto Márquez
Titular del Órgano de Operación
Administrativa Desconcentrada Norte del Distrito Federal

SE CANCELAN DATOS PERSONALES DE PERSONA(S) FISICAS IDENTIFICABLE(S) TALES COMO: CURP Y RFC , POR CONSIDERARSE INFORMACIÓN CUYA DIFUSIÓN PUEDE AFECTAR A LA ESFERA PRIVADA DE LA MISMA, DE CONFORMIDAD CON LO ESTABLECIDO EN LOS ARTÍCULOS 113 FRACCIÓN I Y 118 DE LA LEY FEDERAL DE TRANSPARENCIA Y ACCESO A LA INFORMACIÓN PÚBLICA. D.O.F. 09-mayo-2016

C.c.p. Mtro. José Jenaro Olguín Avilés. Jefe de Servicios Administrativos

ANEXO 5 (CINCO)

"JUNTA DE ACLARACIONES", LA CUAL SE ENCUENTRA DISPONIBLE PARA SU CONSULTA EN EL PORTAL DE COMPRAS GUBERNAMENTALES COMPRANET

ANEXOS
DIVISIÓN DE CONTRATOS

SIN TEXTO

GOBIERNO DE MÉXICO | IMSS

DIRECCIÓN DE ADMINISTRACIÓN
Unidad de Adquisiciones
Coordinación de Adquisición de Bienes
y Contratación de Servicios
Coordinación Técnica de Planeación y Contratos
División de Contratos

"JUNTA DE ACLARACIONES" LA CUAL SE ENCUENTRA DISPONIBLE PARA SU CONSULTA EN EL PORTAL DE COMPRAS GUBERNAMENTALES COMPRANET

ANEXOS
DIVISIÓN DE CONTRATOS



2024 AÑO DE Felipe Carrillo PUERTO
BENEMÉRITO DEL PROLETARIADO, REVOLUCIONARIO Y DEFENSOR

SIN TEXTO